ТИПОВОЙ ПРОЕКТ
901-1-97.88

ВОДОЗАБОРНЫЕ СООРУЖЕНИЯ ПРОИЗВОДИТЕЛЬНОСТЬЮ ОТ 0,5 ДО 1,0 $м^3/с$ ДЛЯ АМПЛИТУДЫ КОЛЕБАНИЯ УРОВНЯ ВОДЫ 10,0 м

АЛЬБОМ II

АРХИТЕКТУРНО-СТРОИТЕЛЬНЫЕ РЕШЕНИЯ /НАДЗЕМНАЯ ЧАСТЬ/
ОТОПЛЕНИЕ, ВЕНТИЛЯЦИЯ, ВОДОПРОВОД, КАНАЛИЗАЦИЯ

СФ 954-02

СЦ ЦИТП 620062, г.Свердловск, ул.Чебышева, 4
Зак 1696 инв. СФ 954-02 тираж 70
Дата в печать 27.02 1989 Цена 11-10

Инв.№ подл. | Подпись и дата | Взам.инв.№

Привязан

Инв.№

ТИПОВОЙ ПРОЕКТ
901-1-97.88
ВОДОЗАБОРНЫЕ СООРУЖЕНИЯ ПРОИЗВОДИТЕЛЬНОСТЬЮ ОТ 0,5 ДО 1,0 $м^3/с$ ДЛЯ АМПЛИТУДЫ КОЛЕБАНИЯ УРОВНЯ ВОДЫ 10,0 м
АЛЬБОМ II

СОСТАВ ПРОЕКТА:

АЛЬБОМ I - ТЕХНОЛОГИЧЕСКИЕ РЕШЕНИЯ
АЛЬБОМ II - АРХИТЕКТУРНО-СТРОИТЕЛЬНЫЕ РЕШЕНИЯ/НАДЗЕМНАЯ ЧАСТЬ/, ОТОПЛЕНИЕ, ВЕНТИЛЯЦИЯ, ВОДОПРОВОД, КАНАЛИЗАЦИЯ
АЛЬБОМ III - АРХИТЕКТУРНО-СТРОИТЕЛЬНЫЕ РЕШЕНИЯ/ПОДЗЕМНАЯ ЧАСТЬ/, УКАЗАНИЯ ПО ПРОИЗВОДСТВУ СТРОИТЕЛЬНЫХ РАБОТ
АЛЬБОМ IV - СТРОИТЕЛЬНЫЕ ИЗДЕЛИЯ /НАДЗЕМНАЯ ЧАСТЬ/
АЛЬБОМ V - СТРОИТЕЛЬНЫЕ ИЗДЕЛИЯ / ПОДЗЕМНАЯ ЧАСТЬ/
АЛЬБОМ VI - ЭЛЕКТРОТЕХНИЧЕСКАЯ ЧАСТЬ /ИЗ Т.П. 901-1-95.88/
АЛЬБОМ VII.1 - ЗАДАНИЯ ЗАВОДАМ ИЗГОТОВИТЕЛЯМ НА КОМПЛЕКТНЫЕ ЭЛЕКТРОТЕХНИЧЕСКИЕ УСТРОЙСТВА /ИЗ Т.П. 901-1-95 88/
АЛЬБОМ VII.2 - ЗАДАНИЕ ЗАВОДАМ ГЛАВМОНТАЖАВТОМАТИКИ НА ИЗГОТОВЛЕНИЕ ЩИТА /ИЗ Т.П. 901-1-95.88/
АЛЬБОМ VIII.1 - СПЕЦИФИКАЦИИ ОБОРУДОВАНИЯ
АЛЬБОМ VIII.2 - СПЕЦИФИКАЦИИ ОБОРУДОВАНИЯ / ИЗ Т.П. 901-1-95.88/
АЛЬБОМ IX - ВЕДОМОСТИ ПОТРЕБНОСТИ В МАТЕРИАЛАХ
АЛЬБОМ X.1 - СМЕТНАЯ ДОКУМЕНТАЦИЯ. ЧАСТЬ 1 /СТР. 1 - 55/
АЛЬБОМ X.1 - СМЕТНАЯ ДОКУМЕНТАЦИЯ. ЧАСТЬ 2 /СТР. 56 - 131/
АЛЬБОМ X.2 - СМЕТНАЯ ДОКУМЕНТАЦИЯ
АЛЬБОМ X.3 - СМЕТНАЯ ДОКУМЕНТАЦИЯ /ИЗ Т.П. 901-1-95.88/

РАЗРАБОТАН
ГОСУДАРСТВЕННЫМ ПРОЕКТНЫМ ИНСТИТУТОМ
ЛЕНИНГРАДСКИЙ ВОДОКАНАЛПРОЕКТ
ГЛАВНЫЙ ИНЖЕНЕР ИНСТИТУТА Г.А.КОНДРАТЕНКО
ГЛАВНЫЙ ИНЖЕНЕР ПРОЕКТА Ю.В.БЕЛЯЕВ

СФ 954-02

©СФ ЦИТП Госстроя СССР, 1988.

УТВЕРЖДЕН ГОССТРОЕМ СССР
Протокол от 06.04.1988 г. № 25
ВВЕДЕН В ДЕЙСТВИЕ
В/О „Союзводоканалниипроект" ПРИКАЗ № 201
от 05.07.88

Привязан

Инв. №

Инв. № подл. | Подпись и дата | Взам. инв. №

ТП901-1-97 88 Альбом II

Ведомость основных комплектов чертежей

Обозначение	Наименование	Примечание
ТП 901-1-97 88 НВ	Наружные сети водоснабжения	
	и сооружения на них	
АР	Архитектурно-строительные	
	решения	
КЖ	Конструкции железобетонные	
КМ	Конструкции металлические	
ВК	Внутренние водопровод и канализация	
ОВ	Отопление и вентиляция	
ЭМ	Силовое электрооборудование, автоматизация	
	и электрическое освещение	
АТХ	Автоматизация технологических	
	процессов	

Ведомость чертежей основного комплекта АР

Лист	Наименование	Примечание
1	Общие данные (начало)	
2	Общие данные (продолжение)	
3	Общие данные (окончание)	
4	План на отм 0.000, 4.150 и -1.650	
5	Разрезы 1-1, 2-2	
6	Фасады (с котельной)	
7	Фасады (без котельной)	
8	План кровли, планы полов Экспликация полов	
9	Дымовая труба Фрагмент плана 1 Узлы	
10	План отверстий Разрез 3-3 Вид 6-6	
	Узлы Решетка МР 1	
11	Ворота ВЗ 250×264 Монтажная схема Защелка	
	пружинная ЗП Пробой Т90 Узлы	
12	Каркас КВЗП 250×264 Жалюзийная решетка ЖР 1 Узлы	
13	Каркас КВЗЛ 250×264 Детали	
	Шпингалет нижний ШН	
14	Рама РВЗ 250×264 Полотна ПВЗ-250×264	
15	Детали полотен ворот Петля подгибная ПП	
	Щеколда фалевая ЩФ	

Согласовано: Гл. инж. проекта Беляев; Рук. гр. ГТО Кузнецов; Рук. гр. ОПСС Ларионов; Рук. гр. ОПСС Ларионов; Гл. инж. АК Ермаков; Гл. инж. ОПСС Ларионов

Настоящий проект разработан в соответствии с действующими нормами и правилами и предусматривает мероприятия, обеспечивающие взрывобезопасность и пожаробезопасность при эксплуатации здания (сооружения) с производством, отнесенным по пожарной опасности к категории Д согласно СНиП 2.09.02-85

Главный инженер проекта /Беляев Ю.В./

Ведомость ссылочных и прилагаемых документов

Обозначение	Наименование	Примечание
	Ссылочные документы	
ГОСТ 12506-81	Окна деревянные для производ-	
	ственных зданий	
ГОСТ 11214-86	Окна и балконные двери деревян	
	ные с двойным остеклением для	
	жилых и общественных зданий	
ГОСТ 14624-84	Двери деревянные для производ	
	ственных зданий	
ГОСТ 6629-74*	Двери деревянные внутренние	
	для жилых и общественных	
	зданий	
ГОСТ 24698-81	Двери деревянные наружные	
	для жилых и общественных	
	зданий	
Серия 1.038.1-1, вып 1	Перемычки железобетонные	
Серия 2.436-5, вып 5	Противопожарные двери и воро-	
	та промышленных зданий	
Серия 2.460.18	Узлы покрытия одноэтажных	
Вып 0.12	производственных зданий с ру	
	лонными кровлями и железобе	
	тонными плитами	
ГОСТ 530-80	Кирпич и камни керамические	
ГОСТ 379-79	Кирпич силикатный	
ГОСТ 6785-86	Плиты подоконные железобе-	
	тонные	
Сер 2.436-17 вып 0.1	Узлы окон с деревянными пере-	
	плетами по ГОСТ 12506-81	
Серия 2.430-3	Типовые архитектурно-строи	
Вып 12,3	тельные детали промышленных	
	зданий с кирпичными стенами	
Серия 1.435.9-17 вып 0.14	Ворота распашные	
Серия 3.006.1-2/82	Сборные железобетонные каналы	
	и тоннели лотков элементов	
	Прилагаемые документы	
ТП 901-1-97 88-АР ВМ	Ведомости потребности в материалах	альбом IX

Основные строительные показатели

Наименование	Ед изм	Количество		Примечание
Площадь застройки	м²	2700		
Строительный объем	м³	37560		
в т.ч. надземный	м³	24840		
подземный	м³	12720		
		Варианты		
		с котельной	с тепловым вводом	
общая площадь		3040	2750	

Ведомость спецификаций

Лист	Наименование	Примечание
8	Спецификация заполнения дверных проемов	
6	Спецификация заполнения оконных проемов	
8	Спецификация перемычек	
10	Спецификация на решетку МР 1	
6	Спецификация элементов пожарной лестницы	
8	Спецификация сборных железобетонных элементов	
11	Спецификация материалов на 1 ворота ВЗ 250×264	
11	Спецификация стали на одно изделие ЗП, Т90	
12	Спецификация стали на одно изделие ЖР 1 КВЗП 250×264	
13	Спецификация стали на одно изделие КВЗЛ 250×264	
	ШВ, ШН, Н 1, Н 2, Н 3, Н 4	
14	Спецификация стали на одно изделие РВЗ 250×264	
14	Спецификация прочих материалов на 1 комплект ПВЗ 250×264	
15	Спецификация стали на одно изделие ПП, ЩФ, У 1	

Привязан

Инв №

Проверил	Корельских		
Техник	Секлянникова		
Рук. гр.	Германов		
Н. контр.	Жило		05.88
Гл. спец.	Тонин		
Нач. отд.	Градобоинова		
ГИП	Беляев		
Гл. спец.	Макаров		

ТП901-1-97.88 -АР

Водозаборные сооружения производительностью от 0,5 до 10 м³/с для амплитуды колебания уровня воды 10 м

Общие данные (начало)

Стадия	Лист	Листов
Р	1	15

Госстрой СССР ГПИ Ленинградский ВОДОКАНАЛПРОЕКТ

ТП 901-1-9 88 Альбом II

Общие указания:

1. Водозаборное сооружение в плане представляет собой прямоугольник с размерами 12.00×12.00м с пристройкой электропомещений 6.0×12.0м.
2. Подземная часть машзала разработана на отметке −16.500.
3. Подъемно-транспортным оборудованием машзала является подвесной кран грузоподъемностью 3.2 т.с.
4. За условную отметку 0.000 принят уровень чистого пола надземной части, что соответствует абсолютной отметке ▭.
5. Планировочная отметка уровня земли вокруг здания принята − 0.150.
6. Наружные стены здания приняты из панелей ячеистого бетона по серии 1.030.1-1 с γ = 700 кг/м³ и из обыкновенного керамического кирпича пластического прессования (ГОСТ 530-80) марки 75 на растворе М25, Мрз ▭.
7. Внутренние стены и перегородки приняты из обыкновенного кирпича марки 75 на растворе марки 50.
8. Заполнение швов панельных стен выполнить по узлам серии 1.030.1-1 В.3-3.
9. При возведении кирпичных стен заложить в откосы оконных и дверных проемов деревянные антисептированные пробки (250×120×65) на высоте 300мм от низа проема и выше через 600мм, но не менее двух с каждой стороны проема.
10. Наружные и внутренние кирпичные стены в процессе возведения крепить к колоннам анкерами ф6АI, закладываемыми в швы кладки через 1200мм по высоте.
11. Перегородки внутри здания не доводить на 30мм до низа несущих конструкций покрытия и перекрытия во избежание передачи на них нагрузки. Зазоры забить просмоленной паклей и оштукатурить сложным раствором.
12. Кладку наружных кирпичных стен изнутри выполнять в пустошовку и в подрезку швов с последующей отделкой по ведомости внутренней отделки помещений.
13. Горизонтальная гидроизоляция стен на отметке −0.030 состоит из слоя цементного раствора состава 1:2, толщиной 30мм.
14. Работы по возведению кирпичной кладки в зимнее время должны вестись в соответствии с требованиями СНиП III-17-78, при этом выбор способа возведения конструкции осуществляется в зависимости от сроков строительства.
15. Устройство полов в производственных помещениях выполнять после укладки труб для электрических кабелей по чертежам электротехнической части проекта. Концы труб, закладываемых в пол, должны быть заглушены деревянными пробками
16. В полах по грунту при применении бетонного подстилающего слоя по нескальному грунту следует в основание втрамбовать слой щебня или гравия крупностью 40÷60 мм.
17. Двери в электропомещениях должны иметь самозапирающиеся замки, открываемые без ключа с внутренней стороны.
18. Полы в санузле и душевой выполнить на 20мм ниже уровня полов смежных помещений.
19. Под перегородку толщиной 120мм предусмотреть утолщения в подготовке полов на 100мм в каждую сторону от перегородки, общей высотой 250мм.
20. Защитный слой кровли состоит из слоя чистого сухого гравия (ГОСТ 8268-82) крупностью 5-10мм, толщиной слоя 10мм, втопленного в антисептированную битумную мастику марки МБК-Г-55А (ГОСТ 2889-80).
21. Водоизоляционный ковер кровли состоит из 2х слоев рубероида марки РКП-350А (ГОСТ 10923-82).
22. Утеплитель кровли − жесткие минераловатные плиты γ = 50 кгс/м³ (ГОСТ 9573-82).
23. Пароизоляция кровли − промазка горячим битумом за 1 раз.
24. В местах примыкания кровли к парапетам, карнизам и в местах пропуска труб основной водоизоляционный ковер усилить двумя дополнительными слоями рубероида на битумной мастике марки МБК-Г-55А (ГОСТ 2889-80).
25. Антикоррозийную защиту стальных изделий, закладных и крепежных элементов смотреть в общих данных чертежей марки КМ.
26. Деревянные элементы, соприкасающиеся с кирпичной кладкой, железобетоном или металлом − антисептировать.
27. Все стальные изделия после очистки от грязи и ржавчины окрасить масляной краской за 2 раза
28. Все столярные изделия окрасить эмалями по огрунтовке.

Наружная отделка:

1. Наружные поверхности стеновых панелей окрашиваются (в условиях завода изготовителя) после распалубки цементно-перхлорвиниловыми красками ЦПХВ.
2. Кирпичные участки наружных стен выполнять с облицовкой силикатным кирпичом и расшивкой швов. Цоколь штукатурить цементно-песчаным раствором, а цокольные панели окрасить влагостойкими красками − эмаль ХС-119 или ПФ-115 наносить по грунтовке ГФ-021.

Инв. № подл. | Подпись и дата | Взам. инв. №

				Привязан			
Инв. №							
				ТП 901-1-97.88-АР			
Проверил	Корельских						
Рукоп. гр.	Германов			Водозаборные сооружения производительностью от 0.5 до 1.0 м³/с для амплитуды колебания уровня воды 10.0м	Стадия	Лист	Листов
Н. контр.	Жила		03.88		Р	2	
Гл. спец.	Ханин			Общие данные (продолжение)	Госстрой СССР ГПИ Ленинградский ВОДОКАНАЛПРОЕКТ		
Нач. отд.	Градобойнов						
ГИП	Белчев						
Гл. спец.	Макаров						

Инв. № подл.

Альбом I

ТП 901-1-9788

Ведомость отделки помещений

Площадь м²

Наименование или номер помещения	Потолок		Стены или перегород-и		Низ стен или перегородок (панель)			Колонны		Примечание
	Площадь	Вид отделки	Площадь	Вид отделки	Площадь	Вид отделки	Высота, мм	Площадь	Вид отделки	
Машзал (надземная часть)	137 7	Затирка клеевая побелка	420 6	Расшивка швов панельных стен штукатурка кирпичных стен Клеевая окраска обр N	76 1	Масляная окраска обр. N	1500	98 0	Затирка, масляная окраска обр N выше клеевая окраска обр N	Простая отделка
Водоприемный колодец (подземная часть)	—	—	—	Бетонирование в чистой опалубке Затирка	—	—	—	—	—	
КТП и ПСУ помещение щитов	57 40 21 60	Затирка, клеевая побелка	143 3	Штукатурка кирпичных стен Окраска клеевыми красками светлых тонов обр. N	—	—	—	5 3	Затирка, клеевая побелка обр N	Простая отделка
Котельная (от тепловых сетей)	22 50	Затирка, известковая побелка	66 3	Расшивка швов панельных стен, кладка кирпичных стен с подрезкой швов Известковая побелка	—	—	—	5 3	Затирка, известковая побелка	Простая отделка
Санузел, душевая	8 40	Лак ХСЛ 1сл Эмаль-ХСЭ 2слоя Лак ХСЛ-1слой	34 0	Штукатурка кирпичных стен Выше панели-лак ХСЛ 1слой, эмаль ХСЭ-2слоя лак ХСЛ-1слой	23 0	Облицовка глазурованной плиткой	1500 1800	—	—	Простая отделка
Помещение ремонтной бригады	6 40	Затирка, окраска влагостойкими красками обр N	20 4	Штукатурка кирпичных стен Расшивка швов панельных стен Выше панели окраска клеевая обр. N	16 0	Масляная окраска светлых тонов обр N	1500	—	—	Простая отделка
Тамбур,	2 10	Затирка, побелка ВА-27	16 10	Штукатурка кирпичных стен Затирка швов панельных стен Выше панели окраска ВА-27 обр N	15 4	Масляная окраска обр N	1500	—	—	

Исходные данные

- Сейсмичность района – не выше 6 баллов
- Здание отапливаемое, внутренняя температура воздуха машзала и электропомещений +5°С
- Речное водозаборное сооружение по своему назначению относится к II классу капитальности, по огнестойкости к II степени, по санитарной характеристике производственного процесса – к группе IIБ
- Категории по пожарной опасности даны в эксплигации помещений
- Территория – без подработки горными выработками
- Рельеф территории – спокойный
- Грунты песчаные, суглинистые
- Расчетный уровень грунтовых вод принят на 10 м ниже планировочной отметки
- Горизонт грунтовых вод в период строительства принят на 3,0 м ниже планировочной отметки
- Грунтовые воды не агрессивные по отношению к бетону
- Расчетная зимняя температура наружного воздуха –30°С
- Скоростной напор ветра – для I географического района
- Вес снегового покрова – для II района

Инв. № подл. | Подпись и дата | Взам. инв. №

Проверил	Карельский		
Рук арх гр	Германов		
Н контр	Жило		
Гл спец	Ханин		
Нач отд	Градобоинов		
ГИП	Беляев		
Гл спец	Макаров		

Привязан

Инв. №

ТП-901 1-9788-АР

Водозаборные сооружения производительностью от 0,5 до 10 м³/с с амплитудой колебания уровня воды 10 м

Общие данные (окончание)

Стадия	Лист	Листов
Р	3	

Госстрой СССР ГПИ Волгоградский Волгоградпроект

ТП901-1-97.88 Альбом X

План на отм. 0.000

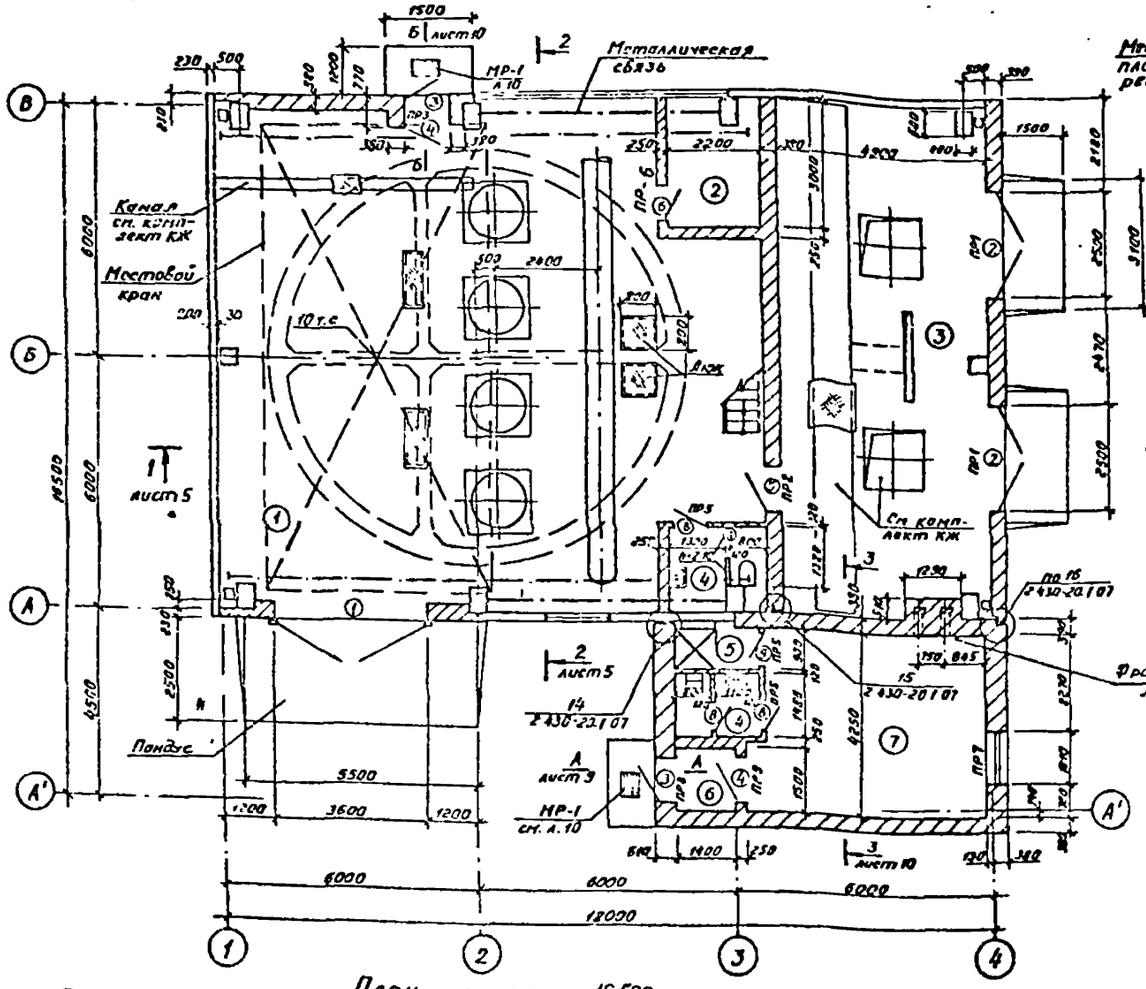

План на отм. 4.150

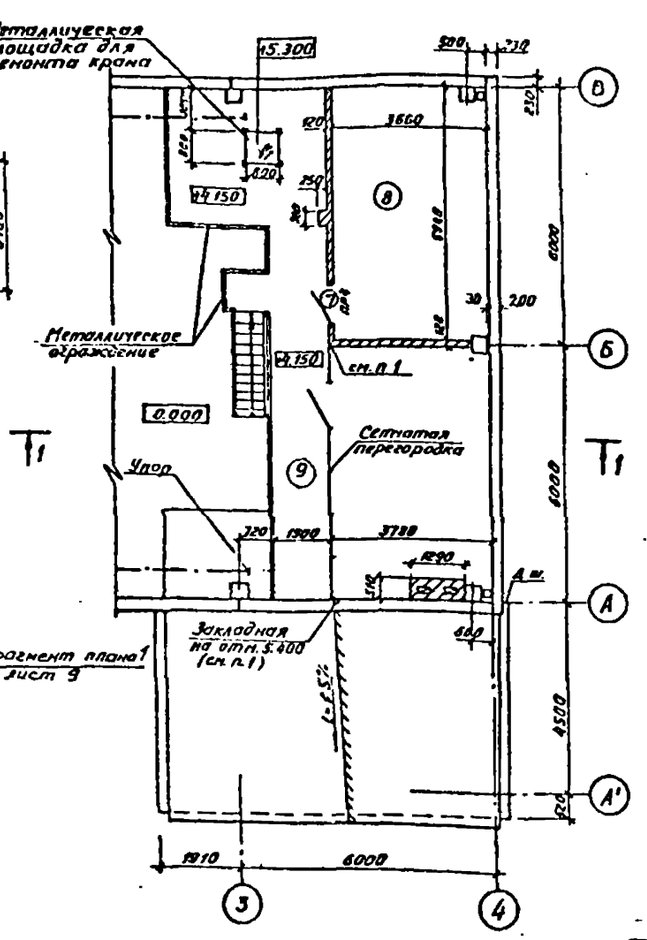

Экспликация помещений

Номер на плану	Наименование	Площадь м²	Категория производства по взрывной, взрывопожарной и пожарной опасности
1	Машинный зал с монтажной площадкой	137.7	Д
2	Помещение ремонтной бригады	6.4	Д
3	КТП и ПСУ	57.4	Д
4	Санузел	2.8+3.8	
5	Душевая	1.8	
6	Тамбур	2.1	
7	Котельная	22.5	Г
8	Щитовая	21.6	Д
9	Площадка	48.0	

Ведомость проемов ворот и дверей

Марка, поз.	Размер проема в кладке (b×h)
1	3880 × 3600
2	2570 × 2700
3	1010 × 2370
4	1010 × 2370
5	1020 × 2070
6	910 × 1870
7	910 × 2070
8	710 × 2070
9	710 × 2070

Монтажная схема закладных в проеме ворот

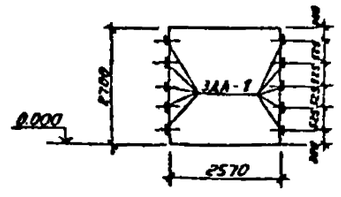

План на отм. - 16.500

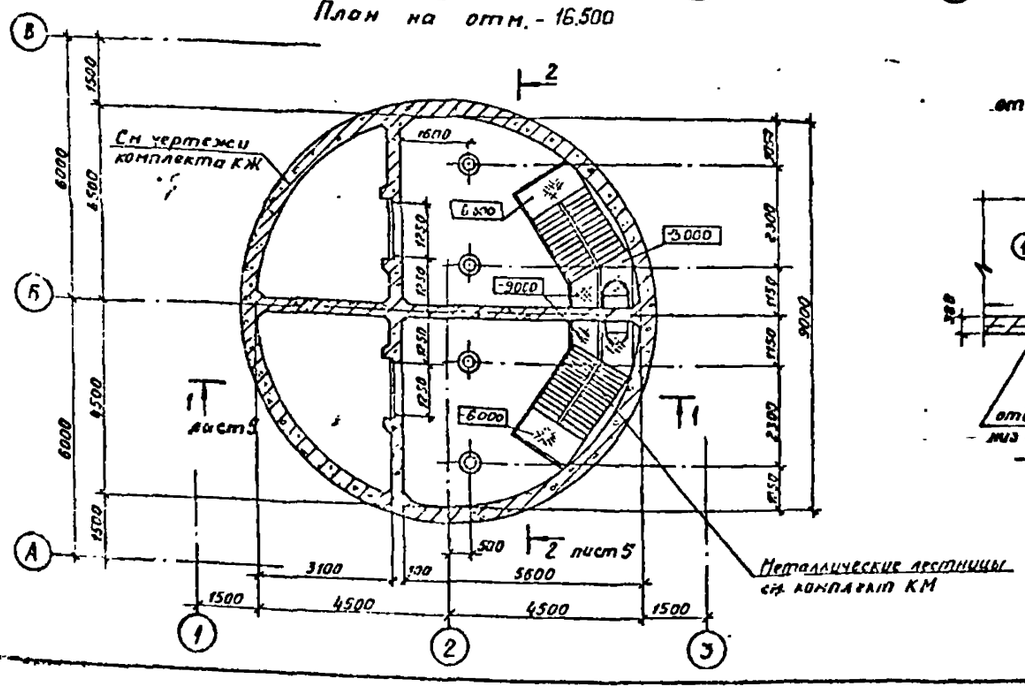

При варианте отопления от тепловых сетей

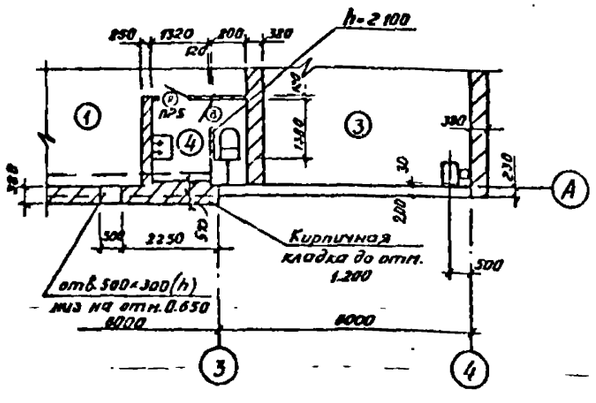

1. В кирпичную кладку на отм. 4.150 и 6.150 заложить уголок 50×5, l=250мм для крепления сетчатой перегородки.

Проверил	Германов		03.88	ТП901-1-97.88 -АР			
Исполн	Осипова		03.88				
Рук.гр	Германов		03.88	Водозаборные сооружения производительностью от 0,5 до 1,0 м³/с для амплитуды колебания уровня воды 1м	Стадия	Лист	Листов
Н.контр	Жило				Р	4	
Гл.спец	Ханин		03.88				
Нач.отд	Градобойн		03.88	Планы на отм 0.000, 4.150 и – 16.500.	Госстрой СССР ГПИ Ленинградский Водоканалпроект		
ГИП	Беляев		03.88				

Привязан.

Инв №

Инв № подл. | Подпись и дата | Взам. инв. №

ТП901-1-97.88 Альбом II

Разрез 1-1

Слой гравия крупностью 5-10мм (ГОСТ 8268-82) Мр3,100
на антисептированной битумной мастике МБК-Г-55А (ГОСТ 2889-80)
2 слоя рубероида марки РКП-350А на антисептированной битумной мастике МБК-Г-55А
Комплексные плиты (утеплитель-жесткие минераловатные плиты. γ=50кг/м³-80мм)
по железобетонным стропильным балкам.

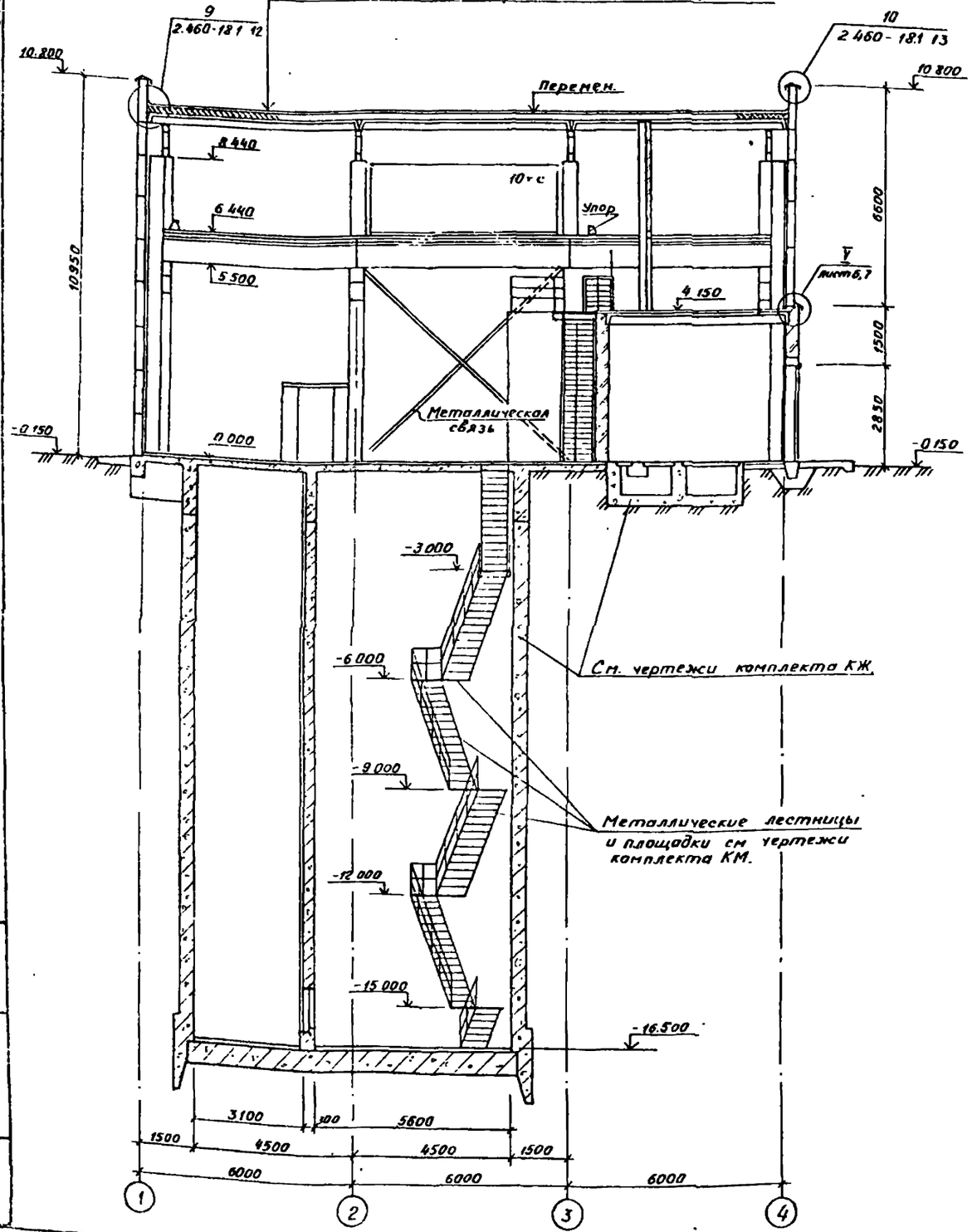

Разрез 2-2

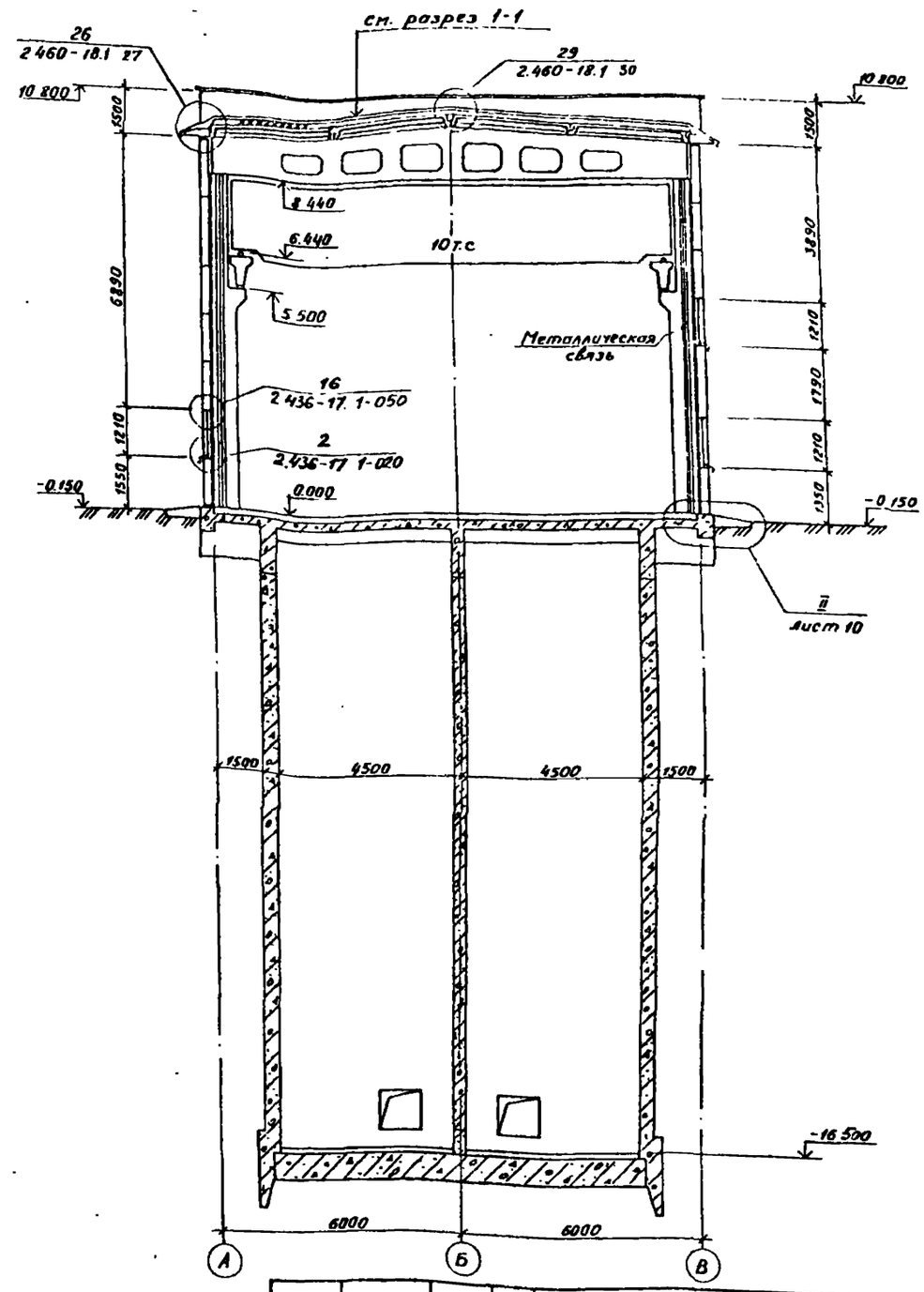

Проверил	Германов		ТП901-1-97.88-АР	
Инженер	Осипова			
Гл.арх.пр.	Германов			
Н.контр.	Жило		Водозаборные сооружения производительностью от 0,5 до 1,0 м³/с для амплитуды колебания уровня воды 10м	Стадия: Р; Лист: 5; Листов:
Гл.спец.	Ханин			
Нач.отд.	Градозаимова		Разрезы 1-1, 2-2.	Госстрой СССР ГПИ Ленинградский Водоканалпроект
ГИП	Беляев			

Привязан

Инв №

Фасад 1-4

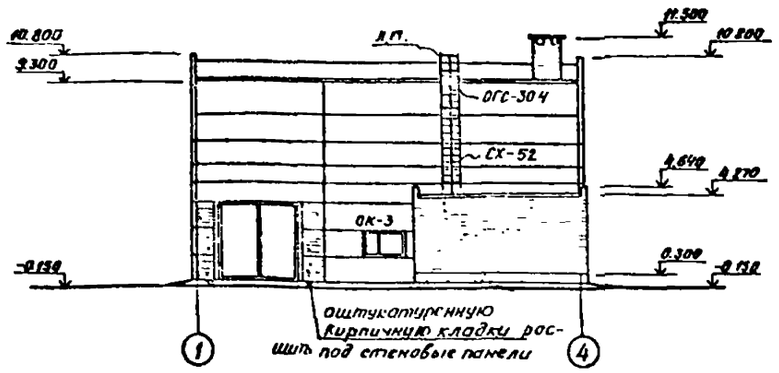

Фасад В-А

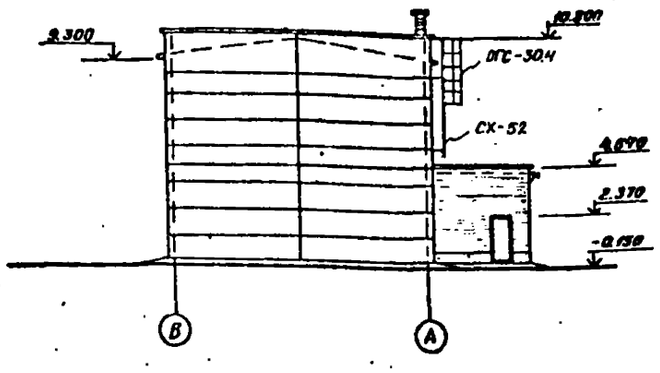

Схема заполнения оконных проемов

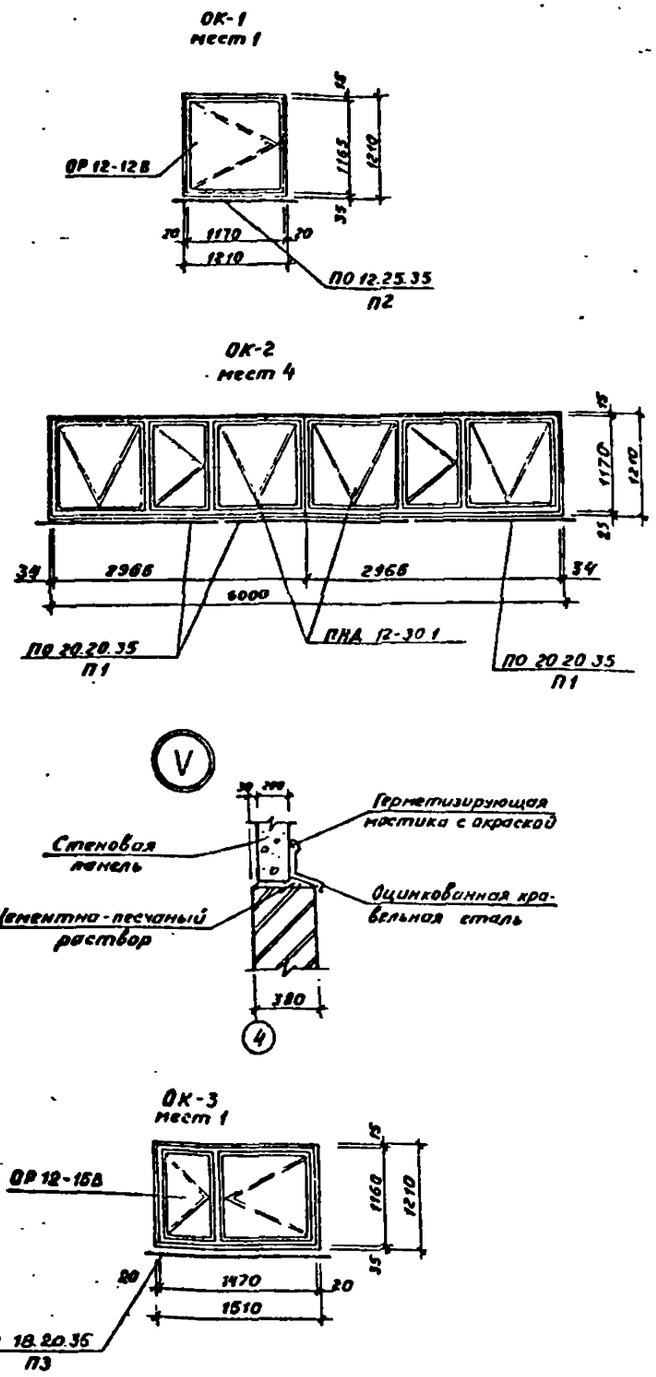

Фасад 4-1

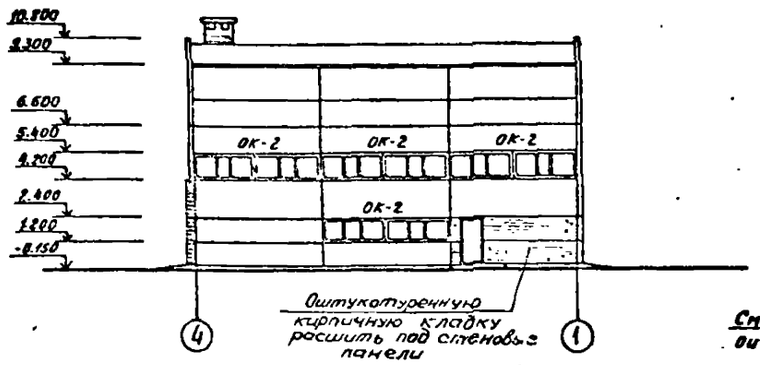

Фасад А-В

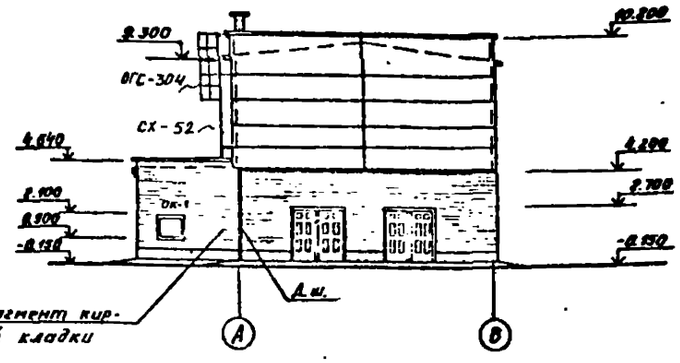

Фрагмент кирпичной кладки фасада

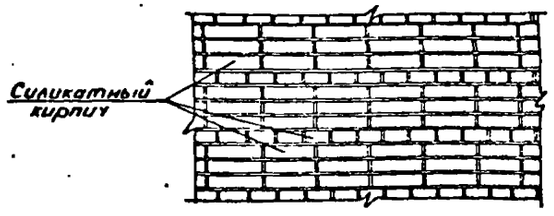

Спецификация заполнения оконных проемов

Марка, поз.	Обозначение	Наименование	Кол. на этаж 1	2	3	Всего	Масса ед., кг	Примечание
ОК-1	ГОСТ 11214-86	Окно ОР 12-12В	1	—	—	1		
ОК-2	ГОСТ 12506-81	Окно ПНД 12-30,1	8	—	—	8		
ОК-3	ГОСТ 11214-86	Окно ОР 12-15В	1	—	—	1		
		Подоконная плита						
П1	ГОСТ 6785-86	ПО 20.20 35	12	—	—	12	35	
П2	ГОСТ 6785-86	ПО 12 25.35	1	—	—	1	26	
П3	ГОСТ 6785-86	ПО 18 20.35	1	—	—	1	32	

Спецификация элементов пожарной лестницы

Марка, поз	Обозначение	Наименование	кол	Масса ед. кг	Примечание
СХ-52	Серия 1.450.3-3 вып.0.1	Стремянка СХ-52	1	88.9	
ОГС-304	Серия 1.450.3-3 вып.0.1	Ограждение стремянки ОГС-52	1	28.5	

Донный чертеж рассматривать совместно с листом 5
Крепление пожарной лестницы выполнить по месту.

Привязан

Инв. №

Проверил	Карельский		
Рук. гр.	Германов		
Н. контр.	Жило		05.03
Гл. спец.	Хинин		
Нач. отд.	Градобойнова		30.03
ГИП	Беляев		

ТП901-1-97.88-АР

Водозаборные сооружения производительностью от 0,5 до 1,0 м³/с для амплитуды колебания уровня воды 10 м

Стадия	Лист	Листов
Р	6	

Фасады. (с котельной)

Госстрой СССР ГПИ Ленинградский Водоканалпроект

Альбом III 902.6-1-97.88 ТП901-1-97.88

Инв. № подл. | Подпись и дата | Взам. инв. №

ТП901-1-97.88 Альбом I

Фасад 1-4

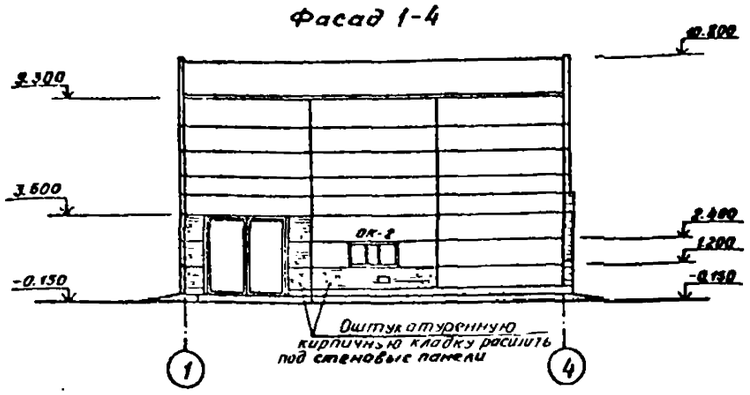

Фасад В-А

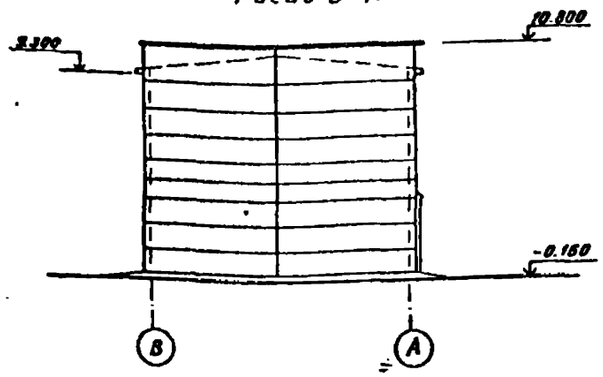

Схема заполнения оконных проемов

ОК-1
мест-4

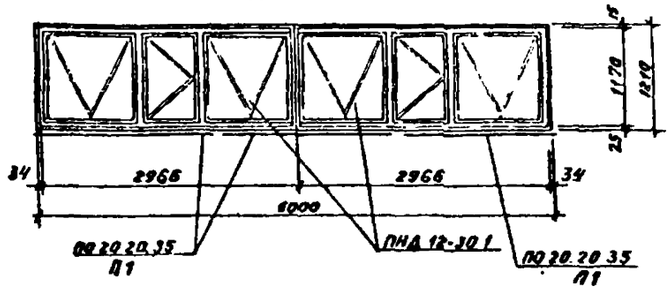

Фасад 4-1

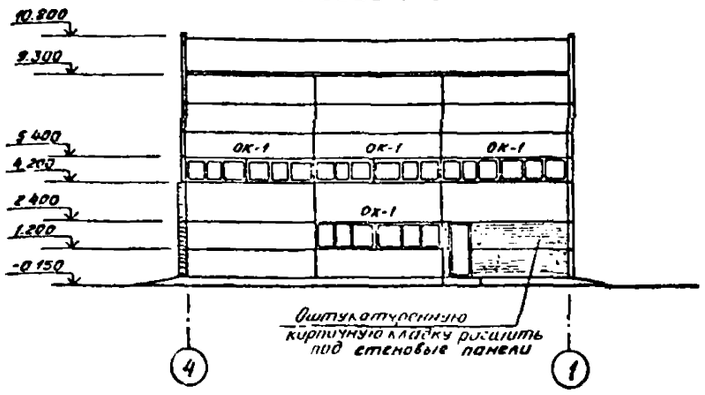

Фасад А-В

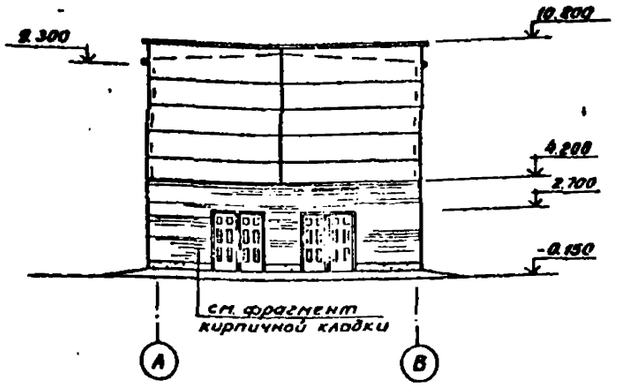

(V)

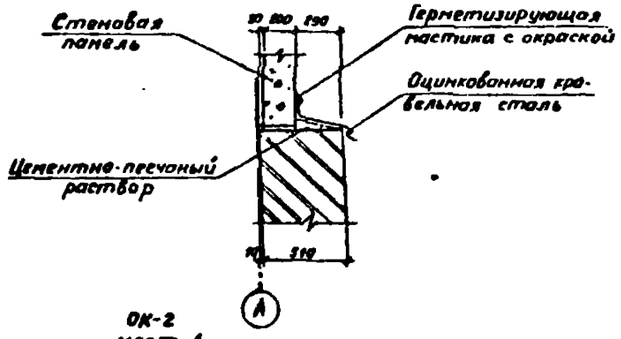

ОК-2
мест-1

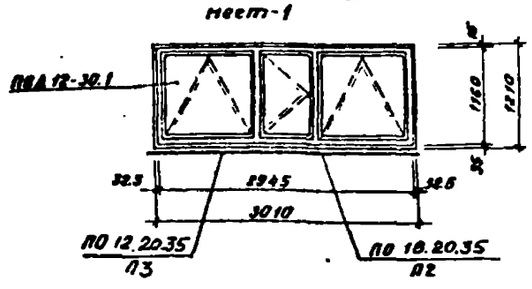

Данный чертеж рассматривать совместно с листом 5.

Спецификация заполнения оконных проемов

Марка, поз.	Обозначение	Наименование	Кол. на этаж 1	2	3	Всего	Масса ед., кг	Примечание
ОК-1	ГОСТ 12506-81	Окно ПВД 12-30 1	8	—	—	8		
ОК-2	ГОСТ 12506-81	Окно ПВД 12-30 1	1	—	—	1		
		Подоконная плита						
П1	ГОСТ 6785-86	ПО 20 20 35	12	—	—	12	35	
П2	ГОСТ 6785-86	ПО 18.20 35	1	—	—	1	32	
П3	ГОСТ 6785-86	ПО 12 20 35	1	-	-	1	21	

Фрагмент кирпичной кладки фасада

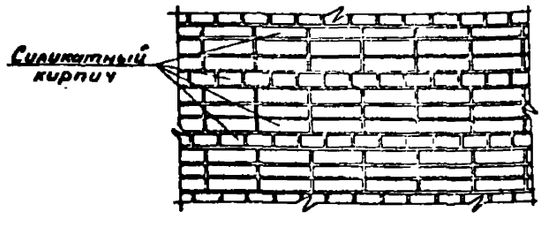

Привязан				
Инв. №				

Гл. инж.	Гермонов			
Инженер	Осипова			
Рук. гр.	Гермонов			
Н. контр.	Жило			
Гл. спец.	Ханин			
Нач. отд.	Гродобойнов			
ГИП	Беляев			

ТП901-1-97.88-АР

Водозаборные сооружения производительностью от 0,5 до 10 м³/с для амплитуды колебания уровня воды 10 м

Фасады. (без котельной)

Стадия	Лист	Листов
Р	7	

Госстрой СССР ГПИ Ленинградский Водоканалпроект

Инв. № подл. | Подпись и дата | Взам. инв. №

ТП901-1-97.88 Альбом II

Экспликация полов

Наименование или номер помещения по проекту	Тип пола по проекту	Схема пола или номер узла по серии	Элементы пола и их толщина	Площадь пола м²
Машинный зал	1		Керамическая плитка(ГОСТ6787-80) - 13мм Прослойка и заполнение швов из цементно-песчаного раствора марки 300. Гидроизоляция - 2слоя гидроизола на прослойке из битумной мастики Стяжка-бетон класса В 7.5-20мм Монолитный железобетон	117.0
Монтажная площадка	2		Бетон класса В 22,5 - 30мм Бетонный подстилающий слой, бетон класса В 22.5 - 100мм Монолитный железобетон	21.0
Сан узел, душевая	3		Керамическая плитка(ГОСТ6787-80) - 13мм Прослойка и заполнение швов из цементно-песчаного раствора марки 150 - 12мм Гидроизоляция - 2слоя гидроизола на прослойке из битумной мастики - 3мм, Подстилающий слой из бетона класса В 12,5 - 80мм Основание - уплотненный щебнем грунт	8.4 (3.8)
Тамбур	4		Керамическая плитка(ГОСТ6787-80) - 13мм Прослойка и заполнение швов из цементно-песчаного раствора марки 150 - 12мм Подстилающий слой из бетона класса В 12.5 - 80мм Основание - уплотненный щебнем грунт	(2.1)
КТПиПСУ	5		Покрытие - цементно-песчаный раствор марки 200 (с железнением) - 20мм Стяжка - цементно-песчаный раствор марки 150 (для трансформаторной подстанции по уклону от 20 до 50мм) - 40мм Бетонный слой бетон кл В 12.5 Основание - уплотненный щебнем грунт	57.4
Помещение ремонтной бригады	6		Покрытие - линолеум(ГОСТ14632-79) - 3мм Прослойка - холодная мастика на водостойких вяжущих - 1мм Стяжка - легкий бетон класса В 3.5 - 20мм Подстилающий слой из бетона класса В 3.5 - 80мм Основание - уплотненный щебнем грунт	6.4
Котельная	7		Покрытие - бетонное. Бетон класса В 15 - 20мм Бетонный подстилающий слой, бетон класса В 15 - 100мм Основание - уплотненный щебнем грунт	22.5
Подземная часть	8		Покрытие - бетонное. Бетон класса В 15 - 20мм Монолитный железобетон	58.40
Щитовая	9		Покрытие - цементно-песчаный раствор марки 200 - Перекрытие - сборная железобетонная плита - 220мм	69.6

План кровли

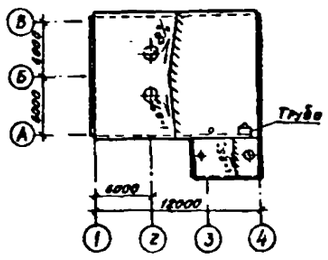

План полов на отм 0.000

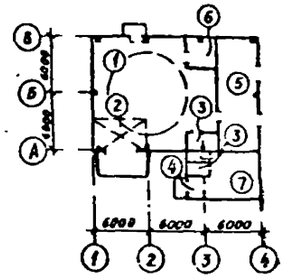

План пола на отм. -16 500

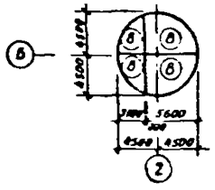

План полов на отм 4 150

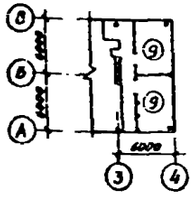

Ведомость перемычек

Марка, поз.	Схема сечения	Марка, поз	Схема сечения
ПР1	1 2	ПР7	9 8
ПР2	3	ПР8	8 7
ПР3	540 4	ПР9	8
ПР4	5		
ПР5	6		
ПР6	7		

Спецификация заполнения дверных проемов

Марка поз.	Обозначение	Наименование	Кол на этаж 1	2	3	Всего	Масса ед., кг	Примечание
1	1.435.9-17 ВО.14	ВР36×36-Т	1	—	—	1	634,67	
2	ЛЛ.11÷15	ВЭ-2 50×2 64	2	—	—	2	562	
		Дверной блок						
3	ГОСТ 24698-81	ДН24-10АУ	2(1)	—	—	2(1)		
4	ГОСТ6629-74*	ДГ24-10СУП	1(1)	—	—	1(1)		
5	Серия 2.435-6	ПД-5	1	—	—	1		
6	ГОСТ14624-84	ДВГ19-9П	1	—	—	1		
7	ГОСТ6629-74*	ДГ21-9СП	1	—	—	1		
8	ГОСТ6629-74*	ДГ21-7АП	4(2)	—	—	4(2)		
9	ГОСТ6629-74*	ДГ21-7П	(1)	—	—	(1)		

Спецификация перемычек

Марка поз.	Обозначение	Наименование	Кол на этаж 1	2	3	Всего	Масса ед., кг	Примечание
1	1.038.1-11	5ПБ30-37	2	—	—	2	410	
2	1.038.1-11	3ПБ30-8	2	—	—	2	197	
3	1.038.1-11	3ПБ18-8	3	—	—	3	119	
4	1.038.1-1.1	2ПБ13-1	4	—	—	4	54	
5	1.038.1-11	1ПБ13-1	—	1	—	1	25	
6	1.038.1-11	1ПБ10-1	3(1)	—	—	3(1)	20	
7	1.038.1-11	3ПБ16-37	2(2)	—	—	2(2)	102	
8	1.038.1-11	2ПБ16-2	6(4)	—	—	6(4)	65	
9	1.038.1-1.1	3ПБ18-37	2	—	—	2	119	

Спецификация сборных железобетонных элементов

	30061-2/82	П10д-3	1	—	—	1	190	для дымовой трубы

Цифры в скобках даны для варианта с отоплением от тепловых сетей

Привязан

Инв. №

Разраб.	Гермонов		ТП901-1-97.88-АР			
Инженер	Долгова					
Рассмотрен	Гермонов		Невозгораемые сооружения промышленности с производством со тепловыделениями для температуры наружного воздуха выше 40°С	Стадия	Лист	Листов
Н. контр.	Жилин			Р	8	
Гл. спец.	Жилин		План кровли. Планы полов. Экспликация полов	Госстрой СССР ГПИ Ленинградский Водоканалпроект		
Нач. отд.						

ТП901 1 9788 Альбом-II

1-1

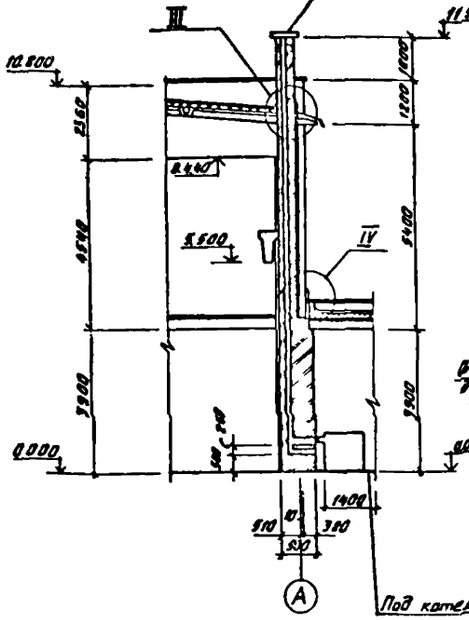

2-2

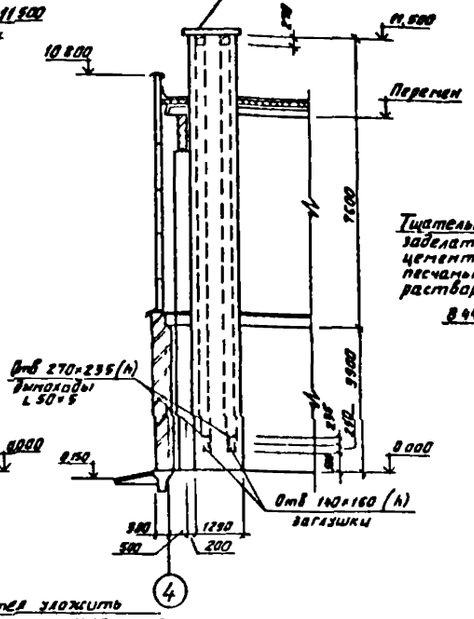

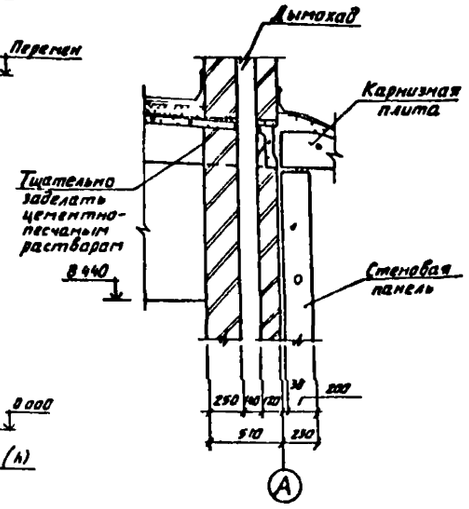

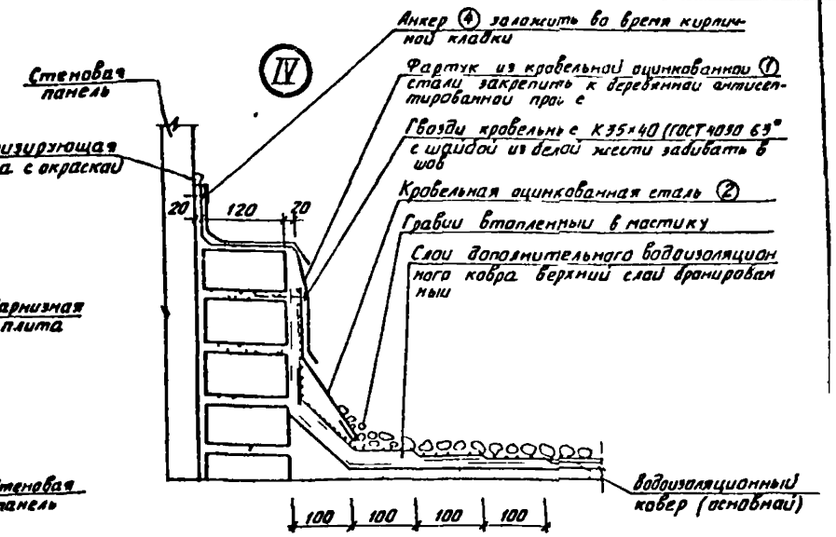

Позиции ①②④ см серию 2430-3 в 2

Фрагмент плана 1

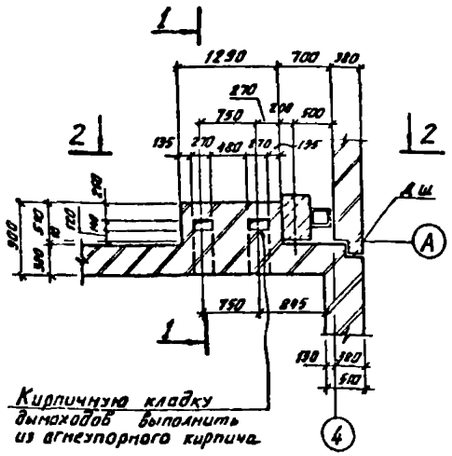

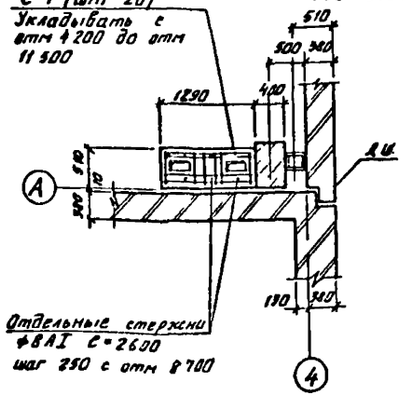

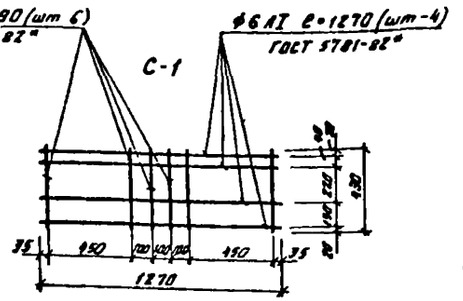

А-А

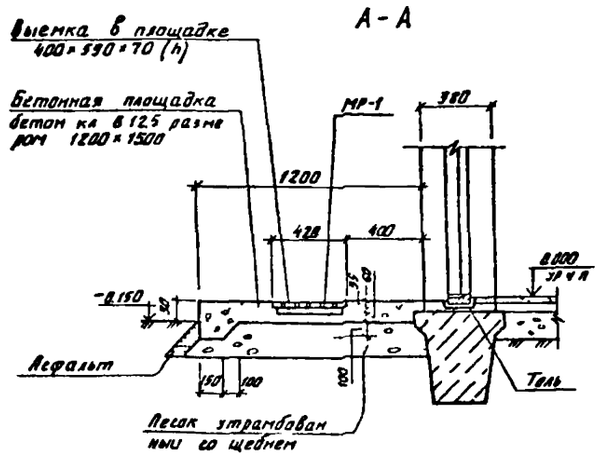

Данный лист рассматривать совместно с листам 4

				ТП901 1-97 88 АР			
Проверил	Карельских						
Рукоотр	Германов			3. Дымоходы в сооружения при бок. т=2 частью от 0,5 до 1,0 м/с для амплитуды колебаний у. обеих вады 100 м	Стадия	Лист	Листов
Н.контр	Жило				Р	9	
Гл.спец	Хапин				Госстрой СССР ГПИ Ленинградский Водоканалпроект		
Нач.отд	Градобоев			Дымовая труба Фрагмент плана 1 Узлы			

Инв. № подл. | Подпись и дата | Взам. инв. №

План отверстий

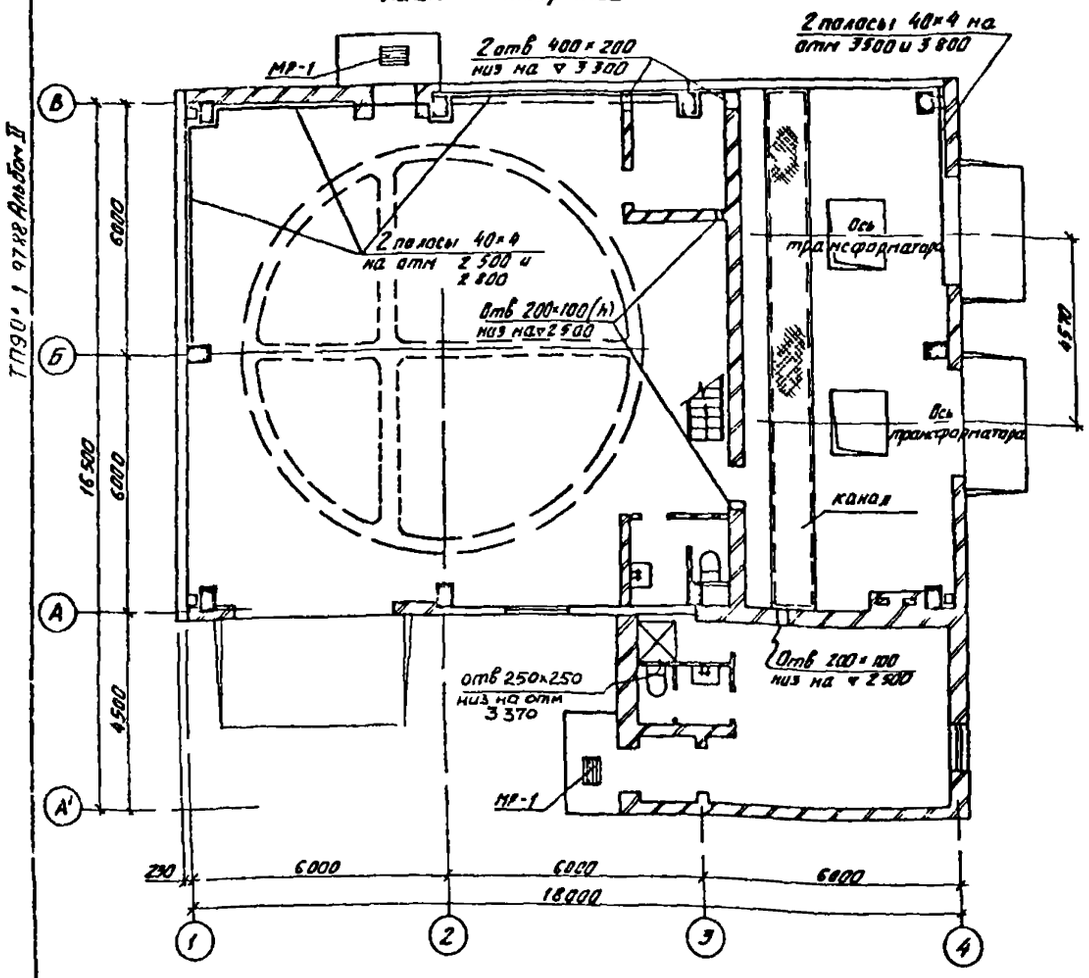

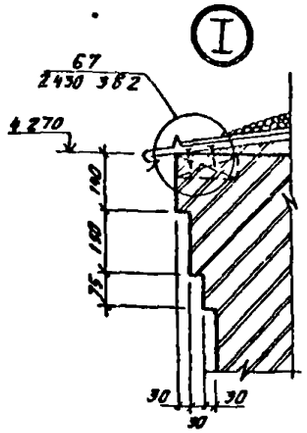

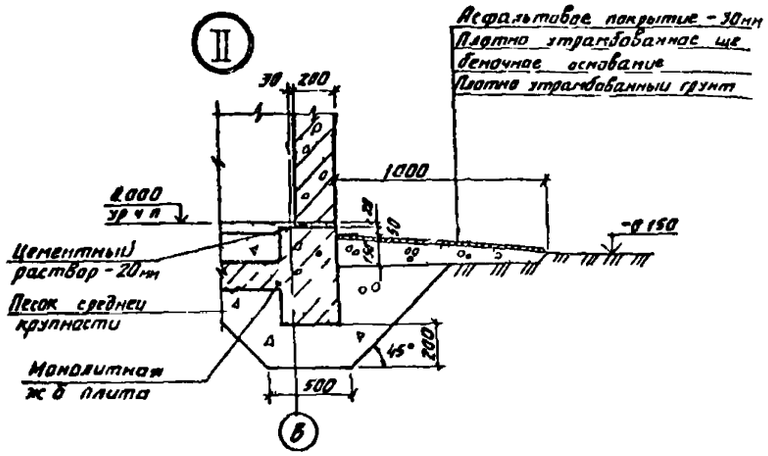

Решетка для вытирания ног МР-1

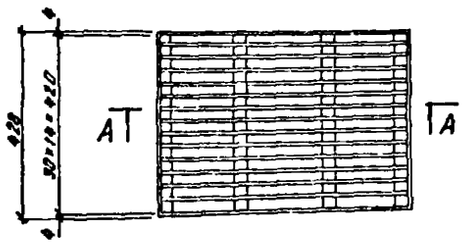

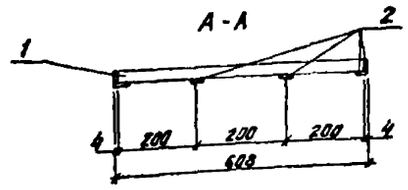

Спецификация на решетку МР-1

Марка, поз	Обозначение	Наименование	Кол	Масса ед кг	Примечание
МР 1	лист 10	Решетка для вытирания ног	2	10 91	
1	ГОСТ 103-76*	-30×4 ℓ=600	15	0,565	
2	ГОСТ 103-76*	-30×4 ℓ=430	6	0,405	

1. Сварные швы решетки МР-1 выполнять толщиной h=4мм
2. Газовые трубы в камерах трансформаторов условно не показаны (см чертежи комплекта КЖ)
3. Полосу 40×4 (ГОСТ 103-76*) ℓ-200м, вес- 25 80кг к кирпичной кладке крепить при помощи дюбелей с шагом 500мм
4. Данный лист рассматривать совместно с листами 4,5

Разрез 3-3

Слои гравия крупностью 5 10 мм
ГОСТ 8268-82 М.3.100 на антисептиро
вынной битумной мастике
4 слоя рубероида марки РКП-350А
на битумной мастике марки МБК Г 55А
Стяжка цементно песчаной раствор
от 5мм до 35мм
Комплексная панель (утеплитель из вертикальные минераловатные плиты д 50кг/м³ 80мм.

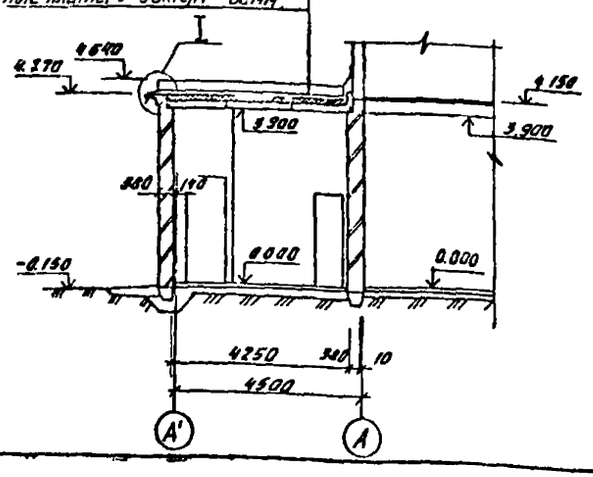

Б-Б

Цем песчан стяжка - 10мм
Утеплитель минераловатная плита
Пароизоляция - рубероид
Брусковые перемычки

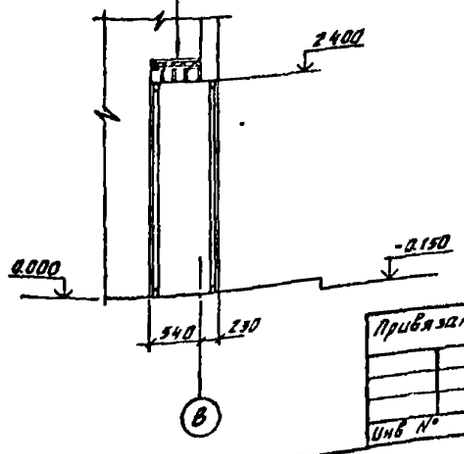

Привязан

Инв №

Провер	Германов			ТП901-1 97 88 АР			
Исполн	Осипова						
Рук гр	Германов			Водоударные сооружения производительностью от 0,5 до 1 м³/с с амплитудой колебания уровня Ba от 100 м	Стадия	Лист	Листов
Н контр	Жило		3 2		Р	10	
Гл спец	Ханин			План отверстий Разрез 3-3 вид Б Б Узлы Решетка МР-1	Госстрой СССР ГПИ Ленинградский Водоканалпроект		
Нач отд	Радзиевский		1986				

Инв № подл | Подпись и дата | Взам инв №

кол Мчеева

СР954 02 Ф20

ТП901-1-97.88 Альбом II

Ворота ВЭ-2,50×2.64

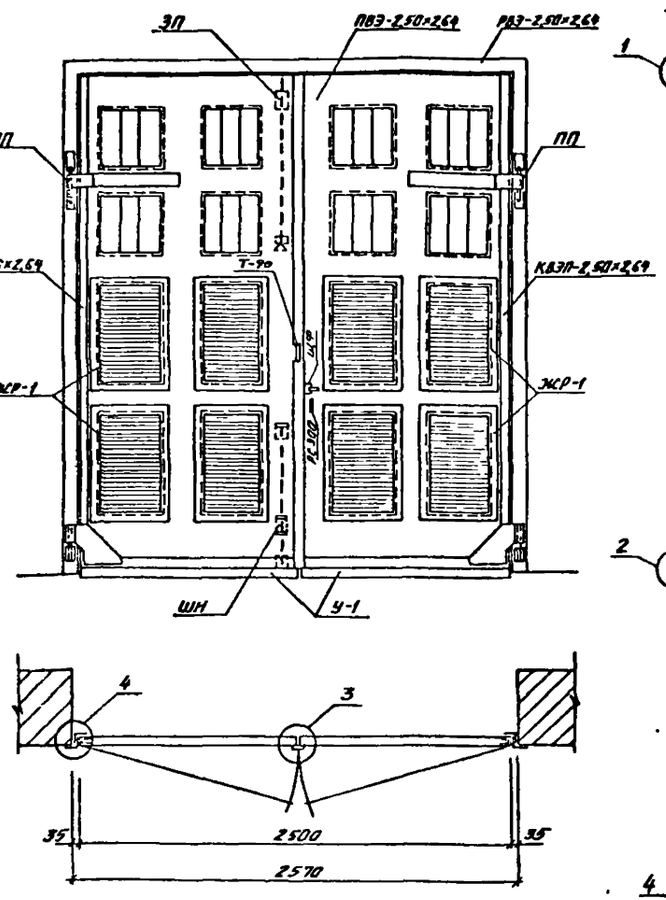

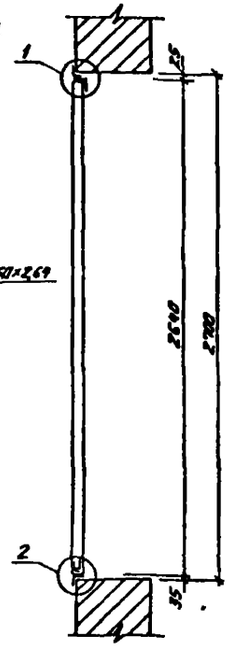

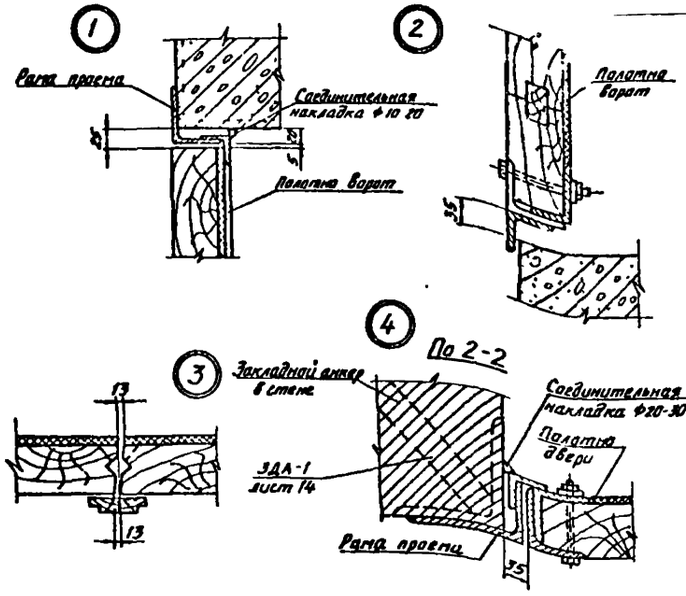

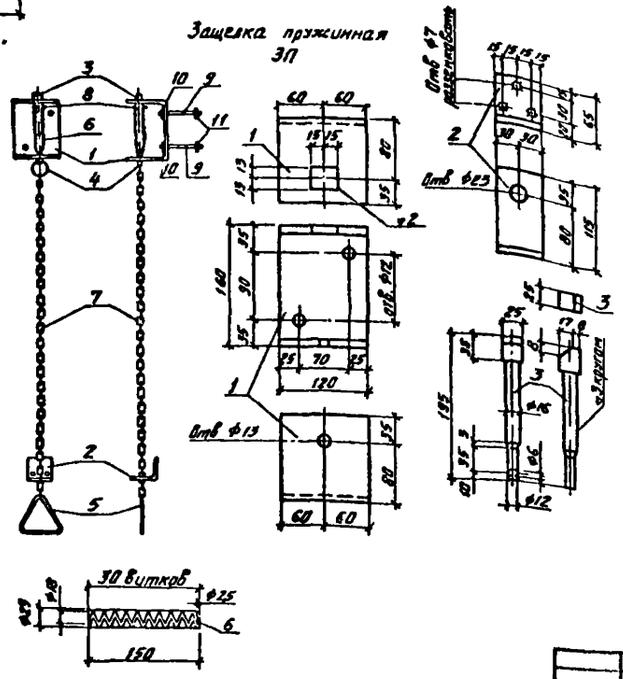

Спецификация материалов на 1 ворота ВЭ-2,50×7,64

Марка эл-та	Наименование элемента	Ед изм	Кол шт	Масса кг эл-та	Общий	№ листа
ПВЭ-2,50×2,64	Полотно	комплект	1	242,0	242,0	14
РВЭ 2,50×2,64	Рама проема	шт	1	120,0	120,0	14
КВЭЛ 2,50×2,64	Каркас полотна ворот (правый)	"	1	96,6	96,6	12
КВЭП 2,50×2,64	Каркас полотна ворот (левый)	"	1	96,6	96,6	13
У-1	Уголок	"	2	4,7	9,4	15
ПП	Петля подвижная	"	2	8,6	17,2	15
ЗП	Защелка пружинная	"	1	9,9	9,9	11
ШН	Шпинга лет нижний	"	1	8,0	8,0	13
ЩФ	Щеколда фалевая	"	1	3,9	3,9	15
Т-90	Пробой	"	2	0,12	0,24	11
РС 300	Ручка ГОСТ 5087-80	"	1	—	—	—
ЖР-1	Жалюзийная решетка	"	8	10,0	80,0	12
—	Болт М18×130 ГОСТ 7798-70*	"	6	—	1,8	—
—	Болт М10×120 ГОСТ 7798-70*	"	6	—	0,5	—
—	Болт М10×110 ГОСТ 7798-70*	"	30	—	2,7	—
—	Гайка М18 ГОСТ 5915-70*	"	6	—	0,4	—
—	Гайка М10 ГОСТ 5915-70*	"	36	—	0,4	—
—	Шайба d 18 ГОСТ 6958-78*	"	6	—	0,3	—
—	Шайба d-10 ГОСТ 6958-78*	"	36	—	0,5	—
—	Шурупы 6×50 ГОСТ 1145-80*	"	13	—	0,2	—
—	Шурупы 5×40 ГОСТ 1145-80*	"	120	—	0,6	—
				Итого	562	

Пробой Т-90

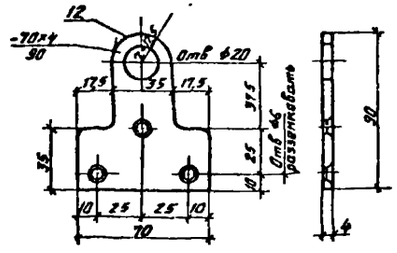

Спецификация стали на одно изделие

Марка	№ дет	Сечение	Длина мм	Кол-во шт	Масса кг Дет	Всех	Марки	ГОСТ
ЗП	1	-120×8	390	1	2,94	2,94	Ст3	103-76*
	2	-60×6	180	1	0,51	0,51		103-76*
	3	□ 25×25	195	1	0,96	0,96		8559-75*
	4	Ф5	110	1	0,02	0,02		2590-71*
	5	Ф8	300	1	0,12	0,12		2590-71*
	6	Пружина Ф25	2030	1	0,08	0,08		16118-70*
	7	Цепь	1500	1	0,45	0,45		2319-81
	8	Шайба d 16	—	1	0,02	0,02		6958-78*
	9	Болт М10	100	2	0,07	0,14		7798-70*
	10	Гайка М10	—	2	0,01	0,02		5915-70*
	11	Шайба d 10	—	2	0,01	0,02		6958-78*
Т-90	12	-70×4	90	1	0,12	0,12	Ст2	103-76*

Ворота поставлять окрашенными. Вид окрасочных материалов и цвет окраски принимать по проекту.

Провер	Германов		05.88	ТП901 1-97 88-АР	
Техник	Стеклянников		05.88		
Рук гр	Германов		05.88	Водозаборные сооружения производительностью от 0,5 до 10 тыс м³ для аллювиальных колодцев уровня водоносного горизонта. Задвижка ВЭ-2,50×7,64 Монтажная схема Защелка пружинная ЗП Пробой Т90 Узлы.	Стадия Р, Лист 11, Листов
Н контр	Жила		05.88		Госстрой СССР ГПИ Ленинградский Водоканалпроект
Гл спец	Ханин		05.88		
Нач отд	Градобоинов		05.88		

Привязан

Инв №

Инв № подл | Подпись и дата | Взам инв №

СФ 964-02 Формат А2

ТП 901-1-97.88 Альбом II

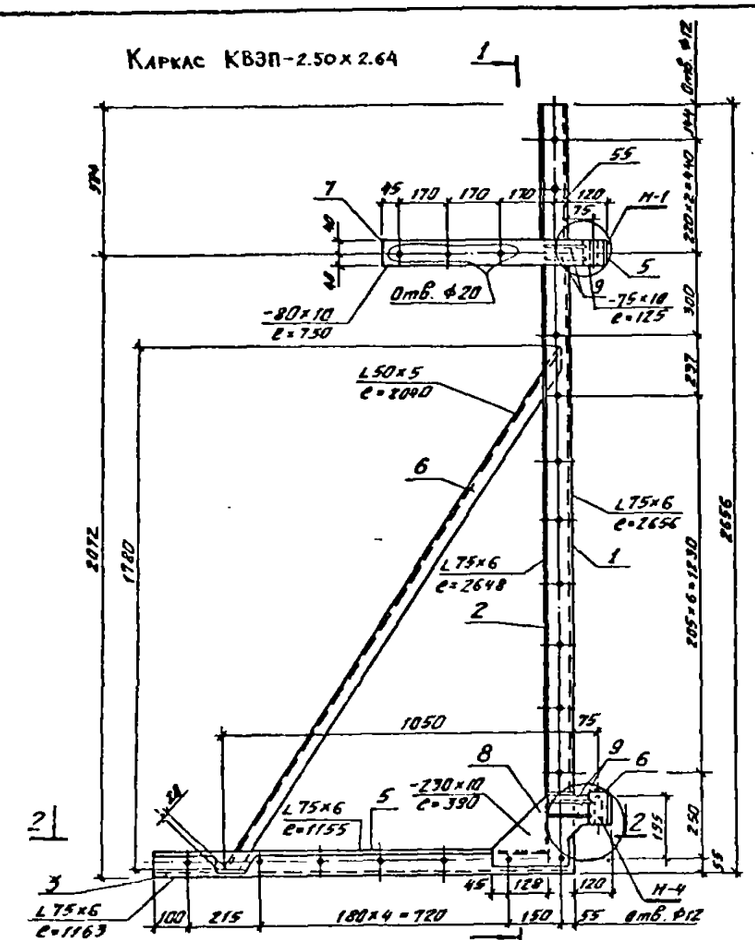

По 1-1

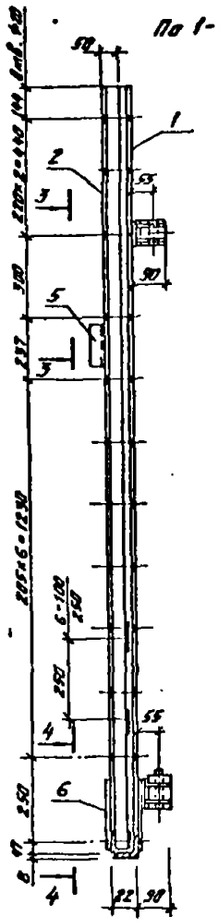

По 3-3

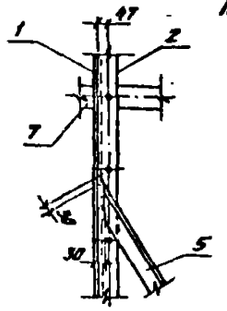

По 4-4

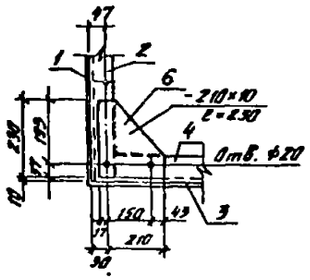

По 2-2

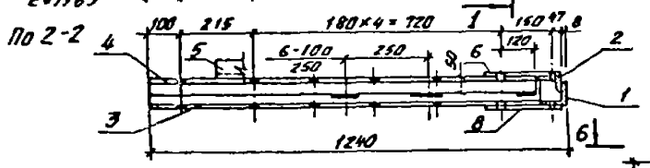

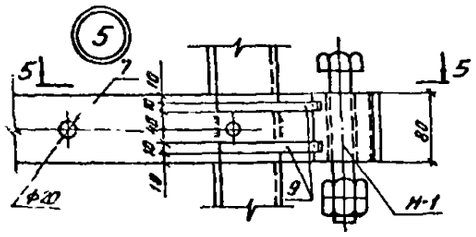

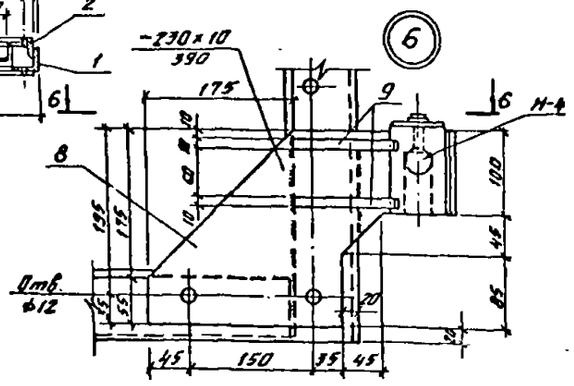

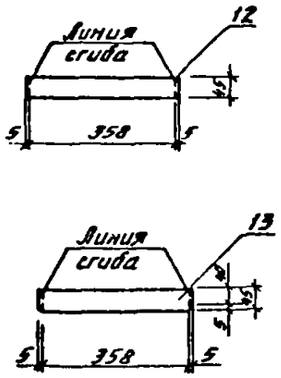

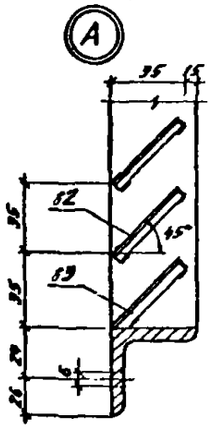

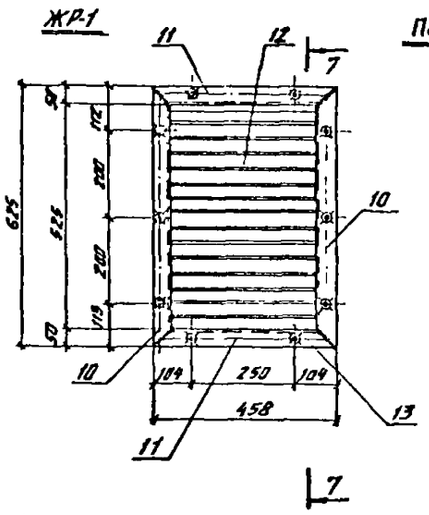

По 7-7

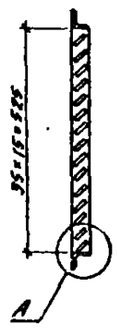

По 5-5

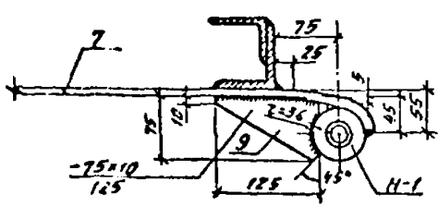

По 6-6

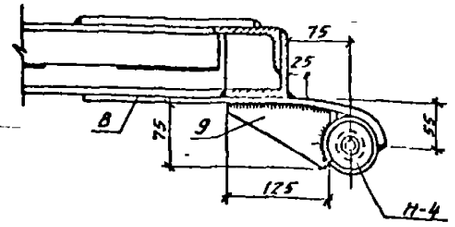

Спецификация стали на одно изделие.

Марка	N дет.	Сечение	Длина мм	Кол-во шт	Масса кг Дет	Масса кг Всех	Масса кг Марки	ГОСТ
КВЗП-2.50х2.64	1	L 75х6	2656	1	18,3	18,3	86,5	8509-86
	2	L 75х6	2648	1	18,3	18,3		8509-86
	3	L 75х6	1163	1	8,0	8,0		8509-86
	4	L 75х6	1155	1	7,9	7,9		8509-86
	5	L 50х5	2040	1	7,7	7,7		8509-86
	6	-210х10	230	1	2,5	2,5		82-70*
	7	-80х10	750	1	4,7	4,7		103-76*
	8	-230х10	390	1	7,1	7,1		82-70*
	9	-75х10	125	4	0,7	2,8		103-76*
	Н-1	Детали верхних навесов	—	1	4,1	4,1		
	Н-4	Детали нижних навесов	—	1	3,5	3,5		
		Наплавленный металл 2%				1,8		
ЖР-1	10	L 50х5	625	2	2,4	4,8	12,0	8509-86
	11	L 50х5	458	2	1,7	3,4		—"—
	12	-45х1,5	360	14	0,2	2,8		103-76*
	13	-45х1,5	368	1	0,2	0,2		—"—
		Наплавленный металл				0,8		

1. Сварные швы h=6мм.
2. Спецификация стали дана на листе 13.
3. Материал-сталь марки ВСт3кп2 ГОСТ 380-71*
4. Отверстия ⌀6мм сверленные, зенкованные с одной стороны.
5. Сварные швы толщиной 5мм, за исключением перьев, которые привариваются швом 2мм
6. Варить тонким электродом, соблюдая режим сварки тонколистовых элементов.

Провер	Германов		03.88	ТП 901-1-97.88-АР	
Техник	Стеклянникова		03.88		
Рук гр	Германов		03.88	Водохозяйственные сооружения производительностью от 0,5 до 10 м³/с для амплитуды колебания уровня воды 100 м	Стадия Р, Лист 12, Листов
Н контр	Жило		03.88		
Гл спец	Ханин		03.88		
Нач отд	Раздобайкина		03.88	Каркас КВЗП-2.50х2.64. Жалюзийная решетка ЖР-1. Узлы	Госстрой СССР ГПИ Ленинградский Водоканалпроект

Привязан

Инв. №

Инв. № подл. | Подпись и дата | Взам. инв. №

ТП901 1 9788 Альбом II

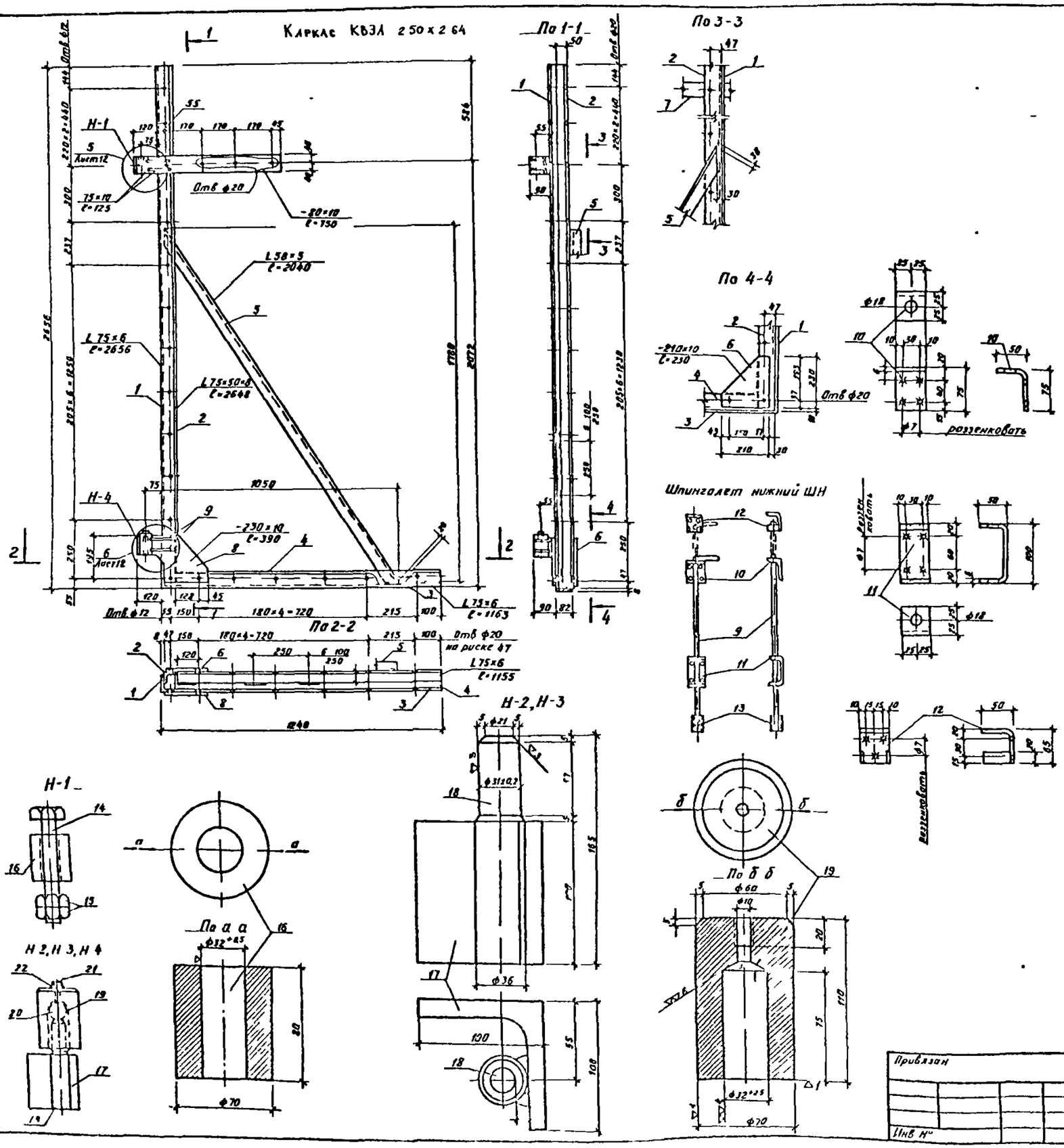

Спецификация стали на одно изделие

Марка	N дет	Сечение	Длина мм	Кол во шт	Масса кг Дет	Масса кг Всех	Марки	ГОСТ
КВЗЛ-250х264		Дет NN 6 7,9 по КВЗП 250×264			—	9,9	86,5	
	1	L 75×6	2656	1	18,3	18,3		8509-86
	2	L 75×6	2648	1	18,2	18,2		8509-86
	3	L 75×6	1163	1	8,0	8,0		8509-86
	4	L 75×6	1155	1	8,0	8,0		8509-86
	5	L 50×5	2040	1	7,7	7,7		8509-86
	8	-230×10	390	1	7,1	7,1		82-70*
	Н 1	Детали верхних навесов	—	1	4,1	4,1		
	Н 4	Детали нижних навесов	—	1	3,5	3,5		
		Наплавленный металл 2%				1,8		
ШН	9	ф 16	850	1	1,34	1,34	3,0	2590-71*
	10	-50×6	125	1	0,30	0,30		103-76*
	11	-50×6	200	1	0,47	0,47		—"—
	12	-115×6	150	1	0,81	0,81		—"—
	13	Труба ф 3/4"	60	1	0,12	0,12		3262-75*
Н-1	14	Болт М30	180	1	1,22	1,22	4,1	7798-70*
	15	Гайка М30	—	1	0,22	0,44		5915-70*
	16	из ф 70	80	1	2,42	2,42		2590-71*
Н-2	17	L 100×8	100	1	15	15	28	8509-86
	18	ф 36	165	1	13,2	13,2		2590-71*
Н-3	17	L 100×8	100	1	15	15	28	2509-86
	18	ф 36	165	1	13,2	13,2		2590-71*
Н-4	19	из ф 70	110		3,32	3,32	3,5	2590-71*
	20	Шарик V 13/16 др	—	1	0,11	0,11		3722-21
	21	Болт М10×20		1	0,02	0,02		7798-70*
	22	Шайба d 10			0,01	0,01		6958-72*

Проверил	Германов		05.88	ТП 901 1-9788-АР
Техник	Беляева		05.88	
Рук гр	Германов		07.88	Водозаборные сооружения производительностью от 0,5 до 10 м³/с для малых и средних рек. Каркас КВЗЛ 250×264 Детали шпинголета нижнего ШН
Н контр	Жило			Стадия Р · Лист 13 · Листов
Гл спец	Хинич		03.88	Госстрой СССР ГПИ Ленинградский Водоканалпроект
Нач отд			03.88	

Привязан

Инв №

Ф 954-02

ТП901-1-97.88 Альбом II

РВЭ-2.50×2.64

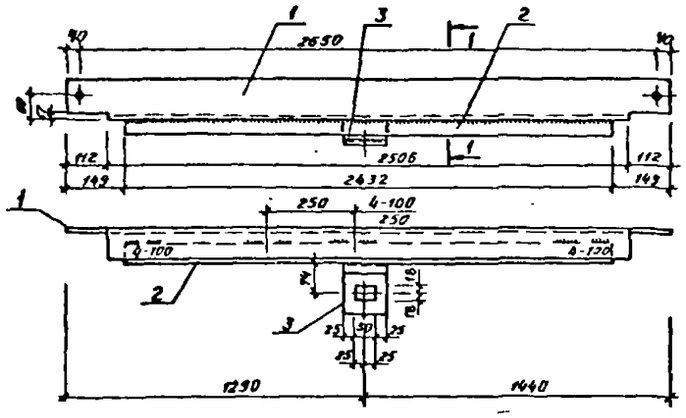

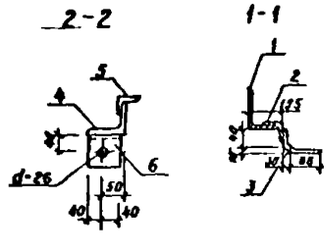

Спецификация древесины на 1 комплект ПВЭ-2.50×2.64

Сечение мм	Длина м	Кубатура м³
Бруски 80×180	13.91	0.194
— " — 80×150	9.71	0.117
— " — 80×120	1.48	0.014
— " — 60×120	8.84	0.064
Доски 25×80	2.64	0.005
Раскладки	11.86	0.010
	Итого:	0.404

Спецификация прочих материалов на 1 комплект ПВЭ-2.50×2.64

Наименование материала	Кол-во м²
Войлок	4.92
Сталь кровельная	5.23

Спецификация стали на одно изделие

Марка	N дет	Сечение	Длина мм	Кол-во шт.	Масса, кг Дет	Масса, кг Всех	Марки	ГОСТ
РВЭ-2.50×2.64	1	L 100×8	2730	1	33.3	33.3	171.9	8509-86
	2	L 50×5	2432	1	9.2	9.2		8509-86
	3	−100×8	160	1	1.3	1.3		103-76*
	4	L 100×8	2695	2	32.9	65.8		8509-86
	5	L 50×5	2678	2	10.0	20.0		8509-86
	6	L 100×8	80	4	9.8	39.0		8509-86
	7	−60×8	200	2	1.0	2.0		103-76*
	Наплавленный металл					1.3		
ЗДА-1	8	L 100×8	170	1	1.8	1.8	3.65	8509-86
	9	−40×4	460	3	0.6	1.8		103-76*
	Наплавленный металл (электроды типа Э42)					0.05		9467-75

Сварное соединение элементов рамы

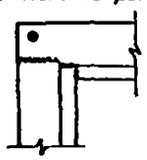

Полотна ПВЭ-2.50×2.64

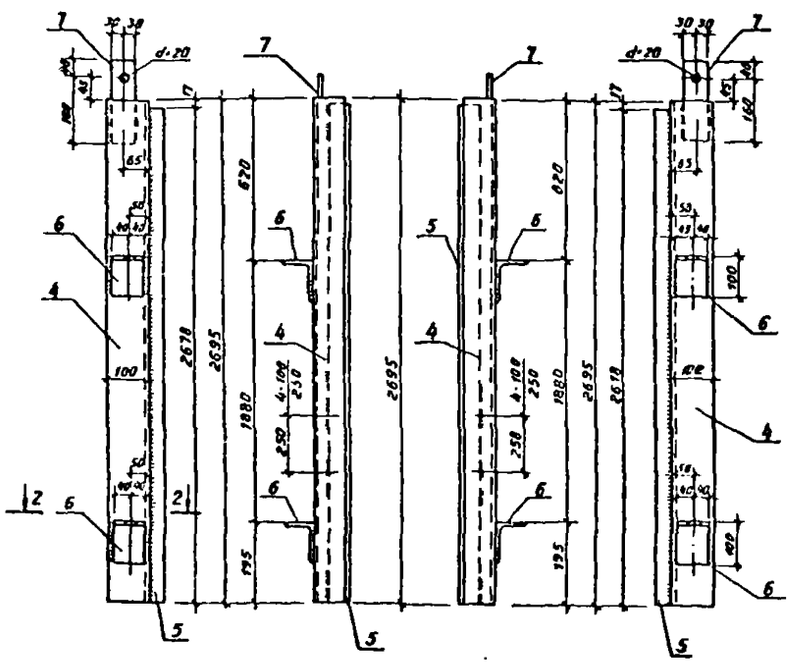

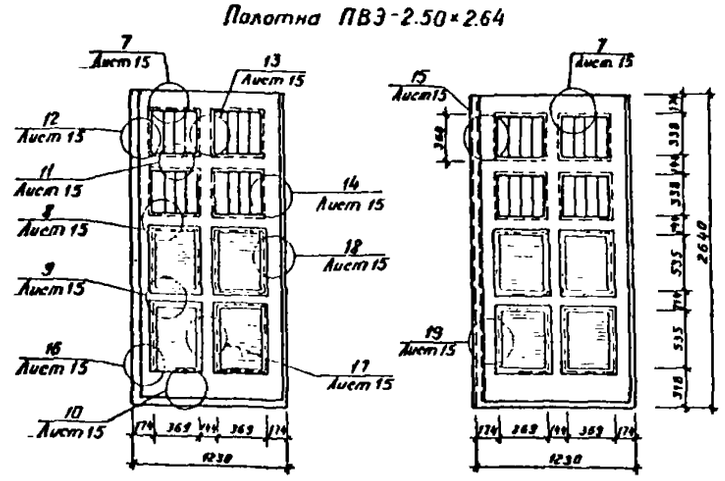

1. Полотна изготавливать в соответствии с ГОСТ 475-78.
2. Деревянные элементы подвергнуть глубокой пропитке огнезащитным составом.
3. Полотна изготавливать на клеях повышенной водостойкости.
4. Полотна поставлять с установленными приборами.
5. Размещение приборов дано на листах 11, 15.
6. Все необозначенные на чертеже сварные швы считать толщиной h=4мм
7. Перед установкой рамы в проем элементы рамы собирают в горизонтальном положении на монтажных болтах М18, временно раскрепляют в нижней части рамы и после проверки правильности размеров и прямоугольности рамы привиривают друг к другу сварными швами, как показано на детали.
8. Материал — сталь марки ВСТ 3кп 2 ГОСТ 380-71.*

ЗДА-1

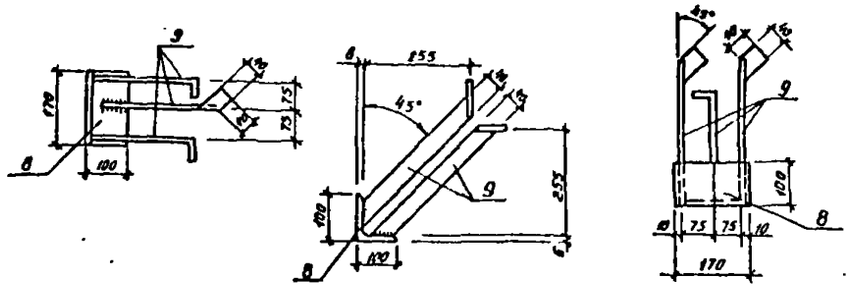

Привязан				ТП901-1-97.88-АР				
				Провер. Германов	03.88			
				Техник Стеклянников	03.88			
				Рук. гр. Германов	03.88	Водозаборные сооружения производительностью от 0,5 до 10 м³/с для амплитуды колебания уровня воды 10м	Стадия Р	Лист 14 / Листов
				Н. контр. Жило	03.88			
				Гл. спец. Ханин	03.88			
Инв. №				Нач. отд. Градобойнов	03.88	Рама РВЭ-2.50×2.64 Полотна ПВЭ-2.50×2.64	Госстрой СССР ГПИ Ленинградский Водоканалпроект	

Инв. № подл. | Подпись и дата | Взам. инв. №

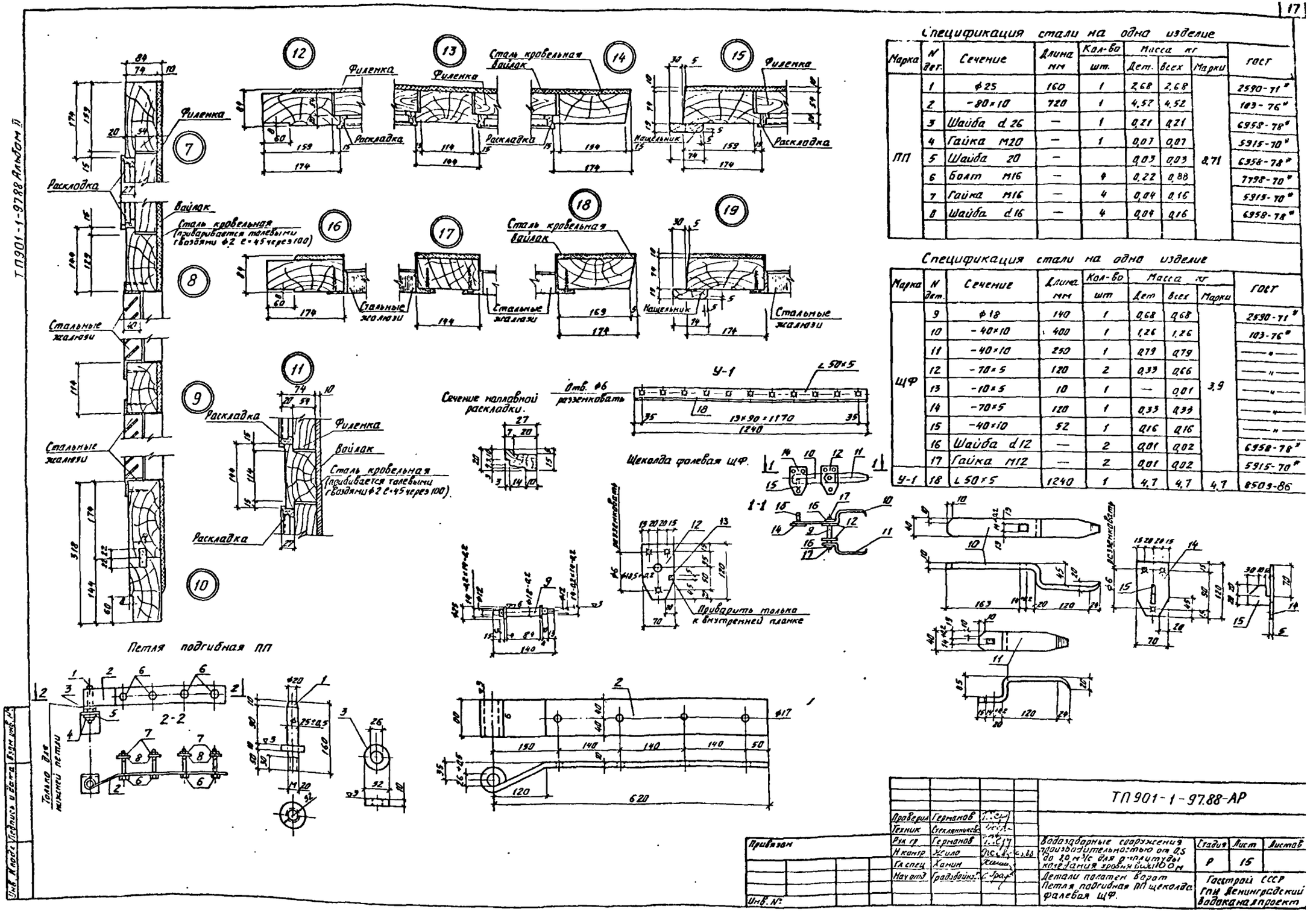

Спецификация стали на одно изделие

Марка	N дет.	Сечение	Длина мм	Кол-во шт.	Масса кг Дет.	Всех	Марки	ГОСТ
ПП	1	ф25	160	1	2,68	2,68	8,71	2590-71*
	2	-80×10	720	1	4,52	4,52		103-76*
	3	Шайба d 26	—	1	0,21	0,21		6958-78*
	4	Гайка М20	—	1	0,07	0,07		5915-70*
	5	Шайба 20	—		0,03	0,03		6958-78*
	6	Болт М16	—	4	0,22	0,88		7798-70*
	7	Гайка М16	—	4	0,04	0,16		5915-70*
	8	Шайба d 16	—	4	0,04	0,16		6958-78*

Спецификация стали на одно изделие

Марка	N дет.	Сечение	Длина мм	Кол-во шт	Масса кг Дет	Всех	Марки	ГОСТ
щФ	9	ф18	140	1	0,68	0,68	3,9	2590-71*
	10	-40×10	400	1	1,26	1,26		103-76*
	11	-40×10	250	1	0,79	0,79		—"—
	12	-70×5	120	2	0,33	0,66		—"—
	13	-10×5	10	1	—	0,01		—"—
	14	-70×5	120	1	0,33	0,33		—"—
	15	-40×10	52	1	0,16	0,16		—"—
	16	Шайба d 12	—	2	0,01	0,02		6958-78*
	17	Гайка М12	—	2	0,01	0,02		5915-70*
У-1	18	L 50×5	1240	1	4,7	4,7	4,7	8509-86

Проверил	Германов		
Техник	Стекленникова		
Рук гр	Германов		
Н контр	Усило		
Гл спец	Ханин		
Нач отд	Градзайнис		

Привязан

Инв. №

ТП 901-1-97.88-АР

Водозаборные сооружения производительностью от 0,5 до 2,0 м³/с для р-плотины наводнения уровня бьефов

Детали полотен ворот. Петля подгибная ПП щеколда фалевая щФ.

Стадия	Лист	Листов
Р	15	

Госстрой СССР ГПИ Ленинградский Водоканалпроект

кол. Машкова СФ954-02 Формат А1

ТП 901-1-97.88 Альбом II

Ведомость чертежей основного комплекта марки КЖ1

Лист	Наименование	Примечание
1	Общие данные	
2	Спецификация к железобетонному перекрытию РКм1 и РКм2	
3	Железобетонное перекрытие РКм1.	
4	Железобетонное перекрытие РКм2.	
5	Железобетонное перекрытие РКм1. Набетонка.	
6	Железобетонное перекрытие РКм2. Набетонка	
7	Железобетонное перекрытие РКм1, РКм2. Чертеж N1.	
8	Железобетонное перекрытие РКм1, РКм2. Чертеж N2	
9	Железобетонное перекрытие РКм1, РКм2. Чертеж N3	
10	Железобетонное перекрытие РКм1, РКм2. Чертеж N4	
11	РКм1 Плита Пм1. Схема армирования. Чертеж N1.	
12	РКм1. Плита Пм1. Схема армирования. Чертеж N2.	
13	РКм1. Плита Пм1. Схема армирования Чертеж N3	
14	РКм2. Плита Пм2 Схема армирования Чертеж N1.	
15	РКм2. Плита Пм2. Схема армирования Чертеж N2.	
16	РКм2 Плита Пм2. Схема армирования. Чертеж N3	
17	РКм1. РКм2 Плита Пм1, Пм2. Разрезы.	
18	РКм1 Плита Пм1 Спецификация арматуры	
19	РКм2 Плита Пм2 Спецификация арматуры	
20	РКм1. Плита Пм1. Ведомость деталей.	
21	РКм2 Плита Пм2. Ведомость деталей.	
22	РКм1, РКм2. Балки Бм1÷Бм3; Бм7. Схемы армирования	
23	РКм1, РКм2 Балки Бм4, Бм5, Бм9, Бм15, Бм16 Схемы армирования	
24	РКм1, РКм2 Балки Бм8, Бм10÷Бм12. Схемы армирования.	
25	РКм1, РКм2 Балки Бм6, Бм13, Бм14, Бм17. Схемы армирования	
26	Схемы расположения ростверков, фундаментных балок, свай (вариант с котельной).	
27	Схемы расположения ростверков, фундаментных балок, свай (вариант с тепловыми сетями)	
28	Ростверки РСм1, РСм1Н, РСм2. Схемы армирования	
29	Ростверки РСм3, РСм4, РСм4Н, РСм5. Схемы армирования.	
30	Схема расположения колонн, балок кровли, подкрановых балок и связей.	
31	Схема расположения плит покрытия.	
32	Перекрытие на отм. 4.150. Чертеж N1.	
33	Перекрытие на отм. 4.150. Чертеж N2.	
34	Перекрытие на отм. 4.150. Чертеж N3.	
35	Схема расположения стеновых панелей. Чертеж N1	
36	Схема расположения стеновых панелей. Чертеж N2.	
37	Схема расположения стеновых панелей. Чертеж N3	

Настоящий проект разработан в соответствии с действующими нормами и правилами и предусматривает мероприятия, обеспечивающие взрывобезопасность и пожаробезопасность при эксплуатации здания (сооружения) с производством, отнесенным по пожарной опасности к категории Д согласно СНиП 2.09.02-85.

Главный инженер проекта /Беляев 10.8/

Инв. N подл. | Подпись и дата | Взам. инв. N

Ведомость чертежей основного комплекта марки КМ1

Лист	Наименование	Примечание
38	Схема расположения стеновых панелей. Чертеж N4.	
39	Помещение КТП и ПСУ. Чертеж N1	
40	Помещение КТП и ПСУ Чертеж N2	

Ведомость ссылочных и прилагаемых документов.

Обозначение	Наименование	Примечание
	Ссылочные документы	
ГОСТ 13580-85	Плиты железобетонные ленточных фундаментов.	
ГОСТ 13579-78*	Блоки бетонные для стен подвала.	
ГОСТ 19804.1-79*	Сваи забивные железобетонные цельные сплошного квадратного сечения с ненапрягаемой арматурой	
ГОСТ 24379.0-80, ГОСТ 24379.1-80	Болты фундаментные	
ГОСТ 23279-85	Сетки арматурные сварные для железобетонных конструкций и изделий	
1.494-24.В.1	Стаканы для крепления крышных вентиляторов, дефлекторов и зонтов.	
1.400-7	Стальные изделия для соединения сборных железобетонных конструкций одноэтажных промышленных зданий.	
2.430-3 В. 3	Типовые архитектурно-строительные детали промышленных зданий с кирпичными стенами	
2.460-2.81.2	Монтажные детали сборных железобетонных конструкций покрытий одноэтажных промышленных зданий	
2.420-1.В.1	Монтажные детали сборных железобетонных колонн и подкрановых балок одноэтажных промышленных зданий.	
1.400-9	Унифицированные строповочные петли для подъема сборных железобетонных конструкций зданий и сооружений промышленных предприятий.	
1.400-15 В.0,1	Унифицированные закладные изделия железобетонных конструкций для крепления технологических коммуникаций и устройств.	
3.400-6/76	Унифицированные закладные детали сборных железобетонных конструкций инженерных сооружений промышленных предприятий.	
2.460-14 В.0	Типовые узлы покрытий промышленных зданий в местах пропуска вентиляционных шахт	
1.038.1-1.В.1	Перемычки железобетонные	
1.141-1.В. 64	Панели перекрытий железобетонные многопустотные.	
1.411.1-1/84 В 1,2	Свайные фундаменты под типовые железобетонные колонны одноэтажных производственных зданий	
1.494-24 В. 1	Стаканы для крепления крышных вентиляторов, дефлекторов и зонтов	
1.426.1-4 В 1,3	Балки подкрановые железобетонные пролетами 6 и 12 м под мостовые опорные краны общего назначения грузоподъемностью до 32т	
1.424.1-5 В 0,1,3,5,6	Колонны железобетонные прямоугольного сечения для одноэтажных производственных зданий высотой 8,4-14,4м оборудованных мостовыми опорными кранами грузоподъемностью до 32тонн	
1.427.1-3 В 0,1,2	Колонны железобетонные прямоугольного сечения для продольного и торцевого фахверка одноэтажных производственных зданий высотой 3,0-14,4м.	
1.030.1-1 В.0-0;0-3;3-2;3-3;4-1;4-2	Стены наружные из однослойных панелей для каркасных общественных зданий, производственных и вспомогательных зданий промышленных предприятий.	
1.415-1.В.1	Железобетонные фундаменты. Балки для стен производственных зданий	
1.465.1-10/82. В.0,1	Комплексные железобетонные плиты покрытий одноэтажных промышленных зданий	
3.006.1-2/82 В.1-2	Сборные железобетонные каналы и тоннели из лотковых элементов.	

Ведомость ссылочных и прилагаемых документов.

Обозначение	Наименование	Примечание
1.462.1-3/80 В.1	Железобетонные стропильные решетчатые балки для покрытий одноэтажных зданий.	
	Прилагаемые документы	
ТП901-1-97.88-ПВ 05.00	Рама закладная под насос 2ДА-18х3-1	Альбом I
-ПВ. 07. ПО	Рама закладная под насос 24А-18х3-1.	Альбом I
-КЖ11	Строительные изделия (надземная часть)	Альбом IV
-КЖ ВМ	Ведомости потребности в материалах.	Альбом IX

Ведомость спецификаций

Лист	Наименование	Примечание
2	Спецификация к схеме расположения РКм1, РКм2.	
5	Спецификация к набетонке на РКм1	
6	Спецификация к набетонке на РКм2.	
26	Спецификация к схеме расположения ростверков, фундаментных балок, свай	(с котельной)
27	Спецификация к схеме расположения ростверков, фундаментных балок, свай	(с тепловыми сетями)
30	Спецификация к схемам расположения колонн, балок кровли, подкрановых балок и связей.	
31	Спецификация к схемам расположения плит покрытия.	
35	Спецификация к схемам расположения стеновых панелей	
32	Спецификация к схеме перекрытия	
39	Спецификация к схемам расположения КТП и ПСУ.	

1. Типовой проект разработан для строительства в районах со следующими природно-климатическими условиями:
   а. Сейсмичность района строительства - не выше 6 баллов
   в Расчетная зимняя температура воздуха -30°С
   в Скоростной напор ветра для I географического района - 23 кгс/м²
   г. Снеговой покров для III географического района - 100 кгс/м²
   д Рельеф территории спокойный, грунтовые воды 1,0 м от поверхности, непросадочные грунты в основании непучинистые, непросадочные со следующими характеристиками:
   $\gamma = 1{,}8$ т/м³; $C = 0{,}02$ кгс/см²; $E = 150$ кгс/см²
2. За условную отметку 0.000 принята отметка чистого пола, что соответствует абсолютной отметке ☐
3. Монтаж сборных железобетонных конструкций производить в соответствии с СНиП III-16-80, а также по указаниям на монтажных чертежах и альбомах соответствующих серий.
4. Железобетонные и бетонные работы выполнять в соответствии с ГОСТом 13015.0-83*
5. Обратную засыпку пазух производить песчаным грунтом равномерно-уплотненными слоями не более 200мм.

Привязан

Инв. N

ТП 901-1-97.88-КЖ1

Разраб	Костылева		05.88
Ведущ	Андреева		05.88
Рук гр	Побалаева		05.88
Норм	Жила		05.88
Гл спец	Ханин		05.88
Нач отд	Грудзинская		05.88
Гл спец	Макаров		05.88
Гл инж	Беляев		05.88

Водозаборные сооружения производительностью от 0,5 до 1,0 м³/с для амплитуды колебания уровня воды 10,0 м.

Общие данные

Стадия	Лист	Листов
Р	1	40

Госстрой СССР ГПИ Ленинградский Водоканалпроект

ТП 901-1-97.88 Альбом II

Спецификация к РКм1.

Марка, поз.	Обозначение	Наименование	Кол.	Масса ед., кг	Примечание
Пм1	лист 11÷13	Плита Пм1	1		
Бм1	лист 22	Балка Бм1	2		
Бм2	лист 22	—"— Бм2	2		
Бм3	лист 22	—"— Бм3	1		
Бм4	лист 23	—"— Бм4	1		
Бм5	лист 23	—"— Бм5	2		
Бм6	лист 25	—"— Бм6	2		
Бм7	лист 22	—"— Бм7	1		
Бм8	лист 24	—"— Бм8	2		
Бм9	лист 23	—"— Бм9	1		
Бм10	лист 24	—"— Бм10	1		
Бм11	лист 24	—"— Бм11	1		
Бм12	лист 24	—"— Бм12	1		
Бм13	лист 25	—"— Бм13	1		
Бм14	лист 25	—"— Бм14	2		
Бм15	лист 23	—"— Бм15	1		
ОПм1	лист 10	Опорная подушка ОПм1	1		
ОПм2	лист 10	То же ОПм2	1		
ОПм3	лист 10	—"— ОПм3	1		
ОПм6	лист 10	—"— ОПм6	1		
СВ1	ГОСТ 19804.1-79*	Свая С16-35	16	6450	
МН1	ГОСТ 24379.1-80	Болт 2.1 М36×900	16	12.39	
МН2	ТП901-1-97.88-КЖИ1-М4	Изделие закладное М4	2	37,9	
МН3	-КЖИ1-М2	То же М2	2	28,0	
МН4	-КЖИ1-М1	—"— М1	1	26,68	
МН5	-КЖИ1-РШ3	Решетка РШ3	1	3,74	
МН6	-КЖИ1-ЩП13	Щит ЩП13	4,23 п.м	12,8	
МН7	1.400-15.81.140	Изделие закладное МН127-1	2,51 п.м	5,9	
МН8	1.400-15.81.140-12	То же МН129-1	1,45 п.м	10,6	
МН9	1.400-15.81.550-06	—"— МН555	п.м	5,3	
МН10	ГОСТ 24379.1-80	Болт 1.1 М24×1500	4	5,9	
МН11	ГОСТ 3262-75*	Газ. труба ф20 ℓ=2630	2	4,4	
МН12	ГОСТ 3262-75*	Газ. труба ф20 ℓ=300	6	0,5	
МН13	ТП901-1-97.88-КЖИ1-М3	Изделие закладное М3	2	24,5	
МН14	-КЖИ1-М7	То же М7	2	9,0	
МН15	-КЖИ1-М6	—"— М6	1	10,54	
МН16	-КЖИ1-М5	—"— М5	1	28,95	
МН17	-КЖИ1-ЩП14	Щит ЩП14	2	74,6	
МН18	-КЖИ1-ЩП3	—"— ЩП3	1	47,9	
МН19	-КЖИ1-ЩП4	—"— ЩП4	1	81,9	
МН20	-КЖИ1-ЩП5	—"— ЩП5	1	53,2	
МН21	-КЖИ1-ЩП6	—"— ЩП6	1	57,2	
МН22	-КЖИ1-ЩП7	—"— ЩП7	1	51,8	
МН23	-КЖИ1-ЩП8	—"— ЩП8	1	53,1	
МН24	-КЖИ1-ЩП9	—"— ЩП9	1	81,9	

Спецификация к РКм1 (продолжение).

Марка, поз.	Обозначение	Наименование	Кол.	Масса ед., кг	Примечание
МН25	-КЖИ1-ЩП10	Щит ЩП10	1	47,9	
МН26	1.400-15.81.730-08	Изделие закладное МН784	2	8,8	
МН27	1.400-15.81.130-59	То же МН126-6	2	7,9	
МН28	1.400-15.81.150-65	—"— МН143-6	1	8,9	
МН29	1.400-15.81.180-17	—"— МН161-6	1	18,9	
МН30	ГОСТ 8278-83	Гн [60×32×3 ℓ=250	1	0,7	Разрезать пополам
МН45	ГОСТ 24379.1-80	Болт 1.2 М16×400	8	0,82	
МН46	1.400-15.81.110-01	Изделие закладное МН101-3	4	0,5	
МН47	ГОСТ 24379.1-80	Болт 1.1 М24×1120	2	4,56	

Спецификация к РКм2.

Марка, поз.	Обозначение	Наименование	Кол.	Масса ед. кг	Примечание
Пм2	лист 14÷16	Плита Пм2	1		
Бм1	лист 22	Балка Бм1	2		
Бм2	лист 22	—"— Бм2	2		
Бм3	лист 22	—"— Бм3	1		
Бм4	лист 23	—"— Бм4	1		
Бм6	лист 25	—"— Бм6	2		
Бм7	лист 22	—"— Бм7	1		
Бм9	лист 23	—"— Бм9	1		
Бм10	лист 24	—"— Бм10	1		
Бм11	лист 24	—"— Бм11	1		
Бм12	лист 24	—"— Бм12	1		
Бм13	лист 25	—"— Бм13	1		
Бм14	лист 25	—"— Бм14	2		
Бм15	лист 23	—"— Бм15	1		
Бм16	лист 23	—"— Бм16	2		
Бм17	лист 25	—"— Бм17	2		
ОПм1	лист 10	Опорная подушка ОПм1	1		
ОПм2	лист 10	То же ОПм2	1		
ОПм3	лист 10	—"— ОПм3	1		
ОПм6	лист 10	—"— ОПм6	1		
СВ1	ГОСТ 19804.1-79*	Свая С16-35	16	6450	
МН1	ГОСТ 24379.1-80	Болт 2.1 М56×900	48	12,39	
МН2	ТП901-1-97.88-КЖИ-М4	Изделие закладное М4	2	37,9	

Спецификация к РКм2 (продолжение)

Марка поз.	Обозначение	Наименование	Кол.	Масса ед. кг	Примечание
		Изделия стальные			
МН3	ТП901-1-97.88-КЖИ1-М2	Изделие закладное М2	2	28,0	
МН4	-КЖИ1-М1	То же М1	1	26,68	
МН5	-КЖИ1-РШ3	Решетка РШ3	1	3,74	
МН6	-КЖИ1-ЩП13	Щит ЩП13	4,23 п.м	12,8	
МН7	1.400-15.81.140	Изделие закладное МН127-1	2,51 п.м.	5,9	
МН8	1.400-15.81.140-12	То же МН129-1	1,45 п.м	10,6	
МН9	1.400-15.81.550-06	—"— МН555	п.м.	5,3	
МН10	ГОСТ 24379.1-80	Болт 1.1 М24×1500	4	5,9	
МН11	ГОСТ 3262-75*	Газ труба ф20 ℓ=2630	2	4,4	$R_{изг}=280$
МН12	ГОСТ 3262-75*	Газ труба ф20 С=300	6	0,5	
МН13	ТП901-1-97.88-КЖИ1-М3	Изделие закладное М3	2	24,5	
МН14	-КЖИ1-М7	То же М7	2	9,0	
МН15	-КЖИ1-М6	—"— М6	1	10,54	
МН16	-КЖИ1-М5	—"— М5	1	28,95	
МН17	-КЖИ1-ЩП14	Щит ЩП14	2	74,6	
МН18	-КЖИ1-ЩП3	—"— ЩП3	1	47,9	
МН19	-КЖИ1-ЩП4	—"— ЩП4	1	81,9	
МН20	-КЖИ1-ЩП5	—"— ЩП5	1	53,2	
МН21	-КЖИ1-ЩП6	—"— ЩП6	1	57,2	
МН22	-КЖИ1-ЩП7	—"— ЩП7	1	51,8	
МН23	-КЖИ1-ЩП8	—"— ЩП8	1	53,1	
МН24	-КЖИ1-ЩП9	—"— ЩП9	1	81,9	
МН25	-КЖИ1-ЩП10	—"— ЩП10	1	47,9	
МН26	1.400-15.81.730-08	Изделие закладное МН784	2	8,8	
МН27	1.400-15.81.130-59	То же МН126-6	2	7,9	
МН28	1.400-15.81.150-65	—"— МН143-6	1	8,9	
МН29	1.400-15.81.180-17	—"— МН161-6	1	18,9	
МН30	ГОСТ 8278-83	Гн [60×32×3 ℓ=250	1	0,7	Разрезать пополам
МН45	ГОСТ 24379.1-80	Болт 1.2 М16×400	8	0,82	
МН46	1.400-15.81.110-01	Изделие закладное МН101-3	4	0,5	
МН47	ГОСТ 24379.1-80	Болт 1.1 М24×1120	2	4,56	

1. Общие примечания смотреть л. 1.
2. Железобетонное перекрытие РКм1 разработано для насосов марки 20А-18×3-1, РКм2 для насосов марки 24А-18×1-1.
3. Данный лист рассматривать совместно с л. 3; 4.

Привязан

Инв. №

Разраб.	Шабалина		03.88	ТП 901-1-97.88-КЖ1			
Провер.	Андреева		03.88	Водозаборные сооружения производительностью от 0,5 до 1,0 м³/ч для амплитуды колебания уровня воды 10,0 м	Стадия	Лист	Листов
Ал. инж.	Андреева		03.88		Р	2	
Рук. гр.	Соболева		03.88				
Н. контр.	Жила		03.88	Спецификация к железобетонному перекрытию РКм1 и РКм2	Госстрой СССР ГПИ Ленинградский водоканалпроект		
Гл. спец.	Хонин		03.88				
Нач. отд.	Бондарьков		03.88				

Инв. № подл. | Подпись и дата | Взам. инв. №

Изм. Кол. Лист Nдок. Подпись Дата

ТП901-1-97.88 Альбом I

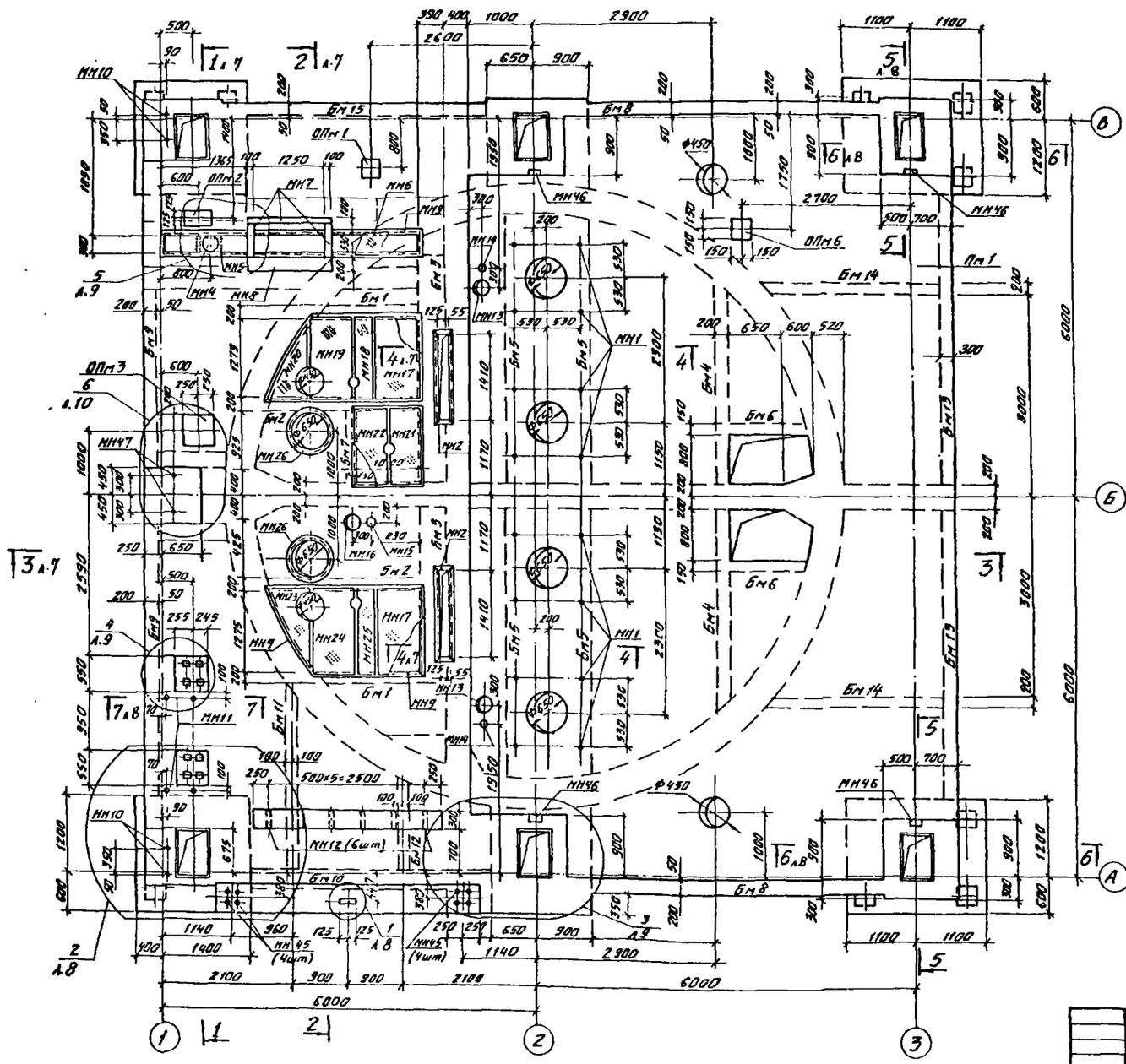

1. Общие примечания см л 1
2. Данный лист рассматривать совместно с л.2,5.
3. Закладные изделия МН11 (для прокладки кабеля) заложить в полу на отм. −0.050
4. Разрезы 1-1÷4-4 см. л. 7
5. Разрезы 5-5÷7-7 см. л. 8
6. Изделие закладное МН46 приварить к продольной арматуре стакана для заземления.
7. Болты (МН10, МН47) приварить к сетке подошвы для заземления.

				ТП 901-1-97.88-КЖ1.			
Разраб.	Шабалина			Водозаборные сооружения производительность: от 0.50 до 1.0 м³/с для амплитуды колебания уровня воды 100м	Стадия	Лист	Листов
Провер	Андреева				Р	3	
Вед инж	Андреева						
Рук гр	Поварова						
Н. контр	Жило		03.88	Железобетонное перекрытие РК№1.	Госстрой СССР ГПИ Ленинградский Водоканалпроект		
Гл спец	Хапин						
Нач отд	Градобойникова						

Привязан

инв. №

Инв. № подл. | Подпись и дата | Взам. инв. №

Рук. гр. 110 | Изгарев | Мирошниченко | Ковальчук

Вед. инж. | Вел. инж. ОВиК | Гл. гр. ОВиК

нач. Мешкова

Р954-02 Формат А2

ТП901-1-97.88 Альбом II

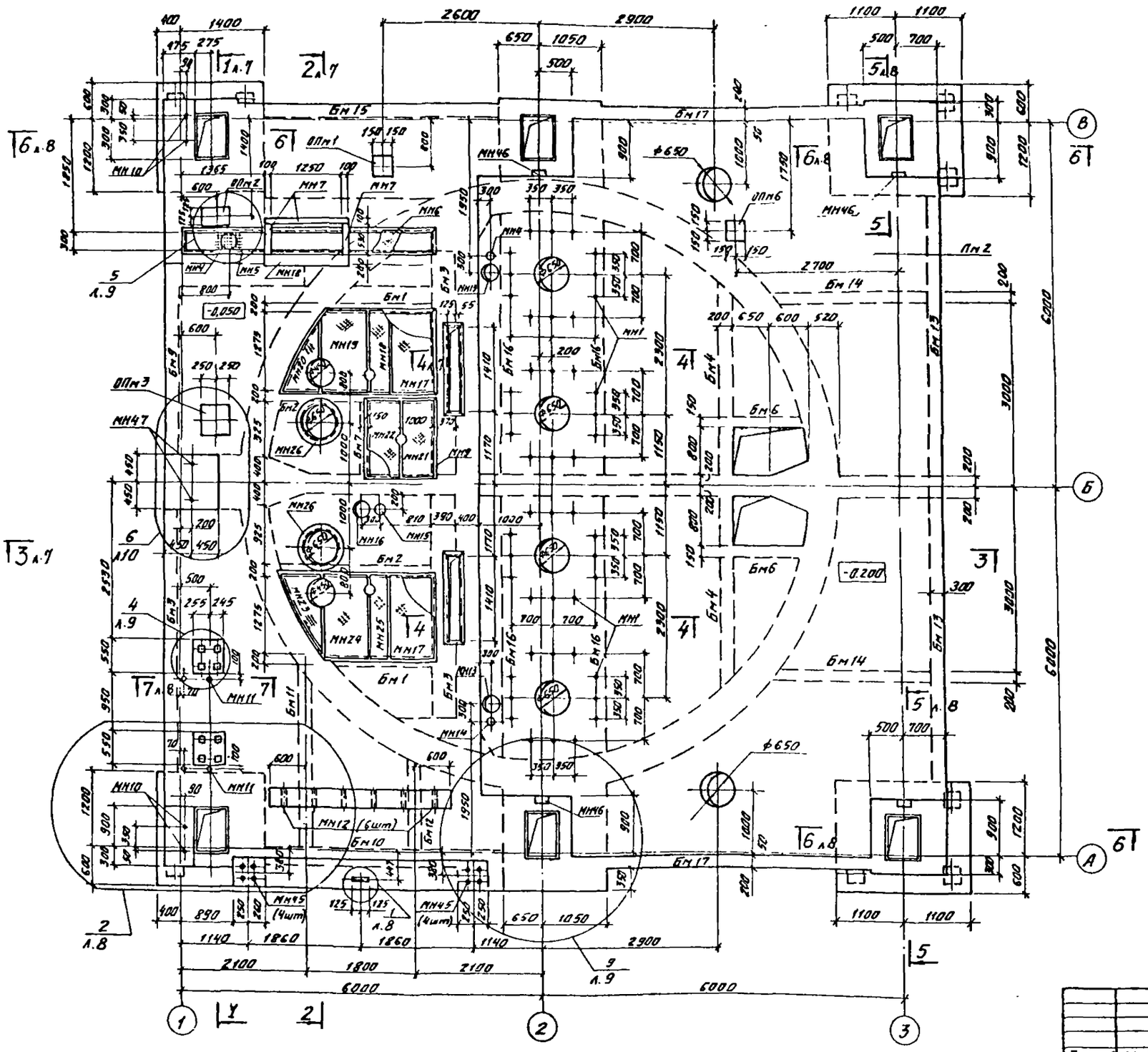

1. Общие примечания см. л 1
2. Данный лист рассматривать совместно с л. 2;6.
3. Закладные изделия МН11 (для прокладки кабеля) проложить в полу на отм. -0,050.
4. Разрезы 1-1 ÷ 4-4 см л 7
5. Разрезы 5-5 ÷ 7-7 см. л. 8
6. Изделие закладное МН46 приварить к продольной арматуре стакана для заземления
7. Болты (МН10 ; МН47) приварить к сетке подошвы для заземления.

				ТП901-1-97.88-КЖ1			
Разраб	Шабалина			Водозаборные сооружения производительностью от 0,5 до 1,0 м³/с для амплитуды колебания уровня воды 10,0 м	Стадия	Лист	Листов
Провер	Андреева				Р	4	
Вед.инж	Андреева						
Рук.гр	Поваляева						
Н.контр	Жило			Железобетонное перекрытие РКм 2	Госстрой СССР ГПИ Ленинградский Водоканалпроект		
Гл.спец	Ханин						
Нач.отд	Градобоева						

Привязан

инв. №

кол. Мочкова

СФ954-02 Формат.

ТП 901-1-97.88 Альбом II

Схема набетонки на РКм 1

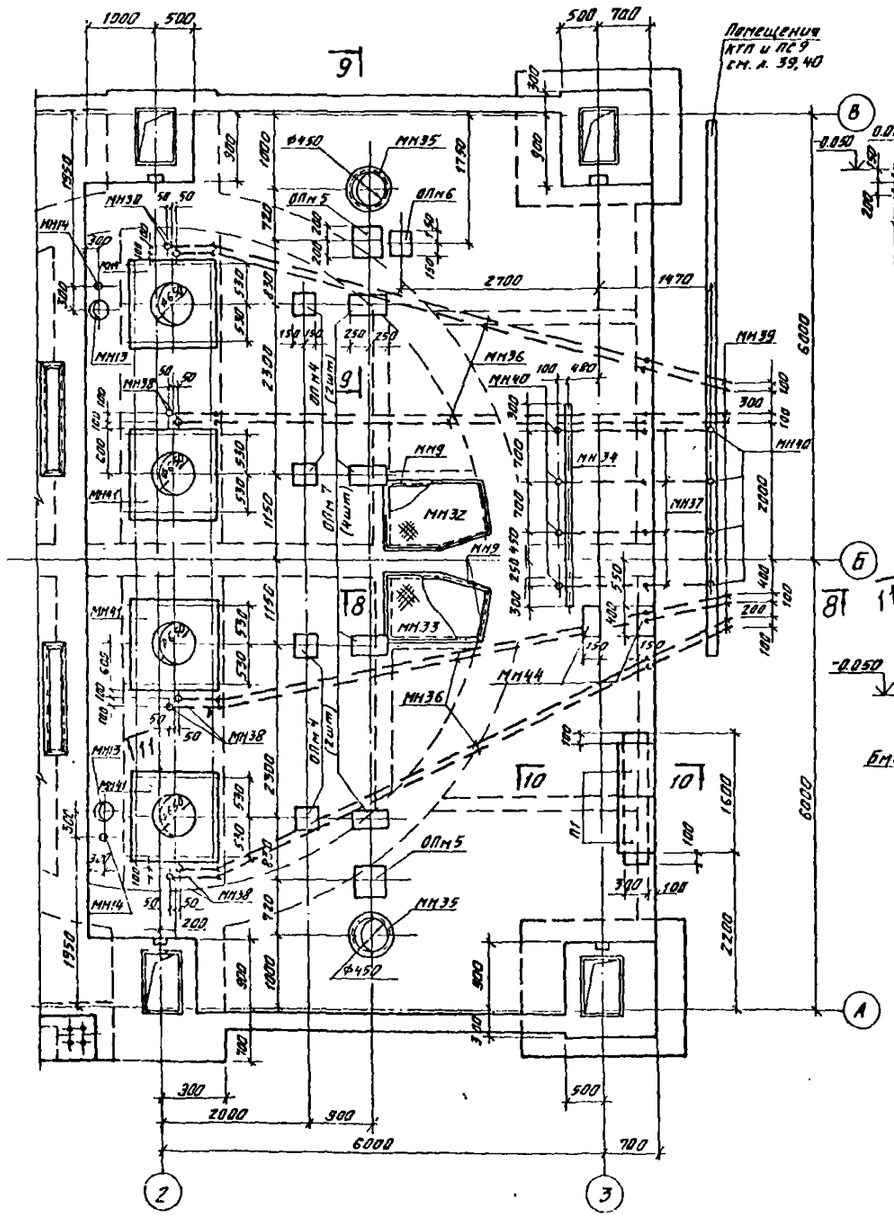

8-8

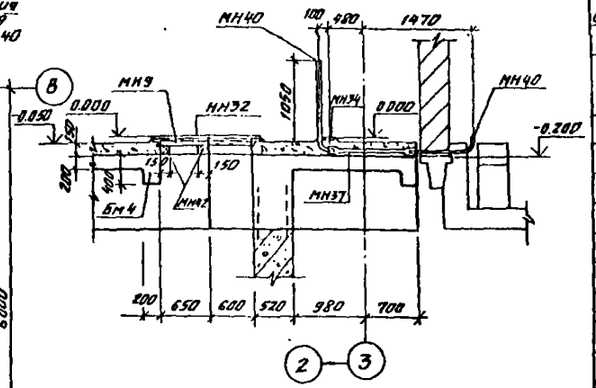

9-9

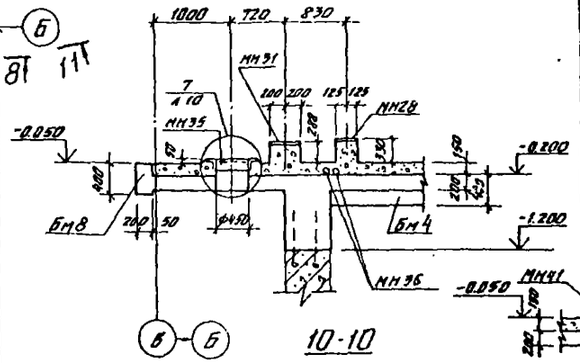

10-10

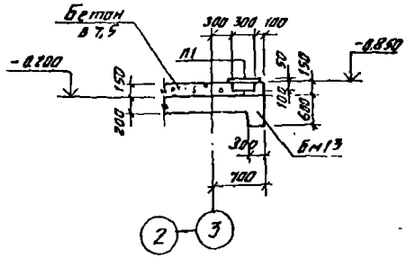

11-11

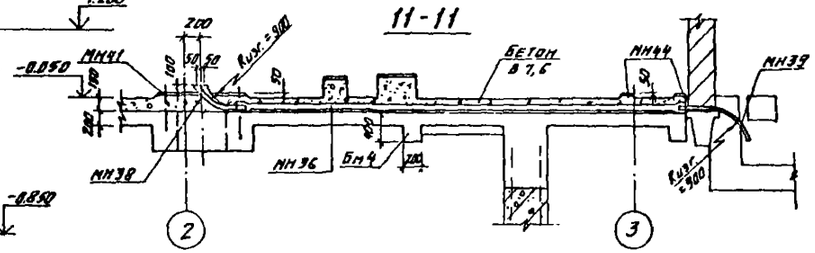

Спецификация к набетонке на РКм 1.

Марка, поз.	Обозначение	Наименование	Кол.	Масса ед., кг	Примечание
ОПм4	лист 10	Опорная подушка ОПм4	4		
ОПм5	лист 10	То же ОПм5	2		
ОПм7	лист 10	—"— ОПм7	4		
П1	3.006.1-2/82 в. 1,2	Плита П1-5	2	40	
МН9	1.400-15 В1.550-06	Изделие закладное МН555	8,3 п.м.	5,3	
МН27	1.400-15.В1 130-59	То же МН126-6	4	7,9	
МН28	1.400-15.В1.150-65	—"— МН143-6	4	8,9	
МН31	1.400-15.В1.170-26	—"— МН156-3	2	12,3	
МН32	ТП901-1-97.88-КЖ1-ЩП11	Щит ЩП 11	1	35,8	
МН33	-КЖ1-ЩП12	—"— ЩП 12	1	35,8	
МН34	1.400-15.В1.110-11	МН104-6	2,7 п.м	3,5	
МН35	1.400-15 В1.730-04	—"— МН780	2	6,3	
МН36	ГОСТ 18599-83	Труба ПНД (ПВП) 90с	53,0 п.м		
МН37	ГОСТ 18599-83	Труба ПНД (ПВП) 50с	4,8 п.м.		
МН38	ГОСТ 3262-75*	Колено Ф80 с=1200	8	10,0	Rизг=800
МН39	ГОСТ 3262-75*	Колено Ф80 с=1800	8	15,0	Rизг=800
МН40	ГОСТ 3262-75*	Труба Ф40	11,2 п.м	3,04	Rизг=400
МН41	ТП901-1-97.88-НВ.05.00	Рама закладная под насос 20А-18х3-1	4	225	Альбом I
МН42	1.400-15.В1.210-05	Изделие закладное МН201-5	2	5,0	
МН44	1.400-15.В1.190-11	То же МН128-6	0,8 п.м	8,4	
		Бетон В7,5	м³ 12,6		

1. Данный лист рассматривать совместно с л.3.
2. Установку МН36 ÷ МН40 производить под наблюдением электромонтажников.

Разраб.	Шабалина		03.88	ТП 901-1-97.88-КЖ1			
Пров.	Андреева		03.88	Водозаборные сооружения производительностью от 0,25 до 0,50 м³/с для эксплуатации колодца № 1 р. Ока г. Серпухов	Стадия	Лист	Листов
Зед.инж.	Андреева		03.88		Р	5	
Рук.гр.	Поболаева		03.88				
Н.контр.	Кицо		03.88	Железобетонное перекрытие РКм1	Госстрой СССР ГПИ Ленинградский Водоканалпроект		
Гл.спец.	Хамин		03.88				
Нач.отд.	Гладобородов		03.88	Набетонка			

Привязан

Инв. №

Согласовано

Формат А2

ТП901-1-97.88 Альбом II

Схема набетонки на РКм2.

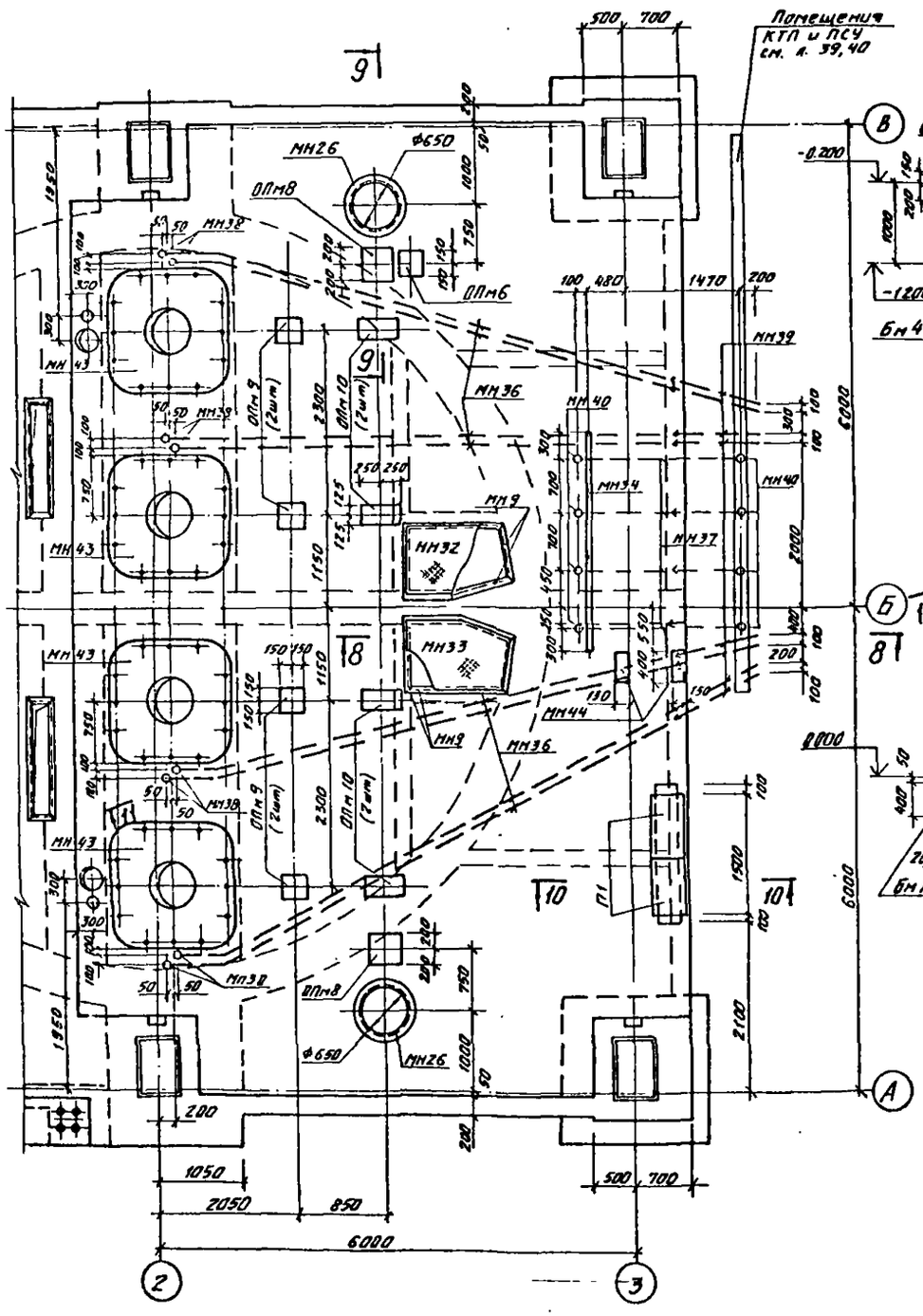

8-8

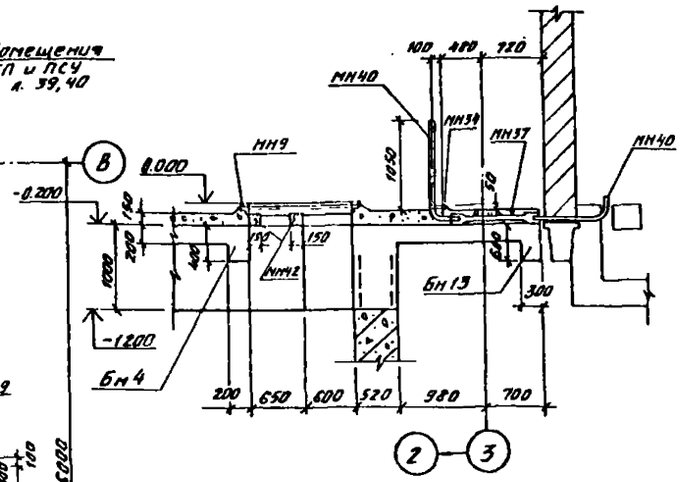

9-9

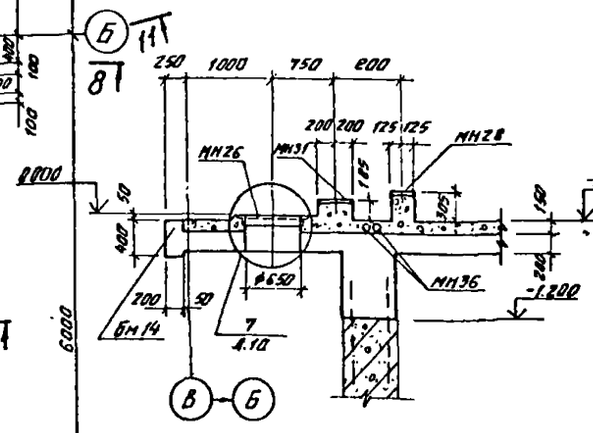

10-10

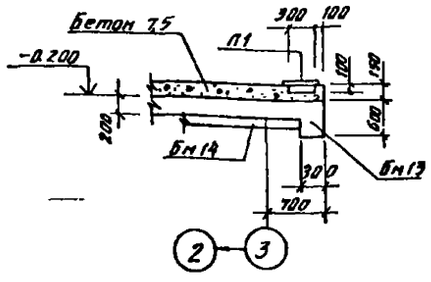

11-11

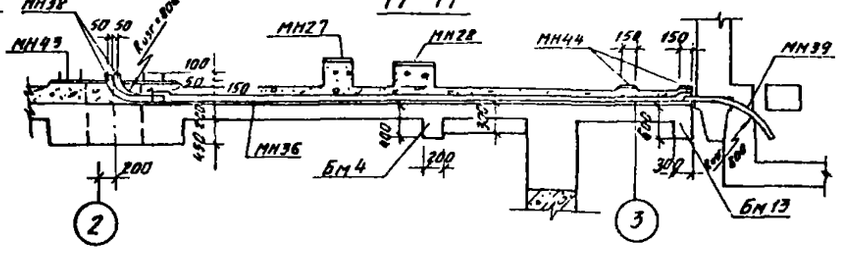

1. Данный лист рассматривать совместно с л. 4.
2. Установку МН36 ÷ МН40 производить под наблюдением электромонтажников.

Спецификация к набетонке на РКм2

Марка, поз	Обозначение	Наименование	Кол.	Масса ед кг	Примечание
ОПм8	лист 10	Опорная подушка ОПм8	2		
ОПм9	лист 10	То же ОПм9	4		
ОПм10	лист 10	—"— ОПм10	4		
П1	3.006.1-2/82 в 1:2	Плита П1-5	2	40	
МН9	1.400-15.81 550-06	Изделие закладное МН555	8,3 п.м	5,3	
МН26	1.400-15.81 730-08	То же МН784	2	8,8	
МН27	1.400-15.81 130-59	—"— МН126-6	4	7,9	
МН28	1.400-15.81.150-65	—"— МН143-6	4	8,9	
МН31	1.400-15.81 170-26	—"— МН156-3	2	12,3	
МН32	ТП901-1-97.88-КЖИ1-ЩП11	Щит ЩП11	1	35,8	
МН33	-КЖИ1-ЩП12	—"— ЩП12	1	35,8	
МН34	1.400-15.81 110-11	Изделие закладное МН104-6	2,7 п.м	3,5	
МН36	ГОСТ 18599-83	Труба ПНД (ПВП) 90с	53,0 п.м		
МН37	ГОСТ 18599-83	Труба ПНД (ПВП) 50с	4,8 п.м		
МН38	ГОСТ 3262-75*	Колено Ф80 l=1200	8	10,0	Rизг=800
МН39	ГОСТ 3262-75*	Колено Ф80 l=1800	8	15,0	Rизг=800
МН40	ГОСТ 3262-75*	Труба Ф40	12,2 п.м	3,84	Rизг=400
МН42	1.400-15.81 210-05	Изделие закладное МН201-5	2	5,0	
МН43	ТП901-1-97.88-МВ.07.00	Рама закладная под насос 24А-18х1-1	4	36,8	Альбом I
МН44	1.400-15.81.140-11	Изделие закладное МН128-6	4,8 п.м	8,4	
		Бетон В7,5	12,6 м³		

СОГЛАСОВАНО:
Рук. ГПО Пивоваров
Вед. инж. Андреева
Рук. группы Кадыкова

Привязан

Инв. №

Разраб	Шафалино		03.88	ТП901-1-97.88-КЖ1
Провер	Андреева		03.88	Водозаборные сооружения производительностью от 0,5 до 10 м³/с. Для амплитуды колебания уровня воды 10,0 м
Вед инж	Андреева		03.88	
Рук гр	Павлова		03.88	
Н контр	Жило		03.88	Железобетонное перекрытие РКм2. Набетонка.
Гл спец	Ханин		03.88	
Нач отд	Гроздобоинов		03.88	

Стадия	Лист	Листов
Р	6	

Госстрой СССР ГПИ Ленинградский Водоканалпроект

кол. Мошкова

СР964-02

ТП901-1-97.88 Альбом II

1-1

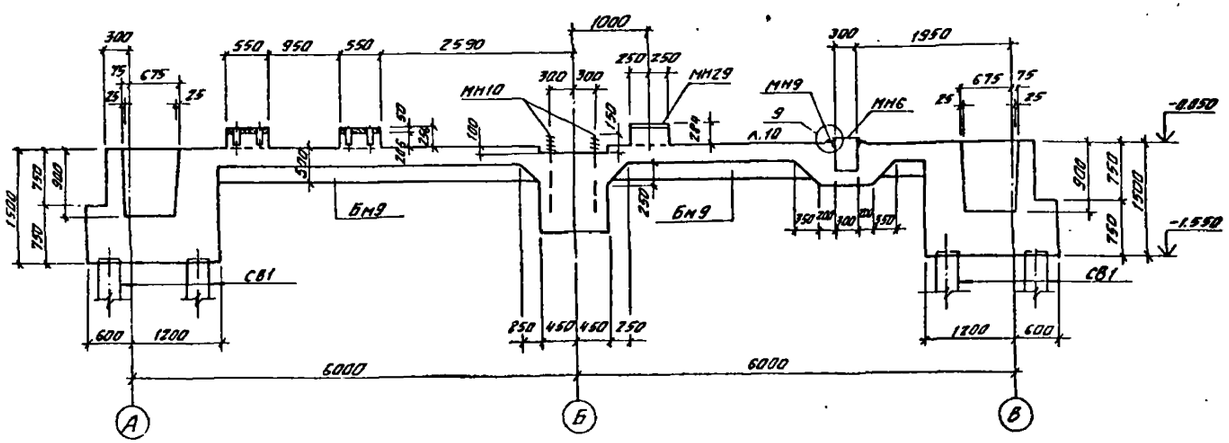

4-4

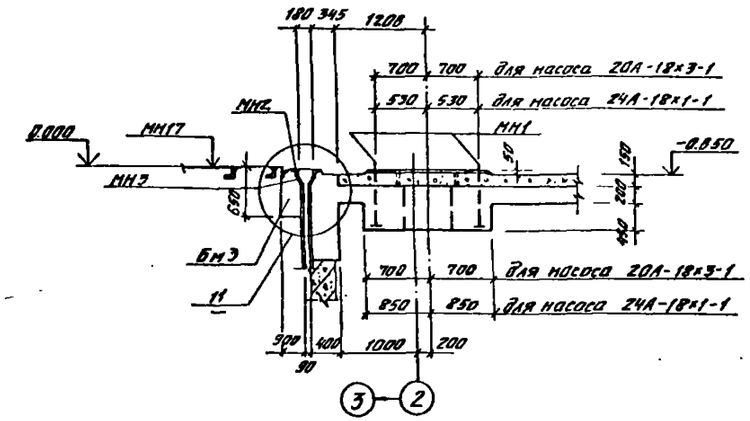

10

11

2-2

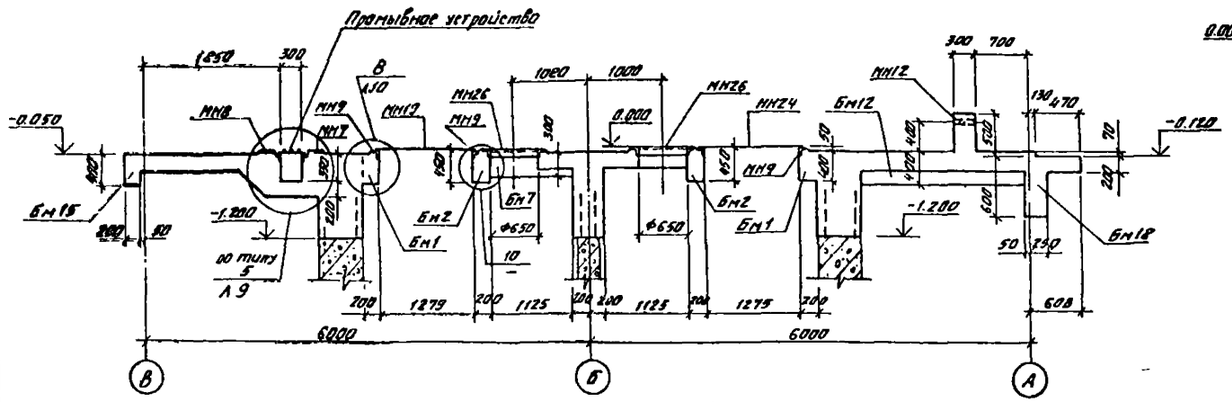

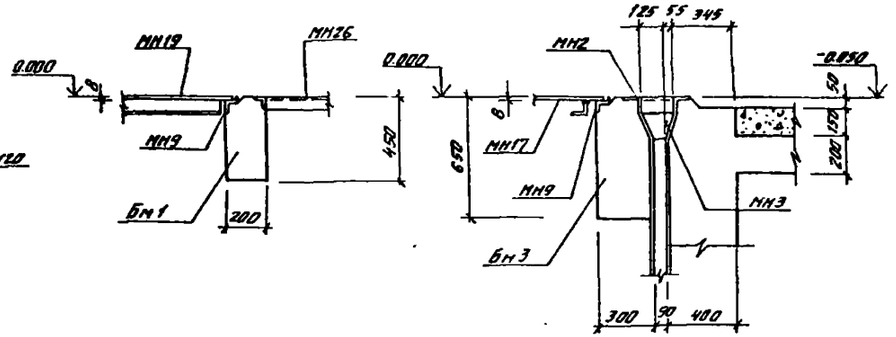

3-3

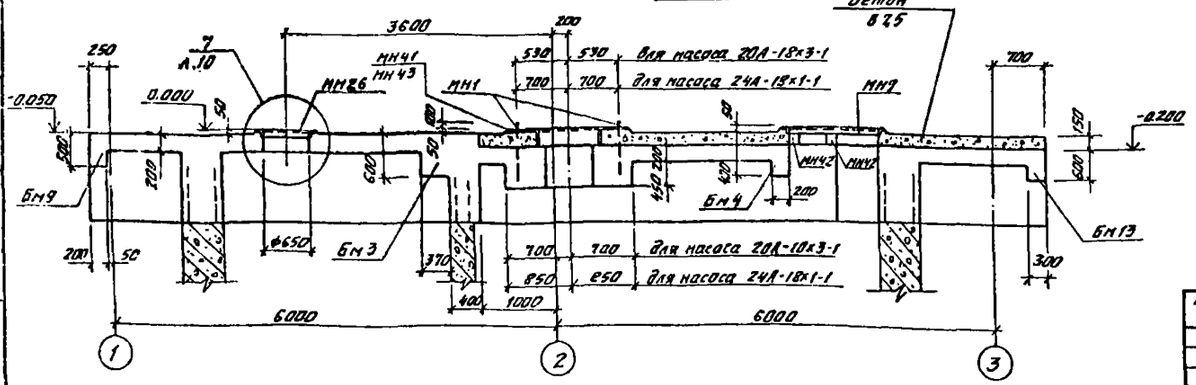

1. Данный лист рассматривать совместно с л. 3; 4.
2. Схему набетонки см. л. 5; 6.

Привязан				ТП901-1-97.88-КЖ1			
	Разраб.	Шадалина		Водозаборные сооружения производительностью от 0,5 до 1,0 м³/с для амплитуды колебания уровня воды 10 м	Стадия	Лист	Листов
	Провер.	Андреева			Р	7	
	Вед.инж.	Андреева					
	Рук.гр.	Поваляева					
	Н.контр.	Жило		Железобетонное перекрытие РКм1, РКм2 Чертежи N1	Госстрой СССР ГПИ Ленинградский Водоканалпроект		
Инв. №	Гл.спец.	Канин					
	Нач.отд.	Радобольская					

Инв. № подл. | Подпись и дата | Взам. инв. №

ашкова

Формат

Схема расположения свайного поля.

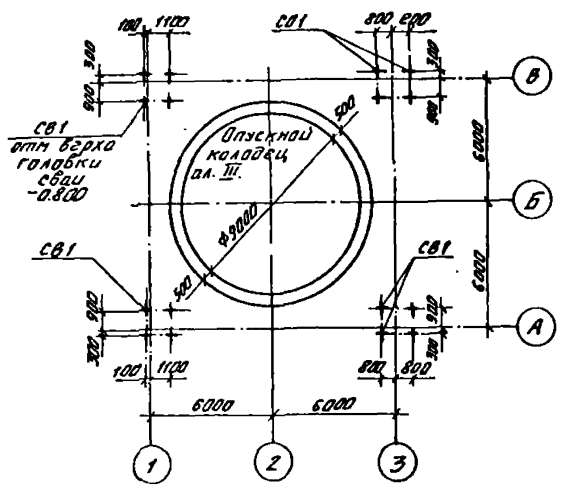

Деталь заделки головки сваи.

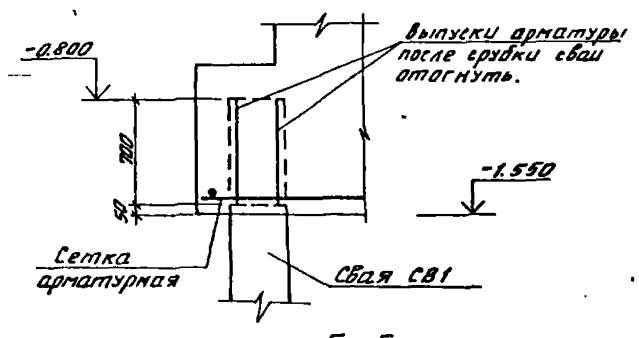

5-5

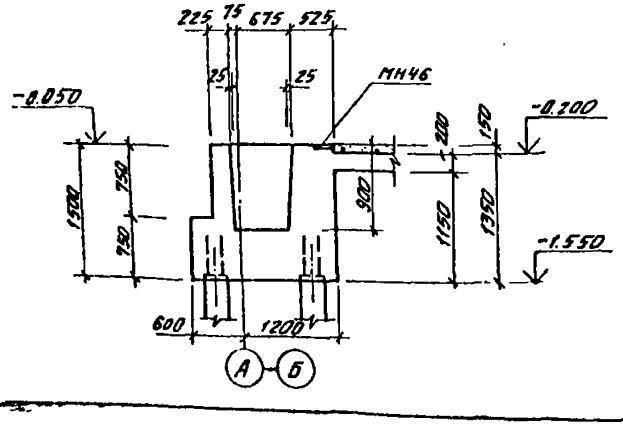

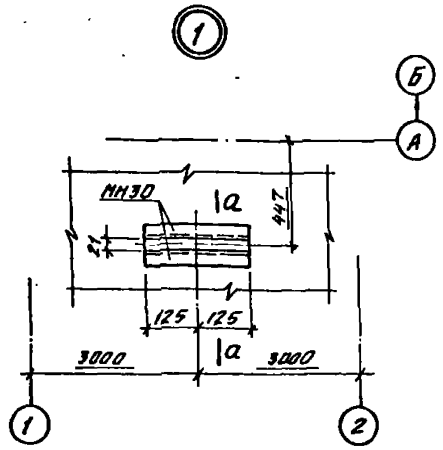

7-7

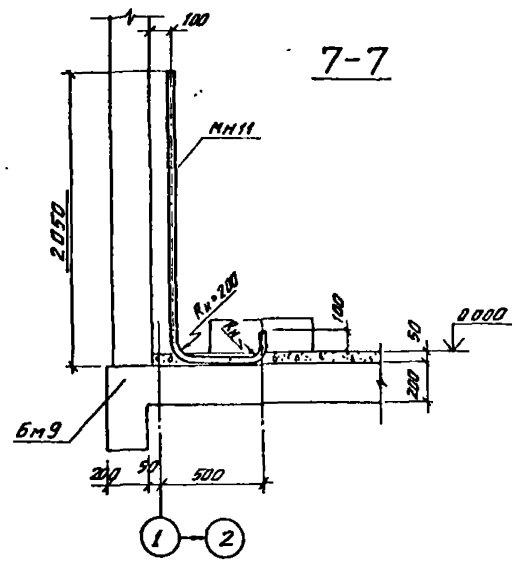

6-6

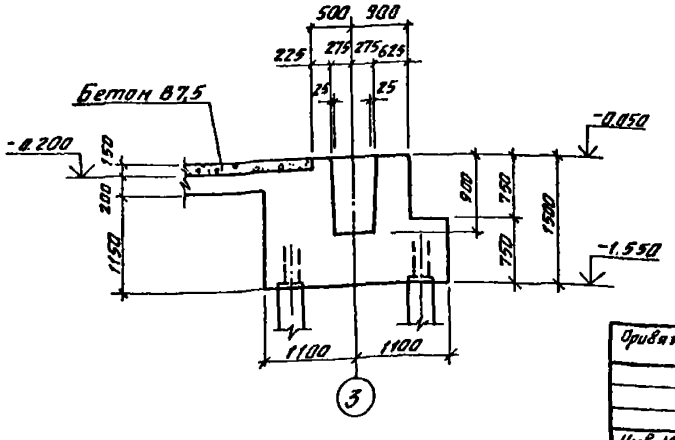

а-а

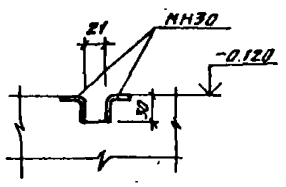

8-8

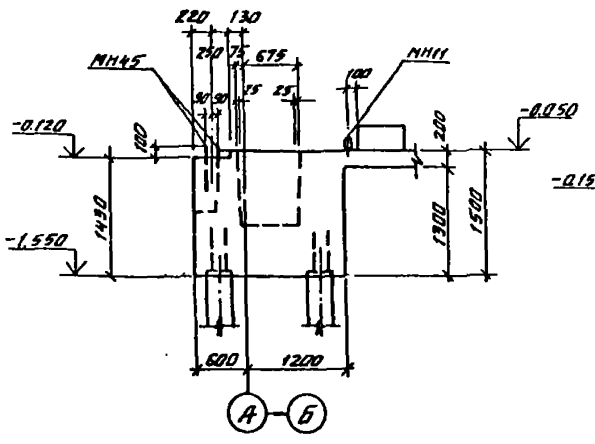

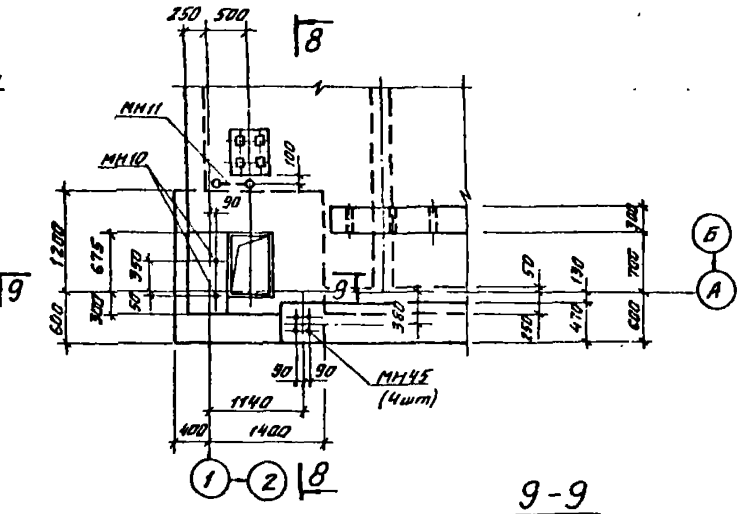

9-9

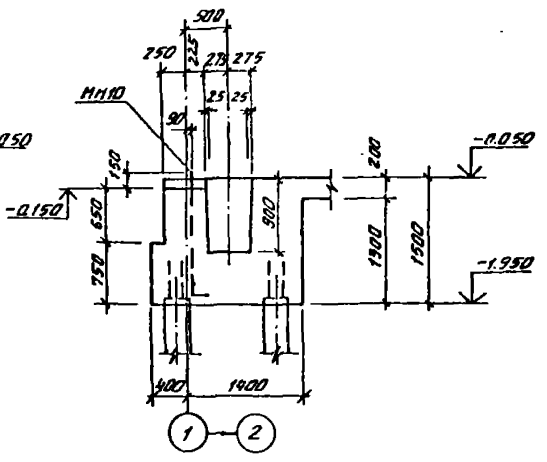

Данный лист рассматривать совместно с л. 2÷6.

Привязан				ТП901-1-97.88-КЖ1			
Инв. №							

Разраб.	Шадалина		05.88	Водозаборные сооружения производительностью 0,05 м³/с для амплитуды колебания уровня воды 10,0 м.	Стадия	Лист	Листов
Провер.	Андреева		05.88		Р	8	
Гл инж	Андреева		05.88				
Рук. гр	Побалаева		05.88				
Н контр	Жило		05.88	Железобетонное перекрытие РКм1, РКм2. Чертеж № 2	Госстрой СССР ГПИ Ленинградский Водоканалпроект		
Гл спец	Ханин		05.88				
Нач отд	Грабовойтов		05.88				

Инв. № подл. | Подпись и дата | Взам. инв. №

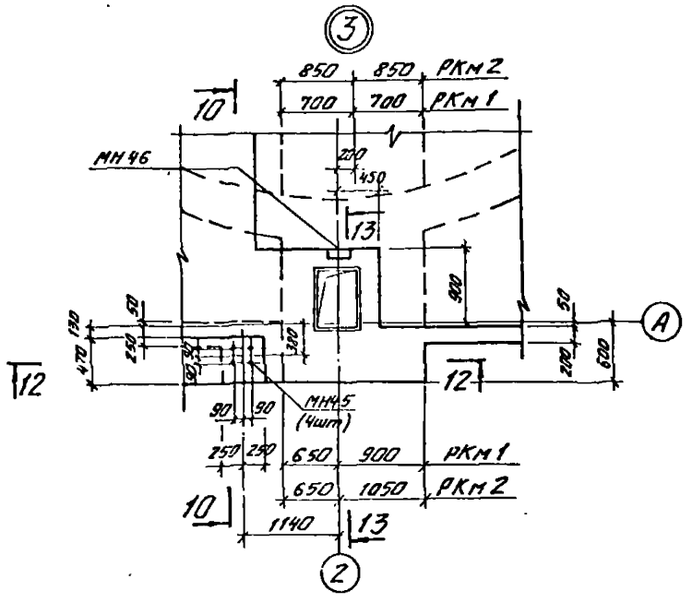

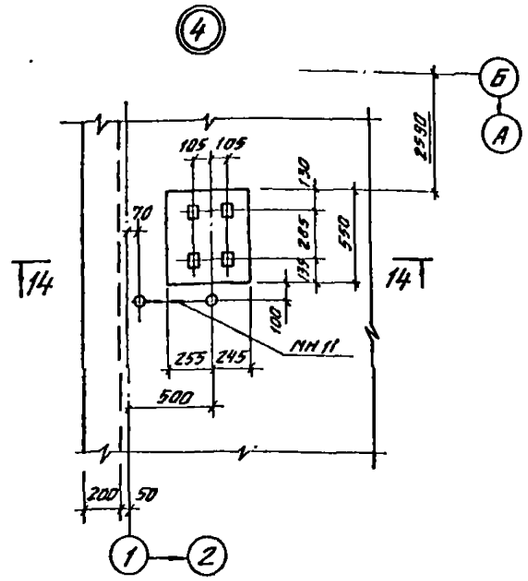

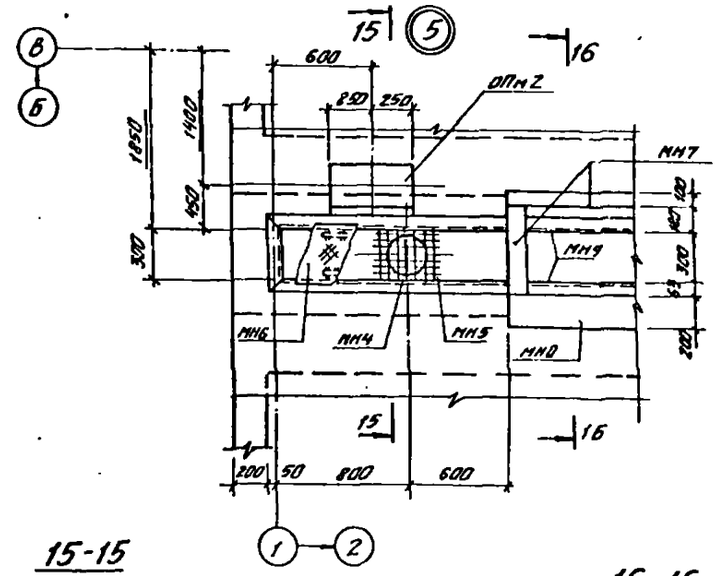

15-15

16-16

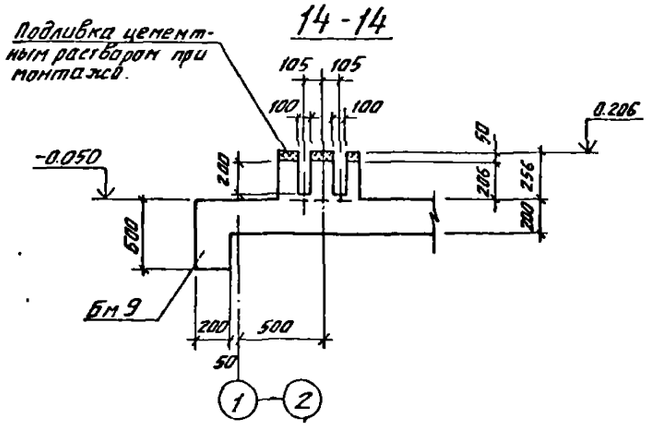

14-14

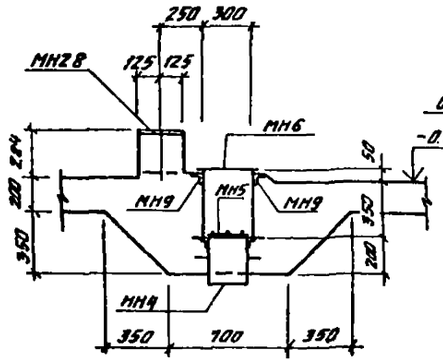

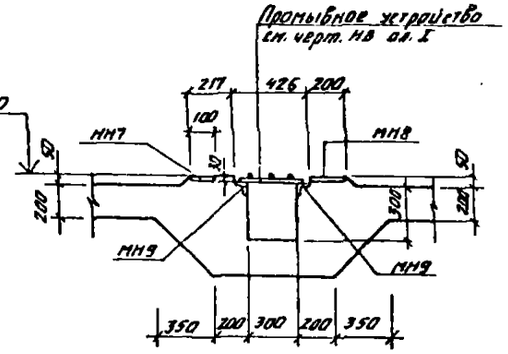

10-10

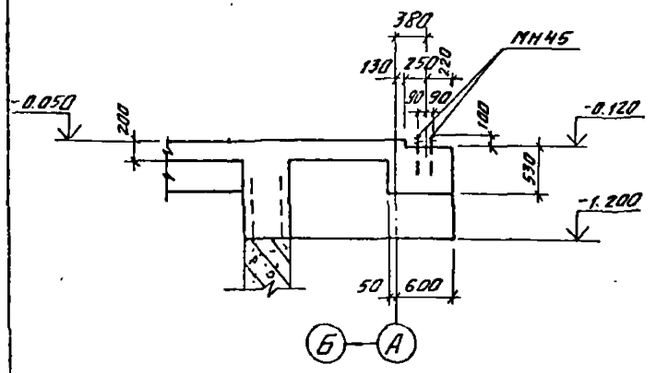

12-12

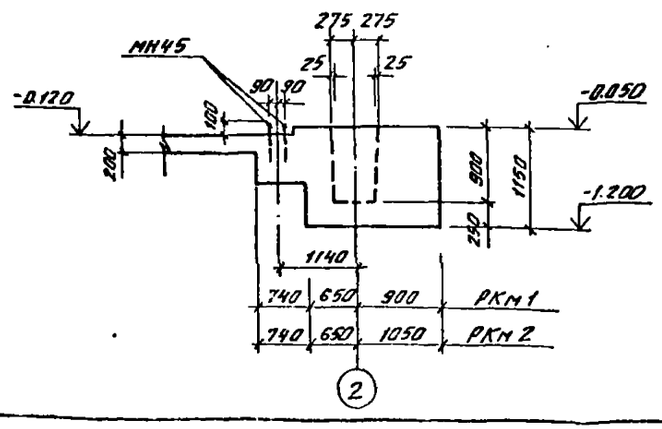

13-13

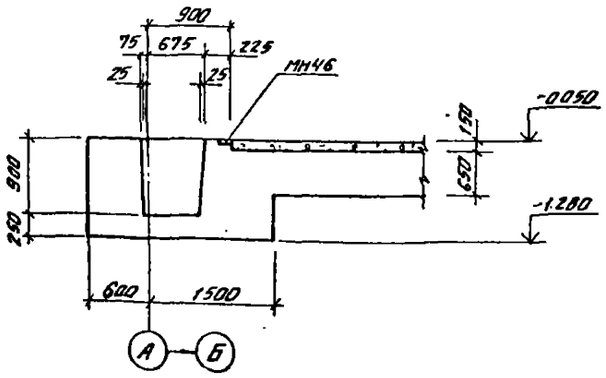

Данный лист рассматривать совместно с л. 2÷4.

Разраб.	Шабалина		03.88	ТП 901-1-97.88-КЖ1			
Провер.	Андреева		03.88	Водозаборные сооружения производительностью от 0,5 до 1,0 м³/с для амплитуды колебания уровня воды 10 м	Стадия	Лист	Листов
Вед. инж.	Андреева		03.88		Р	9	
Рук. гр.	Побсляева		03.88				
Н. контр.	Жило		03.88	Железобетонное перекрытие РКМ1; РКМ2. Чертеж N 3.	Госстрой СССР ГПИ Ленинградский Водоканалпроект		
Гл. спец.	Ханин		03.88				
Нач. отд.	Грабовский		03.88				

Привязан

Инв. №

Инв. № подл. | Подпись и дата | Взам. инв. №

кол. Молкова

СФ954-02 Формат А2

ТП 901-1-97.88 Альбом II

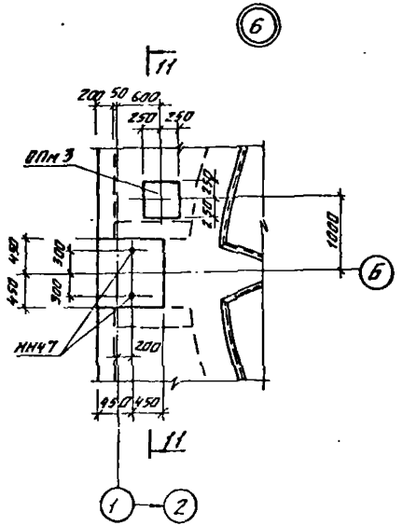

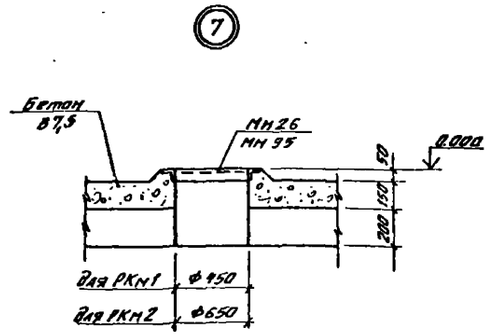

ОПм1; ОПм3÷ОПм6; ОПм8; ОПм9

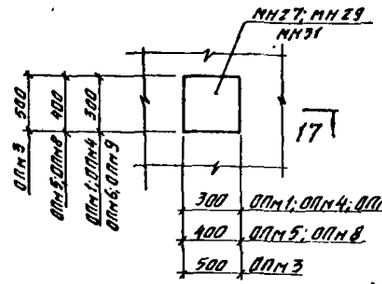

17-17 (для ОПм1)

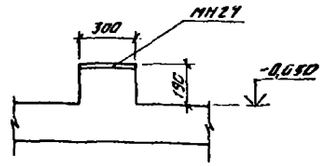

17-17 (для ОПм4; ОПм5; ОПм8; ОПм9)

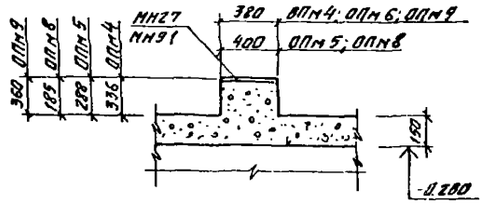

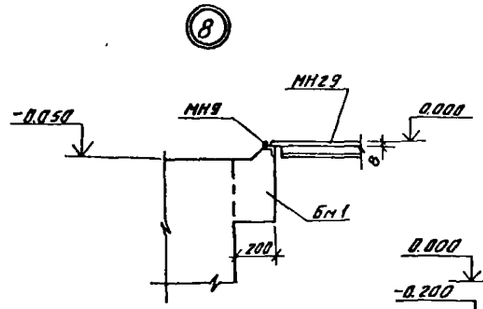

17-17 (для ОПм6)

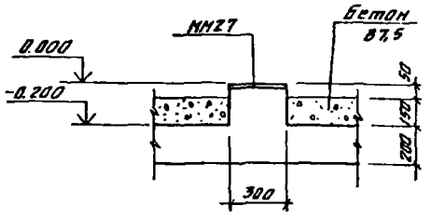

17-17 (для ОПм3)

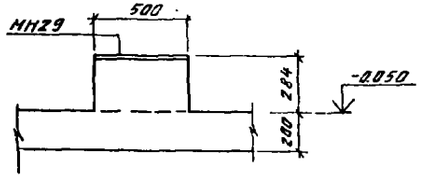

11-11

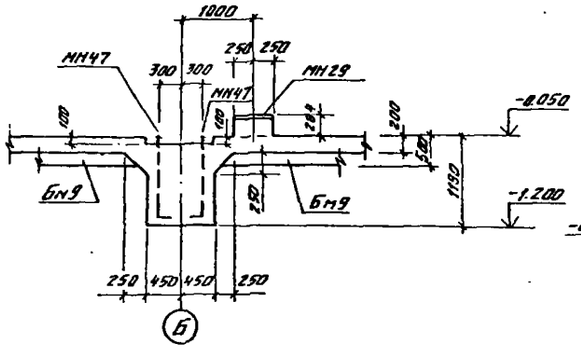

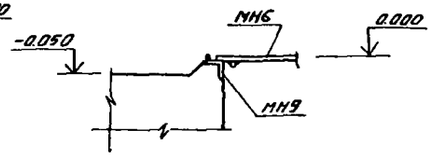

1. Данный лист рассматривать совместно с л. 2÷6.

ОПм2; ОПм7, ОПм10

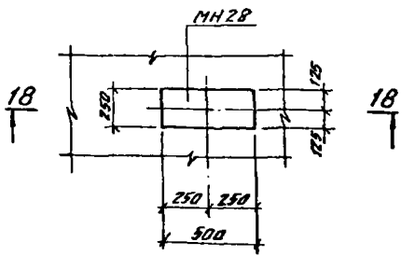

18-18 (для ОПм2)

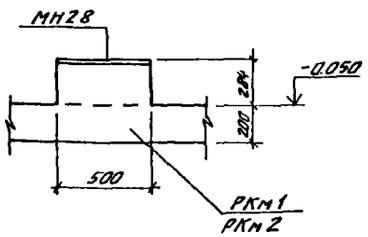

18-18 (для ОПм7; ОПм10)

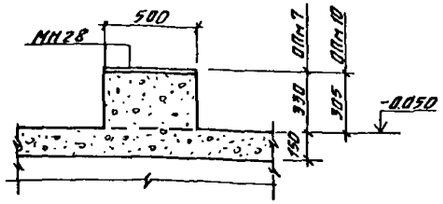

Привязан	Разраб.	Шабалина		03.88	ТП 901-1-97.88-КЖ1		
	Провер.	Андреева		03.88	Водозаборные сооружения производительностью от 0,5 до 1,0 м³/с для амплитуды колебания уровня воды 10,0 м.	Стадия	Лист	Листов
	Вед.инж.	Андреева		03.88		Р	10	
	Рук.гр.	Павлова		03.88				
	Н.контр.	Жила		03.88	Железобетонное перекрытие РКм1, РКм2 Чертеж №4.	Госстрой СССР ГПИ Ленинградский Водоканалпроект		
Инв. №	Гл.спец.	Ханин		03.88				
	Нач.отд.	Гладобрюхов		03.88				

Инв. № подл. | Подпись и дата | Взам. инв. №

Схема расположения верхней арматуры плиты ПМ1

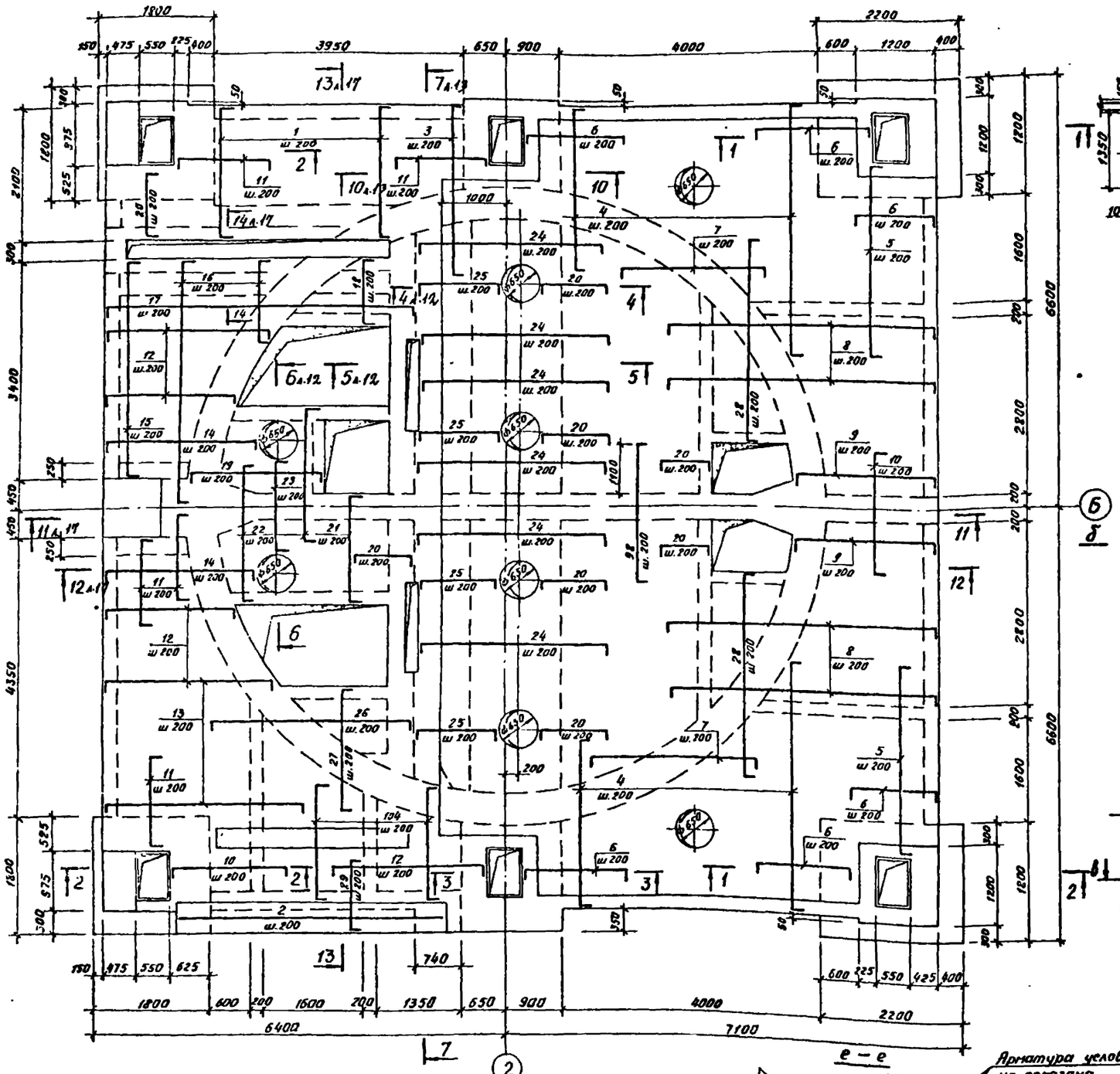

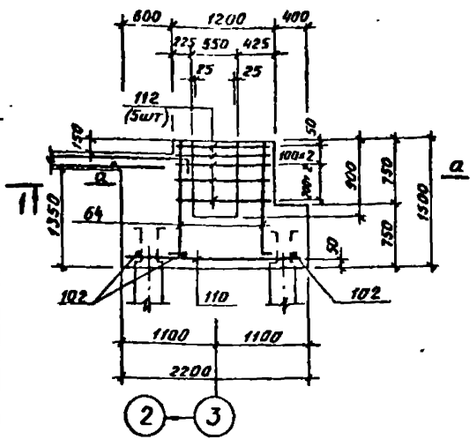

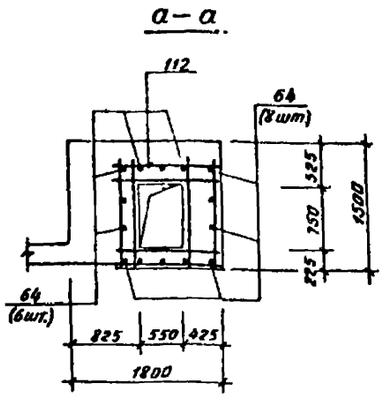

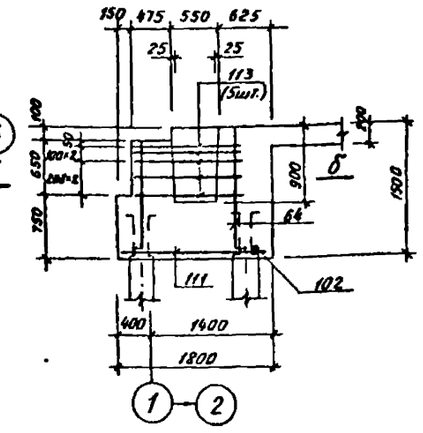

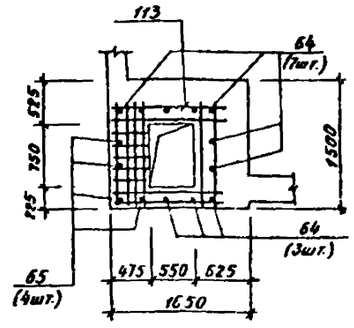

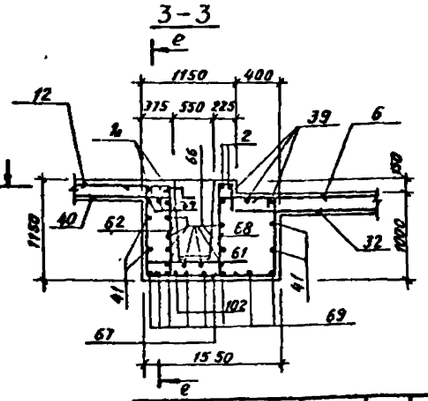

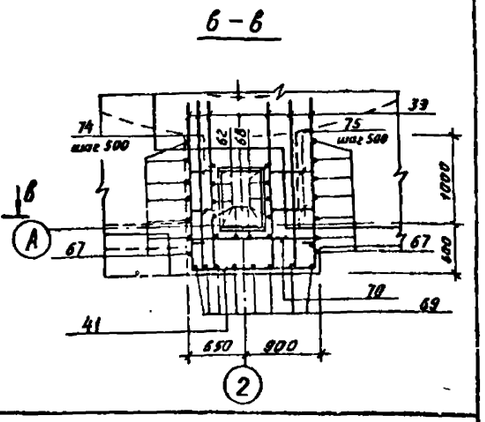

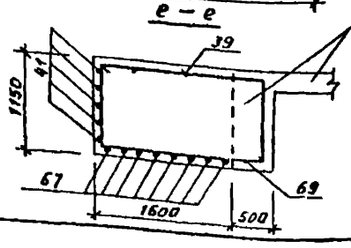

Арматура условно не показана

1. Данный чертеж рассматривать совместно с листами 12, 13, 17.
2. Защитный слой бетона для рабочей арматуры 25мм.
3. Спецификация арматуры дана на листе 18.
4. Ведомость деталей дана на листе 20.
5. Арматуру поз. 102 приварить к продольной арматуре стакана и к выпускам арматуры свай для заземления

Разраб	Шаболина		
Провер	Андреева		
Вед инж	Андреева		
Рук гр	Поволяева		
Н контр	Жило		
Гл спец	Ханин		
Нач отд	Градобоинов		

Привязан

Инв. №

ТП 901-1-97.88-КЖ1

Водозаборные сопружения производительностью от 0,5 до 1,0 м³/с для амплитуды колебания уровня воды 100м

Стадия	Лист	Листов
Р	11	

РКМ1
Плита ПМ1. Схема армирования. Чертеж N1

Госстрой СССР ГПИ Ленинградский ВОДОКАНАЛПРОЕКТ

Формат А2

Инв. № подл. | Подпись и дата | Взам. инв. №

ТП 901-1-97.88 Альбом I

Схема расположения нижней арматуры плиты Пм1

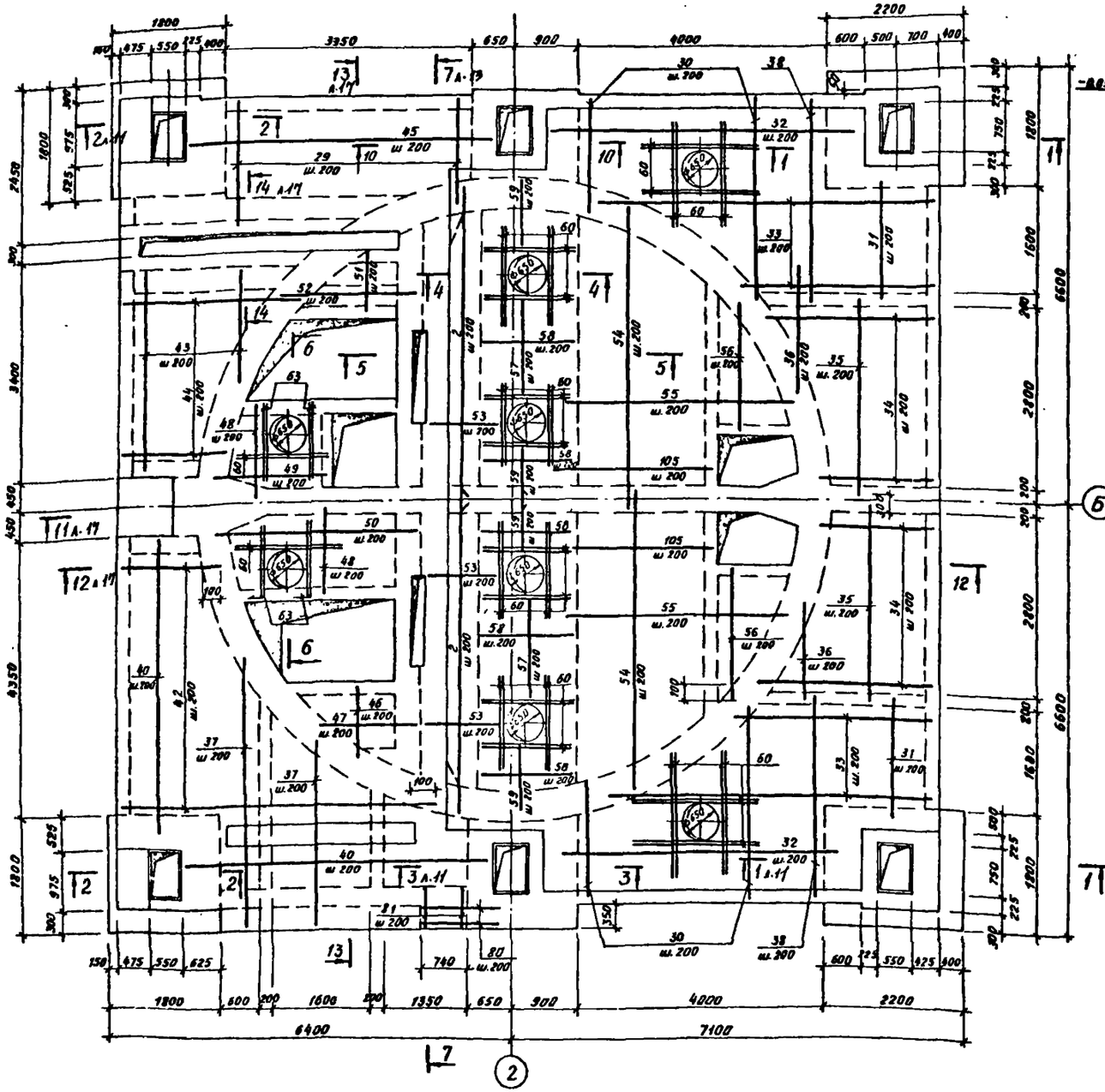

4-4

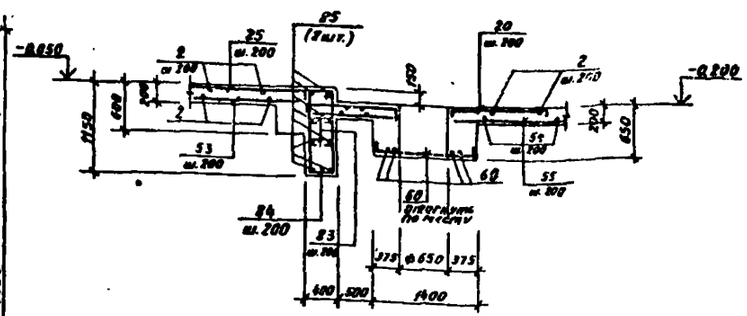

5-5

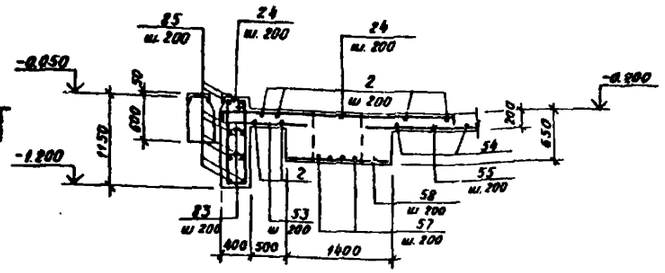

6-6

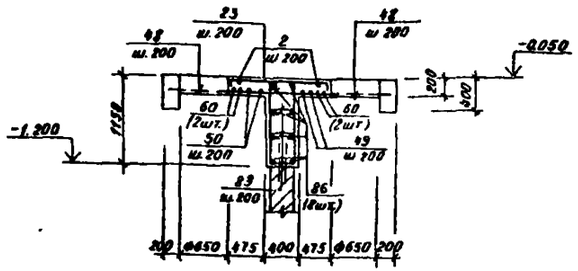

1. Данный лист рассматривать совместно с л. 11; 13; 17.
2. Защитный слой бетона для рабочей арматуры плиты Пм1 – 15 мм.
3. Спецификацию арматуры см. л. 18.
4. Ведомость деталей см. л. 20.

Привязан				ТП 901-1-97.88 - КЖ1			
	Разраб	Шабалина		Водозаборные сооружения производительностью от 0,5 до 1,0 м³/с для амплитуды колебания уровня воды 10,0 м	Стадия	Лист	Листов
	Провер	Андреева			Р	12	
	Вед инж	Андреева					
	Рук гр	Поваляева					
	Н контр	Жило		РКм1	Госстрой СССР ГПИ Ленинградский ВОДОКАНАЛПРОЕКТ		
	Гл спец	Ханин		Плита Пм1. Схема армирования. Чертеж N 2.			
Инв. №	Нач отд	Урадовская					

Инв. № подл. | Подпись и дата | Взам. инв. №

Формат А2

ТП 901-1-97.88. Альбом I

Схема армирования верхней части колодца от отм -1.200 до отм -0.050 (-0.200)

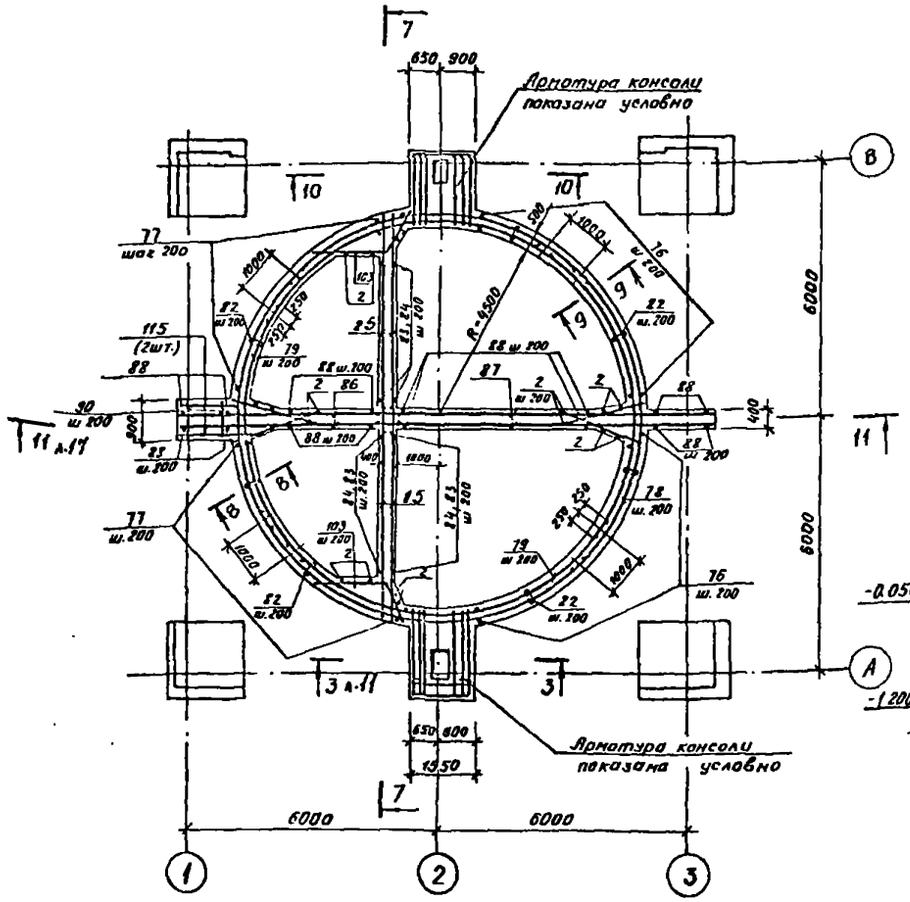

7 – 7

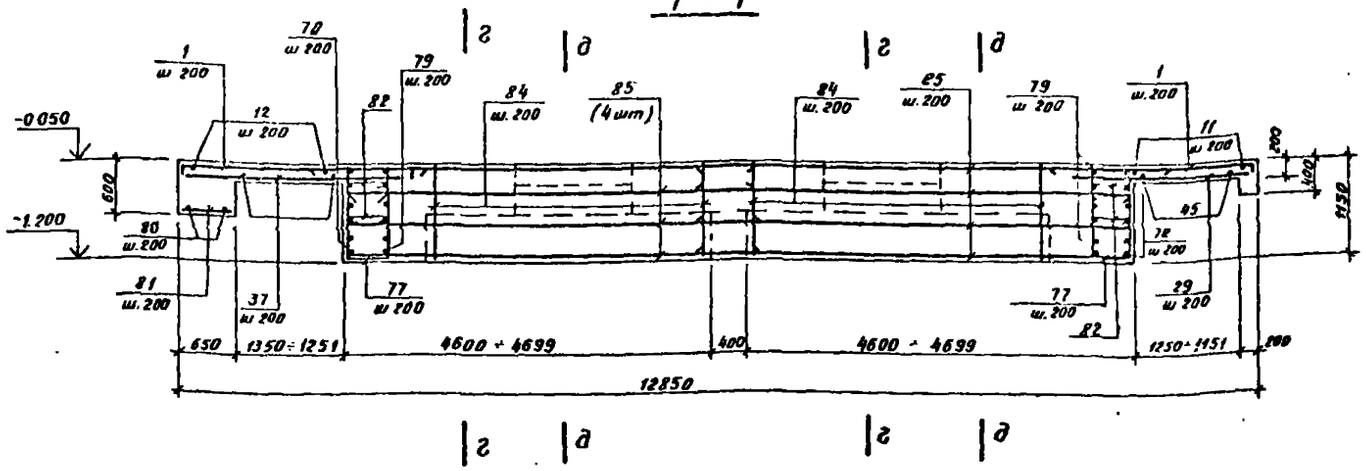

г – г

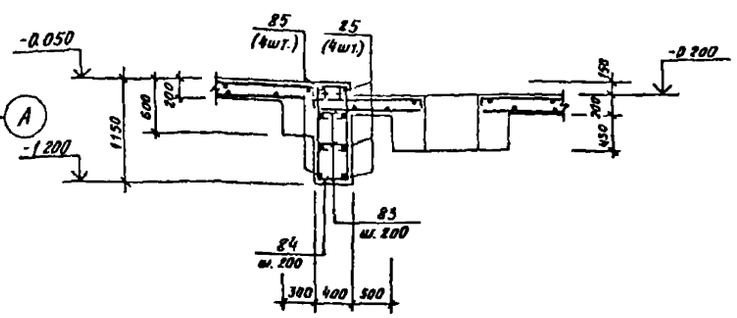

д – д

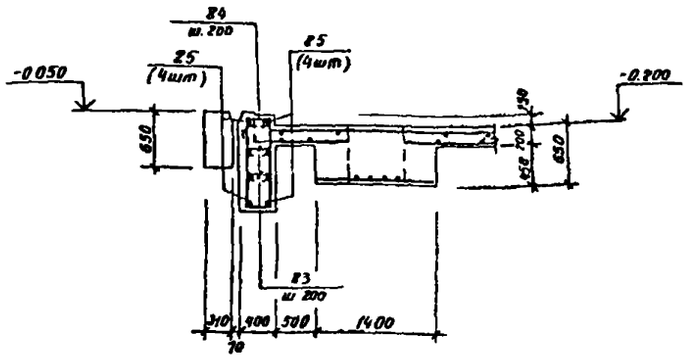

8 – 8

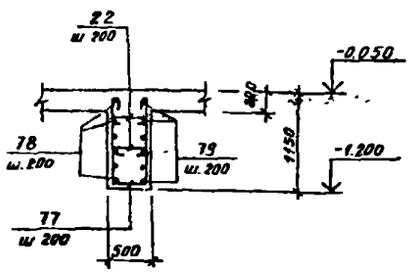

9 – 9

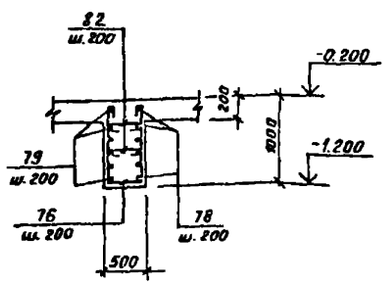

10 – 10

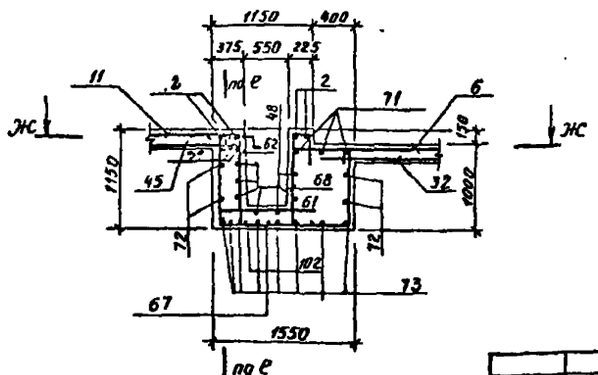

Ж – Ж

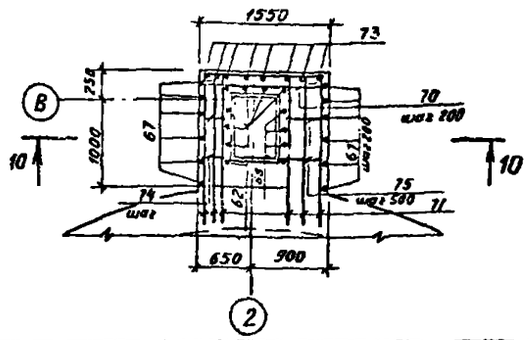

1. Данный лист рассматривать совместно с л. 11, 12, 17.
2. Защитный слой бетона для рабочей арматуры – 25 мм.
3. Спецификацию арматуры см. л. 18.
4. Ведомость деталей см. л. 20.
5. Арматуру поз 122 приварить к поз 62 и поз. 67 для заземления.

Разраб	Шабалина		ТП 901-1-97.88 - КЖ1	
Провер	Андреева		Водозаборные сооружения производительностью от 0,5 до 1,0 м³/с для амплитуды колебания уровня воды 100 м	Стадия: Р; Лист: 13; Листов:
Вед инж	Андреева		РКМ1 Плита Пм1. Схема армирования Чертеж N3	Госстрой СССР ГПИ Ленинградский Водоканалпроект
Рук гр	Поволяева			
Н контр	Жило			
Гл спец	Ханин			
Нач отд	Градобойнов			

Привязан

Инв №

Инв. № подл. | Подпись и дата | Взам. инв. №

Формат А2

БФ 954-05

ТП 901-1-97.88 Альбом II

Схема расположения верхней арматуры плиты ПМ2

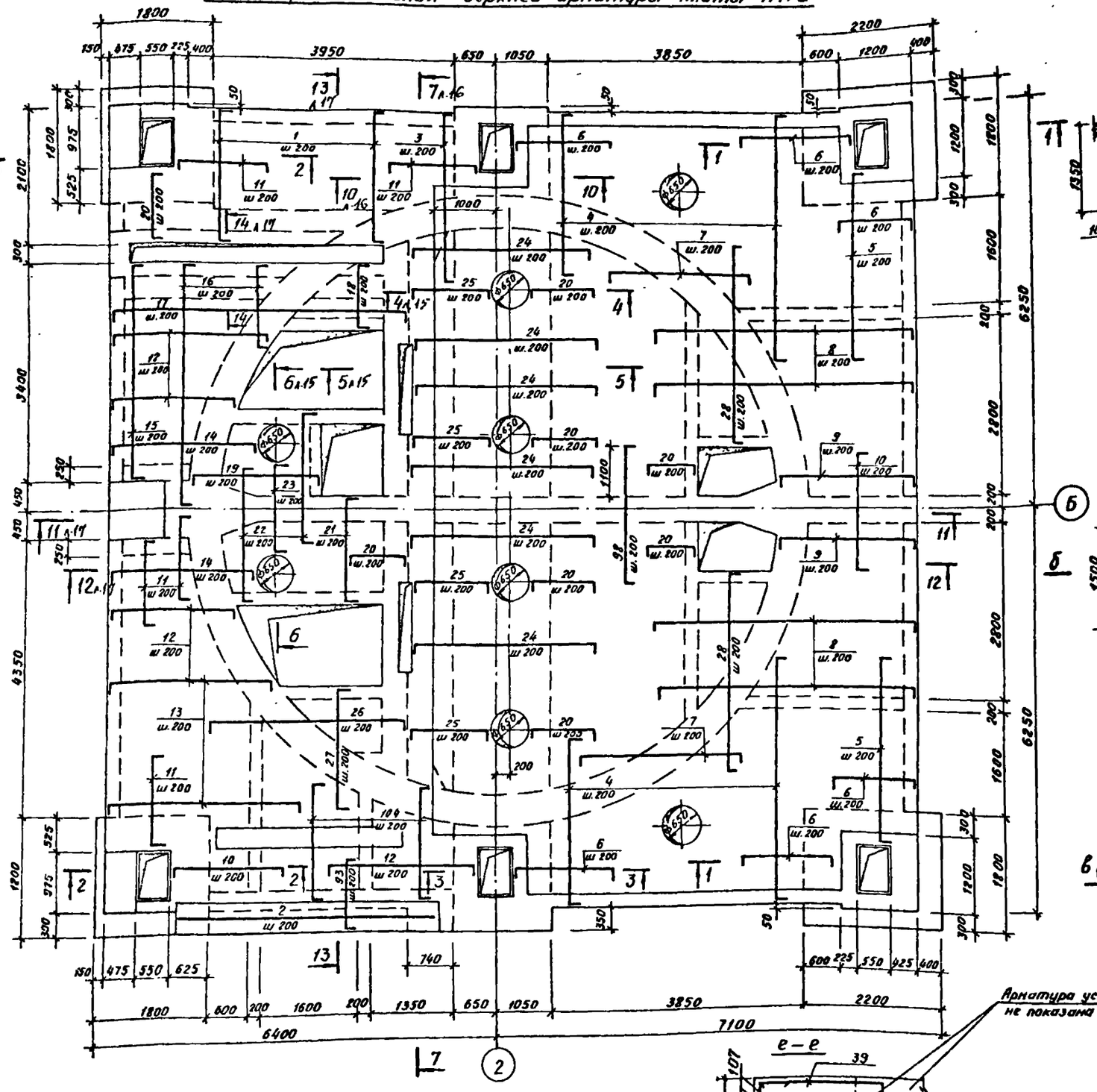

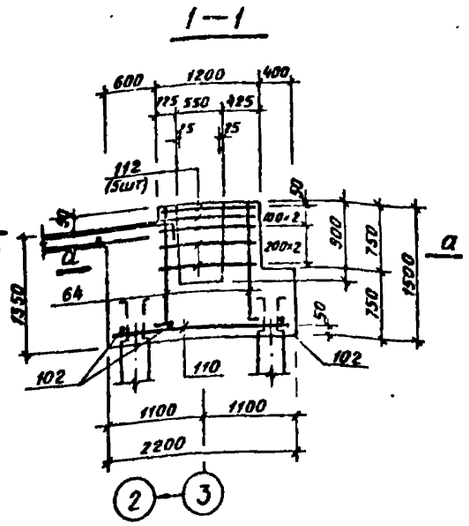

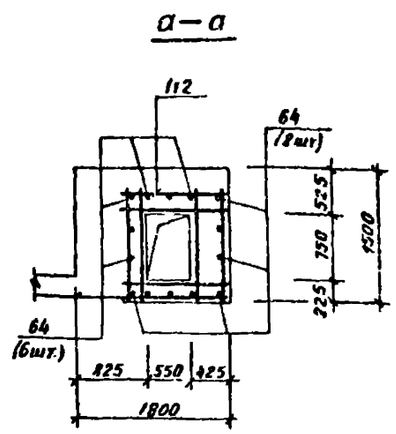

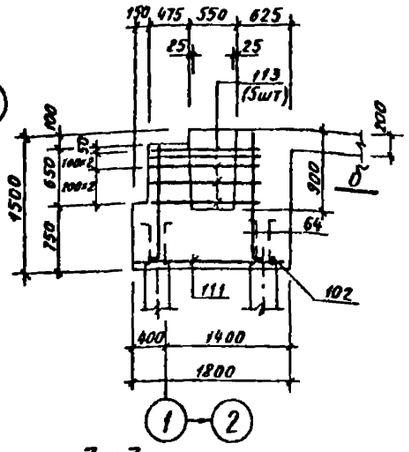

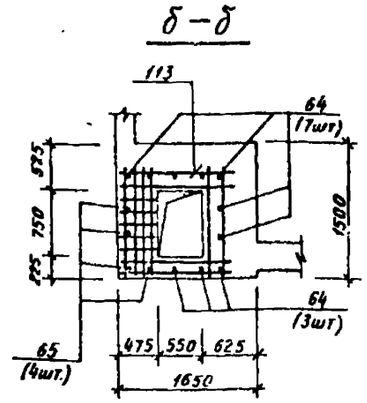

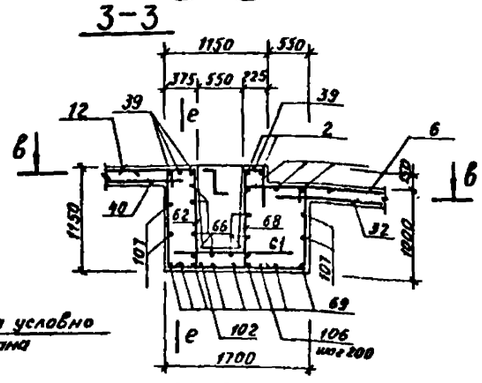

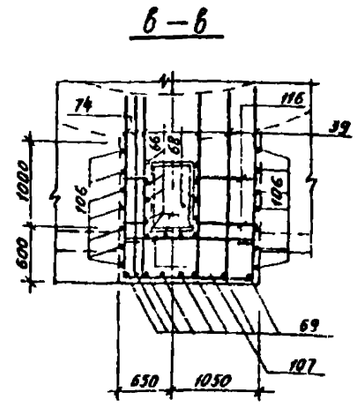

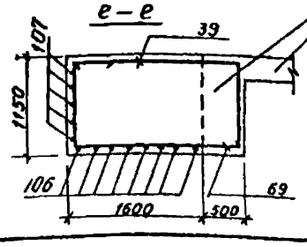

1. Данный чертеж рассматривать совместно с листами 15; 16; 17.
2. Защитный слой бетона для рабочей арматуры 25 мм.
3. Спецификация арматуры дана на листе 19.
4. Ведомость деталей дана на листе 21.
5. Арматуру поз. 102 приварить к продольной арматуре стакана и к выпускам арматуры свай для заземления.

Разраб	Шаблина		ТП 901-1-97.88-КЖ1
Провер	Андреева		Водозаборные сооружения производительностью от 0,5 до 1,0 м³/с для амплитуды колебания уровня воды 10,0 м.
Ведущ. инж.	Андреева		Стадия: Р; Лист: 14; Листов:
Рук. гр.	Поволяева		РКМ 2. Плита ПМ2 Схема армирования. Чертеж N 1.
Н. контр.	Жило		Госстрой СССР ГПИ Ленинградский Водоканалпроект
Гл. спец.	Ханин		
Нач. отд.	Градобойнова		

Привязан

Инв. №

Формат А2

ТП901-1-97.88 Альбом I

Схема расположения нижней арматуры плиты Пм 2

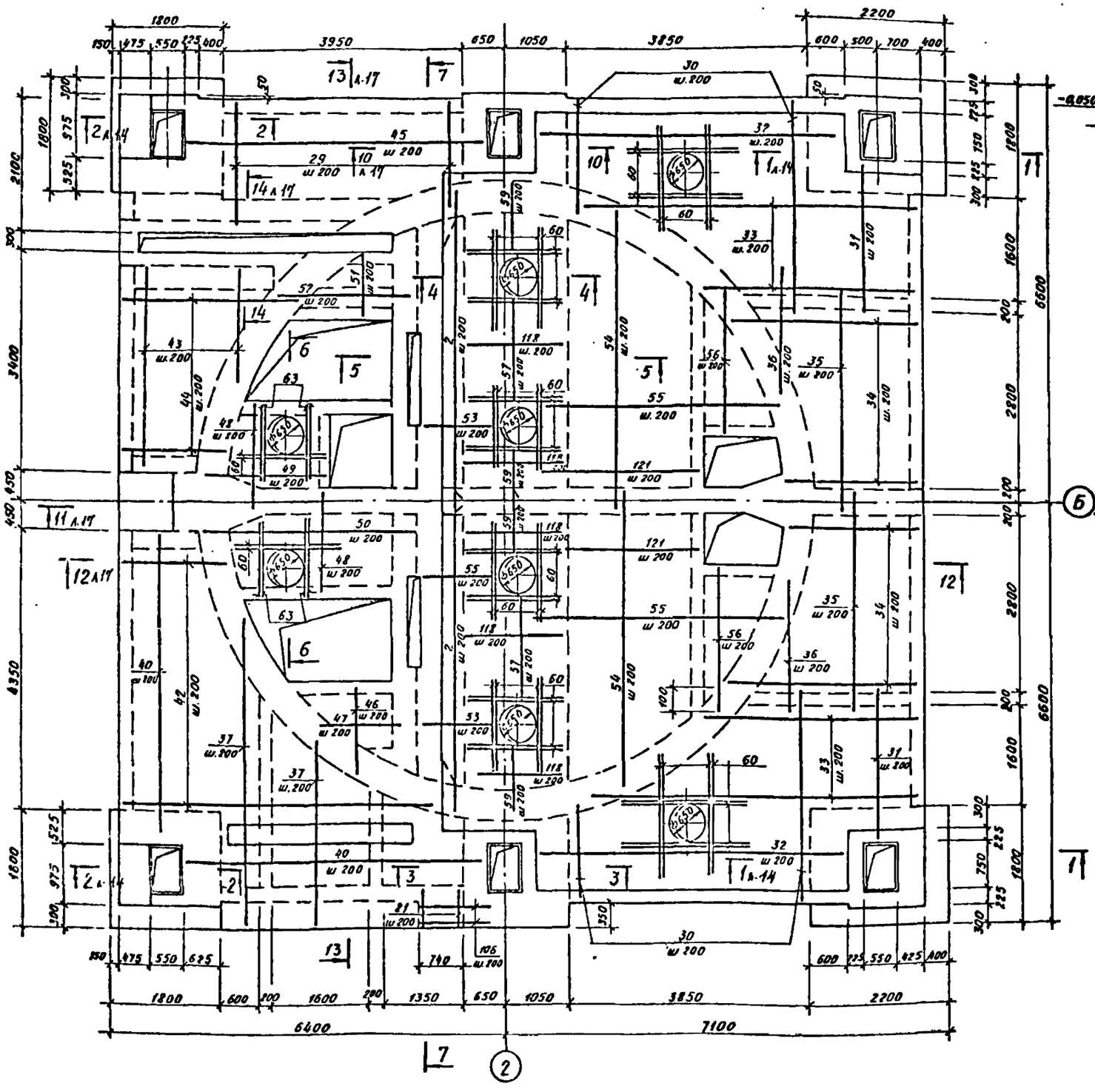

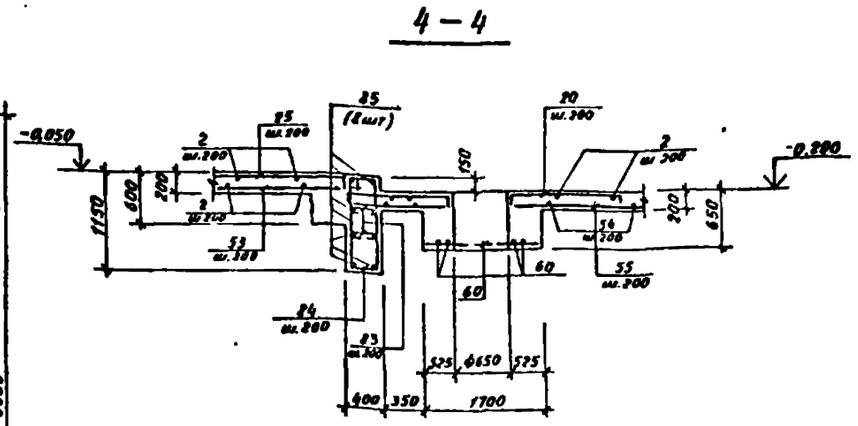

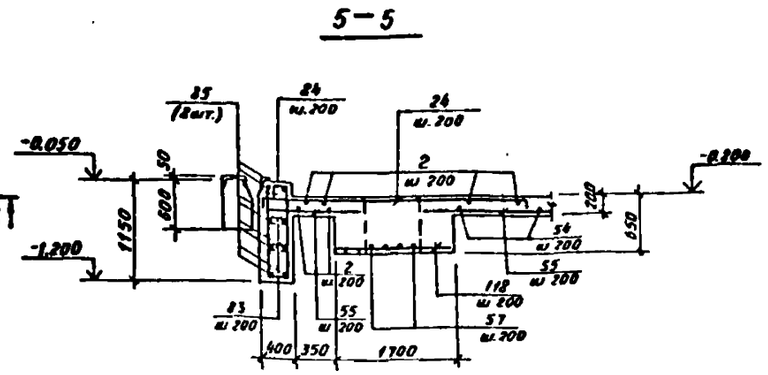

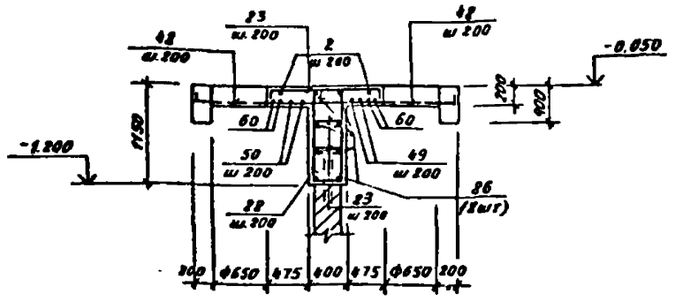

1. Данный лист рассматривать совместно с л.14,16,17.
2. Защитный слой бетона для рабочей арматуры плиты Пм 1 – 15 мм
3. Спецификацию арматуры см л 19.
4. Ведомость деталей см. л. 21.

Разраб	Шабалина			ТП901-1-97.88-КЖ1
Провер	Андреева			
Вед инж	Андреева			Водозаборные сооружения производительностью от 0,5 до 1,0 м³/с для амплитуды колебания уровня воды 100 м. Стадия Р, Лист 15, Листов
Рук гр	Поваляева			
Н контр	Жила		03.11	РКП 2
Гл спец	Ханин			Плита Пм2 Схема армирования Чертеж Н2
Нач отд	Градобойнов			Госстрой СССР ГПИ Ленинградский ВОДОКАНАЛПРОЕКТ

Привязан

Инв №

Инв. № подл. | Подпись и дата | Взам. инв. №

Формат А2

ТП901-1-97 88 Альбом II

Схема армирования верхней части колодца от отм -1200 до отм -0050 (-0200)

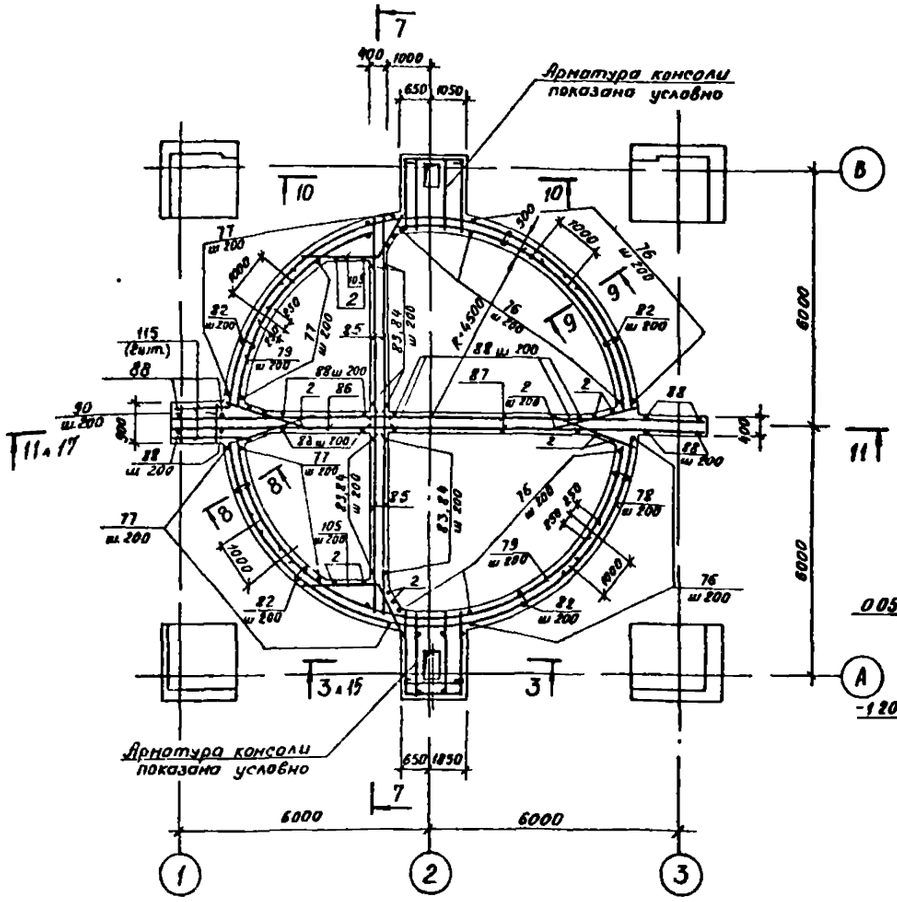

1 – 1

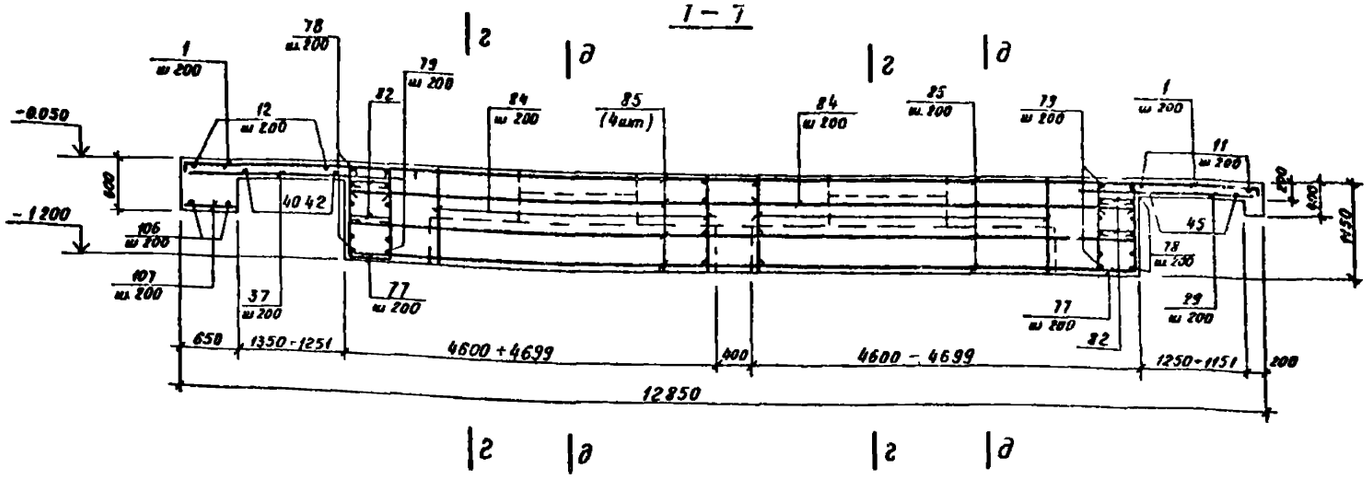

г – г

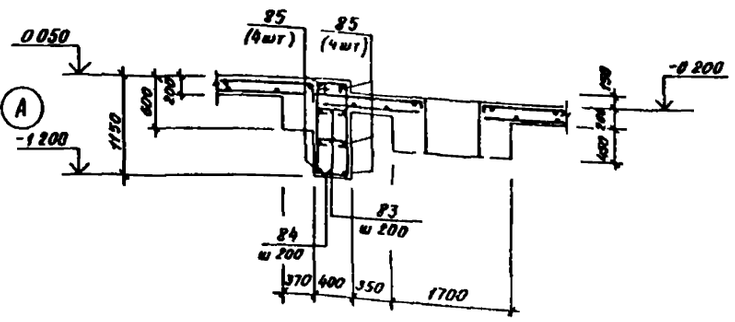

д – д

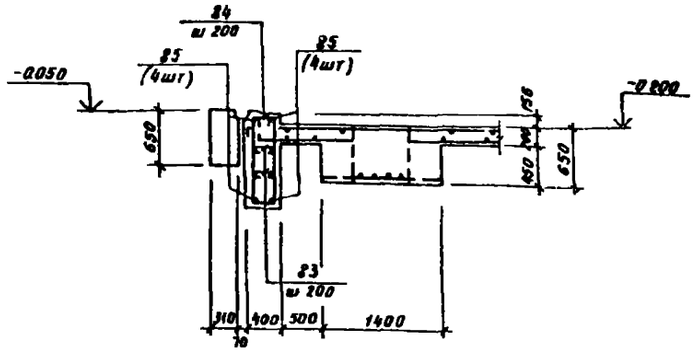

8 – 8

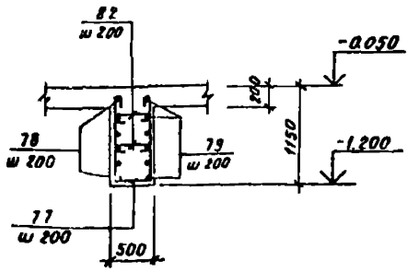

9 – 9

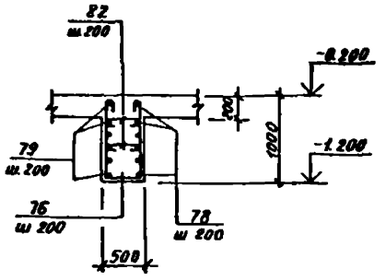

10 – 10

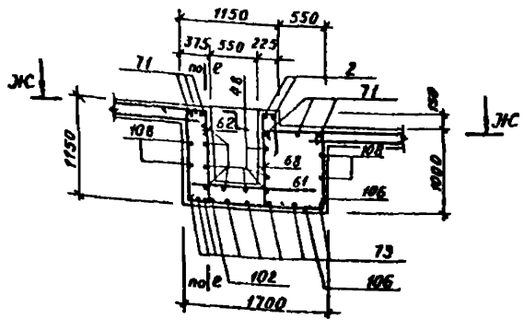

Ж – Ж

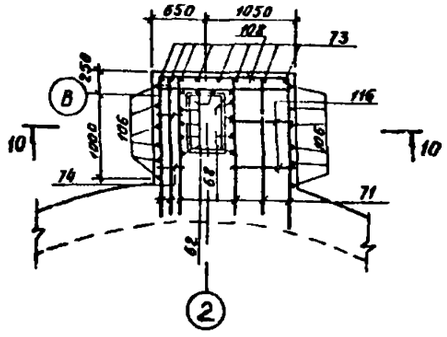

1 Данный лист рассматривать совместно с л 14, 15, 17

2 Защитный слой бетона для рабочей арматуры 25мм, для поперечной арматуры – 15мм

3 Спецификацию арматуры см л 19

4 Ведомость деталей см л 21

5 Арматуру поз 122 приварить к поз 66 и к поз 116 для заземления

Привязан				ТП 901-1-97.88-КЖ1			
			Разраб	Шабалина	Водозаборные сооружения производительностью от 0,5 до 10 м³/с для амплитуды колебания уровня воды 10 м	Стадия	Лист	Листов
			Провер	Андреева		Р	16	
			Вед инж	Андреева				
			Рук гр	Поваляева				
			Н контр	Жило	Р.Км 2 Плита Пн2 Схема армирования Чертеж N 3	Госстрой СССР ГПИ Ленинградский Водоканалпроект		
			Гл спец	Ханин				
Инв №			Нач отд	Градобойнова				

Формат А2

Инв № подл | Подпись и дата | Взам инв №

ТП 901-1-97.88 Альбом II

12 – 12

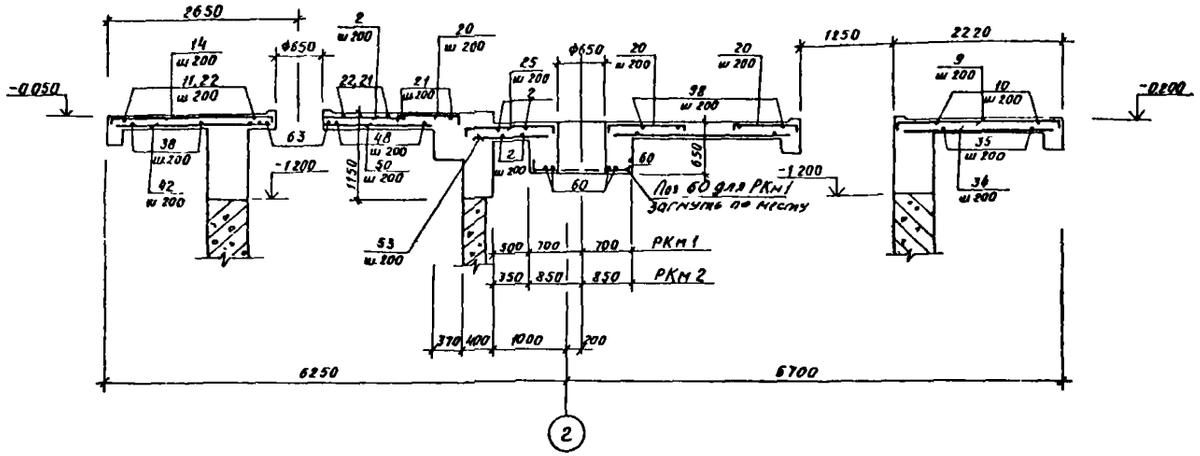

14 – 14

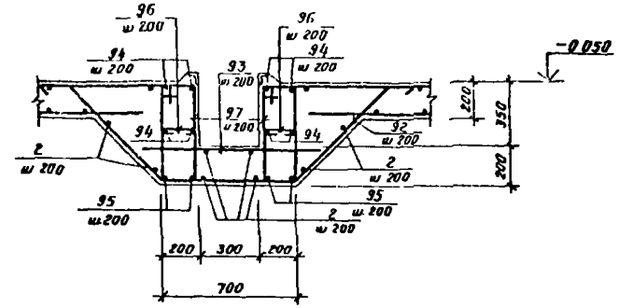

15 – 15

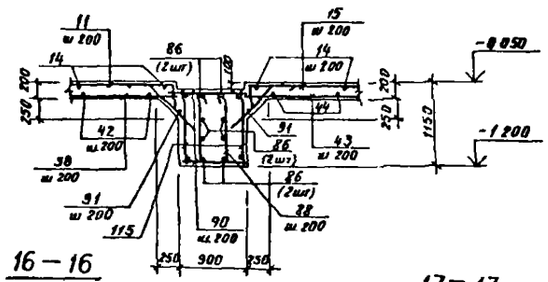

13 – 13

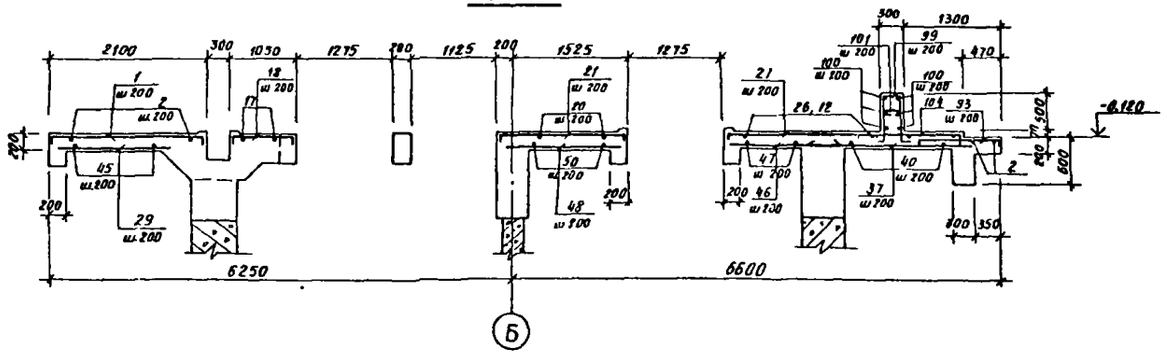

16 – 16

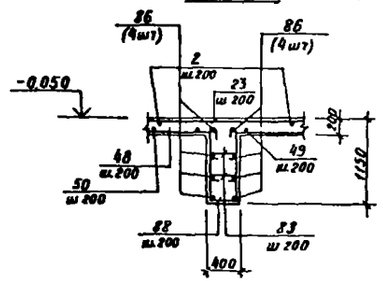

17 – 17

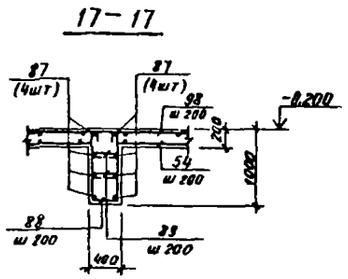

11 – 11

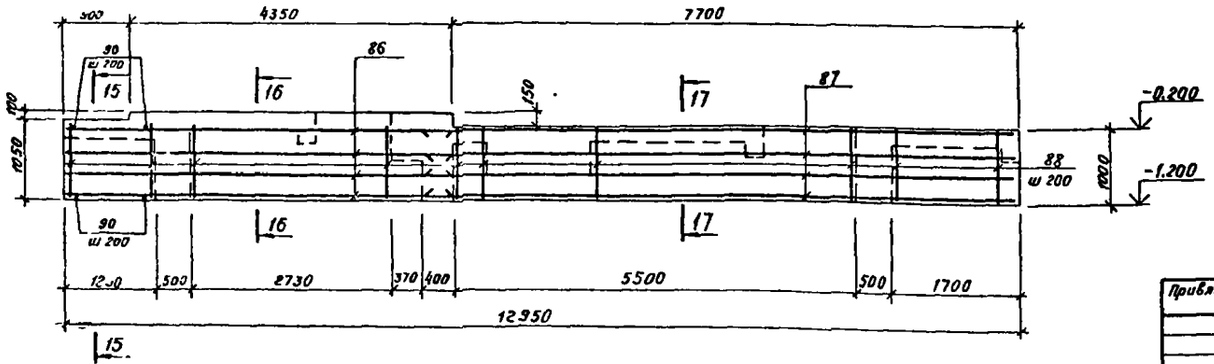

1. Данный лист рассматривать совместно с л. 11, 12, 13, 14, 15, 16.
2. Спецификацию арматуры см л 18, 19
3 Ведомость деталей см л 20, 21.

				ТП 901-1-97.88-КЖ1			
Привязан	Разраб	Шабалина		Водозаборные сооружения производительностью от 0,5 до 10 м³/с для амплитуды колебания уровня воды 10,0 м	Стадия	Лист	Листов
	Провер	Андреева			Р	17	
	Вед инж	Андреева					
	Рук гр	Поволяева					
	Н контр	Жила		РКм1, РКм2. Плита Пм1, Пм2 Разрезы	Госстрой СССР ГПИ Ленинградский ВОДОКАНАЛПРОЕКТ		
Инв №	Гл спец	Ханин					
	Нач отд	Грабобойкова					

Формат А2

954-08

Инв № подл | Подпись и дата | Взамен инв №

ТП 901-1-97.88 Альбом II

Спецификация арматуры к плите Пм1

Формат	Зона	Поз.	Обозначение	Наименование		Кол.	Примечание
				Детали			
				ГОСТ 5781-82*			
Б4		1*		А-II-10	ℓ=2450	20	1,5кг
Б4		2		А-I-8		600 п.м	0,345кг
Б4		3*		А-II-10	ℓ=3210	2	2,0кг
Б4		4*		А-II-10	ℓср=3780	19×2	2,3кг
Б4		5*		А-II-10	ℓ=3410	18	2,1кг
Б4		6*		А-II-10	ℓ=2210	44	1,4кг
Б4		7*		А-II-10	ℓ=2560	20	1,6кг
Б4		8*		А-II-10	ℓ=4560	22	2,8кг
Б4		9*		А-II-10	ℓ=2050	10	1,3кг
Б4		10*		А-II-10	ℓ=2160	14	1,3кг
Б4		11*		А-II-10	ℓ=1960	30	1,2кг
Б4		12*		А-II-10	ℓср=2725	7	1,7кг
Б4		13*		А-II-10	ℓср=3265	11	2,0кг
Б4		14*		А-II-10	ℓ=2630	8	1,6кг
Б4		15*		А-II-10	ℓ=3750	3	2,3кг
Б4		16*		А-II-10	ℓср=2650	10	1,6кг
Б4		17*		А-II-10	ℓ=5200	2	3,2кг
Б4		18*		А-II-10	ℓ=1300	9	0,8кг
Б4		19*		А-II-10	ℓ=2600	3	1,6кг
Б4		20*		А-II-10	ℓ=1360	35	0,84кг
Б4		21*		А-II-10	ℓ=2000	5	3,1кг
Б4		22*		А-II-10	ℓ=2410	10	1,5кг
Б4		23*		А-II-10	ℓ=1660	3	1,0кг
Б4		24*		А-II-10	ℓ=3580	34	2,2кг
Б4		25*		А-II-10	ℓ=1740	12	1,1кг
Б4		26*		А-II-10	ℓср=2185	8	1,4кг
Б4		27*		А-II-10	ℓ=3510	6	2,2кг
Б4		28*		А-II-10	ℓ=3760	10	2,3кг
Б4		29		А-II-10	ℓ=1750	20	1,1кг
Б4		30*		А-II-10	ℓср=2150	14×2	1,3кг
Б4		31		А-II-10	ℓ=1850	18	1,1кг
Б4		32		А-II-10	ℓ=4200	12	2,6кг
Б4		33*		А-II-10	ℓср=4000	9×2	2,5кг
Б4		34*		А-II-10	ℓср=2200	15×2	1,4кг
Б4		35		А-II-10	ℓ=3000	18	1,9кг
Б4		36*		А-II-10	ℓср=1650	5×2	1,0кг
Б4		37*		А-II-10	ℓср=3250	20	2,0кг
Б4		38*		А-II-10	ℓ=3100	12	1,9кг
Б4		39*		А-II-25	ℓ=2900	5	11,1кг
Б4		40		А-II-10	ℓ=4550	14	2,8кг
Б4		41*		А-II-10	ℓ=5400	2	3,3кг
Б4		42*		А-II-10	ℓср=3300	21	2,0кг
Б4		43*		А-II-10	ℓср=1950	12	1,2кг
Б4		44*		А-II-10	ℓср=2100	14	1,3кг

Спецификация арматуры (продолжение)

Формат	Зона	Поз.	Обозначение	Наименование		Кол.	Примечание
Б4		45		А-I-8	ℓ=4550	7	1,8кг
Б4		46*		А-II-10	ℓср=800	8	0,5кг
Б4		47*		А-II-10	ℓср=1200	7	0,7кг
Б4		48		А-II-10	ℓ=1400	21	0,9кг
Б4		49		А-II-10	ℓ=2100	5	1,3кг
Б4		50		А-II-10	ℓ=2900	5	1,8кг
Б4		51		А-II-10	ℓ=1000	6	0,6кг
Б4		52		А-II-10	ℓ=2200	2	1,4кг
Б4		53		А-II-10	ℓ=700	42	0,4кг
Б4		54*		А-II-10	ℓср=3950	9×2	2,4кг
Б4		55*		А-II-10	ℓср=2000	16×2	1,2кг
Б4		56*		А-II-10	ℓср=1350	6×2	0,8кг
Б4		57		А-I-8	ℓ=1600	8	1,0кг
Б4		58		А-II-10	ℓ=1350	34	0,8кг
Б4		59		А-II-10	ℓ=950	16	0,6кг
Б4		60		А-II-12	ℓ=1620	44	1,4кг
Б4		61		А-II-12	ℓ=1250	8	1,1кг
Б4		62*		А-II-12	ℓ=1500	14	1,3кг
Б4		63*		А-II-12	ℓ=1250	8	1,1кг
Б4		64*		А-II-16	ℓ=1500	48	2,4кг
Б4		65*		А-II-16	ℓ=1400	8	2,2кг
Б4		66		А-II-10	ℓ=1900	6	1,2кг
Б4		67*		А-II-10	ℓ=3950	14	2,4кг
Б4		68*		А-II-12	ℓ=2020	10	1,8кг
Б4		69*		А-II-10	ℓ=3500	8	2,2кг
Б4		70*		А-I-8	ℓ=1600	10	0,7кг
Б4		71*		А-II-25	ℓ=2550	5	9,8кг
Б4		72*		А-II-10	ℓ=4700	2	3,0кг
Б4		73*		А-II-10	ℓ=3150	8	1,9кг
Б4		74		А-I-8	ℓ=350	7	0,14кг
Б4		75		А-I-8	ℓ=550	7	0,2кг
Б4		76*		А-I-8	ℓ=2450	72	1,0кг
Б4		77*		А-I-8	ℓ=2750	72	1,1кг
Б4		78*		А-II-20	ℓ=33250	6	820кг
Б4		79*		А-II-20	ℓ=30450	6	75,1кг
Б4		80		А-II-10	ℓ=1150	4	0,7кг
Б4		81		А-II-10	ℓ=550	4	0,3кг
Б4		82*		А-I-8	ℓ=580	284	0,2кг
Б4		83*		А-I-8	ℓ=450	176	0,2кг
Б4		84*		А-I-8	ℓ=3050	38	1,2кг
Б4		85		А-II-16	ℓ=5250	16	8,3кг
Б4		86		А-II-16	ℓ=5400	8	8,5кг

Спецификация арматуры (продолжение)

Формат	Зона	Поз.	Обозначение	Наименование		Кол.	Примечание
Б4		87		А-II-16	ℓ=8250	8	13,0кг
Б4		88*		А-I-8	ℓ=2310	50	0,9кг
Б4		89*		А-II-10	ℓ=1360	21	0,5кг
Б4		90		А-I-8	ℓ=850	14	0,34кг
Б4		91*		А-II-12	ℓ=8200	14	8,4кг
Б4		92*		А-II-12	ℓ=2450	22	2,2кг
Б4		93		А-II-12	ℓ=1000	39	0,9кг
Б4		94		А-II-12	ℓ=4900	8	4,4кг
Б4		95		А-II-20	ℓ=4900	4	12,1кг
Б4		96*		А-I-8	ℓ=290	44	0,2кг
Б4		97*		А-I-8	ℓ=1480	44	0,9кг
Б4		98*		А-II-10	ℓ=2960	14	2,6кг
Б4		99*		А-II-16	ℓ=2390	16	3,8кг
Б4		100		А-I-8	ℓ=2950	6	1,4кг
Б4		101*		А-I-8	ℓ=350	16	0,14кг
Б4		102		А-II-12	ℓ=120	20	0,1кг
Б4		103*		А-II-10	ℓ=2480	12	1,5кг
Б4		104*		А-II-12	ℓ=1860	20	1,7кг
Б4		105		А-II-10	ℓ=2750	10	1,7кг
				Сборочные единицы			
				Сетка арматурная			
		110	ГОСТ 23279-85	2С $\frac{12АI}{12АII}$ 175×215 $\frac{75}{75}$		2	34,3кг
		111	ГОСТ 23279-85	2С $\frac{12АII}{12АII}$ 175×115 $\frac{75}{75}$		2	28,0кг
А4		112	ТП 901-1-97.88-КЖИ1-С1	С1		10	3,7кг
А4		113	-КЖИ1-С2	С2		10	5,8кг
А4		115	-КЖИ1-С4	С4		2	12,6кг
				Материал В15.F50.W4			77,8м³

Ведомость расхода стали на элемент, кг

Марка элемента	Изделия арматурные											Всего
	Арматура класса											
	АI				АII							
	ГОСТ 5781-82*				ГОСТ 5781-82*							
	ф8			Итого	ф10	ф12	ф16	ф20	ф25		Итого	
Пм1	762			762	1591	355	317	991	105		3359	4121

1. Количество поз., указанных в спецификации произведением, изготовить двумя партиями заданной переменной длины.
2. Поз отмеченные * см. ведомость деталей.

Привязан

Инв. №

Разраб.	Шабалина		
Провер.	Андреева		
Вед инж.	Андреева		
Рук. гр.	Поваляева		
Н. контр.	Жило		
Гл. спец.	Ханин		
Нач. отд.	Грабовойнова С.		

ТП 901-1-97.88-КЖ1

Водозаборные сооружения производительностью от 0,5 до 1,0 м³/с для амплитуды колебания уровня воды 10,0 м

РКМ 1. Плита Пм1. Спецификация арматуры.

Стадия	Лист	Листов
Р	18	

Госстройпроект ГПИ Ленинградский ВОДОКАНАЛПРОЕКТ

Инв. № подл. | Подпись и дата | Взам. инв. №

Формат А2

СФ АК4-82

ТП 901-1-97.88 Альбом II

Спецификация арматуры к плите Пм2

Формат	Зона	Поз.	Обозначение	Наименование		Кол.	Примечание
				Детали			
				ГОСТ 5781-82*			
Б4		1*		А-II-10	ℓ=2450	20	1,5кг
Б4		2		А-I-8		600 п.м	0,395кг
Б4		3*		А-II-10	ℓ=3210	2	2,0кг
Б4		4*		А-II-10	ℓср=3780	19×2	2,3кг
Б4		5*		А-II-10	ℓ=3410	18	2,1кг
Б4		6*		А-II-10	ℓ=2210	44	1,4кг
Б4		7*		А-II-10	ℓ=2560	20	1,6кг
Б4		8*		А-II-10	ℓ=4580	22	2,8кг
Б4		9*		А-II-10	ℓ=2050	10	1,3кг
Б4		10*		А-II-10	ℓ=2160	14	1,3кг
Б4		11*		А-II-10	ℓ=1960	30	1,2кг
Б4		12*		А-II-10	ℓср=2725	7	1,7кг
Б4		13*		А-II-10	ℓср=3265	11	2,0кг
Б4		14*		А-II-10	ℓ=2650	8	1,6кг
Б4		15*		А-II-10	ℓ=3750	3	2,3кг
Б4		16*		А-II-10	ℓср=2650	10	1,6кг
Б4		17*		А-II-10	ℓ=5200	2	3,2кг
Б4		18*		А-II-10	ℓ=1300	9	0,8кг
Б4		19*		А-II-10	ℓ=2600	3	1,5кг
Б4		20*		А-II-10	ℓ=1360	35	0,84кг
Б4		21*		А-II-10	ℓ=2000	5	3,1кг
Б4		22*		А-II-10	ℓ=2410	10	1,5кг
Б4		23*		А-II-10	ℓ=1660	3	1,0кг
Б4		24*		А-II-10	ℓ=3580	34	2,2кг
Б4		25*		А-II-10	ℓ=1740	12	1,1кг
Б4		26*		А-II-10	ℓср=2185	8	1,4кг
Б4		27*		А-II-10	ℓ=3510	6	2,2кг
Б4		28*		А-II-10	ℓ=3760	10	2,3кг
Б4		29		А-II-10	ℓ=2750	30	1,1кг
Б4		30*		А-II-10	ℓср=2150	14×2	1,3кг
Б4		31		А-II-10	ℓ=1850	18	1,1кг
Б4		32		А-II-10	ℓ=4200	12	2,6кг
Б4		33*		А-II-10	ℓср=4050	9×2	2,5кг
Б4		34*		А-II-10	ℓср=2700	15×2	1,4кг
Б4		35		А-II-10	ℓ=3500	18	1,9кг
Б4		36*		А-II-10	ℓср=1650	5×2	1,0кг
Б4		37*		А-II-10	ℓср=3250	20	2,0кг
Б4		38		А-II-10	ℓ=3100	12	1,9кг
Б4		39*		А-II-25	ℓ=2900	5	11,1кг
Б4		40		А-II-10	ℓ=4550	14	2,8кг
Б4		41		А-II-10	ℓ=5300	10	3,3кг
Б4		42*		А-II-10	ℓср=3300	21	2,0кг
Б4		43*		А-II-10	ℓср=1950	14	1,2кг
Б4		44*		А-II-10	ℓср=2100	14	1,3кг

Спецификация арматуры (продолжение)

Формат	Зона	Поз.	Обозначение	Наименование		Кол.	Примечание
Б4		45		А-I-8	ℓ=4550	7	1,8кг
Б4		46*		А-II-10	ℓср=800	8	0,5кг
Б4		47*		А-II-10	ℓср=1200	7	0,7кг
Б4		48		А-II-10	ℓ=1400	21	0,9кг
Б4		49		А-II-10	ℓ=2100	5	1,3кг
Б4		50		А-II-10	ℓ=2950	5	1,8кг
Б4		51		А-II-10	ℓ=1000	6	0,6кг
Б4		52		А-II-10	ℓ=2200	2	1,4кг
Б4		53		А-II-10	ℓ=700	42	0,4кг
Б4		54*		А-II-10	ℓср=3950	9×2	2,4кг
Б4		55*		А-II-10	ℓср=2000	16×2	1,2кг
Б4		56*		А-II-10	ℓср=1350	6×2	0,8кг
Б4		57		А-I-8	ℓ=1600	8	1,0кг
Б4		118		А-II-10	ℓ=1650	34	1,0кг
Б4		59		А-II-10	ℓ=950	16	0,6кг
Б4		60		А-II-12	ℓ=1620	44	1,4кг
Б4		61		А-II-12	ℓ=1250	8	1,1кг
Б4		62*		А-II-12	ℓ=1500	14	1,3кг
Б4		63*		А-II-12	ℓ=1250	8	1,1кг
Б4		64*		А-II-16	ℓ=1500	48	2,4кг
Б4		65*		А-II-16	ℓ=1400	8	2,2кг
Б4		66		А-II-10	ℓ=1900	6	1,2кг
Б4		68*		А-II-12	ℓ=2020	10	1,8кг
Б4		69*		А-II-10	ℓ=3500	8	2,2кг
Б4		71		А-II-25	ℓ=2550	5	9,8кг
Б4		74		А-I-8	ℓ=350	7	0,14кг
Б4		73*		А-II-10	ℓ=3150	8	1,9кг
Б4		116		А-I-8	ℓ=700	7	0,3кг
Б4		76*		А-I-8	ℓ=2450	72	1,0кг
Б4		77*		А-I-8	ℓ=2750	72	1,1кг
Б4		78*		А-II-20	ℓ=33250	6	82,0кг
Б4		79*		А-II-20	ℓ=30450	6	75,1кг
Б4		80		А-II-10	ℓ=1150	4	0,7кг
Б4		81		А-II-10	ℓ=550	4	0,3кг
Б4		82*		А-I-10	ℓ=580	284	0,2кг
Б4		83*		А-I-8	ℓ=450	116	0,2кг
Б4		84*		А-I-8	ℓ=3050	38	1,2кг
Б4		85		А-II-16	ℓ=5250	16	8,3кг
Б4		86		А-II-16	ℓ=5400	8	8,5кг
Б4		87		А-II-16	ℓ=8250	8	13,0кг
Б4		88*		А-I-8	ℓ=2310	50	0,9кг
Б4		89*		А-II-10	ℓ=1360	21	0,5кг

1. Количество позиций, указанных в спецификации произведением, изготовить двумя партиями заданной переменной длины.
2. Поз. отмеченные * см. ведомость деталей.

Спецификация арматуры (продолжение)

Формат	Зона	Поз.	Обозначение	Наименование		Кол.	Примечание
Б4		90		А-I-8	ℓ=850	14	0,34кг
Б4		91*		А-II-12	ℓ=1200	14	1,1кг
Б4		92*		А-II-12	ℓ=2450	22	2,2кг
Б4		93		А-II-12	ℓ=1000	39	1,0кг
Б4		94		А-II-12	ℓ=4900	8	4,4кг
Б4		95		А-II-20	ℓ=4900	4	12,1кг
Б4		96*		А-I-8	ℓ=290	44	0,2кг
Б4		97*		А-I-8	ℓ=1480	44	0,9кг
Б4		98*		А-II-10	ℓ=2960	14	2,6кг
Б4		99*		А-II 16	ℓ=2390	16	3,8кг
Б4		100		А-I-8	ℓ=2950	6	1,4кг
Б4		101*		А-I-8	ℓ=350	16	0,14кг
Б4		102		А-II-12	ℓ=120	20	0,1кг
Б4		103*		А-II-10	ℓ=2480	12	1,5кг
Б4		104*		А-II-12	ℓ=1860	20	1,7кг
Б4		106*		А-II-10	ℓ=4100	14	2,5кг
Б4		107*		А-II-10	ℓ=5500	2	3,4кг
Б4		108*		А-II-10	ℓ=3800	2	2,3кг
Б4		121		А-II-10	ℓ=2500	10	1,5кг
				Сборочные единицы			
				Сетка арматурная			
		110	ГОСТ 23279-85	2С $\frac{12AII}{12AII}$ 175×215 $\frac{75}{75}$		2	34,3кг
		111	ГОСТ 23279-85	2С $\frac{12AII}{12AII}$ 175×175 $\frac{75}{75}$		2	28,0кг
А4		112	ТП 901-1-97.88-КЖИ -С1	С1		10	3,7кг
А4		113	-КЖИ -С2	С2		10	5,8кг
А4		115	-КЖИ -С4	С4		2	14,4кг
				Материал			
				Бетон В15; F50; W4			78,8м³

Ведомость расхода стали на элемент, кг

Марка элемента	Изделия арматурные											Всего
	Арматура класса											
	AI ГОСТ 5781-82*				AII ГОСТ 5781-82*							
	ф8	ф10	ф12	Итого	ф10	ф12	ф16	ф20	ф25		Итого	
Пм2	762	—	—	762	1567	355	323	991	105		3341	4103

Разраб	Шабалина		
Провер	Андреева		
Вед инж	Андреева		
Рук гр	Поволяева		
Н контр	Жило		
Гл спец	Ханин		
Нач отд	Градобоинов		

Привязан

Инв №

ТП 901-1-97.88-КЖ1

Водозаборные сооружения производительностью от 0,5 до 1,0 м³/с для амплитуды колебания уровня воды 10,0 м

РКМ2. Плита Пм2
Спецификация арматуры

Стадия	Лист	Листов
Р	19	

Госстрой СССР ГПИ Ленинградский Водоканалпроект

Формат А2

Инв. № подл. | Подпись и дата | Взам. инв. №

ТП 901-1-97.88 Альбом II

Ведомость деталей

Поз.	Эскиз
1	200 / 2050 / 200
3	120 / 2850 / 120
4	120 / 2850 ÷ 3950 / 120
5	120 / 3050 / 120
6	120 / 1850 / 120
7	120 / 2200 / 120
8	120 / 4200 / 120
9	200 / 1650 / 200
10	120 / 1800 / 120
11	120 / 1600 / 120
12	200 / 1970 ÷ 2680 / 200
13	200 / 2688 ÷ 3050 / 200
14	180 / 2270 / 180
15	200 / 3350 / 200
16	100 / 1100 ÷ 3800 / 100
17	200 / 4800 / 200
18	150 / 1000 / 150
19	200 / 2200 / 200
20	120 / 1000 / 120
21	150 / 1700 / 150
22	180 / 2050 / 180
23	180 / 1300 / 180
24	180 / 3220 / 180

Ведомость деталей

Поз.	Эскиз
25	180 / 1540 / 180
26	120 / 2200 ÷ 1450 / 120
27	120 / 3150 / 120
28	120 / 3400 / 120
30	1200 ÷ 3100
33	2800 ÷ 5200
34	1700 ÷ 2700
36	500 ÷ 2800
37	1900 ÷ 4600
39	1950 / 950
41	1500 / 1950 / 1950
42	1400 ÷ 5200
43	500 ÷ 3400
44	1400 ÷ 2800
46	500 ÷ 1100
47	800 ÷ 1600
54	3400 ÷ 4400
55	500 ÷ 3500
56	500 ÷ 2200
62	200 / 1100 / 200
63	1050 / 200
64	1400 / 100
65	1300 / 100

Ведомость деталей

Поз.	Эскиз
67	200 / 200 / 1100 / 1500 / 550
68	200 / 1100 / 170 / 550
69	400 / 1100 / 2000
70	1400
71	1600 / 950
72	1500 / 1600 / 1600
73	120 / 1100 / 1650
76	950 / 450 / 950
77	1100 / 450 / 1100
78	ø 3240 / 50
79	ø 3060 / 450
82	450
83	350
84	420 / 1180 / 350 / 1100
88	350 / 930
89	180 / 1000 / 180
91	1050 / 45°
92	200 / 200 / 700 / 700 / 650 / 45°
96	160
97	240 / 580 / 160 / 500
98	180 / 2600 / 180
99	250 / 420 / 650 / 650 / 420
103	1700 / 780

Ведомость деталей

Поз.	Эскиз
104	180 / 1500 / 180
101	280

Разраб.	Шабалина		
Провер.	Андреева		
Вед.инж.	Андреева		
Рук.гр.	Поваляева		
Н.контр.	Жило		08.88
Гл.спец.	Ханин		
Нач.отд.	Градобойнова		

Привязан

Инв. №

ТП 901-1-97.88-КЖ1

Водозаборные сооружения производительностью от 0,5 до 1,0 м³/с для амплитуды колебания уровня воды 10,0 м

РКМ1. Плита ПН1. Ведомость деталей.

Стадия	Лист	Листов
Р	20	

Госстрой СССР ГПИ Ленинградский ВОДОКАНАЛПРОЕКТ

Формат А2

Инв. № подл. | Подпись и дата | Взам. инв. №

ТП 901-1-97.88 Альбом I

Ведомость деталей

Поз.	Эскиз
1	2050 (200, 200)
3	2850 (120, 120)
4	2850 ÷ 3950 (120, 120)
5	3050 (120, 120)
6	1850 (120, 120)
7	2200 (120, 120)
8	4200 (120, 200)
9	1650 (200, 200)
10	1800 (120, 120)
11	1600 (120, 120)
12	1910 ÷ 2680 (200, 200)
13	2680 – 3050 (200, 200)
14	2270 (180, 180)
15	3350 (200, 200)
16	1100 ÷ 3800 (100, 100)
17	4800 (200, 200)
18	1000 (110, 150)
19	2200 (200, 200)
20	1000 (180, 180)
21	1700 (150, 150)
22	2050 (180, 180)
23	1300 (180, 180)
24	3220 (150, 180)

Ведомость деталей

Поз.	Эскиз
25	1540 (100, 100)
26	2200 ÷ 1450 (120, 120)
27	3150 (120, 120)
28	3400 (120, 120)
30	1200 ÷ 3100
33	2800 ÷ 5200
34	1700 ÷ 2700
36	500 ÷ 2800
37	1900 ÷ 3600
39	1950 (950)
42	1400 ÷ 5200
43	500 ÷ 3400
44	1400 ÷ 2800
46	500 ÷ 1100
47	800 ÷ 1600
54	3400 ÷ 4400
55	500 ÷ 3500
56	500 ÷ 2200
63	1050 (250)
64	1400 (100)
65	1300 (100)
68	1100 (200, 170, 550)
69	400, 1100, 2000

Ведомость деталей

Поз.	Эскиз
73	400, 1100, 1800
76	950, 450, 950
77	1100, 450, 1100
78	ф9940, 45°
79	ф9060, 500
82	450
83	350
84	420, 180, 350, 1100
88	930, 350, 930
89	1000 (180, 180)
91	1050, 45°
92	200, 700, 650, 700, 200, 45°
96	160
97	240, 580, 160, 500
98	2600 (180, 180)
99	250, 420, 650, 650, 420
103	1700, 780
104	1500 (180, 180)
101	850
106	200, 1100, 1650, 950, 200

Ведомость деталей

Поз.	Эскиз
107	1600, 1950, 1950
108	1600, 1500, 1500
62	1100

Разраб	Шабалина		
Провер	Андреева		
Вед.инж	Андреева		
Рук гр	Поволяева		
Н контр	Жило		03.88
Гл.спец	Ханин		
Нач.отд	Градобоинова		

Привязан

Инв №

ТП 901-1-97.88-КЖ1

Водозаборные сооружения производительностью от 0,5 до 1,0 м³/с для амплитуды колебания уровня воды 10,0 м

РК н 2. Плита Пн2
Ведомость деталей.

Стадия	Лист	Листов
Р	21	

Госстрой СССР ГПИ Ленинградский ВОДОКАНАЛПРОЕКТ

Формат А2

Инв № подл. | Подпись и дата | Взам. инв №

ТП901-1-97.88 Альбом I

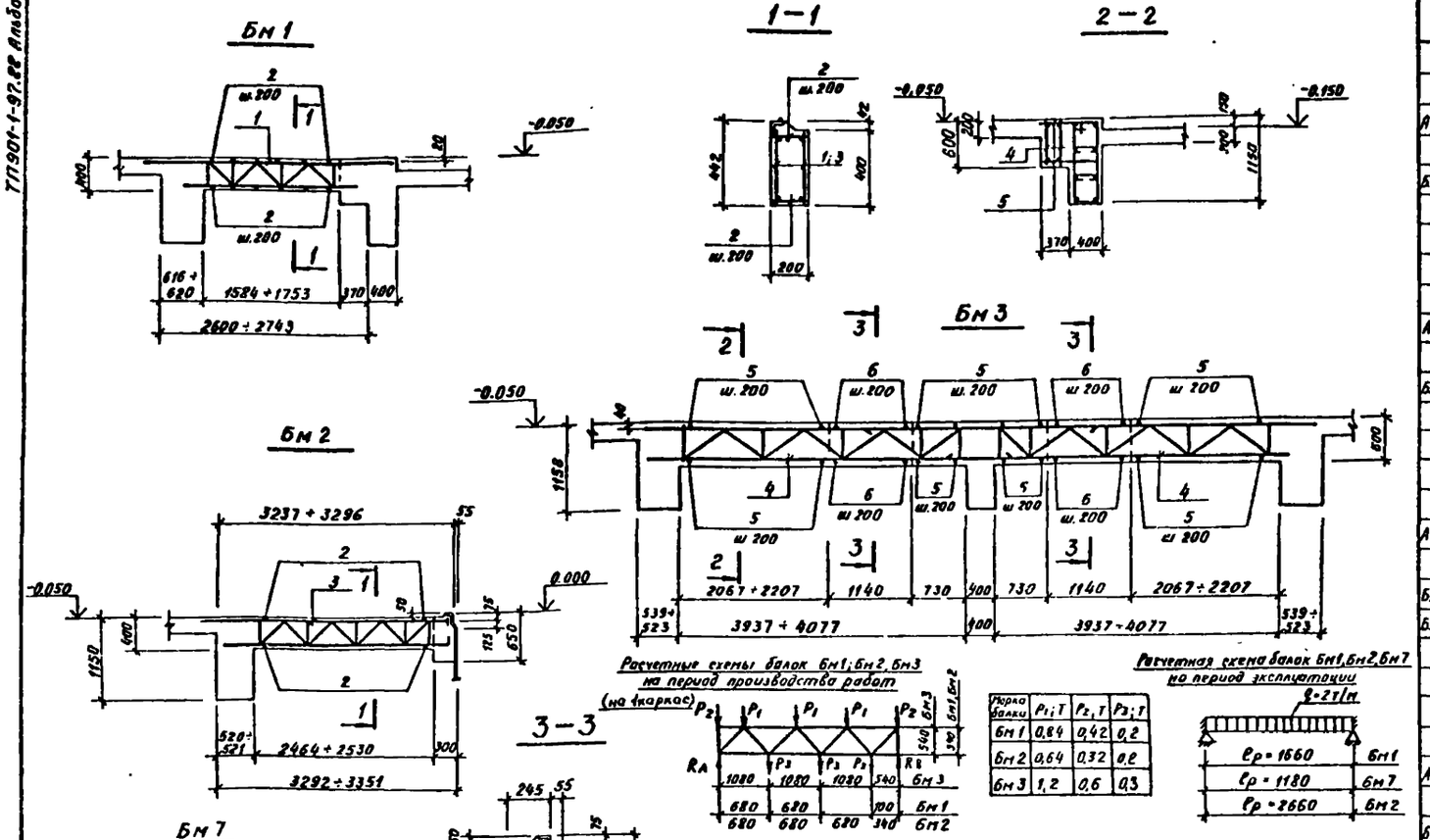

Марка балки	P_1; т	P_2, т	P_3; т
Бм 1	0,84	0,42	0,2
Бм 2	0,64	0,32	0,2
Бм 3	1,2	0,6	0,3

Ведомость расхода стали на элемент, кг

Марка элемента	Изделия арматурные												
	Арматура класса								Прокат марки				Всего
	А-I		А-III						ВСт3кп2				
	ГОСТ 5781-82*								ГОСТ 19282-73	ГОСТ 103-76*			
	ф8	Итого	ф10	ф12	ф16	ф18	ф20	Итого	δ=2,5	δ=8		Итого	
Бм 1			1,9		9,8		28,6	40,3	7,2			7,2	47,5
Бм 2			3,1		13,6		33,2	49,9	9,0	1,4		10,4	60,3
Бм 3			31,2	—			182,0	213,2	22,8	—	—	22,8	236
Бм 7	2,3	2,3		6,2	—	—	—	6,2	—	—	—	—	8,5

1. Данный лист рассматривать совместно с л. 3; 4.

Спецификация к балкам Бм1÷Бм3, Бм6, Бм7

			Обозначение	Наименование	Кол	Примечание
				Балка Бм1		
				Сборочные единицы		
А4	1		ТП901-1-97.88-КЖИ1-С5	Сетка арматурная С5	2	22,8кг
				Детали		
Б4	2			А-II-10, ГОСТ5781-82* ℓ=190	16	0,12кг
				Материал		
				Бетон В15, F50, W4		0,14м³
				Балка Бм 2		
				Сборочные единицы		
А4	3		ТП901-1-97.88-КЖИ1-С6	Сетка арматурная С6	2	28,6кг
				Детали		
Б4	2			А-II-10 ГОСТ5781-82* ℓ=190	26	0,12кг
				Материал		
				Бетон В15, F50, W4		0,21м³
				Балка Бм 3		
				Сборочные единицы		
А4	4		ТП901-1-97.88-КЖИ1-С7	Сетка арматурная С7	4	51,2кг
				Детали		
Б4	5			А-II-10, ГОСТ5781-82* ℓ=740	60	0,46кг
Б4	6			А-III-10, ГОСТ5781-82* ℓ=220	24	0,15кг
				Материал		
				Бетон В15, F50, W4		1,4м³
				Балка Бм 7		
				Сборочные единицы		
А4	7		ТП901-1-97.88-КЖИ1-С8	Сетка арматурная С8	2	4,1кг
				Детали		
Б4	8			А-I-8, ГОСТ5781-82* ℓ=140	8	0,05кг
				Материал		
				Бетон В15, F50, W4		0,06м³

Привязан			
Инв №			

ТП901-1-97.88-КЖ1

Разраб.	Шаболина		
Провер.	Андреева		
Вед.инж.	Андреева		
Рук.гр.	Поволяева		
Н.контр.	Жило		
Гл.спец.	Ханин		
Нач.отд.	Градобоинов		

Водозаборные сооружения производительностью от 0,3 до 10м³/с для амплитуды колебания уровня воды 6,0 м

Стадия	Лист	Листов
Р	22	

РКм1, РКм2
Балки Бм1÷Бм3, Бм7
Схемы армирования

Госстрой СССР ГПИ Ленинградский ВОДОКАНАЛПРОЕКТ

Формат А2

СР 554-02

Инв.№ подл. | Подпись и дата | Взам.инв.№

ТП901-1-97.88 Ал-Бм Ж

Бм4

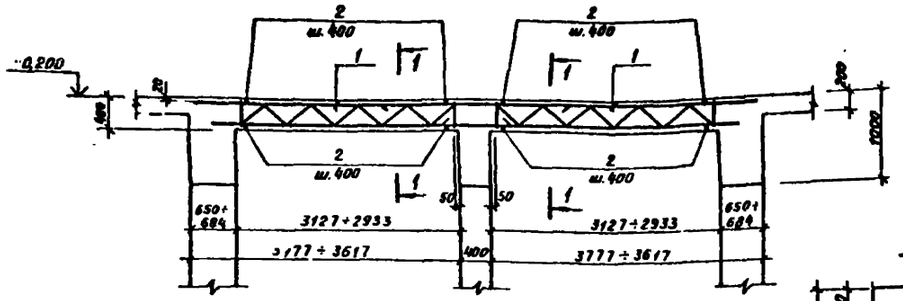

Бм5; Бм16

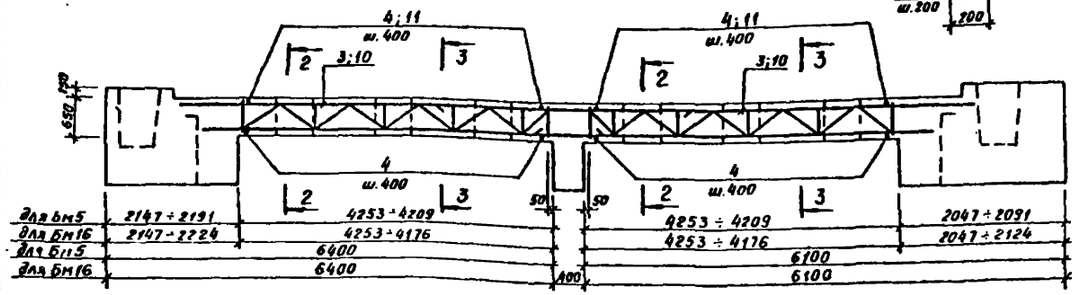

Бм15

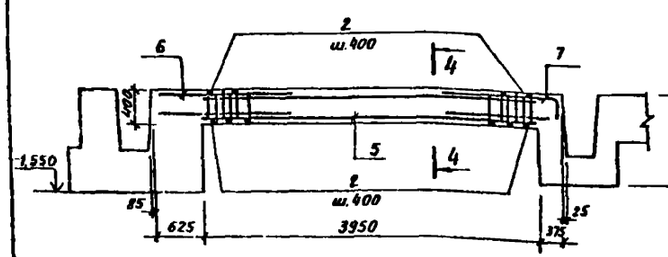

Бм9

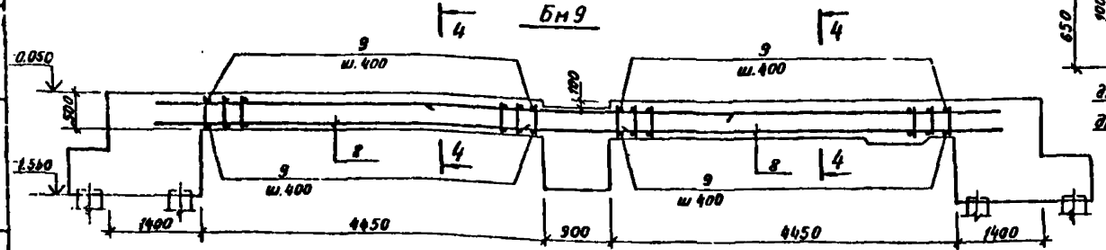

1—1

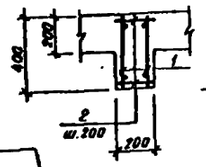

4—4

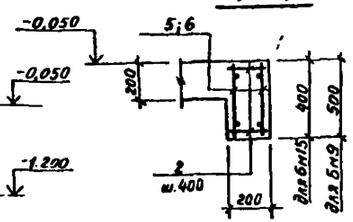

Расчетная схема балок Бм4; Бм5; Бм16 на период производства работ (на один каркас)

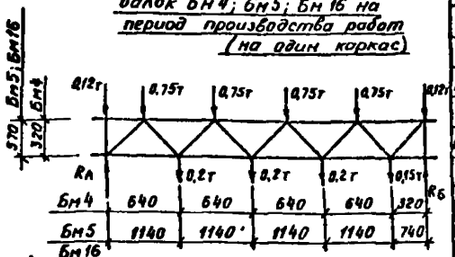

Расчетная схема балок Бм4, Бм9, Бм15 (на период эксплуатации)

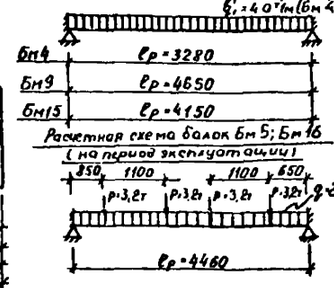

Расчетная схема балок Бм5; Бм16 (на период эксплуатации)

2—2

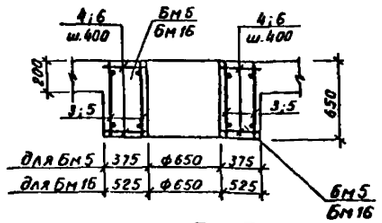

3—3

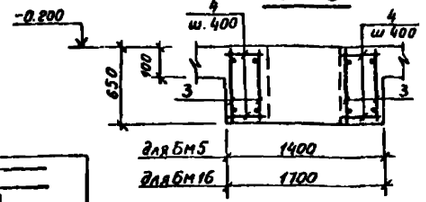

Спецификация к балкам Бм4; Бм5, Бм9, Бм15, Бм16

			Обозначение	Наименование	Кол.	Примечание
				Балка Бм4		
				Сборочные единицы		
А4	1		ТП901-1-97.88-КЖИ1-С9	Сетка арматурная С9	4	52,8кг
				Детали		
Б4	2			А-III-10, ГОСТ5781-82* ℓ=190	32	0,12кг
				Материал		
				Бетон В15, F50; W4		0,6м³
				Балка Бм5		
				Сборочные единицы		
А4	3		ТП901-1-97.88-КЖИ1-С10	Сетка арматурная С10	4	77,1кг
				Детали		
Б4	4			А-III-10, ГОСТ5781-82* ℓ=365	44	0,23кг
				Материал		
				Бетон В15, F50, W4		2,1м³
				Балка Бм15		
				Сборочные единицы		
А4	5		ТП901-1-97.85 -КЖИ1-С11	Сетка арматурная С11	2	14,9кг
А4	6		-КЖИ1-С19	То же С19	2	4,8кг
А4	7		-КЖИ1-С20	—"— С20	2	4,8кг
				Детали		
Б4	2			А-I-8, ГОСТ5781-82* ℓ=190	20	0,08кг
				Материал бетон В15, F50, W4		0,32м³
				Балка Бм9		
				Сборочные единицы		
А4	8		ТП901-1-97.88 -КЖИ1-С12	Сетка арматурная С12	4	22,6кг
				Детали		
Б4	9			А-I-8, ГОСТ5781-82* ℓ=190	46	0,08кг
				Материал бетон В15, F50, W4		0,9м³
				Балка Бм16		
				Сборочные единицы		
А4	10		ТП901-1-97.88 -КЖИ1-С21	Сетка арматурная С21	4	76,2кг
				Детали		
Б4	11			А-II-10, ГОСТ5781-82* ℓ=515	44	0,32кг
				Материал		
				Бетон В15, F50, W4		2,9м³

1. Данный лист рассматривать совместно с л. 3, 4.
2. Ведомость расхода стали на элемент см. л. 24.
3. Толщина защитного слоя для рабочей арматуры принята – 20мм.

Разраб	Шабалина		ТП901-1-97.88-КЖ1
Провер	Андреева		Водозаборные сооружения производительностью от 0,3 до 1,0м³/с для орошения и водоснабжения уровня воды 8,0м. Стадия Р, Лист 23, Листов. РКМ1, РКМ2. Балки Бм4, Бм5, Бм9, Бм15, Бм16. Схемы армирования. Госстрой СССР ГПИ Ленинградский Водоканалпроект
Вед.инж	Андреева		
Рук.гр	Поваляева		
Н.контр	Жила		
Гл.спец	Хонин		
Нач.отд	Градобоева		

Привязан

Инв.№

Инв.№подл. | Подпись и дата | Взам.инв.№

Формат А2

954-0

ТП901-1-97.88 Альбом X

Бм10

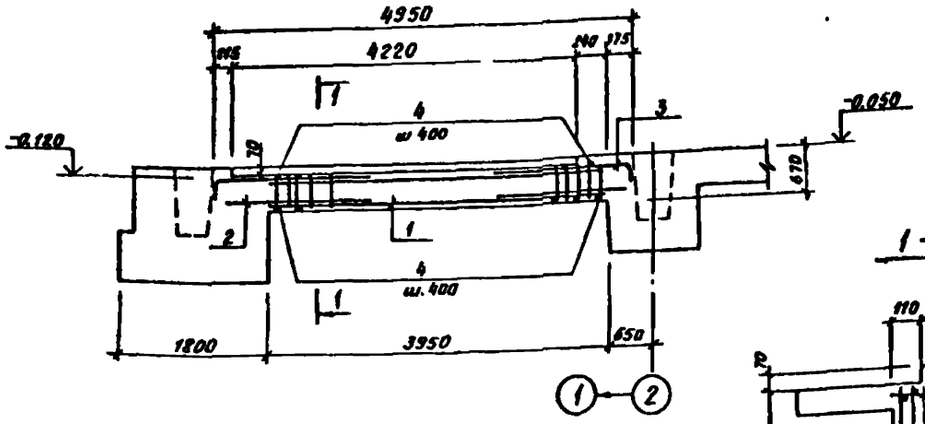

1—1

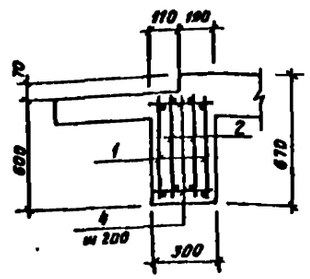

Расчетная схема балки Бм10

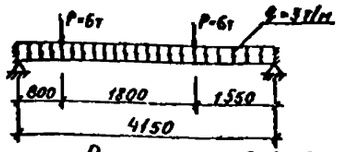

Расчетная схема балок Бм11; Бм12

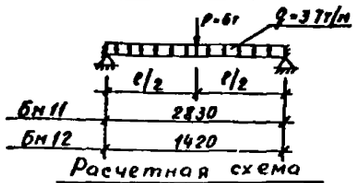

Расчетная схема балки Бм8

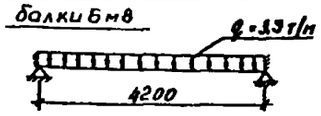

Бм11, Бм12

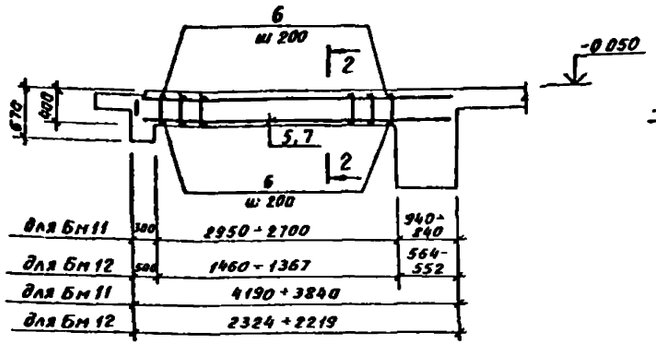

для Бм11	300	2950÷2700	940÷840
для Бм12	500	1460÷1367	564÷552
для Бм11		4190÷3840	
для Бм12		2324÷2219	

3—3

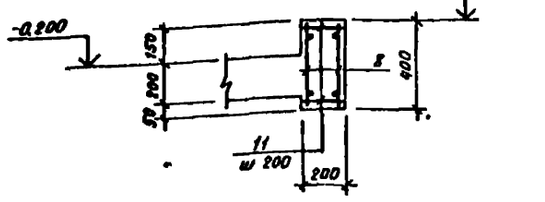

2—2

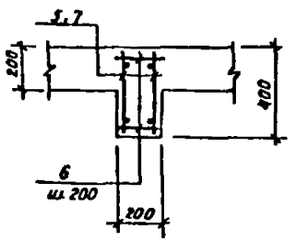

Бм8

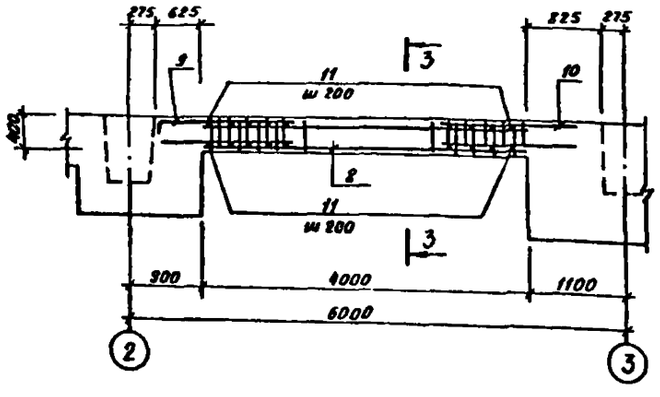

Ведомость расхода стали на элемент, кг

Марка элемента	Изделия арнатурные												Всего
	Арнатура класса									Прокат марки			
	AI			AIII						ВСт3кп2			
	ГОСТ5781-82*			ГОСТ 5781-82*						ГОСТ19903-74*			
	ф8	ф10	Итого	ф10	ф25	ф16	ф20	ф22	Итого	б=25	б=8	Итого	
Бм4				3,9	149,6		38		191,5	23,6		23,6	215,1
Бм5				10,1	195,6		83,6		289,3	29,2		29,2	318,5
Бм8	10,7		10,7	9,0		13,0	16,0		38,0				48,7
Бм9	17,5		17,5			76,4			76,4				93,9
Бм10	22,8		22,8	8,4				48,8	57,2				80,0
Бм11	6,4		6,4					46,0	46,0				52,4
Бм12	1,4		1,4			12,2			12,2				13,6
Бм15	3,6		3,6	3,6		12,0	13,4		79,4				82,6
Бм16				14,1	194,4		81,2		289,7	29,2		29,2	318,9

Спецификация к балкам Бм8, Бм10 - Бм12

			Обозначение	Наименование	Кол	Примечание
				Балка Бм10		
				Сборочные единицы		
А4	1		ТП901-1-97.88-КЖИ1-С13	Сетка арнатурная С13	2	18,6кг
	2		-КЖИ1-С14	—"— С14	2	11,2кг
	3		-КЖИ1-С15	—"— С15	2	9,14кг
				Детали		
Б4	4			А-I-8, ГОСТ5781-82* ℓ=290	20	0,11 кг
				Материал		
				Бетон В15, F50, W4		0,71м³
				Балка Бм11		
				Сборочные единицы		
А4	5		ТП901-1-97.88 -КЖИ1-С16	Сетка арнатурная С16	2	25,1кг
				Детали		
Б4	6			А-I 8, ГОСТ5781-82* ℓ=190	14	0,08кг
				Материал		
				Бетон В15, F50, W4		0,24м³
				Балка Бм12		
А4	7		ТП901-1-97.88 -КЖИ1-С17	Сетка арнатурная С17	2	7,5кг
				Детали		
Б4	6			А-I-8, ГОСТ5781-82* ℓ=190	7	0,03кг
				Материал		
				Бетон В15, F50, W4		0,12м³
				Балка Бм8		
				Сборочные единицы		
А4	8		ТП901-1-97.88 -КЖИ1-С18	Сетка арнатурная С18	2	14,6кг
А4	9		-КЖИ1-С22	То же С22	2	8,6кг
А4	10		-КЖИ1-С23	—"— С23	2	8,9кг
				Детали		
Б4	11			А-I 8 ГОСТ5781-82* ℓ=190	21	0,12кг
				Материал		
				Бетон В15, F50, W4		0,32м³

1. Данный лист рассматривать совместно с л. 3,4
2. Защитный слой бетона для рабочей арнатуры принят 20мм, 25мм.

Привязон

Инв №

Разраб	Шабалина		
Провер	Андреева		
Вед инж	Андреева		
Рук гр	Поваляева		
Н контр	Жило		04.88
Гл спец	Ханин		
Начатд	Грададойнова		

ТП 901-1-97.88-КЖ1

Водозаборные сооружения производительностью от 0,5 до 1,0 м³/с для амплитуды колебания уровня воды 6,0 м

РКМ1, РКМ2
Балки Бм8, Бм10 - Бм12
Схемы арнирования

Стадия	Лист	Листов
Р	24	

Госстрой СССР
ГПИ Ленинградский водоканалпроект

Формат А2

ТП901-1-97 88 Кн.бал.II

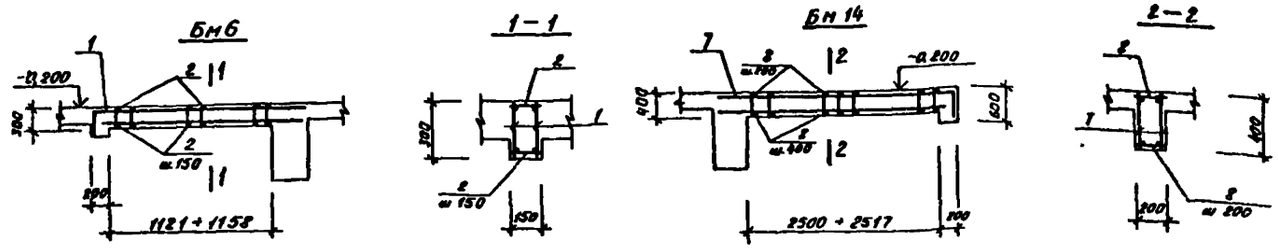

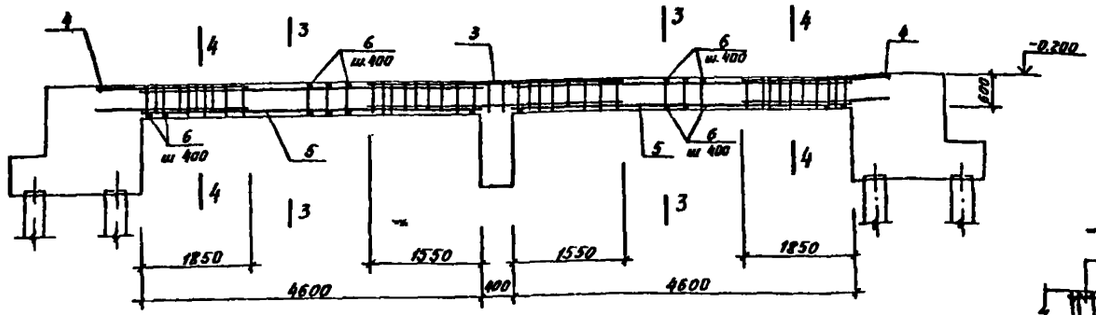

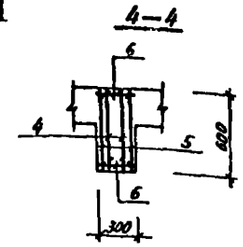

Марка балки	l_p, мм	q, т/м
Бм6	1200	3,0
Бм 13	4850	3,2
Бм 14	2700	4,1
Бм 17	4050	3,5

Расчетная схема для балок Бм6, Бм14, Бм17

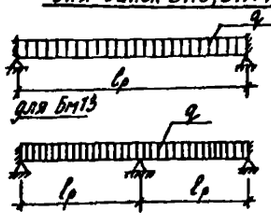

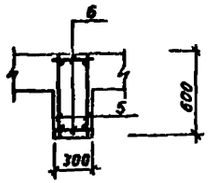

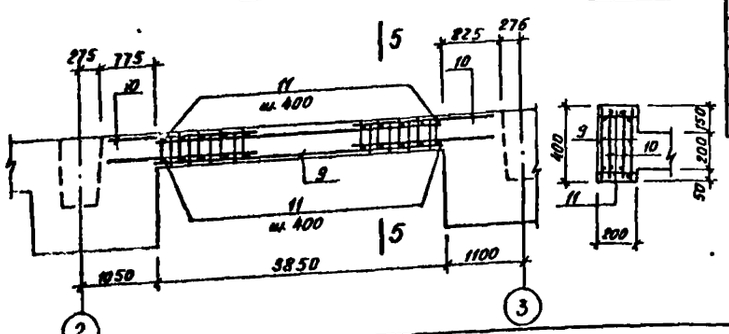

Ведомость расхода стали на элемент, кг

Марка элемента	Изделия арматурные										
	Арматура класса										Всего
	А-I ГОСТ 5781-82*			А-III ГОСТ 5781-82*							
	ф8	ф10	Итого	ф10	ф12	ф16	ф18	ф22		Итого	
Бм6	2,0		2,0		6,4					6,4	8,4
Бм 13	36,2		36,2	19,8			34,0	54,8		108,6	144,8
Бм 14	6,2		6,2		6,0	9,4				15,4	21,6
Бм 17	5,2	—	5,2	6,8		12,8		23,0		44,6	49,8

Спецификация к балкам Бм6, Бм13, Бм14, Бм17

Позиц.	Зона	Паз	Обозначение	Наименование	Кол.	Примеч.
				Балка Бм6		
				Сборочные единицы		
А4		1	ТП901-1-97 88-КЖИ1 С25	Сетка арматурная С25	2	4,2 кг
				Детали		
Б4		2		А-I 8, ГОСТ 5781-82* ℓ=140	16	0,06 кг
				Материал		
				Бетон В15, F50 W4		0,052 м³
				Балка Бм13		
				Сборочные единицы		
А4		3	ТП901-1-97 88-КЖИ1-С27	Сетка арматурная С27	2	14,5 кг
А4		4	-КЖИ1-С28	То же С28	4	8,3 кг
А4		5	-КЖИ1-С29	—— " —— С29	4	21,6 кг
				Детали		
Б4		6		А-I 10 ГОСТ 5781-82* ℓ=290	46	0,18 кг
				Материал		
				Бетон В15, F50 W4		1,7 м³
				Балка Бм14		
				Сборочные единицы		
А4		7	ТП901-1-97 88-КЖИ1-С26	Сетка арматурная С26	2	9,7 кг
				Детали		
Б4		8		А I-8 ГОСТ 5781-82* ℓ=190	14	0,08 кг
				Материал		
				Бетон В15 F50, W4		0,21 м³
				Балка Бм 17		
				Сборочные единицы		
А4		9	ТП901-1-97 88-КЖИ1-С24	Сетка арматурная С24	2	16,5 кг
А4		10	-КЖИ1-С23	То же С23	4	5,2 кг
				Детали		
Б4		11		А I 8 ГОСТ 5781-82* ℓ=190	20	0,08 кг
				Материал		
				Бетон В15, F50, W4		0,31 м³

1. Данный лист рассматривать совместно с л 3,4
2. Толщина защитного слоя для рабочей арматуры балок 20 мм, 25 мм.

Привязан

Инв. №

Провер.	Шабалина			
Разраб.	Котова			
Вед. инж.	Андреева			
Рук. гр.	Назарьева			
Н. контр.	Жило		01.88	
Гл. спец.	Ханин			
Нач. отд.	Чрезвычайов			

ТП901-1-97 88-КЖ1

Водозаборные сооружения производительностью от 0,5 до 1,0 м³/с для амплитуды колебания уровня воды м

Стадия	Лист	Листов
Р	25	

РКм1, РКм2
Балки Бм6, Бм13, Бм14, Бм17
Схемы армирования

Госстрой СССР
ГПИ Ленинградский
Водоканалпроект

Формат А2

14-02

ТП 901-1-97.88 Альбом II

Схема расположения растверков и фундаментных балок.

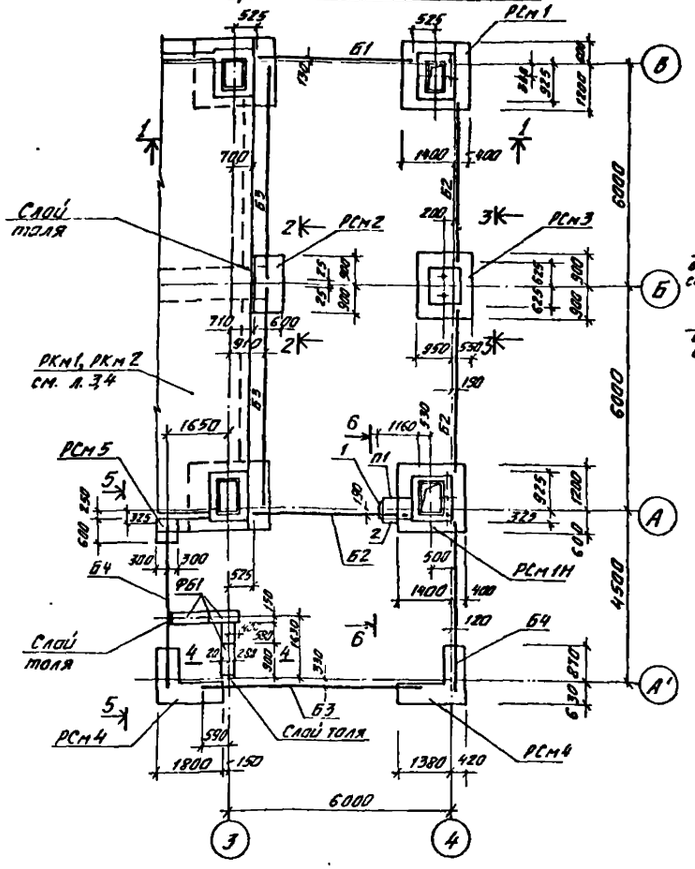

Схема расположения свай

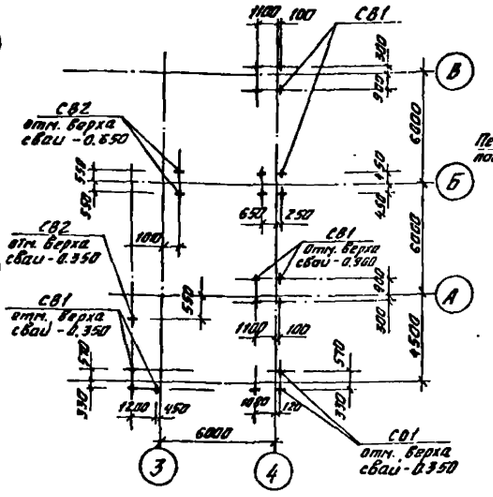

4-4

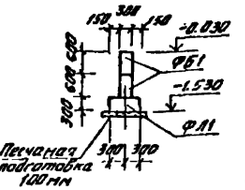

Схемы расположения фундаментных блоков

на отм. -1.290

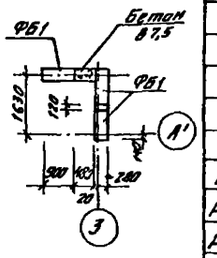

на отм. -1.530

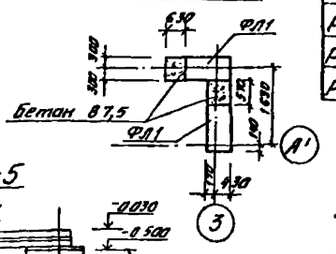

2-2

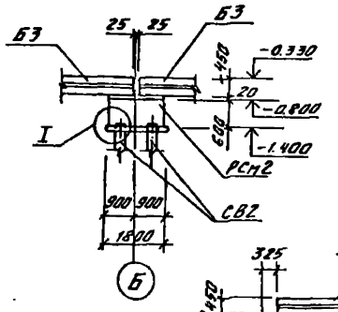

5-5

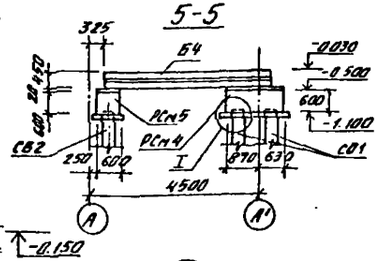

1-1

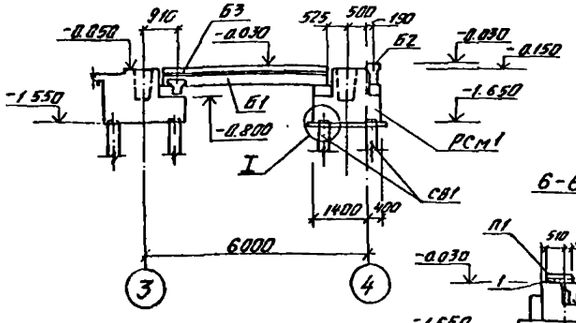

3-3

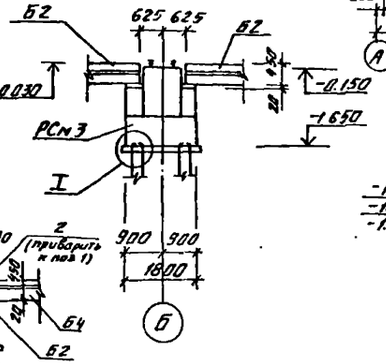

6-6

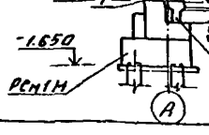

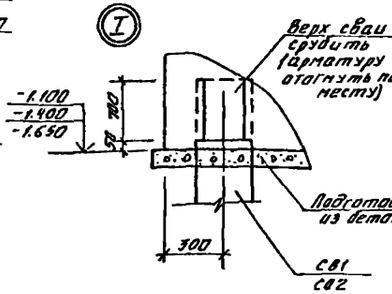

Спецификация к схеме расположения растверков, фундаментных балок, свай.

Марка, поз.	Обозначение	Наименование	Кол.	Масса ед. кг	Примечание
		Сборные ж.б. изделия			
		Фундаментные балки			
Б1	1.415-1. Вып. 1	ФБС-4	1	1200	
Б2	1.415-1 Вып. 1	ФБС-14	3	1300	
Б3	1.415-1 Вып. 1	ФБС-11	3	1800	
Б4	1.415-1 Вып. 1	ФБС-31	2	1600	
		Сваи			
СВ1	ГОСТ 19804.1-79*	С3-30	18	2050	
СВ2	ГОСТ 19804.1-79*	С16-35	3	6450	
ФБ1	ГОСТ 13579-78	Блок ФБС 9.3.6-Т	6	350	
ФЛ1	ГОСТ 13580-85	Плита ФЛ6.12-4	2	450	
П1	3.006.1-2/82 В.1-2	Плита П7д-3б	1	150	
1	ГОСТ 8509-86	L 90×7; С=900	1	8,70	
2	ГОСТ 8509-86	L 50×5; С=500	1	1,90	
		Монолитные ж.б.			
		изделия			
		Растверки			
РСм1	лист 28	РСм1	1		
РСм1Н	лист 28	РСм1Н	1		
РСм2	лист 28	РСм2	1		
РСм3	лист 29	РСм3	1		
РСм4	лист 29	РСм4	1		
РСм4Н	лист 29	РСм4Н	1		
РСм5	лист 29	РСм5	1		

1. Общие примечания смотреть лист 1
2. Монтаж блоков вести на цементном растворе М50 с перевязкой швов.
3. Расчётная нагрузка на сваю $N_{св}$ = 25,0 т.

Схема	Нагрузки	Mx тм	N т	Qx/Qy т
N, Mx, Qx, Qy	Нормативные	8,19	45,68	2,3/0,55
	Расчетные	9,00	50,25	2,5/0,6

Привязан

инв. №

ТП 901-1-97.88-КЖ1

Провер.	Андреева		05.88	Безбалочные сооружения производительностью от 0,5 до 1,0 м³/с для амплитуды колебания уровня воды 10м	Стадия	Лист	Листов
Разраб.	Котова		05.88		Р	26	
Вед. инж.	Андреева		05.88				
Рук. гр.	Поволяев		05.88	Схема расположения растверков, фундаментных балок, свай (вариант с котельной).	Госстрой СССР ГПИ Ленинградский Водоканалпроект		
Н. контр.	Хило		05.88				
Гл. спец.	Хамин		05.88				
Нач. отд.	Грудобоинова		05.88				

Кол. Машкова

Р954-02 Формат

ТП 901-1-97.88 Альбом II

Схема расположения ростверков и фундаментных балок

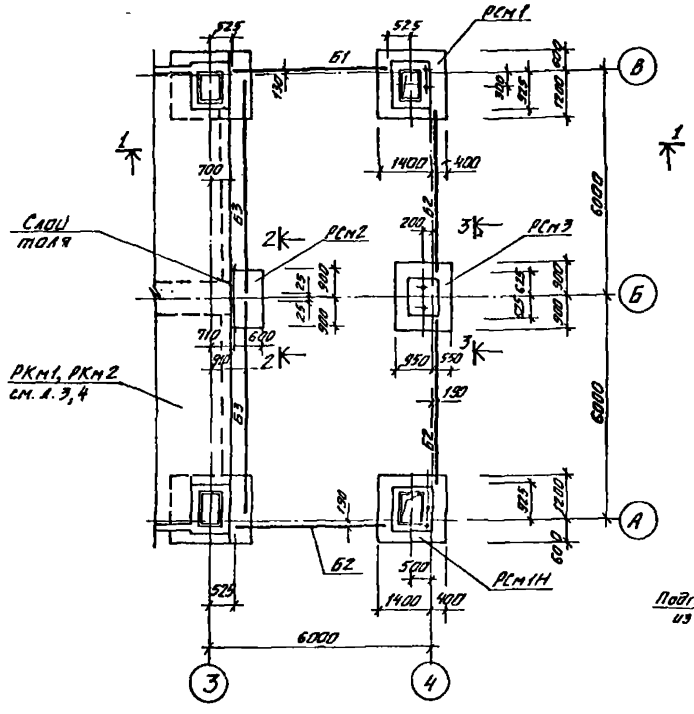

1-1

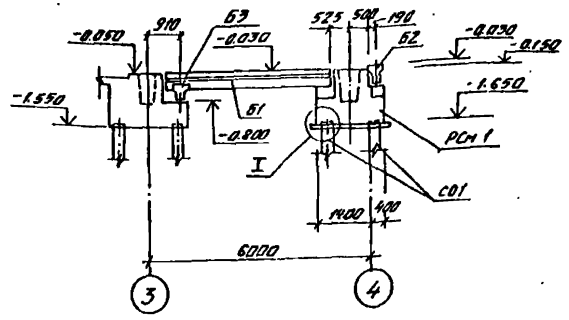

2-2

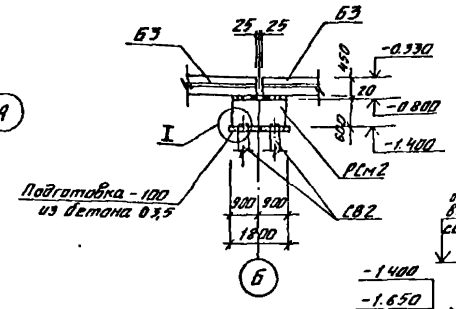

3-3

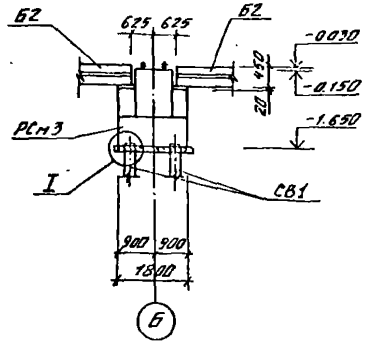

Схема расположения свай

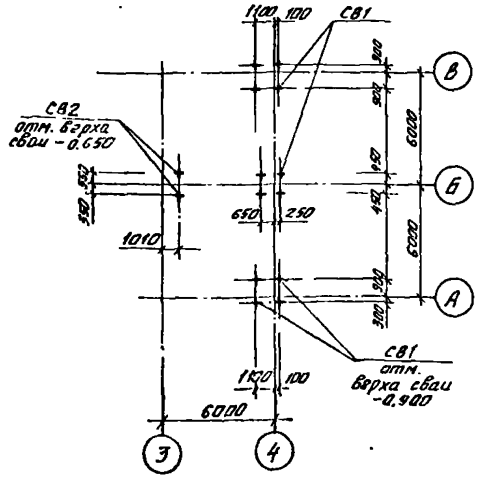

Спецификация к схеме расположения ростверков, фундаментных балок, свай.

Марка, поз.	Обозначение	Наименование	Кол.	Масса ед., кг	Примечание
		Сборные ж.б. изделия			
		Фундаментные балки			
Б1	1.415-1 Вып. 1	ФБС-4	1	1200	
Б2	1.415-1 Вып. 1	ФБС-14	3	1300	
Б3	1.415-1 Вып. 1	ФБС-11	2	1880	
		Сваи			
СВ1	ГОСТ 19804.1-79*	С9-30	12	2060	
СВ2	ГОСТ 19804.1-79*	С16-35	2	6450	
		Монолитные ж.б. изделия			
		Ростверки			
РСм1	лист 28	РСм1	1		
РСм1Н	лист 28	РСм1Н	1		
РСм2	лист 28	РСм2	1		
РСм3	лист 29	РСм3	1		

1. Общие примечания смотреть лист 1
2. Расчетная нагрузка на сваю $N_{св}$ = 25,0 т.
3. Столбики под фундаментные балки выполнить в одной опалубке с ростверками.

Нагрузки на фундамент

Схема	Нагрузки	M_x тм	N т	Q_x/Q_y т
N, M_x, Q_x, Q_y	Нормативные	8,19	45,68	2,3/0,55
	Расчетные	9,00	50,25	2,5/0,6

Привязан

Инв. №

Провер.	Андреева		03.88	ТП 901-1-97.88-КЖ1			
Разраб.	Катова		03.88	Водозаборные сооружения производительностью от 0,5 до 1,0 м³/с для амплитуды колебания уровня воды 7,0 м	Стадия	Лист	Листов
Гл. инж.	Андреева		03.88		Р	27	
Рук. гр.	Поздняева		03.88				
Н. контр.	Жило		03.88	Схемы расположения ростверков, фундаментных балок, свай (вариант с тепловыми сетями)	Госстрой СССР ГПИ Ленинградский Водоканалпроект		
Гл. спец.	Ханин		03.88				
Нач. отд.			03.88				

Инв. № подл. | Подпись и дата | Взам. инв. №

кол. Мешкова

СФ 934-02 Формат А4

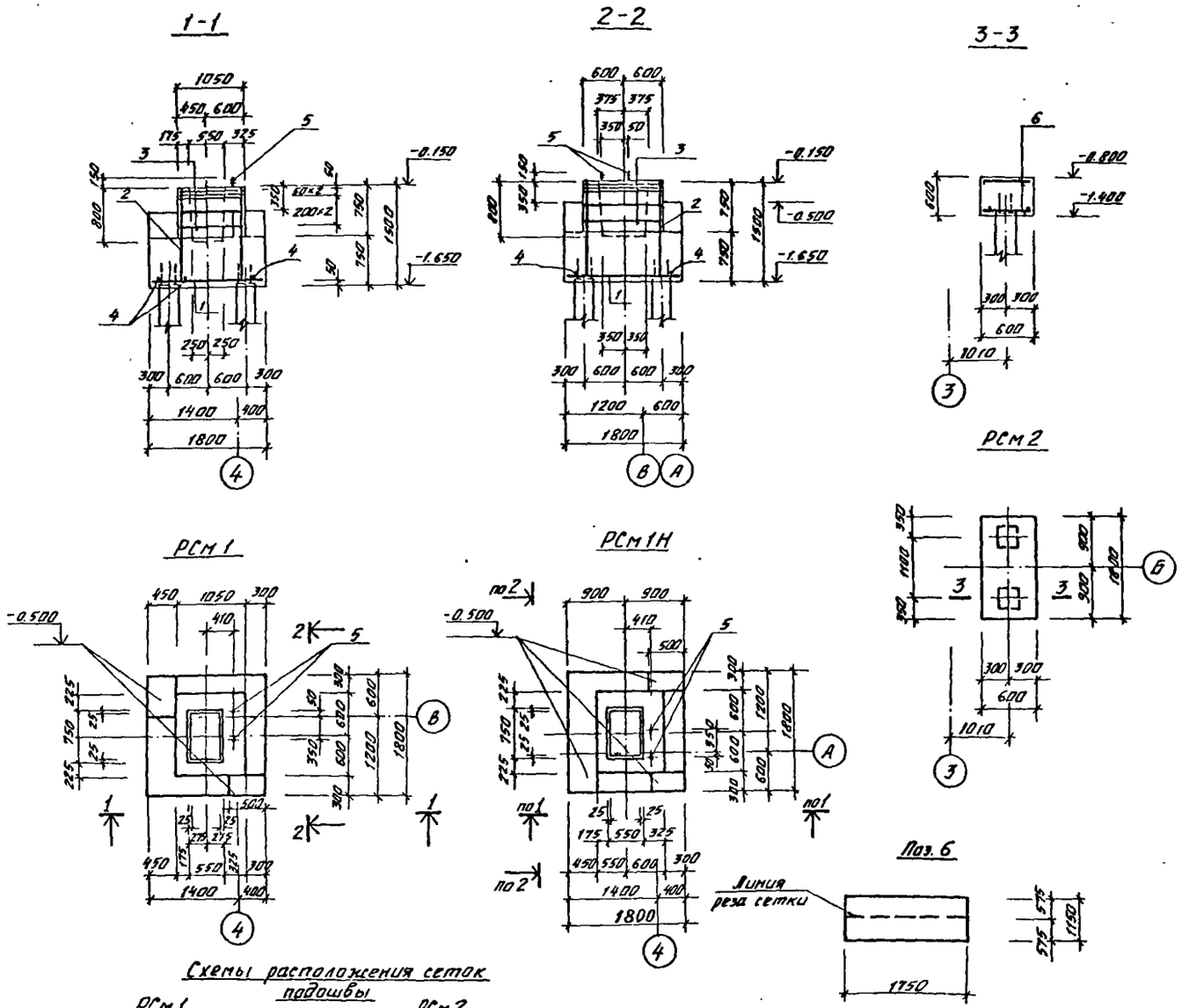

Схемы расположения сеток подошвы

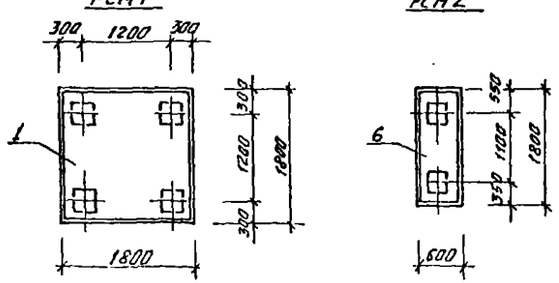

Спецификация к ростверкам.

Формат	Зона	Поз.	Обозначение	Наименование	Кол.	Примечание
				РСм1, РСм1Н		
				Сборочные единицы		
				Сетка арматурная ГОСТ 23279-85		
		1		2С $\frac{12АIII}{12АIII}$ 175×175 $\frac{75}{75}$	1	28,0 кг
		2	1.411.1-1/84. В.2	Каркас пространственный КПС5-8	1	36,0 кг
		3	1.411.1-1/84 В.2	Сетка арматурная СС5-8	5	3,4 кг
				Детали		
		4		А-III-12 ГОСТ 5781-82* ℓ=120	5	0,11 кг
				Изделие закладное		
		5	ГОСТ 24379.1-80	Болт 11М24×1600	2	5,93 кг
				Материал		
				Бетон В15, F50	м³ 3,2	
				РСм2		
				Сборочные единицы		
				Сетка арматурная ГОСТ 23279-85		
		6		2С $\frac{16АII}{16АII}$ 115×175 $\frac{75}{75}$	1	33,8 кг
				Материал		
				Бетон В15, F50	м³ 0,6	

Ведомость расхода стали на элемент, кг

Марка элемента	Изделия арматурные							Изделия закладные	Всего
	Арматура класса							Болты марки	
	AIII				AII			ВСт3сп2	
	ГОСТ 5781-82*				ГОСТ 5781-82*			24379.1-80	
	Ф8	12	16	Итого	Ф16		Итого	М24	
РСм1, РСм1Н	20,6	38,6	22,4	81,6	—			11,9	93,5
РСм2	—	—	—	—	33,8		33,8	—	33,8

1. Схему расположения ростверков см л.л 26, 27
2. До установки в опалубку поз. 6 разрезать пополам
3. Столбики под фундаментные балки выполнить в одной опалубке с ростверками.
4. Арматурные стержни поз. 4 приварить к сеткам пространственным каркасом и выпускам арматуры из свай.
5. Болты поз. 5 приварить к сетке подошвы поз. 1

Привязан				ТП901-1-97.88-КЖ1			
	Провер.	Андреева	05.88	Водозаборные сооружения производительностью от 0,5 до 1,0 м³/с. Для арматуры класса I при уровне воды 10 м	Стадия	Лист	Листов
	Разраб.	Котова	05.88		Р	28	
	Вед. инж.	Андреева	05.88				
	Рук. гр.	Побалясс	05.88				
	Н. контр.	Жецко	05.88	Ростверки РСм1, РСм1Н, РСм2. Схемы армирования.	Госстрой СССР ГПИ Ленинградский Водоканалпроект		
	Гл. спец.	Ханин	05.88				
Инв. №	Нач. отд.	Градзовинская	05.88				

Инв. № подл. | Подпись и дата

кол. Мошкова

СФ 954-02 Формат

ТП 901-1-97.88 Альбом II

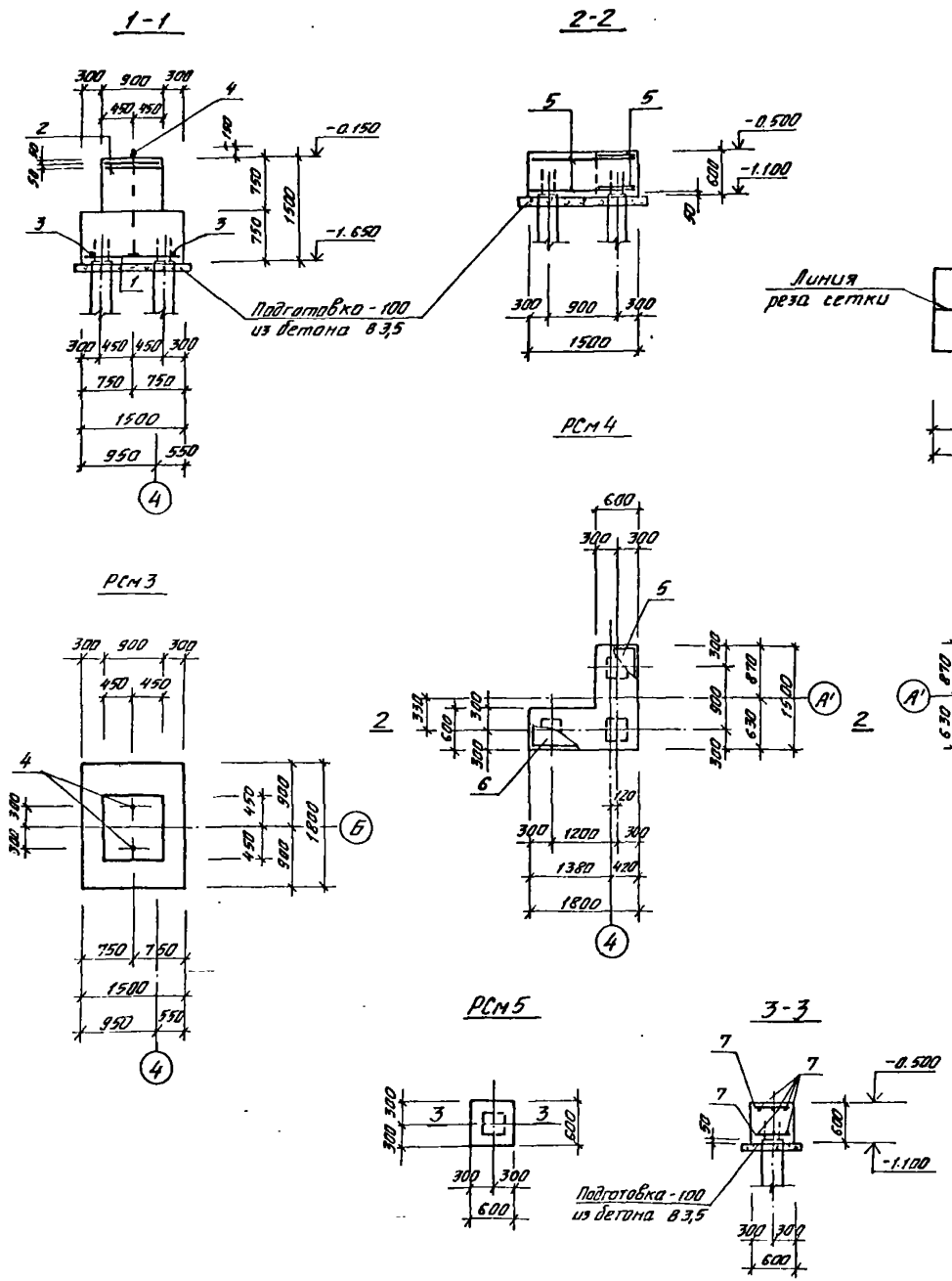

Спецификация к ростверкам

Формат	Зона	Поз.	Обозначение	Наименование	Кол.	Примечание
				РСм 3		
				Сборочные единицы		
				Сетка арматурная ГОСТ 23279-85		
		1		2С $\frac{12АIII}{12АIII}$ 145×175 $\frac{25}{75}$	1	24,0кг
		2		4С $\frac{10АIII-100}{10АIII-100}$ × 85×85	2	5,3кг
				Детали		
64		3		А-II-12 ГОСТ 5781-82* ℓ=120	2	0,11кг
				Изделие закладное		
		4	ГОСТ 24379.1-80	Болт 1.1М24×1600	2	5,93кг
				Материал		
				Бетон В15, F50	$м^3$ 2,8	
				РСм4; РСм4Н		
				Сборочные единицы		
				Сетка арматурная ГОСТ 23279-85		
		5		2С $\frac{16АII}{16АII}$ 115×145 $\frac{25}{75}$	1	28,7кг
		6		2С $\frac{16АII}{16АII}$ 115×175 $\frac{75}{75}$	1	33,8кг
				Материал		
				Бетон В15, F50	$м^3$ 0,9	
				РСм5		
				Детали		
64		7		А-II-16 ГОСТ 5781-82* ℓ=550	6	0,8кг
				Материал		
				Бетон В15, F50	$м^3$ 0,2	

Ведомость расхода стали на элемент, кг

Марка элемента	Изделия арматурные						Изделия закладные		Всего
	Арматура класса						Болты марки		
	АII			АIII			ВСт3сп2		
	ГОСТ 5781-82*			ГОСТ 5781-82*			24379.1-80		
	ф16		Итого	10	12	Итого	М24		
РСм 3	—		—	10,5	24,3	34,8	11,9		46,7
РСм4, РСм4Н	62,5		62,5	—	—	—	—		62,5
РСм 5	4,8		4,8	—	—	—	—		4,8

1. Схему расположения ростверков смотреть л.л. 26,27.
2. До установки в опалубку поз. 5,6 разрезать пополам.
3. Арматурные стержни поз3 приварить к сеткам подошвы пространственным каркасом и выпуском арматуры из свай.
4. Болты поз. 4 приварить к сетке подошвы поз. 1.

Привязан				ТП 901-1-97.88-КЖ1			
	Провер.	Андреева		05.88			
	Разраб.	Котова		05.88	Водозаборные сооружения производительностью от 0,5 до 1,0 м³/с. Для аллювиальных грунтов. Вариант 1.1.1	Стадия	Лист	Листов
	Вед.инж.	Андреева		05.88		Р	29	
	Рук.гр.	Лобанова		05.88				
	Н.контр.	Ивина		05.88	Ростверки РСм3, РСм4, РСм4Н, РСм5	Госстрой СССР ГПИ Ленинградский Водоканалпроект		
	Гл.спец.	Хонин		05.88				
Инв. №	Нач.отд.	Соколайнен		05.88	Схемы армирования.			

Инв.№ подл. | Подпись и дата | Взам.инв.№

ТП901-1-97.88 Альбом II

Схема расположения колонн и балок кровли

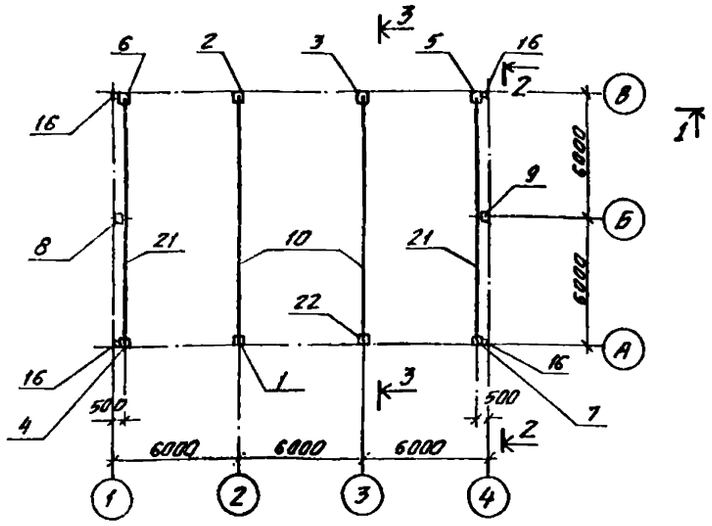

Схема расположения подкрановых балок и связей

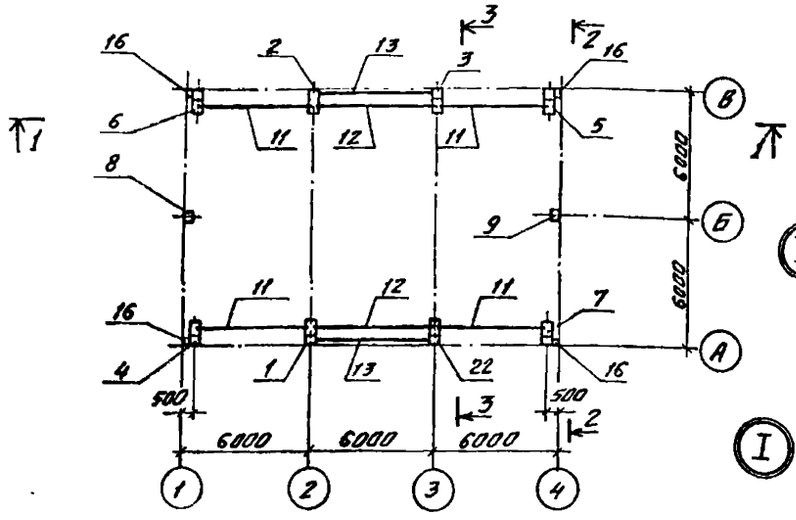

1-1

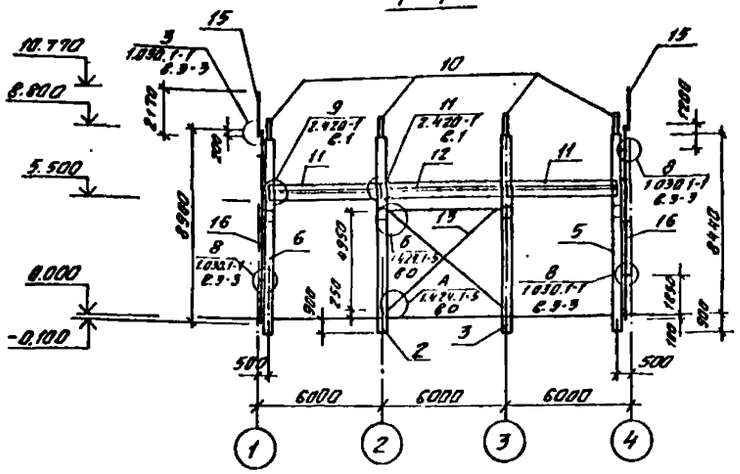

2-2

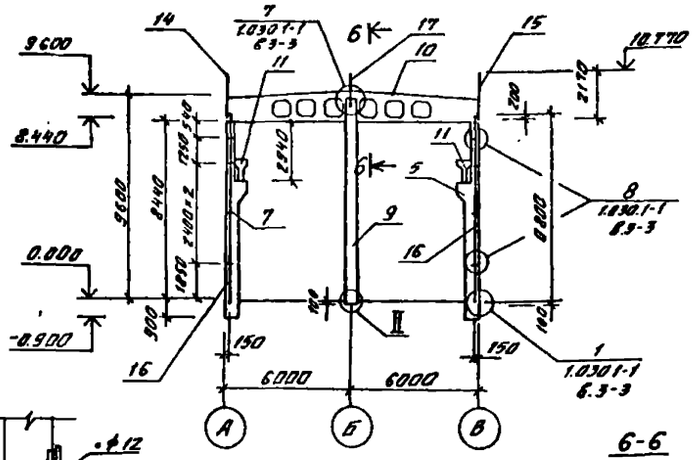

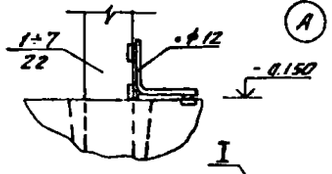

6-6

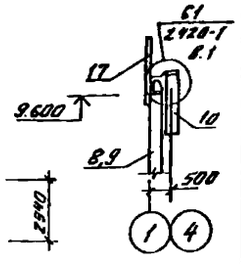

3-3

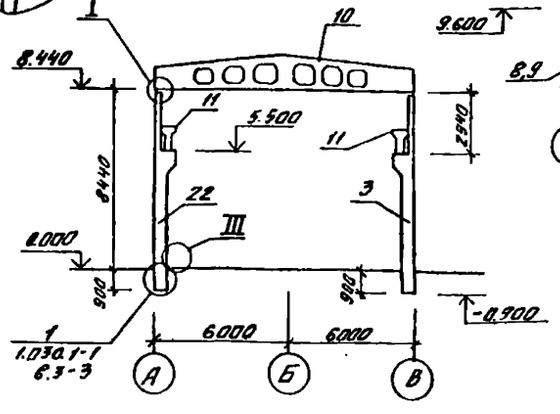

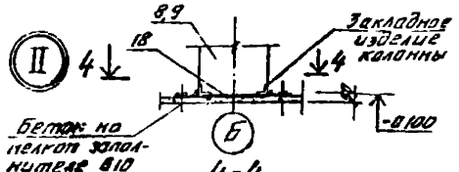

4-4

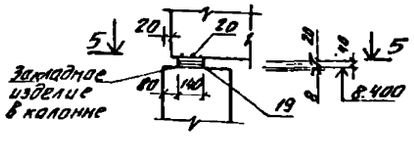

5-5

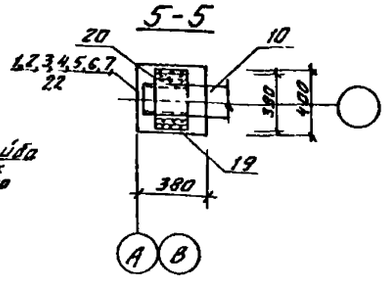

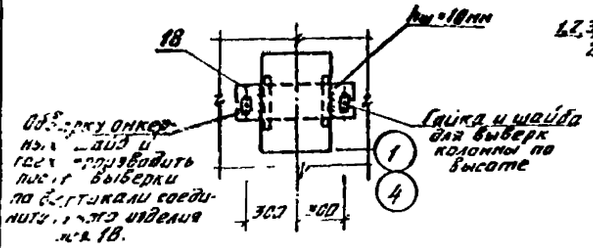

Общие примечания смотреть лист 1

Спецификация к схемам расположения колонн, балок кровли, подкрановых балок и связей.

Марка, поз.	Обозначение	Наименование	Кол.	Масса ед. кг	Примечание
		Колонны			
1	ТП901-1-97.88-КЖИ1-1К84-4-1	1К84-4-1	1	5200	
2	-КЖИ1-1К84-4-2	1К84-4-2	1	5200	
3	-КЖИ1-1К84-4-3	1К84-4-3	1	5200	
4	-КЖИ1-1К84-4-4	1К84-4-4	1	5200	
5	-КЖИ1-1К84-4-5	1К84-4-5	1	5200	
6	-КЖИ1-1К84-4-6	1К84-4-6	1	5200	
7	-КЖИ1-1К84-4-7	1К84-4-7	1	5200	
8	-КЖИ1-7КФ97-1-1	7КФ97-1-1	1	3600	
9	-КЖИ1-7КФ97-1-2	7КФ97-1-2	1	3600	
22	-КЖИ1-1К84-4-8	1К84-4-8	1	5200	
		Балки			
10	-КЖИ1-1БДР12-1АIVт-1	1БДР12-1АIVт-1	2	4700	
21	-КЖИ1-1БДР12-1АIVт-2	1БДР12-1АIVт-2	2	4700	
		Подкрановые балки			
11	1.426.1-4 в.1	БК6-1АIVк	4	3500	
12	1.426.1-4 в.1	БК6-1АIVс	2	3500	
		Стальные изделия			
13	1.424.1-5. в.6	Связь ВС2	2	580	
14	1.030.1-1.4-1-020	Насадка фахверка НУ3	2	43,0	
15	1.030.1-1.4-1-020	Насадка фахверка НУ4	2	43,0	
16	1.030.1-1.4-2-10	Стойка фахверка СФ9	4	461,9	
17	1.030.1-1.4-1-018	Насадка торцевого фахверка НФ4	2	35,2	
18	ТП901-1-97.88-КЖИ1-МС1	Изделие соедин. МС1	2	23,6	
19	ГОСТ 103-76*	-140×20 ℓ=350	8	7,7	
20	ГОСТ 103-76*	-140×20 ℓ=300	8	6,6	
	1.400-7	ММ-3	12	2,8	
	1.030.1-1.4-1-240	Т24	32	1,1	
	1.400-7	ММ-8	2	3,6	
	1.400-7	ММ-23	2	4,2	
	1.400-7	ММ-24	2	4,2	

Привязан

Инв. №

Разраб.	Костылева		03.88	ТП 901-1-97.88-КЖ1.
Провер.	Андреева		03.88	Водосборные сооружения производительностью от 0,5 до 1,0 м³/с для амплитуды колебания уровня воды 1%.
Вед.инж.	Андреева		03.88	
Рук.гр.	Победнов		03.88	
Нормок	Жило		03.88	Схема расположения колонн, балок кровли, подкрановых балок и связей
Гл.спец.	Канин		03.88	
Нач.отд.	Грабовойнов		03.88	

Стадия	Лист	Листов
Р	30	

Госстрой СССР ГПИ Ленинградский Водоканалпроект

ТП901-1-9788 Альбом II

Схема расположения плит покрытия (Вариант с тепловыми сетями)

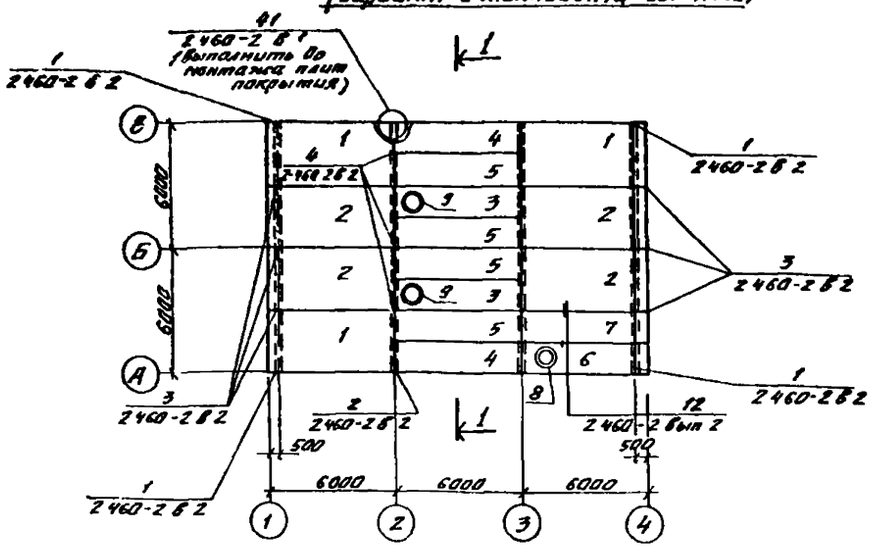

Схема расположения опорных подушек (Вариант с котельной)

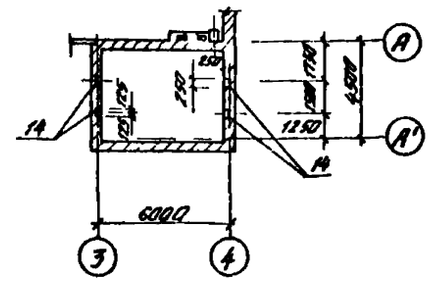

1-1

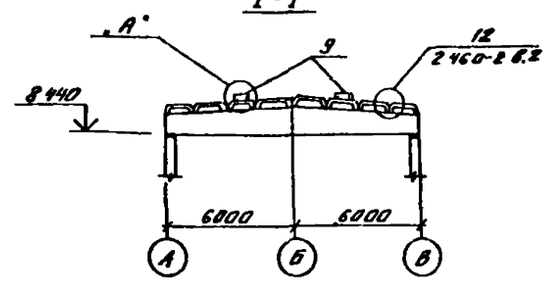

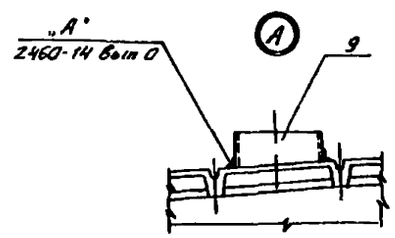

Схема расположения плит покрытия (Вариант с котельной)

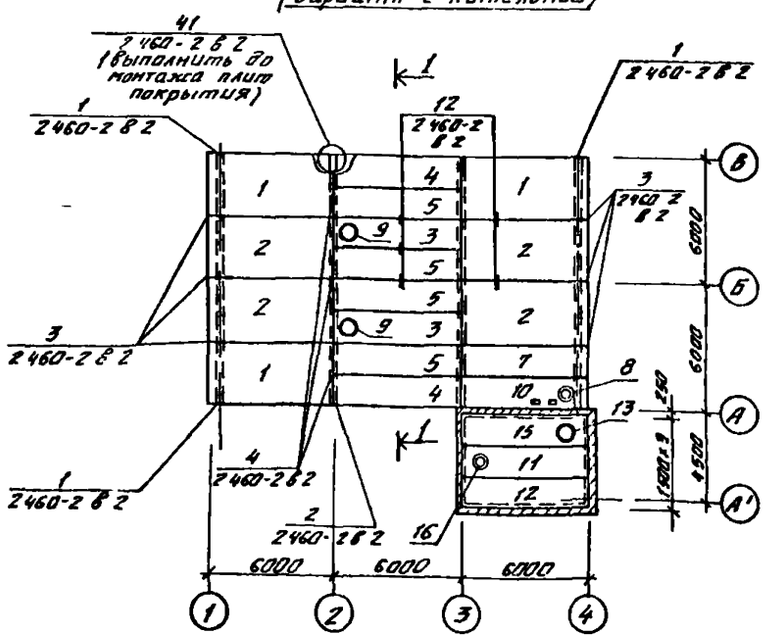

1. Общие примечания см. лист 1

Спецификация к схемам расположения плит покрытия

Марка поз.	Обозначение	Наименование	Кол.	Масса ед. кг	Примечание
		Вариант с тепловыми сетями			
		Плиты покрытия			
1	1465 1-10/82 Вып 1	1ПГ-1АтIVт М8,М9 50ПП-40П	3	2820	
2	1465 1-10/82 Вып 1	1ПГ 1АтIVт-М9 50ПП 40П	4	2820	
3	1465 1-10/82 Вып 1	2ПВ6-3АIVт-10-50ПП-40П	2	1900	
4	ТП901 1-9788 КЖ1	2ПГ6 3АIVт 1-50ПП-40П	2	1600	
5	1465 1-10/82 Вып 1	2ПГ6 3АIVт 50ПП 40П	4	1600	
6	ТП901 1 9788 КЖ1	2ПВ6 3АIVт 4 1 50ПП 40П	1	2100	
7	КЖ1	2ПГ6 3АIVт 2 50ПП-40П	1	1600	
8	1494-24 Вып 1	Стакан СБ4Б-1	1	160	
9	1494-24 Вып 1	Стакан СБ10Б 1	2	280	
		Изделия соединительные			
	1400-7, л 18	ММ50	8	1,8	
	1400-7, л 18	ММ51	2	1,4	
	1400-7, л 17	ММ48	4	1,1	
	2460-14, В 0	МС1	12	0,1	
		Вариант с котельной			
		Плиты покрытия			
1	1465 1-10/82 Вып 1	1ПГ-1АтIVт-М8,М9 50ПП 40П	3	2820	
2	1465 1-10/82 Вып 1	1ПГ 1АтIVт-М9-50ПП-40П	4	2820	
3	1465 1-10/82 Вып 1	2ПВ6 3АIVт 10-50ПП-40П	2	1900	
4	ТП901 1 9788-КЖ1	2ПГ6-3АIVт 1-50ПП 40П	2	1600	
5	1465 1-10/82 Вып 1	2ПГ6-3АIVт-50ПП-40П	4	1600	
7	ТП901 1 9788-КЖ1	2ПГ6-3АIVт 2 50ПП 40П	1	1600	
10	КЖ1	2ПВ6 5АIVт 4 1 50ПП 40П	1	2100	
11	1465 1-10/82 Вып 1	2ПВ6 5АIVт 4 50ПП 40П	1	2000	
12	1465 1-10/82 Вып 1	2ПГ6-5АIVт-50ПП-40П	1	1600	
15	1465 1-10/82 Вып 1	2ПВ6-5АIVт-7-50ПП-40П	1	2100	
9	1491-24 В 1	Стакан СБ10Б-1	2	280	
13	1491-24 В 1	Стакан СБ7А-1	1	320	
14	ТП901 1 9788-КЖ1 ОП1	Опорная подушка ОП1	4	218	
8	1491-24 В 1	Стакан СБ4Б-1	1	160	
16	1491-24 В 1	Стакан СБ4А-1	1	160	
		Изделия соединительные			
	1400-7 л 17	ММ48	4	1,1	
	2460-14 В 0	МС1	20	0,1	
	1400-7 л 18	ММ50	8	1,8	
	1400-7 л 18	ММ50	2	1,4	

Согласовано
Вх. группы Кочешкова 1.2.3

Инв. № подл. | Подпись и дата | Взам. инв. №

Привязан

Инв. №

Главн.	Андреева		03.88	ТП901-1-9788-КЖ1
Разраб.	Костылева		03.88	Водозаборные сооружения производительностью от 0,5 до 1,0 м³/с для амплитуды колебания уровня воды 10 м.
Вед. инж.	Андреева		03.88	Стадия: Р; Лист: 31; Листов:
Рук. гр.	Пыжьянова		03.88	
Н. контр.	Жило		3.88	Схемы расположения плит покрытия
Гл. спец.	Ханин		03.88	Госстрой СССР ГПИ Ленинградский Водоканалпроект
Нач. отд.	Гридашнева		03.88	

ТП 901-1-97.88 Альбом I

Схема перекрытия на отм. 4.150

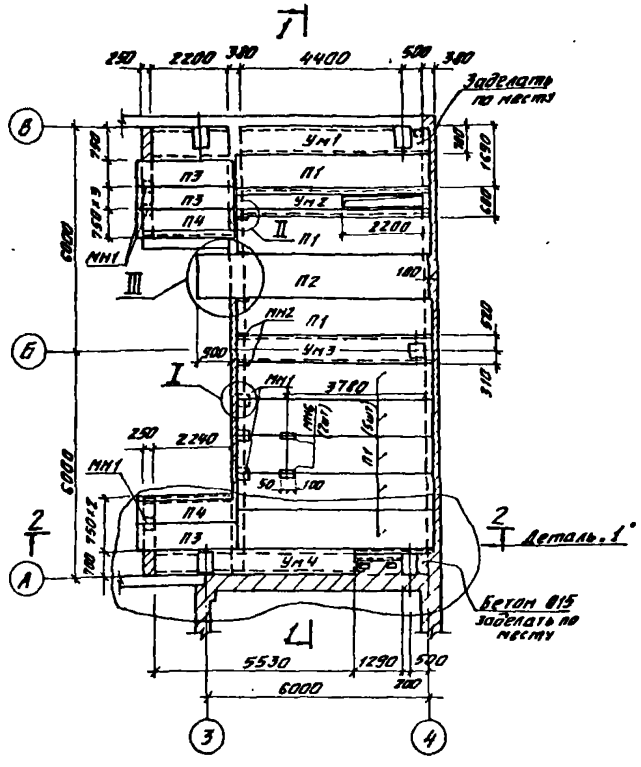

1-1

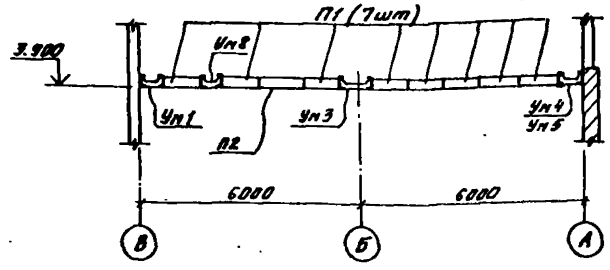

2-2

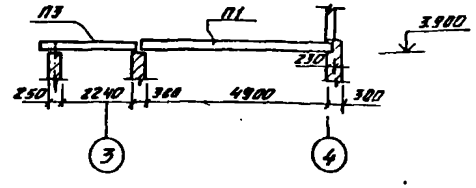

3-3

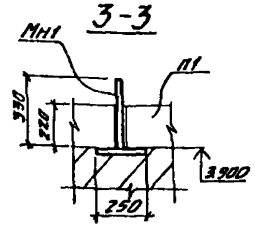

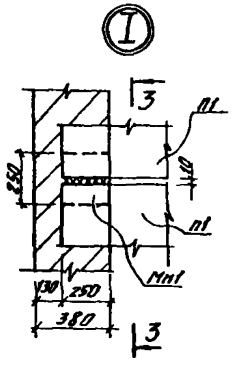

Деталь 1
(вариант с тепловыми сетями)

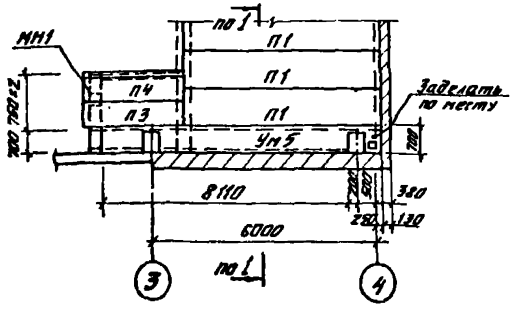

1. Данный лист рассматривать совместно с листами 33, 34
2. Стальные конструкции и ограждение перекрытия на отм. 4.15 см. листы марки КМ.
3. Перед укладкой плит перекрытия необходимо установить закладные изделия МН1 для крепления ограждения.
4. Закладные изделия МН2 для крепления ограждения приварить к С монолитных участков.

Спецификация к схеме перекрытия

Марка поз.	Обозначение	Наименование	Кол.	Масса ед. кг.	Примечание
		Вариант с котельной			
		Плиты перекрытия			
П1	1.141-1 в.64	ПК 54.10-8АIVТ	8	1575	
П2	1.141-1 в.64	ПК 63.12-8АIVТ	1	2200	
П3	3.006.1-2/82 вып. 1-2	П23д-3	3	820	
П4	ТП901-1-97.88-КЖИ1-П23д-3-1	П23д-3-1	2	620	
		Участок монолитный			
Ум1	лист 33,34	Ум2	1	—	
Ум2	лист 33,34	Ум3	1	—	
Ум3	лист 33,34	Ум4	1	—	
Ум4	лист 33,34	Ум5	1	—	
		Изделия закладные			
МН1	ТП901-1-97.88-КЖИ1-М3	Изделие закладное М3	6	7,0кг	
МН2	ГОСТ 103-76*	-150×8 ℓ=200	5	1,9кг	
МН3	ГОСТ 8240-72*	С24 ℓ=1280	2	30,7кг	
МН4	1.400-15.80.02 лист 3	Изделие закладное МН113-3	2	1,7кг	
МН5	ГОСТ 8509-72*	L 50×5 ℓ=1200	1	4,5кг	
МН6	1.400-15.80.02 л. 1	Изделие закладное МН102-3	2	0,6кг	

Вариант с тепловыми сетями

		Плиты перекрытия			
П1	1.141-1 в.64	ПК 54.10-8АIVТ	8	1575	
П2	1.141-1 в.64	ПК 63.12-8АIVТ	1	2200	
П3	3.006.1-2/82	П23д-3	3	820	
П4	ТП901-1-97.88-КЖИ1-П23д-3-1	П23д-3-1	2	820	
		Участок монолитный			
Ум1	лист 33,34	Ум1	1	—	
Ум2	лист 33,34	Ум2	1	—	
Ум3	лист 33,34	Ум3	1	—	
Ум5	лист 33,34	Ум5	1		
		Изделия закладные			
МН1	ТП901-1-97.88-КЖИ1-М3	Изделие закладное М3	6	7,0кг	
МН2	ГОСТ 103-76*	-150×8 ℓ=200	5	1,9кг	
МН3	ГОСТ 8240-72*	С24 ℓ=1280	2	30,7кг	
МН4	1.400-15.80.02 лист 3	Изделие закладное МН113-3	2	1,7кг	
МН5	ГОСТ 8509-86	L 50×5 ℓ=1200	1	4,5кг	
МН6	1.400-15.80.02 л. 1	Изделие закладное МН102-3	2	0,6кг	

Разраб.	Хасгулеева		
Провер.	Андреева		
Вед.инж.	Андреева		
Рук.гр.	Поваляева		
Нач.отд.	Жило		1986
Гл.спец.	Ханин		
Нач.отд.	Грабовникова		

Привязан

Инв. №

ТП 901-1-97.88-КЖ1

Водозаборные сооружения производительностью от 0,50 до 1,0 м³/с для амплитуды колебания уровня воды 12,0 м

Перекрытие на отм. 4.150. Чертеж № 1.

Стадия	Лист	Листов
Р	32	

Госстрой СССР ГПИ Ленинградский Водоканалпроект

Инв. № подл. | Подпись и дата | Взам. инв. №

кол. Ноякова

СР954-02 Формат

ТП901-1-97.88 Альбом Е

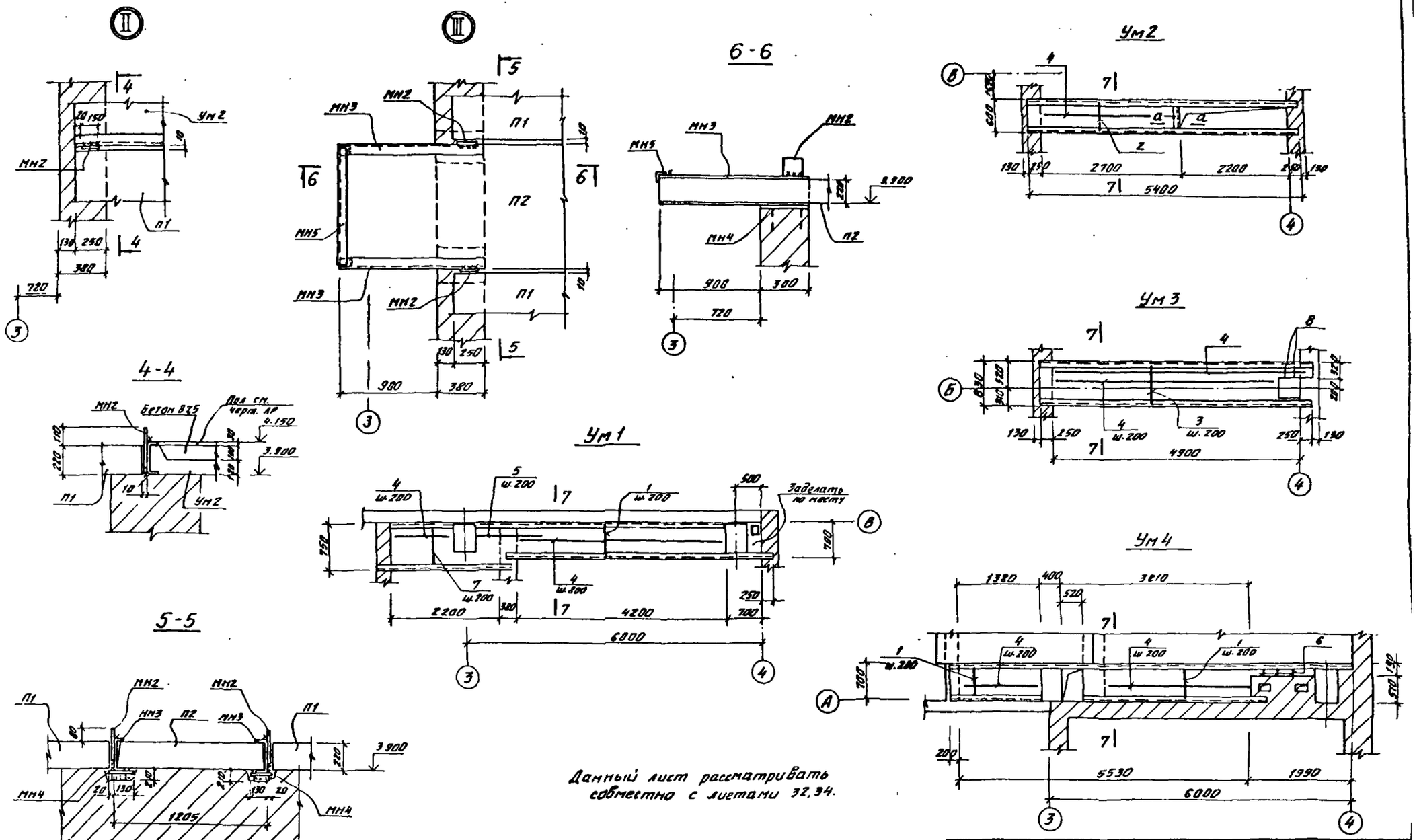

Данный лист рассматривать совместно с листами 32, 34.

Привязан				ТП901-1-97.88-КЖ1			
				Водозаборные сооружения производительностью от 0,5 до 1,0 м³/с для амплитуды колебания уровня воды 10 м. Перекрытие на отм 4.150 Чертеж №2	Стадия	Лист	Листов
					Р	33	
					Госстрой СССР ГПИ Ленинградский Водоканалпроект		
Разраб.	Костылева		03.88				
Провер.	Андреева		03.88				
Вед.инж.	Андреева		03.88				
Рук.гр.	Пономарева		03.88				
Нормок.	Жилло		3.88				
Гл.спец.	Ханин		03.88				
Нач.отд.	Грабовина		03.88				
Инв. №							

Инв. № подл. | Подпись и дата | Взам. инв. №

СР954-02 Формат А2

ТП 901-1-97.88 Альбом II

Ум 5

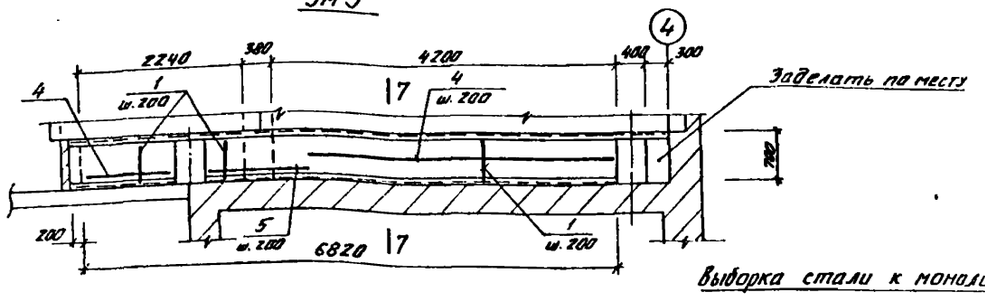

7-7

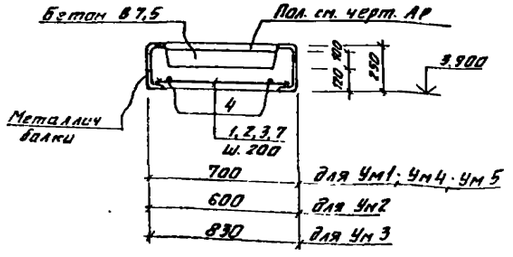

а-а

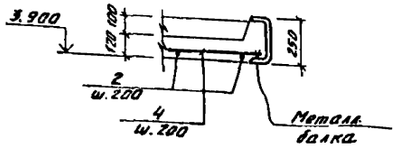

Выборка стали к монолитным участкам, кг

Марка элемента	Изделия арматурные								Всего
	Арматура класса								
	А-I				А-III				
	ГОСТ 5781-82*				ГОСТ 5781-82*				
	6			Итого	8			Итого	
Ум1	5,0			5,0	11,3			11,3	16,3
Ум2	1,8			1,8	2,6			2,6	4,4
Ум3	5,0			5,0	7,7			7,7	12,7
Ум4	5,6			5,6	8,8			8,8	14,4
Ум5	5,3			5,3	11,0			11,0	16,3

Спецификация арматуры к монолитным участкам (продолжение)

Формат	Зона	Поз.	Обозначение	Наименование	Кол.	Примеч.
				Ум5		
				Детали		
				ГОСТ 5781-82*		
Б4		1		А-III-8, ℓ=680	30	0,3кг
Б4		5		А-III-8, ℓ=1000	4	0,4кг
				ГОСТ 5781-82*		
Б4		4		А-I-6, ℓобщ=24,0пм		1п.м. 0,222
				Материал		
				Бетон В15	м³ 0,6	

1. Данный лист рассматривать совместно с листами 32, 33.
2. Арматуру поз. 1÷3; 6÷8 приварить к металлическим балкам.
3. В монолитных участках поверх плиты выполнить набетонку из бетона В7,5 δ=100мм.

Спецификация арматуры к монолитным участкам

Формат	Зона	Поз.	Обозначение	Наименование	Кол.	Примеч.
				Ум1		
				Детали		
				ГОСТ 5781-82*		
Б4		1		А-III-8, ℓ=680	21	0,3кг
Б4		7		А-III-8, ℓ=730	10	0,3кг
Б4		5		А-III-8, ℓ=1000	4	0,4кг
				ГОСТ 5781-82*		
Б4		4		А-I-6, ℓобщ=23,0п.м.		1п.м. 0,222
				Материал		
				Бетон В15	м³ 0,25	
				Ум2		
				Детали		
				ГОСТ 5781-82*		
Б4		2		А-III-8, ℓ=580	13	0,2кг
				ГОСТ 5781-82*		
Б4		4		А-I-6, ℓобщ=8,0пм		1п.м. 0,222
				Материал		
				Бетон В15	м³ 0,4	
				Ум3		
				Детали		
				ГОСТ 5781-82*		
Б4		3		А-III-8, ℓ=810	23	0,3кг
Б4		8		А-III-8, ℓ=310	4	0,2кг
				ГОСТ 5781-82*		
Б4		4		А-I-6, ℓобщ=23,0пм		1п.м. 0,222
				Материал		
				Бетон В15	м³ 0,5	
				Ум4		
				Детали		
				ГОСТ 5781-82*		
Б4		1		А-III-8, ℓ=680	27	0,3кг
Б4		6		А-III-8, ℓ=180	7	0,1кг
				ГОСТ 5781-82*		
Б4		4		А-I-6, ℓобщ=25,5пм		1п.м. 0,222
				Материал		
				Бетон В15	м³ 0,5	

Привязан

инв. №

Разраб.	Костылева		03.88	ТП 901-1-97.88-КЖ1
Провер.	Андреева		03.88	Водозаборные сооружения производительностью от 0,5 до 1,0 м³/с для амплитуды колебания уровня воды 10,0м
Зав.отд.	Андреева		03.88	Стадия: Р; Лист: 34; Листов:
Рук.гр.	Васильева		03.88	
Нарнач.	Жила		03.88	Перекрытие на отм. 4,15-7 Чертеж №3.
Гл.спец.	Ханин		03.88	Госстрой СССР ГПИ Ленинградский Водоканалпроект
Начотд.	Грибоедова		03.88	

Машкова

СР954-02

Инв. № подл. | Подпись и дата | Взам. инв. №

Схема расположения стеновых панелей

По оси „А" (при варианте с котельной)

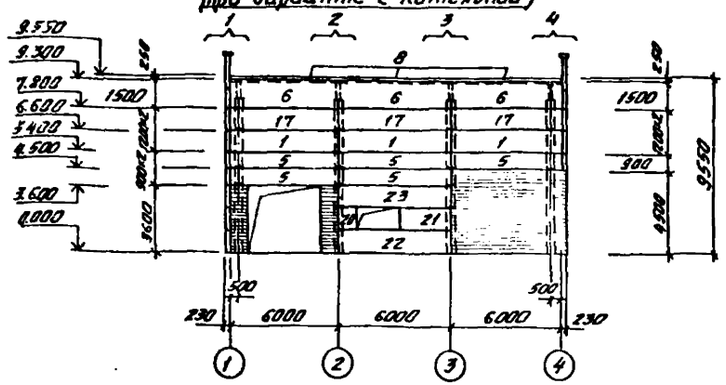

По оси „1"

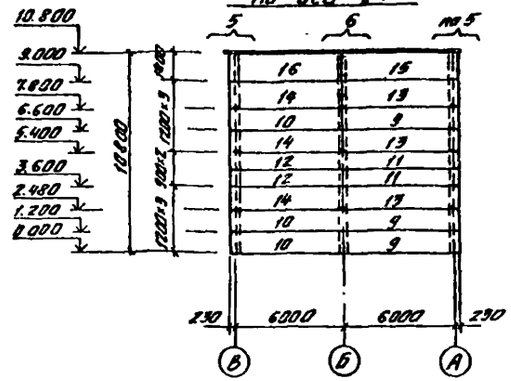

По оси „4"

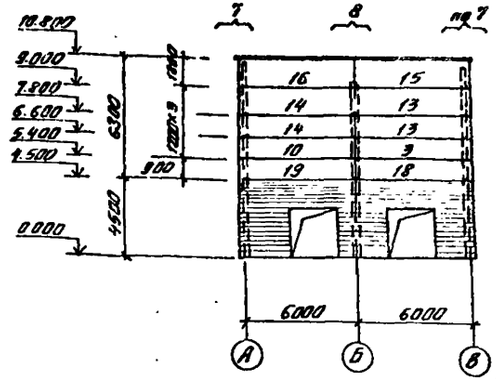

Фрагмент „1"

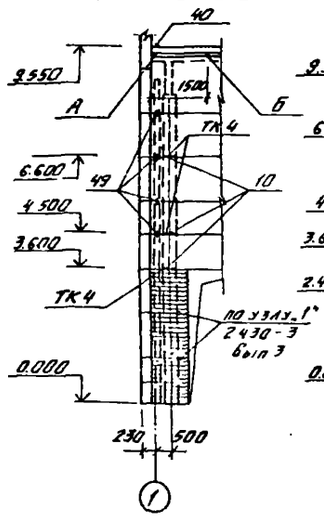

Фрагмент „2"

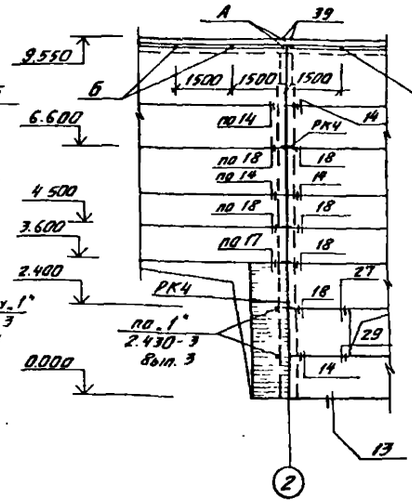

Фрагмент „3"

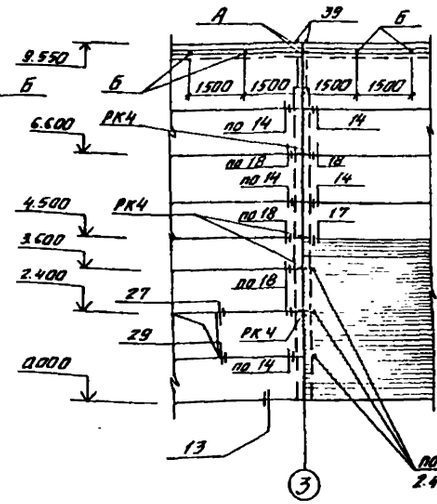

Фрагмент „4"

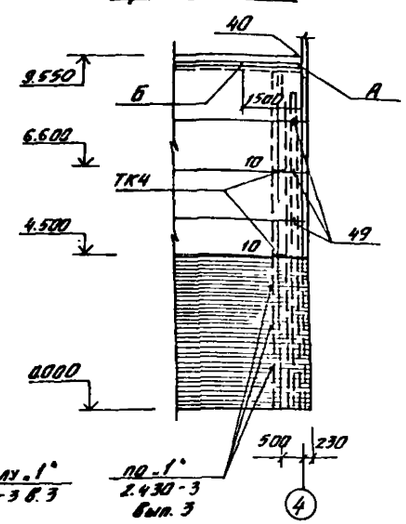

К фрагменту „4"

Серия, лист	Марка монтажн. узла	На 1 фрагмент	На все фрагменты
1.030.1-1 Вып. 4-1	ТК4	2	2
1.030.1-1 Вып. 3-3	40	1	1
	49	3	3
	10	2	2
1.030.1-1 Вып. 3-9	А	1	1
	Б	1	1
2.430-20 Вып. 3	по узлу „1"	1,5	1,5

Серия, лист	Марка монтажн. узла	На 1 фрагмент	На все фрагменты
1.030.1-1 Вып. 4-1	ТК4	3	3
1.030.1-1 Вып. 3-3	40	1	1
	49	4	4
	10	3	3
1.030.1-1 Вып. 0-3	„А"	1	1
	„Б"	1	1
2.430-20 Вып. 3	по узлу „1"	1	1

Серия, лист	Марка монтажн. узла	На 1 фрагмент	На все фрагменты
1.030.1-1 Вып. 3-3	27/29	1/1	1/1
	14/по 14	3/2	3/2
	39	2	2
	по 17	1	1
	18/по 18	14/2	4/2
1.030.1-1 Вып. 0-3	А	2	2
	Б	3	3
2.430-20 В. 3	по узлу „1"	1	1
1.030.1-1 Вып. 4-1	РК4	4	4

Серия, лист	Марка монтажн. узла	На 1 фрагмент	На все фрагменты
1.030.1-1 Вып. 4-1	РК4	4	4
1.030.1-1 Вып. 5-3	14/по 14	2/3	2/3
	27	1	1
	1	1	1
	18/по 18	1/4	1/4
	39	2	2
	29	1	1
1.030.1-1 Вып. 0-3	А	2	2
	Б	4	4
2.430-20 Вып. 3	по узлу „1"	1,5	1,5

1. Данный лист рассматривать совместно с листами 36, 37, 38.
2. Узел „13", опирание стеновой панели на фундаментную балку см. л. 1.030.1-1, вып. 3-3.

Привязан

Инв. №

Разраб.	Костылева		
Провер.	Андреева		
Гл.инж.	Андреева		
Рук. гр.	Поваляева		
Нач.пр.	Жила		
Гл.спец.	Ханин		
Нач.отд.	Подобрякова		

ТП 901-1-97.88-КЖ1

Водозаборные сооружения производительностью от 0,5 до 1,0 м³/с для амплитуды колебания уровня воды 10 м

Стадия	Лист	Листов
Р	35	

Схема расположения стеновых панелей. Чертеж №1.

Госстрой СССР ГПИ Ленинградский Водоканалпроект

Формат А2

ТП 901-1-97.88 Альбом II

Схема расположения стеновых панелей по оси „В"

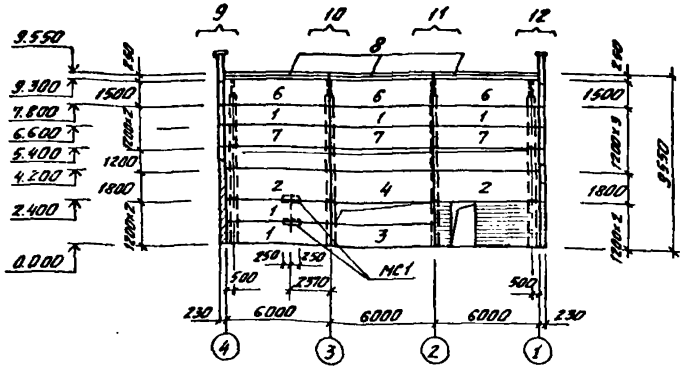

По оси „А" (при варианте с тепловыми сетями)

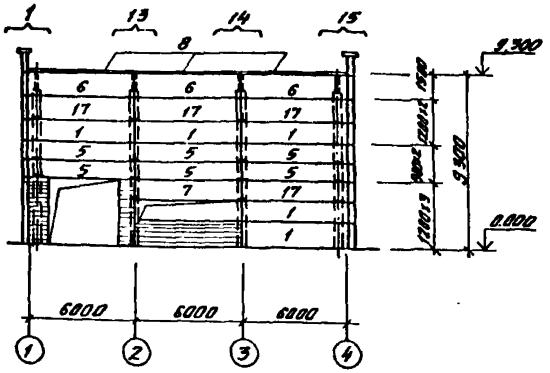

Фрагмент „10"

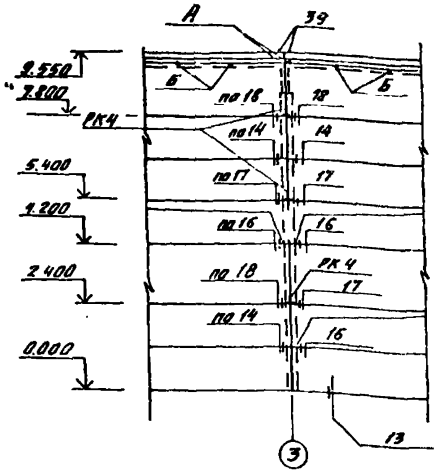

Фрагмент „7"

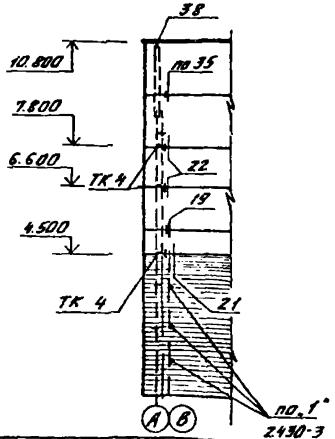

Серия, лист	Марка монтажн. узла	На 1 фрагмент	На все фрагменты
1.030.1-1 Вып. 4-1	ТК4	3	6
1.030.1-1 Вып. 3-3	19	1	2
	21	1	2
	22	2	4
	по 35	1	2
	38	1	2
2.430-20 в. 3	по 1	1,5	3

Фрагмент „8"

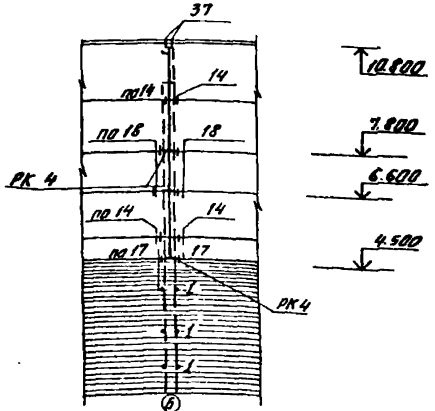

Серия лист	Марка монтажн. узла	На 1 фрагмент	На все фрагменты
1.030.1-1 Вып. 4-1	РК4	3	3
1.030.1-1 Вып. 3-3	14	2	2
	по 14	2	2
	17	1	1
	по 17	1	1
	18	2	2
	по 18	2	2
	37	1	1
2.430-20 в. 3	1	3	3

Фрагмент „9"

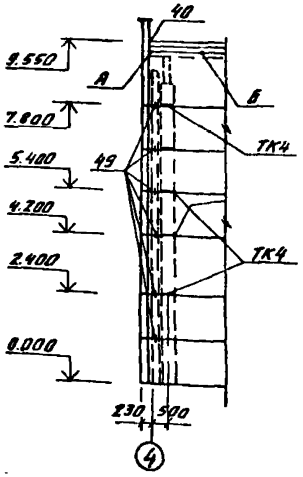

Серия, лист	Марка монтажн. узла	На 1 фрагмент	На все фрагменты
1.030.1-1 Вып. 1-1	ТК4	3	3
1.030.1-1 Вып. 3-3	40	1	1
	49	6	6
1.030.1-1 Вып. 0-3	А	1	1
	Б	1	1

Серия, лист	Марка монтажн. узла	На 1 фрагмент	На все фрагменты
1.030.1-1 Вып. 4-1	РК 4	3	3
1.030.1-1 Вып. 3-3	14 / по 14	1 / 2	1 / 2
	16 / по 16	2 / 1	2 / 1
	17 / по 17	2 / 1	2 / 1
	18 / по 18	1 / 2	1 / 2
	39	2	2
1.030.1-1 В. 0-3	А	2	2
	Б	4	4

Данный лист рассматривать совместно с листами 35, 37, 38.

Привязан				ТП 901-1-97.88-КЖ1			
			Провер.	Андреева			
			Разраб.	Костылева			
			Вед. инж.	Андреева			
			Рук. гр.	Повалиева			
			Н. контр.	Жило			
			Гл. спец.	Канин			
инв. №			Нач. отд.	Грабовский			

Водозаборные сооружения производительностью от 0,5 до 1,0 м³/с для амплитуды колебаний уровня воды 10,0 м

Стадия	Лист	Листов
Р	36	

Схема расположения стеновых панелей. Чертеж №2.

Госстрой СССР ГПИ Ленинградский Водоканалпроект

Фрагмент „5"

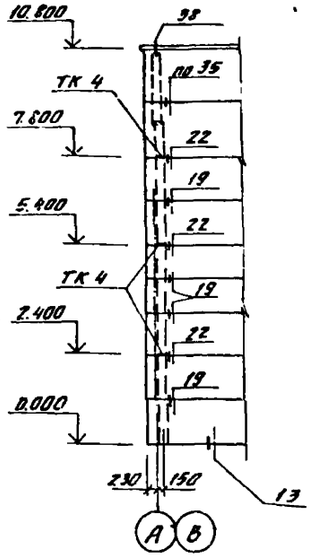

Фрагмент „6"

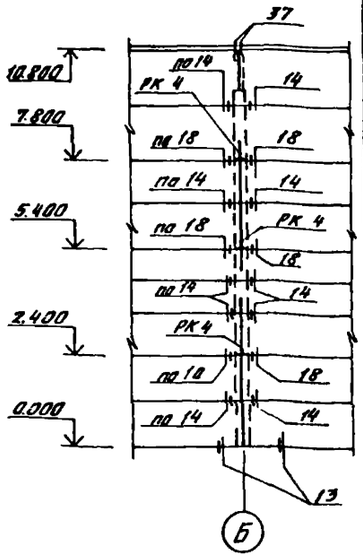

Серия, лист	Марка монтажн. узла	На 1 фрагмент	На все фрагменты
1.030.1-1 Вып. 4-1	ТК4	3	6
1.030.1-1 Вып 3-3	19	4	8
	22	3	6
	по 35	1	2
	38	1	2

Серия, лист	Марка монтажн. узла	На 1 фрагмент	На все фрагменты
1.030.1-1 Вып 4-1	РК4	3	3
1.030.1-1 Вып. 3-3	по 14	5	5
	14	5	5
	по 18	3	3
	18	3	3
	37	1	1

1. Материал стеновых панелей наружных стен – ячеистый бетон автоклавного твердения при плотности в сухом состоянии $\gamma_{сух} = 700$ кг/м³, М35.
2. Монтаж стеновых панелей производить в соответствии с требованиями СНиП III-16-80 и указаниями, приведенными в серии 1.030.1-1, вып. 0-0 и 0-3.
3. Детали заполнения швов между стеновыми панелями см. узлы 56; 57 серии 1.030.1-1, вып. 3-3.
4. Закладные изделия стеновых панелей и соединительные элементы оцинковать методом металлизации (толщина покрытия 120 ÷ 150 микрон).
5. Данный лист рассматривать совместно с листами 35, 36, 38.

Спецификация к схемам расположения стеновых панелей.

Марка, поз.	Обозначение	Наименование	Кол.	Масса ед. кг	Примечание
		(Вариант с котельной)			
		Стеновые панели			
1	1.030.1-1.1-1.05-17	ПС60.12.2,0-2Я-31	8	1280	
2	1.030.1-1.1-1.07-21	ПС60.18.2,0-3Я-41	2	1900	
3	1.030.1-1.1-1.05-17	ПС60.12.2,0-2Я-41	1	1300	
4	1.030.1-1.1-1.07-21	ПС60.18.2,0-3Я-44	1	1900	
5	1.030.1-1.1-1.04-16	ПС60.9.2,0-2Я-32	5	970	
6	1.030.1-1.1-1.06-11	ПС60.15.2,0-2Я-35	6	1600	
7	1.030.1-1.1-1.05-17	ПС60.12.2,0-2Я-42	3	1300	
8	1.030.1-1 Вып. 2-1	ПК60.6,5-А	6	1200	
9	1.030.1-1.1-1.15-14	ПС62,5.12.2,0-2Я-1.31	4	1330	
10	1.030.1-1.1-1.23-14	ПС62,5.12.2,0-2Я-2.31	4	1330	
11	1.030.1-1.1-1.15-11	ПС62,5.9.2,0-2Я-1.31	2	1000	
12	1.030.1-1.1-1.23-11	ПС62,5.9.2,0-2Я-2.31	2	1000	
13	1.030.1-1.1-1.15-14	ПС62,5.12.2,0-2Я-1.33	5	1330	
14	1.030.1-1.1-1.23-14	ПС62,5.12.2,0-2Я-2.33	5	1330	
15	1.030.1-1.1-1.15-18	ПС62,5.18.2,0-3Я-1.34	2	2020	
16	1.030.1-1.1-1.23-18	ПС62,5.18.2,0-3Я-2.34	2	2020	
17	1.030.1-1.1-1.05-17	ПС60.12.2,0-2Я-32	3	1280	
18	1.030.1-1.1-1.15-11	ПС62,5.9.2,0-2Я-1-33	1	1000	
19	1.030.1-1.1-1.23-11	ПС62,5.9.2,0-2Я-2-33	1	1000	
20	-КЖ1-2ПС15.12.2,0-Я-74, ПС30.12.2,0-6Я-75	2ПС15.12.2,0-Я-24	1	320	
21	-КЖ1-2ПС15.12.2,0-Я-74, ПС30.12.2,0-6Я-75	ПС30.12.2,0-6Я-75	1	640	
22	1.030.1-1.1-1.05-17	ПС60.12.2,0-2Я-47	1	1300	
23	1.030.1-1.1-1.05-17	ПС60.12.2,0-2Я-48	1	1300	
		Стальные изделия			
МС1	1.400-15.81.110-10	Изделие закладное МН104-3	п.м 1,0	1п.м. 3,2кг	
Т9	1.030.1-1.4-1-150	Элемент крепления Т9	4	0,4	
Т10	1.030.1-1.4-1-150-01	То же Т10	8	1,3	
Т17	1.030.1-1.4-1-220	" Т17	64	0,3	
Т5	1.030.1-1.4-1-130	" Т5	17	0,4	
Т3	1.030.1-1.4-1-120	" Т3	47	0,4	
Т8	1.030.1-1.4-1-140	" Т8	8	0,5	
А1	1.030.1-1.0-3-2401	" А1	12	0,7	
А2	1.030.1-1.0-3-2402	" А2	12	1,2	
А3	1.030.1-1.0-3-2403	" А3	17	0,4	
МС-1	2.430-20, вып. 3	" МС-1	17	0,52	
МС-2	2.430-20, вып. 3	" МС-2	17	0,52	
РК4	1.030.1-1.4-1-060-06	Консоль опорная РК4	20	10,0	
ТК4	1.030.1-1.4-1-110-01	То же ТК4	23	12,2	
	1.030.1-1.3-2-511	Лист 10×20×60	12	1,0	
	1.030.1-1.3-2-516	Лист 6×60×250	9	0,71	
	1.030.1-1.3-2-514	Лист 8×80×140	4	0,70	

Спецификация к схемам расположения стеновых панелей (продолжение)

Марка, поз.	Обозначение	Наименование	Кол.	Масса ед. кг	Примечание
		(Вариант с тепловыми сетями)			
		Стеновые панели.			
1	1.030.1-1.1-1.85-17	ПС60.12.2,0-2Я-31	10	1280	
2	1.030.1-1.1-1.07-21	ПС60.18.2,0-3Я-41	2	1900	
3	1.030.1-1.1-1.05-17	ПС60.12.2,0-2Я-41	1	1300	
4	1.030.1-1.1-1.07-21	ПС60.18.2,0-3Я-44	1	1900	
5	1.030.1-1.1-1.04-16	ПС60.9.2,0-2Я-32	6	970	
6	1.030.1-1.1-1.06-11	ПС60.15.2,0-2Я-35	6	1600	
7	1.030.1-1.1-1.05-17	ПС60.12.2,0-2Я-42	4	1300	
8	1.030.1-1. Вып 2-1	ПК60.6.5-А	6	1200	
9	1.030.1-1.1-1.15-14	ПС62,5.12.2,0-2Я-1.31	4	1330	
10	1.030.1-1.1-1.23-14	ПС62,5.12.2,0-2Я-2.31	4	1330	
11	1.030.1-1.1-1.15-11	ПС62,5.9.2,0-2Я-1.31	2	1000	
12	1.030.1-1.1-1.23-11	ПС62,5.9.2,0-2Я-2.31	2	1000	
13	1.030.1-1.1-1.15-14	ПС62,5.12.2,0-2Я-1.33	5	1330	
14	1.030.1-1.1-1.23-14	ПС62,5.12.2,0-2Я-2.33	5	1330	
15	1.030.1-1.1-1.15-18	ПС62,5.18.2,0-3Я-1.34	2	2020	
16	1.030.1-1.1-1.23-18	ПС62,5.18.2,0-3Я-2.34	2	2020	
17	1.030.1-1.1-1.05-17	ПС60.12.2,0-2Я-32	4	1280	
18	1.030.1-1.1-1.15-11	ПС62,5.9.2,0-2Я-1-33	1	1000	
19	1.030.1-1.1-1.23-11	ПС62,5.9.2,0-2Я-2-33	1	1000	
		Стальные изделия			
МС1	1.400-15.81.110-10	Изделие закладное МН104-3	п.м 1,0	1п.м. 3,2	
Т3	1.030.1-1.4-1-120	Элемент крепления Т3	46	0,4	
Т5	1.030.1-1.4-1-130	То же Т5	21	0,4	
Т8	1.030.1-1.4-1-140	" Т8	8	0,5	
Т9	1.030.1-1.4-1-150	" Т9	4	0,4	
Т10	1.030.1-1.4-1-15-01	" Т10	6	1,3	
Т17	1.030.1-1.4-1-220	" Т17	70	0,3	
	1.030.1-1.3-2-511	Лист 10×20×60	12	1,0	
	1.030.1-1.3-2-516	Лист 6×60×250	4	0,71	
А1	1.030.1-1.0-3-2401	А1	12	0,7	
А2	1.030.1-1.0-3-2402	А2	12	1,2	
А3	1.030.1-1.0-3-2403	А3	14	0,4	
МС1	2.430-20 Вып. 3	МС1	14	0,52	
МС1	2.430-20 Вып. 3	МС2	14	0,52	
РК4	1.030.1-1.4-1-060-06	Консоль опорная РК4	20	10,0	
ТК4	1.030.1-1.4-1-110-01	То же ТК4	25	12,2	

Привязан

инв. №

Разраб.	Костылева			ТП 901-1-97.88-КЖ1			
Провер.	Андреева			Водозаборные сооружения производительностью от 0,5 до 10 м³/с для амплитуды колебания уровня воды 10,0 м	Стадия	Лист	Листов
Ведущ. инж.	Андреева				Р	37	
Рук. гр.	Повалиева						
Нормок.	Жило		03.86	Схема расположения стеновых панелей. Чертеж №3.	Госстрой СССР ГПИ Ленинградский Водоканалпроект		
Гл. спец.	Хамин						
Нач. отд.	Гродзинская						

кат. Мошкова

СФ954-02

Формат А2

ТП 901-1-97.88 Альбом II

Фрагмент „11"

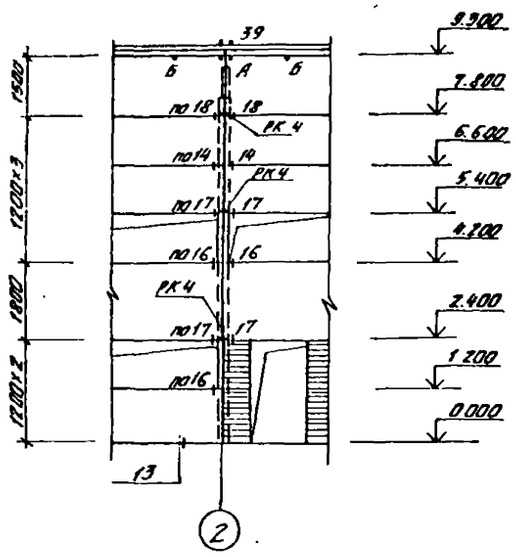

Серия, лист	Марка монт. узла	На 1 фрагмент	На все фрагменты
1.030.1-1 в.0-3	„А"	2	2
	„Б"	2	2
1.030.1-1 в.3-3	14/по14	1/1	1/1
	16/по16	1/2	1/2
	17/по17	2/2	2/2
	18/по18	1/1	1/1
	39	2	1
1.030.1-1 в.4-1	РК 4	3	3

Фрагмент „12"

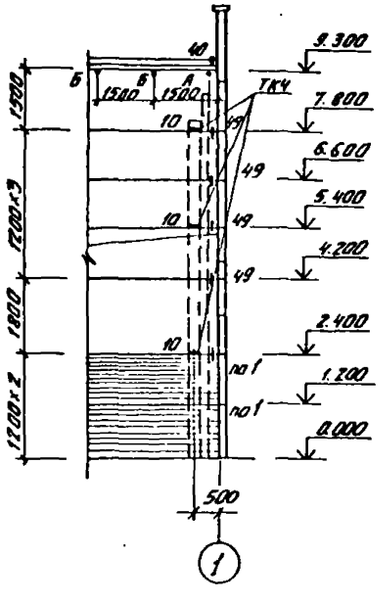

Серия, лист	Марка монтаж узла	На 1 фрагмент	На все фрагменты
1.030.1-1 в.0-3	„А"	1	1
	„Б"	2	2
1.030.1-1 в.3-3	40	1	1
	49	4	4
	10	3	3
2.430-20 в.3	по 1	1	1
1.030.1-1 в.4-1	ТК4	3	3

Фрагмент „13"

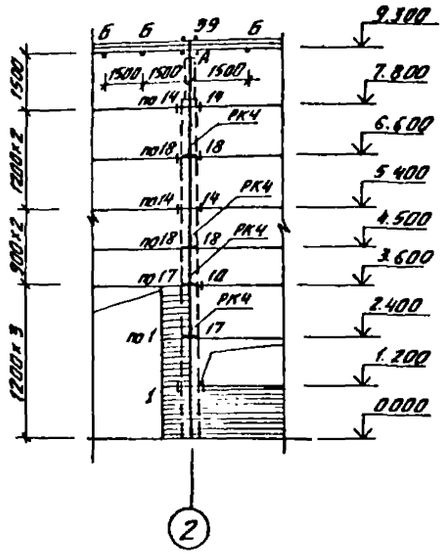

Серия, лист	Марка монт узла	На 1 фрагмент	На все фрагменты
1.030.1-1 в.0-3	„А"	2	2
	„Б"	3	3
1.030.1-1 в.3-3	39	2	2
	14/по14	2/2	2/2
	18/по18	3/2	3/2
	17/по17	1/1	1/1
2.430-20 в.3	„1"	1	1
	по.1"	0,5	0,5
1.030.1-1 в.4-1	РК4	4	4

Фрагмент „14"

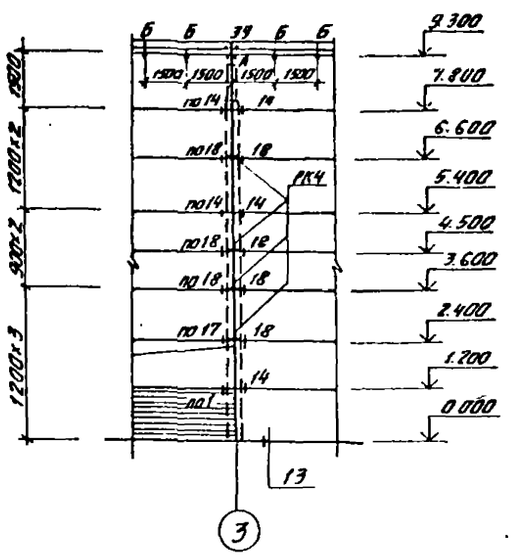

Серия, лист	Марка монт узла	На 1 фрагмент	На все фрагменты
1.030.1-1 в.0-3	„А"	2	2
	„Б"	4	4
1.030.1-1 в.3-3	14	3	3
	по 14	2	2
	39	2	2
	по 17	1	1
	18/по 18	4/3	4/3
2.430-20 в.3	по 1	0,5	0,5
1.030.1-1 в.4-1	РК4	4	4

Фрагмент „15"

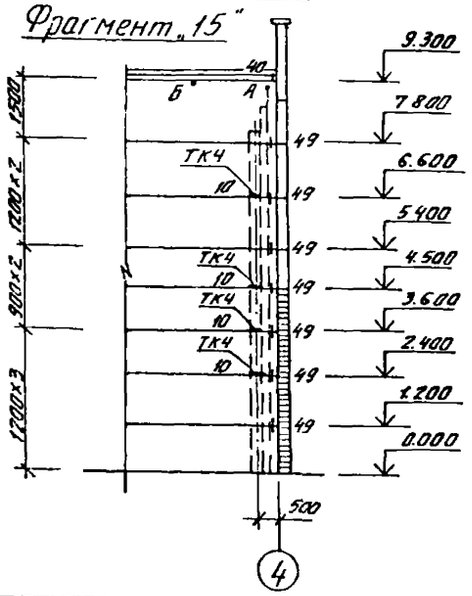

Серия, лист	Марка монт узла	На 1 фрагмент	На все фрагменты
1.030.1-1 в.3-3	40	1	1
	49	7	7
	10	4	4
1.030.1-1 в.0-3	„А"	1	1
	„Б"	1	1
1.030.1-1 в.4-1	ТК4	4	4

Данный лист рассматривать совместо с листами 35, 36, 37.

Привязан				ТП901-1-97.88-КЖ1			
			Разраб.	Кастымева			
			Провер.	Андреева	Водозаборные сооружения производительностью от 0,5 до 1,0 м³/с для амплитуды колебания уровня воды 10 м	Стадия	Лист	Листов
			Вед инж.	Андреева		Р	38	
			Рук гр.	Поваляева				
			Нормок	Жила	Схема расположения стеновых панелей. Чертеж N4.	Госстрой СССР ГПИ Ленинградский Водоканалпроект		
			Гл спец.	Ханин				
Инв. №			Нач отд.	Грабовничева				

кол. Мошкова СР 954-02 Формат А2

ТП 901-1-97.88 Альбом I

Схема расположения помещений КТП и ПСУ

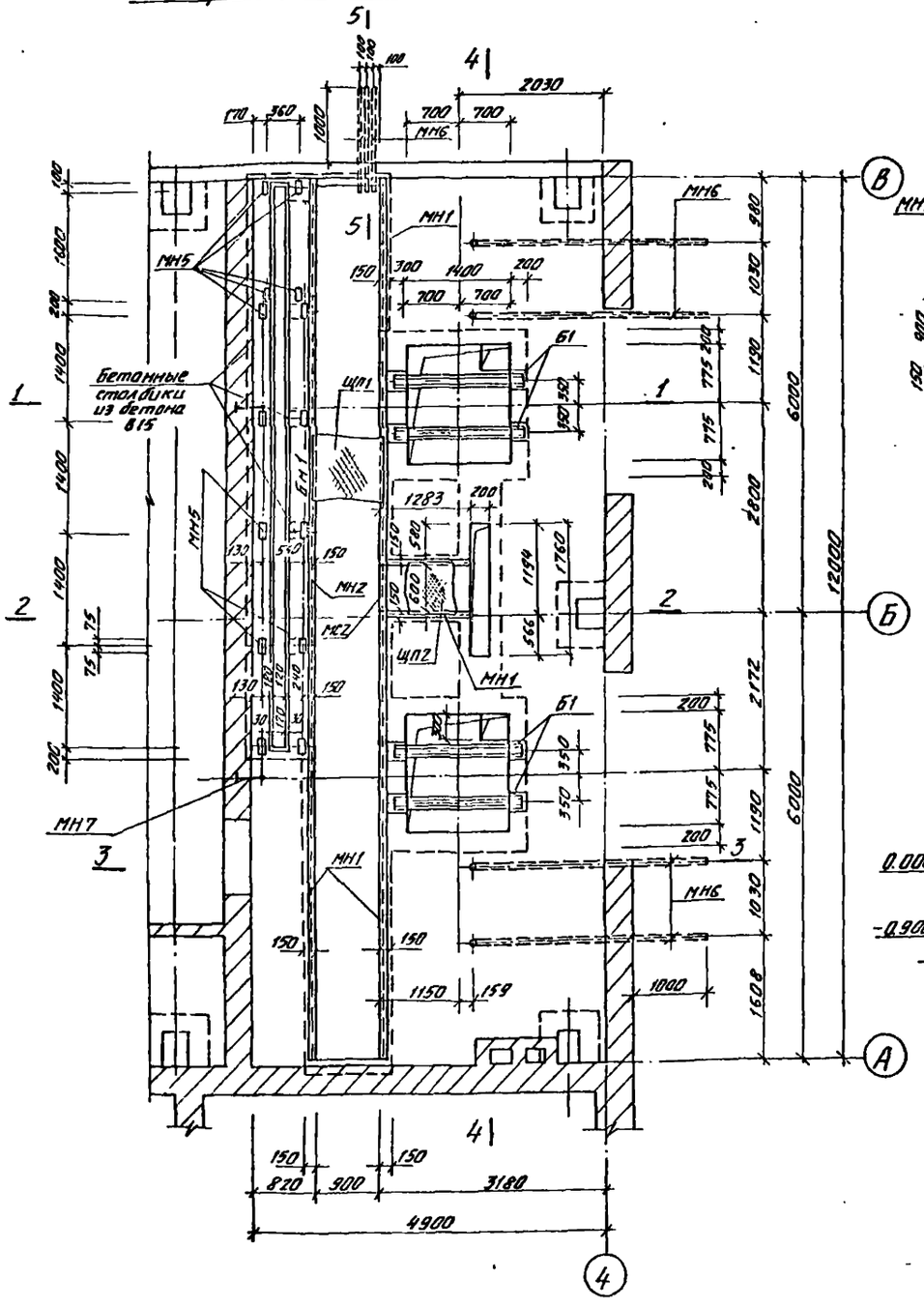

5-5

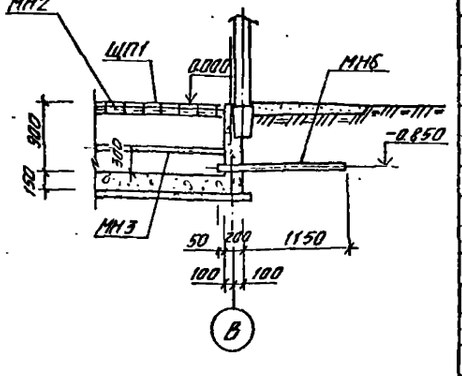

3-3

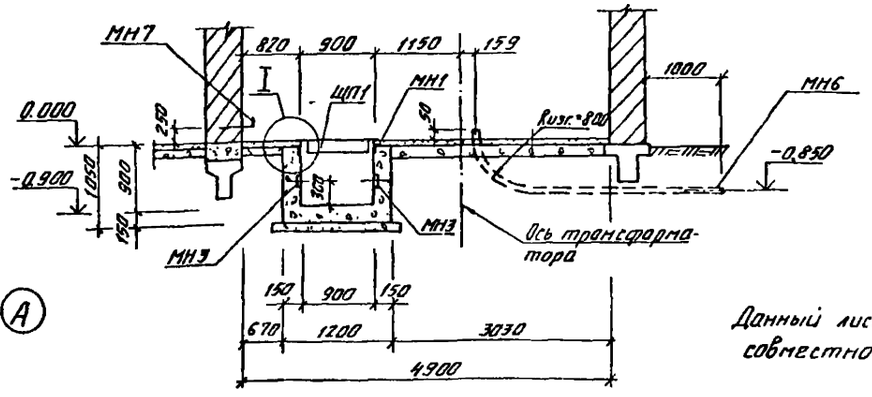

Спецификация к схемам расположения КТП и ПСУ

Марка, поз	Обозначение	Наименование	Кол.	Масса ед. кг	Примечание
		Балки сборные			
Б1	ТП901-1-97.88-КЖИ1-Б1	Балка Б1	4	119,0	
		Балки монолитные			
Бм1	лист 40	Балка Бм1	1		
		Изделия закладные			
МН1	1.400-15.81.550-06	Изделие закладное МН555	пм 18,3	1 п м 5,9	
МН2	1.400-15.81.550-04	То же МН559	пм 7,4	1 п м 4,1	
МН3	1.400-15.81.110-11	МН104-6	пм 18,9	1 п м 3,5	
МН4	1.400-15.81.110	МН101-1	5	0,6	
МН5	1.400-15.81.110-04	МН102-3	14	0,6	
МН6	ГОСТ 18599-83*	Труба БНТ 100	пм 19,5	1 п м	
Р1	ТП901-1-97.88-КЖИ1-РШ1	Решетка РШ1	6	17,3	
Р2	-КЖИ1-РШ2	Решетка РШ2	2	19,8	
ЩП1	-КЖИ1-ЩП1	Щит ЩП1	12	35,0	
ЩП2	-КЖИ1-ЩП2	Щит ЩП2	1	25,5	
МС1	ГОСТ 8240-72*	С10, ℓ=1900	4	15,9	
МС2	ГОСТ 8509-86	L63×5, ℓ=600	1	3,0	
МН7	ТП901-1-97.88-КЖИ1-К1	Крюк К1	2	1,3	
		Бетон стен и днища каналов В15	10,0	м³	

Данный лист рассматривать совместно с листом 40.

Разраб.	Костылев		03.88	ТП 901-1-97.88-КЖ1			
Провер.	Андреева		03.88	Водозаборные сооружения под избыточностью ст 0,5 до 2 м² для амплитуды колебания уровня воды 10 м	Стадия	Лист	Листов
Вед.инж.	Андреева		03.88		Р	39	
Рук. гр.	Поварова		03.88				
Нормок.	Жила		03.88	Помещение КТП и ПСУ Чертеж N 1.	Госстрой СССР ГПИ Ленинградский Водоканалпроект		
Гл. спец.	Канин		03.88				
Нач. отд.	Гладобина		03.88				

Привязан

Инв. №

Согласовано: Зам. гл. инж. проекта Кадыкова

Инв. № подл. | Подпись и дата | Взамен инв. №

кол Машкова СФС

ТП 901-1-97.88 Альбом II

1-1

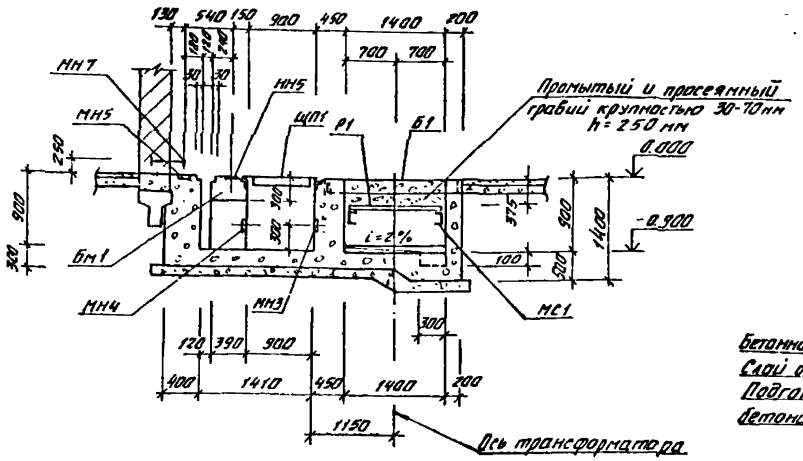

4-4

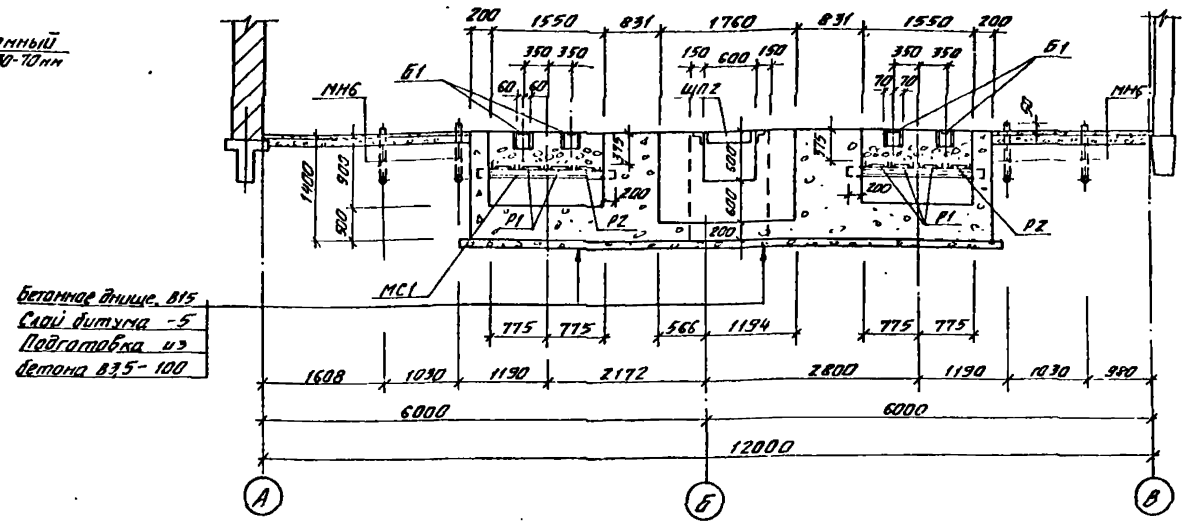

Бетонное ложе. В15
Слой битума - 5
Подготовка из бетона В3,5 - 100

2-2

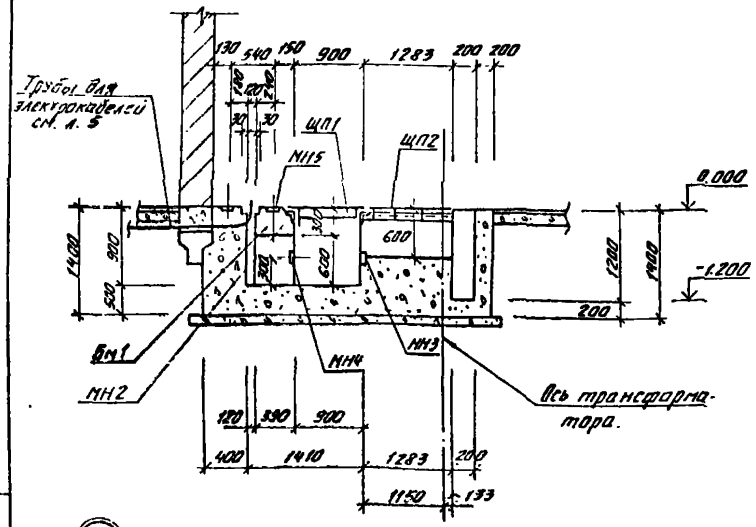

Схема армирования Бм1 (l=7600)

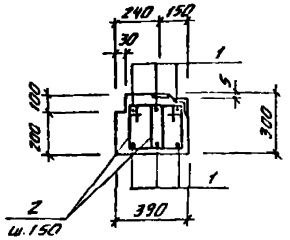

Ведомость деталей

Поз.	Эскиз
1	200 8000 200
2	250 920 250 180

Спецификация арматуры к Бм1

Формат	Зона	Поз	Обозначение	Наименование	Кол.	Примечание
				Бм1		
				Детали		
				А-II-12 ГОСТ 5781-82*		
Б4		1		l=8400	6	7,6 кг
				А-I-6 ГОСТ 5781-82*		
Б4		2		l=1000	100	0,22 кг
				Материал		
				Бетон В15	м² 0,9	

1. Общие примечания смотреть на листе 1.
2. Трубы для электрокабелей и закладные изделия устанавливать под наблюдением электромонтажников.
3. Наружные поверхности каналов, соприкасающиеся с грунтом, покрыть горячим битумом за 2 раза по предварительно огрунтованной поверхности раствором битума в бензине.

I

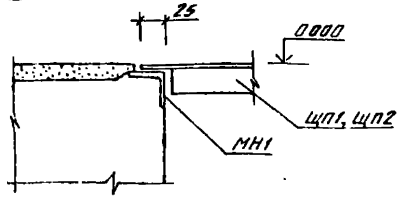

Ведомость расхода стали на элемент, кг

Марка элемента	Изделия арматурные								Всего
	Арматура класса								
	AI				AII				
	ГОСТ 5781-82*				ГОСТ 5781-82*				
	6			Итого	12			Итого	
Бм1	22,0			22,0	45,6			45,6	67,6

Привязан				ТП 901-1-97.88-КЖ1			
	Разраб.	Касьянова	05.88	Водозаборные сооружения производительностью от 0,5 до 1,0 м³/с для амплитуды колебания уровня воды 10,0 м	Стадия	Лист	Листов
	Провер.	Андреева	05.88		Р	40	
	Вед.инж.	Андреева	05.88				
	Рук.гр.	Поваляева	05.88				
	Нормок.	Жило	05.88	Помещение КТП и ПСУ Чертеж N2.	Госстрой СССР ГПИ Ленинградский Водоканалпроект		
	Гл.спец.	Хамин	05.88				
инв. №	Нач.отд.	Гладбайкина	05.88				

Инв. № подл. | Подпись и дата | Взам. инв. №

кол. Мошкова

СР954-02 Формат А2

ТП901-1-97.88 Альбом II

Ведомость чертежей основного комплекта марки КМ1

Лист	Наименование	Примечание
1	Общие данные. Ведомость металлоконструкций по видам профилей	
2	Техническая спецификация стали (начало)	
3	Техническая спецификация стали (окончание)	
4.	Схема расположения элементов крепления рельсов и упоров к подкрановым балкам.	
5	Схема опор, стоек, балок. Деталь „1". Узлы „1", „2".	
6	Схема опор, стоек, балок. Узлы „3"÷„7".	
7.	Схема лестниц, ограждения, сетчатого ограждения, площадки для обслуживания крана Узлы „1", „2"	
8.	Схема лестниц, ограждения, сетчатого ограждения, площадки для обслуживания крана. Узлы „3"÷„8".	

Ведомость ссылочных и прилагаемых документов

Обозначение	Наименование	Примечание
	Ссылочные документы	
Серия 1.426.1-4 вып.3	Балки подкрановые железобетонные пролетами 6 и 12м под мостовые опорные краны г/п до 32т.	
Серия 1.450.3-3 вып. 0; вып. 1.	Стальные лестницы, площадки, стремянки и ограждения.	

Ведомость металлоконструкций по видам профилей.

Наименование конструкций по номенклатуре предусмотрена № 01-09	Позиции по предусмотрена	№ п.п.	Код конструкций	Масса стали подвергнутой дробеструйной очистке	Масса конструкций, т. По видам профилей стали: Балки и швеллеры	Круглосортная сталь	Среднесортная сталь	Мелкосортная сталь	Толстолистовая сталь	Универсальная сталь	Тонколистовая сталь	Гнутые гнутосварные	Катанка	Рельсы	Всего	Количество шт.	Серия типовых конструкций
Балки покрытий			526153			0,02						1,11			1,13		
Стойки			528331		0,06				0,03						0,09		
Лестницы и площадки зданий			526240			0,13			0,03			0,08			0,24		Серия 1.450.3-3 вып.1
Ограждения лестниц и площадок			526244			0,09		0,03	0,05			0,15	0,02		0,34		Серия 1.450.3-3 вып.1
Опоры под технолог. трубопроводы			526396			0,02			0,01			0,02			0,05		
Подкрановые пути			526463		0,25	0,27				0,19				1,13	1,84		Серия 1.426.1-4 в.3
Итого:					0,31	0,53		0,03	0,12	0,19		1,36	0,02	1,13	3,69		

1. Чертежи марки „КМ" являются исходным материалом для разработки деталировочных чертежей марки „КМД" на заводе-изготовителе металлоконструкций
2. За относительную отметку ±0.000 принята отметка чистого пола, что соответствует абсолютной отметке ▭
3. Материал конструкций принять в соответствии с технической спецификацией стали
4. Изготовление и монтаж конструкций производить в соответствии с требованиями настоящих указаний, а также СНиП III-18-75 „Металлические конструкции".
5. Все конструкции сварные. Для сварки стальных конструкций применять электроды типа Э-42 по ГОСТ 9467-75.
6. Монтаж конструкций производить на сварке и болтах нормальной точности по ГОСТ 7798-70*
7. Все швы с высотой шва h=6мм, кроме оговоренных.
8. Все металлоконструкции после монтажа окрасить масляной краской БТ-177 за 2 раза по грунту ГФ-021.

Настоящий проект разработан в соответствии с действующими нормами и правилами и предусматривает мероприятия, обеспечивающие безопасность и пожаробезопасность при эксплуатации здания (сооружения) в производством, отнесенным по пожарной опасности к категории „А" согласно СНиП 2.09.02-85.

Главный инженер проекта: /Беляев Ю.В./

Инв №				Привязан	
				ТП901-1-97.88-КМ1	
Разраб	Попова		03.88		
Провер	Андреева		03.88		
Вед инж	Андреева		03.88		
Рук гр	Поволяева		03.88	Водосборные сооружения производительностью от 0,5 до 1,0 м³/с для амплитуды колебания уровня воды 10,0м	Стадия: Р; Лист: 1; Листов: 8
Н контр	Жила		03.88		
Гл спец	Ханин		03.88		
Нач отд	Радзвойнович		03.88	Общие данные. Ведомость металлоконструкций по видам профилей.	Госстрой СССР ГПИ Ленинградский Водоканалпроект
Гл спец	Макарова		03.88		
ГИП	Беляев		03.88		

Инв. № подл. | Подпись и дата | Взам. инв. №

кол. Мошкова

БР 554-02 Формат А2

ТП901-1-97.88 Альбом II

Вид профиля ГОСТ, ТУ	Марка металла ГОСТ	Обозначение размера профиля	N п.п.	Код марки металла	Код вида профиля	Код размера	Количество шт	Длина мм	Масса металла по эл-там конструкций, т: Балки покрытий 526153	Стойки 528331	Лестницы и площадки зданий 526240	Ограждения лестниц и площадок 526244	Опоры под технол трубопров 526396	Подкрановые пути 526463	Общая масса, т	Масса потребности металла по кварталам (заполняется изготовителем) т: I	II	III	IV
1	2	3	4	5	6	7	8	9											
Двутавры с параллельными гранями полок ГОСТ 26020-83	Вст3пс6-1 ТУ14-1-3023-80	I 23Б1		1230	2810	2812				0,06					0,06				
	Вст3сп5-1 ТУ14-1-3023-80	I 45Б1		1446	2810	2821								0,2	0,2				
	Итого:									0,06				0,2	0,26				
Всего профиля:															0,26				
Швеллер ГОСТ 8240-72*	Вст3пс6 ГОСТ 380-71*	[30		1230	2640	2661								0,05	0,05				
	Итого:													0,05	0,05				
Всего профиля:															0,05				
Сталь угловая равнополочная ГОСТ 8509-86	Вст3кп2 ГОСТ 380-71*	L 25x3		1124	2100							0,03			0,03				
		L 50x5		1124	2100							0,09			0,09				
		L 63x5		1124	2100								0,02		0,02				
	Вст3пс6 ГОСТ 380-71*	L 75x6		1230	2100						0,1				0,1				
	Вст3пс6-1 ТУ14-1-3023-80	L 100x8		1230	2100				0,02						0,02				
	Итого:								0,02		0,1	0,12	0,02		0,26				
Всего профиля															0,26				
Сталь прокатная широкополосная универсальная ГОСТ 82-70*	Вст3кп2 ГОСТ 380-71*	б=12		1124	7100	7135								0,08	0,08				
	Вст3пс6 ГОСТ 380-71*	б=12		1230	7100	7135								0,11	0,11				
	Итого:													0,19	0,19				
Всего профиля:															0,19				
Сталь полосовая горячекатаная ГОСТ 103-76*	Вст3кп2 ГОСТ 380-71*	б=8		1124	1300	1310								0,04	0,04				
		б=12		1124	1300	1310								0,02	0,02				
		б=20		1124	1300	1310								0,17	0,17				
	Вст3пс6 ГОСТ 380-71*	б=12		1230	1300	1310								0,04	0,04				
	Итого:													0,27	0,27				
Всего профиля:															0,27				
Сталь листовая горячекатаная ГОСТ 19903-74*	Вст3кп2 ГОСТ 380-71*	б=2		1124	7200	7210						0,04			0,04				
		б=4		1124	7200	7210						0,01			0,01				
		б=8		1124	7100	7110				0,01			0,01		0,02				
	Вст3пс6-1 ТУ14-1-3023-80	б=10		1230	7100	7110					0,03				0,03				
		б=12		1230	7100	7110				0,01					0,01				
		б=20		1230	7100	7110				0,01					0,01				
	Итого:									0,03	0,03	0,05	0,01		0,12				
Всего профиля															0,12				

Привязан

Инв №

Разраб	Попова		
Провер	Андреева		
Ведущ инж	Андреева		
Рук гр	Гаваладева		
Н.контр	Жило		
Гл спец	Хонин		
Нач отд	Грабовойнова		

ТП901-1-97.88-КМ1

Водозаборные сооружения производительностью от 0,5 до 1,0 м³/с для амплитуды колебания уровня воды 10,0 м

Техническая спецификация стали (начало)

Стадия	Лист	Листов
Р	2	

Госстрой СССР ГПИ Ленинградский Водоканалпроект

Взам инв.№ | Подпись и дата | Инв.№ подл.

СФ 254-02

Формат А2

ТП901-1-97.88 Альбом II

Вид профиля ГОСТ, ТУ	Марка металла ГОСТ	Обозначение размера профиля	N п.п.	Код марки металла	Код вида профиля	Код размера	Количество шт	Длина мм	Масса металла по элементам конструкций, т: Балки рокрытий 526153	Стойки 528331	Лестницы и площадки здания 526240	Ограждения лестниц и площадок 526244	Опоры под технол. трубопров 526396	Подкрановые пути 526463	Общая масса, т	Масса потребности металла по кварталам (заполняется изготовителем), т: I	II	III	IV
1	2	3	4	5	6	7	8	9											
Швеллеры стальные гнутые равнополочные ГОСТ 8278-83	Вст3кп2 ГОСТ 380-71*	С 120х60х4		1124	7410	7431							0,02		0,02				
		С 180х50х4		1124	7410	7436					0,08				0,08				
	Вст3пс4 ГОСТ 380-71*	С 250х125х6		1228	7410	7440			0,97						0,97				
		С 200х80х5		1228	7410	7438			0,14						0,14				
	Итого:								1,11		0,08		0,02		1,21				
Всего профиля:															1,21				
Профили гнутые ГОСТ 8281-80*	Вст3кп2 ГОСТ 380-71*	L 50х40х12х2,5										0,08			0,08				
	Итого:											0,08			0,08				
Всего профиля															0,08				
Профили гнутые 4МТУ 2-130-70	Вст3кп2 ГОСТ 380-71*	90х30х25х х2,5										0,07			0,07				
	Итого:											0,07			0,07				
Всего профиля:															0,07				
Рельс крановый ГОСТ 4121-76*	сталь марки К62 ГОСТ 4121-76*	КР70			3200	3243								1,13	1,13				
	Итого:													1,13	1,13				
Всего профиля:															1,13				
Сетка ГОСТ 5336-80*	Вст3кп2 ГОСТ 380-71*	Р-30,-2,0										0,02			0,02				
	Итого:											0,02			0,02				
Всего профиля:															0,02				
Сталь листовая рифленая ГОСТ 8568-77*	Вст3кп2 ГОСТ 380-71*	δ=5			7150	7152					0,03				0,03				
	Итого:										0,03				0,03				
Всего профиля:															0,03				
Всего металла:															3,60				
В том числе по маркам металла	Вст3кп2									0,01	0,11	0,34	0,05	0,31	0,82				
	Вст3пс6										0,1			0,2	0,3				
	Вст3пс6-1								0,02	0,08	0,03				0,13				
	Вст3пс4								1,11						1,11				
	Вст3сп5-1													0,2	0,2				
	К62													1,13	1,13				

Инв. N подл. | Подпись и дата | Взам. инв. N

Привязан

Инв. N:

Разраб	Попова		
Провер	Андреева		
Вед. инж	Андреева		
Рук гр	Поволяева		
Н.контр	Жило		04.88
Гл. спец	Ханин		
Нач. отд	Гроздбойнова		

ТП901-1-97.88-КМ1

Водозаборные сооружения производительностью от 0,5 до 1,0 м³/с для амплитуды колебания уровня воды 100 м

Техническая спецификация стали (окончание)

Стадия	Лист	Листов
Р	3	

Госстрой СССР ГПИ Ленинградский Водоканалпроект

Формат А2

ТП 901-1-97.86 Альбом II

Схема расположения элементов крепления рельсов и упоров к подкрановым балкам.

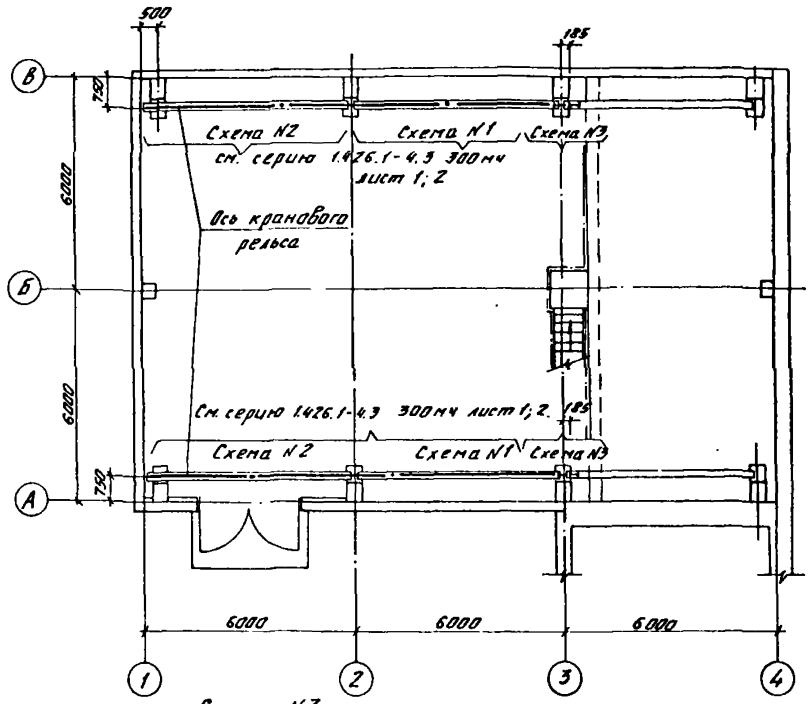

Схема N3

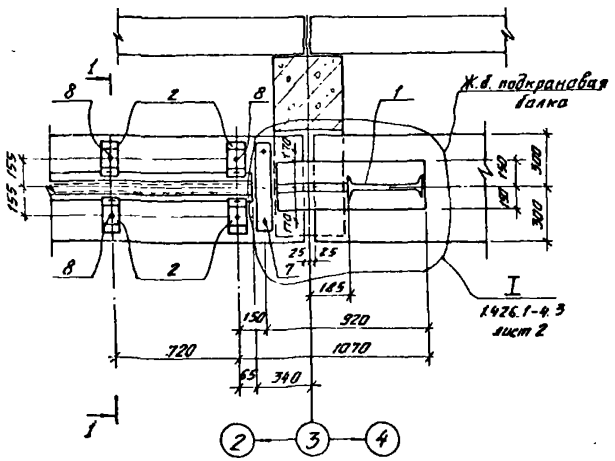

1-1

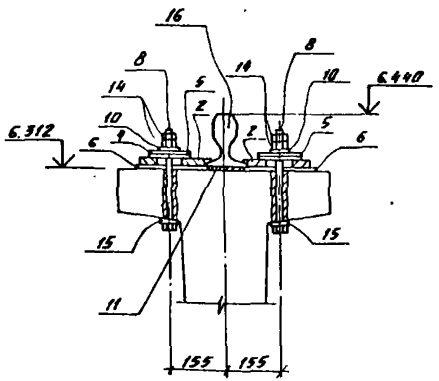

Спецификация к схеме расположения элементов крепления рельсов и упоров к подкрановым балкам.

Марка, поз.	Обозначение	Наименование	Кол.	Масса ед. кг	Примечание
		Монтажные элементы			
1	1.426.1-4.3 910	Упор УП	4		
2	901	Изделие соединительное МС1	60	2,9	
4	903	То же МС4	60	0,57	
5	903-01	—"— МС5	60	0,11	
6	903-02	—"— МС6	60	0,08	
7	904	—"— МС7	8	1,0	
		Стандартные изделия			
		ГОСТ 7798-70*			
8		Болт М20×260.58	60	0,70	
13		—"— М10×200	16	0,12	
10		Шайба 12.65Г.05 ГОСТ 6402-70*	68	0,01	
14		Гайка М20.5 ГОСТ 5915-70*	128	0,06	
15		Шайба 20.01.05 ГОСТ 10906-78*	68	0,03	
		Упругие прокладки из ленты конвейерной резинотканевой			
		ГОСТ 20-85			
11		-8×120 ℓ=4970	2	3,8	
11		-8×120 ℓ=5675	2	4,4	
		Материалы			
12		Д.ℓ 250×200 ГОСТ 2695-83 ℓ=360	4	14	
16		Рельс крановый КР70, ГОСТ 4121-76*	21,9 п.м		

Схему расположения элементов крепления рельсов и упоров к подкрановым балкам в крайнем и среднем пролетах см. серию 1.426.1-4 вып. 3.

Согласовано: Ленгипроводхоз, 1986 г.

Привязан

Инв. №

Разраб.	Шабалина		03.86
Провер.	Андреева		03.86
Вед.инж.	Андреева		03.86
Рук.гр.	Побалкова		03.86
Н.контр.	Жила		03.86
Гл.спец.	Ханин		06.86
Нач.отд.	Градевойнов		03.86

ТП 901-1-97.86-КМ1

Водосадорные сооружения при водопропускной способности от 0,5 до 1,0 м³/с для амплитуды колебания уровня воды 1,0 м

Схема расположения элементов крепления рельсов и упоров к подкрановым балкам.

Стадия	Лист	Листов
Р	4	

Госстрой СССР ГПИ Ленинградский Водоканалпроект

ТП 901-1-97.88 Альбом II

Схема опор, стоек и балок (вариант с котельной)

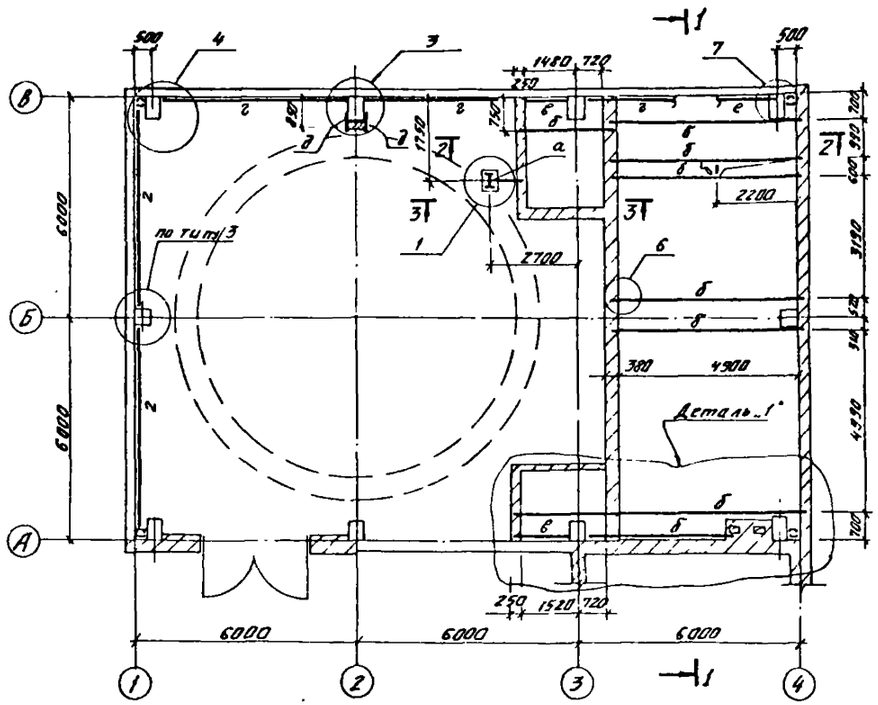

Деталь „1" (при варианте с тепловыми сетями)

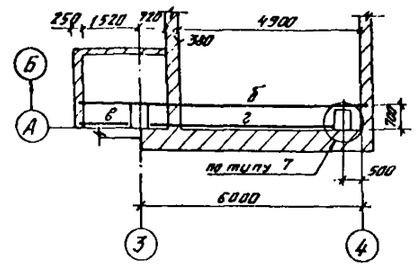

3-3

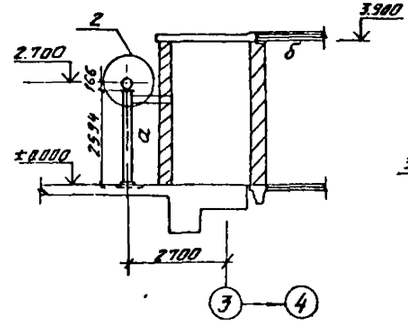

Ведомость элементов

Марка	Сечение: Эскиз	Поз	Состав	Опорные усилия: M тс.м	N тс	Q тс	Группа констр	Марка металла	Примечание
а		1	I 23Б1		1,6	0,8		Вст3пс6-1	ТУ 14-1-3029-80
		2	-δ=20					Вст3пс6-1	—"—
		3	-δ=12					Вст3пс6-1	—"—
		4	-δ=8					Вст3пс6-1	—"—
б			ГнЕ 250×125×6					Вст3пс 4	ГОСТ 380-71
в		1	ГнЕ 250×125×6					Вст3пс 4	—"—
		2	L 100×8					Вст3пс6-1	ТУ 14-1-3029-80
г		1	ГнЕ 200×90×5					Вст3пс 4	ГОСТ 380-71
		2	L 100×8					Вст3пс6-1	ТУ 14-1-3029-80
д		1	ГнЕ 120×60×4		0,8	0,8		Вст3кп 2	ГОСТ 380-71
		2	L 63×5					Вст3кп 2	—"—
е		1	ГнЕ 250×125×6					Вст3пс 4	—"—
		2	L 100×8					Вст3пс6-1	ТУ 14-1-3029-80

1-1

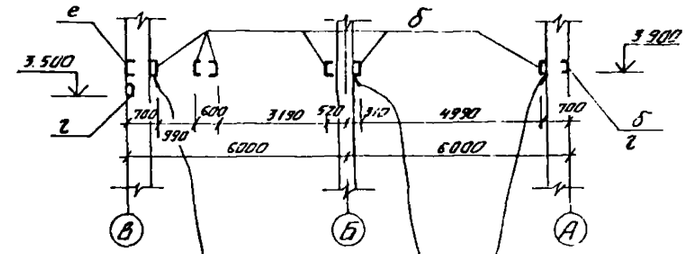

В местах примыкания к жел бет колоннам полочку балки „б" подрезать на 30 мм

2-2

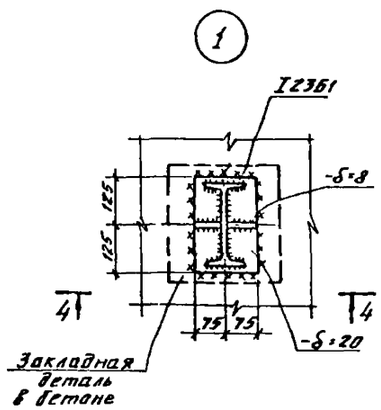

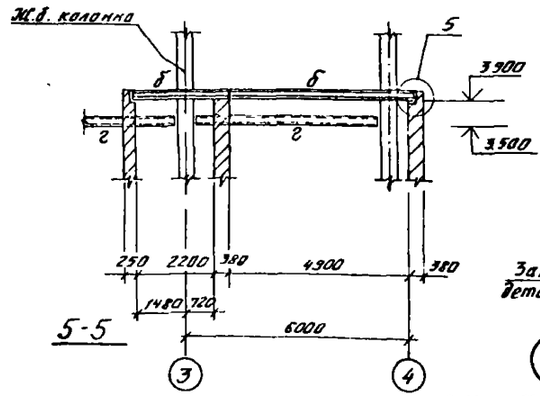

4-4

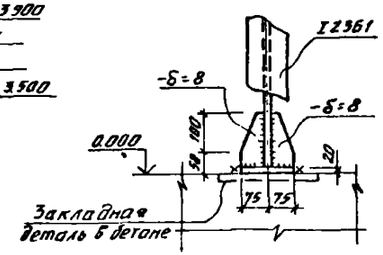

5-5

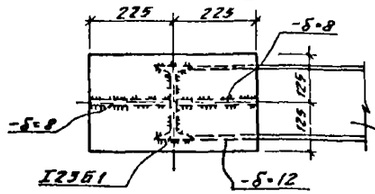

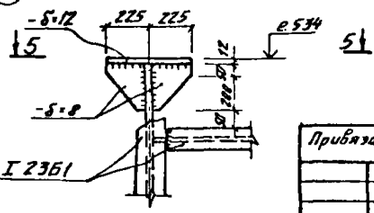

1. Все швы h=6 мм
2. Все обрезы 40 мм
3. Все болты М16
4. Все отверстия ⌀19

} кроме оговоренных

5. Данный лист рассматривать совместно с л. 6.
6. Элементы, для которых в ведомости элементов не указаны усилия, крепить на 5,0т.

Привязан				ТП 901-1-97.88-КМ1			
	Разраб	Шабалина		Водозаборные сооружения производительностью от 0,5 до 1,0 м³/с для амплитуды колебания уровня воды 10,0 м	Стадия	Лист	Листов
	Провер	Андреева			Р	5	
	Ведущ	Андреева					
	Рук гр	Поздняева					
	Н контр	Жило		Схема опор, стоек, балок. Деталь „1" Узлы „1", „2"	Госстрой СССР ГПИ Ленинградский Водоканалпроект		
	Гл спец	Ханин					
Инв. №	Нач отд	Грабовников					

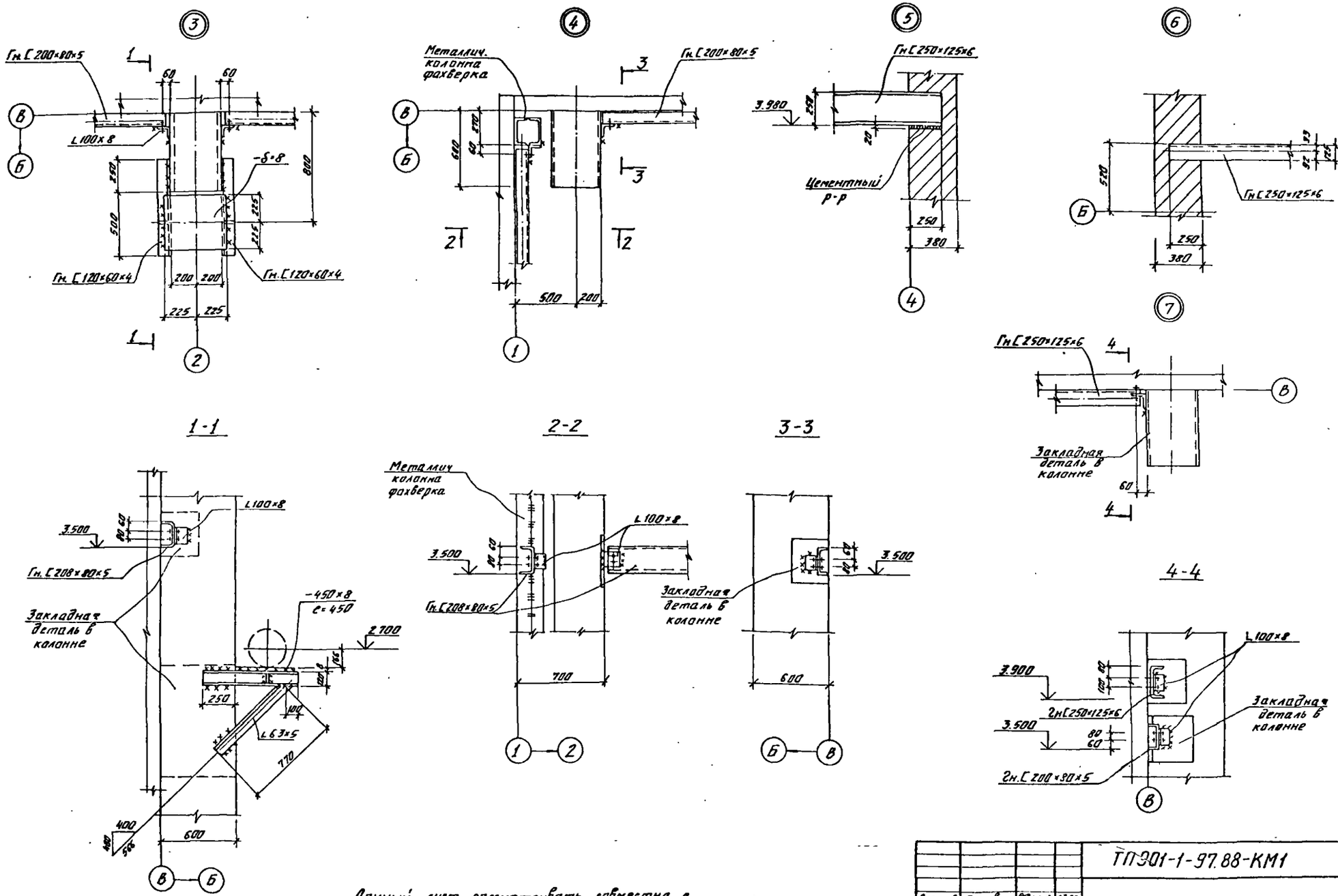

Данный лист рассматривать совместно с листом 5.

Разраб.	Попова		03.88	ТП 901-1-97.88-КМ1			
Провер.	Андреева		03.88	Виброзащитные сооружения произвольного вн. 0,5 до 1,0 м/с для амплитуды колебания уровня воды 10,0 см	Стадия	Лист	Листов
Вед инж.	Андреева		03.88		Р	6	
Рук. гр.	Поварова		03.88				
Н. контр.	Жила		3.88	Схема опор. стоек, балок Узлы 3÷7	Госстрой СССР ГПИ Ленинградский Водоканалпроект		
Гл. спец.	Ханин		03.88				
Нач. отд.	Грабовский		03.88				

Привязан

Инв. №

ТП901-1-97.88 Альбом I

Схема лестниц, ограждения, сетчатого огреждения и площадки для обслуживания крана

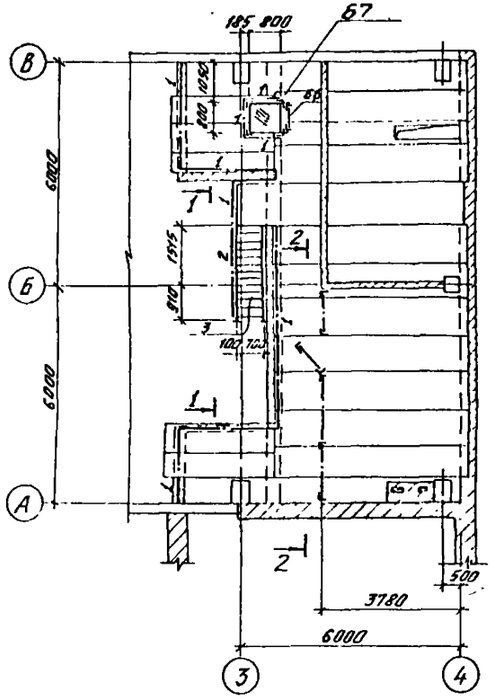

1-1

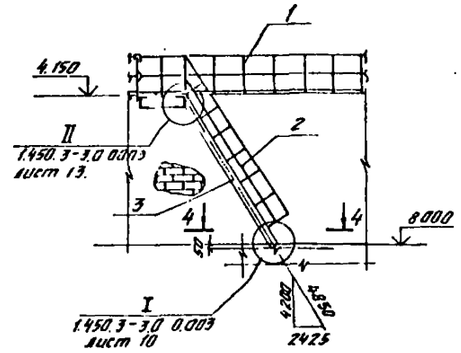

2-2

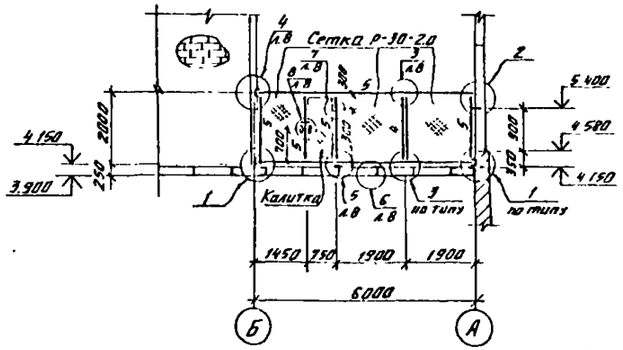

Б7

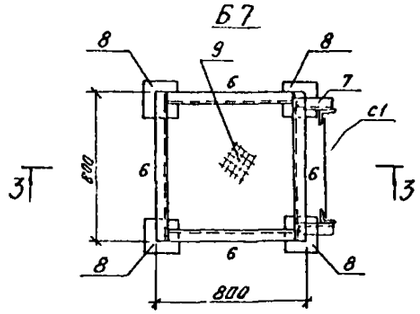

3-3

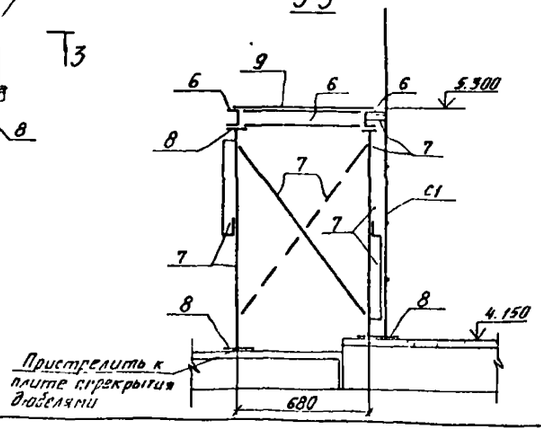

Ведомость элементов

Марка	Сечение: Эскиз	Поз.	Состав	Опорные усилия: M тс м	N тс	Q тс	Группа конструк.	Марка металла	Примечание
Б1		1	L 50×40×12×2.5					Вст3кп2	ГОСТ 380-71*
		2	L 25×3					—"—	—"—
		3	∟90×30×25×2.5					—"—	—"—
Б2	ОГПМХ68-1042							—"—	Серия 1.450.3-3
Б3	МАХШ60-42.8							—"—	—"—
Б4	JL 50×5							—"—	ГОСТ 380-71
Б5	L 50×5							—"—	—"—
Б6	СГ-22							—"—	Серия 1.450.3-3
Б7	см. лист 7	6	Гн [120×60×4					—"—	ГОСТ 380-71*
		7	L 75×6					Вст3пс6	ГОСТ 380-71*
		8	δ=10					Вст3кп2	—"—
		9	рифл сталь δ=5					—"—	—"—

4-4

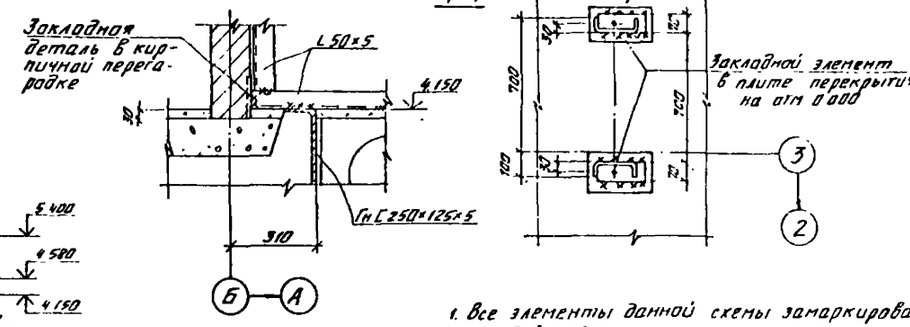

(Сетка условно не показана)

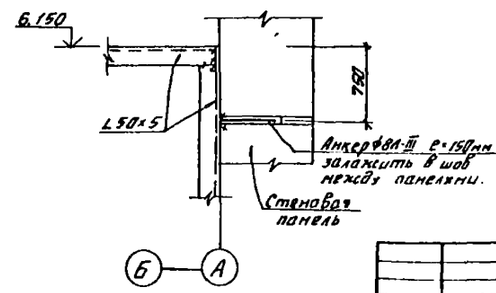

1. Все элементы данной схемы замаркированы буквой „Б".
2. Элементы, для которых в ведомости элементов не указаны усилия, крепить на 5,0 т
3. Ограждение Б1 выполнять по типу ОГПМХ36-1012 (серия 1.450.3-3) Шаг стоек в зависимости от расположения Мн1; Мн2.
4. План расположения закладных Мн1, Мн2 (для крепления стоек Б1) см лист 32 марки КЖ1.
5. Узлы крепления I; II - лестничного марша, см. серию 1.450.3-3.

				ТП901-1-97.88-КМ1			
Привязан	Разраб	Попова		05.88	Водозаборные сооружения производительностью от 0,5 до 1,0 м³/с для амплитуды колебания уровня воды 10 м	Стадия	Лист	Листов
	Провер	Андреева		05.88		Р	7	
	Вед.инж.	Андреева		05.88				
	Рук.гр.	Побляев		05.88				
	Н.контр.	Жило		05.88	Схема лестниц, ограждения сетчатого ограждения и площадки для обслуживания крана. Узлы „1" и „2"	Госстрой СССР ГПИ Ленинградский Водоканалпроект	
	Гл.спец.	Ханин		05.88			
	Нач.отд.	Грабовский		05.88			
Инв. №							

Инв. № подл. | Подпись и дата | Взам. инв. №

ТП901-1-97.88 Альбом II

③

(Сетка условно не показана)

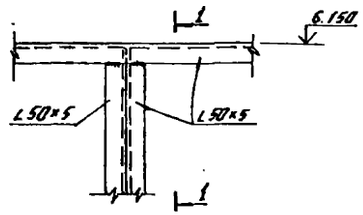

1-1

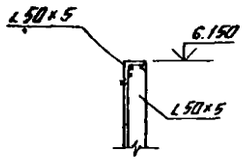

④

(Сетка условно не показана)

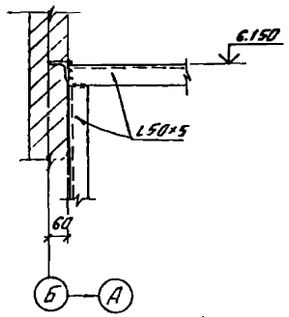

⑤

(Сетка условно не показана)

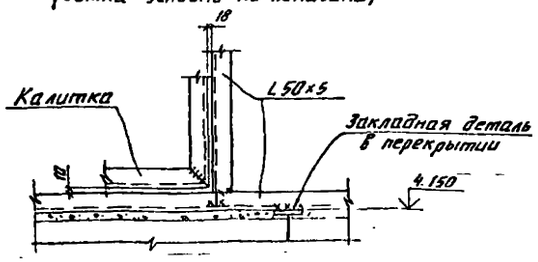

⑥

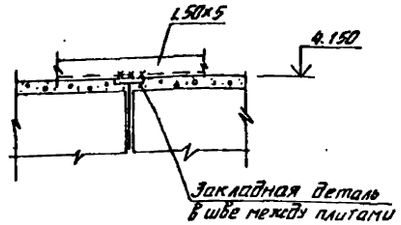

⑦

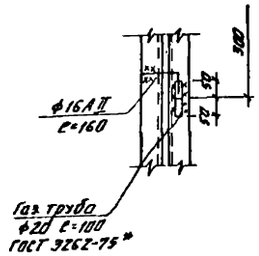

⑧

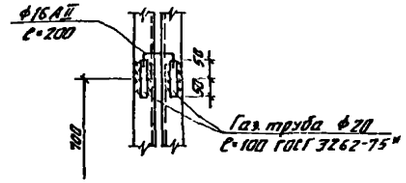

Узел крепления сетки к каркасу ограждения

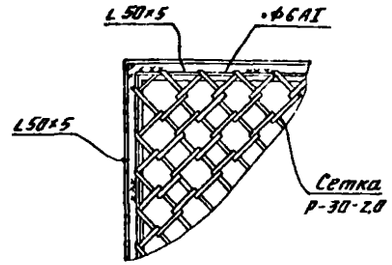

Калитка

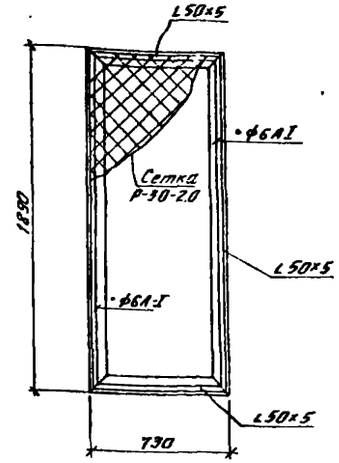

Узлы крепления стоек ограждения Б1

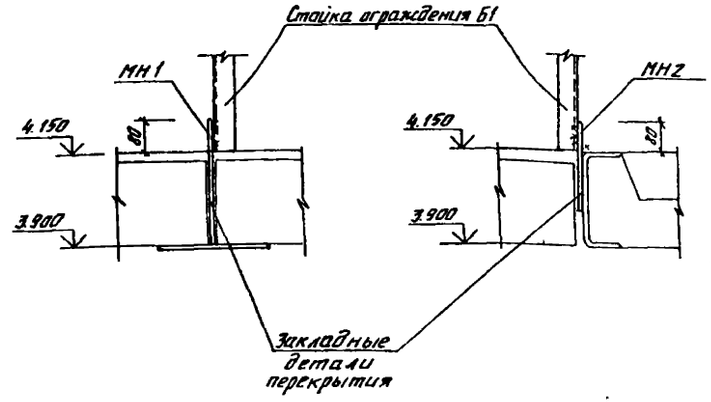

Данный лист рассматривать совместно с листом 7.

				ТП901-1-97.88-КМ1			
	Разраб.	Попова		05.88			
Привязан	Провер.	Андреева		05.88	Водозаборные сооружения производительностью от 0,5 до 10 тыс. м³/сут для амплитуды колебания уровня воды 10 м.	Стадия	Лист	Листов
	Вед. инж.	Андреева		05.88		Р	8	
	Рук. гр.	Павлиева		05.88				
	Н. контр.	Жило		05.88	Схема лестниц, ограждения, сетчатого ограждения и площадки для обслуживания крана. Узлы „3"–„8"	Госстрой СССР ГПИ Ленинградский Водоканалпроект		
	Гл. спец.	Ханин		05.88				
инв. №	Нач. отд.	Грабовенко		05.88				

Инв. № подл. | Подпись и дата | Взам. инв. №

Альбом II

ТП 901-1-97 88

Ведомость чертежей основного комплекта

Лист	Наименование	Примечание
1	Общие данные	
2	Планы на отм 0,000 и 4,150	
	Разрез 1-1	
3	План котельной на отм 0,000	
	Разрезы 1-1, 2-2 Схема трубопроводов	
	котельной	
4	Схема системы отопления. Схема	
	системы теплоснабжения водоводяного	
	подогревателя. Схемы систем ВЕ3, ВЕ4	
	Узел управления	

Характеристика отопительно-вентиляционных систем

Обозначение системы	Кол-во систем	Наименование обслуживаемого помещения (технологического оборудования)	Тип установки	Вентилятор: Тип исполн по взрывозащите	№	Схема исполнения	положение	L м3/ч	P, Па (кгс/м2)	n, об/мин
ВЕ1, ВЕ2	2	Машзал	Дефлектор ф800							
ВЕ3	1	Санузел	Дефлектор ф200							
ВЕ4	1	Санузел душевая	Дефлектор ф200							
ВЕ5	1	Котельная	Дефлектор ф500							

Основные показатели по чертежам отопления и вентиляции

Наименование здания (сооружения), помещения	Объем м3	Периоды года при tн, °С	Расход тепла, Вт (ккал/ч): на отопление	на вентиляцию	на горячее водоснабжение	Общий	Расход холода, Вт (ккал/ч)	Установленная мощн электродвиг кВт
Водозаборные сооружения	2484	-30	42920		21600	64520		
(вариант с котельной)			(37000)	—	(18600)	(55600)	—	
То же (вариант	2324	-30	42920		—	42920	—	
с тепловыми сетями)			(37000)		—	(37000)		

Общие указания

Настоящий раздел проекта разработан на основании технологического задания и архитектурно-строительных чертежей в соответствии со СНиП 2.04.05-86

Проект разработан для строительства в климатических районах с расчетной температурой наружного воздуха -30°С

Теплоснабжение

Теплоснабжение разработано для двух вариантов

Вариант 1-пристроенная котельная с двумя котлами К4М-2 Топливо антрацит Теплоноситель-вода с параметрами 95-70°С

Вариант 2- внешний источник теплоснабжения Теплоноситель- вода с параметрами 150-70°С

Отопление

Для обоих вариантов запроектирована однотрубная система отопления с верхней разводкой В качестве нагревательных приборов-приняты радиаторы „М 140 Ао"

Все трубопроводы и нагревательные приборы окрашиваются масляной краской за 2 раза

Вентиляция

Вентиляция машзала, санузла, котельной- естественная, осуществляемая дефлекторами

В машзале предусмотрено открывание окон в верхней зоне

Ведомость ссылочных и прилагаемых документов

Обозначение	Наименование	Примечание
	Ссылочные документы	
4.904.69	Детали крепления санитарно технических приборов и трубопроводов	
1.494-32	Зонты и дефлекторы вентиляционных систем	
5.904.10	Узлы прохода вентиляционных систем через покрытие промышленных зданий	
5.903-2	Воздухосборники для систем отопления и теплоснабжения	
4.903.10 вв	Грязевик абонентский	
	Прилагаемые документы	
ОВ СО	Спецификация оборудования к основному комплекту чертежей марки ОВ	альбом VIII
ОВ ВМ	Ведомость потребности в материалах	альбом IX

План-схема 1 (вариант с котельной)

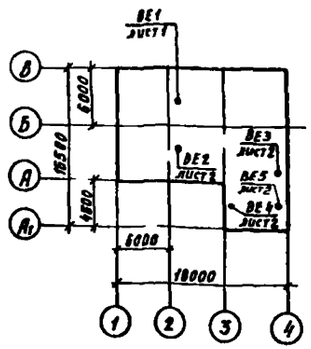

План-схема 2 (вариант с тепловыми сетями)

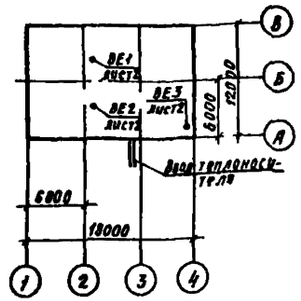

Настоящий проект разработан в соответствии с действующими нормами и правилами и предусматривает мероприятия, обеспечивающие взрывобезопасность и пожаровзрывобезопасность при эксплуатации здания (сооружения) с производством, отнесенным по пожарной опасности к категории Г и Д согласно СНиП 2.09.02-85

Главный инженер проекта (Беляев Ю.В.)

Гл специалист	Макаров		03.88	Привязан	
Н контр	Шапынников		02.88	Инв №	
Ст инж	Бултокс		02.88	ТП 901-1-97 88-ОВ	
Вед инж	Федорова		02.88		
Рук гр	Шапынников		03.88	Водозаборные сооружения производительностью отъ до 10 м³/с для амплитуды колебания уровня воды 10 м	Стадия Р / Лист 1 / Листов 4
Нач отд	Градобоинов		02.88	Общие данные	Госстрой СССР ГПИ Ленинградский Водоканалпроект
ГИП	Беляев		02.88		

Инв № подл | Подпись и дата | Взам инв №

Рук гр ОВх Германов | Нач отд Градобоинов | Рук гр ГС Лузырев

СФ 954 02

Формат А2

ТП901-1-97.88 Альбом II

Разрез 1-1

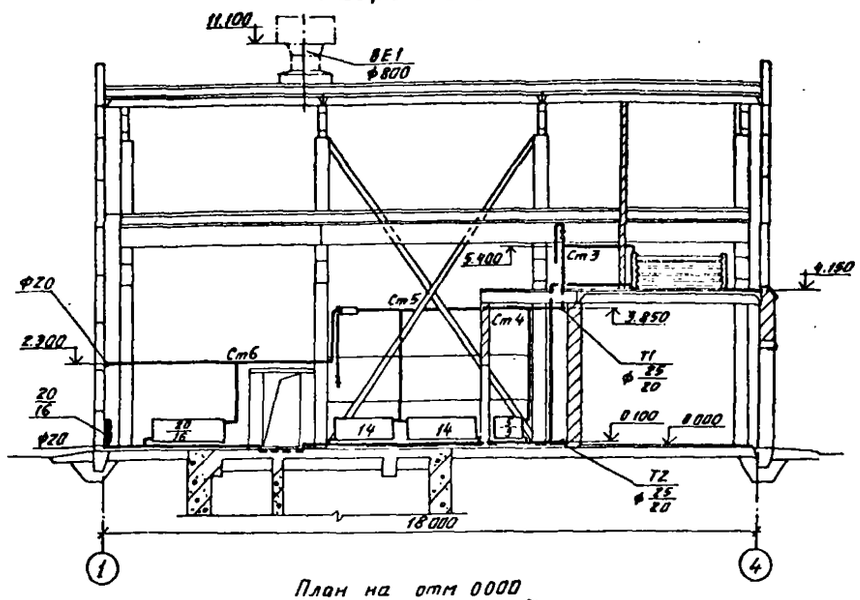

В числителе дроби указано значение для варианта с котельной, в знаменателе - для варианта с тепловой сетью.

Номер		
1	Машинно...	
2	Помещение ремон...	
3	КТП и ПСУ	
4	Санузел	
5	Душевая	
6	Щитовая	
7	Котельная	16

План на отм 0.000 (вариант с котельной)

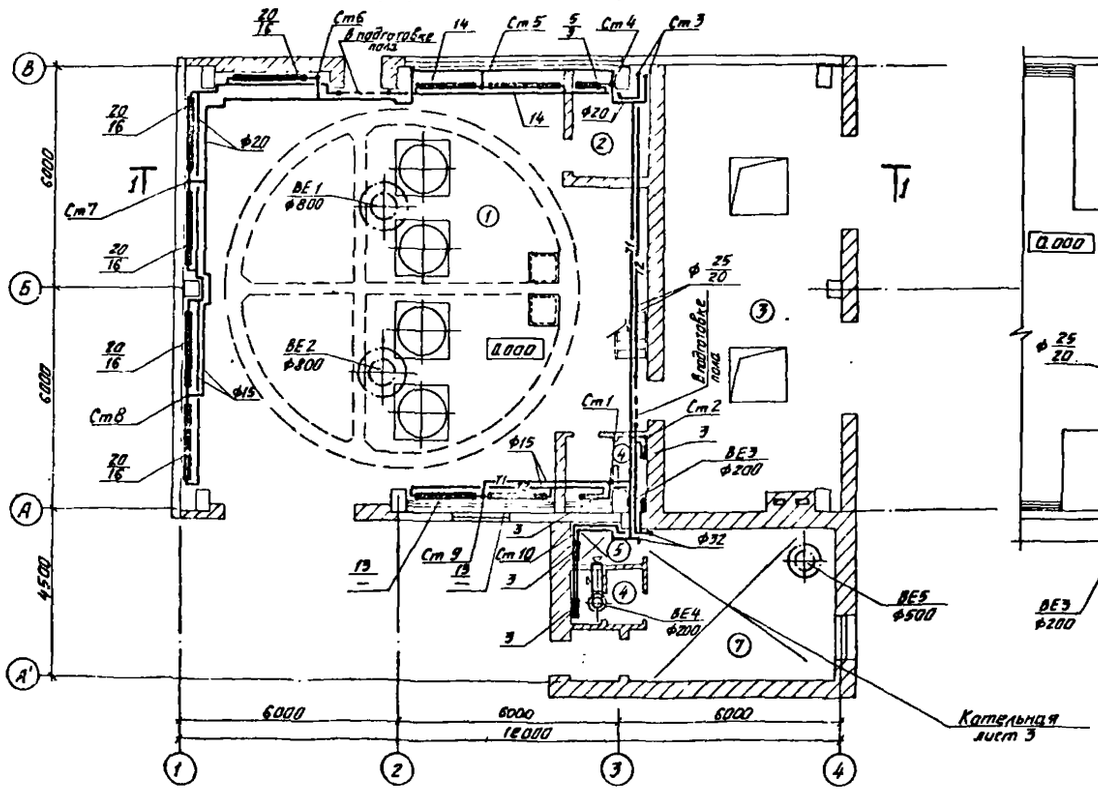

План на отм. 4.150

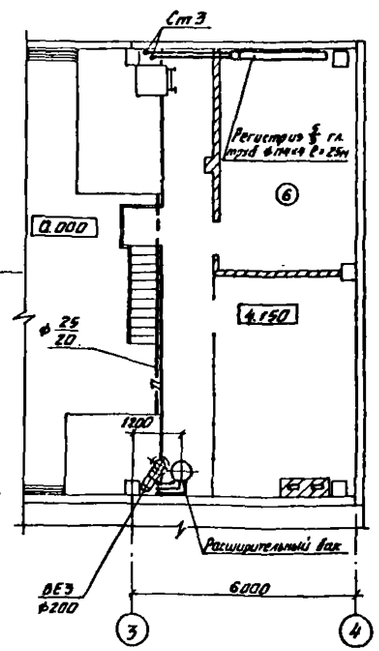

План на отм. 0.000 (вариант с тепловой сетью)

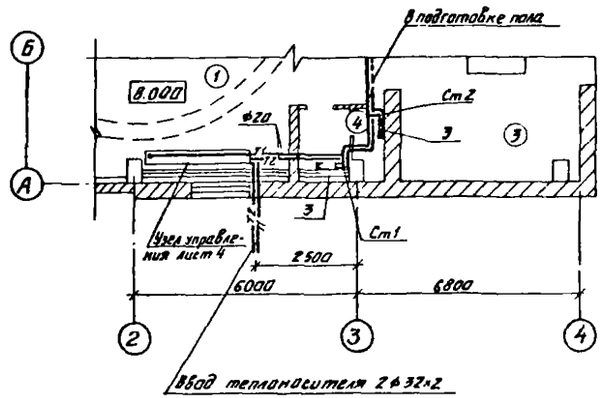

Н.контр.	Шапошников		02.88	ТП 901-1-97.88-ОВ			
Ст.инж.	Шишкин		02.88	Водозаборные сооружения производительностью от 0,5 до 1 м³/ч. Для амплитуды колебания уровня воды 10 м	Стадия	Лист	Листов
Вед.инж.	Федорова		02.88		Р	2	
Рук.гр.	Шапошников		02.88	Планы на отм 0.000 и 4.150. Разрез 1-1.	Госстрой СССР ГПИ Ленинградский Водоканалпроект		
Нач.отд.	Подбельская		02.88				

Привязан

Инв. №

Инв. № подл. | Подпись и дата | Взам. инв. №

кап Меньшова

СФ 954-02 Формат А2

Разрез 2-2

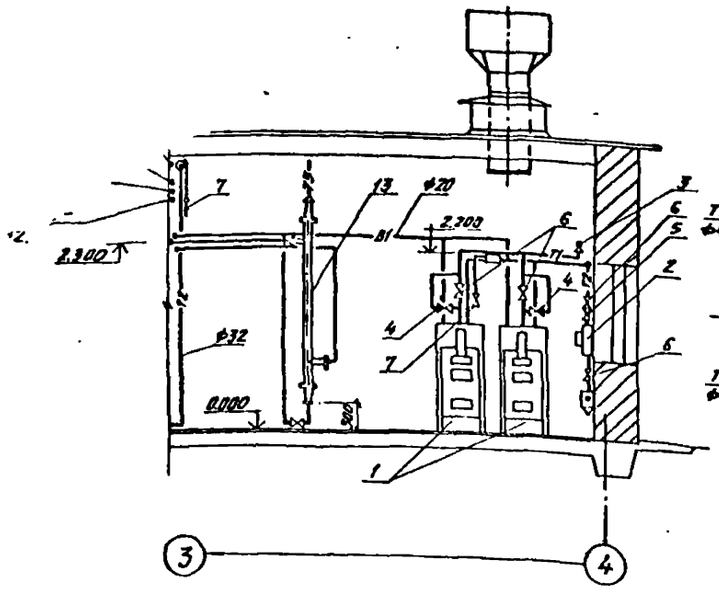

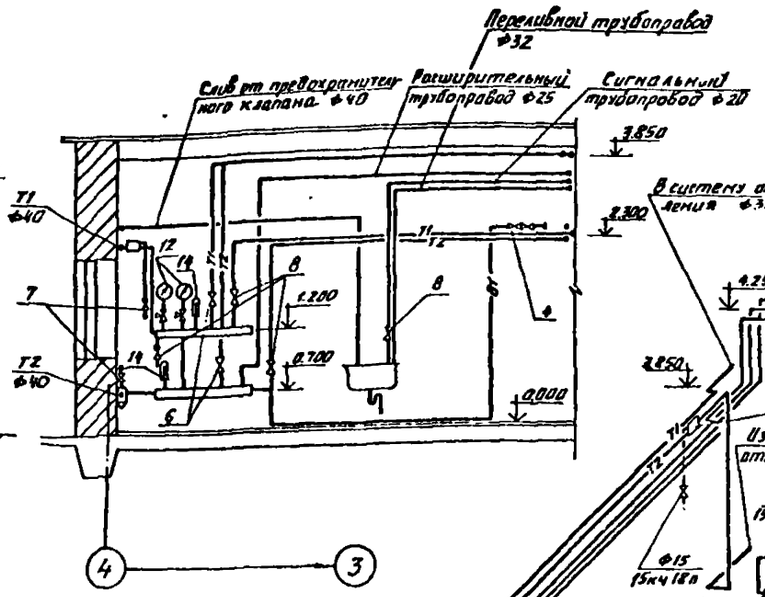

Схема трубопроводов котельной

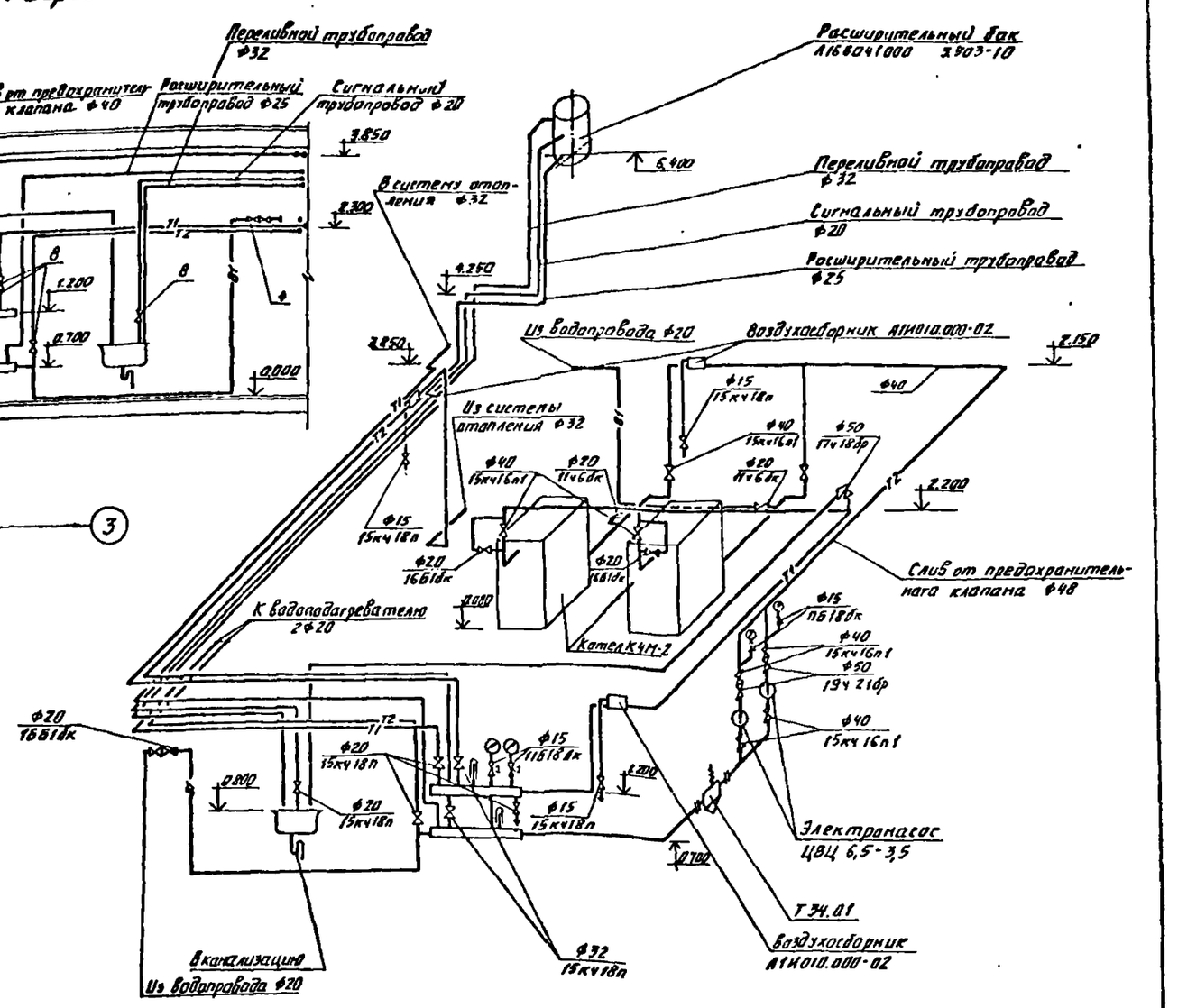

План на отм. 0.000

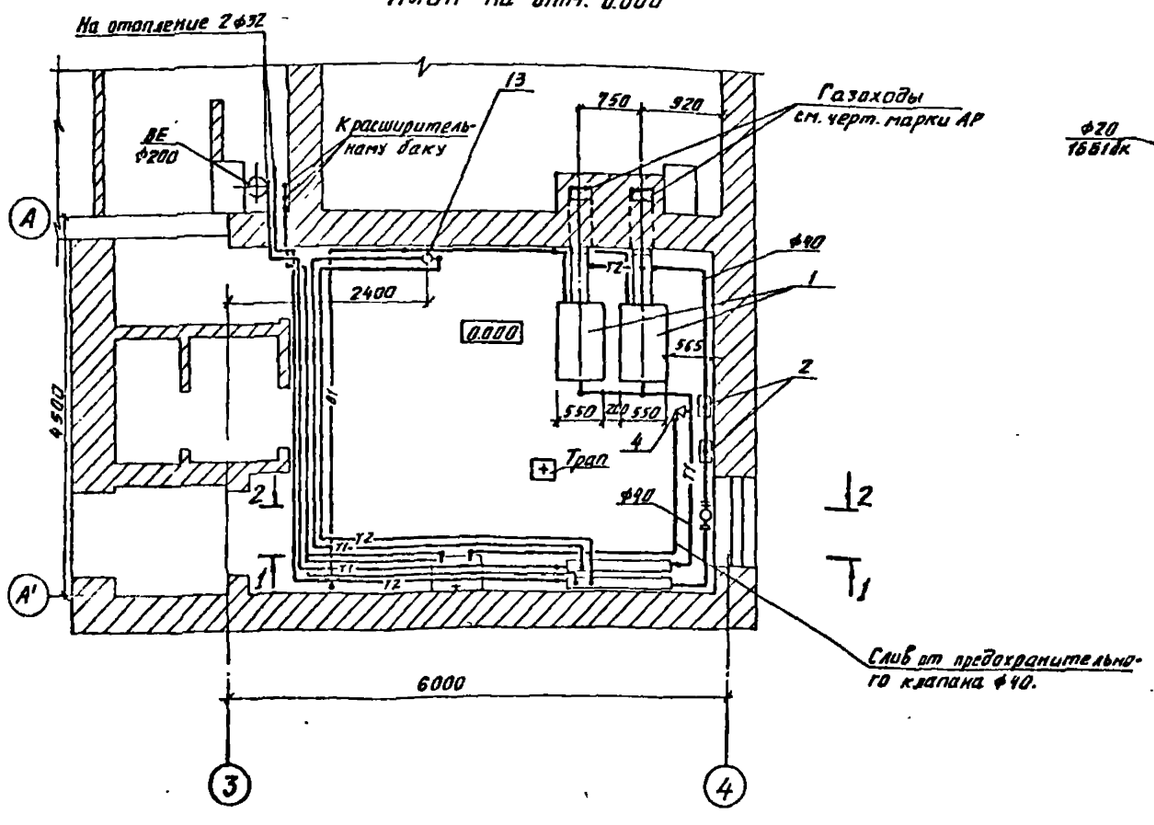

Привязан					ТП 901-1-97.88-ОВ		
			Н. контр.	Цыпушков	03.88	Водоводоводные сооружения производительностью от 0,5 до 1 м³/с для амплитуды колебания уровня воды 10 м	Стадия: Р; Лист: 3; Листов:
			Вед. инж.	Зорова	03.88		
			Рук. груп.	Цыпушков	03.88	План котельной на отм. 0.000. Разрезы 1-1, 2-2. Схема трубопроводов котельной	Госстрой СССР (ЦНИИ Ленинградский) Водоканалпроект
Инв. №			Нач. отд.	Зубкова	03.88		

Инв. № подл. | Подпись и дата | Взам. инв. №

ТП901-1-97.88 Альбом II

Система отопления (Вариант с котельной)

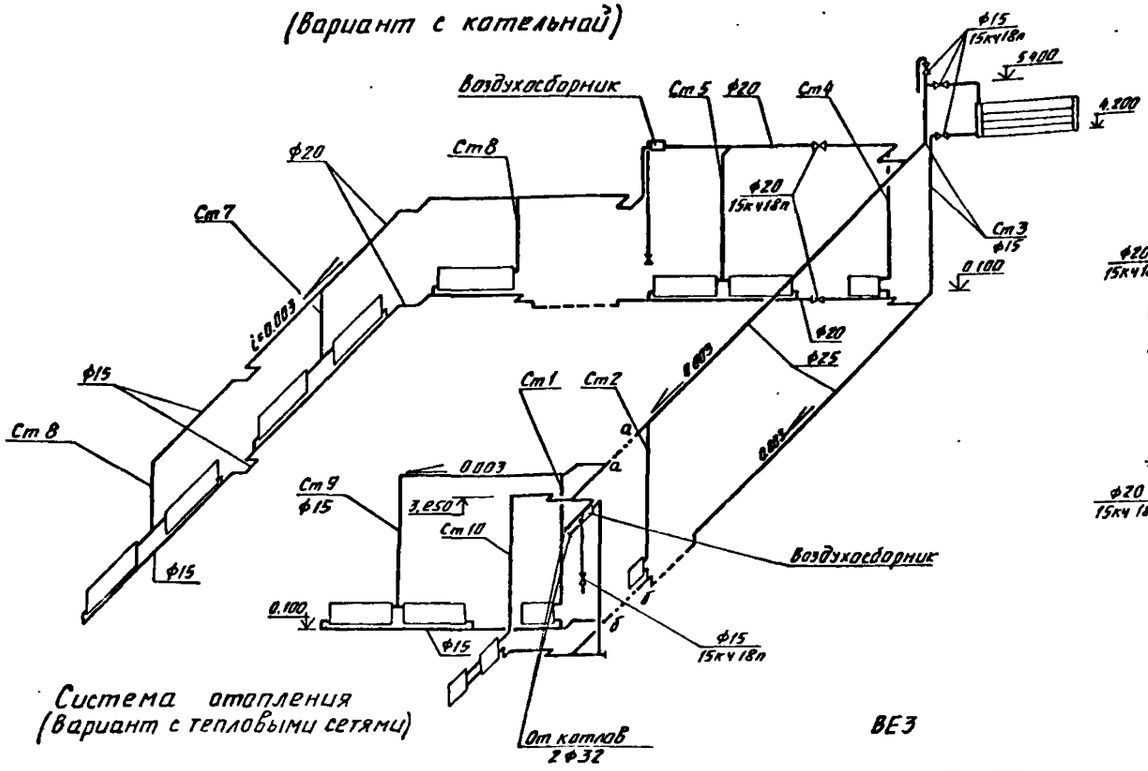

Система отопления (Вариант с тепловыми сетями)

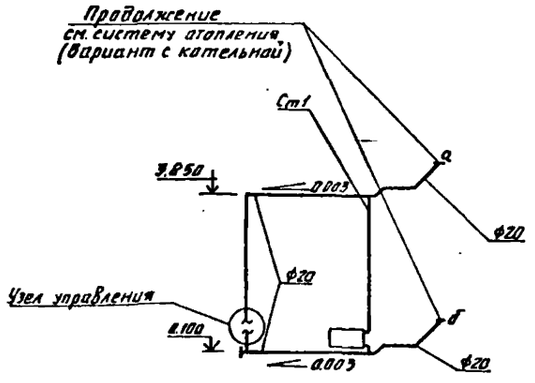

ВЕ3

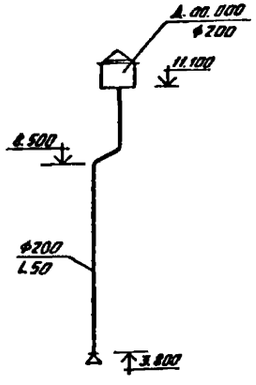

ВЕ4

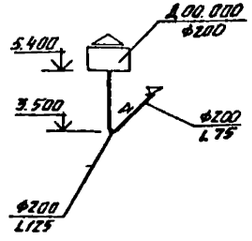

Схема теплоснабжения водоводяного подогревателя

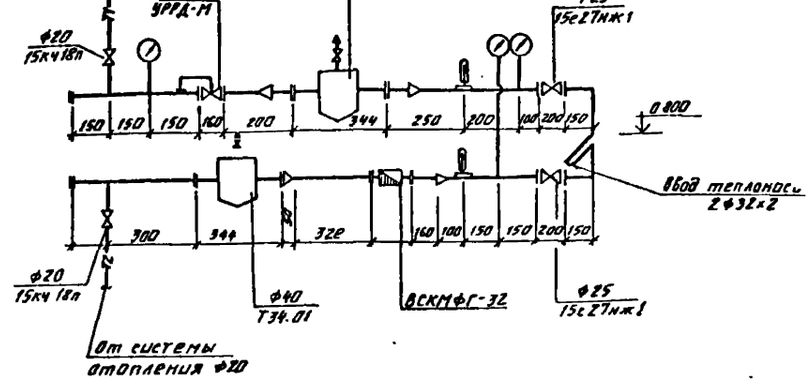

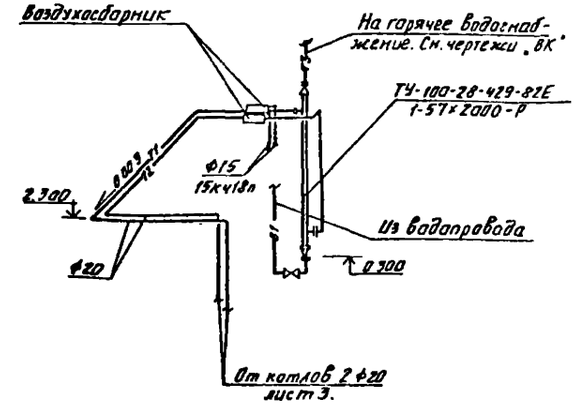

Привязан				ТП 901-1-97.88-ОВ			
	Н.контр.	Шлапоцников		05.88	Водозаборные сооружения производительностью от 0,5 до 1 м³/с для амплитуды колебания уровня воды 10 м. Схемы систем отопления. Схема теплоснабжения водоводяного подогревателя. Системы ВЕ3, ВЕ4. Узел управления.	Стадия: Р	Лист: 4	Листов:
	Ст.инж.	Болтакс		05.88		Госстрой СССР ГПИ Ленинградский Водоканалпроект		
	Вед.инж.	Федорова		05.88				
	Рук.гр.	Шлапоцников		05.88				
Инв. №	Нач.отд.	Грабовский		05.88				

г. Москва СФ954-02 Формат А2

Комплекта ВК

ие	Примечание
0.000	
см В1,В7,ТЭ и К1.	

Ведомость ссылочных и прилагаемых документов

Обозначение	Наименование	Примечание
	Прилагаемые документы	
ТП901-1-88-ВК.СО	Спецификация оборудования	Альбом VIII
ТП901-1-88-ВК.ВМ	Ведомость потребности в материалах	Альбом IX

Основные показатели по чертежам водопровода и канализации

Наименование системы	Потребный напор на вводе, м	Расчетный расход				Установленная мощность электродвигателей кВт	Примечание
		м³/сут.	м³/ч	л/с	при пожаре л/с		
Водопровод хозяйственно-питьевой	16,0	9,8	2,5	0,7	—	—	Расходы воды по системе В1 даны для варианта с котельной
Водопровод противопожарный	20,0	4,0	2,0	0,56	3,3	—	В7
Горячее водоснабжение	—	—	0,31	—	—	—	Расход тепла 18600 ккал/ч
Канализация бытовая	—	—	—	2,35	—	—	К1

Настоящий проект разработан в соответствии с действующими нормами и правилами и предусматривает мероприятия, обеспечивающие взрывобезопасность и пожаробезопасность при эксплуатации здания (сооружения) с производством, отнесенным по пожарной опасности к категории Г и Д согласно СНиП 2.09.02-85.

Главный инженер проекта: Беляев Ю.В.

Общие указания

Работа водозаборных сооружений предусматривается в автоматическом режиме без постоянного обслуживающего персонала, с возможностью контроля и управления из диспетчерского пункта; на период наладки - с постоянным дежурным персоналом.

Водоснабжение предусматривается от внутриплощадочного хозяйственно-питьевого водопровода.

Водозаборные сооружения оборудуются:

а) системой хозяйственно-питьевого водопровода (В1) с подачей воды на подпитку котельной и к санитарным приборам,

б) системой противопожарного водопровода (В7) с подачей воды к пожарному и поливочному кранам.

Горячее водоснабжение (вариант с котельной) предусматривается от вода-водяного подогревателя.

Водозаборные сооружения оборудуются системой внутренней бытовой канализации (К1) с отводом сточных вод в бытовую внутриплощадочную канализацию.

Расход воды на наружное пожаротушение составляет 10 л/с.

Привязан					
Инв. №					
ТП 901-1-97.88-ВК					
Нконтр	Шапошникова		03.89	Водозаборные сооружения производительностью от 6 до 10 м³/с для амплитуды колебания уровня воды 10 м	Стадия: Р; Лист: 1; Листов: 3
Ст.инж.	Гинзбург		03.89		
Рук.гр.	Шапошникова		02.89		
Нач.отд	Градобоинова		02.89	Общие данные	Госстрой СССР ГПИ Ленинградский Водоканалпроект
Гл.спец.	Макаров		03.89		
ГИП	Беляев		03.89		

Согл. Взам. инв. № | Подпись и дата | Инв. № подл.

ТП901-1-97.88 Альбом II

План на отм. 0.000
/Вариант с котельной/

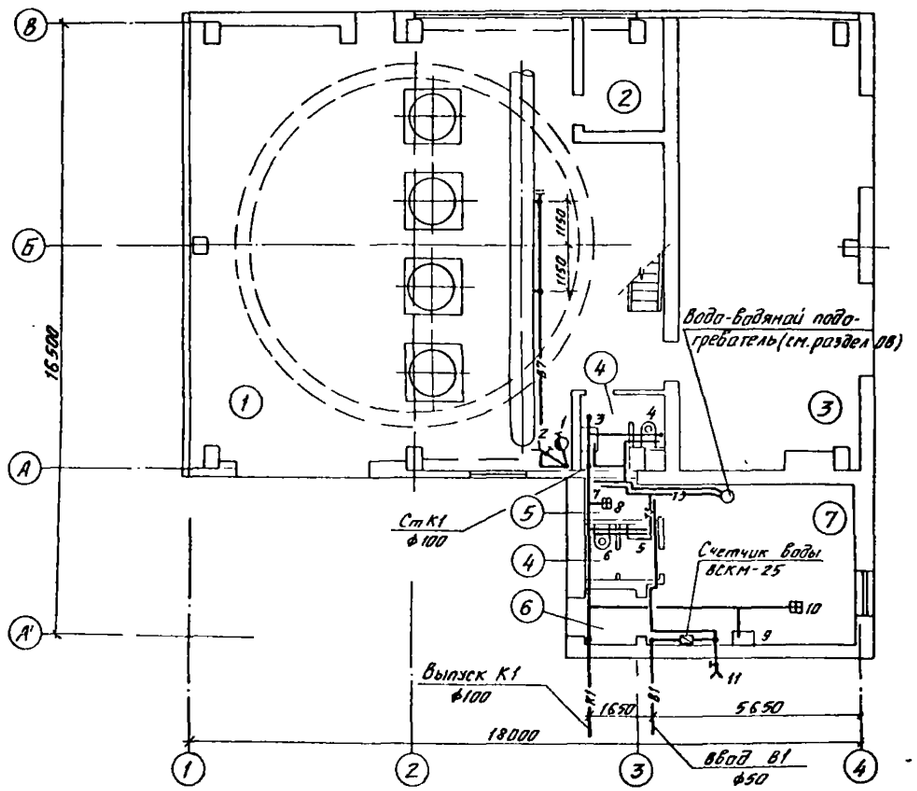

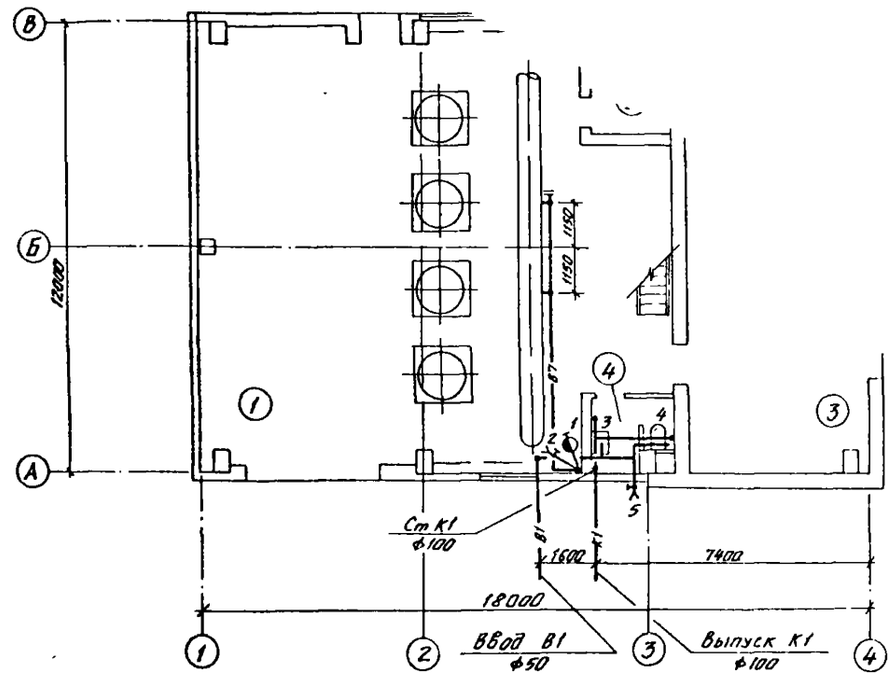

Экспликация помещений

Номер на плану	Наименование	Категория производства по взрывной, взрыво-, пожарной и пожарной опасности
1	Машинный зал с монтажной площадкой	Д
2	Помещение ремонтной бригады	Д
3	КТП и ПСУ	Д
4	Санузел	—
5	Душевая	—
6	Тамбур	—
7	Котельная	Г

Привязан	Н. контр.	Шапошников		03.89	ТП901-1-97.88-ВК
	Гл. инж.	Гинзбург		02.89	Водозаборные сооружения производительностью от 0.5 до 1.0 м³/с для амплитуды колебания уровня 10 м воды
	Рук. гр.	Шапошников		03.88	Стадия Р, Лист 2, Листов
	Нач. отд.	Грославский		03.88	Планы на отм 0.000
инв. №					Госстрой СССР РПИ Ленинградский Водоканалпроект

Инв. № подл. | Подпись и дата | Взам. инв. №

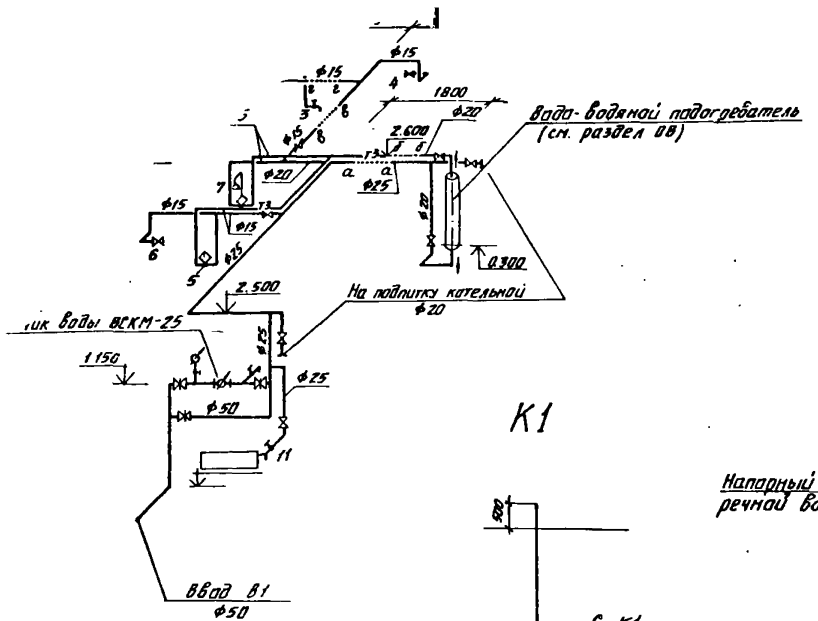

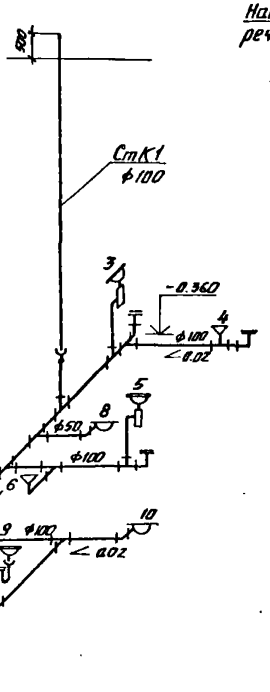

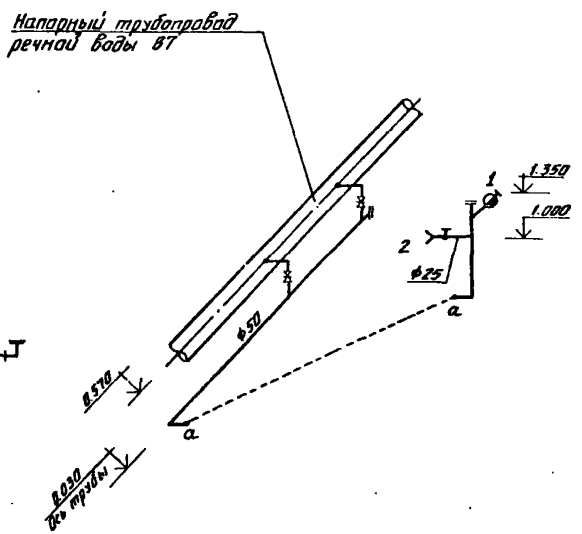

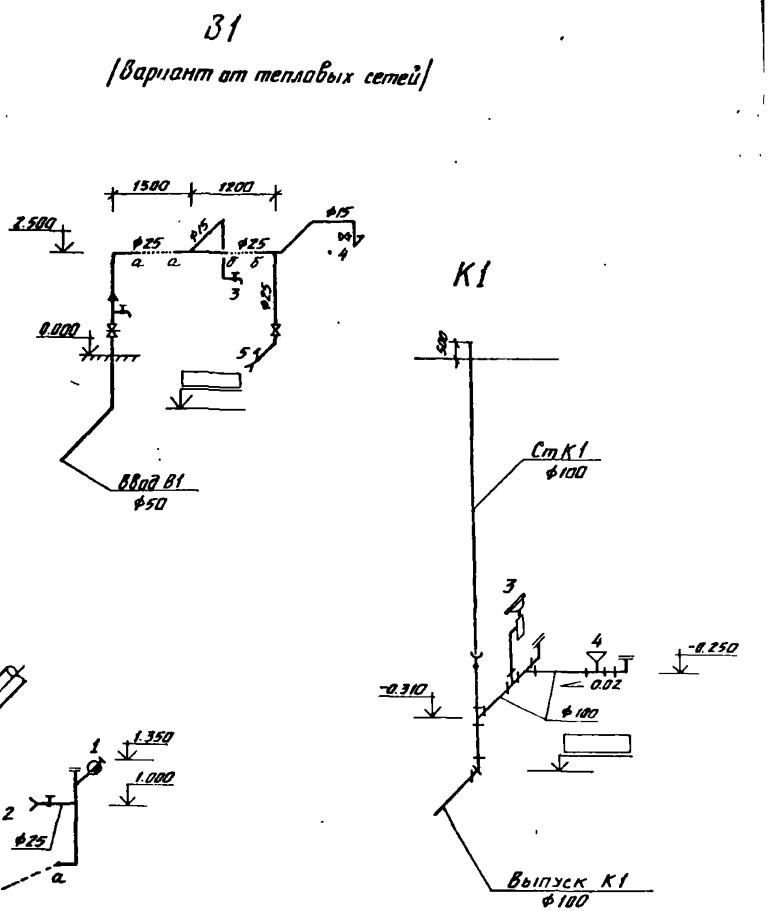

Привязан				ТП901-1-97.88-ВК			
	Н.контр.	Шапошников		Водозаборные сооружения производительностью от 0.5 до 1.0 м³/с для амплитуды колебания уровня воды 10 м	Стадия	Лист	Листов
	Ст. инж.	Рензбург			Р	3	
	Рук. гр.	Шапошников					
	Нач. отд.	Грабовников		Схемы систем В1, В7, Т3 и К1	Госстрой СССР РПИ Ленинградский Водоканалпроект		
инв. №							

Инв. № подл. | Подпись и дата | Взам. инв. №