ГОСУДАРСТВЕННЫЙ КОМИТЕТ СОВЕТА МИНИСТРОВ СССР ПО ДЕЛАМ СТРОИТЕЛЬСТВА
(ГОССТРОЙ СССР)

ТИПОВЫЕ КОНСТРУКЦИИ И ДЕТАЛИ ЗДАНИЙ И СООРУЖЕНИЙ

СЕРИЯ 2.435-6

ПРОТИВОПОЖАРНЫЕ ДВЕРИ И ВОРОТА ПРОМЫШЛЕННЫХ ЗДАНИЙ

ВЫПУСК 4

ПРОТИВОПОЖАРНЫЕ ДВЕРИ МЕТАЛЛИЧЕСКИЕ

ЦЕНТРАЛЬНЫЙ ИНСТИТУТ ТИПОВЫХ ПРОЕКТОВ

МОСКВА

ЦЕНТРАЛЬНЫЙ ИНСТИТУТ ТИПОВЫХ ПРОЕКТОВ
ГОССТРОЯ СССР

Москва, Б-66, Спартаковская ул.,2а, корпус В
Сдано в печать 3.III 1960 года
Заказ № 298 Тираж 2000 экз.
Цена 6р 18к

ГОСУДАРСТВЕННЫЙ КОМИТЕТ СОВЕТА МИНИСТРОВ СССР ПО ДЕЛАМ СТРОИТЕЛЬСТВА
(ГОССТРОЙ СССР)

ТИПОВЫЕ КОНСТРУКЦИИ И ДЕТАЛИ ЗДАНИЙ И СООРУЖЕНИЙ

СЕРИЯ 2.435-6

ПРОТИВОПОЖАРНЫЕ ДВЕРИ И ВОРОТА ПРОМЫШЛЕННЫХ ЗДАНИ

ВЫПУСК 4

ПРОТИВОПОЖАРНЫЕ ДВЕРИ МЕТАЛЛИЧЕСКИЕ

Разработаны
институтом Госхимпроект

Утверждены
и введены в действие с 1/I-70 г.
Госстроем СССР
Постановление №80 от 4/VII-69 г.

ЦЕНТРАЛЬНЫЙ ИНСТИТУТ ТИПОВЫХ ПРОЕКТОВ

МОСКВА

Наименование листов	№№ листов	№№ стр.
Пояснительная записка	—	4
Типы и размеры дверей и проемов	1	5
Детали установки дверей	2	6
Общие виды дверей ПД1-00-000; ПД2-00-000; ПД3-00-000	3	7
Створка. Общий вид ПД1-01-000	4	8
Каркас створки ПД1-01-100	5	9
Деталь створки ПД1-01-001	6	10
Деталь створки ПД1-01-002	7	11
Детали полотна ПД1-01-003; ПД1-01-004; ПД1-01-005; ПД1-01-006	8	12
Детали каркаса полотна ПД1-01-101; ПД2-01-101; ПД1-01-102	9	13
ПД3-01-102; ПД1-01-103; ПД4-01-102; ПД5-01-101;		
Рама ПД1-02-000; общий вид и детали	10	14
Петля ПД1-03-000. Общий вид и детали ПД1-03-001; ПД1-03-002	11	15
Кронштейн с втулкой ПД1-03-100. Общий вид и детали	12	16
Замки ПД1-04-000; ПД2-03-000; ПД4-06-000; ПД5-04-000; Общие виды	13	17
Диск ПД1-04-100; ПД4-06-100. Общий вид. Детали	14	18
Тяги ПД1-04-200; ПД1-04-300; ПД2-03-100; Общий вид и детали	15	19
Гнездо ПД1-04-400. Общий вид. Детали. Ручка ПД1-04-001.	16	20
Ручка ПД1-04-500. Общий вид. Деталь. Детали замка.	17	21
Створка ПД2-01-000. Общий вид.	18	22
Каркас створки ПД2-01-100. Общий вид	19	23
Деталь створки ПД2-01-001	20	24
Деталь створки ПД2-01-002	21	25
Детали ПД2-01-004; ПД2-01-003; ПД7-01-003; ПД7-01-004	22	26
Рама ПД2-02-000. Общий вид и детали ПД1-02-004; ПД2-02-002	23	27
Створка. Общий вид. ПД3-01-000	24	28
Каркас створки ПД3-01-100	25	29
Деталь створки ПД3-01-001	26	30
Деталь створки ПД3-01-002	27	31
Общие виды дверей ПД4-00-000; ПД5-00-000; ПД6-00-000; ПД7-00-000	28	32
Общие виды дверей ПД4-00-000; ПД5-00-000; ПД6-00-000; ПД7-00-000	29	33
Створка левая ПД4-01-000	30	34
Каркас створки левой ПД4-01-100	31	35
Деталь узла створки левой ПД4-01-001	32	36
Деталь узла створки левой ПД4-01-002	33	37
Детали №№ ПД4-01-003; ПД4-01-006; ПД5-01-005; ПД5-01-006	34	38
Створка правая ПД4-02-000	35	39
Каркас створки правой ПД4-02-100	36	40
Деталь узла створки правой ПД4-02-001	37	41
Деталь узла створки правой ПД4-02-002	38	42
Рамы. Общие виды ПД4-03-000; ПД5-03-000; ПД6-03-000; ПД7-03-000 ПД7-03-001; ПД4-03-001; Деталь ПД4-04-006; ПД5-03-002; ПД6-03-001 ПД1-04-007	39	43
Детали узла рам ПД4-03-002; ПД4-03-003; ПД4-03-004; ПД5-03-001	40	44
Створка левая. ПД5-01-000	41	45
Каркас створки левой ПД5-01-100	42	46
Деталь узла створки левой ПД5-01-001	43	47
Деталь узла створки левой ПД5-01-002	44	48
Створка правая ПД5-02-000	45	49
Каркас створки правой ПД5-02-100	46	50
Деталь створки правой ПД5-02-001	47	51
Деталь створки левой ПД5-02-002	48	52
Створка левая ПД6-01-000	49	53
Каркас створки левой ПД6-01-100.	50	54
Деталь створки левой ПД6-01-001	51	55
Деталь створки левой ПД6-01-002	52	56
Створка правая ПД6-02-000	53	57
Каркас створки правой ПД6-02-100	54	58
Деталь створки правой ПД6-02-001	55	59
Деталь створки правой ПД6-02-002	56	60

ТК	Противопожарные двери металлические	Серия 2.435-6	
1969г.	Содержание альбома.	Выпуск 4	Лист —

Проверил Ушаков А.

НРУ С.Т.П. Клеев
Гл. инж. СТП Клеев
Рук. груп. Успенская

Союзгипронефтестройпроект
ГОСХИМПРОЕКТ
г. Москва 1969г.

Наименование листов	N N листов	N N стр.
Створка левая ПД7-01-000	57	61
Каркас створки левой ПД7-01-100	58	62
Деталь створки левой ПД7-01-001	59	63
Деталь створки левой ПД7-01-002	60	64
Створка правая ПД7-02-000	61	65
Каркас створки правой ПД7-02-100	62	66
Деталь створки правой ПД7-02-001	63	67
Деталь створки правой ПД7-02-002	64	68
Шпингалет. Общий вид ПД4-04-000 и детали ПД4-04-002; ПД4-04-001.	65	69
Детали узла шпингалета ПД4-05-003; ПД4-05-004; ПД4-04-003; ПД4-04-004	66	70
Шпингалет. Общий вид ПД4-05-000. Детали ПД4-05-001; ПД4-05-002	67	71
Общие виды двери: ПДН1-00-000; ПДН2-00-000; ПДН3-00-000.	68	72
Створка. Общий вид. ПДН1-01-000	69	73
Общий вид замка ПДН1-04-000; ПДН2-03-000; ПДН4-06-000; ПДН5-04-000	70	74
Рама ПД3-02-000. Общий вид и детали ПДН1-04-001; ПДН4-06-001.	71	75
Детали замка ПДН1-04-002; ПДН1-04-005; ПДН1-04-004; ПДН1-04-011.	72	76
Детали замка ПДН1-04-009; ПДН1-04-006; ПДН1-04-010; ПДН1-04-008	73	77
Петля ПДН1-03-000. Общий вид. Детали шпингалета ПДН4-04-001; ПДН4-05-001; ПДН1-04-003; ПДН2-03-001.	74	78
Створка. Общий вид ПДН2-01-000	75	79
Створка. Общий вид ПДН3-01-000	76	80
Общие виды дверей ПДН4-00-000; ПДН5-00-000; ПДН6-00-000; ПДН7-00-000	77	81
Общий вид двери ПДН4-00-000; ПДН5-00-000; ПДН6-00-000; ПДН7-00-000;	78	82
Створка левая. ПДН4-01-000.	79	83
Створка правая ПДН4-02-000.	80	84
Каркас створки левой ПДН4-01-100.	81	85
Каркас створки правой ПДН4-02-100.	82	86
Створка левая ПДН5-01-000.	83	87
Каркас створки левой ПДН5-01-100	84	88
Створка правая ПДН5-02-000	85	89
Каркас створки правой ПДН5-02-100	86	90
Створка левая ПДН6-01-000.	87	91

Наименование листов	N N листов	N N стр.
Каркас створки левой. ПДН6-01-100.	88	92
Створка правая ПДН6-02-000.	89	93
Каркас створки правой ПДН6-02-100	90	94
Створка левая ПДН7-01-000	91	95
Каркас створки левой ПДН7-01-100	92	96
Створка правая ПДН7-02-000	93	97
Каркас створки правой ПДН7-02-100	94	98
Шпингалет. Общий вид ПДН4-04-000 и детали шпингалета ПДН4-04-002; ПДН4-04-003.	95	99
Шпингалет. Общий вид ПДН4-05-000.	96	100
Детали ПДН4-05-002; ПД4-05-003.		
Детали ПД3-01-003; ПД3-01-004; ПД3-02-001; ПДН4-04-005	97	101

Инв. № | Подп. и дата | Взам. инв. №

Госстрой СССР
Союзгипроинвестстройпроект
ГОСХИМПРОЕКТ
г. Москва

Гл. инж. Шихов | Инженер Покин | Провер. Ф. Тков
Нач. с. гр. Клеер | Гл. инж. Клеер | Рук. груп. Челенсева

ТК	Противопожарные двери металлические.	Серия 2.435-6	
1968г.	Содержание альбома.	Выпуск 4	Лист —

Пояснительная записка

1. Металлические противопожарные двери (в том числе искронедающие) должны применяться в соответствии с требованиями СНиП и ведомственных норм и предназначены для установки:

а) в противопожарных стенах помещений с пожароопасными производствами и лестничных клеток этих помещений (п. 3.3. СНиП II-А5-62 и п. 5.7 СНиП II-М.2-62),

б) в наружных стенах для непосредственного выхода (без тамбура или шлюза) к наружным установкам, содержащим горючие и взрывоопасные вещества.

2. Двери имеют предел огнестойкости — 1.5 часа.

3. Принятая маркировка дверей состоит из буквенного индекса „ПД" — противопожарная дверь или „ПДИ" — противопожарная искронедающая дверь, и цифрового индекса, определяющего габаритные размеры двери.

В серии разработаны следующие марки дверей:

Марка двери	Тип двери	Размеры проёма	Размеры двери: А	Размеры двери: Б	Примечание
ПД1; ПДИ1	однопольная	1000 × 2435	910	2380	Размеры „А" и „Б" см. на общих видах.
ПД2; ПДИ2	однопольная	1000 × 2070	910	2015	
ПД3; ПДИ3	однопольная	1200 × 2435	1110	2380	
ПД4; ПДИ4	двупольная	1530 × 2435	1445	2380	
ПД5; ПДИ5	двупольная	1730 × 2070	1645	2015	
ПД6; ПДИ6	двупольная	1930 × 2435	1845	2380	
ПД7; ПДИ7	двупольная	2330 × 2435	2245	2380	

4. Блоки противопожарных дверей состоят из металлических рам, приваариваемых к закладным деталям кирпичного обрамления проёма, и металлических полотен.

Конструкция полотна состоит из сварного каркаса (холодногнутый швеллер δ=3мм) и обшивки (стальной лист δ=1мм.) Соединение элементов полотен производится с помощью винтов. В качестве уплотнителя в полотнах применяются асбовермикулитовые плиты. Возможна замена асбовермикулитовых плит на плиты из перлита или другого несгораемого материала (кроме минеральной ваты) с объёмным весом не более 400 кг/м³. Для уменьшения теплопроводности между каркасом и обшивкой полотен прокладывается полосовой слой твердых древесно-волокнистых плит.

5. Материал металлоконструкций — сталь марки Ст. 3.

Сварку производить электродами Э42 по ГОСТ 9467-60. Толщину сварных швов принимать равной наименьшей толщине свариваемых элементов. Допуски на свободные размеры принимать по седьмому классу точности.

6. Резиновые прокладки, установленные для уплотнения притворов в условиях нормальной эксплуатации, приклеивать клеем 88Н по ТУМХП 880-58.

7. Для противопожарных дверей искронедающих, в целях предупреждения возможности искрения, все трущиеся части выполняются в сочетании стали с латунью. Кромки полотен защищаются латунными листами, которые, помимо предусмотренного в чертежах крепления, должны приклеиваться клеем 88Н или Б-88.

Взамен латуни возможно применение другого цветного искронедающего металла.

8. Внутренние и наружные поверхности обшивки покрываются одним слоем грунтовки ХС-010 с предварительной тщательной очисткой и обезжириванием.

Окраска дверей выполняется в соответствии с проектом.

9. В случае установки дверей в здании с агрессивной средой защитная окраска выполняется по проекту.

10. Двери поставляются заказчику ввиде готовых блоков, собранных заводом-изготовителем по данным чертежам. При монтаже на заводе необходимо:

а) установить створки дверей в раму (с предварительно приваренными петлями) в проектное положение;

б) подогнать и приварить кронштейны петель к створкам, предварительно обеспечив плотное прилегание нащельников к металлическим рамам;

в) вставить в петли винты с пружинными шайбами и затянуть их;

г) в соответствии с чертежами оснастить двери приборами закрывания (замки, шпингалеты);

д) на время транспортировки и складирования дверного блока устанавливается распорка. Дверной блок устанавливается в проём в кирпичной стене (вставке), выверяется, после чего рама приваривается к закладным деталям. Затем монтажная распорка снимается.

11. В помещениях, где имеются горючие жидкости, необходимо устраивать в проёмах с противопожарными дверями пороги с пандусом высотой не менее 150 мм, с соответствующим изменением рамы и отметки проёма.

12. Рабочие чертежи дверей согласованы ГУПО МВД СССР 6 января 1969 года.

ТК	Противопожарные двери металлические.	Серия 2.435-6
1969г.	Пояснительная записка.	Выпуск 4 / Лист —

Гл. инж. проекта Ковалев; Нач. сект. Клеев; Рук. проекта Успенская; Ст. инж. Уварова; Инж. Кушнарь; Гл. спец. Ю. Ю.; Гл. инж. проекта; Гл. инж. ГИПР; Гл. инж. ГИПР; Гл. инж. ГИПР

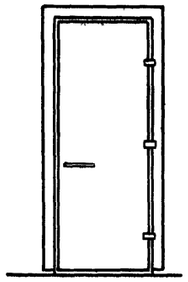

ПД1
ПДИ1

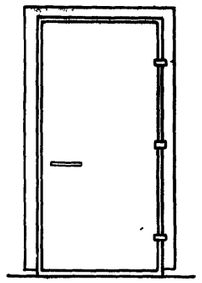

ПД3
ПДИ3

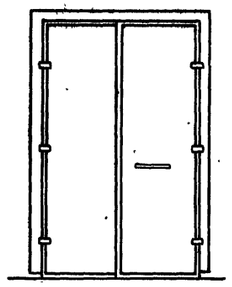

ПД4
ПДИ4

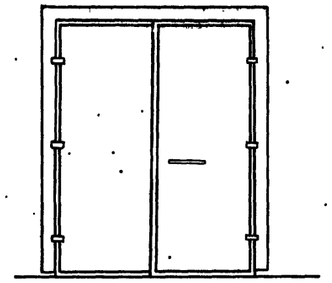

ПД6
ПДИ6

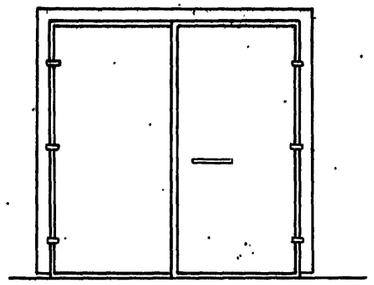

ПД7
ПДИ7

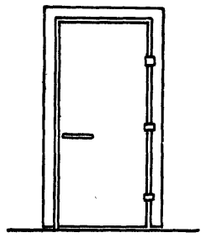

ПД2
ПДИ2

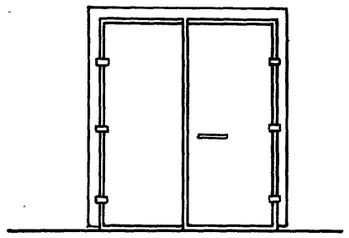

ПД5
ПДИ5

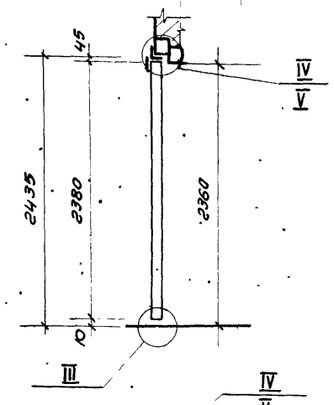

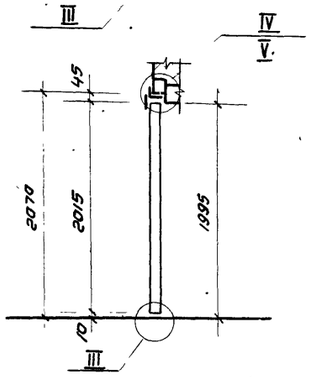

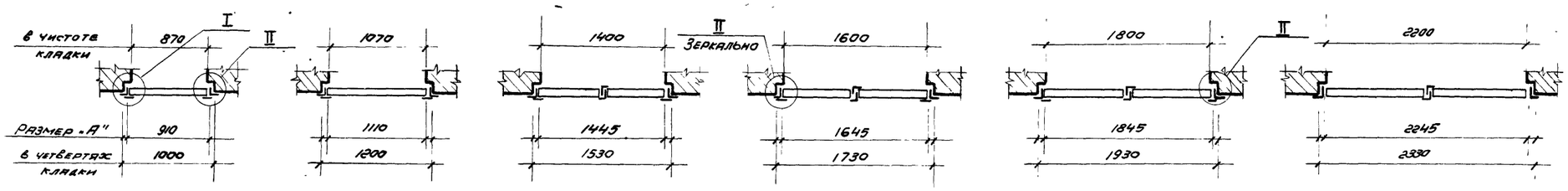

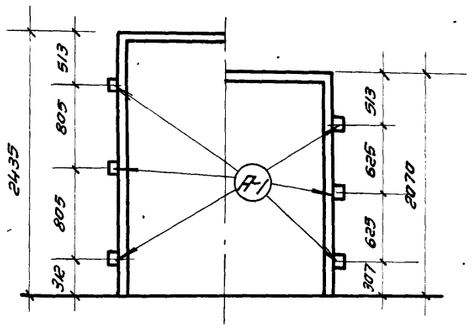

Схема установки анкеров

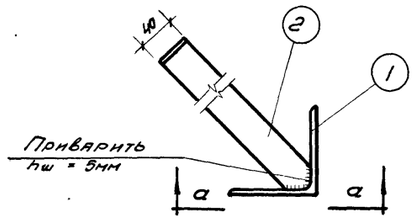

Анкер А-1

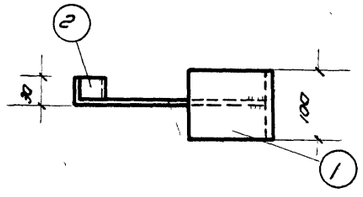

По а-а

Спецификация стали на анкеры.

Марка	№№ поз.	Профиль	Длина мм	Колич. шт.	Вес кг: Одной поз.	Вес кг: Всех поз.	Вес кг: Марки	Колич марок на раму
А-1	1	L 100×8	100	1	0.98	0.98	1.45	6
	2	— 5×40	300	1	0.47	0.47		

Примечание: На фасадах дверей ПДИ обрамление латунью условно не показано.

ТК	Противопожарные двери металлические.	Серия 2.435-6
1969	Типы и размеры дверей и проёмов.	Выпуск 4 / Лист 1

Госстрой СССР
Союзгипронефтестроймонтажпроект
ГОСХИМПРОЕКТ
г. Москва

Гл. инж. пр. Усманцев
Нач. отд. Клевер
Рук. группы Успенская
Техник Бородов

Инв. № 1651
Лист 1
Инв. №
Подпись и дата

I

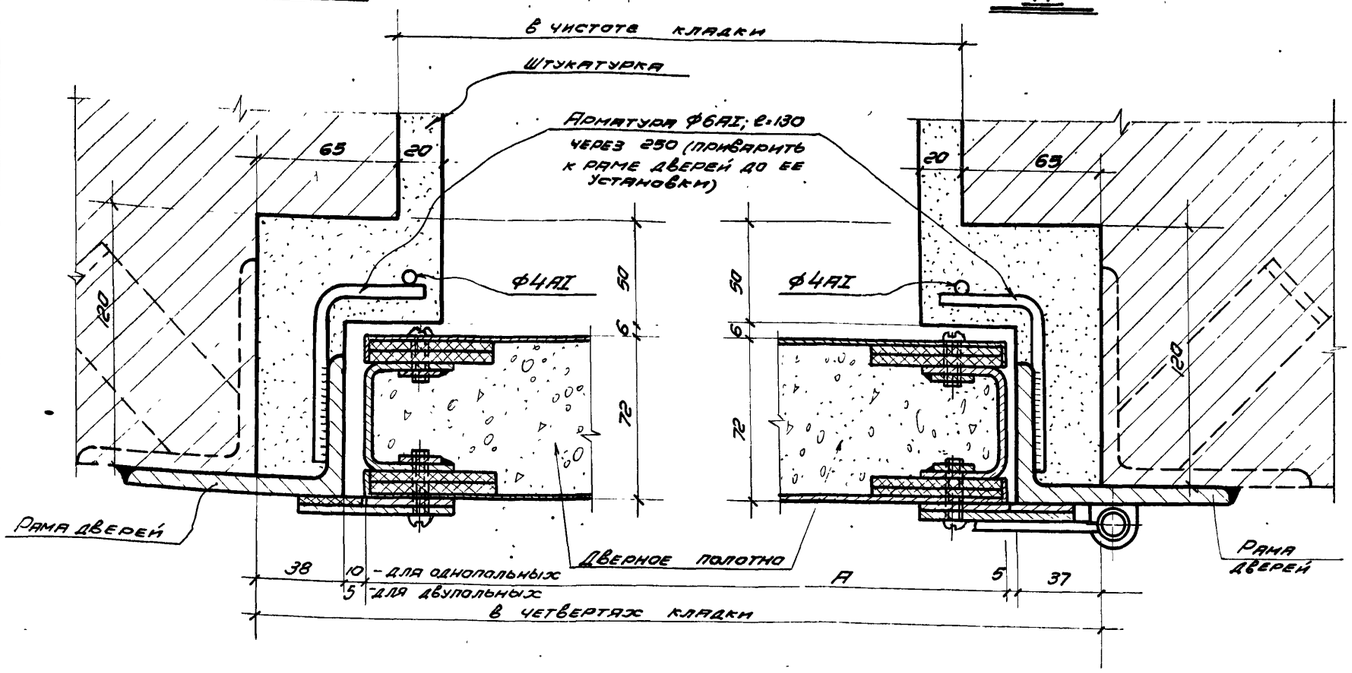

II

III

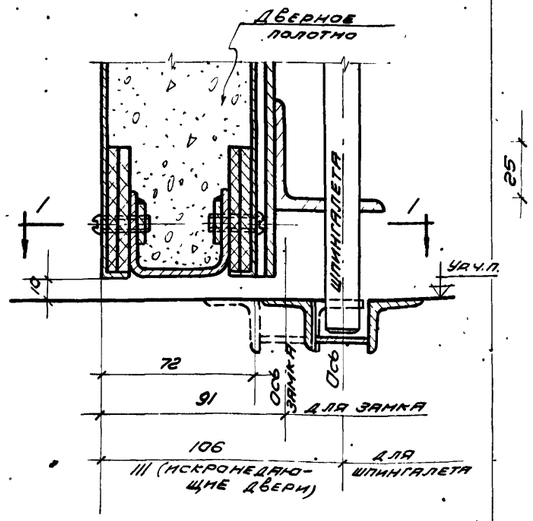

I-I

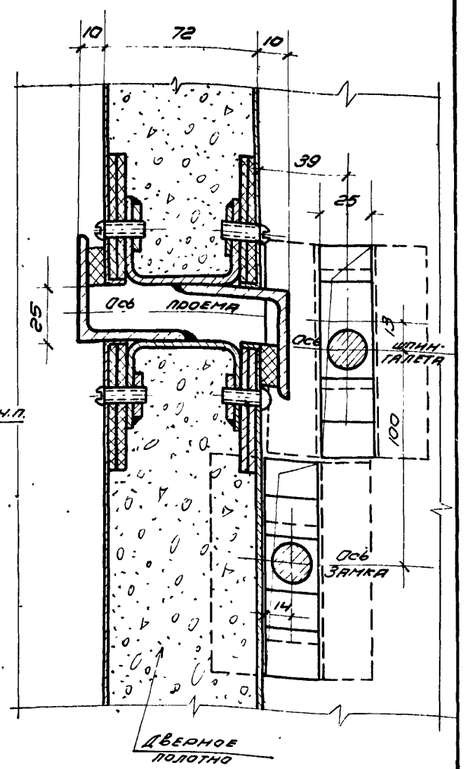

IV

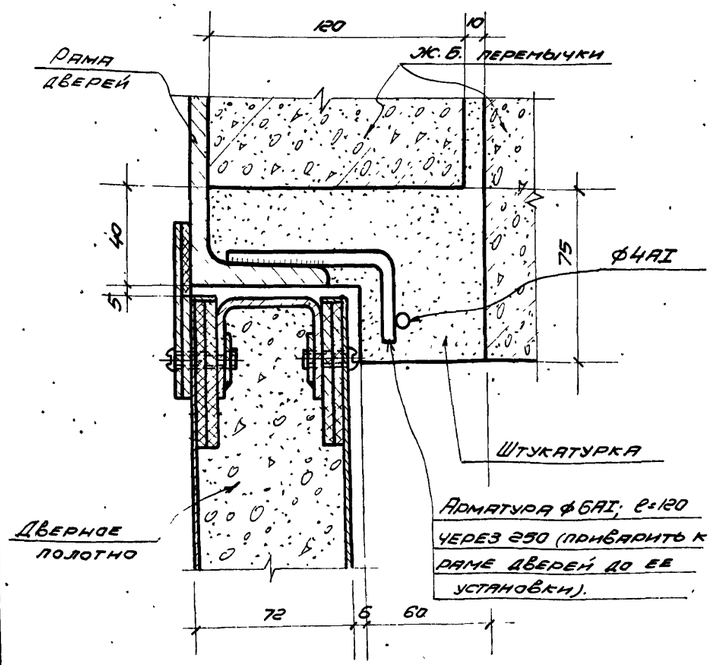

V

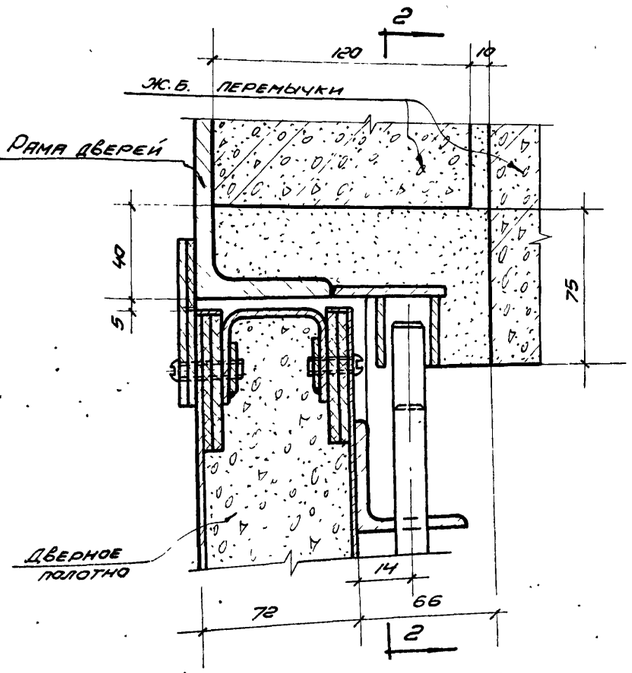

2-2

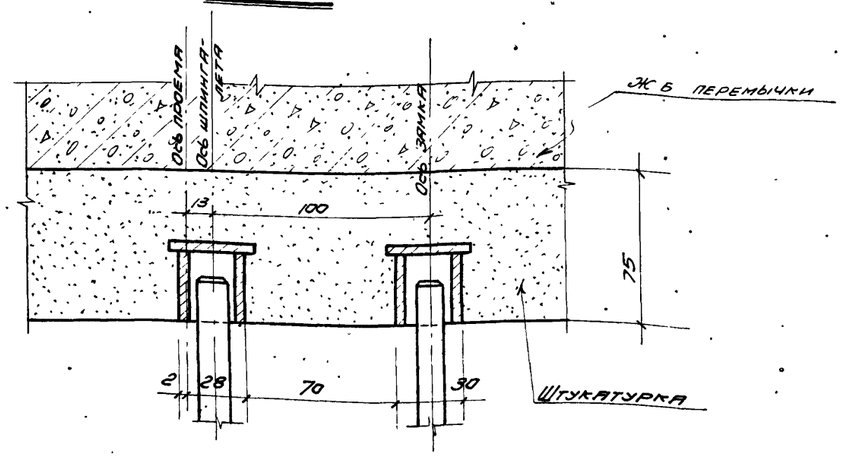

Примечания:

1. В узлах условно не показано обрамление искронедающих дверей латунью.

ТК	Противопожарные двери металлические	Серия 2.435-6
1969	Детали установки дверей.	Выпуск 4 / Лист 2

ГОСХИМПРОЕКТ г. Москва
Рук. группы Челпанская
Инженер Шаева

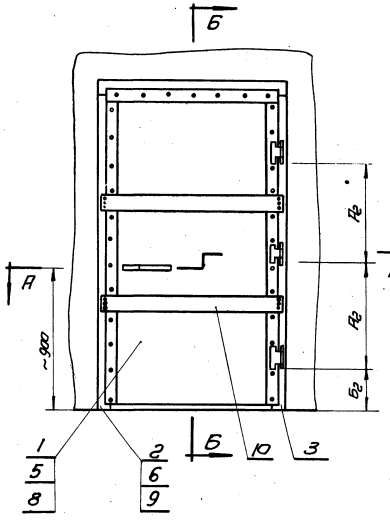

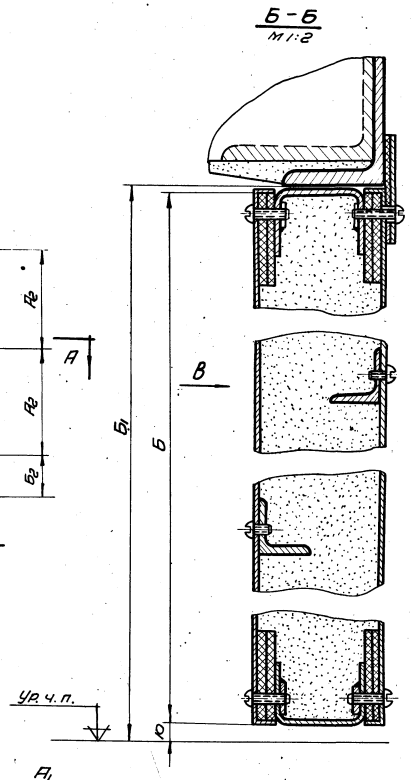

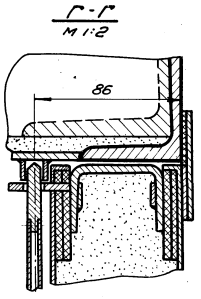

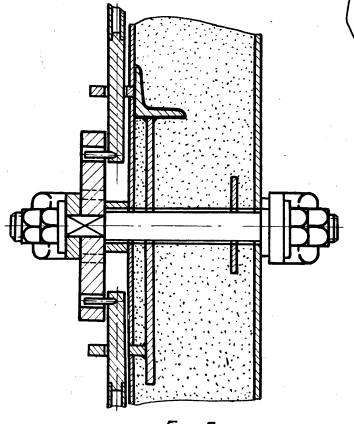

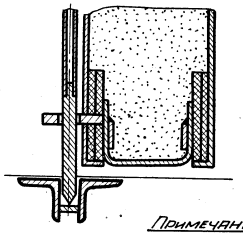

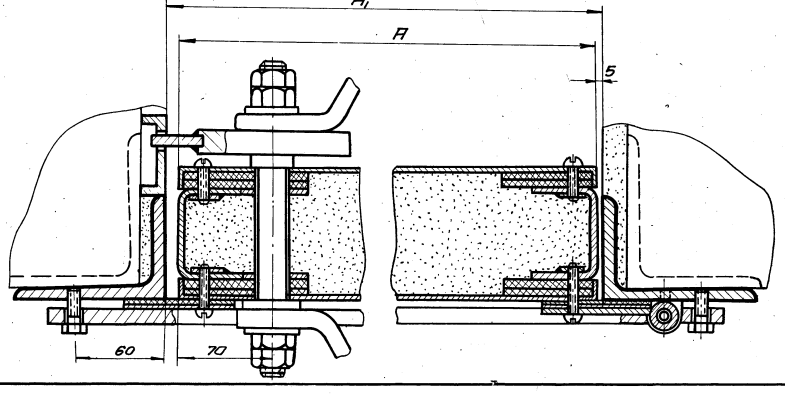

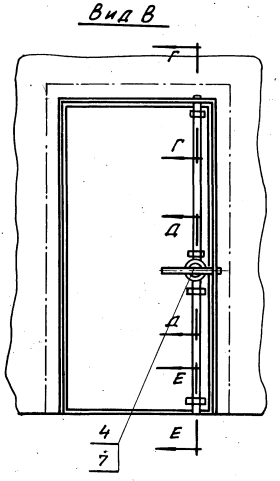

Деталь позиц. 10
ПД1-00-001 М1:2

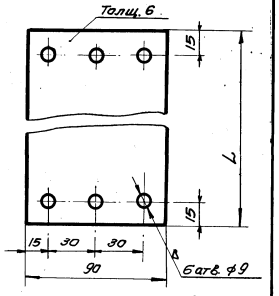

Таблица №2

Тип двери	Длина монтажн. детали L в мм.	Вес монтажн. детали в кг
ПД1-00-000	1075	4.5
ПД2-00-000	1075	4.5
ПД3-00-000	1275	5.4

Таблица №1

Обозначение общего вида	А	Б	А1	Б1	А2	Б2	Общий вес в кг
	в мм						
ПД1-00-000	910	2380	925	2395	805	245	212
ПД2-00-000	910	2015	925	2030	625	240	193
ПД3-00-000	1110	2380	1125	2395	805	245	245

Поз.	Обознач.	Наименование	Кол.	Вес	Материал	Лист	Примеч.
11	ГОСТ 7796-62	Болт М8×22	12	0.14	055		
10	ПД1-00-001	Монтажная планка	2	см. табл. 2	Лист 6 ГОСТ 5681-57 ст3 ГОСТ 900-58	3	
9	ПД3-02-000	Рама	1	66.7	Сбор	71	
8	ПД3-01-000	Створка	1		Сбор	24	
7	ПД2-03-000	Замок	1	4.97	Сбор	13	
6	ПД2-02-000	Рама	1	51.6	Сбор	23	
5	ПД2-01-000	Створка	1	121.0	Сбор	18	
4	ПД1-04-000	Замок	1	5.15	Сбор	13	для ПД1 и ПД3
3	ПД1-03-000	Петля	3	1.53	Сбор	11	для ПД1 ПД2 и ПД3
2	ПД1-02-000	Рама	1	58.4	Сбор	10	
1	ПД1-01-000	Створка	1		Сбор	4	

Примечание

Общий вес двери указан без учёта монтажных планок и болтов.

ТК	Противопожарные двери металлические	Серия 2.435-6	
1969г.	Общие виды дверей ПД1-00-000 ПД2-00-000, ПД3-00-000.	Выпуск 4	Лист 3

Госстрой СССР Союзгипронефтестройпроект ГОСКИМПРОЕКТ г. Москва 19/5

Инв. № 1651 Лист 3

Гл. инж. проекта Ю. Ляхович
Нач. отд. Э. Хвощев
Гл. инж. пр. К. Клер
Гл. инж. отд. Ю. Кенинский
Ст. инженер Ю. Ляшин
Инженер Г. Ульянова
Инженер Ю. Ляшин

9328-04 8

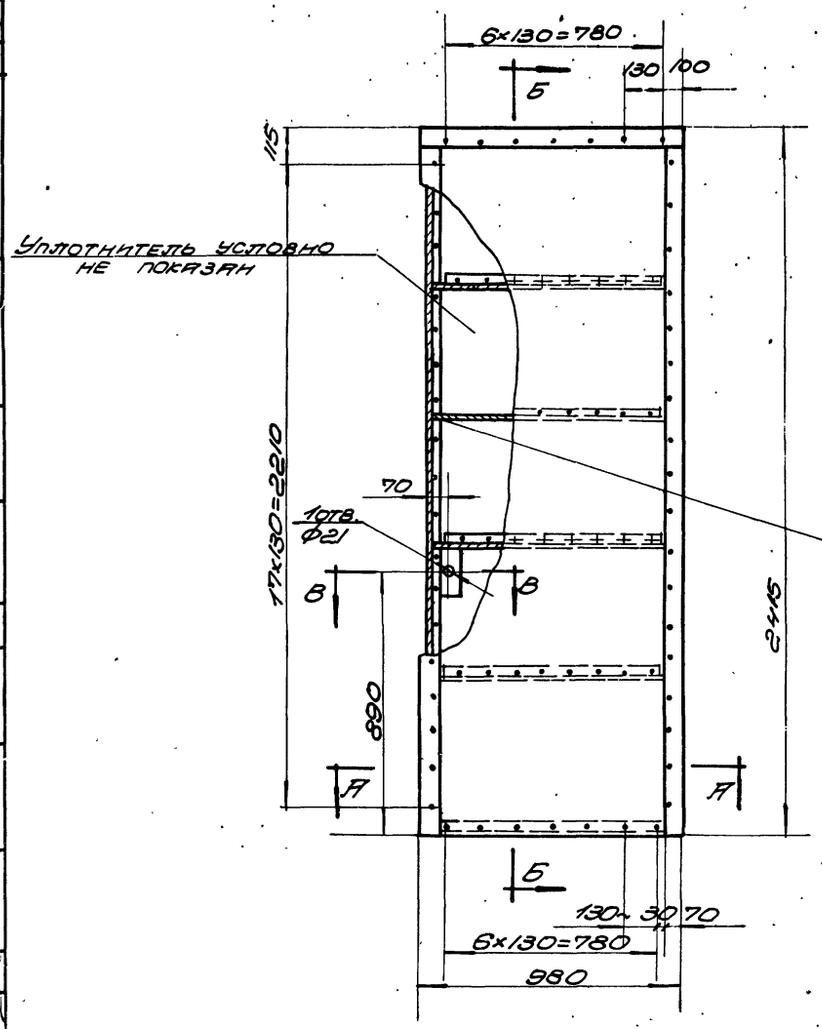

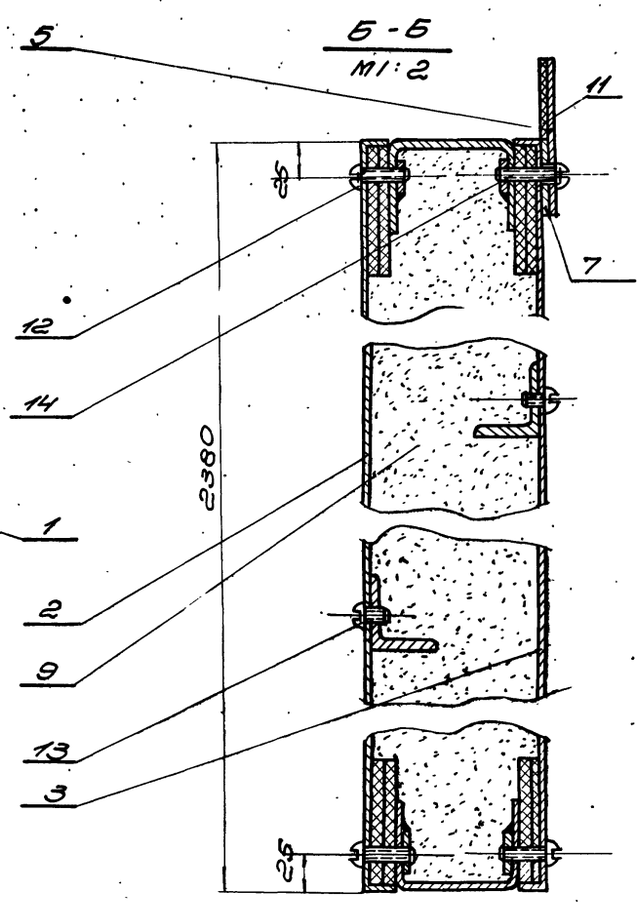

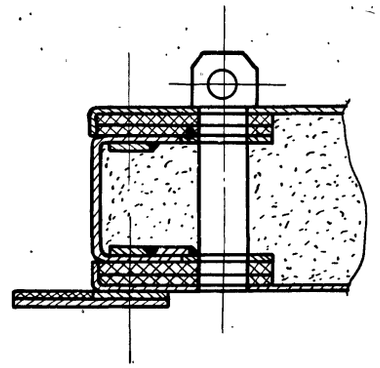

1. Отверстия под винты сверлить при монтаже по отверстиям в обшивке.
2. Уплотнитель вырезать по месту
3. Разность диагоналей полотна не более 3мм

Общий вес 133кг М1:15

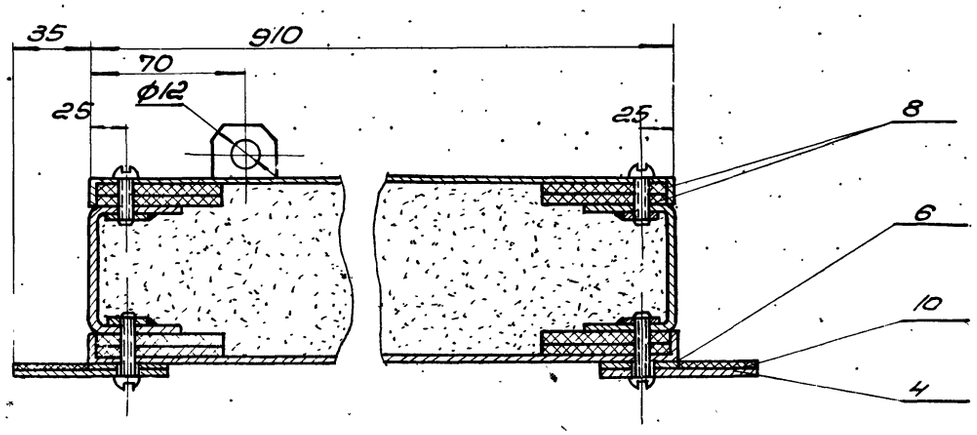

Поз.	Обознач.	Наименование	Кол.	Вес	Материал	Лист	Примеч.
14	ГОСТ 1489-62	Винт М5×30	43	0,198	055		
13	ГОСТ 1489-62	Винт М5×8	27	0,05	055	—	
12	ГОСТ 1489-62	Винт М5×25	55	0,216	055	—	
11	ПД1-01-008	Прокладка 35×910	1	0,13	Резина-пластина 4ТМ ГОСТ 7338-65	Б/4	
10	ПД1-01-007	Прокладка 35×2415	2	0,68	Резина-пластина 4Т-М ГОСТ 7338-65	Б/4	
9	ГОСТ 13450-68	Уплотнитель	0,15 м3	37,5	Плиты асбовермикулитовые	Б/4	По месту
8	ГОСТ 4598-60	Прокладка 5×60	27 п.м	5,8	Плита твердая ДСП-3-волокн.	Б/4	По месту
7	ПД1-01-006	Планка	1	1,10	Полоса 4×36 ГОСТ 103-57 Ст.3 ГОСТ 535-58	8	
6	ПД1-01-005	Планка	2	5,30	Полоса 4×36 ГОСТ 103-57 Ст.3 ГОСТ 535-58	8	
5	ПД1-01-004	Планка	1	2,16	Полоса 4×70 ГОСТ 103-57 Ст.3 ГОСТ 535-58	8	
4	ПД1-01-003	Планка	2	10,32	Полоса 4×70 ГОСТ 103-57 Ст.3 ГОСТ 535-58	8	
3	ПД1-01-002	Обшивка	1	17,6	Лист 1,0 ГОСТ 3680-57 Ст.3 ГОСТ 501-58	7	
2	ПД1-01-001	Обшивка	1	17,6	Лист 1,0 ГОСТ 3680-57 Ст.3 ГОСТ 501-58	6	
1	ПД1-01-100	Каркас	1	33,2	Сбор.	5	

ТК	Противопожарные двери металлические	Серия 2.435.5-6	
1969г	Створка. Общий вид ПД1-01-000.	Выпуск 4	Лист 4

ГОСХИМПРОЕКТ г. Москва

Нач. СТП | Спец. | Н. инж. СТП | Спец. | Ук. группы | Ульс

Проверил | Схемотех | Т | № | Согласовано

Шифр 1651
Лист 5
Инв. №

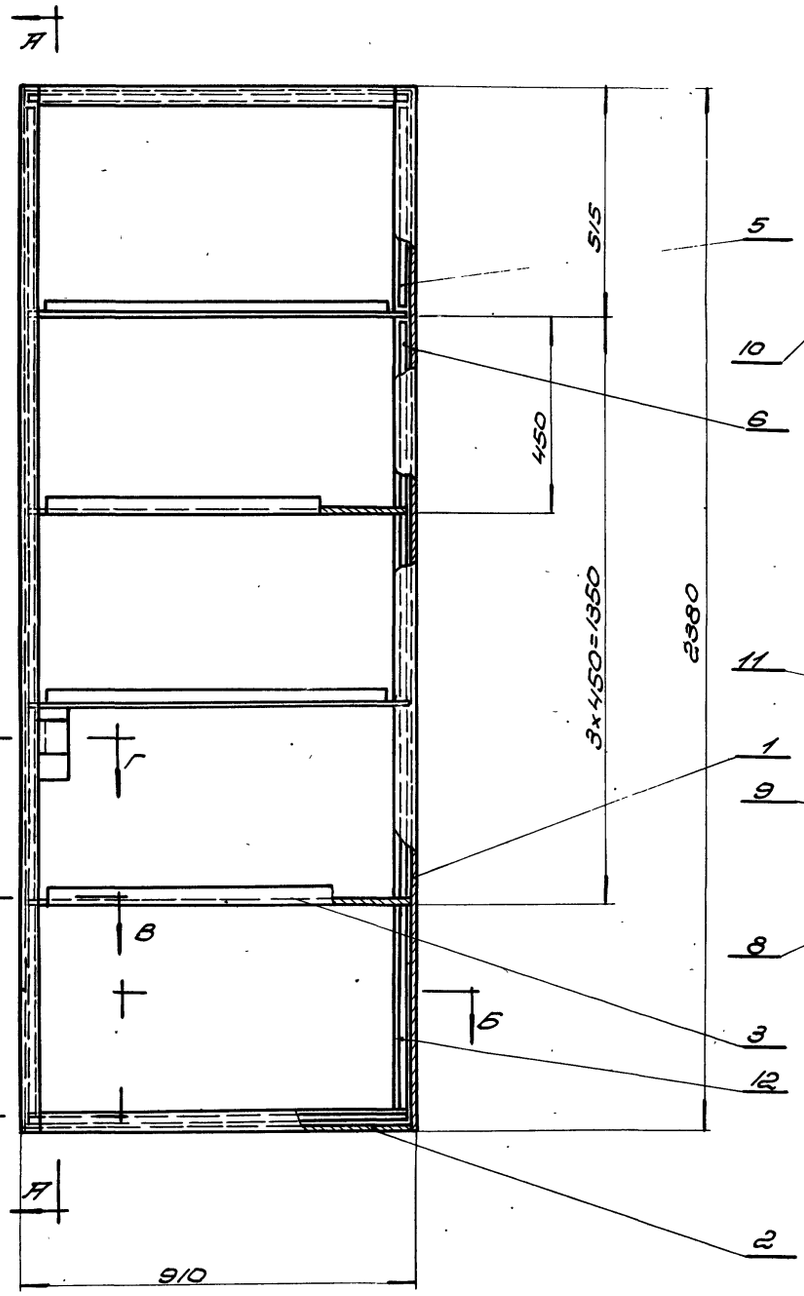

Разность диагоналей не более 3мм.

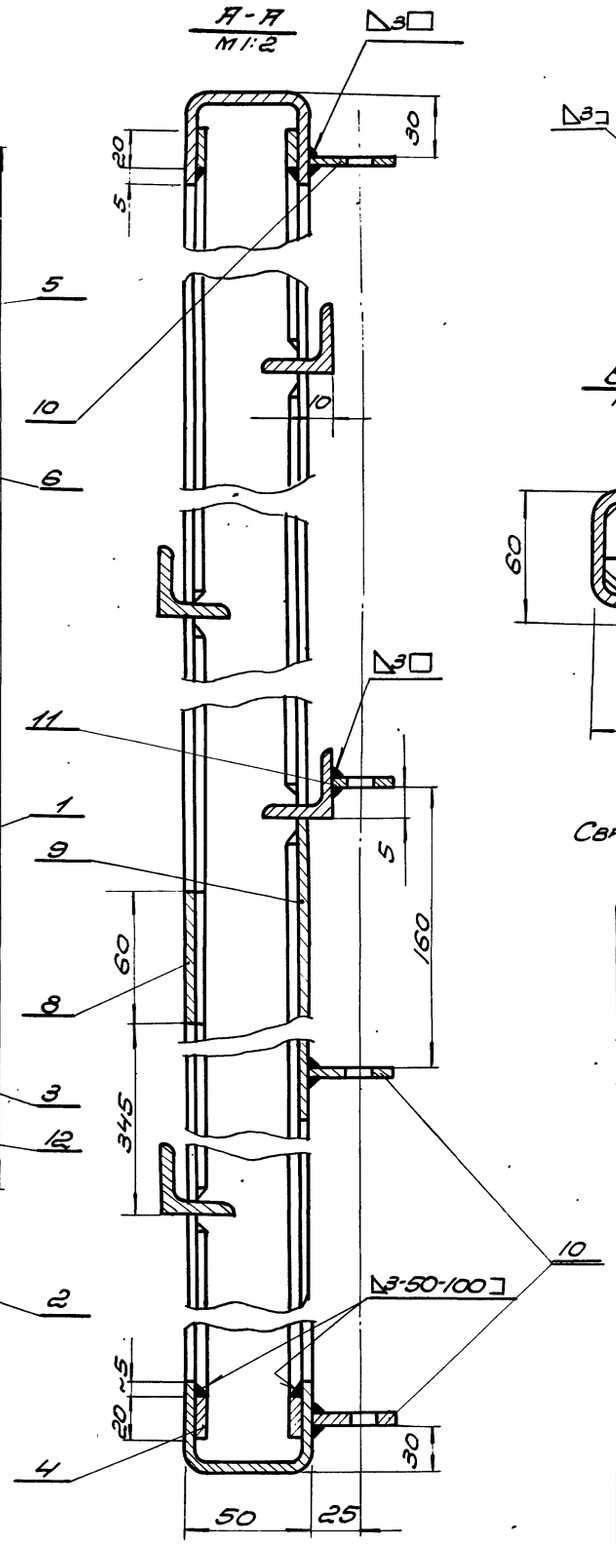

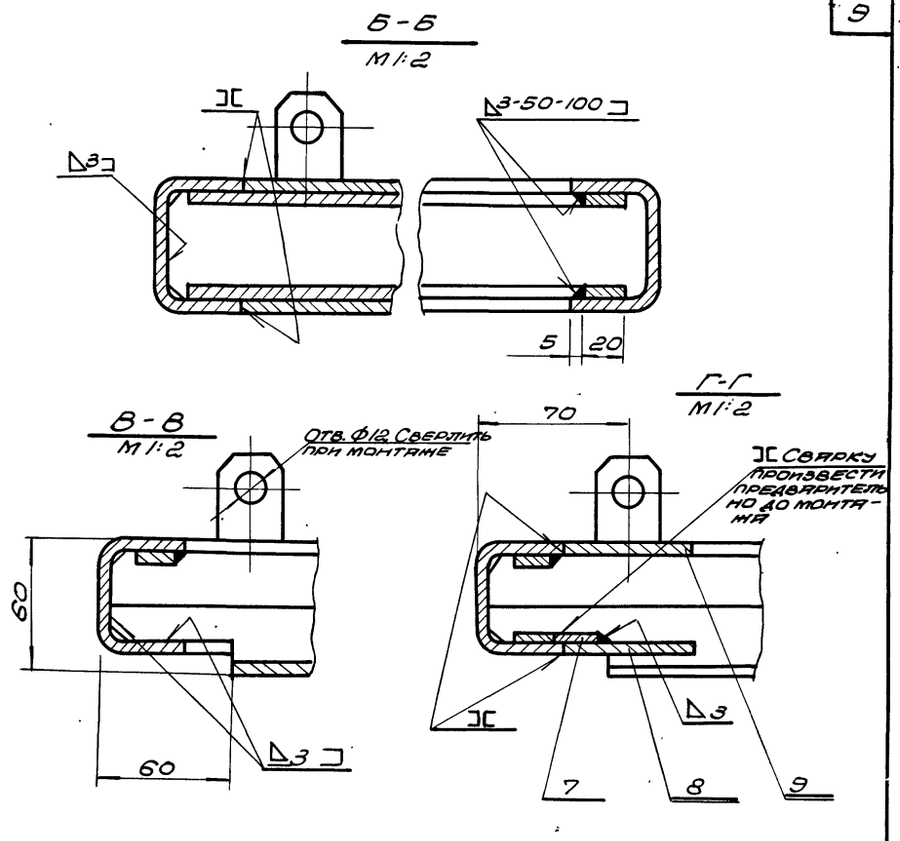

Сварку производить электродом Э-42 ГОСТ9467-60

Общий вес 33.2 кг М1:10

Поз.	Обознач.	Наименование	Кол.	Вес	Материал	Лист	Прим.
12	ПД1-01-112	Планка е=900	4	2.26	Полоса 4х30 ГОСТ103-57 Ст3 ГОСТ535-58	6/4	
11	ПД1-01-111	Направляющая	1	0.022	Полоса 4х30 ГОСТ103-57 Ст3 ГОСТ535-58	9	
10	ПД1-01-110	Направляющая	3	0.083	Полоса 4х30 ГОСТ103-57 Ст3 ГОСТ535-58	9	
9	ПД1-01-109	Пластинка 60х165	1	0.23	Лист 3 ГОСТ3680-57 Ст3 ГОСТ501-58	6/4	
8	ПД1-01-108	Пластинка 60х60	1	0.08	Лист 3 ГОСТ3680-57 Ст3 ГОСТ501-58	6/4	
7	ПД1-01-107	Планка е=60	1	0.03	Полоса 4х30 ГОСТ103-57 Ст3 ГОСТ535-58	6/4	
6	ПД1-01-106	Планка е=860	4	2.20	Полоса 4х30 ГОСТ103-57 Ст3 ГОСТ535-58	6/4	
5	ПД1-01-105	Планка е=460	4	1.15	Полоса 4х30 ГОСТ103-57 Ст3 ГОСТ535-58	6/4	
4	ПД1-01-104	Планка е=880	4	2.22	Полоса 4х30 ГОСТ103-57 Ст3 ГОСТ535-58	6/4	
3	ПД1-01-103	Уголок	4	6.60	Уголок 32х32х4 ГОСТ8509-57 равн. Ст3 ГОСТ535-58	9	
2	ПД1-01-102	Поперечина	2	4.90	Швеллер 50х100х5 ГОСТ8240-56 Ст3кп ГОСТ380-60	9	
1	ПД1-01-101	Стойка	2	13.46	Швеллер 60х120х5 ГОСТ8240-56 Ст3кп ГОСТ380-60	9	

ТК	Противопожарные двери металлические	Серия 2.435-6	
1969г	Каркас створки ПД1-01-100	Выпуск 4	Лист 5

Госстрой СССР
Энергосанпроект
ГОСХИМПРОЕКТ
г. Москва

Согласовано:
Гл. инж. проекта Ульянов
Гл. инж. ст. п. Слеер
Рук. группы Ульянов

Гл. инж. ст. п. Слеер
Гл. инж. ст. п. Слеер
Проверил Ульянов
Гл. технолог Ульянов

9328-04 10

▽3 Остальное

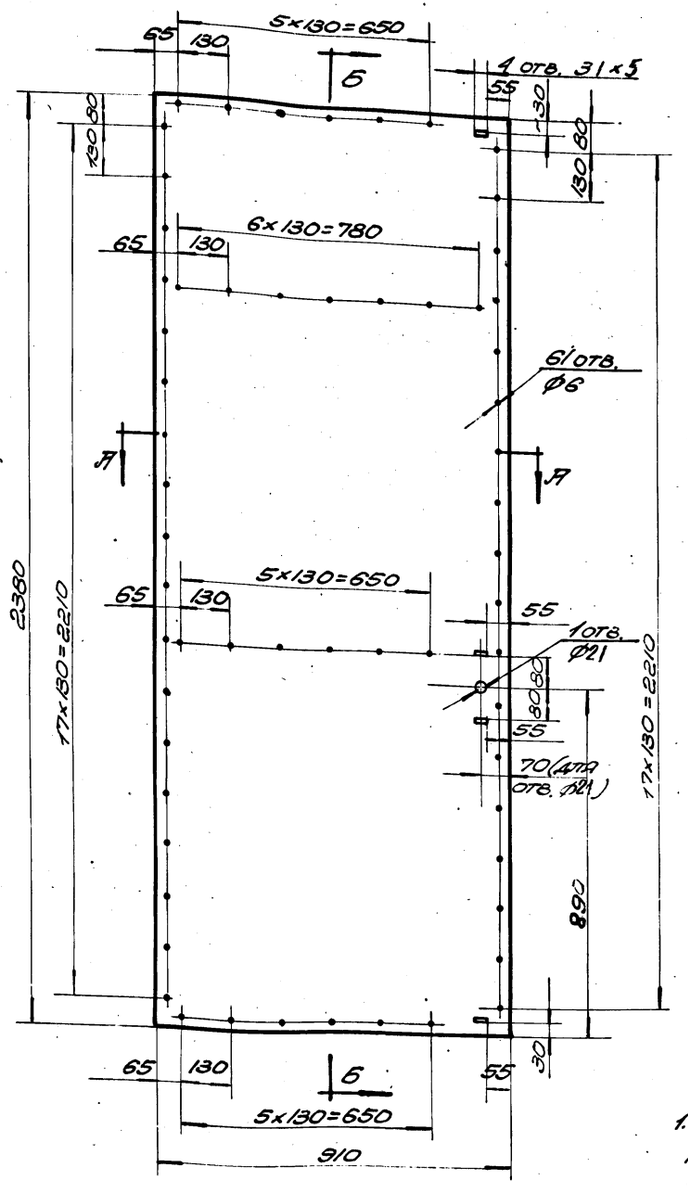

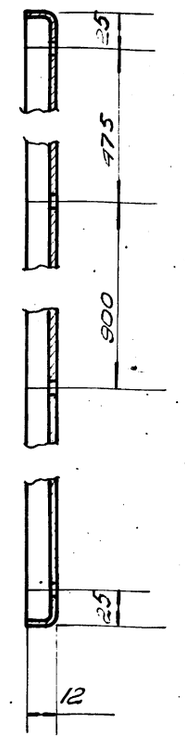

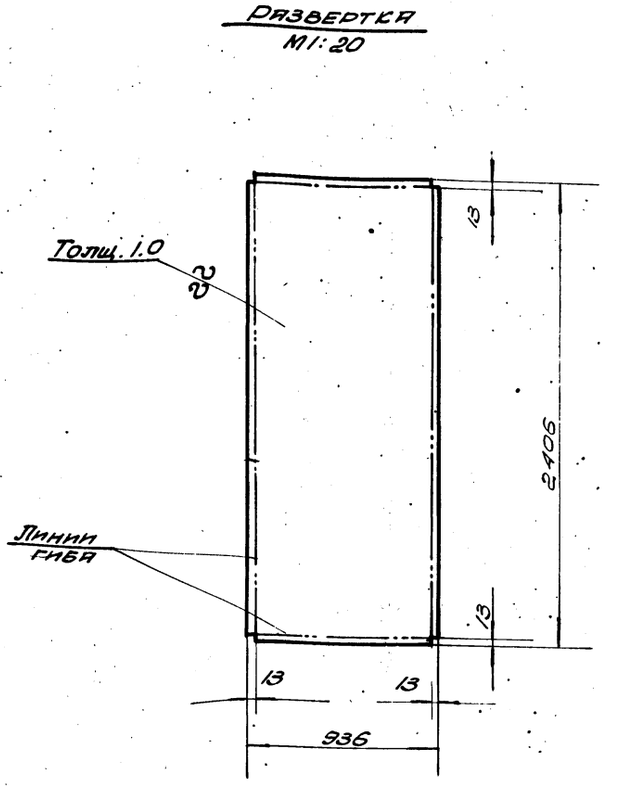

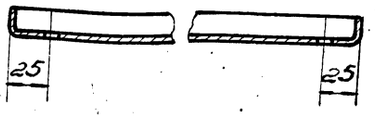

1. Сварку отогнутых кромок производить электродами типа Э42 ГОСТ 9467-60

2. Шов снаружи зачистить

Чертил Ломкин / Провер Ушаков	Обшивка		ПД1-01-001	
2.435-6 Вып.2	Лист 1.0 ГОСТ 3680-57 / Ст.3 ГОСТ 501-58	Вес 17.6	М-6 1:10	Лист
ТК	Противопожарные двери металлические		Серия 2.435-6	
1968г	Деталь створки ПД 1-01-001		Выпуск 4	Лист 6

Госстрой СССР Союзгипростанкопроект ГОСХИМПРОЕКТ г. Москва

Инв. № 651 ОТ 6 Взам. инв. №

Инж. ст. кл. Клеев; Гл. инж. ст. Клеев; Инж. группы Матвеенко; Проверил Ушаков; Схемы Ушаков

9328 04 11

▽3 Остальное

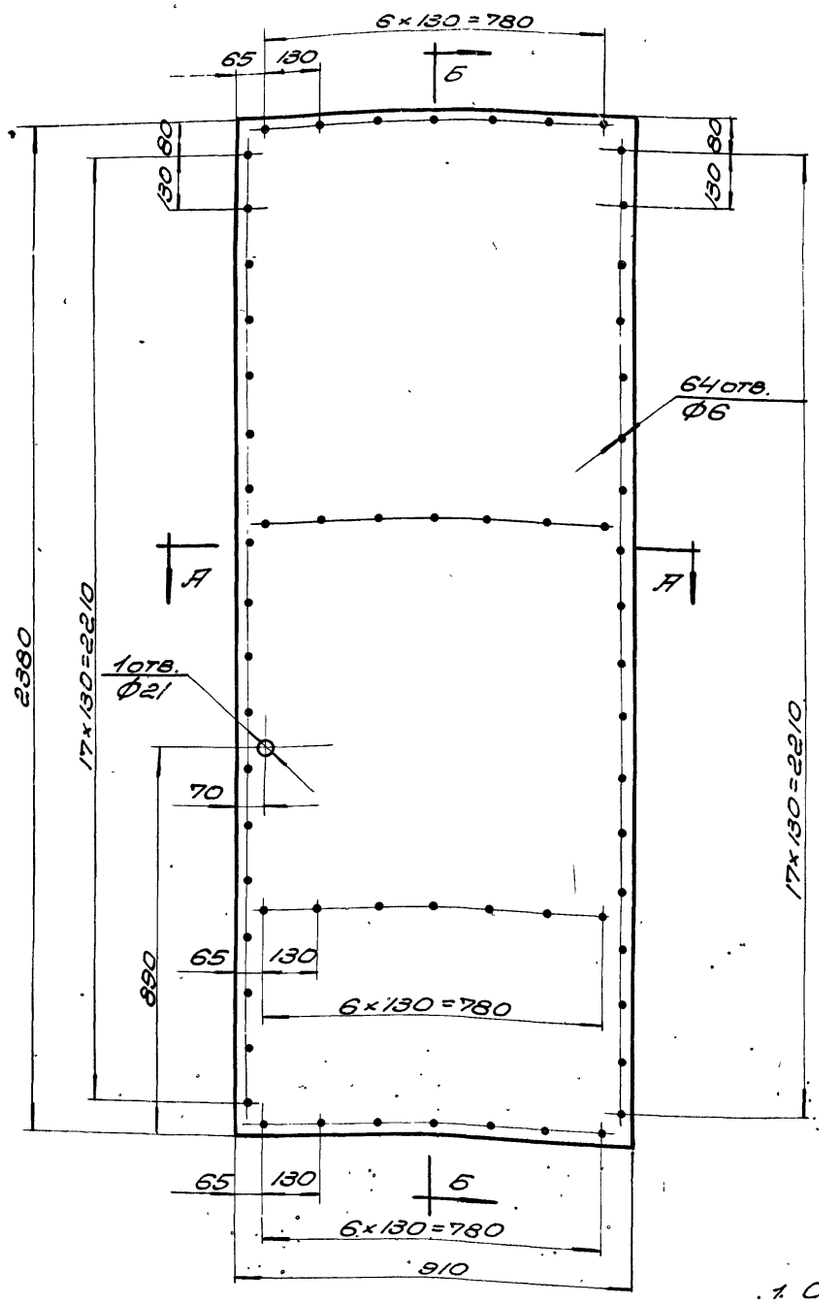

А-А
М1:2

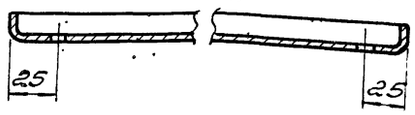

Б-Б
М1:2

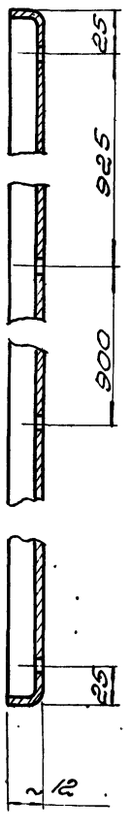

Развертка
М1:20

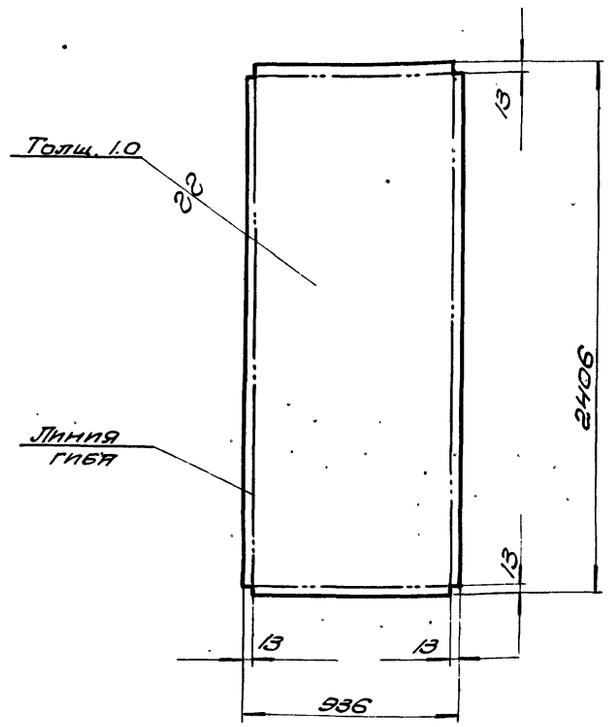

1. Сварку отогнутых кромок производить электродами типа Э42 ГОСТ 9467-60
2. Шов снаружи зачистить

Чертил Проверил		Обшивка	ПД1-01-002	
2.435-6 Вып.4		Лист 1.0 ГОСТ 3680-57 Ст.3 ГОСТ 501-58	Вес 17.6	М-5 1:10 Лист
ТК	Противопожарные двери металлические		Серия 2.435-6	
13691	Деталь створки ПД1-01-002		Выпуск 4	Лист 7

Госстрой СССР Союзгипрестроймаш ГПСХИМПРОЕКТ г. Москва

Согласовано

Техн. Чиркова
Проверил Сухарнов
Инж. Ишмухаметов
Нач. СТП Клеер
Гл. инж. СТП Клеер
Рук. гр. Углевская

9328-04 12

~ Остальное

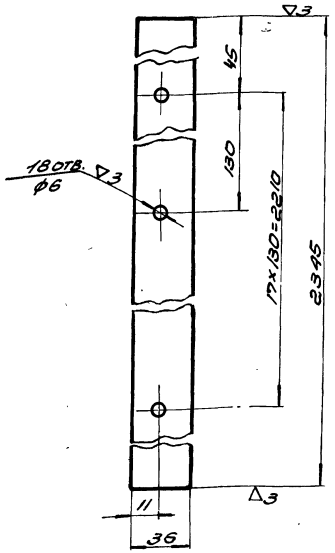

Чертил		Планка	ПД1-01-005	
Проверил				
2.435-6 Вып. 4	4×36 ГОСТ 103-57 Полоса Ст.3 ГОСТ 535-58	Вес 2.65	М-6 1:2	Лист 8

~ Остальное

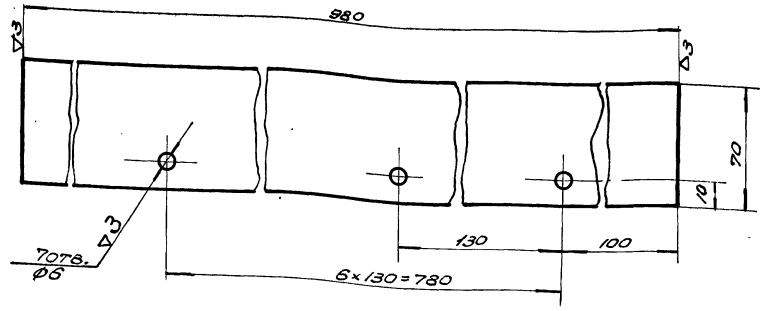

Чертил		Планка	ПД1-01-004	
Провер				
2.435-6 Вып. 4	4×70 ГОСТ 103-57 Полоса Ст.3 ГОСТ 535-58	Вес 2.16	М-6 1:2	Лист 8

~ Остальное

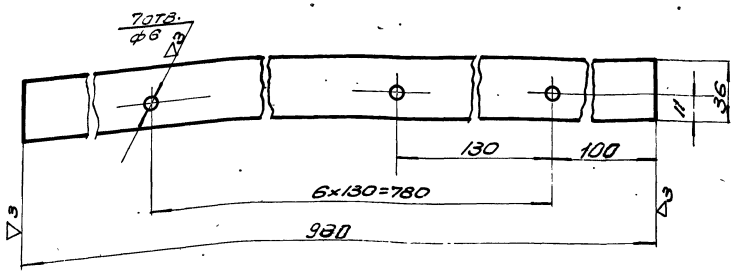

Чертил		Планка	ПД1-01-006	
Проверил				
2.435-6. Вып. 4	4×36 ГОСТ 103-57 Полоса Ст.3 ГОСТ 535-58	Вес 1.10	М-6 1:2	Лист 8

~ Остальное

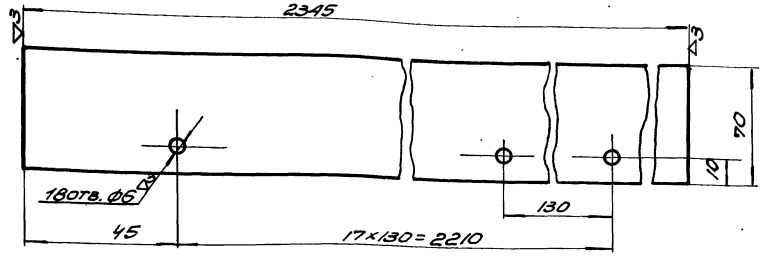

Чертил		Планка	ПД1-01-003	
Проверил				
2.435-6 Вып. 4	4×70 ГОСТ 103-57 Полоса Ст.3 ГОСТ 535-58	Вес 5.16	М-6 1:2	Лист
ТК 1968г	Противопожарные двери металлические. Детали ПД1-01-003; ПД1-01-004; Полотна ПД1-01-005; ПД1-01-006;			Серия 2.435-6 Выпуск 4 Лист 8

9328-04

ГПИ ИМПРОЕКТ
Гл. инж. СТ. Ливер
Рук. гр. П. Воронцов
г. Москва

Шифр 1651 Лист 9 Инв. №

~ Остальное

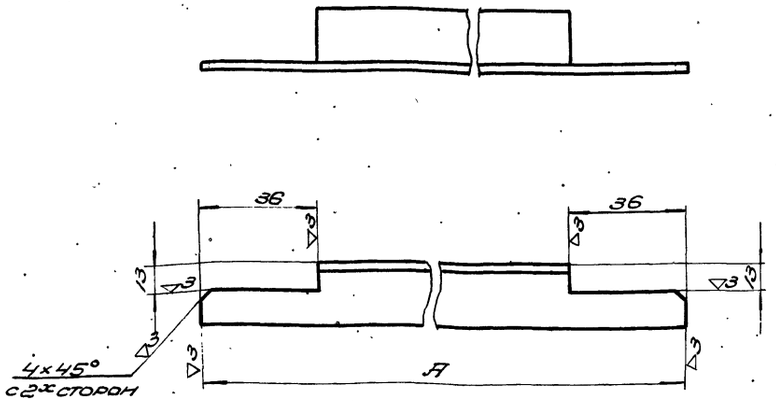

Обозначение	A мм	Вес кг
ПД 4-01-102	702	1.33
ПД 5-01-102	802	0.76
ПД 1-01-103	902	1.65
ПД 3-01-103	1102	2.00

Чертил Шишкин
Проверил Гнилицкий

Уголок

ПД1-01-103
ПД2-01-103
ПД1-01-103
ПД3-01-103

2.435-6 Вып. 4

Уголок 32×32×4 ГОСТ 8509-57
равнобед. Ст.3 ГОСТ 535-58

Вес | М-6 | Лист
См. табл. | 1:2

~ Остальное

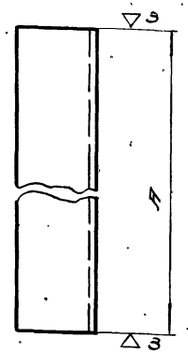

Обозначение	A мм	Вес кг
ПД 1-01-101	2380	6.73
ПД 2-01-101	2015	5.70

Чертил Шишкин
Проверил Гнилицкий

Стойка

ПД1-01-101
ПД2-01-101

2.435-6 Вып. 4

Швеллер 50×40×3 Ст.3 КП
ГОСТ 8278-63

Вес | М-6 | Лист
См. табл. | 1:2

~3 Остальное

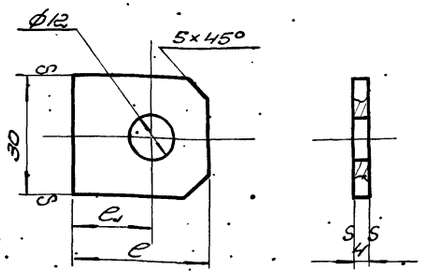

Размер e_1 окончательно уточнить при монтаже

Обозначение	e мм	e_1 мм	Вес кг
ПД1-01-110	35	25	0.031
ПД1-01-111	25	15	0.022

Чертил Шишкин
Проверил Гнилицкий

Направляющая

ПД1-01-110
ПД1-01-111

2.435-6. Вып. 4

Полоса 4×30 ГОСТ 103-57
Ст.3 ГОСТ 535-58

Вес | М-6 | Лист
См. табл. | 1:1

~ Остальное

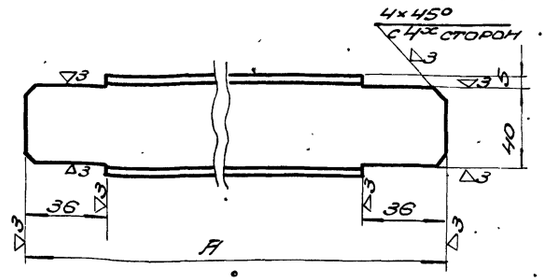

Обозначение	A мм	Вес в кг
ПД 4-01-101	702	1.98
ПД 5-01-101	802	2.27
ПД 1-01-102	902	2.45
ПД 3-01-102	1102	3.1

Чертил Шишкин
Проверил Гнилицкий

Поперечина

ПД1-01-102; ПД4-01-101
ПД3-01-102, ПД5-01-101

2.435-6 Вып. 4

Швеллер 50×40×3 Ст.3 кп
ГОСТ 8278-63

Вес | М-6 | Лист
См. табл. | 1:2

ТК Противопожарные двери металлические

Серия 2.435-6

1969г. Детали каркаса полотна ПД1-01-101; ПД2-01-101
ПД1-01-102; ПД3-01-102; ПД1-01-103; ПД4-01-102; ПД5-01-101

Выпуск 4 | Лист 8

Гл. инженер Шишкова
Техник Королев
Проверил Шишкова

Нач. с.т.п. Клеер
Гл. инж. стп Клеер
Рук. пр-п. Усенкова

1 Госстрой СССР
Госкомгражданстроя
ГОСХИМПРОЕКТ
г. Москва

9328-04

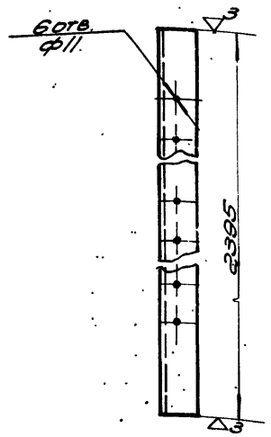

Остальное

6 отв ф11 окончательно обработать после сварки

Чертил.		Уголок	ПД1-02-003		
Проверил.	Чистякова				
2.435-6 Вып. 4		Уголок 100х63х8 ГОСТ 8510-57 Неравнов. Ст 3 ГОСТ 535-58	Вес 2,37	М-5 1:10	Лист 10

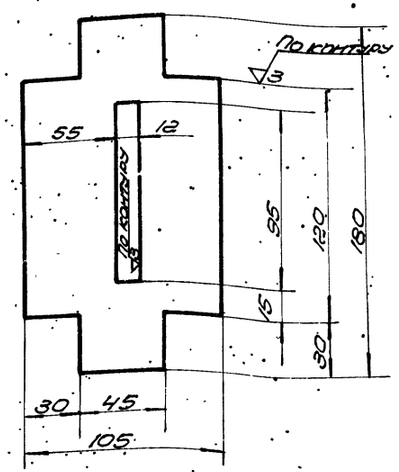

Остальное

Паз окончательно обработать после сварки.

Чертил.		Планка	ПД1-02-005		
Проверил.	Чистякова				
2.435-6 Вып. 4		Полоса 4х105 ГОСТ 103-57 Ст 3 ГОСТ 535-58	Вес 0,45	М-5 1:2	Лист 10

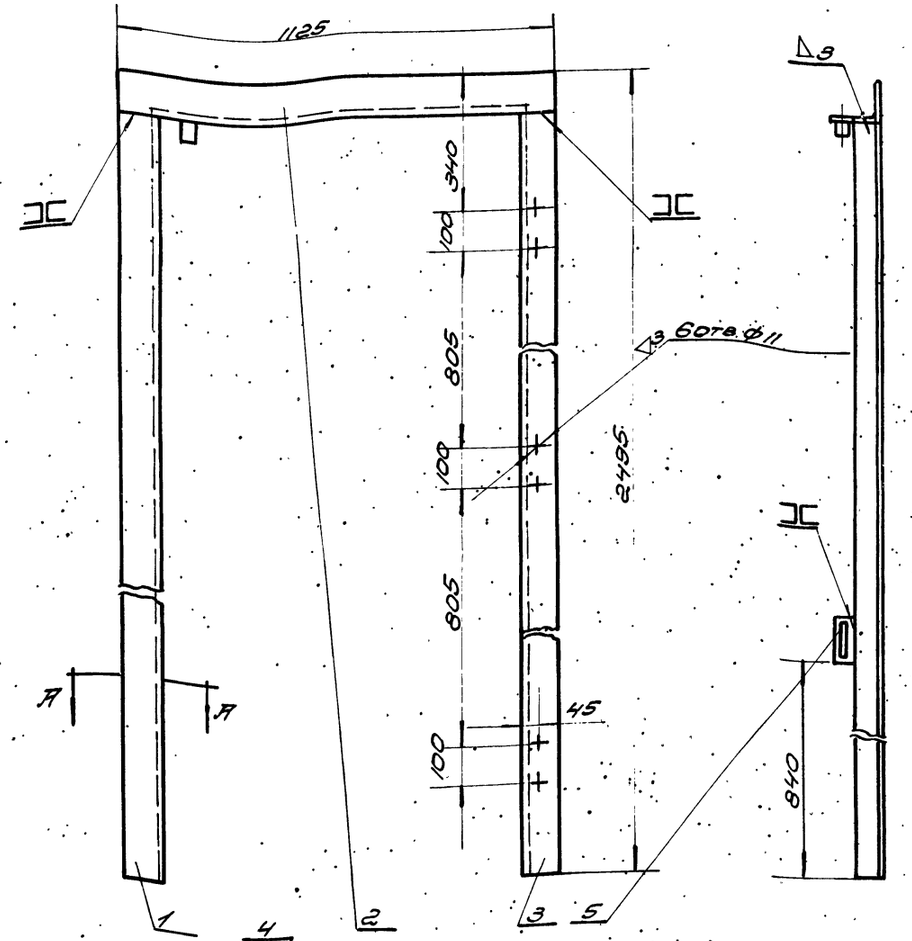

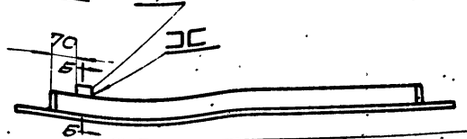

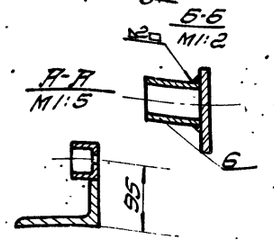

Разность диагоналей не более 3мм

Деталь ПД1-02-006 приварить при монтаже.

Размер 840 и 70 уточнить при монтаже

Общий вес 58,4 кг

М1:10

№ поз.	Обозначение	Наименование	Кол.	Вес	Материал	Лист	Примеч.
6	ПД1-02-006	Труба ℓ=30	1	0,45	Труба 20 ГОСТ 3262-62	6/4	
5	ПД1-02-005	Планка	1	0,45	Полоса 4х105 ГОСТ 103-57 Ст 3 ГОСТ 535-58	10	
4	ПД1-02-004	Планка	1	0,02	Полоса 4х20 ГОСТ 103-57 Ст 3 ГОСТ 535-58	23	
3	ПД1-02-003	Уголок	1	2,37	—"—	10	
2	ПД1-02-002	Уголок верхний	1	1,01	—"—	12	
1	ПД1-02-001	Уголок ℓ=2395	1	2,37	Угол неравн. фасонн. ГОСТ 8510-57 Ст 3 ГОСТ 535-58	1	

ТК	Противопожарные двери металлические	Серия 2.435-6	
1969г	Рама ПД1-02-000 Общий вид и детали	Выпуск 4	Лист 10

Согазоинефтехимпроект ГПСХИМПРОЕКТ г. Москва

Нач. СТП Клеер
Гл. инж. отд. Клеер
Рук. проп. Чепенко

9328-04 15

▽3 Остальное

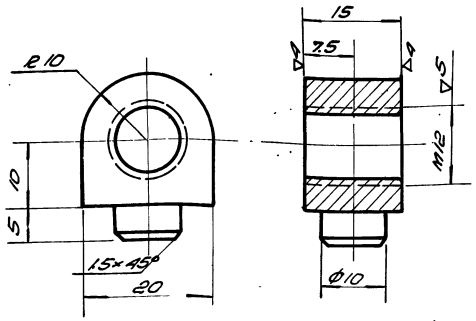

1. Размеры выполнить по 7кл.
2. Цинковать

Чертил		Рым-болт	ПД1-03-001	
Провер.			Вес	М1:6	Лист
2.435-6 Вып.4		Сталь 45 ГОСТ 1050-60	0,045	2:1	

▽3 Остальное

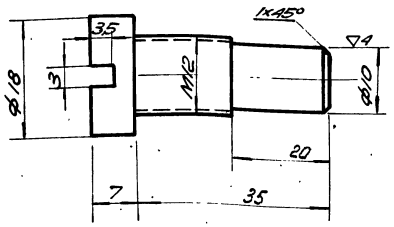

1 Размеры выполнить по 7кл.
2 Цинковать

Чертил		Винт	ПД1-03-002	
Провер.			Вес	М1:6	Лист
2.435-6 Вып.4		Сталь 35 ГОСТ 1050-60	0,036	2:1	

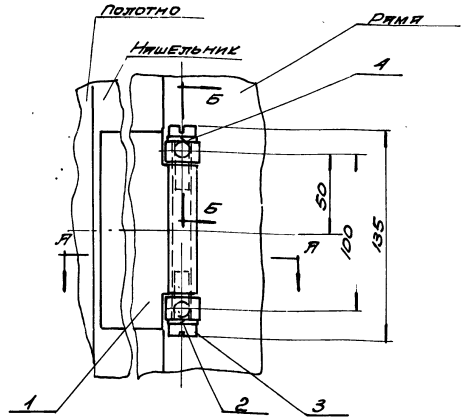

Б-Б

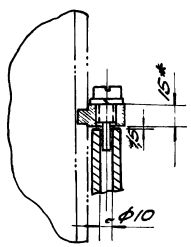

А-А

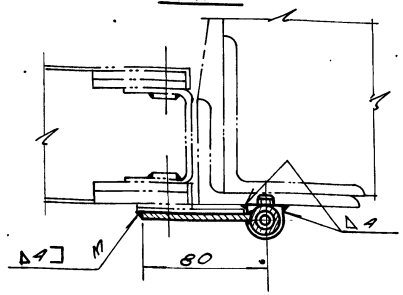

1 При монтаже петли полость втулки заполнить консистентной смазкой
2 Размеры со звездочкой даны для справок

Общий вес 0,51 кг М1:2

№ поз.	Обознач.	Наименование	Кол.	Вес	Материал	Лист	Примеч.
4	ГОСТ 6402-61	Шайба пружинная 12Н65Г	2	0,006	Сталь 65Г ГОСТ 1050-60		
3	ПД1-03-002	Винт	2	0,072	Сталь 35 ГОСТ 1050-60	11	
2	ПД1-03-001	Рым-болт	2	0,09	Сталь 45 ГОСТ 1050-60	11	
1	ПД1-03-100	Кронштейн с втулкой	1	0,34	Сбор.	12	

ТК	Противопожарные двери металлические.	Серия 2.435-6	
19681	Петля ПД1-03-000. Общий вид и детали ПД1-03-001; ПД1-03-002;	Выпуск 4	Лист 11

Согласовано:

Техник: Ст.гр.03 Проверил: Сысоев

Инж. ст.гр. Шведер
Гл. инж. ст.гр. Шведер
Рук. гр. Черняковский

Госстрой СССР
Союзгипроспецпромстрой
ПСКИМПРОЕКТ
г. Москва

Шифр 1651
Лист 11
Инв. №

9328-04 16

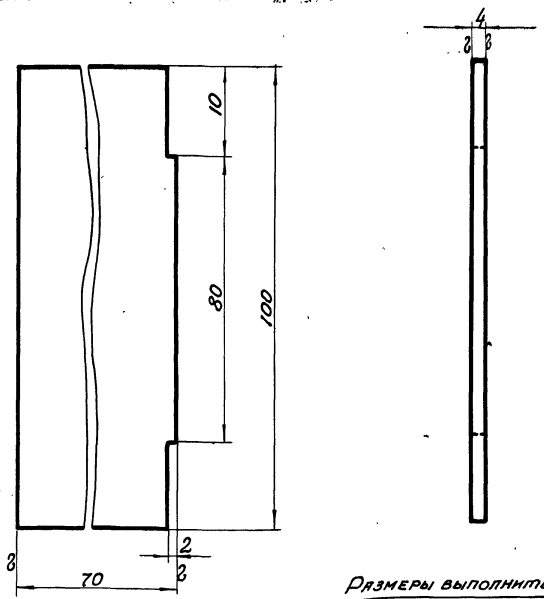

Размеры выполнить по 7кл.

Чертил		Кронштейн	ПД1-03-101
Провер.	Ушакова	4×70 ГОСТ 103-57	Вес / М-6 / Лист
2.435-6 вып.4		Полоса Ст.3 ГОСТ 535-58	0,22 / 1:1 / 12

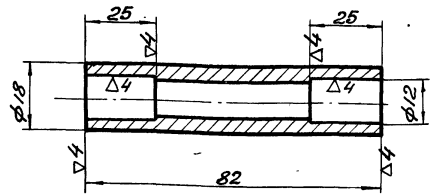

Окончательную обработку детали производить после сварки.
Размеры выполнить по 7кл.

Чертил		Втулка	ПД1-03-102
Провер.	Ушакова		Вес / М-6 / Лист
2.435-6 вып.4		Труба 18×5-10 ГОСТ 8734-58	0,12 / 1:1 / 12

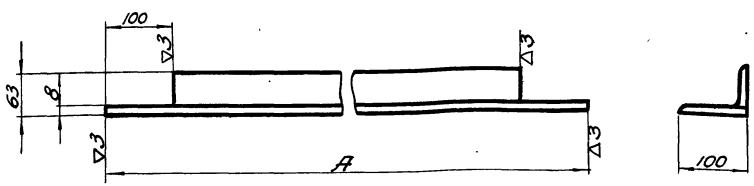

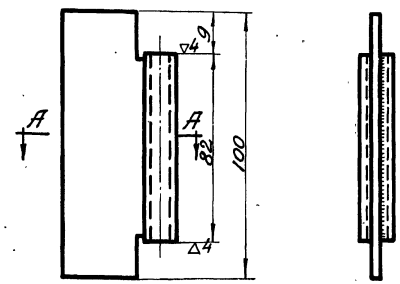

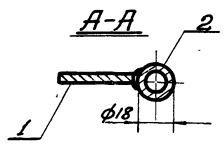

1. Сварку производить электродами типа Э42 ГОСТ 9467-60. Шов зачистить.
2. Катет шва 3мм.
3. Цинковать

Общий вес 0,34кг.

Обозначение	A	Вес
ПД1-02-002	1125	10,1
ПД3-02-001	1325	12,1

Чертил		Уголок верхний	ПД1-02-002 ПД3-02-001
Провер.	Ушакова		Вес / М-6 / Лист
2.435-6 вып.4		Угол 100×63×8 ГОСТ 8510-57 неравнобок. Ст.3 ГОСТ 535-58.	Масштаб / 1:5 / 12

Поз.	Обознач.	Наименование	Кол.	Вес	Материал	Лист	Примеч.
2	ПД1-03-102	Втулка	1	0,12	Труба 18×5-10 ГОСТ 8734-58	12	
1	ПД1-03-101	Кронштейн	1	0,22	Полоса 4×70 ГОСТ 103-57 Ст.3 ГОСТ 535-58	12	

ТК	Противопожарные двери металлические	Серия 2.435-6	
1969г.	Кронштейн с втулкой ПД1-03-100 Общий вид и детали.	Выпуск 4	Лист 12

Госстрой СССР Союзхимнефтестроймаш ГОСХИМПРОЕКТ г. Москва

Инв. № 51 Лист 2

Нач. СТП Клеев
Гл. инж. СТП Клеев
Рук. груп. Челенков

Проверил Сухинов
Ушаков

9328-04 17

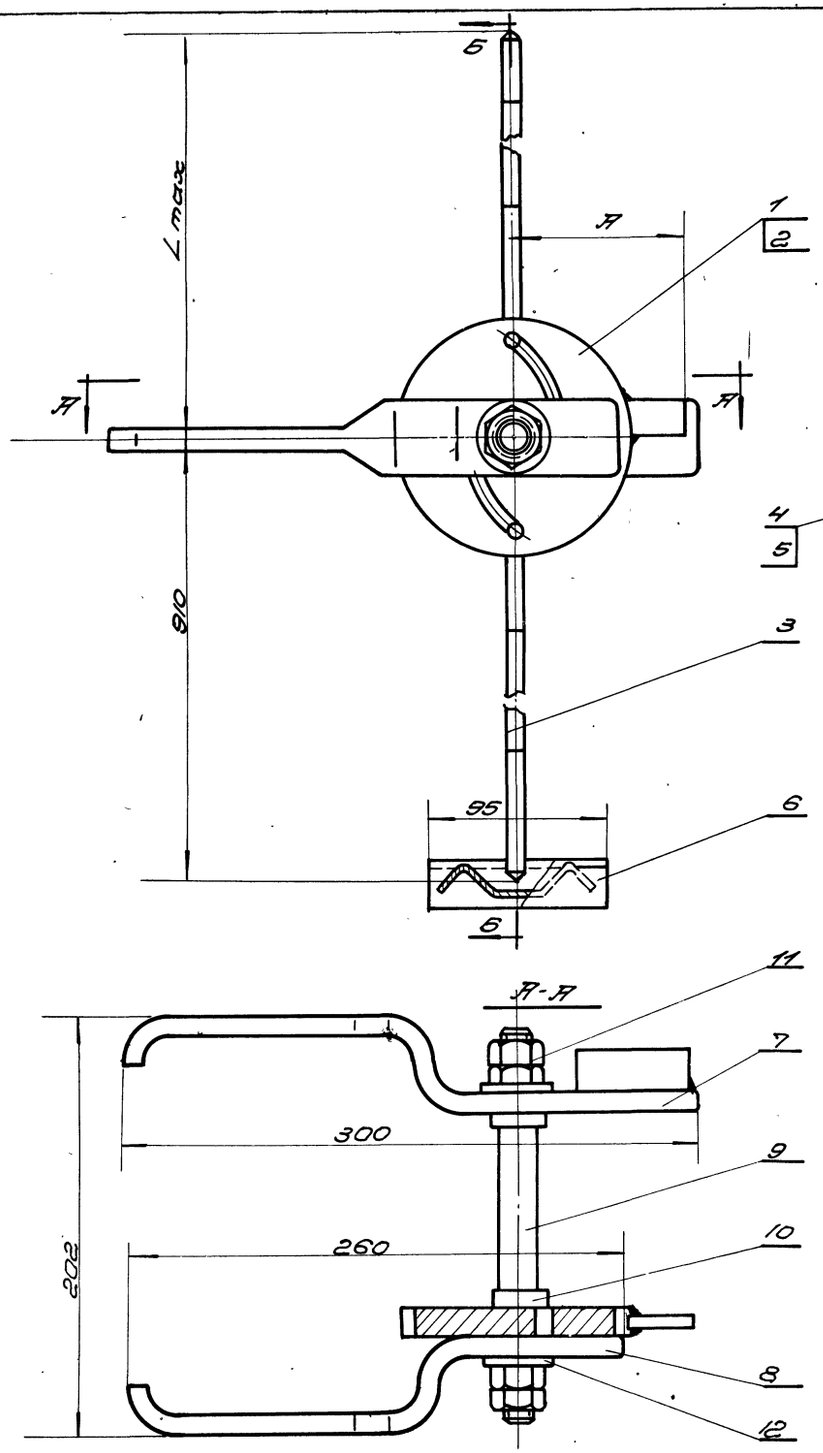

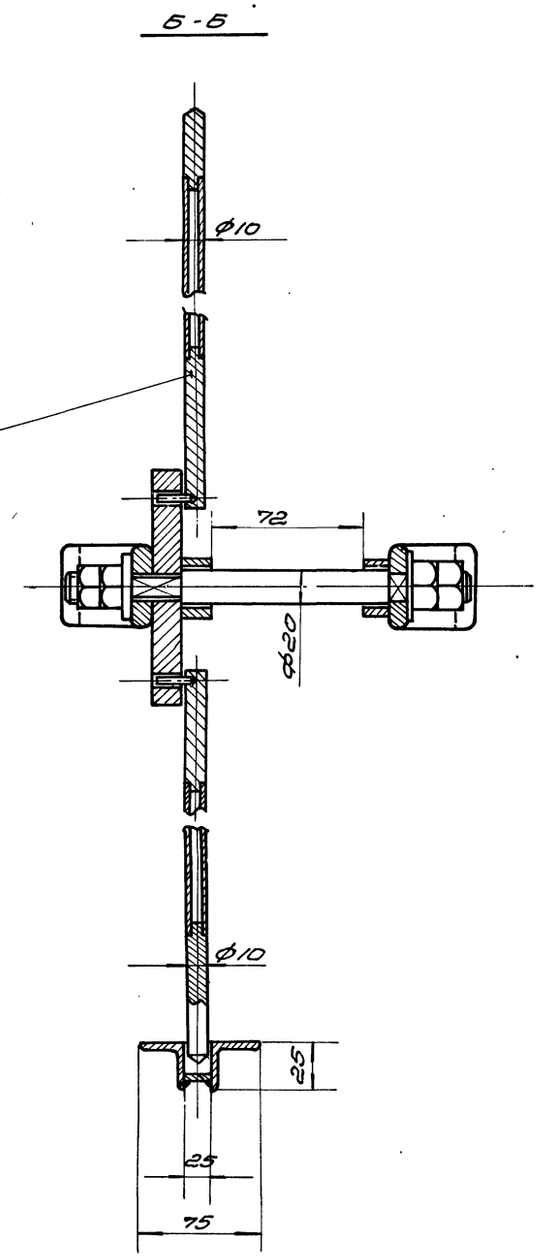

Обозначение замка	А / В мм	Lmax	Общий вес замка в кг
ПД1-04-000	90	1460	5.15
ПД2-03-000	90	1095	4.97
ПД4-06-000	125	1460	5.18
ПД5-04-000	125	1095	5.0

М1:2

Поз.	Обознач.	Наименование	Кол.	Вес	Материал	Лист	Примеч.
12	ГОСТ 11371-65	Шайба 12	2	0.01	011	—	
11	ГОСТ 5915-62	Гайка М12	4	0.069	055	—	
10	ПД1-04-003	Втулка	2	0.024	Круг 30 ГОСТ 2590-57 Ст3 ГОСТ 535-58	17	
9	ПД1-04-002	Ось	1	0.28	Ст.35 ГОСТ 1050-60	17	
8	ПД1-04-001	Ручка	1	0.68	Полоса 10×40 ГОСТ 103-57 Ст3 ГОСТ 535-58	16	
7	ПД1-04-500	Рычка	1	1.1	Сбор.	17	
6	ПД1-04-400	Гнездо	1	0.362	Сбор.	16	
5	ПД2-03-100	Тяга	1	0.534	Сбор.	15	Только для замков ПД2; ПД5
4	ПД1-04-300	Тяга	1	0.71	Сбор.	15	Только для замков ПД1; ПД4
3	ПД1-04-200	Тяга	1	0.434	Сбор.	15	
2	ПД4-06-100	Диск	1	1.51	Сбор.	14	Только для ПД4; ПД5
1	ПД1-04-100	Диск	1	1.48	Сбор.	14	Только для ПД1; ПД2

ТК	Противопожарные двери металлические	Серия 2.435-6	
1969г.	Замки ПД1-04-000; ПД2-03-000; ПД4-06-000 ПД5-04-000; Общие виды.	Выпуск 4	Лист 13

Госстрой СССР
Сою. гипроспецстройпроект
ГОСХИМПРОЕКТ
г. Москва

Лист 13
Пр. 3. №

Согласовано:

Подпись и дата

Инв. № подл.

Нач. ст. гр. Сазаев
Гл. инж. ст. гр. Сазаев
Ст. инж. гр. Ярославцев

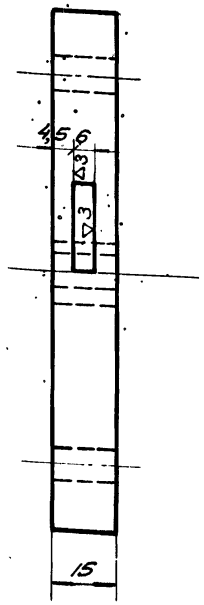

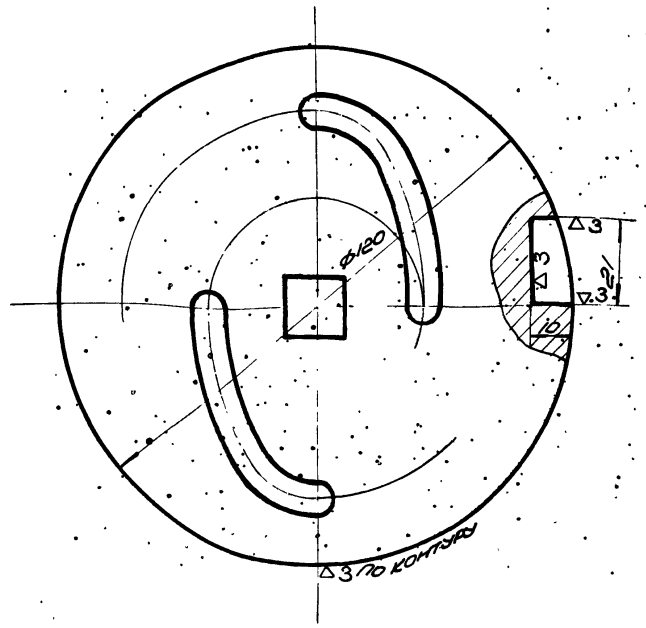

Обработку пазов произвести после сварки.

Чертил	Шмель	Диск	ПД1-04-101		
Проверил	Чиаков				
2.435-6 Вып. 4		Лист 15 ГОСТ 5681-57 Круг Ст.3 ГОСТ 500-58	Вес 1.45	М 1:1	Лист

Остальное

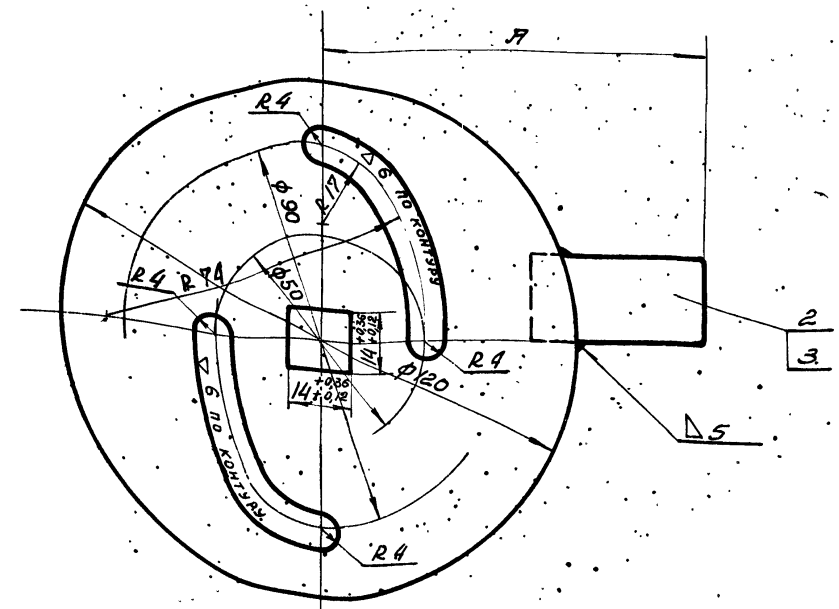

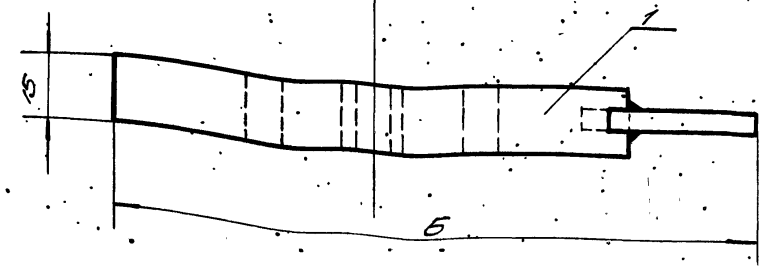

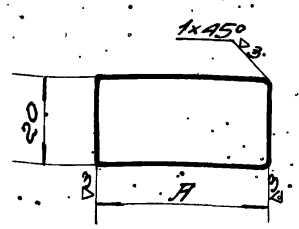

Обозначение	А мм	Вес кг
ПД1-04-102	40	0,032
ПД4-06-102	75	0,06

Чертил	Шмель	Язычок	ПД1-04-102 ПД4-06-102		
Проверил	Чиаков				
2.435-6. Вып. 4		Полоса 5x20 ГОСТ 103-57 Ст.3 ГОСТ 535-58	Вес См. табл.	М 1:1	Лист

Обозначение	А мм	Б мм	Вес диска кг
ПД1-04-100	90	150	1.46
ПД4-06-100	125	185	1.51

N поз	Обозначение	Наименование	Кол.	Вес	Материал	Лист	Примеч.
3	ПД4-06-102	Язычок	1	0,06	— " —	14	
2	ПД1-04-102	Язычок	1	0,032	Полоса 5x20 ГОСТ 103-57 Ст.3 ГОСТ 535-58	14	
1	ПД1-04-101	Диск	1	1,45	Лист 15 ГОСТ 5681-57 Ст.3 ГОСТ 500-58	14	

ТК	Противопожарные двери металлические	Серия 2.435-6	
1968г	Диск (ПД1-04-100; ПД4-06-100) общий вид. Детали	Выпуск 4	Лист 14

ГОСХИМПРОЕКТ г. Москва

Гл. инж. отд. Клевер
Рук. пруп. Успенский

9328-04 19

Шифр 1651
Лист
Инв. №

▽3 остальное

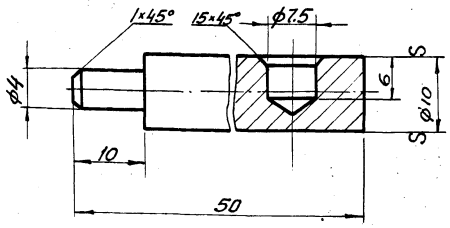

Чертил		Стержень	ПД1-04-206	
Проверил	Ушакова			
2.435-6 вып. 4.		Круг 10 ГОСТ 2590-57 / Ст.3 ГОСТ 535-58.	Вес 0.028	М-6 2:1	Лист

▽3 остальное

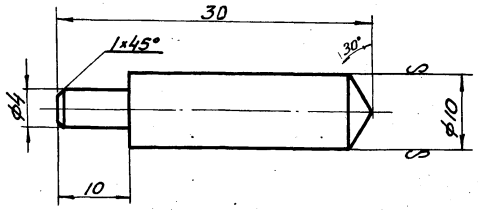

Чертил		Стержень	ПД1-04-204	
Проверил	Ушакова			
2.435-6 вып. 4.		Круг 10 ГОСТ 2590-57 / Ст.3 ГОСТ 535-58	Вес 0.021	М-6 2:1	Лист

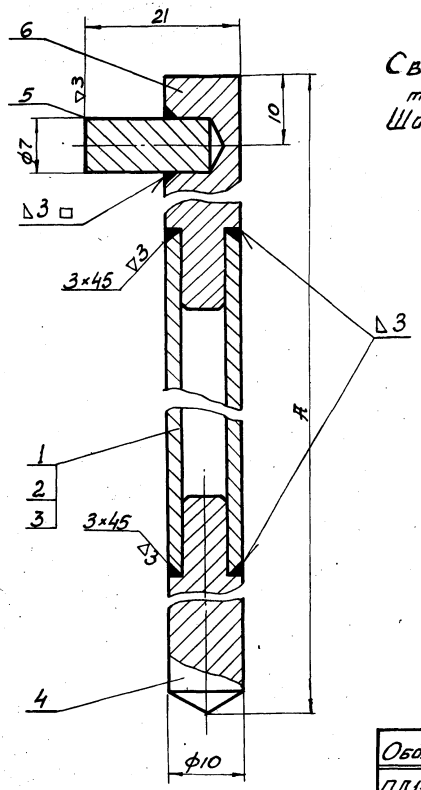

Сварку производить электродами типа Э42 ГОСТ 9467-60
Шов зачистить.

Обознач.	Длина трубы ГОСТ 8734	A	Вес
ПД1-04-200	815	875	0,434
ПД1-04-300	1365	1425	0.71
ПД2-03-100	1000	1060	0.534.

М 2:1

Поз.	Обознач.	Наименование	Кол.	Вес	Материал	Лист	Примеч.
6	ПД1-04-206	Стержень	1	0.028	Круг 10 ГОСТ 2590-57 / Ст.3 ГОСТ 535-58	15	
5	ПД1-04-205	Палец	1	0.005	Круг 8 ГОСТ 2590-57 / Ст.3 ГОСТ 535-58	16	
4	ПД1-04-204	Стержень	1	0.021	Круг 10 ГОСТ 2590-57 / Ст.3 ГОСТ 535-58	15	
3	ПД1-04-203	Труба 10×2,5 ℓ=1365	1	0.65	Труба вн 10×2,5-10 ГОСТ 8734-58	6/4	
2	ПД1-04-202	Труба 10×2,5 ℓ=1000	1	0.48	Труба вн 10×2,5-10 ГОСТ 8734-58	6/4	
1	ПД 1-04-201	Труба ℓ=815	1	0.38	Труба вн 10×2,5-10 ГОСТ 8734-58	6/4	

ТК	Противопожарные двери металлические	Серия 2.435-6	
1968г.	Тяги ПД1-04-200; ПД1-04-300; ПД2-03-100 Общий вид и детали.	Выпуск 4.	Лист 15

Госстрой СССР Союзгипространсмаш ГОСХИМПРОЕКТ г. Москва.

Гл. инж. проекта Ушакова
Гл. инж. СТП Клеев
Рук. группы Хлебникова
Техник Карпов
Проверил Сухарев
Нач. СТП Клеев

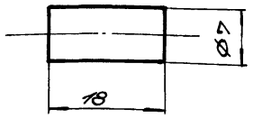

Чертил	Шиль	Палец	ПД1-04-205		
Проверил	Ушаков	8 ГОСТ 2590-57	Вес	М-6	Лист
2.435-6 Вып.4	Крыг	Ст.3 ГОСТ 535-58	0,005	2:1	

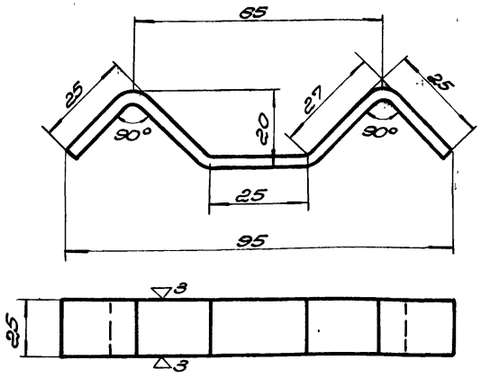

∞ Остальное

Все радиусы скругления принять 3мм

Длина развертки 115мм

Чертил	Шиль	Гнездо	ПД-1-04-401		
Проверил	Ушаков	3,0 ГОСТ 3680-57	Вес	М-6	Лист
2.435-6 Вып.4	Лист	Ст.3 ГОСТ 500-58	0,083	1:1	

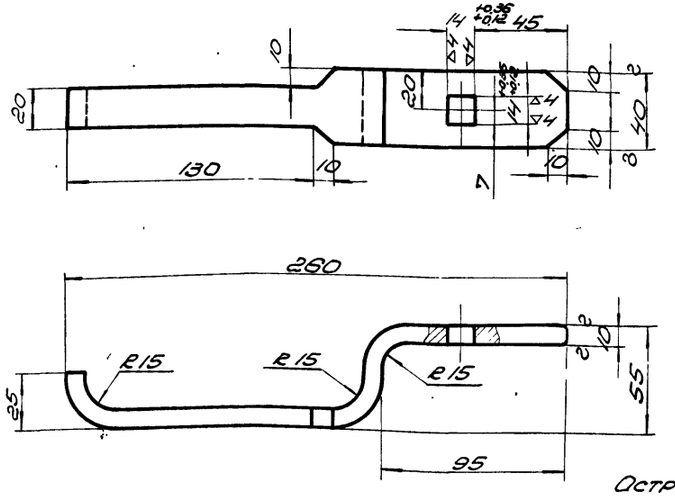

▽3 Остальное

Острые кромки затупить

Заготовка С=290мм

Чертил	Шиль	Ручка	ПД1-04-001		
Проверил	Ушаков	10х40 ГОСТ 103-57	Вес	М-6	Лист
2.435-6 Вып.4	Полоса	Ст.3 ГОСТ 535-58	0,68	1:2	

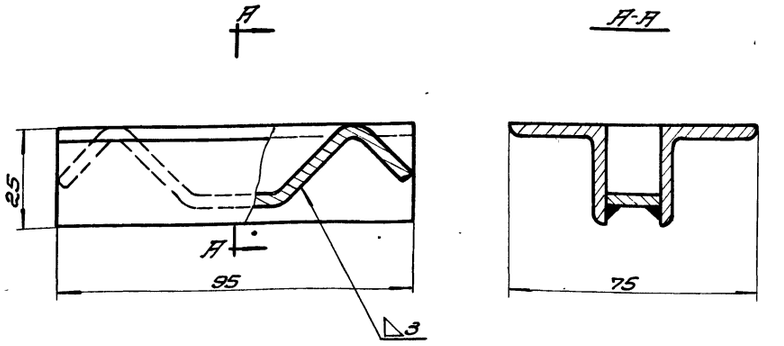

Сварку производить электродом типа Э-42 ГОСТ 9467-60

Общий вес-0,362 кг. М1:1

Поз	Обозначение	Наименование	Кол.	Вес	Материал	Лист	Примеч.
2	ПД1-04-402	Уголок С=95	2	0,25	Уг. равнобок. 25х25х4 ГОСТ 8509-57 Ст.3 ГОСТ 535-58	64	
1	ПД1-04-401	Гнездо	1	0,083	Лист 3 ГОСТ 3680-57 Ст.3 ГОСТ 500-58	16	

ТК	Противопожарные двери металлические	Серия 2.435-6	
1969г	Гнездо ПД1-04-400. Общий вид. Детали. Ручка ПД1-04-001.	Выпуск 4	Лист 16

ГОСХИМПРОЕКТ г. Москва

Нач.ст.п. Клеер; Гл.инж.ст. Клеер; Рук.гр.п. Колесников; Нач.

Шифр 1651
Лист
Инв. №

▽3 Остальное

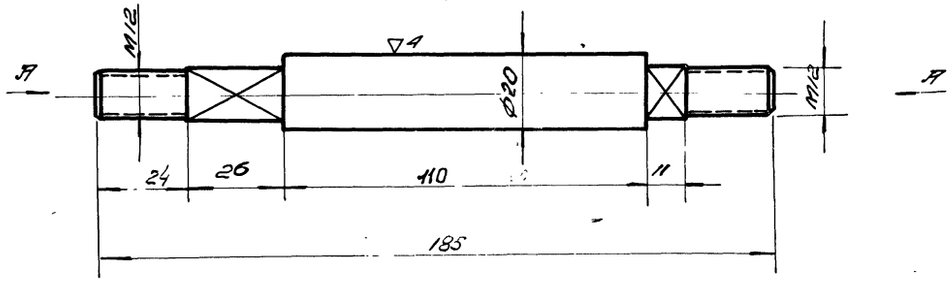

Вид А
М 2:1

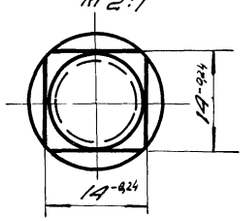

Чертил. Шмиль / Провер. Ушац	Ось	ПД1-04-002	
2.435-6 Вып.4	Сталь 35 ГОСТ 1050-60	Вес 0,28	М-6 1:1	Лист

▽3 Остальное

21

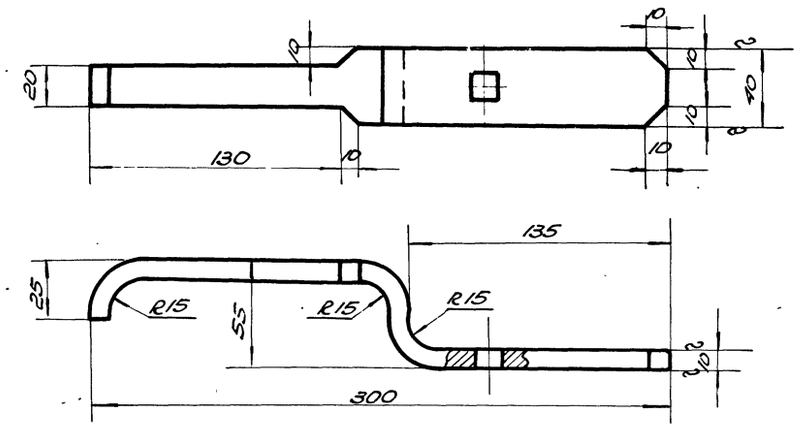

Острые кромки затупить

Заготовка С=330мм
Обработку паза 14х14 произвести после сварки.

Чертил. Шмиль / Провер. Ушац	Ручка	ПД1-04-501	
2.435-6 Вып.4	Полоса 10х40 ГОСТ 103-57 Ст.3 ГОСТ 535-58	Вес 0,82	М-6 1:2	Лист

▽3 Остальное

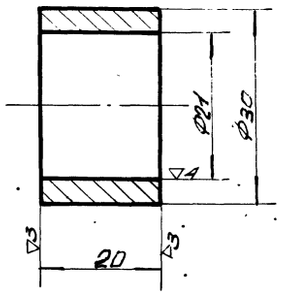

Чертил. Шмиль / Проверил. Ушац	Втулка	ПД1-04-003	
2.435-6 Вып.4	Круг 30 ГОСТ 2590-57 Ст.3 ГОСТ 535-58	Вес 0,024	М-6 2:1	Лист

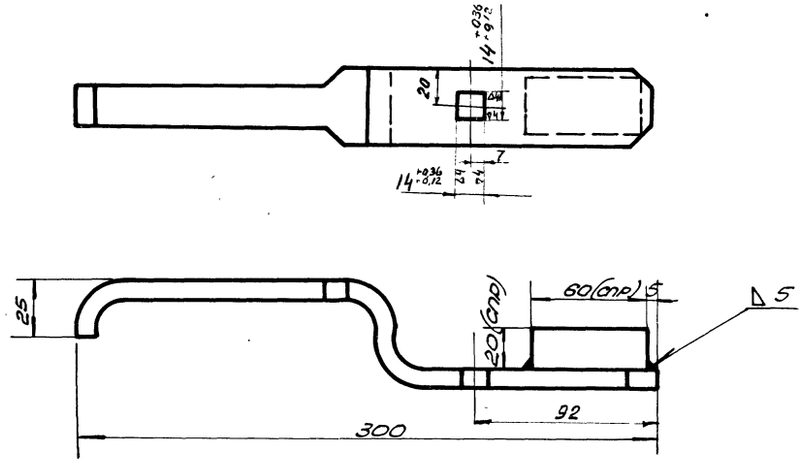

Общий вес 1.1 кг М 1:2

NN поз	Обознач.	Наименование	Кол.	Вес	Материал	Лист	Примеч.
2	ПД1-04-502	Полоса	1	0,28	Полоса 2 ГОСТ 103-57 / Ст.3 ГОСТ 535-58	6/4	
1	ПД1-04-501	Ручка	1	0,82	Полоса 10х40 ГОСТ 103-57 / Ст.3 ГОСТ 535-58	17	

ТК	Противопожарные двери металлические	Серия 2.435-6	
1968	Ручка ПД1-04-500 Общий вид. Детали. Детали бамка.	Выпуск 4	Лист 17

Госстрой СССР
Союзгипростроймаш
ГПСХИМПРОЕКТ
г. Москва

Нач. СТП Гзеер
Гл. инж. СТП Клеер
Вед. инж. Успенская

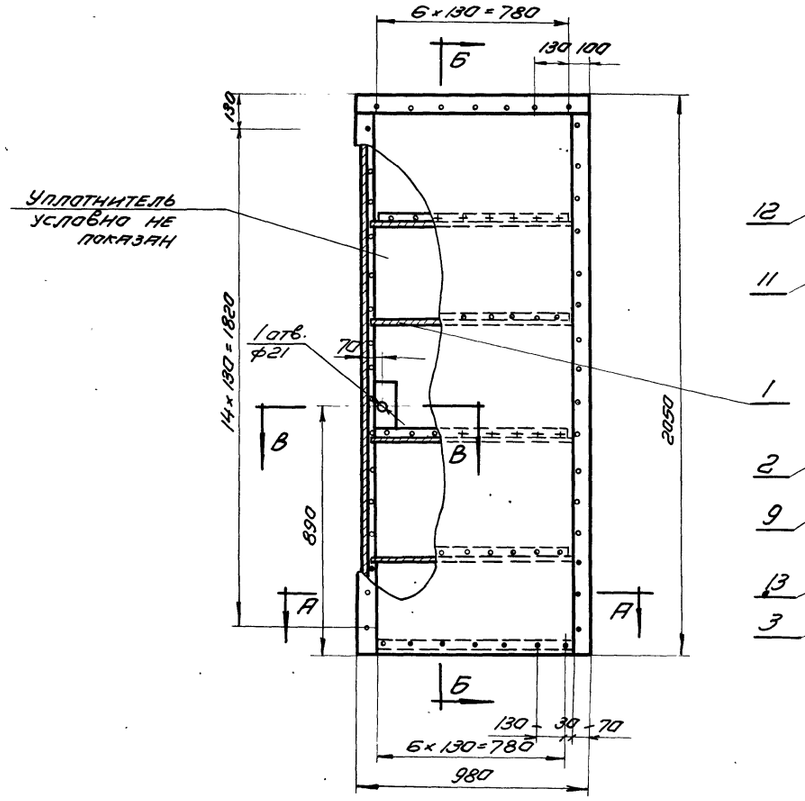

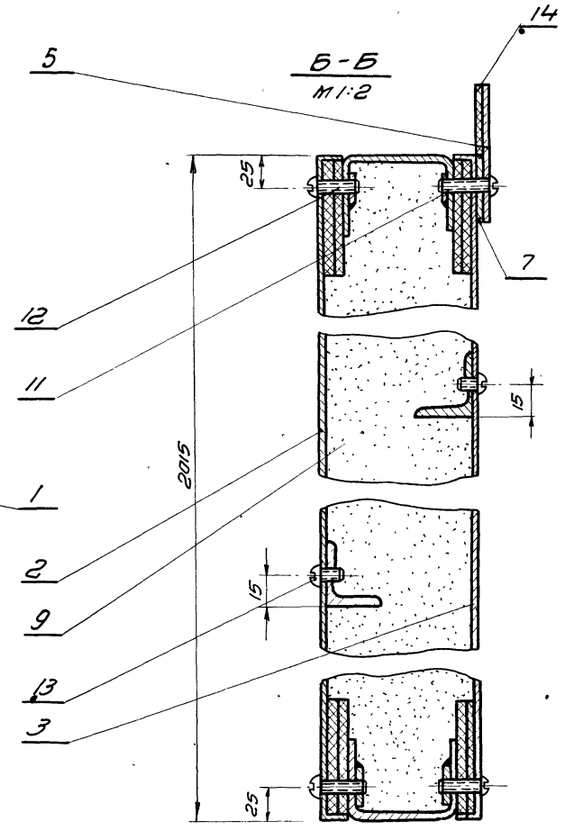

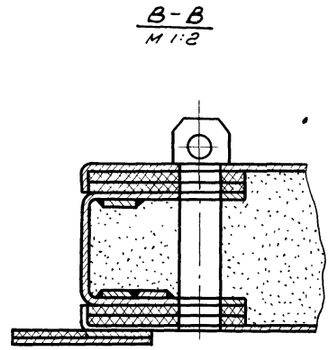

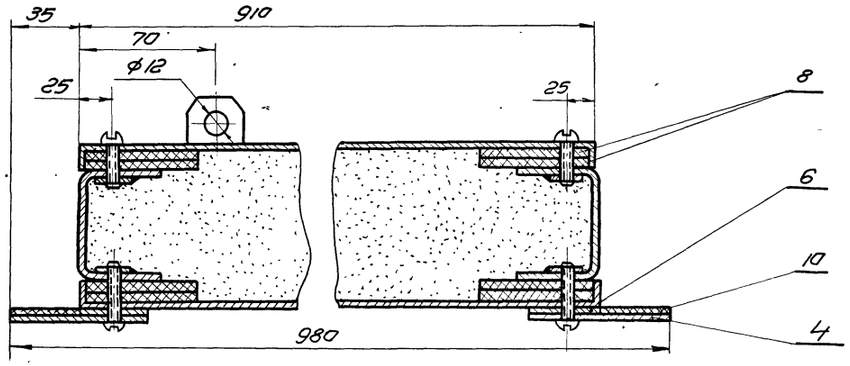

1. Отверстия под винты сверлить при монтаже по отверстиям в обшивке
2. Уплотнитель вырезать по месту.
3. Разность диагоналей полотна не более 3мм.

Общий вес 121кг. М 1:15

Поз.	Обознач.	Наименование	К-во	Вес	Материал	Лист	Прим.
14	ПД2-01-006	Прокладка 35×910	1	0.13	Резина пласт. ЧТ-М ГОСТ 7338-65	Б/Ч	
13	ГОСТ 1489-62	Винт М5×8	27	0.05	—"—	—	
12	ГОСТ 1489-62	Винт М5×25	49	0.192	—"—	—	
11	ГОСТ 1489-62	Винт М5×30	37	0.17	0 55	—	
10	ПД2-01-005	Прокладка 35×2050	2	0.5	Резина ЧТ-М пласт. ГОСТ 7338-65	Б/Ч	
9	ГОСТ 13450-68	Уплотнитель	0.15 м³	37.5	Плиты асбоцементно-керамзитовые	Б/Ч	По месту
8	ГОСТ 4598-60	Прокладка 5×60	24 п.м.	6.0	Плита твердая ДВПО. 80 лакн.	Б/Ч	По месту
7	ПД1-01-006	Планка	1	1.1	Полоса 4×36 ГОСТ 103-57 Ст3 ГОСТ 535-58	8	
6	ПД2-01-004	Планка	2	4.2	Полоса 4×36 ГОСТ 103-57 Ст3 ГОСТ 535-58	22	
5	ПД1-01-004	Планка	1	2.16	—"—	8	
4	ПД2-01-003	Планка	2	8.5	Полоса 4×70 ГОСТ 103-57 Ст3 ГОСТ 535-58	22	
3	ПД2-01-002	Обшивка	1	15.0	—"—	21	
2	ПД2-01-001	Обшивка	1	15.0	Лист 1.0 ГОСТ 3680-57 Ст3 ГОСТ 501-58	20	
1	ПД2-01-100	Каркас	1	30.4	Сварн.	19	

ТК	Противопожарные двери металлические	Серия 2.435-6	
1969г.	Створка ПД2-01-000. Общий вид.	Выпуск 4	Лист 18

Госстрой СССР Союзмонтажстройпроект ГОСХИМПРОЕКТ г. Москва 1969г.

Нач. ст. п. Клеер; Гл. инж. ст. п. Клеер; Рук. груп. Уольская; Проверил Суханов; Гл. инж. проекта

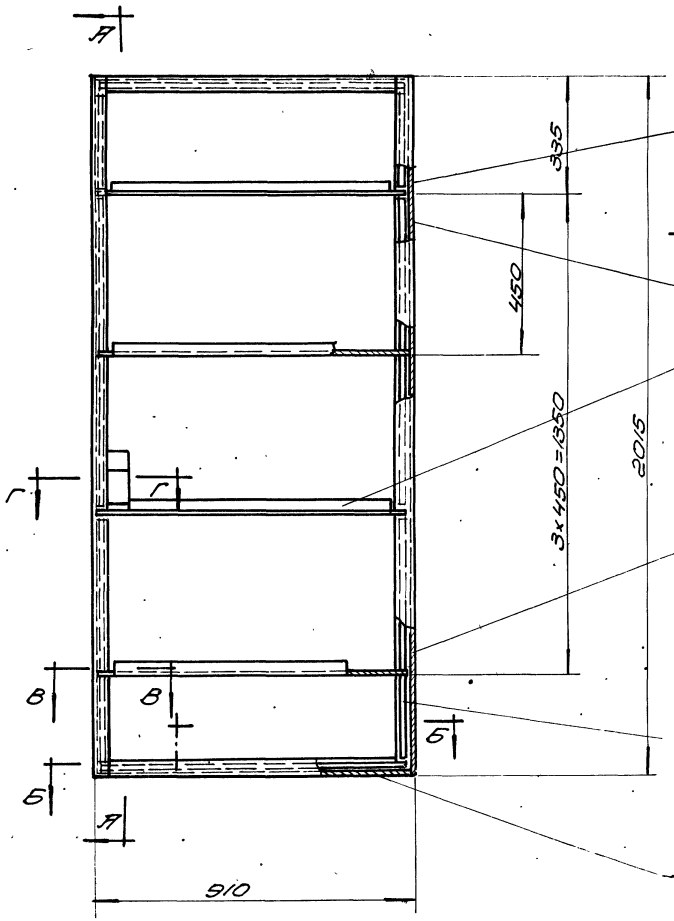

Разность диагоналей не более 3мм.

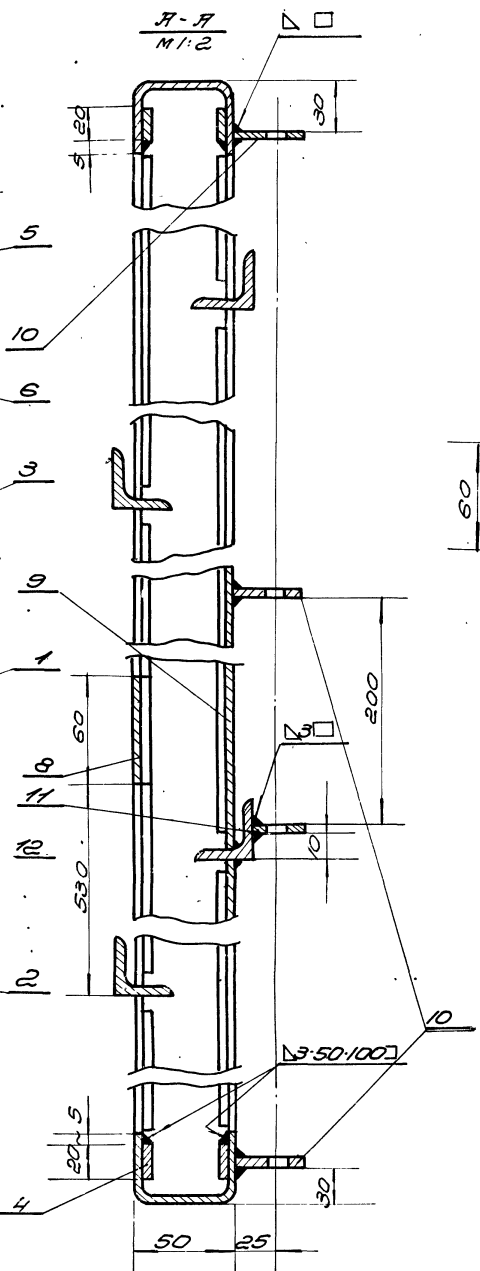

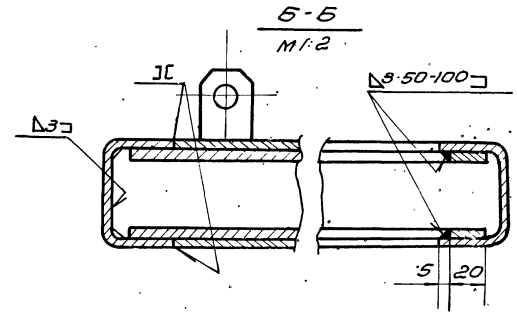

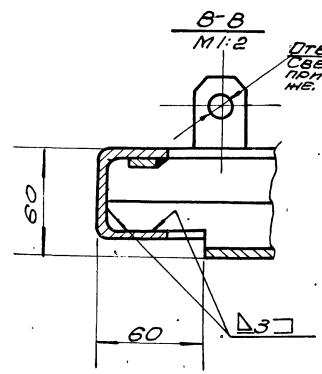

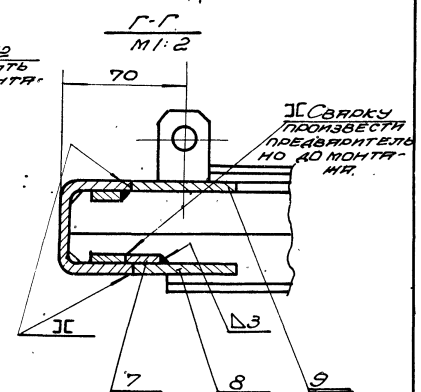

Сварку производить электродом Э-42 ГОСТ 9467-60.

Общий вес - 30,4 кг М1:10

12	ПА2-01-106	Планка е=710	4	1,80	Полоса 4х20 ГОСТ 103-57 Ст.3 ГОСТ 535-58	Б/4	
11	ПА1-01-111	Направляющая	1	0,022	—"—	9	
10	ПА1-01-110	Направляющая	3	0,093	Полоса 4х30 ГОСТ 103-57 Ст.3 ГОСТ 535-58	9	
9	ПА2-01-107	Пластинка 60×230	1	0,31	—"—	Б/4	
8	ПА2-01-106	Пластинка 60×60	1	0,06	Лист 3 ГОСТ 3680-57 Ст.3 ГОСТ 501-58	Б/4	
7	ПА2-01-105	Планка е=60	1	0,03	—"—	Б/4	
6	ПА2-01-104	Планка е=860	4	2,2	—"—	Б/4	
5	ПА2-01-103	Планка е=280	4	0,72	—"—	Б/4	
4	ПА2-01-102	Планка е=880	4	2,22	Полоса 4х20 ГОСТ 103-57 Ст.3 ГОСТ 535-58	Б/4	
3	ПА1-01-103	Уголок	4	6,60	Уголок равн. 32х32х4 ГОСТ 8509-57 Ст.3 ГОСТ 535-58	9	
2	ПА1-01-102	Поперечина	2	4,90	—"—	9	
1	ПА2-01-101	Стойка	2	11,40	Швеллер 50х4(№5) ГОСТ 8240-58 Ст.3кп ГОСТ 380-58	9	
NN поз	Обозначение	Наименование	Кол.	Вес	Материал	Лист	Примеч.

ТК	Противопожарные двери металлические.	Серия	2.435-6
1969г	Каркас створки ПА2-01-100 Общий вид.	Выпуск 4	Лист 19

Госстрой СССР Гидроспецмонтажпроект ПСХИМПРОЕКТ г. Москва

Инв. № 1651 Марка-тип 19

Гл. инж. проект. Сахаров; Проверил. Ушаков; Нач. отд. Ананьев; Гл. инж. отд. Ананьев; Рук. гр. Александров; Исп. Ченцов

9328-04 24

∇3 ОСТАЛЬНОЕ

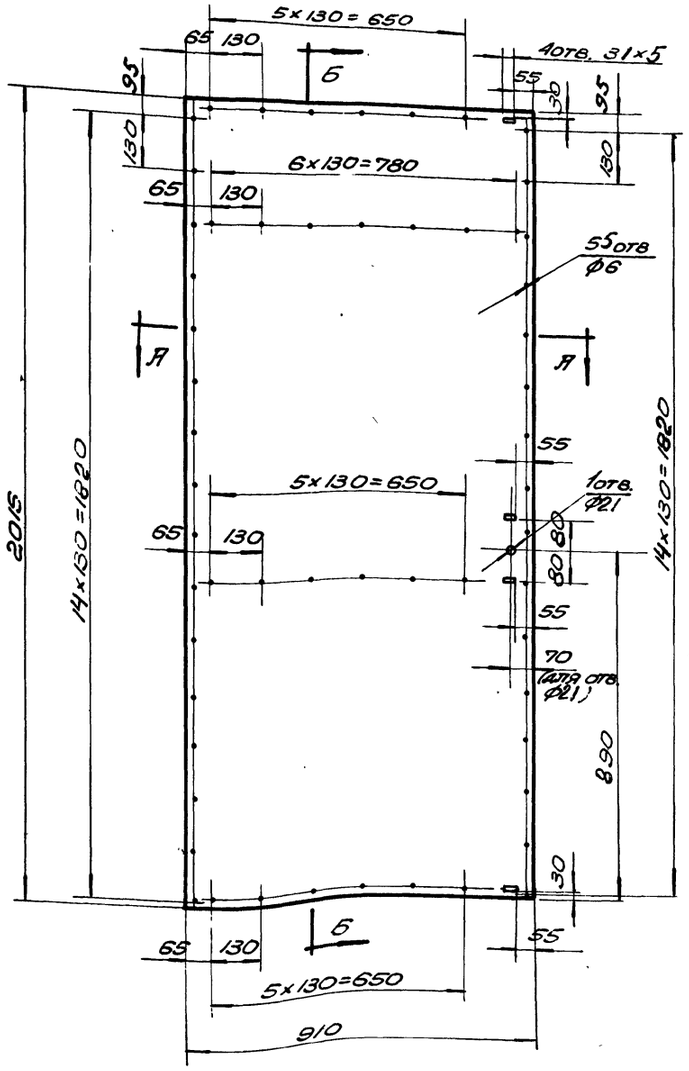

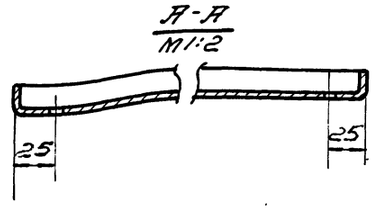

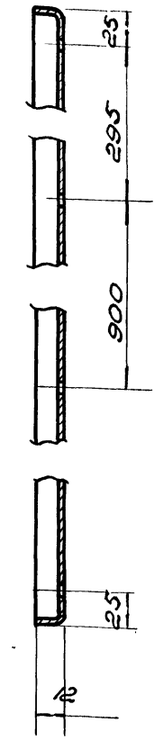

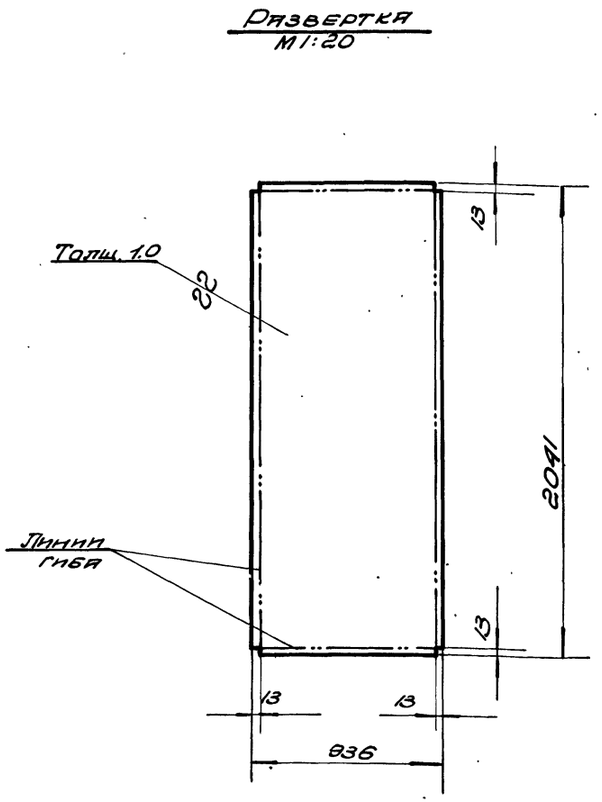

1. Сварку отогнутых кромок производить электродами типа Э42 ГОСТ 9467-60
2. Шов снаружи зачистить.

Чертил	Лукин	Обшивка		ПА2-01-001	
Проверил	Чиляков				
2.435-6 Вып.4	Лист	1.0 ГОСТ 3680-57 Ст.3 ГОСТ 501-58	Вес 15.0	М1:6 1:10	Лист
ТК	Противопожарные двери металлические			Серия 2.435-6	
13681г.	Деталь створки.		ПА2-01-001	Выпуск 4	Лист 20

Госстрой СССР Союзгипрострой-проект ГОСХИМПРОЕКТ г. Москва

Инв. № подл. | Подп. и дата | Взам. инв. №

Нач. отд. Клеев | Гл. инж. отд. Клеев | Гл. техн. Чернецкая

▽3 остальное

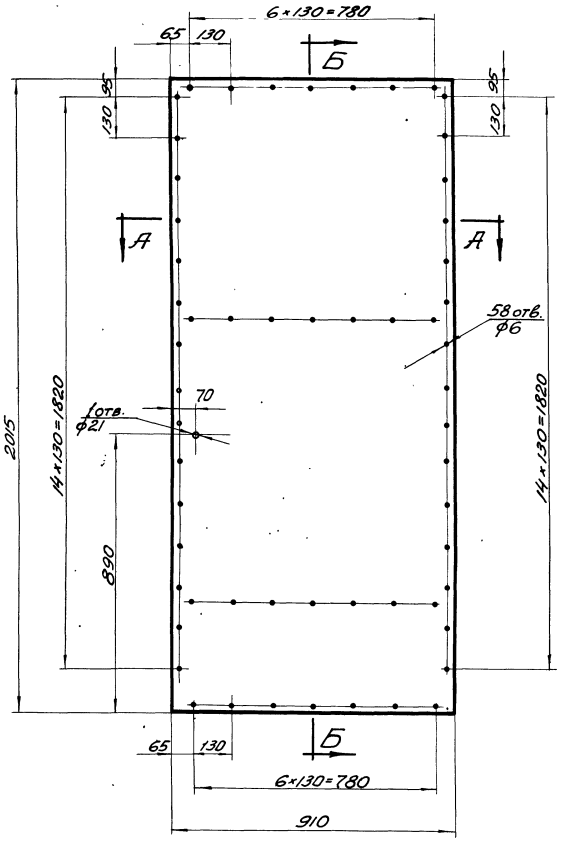

Б-Б
М1:2

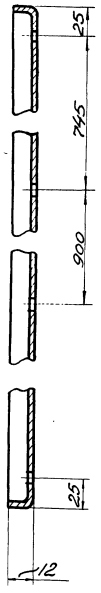

Развертка
М1:20

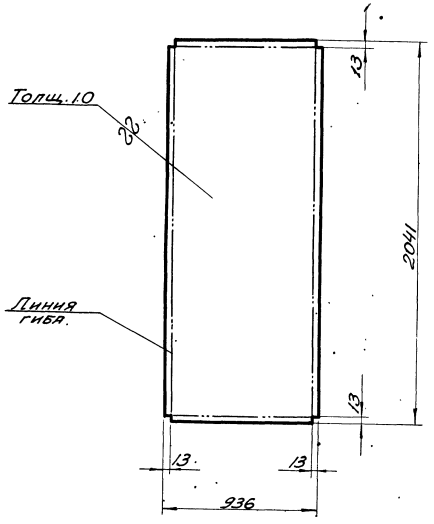

1. Сварку отогнутых кромок производить электродом Э-42 ГОСТ 9467-60
2. Шов снаружи зачистить

А-А
М1:2

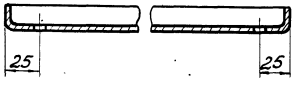

Чертил Покуш. Проверил Ушаков	Обшивка		ПД2-01-002		
2.435-6 вып.4.	Лист 1.0 ГОСТ 3680-57 Ст. 3 ГОСТ 301-58	Вес 15.0	М-6 1:10	Лист 21	
ТК	Противопожарные двери металлические.		Серия 2.435-6		
1968г.	Деталь створки ПД2-01-002.		Выпуск 4	Лист 21	

Госстрой СССР Союзхимпроектстроймонтаж г. Москва. ГПИ-1 Химпроект

Инв. № 1651 Лист 21

Гл. инж. проекта Покуш. Гл. инж. проекта Ушаков. Нач. отд. Сажнов. Нач. отд. Ушаков. Нач. СТП Клеер. Гл. инж. СТП Клеер. Гл. инж. проекта Ушаков.

~ остальное.

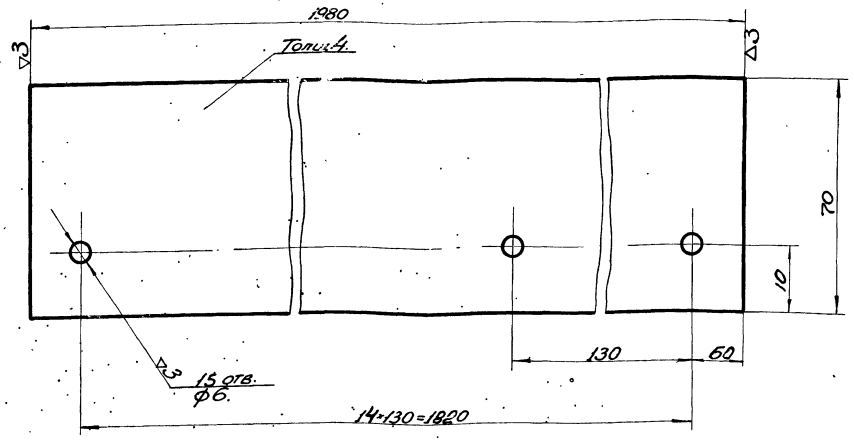

Чертил		Планка	ПД2-01-003	
Проверил				
2.435-6 вып.4	Полоса 4×70 ГОСТ 103-57 Ст.3 ГОСТ 535-58	Вес 4.25	М-6 1:1	Лист

~ остальное

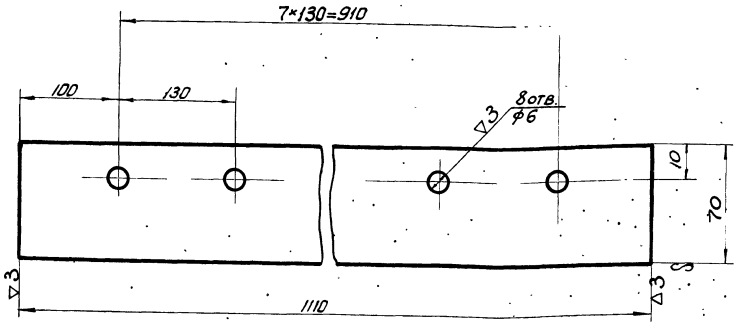

Чертил		Планка	ПД7-01-003	
Проверил				
2.435-6 вып.4	Полоса 70×4 ГОСТ 103-57 Ст.3 ГОСТ 535-58	Вес 2.42	М-6 1:2	Лист

~ остальное

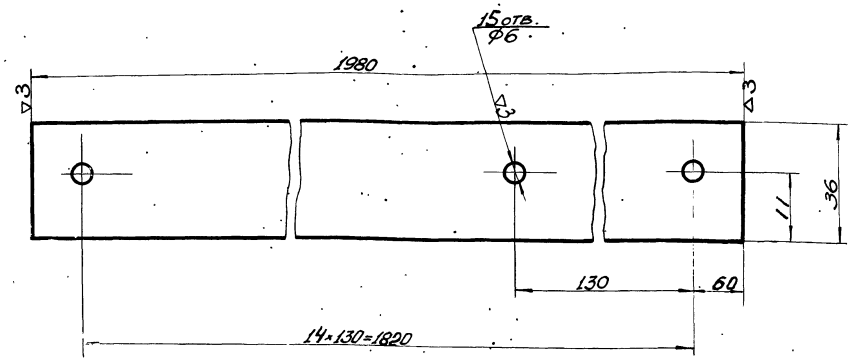

Чертил		Планка	ПД2-01-004	
Проверил				
2.435-6 вып.4	Полоса 36×4 ГОСТ 103-57 Ст.3 ГОСТ 535-58	Вес 2.13	М-6 1:1	Лист

~ остальное

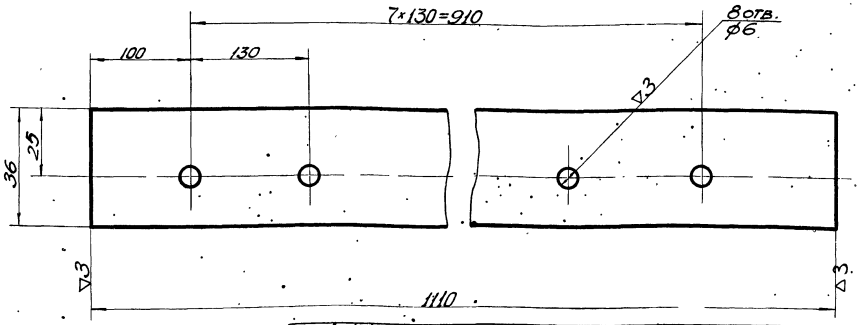

Чертил		Планка	ПД7-01-004	
Проверил				
2.435-6 вып.4	Полоса 35×4 ГОСТ 103-57 Ст.3 ГОСТ 535-58	Вес 1.21	М-6 1:1	Лист
ТК	Противопожарные двери металлические		Серия 2.435-6	
1968г.	Детали ПД2-01-004, ПД2-01-003 ПД7-01-003, ПД7-01-004		Вып. 4.	Лист 22

ГОСХИМПРОЕКТ г. Москва

Гл. инж. проекта Ушакова
Гл. спец. Хлеер
Гл. арх. проекта Хлеер
Гл. инж. Ушакова
Нач. отдела Ушакова
Нач. сектора Хлеер
Гл. арх. проекта Хлеер

9328-04 27

Шифр 1651
Лист
Инв. №

Согласовано:

Госстрой СССР
Союзгипростройпроект
ГОСХИМПРОЕКТ
г. Москва

Нач. отд. Клебер
Гл. инж. отд. Клебер
Рук. гр. Белинский

Утверждено:
Проверил Сухотин
Разраб. Ушакова

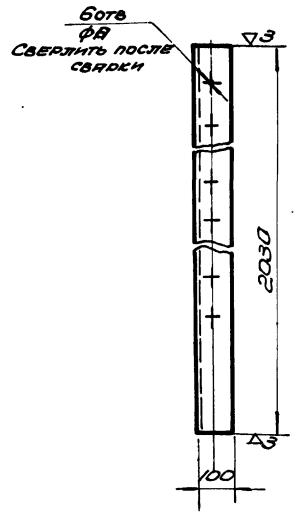

~ Остальное

В отв. ф11 окончательно обработать после сварки

Чертил		Уголок	ПД2-02-002		
Проверил	Ушакова				
2.435-6 Вып.4		Уголок 100×63×8 ГОСТ 8510-67 / Материал Ст.3 ГОСТ 535-58	Вес 20,3	М-6 1:10	Лист

~ Остальное

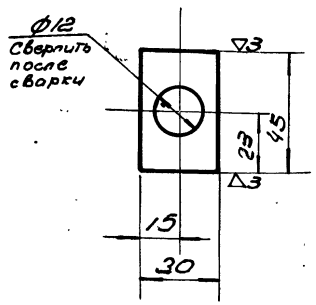

Чертил		Планка	ПД1-02-004		
Проверил	Ушакова				
2.435-6 Вып.4		Полоса 4×20 ГОСТ 103-57 / Материал Ст.3 ГОСТ 535-58	Вес 0,02	М-6 1:1	Лист

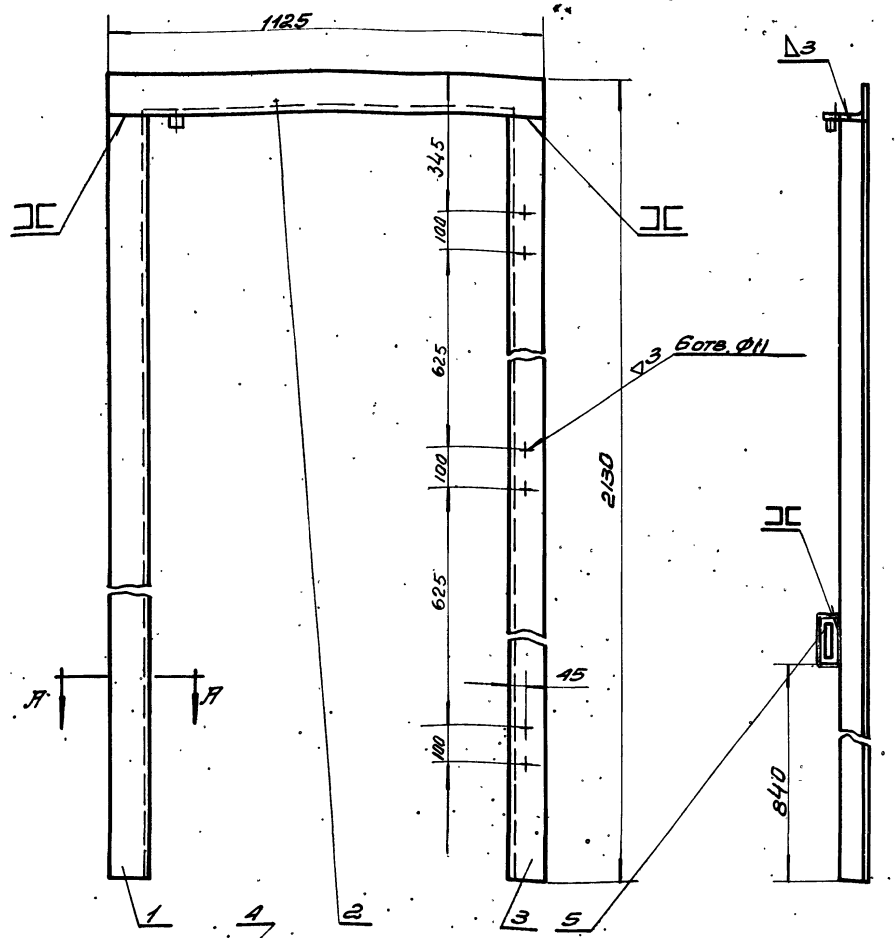

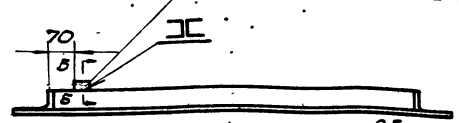

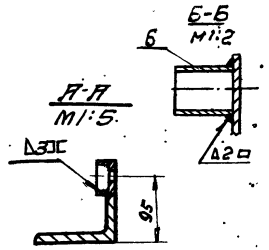

Размеры 840 и 70 уточнить при монтаже

М1:10

1. Разность диагоналей рамы не более 3мм.
2. Деталь ПД2-02-003 приварить при монтаже.

Общий вес 51,6 кг

N поз.	Обознач.	Наименование	Кол.	Вес	Материал	Лист	Примеч.
6	ПД2-02-003	Труба С=30	1	0,45	Труба 20 ГОСТ 3262-62	5/4	
5	ПД1-02-005	Планка	1	0,45	Полоса 4×40 ГОСТ 103-57 Ст.3 ГОСТ 535-58	10	
4	ПД1-02-004	Планка	1	0,02	Полоса 4×30 ГОСТ 103-57 Ст.3 ГОСТ 535-58	23	
3	ПД2-02-002	Уголок	1	20,3	—"—	23	
2	ПД1-02-002	Уголок верхний	1	10,1	—"—	12	
1	ПД2-02-001	Уголок С=2030	1	20,3	Уголок неравн. 100×63×8 ГОСТ 8510-57 Ст.3 ГОСТ 535-58	6/4	

ТК	Противопожарные двери метрополитенические ПД2-02-002; ПД1-02-004	Серия 2.435-6	
1968г.	Рама ПД2-02-000. Общий вид и детали.	Выпуск 4	Лист 23

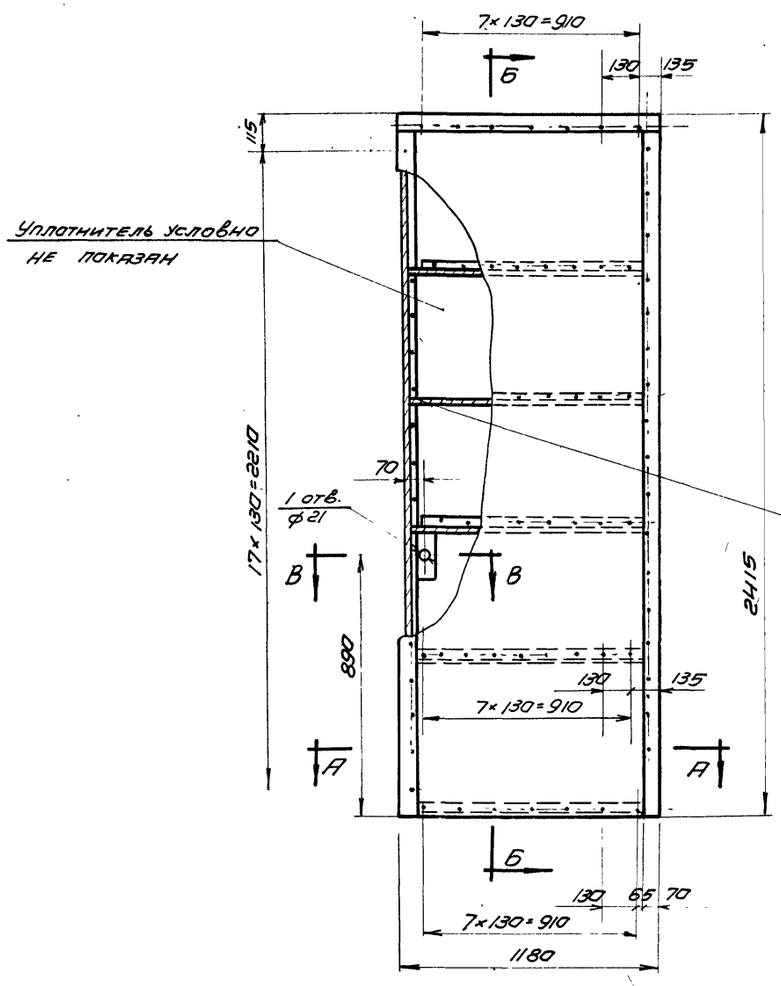

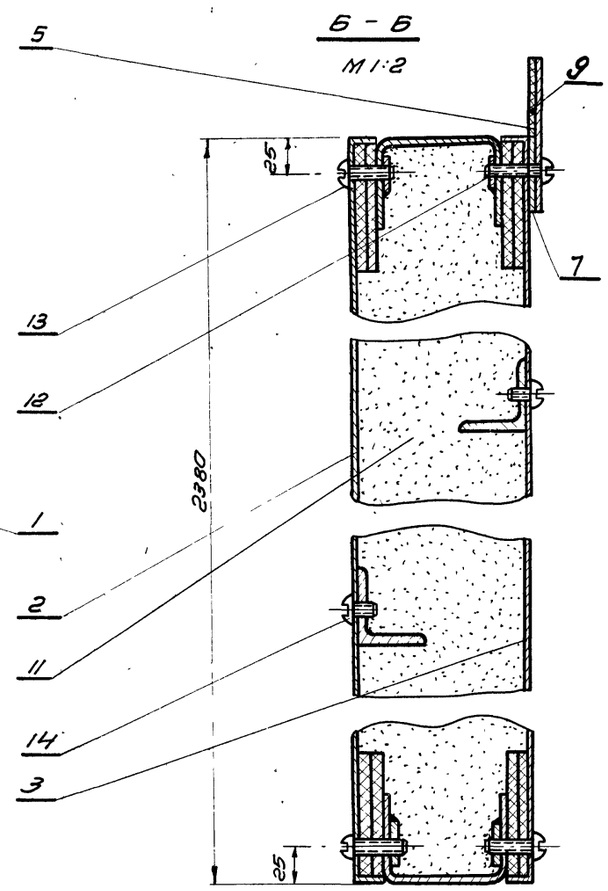

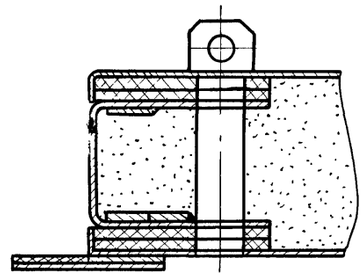

1. Отверстия под винты сверлить при монтаже по отверстиям в обшивке.
2. Уплотнитель вырезать по месту.
3. Разность диагоналей полотна не более 3мм.

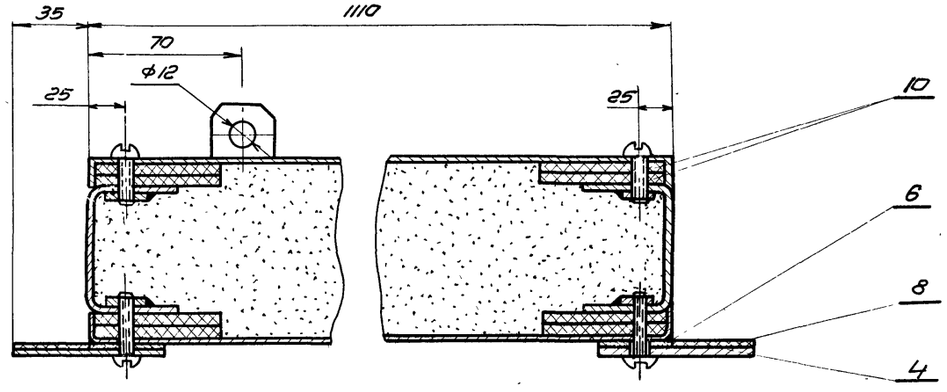

Общий вес – 154кг

Поз.	Обознач.	Наименование	Кол	Вес	Материал	Лист	Прим
14	ГОСТ 1489-62	Винт М5×8	32	0.06	Ст5		
13	ГОСТ 1489-62	Винт М5×25	60	0.24	Ст5		
12	ГОСТ 1489-62	Винт М5×30	44	0.2	Ст5		
11	ГОСТ 13450-68	Уплотнитель	0.19м³	47.5	Плита асбовермикулитовая		Б/Ч
10	ГОСТ 4598-60	Прокладка 5×60×26960	27п.м.	6.8	Плита тверд. древесно-волокнист.		Б/Ч
9	ПД3-01-006	Прокладка 35×1110	1	0.16	Резина-пластина ЧТ-М ГОСТ 7338-65		Б/Ч
8	ПД3-01-005	Прокладка 35×2415	2	0.68	Резина пластина ЧТ-М ГОСТ 7338-65		Б/Ч
7	ПД3-01-004	Планка	1	1.34	4×36 ГОСТ 103-57 / Полоса Ст.3 ГОСТ 535-58	97	
6	ПД1-01-005	Планка	2	5.3	4×36 ГОСТ 103-57 / Полоса Ст.3 ГОСТ 535-58	8	
5	ПД3-01-003	Планка	1	2.6	4×70 ГОСТ 103-57 / Полоса Ст.3 ГОСТ 535-58	97	
4	ПД1-01-003	Планка	2	10.32	4×70 ГОСТ 103-57 / Полоса Ст.3 ГОСТ 535-58	8	
3	ПД3-01-0.02	Обшивка	1	21.2	4 ГОСТ 3680-57 / Лист Ст.3 ГОСТ 503-58	27	
2	ПД3-01-001	Обшивка	1	21.2	4 ГОСТ 3680-57 / Лист Ст.3 ГОСТ 5681-58	26	
1	ПД3-01-100	Каркас	1	36.4	Сборный	25	

ТК	Противопожарные двери металлические	Серия 2.435-6	
1969г.	Створка. Общий вид. ПД3-01-000	Выпуск 4	Лист 24

Союзхимнефтестройпроект ГОСХИМПРОЕКТ г. Москва 1969г.

Нач. ст.п. Клеев
Гл. инж. ст.п. Клеев
Рук. груп. Успенская

Лист 24
Инв. №

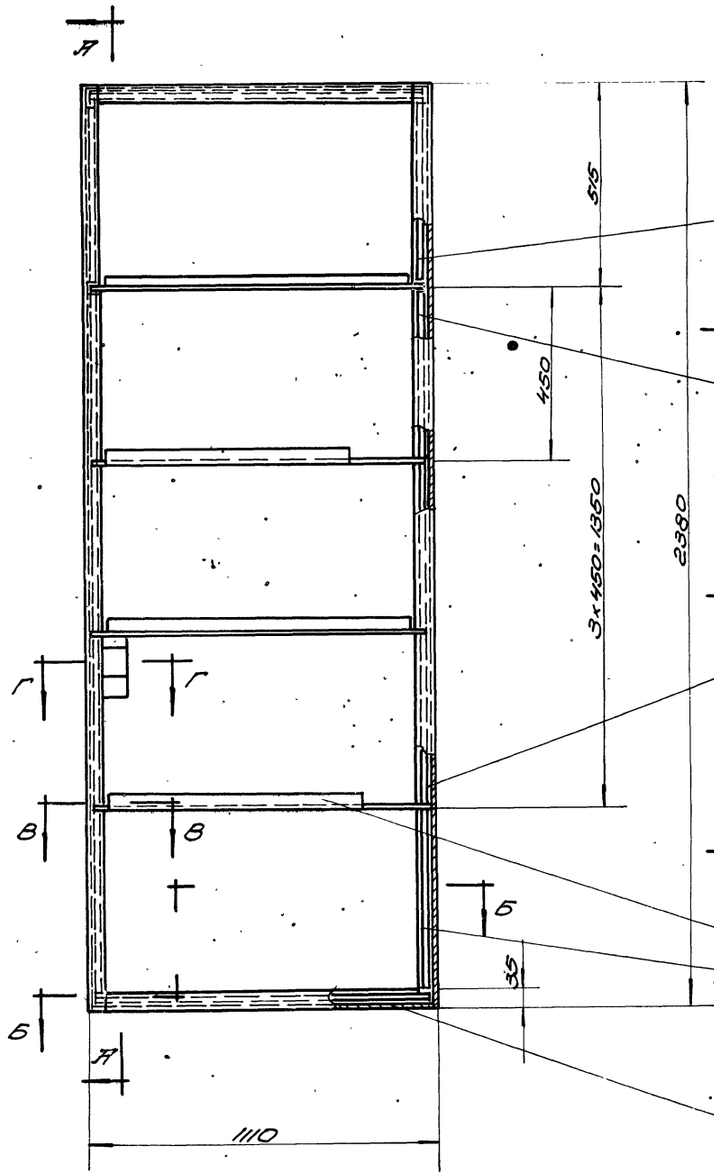

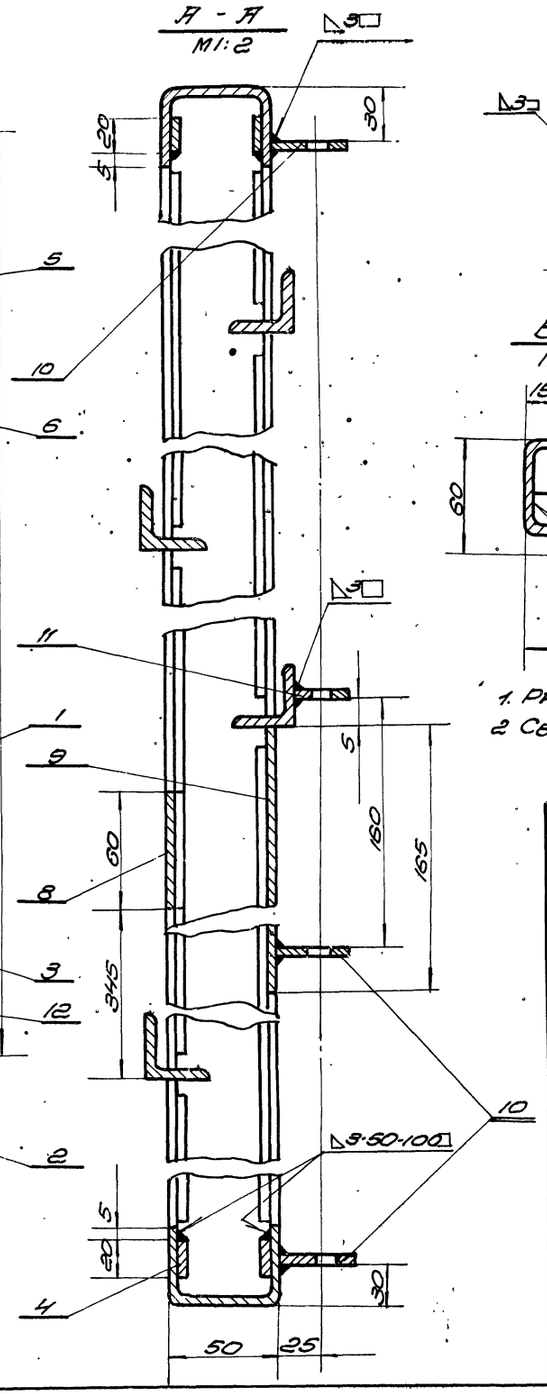

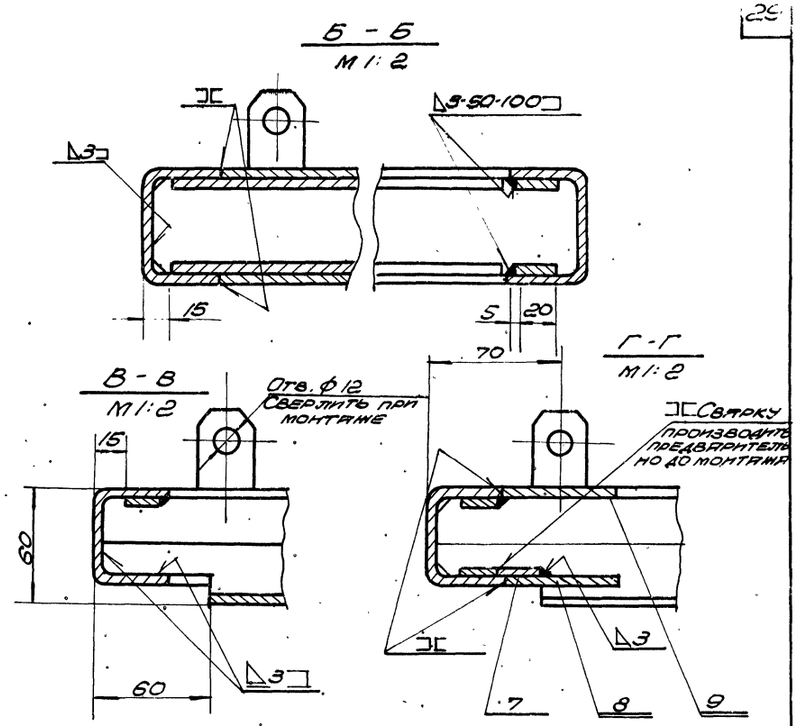

1. Разность диагоналей не более 3мм
2. Сварку производить электродами Э42 ГОСТ 9467-60.

Общий вес - 36.4 кг М1:10

Поз.	Обознач.	Наименование	Кол.	Вес	Материал	Лист	Прим.
12	ПД3-01-112	Планка е=900	4	2.25	Полоса 4×20 ГОСТ 103-57 Ст3 ГОСТ 535-58	6/4	
11	ПД1-01-111	Направляющая	1	0.022	Полоса 4×30 ГОСТ 103-57 Ст3 ГОСТ 535-58	9	
10	ПД1-01-110	Направляющая	3	0.093	Полоса 4×30 ГОСТ 103-57 Ст3 ГОСТ 535-58	9	
9	ПД3-01-109	Пластинка 60×165.	1	0.23	Лист 3 ГОСТ 3680-57 Ст3 ГОСТ 501-58	6/4	
8	ПД3-01-108	Пластинка 60×60	1	0.06	Лист 3 ГОСТ 3680-57 Ст3 ГОСТ 501-58	6/4	
7	ПД3-01-107	Планка е=60	1	0.03	Полоса 4×20 ГОСТ 103-57 Ст3 ГОСТ 535-58	6/4	
6	ПД3-01-106	Планка е=880	4	2.20	Полоса 4×20 ГОСТ 103-57 Ст3 ГОСТ 535-58	6/4	
5	ПД3-01-105	Планка е=460	4	1.15	Полоса 4×20 ГОСТ 103-57 Ст3 ГОСТ 535-58	6/4	
4	ПД3-01-104	Планка е=1080	4	2.70	Полоса 4×20 ГОСТ 103-57 Ст3 ГОСТ 535-58	6/4	
3	ПД3-01-103	Уголок	4	8.0	Ул. гнв. 32×32×4 ГОСТ 8509-57 Ст3 ГОСТ 535-58	9	
2	ПД3-01-102	Поперечина	2	6.2	Швеллер 50×40×3 ГОСТ 8278-63 Ст3 ГОСТ 380-60	9	
1	ПД3-01-101	Стойка	2	13.46	Швеллер 50×40×3 ГОСТ 8278-63 Ст3 кп ГОСТ 380-60	9	

ТК	Противопожарные двери металлические	Серия 2.435-6	
1969	Каркас ПД3-01-100.	Выпуск 4	Лист 25

Госстрой СССР
Союзгипрострой
ГОСХИМПРОЕКТ
г. Москва

Нач. ст. инж. Стеев
Гл. инж. Стеев
Рук. гр. Чернов

Согласовано.

▽3 остальное

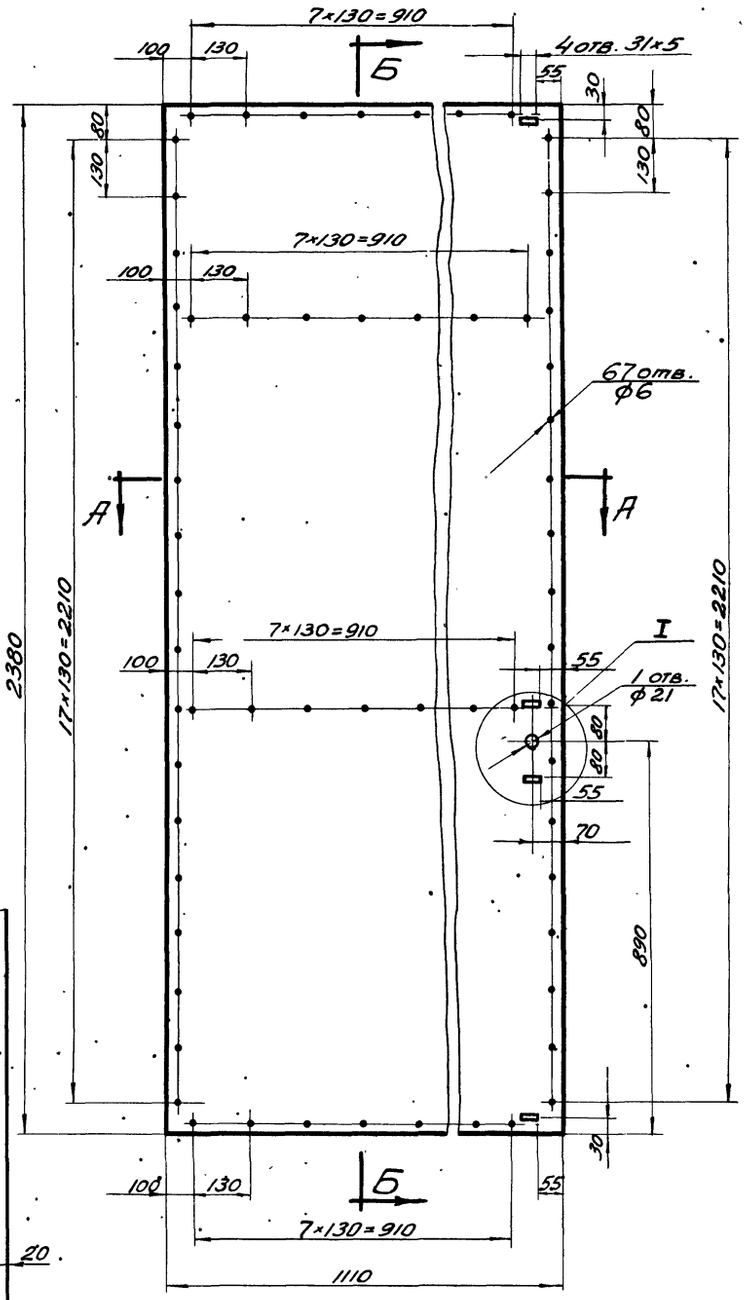

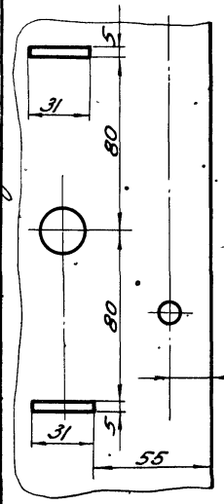

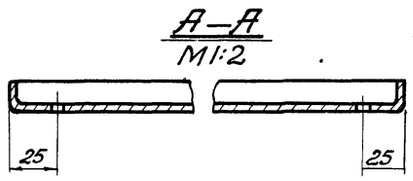

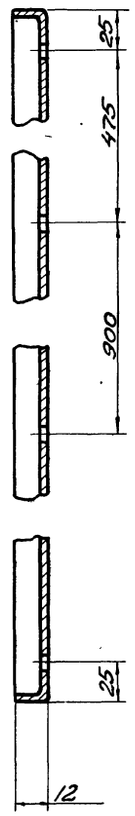

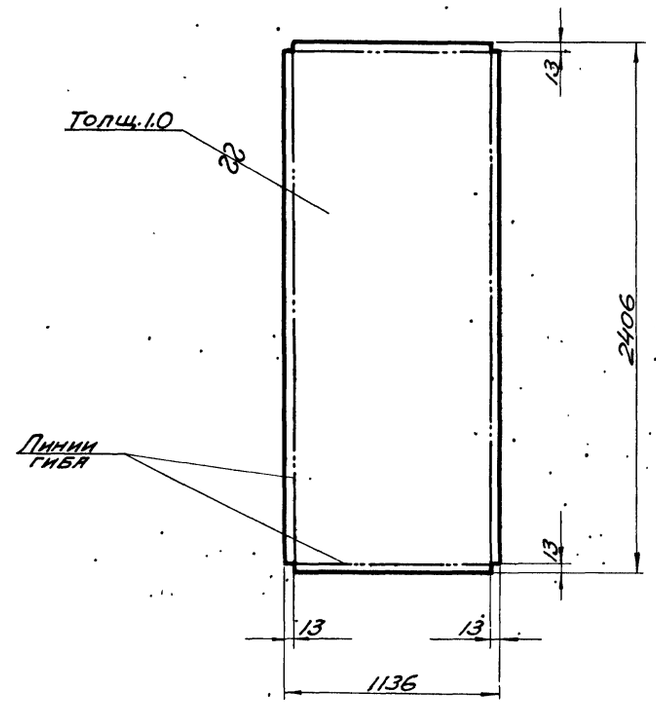

1. Сварку отогнутых кромок производить электродами типа Э42 ГОСТ 9467-60.
2. Шов снаружи зачистить.

Чертил Плакин / Провер. Чалкова	Обшивка		ПДЗ-01-001		
2.435-6 вып.4	Лист	1 ГОСТ 3680-57 / Ст.3 ГОСТ 501-58	Вес 21.2	М-6 1:10	Лист 26
ТК	Противопожарные двери металлические			Серия 2.435-6	
1969г.	Деталь створки. Обшивка ПДЗ-01-001.			Выпуск 4	Лист 26

ГОСХИМПРОЕКТ г. Москва.

Инж. с. т. п. Клеер
Гл. инж. ст. Клеер
Рук. группы Успенский

▽3 остальное

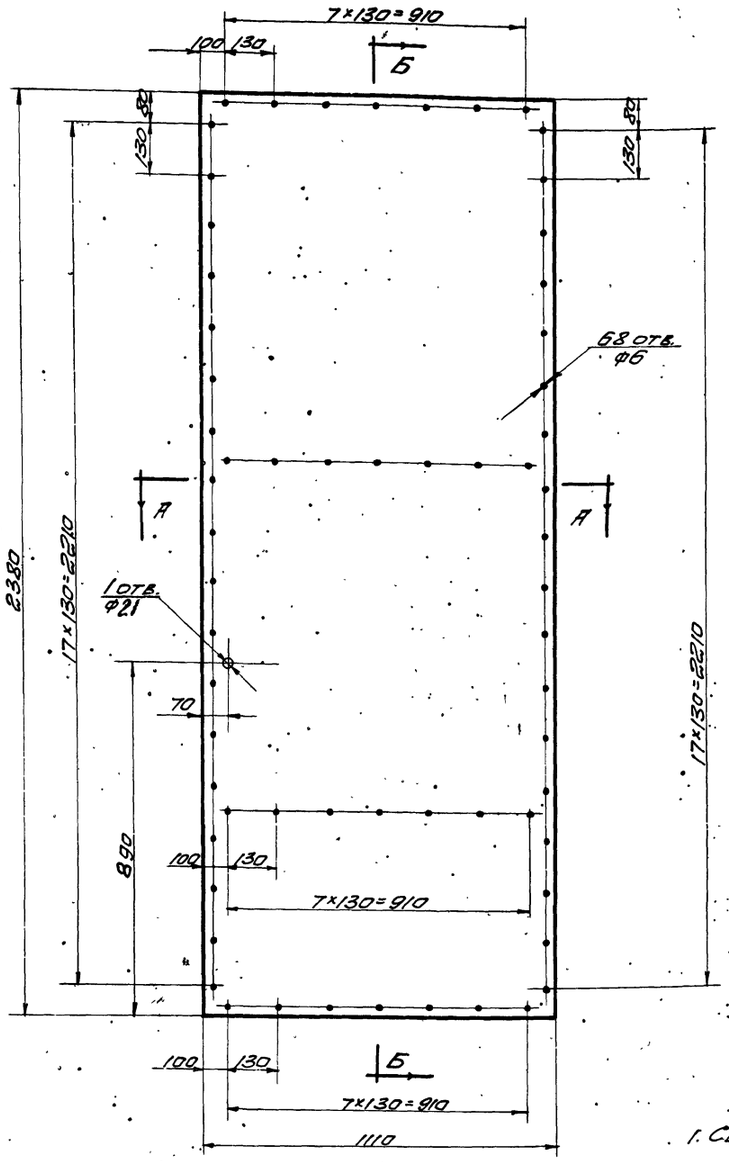

Б - Б
М1:2

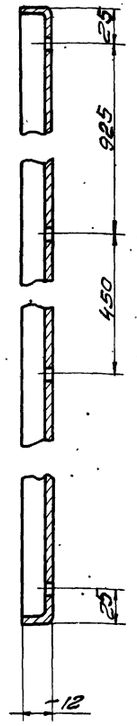

Развертка
М1:20

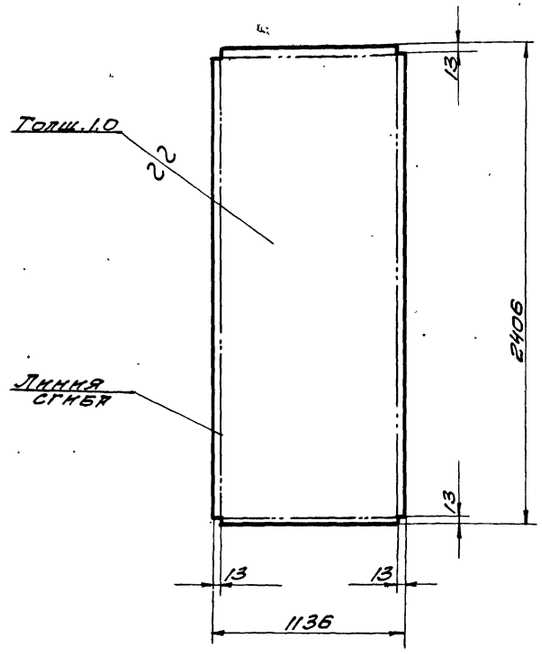

А - А
М1:2

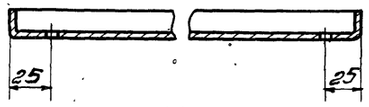

1. Сварку отогнутых кромок производить электродами типа Э42 ГОСТ 9467-60.
2. Шов снаружи зачистить.

Чертил. Проверил.		Обшивка	ПД3-01-002	
2.435-6 вып.4	Лист 1.0 ГОСТ 3680-57 / Ст.3 ГОСТ 501-53		Вес 21.2	М-Б 1:10 / Лист
ТК	Противопожарные двери		Серия 2.435-6	
1968А	Деталь створки	ПД3-01-002.	Выпуск 4	Лист 27

Госстрой СССР Союзгипроинвестпроект ГОСХИМПРОЕКТ г. Москва

Инв. № | Подп. и дата | Взам. инв. №

Согласовано:

Гл. инж. проекта Ю.Ф. Ковтунов | Гл. инж. проекта Ю.К. Шилов

Нач. отд. Клеер | Гл. инж. Клеер | Рук. гр. Черняков

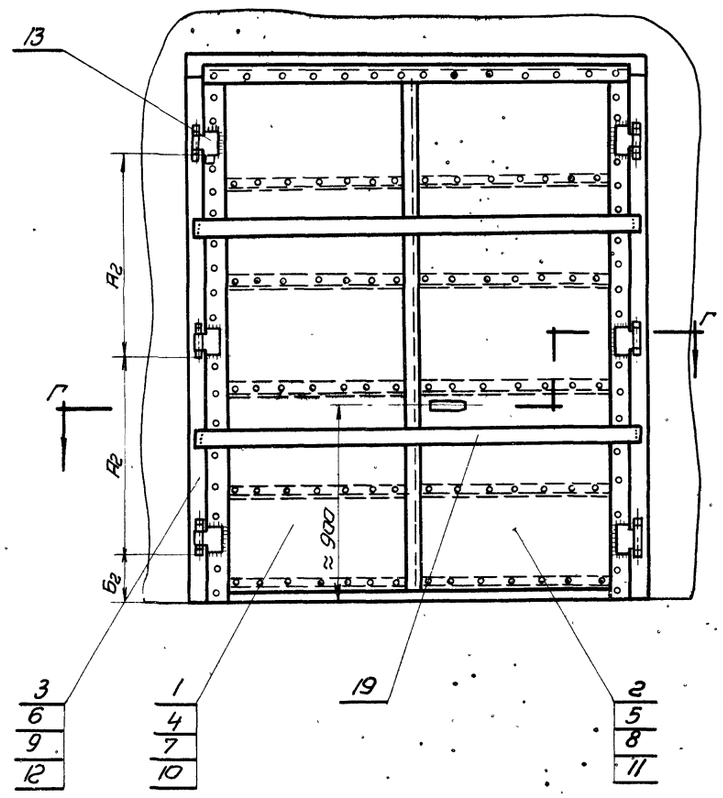

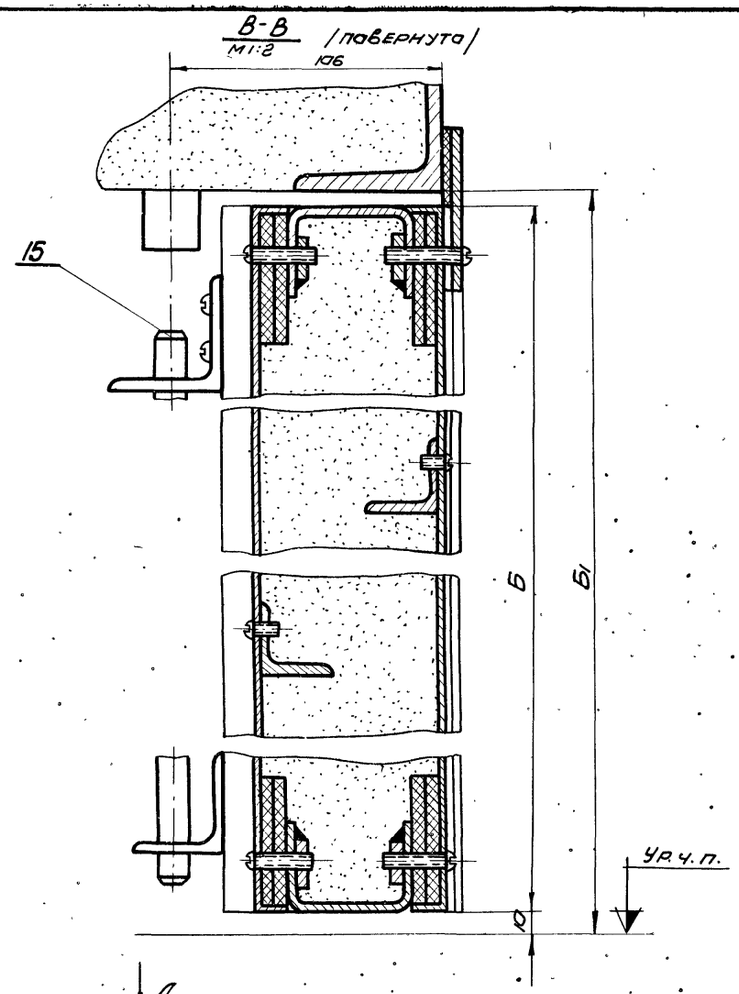

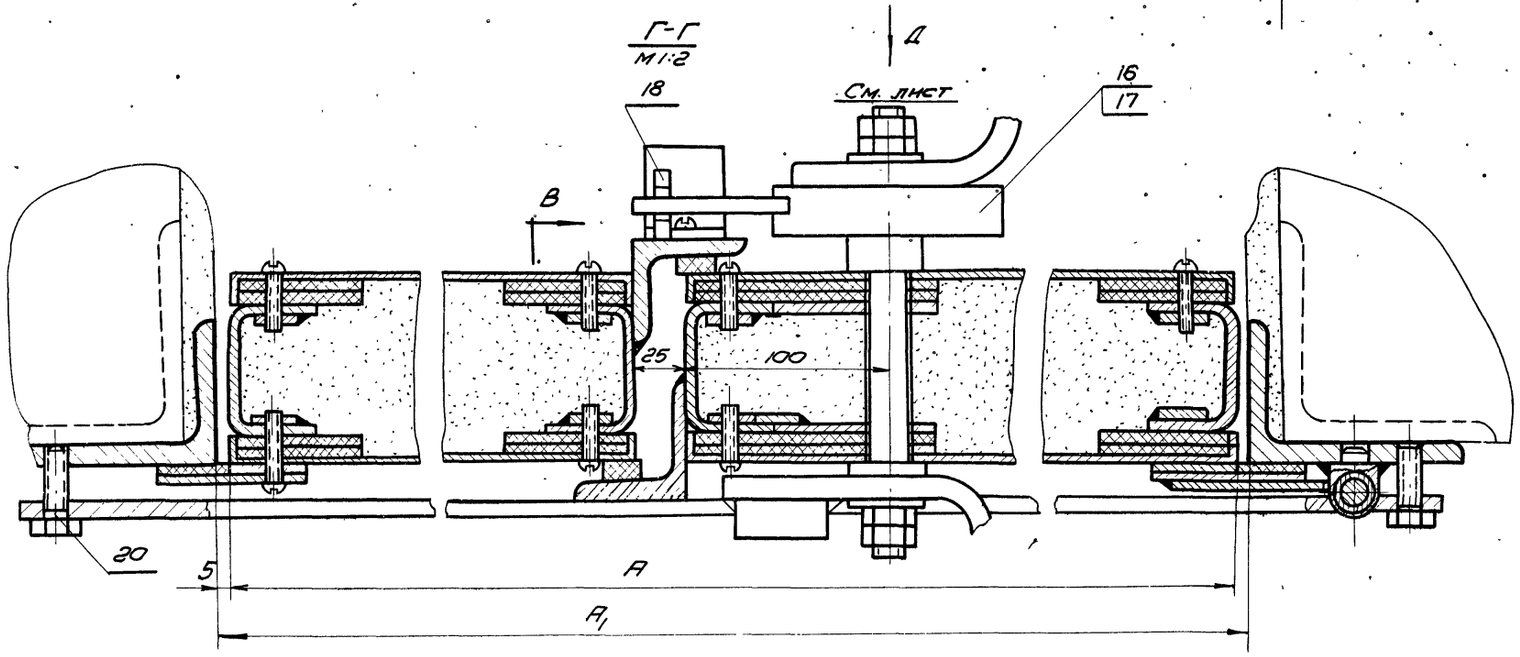

Деталь ПД4-00-001

М 1:1

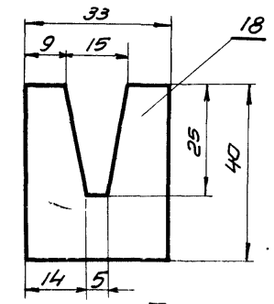

Закладку поз. 18 приварить к нащельнику после установки замка.

Таблица №1

Обозначения общего вида	А	Б	А1	Б1	А2	Б2	Вес в кг.
	Размеры в мм						
ПД4-00-000	1445	2380	1455	2395	805	245	300
ПД5-00-000	1645	2015	1655	2030	625	240	279
ПД6-00-000	1845	2380	1855	2395	805	245	343
ПД7-00-000	2245	2380	2255	2395	805	245	388

М 1:20

Поз.	Обознач.	Наименование	Кол.	Вес	Материал	Лист	Примеч.
20	ГОСТ 7796-62	Болт М 8×22	12	0.14	Ст5		
19	ПД4-00-002	Монтажная планка	2	см. табл. №2	Лист 6 ГОСТ 5681-57 Ст3 ГОСТ 500-58		
18	ПД4-00-001	Закладка	1	0.132	Лист 4 ГОСТ 5681-57 Ст3 ГОСТ 500-58	28	для ПД4 ПД6 ПД7
17	ПД5-04-000	Замок	1	5.0	Сбор.	13	ПД5
16	ПД4-05-000	Замок	1	5.18	Сбор.	13	ПД4 ПД6, ПД7
15	ПД4-05-000	Шпингалет	1	1.52	Сбор.	67	
14	ПД4-04-000	Шпингалет	1	1.43	Сбор.	65	
13	ПД1-03-000	Петля	6	3.06	Сбор.	11	
12	ПД7-03-000	Рама	1	71	Сбор.	39	
11	ПД7-02-000	Створка правая	1	153.2	Сбор.	61	
10	ПД7-01-000	Створка левая	1	152.6	Сбор.	57	
9	ПД6-03-000	Рама	1	67	Сбор.	39	
8	ПД6-02-000	Створка правая	1	132	Сбор.	53	
7	ПД6-01-000	Створка левая	1	132	Сбор.	49	
6	ПД5-03-000	Рама	1	59	Сбор.	39	
5	ПД5-02-000	Створка правая	1	104.5	Сбор.	45	
4	ПД5-01-000	Створка левая	1	104.4	Сбор.	41	
3	ПД4-03-000	Рама	1	63	Сбор.	39	
2	ПД4-02-000	Створка правая	1	113.4	Сбор.	35	
1	ПД4-01-000	Створка левая	1	112.3	Сбор.	30	

ТК	Противопожарные двери металлические	Серия 2.435-6	
1969 г.	Общие виды дверей ПД4-00-000 ПД5-00-000; ПД6-00-000; ПД7-00-000	Выпуск 4	Лист 28

Госстрой СССР
Союзхимнефтестройпроект
ГОСХИМПРОЕКТ
г. Москва 1969 г.

Гл. инж. пр. Эльманцев
Нач. с.т.п. Клеер
Гл. инж. с.т.п. Клеер
Рук. группы Успенская

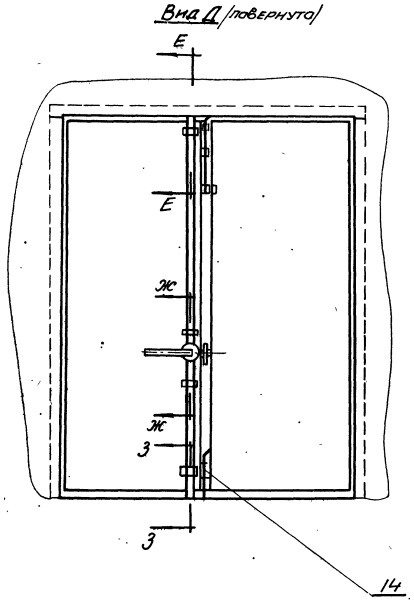

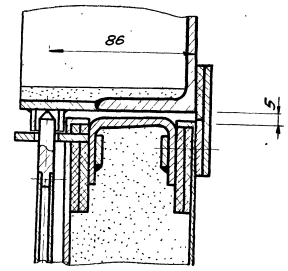

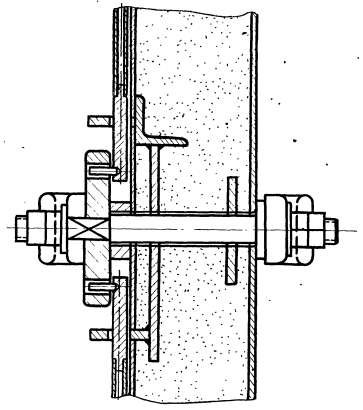

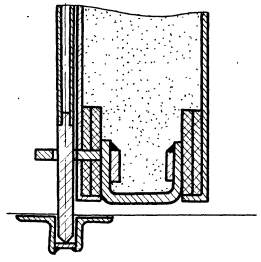

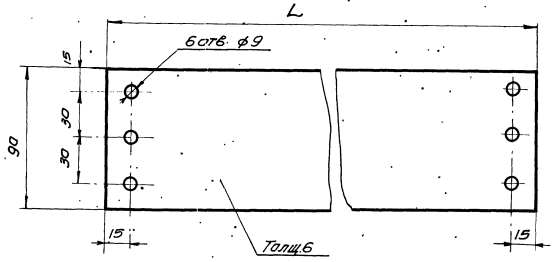

Таблица №2

Тип дверей	Длина монтажн. детали L, мм	Вес монтажн. детали, кг.
ПД 4-00-000	1605	6.8
ПД 5-00-000	1805	7.65
ПД 6-00-000	2005	8.5
ПД 7-00-000	2405	10.0

Примечание:
Общий вес двери указан без учета монтажных планок и болтов.

ТК	Противопожарные двери металлические	Серия 2.435-6
1969г.	Общие виды дверей ПД4-00-000; ПД5-00-000; ПД6-00-000; ПД7-00-000.	Выпуск 4 / Лист 29

Госстрой СССР
Государственный комитет гражданского строительства и архитектуры
ГОСХИМПРОЕКТ
г. Москва

Инв. № 165
Дата 29

Согласовано

Гл. инж. пр. Ватенин
Гл. инж. пр. Ом
Нач. с.т.п. Ш
Гл. инж. Ж
Инж. Ж

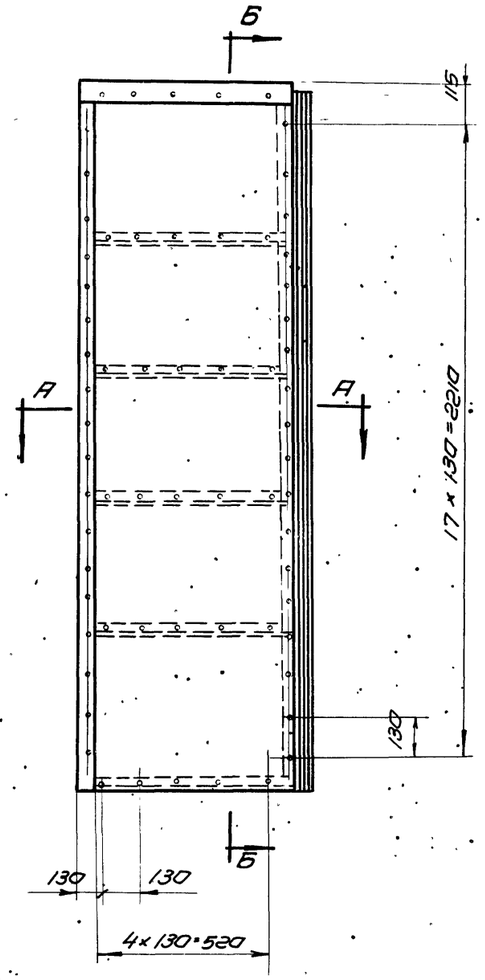

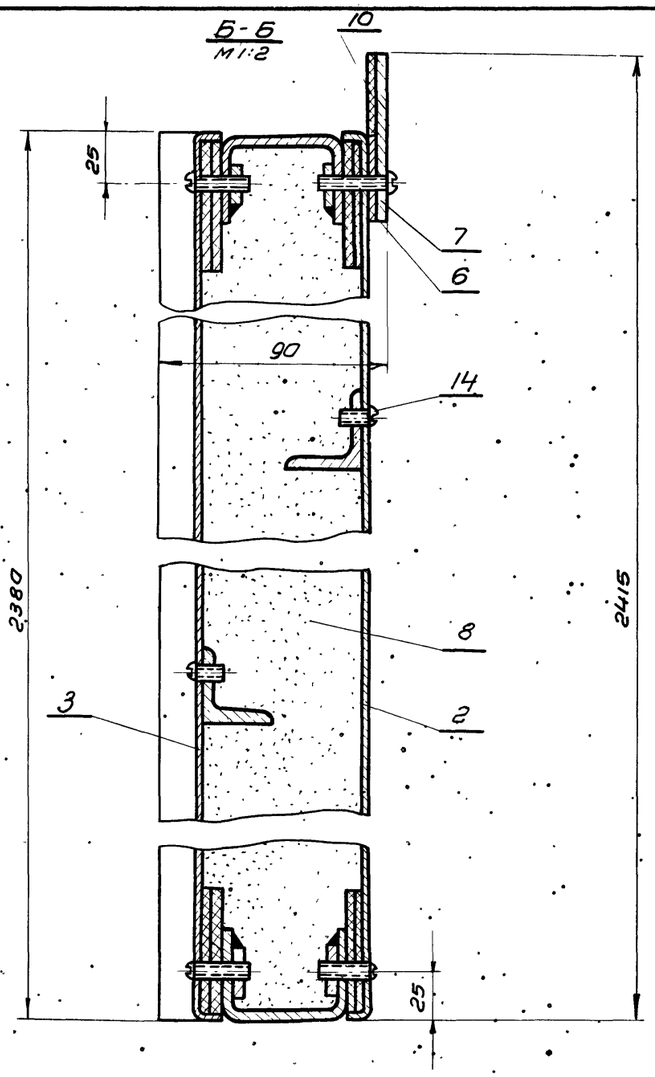

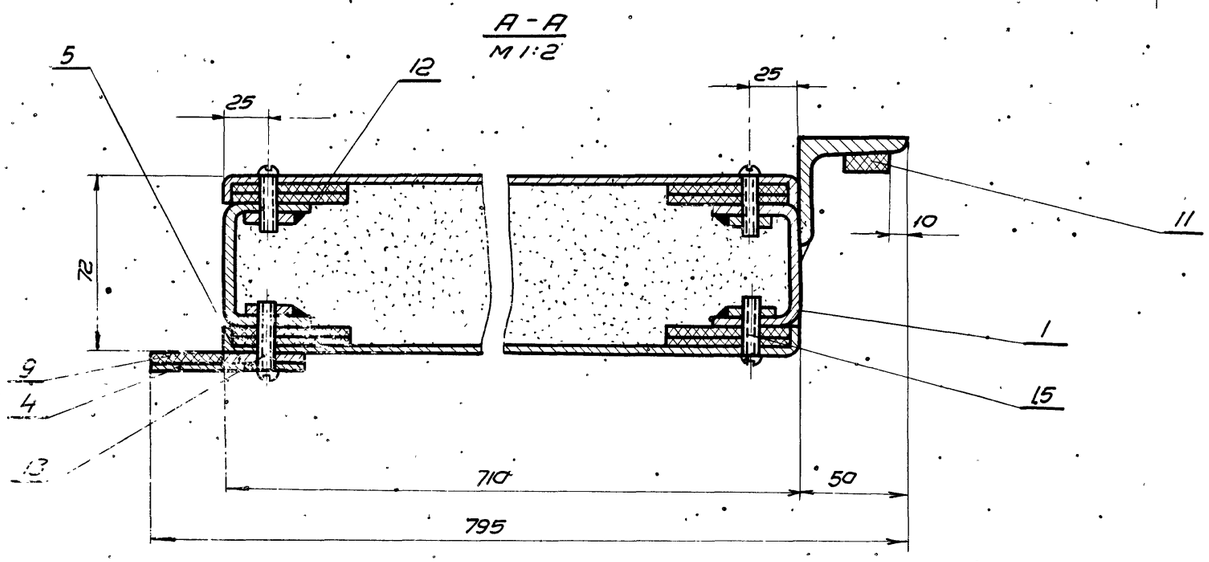

Разность диагоналей полотна не более 3мм.

Общий вес - 112,3 М 1:15

Поз.	Обознач.	Наименование	Кол.	Вес	Материал	Лист	Примеч.
15	ГОСТ 1489-62	Винт М5×25	69	0.27	0.55		
14	ГОСТ 1489-62	Винт М5×8	20	0.036	0.55		
13	ГОСТ 1489-62	Винт М5×30	23	0.12	0.55		
12	ГОСТ 4598-60	Прокладка 5×60	23п.м.	5.8	Плита древесно-волокнист.	Б/4	
11	ПД4-01-011	Прокладка 20×2380	1.	0.2	—"—	Б/4	
10	ПД4-01-009	Прокладка 35×710	1	0.1	Резина пластина ТМ ГОСТ 7338-65	Б/4	
9	ПД4-01-008	Прокладка 35×2415	1	0.34	Резина пластина ТМ ГОСТ 7338-65	Б/4	
8	ГОСТ 13450-68	Уплотнитель	0.12м³	30	Плита асбавермик.	Б/4	по месту
7	ПД4-01-006	Планка	1	1.64	Полоса 4×70 ГОСТ 103-57 / Ст3 ГОСТ 535-58	34	
6	ПД4-01-005	Планка	1	0.8	—"—	34	
5	ПД1-01-005	Планка	1	2.69	Полоса 4×36 ГОСТ 103-57 / Ст3 ГОСТ 535-58	8	
4	ПД1-01-003	Планка	1	5.16	Полоса 4×70 ГОСТ 103-57 / Ст3 ГОСТ 535-58	8	
3	ПД4-01-002	Обшивка	1	13.9	—"—	33	
2	ПД4-01-001	Обшивка	1	13.5	Лист 10 ГОСТ 3680-57 / Ст3 ГОСТ 501-58	32	
1	ПД4-01-100	Каркас	1	37.3	Сборка	31	

ТК	Противопожарные двери металлические	Серия 2.435-6	
1969г.	Створка левая ПД 4-01-000	Выпуск 4	Лист 30

Нач. ст. п. Клеер
Гл. инж. ст. п. Клеер
Инж. груп. Успенская

Союзхимнефтестройпроект ГОСХИМПРОЕКТ г. Москва 1969г.

Шифр 1631

Инв. №

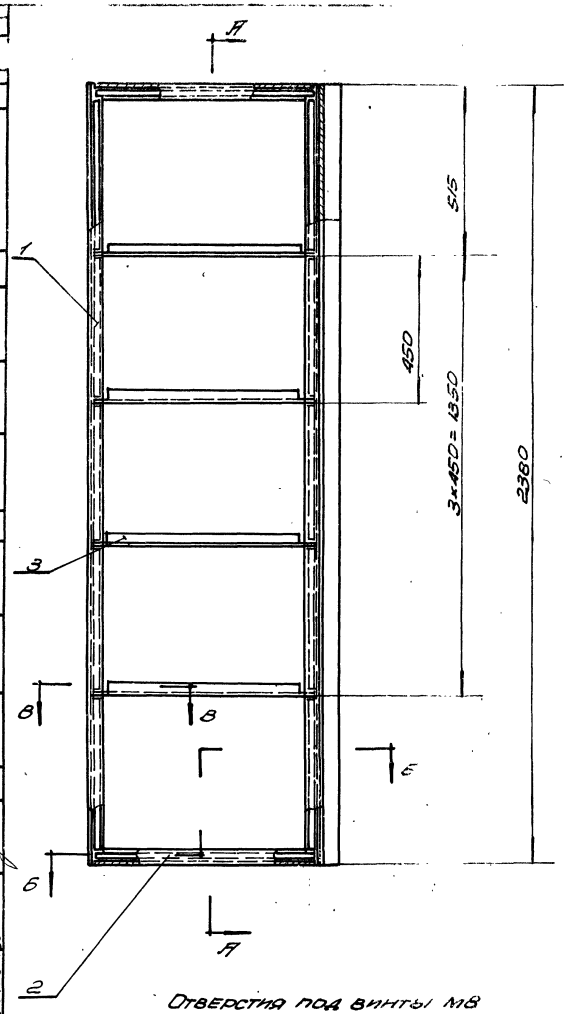

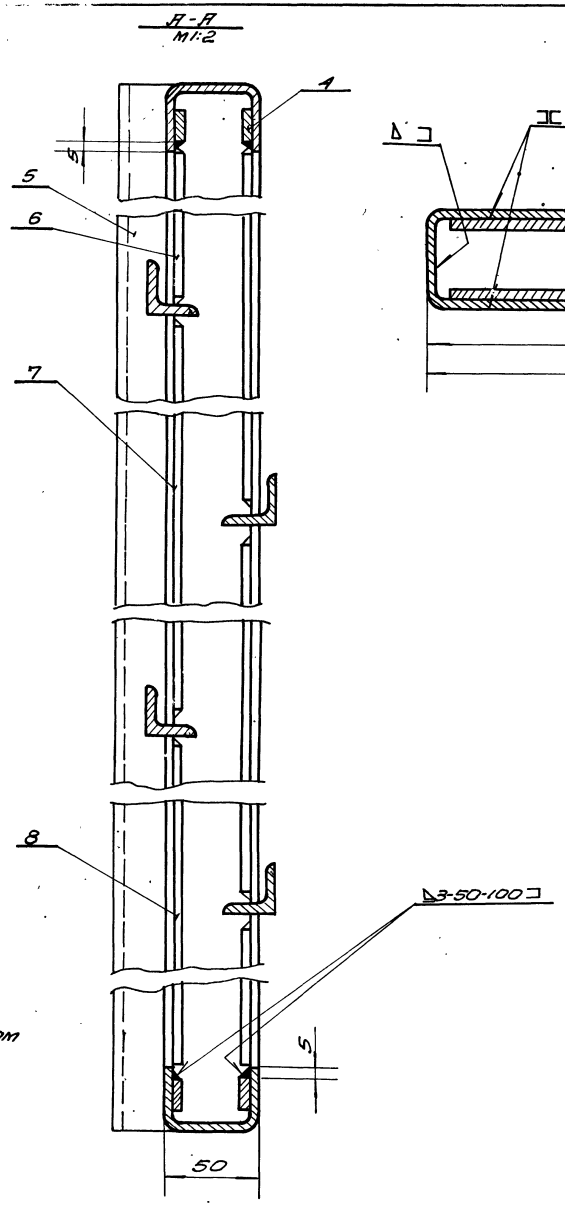

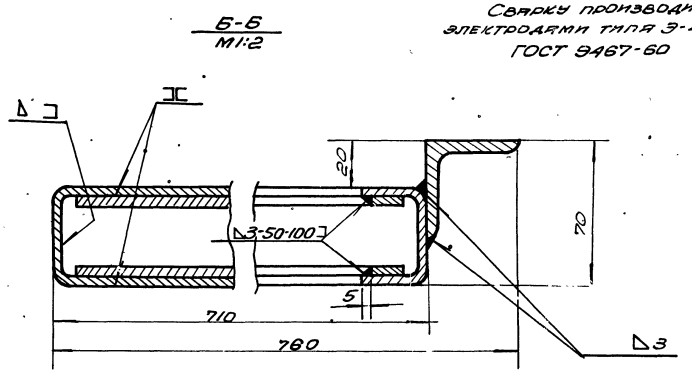

Сварку производить электродами типа Э-42 ГОСТ 9467-60

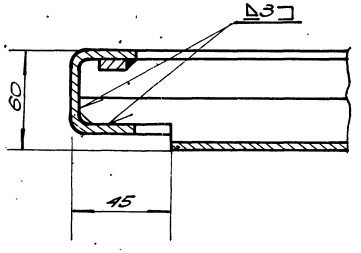

Общий вес узла 37,3 кг М1:10

Отверстия под винты М8 сверлить при сборке по отверстиям в дет. ПД4-01-001 и ПД4-01-002

Поз	Обозначение	Наименование	Кол	Вес	Материал	Лист	Примечание
8	ПД4-01-107	Полоса С=900	4	2,24	—"—		Б/Ч
7	ПД4-01-106	Полоса С=860	4	2,2	—"—		Б/Ч
6	ПД4-01-105	Полоса С=460	4	1,15	Полосы 4×20 ГОСТ 103-57 Ст3 ГОСТ 535-58		Б/Ч
5	ПД4-01-104	Угольник С=2380	1	7,25	Угол. равн. 50×50×4 ГОСТ 8509-57 Ст3 ГОСТ 535-58		Б/Ч
4	ПД4-01-103	Полоса С=690	4	1,74	Полосы 4×20 ГОСТ 103-57 Ст3 ГОСТ 535-58		Б/Ч
3	ПД4-01-102	Уголок	4	5,32	Угол. равн. 32×32×4 ГОСТ 8509-57 Ст3 ГОСТ 535-58		
2	ПД4-01-101	Поперечина	2	3,98	—"—	9	
1	ПД1-01-101	Стойка	2	13,46	Швеллер 50К40×3 Ст3 БТ1 ГОСТ 8278-63	9	

ТК	Противопожарные двери металлические	Серия 2.435-6	
1968г.	Каркас створки левой ПД4-01-100	Выпуск 4	Лист 31

Госстрой СССР Союзгипростроммаш ГПИ Сантехпроект ГОСХИМПРОЕКТ г. Москва

Гл. инж. проекта Ромашнев; Нач. отд. Клебер; Гл. инж. стр. Клебер; Рук. гр. Чернетский; Исполн. Ромашнев; Проверил. Сахарнов; Гл. инж. Ушаков; Ст. инж. Мозгин

Согласовано

Инв. №

9328-04 36

▽3 остальное

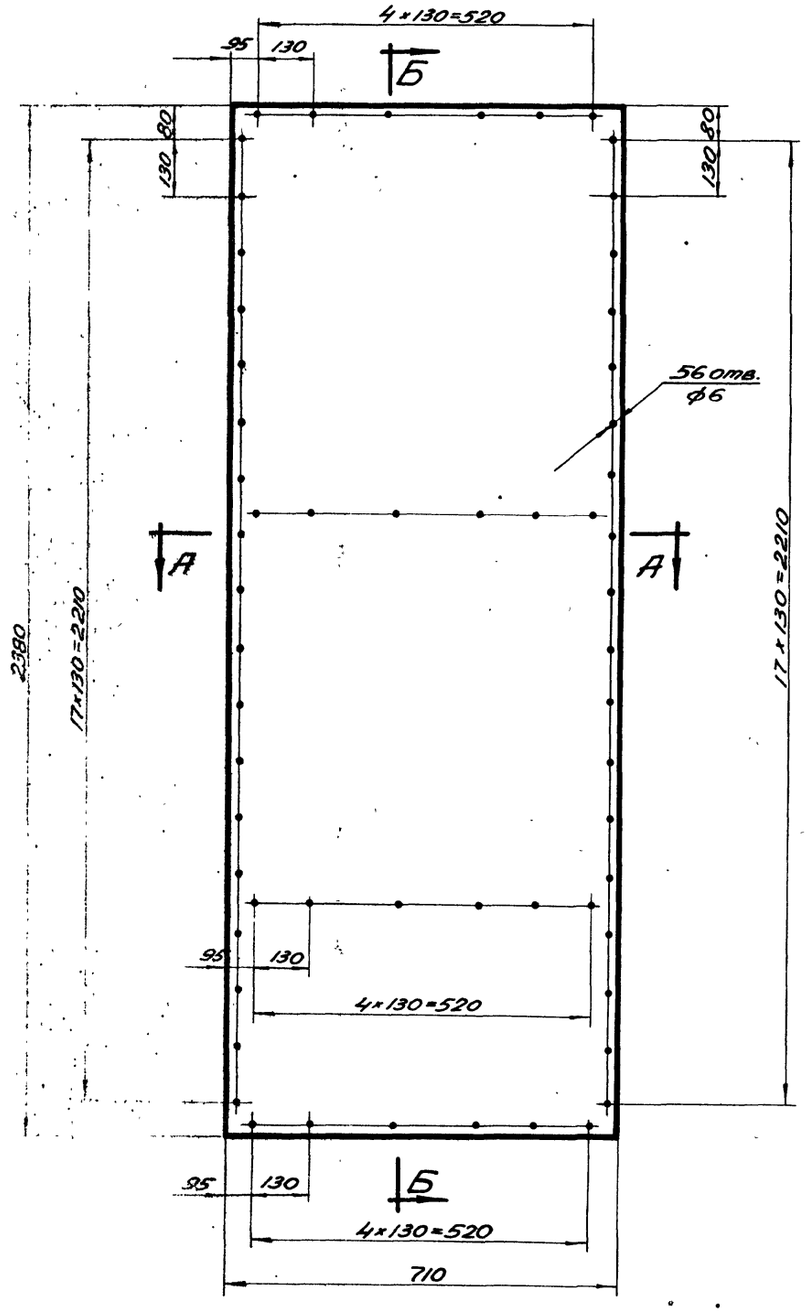

А-А
М1:2

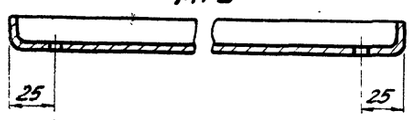

Б-Б
М1:2

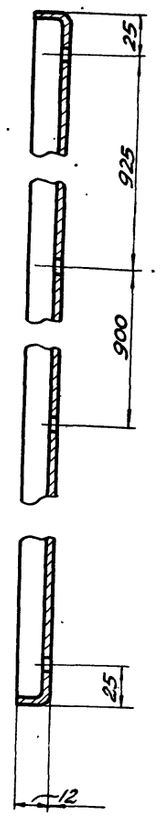

Развертка
М1:20

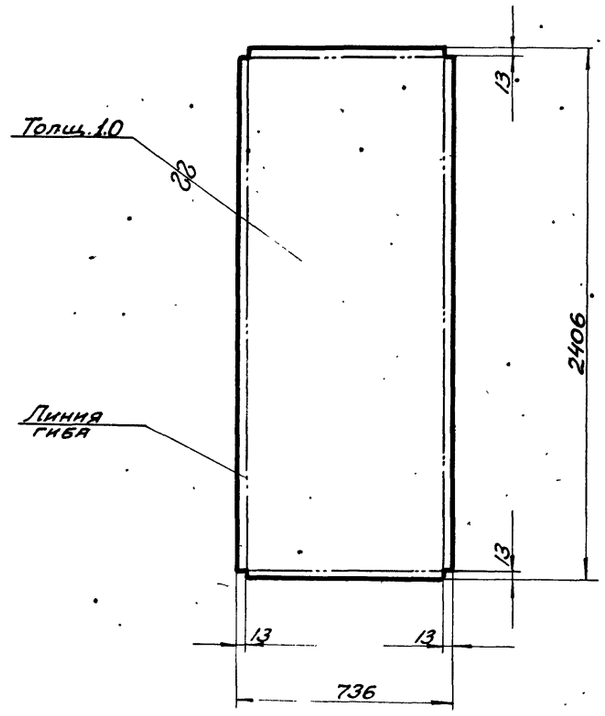

1. Сварку отогнутых кромок производить электродами типа Э42 ГОСТ 9467-60
2. Шов снаружи зачистить.

Чертил Люкиц / Проверил Ушакова	Обшивка		ПД4-01-001		
2.435-6 вып.4	Лист	1.0 ГОСТ 3680-57 / Ст.3 ГОСТ 501-58	Вес 13,9	М-б 1:10	Лист 32
ТК	Противопожарные двери металлические				Серия 2.435-6
1969г.	Деталь узла створки левой ПД4-01-001.			Выпуск 4	Лист 32

▽3 остальное

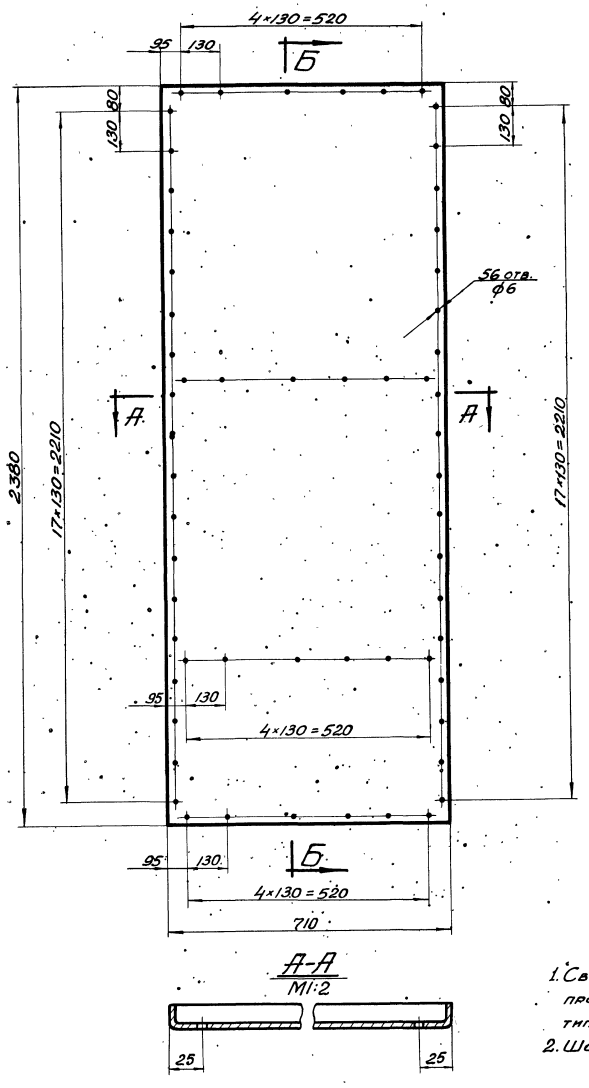

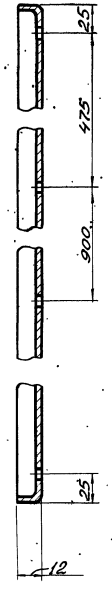

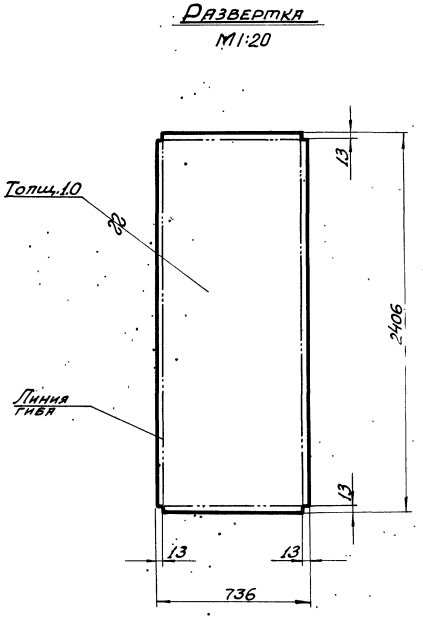

1. Сварку отогнутых кромок производить электродами типа Э42 ГОСТ 9467-60.
2. Шов снаружи зачистить.

Чертил Проверил	Люкин Ушакова	Обшивка	ПД4-01-002	
2.435-6 вып.4		Лист 1.0 ГОСТ 3680-57 / Ст.3 ГОСТ 501-58	Вес 13.9	М-6 1:10	Лист 33
ТК		Противопожарные двери металлические	Серия 2.435-6	
1969г.		Деталь узла створки левой ПД4-01-002	Выпуск 4	Лист 33

Госстрой СССР Союзгипростроммаш ГОСХИМПРОЕКТ г. Москва

Гл. инж. пр. Дунаев; Нач. СТП. Гелер; Гл. инж. СТП. Клеер; Инж. трудо. Волевская

Согласовано: Ст. инж. Мовсин; Проверил Сухов; Люкин; Ушакова

Инв. 1651; Лист 33; Инв. №

~ остальное

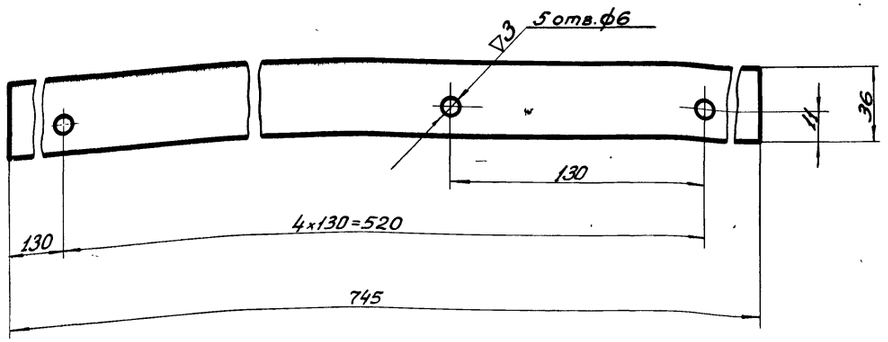

Чертил Люкиш / Проверил Ушакова	Планка	ПД4-01-005			
2.435-6 вып.4	Полоса $\frac{4\times36\ ГОСТ\ 103-57}{Ст.3\ ГОСТ\ 535-58}$	Вес 0,8	М-6 1:2	Лист 34	

~ остальное

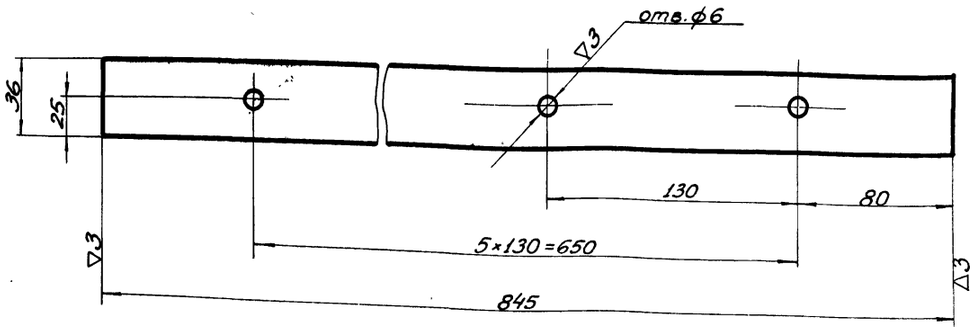

Чертил Люкиш / Проверил Ушакова	Планка	ПД5-01-005			
2.435-6 вып.4	Полоса $\frac{4\times36\ ГОСТ\ 103-57}{Ст.3\ ГОСТ\ 535-58}$	Вес 0.95	М-6 1:2	Лист 34	

~ остальное.

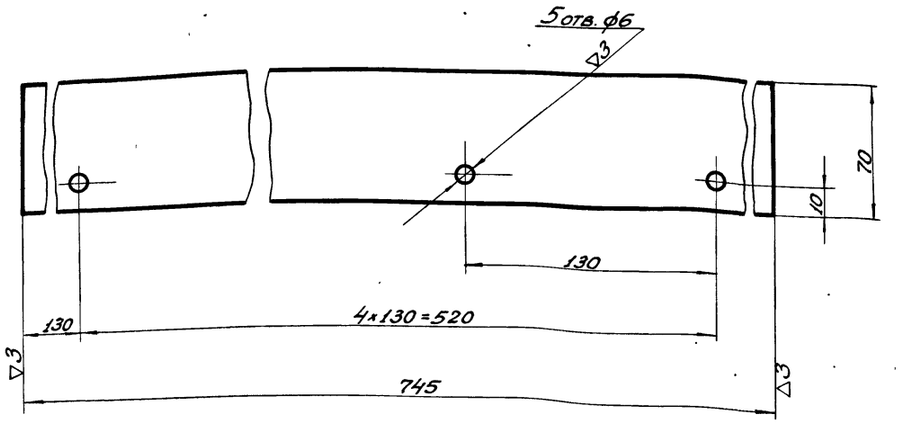

Чертил Люкиш / Проверил Ушакова	Планка	ПД4-01-006			
2.435-6 вып.4.	Полоса $\frac{4\times70\ ГОСТ\ 103-57}{Ст.3\ ГОСТ\ 535-58}$	Вес 1,64	М-6 1:2	Лист 34	

~ остальное

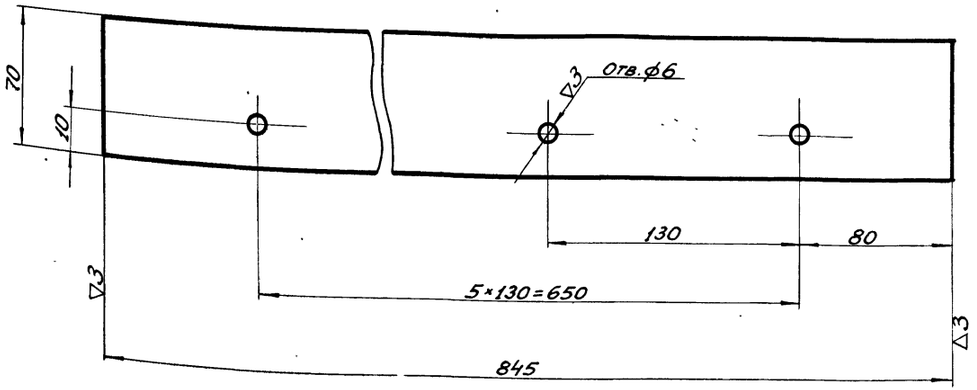

Чертил Люкиш / Проверил Ушакова	Планка	ПД5-01-006			
2.435-6 вып.4	Полоса $\frac{4\times70\ ГОСТ\ 103-57}{Ст.3\ ГОСТ\ 535-58}$	Вес 1.86	М-6 1:2	Лист 34	
ТК	Противопожарные двери металлические			Серия 2.435-6	
1969г.	Детали №№ ПД4-01-005; ПД4-01-006; ПД5-01-005; ПД5-01-006.			Выпуск 4	Лист 34

Гл. инж. ст. Клеер
Рук. группы Белевская

ГПИ Промстройпроект г. Москва.

Шифр 1651
Лист 35
Инв. №

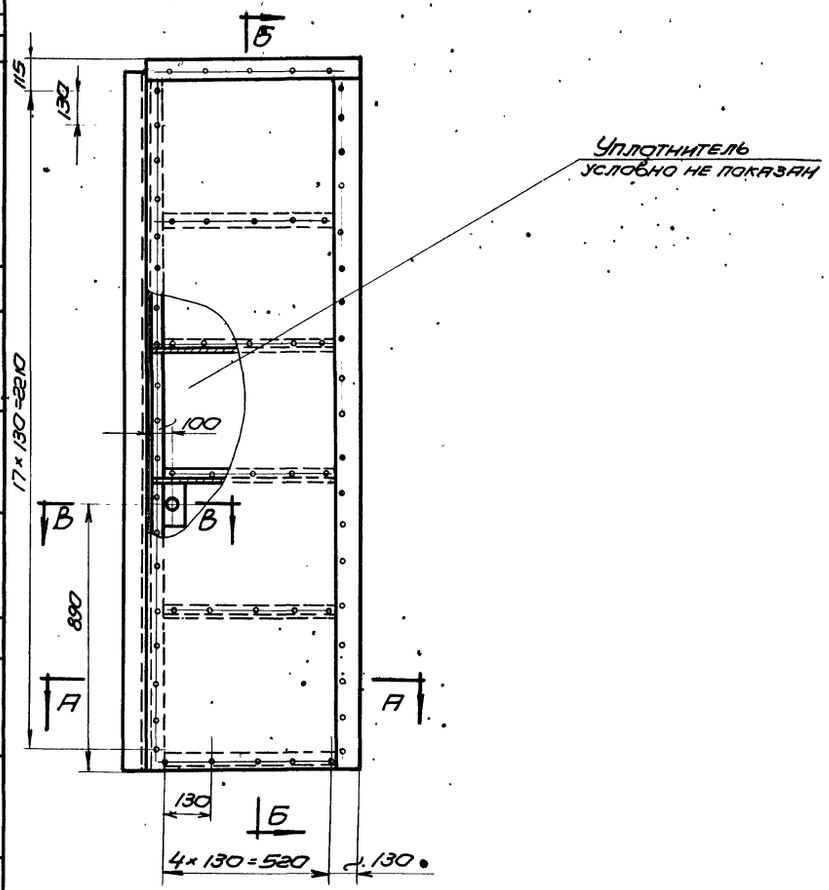

А-А
М 1:2

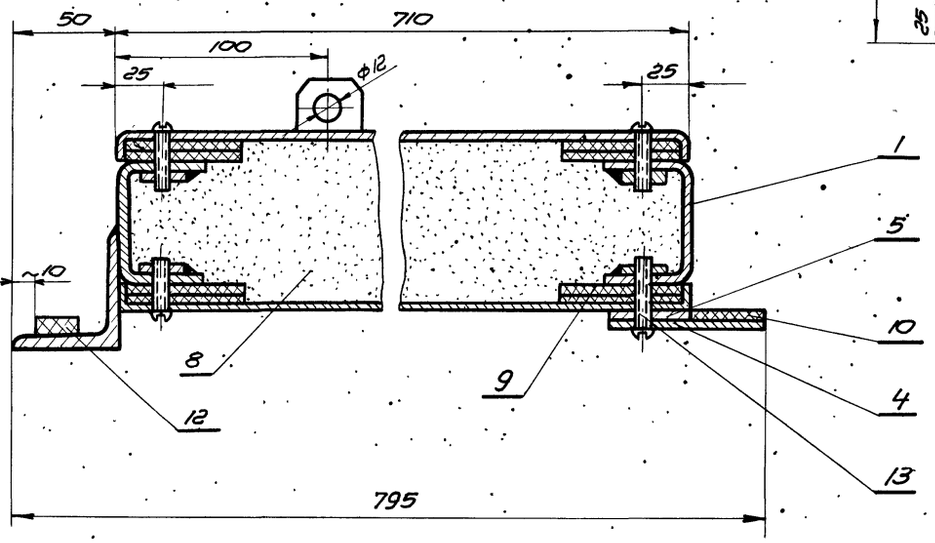

Б-Б
М 1:2

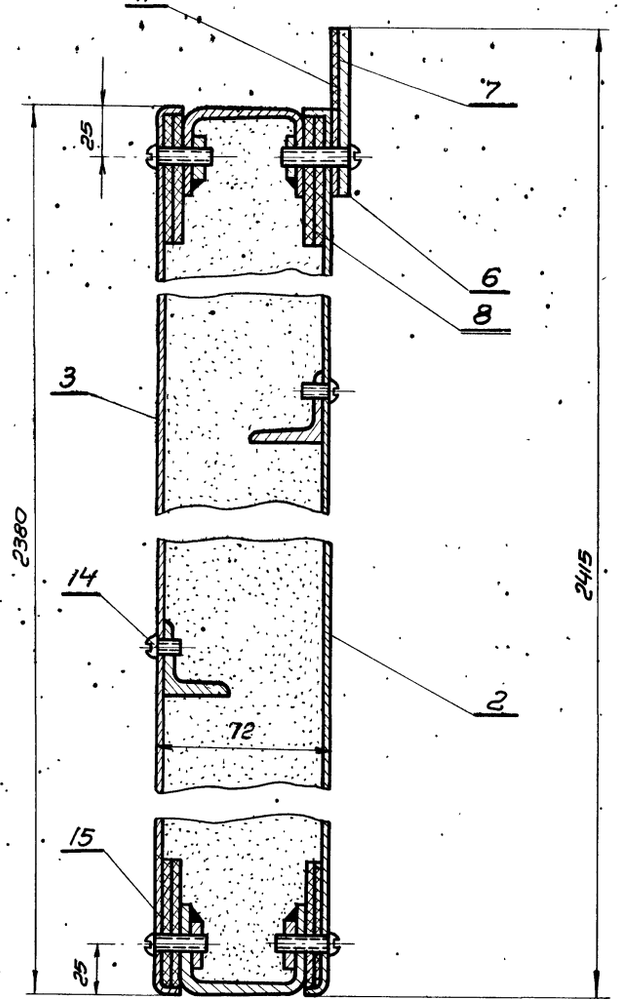

В-В
М 1:2

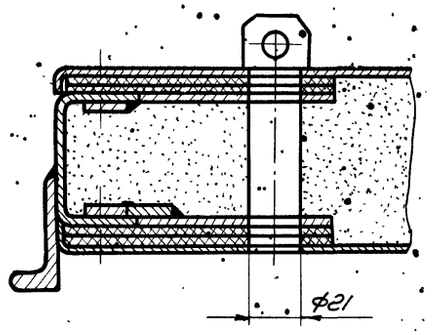

Разность диагоналей полотна не более 3 мм.

Общий вес - 113.4 кг

М 1:5

Поз.	Обознач.	Наименование	Кол.	Вес	Материал	Лист	Прим.
15	ГОСТ 1489-62	Винт М 5×25	67	0.25	—"—		
14	ГОСТ 1489-62	Винт М 5×8	19	0.03	—"—		
13	ГОСТ 1489-62	Винт М 5×30	23	0.12	0.55		
12	ПД4-02-007	Прокладка 20×2380	1	0.2	—"—	Б/Ч	
11	ПД4-02-006	Прокладка 35×710	1	0.1	—"—	Б/Ч	
10	ПД4-02-005	Прокладка 35×2415	1	0.34	Резина пластина ИГ-1-4 ГОСТ 7338-65	Б/Ч	
9	ГОСТ 4598-60	Прокладка 5×60	23 п.м.	5.5	Плита древесн. волокнист.	Б/Ч	
8	ГОСТ 13450-68	Уплотнитель	0.12 м³	30	Плита асбовер.	Б/Ч	По месту
7	ПД4-01-006	Планка	1	1.64	Полоса 4×70 ГОСТ 103-57 / Ст 3 ГОСТ 535-58	34	
6	ПД4-01-005	Планка	1	0.8	—"—	34	
5	ПД1-01-005	Планка	1	2.65	Полоса 4×36 ГОСТ 103-57 / Ст 3 ГОСТ 535-58	8	
4	ПД1-01-003	Планка	1	5.16	Полоса 4×70 ГОСТ 103-57 / Ст 3 ГОСТ 535-58	8	
3	ПД4-02-002	Обшивка	1	13.9	—"—	38	
2	ПД4-02-001	Обшивка	1	13.9	Лист 10 ГОСТ 3680-57 / Ст 3 ГОСТ 501-58	37	
1	ПД4-02-100	Каркас	1	37.8	Сбор.	36	

ТК	Противопожарные двери металлические	Серия 2.435-6	
1969г.	Створка правая ПД4-02-000.	Выпуск 4	Лист 35

Госстрой СССР
Союзхимнефтестройпроект
ГОСХИМПРОЕКТ
г. Москва 1969г.

Согласовано

Гл. инж. пр.	Романцев	
Нач. с.т.п.	Клеер	
Гл. инж. с.т.п.	Клеер	
Рук. груп.	Успенская	
Т. инж.	Просверин	
Мл. с. н.	Суханов	

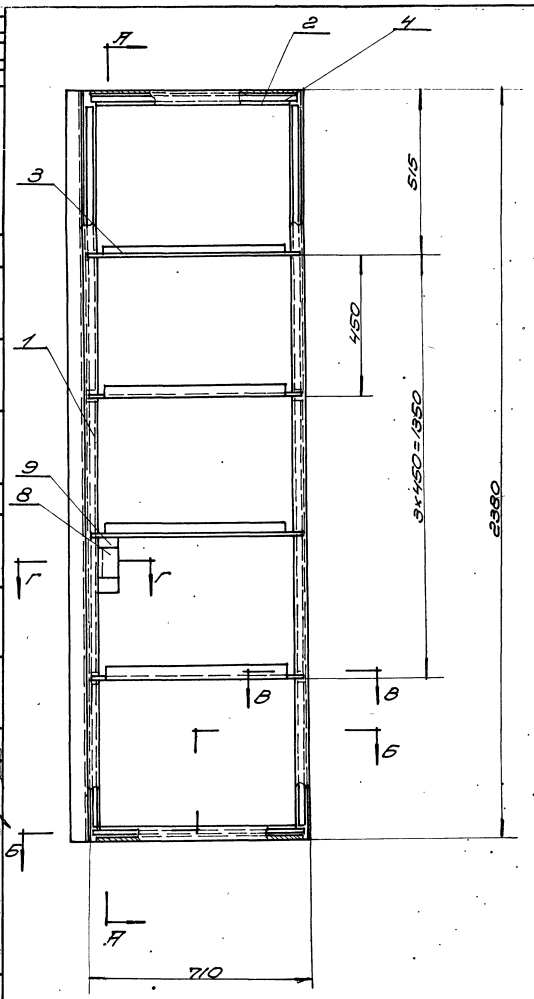

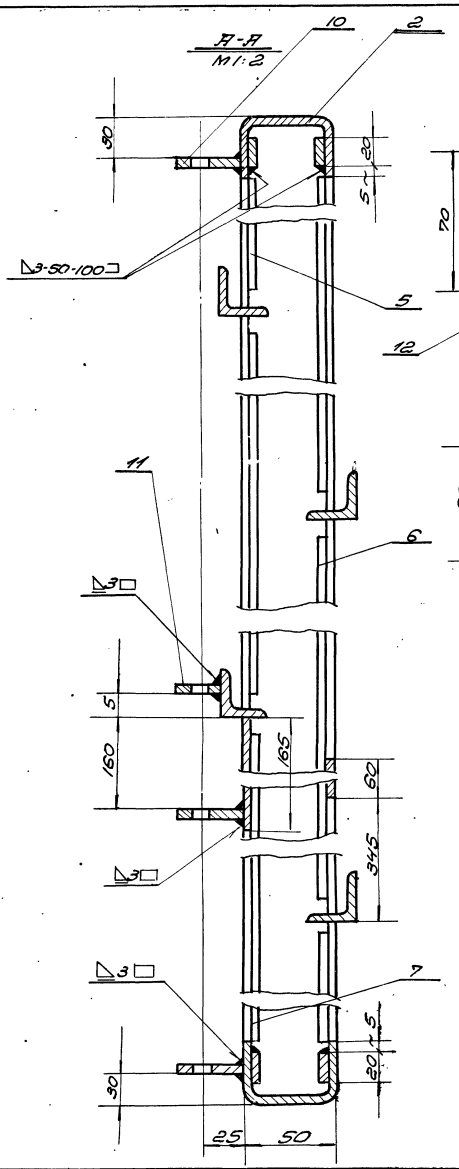

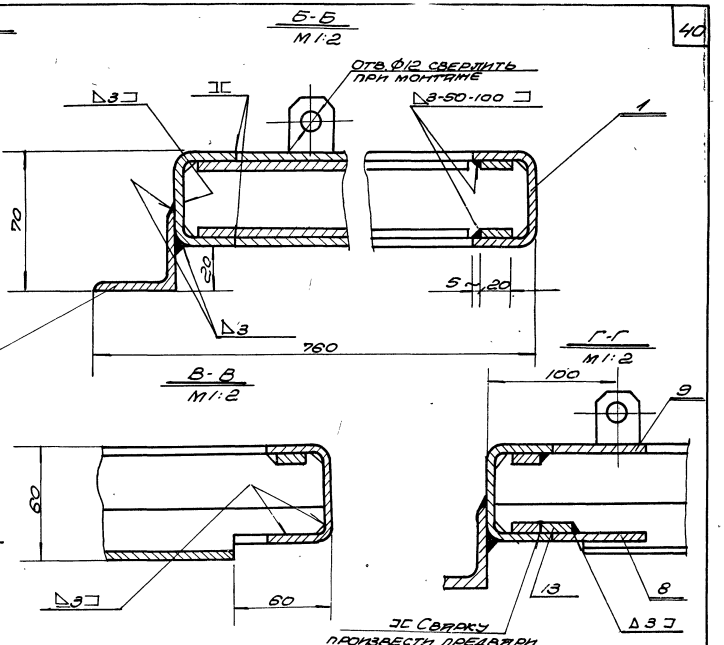

Сварку производить электродами Э42 ГОСТ 9467-60

Разность диагоналей не более 3мм.

Сварку произвести предварительно до монтажа

Общий вес – 37,8 кг

М 1:10

Поз.	Обознач.	Наименование	Кол.	Вес	Материал	Лист	Примеч.
13	ПД4-02-108	Планка Е=60	1	0,03	Полоса 4×10 ГОСТ 103-57 Ст3 ГОСТ 535-58	Б/4	
12	ПД4-02-107	Угольник Е=2380	1	7,25	Угол. равн. 50×50×4 ГОСТ 8509-57 Ст3 ГОСТ 535-58	Б/4	
11	ПД1-01-111	Направляющая	1	0,022	Полоса 4×40 ГОСТ 103-57 Ст3 ГОСТ 535-58	9	
10	ПД1-01-110	Направляющая	3	0,093	Полоса 4×30 ГОСТ 103-57 Ст3 ГОСТ 535-58	9	
9	ПД4-02-106	Лист 60×165	1	0,23	Лист 3 ГОСТ 3680-57 Ст3 ГОСТ 501-58	Б/4	
8	ПД4-02-105	Лист 60×60	1	0,05	Лист 3 ГОСТ 3680-57 Ст3 ГОСТ 501-58	Б/4	
7	ПД4-02-104	Полоса Е=900	4	0,26	Полоса 4×20 ГОСТ 103-57 Ст3 ГОСТ 535-58	Б/4	
6	ПД4-02-103	Полоса Е=860	4	2,2	Полоса 4×20 ГОСТ 103-57 Ст3 ГОСТ 535-58	Б/4	
5	ПД4-02-102	Полоса Е=460	4	1,15	Полоса 4×20 ГОСТ 103-57 Ст3 ГОСТ 535-58	Б/4	
4	ПД4-02-101	Полоса Е=690	4	1,74	Полоса 4×20 ГОСТ 103-57 Ст3 ГОСТ 535-58	Б/4	
3	ПД4-01-102	Уголок	4	5,32	Ст. равн. 25×25×4 ГОСТ 8509-57 Ст3 ГОСТ 535-58	9	
2	ПД4-01-101	Поперечина	2	3,96	Швеллер 50×50×5 ГОСТ 8240-56 Ст3 ГОСТ 380-60	9	
1	ПД1-01-101	Стойка	2	13,16	Швеллер 50×50×5 ГОСТ 8240-56 Ст3кп ГОСТ 380-60	9	

ТК	Противопожарные двери металлические	Серия 2.135-6	
1969г	Каркас створки правой ПД4-02-100	Выпуск 4	Лист 36

ГОСХИМПРОЕКТ Ленинград

Инж. стр. Клебер; Гл. инж. отд. Клебер; Рук. пров. Чернецкий

Разработал Скляров; Проверил Жилкин; Н. контр. Жилкин

9328-04

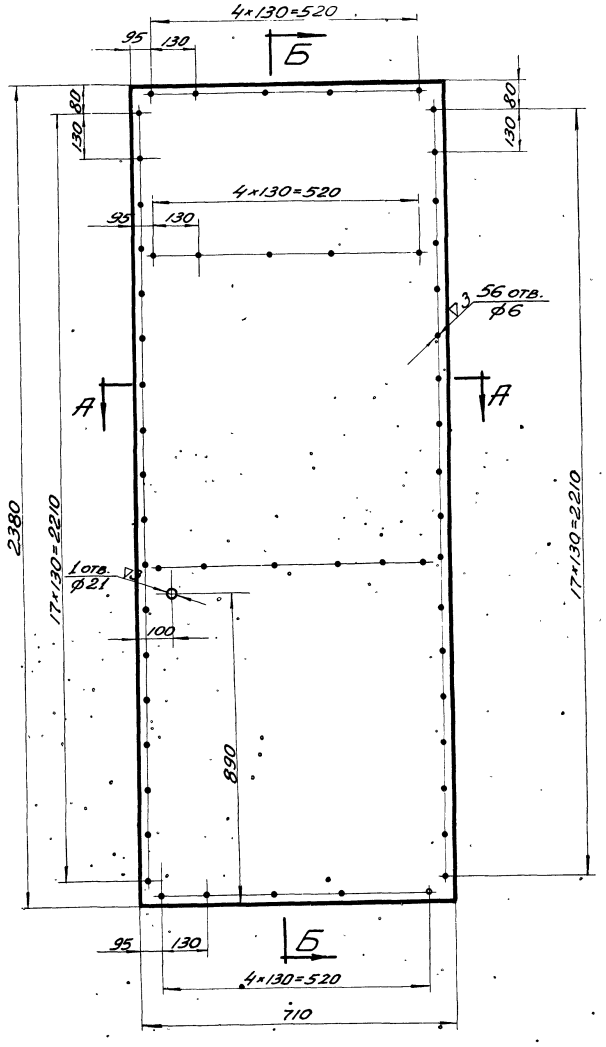

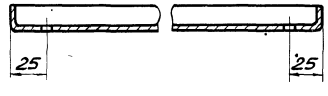

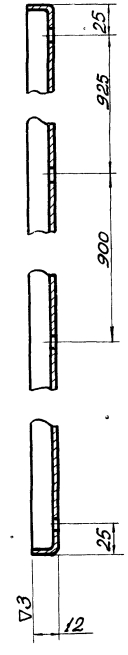

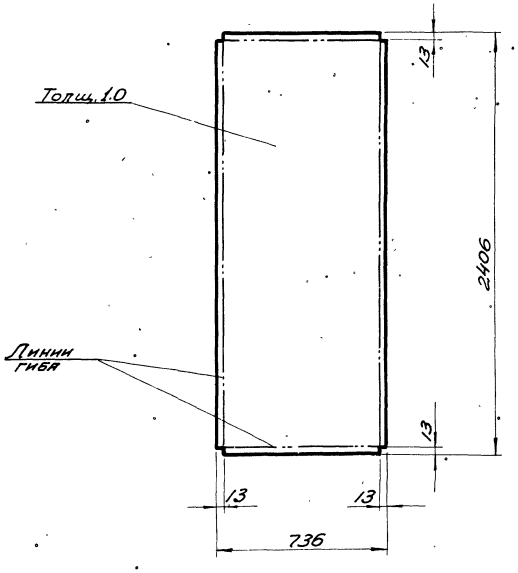

1. Сварку отогнутых кромок производить электродами типа Э42 ГОСТ 9467-60
2. Шов снаружи зачистить.

Чертил Люкш / Проверил Чижова	Обшивка		ПД4-02-001		
2.435-6 вып.4	Лист	1.0 ГОСТ 3680-57 / Ст.3 ГОСТ 501-58	Вес 13.9	М-6 1:10	Лист 37
ТК	Противопожарные двери металлические			Серия 2.435-6	
1969г.	Деталь узла створки правой ПД4-02-001			Выпуск 4	Лист 37

Госстрой СССР Союзгипронефтестроймонтаж ГПИ ХИМПРОЕКТ г. Москва 1969г.

Гл. инж. пр-та Ю. Ю. Ш. Нач. с. ТП. Клеер. Гл. инж. с. ТП. Клеер. Инженер Хленская

Согласовано

Ст. инж. Ловсин Люкш. Проверил Сухинов Чижова

1651 Лист 37 Инв. №

7.1

∞ остальное

▽3 остальное

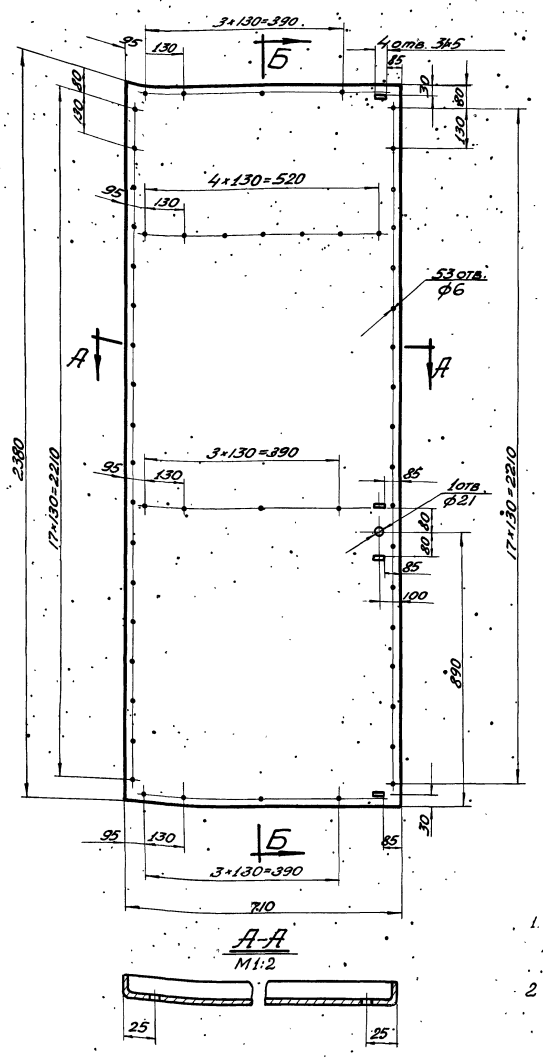

А-А
М1:2

Б-Б
М1:2

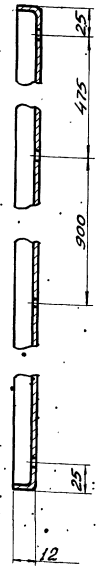

Развертка
М1:20

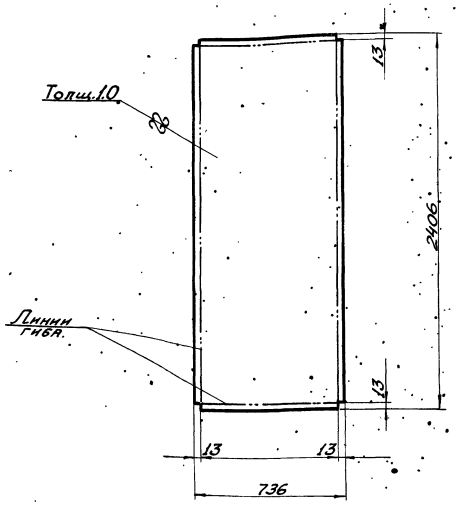

1. Сварку отогнутых кромок производить электродами типа Э42 ГОСТ-9467-60
2. Шов снаружи зачистить.

Чертил Люкин / Проверил Ушакова	Обшивка	ПД4-02-002		
2.435-6 вып.4	Лист	1.0 ГОСТ 3680-57 / Ст.3 ГОСТ 501-58	Вес 13,9	М-б 1:10	Лист 38
ТК	Противопожарные двери металлические.		Серия 2.435-6	
1969г.	Деталь узла створки правой ПД4-02-002		Выпуск 4	Лист 38

Госстрой СССР Союзэнергоэлектропроект ГОСХИМПРОЕКТ г. Москва.

Согласовано.

Гл. инж.	Мовсин	Люкин
	Грозденко	Ушакова
Инж. С.Т.П.	Клеер	
Гл. инж. С.Т.П.	Клеер	
Рук. гр.	Ушакова	

Инв. №

38

9328-04

43

Инф. № 1651 Лист 39 Зам. №

~ Остальное

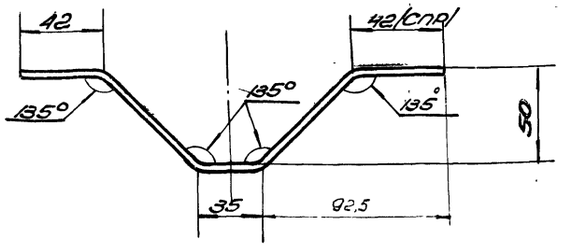

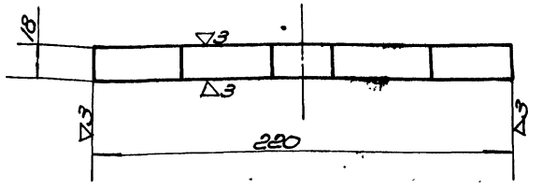

Длина заготовки 235

Чертил. Среев	Гнездо	ПД4-04-006	
Проверил.	30 ГОСТ 3680-57		
2.435-6 Вып.4	Лист Ст.3 ГООТ 501-58	Вес 0,132	М-5 1:2	Лист 39

~ Остальное

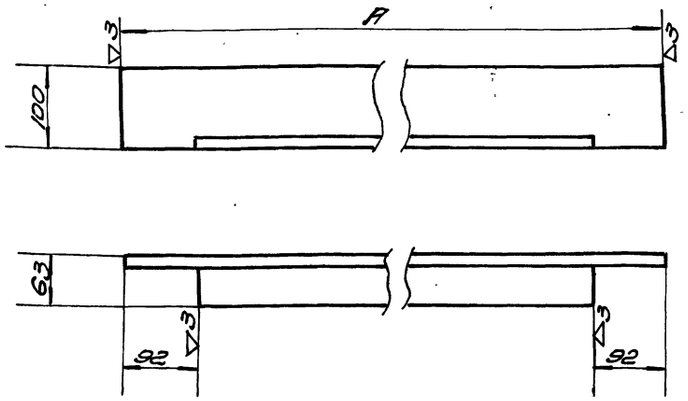

Обозначение	Л мм	Вес кг
ПД4-03-001	1655	15,4
ПД5-03-002	1855	17,4
ПД6-03-001	2055	19,4
ПД7-03-001	2455	23,3

Чертил. Среев	Уголок	ПД4-03-001; ПД5-03-002; ПД6-03-001; ПД7-03-001	
Проверил. Чернусов	Уголок 100×63×8 ГОСТ 8510-57		
2.435-6 Вып.4	Черн. Ст.3 ГОСТ 535-58	Вес	М-5	Лист
			1:5	39

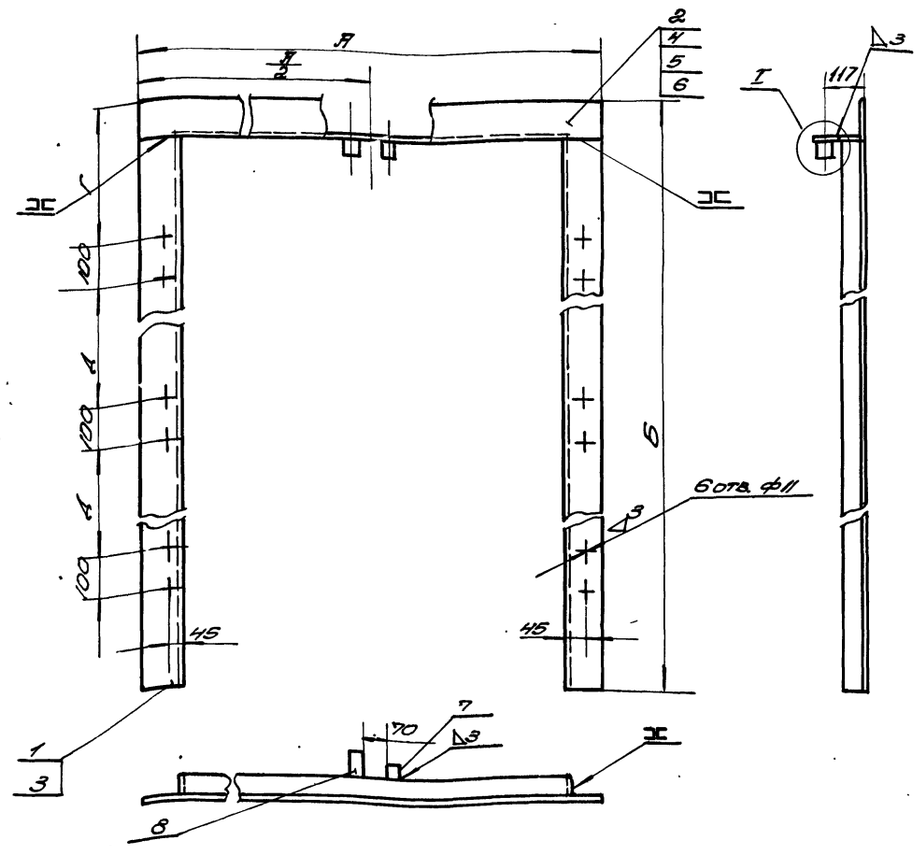

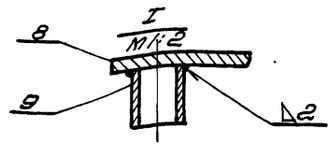

1. Трубу поз. ПД4-03-005 приварить при монтаже
2. Разность диагоналей не более 3мм.

Обозначен.	Л	Б		Г	Д	Вес в кг
ПД4-03-000	1655	2495		340	805	63
ПД5-03-000	1855	2130		340	625	59
ПД6-03-000	2055	2495		340	805	67
ПД7-03-000	2455	2495		340	805	71

N поз	Обознач.	Наименование	Кол.	Вес	Материал	Лист	Примеч.
9	ПД4-03-005	Труба С=30	2	0,9	Труба 20 ГОСТ 3262-62	5/4	
8	ПД4-03-004	Планка	1	0,056	—"—	40	
7	ПД4-03-003	Планка	1	0,028	Полоса 4×30 ГОСТ 103-57 Ст.3 ГОСТ 535-58	40	
6	ПД7-03-001	Уголок	1	23,3	—"—	39	Только для рамы ПД7
5	ПД6-03-001	Уголок	1	19,4	—"—	39	Только для рамы ПД6
4	ПД5-03-002	Уголок	1	17,4	—"—	39	Только для рамы ПД5
3	ПД5-03-001	Уголок	2	4,1	—"—	40	Только для рамы ПД5
2	ПД4-03-001	Уголок	1	15,4	—"—	39	
1	ПД1-02-003	Уголок	2	4,7	Уголок неравн. 100×63×8 ГОСТ 8510-57 Ст.3 ГОСТ 535-58	39	для рамы ПД4; ПД6; ПД7

Чертил. Среев	Рама	ПД4-03-000; ПД5-03-000; ПД6-03-000; ПД7-03-000	
Провер.			
2.435-6 Вып.4	Сварн	Вес	М-6	Лист
			1:10	39
ТК	Противопожарные двери металлические	Серия 2.435-6	
1988г.	Рамы. Общие виды ПД4-03-000; ПД5-03-000; ПД6-03-000; ПД7-03-000; Деталь ПД4-04-006	Выпуск 4	Лист 39

Госстрой СССР Союзгипростроммаш ГПСХИМПРОЕКТ г. Москва

Нач. СТП Ефимов; Гл. инж. СТП Среев; Ст. гр. инж. Чернусов

Инж. Среев; Инж. Чернусов; Инж. Сергеев; Инж. Шаваев; Инж. Сергеев; Инж. Чернусов

∽ остальное

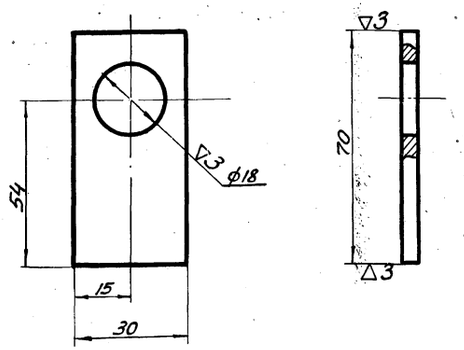

Чертил Гуреев	Планка	ПД4-03-004			
Проверил Ушакова					
2.435-6 вып.4.	Полоса $\frac{4\times30\ ГОСТ\ 103-57}{Ст.3\ ГОСТ\ 535-58}$	Вес	М-6	Лист	
		0,056	1:1	40	

∽ остальное

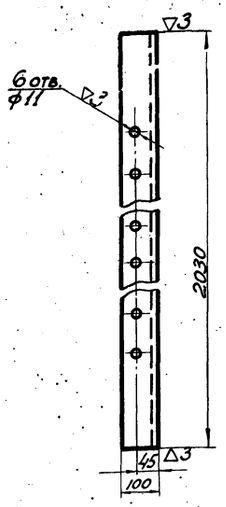

6 отв. ϕ11 окончательно обработать после сварки.

Чертил Гуреев	Уголок	ПД5-03-001			
Проверил Ушакова					
2.435-6 вып.4	Уголок не равнобок. $\frac{100\times63\times8\ ГОСТ\ 8510-57}{Ст.3\ ГОСТ\ 535-58.}$	Вес	М-6	Лист	
		20,1	1:10	40	

∽ остальное.

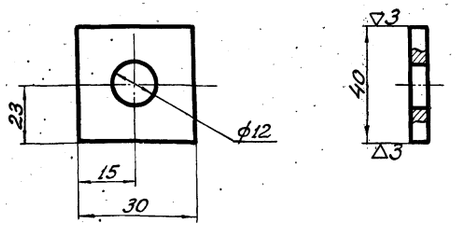

Чертил Гуреев	Планка	ПД4-03-003			
Проверил Ушакова					
2.435-6 вып.4	Полоса $\frac{4\times30\ ГОСТ\ 103-57}{Ст.3\ ГОСТ\ 535-58}$	Вес	М-6	Лист	
		0,03	1:1	40	

▽3 остальное

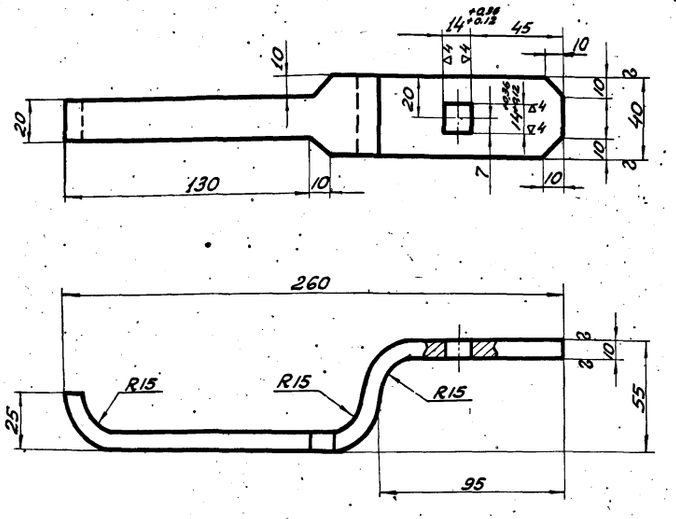

Заготовка ℓ=290мм.

Чертил	Ручка	ПДИ1-04-007			
Провер. Ушакова					
2.435-6 вып.4	Лист Л62-1 ГОСТ 931-52	Вес	М-6	Лист	
		0.74	1:2	40	
ТК	Противопожарные двери металлические.	Серия 2.435-6			
1968г.	Детали узла рам: ПД6-03-001; ПД4-03-003; ПД4-03-004, ПДИ1-04-007.	Выпуск 4	Лист 40		

ГОСХИМПРОЕКТ г. Москва.

Нач.с.т.п. Ктев. Гл.инж.пр. Клеер. Рук.группы Успенская

Проверил Сухинов

Шифр 1651
Лист 41
Инв. №

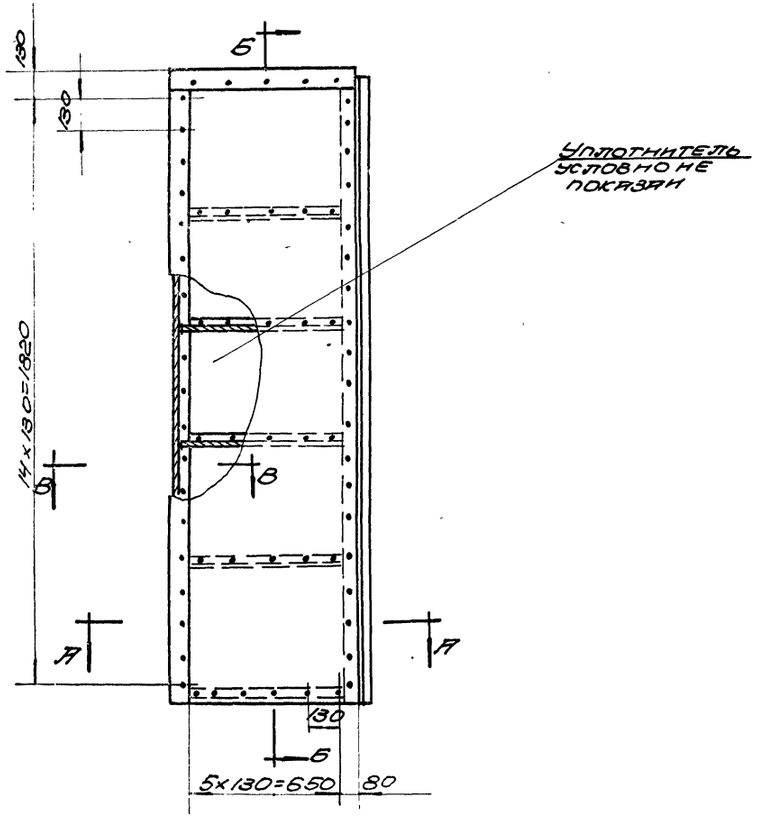

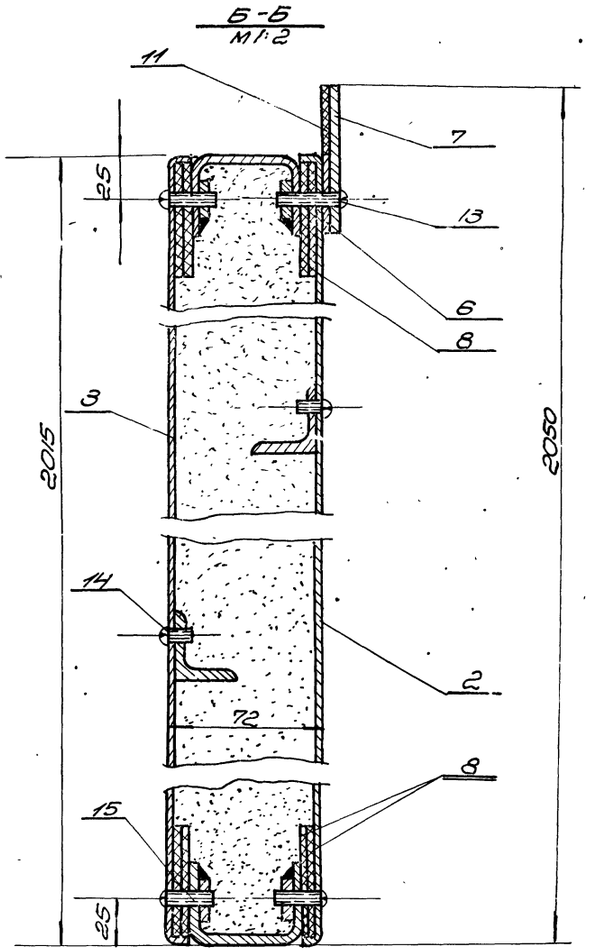

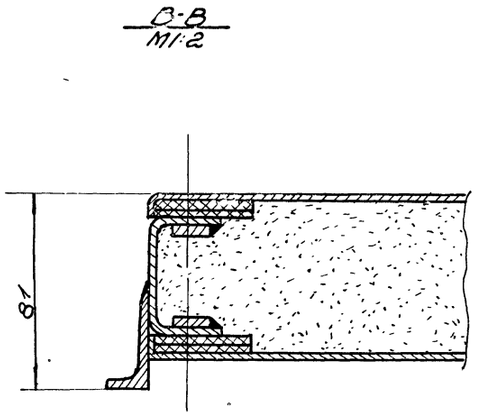

Разность диагоналей полотна не более 3мм

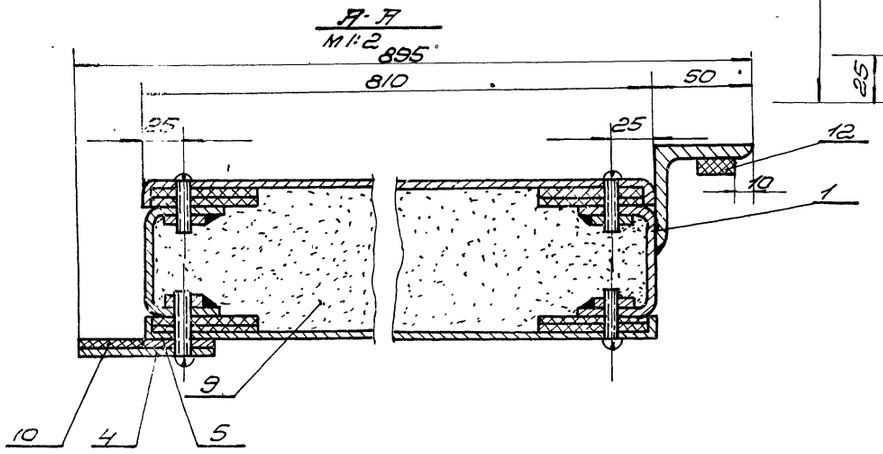

Общий вес 104,4 кг М1:15

Поз.	Обознач.	Наименование	Кол.	Вес	Материал	Лист	Примеч.
15	ГОСТ 1489-62	Винт М5×25	6.3	0.25	—"—		
14	ГОСТ 1489-62	Винт М5×8	24	0.04	—"—		
13	ГОСТ 1489-62	Винт М5×30	21	0.4	055		
12	П45-01-011	Прокладка 20×2015	1	0.2	—"—	6/4	
11	П45-01-010	Прокладка 35×810	1	0.15	—"—	6/4	
10	П45-01-009	Прокладка 35×2050	1	0.28	Резина пласт. 4ГМ ГОСТ 7338-65	6/4	
9	ГОСТ 13450-68	Уплотнитель	0.12 м3	30	Плита асбоцемент. минералитов.	6/4	
8	ГОСТ 4598-60	Прокладка 5×60	22 п.м	5,7	Плита древесно-волокн.	6/4	
7	П45-01-006	Планка	1	1.85	Полоса 4×70 ГОСТ 103-57 Ст.3 ГОСТ 535-58	34	
6	П45-01-005	Планка	1	0.35	—"—	34	
5	П42-01-004	Планка	1	2,13	Полоса 4×35 ГОСТ 103-57 Ст.3 ГОСТ 535-58	22	
4	П42-01-003	Планка	1	4.25	Полоса 4×70 ГОСТ 103-57 Ст.3 ГОСТ 535-58	22	
3	П45-01-002	Обшивка	1	13.1	—"—	44	
2	П45-01-001	Обшивка	1	13.1	Лист 1 ГОСТ 3680-57 Ст.3 ГОСТ 501-58	43	
1	П45-01-100	Каркас левой створки	1	32	Сбор.	42	

ТК	Противопожарные двери металлические	Серия 2.435-6	
1969г.	Створка левая П45-01-000.	Выпуск 4	Лист 41

Госстрой СССР
Орг. гражданстройпроект
ГОСПРОЕКТ
г. Москва

Согласовано

Гл. инж. проекта	Зиновьев		
Нач. стр.	Клеер		
Гл. инж. стр.	Клеер		
Рук. гр.	Чернышев		

Изм. | Кол.уч. | Лист | N док. | Подп. | Дата

Мосстрой | Подпись
Провер. | Схема по Чертежу

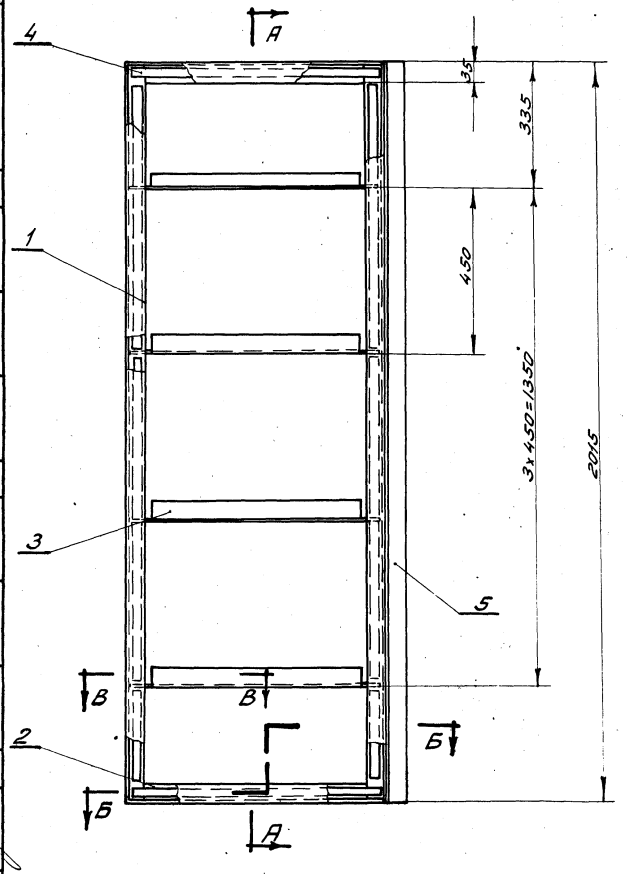

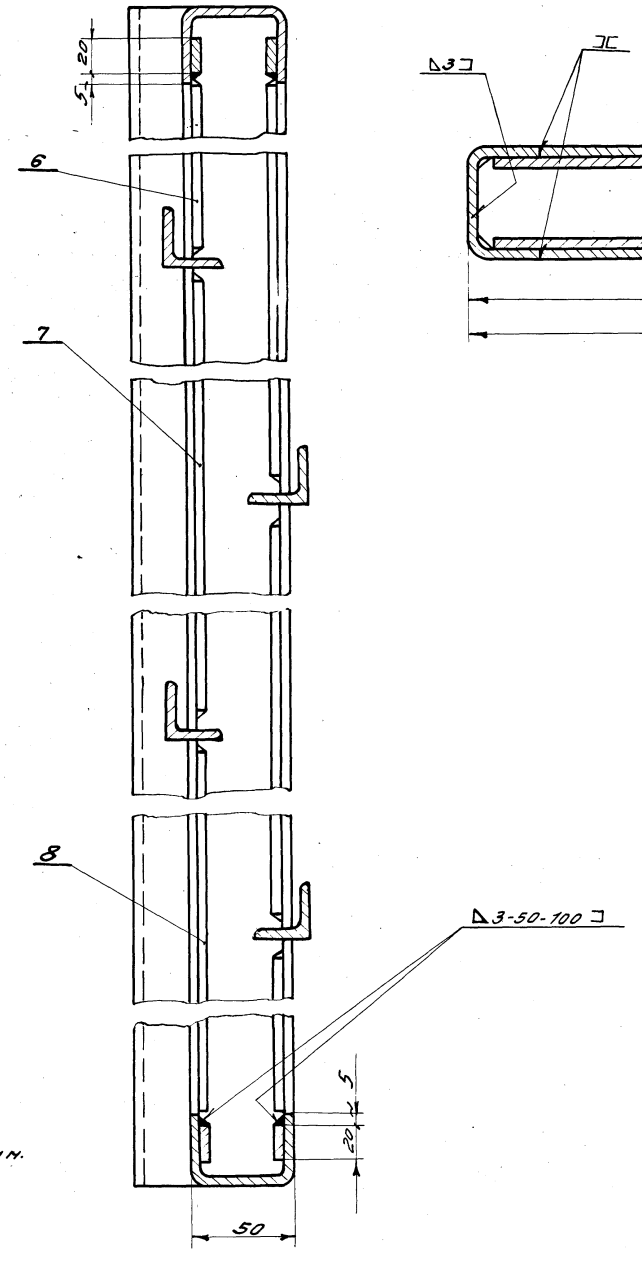

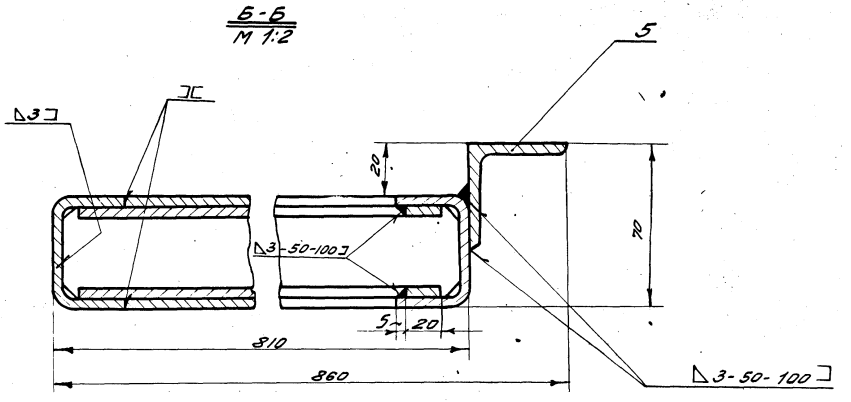

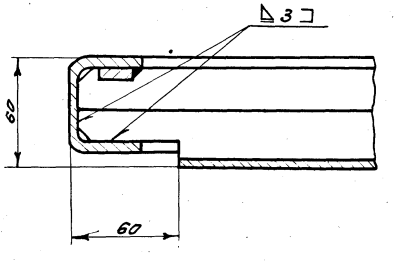

Общий вес 32 кг.

М 1:10

1. Сварку производить электродами типа Э42 ГОСТ 9467-60
2. Разность диагоналей не более 3мм.

№ поз.	Обознач.	Наименование	Кол.	Вес	Материал	Лист	Примеч.
8	ПД5-01-107	Полоса l=710	4	1.80	—"—	Б/4	
7	ПД5-01-106	Полоса l=860	4	2.2	—"—	Б/4	
6	ПД5-01-105	Полоса l=280	4	0.72	Полоса 4х20 ГОСТ 103-57 Ст3 ГОСТ 535-58	Б/4	
5	ПД5-01-104	Угольник l=2015	1	6.25	Угол равнобед. 50х50х4 ГОСТ 8509-57 Ст3 ГОСТ 535-58	Б/1	
4	ПД5-01-103	Полоса l=730	4	1.96	Полоса 4х20 ГОСТ 103-57 Ст3 ГОСТ 535-58	Б/4	
3	ПД5-01-102	Уголок	4	3.04	Угол равнобед. 32х32х4 ГОСТ 8509-57 Ст3 ГОСТ 535-58	9	
2	ПД5-01-101	Поперечина	2	4.54	—"—	9	
1	ПД2-01-101	Стойка	2	11.4	Швеллер ГОСТ 8240-56 ГОСТ 380-60	9	

ТК Противопожарные двери металлические. Серия 2.435-6

1968г. Каркас створки левой ПД 5-01-100 Вып. 4 Лист 42

Госстрой СССР Союзинфортехстройпроект ГОСХИМПРОЕКТ г. Москва

Нач. ст. П. Клевер; Гл. инж. ст. П. Клевер; Рук. группы Колесникова; Гл. инж. проекта Корнев; Техник Суконов; Проверил Власова

9328-04 47

▽3 остальное

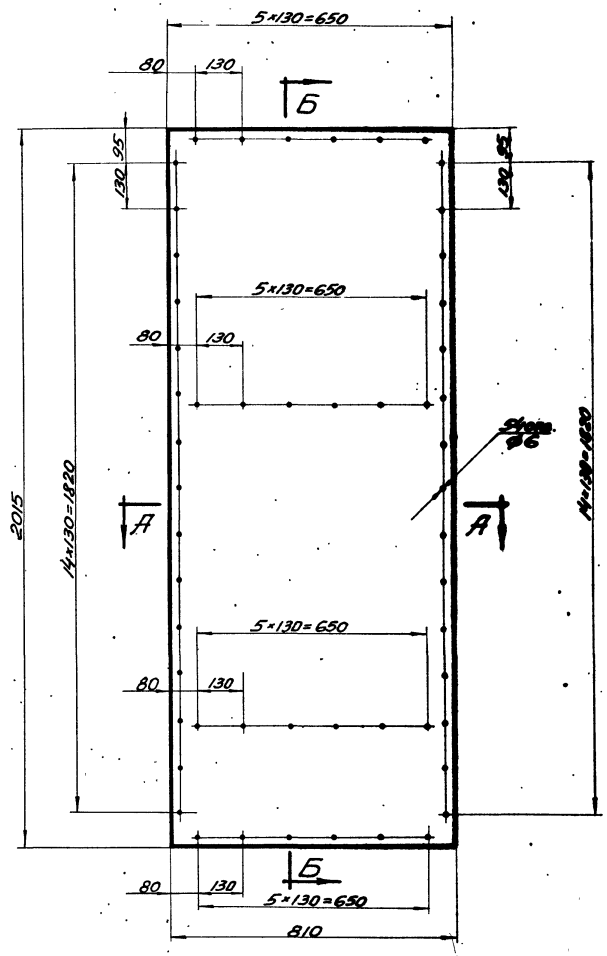

А-А
М1:2

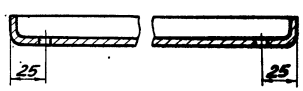

Б-Б
М1:2

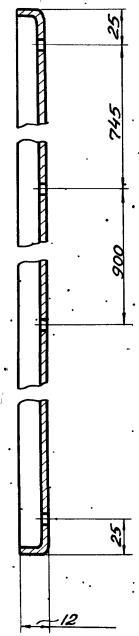

Развертка
М1:20

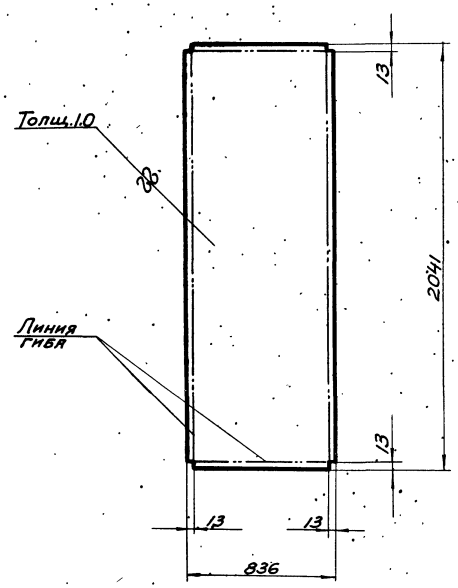

1. Сварку отогнутых кромок производить электродами типа Э42 ГОСТ 9467-60.
2. Шов снаружи зачистить.

Чертил / Проверил		Обшивка		ПД5-01-001	
2.435-6. вып.4	Лист 1.0 ГОСТ 3680-57 / Ст.3 ГОСТ 501-58		Вес 13.1	М-б 1:10	Лист 43
ТК	Противопожарные двери металлические			Серия 2.435-6	
1969г.	Деталь узла створки левой ПД5-01-001.			Выпуск 4	Лист 43

Госстрой СССР Союзгипростроймаш-проект ГОСХИМПРОЕКТ г. Москва.

Нач. стп. Клеер
Гл. инж. стп. Клеер
Рук. гр. Успенская

Согласовано

Инв. №

Альбом 1951

Инф. №

9328-04

▽3 остальное

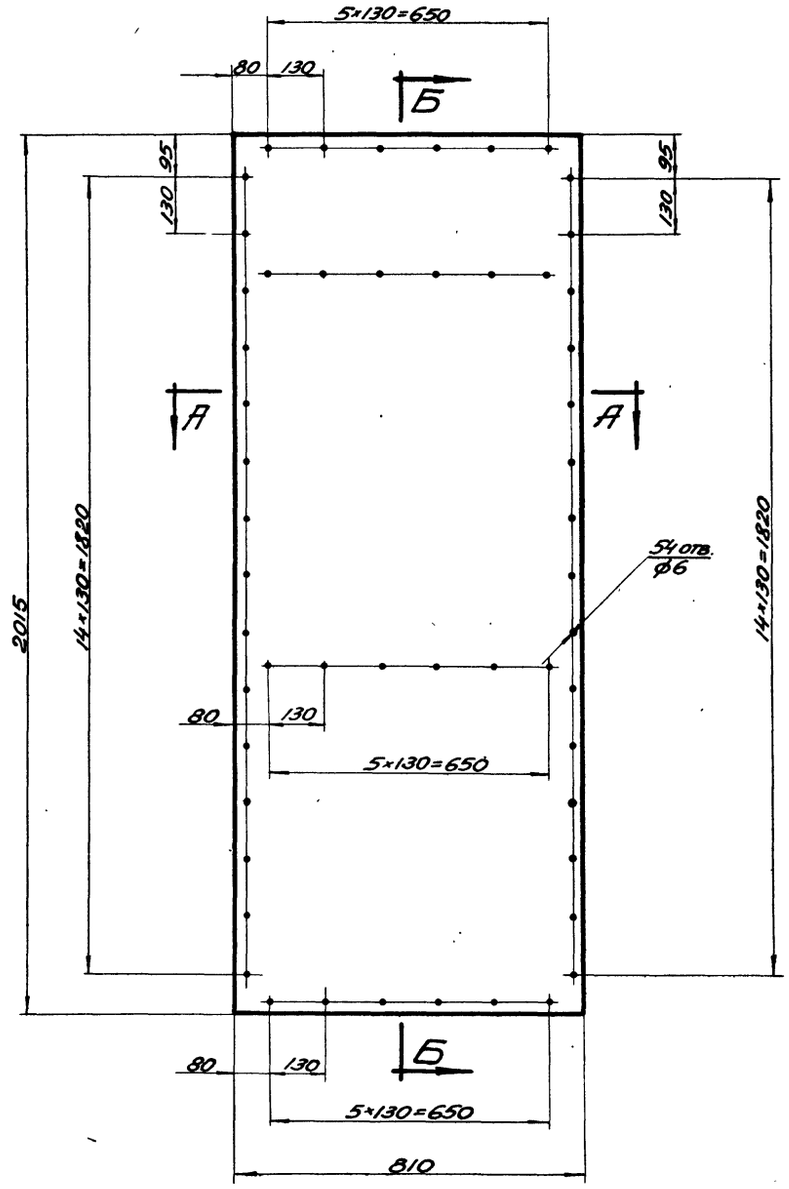

А-А
М1:2

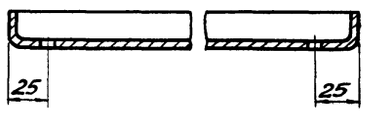

Б-Б
М1:2

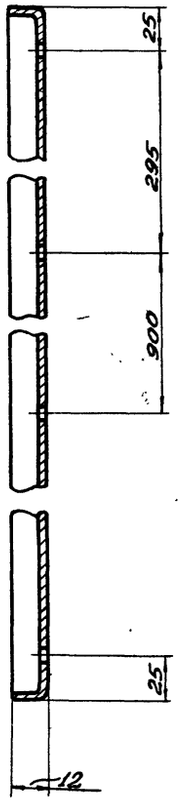

Развертка
М1:20

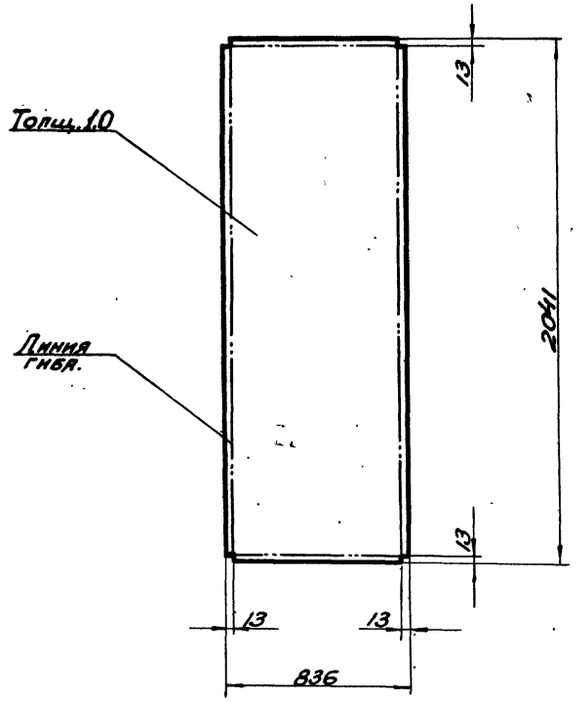

1. Сварку отогнутых кромок производить электродами типа Э42 ГОСТ 9467-60
2. Шов снаружи зачистить.

Чертил		Обшивка		ПД5-01-002	
Проверил					
2.435-6 вып. 4		Лист 1,0 ГОСТ 3680-57 Ст.3 ГОСТ 501-58	Вес 13,1	М-6 1:10	Лист 44
ТК	Противопожарные двери металлические.			Серия 2.435-6	
1969г.	Детали узла створки левой: ПД5-01-002.			Выпуск 4	Лист 44

Госстрой СССР
Союзгипронефтестройпроект
ГОСХИМПРОЕКТ
г. Москва.

Чертежник	Гусева	
Проверил	Шакова	Шакова
Нач. стп.	Клеер	
Гл. инж. стп.	Клеер	
Рук. гр.	Успенская	

Шифр 1651
Лист 45
Инв. №

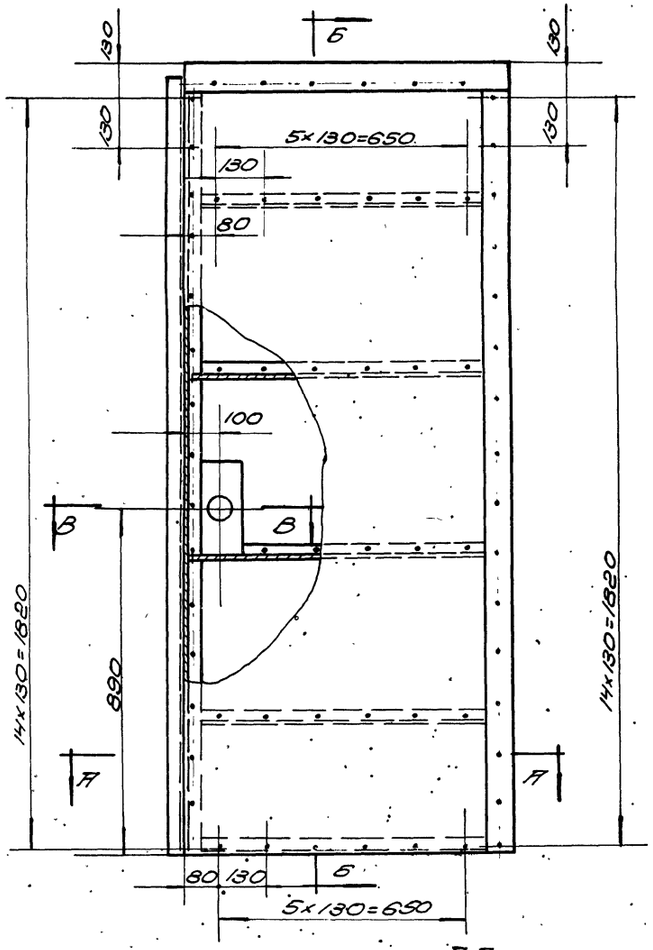

А-А
1:2

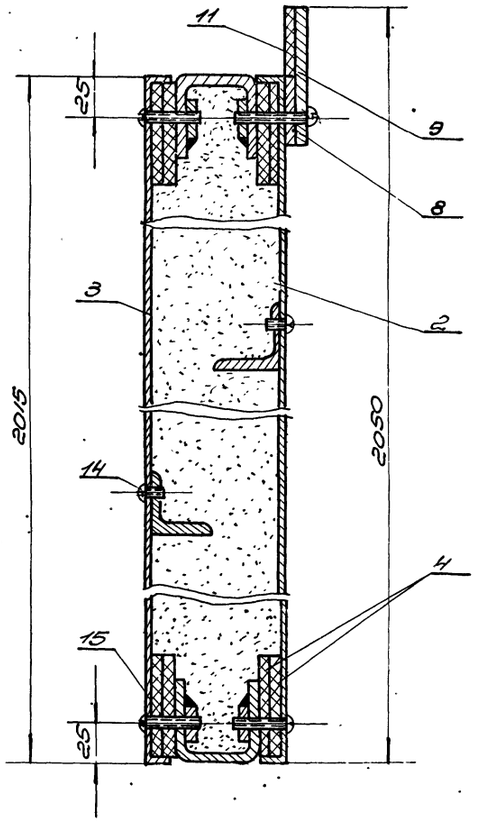

Б-Б
1:2

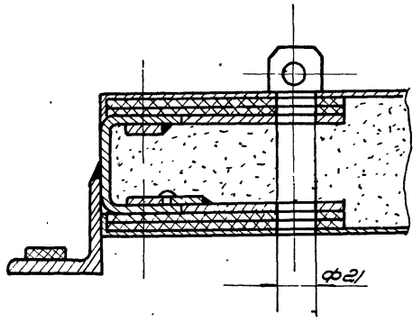

В-В
1:2

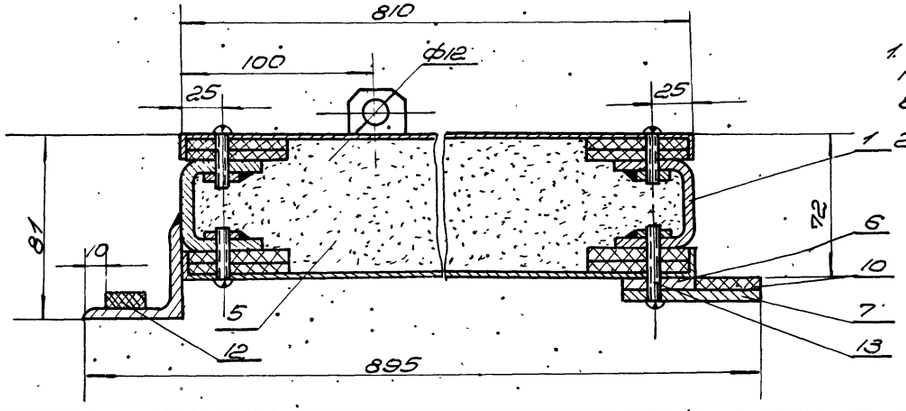

1. Отверстия под винты сверлятся при монтаже по отверстиям в обшивке.
2. Разность диагоналей полотна не более 3мм.

Общий вес 104,5 М1:10

Поз.	Обознач.	Наименование	Кол.	Вес	Материал	Лист	Примеч.
15	—"—	Винт М5×25	61	0,24	—"—	—	
14	—"—	Винт М5×8	23	0,04	—"—	—	
13	ГОСТ 1489-62	Винт М5×30	21	0,1	055	—	
12	П45-02-008	Прокладка 20×2015	1	0,2	Резина пластина 47-М ГОСТ 7338-65	Б/4	
11	П45-02-008	Прокладка 35×810	1	0,15	—"—	Б/4	
10	П45-02-007	Прокладка 35×2050	1	0,28	Резина пласт. ИТМ ГОСТ 7338-65	Б/4	
9	П45-01-006	Планка	1	1,86	Полоса 4×50 ГОСТ 103-57 Ст3 ГОСТ 535-58	34	
8	П45-01-005	Планка	1	0,85	Полоса 4×35 ГОСТ 103-57 Ст3 ГОСТ 535-58	34	
7	П42-01-003	Планка	1	4,25	Полоса 4×70 ГОСТ 103-57 Ст3 ГОСТ 535-58	22	
6	П42-01-004	Планка	1	2,13	Полоса 4×35 ГОСТ 103-57 Ст3 ГОСТ 535-58	22	
5	ГОСТ 13450-68	Уплотнитель	0,12 м³	30,0	Плиты 1×60 вертикальные	Б/4	По месту
4	ГОСТ 4598-60	Прокладка 5×60	22 п.м	5,6	Плита ТВ ера АРЕВ, 8 ОПОСК	Б/4	Длина по месту
3	П45-02-002	Обшивка	1	13,1	—"—	48	
2	П45-02-001	Обшивка	1	13,1	Лист 10 ГОСТ 8680-57 Ст3 ГОСТ 501-58	47	
1	П45-02-100	Каркас створки правой	1	32,5	Сбор.	46	

ТК Противопожарные двери металлические — Серия 2.435-6

1968 Створка правая П45-02-000. — Выпуск 4, Лист 45

Госстрой СССР
Союзхимнефтестройпроект
ТОСХИМПРОЕКТ
г. Москва

Гл. инж. пр.	Романцев		
Инж. СТП	Стеер		
Гл. инж. СТП	Стеер		
Рук. груп.	Волынский		
Гл. инж.	Ирк.		
Инж.	Кер.		
Техник	Проскурина		
Изм.	Кол.	Лист	Подп.

Согласовано

9328-04 50

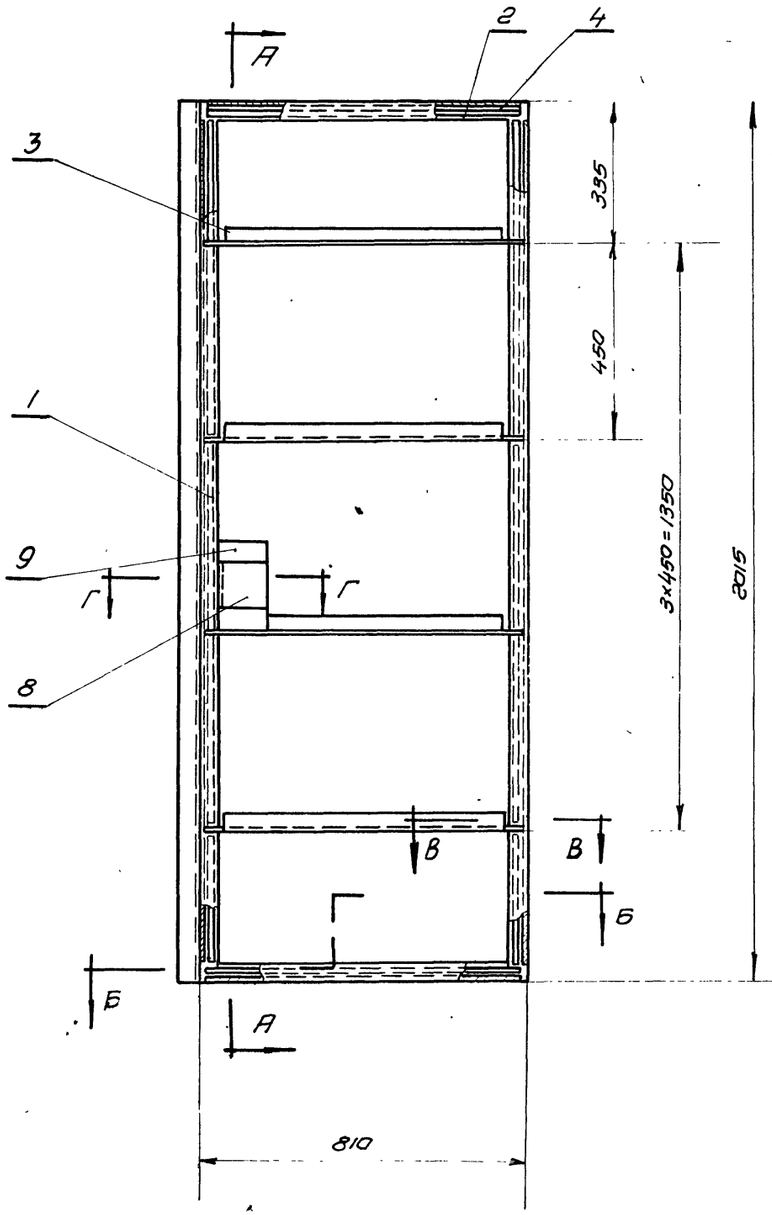

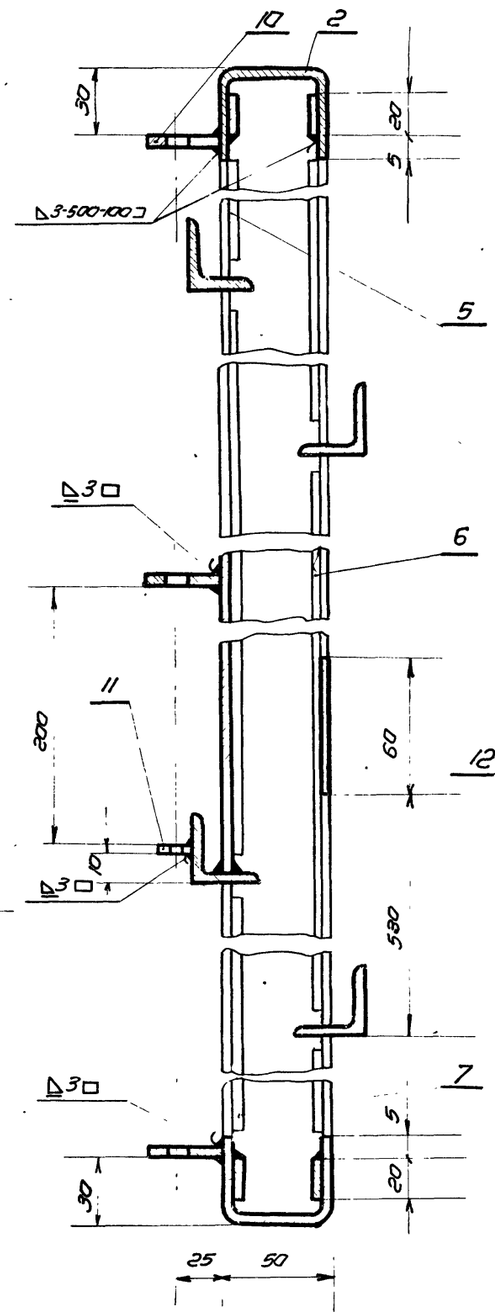

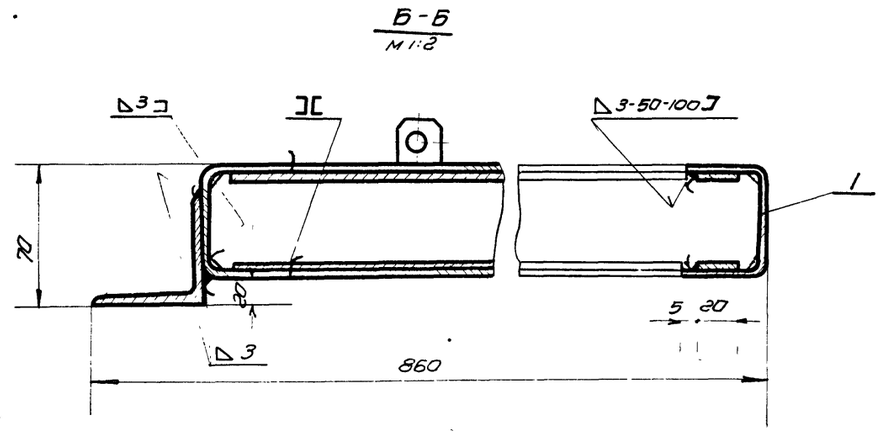

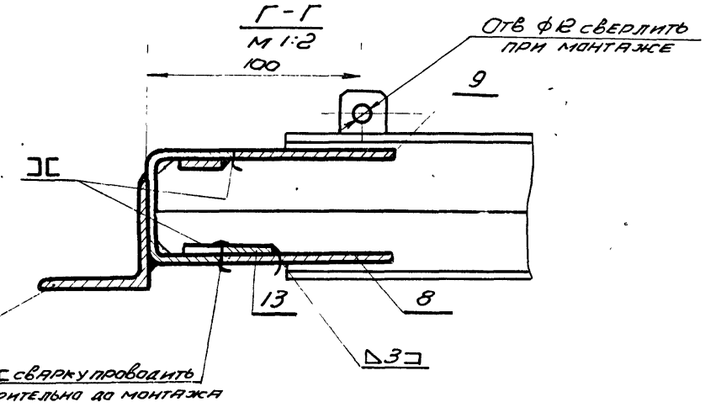

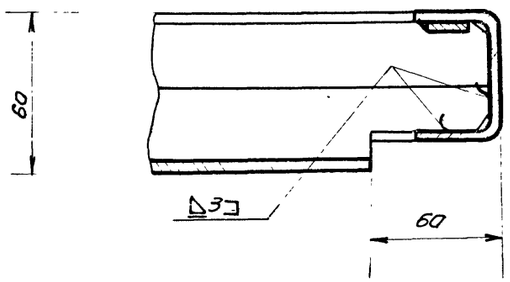

Общий вес 32,5 кг М 1:10

Поз.	Обознач.	Наименование	Кол	Вес	Материал	Лист	Примеч.
13	ПД5-02-110	Полоса е=60	1	0.03	Полоса 4×20 ГОСТ 103-57 / Ст.3 ГОСТ 535-58	Б/4	
12	ПД5-02-109	Угольн. е=2015	1	6.25	Угол равнаб 50×50×4 ГОСТ 8509-57 / Ст.3 ГОСТ 535-58	Б/4	
11	ПД1-01-111	Направляющая	1	0.022	—"—	9	
10	ПД1-01-110	Направляющая	3	0.093	Полоса 4×20 ГОСТ 103-57 / Ст.3 ГОСТ 535-58	9	
9	ПД5-02-108	Лист 60×230	1	0.31	—"—	Б/4	
8	ПД5-02-107	Лист 60×60	1	0.08	Лист 3 ГОСТ 3680-57 / Ст.3 ГОСТ 500-58	—"—	
7	ПД5-02-106	Полоса е=710	4	1.8	—"—	—"—	
6	ПД5-02-105	Полоса е=860	4	2.22	—"—	—"—	
5	ПД5-02-104	Полоса е=280	4	0.72	—"—	—"—	
4	ПД5-02-103	Полоса е=780	4	1.96	Полоса 4×20 ГОСТ 103-57 / Ст.3 ГОСТ 535-58	Б/4	
3	ПД5-01-102	Уголок	4	3.04	Угол равнаб 36×32×4 ГОСТ 8509-57 / Ст.3 ГОСТ 535-58	9	
2	ПД5-01-101	Поперечина	2	4.54	—"—	9	
1	ПД2-01-101	Стойка	2	11.4	Швеллер 50×40×3 ГОСТ 8278-58 / Ст.3кп ГОСТ 380-60	9	

Сварку производить электродами Э42 ГОСТ 9467-60

Разность диагоналей не более 3мм.

ТК	Противопожарные двери металлические	Серия 2.435-6	
1969 г.	Каркас створки правой. ПД5-02-100	Выпуск 4	Лист 46

Госстрой СССР Союзхимнефтестройпроект ГОСХИМПРОЕКТ г. Москва 1969 г.

Гл. инж. проекта Гуляницкий; Нач. СТП Клеер; Гл. инж. ст. п. Клеер; Рук. группы Успенская; Гл. инж. проекта Суворов; Гл. инж. Проекта Проскуряков; Инж. Чиоанс

1990 651 Лист 16 Инв. №

▽3 Остальное

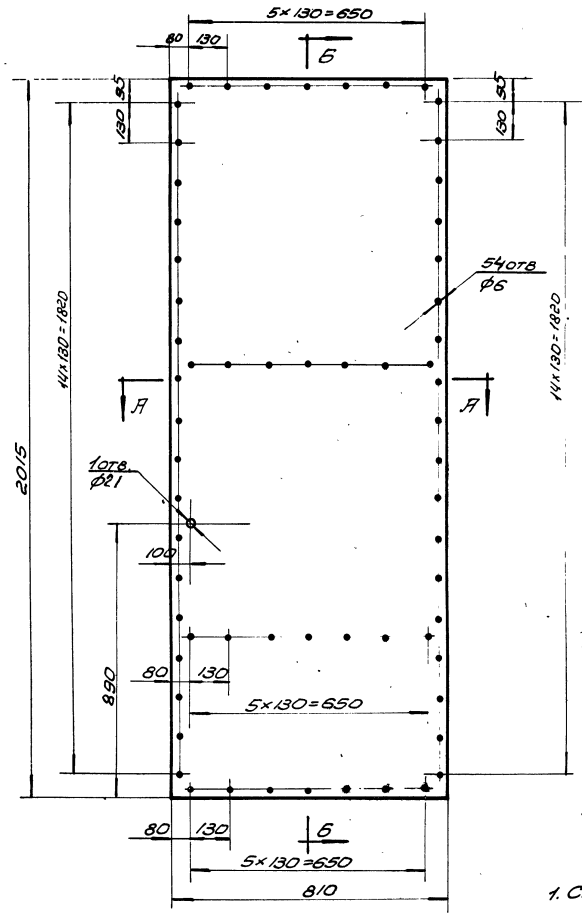

Б-Б
М1:2

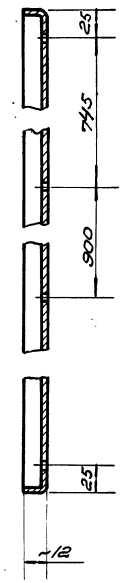

Развертка
М1:20

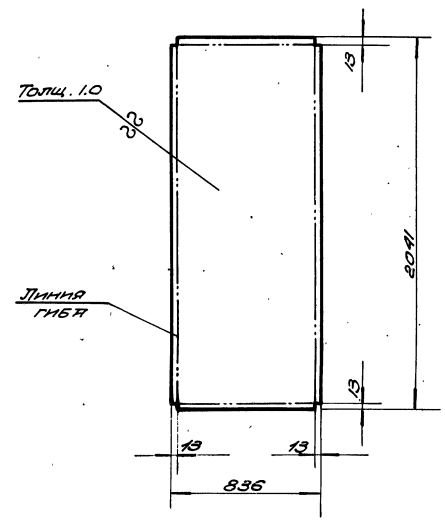

А-А
М1:2

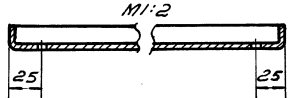

1. Сварку отогнутых кромок производить электродами типа Э42 ГОСТ 9467-60
2. Шов снаружи зачистить

Чертил		Обшивка		ПД5-02-001	
Проверил		1.0 ГОСТ 3680-57 Ст.3 ГОСТ 501-58	Вес	М-6	Лист
2.435-6 Вып.4			13.1	1:10	
ТК	Противопожарные двери металлические			Серия 2.435-6	
1968г	Деталь створки правой. ПД5-02-001			Выпуск 4	Лист 47

Госстрой СССР
Госгражданпроект
ГОСХИМПРОЕКТ
г. Москва

Шифр 1651
Лист
Инв. №

Согласовано:
Гл. инж. проекта Кирпичев
Проверил Сухинов
Ст. техн. Бочаров
Гл. спец. Ушаков
Нач. ст. п. Клеев
Гл. инж. ст. п. Клеев
Рук. гр. п. Ковенский

9328-04 52

▽3 остальное

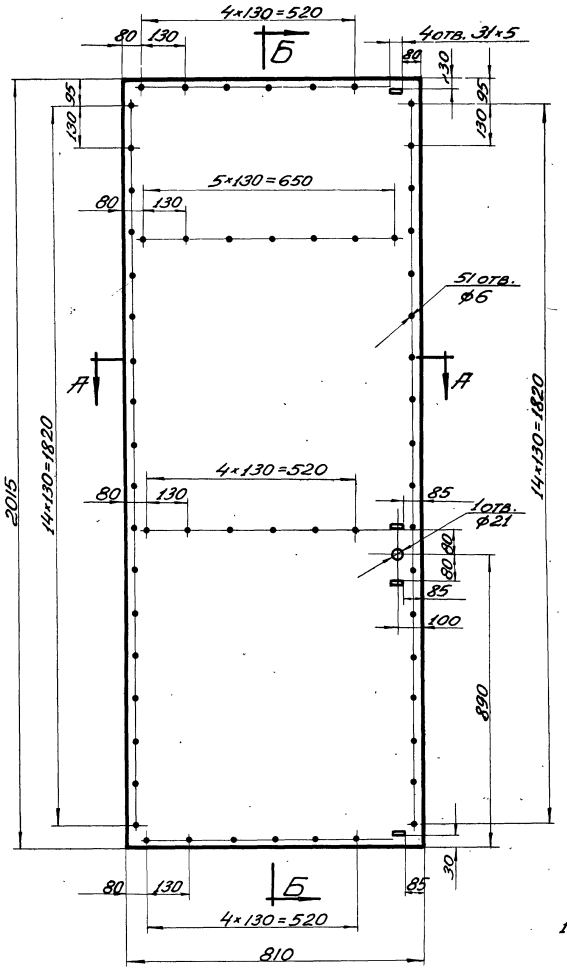

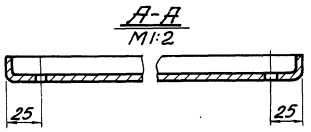

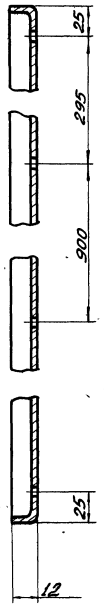

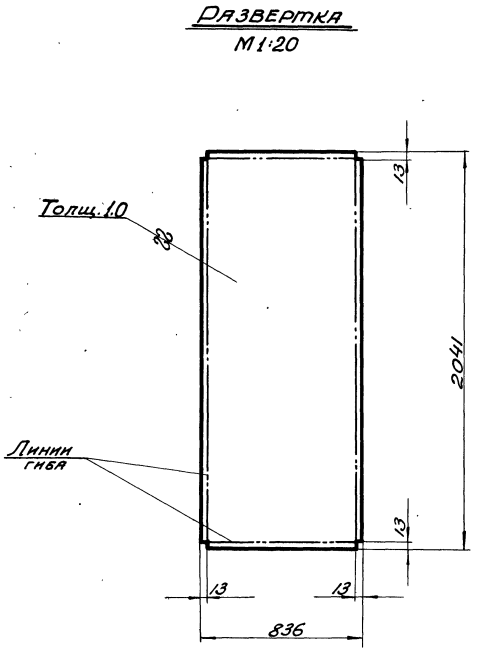

1. Сварку отогнутых кромок производить электродами типа Э42 ГОСТ 9467-60
2. Шов снаружи зачистить.

Чертил Люкин / Проверил Чистяков	Обшивка		ПД5-02-002		
2.435-6 вып.4	Лист	10 ГОСТ 3680-57 / Ст.3 ГОСТ 501-58	Вес 13,1	М-6 1:10	Лист 48
ТК	Противопожарные двери металлические			Серия 2.435-6	
1969г.	Деталь створки правой ПД5-02-002			Выпуск 4	Лист 48

Госхимпроект г. Москва. Гл. инженер-строитель проекта Кирпов. Техник Успенская. Нач. с.п. Клеер. Гл. инж. стр. Клеер. Рук. грп. Успенская

9328-04 53

Шифр 1651 Лист 49 Инв. №

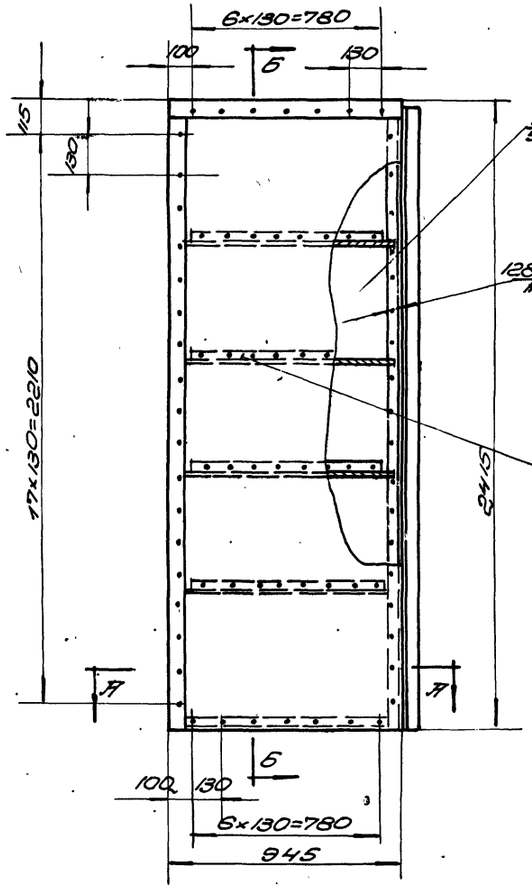

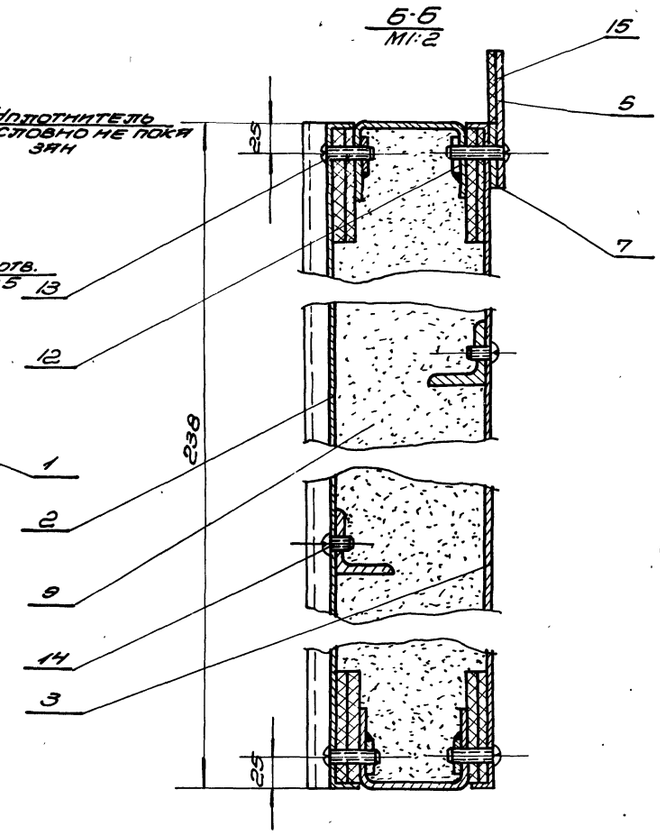

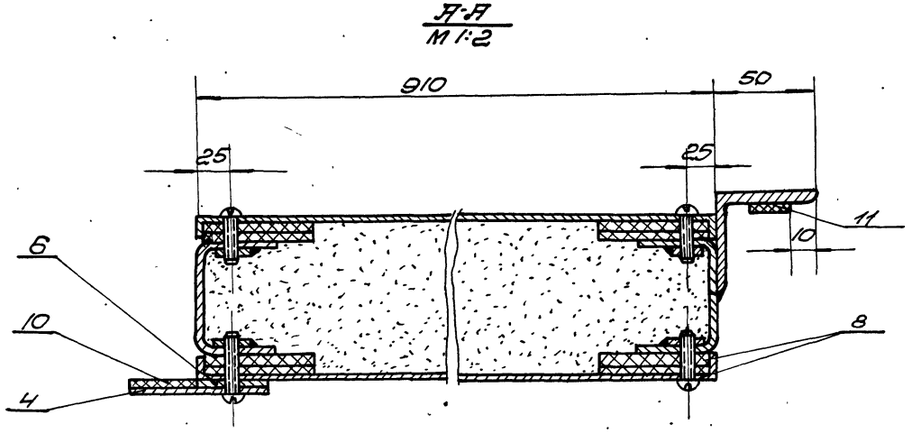

1 Отверстия под винты сверлить при монтаже по отверстиям в обшивке

2 Разность диагоналей полотна не более 3мм

Общий вес 132 кг М1:15

Поз	Обозначение	Наименование	Кол.	Вес	Материал	Лист	Примеч.
15	П46-01-004	Прокладка 35×910	1	0.13	Резина-пласт. 47-М ГОСТ 7338-65	Б/4	
14	—"—	Винт М5×8	28	0.056	—"—	—	
13	—"—	Винт М5×25	75	0.23	—"—	—	
12	ГОСТ 1489-62	Винт М5×30	25	0.2	0.55	—	
11	П46-01-004	Прокладка 20×2380	1	0.3	—"—	Б/4	
10	П46-01-003	Прокладка 35×2415	1	0.4	Резина-пласт. 47-М ГОСТ 7338-65	Б/4	
9	ГОСТ 13450-68	Уплотнитель	0.15 м3	37,5	Плиты асбестоцементные	Б/4	По месту
8	ГОСТ 4598-60	Прокладка 50×5	27 п.м	6.8	Плита-древесно-волокн.	Б/4	Длина по месту
7	П41-01-008	Планка	1	1.1	—"—	8	
6	П41-01-005	Планка	1	2.65	Полоса 4×35 ГОСТ 103-57, Ст3 ГОСТ 535-58	8	
5	П41-01-004	Планка	1	2.16	—"—	8	
4	П41-01-003	Планка	1	5.16	Полоса 4×70 ГОСТ 103-57, Ст.3 ГОСТ 535-58	8	
3	П46-01-002	Обшивка	1	17.6	—"—	52	
2	П46-01-001	Обшивка	1	17.6	Лист 1,0 ГОСТ 3680-57, Ст.3 ТОСТ 501-88	51	
1	П46-01-100	Каркас	1	40	Сбор	50	

ТК	Противопожарные двери металлические	Серия 2.435-6	
1969г	Створка левая. П46-01-000.	Выпуск 4	Лист 49

Согласовано:

Ст. инж.	Мовсян	Подпись
Техник	Карпов	
Проверил	Осипов	Шлаев

Инж. ст. I к.	Клеер	
Гл. инж. СПК	Клеер	
Зам. гл. инж.	Ульянов	

Госстрой СССР Всесоюзный институт проектирования ГОСХИМПРОЕКТ г. Москва

Сварку производить электродами типа Э-42 ГОСТ 9467-60.

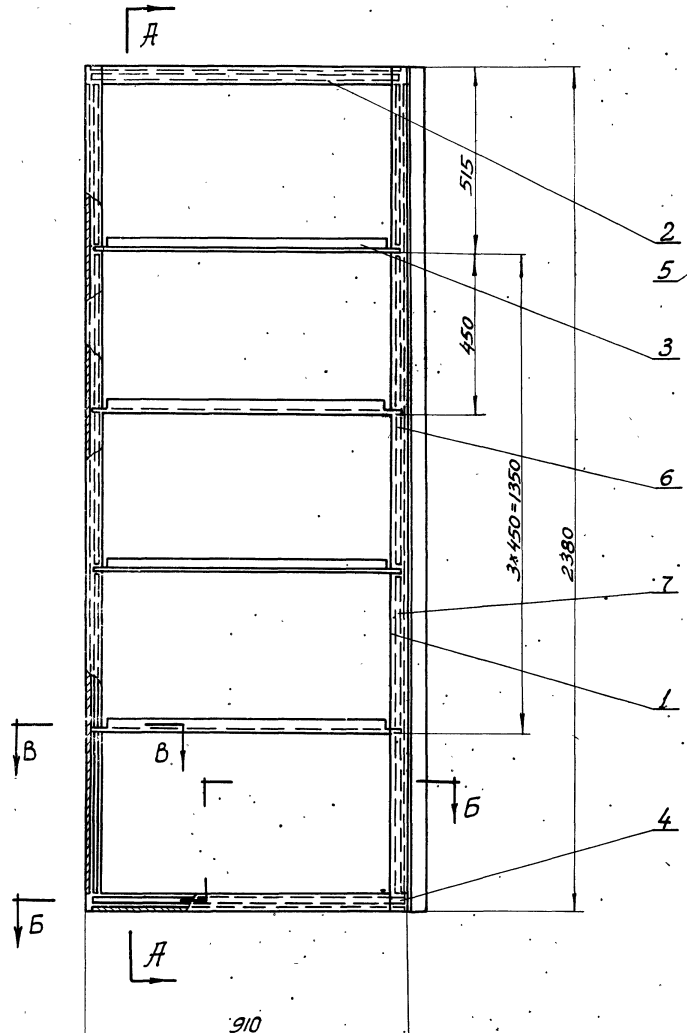

А-А
М1:2

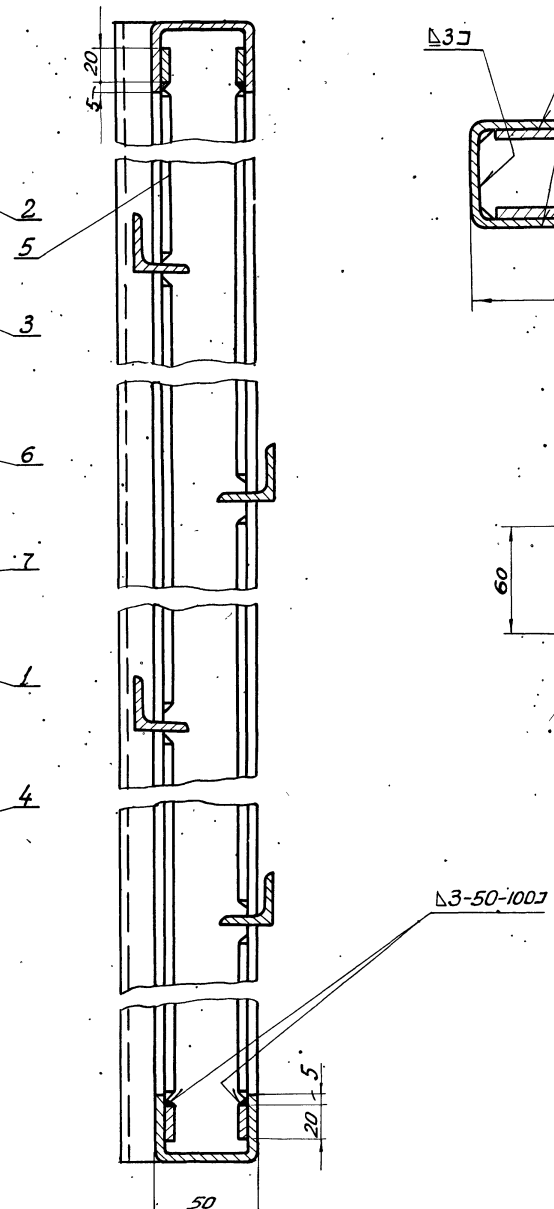

Б-Б
М1:2

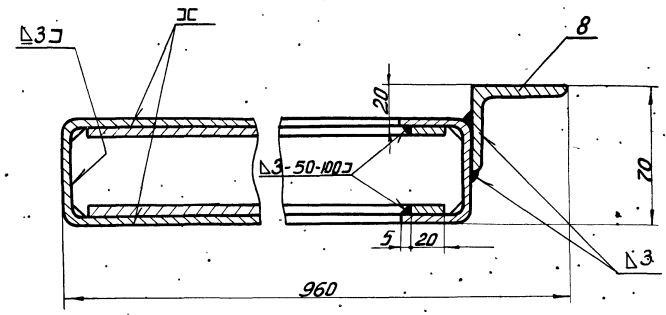

В-В
М1:2

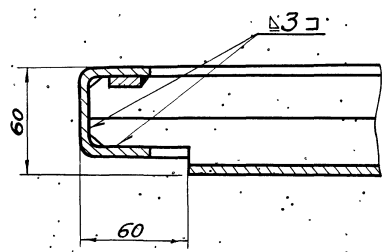

1. Разность диагоналей полотна не более 3 мм.
2.

Общий вес 40 кг. М1:10

Поз.	Обознач.	Наименование	Кол.	Вес.	Материал	Лист	Примеч.
8	ПД6-01-105	Угольн. равноб. $l=2380$	1	7.2	Уголок равн. 50×50×4 ГОСТ 8509-57 Ст3 ГОСТ 535-58	6/4	
7	ПД6-01-104	Полоса $l=900$	4	2.26	—"—	6/4	
6	ПД6-01-103	Полоса $l=860$	4	2.20	—"—	6/4	
5	ПД6-01-102	Полоса $l=460$	4	1.15	—"—	6/4	
4	ПД6-01-101	Полоса $l=880$	4	2.22	Полоса 4×20 ГОСТ 103-57 Ст3 ГОСТ 535-58	6/4	
3	ПД1-01-103	Уголок	4	6.6	Уголок равн. 32×32×4 ГОСТ 8509-57 Ст 3 ГОСТ 535-58	9	
2	ПД1-01-102	Поперечина	2	4.9	—"—	9	
1	ПД1-01-101	Стойка	2	13.4	Швеллер 50×40×3 ГОСТ 8278-58 Ст 3 кп ГОСТ 380-60	9	

ТК	Противопожарные двери металлические	Серия 2.435-6	
1968г.	Каркас створки левой ПД6-01-100.	Вып. 4	Лист 50

Союзхимнефтестроймпроект
ГОСХИМПРОЕКТ
г. Москва.
Инж. СТД Клеер
Гл. инж. СТД Клеер
Рук. гр. Чепенский
Проверил Сахаров
Н. отд. Чикоев
Н. контр.
Гл. инж.
9328-04 55

▽3 остальное.

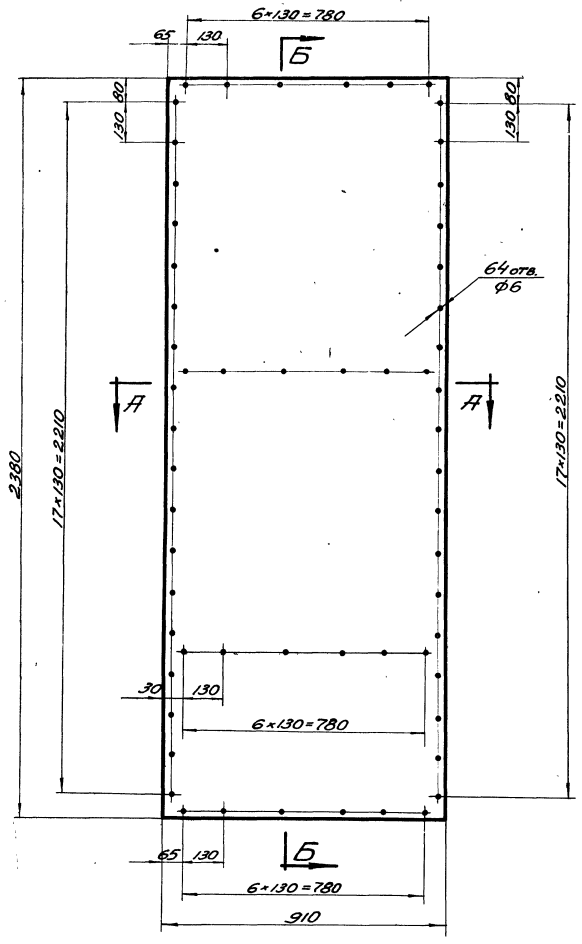

А–А
М1:2

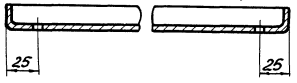

Б–Б
М1:2

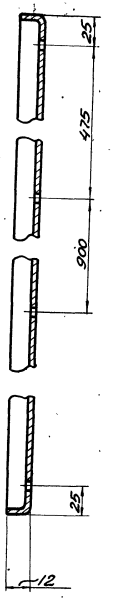

Развертка
М1:20

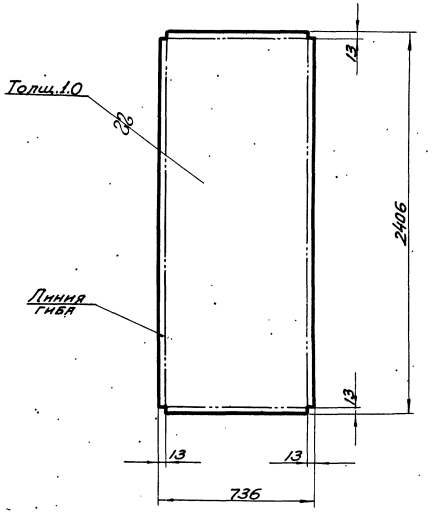

1. Сварку отогнутых кромок производить электродами типа Э42 ГОСТ 9467-60.
2. Шов снаружи зачистить.

Чертил Плюшин / Проверил Ушакова	Обшивка		ПД6-01-001	
2.435-6 вып.4	Лист	10 ГОСТ 3680-57 / Ст.3 ГОСТ 501-58	Вес 17.6	М-6 1:10 / Лист 51
ТК	Противопожарные двери металлические.		Серия 2.435-6	
1969г.	Деталь узла створки левой ПД6-01-001.		Выпуск 4	Лист 51

9328-04 56

Шифр 1651 Лист 51 Инв. №

Согласовано.

Гл. инж. Мозин. Гл. инж. Проекта Скорнов. Рук. гр. Инж. Ст. кат. Инженер Инж. Ст. кат. Утеев. Инж. Утеев. Инж. Ст. кат. Устинова. Гл. инж. пр. Инж. Ст. кат. Инж. Ст. кат. Инж. Ст. кат.

Госстрой СССР Союзинвестстройпроект ГОСХИМПРОЕКТ г. Москва.

▽3 остальное

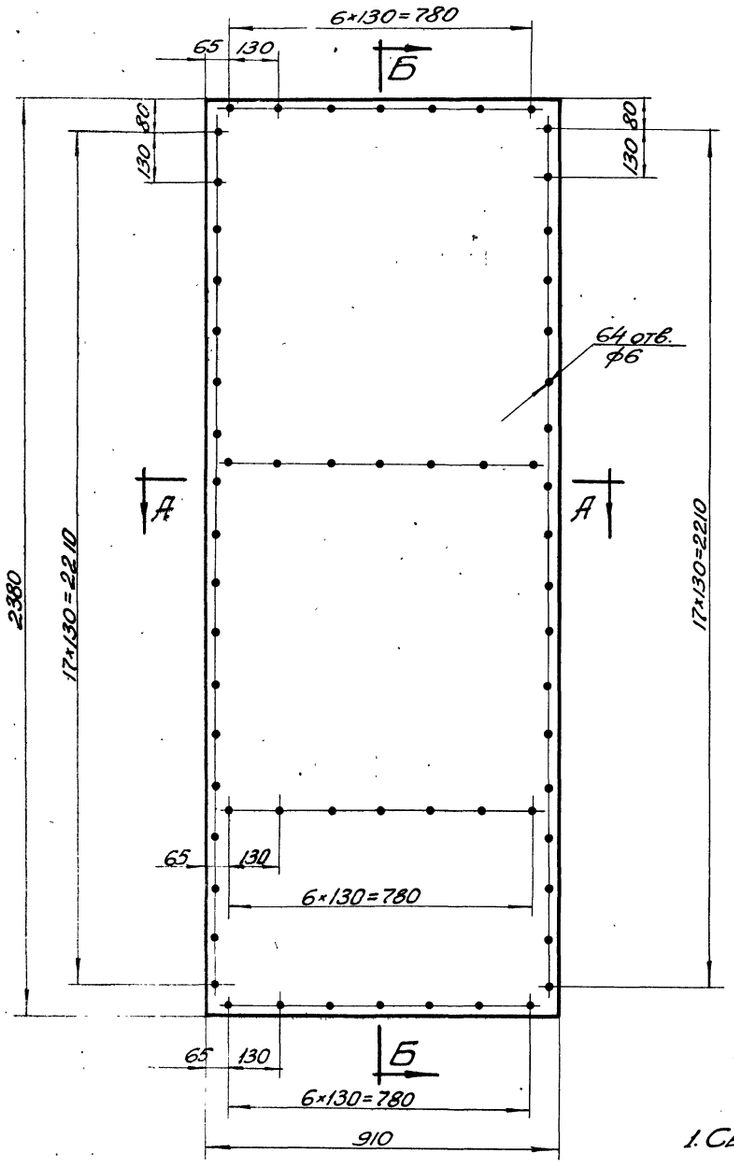

Б-Б
М1:2

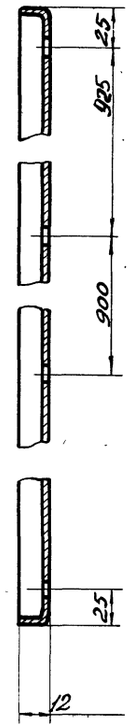

Развертка
М1:20

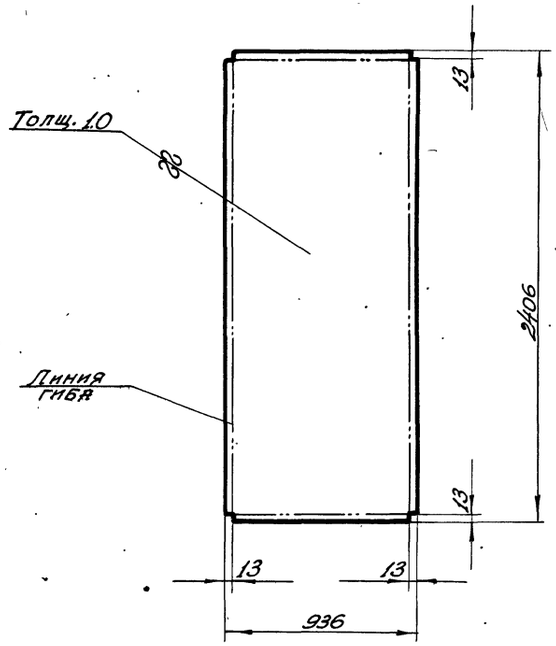

А-А
М1:2

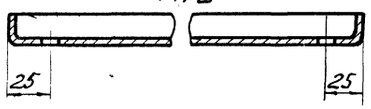

1. Сварку отогнутых кромок производить электродами типа Э42 ГОСТ 9467-60.
2. Шов снаружи зачистить.

Чертил	Дрогин	Обшивка	ПД 6-01-002		
Проверил	Ушов				
2.435-6 вып.4	Лист	1.0 ГОСТ 3680-57 / Ст.3 ГОСТ 501-58	Вес 17.6	М-6 1:10	Лист
ТК	Противопожарные двери металлические.			Серия 2.435-6	
008	Деталь створки левой ПД6-01-002.			Выпуск 4	Лист 52

Госстрой СССР
Союзгипрофостроймаш
ГОСХИМПРОЕКТ
г. Москва 1968 г.

Техник. Орлов
Провер. Сергеев
Ушов

Главный инж. проекта Клеер
Гл. инж. проекта Клеер
Гл. инженер проекта Устинов

Шифр 1651
Лист 53
Инв. №

Согласовано

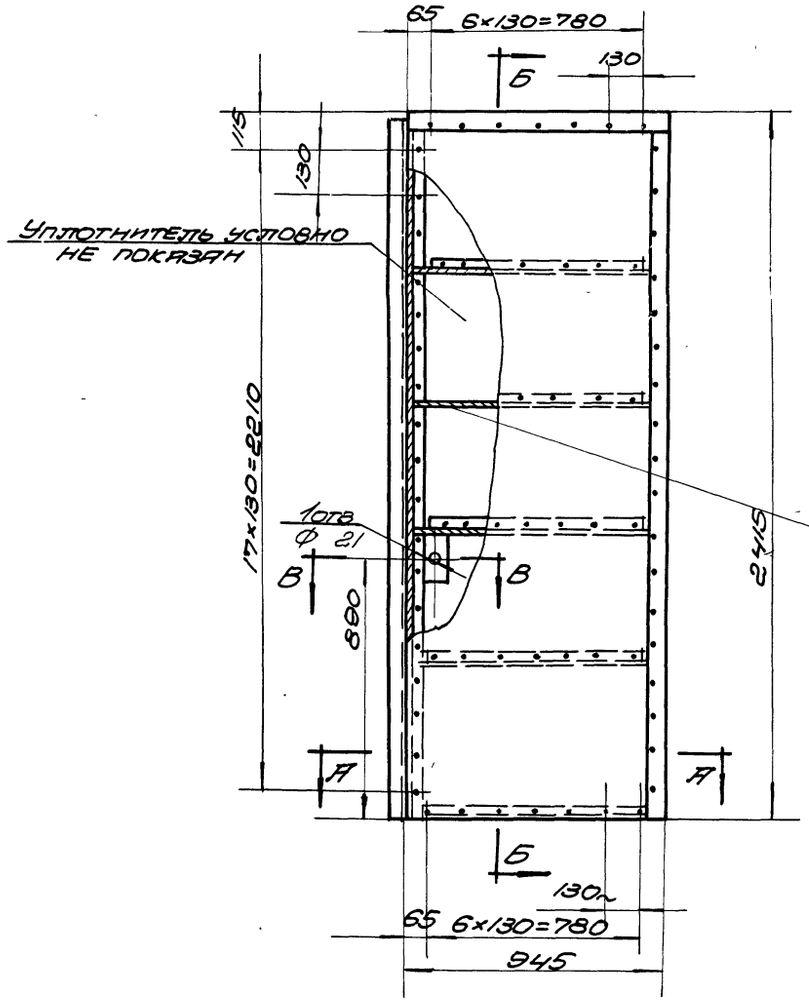

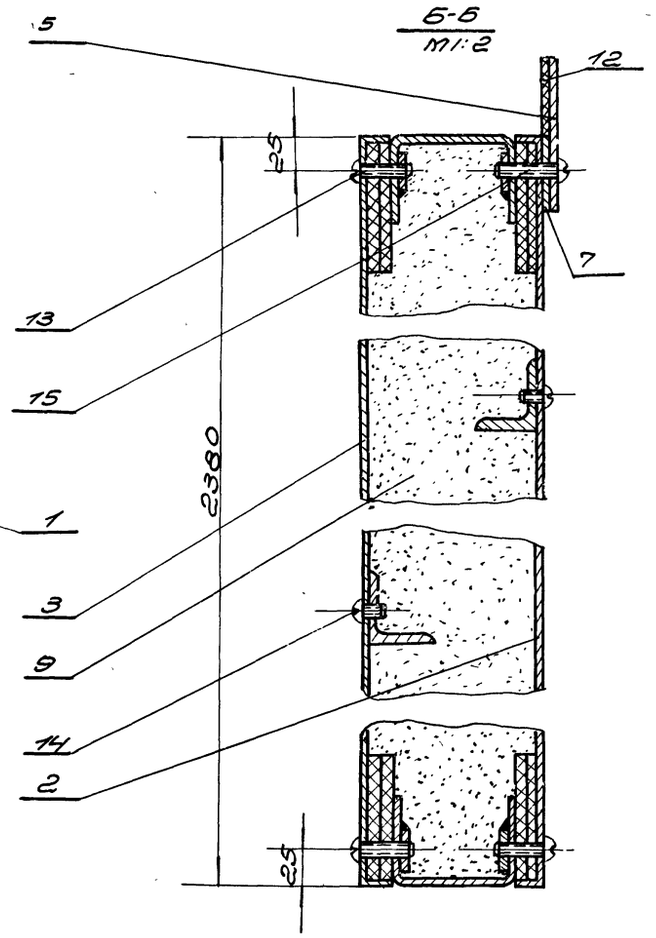

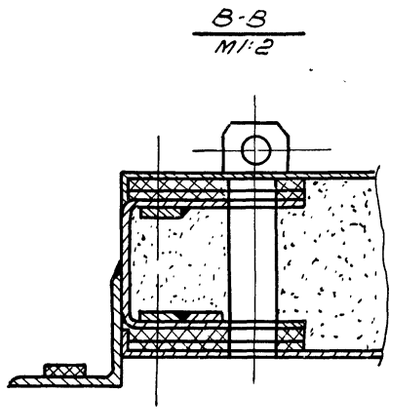

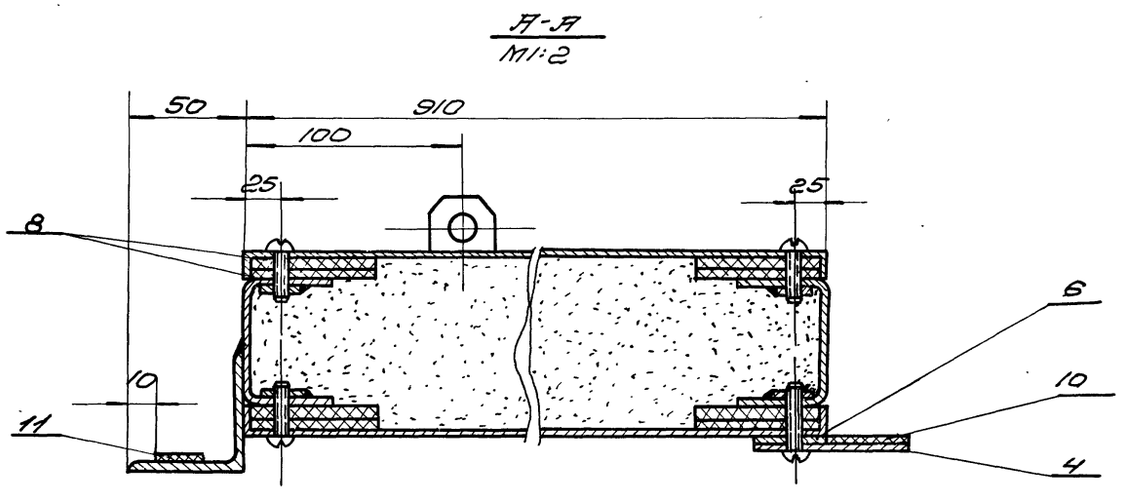

1. Отверстия под винты сверлить при монтаже по отверстиям в обшивке.
2. Разность диагоналей полотна не более 3мм

Общий вес 132 кг

М 1:15

Поз	Обознач.	Наименование	Кол.	Вес	Материал	Лист	Прим.
15	—"—	Винт М5×30	25	0.12	—"—	—	
14	—"—	Винт М5×8	27	0.056	—"—	—	
13	ГОСТ 1489-62	Винт М5×25	73	0.3	0.55	—	
12	ПД6-02-006	Прокладка 35×910	1	0.13	—"—	6/4	
11	ПД6-02-004	Прокладка 20×2380	1	0.3	—"—	6/4	
10	ПД6-02-003	Прокладка 35×2415	1	0.4	Резина-пласт ИТ-М ГОСТ 7338-65	6/4	
9	ГОСТ 13450-68	Уплотнитель	0.15 м3	37.5	Плиты теплоизоляционные	6/4	По месту
8	ГОСТ 4598-60	Прокладка 60×5	27 п.м	6.8	Плита твердая древесно волокн.	6/4	Длина по месту
7	ПД1-01-006	Планка	1	1.10	—"—	8	
6	ПД1-01-005	Планка	1	2.65	Полоса 4×35 ГОСТ 103-57 Ст.3 ГОСТ 535-58	8	
5	ПД1-01-004	Планка	1	2.16	—"—	8	
4	ПД1-01-003	Планка	1	5.16	Полоса 4×70 ГОСТ 103-57 Ст.3 ГОСТ 535-58	8	
3	ПД6-02-002	Обшивка	1	17.6	—"—	56	
2	ПД6-02-001	Обшивка	1	17.6	Лист 1.0 ГОСТ 3680-57 Ст.3 ГОСТ 501-58	55	
1	ПД6-02-100	Каркас	1	40.5	Сбор	54	

ТК	Противопожарные двери металлические	Серия 2.435-6	
1968г	Створка правая ПД6-02-000.	Выпуск 4	Лист 53

Госстрой СССР
Союзгипростройпроект
ГОСХИМПРОЕКТ
г. Москва

Ст. инж. Мозин
Техник Карпов
Проверил Сахарнов
Инж. с.т.п. Сперо
Гл. инж. ст. Сперо
Рук. груп. Беленков

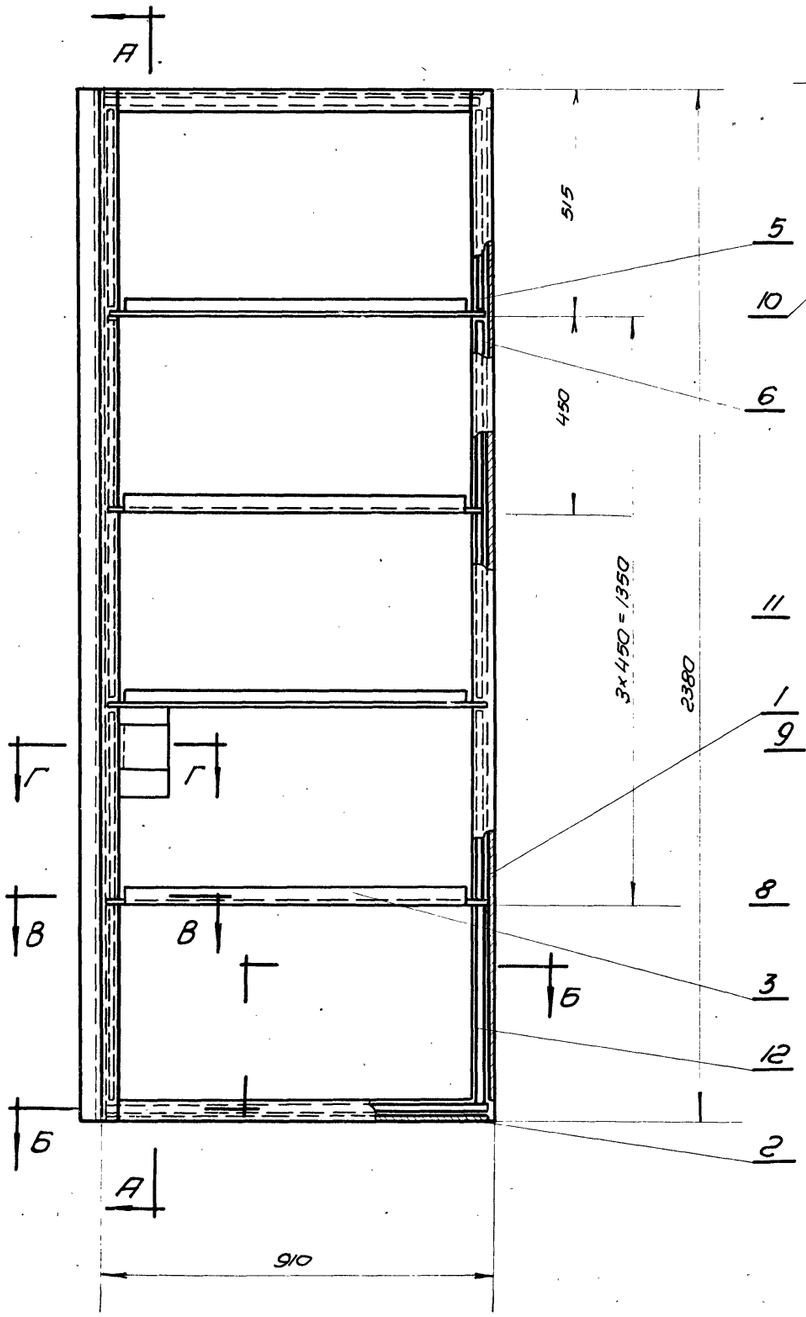

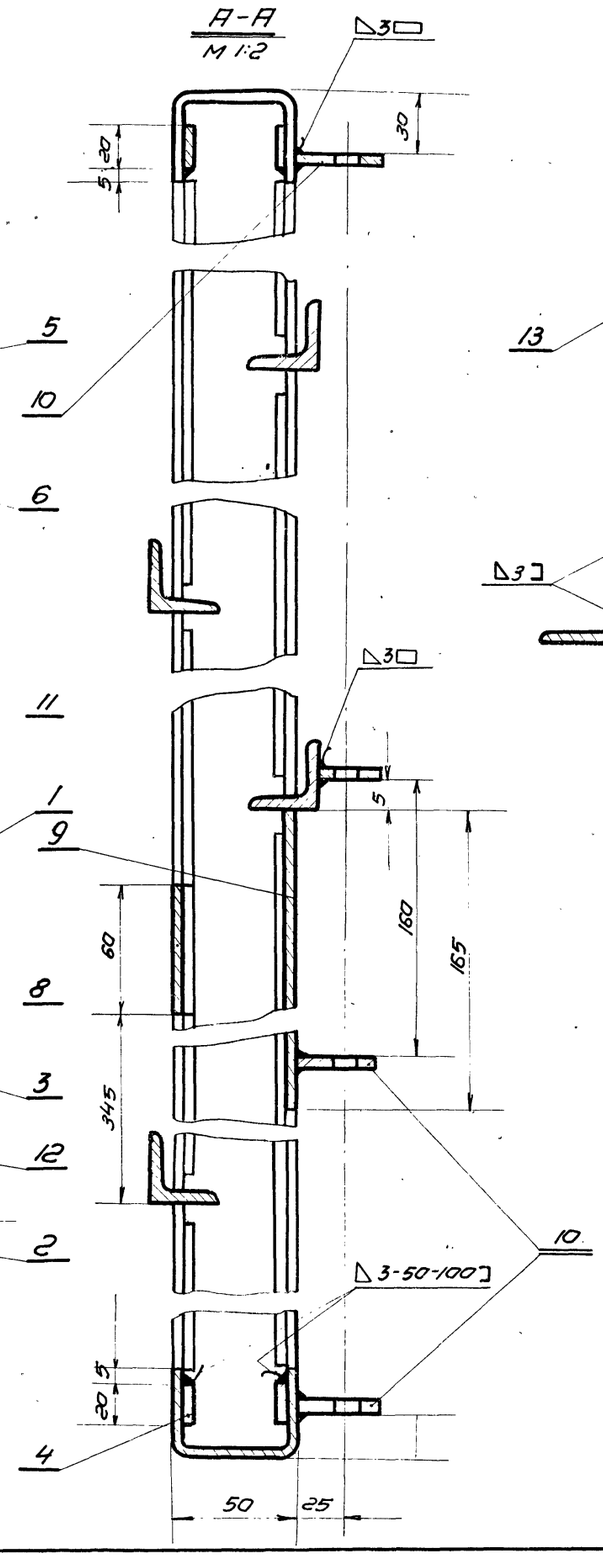

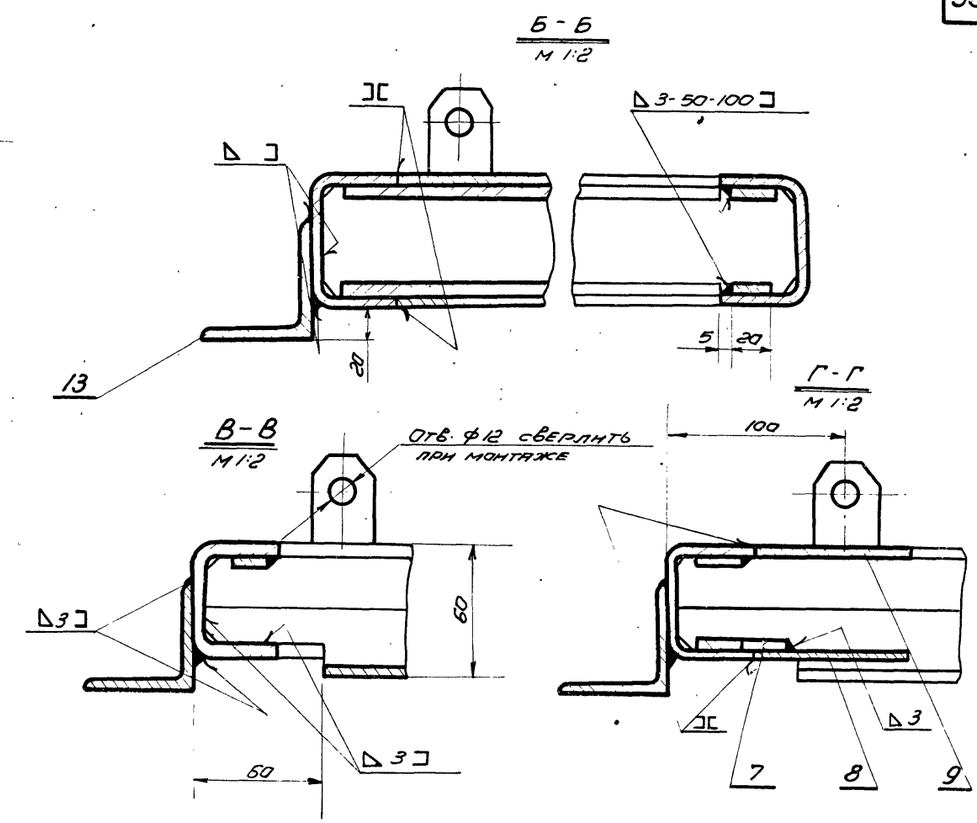

Общий вес – 40.5 кг.

М 1:10

№ поз.	Обознач.	Наименование	Кол.	Вес	Материал	Лист	Прим.
13	ПД6-02-108	Угольн. равнобок. ℓ=2380	1	7.25	Угол. равнобок. 50×50×4 ГОСТ 8509-57 / Ст.3 ГОСТ 535-58	Б/4	
12	ПД6-02-107	Полоса ℓ=900	4	2.26	Полоса 4×20 ГОСТ 103-57 / Ст.3 ГОСТ 535-58	Б/4	
11	ПД1-01-111	Направляющая	1	0.022	Полоса 4×20 ГОСТ 103-57 / Ст.3 ГОСТ 535-58	9	
10	ПД1-01-110	Направляющая	3	0.093	Полоса 4×30 ГОСТ 103-57 / Ст.3 ГОСТ 535-58	9	
9	ПД6-02-106	Лист 60×165	1	0.23	—— " ——	Б/4	
8	ПД6-02-105	Лист 60×60	1	0.08	Лист 3 ГОСТ 16523-57 / Ст.3 ГОСТ 501-58	Б/4	
7	ПД6-02-104	Полоса ℓ=60	1	0.03	—— " ——	Б/4	
6	ПД6-02-103	Полоса ℓ=860	4	2.20	—— " ——	Б/4	
5	ПД6-02-102	Полоса ℓ=460	4	1.15	—— " ——	Б/4	
4	ПД6-02-101	Полоса ℓ=880	4	2.22	Полоса 4×20 ГОСТ 103-57 / Ст.3 ГОСТ 535-58	Б/4	
3	ПД1-01-103	Уголок	4	6.6	Угол. равноб. 32×32×4 ГОСТ 8509-57 / Ст.3 ГОСТ 535-58	9	
2	ПД1-01-102	Поперечина	2	4.90	—— " ——	9	
1	ПД1-01-101	Стойка	2	13.40	Швеллер 50×40×3 ГОСТ 8278-59 / Ст.3 кп ГОСТ 380-60	9	

ТК	Противопожарные двери металлические	Серия 2.435-6	
1969 г.	Каркас створки правой ПД6-02-100.	Вып. 4	Лист 54

Госхимнефтестройпроект ГОСХИМПРОЕКТ г. Москва 1969 г.

Нач. С.Т.П. Клеер; Гл. инж. С.Т.П. Клеер; Рук. группы Успенская; Проверил Суханов; Нормоконтр. Чудовский

9328-04

▽3 остальное

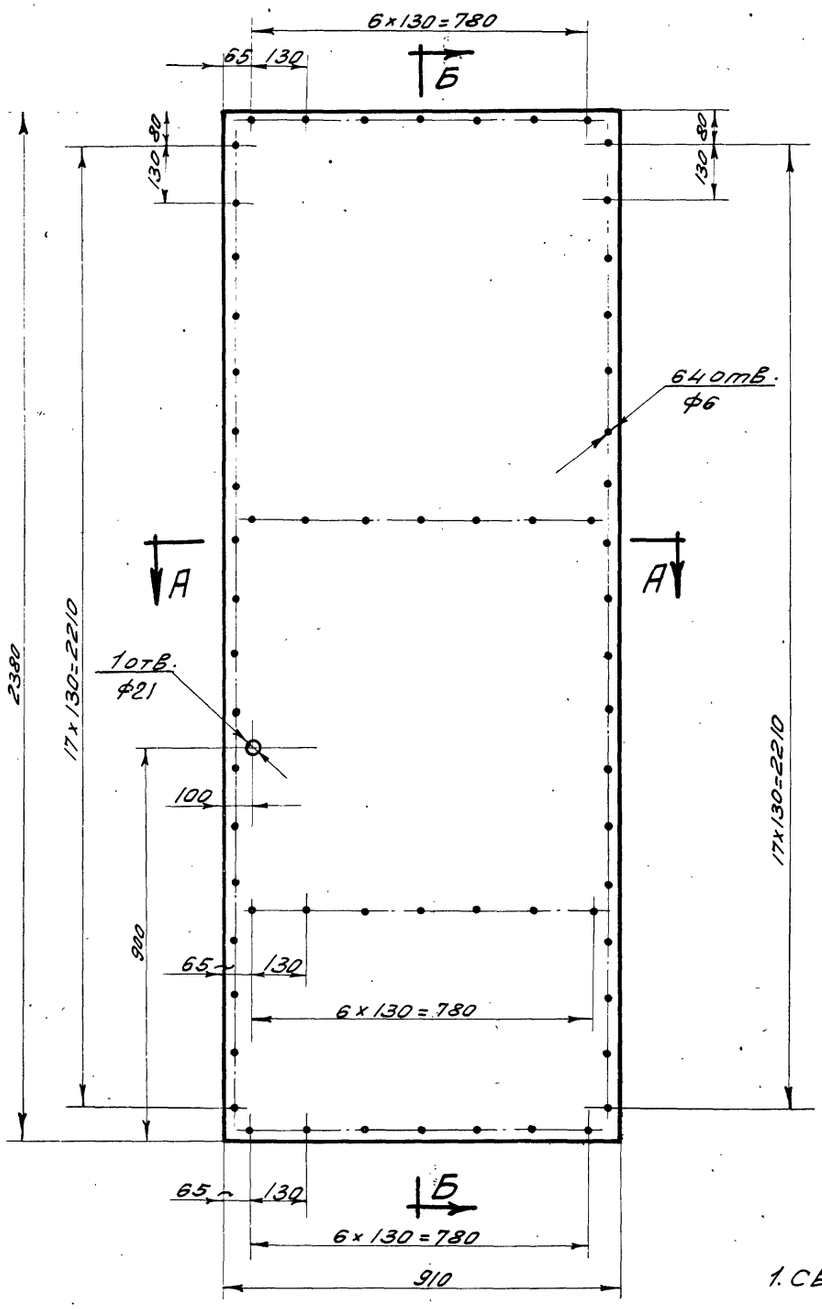

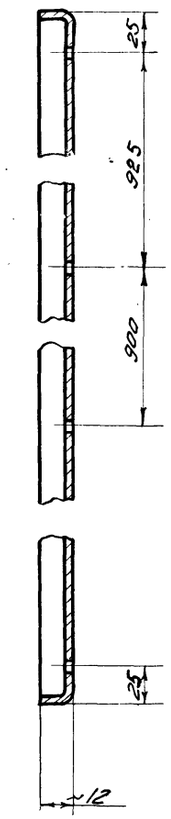

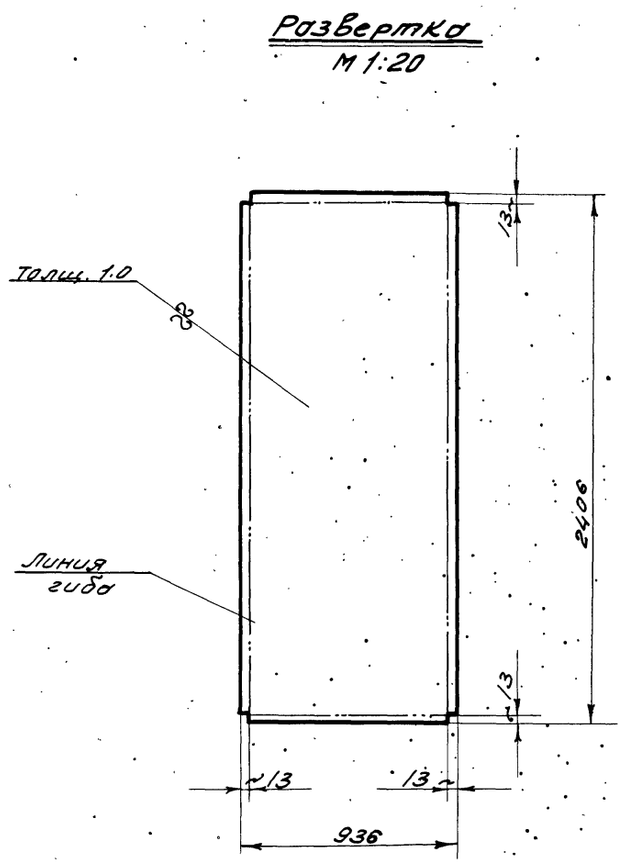

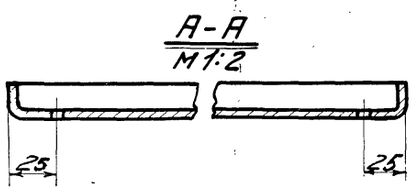

1. Сварку отогнутых кромок производить электродами типа Э42 ГОСТ 9467-60.
2. Шов снаружи зачистить.

Чертил Ларкину Проверил Чиновс	Обшивка		ПД 6-02-001	
2.435-6. Вып. 4	Лист 1.0 ГОСТ 3680-57 Ст.3 ГОСТ 501-58	Вес 17.6	М-б 1:10	Лист
ТК	Противопожарные двери металлические		Серия 2.435-6	
1968г.	Деталь створки правой ПД 6-02-001		Вып. 4	Лист 55

Госстрой СССР
Союзхимпроектстройпроект
ГОСХИМПРОЕКТ
г. Москва

Инв. № подл. | Подпись и дата | Взам. инв. №
Нач. С.Т.П. Клеер
Гл. инж. С.Т.П. Клеер
Рук. группы Успенская
Ст. техн. Захарова
Проверил Сухонов
Чертил Ларкину
1651 лист

▽3 остальное

Шифр 1651 Лист 56 Инв. №

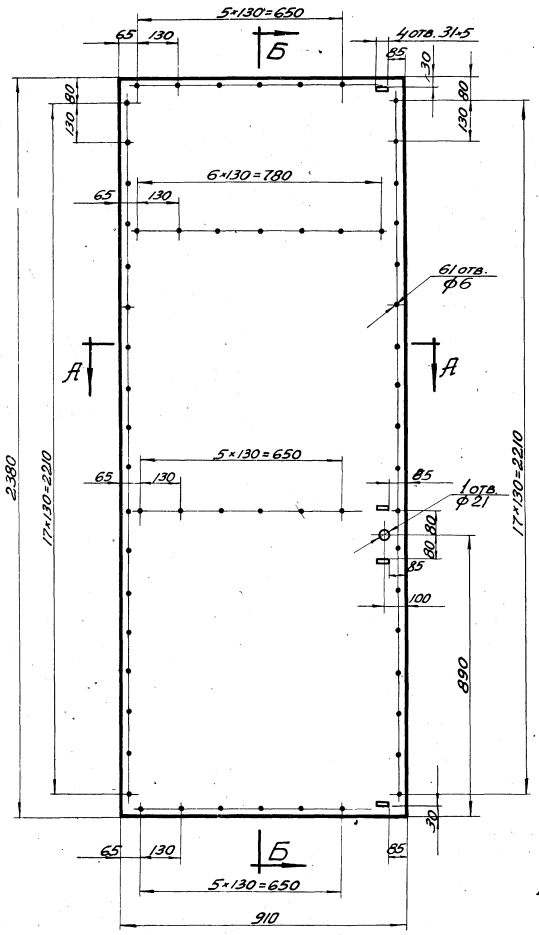

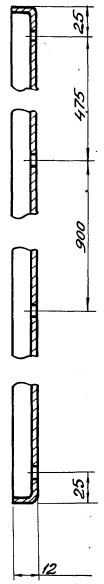

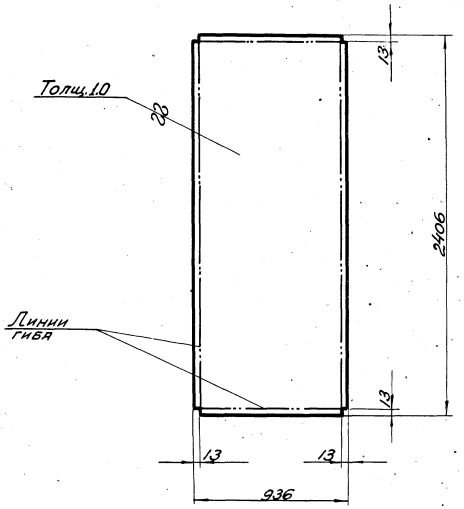

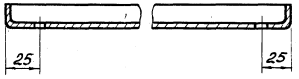

1. Сварку отогнутых кромок производить электродами типа Э42 ГОСТ 9467-60.
2. Шов снаружи зачистить.

Чертил	Покчин	Обшивка		ПД6-02-002	
Провер.	Ушакова				
2.435-6. вып. 4		Лист 1.0 ГОСТ 3680-57 ст. 3 ГОСТ 501-58	Вес 17.6	М-5 1:10	Лист 56
ТК	Противопожарные двери металлические			Серия 2.435-6	
1969г.	Деталь створки правой ПД6-02-002			Выпуск 4	Лист 56

Согласовано

Инв. № подл. | Подпись и дата | Взам. инв. №

Инж. Покчин | Инж. Ушакова | Инж. Сухарков | Инж. Шмелев

Нач. СТП Клеер | Гл. инж. СТП Клеер | Рук. гр. Успенская

Госстрой СССР
Союзгипроспецстройпроект
ГОСХИМПРОЕКТ
г. Москва 1969г.

9328-04 61

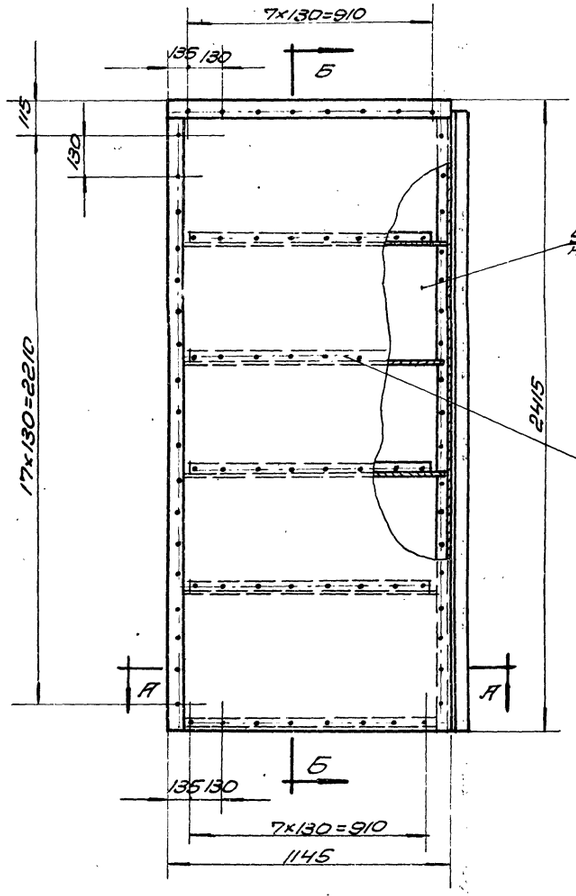

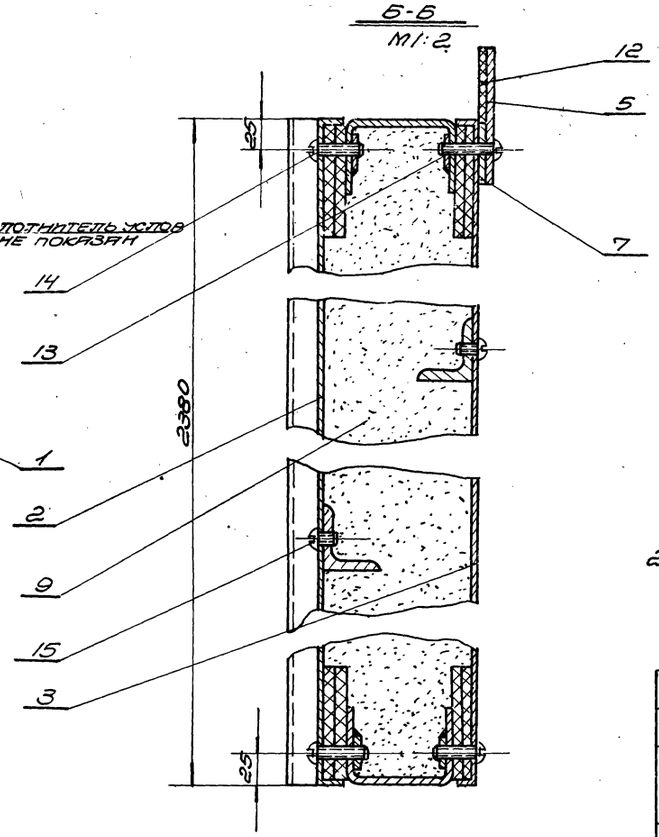

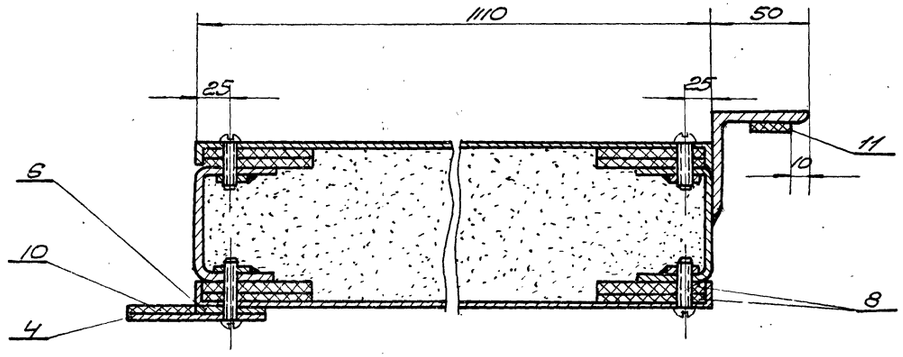

1. Отверстия под винты сверлить при монтаже по отверстиям в обшивке.

2. Разность диагоналей полотна не более 3мм

Общий вес 152,6 кг М1:15

Поз	Обозначение	Наименование	Кол.	Вес	Материал	Лист	Примеч.
15	"	Винт М5×8	32	0,06	—"—		
14	"	Винт М5×25	78	0,34	—"—		
13	ГОСТ 1489-62	Винт М5×30	26	0,12	0,55		
12	ПД7-01-007	Прокладка 35×1110	1	0,16	—"—	Б/4	
11	ПД7-01-006	Прокладка 20×2380	1	0,4	—"—	Б/4	
10	ПД7-01-005	Прокладка 35×2415	1	0,4	Резина-пласт. 47М ГОСТ 7338-65	Б/4	
9	ГОСТ 13450-68	Уплотнитель	0,19 м3	47,5	Плиты асбестоцементные листовые	Б/4	По месту
8	ГОСТ 4598-80	Прокладка 60×5	27 п.м	6,8	Плита ДРСП-30 ГОСТ	Б/4	По месту
7	ПД7-01-004	Планка	1	1,21	—"—	22	
6	ПД1-01-005	Планка	1	2,65	Полоса 4×38 ГОСТ 103-57 Ст3 ГОСТ 535-58	8	
5	ПД7-01-003	Планка	1	2,42	—"—	22	
4	ПД1-01-003	Планка	1	5,16	Полоса 4×70 ГОСТ 103-57 Ст3 ГОСТ 535-58	8	
3	ПД7-01-002	Обшивка	1	21,2	—"—	60	
2	ПД7-01-001	Обшивка	1	21,2	Лист 10 ГОСТ 3680-57 Ст3 ГОСТ 501-58	59	
1	ПД7-01-100	Каркас	1	43	Сборка	58	

ТК	Противопожарные двери металлические	Серия 2435-6	
1969г	Створка левая ПД7-01-000	Выпуск 4	Лист 57

ГОСХИМПРОЕКТ г. Москва

Инв. № 6551 Лист 57

Главный инженер проекта Кропов; Гл. инж. ст. п. Клеев; Нач. ст. п. Клеев; Ст. техник Ленская; Техник-конструктор Сухарева; Проверил Ленская

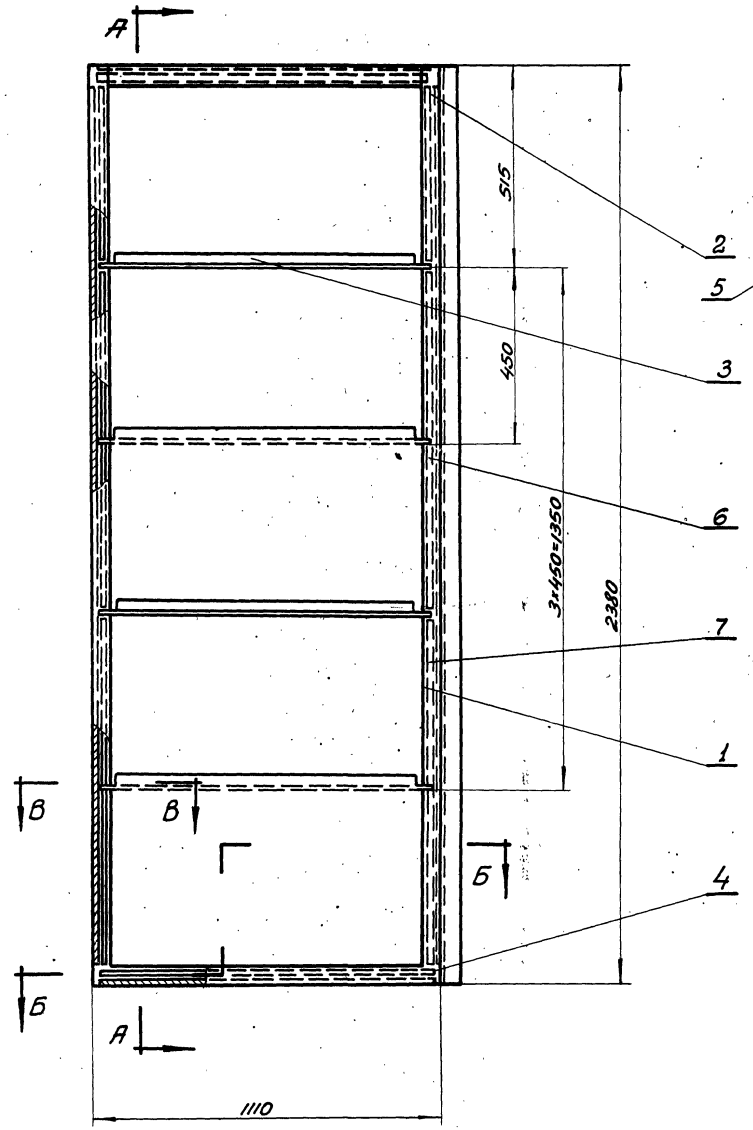

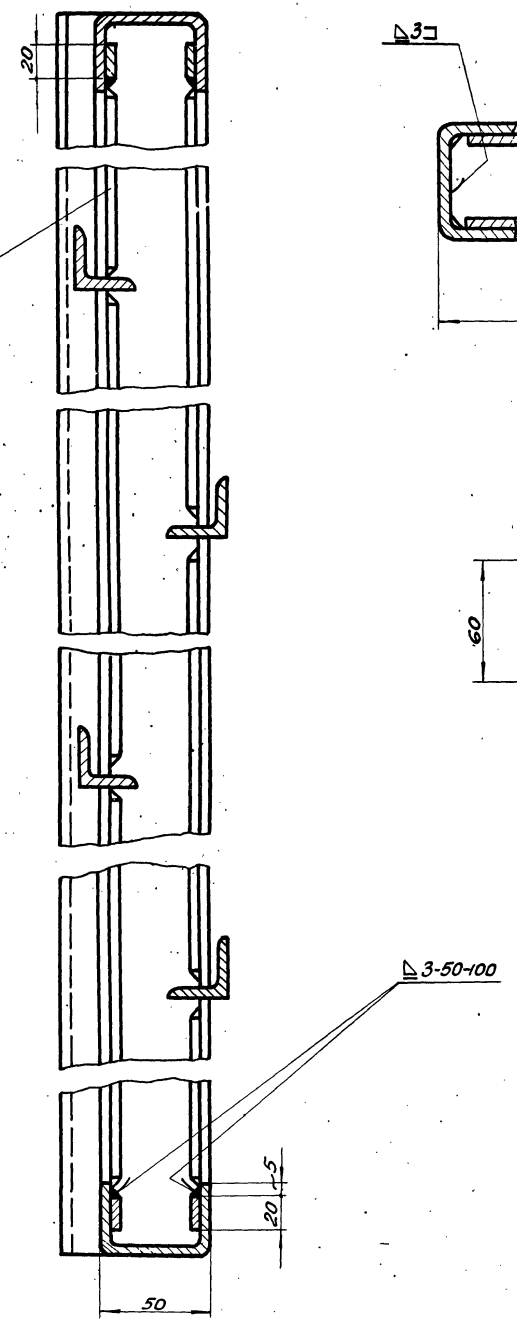

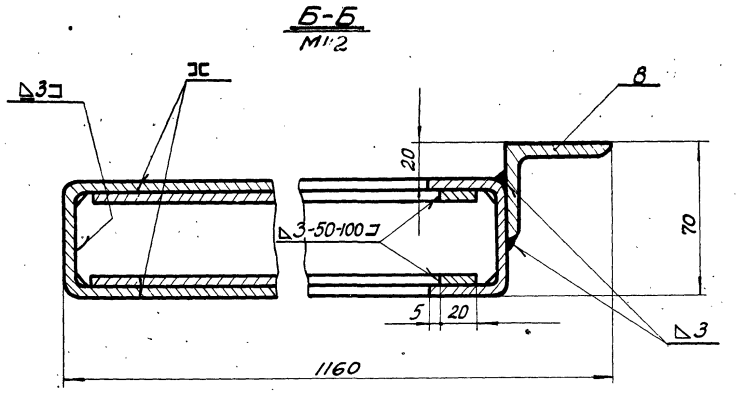

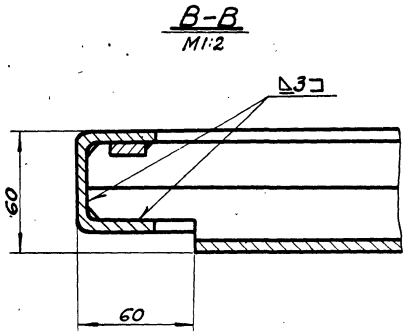

1. Разность диагоналей не более 3мм.
2. Сварку производить электродами Э42 ГОСТ 9467-60.

Общий вес 43 кг. М1:10

Поз.	Обознач.	Наименование	Кол.	Вес	Материал	Лист	Примеч.
8	ПД7-01-105	Угол равноб. ℓ=2380	1	7.25	Угол равноб. 50×50×4 ГОСТ 8509-57 Ст.3 ГОСТ 535-58	6/4	
7	ПД7-01-104	Полоса ℓ=900	4	2,26	—"—	6/4	
6	ПД7-01-103	Полоса ℓ=860	4	2,20	—"—	6/4	
5	ПД7-01-102	Полоса ℓ=460	4	1.15	—"—	6/4	
4	ПД7-01-101	Полоса ℓ=1080	4	2,7	Полоса 4×20 ГОСТ 103-57 Ст.3 ГОСТ 535-58	6/4	
3	ПД3-01-102	Уголок	4	8.0	Угол равноб. 32×32×4 ГОСТ 8509-57 Ст.3 ГОСТ 535-58.	9	
2	ПД3-01-101	Поперечина	2	6.2	—"—	9	
1	ПД1-01-101	Стойка.	2	13,4	Швеллер 50×40×3 ГОСТ 8278-58 Ст.3 кп ГОСТ 380-60	9	

ТК	Противопожарные двери металлические	Серия 2.435-6	
1969г.	Каркас створки левой ПД7-01-100.	Выпуск 4	Лист 58

ГПИ Химпроект г. Москва 1969г.
Нач. стр. Клеер
Рук. груп. Успенский

▽3 остальное.

Шифр 1651
Лист 59
Инв. №

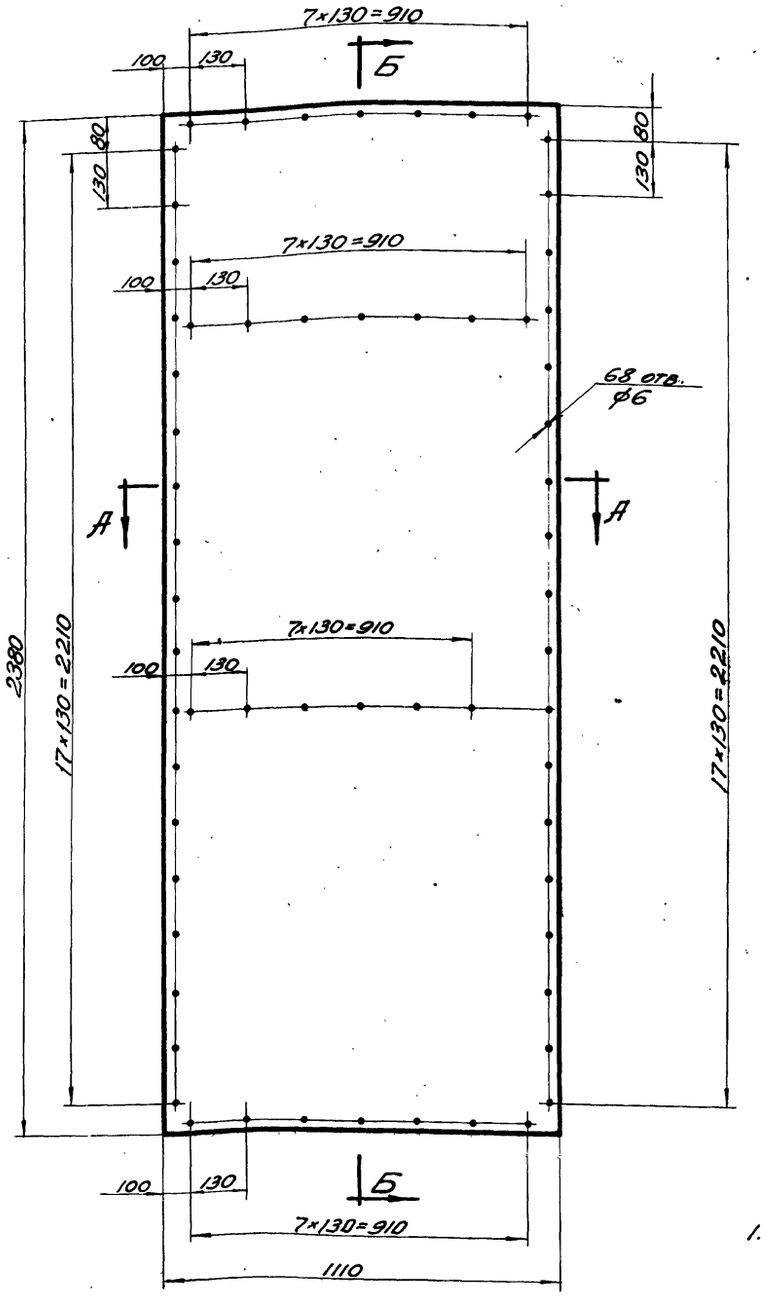

Б-Б
М1:2

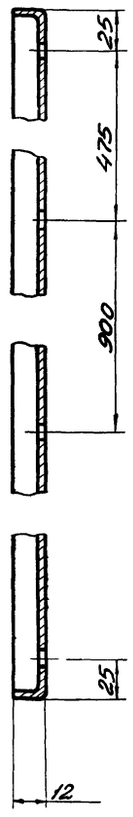

Развертка
М1:20.

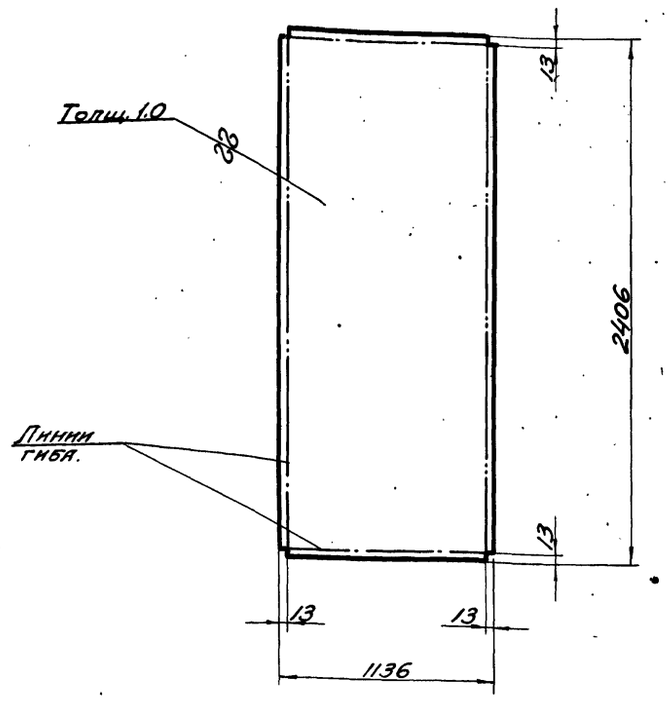

А-А
М1:2

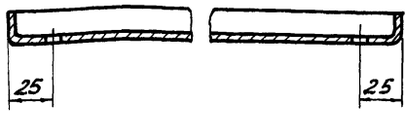

1. Сварку отогнутых кромок производить электродами типа Э42 ГОСТ 9467-60.
2. Шов снаружи зачистить.

Чертил Лакиш	Обшивка		ПД7-01-001		
Проверил Ушакова					
2.435-6 вып.4.	Лист	1.0 ГОСТ 3680-57 / Ст.3 ГОСТ-501-58.	Вес 21.2	М-6 1:10	Лист 59
ТК	Противопожарные двери металлические			Серия 2.435-6	
1969г.	Деталь створки левой ПД7-01-001.			Выпуск 4	Лист 59

Госстрой СССР Союзгипростроммаш. ГОСХИМПРОЕКТ г. Москва.

Согласов. инв.

Ст. техн.	Зонирова	Лакиш
Провер.	Сахарова	Ушакова
Нач. с.т.п.	Клеер	
Гл. инж. ст.	Клеер	
Рук. грп.	Чопенкова	

▽3 остальное.

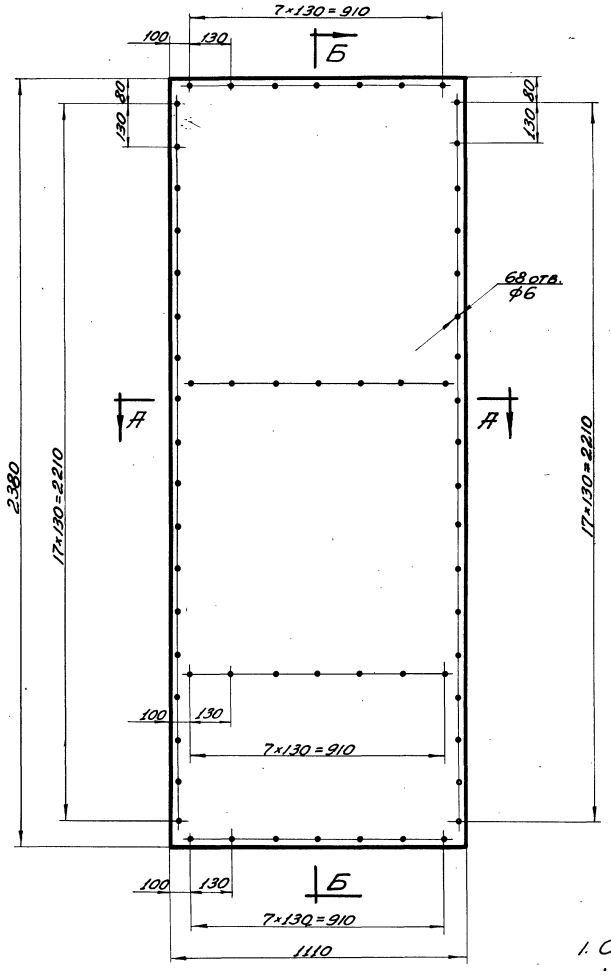

А-А
М1:2

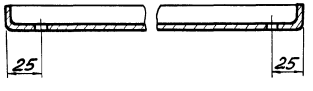

Б-Б
М1:2

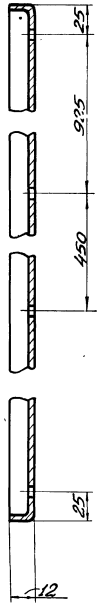

Развертка
М1:20.

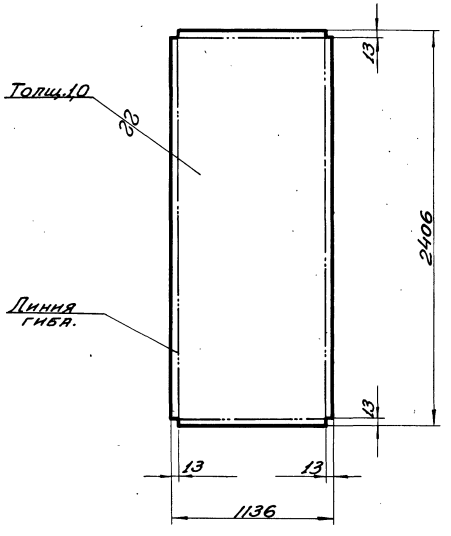

1. Сварку отогнутых кромок производить электродами типа Э42 ГОСТ 9467-60.
2. Шов снаружи зачистить.

Чертил Люкиц	Обшивка		ПД7-01-002		
Проверил Чилаева					
2.435-6 Вып.4	Лист	1.0 ГОСТ 3680-57 Ст.3 ГОСТ 301-58	Вес 21.2	М-Б 1:10	Лист 60
ТК	Противопожарные двери металлические.			Серия 2.435-6	
1968г.	Деталь створки левой ПД7-01-002.			Выпуск 4	Лист 60

ГОСХИМПРОЕКТ
Госхиммаш строй
г. Москва.

Инж. с. т. Теер
Гл. инж. ст. Теер
Рук. грп. Зенкова

Инж. Чилаева
Инж. Чилаева
Инж. Теер
Инж. Теер

Тифр 51
Инв. № 50

9328-04

Шифр 1651
Лист 61
Инв. №

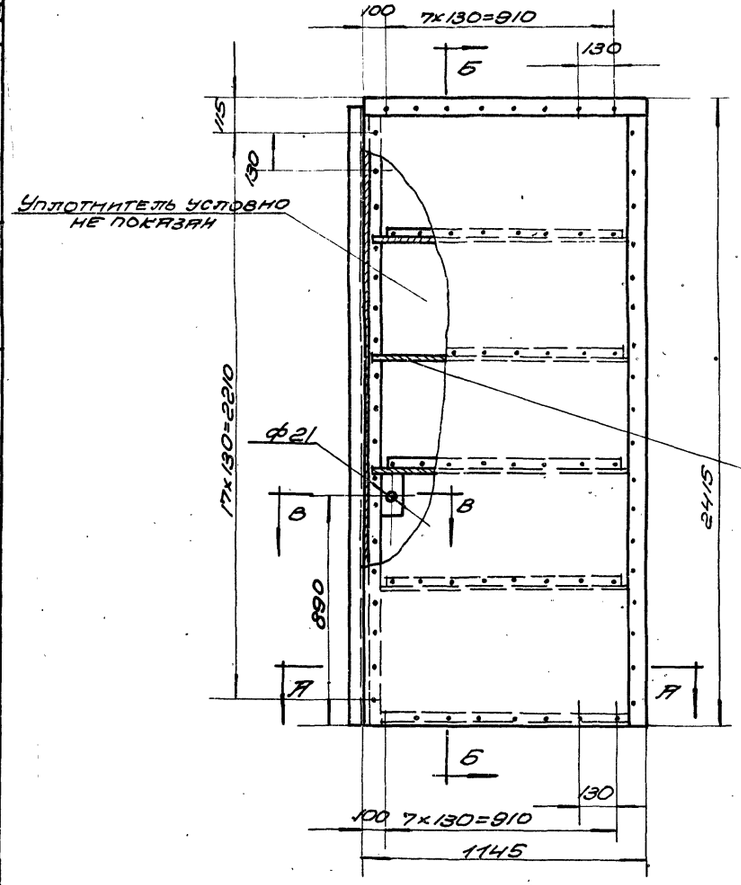

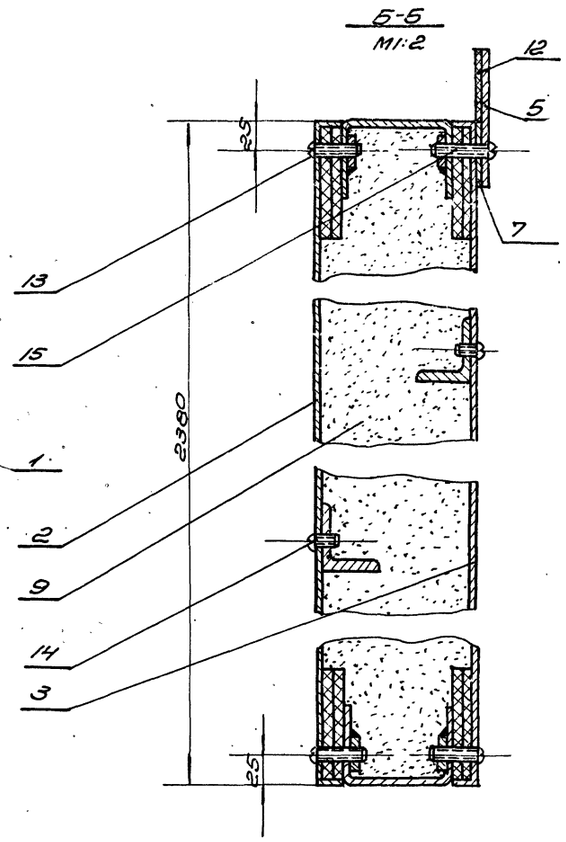

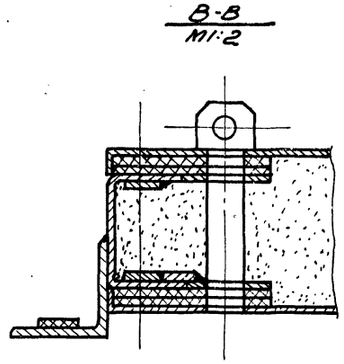

1. Отверстия под винты сверлить при монтаже по отверстиям в обшивке.

2. Разность диагоналей полотна не более 3 мм.

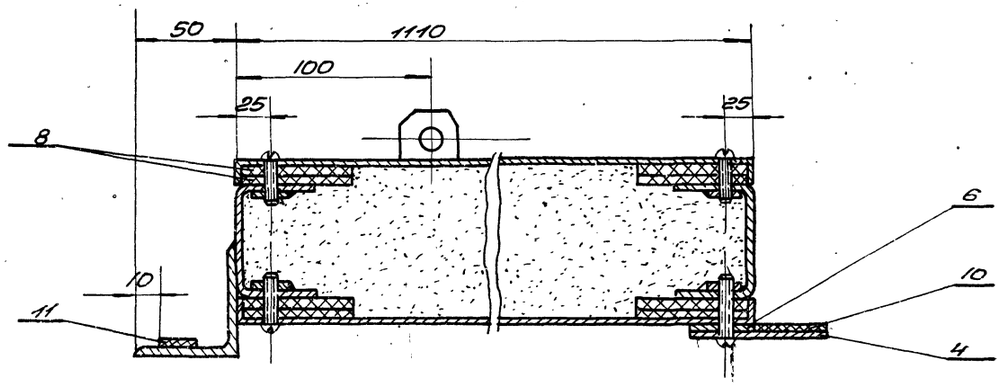

Общий вес — 153,2 кг М1:15

Поз.	Обознач.	Наименование	Кол.	Вес	Материал	Лист	Примеч.
15	—"—	Винт М5×30	26	0,12	—"—	—	
14	—"—	Винт М5×8	31	0,06	—"—	—	
13	ГОСТ 1489-62	Винт М5×25	76	0,34	055	—	
12	ПД7-02-008	Прокладка 35×1110	1	0,16	—"—	Б/4	
11	ПД7-02-004	Прокладка 20×2380	1	0,4	—"—	Б/4	
10	ПД7-02-003	Прокладка 35×2415	1	0,4	Резина 4-1 пластина ГОСТ 7338-65	Б/4	
9	ГОСТ 13450-68	Уплотнитель	0,19 м3	47,5	Плиты асбестоцементные АМК-30 ГОСТ 18124-75	Б/4	По месту
8	ГОСТ 4598-60	Прокладка 60×5	27 пм	6,8	Плита древесно волокнистая	Б/4	Длина по месту
7	ПД7-01-004	Планка	1	1,21	—"—	22	
6	ПД1-01-006	Планка	1	2,65	Полоса Ив35 ГОСТ 103-57 Ст3 ГОСТ 535-58	8	
5	ПД7-01-003	Планка	1	2,42	—"—	22	
4	ПД1-01-003	Планка	1	5,16	Полоса Ив10 ГОСТ 103-57 Ст3 ГОСТ 535-58	8	
3	ПД7-02-002	Обшивка	1	21,2	—"—	64	
2	ПД7-02-001	Обшивка	1	21,2	Лист 10 ГОСТ 3680-57 Ст3 ГОСТ 501-58	63	
1	ПД7-02-100	Каркас	1	436	Сбор.	62	

ТК	Противопожарные двери металлические	Серия 2.435-6	
1969г.	Створка правая ПД7-02-000.	Выпуск 4	Лист 61

Госстрой СССР Союзгипрокомунстройпроект ГОСХИМПРОЕКТ г. Москва

Согласовано

Гл. инж. проекта Козлов; Нач. отд. Клеер; Рук. групп Клеер; Гл. инж. Козлов; Нач. отд. Клеер; Рук. групп Колесников

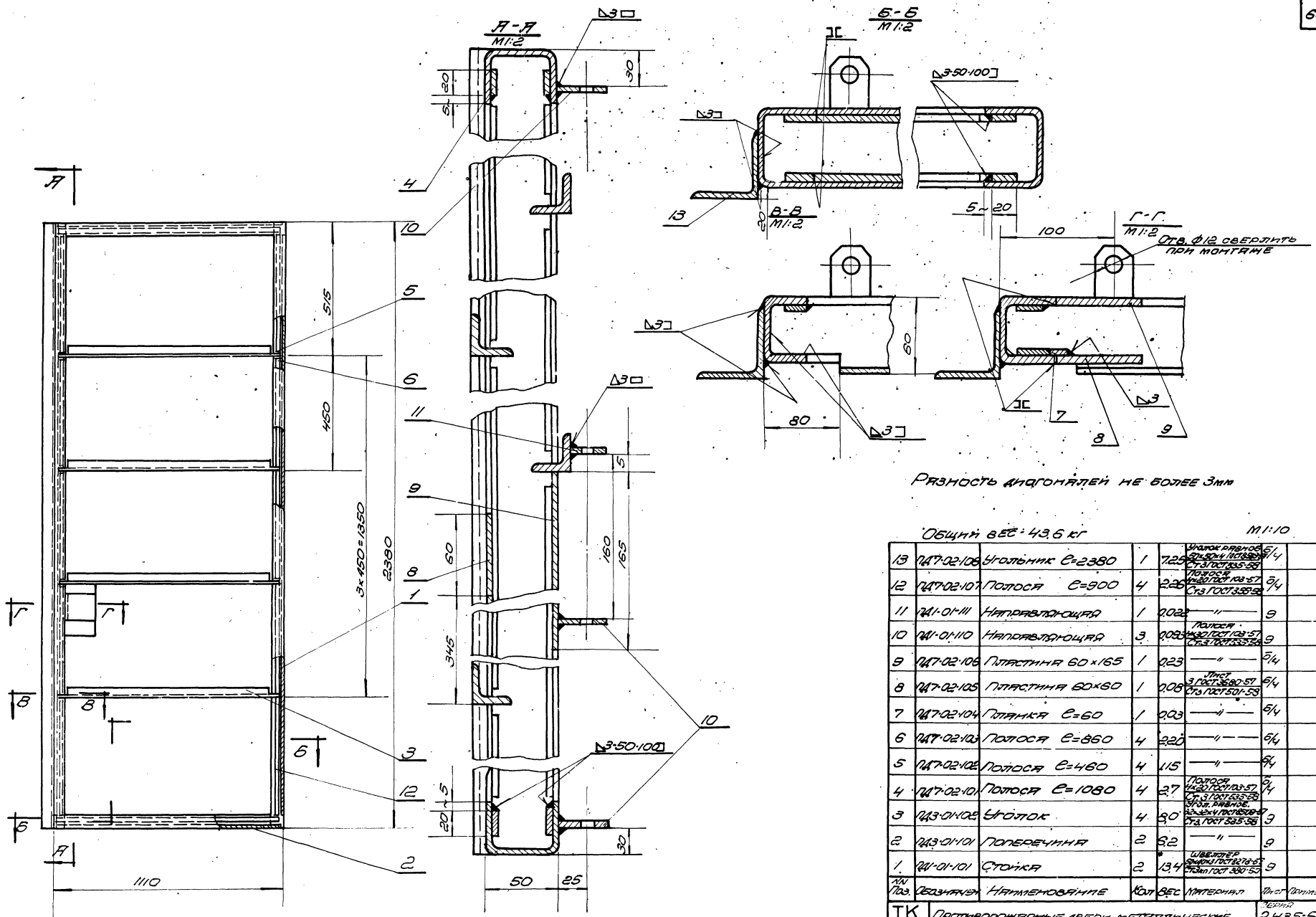

Общий вес: 43.6 кг

М1:10

Поз.	Обозначение	Наименование	Кол.	Вес	Материал	Лист	Примеч.
13	ПД7-02-108	Уголок $e=2380$	1	7.26	Уголок равнобок. 63×50×4 ГОСТ 8509-57 Ст.3 ГОСТ 535-58	6/4	
12	ПД7-02-107	Полоса $e=900$	4	2.26	Полоса 14×20 ГОСТ 103-57 Ст.3 ГОСТ 535-58	6/4	
11	ПД1-01-111	Направляющая	1	0.022	—"—	9	
10	ПД1-01-110	Направляющая	3	0.085	Полоса 14×30 ГОСТ 103-57 Ст.3 ГОСТ 535-58	9	
9	ПД7-02-106	Пластина 60×165	1	0.23	—"—	6/4	
8	ПД7-02-105	Пластина 80×60	1	0.08	Лист 3 ГОСТ 8680-57 Ст.3 ГОСТ 5781-59	6/4	
7	ПД7-02-104	Планка $e=60$	1	0.03	—"—	6/4	
6	ПД7-02-103	Полоса $e=860$	4	2.20	—"—	6/4	
5	ПД7-02-102	Полоса $e=480$	4	1.15	—"—	6/4	
4	ПД7-02-101	Полоса $e=1080$	4	2.7	Полоса 14×20 ГОСТ 103-57 Ст.3 ГОСТ 535-58	6/4	
3	ПД3-01-102	Уголок	4	8.0	Уголок равнобок. 32×32×4 ГОСТ 8509-57 Ст.3 ГОСТ 535-58	9	
2	ПД3-01-101	Поперечина	2	6.2	—"—	9	
1	ПД1-01-101	Стойка	2	13.4	Швеллер 14П ГОСТ 8278-57 Ст.3 ГОСТ 380-50	9	

ТК	Противопожарные двери металлические	Серия 2.435.5-6	
1963г.	Каркас створки правой ПД7-02-100.	Вып. 4	Лист 62

Госстрой СССР
Гипрохимнефтестроймонтажпроект
ГОСХИМПРОЕКТ
г. Москва

Инв. № 1651 Лист 62

Гл. инж. проекта Орлов; Нач. отд. Сокорнов; Гл. спец. Чиновов; Нач. отд. Ковалев; Гл. инж. проекта Ковалев; Экспл. Ченский

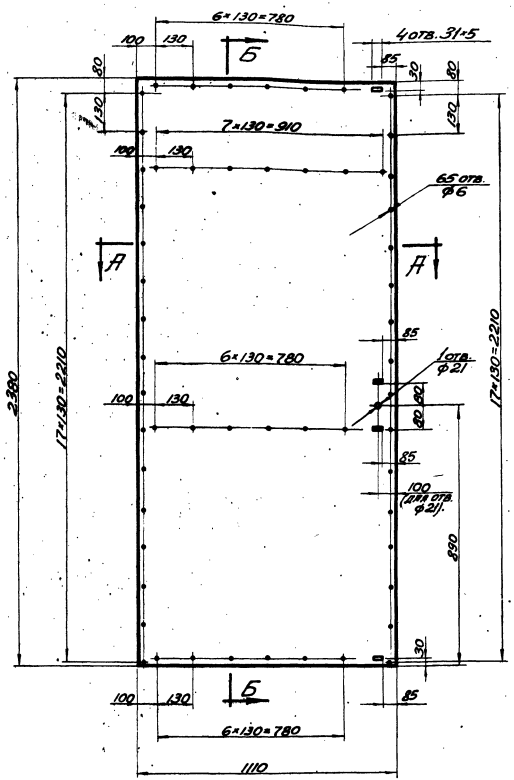

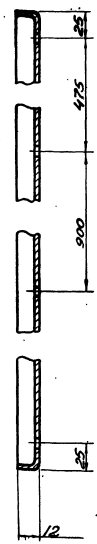

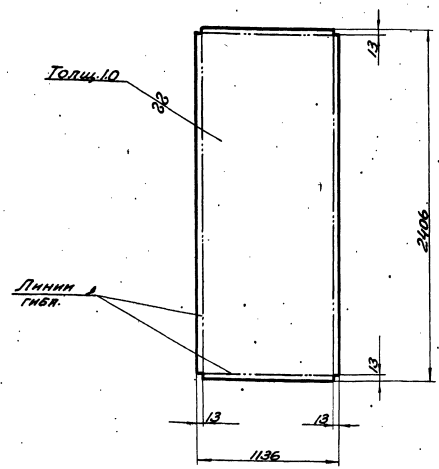

1. Сварки отогнутых кромок производить электродами типа Э42 ГОСТ 9467-60
2. Шов снаружи зачистить.

Чертил / Проверил	Плотник / Шилкин	Обшивка		ПД7-02-001	
2.435-6 вып.4	Лист	1.0 ГОСТ 3680-57 / Ст.3 ГОСТ 501-58	Вес 21.2	М-6 1:10	Лист
ТК	Противопожарные двери металлические			Серия 2.435-6	
1968 г.	Обшивка створки правой ПД7-02-001.			Выпуск 4	Лист 63

Госстрой СССР Союзгипрестроймаш ГОСХИМПРОЕКТ г. Москва

Ст. техн. Основина / Проверил. Сухинов / Плотник / Шилкин
Инж. ст. кл. Клеер / Инж. ст. кл. Клеер / Инж. гр. Шилкин

▽3 остальное

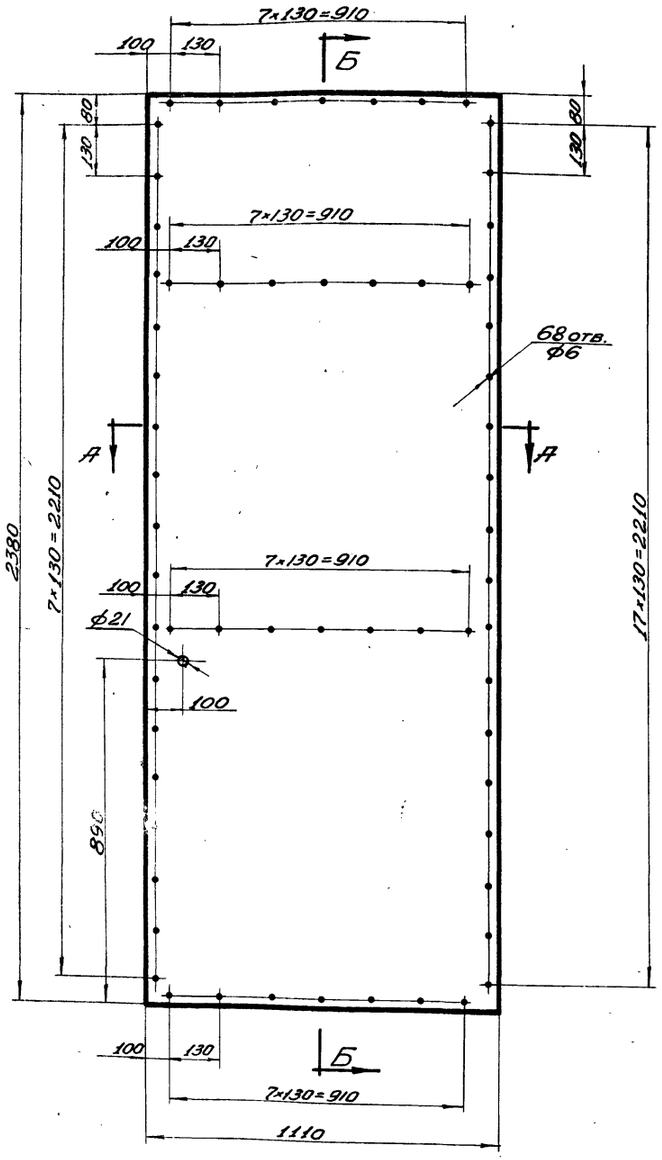

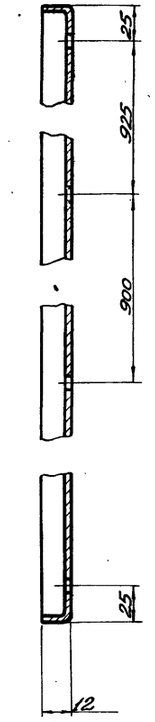

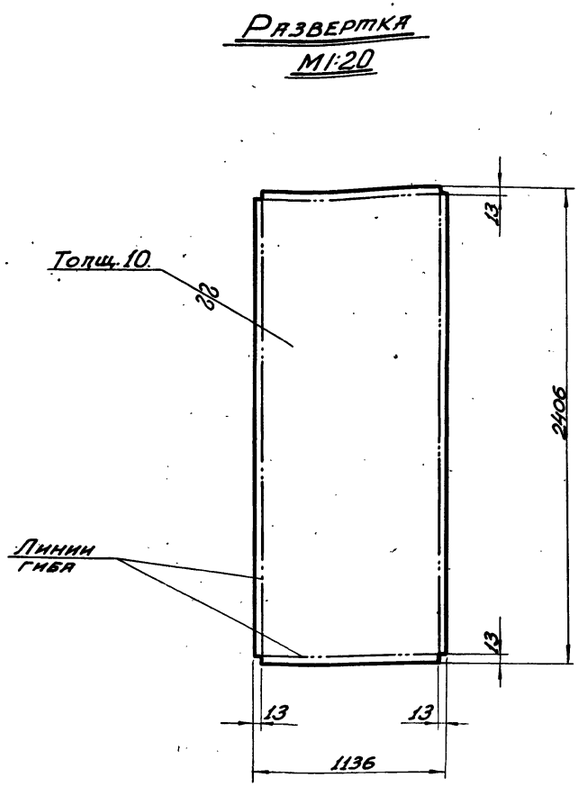

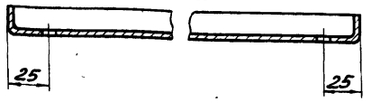

1. Сварку отогнутых кромок производить электродами типа Э-42 ГОСТ 9467-60.
2. Шов снаружи зачистить.

Чертил. Люкш Провер. Ушакова	Обшивка		ПД7-02-002		
2.435-6 вып.4.	Лист	10 ГОСТ 3680-57 Ст.3 ГОСТ 501-58	Вес 21,2	М-6 1:10	Лист 64
ТК	Противопожарные двери металлические.			Серия 2.435-6	
1969г.	Обшивка створки правой ПД7-02-002.			Выпуск 4	Лист 64

Госстрой СССР Союзгипроинефтестроймаш ГОСХИМПРОЕКТ г. Москва.

Инф. № 551 Лист 64 Инв. №

Гл. техн. Розенберг Люкш. Провер. Сметнов Ушакова. Нач. отд. Клеер Гл. инж. отд. Клеер Рук. гр. Уленкова

Шифр 1651 Лист 65 Инв. №

Согласовано:

Госстрой СССР Гос. комитет по гражданскому строительству и архитектуре ГОСХИМПРОЕКТ г. Москва

∞ остальное

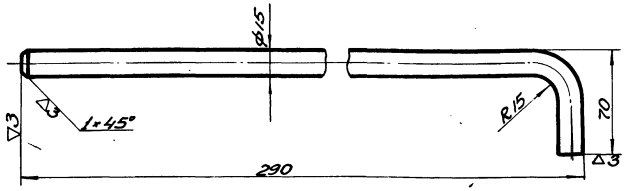

Длина развертки – 336

Чертил Гуреев / Провер. Шишкова	Стержень		ПД4-04-001		
2.435-6 вып.4.	Круг	15 ГОСТ 2590-57 / Ст.3 ГОСТ 535-58	Вес 0.48	М-Б 1:2	Лист 65

∞ остальное.

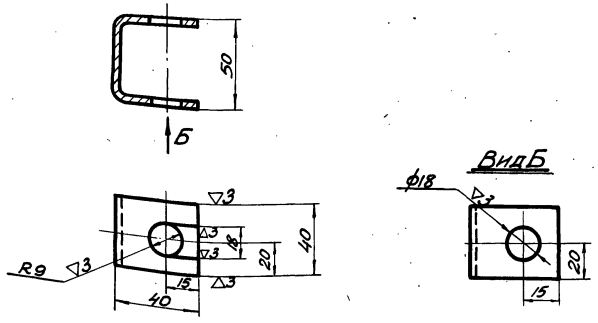

Чертил Гуреев / Провер. Шишкова	Верхняя направляющая		ПД4-04-002		
2.435-6 вып.4.	Швеллер	50×40×3 ГОСТ 8278-63 / Ст.3 Кп ГОСТ 380-60	Вес 0.12	М-Б 1:2	Лист 65

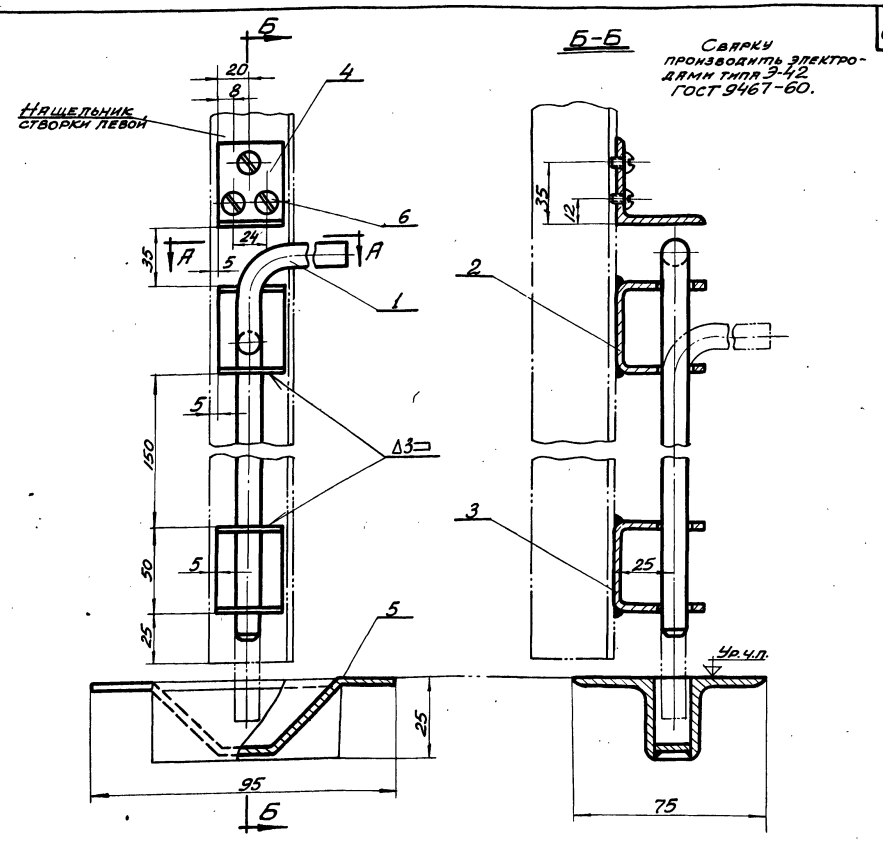

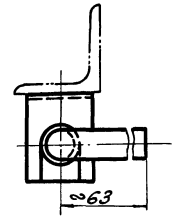

Общий вес – 1,13 кг. М1:2

№ п/п	Обозначен.	Наименование	Кол	Вес	Материал	Лист	Примечан.
6	ГОСТ 1489-62	Винт М5×10	3	0,006	055		
5	ПД1-04-400	Гнездо	1	0,362	сварной	16	
4	ПД4-04-004	Упор	1	0,045	Ст.3 ГОСТ 535-58	66	
3	ПД4-04-003	Нижняя направляющая	1	0,12	Ст.3 Кп ГОСТ 380-60	66	
2	ПД4-04-002	Верхняя направляющая	1	0,12	Ст.3 Кп ГОСТ 380-60	65	
1	ПД4-04-001	Стержень.	1	0,48	Ст.3 ГОСТ 535-58	65	

ТК	Противопожарные двери металлические		Серия 2.435-6
1969г.	Шпингалет. Общий вид ПД4-04-000 и детали ПД4-04-001; ПД4-04-002.	Выпуск 4	Лист 65

~ Остальное

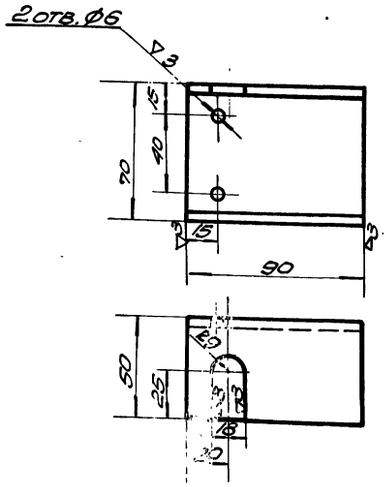

Чертил Сурева	Нижняя направляющая	ПД4-05-003			
Проверил Ушаков					
2.435-6 Вып.4	Швеллер 70×50×4 ГОСТ 8278-63 Ст.3 кп ГОСТ 380-60	Вес 0.44	М-6 1:2	Лист	

~ Остальное

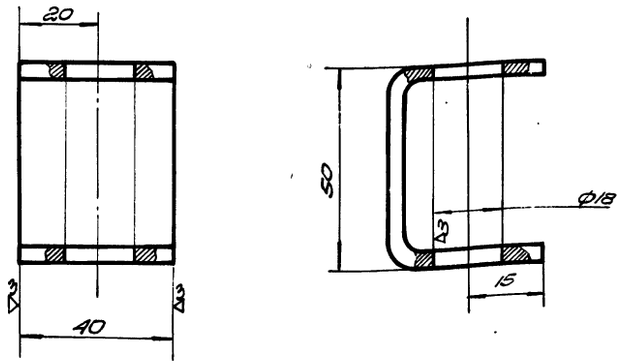

Чертил Сурева	Нижняя направляющая	ПД4-04-003		
Проверил Ушаков				
2.435-6 Вып.4	Швеллер 50×40×3 ГОСТ 8278-63 Ст.3 кп ГОСТ 380-60	Вес 0.12	М-6 1:1	Лист

~ Остальное

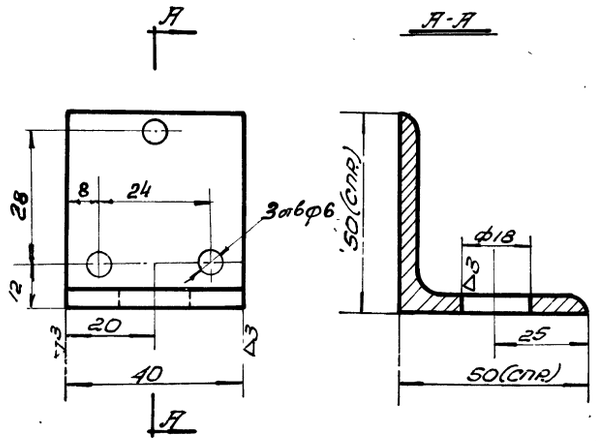

Чертил Сурева	Уголок	ПД4-05-004		
Провер. Ушаков				
2.435-6 Вып.4	Уголок 50×50×5 ГОСТ 8509-57 равнобок. Ст.3 ГОСТ 535-58	Вес 0.15	М-6 1:1	Лист

~ Остальное

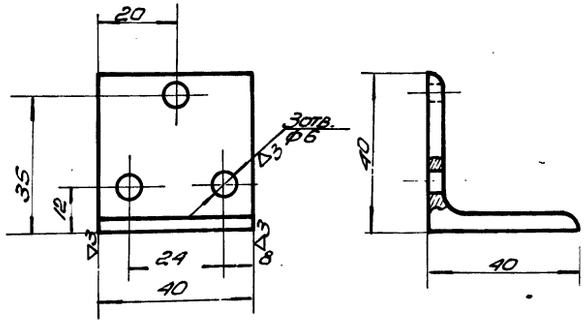

Чертил Сурева	Упор	ПД4-04-004		
Проверил Ушаков				
2.435-6 Вып.4	Уголок 40×40×4 ГОСТ 8509-57 равнобок. Ст.3 ГОСТ 535-58	Вес 0.045	М-6 1:1	Лист
ТК	Противопожарные двери металлические	Серия 2.435-6		
1968г	Детали узла шпингалета ПД4-05-003 ПД4-05-004; ПД4-04-003; ПД4-04-004	Выпуск 4	Лист 66	

ГОСХИМПРОЕКТ г. Москва

Гл. инж. СТ. Хлебер
Рук. груп. Чепенко

Инв. № подл. | Подп. и дата | Взам. инв. №

№8

Шифр 1651 Лист 67 Инв №

Согласовано

Стр. 1 Исполн. Проверил

Клеер Клеер Чулевская

Госстр Союзхимнефтегаз ГОСХИМГ г. Москва 1969

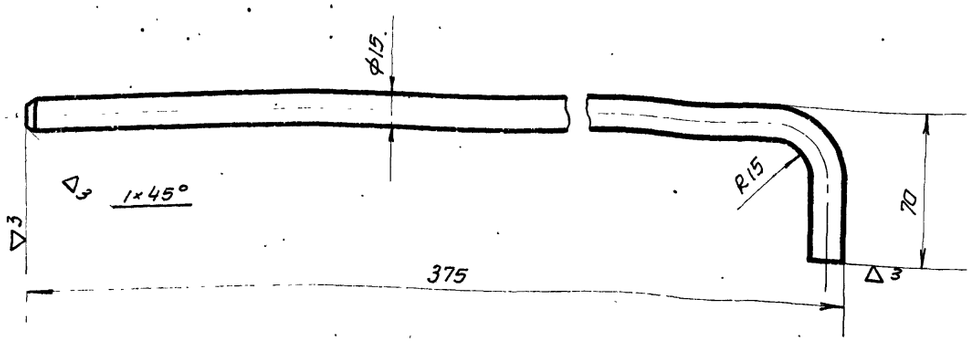

Длина заготовки - 495

Чертил Гуреев	Стержень	ПД4-05-001	
Проверил Чушакова			
2.435-6 Вып. 4	Круг 15 ГОСТ 2590-57 / Ст.3 ГОСТ 535-58	Вес 0.69	М-6 1:2 / Лист 67

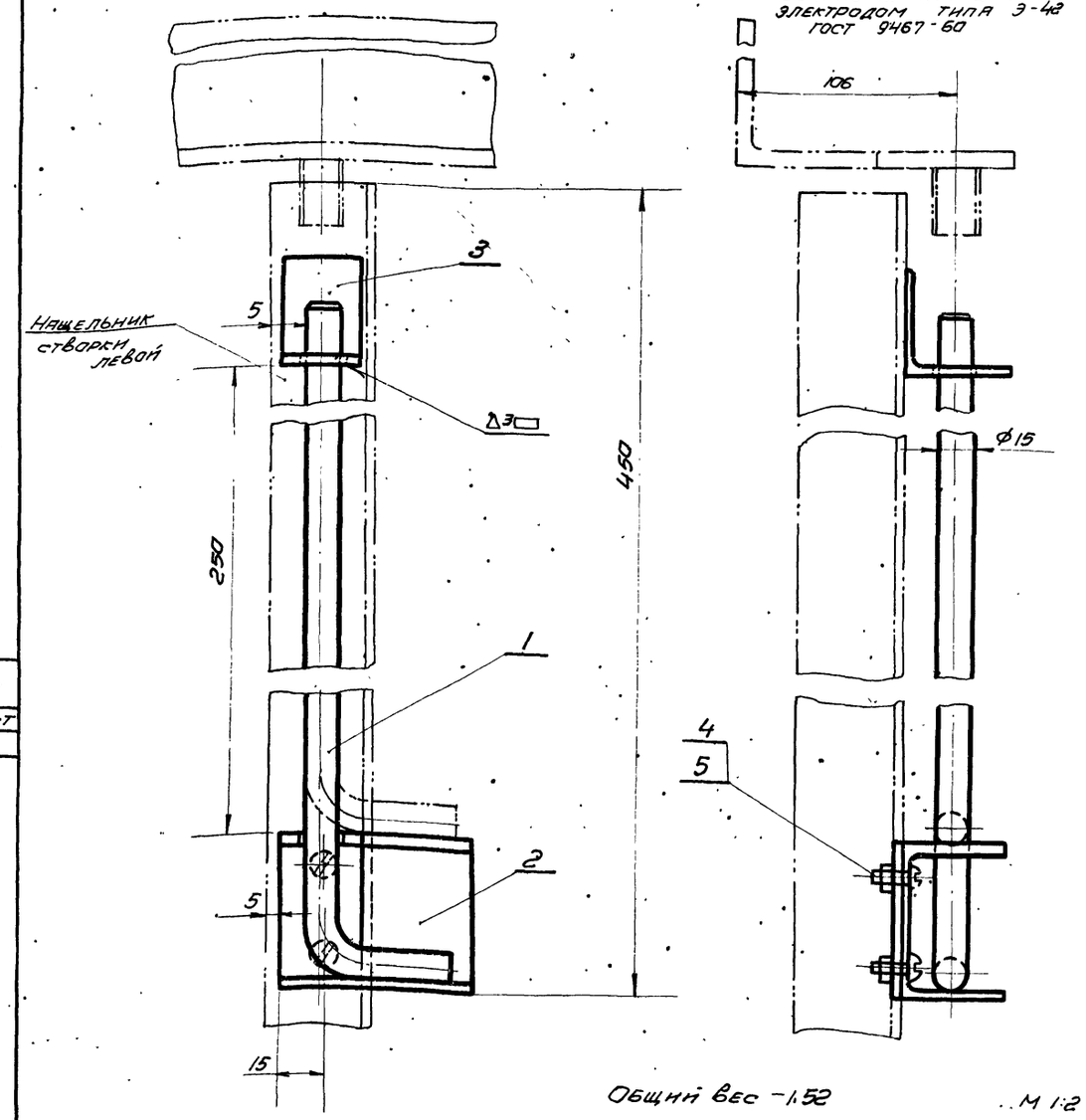

Общий вес - 1.52 М 1:2

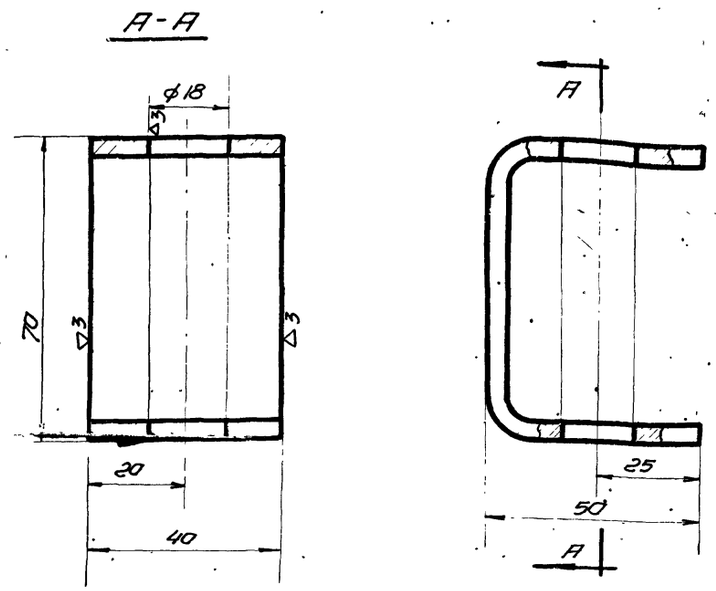

2 отверстия Ø6 сверлить в нащельнике левой створки по отверстиям в дет. поз. 3.

5	ГОСТ 5915-68	Гайка М 5	2	0.005	001		
4	ГОСТ 1489-62	Винт М 5×10	2	0.004	055		
3	ПД4-05-004	Уголок	1	0.16	Уголок ВН 30×30×5 ГОСТ 8509-57 Ст.3 ГОСТ 535-58	66	
2	ПД4-05-003	Нижняя направляющая	1	0.44	Ст. 3 КП ГОСТ 380-60	66	
1	ПД4-05-001	Стержень	1	0.65	Круг 15 ГОСТ 2590-57 Ст.3 ГОСТ 535-58	67	
NN п/п	Обознач.	Наименование	Кол	Вес	Материал	Лист	Примеч

ТК	Противопожарные двери металлические		Серия 2.435-6
1969 г.	Детали ПД4-05-001; ПД4-05-002 Шпингалет. Общий вид ПД4-05-000	Выпуск 4	Лист 67

Чертил Гуреев	Верхняя направляющая	ПД4-05-002	
Проверил Чушакова			
2.435-6 Вып. 4	Швеллер 70×50×4 ГОСТ 8278-63 / Ст 3КП ГОСТ 380-60	Вес 0.218	М-6 1:1 / Лист 67

9328-04

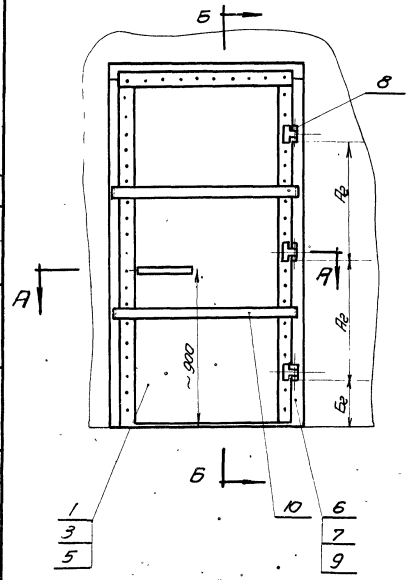

А-А
М 1:2

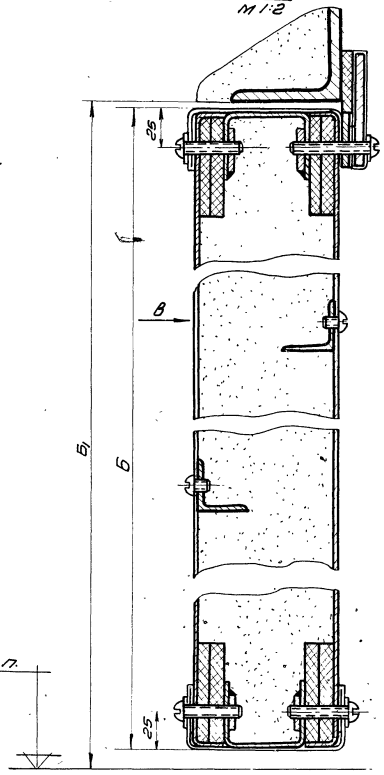

Б-Б
М 1:2

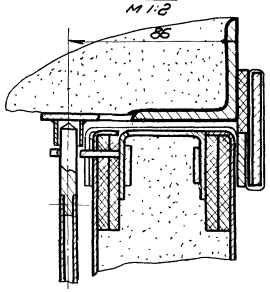

Г-Г
М 1:2

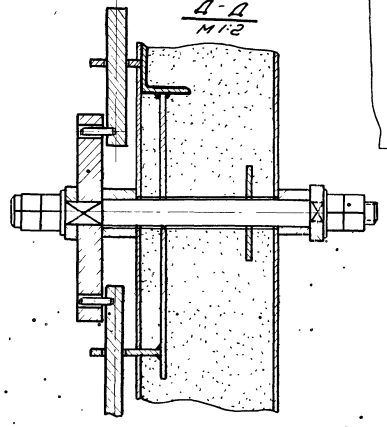

Д-Д
М 1:2

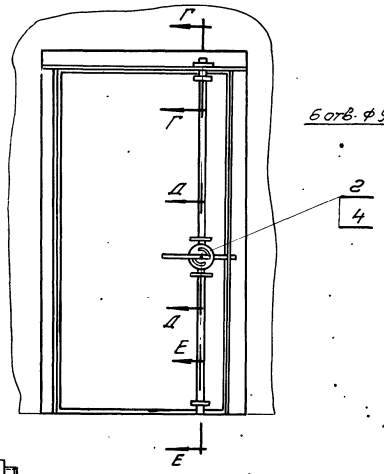

Вид В

Деталь поз. 10
ПД-1-00-001 М 1:2

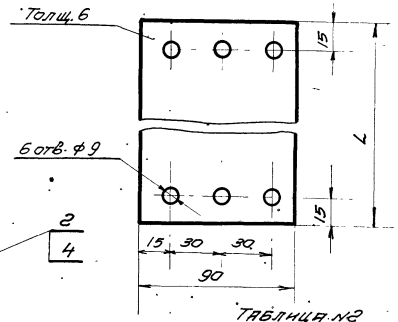

Таблица №2

Тип двери	Длина монтажн. детали L в мм	Вес монтажн. детали в кг.
ПДИ1-00-000	1075	4.5
ПДИ2-00-000	10.75	4.5
ПДИ3-00-000	1275	5.4

Таблица №1

Обозначение общего вида	А	Б	$А_1$	$Б_1$	$А_2$	$Б_2$	Общий вес в кг.
ПДИ1-00-000	910	2380	925	2395	805	245	221.5
ПДИ2-00-000	910	2015	925	2030	625	240	206.8
ПДИ3-00-000	1110	2380	1125	2395	805	245	251.5

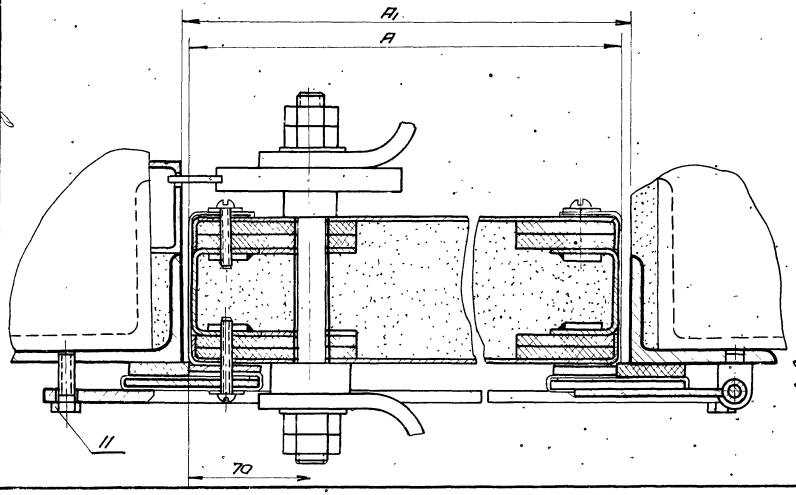

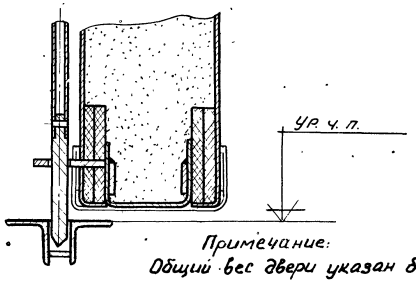

Е-Е
М 1:2

Примечание:
Общий вес двери указан без учета монтажных планок и болтов.

Общий вес М 1:20

№ п/п	Обознач.	Наименование	Кол.	Вес	Материал	Лист	Прим.
11	ГОСТ 7796-62	Болт М8х22	12	0,14	055		
10	ПД1-00-001	Монтажная планка	2	см. табл. 2	Лист ГОСТ 8681-57 Ст3 ГОСТ 380-58		
9	ПД3-02-000	Рама	1	66.7	Сварной	71	
8	ПД1-03-000	Петля	3	1.53	Сборный	11	
7	ПД2-02-000	Рама	1	51.6	Сварной	23	
6	ПД1-02-000	Рама	1	58.4	Сварной	10	
5	ПДИ3-01-000	Створка	1	161	Сборный	76	
4	ПДИ2-03-000	Замок	1	4.8	Сборный	70	
3	ПДИ2-01-000	Створка	1	149.5	Сборный	75	
2	ПДИ1-04-000	Замок	1	5.2	Сборный	70	
1	ПДИ1-01-000	Створка	1	157	Сборный	69	

ТК Противопожарные двери металлические. Серия 2.435-6

1969 Общие виды двери: ПДИ1-00-000; ПДИ2-00-000 ПДИ3-00-000; Выпуск 4 Лист 68

Союзгипрострой проект ГОСХИМПРОЕКТ г. Москва 1969 г.

Гл. инж. пр. Гл. инж. стр. Гл. инж. стр. Зам. гл. инж.

Изм. Кол. Лист № док. Подпись Дата

Инв. № подл. | Подпись и дата | Взам. инв. №

9328-04 73

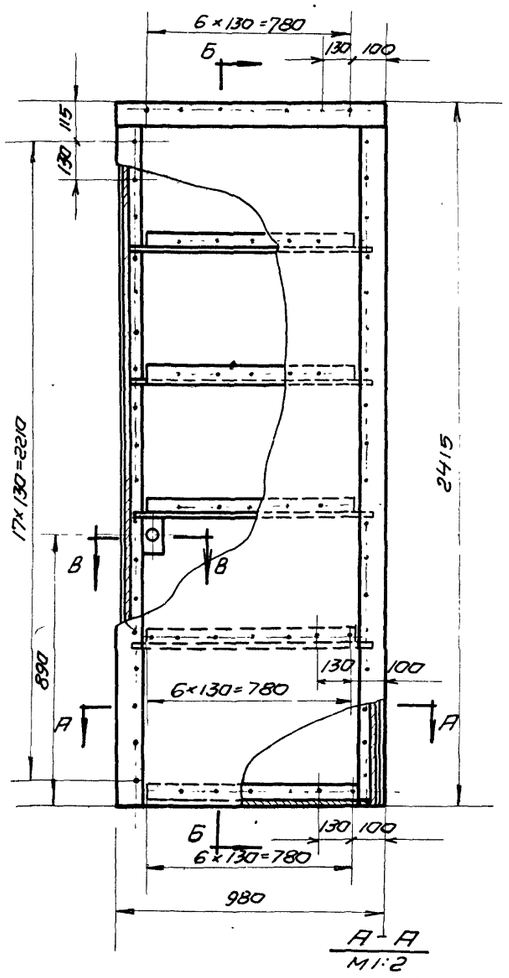

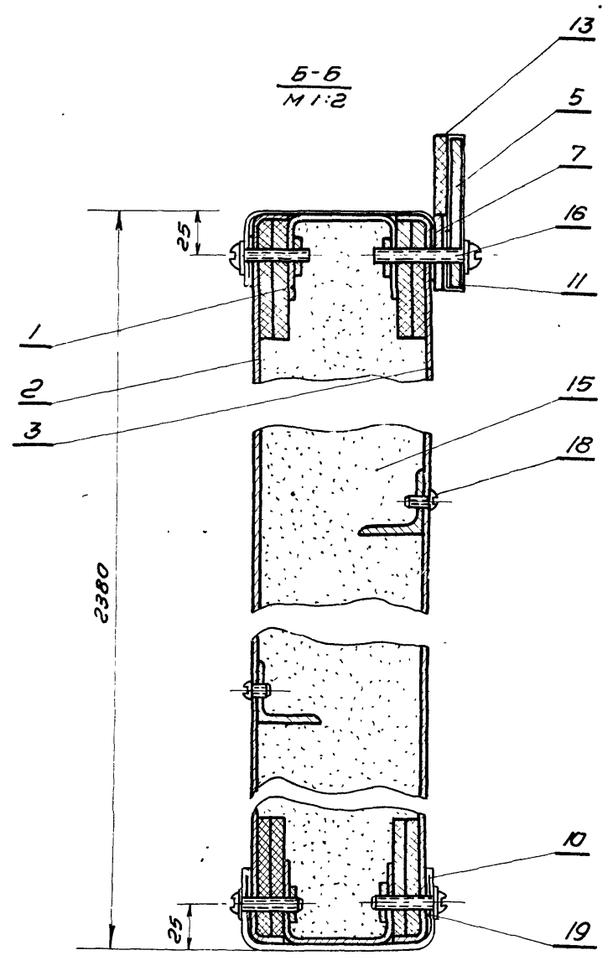

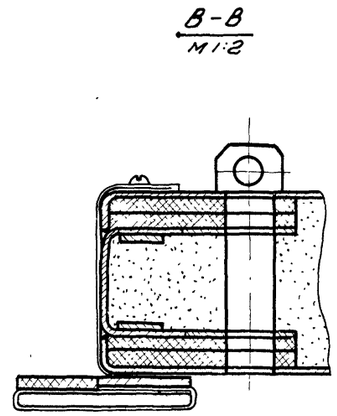

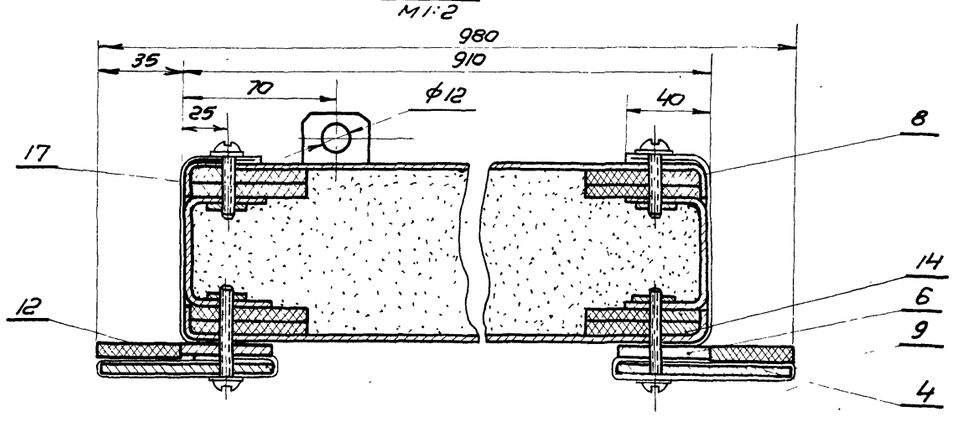

Разность диагоналей полотна не более 3мм.

Общий вес 140 кг

№ п/п	Обознач.	Наименование	Кол	Вес	Материал	Лист	Прим.
19	ГОСТ 11371-62	Шайба 5	98	0.07	011		
18	ГОСТ 1489-57	Винт М5×8	27	0.05	055		
17	ГОСТ 1489-57	Винт М5×25	55	0.216	055		
16	ГОСТ 1489-57	Винт М5×30	43	0.195	055		
15	ГОСТ 13450-68	Уплотнитель	м3 0.15	37,5	Плиты асбовермикулитовые		По месту
14	ГОСТ 4598-60	Прокладка 5×60	27 п.м	6,8	Плита твердо древесно-волокн.		По месту
13	ПДИ1-01-006	Прокладка е=910	1	0,13	Резина пластина ЧТ-М ГОСТ 7338-56		Б/Ч
12	ПДИ1-01-005	Прокладка е=2415	2	0,68	Резина пластина ЧТ-М ГОСТ 7338-56		Б/Ч
11	ПДИ1-01-004	Прокладка 170×840	1	0.485	Лист Л-62-0.4 ГОСТ 931-52		Б/Ч
10	ПДИ1-01-003	Прокладка 170×830	2	0.96	Лист Л-62-0.4 ГОСТ 931-52		Б/Ч
9	ПДИ1-01-002	Прокладка 170×2415	2	2.8	Лист Л-62-0.4 ГОСТ 931-52		Б/Ч
8	ПДИ1-01-001	Прокладка 170×2380	2	2.74	Лист Л62-0.4 ГОСТ 931-52		Б/Ч
7	ПДI-01-006	Планка	1	1.1	Полоса 4×36 ГОСТ 103-57 Ст.3 ГОСТ 535-58	6	
6	ПДI-01-005	Планка	2	5.3	Полоса 4×36 ГОСТ 103-57 Ст.3 ГОСТ 535-58	6	
5	ПДI-01-004	Планка	1	2.16	Полоса 4×70 ГОСТ 103-57 Ст.3 ГОСТ 535-58	6	
4	ПДI-01-003	Планка	2	10.32	Полоса 4×70 ГОСТ 103-57 Ст.3 ГОСТ 535-58	6	
3	ПДI-01-002	Обшивка	1	17.6	Лист 1 ГОСТ 16680-57 Ст.3 ГОСТ 501-58	7	
2	ПДI-01-001	Обшивка	1	17.6	Лист 1 ГОСТ 16680-57 Ст.3 ГОСТ 501-58	6	
1	ПДI-01-100	Каркас	1	33.2	Сборный	5	

ТК	Противопожарные двери металлические	Серия 2.435-6	
1969г.	Створка. Общий вид. ПДИ1-01-000	Выпуск 4	Лист 69

Госстрой СССР Союзгипроцентстройпроект ГОСХИМПРОЕКТ г. Москва 1969г.

Инф. № 1651 Лист 69 Инв. №

Гл. инж. проекта Шацкая; Ст. инж. проекта Прокопин Проеев; Нач. отд. Клеер; Нач. ст. п. Клеер; Гл. инж. ст. п. Рж. поуп. Зеленская

9328-04 14

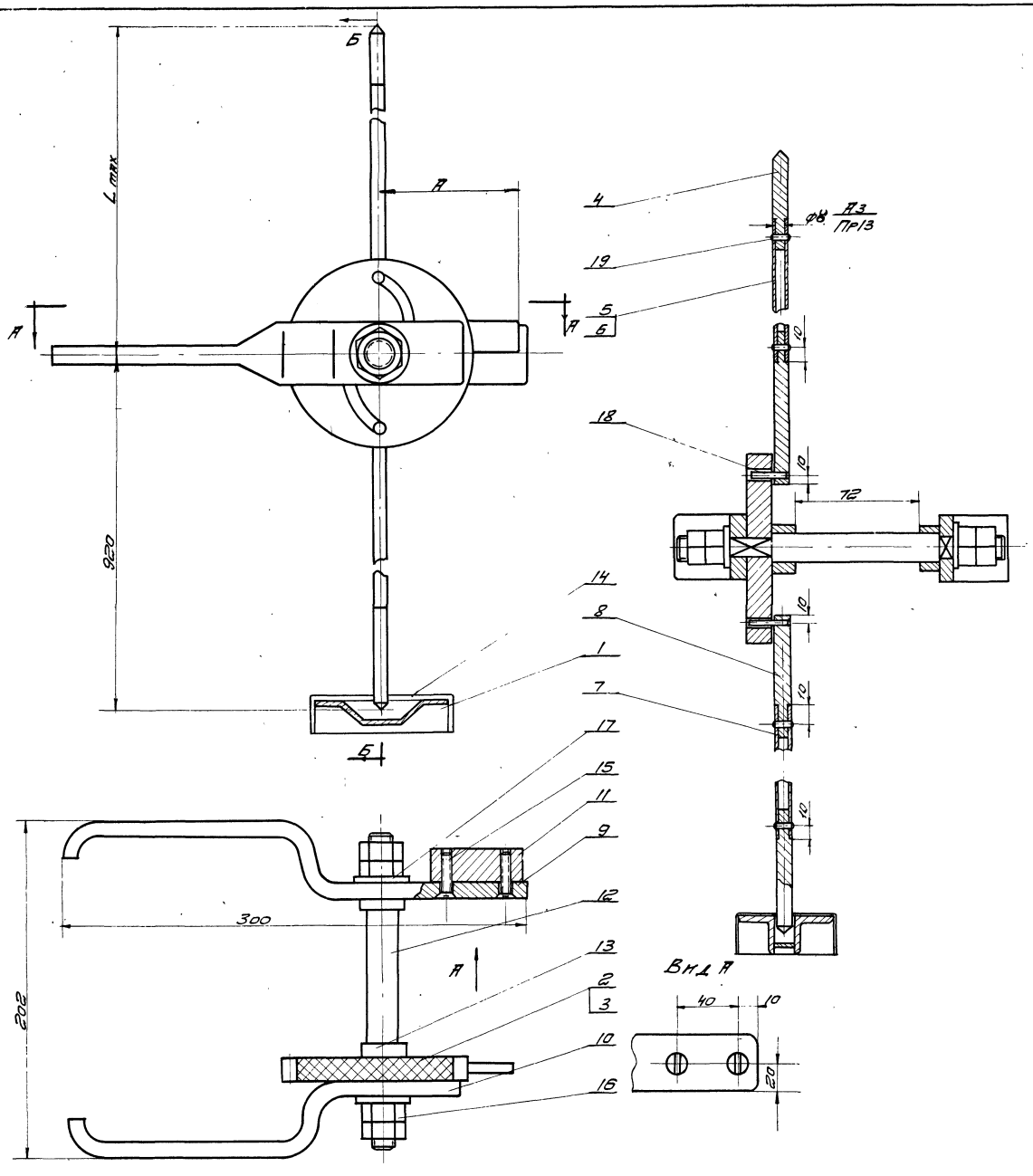

Обозначение замка	A мм	L max мм	Общий вес замка в кг
ПДН1-04-000	90	1460	5,2
ПДН2-03-000	90	1095	4,8
ПДН4-06-000	125	1460	5,2
ПДН5-04-000	125	1095	4,8

Поз.	Обозначение	Наименование	Кол.	Вес	Материал	Лист	Примечание
19	ГОСТ 3128-60	Штифт цил. 4Пр2,0а ×12	4	0,005	Сталь 45 ГОСТ 1050-60		
18	ГОСТ 3128-60	Штифт цил. 6Пр3,0а ×22	2	0,01	Пр.Л62Т кр8 ГОСТ 2060-60		
17	ГОСТ 11371-62	Шайба 12	2	0,128	600		
16	ГОСТ 5919-62	Гайка 12	4	0,06	600		
15	ГОСТ 1490-62	Винт М6×25	2	0,01	055		
14	ПДН4-04-011	Прокладка	1	0,06	Лист Л62 0,4 ГОСТ 931-52	72	
13	ПДН1-04-010	Втулка	2	0,06	Пр.Л62 Т кр25 ГОСТ 2060-60	73	
12	ПДН4-04-009	Ось	1	0,31	Пр.Л62 Т кр20 ГОСТ 2060-60	73	
11	ПДН1-04-008	Бобышка	1	0,41	Пр.Л62 Пр кр60 ГОСТ 2060-60	73	
10	ПДН1-04-007	Ручка	1	0,74	Лист Л62 10×40 ГОСТ 931-52	40	
9	ПДН1-04-006	Ручка	1	0,89	Лист Л62 10×40 ГОСТ 931-52	73	
8	ПДН1-04-005	Стержень	2	0,16	Пр.Л62 Кр12 ГОСТ 2060-60	72	
7	ПДН1-04-004	Труба	1	0,57	Сталь 20 ГОСТ 8734-58	72	
6	ПДН2-03-001	Труба	1	0,76	Сталь 20 ГОСТ 8734-58	74	
5	ПДН1-04-003	Труба	1	1,07	Сталь 20 ГОСТ 8734-58	74	
4	ПДН1-04-002	Наконечник	2	0,148	Пр.Л62 Т кр12 ГОСТ 2060-60	72	
3	ПДН4-06-001	Диск	1	0,221	Текстолит 15 ГОСТ 5-52	71	
2	ПДН1-04-001	Диск	1	0,222	Текстолит 15 ГОСТ 5-52	71	
1	ПДН-04-400	Гнездо	1	0,36	Сварн.		

ТК	Противопожарные двери металлические	Серия 2435-6	
1968 г.	Общий вид замка ПДН1-04-000; ПДН2-03-000; ПДН4-06-000; ПДН5-04-000.	Выпуск 4	Лист 70

Госстрой СССР Ордена Трудового Красного Знамени Ленинградский Промстройпроект ГОСХИМПРОЕКТ г. Москва

Инж. Стеер; Гл. инж. с.п. Стеер; Руков. гр. Ленский

Проверил Шилкова

9328-04 75

Шифр 1651 Лист

Инв. №

Согласовано

Госстрой СССР
Гипрокоммунстройпроект
ТОСХИМПРОЕКТ
г. Москва

Гл. инж. Шинкар
Чертил Кротов
Провер. Шинкар
Н.контр. Клеер
Рук. гр. Шинкар

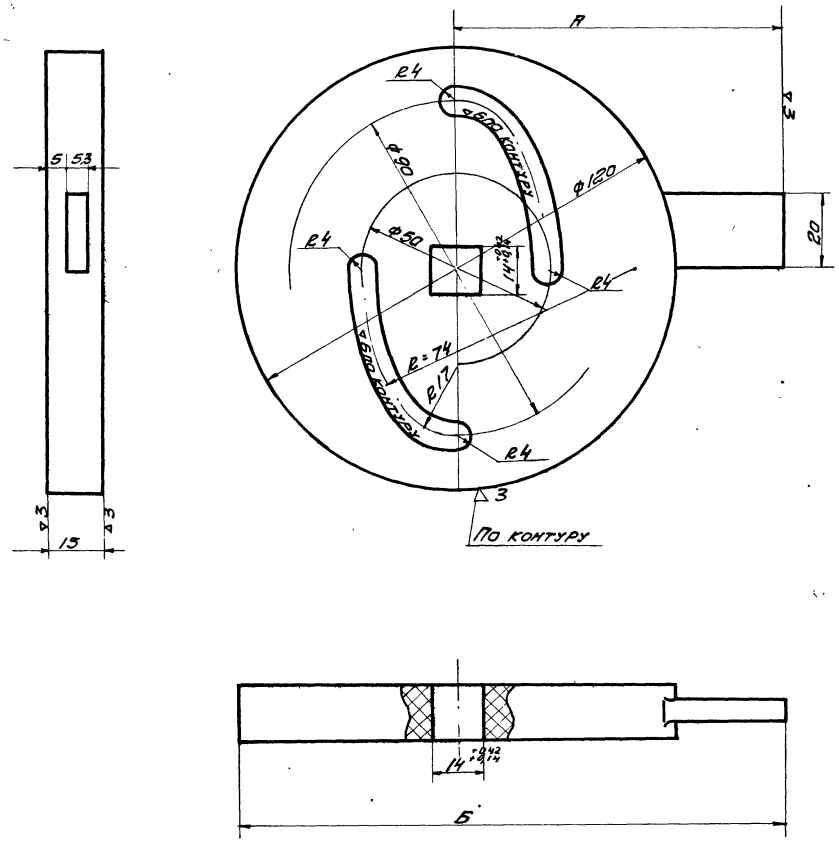

Обозначение	А	Б	Вес детали кг
ПДН1-04-001	90	150	0,22
ПДН4-06-001	125	185	0,221

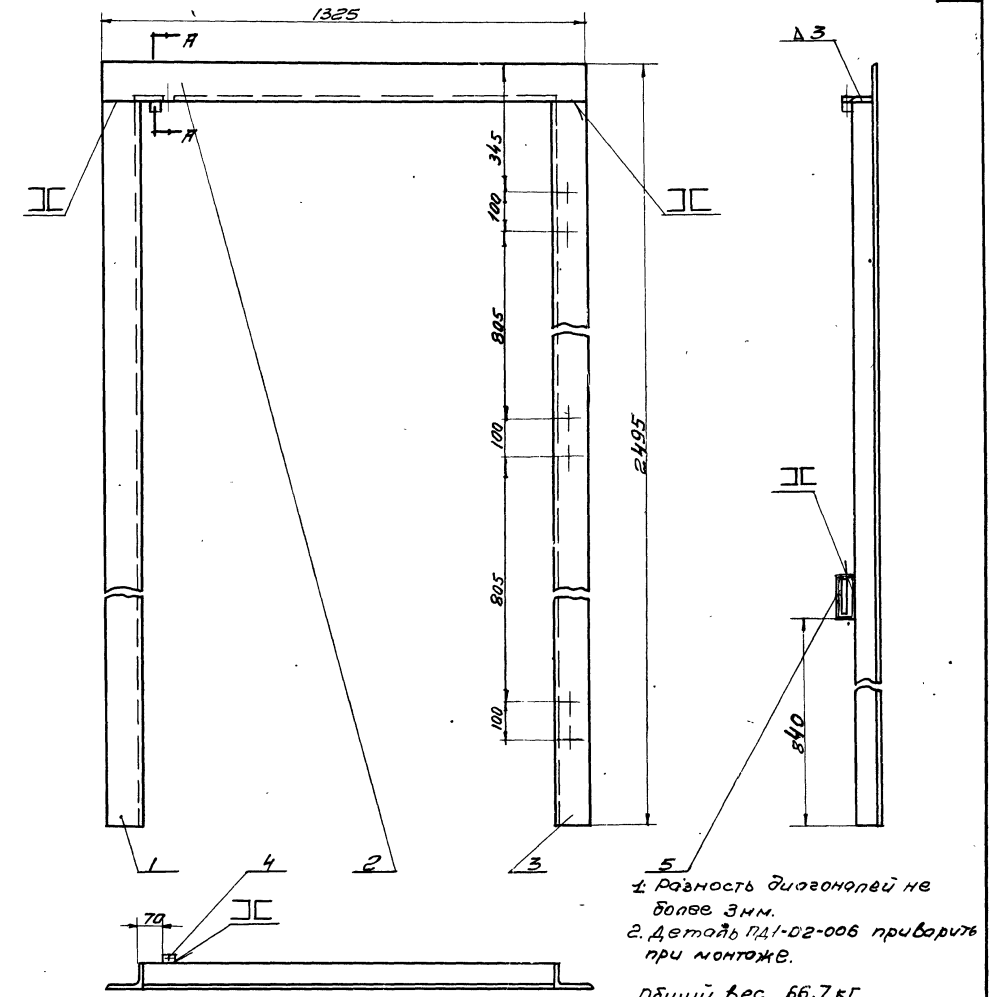

1. Разность диагоналей не более 3мм.
2. Деталь ПД1-02-006 приварить при монтаже.

Общий вес 66,7 кг

М1:10

А-А
М1:5

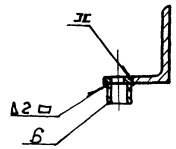

Размер 840 и 70 уточнить при монтаже.

Поз.	Обознач.	Наименование	Кол.	Вес	Материал	Лист	Примеч.
6	ПД1-02-006	Труба l=30	1	0,45	Труба 20 ГОСТ 3262-62	5/4	
5	ПД1-02-005	Планка	1	0,45	Полоса 4х105 ГОСТ 103-57 Ст3 ГОСТ 535-58	10	
4	ПД1-02-004	Планка	1	0,02	Лист 10х80 ГОСТ 103-57 Ст3 ГОСТ 535-58	23	
3	ПД1-02-003	Уголок	1	23,84	Уголок 100х63х8 ГОСТ 8510-57 Н.пер. Ст3 ГОСТ 535-58	10	
2	ПД3-02-001	Уголок	1	13,3	Уголок 100х63х8 ГОСТ 8510-57 Н.пер. Ст3 ГОСТ 535-58	9/3	
1	ПД1-02-001	Уголок l=2395	1	23,84	Уголок 100х63х8 ГОСТ 8510-57 Н.пер. Ст3 ГОСТ 535-58	5/4	

ТК Противопомарные двери металлические. Серия 2.435-6

1968г. Рама ПД3-02-000. Общий вид и детали. ПДН1-04-001, ПДН4-06-001. Выпуск 4. Лист 71

Чертил		Диск	ПДН1-04-001 ПДН4-06-001		
Провер.			Вес	М-Б	Лист
2.435-6 вып.4		Текстолит 15 ГОСТ 5-52	0,22 0,221	1:1	

~ детальн.

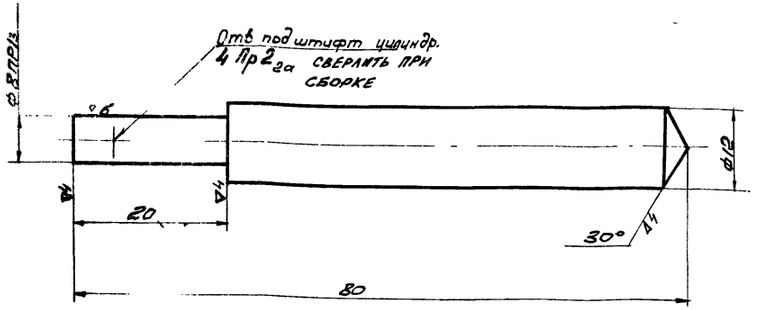

Чертил Гурей	Наконечник	ПДИ1-04-002	
Провер.			
2.435-6 вып.4	ПР Л62-Т-КР12 ГОСТ 2060-60	Вес 0,074	М-б 2:1	Лист

~ остальное 76

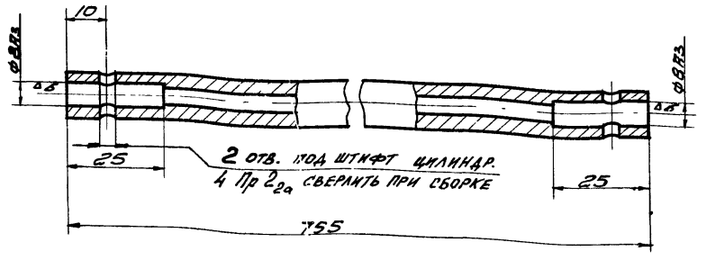

Чертил Гурей	Труба	ПДИ1-04-004	
Провер.			
2.435-6 вып.4	Труба 14×4 20 ГОСТ 8734-58	Вес 0,57	М-б 1:1	Лист

~ остальное

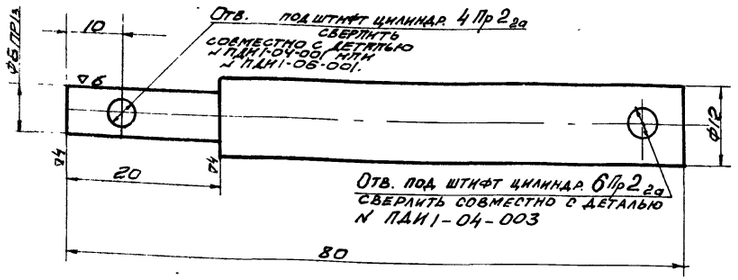

Чертил Гурей	Стержень	ПДИ1-04-005	
Провер.			
2.435-6 вып.4	ПР Л62-Т КР12 ГОСТ 2060-60.	Вес 0,08	М-б 2:1	Лист

~ остальн.

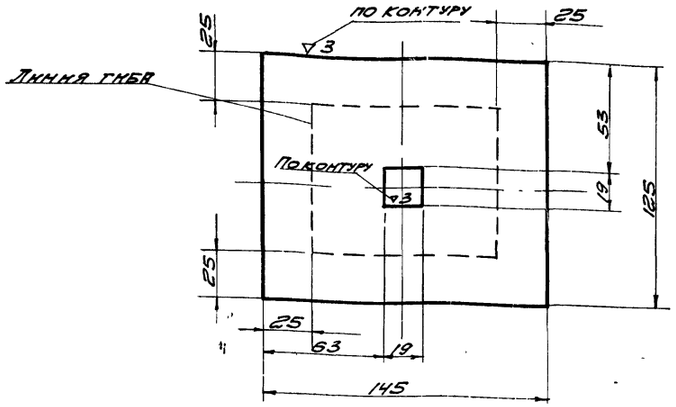

Чертил Гурей	Прокладка	ПДИ1-04-011	
Провер.			
2.435-6 вып.4	Лист Л62-0,4 ГОСТ 931-52.	Вес 0,06	М-б 1:2	Лист
ТК	Противопожарные двери металлические.	Серия 2.435-6	
1968г.	Детали замка: ПДИ1-04-002; ПДИ1-04-005; ПДИ1-04-004; ПДИ1-04-011.	Выпуск 4	Лист 72

ГОСХИМПРОЕКТ г. Москва

Гл. инж. проекта Стеев
Рук. гр. Каменский
Нач. отд. Стеев

Шифр 1651
Лист 73
Инв. №

Согласовано:

Госстрой СССР
Государственный комитет по гражданскому строительству и архитектуре
ГОСХИМПРОЕКТ
г. Москва.

Нач. ст. п. К. Пеер
Гл. инж. ст. К. Пеер
Рук. гр. Успенская
Ст. инж. Ушакова
Чертил Городнова
Провер. Ушакова
Чертил Ушакова
Провер. Ушакова

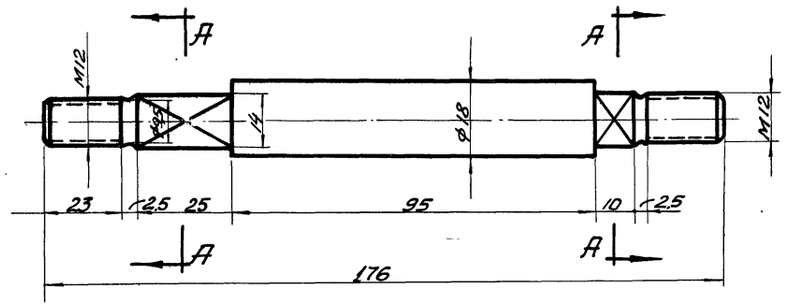

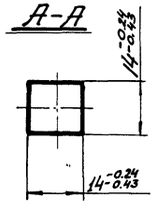

Чертил / Провер. Ушакова	Ось	ПДИ1-04-009	
2.435-6 вып.4.	ПРЛ62-Т КР20 ГОСТ2060-60	Вес 0,31	М-6 1:1	Лист 73

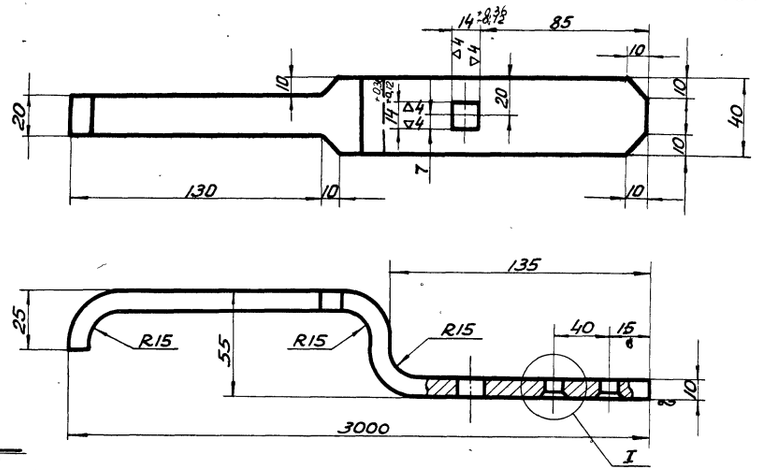

Чертил / Провер. Ушакова	Ручка	ПДИ1-04-006	
2.435-6 вып.4	Лист Л6210 ГОСТ 931-52.	Вес 0,89	М-6 1:2	Лист 73

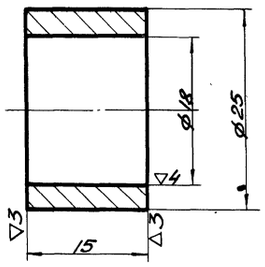

Чертил / Провер. Ушакова	Втулка	ПДИ1-04-010	
2.435-6 вып.4	ПРЛ62Т КР25 ГОСТ 2060-60	Вес 0,06	М-6 2:1	Лист 73

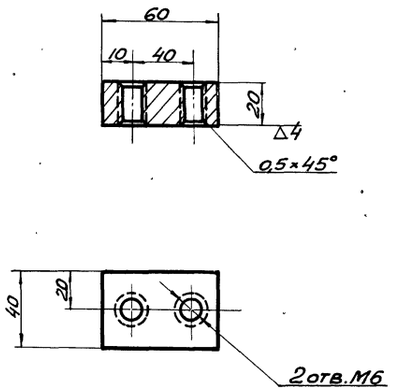

Чертил / Провер. Ушакова	Бобышка	ПДИ-1-04-008	
2.435-6 вып.4	ПРЛ62 пр КР60 ГОСТ2060-60	Вес 0,4	М-6 1:2	Лист 73
ТК	Противопожарные двери металлические.	Серия 2.435-6	
1969г.	Детали замка ПДИ1-04-009; ПДИ1-04-006; ПДИ1-04-010; ПДИ1-04-008.	Выпуск 4	Лист 73

~ Остальное

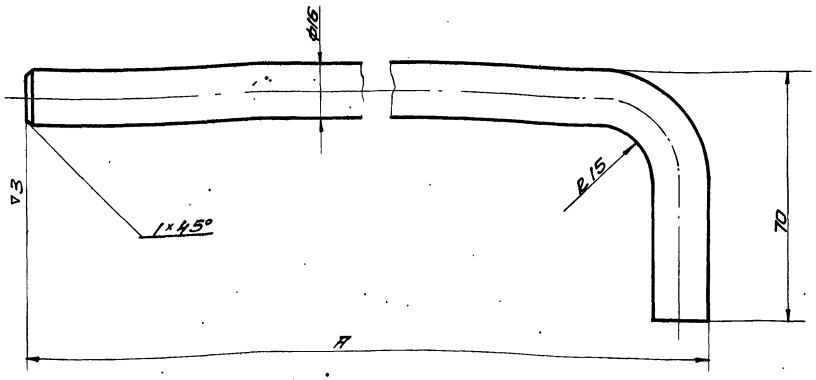

Обозначен.	A	Длина заготовки	Вес
ПДМ4-04-001	290	336	0,574
ПДМ4-05-001	450	495	0,845

Чертил. Гурьев	Стержень	ПДМ4-04-001 ПДМ4-05-001	
Провер. Чиаков			
2.435-6 вып.4	Пр. П62-т-кр.16 ГОСТ 2060-60	Вес / Ст. заг.	М-Б 1:1 / Лист

~ Остальное

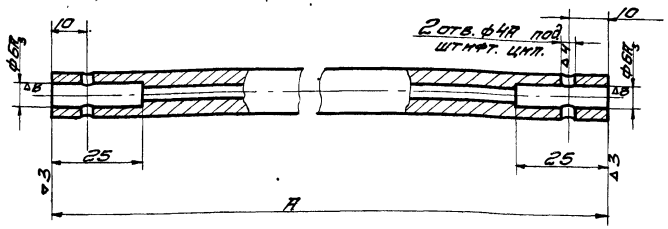

Обозначен.	A	Вес
ПДМ1-04-003	1305	1,07
ПДМ2-03-001	940	0,76

Чертил. Гурьев	Труба	ПДМ1-04-003 ПДМ2-03-001	
Провер. Чиаков			
2.435-6 (вып.4)	Труба 12×4-20 ГОСТ 8734-58	Вес / Ст. заг.	М-Б 1:1 / Лист

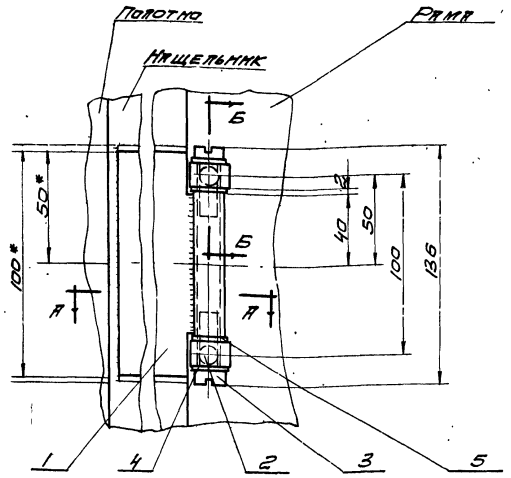

Б-Б

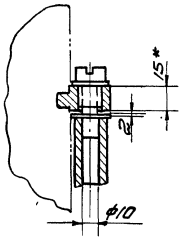

А-А

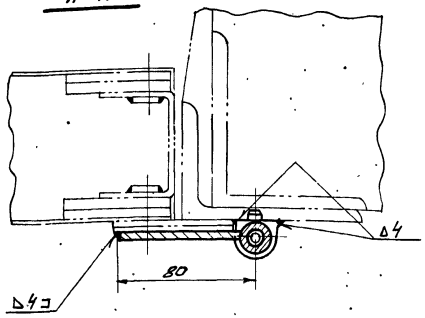

1. При монтаже полость втулки заполнить смазкой.
2. Размеры со звездочкой даны для справок.

Общий вес – 0,55 кг М1:2

Поз.	Обозначение	Наименование	Кол.	Вес	Материал	Лист	Примеч.
5	ГОСТ 11371-65	Шайба 12	2	0,012	БОО		
4	ГОСТ 6402-61	Шайба пружинная 12	2	0,014	Сталь 65Г ГОСТ 1050-60		
3	ПДI-03-002	Винт	2	0,072	Сталь 35 ГОСТ 1050-60	11	
2	ПДI-03-001	Рым-Болт	2	0,09	Сталь 45 ГОСТ 1050-60	11	
1	ПДI-03-100	Кронштейн с втулкой	1	0,35	Сбор	12	Деталь ПДI-03-100-2 изготов. на ОКЗ

ТК	Противопожарные двери металлические		Серия 2.435-6
1968 г.	Детали шпингалета: ПДМ4-04-001; ПДМ4-05-00 ПДМ1-04-003; ПДМ2-03-001 Петля ПДМ1-03-000. Общий вид	Выпуск 4	Лист 74

ГОСХИМПРОЕКТ г. Москва

Инв. № подл. | Подп. и дата | Взам. инв. №

Нач. с.т.п. Клеев | Гл. инж. Клеев | Вед. грп. Чернецкий

Нач. ОКЗ Захарчев | Гл. инж. Чернов

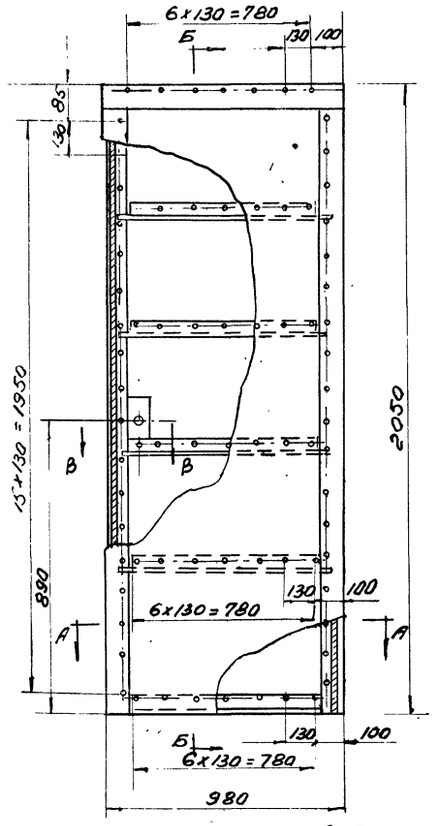

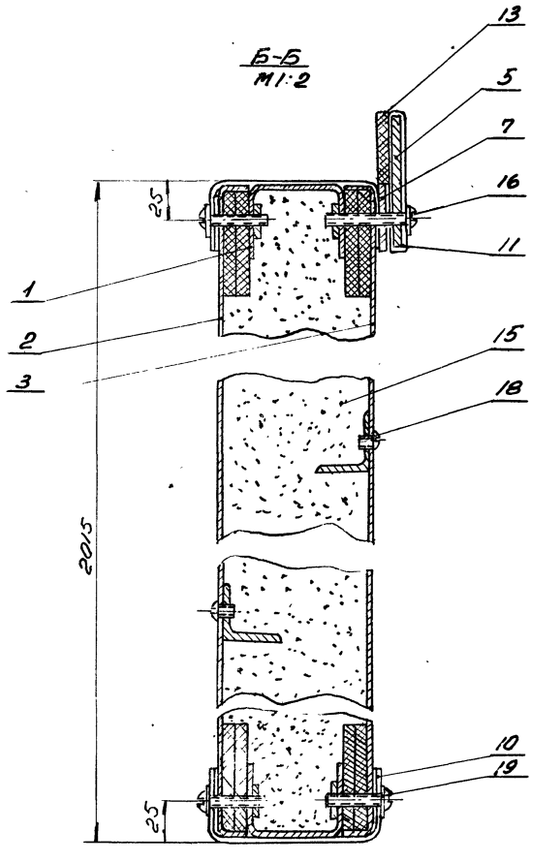

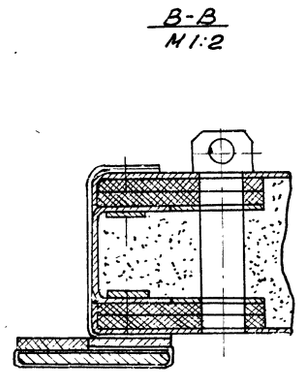

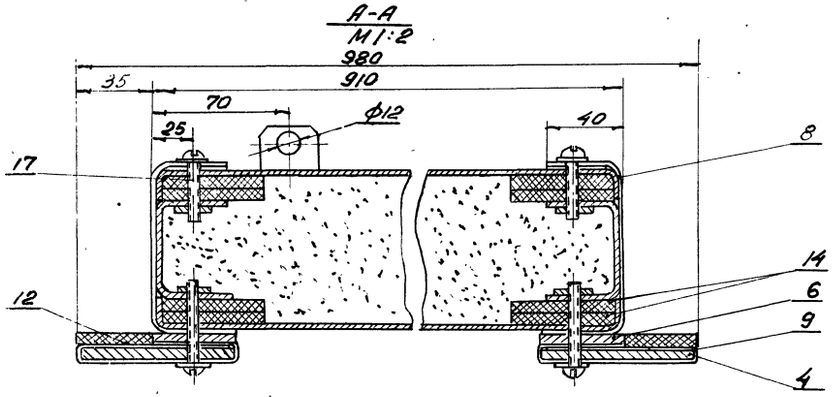

Разность диагоналей полотна не более 3мм

Общий вес 149,5 кг

N п/п	Обознач.	Наименование	Кол.	Вес	Матер.	Лист	Прим.
19	ГОСТ 11371	Шайба 5	92	0,08	011		
18	ГОСТ 1489-57	Винт М5×8	28	0,05	055		
17	ГОСТ 1489-57	Винт М5×25	53	0.15	055		
16	ГОСТ 1489-57	Винт М5×30	39	0.18	055		
15	ГОСТ 13450-68	Уплотнитель	0.15	60,5	Плиты ДСП гарнукуп. новые		По месту
14	ГОСТ 4598-60	Прокладка 5×60	23 п.м	5.8	Плиты древесно-волокнист.		По месту
13	ПДИ2-01-006	Прокладка 35×910	1	0.018	Резина-пар тип 47-М ГОСТ 7338-65		Б/4
12	ПДИ2-01-005	Прокладка 35×2050	2	0.08	Резина-пар тип 47-М ГОСТ 7338-65		Б/4
11	ПДИ2-01-004	Прокладка 170×840	1	0.45	Лист Л62М-0,4 ГОСТ 931-52		Б/4
10	ПДИ2-01-003	Прокладка 170×830	2	0.88	Лист Л62М-0,4 ГОСТ 931-52		Б/4
9	ПДИ2-01-002	Прокладка 170×2050	2	2.4	Лист Л62М-0,4 ГОСТ 931-52		Б/4
8	ПДИ2-01-001	Прокладка 170×2015	2	2.32	Лист Л62М-0,4		Б/4
7	ПД1-01-005	Планка	1	1.1	Полоса 4×36 ГОСТ 103-57 Ст3 ГОСТ 535-58	8	
6	ПД2-01-004	Планка	2	4.2	Полоса 4×36 ГОСТ 103-57 Ст3 ГОСТ 535-58	22	
5	ПД1-01-004	Планка	1	2.16	Полоса 4×70 ГОСТ 103-57 Ст3 ГОСТ 535-58	8	
4	ПД2-01-003	Планка	2	8.5	Полоса 4×70 ГОСТ 103-57 Ст3 ГОСТ 535-58	22	
3	ПД2-01-002	Обшивка	1	15.0	Лист 1 ГОСТ 3680-57 Ст3 ГОСТ 501-58	21	
2	ПД2-01-001	Обшивка	1	15.0	Лист 1 ГОСТ 3680-57 Ст3 ГОСТ 501-58	20	
1	ПД2-01-100	Каркас	1	30,4	Сборный	19	

ТК	Противопожарные двери металлические	Серия 2.435-6	
196с	Створка. Общий вид ПДИ2-01-000	Выпуск 4	Лист 75

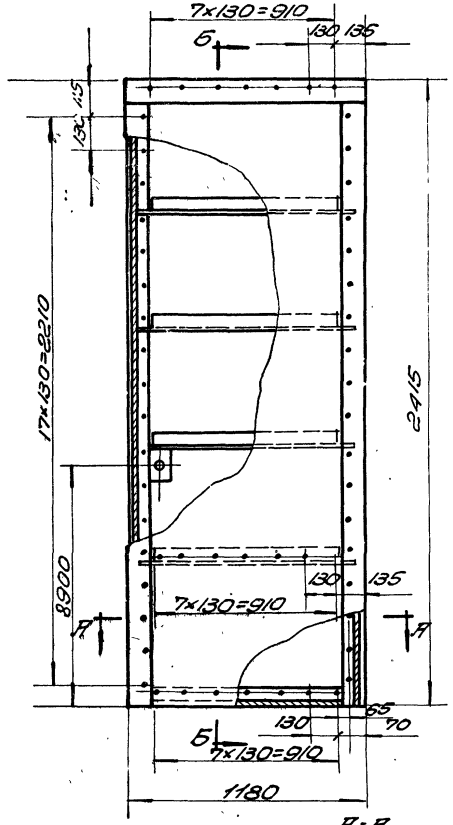

Б-Б
М1:2

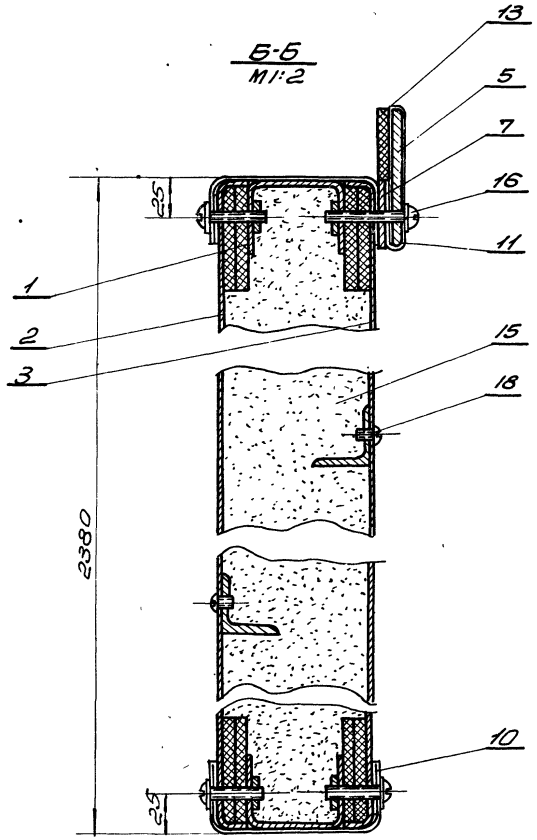

В-В
М1:2

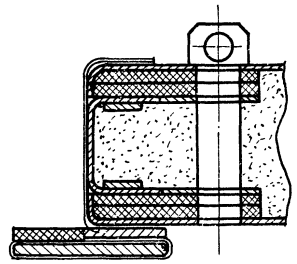

А-А
М1:2

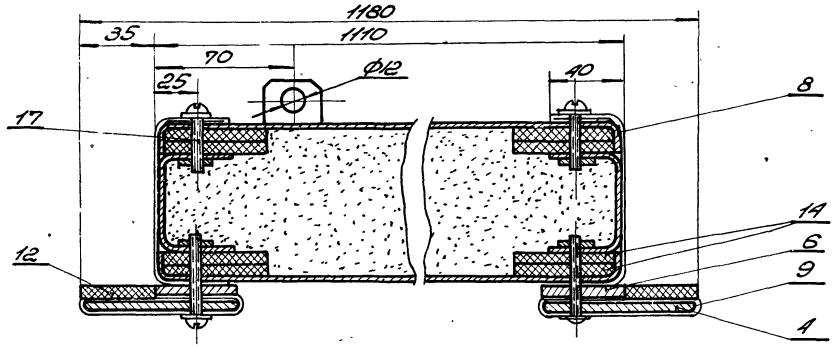

Разность диагоналей полотна не более 3мм

Общий вес 161 кг

N п/п	Обознач.	Наименование	Кол	Вес	Материал	Лист	Прим.
19	ГОСТ 11371-62	Шайба 5	104	0,091	011		
18	ГОСТ 1489-57	Винт М5×8	32	0,064	055		
17	ГОСТ 1489-57	Винт М5×25	60	0,244	600		
16	ГОСТ 1489-57	Винт М5×30	44	0,202	600		
15	ГОСТ 13450-68	Уплотнитель	м3 0,19	47,5	Плитка пробковая плитобар		По месту
14	ГОСТ 4598-60	Прокладка 5×60×26960	1	6,8	Плита Т8Б2Д. Δ разбс=10-80 ЛОКИСТРА		По месту
13	ПДИ3-01-006	Прокладка С=1110	1	0,022	Резина пластина АМБ-1Ф ГОСТ 7338-56		б/ч
12	ПДИ3-01-005	Прокладка С=2415	2	0,05	Резина пластина АМБ-1Ф ГОСТ 7338-56		б/ч
11	ПДИ3-01-004	Прокладка С=1110	1	0,605	Лист ЛТ62М 0,4×170		б/ч
10	ПДИ3-01-003	Прокладка С=1030	2	1,09	Лист ЛТ62М 0,4×170		б/ч
9	ПДИ3-01-002	Прокладка С=2345	2	2,8	Лист ЛТ62М 0,4×170		б/ч
8	ПДИ3-01-001	Прокладка С=2380	2	2,74	Лист ЛТ62М 0,4×170		б/ч
7	ПДЗ-01-004	Планка	1	1,34	Полоса Ф36 ГОСТ 103-57 Ст3 ГОСТ 535-58	97	
6	ПДГ-01-005	Планка	2	5,3	Полоса Ф36 ГОСТ 103-57 Ст3 ГОСТ 535-58	6	
5	ПДЗ-01-003	Планка	1	2,6	Полоса 4×70 ГОСТ 103-57 Ст3 ГОСТ 535-58	97	
4	ПДГ-01-003	Планка	2	10,32	Полоса 4×70 ГОСТ 103-57 Ст3 ГОСТ 535-58	6	
3	ПДЗ-01-002	Обшивка	1	21,2	Лист 1 ГОСТ 3680-57 Ст3 ГОСТ 501-58	27	
2	ПДЗ-01-001	Обшивка	1	21,2	Лист 1 ГОСТ 3680-57 Ст3 ГОСТ 501-58	26	
1	ПДЗ-01-100	Каркас	1	36,4	Сборный	25	

ТК	Противопожарные двери металлические	Серия 2.435-6	
1968	Створка. Общий вид ПДИ3-01-000	Выпуск 4	Лист 76

ГОСХИМПРОЕКТ
г. Москва

Гл. инженер проекта Шарковский
Гл. инж. проекта Клевер
Гл. спец. Клевер
Рук. груп. Устинова

Шифр 1651 Лист 77 Инв. №

Согласовано:

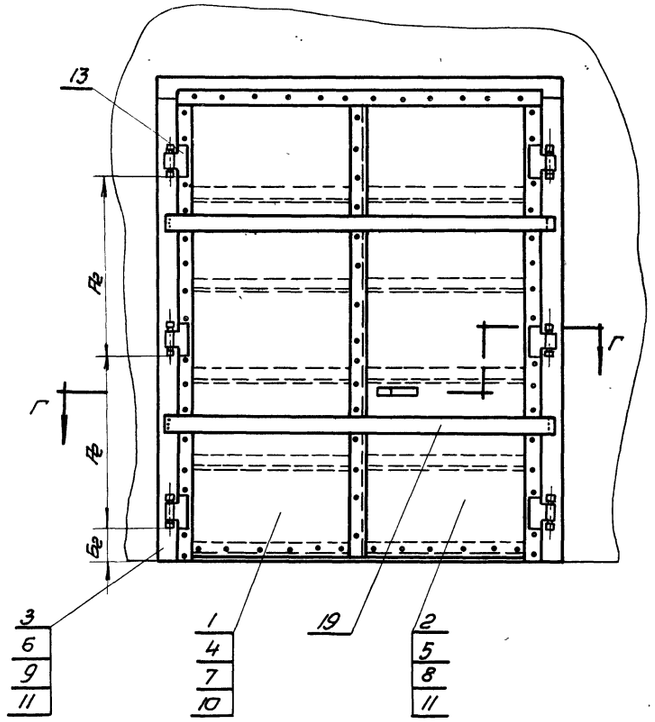

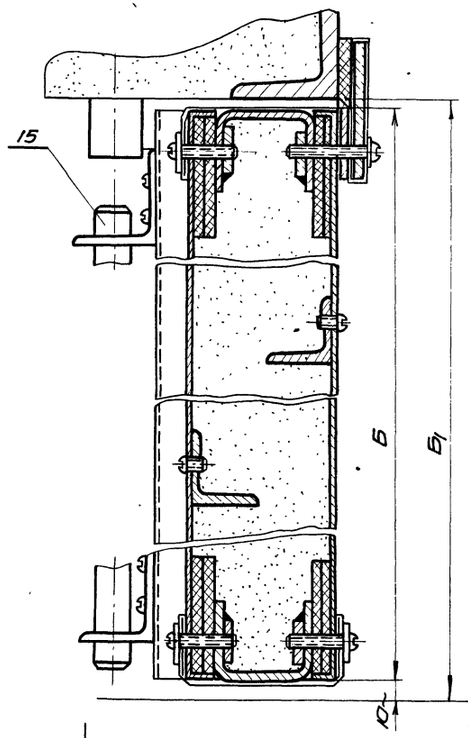

Закладку поз. 18 приварить к нащельнику после установки замка.

Таблица № 1.

Обозначение общего вида	А	Б	А1	Б1	А2	Б2	Вес в кг.
	Размеры в мм						
ПДИ 4-00-000	1445	2380	1455	2395	805	245	359
ПДИ 5-00-000	1645	2015	1655	2030	625	240	355
ПДИ 6-00-000	1845	2380	1855	2395	805	245	393
ПДИ 7-00-000	2245	2380	2255	2395	805	245	419

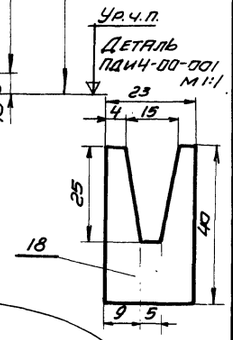

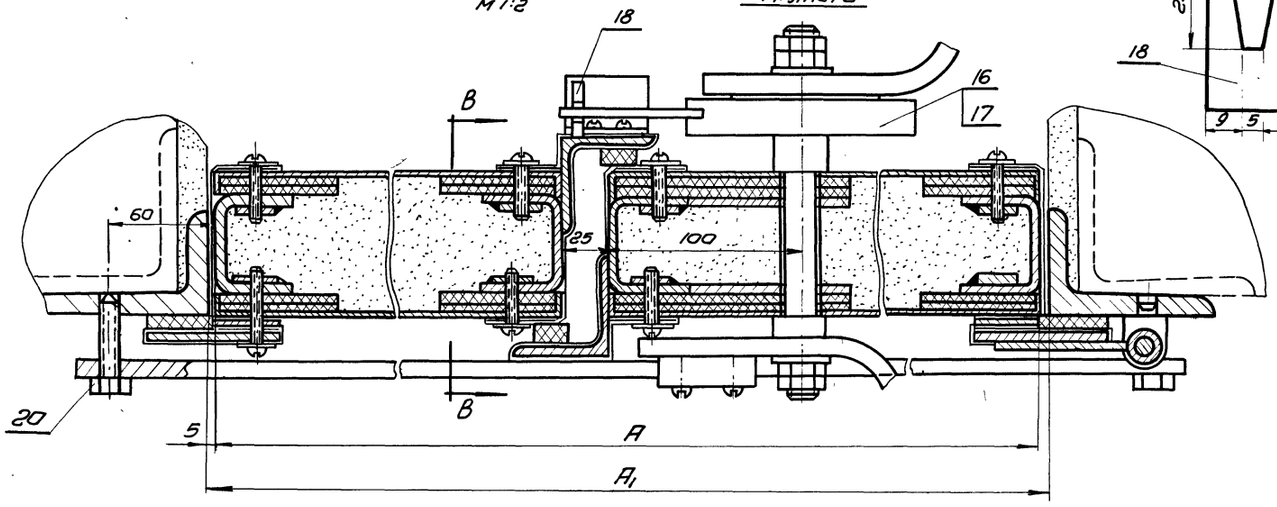

М 1:20

Поз.	Обознач.	Наименование	Кол.	Вес	Материал	Лист	Примеч.
20	ГОСТ 7798-62	Болт М8×28	12	0.16	0.55		
19	ПДИ4-00-002	Монтажная планка	2	см. отв. л. 2	Лист б/ГОСТ 3681-57 Ст.3 ГОСТ 380-38		
18	ПДИ4-00-001	Закладка	1	0.10	Лист ГОСТ 3681-57 Ст.3 ГОСТ 380-38	77	
17	ПДИ5-04-000	Замок	1	4.8	Сбор.	70	
16	ПДИ4-05-000	Замок	1	5.2	Сбор.	70	ПДИ4-00-000 ПДИ6-00-000 ПДИ7-00-000
15	ПДИ4-05-000	Шпингалет	1	1.69	Сбор.	96	
14	ПДИ4-04-000	Шпингалет	1	1.43	Сбор.	95	
13	ПДИ4-03-000	Петля	6	1.53	Сбор.	74	
12	ПД7-03-000	Рама	1	71	Сбор.	39	
11	ПДИ7-02-000	Створка правая	1	169	Сбор.	93	
10	ПДИ7-01-000	Створка левая	1	169	Сбор.	91	
9	ПД6-03-000	Рама	1	67	Сбор.	39	
8	ПДИ6-02-000	Створка правая	1	158	Сбор.	89	
7	ПДИ6-01-000	Створка левая	1	158	Сбор.	87	
6	ПД5-03-000	Рама	1	59	Сбор.	39	
5	ПДИ5-02-000	Створка правая	1	143	Сбор.	85	
4	ПДИ5-01-000	Створка левая	1	143	Сбор.	83	
3	ПД4-03-000	Рама	1	63	Сбор.	39	
2	ПДИ4-02-000	Створка правая	1	143	Сбор.	80	
1	ПДИ4-01-000	Створка левая	1	143	Сбор.	79	

Гострой СССР Союзхимнефтестройпроект ГОСХИМПРОЕКТ г. Москва 1969 г.

ТК	Противопожарные двери металлические	Серия 2.435.6	
1969 г.	Общие виды дверей ПДИ4-00-000; ПДИ5-00-000; ПДИ6-00-000; ПДИ7-00-000	Выпуск 4	Лист 77

Ж-Ж
М1:2

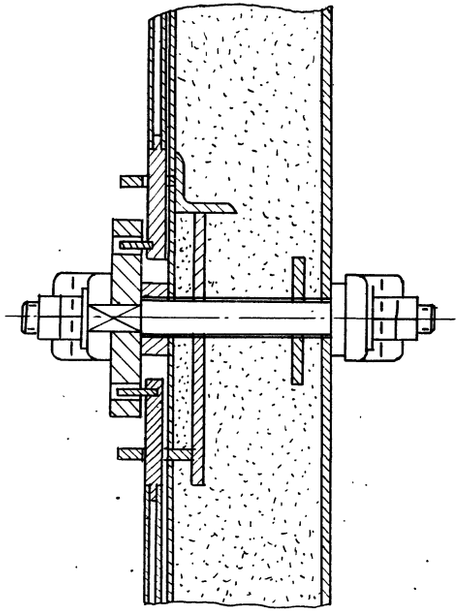

Е-Е
М1:2

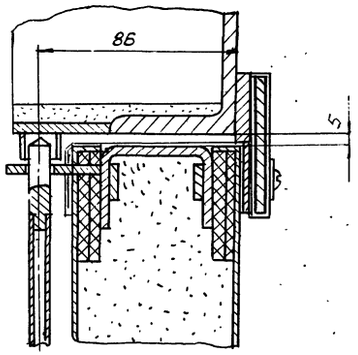

Вид Д (повернуто)

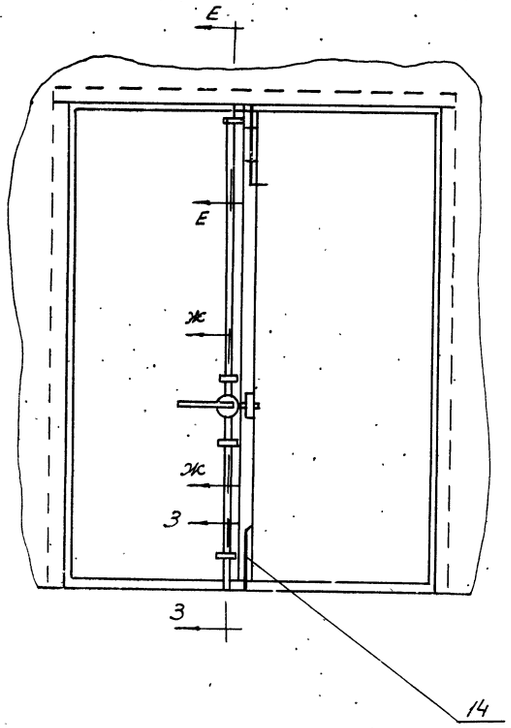

Деталь поз. 19
ПДЧ-00-002 М1:2.

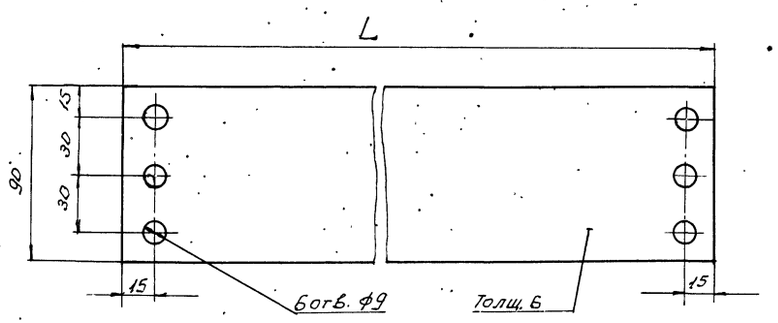

3-3
М1:2

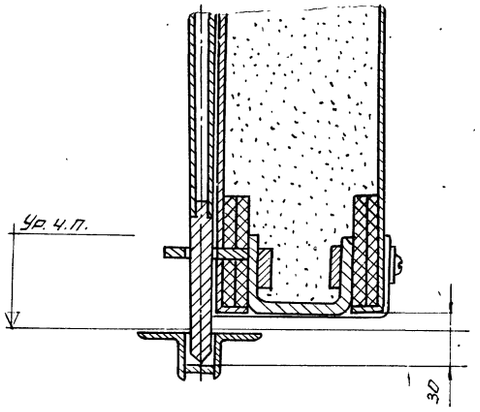

Тип дверей	Длина монтажн. деталей L в мм.	Вес монтажн. деталей в кг.
ПДИ 4-00-000	1605	6,8
ПДИ 5-00-000	1805	7,65
ПДИ 6-00-000	2005	8,5
ПДИ 7-00-000	2405	10,0

Примечание:

Общий вес двери указан без учета монтажных планок и болтов.

ТК	Противопожарные двери металлические		Серия 2.435-6
1969г.	Общие виды дверей ПДИ 4-00-000; ПДИ 5-00-000; ПДИ 6-00-000; ПДИ 7-00-000	Выпуск 4	Лист 78

Госстрой СССР
Союзгипростроймаш
ГОСХИМПРОЕКТ
г. Москва 1969г.

Гл. инж. пр. Кузнецов
Нач. с.п.п. Хлеев
Гл. инж. с.п.п. Клеев
Рук. группы Успенский

Утверждено
Проверено
Согласовано

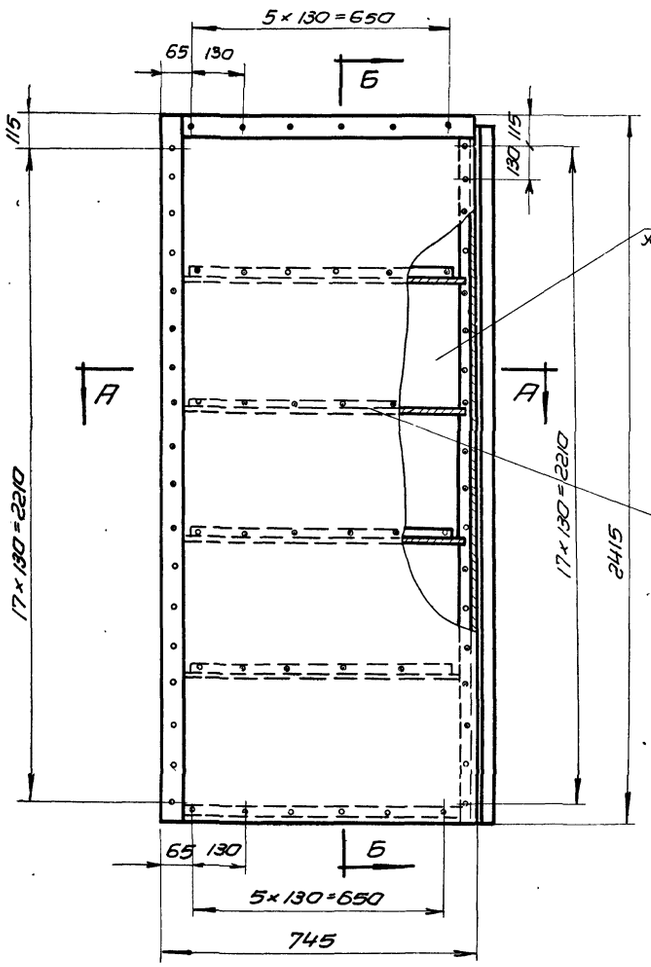

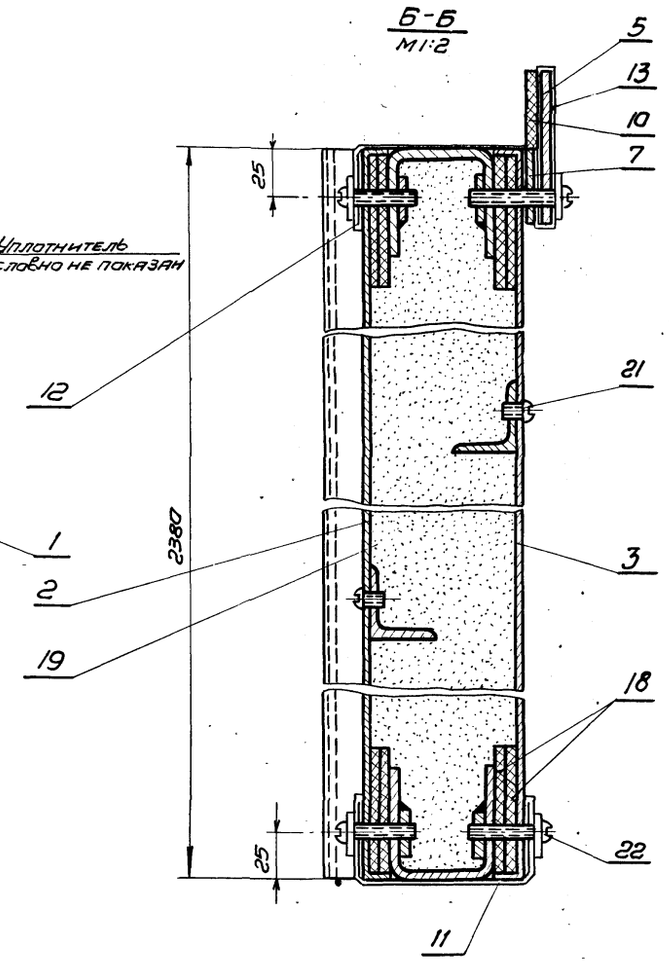

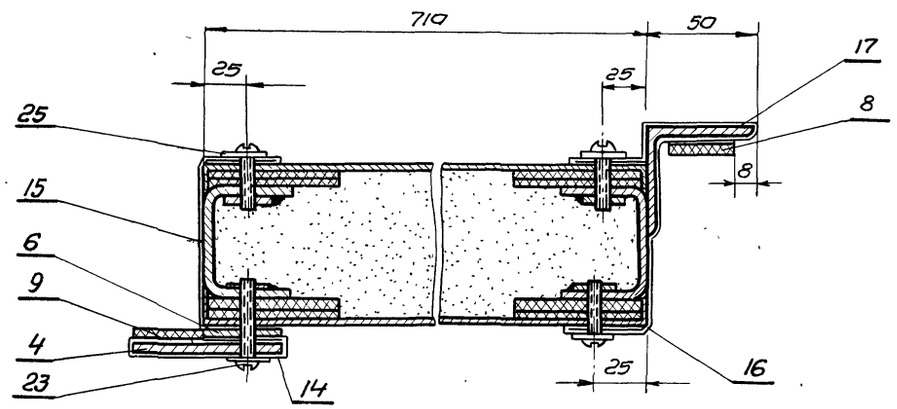

Разность диагоналей полотна не более 3мм.

Общий вес 143 кг.

Поз.	Обознач.	Наименование	Кол.	Вес	Материал	Лист	Примеч.
25	ГОСТ 11371-62	Шайба 5	96	0.44	011		
23	ГОСТ 1489-62	Винт М 5×30	24	0.12	600		
22	ГОСТ 1489-62	Винт М 5×25	72	0.22	600		
21	ГОСТ 1489-62	Винт М 5×8	24	0.05	0.55		
19	ГОСТ 13450-68	Уплотнитель	0.19	55	Плита асбовермик.		По месту
18	ГОСТ 4598-60	ℓ = 23760 Прокладка 60×5	1	6.6	Плита древесно-волокнистая	Б/4	По месту
17	ПДИ4-01-011	180×2380 Прокладка	1	1.45	—"—	Б/4	
16	ПДИ4-01-010	180×2380 Прокладка	1	1.45	—"—	Б/4	
15	ПДИ4-01-009	180×2380 Прокладка	1	1.45	—"—	Б/4	
14	ПДИ4-01-008	180×2415 Прокладка	1	1.45	—"—	Б/4	
13	ПДИ4-01-007	180×675 Прокладка	1	0.41	—"—	Б/4	
12	ПДИ4-01-006	180×630 Прокладка	1	0.38	—"—	Б/4	
11	ПДИ4-01-005	210×630 Прокладка	1	0.45	Лист Л62М-0.4 ГОСТ 931-52	Б/4	
10	ПДИ4-01-004	35×675 Прокладка	1	0.1	—"—	Б/4	
9	ПДИ4-01-003	35×2415 Прокладка	1	0.34	—"—	Б/4	
8	ПДИ4-01-002	30×2380 Прокладка	1	0.28	Резина-пласт. 6МБ	Б/4	
7	ПД4-01-005	Планка	1	0.8	—"—	34	
6	ПД1-01-005	Планка	1	2.65	Полоса 4×36 ГОСТ 103-57 / Ст3 ГОСТ 535-58	6	
5	ПД4-01-006	Планка	1	1.64	—"—	34	
4	ПД1-01-003	Планка	1	5.16	Полоса 4×70 ГОСТ 103-57 / Ст3 ГОСТ 535-58	6	
3	ПД4-01-002	Обшивка	1	13.9	—"—	33	
2	ПД4-01-001	Обшивка	1	13.9	Лист 1 ГОСТ 3860-57 / Ст3 ГОСТ 501-58	32	
1	ПДИ4-01-100	Каркас	1	34.6	Сварной	81	

ТК	Противопожарные двери металлические.	Серия 2.435-6	
1969г.	Створка левая ПДИ4-01-000	Выпуск 4	Лист 79

Госстрой СССР Союзхимнефтестройпроект ГОСХИМПРОЕКТ г. Москва 1969г.

Инв. № 1651 Лист 79

Гл. инж. Техник Каспов; Гл. инж. проекта Суханов; Нач. ст. п. Клеер; Гл. инж. ст. п. Клеер; Рук. группы Успенская

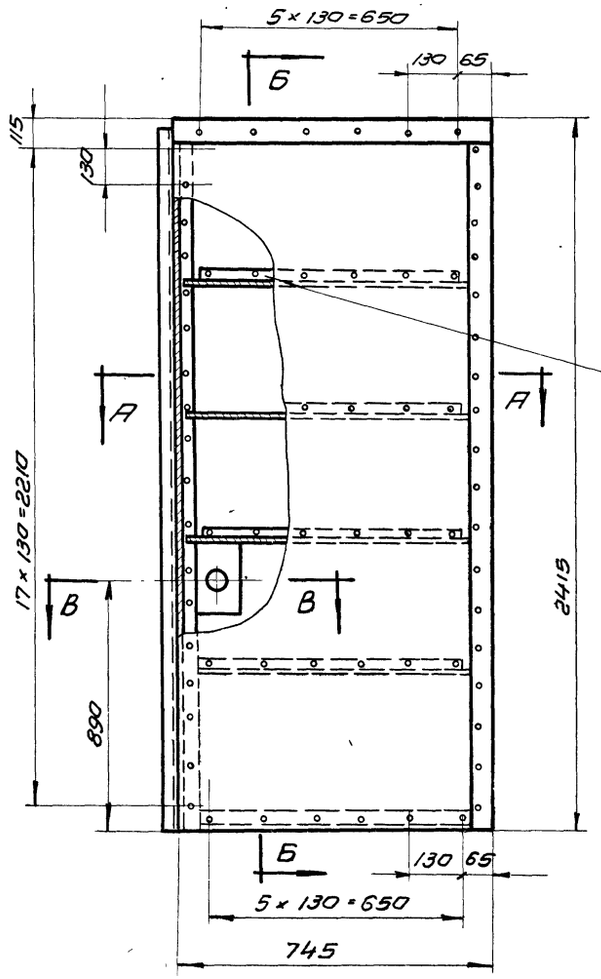

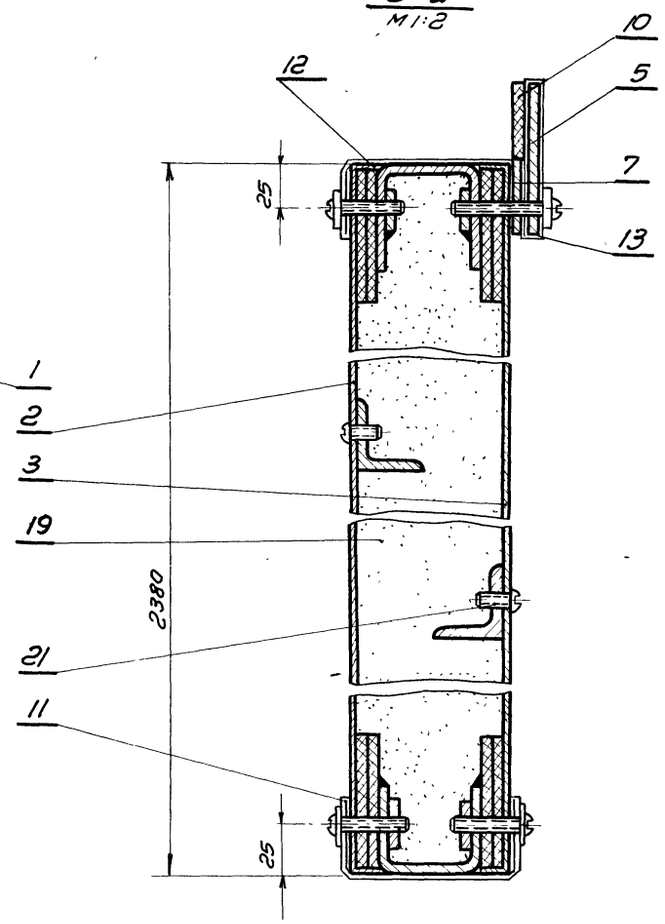

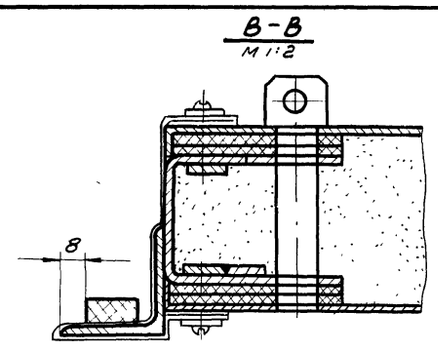

Общий вес 143кг.

Поз.	Обознач.	Наименование	Кол.	Вес	Материал	Лист	Примеч.
25	ГОСТ 11371-62	Шайба 5	132	0.44	ст1		
23	ГОСТ 1489-62	Винт М5×30	24	0.12	600		
22	ГОСТ 1489-62	Винт 5×25	72	0.22	600		
21	ГОСТ 1489-62	Винт М5×8	24	0.05	0 55		
19	ГОСТ 13450-68	Уплотнитель	0.19	55	Плита асбовермик.		По месту
18	ГОСТ 4598-60	ℓ=2376 Прокладка 60×5	1	6.6	Плита древесно волокнистая	Б/4	По месту
17	ПДИ4-01-011	180×2380 Прокладка	1	1.45	—"—	Б/4	
16	ПДИ4-01-010	180×2380 Прокладка	1	1.45	—"—	Б/4	
15	ПДИ4-01-009	180×2380 Прокладка	1	1.45	—"—	Б/4	
14	ПДИ4-01-008	180×2345 Прокладка	1	1.43	—"—	Б/4	
13	ПДИ4-01-007	180×710 Прокладка	1	0.43	—"—	Б/4	
12	ПДИ4-01-006	180×630 Прокладка	1	0.38	—"—	Б/4	
11	ПДИ4-01-005	210×630 Прокладка	1	0.45	Лист Л62М-0.4 ГОСТ 931-52	Б/4	
10	ПДИ4-01-004	35×745 Прокладка	1	0.11	—"—	Б/4	
9	ПДИ4-01-003	35×2380 Прокладка	1	0.33	Резина-пластина 4МБ ГОСТ 7338-65	Б/4	
8	ПДИ4-01-002	30×2380 Прокладка	1	0.28	Резина-пластина 6МБ ГОСТ 7338-65	Б/4	
7	ПД4-01-005	Планка	1	0.8	"	34	
6	ПД1-01-005	Планка	1	2.65	Полоса 4×36 ГОСТ 103-57 / Ст3 ГОСТ 535-57	6	
5	ПД4-01-006	Планка	1	1.64	"	34	
4	ПД1-01-003	Планка	1	5.16	Полоса 4×70 ГОСТ 103-57 / Ст3 ГОСТ 535-58	6	
3	ПД4-02-002	Обшивка	1	13.9	—"—	38	
2	ПД4-02-001	Обшивка	1	13.9	Лист 1 ГОСТ 3680-57 / Ст3 ГОСТ 501-58	37	
1	ПДИ4-01-100	Каркас	1	34.7	Сварной	81	

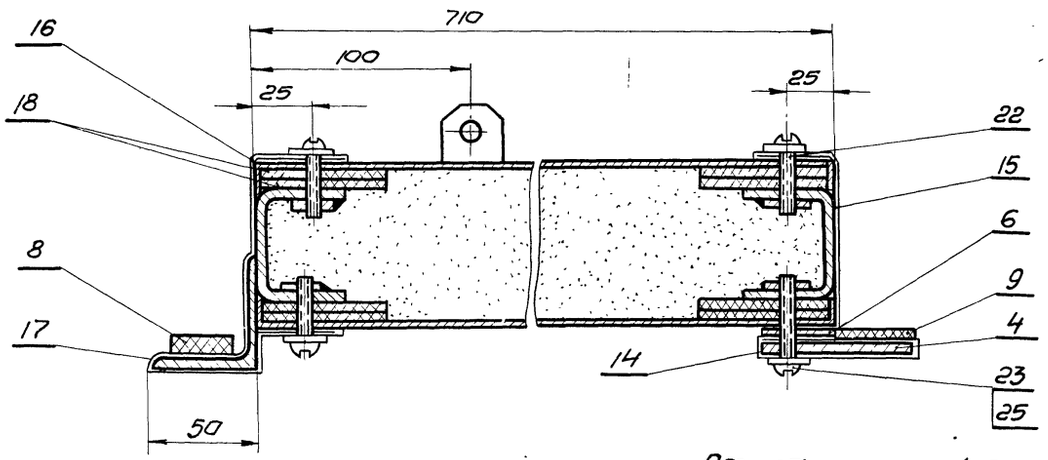

Разность диагоналей полотна не более 3мм.

ТК	Противопожарные двери металлические	Серия 2.435-6	
1969г.	Створка правая ПДИ4-02-000	Выпуск 4.	Лист 80

Союзгипронефтестройпроект ГОСХИМПРОЕКТ г. Москва 1969г.

Нач. ст. п. Глухов; Гл. инж. ст. п. Клеер; Рук. груп. Клеер; Проверил. Суранов; Гл. спец. Уманский; Инж. Чернокнер

Инв. № 80; Лист 651; Альбом

Шифр 1651
Лист
Инв. №

Согласовано

Госстрой СССР
Союзгипростройпроект
ГОСХИМПРОЕКТ
г. Москва

Чертежник Трофимов
Проверил Сухотина
Инж. ст. кл. Клеер
Гл. инж. стр. Клеер
Рук. гр. Усманская

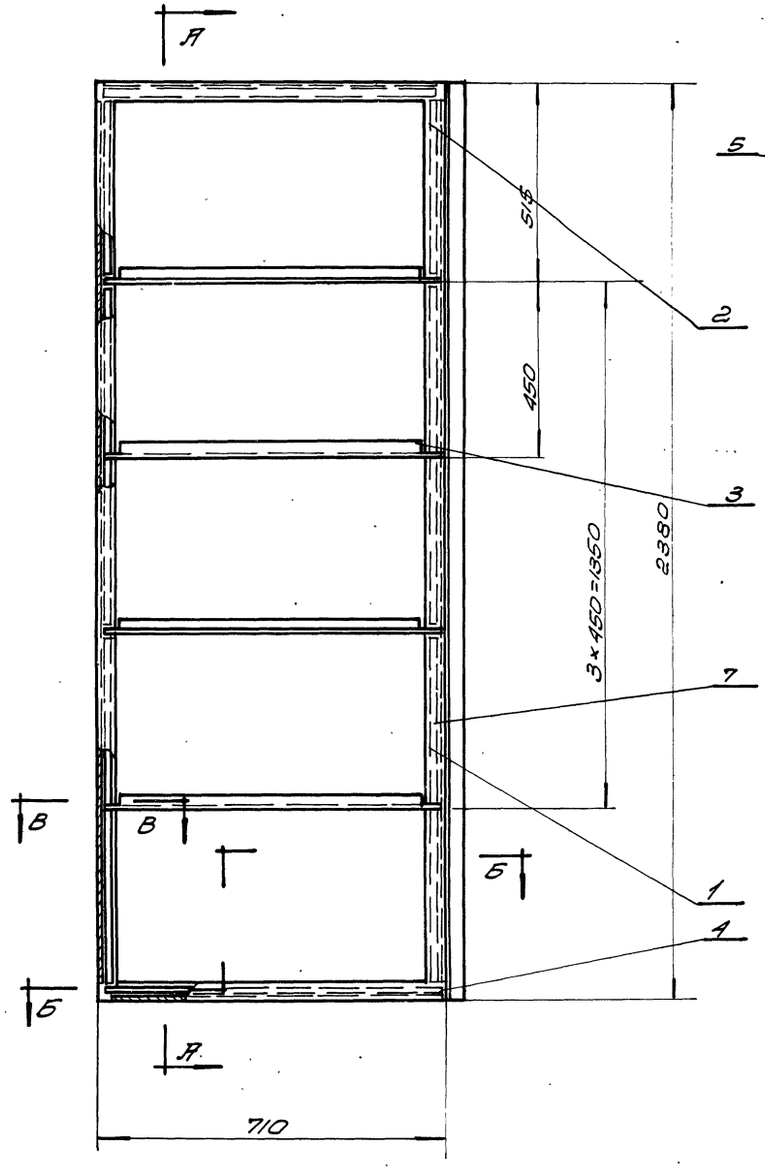

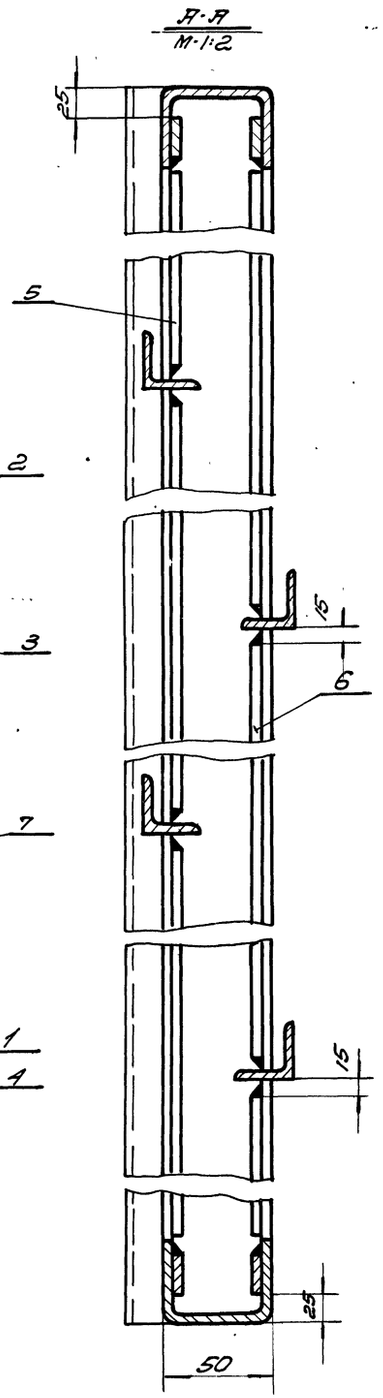

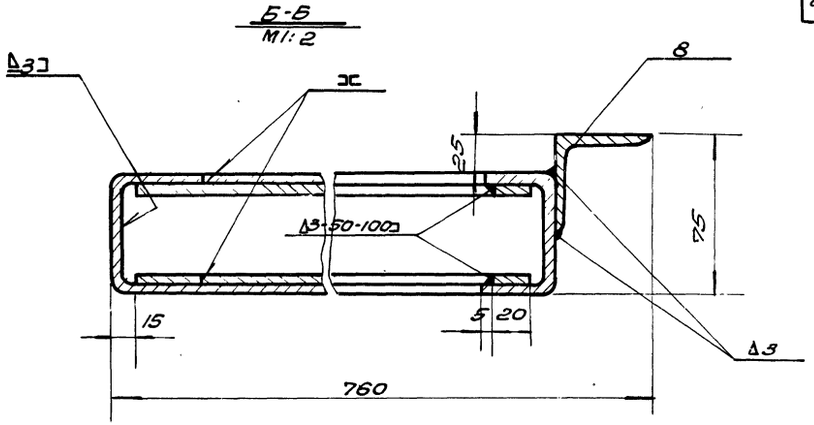

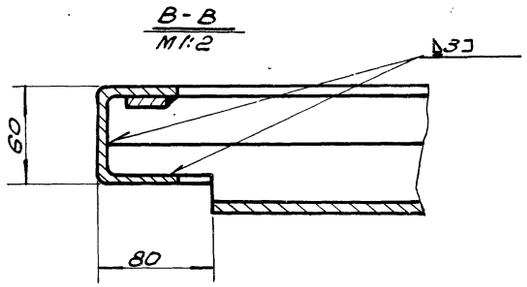

1. Разность диагоналей не более 3мм
2. Сварку производить электродами Э42 ГОСТ 9467-60

Общий вес 34,7кг

№ поз	Обозначение	Наименование	Кол	Вес	Материал	Лист	Прим.
8	ПДИ4-01-105	Уголок равноб. ℓ=2380	1	7,25	Уголок равноб. 4×50 ГОСТ 8509-57 Ст3 ГОСТ 535-58	6/4	
7	ПДИ4-01-104	Полоса ℓ=900	4	2,3	—"—	6/4	
6	ПДИ4-01-103	Полоса ℓ=870	4	2,15	—"—	6/4	
5	ПДИ4-01-102	Полоса ℓ=460	4	1,15	—"—	6/4	
4	ПДИ4-01-101	Полоса ℓ=680	4	1,72	Полоса 4×20 ГОСТ 103-57 Ст3 ГОСТ 535-58	6/4	
3	ПДИ4-01-102	Уголок	4	2,64	Уголок равноб. 32×32×4 ГОСТ 8509-57 Ст3 ГОСТ 535-58	9	
2	ПДИ4-01-101	Поперечина	2	3,98	—"—	9	
1	ПДИ1-01-101	Стойка	2	13,46	Швеллер 120×40×4,3 ГОСТ 8240-56 Ст3кп ГОСТ 380-60	9	

ТК	Противопожарные двери металлические.	Серия 2.435-6	
1968л	Каркас створки левой ПДИ4-01-100	Вып. 4	Лист 81

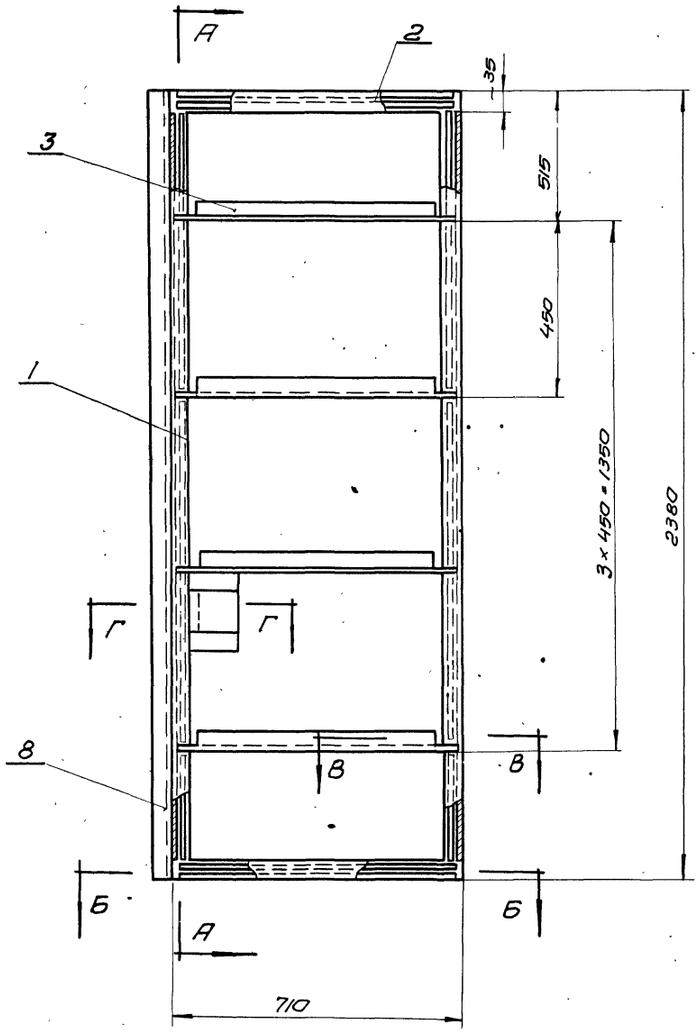

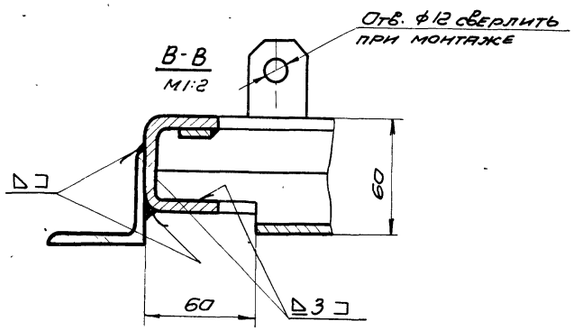

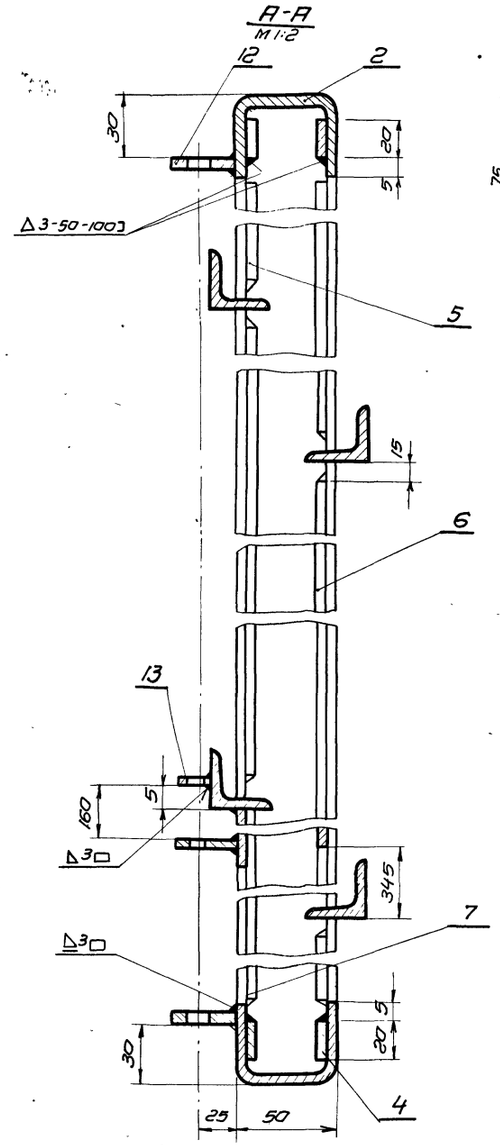

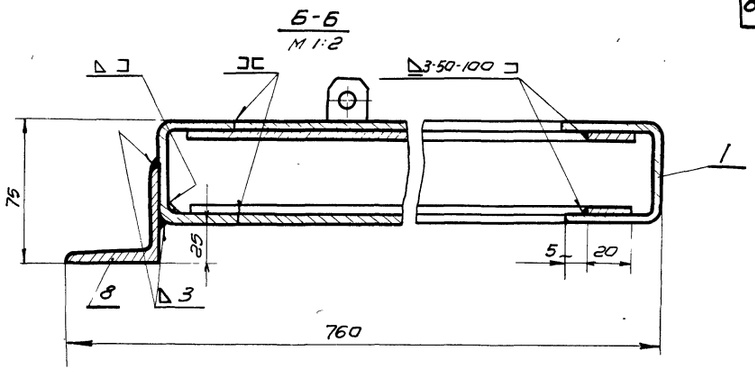

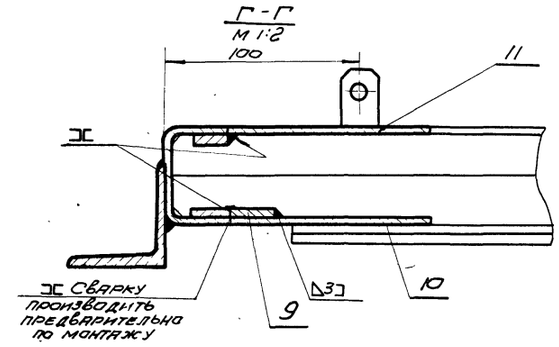

Сварку производить электродами Э42 ГОСТ 9467-60

Разность диагоналей не более 3мм.

Общий вес 37.9 кг.

Поз.	Обозначен.	Наименование	Кол.	Вес	Материал	Лист	Примеч.
13	ПД1-01-111	Направляющая	1	0.082	—"—	9	
12	ПД1-01-110	Направляющая	3	0.093	Полоса 4×20 ГОСТ 103-57 ст3 ГОСТ 535-58	9	
11	ПДИ4-01-108	Пластинка 80×170	1	0.32	—"—	Б/4	
10	ПДИ4-01-107	Пластинка 60×80	1	0.11	Лист 3 ГОСТ 3580-57 ст3 ГОСТ 500-58	Б/4	
9	ПДИ4-01-106	Полоса е=60	1	0.003	Полоса 4×20 ГОСТ 103-57 ст3 ГОСТ 535-58	Б/4	
8	ПДИ4-01-105	Уголок е=2380	1	7.25	Угол равнобед. 4×50×50 ГОСТ 8509-57 ст3 ГОСТ 535-58	Б/4	
7	ПДИ4-01-104	Полоса е=900	4	2.3	—"—	Б/4	
6	ПДИ4-01-103	Полоса е=870	4	2.18	—"—	Б/4	
5	ПДИ4-01-102	Полоса е=460	4	1.16	—"—	Б/4	
4	ПДИ4-01-101	Полоса е=680	4	1.72	Полоса 4×20 ГОСТ 103-57 ст3 ГОСТ 535-58	Б/4	
3	ПД4-01-102	Уголок	4	5.32	Уголок равн. 32×32×4 ГОСТ 8509-57 ст3 ГОСТ 535-58		
2	ПД4-01-101	Поперечина	2	3.96	—"—	9	
1	ПД1-01-101	Стойка	2	13.46	Швеллер 50×40×3 ГОСТ 8278-59 ст3 ГОСТ 380-50	9	

ТК	Противопожарные двери металлические	Серия 2.435-6	
1969г.	Каркас створки правой ПДИ4-02-100	Выпуск 4	Лист 82

Госхиминдустрии проект ГОСХИМПРОЕКТ г. Москва 1969г.

Нач. с.т.п. К.Леер
Гл. инж. с.т.п. К.Леер
Рук. проект. Успенская

Проверил Суворов

Шифр 1651 Лист

Инв. № 46

Согласовано:

Госстрой СССР Союзхимнефтестройпроект ГОСХИМПРОЕКТ Москва 1969 г.

Ст. инж.	Шитакова		
Техник	Карпова		
Проверил	Сударнов		
Н. контр.	Клеер		
Нач. ст. п.	Клеер		
Ст. инж. ст. п.	Клеер		
Рук. груп.	Успенская		

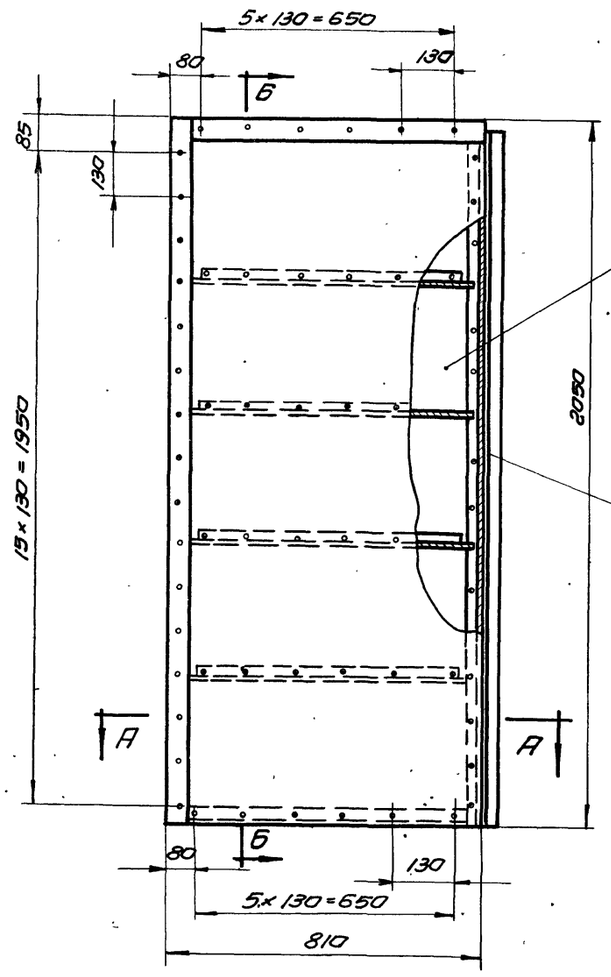

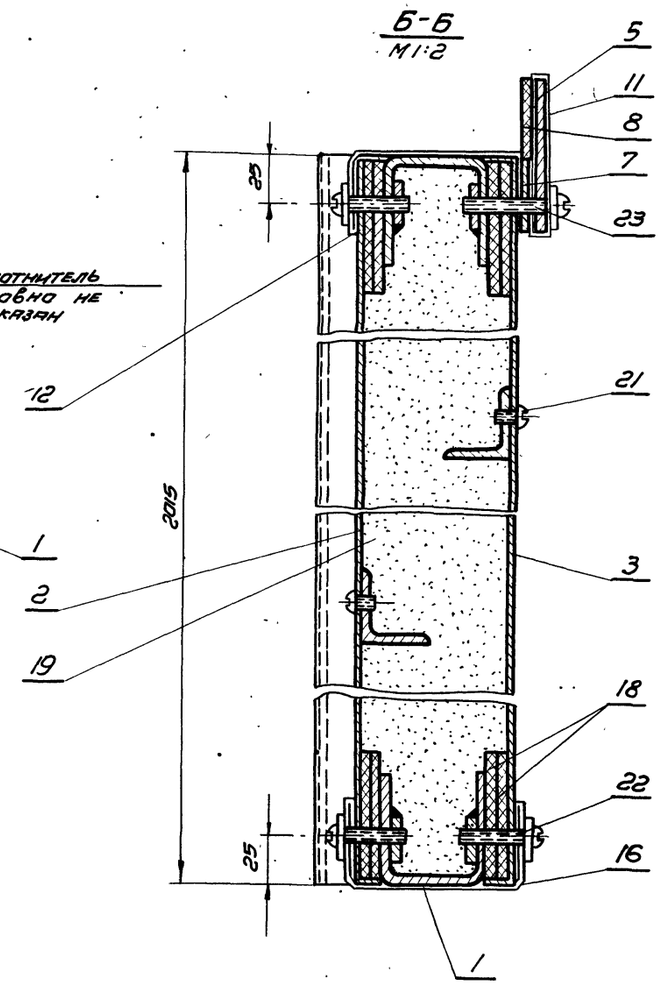

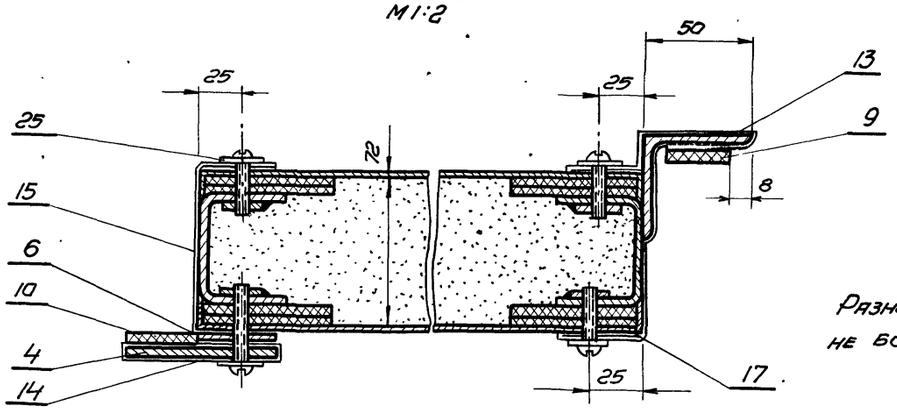

Разность диагоналей полотна не более 3мм.

Общий вес 143 кг.

Поз.	Обознач.	Наименование	Кол.	Вес	Материал	Лист	Примеч.
25	ГОСТ 11371-62	Шайба 5	120	0.35	011	Б/ч	
23	ГОСТ 1489-62	Винт М5×30	22	0.1	600	Б/ч	
22	ГОСТ 1489-62	Винт М5×25	66	0.27	600	Б/ч	
21	ГОСТ 1489-62	Винт М5×8	24	0.05	0.55	Б/ч	
19	ГОСТ 13450-68	Уплотнитель	0.15	60.5	Плиты асбоцементно-кулитовые	Б/ч	По месту
18	ГОСТ 4598-60	ℓ=2164о Прокладка 60×5	1	5.6	Плита древесно волокнистая	Б/ч	По месту
17	ПДИ5-01-011	Прокладка 180×2015	1	1.25	—"—	Б/ч	
16	ПДИ5-01-010	Прокладка 210×740	1	0.53	—"—	Б/ч	
15	ПДИ5-01-009	Прокладка 180×2015	1	1.25	—"—	Б/ч	
14	ПДИ5-01-008	Прокладка 180×2050	1	1.27	—"—	Б/ч	
13	ПДИ5-01-007	Прокладка 180×2015	1	1.25	—"—	Б/ч	
12	ПДИ5-01-006	Прокладка 180×740	1	0.45	—"—	Б/ч	
11	ПДИ5-01-005	Прокладка 180×810	1	0.49	Лист Л62М-0 4х ГОСТ 931-52	Б/ч	
10	ПДИ5-01-004	Прокладка 35×2050	1	0.70	Резина-пластина 4Т-М ГОСТ 7338-65	Б/ч	
9	ПДИ5-01-003	Прокладка 30×2015	1	0.38	Резина-пластина 6Т-М ГОСТ 7338-65	Б/ч	
8	ПДИ5-01-002	Прокладка 35×775	1	0.106	Резина-пластина 4Т-М ГОСТ 7338-65	Б/ч	
7	ПД5-01-005	Планка	1	0.9	Полоса 4×36 ГОСТ 103-57 Ст.3 ГОСТ 535-58	34	
6	ПД1-01-004	Планка	1	2.16	Полоса 4×70 ГОСТ 103-58 Ст.3 ГОСТ 535-58	8	
5	ПД5-01-006	Планка	1	1.8	Полоса 4×70 ГОСТ 103-57 Ст.3 ГОСТ 535-58	34	
4	ПД1-01-003	Планка	1	5.16	Полоса 4×70 ГОСТ 103-57 Ст.3 ГОСТ 535-58	6	
3	ПД5-01-002	Обшивка	1	13.1	—"—	44	
2	ПД5-01-001	Обшивка	1	13.1	Лист 1.0 ГОСТ 3860-57 Ст.3 ГОСТ 50-58	43	
1	ПДИ5-01-100	Каркас	1	32	Сбор.	84	

ТК	Противопожарные двери металлические	Серия 2.435-6	
1969 г.	Створка левая ПДИ 5-01-000	Выпуск 4	Лист 83

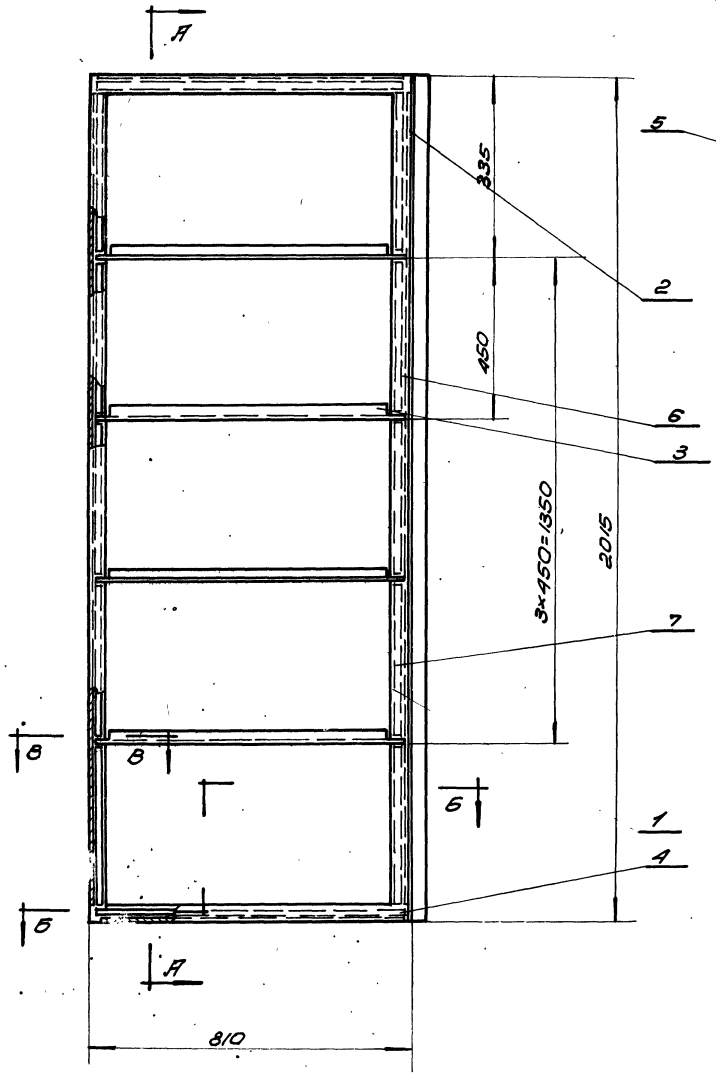

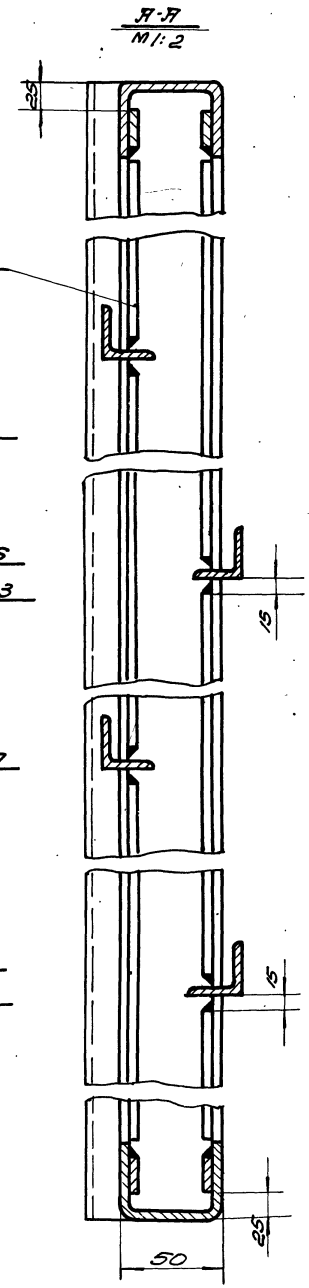

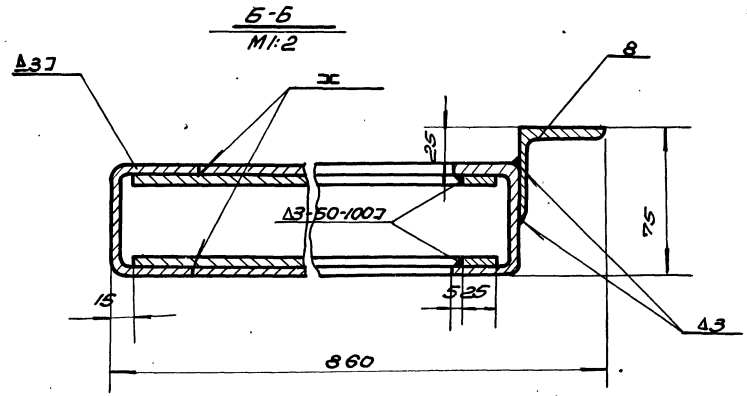

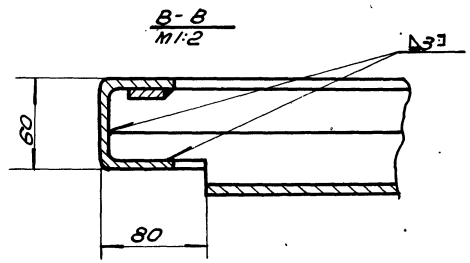

1. Разность диагоналей не более 3мм.
2. Сварку производить электродами Э42 ГОСТ 9467-60

Общий вес 32 кг.

№ поз	Обозначение	Наименование	Кол.	Вес	Материал	Лист	Прим.
8	ПДИ5-01-105	Уголок равноб. С=2015	1	6,25	Уголок равноб. 45×45×7 ГОСТ 8509-57 Ст.3 ГОСТ 535-58	5/4	
7	ПДИ5-01-104	Полоса С=740	4	1,8	—"—	5/4	
6	ПДИ5-01-103	Полоса С=870	4	2,2	—"—	5/4	
5	ПДИ5-01-102	Полоса С=280	4	0,72	—"—	5/4	
4	ПДИ5-01-101	Полоса С=780	4	1,96	Полоса 4×30 ГОСТ 103-57 Ст.3 ГОСТ 535-58	5/4	
3	ПД5-01-102	Уголок	4	3,04	Уголок равнобед. 32×32 ГОСТ 8509-57 Ст.3 ГОСТ 535-58	9	
2	ПД5-01-101	Поперечина	2	4,54	—"—	9	
1	ПД2-01-101	Стойка	2	11,4	Швеллер 50×40×5 ГОСТ 8240-56 Ст.3кп ГОСТ 380-60	9	

ТК	Противопожарные двери металлические	Серия 2.435-6	
1968г	Каркас створки левой ПДИ5-01-100	Вып. 4	Лист 84

Союзгипронефтестройпроект ГОСХИМПРОЕКТ г. Москва 1968г

Гл. инж. проекта Шнейдер; Нач. отд. Шнейдер; Инж. Колесникова; Чертил. Ольховская; Проверил Сосенкова; Утверд. Шнейдер

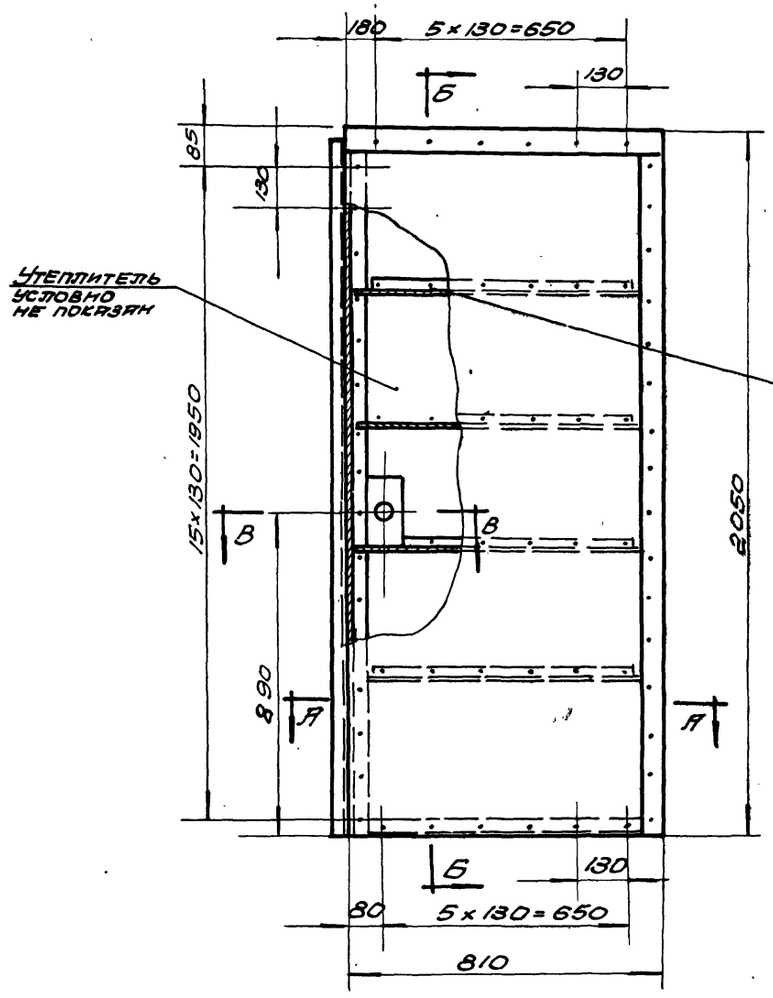

А-А
М1:2

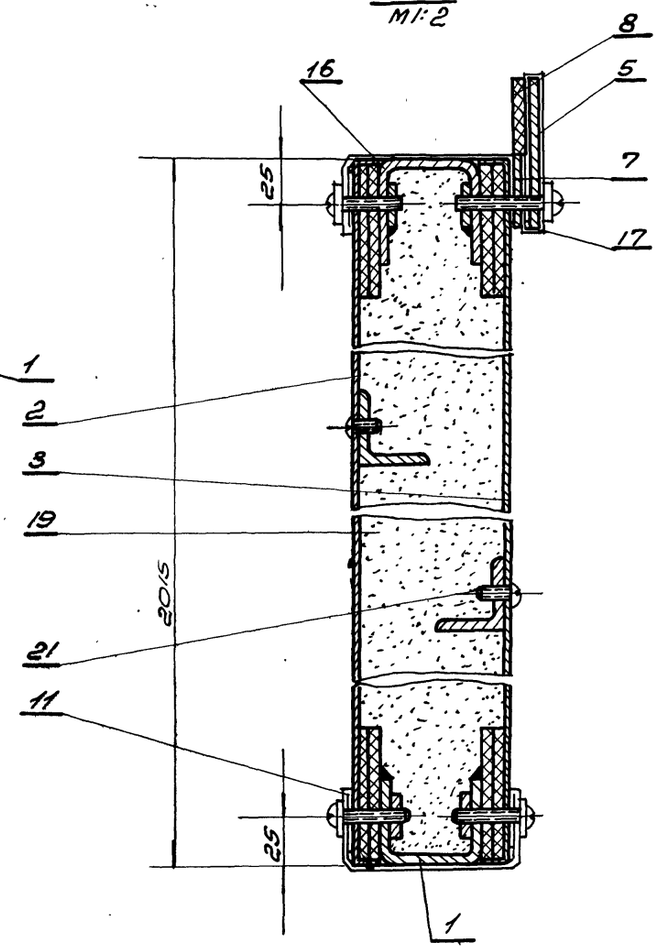

Б-Б
М1:2

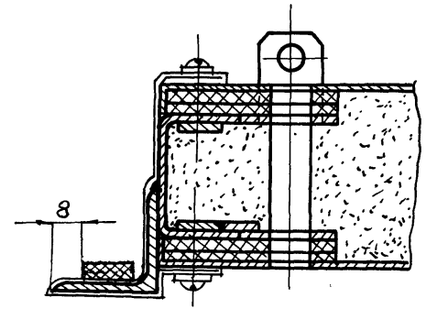

В-В
М1:2

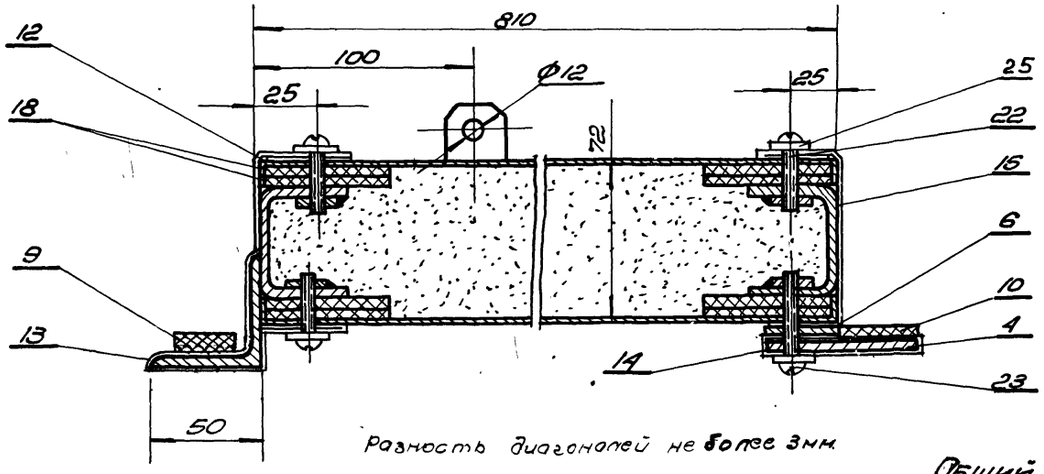

Разность диагоналей не более 3мм

Общий вес 143 кг

Поз	Обознач.	Наименование	Кол	Вес	Материал	Лист	Примеч.
25	ГОСТ 11371-62	Шайба 5	120	0,39	0,11	Б/4	
23	ГОСТ 1489-62	Винт М5×30	22	0,1	600	Б/4	
22	ГОСТ 1489-62	Винт М5×25	66	0,27	600	Б/4	
21	ГОСТ 1489-62	Винт М5×8	24	0,05	0,55	Б/4	
19	ГОСТ 13450-68	Уплотнитель	0,15	60,5	плита резиновая кулиловая	Б/4	По месту
18	ГОСТ 4598-60	Прокладка 60×5 ℓ=2160	1	5,6	плита древесно волокн.	Б/4	По месту
17	ПДИ5-01-011	Прокладка 180×810	1	0,5	— " —	Б/4	
16	ПДИ5-01-010	Прокладка 180×730	1	0,45	— " —	Б/4	
15	ПДИ5-01-009	Прокладка 180×2015	1	1,24	— " —	Б/4	
14	ПДИ5-01-008	Прокладка 180×1980	1	1,21	— " —	Б/4	
13	ПДИ5-01-007	Прокладка 180×2015	1	1,24	— " —	Б/4	
12	ПДИ5-01-006	Прокладка 180×2015	1	1,24	— " —	Б/4	
11	ПДИ5-01-005	Прокладка 210×730	1	0,52	Лист ТК62М 0,4х ГОСТ 931-62	Б/4	
10	ПДИ5-01-004	Прокладка 35×1980	1	0,27	Резина-пластина 4МБ	Б/4	
9	ПДИ5-01-003	Прокладка 30×2015	1	0,24	Резина-пластина 6МБ	Б/4	
8	ПДИ5-01-002	Прокладка 35×810	1	0,11	Резина-пластина 4МБ	Б/4	
7	ПД 5-01-005	Планка	1	0,95	— " —	34	
6	ПД2-01-004	Планка	1	2,13	Полоса 4х36 ГОСТ 103-57 Ст3 ГОСТ 535-79	22	
5	ПД5-01-006	Планка	1	1,86	— " —	34	
4	ПД2-01-003	Планка	1	4,25	Полоса 4х70 ГОСТ 103-57 Ст3 ГОСТ 535-79	22	
3	ПД5-02-002	Обшивка	1	13,1	— " —	48	
2	ПД5-02-001	Обшивка	1	13,1	Лист ГОСТ 3860-57 Ст3 ГОСТ 50-78	47	
1	ПДИ5-01-100	Каркас	1	32,5	Сварной	84	

ТК	Противопожарные двери металлические	Серия 2.435-6	
1968	Створка правая ПДИ5-02-000	Выпуск 4	Лист 85

Госстрой СССР
Ордена Ленина Гипрогорстройпроект
ГОСХИМПРОЕКТ
г. Москва

Шифр 1651
Лист
Инв. №

Согласовано:

Гл. инж. проекта Ю. Шилов
Гл. инж. СТП Ю. Шилов
Рук. гр. Ю. Шилов
Техник К. Чопов
Провер. Сыхина
Нач. СТП Ю. Шилов
Рук. гр. Ю. Шилов

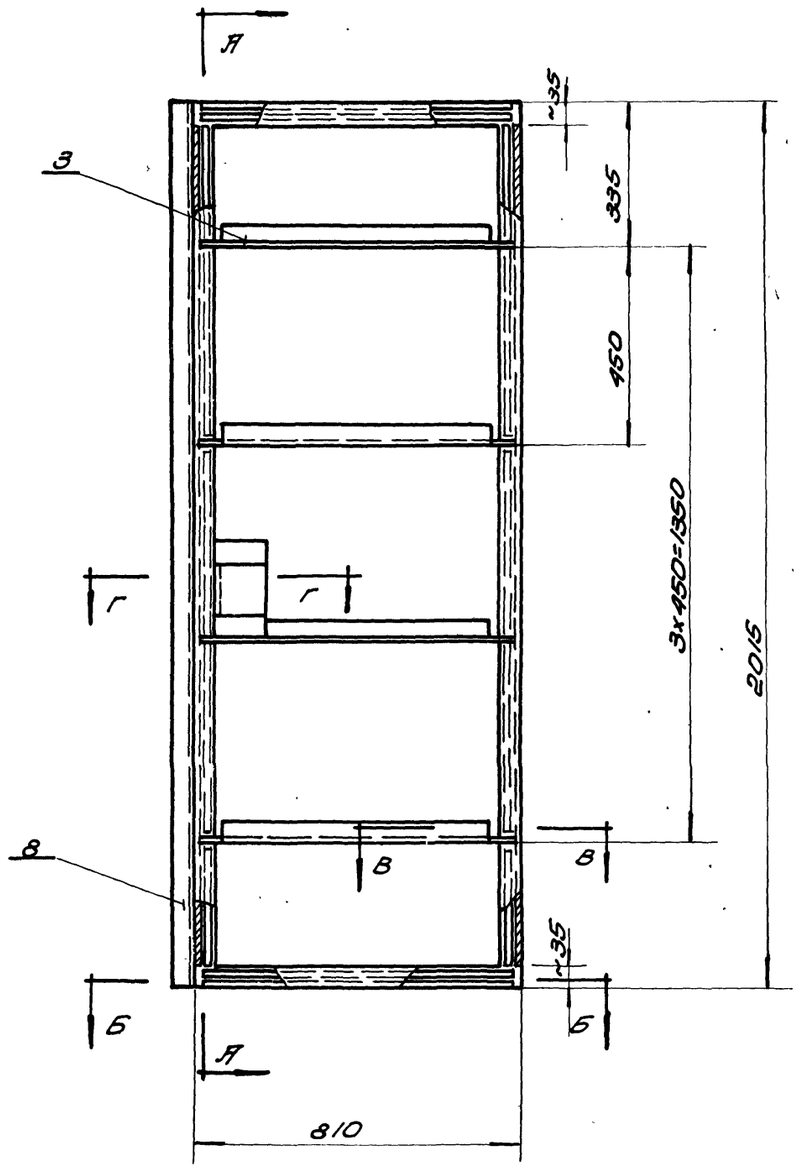

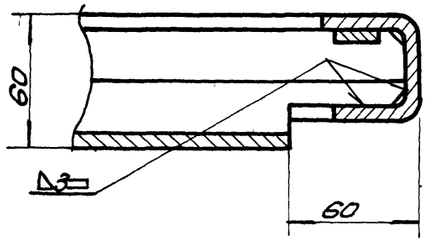

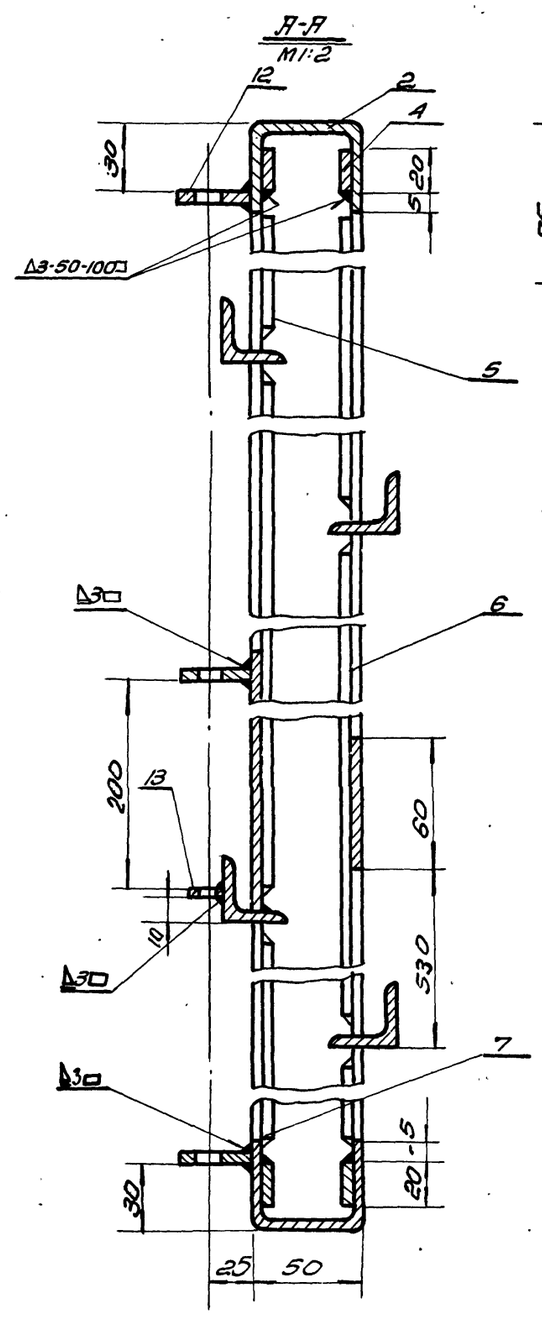

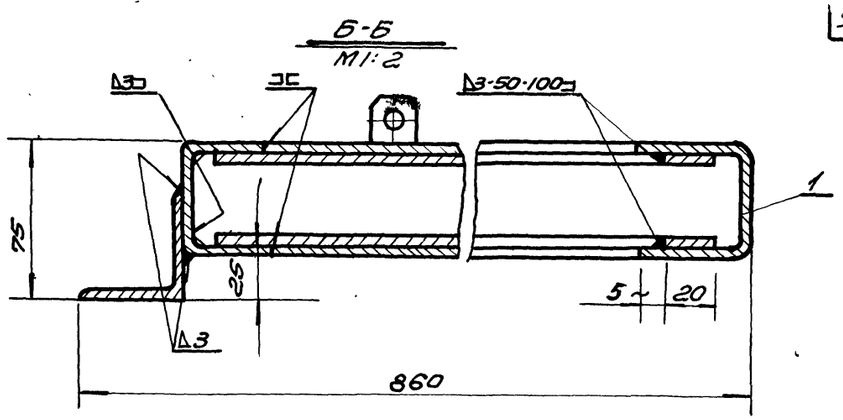

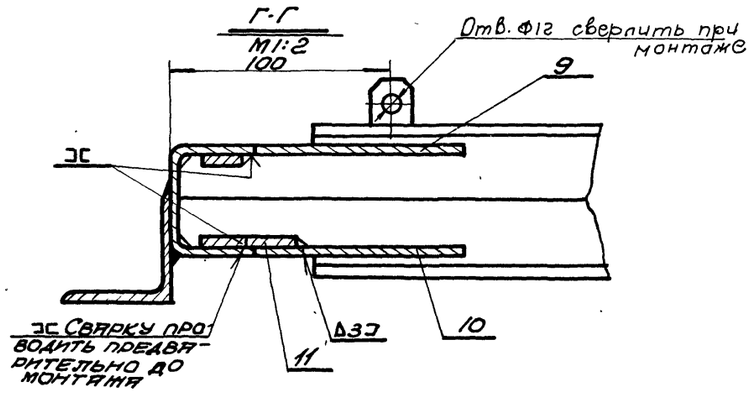

Общий вес 32,5 кг

Сварку производить электродами Э42 ГОСТ 9467-60

Разность диагоналей не более 3 мм

NN поз	Обозначение	Наименование	Кол	Вес	Материал	Лист	Примеч.
13	ПД1-01-111	Направляющая	1	0,022	— " —	9	
12	ПД1-01-110	Направляющая	3	0,093	— " —	9	
11	ПД15-01-108	Полоса С=60	1	0,003	Полоса 4х20 ГОСТ 103-57 Ст.3 ГОСТ 535-58	6/4	
10	ПД15-01-107	Пластина 60×80	1	0,11	— " —	6/4	
9	ПД15-01-106	Пластина 80×230	1	0,35	Лист 3 ГОСТ 3680-57 Ст.3 ГОСТ 5681-58	6/4	
8	ПД11-5-01-105	Уголок С=2015	1	6,25	Уголок равнобед. 50х50 ГОСТ 8509-57 Ст.3 ГОСТ 535-58	6/4	
7	ПД15-01-104	Полоса С=740	4	1,8	— " —	6/4	
6	ПД15-01-103	Полоса С=870	4	2,24	— " —	6/4	
5	ПД15-01-102	Полоса С=280	4	0,72	— " —	6/4	
4	ПД15-01-101	Полоса С=780	4	1,96	Полоса 4х20 ГОСТ 103-57 Ст.3 ГОСТ 535-58	6/4	
3	ПД5-01-102	Уголок	4	3,04	Полоса 4х20 ГОСТ 103-57 Ст3 ГОСТ 535-58	9	
2	ПД5-01-101	Поперечина	2	4,57	— " —	9	
1	ПД2-01-101	Стойка	2	11,4	Швеллер 50х40х3 ГОСТ 8278-58 Ст3 КП ГОСТ 380-60	9	

ТК Противопожарные двери металлические. Серия 2.435-6

1968г Каркас створки правой ПД15-02-100 Вып. 4 Лист 86

Госгражданпроект ЛЕСХИМПРОЕКТ г. Москва

Ст. инж. Ушаков; Исполн. Гурьева; Подбер. Сахарова; Нач. СТП Клебер; Гл. инж. СТП Клебер

Шифр 1651
Лист 87
Инв.№

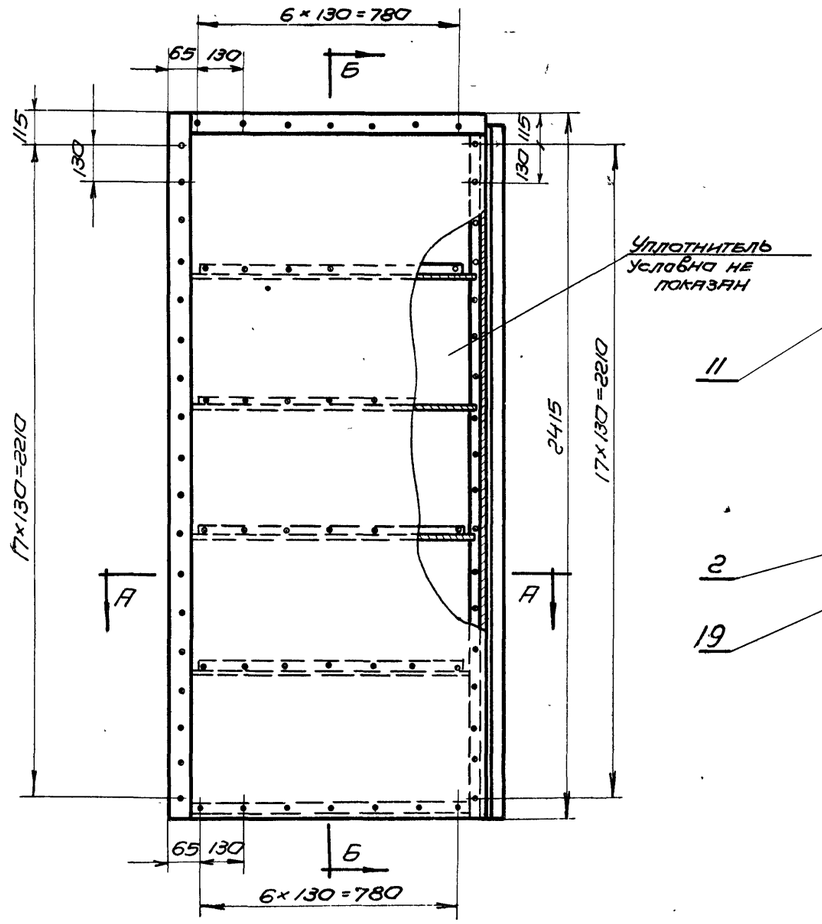

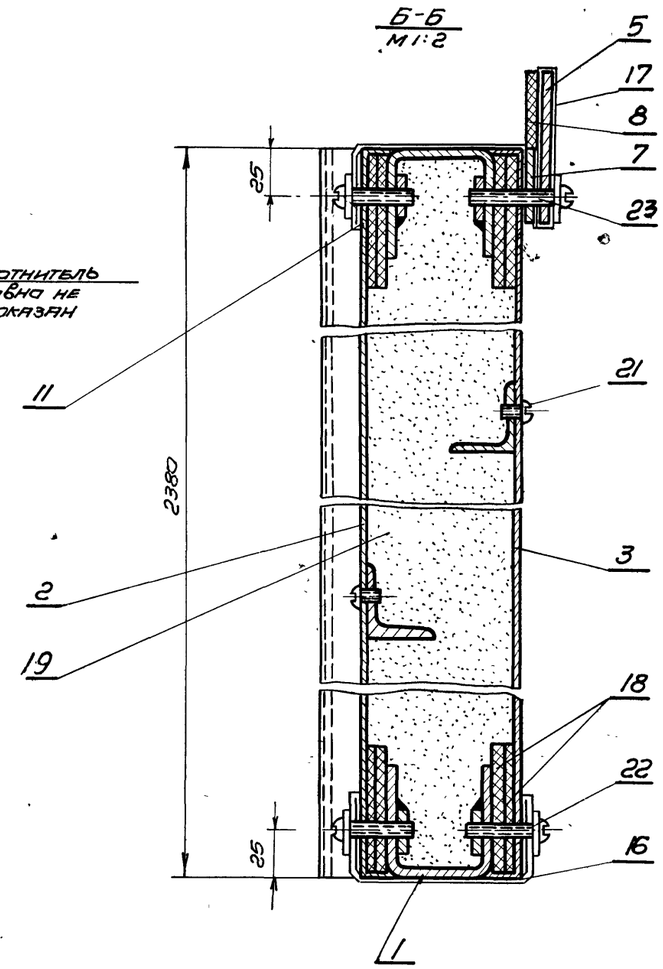

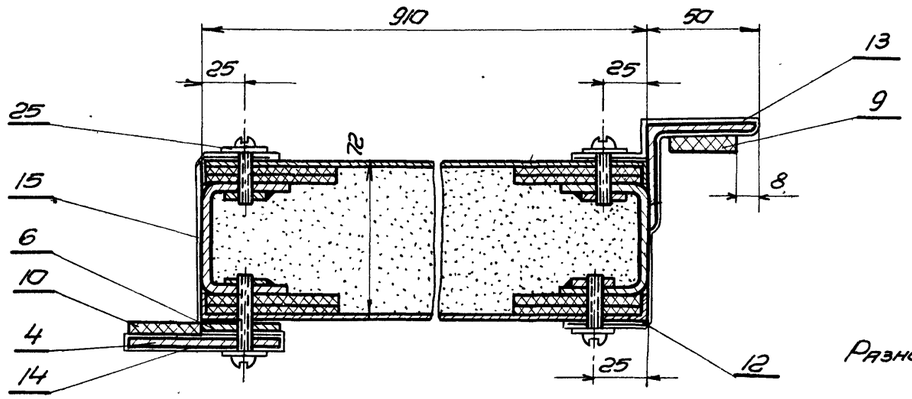

Разность диагоналей полотна не более 3мм.

Общий вес 158кг.

№ поз.	Обознач.	Наименование	Кол.	Вес	Материал	Лист	Примеч.
25	ГОСТ 11371-62	Шайба 5	136	0.45	0.11		
24		—					
23	ГОСТ 1489-62	Винт М 5×30	25	0.11	600		
22	ГОСТ 1489-62	Винт М 5×25	75	0.25	600		
21	ГОСТ 1489-62	Винт М 5×8	28	0.05	0.55		
20							
19	ГОСТ 13450-68	Уплотнитель	0.19	55	Плита асбовермикулитовая		По месту
18	ГОСТ 4598-60	Прокладка 60×5 (δ=25360)	1	6.6	Плита древесно-волокнист.	Б/4	По месту
17	ПДИ6-01-011	Прокладка 180×910	1	0.56	—"—	Б/4	
16	ПДИ6-01-010	Прокладка 210×870	1	0.62	—"—	Б/4	
15	ПДИ6-01-009	Прокладка 180×2380	1	1.45	—"—	Б/4	
14	ПДИ6-01-008	Прокладка 180×2415	1	1.47	—"—	Б/4	
13	ПДИ6-01-007	Прокладка 180×2415	1	1.47	—"—	Б/4	
12	ПДИ6-01-006	Прокладка 180×2380	1	1.45	— —	Б/4	
11	ПДИ6-01-005	Прокладка 190×870	1	0.56	Лист ПБ2М-04 ГОСТ 931-52	Б/4	
10	ПДИ6-01-004	Прокладка 35×2415	1	0.38	Резина-пластина 4М Б ГОСТ 7338-65	Б/4	
9	ПДИ6-01-003	Прокладка 30×2380	1	0.43	Резина-пластина 6М Б ГОСТ 7338-65	Б/4	
8	ПДИ6-01-002	Прокладка 35×910	1	0.128	Резина пластина 4М Б ГОСТ 7338-65	Б/4	
7	ПД1-01-006	Планка	1	1.1	—"—	8	
6	ПД1-01-005	Планка	1	2.65	Полоса 4×36 ГОСТ 103-58 Ст3 ГОСТ 535-58	8	
5	ПД1-01-004	Планка	1	2.16	—"—	8	
4	ПД1-01-003	Планка	1	5.16	Полоса 4×70 ГОСТ 103-57 Ст3 ГОСТ 535-58	6	
3	ПД6-01-002	Обшивка	1	17.6	—"—	52	
2	ПД6-01-001	Обшивка	1	17.6	Лист 1 ГОСТ 3680-57 Ст3 ГОСТ 801-58	51	
1	ПДИ6-01-100	Каркас	1	41	Сварной	88	

ТК	Противопожарные двери металлические	Серия 2.435-6	
1969г.	Створка левая ПДИ6-01-000.	Выпуск 4	Лист 87

Госстрой СССР Союзгипронефтестройпроект ГОСХИМПРОЕКТ г. Москва 1969г.

Технич. Карпов; Проверил Сусанов; Нач.с.т.п. Клевер; Гл.инж.с.т.п. Клеер; Рук.групп. Успенская

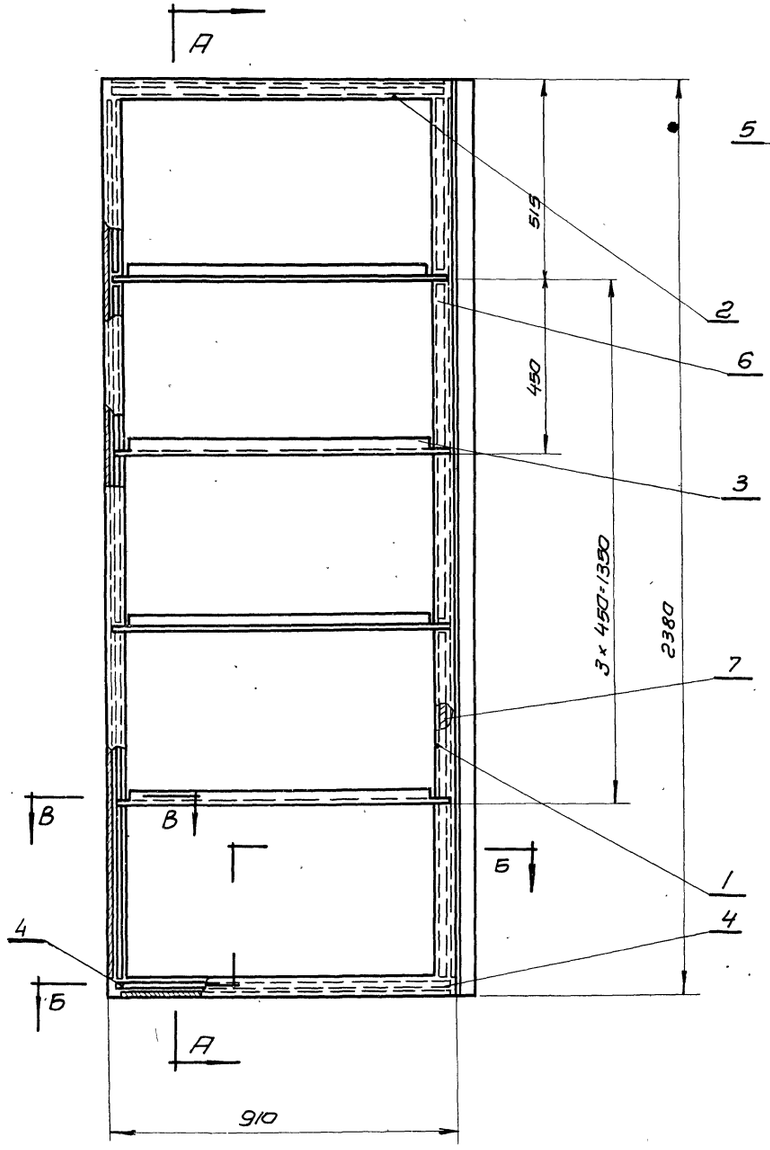

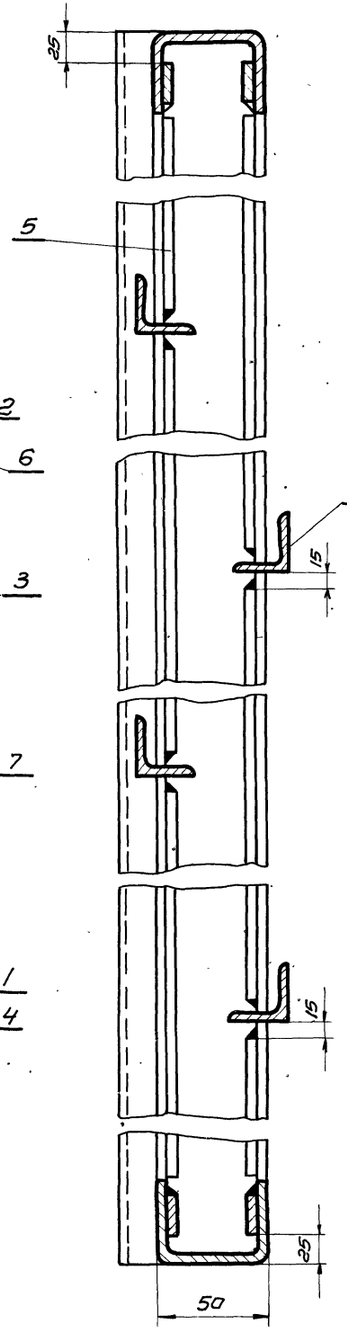

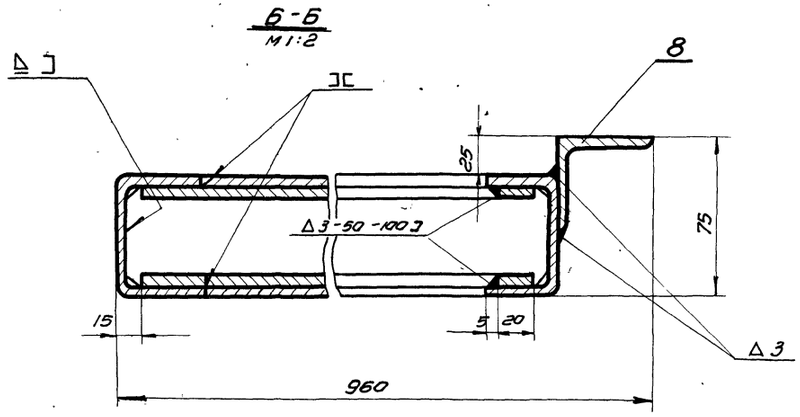

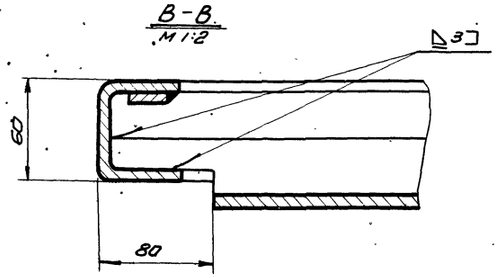

1. Разность диагоналей не более 3мм.

2. Сварку производить электродами Э42 ГОСТ 9467-60.

Общий вес 41кг.

№ Поз.	Обознач.	Наименование	Кол.	Вес	Материал	Лист	Прим.
8	ПДИ6-01-105	Уголок равнов. ℓ=2380	1	7.25	Угол равнов. 4×90×90 ГОСТ 8509-57 Ст3 ГОСТ 535-58	Б/4	
7	ПДИ6-01-104	Полоса ℓ=900	4	2.3	—"—	Б/4	
6	ПДИ6-01-103	Полоса ℓ=870	4	2.18	—"—	Б/4	
5	ПДИ6-01-102	Полоса ℓ=460	4	1.15	—"—	Б/4	
4	ПДИ6-01-101	Полоса ℓ=880	4	2.24	Полоса 4×20 ГОСТ 103-57 Ст3 ГОСТ 535-58	Б/4	
3	ПД1-01-103	Уголок	4	6.6	Уголок равн. 3×32×4 ГОСТ 8509-57 Ст3 ГОСТ 535-58	9	
2	ПД1-01-102	Поперечина	2	4.9	—"—	9	
1	ПД1-01-101	Стойка	2	13.46	Швеллер 50×40×3 ГОСТ 8278-58 Ст3кп ГОСТ 380-60	9	

ТК	Противопожарные двери металлические	Серия 2.435-6	
1969г.	Каркас створки левой ПДИ 6-01-100.	Выпуск 4	Лист 88

Госстрой СССР Союзгипронефтестройпроект ГОСХИМПРОЕКТ г. Москва 1969 г.

Гл. инж. Чернежн. Проверр. Шарковн. Старостиков Суханов Шоколов Ст. инж. Шоколов

Нач. с.т.п. Клеер Гл. инж. ст.п. Клеер Дж. ГРУП. Успенская

Шифр 1651
Лист
Инв. №

Согласовано:

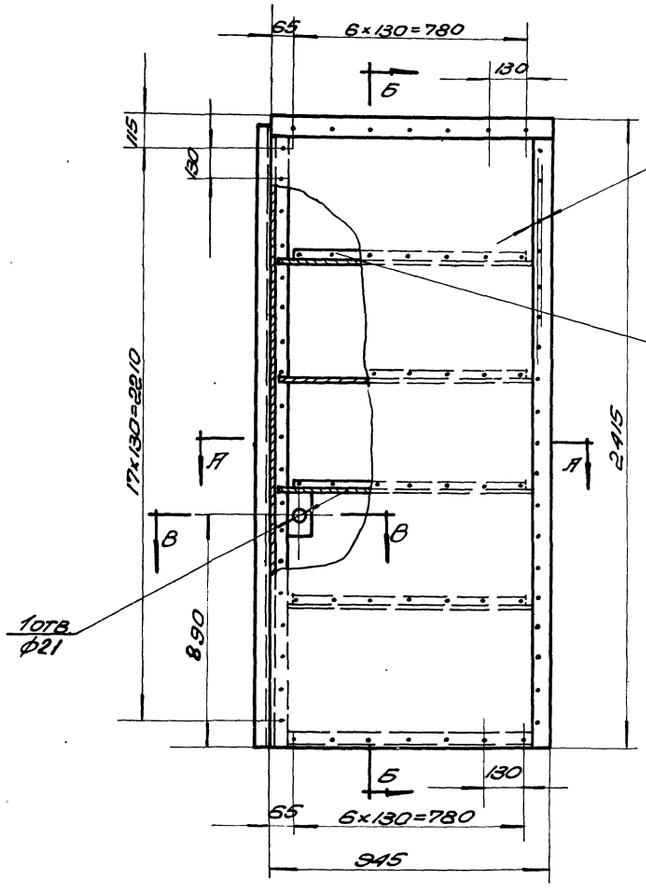

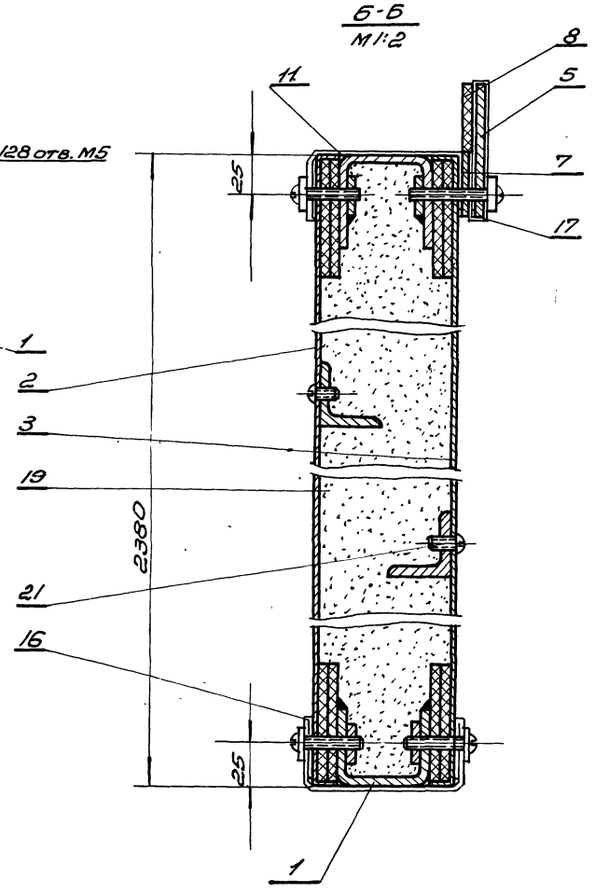

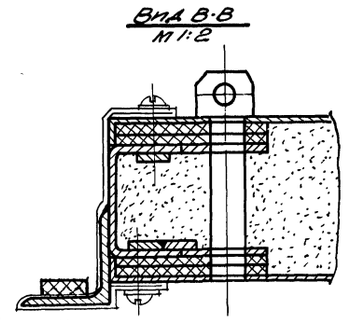

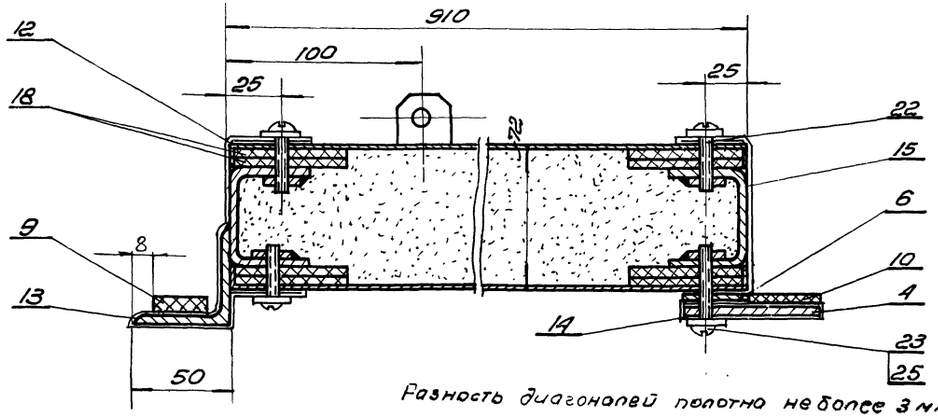

Разность диагоналей полотна не более 3 мм

Общий вес 158 кг

Поз.	Обозначение	Наименование	Кол.	Вес	Материал	Лист	Примеч.
25	ГОСТ 11371-62	Шайба 5	136	0,45	011		
23	ГОСТ 1489-62	Винт М5×30	25	0,10	600		
22	ГОСТ 1489-62	Винт М5×25	75	0,05	600		
21	ГОСТ 1489-62	Винт М5×8	28	0,05	055		
19	ГОСТ 13450-68	Уплотнитель	0,19	55	Плита особовеми-кулитовая		По месту
18	ГОСТ 4598-60	Прокладка 60×5 ℓ=2536,0	1	6,6	Плита древесно волокнист.	Б/4	По месту
17	ПАИ6-01-011	Прокладка 180×910	1	0,56	—"—	Б/4	
16	ПАИ6-01-010	Прокладка 210×870	1	0,62	—"—	Б/4	
15	ПАИ6-01-009	Прокладка 180×2380	1	1,45	—"—	Б/4	
14	ПАИ6-01-008	Прокладка 180×2415	1	1,47	—"—	Б/4	
13	ПАИ6-01-007	Прокладка 180×2415	1	1,47	—"—	Б/4	
12	ПАИ6-01-006	Прокладка 180×2380	1	1,45	—"—	Б/4	
11	ПАИ6-01-005	Прокладка 180×870	1	0,56	Лист 1651-14-04ф ГОСТ 823-52	Б/4	
10	ПАИ6-01-004	Прокладка 35×2415	1	0,38	Резина пластина 4МБ	Б/4	
9	ПАИ6-01-003	Прокладка 30×2380	1	0,43	Резина пластина 6МБ	Б/4	
8	ПАИ6-01-002	Прокладка 35×910	1	0,128	Резина-пластина 4МБ	Б/4	
7	ПАИ-01-006	Планка	1	1,10	— " —	8	
6	ПАИ-01-005	Планка	1	2,68	Полоса 4×36 ГОСТ 103-57 Ст3 ГОСТ 535-58	8	
5	ПАИ-01-004	Планка	1	2,15	—"—	8	
4	ПАИ-01-003	Планка	1	5,16	Полоса 4×70 ГОСТ 103-57 Ст3 ГОСТ 535-58	8	
3	ПАИ6-02-002	Обшивка	1	17,6	—"—	56	
2	ПАИ6-02-001	Обшивка	1	17,6	Лист 1.0×1680-57 Ст3 ГОСТ 8201-58	55	
1	ПАИ6-02-100	Каркас	1	40,6	сварн.	90	

ТК	Противопожарные двери металлические		Серия 2.435-6	
1968 г	Створка правая ПАИ6-02-000		Выпуск 4	Лист 89

Госстрой СССР
Союзхимнефтестройпроект
ГОСХИМПРОЕКТ
г. Москва

Нач. ст. гр.
Гл. инж. стр.
Рук. гр.

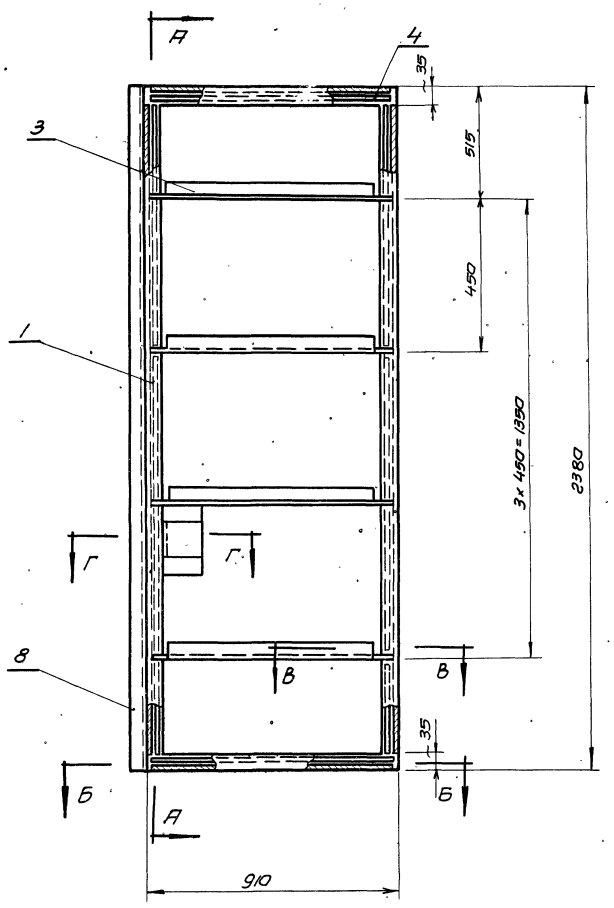

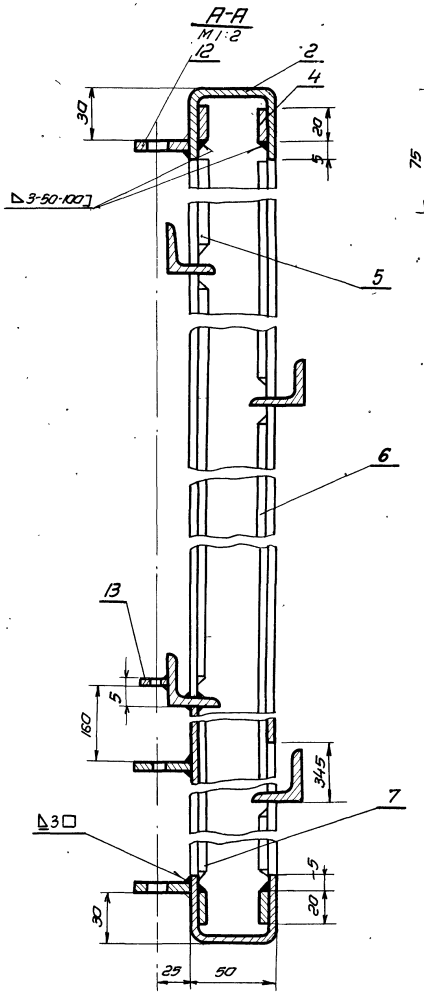

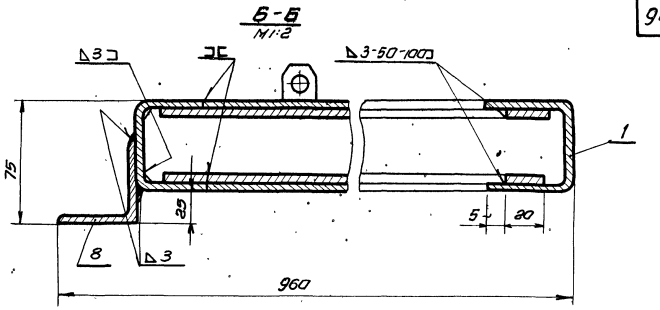

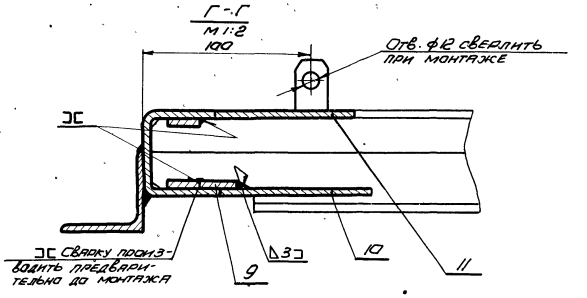

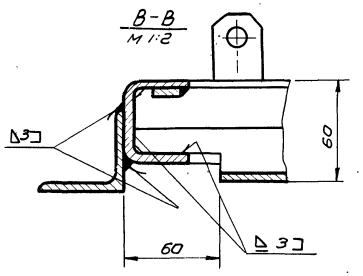

Сварку производить электродами Э42 ГОСТ 9467-60

Разность диагоналей не более 3мм.

Общий вес 40.6 кг.

Поз.	Обознач.	Наименование	Кол.	Вес	Материал	Лист	Примеч.
13	ПДI-01-111	Направляющая	1	0.022	—"—	9	
12	ПДI-01-110	Направляющая	3	0.093	Полоса 4х80 ГОСТ 103-57 Ст.3 ГОСТ 535-58	9	
11	ПДИ6-01-108	Пластинка 80×170	1	0.32	—"—	Б/ч	
10	ПДИ6-01-107	Пластинка 60×80	1	0.11	Лист 3 ГОСТ 3680-57 Ст.3 ГОСТ 500-58	Б/ч	
9	ПДИ6-01-106	Полоса e=60	1	0.013	Полоса 4х30 ГОСТ 103-57 Ст.3 ГОСТ 535-58	Б/ч	
8	ПДИ6-01-105	Уголок e=2380	1	7.25	Угол равнобед. 4х50х50 ГОСТ 8509-57 Ст.3 ГОСТ 535-58	Б/ч	
7	ПДИ6-01-104	Полоса e=900	4	2.3	—"—	Б/ч	
6	ПДИ6-01-103	Полоса e=870	4	2.18	—"—	Б/ч	
5	ПДИ6-01-102	Полоса e=460	4	1.15	—"—	Б/ч	
4	ПДИ6-01-101	Полоса e=880	4	2.24	Полоса 4х80 ГОСТ 103-57 Ст.3 ГОСТ 535-58	Б/ч	
3	ПДI-01-103	Уголок	4	6.6	Угол равнобед. 32х32 ГОСТ 8509-57 Ст.3 ГОСТ 535-58	9	
2	ПДI-01-102	Поперечина	2	4.9	—"—	9	
1	ПДI-01-101	Стойка	2	13.46	Швеллер 30х100 ГОСТ 8240-56 Ст.3 ГОСТ 380-60	9	

ТК	Противопожарные двери металлические	Серия 2.435-6	
1969г.	Каркас створки правой ПДИ 6-02-100	Выпуск 4	Лист 90

Госстрой СССР Союзгипрострой проект ГОСХИМПРОЕКТ г. Москва 1969г.

Согласовано:

Ст. инж. Ушакова; Исполн. Лурье; Проверил Суворов

Нач. СТП Клеер; Гл. инж. СТП Клеер; Гл. инж. проекта Успенская

Инв. № 1651; Лист 90; Инв. №

Шифр 1651
Лист 91
Инв. №

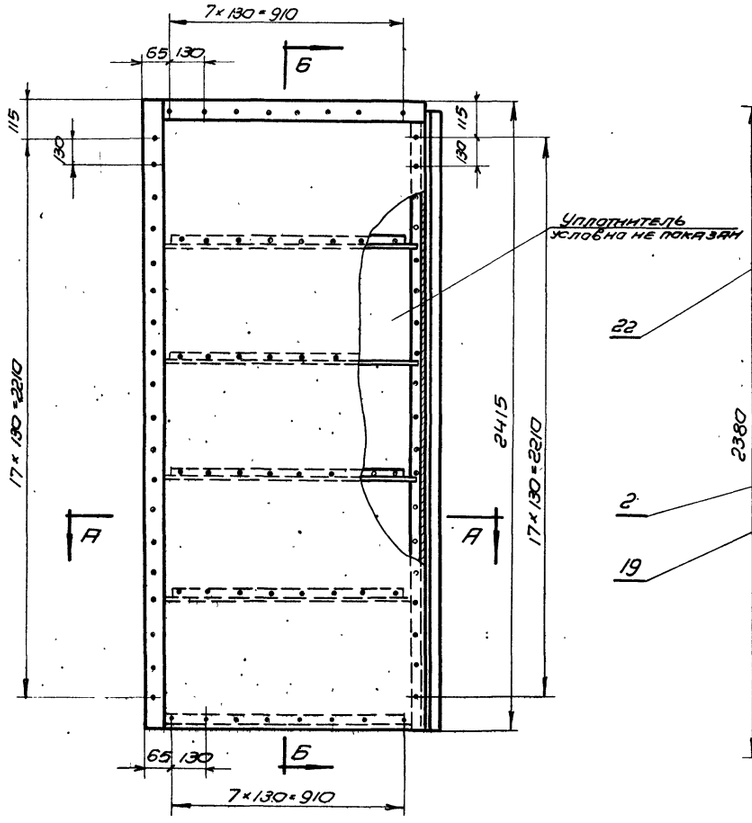

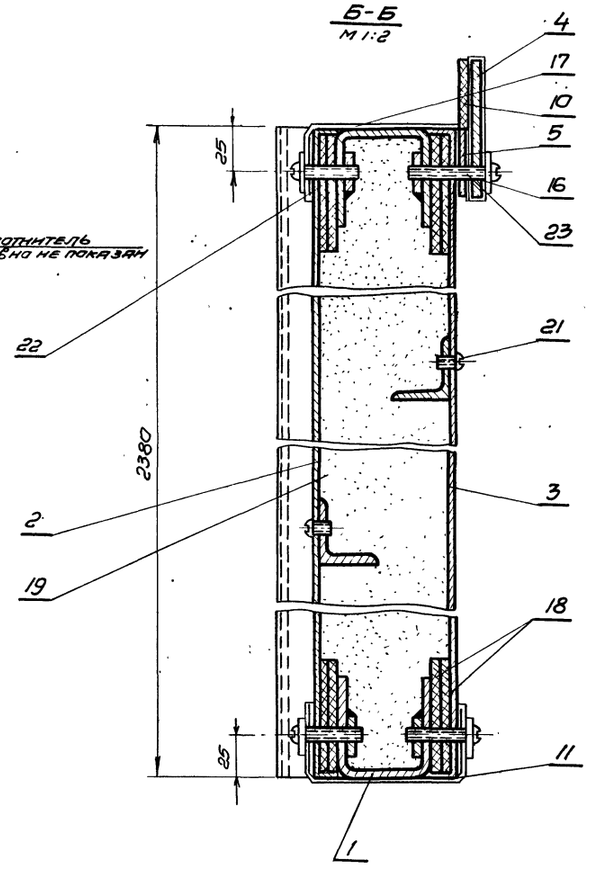

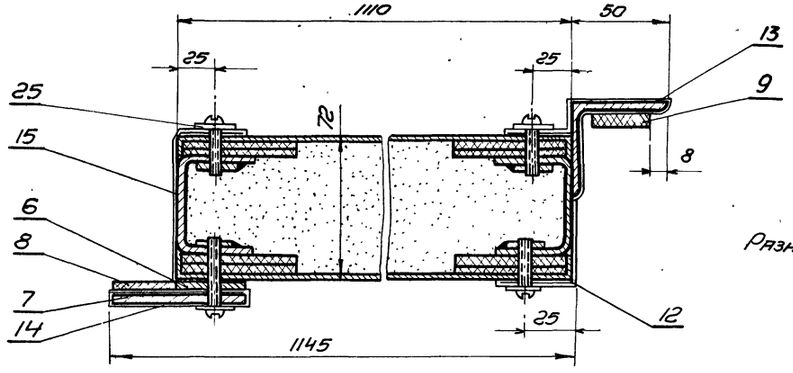

Разность диагоналей полотна не более 3мм

Общий вес 169кг.

Поз.	Обознач.	Наименование	Кол.	Вес	Материал	Лист	Примеч.
25	ГОСТ 11371-62	Шайба 5	140	0.46	011	Б/Ч	
24							
23	ГОСТ 1489-62	Винт М5×30	26	0.12	600	Б/Ч	
22	ГОСТ 1489-62	Винт М5×25	78	0.24	600	Б/Ч	
21	ГОСТ 1489-62	Винт М5×8	32	0.064	0.55	Б/Ч	
20							
19	ГОСТ 13450-68	Уплотнитель	0.19	55	Плита дсвовермик.	Б/Ч	
18	ГОСТ 4598-60	5×60×26960 Прокладка	1	6.6	Плита древесно-волокнистая	Б/Ч	
17	ПДИ7-01-011	180×1030 Прокладка	1	0.63	—"—	Б/Ч	
16	ПДИ7-01-010	180×1075 Прокладка	1	0.66	—"—	Б/Ч	
15	ПДИ7-01-009	180×2380 Прокладка	1	1.45	—"—	Б/Ч	
14	ПДИ7-01-008	180×2415 Прокладка	1	1.47	—"—	Б/Ч	
13	ПДИ7-01-007	180×2380 Прокладка	1	1.45	—"—	Б/Ч	
12	ПДИ7-01-006	180×2380 Прокладка	1	1.45	—"—	Б/Ч	
11	ПДИ7-01-005	210×1030 Прокладка	1	0.74	Лист Л62М 04 ГОСТ 931-92	Б/Ч	
10	ПДИ7-01-004	350×1075 Прокладка	1	0.15	Резина-пластина 4Т-Н ГОСТ 7338-65	Б/Ч	
9	ПДИ4-01-003	30×2380 Прокладка	1	0.43	Резина-пластина 6Т-Н ГОСТ 7338-65	Б/Ч	
8	ПДИ7-01-002	35×2415 Прокладка	1	0.34	Резина-пласт. 4Т-Н ГОСТ 7338-65	Б/Ч	
7	ПД7-01-004	Планка	1	1.21	Полоса 4×70 ГОСТ 103-57 Ст3 ГОСТ 535-58	22	
6	ПД1-01-005	Планка	1	2.65	Полоса 4×36 ГОСТ 103-57 Ст3 ГОСТ 535-58	8	
5	ПД7-01-003	Планка	1	2.42	Полоса 4×36 ГОСТ 103-57 Ст3 ГОСТ 535-58	22	
4	ПД1-01-003	Планка	1	5.16	Полоса 4×70 ГОСТ 103-57 Ст3 ГОСТ 535-58	8	
3	ПД7-01-002	Обшивка	1	21.2	—"—	60	
2	ПД7-01-001	Обшивка	1	24.2	Лист ГОСТ 3680-57 Ст3 ГОСТ 501-58	59	
1	ПДИ7-01-100	Каркас	1	43	Сварн.	92	

ТК	Противопожарные двери металлические	Серия 2.435-6	
1969г.	Створка левая ПДИ7-01-000	Выпуск 4	Лист 91

Согласовано

Гл. инж. проект.	Карпов	Карпов	08
Гл. спец.	Сокол	Сокол	08
Нач. отд.	Кугель		
Гл. инж. пр.	Клегер		
Инж. пр.	Кузнецова		
Ст. инж.	Ушакова		

Госстрой СССР
Союзгипронефтестройпроект
ГОСХИМПРОЕКТ
г. Москва 1969г.

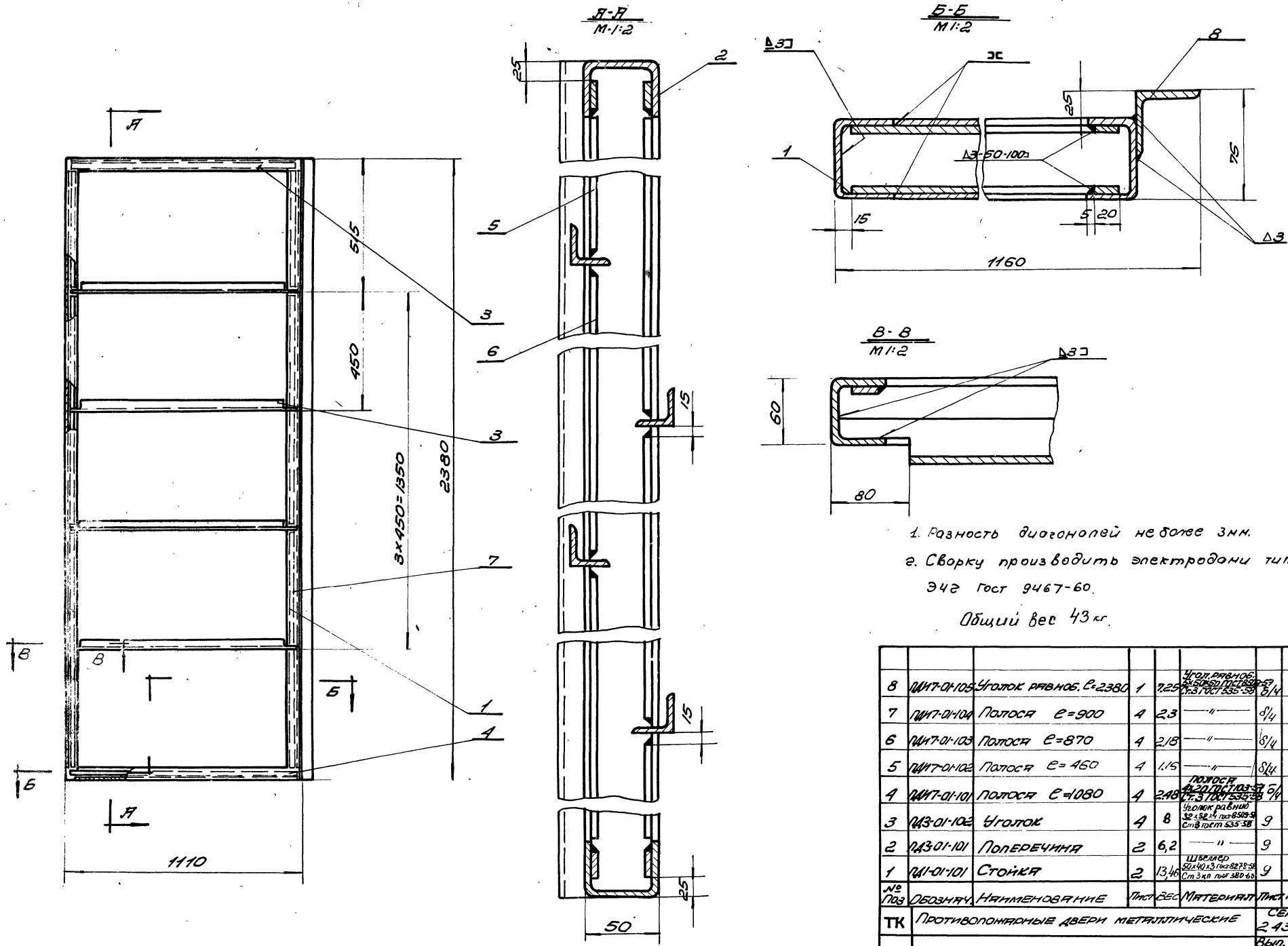

1. Разность диагоналей не более 3мм.
2. Сварку производить электродами типа Э42 ГОСТ 9467-60.

Общий вес 43 кг.

№ Поз	Обозначение	Наименование	Кол.	Вес	Материал	Лист	Прим.
8	ПДИ7-01-105	Уголок равноб. ℓ=2380	1	7,25	Уголок равноб. 25×50×50 ГОСТ 8509-57 Ст.3 ГОСТ 535-58	5/4	
7	ПДИ7-01-104	Полоса ℓ=900	4	2,3	—"—	5/4	
6	ПДИ7-01-103	Полоса ℓ=870	4	2,18	—"—	5/4	
5	ПДИ7-01-102	Полоса ℓ=460	4	1,15	—"—	5/4	
4	ПДИ7-01-101	Полоса ℓ=1080	4	2,48	Полоса 4×20 ГОСТ 103-57 Ст.3 ГОСТ 535-58	5/4	
3	ПД3-01-102	Уголок	4	8	Уголок равнобок. 32×32×4 ГОСТ 8509-57 Ст.3 ГОСТ 535-58	9	
2	ПД3-01-101	Поперечина	2	6,2	—"—	9	
1	ПД1-01-101	Стойка	2	13,40	Швеллер 80×40×3 ГОСТ 8278-58 Ст.3кп ГОСТ 380-60	9	

ТК	Противопожарные двери металлические	Серия 2435-6	
1968 г.	Каркас створки левой ПДИ7-01-100	Вып. 4	Лист 92

Госстрой СССР Союзгипроавтостроймаш ГОСХИМПРОЕКТ г. Москва

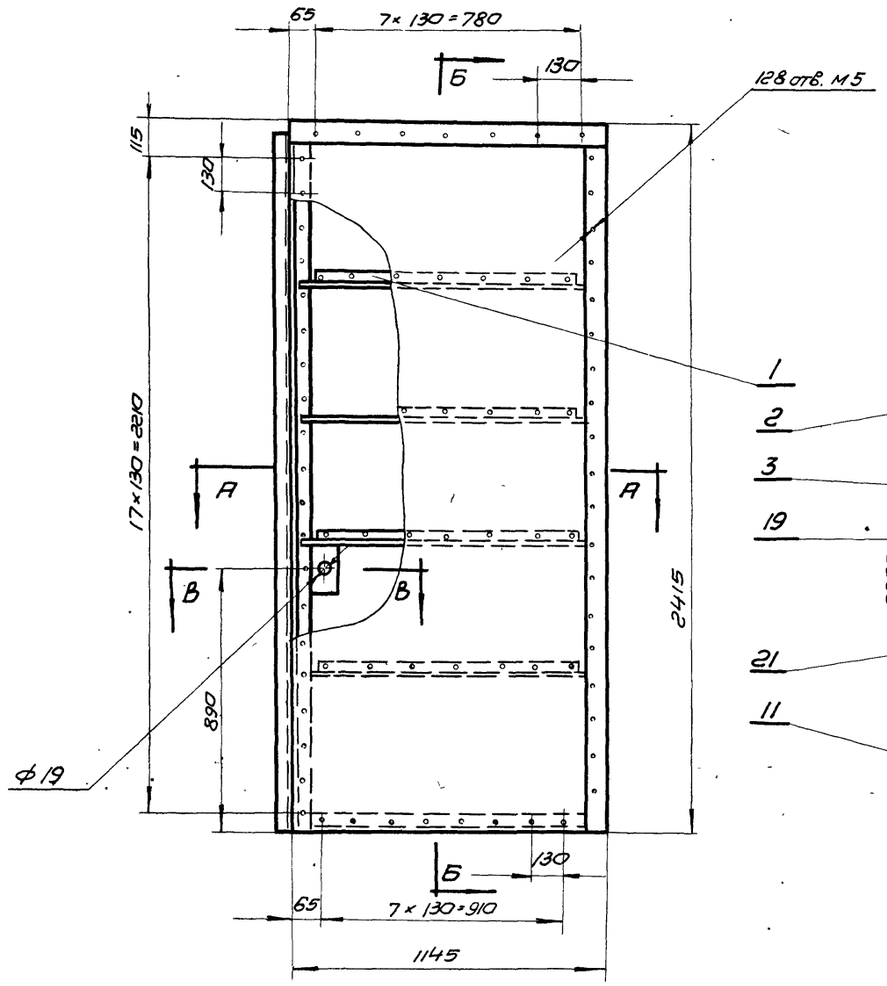

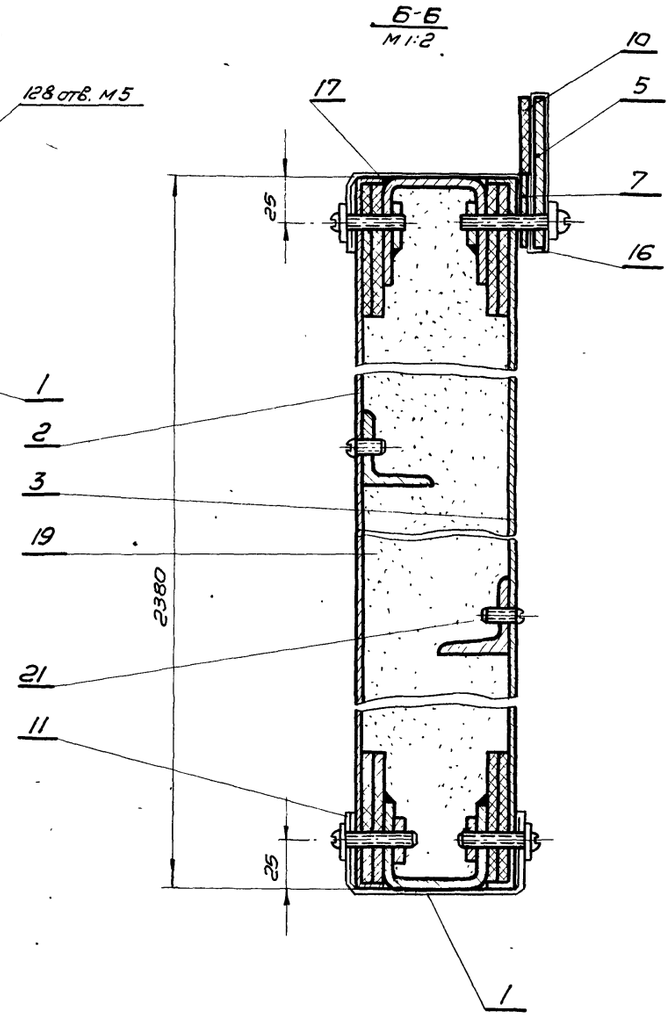

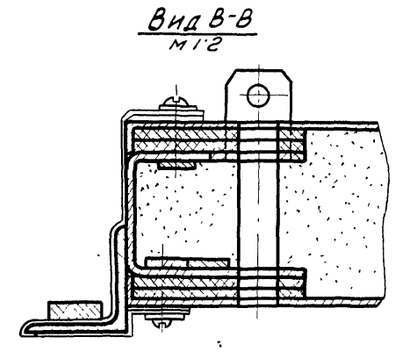

Общий вес 169кг.

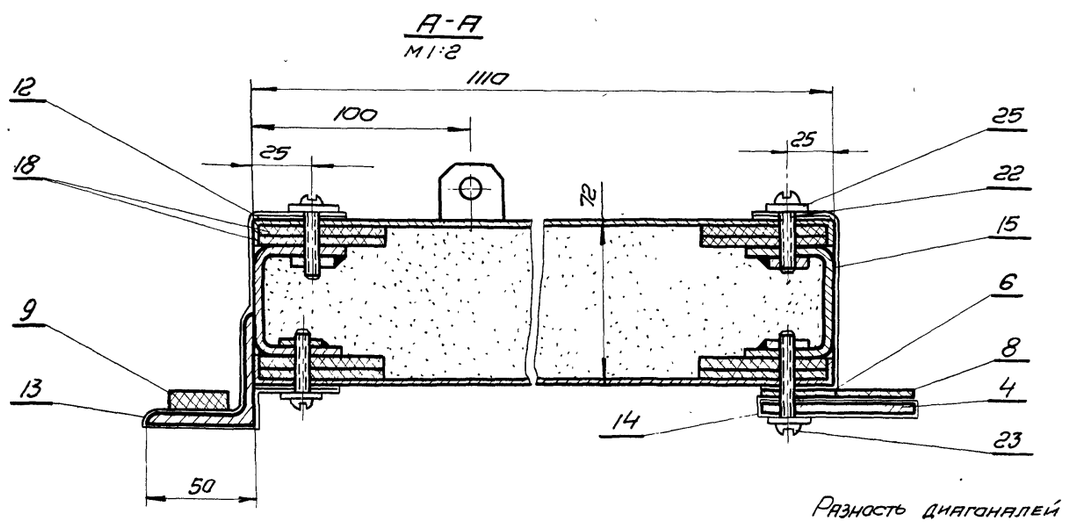

Разность диагоналей полотна не более 3мм.

Поз.	Обознач.	Наименование	Кол.	Вес	Материал	Лист	Примеч.
25	ГОСТ 11371-62	Шайба 5	104	0.46	011	Б/4	
23	ГОСТ 1489-62	Винт М5×30	26	0.12 0.200	600	Б/4	
22	ГОСТ 1489-62	Винт М5×25	78	0.24	600	Б/4	
21	ГОСТ 1489-62	Винт М5×8	32	0.064	0.55	Б/4	
19	ГОСТ 13450-68	Уплотнитель	0.19	55	Плита асбовермикулитовая	Б/4	По месту
18	ГОСТ 4598-60	е=26960 Прокладка 60×5	1	6.6	Плита древесно волокнист	Б/4	По месту
17	ПДИ7-01-011	180×1030 Прокладка	1	0.63	—"—	Б/4	
16	ПДИ7-01-010	180×1145 Прокладка	1	0.66	—"—	Б/4	
15	ПДИ7-01-009	180×2380 Прокладка	1	1.45	—"—	Б/4	
14	ПДИ7-01-008	180×2345 Прокладка	1	1.47	—"—	Б/4	
13	ПДИ7-01-007	18×2380 Прокладка	1	1.45	—"—	Б/4	
12	ПДИ7-01-006	180×2380 Прокладка	1	1.45	—"—	Б/4	
11	ПДИ7-01-005	210×1030 Прокладка	1	0.74	Лист Л62М-0.4× ГОСТ 931-57	Б/4	
10	ПДИ7-01-004	35×1100 Прокладка	1	0.15	Резина-пластина 4МБ ГОСТ 7338-56	Б/4	
9	ПДИ7-01-003	90×2380 Прокладка	1	0.43	Резина пласт 6МБ ГОСТ 7338-56	Б/4	
8	ПДИ7-01-002	35×2380 Прокладка	1	0.34	Резина-пласт. 4МБ ГОСТ 7338-56	Б/4	
7	ПД7-01-004	Планка	1	1.21	Полоса 4×36 ГОСТ 103-57 Ст3 ГОСТ 535-58	22	
6	ПД7-01-005	Планка	1	2.65	Полоса 4×36 ГОСТ 103-57 Ст3 ГОСТ 535-58	8	
5	ПД7-01-003	Планка	1	2.42	—"—	22	
4	ПД7-01-003	Планка	1	5.16	Полоса 4×70 ГОСТ 103-57 Ст3 ГОСТ 535-58	8	
3	ПД7-02-002	Обшивка	1	21.2	—"—	64	
2	ПД7-02-001	Обшивка	1	21.2	Лист 1 ГОСТ 3680-57 Ст3 ГОСТ 501-58	63	
1	ПДИ7-02-100	Каркас	1	43.7	сварн.	62	

ТК	Противопожарные двери металлические	Серия 2.435-6	
1969г.	Каркас створки правой ПДИ7-02-000.	Выпуск 4	Лист 93

Госстрой СССР Союзхимнефтестройпроект ГОСХИМПРОЕКТ г. Москва 1969г.

Шифр 1651 Лист 93 Инв.№

Согласовано

Утвер. Гл. инж. проекта

Гл. инж. отд. Шмаков

Ст. инж. Испол. Пр. Шмаков Зреев Подбер. Сосн 08

Нач. ст. п. Клеер Гл. инж. ст. п. Клеер Экс. груп. Успенская

Инфор 1651
Лист 94
Инв.№

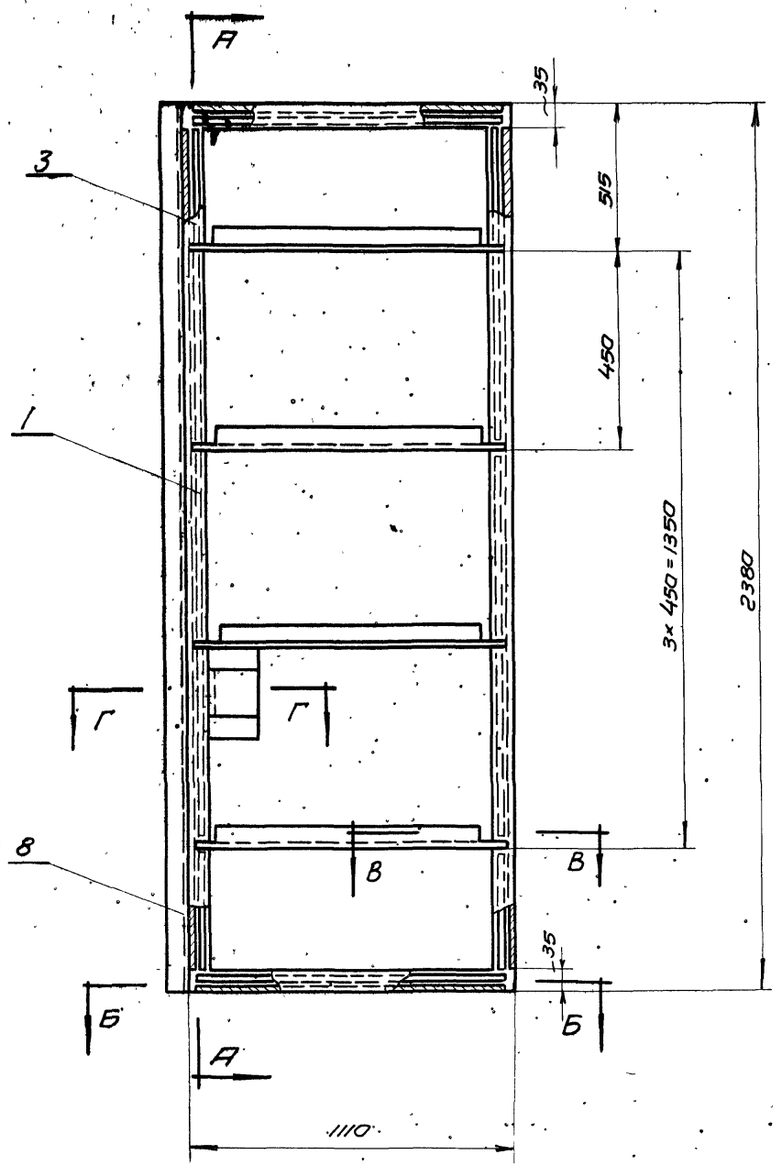

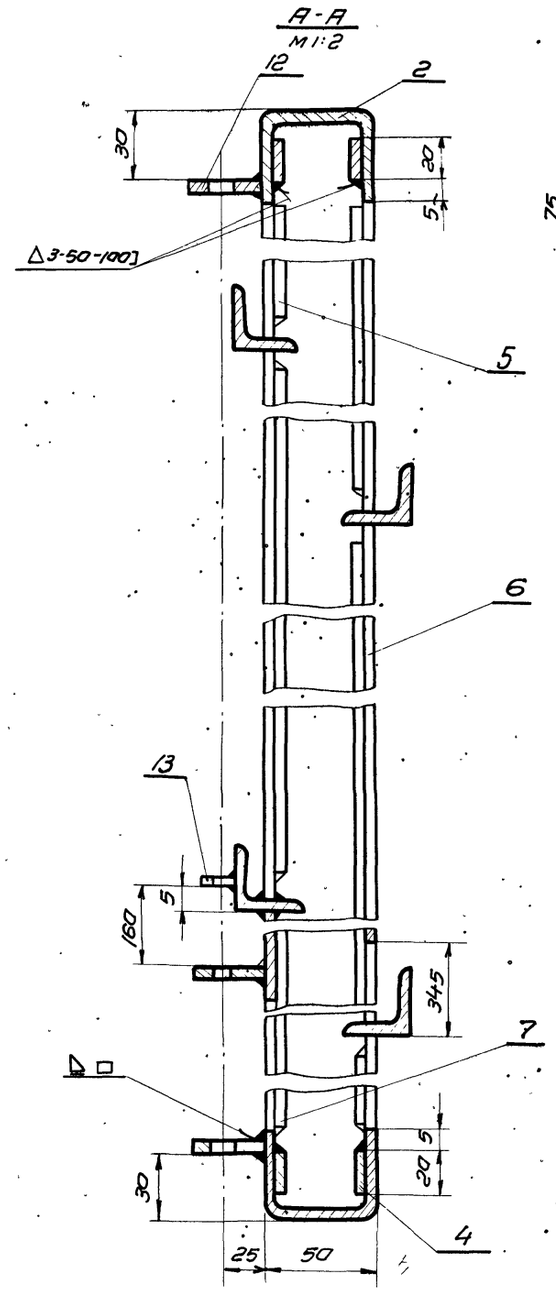

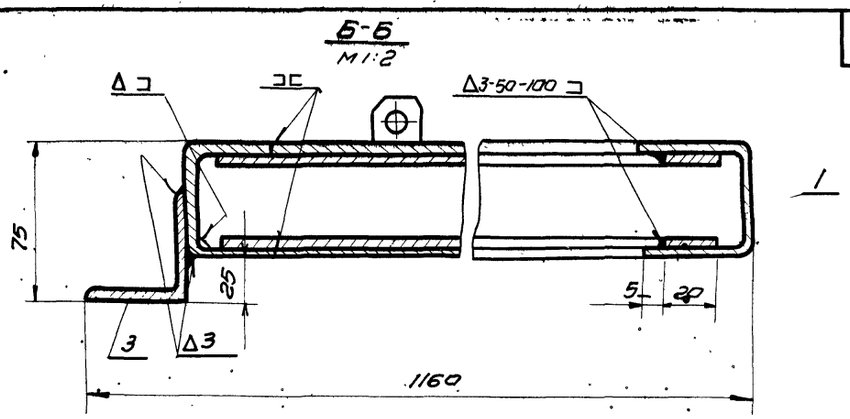

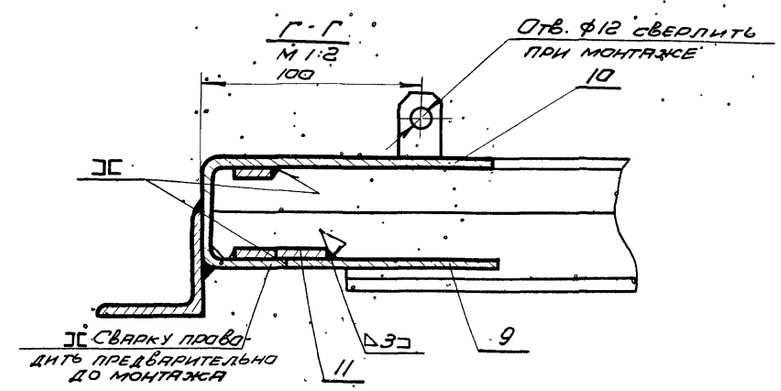

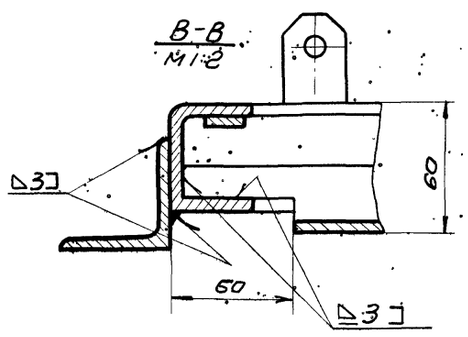

Общий вес - 43.7кг.

N.N поз.	Обозначен.	Наименование	Кол.	Вес	Материал	Лист	Примеч.
13	ПД1-01-111	Направляющая	1	0.082	—"—	9	
12	ПД1-01-110	Направляющая	3	0.093	—"—	9	
11	ПДИ7-01-103	Полоса е=60	1	0.003	Полоса 4×20 ГОСТ 103-57 Ст3 ГОСТ 535-58	Б/ч	
10	ПДИ7-02-102	Пластинка 80×170	1	0.30	—"—	Б/ч	
9	ПДИ7-02-101	Пластинка 60×80	1	0.11	Лист 3 ГОСТ 3680-57 Ст3 ГОСТ 500-58	Б/ч	
8	ПДИ7-01-105	Уголок е=2380	1	7.25	Угол равнав. 4×50×50 ГОСТ 8509-57 Ст3 ГОСТ 535-58	Б/ч	
7	ПДИ7-01-104	Полоса е=900	4	2.3	—"—	Б/ч	
6	ПДИ7-01-103	Полоса е=870	4	2.18	—"—	Б/ч	
5	ПДИ7-01-102	Полоса е=460	4	1.16	—"—	Б/ч	
4	ПДИ7-01-101	Полоса е=1080	4	2.48	Полоса 4×20 ГОСТ 103-57 Ст3 ГОСТ 535-58	Б/ч	
3	ПД3-01-101	Уголок	4	8	Уголок равн 32×32×4 ГОСТ 8509-57 Ст3 ГОСТ 535-58	9	
2	ПД3-01-102	Поперечина	2	6.2	—"—	9	
1	ПД1-01-101	Стойка	2	12.46	Швеллер 50×40×3 ГОСТ 8278-57 Ст3кп ГОСТ 380-60	9	

ТК	Противопожарные двери металлические	Серия 2.435-6	
1969г.	Каркас створки правой ПДИ7-02-100	Выпуск 4	Лист 94

Гросстрой СССР Союзхимнефтестройпроект ГОСХИМПРОЕКТ г. Москва 1969г.

Нач.ст.п.	Клеев	
Гл.инж.стп.	Клеев	
Рук.груп.	Успенская	
Исполн.	Гуреев	
Провер.	Сухорнов	
Гл.инж.	Ушакова	

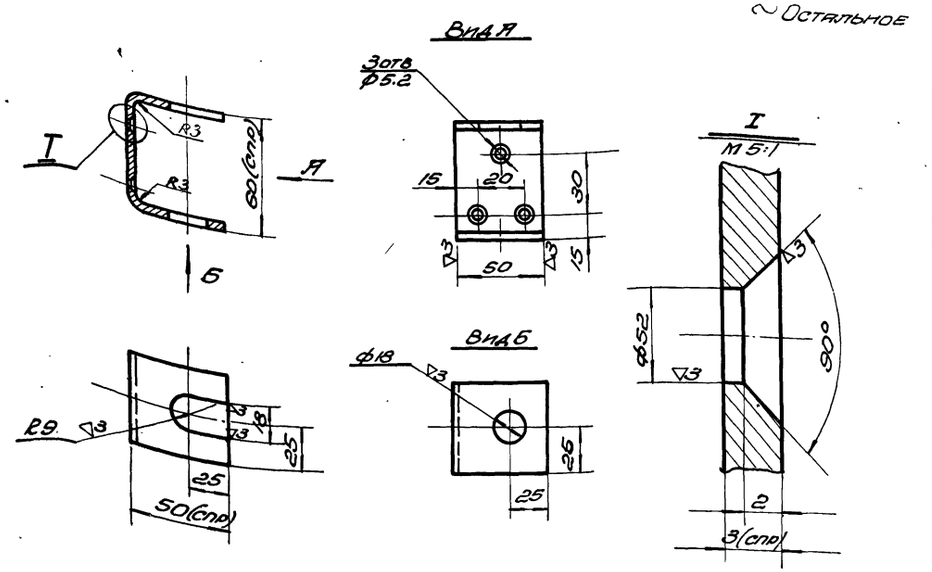

Заготовка: $l = 153$ мм

Чертил	Гурьев	Верхняя направляющая	ПДИ4-04-003		
Проверил	Чиасов				
2.435-6 Вып. 4	Латунь Л62 ГОСТ 931-52	Вес 0,16	М-6 1:2	Лист	

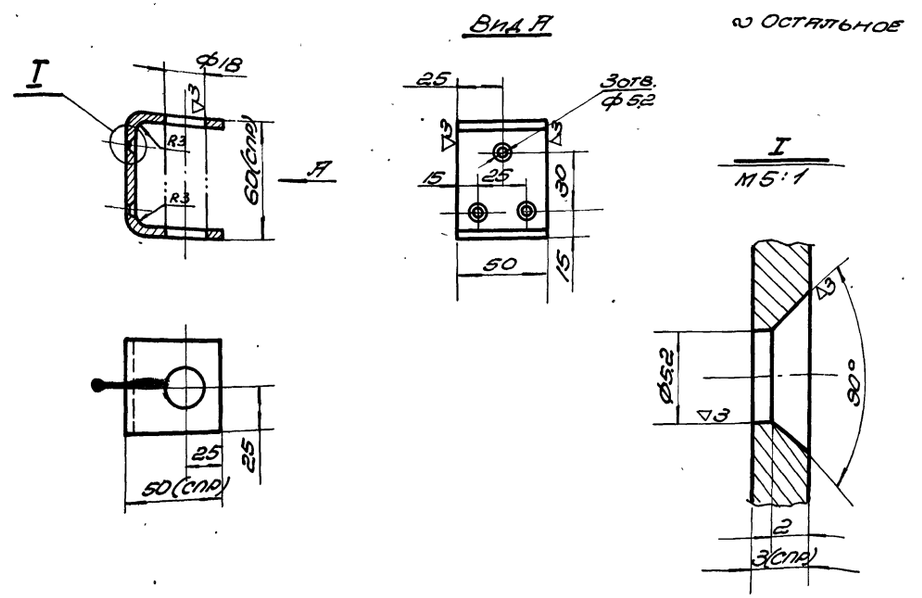

Заготовка: $l = 153$ мм

Чертил	Гурьев	Нижняя направляющая	ПДИ4-04-002		
Проверил	Чиасов				
2.435-6 Вып. 4	Латунь Л62 ГОСТ 931-52	Вес 0,16	М-6 1:2	Лист	

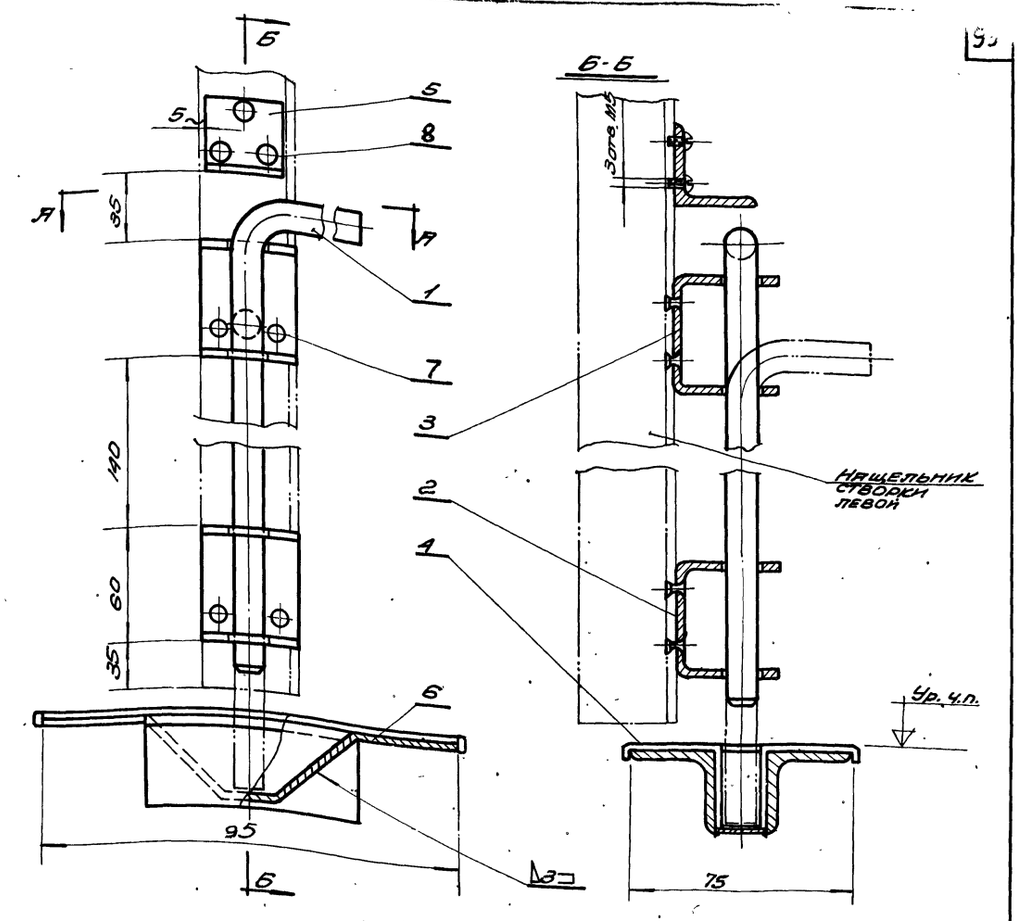

Отверстия в нащельнике левой створки сверлить по отверстиям в дет. (поз. 2, 3 и 5)

Общий вес 1,44 кг М1:2

8	ГОСТ 1489-62	Винт М5х10	3	0,006	600		
7	ГОСТ 10300-62	Заклепка	6	0,001	Латунь Л62 ГОСТ 1019-52		
6	ПДИ-04-400	Гнездо	1	0,362	Сварной	39	
5	ПДИ4-04-005	Упор	1	0,045	Лист Л 62 40 ГОСТ 931-52	97	
4	ПДИ4-04-004	Обшивка	0,037 м²	0,13	Лист Л62-М 0,4 ГОСТ 931-52	5/4	обшить по месту
3	ПДИ4-04-003	Верхняя направляющая	1	0,16	Латунь Л62 ГОСТ 931-52	95	
2	ПДИ4-04-002	Нижняя направляющая	1	0,16	Латунь Л62 ГОСТ 931-52	95	
1	ПДИ4-04-001	Стержень	1	0,574	Пр. Л62-т. Кл/6 ГОСТ 2060-60	74	
NN п/п	Обозначен.	Наименование	Кол.	Вес	Материал	Лист	Примеч.

ТК	Противопожарные двери металлические	Серия 2.435-6	
1968 г.	Шпингалет. Общий вид ПДИ4-04-000 и детали шпингалета. ПДИ4-04-002; ПДИ4-04-003	Выпуск 4	Лист 95

Госстрой СССР Союзгипростанкопроект ГОСХИМПРОЕКТ г. Москва

Согласовано: Лонцш, Гурьев

Ст. инж. Мовсин, Нач. отд. Бурега, Проверил Сах-ров

Нач. ст. Клеев, Гл. инж. ст. Клеев, Рук. группы Неверова

Инв. №, Лист, 1031

9928-04 100

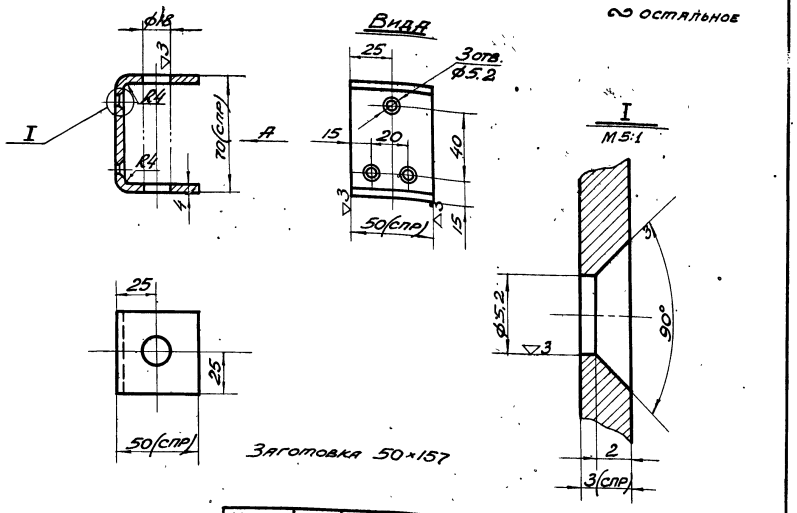

Чертил. Гурьев	Верхняя направляющая	ПДИ4-05-002	
Проверил. Чистяков			
2.435-6 Вып.4	Пятунь Л62 ГОСТ 931-52	Вес 0.244	М-6 1:2	Лист

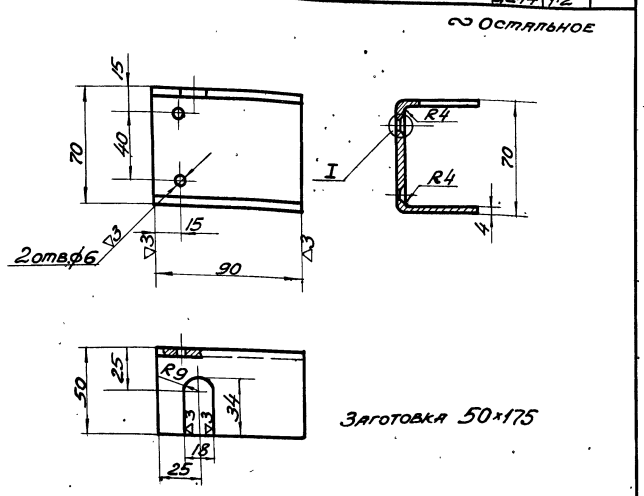

Чертил. Гурьев	Нижняя направляющая	ПДИ4-05-003	
Проверил. Чистяков			
2.435-6 Вып.4	Пятунь Л62 ГОСТ 931-52.	Вес 0.44	М-6 1:2	Лист

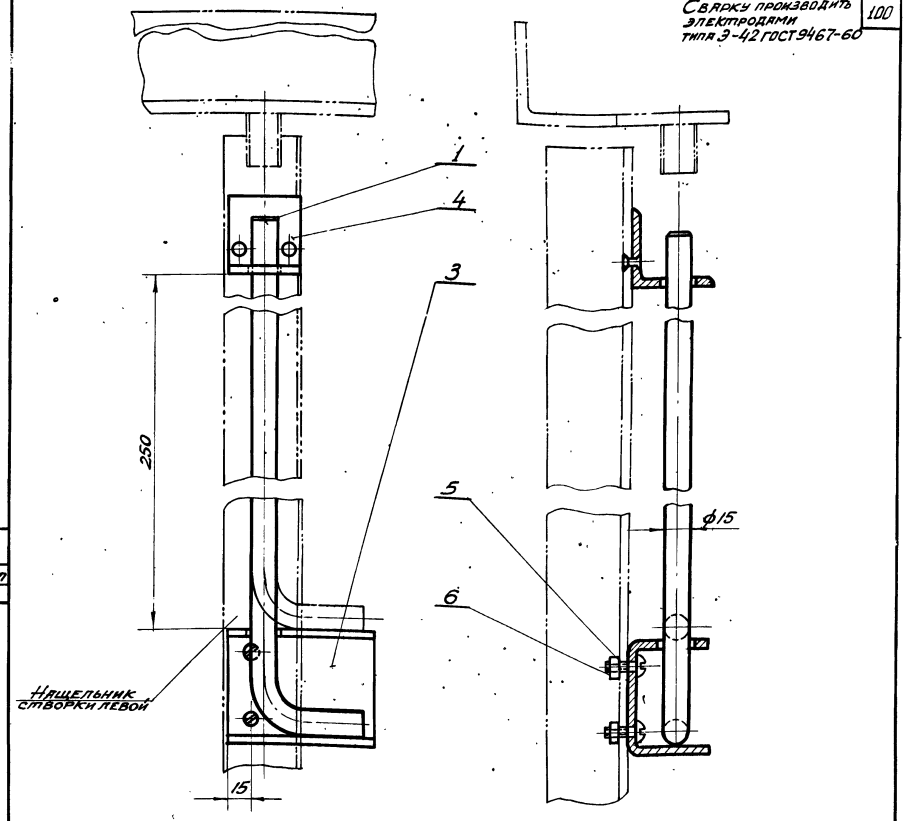

2 отверстия ⌀6 сверлить в нащельнике левой створки по отверстиям 8 детали позиции 3.

Общий вес – 1.69 кг. М1:2

Поз.	Обозначение	Наименование	Кол.	Вес	Материал	Лист	Примечание
7	ГОСТ 10300-62	Заклепка	4	0.001	Пятунь Л62 ГОСТ 1019-47		
6	ГОСТ 5915-62	Гайка М5	2	0.0015	001		
5	ГОСТ 1489-62	Винт М5×10	2	0.004	001		
4	ПД 4-05-004	Уголок	1	0.16	Згиб. ряд. 50×50×5 ГОСТ 8509-57; Ст.3 ГОСТ 535-58	66	
3	ПДИ4-05-003	Нижняя направляющая	1	0.44	Пятунь Л62 ГОСТ 931-52	96	
1	ПДИ4-05-001	Стержень	1	0.845	Пл Л62 Т кр 16 ГОСТ 2060-60	74	

ТК	Противопожарные двери металлические	Серия 2.435-6	
1968 г.	Шпингалет. Общий вид: ПДИ4-05-000 Детали ПДИ4-05-002; ПДИ4-05-003.	Выпуск 4	Лист 96

ГОСПРОМПРОЕКТ г. Москва.

Нач. ц. ТПА Гурьев; Гл. инж. ц. Чистяков; Рук. отд. Ушаков

Проверил Сизанов; Нач. отд. Чистяков

9328-04 101

~ Остальное

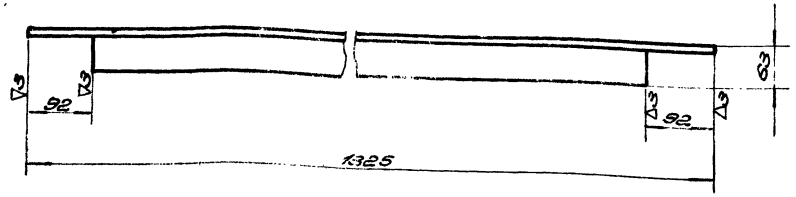

Чертил Лукин	Уголок	ПАЗ-02-001		
Провер. Чиасов				
2435-6 Вып.4	Уголок 100×5,3×8 ГОСТ 8510-57 / неравн. Ст.3 ГОСТ 535-58	Вес 13,3	М-5 1:5	Лист

~ Остальное

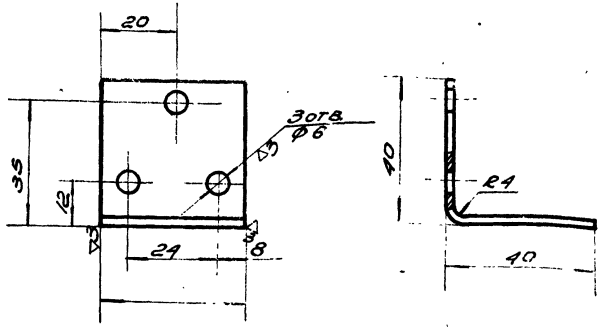

Заготовка 86 мм.

Чертил Лукин	Упор	ПДН4-04-005		
Провер. Чиасов				
2435-6 Вып.4	Лист ПБ2 4,0 ГОСТ 931-52	Вес 0,045	М-5 1:1	Лист

~ Остальн.

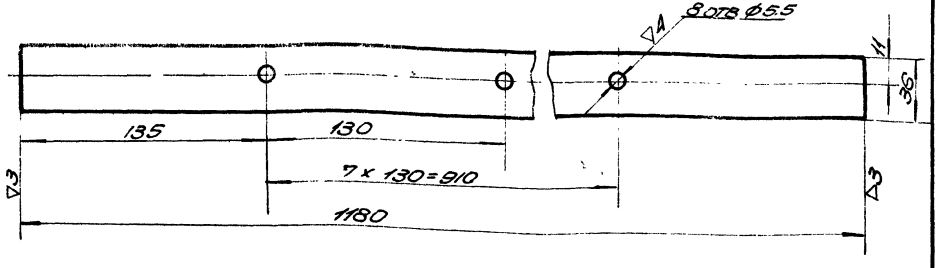

Чертил Лукин	Планка	ПАЗ-01-004		
Провер. Чиасов				
2435-6 Вып.4	Лист 4×36 ГОСТ 103-57 / Ст.3 ГОСТ 535-58	Вес 1,34	М-5 1:2	Лист

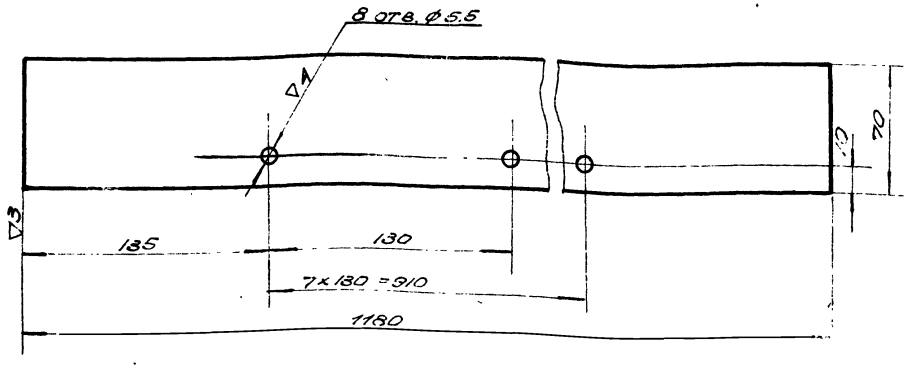

Чертил Лукин	Планка	ПАЗ-01-003		
Провер. Чиасов				
2435-6 Вып.4	Лист 8×70 ГОСТ 103-57 / Ст.3 ГОСТ 535-58	Вес 2,6	М-5 1:2	Лист

ТК	Противопожарные двери металлические	Серия 2435-6	
1968г.	Детали №№ ПАЗ-01-003; ПАЗ-01-004; ПАЗ-02-001; ПАН4-04-005	Вып. 4	Лист 97

Согласовано

Гл. инж. проекта	Лукин	
Гл. инж. отдела	Лукин	
Гл. инж. проекта	Чиасов	

Нач. отдела	Клеев	
Гл. инж. отдела	Клеев	
Рук. груп.	Успенский	

Госстрой СССР
Гражданпромвентиляция
ПСКИМПРОЕКТ
г. Москва

Утверждено

9328-04