ТИПОВОЙ ПРОЕКТ
902-1-80.83

КАНАЛИЗАЦИОННАЯ НАСОСНАЯ СТАНЦИЯ ПРОИЗВОДИТЕЛЬНОСТЬЮ 35-230 м³/ч, НАПОРОМ 11-48 м ПРИ ГЛУБИНЕ ЗАЛОЖЕНИЯ ПОДВОДЯЩЕГО КОЛЛЕКТОРА 5,5 м

(СБОРНО-МОНОЛИТНЫЙ ВАРИАНТ)

АЛЬБОМ V

Подземная часть. Изделия.

13304-02

ЦЕНА 1-33

				Привязан
Инв. №				

ЦЕНТРАЛЬНЫЙ ИНСТИТУТ ТИПОВОГО ПРОЕКТИРОВАНИЯ
ГОССТРОЯ СССР

Москва, А-445, Смольная ул., 22

Сдано в печать 27 1984 г.

Заказ № 7765 Тираж 460 экз.

ТИПОВОЙ ПРОЕКТ
902-1-80.83

КАНАЛИЗАЦИОННАЯ НАСОСНАЯ СТАНЦИЯ ПРОИЗВОДИТЕЛЬНОСТЬЮ 35-230 м³/ч, НАПОРОМ 11-40 м ПРИ ГЛУБИНЕ ЗАЛОЖЕНИЯ ПОДВОДЯЩЕГО КОЛЛЕКТОРА 5,5 м (СБОРНО-МОНОЛИТНЫЙ ВАРИАНТ)

СОСТАВ ПРОЕКТА:

Альбом I	Пояснительная записка (из тп 902-1-78.83)
Альбом II	Технологические решения. Внутренний водопровод и канализация. Отопление и вентиляция (из тп 902-1-78.83)
Альбом III	Архитектурно-строительные решения. Надземная часть. Общие чертежи (из тп 902-1-78.83)
Альбом IV	Строительные решения. Подземная часть. (Открытый способ в сухих грунтах и опускной способ в мокрых грунтах)
Альбом V	Подземная часть. Изделия
Альбом VI	Электрооборудование и автоматизация. Технологический контроль (из ТП 902-1-78.83)
Альбом VII	Спецификация оборудования (из ТП 902-1-78.83)
Альбом VIII	Сборник спецификаций оборудования (из ТП 902-1-78.83)
Альбом IX	Ведомости потребности в материалах. часть 1 - Открытый способ в сухих грунтах часть 2 - Опускной способ в мокрых грунтах
Альбом X	Сметы. Общая часть (из ТП 902-1-78.83)
Альбом XI	Сметы. Подземная часть
часть 1	Открытый способ в сухих грунтах
часть 2	Опускной способ в мокрых грунтах

Альбом V

Разработан проектным институтом „Харьковский водоканалпроект"

Главный инженер института Г.А. Бондаренко

Главный инженер проекта В.Ю. Еременко

Утвержден В/О „Союзводоканалниипроект" протокол N 59 от 27.10.83 г.
Введен в действие В/О „Союзводоканалниипроект" приказ № 19 от 06.02.1984 г.

				Привязан	
Инв. №					

Обозначение	Наименование	Стр	Примечание
902-1-80.83-КЖИ-ДО	Опись документов	2	
-ТО	Техническое описание	3	
-ОП1	Опорный блок оп	4	
-ПС1	Панель стеновая пс(пс1-пс13)	5	
-ПС1СБ	Панель стеновая пс(пс1-пс13).	7	
	Сборочный чертеж		
-ВМС1	Ведомость расхода стали(пс1-пс13)	12	
-ПГ1	Панель перегородочная пг(пг1-пг4)	13	
-ПГ1СБ	Панель перегородочная пг(пг1-пг4).		
	Сборочный чертеж	14	
-ВМС2	Ведомость расхода стали(пг1-пг4)	18	
-КР1	Каркас плоский КР(кр1, кр2)	19	
-КР1СБ	Каркас плоский КР(кр, кр2)		
	Сборочный чертеж	19	
-Кр3	Каркас плоский кр3	20	
-Кр4	Каркас плоский кр4	20	
-Кр13	Каркас плоский Кр13	21	
-Кр5	Каркас плоский КР(КР5-КР12)	21	
-Кр5СБ	Каркас плоский КР(кр5-кр12)		
	Сборочный чертеж	22	
-С1	Сетка арматурная С(с1-с3)	23	
-С1СБ	Сетка арматурная С(с1-с3).		
	Сборочный чертеж	23	
-С4	Сетка арматурная С(с4,с5)	24	

Обозначение	Наименование	Стр	Примечание
902-1-80.83-КЖИ-С4СБ	Сетка арматурная С(с4,с5).		
	Сборочный чертеж	24	
-МН1	Изделие закладное МН1	25	
-МН2	Изделие закладное МН2	25	
-МН3	Изделие закладное МН3	26	
-МС1	Изделие соединительное МС1	26	
-МН4	Изделие закладное МН4	27	
-МН4СБ	Изделие закладное МН4.		
	Сборочный чертеж	28	
-МС2	Изделие соединительное МС2	29	
-МС3	Изделие соединительное МС3	29	
-МС5	Изделие соединительное МС(МС5-МС8)	30	
-МС5СБ	Изделие соединительное МС(МС5-МС8).		
	Сборочный чертеж	30	
-МС9	Изделие соединительное МС(МС9,МС10)	31	
-МС9СБ	Изделие соединительное МС(МС9,МС10)		
	Сборочный чертеж	31	
-МС11	Изделие соединительное МС11	32	
-МС4	Изделие соединительное МС4	32	
-МС12	Изделие соединительное МС12	33	

Привязан

Инв.№

Нач.отд.	Шейко	
Н.контр.	Сокольская	
Гл.спец.	Пасенко	
Рук.гр.	Мазанова	
Вед.инж.	Однорал	
Инж.	Ткаченко	

ТП 902-1-80.83-КЖИ-ДО

Опись документов

Стадия	Лист	Листов
Р		1

Госстрой СССР
Сельводоканалпроект
Харьковский
Водоканалпроект

Техническое описание к изготовлению арматурных и закладных изделий

1. Плоские арматурные изделия следует изготовлять при помощи контактной точечной сварки по ГОСТ 14098-68. Сварку сеток и каркасов производить во всех точках пересечения стержней.

2. Качество арматурных изделий должно удовлетворять требованиям ГОСТ 10922-75.

3. Сварку закладных изделий производить в соответствии с ГОСТ 19292-73 „Соединения сварных элементов закладных деталей сборных железобетонных конструкций и СН 393-78.

4. Сварку тавровых соединений круглых стержней с листовым прокатом закладных изделий выполнять под слоем флюса.

5. Материал прокатной стали закладных изделий принять марки ВСт3 кп 2-1 для сварных конструкций по ТУ14-1-3023-80 и ВСт3 кп 2 по ГОСТ 535-79.*

6. Катет сварных швов принять по наименьшей толщине свариваемых элементов.

7. Для сварных соединений стержней арматуры и закладных деталей следует применять электроды по ГОСТ 9467-75 для арматуры класса: А-I-Э42, Э46, Э42А, А-III-Э42А, Э46А, Э50А.

Привязан			
Инв. №			
Нач.отд.	Шейка		
Н.контр.	Сокольская		
Гл.спец.	Пастников		
Рук.гр.	Мозолова		
	Шонарал		
Инж.	Пономарев		

ТП 902-1-80.83 -КЖИ-ТО

Техническое описание	Стадия	Лист	Листов
	Р		1

Госстрой СССР Союзводоканалниипроект Харьковский водоканалпроект

10304-02 И

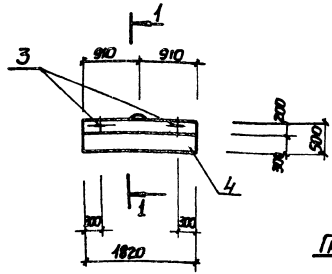

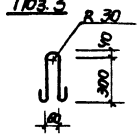

1-1 повернуто

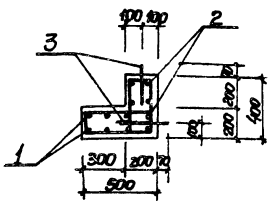

Формат	Зона	Поз.	Обозначение	Наименование	Кол.	Примечание
				Документация		
А4			902-1-80.83-КЖИ-ТО	Техническое описание		
				Сборочные единицы		
				Сетка арматурная		
А4		1	-С4	С4	1	
А4		2	-01	С5	1	
				Детали		
Б4		3		ф10А-I ГОСТ5781-82 l=870	3	0,54кг
				Материалы		
		4		Бетон марки М300	0,26	$м^3$

Защитный слой бетона для рабочей арматуры принят 20мм.

Ведомость расхода стали на элемент, кг

Марка элемента	Изделия арматурные					Общий расход
	Арматура класса А-I				Всего	
	ГОСТ 5781-82					
	ф8	ф10		Итого		
ОП1	17,3	1,62		18,9	18,9	18,9

Привязан

Инв. №

Нач.отд.	Шейка	
Н.контр.	Орловская	
Гл.спец.	Поспелова	
Рук.гр.	Маслева	
Вед.инж.	Одноралова	
Инж.	Филиппова	

ТП 902-1-80.83 -КЖИ-ОП1

Опорный блок ОП1

Стадия	Масса	Масштаб
Р	650	1:30

Лист | Листов 1

Госстрой СССР Союзводоканалпроект Харьковский Водоканалпроект

19304-02 5

Формат	Зона	Поз.	Обозначение	Наименование	Кол. на исполн. 902-1-80.83 КЖСИ-ПС1-										Примечан.
					-	01	02	03	04	05	06	07	08	09	
				Документация											
А3			902-1-80.83-КЖСИ-ПС1 СБ	Сборочный чертеж											
А3			-ВМС1	Ведомость расхода стали											
				Сборочные единицы											
А3		20	3.902.1-10.1 02.00.00-01	2ПС 66-2											Со всеми арматурными и закладными изделиями
			3.902.1-10.1 01.00.00	1ПС 66-1ш											
		1	3.901-5	Сальник Ду 400 $\frac{Б=300}{Д=200}$	1										
				Изделие закладное											
		2	1.400-15 вып.1 550-03	МН552				0,94						1,4	п.м.
		3	3.902.1-10.2 00.16 00-01	МН6				9	9					9	
		4	1.400-15 вып.1 120-14	МН107-3(6)				8							
		5	1.400-15 вып.1 150-26	МН137-3(6)	2	1	4								
		6	1.400-15 вып.1 120-44	МН112-3(6)	5	4	3	4	3	5	7	8	7	13	

Привязан

Инв.№

Нач. отд.	Шейка	
Н.контр.	Сокольская	
Гл. спец.	Постников	
Рук. гр.	Маслова	
Вед. инж.	Однорал	
Инж.	Новгородцева	

ТП 902-1-80.83-КЖСИ-ПС1

Панель стеновая ПС (ПС1-ПС13)

Стадия	Лист	Листов
Р	1	4

Трестрой СССР Союзводоканалмонтажпроект Одесский водоканалпроект

Формат А4

Инв.№ подл. | Подпись и дата | Взам. инв.№

Формат	Зона	Поз.	Обозначение	Наименование	Кол. на исполн. 902-1-80.83-КЖСИ-ПС1-										Примечан.
					-	01	02	03	04	05	06	07	08	09	
		7	1.400-15 вып.1 130-02	МН117-3(6)	2	2	2	1							
		8	1.400-15 вып.1 130-25	МН121-2(6)					2	2	2				
		9	1.400-15 вып.1 120-32	МН110-3(6)					2	2	2				
		10	1.400-15 вып.1 130-46	МН124-5(6)		1	1								
		11	1.400-15 вып.1 110-01	МН101-3(6)	2				1		1	1			
		12	1.400-15 вып.1 140-08	МН128-3(6)	0,9	0,9	0,87	0,22							п.м
		13	1.400-15 вып.1 140-26	МН131-2(6)	1,17	0,4									п.м.
		14	1.400-15 вып.1 140-02	МН127-3(6)		0,4									п.м
		15	1.400-15 вып.1 810-03	МН804	3	3	3	3	3	3	3	3	3	3	
		16	1.400-15 вып.1 150-47	МН140-3(6)								1			
		17	1.400-15 вып.1 150-29	МН137-3(6)								1			
				Детали											
Б4		18		ф25АIII ГОСТ 5781-82, ℓ=1850	8										7,1 кг
Б4		19		ф14АIII ГОСТ 5781-82, ℓ=1100	8										1,3 кг

1. Обозначения в скобках для открытого способа
2. Исполнения 10, 11, 12 см. лист 3,4

ПС1	ПС2	ПС3	ПС4	ПС5	ПС6	ПС7	ПС8	ПС9	ПС10

Привязан

Инв.№

ТП 902-1-80.83-КЖСИ-ПС1

Лист 2

1930-4-02 6

Формат	Зона	Поз.	Обозначение	Наименование	Кол. на исполн. 902-1-80.83-КЖСЦ-ПС1- 10	11	12								Примечания
				Документация											
А3			902-1-80.83 -КЖСЦ-ПС1- СБ	Сборочный чертеж											
А3			-ВМС1	ведомость расхода стали											
				Сборочные единицы											
А3		20	3.902.1-10.1 02.00.00-01	2ПС 66-2											см. ведомость дополнительных мн. и закладных изделий
			3.902.1-10.1 01.00.00	1ПС 68-1 Ш											
				Изделие закладное											
		2	1.400-15 вып.1 850-03	МН 552	0,94										п.м.
		3	3.902.1-102 00.16 00-01	МН 6	9										
		4	1.400-15 вып.1 120-14	МН 107-3(6)	8										

Привязан

Инв. №

ТП 902-1-80.83 -КЖСЦ ПС1

Лист 3

Формат А4

Инв. N подл. | Подпись и дата | Взам. инв. N

Формат	Зона	Поз.	Обозначение	Наименование	Кол. на исполн. 902-1-80.83.КЖСЦ-ПС1- 10	11	12								Примечания
		5	1.400-15 вып.1 150-26	МН 137-3(6)		4									
		6	1.400-15 вып.1 120-44	МН 112-3(6)	3	4	5								
		7	1.400-15 вып.1 130-02	МН 117-3(6)	1	2									
		10	1.400-15 вып.1 130-46	МН 124-5(6)		1	1								
		12	1.400-15 вып.1 140-08	МН 128-3(6)	0,56	0,9	0,9								п.м.
		13	1.400-15 вып.1 140-26	МН 131-2(6)			0,87								п.м.
		15	1.400-15 вып.1 810-03	МН 804	3	3	3								
		17	1.400-15 вып.1 150-29	МН 137-6(6)			1								
					ПС11	ПС12	ПС13								

Привязан

Инв. №

ТП 902-1-80.83-КЖСЦ ПС1

Лист 4

1984-02.7

ПС1

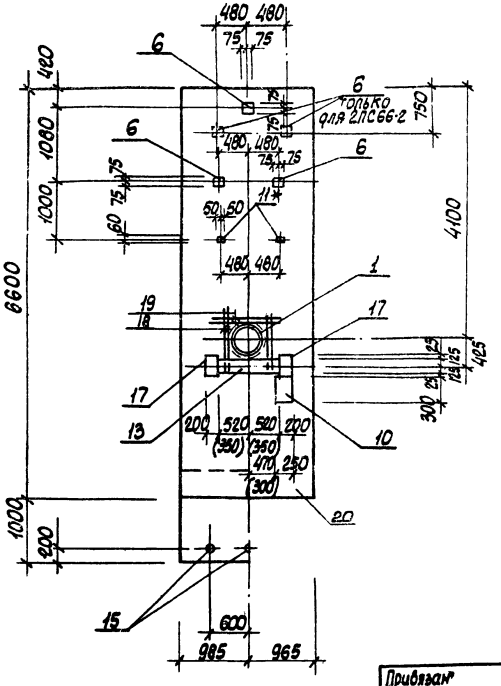

Обозначение	Марка панели: Опускной способ	Марка панели: Открытый способ	Условная марка
902-1-80.83-КЖИ-ПС1	2ПС66-2 □-1	1ПС66-1ш-1	ПС1
-01	2ПС66-2 □-2	1ПС66-1ш-2	ПС2
-02	2ПС66-2 □-3	1ПС66-1ш-3	ПС3
-03	2ПС66-2 □-4	1ПС66-1ш-4	ПС4
-04	2ПС66-2 □-5	1ПС66-1ш-5	ПС5
-05	2ПС66-2 □-6	1ПС66-1ш-6	ПС6
-06	2ПС66-2 □-7	1ПС66-1ш-7	ПС7
-07	2ПС66-2 □-8	1ПС66-1ш-8	ПС8
-08	2ПС66-2 □-9	1ПС66-1ш-9	ПС9
-09	2ПС66-2 □-10	1ПС66-1ш-10	ПС10
-10	2ПС66-2 □-11	1ПС66-1ш-11	ПС11
-11	2ПС66-2 □-12	1ПС66-1ш-12	ПС12
-12	2ПС66-2 □-13	1ПС66-1ш-13	ПС13

1. Закладные изделия со знаком * приварить к арматуре стеновой панели.
2. Размеры в скобках даны для клиновидного стыка.

Нач. отд.	Шейко		
Н. контр.	Сокольская		
Гл. спец.	Поспиков		
Рук. гр.	Тодалова		
Арх. кв.	Одноорал		
Инженер-конструктор			

Привязан

Инв. №

ТП 902-1-80.83-КЖИ- ПС1 СБ

Панель стеновая ПС(ПС1 - ПС13). Сборочный чертеж

Стадия	Масса	Масштаб
Р	–	1:50

Лист 1 Листов 6

Госстрой СССР Союзгородпроект Ленинградский Ленгипроинжпроект

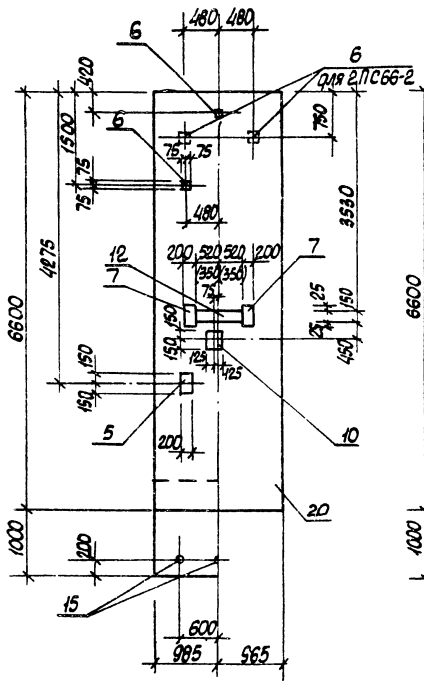

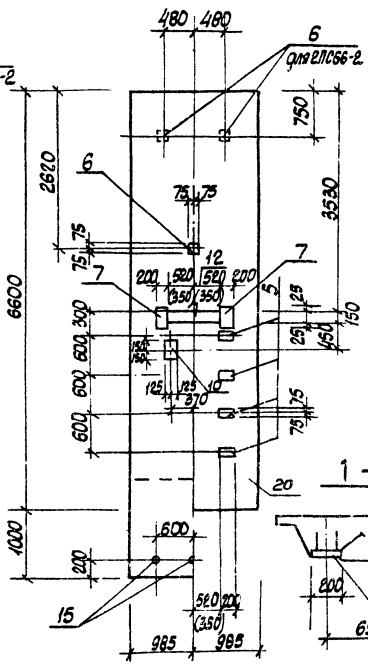

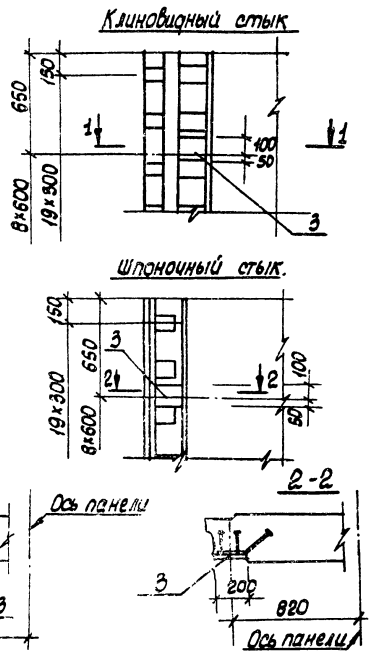

Привязан			
Инв. №			

ТП 902-1-80.83-КЖИ ПС1 СБ

Лист 2

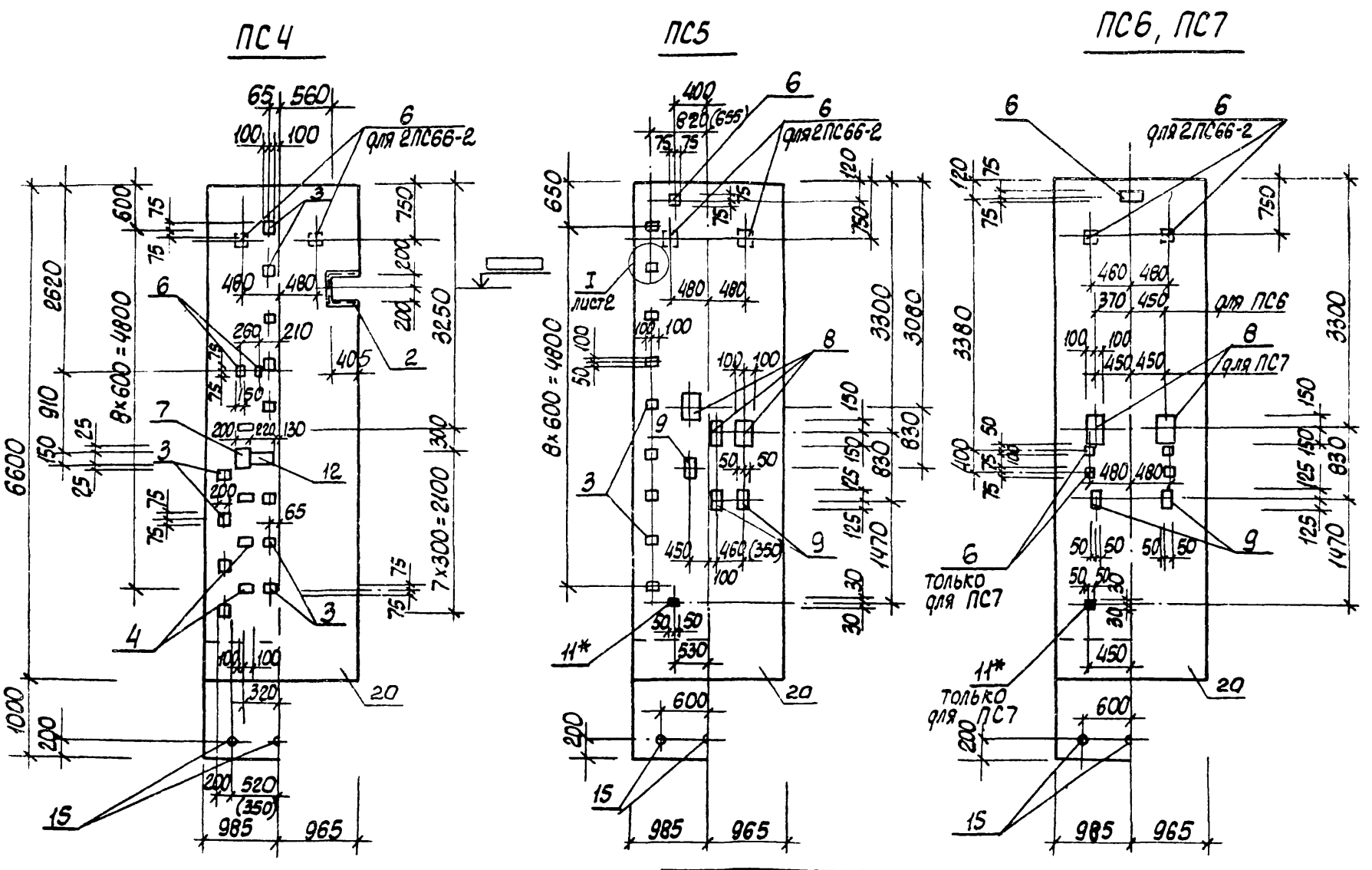

Привязан			
Инв. №			

ТП 902-1-80.83-КЖСЦ- ПС1 СБ

Лист 3

19304-02 10

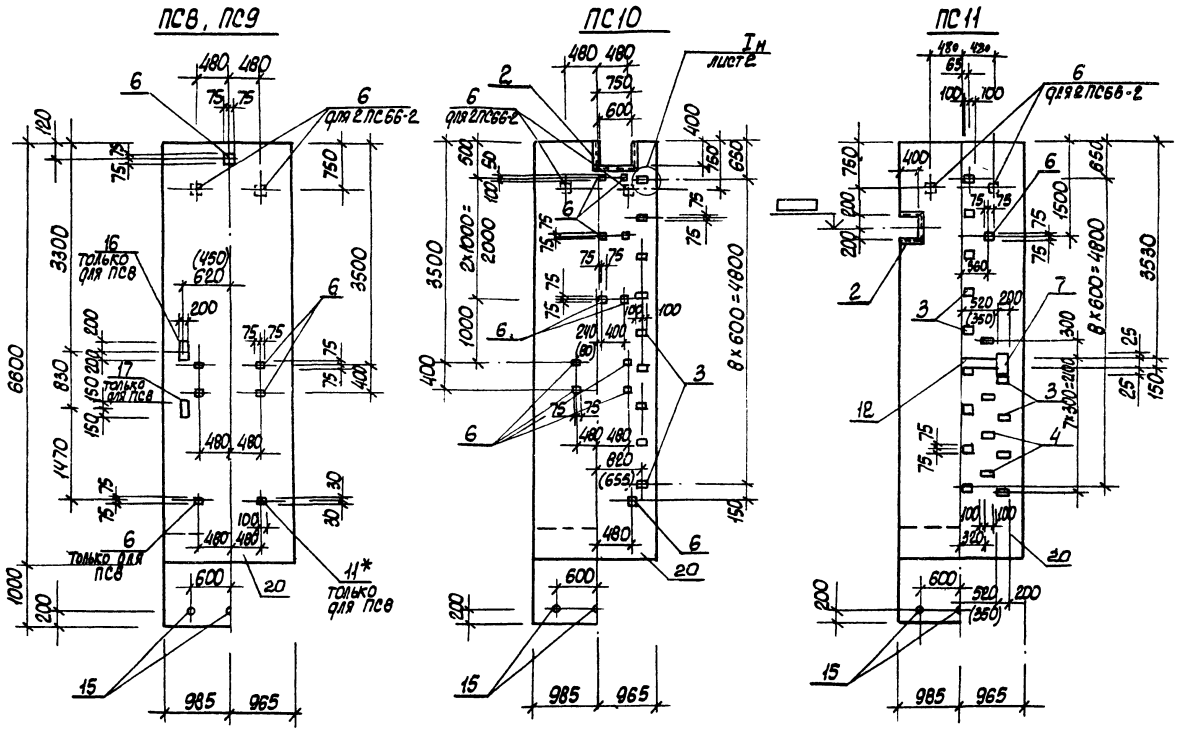

Привязан			
Инв. №			

ТП 902-1-80.83-КЖШ- ПС1СБ

Лист 4

19304-02 11

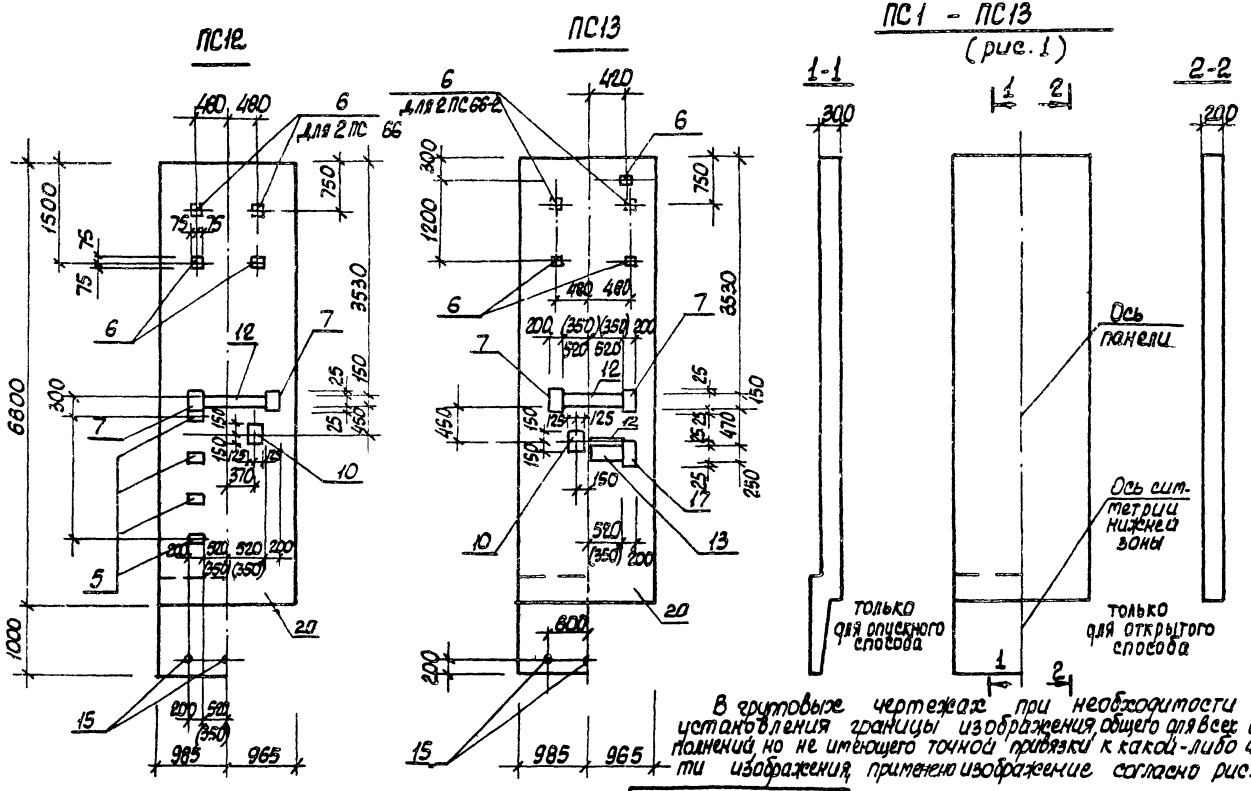

В групповые чертежах при необходимости установления границы изображения, общего для всех исполнений, но не имеющего точной привязки к какой-либо части изображения, применяю изображение согласно рис.1

Привязан			
Инв.№			

ТП 902-1-80.83 КЖШ - ПС1 СБ

Лист 5

193014-02 12

Ведомость расхода стали на дополнительные закладные изделия, кг.

Марка элемента	Изделия закладные																																Всего
	Арматура класса							Прокат марки																									
	А - III							ВСт 3 кп2												ГОСТ Вст 3кп 2-1			ВСт 3 кп2									
	ГОСТ 5781-82							ГОСТ 103-76												ГОСТ 82-70*		ГОСТ 8509-72*	ГОСТ 103-76		ГОСТ 2590-71*		ГОСТ 8732-78*					
	Ф8	Ф10	Ф12	Ф14	Ф16	Ф25	Итого	50х12	60х6	100х6	100х8	150х6	150х8	150х12	200х6	200х8	250х6	250х8	Итого	L50х5	Итого	5-10	Итого	Ф45	Итого	ТР 70х16	ТР 530х7	Итого					
Пс1	2.9		7.8	10.4		56.8	77.9		0.6			6.4	7.0		3.8	7.6	13.8		39.2			4.7	4.7	8.7	8.7	0.8	45.2	46.0					176.5
Пс2	8.3		5.4				13.7			1.9		6.4	5.6		3.8	3.8	4.7		26.2							0.8		0.8					40.7
Пс3	1.3		7.6				8.9					6.2	4.2		3.8	15.2			29.4							0.8		0.8					39.1
Пс4	4.3		4.0		8.5		16.8	4.1				1.6	5.6	25.4	1.9				38.6	3.6	3.6					0.8		0.8					59.8
Пс5	1.1	1.4	4.0		8.5		15.0	4.1	0.3		3.2		4.2	25.4		7.6			44.8							0.8		0.8					60.6
Пс6		1.4	7.0				8.4				3.2		7.0			7.6			17.8							0.8		0.8					27.0
Пс7	0.2	1.4	9.0				10.6		0.3		3.2		9.8			7.6			20.9							0.8		0.8					32.3
Пс8	0.2		4.4				4.4		0.3				11.2			8.8			20.3							0.8		0.8					25.5
Пс9			7.0				7.0						9.8						9.8							0.8		0.8					17.6
Пс10	1.7		13.0		8.5		22.2	4.1					18.2	25.4					47.7	5.3	5.3					0.8		0.8					76.0
Пс11	4.6		3.0		8.5		16.1	4.1		7.2		3.9	4.2	25.4	1.9				46.7	3.6	3.6					0.8		0.8					67.2
Пс12	1.3		4.0				5.2					6.4	5.6		3.8				15.8							0.8		0.8					21.8
Пс13	1.8	0.7	6.9				9.4		0.3			6.4	7.0			3.8	10.3	5.1	32.5							0.8		0.8					43.1

ТП902-1-80.83-КЖИ-ВМС1

Привязан

Инв. №

Нач. отд.	Шейко	
Н. контр.	Соколовская	
Гл. спец.	Постникова	
Рук. гр.	Малахова	
Вед. инж.	Однорал	
Инженер	Новорайская	

Ведомость расхода стали (пс1 - пс13)

Стадия	Лист	Листов
Р		1

Гипростроймаш Госстроя СССР Ленинградское отделение Харьковский филиал

19304-02 13

Формат	Зона	Поз.	Обозначение	Наименование	Кол. на исполн. 902-1-80.83-КЖН-ПГ1								Примечание
					–	01	02	03					
				Документация									
А4			902-1-80.83-КЖН-ТО	Техническое описание									
А3			-ПГ1СБ	Сборочный чертеж									
А3			-ВМС2	Ведомость расхода стали									
				Сборочные единицы									
				Панель стеновая									
А3		13	3.902.1-10.2 15.00.01	ПГ66.18-У1-К-1									Со всеми арма-
			3.902.1-10.2 10.00.01	ПГ66.18-У1-Ш-1									турными и
			3.902.1-10.2 02.00.00	ПГ66.20-61-К									закладными
			3.902.1-10.2 01.00.00	ПГ66.20-61-Ш									изделиями
			3.902.1-10.2 15.00.00	ПГ66.18-У1-К									
			3.902.1-10.2 10.00.00	ПГ66.18-У1-Ш									

Привязан	Нач.отд.	Шейка	
	Н.контр.	Сокольская	
	Гл.спец.	Постников	
	Рук.гр.	Мазалова	
	Вед.инж.	Однорал	
Инв. №	Инж.	Новгородцев	

ТП 902-1-80.83-КЖН-ПГ1

Панель перегородочная ПГ (ПГ1 - ПГ4)

Стадия	Лист	Листов
Р	1	2

Госстрой СССР
Союзводоканалниипроект
Харьковский
Водоканалпроект

Формат

Инв. № подл.	Подпись и дата	Взам. инв. №

Формат	Зона	Поз.	Обозначение	Наименование	Кол. на исполн. 902-1-80.83-КЖН-ПГ1								Примечание
					–	01	02	03					
		1	3.901-5	Сальник Ду 150, ℓ=200			1						
		2	3.901-5	Сальник Ду 100, ℓ=200			1						
		3	3.901-5	Сальник Ду 50, ℓ=200		1		2					
				Изделия закладные									
		4	1.400-15 Вып.1 150-47	Мн 140-6		2	4	1					
		5	1.400-15 Вып.1 130-29	Мн 121-6		2	1	1					
		6	1.400-15 Вып.1 120-35	Мн 110-6		2	1	1					
		7	1.400-15 Вып.1 130-47	Мн 124-6	1	1		1					
		8	1.400-15 Вып.1 140-11	Мн 128-6	1,15	1,3	1,3	1,15					
		9	1.400-15 Вып.1 120-50	Мн 113-6	5		1						
		10	1.400-15 Вып.1 150-11	Мн 134-6	1		2						
		11	1.400-15 Вып.1 550-03	Мн 562		1,56	2,8	8					п.м.
		12	1.400-15 Вып.1 130-11	Мн 118-6	1	2	2	1					
						ПГ1	ПГ2	ПГ3	ПГ4				

Привязан			
Инв. №			

ТП902-1-80.83-КЖН-ПГ1

Лист 2

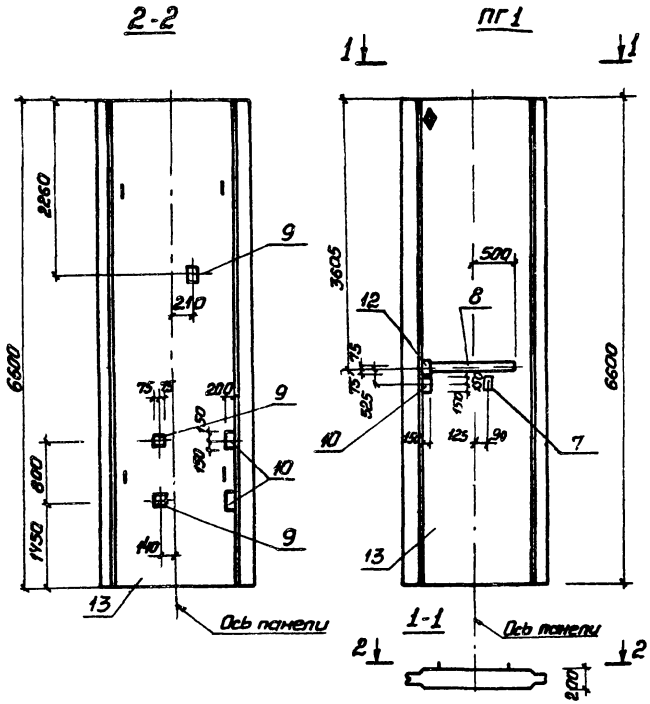

Обозначение	Марка панели	Условная марка
902-1-80.83 -КЖИ-ПГ1	ПГ66.18-У1 - □-1-1	ПГ1
-01	ПГ66.20-Б1 □-1	ПГ2
-02	ПГ66.20-Б1 □-2	ПГ3
-03	ПГ66.18-У1 □-1	ПГ4

1. В марках перегородочных панелей не дано обозначение типа стыка. Чертеж выполнен условно для шпоночного стыка.
2. Знак ♦ - грань со стороны резервуара.

Привязан				ТП902-1-80.83 -КЖИ-ПГ1 СБ	
				Панель перегородочная ПГ (ПГ1-ПГ4). Сборочный чертеж	Стадия: Р; Масса: –; Масштаб: 1:50
					Лист 1; Листов 4
					Госстрой СССР Союзводоканалпроект Ленинградский Водоканалпроект
Инв. №	Нач.отд.	Шейко			
	Н.контр.	Сокольская			
	Гл.спец.	Постников			
	Рук.гр.	Мазалова			
	Вед.инж.	Однорал			
	Инж.	Новгородцев			

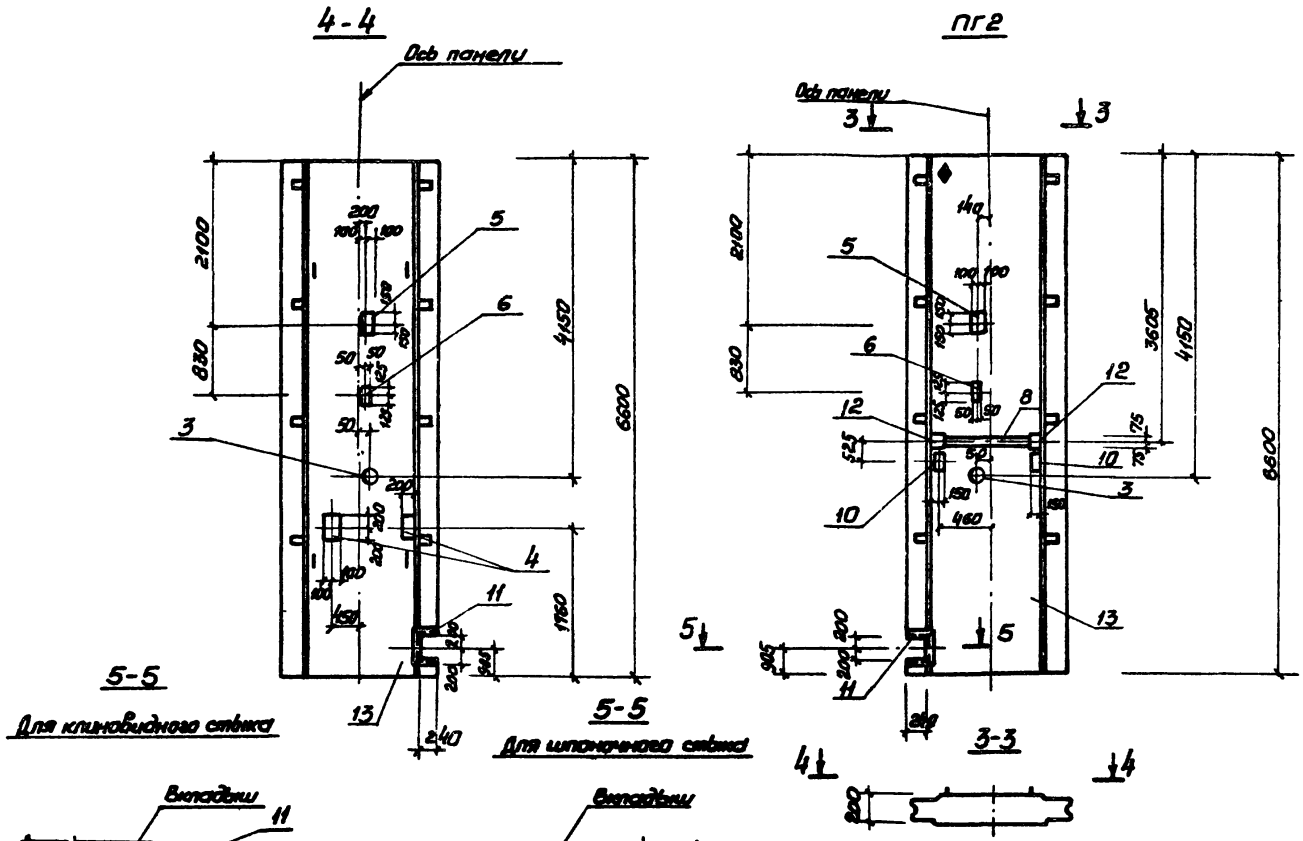

Привязан				
Инв.№				

ТП 902-1-80.83-КЖИ-ПГ1 СБ

Лист 2

19304-02 16

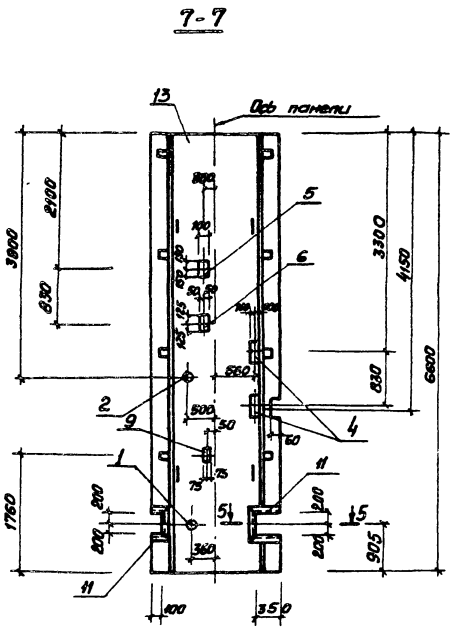

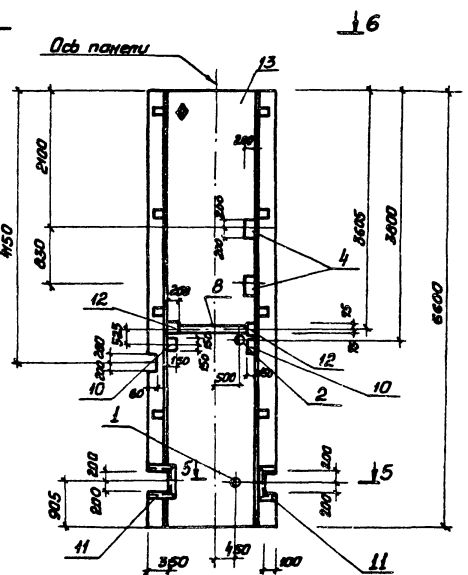

Сечение 5-5 см. на листе 2

Привязан				
Инв. №				

ТП902-1-80.83-КЖИ-ПГ1 СБ

Лист 3

19304-02 17

9-9

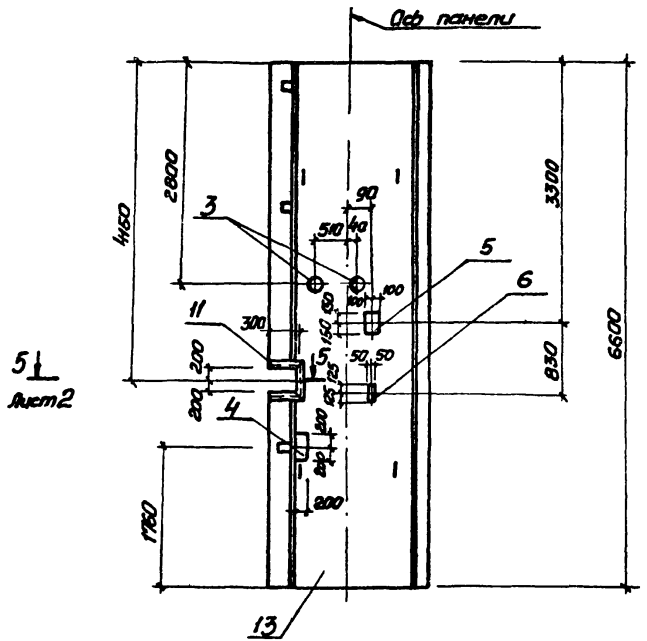

пг4

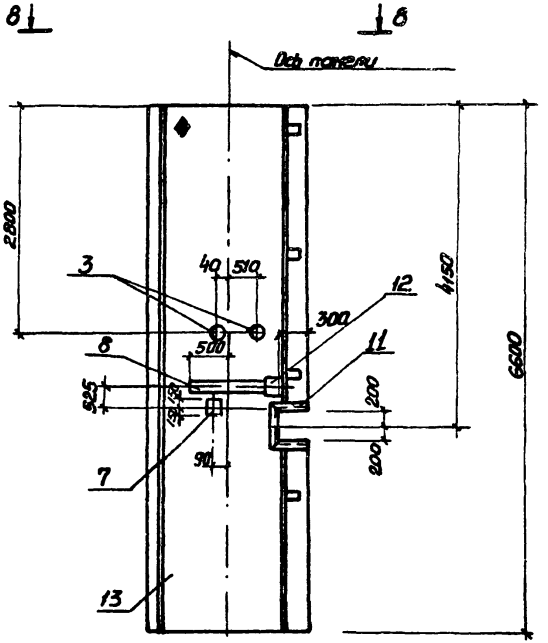

8-8

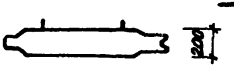

Привязан			
Инв. №			

ТП 902-1-80.83 КЖИ-ПГ1 СБ

Лист 4

19304-02 18

Ведомость расхода стали на дополнительные закладные изделия, кг

Марка элемента	Изделия закладные																							Всего
	Арматура класса А-III				Прокат марки																			
					Вст3кп2					Вст3кп2-1							Вст3кп2							
	ГОСТ 5781-82				ГОСТ 103-76					ГОСТ 82-70*			ГОСТ 8509-72*		ГОСТ 19903-74		ГОСТ 2590-71*			ГОСТ 8732-78*				
	ф8	ф10	ф12	Итого	-40×8	-50×10	-100×8	-150×5	Итого	-200×8	-250×8	Итого	150×5	Итого	Б10	Итого	ф7	ф10	Итого	Тр 121×4	Тр 168×5	Тр 245×7	Итого	
пг1	1,1	0,3	0,6	2,0	4,2	0,8		17,2	22,2		4,7	7,2												29,0
пг2	1,3	6,3	4,2	11,8	2,5	5,6	3,2	9,2	20,5	22,6	4,7	27,3	5,8	5,8	1,2	1,2	0,3		0,3	2,3			2,3	69,2
пг3	2,6	0,3	5,4	8,3	3,3	7,2	1,6	14,8	25,9	29,0		29,0	10,5	10,5	4,1	4,1	0,42	1,26	1,68		4,02	8,2	12,22	92,0
пг4	1,55	0,6	2,1	4,3	3,0	2,8	1,6	8,1	15,5	11,3	4,7	15,7	6,8	6,8	2,4	2,4	0,6		0,6	4,6			4,6	50,0

Привязан

Инв.№

Нач.отд.	Шейка	
Н.контр.	Сакальская	
Гл.спец.	Постников	
Рук.гр.	Мазалова	
Вед.инж.	Одинцова	
Инж.	Новгородцев	

ТП 902-1-80.83 -КЖИ-ВМС2

Ведомость расхода стали (пг1-пг4)

Стадия	Лист	Листов
Р		1

Госстрой СССР Союзводоканалпроект Ассоциация Водоканалпроект

19304-02 19

Обозначение	Наименование	Кол. на испол. 902-1-80.83 КЖИ-КР1	Примечание
			Масса, кг
	Документация		
902-1-80.83-КЖИ-ТО	Техническое описание		
-КР1,КР2 СБ	Сборочный чертеж		
	Детали		
1	ф14 А-III ГОСТ 5781-82		
	ℓ=1735	1	2,1
	ℓ=1590	1	1,9
2	ф12А-III ГОСТ 5781-82 ℓ=170	1	0,2
3	ℓ=210	1	0,2
		КР2	
		КР1	

Нач.отд.	Шейко		
Н.контр.	Сокольская		
Гл.спец.	Постников		
Рук.гр.	Назалова		
Вед.инж.	Одорал		
Инж.	Самойлова		

Привязан

Инв. №

ТП 902-1-80.83 -КЖИ-КР1

Каркас плоский КР(КР1, КР2)

Стадия	Лист	Листов
Р		1

Госстрой СССР Союзводоканалниипроект Юрьевский Водоканалпроект

Формат А4

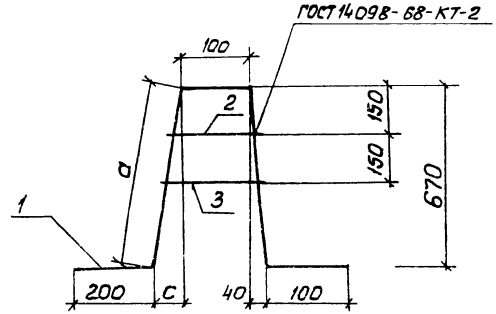

Обозначение	Марка	Размеры, мм		Масса, кг
		c	a	
902-1-80.83-КЖИ-КР1	КР1	140	673	2,5
-01	КР2	120	570	2,3

Привязан

Инв. №

Нач.отд.	Шейко	
Н.контр.	Сокольская	
Гл.спец.	Постников	
Рук.гр.	Назалова	
Вед.инж.	Одорал	
Инж.	Самойлова	

ТП 902-1-80.83 -КЖИ-КР1 СБ

Каркас плоский КР(КР1, КР2)

Сборочный чертеж

Стадия	Масса	Масштаб
Р	см. табл.	-

Лист | Листов 1

Госстрой СССР Союзводоканалниипроект Юрьевский Водоканалпроект

19304-02 20

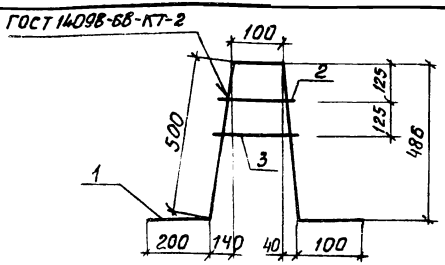

Формат	Зона	Поз.	Обозначение	Наименование	Кол.	Примечание
						Масса, кг
				Документация		
А4			902-1-80.83 - КЖИ-ТО	Техническое описание		
				Детали		
Б4		1		ф14 А-III ГОСТ 5781-82 ℓ=1380	1	1,7
Б4		2		ф12 А-III ГОСТ 5781-82 ℓ=180	1	0,1
Б4		3		ℓ=230	1	0,2

Привязан

Инв. №

Нач. отд.	Шейко		
Н. контр.	Сокольская		
Гл. спец.	Постников		
Рук. гр.	Мазалова		
Вед. инж.	Одинцов		
Инж.	Новгородцев		

ТП 902-1-80.83 - КЖИ-КР3

Каркас плоский КР3

Стадия	Масса	Масштаб
Р	2,0	–
Лист	Листов 1	

Госстрой СССР Союзводоканалпроект им. Жданова Водоканалпроект

1-1

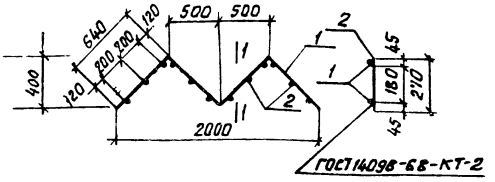

Формат	Зона	Поз.	Обозначение	Наименование	Кол.	Примечание
						Масса, кг
				Документация		
А4			902-1-80.83 - КЖИ-ТО	Техническое описание		
				Детали		
Б4		1		ф10 А-II ГОСТ 5781-82 ℓ=2560	2	1,58
Б4		2		ф12 А-III ГОСТ 5781-82 ℓ=270	12	0,24

Привязан

Инв. №

Нач. отд.	Шейко		
Н. контр.	Сокольская		
Гл. спец.	Постников		
Рук. гр.	Мазалова		
Вед. инж.	Одинцов		
Инж.	Новгородцев		

ТП 902-1-80.83 - КЖИ-КР4

Каркас плоский КР4

Стадия	Масса	Масштаб
Р	6,04	–
Лист	Листов 1	

Госстрой СССР Союзводоканалпроект им. Жданова Водоканалпроект

Взам. инв. № | Подпись и дата | Инв. № подл.

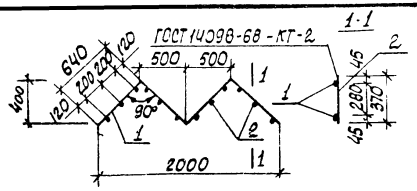

Формат	Зона	Поз.	Обозначение	Наименование	Кол.	Примечание
						масса, кг.
				Документация		
Б4			902-1-8083-КЖИ-ТО	Техническое описание		
				Детали		
Б4		1		ф10А-I ГОСТ 5781-82 ℓ=2560	2	1,58
Б4		2		ф12А-III ГОСТ 5781-82 ℓ=370	12	0,34

Привязан

Инв. №

Нач. отд.	Шейко	
Н. контр.	Сокольская	
Гл. спец.	Постникова	
Рук. гр.	Назарова	
Вед. инж.	Одинцов	
Инженер	Филипповская	

ТП 902-1-8083-КЖИ-КР13

Каркас плоский КР 13

Стадия	Масса	Масштаб
Р	см. табл.	-
Лист	Листов 1	

Госстрой СССР Южводоканалгипроект Харьковский Водоканалпроект

Инв. № подл.	Подпись и дата	Взам. инв. №

Обозначение	Наименование	Кол. на изолин. 902-1-8083-КЖИ-КР5- 01	02	03	04	05	06	07	Масса кг	Примечание
	Документация									
902-1-8083-КЖИ-ТО	Техническое описание									
-КР5СВ	Оборочный чертеж									
	Детали									
	ф16А-III ГОСТ 5781-82 ℓ=2520	2							3,98	
	ℓ=3270		2						5,17	
	ℓ=2250			2					3,56	
	ℓ=3150				2				4,98	
	ℓ=1250					2			1,98	
	ℓ=1180						2		1,86	
	ℓ=3050							2	4,85	

Подпись	Зона	Поз.
Б4		1
Б4		
Б4		

Привязан

Инв. №

Нач. отд.	Шейко	
Н. контр.	Сокольская	
Гл. спец.	Постникова	
Рук. гр.	Назарова	
Вед. инж.	Одинцов	
Инж.	Филипповская	

ТП 902-1-8083-КЖИ-КР5

Каркас плоский КР (КР5 - КР12)

Стадия	Лист	Листов
Р	1	2

Госстрой СССР Южводоканалгипроект Харьковский Водоканалпроект

Обозначение	Наименование	Кол. на исполн. 902-1-80.83 КЖШ-КР5												Примечание
		-	01	02	03	04	05	06	07					Масса, кг
	КР5													
	КР6													
	КР7													
	КР8													
	КР9													
	КР10													
	КР11													
	КР12													
	⌀6АI ГОСТ 5781-82													
	ℓ=230							13						0,05
	ℓ=380						7							0,08
	ℓ=400							6						0,09
	ℓ=480		13	17	12	16								0,11
	ℓ=500						7							0,11
Спец.		2												
Ведом.		64												

ТП 902-1-80.83-КЖШ-КР5

Лист 2

Формат А4

Привязан

Инв. №

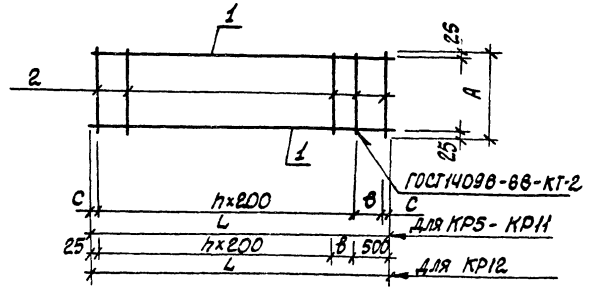

Обозначение	Марка	Размеры, мм A	L		в	c	h	Масса кг
902-1-80.83 КЖШ-Кр5	КР5	480	2520			60	12	9,39
-01	КР6	480	3270			35	16	12,21
-02	КР7	480	2250			25	11	8,44
-03	КР8	480	3150		100	25	15	11,72
-04	КР9	380	1250			25	6	4,52
-05	КР10	500	1250			25	6	4,73
-06	КР11	400	1180		130	25	5	4,26
-07	КР12	230	3050		125		12	10,26

Привязан

Инв. №

Нач. отд.	Шейко		
Н. контр.	Сокольская		
Гл. спец.	Постников		
Рук. гр.	Мазалова		
Вед. инж.	Данилов		
Инж.	Филиппова		

Инв. № подл. | Подпись и дата | Взам. инв. №

ТП 902-1-80.83-КЖШ-КР5 СБ

Каркас плоский КР (КР5 - КР12). Сборочный чертеж

Стадия	Масса	Масштаб
Р	ат. табл.	-
Лист 1	Листов 1	

Госстрой СССР Союзводоканалпроект Водоканалпроект

19304-02 23

Обозначение	Наименование	Кол. на исполн. 902-1-80.83 КЖИ-С1 -			Прочие указания
		-	01	02	
	Документация				
902-1- - КЖИ-ТО	Техническое описание				
-С1 СБ	Сборочный чертеж				
	Детали				
	⌀12А-III ГОСТ 5781-82				Масса кг
	ℓ=950	5			0,85
	ℓ=800		3		0,71
	ℓ=850			3	0,76
	⌀6А-I ГОСТ 5781-82				
	ℓ=850	3	2	2	0,2
	ℓ=150	2	2	2	0,03

Обозначение	Наименование	Код, на чертеж. 902-1-80.83-КЖИ-СЧ-	Примечание
	Документация		
902-1-80.83-КЖИ-ТО	Техническое описание		
-С4СБ	Сборочный чертеж		
	Детали		
	ФВА-I ГОСТ 5781-82		
	ℓ=1800	8 4	0,71
	ℓ=1100	11	0,44
	ℓ=900	11	0,36
		С5	
		С4	

Формат	Зона	Поз.	Обозначение	Наименование	Кол.	Масса, кг
А4			902-1-80.83-КЖИ-ТО	Техническое описание		
А4			-С4СБ	Сборочный чертеж		
Б4		1		ФВА-I ГОСТ 5781-82		
Б4		2		ℓ=1800	8	4
				ℓ=1100	11	
				ℓ=900	11	
					С5	
					С4	

Нач.отд.	Шейко		ТП 902-1-80.83 -КЖИ-С4		
Н.контр.	Филькова				
Гл.спец.	Полянкова		Сетка арматурная С (С4, С5)	Стадия	Лист	Листов
Рук.гр.	Маслова			Р	1	
Ведущ.	Одинрол			Госстрой СССР Союзводоканалпроект Водоканалпроект	
Инж.	Самойлова				

Привязан

Инв. №

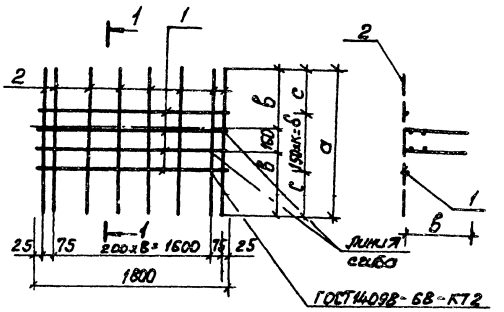

Обозначение	Марка	Размеры, мм					Масса, кг
		а	в	с	в'	к	
902-1-80.83-КЖИ-С4	С4	1100	470	25	1050	7	10,52
-01	С5	900	370	225	450	3	6,8

Привязан

Инв. №

Нач.отд.	Шейко		ТП 902-1-80.83 -КЖИ-С4СБ		
Н.контр.	Филькова		Сетка арматурная С (С4, С5). Сборочный чертеж	Стадия	Масса	Масштаб
Гл.спец.	Полянкова			Р	см. табл.	-
Рук.гр.	Маслова			Лист	Листов 1
Ведущ.	Одинрол			Госстрой СССР Союзводоканалпроект Водоканалпроект	
Инж.	Самойлова				

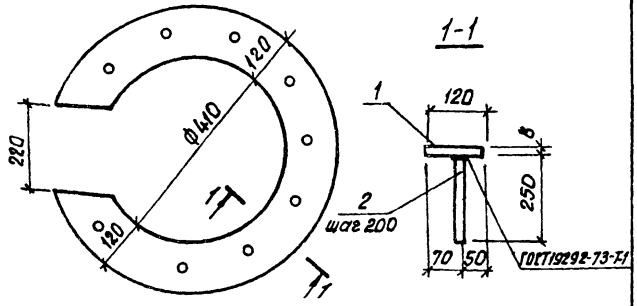

Формат	Зона	Поз.	Обозначение	Наименование	Кол.	Примечание
				Документация		масса, кг
А4			902-1-8083-КЖИ-ТО	Техническое описание		
				Детали		
Б4		1		Полоса 628×650 ГОСТ 82-70* Вст3кп2-1ТУ14-1-3023-80		
				ℓ=650	1	17,33
Т1		2		ФІ0А-III ГОСТ5781-82 ℓ=250	11	0,2

Привязан

Инв. №

Нач.отд.	Шейко		
Н.контр.	Сокольская		
Гл.спец.	Постников		
Рук.гр.	Мазолова		
Вед.инж.	Однорал		
Инж.	Новгородцева		

ТП 902-1-8083-КЖИ-МН1

Изделие закладное МН1

Стадия	Масса	Масштаб
Р	19,53	—
Лист	Листов 1	

Госстрой СССР Союзводоканалпроект Харьковский Водоканалпроект

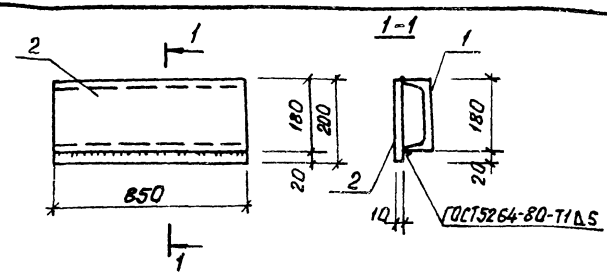

Формат	Зона	Поз.	Обозначение	Наименование	Кол.	Примечание
				Документация		масса, кг
А4			902-1-8083-КЖИ-ТО	Техническое описание		
				Детали		
Б4		1		Швеллер 18 ГОСТ8240-72 Вст3кп2-1ТУ14-1-3023-80		
				ℓ=850	1	13,83
Б4		2		Полоса 10×200 ГОСТ 82-70* Вст3кп2-1-ТУ14-1-3023-80		
				ℓ=850	1	13,35

Привязан

Инв. №

Нач.отд.	Шейко		
Н.контр.	Сокольская		
Гл.спец.	Постников		
Рук.гр.	Мазолова		
Вед.инж.	Однорал		
Инж.	Новгородцева		

Подпись и дата | Взам. инв. №

ТП 902-1-8083-КЖИ-МН2

Изделие закладное МН2

Стадия	Масса	Масштаб
Р	27,21	—
Лист	Листов 1	

Госстрой СССР Союзводоканалпроект Харьковский Водоканалпроект

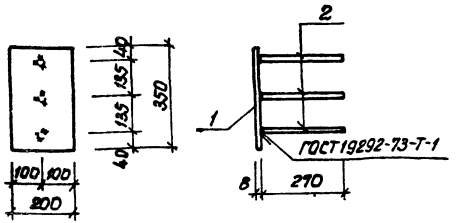

Формат	Зона	Поз.	Обозначение	Наименование	Кол.	Примечание
				Документация		Масса, кг
А4			902-1-80.83-КЖИ-ТО	Техническое описание		
				Детали		
Бч		1		Полоса $\frac{Б\,28\times200\ ГОСТ\,103-76}{Вст3кп2\ ГОСТ\,535-79^*}$		
				ℓ=350	1	4,4
Бч		2		ф12А III ГОСТ 5781-82 ℓ=270	3	0,2

Привязан

Инв. №

Нач.отд.	Шейко		
Н.контр.	Окольская		
Гл.спец.	Постников		
Рук.гр.	Мозолова		
Вед.инж.	Данорал		
Инж.	Новгородцева		

ТП 902-1-80.83-КЖИ-МН3

Изделие закладное МН3

Стадия	Масса	Масштаб
Р	5,0	–

Лист | Листов 1

Госстрой СССР Союзводоканалпроект Сарыгорский Водоканалпроект

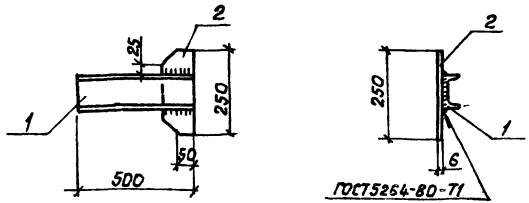

Формат	Зона	Поз.	Обозначение	Наименование	Кол.	Примечание
				Документация		Масса, кг
А4			902-1-80.83-КЖИ-ТО	Техническое описание		
				Детали		
Бч		1		Шпилька $\frac{10\ 20\ ГОСТ\,8240-72}{Вст3кп2-17ГОСТ\,1-3023-80}$		
				ℓ=500	1	4,3
Бч		2		Полоса $\frac{Б\times100\ ГОСТ\,103-76}{Вст3кп2\ ГОСТ\,535-79^*}$		
				ℓ=250	1	1,2

Привязан

Инв. №

Нач.отд.	Шейко		
Н.контр.	Окольская		
Гл.спец.	Постников		
Рук.гр.	Мозолова		
Вед.инж.	Данорал		
Инж.	Новгородцева		

Инв. № подл. | Подпись и дата | Взам. инв. №

ТП 902-1-80.83-КЖИ-МС1

Изделие соединительное МС1

Стадия	Масса	Масштаб
Р	5,5	–

Лист | Листов 1

Госстрой СССР Союзводоканалпроект Сарыгорский Водоканалпроект

Формат	Зона	Поз.	Обозначение	Наименование	Кол.	Примечание
						Масса, кг
				Документация		
А4			902-1-80.83 -КЖИ-ТО	Техническое описание		
А4			-МН4 СБ	Сборочный чертёж		
				Детали		
Б4		1		Полоса $\frac{Б\ 16\times630\ ГОСТ\ 82-70^*}{Ст3кп2-1\ ТУ\ 14-1-3023-80}$		
				ℓ=630	1	39,2
Б4		2		Полоса $\frac{Б\ 10\times630\ ГОСТ\ 82-70^*}{Ст3кп2-1\ ТУ\ 14-1-3023-80}$		
				ℓ=630	1	13,1
Б4		3		Полоса $\frac{Б\ 10\times315\ ГОСТ\ 82-70^*}{Ст3кп2-1\ ТУ\ 14-1-3023-80}$		
				ℓ=315	2	6,55
Б4		4		Полоса $\frac{Б\ 6\times840\ ГОСТ\ 82-70^*}{Ст3кп2-1\ ТУ\ 14-1-3023-80}$		
				ℓ=840	1	19,3
Б4		5		Полоса $\frac{Б\ 16\times830\ ГОСТ\ 82-70^*}{Ст3кп2-1\ ТУ\ 14-1-3023-80}$		
				ℓ=830	1	49,7

Формат	Зона	Поз.	Обозначение	Наименование	Кол.	Примечание
						Масса, кг
Б4		6		Полоса $\frac{Б\ 10\times630\ ГОСТ\ 82-70^*}{Ст3кп2-1\ ТУ\ 14-1-3023-80}$		
				ℓ=630	1	13,1
Б4		7		Труба $\frac{500\times7\ ГОСТ\ 10704-76^*}{Ст3кп2\ ГОСТ\ 10705-80}$		
				ℓ=820	1	70,15
Б4		8		Болт М16×60.58 ГОСТ 7798-70*	20	0,13
Б4		9		Труба $\frac{426\times10\ ГОСТ\ 10704-76^*}{Ст3кп2\ ГОСТ\ 10705-80}$		
				ℓ=490	1	50,3

Привязан

Инв. №

Нач. отд.	Шейко	
Н. контр.	Сокольская	
Гл. спец.	Постников	
Рук. гр.	Мо[illegible]	
Вед. инж.	Обнирад	

ТП 902-1-80.83 -КЖИ-МН4

Изделие закладное МН4

Стадия	Лист	Листов
Р	1	2

Госстрой СССР Гипрокоммунстройпроект Харьковский Водоканалпроект

Подпись и дата

Взам. инв. №

Инв. № подл.

Привязан

Инв. №

902-1-80.83 -КЖИ-МН4

Лист 2

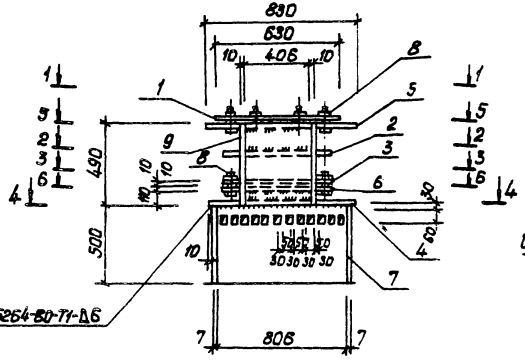

3-3

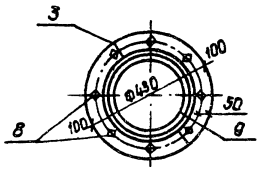

4-4

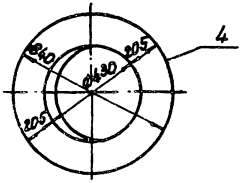

5-5

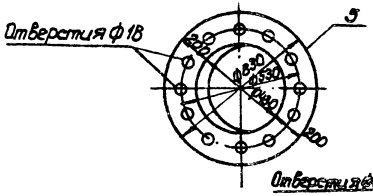

6-6

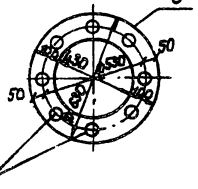

1-1

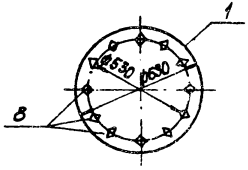

2-2

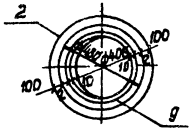

Привязан				ТП 902-1-80.33-КЖИ-МН4СБ			
				Изделие закладное МН4. Сборочный чертеж	Стадия	Масса	Масштаб
					Р	270,6	—
					Лист	Листов 1	
					Госстрой СССР Главводоканалгидромелиоразгрупп Водоканалпроект		
Инв.№		Нач.отд.	Шейко				
		Н.контр.	Фокальская				
		Гл.спец.	Постников				
		Рук.гр.	Мазалова				
		Вед.инж.	Одинцов				
		Инж.	Новгородцев				

Альбом V

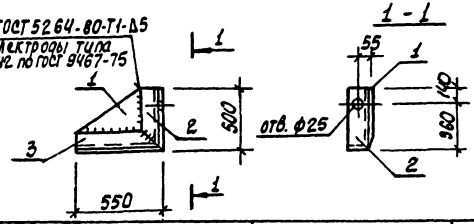

Формат	Зона	Поз.	Обозначение	Наименование	Кол.	Примечание
				Документация		Масса, кг
А4			902-1-80.83 - КЖИ-ТО	Техническое описание		
				Детали		
Б4		1		Полоса Б 10×400 ГОСТ 82-70* Вст3кп2-1 ТУ14-1-3023-80		
				ℓ=450	1	14,1
Б4		2		Уголок Б-100×100×8 ГОСТ 8509-72* Вст3кп2-1 ТУ14-1-3023-80		
				ℓ=500	1	6,1
Б4		3		Уголок Б-100×100×8 ГОСТ 8509-72* Вст3кп2-1 ТУ14-1-3023-80		
				ℓ=550	1	6,7

Привязан

Инв. №

Нач. отд.	Шейко	
Н. контр.	Сокольская	
Гл. спец.	Постников	
Рук. гр.	Мозалова	
Вед. инж.	Сокорал	
Инж.	Осипова	

ТП 902-1-80.83-КЖИ-МС2

Изделие соединительное МС2

Стадия	Масса	Масштаб
Р	26,9	—
Лист	Листов 1	

Госстрой СССР Союзводоканалпроект Харьковский Водоканалпроект

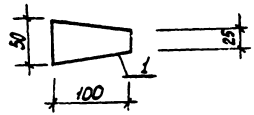

Формат	Зона	Поз.	Обозначение	Наименование	Кол.	Примечание
				Документация		Масса, кг
А4			902-1-80.83 - КЖИ-ТО	Техническое описание		
				Детали		
Б4		1		Полоса Б28×100 ГОСТ 103-76 Вст3кп2 ГОСТ 535-79*		
				ℓ=50	1	0,31

Привязан

Инв. №

Нач. отд.	Шейко	
Н. контр.	Сокольская	
Гл. спец.	Постников	
Рук. гр.	Мозалова	
Вед. инж.	Сокорал	
Инж. смет.	Новгородцева	

Взам. инв. № | Подпись и дата | Инв. № подл.

ТП 902-1-80.83-КЖИ-МС3

Изделие соединительное МС3

Стадия	Масса	Масштаб
Р	0,31	-
Лист	Листов 1	

Госстрой СССР Союзводоканалпроект Харьковский Водоканалпроект

Обозначение	Наименование	Кол. на испол.	Примечание
	Документация		
902-1-80.83 -КЖИ-ТО	Техническое описание		
-МС5С	Сборочный чертеж		
	Детали		
	Полоса $62 \times 10 \times 50$ ГОСТ103-76 / Ст3пс2 ГОСТ535-79*		
	ℓ=540	1	
	ℓ=415	1	
	Полоса $6 \times 100 \times 300$ ГОСТ82-70* / Ст3кп2-ГОСТ14637-78		
	ℓ=430		10,13
	ℓ=540		12,72

Кол. на испол.	01	02	03	
МС5				
МС6				
МС7				1
МС8				1

Подпись	Дата	Инв. № подл.

Поз.	Обозначение	Наименование	Кол. на испол. 902-1-80.83 КЖИ-МС9	Масса, кг	Примечание
		Документация			
	902-1-80.83 -КЖИ-ТО	Техническое описание			
	-МС9СБ	Сборочный чертеж			
		Детали			
1	Б2	Полоса 10×150 ГОСТ 103-76 / Вст3кп2 ГОСТ 535-79* $\ell = 740$	-01	8,72	
2	Б	Полоса 10×300 ГОСТ 82-70* / Вст3кп2 ГЕ 14-1-5023-86 $\ell = 740$	1	17,43	
	Ф10	Ф10 Ми1 ГОСТ 5781-82 $\ell = 650$	1	0,4	
		$\ell = 750$	1	0,46	
			-01 МС10		
			МС9		

Нач. отд.	Шейко			
Н. контр.	Соколовская			
Гл. спец.	Постникова			
Рук. гр.	Мазалова			
Вед. инж.	Одинрал			
Инж.	Новгородова			

Привязан

Инв. №

ТП 902-1-80.83 -КЖИ-МС9

Изделие соединительное МС (МС9, МС10)

Стадия	Лист	Листов
Р	1	2

Госстрой СССР Союзводоканалпроект Ордена Трудового Красного Знамени Водоканалпроект

Формат А4

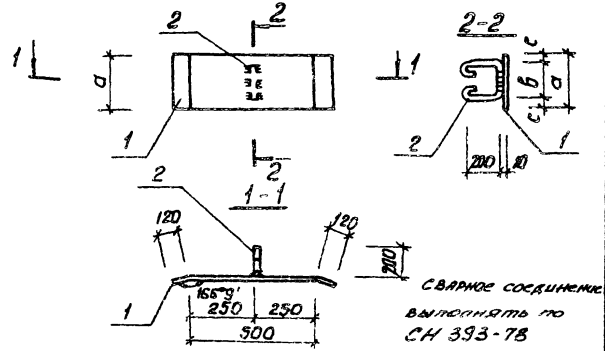

Сварное соединение выполнять по СН 393-78

Обозначение	Марка	Размеры мм			Масса, кг
		a	b	c	
902-1-80.83 -КЖИ-МС9	МС9	150	100	25	9,12
-01	МС10	300	200	60	17,8

Привязан

Инв. №

Нач. отд.	Шейко	
Н. контр.	Соколовская	
Гл. спец.	Постникова	
Рук. гр.	Мазалова	
Вед. инж.	Одинрал	
Инж.	Новгородова	

ТП 902-1-80.83-КЖИ-МС9СБ

Изделие соединительное МС (МС9, МС10) Сборочный чертеж

Стадия	Масса	Масштаб
Р	см. табл.	—

Лист | Листов 1

Госстрой СССР Союзводоканалпроект Ордена Трудового Красного Знамени Водоканалпроект

19804-02 32

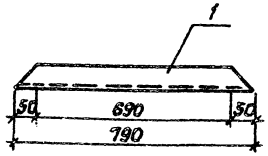

Формат	Зона	Поз.	Обозначение	Наименование	Кол.	Примечание
				Документация		
А4			902-1-80.83 -КЖИ-ТО	Техническое описание		
				Детали		
Б4		1		Швеллер $\frac{10\ ГОСТ\ 8240-72}{Вст3кп2-ГОСТ\ 380-50}$		
				ℓ=870	1	6.8 кг

Привязан

Инв. №

Нач.отд.	Шейко		
Н.контр.	Скольская		
Гл.спец.	Постников		
Рук.гр.	Мозолова		
Гл.инж.	Одинорол		
Инж.	Новгородцев		

ТП 902-1-80.83 -КЖИ-МС11

Изделие соединительное МС11

Стадия	Масса	Масштаб
Р	6,8	–

Лист | Листов 1

Госстрой СССР Союзводоканалпроект Ордена Трудового Красного Знамени Водоканалпроект

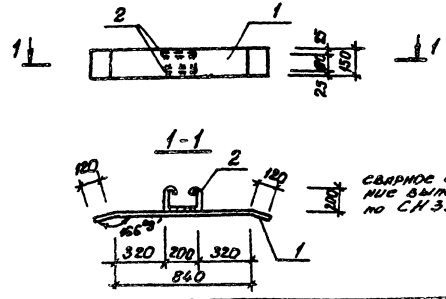

Формат	Зона	Поз.	Обозначение	Наименование	Кол.	Примечание
				Документация		
А4			902-1-80.83-КЖИ-ТО	Техническое описание		
				Детали		
Б4		1		Плоскость $\frac{Б2\ 10\times50\ ГОСТ\ 103-76}{Вст3кп2\ ГОСТ\ 535-79*}$		
Б4		2		ℓ=1080	1	12.72 кг
Б4		2		Ф10 А-I ГОСТ 5781-82 ℓ=750	2	0.5 кг

Взам.инв.№ | Подпись и дата | Инв.№ подл.

Привязан

Инв. №

Нач.отд.	Шейко		
Н.контр.	Скольская		
Гл.спец.	Постников		
Рук.гр.	Мозолова		
Гл.инж.	Одинорол		
Инж.	Новгородцев		

ТП 902-1-80.83 -КЖИ-МС4

Изделие соединительное МС4

Стадия	Масса	Масштаб
Р	13,22	–

Лист | Листов 1

Госстрой СССР Союзводоканалпроект Ордена Трудового Красного Знамени Водоканалпроект

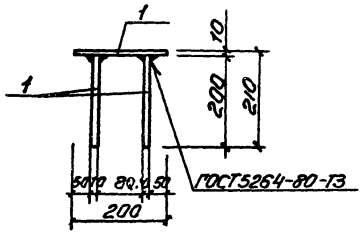

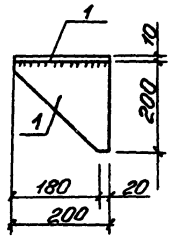

Позиция	Зона	Поз.	Обозначение	Наименование	Кол.	Примечание
				Документация		
Д1			902-1-78.83 -КЖИ-ТО	Техническое описание		
				Детали		
				Полоса $\frac{Б\ 10\times200\ ГОСТ\ 82-70^{*}}{Ст3кп2\text{-}1\ ТУ14\text{-}1\text{-}3023\text{-}80}$		
П1		1		С-200	3	4,9 кг

Привязан

Инв. №

902-1-80.83 -КЖИ-МС12

Нач.отд.	Шейко	
Н.контр.	Сакальская	
Гл.спец.	Постников	
Рук.гр.	Мосалова	
Вед.инж.	Осипова	
Инж.	Светлова	

Изделие соединительное МС 12

Стадия	Масса	Масштаб
Р	14,3	–
Лист	Листов 1	

Госстрой СССР
Сантехдиагонтрест
Харьковский
Водоканалпроект