ТИПОВОЙ ПРОЕКТ
904-1-66.86

КОМПРЕССОРНАЯ СТАНЦИЯ
АВТОМАТИЗИРОВАННАЯ ОТДЕЛЬНО СТОЯЩАЯ
6(4)К-250 АО

ПРОИЗВОДИТЕЛЬНОСТЬЮ 1500(1000)$м^3$/мин. ОСУШЕННОГО ВОЗДУХА

АЛЬБОМ 6

СТРОИТЕЛЬНЫЕ РЕШЕНИЯ ДЛЯ 4 КОМПРЕССОРОВ

КФ ЦИТП инв № 9328/6

ЦЕНТРАЛЬНЫЙ ИНСТИТУТ ТИПОВОГО ПРОЕКТИРОВАНИЯ
ГОССТРОЯ СССР
КИЕВСКИЙ ФИЛИАЛ
г. Киев-57 ул. Эжена Потье № 12
Заказ № 57/20 1753 Инв. № 9328/6 Тираж 190
Сдано в печать 27 II 1987 Цена 7-22

ТИПОВОЙ ПРОЕКТ 904-1-66.86

КОМПРЕССОРНАЯ СТАНЦИЯ АВТОМАТИЗИРОВАННАЯ ОТДЕЛЬНО СТОЯЩАЯ

6(4)К-250А0

ПРОИЗВОДИТЕЛЬНОСТЬЮ 1500(1000)М³/МИН. ОСУШЕННОГО ВОЗДУХА

АЛЬБОМ 6

СОСТАВ ПРОЕКТА :

АЛЬБОМ 1 ТЕХНОЛОГИЯ ПРОИЗВОДСТВА
АЛЬБОМ 2 СИЛОВОЕ ЭЛЕКТРООБОРУДОВАНИЕ, ЭЛЕКТРИЧЕСКОЕ ОСВЕЩЕНИЕ, СВЯЗЬ И СИГНАЛИЗАЦИЯ
АЛЬБОМ 3 АВТОМАТИЗАЦИЯ И КИП. ЧЕРТЕЖИ
АЛЬБОМ 4 АВТОМАТИЗАЦИЯ И КИП. ЗАДАНИЕ ЗАВОДУ-ИЗГОТОВИТЕЛЮ
АЛЬБОМ 5 СТРОИТЕЛЬНЫЕ РЕШЕНИЯ ДЛЯ 6 КОМПРЕССОРОВ
АЛЬБОМ 6 СТРОИТЕЛЬНЫЕ РЕШЕНИЯ ДЛЯ 4 КОМПРЕССОРОВ
АЛЬБОМ 7 СТРОИТЕЛЬНЫЕ КОНСТРУКЦИИ И ИЗДЕЛИЯ
АЛЬБОМ 8 СПЕЦИФИКАЦИЯ ОБОРУДОВАНИЯ ДЛЯ 6 КОМПРЕССОРОВ
АЛЬБОМ 9 СПЕЦИФИКАЦИЯ ОБОРУДОВАНИЯ ДЛЯ 4 КОМПРЕССОРОВ
АЛЬБОМ 10 СМЕТЫ И ВЕДОМОСТИ ПОТРЕБНОСТИ В МАТЕРИАЛАХ НА ТЕХНОЛОГИЧЕСКИЕ РЕШЕНИЯ ДЛЯ 6 КОМПРЕССОРОВ
АЛЬБОМ 11 СМЕТЫ И ВЕДОМОСТИ ПОТРЕБНОСТИ В МАТЕРИАЛАХ НА ТЕХНОЛОГИЧЕСКИЕ РЕШЕНИЯ ДЛЯ 4 КОМПРЕССОРОВ
АЛЬБОМ 12 СМЕТЫ И ВЕДОМОСТИ ПОТРЕБНОСТИ В МАТЕРИАЛАХ НА СТРОИТЕЛЬНЫЕ РЕШЕНИЯ ДЛЯ 6 КОМПРЕССОРОВ
АЛЬБОМ 13 СМЕТЫ И ВЕДОМОСТИ ПОТРЕБНОСТИ В МАТЕРИАЛАХ НА СТРОИТЕЛЬНЫЕ РЕШЕНИЯ ДЛЯ 4 КОМПРЕССОРОВ

ПРИМЕНЕННЫЕ МАТЕРИАЛЫ : ТИПОВОЙ ПРОЕКТ 407-3-350/84, АЛЬБОМ 1 „ТРАНСФОРМАТОРНЫЕ ПОДСТАНЦИИ С КАБЕЛЬНЫМИ И ВОЗДУШНЫМИ ВВОДАМИ 6-10 КВ НА ОДИН И ДВА ТРАНСФОРМАТОРА МОЩНОСТЬЮ ДО 2×630 КВА" / РАСПРОСТРАНЯЕТ СВЕРДЛОВСКИЙ ФИЛИАЛ ЦИТП /.

РАЗРАБОТАН ГОСУДАРСТВЕННЫМИ ПРОЕКТНЫМИ ИНСТИТУТАМИ :
ГИПРОСТРОЙДОРМАШ – АЛЬБОМЫ 1,2,3,4,8,9,10,11
РОСТОВСКИЙ ПРОМСТРОЙНИИПРОЕКТ – АЛЬБОМЫ 5,6,7,8,9,12,13

УТВЕРЖДЕН МИНСТРОЙДОРМАШЕМ РЕШЕНИЕМ ОТ 28.03.1986 Г. N 13/86
С ВВОДОМ В ДЕЙСТВИЕ ОТ 15.08.1986 Г. / ПРИКАЗ N 152-II /.

ГЛАВНЫЙ ИНЖЕНЕР ИНСТИТУТА В.Р. НИКИТЕНКО
ГЛАВНЫЙ ИНЖЕНЕР ПРОЕКТА Г.В. ОСТАШЕВСКИЙ

КФ ЦИТП ИНВ. № 9328/6

Альбом 6

904-1-66.86-АР

Типовой проект

Лист	Наименование	Страница
	Содержание альбома	2
	Пояснительная записка	3-5
	Архитектурные решения	
1	Общие данные (начало).	6
2	Общие данные (окончание).	7
3	Схемы расположения подземных конструкций и опор под внутренние перегородки (начало).	8
4	Схемы расположения подземных конструкций и опор под внутренние перегородки (окончание)	9
5	Планы на отм. 0.000 и 3.800.	10
6	Фрагменты плана 1-3. Схема расположения накладных проступей.	11
7	Фрагмент плана 4.	12
8	Разрезы 1-1 – 5-5.	13
9	Фасады	14
10	Схемы расположения опор двойного пола и деревянных щитов.	15
11	Сечения 1-1 – 2-2.	16
12	Ведомость отделки помещений. Экспликация полов. План кровли.	17
13	Узлы I-XI. Схема установки закладных элементов в проеме ворот.	18
	Конструкции железобетонные	
1	Общие данные (начало).	19
2	Общие данные (продолжение).	20
3	Общие данные (окончание).	21
4	Схема расположения элементов фундаментов. Узел I.	22
5	Узлы II – VII	23
6	Узлы VIII – XVIII	24
7	Фундаменты Фм1 – Фм3.	25
8	Фундаменты Фм5 - Фм7, Фм18.	26
9	Фундаменты Фм8 – Фм10.	27
10	Фундаменты Фм4, Фм11, Фм12, Фм16.	28
11	Фундаменты Фм13 - Фм15, Фм17.	29
12	Схемы расположения элементов колодцев К1, К2, К3; плит перекрытия и элементов канала КН1 (начало).	30
13	Схемы расположения элементов колодцев К1, К2, К3; плит перекрытия и элементов канала КН1 (продолжение)	31
14	Схемы расположения элементов колодцев К1, К2, К3; плит перекрытия и элементов канала КН1 (окончание)	32
15	Спецификация к участкам монолитным Ум1 – Ум5, Ум9.	33
16	Спецификация к участкам монолитным Ум6 - Ум8. Ведомость расхода стали.	34
17	Участок монолитный Ум1.	35
18	Участки монолитные Ум2 - Ум5.	36
19	Участки монолитные Ум6 – Ум8.	37
20	Участок монолитный Ум9. Ведомость деталей.	38
21	Схема расположения элементов фундамента ФО1.	39
22	Плита ПФм1.	40
23	Плита ПФм2. Спецификация.	41
24	Плита ПФм2. Общий вид (начало).	42
25	Плита ПФм2. Общий вид (продолжение)	43
26	Плита ПФм2. Общий вид (окончание)	44
27	Плита ПФм2. Схема армирования (начало)	45
28	Плита ПФм2. Схема армирования (окончание)	46
29	Спецификация к схемам расположения элементов каркаса, ферм, плит. покрытия и перекрытия, элементов лестницы.	47
30	Узлы I - V.	48
31	Схемы расположения элементов каркаса на отм. 3.800 и ферм.	49
32	Схемы расположения плит перекрытия, покрытия и элементов каркаса на отм. 7.420.	50
33	Схема расположения элементов лестницы. Разрезы 3-3 - 10-10.	51
34	Схемы расположения стеновых панелей (начало)	52
35	Схемы расположения стеновых панелей (продолжение)	53
36	Схемы расположения стеновых панелей (продолжение)	54
37	Схемы расположения стеновых панелей (продолжение)	55
38	Схемы расположения стеновых панелей (окончание)	56
39	Схемы расположения перегородок в осях 1-2, 8-10 (начало)	57
40	Схемы расположения перегородок в осях 1-2, 8-10 (окончание).	58
41	Плиты Пм1 - Пм13. Спецификация (начало)	59
42	Плиты Пм1 - Пм13 Спецификация (окончание)	60
43	Плиты Пм1, Пм2.	61
44	Плиты Пм3 - Пм7.	62
45	Плиты Пм8 - Пм13.	63
46	Фундаменты под оборудование ФОм1 - ФОм14 (начало)	64
47	Фундаменты под оборудование ФОм1 - ФОм14 (окончание)	65
	Конструкции металлические	
1	Общие данные.	66
2	Техническая спецификация металла на объект (начало).	67
3	Техническая спецификация металла на объект (окончание).	68
4	Техническая спецификация металла на лестницы.	69
5	Ведомость металлоконструкций по видам профилей.	70
6	Схема расположения подвесных путей.	71
7	Схема расположения балок перекрытия на отметке 3.800. Разрез 1-1.	72
8	Схема расположения щитов перекрытия на отметке 3.800.	73
9	Разрезы 2-2 – 14-14. Узлы 1 – 5.	74
10	Схема расположения балок на отметках 3.200, 7,400, 4,600, 5,600.	75
11	Схема расположения коробов электрокабелей.	76
12	Шахта для электрокабелей. Схема расположения стоек трубопроводов.	77
13	Схема расположения щитов и балок на отметках 3.800, 0.000.	78
14	Схема расположения щитов перекрытия канала КН1 в осях 1-2, 3, 4, 5, 6, 7. Щиты Щ1 - Щ16.	79
15	Схема расположения жалюзийных решеток, кронштейнов.	80
16	Схема расположения балок и решеток на отм. 0,750, 2,250. Решетки Р1 – Р3.	81
17	Схема расположения лестницы и ограждений, площадки на отметке 3.770.	82
18	Схема расположения наружной лестницы.	83
	Внутренние водопровод и канализация.	
1	Общие данные.	84
2	Планы.	85
3	План кровли. Схемы.	86
	Отопление и вентиляция.	
1	Общие данные (начало)	87
2	Общие данные (окончание)	88
3	План на отм. 0.000.	89
4	План на отм. 3.800.	90
5	Схема системы отопления. Узел управления.	91
6	Схема системы теплоснабжения установок А1.	92
7	Разрезы 1-1; 2-2; 3-3. Схемы систем В2, ВЕ; ВЕ2; ВЕ3; ВЕ4.	93

Инв.№ подл. | Подпись и дата | Взам. инв.№

Привязан

Инв.№ 9328/6 2

Архит.	Анапалян		
Рук. гр.	Бескоровайный		
ГАП	Петровский		
Нач. осн-я	Саакьянц		
ГИП	Осташевский		

904-1-66.86-АР

Содержание альбома

Стадия	Лист	Листов
РП	1	1

ГОССТРОЙ СССР
РОСТОВСКИЙ ПРОМСТРОЙНИИПРОЕКТ

Типовой проект 904-1-66.86-АР Альбом 6

1. ОБЩИЕ ДАННЫЕ

1.1. Основание для проектирования

Рабочие чертежи архитектурно-строительной части типового проекта 904-1-66.86 автоматизированной компрессорной 6(4)К-250А0 производительностью 1500(1000)м³/мин осушенного воздуха разработаны в соответствии с планом типового проектирования на 1983 год на основании:

1.1.1. Задания на разработку типовых проектов компрессорных станций автоматизированных отдельно стоящих 6(4)К-250А0; 4(3)К-500А0 производительностью 1500(1000); 2000(1500)м³/мин осушенного воздуха.

1.1.2. Технологических заданий на архитектурно-строительную и сантехническую части проекта, выданных институтом „Гипростройдормаш"

1.2. Условия строительства.

При разработке рабочих чертежей приняты типовые конструкции и учтены требования нормативных документов, действующих на 1.01.86 года применительно к площадке строительства со следующей характеристикой природных условий:

- Расчетная зимняя температура наружного воздуха для проектирования отопления -20°С; -30°С; -40°С.
- Вес снегового покрова - для II района - 0.7кПа (70 кгс/м²)
  для III района - 1.0кПа (100 кгс/м²)
  для IV района - 1.5кПа (150 кгс/м²)
- Скоростной напор ветра по СНиП II-6-74 для III географического района (тип местности Б)
- Расчетная глубина промерзания грунта - 1.5м
- Грунтовые воды на площадке отсутствуют, грунты непучинистые, непросадочные со следующими нормативными характеристиками: $\varphi^н=28°$; $C^н=2$кПа (0.02 кгс/см²); $E=14.7$МПа (150 кгс/см²); $\rho=1.8$т/м³; коэффициент безопасности по грунту $K_г=1$

Здание не рассчитано на строительство в районах с сейсмичностью более 6 баллов, на территориях с подработкой горными выработками и в районах вечной мерзлоты.

1.3. Общие архитектурно-планировочные решения.

Здание компрессорной станции запроектировано в соответствии с требованиями государственных стандартов СССР на габаритные схемы и параметры зданий промышленных предприятий (ГОСТ 23837-79; ГОСТ 23838-79) с учетом „Правил устройства и безопасной эксплуатации стационарных компрессорных установок, воздуховодов и газопроводов", утвержденных Госгортехнадзором СССР и действующих СНиП.

Здание компрессорной станции имеет простую компактную конфигурацию в плане со встроенными камерами воздухозабора и стравливания.

Условно за отметку 0.000 принята отметка чистого пола помещения машинного зала.

Планировочная отметка земли вокруг здания принята - 0.150

Степень огнестойкости здания компрессорной - II

Класс ответственности здания - II.

Коэффициент надежности - 0,95.

2. Архитектурно-строительные решения.

2.1. Основные несущие конструкции приняты по строительным каталогам унифицированных железобетонных конструкций одноэтажных производственных зданий.

- Фундаменты под колонны - монолитные железобетонные стаканного типа. Под наружные стены здания предусмотрены сборные железобетонные фундаментные балки.
- Фундаменты под компрессоры - железобетонные сборно-монолитные.
- Фундаменты под прочее оборудование - монолитные бетонные.
- Колонны, фермы, плиты покрытия - сборные железобетонные.
- Каналы - железобетонные сборные и монолитные.

Элементы ограждающих конструкций приняты следующие:

- Стены - однослойные панели из ячеистого бетона марки 35 плотностью $\rho=700$ кг/м³. Толщина стеновых панелей принята 200мм для всех расчетных температур.
- Кирпичные участки наружных стен в местах устройства ворот приняты толщиной 380мм для всех расчетных температур из кирпича (ГОСТ 530-80) марки 75 на растворе марки 25 с последующей штукатуркой с обеих сторон.
- Покрытие здания - комплексные плиты с теплоизоляционным слоем из гидрофобизированных минераловатных плит повышенной жесткости $\rho=200$ кг/м³ (ГОСТ 22950-78). Толщину утеплителя принимать по таблице 1 в зависимости от расчетной зимней температуры наружного воздуха.

Таблица 1

Расчетная зимняя температура наружного воздуха	Толщина теплоизоляционного слоя, мм.
-20°	40
-30°	50
-40°	60

- Кровля - рулонная из рубероида марки РКК-350Б скатная с внутренним водоотводом.
- Освещение здания естественное через окна. Оконные переплеты - деревянные двойные по ГОСТ 12506-81 и стальные переплеты с жалюзийными решетками в камерах воздухозабора и стравливания.
- Внутренние перегородки из сборных железобетонных панелей по серии 1.030.9-2.

2.2 Обслуживание работающих

2.2.1. Бытовое обслуживание предусмотрено для следующего состава работающих данного производства:
Списочное количество работающих - 9.
Работающих в максимальную смену - 3.
Списочное количество ремонтного персонала - 4.

2.2.2. По санитарной характеристике производственный процесс в компрессорной станции относится к группе $I^Б$.

2.2.3. Бытовые помещения запроектированы раздельными, для обслуживающего и ремонтного персонала. В гардеробных принято общее хранение всех видов одежды.

2.3. Общие противопожарные мероприятия.

2.3.1. Здание компрессорной станции по огнестойкости относится ко II степени.

2.3.2. Категория производства по взрывной, взрыво-пожарной и пожарной опасности - „А", „В" и „Г".

2.3.3. Пределы огнестойкости принятых в проекте основных строительных конструкций соответствуют требованиям таблицы 1 СНиП II-2-80 „Противопожарные нормы проектирования зданий и сооружений".

2.3.4. Встроенные вспомогательные помещения отделены от производственного помещения несгораемыми перегородками.

Исполн.	Горская	
Рук.гр.	Бескоровайный	
Гл.спец.	Ясиновский	
Гл.спец.	Рывкис	
Нач.отд.	Верченко	
Нач.отд.	Комов	
ГАП	Петровский	
Нач.отд.	Саакьянц	
Гл.арх.	Кияшко	
Гл.спец.	Боярченко	
Н.контр.	Луценко	
ГИП	Осташевский	

9328/6 3

ТП 904-1-66.86 ПЗ

Пояснительная записка.

Стадия	Лист	Листов
РП	1	3

Госстрой СССР Ростовский Промстройниипроект

2.4 МЕРОПРИЯТИЯ ПО БОРЬБЕ С ШУМОМ

В ЦЕЛЯХ СНИЖЕНИЯ ОБЩЕГО УРОВНЯ ПРОИЗВОДСТВЕННОГО ШУМА ПРОЕКТОМ ПРЕДУСМОТРЕН РЯД МЕРОПРИЯТИЙ ПО ЗВУКОИЗОЛЯЦИИ ОГРАЖДАЮЩИХ КОНСТРУКЦИЙ.

В ВЫГОРОЖЕННОМ ОТ МАШЗАЛА ПОМЕЩЕНИИ ОПЕРАТОРА ПРИМЕНЕНЫ ОГРАЖДАЮЩИЕ КОНСТРУКЦИИ СО ЗВУКОИЗОЛИРУЮЩЕЙ СПОСОБНОСТЬЮ 30-55ДБ, ОБЕСПЕЧИВАЮЩИЕ ДОПУСТИМЫЙ УРОВЕНЬ ЗВУКОВОГО ДАВЛЕНИЯ В ПОМЕЩЕНИИ:

а) СТЕНЫ – ИЗ СБОРНЫХ ЖЕЛЕЗОБЕТОННЫХ ПАНЕЛЕЙ, СО СТОРОНЫ МАШИННОГО ЗАЛА ОШТУКАТУРЕННЫХ ЗВУКОПОГЛОЩАЮЩЕЙ ШТУКАТУРКОЙ

б) ДВЕРЬ – ИЗ ДРЕВЕСНО-СТРУЖЕЧНЫХ ПЛИТ

в) ОКНО – ДЕРЕВЯННОЕ С ДВОЙНЫМ ОСТЕКЛЕНИЕМ СТЕКЛОМ ТОЛЩИНОЙ 4 мм.

ПРИ ПРОИЗВОДСТВЕ РАБОТ ОСОБОЕ ВНИМАНИЕ ДОЛЖНО БЫТЬ ОБРАЩЕНО НА ТЩАТЕЛЬНОСТЬ ГЕРМЕТИЗАЦИИ ОКНА, ВВОДОВ В ПОМЕЩЕНИЕ ОПЕРАТОРА, А ТАКЖЕ НА ТЩАТЕЛЬНОСТЬ ЗАДЕЛКИ АКУСТИЧЕСКИМИ МАТЕРИАЛАМИ МЕСТ СТЫКОВ В ОГРАЖДАЮЩИХ КОНСТРУКЦИЯХ ЭТОГО ПОМЕЩЕНИЯ.

3. ОТОПЛЕНИЕ И ВЕНТИЛЯЦИЯ.

3.1. ОБЩИЕ ДАННЫЕ.

В НАСТОЯЩЕМ РАЗДЕЛЕ РАССМАТРИВАЮТСЯ УСТРОЙСТВА СИСТЕМ ОТОПЛЕНИЯ И ВЕНТИЛЯЦИИ ПОМЕЩЕНИЙ КОМПРЕССОРНОЙ СТАНЦИИ.

В КАЧЕСТВЕ ТЕПЛОНОСИТЕЛЯ ДЛЯ ОТОПЛЕНИЯ И ВЕНТИЛЯЦИИ ПРИНЯТА ПЕРЕГРЕТАЯ ВОДА С ТЕМПЕРАТУРОЙ 150-70°С, ПОДАВАЕМАЯ ОТ ТЕПЛОСЕТИ ПРОМПРЕДПРИЯТИЯ.

3.2. ОТОПЛЕНИЕ

ОТОПЛЕНИЕ МАШИННОГО ЗАЛА В РАБОЧЕЕ ВРЕМЯ ОСУЩЕСТВЛЯЕТСЯ ЗА СЧЕТ ПРОИЗВОДСТВЕННЫХ ТЕПЛОВЫДЕЛЕНИЙ.

ПОДДЕРЖАНИЕ В ПОМЕЩЕНИИ МАШЗАЛА ТЕМПЕРАТУРЫ +20°С В РАБОЧЕЕ И +5°С В НЕРАБОЧЕЕ ВРЕМЯ ОБЕСПЕЧИВАЕТСЯ: НА ОТМЕТКЕ 3.800 – АВТОМАТИЧЕСКИМ ВКЛЮЧЕНИЕМ ОТОПИТЕЛЬНЫХ АГРЕГАТОВ ОТ УСТАНОВЛЕННЫХ В ПОМЕЩЕНИИ ДАТЧИКОВ ТЕМПЕРАТУРЫ, НА ОТМЕТКЕ 0.000 – ВКЛЮЧЕНИЕМ НАГРЕВАТЕЛЬНЫХ ПРИБОРОВ – КОНВЕКТОРОВ ТИПА „АККОРД", УСТАНОВЛЕННЫХ ПОД ОКОННЫМИ ПРОЕМАМИ.

ОТОПЛЕНИЕ ВСПОМОГАТЕЛЬНЫХ ПОМЕЩЕНИЙ ПРЕДУСМАТРИВАЕТСЯ:

– БЫТОВЫХ – КОНВЕКТОРАМИ ТИПА „АККОРД",

– МАСЛОХОЗЯЙСТВА – РЕГИСТРАМИ ИЗ ГЛАДКИХ ТРУБ С УСТАНОВКОЙ ОГРАЖДАЮЩИХ ЭКРАНОВ,

– ОПЕРАТОРСКОГО ПУНКТА И КТП – РЕГИСТРАМИ ИЗ ГЛАДКИХ ТРУБ. ПОДВОДКА К РЕГИСТРАМ ВЫПОЛНЯЕТСЯ НА СВАРКЕ, А РЕГУЛИРУЮЩАЯ И СПУСКНАЯ АРМАТУРА ВЫНЕСЕНЫ ЗА ПРЕДЕЛЫ ЭЛЕКТРИЧЕСКИХ ПОМЕЩЕНИЙ. В РАБОЧЕЕ ВРЕМЯ ОТОПЛЕНИЕ КТП ОСУЩЕСТВЛЯЕТСЯ ЗА СЧЕТ ТЕПЛОВЫДЕЛЕНИЙ ОТ ЭЛЕКТРООБОРУДОВАНИЯ

ТРУБОПРОВОДЫ СИСТЕМЫ ОТОПЛЕНИЯ МОНТИРУЮТСЯ ИЗ СТАЛЬНЫХ ВОДОГАЗОПРОВОДНЫХ ЛЕГКИХ ТРУБ ПО ГОСТ 3262-75.

ПОСЛЕ МОНТАЖА ТРУБОПРОВОДЫ И НАГРЕВАТЕЛЬНЫЕ ПРИБОРЫ ОКРАШИВАЮТСЯ КРАСКОЙ БТ-577 ЗА ДВА РАЗА ПО 1 СЛОЮ ГРУНТОВКИ ПФ-020.

ТРУБОПРОВОДЫ УЗЛА УПРАВЛЕНИЯ ОКРАШИВАЮТСЯ ГРУНТОМ ПФ-020 ЗА 1 РАЗ, ПОСЛЕ ЧЕГО ИЗОЛИРУЮТСЯ ПУХШНУРОМ ИЗ МИНЕРАЛЬНОЙ ВАТЫ ТОЛЩИНОЙ 35мм В ОПЛЕТКЕ ИЗ ХЛОПЧАТОБУМАЖНОЙ ТКАНИ И ПОКРЫВАЮТСЯ ЛАКОСТЕКЛОТКАНЬЮ ПО РУБЕРОИДУ.

ОПОЗНАВАТЕЛЬНАЯ ОКРАСКА ТРУБОПРОВОДОВ ВЫПОЛНЯЕТСЯ В СООТВЕТСТВИИ С ГОСТ 14202-69.

3.3. ВЕНТИЛЯЦИЯ.

ОСНОВНОЙ ВРЕДНОСТЬЮ В ПОМЕЩЕНИЯХ КОМПРЕССОРНОЙ ЯВЛЯЮТСЯ ТЕПЛОИЗБЫТКИ, СЛАГАЮЩИЕСЯ ИЗ ПРОИЗВОДСТВЕННЫХ ТЕПЛОВЫДЕЛЕНИЙ И ТЕПЛОПОСТУПЛЕНИЙ ОТ СОЛНЕЧНОЙ РАДИАЦИИ.

В МАШИННОМ ЗАЛЕ ПРЕДУСМАТРИВАЕТСЯ ОБЩЕОБМЕННАЯ ВЕНТИЛЯЦИЯ, РАСЧИТАННАЯ НА РАЗБАВЛЕНИЕ ТЕПЛОИЗБЫТКОВ В ЛЕТНИЙ ПЕРИОД.

ВЫТЯЖКА ОСУЩЕСТВЛЯЕТСЯ КРЫШНЫМИ ВЕНТИЛЯТОРАМИ, ОБОРУДОВАННЫМИ САМОЗАКРЫВАЮЩИМИСЯ КЛАПАНАМИ.

ПРИТОК НАРУЖНОГО ВОЗДУХА ОБЕСПЕЧИВАЕТСЯ ЧЕРЕЗ ОТКРЫВАЮЩИЕСЯ СТВОРКИ ОКОН.

В ХОЛОДНЫЙ И ПЕРЕХОДНЫЙ ПЕРИОДЫ ВЕНТИЛЯЦИЯ МАШИННОГО ЗАЛА ОГРАНИЧИВАЕТСЯ ПРОВЕТРИВАНИЕМ ПОМЕЩЕНИЯ ПУТЕМ ПЕРИОДИЧЕСКОГО ПУСКА КРЫШНЫХ ВЕНТИЛЯТОРОВ И ОТКРЫВАНИЕМ ОКОН 2го ЯРУСА.

В ПОМЕЩЕНИИ МАСЛОХОЗЯЙСТВА ПРЕДУСМАТРИВАЕТСЯ МЕХАНИЧЕСКАЯ ОБЩЕОБМЕННАЯ ВЫТЯЖКА, РАССЧИТАННАЯ НА ПЯТИКРАТНЫЙ ВОЗДУХООБМЕН. 2/3 ОБЪЕМА ВОЗДУХА УДАЛЯЕТСЯ ИЗ НИЖНЕЙ ЗОНЫ ПОМЕЩЕНИЯ, А 1/3 – ИЗ ВЕРХНЕЙ.

ПРИТОК ДЛЯ КОМПЕНСАЦИИ ВЫТЯЖКИ ПОСТУПАЕТ ИЗ МАШИННОГО ЗАЛА ЧЕРЕЗ ПРОЕМ, ОБОРУДОВАННЫЙ ОГНЕЗАДЕРЖИВАЮЩИМ КЛАПАНОМ.

В ПОМЕЩЕНИИ ОПЕРАТОРА ВЫТЯЖКА ОСУЩЕСТВЛЯЕТСЯ ЧЕРЕЗ ШАХТУ С ДЕФЛЕКТОРОМ. ПРИТОК – ЧЕРЕЗ ОТКРЫВАЕМЫЕ СТВОРКИ ОКОН.

ПРИ РАССЧЕТНОЙ НАРУЖНОЙ ТЕМПЕРАТУРЕ +28°С И ВЫШЕ ПРЕДУСМАТРИВАЕТСЯ УСТАНОВКА АВТОНОМНОГО БЫТОВОГО КОНДИЦИОНЕРА БК-2500, ОБЕСПЕЧИВАЮЩЕГО ПОДДЕРЖАНИЕ В ПОМЕЩЕНИИ ТЕМПЕРАТУРЫ НЕ ВЫШЕ +25°С.

В. КТП ЗАПРОЕКТИРОВАНА ЕСТЕСТВЕННАЯ ВЕНТИЛЯЦИЯ, РАССЧИТАНАЯ НА УДАЛЕНИЕ ТЕПЛОПОСТУПЛЕНИЙ ОТ ЭЛЕКТРООБОРУДОВАНИЯ. ПРИТОК ОСУЩЕСТВЛЯЕТСЯ ЧЕРЕЗ ЖАЛЮЗИЙНЫЕ РЕШЕТКИ В ВОРОТАХ, СНАБЖЕННЫЕ УТЕПЛЕННЫМИ КЛАПАНАМИ.

БЫТОВЫЕ ПОМЕЩЕНИЯ ИМЕЮТ ЕСТЕСТВЕННУЮ ВЕНТИЛЯЦИЮ ЧЕРЕЗ ШАХТУ С ДЕФЛЕКТОРОМ.

МОНТАЖ СИСТЕМ ВЕНТИЛЯЦИИ ВЫПОЛНЯЕТСЯ В СООТВЕТСТВИИ СО СНиП III-28-75.

УЗЛЫ ПРОХОДА СИСТЕМ ВЕ 1; ВЕ 3 ЧЕРЕЗ КРОВЛЮ ВЫПОЛНЯЮТСЯ С КЛАПАНАМИ ПО СЕРИИ 5.904-10.

ВОЗДУХОВОДЫ СИСТЕМ В2; ВЕ 1; ВЕ 3 ИЗГОТАВЛИВАЮТСЯ ИЗ ТОНКОЛИСТОВОЙ СТАЛИ ТОЛЩИНОЙ ДО 0,7мм, А ВОЗДУХОВОДЫ, ПРОЛОЖЕННЫЕ ВЫШЕ КРОВЛИ – ИЗ ТОНКОЛИСТОВОЙ СТАЛИ ТОЛЩИНОЙ 1.4мм.

ВОЗДУХОВОД СИСТЕМЫ В2, ПРОХОДЯЩИЙ ЧЕРЕЗ ПОМЕЩЕНИЕ МАШИННОГО ЗАЛА, ВЫПОЛНЯЕТСЯ ИЗ СТАЛИ ТОЛЩИНОЙ 1,4мм НА СВАРКЕ И ОШТУКАТУРИВАЕТСЯ ПЕРЛИТОВОЙ ШТУКАТУРКОЙ ТОЛЩИНОЙ 25мм ПО МЕТАЛЛИЧЕСКОЙ СЕТКЕ.

ВОЗДУХОВОДЫ СИСТЕМЫ ВЕ 2; ВЕ 4 ВЫПОЛНЯЮТСЯ ИЗ ОЦИНКОВАННОЙ СТАЛИ.

ВОЗДУХОВОДЫ ИЗ ЧЕРНОЙ СТАЛИ ПОКРЫВАЮТСЯ КРАСКОЙ ПФ-115 ПО ГРУНТУ ПФ-020 ВНУТРИ И СНАРУЖИ ЗА 1 РАЗ. ВТОРАЯ ОКРАСКА НАРУЖНОЙ ПОВЕРХНОСТИ ВОЗДУХОВОДОВ ВЫПОЛНЯЕТСЯ ПОСЛЕ ИХ МОНТАЖА.

ОСНОВНЫЕ ПОКАЗАТЕЛИ ПО ЧЕРТЕЖАМ ОТОПЛЕНИЯ И ВЕНТИЛЯЦИИ, ХАРАКТЕРИСТИКА ОТОПИТЕЛЬНО-ВЕНТИЛЯЦИОННЫХ СИСТЕМ И ДАННЫЕ РАСЧЕТОВ ВОЗДУШНО-ТЕПЛОВЫХ БАЛАНСОВ ПРИВЕДЕНЫ В ТАБЛИЦАХ 1-3.

4. ВНУТРЕННИЙ ВОДОПРОВОД И КАНАЛИЗАЦИЯ.

4.1. ОБЩИЕ ДАННЫЕ

ПРОЕКТОМ ПРЕДУСМАТРИВАЕТСЯ УСТРОЙСТВО В ЗДАНИИ ВНУТРЕННИХ СИСТЕМ ХОЗЯЙСТВЕННО-ПИТЬЕВОГО ВОДОПРОВОДА, ГОРЯЧЕГО ВОДОСНАБЖЕНИЯ, БЫТОВОЙ И ПРОИЗВОДСТВЕННОЙ КАНАЛИЗАЦИИ, А ТАКЖЕ ВНУТРЕННИХ ВОДОСТОКОВ.

РЕШЕНИЕ СИСТЕМЫ ОБОРОТНОГО ВОДОСНАБЖЕНИЯ И ОТВОДА ВОДЫ ОТ ПРЕДОХРАНИТЕЛЬНОГО КЛАПАНА ПРЕДУСМОТРЕНО В ТЕХНОЛОГИЧЕСКОЙ ЧАСТИ ПРОЕКТА.

ДАННЫЙ РАЗДЕЛ ВЫПОЛНЕН В СООТВЕТСТВИИ СО СЛЕДУЮЩЕЙ ДОКУМЕНТАЦИЕЙ:

– СНиП II-30-76 „ВНУТРЕННИЙ ВОДОПРОВОД И КАНАЛИЗАЦИЯ ЗДАНИЙ".

– СНиП II-34-76 „ГОРЯЧЕЕ ВОДОСНАБЖЕНИЕ".

– СН 478-80 „ИНСТРУКЦИЯ ПО ПРОЕКТИРОВАНИЮ И МОНТАЖУ СЕТЕЙ ВОДОСНАБЖЕНИЯ И КАНАЛИЗАЦИИ ИЗ ПЛАСТМАССОВЫХ ТРУБ".

4.2. МЕРОПРИЯТИЯ ПО РАЦИОНАЛЬНОМУ ИСПОЛЬЗОВАНИЮ ВОДНЫХ РЕСУРСОВ И ОХРАНЕ ВОДОЕМОВ ОТ ЗАГРЯЗНЕНИЙ.

В ЦЕЛЯХ СОКРАЩЕНИЯ РАСХОДА ПИТЬЕВОЙ ВОДЫ ПОСЛЕДНЯЯ ПОДАЕТСЯ ТОЛЬКО НА ХОЗЯЙСТВЕННО-ПИТЬЕВЫЕ НУЖДЫ. НА ОХЛАЖДЕНИЕ КОМПРЕССОРНЫХ АГРЕГАТОВ ПРЕДУСМАТРИВАЕТСЯ ПОДАЧА ВОДЫ ИЗ СИСТЕМЫ ОБОРОТНОГО ВОДОПРОВОДА.

4.3. ТЕХНИЧЕСКИЕ РЕШЕНИЯ.

РАСЧЕТНЫЕ РАСХОДЫ ВОДЫ И СТОКОВ СОСТАВЛЯЮТ:

- ВОДОПРОВОД ХОЗЯЙСТВЕННО-ПИТЬЕВОЙ — 1,46 $м^3$/сут; 0,48 $м^3$/ч; 0,42 л/с
- ГОРЯЧЕЕ ВОДОСНАБЖЕНИЕ — 0,65 $м^3$/сут; 0,56 $м^3$/ч; 0,42 л/с
- КАНАЛИЗАЦИЯ БЫТОВАЯ — 1,11 $м^3$/сут; 1,04 $м^3$/ч; 2,2 л/с
- КАНАЛИЗАЦИЯ ДОЖДЕВАЯ — 32 л/с
- КАНАЛИЗАЦИЯ ПРОИЗВОДСТВЕННАЯ — 24,6 $м^3$/сут; 1,1 $м^3$/ч; 0,3 л/с

ПОТРЕБНЫЕ НАПОРЫ НА ВВОДЕ ДЛЯ СЕТЕЙ ХОЗЯЙСТВЕННО-ПИТЬЕВОГО ВОДОПРОВОДА И ГОРЯЧЕГО ВОДОСНАБЖЕНИЯ СОСТАВЛЯЮТ 12 м.

В ПРОИЗВОДСТВЕННУЮ КАНАЛИЗАЦИЮ ОТВОДЯТСЯ ЧИСТЫЕ СТОКИ ОТ ДРЕНАЖА И ПРОДУВКИ ОБОРУДОВАНИЯ, ДРЕНАЖНЫЕ ВОДЫ ИЗ КАМЕР СТРАВЛИВАНИЯ И КАНАЛОВ. НА ВЫПУСКЕ ИЗ КАНАЛОВ В ПРИЯМКЕ, УСТАНОВЛЕНА ЗАДВИЖКА, КОТОРАЯ НОРМАЛЬНО НАХОДИТСЯ В ЗАКРЫТОМ СОСТОЯНИИ.

В СВЯЗИ С МАЛЫМ ОБЪЕМОМ ПОМЕЩЕНИЯ МАСЛОХОЗЯЙСТВА И НА ОСНОВАНИИ П.3.11Д И ТАБЛИЦЫ 5[а] СНиП 11-30-76 ПРОТИВОПОЖАРНЫЙ ВОДОПРОВОД В ЗДАНИИ НЕ ПРЕДУСМАТРИВАЕТСЯ.

РАСХОД ВОДЫ НА НАРУЖНОЕ ПОЖАРОТУШЕНИЕ СОСТАВЛЯЕТ 15 л/с.

5. УКАЗАНИЯ ПО ПРИВЯЗКЕ

ПРИ ПРИВЯЗКЕ ПРОЕКТА К КОНКРЕТНОЙ ПЛОЩАДКЕ НЕОБХОДИМО:

В ОБЩИХ УКАЗАНИЯХ НА ЛИСТЕ 2 УКАЗАТЬ МАРКИ БИТУМНЫХ МАСТИК ДЛЯ УСТРОЙСТВА КРОВЕЛЬ СОГЛАСНО ТАБЛИЦЕ 3 СНиП II-26-76 „КРОВЛИ."

В ВЕДОМОСТИ ОТДЕЛКИ ПОМЕЩЕНИЙ УКАЗАТЬ ЦВЕТА ОТДЕЛОЧНЫХ ОКРАСОК.

В КОМПЛЕКТЕ ЧЕРТЕЖЕЙ ТП 904-1- -ВК ОПРЕДЕЛИТЬ И ПРОСТАВИТЬ ГЛУБИНУ ЗАЛОЖЕНИЯ, ДЛИНУ И УКЛОН ВВОДОВ И ВЫПУСКОВ. В СЛУЧАЕ ПОДКЛЮЧЕНИЯ ПРОИЗВОДСТВЕННОЙ КАНАЛИЗАЦИИ К НАРУЖНОЙ КАНАЛИЗАЦИОННОЙ СЕТИ, ВЫДЕЛЯЮЩЕЙ ВРЕДНЫЕ ПАРЫ И ЗАПАХИ, НЕОБХОДИМО ПРЕДУСМОТРЕТЬ МЕРОПРИЯТИЯ, ИСКЛЮЧАЮЩИЕ ПОПАДАНИЕ ЗАПАХОВ И ГАЗОВ.

Ведомость основных комплектов рабочих чертежей

Обозначение	Наименование	Примечание
ТП 904-1- -ТХ	Технология производства.	
-ЭС	Электроснабжение	
-ЭМ	Силовое электрооборудование	
-ЭО	Электрическое освещение	
-СС	Связь и сигнализация	
-А	Автоматизация	
-АЗЩ	Задание заводу изготовителю щитов.	
-АР	Архитектурные решения	
-КЖ	Конструкции железобетонные	
-КМ	Конструкции металлические	
-ВК	Внутренние водопровод и канализация	
-ОВ	Отопление и вентиляция	

Ведомость рабочих чертежей основного комплекта ТП 904-1- -АР

Лист	Наименование	Примечание
1	Общие данные (начало)	
2	Общие данные (окончание)	
3	Схемы расположения подземных конструкций и опор под внутренние перегородки (начало)	
4	Схемы расположения подземных конструкций и опор под внутренние перегородки (окончание)	
5	Планы на отм. 0.000 и 3.800	
6	Фрагменты плана 1-3. Схема расположения накладных проступей.	
7	Фрагмент плана 4	
8	Разрезы 1-1 – 5-5	
9	Фасады	
10	Схемы расположения опор двойного пола и деревянных щитов	
11	Сечения 1-1 – 2-2	
12	Ведомость отделки помещений. Экспликация полов. План кровли.	
13	Узлы I – XI. Схема установки закладных элементов в проеме ворот.	

Данный проект выполнен в соответствии с действующими строительными нормами и правилами проектирования, которые предусматривают мероприятия, обеспечивающие взрывную, взрывопожарную и пожарную безопасность при соблюдении правил безопасности в эксплуатации здания (сооружения). Мероприятия выполнены на основании технологических заданий и указанных в них категорий производств.

Главный инженер проекта Г. В. Осташевский
Главный специалист Г. Д. Бескоровайный

Ведомость ссылочных и прилагаемых документов

Обозначение	Наименование	Примечание
	Ссылочные документы	
ГОСТ 948-84	Перемычки железобетонные для зданий с кирпичными стенами	
ГОСТ 6629-74*	Двери деревянные внутренние для жилых и общественных зданий. Типы и размеры	
ГОСТ 12506-81	Окна деревянные для производственных зданий. Типы, конструкция, размеры.	
ГОСТ 24698-81	Двери деревянные наружные для жилых и общественных зданий. Типы, конструкция и размеры	
1.435.9-17	Ворота распашные	
вып. 0	Материалы для проектирования.	
вып. 1	Ворота из трубчатого профиля.	
5.904-4	Двери и люки для венткамер.	
1.050.1-2 выпуск 1	Сборные железобетонные марши, площадки и проступи для многоэтажных общественных зданий, производственных и вспомогательных зданий промышленных предприятий. Лестничные марши, площадки и проступи. Рабочие чертежи	
1.400-15 вып. 1	Унифицированные закладные изделия железобетонных конструкций для крепления технологических коммуникаций и устройств Рабочие чертежи унифицированных закладных изделий.	
1.431-6	Кирпичные перегородки для одноэтажных и многоэтажных производственных зданий. Материалы для проектирования.	
1.431-10	Перегородки консольные сетчатые стальные.	
вып. 2	Монтажные схемы. Узлы.	
вып. 3	Дверные створки, стойки, ригели, щиты.	
2.435-6 вып. 5	Противопожарные двери и ворота промышленных зданий Двери деревянные (пропитанные антипиренами марки „ПД" и „ПДИ")	
ТП 407-3-168/75 Альбом III	Трансформаторные подстанции с кабельными и воздушными вводами 6-10 кв на один или два трансформатора мощностью до 2х630 ква Типовые детали и конструкции.	
3.006-2 вып II-2	Сборные железобетонные каналы и тоннели из лотковых элементов. Рабочие чертежи железобетонных изделий (плиты, опорные подушки).	
2.430-3 вып. 3	Типовые архитектурно-строительные детали промышленных зданий с кирпичными стенами. Детали сопряжения кирпичных стен с конструкциями зданий.	
2.436-14, вып. 1	Типовые архитектурно-строительные детали окон с применением деревянных оконных блоков по ГОСТ 12506-81	
2.436-11 вып. 1	Узлы окон со стальными переплетами по серии 1.436.2-15. Узлы крепления окон и сопряжения со стенами.	
2.460-5 вып. 1	Архитектурные детали утепленных покрытий одноэтажных промышленных зданий. Рабочие чертежи типовых деталей парапетов, карнизов и ендов.	
2.460-14 вып. 1	Типовые узлы покрытий промышленных зданий в местах пропуска вентиляционных шахт. Рабочие чертежи типовых узлов.	
2.460-15 вып. 1	Типовые узлы покрытий промышленных зданий в местах установки крышных вентиляторов. Рабочие чертежи типовых узлов.	
5.900-2	Сальники набивные Ду 50.... Ґ400	
	Прилагаемые документы	
ТП 904-1-КЖ.Альбом 7	Строительные конструкции и изделия	

Ведомость спецификаций

Лист	Наименование	Примечание
4	Спецификация к схеме расположения элементов подземных конструкций	
5	Спецификация элементов заполнения проемов ворот, дверей и перемычек.	
6	Спецификация к схеме расположения сетчатых перегородок и накладных проступей.	
7	Спецификация элементов к фрагменту плана 4	
9	Спецификация элементов заполнения оконных проемов.	
10	Спецификация к схеме расположения опор двойного пола.	
12	Спецификация элементов к узлам заделки кровли	
13	Спецификация элементов к плану на отм. 0.000	

9328/6 Б

Привязан.

Инв. №

ТП 904-1-66.86-АР

Компрессорная станция 4К-250АО с осушкой воздуха

Арх.	Ищенко		
Вед. инж.	Горская		
Рук. гр.	Бескоровайный		
ГАП	Петровский		
Нач. отд.	Садкьянц		
Гл. спец.	Кияшко		
Н. контр.	Луценко		
ГИП	Осташевский		

Стадия	Лист	Листов
РП	1	13

Общие данные (начало)

Госстрой СССР Ростовский Промстройниипроект

1. Общие указания.

1.1. Рабочие чертежи архитектурно-строительной части автоматизированной отдельно стоящей компрессорной станции 6(4)К-250 АО производительностью 1500(1000) м³/мин. осушенного воздуха разработаны на основании заданий на архитектурно-строительную и сантехническую части проекта, выданных институтом "Гипростройдормаш" г. Ростова-на-Дону в 1986 г.

1.2 Условно за отметку 0.000 принята отметка чистого пола первого этажа машинного зала, соответствующая отметке по топографической съемке генерального плана.

1.3 Степень огнестойкости здания – II.

1.4 Степень ответственности здания – II.

1.5. Наружные стены здания компрессорной станции – однослойные панели толщиной 200мм из ячеистого бетона марки 35 с плотностью $\rho = 700$ кг/м³.

1.6 Отдельные участки наружных стен выполнять из кирпича (ГОСТ 530-80) марки 75 на растворе марки 25

1.7 Внутренние стены и перегородки выполнять из сборных железобетонных панелей.

1.8 Отдельные участки внутренних стен и перегородок выполнять из кирпича марки 75 на растворе марки 25.

1.9 При кладке кирпичных участков перегородок в откосы дверных проемов заложить антисептированные деревянные пробки размером 250×120×65 через 10 рядов кладки по высоте но не менее двух с каждой стороны проема. При кладке кирпичного участка наружной стены по оси „Д" предусмотреть установку закладных элементов для крепления ворот трансформаторной подстанции.

1.10 Горизонтальная гидроизоляция наружных и внутренних стен на отметке -0.030 выполняется из цементно-песчаного раствора состава 1:2 толщиной 30 мм.

1.11 До начала производства работ по устройству кровли необходимо разработать мероприятия по противопожарной защите и по контролю за выполнением правил пожарной безопасности и правил техники безопасности при производстве строительно-монтажных работ.

1.12 Отвод воды с кровли – внутренний.

1.13 Покрытие здания компрессорной станции выполняется из сборных железобетонных комплексных плит с теплоизоляционным слоем из гидрофобизированных минераловатных плит повышенной жесткости толщиной 40; 50; 60мм (ГОСТ 22950-78), плотностью $\rho = 200$ кг/м³, производимых из гидромассы и защитного водоизоляционного ковра из одного слоя рубероида марки РКК-350Б (ГОСТ 10923-82), наклеенного в заводских условиях.

1.14 Конструкция кровли по комплексным плитам состоит из следующих элементов:

а) защитного слоя из гравия (ГОСТ 8268-82) крупностью 5-10 мм на горячей битумной мастике марки МБК-Г-

б) водоизоляционного ковра из двух слоев рубероида с эластичным слоем марки РКК-350Б (ГОСТ 10923-82) на горячей битумной мастике МБК-Г-

1.15 В местах примыканий кровли к парапету выполнить усиление из 3х слоев рубероида: 1й слой (верхний) из рубероида с эластичным покровным слоем и крупнозернистой посыпкой марки РКК-350Б (ГОСТ 10923-82), 2 слоя (нижних) из рубероида марки РПП-350 на горячей битумной мастике марки МБК-Г-

1.16 Продольные и поперечные стыки между комплексными плитами и места примыкания их к парапету заполнить вкладышами из гидрофобизированных минераловатных плит (ГОСТ 22950-78) и предусмотреть над стыками укладку полос шириной 250 мм из подкладочного рубероида маки РПП-350Б (ГОСТ 10923-82) и точечную приклейку их с одной стороны шва.

1.17 Все деревянные конструкции должны быть антисептированы, а соприкасающиеся с бетоном или кирпичной кладкой обернуты толем.

1.18 Стальные щиты из рифленой стали, жалюзийные решетки и все деревянные конструкции окрасить двумя слоями эмали ПФ-115 (ГОСТ 6465-76*) по одному слою грунтовки ГФ-021 (ГОСТ 25129-82). Стальные щиты сетчатых перегородок, закладные элементы и прочие стальные конструкции окрасить алюминиевой краской БТ177 (ГОСТ 5631-79*).

1.19 Стеновые панели с фасадной стороны должны отделываться в заводских условиях лицевым слоем с применением цветных смесей.

1.20 Кирпичные участки наружных стен оштукатурить цементно-песчаным раствором марки „50" толщиной 20мм и расшить под швы панелей. Откосы оконных и дверных проемов тоже оштукатурить цементно-песчаным раствором.

1.20.1 После монтажа наружных стеновых панелей горизонтальные и вертикальные швы расшить цементным раствором марки 100 согласно узлам серии 1.030.1-1,83-3

1.20.2 В целях снижения производственного шума предусмотреть звукопоглощающую штукатурку в отсеках всасывания воздуха с отм. 3.000 и внутренней перегородки по оси „7" с отм. 3.800 со стороны машинного зала. Для звукопоглощающей штукатурки должны применяться в качестве вяжущего портландцемент или шлакопортландцемент. В качестве заполнителя – однофракционные пески крупностью от 3мм до 5мм из легких пористых материалов: пемзы, перлита, шлаков, керамзита и др. Количество вяжущего и зерновой состав заполнителя должны обеспечивать открытую незамкнутую поверхность. Приготовленный раствор для звукопоглощающей штукатурки слоем 25 мм укладывают на свежеманесенный грунт, выполненный из цементного раствора толщиной 10 мм.

1.20.3 Работы в зимних условиях должны производиться в соответствии с проектом производства работ. Возведение кирпичной кладки в зимних условиях производить в соответствии с требованиями п.п. 7.1-7.22 СНиП III-17-78. Способ возведения кладки в зимних условиях выбирается в проекте производства работ.

1.20.4 Внутренние отделочные работы в зимнее время при отрицательных температурах должны производиться только при наличии постоянно действующих систем отопления и вентиляции в помещениях.

1.20.5 Схемы расположения фундаментов под каркас здания, фундаментных балок и характеристики грунтовых условий приведены в основном комплекте чертежей железобетонных конструкций ТП904-1- -КЖ.

1.20. Уплотнение основания под полы, каналы, фундаменты под оборудование производить слоями непучинистых грунтов толщиной 200мм с доведением плотности скелета грунта до 1.6 т/м³.

1.20. Подготовка под сборные элементы подземных конструкций песчаная толщиной 100мм. Основания под монолитные элементы выполнять путем втрамбования в грунт щебня или гравия крупностью 40-60 мм.

1.20. Наружные поверхности стенок каналов и приямков, находящиеся в грунте, обмазать за 2 раза горячим битумом марки БН 70/30 ГОСТ 6617-76* по холодной битумной грунтовке.

1.20 Обратную засыпку фундаментов и пазух у стенок каналов допускается производить после монтажа плит перекрытия каналов непучинистым грунтом с послойным трамбованием через 200-300мм с обеих сторон

1.2 Покрытие полов выполнять после устройства фундаментов под оборудование, каналов, сантехнических, энергетических и технологических разводок, а также после окончания монтажа технологического оборудования

1.2 Уклон пола в камерах стравливания выполнить за счет планировки грунта.

1.2 Прокладку труб для кабелей производить под наблюдением электриков.

1.2 По периметру наружных стен здания выполнить асфальтобетонную отмостку шириной 1000мм с уклоном 5% от здания по щебеночному основанию толщиной 100мм.

Привязан

Инв. № 9328/6 7

Ст.инж.	Горская		
Рук.гр.	Бескороваймый		
ГАП	Петровский		
Нач.отд.	Саакьянц		
А.спец.т.о.	Кияшко		
Н.контр.	Лущенко		
ГИП	Осташевский		

ТП 904-1-66.86-АР

Компрессорная станция 4К-250АО с осушкой воздуха.

Стадия	Лист	Листов
РП	2	

Общие данные (окончание)

Госстрой СССР Ростовский Промстройниипроект

Копировал

Формат А2

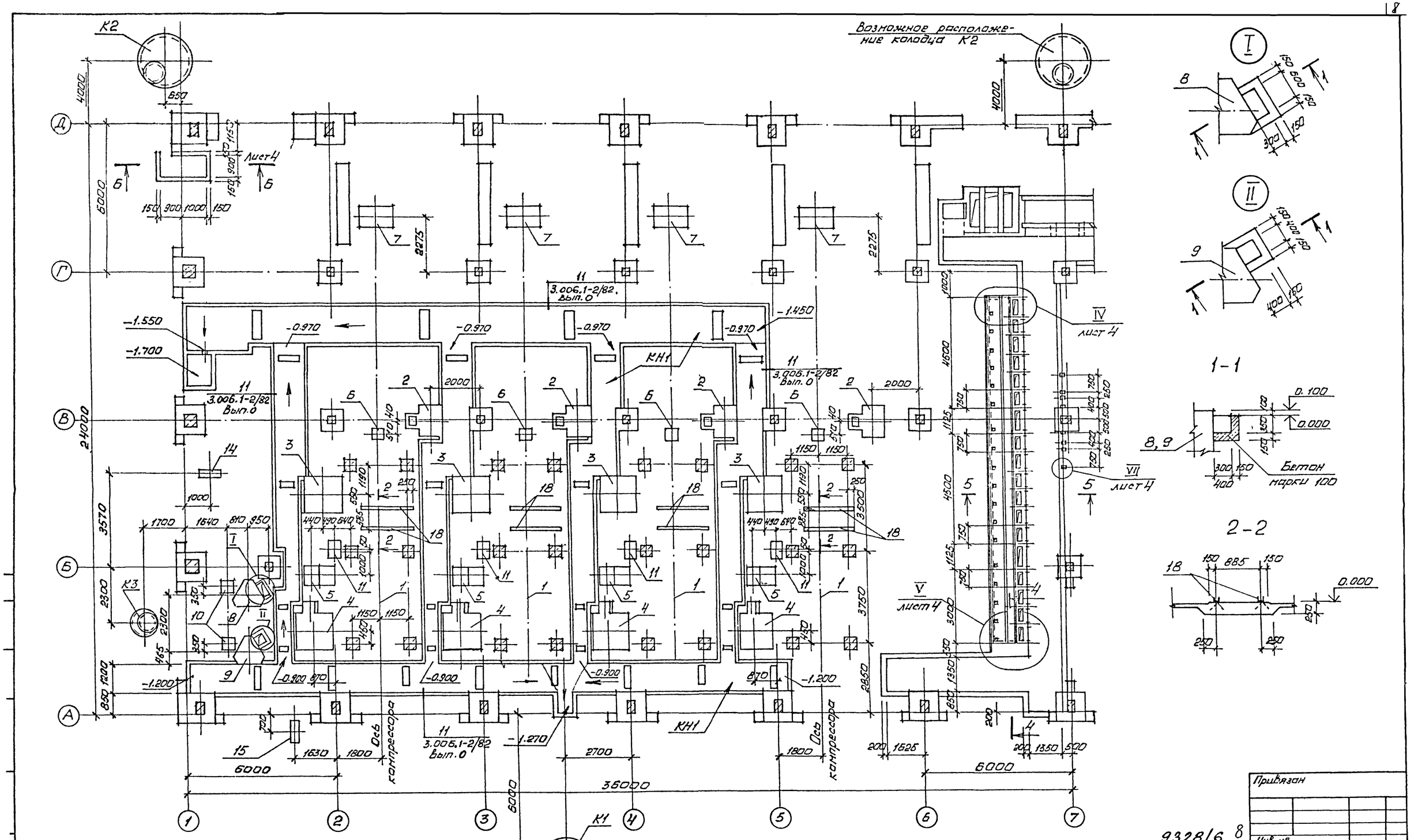

1. Спецификацию элементов к схеме расположения подземных конструкций см. на листе 4.

2. Привязки и размеры канала КН1 даны в чертежах железобетонных конструкций ТП904-1- -КЖ, лист 13.

3. В канале КН1 после монтажа опорных подушек необходимо создать уклон из цементно-песчаного раствора марки 150 в соответствии с отметками, указанными на схеме.

Привязан

Инв. №

9328/6 8

Арх.	Ищенко		Т.П.904-1-66.86-АР
Техник	Суман		Компрессорная станция 4К-250А0 с осушкой воздуха
Вед.инж	Горская		
Рук.гр.	Бескоробайный		
ГАП	Петровский		
Нач.отд.	Саакьян		
Гл.спец.	Кияшко		
Н.контр.	Лущенко		
ГИП	Осташевский		

Стадия	Лист	Листов
РП	3	

Схемы расположения подземных конструкций и опор под внутренние перегородки (начало)

ГОССТРОЙ СССР РОСТОВСКИЙ ПРОМСТРОЙНИИПРОЕКТ

копировал Ненашева

формат А2

Схемы расположения опор под внутренние перегородки

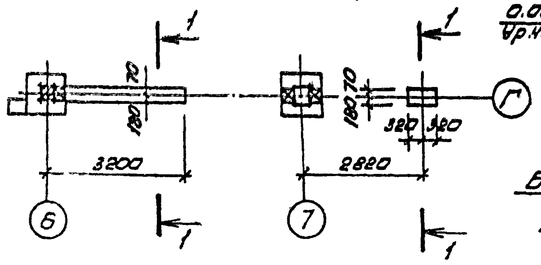

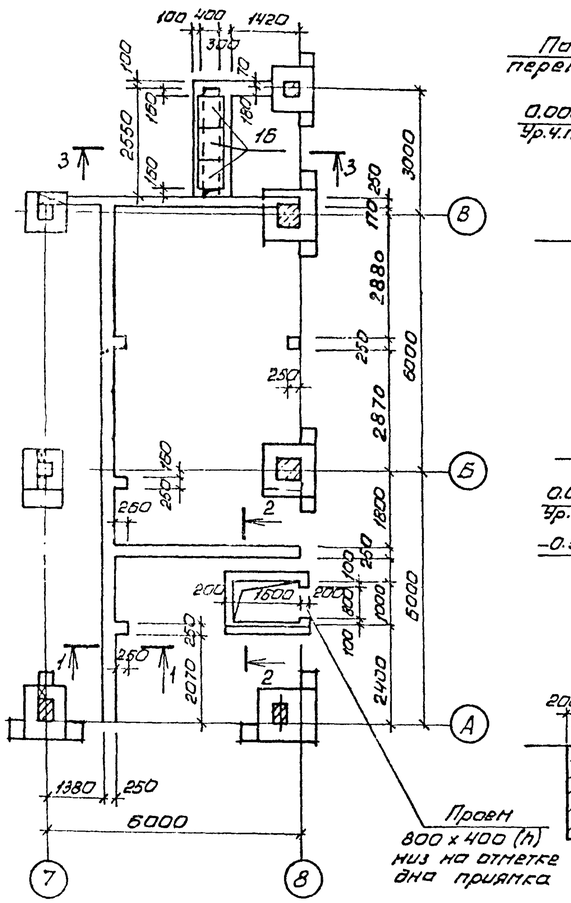

Проем 800 x 400 (h) низ на отметке дна приямка

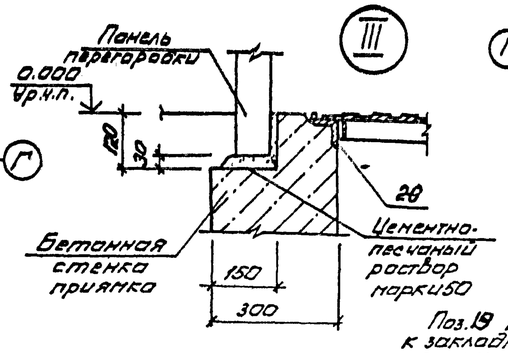

2 – 2

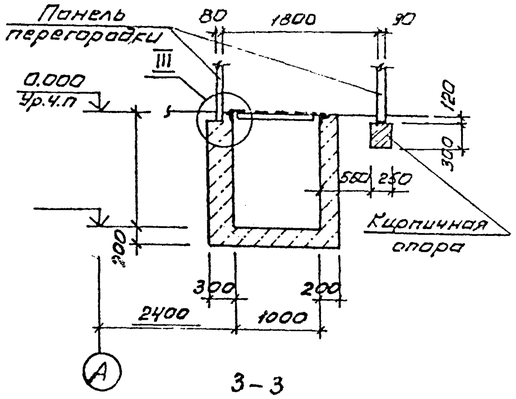

3 – 3

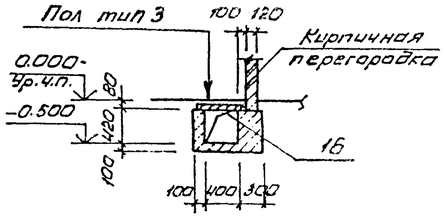

4 – 4

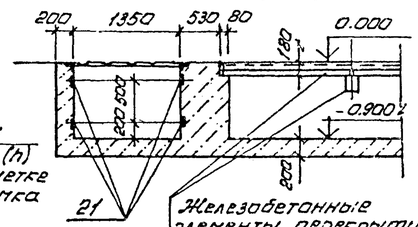

Железобетонные элементы перекрытия канала смотрите 904-1- -КЖ

1 – 1

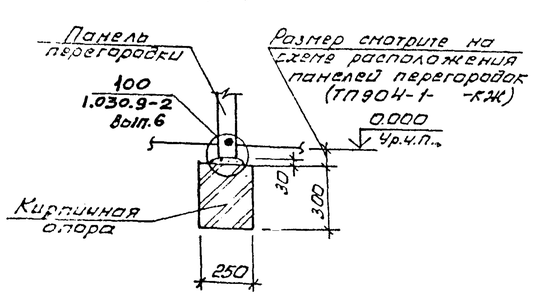

5 – 5

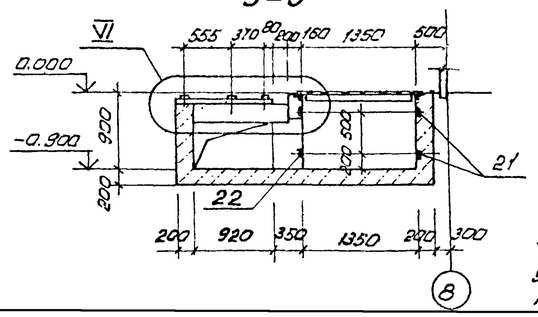

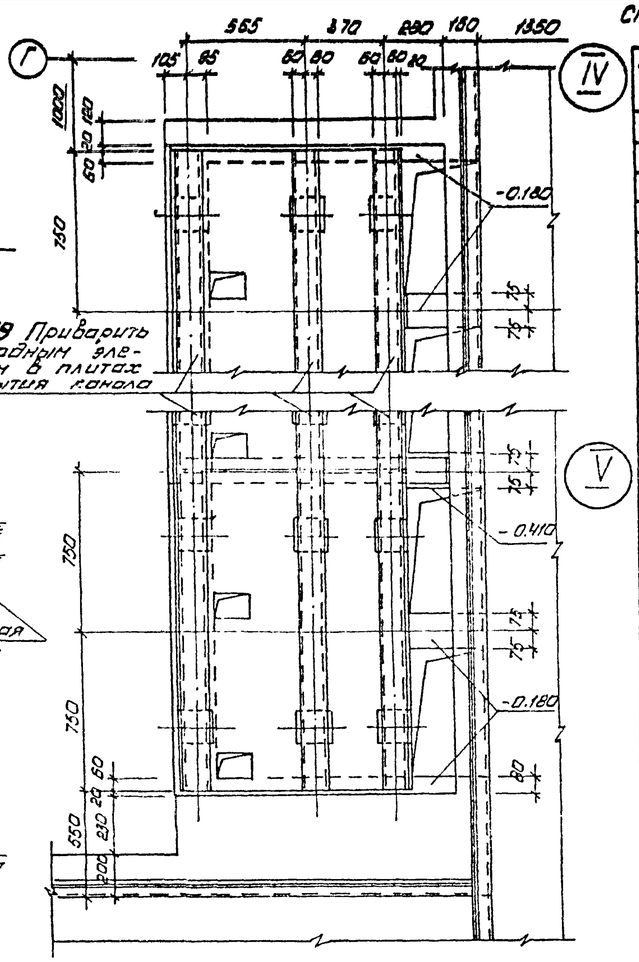

6 – 6

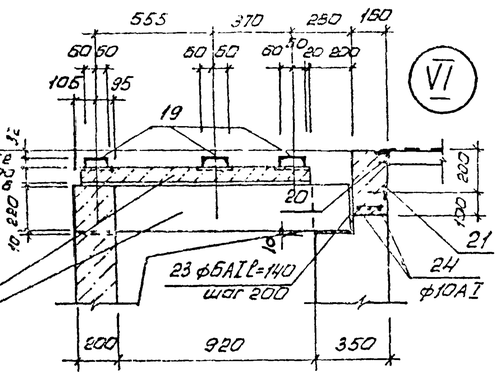

6 – 6

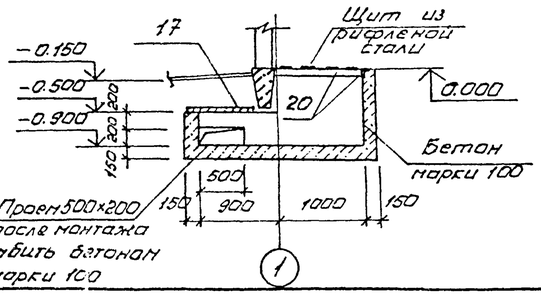

Проем 500x200 после монтажа забить бетоном марки 100

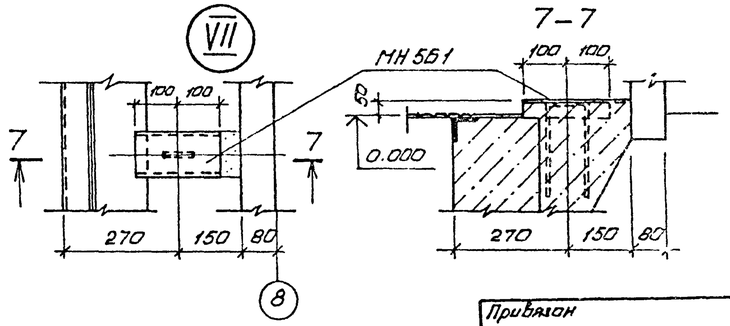

Спецификация к схеме расположения элементов подземных конструкций

Марка поз.	Обозначение	Наименование	Кол.	Масса ед., кг	Примечание
КН1	ТП 904-1-66.86-КЖ, лист 13	Канал КН1	1		
К1	ТП 904-1-66.86-КЖ, лист 12	Колодец К1	1		
К2		" К2	1		
К3		" К3	1		
1	ТП904-1-66.86-КЖ, лист 21	Фундамент Ф01	4		
2	ТП 904-1-66.86-КЖ лист 46	" Ф0м1	4		
3		" Ф0м2	4		
4		" Ф0м3	4		
5		" Ф0м4	4		
6		" Ф0м5	4		
7		" Ф0м6	4		
8		" Ф0м7	1		
9		" Ф0м8	1		
10		" Ф0м9	2		
11	ТП 904-1-66.86-КЖ лист 47	" Ф0м10	4		
12		" Ф0м11	4		
13		" Ф0м12	4		
14		" Ф0м13	1		
15		Ф0м14	1		
16	3.006-2 в. II-2	Плита П3-8	3		
17		" П7д-5	1		
18	ТП904-1- -КЖИ-МН8	Изделие закладное МН 8	8		
19		С12 ГОСТ 8240-72	42.75	10.4	м
20	1.400-15 в.1 550-06	Изделие закладное МН 555	53,5	5,3	м
21	1.400-15 в.1 110-11	" МН 104-6	65,0	3,5	м
22	ТП904-1-66.86-КЖИ-МН9	" МН 9	1	56,1	
23		ф6АI ГОСТ 5781-82	17	0,222	м
24		ф10АI ГОСТ 5781-82	43,5	0,617	м
МН561	1.400-15 в.1 561-03	Изделие закладное МН561	8	1,9	

Привязан

Инв. №

9328/6 9

Арх.	Ищенко		
Техник	Сумин		
Ст. инж.	Горская		
Рук. гр.	Бесскровный		
ГАП	Петровский		
Нач. отд.	Саакьянц		
Л. спец. ТО	Кияшко		
Н. контр.	Луценко		
ГИП	Остошевский		

Т.П. 904-1-66.86 – АР

Компрессорная станция 4К-250АО с осушкой воздуха

Стадия	Лист	Листов
РП	4	

Схемы расположения подземных конструкций и опор под внутренние перегородки (окончание)

ГОССТРОЙ СССР РОСТОВСКИЙ ПРОМСТРОЙНИИПРОЕКТ

копировал Ненашева

формат А2

План на отм. 3.800

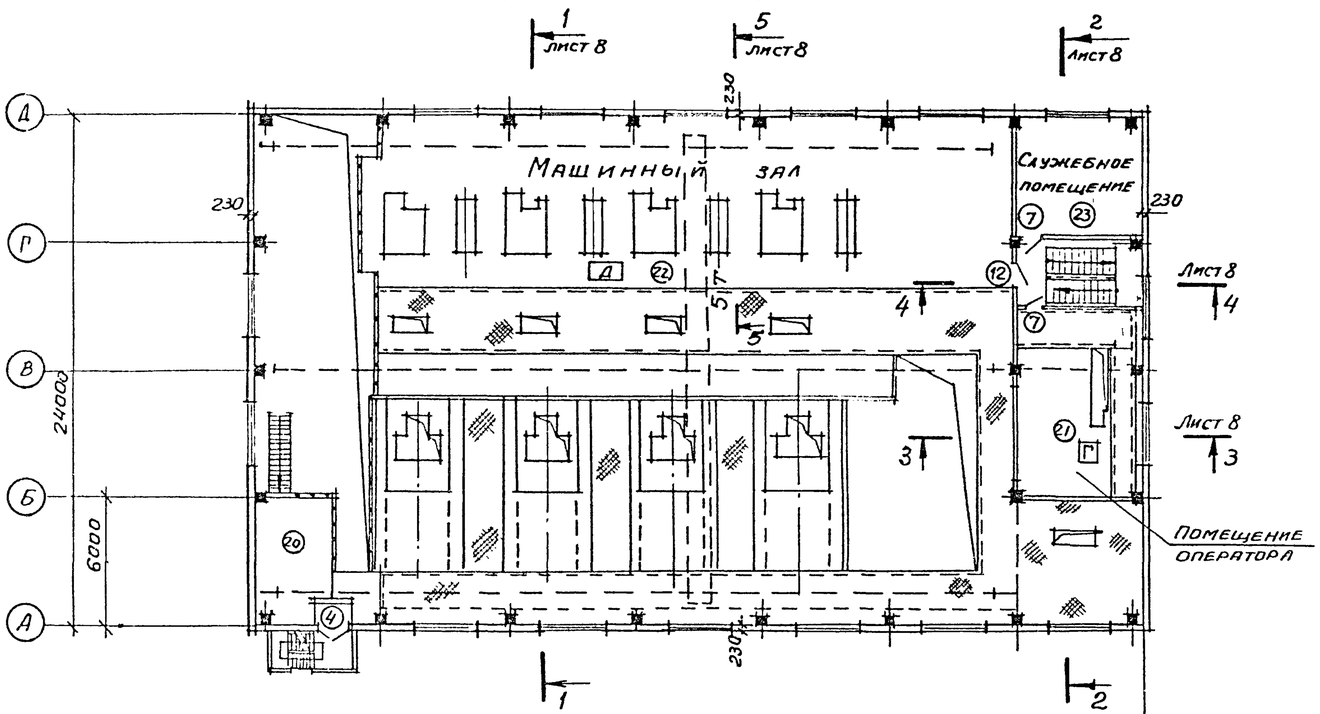

План на отм. 0.000

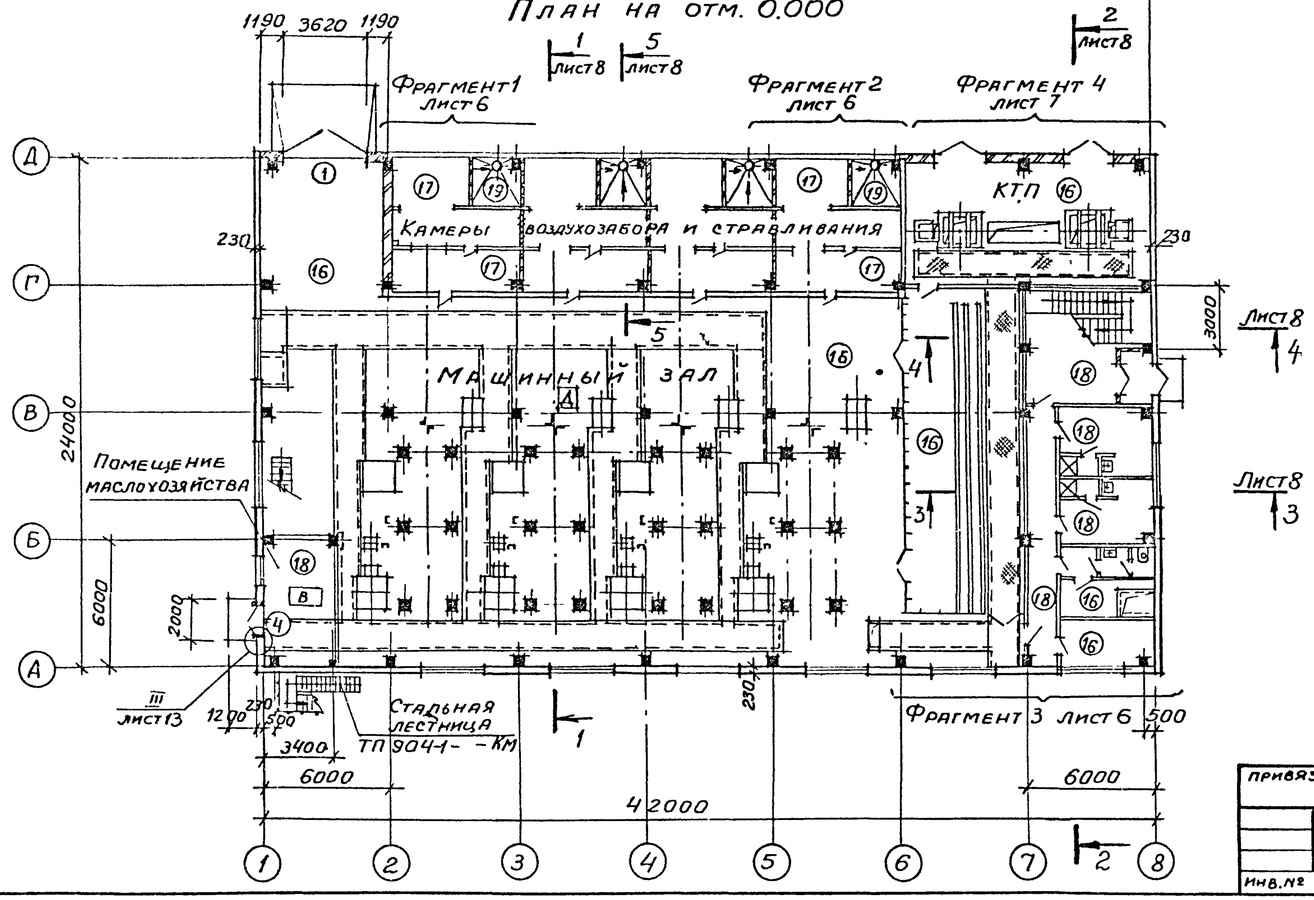

Ведомость проемов ворот и дверей

Марка поз.	Размер проема в кладке
1	3620 × 3600
2	2200 × 2360
5	1510 × 2370
8 ; 9	810 × 2070
10; 11	810 × 2070

Ведомость перемычек

Марка поз.	Схема сечения
ПП1	2.360; 380; 2ПП 25-8
ПБ1	2ПБ 19-3; 2.370 (ПБ1); 2.070 (ПБ2)
ПБ2	120; 1ПБ 10-1 (ПБ2)

Спецификация элементов заполнения проемов ворот, дверей и перемычек

Марка, поз.	Обозначение	Наименование	Кол	Масса ед. кг	Примечание
		Элементы заполнения проемов			
1	Шифр 1.435.9-17	Ворота ВР36х36-Т	1		
2	ТП407-3-168/75; Альбом III	Ворота В-3ж	2		
3	ГОСТ 24698-81	Дверной блок ДН24-15АПЩ	1		
4		То же ДН24-15ВПЩ	2		
5		" ДК24-15ВЩ	1		
6	ГОСТ 6629-74	" ДГ21-10ЛП	1		
7		" ДГ21-10П	5		
8		" ДГ21-8П	4		
9		" ДГ21-8ПП	1		
10		" ДГ21-8ППВ	1		
11		" ДГ21-8ЛПВ	1		
12		" ДГ24-12П	1		
13	2.435-6.вып.5.	ПД-5	1		
14	5.904-4	ДУс1.25х0,5	4		
15		Дс 1,25х0,5	4		
		Перемычки			
ПП1	ГОСТ 948-84	2 ПП 25-8	2	327	
ПБ1		2ПБ 19-3	1	81	
ПБ2		1ПБ 10-1	4	20	
КР24-10	ИИ-03-02, альбом 18-64	Карнизная плита КР24-10	5	478	

9328/6 10

Арх.	Ищенко		
Вед.инж.	Горская		
Рук.гр.	Бесхорвайный		
ГАП	Петровский		
Нач.отд.1	Саакьянц		
Гл.спец.то	Княшко		
Н.контр.	Луценко		
ГИП	Осташевский		

Привязан

Инв.№

ТП 904-1-66.86 - АР

Компрессорная станция 4К-250А0 с осушкой воздуха

Стадия	Лист	Листов
РП	5	

Планы на отм. 0.000 и 3.800

Госстрой СССР Ростовский Промстройниипроект

Копировал:

Формат А2

Фрагмент плана 1

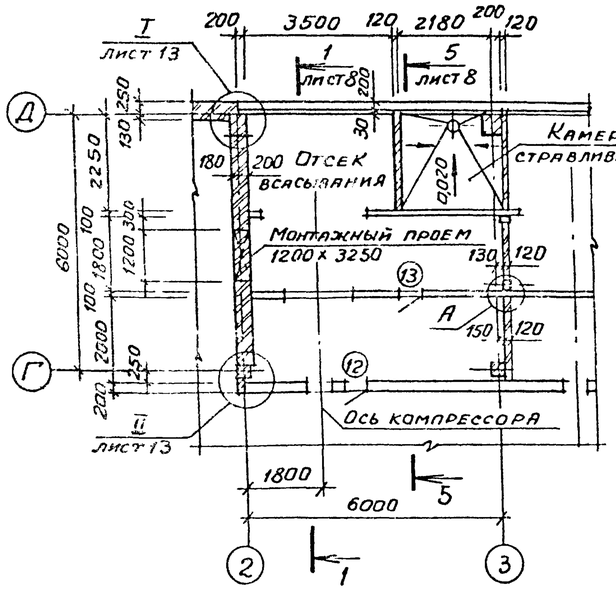

Фрагмент плана 2

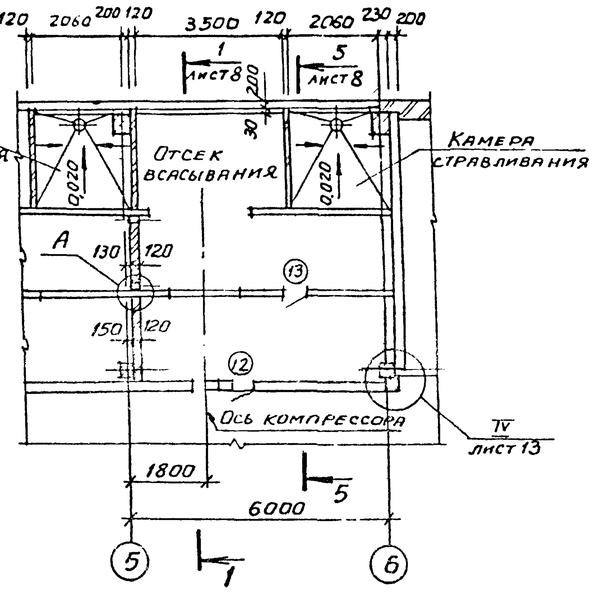

Фрагмент плана 3

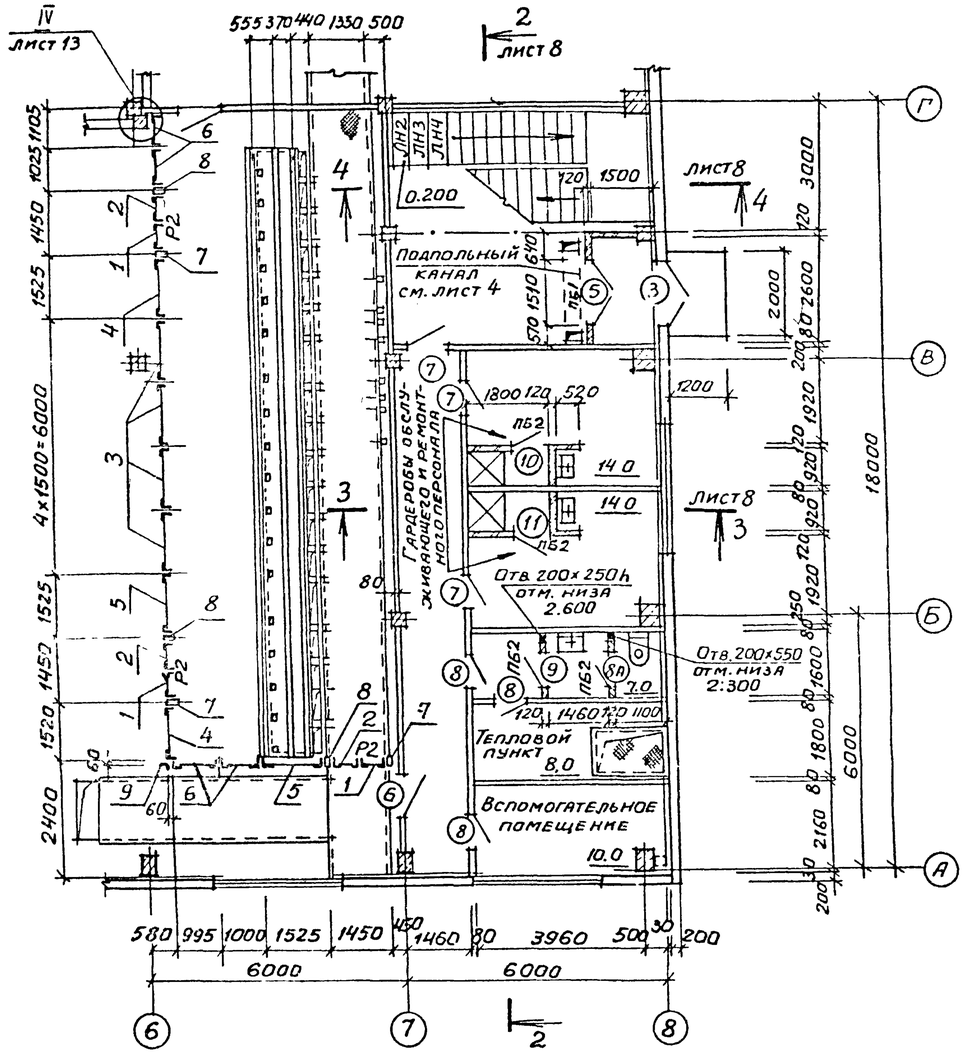

Схема расположения накладных проступей

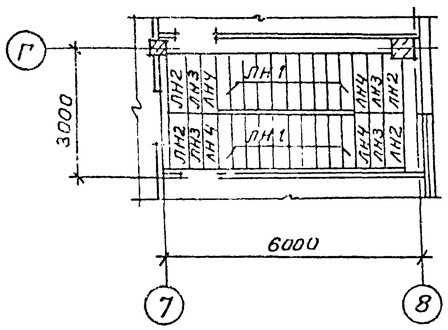

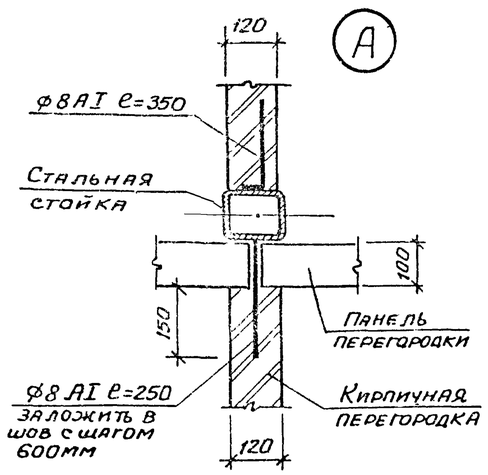

Спецификация к схеме расположения сетчатых перегородок и накладных проступей.

Марка, поз.	Обозначение	Наименование	Кол.	Масса, кг	Примечание
1	1.431-10 вз. 02.06.00-01	Щит 0,7х2,4 ДПГ-П	3	21,1	
2	1.431-10 вз. 02.17.00	" 0,7х2,4 ДПГ-Л	3	19,4	
3	1.431-10 вз. 02.01.00-02	" 1,5х2,4 ЩПГ	4	26,2	
4	1.431-10 вз. 02.02.00-01	" 1,5х2,4 ЩПГ-А	2	24,7	
5	1.431-10 вз. 02.03.00	" 1,5х2,4 ЩПГ-Б	2	24,7	
6	1.431-10 вз. 02.01.00-03	" 1,0х2,4 ЩПГ	4	22,3	
7	1.431-10 вз. 02.05.00-03	Стойка 2,4 ДСГ-П	3	11,8	
8	1.431-10 вз. 02.05.00-01	" 2,4 ДСГ-Л	3	11,8	
9	1.431-10 вз. 02.00.01-01	Уголок	1	4,6	
Р2	1.431-10 вз. 02.15.00-01	Ригель Р2	3	7,1	
	02.18.00	Болт самоанкерующ.	38	0,2	
		Накладные проступи			
ЛН1	1.050.1-2.1 18.0.00.0	1ЛН 13.3	20	50	
ЛН2	1.050.1-2.1 18.0.00.0-02	2ЛН 14.3	5	50	
ЛН3	1.050.1-2.1 18.0.00.0-03	2ЛН 14.5	5	70	
ЛН4	1.050.1-2.1 18.0.00.0-10	2ЛН 14.3В	5	50	

1. Схемы расположения внутренних перегородок даны в основном комплекте чертежей железобетонных конструкций ТП904-1- -КЖ.
2. Участки кирпичных перегородок в камерах воздухозабора и стравливания по осям 3;4;5;6;7 возводить после монтажа оборудования.
3. Гардеробы оборудованы шкафами МД-33.3 по ГОСТ 22414-77. Общее количество шкафов - 8 шт.

9328/6 11

Провер.	Горская		
Арх.	Ищенко		
Вед.инж.	Горская		
Рук.гр.	Бескоровайный		
ГАП	Петровская		
Нач.ОСП-1	Саакьянц		
Гл.спец.	Киящко		
Н.контр.	Луценко		
ГИП	Осташевский		

Привязан

Инв №

ТП 904-1-66.86.-АР

Компрессорная станция 4К-250А0 с осушкой воздуха

Стадия	Лист	Листов
РП	6	

Схема расположения накладных проступей. Фрагменты плана 1; 2; 3.

Госстрой СССР Ростовский Промстройниипроект

Копировал: Шу.

Формат А2

Фрагмент плана 4

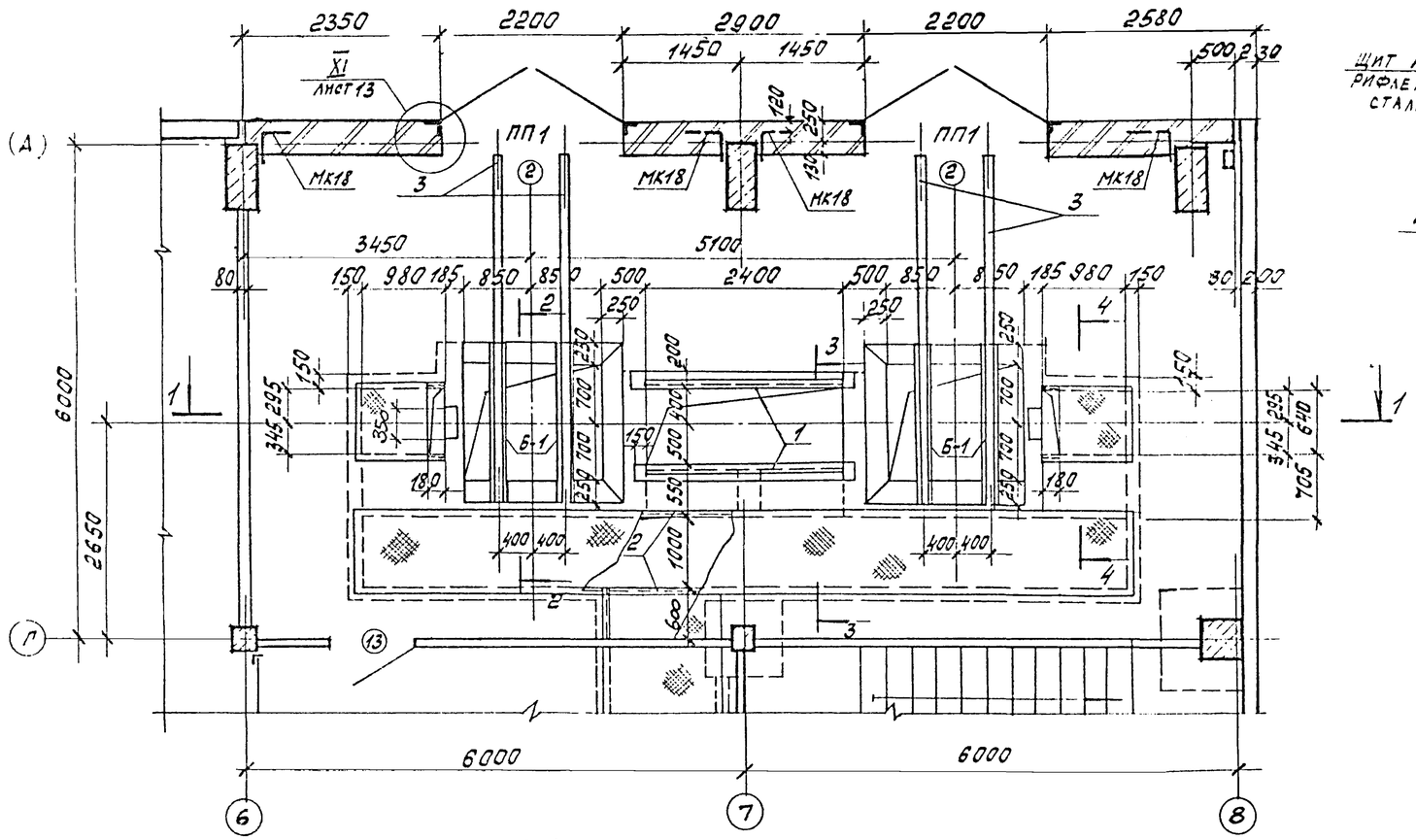

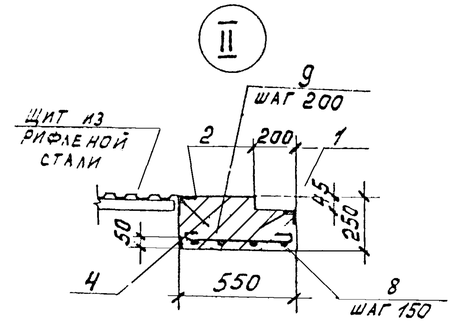

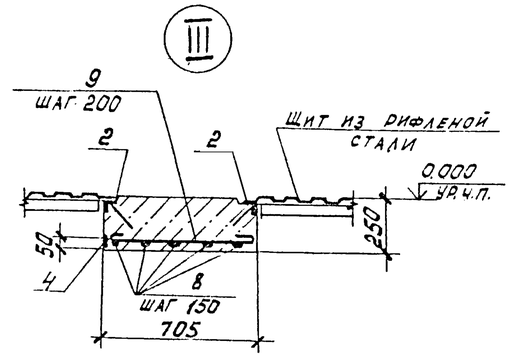

Спецификация элементов к фрагменту плана 4

Марка, поз.	Обозначение	Наименование	Кол.	Масса ед. кг	Примечание
	ТП904-1-66.86-КЖИ-Б1	Ж.б. балка Б-1	4	250	
		Изделия закладные			
1	1.400-15.81.550-04	МН553	4.8	4.1	м
2	550-06	МН555	26.0	5.3	м
3	140-05	МН127-6	9.6	6.0	м
4	110-11	МН104-6	3.7	3.5	м
		Стальные решетки			
5	ТП904-1-66.86-КЖИ-Р1;Р2	Р1	6	23.4	
6	-Р1;Р2	Р2	2	25.5	
7		∠10 ГОСТ 8240-72, ℓ=2000	4	17.2	
8		ф10АI ГОСТ 5781-82	23.0	0.6	м
9		ф6АI ГОСТ 5781-82	16.4	0.2	м
		Материалы			
		Бетон марки 150	16.2	–	м³

1. Канал и приямки выполнить из бетона марки 150.
2. При бетонировании стенок приямков и каналов предусмотреть установку закладных элементов.
3. Стальные решетки в маслосборных ямах засыпать слоем гравия толщиной 250мм. крупностью 30-50мм.
4. Канал перекрыть щитами из рифленой стали. Схему раскладки щитов см. на листе ТП904-1- -КМ.
5. МК18 учтены в спецификации на листе 13.
6. Перемычки ПП1 учтены в спецификации на листе 5.

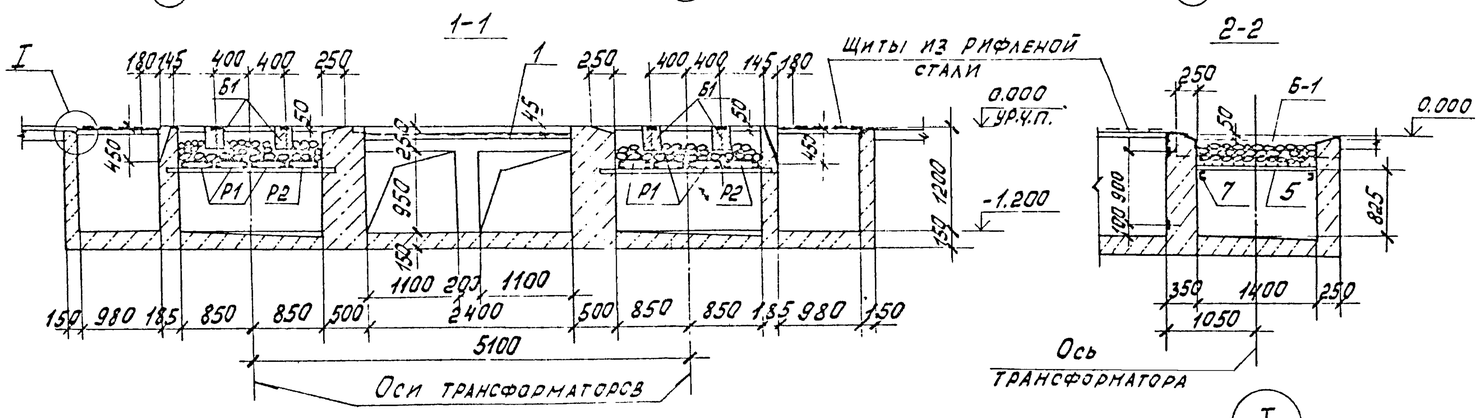

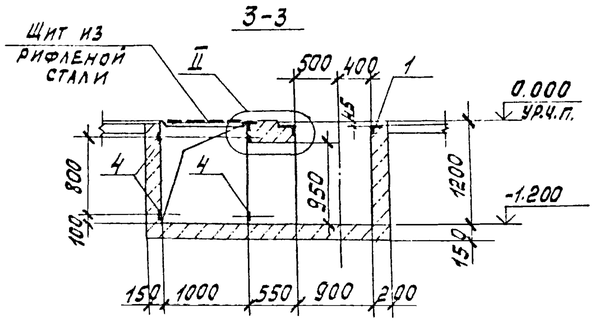

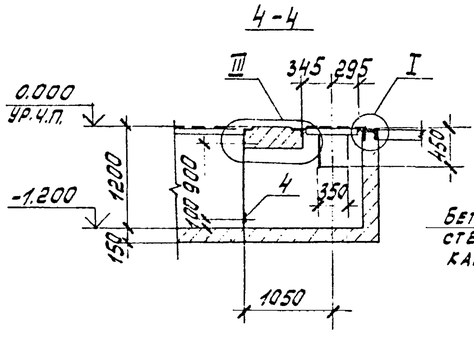

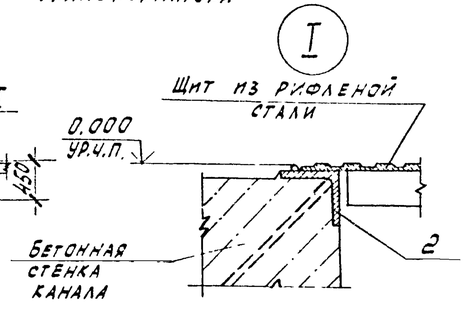

Привязан

Инв. № 9328/6 12

Арх.	Ищенко		ТП 904-1-66.86 -АР.
Рук. гр.	Бесхлебный		Компрессорная станция 4К-250А0 с осушкой воздуха.
Нач. ОСП-1	Салькынц		Стадия: РП; Лист: 7; Листов:
Гл. спец.	Кирьшко		Фрагмент плана 4
Н. контр.	Толоченко		Госстрой СССР Ростовский Промстройниипроект
ГИП	Остащевский		

Копировал Кузнецова

Формат А2

Разрез 1-1

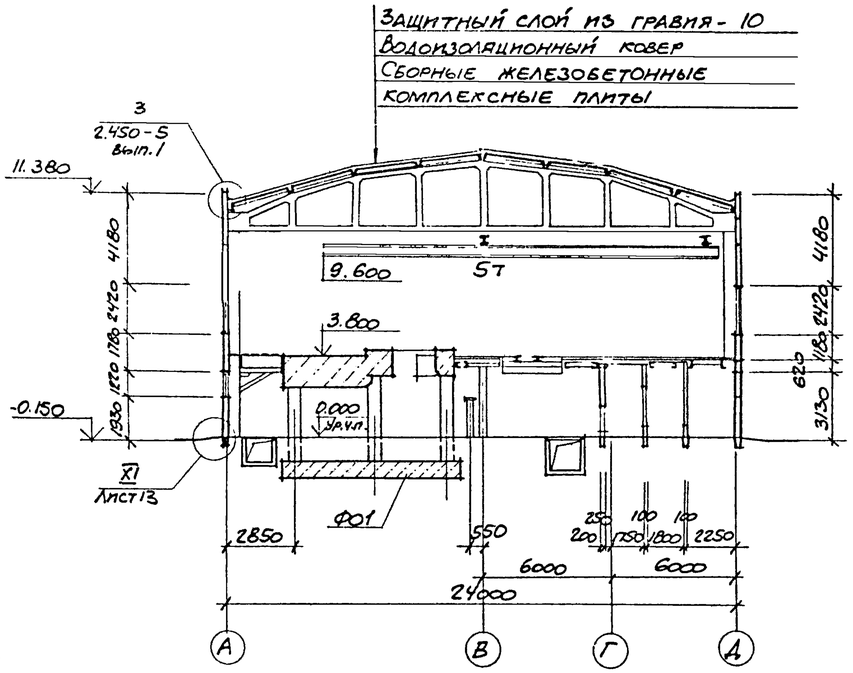

Разрез 2-2

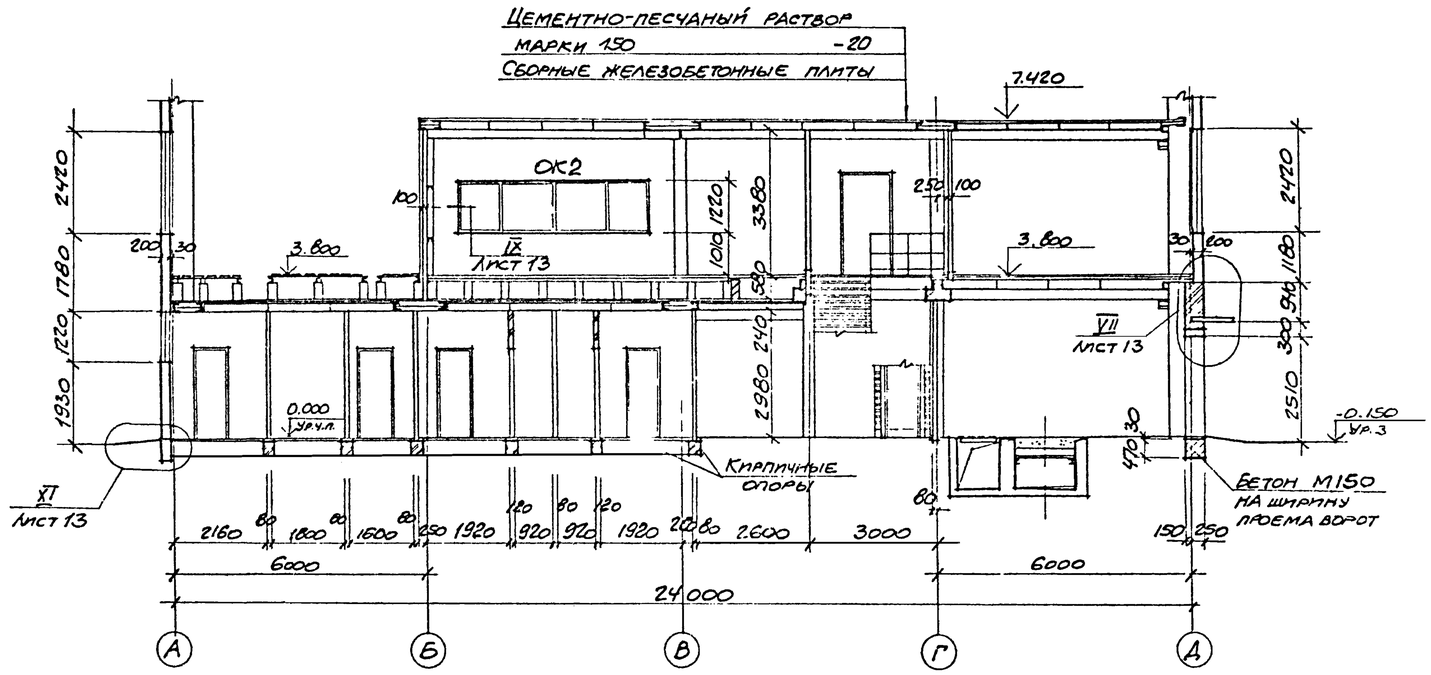

Разрез 3-3

Смотрите разрез 2-2

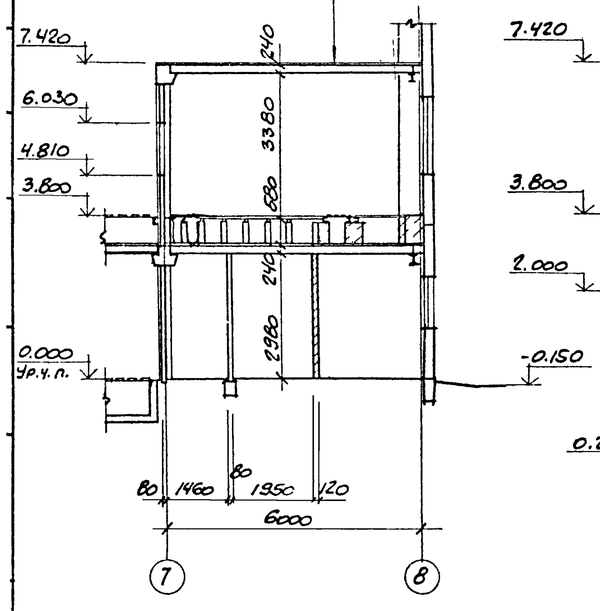

Разрез 4-4

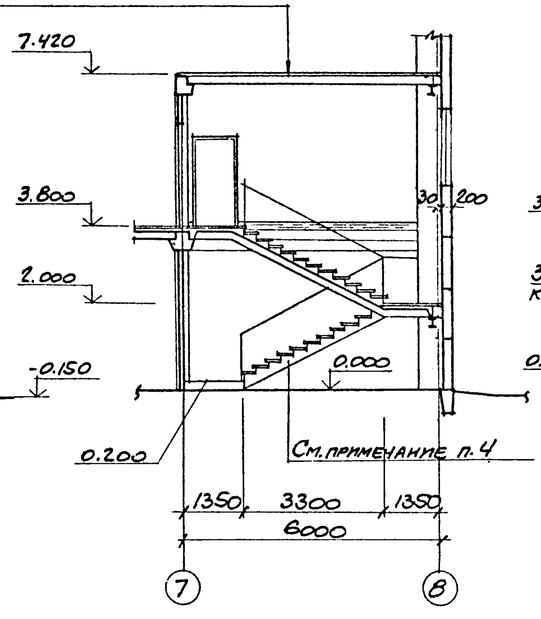

Разрез 5-5

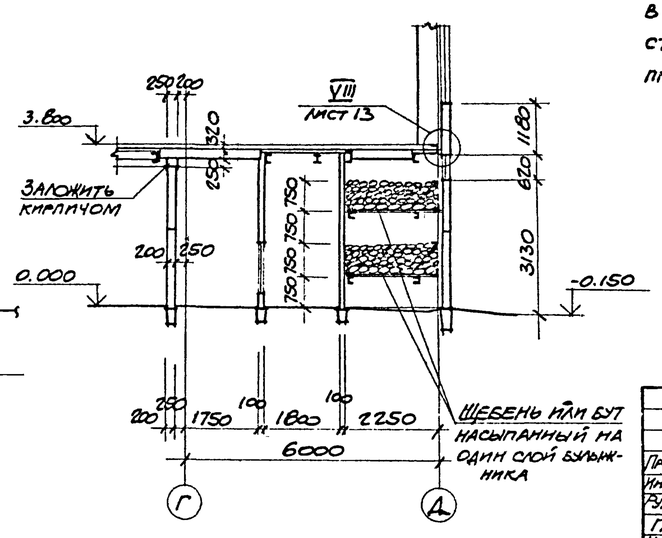

1. Состав кровли, указанный в выносной надписи на разрезе 1-1, приведен в общих указаниях на листе 2.
2. Оконный проем ОК2 учтен в спецификации на листе 9.
3. Схема расположения кирпичных опор под внутренние перегородки дана на листе 4.
4. Схему расположения элементов лестницы см. в основном комплекте чертежей железобетонных конструкций ТП 904-1-66.86-КЖ. Схема расположения накладных проступей дана в данном комплекте на листе 6.

Привязан

Инв. №

9328/6 13

Провер.	Горская		ТП 904-1-66.86-АР
Инженер	Горелова		Компрессорная станция 4К-250АО с осушкой воздуха.
Рук. гр.	Бескоровайный		
ГАП	Петровский		
Нач. отд.	Саакьянц		
Гл. спец.	Кияшко		Разрезы 1-1 – 5-5
Н. контр.	Лущенко		
ГИП	Сташевский		

Стадия	Лист	Листов
РП	8	

Госстрой СССР
Ростовский
Промстройниипроект

Фасад 1-8

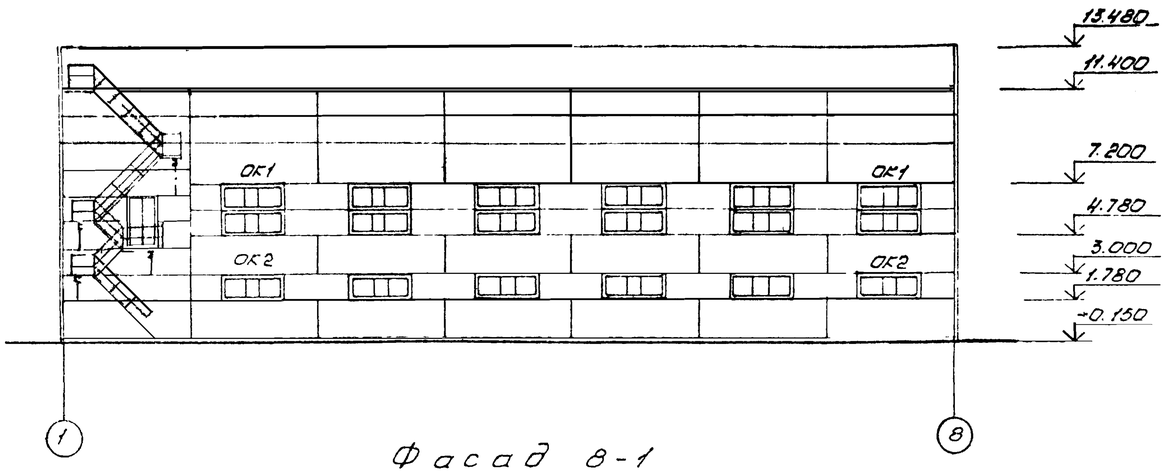

Фасад Д-Д

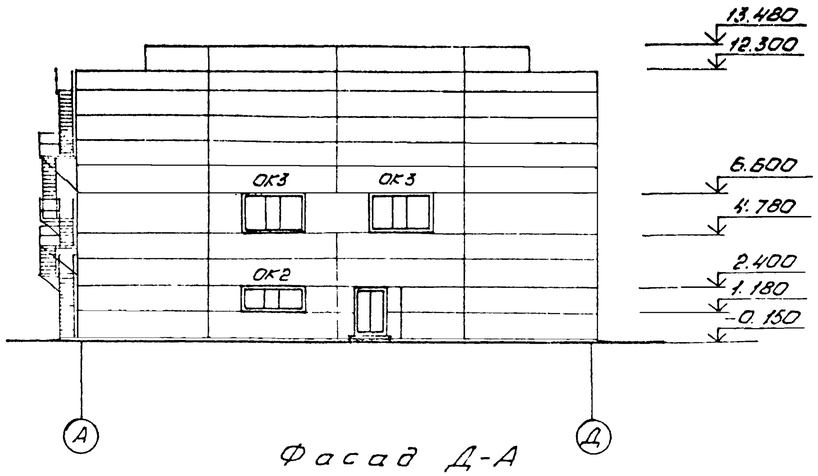

Фасад 8-1

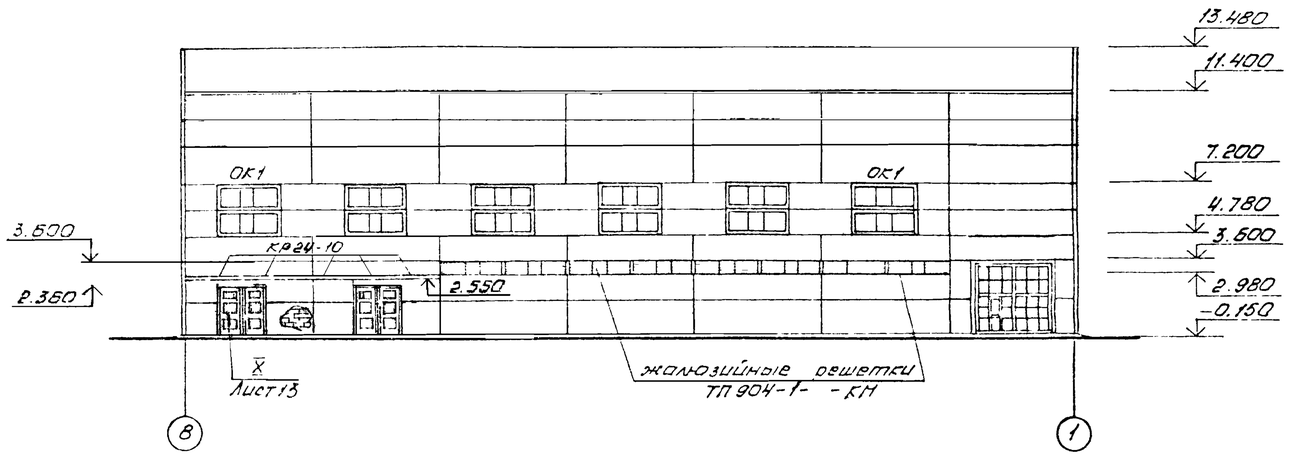

Фасад Д-А

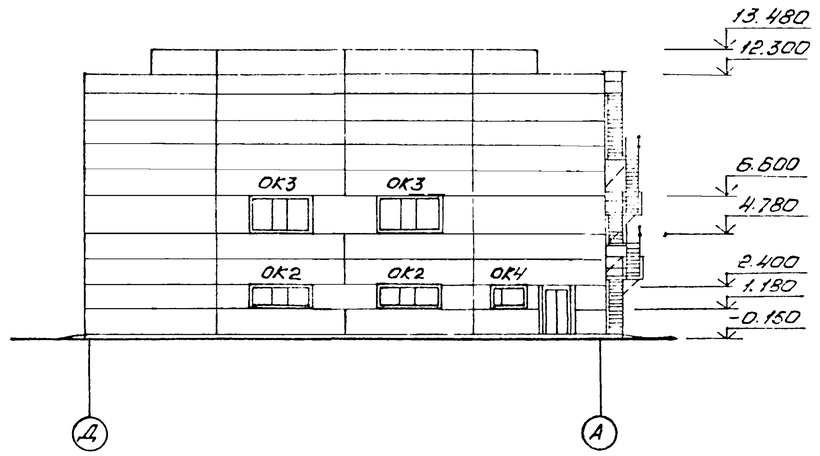

Схема заполнения оконных проемов

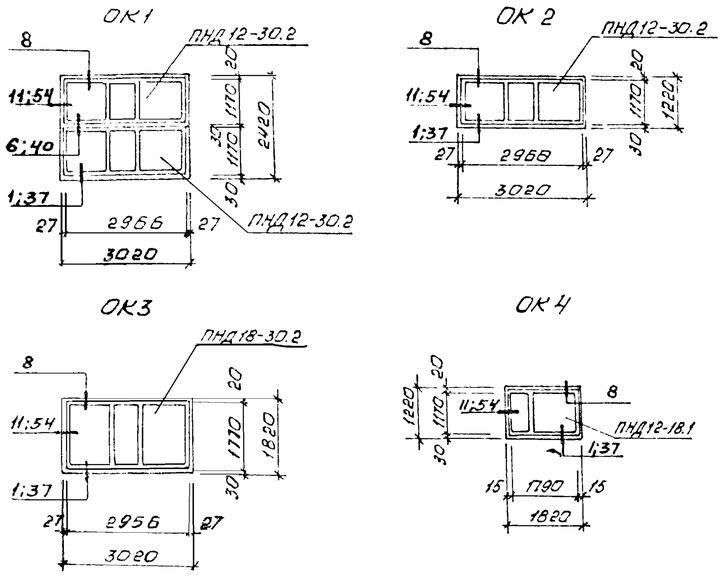

Спецификация элементов заполнения оконных проемов

Марка поз.	Обозначение	Наименование	Кол	Масса ед,кг	Примечание
ОК1	ГОСТ 12506 - 81	Оконный блок ПНД12-30.2	24		
ОК2		То же ПНД12-30.2	10		
ОК3		" ПНД18-30.2	4		
ОК4		" ПНД12-18.1	1		

1. Узлы, замаркированные на схеме заполнения оконных проемов, приняты по серии 2.436-1.
2. Жалюзийные решетки устанавливаются по чертежам металлических конструкций ТП 904-1-66.86-КМ.
3. Карнизные плиты КР24-10, замаркированные на данном листе, учтены в спецификации на листе 5.
4. Рекомендации по отделке фасадов даны в общих указаниях на листе 2.

Привязан

Инв. №

9328/6

14

Провер.	Горская		ТП 904-1-66.86-АР	
Архит.	Ищенко		Компрессорная станция 4К-250 АО с осушкой воздуха	
Инженер	Горелова			
Рук. гр.	Бессоровайный			
ГАП	Петровский			
Нач ОСП-1	Саакьянц			
Гл спец ТО	Княжко		Фасады	
Н контр	Луценко			
ГИП	Осташевский			

Стадия	Лист	Листов
РП	9	

ГОССТРОЙ СССР РОСТОВСКИЙ ПРОМСТРОЙНИИПРОЕКТ

копировал Ненашева

Формат А2

Схема расположения опор двойного пола
Схема 1

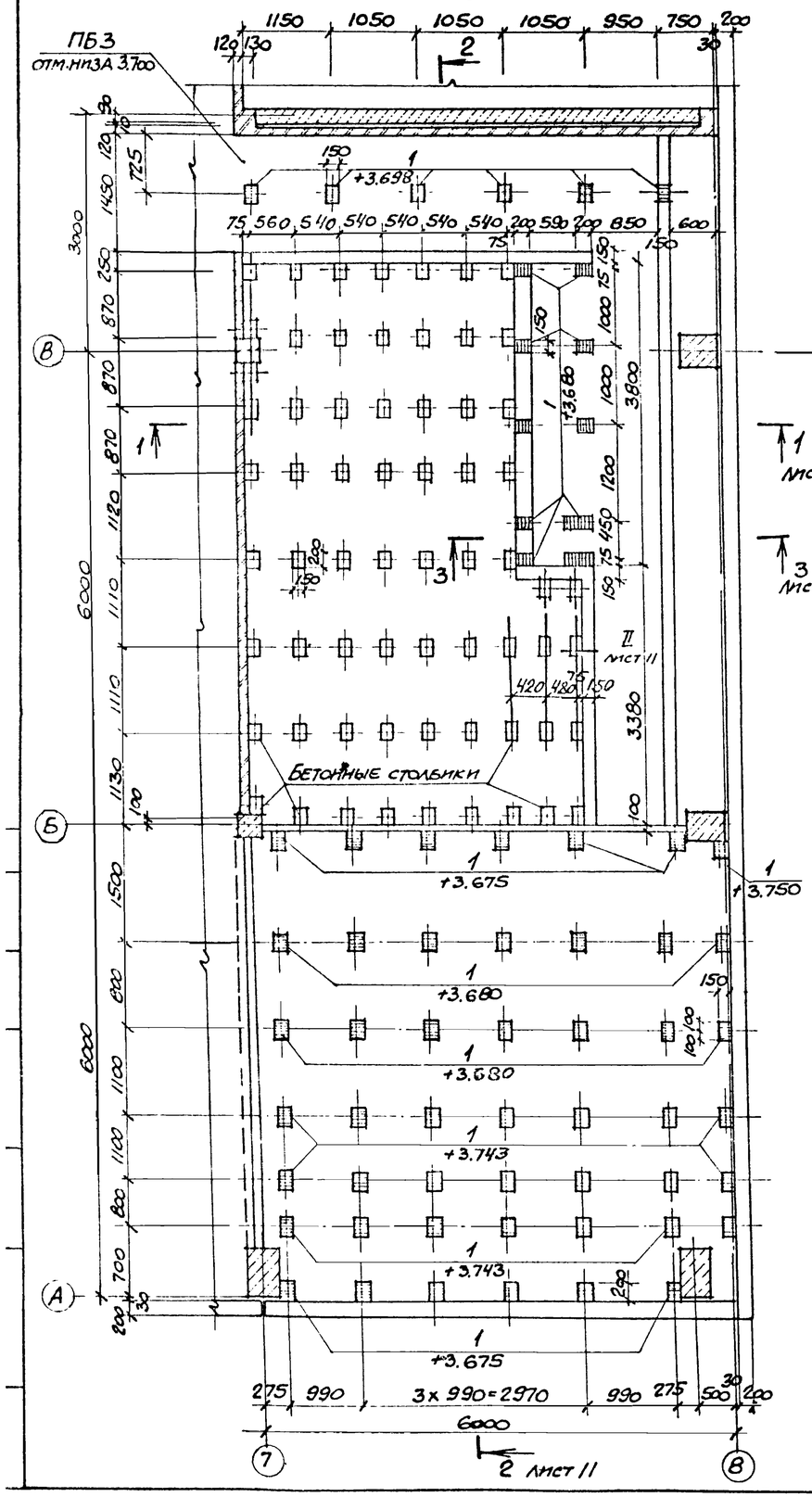

Схема раскладки деревянных щитов

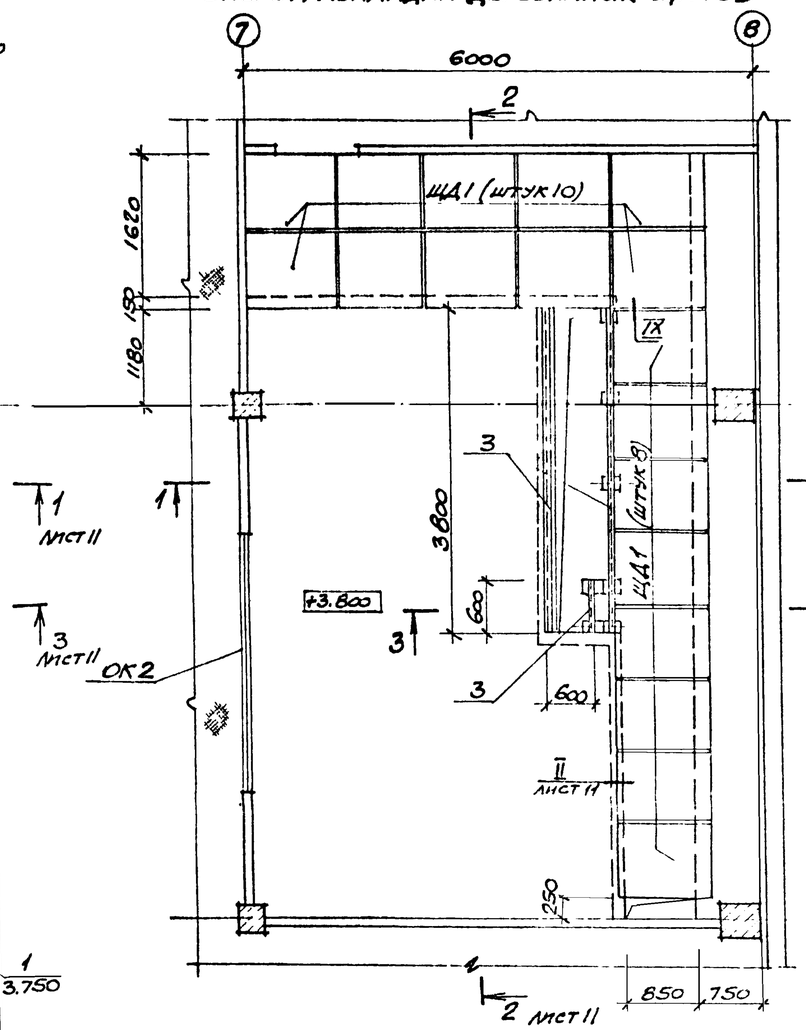

Схема расположения накладных проступей

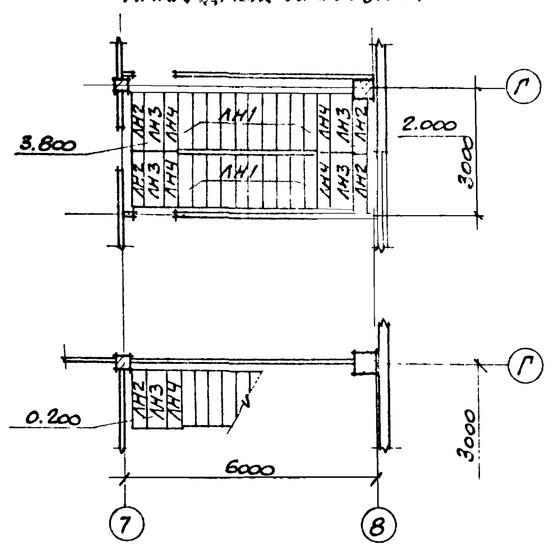

Спецификация к схемам расположения опор двойного пола, деревянных щитов и накладных проступей.

Марка, поз.	Обозначение	Наименование	Кол.	Масса ед. кг	Примечание
1	1.400-15.в1. 120-50	Изделие закладное МН 113-3	66	1,7	
2		∟50×5 ГОСТ 8509-72*	5	3,8	м
3		[12 ГОСТ 8240-72	8.2	10,4	м
4		[10 ГОСТ 8240-72	5.4	8.6	м
5		Уголок прессованный из алюминия 4100Т6 (30×2) ГОСТ 13737-80	21	0.3	м
		Щиты деревянные			
ЩД1		ЩД1	18		шт
		Накладные проступи			
ЛН1	1.050.1-2 вып. 1	1ЛН 13.3	20	50	шт
ЛН2		2ЛН 14.3	5	50	шт.
ЛН3		2ЛН 14.5	5	70	шт.
ЛН4		2ЛН 14.3в	5	50	шт.
		Перемычки			
ПБ3	ГОСТ 948-84	2ПБ 17-2	1	71	

1. Опоры двойного пола (столбики с размерами в плане 200×150) и стенки канала выполнить из бетона марки 150.
2. При бетонировании опор и стенок канала предусмотреть установку закладных элементов поз 1
3. Покрытие пола в помещении оператора в местах примыкания к каналу обрамить уголком поз 5 (см. узлы II и III на листе 11).
4. Узел IX смотрите на листе 11.
5. ОК2 учтено в спецификации на листе 9.

Привязан

Инв. № 9328/6 15

Арх.	Ищенко		ТП 904-1-66.86 - АР	
Арх.	Языджан		Компрессорная станция 4К-250 АО с осушкой воздуха.	
Рук. гр.	Бесковский			
ГАП	Петровский		Схемы расположения опор двойного пола, деревянных щитов и проступей.	Стадия: РП; Лист: 10; Листов:
Нач. отд.	Спакьян			Госстрой СССР Ростовский Промстройниипроект
ГИП	Осташевский			

Копировал

1-1

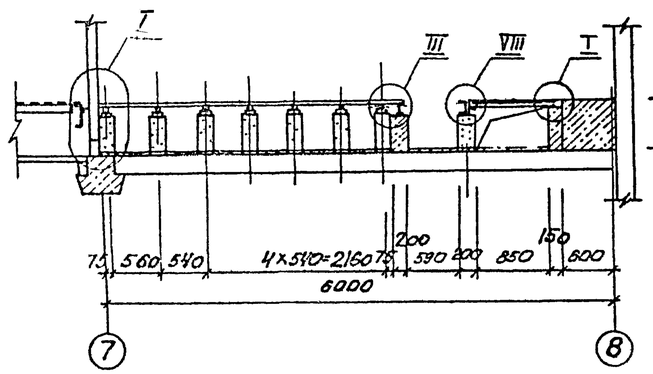

2-2

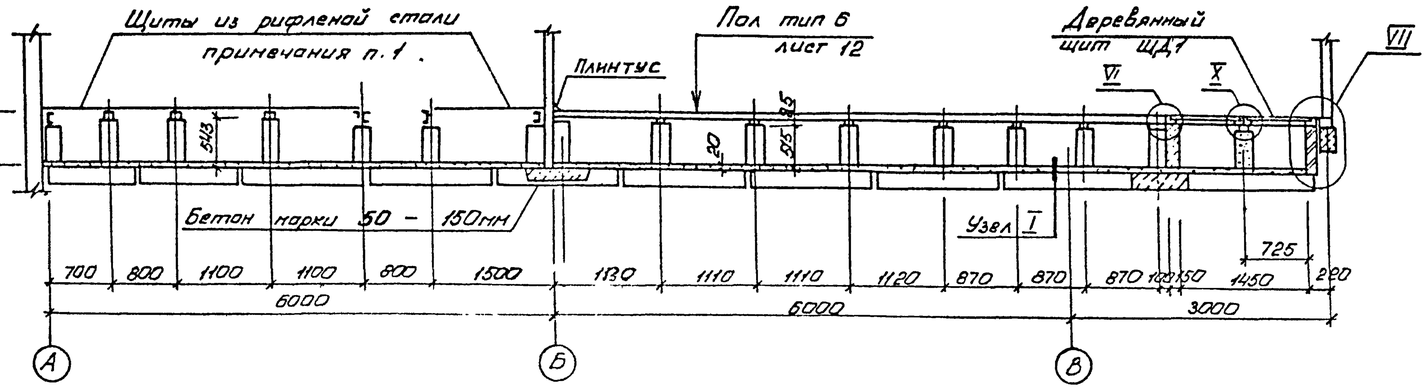

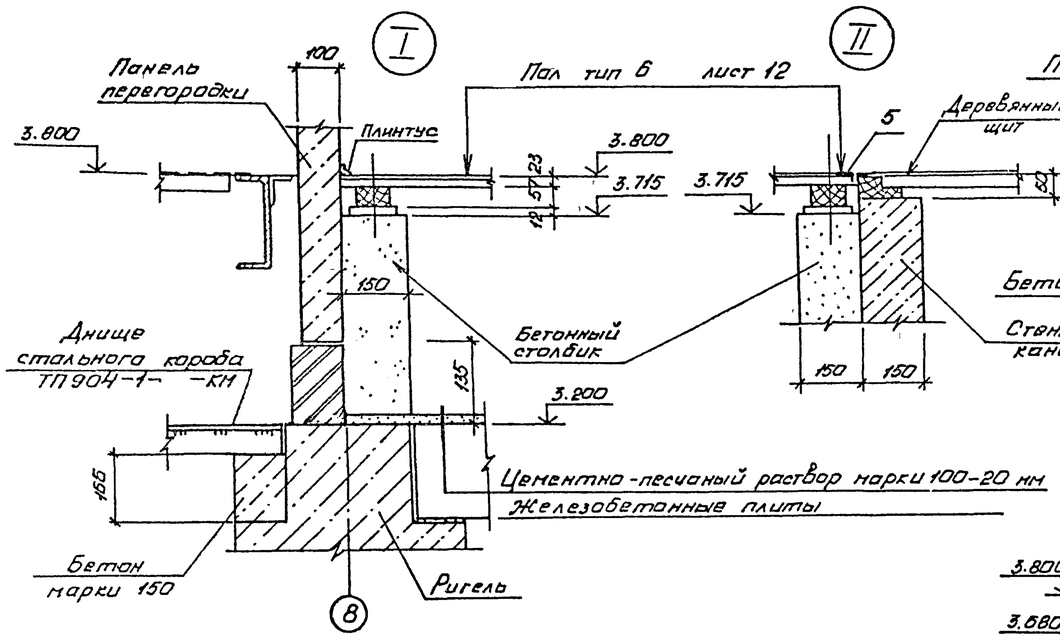

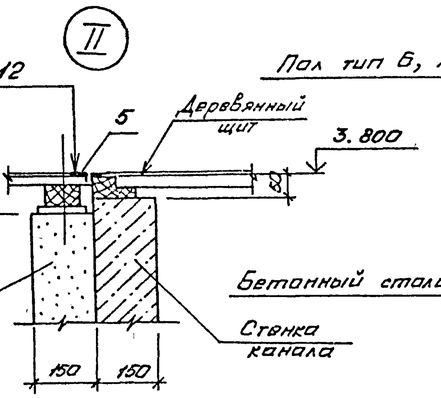

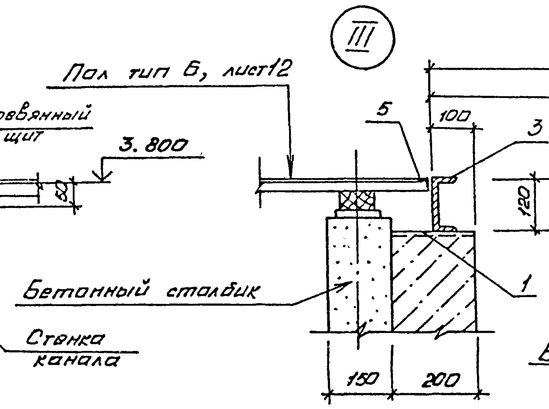

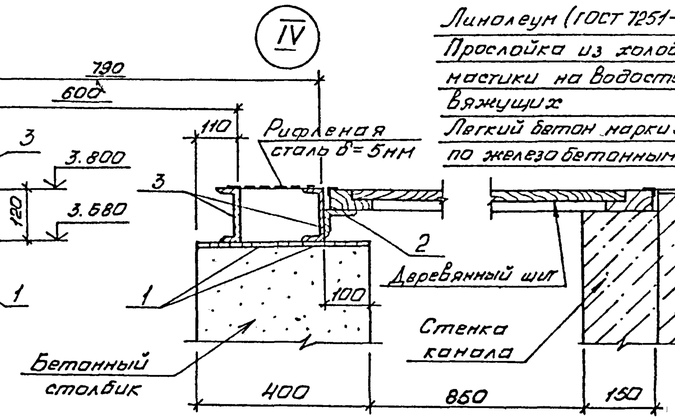

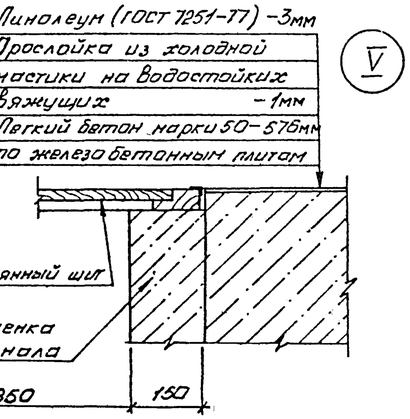

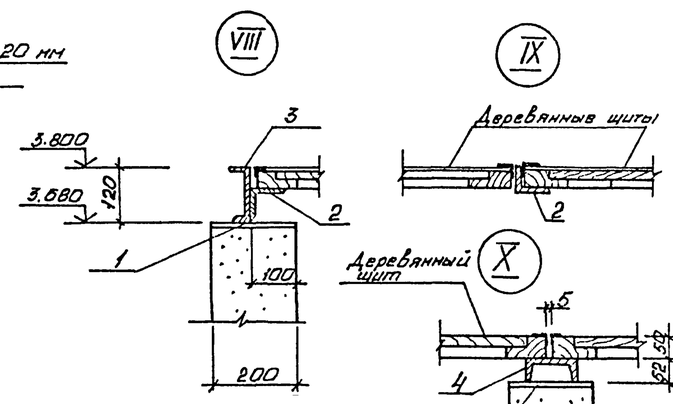

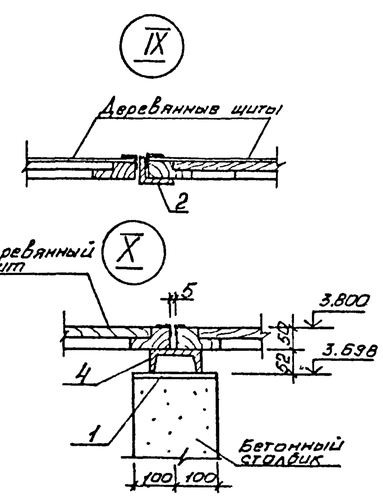

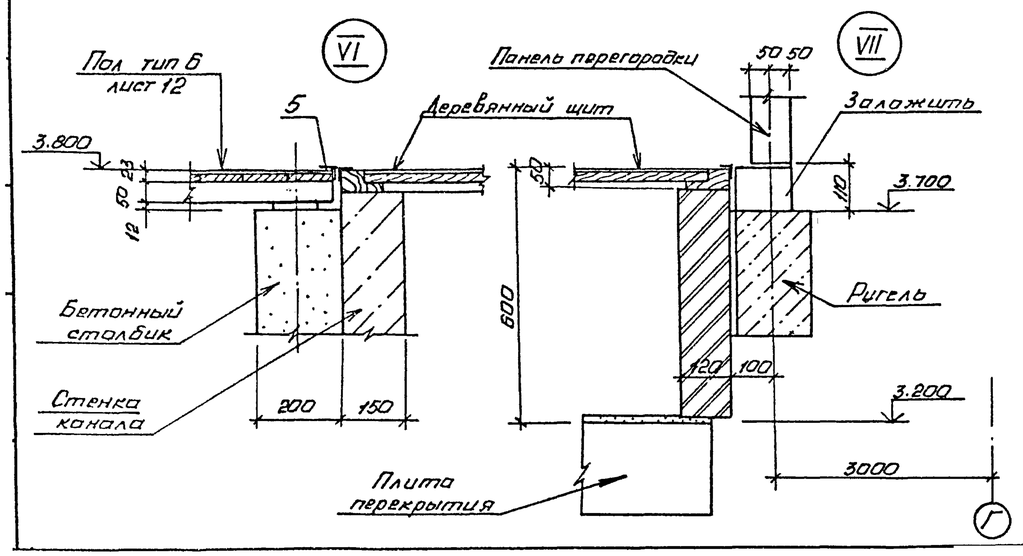

3-3

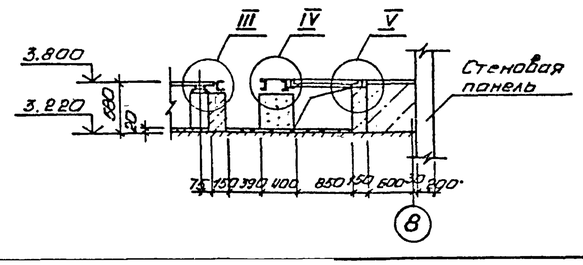

1. Схему раскладки щитов из рифленой стали смотрите в основном комплекте чертежей металлических конструкций ТП 904-1- -КМ.
2. Узел IX замаркирован на листе 10.

Привязан	
Инв.№	

9328/6 16

Арх.	Щенко		
Арх.	Языджан		
Рук.гр.	Бескаровайный		
ГАП	Петровский		
Нач.отд	Саакьянц		
ГИП	Осташевский		

ТП 904-1-66.86-АР

Компрессорная станция 4К-250А0 с осушкой воздуха

Стадия	Лист	Листов
РП	11	

Сечения 1-1; 2-2; 3-3
Узлы I — IX

ГОССТРОЙ СССР
РОСТОВСКИЙ
ПРОМСТРОЙНИИПРОЕКТ

Копировал Ненашева

Формат А2

Ведомость отделки помещений

Наименование или номер помещения	Потолок: площадь	Потолок: вид отделки	Стены или перегородки: площадь	Стены или перегородки: вид отделки	Низ стен или перегородок (панель): площадь	Низ стен или перегородок (панель): вид отделки	Высота мм	Колонны: площадь	Колонны: вид отделки	Балки покрытия и перекрытия: площадь	Балки покрытия и перекрытия: вид отделки	Поверхности фундамента под компрессор		Примечание
Машинный зал на отм. 0.000 и 3.800 КТП. Помещение тепловпункта. Помещение маслохозяйства		Затирка. Полимерцементная окраска		Акустическая штукатурка. Затирка. Полимерцементная окраска	—	—	—		Полимерцементная окраска.		Полимерцементная окраска		Затирка. Полимерцементная окраска	Акустическая штукатурка только по ряду Б и оси 7 с отм 3.800 со стороны машинного зала
Душевые		Затирка. Силикатная окраска		Керамическая плитка	—	—	—	—	—	—	—	—	—	
Гардеробные		Затирка. Водоэмульсионная окр.		Затирка. Водоэмульсионная окраска.		Керамическая плитка	1500	—	—		Водоэмульсионная окраска	—	—	Панель только в месте установки раковины
Санузел, шлюз.		Затирка. Силикатная окраска		Затирка. Штукатурка. Силикатная окраска		Керамическая плитка	2100	—	—		Силикатная окраска	—	—	Штукатурка только кирпичных участков с отм 2.100
Коридор, тамбур, служебное и вспомогательное помещение		Затирка. Меловая окраска		Штукатурка. Затирка. Водоэмульсионная окраска.	—	—	—		Водоэмульсионная окраска		Водоэмульсионная окраска	—	—	Штукатурка только кирпичной перегородки тамбура.
Помещение оператора		Затирка, Водоэмульсионная окраска		Затирка, Водоэмульсионная окраска.	—	—	—		Водоэмульсионная окраска		Водоэмульсионная окраска	—	—	
Лестничная клетка		Затирка. Меловая окраска		Затирка. Водоэмульсионная окраска	—	—	—		Водоэмульсионная окраска	—	—	—	—	
Камеры воздухозабора и стравливания		Затирка		Затирка. Акустическая штукатурка	—	—	—	—	—	—	—	—	—	Акустическая штукатурка только в отсеках всасывания 3.800 отм.

Экспликация полов

Наименование или номер помещения по проекту	Тип пола по проекту	Схема пола или номер узла по серии	Элементы пола и их толщина	Площадь пола
Машинный зал на отм. 0.000 КТП	16		Покрытие - бетон М 300 - 25 мм. Подстилающий слой - бетон М 100 - 100 мм. Грунт основания	529
Камеры воздухозабора	17		Покрытие - цементно-песчаный раствор М 200 - 20 мм. Подстилающий слой - бетон М 100 - 80 мм. Грунт основания.	127
Помещение маслохозяйства и помещения в осях 7-8; А-Г	18		Покрытие - плитка керамическая по ГОСТ 6787-80 - 13 мм. Прослойка и заполнение швов цементно-песчаный раствор марки 150 - 15 мм. Подстилающий слой - бетон марки 100. - 100 мм. Грунт основания	120
Камеры стравливания	19		Покрытие - бетон марки „100" по уклону от 100 до 150 грунт основания.	20
Машинный зал на отм. 3.800	20		Покрытие - цементно-песчаный раствор марки 300 - 30 мм Сборные ж. б. плиты.	22
Помещение оператора	21		Покрытие - линолеум по ГОСТ 7251-77 Прослойка - холодная мастика на водостойких вяжущих ДСП по ГОСТ 10632-77 - 19 мм Лаги деревянные шаг 500-50 мм. Прокладка деревянная антисептированная 100 х 100 - 12 мм Бетонный столбик Сборные железобетонные плиты	50
Машзал на отм. 3.800	22		Покрытие - цементно-песчаный раствор марки 300 - 30 мм. Стяжка - цементно-песчаный раствор марки 150 - 30 мм Теплоизоляционный слой - жесткие минераловатные плиты - 40 мм. Сборные железобетонные плиты.	301
Служебное помещение	23		Покрытие - линолеум по ГОСТ 7251-77 Прослойка - холодная мастика на водостойких вяжущих. ДСП по ГОСТ 10632-77 - 19 мм. Лаги деревянные шаг 500-40 мм Прокладка деревянная антисептированная 100 х 100 - 17 мм. Стяжка - цементно-песчаный раствор марки 150 - 20 мм. Сборные железобетонные плиты.	34

План кровли

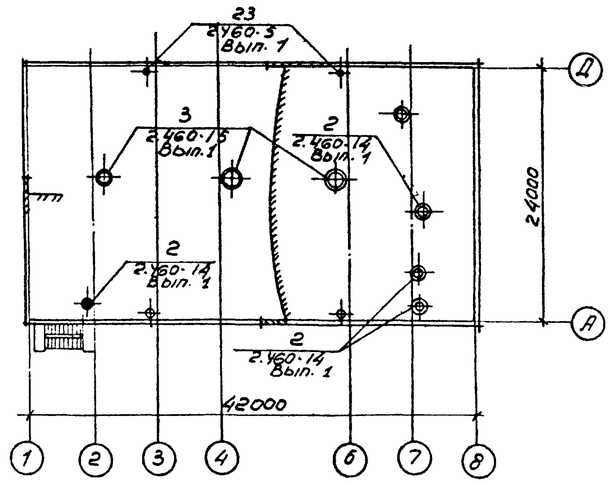

Спецификация элементов к плану кровли

Марка, поз	Обозначение	Наименование	Кол.	Масса ед, кг	Примечание
КР5	2.460-15, вып. 1	Стальной козырек КР.5	3	6.5	
ФЭ12		Фасонный элемент ФЭ12	3	26.2	
ПП5		Прижимная полоса ПП5	3	2.5	
КС9	2.460-14, вып. 1	Стяжное кольцо КС9	1	0.9	
КС13		КС13	1	1.7	
КС6		КС6	3	0.5	
КЛ4		Стальной колпак КЛ4	1	10.9	
КЛ8		КЛ8	1	10.7	
КЛ1		КЛ1	3	5.7	
ПП2		Прижимная полоса ПП2	1	1.7	
ПП3		ПП3	1	1.9	
ПП1		ПП1	3	1.1	
КФ3		Кольцо-фланец КФ3	1	4.4	
КФ7		КФ7	1	6.2	
КФ1		КФ1	3	1.4	
ФЭ4		Фасонный элемент ФЭ4	1	9.5	
ФЭ10		ФЭ10	1	15.2	
ФЭ3		ФЭ3	3	6.3	

Привязан

Инв. №

9328/6 17

Инженер	Горелова		
Ст. техн.	Анапалян		
Рук. гр.	Бесковровный		
ГАП	Петровский		
Нач. отд.	Саакьянц		
Гл. спец.	Ю. Кияшко		
Н. контр.	Лученко		
ГИП	Осташевский		

ТП 904-1-66.86 АР

Компрессорная станция 4К-250АО с осушкой воздуха

Стадия	Лист	Листов
РП	12	

Ведомость отделки помещений. Экспликация полов. План кровли.

Госстрой СССР Ростовский Промстройниипроект

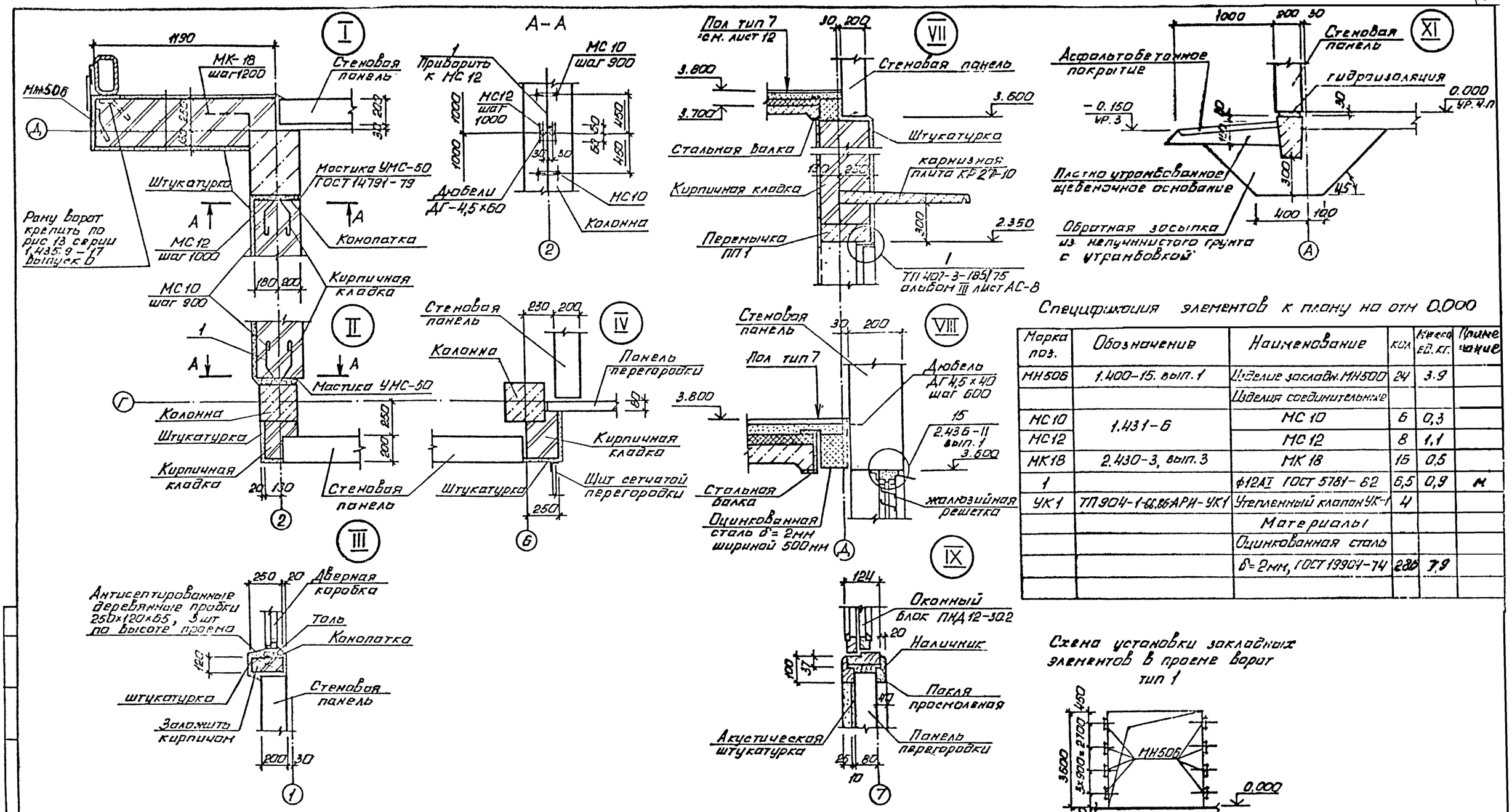

Спецификация элементов к плану на отм 0.000

Марка поз.	Обозначение	Наименование	Кол.	Масса ед. кг.	Примечание
МН506	1.400-15. вып. 1	Изделие закладн. МН500	24	3.9	
		Изделия соединительные			
МС10	1.431-6	МС 10	6	0,3	
МС12		МС 12	8	1,1	
МК18	2.430-3, вып. 3	МК 18	16	0,5	
1		ф12АI ГОСТ 5781-82	6,5	0,9	м
УК1	ТП 904-1-66.86АРИ-УК1	Утепленный клапан УК-1	4		
		Материалы			
		Оцинкованная сталь			
		δ=2мм, ГОСТ 19904-74	280	7,9	

Привязан

Инв. №

9328/6 18

Арх.	Ищенко		
Ст. инж.	Горская		
Рук. гр.	Григорьев		
ГАП	Петренко		
Нач. ОПР	Соакьян		
Исполн.	Кирьяк		
Н. контр.	Мочарко		
ГИП	Устименко		

ТП 904-1-66.86-АР

Компрессорная станция 4К-255А0 с осушкой воздуха

Стадия	Лист	Листов
РП	13	

Схемы установки закладных элементов в проеме ворот. Узлы 1-XI

ГОССТРОЙ СССР РОСТОВСКИЙ ПРОМСТРОЙНИИПРОЕКТ

копировал Ненашева

Формат А2

Типовой проект 904-1-66.86-КЖ Альбом 6

Ведомость рабочих чертежей основного комплекта ТП 904-1- -КЖ.

Лист	Наименование	Примечание
1	Общие данные (Начало)	
2	Общие данные (Продолжение)	
3	Общие данные (Окончание)	
4	Схема расположения элементов фундаментов Узел I.	
5	Узлы II-VII.	
6	Узлы VIII-XVIII.	
7	Фундаменты Фм1-Фм3.	
8	Фундаменты Фм5-Фм7, Фм18.	
9	Фундаменты Фм8-Фм10.	
10	Фундаменты Фм4, Фм11, Фм12, Фм16.	
11	Фундаменты Фм13-Фм15, Фм17	
12	Схемы расположения элементов колодцев К1, К2, К3·плит перекрытия и элементов канала КН1 (Начало)	
13	Схемы расположения элементов колодцев К1 К2, К3; плит перекрытия и элементов канала КН1 (Продолжение).	
14	Схемы расположения элементов колодцев К1, К2, К3; плит перекрытия и элементов канала КН1. (Окончание)	
15	Спецификация к участкам монолитным Ум1-Ум5, Ум9.	
16	Спецификация к участкам монолитным Ум6-Ум8. Ведомость расхода стали.	
17	Участок монолитный Ум1.	
18	Участки монолитные Ум2-Ум5.	
19	Участки монолитные Ум6-Ум8.	
20	Участок монолитный Ум9 Ведомость деталей.	
21	Схема расположения элементов фундамента Ф01.	
22	Плита ПФм1	
23	Плита ПФм2. Спецификация.	
24	Плита ПФм2. Общий вид (Начало).	
25	Плита ПФм2. Общий вид (Продолжение)	
26	Плита ПФм2. Общий вид (Окончание).	

Лист	Наименование	Примечание
27	Плита ПФм2. Схема армирования (Начало).	
28	Плита ПФм2. Схема армирования (Окончание).	
29	Спецификация к схемам расположения элементов каркаса, ферм, плит покрытия и перекрытия, элементов лестницы.	
30	Узлы I-IV	
31	Схемы расположения элементов каркаса на отм. 3.800 и ферм.	
32	Схемы расположения плит перекрытия, покрытия и элементов каркаса на отм. 7.420.	
33	Схема расположения элементов лестницы Разрезы 3-3 -10-10.	
34	Схемы расположения стеновых панелей (Начало).	
35	Схемы расположения стеновых панелей (Продолжение).	
36	Схемы расположения стеновых панелей (Продолжение).	
37	Схемы расположения стеновых панелей (Продолжение).	
38	Схемы расположения стеновых панелей (Окончание).	
39	Схемы расположения перегородок в осях 1-2; 8-10 (Начало)	
40	Схемы расположения перегородок в осях 1-2; 8-10 (Окончание).	
41	Плиты Пм1-Пм13. Спецификация (Начало).	
42	Плиты Пм1-Пм13. Спецификация (Окончание)	
43	Плиты Пм1, Пм2.	
44	Плиты Пм3-Пм7.	
45	Плиты Пм8-Пм13.	
46	Фундаменты под оборудование ФОм1-ФОм14 (Начало)	
47	Фундаменты под оборудование ФОм1-ФОм14 (Окончание).	

1. Общие указания к проекту помещены в пояснительной записке.

2. При разработке рабочих чертежей приняты следующие временные нормативные нагрузки:

2.1 Вес снегового покрова на 1м² горизонтальной поверхности земли для II района по снеговому покрову - 0,7 кПа (70 кг с/м²);
для III района - 1,0 кПа (100 кгс/м²);
для IV района - 1,5 кПа (150 кгс/м²).

2.2. Скоростной напор ветра на высоте 10м над поверхностью земли для III района (по скоростным напорам ветра) - 450 Па (45 кгс/м²). Тип местности Б.

2.3. Кран подвесной, электрический однобалочный грузоподъемностью Q=5т, пролетом L=21м.

3. Степень агрессивного воздействия среды на необетонируемые стальные закладные и соединительные изделия железобетонных конструкций - неагрессивная. Для защиты от коррозии этих изделий применяются следующие мероприятия:

~~3.1 Алюминиевое покрытие толщиной 200 мкм в стеновых панелях наружных стен из ячеистых бетонов.~~

3.1. Цинковое покрытие, получаемое горячим цинкованием, толщиной 50-60 мкм, в колоннах, стропильных фермах и плитах покрытия и стеновых панелях.

3.2. Лакокрасочное покрытие, согласно общих указаний на листе ТП904-1- -АР-2, в остальных железобетонных конструкциях.

4. Монтаж конструкции осуществлять на монтажной сварке электродами типа Э42. Высоту сварных швов, не оговоренных в чертежах, принимать 6мм. Контроль качества сварных швов должен производиться в соответствии с ГОСТ 3242-79 „Соединения сварные. Методы контроля качества".

5. В рабочих чертежах применены типовые железобетонные конструкции по действующим сериям общесоюзного каталога.

19

9328/6

Данный проект выполнен в соответствии с действующими строительными нормами и правилами проектирования, которые предусматривают мероприятия, обеспечивающие взрывную, взрывопожарную и пожарную безопасность при соблюдении правил безопасности в эксплуатации здания (сооружения). Мероприятия выполнены на основании технологических заданий и указанных в них категорий производств.

Главный инженер проекта
Главный специалист
Дата 28.08.86

Привязан

Инв. №

ТП 904-1-66.86-КЖ

Компрессорная станция 4К-250АО с осушкой воздуха.

Инженер	Толмачева		
Ст. инж.	Макарова		
Рук. гр.	Мартунов		
Нач. ОСП-1	Саакьянц		
Гл. спец. ТО	Боярченко		
Н. контр.	Лущенко		
ГИП	Осташевский		

Стадия	Лист	Листов
РП	1	47

Общие данные (Начало)

Госстрой СССР Ростовский Промстройниипроект

Копировал

Формат А2

Ведомость ссылочных и прилагаемых документов

Обозначение	Наименование	Примечание
	Ссылочные документы	
ГОСТ 948-84	Перемычки железобетонные для зданий с кирпичными стенами. Технические условия.	
ГОСТ 3634-79	Люки чугунные для колодцев.	
ГОСТ 13579-78	Блоки бетонные для стен подвалов. Технические условия.	
ГОСТ 22701.0-77*	Плиты железобетонные ребристые предварительно напряженные размерами 6×3м для покрытий производственных зданий. Технические условия.	
ГОСТ 22701.1-77*	То же. Плиты типа ПГ. Показатели и армирование.	
ГОСТ 22701.2-77*	То же. Плиты типа ПВ. Показатели и армирование.	
ГОСТ 22701.5-77*	То же. Арматурные изделия и закладные детали.	
ГОСТ 24379.1-80	Болты фундаментные. Конструкция и размеры.	
1.020-1/83	Конструкции каркаса межвидового применения для многоэтажных общественных зданий, производственных и вспомогательных зданий промышленных предприятий	
вып. 0-0	Состав серии. Общие указания по применению изделий. Номенклатура изделий серий. Рабочие чертежи.	
вып. 0-1	Указания по применению изделий для зданий с перекрытиями из многопустотных плит. Рабочие чертежи.	
вып. 2-1	Колонны сечением 300×300мм Рабочие чертежи.	
вып. 2-2	Колонны сечением 300×300мм Пространственные каркасы. Рабочие чертежи.	
вып. 2-15	Колонны сечением 300×300и 400×400мм. Арматурные и закладные изделия. Рабочие чертежи	
вып. 3-1	Ригели высотой 450мм пролетом 3,0; 6,0 и 7,2м для опирания многопустотных плит перекрытия. Рабочие чертежи.	
вып. 3-2	Ригели высотой 450мм пролетом 3; 6 и 7,2м для опирания многопустотных плит перекрытий. Пространственные каркасы Рабочие чертежи.	
вып. 3-3	Ригели высотой 450мм пролетом 3; 6 и 7,2м для опирания многопустотных плит перекрытия. Арматурные и закладные изделия. Рабочие чертежи.	
вып. 6-1	Монтажные узлы Рабочие чертежи.	
вып. 7-1	Изделия соединительные стальные. Рабочие чертежи.	

Обозначение	Наименование	Примечание
1.030.1-1	Стены наружные из однослойных панелей для каркасных общественных зданий, производственных и вспомогательных зданий промышленных предприятий.	
вып. 0-0	Состав серии. Общие указания по применению изделий. Номенклатура изделий. Рабочие чертежи.	
вып. 0-3	Материалы для проектирования стен одноэтажных производственных зданий. Рабочие чертежи.	
вып. 1-1	Панели из легких и ячеистых бетонов. Рабочие чертежи.	
вып. 1-2	Панели из легких и ячеистых бетонов. Пространственные каркасы. Рабочие чертежи.	
вып. 1-3	Панели из легких и ячеистых бетонов. Арматурные и закладные изделия. Рабочие чертежи.	
вып. 3-3	Монтажные узлы стен одноэтажных производственных зданий. Рабочие чертежи.	
вып. 4-1	Изделия соединительные стальные. Рабочие чертежи.	
вып. 4.2	Стальные изделия элементов фахверка. Рабочие чертежи.	
1.041.1-2	Сборные железобетонные многопустотные плиты перекрытий многоэтажных общественных зданий, производственных и вспомогательных зданий промышленных предприятий.	
вып. 1	Плиты длиной 5650мм с предварительно напрягаемой арматурой и стали классов A_T-IVC и A_T-V, из тяжелого и легкого бетонов.	
вып. 6	Рабочие чертежи: Сантехнические плиты длиной 5650, 5850 и 8650мм с предварительно напрягаемой арматурой из стали классов A-IV и A_T-V и длиной 2550мм с арматурой из стали A-III, из тяжелого и легкого бетонов.	
1.050.1-2	Сборные железобетонные марши, площадки и проступи для многоэтажных общественных зданий, производственных и вспомогательных зданий промышленных предприятий.	
вып. 1	Лестничные марши, площадки и проступи. Рабочие чертежи	
вып. 2	Ограждения лестниц. Рабочие чертежи.	
1.400-15	Унифицированные закладные изделия железобетонных конструкций для крепления технологических коммуникаций и устройств.	
вып. 1	Рабочие чертежи унифицированных закладных изделий.	

Обозначение	Наименование	Примечание
1.138-10	Перемычки железобетонные для зданий с кирпичными стенами. Перемычки брусковые.	
1.400-6/76	Унифицированные закладные детали сборных железобетонных конструкций зданий промышленных предприятий.	
вып. 1	Закладные детали конструкций одноэтажных зданий.	
1.400-7	Стальные изделия для сопряжения сборных железобетонных конструкций одноэтажных промышленных зданий	
1.400-9	Унифицированные строповочные петли для подъема сборных железобетонных конструкций зданий и сооружений промышленных предприятий.	
вып. 1	Строповочные петли железобетонных конструкций.	
1.410-3	Сетки сварные для армирования железобетонных конструкций.	
вып. 1	Сетки с рабочей арматурой диаметром от 10 до 32мм. Рабочие чертежи.	
1.412-1/77	Монолитные железобетонные фундаменты под типовые колонны прямоугольного сечения одноэтажных промышленных зданий.	
вып. 3	Арматурные изделия.	
1.415-1	Железобетонные фундаментные балки для стен производственных зданий.	
вып. 1	Фундаментные балки для стен с шагом колонн 6м.	
1.423-3	Железобетонные колонны прямоугольного сечения для одноэтажных промышленных зданий без мостовых кранов высотой до 9,6м.	
вып. 0-1	Материалы для проектирования.	
вып. 1	Рабочие чертежи колонн	
вып. 2	Арматурные и закладные изделия	

Привязан

20

9328/6 Инв. №

ТП 904-1-66.86-КЖ

Компрессорная станция 4К-250АО с осушкой воздуха

Вед. инж.	Макарова		Стадия	Лист	Листов
Рук. гр.	Моргунов		РП	2	
Нач. ОСП-1	Саакьянц				
Гл. спец. ТО	Боярченко		Общие данные (продолжение)	ГОССТРОЙ СССР РОСТОВСКИЙ ПРОМСТРОЙНИИПРОЕКТ	
Н. контр.	Луценко				
ГИП	Осташевский				

Копировал Ненашева

Формат А2

Ведомость ссылочных и прилагаемых документов

Обозначение	Наименование	Примечание
1.030.9-2 вып. 1 вып. 4 вып. 6 вып. 7	Перегородки панельные зданий промышленных и сельскохозяйственных предприятий Панели железобетонные. Рабочие чертежи. Колонны фахверка стальные. Рабочие чертежи. Узлы. Рабочие чертежи. Изделия стальные. Рабочие чертежи.	
1.427.1-3 вып. 0 вып 1 вып. 2	Колонны железобетонные прямоугольного сечения для продольного и торцового фахверка одноэтажных производственных зданий высотой 3,0-14,4 м. Материалы для проектирования. Колонны. Рабочие чертежи Арматурные и закладные изделия, стальные элементы колонн. Рабочие чертежи.	
1.463-3 вып. I вып. IV	Железобетонные предварительно напряженные безраскосные фермы пролетом 18 и 24 м для покрытий зданий со скатной кровлей. Материалы для проектирования Рабочие чертежи ферм пролетом 24 м.	
1.465.1-10/82 вып. 1	Комплексные железобетонные плиты покрытий одноэтажных промышленных зданий. Комплексные плиты с несущей основой из железобетонных ребристых плит.	
1.494-24 вып. 1	Стаканы для крепления крышных вентиляторов, дефлекторов и зонтов. Железобетонные стаканы с отверстиями диаметром 400, 700, 1000, 1200 и 1450 мм. Рабочие чертежи.	
2.420-1 вып. 1	Монтажные детали сборных железобетонных колонн и подкрановых балок одноэтажных промышленных зданий. Рабочие чертежи типовых монтажных деталей.	
2.460-2 вып. 2	Монтажные детали сборных железобетонных конструкций покрытий одноэтажных промышленных зданий. Рабочие чертежи типовых монтажных деталей плит и температурных швов.	
2.460-15 вып. 0	Типовые узлы покрытий промышленных зданий в местах установки крышных вентиляторов. Указания по применению типовых узлов.	
3006.1-2/82	Сборные железобетонные каналы и тоннели из лотков.	

Обозначение	Наименование	Примечание
	Вых элементов.	
вып. 0	Материалы для проектирования	
вып. 1-1	Лотки. Рабочие чертежи.	
вып. 1-2	Плиты. Опорные подушки. Рабочие чертежи.	
вып. 1-3	Лотки. Арматурные и закладные изделия. Рабочие чертежи.	
вып. 1-4	Плиты, опорные подушки. Арматурные и закладные изделия. Рабочие чертежи.	
3.900-3 вып. 7, часть 1 вып. 7, часть 2	Сборные железобетонные конструкции емкостных сооружений для водоснабжения и канализации. Изделия для круглых колодцев. Рабочие чертежи. Арматурные изделия. Рабочие чертежи.	
5.900-2	Сальники набивные Ду 50-1400 мм для пропуска труб через стены.	
	Прилагаемые документы	
ТП 904-1- -КЖИ Альбом 7	Строительные конструкции и изделия.	

Ведомость спецификаций

Лист	Наименование	Примечание
4	Спецификация к схеме расположения элементов фундаментов.	
12	Спецификация к схемам расположения элементов колодцев К1, К2, К3; плит перекрытия и элементов каналов КН1, КН2	
21	Спецификация к схеме расположения фундамента Ф01	
29	Спецификация к схемам расположения элементов каркаса, ферм, плит покрытия и перекрытия, элементов лестницы.	
30	Спецификация к схемам расположения элементов каркаса, ферм, плит покрытия и перекрытия, элементов лестницы (продолжение)	
34	Спецификация к схемам расположения стеновых панелей.	
39	Спецификация к схемам расположения перегородок.	

Ведомость объемов сборных бетонных и железобетонных конструкций по рабочим чертежам основного комплекта.

N/п	Наименование группы элементов конструкции	Код	Кол. м³	Примечание
1	Блоки фундаментов	581100	5,7	
2	Колонны	582100	82,6	
3	Фундаментные балки	582400	13,7	
4	Ригели	582500	17,8	
5	Фермы	582600	37,8	
6	Перемычки	582800	1,0	
7	Панели стеновые наружные	583100	285,5	
8	Перегородки	583300	50,7	
9	Плиты покрытия	584100	63,1	
10	Плиты перекрытия	584200	43,7	
11	Детали смотровых колодцев	585500	5,0	
12	Детали каналов	585800	37,4	
13	Элементы лестниц	589100	2,8	
14	Элементы входов	589500	1,0	
15				
16				
17	Итого		647,8	
	Материалы на изготовление сборных бетонных и железобетонных конструкций учтены в ведомости потребности в материалах и отдельно не учитываются.			

Сокращение слов

см. – смотрите
п.а. – по аналогии
отм. – отметка
шт. – штук
риф.ст. – рифленая сталь
тр. – труба

Привязан

Инв. №

9328/6 21

Гл.инж	Макарова		
Рук.гр.	Моргунов		
Нач.ОТП	Саакьянц		
Гл.спец.	Боярченко		
Н.контр.	Луценко		
ГИП	Осташевский		

ТП 904-1- -КЖ

Компрессорная станция 4К-250/90 с осушкой воздуха

Стадия	Лист	Листов
РП	3	

Общие данные (окончание)

ГОССТРОЙ СССР РОСТОВСКИЙ ПРОМСТРОЙНИИПРОЕКТ

Копировал Ненашева

Формат А2

Схема расположения элементов фундаментов

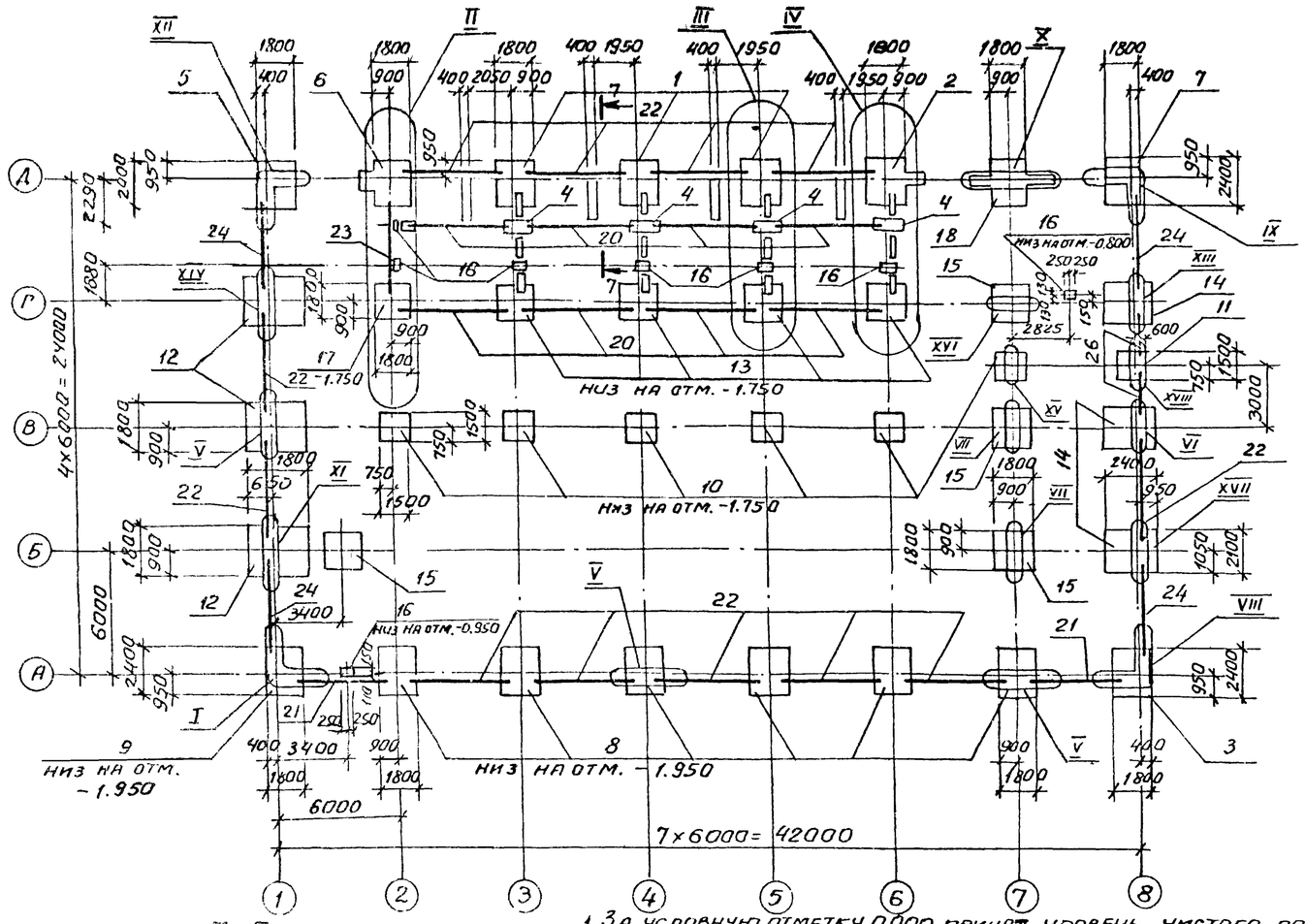

Спецификация к схеме расположения элементов фундаментов

Марка, поз.	Обозначение	Наименование	Кол.	Масса ед.кг	Примечание
		Фундаменты			
1		Фм 1	3		
2	ТП 904-1-66.86-КЖ лист 7	Фм 2	1		
3		Фм 3	1		
4	лист 10	Фм 4	4		
5		Фм 5	1		
6	лист 8	Фм 6	1		
7		Фм 7	1		
8		Фм 8	6		
9	лист 9	Фм 9	1		
10		Фм 10	6		
11		Фм 11	1		
12	лист 10	Фм 12	3		
13		Фм 13	4		
14		Фм 14	3		
15	лист 11	Фм 15	4		
16	лист 10	Фм 16	8		
17	лист 11	Фм 17	1		
18	лист 8	Фм 18	1		
		Балки фундаментные			
20	1.415-1 вып.1	ФБ6-41	8	700	
21	1.415-1 вып.1	ФБ6-5	2	1100	
22	1.415-1 вып.1	ФБ6-3	12	1200	
23	1.415-1 вып.1	ФБ6-14	1	1300	
24	1.415-1 вып.1	ФБ6-4	4	1200	
26	ТП 904-1 66.86-КНИ-ФБ1	ФБ1	2	500	
		Блоки бетонные			
27	ГОСТ 13579-78	ФБС12, 4.6-7	16	640	
28	ГОСТ 13579-78	ФБС 9, 4, 6-7	5	470	
		Материалы			
		Бетон марки 100	3,4		м³

7-7

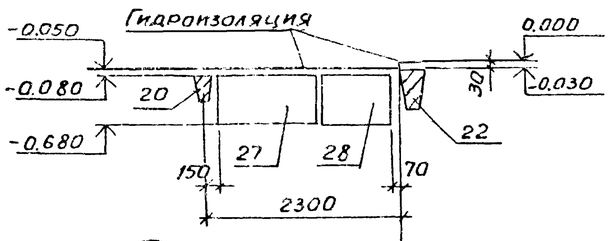

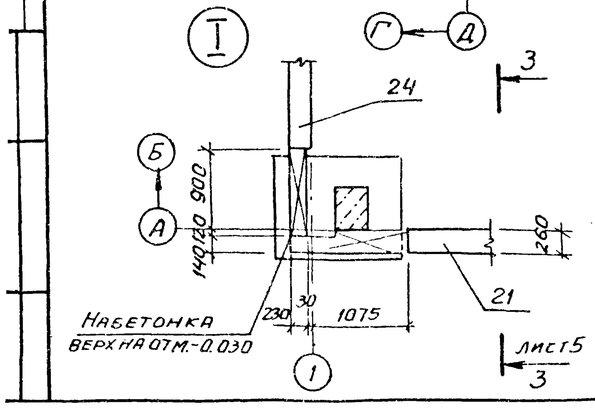

1. За условную отметку 0.000 принят уровень чистого пола первого этажа машинного зала.
2. Характеристика грунтов, служащих основанием для фундаментов, дана в пояснительной записке к типовому проекту.
3. Фундаменты Фм 1, 6, 8, 13, 15, 17 выполняются в типовой опалубке серии 1.412-1/77 и отличаются подбетонками для фундаментных балок, которые могут бетонироваться после распалубливания фундаментов.
4. Подготовку основания под фундаменты выполнять путем втрамбования в грунт щебня или гравия крупностью 40-60 мм.
5. Ленточные фундаменты выполняются из бетонных блоков, укладываемых на цементном растворе марки 100. Подготовка - песчаная, толщиной 100 мм.
6. Фундаментные балки устанавливаются на цементном растворе марки 100. На участках между торцами фундаментных балок выполнить набетонки из бетона марки 100.
7. Гидроизоляция под стены выполняется на отметках -0.030, -0.050 из слоя цементного раствора состава 1:2 толщиной 30 мм.
8. Отметка подошвы фундаментов -1.650, кроме оговоренных на чертеже.
9. Узлы II - VII см. на листе 5, узлы VIII - XVIII см. на листе 6.

Привязан

Инв. № 22 9328/6

Ст. инж.	Толмачева		ТП 904-1-66.86-КЖ	
Вед. инж.	Макарова		Компрессорная станция 4К-250А0 с осушкой воздуха	
Рук. гр.	Моргунов			Стадия: РП; Лист: 4; Листов:
Нач. ОСП-1	Саакьянц			
Гл. спец.	Бояруенко		Схема расположения элементов фундаментов узел I.	Госстрой СССР Ростовский Промстройниипроект
Н. контр.	Луценко			
ГИП	Осташевский			

Копировал: Формат А2

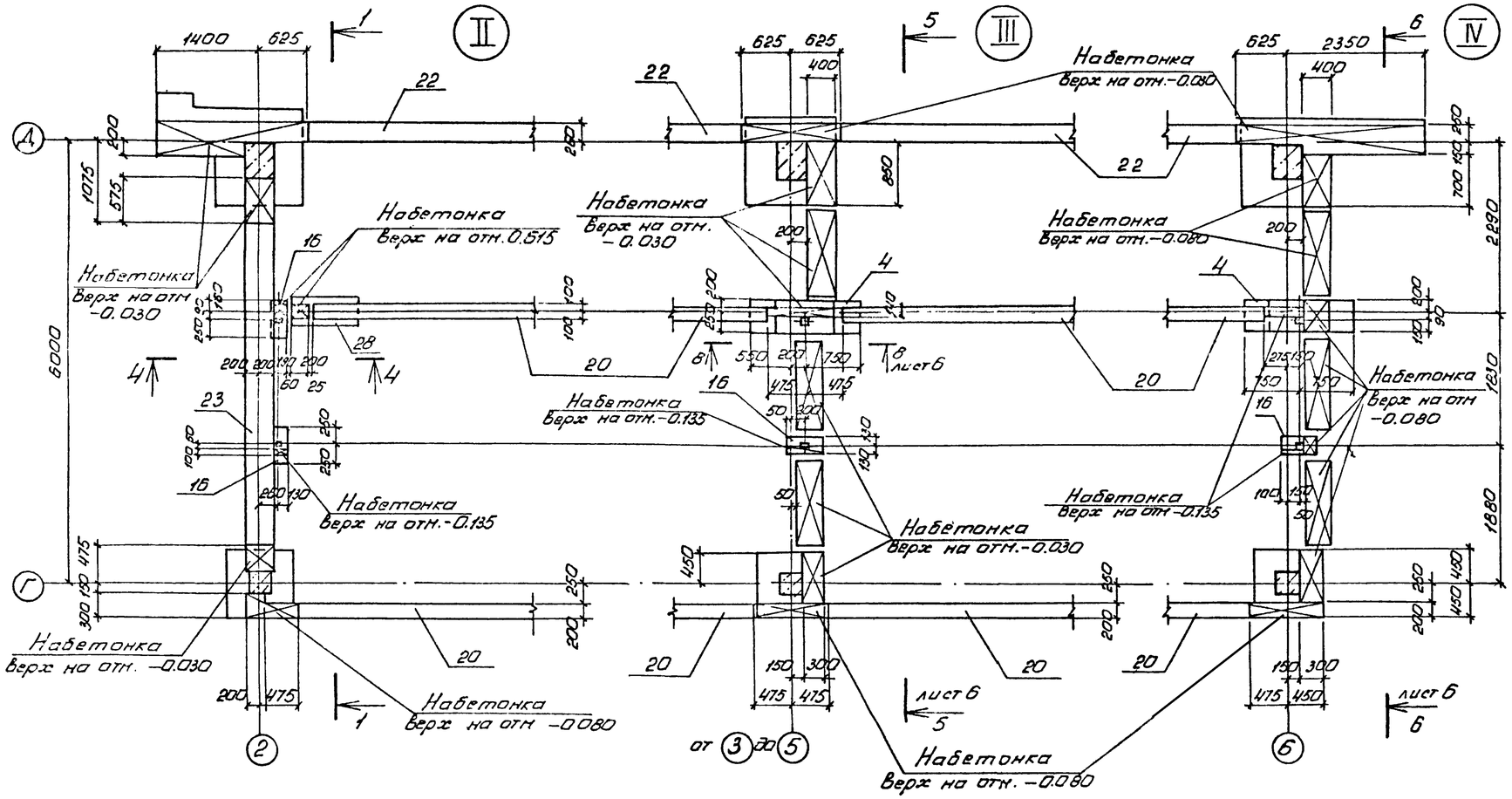

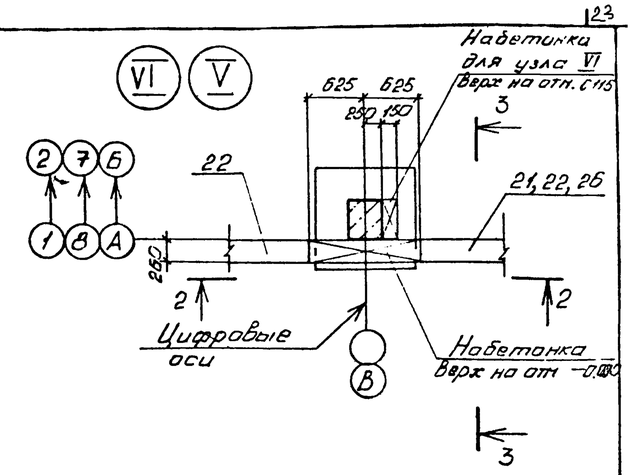

2-2

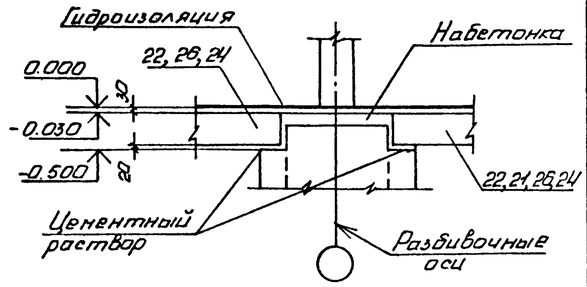

3-3

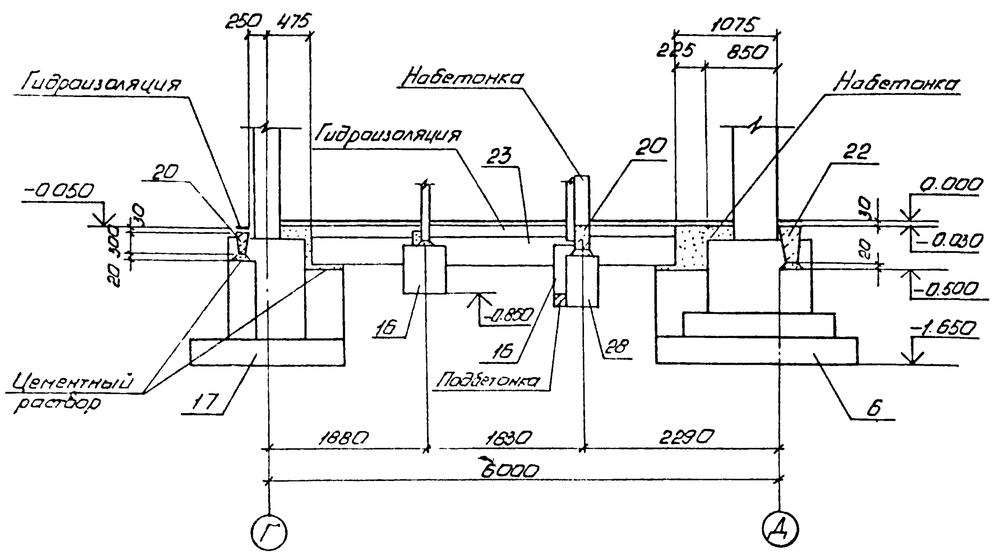

1-1

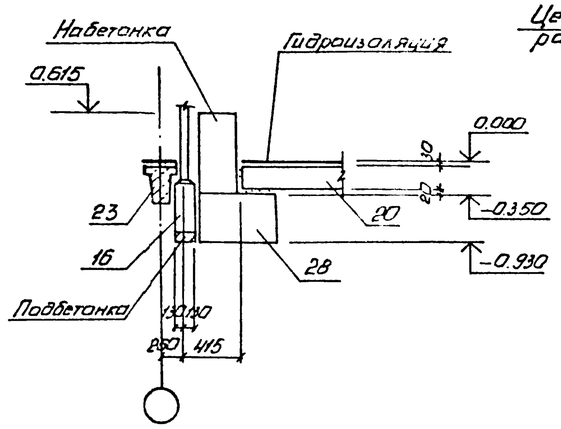

4-4

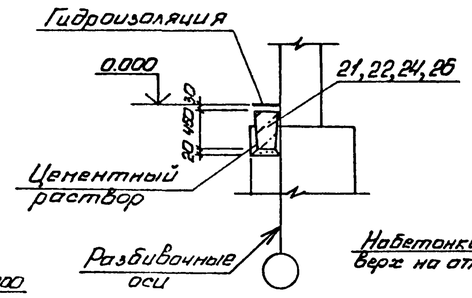

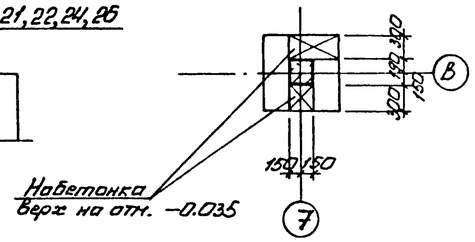

Согласовано

Инв.№ подл. | Подпись и дата | Взам. инв.№

Привязан

Инв. №

23
9328/6

Вед.инж.	Макарова		
Рук.гр.	Моргунов		
Инж.ОПТ-1	Саакьянц		
Гл.спец.ТО	Боярченко		
Н.контр.	Луценко		
ГИП	Петашевский		

ТП904-1-66.86 - КЖ

Компрессорная станция 4К-250А0 с осушкой воздуха

Узлы II - VII

Стадия	Лист	Листов
РП	5	

ГОССТРОЙ СССР
РОСТОВСКИЙ ПРОМСТРОЙНИИПРОЕКТ

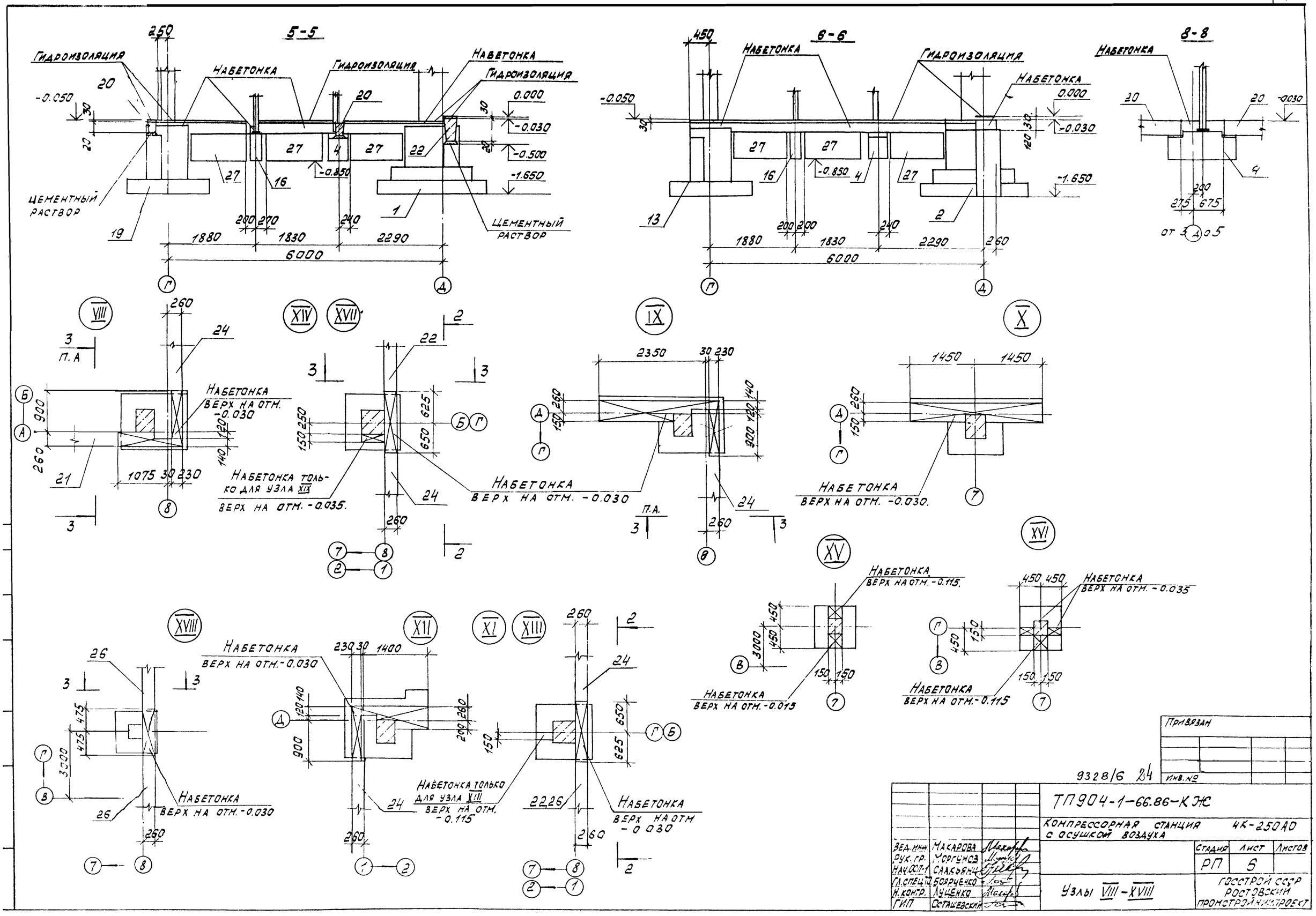
5-5
6-6
8-8
Гидроизоляция
Набетонка
Цементный раствор
0.000
-0.030
-0.050
-0.500
-0.850
-1.650
1880
1830
2290
6000
VIII
XIV
XVII
IX
X
XVIII
XII
XI
XIII
XV
XVI
Набетонка верх на отм. -0.030
Набетонка только для узла XIX верх на отм. -0.035.
Набетонка верх на отм. -0.115.
Набетонка верх на отм. -0.015
Набетонка верх на отм. -0.035
Набетонка только для узла XIII верх на отм. -0.115
Привязан
Инв. №
9328/6 24
ТП904-1-66.86-КЖ
Компрессорная станция с осушкой воздуха 4К-250АО
Ведущий инж. Макарова
Рук. гр. Моргунов
Нач. ОСП-1 Саакьянц
Гл. спец. Бояруенко
Н. контр. Лущенко
ГИП Осташевский
Узлы VIII-XVIII
Стадия РП
Лист 6
Листов
Госстрой СССР Ростовский промстройниипроект

Фм1

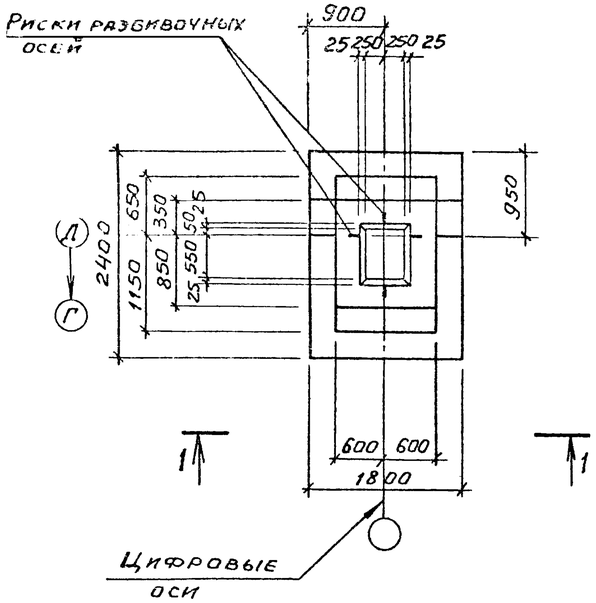

Фм2

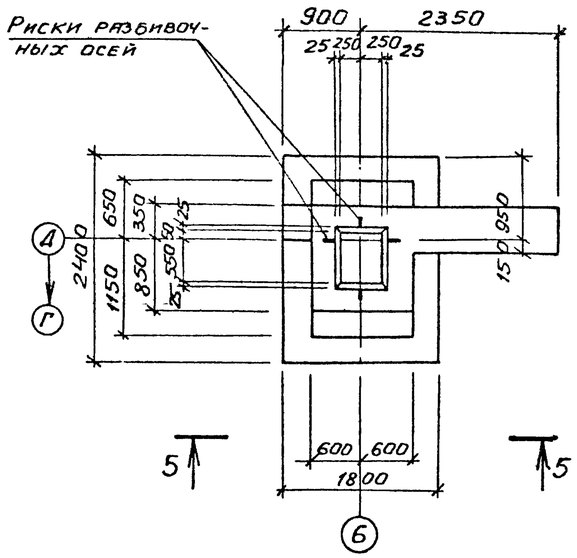

4-4

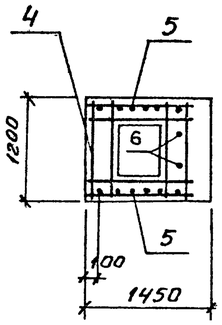

Спецификация к фундаментам Фм1- Фм3

Формат	Зона	Поз.	Обозначение	Наименование	Кол. на исполн. Фм1	Фм2	Фм3		Примечание
				Сборочные единицы					
				Сетки арматурные					
		1	1.410-3 вып.1	1С $\frac{10АIII}{6АIII}$ 85×175	1	1	1		
		2		1С $\frac{10АIII}{6АIII}$ 145×175	1	1	1		
		3		1С $\frac{10АIII}{6АIII}$ 85×235	2	2	2		
		4	1.412-1/77 вып.3	СБ-8АI	6	6	6		
		5	1.410-3 вып.1	1С $\frac{12АIII}{6АIII}$ 105×145	2	2	2		
				Стандартные изделия					
		6		Болт 1.1М24×800 ВСт3кп2 ГОСТ 24379.1-80			2		3,42кг
				Материалы					
				Бетон марки 150	3,2	4,4	3,7		м3

Фм3

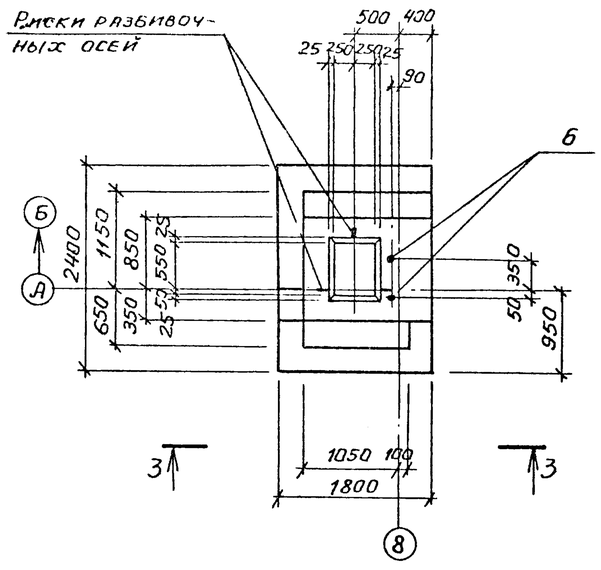

Схема раскладки сеток подошвы фундаментов Фм1- Фм3, Фм5-Фм7, Фм18

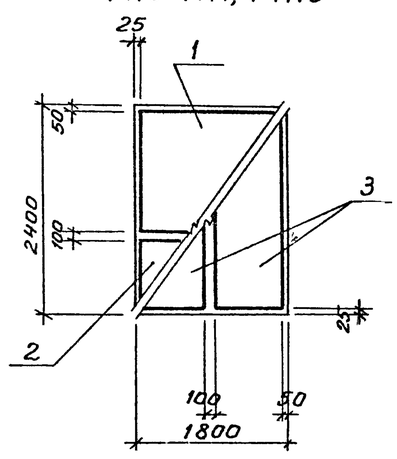

Схема нормативных нагрузок

Фм1, Фм2, Фм6, Фм18 Фм3, Фм5, Фм7

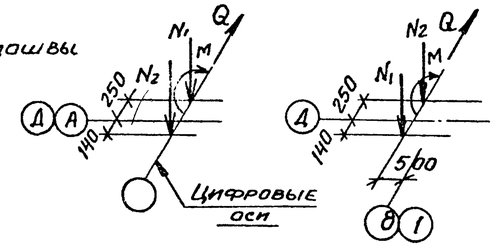

Нагрузки:

$N_1 = 610$ кН $Q = 9{,}5$ кН

$N_2 = 130{,}0$ кН $M = 117{,}9$ кН·м

5-5

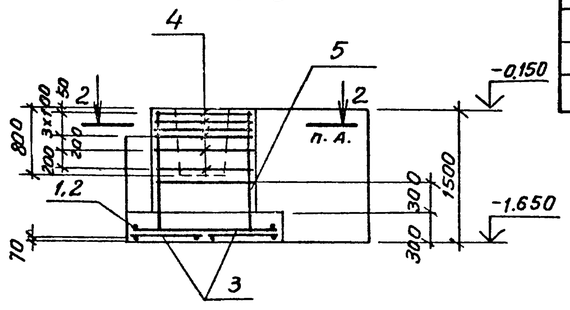

Ведомость расхода стали на элемент, кг

Марка элемента	Изделия арматурные. Арматура класса А-I ГОСТ 5781-82 Ф8		Итого	А-III Ф6	Ф10	Ф12		Итого	Всего	Общий расход
Фм1	21,6		21,6	4,6	28,6	15,4		48,6	70,2	70,2
Фм2	21,6		21,6	4,6	28,6	15,4		48,6	70,2	70,2
Фм3	21,6		21,6	4,6	28,6	15,4		48,6	70,2	70,2

1. Нагрузки на фундаменты даны по верхнему обрезу фундаментов без учета нагрузок на пол веса фундамента и грунта на его уступах.
2. При установке в опалубку вертикальных сеток подколонников верхние поперечные стержни сеток срезать.

1-1

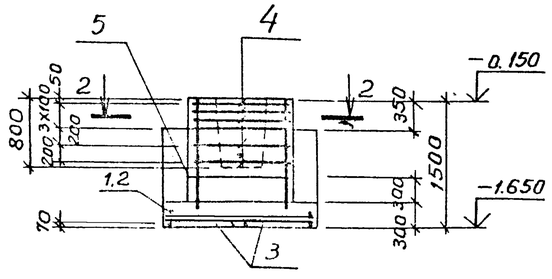

3-3

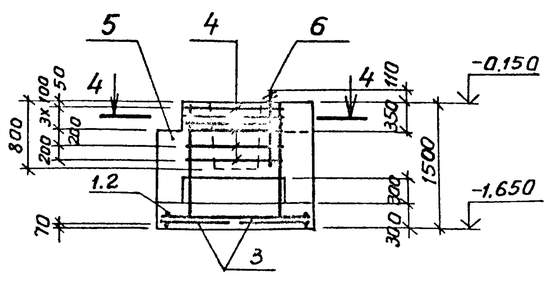

2-2

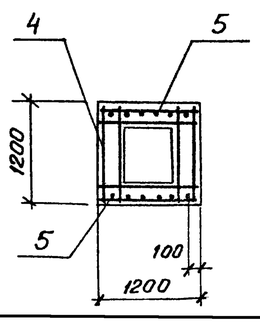

Привязан

Инв. № 9328/6 25

Ст. инж.	Толмачева		
Вед. инж.	Макарова		
Рук. гр.	Моргунов		
Нач. ОСП-1	Саакьянц		
Гл. спец.	Бодрученко		
Н. контр.	Луценко		
ГИП	Остащевский		

ТП904-1-66.86-КЖ

Компрессорная станция 4К-250.40 с осушкой воздуха

Стадия	Лист	Листов
РП	7	

Фундаменты Фм1-Фм3.

Госстрой СССР Ростовский Промстройниипроект

Инв. № подл. | Подпись и дата | Взам. инв. №

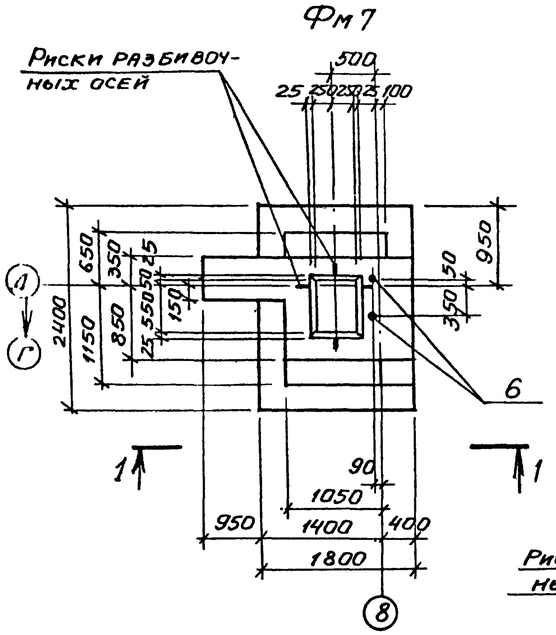

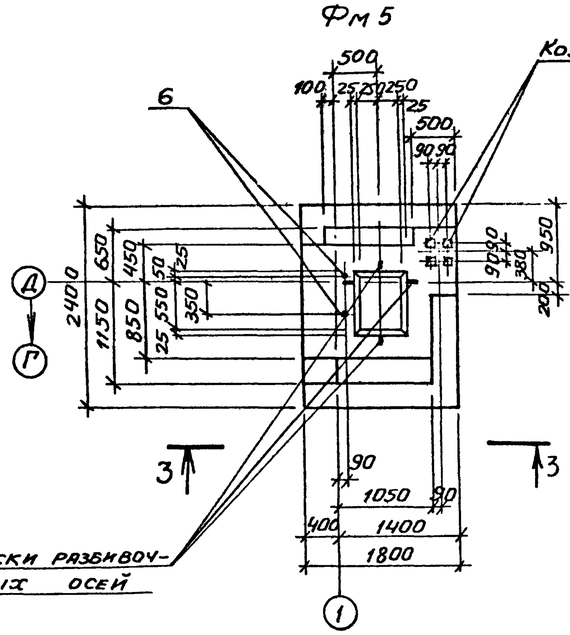

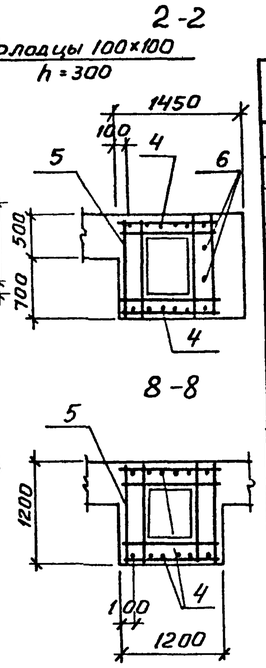

Спецификация к фундаментам Фм5-Фм7, Фм18

Формат	Зона	Поз.	Обозначение	Наименование	Кол. на исполн. Фм5	Фм6	Фм7	Фм18	Примечание
				Сборочные единицы					
				Сетки арматурные					
		1	1.410-3 вып. 1	1С $\frac{10АIII}{6АIII}$ 85×175	1	1	1	1	
		2		1С $\frac{10АIII}{6АIII}$ 145×175	1	1	1	1	
		3		1С $\frac{10АIII}{6АIII}$ 85×235	2	2	2	2	
		4		1С $\frac{12АIII}{6АIII}$ 105×145	2	2	2	2	
		5	1.412-1/77 вып. 3	С6-8АI	6	6	6	6	
				Стандартные изделия					
		6		Болт 1.1 М24×800Ст3кп2 ГОСТ 24379.1-80	2	2			3,42 кг
				Материалы					
				Бетон марки 150	3,9	4,2	4,4	4,3	$м^3$

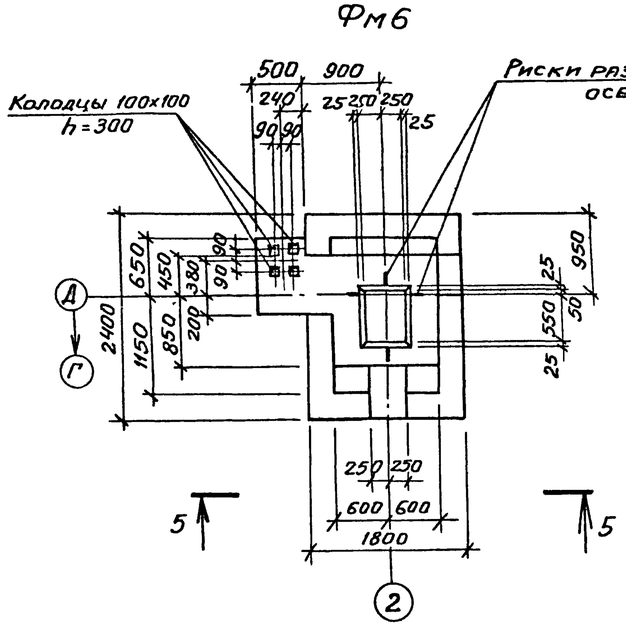

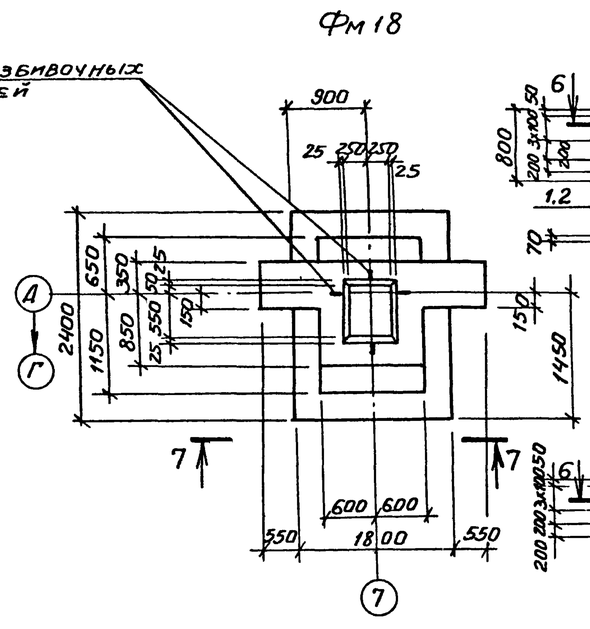

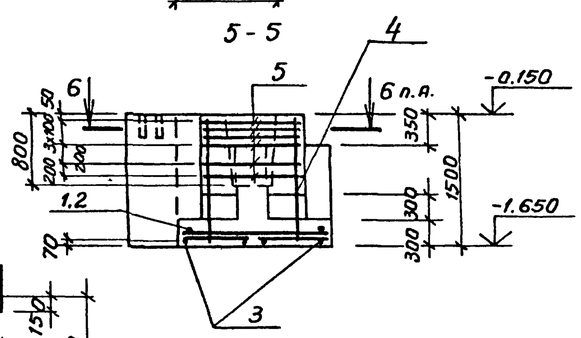

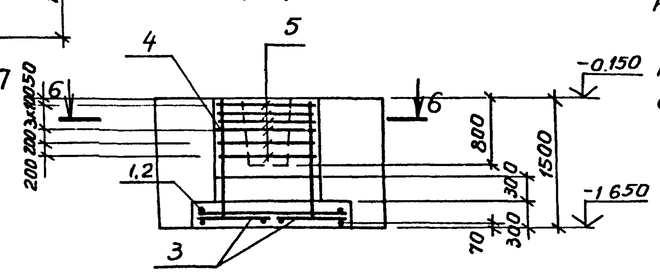

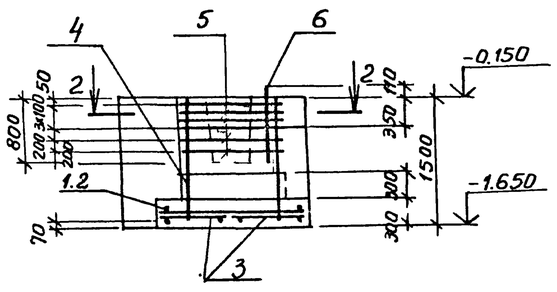

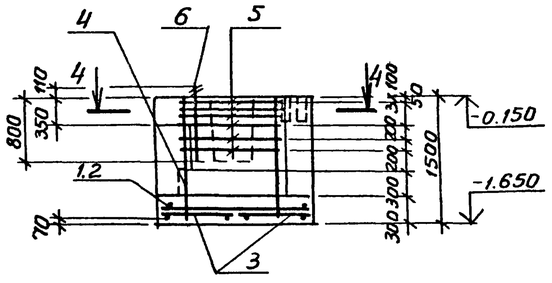

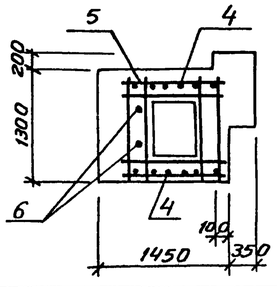

Ведомость расхода стали на элемент, кг

Марка элемента	Изделия арматурные. Арматура класса А-I, ГОСТ 5781-82 ф8		Итого	А-III ф6	ф10	ф12		Итого	Всего	Общий расход
Фм5	21,6		21,6	4,6	28,6	15,4		48,6	70,2	70,2
Фм6	21,6		21,6	4,6	28,6	15,4		48,6	70,2	70,2
Фм7	21,6		21,6	4,6	28,6	15,4		48,6	70,2	70,2
Фм18	21,6		21,6	4,6	28,6	15,4		48,6	70,2	70,2

1. Схемы раскладки сеток подошв фундаментов и нормативных нагрузок даны на листе 7.
2. При установке в опалубку вертикальных сеток подколонников верхние поперечные стержни сеток срезать.

Привязан

26

9328/6

Инв. №

Ст. инж.	Толмачева		
Вед. инж.	Макарова		
Рук. гр.	Моргунов		
Нач. ОСП	Санкьянц		
Гл. спец.	Бояруенко		
Н. контр.	Луценко		
ГИП	Осташевский		

ТП904-1-66.86-КЖ

Компрессорная станция 4К-250А0 с осушкой воздуха.

Стадия	Лист	Листов
РП	8	

Фундаменты Фм5-Фм7, Фм18

Госстрой СССР Ростовский Промстройниипроект

Копировал

Формат А2

Типовой проект 904-1-66.86-КЖС Альбом 6

Фм8

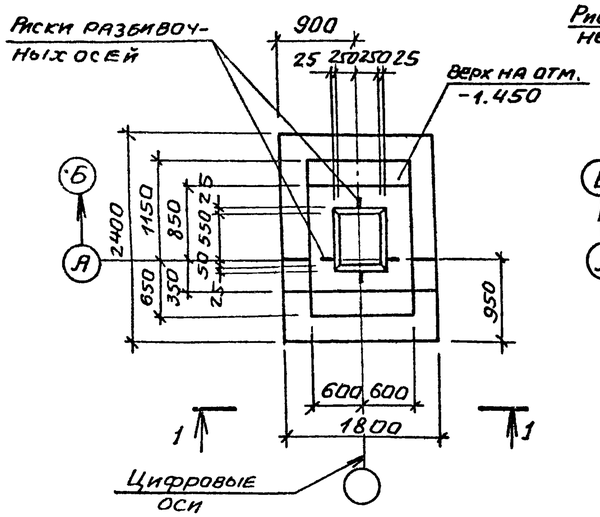

Фм9

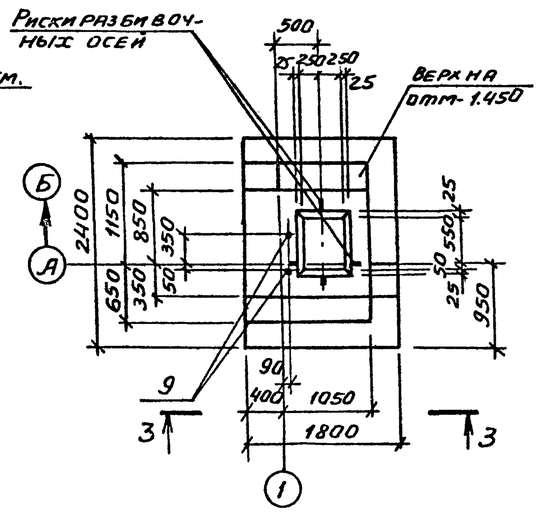

4-4

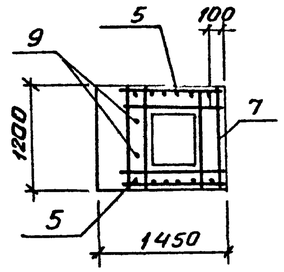

2-2, 6-6

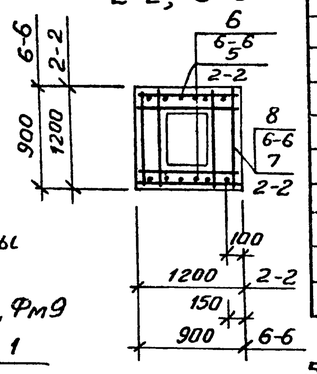

Схема раскладки сеток подошвы фундаментов

Спецификация к фундаментам Фм8, Фм9, Фм10

Формат	Зона	Поз.	Обозначение	Наименование	Кол. на исполн. Фм8	Фм9	Фм10		Примечание
				Сборочные единицы					
				Сетки арматурные					
		1	1.410-3. вып.1	1С $\frac{10АIII}{6АIII}$ 85×175	1	1			
		2		1С $\frac{10АIII}{6АIII}$ 145×175	1	1			
		3		1С $\frac{10АIII}{6АIII}$ 85×235	2	2			
		4		1С $\frac{10АIII}{6АIII}$ 145×145			2		
		5		1С $\frac{12АIII}{6АIII}$ 105×175	2	2			
		6		1С $\frac{12АIII}{6АIII}$ 85×145			2		
		7	1.412-1/77 вып.3	СБ-8АI	6	6			
		8	1.412-1/77 вып.3	6А-8АI			5		
				Стандартные изделия					
		9		Болт 1,1М24×800		2			3,42 кг
				ВСт3кп2ГОСТ24379.1-80					
				Материалы					
				Бетон марки 150	3,7	4,2	1,5		м3

Фм10

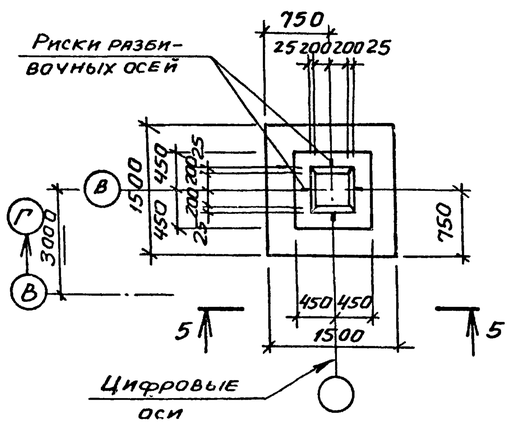

Фм10, Фм11

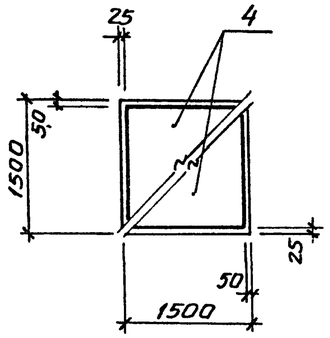

Фм8, Фм9

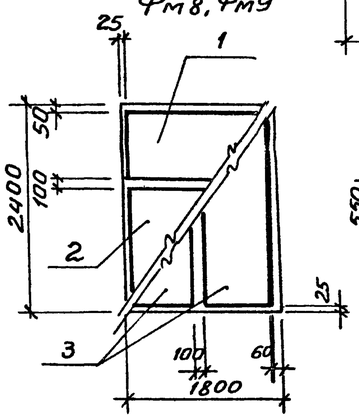

5-5

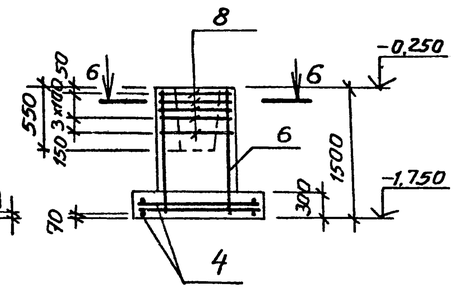

Ведомость расхода стали на элемент, кг

Марка элемента	Изделия арматурные: Арматура класса А-I, ГОСТ 5781-82 ф8		Итого	А-III ф6	ф10	ф12		Итого	Всего	Общий расход
Фм8	21,6		21,6	4,6	28,6	18,6		51,8	73,4	73,4
Фм9	21,6		21,6	4,6	28,6	18,6		51,8	73,4	73,4
Фм10	13,5		13,5	3,2	14,4	12,8		30,4	43,9	43,9

1. Нагрузки на фундаменты даны по верхнему обрезу фундаментов без учета нагрузок на пол, веса фундамента и грунта на его уступах.
2. При установке в опалубку вертикальных сеток подколонников верхние поперечные стержни сеток срезать.

1-1

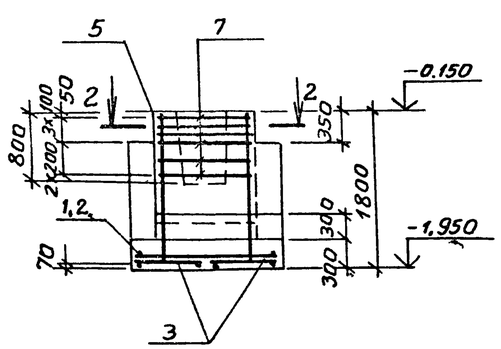

3-3

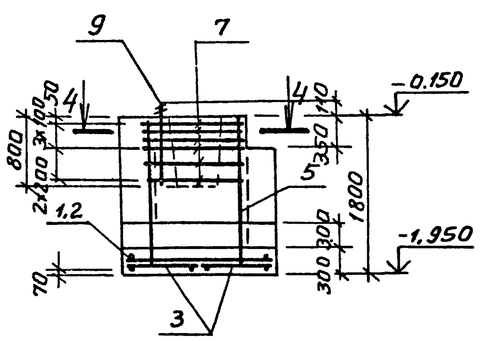

Схема нормативных нагрузок

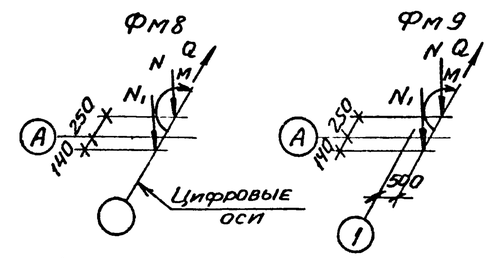

Фм10, Фм11

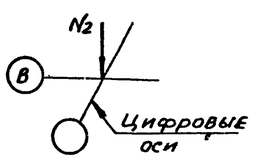

Нагрузки:

$N = 610{,}0$ кН
$N_1 = 130{,}0$ кН
$N_2 = 231{,}3$ кН
$Q = 9{,}5$ кН
$M = 117{,}9$ кН·м

Привязан

Инв. № 9328/6 27

Ст.инж.	Толмачева		
Вед.инж.	Макарова		
Рук.гр.	Моргунов		
Нач.ОСП-1	Сяакьянц		
Гл.спец.ТО	Бодрченко		
Н.контр.	Луценко		
ГИП	Осташевский		

ТП 904-1-66.86-КЖ

Компрессорная станция 4К-250.40 с осушкой воздуха

Стадия	Лист	Листов
РП	9	

Фундаменты Фм8-Фм10.

Госстрой СССР Ростовский Промстройниипроект

Подпись и дата | Взам. инв. № | Инв. № подл.

Фм4

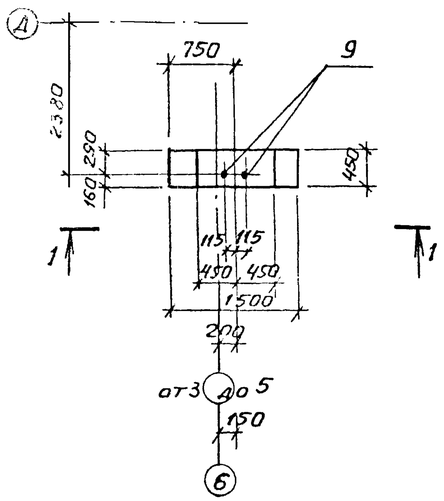

Фм12

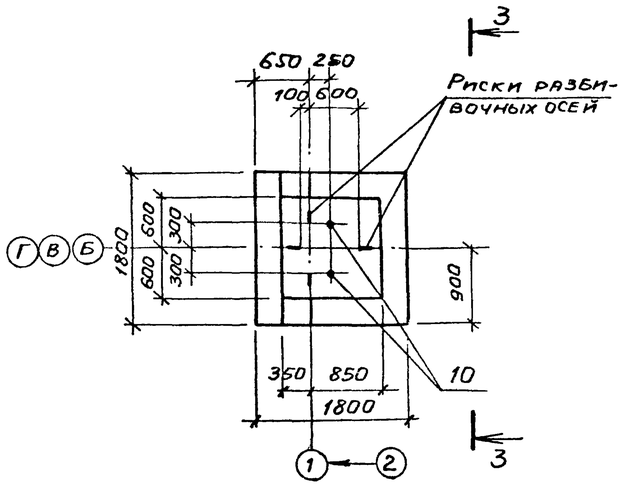

Схема нормативных нагрузок Фм12

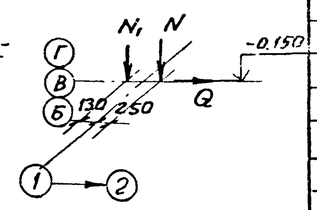

Нагрузки

$N = 57$ кН

$N_1 = 123$ кН

$Q = 14.9$ кН

Спецификация к фундаментам Фм4, Фм11, Фм12, Фм16

Формат	Зона	Поз.	Обозначение	Наименование	Кол на исполн. Фм4	Фм11	Фм12	Фм16	Примечание
				Сборочные единицы					
				Сетки арматурные					
		1	1.410-3 вып.1	1С $\frac{10AIII}{6AIII}$ 145×145		2			
		2		1С $\frac{12AIII}{6AIII}$ 85×145		2			
		3		1С $\frac{10AIII}{6AIII}$ 165×175			2		
		4	1.412-1/77 вып.3	СА-8АI		5			
				Стандартные изделия					
		9		Болт 1.1 М16×500 ВСт3кп2 ГОСТ 24379.1-80	2			2	
		10		Болт 1.1 М24×710 ВСт3кп2 ГОСТ 24379.1-80			2		3,1 кг
				Материалы					
				Бетон марки 150	0,4	1,7	2,9	0,1	м³

Фм11

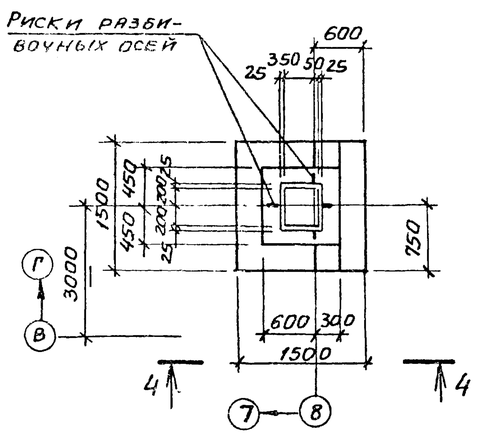

Схема раскладки сеток подошвы фундаментов Фм12

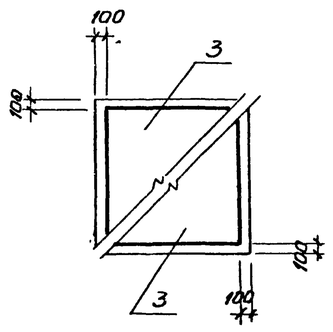

5-5

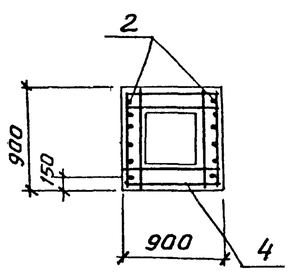

1-1

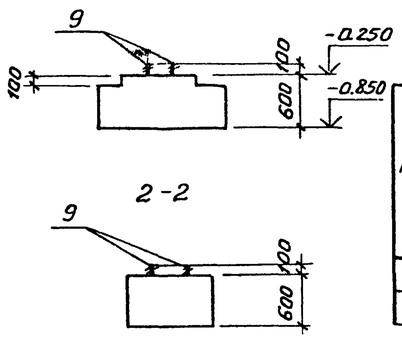

Ведомость расхода стали на элемент, кг

Марка элемента	Изделия арматурные								Всего	Общий расход
	Арматура класса									
	А-I			А-III						
	ГОСТ 5781-82									
	Ф8		Итого	Ф6	Ф10	Ф12		Итого		
Фм11	13,5		13,5	3,2	14,4	12,8		30,4	43,9	43,9
Фм12				3,0	22,8			35,8	35,8	35,8

Фм16

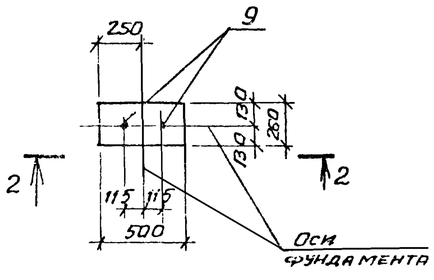

3-3

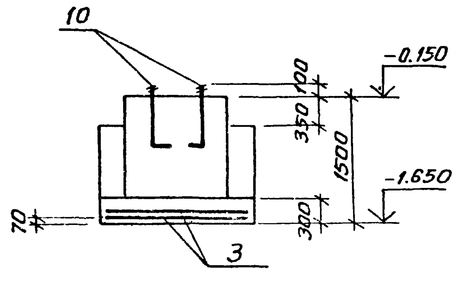

4-4

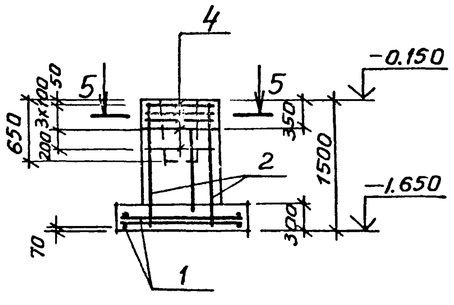

1. Схемы раскладки сеток подошвы фундамента и нормативных нагрузок для Фм11 даны на листе 9.
2. При установке в опалубку вертикальных сеток под колонников верхние поперечные стержни сеток срезать.
3. Нагрузки на Фм12 даны без учета нагрузок на пол, веса фундамента и грунта на его уступах

Привязан

Инв. №

9328/6 28

ТП 904-1-66.86-КЖ

Компрессорная станция 4К-250АО с осушкой воздуха

				Стадия	Лист	Листов
Вед.инж.	Макарова			РП	10	
Рук.гр.	Моргунов					
Нач.ОСП-1	Саакьянц					
Гл.спец.ТО	Боярченко					
Н.контр.	Луценко					
ГИП	Эташевский					

Фундаменты Фм4, Фм11, Фм12, Фм18

Госстрой СССР Ростовский Промстройниипроект

Копировал:

Фм14

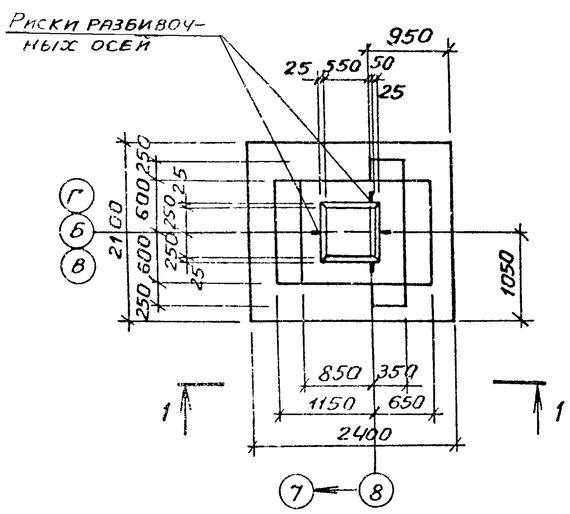

Фм13, Фм17

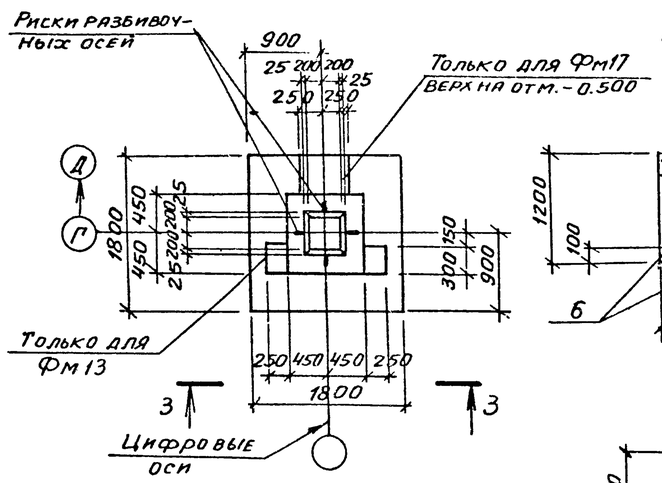

2-2

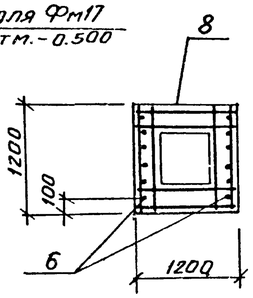

4-4

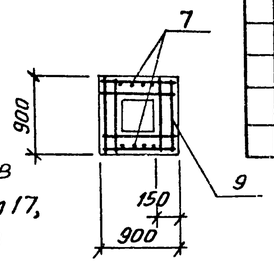

Схемы раскладки сеток подошвы фундаментов Фм14 Фм15, Фм17, Фм13

Спецификация к фундаментам Фм13-Фм17

Формат	Зона	Поз.	Обозначение	Наименование	Кол. на исполн. Фм14	Фм15	Фм13	Фм17	Примечание
				Сборочные единицы					
				Сетки арматурные					
		1	1.410-3 вып. 1	1С $\frac{10АIII}{6АIII}$ 85×235	1				
		2		1С $\frac{10АIII}{6АIII}$ 105×235	1				
		3		1С $\frac{10АIII}{6АIII}$ 145×205	1				
		4		1С $\frac{10АIII}{6АIII}$ 85×205	1				
		5		1С $\frac{10АIII}{6АIII}$ 85×175		4	4	4	
		6		1С $\frac{12АIII}{6АIII}$ 105×145	2				
		7		1С $\frac{12АIII}{6АIII}$ 85×145		2	2	2	
		8	1.412-1/77 вып. 3	СБ-10АII	6				
		9	1.412-1/77 вып. 3	СА-8АI		5	5	5	
				Материалы:					
				Бетон марки 150	3,4	1,8	2,0	2,1	$м^3$

Нагрузки:

$N = 282.5$ кН $Q = 26$ кН

$N_1 = 136,7$ кН $M = 131.1$ кН·м

$N_2 = 358,0$ кН

Схема нормативных нагрузок Фм14

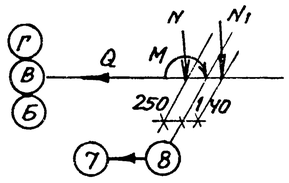

Фм15, Фм17, Фм13

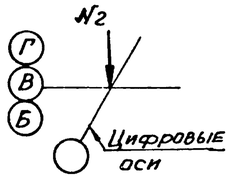

Фм15

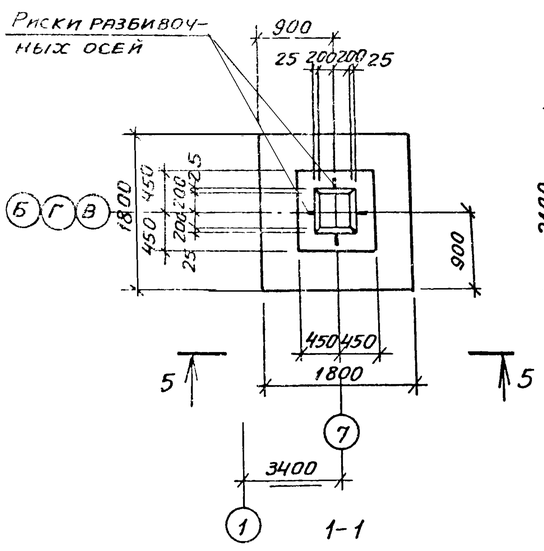

1-1

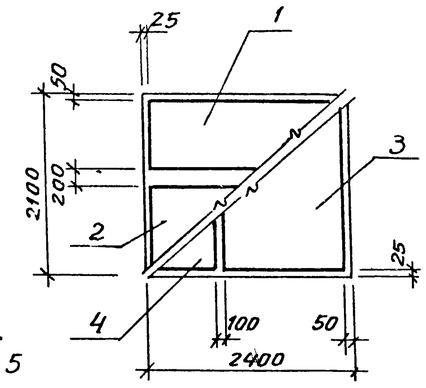

5-5

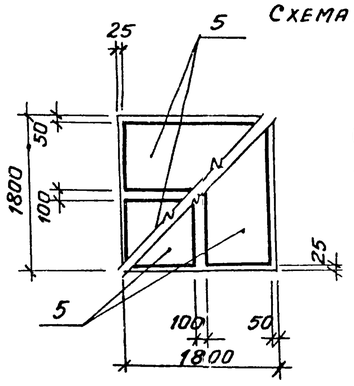

3-3

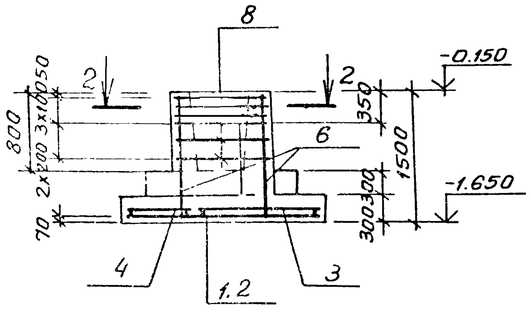

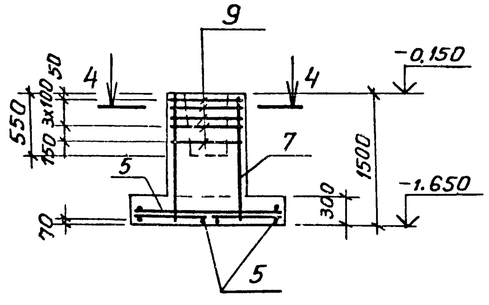

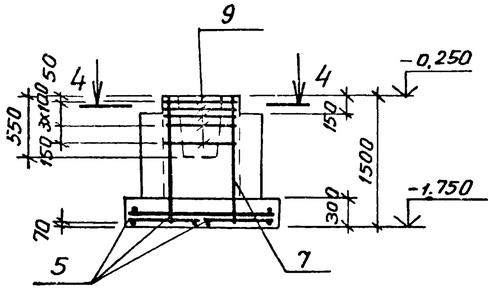

Ведомость расхода стали на элемент, кг

Марка элемента	Изделия арматурные. Арматура класса А-I ГОСТ 5781-82 ф8	Итого	А-II ф10	Итого	А-III ф6	ф10	ф12	Итого	Всего	Общий расход
Фм13	13,5	13,5			3,6	21,6	12,8	38,0	51,5	51,5
Фм14			34,2	34,2	52	32,4	15,4	53,0	87,2	87.2
Фм15	13,5	13,5			3,6	21,6	12,8	38,0	51,5	51.5
Фм17	13,5	13,5			3,6	21,6	12,8	38,0	51.5	51.5

1. Нагрузки на фундаменты даны по верхнему обрезу фундаментов без учета нагрузки на пол, веса фундамента и грунта на его уступах.
2. При установке в опалубку вертикальных сеток подколонников верхние поперечные стержни сеток срезать

Привязан

Инв. №

9328/6 29

Вед. инж.	Макарова		
Рук. груп.	Моргунов		
Нач. ОСП-1	Саакьянц		
Гл. спец.	Бояряченко		
Н. контр.	Луценко		
ГИП	Осташевский		

ТП 904-1-66.86-КЖ

Компрессорная станция 4К-250-40 с осушкой воздуха.

Фундаменты Фм13-Фм15, Фм17

Стадия	Лист	Листов
РП	11	

Госстрой СССР Ростовский Промстройниипроект

Копировал

Формат А2

Спецификация к схемам расположения элементов колодцев К1, К2, К3; плит перекрытия и элементов каналов КН1, КН2

Марка поз.	Обозначение	Наименование	Кол. К1	К2	К3	КН1	КН2	Масса ед. кг	Примечание
1	3.900-3 вып.7	Плита днища КЦД20	1	1				1470	
2		Кольцо стеновое КЦ-7-3	1	1				130	
3		то же КЦ-10-6			1			400	
4		" КЦ-20-6	1	1				980	
5		" КЦ-20-6а	1	2				730	
6		" КЦ-20-9	1					1470	
7		Плита перекрытия КЦП1-20-1	1	1				1280	
8		то же КЦП1-10-1			1			250	
9		Кольцо опорное КЦО-1	2	2	1			50	
10	ГОСТ 3634-79	Люк легкий „Л"	1	1	1			70	
12	3.006.1-2/82 вып 1-1	Лоток Л5д-8				13		280	
13	ТП 904-1-66.86 КЖИ-Л8д-5-1	" Л8д-5-1				3		500	
14	3.006.1-2/82 вып. 1-1	" Л8д-5				23		500	
15		" Л12д-3				16		600	
16		" Л20д-3				6		950	
17		" Л13д-3				13		800	
18		" Л18д-3				20		1180	
19		" Л22д-3				2		1300	
20		" Л3д-3				13		190	
21	ГОСТ 948-84	ЗПБ 13-37п					9	85	
23	ТП 904-1-66.86 КЖИ-П14д-3А	Плита П5д-8Б-1				1		100	
24		" П7д-5Б-1				24		150	
25		" П10д-5Б-1				44		190	
26		" П14д-3Б-1				28		310	
27		" П17д-3Б-1				3		480	
28	-П1	" П1					8	350	
29	-П2	" П2					2	275	
30	3.006.1-2/82 вып. 1-2	Опорная подушка ОП1				24		10	
31		то же ОП2				69		13	
32		" ОП3				12		15	
34	ТП 904-1-66.86 КЖ лист 17	Участок монолитный Ум1				1			
35	лист 18	то же Ум2				3			
36		" Ум3				2			
37		" Ум4				1			
38		" Ум5				1			
39	лист 19	" Ум6				1			
40		" Ум7				3			
41		" Ум8				1			
42	лист 20	" Ум9				3			
		Изделия соединительные							
45	3.006.1-2/82 вып. 1-3	МС-1				26		2,9	
48	ТП 904-1- -КЖИ-МС5	МС5				3		37,5	
		Детали							
46		∠110×70×8 ГОСТ 8510-72* ℓ=900				5		9,8	
47		∠110×70×8 ГОСТ 8510-72* ℓ=1500				7		16,4	
49		Рифл.ст б=5 ГОСТ 8568-75				1,0		42,3	м²
50		-75×6 ГОСТ 103-76 ℓ=9700				-		13,1	м
		Материалы							
		Бетон марки 100	0,25	0,5	0,63	1,8			м³
		Бетон марки 50				2,8			м³

Схема расположения элементов колодцев

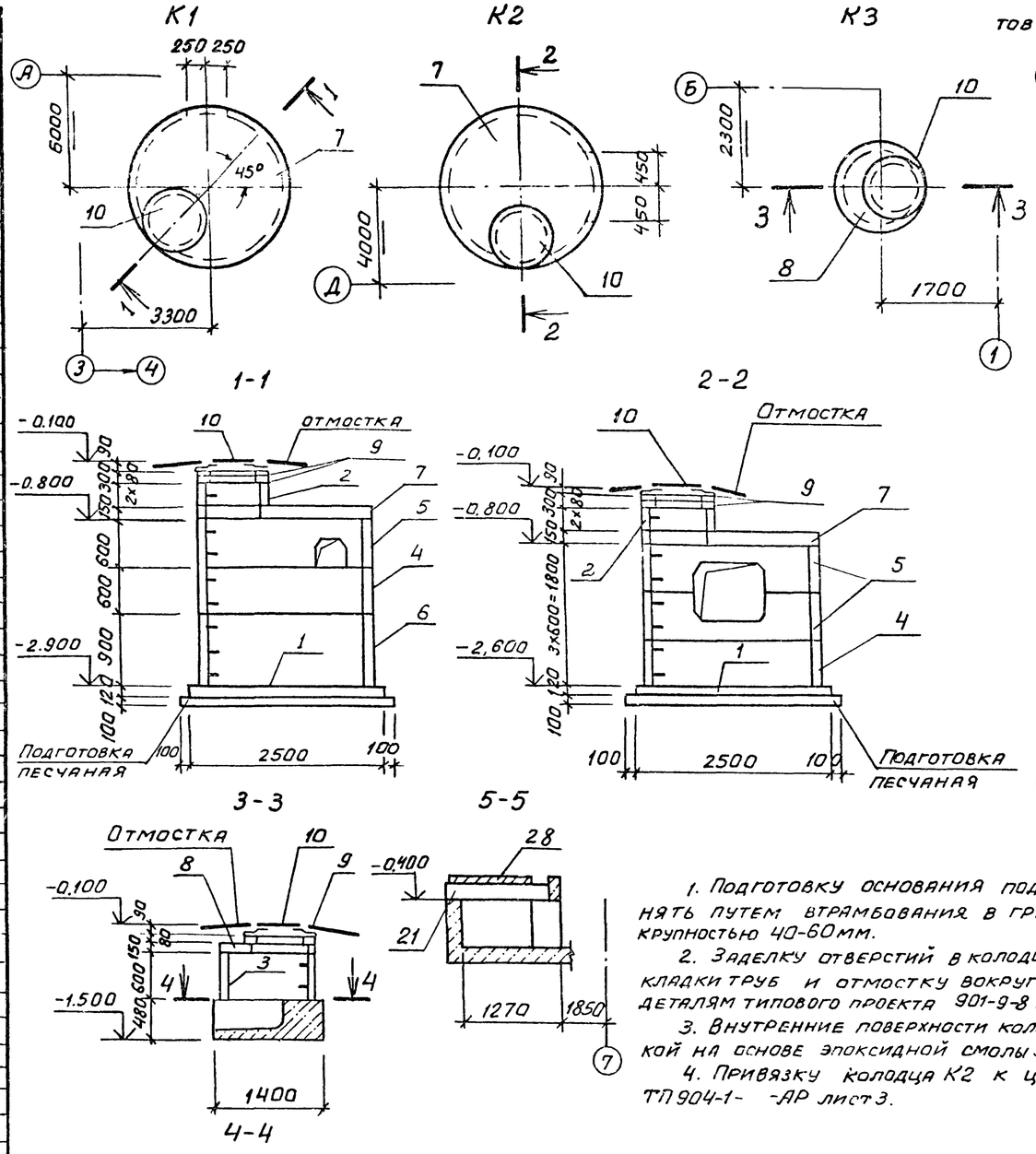

Схема расположения элементов перекрытия канала КН2

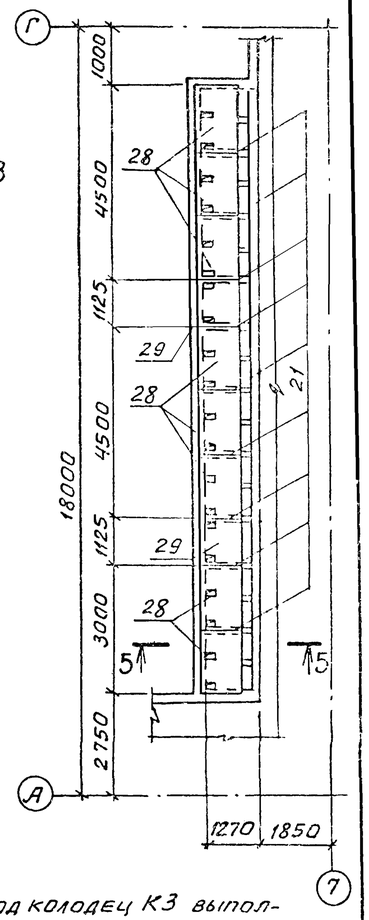

1. Подготовку основания под колодец К3 выполнять путем втрамбования в грунт щебня или гравия крупностью 40-60мм.
2. Заделку отверстий в колодцах К1, К2, К3 после прокладки труб и отмостку вокруг люка „Л" выполнить по деталям типового проекта 901-9-8 вып.I для сухих грунтов
3. Внутренние поверхности колодца К1 покрыть мастикой на основе эпоксидной смолы ЭД-5 с отвердителем
4. Привязку колодца К2 к цифровым осям смотрите ТП 904-1- -АР лист 3.

Привязан

30
9328/6

Инв. №

Ст. инж.	Толмачева		
Вед. инж.	Макарова		
Рук. гр.	Моргунов		
Нач. ОСП-1	Саакьянц		
Гл. спец. т.о.	Боярченко		
Н. контр.	Луценко		
ГИП	Осташевский		

ТП 904-1-66.86-КЖ

Компрессорная станция 4К-250А0 с осушкой воздуха

Стадия	Лист	Листов
РП	12	

Схемы расположения элементов колодцев К1-К3, плит перекрытия и элементов каналов КН1, КН2

Госстрой СССР Ростовский Промстройниипроект

Инв. № подл. | Подпись и дата | Взам. инв. №

Копировал: Формат А2

Схема расположения элементов канала КН1

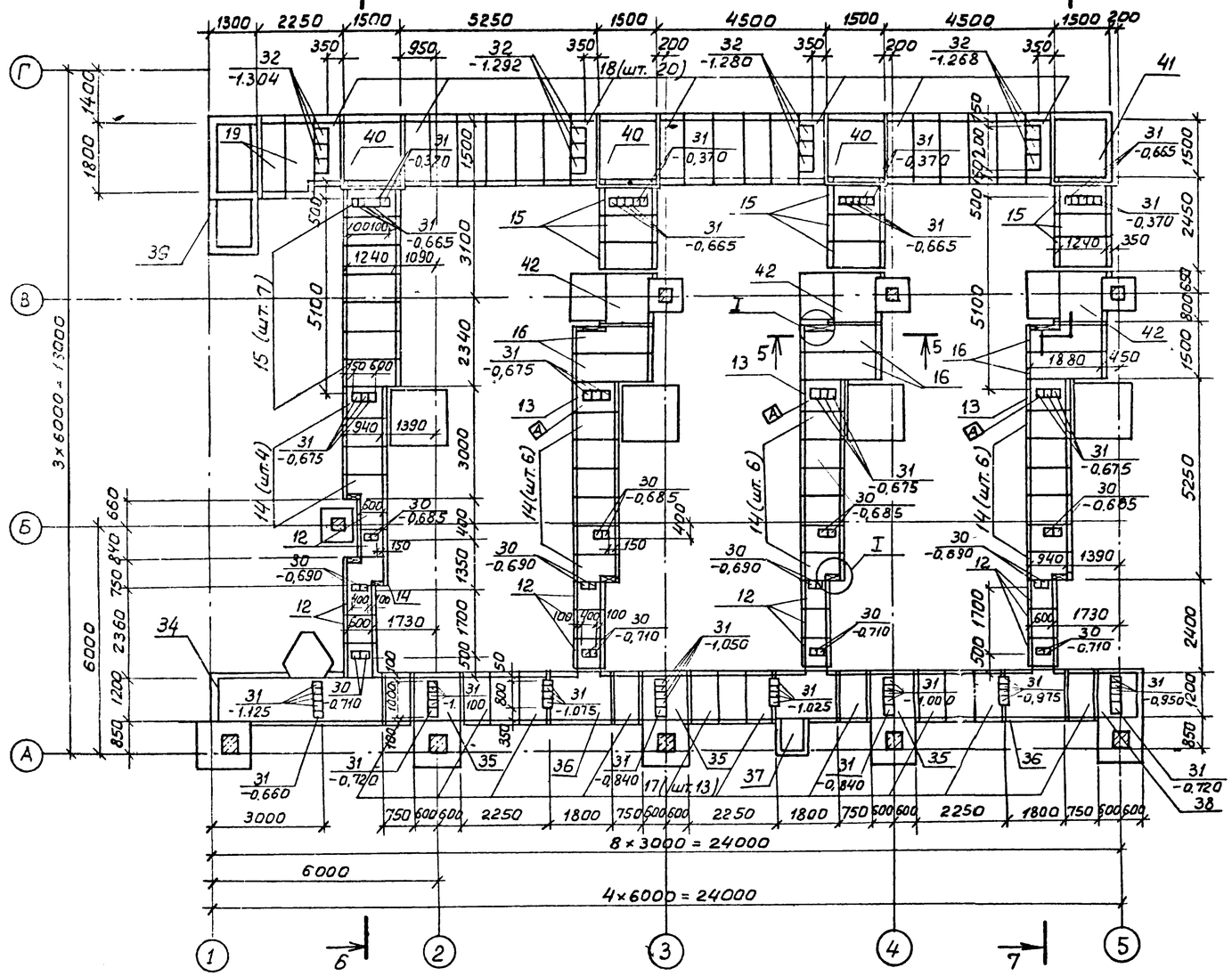

5-5

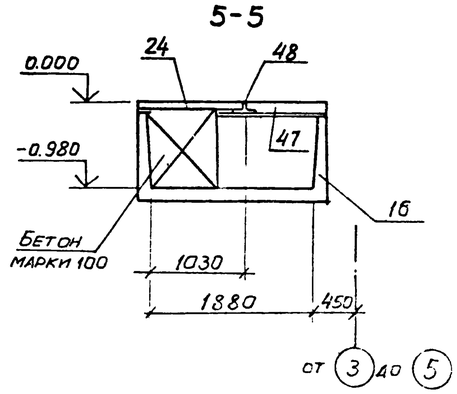

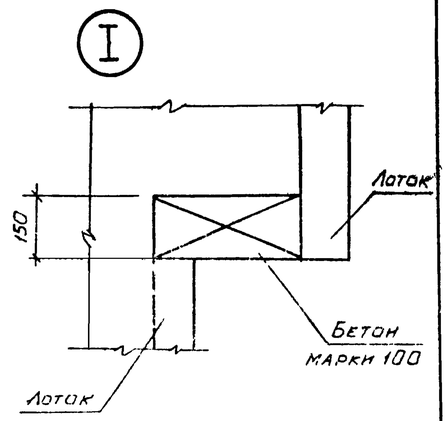

1. Временная распределенная нагрузка на полы и плиты канала — $P^{н} = 0{,}01$ МПа.
2. Индекс А дан для ориентации при монтаже.
3. Подготовку основания под монолитные участки канала КН1 выполнять путем втрамбования в грунт щебня или гравия крупностью 40-60мм, под сборную часть - подготовка песчаная.

6-6

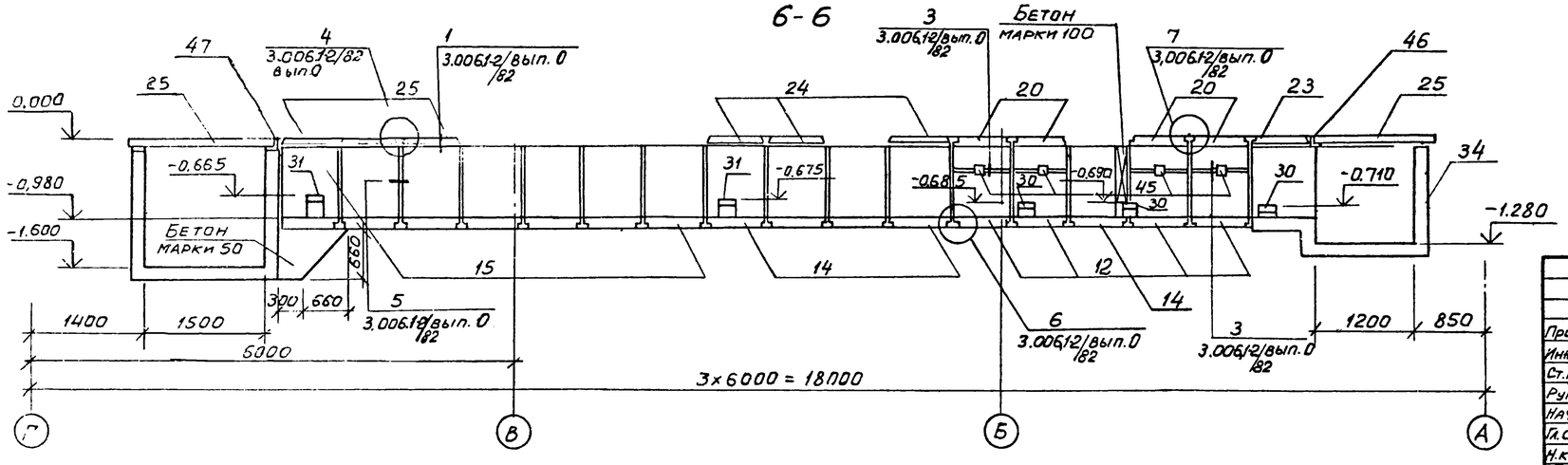

Привязан

Инв. №

9328/6 31

Проверил	Моргунов		
Инженер	Толмачева		
Ст. инж.	Макарова		
Рук. гр.	Моргунов		
Нач. ОСП-1	Саакьянц		
Гл. спец. т.о.	Бояруенко		
Н. контр.	Луценко		
ГИП	Осташевский		

ТП 904-1-66.86-КН

Компрессорная станция 4К-250А0 с осушкой воздуха

Стадия	Лист	Листов
РП	13	

Схемы расположения элементов колодцев К1, К2, К3; плит перекрытия и элементов канала КН1 (Продолжение)

Госстрой СССР Ростовский Промстройниипроект

Копировал:

Формат А2

Схема расположения плит перекрытия канала КН1

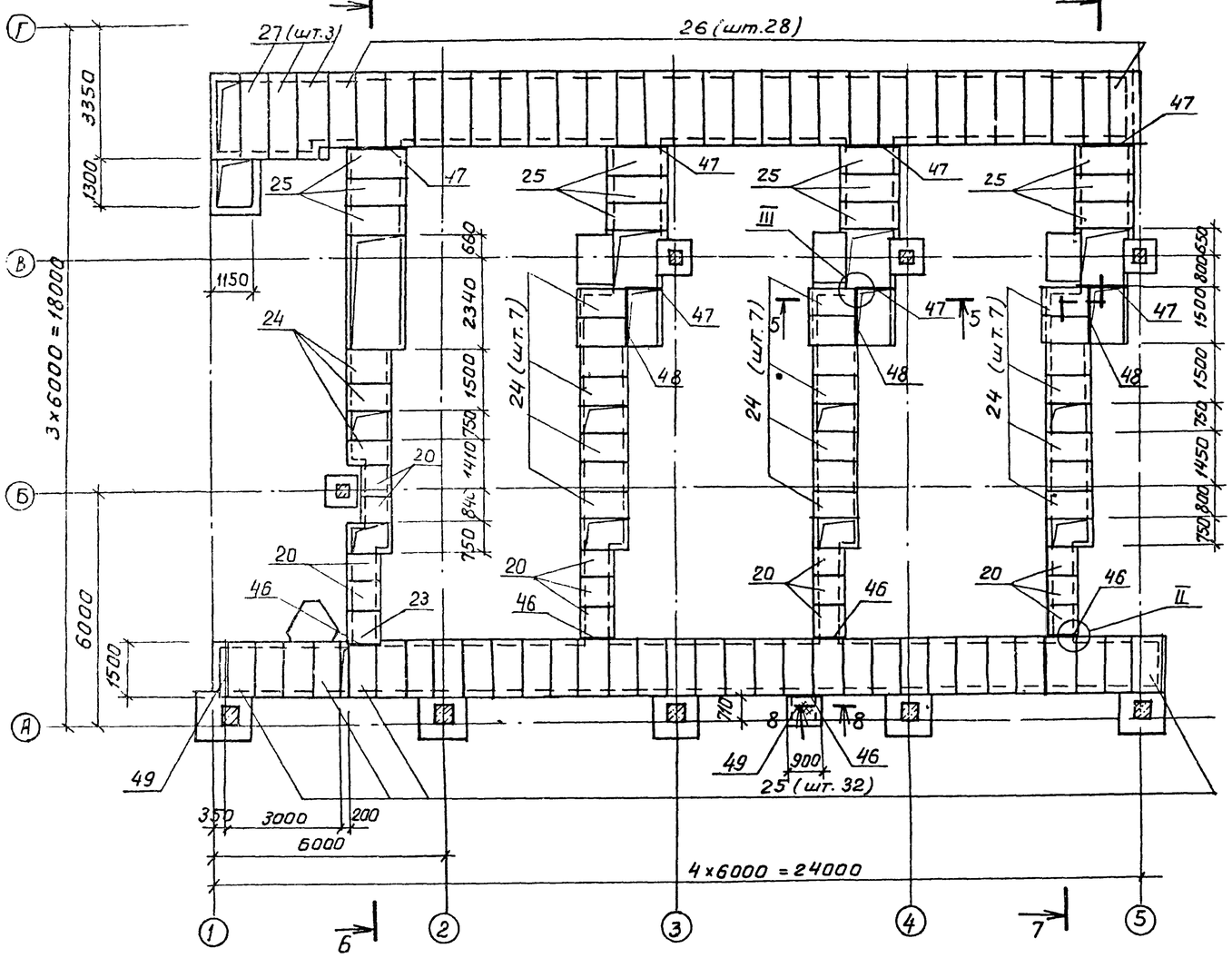

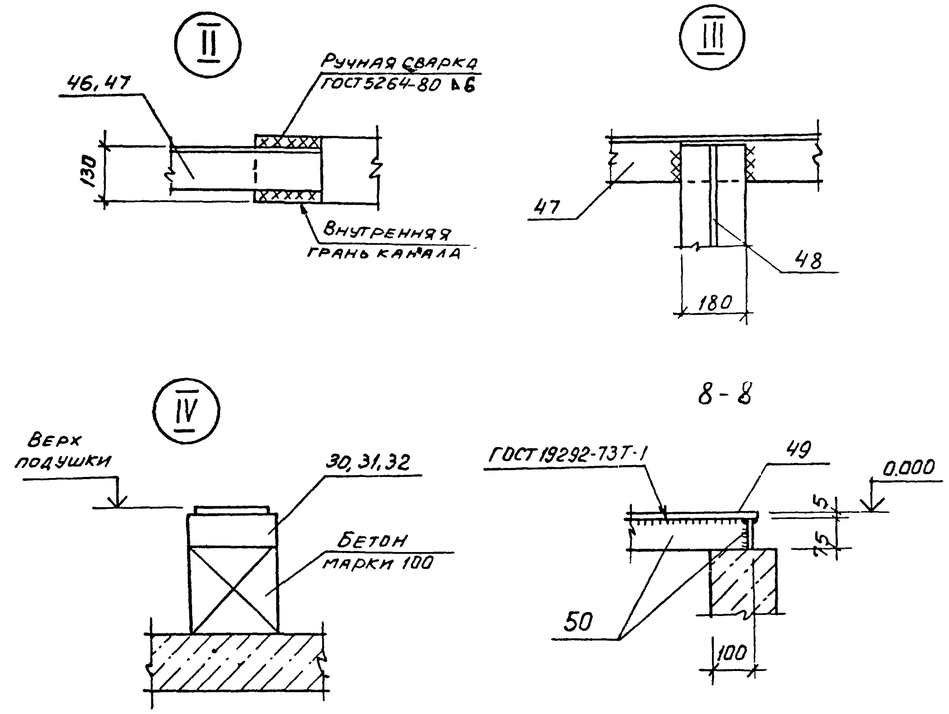

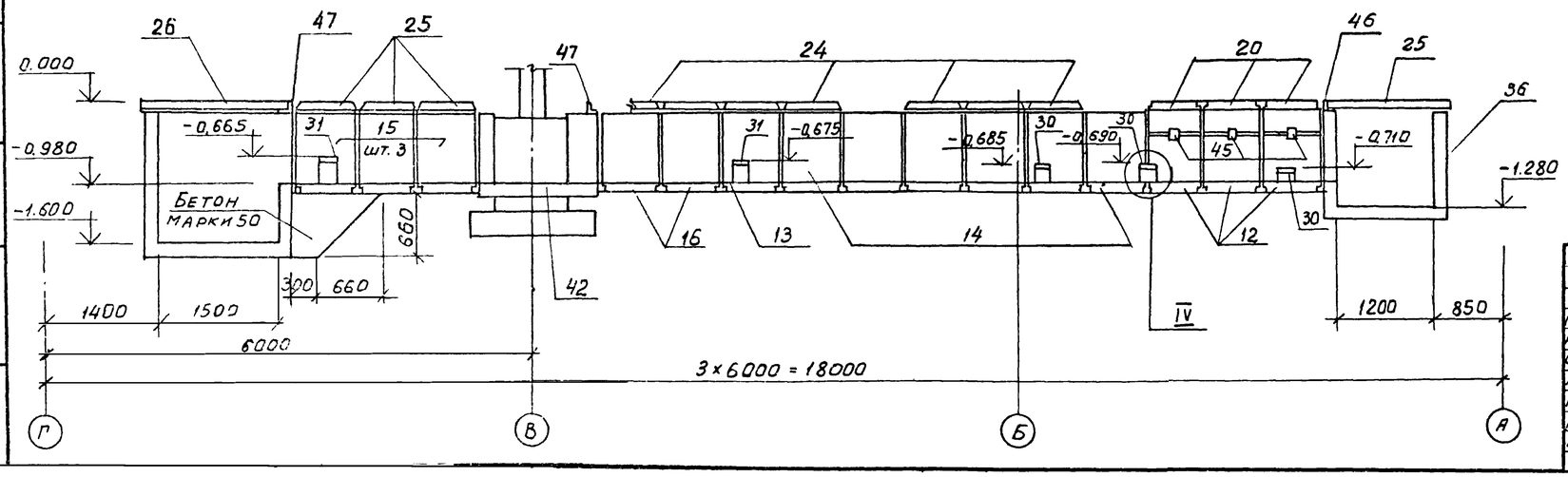

Проверил	Моргунов		
Инженер	Толмачева		
Ст. инж.	Макарова		
Рук. гр.	Моргунов		
Нач. ОСП-1	Даакьянц		
Гл. спец.	Бояренко		
Н. контр.	Луценко		
ГИП	Осташевский		

Привязан

Инв. №

9328/6 32

ТП 904-1-6686-КЖ

Компрессорная станция 4К-250 АО с осушкой воздуха

Стадия	Лист	Листов
РП	14	

Схемы расположения элементов колодцев К1, К2, К3; плит перекрытия и элементов канала КН1 (окончание)

Госстрой СССР
Ростовский
Промстройниипроект

Копировал:

Формат А2

Альбом 6

Типовой проект 904-1-66.86-КЖ

Формат	Зона	Поз.	Обозначение	Наименование	Кол.	Примечание
				Ум1		
				Сборочные единицы		
				Изделия закладные		
		1	1.400-15 вып.1	МН111-3	1	
		2	1.400-15 вып.1	МН106-3	1	
				Детали		
				ФВАI ГОСТ 5781-82		
Б.4.		3*		ℓ=2770	13	1,1кг
Б.4.		4*		ℓ=1400	40	0,6кг
Б.4.		5*		ℓ=1370	13	0,5кг
Б.4.		6*		ℓ=1320	4	0,5кг
Б.4.		7*		ℓ=1800	7	0,7кг
Б.4.		8*		ℓ=850	5	0,3кг
Б.4.		9*		ℓ=4150	7	1,6кг
Б.4.		10*		ℓ=1550	11	0,6кг
Б.4.		11*		ℓ=3250	4	1,3кг
Б.4.		12*		ℓ=2850	4	1,1кг
				ФВАI ГОСТ 5781-82		
Б.4.		14*		ℓ=1630	8	0,4кг
Б.4.		15*		ℓ=4600	14	1,0кг
Б.4.		16*		ℓ=1850	16	0,4кг
Б.4.		17*		ℓ=2030	4	0,5кг
Б.4.		18*		ℓ=3830	13	0,9кг
Б.4.		19*		ℓ=800	5	0,2кг
Б.4.		20*		ℓ=730	5	0,2кг
Б.4.		21*		ℓ=1780	1	0,4кг
Б.4.		22*		ℓ=1700	1	0,4кг
Б.4.		23*		ℓ=880	5	0,2кг
Б.4.		24*		ℓ=980	10	0,2кг
Б.4.		26*		ℓ=410	5	0,1кг
Б.4.		27*		ℓ=180	140	0,04кг
Б.4.		46*		ℓ=1450	7	0,3кг
				Материалы		
				Бетон марки 200	2,5	м³
				Ум2		
				Детали		
				ФВАI ГОСТ 5781-82		
Б.4.		3*		ℓ=2770	7	1,1кг
Б.4.		4*		ℓ=1400	7	0,6кг
Б.4.		5*		ℓ=1370	7	0,5кг
				ФВАI ГОСТ 5781-82		
Б.4.		27*		ℓ=180	18	0,04кг
Б.4.		29*		ℓ=1250	26	0,3кг
				Материалы		
				Бетон марки 200	0,5	м³

Формат	Зона	Поз.	Обозначение	Наименование	Кол.	Примечание
				Ум3		
				Сборочные единицы		
				Изделия закладные		
		1	1.400-15 вып.1	МН111-3	2	
				Детали		
				ФВАI ГОСТ 5781-82		
Б.4.		4*		ℓ=1400	18	0,6кг
Б.4.		9*		ℓ=4150	8	1,6кг
Б.4.		10*		ℓ=1550	10	0,6кг
Б.4.		11*		ℓ=3250	2	1,3кг
Б.4.		30*		ℓ=500	2	0,2кг
				ФВАI ГОСТ 5781-82		
Б.4.		23*		ℓ=880	10	0,2кг
Б.4.		27*		ℓ=180	44	0,04кг
Б.4.		16*		ℓ=1850	28	0,4кг
Б.4.		32*		ℓ=430	10	0,1кг
				Материалы		
				Бетон марки 200	1,0	м³
				Ум4		
				Сборочные единицы		
				Изделия закладные		
		1	1.400-15 вып.1	МН111-3	4	
				Детали		
				ФВАI ГОСТ 5781-82		
Б.4.		36*		ℓ=3700	5	1,5кг
Б.4.		38*		ℓ=3550	4	1,4кг
Б.4.		4*		ℓ=1400	24	0,6кг
Б.4.		6*		ℓ=1320	3	0,5кг
Б.4.		7*		ℓ=950	7	0,4кг
Б.4.		9*		ℓ=4150	3	1,6кг
Б.4.		10*		ℓ=1550	7	0,9кг
Б.4.		11*		ℓ=3250	2	1,3кг
Б.4.		30*		ℓ=500	2	0,2кг
Б.4.		35*		ℓ=2400	3	0,9кг
				ФВАI ГОСТ 5781-82		
Б.4.		39*		ℓ=1130	4	0,3кг
Б.4.		40*		ℓ=1880	4	0,4кг
Б.4.		41*		ℓ=1430	8	0,3кг
Б.4.		42*		ℓ=1130	4	0,3кг
Б.4.		23*		ℓ=880	14	0,2кг
Б.4.		24*		ℓ=980	2	0,2кг
Б.4.		25*		ℓ=1210	2	0,3кг
Б.4.		27*		ℓ=180	80	0,04кг
Б.4.		16*		ℓ=1850	16	0,4кг
Б.4.		33*		ℓ=1180	6	0,3кг
Б.4.		34*		ℓ=1080	6	0,2кг
Б.4.		32*		ℓ=430	10	0,1кг

Формат	Зона	Поз.	Обозначение	Наименование	Кол.	Примечание
				Материалы		
				Бетон марки 200	1,3	м³
				Ум5		
				Детали		
				ФВАI ГОСТ 5781-82		
Б.4.		27*		ℓ=180	40	0,04кг
Б.4.		29*		ℓ=1250	14	0,3кг
Б.4.		44*		ℓ=2500	6	0,6кг
Б.4.		45*		ℓ=1330	6	0,3кг
Б.4.		46*		ℓ=1450	6	0,3кг
				ФВАI ГОСТ 5781-82		
Б.4.		4*		ℓ=1400	12	0,6кг
Б.4.		5*		ℓ=1370	6	0,5кг
Б.4.		43*		ℓ=1800	6	0,7кг
Б.4.		3*		ℓ=2770	7	1,1кг
				Материалы		
				Бетон марки 200	0,7	м³
				Ум9		
				Сборочные единицы		
				Изделия закладные		
		1	1.400-15 вып.1	МН111-3	2	
				Детали		
				ФВАI ГОСТ 5781-82		
Б.4.		5*		ℓ=1370	1	0,5кг
Б.4.		13*		ℓ=1100	16	0,4кг
Б.4.		79*		ℓ=2470	2	1,0кг
Б.4.		80*		ℓ=1450	2	0,6кг
Б.4.		81*		ℓ=3450	2	1,4кг
Б.4.		82*		ℓ=2370	1	0,9кг
				ФВАI ГОСТ 5781-82		
Б.4.		83*		ℓ=1480	12	0,3кг
Б.4.		58*		ℓ=550	10	0,1кг
Б.4.		84*		ℓ=810	5	0,1кг
				Материалы		
				Бетон марки 200	0,3	м³

*) Поз. 3-46, 58, 79-84 см. ведомость деталей на листе 20.

Инв. № подл. | Подпись и дата | Взам. инв. №

Привязан

Инв. № 9328/6 33

Проверил	Моргунов		
Инженер	Толмачева		
Ст. инж.	Макарова		
Рук. гр.	Моргунов		
Нач. отд.	Саакьянц		
Гл. спец.	Есипченко		
Н. контр.	Луценко		
ГИП	Осташевский		

ТП 904-1-66.86-КЖ

Компрессорная станция 4К-250А0 с осушкой воздуха

Стадия	Лист	Листов
РП	15	

Спецификация к участкам монолитным Ум1-Ум5, Ум9.

Госстрой СССР Ростовский Промстройниипроект

Копировал

Спецификация к участкам монолитным Ум6 - Ум8

Формат	Зона	Поз	Обозначение	Наименование	Кол	Примечание
				Ум 6		
				Сборочные единицы		
				Изделия закладные		
		47	5.900-2	Сальник Ду50 ℓ=200	1	
		48	1.400-15 вып.1	МН 555	4,2	м
		49	1.400-15 вып.1	МН 801	4	
		50	1.400-15 вып.1	МН 107-6	4	
				Детали		
				ф8АI ГОСТ 5781-82		
Б.4.		5*		ℓ=1370	7	0,5кг
Б.4.		51*		ℓ=2500	6	1,0кг
Б.4.		52*		ℓ=3100	6	1,2кг
Б.4.		53*		ℓ=2550	6	1,0кг
Б.4.		54*		ℓ=3600	6	1,4кг
Б.4.		55*		ℓ=1900	20	0,8кг
Б.4.		56*		ℓ=1800	27	0,7кг
Б.4.		57*		ℓ=4950	8	2,0кг
Б.4.		59*		ℓ=2200	11	0,9кг
				ф6АI ГОСТ 5781-82		
Б.4.		27*		ℓ=180	120	0,04кг
Б.4.		60*		ℓ=1910	18	0,4кг
Б.4.		61*		ℓ=1510	18	0,3кг
Б.4.		62*		ℓ=1330	21	0,3кг
Б.4.		14*		ℓ=1630	9	0,4кг
Б.4.		64*		ℓ=1430	9	0,3кг
Б.4.		65*		ℓ=3760	9	0,8кг
Б.4.		66*		ℓ=3580	9	0,8кг
Б.4.		67*		ℓ=1530	9	0,3кг
Б.4.		68*		ℓ=1710	9	0,4кг
				Материалы		
				Бетон марки 200	2,7	м³
				Ум7		
				Сборочные единицы		
				Изделия закладные		
		1	1.400-15 вып.1	МН111-3	2	
				Детали		
				ф8АI ГОСТ 5781-82		
Б.4.		5*		ℓ=1370	4	0,5кг
Б.4.		70*		ℓ=1700	12	0,7кг
Б.4.		71*		ℓ=4250	8	1,7кг
Б.4.		72*		ℓ=800	6	0,3кг
Б.4.		73*		ℓ=1850	8	0,7кг
				ф6АI ГОСТ 5781-82		
Б.4.		27*		ℓ=180	46	0,04кг
Б.4.		58*		ℓ=550	10	0,1кг
Б.4.		61*		ℓ=1530	42	0,3кг
				Материалы		
				Бетон марки 200	0,9	м³
				Ум 8		
				Сборочные единицы		
				Изделия закладные		
		1	1.400-15 вып.1	МН111-3	2	
				Детали		
				ф8АI ГОСТ 5781-82		
Б.4.		70*		ℓ=1700	20	0,7кг
Б.4.		71*		ℓ=4250	8	1,7кг
Б.4.		72*		ℓ=800	6	0,3кг
Б.4.		73*		ℓ=1850	7	0,7кг
Б.4.		59		ℓ=2200	10	0,9кг
				ф6АI ГОСТ 5781-82		
Б.4.		27*		ℓ=180	70	0,04кг
Б.4.		61*		ℓ=1530	30	0,3кг
Б.4.		74*		ℓ=1630	12	0,4кг
Б.4.		75*		ℓ=2130	4	0,5кг
Б.4.		76*		ℓ=1930	4	0,4кг
Б.4.		77*		ℓ=2410	4	0,5кг
Б.4.		78*		ℓ=2010	4	0,4кг
				Материалы		
				Бетон марки 200	1,3	м³

*) Поз. 5, 27, 51-62, 64-68, 70-78 см. Ведомость деталей на листе 20.

Ведомость расхода стали на элемент, кг

Марка элемента	Изделия арматурные: Арматура класса А-I ГОСТ 5781-82 ф6	ф8			Итого	Всего	Изделия закладные: Арматура класса А-I ГОСТ 5781-82 ф6	ф16	Итого	А-III ф8	Итого	Прокат марки Вст3кп2: ГОСТ 2590-71 ф7	Итого	ГОСТ 103-76 δ=6	δ=8	Итого	ГОСТ 19903-74 δ=10		Итого	ГОСТ 3262-75 тр. 40Ом4,5		Итого	ГОСТ 8509-72* L63x5		Итого	Всего	Общий расход
Ум1	54,3	84,6			138,9	138,9				0,6	0,6			1,8		1,8										2,4	141,3
Ум2	8,5	15,4			23,9	23,9																					23,9
Ум3	16,0	32,6			48,6	48,6				0,6	0,6			2,2		2,2										2,8	51,4
Ум4	23,8	46,5			70,3	70,3				1,2	1,2			4,4		4,4										5,6	75,9
Ум5	13,0	22,1			35,1	35,1																					35,1
Ум6	50,7	91,9			142,6	142,6	0,9	3,0	3,9	1,8	1,8	0,3	0,3	3,6	1,6	5,2	1,3		1,3	2,4		2,4	20,2		20,2	35,1	177,7
Ум7	15,4	41,8			57,2	57,2				0,6	0,6			2,2		2,2										2,8	60,0
Ум8	23,8	43,3			67,1	67,1				0,6	0,6			2,2		2,2										2,8	69,9
Ум9	5,1	13,8			18,9	18,9				0,6	0,6			2,2		2,2										2,8	21,7

Привязан

Инв. №

9328/6 34

ТП904-1-66.86-КЖ

Проверил	Моргунов	
Ст. инж.	Толначева	
Вед. инж.	Макарова	
Рук. гр.	Моргунов	
Нач. ОСПК	Саакьянц	
Гл. спец. ТО	Бояренко	
Н. контр.	Луценко	
ГИП	Осташевский	

Компрессорная станция 4К-250Ро с осушкой воздуха.

Стадия	Лист	Листов
РП	16	

Спецификация к участкам монолитным Ум6-Ум8 Ведомость расхода стали.

ГОССТРОЙ СССР РОСТОВСКИЙ ПРОМСТРОЙНИИПРОЕКТ

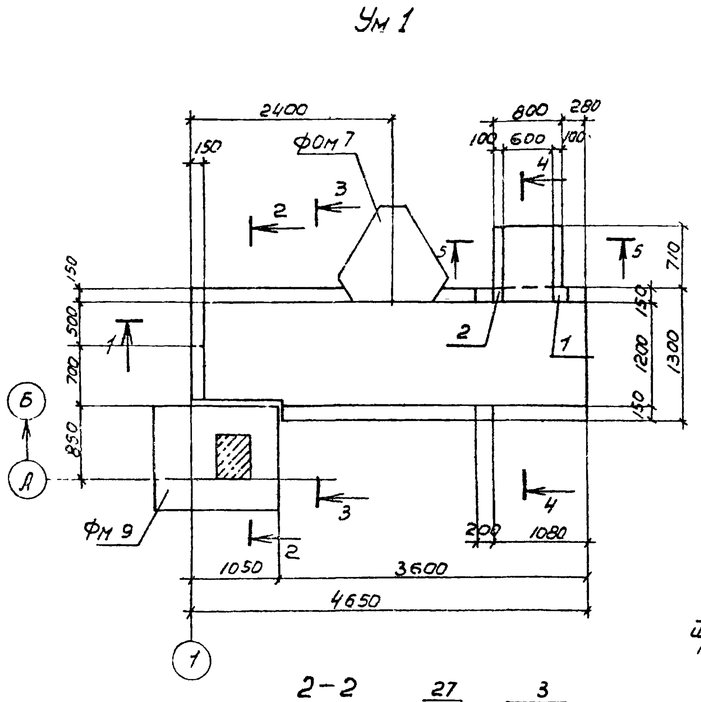

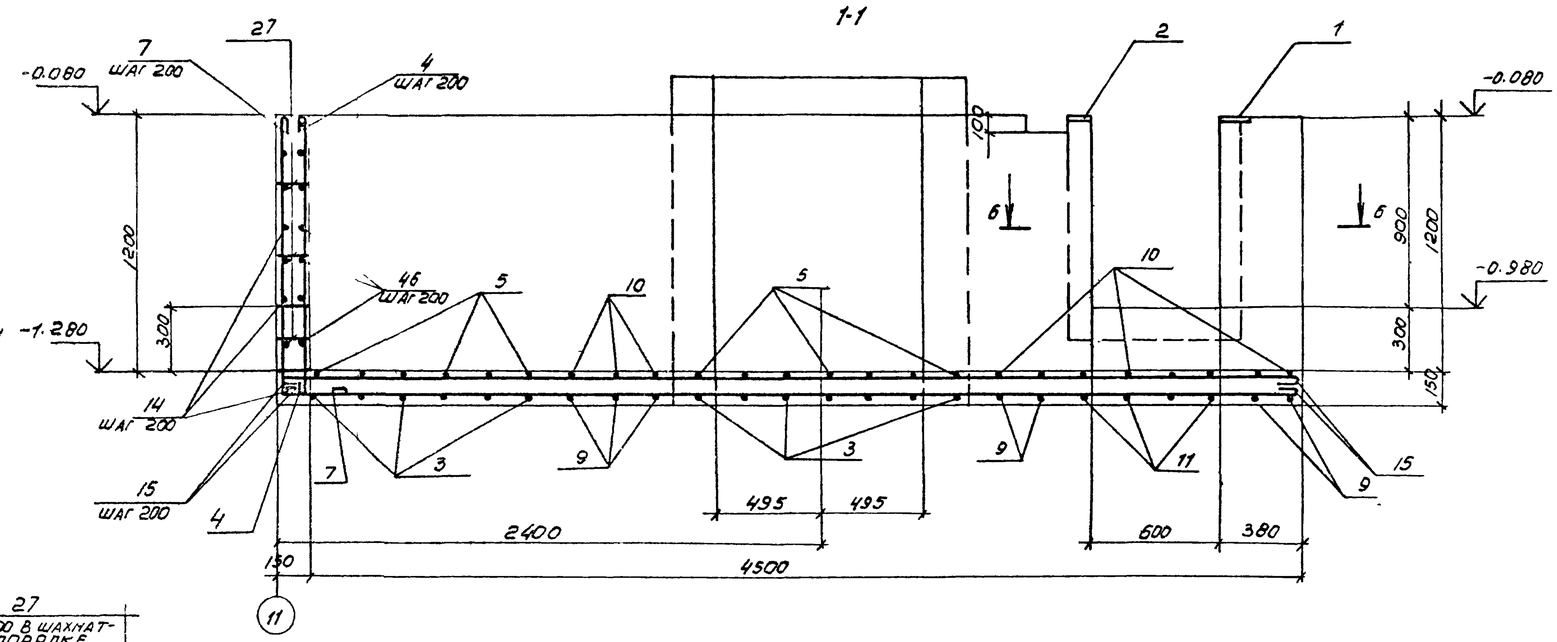

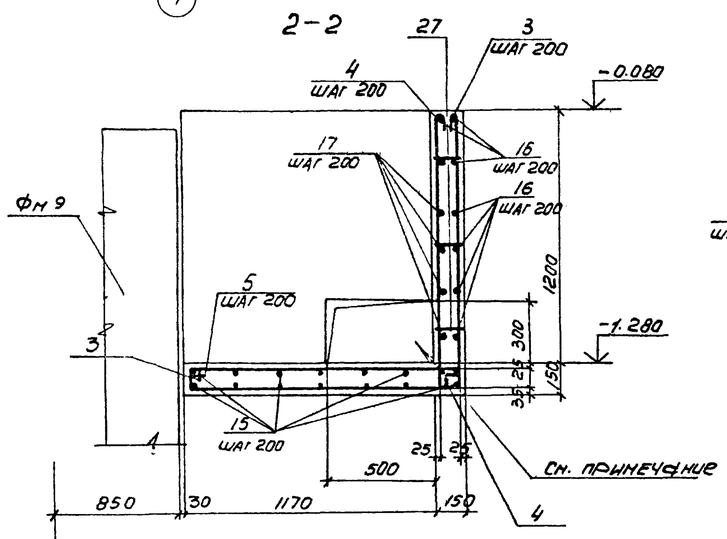

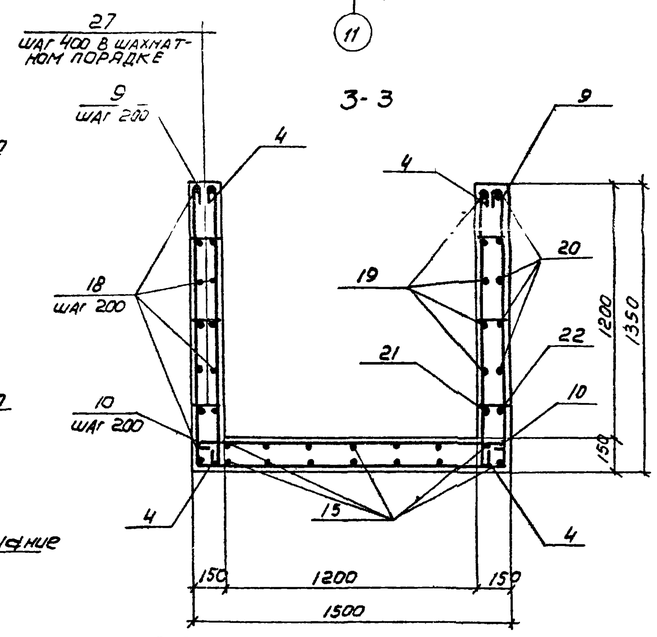

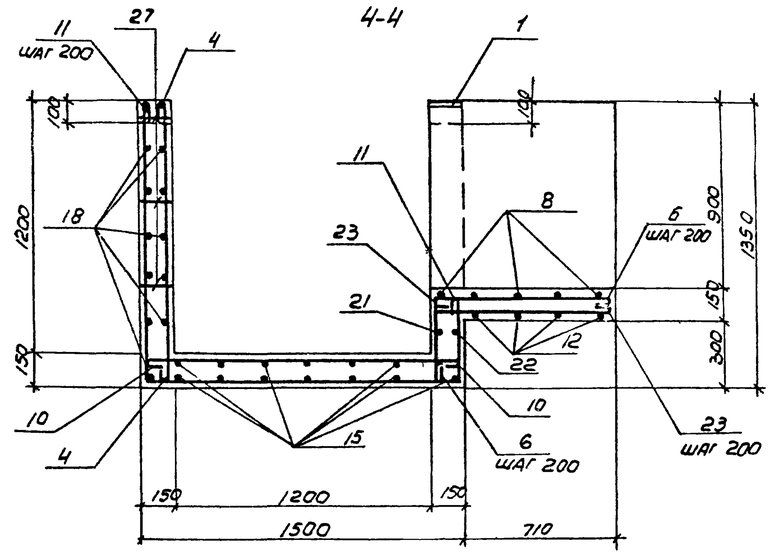

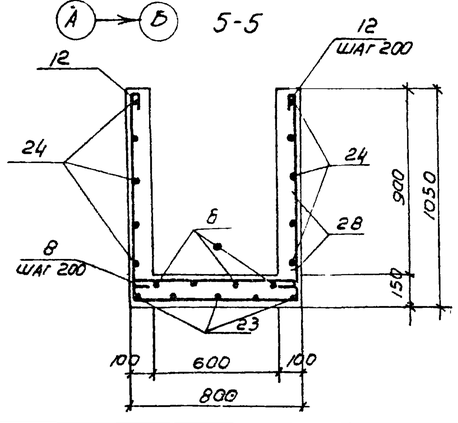

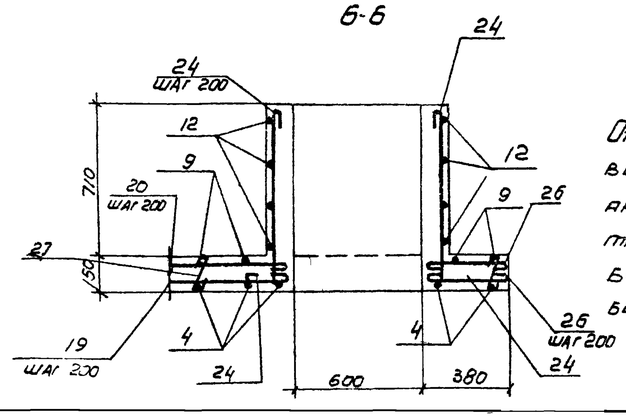

Отверстие в монолитном участке выполнить без нарушения арматуры. После прокладки труб отверстие заделать бетоном марки 150, расход бетона равен 0.08 м³

Проверил	Моргунов		
Инженер	Толмачева		
Ст. инж.	Макарова		
Рук. гр.	Моргунов		
Нач. отд.	Сокольник		
Гл. спец.	Борщенко		
Н. контр.	Лученко		
ГИП	Осташевский		

Привязан

Инв. №

9328/6 35

ТП904-1-66.86-КИ -

Компрессорная станция 4К-250А0 с осушкой воздуха

Участок монолитный Ум 1

Стадия	Лист	Листов
РП	17	

Госстрой СССР Ростовский Промстройниипроект

Копировал Э Ф

Формат А2

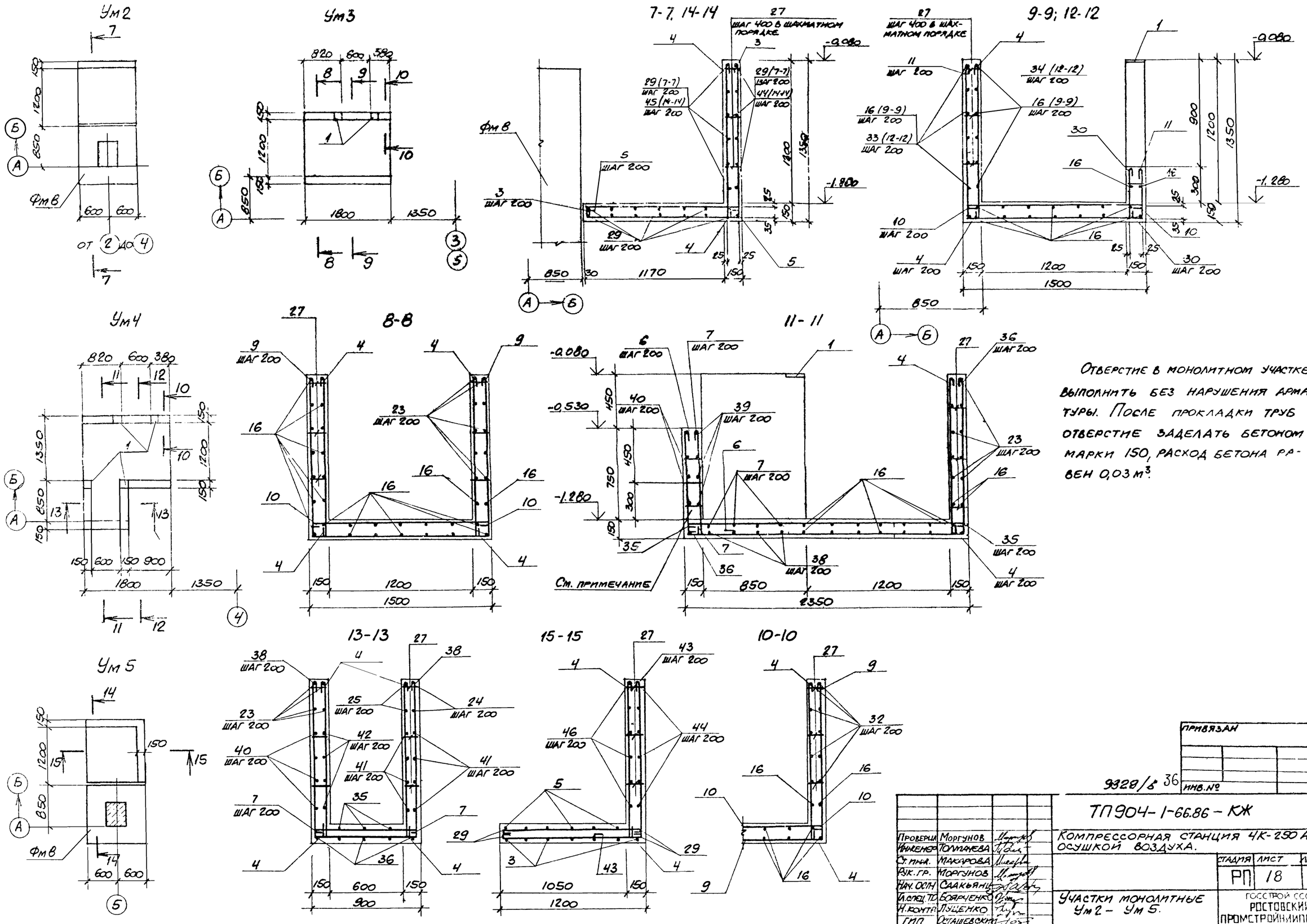

Отверстие в монолитном участке выполнить без нарушения арматуры. После прокладки труб отверстие заделать бетоном марки 150, расход бетона равен 0,03 м³.

Проверил	Моргунов		
Инженер	Толмачева		
Ст. инж.	Макарова		
Рук. гр.	Моргунов		
Нач. ОСП	Саакьянц		
Гл. спец. ТО	Боярченко		
Н. контр.	Лущенко		
ГИП	Осташевский		

Привязан

Инв. № 9328/8 36

ТП904-1-66.86 – КЖ

Компрессорная станция 4К-250 АО с осушкой воздуха.

Стадия	Лист	Листов
РП	18	

Участки монолитные Ум2 – Ум5.

Госстрой СССР Ростовский Промстройниипроект

Копировал

Формат А2

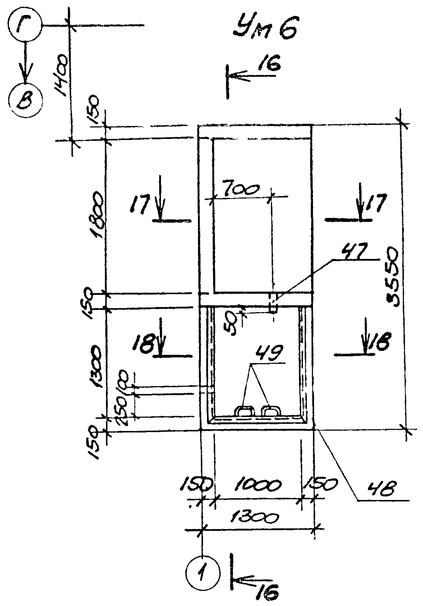

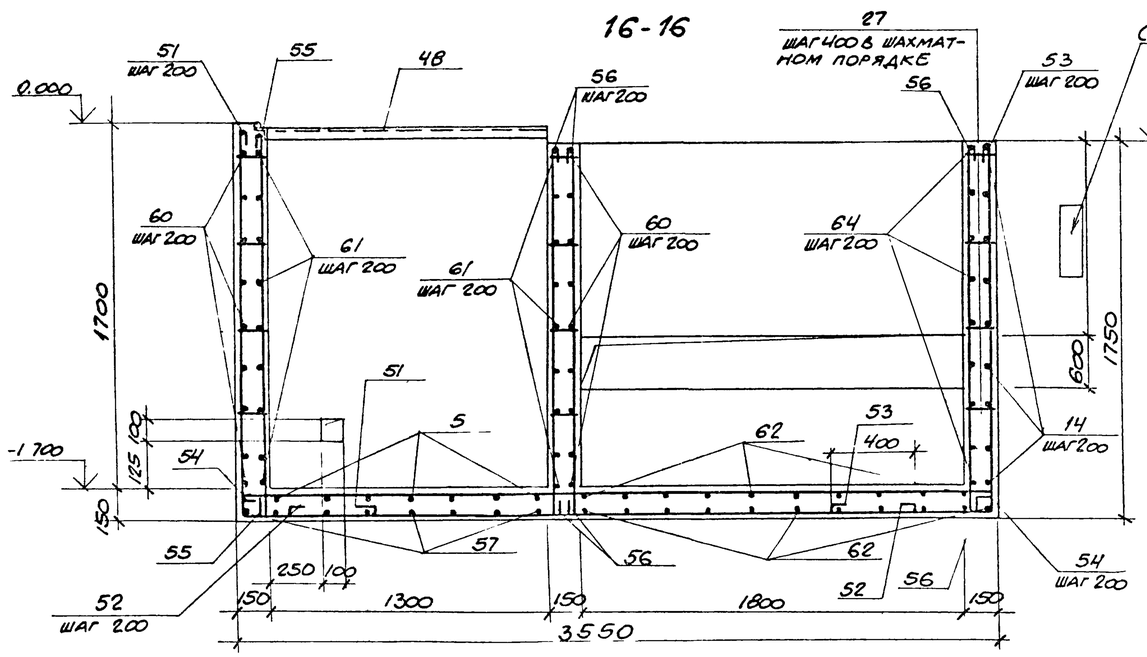

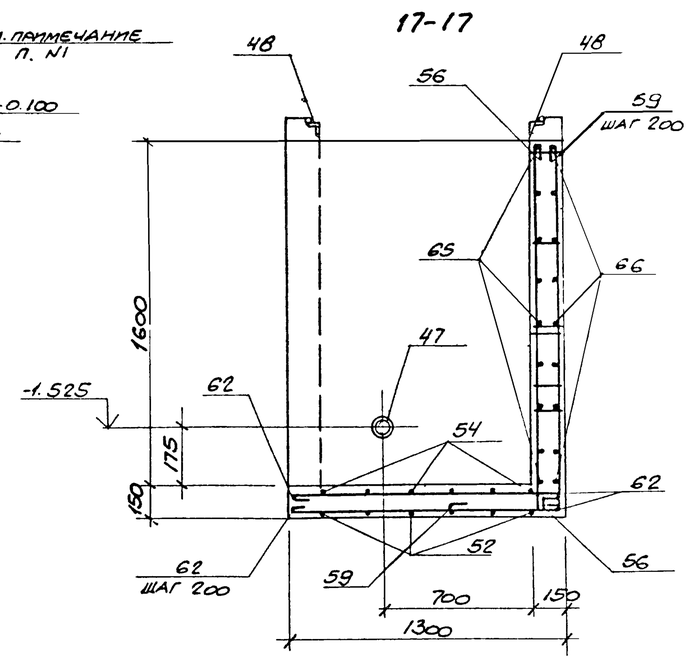

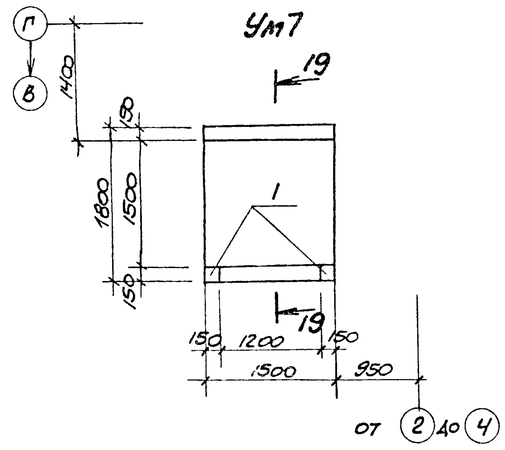

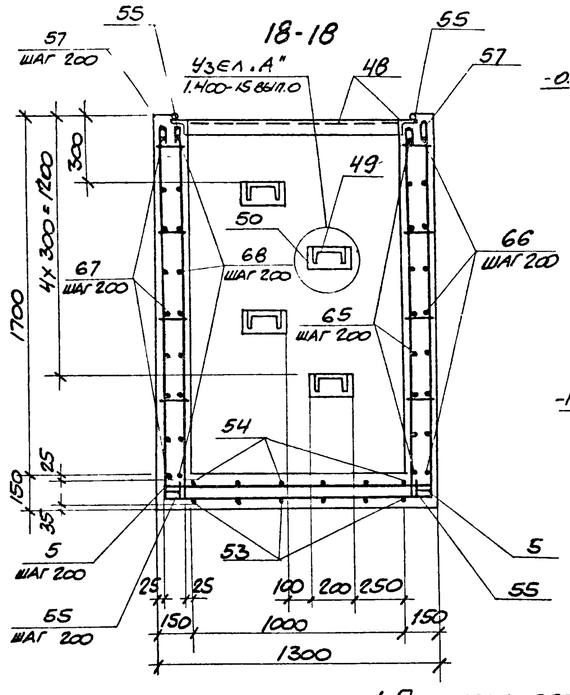

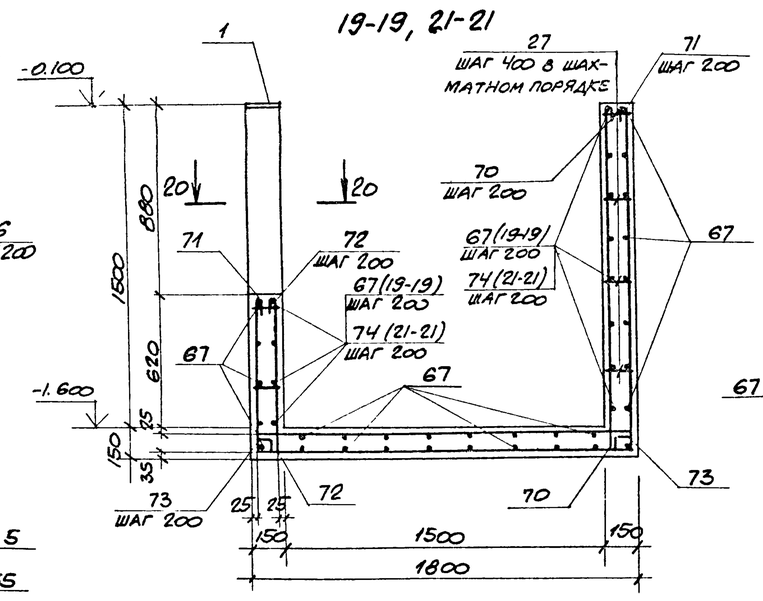

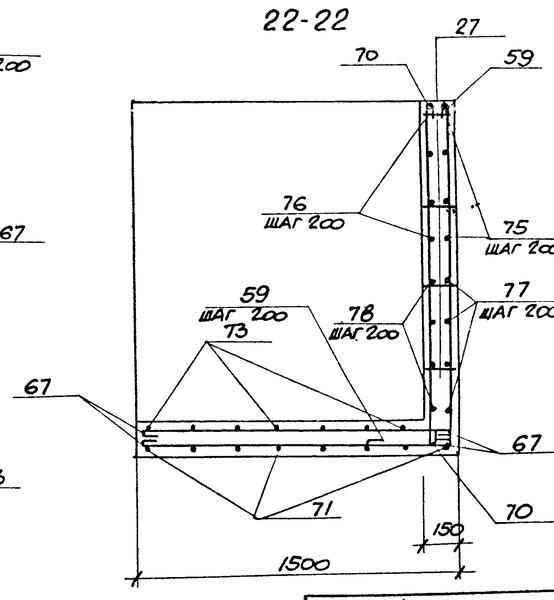

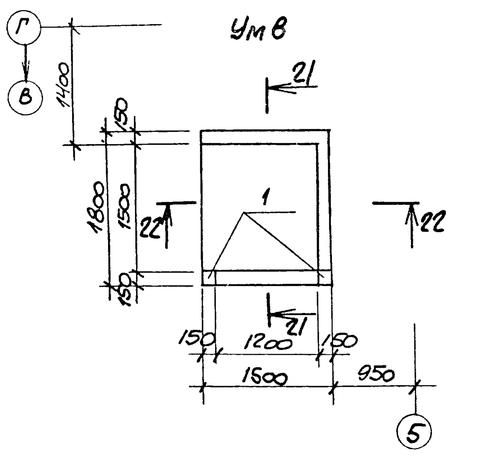

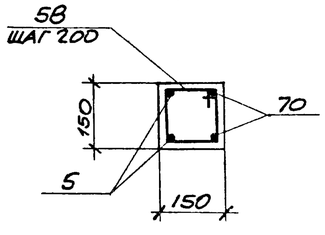

1. Привязка отверстия для пропуска труб зависит от района строительства и определяется при привязке типового проекта

2. Отверстия в монолитном участке выполнить без нарушения арматуры. После прокладки труб отверстия заделать бетоном марки 150, расход бетона равен 0,16 м³.

Проверил	Моргунов		
Инженер	Толмачева		
Ст. инж.	Макарова		
Рук. гр.	Моргунов		
Инж. осн.	Саакьянц		
Л. спец.	Боярченко		
Н. контр.	Лущенко		
ГИП	Осташевский		

ТП904-1-66.86 -КЖ

Компрессорная станция 4К-250А0 с осушкой воздуха.

Стадия	Лист	Листов
РП	19	

Участки монолитные Ум 6 – Ум 8

Госстрой СССР Ростовский Промстройниипроект

Привязан

Инв. №

9328/6 37

Копировал

Формат А2

Ум 9

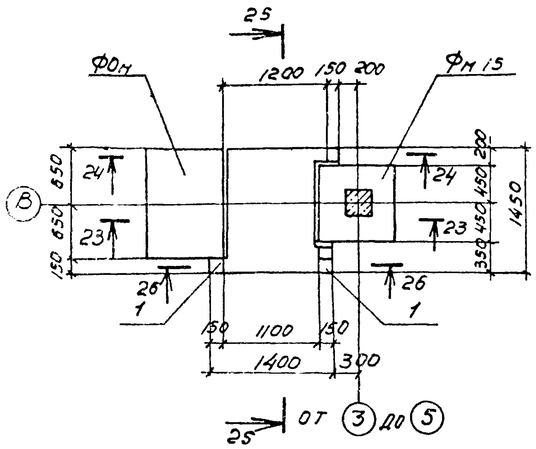

23-23

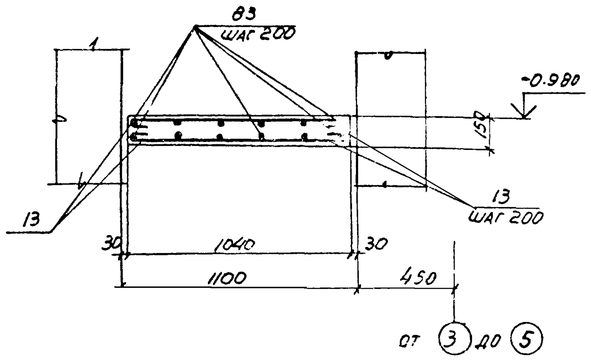

24-24

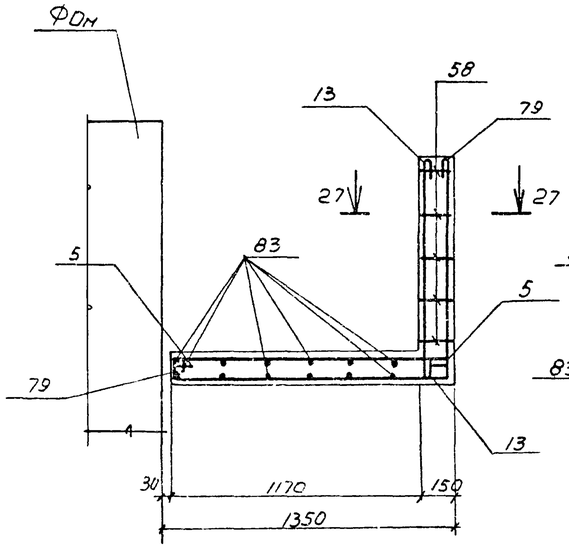

25-25

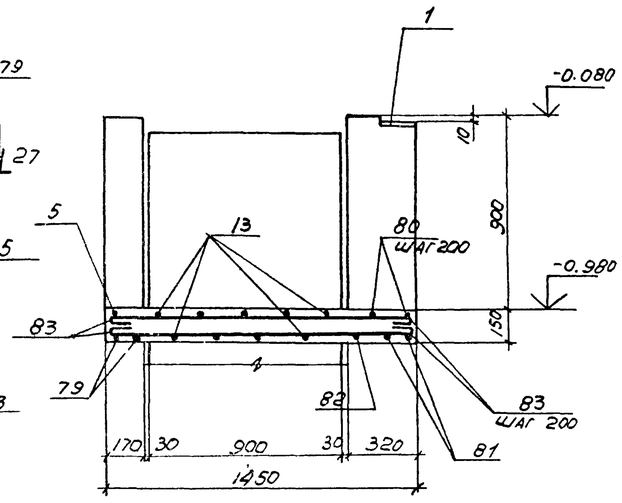

Ведомость деталей

Поз	Эскиз
3	1300; 100 1270
4	1300
5	1270
6	820; 400
7	1300; 400
9	1300 1450 1300
10	1450
11	1300 1450 400
12	1000 750 1000
13	1000
8	750
14	1250; 300
15	4650
16	1770
17	100 1850
18	3750
19	720
20	650
21	1700
22	1620
23	800
24	800; 100
25	800; 330
26	330
27	100
29	1170
30	400

Поз	Эскиз
32	350
33	1000; 100
34	1000
35	2300
36	2300; 1300
38	1300 850 1300
39	100 850 100
40	850; 950
41	300 950 100
42	950; 100
43	1300; 400
44	1270; 1150
45	100 1150
46	1270; 100
51	600 1800
52	3000
53	1700; 750
54	3500
55	1800
56	1700
57	1800 1250 1800
58	170; 180 100 100
59	1700; 400
60	1230; 300 300; 1230
61	100 100
62	1250

Поз	Эскиз
65	3480; 100 100
66	3500
67	1450
68	1430; 100 100
70	1600
71	700 1750 1700
72	700
73	1750
64	1250; 100
74	1450; 100
75	300 1750
76	1750; 100 1730
77	300 300
78	1730; 100 100
79	1000; 100 1270
80	1350
81	1000 1350 1000
82	1000; 100 1170
83	1400
84	170; 350 100 270

26-26

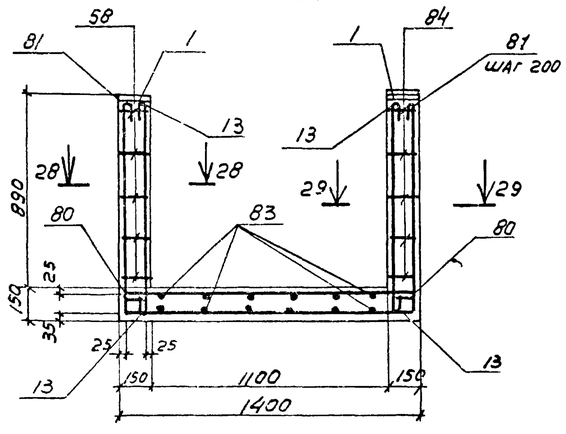

27-27

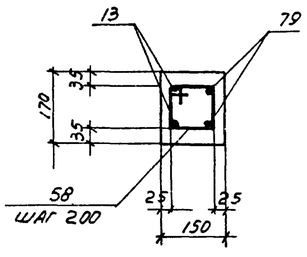

28-28

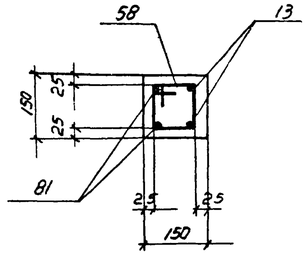

29-29

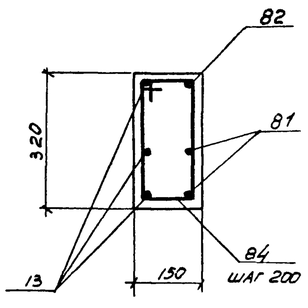

Привязан

9328/6 38

Инв. №

Проверил	Моргунов		
Инженер	Томачева		
Ст. инж.	Макарова		
Рук. гр.	Моргунов		
Нач. отд.	Саакьянц		
Гл. спец.	Боярченко		
Н. контр.	Лученко		
ГИП	Остапевский		

ТП 904-1-66.86-КИ

Компрессорная станция 4К-250АО с осушкой воздуха

Стадия	Лист	Листов
РП	20	

Участок монолитный Ун 9
Ведомость деталей.

Госстрой СССР
Ростовский
Промстройниипроект

Копировал Погорельская

Формат А2

Схема расположения элементов фундамента Ф01

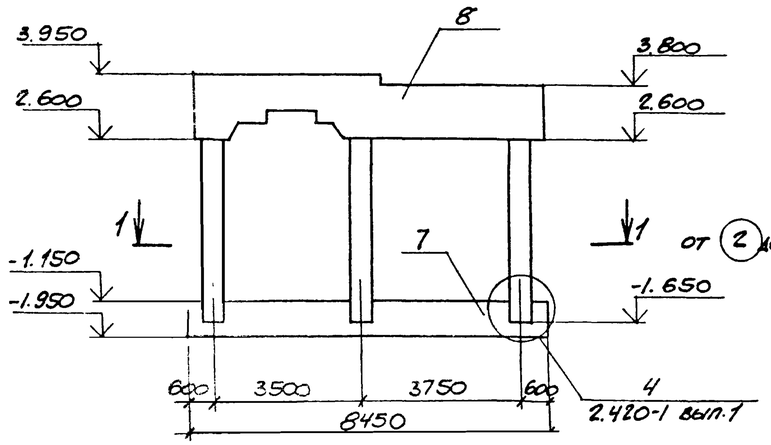

1-1

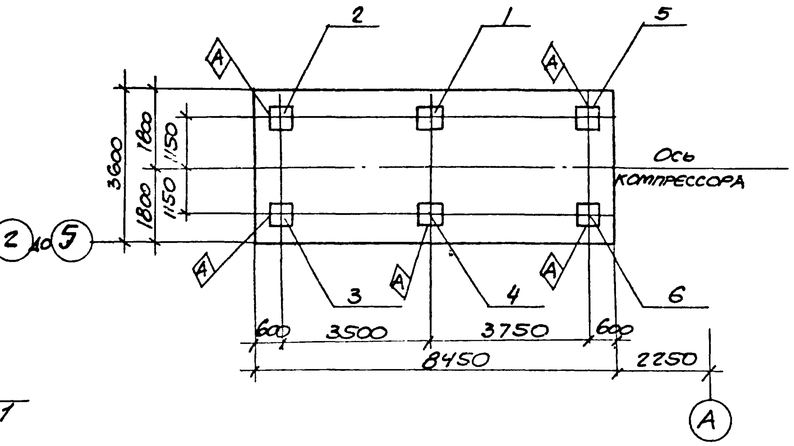

Спецификация к схемам расположения фундамента Ф01.

Марка, поз.	Обозначение	Наименование	Кол	Масса ед. кг	Примечание
		Колонны			
1	ТП904-1-66.86-КЖИ-К5	К5	1	2750	
2	-К5	К5-1	1	2750	
3	-К5	К5-2	1	2750	
4	-К5	К5-3	1	2750	
5	-К5	К5-4	1	2750	
6	-К5	К5-5	1	2750	
		Плиты			
7	лист 22	ПФм1	1		
8	лист 23	ПФм2	1		
		Изделия соединительные			
		Рифл. от. б=5 ГОСТ 8568-77	1.7	73.0	$м^2$

1. Рабочие чертежи фундамента Ф01 под компрессор К-250-61-5 разработаны на основании задания, выданного институтом „Гипростройдормаш".

2. В соответствии с требованиями п.п. 1.15 и 2.21 СНиП II-19-79 расчет фундамента ограничился проверкой эксцентриситета между общим центром тяжести фундамента, машины и центром тяжести площади подошвы фундамента.

3. При привязке проекта к конкретным грунтовым условиям давление на основание под подошвой фундамента не должно превышать расчетного давления на грунт основания $R \geq 0,12$ МПа.

4. Работы по возведению фундамента должны выполняться в соответствии с рекомендациями СНиП III-15-76. „Правила производства и приемки работ".

5. Возведение фундамента Ф01 следует производить только после проверки соответствия чертежей (листы 24, 25, 26) рабочим чертежам полученного оборудования

6. К устройству монолитной фундаментной плиты ПФм2 можно приступать после достижения бетоном замоноличивания зазора между стенками стакана и колонной - 70% проектной прочности.

7. Указания по отделке поверхностей фундамента даны на листах ТП 904-1- -АР.

8. Каналы в пределах монолитной фундаментной плиты ПФм2 перекрыть рифленой сталью. Расход её дан в спецификации к схеме расположения фундамента Ф01.

9. Подготовку основания под монолитную плиту ПФм1 фундамента Ф01 выполнять путем втрамбования в грунт щебня или гравия крупностью 40-60мм.

10. Индекс Ⓐ дан для ориентации при монтаже.

Схема нагрузок 2-2

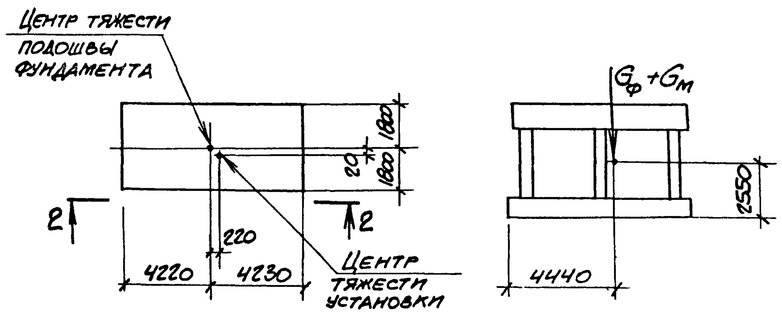

Проверил	Моргунов		
Инженер	Толмачева		
Ст. инж.	Макарова		
Рук. гр.	Моргунов		
Нач. отд.	Садакянц		
Гл. спец. ТО	Бояриченко		
Н. контр.	Луценко		
ГИП	Осташевский		

Привязан

Инв. № 9328/6 39

ТП 904-1-66.86 КЖ

Компрессорная станция 4К-250А0 с осушкой воздуха.

Стадия	Лист	Листов
РП	21	

Схема расположения элементов фундамента Ф01.

Госстрой СССР Ростовский Промстройниипроект

Копировал

Формат А2

ПФн1

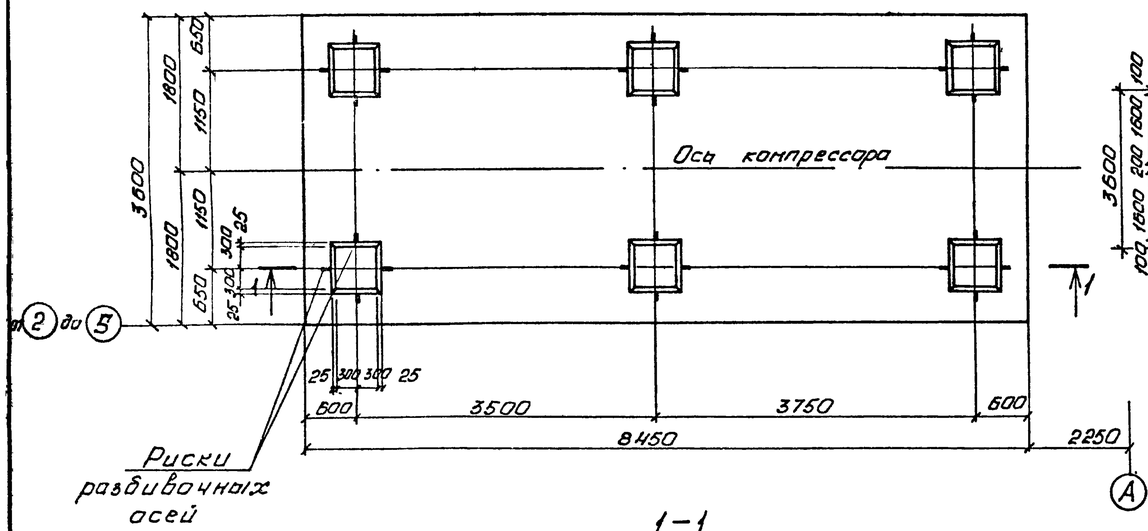

Схема сеток и каркасов на отм. -1.950

Верхние сетки и каркасы

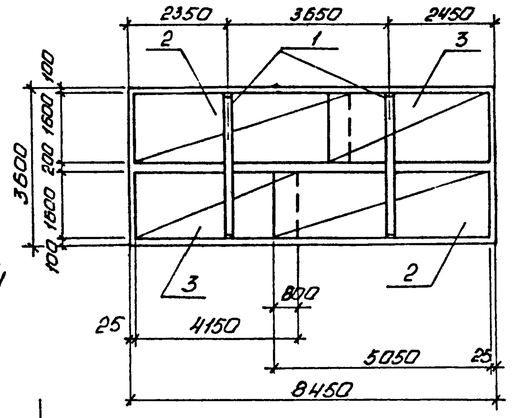

Нижние сетки

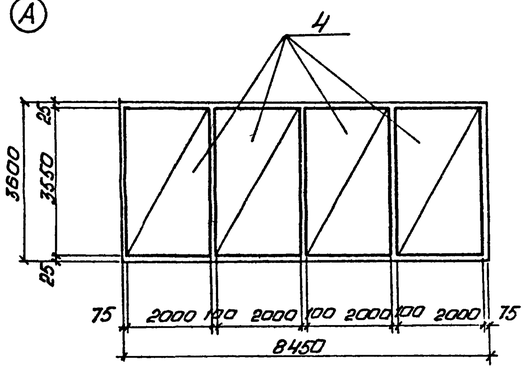

1-1

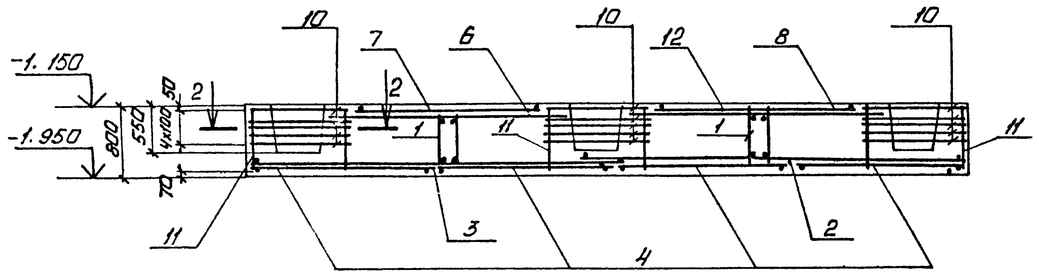

Схема сеток на отм. -1.150

Нижние сетки

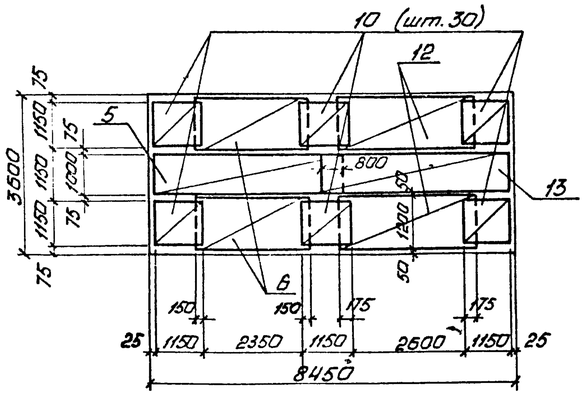

Верхние сетки

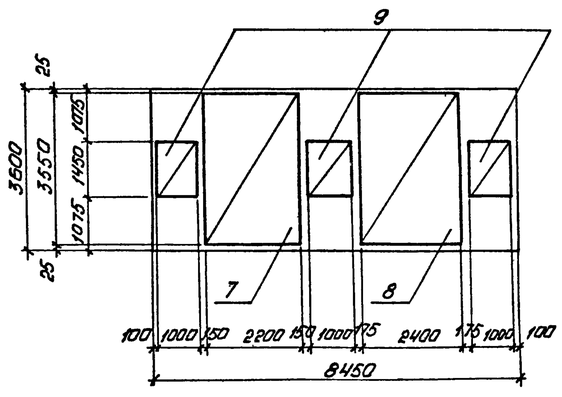

2-2

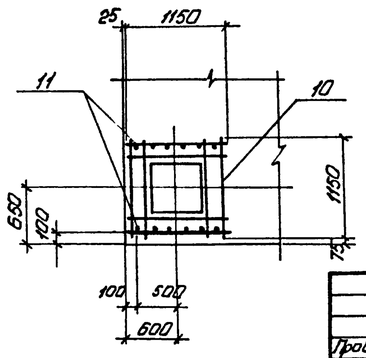

Спецификация к плите ПФн1

Формат	Зона	Поз.	Обозначение	Наименование	Кол.	Примечание
				Сборочные единицы		
				Каркас пространственный		
А3		1	ТП904-1- -КЖИ-КПБ.КП10	КПБ	2	
				Сетки арматурные		
		2	1.410-3 вып.1	1С $\frac{20А\,II}{10А\,I}$ 165×605	2	
		3		1С $\frac{20А\,II}{10А\,I}$ 165×415	2	
		4		1С $\frac{20А\,II}{10А\,I}$ 205×355	4	
		5		1С $\frac{20А\,II}{8А\,I}$ 105×445	1	
		6		1С $\frac{20А\,II}{8А\,I}$ 125×265	2	
		7		1С $\frac{20А\,II}{10А\,I}$ 225×355	1	
		8		1С $\frac{20А\,II}{10А\,I}$ 245×355	1	
		9		1С $\frac{20А\,II}{8А\,I}$ 105×145	3	
		10	1.412-1/77 вып.3	СБ-8А I	30	
А3		11	ТП904-1- -КЖИ-С25	С25	12	
		12	1.410-3 вып.1	1С $\frac{20А\,II}{8А\,I}$ 125×295	2	
		13		1С $\frac{20А\,II}{8А\,I}$ 105×475	1	
				Материалы		
				Бетон марки 200	23,1	$м^3$

Ведомость расхода стали на элемент, кг

Марка элемента	Изделия арматурные								Общий расход
	Арматура класса							Всего	
	А-I				А-II				
	ГОСТ 5781-82								
	ф8	ф10		Итого	ф12	ф20	Итого		
ПФн1	174,2	80,4		254,6	50,4	1406,3	1456,7	1711,3	1711,3

Привязан

Инв. №

9328/6 40

Проверил	Моргунов		
Ст. инж.	Толмачева		
Вед. инж.	Макарова		
Рук. гр.	Моргунов		
Нач. ОСП	Саакьянц		
Гл. спец.	Голкин		
Н. контр.	Луценко		
ГИП	Осташевский		

ТП904-1-66.86-КЖ

Компрессорная станция 4К-250Ао с осушкой воздуха

Стадия	Лист	Листов
РП	22	

Плита ПФн1

ГОССТРОЙ СССР РОСТОВСКИЙ ПРОМСТРОЙНИИПРОЕКТ

Копировал Ненашева

Формат А2

Выборка расхода стали на элемент, кг

Марка элемента	Изделия арматурные											Всего	Изделия закладные																														Общий расход
	Арматура класса												Арматура класса							Прокат марки																							
	А-I						А-II						А-I			А-III				Вст3кп2							Вст3пс6																
	ГОСТ 5781-82												ГОСТ 5781-81							ГОСТ 103-76			ГОСТ 8509-72*			ГОСТ 8510-72*		ГОСТ 8732-78		ГОСТ 103-76			ГОСТ 82-70		ГОСТ 19903-74		ГОСТ 8239-72*		ТУ 14-2-24-72				
	ф6	ф8	ф10	ф12	Итого	ф12	ф16	ф20	ф25		Итого		ф6		Итого	ф8	ф20		Итого	δ=6		Итого	L63×5	L50×5	Итого	L100×63×6		Итого	Тр. ф89×4,5	Итого	δ=8	δ=30	Итого	δ=30	Итого	δ=30	Итого	I20	Итого	I30	Итого		
ПФм2	6,1	193,4	31,8	57,2	288,5	242,7	535,0	56,0	850,5		1684,2	1972,7	2,8		2,8	30,4	29,7		60,1	15,5		15,5	67,7	76,0	143,7	117,8		117,8	100,0	100,0	4,2	236,1	240,3	111,6	111,6	374,5	374,5	60,0	60,0	274,4	274,4	1500,7	3473,4

Спецификация к плите ПФм2

Формат	Зона	Поз.	Обозначение	Наименование	Кол.	Примечание
				Сборочные единицы		
				Каркас пространственный		
А4		1	ТП904-1-66.86-КЖИ-КП7	КП7	1	
А4		2	-КП8	КП8	1	
А3		3	-КП9	КП9	1	
А3		4	-КП6,КП10	КП10	2	
				Сетки арматурные		
		6	1.410-3 вып. 1	1С $\frac{25А\,II}{10А\,I}$ 145×355	2	
		7		1С $\frac{25А\,II}{12А\,I}$ 185×295	2	
		8		1С $\frac{25А\,II}{10А\,I}$ 145×325	2	
		9		1С $\frac{25А\,II}{10А\,I}$ 165×295	2	
А3		10	ТП904-1-66.86-КЖИ-С26	С26	4	
А3		11	-С26	С27	2	
А3		12	-С26	С28	1	
А3		13	-С26	С29	1	
А3		14	-С26	С30	1	
А3		15	-С31	С31	1	
А3		16	-С31	С32	1	
А3		17	-С31	С33	1	
А3		18	-С31	С34	1	
А3		19	-С35,С36	С35	1	
А3		20	-С35,С36	С36	1	
		21	-С37	С37	2	
				Изделия закладные		
А4		23	ТП904-1-66.86-КЖИ-МН1	МН1	2	
А3		24	-МН2.СБ	МН2	1	
		25	1.400-15 вып. 1	МН540	15,7	м
		26	1.400-15 вып. 1	МН553	20,0	м
		27	1.400-15 вып. 1	МН555	14,1	м
		28	1.400-15 вып. 1	МН117-1	7	
		29	1.400-15 вып. 1	МН111-1	2	
				Изделия соединительные		
Б4		30		L50×5 ГОСТ 8509-72* ℓ=650	1	2,5кг
				Детали		
				ф16А II ГОСТ 5781-82		
Б4		31*		ℓ=1000	6	1,6кг
Б4		32		ℓ=1100	8	1,7кг
				ф16А II ГОСТ 5781-82		
Б4		33*		ℓ=2200	8	3,5кг
Б4		34*		ℓ=2450	8	3,9кг
Б4		35*		ℓ=2250	3	3,6кг
Б4		36*		ℓ=2120	5	3,3кг
Б4		37*		ℓ=3820	6	6,0кг
Б4		38*		ℓ=1950	4	3,1кг
Б4		39*		ℓ=2100	7	3,3кг
				ф12А II ГОСТ 5781-82		
Б4		40		ℓ=900	12	0,8кг
Б4		41*		ℓ=1100	8	1,0кг
Б4		42		ℓ=2000	1	1,8кг
Б4		43*		ℓ=2150	8	1,9кг
Б4		44*		ℓ=2050	8	1,8кг
Б4		45*		ℓ=1340	4	1,2кг
Б4		46*		ℓ=1300	4	1,2кг
Б4		47*		ℓ=1900	8	1,7кг
Б4		48		ℓ=1700	3	1,5кг
Б4		49*		ℓ=1930	6	1,7кг
				ф8А I ГОСТ 5781-82		
Б4		50*		ℓ=850	4	0,3кг
Б4		51*		ℓ=1950	54	0,8кг
Б4		52*		ℓ=2150	2	0,8кг
Б4		53*		ℓ=2350	1	2,1кг
Б4		54*		ℓ=1200	5	0,5кг
Б4		55*		ℓ=2550	1	1,0кг
Б4		56*		ℓ=1650	2	0,7кг
Б4		57*		ℓ=700	2	0,3кг
Б4		58*		ℓ=3050	2	1,2кг
Б4		59*		ℓ=3250	2	1,3кг
Б4		60*		ℓ=950	2	0,4кг
Б4		61*		$ℓ_{ср}$=1450	5	0,6кг
Б4		62*		ℓ=1900	2	0,8кг
Б4		63*		ℓ=1000	9	0,4кг
				Материалы		
				Бетон марки 300	24,3	$м^3$
				Подливка цементная марки 150	0,4	$м^3$

*) Поз. 31, 33-39, 41, 43-47, 49-63 см. ведомость деталей

Ведомость деталей

Поз.	Эскиз
31	400 / 600
33	1600 / 600
34	550 / 900 / 900
35	370 / 530 / 200 / 200 / 600 / 1050
36	270 / 800 / 1050
37	615 / 1605 / 1600
38	400 / 1550
39	400 / 700 / 1000
41	400 / 280 / 420 / 200 / 200
43	730 / 730 / 690 / 500 / 350
44	710 / 650 / 690 / 500 / 350
45	650 / 690 / 500 / 350
46	650 / 650
47	1210 / 690 / 500 / 350

Поз.	Эскиз
49	800 / 570 / 200 / 950 / 300 / 200
50	750
51	520 / 530 / 450 / 450
52	625 / 250 / 1175
53	725 / 250 / 1275
54	1100
55	825 / 250 / 1375
56	1550
57	600
58	1520 / 880 / 650
59	1820 / 980 / 650
60	850
61	100 / 400÷850 / 400÷850
62	1800
63	100 / 400 / 400

Привязан

Инв №

9328/6 41

Проверил	Маргунов		
Гл. инж	Толмачева		
Вед. инж	Макарова		
Рук. гр.	Маргунов		
Нач ОПП-1	Саакьянц		
Гл. спец	Галкин		
Н. контр.	Луценко		
ГИП	Осашевский		

ТП904-1-66.86-КЖ

Компрессорная станция БК-250АО с осушкой воздуха

Стадия	Лист	Листов
РП	23	

Плита ПФм2 Спецификация

ГОССТРОЙ СССР РОСТОВСКИЙ ПРОМСТРОЙНИИПРОЕКТ

копировал Ненашева

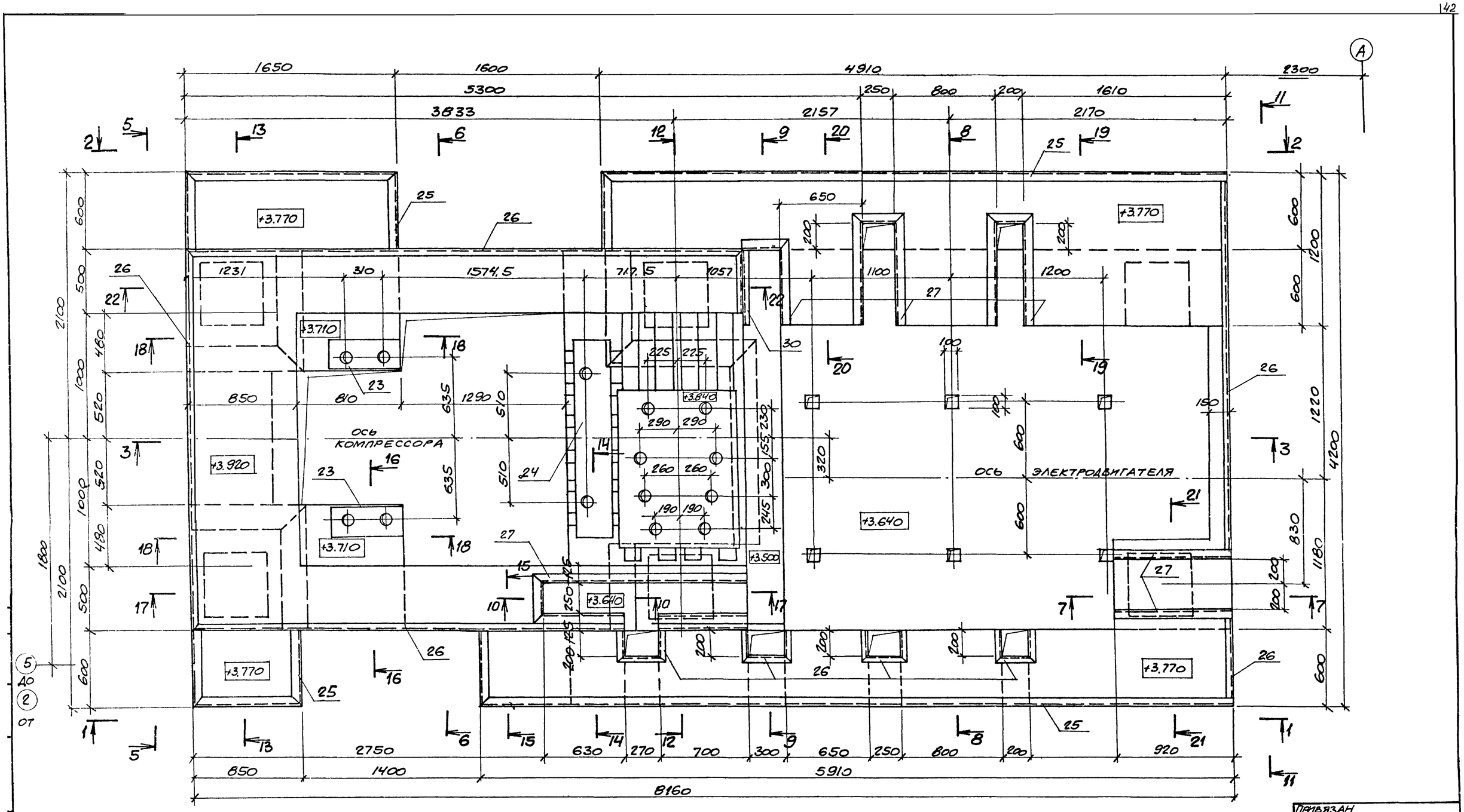

1. Перед бетонированием закладные изделия поз. 23, 24 должны быть выставлены по уровню с отклонением не более 0,1мм на 1,0м и закреплены для предотвращения их сдвига при бетонировании.

2. Для предотвращения образования пустот при бетонировании закладного изделия поз. 24, подачу бетонной смеси следует производить без перерыва с одной стороны под основание до выхода её с другой стороны.

3. Разрезы 13-13 - 22-22 даны на схеме армирования плиты листы 27, 28.

Привязан

Инв.№

9328/6 42

Проверил	Моргунов		ТП 904-1-66.86 - КЖ
Инженер	Толмачева		Компрессорная станция 4К-250АО с осушкой воздуха
Ст. инж.	Макарова		
Рук. гр.	Моргунов		
Нач. отд.	Саакьянц		
Гл. спец.	Талкин		Плита ПФм 2. Общий вид. (Начало)
Н. контр.	Луценко		
ГИП	Осташевский		

Стадия	Лист	Листов
РП	24	

Госстрой СССР Ростовский Промстройниипроект

Копировал

Формат А2

1-1

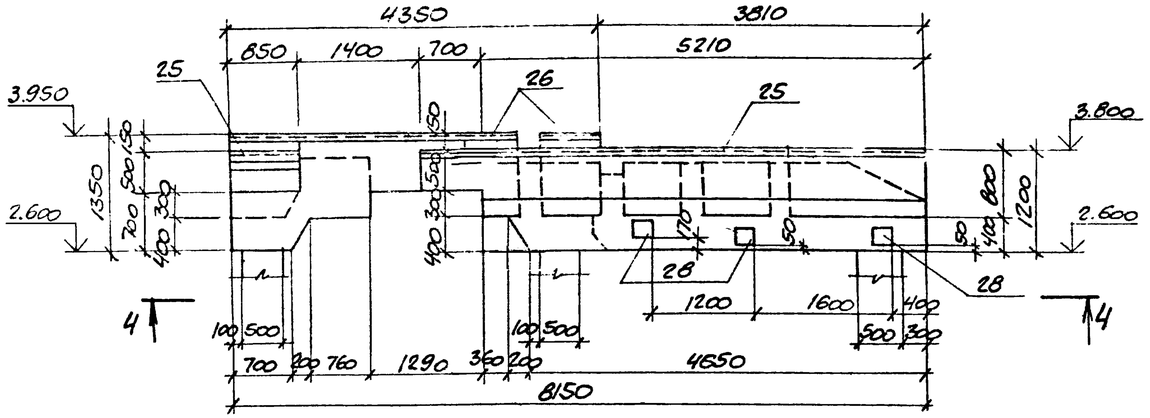

2-2

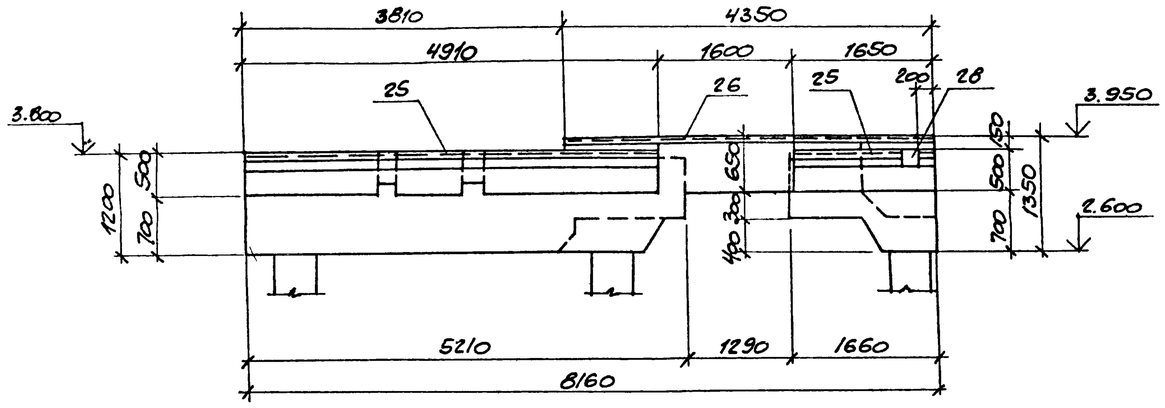

3-3

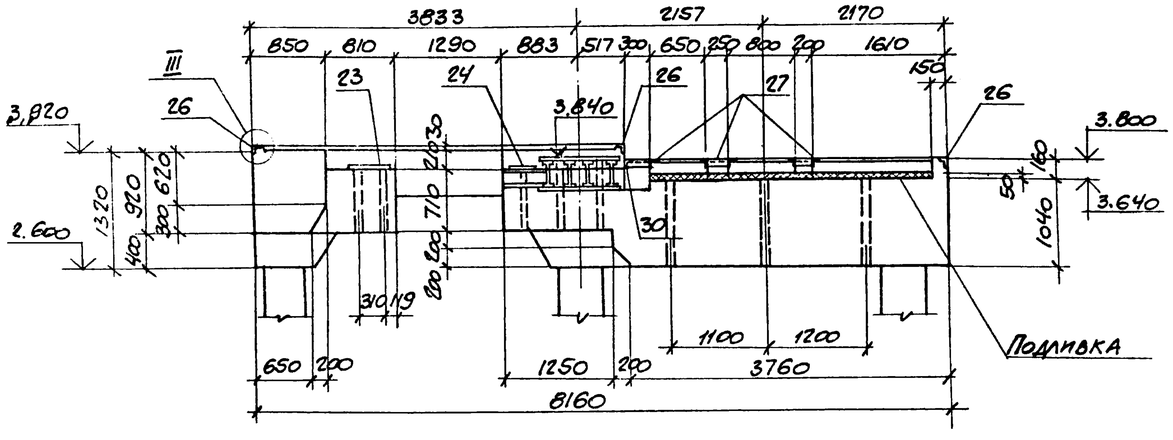

4-4

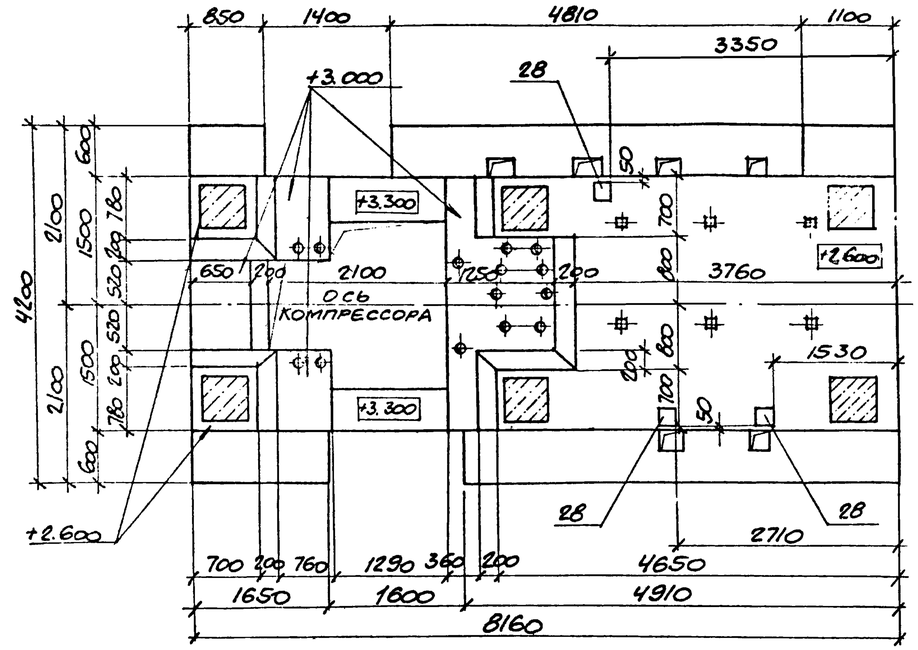

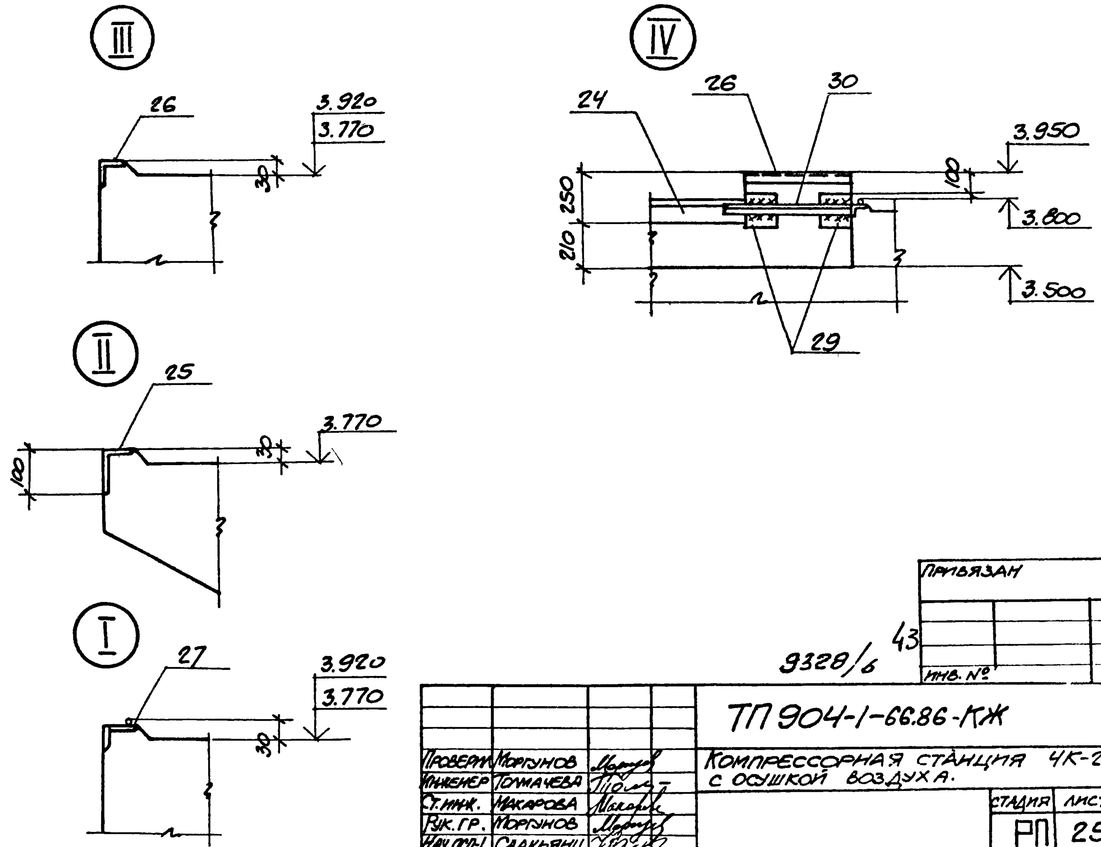

Проверил	Моргунов			ТП 904-1-66.86-КЖ	
Инженер	Томачева			Компрессорная станция 4К-250 АО с осушкой воздуха.	
Ст. инж.	Макарова				Стадия / Лист / Листов: РП / 25
Рук. гр.	Моргунов				
Нач. отд.	Слакьянц				
Гл. спец.	Галкин			Плита, ПФм2 Общий вид (продолжение)	Госстрой СССР Ростовский Промстройниипроект
Н. контр.	Лущенко				
ГИП	Остшевский				

Привязан

Инв. №

9328/6 43

Копировал

5-5

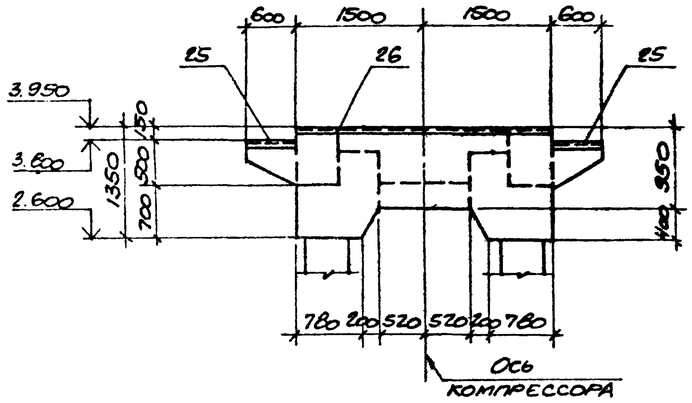

6-6

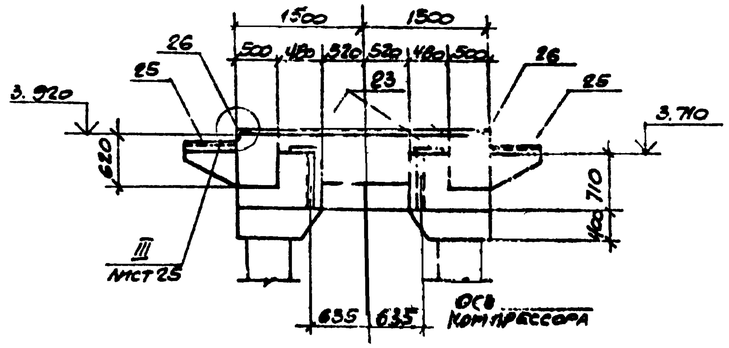

7-7

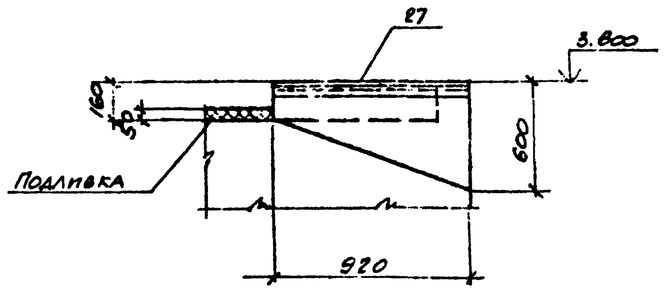

8-8

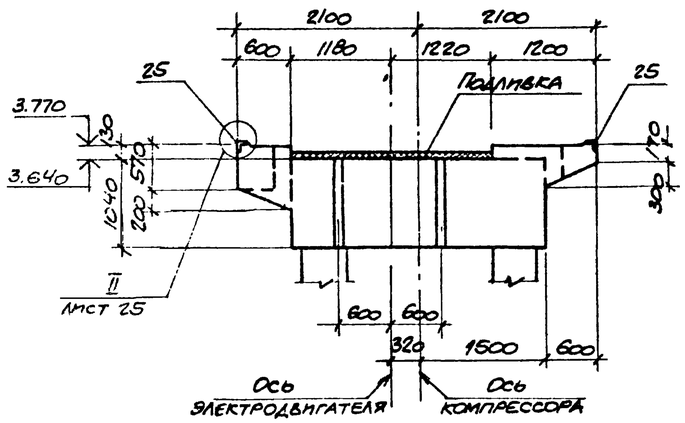

9-9

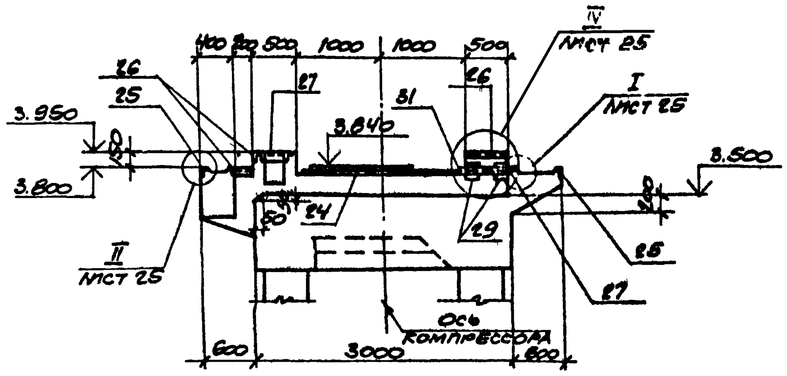

10-10

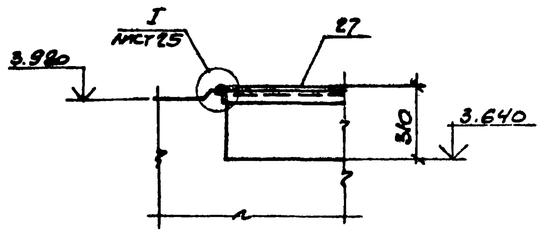

11-11

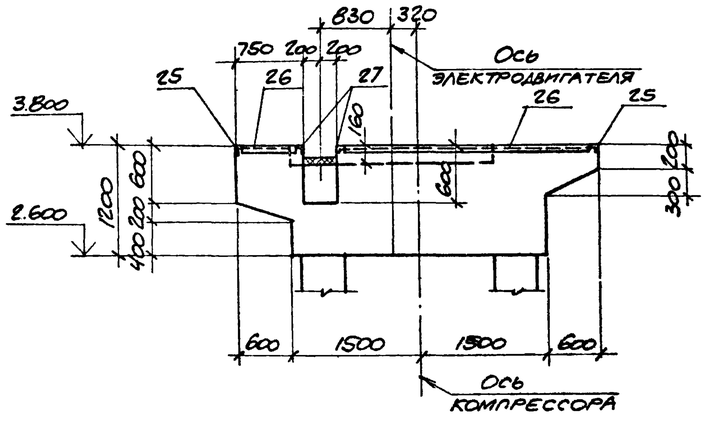

12-12

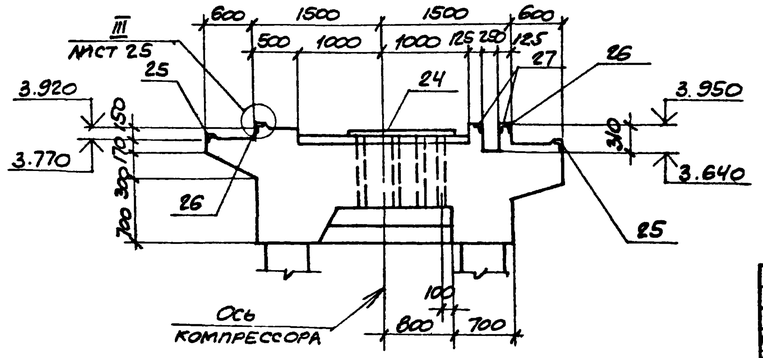

Привязан

Инв. № 9328/6 44

Проверил	Моргунов		ТП 904-1-66.86 - КЖ	
Инженер	Толмачева		Компрессорная станция 4К-250А0 с осушкой воздуха.	
Ст. инж.	Макарова			Стадия / Лист / Листов
Рук. гр.	Моргунов			РП / 26 /
Нач. отд.	Саакьянц			
Гл. спец.	Галкин		Плита ПФМ2 Общий вид (окончание)	Госстрой СССР Ростовский Промстройниипроект
Н. контр.	Пущенко			
ГИП	Сташевский			

Копировал

Формат А2

Схемы сеток и пакетов на отметках

отм. 2.600, 3.000 — Нижние сетки

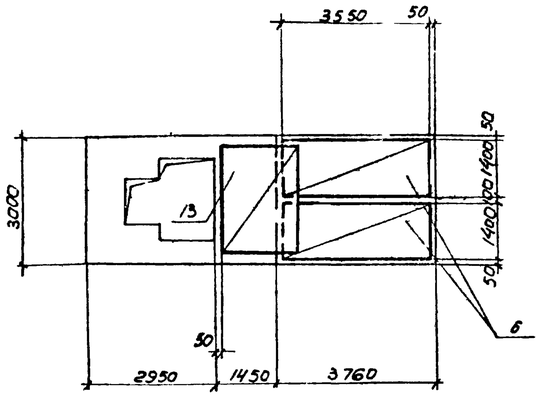

8-8

Верхние сетки и пакеты

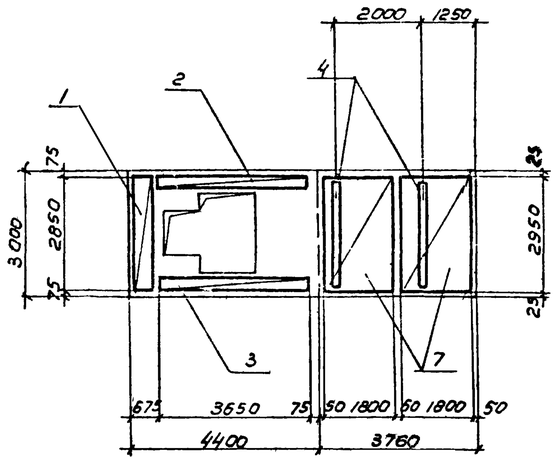

9-9

отм. 3.770 — Нижние сетки

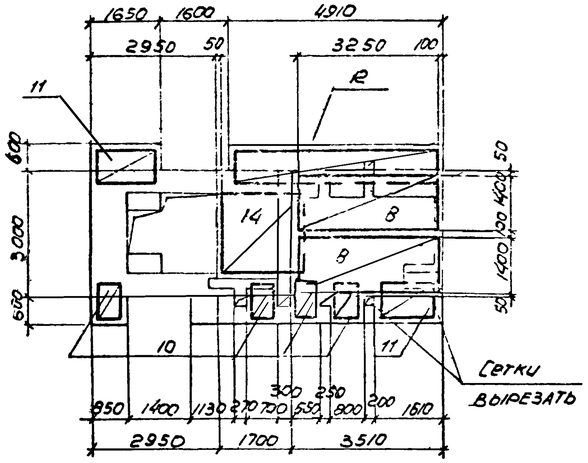

10-10

Верхние сетки

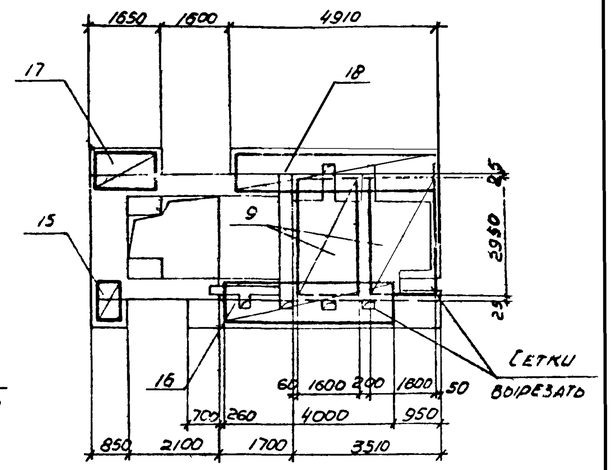

12-12

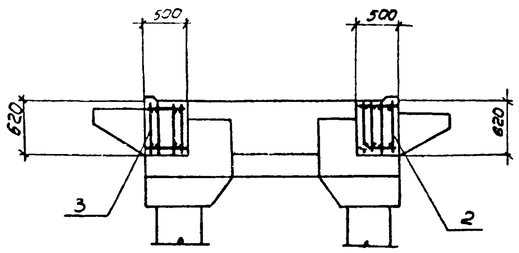

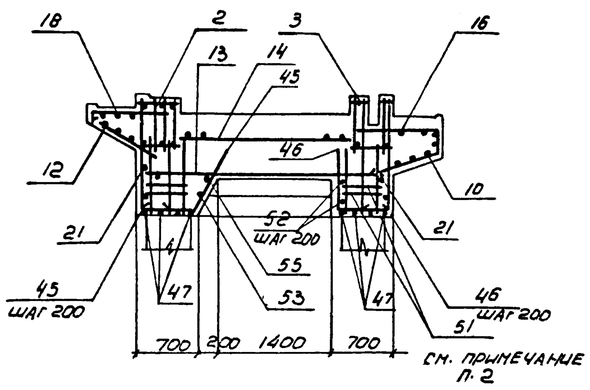

3-3

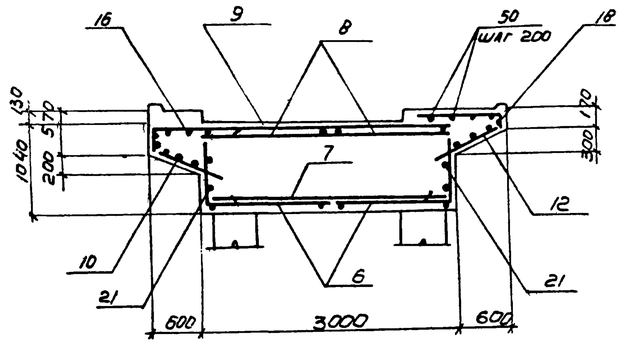

13-13

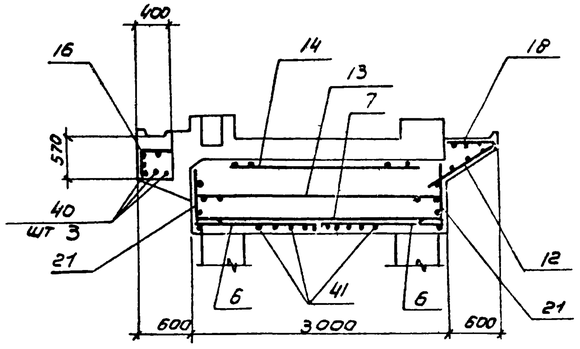

1. Защитный слой бетона до рабочей арматуры равен 25 мм.

2. Хомуты поз. 51 ставить в пределах выпусков из сборных колонн с шагом 100 мм.

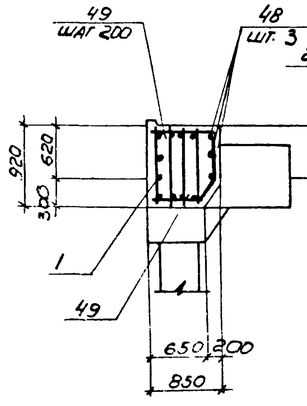

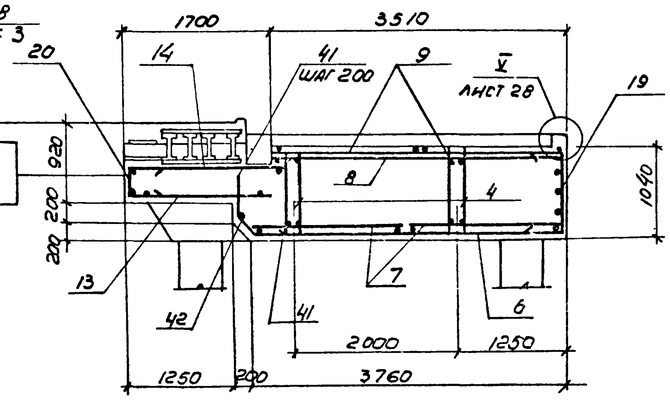

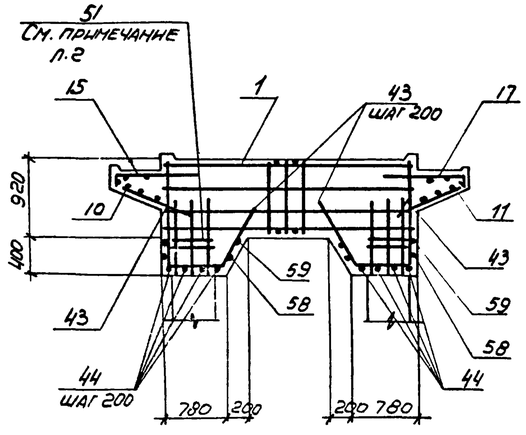

Привязан			
Инв. №			

9328/6 45

				ТП 904-1-66.86-КIН		
Провер.	Моргунов			Компрессорная станция 4К-250-70 с осушкой воздуха		
Инженер	Толмачева					
Ст. инж.	Макарова				Стадия	Лист	Листов
Рук. гр.	Моргунов				РП	27	
Нач. отд.	Саакьянц						
Гл. спец.	Галкин			Плита ПФм2 Схема армирования (начало)	ГОССТРОЙ СССР РОСТОВСКИЙ ПРОМСТРОЙНИИПРОЕКТ	
Н. контр.	Луценко					
ГИП	Осташевский					

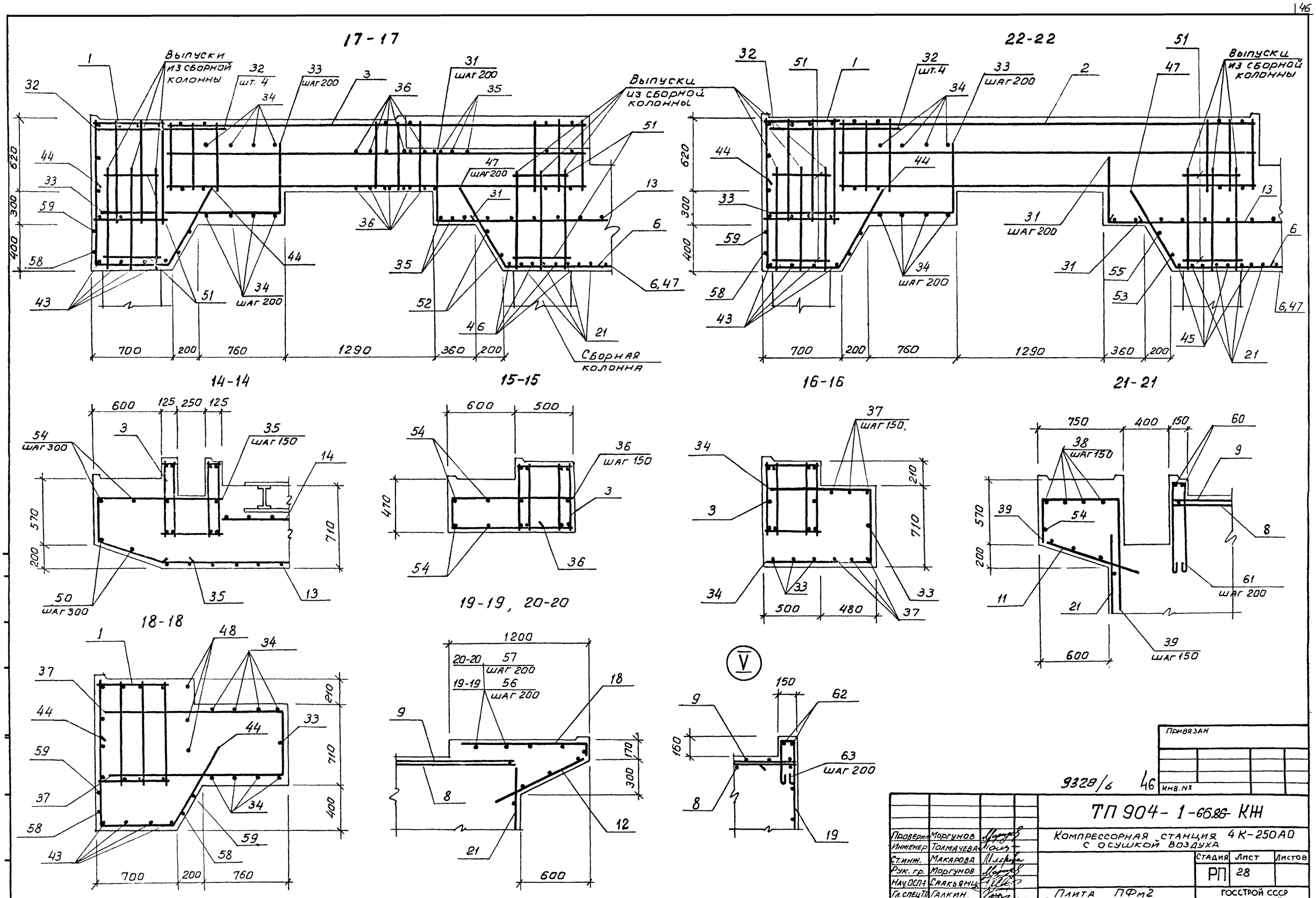

Привязан

Инв. №

9328/6 46

Проверил	Моргунов		
Инженер	Толмачева		
Ст. инж.	Макарова		
Рук. гр.	Моргунов		
Нач. ОСП-1	Саакьянц		
Гл. спец. ТО	Галкин		
Н. контр.	Гуценко		
ГИП	Осташевский		

ТП 904-1-66.86 КЖ

Компрессорная станция 4К-250АО с осушкой воздуха

Стадия	Лист	Листов
РП	28	

Плита ПФм2
Схема армирования
(окончание)

Госстрой СССР
Ростовский
Промстройниипроект

Копировал

Формат А2

Типовой проект 904-1-66.86 -КЖ Альбом 6

Марка поз.	Обозначение	Наименование	Кол	Масса ед, кг	Примечание
		Колонны			
1	ТП904-1- -КЖИ-К96-14-1	К96-14-1	1	5300	
2	-К96-14-2	К96-14-2	4	5300	
3	-К96-14-3	К96-14-3	1	5300	
4	-К96-14-4	К96-14-4	1	5300	
5	-К96-14-5	К96-14-5	1	5300	
6	-К96-14-6	К96-14-6	1	5300	
7	-К96-14-7, К96-14-11	К96-14-7	3	5300	
8	-К96-14-8	К96-14-8	1	5300	
9	-К96-14-9	К96-14-9	1	5300	
10	-К96-14-10	К96-14-10	1	5300	
11	-К96-14-7. К96-14-11	К96-14-11	1	5300	
12	-8КФ121-1- 1	8КФ121-1- 1	1	5600	
13	-8КФ121-1- 2	8КФ121-1- 2	1	5600	
14	-8КФ127-2- 1	8КФ127-2- 1	1	5700	
15		8КФ127-2- 2	1	5700	
16	-8КФ127-2- 3	8КФ127-2- 3	1	5700	
17	-8КФ127-1- 1	8КФ127-1- 1	1	5700	
18	-К1	К1	1	1875	
19	-К2	К2	1	1850	
20	-К3	К3	1	1850	
21	1.020-1/83 вып. 2-1	1КД 3.36	5	1035	
22	ТП904-1-66.86-КЖИ-1КД3.36-1	1КД 3.36-1	4	1035	
23		1КД 3.36-2	1	1035	
24	-1КО3.36-3	1КО3.36-3	1	1018	
25	-1КО3.36-2	1КО3.36-2	1	1018	
26	-1КО3.36-1	1КО3.36-1	1	1018	
		Ригели			
29	1.020-1/83 вып. 3-1	РДП4.57-70Ат V	4	2600	
30		РДП4.27-60	2	1180	
31	ТП904-1-66.86-КЖИ-300	РДП4.57-70Ат V-1	2	2600	
32	-302	Р1	7	2500	
33	1.020-1/83 вып. 3-1	РОП4.57-20	2	2070	
34	ТП904-1-66.86-КЖИ- 302	Р1-1	1	2500	
35	- 303	Р2	1	2000	
36	1.020-1/83 вып. 3-1	Р3,56	1	750	
37	ТП904-1-66.86-КЖИ - 301	РОП 4.27-40-1	1	940	
		Фермы			
43	ТП904-1-66.86-КЖИ-100	ФБ24 III-78-1	6	11700	
44		ФБ24 III-78-2	2	11700	

Марка поз.	Обозначение	Наименование	Кол	Масса ед, кг	Примечание
		Плиты перекрытия.			
46	ТП904-1- -КЖИ-400	ПРС56.15-16АIVТ-а	4	2890	
47	1.041.1-2 вып. 1	ПК56.15-10АIVТ	17	2600	
48	ТП904-1- -КЖИ-401	ПРС56.15-10АIVТ-а	1	2890	
49	-402	ПРС56.15-10АIVТ-б	1	2890	
50	1.041.1-2 вып. 1	ПК56.12-10АIVТ	20	2000	
		Плиты покрытия			
		для II, III снеговых			
		районов			
57	1.465.1-10/82 вып. 1	1ПГ-2АтVТ-МПЖ-200П	26	2980	
58		1ПГ-2АтVТ-МПЖ-200П-1	10	2980	
59	ТП904-1- -КЖИ-200	1ПГ-2АтVТ-МПЖ-200П-2	9	2980	
60		1ПГ-2АтVТ-МПЖ-200П-3	3	2980	
61	1.465.1-10/82 вып.1	1ПВ14-2АтVТ-МПЖ-200П	3	3610	
62		1ПВ7-2АтVТ-МПЖ-200П	1	3470	
63		1ПВ10-2АтVТ-МПЖ-200П-1	1	3810	
64	ТП904-1- -КЖИ-201	1ПВ4-2АтVТ-МПЖ-200П-1	2	3570	
65		1ПВ4-2АтVТ-МПЖ-200П-2	1	3570	
		Для IV снегового			
		района			
57	1.465.1-10/82 вып. 1	1ПГ-3АтVТ-МПЖ-200П	26	2980	
58		1ПГ-3АтVТ-МПЖ-200П-1	10	2980	
59	ТП904-1- -КЖИ-200	1ПГ-3АтVТ-МПЖ-200П-2	9	2980	
60		1ПГ-3АтVТ-МПЖ-200П-3	3	2980	
61	1.465.1-10/82 вып. 1	1ПВ14-3АтVТ-МПЖ-200П	3	3610	
62		1ПВ7-3АтVТ-МПЖ-200П	1	3470	
63		1ПВ10-3АтVТ-МПЖ-200П-1	1	3810	
64	ТП904-1- -КЖИ-201	1ПВ4-3АтVТ-МПЖ-200П-1	2	3570	
65		1ПВ4-3АтVТ-МПЖ-200П-2	1	3570	
		Стаканы			
68	1.494-24 вып. 1	СБ46-1	3	160	
69		СБ76-1	1	320	
70		СБ10Б-1	1	280	
71		СБ10Б-2	3	460	
		Лестничная площадка			
73	1.050.1-2 вып. 1	ЛПП 14.12В	1	520	

Марка поз.	Обозначение	Наименование	Кол	Масса ед, кг	Примечание
		Лестничные марши			
74	1.050.1-2 вып. 1.	ЛМП 57.11.18-5	2	2400	
		Плиты монолитные			
75	ТП904-1- -КЖ лист 43	Пм1	1		
76		Пм2	1		
77	лист 44	Пм3	4		
78		Пм4	4		
79		Пм5	1		
80		Пм6.	2		
81		Пм7	1		
82	лист 45	Пм8	1		
83		Пм9	1		
84		Пм10	1		
85		Пм11	1		
86		Пм12	1		
87		Пм13	1		
89	1.030.1-1 вып. 4-2	Стойка фахверка СФ13	4	535,4	
		Насадки фахверка			
90	ТП904-1- -КЖИ-НС4	НС4	3	50,8	
91	1.030.1-1 вып. 4-1	НУ3	2	43,0	
92		НУ4	2	43,0	
93		НФ5	2	46,3	
103		НФ6	1	23,3	
94		Консоль опорная РК4	13	10,0	
95		то же ТК4	5	12,2	
		Ограждение			
96	1.050.1-2 вып.2	ОМ18-1	4	43,9	
97		ОМВ18-1	1	15,4	
98		ОМН18-1	1	14,2	
99		ОМД-1	4	2,6	
100		ОП12-1	1	18,3	

Продолжение спецификации смотрите на листе 30

Привязан

Инв. №

47

9328/6

Взам. инв. № | Подпись и дата | Инв. № подл.

Вед. инж	Макарова		
Рук. гр.	Моргунов		
Нач. ОПП	Саакьянц		
Гл. спец.	Бояриченко		
Н. контр.	Лучевко		
ГИП	Осташевский		

ТП 904-1-66.86-КЖ

Компрессорная станция 4К-250А0 с осушкой воздуха

Стадия	Лист	Листов
РП	29	

Спецификация к схемам расположения элементов каркаса ферм, плит покрытия и перекрытия, элементов лестницы

ГОССТРОЙ СССР РОСТОВСКИЙ ПРОМСТРОЙНИИПРОЕКТ

копировал Ненашева

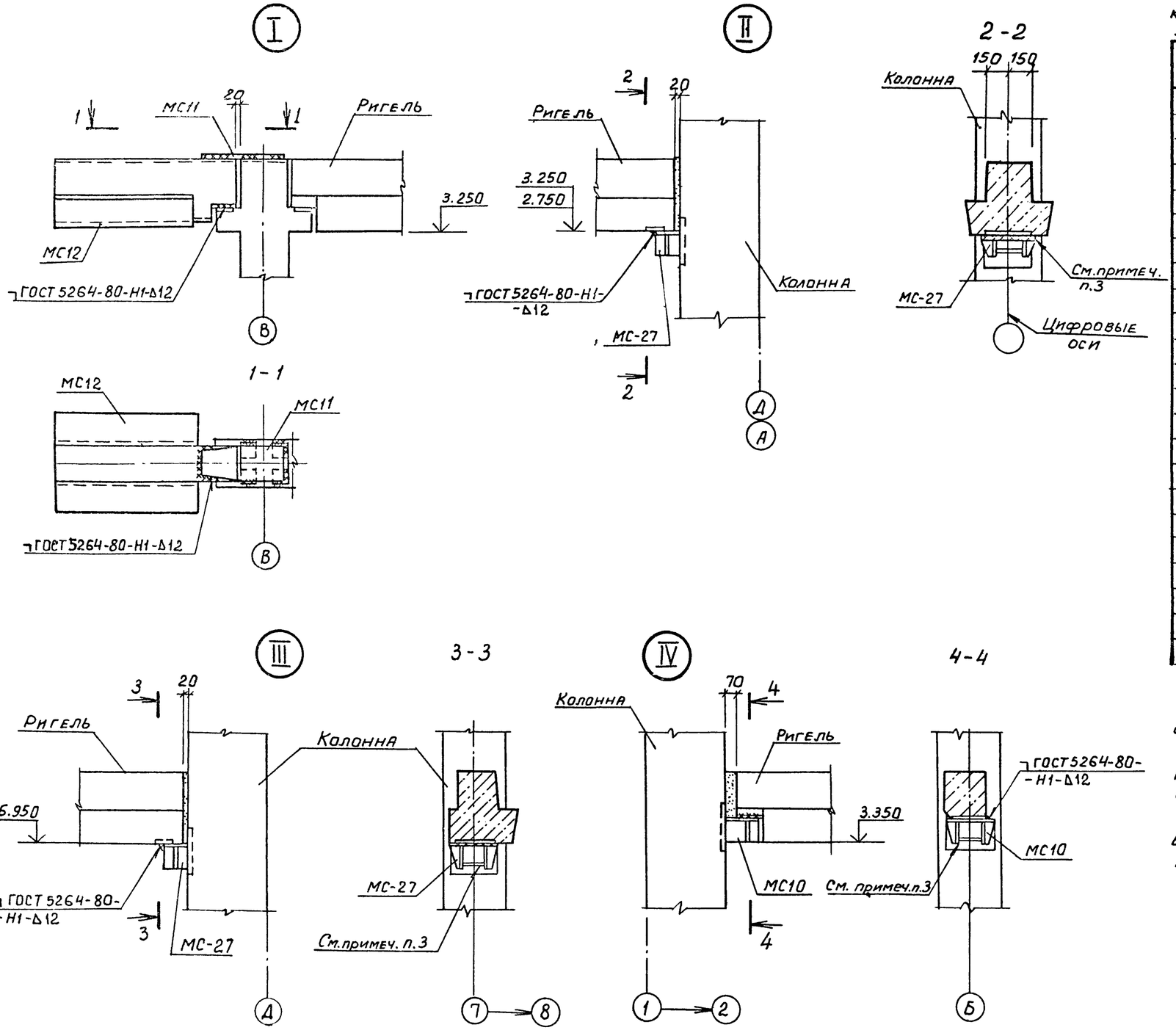

Спецификация к схемам расположения элементов каркаса, ферм, плит покрытия и перекрытия, элементов лестниц (продолжение)

Марка, поз.	Обозначение	Наименование	Кол.	Масса ед.кг	Примечание
		Изделия соединительные			
101	ТП 904-1-66.86-КЖ11-МС8	МС8	2	8,9	
102	-МС12	МС12	5	191,7	
*)	-МС6	МС6	2	15,2	*) по узлам 2.420-1 вып. 1, 2.460-15 вып. 0, 1.030.1-1 вып. 3-3 1.020-1/83 вып. 6-1, 1.427.1-3 вып. 0, ТП 904-1-КЖ лист 33
	-МС6	МС7	1	41,1	
	-МС9	МС9	3	22,0	
	-МС10	МС10	1	15,9	
	-МС11	МС11	5	12,2	
	1.030.1-1 вып. 4-1	Т 24	16	1,7	
	1.020-1/83 вып. 6-1	МС-13	6	0,73	
		МС-15	2	0,45	
		МС-18	4	0,41	
		МС-21	2	0,55	
		МС-29	1	3,9	
	1.020-1/83 вып. 7-1	МС-19	2	0,51	
		МС-26	1	3,2	
		МС-27	11	11,3	
	2.460-15 вып. 0	МС1	32	0,03	
	1.400-7	ММ-7	2	1,9	
		ММ-11	1	7,3	
		ММ-19	6	6,3	

1. Сварочные работы следует выполнять в соответствии с указаниями ГОСТ 5264-80
2. Замоноличивание зазора между торцом ригеля и колонной выполнять цементным раствором марки 200.
3. Соединительные изделия МС-27 и МС10 приварить к колоннам в соответствии с узлом 27-3 по серии 1.020-1/83 вып. 6-1.

Привязан

Инв. №

9328/6 48

Вед.инж.	Макарова		
Рук.гр.	Моргунов		
Нач.ОСЛ-1	Саакьянц		
Гл.спец.то	Бояручко		
Н.контр.	Луценко		
ГИП	Осташевский		

ТП 904-1-66.86-КЖ

Компрессорная станция 4К-250А0 с осушкой воздуха

Стадия	Лист	Листов
РП	30	

Узлы I-IV

Госстрой СССР Ростовский Промстройниипроект

Копировал:

Формат А2

Схема расположения элементов каркаса на отм. 3.800

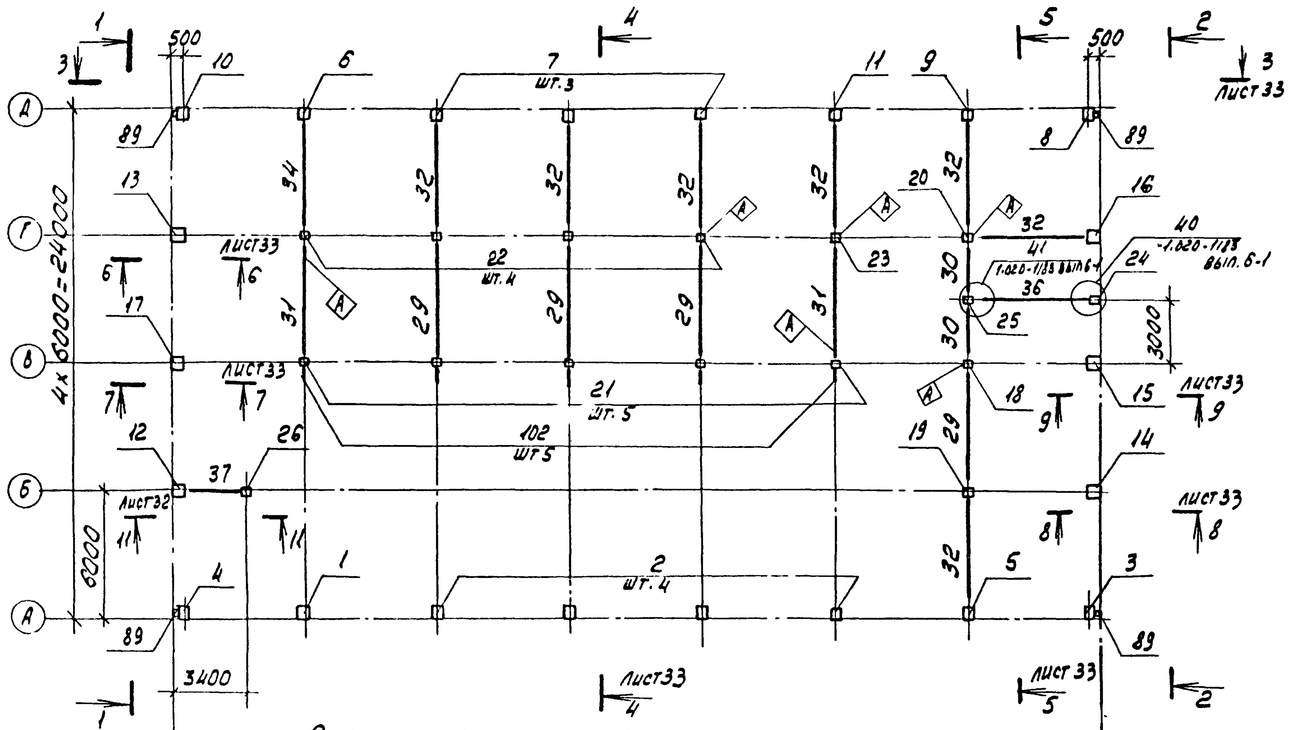

Схема расположения ферм

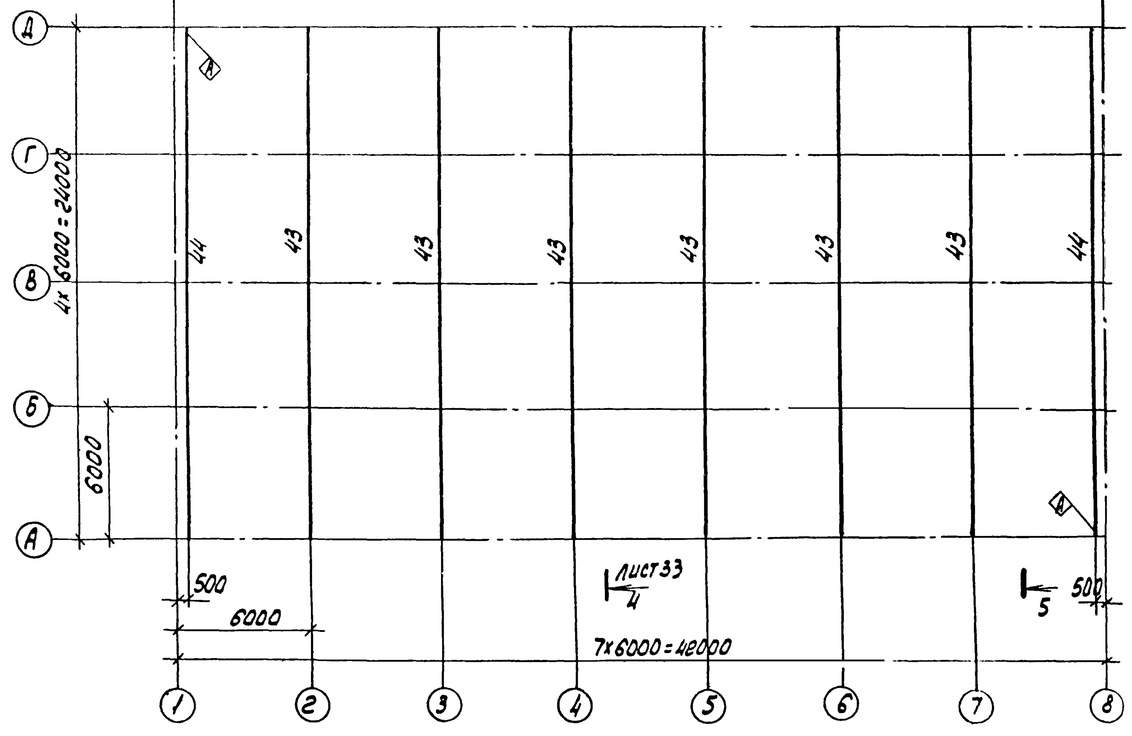

1-1

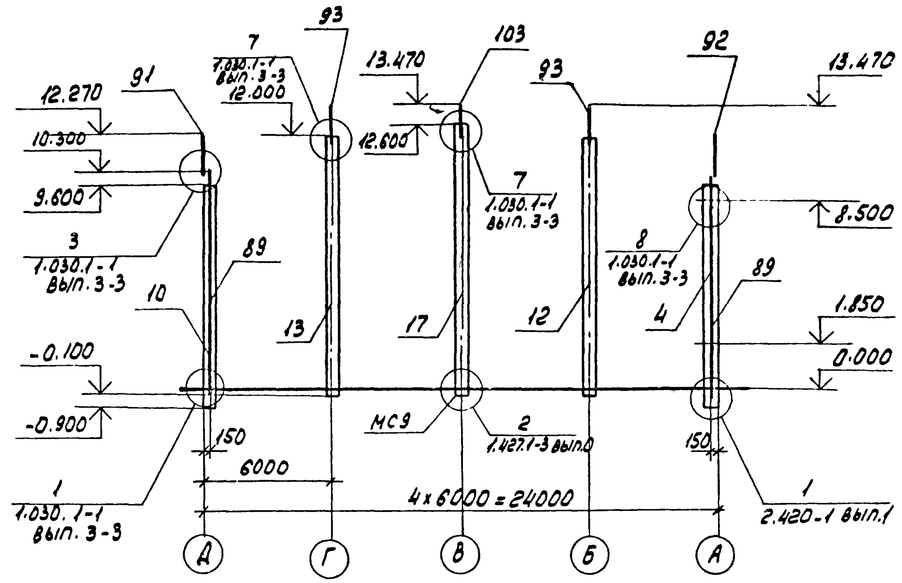

2-2

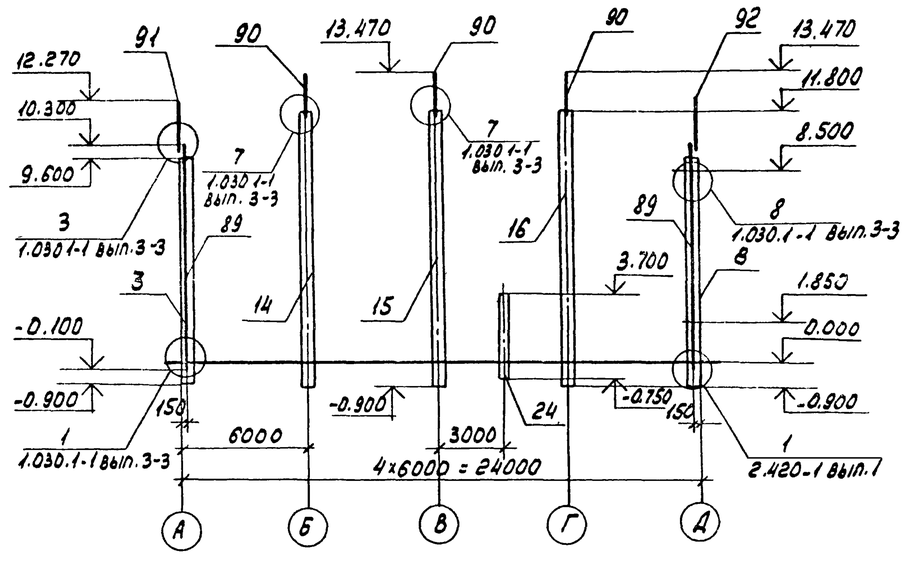

Указания даны на листе 32

Привязан

Инв. №

9328/6 49

Проверил	Макарова		ТП 904-1-66.86-КЖ
Ст. инж.	Толкачева		Компрессорная станция 4К-250АО с осушкой воздуха
Вед. инж.	Макарова		Стадия: РП; Лист: 31; Листов:
Рук. гр.	Моргунов		
Нач. ОСП-1	Саакьянц		
Гл. спец. ТО	Бозрченко		Схемы расположения элементов каркаса на отм. 3800 и ферм
Н. контр.	Лукенко		Госстрой СССР Ростовский Промстройниипроект
ГИП	Осташевский		

Копировал

Формат А2

Схемы расположения плит перекрытия на отм. 3.800

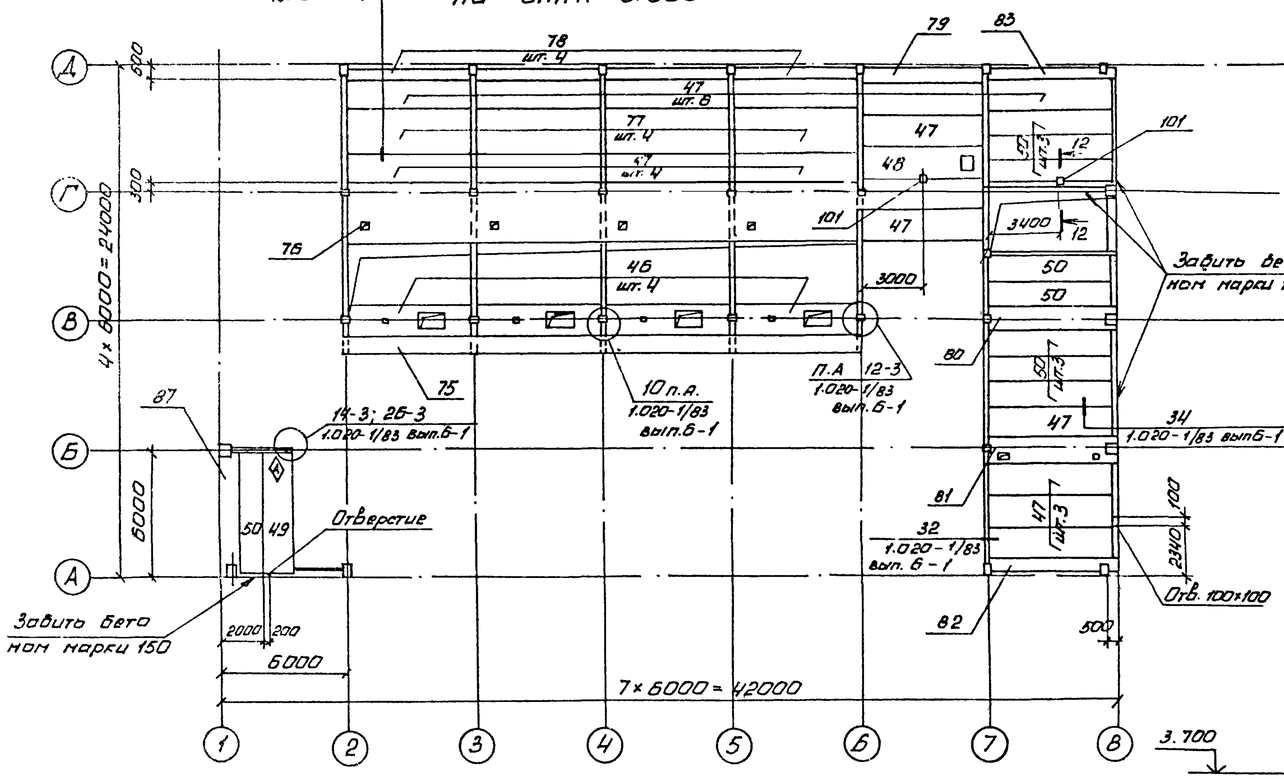

12-12

Схема расположения элементов каркаса на отм. 7.420

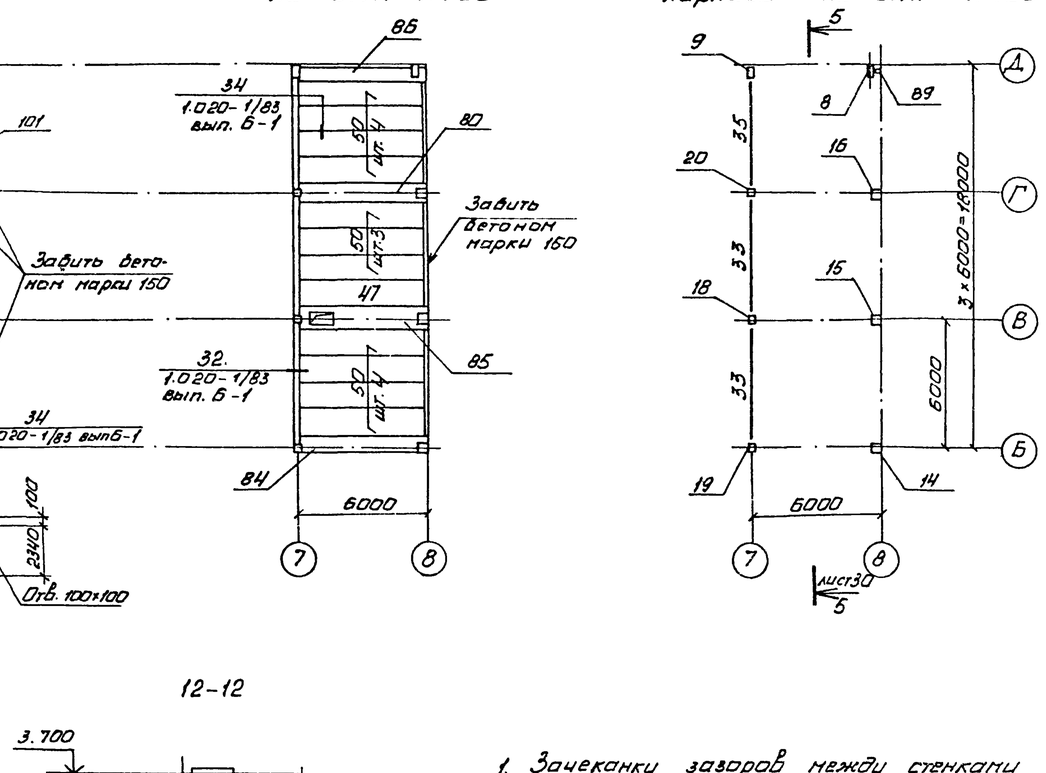

Схема расположения плит покрытия

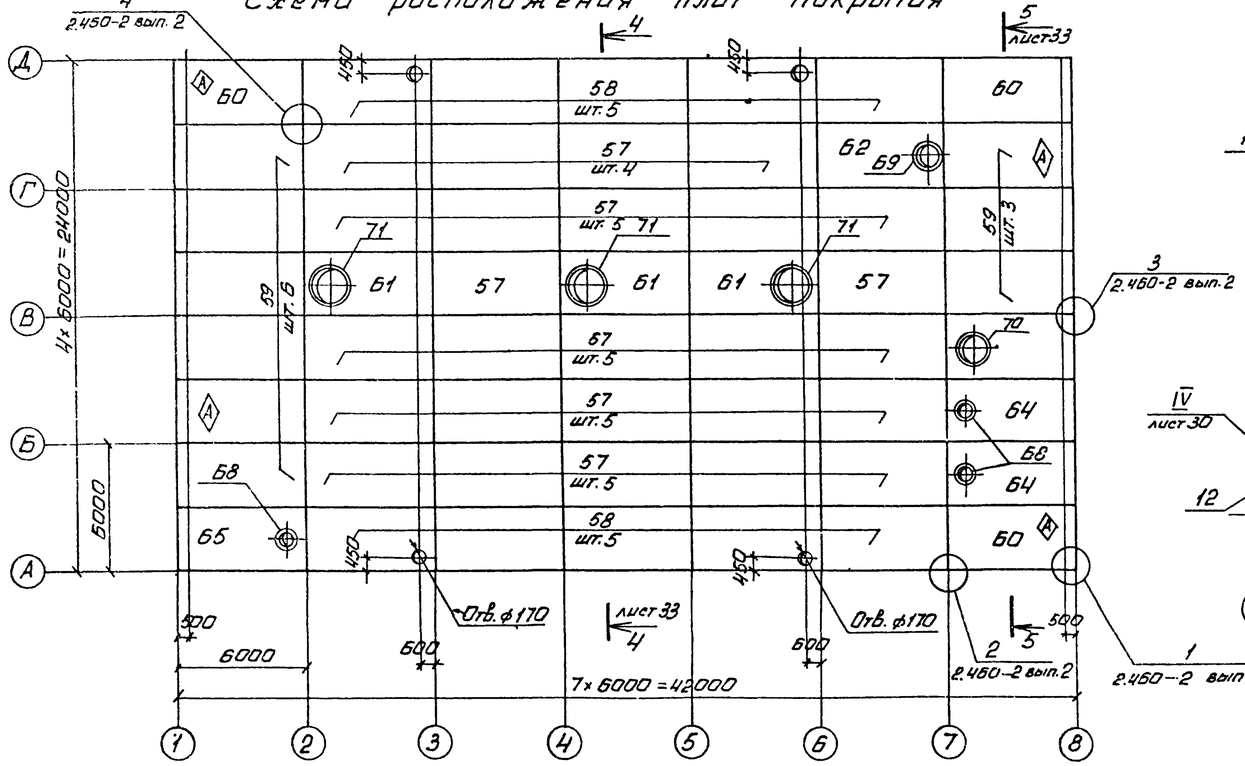

11-11

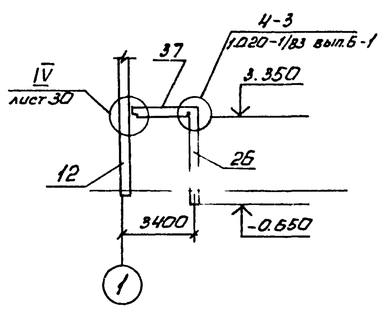

1. Зачеканку зазоров между стенками стакана и гранями колонны производить бетоном марки 300.
2. Индекс (А) дан для ориентации при монтаже.
3. Расход бетона по схемам расположения плит перекрытия равен 1,0 м³
4. Отверстия в плитах покрытия ф170мм выполнить рассверловкой отверстий по периметру с последующей вырезкой арматуры.
5. На свободных от оборудования местах нагрузки на перекрытия 0,003 МПа.
6. Длина опирания плит покрытия должна быть 75мм

Привязан

Инв. №

9328/6 50

Проверил	Моргунов		ТП 904-1-66.86-КЖ
Ст. инж.	Толмачева		Компрессорная станция 4К-250Ас
Вед. инж	Макарова		Стадия: РП · Лист: 32 · Листов:
Рук. гр.	Моргунов		
Нач. ОПН	Саскоянц		
Гл. спец. ПО	Боярченко		Схемы расположения плит перекрытия, покрытия и элементов каркаса на отм. 7.420
Н. контр.	Лученко		ГОССТРОЙ СССР РОСТОВСКИЙ ПРОМСТРОЙНИИПРОЕКТ
ГИП	Осташевский		

Копировал Ненашева

Формат А2

Типовой проект 904-1-66.86 - КЖ Альбом 8

3-3

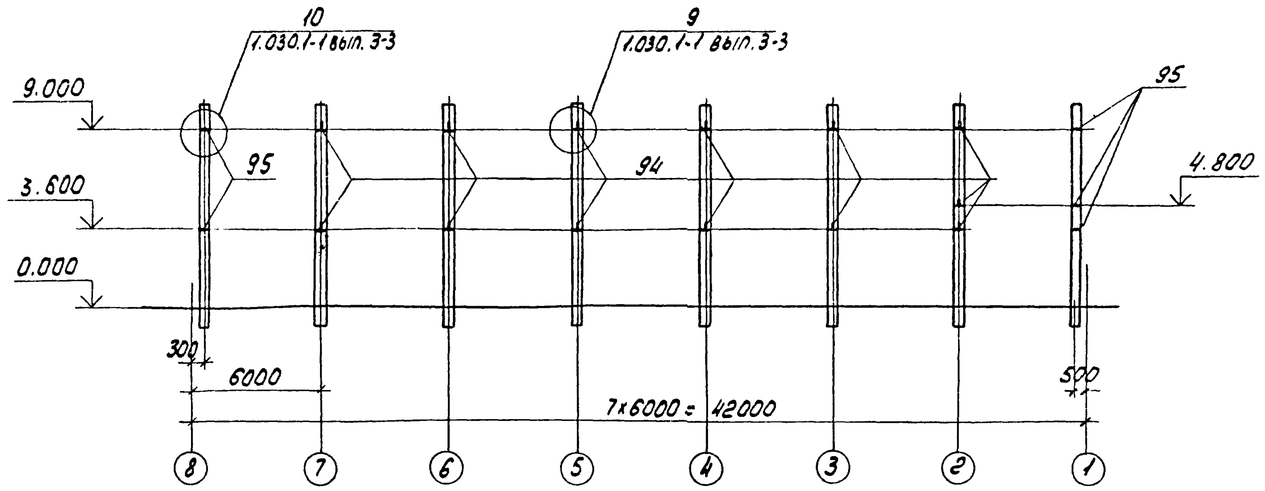

4-4

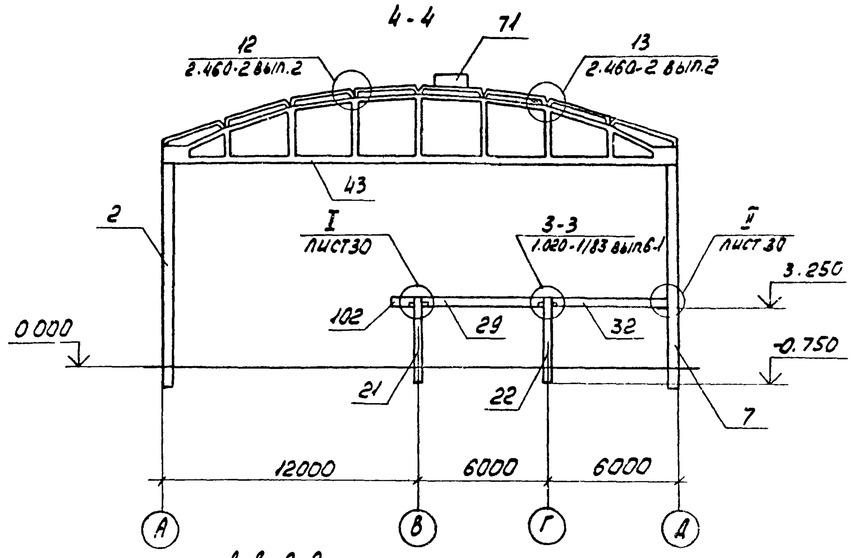

5-5

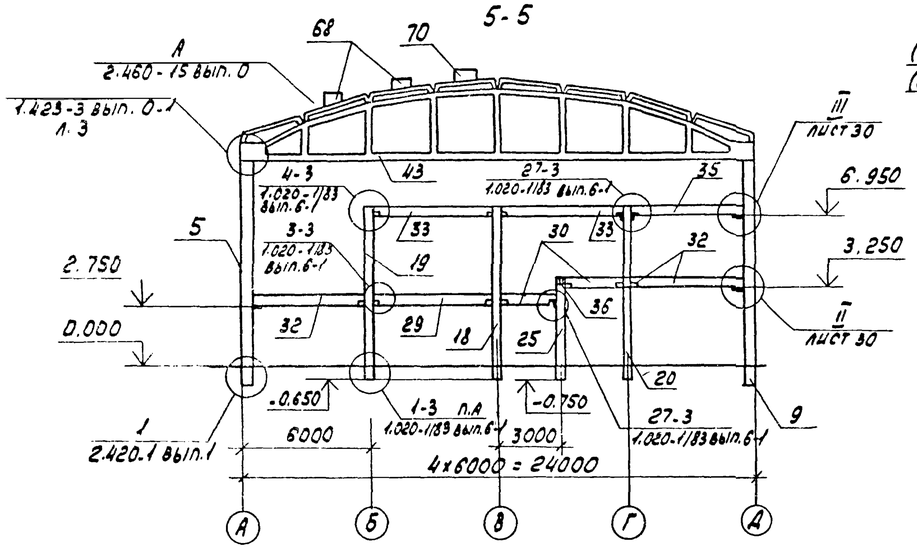

6-6, 7-7

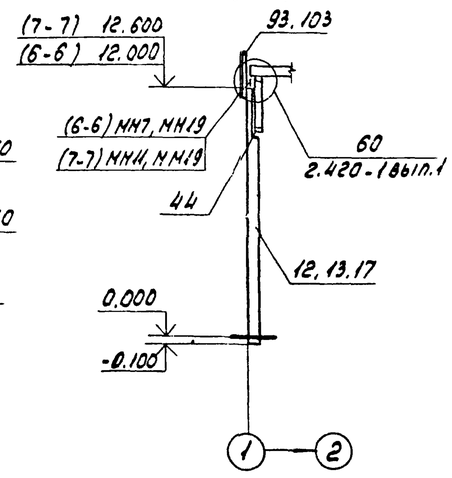

8-8, 9-9

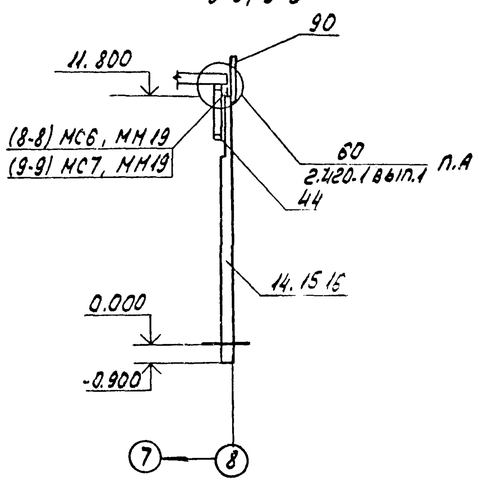

Схема расположения элементов лестницы

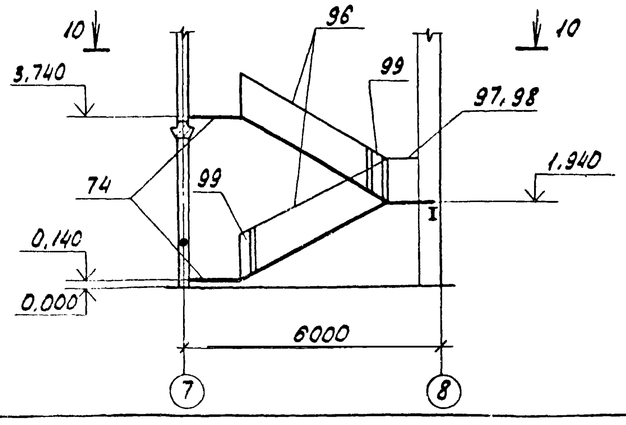

10-10

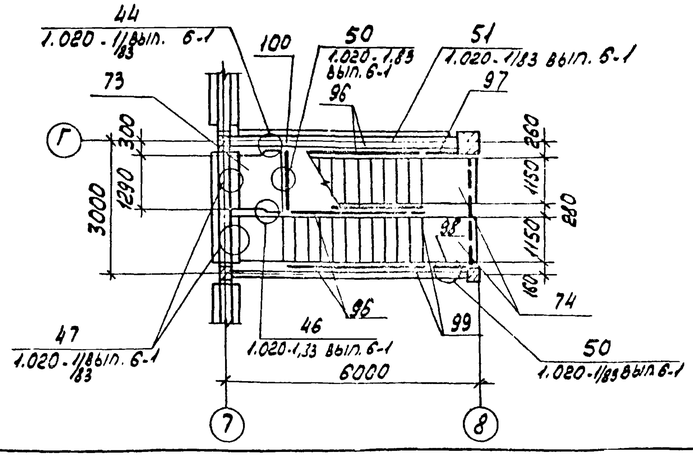

Привязан

Инв. N

51
9328/6

Проверил	Моргунов		ТП 904-1-66.86 - КЖ			
Ст. инж.	Толмачева		компрессорная станция 4К-250 АО с осушкой воздуха			
Вед. инж.	Макарова			Стадия	Лист	Листов
Рук. гр.	Моргунов			РП	33	
Нач. отд.	Сааксвич					
Гл. спец.	Бояроченко		Схема расположения элементов лестницы разделы 3-3 - 10-10	Госстрой СССР Ростовский Промстройниипроект		
Н. контр.	Пученко					
ГИП	Осташевский					

Копировал

Формат А2

Инв. N подл. | Подп. и дата | Взам. инв. N

Фрагмент 19

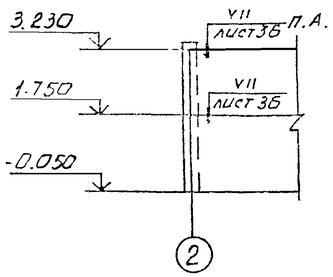

Фрагмент 20

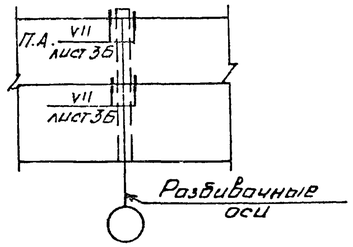

Фрагмент 21

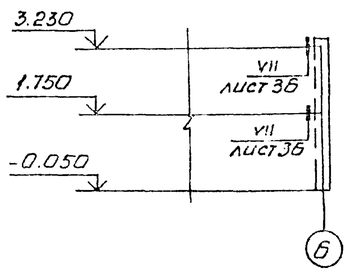

Фрагмент 22

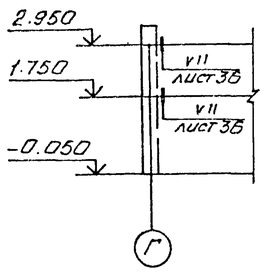

Фрагмент 23

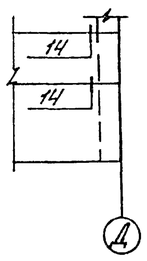

1-1

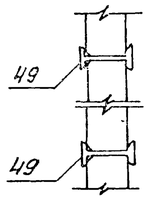

2-2

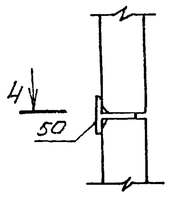

3-3

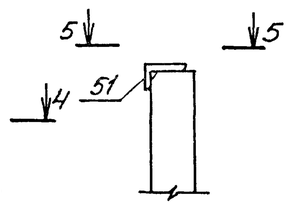

4-4

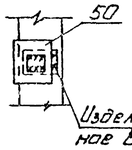

5-5

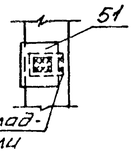

Изделие закладное в панели

Спецификация к схемам расположения стеновых панелей.

Марка поз.	Обозначение	Наименование	Кол.	Масса ед, кг	Примечание
		Панели стеновые			
1	1.030.1-1 вып. 1-1	ПС60.18.2,0-3.Я-31	1	1900	
2		ПС60.12.2,0-2.Я-31	23	1280	
3		ПС60.9.2,0-2.Я-31	4	970	
4		ПС60.18.2,0-3.Я-36	1	1900	
5		ПС60.12.2,0-2.Я-36	3	1280	
6		ПС60.12.2,0-2.Я-34	13	1280	
7		ПС62.5.18.2,0-3.Я-2.31	2	2020	
8		ПС62,5.18.2,0-3.Я-1.31	2	2020	
9		ПС62.5 12.2,0-2.Я-2.31	16	1330	
10		ПС62.5.12.2,0-2.Я-1.31	13	1330	
11		2ПС6.12.2,0-Я-60	6	130	
12		ПС30.12.2,0-6.Я-53	2	320	
13		ПС30.18.2,0-6.Я-57	2	640	
14		ПС30.12.2,0-6.Я-57	26	320	
15	ТП904-1-66.86-КЖИ-500	ПС62.5.12.2,0-4.Я-1.37-а	1	1360	
16	-501	ПС60.18.2,0-3.Я-31-а	1	1900	
17	-502	ПС60.15.2,0-2.Я-31-а	4	1600	
18	-503	ПС60.12.2,0-4.Я-48-а	1	1300	
19	1.030.1-1 вып. 1-1	ПС60.18.2,0-4.Я-50	6	1900	
20	ТП904-1-66.86-КЖИ-503	ПС60.12.2,0-4.Я-36-а	1	1300	
21	1.030.1-1 вып 1-1	ПС60.12.2,0-4.Я-47	7	1300	
22	ТП904-1-66.86-КЖИ-504	ПС60.12.2,0-4.Я-37-а	1	1300	
23	-503	ПС60.12.2,0-2.Я-34-а	1	1280	
24	1.030.1-1 вып. 1-1	ПС62.5.9.2,0-2.Я-2.47	2	1000	
25		ПС62.5.9.2,0-2.Я-1.47	2	1000	
26	ТП904-1-66.86-КЖИ-501	ПС30.12.2,0-6.Я-57-а	5	640	
27	-505	ПС30.12.2,0-6.Я-57-б	1	640	
28	-501	ПС60.12.2,0-2.Я-31-а	1	1280	
29	-506	2ПС15.18.2,0-Я-58-а	4	470	
30		2ПС15.12.2,0-Я-58-а	15	320	
31	-507	2ПС15.12.2,0-Я-58-б	1	320	
32	-ПС3	ПС3	4	1800	
33	-ПС1	ПС1	4	3550	
34	-ПС2	ПС2	4	5325	
35	-508	ПС30.12.2,0-6.Я-57-в	1	640	
36	1.030.1-1 вып. 1-1	2ПС15.12.2,0-Я-58	2	320	
37		ПС60.12.2,0-4.Я-50	6	1300	
38		ПС60.12.2,0-2.Я-32	9	1280	
39		ПС60.18.2,0-3.Я-48	12	1900	
40		ПС60.12.2,0-4.Я-48	7	1300	
41		ПС60.18.2,0-3.Я-47	6	1900	
		Панели			
43	ТП904-1-66.86-КЖИ-509	ПГ1	4	2660	
44	-510	ПГ60.6-2-Т-В2-а	4	610	

Марка поз.	Обозначение	Наименование	Кол.	Масса ед, кг	Примечание
		Панели			
45	ТП904-1-66.86-КЖИ-511	ПГ60.30-2-Т-В2-а	4	3370	
		Стойки фахверка			
47		СФ5	10	54	
		Изделия соединительные			
49		I22 ГОСТ 8239-72* ℓ=250	18	6.0	
50	ТП904-1-66.86-КЖИ-МС2	МС2	10	5.1	
51	-МС3	МС3	2	4.0	
52		[22 ГОСТ 8240-72 ℓ=400	15	8.4	
*)	1.030.1-1 вып. 4-1	Т3	302	0,4	*) по узлам серии 1.030.1-1 вып. 3-3 1.030.9-2 вып. 6 ТП904-1-КЖ лист 36
		Т4	18	0,7	
		Т5	18	0,4	
		Т8	28	0,5	
		Т11	46	0,3	
		Т19	24	0,5	
	1.030.1-1 вып. 3-3	поз. 19	116	0,7	
		поз. 22	30	0,3	
	1.030.9-2 вып. 7 часть 2	МС3	10	1,7	
		МС5	16	0,3	
		МС6	36	0,2	
		МС7	4	0,5	
		МС11	40	1,8	
		МС14	16	0,2	
		МС15	8	0,5	
		МС15а	8	0,5	
		МС104	20	2,2	
	11761.00.00.000	Дюбель ДРК-М10	40	0,04	
		Болт М10×30.58 ГОСТ 7798-70 с шайбой 10.01 ГОСТ 11371-78	40	0,03	

Привязан

Инв. №

9328/6 52

Вед. инж.	Макарова		
Рук. гр.	Моргунов		
Нач. ОСП-1	Сваксяны		
Гл. спец. ТО	Боярченко		
Н. контр.	Лущенко		
ГИП	Лопашевский		

ТП904-1-66.86-КЖ

Компрессорная станция 4К-250А0 с осушкой воздуха

Стадия	Лист	Листов
РП	34	

Схемы расположения стеновых панелей (начало)

ГОССТРОЙ СССР РОСТОВСКИЙ ПРОМСТРОЙНИИПРОЕКТ

Инв. № подл. | Подпись и дата | Взам. инв. №

копировал Ненашева

формат А.

Схема расположения стеновых панелей по оси А

Фрагменты:

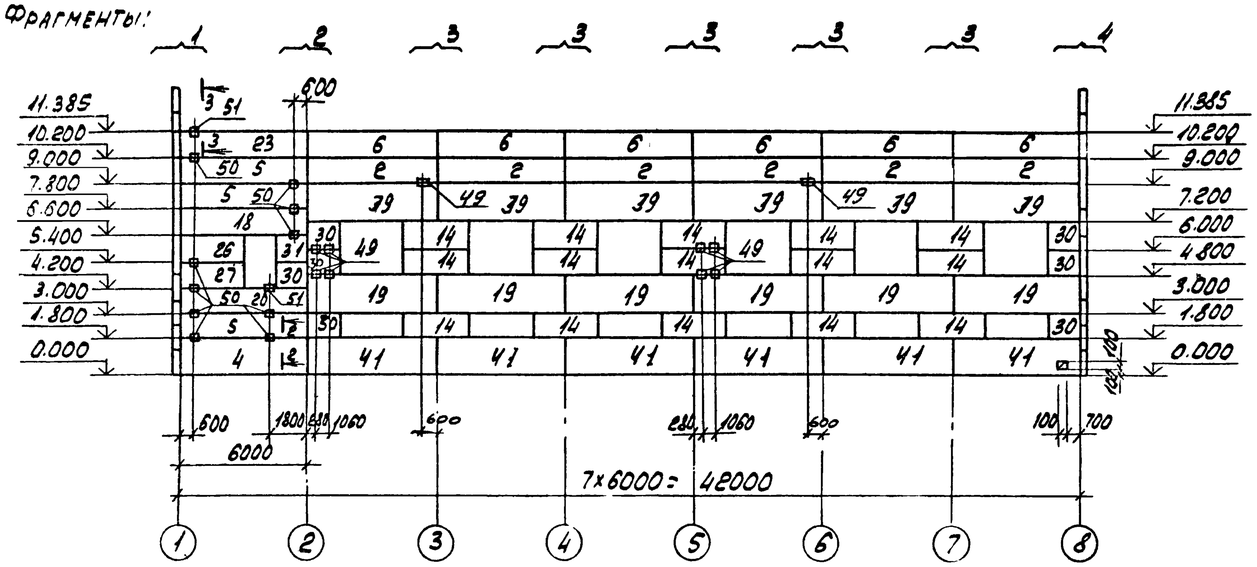

Схема расположения стеновых панелей по оси В

Фрагменты:

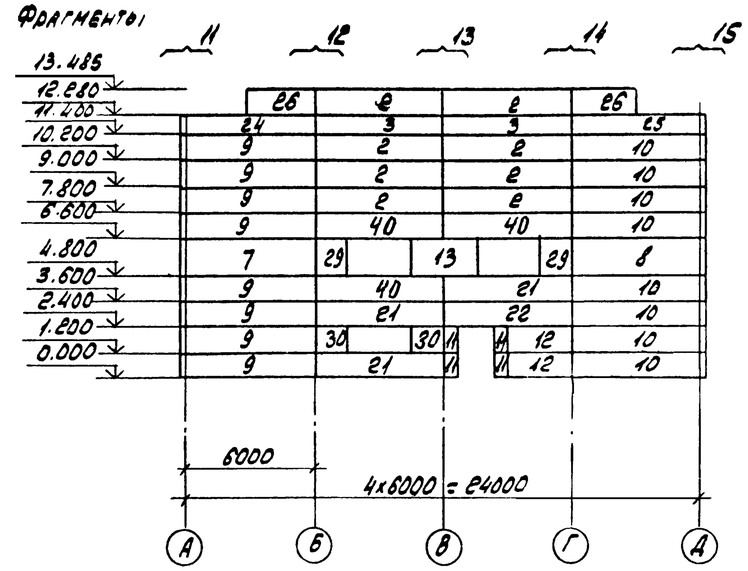

Схема расположения стеновых панелей по оси Д.

Фрагменты:

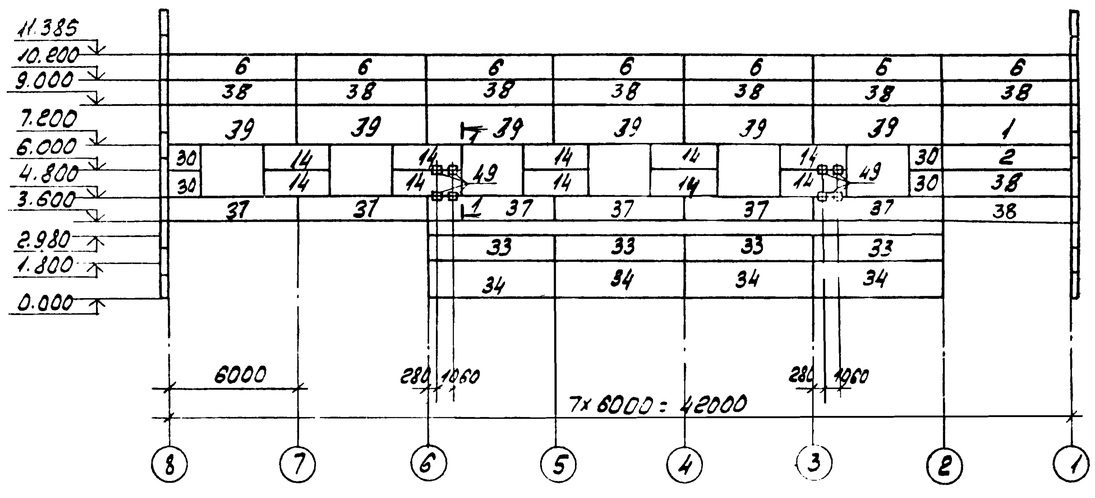

Схема расположения стеновых панелей по оси 1.

Фрагменты:

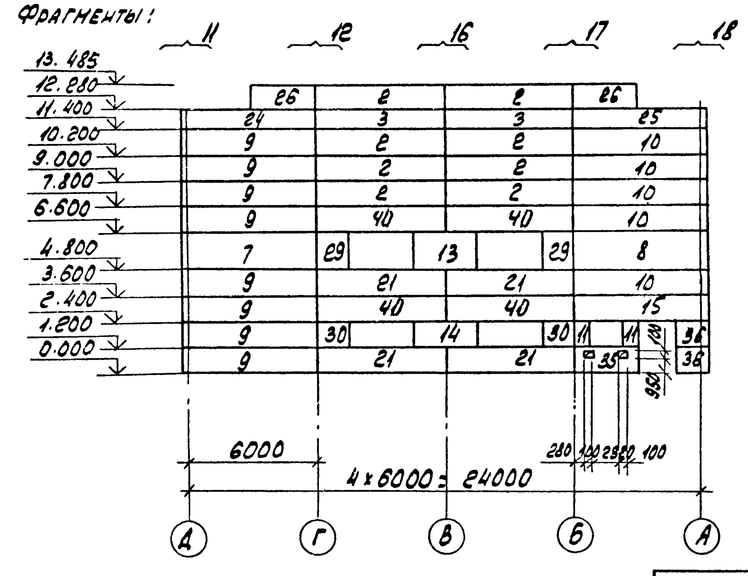

1. Стеновые панели изготавливаются из ячеистого бетона марки 35 с плотностью в сухом состоянии $\rho = 700$ кг/м3
2. Фрагменты к схемам расположения стеновых панелей смотрите на листах 37, 38.
3. Номера узлов даны по серии 1.030-14 вып. 3-3
4. Отверстия размером 100x100 пробить по месту.
5. Сечения 1-1 - 3-3 смотрите на листе 34.
6. Указания по заделке швов между панелями смотрите п. VI пояснительной записки серии 1.030-14 вып. 0-3

Привязан

Инв. N 9328/6 53

Проверил	Моргунов		
Инженер	Решетникова		
Ст. инженер	Макарова		
Рук. гр.	Моргунов		
Нач. отд. 1	Саакьянц		
Гл. спец.	Бояченко		
Н. контр.	Лущенко		
ГИП	Осташевский		

ТП 904-1-66.86-КЖ

Компрессорная станция 4К-250АО с осушкой воздуха.

Стадия	Лист	Листов
РП	35	

Схемы расположения стеновых панелей (продолжение)

Госстрой СССР РОСТОВСКИЙ ПРОМСТРОЙНИИПРОЕКТ

Копировал

Формат А2

Схема расположения стеновых панелей в осях 2-6.

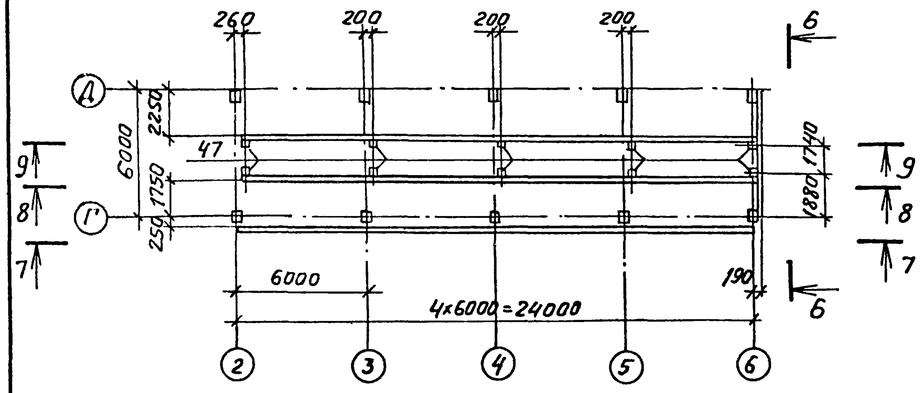

6-6

Фрагменты:

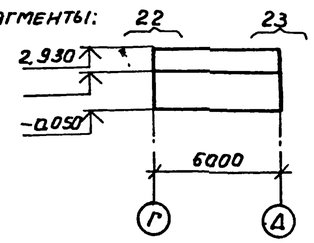

10-10

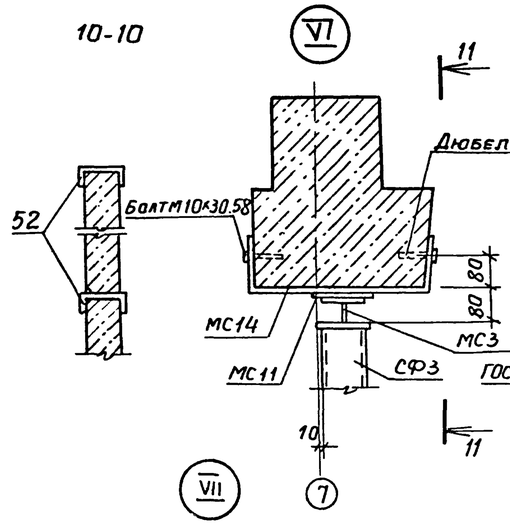

11-11

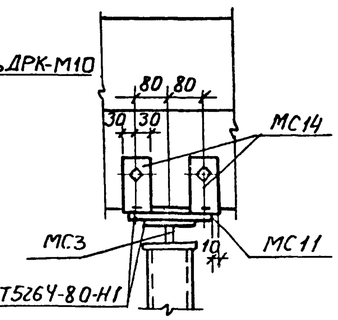

7-7

Фрагменты:

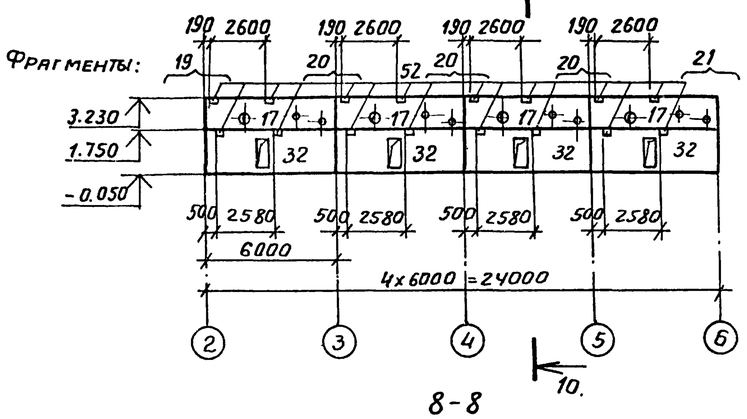

V

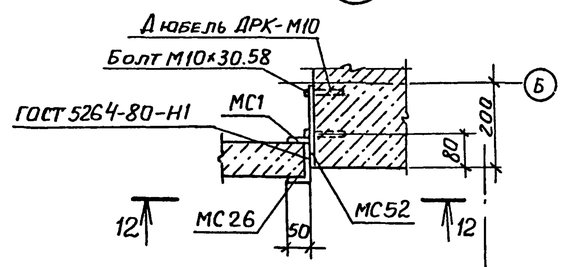

VII

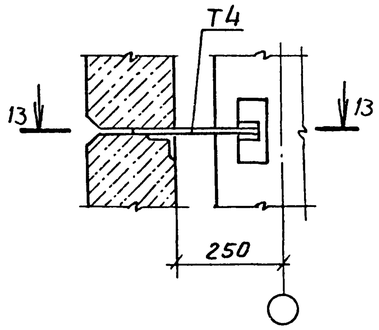

13-13

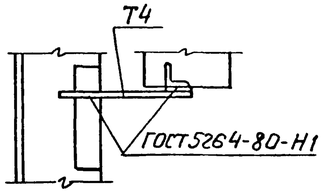

8-8

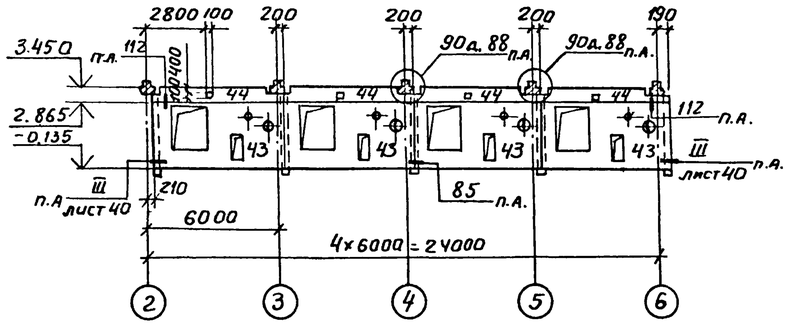

12-12

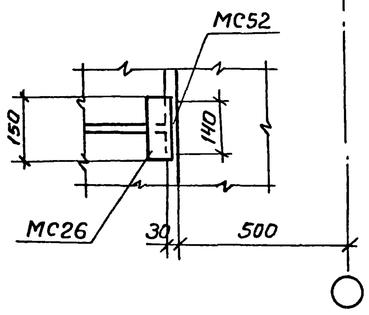

9-9

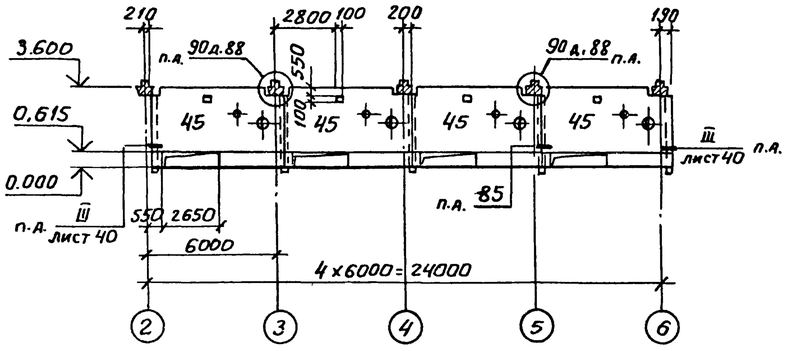

1. Узлы, замаркированные на разрезах без ссылок на листы, приняты по серии 1.030.9-2 вып. 6.
2. Отверстия в перегородках с размерами до 200мм пробить по месту.
3. Монтаж перегородок вести в соответствии с указаниями серии 1.030.9-2 вып. 0.
4. Фрагменты к схемам расположения стеновых панелей смотрите на листе 34.

Привязан

9328/6 54

Инв. №

Инженер	Цимбалист		
Вед.инж.	Макарова		
Рук.гр.	Моргунов		
Науч.сотр.	Саакьянц		
Гл.спец.	Бояренко		
Н.контр.	Луценко		
ГИП	Осташевский		

ТП904-1-66.86-КЖ

Компрессорная станция 4К-250А0 с осушкой воздуха

Стадия	Лист	Листов
РП	36	

Схемы расположения стеновых панелей (продолжение)

Госстрой СССР РОСТОВСКИЙ ПРОМСТРОЙНИИПРОЕКТ

Копировал: Шу.

Формат А2

Фрагмент 1

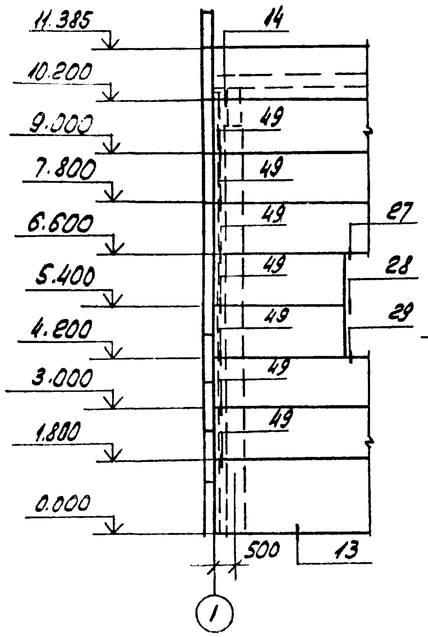

Фрагмент 2

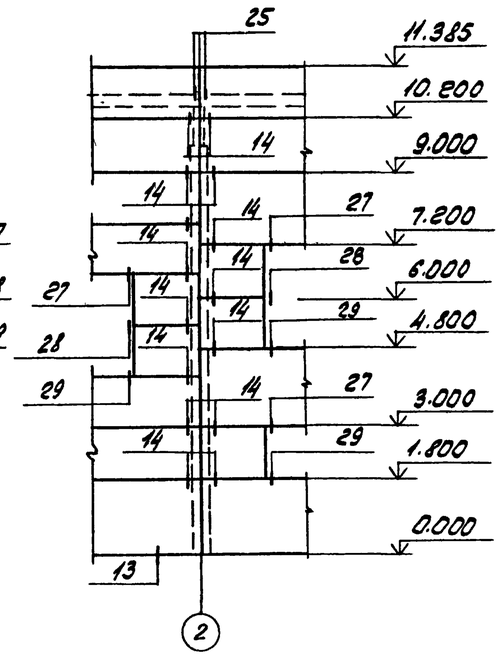

Фрагмент 3

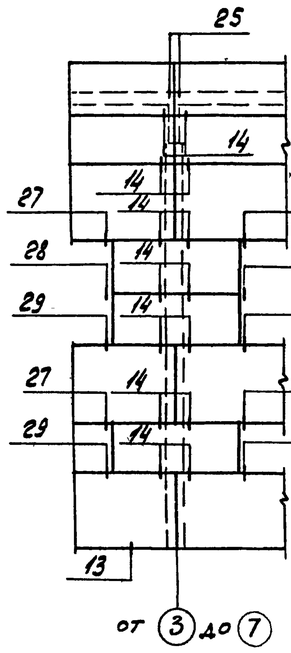

Фрагмент 4

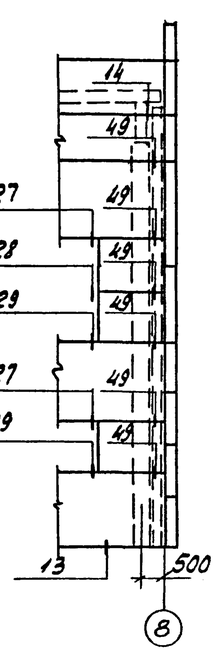

Фрагмент 5

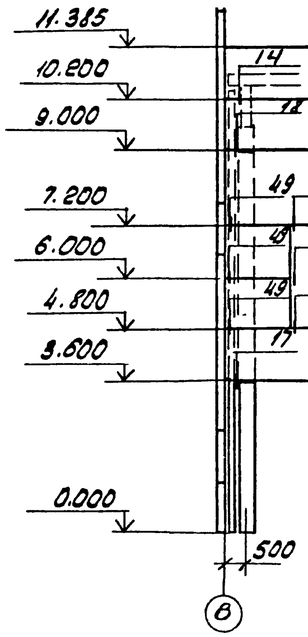

Фрагмент 6

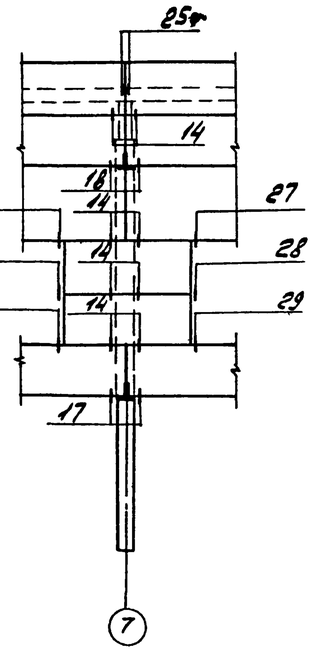

Фрагмент 7

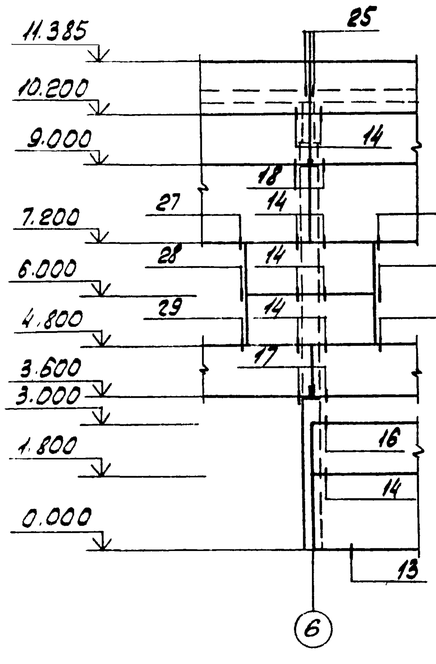

Фрагмент 8

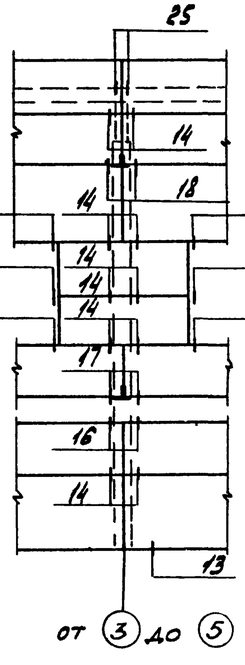

Фрагмент 9

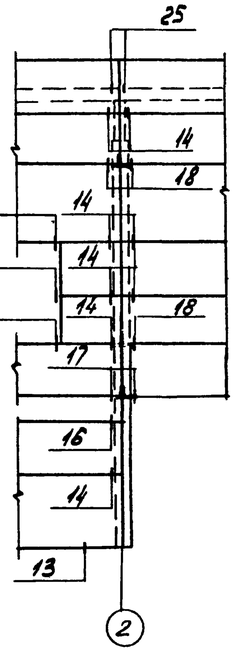

Фрагмент 10

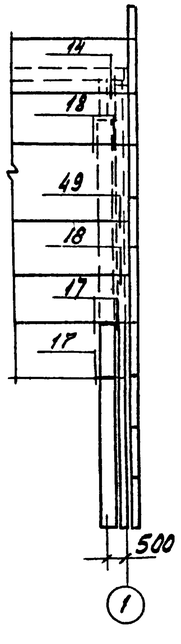

Привязан	
Инв. №	

9328/6 55

Проверил	Моргунов		
Инженер	Решетников		
Ст.инж.	Макарова		
Рук.гр.	Моргунов		
Нач.осп.	Саакьянц		
Гл.спец.	Бондченко		
Н.контр.	Лущенко		
ГИП	Осташевский		

ТП 904-1-66.86 - КЖ

Компрессорная станция 4К-250АО с осушкой воздуха.

Стадия	Лист	Листов
РП	37	

Схемы расположения стеновых панелей (продолжение)

Госстрой СССР Ростовский Промстройниипроект

Фрагмент 11

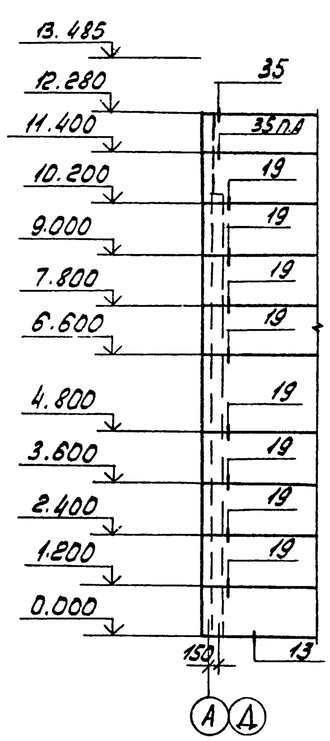

Фрагмент 12

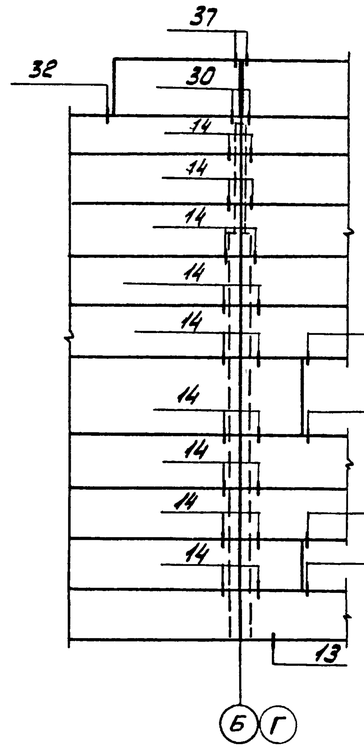

Фрагмент 13

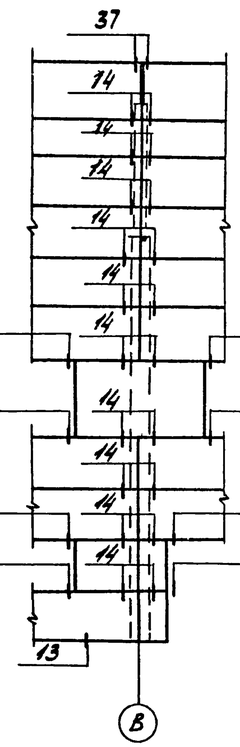

Фрагмент 14

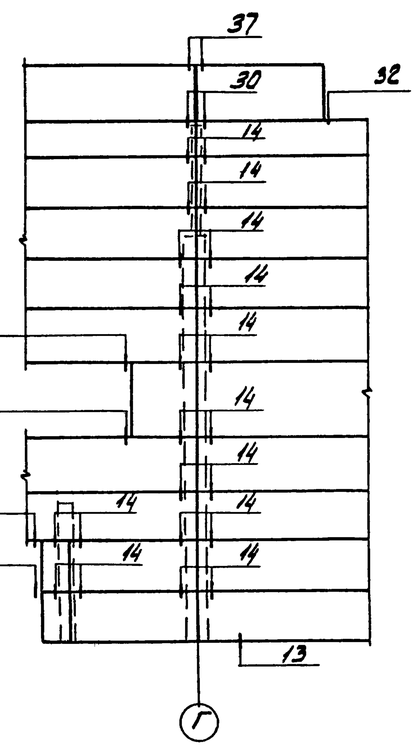

Фрагмент 15

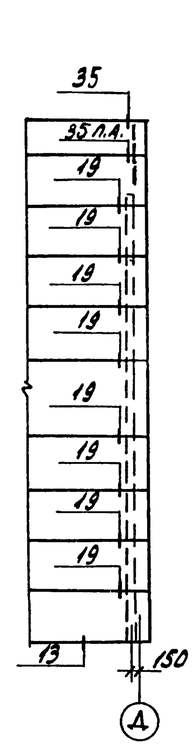

Фрагмент 16

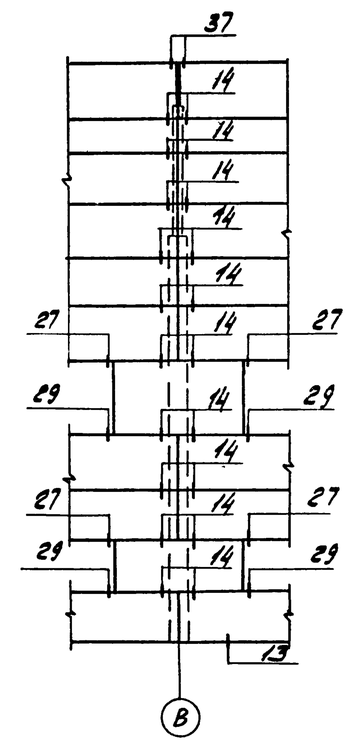

Фрагмент 17

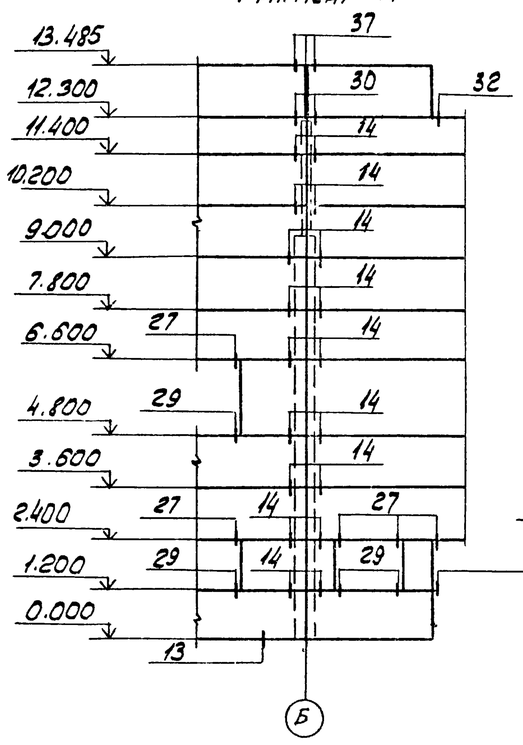

Фрагмент 18

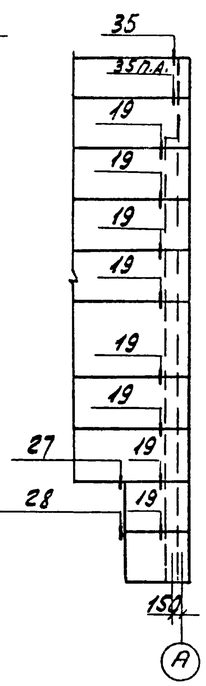

Привязан

Инв N

9328/6 56

Проверил	Моргунов		
Инженер	Решетников		
Ст. инж.	Макарова		
Рук. гр.	Моргунов		
Нач. отд.	Скакьянц		
Гл. спец.	Бондуренко		
Н. контр.	Лущенко		
ГИП	Осташевский		

ТП 904-1-66.86 - КЖ

Компрессорная станция 4К-250АО с осушкой воздуха

Стадия	Лист	Листов
РП	38	

Схемы расположения стеновых панелей (окончание)

Госстрой СССР
Ростовский Промстройниипроект

Копировал ЛЫ

Формат А2

Схема расположения перегородок

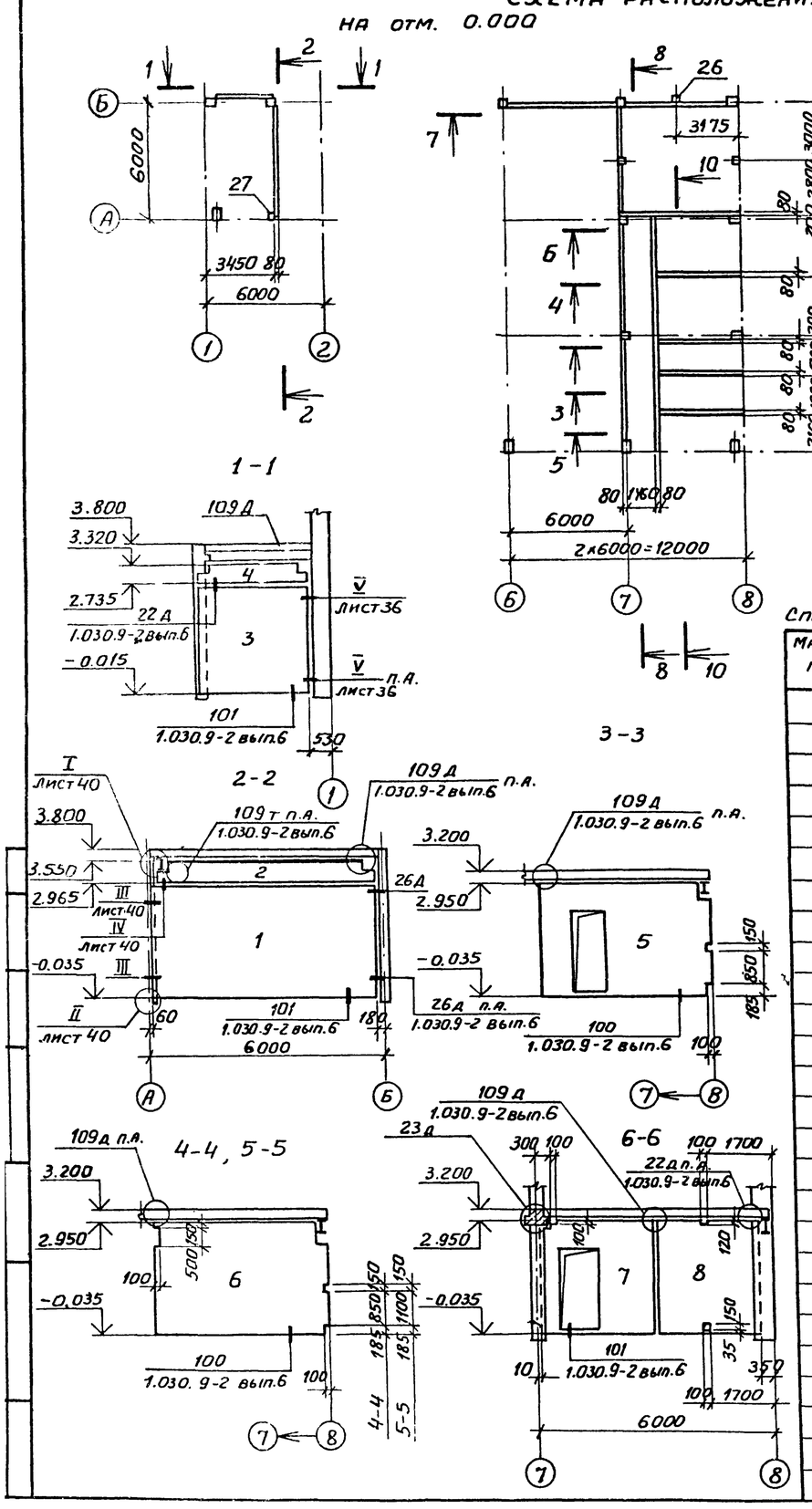

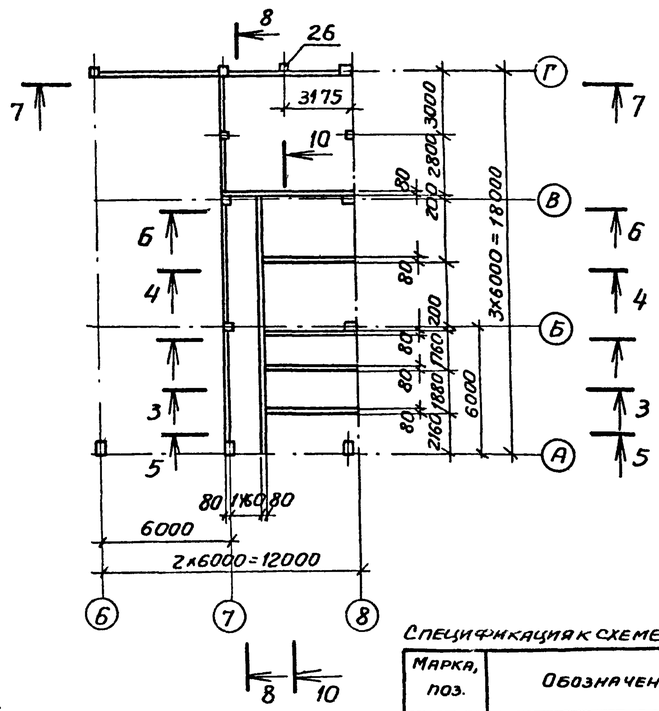

Спецификация к схеме расположения перегородок

Марка, поз.	Обозначение	Наименование	Кол.	Масса ед, кг	Примечание
27	1.030.9-2 вып.4	Стойка фахверка СФ9	1	59	
28		То же СФ12	1	63	
	1.030.9-2 вып.1	Опорная подушка ОП2	3	27	
		Изделия соединительные			
*)	1.030.9-2 вып.7 часть 2	МС1	102	0,4	*) по узлам серии 1.030.9-2 вып.6 и ТП904-1-КЖ листы 36, 40
		МС3	6	1.7	
		МС4	5	0,3	
		МС5	5	0,3	
		МС6	17	0,2	
		МС7	50	0,5	
		МС9	4	0,5	
		МС9а	4	0,5	
		МС11	2	0,04	
		МС12	1	2,9	
	ТП904-1-66.86-КНИ-МС13	МС13	1	2,0	
	-МС14	МС14	2	2,0	
	1.030.9-2 вып.7 часть 2	МС14	18	0,2	
		МС15, МС15а	4	0,5	
		МС16	1	1,6	
		МС26	2	0,7	
		МС30	2	1,2	
		МС31, МС31а	1	0,4	
		МС52	2	1,2	
		МС53	2	0,6	
		МС66	52	1,2	
		МС67	23	1,4	
		МС68	8	0,5	
		МС105	2	2,1	
		Стандартные изделия			
	11761.00.00.000	Дюбель ДРК-М10	336	0,04	
		Болт М10×30.58 ГОСТ 7798-70 с шайбой 10.01 ГОСТ 11371-78	336	0,03	

Спецификация к схеме расположения перегородок

Марка, поз.	Обозначение	Наименова	Кол	Масса ед, кг	Примечание
1	1.030.9-2 вып.1	Панель ПГ60.30-2-Т	1	3430	
2		" ПГ55.6-2-Т-В9	1	600	
3		" ПГ30.27-2-Т	1	1560	
4		" ПГ30.6-2-Т-В2	1	290	
5	ТП904-1-66.86-КНИ-514	" ПГ3	1	1992	
6	-513	" ПГ2	3	2496	
7	-512	" ПГ1	1	1296	
8	1.030.9-2 вып.1	" ПГ26.30-2-Т	5	1510	
9	ТП904-1-66.86-КЖИ-320	" ПГ56.6-2-Т-а	1	650	
10	1.030.9-2 вып.1	" ПГ56.30-2-Т-Д1	1	2760	
11		" ПГ60.6-2-Т-В2	2	620	
12	ТП904-1-66.86-КНИ-516	" ПГ6	2	2736	
13	1.030.9-2 вып.1	" ПГ26.6-2-Т	3	290	
14		" ПГ26.27-2-Т	5	1390	
15		" ПГ26.27-2-Т-Д1	1	960	
16		" ПГ56.9-2-Т	1	960	
17	ТП904-1-66.86-КНИ-515	" ПГ4	2	288	
18	1.030.9-2 вып.1	" ПГ56.15-2-Т	1	1610	
19		" ПГ56.27-2-Т	1	2950	
20		" ПГ30.30-2-Т-Д1	2	1250	
21	ТП904-1-66.86-КНИ-517	" ПГ7	1	1176	
22	1.030.9-2 вып.1	" ПГ26.30-2-Т-Д1	1	1030	
23		" ПГ30.9-2-Т	1	500	
24		" ПГ26.9-2-Т	2	460	
25	1.030.9-2 вып.4	Стойка фахверка СФ3	2	48	
26		То же СФ5	1	54	

Привязан

Инв. №

9328/6 57

Инженер	Цимбалист		
Вед. инж.	Макарова		
Рук. гр.	Моргунов		
Нач. ОСП	Саакьянц		
Гл. спец.	Бояруенко		
Н. контр.	Луценко		
ГИП	Осташевский		

ТП904-1-66.86-КЖ

Компрессорная станция 4К-250А.0 с осушкой воздуха

Стадия	Лист	Листов
РП	39	

Схемы расположения перегородок в осях 1-2, Б-В. (начало)

Госстрой СССР Ростовский Промстройниипроект

Альбом 6

Типовой проект 904-1-66.86 - 1

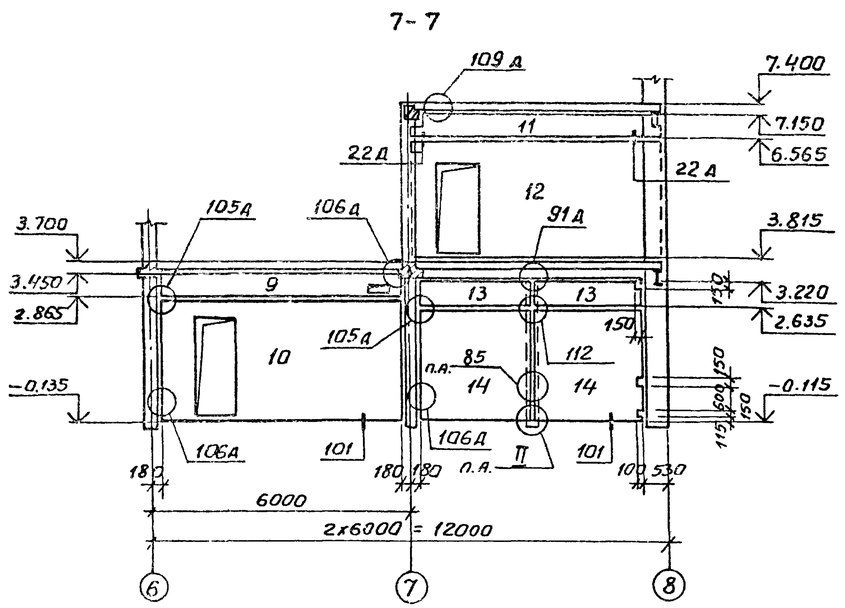

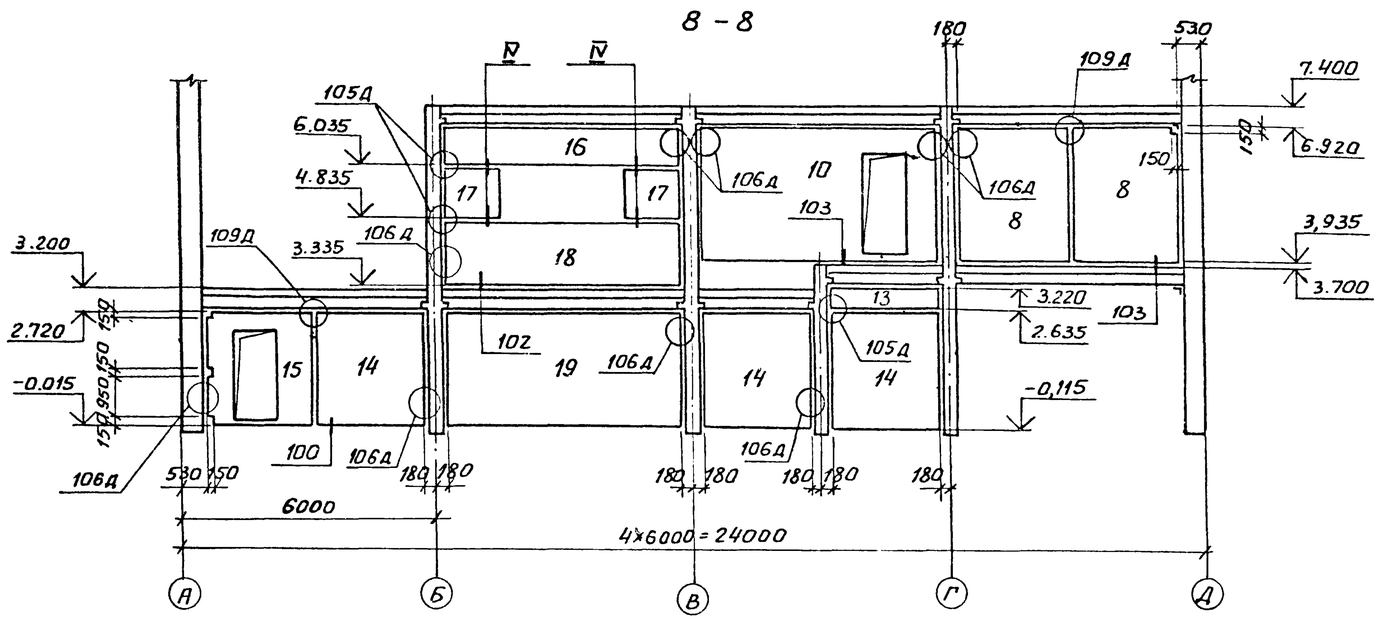

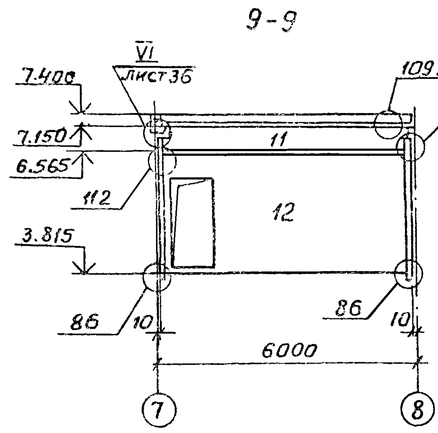

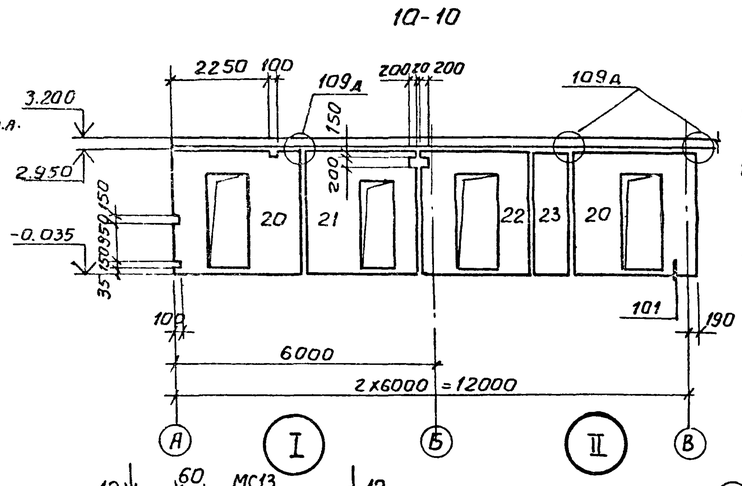

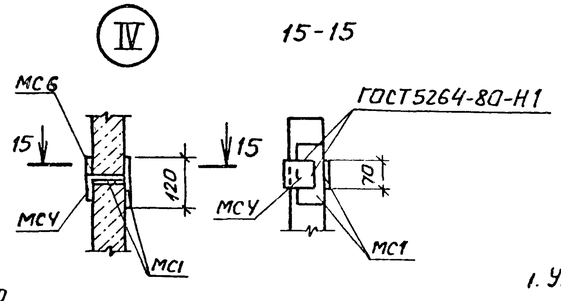

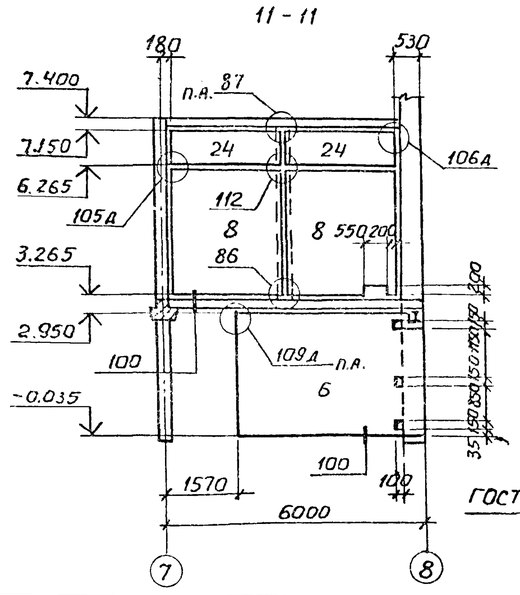

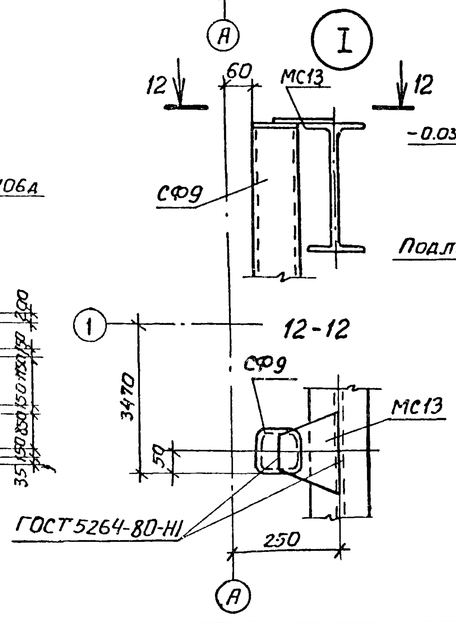

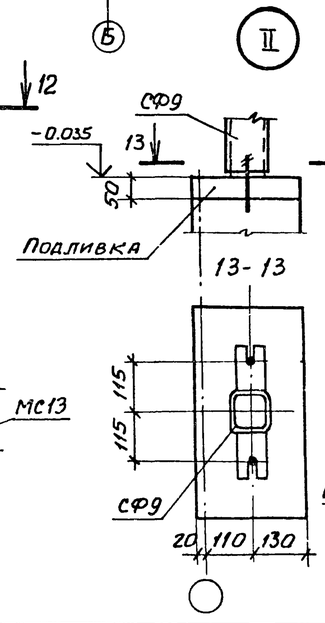

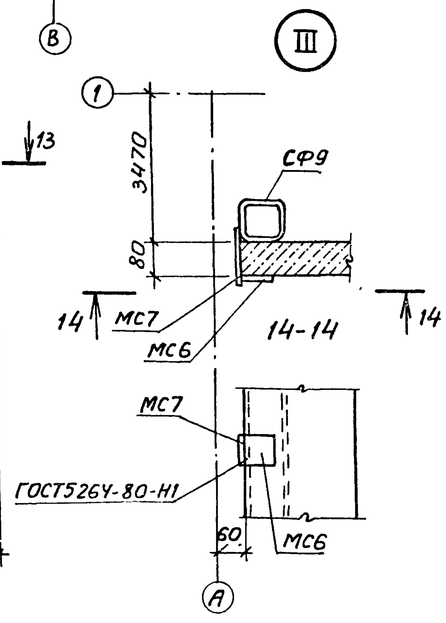

1. Узлы, замаркированные на разрезах без ссылок на листы, приняты по серии 1.030.9-2 вып 6.

2. Отверстия в перегородках с размерами до 200 мм пробить по месту.

3. Монтаж перегородок вести в соответствии с указаниями серии 1.030.9-2 вып. 0.

Привязан

Инв. №

9328/6 58

Инженер	Цимбалист		
Вед. инж.	Макарова		
Рук. гр.	Моргунов		
Нач. ОСП-1	Саакьянц		
Гл. спец.	Боярченко		
Н. контр.	Луценко		
ГИП	Осташевский		

ТП 904-1-66.86-КЖ

Компрессорная станция 4К-250А.0. с осушкой воздуха

Стадия	Лист	Листов
РП	40	

Схемы расположения перегородок в осях 1-2, 6-8 (окончание)

Госстрой СССР Ростовский Промстройниипроект

Копировал:

Формат А2

Взам. инв. № | Подпись и дата | Инв. № подл.

Спецификация к плитам Пм1-Пм8

Формат	Зона	Поз	Обозначение	Наименование	Кол	Примечание
				Пм1		
				Сборочные единицы		
				Сетки арматурные		
А3		1	ТП904-1-66.86-КЖИ-С42	С42	4	
А3		2	-С42	С43	4	
				Изделия закладные		
		3	1.400-15 вып.1	МН556	24,3	м
				Детали		
				⌀6АI ГОСТ 5781-82		
Б4		4*		ℓ=550	24	0,1кг
Б4		5*		ℓ=400	24	0,1кг
				Материалы		
				Бетон марки 150	1,5	м³
				Пм2		
				Сборочные единицы		
				Сетки арматурные		
А3		8	ТП904.1-66.86-КЖИ-С44	С44	4	
А3		9	-С44	С59	1	
А3		14	-С42	С47	8	
				Изделия закладные		
		3	1.400-15 вып.1	МН556	29,7	м
		10	5.900-2	Ду250 ℓ=200	8	
		11	5.900 2	Ду80 ℓ=200	8	
		12	5.900-2	Ду50 ℓ=200	8	
				Детали		
				⌀6АI ГОСТ 5781-82		
Б4		4*		ℓ=550	48	0,1кг
Б4		5*		ℓ=400	60	0,1кг
Б4		6*		ℓ=1020	128	0,2кг
Б4		7*		ℓ=133.000		29,5кг
				Материалы		
				Бетон марки 150	7,8	м³
				Пм3		
				Сборочные единицы		
				Сетки арматурные		
А3		13	ТП904-1-66.86-КЖИ-С44	С46	1	
А3		14	-С42	С47	1	

Формат	Зона	Поз.	Обозначение	Наименование	Кол.	Примечание
				Изделия закладные		
		10	5.900-2	Ду 250 ℓ=200	4	
				Детали		
				⌀6АI 5781-82		
Б4		4*		ℓ=550	6	0,1кг
Б4		5*		ℓ=400	12	0,1кг
Б4		7*		ℓ=21000	–	4,7кг
Б4		15*		ℓ=870	22	0,2кг
				Материалы		
				Бетон марки 150	0,9	м³
				Пм4		
				Сборочные единицы		
				Сетки арматурные		
А4		16	ТП904-1-66.86-КЖ-С48	С48	1	
				Детали		
Б4		5*		⌀6АI ГОСТ 5781-82 ℓ 400	6	0,1кг
				Материалы		
				Бетон марки 150	0,23	м³
				Пм5		
				Сборочные единицы		
				Сетки арматурные		
А3		17	ТП904-1-66.86-КЖИ-С42	С49	1	
				Детали		
Б4		5*		⌀6АI ГОСТ 5781-82 ℓ=400	6	0,1кг
				Материалы		
				Бетон марки 150	0,35	м³
				Пм6		
				Сборочные единицы		
				Сетки арматурные		
А3		18	ТП904-1-66.86-КЖИ-С44	С50	1	
				Детали		
Б4		19		⌀10АIII ГОСТ 5781-82 ℓ=1100	4	0,7кг
				Материалы		
				Бетон марки 150	0,35	м³

Формат	Зона	Поз.	Обозначение	Наименование	Кол	Примечание
				Пм7		
				Сборочные единицы		
				Сетки арматурные		
А3		20	ТП904-1-66.86-КЖИ-С44	С51	1	
				Детали		
Б4		19		⌀10АIII ГОСТ 5781-82 ℓ=1100	4	0,7кг
Б4		22		⌀8АIII ГОСТ 5781-82 ℓ=520	3	0,2кг
Б4		7*		⌀6АI ГОСТ 5781-82 ℓ=1500	–	0,3кг
Б4		34*		⌀10АIII ГОСТ 5781-82 ℓ=1400	2	0,9кг
				Материалы		
				Бетон марки 150	0,5	м³
				Пм8		
				Сборочные единицы		
				Сетки арматурные		
А3		23	ТП904-1-66.86-КЖИ-С42	С52	1	
				Детали		
Б4		21		⌀10АIII ГОСТ 5781-82 ℓ=1230	2	0,8кг
				Материалы		
				Бетон марки 150	0,23	м³

*) Поз. 4-7, 15, 34 см. Ведомость деталей на листе 45.

59
9328/6

Привязан

Инв №

Провер	Моргунов		
Гл. инж	Толмачева		
Вед. инж	Макарова		
Рук. гр.	Моргунов		
Нач ОСТ-1	Саакьянц		
Н. спец ТО	Бояроченко		
Н. контр.	Луценко		
ГИП	Осташевский		

ТП 904-1-66.86-КЖ

Компрессорная станция 4К-250А0 с осушкой воздуха

Стадия	Лист	Листов
РП	41	

Плиты Пм1-Пм13
Спецификация (начало)

ГОССТРОЙ СССР
РОСТОВСКИЙ
ПРОМСТРОЙНИИПРОЕКТ

копировал Ненашева

Формат А2

Спецификация к плитам Пм9 – Пм13

Формат	Зона	Поз	Обозначение	Наименование	Кол	Примечание
				Пм9		
				Сборочные единицы		
				Сетки арматурные		
А4		24	ТП904-1-66.86-КЖИ-С48	С53	1	
				Детали		
Б4		5*		⌀6АI ГОСТ5781-82 ℓ=400	6	0,1кг
				Материалы		
				Бетон марки 150	0,19	м³
				Пм10		
				Сборочные единицы		
				Сетка арматурная		
А3		25	ТП904-1-66.86-КЖИ-С42	С54	1	
				Детали		
Б4		19		⌀10АIII ГОСТ5781-82 ℓ=1100	2	0,7
				Материалы		
				Бетон марки 150	0,23	м³

Формат	Зона	Поз	Обозначение	Наименование	Кол	Примечание
				Пм11		
				Сборочные единицы		
				Сетки арматурные		
А3		26	ТП904-1-66.86-КЖИ-С44	С55	1	
				Детали		
Б4		7*		⌀6АI ГОСТ5781-82 ℓ=570	–	1,3кг
Б4		19		⌀10АIII ГОСТ5781-82 ℓ=1100	4	0,7кг
Б4		27		⌀8АIII ГОСТ5781-82 ℓ=1170	3	0,5кг
Б4		28		⌀8АIII ГОСТ5781-82 ℓ=520	3	0,2кг
Б4		32		⌀10АIII ГОСТ5781-82 ℓ=2100	4	1,3кг
				Материалы		
				Бетон марки 150	0,42	м³
				Пм12		
				Сборочные единицы		
				Сетка арматурная		
А3		30	ТП904-1-66.86-КЖИ-С42	С56	1	

Формат	Зона	Поз	Обозначение	Наименование	Кол.	Примечание
				Детали		
Б4		21		⌀10АIII ГОСТ5781-82 ℓ=1230	2	0,8кг
Б4		5*		⌀6АI ГОСТ5781-82 ℓ=400	6	0,1кг
				Материалы		
				Бетон марки 150	0,25	м³
				Пм13		
				Сборочные единицы		
				Сетки арматурные		
А3		18	ТП904-1-66.86-КЖИ-С44	С60	1	
				Детали		
				⌀6АI ГОСТ5781-82		
Б4		5*		ℓ=400	12	0,1кг
Б4		7*		ℓ=1000	–	0,2кг
Б.		31*		ℓ=400	2	0,1кг
Б4		33*		ℓ=520	26	0,1кг
				Материалы		
				Бетон марки 150	0,32	м³

*) Поз. 5, 7, 31, 33 см. Ведомость деталей на листе 45.

Ведомость расхода стали на элемент, кг

Марка элемента	Изделия арматурные							Изделия закладные																		Общий расход
	Арматура класса						Всего	Арматура класса				Прокат марки														
	А-I		А-III					А-I		А-III		ВСт3кп2													Всего	
	ГОСТ 5781-82							ГОСТ 5781-82				ГОСТ 2590-71			ГОСТ 19903-74			ГОСТ 3262-75			ГОСТ 10704-76		ГОСТ 8509-72			
	⌀6	Итого	⌀6	⌀8	⌀10	Итого		⌀6	Итого	⌀8	Итого	⌀7	⌀10	Итого	δ=10		Итого	Тр ⌀100×4,5	Тр ⌀125×4,5	Итого	Тр ⌀325×6	Итого	L63×5	Итого		
Пм1	36,0	36,0	37,2			37,2	73,2	4,9	4,9	9,7	9,7												116,6	116,6	131,2	204,4
Пм2	150,4	150,4		195,8		195,8	346,2	4,7	4,7	9,5	9,5	4,8	14,4	19,2	47,2		47,2	19,2	24,0	43,2	75,2	75,2	113,8	113,8	312,8	659,0
Пм3	25,2	25,2		31,9		31,9	57,1						7,2	7,2	12,0		12,0				37,6	37,6			56,8	113,9
Пм4	4,2	4,2	2,9			2,9	7,1																			7,1
Пм5	5,4	5,4	5,8			5,8	11,2																			11,2
Пм6	4,8	4,8	5,4		2,8	8,2	13,0																			13,0
Пм7	6,3	6,3		14,1	4,6	18,7	25,0																			25,0
Пм8	3,3	3,3	2,6		1,6	4,2	7,5																			7,5
Пм9	3,9	3,9	2,6			2,6	6,5																			6,5
Пм10	3,6	3,6	2,2		1,4	3,6	7,2																			7,2
Пм11	5,8	5,8		12,1	8,0	20,1	25,9																			25,9
Пм12	3,9	3,9	2,6		1,6	4,2	8,1																			8,1
Пм13	9,0	9,0	5,4			5,4	14,4																			14,4

Привязан

60
9328/6

Инв №

Гл.инж.	Макарова		
Рук.гр.	Моргунов		
Нач.ОПП	Саакьянц		
Гл.спец.ПО	Боярченко		
Н.контр.	Луценко		
ГИП	Осташевский		

ТП904-1-66.86-КЖ

Компрессорная станция ИК-250А0 с осушкой воздуха

Стадия	Лист	Листов
РП	42	

Плиты Пм1 – Пм13
Спецификация (окончание)

ГОССТРОЙ СССР
РОСТОВСКИЙ ПРОМСТРОЙНИИПРОЕКТ

копировал Нежашева

формат А2

Пн 1

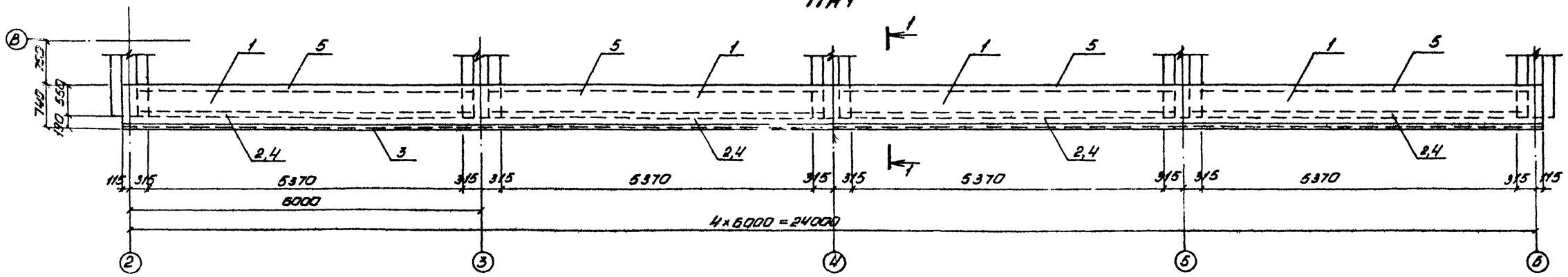

Пн 2

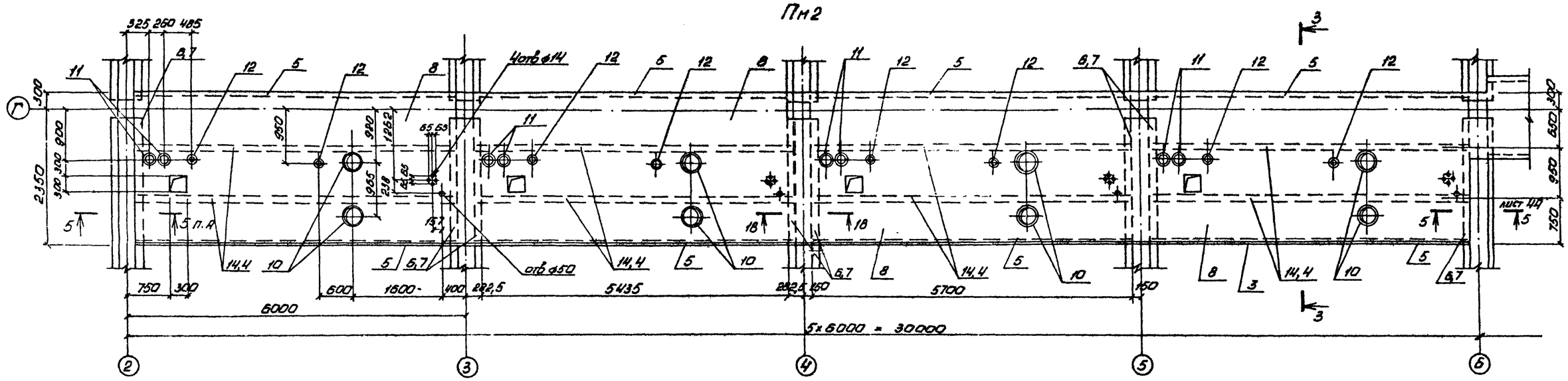

Пн 2 (продолжение)

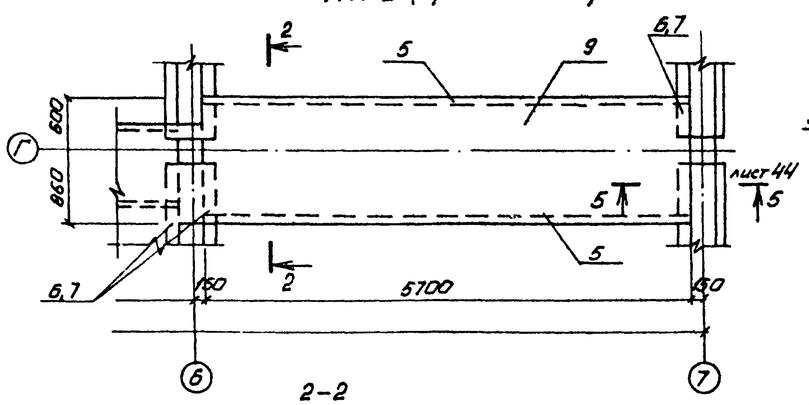

1-1

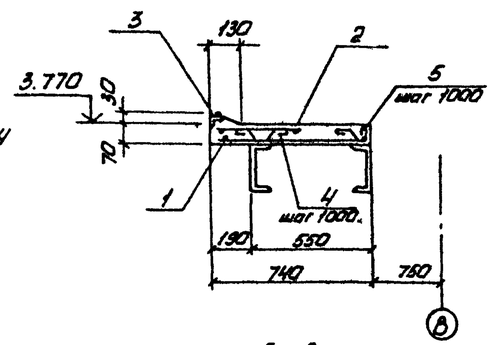

18-18

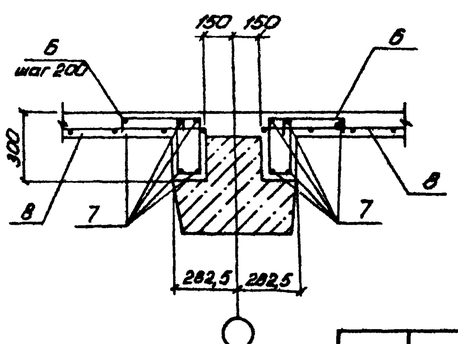

2-2

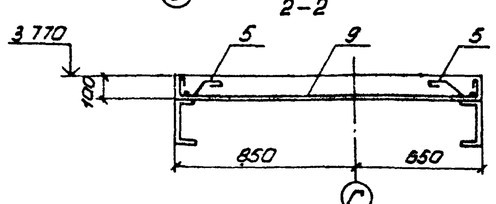

3-3

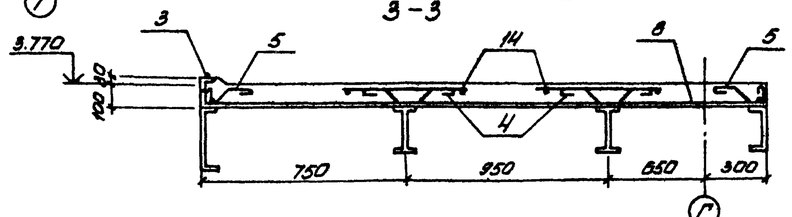

1. Защитный слой бетона для рабочей арматуры - 10мм.
2. В местах отверстий арматуру вырезать.
3. На общих видах плит изображение сеток условно не показано.

Привязан

9328/6 61

Инв. №

Вед. инж.	Макарова		
Рук. гр.	Маргунов		
Инж. 2кт-1	Саакьянц		
Гл. спец. ТО	Бовриченко		
Н. контр.	Лущенко		
ГИП	Лташевский		

ТП 904-1-66.86-КЖ

Компрессорная станция 4К-250А с осушкой воздуха

Стадия	Лист	Листов
РП	43	

Плиты Пн1, Пн2

ГОССТРОЙ СССР РОСТОВСКИЙ ПРОМСТРОЙНИИПРОЕКТ

копировал Нечишева

формат А2

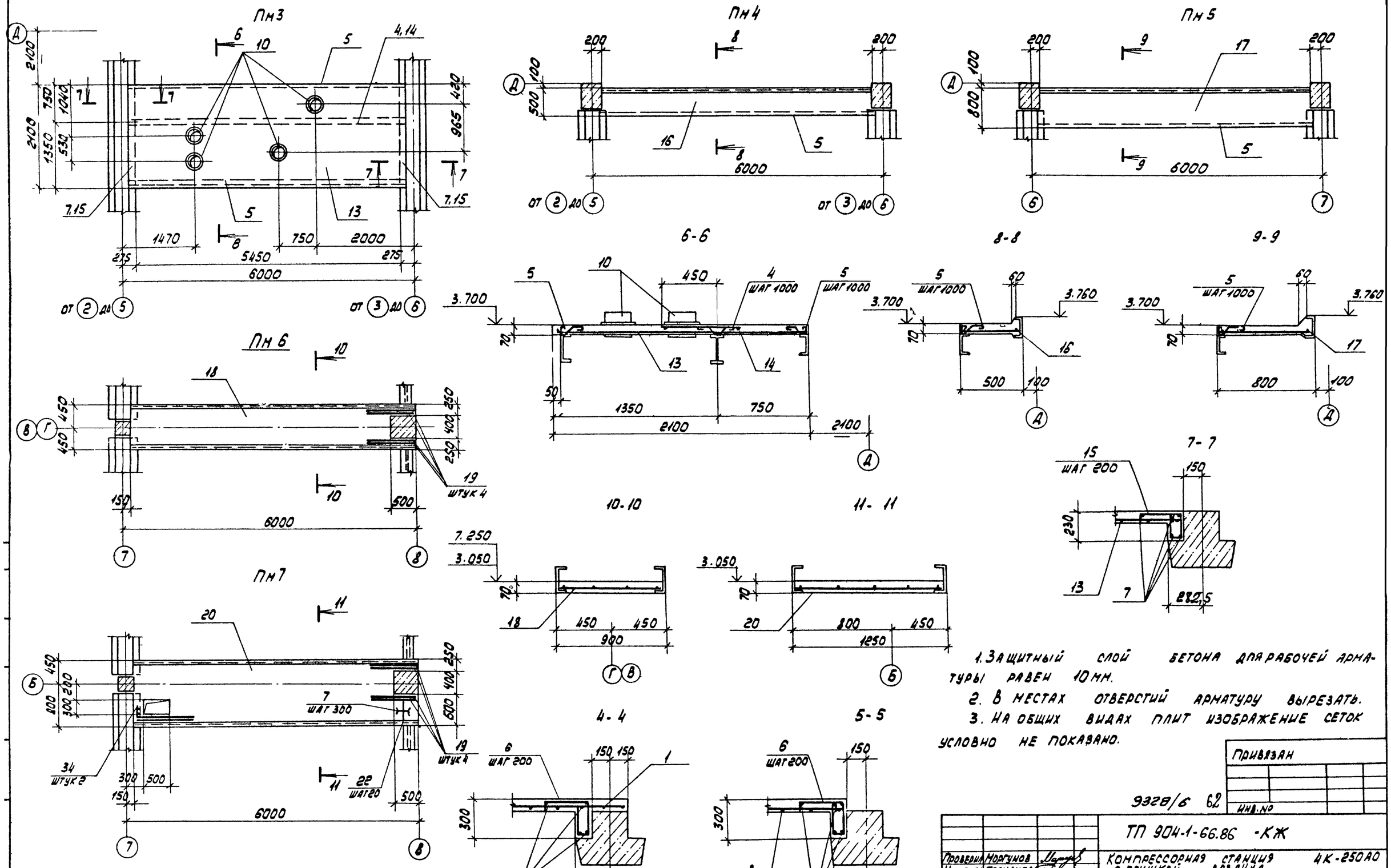

1. Защитный слой бетона для рабочей арматуры равен 10 мм.
2. В местах отверстий арматуру вырезать.
3. На общих видах плит изображение сеток условно не показано.

Привязан

9328/6 62

Инв. №

Проверил	Моргунов		
Инженер	Толмачева		
Ст. инж.	Макарова		
Рук. гр.	Моргунов		
Нач. отд.	Саакьянц		
Гл. спец.	Бондаренко		
Н. контр.	Лущенко		
ГИП	Осташевский		

ТП 904-1-66.86 -КЖ

Компрессорная станция с осушкой воздуха 4К-250А0

Стадия	Лист	Листов
РП	44	

Плиты Пм3 - Пм7

Госстрой СССР Ростовский Промстройниипроект

Копировал

Формат А2

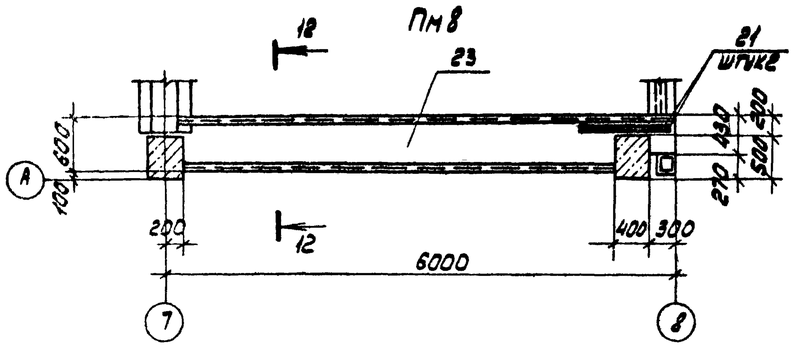

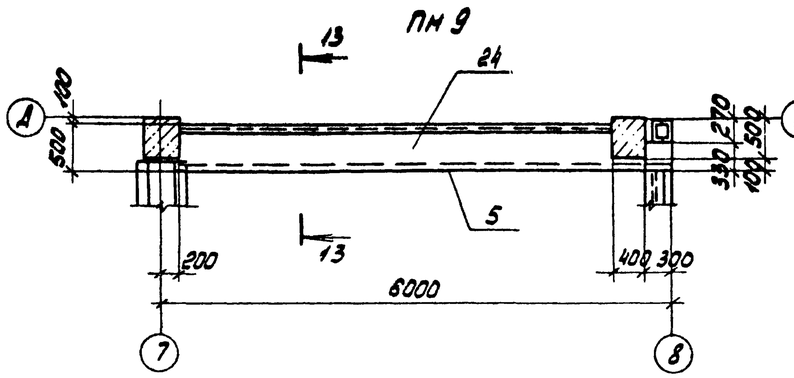

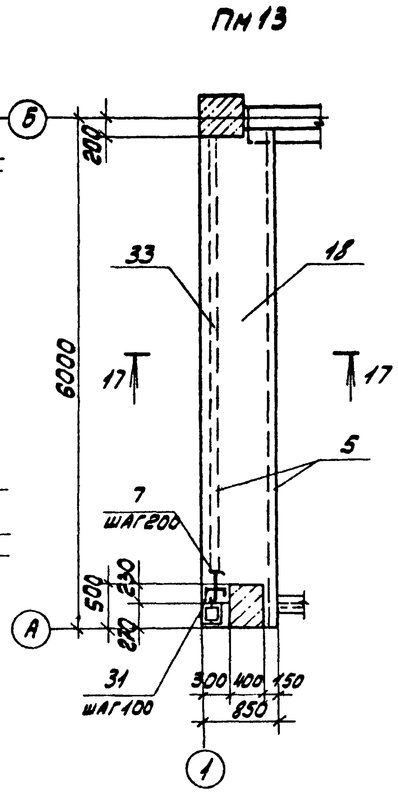

Ведомость деталей

Поз.	Эскиз
4	130, 130, 60, 50, 10, 10, 60
5	60, 50, 10, 130, 60, 60
6	60, 250, 280, 100, 280
7	По месту
15	60, 250, 210, 100, 210
31	60, 280, 60
34	300, 400
33	60, 400, 60

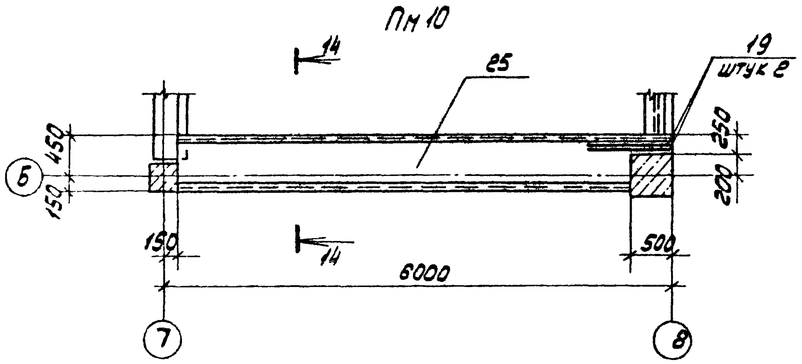

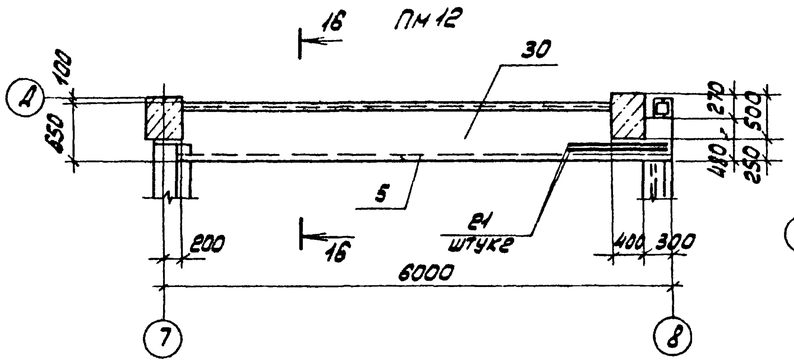

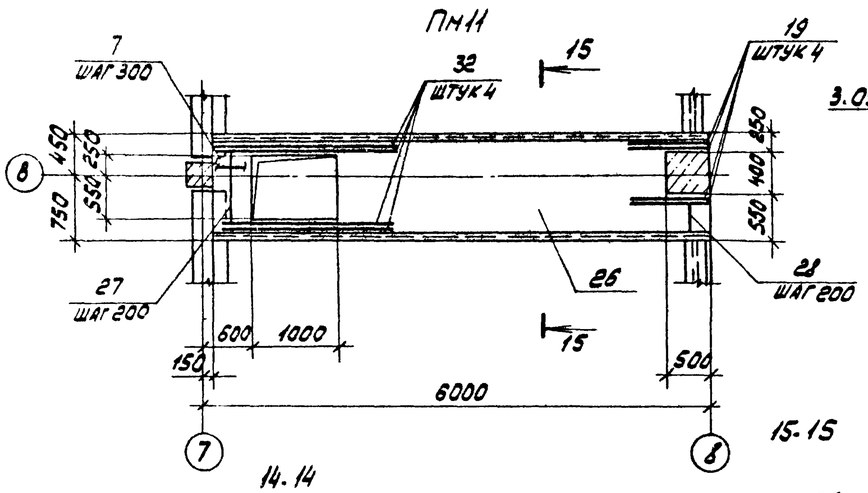

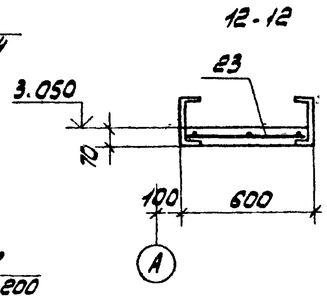

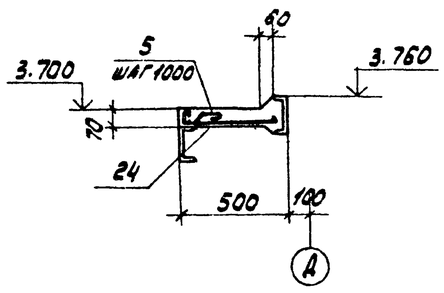

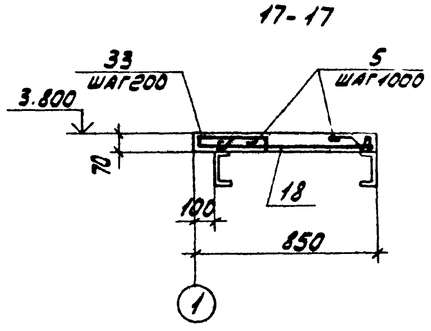

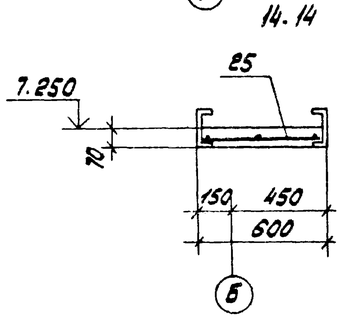

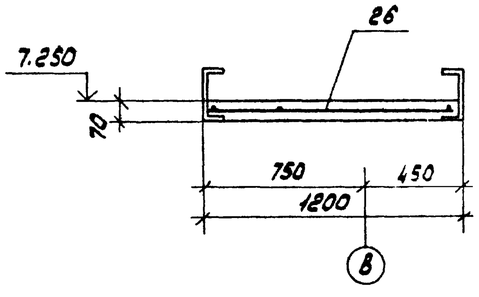

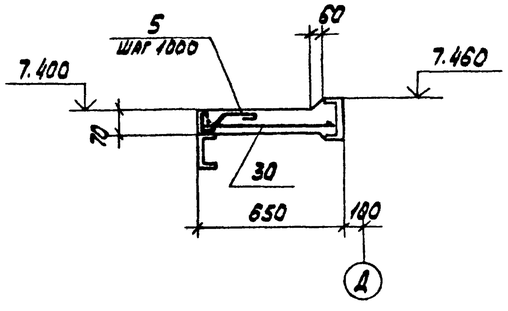

1. Защитный слой бетона для рабочей арматуры равен 10 мм.
2. На общих видах плит изображение сеток условно не показано

Привязан

9328/6 63

Инв №

Проверил	Моргунов		ТП 904-1-66.86 - КЖ	
Инженер	Толмачева		Компрессорная станция 4К-250АО с осушкой воздуха	
Ст. инж.	Макарова			Стадия: РП; Лист: 45; Листов:
Рук. гр.	Моргунов			
Нач. отд.	Саакьянц			
Гл. спец.	Боярченко		Плиты ПМ8 - ПМ13	Госстрой СССР Ростовский Промстройниипроект
Н. контр.	Луценко			
ГИП	Осташевский			

Копировал

Формат А2

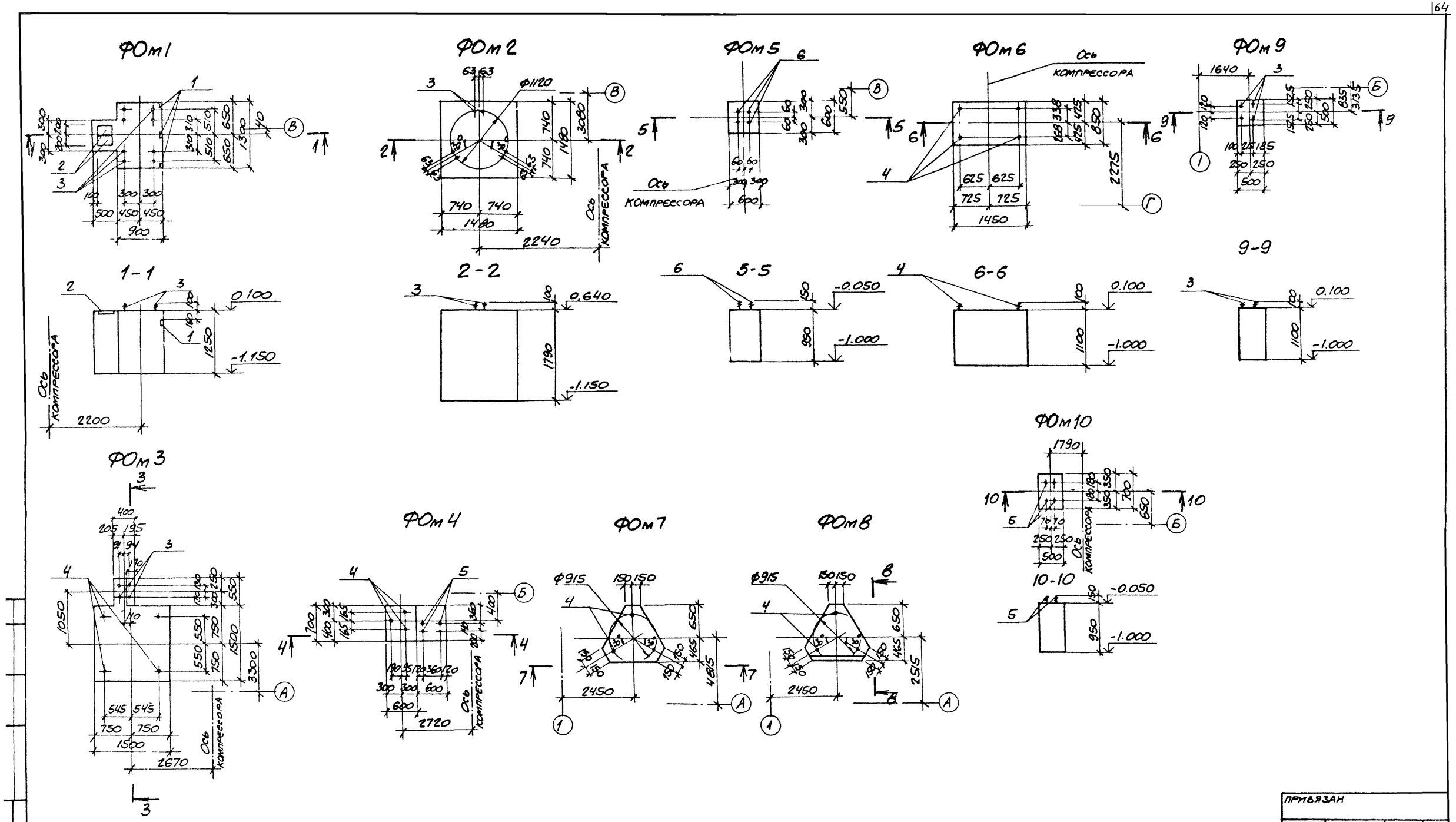

				ПРИВЯЗАН			
				ИНВ. №			

9328/6 64

				ТП 904-1-66.86-КЖ		
Проверил	Моргунов			Компрессорная станция 4К-250 АО с осушкой воздуха		
Инженер	Решетникова					
Ст. инж.	Макарова				Стадия	Лист	Листов
Рук. гр.	Моргунов				РП	46	
Нач. отд.	Саакьянц						
Гл. спец.	Боярченко			Фундаменты под оборудование ФОм1 - ФОм14 (начало)	Госстрой СССР Ростовский Промстройниипроект		
Н. контр.	Луценко						
ГИП	Осташевский						

Копировал

Формат А2

Формат	Зона	Поз.	Обозначение	Наименование	кол. на исполн.																Примечание
				Сборочные единицы																	
		1	1.400-15, вып.1	Изделие закладное МН1056	3																
		2	1.400-15, вып.1	То же МН121-3	2																
				Изделия стандартные																	
		3	ГОСТ 24379.1-80	Болт 5.М12×250	8	6	4						4				2	2			0,27 кг
		4	ГОСТ 24379.1-80	Болт 5.М16×300			4	3		4	3	3									0,59 кг
		5	ГОСТ 24379.1-80	Болт 1.1 М16×600				4						4							1,13 кг
		6	ГОСТ 24379.1-80	Болт 1.1 М20×710					4												2,09 кг
		7	ГОСТ 24379.1-80	Болт 5.М20×350											7						1,06 кг
		8	ГОСТ 24379.1-80	Болт 5.М24×400												8					1,75 кг
				Материалы																	
				Бетон марки 150	1,8	3,9	2,7	0,9	0,34	1,3	1,1	1,1	0,28	0,33	1,7	0,58	0,36	0,30			$м^3$
					ФОм1	ФОм2	ФОм3	ФОм4	ФОм5	ФОм6	ФОм7	ФОм8	ФОм9	ФОм10	ФОм11	ФОм12	ФОм13	ФОм14			

ФОм11

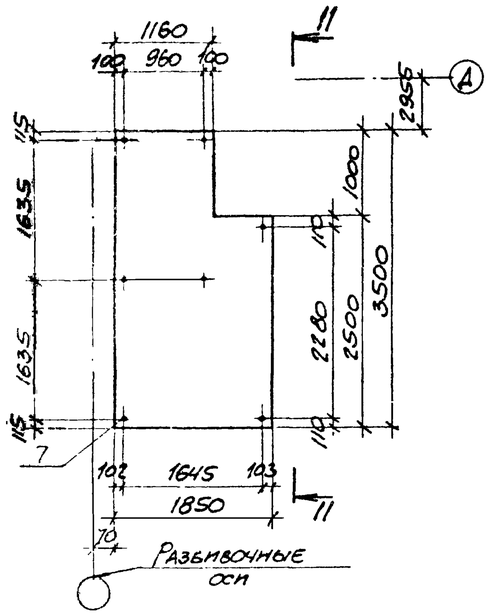

11 - 11

ФОм12

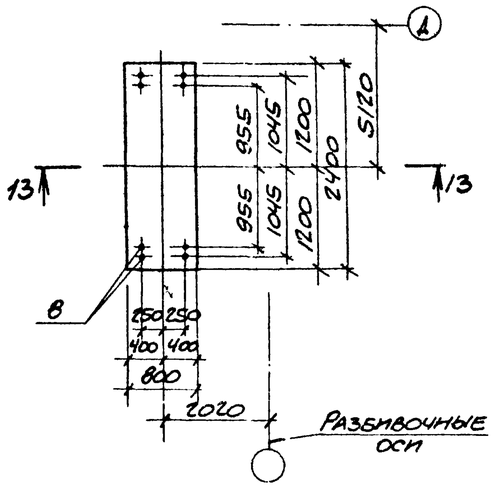

13-13

ФОм14

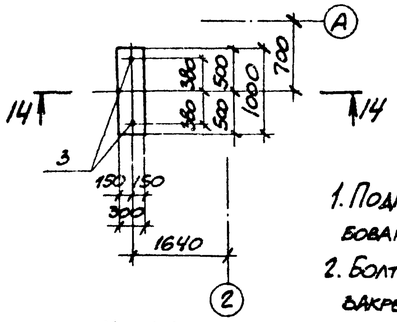

14-14

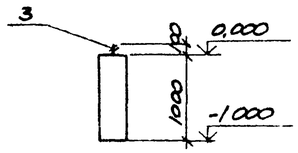

ФОм13

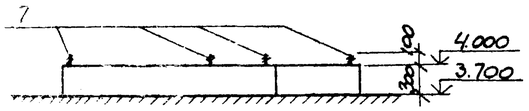

ФОм12

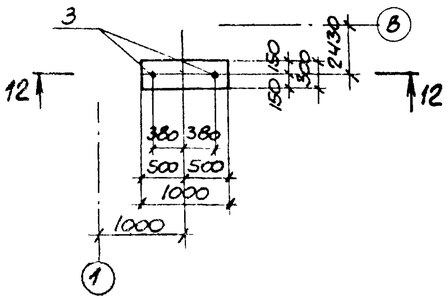

12-12

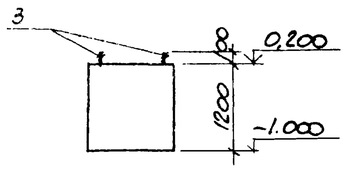

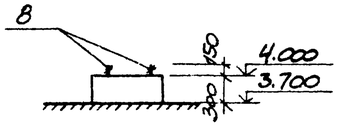

Ведомость расхода стали на один элемент, кг.

Марка элемента	Изделия закладные											Общий расход
	Арматура класса				Прокат марки							
	А-III				Вст3кп2							
	ГОСТ 5781-82				ГОСТ 103-76							
	Ф8	Ф10		Итого	б=6	б=8				Итого	Всего	
ФОм1	0,3	1,2		1,5	1,5	8,8				10,3	11,8	11,8

1. Подготовку основания под монолитные фундаменты выполнять путем втрамбования в грунт щебня или гравия крупностью 40-60 мм.
2. Болты тип 5 установить в готовые фундаменты в просверленные скважины, закрепив с помощью эпоксидного клея, согласно инструкции по креплению технологического оборудования фундаментными болтами СН 471-75
3. Перед укладкой бетона в опалубку фундаментов ФОм11, ФОм12 поверхность перекрытия тщательно очистить от пыли и грязи и промыть водой.

Привязан

Инв. №

9328/6 65

Проверил	Моргунов		
Инженер	Решетников		
Ст. инж.	Макарова		
Рук. гр.	Моргунов		
Нач. отд.	Саакьянц		
Гл. спец.	Бояренко		
Н. контр.	Луценко		
ГИП	Осташевский		

ТП 904-1-66.86 КЖ

Компрессорная станция 4К-250АО с осушкой воздуха.

Фундаменты под оборудование ФОм1 - ФОм14 (окончание)

Стадия	Лист	Листов
РП	47	

Госстрой СССР Ростовский Промстройниипроект

Копировал

Формат А2

Взам. инв. № | Подпись и дата | Инв. № подл.

Ведомость чертежей основного комплекта ТП904-1- -КМ

Лист	Наименование	Примечание
1	Общие данные.	
2	Техническая спецификация металла на объект (начало).	
3	Техническая спецификация металла на объект (окончание)	
4	Техническая спецификация металла на лестницы.	
5	Ведомость металлоконструкций по видам профилей.	
6	Схема расположения подвесных путей.	
7	Схема расположения балок перекрытия на отметке 3.800. Разрез 1-1.	
8	Схема расположения щитов перекрытия на отметке 3.800.	
9	Разрезы 2-2-14-14. Узлы 1-5.	
10	Схема расположения балок на отметках 3.200, 7.400, 4.600, 5.600.	
11	Схема расположения коробов электрокабелей	
12	Шахта для электрокабелей. Схема расположения стоек трубопроводов.	
13	Схема расположения щитов и балок на отметках 3.800, 0.000.	
14	Схема расположения щитов перекрытия канала КН1 в осях 1-2, 3, 4, 5, 6, 7. Щиты Щ1-Щ16.	
15	Схема расположения жалюзийных решеток, кронштейнов.	
16	Схема расположения балок и решеток на отметках -0.750, 2.250. Решетки Р1-Р3.	
17	Схема расположения лестницы и ограждений, площадки на отметке 3.770.	
18	Схема расположения наружной лестницы.	

Ведомость ссылочных и прилагаемых документов.

Обозначение	Наименование	Примечание
	Ссылочные документы	
1.426.2-3 выпуск 2	Стальные подкрановые балки. Пути подвесного транспорта пролетом 3; 4 и 6 м.	
1.450.3-3 выпуск 1 часть 1.2	Стальные лестницы, площадки, стремянки и ограждения. Конструкции из холодногнутых профилей. Чертежи КМД.	
1.450.3-3 выпуск 0	Стальные лестницы, площадки, стремянки и ограждения. Материалы для проектирования.	
2.440-1 выпуск 1	Узлы стальных конструкций производственных зданий. Рамные и шарнирные узлы балочных клеток и примыкания ригелей к колоннам. Чертежи КМ.	
2.440-1 выпуск 6	Узлы стальных конструкций производственных зданий. Узлы площадок под оборудование. Чертежи КМ.	
ТУ36-2044-77	Настил сварной решетчатый	

1. Общие указания к проекту помещены в пояснительной записке.
2. Указания по производству сварки и марки электродов приведены на соответствующих листах проекта.
3. В узлах и деталях даны решения соединений элементов конструкций. Количество и диаметр болтов, длина и толщина сварных швов определяются при разработке деталировочных чертежей на основании расчетных усилий, указанных в ведомостях элементов.
4. Все металлоконструкции после монтажа должны быть окрашены краской БТ-577 ЗА два раза.

Нагрузки

Крановая нагрузка: кран подвесной электрический однобалочный грузоподъемностью Q-5.0 пролетом L=21.0 м по ГОСТ 7890-73*.

Сокращение слов.

п.а. по аналогии

Данный проект выполнен в соответствии с действующими строительными нормами и правилами проектирования, которые предусматривают мероприятия, обеспечивающие взрывную, взрывопожарную и пожарную безопасность при соблюдении правил безопасности в эксплуатации здания (сооружения). Мероприятия выполнены на основании технологических заданий и указанных в них категорий производств.
Главный инженер проекта
Главный специалист /Осташевский/
Дата

9328/6 66

Инв. №				
Проверил	Макарова			
Инженер	Андреева			
Вед. инж.	Макарова			
Рук. гр.	Моргунов			
Нач. ОСП-1	Слакьянц			
Гл. спец. ТО	Боярченко			
Н. контр.	Лученко			
ГИП	Осташевский			

Привязан

ТП 904-1-66.86-КМ

Компрессорная станция с осушкой воздуха. 4К-250 АО

Стадия	Лист	Листов
РП	1	18

Общие данные.

Госстрой СССР Росгорский Промстройниипроект

Копировал Кузнецова

Формат А2

Вид профиля и ГОСТ, ТУ	Марка металла и ГОСТ	Обозначение и размер профиля (мм)	№№ по порядку	Код: марки металла	Код: вида профиля	Код: размера профиля	Количество (шт)	Длина (мм)	Масса металла по элементам конструк. (т): Подвесной путь (526235)	Рабочие площадки (526233)	Короба шахта (—)	Жалюзийные решетки (—)	Общая масса (т)	Масса потребности в металле по кварталам (заполняется изготовителем), (т): I	II	III	IV	Заполняется вц
Балки двутавровые и швеллеры стальные специальные сортамент ТУ14-2-427-80	ВСт3Гпс5 ГОСТ380-71*	I 36М	1						6.3				6.3					
	итого		2	12360	2488				6.3				6.3					
Двутавры стальные горячекатанные с параллельными гранями полок. Сортамент ГОСТ 26020-83	ВСт3пс6-1 ТУ14-1-3023-80	I20Б1	3		2431					3.7			3.7					
		I26Б1	4		2433					0.6			0.6					
		I30Б1	5		2434					0.9			0.9					
		I40Б1	6		2436					1.2			1.2					
	итого		7	12300						6.4			6.4					
Всего профиля			8							6.4			6.4					
Сталь горячекатаная балки двутавровые сортамент ГОСТ 8239-72*	Вст3сп5-1 ТУ14-1-3023-80	I 16	9		2404					0.2			0.2					
	итого		10	14460						0.2			0.2					
Сталь горячекатаная швеллеры сортамент ГОСТ 8240-72	ВСт3сп5 ГОСТ 380-71*	С10	11		2614						0.9		0.9					
		С12	12		2615				0.03	1.02			1.05					
		С22	13		2625					5.6			5.6					
		С30	14		2631					2.3			2.3					
	итого		15	14460					0.03	8.92	0.9		9.85					
	ВСт3пс6-1 ТУ14-1-3023-80	С16	16		2618					2.5			2.5					
		С18	17		2621					0.1			0.1					
		С20	18		2623				0.2	0.2			0.4					
	итого		19	12300					0.2	2.8			3.0					
Всего профиля			20						0.23	11.72	0.9		12.85					
Сталь прокатная угловая равнополочная сортамент ГОСТ 8509-72*	Вст3кп2 ГОСТ380-71*	L50×5	21							1.3	0.1		1.4					
		L63×5	22						0.1	1.5	0.5		2.1					
	итого		23	11240	2120				0.1	2.8	0.6		3.5					
	Вст3пс6-1 ТУ14-1-3023-80	L100×7	24						0.02	0.04			0.06					
		L100×8	25							0.06			0.06					
		L125×9	26							0.6			0.6					
	итого		27	12300	2120				0.02	0.7			0.72					
Всего профиля			28						0.12	3.5	0.6		4.22					
Сталь прокатная угловая неравнополочная сортамент ГОСТ 8510-72*	Вст3кп2-1 ТУ14-1-3023-80	L100×63×6	29							0.1			0.1					
	итого		30	11240	2242					0.1			0.1					
Сталь горячекатаная круглая сортамент ГОСТ 2590-71*	Вст3кп2-1 ТУ14-1-3023-80	ф 8	31							0.01			0.01					
		ф 10	32							0.01			0.01					
		ф 16	33							1.3			1.3					
	итого		34	11240	1111					1.32			1.32					
Всего профиля			35							1.32			1.32					

Привязан

9328/6 67

Инв. №

Проверил	Макарова		
Инженер	Андреева		
Вед. инж.	Макарова		
Рук. гр.	Моргунов		
Нач. ОСП-1	Саакьянц		
Гл. спец.	Боярченко		
Н. контр.	Луценко		
ГИП	Осташевский		

ТП 904-1-66.86-КМ

Компрессорная станция 4К-250АО с осушкой воздуха.

Стадия	Лист	Листов
РП	2	

Техническая спецификация металла на объект (начало)

Госстрой СССР Ростовский Промстройниипроект

Копировал Кузнецова

Формат А2

Вид профиля и ГОСТ, ТУ	Марка металла и ГОСТ	Обозначение и размер профиля (мм)	№№ по порядку	Код: марки металла	Код: вида профиля	Код: размера профиля	Количество (шт)	Длина (мм)	Масса металла по элементам констр. (т): Подвесной путь (526235)	Рабочие площадки (526233)	Короба, шахта (—)	Эскалозные решетки (—)	Общая масса (т)	Масса потребности в металле по кварталам (заполняется изготовителем), (т): I	II	III	IV	Заполняется ВЦ
Сталь листовая горячекатаная Сортамент ГОСТ 19903-74*	ВСт3кп2-1 ТУ14-1-3023-80	δ=1.8	36		7210							0.2	0.2					
		δ=4	37		7110						9.0		9.0					
		δ=5	38		7110					1.2			1.2					
		δ=6	39		7110				0.03	0.2			0.23					
		δ=8	40		7110				0.2	0.07			0.27					
		δ=10	41		7110					0.04			0.04					
		δ=12	42		7110					0.2			0.2					
	итого		43	11240					0.23	1.71	9.0	0.2	11.14					
Всего профиля			44						0.23	1.71	9.0	0.2	11.14					
Трубы стальные электросварные с вогнутой полкой ТУ14-3-194-73	ВСт3кп2-1 ТУ14-1-3023-80	труба 28х25х1.8	45									0.2	0.2					
	итого		46	11240	9866							0.2	0.2					
Листы стальные с ромбическим и чечевичным рифлением Технические условия ГОСТ 8568-77*	ВСт3кп2-1 ТУ14-1-3023-80	δ=5	47							10.9			10.9					
	итого		48	11240	7152					10.9			10.9					
Лента холоднокатаная из низколегированной стали. Технические условия ГОСТ 503-81	ВСт3кп2-1 ТУ14-1-3023-80	-14х1.8	49									0.01	0.01					
	итого		50	11240	—							0.01	0.01					
Профиль гнутый швеллеры неравнополочные ГОСТ 8278-75*	ВСт3кп2-1 ТУ14-1-3023-80	С80х60х4	51		7419				0.7	0.5			1.2					
	итого		52	11240					0.7	0.5			1.2					
Проволока стальная низкоуглеродистая общего назначения ГОСТ 3282-74*	ВСт3кп2-1 ТУ14-1-3023-80	ф3	53									0.01	0.01					
	итого		54	11240	—							0.01	0.01					
Сетки стальные плетеные одинарные Технические условия ГОСТ 5336-80	ВСт3кп2-1 ТУ14-1-3023-80	Р20-1.6	55									0.02	0.02					
	итого		56	11240	—							0.02	0.02					
Итого масса металла			57						7.58	36.35	10.5	0.44	54.87					
Лестницы лист 4			58										3.37					
Всего масса металла			59										58.24					
В том числе по маркам	ВСт3Гпс5		60										6.3					
	ВСт3кп2-1		61										28.27					
	ВСт3пс6-1		62										10.12					
	ВСт3сп5		63										9.85					
	ВСт3сп5-1		64										0.2					
	ВСт3кп2		65										3.5					
Масса поставки элементов по кварталам, т (заполняется заказчиком).		I																
		II																
		III																
		IV																

Привязан

68

9328/6

Инв. №

Проверил	Макарова		
Инженер	Андреева		
Вед. инж.	Макарова		
Рук. гр.	Моргунов		
Нач. ОСП-1	Саакьянц		
Гл. спец.	Бодрченко		
Н. контр.	Лученко		
ГИП	Осташевский		

ТП 904-1-66.86 КМ

Компрессорная станция 4К-250АО с осушкой воздуха

Стадия	Лист	Листов
РП	3	

Техническая спецификация металла на объект (окончание)

Госстрой СССР Ростовский Промстройниипроект

Копировал Кузнецова

Формат А2

Вид профиля и ГОСТ, ТУ	Марка металла и ГОСТ	Обозначение и размер профиля (мм)	№№ по порядку	Код: Марки металла	Код: Вида профиля	Код: Размера профиля	Количество (шт)	Длина (мм)	Масса металла по элементам констр. (т) — Код элемента конструк. 526242 (Лестницы)	526243 (Площадка)	526244 (Ограждения)		Общая масса (т)	Масса потребности в металле по кварталам (заполняется изготовителем). (т) I	II	III	IV	Заполняется ВЦ
Сталь прокатная угловая равнополочная сортамент ГОСТ 8509-72*	Вст3кп2-1 ТУ14-1-3023-80	L25x3	1								0.14		0.14					
		L75x6	2						0.03	0.10			0.13					
	Итого		3	11240	2120				0.03	0.10	0.14		0.27					
Всего профиля			4						0.03	0.10	0.14		0.27					
Сталь листовая горячекатаная сортамент ГОСТ 19903-74*	Вст3кп2-1 ТУ14-1-3023-80	δ=4	5						0.03	0.02			0.05					
		δ=6	6						0.06				0.06					
		δ=8	7							0.04			0.04					
	Итого		8	11240	7110				0.09	0.06			0.15					
Всего профиля			9						0.09	0.06			0.15					
Сталь листовая холоднокатаная сортамент ГОСТ 19904-74*	Вст3кп2-1 ТУ14-1-3023-80	δ=2	10							0.75			0.75					
		δ=2.5	11						0.25				0.25					
	Итого		12	11240	7220				0.25	0.75			1.0					
Всего профиля			13						0.25	0.75			1.0					
Листы стальные с ромбическим и чечевичным рифлением технические условия ГОСТ 8568-77*	Вст3кп2-1 ТУ14-1-3023-80	δ=4	14						0.12	0.16			0.28					
	Итого		15	11240	7152				0.12	0.16			0.28					
Проволока из углеродистой конструкционной тали. Технические условия ГОСТ 17335-71	Вст3кп2-1 ТУ-14-1-3023-80	ф5	16							0.15			0.15					
	Итого		17	11240	–					0.15			0.15					
Профиль гнутый швеллеры равнополочные ГОСТ 8278-75*	Вст3кп2-1 ТУ14-1-3023-80	[160x50x4	18		7428					0.18			0.18					
		[180x50x4	19		7430				0.44				0.44					
	Итого		20	11240					0.44	0.18			0.62					
Всего профиля			21						0.44	0.18			0.62					
Швеллеры стальные гнутые равнополочные ГОСТ 8278-80	Вст3кп2-1 ТУ14-1-3023-80	\50x40x12x2.5	22								0.56		0.56					
	Итого		23	11240	7319						0.56		0.56					
Профиль гнутый ЦМТ 3-130-70	Вст3кп2-1 ТУ14-1-3023-80	(90x30x25x3	24								0.34		0.34					
	Итого		25	11240	–						0.34		0.34					
Итого масса металла			26						0.93	1.4	1.04		3.37					
Всего масса металла			27						0.93	1.4	1.04		3.37					
В том числе по маркам			28						0.93	1.4	1.04		3.37					
Масса поставки элементов по кварталам, т (заполняется заказчиком)		I																
		II																
		III																
		IV																

Привязан

69

9328/6

Инв. №

Проверил	Макарова		
Инженер	Андреева		
Вед. инж.	Макарова		
Рук. гр.	Моргунов		
Нач. ОСП-1	Сакьянц		
Гл. спец. т.о.	Боярченко		
Н. контр.	Луценко		
ГИП	Осташевский		

ТП 904-1-66.86-КМ

Компрессорная станция 4К-250 АО с осушкой воздуха.

Стадия	Лист	Листов
РП	4	

Техническая спецификация металла на лестницы.

Госстрой СССР Ростовский Промстройниипроект

Копировал Кузнецова

Формат А2

Наименование конструкции по номенклатуре прейскуранта №01-22	Позиция по прейск. №01-22	№ п.п.	Код конструкций	Масса конструкций, т: Всего стали повышенной выносной прочн.	Широкополочные двутавры	Балки и швеллеры	Крупносортная сталь	Среднесортная сталь	Мелкосортная сталь	Толстолистовая сталь	Универсальная сталь	Тонколистовая сталь	Гнутые и гнутосварные	Трубы	Прочие	Всего	Количество шт.	Серия типовых конструкций
Типовые конструкции																		
Лестницы, площадки, ограждения																		
МЛХРБ 45-12.8	102-168	1	5262420146				0.01			0.01		0.05	0.06			0.13	2	
МЛХРБ 45-30.8	102-177	2	5262420155				0.02			0.02		0.20	0.21			0.46	3	
МЛХФ 45-36.8	102-201	3	5262420217				0.01			0.10			0.09			0.20	1	
ОГлМЛХ 45-10.12	102-287	4	5262440101						0.01				0.02			0.03	2	
ОГлМЛХ 45-10.12	102-288	5	5262440102						0.01				0.02			0.03	2	
ОГлМЛХ 45-10.30	102-283	6	5262440107						0.02				0.10			0.12	3	
ОГлМЛХ 45-10.30	102-264	7	5262440108						0.02				0.10			0.12	3	
ОГлМЛХ 45-10.36	102-265	8	5262440109						0.01				0.02			0.03	1	
ОГлМЛХ 45-10.36	102-266	9	5262440110						0.01				0.02			0.03	1	1.450.3-3 вып.1 часть 1,2
ПМХРБ-12.8	102-367	10	5262430147				0.07			0.01		0.09	0.13		0.01	0.32	7	
ПМХРБ-21.8	102-368	11	5262430156				0.02			0.01		0.02	0.05		0.01	0.11	2	
ОГПМХЭб-10.9	102-475	12	5262440201						0.01				0.06			0.07	6	
ОГПМХЭб-10.12	102-480	13	5262440202						0.01				0.04			0.05	4	
ОГПМХЭб-10.15	102-481	14	5262440203						0.01				0.03			0.04	2	
ОГПМХЭб-10.21	102-483	15	5262440205						0.02				0.19			0.21	12	
ОГПМХЭб-10.24	102-484	16	5262440200						0.01				0.02			0.03	1	
ОГПМХЭб-10.36	102-485	17	5262440208						0.01				0.03			0.04	1	
ОГПМХЭб-10.42	102-487	18	5262440209						0.01				0.03			0.04	1	
ОГПМХЭб-10.54	102-489	19	5262440211						0.01				0.09			0.10	2	
ОГПМХЭб-10.60	102-490	20	5262440212						0.03				0.20			0.23	4	
ПМХФ-54.8	102-426	21	5262430235				0.01			0.15			0.09			0.26	1	
РН15	102-943	22	–									0.63			0.13	0.77	48	ТУ36-2044-77
Нетиповые конструкции																		
Подвесной путь	303-29	23	5262350105			6.73	0.12			0.24			0.72			7.89		
Рабочие площадки	309-28	24	5262337001		6.59	12.07	3.61		1.56	12.91			0.52			37.63		
Короба, шахта	323	25	–			0.93	0.72			9.27						11.03		
Жалюзийные решетки	–	26	–									0.22		0.21	0.03	0.46		
Итого		27			6.59	19.73	4.59		1.76	22.72		1.21	2.84	0.21	0.18	60.43		

Привязан

Инв. №

9328/6 70

ТП 904-1-66.86-КМ

Компрессорная станция с осушкой воздуха 4К-250А0

Проверил	Макарова	
Инженер	Андреева	
Вед. инж.	Макарова	
Рук. гр.	Моргунов	
Нач. ОСП-1	Саакьянц	
Гл. спец. т.о.	Бондаренко	
Н. контр.	Луценко	
ГИП	Осташевский	

Стадия	Лист	Листов
РП	5	

Ведомость металлоконструкций по видам профилей

Госстрой СССР, Ростовский Промстройниипроект

Копировал Кузнецова

Формат А2

Схема расположения подвесных путей

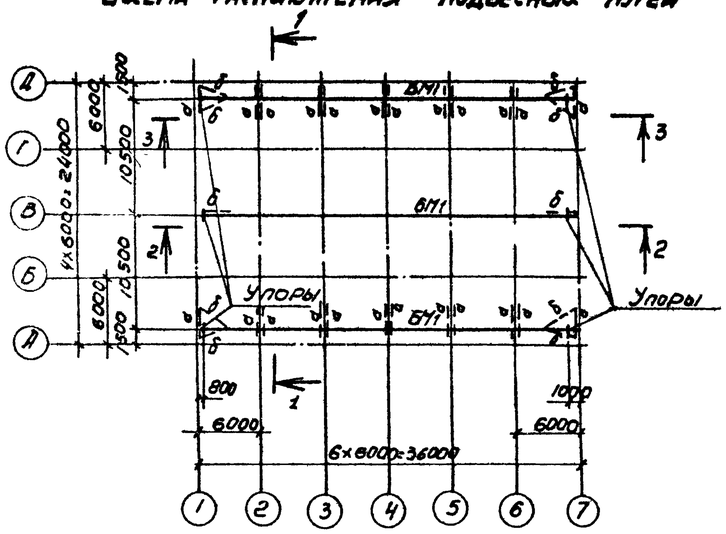

1-1

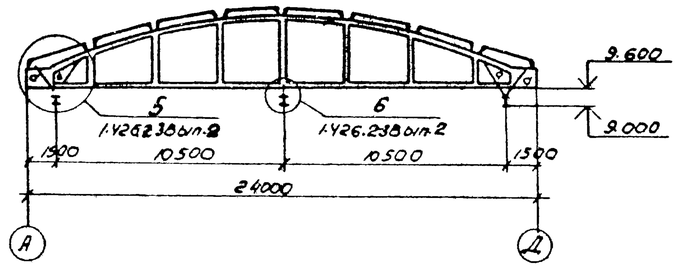

2—2

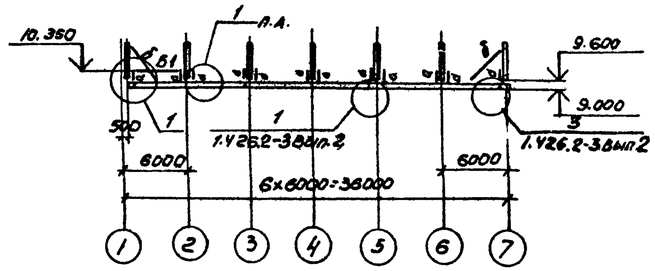

3-3

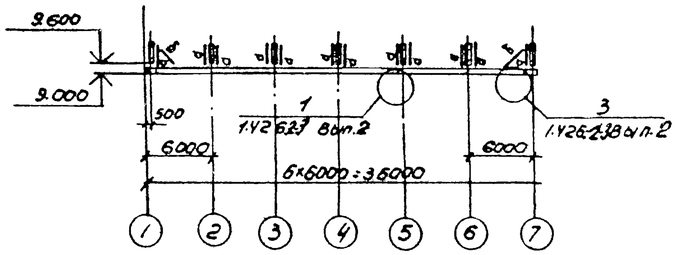

Ведомость элементов

Марка	Сечения: Эскиз	Сечения: Поз	Сечения: Состав	Опорные усилия: N_1 тс.м	Опорные усилия: N_1' тс	Опорные усилия: Q_1 тс	Группа конструкций	Марка металла	Примечание
БМ1	I		Т36М	—	—	2.9	II	Вст3пс5	
Б1	100		2 С 20	—	—	2.6	IV	Вст3 кп2-1	
а	C		C80×50×4	—	9.9	—	III		
б	L		L63×5	—	—	—	IV		По гибкости

4-4

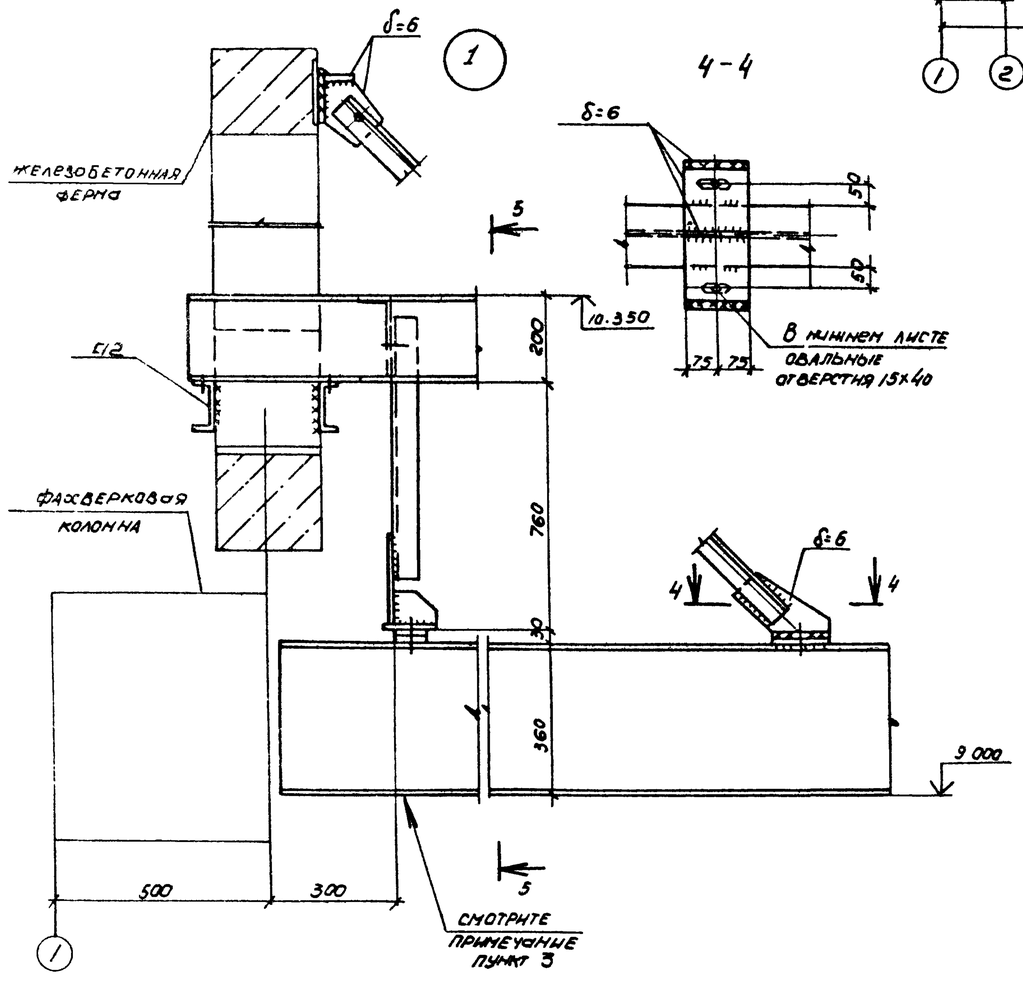

5—5

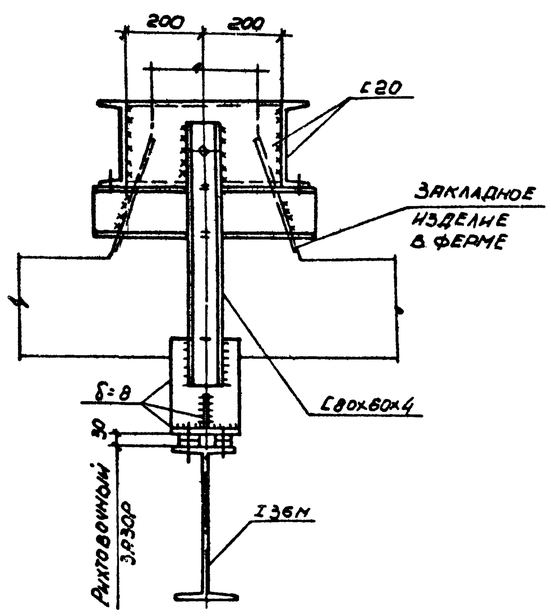

1. Конструкции сварные. Сварку элементов подвесных путей производить электродами Э42А по ГОСТ 9467-75.
2. Сварка ручная дуговая h_w=6 мм.
3. Упор условно не показан.

Привязан

Инв.№

9328/6 71

ТП90 4-66.86-КМ

Проверил	Макарова		Компрессорная станция 4К-250-40 с осушкой воздуха
Инженер	Андреева		
Ст.инж.	Макарова		
Рук.гр.	Моргунов		
Нач.отд.	Сапожников		
Гл.спец.	Бодрученко		Схема расположения подвесных путей
Н.контр.	Луценко		
ГИП	Потапчевский		

Стадия	Лист	Листов
РП	6	

Госстрой СССР Ростовский Промстройниипроект

Копировал

Формат А2

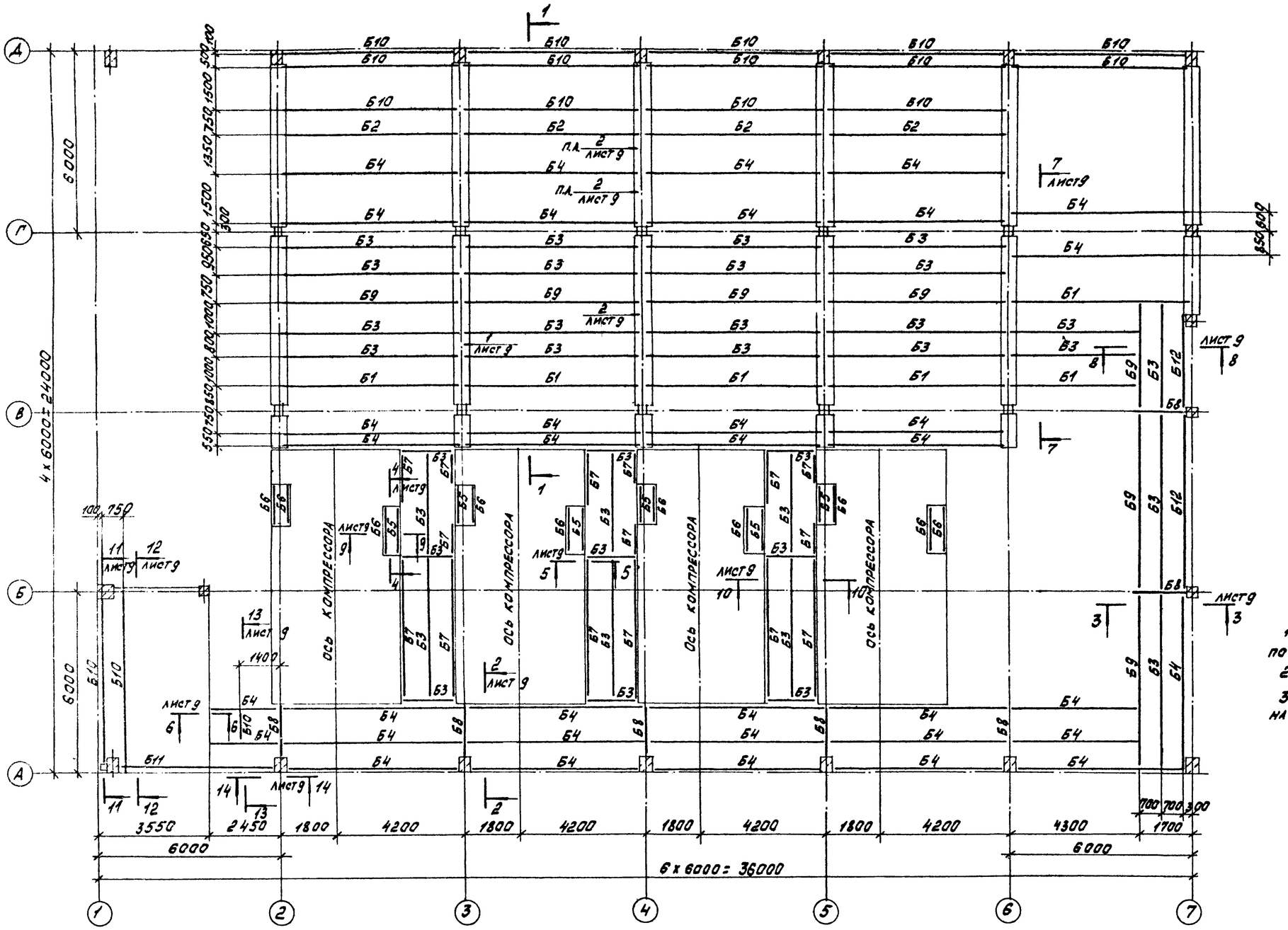

1-1

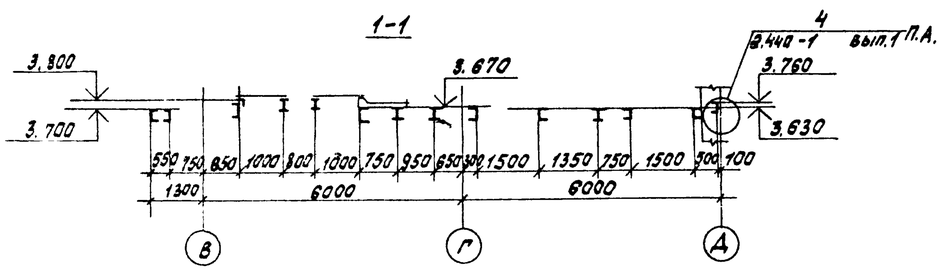

1. Сварку производить электродами Э42 по ГОСТ 9467-75.
2. Сварка ручная дуговая $h_ш = 6$ мм.
3. Ведомость элементов смотрите на листе 8.

Привязан			
Инв. №			

9328/6 72

Проверил	Макарова		ТП 904-1-66.86-КМ	
Инженер	Андреева		Компрессорная станция с осушкой воздуха 4К-250 АО	
Вед. инж.	Макарова			Стадия: РП; Лист: 7; Листов:
Рук. гр.	Моргунов			
Нач. отд.	Слесьянц			
Гл. спец.	Бондренко		Схема расположения балок перекрытия на отметке 3.800. Разрез 1-1	Госстрой СССР Ростовский Промстройниипроект
Н. контр.	Лущенко			
ГИП	Осташевский			

Копировал Кузнецова

Формат А2

ТИПОВОЙ ПРОЕКТ 904-1-66.86-КМ АЛЬБОМ 6

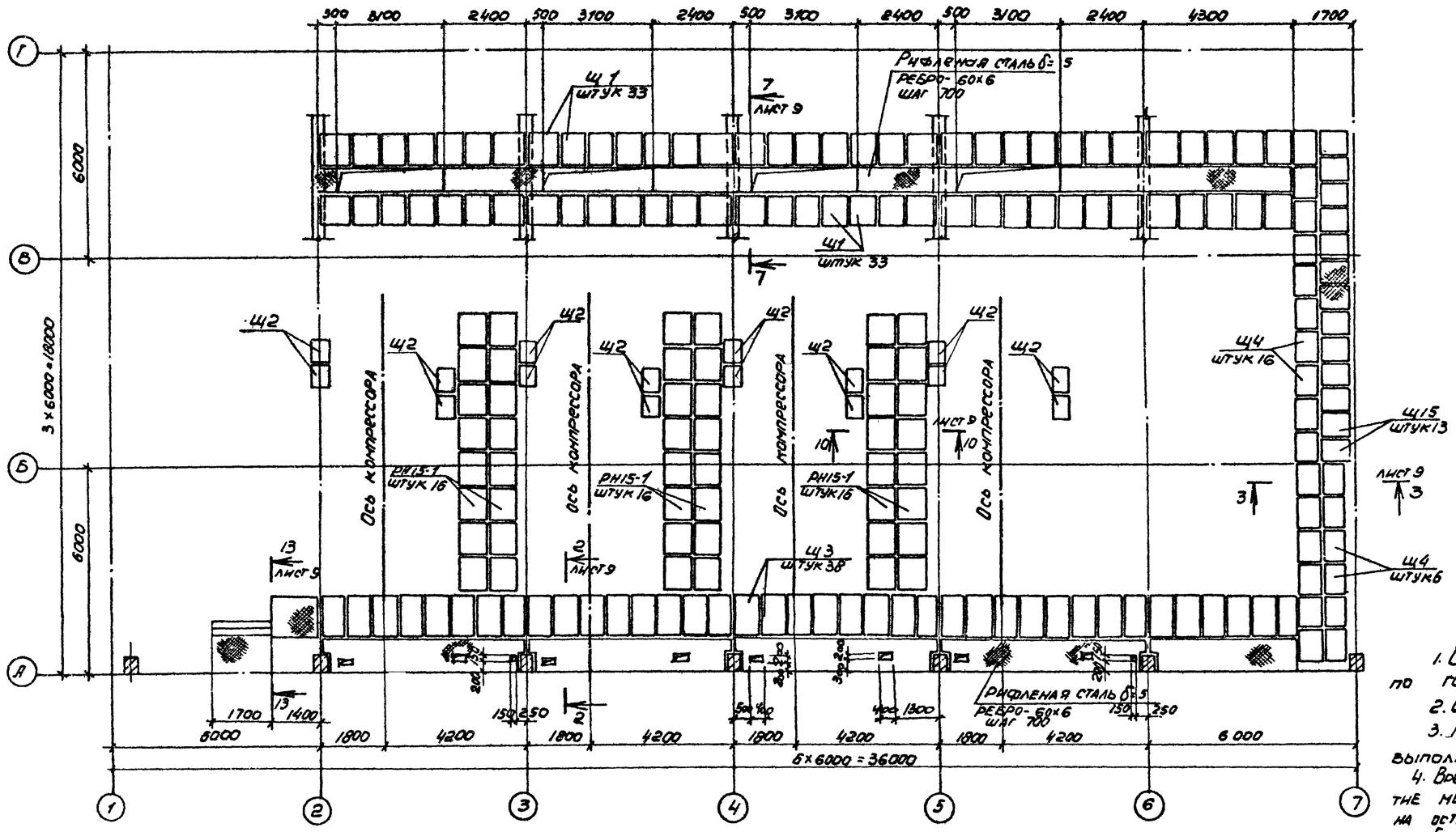

1. Сварку производить электродами Э42 по ГОСТ 9467-75.
2. Сварка ручная дуговая $h_{ш}$=6мм.
3. Настил типа „Батайск" РН15-1. выполнить по ТУ36-2044-77.
4. Временная нормативная нагрузка на перекрытие между компрессорами $q^{н}$=3.0 кПа (300 кгс/м²) на остальные участки перекрытия 6.0 кПа (600 кгс/м²).
5. Схема ограждений дана на листе 17.

Ведомость элементов

Марка	Сечение: эскиз	Поз	Состав	Опорные усилия: M, тсм	N, тс	Q, тс	Группа констр.	Марка металла	Примечание
Б1		1	С30	—	—	5.1	IV	ВСт3кп2-1	
		2	L 63×5	—	—	—	IV		конструкт.
Б2	I		I 26Б1	—	—	4.1	IV	ВСт3пс6-1	
Б3	I		I 20Б1	—	—	4.7	IV		
Б4	[		С22	—	—	2.1	IV	ВСт3кп2	
Б5		1	L 125×9	—	—	3.4	IV	ВСт3пс6-1	
		2	L 63×5	—	—	—	IV	ВСт3кп2-1	конструкт.
Б6	L		L 125×9	—	—	3.4	IV	ВСт3пс6-1	
Б7	L		L 63×5	—	—	—	IV		конструкт.
Б8	I		I 16	—	—	3.3	IV	ВСт3кп2-1	
Б9	[		С30	—	—	5.1	IV		

Ведомость элементов

Марка	Сечение: эскиз	Поз	Состав	Опорные усилия: M, тс.м	N, тс	Q, тс	Группа констр.	Марка металла	Примечание
Б10	[		С16	—	—	0.8	IV	ВСт3кп2-1	
Б11	I		I 30Б2	—	—	5.2	IV	ВСт3пс6-1	
Б12		1	С22	—	—	2.1	IV		
		2	L 50×5	—	—	—	IV		
Ц1	лист 14						IV		
Ц2							IV	ВСт3кп2-1	
Ц3							IV		
Ц4							IV		
Ц15							IV		
РН15-1	ТУ36-2044-77						IV		
σ	L		L 63×5	—	—	4.7	IV		

Согласовано:

Взам. инв. №

Подпись и дата

Инв. № подл.

Привязан

9328/6 73 Инв. №

Проверил	Макарова		ТП 904-1-66.86-КМ
Инженер	Андреева		Компрессорная станция 4К-250.40 с осушкой воздуха
Ст. инж.	Макарова		
Рук. гр.	Моргунов		Стадия: РП; Лист: 8; Листов:
Нач. отд.	Саакьянц		
Гл. спец.	Борруенко		Схема расположения щитов перекрытия на отметке 3.800
Н. контр.	Луценко		Госстрой СССР Ростовский Промстройниипроект
ГИП	Осташевский		

Копировал Погорельская

Типовой проект 904-1-66.86 - КМ Альбом 6

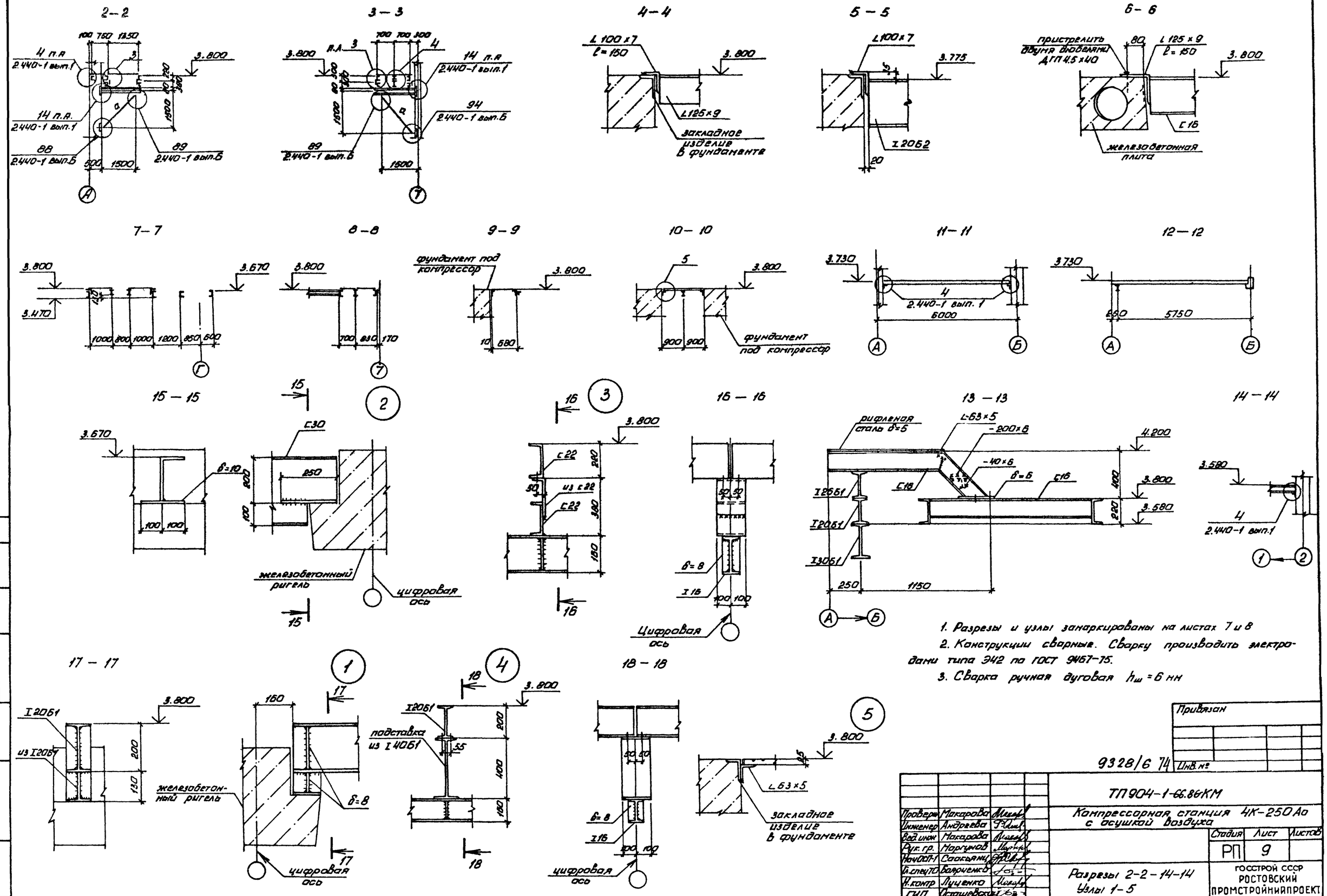

1. Разрезы и узлы занаркированы на листах 7 и 8
2. Конструкции сварные. Сварку производить электродами типа Э42 по ГОСТ 9467-75.
3. Сварка ручная дуговая $h_ш = 6$ мм

Привязан

Инв. №

9328/6 74

Проверил	Макарова		ТП 904-1-66.86 КМ
Инженер	Андреева		Компрессорная станция 4К-250 Ао с осушкой воздуха
Вед. инж.	Макарова		Стадия: РП · Лист: 9 · Листов:
Рук. гр.	Моргунов		
Нач. отд.	Саакьянц		
Гл. спец.	Бондаренко		Разрезы 2-2 – 14-14. Узлы 1-5
Н. контр.	Луценко		ГОССТРОЙ СССР РОСТОВСКИЙ ПРОМСТРОЙНИИПРОЕКТ
ГИП	Осташевский		

Инв. № подл. | Подпись и дата | Взам. инв. №

копировал Ненашева

Формат А2

Ведомость элементов

Марка	Сечение: Эскиз	Сечение: Поз	Сечение: Состав	Опорные усилия: M, тс.м	Опорные усилия: N, тс	Опорные усилия: Q, тс	Группа констр.	Марка металла	Примечание
Б1	I		I 40Б1	—	—	9.1	IV	ВСт3пс6-1	
Б2	I		I 30Б1	—	—	5.2	IV		
Б3	[		[22	—	—	2.1	IV		
Б4	[		[16	—	—	1.1	IV	ВСт3кп2-1	

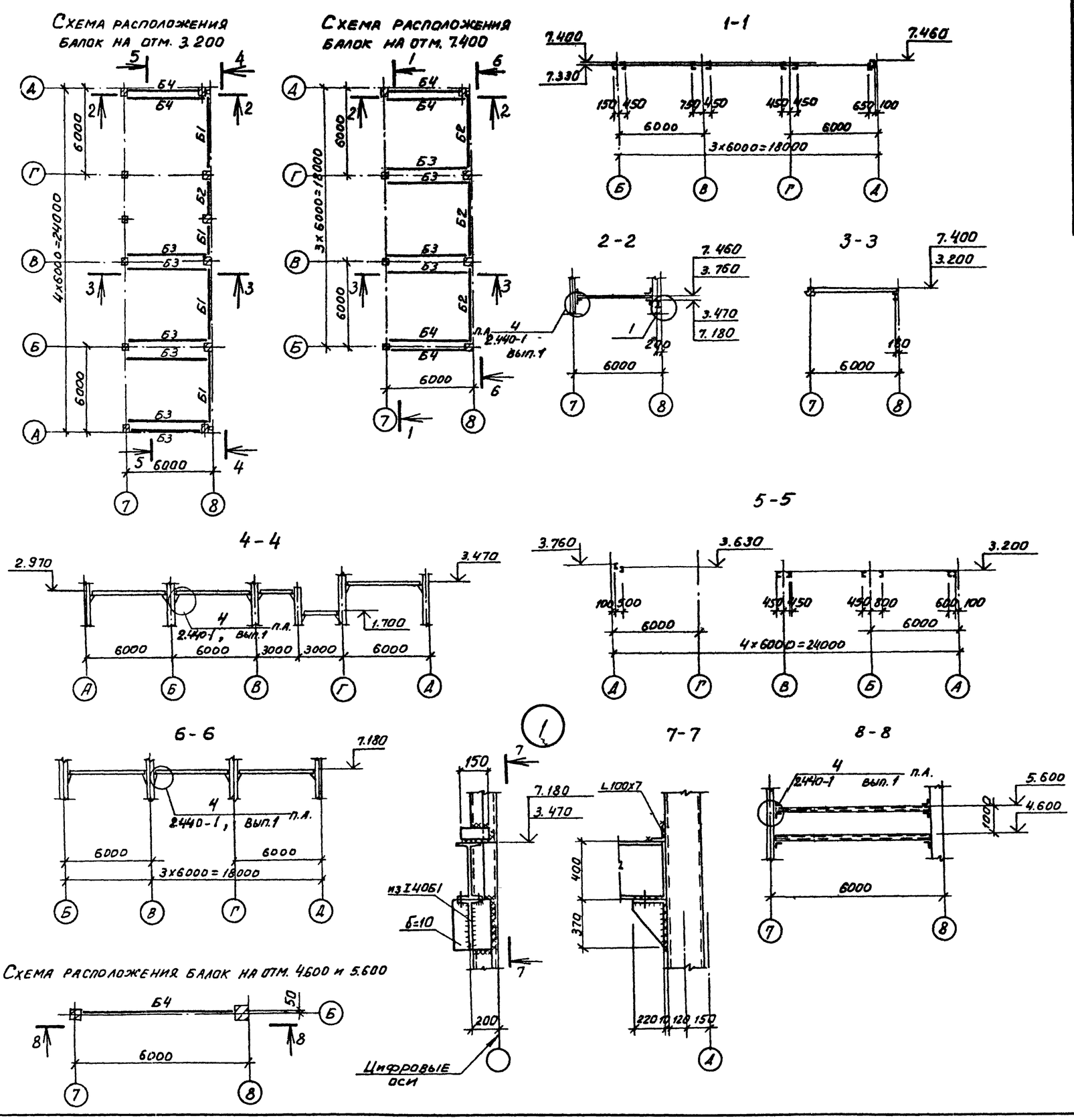

1. Конструкции сварные. Сварку производить электродами Э42 по ГОСТ 9467-75.
2. Сварка ручная дуговая $h_ш = 6$ мм.

9328/6 75

Привязан

Инв №

Проверил	Макарова		ТП 904-1-66.86-КМ	
Инженер	Андреева		Компрессорная станция 4К-250 АО с осушкой воздуха	
Ст. инж.	Макарова			
Рук. гр.	Моргунов			
Нач. ОСП-1	Салькянц			
Гл. спец. т.о.	Боярченко			
Н. контр.	Луценко		Схема расположения балок на отметках 3.200, 7.400, 4.600, 5.600.	
ГИП	Осташевский			

Стадия	Лист	Листов
РП	10	

Госстрой СССР Ростовский Промстройниипроект

Копировал: Шипова

Формат А2

Схема расположения коробов электрокабелей

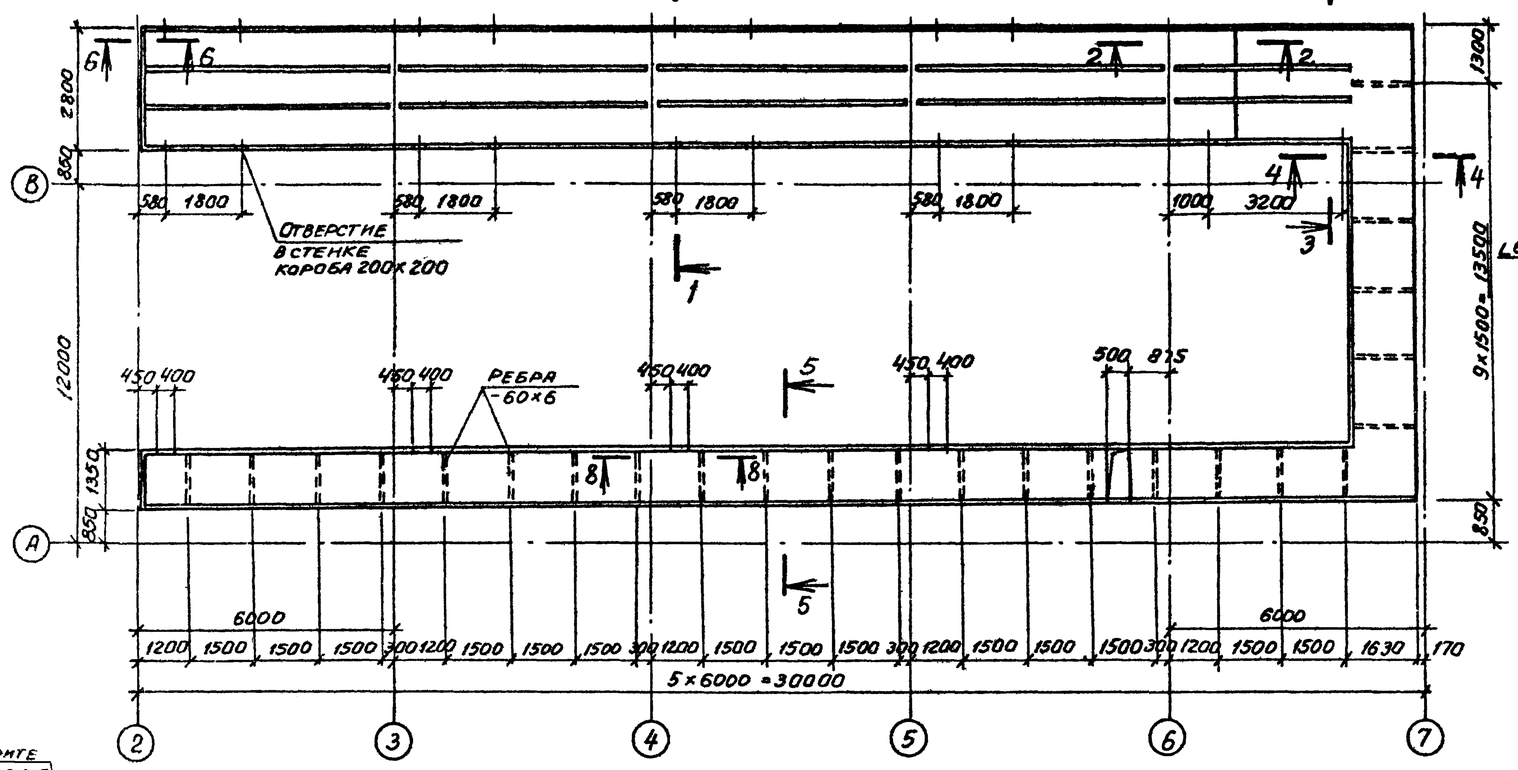

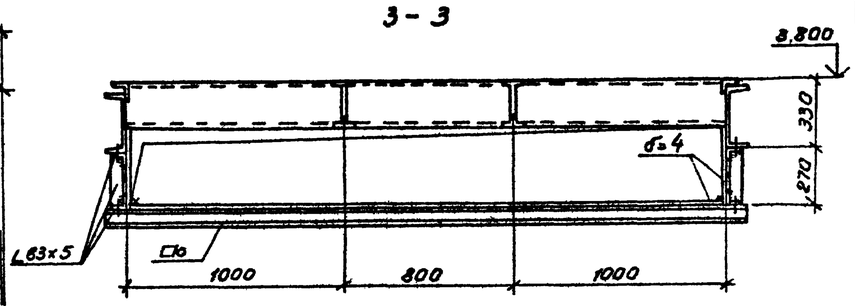

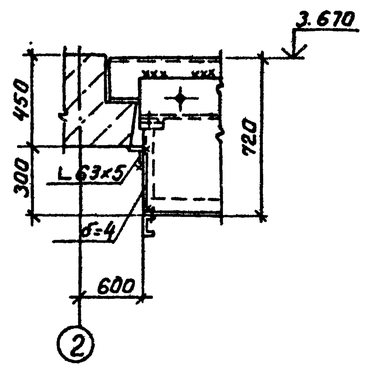

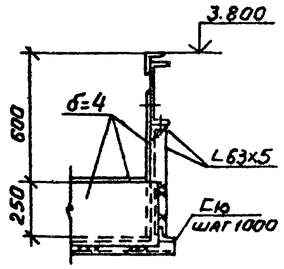

Смотрите примечание пункт 4

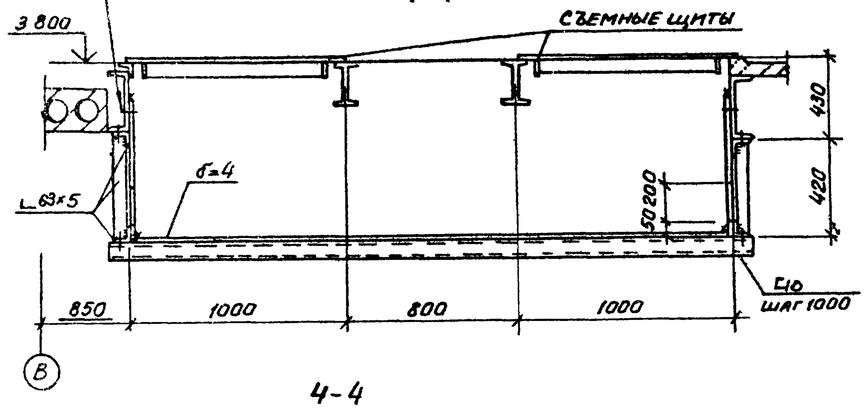

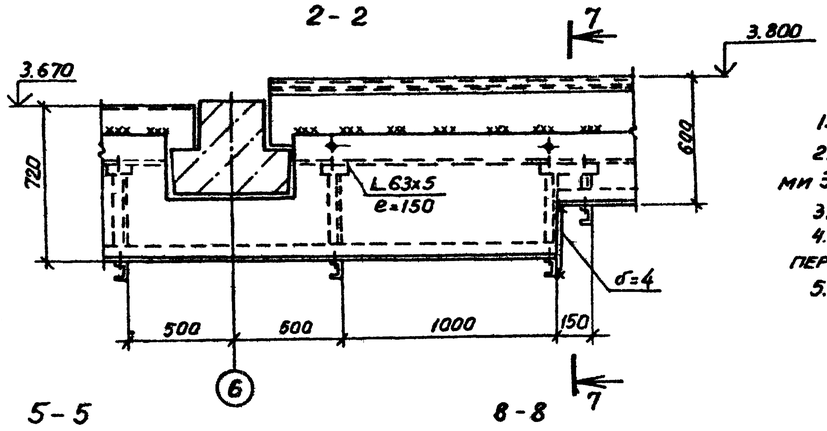

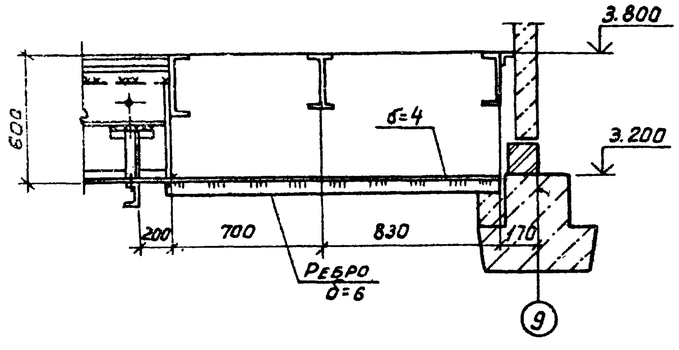

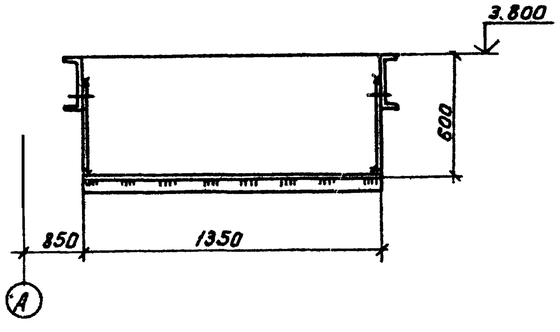

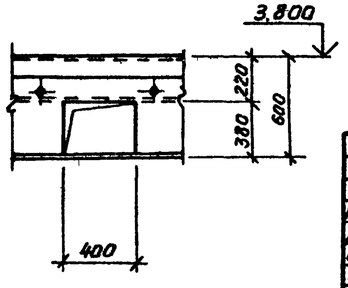

1. Шахту электрокабелей смотрите на листе 12.
2. Конструкции сварные. Сварку производить электродами Э42 по ГОСТ 9467-75.
3. Сварку коробов выполнять прерывистым швом $\frac{6-60}{200}$.
4. Монтажные болты предусмотреть до установки плит перекрытия.
5. Съемные металлические щиты смотрите на листе 14.

Привязан

Инв. №

9328/6 76

Проверил	Макарова		
Инженер	Андреева		
Ст. инж.	Макарова		
Рук. гр.	Моргунов		
Нач. ОСА-1	Саакьянц		
Гл. спец.	Боярченко		
Н. контр.	Луценко		
ГИП	Осташевский		

ТП 904-1-66.86 – КМ

Компрессорная станция 4К-250АО с осушкой воздуха

Стадия	Лист	Листов
РП	11	

Схема расположения коробов электрокабелей.

Госстрой СССР Ростовский Промстройниипроект

Копировал: Шилова

Формат А2

Ведомость элементов

Марка	Сечение: эскиз	Сечение: поз	Сечение: состав	Опорные усилия: M_x, тс м	Опорные усилия: N_1, тс	Опорные усилия: Q, тс	Группа констр	Марка металла	Примечание
СК1	⊣⊢		2L63x5	—	1,2	—	IV	Вст3кп2-1	
СК2	⊏		⊏20	0,01	—	—	IV	Вст3кп2-1	

1-1

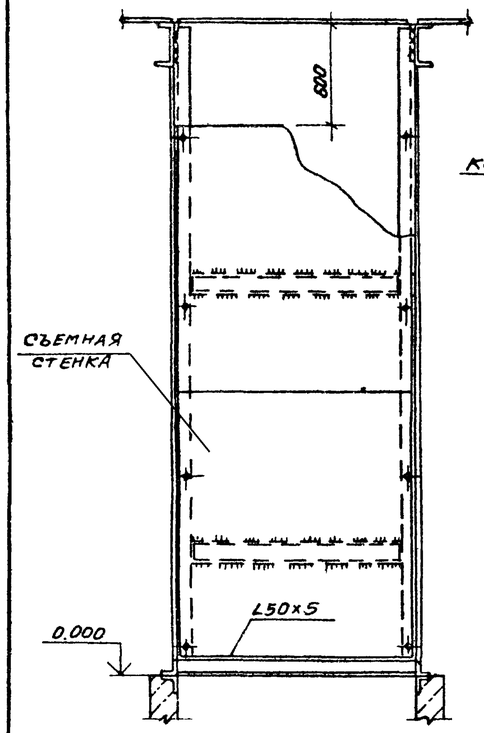

2-2

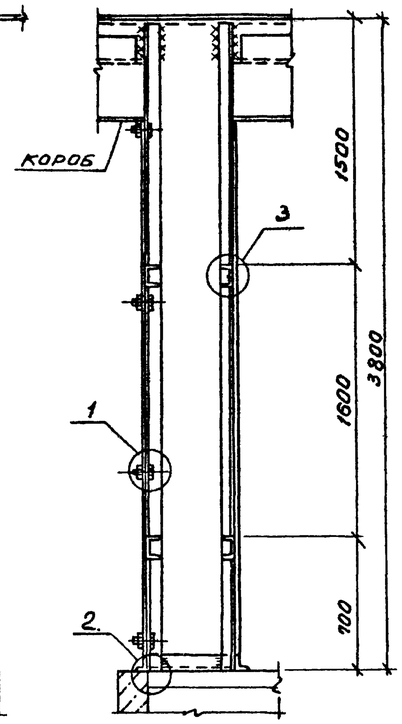

Схема расположения стоек трубопроводов

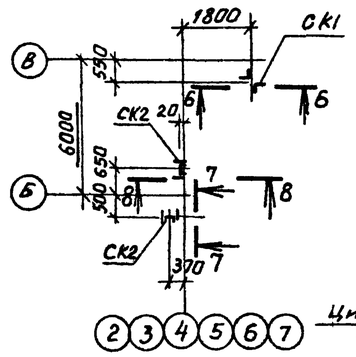

6-6

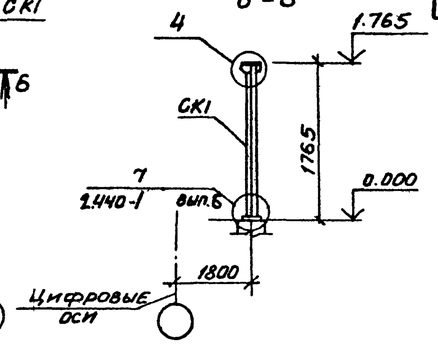

7-7

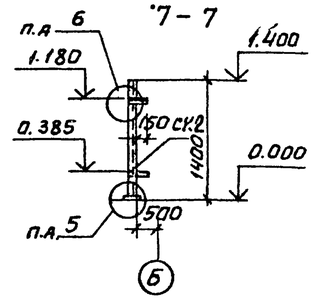

8-8

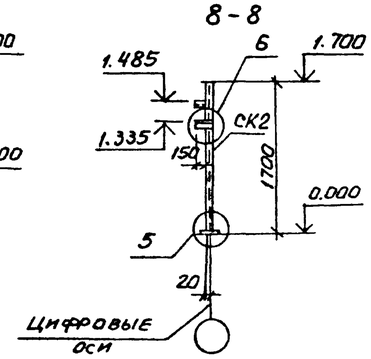

Шахта для электрокабелей

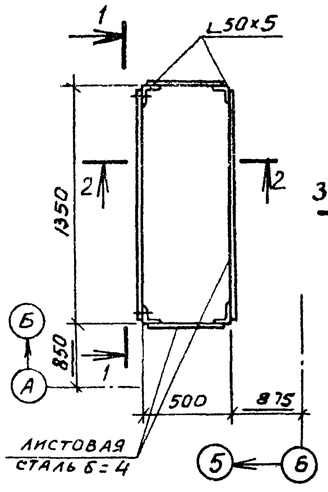

1

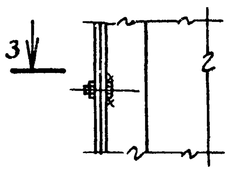

3-3

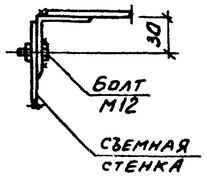

2

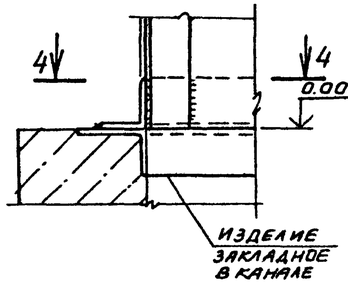

4-4

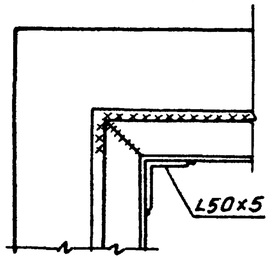

4

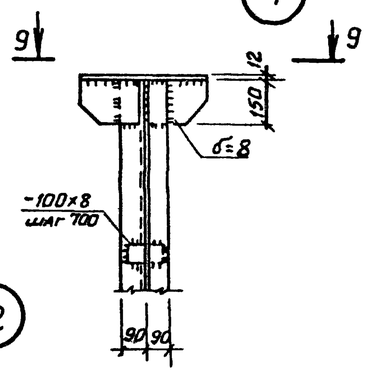

9-9

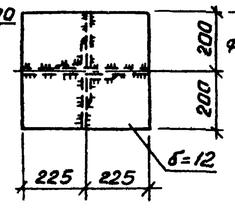

5

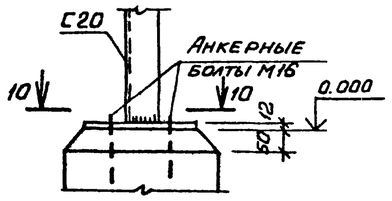

10-10

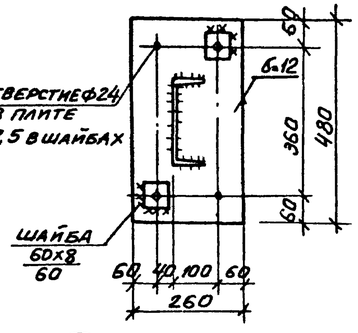

6

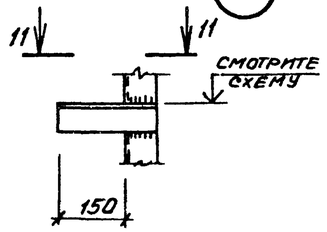

11-11

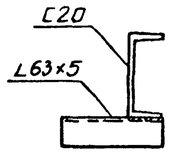

3

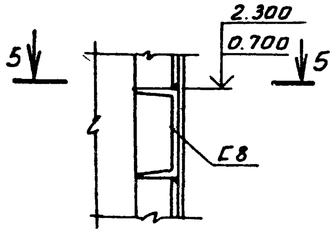

5-5

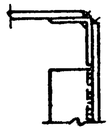

1. Конструкции сварные. Сварку производить электродами Э42 по ГОСТ 9467-75.
2. Сварку шахты выполнять сплошным швом высотой $h_ш$=4мм, остальные конструкции – $h_ш$=6мм.
3. Монтаж конструкций производить на болтах нормальной точности и сварке, согласно узлам. Болты плотно затянуть, нарезку расчеканить.
4. Нагрузка на опоры трубопровода $N^н$=12 кН.
5. П. А. по аналогии.

Привязан

Инв. №

9328/6 77

Проверил	Макарова		
Инженер	Андреева		
Ст. инж.	Макарова		
Рук. гр.	Моргунов		
Нач. ОСП-1	Саакьянц		
Гл. спец. з.о.	Боярченко		
Н. контр.	Луценко		
ГИП	Осташевский		

ТП 904-1-66.86 КМ

Компрессорная станция 4К-250АО с осушкой воздуха

Стадия	Лист	Листов
РП	12	

Шахта для электрокабелей. Схема расположения стоек трубопроводов.

Госстрой СССР Ростовский Промстройниипроект

Копировал: Шипова

Формат А2

Схема расположения щитов на отметке 0.000

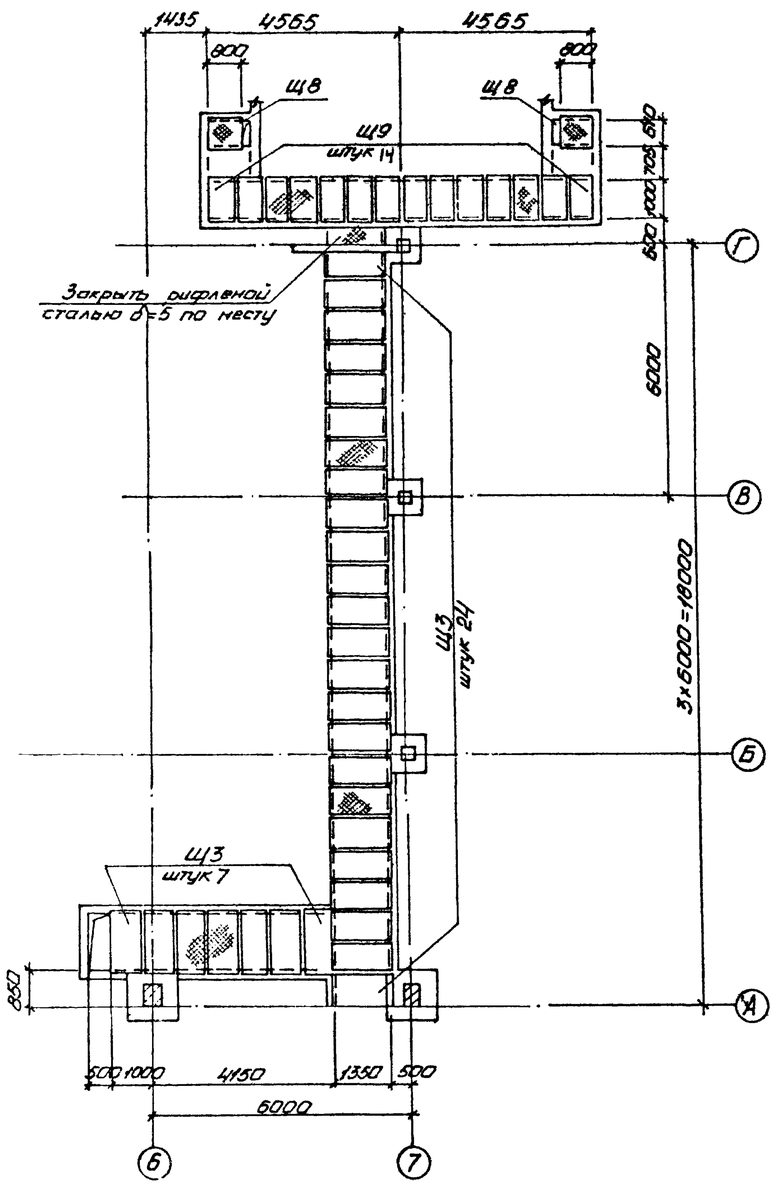

Схема расположения балок на отметке 3.800

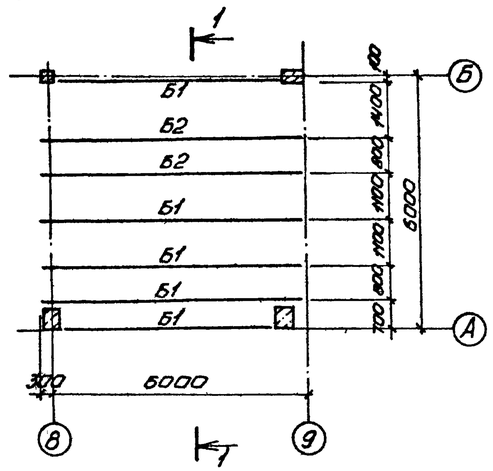

Схема расположения щитов на отметке 3.800

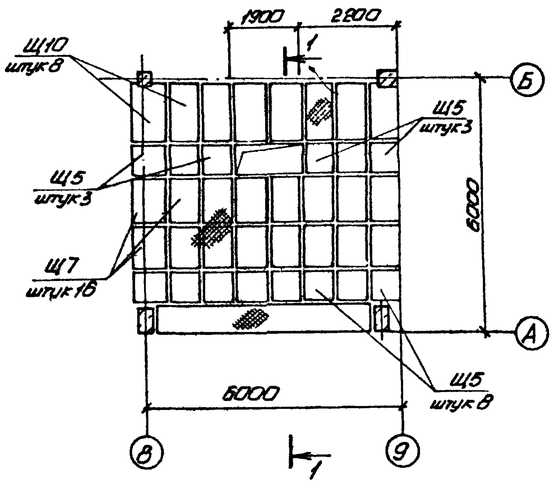

Ведомость элементов

	сечение			опорные усилия			группа констр.	марка металла	примечание
	эскиз	поз	состав	M, тс.м	N, тс	Q, тс			
Б1	[		⌶12	—	—	—	IV	ВСт3 кп2-1	конструкт
Б2	2, 1	1	⌶12	—	—	—	IV		"
		2	L 50×5	—	—	—	IV		"
Щ3	ТП 904-1-66.86-КМ лист 14						IV		
Щ5							IV		
Щ7							IV		
Щ8							IV		
Щ9							IV		
Щ10							IV		

1. Конструкции сварные. Сварку производить электродами Э42 по ГОСТ 9467-75.
2. Балки на отметке 3.800 приварить к закладным изделиям в бетонных столбиках по всей длине прерывания швом $h_ш$=6мм. Сварка ручная дуговая.
3. Временная нормативная нагрузка на перекрытия $p^н$=5,0 кПа (500 кгс/м²).

1-1

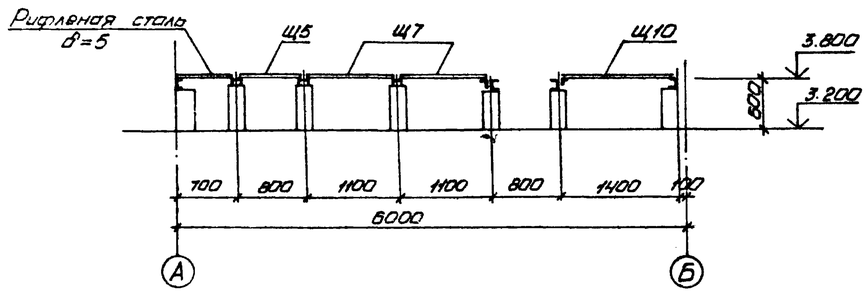

Привязан

9328/6 78 Инв №

Гл.инж.	Макарова		ТП 904-1-66.86 -КМ		
Рук.гр.	Маргунов		Компрессорная станция с осушкой воздуха 4К-250А0		
Нач.ОПП	Саакьянц			Стадия	Лист	Листов
Гл.спец.	Бондаренко			РП	13	
Н.контр.	Луценко		Схемы расположения щитов и балок на отметках 3.800 и 0.000	ГОССТРОЙ СССР РОСТОВСКИЙ ПРОМСТРОЙНИИПРОЕКТ	
ГИП	Осташевский				

копировал Ненашева

формат А2

Схема расположения щитов перекрытия канала КН1 в осях 1-2

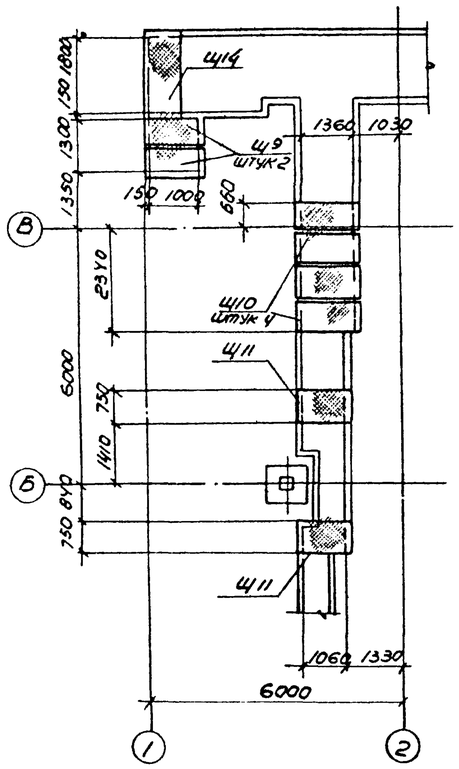

Схема расположения щитов перекрытия канала КН1 по осям 3, 4, 5, 6, 7

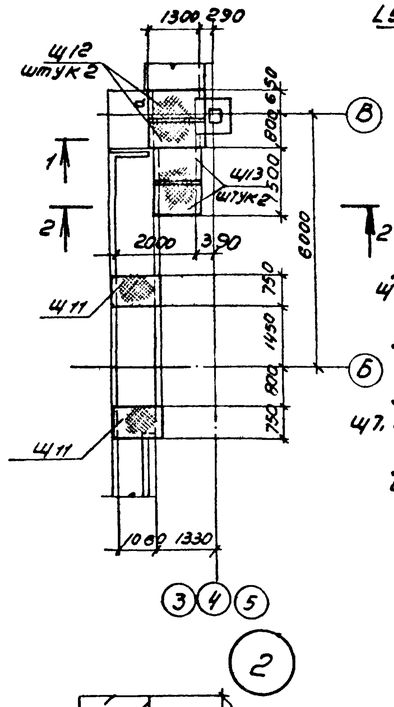

Щ11, Щ13, Щ6, Щ7, Щ9, Щ15

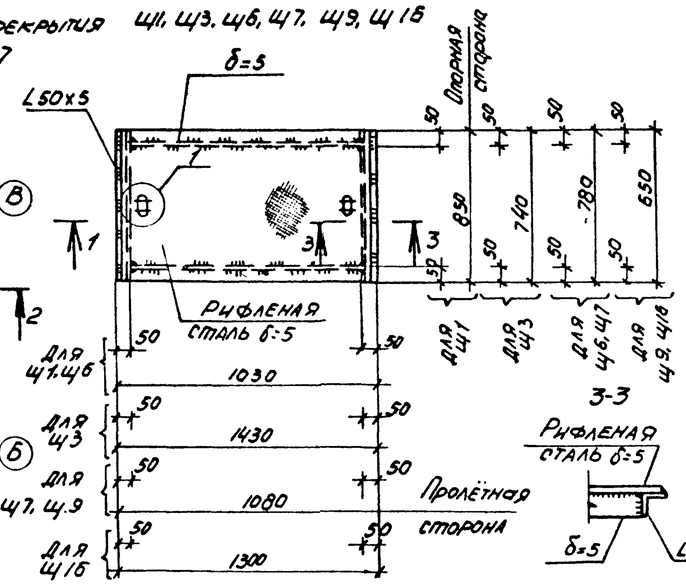

3-3

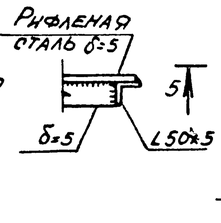

4-4

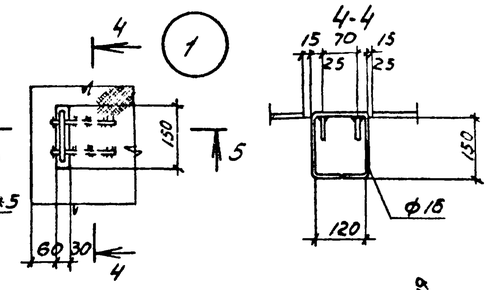

5-5

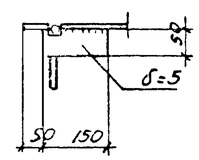

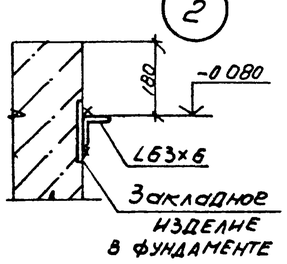

Щ4

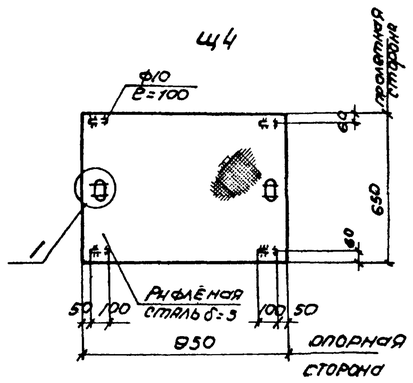

Щ5, Щ15

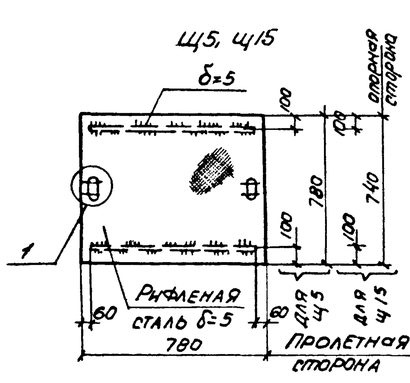

Щ8

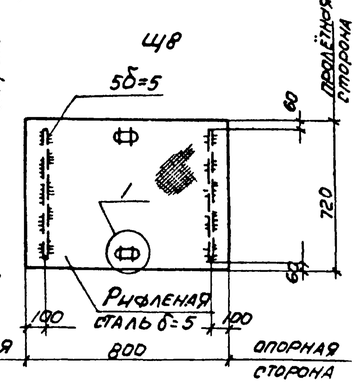

Щ2

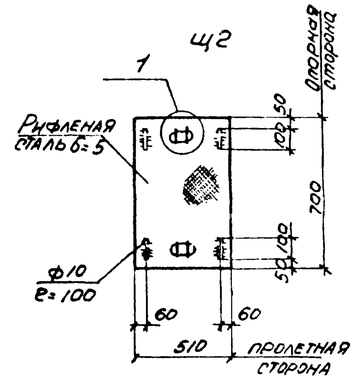

1-1

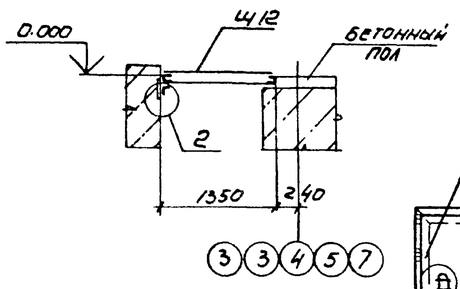

2-2

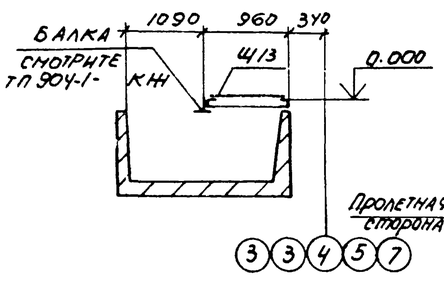

Щ10, Щ12, Щ14

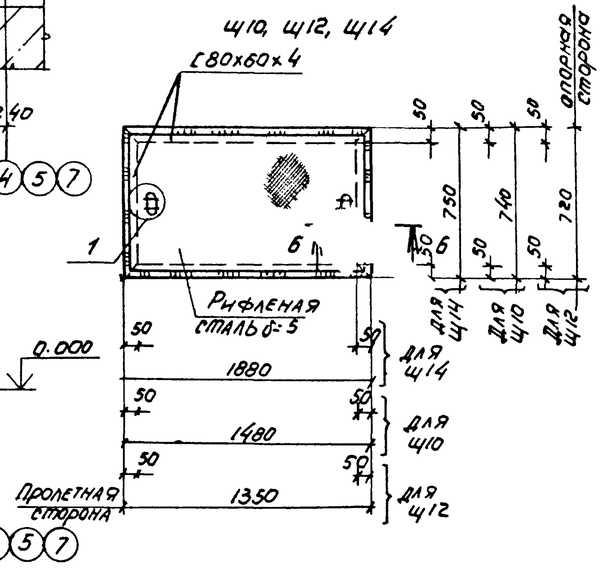

Щ11, Щ13

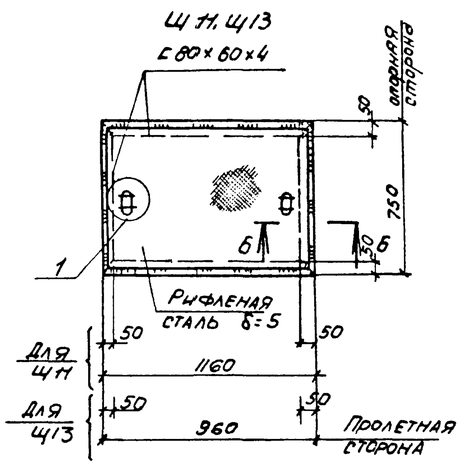

Б-Б

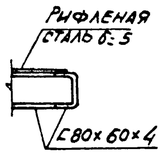

Ведомость элементов

Марка	Сечение: Эскиз	Поз	Состав	Опорные усилия: M, тсм	N, тс	Q, тс	Группа констр.	Марка металла	Примечание
α	L		L63×5	—	—	—	IV	Вст3кп2-1	конструкт
Щ9	Лист 14						IV		
Щ10							IV		
Щ11							IV		
Щ12							IV		
Щ13							IV		
Щ14							IV		

1. Конструкции сварные. Сварку производить электродами Э42 по ГОСТ 9467-75.
2. Приварку рёбер осуществлять непрерывным швом $h_ш$=6мм.
3. Временная нормативная нагрузка на перекрытие канала $q^н$= 10.0 кПа (1000 кгс/м²).

Привязан

Инв. №

9328/6 79

Проверил	Макарова		
Инженер	Андреева		
Ст. инж.	Макарова		
Рук. гр.	Моргунов		
Нач. отд.	Садыкова		
Гл. спец.	Бояруенко		
Н. контр.	Лученко		
ГИП	Осташевский		

ТП 904-1-668с-КМ

Компрессорная станция 4К-250АО с осушкой воздуха

Стадия	Лист	Листов
РП	14	

Схема расположения щитов перекрытия канала КН1 в осях 1-2, 3, 4, 5, 6, 7. Щиты Щ1-Щ16

Госстрой СССР Ростовский Промстройниипроект

Копировал Погорельская

Формат А2

Схема расположения жалюзийных решеток

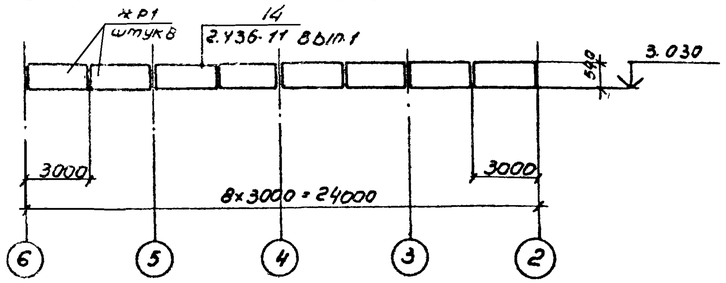

Схема расположения кронштейнов по осям 3 и 6

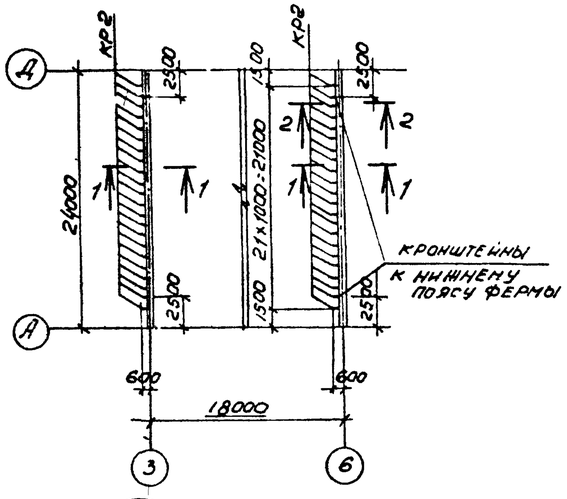

Ведомость элементов

Марка	Сечение: Эскиз	Сечение: Поз	Сечение: Состав	Опорные усилия: M, тс.м	Опорные усилия: N, тс	Опорные усилия: Q, тс	Группа констр	Марка металла	Примечание
ЖР1	Смотрите ТП 904-1-КЖ4						IV	Вст3кп2-1	
КР1		1	С12	—	0.09	—	IV		
		2	∠63×5	—	—	—	IV		По гибкости
							IV		
КР2		1	∠50×5	—	0.02	—	IV		
		2	⌀8АI	—	—	—	IV		
α	С		С12	—	—	—	IV		конструкт.

1

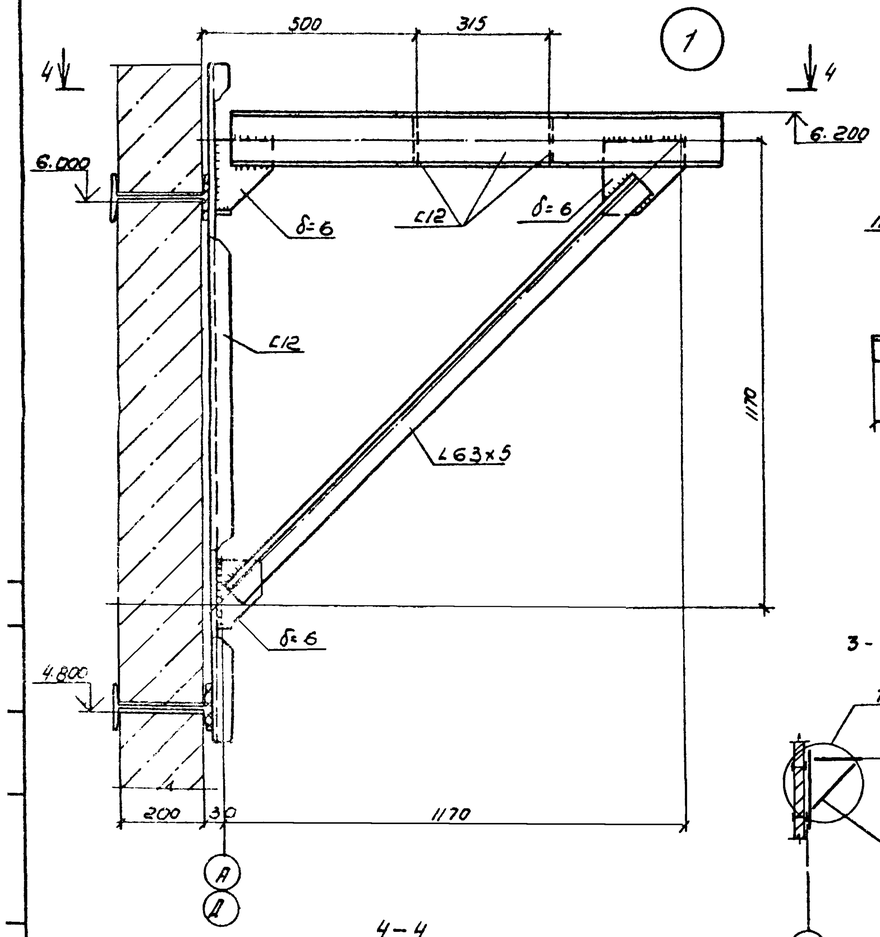

2

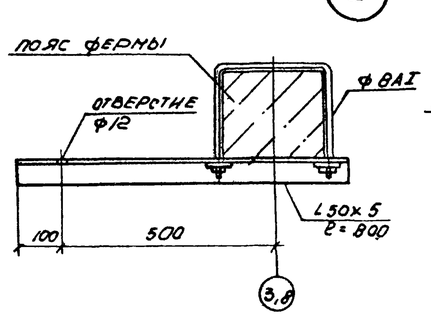

1-1

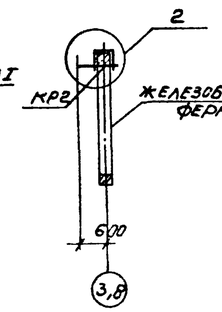

2-2

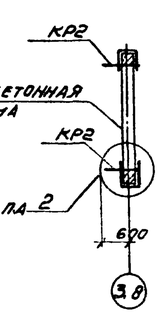

3-3

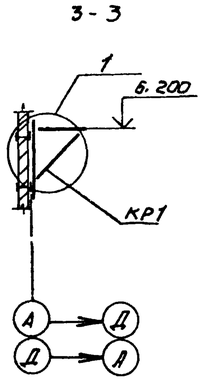

Схема расположения кронштейнов на отм. 6.200

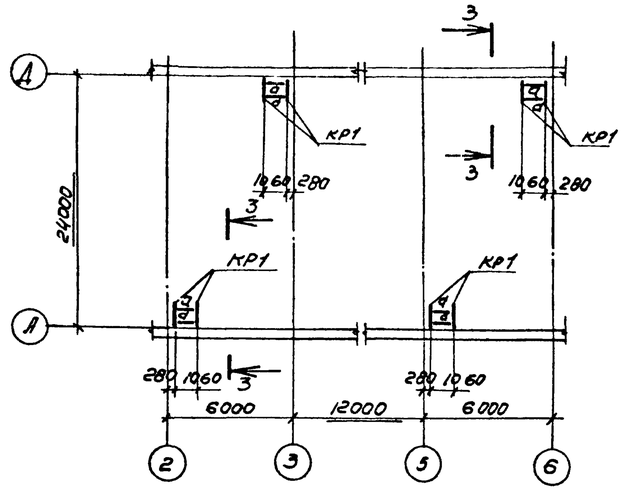

1. Конструкции сварные. Сварку производить электродами Э42 по ГОСТ 9467-75.
2. Сварка ручная дуговая $h_ш = 6$ мм.
3. Нагрузка на кронштейны по осям 3 и 6 $N^н = 0.2$ кН.
4. Нагрузка на кронштейны на отметке 6.200 $N^н = 0.85$ кН.

4-4

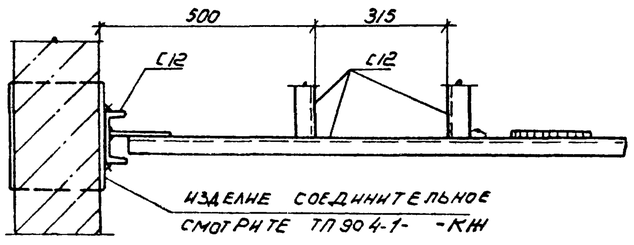

Привязан

Инв. №

9328/6 80

Проверил	Макарова		ТП 904-1-66.86КМ	
Н.инж.	Андреева		Компрессорная станция 4К-250АО с осушкой воздуха.	
Ст.инж.	Макарова			Стадия: РП; Лист: 15; Листов:
Рук.гр.	Жартунов			
Нач.отд.1	Саакьянц			
Гл.спец.ТО	Боярченко		Схема расположения жалюзийных решеток, кронштейнов	Госстрой СССР Ростовский Промстройниипроект
Н.контр.	Лученко			
ГИП	Поташевский			

Копировал Э. Погорельская

Формат А2

Схема расположения балок на отметках 0.750 и 2.250

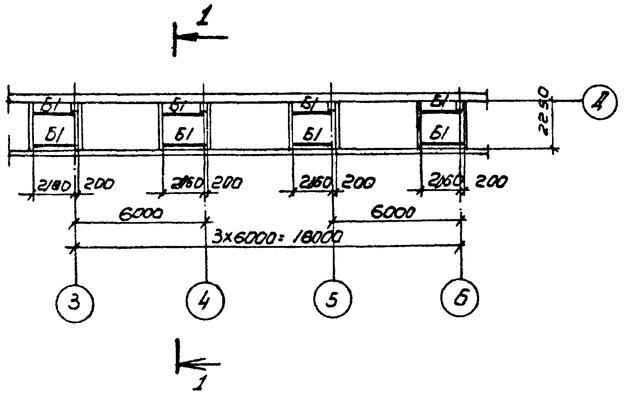

Схема расположения решеток на отметках 0.750 и 2.250

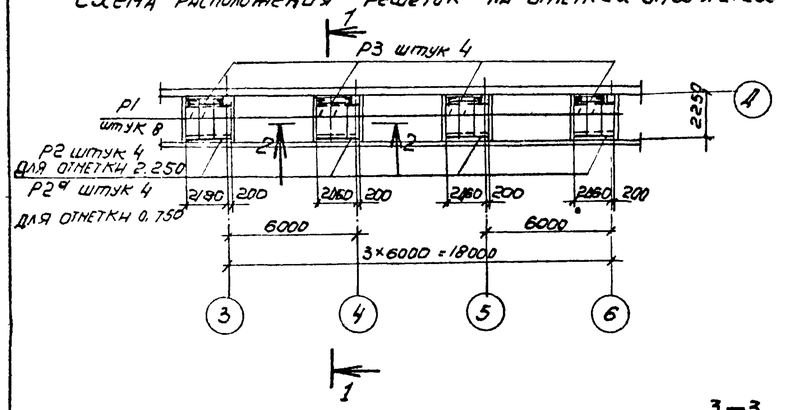

Р1

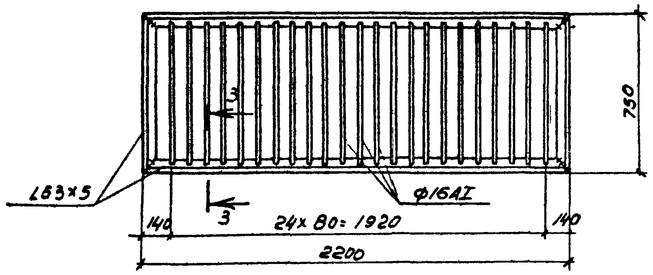

Р2, Р2а

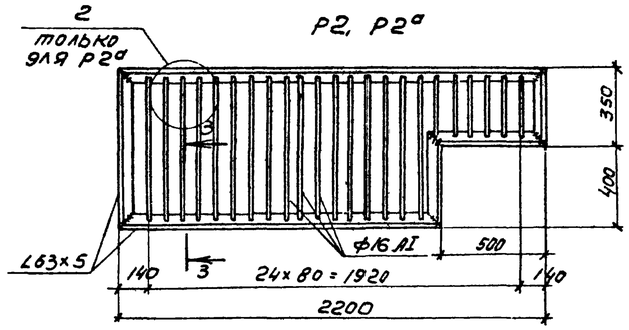

Р3

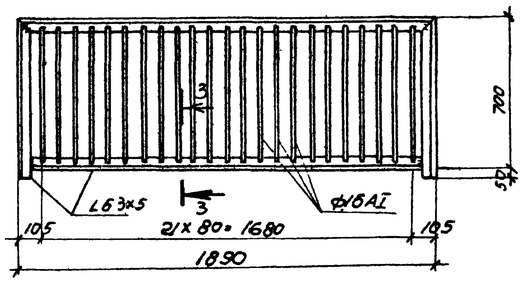

3–3

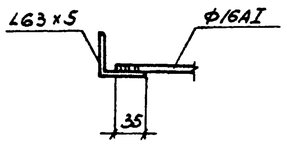

1

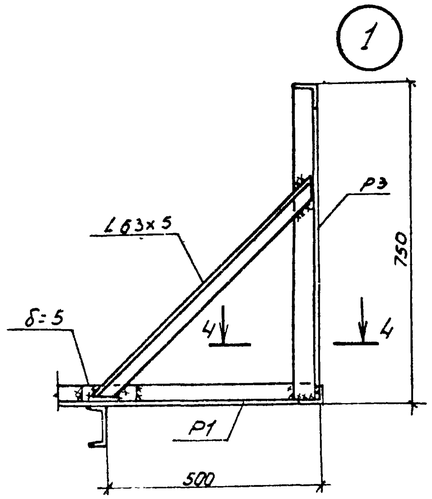

2

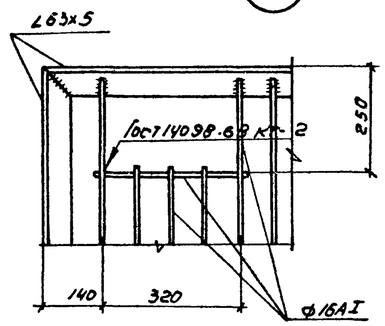

2-2

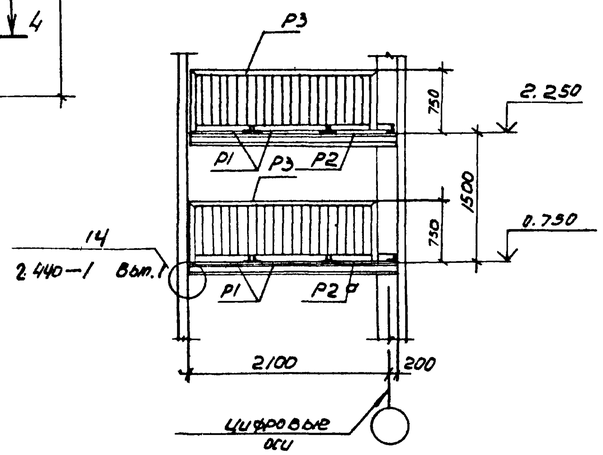

1-1

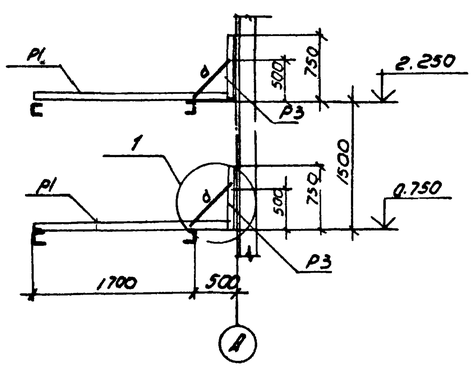

4–4

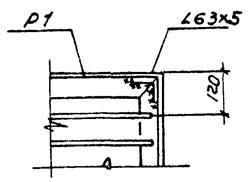

Ведомость элементов

Марка	Сечение: Эскиз	Сечение: Поз	Сечение: Состав	Опорные усилия: M, тс·м	Опорные усилия: N, тс	Опорные усилия: Q, тс	Группа конструк.	Марка металла	Примечание
Б1	[		[16	—	—	2.9	IV	ВСТ3 кп2-1	
а	L		L 63×5	—	—	—	IV		Конструкт.
Р1	Лист 16						IV		
Р2							IV		
Р3							IV		
Р2а							IV		

1. Конструкции сварные. Сварку производить электродами Э42 по ГОСТ 9467-75.
2. Сварка ручная дуговая h_w=6 мм.

Привязан

Инв №

9329/6 81

Проверил	Макарова		
Инженер	Андреева		
Гл. инж.	Макарова		
Рук. гр.	Моргунов		
Нач. отд.	Сокольник		
Гл. спец.	Бодрченко		
Н. контр.	Луценко		
ГИП	Осташевский		

ТП 904-1-66.86 КМ

Компрессорная станция 4К-250 АО с осушкой воздуха

Стадия	Лист	Листов
РП	16	

Схема расположения балок и решеток на отметках 0.750 2.250 Решетки Р1-Р3.

Госстрой СССР Ростовский Промстройниипроект

Копировал Эл. — Формат

Схема расположения лестницы на отметке 3.800

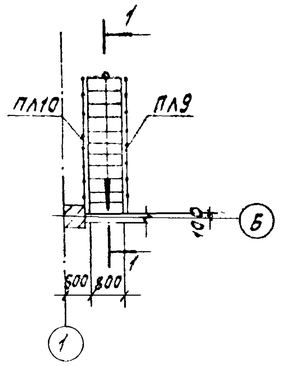

1-1

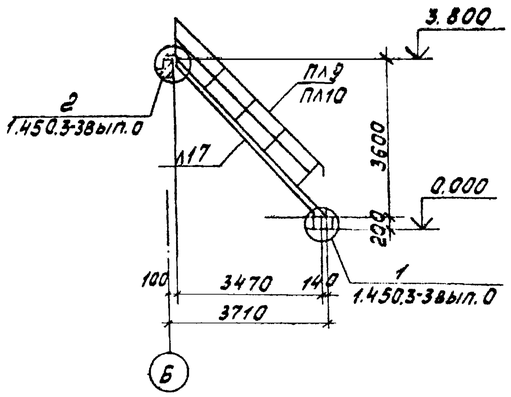

Схема расположения площадки на отметке 3.770

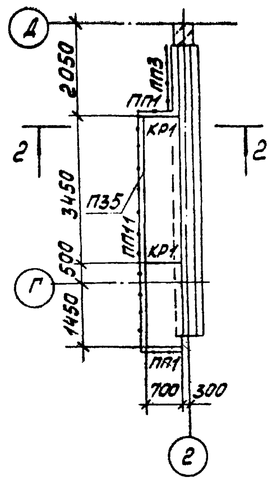

2-2

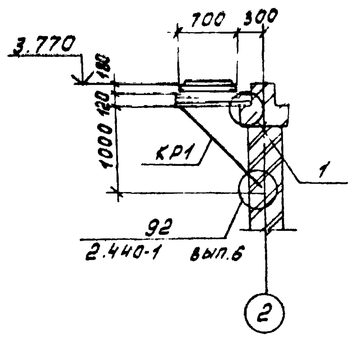

Схема расположения ограждений на отметке 3.800

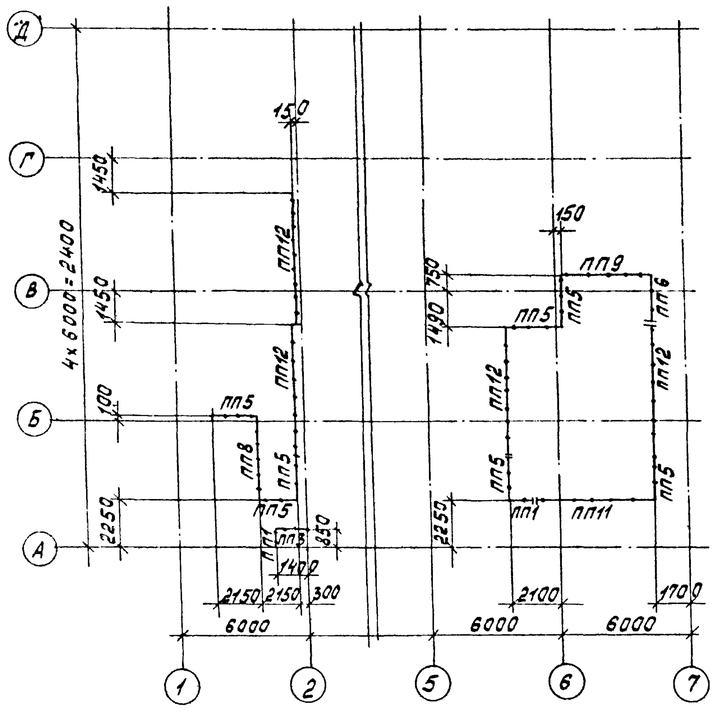

1

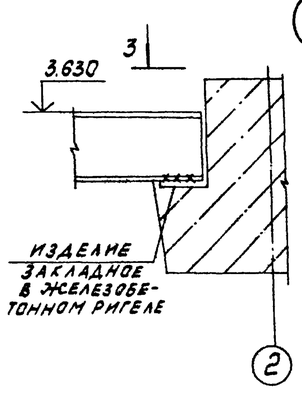

3-3

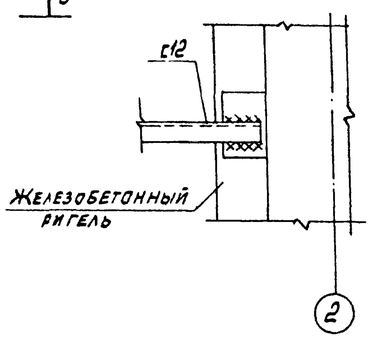

Ведомость элементов

Марка	Сечение: эскиз	Сечение: поз	Сечение: состав	Опорные усилия: M, тс.м	N, тс	Q, тс	Группа констр	Марка металла	Примечание
Л17*	1.450.3-3 вып. /часть/						IV	Вст3кп2-1	
ПЛ9*							IV	"	
ПЛ10*							IV	"	
ПП1*							IV	Вст3кп21	
ПП3*							IV	"	
ПП5*							IV	"	
ПП6*							IV	"	
ПП8*							IV	"	
ПП9*							IV	"	
ПП11*							IV	"	
ПП12*							IV	"	
П35*							IV	"	
КР1	1	1	С 12				IV	"	конструкт.
	2	2	L 63x5				IV	"	"

*) Марки условные, смотрите таблицу.

1. Конструкции сварные. Сварку производить электродами Э42 по ГОСТ 9467-75.
2. Сварка ручная дуговая $h_ш = 6$ мм.
3. Крепление ограждений выполнить по узлам серии 1.450.3-3 вып. 0.

Условная марка	Марка элемента по серии 1.450.3-3 вып. 1
Л17	МЛХФ 45 - 3.6.8
ПЛ9	ОГЛМЛХ 45-10.36
ПЛ10	ОГЛМЛХ 45-10.36
ПП1	ОГПМХ 36-10.9
ПП3	ОГПМХ 36-10.12
ПП5	ОГПМХ 36-10.21
ПП6	ОГПМХ 36-10.24
ПП8	ОГПМХ 36-10.36
ПП9	ОГПМХ 36-10.42
ПП11	ОГПМХ 36-10.54
ПП12	ОГПМХ 36-10.60
П35	ПМХФ - 54.8

Привязан

932В/6 82

Инв. №

Проверил	Макарова		
Инженер	Андреева		
Вед. инж.	Макарова		
Рук. гр.	Моргунов		
Нач. ОСП-1	Салкьянц		
Гл. спец. Т.О.	Боярченко		
Н. контр.	Луценко		
ГИП	Осташевский		

ТП 904-1-66.86-КМ

Компрессорная станция 4К-250АО с осушкой воздуха

Стадия	Лист	Листов
РП	17	

Схема расположения лестницы, ограждений площадки на отметке 3.770

Госстрой СССР Ростовский Промстройниипроект

Копировал Кузнецова

Формат А2

1-1

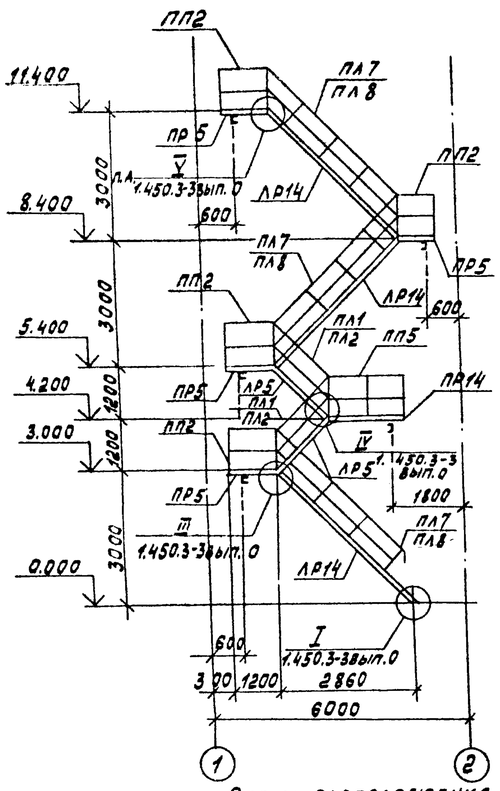

Схема расположения лестницы на отметке 5.400

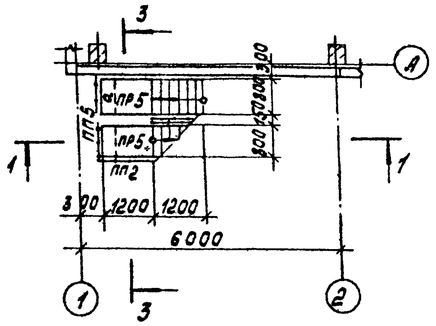

Схема расположения лестницы на отметке 8.400

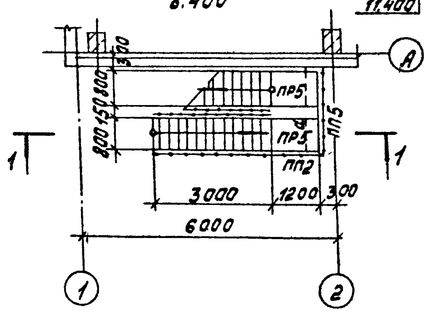

Схема расположения лестницы на отметке 3.000

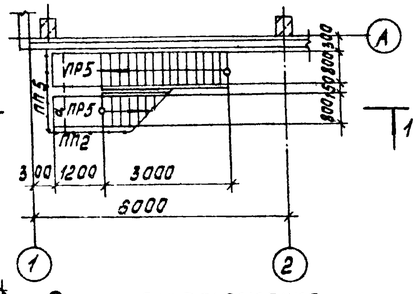

Схема расположения лестницы на отметке 11.400

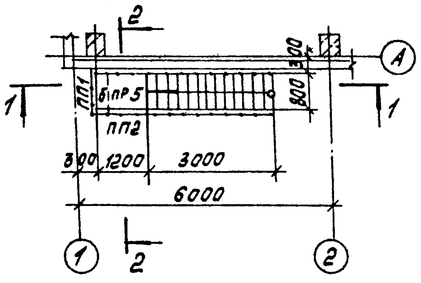

2-2

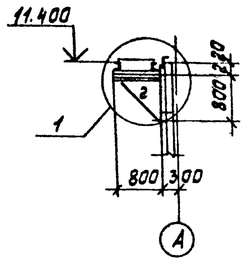

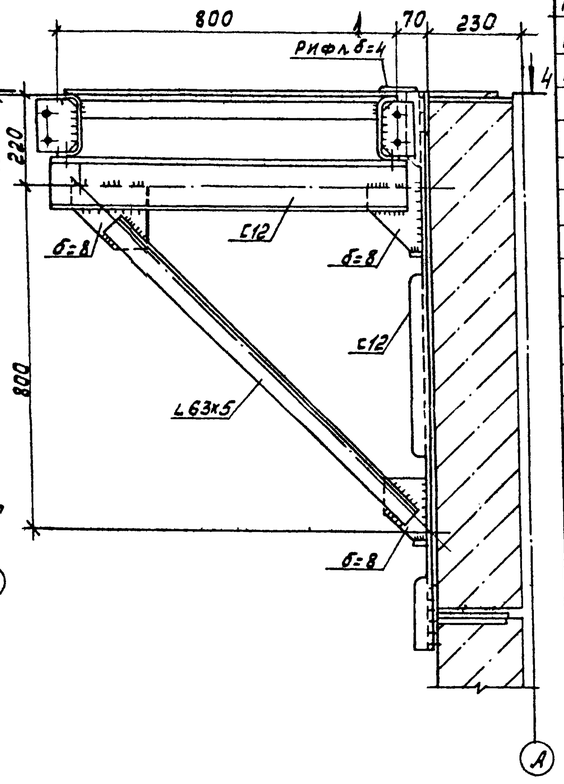

3-3

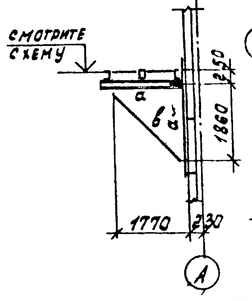

Схема расположения лестницы на отметке 4.200

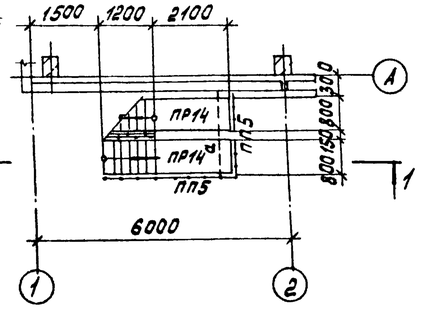

4-4

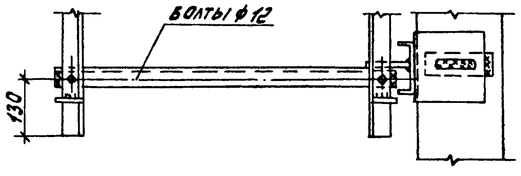

Ведомость элементов

Марка	Сечение: эскиз	поз.	состав	Опорные усилия: M, тс.м	N, тс	Q, тс	Группа констр.	Марка металла	Примечание
ЛР5*	1.450.3-3 вып.1 часть 1,2						IV	Вст3кп2-1	
ЛР14*							IV		
ПР5*							IV		
ПР14*							IV		
ПЛ1*							IV		
ПЛ2*							IV		
ПЛ7*							IV		
ПЛ8*							IV		
ПП2*							IV		
ПП5*							IV		
ПП1*							IV		
а			С18	—	—	—	IV		конструкт.
б			С12	—	—	—	IV		конструкт.
в			L125x9	—	—	—	IV		конструкт.
г			L63x5	—	—	—	IV		конструкт.
Мх2	1.450.3-3 вып.1 часть 2						IV		
Дх5							IV		
Дх2							IV		
Дх8							IV		
Дх9							IV		
Дх10							IV		
Дх11							IV		
Дх14							IV		
Дх15							IV		

*) Марки условные, смотрите таблицу.

1. Конструкции сварные. Сварку производить электродами Э42 по ГОСТ 9467-75.
2. Сварка ручная дуговая $h_ш = 6$ мм.
3. Крепление ограждений выполнить по узлам серии 1.450.3-3 вып.0

Условная марка	Марка элемента по серии 1.450.3-3 вып.1
ЛР5	МАХРБ45-12.8
ЛР14	МАХРБ45-30.8
ПР5	ПМХРБ-12.8
ПР14	ПМХРБ-21.8
ПЛ1	ОГПМАХ45-10.12
ПЛ2	ОГПМАХ45-10.12
ПЛ7	ОГПМАХ45-10.30
ПЛ8	ОГПМАХ45-10.30
ПП2	ОГПМХЭ6-10.12
ПП5	ОГПМХЭ6-10.21
ПП1	ОГПМХЭ6-10.9

83

Привязан

Инв. № 9328/6

Проверил	Макарова		
Инженер	Андреева		
Вед.инж.	Макарова		
Рук.гр.	Моргунов		
Нач.ОСП-1	Саакьянц		
Гл.спец.Т.О.	Боярченко		
Н.контр.	Луценко		
ГИП	Осташевский		

ТП 904-1-66.86-КМ

Компрессорная станция 4К-250АО с осушкой воздуха

Стадия	Лист	Листов
РП	18	

Схема расположения наружной лестницы.

Госстройсоюз ГОССТРОЙ СССР РОСТОВСКИЙ ПРОМСТРОЙНИИПРОЕКТ

Копировал Кузнецова

Формат А2

Ведомость рабочих чертежей основного комплекта ТП 904-1- -ВК

Лист	Наименование	Примечание
1	Общие данные	
2	Планы	
3	План кровли. Схемы	

Основные показатели по чертежам водопровода и канализации

Наименование системы	Потребный напор на вводе м вод. ст.	Расчетный расход				Устанавливаемая мощность электродвигателей квт	Примечание
		м³/сут	м³/ч	л/с	при пожаре л/с		
Водопровод							
хозяйственно-							в т.ч. на полив территории 1 м³/сут
питьевой	12	1,32	0,35	0,29			
Горячее водо-							
снабжение	12	0,45	0,39	0,29			
Канализация							
бытовая		0,77	0,74	2,02			
Канализация							
дождевая		—	—	25,0			q_{20}=100 л/с на 1 га
Канализация							незагрязненная
производственная		16,4	0,75	0,21			

Общие указания

1. Данный комплект рабочих чертежей разработан на основании технической документации, оговоренной в пояснительной записке к проекту.

2. Условной отметке 0.000 соответствует отметка по генплану.

3. Системы водопровода и канализации запроектированы в соответствии со СНиП II-30-76 „Внутренний водопровод и канализация зданий", СНиП II-34-76 „Горячее водоснабжение" и СН 478-80 „Инструкция по проектированию и монтажу сетей водоснабжения и канализации из пластмассовых труб."

4. Стальные трубопроводы окрашиваются эмалью ПФ-115 в два слоя по одному слою грунтовки ПФ-020. Чугунные канализационные трубы окрашиваются каменноугольным лаком в два слоя.

5. Трубопроводы систем водопровода прокладываются с уклоном 0.002÷0.005 в сторону водоразборных точек.

6. Пластмассовые канализационные трубы соединяются при помощи раструбов с резиновыми уплотнительными кольцами.

7. Крепление трубопроводов ф15÷25 к конструкциям здания принимается по серии 4.904-69.

8. Умывальники в гардеробной приняты третьей величины, в санузле – первой.

9. Отметки на схемах напорных сетей относятся к осям труб, на схемах самотечных сетей – к лоткам труб.

10. В спецификации ввод водопровода учтен до наружной грани стены здания, выпуски бытовой и производственной канализаций – на 5м от оси здания.

11. Сетки на воронках системы К3, в камерах глушения, устанавливаются до устройства полов.

12. Стальные трубопроводы, прокладываемые в земле, покрываются весьма усиленной антикоррозийной изоляцией.

Ведомость ссылочных и прилагаемых документов

Обозначение	Наименование	Примечание
	Ссылочные документы	
4.904-69	Средства крепления санитарно-	
	-технических устройств	
4.900-8	Альбом оборудования, фасонных	
	частей и арматуры для сетей и	
	сооружений водопровода и ка-	
	нализации. Выпуск IV	
	Прилагаемые документы	
ТП 904-1-66.86 -ВК-СО	Спецификация оборудования	
ТП 904-1-66.86 -ВК-ВМ	Ведомость потребности в	
	материалах.	
П8-15	Опорные конструкции и сред-	
	ства крепления пластмассовых	
	трубопроводов внутренних сани-	ГПИ
	тарно-технических устройств.	Сантех-
	Выпуск I. Стр 7÷11.	проект

Данный проект выполнен в соответствии с действующими строительными нормами и правилами проектирования

Главный инженер проекта — Осташевский Г.В.

Главный специалист — Ясиновский А.А.

Дата

9328/6 84

Привязан

Инв №

ТП 904-1-66.86-ВК

Компрессорная станция 4К-250 АО с осушкой воздуха

Гл. инж	Новик		
Рук гр	Волчков		
Гл спец	Ясиновский		
Нач отд	Верченко		
Н. контр	Пундиков		
ГИП	Осташевский		

Стадия	Лист	Листов
РП	1	3

Общие данные

ГОССТРОЙ СССР РОСТОВСКИЙ ПРОМСТРОЙНИИПРОЕКТ

копировал Ненашева

Формат А2

План на отм. 3.800

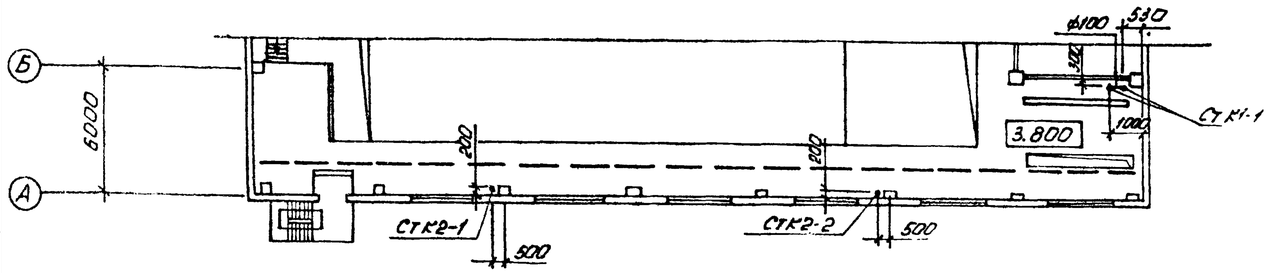

План на отм 0.000

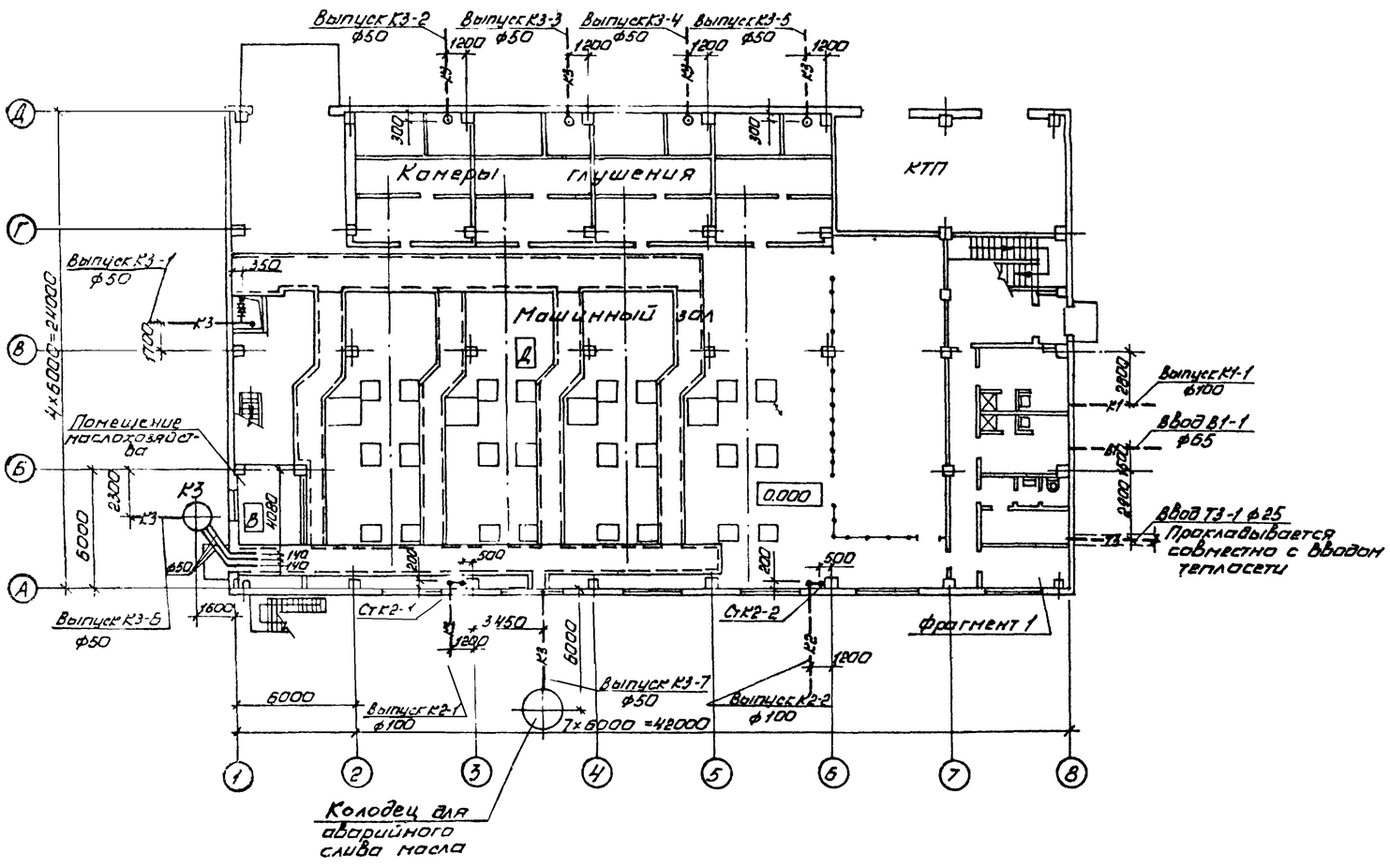

Фрагмент 1

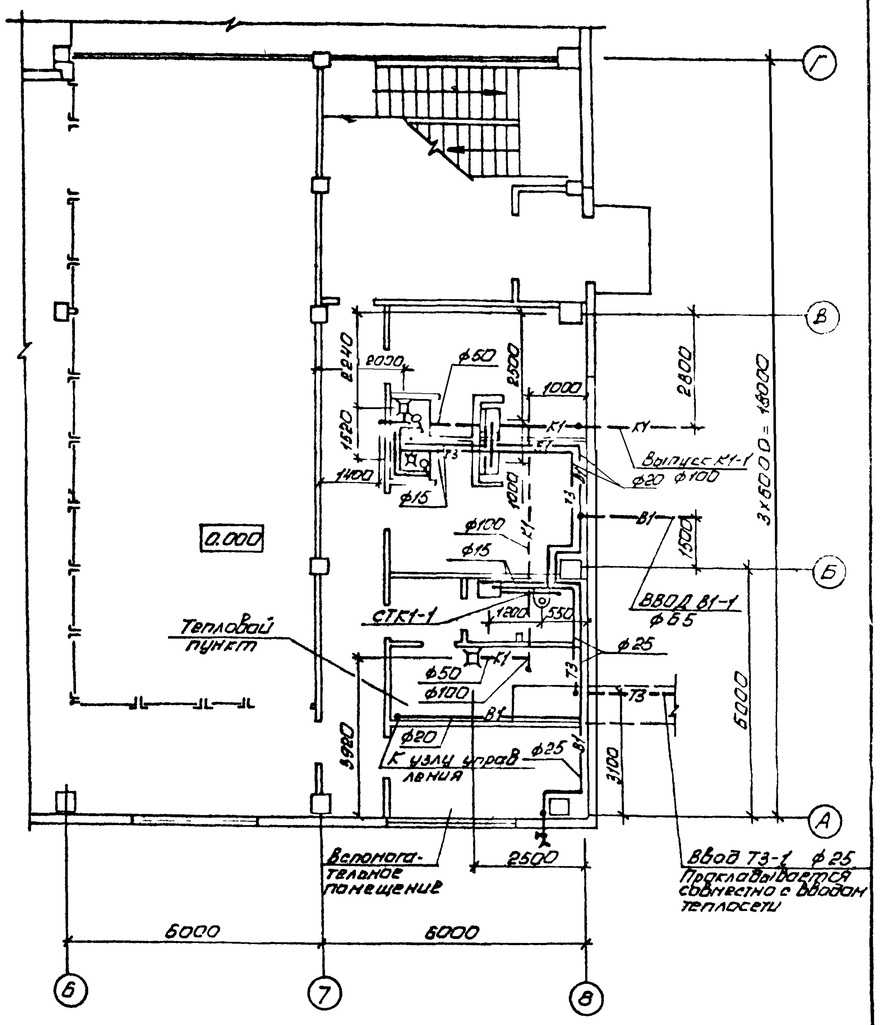

Привязан			
инв №			

9328/6 85

				ТП 904-1-66.86-ВК
				Компрессорная станция 4К-250 АО с осушкой воздуха
Ст. инж	Новик			Стадия: РП · Лист: 2 · Листов:
Рук. гр.	Волков			
Гл. спец	Яшновский			Планы
Нач. отд	Верченко			ГОССТРОЙ СССР РОСТОВСКИЙ ПРОМСТРОЙНИИПРОЕКТ
Н. контр.	Пундиков			

копировал Ненашева

формат А2

План кровли

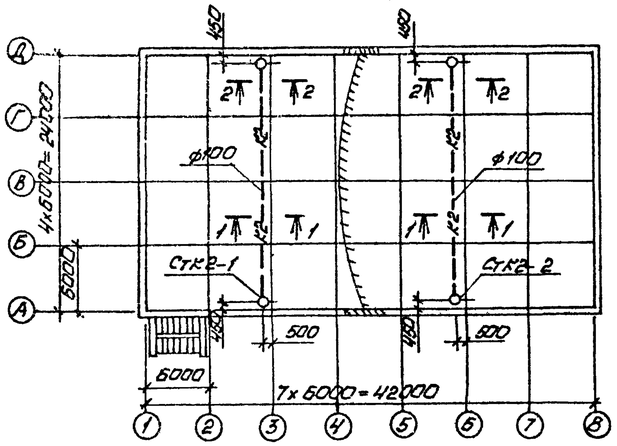

В1

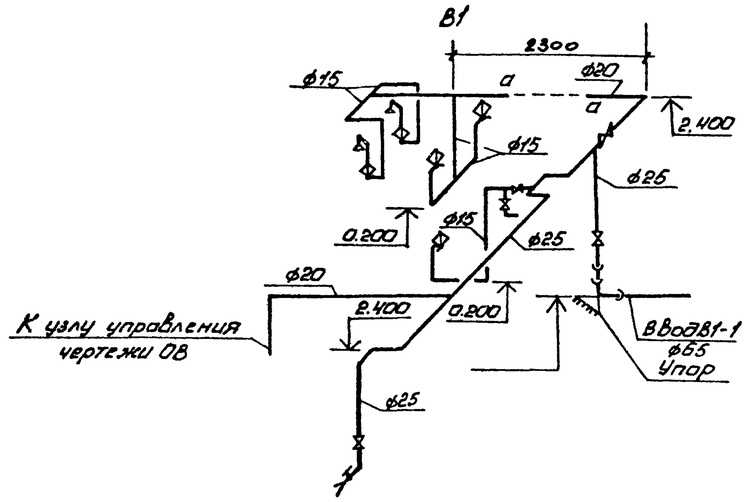

Т3

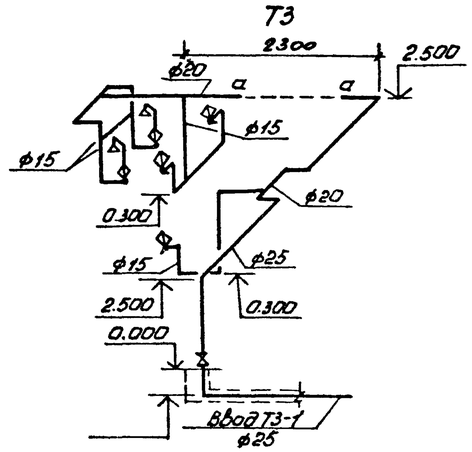

К2

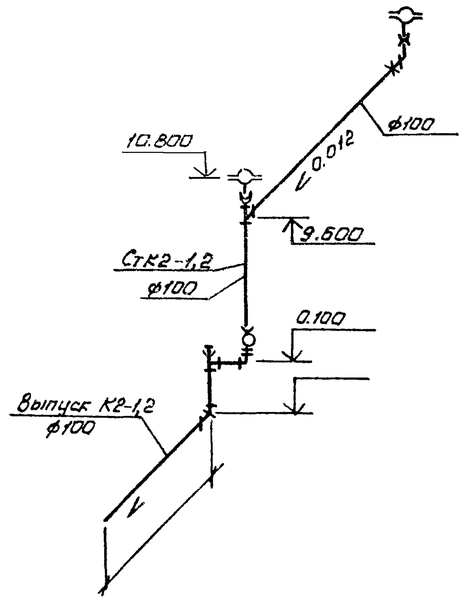

К1

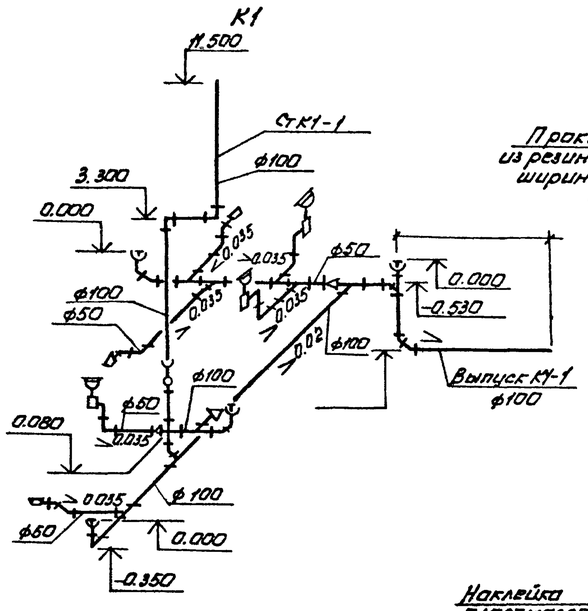

2-2

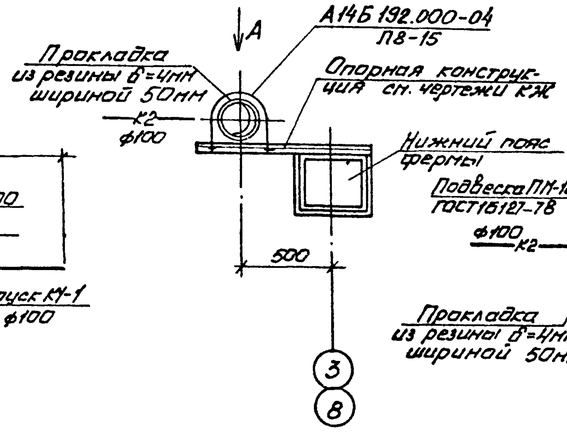

1-1

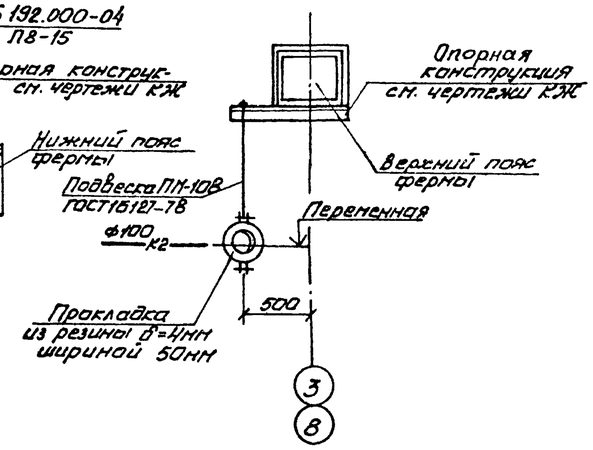

Вид А

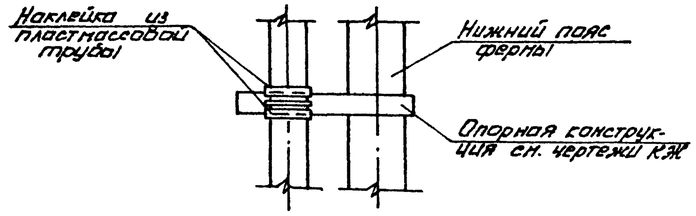

К3

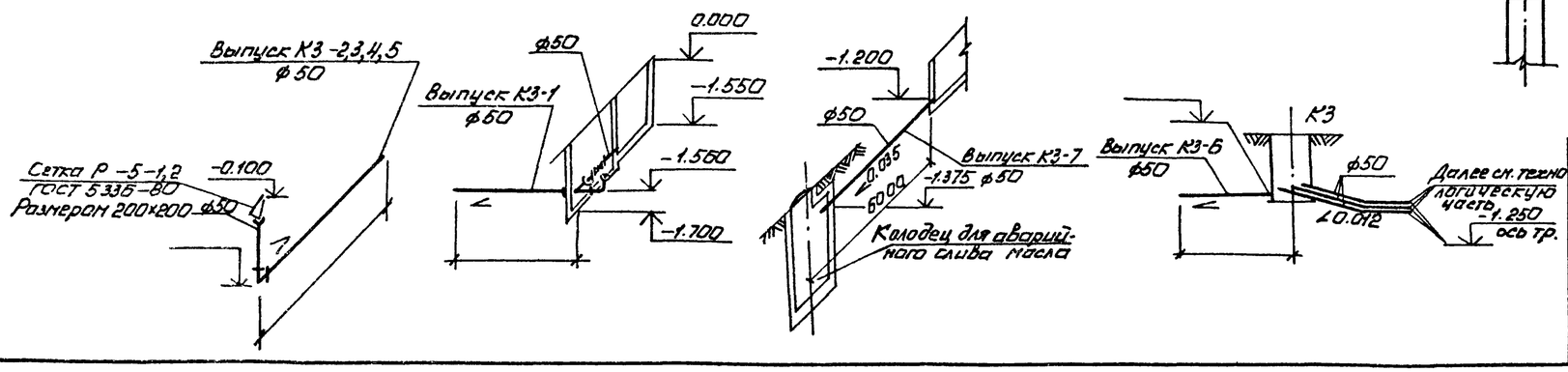

Привязан

Инв №

9328/Б 86

Ст. инж.	Новик		ТП 904-1-66.86-ВК			
Рук. гр.	Волчков		Компрессорная станция 4К-250АО с осушкой воздуха			
Гл. спец.	Ясиновский			Стадия	Лист	Листов
Нач. отд.	Верченко		План кровли. Схемы.	РП	3	
Н. контр.	Пундиков			ГОССТРОЙ СССР РОСТОВСКИЙ ПРОМСТРОЙНИИПРОЕКТ		

Копировал Ненашева

Формат А2

Альбом 6

План-схема

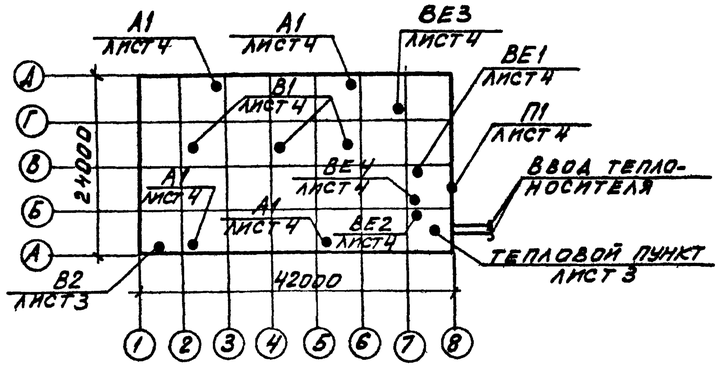

Общие указания

1. Данный комплект чертежей разработан на основании технической документации, оговоренной на заглавном листе чертежей архитектурно-строительных решений.

Проект разработан для трех климатических районов с расчетными температурами наружного воздуха:

	I	II	III
зимний период	−20°	−30°	−40°
летний период	28°	22°	21°

2. Теплоноситель для системы отопления – перегретая вода с температурой 150-70°С.

3. Теплоснабжение предусматривается от теплосети промпредприятия.

Отопление.

1. Отопление машинного зала в рабочее время осуществляется за счет производственных тепловыделений. В нерабочее время отопительные агрегаты, установленные на втором этаже и нагревательные приборы – конвекторы типа „Аккора" – на первом этаже, обеспечивают температуру в помещениях машзала не ниже 5°С.

2. Отопление помещений оператора и КТП – сварными регистрами, с установкой запорной арматуры за пределами этих помещений.

3. В помещении маслохозяйства у нагревательных приборов устанавливаются ограждающие экраны по серии 5.904-3.

4. Вентиль 15кч 892п3, устанавливаемый для агрегатов системы А1 подключается по чертежам проекта автоматизации.

5. Трубопроводы системы отопления монтируются из стальных облегченных водогазопроводных труб по ГОСТ 3262-75. После монтажа трубопроводы и регистры из гладких труб окрашиваются краской БТ-577 в два слоя по грунту ПФ-020 в один слой.

6. Трубопроводы узла управления окрашиваются грунтом ПФ-020, изолируются пухшнуром из минеральной ваты в оплетке из хлопчатобумажной ткани толщиной 35мм и покрываются лакостеклотканью по рубероиду.

7. Кронштейны для крепления узла управления и воздушно-отопительных агрегатов смотрите чертежи КМ.

Вентиляция

1. Монтаж систем вентиляции производится в соответствии со СНиП III-28-75. Круглые и прямоугольные воздуховоды выполняются по номенклатуре Минмонтажспецстроя СССР ВСН 353-75.

2. На воздуховодах системы В2 перед вентилятором и после него устанавливаются гибкие вставки по серии 5.904-5.

3. Установка крышных вентиляторов выполняется по серии 1.469-7.2.

4. Воздуховоды систем В2, ВЕ1, ВЕ3, проложенные внутри помещений изготавливаются из кровельной черной стали, а воздуховоды, обслуживающие бытовые помещения – из оцинкованной стали.

5. Воздуховоды из черной стали после изготовления покрываются внутри и снаружи эмалью ПФ-115 по грунту ПФ-020 в один слой. Вторая окраска наружной поверхности воздуховодов выполняется после монтажа.

6. Участок воздуховода системы В2, проложенный из помещения маслохозяйства через помещение машинного зала оштукатуривается асбестоцементным раствором толщиной 25мм по металлической сетке.

7. На схемах воздуховодов указаны отметки осей круглых воздуховодов и отметки низа прямоугольных воздуховодов.

8. Узлы прохода через кровлю систем ВЕ1, ВЕ3 выполняются с клапанами по серии 5.904-10

Указание по привязке проекта

При привязке проекта к конкретным условиям промплощадки уточнить:

а) Данные характеристики вентиляционного оборудования, расчеты воздушно-тепловых балансов и основные показатели по проекту.

б) Отметку ввода теплосети в корпус.

в) Необходимость установки шайбы на вводе с учетом потерь напора в системе отопления и теплоснабжения ~ 30 кПа (3 м. в.ст.)

Основные показатели по чертежам отопления и вентиляции

Наименование здания (сооружения), помещения	Объем м³	Периоды года при $t_н$, °С	Расход тепла, Вт: * на отопление	на вентиляцию	на горячее водоснабжение	общий	Расход холода, Вт	Установленная мощность электродвигат. кВт
Компрессорная станция 4К-250А0	10430	−20	11800 / 99500	—	см. черт. ВК	11800	—	15,20
		−30	15200 / 136000	—	—"—	15200	—	13,60
		−40	36100 / 174000	—	—"—	36100	—	15,12

* В числителе приведен расход тепла на отопление компрессорной в рабочее время, в знаменателе – при дежурном отоплении

Ведомость рабочих чертежей основного комплекта ТП904-1-66.86

Лист	Наименование	Примечание
1	Общие данные (начало).	
2	Общие данные (окончание).	
3	План на отм. 0,000.	
4	План на отм. 3,800.	
5	Схема системы отопления. Узел управления.	
6	Схема системы теплоснабжения установок А1.	
7	Разрезы 1-1; 2-2; 3-3. Схемы систем В2; ВЕ1; ВЕ2; ВЕ3; ВЕ4.	

Согласовано:

Инв. № подл. | Подпись и дата | Взам. инв. №

Типовой проект разработан в соответствии с действующими нормами и правилами и предусматривает мероприятия, обеспечивающие взрывную, взрывопожарную и пожарную безопасность при эксплуатации здания.

Главный инженер проекта Осташевский Г.В.

9328/6 87

Привязан

Инв. №

ТП 904-1-66.86-ОВ

Провер.	Томкович		Компрессорная станция 4К-250А0 с осушкой воздуха
Инж.	Кульанишева		
Ст. инж.	Шетковская		
Рук. гр.	Червонная		
Гл. спец.	Рывкис		
Нач. отд.	Комов		
Н. контр.	Косоножкина		
ГИП	Осташевский		

Стадия	Лист	Листов
Р	1	7

Общие данные (начало)

Госстрой СССР Ростовский промстройниипроект

Копировал №

Формат А2

Характеристика отопительно-вентиляционных систем

Обозначение системы	Кол. систем	Наименование обслуживаемого помещения (технологического оборудования)		Тип установки	Вентилятор: Тип, исполн. по взрывозащите	№	Схема исполнен.	Положение	L*, м³/ч	P, Па	n, об/мин	Электродвигатель: Тип, исполнение по взрывозащите	N, кВт	n, об/мин	Воздухонагреватель: Тип	№	Кол.	Т-ра нагрева °С: от	до	Расход тепла, Вт	ΔP, Па	Примечание
В1	3	Машинный зал		Крышн. центробежн.	КЦ4-84-В	12	6	—	35650	—	1430	4А100L4	4,0	1430	—	—	—	—	—	—	—	
П1	1	$t_н$=+28°	Помещение оператора	Автономный кондиционер БК-2500									1,6	—	—	—	—	—	—	—	—	
В2	1	Помещение маслохозяйства		В-Ц4-70-2,5-03	Ц4-70	2,5	1	Л0°	450	220	1400	4АА56А4	0,12	1400	—	—	—	—	—	—	—	
А1	4	$t_н$=-20°	Машинный зал на отм. 3,800	А02-4-01У3	В-06-300	5	1	—	3200	—	1370	4АА63В4	0,37	1370	КВБ	7-П	1	5	19,7	15800	—	
	4	$t_н$=-30°		А02-4-01У3	В-06-300	5	1	—	3200	—	1370	4АА63В4	0,37	1370	КВБ	7-П	1	5	25,6	22190	—	
	4	$t_н$=-40°		А02-6,3-01У3	В-06-300	4	1	—	5100	—	2810	4АХ71А2	0,75	2810	КВБ	9-П	1	5	21,6	27125	—	

* Производительность систем В1, В2 дана при $t_н$=28°С

1ккал/ч ≈ 1,16 Вт
1кгс/м² ≈ 10 Па

Таблица воздушно-тепловых балансов

Наименование помещений	Объем помещения м³	Период	Расчетная наружная температура $t_н$ °С	Температура в помещении $t_в$ °С	Теплопотери помещения, Вт	Тепловыделения Вт: от оборудования	от радиации	всего	Теплоизбытки "+" недостаток тепла "−" Вт	Тепло для отопления помещений в нерабочее время, Вт	Вытяжка: количество воздуха м³/ч	чем удаляется	Приток: количество воздуха м³/ч	чем обеспечивается
Машинный зал на отм. 0,000	2300	Зима	-20	20	26000	39500	—	39500	+13500	16300	Естественное проветривание путем периодического пуска крышных вентиляторов			
			-30	20	31500	39500	—	39500	+8500	21500				
			-40	20	39000	39500	—	39500	+500	29200				
		Лето	28	31	—	39500	5800	45300	+45300	—	32650	В1 через проемы в перекрытии	32325	через фрамуги окон
			22	25	—	39500	4650	44150	+44150	—	31175		30850	
			21	24	—	39500	3500	43000	+43000	—	30250		29950	
Машинный зал на отм. 3,800	6250	Зима	-20	20	102000	133000	—	133000	+31000	63200	Естественное проветривание путем периодического пуска крышных вентиляторов			
			-30	20	125000	133000	—	133000	+8000	88750				
			-40	20	152000	133000	—	133000	-19000	108500				
		Лето	28	33	—	133000	37000	170000	+170000	—	74300	В1	73100	через фрамуги окон
			22	27	—	133000	35000	168000	+168000	—	71850		70650	
			21	26	—	133000	34000	167000	+167000	—	71125		69950	
Помещение оператора на отм. 3,800	195	Зима	-20	20	2600	3000	—	3000	+400	2600	Естественное проветривание			
			-30	20	3200	3000	—	3000	-200	3200				
			-40	20	3850	3000	—	3000	-850	3850				
		Лето	28	25	—	3000	230	3230	+3230	—	450	через неплотности	450	П2
			22	24	—	3000	175	3175	+3175	—	2575	ВЕ1	2550	через фрамуги окон
			21	23	—	3000	175	3175	+3175	—	2575		2550	
Помещение маслохозяйства на отм. 0,000	90	Зима	-20	20	3500	—	—	—	-3500	3500	450	В2	450	из машзала через огнезадерживающий клапан в стене
			-30	20	4300	—	—	—	-4300	4300	450		450	
			-40	20	5100	—	—	—	-5100	5100	450		450	
		Лето	28	28	—	—	—	—	—	—	450	В2	450	через фрамугу окна
			22	22	—	—	—	—	—	—	450		450	
			21	21	—	—	—	—	—	—	450		450	

Ведомость ссылочных и прилагаемых документов

Обозначение	Наименование	Примечание
	Ссылочные документы	
4.904-69	Детали крепления санитарно-технических приборов и трубопроводов	комплект
4.903-10 выпуски 1,3,8	Изделия и детали трубопроводов для тепловых сетей	комплект
5.904-10	Узлы прохода вентиляционных вытяжных шахт через покрытия промышленных зданий	комплект
1.494-32	Зонты и дефлекторы вентиляционных систем	комплект
5.904-5	Гибкие вставки к центробежным вентиляторам	комплект
5.904-1 выпуски 0,1	Детали крепления воздуховодов	комплект
1.494-10	Решетки щелевые регулирующие типа Р	комплект
5.904-20	Клапаны огнезадерживающие	комплект
1.494-30 выпуск 2	Установка и крепление центробежных вентиляторов Ц4-70	комплект
5.903-2 выпуск 1	Воздухосборники для систем отопления и теплоснабжения вентиляционных установок	комплект
5.904-3	Ограждение нагревательных приборов для помещений категорий А,Б,В и Е	комплект
	Прилагаемые документы	
ТП 904-1-66.86-ОВ.СО	Спецификация оборудования	Альбом 9

1. Воздухообмен в помещениях определен в соответствии с рекомендациями по расчету воздухообмена помещения по теплоизбыткам, серия А3-776.
2. Тепловыделения в машинном зале приняты в соответствии с технологическими заданиями.
3. Температура, влажность и подвижность воздуха в машинном зале приняты по допустимым параметрам ГОСТ 12.1.005-76 для категории работ — "легкая-1".
4. В помещении оператора при расчетной $t_{нар}$=25°С, для поддержания температуры воздуха не выше 25°С, предусматривается установка автономного кондиционера БК-2500

Привязан

Инв. №

9328/6 88

Провер.	Томкович		
Ст. инж.	Щетковский		
Рук. гр.	Червонная		
Гл. спец.	Рывкис		
Нач. отд.	Кромов		
Н. контр.	Косоножкина		
ГИП	Осташевский		

ТП 904-1-66.86-ОВ

Компрессорная станция 4К-250А0 с осушкой воздуха

Стадия	Лист	Листов
Р	2	

Общие данные (окончание)

Госстрой СССР Ростовский Промстройниипроект

Копировал

Формат А2

Альбом 6

Типовой проект 904-1-66.86-ОВ

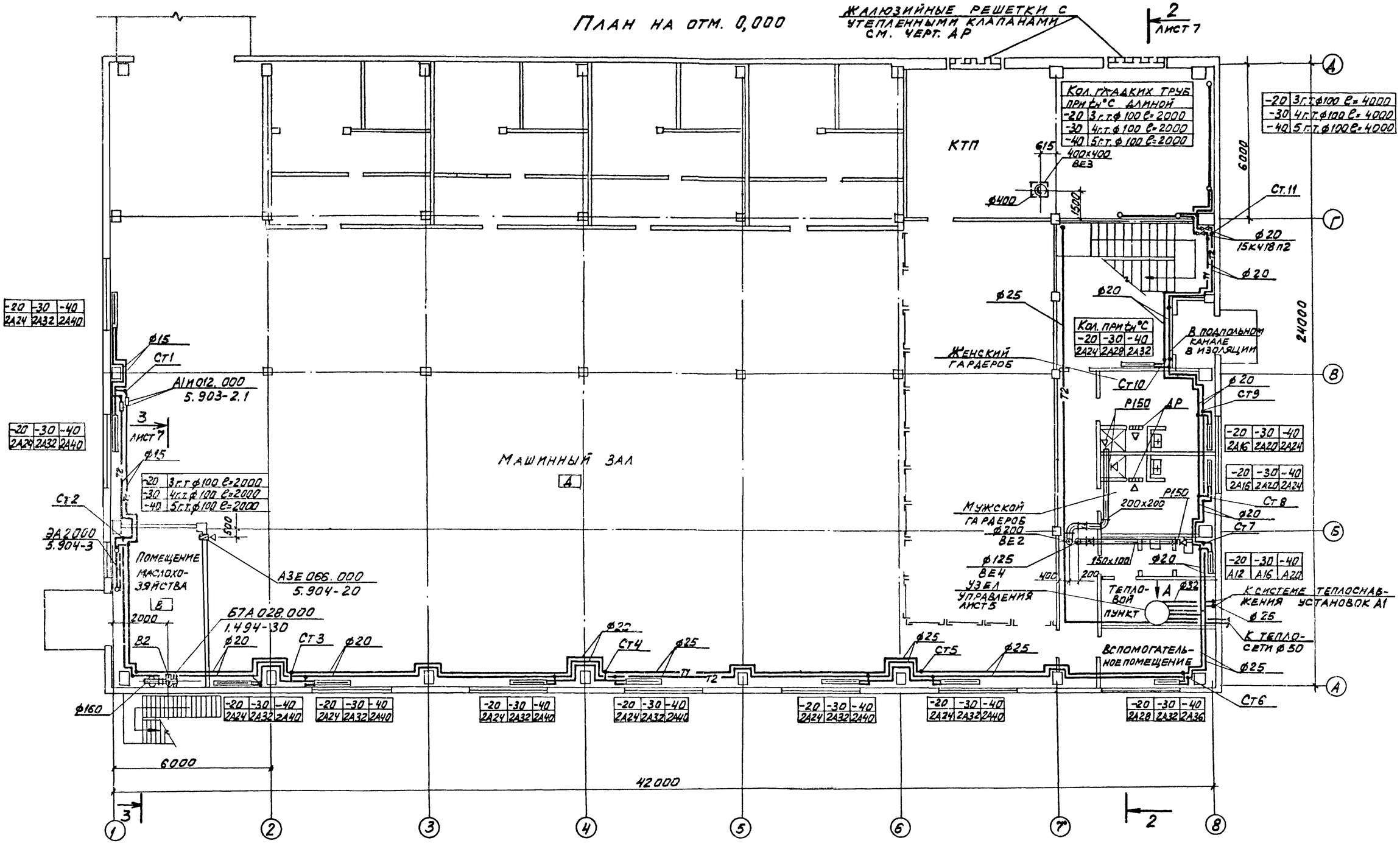

9328/6 89

Провер.	Томкович		
Ст. инж.	Щетковский		
Рук. гр.	Червонная		
Гл. спец.	Рывкис		
Нач. отд.	Комов		
Н. контр.	Косоножкина		
ГИП	Осташевский		

Привязан

Инв. №

ТП 904-1-66.86-ОВ

Компрессорная станция 4К-250АО с осушкой воздуха

Стадия	Лист	Листов
Р	3	

План на отм. 0,000

Госстрой СССР Ростовский Промстройниипроект

Копировал

Формат А2

Инв. № подл. | Подпись и дата | Взам. инв. №

ОСП-1 | Бесхлебный | Морозова | Волчков | ОВК

План на отм. 3.800

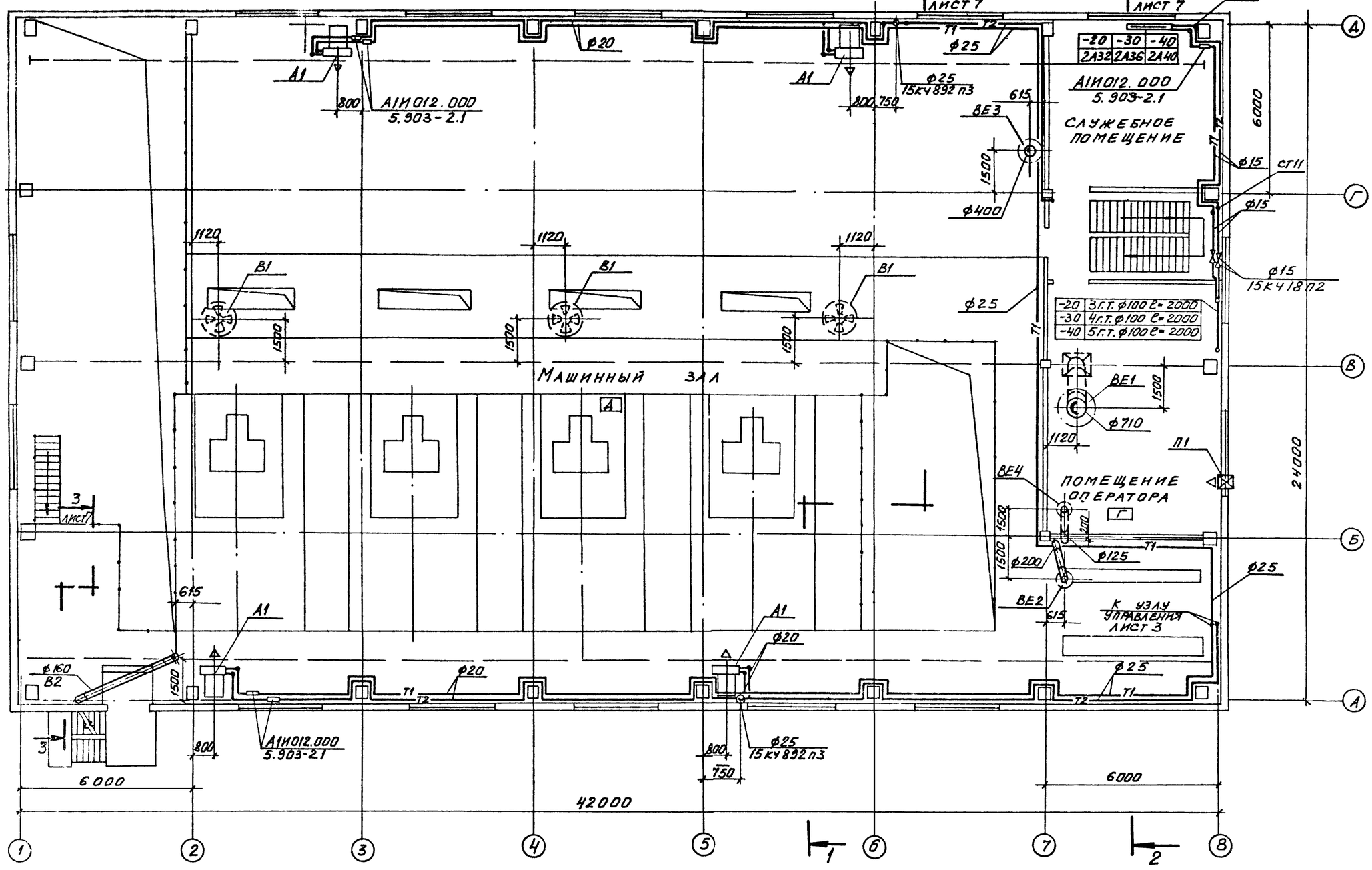

9328/6 90

Провер.	Щетковский		ТП904-1-66.86 ОВ
Инжен.	Гендзелевская И.Ка.		Компрессорная станция 4К-250А0 с осушкой воздуха
Ст. инж.	Щетковский		
Рук. гр.	Кириченко		Стадия: РП · Лист: 4 · Листов:
Гл. спец.	Рывкис		
Нач. отд.	Камов		План на отм. 3800
Н. контр.	Арапова		Госстрой СССР Ростовский Промстройниипроект
ГИП	Осташевский		

Привязан

Инв. №

Копировал

Формат А2

Система отопления

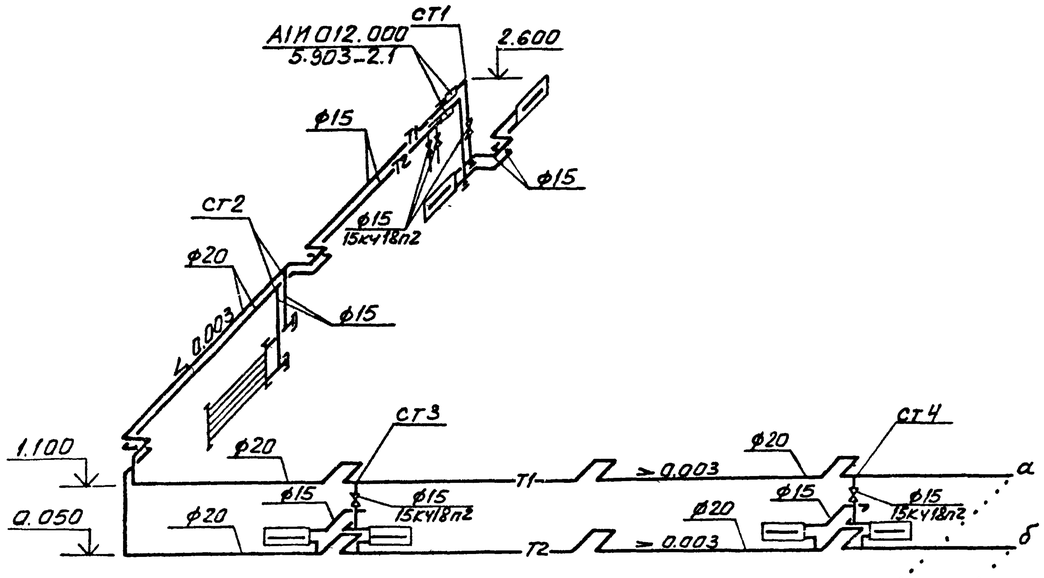

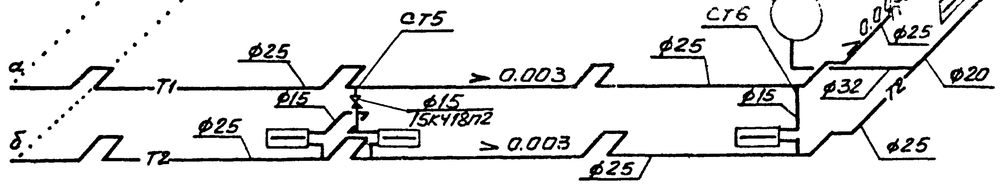

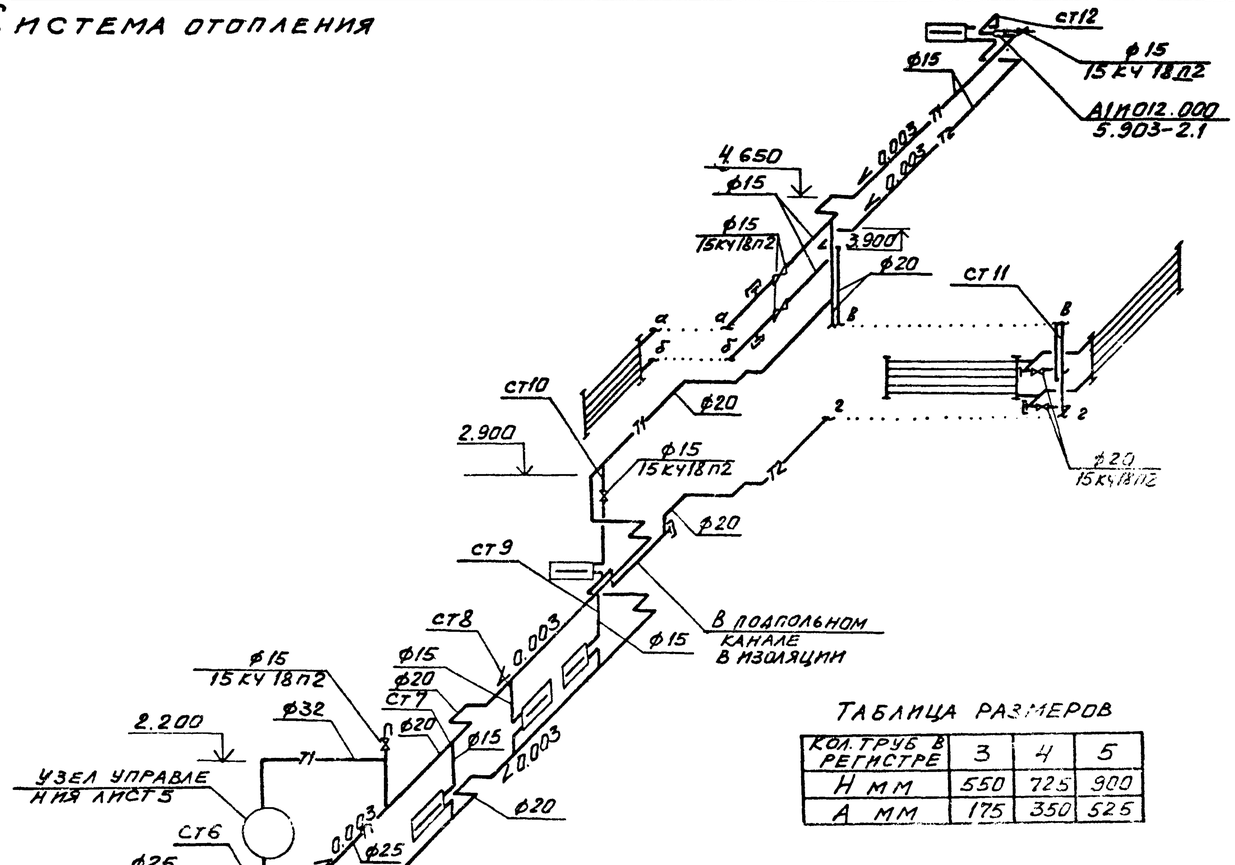

Таблица размеров

Кол. труб в регистре	3	4	5
Н мм	550	725	900
А мм	175	350	525

Эскиз регистра

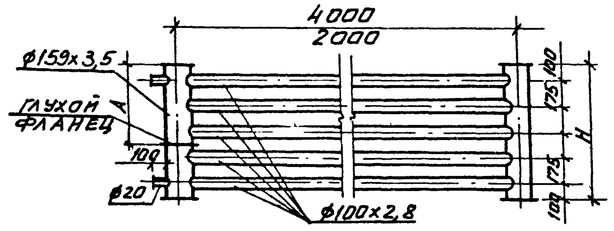

Узел управления (вид по стрелке А)

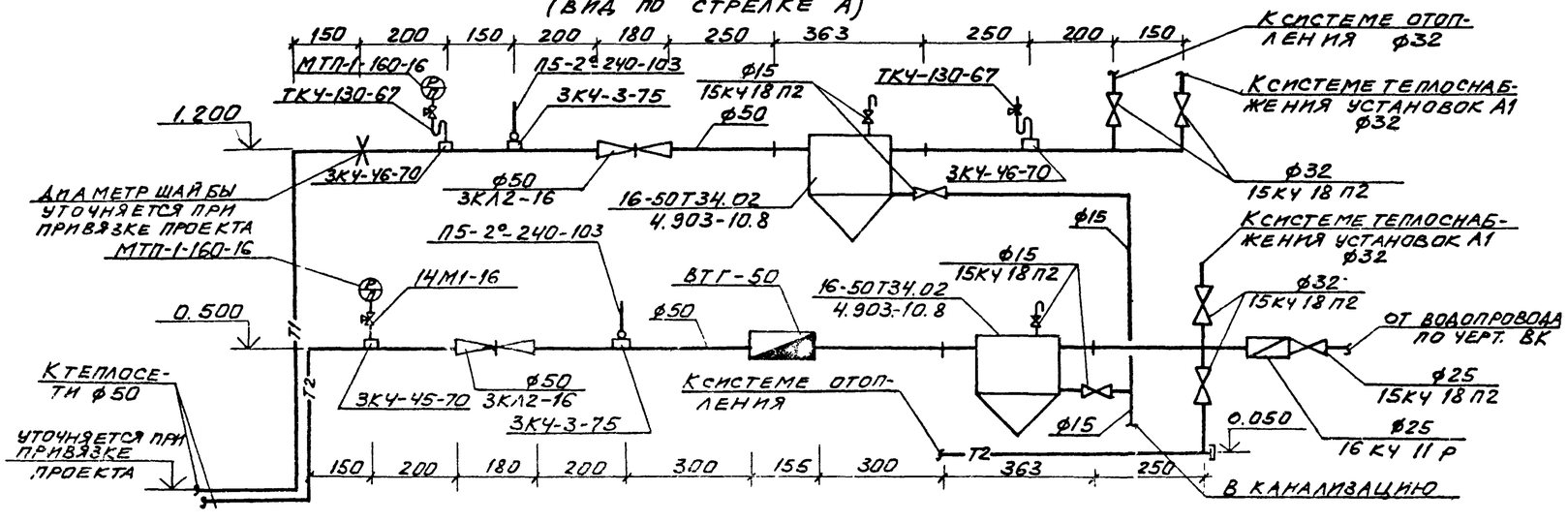

Провер.	Щетковский		ТП 904-1-66.86-ОВ		
Инжен.	Генадзелевская		Компрессорная станция 4К-250АО с осушкой воздуха		
Ст.инж.	Щетковский			Стадия	Лист	Листов
Рук.гр.	Кириченко			РП	5	
Гл.спец.	Рывкис					
Нач.отд.	Комов		Схема системы отопления. Узел управления	Госстрой СССР Ростовский Промстройниипроект		
Н.контр.	Арапова					
ГИП	Осташевский					

Привязан

Инв. №

9328/6 ЭЛ

Взам. инв. №

Подпись и дата

Инв. № подл.

Копировал

Формат А2

Система теплоснабжения установок А1

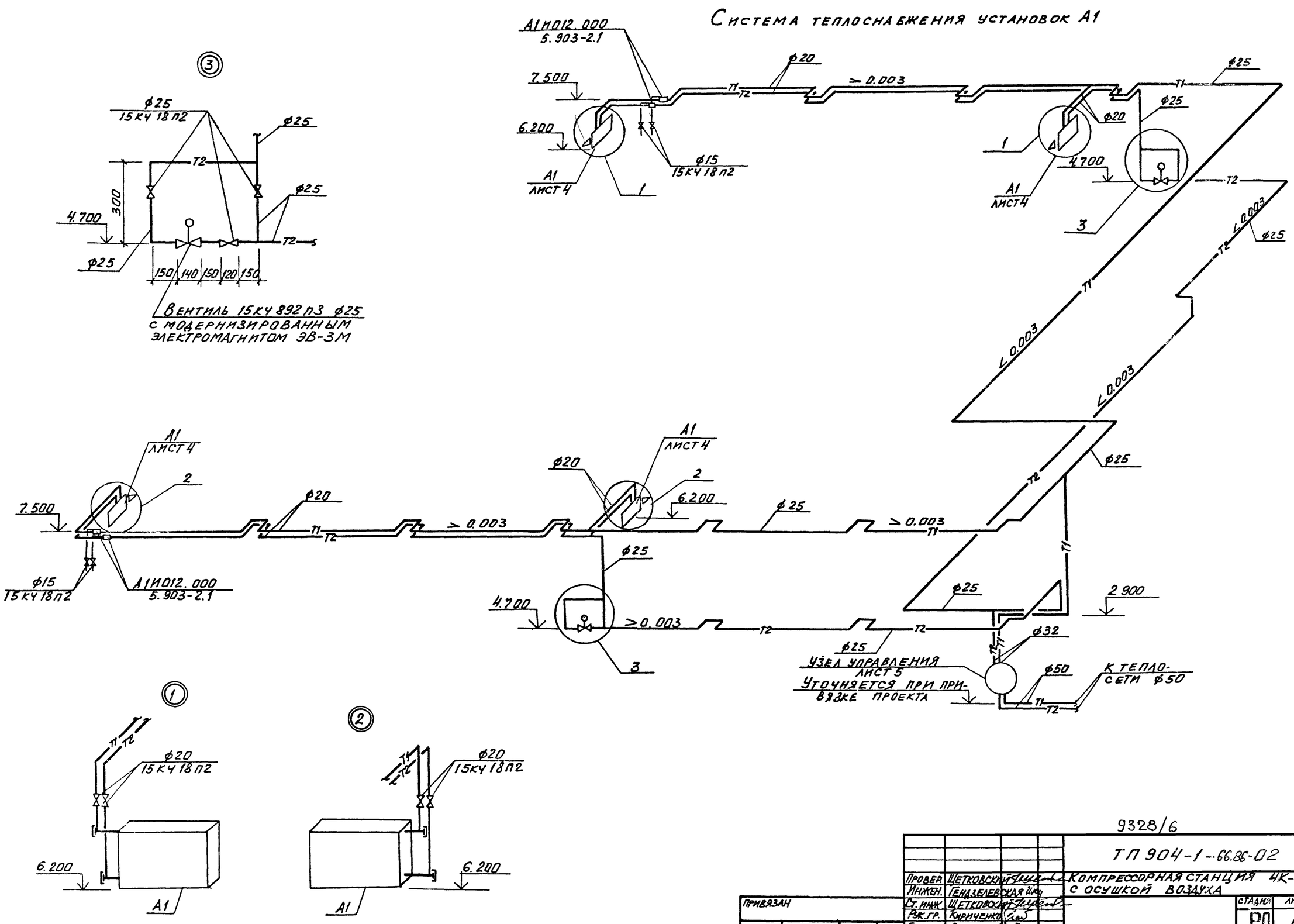

9328/6 92

Провер.	Щетковский		ТП 904-1-66.86-02	
Инжен.	Гендзелевская		Компрессорная станция 4К-250АО с осушкой воздуха	
Ст. инж.	Щетковский			
Рук. гр.	Кириченко			
Гл. спец.	Рывкис			
Нач. отд.	Комов		Схема системы теплоснабжения установок А1	
Н. контр.	Арапова			
ГИП	Осташевский			

Стадия	Лист	Листов
РП	6	

Привязан

Инв. №

Копировал

Разрез 1-1

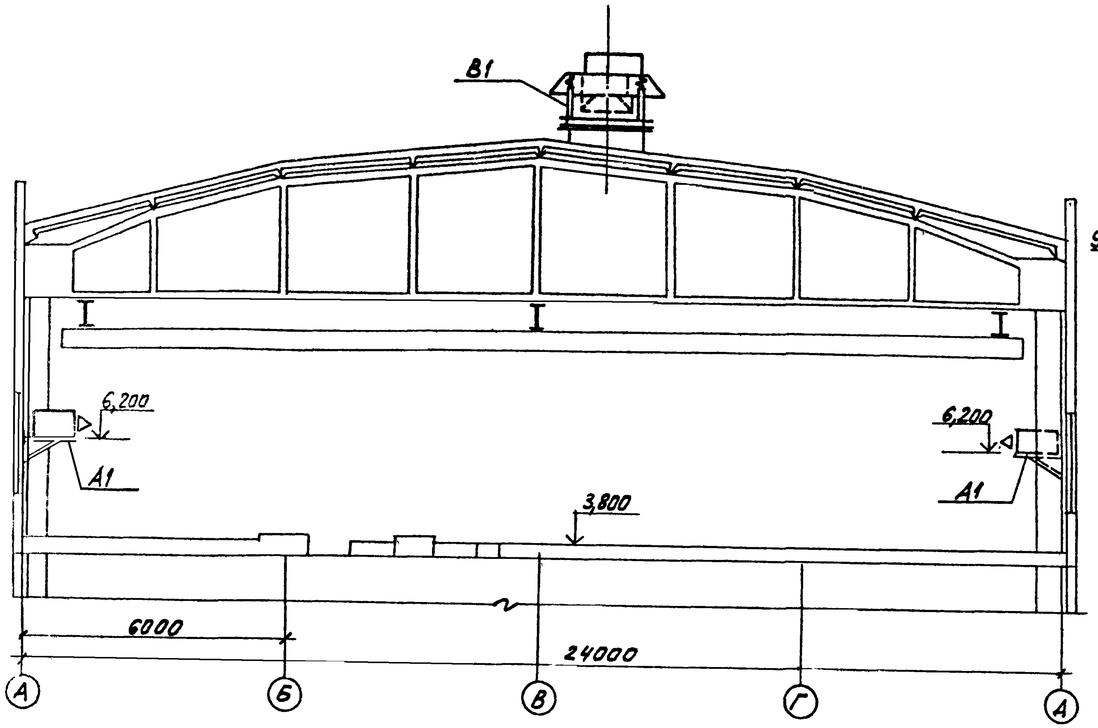

Разрез 2-2

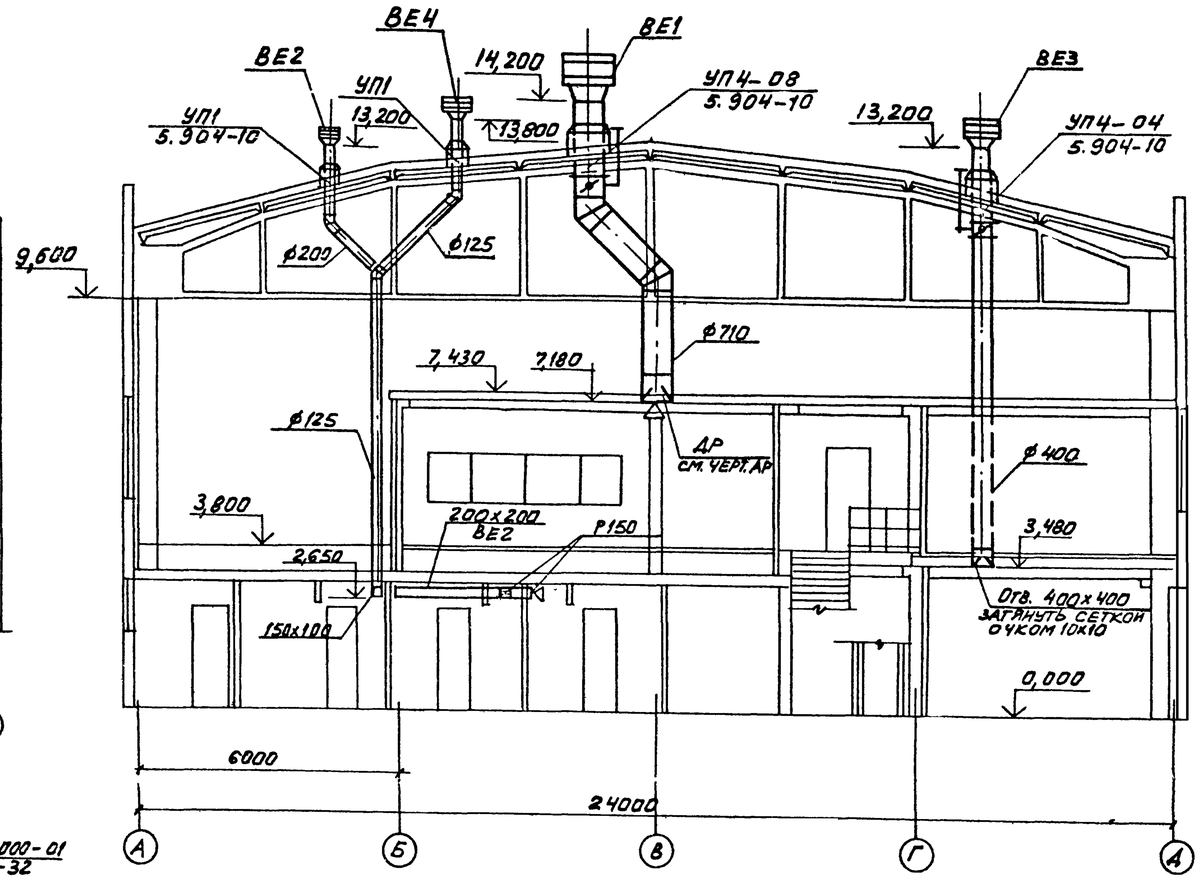

Разрез 3-3

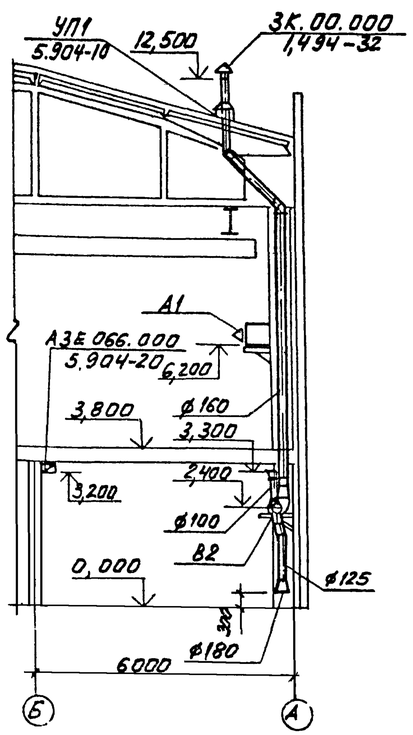

ВЕ1

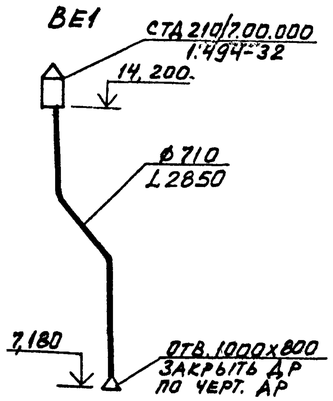

ВЕ3

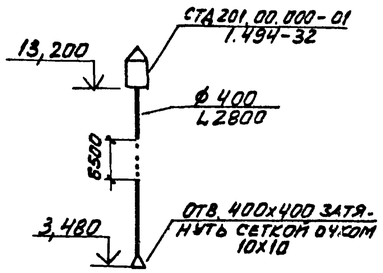

ВЕ2

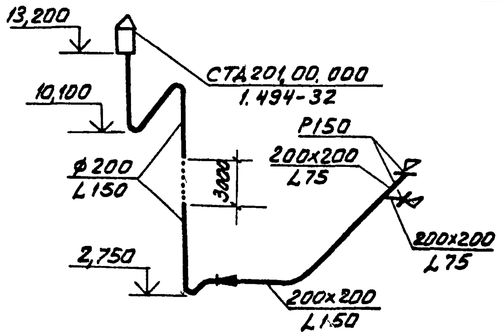

ВЕ4

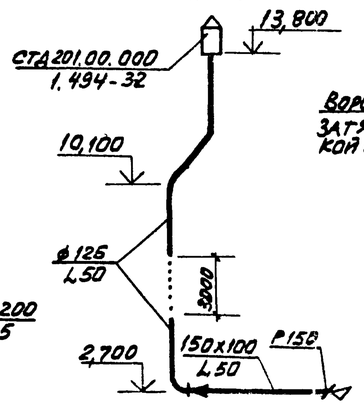

В2

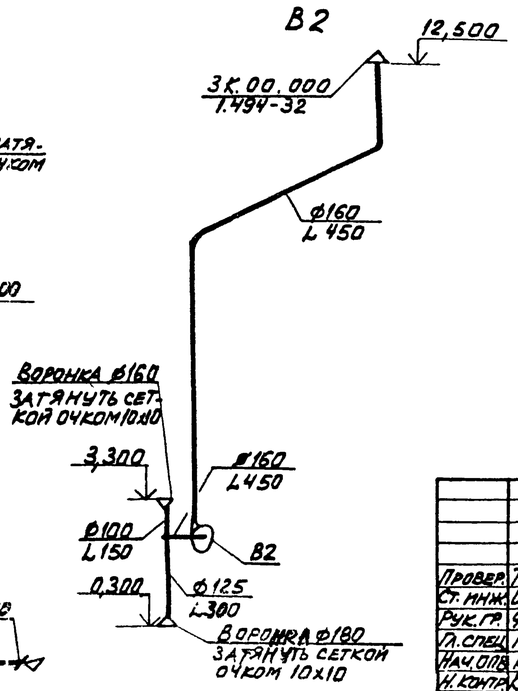

93
9328/6

Привязан			
Инв. №			

				ТП 904-1-66.86- ОВ			
				Компрессорная станция 4К-250А0 с осушкой воздуха			
Провер.	Томкович				Стадия	Лист	Листов
Ст. инж.	Щетковский				Р	7	
Рук. гр.	Червонная						
Гл. спец.	Рывкис						
Нач. отд.	Комов			Разрезы 1-1; 2-2; 3-3 Схемы систем В2; ВЕ1; ВЕ2; ВЕ3; ВЕ4	Госстрой СССР Ростовский Промстройниипроект		
Н. контр.	Косоножкина						
ГИП	Осташевский						

Копировал

Формат А2