СТАНДАРТЫ ОРГАНИЗАЦИИ

ДЕТАЛИ И СБОРОЧНЫЕ ЕДИНИЦЫ ИЗ ХРОМОМОЛИБДЕНОВАНАДИЕВЫХ СТАЛЕЙ ПАРОПРОВОДОВ ТЕПЛОВЫХ СТАНЦИЙ С АБСОЛЮТНЫМ ДАВЛЕНИЕМ $p \geq 4{,}0$ МПа И РАСЧЕТНЫМ РЕСУРСОМ 200 000 ЧАСОВ

Санкт-Петербург
2010

ОТКРЫТОЕ АКЦИОНЕРНОЕ ОБЩЕСТВО
"НАУЧНО-ПРОИЗВОДСТВЕННОЕ ОБЪЕДИНЕНИЕ ПО ИССЛЕДОВАНИЮ
И ПРОЕКТИРОВАНИЮ ЭНЕРГЕТИЧЕСКОГО ОБОРУДОВАНИЯ
им. И.И.ПОЛЗУНОВА"
(ОАО "НПО ЦКТИ")

СТАНДАРТЫ ОРГАНИЗАЦИИ

ДЕТАЛИ И СБОРОЧНЫЕ ЕДИНИЦЫ ИЗ ХРОМОМОЛИБДЕНОВАНАДИЕВЫХ СТАЛЕЙ ПАРОПРОВОДОВ ТЕПЛОВЫХ СТАНЦИЙ С АБСОЛЮТНЫМ ДАВЛЕНИЕМ p≥4,0 МПа И РАСЧЕТНЫМ РЕСУРСОМ 200000 ЧАСОВ

СТО ЦКТИ 321.05-2009÷СТО ЦКТИ 321.08-2009,
СТО ЦКТИ 318.04-2009÷СТО ЦКТИ 318.06-2009,
СТО ЦКТИ 462.05-2009÷СТО ЦКТИ 462.08-2009,
СТО ЦКТИ 520.02-2009, СТО ЦКТИ 313.02-2009,
СТО ЦКТИ 720.15-2009÷СТО ЦКТИ 720.24-2009,
СТО ЦКТИ 038.02-2009, СТО ЦКТИ 839.05-2009,
СТО ЦКТИ 839.06-2009, СТО ЦКТИ 504.02-2009,
СТО ЦКТИ 530.02-2009, СТО ЦКТИ 837.01-2009

Санкт-Петербург
2010 год

«Утверждаю»
Зам. генерального директора
ОАО «НПО ЦКТИ»

А.В. Судаков

«7» октября 2009 г.

В соответствии с положением пункта 4.13 ГОСТ Р 1.4-2004 «Стандарты организаций. Общие положения» предлагаются следующие организационно-технические мероприятия по подготовке и применению стандартов на детали и сборочные единицы для трубопроводов тепловых станций на ресурс 200 тыс. часов (64 стандарта):

1. Стандарты 2009 года утверждения вводятся в действие с 01.05.2010 для нового проектирования трубопроводов тепловых станций.

2. Стандарты на детали и сборочные единицы трубопроводов тепловых станций 1982 года издания на ресурс 200 тыс. часов используются на переходный период до 30.04.2011 с применением ОСТ 24.125.60-89 в качестве общих технических требований для окончания работ по изготовлению элементов трубопроводов тепловых станций на ресурс 200 тыс. часов по действующим договорам с заказчиками. Допускается использование стандартов 1982 года издания после 30.04.2011 г. для проведения ремонтных работ по замене ранее изготовленных трубопроводов.

3. Стандарты на детали и сборочные единицы трубопроводов из хромомолибденованадиевых сталей на ресурс 100 тыс. часов остаются в действие без изменений (16 стандартов).

Зав. сектором НТД объектов
котлонадзора и стандартизации
энергооборудования
ОАО «НПО ЦКТИ» П.В. Белов

© Открытое акционерное общество «Научно-производственное объединение по исследованию и проектированию энергетического оборудования им. И.И.Ползунова» (ОАО «НПО ЦКТИ»), 2010 г.

Содержание

СТО ЦКТИ 321.05-2009 Отводы гнутые для паропроводов тепловых станций. Конструкция и размеры 3

СТО ЦКТИ 321.06-2009 Отводы крутоизогнутые для паропроводов тепловых станций. Конструкция и размеры..... 23

СТО ЦКТИ 321.07-2009 Отводы штампованные для паропроводов тепловых станций. Конструкция и размеры..... 31

СТО ЦКТИ 321.08-2009 Отводы штампосварные для паропроводов тепловых станций. Конструкция и размеры..... 37

СТО ЦКТИ 318.04-2009 Переходы точеные для паропроводов тепловых станций. Конструкция и размеры 43

СТО ЦКТИ 318.05-2009 Переходы обжатые для паропроводов тепловых станций. Конструкция и размеры 49

СТО ЦКТИ 318.06-2009 Переходы штампованные для паропроводов тепловых станций. Конструкция и размеры..... 59

СТО ЦКТИ 462.05-2009 Штуцера для паропроводов тепловых станций. Конструкция и размеры. 65

СТО ЦКТИ 462.06-2009 Штуцера для паропроводов тепловых станций. Конструкция и размеры..... 73

СТО ЦКТИ 462.07-2009 Патрубки блоков с соплами для паропроводов тепловых станций. Конструкция и размеры..... 81

СТО ЦКТИ 462.08-2009 Штуцера для отбора импульса давления в блоках с соплами паропроводов тепловых станций. Конструкция и размеры..... 93

СТО ЦКТИ 520.02-2009 Кольца подкладные для паропроводов тепловых станций. Конструкция и размеры..... 99

СТО ЦКТИ 313.02-2009 Соединения штуцерные для паропроводов тепловых станций. Конструкция и размеры..... 105

СТО ЦКТИ 720.15-2009 Тройники равнопроходные штампованные для паропроводов тепловых станций. Конструкция и размеры..... 115

СТО ЦКТИ 720.16-2009 Тройники переходные штампованные для паропроводов тепловых станций. Конструкция и размеры 121

СТО ЦКТИ 720.17-2009 Тройники равнопроходные сварные с обжатием для паропроводов тепловых станций. Конструкция и размеры..... 127

СТО ЦКТИ 720.18-2009 Тройники переходные сварные с обжатием для паропроводов тепловых станций. Конструкция и размеры..... 133

СТО ЦКТИ 720.19-2009 Тройники переходные сварные для паропроводов тепловых станций. Конструкция и размеры..... 139

СТО ЦКТИ 720.20-2009 Тройники равнопроходные штампованные для паропроводов тепловых станций. Конструкция и размеры..... 145

СТО ЦКТИ 720.21-2009 Тройники переходные штампованные для паропроводов тепловых станций. Конструкция и размеры 151

СТО ЦКТИ 720.22-2009 Тройники равнопроходные штампованные с обжатием для паропроводов тепловых станций. Конструкция и размеры..... 157

СТО ЦКТИ 720.23-2009 Тройники переходные кованые для паропроводов тепловых станций. Конструкция и размеры..... 163

СТО ЦКТИ 720.24-2009 Тройник равнопроходный кованый для паропроводов тепловых станций. Конструкция и размеры 169

СТО ЦКТИ 038.02-2009 Ответвления паропроводов тепловых станций. Типы..... 175

СТО ЦКТИ 839.05-2009 Блоки с соплами для паропроводов тепловых станций. Конструкция и размеры 185

СТО ЦКТИ 839.06-2009 Сопла блоков для паропроводов тепловых станций. Конструкция и размеры 193

СТО ЦКТИ 504.02-2009 Донышки приварные для паропроводов тепловых станций. Конструкция и размеры 199

СТО ЦКТИ 530.02-2009 Бобышки для паропроводов тепловых станций. Конструкция и размеры 207

СТО ЦКТИ 837.01-2009 Реперы для контроля остаточной деформации ползучести трубопроводов тепловых станций. Конструкция и размеры..... 215

ОТКРЫТОЕ АКЦИОНЕРНОЕ ОБЩЕСТВО
"НАУЧНО-ПРОИЗВОДСТВЕННОЕ ОБЪЕДИНЕНИЕ ПО ИССЛЕДОВАНИЮ
И ПРОЕКТИРОВАНИЮ ЭНЕРГЕТИЧЕСКОГО ОБОРУДОВАНИЯ
им. И.И.ПОЛЗУНОВА"
(ОАО "НПО ЦКТИ")

СТАНДАРТ ОРГАНИЗАЦИИ

СТО ЦКТИ
720.23–
2009

ТРОЙНИКИ ПЕРЕХОДНЫЕ КОВАНЫЕ ДЛЯ ПАРОПРОВОДОВ ТЕПЛОВЫХ СТАНЦИЙ

Конструкция и размеры

Предисловие

Объекты стандартизации и общие положения при разработке и применении стандартов организации установлены ГОСТ Р1.4-2004 "Стандартизация в Российской Федерации. Стандарты организаций. Общие положения".

Сведения о стандарте

1 РАЗРАБОТАН открытым акционерным обществом «Научно-производственное объединение по исследованию и проектированию энергетического оборудования им. И.И.Ползунова» (ОАО "НПО ЦКТИ") и ЗАО «Энергомаш (Белгород)-БЗЭМ»

Рабочая группа
от ОАО «НПО ЦКТИ»: СУДАКОВ А.В., ГАВРИЛОВ С.Н., БЕЛОВ П.В., ТАБАКМАН М.Л., СМИРНОВА И.А.
от ЗАО «Энергомаш (Белгород)-БЗЭМ»: МОИСЕЕНКО П.П., ЛУШНИКОВ И.Н.

2 УТВЕРЖДЕН И ВВЕДЕН В ДЕЙСТВИЕ Приказом Генерального директора ОАО "НПО ЦКТИ" № 373 от 14 декабря 2009 г.

4 ВЗАМЕН ОСТ 108.720.07-82

5 Согласованию с Ростехнадзором не подлежит

СТАНДАРТ ОРГАНИЗАЦИИ

ТРОЙНИКИ ПЕРЕХОДНЫЕ КОВАНЫЕ ДЛЯ ПАРОПРОВОДОВ ТЕПЛОВЫХ СТАНЦИЙ

Конструкция и размеры

Дата введения: 2010-05-01

1 Область применения

Настоящий стандарт распространяется на кованые переходные тройники, изготавливаемые из поковки стали марки 15Х1М1Ф по гр. II Т ОСТ 108.030.113, для паропроводов тепловых станций с абсолютным давлением и температурой пара:

p = 25,01 МПа, t = 545°С;
p = 13,73 МПа, t = 560°С;
p = 13,73 МПа, t = 545°С.

2 Нормативные ссылки

В настоящем стандарте использованы ссылки на следующие нормативные документы:

СТО ЦКТИ 10.003-2007 Трубопроводы пара и горячей воды тепловых станций. Общие технические требования к изготовлению

ОСТ 108.030.113-87 Поковки из углеродистой и легированной стали для оборудования и трубопроводов тепловых и атомных станций. Технические условия

3 Термины и определения

3.1 В настоящем стандарте применяют следующий термин с соответствующим определением:

3.1.1 **тройник**: Деталь или сборочная единица, обеспечивающая слияние или разделение потока рабочей среды.

3.1.2 **тройник кованый:** Тройник, изготовленный из поковки с последующей механической обработкой поверхностей.

3.1.3 **исполнение**: Совокупность особенностей деталей в размерах, материалах, технических требованиях, определяющих их технические характеристики и применяемость.

4 Конструкция и размеры

4.1 Конструкция и размеры тройников должны соответствовать указанным на рисунке 1 и в таблице 1.

4.2 Допускается изготовление тройников с разделкой под сварку по типу С4 и С5 в соответствии с СТО ЦКТИ 10.003.

5 Технические требования

5.1 Тройники поставляются только в составе блоков. К свободным концам должны быть приварены патрубки, предусмотренные в спецификации блока.

5.2 Механические испытания проводятся на тангенциальных образцах.

5.3 Масса тройников, указанная в таблице 1, - расчетная, приведена для справки.

5.4 Поковки группы II категории Т – по ОСТ 108.030.113.

5.5 Остальные технические требования - по СТО ЦКТИ 10.003.

5.6 Пример условного обозначения переходного кованого тройника исполнения 02 с условными проходами D_y225 и D_{y1}200:

ТРОЙНИК ПЕРЕХОДНЫЙ 225х200 02 СТО ЦКТИ 720.23

5.7 Пример маркировки: 02 СТО 720.23 | Товарный знак |

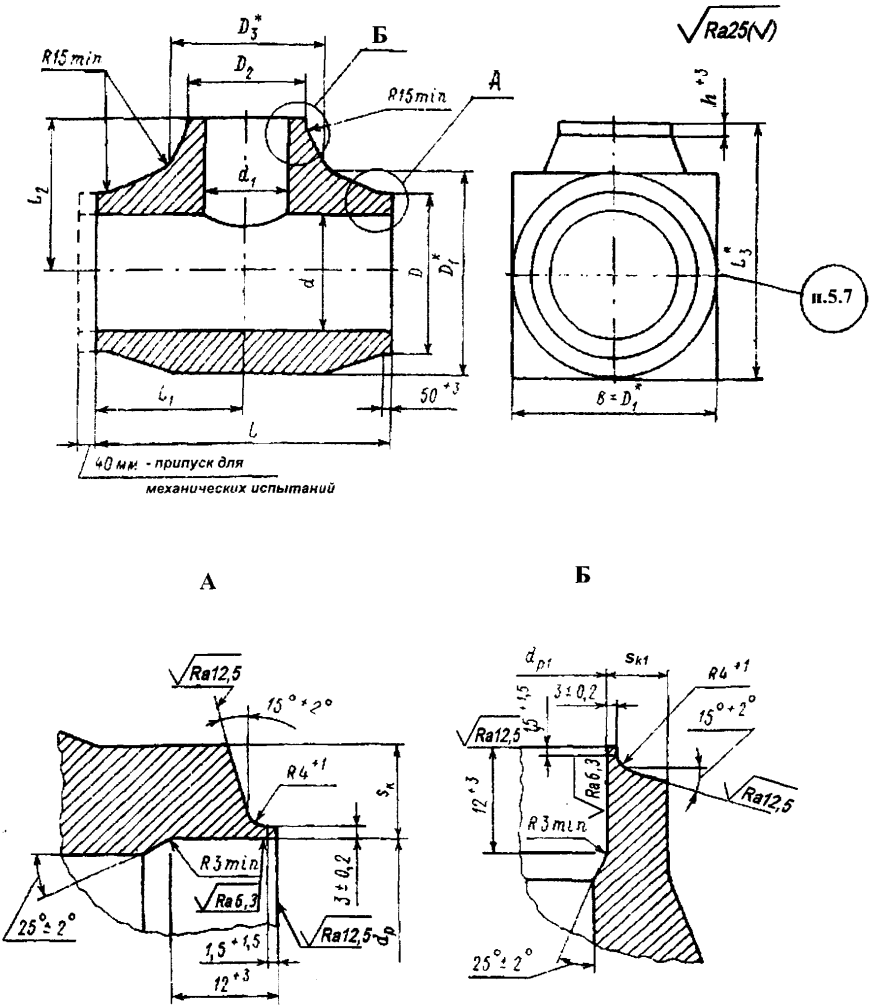

* Размеры для справок

Рисунок 1

Таблица 1

Размеры в миллиметрах

Исполнение	Условный проход D_y	Условный проход D_{y1}	Наружный диаметр и толщина стенки присоединяемых труб		D^{+5}	D_1*	D_2 номин	D_2 пред. откл.	D_3*	d_3	h	d_1 номин	d_1 пред. откл.	d_p номин	d_p пред. откл.	d_{p1} номин	d_{p1} пред. откл.	s_k не менее	s_{k1} не менее	$L\pm5$	$L_1\pm3$	$L_2\pm3$	L_3*	Масса, кг
p = 25,01 МПа, t = 545°С																								
01	225	175	377x70	273x50	385	450	285	-3	390	225	50	165	-2	240	+0,72	175	+0,63	69,5	50	650	325	400	625	747
02		200		325x60			335		430			190				208	+0,72		61					785
03	300		465x80		485	540			450	290				308	+0,81			72,0		800	400	500	770	1295
04		225		377x70			385	+4	500			225	-3			240			70	820	410	550	820	1419
p = 13,73 МПа, t = 560°С																								
05	150	100	219x32	133x20	222	245	135	+2	169	151	40	89	-1	156	+0,63	94	+0,54	30	19	340	170	205	328	91
06	200		273x36		275	300				198				203	+0,72			34				231	381	125
p = 13,73 МПа, t = 545°С																								
07	200	100	273x32	133x19	275	300	135	+2	169	206	40	95	-1	211	+0,72	97	+0,54	30	18	340	170	231	381	118

* Размеры для справок

УДК 621.311.22:621.646 Е 26 ОКП 31 1312

Ключевые слова: тепловые станции, паропроводы, тройники переходные кованые, конструкция, размеры, материал

ЛИСТ РЕГИСТРАЦИИ ИЗМЕНЕНИЙ

Изм.	Номера листов (страниц)				Номер документа	Срок введения изменений	Подпись	Дата
	Измененных	Заменен-ных	Новых	Аннулиро-ванных				

Подписано в печать 30.03.10. Формат 60×90 $^{1}/_{8}$
Бумага офсетная. Гарнитура Times. Печать офсетная.
Усл. печ. л. 31,5. Заказ № 54. Тираж 100.

Издательство ООО ИПП «Ладога»
191014, Санкт-Петербург, ул. Маяковского д. 17
E-mail: ladoga.05@mail.ru

Отпечатано в ООО ИПП «Ладога»
191014, Санкт-Петербург, ул. Маяковского д. 17