ТИПОВОЙ ПРОЕКТ

904-1-56.84

КОМПРЕССОРНАЯ СТАНЦИЯ

АВТОМАТИЗИРОВАННАЯ

ОТДЕЛЬНО СТОЯЩАЯ 4(3)К-500А0

ПРОИЗВОДИТЕЛЬНОСТЬЮ

2000(1500)$М^3$/МИН ОСУШЕННОГО ВОЗДУХА

АЛЬБОМ 3

АВТОМАТИЗАЦИЯ И КИП

8690/3
ценз 6-46

КФ ЦИТП Инв № 8690/3

Привязан

Инв №

ЦЕНТРАЛЬНЫЙ ИНСТИТУТ ТИПОВОГО ПРОЕКТИРОВАНИЯ
ГОССТРОЯ СССР
КИЕВСКИЙ ФИЛИАЛ
г. Киев-57 ул. Эжена Потье № 12

92/3
Заказ № 6367 Инв № 8690/3 Тираж 400

Сдано в печать 23/8 1984г. Цена 6-46

ТИПОВОЙ ПРОЕКТ 904-1-56.84

КОМПРЕССОРНАЯ СТАНЦИЯ АВТОМАТИЗИРОВАННАЯ ОТДЕЛЬНО СТОЯЩАЯ

4(3)К-500А0

ПРОИЗВОДИТЕЛЬНОСТЬЮ 2000(1500)$м^3$/МИН ОСУШЕННОГО ВОЗДУХА

АЛЬБОМ 3

СОСТАВ ПРОЕКТА:

АЛЬБОМ 1	ТЕХНОЛОГИЧЕСКАЯ ЧАСТЬ.
АЛЬБОМ 2	ЭЛЕКТРОТЕХНИЧЕСКАЯ ЧАСТЬ
АЛЬБОМ 3	АВТОМАТИЗАЦИЯ И КИП. ЧЕРТЕЖИ
АЛЬБОМ 4	АВТОМАТИЗАЦИЯ И КИП. ЗАДАНИЕ ЗАВОДУ ИЗГОТОВИТЕЛЮ ДЛЯ 4 КОМПРЕССОРОВ
АЛЬБОМ 5	АВТОМАТИЗАЦИЯ И КИП. ЗАДАНИЕ ЗАВОДУ ИЗГОТОВИТЕЛЮ ДЛЯ 3 КОМПРЕССОРОВ
АЛЬБОМ 6	АРХИТЕКТУРНО-СТРОИТЕЛЬНАЯ И САНТЕХНИЧЕСКАЯ ЧАСТИ ДЛЯ 4 КОМПРЕССОРОВ
АЛЬБОМ 7	АРХИТЕКТУРНО-СТРОИТЕЛЬНАЯ И САНТЕХНИЧЕСКАЯ ЧАСТИ ДЛЯ 3 КОМПРЕССОРОВ
АЛЬБОМ 8	СТРОИТЕЛЬНЫЕ КОНСТРУКЦИИ И ИЗДЕЛИЯ
АЛЬБОМ 9	НЕСТАНДАРТИЗИРОВАННОЕ ОБОРУДОВАНИЕ ТЕХНОЛОГИЧЕСКАЯ ЧАСТЬ
АЛЬБОМ 10	СБОРНИК СПЕЦИФИКАЦИЙ ОБОРУДОВАНИЯ ДЛЯ 4 КОМПРЕССОРОВ
АЛЬБОМ 11	СБОРНИК СПЕЦИФИКАЦИИ ОБОРУДОВАНИЯ ДЛЯ 3 КОМПРЕССОРОВ
АЛЬБОМ 12	СМЕТЫ И ВЕДОМОСТИ ПОТРЕБНОСТИ В МАТЕРИАЛАХ ДЛЯ 4 КОМПРЕССОРОВ
АЛЬБОМ 13	СМЕТЫ И ВЕДОМОСТИ ПОТРЕБНОСТИ В МАТЕРИАЛАХ ДЛЯ 3 КОМПРЕССОРОВ

ПРИМЕНЕННЫЕ МАТЕРИАЛЫ: 1. ТИПОВОЙ ПРОЕКТ 904-1-49. ШУМОГЛУШИТЕЛИ КОМПРЕССОРНЫХ СТАНЦИЙ АЛЬБОМ 3 /РАСПРОСТРАНЯЕТ КИЕВСКИЙ ФИЛИАЛ ЦИТП/

2 ТИПОВОЙ ПРОЕКТ 407-3-168/75. ТРАНСФОРМАТОРНЫЕ ПОДСТАНЦИИ С КАБЕЛЬНЫМИ И ВОЗДУШНЫМИ ВВОДАМИ 6-10 КВ НА ОДИН И ДВА ТРАНСФОРМАТОРА МОЩНОСТЬЮ ДО 2×630 КВА АЛЬБОМ 3 /РАСПРОСТРАНЯЕТ СВЕРДЛОВСКИЙ ФИЛИАЛ ЦИТП/

РАЗРАБОТАН ГОСУДАРСТВЕННЫМИ ПРОЕКТНЫМИ ИНСТИТУТАМИ:

ГИПРОСТРОЙДОРМАШ; АЛЬБОМЫ 1,2,3,4,5,9,10,11,12,13

РОСТОВСКИЙ ПРОМСТРОЙНИИПРОЕКТ; АЛЬБОМЫ 6,7,8,10,11,12,13

ГЛАВНЫЙ ИНЖЕНЕР ИНСТИТУТА Ю.Н.МЕХАНЦЕВ

ГЛАВНЫЙ ИНЖЕНЕР ПРОЕКТА С.М.ЛЕОНОВ

УТВЕРЖДЕН МИНСТРОЙДОРМАШЕМ
РЕШЕНИЕ №20/83 ОТ 1.11.1983 Г.
ВВЕДЕН В ДЕЙСТВИЕ ГИПРОСТРОЙДОРМАШЕМ
С 30.12.1983 Г. ПРИКАЗ № 190-П ОТ 20.12.1983 Г.

Привязан

Инв.№

КФ ЦИТП Инв.№ 8690/3

№ п/п	Наименование	Номер листа	стр
1	Содержание альбома	—	2
2	Общие данные	1-8	3-10
3	Воздушный тракт. Функциональная схема автоматизации	9	11
4	Система водопроводов. Функциональная схема автоматизации	10	12
5	Система маслопроводов. Функциональная схема автоматизации	11	13
6	Общестанционные проводки. Функциональная схема автоматизации	12	14
7	Установка осушки №1. Функциональная схема автоматизации.	13	15
8	Принципиальная электрическая схема управления двигателем компрессора	14	16
9	Схема автоматизации одиночного агрегата	15	17
10	Принципиальная электрическая схема управления вентилем слива холодной воды.	16	17
11	Принципиальная электрическая схема управления вентилем подогрева масла	17	18
12	Принципиальная электрическая схема управления отопительными агрегатами	18	19
13	Компрессорная станция. Принципиальная электрическая схема питания	19	20
14	Компрессорная станция. Принципиальная электрическая схема питания.	20	21
15	Компрессорная станция. Принципиальная электрическая схема управления вентилями аварийного слива масла из маслобаков	21	22
15	Компрессорная станция Принципиальная электрическая схема управления вентилями аварийного слива масла из маслобаков.	22	23
17	Установка осушки №1. Принципиальная электрическая схема сигнализации	23	24
18	Компрессорная станция. Принципиальная электрическая схема сигнализации	24	25
19	Вентсистема В2 Электрические схемы	25	26
20	Компрессор №1 Схема внешних электрических и трубных проводок	26-31	27-32
21	Компрессорная станция Схема внешних электрических и трубных проводок.	32-33	33-34
22	Установка осушки №1 Схема внешних электрических и трубных проводок	34-35	35-36
23	Щит 9102-3303 (шкаф 12) Схема подключения Компрессор №1	36	37
24	Щит 9102-3303 (шкаф 3) Схема подключения Компрессор №1	37	38
25	Щит 8503-0002, пульт 9006-0002 Схема подключения Компрессор №1	38	39
26	Щит 8801-0003 Схема подключения Компрессорная станция	39	40
27	Установка осушки №1 Прибор управления и контроля УК Схема подключения	40	41
28	Установка осушки №1 Блок регулирования ШИЕ Схема подключения	41	42
29	Компрессорная станция Щит оператора Схема подключения	42-43	43-44
30	Компрессорная станция Щит оператора Схема подключения	44-45	45-46
31	Журнал кабельных проводок	4К-55	4759
32	Журнал кабельных проводок	53-66	60 67
33	Журнал импульсных проводок	67	68
34	Журнал импульсных проводок	68	69
35	Компрессорная станция Расположение средств автоматизации и проводок	69-71	70-72
36	Компрессорная станция Расположение средств автоматизации и проводок	73-74	73-75
37	Компрессор №1. Расположение средств автоматизации и проводок	75-78	76-79
38	Установка осушки №1. Расположение средств автоматизации и проводок.	79	80
39	Кнопочный пост управления ПКУ	1	81
40	Кнопочные посты управления ПКЕ 722-2 · ПКЕ 212-1	1	82
41	Установка постов управления ПКУ; ПКЕ 722-2; ПКЕ 212-1	1	83

Привязан

Инв. №

Инв. № 8690/3

ТП 904-1-56.84 А			
Компрессорная станция 4(3)К-500-25 с осушкой воздуха			
ГИП	Леонов		
Нач.отд.	Христофоров		
Гл.спец.	Левинский		
Н.контр.	Золотарева		
Рук.гр.	Седых		
Ст.инж.	Склярова		
Ст.техн.	Шуст		
Стадия	Лист	Листов	
РП			
Содержание альбома	ГИДРОСТРОЙДОРМАШ г.Ростов-на-Дону		

Ведомость рабочих чертежей основного комплекта марки АО

Лист	Наименование	Применить для УК-500	Применить для ЗК-500
1	Общие данные (начало)	+	+
2	Общие данные (продолжение)	+	+
3	Общие данные (продолжение)	+	+
4	Общие данные (продолжение)	+	+
5	Общие данные (продолжение)	+	+
6	Общие данные (продолжение)	+	+
7	Общие данные (продолжение)	+	+
8	Общие данные (окончание)	+	+
9	Воздушный тракт. Функциональная схема автоматизации	+	+
10	Система водопроводов Функциональная схема автоматизации	+	+
11	Система маслопроводов Функциональная схема автоматизации	+	+
12	Общестанционные проводки Функциональная схема автоматизации	+	+
13	Установка осушки N1. Функциональная схема автоматизации.	+	+
14	Принципиальная электрическая схема управления двигателем компрессора	+	+
15	Схема автоматизации одиночного агрегата.	+	+
16	Принципиальная электрическая схема управления вентилем слива холодной воды	+	+
17	Принципиальная электрическая схема управления вентилем подогрева масла	+	+
18	Принципиальная электрическая схема управления отопительными агрегатами	+	+
19	Компрессорная станция. Принципиальная электрическая схема питания	+	
20	Компрессорная станция. Принципиальная электрическая схема питания		+
21	Компрессорная станция. Принципиальная электрическая схема управления вентилями аварийного слива масла из маслобаков	+	

Продолжение

Лист	Наименование	Применить для УК-500	Применить для ЗК-500
22	Компрессорная станция. Принципиальная электрическая схема управления вентилями аварийного слива масла из маслобаков		+
23	Установка осушки N1. Принципиальная электрическая схема сигнализации	+	+
24	Компрессорная станция. Принципиальная электрическая схема сигнализации	+	+
25	Вентсистема В2. Электрические схемы	+	+
26	Компрессор N1. Схема внешних электрических и трубных проводок (начало)	+	+
27	Компрессор N1. Схема внешних электрических и трубных проводок (продолжение)	+	+
28	Компрессор N1. Схема внешних электрических и трубных проводок (продолжение)	+	+
29	Компрессор N1. Схема внешних электрических и трубных проводок (продолжение)	+	+
30	Компрессор N1. Схема внешних электрических и трубных проводок (продолжение)	+	+
31	Компрессор N1. Схема внешних электрических и трубных проводок (окончание)	+	+
32	Компрессорная станция Схема внешних электрических и трубных проводок (начало)	+	+
33	Компрессорная станция Схема внешних электрических и трубных проводок (окончание)	+	+
34	Установка осушки N1 Схема внешних электрических и трубных проводок (начало)	+	+
35	Установка осушки N1. Схема внешних электрических и трубных проводок (окончание)	+	+
36	Компрессор N1. Щит 9102-33 ∥ 3 (шкаф 1.2) Схема подключения	+	+
37	Компрессор N1. Щит 9102-33 ∥ 3 (шкаф 3) Схема подключения	+	+

Продолжение

Лист	Наименование	Применить для УК-500	Применить для ЗК-500
38	Компрессор N1. Щит 8503-00 ∥ 2, пульт 9006-00 ∥ 2 Схема подключения	+	+
39	Компрессорная станция Щит 8801-00 ∥ 3 Схема подключения	+	+
40	Установка осушки N1. Прибор управления и контроля УК. Схема подключения	+	+
41	Установка осушки N1. Блок регулирования ШИЕ Схема подключения.	+	+
42	Компрессорная станция Щит оператора Схема подключения (начало)	+	
43	Компрессорная станция. Щит оператора Схема подключения (окончание)	+	
44	Компрессорная станция. Щит оператора. Схема подключения (начало)		+
45	Компрессорная станция. Щит оператора. Схема подключения (окончание)		+
46	Журнал Кабельных проводок (начало)	+	
47	Журнал кабельных проводок (продолжение)	+	
48	Журнал кабельных проводок (продолжение)	+	
49	Журнал кабельных проводок (продолжение)	+	
50	Журнал кабельных проводок (продолжение)	+	
51	Журнал кабельных проводок (продолжение)	+	
52	Журнал кабельных проводок (продолжение)	+	
53	Журнал кабельных проводок (продолжение)	+	
54	Журнал кабельных проводок (продолжение)	+	
55	Журнал кабельных проводок (продолжение)	+	
56	Журнал кабельных проводок (продолжение)	+	
57	Журнал кабельных проводок (продолжение)	+	
58	Журнал кабельных проводок (окончание)	+	

Инв. № 8690/3

Привязан

Инв. №

ТП 904-1-56 84 А

Компрессорная станция 4/3/К-500 АО с осушкой воздуха

ГИП	Леонов		25.88
Нач.отд.	Христофоров		
Гл.спец.	Левинский		
Н.контр.	Эпатерева		
Рук.гр.	Седых		
Ст.инж.	Склярова		
Ст.техн.	Шуст		

Стадия	Лист	Листов
РП	1	79

Общие данные (начало)

ГИПРОСТРОЙДОРМАШ г. Ростов-на-Дону

Продолжение

Лист	Наименование	Применить для ЧК-500	Применить для ЗК-500
59	Журнал кабельных проводок (начало)		+
60	Журнал кабельных проводок (продолжение)		+
61	Журнал кабельных проводок (продолжение)		+
62	Журнал кабельных проводок (продолжение)		+
63	Журнал кабельных проводок (продолжение)		+
64	Журнал кабельных проводок (продолжение)		+
65	Журнал кабельных проводок (продолжение)		+
66	Журнал кабельных проводок (окончание)		+
67	Журнал импульсных проводок	+	
68	Журнал импульсных проводок		+
69	Компрессорная станция. Расположение средств автоматизации и проводок (начало)	+	
70	Компрессорная станция. Расположение средств автоматизации и проводок (продолжение)	+	
71	Компрессорная станция. Расположение средств автоматизации и проводок (окончание)	+	
72	Компрессорная станция Расположение средств автоматизации и проводок (начало)		+
73	Компрессорная станция. Расположение средств автоматизации и проводок (окончание)		+
74	Компрессор N1. Расположение средств автоматизации и проводок (начало)	+	+
75	Компрессор N1. Расположение средств автоматизации и проводок (продолжение)	+	+
76	Компрессор N1. Расположение Средств автоматизации и проводок (продолжение)	+	+
77	Компрессор N1. Расположение средств автоматизации и проводок (окончание)	+	+

Продолжение

Лист	Наименование	Применить для ЧК-500	Применить для ЗК-500
78	Установка осушки N1. Расположение средств автоматизации и проводок	+	+
79	Кнопочный пост управления ПКУ	+	+
80	Кнопочные посты управления ПКЕ722-2; ПКЕ212-1	+	+
81	Установка постов управления ПКУ, ПКЕ722-2; ПКЕ212-1	+	+

Ведомость ссылочных и прилагаемых документов

Обозначение	Наименование	Примечание
	Ссылочные документы	
ТМ3-1-81	Рейка установка на каркасе щита, статива в пульте.	
ТМ3-13-81	Аппаратура коммутационная. Установка на угольнике, скобе.	
ТМ3-18-81	Аппаратура вспомогательная Установка на угольнике, скобе	
ТМ3-26-81	Угольник скоба Установка на каркасе щита, статива, поворотной раме, в пульте	
ТМ3-140-81	Блок. Установка на рейке	
ТМЧ-41-73	Датчик температуры ДТКБ. Установка на стене	
ТМЧ-49-73	Термометр монометрический показывающий ТПГи ТПЖ. Установка на стене	

Продолжение

Обозначение	Наименование	Примечание
ТМЧ-142-75	Термометр технический ртутный в оправе. Установка на трубопроводе Д 76мм или металлической стенке	
ТМЧ-172-75	Термометр манометрический Установка на трубопроводе Д 89мм или металлической стенке	
ТМЧ-205-76	Лоток Л.П. Установка на стене	
ТМЧ-219-76	Крепление труб, проводов, кабелей. Установка на стене	
ТМЧ-1123-73	Табло световое ТСМ. Установка на панели	
ТМЧ-1132-76	Арматура светосигнальная АМЕ Установка на панели	
ТМЧ-1148-73	Кнопка КЕ 011, КЕ 0117 Установка на панели	
ТКЗ-60-70	Мосты кабельные. Установка на стене.	
ТКЗ-67-70	Мосты кабельные. Установка под перекрытием	
ТКЗ-71-70	Мосты кабельные. Установка на стене плошмя	
ТКЗ-100-81	Рейка боковая. Конструкция и размер.	
ТКЗ-109-81	Скоба. Конструкция и размеры.	
ТКЗ-125-81	Скоба зубчатая. Конструкция и размеры.	
ТКЗ-126-81	Скоба Конструкция и размеры.	

4

Инв. № 8690/3

ТП 904-1-56.84 А

Компрессорная станция 4(3)К-500 АО с осушкой воздуха

ГИП	Леонов		2558
Нач.отд.	Христофоров		
Гл.спец.	Левинский		
Н.контр.	Золотарева		
Рук.гр.	Седых		
Ст.инж.	Склярова		
Ст.техн.	Шуст		

Привязан

Инв. №

Общие данные (продолжение)

Стадия	Лист	Листов
РП	2	79

ГИПРОСТРОЙДОРМАШ г. Ростов-на-Дону.

Продолжение

Обозначение	Наименование	Примечание
ТКЧ-3151-70	Отборное устройство для измерения давления. Установка на трубопроводе Ру до 1 кГс/см² t до 60°С	
ТКЧ-3152-70	Отборное устройство для измерения давления. Установка на трубопроводе Ру 10 кГс/см² t до 80°С	
ТМВ-90-77	Проход открытый уплотненный в стене толщиной более 1500 мм	
	Прилагаемые документы:	
904-1- 01.000	Установка звонка типа ЗВП-220	
904-1- 02.000	Установка поста управления типа ПКУ	
904-1- 03.000	Установка кнопочных постов управления ПКЕ 722-2, ПКЕ 212-1	
904-1- 01.000.СБ	Установка звонка типа ЗВП-220. Сборочный чертеж.	
904-1- 02.000.СБ	Установка поста управления типа ПКУ. Сборочный чертеж.	
904-1- 03.000.СБ	Установка кнопочных постов управления типа ПКЕ 722-2, ПКЕ 212-1 Сборочный чертеж.	
Альбом 10 АО.00.СО	Спецификация оборудования поставляемого заказчиком Для 4 компрессоров	
Альбом 11 АО.00.СО	Спецификация оборудования поставляемого заказчиком Для 3 компрессоров	

Продолжение

Обозначение	Наименование	Примечание
Альбом 10 АО.01.СО	Спецификация оборудования поставляемого комплектно со щитом. Для 4 компрессоров	
Альбом 11 АО.01.СО	Спецификация оборудования поставляемого комплектно со щитом. Для 3 компрессоров	
Альбом 10 АО.00.ВМ	Ведомость материалов поставляемых подрядчиком Для 4 компрессоров	
Альбом 11 АО.00.ВМ	Ведомость материалов поставляемых подрядчиком Для 3 компрессоров	
Альбом 4	Автоматизация и КИП Задание заводу-изготовителю Для 4 компрессоров.	
Альбом 5	Автоматизация и КИП Задание заводу-изготовителю Для 3 компрессоров	

Ведомость спецификаций

Лист	Наименование	Примечание
15	Спецификация принципиальной электрической схемы управления вентилем слива холодной воды.	
16	Спецификация принципиальной электрической схемы управления вентилем подогрева масла.	
17	Спецификация принципиальной электрической схемы управления отопительными агрегатами.	
18	Спецификация принципиальной электрической схемы питания.	
19	Спецификация принципиальной электрической схемы питания.	

Продолжение

Лист	Наименование	Примечание
20	Спецификация принципиальной электрической схемы управления вентилями аварийного слива масла из маслобаков	
21	Спецификация принципиальной электрической схемы управления вентилями аварийного слива масла из маслобаков.	
22	Спецификация принципиальной электрической схемы сигнализации.	
23	Спецификация принципиальной электрической схемы сигнализации.	
24	Спецификация электрической схемы.	
25	Спецификация схемы внешних электрических и трубных проводок.	
31	Спецификация схемы внешних электрических и трубных проводок.	
33	Спецификация схемы внешних электрических и трубных проводок.	
68	Спецификация расположения средств автоматизации и проводок.	
71	Спецификация расположения средств автоматизации и проводок.	

Инв. № 8690/3

ТП 904-1-56-84 А

Компрессорная станция 4Г13/К-500 АО с осушкой воздуха

ГИП	Леонов		25.583
Нач.отд.	Христофоров		
Гл.спец.	Левинский		
Н.контр.	Золотарева		
Рук.гр.	Седых		
Ст.инж.	Склярова		
Ст.техн	Шуст		

Привязан

Инв.№

Стадия	Лист	Листов
РП	3	79

Общие данные (продолжение)

ГИПРОСТРОЙДОРМАШ г. Ростов-на-Дону

Условные обозначения и изображения

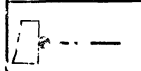

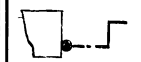

Обозначение	Наименование
	Заземляющий проводник электроустановки, присоединяемый к контуру заземления объекта
	Жила кабеля или провода, используемая для заземления электроустановок
	Заземляющий проводник электроустановки, присоединяемый к броне, оболочке кабеля или защитной трубе.

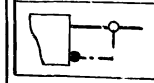

Обозначение	Наименование
— А1.1 —	Трубопровод сжатого воздуха от компрессора до концевого холодильника
— А1.2 —	Трубопровод сжатого воздуха после концевого холодильника
— А2 —	Трубопровод всасываемого воздуха
— А3 —	Трубопровод пусковой
— Н2.1 —	Трубопровод масла всасывающий
— Н2.2 —	Трубопровод масла к подшипникам компрессора
— Н2.3 —	Трубопровод масла к подшипникам компрессора
— Н2.4 —	Трубопровод масла сливной от подшипников компрессора
— Н2.5 —	Трубопровод масла чистого напора
— Н5 —	Трубопровод масла отработанного
— Н6 —	Трубопровод аварийного слива масла
— Р0 —	Трубопровод паров масла
— В4 —	Трубопровод оборотного водоснабжения, подающая сеть
— В5 —	Трубопровод оборотного водоснабжения, оборотная сеть
— В10 —	Трубопровод дренажа
— Т5 —	Трубопровод горячей воды для производственных нужд, подающая сеть
— Т6 —	Трубопровод горячей воды для производственных нужд, обратная сеть

Приборы и средства автоматизации
Обозначения условные в схемах автоматизации технологических процессов
ОСТ 36-27-77

TI – Прибор для измерения температуры, показывающий, установленный по месту

TI – Прибор для измерения температуры, показывающий установленный на щите

TE – Первичный измерительный преобразователь (чувствительный элемент) для измерения температуры установленный по месту.

TIR – Прибор для измерения температуры регестрирующий установленный по месту

TC – Регулятор температуры, бесшкальный, установленный по месту.

PI – Прибор для измерения давления (разрежения), показывающий установленный по месту.

PIA – Прибор для измерения давления (разрежения), показывающий сигнализирующий установленный на щите.

PIS – Прибор для измерения давления (разрежения), показывающий с контактным устройством установленный по месту.

PDI – Прибор для измерения перепада давления, показывающий установленный по месту.

FIS – Прибор для измерения расхода, показывающий с контактным устройством установленный по месту.

EI – Прибор для измерения силы тока, показывающий, установленный на щите.

H – Аппаратура, предназначенная для ручного дистанционного управления (кнопка) установленная на щите.

HS – Ключ управления, предназначенный для выбора управления, установленный на щите

Обозначения условные буквенно-цифровые, применяемые на электрических схемах
ГОСТ 2.710-81

Приборы звуковой сигнализации

Приборы световой сигнализации

Инв. № 8690/3 6

ГИП	Леонов		25583
Нач.отд.	Христофоров		
Гл.спец.	Левинский		
Н.контр.	Золотарева		
Рук.гр.	Седых		
Ст.инж.	Склярова		
Ст.техн.	Шуст		

Привязан

Инв. №

ТП 904-1-56-84 А

Компрессорная станция 4(3)К-500А0 с осушкой воздуха

Стадия	Лист	Листов
РП	4	79

Общие данные (продолжение)

ГИПРОСТРОЙДОРМАШ г.Ростов-на-Дону

Общие указания.

1. Общая часть.

Проект автоматизации и КИП разработан для отдельно-стоящей компрессорной станции с осушкой сжатого воздуха 4/3/К-500.А0, имеющей в составе:

- четыре (три) турбокомпрессорных агрегата К500-61-5 предприятия п/я М 5878;
- четыре (три) установки осушки сжатого воздуха охлаждением 10В220-2-1 Московского завода „Компрессор";
- четыре отопительных агрегата А02;
- вытяжную установку В-Ц4-70 в помещении маслохозяйства.

Автоматизация выполнена на базе комплектного устройства автоматизации турбокомпрессорных станций УКАС, серийно выпускаемого предприятием п/я А-7716 и комплектной системы автоматики, поставляемой с установкой осушки 10В220-2-1 Московским заводом „Компрессор"

В состав комплектного устройства УКАС входят:

- щит управления УКАС-А, поставляемый комплектно с турбокомпрессорными агрегатами;
- щит управления УКАС-С, приобретаемый для компрессорной станции заказчиком на предприятии п/я А-7716 по фондам „Союзглавэлектроаппарата".

В части автоматизации и КИП в типовом проекте выполнены компоновочные решения по размещению щитов, пультов, приборов и средств автоматизации, электрических и трубных проводок и разработана техническая документация, необходимая для:

- выполнения монтажных работ;
- заказа приборови средств автоматизации, щитов, кабельной продукции, монтажных материалов и изделий, не поставляемых комплектно с компрессорами и установками осушки,
- изготовления на заводах и монтажно-заготовительных участках не поставляемых промышленностью узлов и конструкций.

Рабочие чертежи автоматизации и КИП настоящего проекта выполнены на основании следующих материалов:

- технологического задания отдела промвентиляции и теплоснабжения Гипростройдормаш,
- задания Ростовского-на-Дону Промстрой-НИИпроекта на автоматизацию установок отопления и вентиляции;
- технического описания и инструкции по эксплуатации ОБХ 466.057„ Устройство комплектное для автоматизации турбокомпрессорных станций УКАС",
- технического описания и инструкции по эксплуатации 10В220-2-1.000 ТО„ Установка осушки сжатого воздуха охлаждением."

Предусмотренные проектом приборы и средства автоматизации серийно выпускаются отечественной промышленностью и соответствуют техническому заданию на автоматизацию.

Настоящая часть типового проекта согласована:

- научно-исследовательским институтом ПО ХЭМЗ

Московским заводом „Компрессор"

2. Основные решения по автоматизации

2.1. Компрессорные агрегаты

Проектом предусматривается комплексная автоматизация компрессорных агрегатов станции на базе комплектного устройства УКАС.

В состав комплектного устройства УКАС входят:

а) щит управления УКАС-А, предназначенный для управления, контроля и защиты компрессорного агрегата, имеющий в своем составе:

- щит управления ШЭС 9102-3313 (один на агрегат);
- шкаф управления (манометров) ШЭС8503-0012 (один на агрегат);
- пульт управления ШЭС9006-0012 (один на агрегат);

б) щит управления УКАС-С, предназначенный для программного управления компрессорными агрегатами станции, регулирования давления сжатого воздуха в сборном коллекторе, управления вспомогательными приводами, имеющий в своем составе:

- шкаф управления (регулятора) ШЭС8801-0013 (один на станцию);
- щит управления вспомогательными приводами ШЭС 9103-8313 (один на станцию);

в) первичные приборы технологического контроля и исполнительные механизмы управления

В комплекте с синхронным электродвигателем поставляется тиристорное возбудительное устройство ТЕ8 (смотри электротехническую часть проекта).

Система автоматизации обеспечивает:

- два режима управления компрессорными агрегатами: автоматический и местный;
- автоматическое программное управление компрессорной станцией с соблюдением технологической последовательности работы компрессоров и вспомогательных приводов;
- автоматическое регулирование производительности компрессорной станции,
- автоматическое регулирование возбуждение

Инв. № 8690/3

Привязан				ТП 904-1-56-84 А		
				Компрессорная станция 4/3/К-500.А0 с осушкой воздуха		
					Стадия	Лист	Листов
ГИП	Леонов		2553		РП	5	79
Нач.отд.	Христофоров						
Гл.спец.	Левинский						
Н.контр.	Золотарева			Общие данные (продолжение)	ГИПРОСТРОЙДОРМАШ г. Ростов-на-Дону		
Рук.гр.	Седых						
Ст.инж.	Склярова						
Инв.№							

синхронных электродвигателей компрессоров;
- контроль технологических параметров;
- защиту турбокомпрессорных агрегатов;
- рабочую, предупредительную и аварийную сигнализацию.

Дополнительно к комплектному устройству УКАС проектом предусматривается:

а) по компрессорному агрегату:
- контроль температуры горячей воды на разогрев масла (термопреобразователь сопротивления поз ТВ8 подключен к мосту ПКТ2);
- контроль и сигнализация перепада температуры масла на опорно-упорном подшипнике;
- контроль давления масла до и после фильтра тонкой очистки местными показывающими приборами;
- контроль разрежения во всасывающих патрубках пускового и главного маслонасосов;
- автоматический аварийный слив масла из маслобака;
- регулирование подачи охлаждающей воды для поддержания температуры воздуха после концевого холодильника;
- разгрузка системы водяного охлаждения от избыточного давления при неработающем компрессоре;

б) по компрессорной станции:
- автоматический аварийный слив масла из маслобаков чистого и отработанного масла маслохозяйства;
- контроль температуры, давления и расхода сжатого воздуха в сборном коллекторе.

Техническое описание работы комплектного устройства УКАС приведено в технической документации завода-изготовителя.

2.2. Установки осушки сжатого воздуха охлаждением.

Проектом предусматривается комплексная автоматизация установок осушки на базе автоматики, поставляемой комплектно с установками.

В состав комплектной автоматики установок осушки входят:
- прибор управления и контроля УК-74;
- шкаф регулирования ШИЕ-8800;
- первичные приборы технологического контроля, терморегулирующие вентили и исполнительные механизмы.

Система автоматизации обеспечивает:
- работу установок в местном, полуавтоматическом и автоматическом режимах;
- автоматическую защиту и блокировку при аварийных режимах работы;
- автоматическое питание воздухоохладителя холодильным агентом;
- автоматическое регулирование холодопроизводительности;
- контроль технологических параметров;
- рабочую, предупредительную и аварийную сигнализацию.

Дополнительно к комплектной системе автоматики установок осушки проектом предусматривается:
- автоматический пуск и останов установки осушки при пуске и останове сблокированного с ней компрессорного агрегата;
- регулирование подачи охлаждающей воды для поддержания постоянной температуры конденсации хладона;
- контроль температуры воздуха на входах и выходах теплообменника местными показывающими приборами;
- сигнализацию при отклонении температуры сжатого воздуха после теплообменников.

Техническое описание работы комплектной системы автоматики установок осушки приведено в технической документации завода-изготовителя.

2.3. Установки отопления и вентиляции.

В проекте выполнено дистанционное управление крышными вентиляторами, приточной и отопительными установками со щита вспомогательных приводов ШЭС 9103-83 ВЗ.

Автоматическая работа отопительных установок предусматривается в дежурном режиме с поддержанием температуры воздуха в помещении станции +5°С.

3. Задание заводу-изготовителю щитов

Дополнительная аппаратура регулирования, контроля, управления и сигнализации размещена на щитах, выполняемых по ОСТ 36.13-76 заводами Главмонтажавтоматики.

Для заказа щитов в проекте разработано „Задание заводу-изготовителю":
- для 4-х компрессоров - альбом 4;
- для 3-х компрессоров - альбом 5.

4. Монтаж щитов, внещитовых средств автоматизации и внешних электрических и трубных проводок.

В проекте разработаны план расположения оборудования и схема трасс проводок (листы А- - А-), на которых показано размещение щитов, внещитовых средств автоматизации, трассы электрических и трубных проводок

Монтаж приборов и средств автоматизации, электрических и трубных проводок выполнять согласно строительным нормам и правилам СНиП III-34-74 Госстроя СССР.

Закладные устройства, необходимые для монтажа первичных приборов и средств автоматизации, предусмотрены в технологической части проекта.

Инв. № 8690/3

Привязан			ТП 904-1-56-84 А		
			Компрессорная станция 4Г3/К-500А0 с осушкой воздуха		
				Стадия	Лист	Листов
				РП	6	79
			Общие данные (продолжение)	ГИПРОСТРОЙДОРМАШ г. Ростов-на-Дону	
Инв.№					

ГИП	Леонов	
Нач.отд.	Христофоров	
Гл.спец.	Левинский	
Н.контр.	Золотарева	
Рук.гр.	Седых	
Ст.инж.	Склярова	

Конструкции для установки щитов, проемы и закладные детали для прокладки электрических и трубных проводок предусмотрены в архитектурно-строительной части проекта.

В соответствии с указаниями санитарных норм по снижению степени воздействия шума на обслуживающий персонал и созданию нормальных условий труда в проекте предусматривается установка пультов и щитов управления в отдельном звукоизолированном помещении.

Внешние электрические связи выполняются, в основном, кабелями и проводами с алюминиевыми жилами. Кабели и провода с медными жилами применяются для:

- цепей измерения напряжением до 48 В;
- подключения термопреобразователей сопротивления;
- подключения штепсельных разъемов

Для защиты систем от промышленных помех электрические связи между щитом компрессора ШЭС 9102 и шкафом регулирования ШЭС 8801 (кабель), пультом управления ШЭС 9006 и шкафом регулирования ШЭС 8801 (кабель) выполняются экранированным кабелем марки АКВВГЭ.

Установка внещитовых средств автоматизации выполняется по нормализованным чертежам, а при их отсутствии - по чертежам, разработанным в проекте.

5. Спецификации (альбомы 10, 11)

В проекте выполнены спецификации оборудования и щитов.

Спецификации выполнены согласно требованиям „Порядка составления спецификации оборудования по ГОСТ 21.110-82 в проектно-сметной документации систем автоматизации технологических процессов", утвержденного 23.12.82г. Главмонтажавтоматикой и согласованного Союзглавкомплектавтоматикой.

6. Техника безопасности

К обслуживанию и работе с системой автоматизации должен допускаться только обученный и проинструктированный персонал.

Перед монтажем и эксплуатацией необходимо ознакомиться с:

- „Техническим описанием и инструкцией по эксплуатации ОБХ.466.057. Устройство комплектное для автоматизации турбокомпрессорных станций УКАС";
- „Техническим описанием и инструкцией по эксплуатации 108220-2-1.000.ТО. Установка осушки сжатого воздуха охлаждением".

Обслуживание и эксплуатация системы автоматизации турбокомпрессорной станции должны производиться в соответствии с требованиями, предъявляемыми

- Правилами устройств электроустановок ПУЭ-76;
- Правилами технической эксплуатации электроустановок потребителей и правилами технической безопасности при эксплуатации электроустановок потребителей;
- Инструкцией по технике безопасности, действующей на предприятии, эксплуатирующем станцию;
- указаниями мер безопасности, приведенными в инструкции по эксплуатации изделий, входящих в состав компрессорной станции с осушкой сжатого воздуха.

Во избежание поражения электрическим током обслуживающего персонала корпуса электрических машин, щитов, пультов, приборов и средств автоматизации, металлические кабельные конструкции, стальные защитные трубы электропроводок и другие металлические конструкции должны быть надежно заземлены.

Ремонт и техническое обслуживание средств автоматизации должны производиться только после их отключения

7. Сметы на автоматизацию

В проекте составлены сметы на автоматизацию компрессорной станции с осушкой сжатого воздуха, имеющей в своем составе четыре (альбом 12) или три (альбом 13) компрессора.

Сметы составлены в ценах 1969г.

Сметами на автоматизацию не учитывается стоимость щитов, приборов и средств автоматизации, поставляемых комплектно с компрессорами и установками осушки, а так же закладных деталей, оправ, бобышек и др, которые учтены в сметах соответствующих частей проекта.

8. Указание по привязке.

В проекте выполнены чертежи для двух вариантов компрессорных станций с четырьмя и тремя турбокомпрессорами К-500 предприятия п/я М5878 и соответственно четырьмя и тремя установками осушки 108220-2-1 Московского завода „Компрессор".

При привязке необходимо оставить чертежи, соответствующие выбранному варианту.

Для заказа диафрагмы поз. ДК, дифманометра поз. ДМО и вторичного прибора.

Инв. № 8690/3

Привязан		ГИП	Леонов		25589	ТП 904-1-56-84 А
		Нач.отд.	Христофоров			Компрессорная станция 4/3/К-500А0 с осушкой воздуха
		Гл.спец.	Левинский			Стадия: РП; Лист: 7; Листов: 79
		Н.контр.	Золотарева			Общие данные (продолжение)
		Рук.гр.	Седых			ГИПРОСТРОЙДОРМАШ г. Ростов-на-Дону
Инв.№		Ст.инж.	Склярова			

поз. ДС2, предназначенных для измерения расхода сжатого воздуха по компрессорной станции, необходимо произвести проверочный расчет и заполнить опросный лист по форме УОЛ-3-74 в соответствии с:

- „Правилами измерения расхода газов и жидкостей стандартными сужающими устройствами РД50-213-80";
- „Методическими указаниями по заполнению унифицированных опросных листов и форм заказа приборов" Москва 1975г.

Исходные данные для расчета и шкала прибора принимаются по метеорологическим условиям и расходу сжатого воздуха применительно к местным условиям строительства.

В случае привязки проекта для автоматизации одиночного компрессора необходимо учесть приобретение и подключение к щиту ШЭС 9102-3313 приборов и узлов согласно схемы, приведеной на листе А- Щит УКАС-С для одиночного турбокомпрессора не заказывается.

Альбом 3

Типовой проект 904-1-56.84

Инв.№ подл. | Подп. и дата | Взам.инв.№

10

Инв.№ 8690/3

Привязан			ТП904-1-56-84 А	
			Компрессорная станция 4(3)К-500А0 с осушкой воздуха	
				Стадия: РП; Лист: 8; Листов: 79
Инв.№	ГИП	Лесков	Общие данные (окончание).	ГИПРОСТРОЙДОРМАШ г.Ростов-на-Дону
	Нач.отд.	Христофоров		
	Гл.спец.	Девинский		
	Н.контр.	Золотарева		
	Рук.гр.	Седых		
	Ст.инж.	Склярова		

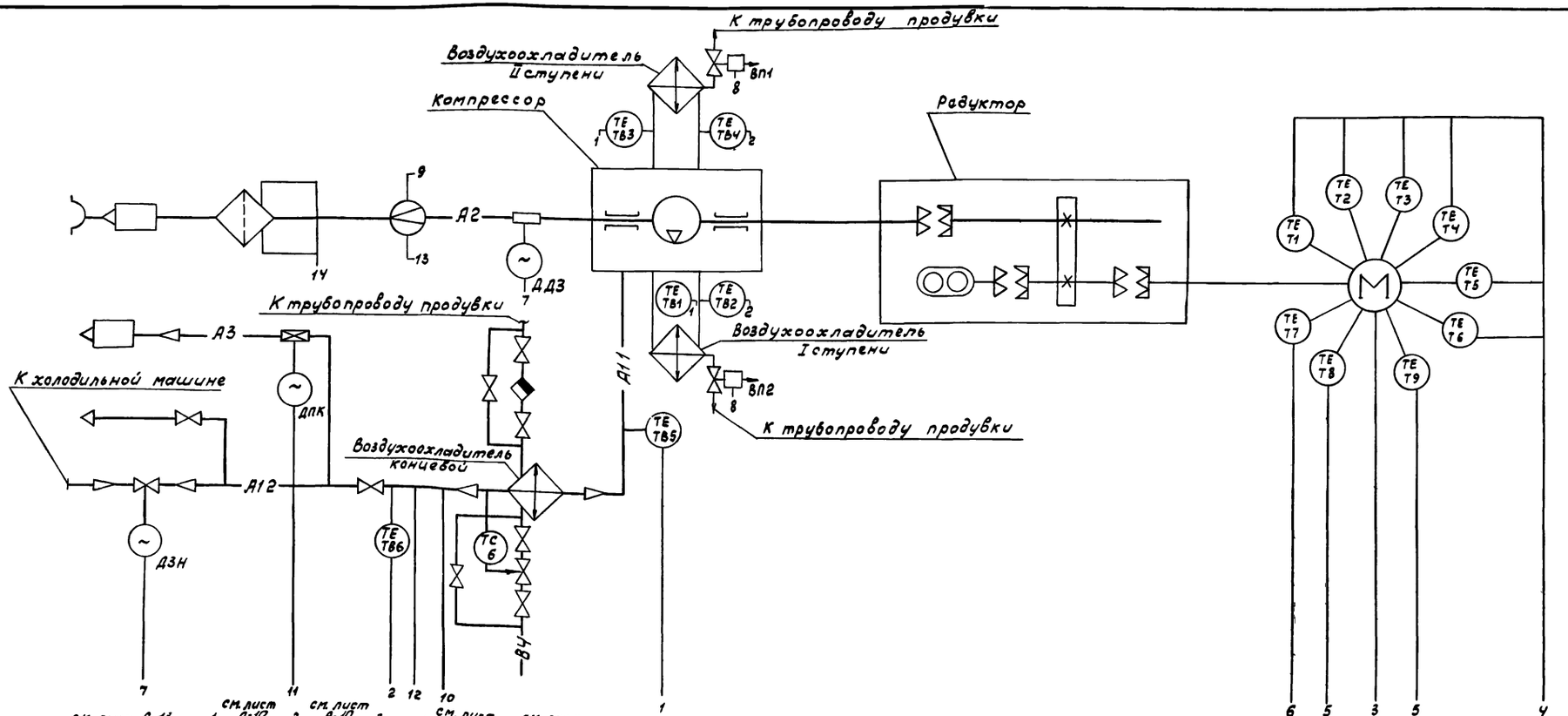

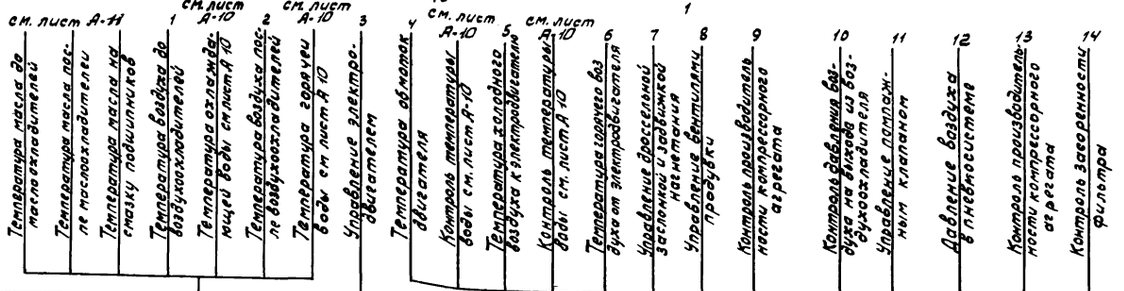

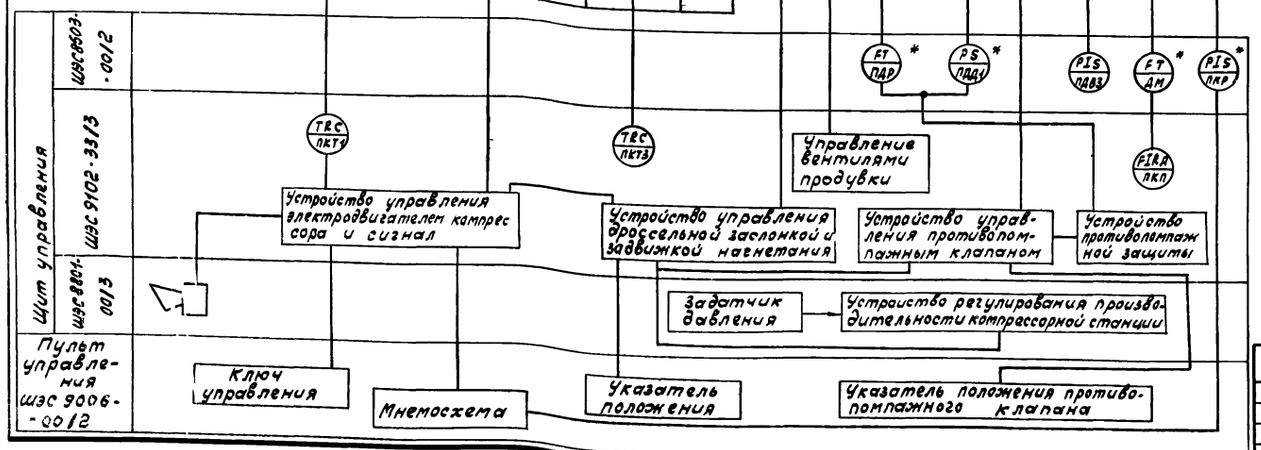

1. Схема выполнена на основании технического описания и инструкции по эксплуатации УКАС 06Х 466.057 рис.21.
2. Схема выполнена для компрессорного агрегата №1, для компрессорных агрегатов №2-№6/4/ схема аналогична
3. Приборы отмеченные * заказываются по данному проекту.

11

Инв. №8690/3

Привязан

Инв.№

ГИП	Леонов		25.5.88
Нач.отд.	Христофоров		
Гл.спец	Левинский		
Н.контр.	Золотарева		
Рук.гр.	Седых		
Стинж.	Склярова		
Стехн	Шуст		

ТП 904-1-56-84 А

Компрессорная станция 4(3)К-500 АО с осушкой воздуха.

Компрессор №1

Стадия	Лист	Листов
РП	9	79

Воздушный тракт функциональная схема автоматизации

ГИПРОСТРОЙДОРМАШ г. Ростов-на Дону

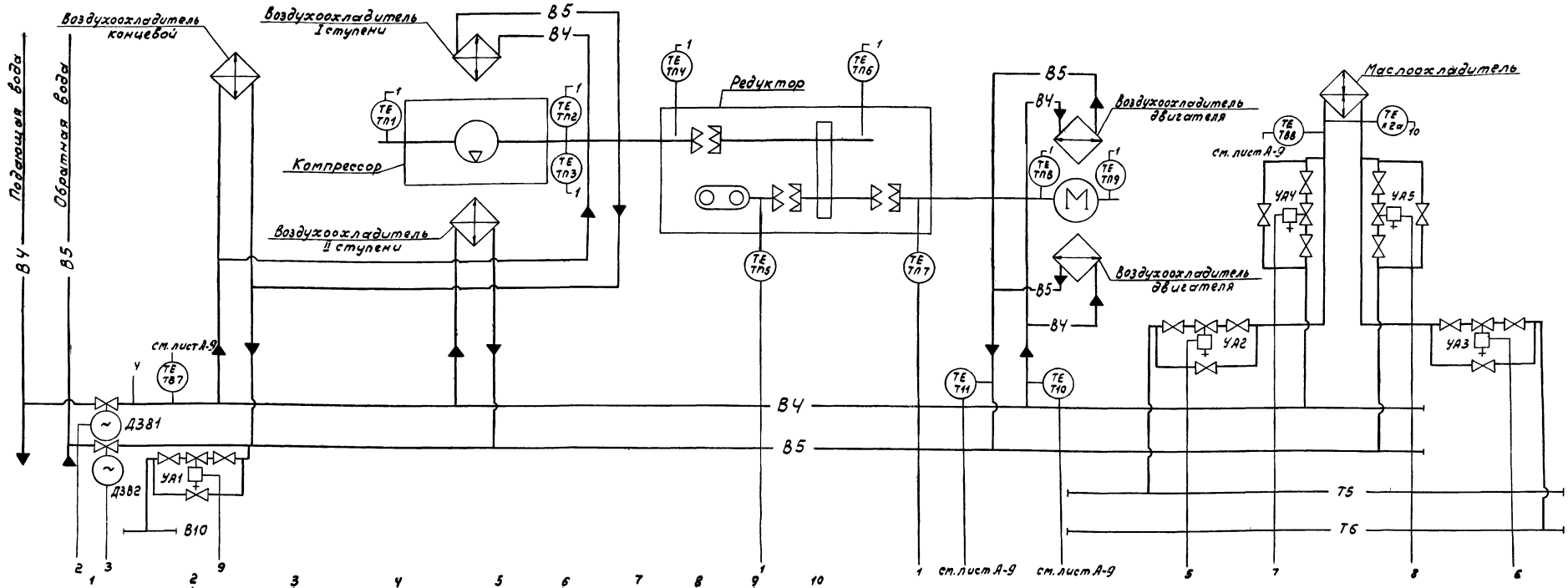

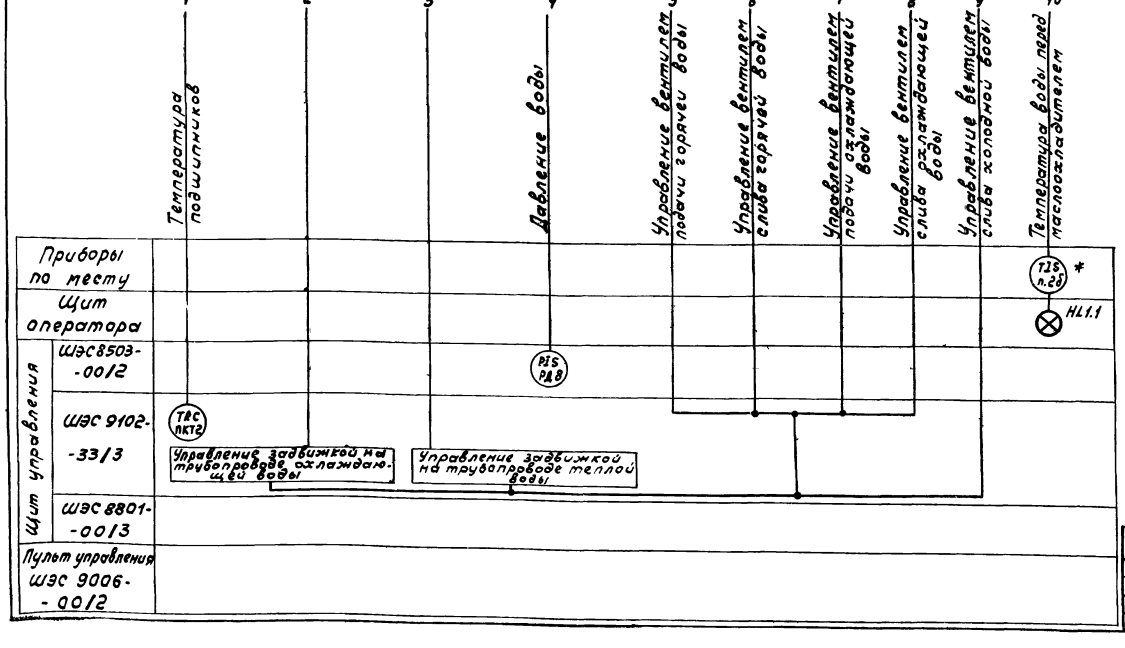

1. Схема выполнена на основании „Руководства по эксплуатации ОВМ 15 РЭ ПО „Курганармхиммаш"
2. Схема выполнена для компрессорного агрегата №1, для компрессорных агрегатов №2-№6(4) схема аналогична.
3. Приборы отмеченные * заказываются по данному чертежу.

12

Инв. № 8690/3

ГИП	Леонов		25.5.83	ТП 904-1-56-84	А
Нач.отд.	Христофоров			Компрессорная станция 4(3)К-500А0 с осушкой воздуха.	
Гл.спец.	Левинский			Компрессор №1.	Стадия: РП; Лист: 10; Листов: 79
Н.контр.	Золотарева				
Рук.гр.	Седых			Система водопроводов Функциональная схема автоматизации.	ГИПРОСТРОЙДОРМАШ г. Ростов-на-Дону
Ст.инж.	Склярова				
Ст.техн.	Шуст				

Привязан

Инв.№

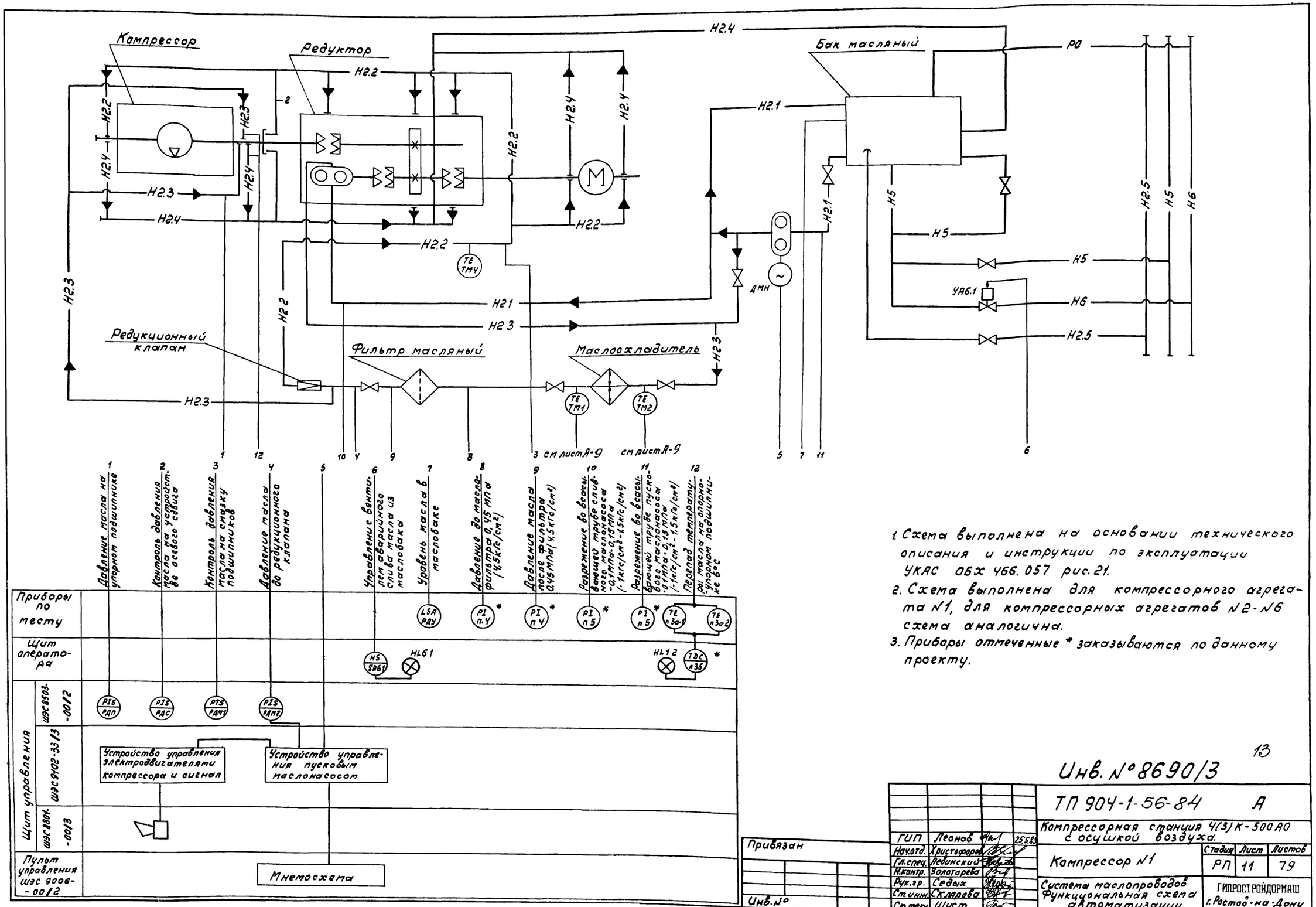

1. Схема выполнена на основании технического описания и инструкции по эксплуатации УКАС ОБХ 466.057 рис. 21.
2. Схема выполнена для компрессорного агрегата №1, для компрессорных агрегатов №2-№6 схема аналогична.
3. Приборы отмеченные * заказываются по данному проекту.

13

Инв. № 8690/3

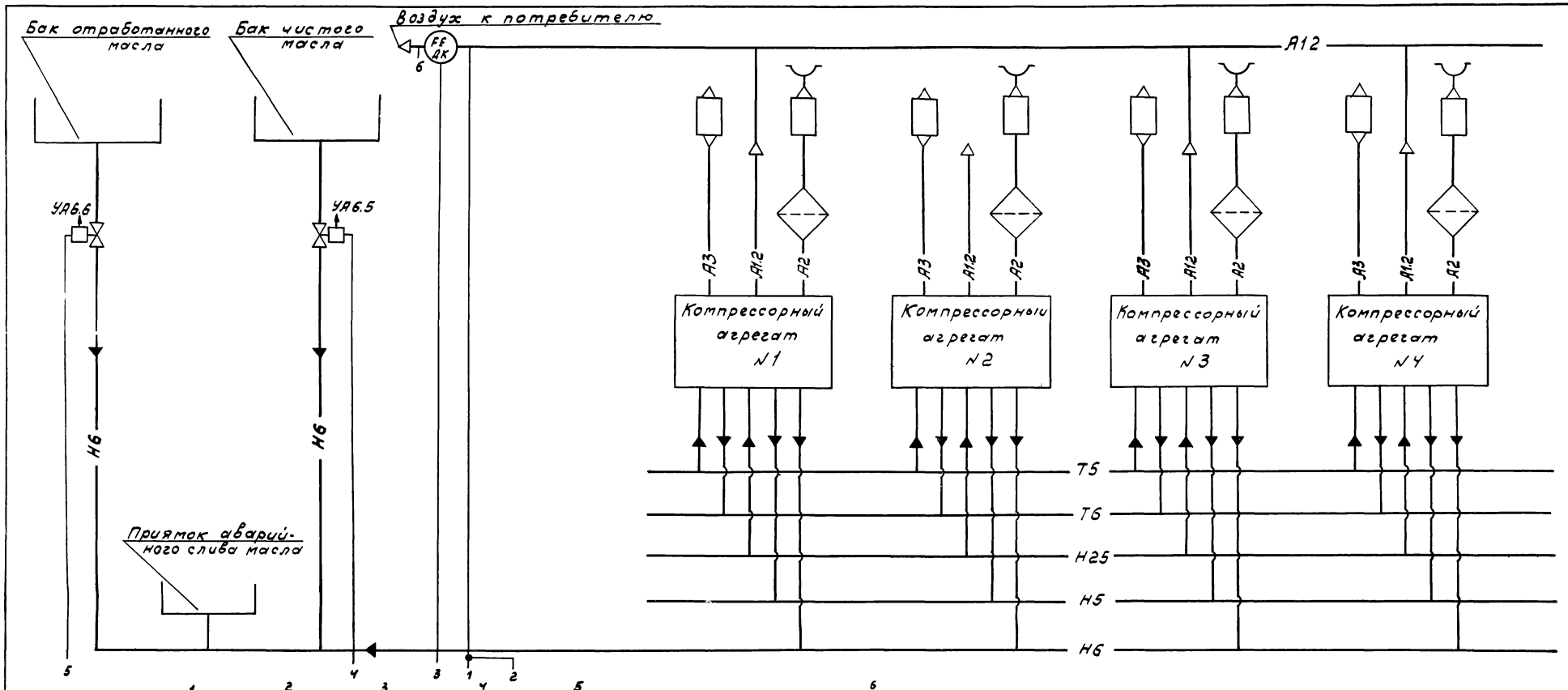

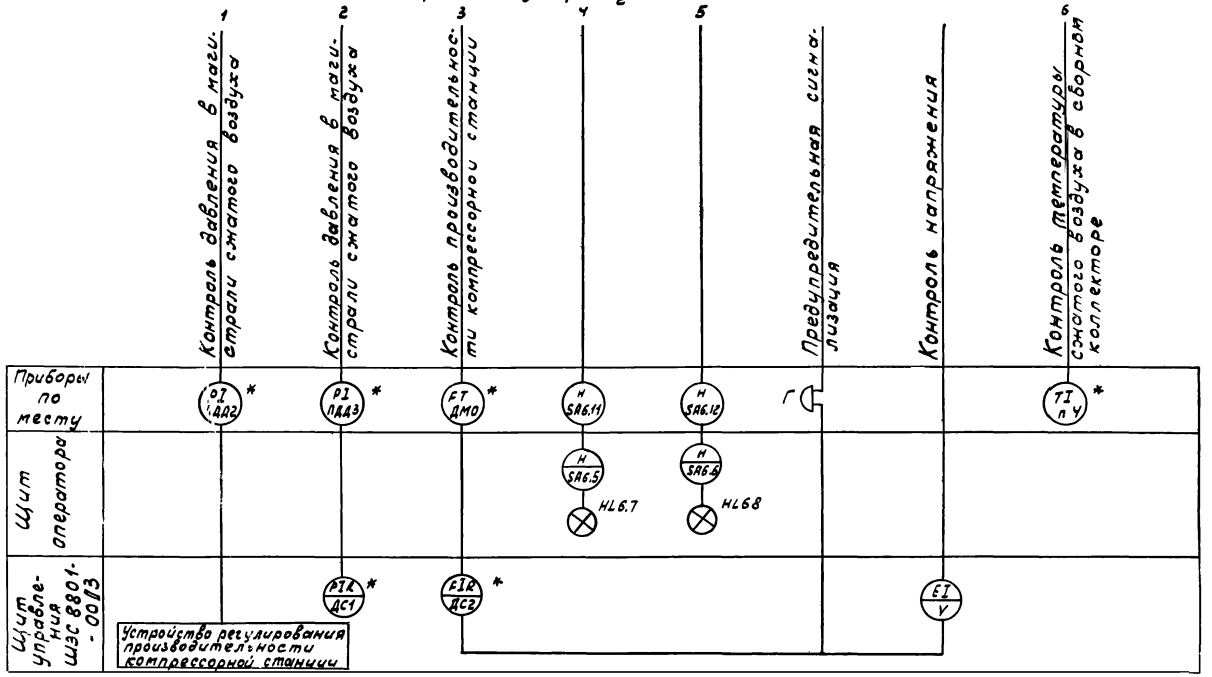

Приборы отмеченные * заказываются по данному проекту

14

Инв. №8690/3

					ТП 904-1-56-84	А
					Компрессорная станция 4ГЗ1К-500А0 с осушкой воздуха	
ГИП	Леонов			25.88	Компрессорная станция	Стадия: РП; Лист: 12; Листов: 79
Нач.отд.	Христофоров					
Гл.спец.	Левинский					
Н.контр.	Золотарева					
Рук.гр.	Севых				Общестанционные проводки Функциональная схема автоматизации.	ГИПРОСТРОЙДОРМАШ г. Ростов-на-Дону
Ст.инж.	Склярова					
Ст.техн.	Шист					

Привязан

Инв.№

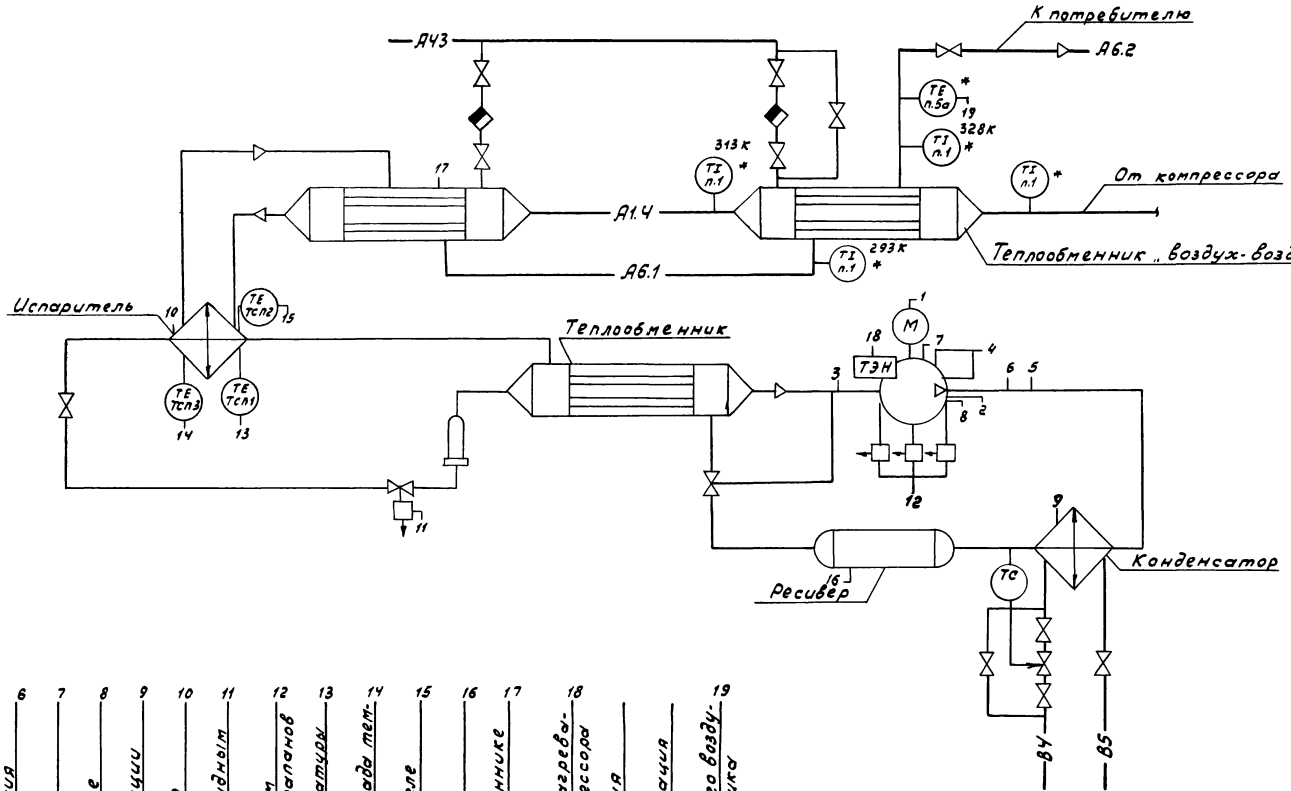

1. Схема выполнена на основании „Технического описания и инструкции по эксплуатации I 08 220-2-I.000 Московского завода „Компрессор."
2. Схема выполнена для установки осушки №1, для установок осушки №2-№4/3/ схема аналогична.
3. Приборы, отмеченные *, заказываются поданному проекту.

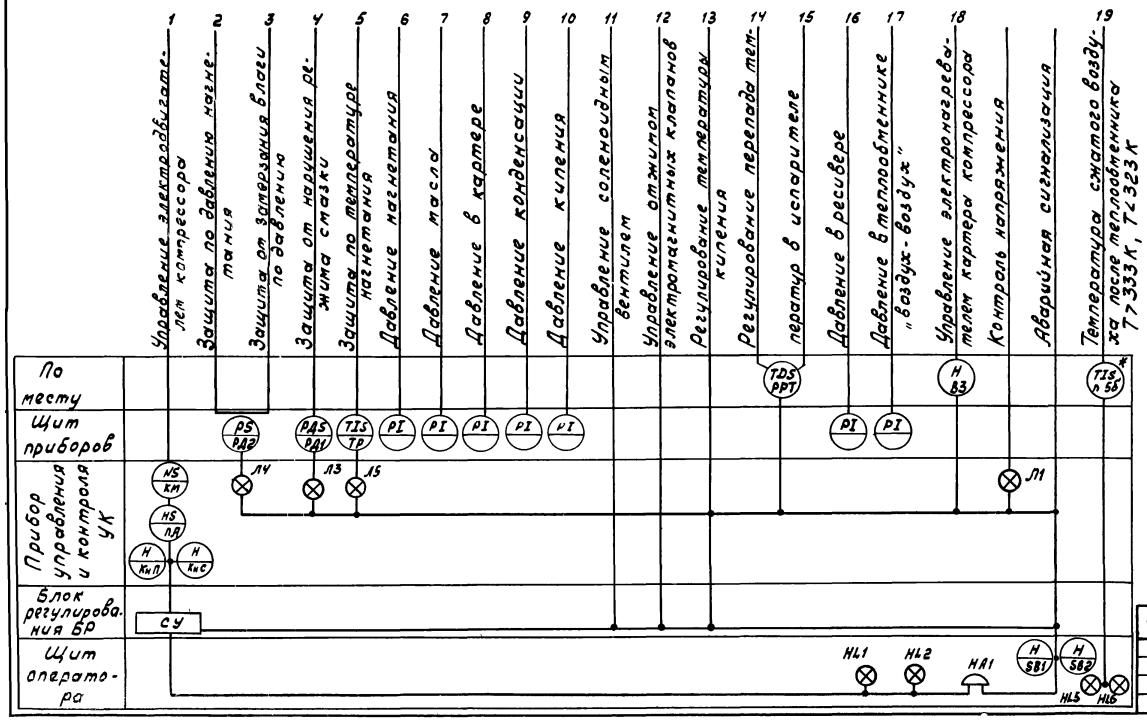

15

Инв. № 8690/3

					ТП 904-1-56-84	А
					Компрессорная станция 4(3)К-500 А0 с осушкой воздуха	
ГИП	Леонов				Установка осушки №1	Стадия: РП; Лист: 13; Листов: 79
Нач. отд.	Христофоров					
Гл. спец.	Левинский					
Н. контр.	Золтарева				Функциональная схема автоматизации.	ГИПРОСТРОЙДОРМАШ г. Ростов-на-Дону
Рук. гр.	Седых					
Ст. инж.	Склярова					
Ст.						

Привязан

Инв. №

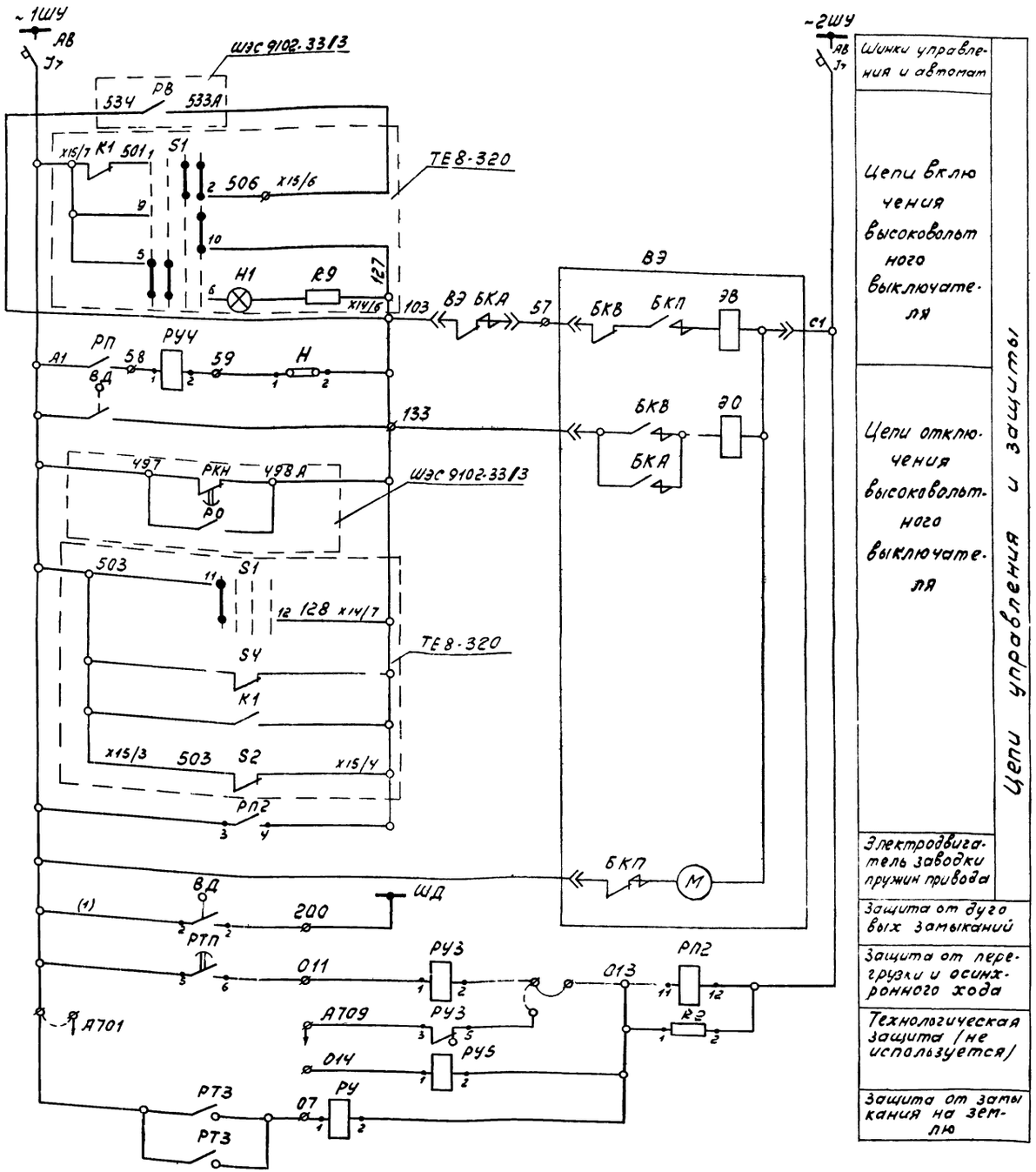

В схему предупредительной аварийной сигнализации см. черт. 05Х.466.057 лист 93 (ШЭС 9102.3313)

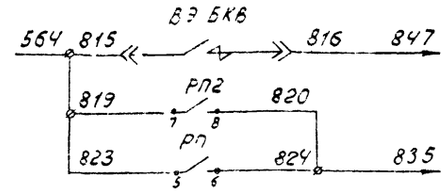

1. Данный лист рассматривать совместно с листом альбом 2
2. Схема электрическая принципиальная управления двигателем компрессора выполнена на основании чертежа ББВ.071.820.00293 технической информации 08Б.131.530.ТН Запорожского трансформаторного завода, технических описаний и инструкции по эксплуатации на возбудители серии ТЕ8-320 харьковского завода „Электромашина", технического описания и инструкции по эксплуатации УКАС 05Х.466057 лист 109.
3. Схема составлена для двигателя №1, для двигателей №2-№4/3/ схема аналогична

16

Инв. № 8690/3

				ТП 904-1-56-84 А		
ГИП	Леонов			Компрессорная станция 4/3/К-500А0 с осушкой воздуха		
Нач.отд.	Христофоров		25.5.83	Компрессор №1	Стадия	Лист	Листов
Гл.спец.	Левинский				РП	14	79
Н.контр.	Золотарева			Принципиальная электрическая схема управления двигателем компрессора.	ГИПРОСТРОЙДОРМАШ г.Ростов-на-Дону	
Рук.гр.	Седых					
Ст.инж.	Склярова					
Ст.техн.	Шуст					

Привязан

Инв.№

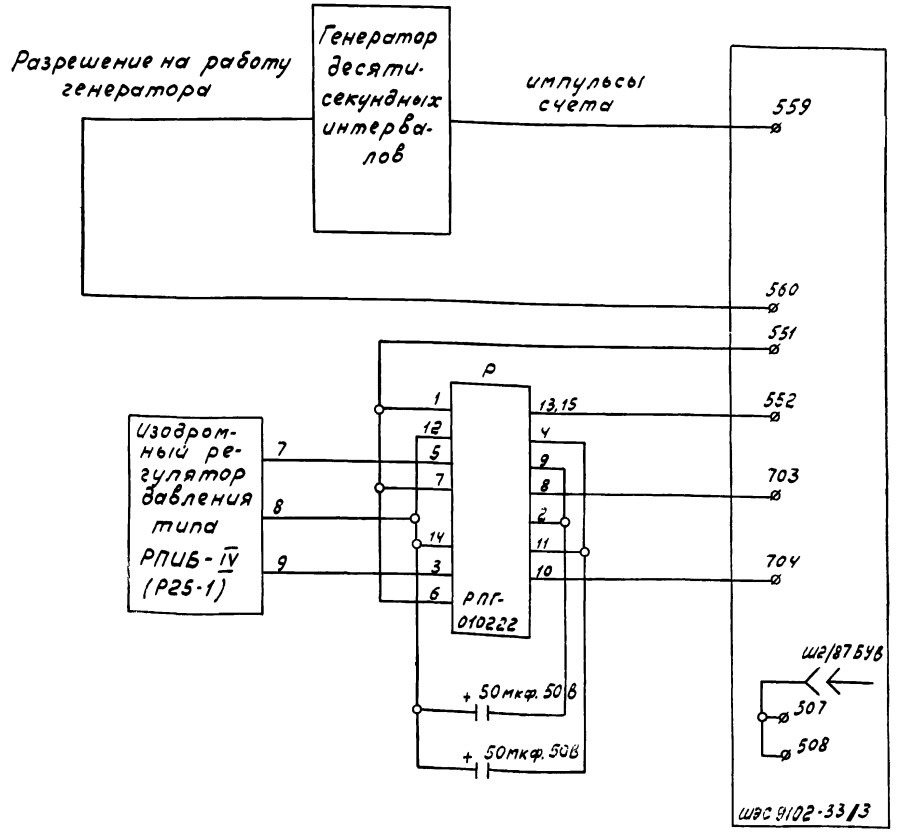

Схема выполнена на основании технического описания и инструкции по эксплуатации УКАС 06Х 466.057. лист 109.

Альбом 3

Типовой проект 904-1-56.84

Инв.№ подл. | Подп. и дата | Взам.инв.№

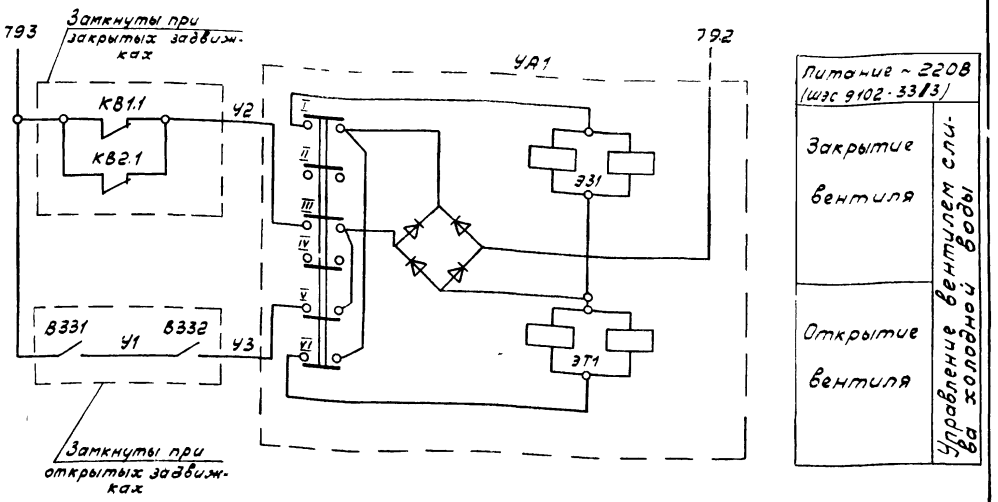

Спецификация принципиальной электрической схемы управления вентилем слива

Поз. обозначение	Наименование	Кол.	Примечание
УА1	Вентиль с электромагнитным		Заказан в тех-
	приводом 15кч 892 л3		нологической
	~220В, 50 Гц	1	части проекта

Схема выполнена для компрессорного агрегата №1, для компрессорных агрегатов №2-№4(3) схема аналогична.

17

Инв.№ 8690/3

Привязан			ТП 904-1-56.84 А			
	ГИП	Леонов		Компрессорная станция 4(3)К-500А0 с осушкой воздуха		
	Нач.отд.	Христофоров			Стадия	Лист	Листов
	Гл.спец.	Левинский			Р	15	79
	Н.контр.	Золотарева		Схема автоматизации одиночного агрегата.	ГИПРОСТРОЙДОРМАШ г. Ростов-на-Дону	
	Рук.гр.	Седых				
Инв.№	Ст.инж.	Склярова				
	Ст.техн.	Шуст				

Привязан			ТП 904-1-56.84 А			
	ГИП	Леонов		Компрессорная станция 4(3)К-500А0 с осушкой воздуха.		
	Нач.отд.	Христофоров			Стадия	Лист	Листов
	Гл.спец.	Левинский		Компрессор №1.	Р	16	79
	Н.контр.	Золотарева				
	Рук.гр.	Седых		Принципиальная электрическая схема управления вентилем слива холодной воды	ГИПРОСТРОЙДОРМАШ г. Ростов-на-Дону	
Инв.№	Ст.инж.	Склярова				
	Ст.техн.	Шуст				

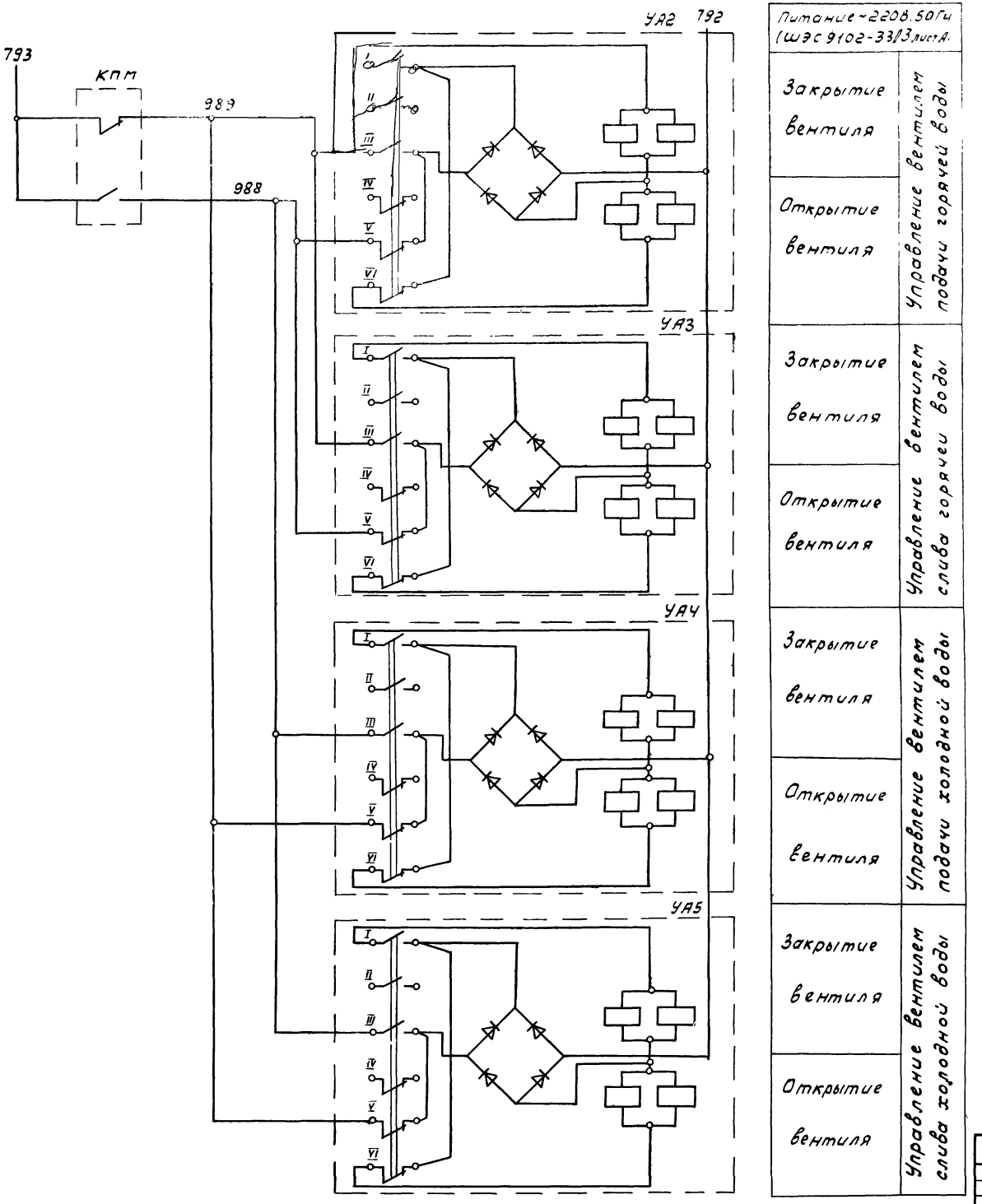

Спецификация принципиальной электрической схемы управления вентилем подогрева масла

Поз обозначение	Наименование	Кол.	Примечание
	Аппаратура по месту		
УА2-	Электромагнитный вентиль		Заказан в технологической части проекта
УА5	15 кч 892 п3 ~220В, 50Гц	4	

Схема выполнена для компрессорного агрегата №1, для компрессорных агрегатов №2-№4(3) схема аналогична.

18

Инв. № 8690/3

ГИП	Леонов		25.5.83	ТП 904-1-56-84 А
Нач.отд.	Христофоров			Компрессорная станция 4(3)К-500А0 с осушкой воздуха
Гл.спец.	Левинский			Компрессор 1.
Н.контр.	Золотарева			Стадия РП · Лист 17 · Листов 79
Рук.гр.	Седых			Принципиальная электрическая схема управления вентилями подогрева масла.
Ст.инж.	Склярова			ГИПРОСТРОЙДОРМАШ г.Ростов-на-Дону
Ст.техн.	Шуст			

Привязан

Инв.№

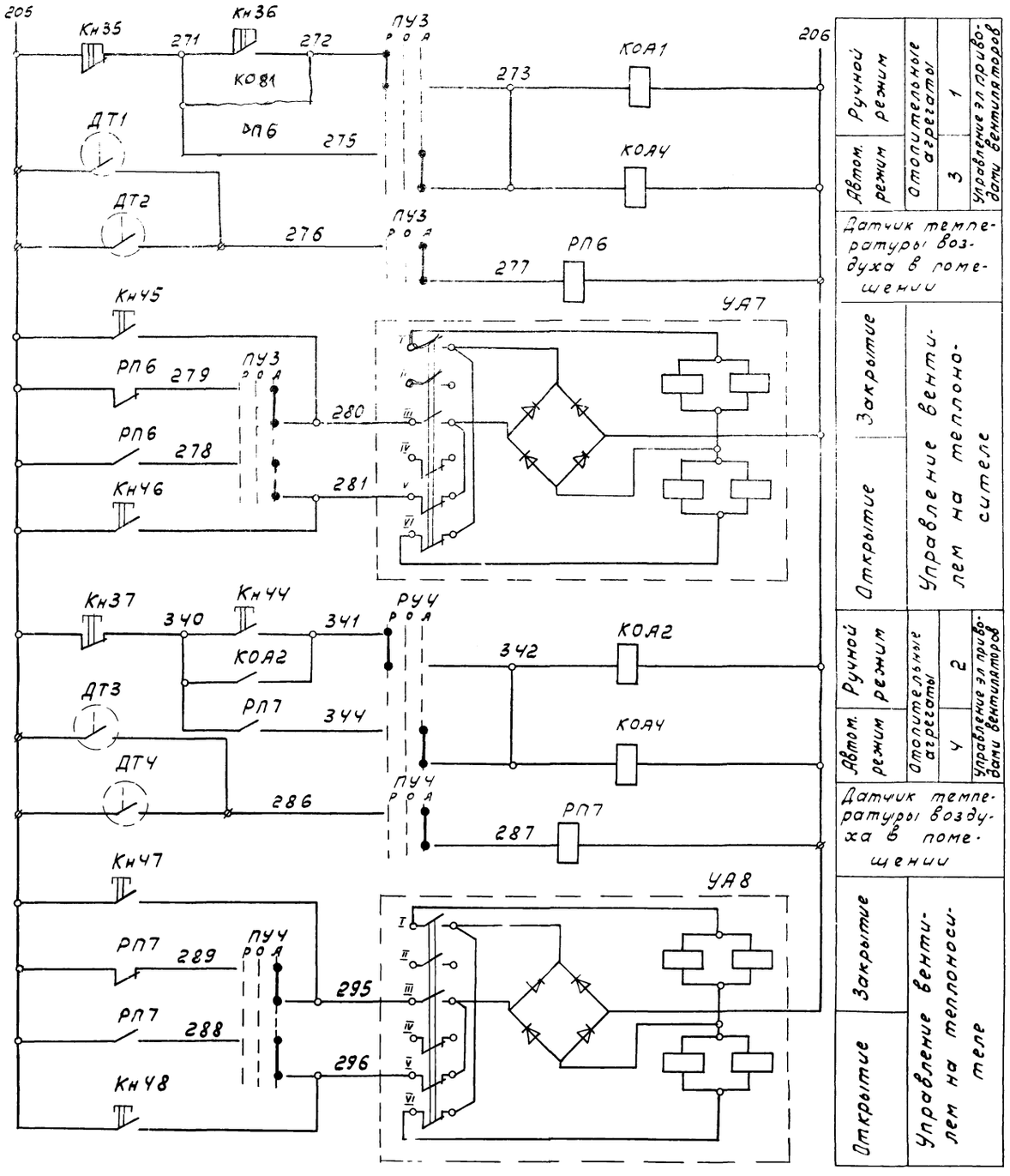

Спецификация принципиальной электрической схемы управления отопительными агрегатами

Поз. обозначение	Наименование	Кол.	Примечание
	Щит управления ШЭС 9103-83 л3		
РП6,	Пускатель		
РП7	магнитный		
КОА1-	И вт кат. ~220В	6	
-КОА4			
ПУ3,	Универсальный переключа-		
ПУЧ	тель УП5300	2	
Кн35-	Кнопка		
-Кн37,	КЕ-011УЗ	8	
Кн44-			
-Кн48			
	Аппаратура по месту		
ДТ1-	Датчик-реле температуры		
-ДТЧ	ДТКБ-53	Ч	
УА7,	Вентиль с электромагнитным		Заказан в
УА8	приводом 15кч 892 л3	2	части ОВ

Схема выполнена на основании технического описания и инструкции по эксплуатации УКАС 06Х.466.057 черт. 46Х633 58734

Инв. № 8690/3 19

				ТП 904-1-56 84	А
				Компрессорная станция 4/3/К-500АО с осушкой воздуха	
ГИП	Леонов		25553	Компрессорная станция	Стадия: РП; Лист: 18; Листов: 79
Нач.отд.	Христофоров				
Гл.спец.	Левинский				
Н.контр.	Золотарева				
Рук.гр.	Седых			Принципиальная электрическая схема управления отопительными агрегатами	ГИПРОСТРОЙДОРМАШ г. Ростов на-Дону
Ст.инж.	Склярова				
Ст.техн.	Шуст				

Привязан

Инв.№

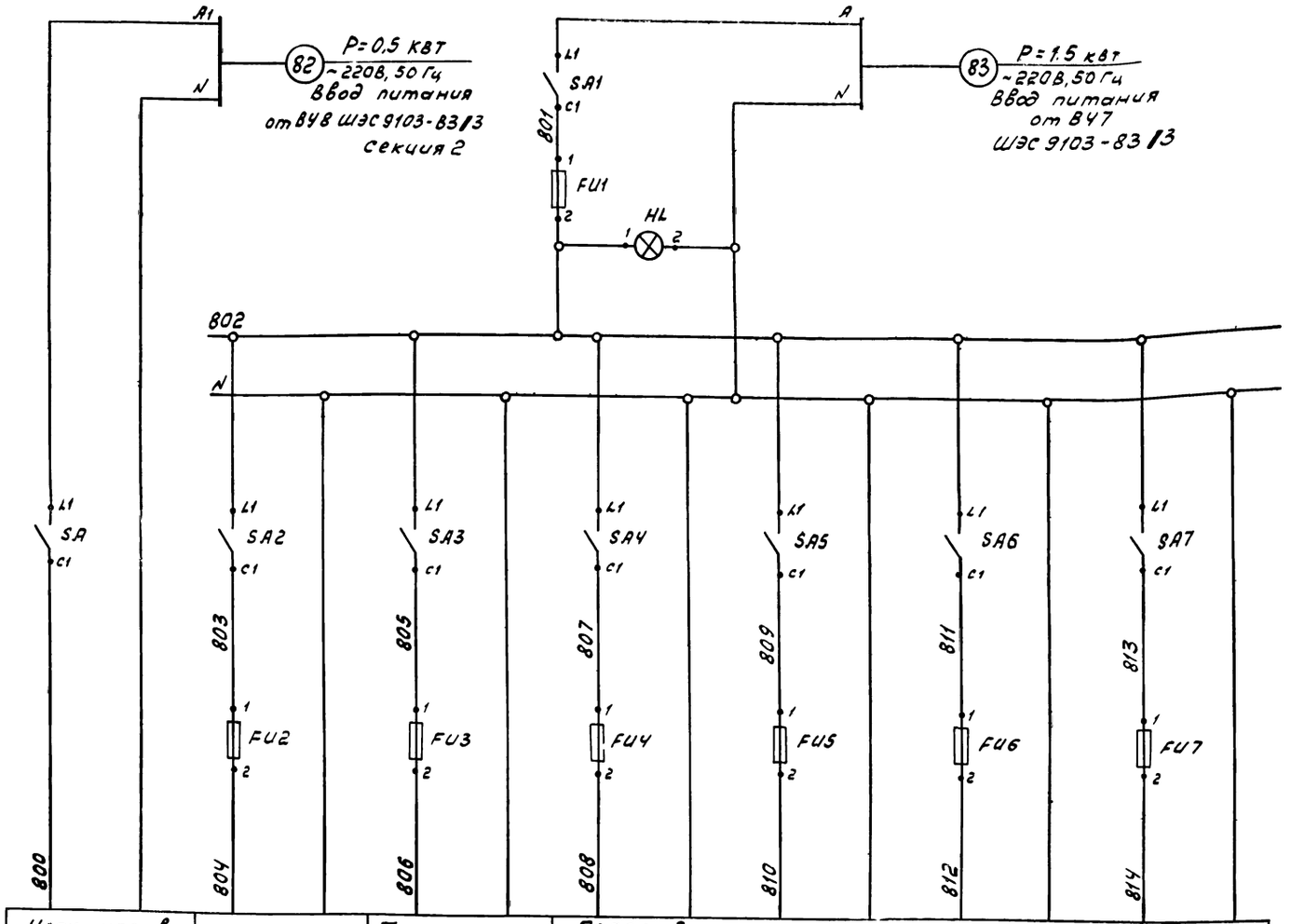

Поз. обозначение	Наименование	Кол.	Примечание
	Щит оператора		
SA, SA1÷	Выключатель пакетный ПВ1-10,		
÷SA7	ОСТ16.0-526.001-77	8	
FU1	Вставка плавкая ВП3Б-1		
	АГО.481.304 ТУ		
	Iпл.вст = 6А	1	
	То же, ВП2Б-1 АГО.481.304 ТУ		
FU2	Iпл.вст = 4А	1	
FU3	Iпл.вст = 0,5А	1	
FU4÷ ÷FU7	Iпл.вст = 0,25А	4	
HL	Арматура светосигнальная		
	~220В, 50 Гц, АМЕ 325.121.242,		
	линза молочная, ТУ16.535.582-76	1	

Цепи управления вентиляторами аварийного слива масла	Цепи сигнализации	Температура воздуха в сборном коллекторе прибор п.4	Перепад температуры масла на опорно-упорном подшипнике			
			Прибор ≠1 п.3Б	Прибор ≠2 п.3Б	Прибор ≠3 п.3Б	Прибор ≠4 п.3Б
			компрессор №1	компрессор №2	компрессор №3	компрессор №4
лист А-22	лист А-23	лист А-33	лист А-24			

20

Инв. № 8690/3

ГИП	Леонов		25.5.83
Нач.отд.	Христофоров		
Гл.спец.	Левинский		
Н.контр.	Золотарева		
Рук.гр.	Седых		
Ст.инж.	Скляров		
Ст.техн.	Жуск		

Привязан

Инв.№

ТП 904-1-56.84 А

Компрессорная станция 4К-500А0 с осушкой воздуха.

Компрессорная станция	Стадия	Лист	Листов
	РП	19	79
Принципиальная электрическая схема питания.	ГИПРОСТРОЙДОРМАШ г. Ростов-на-Дону		

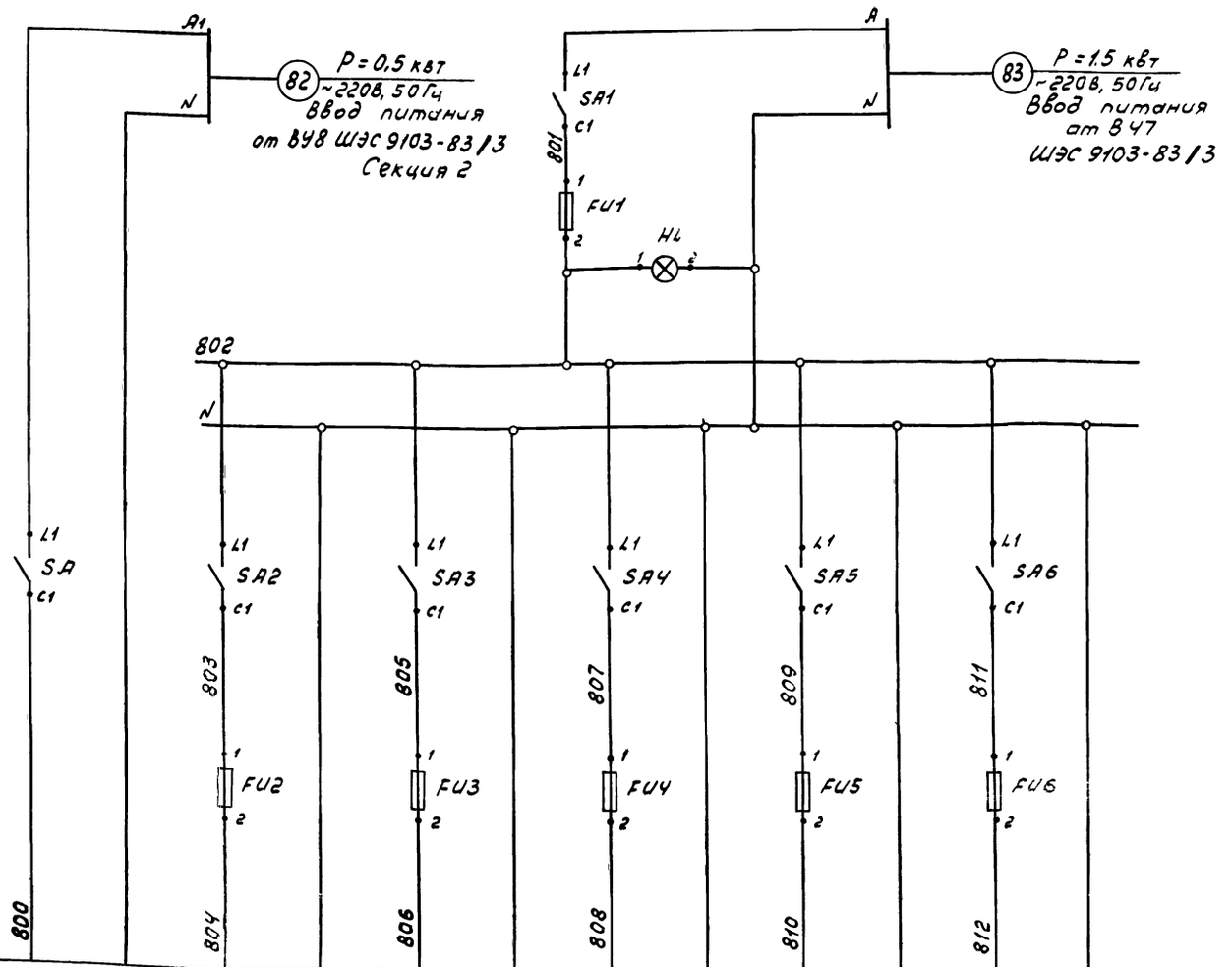

Цепи управления вентиляторами аварийного слива масла	Цепи сигнализации	Температура воздуха в сборном коллекторе прибор п.4	Перепад температуры масла на опорно-упорном подшипнике		
			Прибор ≠1 п.3б	Прибор ≠2 п.3б	Прибор ≠3 п.3б
			компрессор №1	компрессор №2	компрессор №3
лист А-21	лист А-23	лист А-33	лист А-24		

Поз. обозначение	Наименование	Кол.	Примечание
	Шит оператора		
SA, SA1÷	Выключатель пакетный ПВ1-10,		
÷SA6	ОСТ16.0-526.001-77	7	
FU1	Вставка плавкая ВП3Б-1		
	АГО.481.304 ТУ		
	Iпл. вст = 6А	1	
	То же, ВП2Б-1 АГО481304 ТУ		
FU2	Iпл. вст = 4А	1	
FU3	Iпл. вст = 0,5А	1	
FU4÷ ÷FU6	Iпл. вст = 0,25А	3	
HL	Арматура светосигнальная		
	~220В, 50Гц, АМЕ 325.121.2У2,		
	линза молочная ТУ16.535.582-76	1	

21

Инв. № 8690/3

Привязан

Инв. №

ГИП	Леонов		15.83
Нач.отд.	Христофоров		
Гл.спец.	Левинский		
Н.контр.	Золотарева		
Рук.гр.	Сейгих		
Ст.инж.	Склярова		
Ст.техн.	Шуст		

ТП 904-1-56.84 А

Компрессорная станция 3К 500 АО с осушкой воздуха

Компрессорная станция	Стадия	Лист	Листов
	РП	20	79
Принципиальная электрическая схема питания	ГИПРОСТРОЙДОРМАШ г.Ростов-на-Дону		

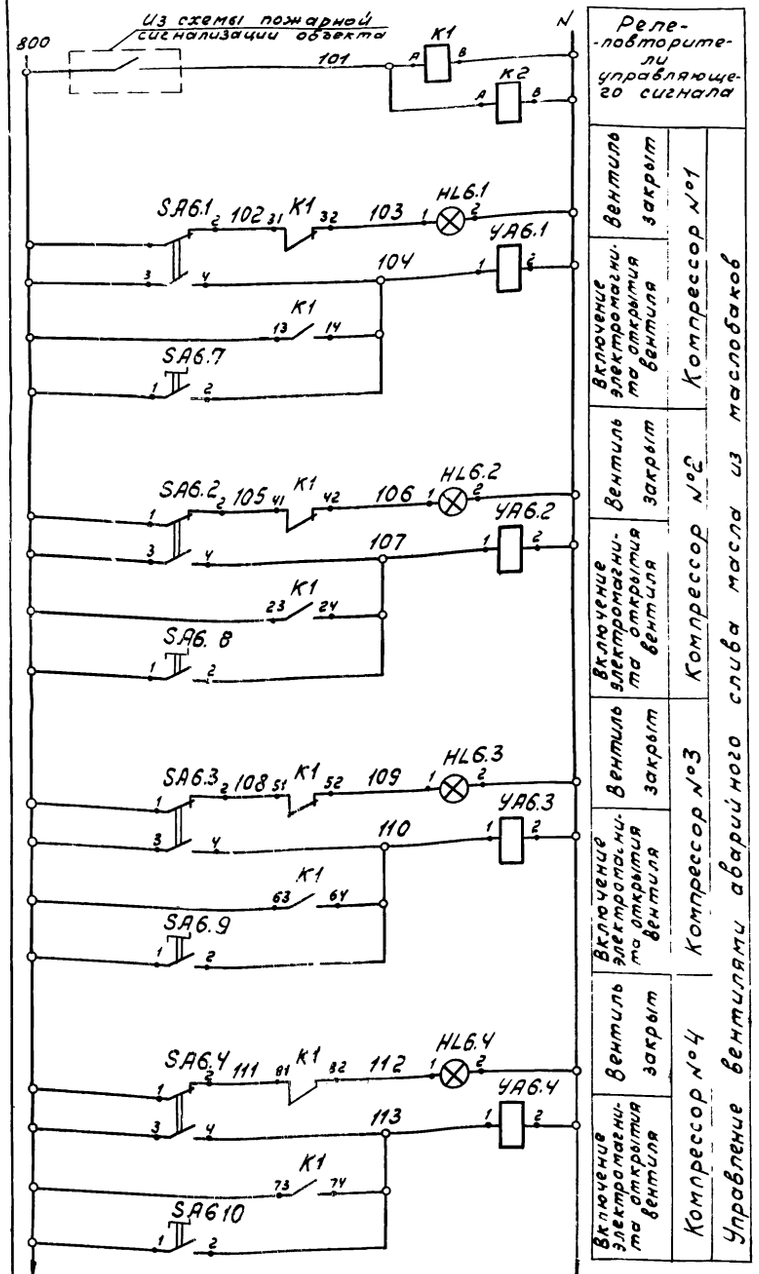

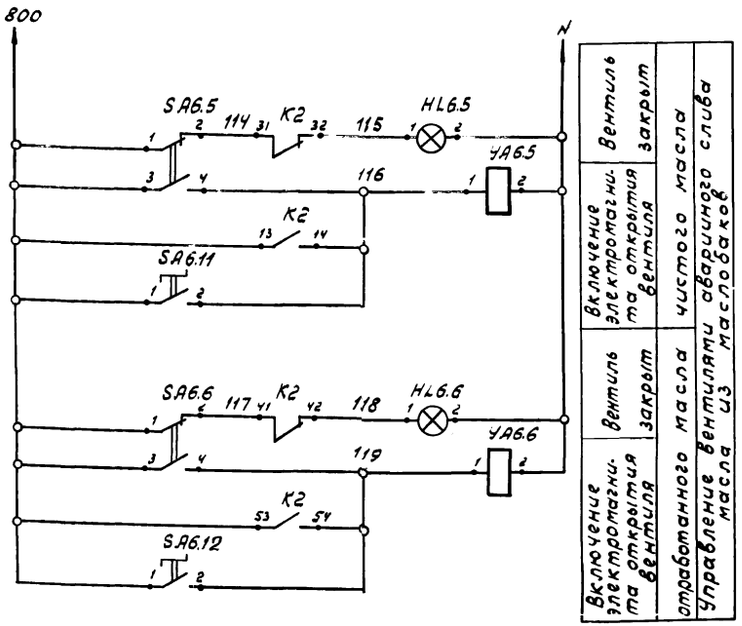

В схему управления лист А-25

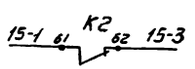

Спецификация принципиальной электрической схемы управления вентилями аварийного слива масла.

Поз. обозначение	Наименование	Кол.	Примечание
	Щит оператора		
K1,	Реле электромагнитное универсальное РПУ-2-064403		
	4з+4р конт, ~220В, 50Гц		
	ТУ16-523.331-78	1	
K2	То же, РПУ-2-062403		
	2з+4р конт., ~220В, 50Гц ТУ16-523-331-78	1	
SA6.1÷	Тумблер ТВ2-1		
÷SA6.6	УС0.360.049ТУ	6	
HL6.1÷	Арматура светосигнальная		
÷HL6.6	АМЕ324.121.2У2, ~220В, 50Гц		
	ТУ16.535.582-76	6	
	Аппаратура по месту		
YA6.1÷	Электромагнитный вентиль		Заказан в технологической
÷YA6.6	15кч888р-СВМ~220В, 50Гц	6	части проекта
SA6.7÷	Поворотная рукоятка на два		ПКУ15.19.
÷SA6.12	положения с фиксацией	6	111.54У2

22

Инв. № 8690/3

				ТП 904-1-56-84 А	
				Компрессорная станция 4К-500А0 с осушкой воздуха	
ГИП	Леонов		25.5.83	Компрессорная станция	Стадия: РП; Лист: 21; Листов: 79
Нач.отд.	Христофоров				
Гл.спец.	Левинский				
Н.контр.	Золотарева				
Рук.гр.	Седых			Принципиальная электрическая схема управления вентилями аварийного слива масла из маслобаков	ГИПРОСТРОЙДОРМАШ г. Ростов-на-Дону
Ст.инж.	Склярова				
Ст.техн.	Шуст				

Привязан

Инв. №

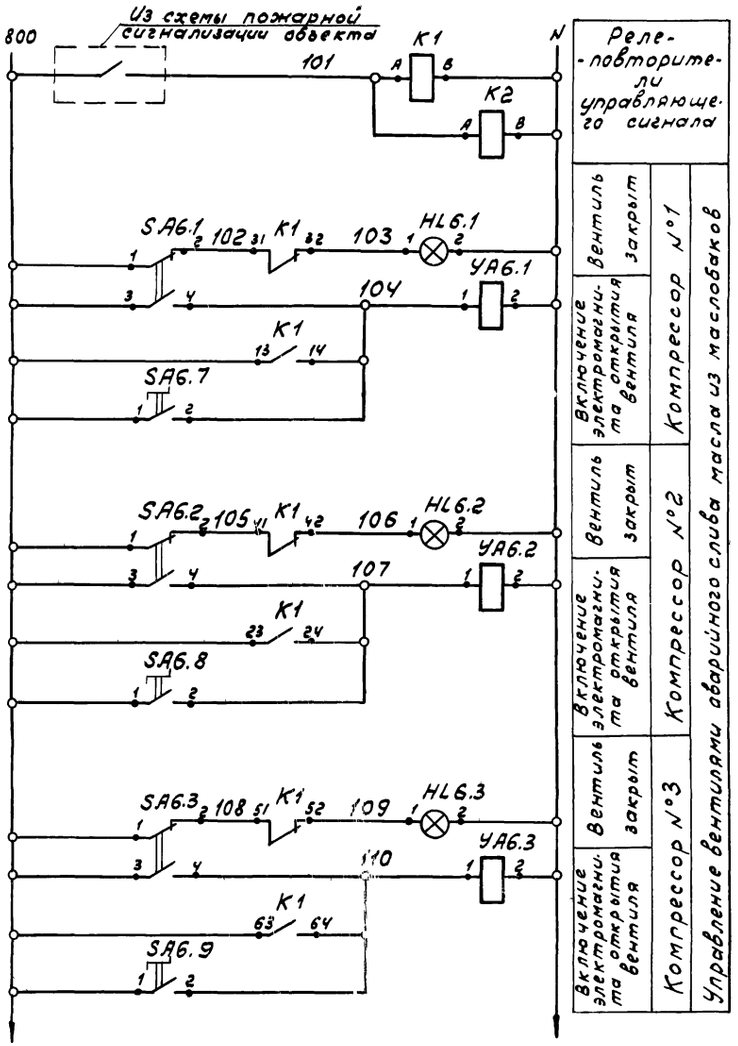

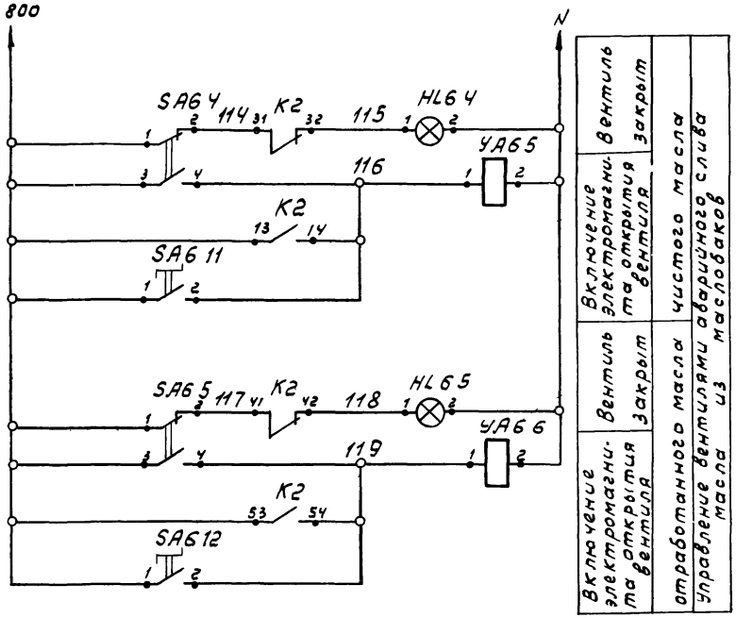

В схему управления лист А-25

15-1 81 K2 82 15-3

Спецификация принципиальной электрической схемы управления вентилями аварийного слива масла.

Поз. обозначение	Наименование	Кол.	Примечание
	Щит оператора		
K1	Реле электромагнитное универсальное РПУ-2-064403		
	4з+4р конт., ~220В, 50Гц		
	ТУ16-523.331-78	2	
K2	То же, РПУ-2-062203, 2з+2р конт.,		
	~220В, 50Гц ТУ16-523331-78	1	
SA6.1÷	Тумблер ТВ2-1		
÷SA6.5	УСО.360.049ТУ	5	
HL6.1÷	Арматура светосигнальная		
÷HL6.5	АМЕ324.121.242, ~220В, 50Гц		
	ТУ16.535.582-76	5	
	Аппаратура по месту		
YA6.1÷	Электромагнитный вентиль		Заказан в технологической части проекта
÷YA6.5	15кч888р-СВМ~220В, 50Гц	5	
SA6.7	Поворотная рукоятка на два		ПКУ15.19
÷SA6.12	положения с фиксацией	6	111.54.42

Инв. № 8690/3

ГИП	Леонов		25.03
Нач.отд.	Христофоров		
Гл.спец.	Левинский		
Н.контр.	Золторарева		
Рук.гр.	Седых		
Ст.инж.	Склярова		
Ст.техн.	Шуст		

Привязан

Инв.№

ТП 904-1-56.84 А

Компрессорная станция 3К-500 АО с осушкой воздуха

Компрессорная станция

Стадия	Лист	Листов
РП	22	79

Принципиальная электрическая схема управления вентилями аварийного слива масла из маслобаков.

ГИПРОСТРОЙДОРМАШ г. Ростов-на-Дону

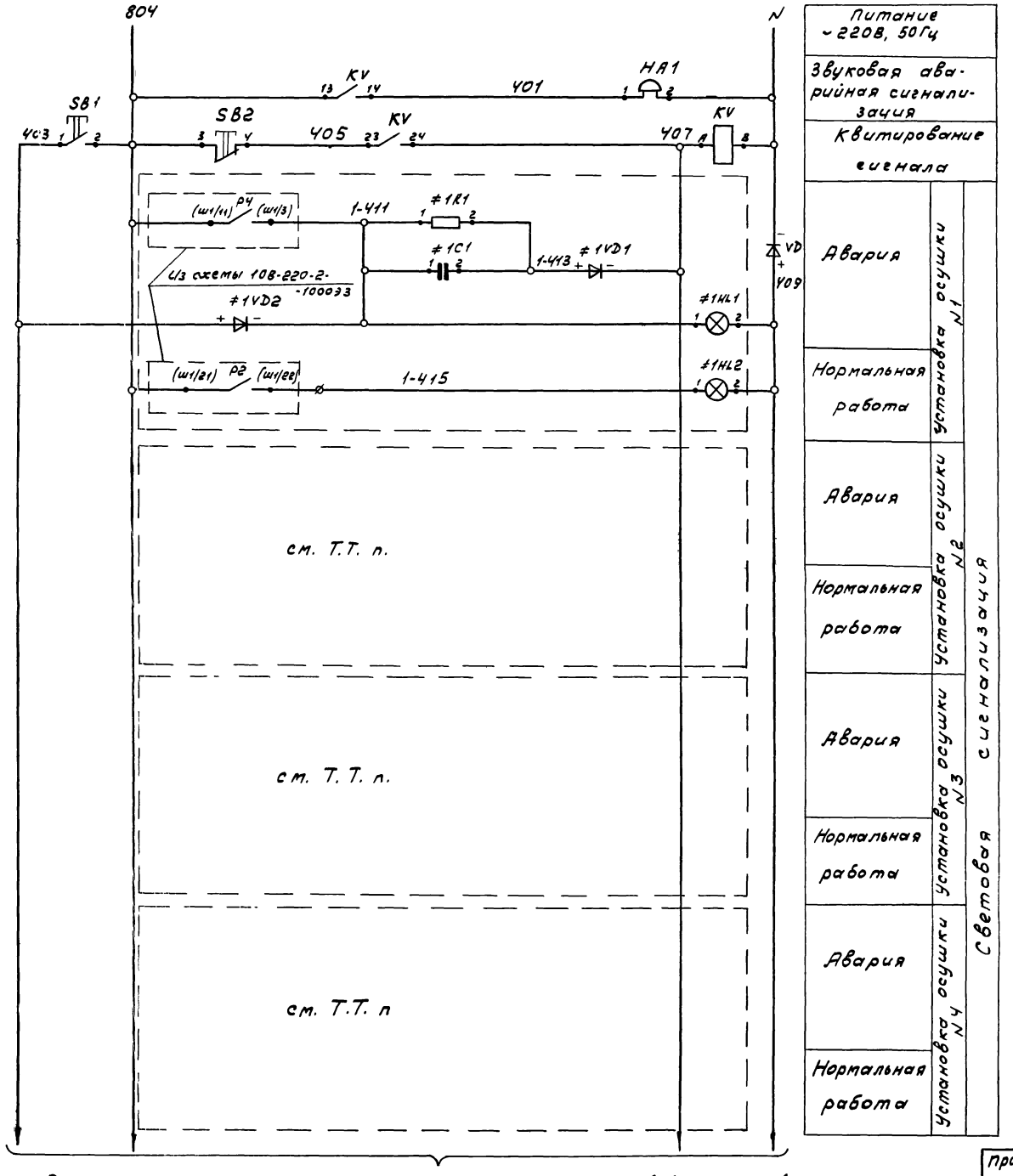

Спецификация принципиальной электрической схемы сигнализации установки осушки.

Поз. обозначение	Наименование	Кол.	Примечание
	Щит оператора		
KV	Реле электромагнитное универсальное РПУ-2-062003-220В, 50Гц. ТУ16-523.331-78	1	
SB1	Выключатель кнопочный КЕ-011 исп.2		
SB2	толкатель цилиндрический черный, ТУ16-526.Ч07-79	2	
VD	Диод кремниевый плоскостной Д-246Б, Iпр=5А, U обр.=400В	1	
	Элементы сигнализации установок осушки №1-№4		
≠1-≠4		4	
HL1	Арматура светосигнальная АМЕ 321/121242, ~220В, 50Гц ТУ16.535.582-76	1	
HL2	То же АМЕ 323.121.242, ~220В, 50Гц ТУ16.535.582-76	1	
VD1	Диод кремниевый плоскостной		
VD2	Д-226Б, Iпр=0.3А, U обр.=400В	2	
R1	Резистор металлопленочный		
	МЛТ-0.25, Рном=0.25 Вт ГОСТ 7113-77Е	1	
C1	Конденсатор МБГП-2.2 мкф,		
	U=600В, ГОСТ 6118-78	1	
	Аппаратура по месту		
HA1	Звонок электрический ЗП-220, ~220В ГОСТ 7220-80Е	1	

В скобках указаны маркировки цепей по схеме 108-220-2-1000 ЭЗ з-да „Компрессор".

Инв. № 8690/3

Привязан

Инв.№

ГИП	Леонов		25583
Нач.отд.	Христофоров		
Гл.спец.	Левинский		
Н.контр.	Золтарева		
Рук.гр.	Седых		
Ст.инж.	Склярова		
ст.техн.	Шуст		

ТП 904-1-56.84 А

Компрессорная станция 4/3ГК-500А0 с осушкой воздуха

Установка осушки.

Стадия	Лист	Листов
РП	23	79

Принципиальная электрическая схема сигнализации.

ГИПРОСТРОЙДОРМАШ г. Ростов-на-Дону

В схему сигнализации установок осушки (Лист А-25)

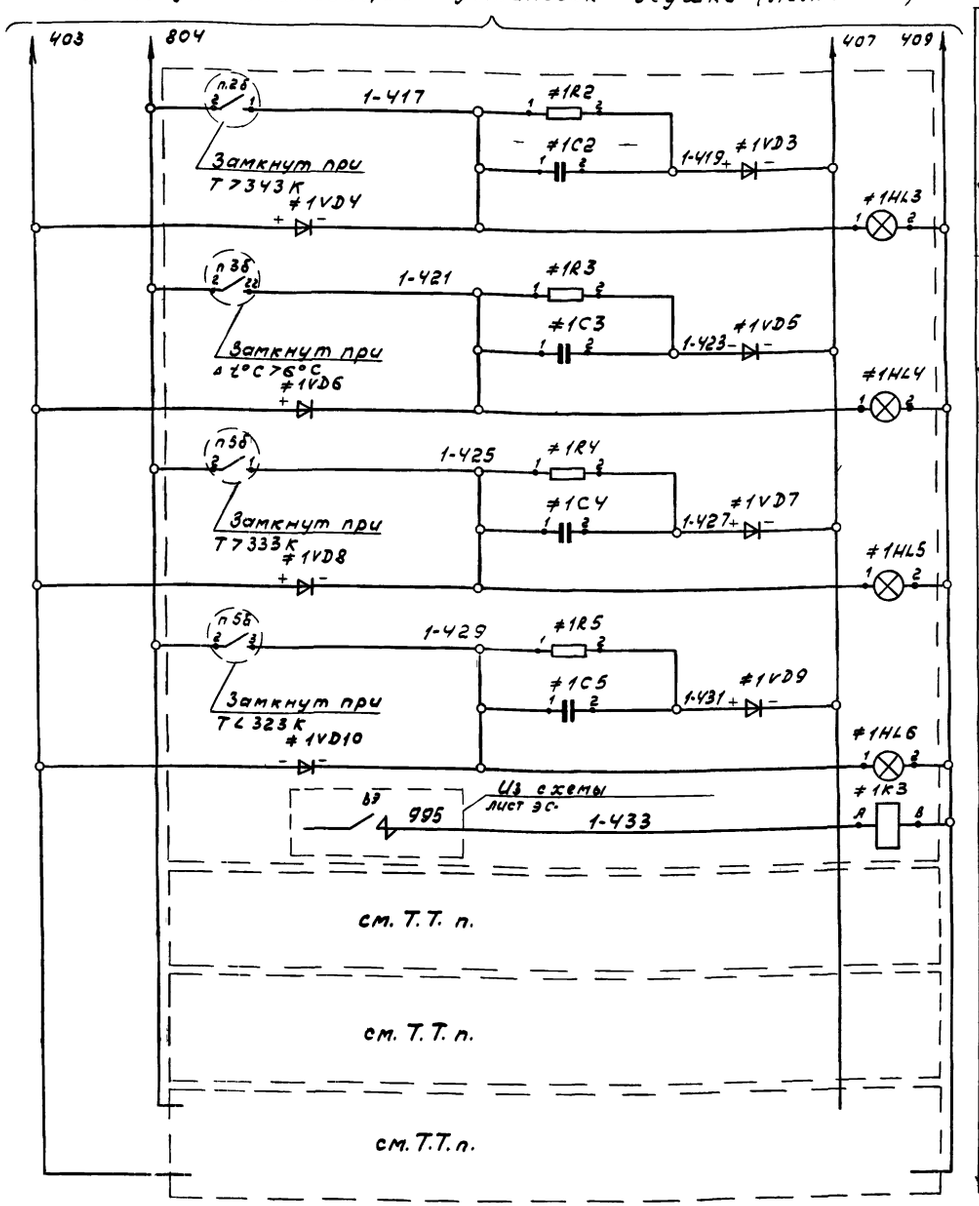

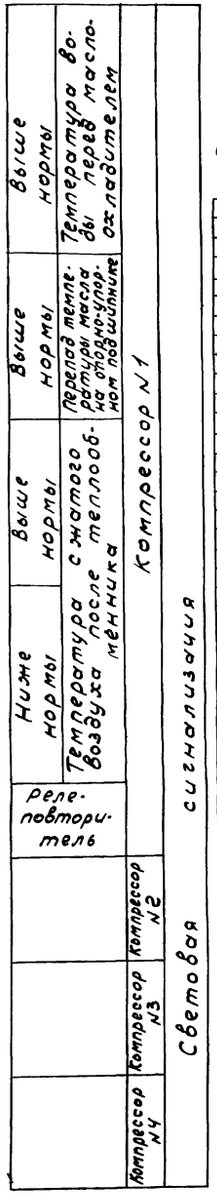

Схема подключения приборов п.3б

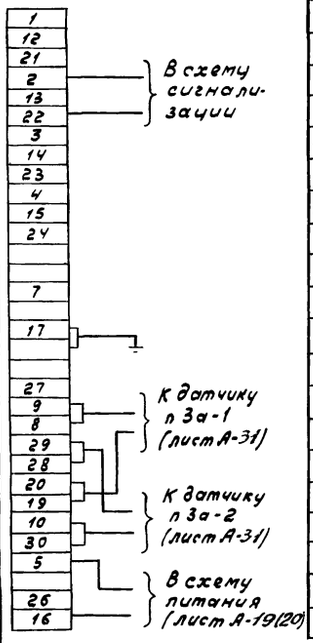

Поз. обозначение	Наименование	Кол.	Примечание
	Щит оператора		
	Элементы сигнализации		
#1-#4	компрессорных агрегатов N1-N4	4	
HL3-	Табло световое ТСМ		лампа ц220-10
-HL6	ТУ16.535.424-79	4	ГОСТ5011-77
VD3-	Диод кремниевый плоскостной		
-VD10	Д 226 Б, Iпр=0,3А, Uобр 400В	8	
R2-	Резистор металлопленочный		
-R5	МЛТ-0.25 Pном=0,25Вт ГОСТ7113-77Е	4	
C2-	Конденсатор МБГП-2,2 мкф.		
-C5	U=600В ГОСТ6118-78	4	
K3	Реле электромагнитное РПУ-2-062.003		
	2з. конт. ~220В, 50Гц ТУ16-523.331-78	1	
	Аппаратура по месту		
п.2б,	Термометр манометрический		
п.5б	ТПГ-СК	8	
п.3б	Регулятор разности температур РРТ-2	4	

В схему электрическую принципиальную 10В-220-2-1000 ЭЗ

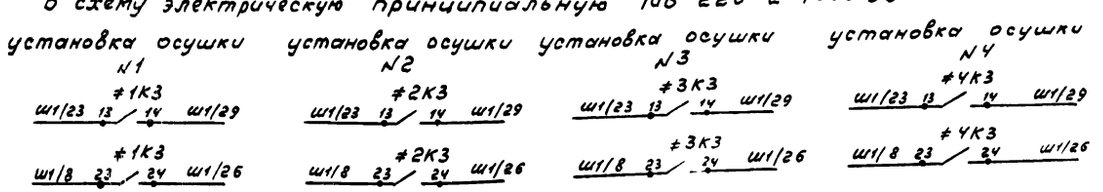

25

Инв. № 8690/3

ГИП	Леонов		25.5.83
Нач.отд.	Христофоров		
Гл. спец.	Левинский		
Н.контр.	Золотарева		
Рук.гр.	Седых		
Ст.инж.	Скляова		
Ст.техн.	Шуст		

Привязан

Инв.№

ТП 904-1-56.84 А

Компрессорная станция 4(3)К-500 А0 с осушкой воздуха.

Компрессорная станция

Стадия	Лист	Листов
РП	24	79

Принципиальная электрическая схема сигнализации.

ГИПРОСТРОЙДОРМАШ г.Ростов-на-Дону

Принципиальная электрическая схема управления

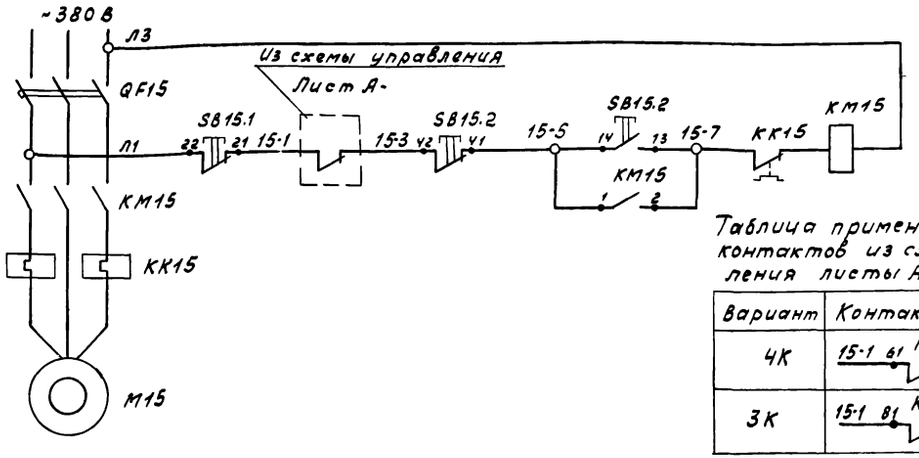

Таблица применимости контактов из схем управления листы А-21(22)

Вариант	Контакт реле
4К	15-1 61 К2 62 15-3
3К	15-1 81 К2 82 15-3

Спецификация принципиальной электрической схемы управления

Поз. обозначение	Наименование	Кол.	Примечание
	Аппаратура по месту		
SB15.2	Пост управления ПКЕ722-2У2 ТУ16-526.216-78	1	
SB15.1	Пост управления ПКЕ212-1АУ3 ТУ16-526.216-78	1	
	Элементы управления электродвигателем		
КМ15	Пускатель магнитный П6	1	см. электротехническую часть проекта
КК15	Тепловое реле	1	
QF15	Автоматический выключатель	1	

Схема внешних электрических проводок

Наименование контролируемого параметра и место отбора импульса	Магнитный пускатель	Кнопочный пост управления	
Тип прибора	П6	ПКЕ722-2У2	ПКЕ212-1АУ3
Номер установочного чертежа	см электротехническую часть проекта	см стр 83 альбом 3	
Позиция	КМ15	SB15 2	SB15.1

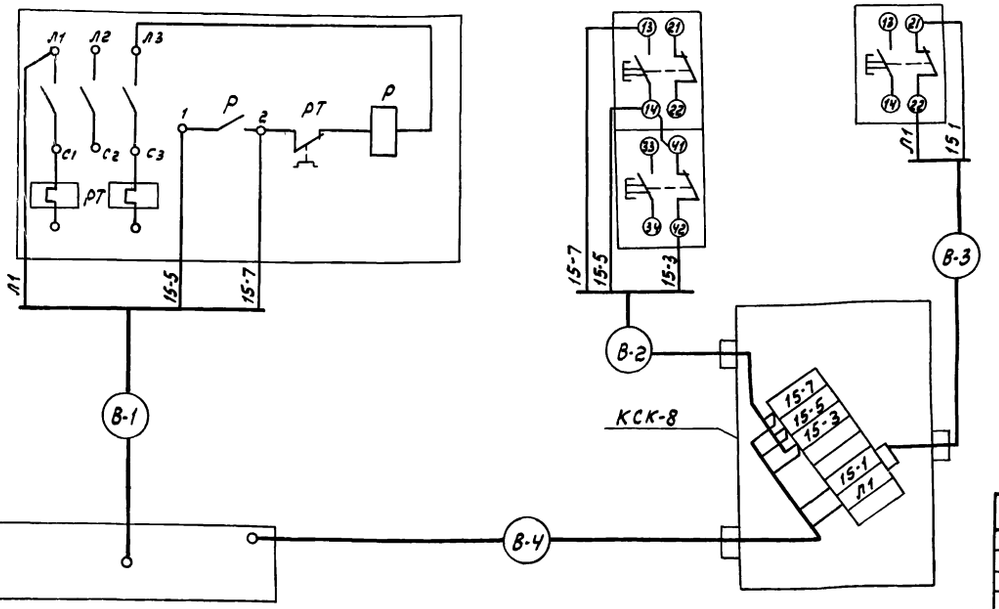

Спецификация схемы внешних электрических проводок

Наименование	Марка и размер	Ед. изм.	Кол.	Примеч.
Коробка соединительная	КСК-8	шт	1	
Проводник	П550	шт		

26

Инв. № 8690/3

Привязан

Инв. №

ГИП	Леонов		25.5.83
Нач. отд.	Христофоров		
Гл. спец.	Левинский		
Н. контр.	Золотарева		
Рук. гр.	Седых		
Ст. инж.	Склярова		
Ст. техн.	Шчуст		

ТП 904-1-56.84 А

Компрессорная станция 4ГЗК-500А0 с осушкой воздуха

Вентсистема В2

Электрические схемы

Стадия	Лист	Листов
РП	25	79

ГИПРОСТРОЙДОРМАШ г. Ростов-на-Дону

Наименование параметра и место отбора импульса	Температура											
	Обмоток двигателя						горячего воздуха от электродвигателя		холодного воздуха к электродвигателю		холодной воды к воздухоохладителю эл. двигателя	горячей воды от воздухоохладителя эл. двигателя
Тип прибора	ТСП - 309, ТСМ - 6114, ТЭС - II										ТСП-309	
Номер установочного чертежа	По чертежам Лысьвенского турбогенераторного з-да ТМЧ-161-75											
Номер позиции	Т1	Т2	Т3	Т4	Т5	Т6	Т7	Т8	Т9	Т10	Т12	Т11

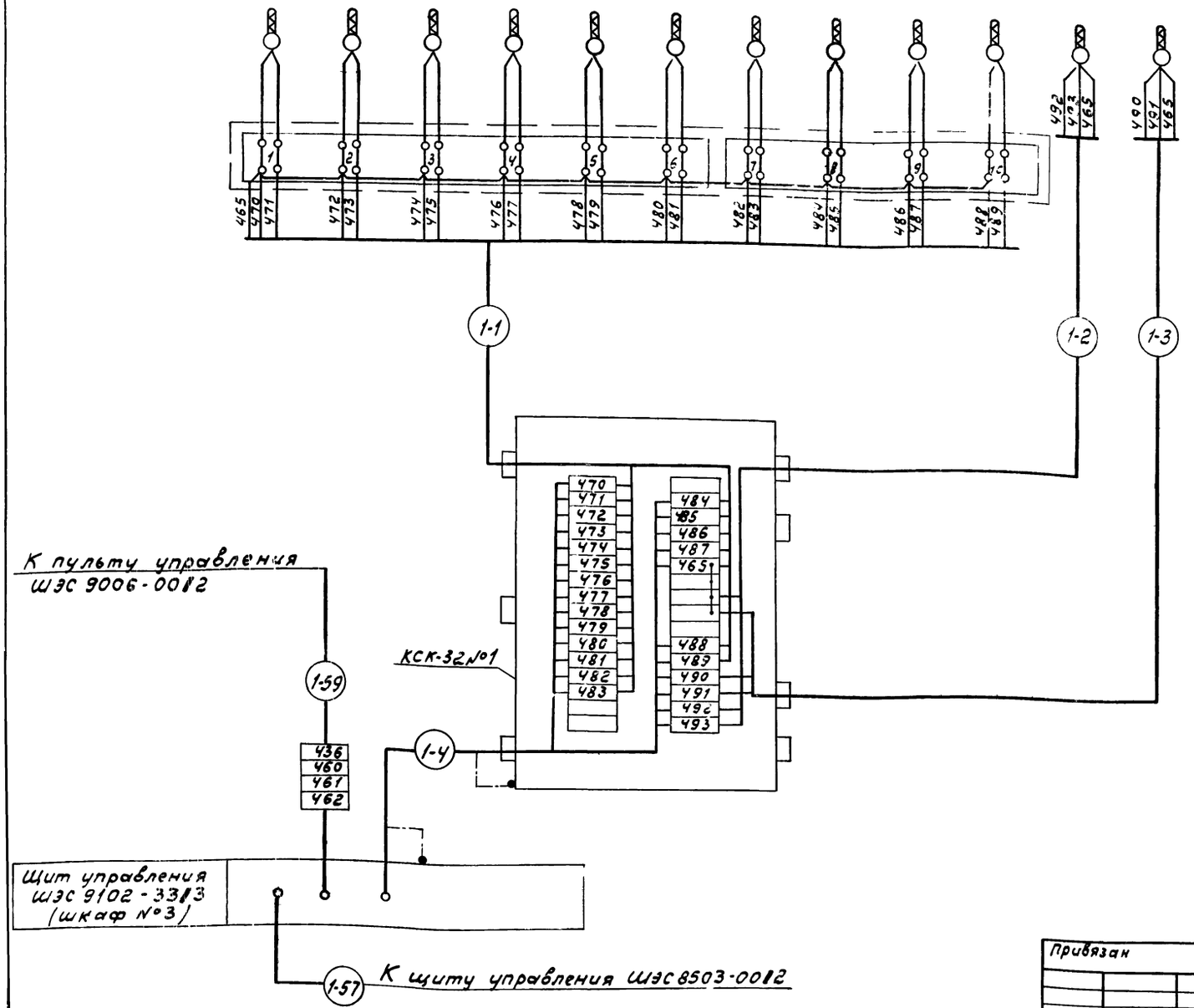

Спецификация схемы внешних электрических и трубных проводок

Наименование	Марка и размер	Ед. изм.	Кол.	Примечан.
Коробка соединительная	КСК16	шт	5	
Коробка соединительная	КСК32	шт	4	
Кран пробковый проходной	11ч6бк	шт	7	
Вентиль запорный сильфонный	15Б50р-4м	шт	4	
Вентиль запорный	15кч21бт	шт	1	
Полоса стальная	Полоса Б24х40 ГОСТ103-76 / Вст3кп ГОСТ535-79	м	15	

1. Схема выполнена на основании технического описания и инструкции по эксплуатации УКАС ОБХ. 466.057. рис. 18.
2. Схема выполнена для компрессора №1, для компрессоров №2-№4 схемы аналогичны данной с заменой индексов в маркировках кабелей и труб и нумерации электроаппаратуры в соответствии с номерами компрессоров.

Инв. № 8690/3

ГИП	Леонов		25.5.83
Нач.отд.	Христофоров		
Гл.контр.	Золотарева		
Гл.спец.	Левинский		
Рук.гр.	Седых		
Ст.инж.	Склярова		
Ст.техн.	Мусп		

Привязан

Инв. №

ТП 904-1-5684 А

Компрессорная станция 4(3)К-500А0 с осушкой воздуха

Компрессор №1

Стадия	Лист	Листов
РП	26	79

Схема внешних электрических и трубных проводок (начало)

ГИПРОСТРОЙДОРМАШ г. Ростов-на-Дону

Наименование параметра и место отбора импульса	Температура воздуха						Температура масла			Температура горячей воды	Температура охлаждающей воды	Температура подшипников									
	За воздухоохладителей I ступень	После воздухоохладителей I ступень	За воздухоохладителей II ступень	После воздухоохладителей II ступень	За воздухоохладителей III ступень	После воздухоохладителей III ступень	До маслоохладителей	После маслоохладителей	На смазку подшипников												
Тип прибора	ТСМ-5071 31С-12						ТСМ-6057, 140-36			ТСМ-5071310-12		ТСП 783								ТСП-309	
Номер установочного чертежа	ТМЧ-161-75						по чертежу Хабаровского завода „Энергомаш"			ТМЧ-160-75	ТМЧ-161-75	по чертежам Лысьвенского турбогенераторного з-да									
Номер позиции	ТВ1	ТВ2	ТВ3	ТВ4	ТВ5	ТВ6	ТМ1	ТМ2	ТМ4	ТВ8	ТВ7	ТП1	ТП2	ТП3	ТП4	ТП5	ТП6	ТП7	ТП8	ТП9	

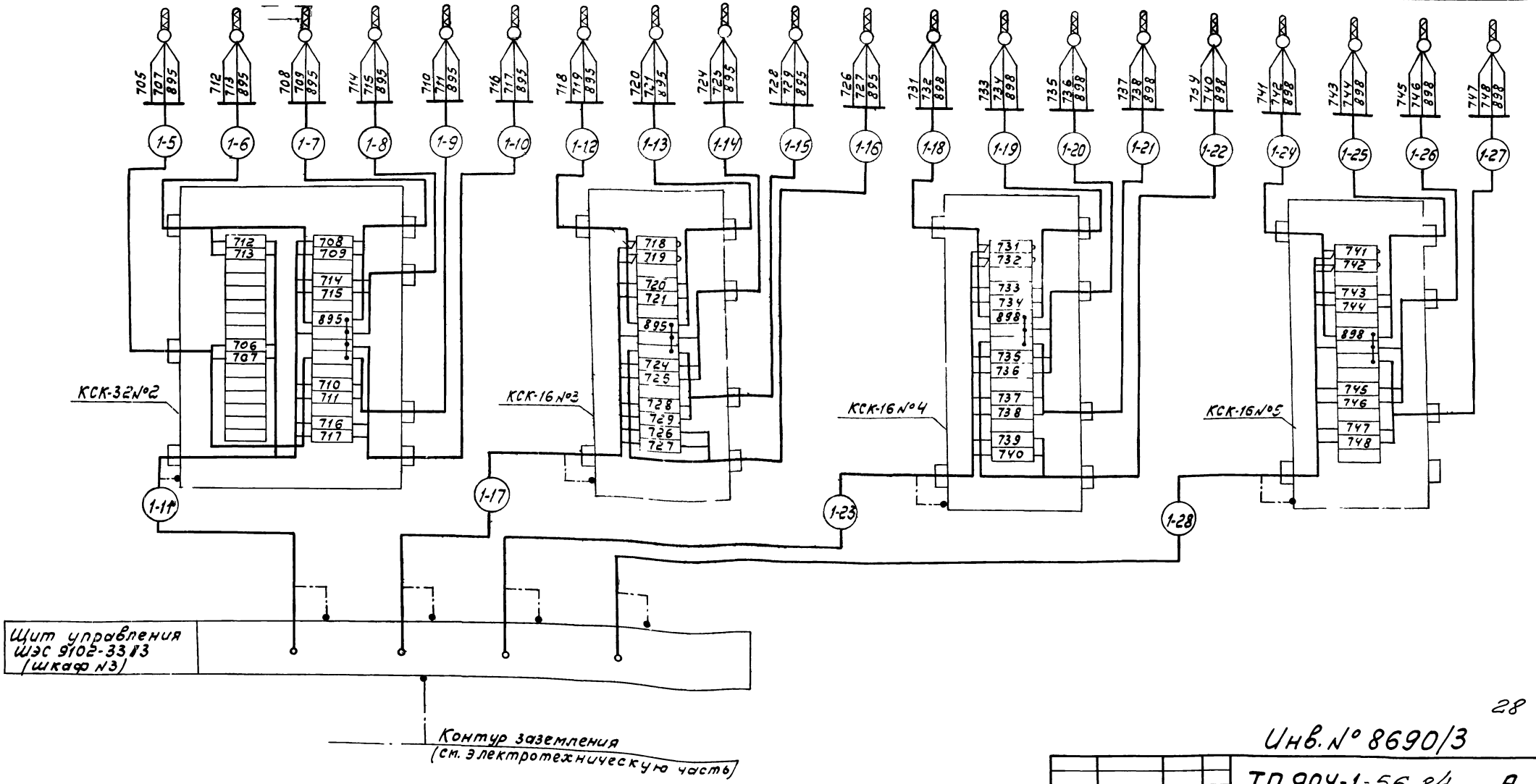

28

Инв. № 8690/3

Привязан

Инв. №

ГИП	Леонов	
Нач.отд.	Христофоров	
Гл.спец.	Левинский	
Н.контр.	Золотарева	
Рук.гр.	Седых	
Ст.инж.	Склярова	
Ст.техн.	Шуст	

ТП 904-1-56.84 А

Компрессорная станция 4/3 К-500 АО с осушкой воздуха

Компрессор №1

Схема внешних электрических и трубных проводок (продолжение)

Стадия	Лист	Листов
РП	27	79

ГИПРОСТРОЙДОРМАШ г. Ростов-на-Дону

Наименование параметра и место отбора импульса	Задвижка нагнетания ДЗН	Тиристорное возбудительное устройство	в/в ячейка ВМ	Противопомпажный клапан	Дроссельная заслонка	Конечный выключатель дроссельной заслонки
Тип прибора	—	ТЕ 8-320	—	—	—	—
Номер установочного чертежа	См. технологическую часть проекта	См. электротехническую часть пр.		См. технологическую часть пр		
Номер позиции	ВМ03 ВМ33 В033-1 В333-1 В03 В33		К2 К1	ДПК	ДДЗ	ВЗД22

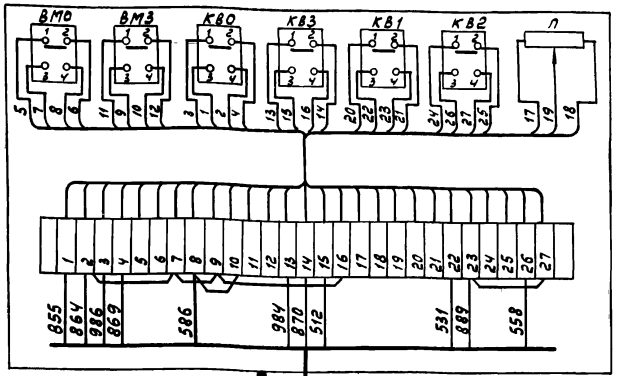

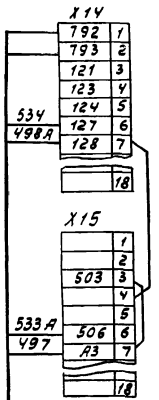

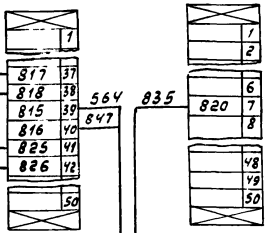

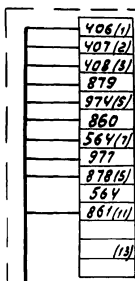

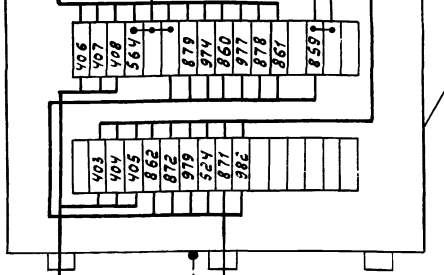

К щиту управления ШЭС 8801-0013

1-60 1-29 1-62 1-30 1-63 1-31 1-32 1-33 1-34 1-35 1-36 1-59 1-61

641	419	589	821
642	437	594	822
441	438	596	823
442	439	597	824
447	440	792	843
448	494	793	866
507	499	799	868
687	304	817	888
	531	818	890
	558	819	893(25)
	564	820	894(26)

551(604)	507	704
649	508	705
515	588	901(881)
505	6400	559
526	684	560
527	703	561

КСК-32№6

Щит управления ШЭС 9102-3313/(шкаф 1.2)

Пульт управления ШЭС 9006-0012

Щит оператора

Контур заземления (см. часть ЭМ)

К щиту управления ШЭС 9102-3313 (шкаф №3)

К щиту управления ШЭС 8801-0013

29

Инв. № 8690/3

Привязан

Инв. №

ГИП	Леонов		25585
Нач.отд.	Христофоров		
Гл.спец.	Левинский		
Н.контр.	Золотарева		
Рук.гр.р.	Седых		
Ст.инж.	Склярова		
Ст.техн.	Шуст		

ТП 904-1-56 84 А

Компрессорная станция 4/3)К-500 АО с осушкой воздуха

Компрессор №1

Стадия	Лист	Листов
РП	28	79

Схема внешних электрических и трубных проводок (продолжение)

ГИПРОСТРОЙДОРМАШ г. Ростов-на-Дону

Наименование параметра и место отбора импульса	Электромагнитный вентиль слива холод или воды	Задвижка водяного охлаждения N1 ДЗ61	Задвижка водяного охлаждения N2 ДЗВ2	Управление вентилем продувки конденсата	
Тип прибора	15кч 892п3			—	—
Номер установочного чертежа	См. технологическую часть проекта				
Номер позиции	УП1	ВМ01 ВМ31 ВО31 ВЗ31 КВ11	ВМ02 ВМ32 ВО32 ВЗ32 КВ21	ВП1	ВП2

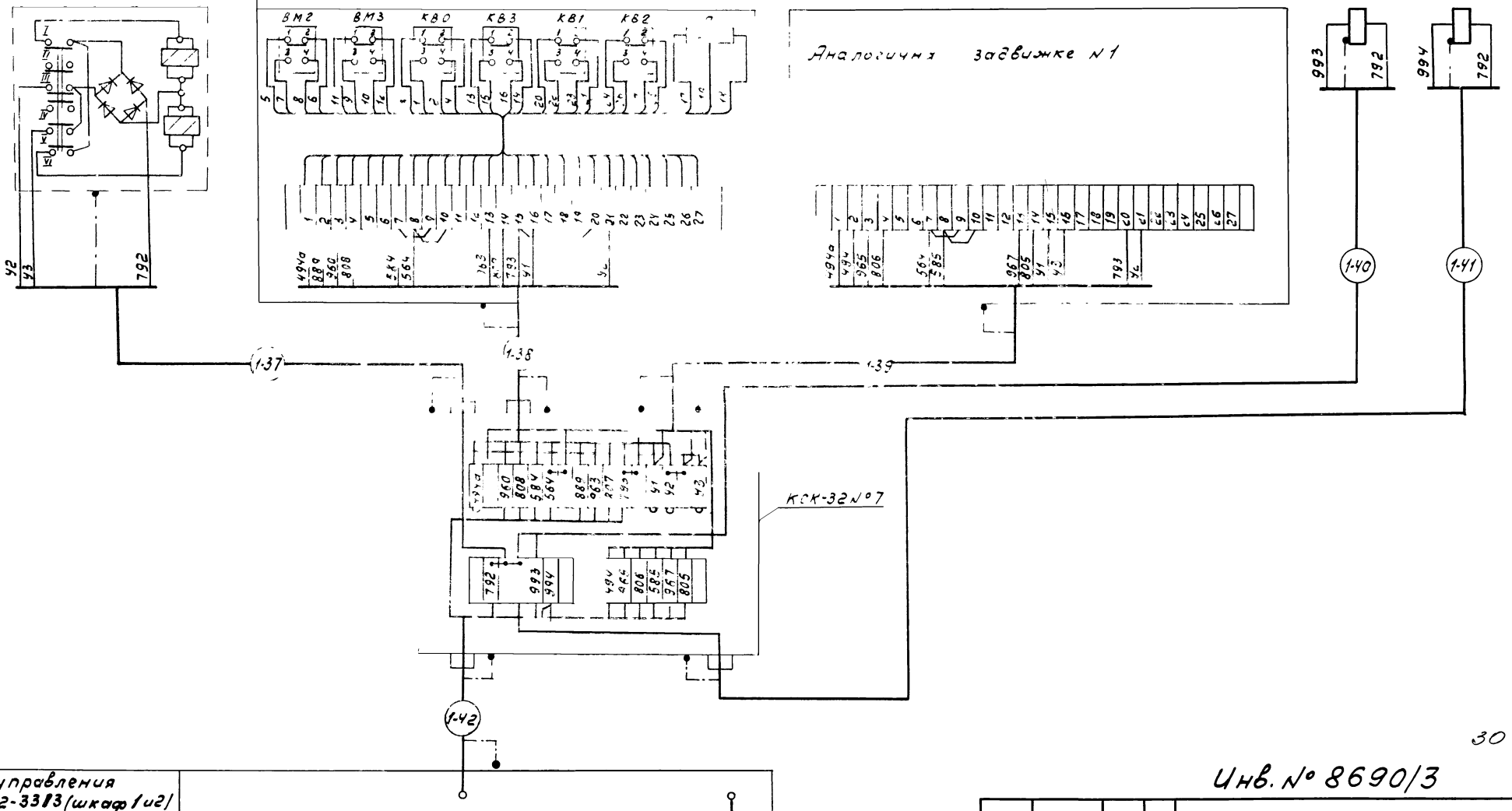

Щит управления ШЭС 9102-33/3 (шкаф 1 и 2)	

1-58

К щиту управления ШЭС 8503-00/2

30

Инв. № 8690/3

ГИП	Леонов		25.5.83	ТП 904-1-56-84 А
Нач.отд.	Христофоров			Компрессорная станция 4/3/К-500А0 с осушкой воздуха
Гл.спец.	Левинский			Компрессор N1
Н.контр.	Золотарева			Стадия: РП; Лист: 29; Листов: 79
Рук.гр.	Седых			Схема внешних электрических и трубных проводок (продолжение)
Ст.учен.	Склярова			ГИПРОСТРОЙДОРМАШ г. Ростов-на-Дону
Ст.техн.	Шуст			

Привязан

Инв. №

Наименование параметра и место отбора импульса	Давление		Контроль				Контроль разрежения		Контроль давления масла	
	воды	воздуха в пневмосети	давление воздуха на выходе из воздухоохладителя	чистоты фильтра на всасе	производительности компрессорного агрегата		во всасывающей трубе главного маслонасоса	во всасывающей трубе пускового маслонасоса	до маслофильтра	после маслофильтра
Тип прибора	ЭКМ1У×4	ЭКМ1У×16	МЭД	ДПН	ДМ	ДТ	ОБВ 1-100		ОБМ 1×100	
Номер установочного чертежа	ТК4-3152-70	ТК4-3153-70		ТК4-3151-70	ТК4-3151-70		ТК4-3152-70; ТМ4-97-73		ТК4-3152-70; ТМ4-97-73	
Номер позиции	РДВ	ПДВ3	ПДД1	ПКР	ДМ	ПДР	п. 9	п. 9	п. 8	п. 8

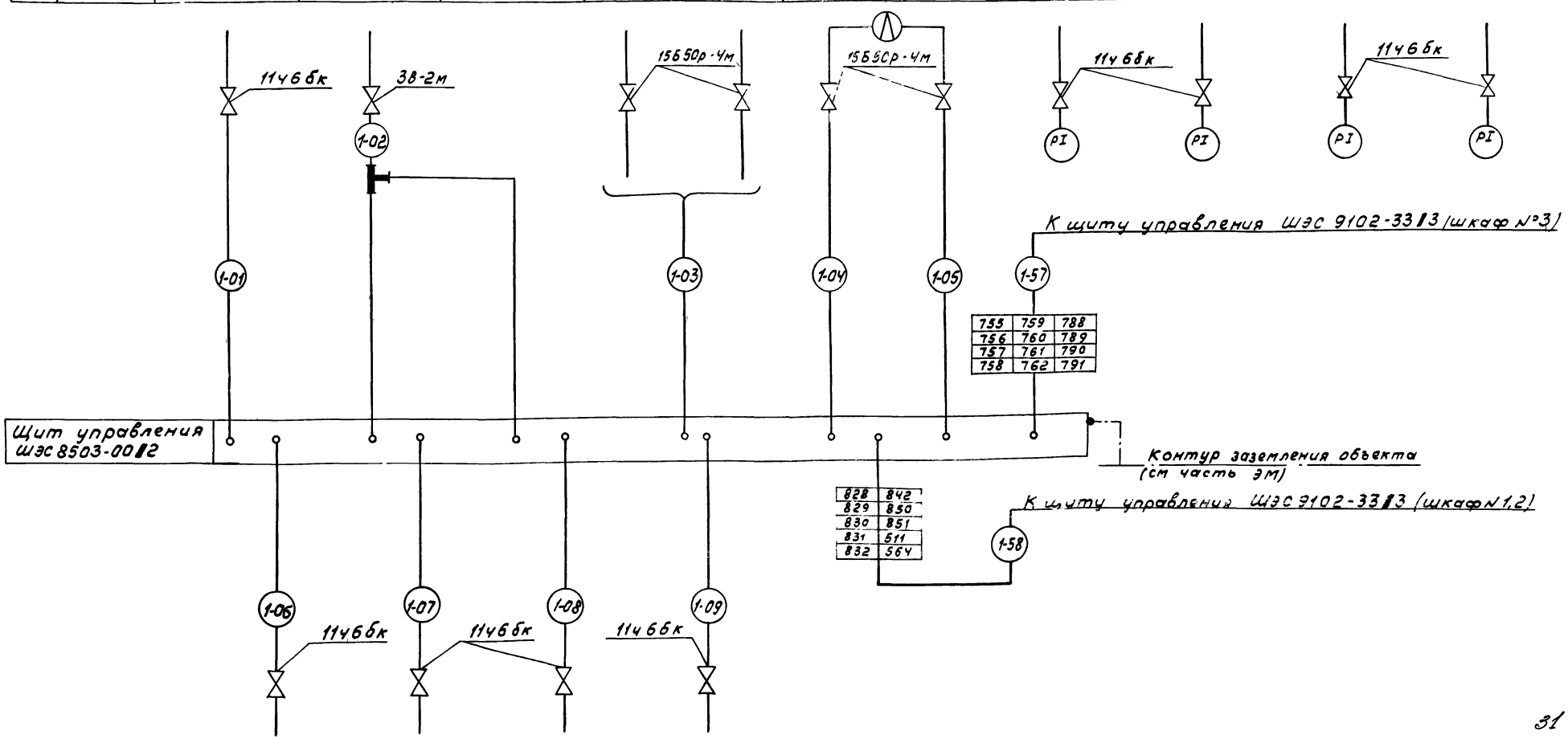

Номер позиции	РДМ1	РДМ2	РДП	РДС
Номер установочного чертежа	По чертежу 1Х04-74-Г02 Хабаровского завода „Энергомаш"			
Тип рибора	ЭКМ1У×1.6	ЭКМ1У×10		ЭКМ1У×6
Наименование параметра и место отбора импульса	на смазку подшипников	до редукционного клапана	на о/упорный подшипник	на устройстве осевого сдвига
	Масла			
	Давление			

31

Инв. № 8690/3

ГИП	Леонов		25.5.83	ТП904-1-56-84 А
Нач.отд.	Христофоров			Компрессорная станция 4/3/К-500АО с осушкой воздуха
Гл.спец.	Лебинский			Компрессор №1
Н.контр.	Золотарева			Стадия: РП; Лист: 30; Листов: 79
Рук.гр.	Седых			Схема внешних электрических и трубных проводок (продолжение)
Ст.инж.	Скляров			ГИПРОСТРОЙДОРМАШ г.Ростов-на-Дону
Ст.техн.	Шуст			

Привязан

Инв. №

Наименование контролируемого параметра и место отбора импульса	Перепад температуры масла на опорно-упорном подшипнике	Аварийный слив масла из маслобака		Уровень масла в маслобаке	Температура воды перед маслоохладителем	Управление электромагнитными вентилями			
		Электромагнитный вентиль	Пост управления			подачи горячей воды	слива горячей воды	подачи холодной воды	слива холодной воды
Тип прибора	РРТ-2	СВМ	ПКУ15.19.111.5442		ТПГ-СК	15 кч 892 п3			
Номер установочного чертежа	ТМ4-159-75	см. технологическую часть		По чертежам Хабаровского з-да „Энергомаш"	ТМ4-170-75 ТМ4-49-73	См. технологическую часть проекта			
Позиция	п.3а-1 п.3а-2	УАБ.1	SAБ.7	РДУ	п.2	УА1	УА3	УА4	УА5

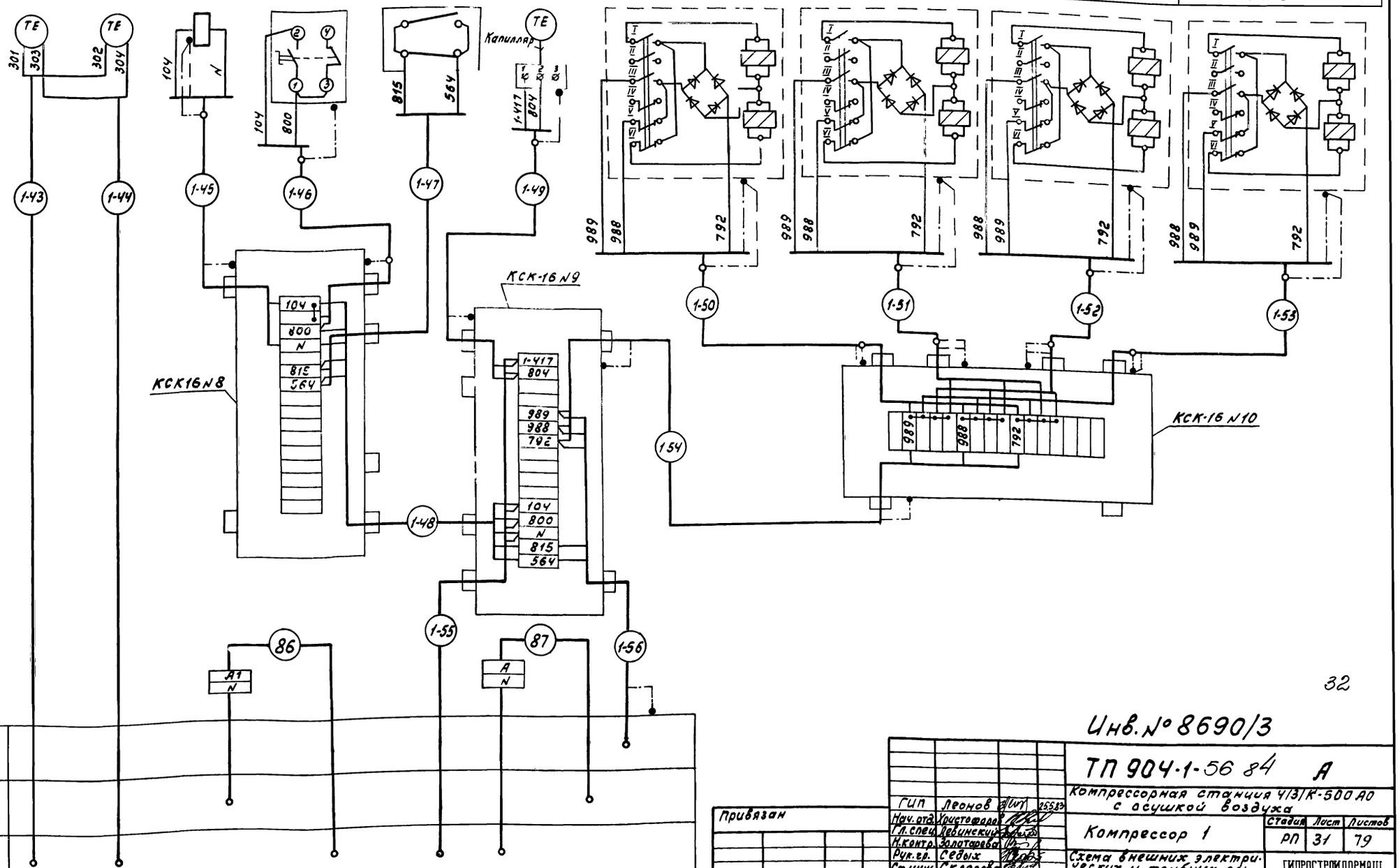

Щит управления ШЭС 9102-33/3 (шкаф 1.2)	
Щит управления ШЭС 9103-83/3	
Щит оператора	

32

Инв. № 8690/3

Привязан

Инв. №

ГИП	Леонов		25583
Нач. отд.	Христофоров		
Гл. спец.	Левинекий		
Н. контр.	Золотарева		
Рук. гр.	Седых		
Ст. инж.	Склярова		
Ст. техн.	Шуст		

ТП 904-1-56 84 А

Компрессорная станция 4/3/К-500 АО с осушкой воздуха

Компрессор 1

Стадия	Лист	Листов
РП	31	79

Схема внешних электрических и трубных проводок (окончание).

ГИПРОСТРОЙДОРМАШ г. Ростов-на-Дону

Наименование параметра и место отбора импульса	Температура воздуха в помещении		Управление электромагнитными вентилями на теплоносителе		Температура воздуха в помещении	
			к отопительным агрегатам №1,3	к отопительным агрегатам №2,4		
Тип прибора	ДТКБ		15.АУ.892п.4		ДТКБ	
Номер установочного чертежа	ТМ4-41-73		см технологическую часть проекта		ТМ4-41-73	
Номер позиции	ДТ1	ДТ2	УА7	УА8	ДТ3	ДТ4

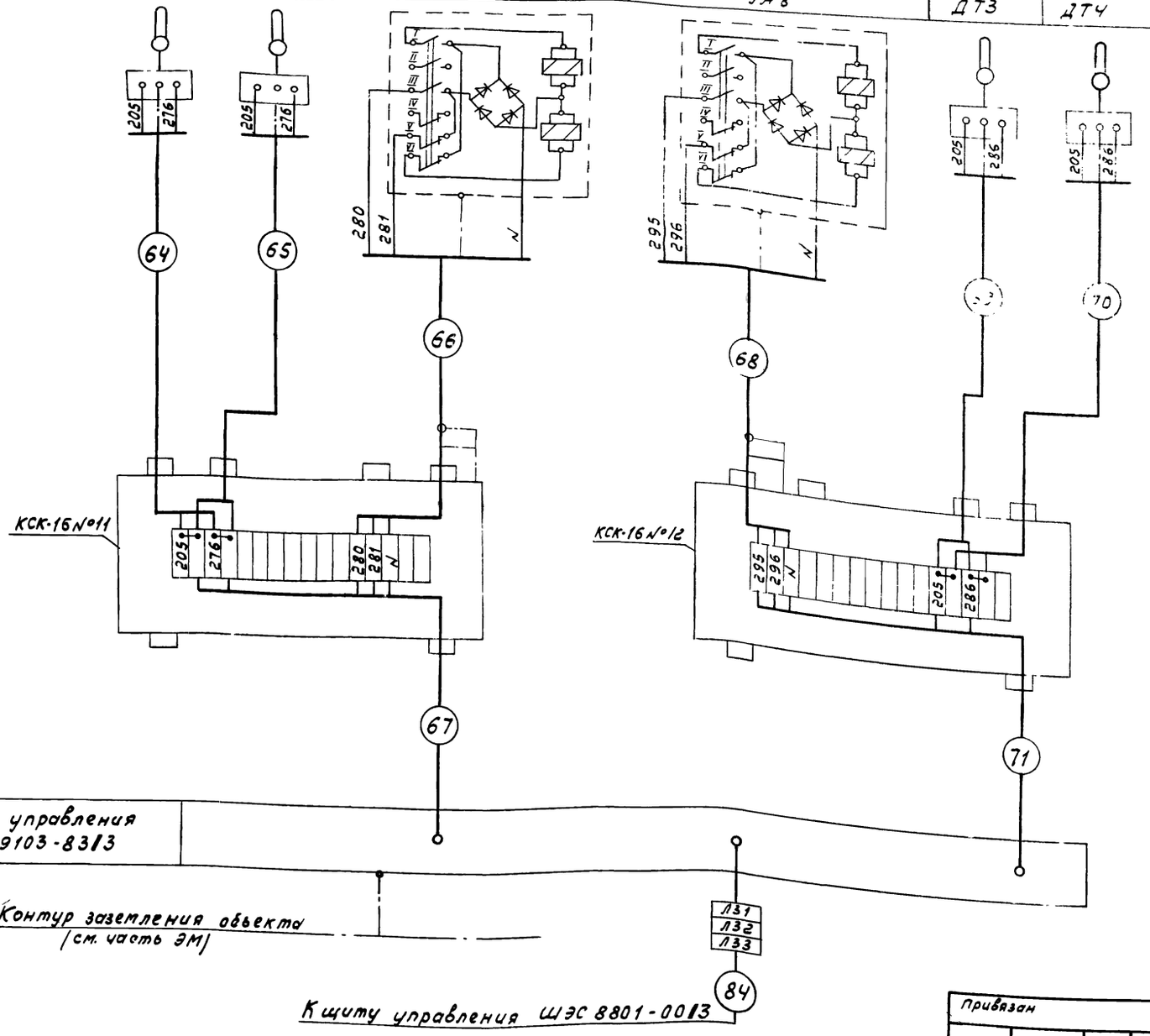

Спецификация схемы внешних электрических и трубных проводок

Наименование	Марка и размер	Ед. изм	Кол.	Примеч.
Коробка соединительная	КСК-15	шт	4	
То же	КСК-8	шт	1	
Вентиль запорный	3В-2М	шт	3	
Полоса стальная	62 УГчО ГОСТ 103-76 / Ст 3кп ГОСТ 535-79	м	5	
Проёдник	П550	шт		

Схема выполнена на основании технического описания и инструкции по эксплуатации УКАС 06Х.466.057 рис. 18 б.

33

Инв. № 8690/3

				ТП 904-1-56.84	А
				Компрессорная станция Ч(3)К-500А0 с осушкой воздуха	
ГИП	Леонов		25.88	Компрессорная станция	Стадия: РП; Лист: 32; Листов: 79
Нач.отд.	Христофоров				
Гл.спец.	Левинский				
Н.контр.	Золотарева				
Рук.гр.	Седых			Схема внешних электрических и трубных проводок. (начало)	ГИПРОСТРОЙДОРМАШ г.Ростов-на-Дону
Ст.инж.	Склярова				
Ст.техн.	Шуст				

Привязан

Инв.№

Наименование параметра и место отбора импульса	Контроль			Аварийный слив масла				Звуковая сигнализация	КРУ ячейка 5	Температура воздуха в сборном коллекторе
	давления в магистрали сжатого воздуха		производительности компрессорной станции	из бака чистого масла		из бака отработанного масла				
				электромагнитный вентиль	Пост управления ПМУ7	электромагнитный вентиль	Пост управления ПМУ-8			
Тип прибора	МЭД 22364		ДМ	СВМ	ПКУ15.19.121-5442	СВМ	ПКУ15.19.121-5442			ТГС
Номер установочного чертежа	ТК4-3153-10	ТМ4-107-73	ТМ4-73-73 ТК4-3153-70	см технологическую часть проекта		см. технологическую часть проекта			см. электротехническую часть проекта	ТМ4-172-75 ТК4-3411-81
Номер позиции	ПДД2	ПДД3	ДМО	УА6.5	SA6.5	УА6.6	SA66	НА		п.4

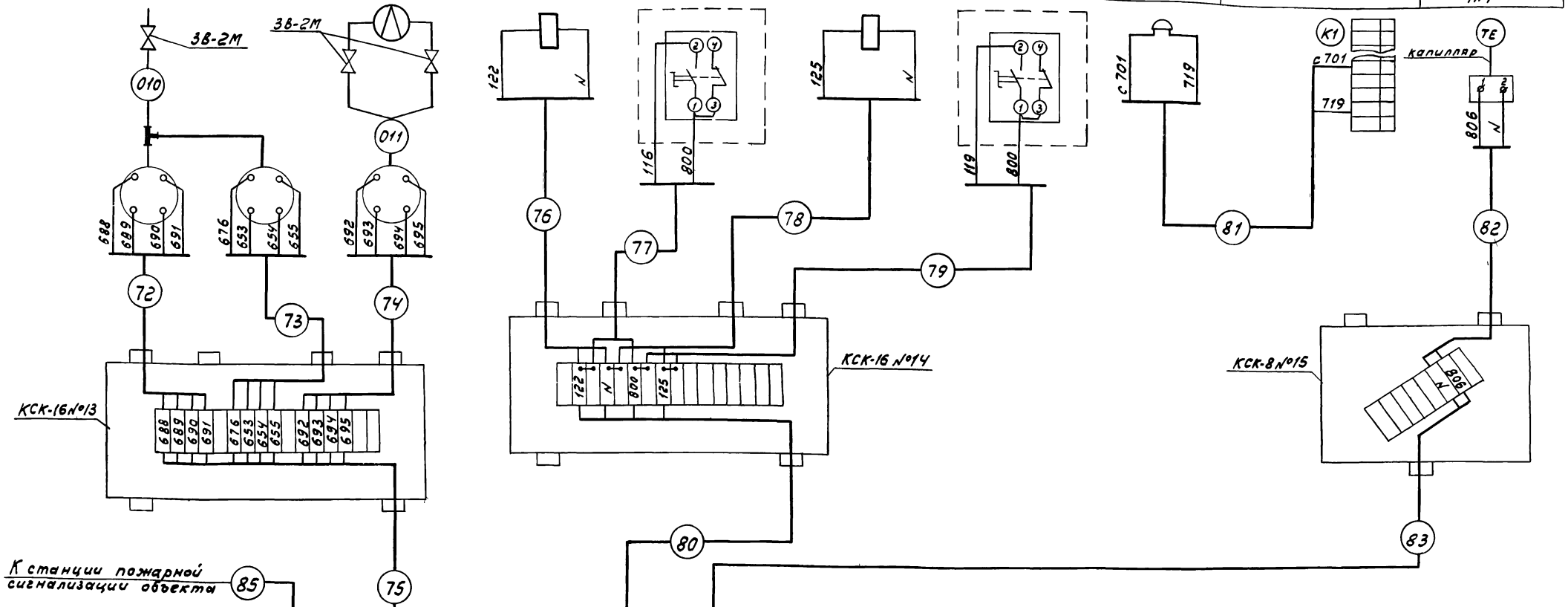

34

Инв. № 8690/3

ГИП	Леонов			ТП 904-1-56.84	А
Нач.отд.	Христофоров			Компрессорная станция N4(3)/К-500А0 с осушкой воздуха	
Гл.спец.	Левинский			Компрессорная станция	Стадия: РП; Лист: 33; Листов: 79
Н.контр.	Золотарева			Схема внешних электрических и трубных проводок (окончание)	ГИПРОСТРОЙДОРМАШ г.Ростов-на-Дону
Рук. гр.	Седых				
Ст.инж.	Склярова				
Ст.техн.	Шуст				

Привязан

Инв. №

Наименование контролируемого параметра и место отбора импульса	Температура нагнетания	Давление		Регулирование температуры кипения	Температура сжатого воздуха на выходе из теплообменника	Температура воздуха						Температура подающей воды к компрессору
		смазки	нагнетание			На входах в теплообменники			На выходах из теплообменников			
Тип прибора	ТР-ОМ5-09	РКС-1Б	Д220	ТСП 6097	ТПГ-СК	УЧ						
Номер установочного чертежа					ТМЧ-49-73 ТМЧ-172-75	ТМЧ-142-75						
Позиция	ТР	РД1	РД2	ТСП1	П5	п.1	п.1	п.1	п.1	п.1	п.1	п.1

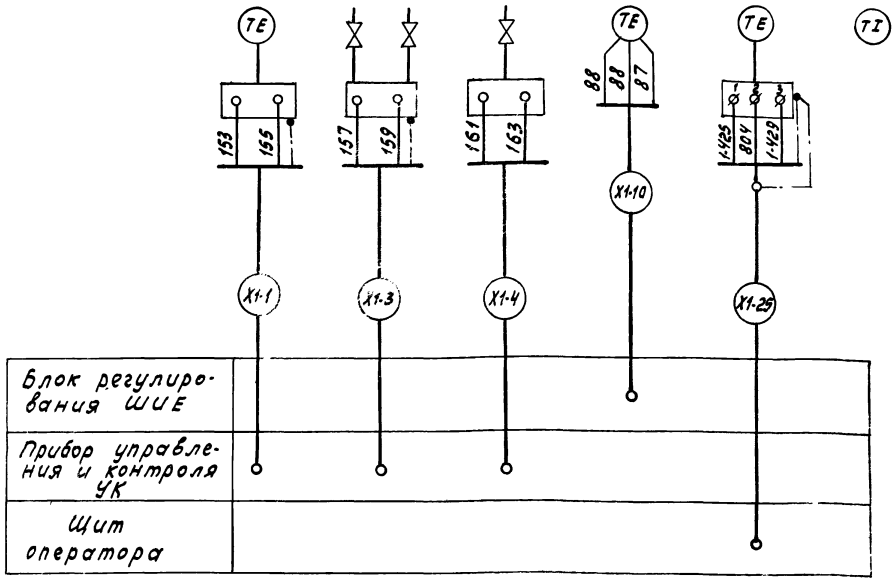

Спецификация схемы внешних электрических и трубных проводок

Наименование	Марка и размер	Ед. изм.	Кол.	Прим.
Коробка соединительная	КСК-32	шт	2	
Вентиль фланцевый	14с26п1	шт	1	
Вентиль фланцевый	14с27п1	шт	4	
Вентиль запорный	15с13бк	шт	1	
Отборное устройство	16-225П	шт	1	

1. Схема выполнена на основании „Технического описания и инструкции по эксплуатации IОВ220-2-I-000 Московского завода „Компрессор".
2. Схема выполнена для установки осушки N1, для установок осушки N2-N4/3/схема аналогична

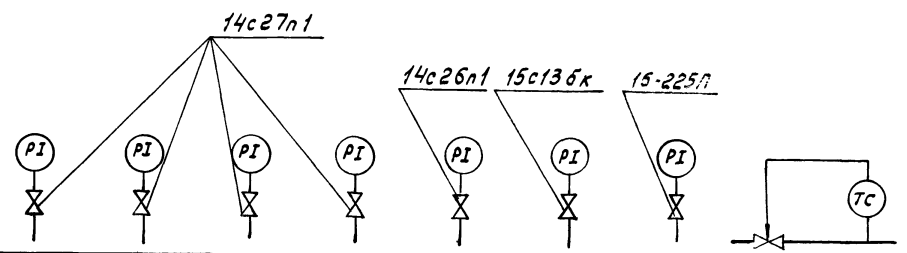

Позиция								п.7
Номер установочного чертежа								См. технологическую часть проекта
Тип прибора	ОБМ В1-100БФ24-22							
Наименование контролируемого параметра и место отбора импульса	нагнетания	в картере	конденсации	кипения	В ресивере	масла	В теплообменнике „воздух-воздух"	Трубопровод охлаждающей воды
	Давление							

35

Инв. № 8690/3

ГИП	Леонов		25.5.73	ТП 904-1-56.84 А	
Нач.отд.	Христофоров			Компрессорная станция 4(3)К-500А0 с осушкой воздуха.	
Гл.спец.	Левинский			Установка осушки № 1.	Стадия: РП; Лист: 34; Листов: 79
Н.контр.	Золотарева				
Рук.гр.	Седых			Схема внешних электрических и трубных проводок (начало)	ГИПРОСТРОЙДОРМАШ г.Ростов-на-Дону
Ст.инж.	Склярова				
Ст.техн.	Шуст				

Привязан

Инв.№

Наименование контролируемого параметра и место отбора импульса	Управление электромагнитными катушками			Выключатель автоматический	Блок управления	Электронагреватель картера	Исполнительный механизм	Регулирование перепада температур в испарителе		
Тип прибора	ККК 5-000			АК50-2М			СВМ22-40С	РРТ-2	ТСП 6097	
Номер установочного чертежа	см часть ЭМ									
Позиция	ЭК1, ЭК2	ЭК3, ЭК4	ЭК5, ЭК6	ВЗ	БУ	ТЭН	СВ1	РРТ	ТСП2	ТСП3

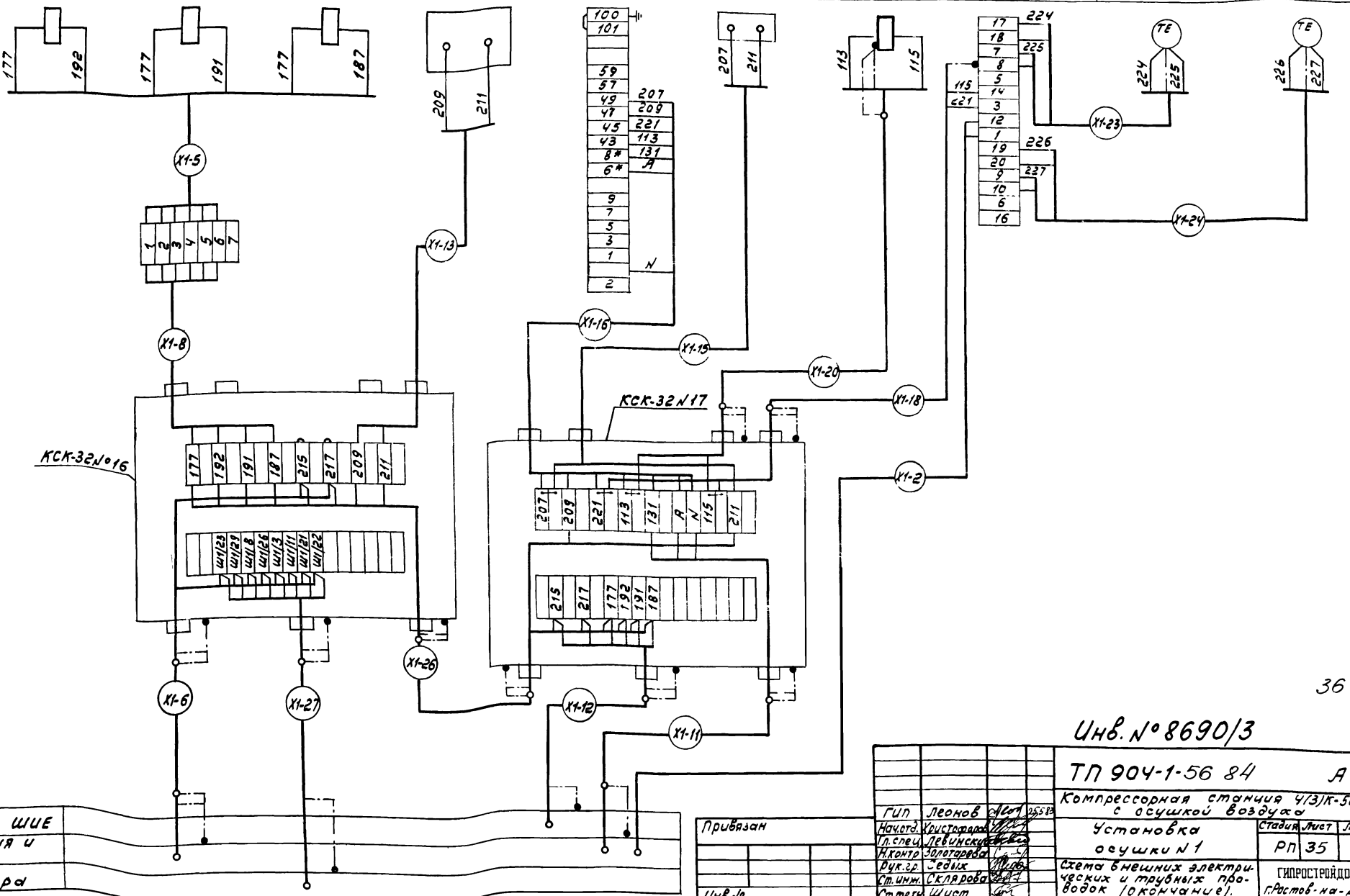

36

Инв. № 8690/3

Блок регулирования ШИЕ	
Прибор управления и контроля УК	
Щит оператора	

Привязан

Инв.№

ГИП	Леонов		25.5.83
Нач.отд.	Христофоров		
Гл.спец.	Левинский		
Н.контр.	Золотарева		
Рук.гр.	Седых		
Ст.инж.	Склярова		
Ст.техн.	Шуст		

ТП 904-1-56 84 А

Компрессорная станция 4(3)К-500А0 с осушкой воздуха

Установка осушки № 1

Стадия	Лист	Листов
РП	35	79

Схема внешних электрических и трубных проводок (окончание).

ГИПРОСТРОЙДОРМАШ г.Ростов-на-Дону

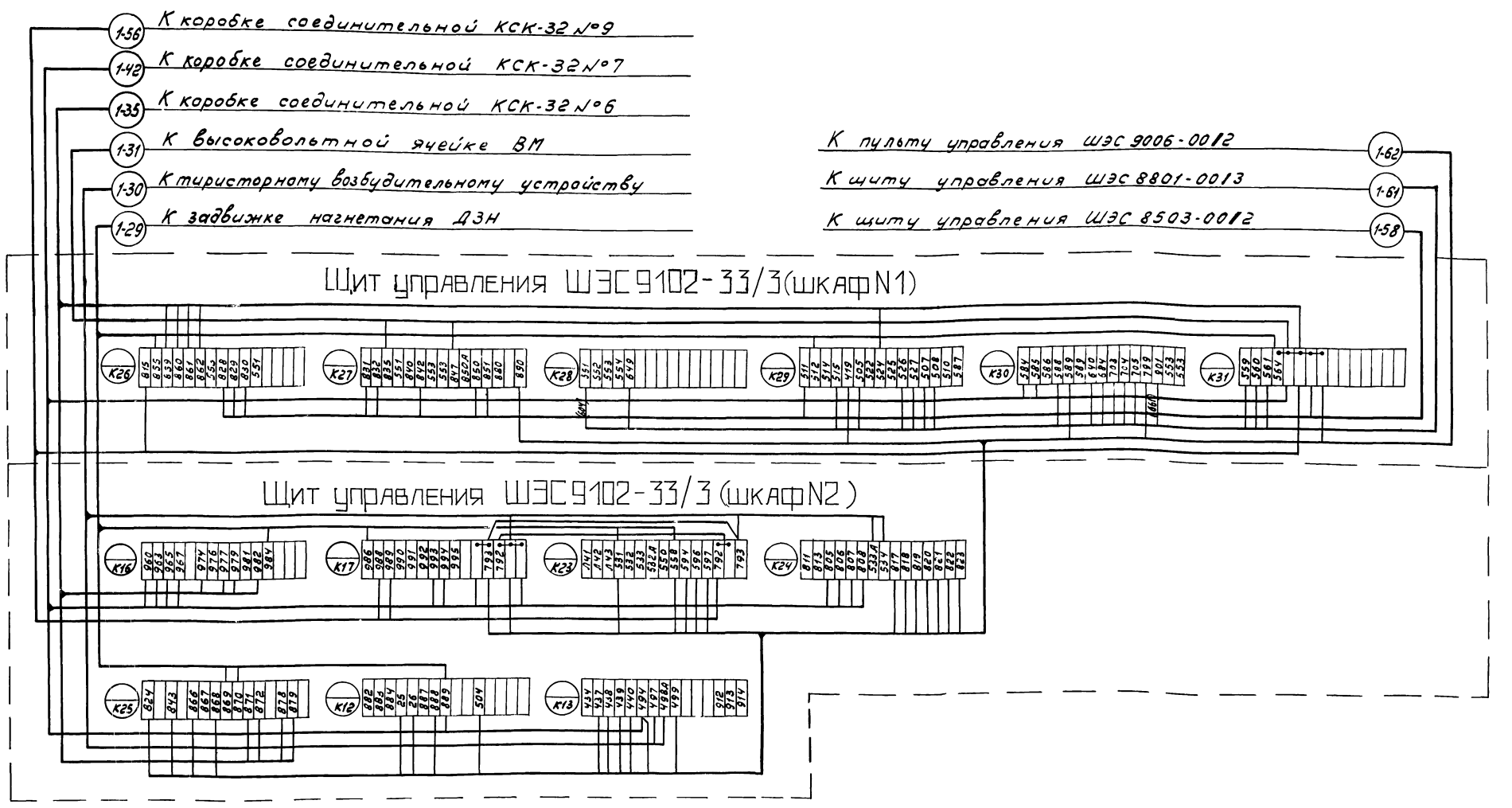

1. Схема выполнена на основании технического описания и инструкции по эксплуатации УКАС ОБХ. 466.057. рис. 18.
2. Схема выполнена для компрессорного агрегата N1, для компрессорных агрегатов N2 - N4/3/ схема аналогична.

37

Инв. №8690/3

				ТП 904-1-56.84 А	
				Компрессорная станция 4(3)К-500/40 с осушкой воздуха	
ГИП	Леонов			Компрессор №1.	Стадия: РП; Лист: 36; Листов: 79
Нач.отд.	Христофоров				
Гл.спец.	Левинсон				
Н.контр.	Завгарева				
Рук.гр.	Седых			Щит 9102-33/3 (шкаф 1,2) Схема подключения	ГИПРОСТРОЙДОРМАШ г.Ростов-на-Дону
Ст.техн.	Шуст				

Привязан

Инв.№

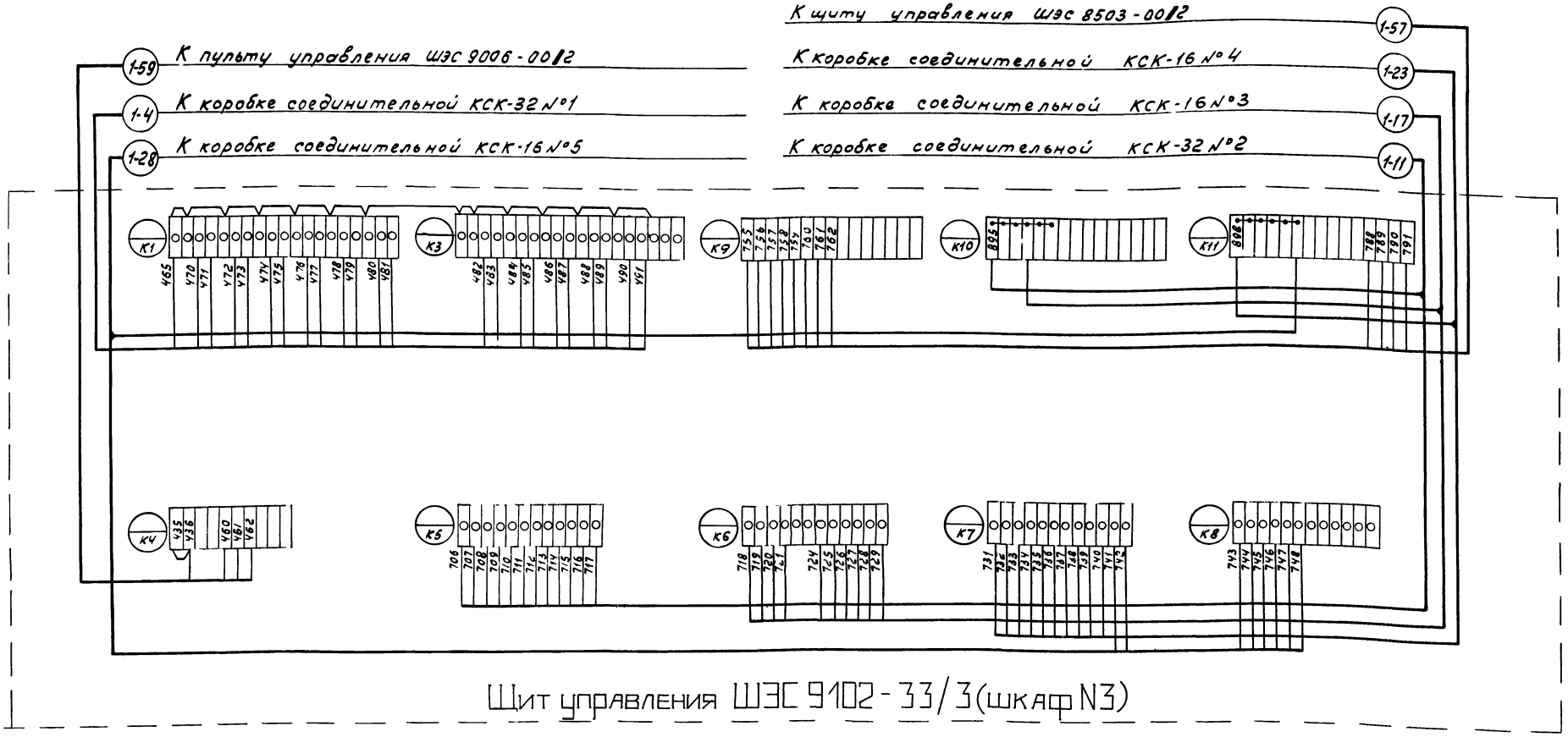

1. Схема выполнена на основании технического описания и инструкции по эксплуатации УКАС ОБХ 466.057 лист 109.

2. Схема выполнена для компрессорного агрегата N1, для компрессорных агрегатов N2 - N 4(3) схема аналогична.

38

Инв. №8690/3

Привязан	ГИП	Леонов		25.5.83	ТП 904-1-56.84 А
	Нач.отд.	Христофоров			Компрессорная станция 4(3) К-500А0 с осушкой воздуха
	Гл.спец.	Левинский			Компрессор №1
	Н.контр.	Золотарева			Стадия: РП; Лист: 37; Листов: 79
	Рук.гр.	Седых			Щит 9102-33/3 (шкаф 3) Схема подключения
Инв.№	Ст.инж.	Склярова			ГИПРОСТРОЙДОРМАШ г.Ростов-на-Дону
	Ст.техн.	Шуст			

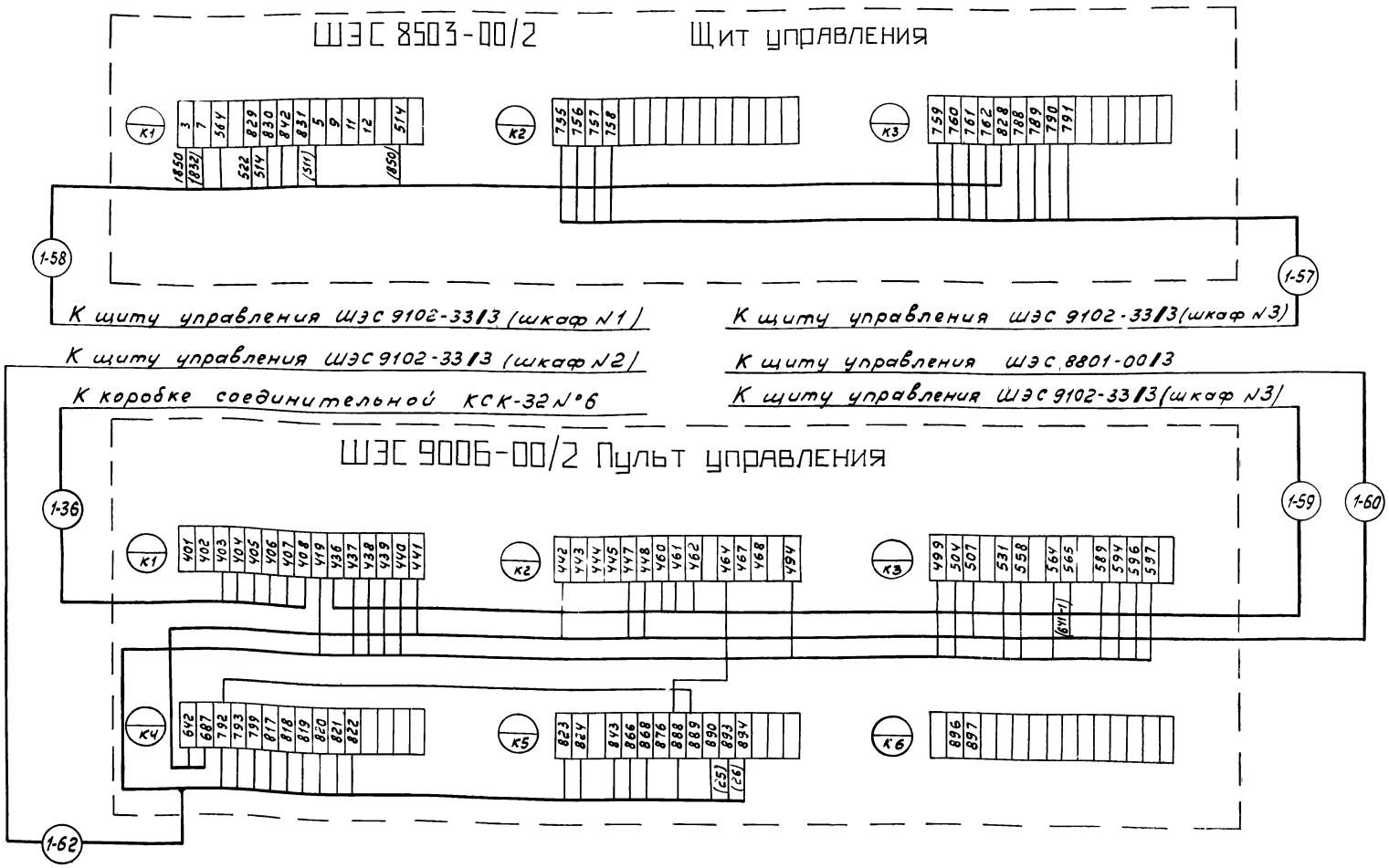

1. Схема выполнена на основании технического описания и инструкции по эксплуатации УКАС ОБХ. 466.057. лист 109.
2. Схема выполнена для компрессорного агрегата №1 для компрессорных агрегатов №2 - №4/3/ схема аналогична.

39

Инв. № 8690/3

				ТП 904-1-56.84 А	
				Компрессорная станция 4(3)К-500А0 с осушкой воздуха	
Гип	Леонов			Компрессор №1.	Стадия: РП; Лист: 38; Листов: 79
Нач.отд.	Христофоров				
Гл.спец.	Левинский				
Н.контр.	Золоторева				
Рук.гр.	Седых			Щит 8503-00/2, пульт 9006-00/2 схема подключения	ГИПРОСТРОЙДОРМАШ г. Ростов-на-Дону
Ст.инж.	Склярова				
Ст.техн.	Шуст				

Привязан

Инв.№

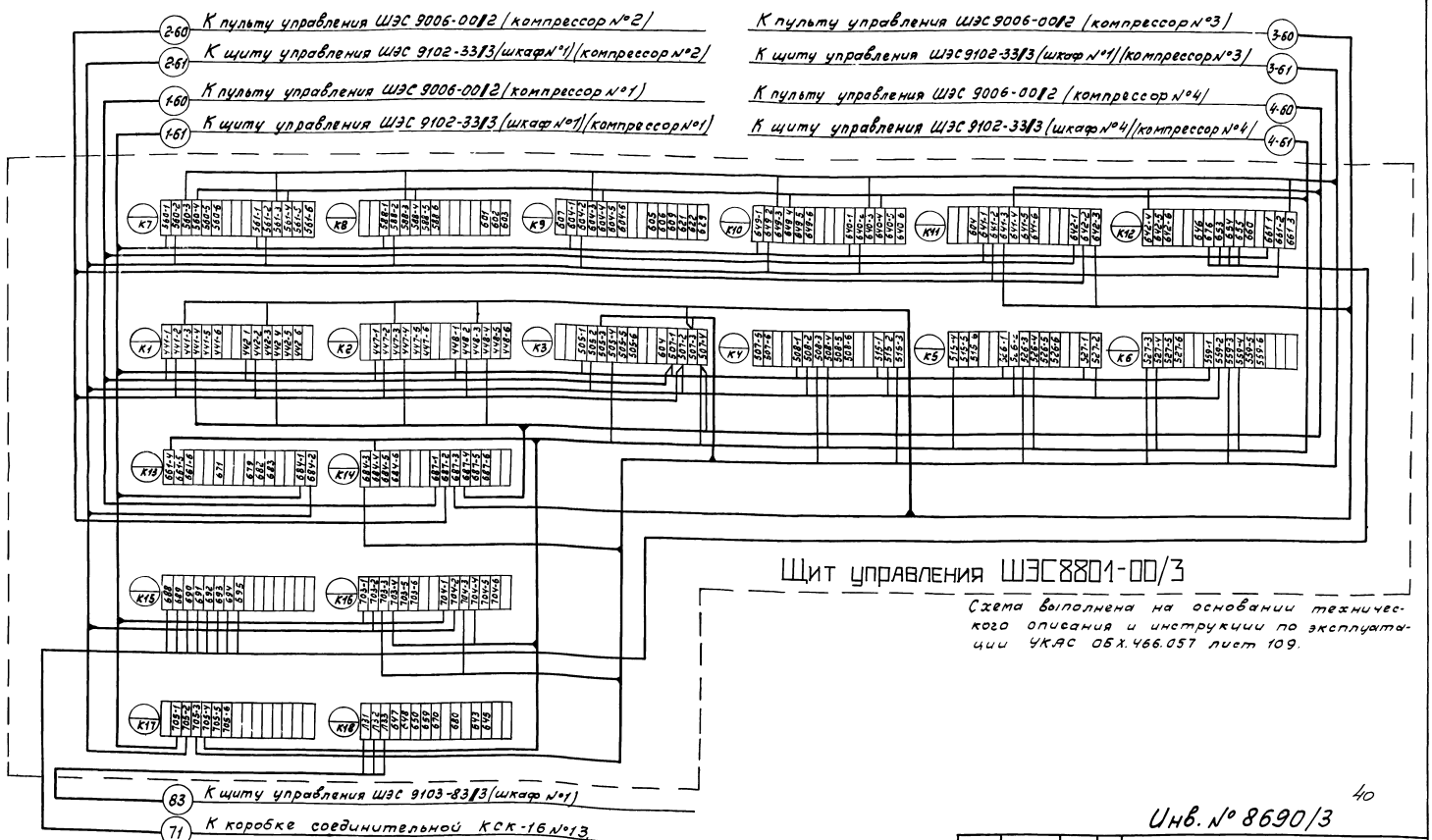

Щит управления ШЭС8801-00/3

Схема выполнена на основании технического описания и инструкции по эксплуатации УКАС ОБХ.466.057 лист 109.

40

Инв. № 8690/3

				ТП904-1-56.84 А
				Компрессорная станция 4К-500А0 с осушкой воздуха
	ГИП	Леонов	25.5.83	
Привязан	Нач.отд.	Христофоров		Компрессорная станция
	Гл.спец.	Левинский		
	Н.контр.	Золотарева		
	Рук.гр.	Седых		Щит 8801-00/3 Схема подключения.
	Ст.инж.	Скляров		
Инв.№	Ст.техн.	Шуст		

Стадия	Лист	Листов
РП	39	79

ГНОРПСТРОЙДОРМАШ г.Ростов-на-Дону

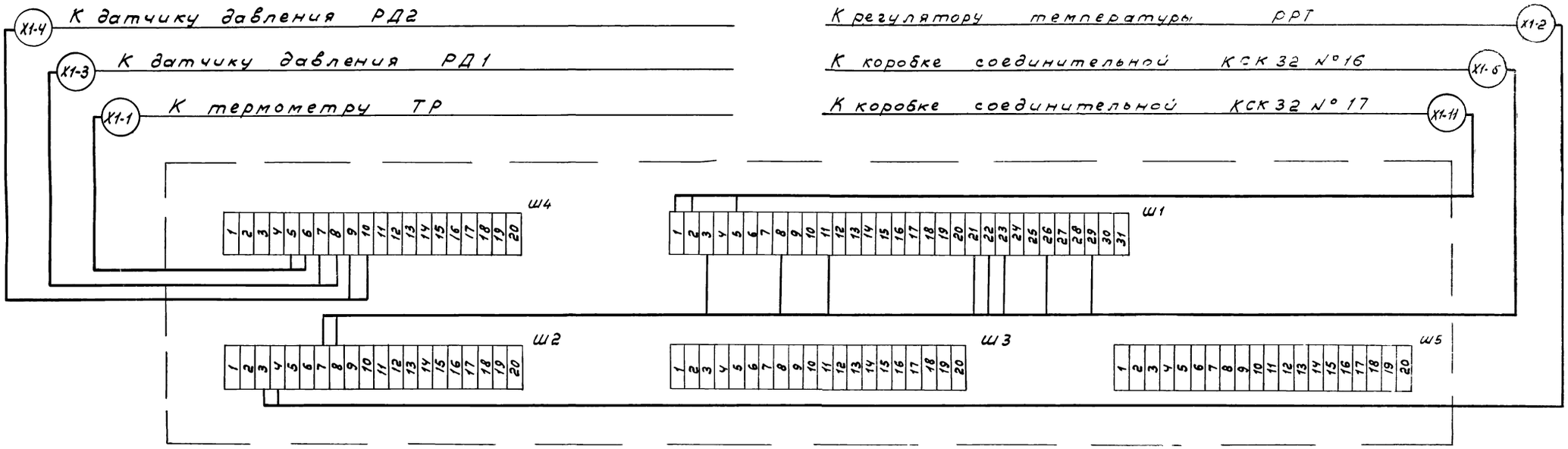

Схема выполнена для установки осушки №1, для установки осушки №2-№4(3) схема аналогична с заменой индекса „1" в нумерации кабелей на индекс „2"-„4(3).

Инв. № 8690/3

				ТП 904-1-56.84 А	
				компрессорная станция 4(3)К-500АО с осушкой воздуха	
ГИП	Леонов		25.88		
Привязан	Начотд	Христофоров		Установка осушки	Стадия: РП; Лист: 40; Листов: 79
	Гл.спец.	Левинский			
	Н.контр.	Золотарева			
	Рук.гр.	Седых		Прибор управления и контроля УК. Схема подключения.	ГИПРОСТРОЙДОРМАШ г. Ростов-на-Дону
	Ст.инж.	Склярова			
Инв.№	Ст.техн.	Шуст			

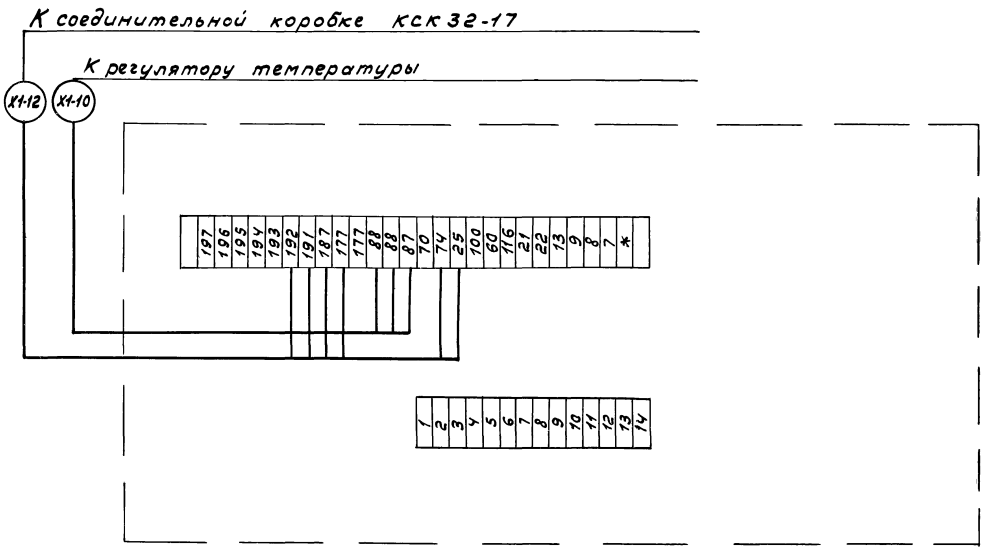

Схема выполнена для установки осушки №1 для установки осушки №2-№4(3) схема аналогична с заменой индекса „1" в нумерации кабелей на индекс „2"-„4"(3)

Инв. № 8690/3

				ТП 904-1-56.84	А
				Компрессорная станция 4(3)К-500А0 с осушкой воздуха	
ГИП	Леонов		2558	Установка осушки	Стадия: РП; Лист: 41; Листов: 79
Нач.отд.	Христофоров				
Гл.спец.	Левинский				
Н.контр.	Золотарева				
Рук.гр.	Седых			Блок регулирования ШИЕ. Схема подключения.	ГИПРОСТРОЙДОРМАШ г. Ростов-на-Дону
Ст.инж.	Склярова				
Ст.техн.	Шуст				

Привязан

Инв. №

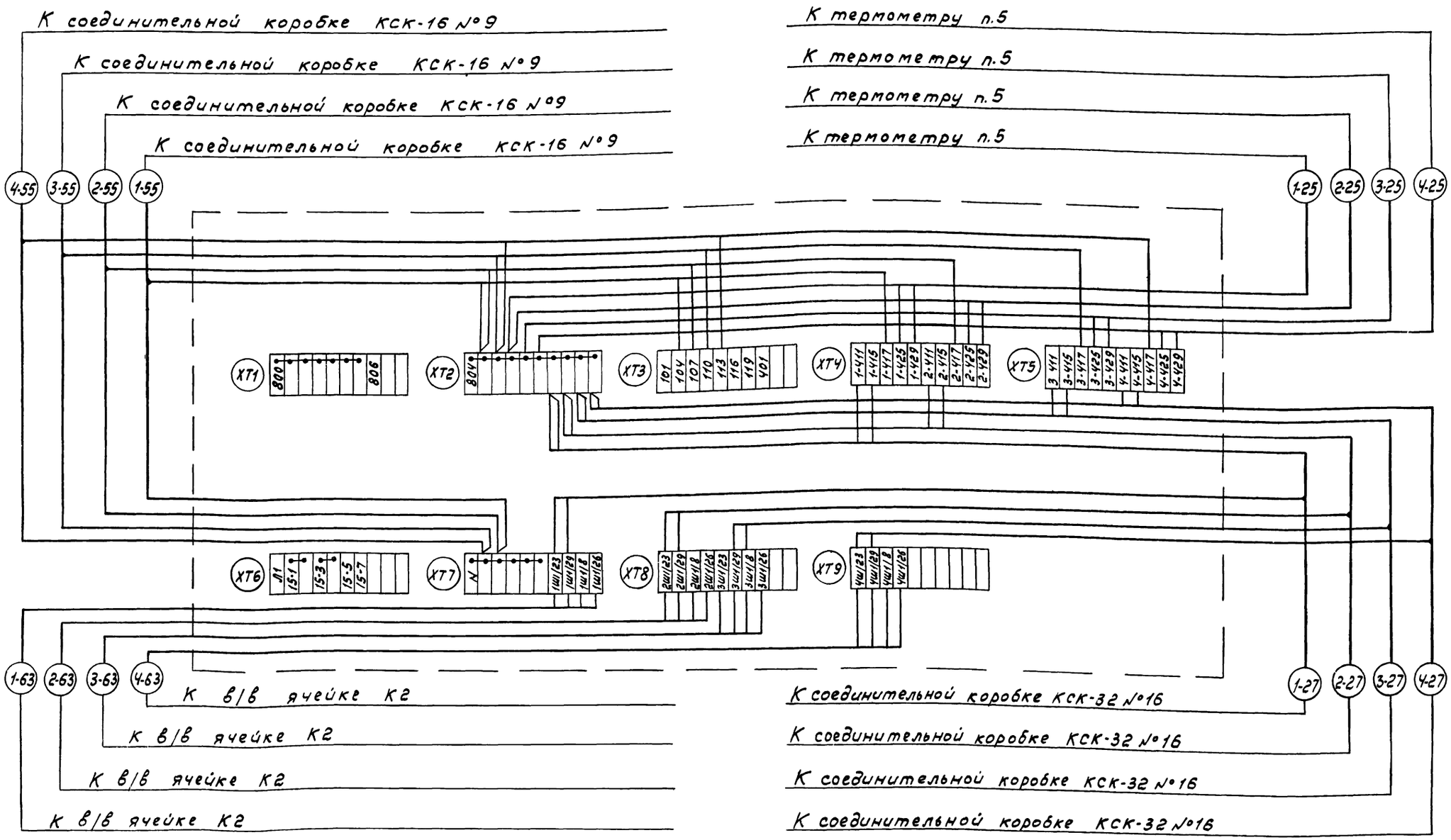

43

Инв. № 8690/3

					ТП 904-1-56.84	А
					Компрессорная станция 4К-500А0 с осушкой воздуха	
Привязан					Компрессорная станция	Стадия: РП; Лист: 42; Листов: 79
					Щит оператора Схема подключения	ГИПРОСТРОЙДОРМАШ

ГИП	Леонов	05.83
Нач.отд.	Христофоров	
Ст.спец.	Левинский	
Н.контр.	Золотарева	
Рук.гр.	Седых	
Ст.инж.	Скворцова	

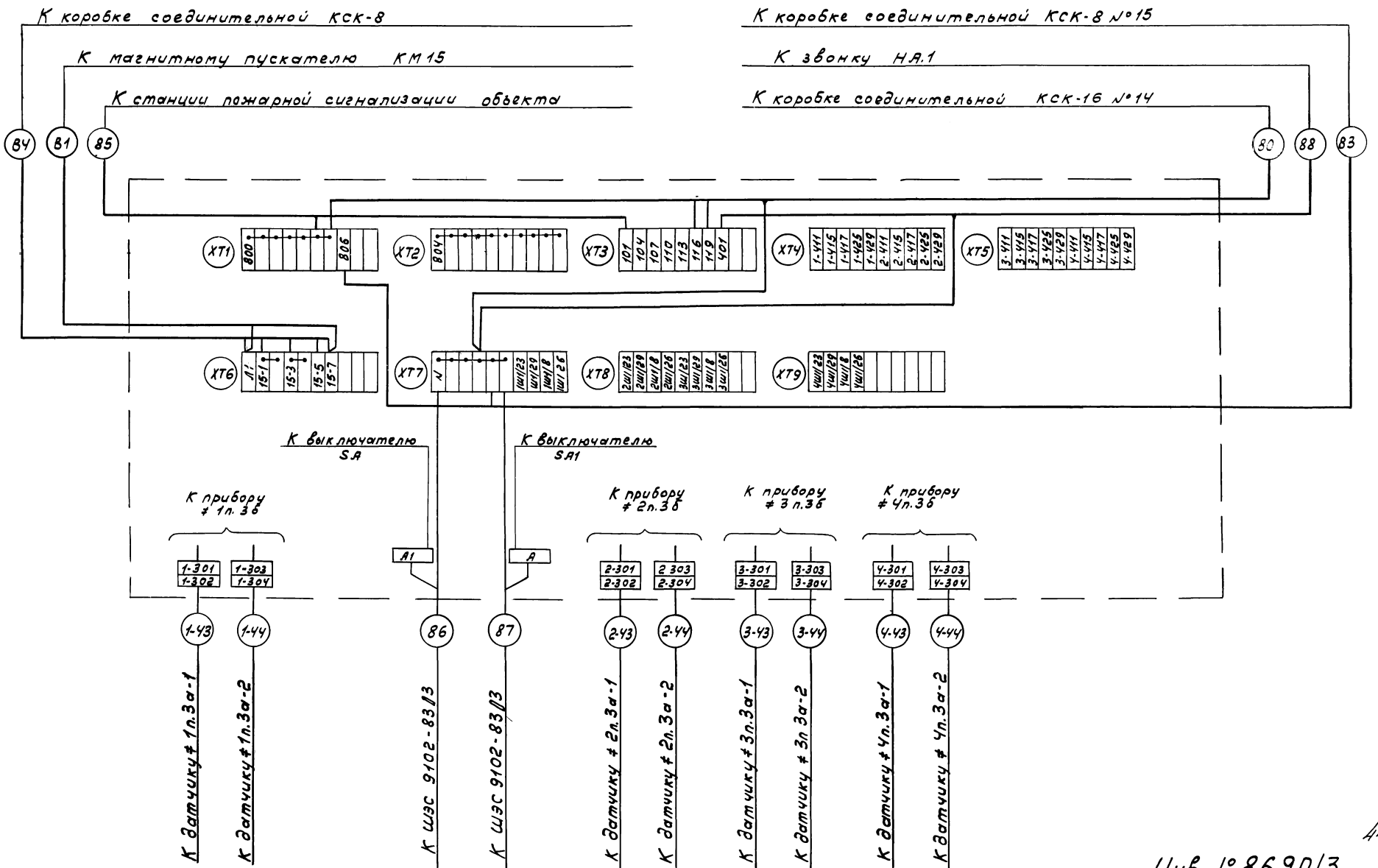

44

Инв. № 8690/3

					ТП 904-1-56.84 А		
					Компрессорная станция 4К-500 АО с осушкой воздуха		
ГИП	Леонов				Компрессорная станция	Стадия	Лист	Листов
Нач.отд.	Христофоров					РП	43	79
Гл.спец.	Лебинский							
Н.контр.	Золотарева				Щит оператора Схема подключения (окончание)	ГИПРОСТРОЙДОРМАШ г. Ростов-на-Дону		
Рук.гр.	Седых							
Ст.инж.	Скляров							
Ст.техн.	Шуст							

Привязан

Инв. №

К соединительной коробке КСК-16 №9 — К термометру п.5

К соединительной коробке КСК-16 №9 — К термометру п.5

К соединительной коробке КОК-16 №9 — К термометру п.5

3-55 1-55 2-55 — 1-25 2-25 3-25

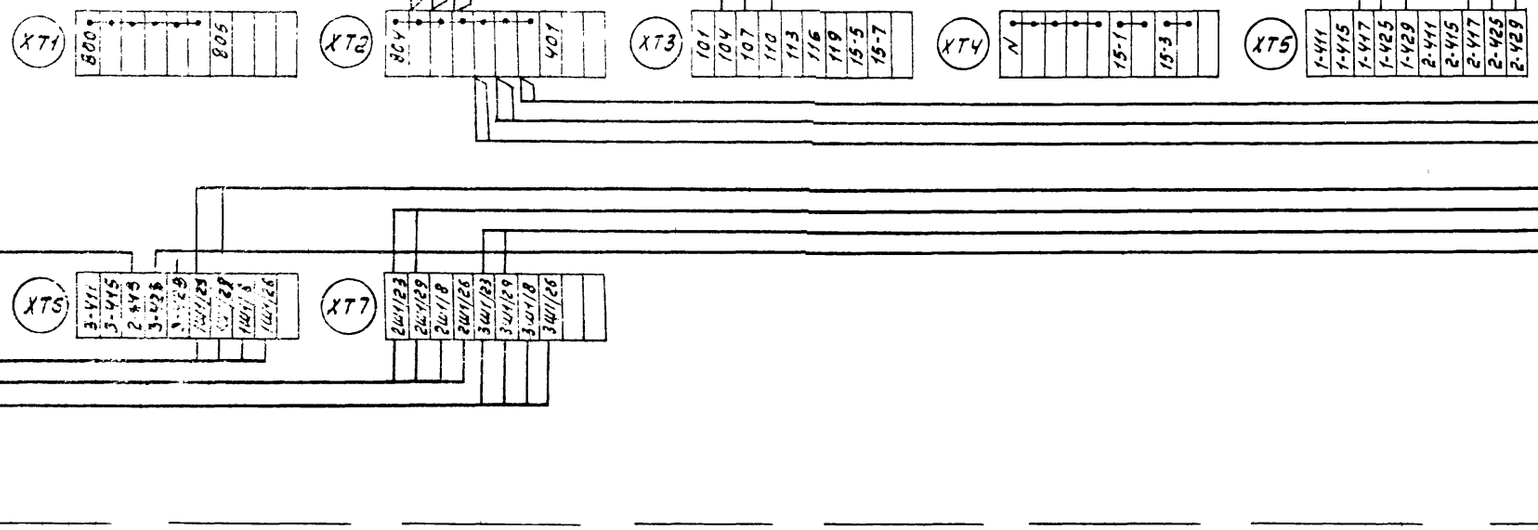

1-27 2-27 3-27

1-63 2-63 3-63

К в/в ячейке К2 — К соединительной коробке КСК-32 №16

К в/в ячейке К2 — К соединительной коробке КСК-32 №16

К в/в ячейке К2 — К соединительной коробке КСК-32 №16

Инв. № 8690/3

				ТП 904-1-56.84 А	
				Компрессорная станция ЗК-500 АО с осушкой воздуха	
ГИП	Леонов		25.83	Компрессорная станция.	Стадия: РП; Лист: 44; Листов: 79
Нач.отд.	Христофоров				
Гл.спец.	Левинский				
Н.контр.	Золоторева				
Рук.гр.	Седых				
Ст.инж.	Склярова			Щит оператора схема подключения. /начало/	ГИПРОСТРОЙДОРМАШ г.Ростов-на-Дону
Стажер	Шист				

Привязан

Инв.№

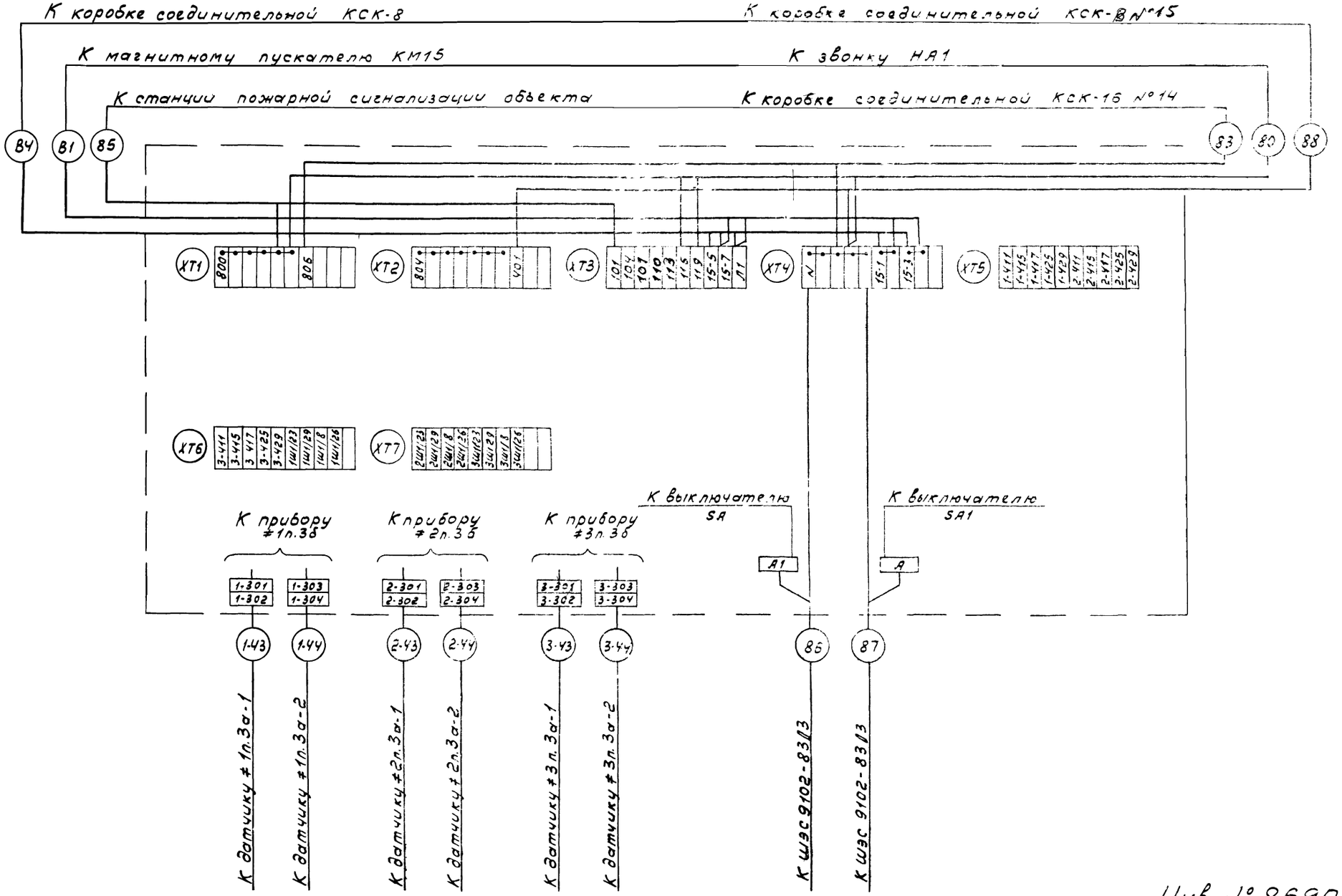

Инв. № 8690/3

				ТП 904-1-56.84	А
				Компрессорная станция 3К-500А0 с осушкой воздуха	
ГИП	Леонов		15.88	Компрессорная станция	Стадия: РП; Лист: 45; Листов: 79
Нач.отд	Христофоров				
Гл.спец.	Левинский				
Н.контр.	Золотарева				
Рук.гр.	Седых			Щит оператора. Схема подключения (окончание)	ГИПРОСТРОЙДОРМАШ г. Ростов-на-Дону
Ст.инж.	Склярова				
Ст.техн.	Шуст				
Привязан					
Инв.№					

Марка кабеля	Трасса: Начало	Трасса: Конец	Проходы через: трубы: марка	трубы: усл. прох. мм	трубы: Длина м	Ящики протяжные	кабель по проекту: марка, напряжение	кабель по проекту: кол., число жил и сечение	кабель по проекту: Длина +6% м	кабель проложена: Марка, напряжение	кабель проложена: кол., число жил и сечение	кабель проложена: Длина м
	Компрессор №1											
1-1	Колодка термометров Т1-Т10	Коробка соединительная КСК-32 №1	1-1	Р3-Ц-Х-32	1		КВВГ	27х1,0	1,5			
1-2	Термометр Т12	То же	1-2	Р3-Ц-Х-18	2,5		КВВГ	4х1,0	3			
1-3	Термометр Т11	"	1-3	Р3-Ц-Х-18	2,5		КВВГ	4х1,0	3			
1-4	Коробка соединительная КСК-32 №1	Щит управления ШЭС 9102-3313 (шкаф №3)	1-4	Р3-Ц-Х-32	2		КВВГ	27х1,0	21			
1-5	Термометр ТВ1	Коробка соединительная КСК-32 №2	—	—	—		КВВГ	4х1,0	6			
1-6	Термометр ТВ2	То же	—	—	—		КВВГ	4х1,0	5			
1-7	Термометр ТВ3	"	—	—	—		КВВГ	4х1,0	6			
1-8	Термометр ТВ4	"	—	—	—		КВВГ	4х1,0	5			
1-9	Термометр ТВ5	"	1-9	Р3-Ц-Х-18	2		КВВГ	4х1,0	5			
1-10	Теомометр ТВ6	"	1-10	Р3-Ц-Х-18	3		КВВГ	4х1,0	6			
1-11	Коробка соединительная КСК-32 №2	Щит управления ШЭС 9102-3313 (шкаф №3)	—	—	—		КВВГ	19х1,0	14			
1-12	Термометр ТМ1	Коробка соединительная КСК-16 №3	1-12	Р3-Ц-Х-18	5		КВВГ	4х1,0	6			
1-13	Термометр ТМ2	То же	1-13	Р3-Ц-Х-18	3		КВВГ	4х1,0	4			
1-14	Термометр ТМ4	"	—	—	—		КВВГ	4х1,0	2			
1-15	Термометр ТВ8	"	1-15	Р3-Ц-Х-18	1		КВВГ	4х1,0	12			
1-16	Термометр ТВ7	"	1-16	26х1,6	6		КВВГ	4х1,0	17			
1-17	Коробка соединительная КСК-16 №3	Щит управления ШЭС 9102-3313 (шкаф №3)	—	—	—		КВВГ	14х1,0	19			
1-18	Термометр ТП1	Коробка соединительная КСК-16 №4	1-18	Р3-Ц-Х-18	3,5		КВВГ	4х1,0	4			
1-19	Термометр ТП2	То же	1-19	Р3-Ц-Х-18	1,5		КВВГ	4х1,0	2			
1-20	Термометр ТП3	"	1-20	Р3-Ц-Х-18	1,5		КВВГ	4х1,0	2			
1-21	Термометр ТП4	"	1-21	Р3-Ц-Х-18	2,5		КВВГ	4х1,0	3			
1-22	Термометр ТП5	"	1-22	Р3-Ц-Х-18	2,5		КВВГ	4х1,0	3			
1-23	Коробка соединительная КСК-16 №4	Щит управления ШЭС 9102-3313 (шкаф №3)	1-23	Р3-Ц-Х-25	2		КВВГ	14х1,0	14			
1-24	Термометр ТП6	Коробка соединительная КСК-16 №5	1-24	Р3-Ц-Х-18	1,5		КВВГ	4х1,0	2			
1-25	Термометр ТП7	То же	1-25	Р3-Ц-Х-18	1,5		КВВГ	4х1,0	2			
1-26	Термометр ТП8	"	1-26	Р3-Ц-Х-18	2,5		КВВГ	1х1,0	3			
1-27	Термометр ТП9	"	1-27	Р3-Ц-Х-18	6		КВВГ	4х1,0	7			
1-28	Коробка соединительная КСК-16 №5	Щит управления ШЭС 9102-3313 (шкаф №3)	1-28	Р3-Ц-Х-25	4		КВВГ	14х1,0	17			
1-29	Задвижка нагнетания ДЗН	Щит управления ШЭС 9102-3313 (шкаф №1.2)	1-29	Р3-Ц-Х-32	2		ДКВВГ	14х2,5	22			

Инв. № 8690/3

904-1-56.84

Компрессорная станция 4К-300АО с осушкой воздуха

Привязан

Инв. №

ГИП	Леонов		25583
Нач.отд.	Христофоров		
Гл.спец.	Левинский		
Н.контр.	Золотарева		
Рук.гр.	Седых		
Ст.инж.	Посупонько		
Ст.техн.	Шуст		

Стадия	Лист	Листов
РП	46	79

Журнал кабельных проводок (начало)

ГИПРОСТРОЙДОРМАШ г. Ростов-на-Дону

Маркировка кабеля	Трасса		Проходы через: Трубы			Ящики протяжные	Кабель по проекту			Кабель проложено		
	Начало	Конец	маркировка	усл. прох. мм	длина м		Марка, напряжение	кол., число жил и сечение	длина +6% м	Марка, напряжение	кол., число жил и сечение	длина м
1-30	Тиристорное возбудительное устройство	Щит управления ШЭС 9102-33/3 (шкаф N 1,2)					АКВВГ	7х2,5	65			
1-31	в/в ячейка ВМ К1	То же	1-31	26х1,6	2		АКВВГ	4х2,5	62			
1-32	Противопомпажный клапан ДПК	Коробка соединительная КСК-32 N°6	1-32	Р3-Ц-Х-32	2		АКВВГ	14х2,5	6			
1-33	Дроссельная заслонка ДДЗ	То же	1-33	Р3-Ц-Х-32	2		АКВВГ	14х2,5	3			
1-34	Конечный выключатель дроссельной заслонки ВЗД22	"	1-34	Р3-Ц-Х-18	2		АКВВГ	4х2,5	3			
1-35	Коробка соединительная КСК-32 N°6	Щит управления ШЭС9102-33/3 (шкаф N 1,2)	—	—	—		АКВВГ	19х2,5	8			
1-36	То же	Пульт управления ШЭС 9006-00/2	—	—	—		АКВВГ	7х2,5	47			
1-37	Электромагнитный вентиль УА1	Коробка соединительная КСК-32 N°7	1-37	Р3-Ц-Х-18	2,5		АКВВГ	5х2,5	3			
1-38	Задвижка ДЗВ1	То же	1-38	40х2	7		АКВВГ	14х2,5	8			
1-39	Задвижка ДЗВ2	"	1-39	40х2	7		АКВВГ	14х2,5	8			
1-40	Вентиль продувки конденсата ВП1	"	1-40	26х1,6	5		АКВВГ	4х2,5	6			
1-41	Вентиль продувки конденсата ВП2	"	1-41	26х1,6	5		АКВВГ	4х2,5	13			
1-42	Коробка соединительная КСК-32 N°1	Щит управления ШЭС 9102-33/3 (шкаф N1 и 2)	—	—	—		АКВВГ	19х2,5	10			
1-43	Регулятор п.3а-1	Щит оператора	—	—	—		КВВГЭ	4х1,0	67			
1-44	Регулятор п.3а-2	То же	—	—	—		КВВГЭ	4х1,0	66			
1-45	Электромагнитный вентиль УА6.1	Коробка соединительная КСК-16 N°8	1-45	Р3-Ц-Х-18	2		АКВВГ	4х2,5	6			

Маркировка кабеля	Трасса		Проходы через: Трубы			Ящики протяжные	Кабель по проекту			Кабель проложено		
	Начало	Конец	маркировка	Усл. прох мм	Длина м		Марка, напряжение	кол., число жил и сечение	длина +6% м	Марка, напряжение	кол., число жил и сечение	длина м
1-46	Пост управления SA63	Коробка соединительная КСК-16 N°8	1-46	Р3-Ц-Х-18	1,5		АКВВГ	4х2,5	2			
1-47	Указатель уровня РДУ	То же	—	—	—		АКВВГ	4х2,5	3			
1-48	Коробка соединительная КСК-16 N°8	Коробка соединительная КСК-16 N°9	—	—	—		АКВВГ	7х2,5	1			
1-49	Термометр п2	То же	1-49	Р3-Ц-Х-18	1		КВВГ	4х1,0	6			
1-50	Электромагнитный вентиль УА2	Коробка соединительная КСК-16 N°10	1-50	Р3-Ц-Х-18	2		АКВВГ	5х2,5	3			
1-51	Электромагнитный вентиль УА3	То же	1-51	Р3-Ц-Х-18	2		АКВВГ	5х2,5	3			
1-52	Электромагнитный вентиль УА4	"	1-52	Р3-Ц-Х-18	2		АКВВГ	5х2,5	3			
1-53	Электромагнитный вентиль УА5	"	1-53	Р3-Ц-Х-18	2		АКВВГ	5х2,5	3			
1-54	Коробка соединительная КСК-16 N°10	Коробка соединительная КСК-16 N°9	—	—	—		АКВВГ	5х2,5	2			
1-55	Коробка соединительная КСК-16 N°9	Щит оператора	—	—	—		АКВВГ	7х2,5	70			

4в

Инв. N° 8690/3

904-1-56.84				
Компрессорная станция 4К-500А0 с осушкой воздуха				
			Стадия	Лист	Листов
			РП	47	79
Журнал кабельных проводок (продолжение)			ГИПРОСТРОЙДОРМАШ г. Ростов-на-Дону	
ГИП	Леонов			
Нач.отд.	Христофоров			
Гл.спец.	Левинский			
Н.контр.	Золотарева			
Рук.гр.	Седых			
Ст.инж.	Посуполька			
Ст.техн.	Шуст			

Привязан

Инв. N°

Маркировка кабеля	Трасса		Проходы через: трубы			Ящики протяжные	Кабель по проекту			Кабель проложено		
	Начало	Конец	Маркировка	Усл. проход мм	Длина м		Марка, напряжение	Кол., число жил и сечение	Длина +6% м	Марка, напряжение	Кол., число жил и сечение	Длина м
1-56	Коробка соединительная КСК-16 №9	Щит управления ШЭС 9102-33/3 (шкаф 1,2)	—	—	—		АКВВГ	7х2,5	21			
1-57	Щит управления ШЭС 8503-00/2	Щит управления ШЭС 9102-33/3 (шкаф №3)	—	—	—		АКВВГ	14х2,5	5			
1-58	То же	Щит управления ШЭС 9102-33/3 (шкаф №1,2)	—	—	—		АКВВГ	14х2,5	7			
1-59	Щит управления ШЭС 9102-33/3 (шкаф №3)	Пульт управления ШЭС 9006-00/2	—	—	—		АКВВГ	5х2,5	55			
1-60	Щит управления ШЭС 8801-00/3	То же	—	—	—		АКВВГЭ	10х2,5	16			
1-61	То же	Щит управления ШЭС 9102-33/3 (шкаф 1,2)	—	—	—		АКВВГЭ	19х2,5	57			
1-62	Пульт управления ШЭС 9006-00/2	То же	—	—	—		АКВВГ	37х2,5	55			
1-63	В/в ячейка ВМ К2	Щит оператора	1-63	26х1,6	2		АКВВГ	5х2,5	34			
	Компрессор № 2											
2-1	Колодка термометров Т1-Т10	Коробка соединительная КСК-32 №1	2-1	Р3-Ц-Х-32	1		КВВГ	27х1,0	1,5			
2-2	Термометр ТВ2	То же	2-2	Р3-Ц-Х-18	2,5		КВВГ	4х1,0	3			
2-3	Термометр ТВ1	"	2-3	Р3-Ц-Х-18	2,5		КВВГ	4х1,0	3			
2-4	Коробка соединительная КСК-32 №1	Щит управления ШЭС 9102-33/3 (шкаф №3)	2-4	Р3-Ц-Х-32	2		КВВГ	27х1,0	21			
2-5	Термометр ТВ1	Коробка соединительная КСК-32 №2	—	—	—		КВВГ	4х1,0	6			
2-6	Термометр ТВ2	То же	—	—	—		КВВГ	4х1,0	5			
2-7	Термометр ТВ3	"	—	—	—		КВВГ	4х1,0	6			
2-8	Термометр ТВ4	"	—	—	—		КВВГ	4х1,0	5			
2-9	Термометр ТВ5	Коробка соединительная КСК-32 №2	2-9	Р3-Ц-Х-18	2		КВВГ	4х1,0	5			
2-10	Термометр ТВ6	То же	2-10	Р3-Ц-Х-18	3		КВВГ	4х1,0	6			
2-11	Коробка соединительная КСК-32 №2	Щит управления ШЭС 9102-33/3 (шкаф №3)	—	—	—		КВВГ	19х1,0	14			
2-12	Термометр ТМ1	Коробка соединительная КСК-16 №3	2-12	Р3-Ц-Х-18	5		КВВГ	4х1,0	6			
2-13	Термометр ТМ2	То же	2-13	Р3-Ц-Х-18	3		КВВГ	4х1,0	4			
2-14	Термометр ТМ4	"	—	—	—		КВВГ	4х1,0	2			
2-15	Термометр ТВ3	"	2-15	Р3-Ц-Х-18	1		КВВГ	4х1,0	12			
2-16	Термометр ТВ7	"	2-16	26х1,6	6		КВВГ	4х1,0	17			
2-17	Коробка соединительная КСК-16 №3	Щит управления ШЭС 9102-33/3 (шкаф №3)	—	—	—		КВВГ	14х1,0	19			
2-18	Термометр ТП1	Коробка соединительная КСК-16 №4	2-18	Р3-Ц-Х-18	3,5		КВВГ	4х1,0	4			
2-19	Термометр ТП2	То же	2-19	Р3-Ц-Х-18	1,5		КВВГ	4х1,0	2			
2-20	Термометр ТП3	"	2-20	Р3-Ц-Х-18	1,5		КВВГ	4х1,0	2			

Инв. № 8690/3

Привязан

Инв. № подл.

ГИП	Леонов		2558
Нач.отд.	Христофоров		
Гл.спец.	Левинский		
Н.контр.	Золотарева		
Рук.гр.	Седых		
Ст.инж.	Посуповка		
Ст.техн.	Шичет		

904-1-56.84

Компрессорная станция 4К-500А0 с осушкой воздуха

Стадия	Лист	Листов
РП	48	79

Журнал кабельных проводок (продолжение)

ГИПРОСТРОНДОРМАШ г. Ростов-на-Дону

Маркировка кабеля	Трасса		Проходы через: Трубы			Ящики протяжные	Кабель по проекту				Кабель проложено		
	Начало	Конец	маркировка	усл. прох. мм	Длина м		Марка, напряжение	кол., число жил и сечение	Длина +6% м	Марка, напряжение	кол., число жил и сечение	Длина м	
2-21	Термометр ТП4	Коробка соединительная КСК-16 №4	2-21	РЗ-Ц-Х-18	2.5		КВВГ	4х1,0	3				
2-22	Термометр ТП5	То же	2-22	РЗ-Ц-Х-18	2.5		КВВГ	4х1,0	3				
2-23	Коробка соединительная КСК-16 №4	Щит управления ШЭС 9102-33/3 (шкаф №3)	2-23	РЗ-Ц-Х-25	2		КВВГ	14х1,0	14				
2-24	Термометр ТП6	Коробка соединительная КСК-16 №5	2-24	РЗ-Ц-Х-18	1.5		КВВГ	4х1,0	2				
2-25	Термометр ТП7	То же	2-25	РЗ-Ц-Х-18	1.5		КВВГ	4х1,0	2				
2-26	Термометр ТП8	"	2-26	РЗ-Ц-Х-18	2.5		КВВГ	4х1,0	3				
2-27	Термометр ТП9	"	2-27	РЗ-Ц-Х-18	6		КВВГ	4х1,0	7				
2-28	Коробка соединительная КСК-16 №5	Щит управления ШЭС 9102-33/3 (шкаф №3)	2-28	РЗ-Ц-Х-25	4		КВВГ	14х1,0	17				
2-29	Задвижка магнетания ДЗН	Щит управления ШЭС 9102-33/3 (шкаф №1,2)	2-29	РЗ-Ц-Х-32	2		АКВВГ	14х2,5	30				
2-30	Тиристорное возбудительное устройство	То же	—	—	—		АКВВГ	7х2,5	58				
2-31	в/в ячейка ВМ К1	"	2-31	26х1,6	2		АКВВГ	4х2,5	46				
2-32	Противопомпажный клапан ДПК	Коробка соединительная КСК-32 №6	2-32	РЗ-Ц-Х-32	2		АКВВГ	14х2,5	6				
2-33	Дроссельная заслонка ДДЗ	То же	2-33	РЗ-Ц-Х-32	2		АКВВГ	14х2,5	3				
2-34	Конечный выключатель дроссельной заслонки ВЗД22	"	2-34	РЗ-Ц-Х-18	2		АКВВГ	4х2,5	3				
2-35	Коробка соединительная КСК-32 №6	Щит управления ШЭС 9102-33/3 (шкаф 1.2)	—	—	—		АКВВГ	19х2,5	8				
2-36	То же	Пульт управления ШЭС 9006-0012	—	—	—		АКВВГ	7х2,5	40				

Маркировка кабеля	Трасса		Проходы через: Трубы			Ящики протяжные	Кабель по проекту				Кабель проложено		
	Начало	Конец	маркировка	усл. прох. мм	Длина м		Марка, напряжение	кол., число жил и сечение	Длина +6% м	Марка, напряжение	кол., число жил и сечение	Длина м	
2-37	Электромагнитный вентиль УА1	Коробка соединительная КСК-32 №7	2-37	РЗ-Ц-Х-18	2.5		АКВВГ	5х2,5	3				
2-38	Задвижка ДЗВ1	То же	2-38	40х2	7		АКВВГ	14х2,5	8				
2-39	Задвижка ДЗВ2	"	2-39	40х2	7		АКВВГ	14х2,5	8				
2-40	Вентиль продувки конденсатабП	"	2-40	26х16	5		АКВВГ	4х2,5	6				
2-41	Вентиль продувки конденсата ВП2	"	2-41	26х16	5		АКВВГ	4х2,5	13				
2-42	Коробка соединительная КСК-32 №1	Щит управления ШЭС 9102-33/3 (шкаф №1 и 2)		—	—		АКВВГ	19х2,5	10				
2-43	Регулятор п3а-1	Щит оператора	—	—	—		КВВГЭ	4х1,0	59				
2-44	Регулятор п3а-2	То же	—	—	—		КВВГЭ	4х1,0	58				
2-45	Электромагнитный вентиль УА61	Коробка соединительная КСК-16 №8	2-45	РЗ-Ц-Х-18	2		АКВВГ	4х2,5	6				
2-46	Пост управления SA6.9	Коробка соединительная КСК-16 №8	2-46	РЗ-Ц-Х-18	1.5		АКВБГ	4х2,5	2				
2-47	Указатель уровня РДУ	То же	—	—	—		АКВВГ	4х2,5	3				
2-48	Коробка соединительная КСК-16 №8	Коробка соединительная КСК-16 №9	—	—	—		АКВВГ	7х2,5	1				
2-49	Термометр п.2	То же	2-49	РЗ-Ц-Х-18	1		КВВГ	4х10	6				

Инв. № 8690/3

Привязан

Инв. №

ГИП	Леонов		25583
Нач.отд.	Христофоров		
Гл.спец.	Левинский		
Н.контр.	Золотарева		
Рук.гр.	Седых		
Ст.инж.	Посуполонка		
Ст.техн.	Шуст		

904-1-56.84

Компрессорная станция 4К-500А0 с осушкой воздуха

Стадия	Лист	Листов
РП	49	79

Журнал кабельных проводок (продолжение)

ГИПРОСТРОЙДОРМАШ г.Ростов-на-Дону

Маркировка кабеля	Трасса		Проходы через: трубы			Ящики протяжные	Кабель по проекту			проложено		
	Начало	Конец	маркировка	усл. прох. мм	длина м		Марка, напряжение	Кол., число жил и сечение	Длина +6% м	Марка, напряжение	Кол., число жил и сечение	Длина м
2-50	Электромагнитный вентиль УА2	Коробка соединительная КСК-16 №10	2-50	Р3-Ц-Х-18	2		АКВВГ	5х2,5	3			
2-51	Электромагнитный вентиль УА3	То же	2-51	Р3-Ц-Х-18	2		АКВВГ	5х2,5	3			
2-52	Электромагнитный вентиль УА4	"	2-52	Р3-Ц-Х-18	2		АКВВГ	5х2,5	3			
2-53	Электромагнитный вентиль УА5	"	2-53	Р3-Ц-Х-18	2		АКВВГ	5х2,5	3			
2-54	Коробка соединительная КСК-16 №10	Коробка соединительная КСК-16 №9	—	—	—		АКВВГ	5х2,5	2			
2-55	Коробка соединительная КСК-16 №9	Щит оператора	—	—	—		АКВВГ	7х2,5	62			
2-56	Коробка соединительная КСК-16 №9	Щит управления ШЭС 9102-33/3 (шкаф 1,2)	—	—	—		АКВВГ	7х2,5	21			
2-57	Щит управления ШЭС 8503-00/2	Щит управления ШЭС 9102-33/3 (шкаф №3)	—	—	—		АКВВГ	14х2,5	5			
2-58	То же	Щит управления ШЭС 9102-33/3 (шкаф №1,2)	—	—	—		АКВВГ	14х2,5	7			
2-59	Щит управления ШЭС 9102-33/3 (шкаф №3)	Пульт управления ШЭС 9006-00/2	—	—	—		АКВВГ	5х2,5	46			
2-60	Щит управления ШЭС 8801-00/3	То же	—	—	—		АКВВГЭ	10х2,5	15			
2-61	То же	Щит управления ШЭС 9102-33/3 (шкаф 1,2)	—	—	—		АКВВГЭ	19х2,5	50			
2-62	Пульт управления ШЭС 9006-00/2	То же	—	—	—		АКВВГ	37х2,5	46			
2-63	В/В ячейка ВМ К2	Щит оператора	2-63	26х16	2		АКВВГ	5х2,5	24			

Маркировка кабеля	Трасса		Проходы через: трубы			Ящики протяжные	Кабель по проекту			проложено		
	Начало	Конец	маркировка	усл. прох. мм	длина м		Марка, напряжение	Кол., число жил и сечение	Длина +6% м	Марка, напряжение	Кол., число жил и сечение	Длина м
	Компрессор	№3										
3-1	Колодка термометров Т1-Т10	Коробка соединительная КСК-32 №1	3-1	Р3-Ц-Х-32	1		КВВГ	27х1,0	1,5			
3-2	Термометр Т12	То же	3-2	Р3-Ц-Х-18	2,5		КВВГ	4х1,0	3			
3-3	Термометр Т11	"	3-3	Р3-Ц-Х-18	2,5		КВВГ	4х1,0	3			
3-4	Коробка соединительная КСК-32 №1	Щит управления ШЭС 9102-33/3 (шкаф №3)	3-4	Р3-Ц-Х-32	2		КВВГ	27х1,0	21			
3-5	Термометр ТВ1	Коробка соединительная КСК-32 №2	—	—	—		КВВГ	4х1,0	6			
3-6	Термометр ТВ2	То же	—	—	—		КВВГ	4х1,0	5			
3-7	Термометр ТВ3	"	—	—	—		КВВГ	4х1,0	6			
3-8	Термометр ТВ4	"	—	—	—		КВВГ	4х1,0	5			
3-9	Термометр ТВ5	"	3-9	Р3-Ц-Х-18	2		КВВГ	4х1,0	5			
3-10	Термометр ТВ6	"	3-10	Р3-Ц-Х-18	3		КВВГ	4х1,0	6			
3-11	Коробка соединительная КСК-32 №2	Щит управления ШЭС 9102-33/3 (шкаф №3)	—	—	—		КВВГ	19х1,0	14			

Инв. № 8690/3

904-1-56.84

Компрессорная станция 4К-500А0 с осушкой воздуха

Стадия	Лист	Листов	
РП	50	79	

Журнал кабельных проводок (продолжение)

ГИПРОСТРОЙДОРМАШ г. Ростов-на-Дону

ГИП	Леонов	
Нач.отд.	Христофоров	
Гл.спец.	Левинский	
Н.контр.	Золотарева	
Рук.гр.	Седых	
Ст.инж.	Посуполько	
Ст.техн.	Шуст	

Привязан

Инв.№

Маркировка кабеля	Трасса		Проходы через: трубы			Ящики протяжные	Кабель по проекту			Кабель проложено		
	Начало	Конец	Маркировка	усл. прох. мм	Длина м		Марка, напряжение	Кол., число жил и сечение	Длина +6% м	Марка, напряжение	Кол., число жил и сечение	Длина м
3-12	Термометр ТМ1	Коробка соединительная КСК-16 №3	3-12	РЗ-Ц-Х-18	5		КВВГ	4х1,0	6			
3-13	Термометр ТМ2	То же	3-13	РЗ-Ц-Х-18	3		КВВГ	4х1,0	4			
3-14	Термометр ТМ4	"	—	—	—		КВВГ	4х1,0	2			
3-15	Термометр ТВВ	"	3-15	РЗ-Ц-Х-18	1		КВВГ	4х1,0	12			
3-16	Термометр ТВ7	"	3-16	26х1,6	6		КВВГ	4х1,0	17			
3-17	Коробка соединительная КСК-16 №3	Щит управления ШЭС 9102-3313 (шкаф №3)	—	—	—		КВВГ	14х1,0	19			
3-18	Термометр ТП1	Коробка соединительная КСК-16 №4	3-18	РЗ-Ц-Х-18	3,5		КВВГ	4х1,0	4			
3-19	Термометр ТП2	То же	3-19	РЗ-Ц-Х-18	1,5		КВВГ	4х1,0	2			
3-20	Термометр ТП3	"	3-20	РЗ-Ц-Х-18	1,5		КВВГ	4х1,0	2			
3-21	Термометр ТП4	"	3-21	РЗ-Ц-Х-18	2,5		КВВГ	4х1,0	3			
3-22	Термометр ТП5	"	3-22	РЗ-Ц-Х-18	2,5		КВВГ	4х1,0	3			
3-23	Коробка соединительная КСК-16 №4	Щит управления ШЭС 9102-3313 (шкаф №3)	3-23	РЗ-Ц-Х-25	2		КВВГ	14х1,0	14			
3-24	Термометр ТП6	Коробка соединительная КСК-16 №5	3-24	РЗ-Ц-Х-18	1,5		КВВГ	4х1,0	2			
3-25	Термометр ТП7	То же	3-25	РЗ-Ц-Х-18	1,5		КВВГ	4х1,0	2			
3-26	Термометр ТП8	"	3-26	РЗ-Ц-Х-18	2,5		КВВГ	4х1,0	3			
3-27	Термометр ТП9	"	3-27	РЗ-Ц-Х-18	6		КВВГ	4х1,0	7			
3-28	Коробка соединительная КСК-16 №5	Щит управления ШЭС 9102-3313 (шкаф №3)	3-28	РЗ-Ц-Х-25	4		КВБГ	14х1,0	17			

Маркировка кабеля	Трасса		Проходы через: трубы			Ящики протяжные	Кабель по проекту			Кабель проложено		
	Начало	Конец	Маркировка	усл. прох. мм	Длина м		Марка, напряжение	Кол., число жил и сечение	Длина +6% м	Марка, напряжение	Кол., число жил и сечение	Длина м
3-29	Задвижка магнетания ДЗН	Щит управления ШЭС 9102-3313 (шкаф №1.2)	3-29	РЗ-Ц-Х-32	2		АКВВГ	14х2,5	20			
3-30	Тиристорное возбудительное устройство	Щит управления ШЭС 9102-3313 (шкаф №1.2)	—	—	—		АКВВГ	7х2,5	51			
3-31	В/в ячейка ВМК1	То же	3-31	26х1,6	2		АКВВГ	4х2,5	48			
3-32	Противополомлажный клапан ДПК	Коробка соединительная КСК-32 №6	3-32	РЗ-Ц-Х-32	2		АКВВГ	14х2,5	6			
3-33	Дроссельная заслонка ДДЗ	То же	3-33	РЗ-Ц-Х-32	2		АКВВГ	14х2,5	3			
3-34	Конечный выключатель дроссельной заслонки ВЗД22	"	3-34	РЗ-Ц-Х-18	2		АКВВГ	4х2,5	3			
3-35	Коробка соединительная КСК-32 №6	Щит управления ШЭС 9102-3313 (шкаф N 1.2)	—	—	—		АКВВГ	19х2,5	8			
3-36	То же	Пульт управления ШЭС 9006-0012	—	—	—		АКВВГ	7х2,5	32			
3-37	Электромагнитный вентиль УА1	Коробка соединительная КСК-32 №7	3-37	РЗ-Ц-Х-18	2,5		АКВВГ	5х2,5	3			
3-38	Задвижка ДЗВ1	То же	3-38	40х2	7		АКВВГ	14х2,5	8			
3-39	Задвижка ДЗВ2	"	3-39	40х2	7		АКВВГ	14х2,5	8			
3-40	Вентиль продувки конденсата ВП1	"	3-40	26х1,6	5		АКВВГ	4х2,5	6			

52

Инв. № 8690/3

Привязан

Инв. №

ГИП	Леонов		25513
Нач.отд.	Христофоров		
Гл.спец.	Левинский		
Н.контр.	Золотарева		
Рук.гр.	Седых		
Ст.инж.	Росуленко		
Ст.техн.	Шуева		

904-1-56 84

Компрессорная станция ГК-500,80 с осушкой воздуха.

Стадия	Лист	Листов
РП	51	79

Журнал кабельных проводок/продолжение/

ГИПРОСТРОЙДОРМАШ г.Ростов-на-Дону

Маркировка кабеля	Трасса		Проходы через: трубы			Ящики проходные	Кабель по проекту			Кабель проложено		
	Начало	Конец	маркировка	усл. проход. мм	Длина м		марка, напряжение	Кол., число жил и сечение	Длина +6% м	Марка, напряжение	Кол., число жил и сечение	Длина м
3-41	Вентиль продувки	Коробка соединитель	3-41	26х16	5		АКВВГ	4х2,5	13			
	конденсата ВП2	ная КСК-32 №7										
3-42	Коробка соединитель	Щит управления	—	—	—		АКВВГ	19х2,5	10			
	ная КСК-32 №7	ШЭС 9102-3313										
		(шкаф №1 и 2)										
3-43	Регулятор п.3а-1	Щит оператора	—	—	—		КВВГЭ	4х1,0	51			
3-44	Регулятор п.3а-2	То же	—	—	—		КВВГЭ	4х1,0	50			
3-45	Элетромагнитный	Коробка соединитель-	3-45	Р3-Ц-Х-18	2		АКВВГ	4х2,5	6			
	вентиль УАБ1	ная КСК-16 №8										
3-46	Пост управления	То же	3-46	Р3-Ц-Х-18	1,5		АКВВГ	4х2,5	2			
	SA6.9											
3-47	Указатель уровня	"	—	—	—		АКВВГ	4х2,5	3			
	РДУ											
3-48	Коробка соединитель	Коробка соедини-	—	—	—		АКВВГ	7х2,5	1			
	ная КСК-16 №8	тельная КСК-16 №9										
3-49	Термометр п.2	То же	3-49	Р3-Ц-Х-18	1		КВВГ	4х1,0	6			
3-50	Электромагнитный	Коробка соединитель-	3-50	Р3-Ц-Х-18	2		АКВВГ	5х2,5	3			
	вентиль УА2	ная КСК-16 №10										
3-51	Электромагнитный	То же	3-51	Р3-Ц-Х-18	2		АКВВГ	5х2,5	3			
	вентиль УА3											
3-50	Электромагнитный	"	3-52	Р3-Ц-Х-18	2		АКВВГ	5х2,5	3			
	вентиль УА4											
3-53	Электромагнитный	"	3-53	Р3-Ц-Х-18	2		АКВВГ	5х2,5	3			
	вентиль УА5											
3-54	Коробка соединитель-	Коробка соедини-	—	—	—		АКВВГ	5х2,5	2			
	ная КСК-16 №10	тельная КСК-16 №9										
3-55	Коробка соединильная	Щит оператора	—	—	—		АКВВГ	7х2,5	54			
	КСК-16 №9											
3-56	То же	Щит управления	—	—	—		АКВВГ	7х2,5	21			
		ШЭС 9102-3313										
		(шкаф 1,2)										
3-57	Щит управления	Щит управления	—	—	—		АКВВГ	14х2,5	5			
	ШЭС 8503-0012	ШЭС 9102-3313										
		(шкаф №3)										
3-58	То же	Щит управления	—	—	—		АКВВГ	14х2,5	7			
		ШЭС 9102-3313										
		(шкаф №1,2)										
3-59	Щит управления	Пульт управления	—	—	—		АКВВГ	5х2,5	37			
	ШЭС 9102-3313	ШЭС 9006-0012										
	(шкаф №3)											
3-60	Щит управления	То же	—	—	—		АКВВГЭ	10х2,5	14			
	ШЭС 8801-0013											

Маркировка кабеля	Трасса		Проходы через: трубы			Ящики проходные	Кабель по проекту			Кабель проложено		
	Начало	Конец	маркировка	усл. проход. мм	Длина м		марка, напряжение	Кол., число жил и сечение	Длина +6% м	Марка, напряжение	Кол., число жил и сечение	Длина м
3-61	Щит управления	Щит управления	—	—	—		АКВВГЭ	19х2,5	42			
	ШЭС 8801-0013	ШЭС 9102-3313										
		(шкаф №1,2)										
3-62	Пульт управления	То же	—	—	—		АКВВГ	37х2,5	37			
	ШЭС 9006-0012											
3-63	в/в ячейка	Щит оператора	3-63	26х16	2		АКВВГ	5х2,5	34			
	ВМК2											
	Компрессор №4											
4-1	Колодка термоме-	Коробка соедини-	4-1	Р3-Ц-Х-32	1		КВВГ	27х1,0	1,5			
	тров Т1-Т10	тельная КСК-32 №1										
4-2	Термометр Т12	То же	4-2	Р3-Ц-Х-18	2,5		КВВГ	4х1,0	3			
4-3	Термометр Т11	"	4-3	Р3-Ц-Х-18	2,5		КВВГ	4х1,0	3			
4-4	Коробка соедини-	Щит управления	4-4	Р3-Ц-Х-32	2		КВВГ	27х1,0	21			
	тельная КСК-32 №1	ШЭС 9102-3313										
		(шкаф №3)										
4-5	Термометр ТВ1	Коробка соединитель	—	—	—		КВВГ	4х1,0	6			
		ная КСК-32 №2										
4-6	Термометр ТВ2	То же	—	—	—		КВВГ	4х1,0	5			
4-7	Термометр ТВ3	"	—	—	—		КВВГ	4х1,0	6			
4-8	Термометр ТВ4	"	—	—	—		КВВГ	4х1,0	5			
4-9	Термометр ТВ5	"	4-9	Р3-Ц-Х-18	2		КВВГ	4х1,0	5			
4-10	Термометр ТВ6	"	4-10	Р3-Ц-Х-18	3		КВВГ	4х1,0	6			
4-11	Коробка соединитель-	Щит управления	—	—	—		КВВГ	19х1,0	14			
	ная КСК-32 №2	ШЭС 9102-3313										
		(шкаф №3)										
4-12	Термометр ТМ1	Коробка соедини-	4-12	Р3-Ц-Х-18	5		КВВГ	4х1,0	6			
		тельная КСК-16 №3										
4-13	Термометр ТМ2	То же	4-13	Р3-Ц-Х-18	3		КВВГ	4х1,0	4			

Инв. № 8690/3

904-1-56.84

Компрессорная станция ЧК-500/40 с осушкой воздуха

ГИП	Леонов		2558
Нач.отд.	Христофоров		
Гл.спец.	Левитский		
Н.контр.	Золоторева		
Рук.гр.	Седых		
Ст.инж.	Посуполько		
Ст.техн.	Шуст		

Привязан

Инв.№

Стадия	Лист	Листов
РП	52	79

Журнал кабельных проводок (продолжение)

ГИПРОСТРОЙДОРМАШ г. Ростов-на-Дону

Маркировка кабеля	Трасса: Начало	Трасса: Конец	Проходы через: трубы: маркировка	трубы: усл. прох. мм	трубы: Длина м	Ящики протяжные	Кабель по проекту: марка, напряжение	по проекту: кол., число жил и сечение	по проекту: Длина +6% м	проложено: Марка, напряжение	проложено: кол., число жил и сечение	проложено: Длина м
4-14	Термометр ТМ4	Коробка соединительная КСК-16 №3	—	—	—		КВВГ	4х1,0	2			
4-15	Термометр ТВ8	То же	4-15	Рз-Ц-Х-18	1		КВВГ	4х1,0	12			
4-16	Термометр Т87	"	4-16	26х1,6	6		КВВГ	4х1,0	17			
4-17	Коробка соединительная КСК-16 №3	Щит управления ШЭС 9102-3313 (шкаф №3)	—	—	—		КВВГ	14х1,0	19			
4-18	Термометр ТП1	Коробка соединительная КСК-16 №4	4-18	Рз-Ц-Х-18	3,5		КВВГ	4х1,0	4			
4-19	Термометр ТП2	То же	4-19	Рз-Ц-Х-18	1,5		КВВГ	4х1,0	2			
4-20	Термометр ТП3	"	4-20	Рз-Ц-Х-18	1,5		КВВГ	4х1,0	2			
4-21	Термометр ТП4	"	4-21	Рз-Ц-Х-18	2,5		КВВГ	4х1,0	3			
4-22	Термометр ТП5	"	4-22	Рз-Ц-Х-18	2,5		КВВГ	4х1,0	3			
4-23	Коробка соединительная КСК-16 №4	Щит управления ШЭС 9102-3313 (шкаф №3)	4-23	Рз-Ц-Х-25	2		КВВГ	14х1,0	14			
4-24	Термометр ТП6	Коробка соединительная КСК-16 №5	4-24	Рз-Ц-Х-18	1,5		КВВГ	4х1,0	2			
4-25	Термометр ТП7	То же	4-25	Рз-Ц-Х-18	1,5		КВВГ	4х1,0	2			
4-26	Термометр ТП8	"	4-26	Рз-Ц-Х-18	2,5		КВВГ	4х1,0	3			
4-27	Термометр ТП9	"	4-27	Рз-Ц-Х-18	6		КВВГ	4х1,0	7			
4-28	Коробка соединительная КСК-16 №5	Щит управления ШЭС 9102-3313 (шкаф №3)	4-28	Рз-Ц-Х-25	4		КВВГ	14х1,0	17			
4-29	Задвижка нагнетания ДЗН	Щит управления ШЭС 9102-3313 (шкаф №1,2)	4-29	Рз-Ц-Х-32	2		АКВВГ	14х2,5	22			
4-30	Тиристорное возбудительное устройство	То же	—	—	—		АКВВГ	7х2,5	44			
4-31	в/в ячейка ВМК1	"	4-31	26х1,6	2		АКВВГ	4х2,5	30			
4-32	Противопомпажный клапан ДПК	Коробка соединительная КСК-32 №6	4-32	Рз-Ц-Х-32	2		АКВВГ	14х2,5	6			
4-33	Дроссельная заслонка ДДЗ	То же	4-33	Рз-Ц-Х-32	2		АКВВГ	14х2,5	3			
4-34	Конечный выключатель дроссельной заслонки ВЗД22	"	4-34	Рз-Ц-Х-18	2		АКВВГ	4х2,5	3			
4-35	Коробка соединительная КСК-32 №6	Щит управления ШЭС9102-3313 (шкаф №1,2)	—	—	—		АКВВГ	19х2,5	8			
4-36	То же	Пульт управления ШЭС 9006-0012	—	—	—		АКВВГ	7х2,5	24			

Маркировка кабеля	Трасса: Начало	Трасса: Конец	Проходы через: трубы: маркировка	трубы: усл. прох. мм	трубы: Длина м	Ящики протяжные	Кабель по проекту: марка, напряжение	по проекту: кол., число жил и сечение	по проекту: Длина +6% м	проложено: Марка, напряжение	проложено: кол., число жил и сечение	проложено: Длина м
4-37	Электромагнитный вентиль УА1	Коробка соединительная КСК-32 №7	4-37	Рз-Ц-Х-18	2,5		АКВВГ	5х2,5	3			
4-38	Задвижка ДЗВ1	То же	4-38	40х2	7		АКВВГ	14х2,5	8			
4-39	Задвижка ДЗВ2	"	4-39	40х2	7		АКВВГ	14х2,5	8			
4-40	Вентиль продувки Конденсата ВП1	"	4-40	26х1,6	5		АКВВГ	4х2,5	6			
4-41	Вентиль продувки конденсата ВП2	"	4-41	26х1,6	5		АКВВГ	4х2,5	13			
4-42	Коробка соединительная КСК-32 №7	Щит управления ШЭС 9102-3313 (шкаф №1 и 2)	—	—	—		АКВВГ	19х2,5	10			
4-43	Регулятор п.3а-1	Щит оператора	—	—	—		КВВГЭ	4х1,0	42			
4-44	Регулятор п.3а-2	То же	—	—	—		КВВГЭ	4х1,0	41			
4-45	Электромагнитный вентиль УА6.1	Коробка соединительная КСК-16 №8	4-45	Рз-Ц-Х-18	2		АКВВГ	4х2,5	6			
4-46	Пост управления SA6.9	То же	4-46	Рз-Ц-Х-18	1,5		АКВВГ	4х2,5	2			
4-47	Указатель уровня РДУ	"	—	—	—		АКВВГ	4х2,5	3			
4-48	Коробка соединительная КСК-16 №8	Коробка соединительная КСК-16 №9	—	—	—		АКВВГ	7х2,5	1			
4-49	Термометр п.2	То же	4-49	Рз-Ц-Х-18	1		КВВГ	4х1,0	6			
4-50	Электромагнитный вентиль УА2	Коробка соединительная КСК-16 №10	4-50	Рз-Ц-Х-18	2		АКВВГ	5х2,5	3			
4-51	Электромагнитный вентиль УА3	То же	4-51	Рз-Ц-Х-18	2		АКВВГ	5х2,5	3			
4-52	Электромагнитный вентиль УА4	"	4-52	Рз-Ц-Х-18	2		АКВВГ	5х2,5	3			
4-53	Электромагнитный вентиль УА5	"	4-53	Рз-Ц-Х-18	2		АКВВГ	5х2,5	3			
4-54	Коробка соединительная КСК-16 №10	Коробка соединительная КСК-16 №9	—	—	—		АКВВГ	5х2,5	2			

54

Инв. № 8690/3

904-1-56.84

Компрессорная станция ЧК-500.40 с осушкой воздуха

ГИП	Леонов		
Нач.отд.	Христофоров		
Гл.спец.	Левинская		
Н.контр.	Золоторева		
Рук.гр.	Седых		
Ст.инж.	Посупонько		
Ст.техн.	Шуст		

Привязан

Инв.№

Журнал кабельных проводок (продолжение)

Стадия	Лист	Листов
РП	53	79

ГИПРОСТРОЙДОРМАШ г.Ростов-на-Дону

Маркировка кабеля	Трасса: Начало	Трасса: Конец	Проходы через: Трубы: маркировка	Трубы: усл. прох. мм	Трубы: Длина м	Ящики протяжные	Кабель по проекту: Марка, напряжение	Кабель по проекту: Кол., число жил и сечение	Кабель по проекту: Длина +6% м	Кабель проложено: Марка, напряжение	Кабель проложено: Кол., число жил и сечение	Кабель проложено: Длина м
4-55	Коробка соединительная КСК-16 №9	Щит оператора	—	—	—		АКВВГ	7х2,5	46			
4-56	То же	Щит управления ШЭС 9102-3313 (шкаф 1,2)	—	—	—		АКВВГ	7х2,5	21			
4-57	Щит управления ШЭС 8503-0012	Щит управления ШЭС 9102-3313 (шкаф №3)	—	—	—		АКВВГ	14х2,5	5			
4-58	То же	Щит управления ШЭС 9102-3313 (шкаф №1,2)	—	—	—		АКВВГ	14х2,5	7			
4-59	Щит управления ШЭС 9102-3313 (шкаф №3)	Пульт управления ШЭС 9006-0012	—	—	—		АКВВГ	5х2,5	28			
4-60	Щит управления ШЭС 8801-0013	То же	—	—	—		АКВВГЭ	10х2,5	13			
4-61	То же	Щит управления ШЭС 9102-3313 (шкаф 1,2)	—	—	—		АКВВГЭ	19х2,5	34			
4-62	Пульт управления ШЭС 9006-0012	То же	—	—	—		АКВВГ	37х2,5	28			
4-63	в/в ячейка ВМК2	Щит оператора	4-63	26х1,6	2		АКВВГ	5х2,5	24			
	Общестанционные	проводки										
64	Датчик температуры ДТ1	Коробка соединительная КСК-16 №11	—	—	—		АКВВГ	4х2,5	58			
65	Датчик температуры ДТ2	То же	65	26х1,6	2		АКВВГ	4х2,5	16			
66	Вентиль УА7	"	66	26х1,6	2		АКВВГ	5х2,5	27			
67	Коробка соединительная КСК-16 №11	Щит управления ШЭС 9103-8313	—	—	—		АКВВГ	7х2,5	18			
68	Вентиль УА8	Коробка соединительная КСК-16 №12	68	26х1,6	5		АКВВГ	5х2,5	6			
69	Датчик температуры ДТ3	То же	69	26х1,6	3		АКВВГ	4х2,5	54			
70	Датчик температуры ДТ4	"	70	Р3-Ц-Х-18	1,5		АКВВГ	4х2,5	2			
71	Коробка соединительная КСК-16 №12	Щит управления ШЭС 9103-8313	71	26х1,6	1		АКВВГ	7х2,5	23			
72	Прибор ПДД2	Коробка соединительная КСК-16 №13	72	Р3-Ц-Х-18	1		КВВГ	5х1,0	2			
73	Прибор ПДД3	То же	73	Р3-Ц-Х-18	1		КВВГ	5х1,0	2			

Маркировка кабеля	Трасса: Начало	Трасса: Конец	Проходы через: трубы: маркировка	Трубы: усл. прох. мм	Трубы: Длина м	Ящики протяжные	Кабель по проекту: Марка, напряжение	Кабель по проекту: Кол., число жил и сечение	Кабель по проекту: Длина +6% м	Кабель проложено: Марка, напряжение	Кабель проложено: Кол., число жил и сечение	Кабель проложено: Длина м
74	Прибор ДМ0	Коробка соединительная КСК-16 №13	74	Р3-Ц-Х-18	1		КВВГ	5х1,0	2			
75	Коробка соединительная КСК-16 №13	Щит управления ШЭС 8801-0013	—	—	—		КВВГ	14х1,0	63			
76	Электромагнитный вентиль УА6.5	Коробка соединительная КСК-16 №14	76	Р3-Ц-Х-18	2,5		АКВВГ	4х2,5	3			
77	Пост управления ПМУ 6.5	То же	77	Р3-Ц-Х-18	1		АКВВГ	4х2,5	1,5			
78	Электромагнитный вентиль УА6.8	"	78	Р3-Ц-Х-18	2,5		АКВВГ	4х2,5	3			
79	Пост управления ПМУ 6.6	"	79	Р3-Ц-Х-18	1		АКВВГ	4х2,5	1,5			
80	Коробка соединительная КСК-16 №14	Щит оператора	—	—	—		АКВВГ	7х2,5	68			
81	Звуковая сигнализация НА	КРУ ячейка 5	81	26х1,6	2		АКВВГ	4х2,5	25			
82	Термометр п. 4	Коробка соединительная КСК8 №15	82	Р3-Ц-Х-18	1		КВВГ	4х1,0	1,5			
83	Коробка соединительная КСК8 №15	Щит оператора	—	—	—		АКВВГ	4х2,5	66			
84	Щит управления ШЭС 8801-0013	Щит управления ШЭС 9103-8313	—	—	—		АКВВГ	5х2,5	6			
85	Щит оператора	Станция пожарной сигнализации объекта										
86	Щит оператора	Щит управления ШЭС 9103-8313	—	—	—		АКВВГ	4х2,5	5			
87	То же	То же	—	—	—		АКВВГ	4х2,5	5			

Инв. № 8690/3

Привязан

Инв. №

ГИП	Леонов		
Нач.отд.	Христофоров		
Гл.спец.	Левинский		
Н.контр.	Золотарева		
Рук.гр.	Седых		
Ст.инж.	Посуленко		
Ст.техн.	Шуст		

904-1-56.84

Компрессорная станция УК-500АО с осушкой воздуха

Стадия	Лист	Листов
РП	54	79

Журнал кабельных проводок (продолжение)

ГИПРОСТРОЙДОРМАШ г. Ростов-на-Дону

Маркировка кабеля	Трасса		Проходы через:				Кабель						Маркировка кабеля	Трасса		Проходы через:				Кабель					
			Трубы			Ящики протяжные	по проекту			проложено						Трубы			Ящики протяжные	по проекту			проложено	
	Начало	Конец	Маркировка	усл. прох. мм	Длина м		Марка, напряжение	Кол., число жил и сечение	Длина +6% м	Марка, напряжение	Кол., число жил и сечение	Длина м		Начало	Конец	маркировка	усл. прох. мм	Длина м		Марка, напряжение	Кол., число жил и сечение	Длина +6% м	Марка, напряжение	Кол., число жил и сечение	Длина м
	Вентсистема	В2																						
В1	Щит оператора	Магнитный пускатель КМ 15			—		АКВВГ	4х2,5	5															
В2	Кнопочный пост SB15.2	Коробка соединительная КСК-8	В2	Р3-4-Х-18	1.5		АКВВГ	4х2,5	2															
В3	Кнопочный пост SB15.1	То же	В3	26х1,6	4		АКВВГ	4х2,5	5															
В4	Коробка соединительная КСК-8	Щит оператора	—	—	—		АКВВГ	7х2,5	68															

56

Инв. № 8690/3

904-1-56 84

Привязан

Инв. №

ГИП	Леонов		25583
Нач.отд	Христофоров		
Гл.спец.	Лавинский		
Н.контр.	Золотарева		
Рук.гр.	Седых		
Ст.инж.	Посупонько		
Ст.техн.	Шуст		

Компрессорная станция 4К-500А0 с осушкой воздуха

Стадия	Лист	Листов
РП	55	79

Журнал кабельных проводок (продолжение)

ГИПРОСТРОЙДОРМАШ г. Ростов-на-Дону

Марки-ровка кабеля	Трасса		Проходы через: трубы			ящики протяжные	Кабель по проекту			проложено		
	Начало	Конец	Марки-ровка	усл. прох. мм	Длина м		марка, напряжение	кол., число жил и сечение	Длина +6% м	Марка, напряжение	кол., число жил и сечение	Длина м
	Установка осушки №1											
X1-1	Датчик температуры ТР	Прибор управления и контроля УК	поставляется				комплектно					
X1-2	Регулятор разности температур РРТ	То же	поставляется				комплектно					
X1-3	Реле РД1	"	поставляется				комплектно					
X1-4	Реле РД2	"	поставляется				комплектно					
X1-5	Электромагнитные катушки ЭК1-ЭК6	Штепсельный разъем	поставляется				комплектно					
X1-6	Коробка соединительная КСК-32№16	Прибор управления и контроля УК	X1-6	Р2-Ц-Х-32	1.5		КВВГ	14х1,0	2			
X1-8	Штепсельный разъем	Коробка соединительная КСК-32 №16	X1-8	Р3-Ц-Х-25	2.5		КВВГ	7х1,0	3			
X1-10	Термометр ТСП1	Блок регулирования ШИЕ	X1-10	Р3-Ц-Х-18	5		КВВГ	5х1,0	74			
X1-11	Коробка соединительная КСК-32№17	Прибор управления и контроля УК	X1-11	Р3-Ц-Х-18	4		КВВГ	5х1,0	5			
X1-12	То же	Блок регулирования ШИЕ	X1-12	Р3-Ц-Х-25	2		АКВВГ	10х2,5	71			
X1-13	Выключатель автоматический ВЗ	Коробка соединительная КСК-32№16	X1-13	Р3-Ц-Х-18	1.5		КВВГ	4х1,0	2			
X1-15	Электронагреватель ТЭН	Коробка соединительная КСК-32№17	X1-15	Р3-Ц-Х-18	2.5		КВВГ	4х1,0	3			
X1-16	Блок управления БУ	То же	X1-16	Р3-Ц-Х-25	2		АКВВГ	10х2,5	58			
X1-18	Регулятор разности температур РРТ	"	X1-18	Р3-Ц-Х-18	6		КВВГ	4х1,0	7			
X1-20	Исполнительный механизм СВ1	"	X1-20	Р3-Ц-Х-18	5		КВВГ	4х1,0	6			
X1-23	Регулятор разности температур РРТ	Термометр ТСП2	поставляется				комплектно					
X1-24	То же	Термометр ТСП3	поставляется				комплектно					
X1-25	Термометр п.5	Щит оператора		Р3-Ц-Х-18	3		АКВВГ	5х2,5	70			
X1-26	Коробка соединительная КСК32№16	Коробка соединительная КСК-32№17		Р3-Ц-Х-25	2.5		КВВГ	10х1,0	3			
X1-27	То же	Щит оператора		Р3-Ц-Х-25	1		АКВВГ	10х2,5	62			

Марки-ровка кабеля	Трасса		Проходы через: трубы			ящики протяжные	Кабель по проекту			проложено		
	Начало	Конец	Марки-ровка	усл. прох. мм	Длина м		марка, напряжение	кол., число жил и сечение	Длина +6% м	Марка, напряжение	кол., число жил и сечение	Длина м
	Установка осушки №2											
X2-1	Датчик температуры ТР	Прибор управления и контроля УК			поставляется комплектно							
X2-2	Регулятор разности температур РРТ	То же			поставляется комплектно							
X2-3	Реле РД1	"			поставляется комплектно							
X2-4	Реле РД2	"			поставляется комплектно							
X2-5	Электромагнитные катушки ЭК1-ЭК6	Штепсельный разъем			поставляется комплектно							
X2-6	Коробка соединительная КСК-32 №16	Прибор управления и контроля УК	X2-6	Р3-Ц-Х-32	1.5		КВВГ	14х1,0	2			
X2-8	Штепсельный разъем	Коробка соединительная КСК-32№16	X2-8	Р3-Ц-Х-25	2.5		КВБГ	7х1,0	3			
X2-10	Термометр ТСП1	Блок регулирования ШИЕ	X2-10	Р3-Ц-Х-18	5		КВВГ	5х1,0	67			
X2-11	Коробка соединительная КСК-32№17	Прибор управления и контроля УК	X2-11	Р3-Ц-Х-18	4		КВВГ	5х1,0	5			
X2-12	То же	Блок регулирования ШИЕ	X2-12	Р3-Ц-Х-25	2		АКВВГ	10х2,5	64			
X2-13	Выключатель автоматический ВЗ	Коробка соединительная КСК-32 №16	X2-13	Р3-Ц-Х-18	1.5		КВВГ	4х1,0	2			
X2-15	Электронагреватель ТЭИ	Коробка соединительная КСК-32 №17	X2-15	Р3-Ц-Х-18	2.5		КВВГ	4х1,0	3			
X2-16	Блок управления БУ	То же	X2-16	Р3-Ц-Х-25	2		АКВВГ	10х2,6	50			
X2-18	Регулятор разности температур РРТ	"	X2-18	Р3-Ц-Х-18	6		КВВГ	4х1,0	7			
X2-20	Исполнительный механизм СВ1	"	X2-20	Р3-Ц-Х-18	5		КВВГ	4х1,0	6			

57

Инв. № 8690/3

904-1-56.84

Компрессорная станция УК-500 АО с осушкой воздуха

ГИП	Леонов		
Нач.отд	Христофоров		
Гл.спец.	Левинский		
Н.контр.	Золотарева		
Рук.гр.	Седых		
Ст.инж.	Посуленко		
Ст.техн.	Шуст		

Привязан

Инв. №

Стадия	Лист	Листов
РП	56	79

Журнал кабельных проводок (продолжение)

ГИПРОСТРОЙДОРМАШ г. Ростов-на-Дону

Маркировка кабеля	Трасса: Начало	Трасса: Конец	Проходы через: трубы: маркировка	Проходы через: трубы: усл. прох. мм	Проходы через: трубы: Длина м	Ящики протяжные	Кабель по проекту: Марка, напряжение	Кабель по проекту: Кол., число жил и сечение	Кабель по проекту: Длина +6% м	Кабель проложено: Марка, напряжение	Кабель проложено: Кол., число жил и сечение	Кабель проложено: Длина м
Х2-23	Регулятор разности температур	Термометр ТСП2	поставляется комплектно									
Х2-24	То же	Термометр ТСП3	поставляется комплектно									
Х2-25	Термометр п.5	Щит оператора	Х2-25	РЗ-Ц-Х-25	3		АКВВГ	5х2,5	53			
Х2-26	Коробка соединительная КСК 32 №16	Коробка соединительная КСК-32 №17	Х2-26	РЗ-Ц-Х 25	2,5		КВВГ	10х1,0	3			
Х2-27	То же	Щит оператора	Х2-27	РЗ-Ц-Х-25	1		АКВВГ	10х2,5	54			
	Установка	осушки №3										
Х3-1	Датчик температуры ТР	Прибор управления и контроля УК	поставляется комплектно									
Х3-2	Регулятор разности температур РРТ	То же	поставляется комплектно									
Х3-3	Реле РД1	"	поставляется комплектно									
Х3-4	Реле РД2	"	поставляется комплектно									
Х3-5	Электромагнитные катушки ЭК1-ЭК6	Штепсельный разъем	поставляется комплектно									
Х3-6	Коробка соединительная КСК-32 №16	Прибор управления и контроля УК	Х3-6	РЗ-Ц-Х-32	1,5		КВВГ	14х10	2			
Х3-8	Штепсельный разъем	Коробка соединительная КСК-32 №16	Х3-8	РЗ-Ц-Х-25	[illegible]		КВВГ	7х10	3			
Х3-10	Термометр ТСП1	Блок регулирования ШИЕ	Х3-10	РЗ-Ц-Х-18	5		КВВГ	5х1,0	60			
Х3-11	Коробка соединительная КСК-2 № 17	Прибор управления и контроля УК	Х3-11	РЗ-Ц-Х-18	4		КВВГ	5х1,0	5			
Х3-12	То же	Блок регулирования ШИЕ	Х3-12	РЗ-Ц-Х-25	2		АКВВГ	10х2,5	57			
Х3-13	Выключатель автоматический В3	Коробка соединительная КСК-32 №16	Х3-13	РЗ-Ц-Х-18	1,5		КВВГ	4х1,0	2			
Х3-15	Электронагреватель ТЭН	Коробка соединительная КСК-32 №17	Х3-15	РЗ-Ц-Х-18	2,5		КВВГ	4х1,0	3			
Х3-16	Блок управления БУ	То же	Х3-16	РЗ-Ц-Х-25	2		АКВВГ	10х2,5	41			
Х3-18	Регулятор разности температур РРТ	"	Х3-18	РЗ-Ц-Х-18	6		КВВГ	4х1,0	7			
Х3-20	Исполнительный механизм СВ1	"	Х3-20	РЗ-Ц-Х-18	5		КВВГ	4х1,0	6			
Х3-23	Регулятор разности температур РРТ	Термометр ТСП2	поставляется комплектно									
Х3-24	То же	Термометр ТСП3	поставляется комплектно									
Х3-25	Термометр п.5	Щит оператора	Х3-25	РЗ-Ц-Х-18	3		АКВВГ	5х2,5	53			
Х3-26	Коробка соединительная КСК-32 №16	Коробка соединительная КСК-32 №17	Х3-26	РЗ-Ц-Х-25	2,5		КВВГ	10х1,0	3			
Х3-27	То же	Щит оператора	Х3-27	РЗ-Ц-Х-25	1		АКВВГ	10х2,5	46			

Маркировка кабеля	Трасса: Начало	Трасса: Конец	Проходы через: трубы: маркировка	Проходы через: трубы: усл. прох. мм	Проходы через: трубы: Длина м	Ящики протяжные	Кабель по проекту: Марка, напряжение	Кабель по проекту: Кол., число жил и сечение	Кабель по проекту: Длина +6% м	Кабель проложено: Марка, напряжение	Кабель проложено: Кол., число жил и сечение	Кабель проложено: Длина м
	Установка	осушки №4										
Х4-1	Датчик температуры ТР	Прибор управления и контроля УК	поставляется комплектно									
Х4-2	Регулятор разности температур РРТ	То же	поставляется комплектно									
Х4-3	Реле РД1	"	поставляется комплектно									
Х4-4	Реле РД2	"	поставляется комплектно									
Х4-5	Электромагнитные катушки ЭК1-ЭК6	Штепсельный разъем	поставляется комплектно									
Х4-5	Коробка соединительная КСК-32 №16	Прибор управления и контроля УК	Х4-6	РЗ-Ц-Х-32	1,5		КВВГ	14х1,0	2			
Х4-8	Штепсельный разъем	Коробка соединительная КСК-32 №16	Х4-8	РЗ-Ц-Х 25	2,5		КВВГ	7х1,0	3			
Х4-10	Термометр ТСП1	Блок регулирования ШИЕ	Х4-10	РЗ-Ц-Х-18	5		КВВГ	5х1,0	53			
Х4-11	Коробка соединительная КСК-32 №17	Прибор управления и контроля УК	Х4-11	РЗ-Ц-Х-18	4		КВВГ	5х1,0	5			
Х4-12	То же	Блок регулирования ШИЕ	Х4-12	РЗ-Ц-Х-25	2		АКВВГ	10х2,5	50			
Х4-13	Выключатель автоматический В3	Коробка соединительная КСК-32 №16	Х4-13	РЗ-Ц-Х-18	1,5		КВВГ	4х1,0	2			
Х4-15	Электронагреватель ТЭН	Коробка соединительная КСК-32 №17	Х4-15	РЗ-Ц-Х-18	2,5		КВВГ	4х1,0	3			
Х4-16	Блок управления БУ	То же	Х4-16	РЗ-Ц-Х-25	2		АКВВГ	10х2,5	33			
Х4-18	Регулятор разности температур РРТ	"	Х4-18	РЗ-Ц-Х-18	6		КВВГ	4х1,0	7			
Х4-20	Исполнительный механизм СВ1	"	Х4-20	РЗ-Ц-Х-18	5		КВВГ	4х1,0	6			

58

Инв. № 8690/3

904-1-56.84

Компрессорная станция ЧК-500А0 с осушкой воздуха

ГИП	Леонов		25.5.83
Нач.отд.	Христофоров		
Гл.спец.	Левинский		
Н.контр.	Золотарева		
Рук.гр.	Седых		
Ст.инж.	Посупонько		
Ст.техн.	Шуст		

Привязан

Инв.№

Стадия	Лист	Листов
РП	57	79

Журнал кабельных проводок (продолжение)

ГИПРОСТРОЙДОРМАШ г. Ростов-на-Дону

Маркировка кабеля	Трасса: Начало	Трасса: Конец	Проходы через: трубы: Маркировка	Проходы через: трубы: усл. прох. мм	Проходы через: трубы: Длина м	Проходы через: Ящики протяжные	Кабель: по проекту: Марка, напряжение	Кабель: по проекту: Кол., число жил и сечение	Кабель: по проекту: Длина +6% м	Кабель: проложено: Марка, напряжение	Кабель: проложено: Кол., число жил и сечение	Кабель: проложено: Длина м
ХЧ-23	Регулятор разности температур РРТ	Термометр ТСП2	поставляется комплектно									
ХЧ-24	То же	Термометр ТСП3	поставляется комплектно									
ХЧ-25	Термометр п. 5	Щит оператора	ХЧ-25	РЗ-Ц-Х-18	3		АКВВГ	5х2,5	4Б			
ХЧ-26	Коробка соедини-тельная КСК-32 №16	Коробка соедини-тельная КСК-32 №17	ХЧ-26	РЗ-Ц-Х-25	2,5		КВВГ	10х1,0	3			
ХЧ-27	То же	Щит оператора	ХЧ-27	РЗ-Ц-Х-25	1		АКВВГ	10х2,5	3Б			

Маркировка кабеля	Трасса: Начало	Трасса: Конец	Проходы через: трубы: Маркировка	Проходы через: трубы: усл. прох. мм	Проходы через: трубы: Длина м	Проходы через: Ящики протяжные	Кабель: по проекту: Марка, напряжение	Кабель: по проекту: Кол., число жил и сечение	Кабель: по проекту: Длина +6% м	Кабель: проложено: Марка, напряжение	Кабель: проложено: Кол., число жил и сечение	Кабель: проложено: Длина м

59

Инв. № 8690/3

			904-1-56.84
			Компрессорная станция ЧК-500А0 с осушкой воздуха
Привязан			Стадия: РП; Лист: 58; Листов: 79
ГИП	Леонов	25.83	
Нач. отд.	Христофоров		
Гл. спец.	Ловинский		
Н. контр.	Золотарева		
Рук. гр.	Седых		Журнал кабельных проводок (окончание)
Ст. инж.	Посупонька		ГИПРОСТРОЙДОРМАШ г. Ростов-на-Дону
Инв. №	Ст. техн.	Шуст	

Маркировка кабеля	Трасса: Начало	Трасса: Конец	Проходы через: трубы: маркировка	Проходы через: трубы: усл. прох. мм	Проходы через: трубы: Длина м	Ящики протяжные	Кабель по проекту: Марка, напряжение	Кабель по проекту: Кол., число жил и сечение	Кабель по проекту: Длина +6% м	Кабель проложено: Марка, напряжение	Кабель проложено: Кол., число жил и сечение	Кабель проложено: Длина м
	Компрессор № 1											
1-1	Колодки термометров Т1-Т10	Коробка соединительная КСК-32 №1	1-1	РЗ-Ц-Х-32	1		КВВГ	27×1,0	15			
1-2	Термометр Т12	То же	1-2	РЗ-Ц-Х-18	2,5		КВВГ	4×1,0	3			
1-3	Термометр Т11	"	1-3	РЗ-Ц-Х-18	2,5		КВВГ	4×1,0	3			
1-4	Коробка соединительная КСК-32 №1	Щит управления ШЭС 9102-33/3 (шкаф №3)	1-4	РЗ-Ц-Х-32	2		КВВГ	27×1,0	21			
1-5	Термометр ТВ1	Коробка соединительная КСК-32 №2	—	—	—		КВВГ	4×1,0	6			
1-6	Термометр ТВ2	То же	—	—	—		КВВГ	4×1,0	5			
1-7	Термометр ТВ3	"	—	—	—		КВВГ	4×1,0	6			
1-8	Термометр ТВ4	"	—	—	—		КВВГ	4×1,0	5			
1-9	Термометр ТВ5	"	1-9	РЗ-Ц-Х-18	2		КВВГ	4×1,0	5			
1-10	Термометр ТВ6	"	1-10	РЗ-Ц-Х-18	3		КВВГ	4×1,0	6			
1-11	Коробка соединительная КСК-32 №2	Щит управления ШЭС 9102-33/3 (шкаф №3)	—	—	—		КВВГ	19×1,0	14			
1-12	Термометр ТМ1	Коробка соединительная КСК-16 №3	1-12	РЗ-Ц-Х-18	5		КВВГ	4×1,0	6			
1-13	Термометр ТМ2	То же	1-13	РЗ-Ц-Х-18	3		КВВГ	4×1,0	4			
1-14	Термометр ТМ4	"	—	—	—		КВВГ	4×1,0	2			
1-15	Термометр ТВ8	"	1-15	РЗ-Ц-Х-18	1		КВВГ	4×1,0	12			
1-16	Термометр ТВ7	"	1-16	26×16	6		КВВГ	4×1,0	17			
1-17	Коробка соединительная КСК-16 №3	Щит управления ШЭС 9102-33/3 (шкаф №3)	—	—	—		КВВГ	14×1,0	19			
1-18	Термометр ТП1	Коробка соединительная КСК-16 №4	1-18	РЗ-Ц-Х-18	3,5		КВВГ	4×1,0	4			
1-19	Термометр ТП2	То же	1-19	РЗ-Ц-Х-18	1,5		КВВГ	4×1,0	2			
1-20	Термометр ТП3	"	1-20	РЗ-Ц-Х-18	1,5		КВВГ	4×1,0	2			
1-21	Термометр ТП4	Коробка соединительная КСК-16 №4	1-21	РЗ-Ц-Х-18	2,5		КВВГ	4×1,0	3			
1-22	Термометр ТП5	То же	1-22	РЗ-Ц-Х-18	2,5		КВВГ	4×1,0	3			
1-23	Коробка соединительная КСК-16 №4	Щит управления ШЭС 9102-33/3 (шкаф №3)	1-23	РЗ-Ц-Х-25	2		КВВГ	14×1,0	14			
1-24	Термометр ТП6	Коробка соединительная КСК-16 №5	1-24	РЗ-Ц-Х-18	1,5		КВВГ	4×1,0	2			
1-25	Термометр ТП7	То же	1-25	РЗ-Ц-Х-18	1,5		КВВГ	4×1,0	2			
1-26	Термометр ТП8	"	1-26	РЗ-Ц-Х-18	2,5		КВВГ	4×1,0	3			
1-27	Термометр ТП9	"	1-27	РЗ-Ц-Х-18	6		КВВГ	4×1,0	7			
1-28	Коробка соединительная КСК-16 №5	Щит управления ШЭС 9102-33/3 (шкаф №3)	1-28	РЗ-Ц-Х-25	4		КВВГ	14×1,0	17			
1-29	Задвижка нагнетания ДЗН	Щит управления ШЭС 9102-33/3 (шкаф № 1.2)	1-29	РЗ-Ц-Х-32	2		АКВВГ	14×2,5	30			
1-30	Тиристорное возбудительное устройство	То же	—	—	—		АКВВГ	7×2,5	58			
1-31	В/в Ячейка ВМ К1	"	1-31	26×16	2		АКВВГ	4×2,5	46			
1-32	Противопомпажный клапан ДПК	Коробка соединительная КСК-32 №6	1-32	РЗ-Ц-Х-32	2		АКВВГ	14×2,5	6			
1-33	Дроссельная заслонка ДДЗ	То же	1-33	РЗ-Ц-Х-32	2		АКВВГ	14×2,5	3			
1-34	Конечный выключатель дроссельной заслонки ВЗД22	"	1-34	РЗ-Ц-Х-18	2		АКВВГ	4×2,5	3			
1-35	Коробка соединительная КСК-32 №6	Щит управления ШЭС 9102-33/3 (шкаф №12)	—	—	—		АКВВГ	19×2,5	8			
1-36	То же	Пульт управления ШЭС 3006-00/2	—	—	—		АКВВГ	7×2,5	40			
1-37	Электромагнитный вентиль УА1	Коробка соединительная КСК-32 №7	1-37	РЗ-Ц-Х-18	2,5		АКВВГ	5×2,5	3			
1-38	Задвижка ДЗВ1	То же	1-38	40×2	7		АКВВГ	14×2,5	8			
1-39	Задвижка ДЗВ2	"	1-39	40×2	7		АКВВГ	14×2,5	8			
1-40	Вентиль продувки конденсата ВП1	"	1-40	25×1,6	5		АКВВГ	4×2,5	6			
1-41	Вентиль продувки конденсата ВП2	"	1-41	26×1,6	5		АКВВГ	4×2,5	13			

60

Инв. № 8690/3

904-1-56.84

Компрессорная станция ЗК-500А0 с осушкой воздуха

ГИП	Леонов		25.5.83
Нач.отд.	Христофоров		
Гл.спец.	Левинский		
Н.контр.	Золотарева		
Рук.гр.	Седых		
Ст.инж.	Посупонько		
Ст.техн.	Шуст		

Привязан

Инв. №

Журнал кабельных проводок (начало)

Стадия	Лист	Листов
РП	59	79

ГИПРОСТРОЙДОРМАШ г. Ростов-на-Дону

Маркировка кабеля	Трасса		Проходы через: трубы			Ящики протяжные	Кабель по проекту			Кабель проложено		
	Начало	Конец	Маркировка	усл. проход. мм	Длина м		Марка, напряжение	Кол., число жил и сечение	Длина +6% м	Марка напряжение	Кол., число жил и сечение	Длина м
1-42	Коробка соединительная КСК-32 №1	Щит управления ШЭС 9102-3313 (шкаф №1.2)	—	—	—		АКВВГ	19х2,5	10			
1-43	Регулятор п.3а-1	Щит оператора	—	—	—		КВВГЭ	4х1,0	59			
1-44	Регулятор п.3а-2	То же	—	—	—		КВВГЭ	4х1,0	58			
1-45	Электромагнитный вентиль УА6.1	Коробка соединительная КСК-16 №8	1-45	РЗ-Ц-Х-18	2		АКРВГ	4х2,5	6			
1-46	Пост управления SA6.9	Коробка соединительная КСК-16 №8	1-46	РЗ-Ц-Х-18	1,5		АКВВГ	4х2,5	2			
1-47	Указатель уровня РДУ	То же	—	—	—		АКВВГ	4х2,5	3			
1-48	Коробка соединительная КСК-16 №8	Коробка соединительная КСК-16 №9	—	—	—		АКВВГ	7х2,5	1			
1-49	Термометр п.2	То же	1-49	РЗ-Ц-Х-18	1		КВВГ	4х1,0	6			
1-50	Электромагнитный вентиль УА2	Коробка соединительная КСК-16 №10	1-50	РЗ-Ц-Х-18	2		АКВВГ	5х2,5	3			
1-51	Электромагнитный вентиль УА3	То же	1-51	РЗ-Ц-Х-18	2		АКВВГ	5х2,5	3			
1-52	Электромагнитный вентиль УА4	"	1-52	РЗ-Ц-Х-18	2		АКВВГ	5х2,5	3			
1-53	Электромагнитный вентиль УА5	"	1-53	РЗ-Ц-Х-18	2		АКВВГ	5х2,5	3			
1-54	Коробка соединительная КСК-16 №10	Коробка соединительная КСК-16 №9	—	—			АКВВГ	5х2,5	2			
1-55	Коробка соединительная КСК-16 №19	Щит оператора	—	—	—		АКВВГ	7х2,5	62			
1-56	Коробка соединительная КСК-16 №9	Щит управления ШЭС 9102-3313 (шкаф №1.2)	—	—	—		АКВВГ	7х2,5	21			
1-57	Щит управления ШЭС 8503-0012	Щит управления ШЭС 9102-3313 (шкаф №3)	—	—	—		АКВВГ	14х2,5	5			
1-58	То же	Щит управления ШЭС 9102-3313 (шкаф №1.2)	—	—	—		АКВВГ	14х2,5	7			
1-59	Щит управления ШЭС 9102-3313 шкаф №3)	Пульт управления ШЭС 9006-0012	—	—	—		АКВВГ	5х2,5	46			
1-60	Щит управления ШЭС 8801-0013	То же	—	—	—		АКВВГЭ	10х2,5	15			
1-61	То же	Щит управления ШЭС 9102-3313 (шкаф №1.2)	—	—	—		АКВВГЭ	19х2,5	50			

Маркировка кабеля	Трасса		Проходы через: трубы			Ящики протяжные	Кабель по проекту			Кабель проложено		
	Начало	Конец	Маркировка	усл. проход. мм	Длина м		Марка, напряжение	Кол., число жил и сечение	Длина +6% м	Марка, напряжение	Кол., число жил и сечение	Длина м
1-62	Пульт управления ШЭС 9006-0012	То же	—	—	—		АКВВГ	37х2,5	46			
1-63	В/В ячейка ВМК2	Щит оператора	1-63	26х1,6	2		АКВВГ	5х2,5	24			
	Компрессор №2											
2-1	Коробка термометров Т1-Т10	Коробка соединительная КСК-32 №1	2-1	РЗ-Ц-Х-32	1		КВВГ	27х1,0	1,5			
2-2	Термометр Т-12	То же	2-2	РЗ-Ц-Х-18	2,5		КВВГ	4х1,0	3			
2-3	Термометр Т11	"	2-3	РЗ-Ц-Х-18	2,5		КВВГ	4х1,0	3			
2-4	Коробка соединительная КСК-32 №1	Щит управления ШЭС 9102-3313 (шкаф №3)	2-4	РЗ-Ц-Х-32	2		КВВГ	27х1,0	21			
2-5	Термометр ТВ1	Коробка соединительная КСК-32 №2	—	—	—		КВВГ	4х1,0	6			
2-6	Термометр ТВ2	То же	—	—	—		КВВГ	4х1,0	5			
2-7	Термометр ТВ3	"	—	—	—		КВВГ	4х1,0	6			
2-8	Термометр ТВ4	"	—	—	—		КВВГ	4х1,0	5			
2-9	Термометр ТВ5	"	2-9	РЗ-Ц-Х-18	2		КВВГ	4х1,0	5			
2-10	Термометр ТВ6	"	2-10	РЗ-Ц-Х-18	3		КВВГ	4х1,0	6			
2-11	Коробка соединительная КСК-32 №2	Щит управления ШЭС 9102-3313 (шкаф №3)	—	—	—		КВВГ	19х1,0	14			
2-12	Термометр ТМ1	Коробка соединительная КСК-16 №3	2-12	РЗ-Ц-Х-18	5		КВВГ	4х1,0	6			
2-13	Термометр ТМ2	То же	2-13	РЗ-Ц-Х-18	3		КВВГ	4х1,0	4			
2-14	Термометр ТМ4	"	—	—	—		КВВГ	4х1,0	2			
2-15	Термометр ТВ8	"	2-15	РЗ-Ц-Х-18	1		КВВГ	4х1,0	12			
2-16	Термометр ТВ7	"	2-16	26х1,6	6		КВВГ	4х1,0				

61

Инв. № 8690/3

904-1-56.84

Компрессорная станция 3К-500.40 с осушкой воздуха

ГИП	Леонов		25.583
Начатд.	Христофоров		
Гл.спец.	Левинский		
Н.контр.	Золотарева		
Рук.гр.	Седых		
Ст.инж.	Посуленко		
Ст.техн.	Шуст		

Привязан

Инв. №

Стадия	Лист	Листов
РП	60	79

Журнал кабельных проводок (продолжение)

ГИПРОСТРОЙДОРМАШ г.Ростов-на-Дону

Маркировка кабеля	Трасса: Начало	Трасса: Конец	Проходы через: трубы: маркировка	трубы: усл. прох. мм	трубы: Длина м	Ящики протяжные	Кабель по проекту: Марка, напряжение	по проекту: Кол., число жил и сечение	по проекту: Длина +6% м	проложено: Марка, напряжение	проложено: Кол., число жил и сечение	проложено: Длина м
2-17	Коробка соединительная КСК-16 №3	Щит управления ШЭС 9102-3313 (шкаф №3)	—	—	—		КВВГ	14х1.0	19			
2-18	Термометр ТП1	Коробка соединительная КСК-16 №4	2-18	Р3-Ц-Х-18	3.5		КВВГ	4х1.0	4			
2-19	Термометр ТП2	То же	2-19	Р3-Ц-Х-18	1.5		КВВГ	4х1.0	2			
2-20	Термометр ТП3	"	2-20	Р3-Ц-Х-18	1.5		КВВГ	4х1.0	2			
2-21	Термометр ТП4		2-21	Р3-Ц-Х-18	2.5		КВВГ	4х1.0	3			
2-22	Термометр ТП5		2-22	Р3-Ц-Х-18	2.5		КВВГ	4х1.0	3			
2-23	Коробка соединительная КСК-15 №4	Щит управления ШЭС 9102-3313 (шкаф №3)	2-23	Р3-Ц-Х-25	2		КВВГ	14х1.0	14			
2-24	Термометр ТП6	Коробка соединительная КСК-16 №5	2-24	Р3-Ц-Х-18	1.5		КВВГ	4х1.0	2			
2-25	Термометр ТП7	То же	2-25	Р3-Ц-Х-18	1.5		КВВГ	4х1.0	2			
2-26	Термометр ТП8	"	2-26	Р3-Ц-Х-18	2.5		КВВГ	4х1.0	3			
2-27	Термометр ТП9	"	2-27	Р3-Ц-Х-18	6		КВВГ	4х1.0	7			
2-28	Коробка соединительная КСК-16 №5	Щит управления ШЭС 9102-3313 (шкаф №3)	2-28	Р3-Ц-Х-25	4		КВВГ	14х1.0	17			
2-29	Задвижка нагнетания ДЗН	Щит управления ШЭС 3102-3313 (шкаф N 1.2)	2-29	Р3-Ц-Х-32	2		АКВВГ	14х2.5	20			
2-30	Тиристорное возбудительное устройство	Щит управления ШЭС 9102-3313 (шкаф №1.2)	—	—	—		АКВВГ	7х2.5	51			
2-31	в/в ячейка ВМК1	То же	2-31	26х1.6	2		АКВВГ	4х2.5	48			
2-32	Противовзломпажный клапан ДПК	Коробка соединительная КСК-32 №6	2-32	Р3-Ц-Х-32	2		АКВВГ	14х2.5	6			
2-33	Дроссельная заслонка ДДЗ	То же	2-33	Р3-Ц-Х-32	2		АКВВГ	14х2.5	3			
2-34	Конечный выключатель дроссельной заслонки ВЗД22	"	2-34	Р3-Ц-Х-18	2		АКВВГ	4х2.5	3			
2-35	Коробка соединительная КСК-32 №6	Щит управления ШЭС 9102-3313 (шкаф №1.2)	—	—	—		АКВВГ	19х2.5	8			
2-36	То же	Пульт управления ШЭС 9006-0012	—	—	—		АКВВГ	7х2.5	32			
2-37	Электромагнитный вентиль УА1	Коробка соединительная КСК-32 №7	2-37	Р3-Ц-Х-18	2.5		АКВВГ	5х2.5	3			
2-38	Задвижка ДЗВ1	То же	2-38	40х2	7		АКВВГ	14х2.5	8			
2-39	Задвижка ДЗВ2	"	2-39	40х2	7		АКВВГ	14х2.5	8			
2-40	Вентиль продувки конденсата ВП1	"	2-40	26х1.6	5		АКВВГ	4х2.5	6			
2-41	Вентиль продувки конденсата ВП2	Коробка соединительная КСК-32 №7	2-41	26х1.6	5		АКВВГ	4х2.5	13			
2-42	Коробка соединительная КСК-32 №7	Щит управления ШЭС 9102-3313 (шкаф №1.2)	—	—	—		КВВГ	19х2.5	10			
2-43	Регулятор п.3а-1	Щит оператора	—	—	—		КВВГэ	4х1.0	51			
2-44	Регулятор п.3а-2	То же	—	—	—		КВВГэ	4х1.0	50			
2-45	Электромагнитный вентиль УА6.1	Коробка соединительная КСК-16 №8	2-45	Р3-Ц-Х-18	2		АКВВГ	4х2.5	6			
2-46	Пост управления SA69	То же	2-46	Р3-Ц-Х-18	1.5		АКВВГ	4х2.5	2			
2-47	Указатель уровня РДУ	"	—	—	—		АКВВГ	4х2.5	3			
2-48	Коробка соединительная КСК-16 №8	Коробка соединительная КСК-16 №9	—	—	—		АКВВГ	7х2.5	1			
2-49	Термометр п.2	То же	2-49	Р3-Ц-Х-18	1		КВВГ	4х1.0	6			
2-50	Электромагнитный вентиль УА2	Коробка соединительная КСК-16 №10	2-50	Р3-Ц-Х-18	2		АКВВГ	5х2.5	3			
2-51	Электромагнитный вентиль УА3	То же	2-51	Р3-Ц-Х-18	2		АКВВГ	5х2.5	3			
2-52	Электромагнитный вентиль УА4	"	2-52	Р3-Ц-Х-18	2		АКВВГ	5х2.5	3			
2-53	Электромагнитный вентиль УА5	"	2-53	Р3-Ц-Х-18	2		АКВВГ	5х2.5	3			
2-54	Коробка соединительная КСК-16 №10	Коробка соединительная КСК-16 №9	—	—	—		АКВВГ	5х2.5	2			
2-55	Коробка соединительная КСК-16 №9	Щит оператора	—	—	—		АКВВГ	7х2.5	54			

62

Инв. № 8690/3

Привязан

Инв. №

ГИП	Леонов		25583
Нач. отд.	Христофоров		
Гл. спец.	Левинский		
Н. контр.	Золотарева		
Рук. гр.	Седых		
Ст. инж.	Просунько		
Ст. техн.	Шуст		

904-1-56.84

Компрессорная станция 3К-500-80 с осушкой воздуха.

Стадия	Лист	Листов
РП	61	79

Журнал кабельных проводок (продолжение)

ГИПРОСТРОЙДОРМАШ г. Ростов-на-Дону

Маркировка кабеля	Трасса: Начало	Трасса: Конец	Проходы через: Трубы: Маркировка	Трубы: усл. прох. мм	Трубы: Длина м	Ящики протяжные	Кабель по проекту: Марка, напряжение	Кол., число жил и сечение	Длина +6% м	Кабель проложено: Марка, напряжение	Кол., число жил и сечение	Длина м
2-56	То же	Щит управления ШЭС 9102-33/3 (шкаф №1.2)	—	—	—		АКВВГ	7×2.5	21			
2-57	Щит управления ШЭС 8503-00/2	Щит управления ШЭС 9102-33/3 (шкаф №3)	—	—	—		АКВВГ	14×2.5	5			
2-58	То же	Щит управления ШЭС 9102-33/3 (шкаф №1.2)	—	—	—		АКВВГ	14×2.5	7			
2-59	Щит управления ШЭС 9102-33/3 (шкаф №3)	Пульт управления ШЭС 9006-00/2	—	—	—		АКВВГ	5×2.5	37			
2-60	Щит управления ШЭС 8801-00/3	То же	—	—	—		АКВВГЭ	10×2.5	14			
2-61	Щит управления ШЭС 8801-00/3	Щит управления ШЭС 9102-33/3 (шкаф №1.2)	—	—	—		АКВВГЭ	19×2.5	42			
2-62	Пульт управления ШЭС 9006-00/2	То же	—	—	—		АКВВГ	37×2.5	37			
2-63	В/в ячейка ВМК2	Щит оператора	2-63	26×1.6	2		АКВВГ	5×2.5	34			
	Компрессор	№3										
3-1	Колодка термометров Т1-Т10	Коробка соединительная КСК-32 №1	3-1	РЗ-Ц-Х-32	1		КВВГ	27×1.0	1.5			
3-2	Термометр Т12	То же	3-2	РЗ-Ц-Х-18	2.5		КВВГ	4×1.0	3			
3-3	Термометр Т11	"	3-3	РЗ-Ц-Х-18	2.5		КВВГ	4×1.0	3			
3-4	Коробка соединительная КСК-32 №1	Щит управления ШЭС 9102-33/3 (шкаф №3)	3-4	РЗ-Ц-Х-32	2		КВВГ	27×1.0	21			
3-5	Термометр ТВ1	Коробка соединительная КСК-32 №2	—	—	—		КВВГ	4×1.0	6			
3-6	Термометр ТВ2	То же	—	—	—		КВВГ	4×1.0	5			
3-7	Термометр ТВ3	"	—	—	—		КВВГ	4×1.0	6			
3-8	Термометр ТВ4	"	—	—	—		КВВГ	4×1.0	5			
3-9	Термометр ТВ5	"	3-9	РЗ-Ц-Х-18	2		КВВГ	4×1.0	5			
3-10	Термометр ТВ6	"	3-10	РЗ-Ц-Х-18	3		КВВГ	4×1.0	6			
3-11	Коробка соединительная КСК-32 №2	Щит управления ШЭС 9102-33/3 (шкаф №3)	—	—	—		КВВГ	19×1.0	14			
3-12	Термометр ТМ1	Коробка соединительная КСК-16 №3	3-12	РЗ-Ц-Х-18	5		КВВГ	4×1.0	6			
3-13	Термометр ТМ2	То же	3-13	РЗ-Ц-Х-18	3		КВВГ	4×1.0	4			
3-14	Термометр ТМ4	"	—	—	—		КВВГ	4×1.0	2			
3-15	Термометр ТВ8	"	3-15	РЗ-Ц-Х-18	1		КВВГ	4×1.0	12			
3-16	Термометр ТВ7	"	3-16	26×1.6	6		КВВГ	4×1.0	17			
3-17	Коробка соединительная КСК-16 №3	Щит управления ШЭС 9102-33/3 (шкаф №3)	—	—	—		КВВГ	14×1.0	19			
3-18	Термометр ТП1	Коробка соединительная КСК-16 №4	3-18	РЗ-Ц-Х-18	3.5		КВВГ	4×1.0	4			
3-19	Термометр ТП2	То же	3-19	РЗ-Ц-Х-18	1.5		КВВГ	4×1.0	2			
3-20	Термометр ТП3	"	3-20	РЗ-Ц-Х-18	1.5		КВВГ	4×1.0	2			
3-21	Термометр ТП4	"	3-21	РЗ-Ц-Х-18	2.5		КВВГ	4×1.0	3			
3-22	Термометр ТП5	"	3-22	РЗ-Ц-Х-18	2.5		КВВГ	4×1.0	3			
3-23	Коробка соединительная КСК-16 №4	Щит управления ШЭС 9102-33/3 (шкаф №3)	3-23	РЗ-Ц-Х-25	2		КВВГ	14×1.0	14			
3-24	Термометр ТП6	Коробка соединительная КСК-16 №5	3-24	РЗ-Ц-Х-18	1.5		КВВГ	4×1.0	2			
3-25	Термометр ТП7	То же	3-25	РЗ-Ц-Х-18	1.5		КВВГ	4×1.0	2			
3-26	Термометр ТП8	"	3-26	РЗ-Ц-Х-18	2.5		КВВГ	4×1.0	3			
3-27	Термометр ТП9	"	3-27	РЗ-Ц-Х-18	6		КВВГ	4×1.0	7			
3-28	Коробка соединительная КСК-16 №5	Щит управления ШЭС 9102-33/3 (шкаф №3)	3-28	РЗ-Ц-Х-25	4		КВВГ	14×1.0	17			
3-29	Задвижка нагнетания ДЗН	Щит управления ШЭС 9102-33/3 (шкаф №1.2)	3-29	РЗ-Ц-Х-32	2		АКВВГ	14×2.5	22			
3-30	Тиристорное возбудительное устройство	То же	—	—	—		АКВВГ	7×2.5	44			
3-31	В/в ячейка ВМ К1	"	3-31	26×1.6	2		АКВВГ	4×2.5	30			

63

Инв. № 8690/3

904-1-56.84

Компрессорная станция ЗК-500А0 с осушкой воздуха

ГИП	Леонов		25.5.83
Нач.отд.	Христофоров		
Гл.спец.	Левинский		
Н.контр.	Золотарева		
Рук.гр.	Седых		
Ст.инж.	Посупонько		
Ст.техн.	Шуст		

Привязан

Инв. №

Стадия	Лист	Листов
РП	62	79

Журнал кабельных проводок (продолжение)

ГИПРОСТРОЙДОРМАШ г. Ростов-на-Дону

Маркировка кабеля	Трасса: Начало	Трасса: Конец	Проходы через: Трубы: маркировка	Трубы: усл. прох. мм	Трубы: Длина м	Ящики протяжные	Кабель по проекту: Марка, напряжение	Кол., число жил и сечение	Длина +6% м	Кабель проложено: Марка, напряжение	Кол., число жил и сечение	Длина м
3-31	в/в ячейка ВМК1	То же	3-31	26×1,6			АКВВГ	4×2,5				
3-32	Противопомпажный клапан ДПК	Коробка соединительная КСК-32№6	3-32	РЗ-Ц-Х-32	2		АКВВГ	14×2,5	6			
3-33	Дроссельная заслонка ДД3	То же	3-33	РЗ-Ц-Х-32	2		АКВВГ	14×2,5	3			
3-34	Конечный выключатель дроссельной заслонки ВЗД22	"	3-34	РЗ-Ц-Х-18	2		АКВВГ	4×2,5	3			
3-35	Коробка соединительная КСК-32№6	Щит управления ШЭС 9102-33/3 (шкаф №1,2)	—	—	—		АКВВГ	19×2,5	8			
3-36	То же	Пульт управления ШЭС 9006-00/2	—	—	—		АКВВГ	7×2,5	24			
3-37	Электромагнитный вентиль УА1	Коробка соединительная КСК-32№1	3-37	РЗ-Ц-Х-18	2,5		АКВВГ	5×2,5	3			
3-38	Задвижка ДЗВ1	То же	3-38	40×2	7		АКВВГ	14×2,5	8			
3-39	Задвижка ДЗВ2	"	3-39	10×2	7		АКВВГ	14×2,5	8			
3-40	Вентиль продувки конденсата ВП1	"	3-40	26×1,6	5		АКВВГ	4×2,5	6			
3-41	Вентиль продувки конденсата ВП2	Коробка соединительная КСК-32 №7	3-41	26×1,6	5		АКВВГ	4×2,5	13			
3-42	Коробка соединительная КСК-32№7	Щит управления ШЭС 9102-33/3 (шкаф №1,2)	—	—	—		АКВВГ	19×2,5	10			
3-43	Регулятор п.3а-1	Щит оператора	—	—	—		КВВГЭ	4×1,0	42			
3-44	Регулятор п.3а-2	То же	—	—	—		КВВГЭ	4×1,0	41			
3-45	Электромагнитный вентиль УА6.1	Коробка соединительная КСК-16№8	3-45	РЗ-Ц-Х-18	2		АКРВГ	4×2,5	6			
3-46	Пост управления SA6.9	То же	3-46	РЗ-Ц-Х-18	1,5		АКВВГ	4×2,5	2			
3-47	Указатель уровня РДЦ	"	—	—	—		АКВВГ	4×2,5	3			
3-48	Коробка соединительная КСК-16№8	Коробка соединительная КСК-16№9	—	—	—		АКВВГ	7×2,5	1			
3-49	Термометр п.2	То же	3-49	РЗ-Ц-Х-18	1		КВВГ	4×1,0	6			
3-50	Электромагнитный вентиль УА2	Коробка соединительная КСК-16 №10	3-50	РЗ-Ц-Х-18	2		АКВВГ	5×2,5	3			
3-51	Электромагнитный вентиль УА3	То же	3-51	РЗ-Ц-Х-18	2		АКВВГ	5×2,5	3			
3-52	Электромагнитный вентиль УА4	"	3-52	РЗ-Ц-Х-18	2		АКВВГ	5×2,5	3			
3-53	Электромагнитный вентиль УА5	"	3-53	РЗ-Ц-Х-18	2		АКВВГ	5×2,5	3			
3-54	Коробка соединительная КСК-16№10	Коробка соединительная КСК-16№9	—	—	—		АКВВГ	5×2,5	2			
3-55	Коробка соединительная КСК-16№9	Щит оператора	—	—	—		АКВВГ	7×2,5	46			
3-56	То же	Щит управления ШЭС 9102-33/3 (шкаф №1,2)	—	—	—		АКВВГ	7×2,5	21			
3-57	Щит управления ШЭС 8503-00/3	Щит управления ШЭС 9102-33/3 (шкаф №3)	—	—	—		АКВВГ	14×2,5	5			
3-58	То же	Щит управления ШЭС 9102-33/3 (шкаф №1,2)	—	—	—		АКВВГ	14×2,5	7			
3-59	Щит управления ШЭС 9102-33/3 (шкаф №3)	Пульт управления ШЭС 9006-00/2	—	—	—		АКВВГ	5×2,5	28			
3-60	Щит управления ШЭС 8801-00/3	То же	—	—	—		АКВВГЭ	10×2,5	13			
3-61	То же	Щит управления ШЭС 9102-33/3 (шкаф №1,2)	—	—	—		АКВВГЭ	19×2,5	34			
3-62	Пульт управления ШЭС 9006-00/2	То же	—	—	—		АКВВГ	37×2,5	28			
3-63	в/в ячейка ВМ К2	Щит оператора	3-63	26×1,0	2		АКВВГ	5×2,5	24			

64

Инв. № 8690/3

904-1-56 84

Компрессорная станция ЗК-500 АО с осушкой воздуха

ГИП	Леонов		25.5.83
Нач.отд.	Христофоров		
Гл.спец.	Левинский		
Н.контр.	Золотарева		
Рук.гр.	Седых		
Ст.инж.	Посупонько		
Ст.техн.	Шуст		

Привязан

Инв. №

Стадия	Лист	Листов
РП	63	79

Журнал кабельных проводок (продолжение)

ГИПРОСТРОЙДОРМАШ г.Ростов-на-Дону

Маркировка кабеля	Трасса: Начало	Трасса: Конец	Проходы через: трубы: Маркировка	Проходы через: трубы: усл. прох. мм	Проходы через: трубы: Длина м	Проходы через: Ящики протяжные	Кабель по проекту: Марка, напряжение	Кабель по проекту: Кол., число жил и сечение	Кабель по проекту: Длина +6% м	Кабель проложено: Марка, напряжение	Кабель проложено: Кол., число жил и сечение	Кабель проложено: Длина м
	Общестанционные проводки											
64	Датчик температуры ДТ1	Коробка соединительная КСК-16 №11	—	—	—		АКВВГ	4х2,5	52			
65	Датчик температуры ДТ2	То же	65	26х1,6	2		АКВВГ	4х2,5	16			
66	Вентиль УА7	"	66	26х1,6	2		АКВВГ	5х2,5	21			
67	Коробка соединительная КСК-16 №11	Щит управления ШЭС 9103-8313	—	—	—		АКВВГ	7х2,5	18			
68	Вентиль УА8	Коробка соединительная КСК-16 №12	68	26х1,6	3		АКВВГ	5х2,5	16			
69	Датчик температуры ДТ3	То же	69	26х1,6	3		АКВВГ	4х2,5	48			
70	Датчик температуры ДТ4	"	70	Р3-Ц-Х-18	1,5		АКВВГ	4х2,5	2			
71	Коробка соединительная УСК-16 №12	Щит управления ШЭС 9103-8313	71	26х1,6	1		АКВВГ	7х2,5	23			
72	Прибор ПДД2	Коробка соединительная КСК-16 №13	72	Р3-Ц-Х-18	1		КВВГ	5х1,0	2			
73	Прибор ПДД3	То же	73	Р3-Ц-Х-18	1		КВВР	5х1,0	2			
74	Прибор ДМ0	Коробка соединительная КСК-16 №13	74	Р3-Ц-Х-18	1		КВВГ	5х1,0	2			
75	Коробка соединительная КСК-16 №13	Щит управления ШЭС 8801-0013	—	—	—		КВВГ	14х1,0	55			
76	Электромагнитный вентиль УА6.5	Коробка соединительная КСК-16 №14	76	Р3-Ц-Х-18	2,5		АКВВГ	4х2,5	3			
77	Пост управления ПМУ 6.5	То же	77	Р3-Ц-Х-18	1		АКВВГ	4х2,5	1,5			
78	Электромагнитный вентиль УА6.6	"	78	Р3-Ц-Х-18	2,5		АКВВГ	4х2,5	3			
79	Пост управления ПМУ 6.6	"	79	Р3-Ц-Х-18	1		АКВВГ	4х2,5	1,5			
80	Коробка соединительная КСК-16 №14	Щит оператора	—	—			АКВВГ	7х2,5	62			
81	Звуковая сигнализация НА	КРУ ячейка 5	81	26х1,6	2		АКВВГ	4х2,5	25			
82	Термометр п.Ч	Коробка соединительная КСК-8 №15	82	Р3-Ц-Х-18	1		КВВГ	4х1,0	1,5			
83	Коробка соединительная КСК-8 №15	Щит оператора	—	—	—		АКВВГ	4х2,5	58			
84	Щит управления ШЭС 8801-0013	Щит управления ШЭС 9103-8313	—	—	—		АКВВГ	5х2,5	6			
85	Щит оператора	Станция пожарной сигнализации объекта										
86	Щит оператора	Щит управления ШЭС 9103-8313	—	—	—		АКВВГ	4х2,5	5			
87	То же	То же	—	—	—		АКВВГ	4х2,5	5			
	Вентсистема В2											
В1	Щит оператора	Магнитный пускатель КМ15	—	—	—		АКВВГ	4х2,5	5			
В2	Кнопочный пост SB 15.2	Коробка соединительная КСК-8	В2	Р3-Ц-Х-18	1,5		АКВВГ	4х2,5	2			
В3	Кнопочный пост SB 15.1	То же	В3	26х1,6	4		АКВВГ	4х2,5	5			
В4	Коробка соединительная КСК-8	Щит оператора	—	—	—		АКВВГ	7х2,5	62			

65

Инв. № 8690/3

		904-1-56.84	
		Компрессорная станция 3К-500/40 с осушкой воздуха	
Гип	Леонов		Стадия: РП; Лист: 64; Листов: 79
Нач.отд.	Христофоров		
Гл.спец.	Левинский		
Н.контр.	Золотарева		
Рук.гр.	Седых	Журнал кабельных проводок (продолжение)	ГИПРОСТРОЙДОРМАШ г. Ростов-на-Дону
Ст.инж.	Посуповко		
Ст.техн.	Шуст		
Привязан			
Инв. №			

Маркировка кабеля	Трасса		Проходы через: трубы			Ящики протяжные	Кабель по проекту			Кабель проложено		
	Начало	Конец	Маркировка	усл. прох. мм	Длина м		Марка, напряжение	Кол., число жил и сечение	Длина +6% м	Марка, напряжение	Кол., число жил и сечение	Длина м
	Установка осушки №1											
X1-1	Датчик температуры ТР	Прибор управления и контроля УК			поставляется		комплектно					
X1-2	Регулятор разности температур РРТ	То же			поставляется		комплектно					
X1-3	Реле РД1	"			поставляется		комплектно					
X1-4	Реле РД2	"			поставляется		комплектно					
X1-5	Электромагнитные катушки ЭК1-ЭК6	Штепсельный разъем			поставляется		комплектно					
X1-6	Коробка соединительная КСК-32 №16	Прибор управления и контроля УК	X1-6	РЗ-Ц-Х-32	1.5		КВВГ	14х1.0	2			
X1-8	Штепсельный разъем	Коробка соединительная КСК-32 №16	X1-8	РЗ-Ц-Х-25	2.5		КВВГ	7х1.0	3			
X1-10	Термометр ТСП1	Блок регулирования ШИЕ	X1-10	РЗ-Ц-Х-18	5		КВВГ	5х1.0	67			
X1-11	Коробка соединительная КСК-32 №17	Прибор управления и контроля УК	X1-11	РЗ-Ц-Х-18	4		КВВГ	5х1.0	5			
X1-12	То же	Блок регулирования ШИЕ	X1-12	РЗ-Ц-Х-25	2		АКВВГ	10х2.5	64			
X1-13	Выключатель автоматический ВЗ	Коробка соединительная КСК-32 №16	X1-13	РЗ-Ц-Х-18	1.5		КВВГ	4х1.0	2			
X1-15	Электронагреватель ТЭН	Коробка соединительная КСК-32 №17	X1-15	РЗ-Ц-Х-18	2.5		КВВГ	4х1.0	3			
X1-16	Блок управления БУ	То же	X1-16	РЗ-Ц-Х-25	2		АКВВГ	10х2.5	50			
X1-18	Регулятор разности температур РРТ	"	X1-18	РЗ-Ц-Х-18	6		КВВГ	4х1.0	7			
X1-20	Исполнительный механизм СВ1	"	X1-20	РЗ-Ц-Х-18	5		КВВГ	4х1.0	6			
X1-23	Регулятор разности температур РРТ	Термометр ТСП2			поставляется		комплектно					
X1-24	То же	Термометр ТСП3			поставляется		комплектно					
X1-25	Термометр п.5	Щит оператора	X1-25	РЗ-Ц-Х-25	3		АКВВГ	5х2.5	53			
X1-26	Коробка соединительная КСК-32 №16	Коробка соединительная КСК-32 №17	X1-26	РЗ-Ц-Х-25	2.5		КВВГ	10х1.0	3			
X1-27	То же	Щит оператора	X1-27	РЗ-Ц-Х-25	1		АКВВГ	10х2.5	54			

Маркировка кабеля	Трасса		Проходы через: трубы			Ящики протяжные	Кабель по проекту			Кабель проложено		
	Начало	Конец	Маркировка	усл. прох. мм	Длина м		Марка, напряжение	Кол., число жил и сечение	Длина +6% м	Марка, напряжение	Кол., число жил и сечение	Длина м
	Установка осушки №2											
X2-1	Датчик температуры ТР	Прибор управления и контроля УК			поставляется		комплектно					
X-2-2	Регулятор разности температур РРТ	То же			поставляется		комплектно					
X2-3	Реле РД1	"			поставляется		комплектно					
X2-4	Реле РД2	"			поставляется		комплектно					
X2-5	Электромагнитные катушки ЭК1-ЭК6	Штепсельный разъем			поставляется		комплектно					
X2-6	Коробка соединительная КСК-32 №16	Прибор управления и контроля УК	X2-6	РЗ-Ц-Х-32	1.5		КВВГ	14х1.0	2			
X2-8	Штепсельный разъем	Коробка соединительная КСК-32 №16	X2-8	РЗ-Ц-Х-25	2.5		КВВГ	7х1.0	3			
X2-10	Термометр ТСП1	Блок регулирования ШИЕ	X2-10	РЗ-Ц-Х-18	5		КВВГ	5х1.0	60			
X2-11	Коробка соединительная КСК-32 №17	Прибор управления и контроля УК	X2-11	РЗ-Ц-Х-18	4		КВВГ	5х1.0	5			
X2-12	То же	Блок регулирования ШИЕ	X2-12	РЗ-Ц-Х-25	2		АКВВГ	10х2.5	57			
X2-13	Выключатель автоматический ВЗ	Коробка соединительная КСК-32 №16	X2-13	РЗ-Ц-Х-18	1.5		КВВГ	4х1.0	2			
X2-15	Электронагреватель ТЭН	Коробка соединительная КСК-32 №17	X2-15	РЗ-Ц-Х-18	2.5		КВВГ	4х1.0	3			
X2-16	Блок управления БУ	То же	X2-16	РЗ-Ц-Х-25	2		АКВВГ	10х2.5	41			
X2-18	Регулятор разности температур РРТ	"	X2-18	РЗ-Ц-Х-18	6		КВВГ	4х1.0	7			
X2-20	Исполнительный механизм СВ1	"	X2-20	РЗ-Ц-Х-18	5		КВВГ	4х1.0	6			

Инв. №8690/3

Привязан

Инв. №

ГИП	Леонов		05583
Нач.отд.	Христофоров		
Гл.спец.	Левинский		
Н.контр.	Золотарева		
Рук.гр.	Седых		
Ст.инж.	Поступенько		
Ст.техн	Шуст		

904-1-56.84

Компрессорная станция ЗК-500.40 с осушкой воздуха

Стадия	Лист	Листов
РП	65	79

Журнал кабельных проводок (продолжение)

ГИПРОСТРОЙДОРМАШ г.Ростов-на-Дону

Маркировка кабеля	Трасса		Проходы через: трубы			Ящики протяжные	Кабель по проекту			Кабель проложено		
	Начало	Конец	Маркировка	усл. прох. мм	длина м		Марка, напряжение	Кол., число жил и сечение	Длина +6% м	Марка, напряжение	Кол., число жил и сечение	Длина м
Х2-23	Регулятор разности температур РРТ	Термометр ТСП2		поставляется комплектно								
Х2-24	То же	Термометр ТСП3		поставляется комплектно								
Х2-25	Термометр п.5	Щит оператора	Х2-25	Р3-Ц-Х-18	3		АКВВГ	5х2,5	53			
Х2-26	Коробка соединительная КСК-32 №16	Коробка соединительная КСК-32 №17	Х2-26	Р3-Ц-Х-25	2.5		АКВВГ	10х1,0	3			
Х2-27	То же	Щит оператора	Х2-27	Р3-Ц-Х-25	1		АКВВГ	10х2,5	46			
	Установка	осушки №3										
Х3-1	Датчик температуры ТР	Прибор управления и контроля УК		поставляется комплектно								
Х3-2	Регулятор разности температур РРТ	То же		поставляется комплектно								
Х3-3	Реле РД1	"		поставляется комплектно								
Х3-4	Реле РД2	"		поставляется комплектно								
Х3-5	Электромагнитные катушки ЭК1-ЭК6	Штепсельный разъем		поставляется комплектно								
Х3-6	Коробка соединительная КСК-32 №16	Прибор управления и контроля УК	Х3-6	Р3-Ц-Х-32	1.5		КВВГ	14х1,0	2			
Х3-8	Штепсельный разъем	Коробка соединительная КСК-32 №16	Х3-8	Р3-Ц-Х-25	2,5		КВВГ	7х1,0	3			
Х3-10	Термометр ТСП1	Блок регулирования ШИЕ	Х3-10	Р3-Ц-Х-18	5		КВВГ	5х1,0	53			
Х3-11	Коробка соединительная КСК-32 №17	Прибор управления и контроля УК	Х3-11	Р3-Ц-Х-18	4		КВВГ	5х1,0	5			
Х3-12	То же	Блок регулирования ШИЕ	Х3-12	Р3-Ц-Х-25	2		АКВВГ	10х2,5	50			
Х3-13	Выключатель автоматический ВЗ	Коробка соединительная КСК-32 №16	Х3-13	Р3-Ц-Х-18	1.5		КВВГ	4х1,0	2			
Х3-15	Электронагреватель ТЭН	Коробка соединительная КСК-32 №17	Х3-15	Р3-Ц-Х-18	2.5		КВВГ	4х1,0	3			
Х3-16	Блок управления БУ	То же	Х3-16	Р3-Ц-Х-25	2		АКВВГ	10х2,5	33			
Х3-18	Регулятор разности температур РРТ	"	Х3-18	Р3-Ц-Х-18	6		КВВГ	4х1,0	7			
Х3-20	Исполнительный механизм СВ1	"	Х3-20	Р3-Ц-Х-18	5		КВВГ	4х1,0	6			
Х3-23	Регулятор разности температур РРТ	Термометр ТСП2		поставляется комплектно								
Х3-24	То же	Термометр ТСП3		поставляется комплектно								
Х3-25	Термометр п.5	Щит оператора	Х3-25	Р3-Ц-Х-18	3		АКВВГ	5х2,5	46			
Х3-26	Коробка соединительная КСК-32 №16	Коробка соединительная КСК-32 №17	Х3-26	Р3-Ц-Х-25	2.5		КВВГ	10х1,0	3			
Х9-27	То же	Щит оператора	Х3-27	Р3-Ц-Х-25	1		АКВВГ	10х25	38			

Маркировка кабеля	Трасса		Проходы через: трубы			Ящики протяжные	Кабель по проекту			Кабель проложено		
	Начало	Конец	Маркировка	усл. прох. мм	длина м		Марка, напряжение	Кол., число жил и сечение	Длина +6% м	Марка, напряжение	Кол., число жил и сечение	Длина м

67

Инв. № 8690/3

		904-1-56.84	
		Компрессорная станция 3К-500 АО с осушкой воздуха	
		Стадия: РП	Лист: 66	Листов: 79
Гип	Леонов		25583
Нач.отд.	Христофоров		
Гл.спец.	Левинский		
Н.контр.	Золотарева		
Рук.гр.	Седых		
Ст.инж.	Поступенько		
Техн.			
		Журнал кабельных проводок (окончание)	ГИПРОСТРОЙДОРМАШ г. Ростов-на-Дону

Привязан

Инв.№

Маркировка трубы	Трасса: Начало	Трасса: Конец	Число труб шт	Труба по проекту: Марка	Труба по проекту: Длина, м	Труба проложено: Марка	Труба проложено: Длина, м
	Компрессор	№1					
1-01	Отбор давления	Щит управления					
		ШЭС 8503-0012					
		прибор поз. РДВ	1	Труба 15×2,5	16		
1-02	То же	То же, приборы					
		поз. ПДВ3, ПДД1	1	Труба 14×2	9		
1-03	"	прибор поз. ПКР	2	Труба 15×2,5	20		
1-04	Диафрагма на	прибор поз. ДМ	1	Труба 15×2,5	18		
	всасе						
1-05	То же	прибор поз. ПДР	1	Труба 15×2,5	18		
1-06	Отбор давления	прибор поз. РДМ1	1	Труба 10×2	16		
1-07	То же	прибор поз. РДМ2	1	Труба 10×2	19		
1-08	"	прибор поз. РДП	1	Труба 10×2	15		
1-09	"	прибор поз. РДС	1	Труба 10×2	15		
	Компрессор	№2					
2-01	Отбор давления	Щит управления					
		ШЭС 8503-0012					
		Прибор поз. РДВ	1	Труба 15×2,5	16		
2-02	То же	То же, приборы					
		поз. ПДВ3, ПДД1	1	Труба 14×2	9		
2-03	"	прибор поз. ПНР	2	Труба 15×2,5	20		
2-04	Диафрагма на	прибор поз. ДМ	1	Труба 15×2,5	18		
	всасе						
2-05	То же	прибор поз ПДР	1	Труба 15×2,5	18		
2-06	Отбор давления	прибор поз. РДМ1	1	Труба 10×2	16		
2-07	То же	прибор поз. РДМ2	1	Труба 10×2	19		
2-08	"	прибор поз. РДП	1	Труба 10×2	15		
2-09	"	прибор поз. РДС	1	Труба 10×2	15		
	Компрессор	№3					
3-01	Отбор давления	Щит управления					
		ШЭС 8503-0012					
		прибор поз. РДВ	1	Труба 15×2,5	16		
3-02	То же	То же, приборы					
		поз. ПДВ3, ПДД1	1	Труба 14×2	9		
3-03	Отбор давления	Щит управления					
		ШЭС 85-03-0012					
		прибор поз. ПНР	2	Труба 15×2,5	20		
3-04	Диафрагма на всасе	То же, прибор поз. ДМ	1	Труба 15×2,5	18		

Маркировка труб	Трасса: Начало	Трасса: Конец	Число труб шт.	Труба по проекту: Марка	Труба по проекту: Длина м	Труба проложено: Марка	Труба проложено: Длина м
3-05	То же	прибор поз ПДР	1	Труба 15×2,5	18		
3-06	Отбор давления	прибор поз РДМ1	1	Труба 10×2	16		
3-07	То же	прибор поз РДМ2	1	Труба 10×2	19		
3-08	"	прибор поз. РДП	1	Труба 10×2	15		
3-09	"	прибор поз. РДС	1	Труба 10×2	15		
	Компрессор	№4					
401	Отбор давления	Щит управления					
		ШЭС 8503-0012					
		прибор поз. РДВ	1	Труба 15×2,5	16		
4-02	То же	То же, приборы					
		поз ПДВ3, ППД1	1	Труба 14×2	9		
4-03	"	прибор поз. ПНР	2	Труба 15×2,5	20		
4-04	Диафрагма на	прибор поз. ДМ	1	Труба 15×2,5	18		
	всасе						
4-05	То же	прибор поз. ПДР	1	Труба 15×2,5	18		
4-06	Отбор давления	прибор поз. РДМ1	1	Труба 10×2	16		
4-07	То же	прибор поз. РДМ2	1	Труба 10×2	19		
4-08	"	прибор поз. РДП	1	Труба 10×2	15		
4-09	"	прибор поз. РДС	1	Труба 10×2	15		
	Общестанционные продувки						
010	Отбор давления	Манометры	1	Труба 14×2	8		
		поз. ПДД2, ПДД3					
011	Диафрагма на	Дифманометр	2	Труба 14×2	15		
	сборном коллекторе	поз. ДМО					

68

Инв. № 8690/3

904-1-56.84

Компрессорная станция ЧК-500А0 с осушкой воздуха

ГИП	Леонов		25.5.85
Нач.отд.	Христофоров		
Гл.спец.	Левинский		
Н.контр.	Золотарева		
Рук.гр.	Седых		
Ст.инж.	Посупонько		
Ст.техн.	Шуст		

Привязан

Инв. №

Стадия	Лист	Листов
РП	67	79

Журнал импульсных проводок.

ГИПРОСТРОЙДОРМАШ г.Ростов-на-Дону

Маркировка трубы	Трасса		Число труб шт.	Труба по проекту		Труба проложено	
	Начало	Конец		Марка	Длина м	Марка	Длина, м
	Компрессор	№1					
1-01	Отбор давления	Щит управления ШЭС 8503-0012					
		Прибор поз. РДВ	1	труба 15×2,5	16		
1-02	То же	То же, приборы поз. ПДВ3. ПДД1	1	Труба 14×2	9		
1-03	"	прибор поз. ПКР	2	Труба 15×2,5	20		
1-04	Диафрагма на всасе	прибор поз. ДМ	1	Труба 15×2,5	18		
1-05	То же	прибор поз. ПДР	1	Труба 15×2,5	18		
1-06	Отбор давления	прибор поз. РДМ1	1	Труба 10×2	16		
1-07	То же	прибор поз. РДМ2	1	Труба 10×2	19		
1-08	"	прибор поз. РДП	1	Труба 10×2	15		
1-09	"	прибор поз. РДС	1	Труба 10×2	15		
	Компрессор	№2					
2-01	Отбор давления	Щит управления ШЭС 8503-0012					
		Прибор поз. РДВ	1	Труба 15×2,5	16		
2-02	То же	То же, приборы поз. ПДД3, ПДД1	1	Труба 14×2	9		
2-03	"	прибор поз. ПКР	2	Труба 15×2,5	20		
2-04	Диафрагма на всасе	прибор поз. ДМ	1	Труба 15×2,5	18		
2-05	То же	прибор поз. ПДР	1	Труба 15×2,5	18		
2-06	Отбор давления	прибор поз. РДМ1	1	Труба 10×2	16		
2-07	То же	прибор поз. РДМ2	1	Труба 10×2	19		
2-08	"	прибор поз. РДП	1	Труба 10×2	15		
2-09	"	прибор поз. РДС	1	Труба 10×2	15		
	Компрессор	№3					
3-01	Отбор давления	Щит управления ШЭС 8503-0012					
		Прибор поз. РДВ	1	Труба 15×2,5	16		
3-02	То же	То же, приборы поз. ПДВ3, ПДД1	1	Труба 14×2	9		
3-03	Отбор давления	Щит управления ШЭС 8503-0012					
		Прибор поз ПКР	2	Труба 15×2,5	20		
3-04	Диафрагма на всасе	То же прибор поз. ДМ	1	Труба 15×2,5	18		
3-05	То же	прибор поз. ПДР	1	Труба 15×2,5	18		
3-06	Отбор давления	прибор поз. РДМ1	1	Труба 10×2	16		
3-07	То же	прибор поз. РДМ2	1	Труба 10×2	19		
3-08	"	прибор поз. РДП	1	Труба 10×2	15		
3-09	"	прибор поз. РДС	1	Труба 10×2	15		
		Общестанционные проводки					
010	Отбор давления	Манометры поз. ПДД2, ПДД3	1	Труба 14×2	8		
011	Диафрагма на сборном коллекторе	Дифманометр поз. ДМ0	2	Труба 14×2	15		

69

Инв. № 8690/3

Привязан

Инв. №

ГИП	Леонов		25.583
Нач.отд.	Христофоров		
Гл.спец.	Левинский		
Н.контр.	Золотарева		
Рук.гр.	Седых		
Ст.инж.	Посуловский		
Ст.техн.	Шуст		

904-1-56.84

Компрессорная станция ЗК-500А0 с осушкой воздуха

Стадия	Лист	Листов
РП	68	79

Журнал импульсных проводок.

ГИПРОСТРОЙДОРМАШ г. Ростов-на-Дону

Поз.	Обозначение	Наименование	Кол.	Примеч.
1		Лоток сварной НЛ20-П2	170	
2		Лоток сварной НЛ40-П2	4	
3		Стойка кабельная К1150	3	
4		Стойка кабельная К1151	26	
5		Стойка кабельная К1152	8	
6		Полка кабельная К1161	90	
7		Полка кабельная К1163	6	
10		Профиль ZП160	260	
11		Швеллер ШП 60×35	18	
12		Круг $\frac{В12\ ГОСТ2590-71}{Ст3\ пс2\ ГОСТ535-79}$	16	кг
15		Лоток. Установка 2 ТК3-60-70	12	
16		Лоток. Установка 17 ТК3-67-70	24	
17		Лоток. Установка 20 ТК3-67-70	8	
18		Лоток. Установка 2 ТК3-71-70	27	
19		Крепление труб, кабелей ТМ4-219-76	260	
22		Проход 650×250-2 ТМ8-90-77	4	
23		Проход 20·550-41 ТМ8-98-77	1	
24		Проход 2·25·400-22 ТМ8-94-77	20	

Обозначение	Наименование
●	Отборное устройство, первичный измерительный прибор или датчик, встраиваемый в технологическое оборудование
▬	Прибор, регулятор, исполнительный механизм, аппаратура, устанавливаемые вне щитов
—○—	Проводка уходит на более высокую или низкую отметку, охватываемую данным планом

1. Электрические и трубные проводки по компрессорным агрегатам №2,3,4 и установкам осушки воздуха № 2,3,4 аналогичны проводкам по компрессорному агрегату №1 и установке осушки воздуха №1 с изменением индекса в нумерации труб и кабелей.
2. Позиции монтируемых приборов и аппаратуры, нумерация кабелей и труб соответствуют схемам внешних электрических проводок.
3. Под полкой линии-выноски позиций в прямоугольниках указана нумерация трубы кабелей
4. Монтаж приборов и средств автоматизации выполнить согласно строительным нормам и правилам СНиП III-34-74

70

Инв. № 8690/3

				ТП 904-1-56.84 А	
				Компрессорная станция ЧК-500 АО с осушкой воздуха	
Привязан				Компрессорная станция	Стадия: РП; Лист: 69; Листов: 79
				План расположения средств автоматизации и проводок (начало)	ГИПРОСТРОЙДОРМАШ г. Ростов-на-Дону
Инв. №					

ГИП	Леонов	
Нач. отд.	Христофоров	
Гл. спец.	Левинский	
Н. контр.	Золотарева	
Рук. гр.	Седых	
Ст. инж.	Посупонова	

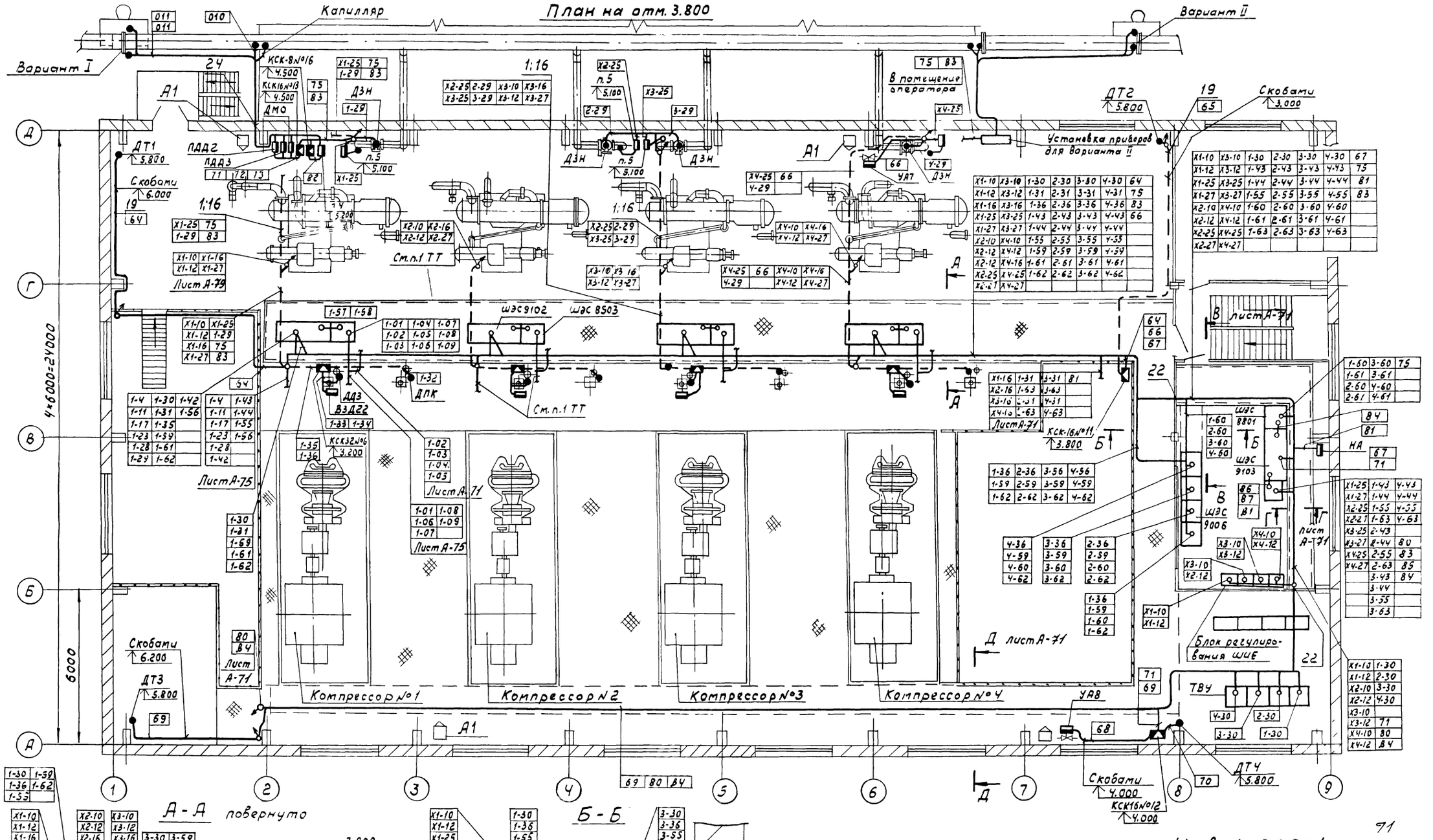

Инв. № 8690/3

71

				ТП 904-1-56.84 А-	
				компрессорная станция 4К-500 АО с осушкой воздуха.	
ГИП	Леонов			Компрессорная станция	стадия: РП; лист: 70; листов: 79
Нач.отд.	Христофоров				
Гл.спец.	Левинский			План расположения средств автоматизации и проводок (продолжение)	ГИПРОСТРОЙДОНМАШ г. Ростов-на-Дону
Н. контр.	Золотарева				
Рук. гр.	Седых				
Ст.инж.	Посунько				

Привязан

Инв. №

План на отм. 0.000

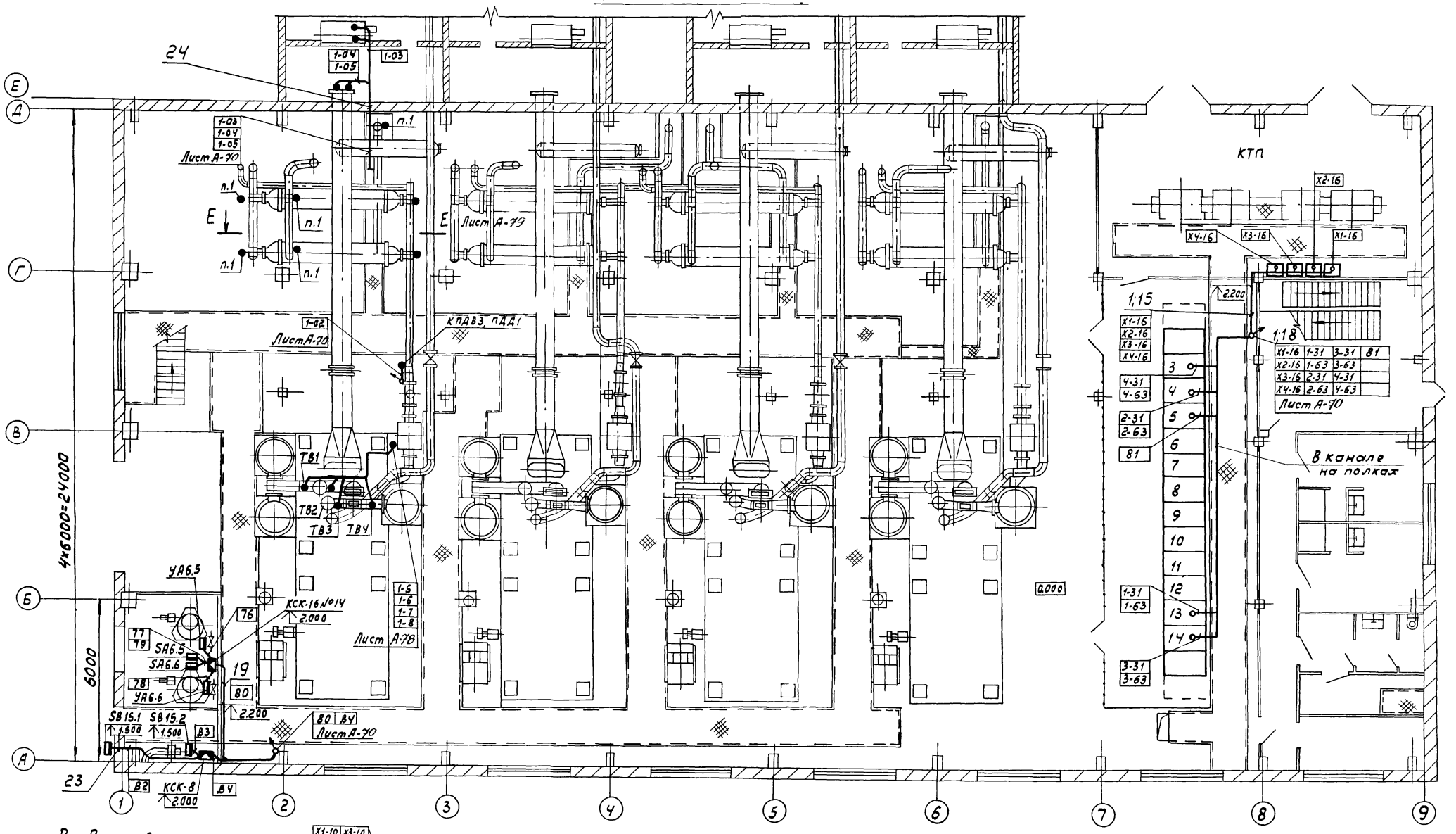

В-В повернуто, лист А-70

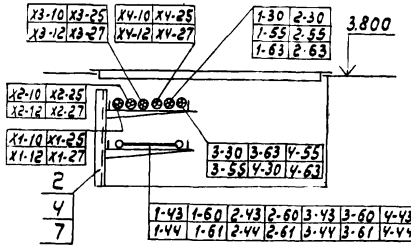

Г-Г лист А-70

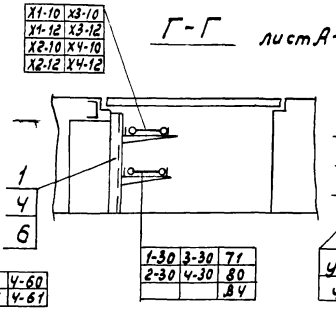

Д-Д повернуто, лист А-70

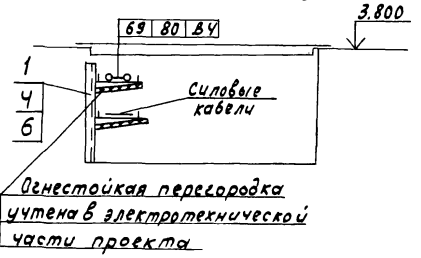

72

Инв. № 8690/3

				ТП 904-1-36.84 А-	
				Компрессорная станция УК-500 А0 с осушкой воздуха	
				Компрессорная станция	Стадия: РП; Лист: 71; Листов: 79
				План расположения средств автоматизации и проводок (окончание)	ГИПРОСТРОЙДОРМАШ г. Ростов-на-Дону

ГИП	Леонов	
Нач. отд.	Христофоров	
Гл. спец.	Левчинский	
Н. контр.	Золотарева	
Рук. гр.	Седых	
Ст. инж.	Посуловнев	

Привязан

Инв. №

Поз.	Обозначение	Наименование	Кол.	Примеч.
1		Лоток сварной НЛ20-П2	135	
2		Лоток сварной НЛ40-П2	4	
3		Стойка кабельная К1150	3	
4		Стойка кабельная К1151	22	
5		Стойка кабельная К1152	6	
6		Полка кабельная К1161	75	
7		Полка кабельная К1163	6	
10		Профиль ГП160	220	
11		Швеллер ШП60×35	14	
12		Круг $\frac{\text{В12 ГОСТ2590-71}}{\text{Ст3 пс2 ГОСТ535-79}}$	12	кг
15		Лоток. Установка 2 ТК3-60-70	10	
16		Лоток. Установка 17 ТК3-67-70	18	
17		Лоток. Установка 20 ТК3-67-70	6	
18		Лоток. Установка 2 ТК3-71-70	21	
19		Крепление труб, кабелей ТМ4-219-76	220	
22		Проход 650-250-2 ТМ8-90-77	4	
23		Проход 20-550-4.1 ТМ8-98-77	1	
24		Проход 2-25-400-2.2 ТМ8-94-77	16	

Обозначение	Наименование
●	Отборное устройство, первичный измерительный прибор или датчик встраиваемый в технологическое оборудование
▬	Прибор, регулятор, исполнительный механизм, аппаратура, устанавливаемые вне щитов
——o——	Проводка уходит на более высокую или низкую отметку, охватываемую данным планом

1. Электрические и трубные проводки по компрессорным агрегатам №2,3 и установкам осушки воздуха №2,3 аналогичны проводкам по компрессорному агрегату №1 и установке осушки воздуха №1 с изменением индекса в нумерации труб и кабелей
2. Позиции монтируемых приборов и аппаратуры, нумерация кабелей и труб соответствуют схемам внешних электрических проводок.
3. Под полкой линии-выноски позиций в прямоугольниках указана нумерация труб и кабелей
4. Монтаж приборов и средств автоматизации выполнить согласно строительным нормам и правилам СНиП III-34-74 Госстроя СССР.

Инв. № 8690/3

Привязан

Инв. №

ГИП	Леонов		25.83
Нач. отд.	Христофоров		
Гл. спец.	Левинский		
Н. контр.	Золотарева		
Рук. гр.	Седых		
Ст. инж.	Посулонько		

ТП 904-1-56.84 А

Компрессорная станция ЗК-500А0 с осушкой воздуха

Компрессорная станция

Стадия	Лист	Листов
РП	72	79

План расположения средств автоматизации и проводок (начало)

ГИПРОСТРОЙДОРМАШ г. Ростов-на-Дону

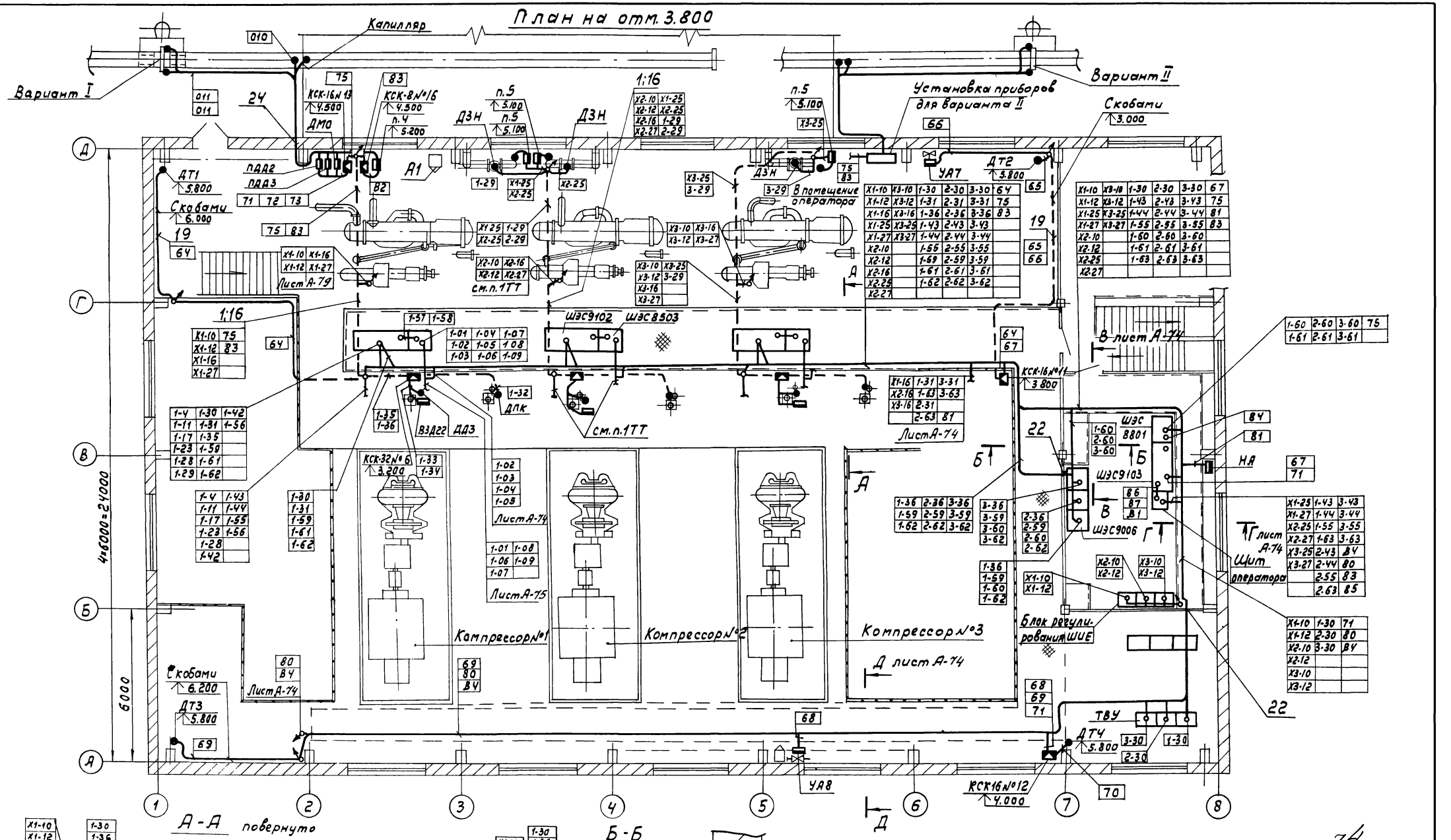
План на отм. 3.800
Вариант I
Вариант II
Капилляр
Установка приборов для варианта II
Скобами 3.000
Скобами 6.000
Скобами 6.200
ДТ1 5.800
ДТ2 3.800
ДТ3 5.800
ДТ4 5.800
ДМО
ДЗН
ПДД2
ПДД3
КСК-16№13 4.500
КСК-8№16 4.500
КСК-32№6 3.200
КСК-16№11 3.800
КСК16№12 4.000
п.4 5.200
п.5 5.100
УА7
УА8
ДЛК
ВЗД22
ДД3
ШЭС9102
ШЭС8503
ШЭС 8801
ШЭС9103
ШЭС9006
ТВУ
Щит оператора
Блок регулирования ШИЕ
Компрессор№1
Компрессор№2
Компрессор№3
В помещение оператора
см. п. 1ТТ
Лист А-74
Лист А-75
Лист А-79
Д лист А-74
В лист А-74
Г лист А-74
4×6000=24000
6000
А-А повернуто
Б-Б
3.800
Инв. № 8690/3
ТП 904-1-56 84 А-
Компрессорная станция ЗК-500 АО с осушкой воздуха.
Компрессорная станция
План расположения средств автоматизации и проводок (продолжение)
Привязан
Инв. №
ГИП Леонов
Нач. отд. Христофоров
Гл. спец. Левинских
Н. контр. Золотарева
Рук. гр. Седых
Ст. инж. Пасупонько
РП 73 79
ГИПРОСТРОЙДОРМАШ г. Ростов-на-Дону

План на отм. 0.000

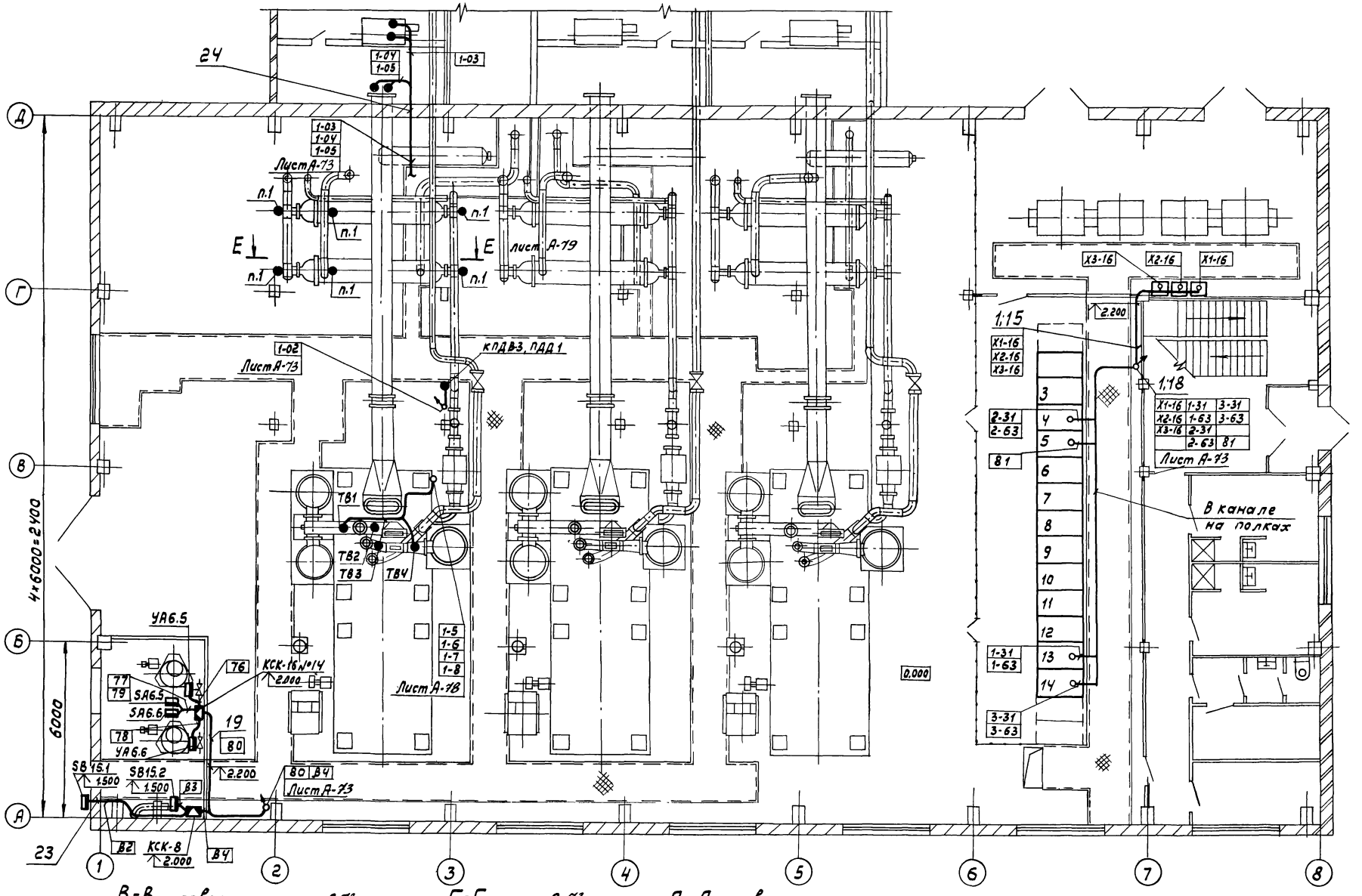

В-В повернуто лист А-73

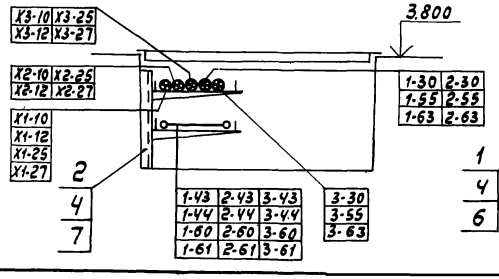

Г-Г лист А-73

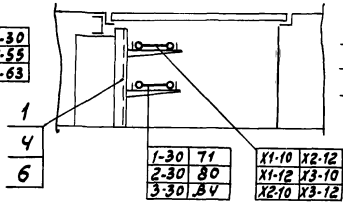

Д-Д повернуто лист А-73

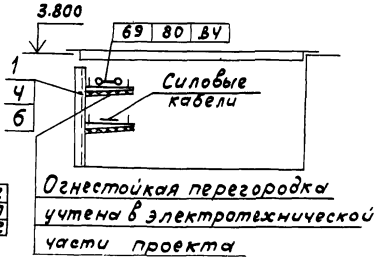

Огнестойкая перегородка учтена в электротехнической части проекта

75

Инв. № 8690/3

Привязан				ТП 904-1-56.84 А-			
				Компрессорная станция 3К-500 АО с осушкой воздуха			
				ГИП	Леонов		25.5.83
				Нач.отд.	Христофоров		
				Гл.спец.	Левинский		
				Н.контр.	Золотарева		
				Рук.гр.	Седых		
Инв.№				Ст.инж.	Посупонько		

Компрессорная станция	Стадия	Лист	Листов
	РП	74	79
План расположения средств автоматизации и проводок (окончание)	ГИПРОСТРОЙДОРМАШ г.Ростов-на-Дону		

План на отм 3.800

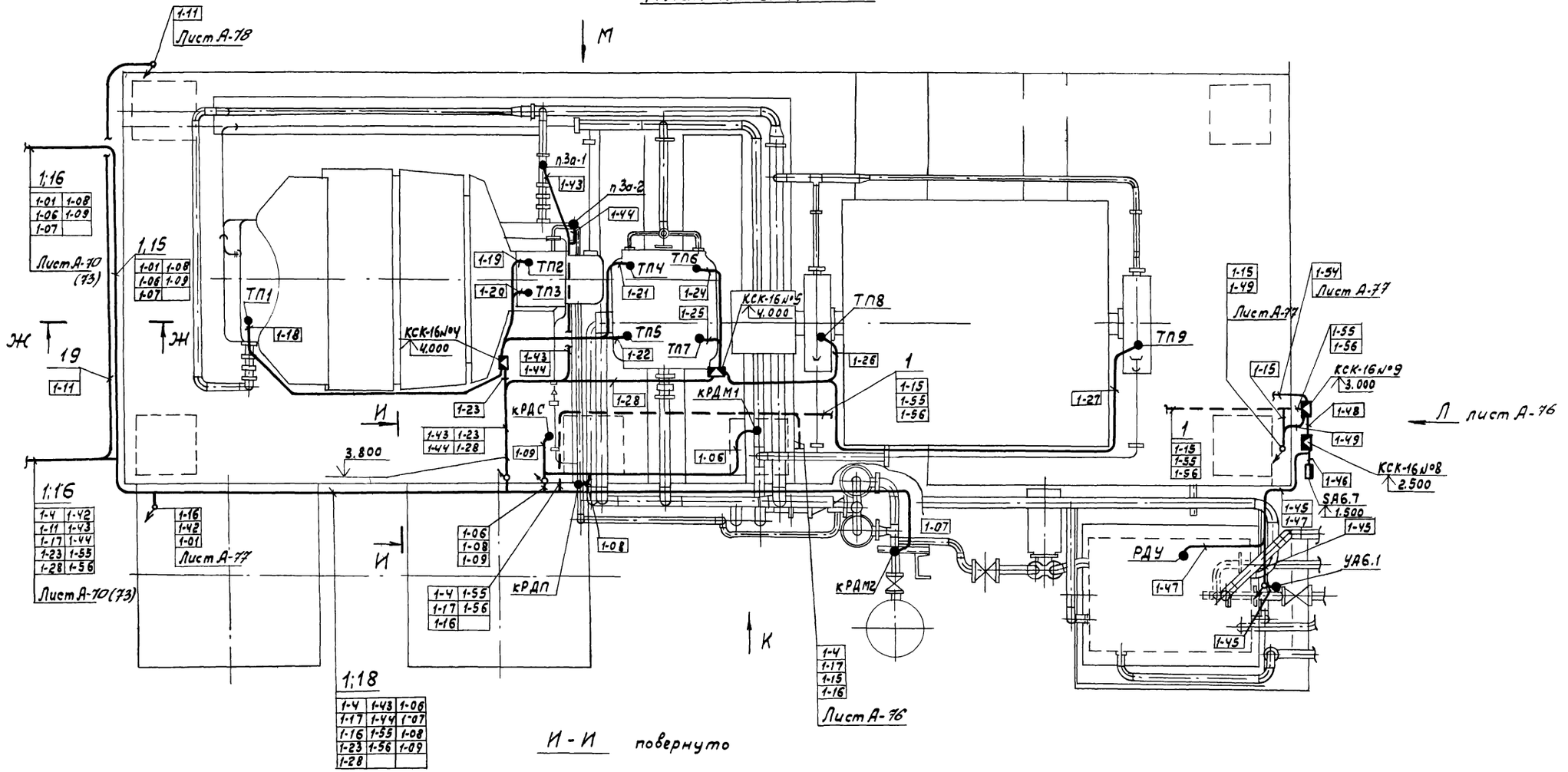

И-И повернуто

Ж-Ж

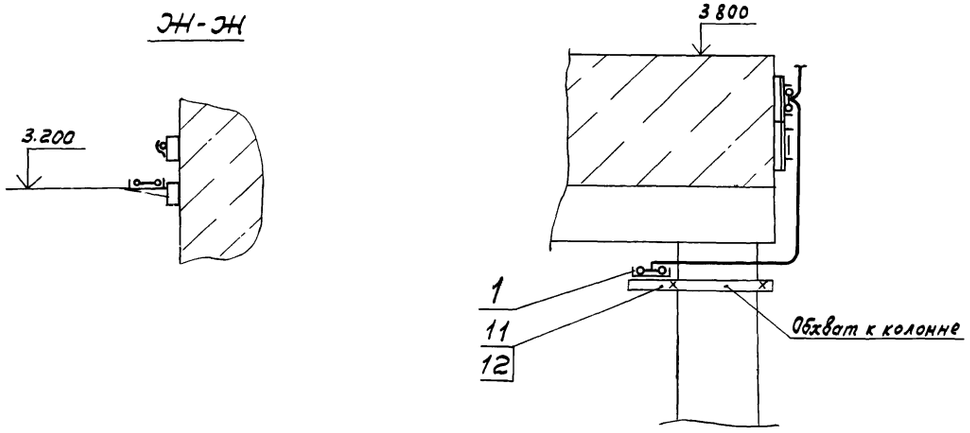

76

Инв. № 8690/3

				ТП 904-1-56.84 А-		
				Компрессорная станция Ч/3/К-500.АО с осушкой воздуха		
				Компрессор №1.	Стадия: РП	Лист: 75	Листов: 79
				План расположения средств автоматизации и проводок (начало)	ГИПРОСТРОЙДОРМАШ г. Ростов-на-Дону	

Привязан		
Инв №		
ГИП	Леонов	
Нач. отд.	Христофоров	
Гл. спец.	Левинский	
Н. контр.	Золотарева	
Рук. гр.	Седых	
Ст. инж.	Пахотенко	

Вид К лист А-75

Вид Л повернуто лист А-75
М 1:25

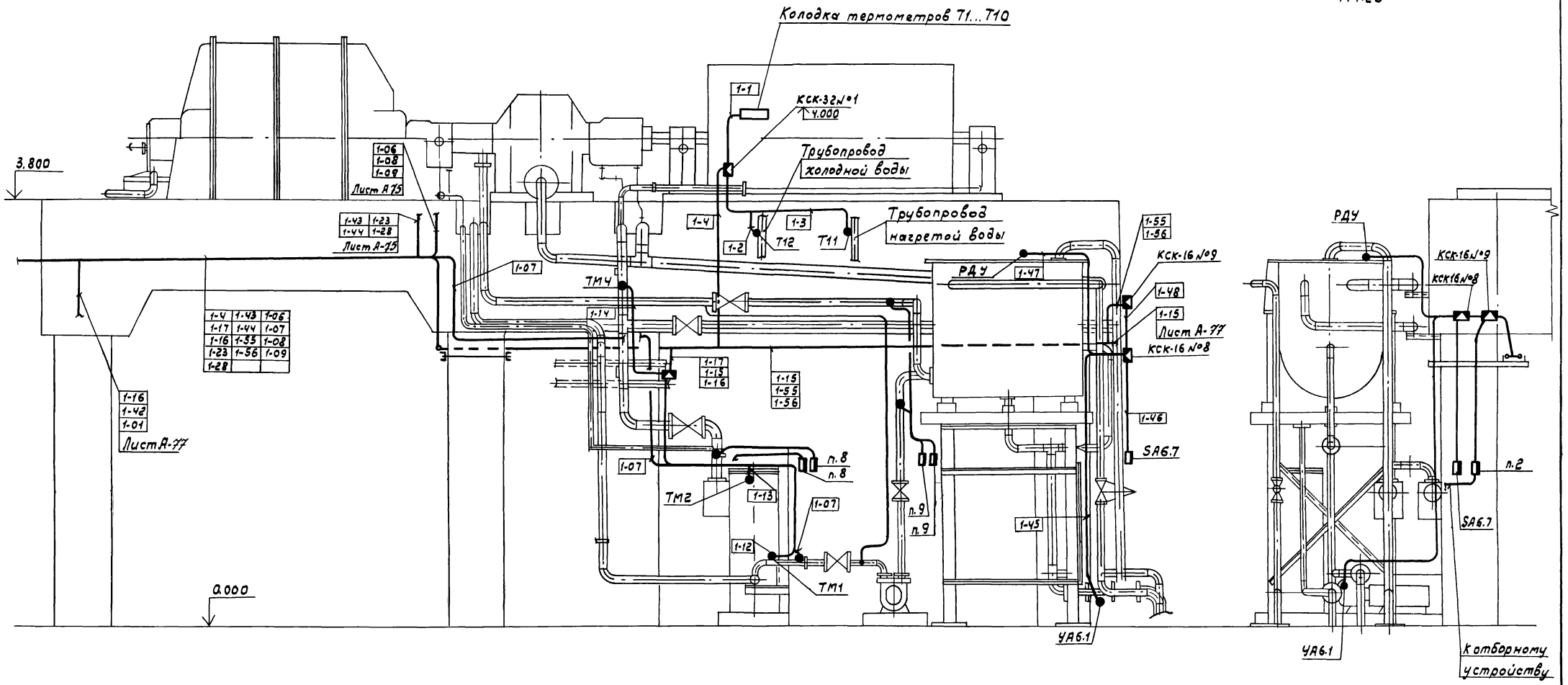

77

Инв. № 8690/3

				ТП 904-1-56 84 А-			
				Компрессорная станция 4(3)К-500А0 с осушкой воздуха			
Привязан				Компрессор №1	Стадия	Лист	Листов
					РП	76	79
				План расположения средств автоматизации и проводок (продолжение)	ГИПРОСТРОЙДОРМАШ г. Ростов-на-Дону		
Инв. № подл.							

ГИП	Леонов	
Нач. отд	Христофоров	
Гл. спец.	Левинский	
Н. контр.	Золотарева	
Рук. гр.	Седых	
Ст. инж.	Посиполенка	

План на отм. 0.000

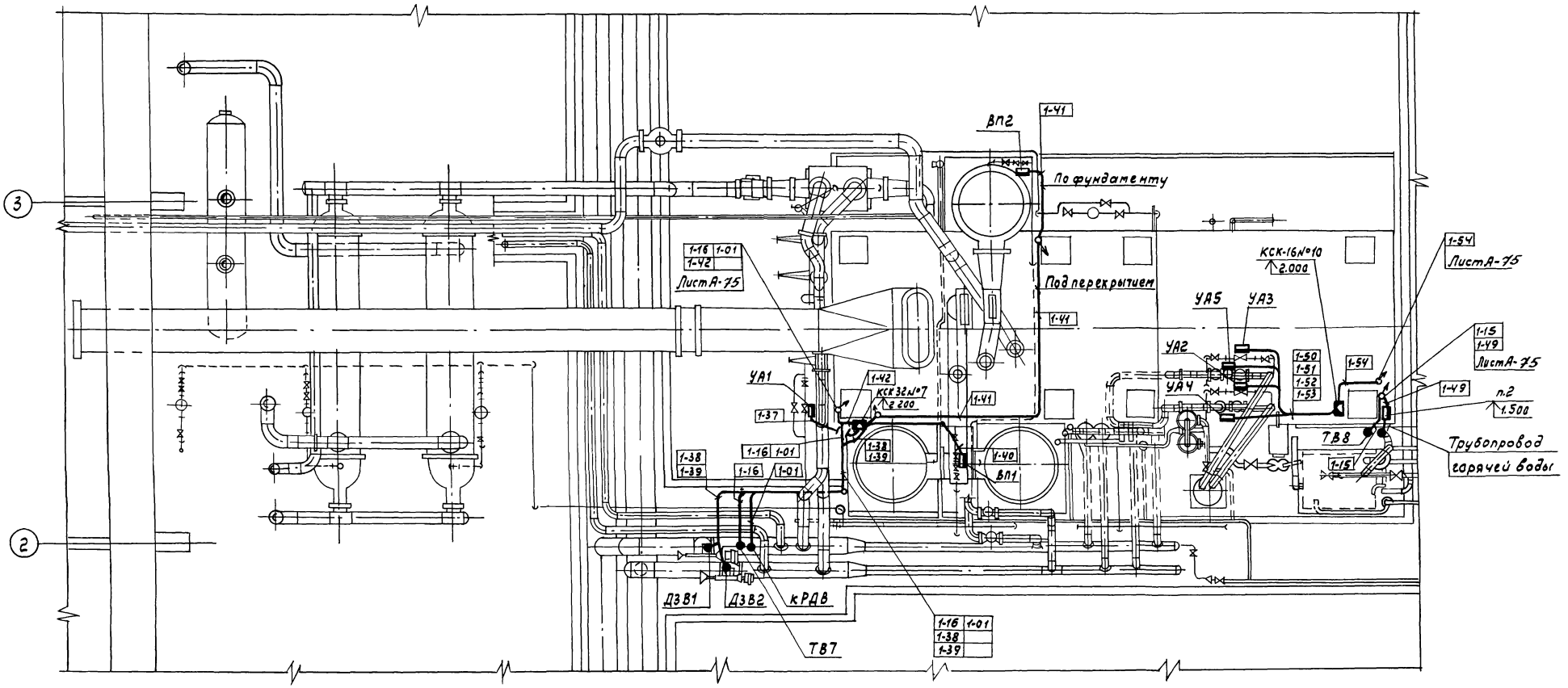

78

Инв. №8690/3

						ТП 904-1-56.84	А-
						Компрессорная станция 4/3/К-500АО с осушкой воздуха	
Привязан				ГИП	Леанов	Компрессор №1.	Стадия: РП; Лист: 77; Листов: 79
				Нач. отд.	Христофоров		
				Гл. спец.	Левинский		
				Н. контр.	Золотарева		
				Рук. гр.	Седых	План расположения средств автоматизации и проводок /продолжение/	ГИПРОСТРОЙДОРМАШ г. Ростов-на-Дону
Инв. №				Ст. инж.	Посуполнко		

Вид М повернуто, лист А-75

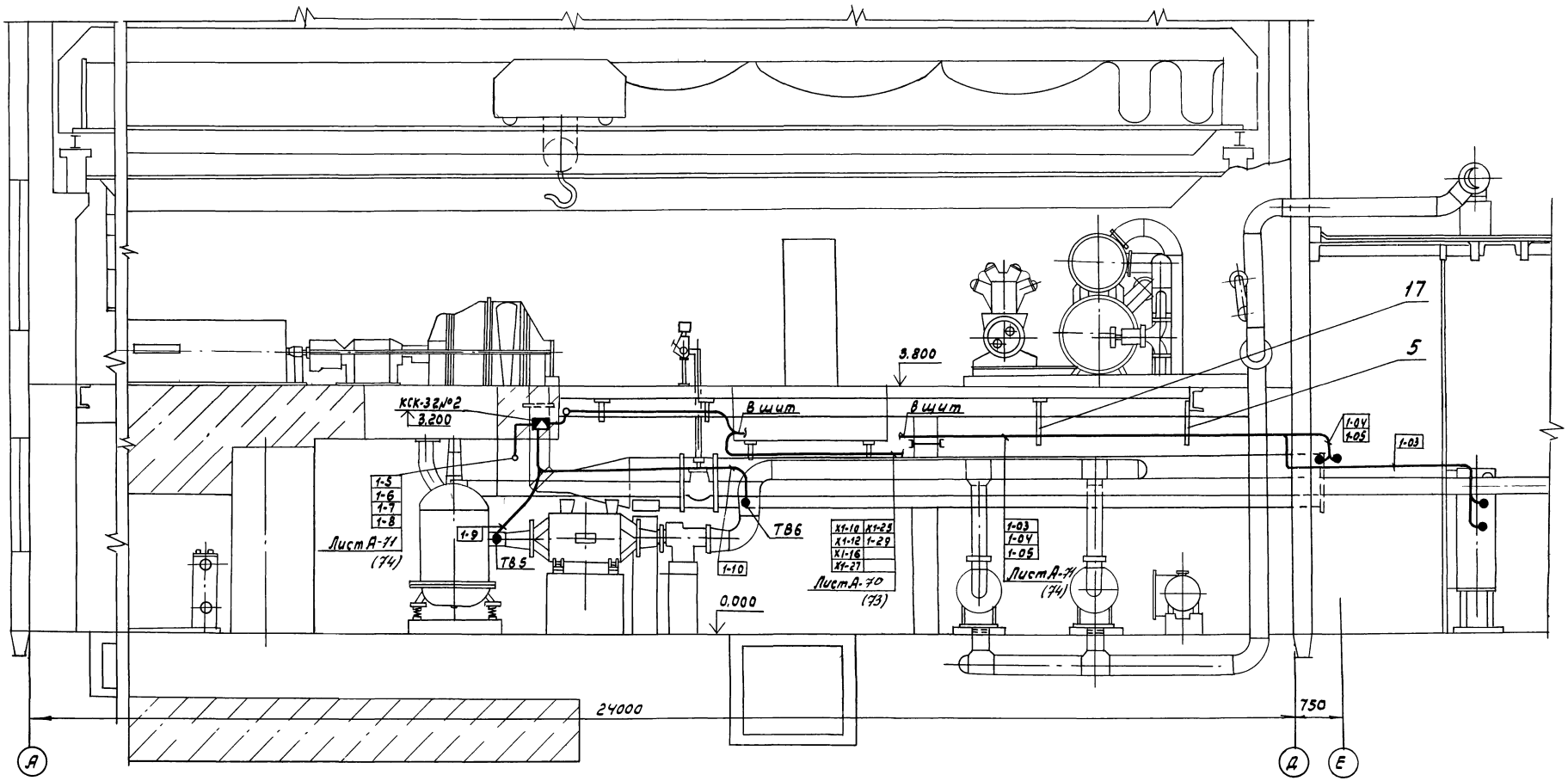

79

Инв. № 8690/3

					ТП 904-1-56 84 А	
					Компрессорная станция 4/3/К-500А0 с осушкой воздуха	
Привязан					Компрессор №1	Стадия: РП; Лист: 78; Листов: 79
					План расположения средств автоматизации и проводок (окончание)	ГИПРОСТРОЙДОРМАШ г. Ростов-на-Дону
Инв. №						

ГИП	Леонов	
Нач. отд.	Христофоров	
Гл. спец.	Левинский	
Н. контр.	Золотарева	
Рук. гр.	Седых	
Ст. инж.	Посупонько	

План на отм.3.800

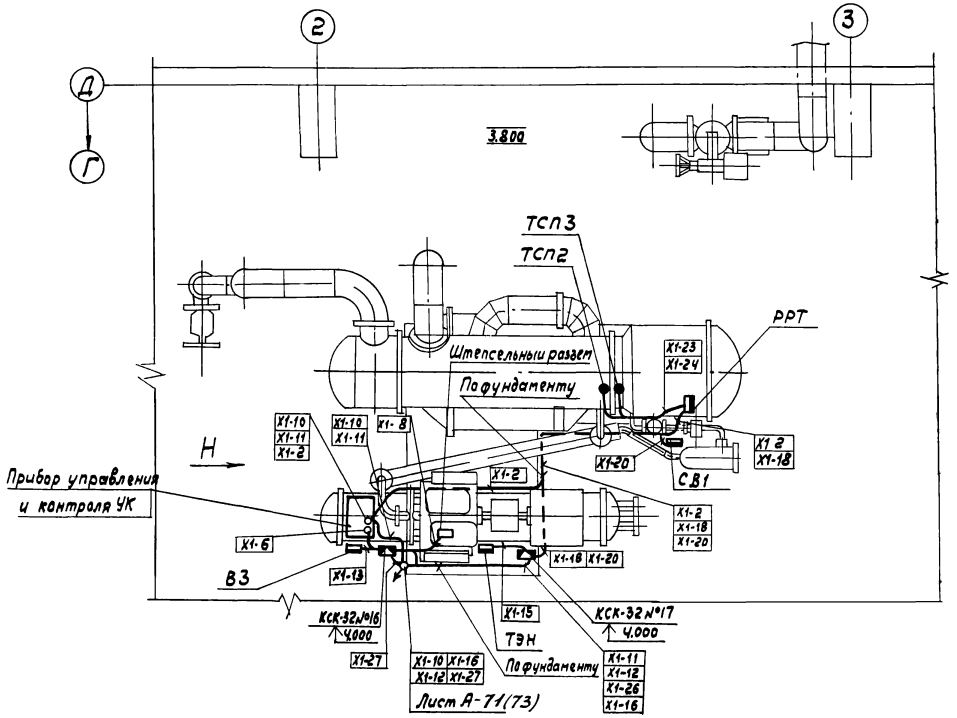

Е-Е повернуто Лист А-

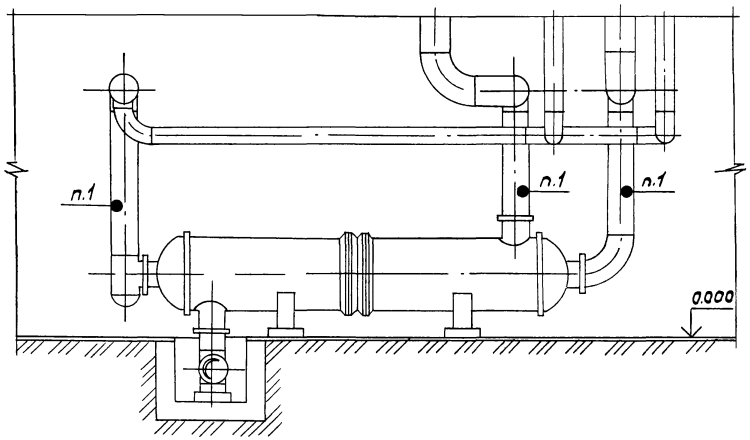

Вид Н повернуто

М1:40

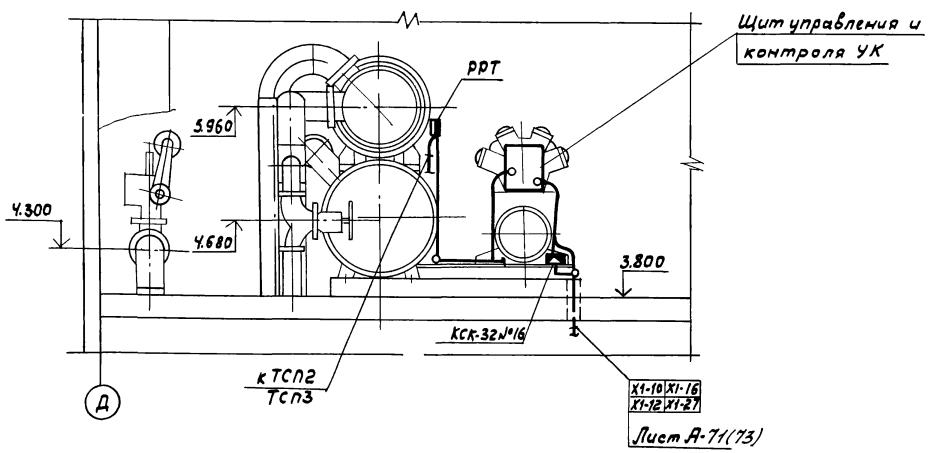

80

Инв. № 8690/3

					ТП 904-1-56.84	А
					Компрессорная станция 4/3/К-500.40 с осушкой воздуха	
Привязан					Установка осушки №1	Стадия: РП; Лист: 79; Листов: 79
		ГИП	Леонов		План расположения средств автоматизации и проводок.	ГИПРОСТРОЙДОРМАШ г. Ростов-на-Дону
		Нач.отд	Христофоров			
		Гл.спец.	Левинский			
		Н.контр.	Золотарева			
Инв.№		Рук.гр.	Седых			
		Ст.инж.	Посуполька			

Альбом 3

Типовой проект 904-1-56 84

Формат	Зона	Поз.	Обозначение	Наименование	Кол.	Примечание
				Документация		
А3			904-1 03.000СБ	Сборочный чертеж		
				Детали		
Б4		1		Скоба		
				Б-ЛН-3 ГОСТ19903-74		
				Лист 3-IV ст3пс ГОСТ16523-70	1	0.35кг
Б4		2		Козырек		
				Б-ЛН-3 ГОСТ19903-74		
				Лист 3-IV ст3пс ГОСТ16523-70	1	0.8кг
				Стандартные изделия		
		3		Винт М5х45.46.019		
				ГОСТ1491-80	2	0.008кг
		4		Гайка М5.5.019		
				ГОСТ5915-70	2	0.0012кг
		5		Шайба 5.019		
				ГОСТ 11371-78	2	0.0004кг
				Прочие изделия		
		6		Кнопочный пост		
				управления ПКЕ 722-2,		
				ПКЕ 212-1	1	0.255кг

Привязан

Инв.№

Инв.№подл. | Подп. и дата | Взам. инв.№

Изм.	Лист	№ докум.	Подп.	Дата
Разраб.		Посупонька		25.5.83
Пров.		Седых		
Н.контр.		Золотарева		
Утв.		Левинский		

ТП 904-1-56 84 03.000

Установка кнопочных постов управления ПКЕ 722-2, ПКЕ 212-1

Стадия	Лист	Листов
РП		1

ГИПРОСТРОЙДОРМАШ г.Ростов-на-Дону

Кальку сверил Шуст Копировал Генюк формат А4

Альбом 3

Типовой проект 904-1-56.84

Формат	Зона	Поз.	Обозначение	Наименование	Кол.	Примечание
				Документация		
А3			904-1- 01.000СБ	Сборочный чертеж		
				Детали		
Б4		1		Скоба		
				Б-ЛН-3 ГОСТ 19903-74		
				Лист 3-IV ст3пс ГОСТ16523-70	1	0.53кг
				Стандартные изделия		
		2		Винт М6х20 46 019		
				ГОСТ1491-80	5	0006кг
		3		Гайка М6 5.019		
				ГОСТ5915-70	5	0003кг
		4		Шайба 6 019		
				ГОСТ 11371-78	6	0.0008кг
				Прочие изделия		
		5		Звонок ЗВП-220	1	2.2кг

Привязан

Инв.№

Инв.№подл. | Подп. и дата | Взам. инв.№

Изм.	Лист	№ докум.	Подп.	Дата
Разраб.		Посупонька		25.5.83
Пров.		Седых		
Н.контр.		Золотарева		
Утв.		Левинский		

ТП 904-1-56.84 01.000

Установка звонка типа ЗВП-220

Стадия	Лист	Листов
РП		1

ГИПРОСТРОЙДОРМАШ г.Ростов-на-Дону

Альбом 3

Типовой проект 904-1-56.84

Формат	Зона	Поз.	Обозначение	Наименование	Кол.	Примечание
				Документация		
А3			904-1- 02.000СБ	Сборочный чертеж		
				Детали		
Б4				Скоба		
				Б-ЛН-3 ГОСТ19903-74		
				Лист 3-IV ст3пс ГОСТ16523-70	1	0.46кг
				Стандартные изделия		
		2		Винт М5х30.46.019		
				ГОСТ1491-80	2	0.005кг
		3		Гайка М5.5.019		
				ГОСТ5915-70	2	0.0012кг
		4		Шайба 5.019		
				ГОСТ11371-78	2	0.0004кг
				Прочие изделия		
		5		Пост управления		
				ПКУ 15 19.121 (ПКУ15.19.111	1	0.73кг

Привязан

81

Инв.№

Инв. № 8690/3

Инв.№подл. | Подп. и дата | Взам. инв.№

Изм.	Лист	№ докум.	Подп.	Дата
Разраб.		Посупонька		25.5.83
Пров.		Седых		
Н.контр.		Золотарева		
Утв.		Левинский		

ТП 904-1-56.84 02.000

Установка поста управления типа ПКУ

Стадия	Лист	Листов
РП		1

ГИПРОСТРОЙДОРМАШ г.Ростов-на-Дону

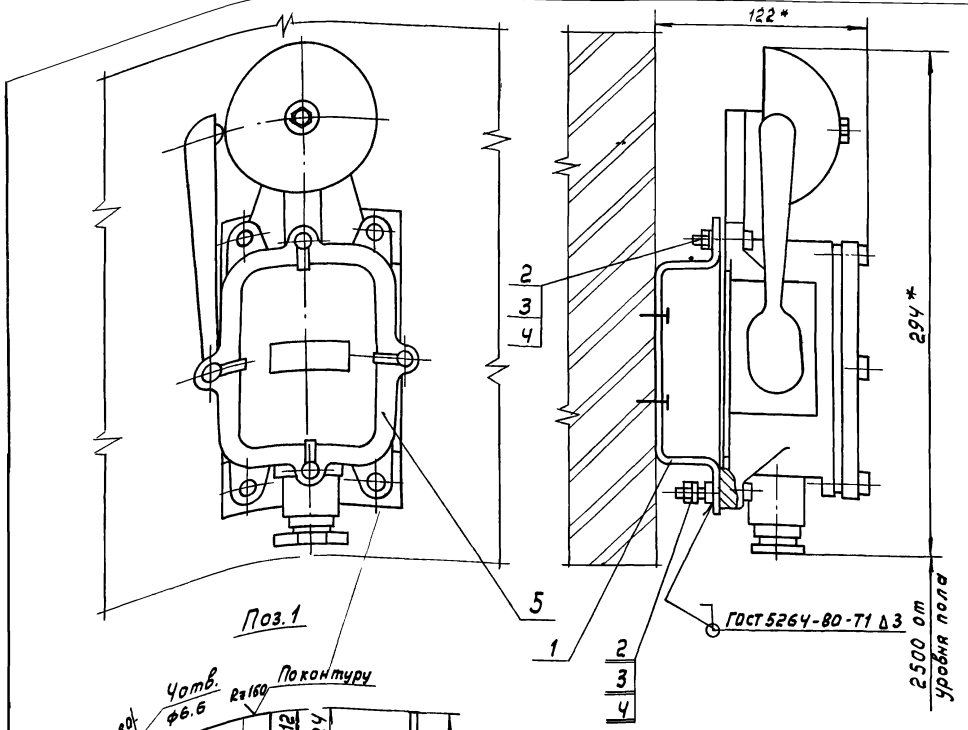

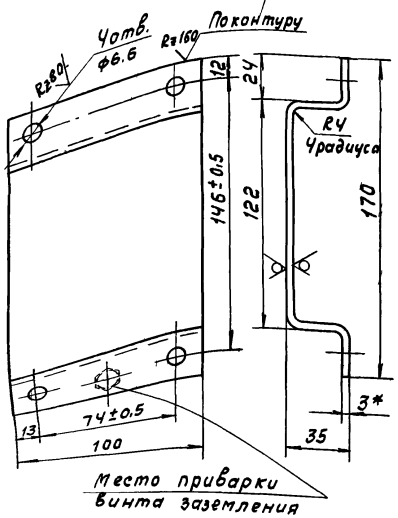

1. Неуказанные предельные отклонения размеров: отверстий - по Н14, остальных $\pm \frac{JT14}{2}$
2. Пристрелку дюбель-гвоздями производить в соответствии с $\frac{МСН202-69}{ММСС\ СССР}$
3. * Размеры для справок.

Альбом 3

Типовой проект 904-1-56.84

Рис. 1

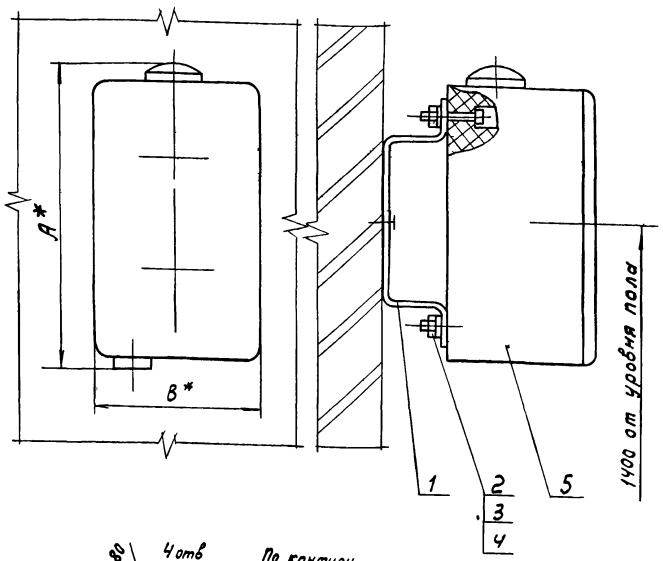

Рис. 2

Остальное см. рис. 1

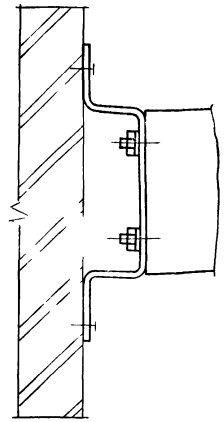

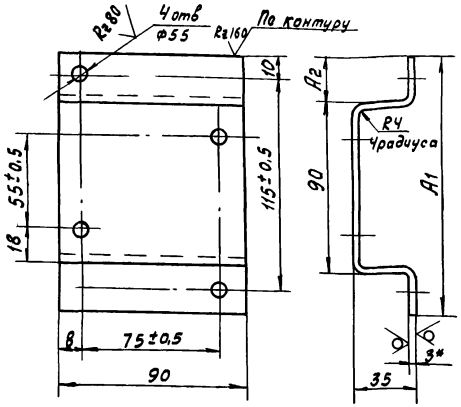

1. Неуказанные предельные отклонения размеров отверстий - по Н14, остальных $\pm \frac{JT14}{2}$
2. Пристрелку дюбель-гвоздями производить в соответствии с $\frac{МСН202-69}{ММСС\ СССР}$
3. * Размеры для справок

Тип поста	Рис	Размеры, мм				Масса поз.1 кг	Масса кг
		A	B	A1	A2		
ПКУ15.19.121	1	165	90	135	22	0.46	1.2
ПКУ15.19.111	2	105	90	160	35	0.53	0.95

82

Инв. № 8690/3

Изм.	Лист	№ докум.	Подп.	Дата
Разраб.		Посупонько		25.5.83
Пров.		Седых		
Рук.		Седых		
Н.контр.		Золотарева		
Утв.		Левинский		

Привязан

Инв. №

ТП 904-1-56.84 01.000СБ

Установка звонка типа ЗВП-220 Сборочный чертеж

Стадия	Масса	Масштаб
РП	2.8	1:2

Лист | Листов 1

ГИПРОСТРОЙДОРМАШ г.Ростов-на-Дону

Инв. № подл. | Подп. и дата | Взам. инв. №

Изм.	Лист	№ докум.	Подп.	Дата
Разраб.		Посупонько		25.5.83
Пров.		Седых		
Рук.		Седых		
Н.контр.		Золотарева		
Утв.		Левинский		

Привязан

Инв. №

ТП 904-1-56.84 02.000СБ

Установка поста управления типа ПКУ Сборочный чертеж.

Стадия	Масса	Масштаб
РП	см. табл.	1:2

Лист | Листов 1

ГИПРОСТРОЙДОРМАШ г.Ростов-на-Дону

Альбом 3

Типовой проект 904-1-56.84

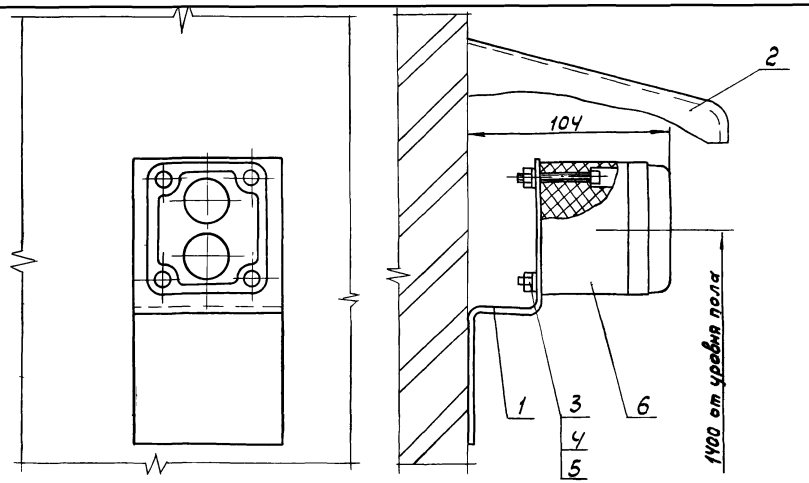

Поз 1

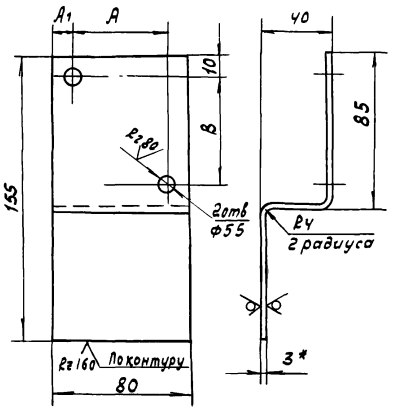

Тип поста	Поз. 1				Масса, кг
	Размеры, мм			Масса, кг	
	A	A1	B		
ПКЕ722-2	52	14	57	0.35	
ПКЕ212-1	58	11	58	0.35	

1. Неуказанные предельные отклонения размеров: отверстий - по H14, остальных $\pm \frac{IT14}{2}$
2. Пристрелку дюбель-гвоздями производить в соответствии с МСН 202-69 Минсс СССР
3. Козырек поз. 2 изготовить при наружной установке поста ПКЕ 212-1.
4. * Размеры для справок

83

Инв. № 8690/3

Привязан

Инв. №

Изм.	Лист	№ докум.	Подп.	Дата
Разраб.		Посупонько		26.58
Пров.		Седых		
Рук. гр.		Седых		
Н.контр.		Золотарева		
Утв.		Левинский		

ТП 904-1-56.84 03.000 СБ.

Установка кнопочных постов управления типа ПКЕ722-2, ПКЕ212-1

Сборочный чертеж.

Стадия	Масса	Масштаб
РП	см. табл.	1:2
Лист	Листов 1	

ГИПРОСТРОЙДОРМАШ г. Ростов-на-Дону

Инв. № подл. | Подп. и дата | Взам. инв. №