ТИПОВОЙ ПРОЕКТ
903-1-221 86

КОТЕЛЬНАЯ

с 4 котлами КЕ-2,5-14с
для сельскохозяйственного строительства
/в блочном исполнении/
топливо-каменные и бурые угли

Альбом 10

21192-13
цена 2-36

ЦЕНТРАЛЬНЫЙ ИНСТИТУТ ТИПОВОГО ПРОЕКТИРОВАНИЯ
ГОССТРОЯ СССР

Москва, А-445 Смольная ул. 22

Сдано в печать VI 1986г
Заказ № 7583 Тираж 280 экз.

ТИПОВОЙ ПРОЕКТ

903-1-221.86

КОТЕЛЬНАЯ С 4 КОТЛАМИ КЕ-2,5-14с

ДЛЯ СЕЛЬСКОХОЗЯЙСТВЕННОГО СТРОИТЕЛЬСТВА
(В БЛОЧНОМ ИСПОЛНЕНИИ)
ТОПЛИВО - КАМЕННЫЕ И БУРЫЕ УГЛИ

АЛЬБОМ 10

Разработан
Государственным проектным институтом
Горьковский Сантехпроект
Главстройпроекта
Госстроя СССР

Утвержден Минсельхозом СССР
Приказ № 93-3Г от 26.11.85г
Введен в действие
ГПИ Горьковский Сантехпроект
Приказ № 125 от 18.12.85г.

Главный инженер Ю.П. Фалалеев
Главный инженер проекта Т.Г. Гусева

Содержание альбома

Лист	Наименование	Примечание
	Содержание альбома	2
	Чертежи задания заводу-изготовителю НКУ (марка ЭМ1.3)	
1	НКУ. Задание заводу-изготовителю. Опись чертежей	3
2	Перечень комплектных устройств	3
3	Щит открытый 1(2,3,4)Щ. Общий вид.	4
4	Щит открытый 1(2,3,4)Щ. Панель 1. Общий вид.	4
5	Щит открытый 1(2,3,4)Щ. Технические данные аппаратов.	3
6	Щит открытый 1(2,3,4)Щ. Перечень надписей.	8
7	Щит открытый 1(2,3,4) Щ. Панель 1. Схема электрическая соединений.	5
8	Щит открытый 5Щ. Общий вид.	6
9	Щит открытый 5Щ. Панель 1. Общий вид.	6
10	Щит открытый 5Щ. Панель 2. Общий вид.	7
11.1 11.2 11.3	Щит открытый 5Щ. Технические данные аппаратов.	7 8
12.1 12.2 12.3	Щит открытый 5Щ. Перечень надписей.	8 20
13	Щит открытый 5Щ. Панель 1. Схема электрическая соединений.	9
14	Щит открытый 5Щ. Панель 2. Схема электрическая соединений.	10
15	Вариант с ленточным конвейером. Щит открытый 5Щ. Общий вид.	11
16	Вариант со скребковым конвейером. Щит открытый 5Щ. Общий вид.	11
17	Щит открытый 5Щ. Панель 1. Общий вид.	12
18	Вариант с ленточным конвейером. Щит открытый 5Щ. Панель 2. Общий вид.	12
19	Вариант со скребковым конвейером. Щит открытый 5Щ. Панель 2. Общий вид.	13
20.1 20.2 20.3	Вариант с ленточным конвейером. Щит открытый 5Щ. Технические данные аппаратов.	13 14
21.1 21.2 21.3	Вариант со скребковым конвейером. Щит открытый 5Щ. Технические данные аппаратов.	14
22.1 22.2	Вариант с ленточным конвейером. Щит открытый 5Щ. Перечень надписей.	15
23.1 23.2	Вариант со скребковым конвейером. Щит открытый 5Щ. Перечень надписей.	15
24	Щит открытый 5Щ. Панель 1. Схема электрическая соединений.	16
25	Вариант с ленточным конвейером. Щит открытый 5Щ. Панель 2. Схема электрическая соединений.	17
26	Вариант со скребковым конвейером. Щит открытый 5Щ. Панель 2. Схема электрическая соединений.	18
27	Ящик S1. Общий вид.	19
28.1 28.2	Ящик S1. Технические данные аппаратов	19
29	Ящик S1. Перечень надписей	20
30	Ящик S1. Схема электрическая соединений.	20
31	Ящик S2. Общий вид.	21
32.1 32.2	Ящик S2 Технические данные аппаратов.	21
33	Ящик S2. Перечень надписей	22
34	Ящик S2. Схема электрическая соединений.	22
	Опросные листы	
ЭМ1.ОЛ1	Щит распределительный ЩР Опросный лист.	23
ЭМ1.ОЛ2	23(24) ЩУП Опросный лист.	24
ЭМ1.ОЛ3	Вариант с ленточным конвейером. 5ЗЩУП. Опросный лист.	24
	Ведомости к марке ЭМ1.	
ЭМ1.ВЛ.	Ведомость изделий М33.	25
ЭМ1.ВГ.	Ведомость изделий и материалов для изготовления изделий М33.	26,27
	Ведомости к марке ЭО	
ЭО.ВЛ.	Ведомость изделий М33.	28
ЭО.ВГ.	Ведомость изделий и материалов для изготовления изделий М33.	29

Лист	Наименование	Примечание (стр.)
1	НЕУ. Задание заводу-изготовителю Опись чертежей.	3
2	Перечень комплектных устройств.	3
3	Щит открытый 1(2,3,4) щ. Общий вид.	4
4	Щит открытый 1(2,3,4) щ. Панель 1. Общий вид.	4
5	Щит открытый 1(2,3,4) щ. Технические данные аппаратов.	3
6	Щит открытый 1(2,3,4) щ. Перечень надписей.	8
7	Щит открытый 1(2,3,4) щ. Панель 1. Схема электрическая соединений.	5
8	Щит открытый 5щ. Общий вид.	6
9	Щит открытый 5щ. Панель 1. Общий вид.	6
10	Щит открытый 5щ. Панель 2. Общий вид.	7
11.1 11.2 11.3	Щит открытый 5щ. Технические данные аппаратов.	7 8
12.1 12.2 12.3	Щит открытый 5щ. Перечень надписей	8.го.
13	Щит открытый 5щ. Панель 1. Схема электрическая соединений	9
14	Щит открытый 5щ. Панель 2. Схема электрическая соединений.	10
15	Вариант с ленточным конвейером. Щит открытый 6щ. Общий вид.	11
16	Вариант со скребковым конвейером. Щит открытый 6щ. Общий вид.	12
17	Щит открытый 6щ. Панель 1. Общий вид	12
18	Вариант с ленточным конвейером. Щит открытый 6щ. Панель 2. Общий вид.	12
19	Вариант со скребковым конвейером. Щит открытый 6щ. Панель 2. Общий вид.	13
20.1 20.2 20.3	Вариант с ленточным конвейером. Щит открытый 6щ. Технические данные аппаратов.	13 14

Лист	Наименование	Примечание (стр.)
21.1 21.2 21.3	Вариант со скребковым конвейером. Щит открытый 6щ. Технические данные аппаратов	14
22.1 22.2	Вариант с ленточным конвейером. Щит открытый 6щ. Перечень надписей.	15
23.1 23.2	Вариант со скребковым конвейером. Щит открытый 6щ. Перечень надписей.	15
24	Щит открытый 6щ. Панель 1. Схема электрическая соединений.	16
25	Вариант с ленточным конвейером. Щит открытый 6щ. Панель 2. Схема электрическая соединений.	17
26	Вариант со скребковым конвейером. Щит открытый 6щ. Панель 2. Схема электрическая соединений.	18
27	Ящик S1. Общий вид.	19
28.1 28.2	Ящик S1. Технические данные аппаратов.	19
29	Ящик S1. Перечень надписей.	20
30	Ящик S1. Схема электрическая соединений.	21
31	Ящик S2. Общий вид.	21
32	Ящик S2 Технические данные аппаратов	21
33.1 33.2	Ящик S2. Перечень надписей	22
34	Ящик S2 Схема электрическая соединений	22

ГИП	Русева		ТП 903-1-221.86				-ЭМ1.3
Нач. отд.	Латышев		Котельная с 4 котлами КЕ-2,5-14С для сельского строительства (в сборном исполнении). Топливо-каменный уголь и дрова 4 щ. НКУ. Задание заводу-изготовителю. Опись чертежей.	Литер	Лист	Листов
Н. контр.	Карякина				1	34
Гл. спец.	Крейнер			Госстрой СССР ГПИ Горьковский САНТЕХПРОЕКТ		
Рук. гр.	Полкова					
Ст. инж.	Бобрынина					

Наименование	Кол. на 1 щит	Кол. на 4 щита	Обозначение чертежа общего вида	Примечание
Щит открытый 1щ	1	1	лист 3	
Щит открытый 2щ.	1	1	лист 3	
Щит открытый 3щ.	1	1	лист 3	
Щит открытый 4щ	1	1	лист 3	
Щит открытый 5щ	1	4	лист 6	
Вариант с ленточным конвейером: Щит открытый 6щ.	1	2	лист 15	
Вариант со скребковым конвейером: Щит открытый 6щ.	1	2	лист 16	
Ящик S1	1	1	лист 27	
Ящик S2	1	1	лист 31	
Итого	8	12		

ГИП	Русева		ТП 903-1-221.86				-ЭМ1.3
Нач. отд.	Латышев		Котельная с 4 котлами КЕ-2,5-14С для сельского строительства (в сборном исполнении). Топливо-каменный уголь и дрова 4 щ. НКУ. Задание заводу-изготовителю. Опись чертежей.	Литер	Лист	Листов
Н. контр.	Карякина				2	34
Гл. спец.	Крейнер			Госстрой СССР ГПИ Горьковский САНТЕХПРОЕКТ		
Рук. гр.	Полкова					
Ст. инж.	Бобрынина					

Альбом I

Формат	Зона	Поз.	Обозначение	Наименование	Кол.	Примечание
				Документация.		
А4			лист 3	Общий вид.		
А3			лист 4	Панель 1. Общий вид.		
А2			лист 7	Панель 1. Схема электрическая соединений.		
А4			лист 18	Перечень надписей.		
				Сборочные единицы.		
	1			Панель 1.		
				Блоки:		
		1		БОУ 5Р36-3П7УУХЛ4Б	2	
		2		БОУ 5Р0-2П7УУХЛ4Б	2	
		3		БОУ 5Р0-2П7УХЛ4Б	1	
		4		Трансформатор ТК-20-0,5-100/5УХ	1	АП1-7А
				Блок зажимов на ток 25А		
		5		Б324-4П25-В/ВУЗ-10	1	
		6		Б324-4П25-В/ВУЗ-5	1	

Таблица применяемости:

Щит	Номер котла А
1щ	1
2щ	2
3щ	3
4щ	4

ГИП	Русева		ТП 903-1-221.86				-ЭМ1.3
Нач. отд.	Латышев		Котельная с 4 котлами КЕ-2,5-14С для сельского строительства (в сборном исполнении). Топливо-каменный уголь и дрова 4 щ. НКУ. Щит открытый 1(2,3,4) щ. Технические данные аппаратов	Литер	Лист	Листов
Н. контр.	Карякина				5	34
Гл. спец.	Крейнер			Госстрой СССР ГПИ Горьковский САНТЕХПРОЕКТ		
Рук. гр.	Полкова					
Ст. инж.	Бобрынина					

Инв. № подл. | Подп. и дата | Взам. инв. № | Инв. № дубл. | Подп. и дата

Копировала: Красовская

21192-13 4

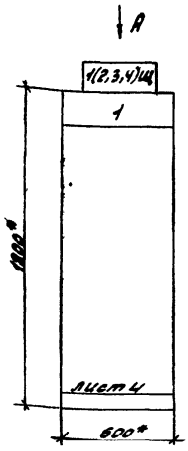

Таблица применения

Щит	Номер котла А
1щ	1
2щ	2
3щ	3
4щ	4

1* Размеры для справок

2 Неуказанные предельные отклонения размеров по

3 По данному чертежу изготовить 4щита

Строка	1	АП1-Дымосос
	2	АП2-Вентилятор
	3	АП3 Дымосос
	4	АП4-Вентилятор
Панель		
Строка	1	
	2	
	3	
	4	
Панель		

Шины силовые ~380В, 100А

Вид А М1:50

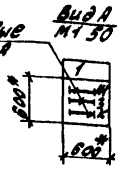

ГИП	Гусева		
Нач.отд	Латынцев		
Н.контр.	Карякина		
Гл.спец	Крейлер		
Рук.гр	Полкова		
Ст.инж	Бобрынина		

ТП 903-1-221 86 — ЭМ1.3

Котельная с 4 котлами КЕ 2,5-14С для сельского строительства (в блочном исполнении) Топливо — каменные и бурые угли

Щит открытый 1(2,3,4)щ Общий вид.

Лит	Масса	Масштаб
Лист 3	Листов 34	

Госстрой СССР ГПИ Горьковский САНТЕХПРОЕКТ

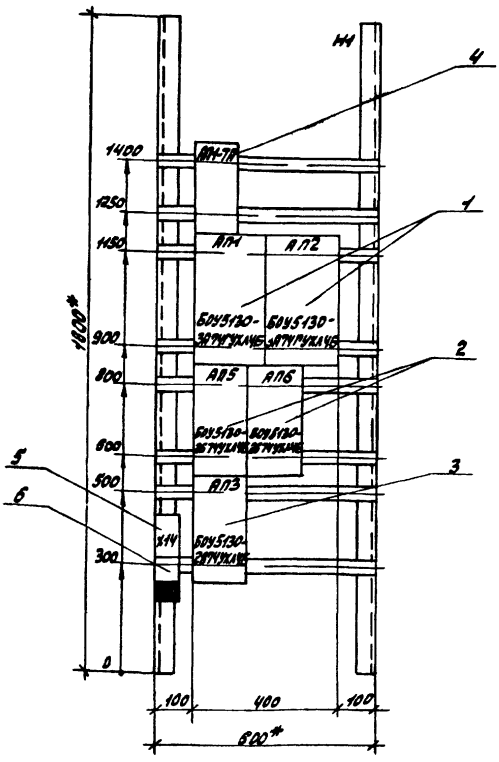

Таблица применения

Щит	Номер котла А
1щ	1
2щ	2
3щ	3
4щ	4

ГИП	Гусева	
Нач.отд	Латынцев	
Н.контр.	Карякина	
Гл.спец	Крейлер	
Рук.гр	Полкова	
Ст.инж	Бобрынина	

ТП 903-1-221 86 — ЭМ1.3

Котельная с 4 котлами КЕ 2,5-14С для сельского строительства (в блочном исполнении) Топливо — каменные и бурые угли

Щит открытый 1(2,3,4)щ Панель 1 Общий вид

Лит	Масса	Масштаб
Лист 4	Листов 34	

Госстрой СССР ГПИ Горьковский САНТЕХПРОЕКТ

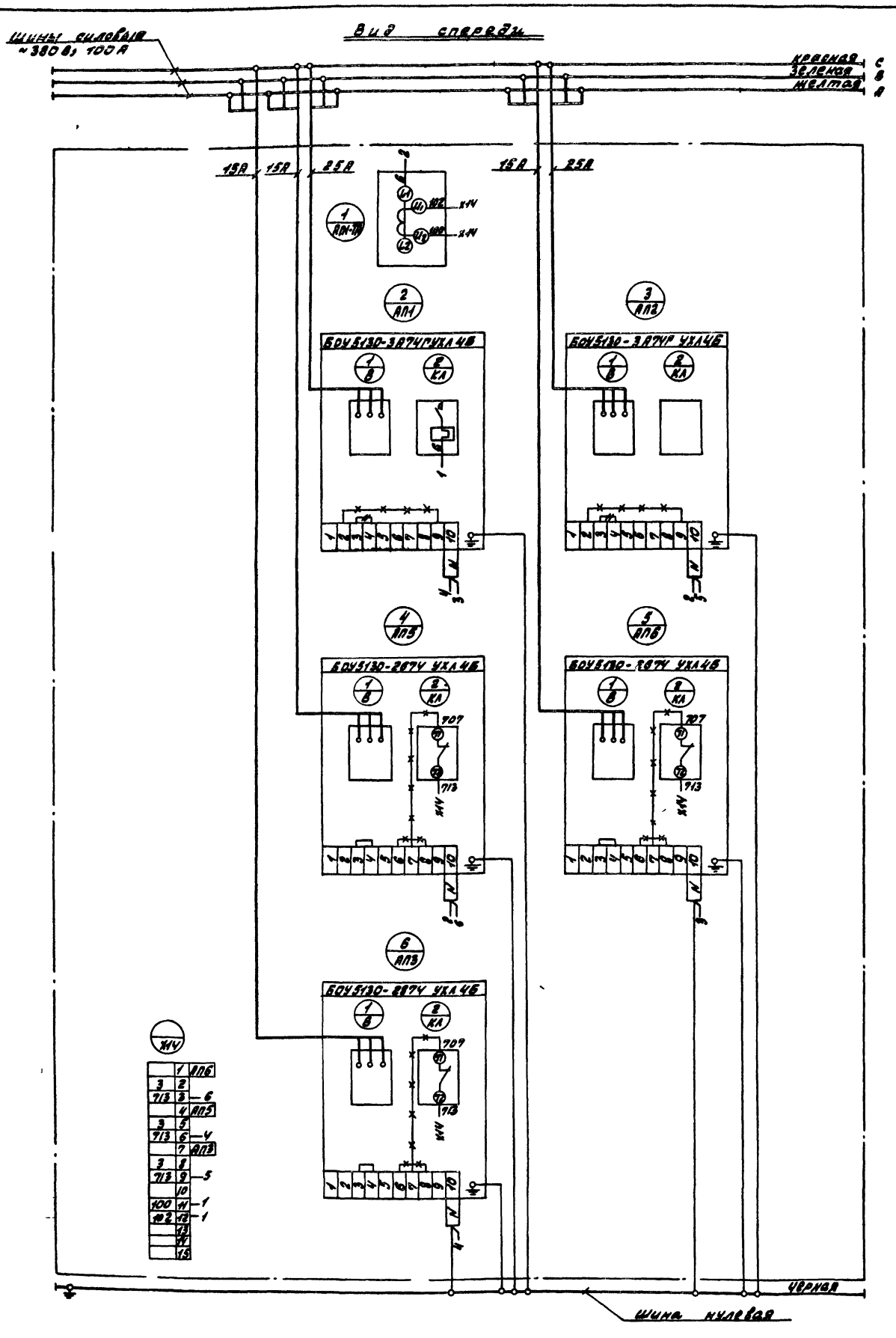

Таблица применения

Щит	Номер котла А
1Щ	1
2Щ	2
3Щ	3
4Щ	4

— Демонтировать

— Дополнить

ГИП	Гусева		
Нач отд	Латынцев		
Н.контр.	Карякина		
Гл спец	Кремер		
Рук гр.	Попкова		
Ст. инж.	Водянинов		

ТП 903-1-221.86 -ЭМ1.3

Котельная с 4 котлами КЕ-2,5-14С для сельского строительства (в блочном исполнении) Топливо-камыш ные и бурые угли

Лит	Масса	Масштаб

Лист 7 | Листов 34

Щит открытый 1(2,3,4) и панель с/ш на электрическая соединения

Госстрой СССР ГПИ Горьковский САНТЕХПРОЕКТ

Копировал: Красовская 21192-13 6

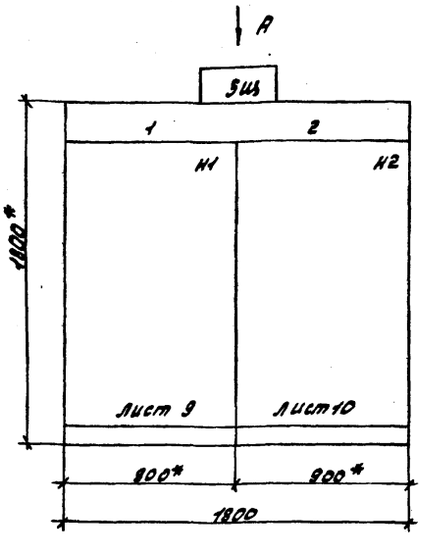

1.* Размеры для справок.

2. Неуказанные предельные отклонения размеров по ....

Строка	1	Насосы: #6-сетевой; #10-питательн.	Насосы: #7-сетевой; #8-вентилят.
	2	#9-пр. водоотд. н.	#16-пр. водоотд. н.
	3	#12-шлам-насос	#15-шлам-насос
	4	#8-подпиточный	#9-подпиточный
		#11-выдачи воды	#11-выдачи воды
		#19-распор. сл.	#14-распор. пол.
		#20, #21-вентилят.	#18-распр. на кат. фильт.
Панель			
Строка			
Панель			

Вид „А"
М 1:50

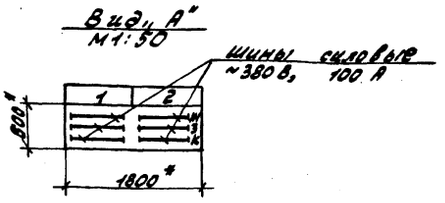

				ТП 903-1-221.86	-ЭМ1.3
Гип	Гусева			Котельная с 4 котлами КЕ-2.5-14С для сельского строительства (в блочном исполнении). Топливо - каменные и бурые угли. Щит открытый ЩЭ. Общий вид.	Лит. / Масса / Масштаб
Нач.отд.	Латышев				
Н.контр.	Карякина				Лист 8 / Листов 34
Гл.спец.	Крейлер				Госстрой СССР ГПИ Горьковский САНТЕХПРОЕКТ
Рук.гр.	Попкова				
Ст.инж.	Большакова				

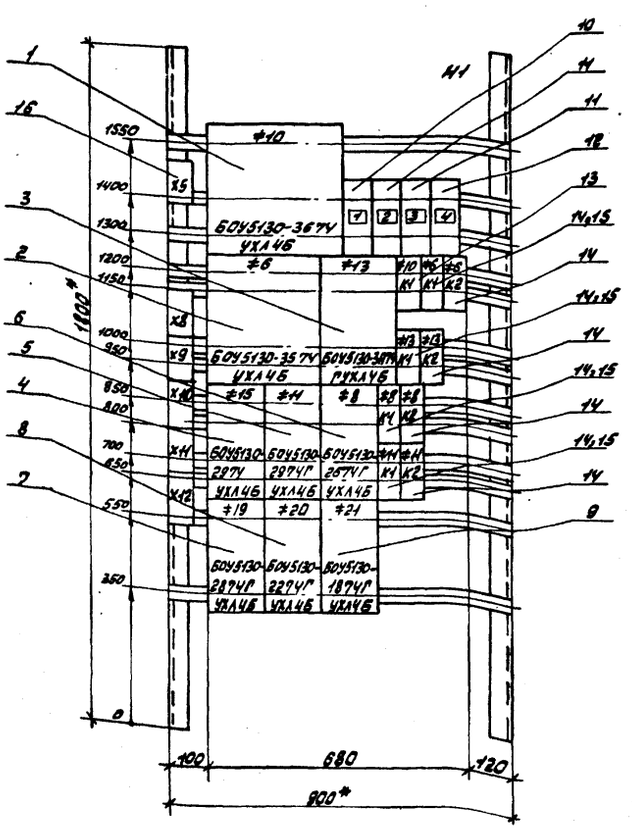

				ТП 903-1-221.86	-ЭМ1.3
Гип	Гусева			Котельная с 4 котлами КЕ-2.5-14С для сельского строительства (в блочном исполнении). Топливо-каменные и бурые угли. Щит открытый ЩЭ. Панель 1. Общий вид.	Лит. / Масса / Масштаб
Нач.отд.	Латышев				
Н.контр.	Карякина				Лист 9 / Листов 34
Гл.спец.	Крейлер				Госстрой СССР ГПИ Горьковский САНТЕХПРОЕКТ
Рук.гр.	Попкова				
Ст.инж.	Большакова				

Копировал: Калашникова

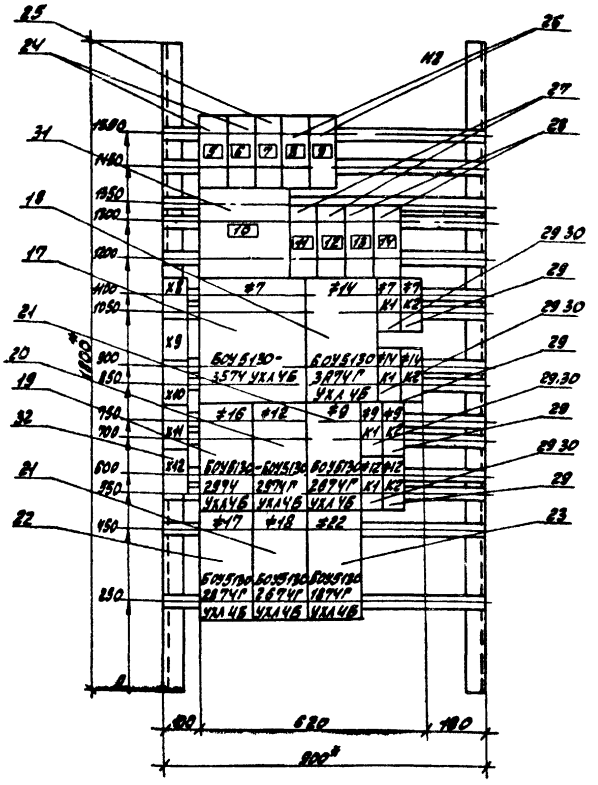

			ТП 903-1-221 86		-ЭМ1 3
			Котельная с 4 котлами КЕ-2,5-14С для сельского строительства (в блочном исполнении) Топливо-каменные и бурые угли	Лит	Масса	Масштаб
ГИП	Гусева					
Нач.отд	Латышев					
Н.контр.	Карякина			Лист 10	Листов 34
Гл.спец.	Хреймер		Щит открытый ЭШ Панель 2 Общий вид	Госстрой СССР при Горьковский САНТЕХПРОЕКТ	
Рук.гр.	Попкова				
Ст.инж.	Большакова				

Формат	Зона	Поз.	Обозначение	Наименование	Кол.	Примечание
				Документация		
А3			лист 8	Общий вид.		
А3			лист 9	Панель 1 Общий вид.		
А3			лист 10	Панель 2 Общий вид.		
				Панель 1 Схема электрическая соединений.		
А2			лист 13			
				Панель 2 Схема электрическая соединений		
А2			лист 14			
А4			лист 18.1÷18.3	Перечень надписей		
				Сборочные единицы		
	1			Панель 1		
				Блоки:		
		1		БОУБ130-3874 УХЛ4Б	1	
		2		БОУБ130-3574 УХЛ4Б	1	
		3		БОУБ130-3874Г УХЛ4Б	1	
		4		БОУБ130-2874 УХЛ4Б	1	
		5		БОУБ130-2874Г УХЛ4Б	1	
		6		БОУБ130-2674 УХЛ4Б	1	
		7		БОУБ130-2874 УХЛ4Б	1	
		8		БОУБ130-2274 УХЛ4Б	1	
		9		БОУБ130-1874 УХЛ4Б	1	

			ТП 903-1-221 86		-ЭМ1 3	
ГИП	Гусева		Котельная с 4 котлами КЕ-2,5-14С для сельского строительства (в блочном исполнении) Топливо-каменные и бурые угли Щит открытый ЭШ технические данные аппаратов	Лит	Лист 11	Листов 34
Нач.отд	Латышев					
Н.контр.	Карякина			Госстрой СССР при Горьковский САНТЕХПРОЕКТ		
Гл.спец.	Хреймер					
Рук.гр.	Попкова					
Ст.инж.	Большакова					

Альбом II

Формат	Зона	Поз.	Обозначение	Наименование	Кол.	Примечание
				Н1		
				Выключатели:		
		10		АЕ2026-10У3 Iр 0А отс 12	1	1СР
		11		АЕ2026-10У3 Iр 1,6А отс 12	2	2СР 3СР
		12		АЕ2026-10У3 Iр 0,3А отс 12	1	4СР
				Реле:		
		13		РПЛ13204 U~220В	1	1КА1
						1КА1/1КА2
						1КА1/1КА2
						1КА1/1КА2
		14		РПЛ13104 U~220В	8	1КА2/1КА2
						1КА1/1КА1
		15		Приставка ПКЛ1104	4	1КА1/1КА1
				Блок зажимов на ток 25А		
		16		БЗ24-4П25-8/ДУ3-10	6	
	2			Панель 2.		
				Блоки:		
		17		БОУБ130-3574 УХЛ4Б	1	
		18		БОУБ130-3874Г УХЛ4Б	1	
		19		БОУБ130-2874 УХЛ4Б	1	
		20		БОУБ130-2874Г УХЛ4Б	1	
		21		БОУБ130-2674 УХЛ4Б	2	
		22		БОУБ130-2874 УХЛ4Б	1	
		23		БОУБ130-1874 УХЛ4Б	1	

Инв.№ подл. | Подпись и дата | Взам. инв.№

			ТП 903-1-221 86		-ЭМ1 3
					Лист 11.2

Копировал: Красовская 21192-13 8

Формат	Зона	Поз.	Обозначение	Наименование	Кол.	Примечание
				К2		
				Выключатели:		
						5QF
		24		АЕ2026У3-Iр=10А отс.12	2	6QF
		25		АЕ2026У3-Iр=8А отс.12	1	7QF
						8QF
		26		АЕ2026У3-Iр=4А отс.12	2	9QF
						10QF
		27		АЕ2026У3-Iр=1,6А отс.12	2	11QF
						12QF
		28		АЕ2026У3 Iр=0,3А отс.12	2	13QF
						7К1, 7К2
						9К1, 9К2
				Реле		12К1, 12К2
		29		РПЛ13104 U~220В	8	14К1, 14К2
				Приставка		7К1, 9К1
		30		ПКЛ1104	4	12К1, 14К1
				Рубильник		
		31		РА1-31320-00У3	1	QS
				Блок зажимов		
				На ток 25А		
		32		БЗ24У-4П25-8(ВУЗ-10)	5	

ТП 903-1-221.86 - ЭМ1.3 Лист 11.3

Альбом X

Панель	Надпись	Поз. обозначение	Место надписи	Текст	Кол.	Вид монтажа	Заготовка
1			Табличка	АП4- Дымосос	1		
1			Табличка	АП2-Дутьевой вентилятор	1		
1			Табличка	АП3-Вен-р. воз. учеса.	1		
1			Табличка	АП5.АП6-Забрасыват.	1		
1			Табличка	АП1-ТА	1		
1			Табличка	АП1	1		
1			Табличка	АП2	1		
1			Табличка	АП5	1		
1			Табличка	АП6	1		
1			Табличка	АП3	1		

Таблица применения

Щит	Номер котла
	8
1Щ	1
2Щ	2
3Щ	3
4Щ	4

ТП 903-1-221.86 - ЭМ1.3

ГИП	Гусева		Котельная с 4 котлами КЕ-2,5-14С для сельского строительства (в блочном исполнении). Топливо-каменные и бурые угли. Щит открытый 4Щ. Перечень надписей
Нач.отд.	Латышев		
Н.контр.	Карякина		
Гл.спец.	Креймер		
Рук.гр.	Попкова		
Ст.инж.	Большакова		

Литер	Лист	Листов
	6	34

Госстрой СССР ГПИ Горьковский САНТЕХПРОЕКТ

Панель	Надпись	Поз. обозначение	Место надписи	Текст	Кол.	Вид монтажа	Заготовка
1			Табличка	#6-Сетевой #10-Питательн. насосы	1		
			Табличка	#13-Гор.водосн #15-Исход.воды	1		
			Табличка	#8-Подпиточный #11-Рабочей воды	1		
			Табличка	#18-Раствор соли. #20 #21-Вентилят.	1		
	1	1QF	Табличка	#25- Насос	1		
	2	2QF	Табличка	Ввод №1. Дымовая труба	1		
	3	3QF	Табличка	23 ШУП1	1		
	4	4QF	Табличка	#28-V3-Выпрямитель ВСА-6	1		
			Табличка	#10	1		
			Табличка	#6	1		
			Табличка	#13	1		
			Табличка	#15	1		
			Табличка	#11	1		
			Табличка	#8	1		
			Табличка	#19	1		
			Табличка	#20	1		
			Табличка	#21	1		
			Табличка	#10К1	1		

ТП 903-1-221.86 - ЭМ1.3

ГИП	Гусева		Котельная с 4 котлами КЕ-2,5-14С для сельского строительства (в блочном исполнении). Топливо-каменные и бурые угли. Щит открытый 5Щ. Перечень надписей
Нач.отд.	Латышев		
Н.контр.	Карякина		
Гл.спец.	Креймер		
Рук.гр.	Попкова		
Ст.инж.	Большакова		

Литер	Лист	Листов
	12.1	34

Госстрой СССР ГПИ Горьковский САНТЕХПРОЕКТ

Альбом X

Панель	Надпись	Поз. обозначение	Место надписи	Текст	Кол.	Вид монтажа	Заготовка
1			Табличка	#6К1	1		
			Табличка	#6К2	1		
			Табличка	#13К1	1		
			Табличка	#13К2	1		
			Табличка	#8К1	1		
			Табличка	#8К2	1		
			Табличка	#11К1	1		
			Табличка	#11К2	1		
2			Табличка	#7-сетевой. #23- Вентилятор. насосы	1		
			Табличка	#14-Гор. водоснабж. #16-Исход. воды	1		
			Табличка	#9-Подпиточный #12-Рабочей воды.	1		
			Табличка	#17-Вэр. прон. #18-Вэр. Na-кат фильт.	1		
	5	5QF	Табличка	#31-Станок вертик. сверильн.	1		
	6	6QF	Табличка	#32- Станок точильно-шлифов.	1		
	7	7QF	Табличка	#28- Насос	1		
	8	8QF	Табличка	#27- Насос	1		
	9	9QF	Табличка	#33-Пылеулавливающ. агрегат	1		
	10	QS	Табличка	Секционный рубильник	1		
	11	10QF	Табличка	24 ШУП1	1		
	12	11QF	Табличка	Ввод №2. Дымовая труба.	1		
	13	12QF	Табличка	#29V2- Выпрямитель ВСА-5К	1		
	14	13QF	Табличка	#30V2- Выпрямитель ВСА-5К	1		
			Табличка	#7	1		
			Табличка	#14.	1		

ТП 903-1-221.86 - ЭМ1.3 Лист 12.2

Копировал: Красовская 21192-13 9

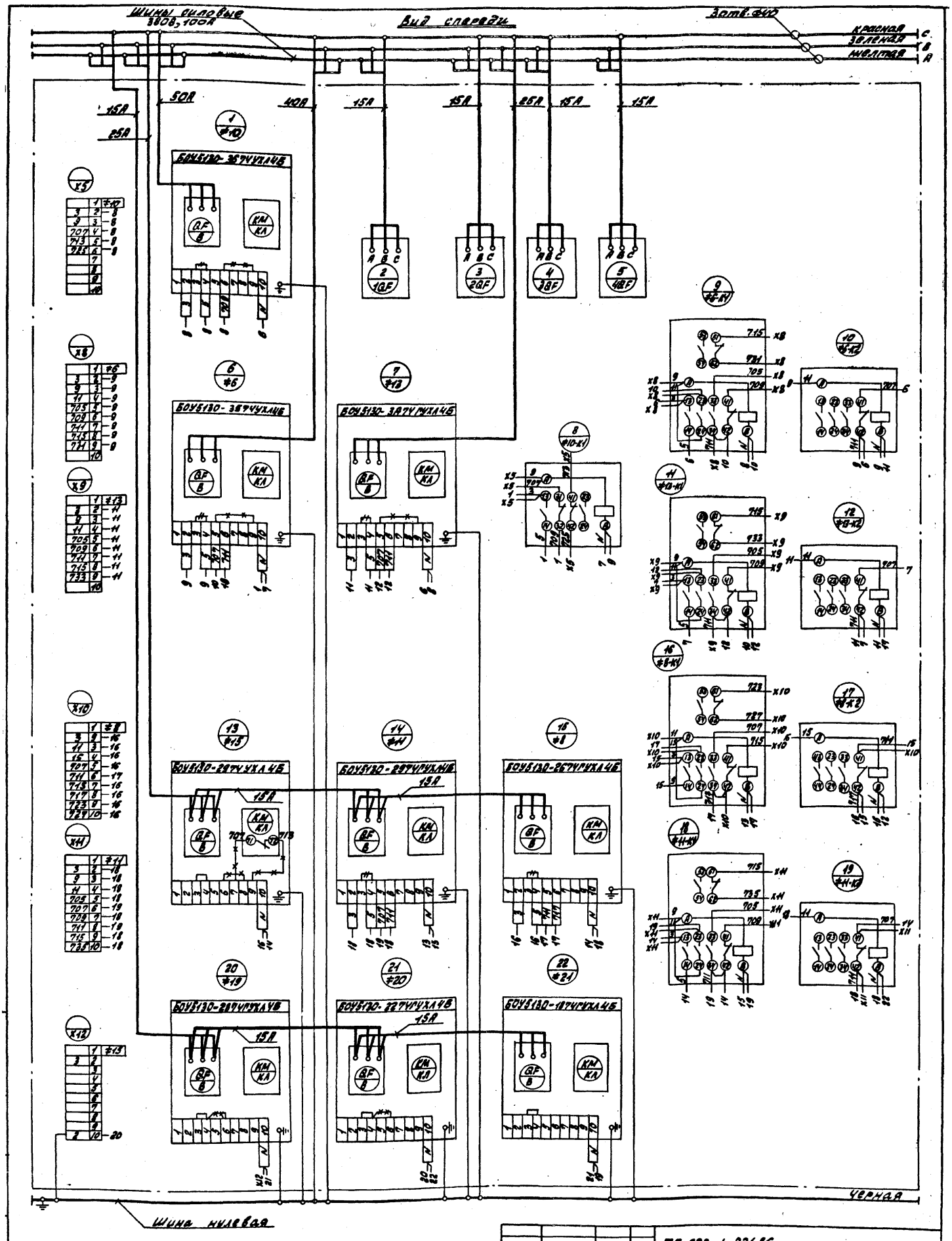

— Демонтировать

— Дополнить

ГИП	Чусова		
Нач.отд.	Патынова		
Н.контр.	Карякина		
Гл.спец.	Крейцер		
Рук.гр.	Полкова		
Ст.инж.	Большакова		

ТП 903-1-221.86 — ЭМ1.3

Котельная с 4 котлами КЕ-2,5-14С для сельского строительства (в блочном исполнении). Топливо-каменные и бурые угли

Щит открытый 5ш. панель. Схема электрическая соединений.

Литер	Масса	Масштаб

Лист 13 | Листов 34

Госстрой СССР, Гипрогорсовхоз САНТЕХПРОЕКТ

Копировала: Красов

21192-13 10

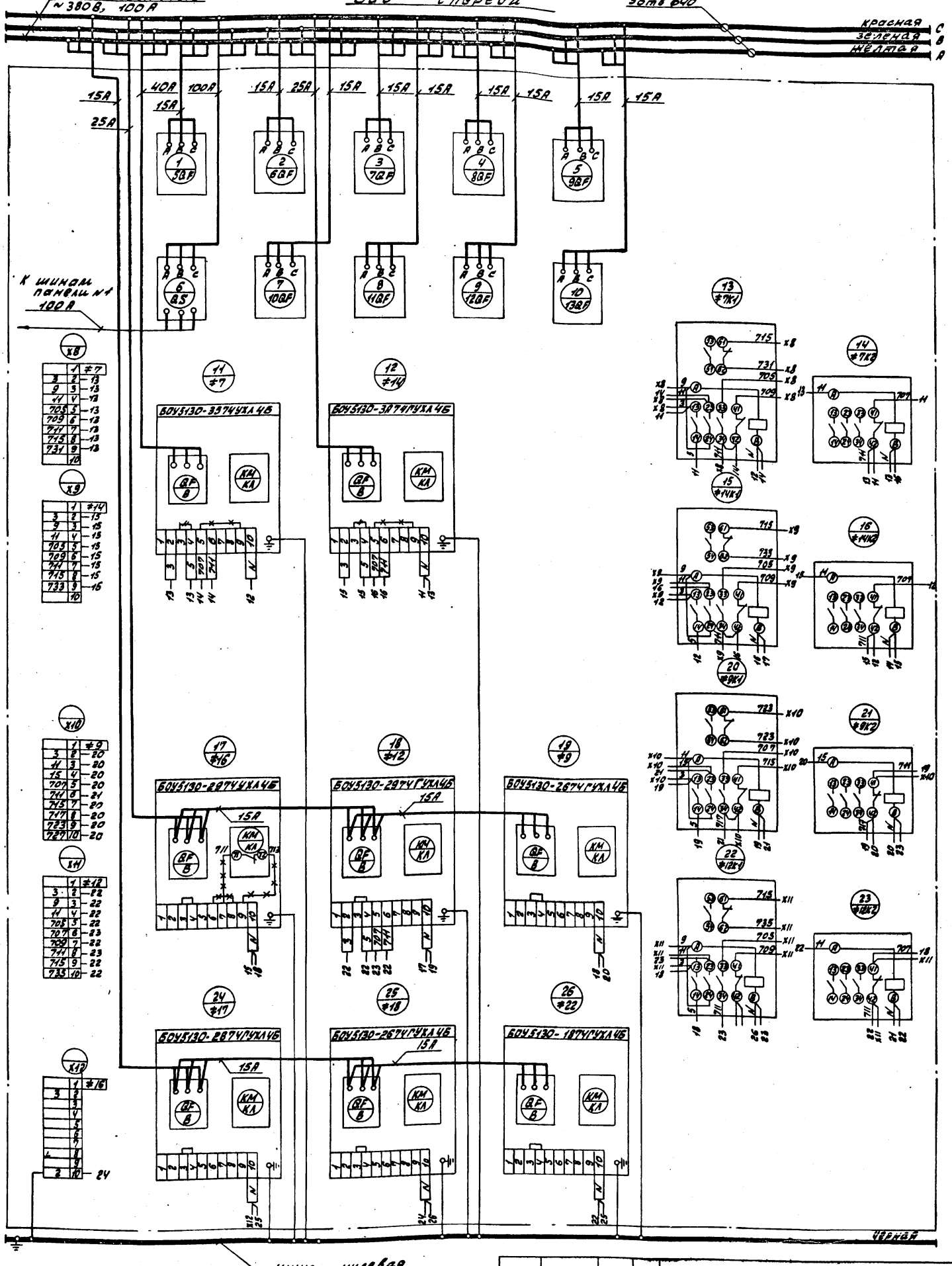

— / — Демонтировать

—×—×— Дополнить

ГИП	Гусева		
Нач.отд.	Латынцев		
Н.контр.	Каракина		
Гл.спец.	Креймер		
Рук.гр.	Попкова		
Ст.инж.	Большакова		

ТП 903-1-221.86 — ЭМ1.3

Котельная с 4 котлами КЕ-2,5-14С для сельского строительства (в блочном исполнении). Топливо-каменный и бурый уголь

Щит открытый 5Щ. Панель 2. Схема электрическая соединений.

Литер	Масса	Масштаб

Лист 14 | Листов 34

Госстрой СССР ГПИ Гипрсельстрой САНТЕХПРОЕКТ

Копировал: Красовская

21192-13 11

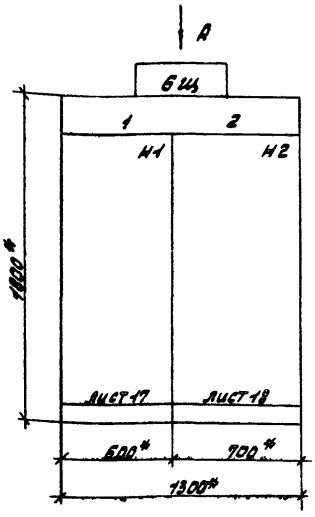

1* Размеры для справок

2 Неуказанные предельные отклонения размеров по

Строка	1		
	2	#49-подъемник скреперный	#45,#46 Дробилки
	3		#47-конвейер
	4		#52 Вентилятор
Панель			
Строка	1		
	2		
	3		
	4		
Панель			

Вид А
М1 50

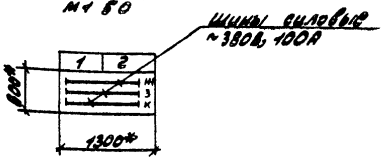

				ТП 903-1-		-ЭМ1.3
				Котельная с 4 котлами КЕ-2,5-14С для сельского строительства (в блочном исполнении) Топливо-каменные и бурые угли. Вариант с ленточными конвейерами. Щит открытый БЩ. Общий вид	Лит	Масса	Масштаб
ГИП	Гусева						
Нач.отд	Латышев						
Н.контр.	Каракина				Лист 13	Листов 34	
Гл.спец.	Крейлер				Госстрой СССР ГПИ Горьковский САНТЕХПРОЕКТ		
Рук.гр.	Полкова						
Ст.инж.	Бобрышева						

А

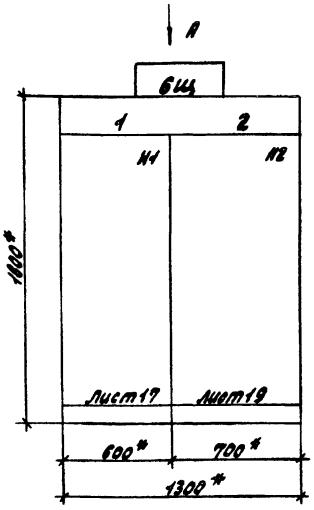

1* Размеры для справок

2 Неуказанные предельные отклонения размеров по ..

Строка	1		
	2	#49-подъемник скреперный	#45,#46 Дробилки
	3		#47,#48 Конвейеры
	4		
Панель			
Строка	1		
	2		
	3		
	4		
Панель			

Вид А
М1 50

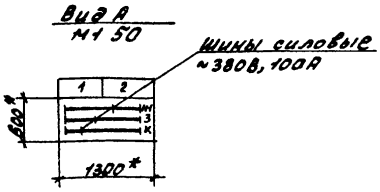

				ТП 903-1-221.86		-ЭМ1.3
				Котельная с 4 котлами КЕ-2,5-14С для сельского строительства (в блочном исполнении) Топливо-каменные и бурые угли. Вариант со скребковыми конвейерами. Щит открытый БЩ. Общий вид	Лит	Масса	Масштаб
ГИП	Гусева						
Нач.отд	Латышев						
Н.контр.	Каракина				Лист 16	Листов 34	
Гл.спец.	Крейлер				Госстрой СССР ГПИ Горьковский САНТЕХПРОЕКТ		
Рук.гр.	Полкова						
Ст.инж.	Бобрышева						

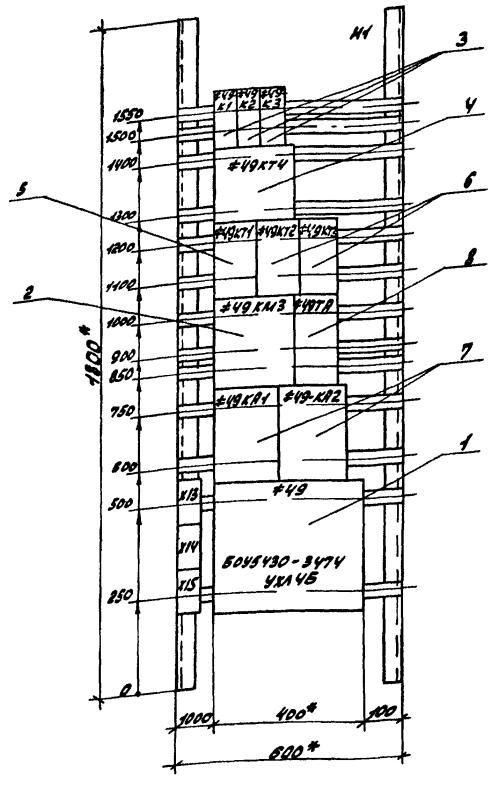

				ТП 903-1-221 86		-ЭМ1 3
				Котельная с 4 котлами КЕ-2,5-14С для сельского строительства (в блочном исполнении) Топливо-каменные и бурые угли. Щит открытый БЩ. Панель 1 Общий вид	Лит	Масса	Масштаб
ГИП	Гусева						
Нач.отд	Латынцев						
Н.контр	Карякина		15		Лист 17	Листов 34	
Гл.спец	Крейлер				Госстрой СССР ГПИ Горьковский САНТЕХПРОЕКТ		
Рук.гр	Полкова						
Ст.инж	Бобрынина						

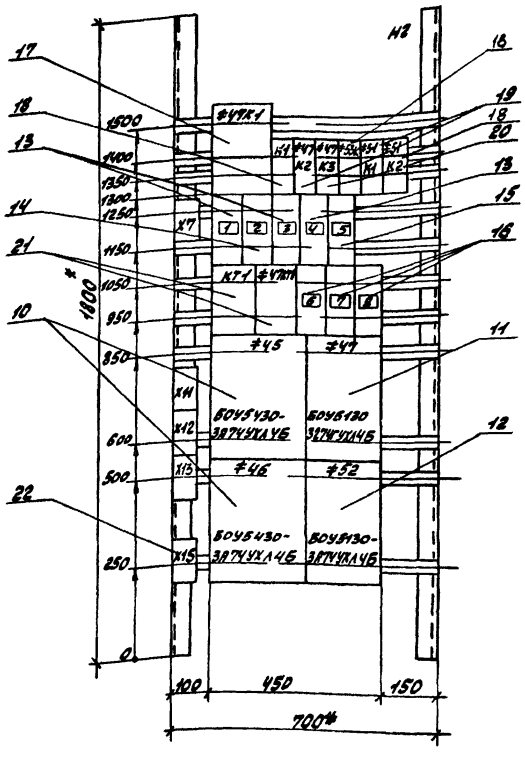

				ТП 903-1-221 86		-ЭМ1.3
				Котельная с 4 котлами КЕ-2,5-14С для сельского строительства (в блочном исполнении) Топливо-каменные и бурые угли. Вариант с ленточным конвейером. Щит открытый БЩ. Панель 2 Общий вид	Лит	Масса	Масштаб
ГИП	Гусева						
Нач.отд	Латынцев						
Н.контр	Карякина		15		Лист 18	Листов 34	
Гл.спец	Крейлер				Госстрой СССР ГПИ Горьковский САНТЕХПРОЕКТ		
Рук.гр	Полкова						
Ст.инж	Бобрынина						

Копировала Красовская

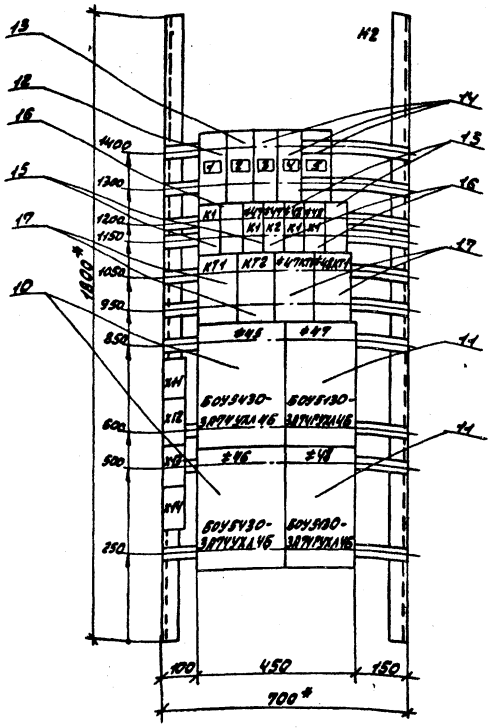

				ТП 903-1-221.86		-ЭМ1.3
ГИП	Гусева			Котельная с 4 котлами КЕ-2,5-14С для сельского строительства (в блочном исполнении). Топливо-каменные и бурые угли. Вариант со стрелковыми конвейерами, щит открытый с/ш. Панель 2. Общий вид.	Лит.	Масса	Масштаб
Нач.отд.	Латышев						
Н.контр.	Карякина				Лист 19	Листов 34	
Гл.спец.	Хрейлер				госстрой ссср гпи горьковский сантехпроект		
Рук.гр.	Полкова						
Ст.инж.	Бобрынина						

Формат	Зона	Поз.	Обозначение	Наименование	Кол.	Примечание
				Документация		
А3			лист 15	Общий вид.		
А3			лист 17	Панель 1. Общий вид.		
А3			лист 18	Панель 2. Общий вид.		
А2			лист 24	Панель 1. Схема электрическая соединений		
А2			лист 25	Панель 2. Схема электрическая соединений.		
А4			лист 22.1 и 22.2	Перечень надписей.		
				Сборочные единицы.		
	1			Панель 1.		
				Блоки:		
	1			ВОУ5Ч30-3П7Ч УХЛ4Б	1	
				К1		
				Пускатель ПМА3102-УХЛ4Б		
				U~220В Iн=25А		
	2			б/к 2з, 2р	1	#49-КМ3
				Реле		#49-К1; #49-К2
	3			РПЛ1000Ч U~220В	3	#49-К3

				ТП 903-1-221.86		-ЭМ1.3
ГИП	Гусева			Котельная с 4 котлами КЕ-2,5-14С для сельского строительства (в блочном исполнении). Топливо-каменные и бурые угли. Вариант с электромеханическим конвейером, щит открытый с/ш. Панель 2. Общий вид.	Литер	Лист 20.1	Листов 34
Нач.отд.	Латышев						
Н.контр.	Карякина				госстрой ссср гпи горьковский сантехпроект		
Гл.спец.	Хрейлер						
Рук.гр.	Полкова						
Ст.инж.	Бобрынина						

Альбом II

Формат	Зона	Поз.	Обозначение	Наименование	Кол.	Примечание
				В1-3Ч43		
				U~220В		
		4		Р.В. 1-100 мин.	1	#49 КТ4
				РВЛ72-3222-00Ч4 U~220В		
				к 1з 1р св. в.		
		5		1з 1р без в. в.	1	#49-КТ1.
				РВЛ72-2221-00Ч4 U~220В		
				к 1з 1р с в. в.		#49 КТ2
		6		1з 1р без в. в.	2	#49 КТ3
						#49 КА1
		7		РЭВ-202У3	2	#49 КА2
				Трансформатор		
		8		ТК-20-0,5-50/5У3	1	#49ТА
				Блок зажимов		
				на ток 25А		
		9		БЗ24-УП25-8/ВУ3-10	3	
	2			Панель 2.		
				Блоки:		
		10		ВОУ5Ч30-3П7Ч УХЛ4Б	2	
		11		ВОУ5Ч30-3П7Ч УХЛ4Б	1	
		12		ВОУ5Ч30-3П7Ч УХЛ4Б	1	
				К2		
				Выключатели:		
		13		АЕ2026 Iр-6,3А отс. 12	3	УГ2 20Б, 30Б.

Инв.№подл. | Подпись и дата | Взам.инв.№ | Инв.№ дубл. | Подпись и дата

				ТП 903-1-221.86		-ЭМ1.3
						Лист 20.2

Формат	Зона	Поз.	Обозначение	Наименование	Кол.	Примечание
		14		АЕ2026 Iрчл отс.12	1	1QF
		15		АЕ2026 Iр 1.6А отс.12	1	SF1
		16		АЕ2026 Iр 0.3А отс.12	3	4QF, 5QF SF2
				Реле		
		17		РС-6743 система УПДс	1	≠47К1
		18		РПЛ12204 U~220В	2	≠53К К1-≠49К1
		19		РПЛ-14004 U~220В	2	≠31К1 ≠47К2
		20		РПЛ-14004 U~110В	1	≠47К3
				РВП72-3221-0044		
				U~220В к 1з 1р с в.в		КТ1
		21		1з 1р без в.в.	2	≠47КТ1
				Блок зажимов		
				на ток 25А		
		22		БЗ24-4П25-8/8У3-10	5	

Формат	Зона	Поз.	Обозначение	Наименование	Кол.	Примечание
				Документация		
А3			лист 16	Общий вид.		
А3			лист 17	Панель 1. Общий вид.		
А3			лист 19	Панель 2. Общий вид.		
				Панель 1. Схема элект-		
А2			лист 24	рическая соединений		
				Панель 2. Схема элект-		
А2			лист 26	рическая соединений		
А4			лист 23.1 и 23.2	Перечень надписей		
				Сборочные единицы		
		1		Панель 1.		
				Блоки:		
		1		БМ5430-3474УХЛ4Б	1	
				А1		
				Пускатель ПМА3102-УХЛ4Б		
				U~220В Iн.з.-25А		
		2		б/к 3з. 2р	1	≠49-КМ3.
				Реле		≠49-К1
		3		РПЛ14004 U~220В	3	≠49-К2 ≠49-К3

ГИП	Гусева		ТП 903-1-221.86 -ЭМ1.3
Нач.отд.	Лотышев		Котельная с 4 котлами КВ-2,3-МС для сельского строительства с горелками и механическими форсунками и 4 бункерами для топлива-каменный уголь в 4 бункерах, оборудованных аэрокамерами, с шнек. подачей топлива. Технические данные аппаратов
Н.контр.	Корякина		Лит Р. / Лист 21.1 / Листов 34
Гл.спец.	Кремер		Госстрой СССР ГПИ Сантехпроект
Рук.гр.	Попкова		
Ст.инж.	Бобрынина		

Формат	Зона	Поз.	Обозначение	Наименование	Кол.	Примечание
				ВЛ: 3У43.		
				U~220В		
		4		В.В1-100 мин	1	≠49КТ4
				РВП72-3222-0044 U~220В		
				к 1з 1р с в.в.		
		5		1з 1р без в.в.	1	≠49-КТ1
				РВП723231-0044 U~220В		
		6		к 1з 1р с в.в.		≠49КТ2
				1з 1р без в.в	2	≠49КТ3
		7		РЭВ-2024У3	2	≠49КР1 ≠49КР2
				Трансформатор		
		8		ТК20-0.5-50/5 У3	1	≠49ТА
				Блок зажимов		
				на ток 25А		
		9		БЗ24-4П25-8/8У3-10	3	
	2			Панель 2.		
				Блоки:		
		10		БМ5430-3А74УХЛ4Б	2	
		11		БМ5430-3А74УХЛ4Б	2	
				Н2		
				Выключатели		

Формат	Зона	Поз.	Обозначение	Наименование	Кол.	Примечание
		12		АЕ2026-1043 Iр-4А отс.12	1	1QF
		13		АЕ2026-1043 Iр-1.6А отс.12	1	SF1
		14		АЕ2026-1043 Iр-0.3А отс.12	3	3F2, 2QF; 3QF
				Реле:		≠49КТ1
		15		РПЛ12204 U~220В	4	≠49К1; ≠47К2, ≠49К2
		16		РПЛ14004 U~220В	3	
				РВП72-3221-0044		КТ1, КТ2
				U~220В к 1з 1р св.в		≠47КТ4
		17		1з 1р без в.в.	4	≠49 КТ1.
				Блок зажимов на		
				ток 25А		
		18		БЗ24-4П25-8/8У3-10	4	

Панель	Надпись	Поз. обозначение	Место надписи	Текст	Кол.	Вид монтажа	Заготовка
1			Табличка	≠49- Подземник	1		
			Табличка	скреперный	1		
			Табличка	≠49К1	1		
			Табличка	≠49К2	1		
			Табличка	≠49К3	1		
			Табличка	≠49КТ4	1		
			Табличка	≠49КТ1	1		
			Табличка	≠49КТ2	1		
			Табличка	≠49КТ3	1		
			Табличка	≠49КМ3	1		
			Табличка	≠49ТА	1		
			Табличка	≠49КА1	1		
			Табличка	≠49КА2	1		
			Табличка	≠49	1		
2			Табличка	≠45 ≠46- Дробилки	1		
			Табличка	≠47- конвейер	1		
			Табличка	≠52- Вентилятор	1		

ГИП	Гусева		ТП 903-1-221.86 -ЭМ1.3
Нач.отд	Латышев		Котельная с 4 котлами КЕ-2,5-14С для сельского строительства в блочном исполнении. Топливо-каменный и бурые угли. Вариант с ленточным конвейером. Щит открытый в б.д. Перечень надписей.
Н.контр	Карякина		Литер / Лист 23.1 / Листов 34
Гл.спец.	Кревймер		Госстрой СССР ГПИ Горьковский САНТЕХПРОЕКТ
Рук.гр.	Полкова		
Ст.инж.	Бобрынина		

Альбом I

Панель	Надпись	Поз. обозначение	Место надписи	Текст	Кол.	Вид монтажа	Заготовка
2			Табличка	≠47К1	1		
			Табличка	К1	1		
			Табличка	≠47К2	1		
			Табличка	≠47К3	1		
			Табличка	≠53К	1		
			Табличка	КТ1	1		
			Табличка	≠47КТ1	1		
	1	SF2	Табличка	≠54-WS Вентиль	1		
	2	1QF	Табличка	≠50- Насос	1		
	3	2QF	Табличка	53ШУП1	1		
	4	3QF	Табличка	≠55- Железоотделитель	1		
	5	SF1	Табличка	Цепи сигнализации	1		
	6	4QF	Табличка	Прибор УКС-1	1		
	7	5QF	Табличка	Прибор УКС-1	1		
	8	SF2	Табличка	Прибор пожарной сигнализ.	1		
			Табличка	≠45	1		
			Табличка	≠49	1		
			Табличка	≠46	1		
			Табличка	≠52	1		
			Табличка	≠51К1	1		
			Табличка	≠51К2	1		

Подпись и дата | Инв.№ подл. | Взам.инв.№ | Подпись и дата

ТП 903-1-221.86 -ЭМ1.3 Лист 22.2

Панель	Надпись	Поз. обозначение	Место надписи	Текст	Кол.	Вид монтажа	Заготовка
1			Табличка	≠49 - Подземник	1		
			Табличка	скреперный.	1		
			Табличка	≠49К1	1		
			Табличка	≠49К2	1		
			Табличка	≠49К3	1		
			Табличка	≠49КТ4	1		
			Табличка	≠49КТ1	1		
			Табличка	≠49КТ2	1		
			Табличка	≠49КТ3	1		
			Табличка	≠49КМ3	1		
			Табличка	≠49ТА	1		
			Табличка	≠49КА1	1		
			Табличка	≠49КА2	1		
			Табличка	≠49	1		
2			Табличка	≠45 ≠46- Дробилки	1		
			Табличка	≠47 ≠48- конвейеры.	1		
	1	1QF	Табличка	≠50- Насос	1		
	2	SF1	Табличка	Цепи сигнализации.	1		

ГИП	Гусева		ТП 903-1-221.86 -ЭМ1.3
Нач.отд	Латышев		Котельная с 4 котлами КЕ-2,5-14С для сельского строительства в блочном исполнении. Топливо-каменный и бурые угли. Вариант со скреперным конвейером. Щит открытый в б.д. Перечень надписей.
Н.контр	Карякина		Литер / Лист 23.1 / Листов 34
Гл.спец.	Кревймер		Госстрой СССР ГПИ Горьковский САНТЕХПРОЕКТ
Рук.гр.	Полкова		
Ст.инж.	Бобрынина		

Альбом I

Панель	Надпись	Поз. обозначение	Место надписи	Текст	Кол.	Вид монтажа	Заготовка
2	3	SF2	Табличка	Резерв	1		
	4	2QF	Табличка	Прибор пожарной сигнализ.	1		
	5	3QF	Табличка	Резерв	1		
			Табличка	К1	1		
			Табличка		1		
			Табличка	≠49К1	1		
			Табличка	≠47К2	1		
			Табличка	≠48К1	1		
			Табличка	≠48К2	1		
			Табличка	КТ1	1		
			Табличка	КТ2	1		
			Табличка	≠47КТ1	1		
			Табличка	≠48КТ1	1		
			Табличка	≠45	1		
			Табличка	≠47	1		
			Табличка	≠46	1		
			Табличка	≠48	1		

Подпись и дата | Инв.№ подл. | Взам.инв.№ | Подпись и дата

ТП 903-1-221.86 -ЭМ1.3 Лист 23.2

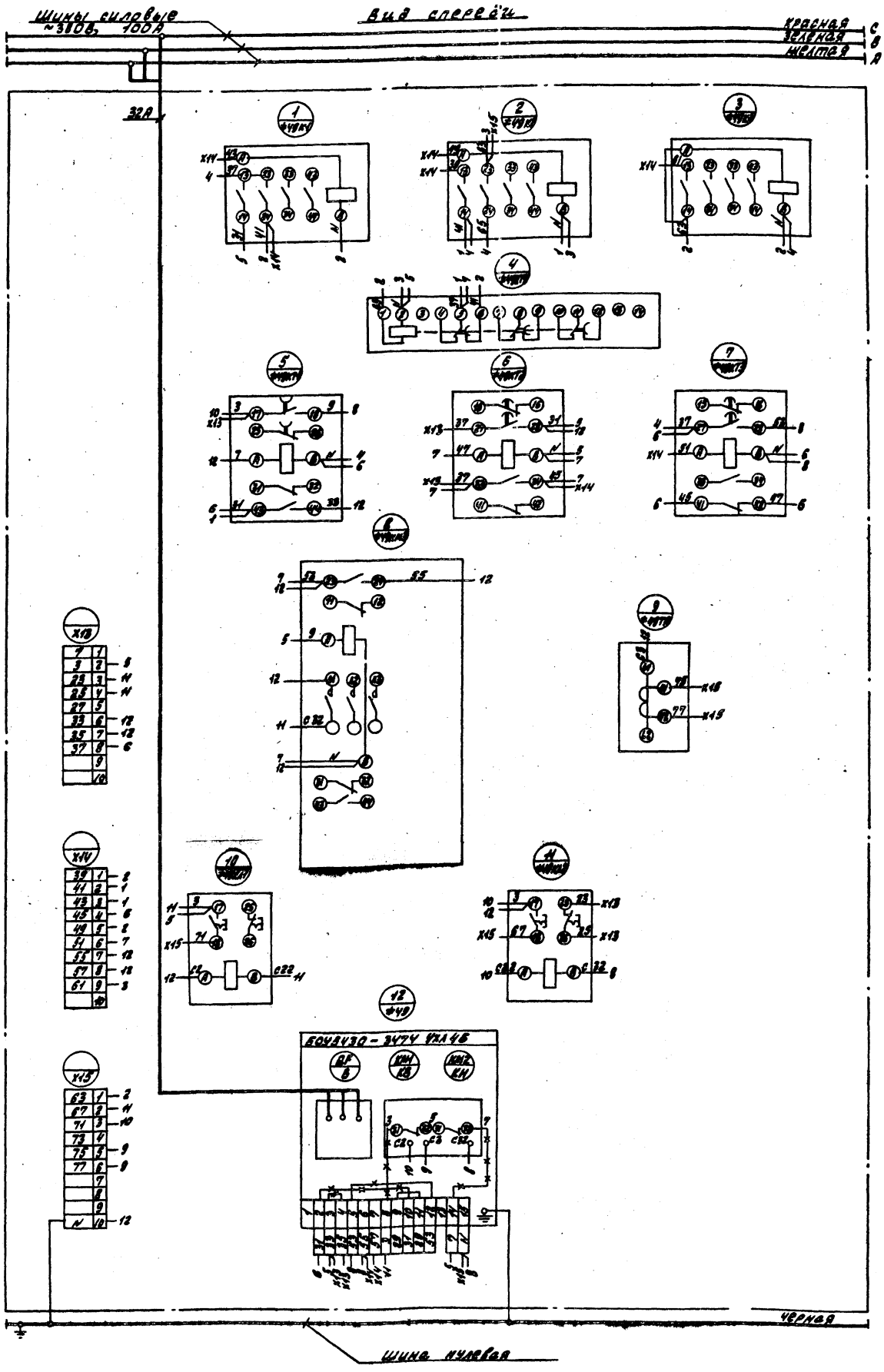

— — — Демонтировать

—×—×— Дополнить.

					ТП 903-4-224.86		-ЭМ1.3
					Котельная с 4 котлами КЕ-2,5-140 для сельского строительства (в блочном исполнении) Топливоподачные и бункерные узлы	Лист	Масса	Масштаб
ГИП	Лисева						
Нач.отд.	Лотышев						
Н.контр.	Корякина					Лист 24	Листов 34
Гл.спец.	Крейцер				Щит открытый вид. Панель 4 Схема электрическая соединений	Госстрой ССР, ГПИ Гражданский САНТЕХПРОЕКТ	
Рук.гр.	Полкова						
Ст.инж.	Барышникова						

Копировал: Хлебовская

21192-13 17

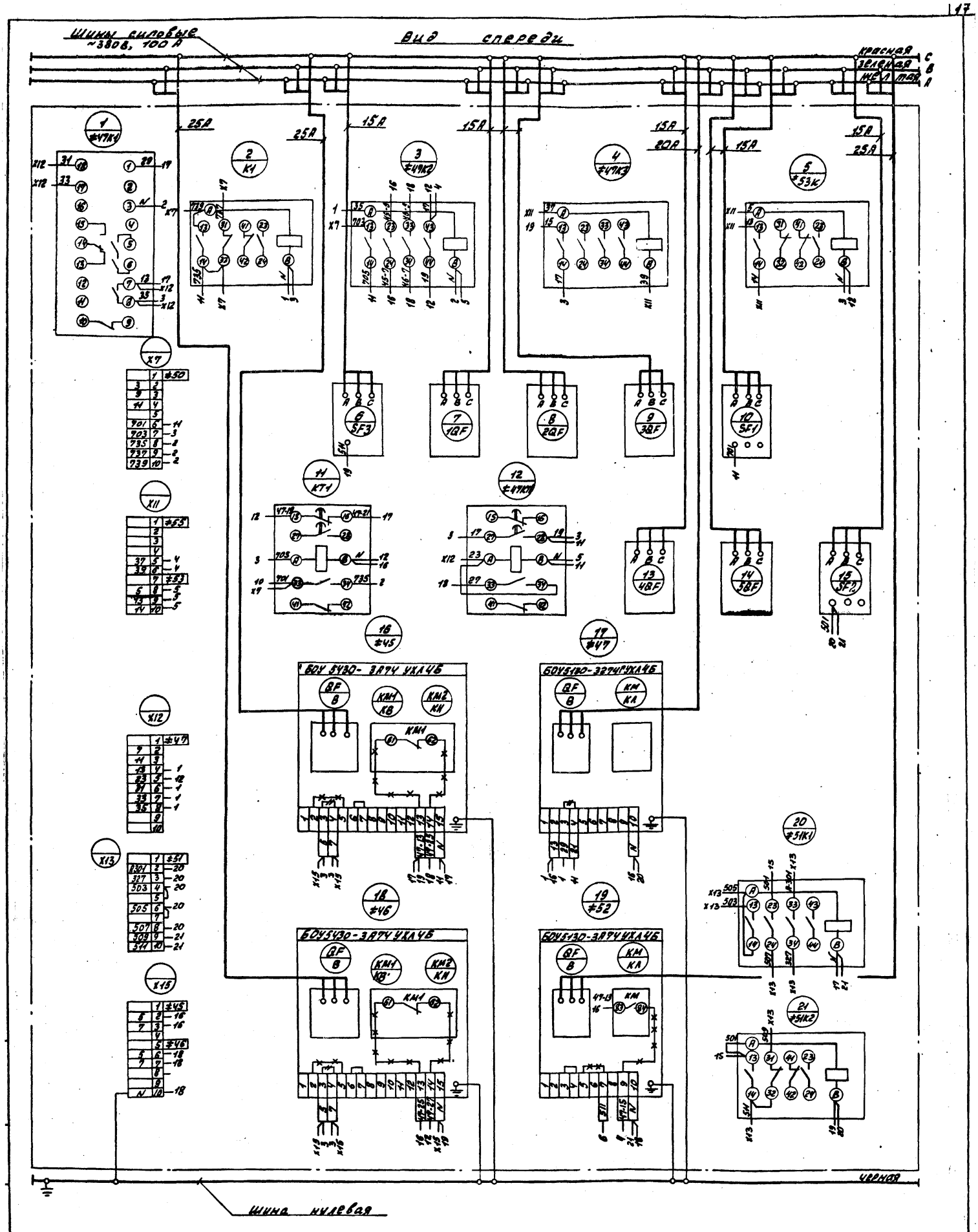

— — — Демонтировать

—×—×— Дополнить.

ГИП	Гусева		
Нач.отд.	Латынцев		
Н.контр.	Каракина		
Гл.спец.	Крейлер		
Рук.гр.	Полкова		
Ст.инж.	Борынина		

ТП 903-1-221.86 — ЭМ1.3

Котельная с 4 котлами КЕ-2,5-14С для сельского строительства (в блочном исполнении). Топливо - каменные и бурые угли.

Вариант ленточным конвейером. Щит открытый. Блок панель 2. Схема электрическая соединений.

Лит	Масса	Масштаб

Лист 26 | Листов 34

Госстрой СССР ГПИ Горьковский САНТЕХПРОЕКТ

21192-13 18

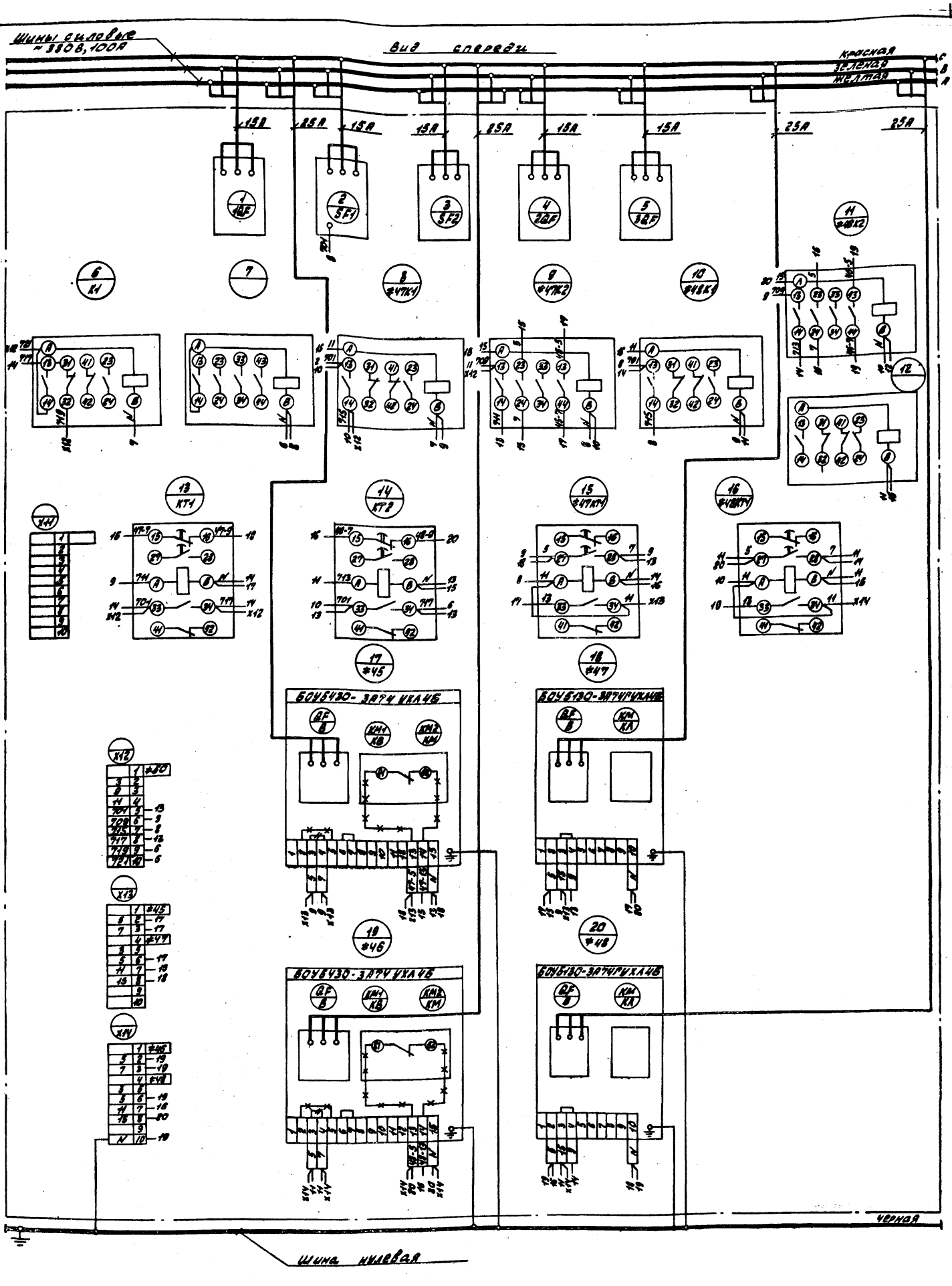

— / — — Демонтировать

~~~~ — Дополнить.

ГИП	Гусева		
Нач.отд	Латышев		
Н.конт.	Карякина		
Гл.спец.	Крейдер		
Рук.гр.	Полкова		
Ст.инж.	Водыницкий		

ТП 903-1-221.86 — ЭМ1.3

Котельная с котлами КВ-2,5-14С для сельского строительства (в блочном исполнении). Топливо — каменный и бурые угли

Вариант со скребковым конвейером. Щит открытый вид. Панель. Схема электрическая принципиальная.

Лист	Масса	Масштаб

Лист 26 | Листов 34

Пластрой СССР ГПИ Горьковский СЫНТЕХПРОЕКТ

Копировал: Жласовская 21192-13 19
~~~~

Вид спереди

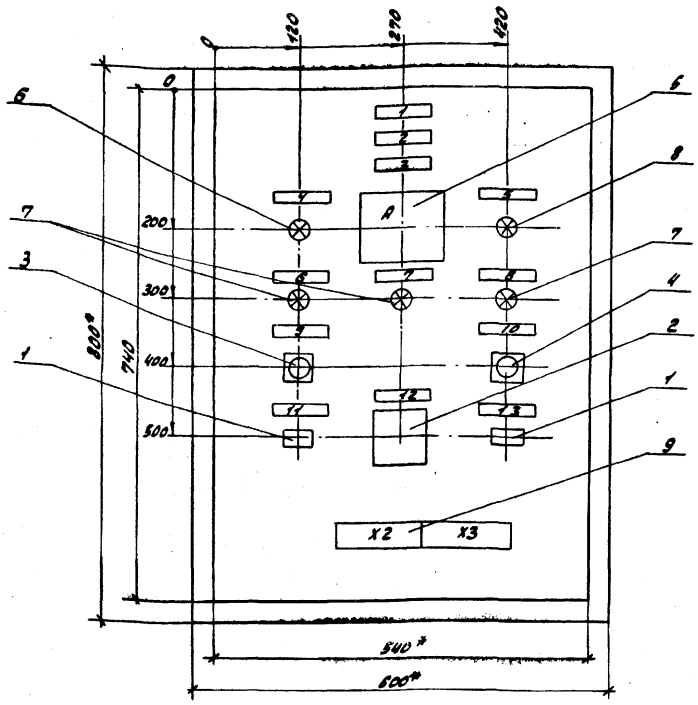

1. * Размеры для справок
2. Неуказанные предельные отклонения размеров по....
3. В контуре табличек и аппаратов указаны номера надписей по перечню надписей.
4. Глубина ящика 350 мм.

			ТП 903-1-221.86		-ЭМ1.3
			Котельная с 4 котлами КЕ-2,5-14С для сельского строительства. (В блочном исполнении). Топливо каменные и бурые угли	Лит.	Масса	Масштаб
ГИП	Гусева					
Нач.отд.	Латышев			Лист 27	Листов 34
Н.контр.	Карякина				
Гл.спец.	Крейнер		Ящик S1. Общий вид.	Госстрой СССР ГПИ Горьковский САНТЕХПРОЕКТ	
Рук.гр.	Попкова				
Ст.инж.	Бобрышина				

Формат	Зона	Поз.	Обозначение	Наименование	Кол.	Примечание
				Документация		
А3			лист 27	Общий вид		
				Схема электрическая		
А3			лист 30	соединений.		
А4			лист 29	Перечень надписей		
				Сборочные единицы		
				H51		
				Тумблер		≠49
		1		ТВ1-1.	2	SA2, SA3.
				Переключатель		
		2		ПКУ3-12 Ф409ВУ3	1	≠49SA1
				Кнопка КЕ011У3 исп.5		
				штифт красный		
				надпись „стоп"		
		3		ГОСТ 5.1245-72	1	≠49SB4
				Кнопка КЕ011У3 исп.1		
				штифт черный		
				надпись „пуск"		
		4		ГОСТ 5.1245-72	1	≠49SB5

			ТП 903-1-221.86		-ЭМ1.3	
ГИП	Гусева		Котельная с 4 котлами КЕ-2,5-14С для сельского строительства (В блочном исполнении). Топливо-каменные и бурые угли. Ящик S1. Технические данные аппаратов	Лит	Лист 28.1	Листов 34
Нач.отд.	Латышев					
Н.контр.	Карякина			Госстрой СССР ГПИ Горьковский САНТЕХПРОЕКТ		
Гл.спец.	Крейнер					
Рук.гр.	Попкова					
Ст.инж.	Бобрышина					

Альбом V

Формат	Зона	Поз.	Обозначение	Наименование	Кол.	Примечание
				Амперметр		
				Э-365-1		
				0-50 А.		
				Вкл. через трансформатор		
		5		тока.	1	≠49А
				Арматура сигнальная		
				АС120-1142 U~220В		
		6		Светофильтр красный	1	≠49HL4
				АС120-1342 U~220В		≠49HL4*
		7		Светофильтр зеленый	3	≠49HL3.
				АС120-1442 U~220В		
		8		Светофильтр желтый	1	≠49HL5
				Блок зажимов		
				на ток 25А		
		9		БЗ24-4П25-8/8У3-10	2	

Инв.№ подл. | Подпись и дата | Взам. инв.№ | Инв.№ дубл. | Подпись и дата

			ТП 903-1-221.86		-ЭМ1.3	Лист 28.2

Альбом V

Панель	Надпись	Поз. обозначение	Место надписи	Текст	Кол.	Вид шрифта	Заготовка
2			Табличка	≠16	1		
			Табличка	≠12	1		
			Табличка	≠9	1		
			Табличка	≠17	1		
			Табличка	≠18	1		
			Табличка	≠22	1		
			Табличка	≠7К1	1		
			Табличка	≠7К2	1		
			Табличка	≠14К1	1		
			Табличка	≠14К2	1		
			Табличка	≠9К1	1		
			Табличка	≠9К2	1		
			Табличка	12К1	1		
			Табличка	12К2	1		

ТП903-1-221.86 Лист 12.3

Альбом V

Панель	Надпись	Поз. обозначение	Место надписи	Текст	Кол.	Вид шрифта	Заготовка
	1		Табличка	Ящик 9.1	1		
	2		Табличка	≠49-Подвесмник скребковый	1		
	3	≠49-Л	Табличка	нагрузка эл. ВВ-ЛЯ	1		
	4	≠49-Н4	Табличка	Перегруз. ковша	1		
	5	≠49-Н5	Табличка	Аварийный останов.	1		
	6	≠49-Н1	Табличка	Контроль нап-я.	1		
	7	≠49-Н2	Табличка	ход вперед.	1		
	8	≠49-Н3	Табличка	ход назад.	1		
	9	≠49-SB4	Табличка	Стоп	1		
	10	≠49-SB5	Табличка	Пуск.	1		
	11	≠49-SA2	Табличка	Съем предупред. звук. сигнала	1		
	12	≠49-SA1	Табличка	Режимы.	1		
			на ключе	Выкл-авт-п/авт.-ручн.	1		
	13	≠49-SA3	Табличка	Съем аварийн. звук. сигнала.	1		

Инв. № подл. | Подпись и дата | Взам. инв. № | Инв. № дубл. | Подпись и дата

ГИП	Гусева		ТП 903-1-221.86 -ЭМ1.3
Нач. отд.	Латышев		Котельная с 4 котлами КЕ-2,5-14С для сельского строительства (в блочном исполнении). Топливо-каменные и бурые угли. Ящик 9.1. Перечень надписей.
Н. контр.	Карякина		Лит Р / Лист 29 / Листов 34
Гл. спец.	Крейлер		Госстрой СССР ГПИ Горьковский САНТЕХПРОЕКТ
Рук. гр.	Попкова		
Ст. инж.	Борынина		

Вид спереди

Дверь ящика (Вид со стороны монтажа)

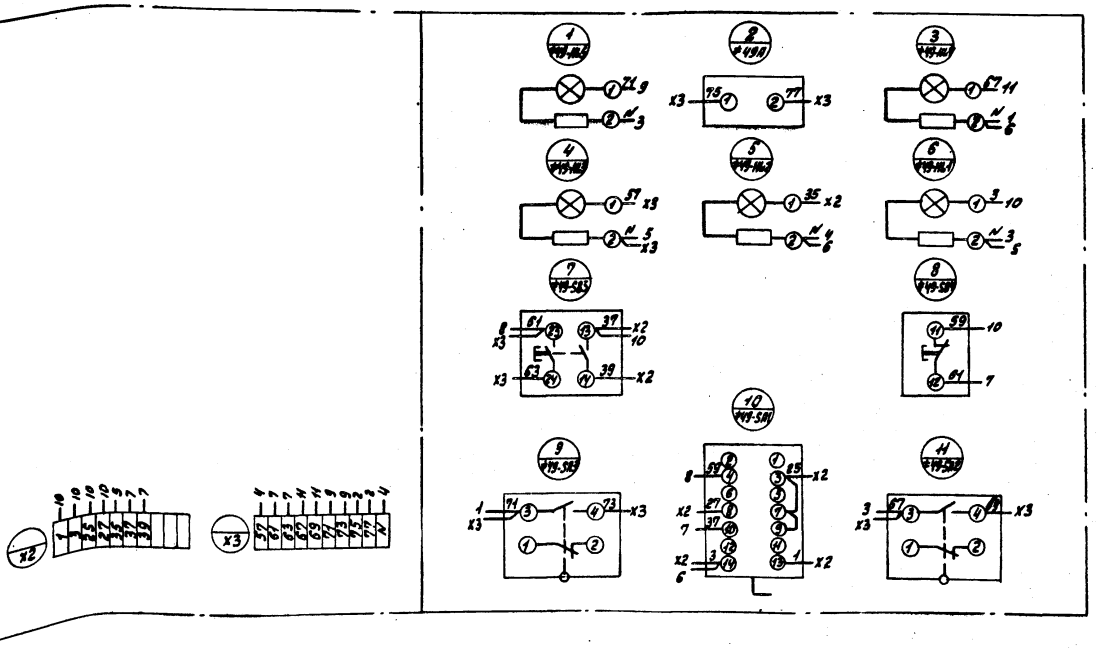

ГИП	Гусева		ТП903-1-221.86 -ЭМ1.3
Нач. отд.	Латышев		Котельная с 4 котлами КЕ-2,5-14С для сельского строительства (в блочном исполнении). Топливо-каменные и бурые угли. Ящик 9.1. Схема электрическая соединений.
Н. контр.	Карякина		Лит / Масса / Масштаб
Гл. спец.	Крейлер		Лист 30 / Листов 34
Рук. гр.	Попкова		Госстрой СССР ГПИ Горьковский САНТЕХПРОЕКТ
Ст. инж.	Борынина		

Копировал: Красовская 21192-13 21

Вид спереди
Дверь не показана

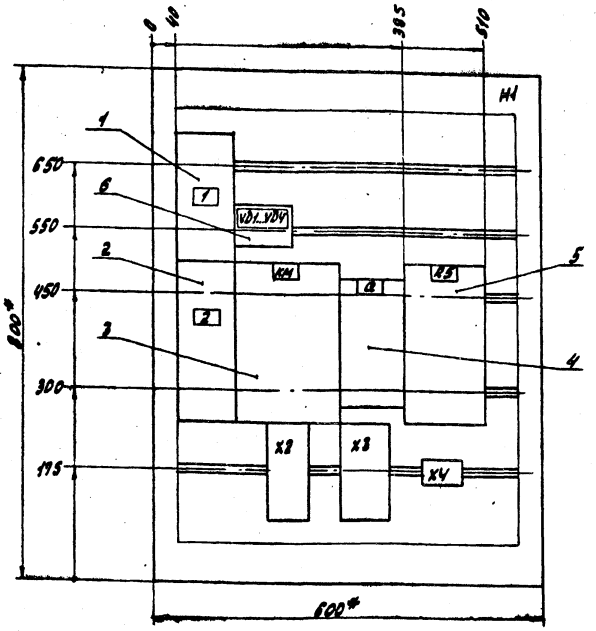

Дверь ящика
Вид спереди

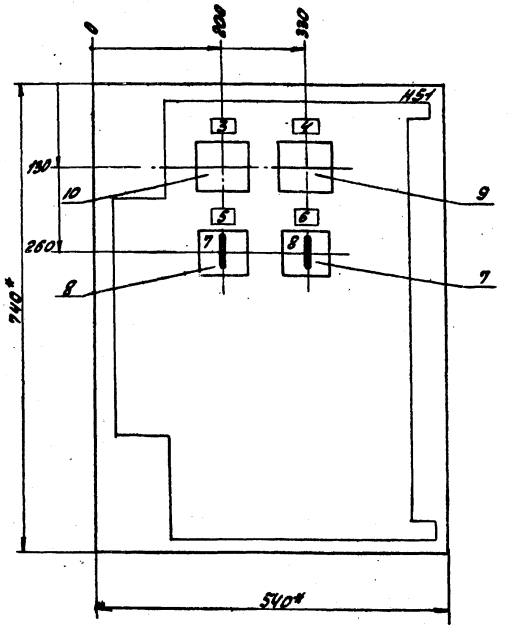

1. * - размеры для справок.
2. Неуказанные предельные отклонения размеров по....
3. В контуре табличек и аппаратов указаны номера надписей по перечню надписей.
4. Глубина ящика 350 мм.

ГИП	Гусева		ТП 903-1-221.86			ЭМ1.3
Нач.отд	Латышев		Котельная с 4 котлами КЕ-2,5-14С для сельского строительства (в блочном исполнении). Топливо-каменные и сырые брикеты. Общий вид	Литер	Лист 31	Листов 34
Н.контр.	Каркина					
Гл.спец.	Крейцер			Госстрой СССР ГПИ Гипроховский САНТЕХПРОЕКТ		
Рук.гр.	Каркина					
Испол.	Каркина					

Формат	Зона	Поз.	Обозначение	Наименование	Кол.	Примечание
				Документация		
А3			лист 31	Общий вид		
А3			лист 34	Схема соединений		
А4			лист 33	Перечень надписей		
				Сборочные единицы		
				H1 1		
		1		Выключатель		
				АП50Б-2М1У3		
				Iр 6,3А отс. 10	1	QF2
		2		Выключатель		
				АП50Б-2М1У3		
				U-220В Iр 40А отс. 10		
				п.п.	1	QF1
		3		Контактор МК1-42У3		
				U-220В	1	KM
		4		Выключатель ПВ1-10Б		
				исполн. 3	1	Q
		5		Шунт 75 ШС72 I 50А	1	R5

ГИП	Гусева		ТП 903-1-221.86			ЭМ1.3
Нач.отд	Латышев		Котельная с 4 котлами КЕ-2,5-14С для сельского строительства (в блочном исполнении). Топливо-каменные и сырые брикеты. Ящик S2. Технические данные аппаратов	Литер	Лист 32.1	Листов 34
Н.контр.	Каркина					
Гл.спец.	Крейцер			Госстрой СССР ГПИ Гипроховский САНТЕХПРОЕКТ		
Рук.гр.	Каркина					
Испол.	Каркина					

Альбом I

Формат	Зона	Поз.	Обозначение	Наименование	Кол.	Примечание
				Диод кремниевый		
		6		Д226Б 0,3А 400В	4	VD1 - VD4
				H51 01		
		7		Переключатель		
				УП5312-С29У3	1	SAC
		8		Переключатель		
				УП5312-Р64У3	1	SN
		9		Амперметр М42100		
				кл.1,5 предел измер. 0-50А 75мв	1	PA
		10		Вольтметр М42100		
				кл.1,5 предел измер. 0-75В	1	PV
				Блок зажимов серии		
				БЗ24-УП25-В/8У3-5	1	XT
				Группа из 2* зажимов		
				серии 3И24-18ПВ3-В/8У3	1	X2
				Группа из 3* зажимов		
				серии 3И24-18ПВ3-В/8У3	1	X3

ГИП	Гусева		ТП 903-1-221.86			ЭМ1.3
Нач.отд	Латышев		Котельная с 4 котлами КЕ-2,5-14С для сельского строительства (в блочном исполнении). Топливо-каменные и сырые брикеты. Ящик S2. Технические данные аппаратов	Литер	Лист 32.2	Листов 34
Н.контр.	Каркина					
Гл.спец.	Крейцер			Госстрой СССР ГПИ Гипроховский САНТЕХПРОЕКТ		
Рук.гр.	Каркина					
Испол.	Каркина					

Инв.№ подл. | Подп. и дата | Взам. инв.№ | Инв.№ дубл. | Подпись и дата

Копировала: Красовская 21192-13 22

Позиция	Страница	Надпись	Поз. обозначение	Место надписи	Текст	Кол.	Вид шрифта	Заготовка
		1	QF2	Табличка	АПС-25В	1		
				То же	VD1…VD4	1		
		2	QF1	— " —	Авар. эвакуац. освещен.-40Б	1		
			KM	— " —	KM	1		
			Q	— " —	Q	1		
			RS	— " —	RS	1		
		3	PV	— " —	Контроль изоляции	1		
		4	PA	— " —	Нагрузка аккум. батареи	1		
		5	SN	— " —	Контроль изоляции	1		
		6	SAC	— " —	Выбор режима зарядки	1		
		7	SN	на ключе	S^1-Ш-3^3-	1		
		8	SAC	на ключе	40^2В-Откл-25^3В	1		

Альбом I

ГИП	Гусева		ТП 903-1-221.86	ЭМ1.3
Нач. отд.	Латышев		Котельная с 4 котлами КЕ-2,5-14С для сельского строительства (блочная исполнение). Топливо-каменные и бурые угли. Перечень надписей	Литера / Лист 33 / Листов 34
Н. контр.	Каракина			Госстрой БССР ГПИ Горьковский САНТЕХПРОЕКТ
Гл. спец.	Крейдер			
Рук. гр.	Каракина			
Испол.	Каракина			

Инв. № подл. | Подп. и дата | Взам. инв. № | Инв. № дубл. | Подп. и дата

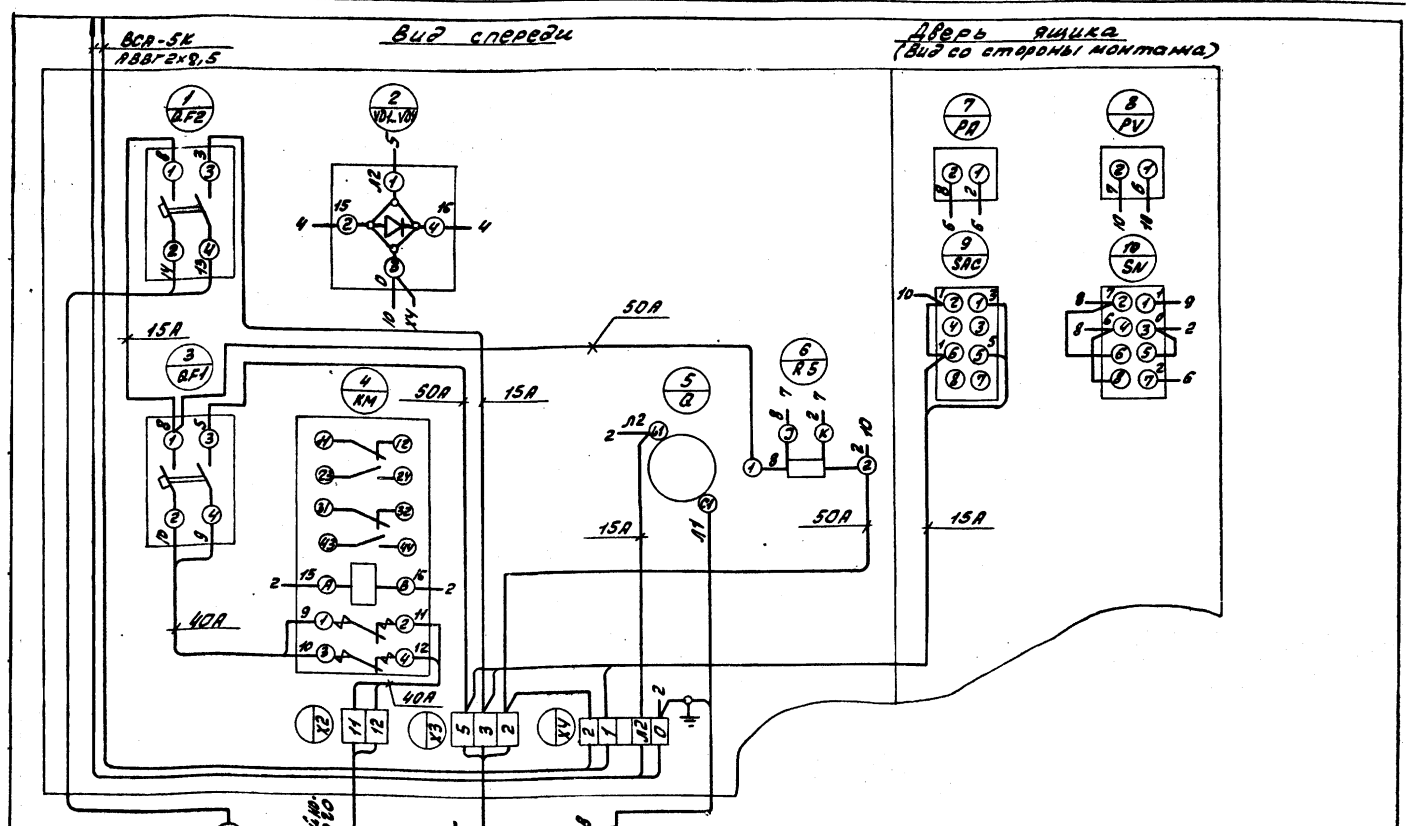

ГИП	Гусева		ТП 903-1-221.86	ЭМ1.3
Нач. отд.	Латышев		Котельная с 4 котлами КЕ-2,5-14С для сельского строительства (блочная исполнение). Топливо-каменные и бурые угли. Схема соединений	Литера / Лист 34 / Листов 34
Н. контр.	Каракина			Госстрой БССР ГПИ Горьковский САНТЕХПРОЕКТ
Гл. спец.	Крейдер			
Рук. гр.	Каракина			
Испол.	Каракина			

Копировал: Красовская 21192-13 23

Альбом I

Порядковый номер панели	1	2						3	4	5	6						7
Однолинейная электрическая схема щита	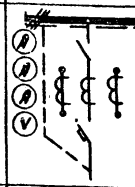	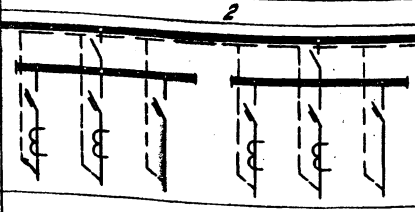						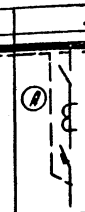	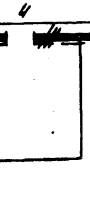	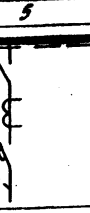	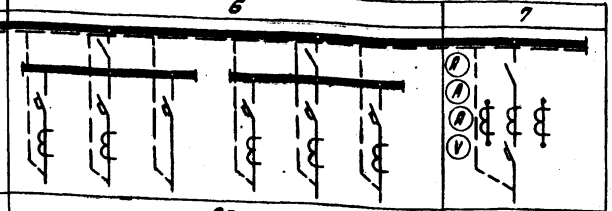						
Номинальный ток сборных шин	630А	630А						400А	630А	400А	630А						630А
Номинальное напряжение, частота, Гц	380В 50Гц	660В 50Гц						380В 50Гц	660В 50Гц	380В 50Гц	660В 50Гц						380В 50Гц
Степень защиты щита (IP00, IP44)	IP00																
Типы панелей	ПАР4-52623-У3	ПАР4-52506-У3						ПАР4-52513-У3	ПАР4-52530-У3	ПАР4-52513-У3	ПАР4-52506-У3						ПАР4-52523-У3
Дополнительная маркировка																	
Обозначение автоматического выключателя на схеме и номинальный ток теплового расцепителя, А	А3736Ф 320	АЕ2056 40	АЕ2056 40	АЕ2056 20	АЕ2056 25	АЕ2056 50	АЕ2056 63	А3736Ф 250	—	А3736Ф 250	АЕ2056 40	АЕ2056 40	АЕ2056 20	АЕ2056 63	АЕ2056 50	АЕ2056 63	А3736Ф 320
Вид привода автоматического выключателя А3700 для панелей вводных и секционных (ручной, дистанционный)	ручной																ручной
Тип предохранителей, обозначение групп предохранителей по схеме. Номинальный ток плавких вставок в группах.	—	—						—	—	—	—						—
Наличие защиты от К.З. на землю в вводных панелях.	—																—
Исполнение шинного ввода вводных панелей	Ввод снизу кабелем	—															Ввод снизу кабелем.
Номер присоединительной секции, соединяющей силовой трансформатор с вводной панелью.	—																
Щиток учёта энергии, степень его защиты (IP00, IP44), количество	IP00, два щитка																
Номер шинного моста	—																
Эскиз установки щита (план, фасад)	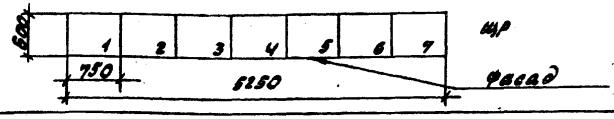																
Наименование заказчика и его адрес																	

Привязан:

Инв. №

ГИП	Русева		
Нач.отд.	Латынцев		
Н.контр.	Горяинова		
Гл.спец.	Кравцова		
Рук.гр.	Попкова		
Ст.инж.	Большакова		

ТП903-1-221.86 - ЭМ1.ОА1

Котельная с чугунными секционными водогрейными котлами, суммарной мощностью 2,5 Гкал/ч. Топливо - каменные и бурые угли.

Стадия	Лист	Листов
РП		1

Щит распределительный ЩР. Опросный лист

Госстрой СССР ГПИ Горьковский Сантехпроект

Альбом I

Инв.№ подл. | Подпись и дата | Взам.инв.№

Опросный лист N на щит типа ЩУП1

1. Наименование и адрес предприятия _____

2. Наименование объекта _____

3. Наименование и адрес заказчика _____

4. Наименование и адрес проектной организации _____

5. Количество приведенных панелей 2

6. Исполнение щита —ЩУП— 0 3 - 0 1 0 0 0 0 1 1 2

7. Переменные технические данные принципиальной схемы управления

1	2	3	4	5	6	7	8	9	10
~~1~~						~~7~~			

(ненужные вычеркиваются)

8. Обозначение щита по проекту электрической части объекта _____
23 ЩУП (24 ЩУП)

9. Степень защищенности щита IP31 по ГОСТ 14254-69

10. Завод-изготовитель- Ангарский электромеханический завод

Главный инженер проекта ... ... /.. ... ../

„ . " . ... 198 г.

Привязан

Инв. №

ГИП	Гусева			
Нач.отд	Латышев			
Н.контр.	Каревина			
Гл.спец.	Греймер			
Рук.гр.	Полкова			
Ст.инж.	Большакова			

ТП 903-1-22.86 - ЭМ1.ОЛ2

Котельная с установками КЕ-2,5-14С для сельского строительства в районах исполнения „Тропики-климатические и сырые УХЛ4.

Стадия	Лист	Листов
РП		1

23(24) ЩУП Опросный лист

Госстрой СССР ГПИ Гипровостокэлектросетьстрой САНТЕХПРОЕКТ

Инв. № подл. | Подп. и дата | Взам. инв. №

Опросный лист N на щит типа ЩУП1

1. Наименование и адрес предприятия _____

2. Наименование объекта _____

3. Наименование и адрес заказчика _____

4. Наименование и адрес проектной организации _____

5. Количество приведенных панелей 2

6. Исполнение щита —ЩУП— 0 3 - 0 1 0 0 0 0 1 1 2

7. Переменные технические данные принципиальной схемы управления

1	2	3	4	5	6	7	8	9	10
~~1~~					~~6~~	~~7~~			

(ненужные вычеркиваются)

8. Обозначение щита по проекту электрической части объекта
53 ЩУП

9. Степень защищенности щита IP31 по ГОСТ 14254-69

10. Завод-изготовитель- Ангарский электромеханический завод

Главный инженер проекта . . /. . . . ./

„ . " ... ... 198 г.

Привязан

Инв. №

Нач.отд	Латышев			
Н.контр.	Каревина			
Гл.спец.	Греймер			
Рук.гр.	Полкова			
Ст.инж.	Большакова			

ТП 903-1-22.86 - ЭМ1 ОЛ3

Котельная с установками КЕ-2,5-14С для сельского строительства в районах исполнения „Тропики-климатические и сырые УХЛ4.

Стадия	Лист	Листов
РП		1

Вариант ленточный конвейеров 53 ЩУП Опросный лист

Госстрой СССР ГПИ Гипровостокэлектросетьстрой САНТЕХПРОЕКТ

Инв. № подл. | Подп. и дата | Взам. инв. №

21192-13 ЭЗ

Обозначение чертежа	Наименование	Кол.	Примечание
5.407-43 в.1	Установка распределительного		
исп.1 лист 44	пункта ПР44-3073-2143 на стене		
(применительно)	Подвод внешних проводников сверху	1	
4.407-238-009 вып.4	Настенная установка ящика ЯВШ-63	2	
5.407-10 в.1	Установка комплекта с пакет-		
лист 13 (применит.)	ным выключателем ПВ2-10	8	
5.407-10 в.1	Установка комплекта с двумя		
лист 14 (применит.)	пакетными выключателями ПВ2-10	4	
4.407-268-10 исп.3	Настенная установка ящика Б1	1	
5.407-33 в.1	Настенная установка пуска-		
лист 27 исп.1	теля ПМЛ-142002Я	1	*
(применительно)			
	Настенная установка кнопочного		
4.407-235-025	поста управления ПКЕ 722-2У2	5/4	**
исп.1	(Ввод проводников сверху)		
	Настенная установка кнопоч-		
4.407-235-025	ного поста управления ПКЕ 222-2У2		
исп.1	(Ввод проводников сверху)	1	*
	Настенная установка 2 кнопоч-		
4.407-240-029	ных постов управления ПКЕ 722-2У2		
исп.1	(Ввод проводников сверху)	1	
	Настенная установка кнопочно-		
4.407-235-027	го поста управления ПКУ15-		
исп.2	21.111-54У2 (Ввод проводников сверху)	4	*
	Настенная установка кнопочного		
4.407-235-027	поста управления ПКУ15-21.111-54У2		
исп.2	(Ввод проводников сверху)	3	**
4.407-235-027	Настенная установка кнопочного		
исп.6	поста управления ПКУ15-21.131-54У2		
	(Ввод проводников сверху)	4	*
	Настенная установка кнопочного		
4.407-235-027	поста управления ПКУ15-21.131-54У2		
исп.6	(Ввод проводников сверху)	3	**
	Настенная установка 2 кнопоч-		
4.407-240-028	ных постов управления ПКУ15-		
исп.6	21.131-54У2 (Ввод проводников сверху)	1	**
	Настенная установка кнопочно-		
4.407-235-029	го поста управления ПКУ15-21.231-		
исп.2	-54У2 (Ввод проводников сверху)	1	*
	Настенная установка кнопоч-		
4.407-235-029	ного поста управления ПКУ15-		
исп.4	21.331-54У2 (Ввод проводников сверху)	1	**

Обозначение чертежа	Наименование	Кол.	Примечание
	Настенная установка кнопочного		
4.407-235-027	поста управления ПКУ15-21.111-		
исп.8	-54У2 (Ввод проводников сверху)	1	**
	Настенная установка 2 кнопочных		
5.407-240-025	постов управления ПКУ15-21.111-54У2		
исп.8	(Ввод проводников сверху)	1	
	Настенная установка пускате-		
5.407-33 в.1	ля ПМЕ и кнопочного поста		
лист 27 исп.4	управления ПКЕ	1	
	Напольная установка пускате-		
5.407-33 в.1	ля ПМЕ и кнопочного поста		
лист 31 исп.4	управления ПКЕ	3	
	Ящик перехода на гибкий		
лист 23	токоподвод	5	*
	Ящик перехода на гибкий		
лист 23	токоподвод	3	**
5.407-31	Ящик К65542 на 30 наборных		
лист 9	зажимов на стене	2	*
5.407-31	Ящик К65542 на 30 наборных		
лист 9	зажимов на стене	1	**
5.407-31	Ящик К65542 на 40 наборных		
лист 10	зажимов на стене	1	*
5.407-31	Ящик К65542 на 50 наборных		
лист 11	зажимов на стене	1	**
4.407-235-033 исп.1	Настенная установка сирены СС-1	3	
4.407-235-031 исп.1	Настенная установка звонка МЗ-1	1	
	Настенная установка клеммной коробки У6118Я (Ввод проводников сверху)	3	*
4.407-265-44			
	Настенная установка клеммной коробки У6115Я (Ввод проводников снизу)	1	
4.407-265-43			
	Настенная установка клеммной коробки У6114Я (Ввод проводников снизу)	2	
4.407-265-38			
	Настенная установка клеммной коробки У6114Я (Ввод проводников сверху)	6	**
4.407-265-39			
	Настенная установка клеммной коробки У6114Я (Ввод проводников сверху)	7	*
4.407-265-39			
5.407-10 в.1	Установка комплекта с одним кнопоч-		
лист 8 исп.2	ным постом управления ПКУ15-21.111-54У2	4	

Обозначение чертежа	Наименование	Кол.	Примечание
5.407-33 в.1	Напольная установка клеммной		
лист 32 исп.2	коробки У6114Я	1	*
(применительно)			
5.407-33 в.1	Напольная установка клеммной		
лист 32 исп.2	коробки У6114Я	2	**
(применительно)			
	Настенный блок из стоек К116043		
4.407-235-039 исп.2	и кабельных полок К116343	10	
	Настенная одиночная кабельная конструк-		
4.407-255-001 исп.14	ция высотой 400 мм с полками К116343	41	
	Настенная одиночная кабельная конструк-		
4.407-255-001 исп.5	ция высотой 400 мм с полками К116143	10	
	Настенная одиночная кабельная конструк-		
4.407-255-002 исп.9	ция высотой 300 мм с полками К116343	17	
	Настенная одиночная кабельная конструк-		
4.407-255-003 исп.4	ция высотой 800 мм с полками К116143	12	
5.407-49 в.2	Конструкция для горизонтальной		
лист 13 исп.1	прокладки лотков	42	*
5.407-49 в.2	Конструкция для горизонтальной		
лист 13 исп.1	прокладки лотков	32	**
5.407-49 в.2	Конструкция для горизонтальной		
лист 13 исп.2	прокладки лотков	2	
4.407-253-047 исп.4	Конус для защиты кабелей	9	
5.407-24 в.1 лист 20 исп.1	Колено	8	
5.407-24 в.1 лист 18 исп.1	Колено	28	
5.407-24 в.1 лист 18 исп.1	Колено	84	
5.407-24 в.1 лист 17 исп.1	Колено	4	
	Участки стальных труб по трубо-		
лист 38	заготовительной ведомости	—	
5.407-11 лист 28	Прокладка заземляющих нулевых за-		
Вариант 1	щитных проводников по стене	280	
	Ответвление от магистрали		
5.407-11 лист 30	заземления, зануления (при		
Вариант 1	прокладке по стене)	12	
5.407-11 лист 59 исп.8 (применительно)	Перемычка	80	
4.407-235-027 исп.4	Настенная установка кнопочного поста управления ПКУ15-21.121-4093 (Ввод проводников сверху).	6/4	

*-Только для варианта с ленточными конвейерами.
**- Только для варианта со скребковыми конвейерами.

Привязан:

Инв. №

Гип	Гусева		
Нач.отд.	Котыгина		
Н.контр.	Корякина		
Гл.спец.	Кремер		
Рук.гр.	Полкова		
Ст.инж.	Большакова		

ТП 903-1-221.86 ЭМ4. М1

Котельная с чугунным КЕ-2,5-14С для сельского строительства (Водяные испарители). Топливо-каменные и бурые угли.

Стадия	Лист	Листов
РП		1

Ведомость изделий М33.

Проектное бюро п/п Харьковский САНТЕХПРОЕКТ

21192-13 26

Альбом V

Инв.№ подл. | Подпись и дата | Взам.инв.№

N п/п	Наименование и техническая характеристика изделия, материала	Тип, марка	Ед. изм.	Потребность по проекту
	Электрооборудование			
	Ящик однофидерный переменного			
1	тока 380 В, 63 А	ЯВШ3-63	шт	2
	Пункт распределительный 660 В			
	с 6 линейными выключателями			
	АЕ2046Б уставки расцепителей			
	1х16 А, 2х10 А, 3х12.5 А и 6 линейными			
	выключателями АЕ2044			
	уставки расцепителей 6х10 А			
2	ТУ16-536.610-82	ПР14-3073-2К2	комп.	1
3	Ящик управления S1	3М1.3 лист 27	компл	1
	Пускатель магнитный 380 В			
4*	ТУ16-528.437-78	ПМА-4100 2А	шт	1
	Пост управления с сальниками	ПКУ15-21.		
5	ф19: ПЕ 081 исп.1 „местн-о-дист."	111-5442	шт	1
	Пост управления с сальниками	ПКУ15-21.		
6*	ф19: КЕ081 исп.2 „4" „пуск".	111-5442	шт	2
	Пост управления с сальниками	ПКУ15-21.111		
7*	ф19: КЕ141 исп.2 „К" „стоп"	-5442	шт	5
	Пост управления с сальниками	ПКУ15-21.111		
7**	ф19: КЕ141 исп.2 „К" „стоп"	-5442	шт	6
	Пост управления с сальниками			
	ф19: N1-КЕ081 исп.2 „К" „стоп".			
	N2-КЕ081 исп.2 „4" „Вперед".	ПКУ15-21.		
8	N3-КЕ081 исп.2 „4" „назад".	131-5442	шт	1
	Пост управления с сальниками			
	ф19: N1-КЕ081 исп.2 „К" „стоп"			
	N2-КЕ081 исп.2 „4" „Пуск".	ПКУ15-21.131		
9*	N3-АСТ3 220В „Включено".	-5442	шт	1
	Пост управления с сальниками ф191			

N п/п	Наименование и техническая характеристика изделия, материала.	Тип, марка	Ед. изм.	Потребность по проекту
	N1-КЕ081 исп.2 „К" „стоп"			
	N2-КЕ081 исп.2 „4" „пуск"	ПКУ15-21.		
9**	N3-АСТ3 220В „Включено"	131-5442	шт	2
	Пост управления с сальниками ф19:			
	N1-ПЕ081 исп.1 „местн.-о-дист."			
	N2-КЕ081 исп.2 „К" „стоп"	ПКУ15-21.		
10	N3-КЕ081 исп.2 „4" „пуск"	131-5442	шт	2
	Пост управления с сальниками ф25			
	N1-ПЕ071 исп.1 „сблокир.-деблокир."			
	N2-ПЕ071 исп.1 „сблокир.-деблокир."			
	N3-ПЕ071 исп.1 „сблокир.-деблокир."	ПКУ15-21.		
11**	N4-ПЕ071 исп.1 „сблокир.-деблокир."	111-5442	шт	1
	Пост управления с сальниками ф25			
	N1-ПЕ071 исп.1 „сблокир.-деблокир."			
	N2-КЕ081 исп.2 „К" „Вперед".	ПКУ15-21.		
12	N3-КЕ081 исп.2 „4" „Назад".	111-5442	шт	2
	Пост управления с сальниками ф25:			
	N1-КЕ081 исп.2 „4" „опробов. сигнала".			
	N2-КЕ081 исп.2 „4" „съём сигнала".			
	N3-АСТ3 220В „нижн. ур., котел N1"			
	N4-АСТ3 220В „нижн. ур., котел N2"			
	N5-АСТ3 220В „нижн. ур., котел N3".	ПКУ15-21.131		
13*	N6-АСТ3 220В „нижн. ур., котел N4".	-5442	шт	1
	Пост управления с сальниками ф25:			
	N1-КЕ081 исп.2 „4" „опробов. сигнала".			
	N2-КЕ081 исп.2 „4" „опробов. сигнала".			
	N3-КЕ081 исп.2 „4" „съём сигнала".			
	N4-АСТ3 220В „нижн. ур., котёл N1"			
	N5-АСТ3 220В „нижн. ур., котёл N2"			
	N6-АСТ3 220В „нижн. ур., котёл N3".	ПКУ15-21.		
13**	N7-АСТ3 220В „нижн. ур., котёл N4"	131-5442	шт	1

N п/п	Наименование и техническая характеристика изделия, материала	Тип, марка.	Ед. изм.	Потребность по проекту
	Пост управления 1/2"			
14	ТУ16-526.216-78	ПКЕ722-2У2	шт	2* / 7**
	Пост управления 3/4"			
	1-4, 4, 1р+1з „Откр."			
	2-3, 3, 1р+1з „Закр."			
15*	ТУ16-526.216-78	ПКЕ228-2У2	шт	1
	Выключатель пакетный, 2 сальника			
16	ОСТ16.0.526.004-77	ПП2-10/1У3Б	шт	16
	Звонок переменного тока			
17	громкого боя ТУ25-05-1045-76	М3-1	шт	1
	Сирена сигнальная пере-			
18	менного тока ТУ25-05-1044-76	СС-1	шт	3
	Электромонтажные изделия заводов	ГОСТы		
	Коробка клеммная для взрывоопас-			
	ных помещений, степень защиты			
	IP54 с количеством зажимов:			
19**	10	У614У2	шт	9
19*	10	У614У2	шт	10
20*	20	У615У2	шт	4
20**	20	У613У2	шт	1
	Ящик протяжной, степень			
21*	Защиты IP54	К658У2	шт	2
21**		К656У2	шт	1
22		К636У2	шт	2
23*	Рейка	К108/1У2	шт	4
24**	Рейка	К108/1У2	шт	3

Привязан:

Инв. №

ГИП	Пугева		
Инж. отд.	Латышев		
Н. контр.	Карягина		
Гл. спец.	Грейлер		
Рук. гр.	Горькова		
Ст. инж.	Комаровская		

ТП 903-1-221.86. Вып. №2

Котельная с 4 котлами КВ-3,5-115С для сельского строительства (в блочном исполнении). Топливо - газообразное. Отопление - водяное.

Стадия	Лист	Листов
РП	1	2

Разработана в ответ на письмо 903 из Госстроя СССР (№ 1-1-1/1 от 10.03.86 г.)

Госстрой СССР Горьковский Сантехпроект

21192-13 27

Альбом VII

N п/п	Наименование и техническая характеристика изделия, материала	Тип, марка	Ед. изм.	Потребность по проекту
25	Стойка для аппаратов	К313УХЛ2	шт	12
26*	Стойка для аппаратов	К314УХЛ2	шт	8
26**	Стойка для аппаратов	К314УХЛ2	шт	9
27*	Коробка протяжная	У895У2	шт	5
27**	Коробка протяжная	У895У2	шт	3
28*	Сгиим ответвительный	У731МУ3	шт	15
28**	Сгиим ответвительный	У731МУ3	шт	9
	Патрубок вводной, условным проходом (для труб наружным диаметром)			
29*	20(25-27)	У476У3	шт	10
	Патрубок вводной, условным проходом (для труб наружным диаметром).			
29**	20(25-27)	У476У3	шт	6
	Муфта для соединения металлорукава с трубой			
30*		ПР-4У3	шт	10
	Муфта для соединения металлорукава с трубой.			
30**		ПР-4У3	шт	6
	Профиль монтажный Z-образный перфорированный, длиной 2м, общей шириной			
31	68	К238У2	шт	2
	Профиль монтажный С-образный перфорированный длиной 1м			
	размеры:			
32	25х10	К104/1У2	шт	4

N п/п	Наименование и техническая характеристика изделия, материала	Тип, марка	Ед. изм.	Потребность по проекту
	Полоса монтажная перфорированная длиной 2000 мм			
33	4х40	К106У2	шт	2
34	3х20	К202У2	шт	2
	Стойки кабельные окрашенные высотой:			
35*	400	К1150У3	шт	65
35**	400	К1150У3	шт	60
36	600	К1154У3	шт	30
	Полки окрашенные длиной			
37*	160	К1160У3	шт	45
37**	160	К1160У3	шт	35
38	250	К1161У3	шт	65
39	450	К1183У3	шт	150
	Прокат чёрных металлов			
	Полоса, ГОСТ 103-76			
40	4х25		т	0.140
41	4х30		т	0.010
42	4х40		т	0.400
43	5х40		т	0.003
	Круг, ГОСТ 2590-71			
44	8		т	0.001
45	12		т	0.070

N п/п	Наименование и техническая характеристика изделия, материала	Тип, марка	Ед. изм.	Потребность по проекту
	Лист, ГОСТ 19903-74			
46	0.4		т	0.001
47	1.5		т	0.090
48	1.6		т	0.010
49	2		т	0.015
50	4		т	0.002
	Уголок равнополочный, ГОСТ 8509-72			
51	50х50х5		т	0.455
	Канат стальной одинарной свивки, ГОСТ 3063-66			
52	8,1		т	0.025
	Трубы стальные			
	Труба лёгкая неоцинкованная с полностью сплющенным гратом, с резьбой и муфтой, ГОСТ 3262			
53*	Н-Р-32 х2.8		км	0.005
54*	Н-Р-25 х2.8		км	0.030
54**	Н-Р-25 х2.8		км	0.018
55*	Н-Р-20 х2.5		км	0.141
55**	Н-Р-20 х2.5		км	0.020
	Труба электросварная с плоскосрезным допуском по наружному диаметру, термически обработанная, с полностью сплющенным гратом, ГОСТ 10704-76			
56	Т 48х2.0		км	0.005
57	Т 33х2.0		км	0.015
58	Т 25х1.6		км	0.042
59	Т 18х1.6		км	0.002

* - только для варианта с ленточным конвейером.

** - только для варианта со скребковым конвейером.

Привязан:

Инв. №

ГИП	Русева		
Нач.отд.	Латышев		
Н.контр.	Карякина		
Гл.спец.	Гройзмер		
Рук.гр.	Полкова		
Ст.инж.	Большакова		

ТП 903-1-221.86 ЭМ4.М2

Котельная с 4 котлами КВ-Г-3,5-115 для сельского строительства (в блочном исполнении). Топливо-жидкое и дерево. Ведомость изделий и материалов для заготовления изделий М93 (окончание)

Стадия	Лист	Листов
РП	8	2

Госстрой СССР НПО Горьковский САНТЕХПРОЕКТ

21192-13 28

Инв.№подл. | Подпись и дата | Взам.инв.№

Альбом I

Обозначение чертежа	Наименование	Кол.	Примечание
	Настенная установка осветительного щитка		
4.407-265-62 исп.4	ПР11	3	
4.407-265-62 исп.2 (применительно)	Настенная установка ящика ЯТП-0.25	13	
	Установка кронштейна УН6		
4.407-233-001 исп.1	со светильником НСП21.	29	
	Кронштейн УН6 со светильником НСП21 для ламп накаливания исполнения 1.		
4.407-233-018		29	
	Установка кронштейна УН6		
4.407-233-001 исп.1	со светильником НСП02.	8/7	
	Кронштейн УН6 со светильником НСП02 для ламп		
4.407-233-018	накаливания исполнения 1.	8/7	
	Установка светильника НСП02 на крюке, на подвесе под перекрытием		
5.407-19 лист 26	толщиной 100 мм.	61	
	Совмещенная линия L=30 рабочего и аварийного освещения, выполненная кабелем на тросе с шагом между светильниками НСП21 рабочего освещения 3м.		

Обозначение чертежа	Наименование	Кол.	Примечание
АНЗА.97 исп.2	аварийного - 12Вт	1	
	Крепление кронштейна к		
АНЗА.41	кирпичной стене	1	
	Крепление кронштейна к		
АНЗА.44	колонне	1	
	Крепления промежуточные к сборным перекрытиям		
АНЗА.48		4	
	Подвод питания к осветительной линии		
АНЗА.58 исп.6		2	

Обозначение чертежа	Наименование	Кол.	Примечание

Цифры в знаменателе для варианта со скребковым конвейером.

Привязан:				ТП 903-1-221.86	90.00
				Котельная с установкой 2-х КВ-2,5-115С для сушки зерна. Технология. Электрика. Автоматика. Отопление - вентиляция. Водоснабжение. Канализация.	
					Стадия / Лист / Листов: РП / 1
Инв. №				Ведомость изделий М98.	Проектный институт Гипрозем Сантехпроект

Альбом I

ТП 903-1-221.86

Альбом X

N п/п	Наименование и техническая характеристика изделия, материала	Тип, марка	Ед. изм.	Потребность по проекту
	Пункт распределительный на 380В переменного тока с 12 фидерными выключателями типа АЕ2044 с тепловым и электромагнитным расцепителями 10А.	ПР44-3051-2143	шт	1
	Пункт распределительный на 380В переменного тока с 6 фидерными выключателями типа АЕ2044 с тепловым и электромагнитным расцепителями 10А.	ПР44-3045-2143	шт	2
	Светильник подвесной с лампами накаливания 220В до 200Вт исп. 3	НСПД1-200-005У3	шт	37
	Светильник подвесной для подвешивания на крюк, модификация с сеткой до 100ВТ	НСПОГ-100/151-034У5	шт	93/90
	Ящик с понижающим трансформатором 220/12В	ЯТП-0,25-1Н3	шт	10
	Ящик с понижающим трансформатором 220/36В	ЯТП-0,25-1У3	шт	3
	Стойка	К987У3	шт	18/25
	Подвес	К980У3	шт	51

N п/п	Наименование и техническая характеристика изделия, материала	Тип, марка	Ед. изм.	Потребность по проекту
	Кронштейн настенный для светильников с лампами			
9	накаливания.	УН6У3	шт	37/36
10	Коробка тросовая	У245У3	шт	10
11	Коробка ответвительная	У995У2	шт	4
12	Скрепа	У731НУ3	шт	4
13	Скрепа	У733МУ3	шт	2
14	Вкладыш скрепа У731НУ3		шт	2
15	Муфта натяжная	К804У3	шт	4
16	Муфта натяжная	К798У3	шт	4
17	Зажим	К296У3	шт	4
18	Анкер	К809У3	шт	3
19	Держатель	У25МУ3	шт	10
20	Втулка	В224Х12	шт	10
21	Втулка	А834Х12	шт	8

N п/п	Наименование и техническая характеристика изделия, материала	Тип, марка.	Ед. изм.	Потребность по проекту

Цифры в знаменателе для варианта со скребковым конвейером.

Привязан:

Инв. №

Сил	Гусева		
Нач.отд.	Литвинов		
Н.контр.	Карякина		
Гл.спец.	Фрейдлин		
Рук.гр.	Карякина		
Ст.инж.	Чалышева		

ТП903-1-221.86 ЭО.Н2

Котельная с котлами КЕ-2,5-Н/С для сельского строительства (в климатическом исполнении). Топливо-жидкое и сжатый газ.

Стадия	Лист	Листов
РП		1

Ведомость изделий и материалов для изготовления изделий МЭЗ.

Госстрой СССР ГПИ Горьковский Сантехпроект

21192-13 (30)

Инв.№ подл. | Подпись и дата | Взам.инв.№