ТИПОВОЙ ПРОЕКТ 903-1-278.90

КОТЕЛЬНАЯ С 4 КОТЛАМИ ДЕ-25-14ГМ. ОТОПИТЕЛЬНО-ПРОИЗВОДСТВЕННАЯ, ОТКРЫТАЯ СИСТЕМА ТЕПЛОСНАБЖЕНИЯ. ЗДАНИЕ ИЗ СБОРНЫХ ЖЕЛЕЗОБЕТОННЫХ КОНСТРУКЦИЙ. ТОПЛИВО – ГАЗ И МАЗУТ.

АЛЬБОМ 11

ЗАДАНИЕ ЗАВОДУ-ИЗГОТОВИТЕЛЮ НА НИЗКОВОЛЬТНЫЕ КОМПЛЕКТНЫЕ УСТРОЙСТВА

24218-14
~~Примечание: красной фамилии~~
ЦЕНА

ТИПОВОЙ ПРОЕКТ 903-1-278.90

КОТЕЛЬНАЯ С 4 КОТЛАМИ ДЕ-25-14ГМ. ОТОПИТЕЛЬНО-ПРОИЗВОДСТВЕННАЯ, ОТКРЫТАЯ СИСТЕМА ТЕПЛОСНАБЖЕНИЯ. ЗДАНИЕ ИЗ СБОРНЫХ ЖЕЛЕЗОБЕТОННЫХ КОНСТРУКЦИЙ ТОПЛИВО-ГАЗ И МАЗУТ. АЛЬБОМ 11

СОСТАВ ПРОЕКТА

АЛЬБОМ 1	ПЗ	Пояснительная записка.
АЛЬБОМ 2 ЧАСТЬ 1,2	ТМ1	Тепломеханические решения. ГСВ1 Газоснабжение. ВП Станция водоподготовки
АЛЬБОМ 3	ТМ2	Блоки тепломеханического оборудования
АЛЬБОМ 4		Строительно-технологическая блок-секция котлоагрегата ДЕ-25-14ГМ ТМ3 Тепломеханические решения ГСВ2 Газоснабжение КЖ Конструкции железобетонные АТМ1 Автоматизация
АЛЬБОМ 5 ЧАСТЬ 1,2		Строительно-технологическая блок-секция котлоагрегата ДЕ-25-14ГМ металлоконструкции газовоздухопроводов и вспомогательного оборудования
АЛЬБОМ 6	АР	Решения архитектурные КЖ1 Конструкции железобетонные КМ Конструкции металлические АЗ Антикоррозийная защита конструкций
АЛЬБОМ 7		Строительные изделия
АЛЬБОМ 8	АТМ2	Автоматизация АП Пожарная сигнализация
АЛЬБОМ 9 ЧАСТЬ 1,2		Щиты автоматики и КИП Задание заводу изготовителю
АЛЬБОМ 10	ЭМ	Силовое электрооборудование ЭО Электрическое освещение СС1 Связь и сигнализация
АЛЬБОМ 11		Задание заводу-изготовителю на низковольтные комплектные устройства
АЛЬБОМ 12	ОВ	Отопление и вентиляция ВК Внутренние водопровод и канализация ТС2 Тепловые сети
АЛЬБОМ 13	ГП	Генеральный план НВК Наружные сети водоснабжения и канализации ЭК Внуториплощадочные кабельные линии ЭН Электрическое освещение территории
	СС2	Связь и сигнализация ТС1 Тепловые сети
АЛЬБОМ 14 ЧАСТЬ 1,2	СО	Спецификации оборудования
АЛЬБОМ 15	СО	Спецификации оборудования. Строительно-технологическая блок-секция котлоагрегата ДЕ-25-14ГМ.
АЛЬБОМ 16	ВМ	Ведомости потребности в материалах
АЛЬБОМ 17	ВМ	Ведомости потребности в материалах Строительно-технологическая блок-секция котлоагрегата ДЕ-25-14ГМ.
АЛЬБОМ 18 КН 1÷7	С	Сметы Котельная

ПРИМЕНЕННЫЕ ТИПОВЫЕ МАТЕРИАЛЫ

Типовой проект 901-2-251.83	Труба дымовая кирпичная H=60м, Do=2,1м для котельных с котлами ДЕ-25-14ГМ и экономайзерами контактного типа А3-06 (Распространяет Ленинградское отделение ВНИПИ „Теплопроект")
Типовое проектное решение 901-02-222 Кл. 1.3	Световое ограждение высотных дымовых труб (Распространяет ВНИПИ „Теплопроект" г. Москва)
Типовой проект 903-2-26.86	Установка мазутоснабжения Q=3,25 и 6,5 м³/ч с металлическими резервуарами 2×100, 2×200, 2×400 м³ Железнодорожный слив (Распространяет Казахский филиал ЦИТП г. Алма-Ата)
Типовой проект 1014-1-159.83	Резервуар стальной горизонтальный цилиндрический для хранения нефтепродуктов ёмкостью 5м³ (Распространяет Казахский филиал ЦИТП г. Алма-Ата)

Разработан проектным институтом „ЛАТГИПРОПРОМ"
Главный инженер института — В. Архипов
Главный инженер проекта — Я. Нюбальский

Утверждён Госстроем СССР протокол № 78 от 23.11.88 г.

Альбом 11

Содержание альбома 11

№№ листов	Наименование листа	Стр.
ЭМ.Н1 лист 1	Перечень комплектных устройств.	2
ЭМ.Н01 лист 1	Низковольтные комплектные устройства. Задание заводу-изготовителю. Перечень чертежей.	2
ЭМ.Н1-1 лист 1,2	Щит открытый 1Щ (4Щ). Технические данные аппаратов	3
ЭМ.Н1-2 лист 1,4	Щит открытый 1Щ (4Щ). Общий вид.	3,4,5
ЭМ.Н1-3 лист 1,2	Щит открытый 1Щ (4Щ). Перечень надписей.	5
ЭМ.Н1-4 лист 1,2,3	Щит открытый 1Щ (4Щ). Схема электрическая соединений.	6,7
ЭМ.Н2-1 лист 1,2	Щит открытый 2Щ. Технические данные аппаратов.	8
ЭМ.Н2-2 лист 1..4	Щит открытый 2Щ. Общий вид.	8,9,10
ЭМ.Н2-3 лист 1,2	Щит открытый 2Щ. Перечень надписей.	10
ЭМ.Н2-4 лист 1,2,3	Щит открытый 2Щ. Схема электрическая соединений.	11,12
ЭМ.Н3-1 лист 1,2	Щит открытый 3Щ. Технические данные аппаратов.	13
ЭМ.Н3-2 лист 1,2,3	Щит открытый 3Щ. Общий вид.	13,14
ЭМ.Н3-3 лист 1,2	Щит открытый 3Щ. Перечень надписей.	15
ЭМ.Н3-4 лист 1,2	Щит открытый 3Щ. Схема электрическая соединений.	15,16

Альбом 11

Наименование	Кол. НКУ	Кол. приведенных панелей	Обозначение чертежа общего вида	Примечание
1. Щит 1Щ (4Щ)	2	3	ЭМ.Н 1-2	
2. Щит 2Щ	1	4	ЭМ.Н 2-2	
3. Щит 3Щ	1	4	ЭМ.Н 3-2	

Типовой проект разработан в соответствии с действующими нормами и правилами и предусматривает мероприятия, обеспечивающие взрывную, взрывопожарную и пожарную безопасность при эксплуатации здания.

Главный инженер проекта Я.Нидальский

Взам. инв.№ | Подп. и дата | Инв.№ подл.

Привязан

Инв.№

ТП 903-1-278.90 ЭМ.Н1

Нач.отд.	Хакелие			Стадия	Масса	Масштаб
Н.контр.	Зорин					
Гл.элек.	Вікманис			Лист	Листов 1
Нач.гр.	Беген		11.89	Перечень комплектных устройств.	ЛАТГИПРОПРОМ
Техник	Жукова		11.89		

Копировал: Формат А4

Альбом 11

Лист	Наименование	Примечание (стр.)
ЭМ.Н1 лист 1	Перечень комплектных устройств.	2
ЭМ.Н1-1 лист 1,2	Щит открытый 1Щ (4Щ). Технические данные аппаратов.	3
ЭМ.Н1-2 лист 1...4	Щит открытый 1Щ (4Щ). Общий вид.	3,4,5
ЭМ.Н1-3 лист 1,2	Щит открытый 1Щ (4Щ). Перечень надписей.	5
ЭМ.Н1-4 лист 1,2,3	Щит открытый 1Щ (4Щ). Схема электрическая соединений.	6,7
ЭМ.Н2-1 лист 1,2	Щит открытый 2Щ. Технические данные аппаратов.	8
ЭМ.Н2-2 лист 1..4	Щит открытый 2Щ. Общий вид.	8,9,10
ЭМ.Н2-3 лист 1,2	Щит открытый 2Щ. Перечень надписей.	10
ЭМ.Н2-4 лист 1,2,3	Щит открытый 2Щ. Схема электрическая соединений.	11,12
ЭМ.Н3-1 лист 1,2	Щит открытый 3Щ. Технические данные аппаратов.	13
ЭМ.Н3-2 лист 1,2,3	Щит открытый 3Щ. Общий вид.	13,14
ЭМ.Н3-3 лист 1,2	Щит открытый 3Щ. Перечень надписей.	15
ЭМ.Н3-4 лист 1,2	Щит открытый 3Щ. Схема электрическая соединений.	15,16

1. При отправке альбома заводу-изготовителю в соответствии с ОСТ 160.800.485-84 скомпоновать альбом согласно перечня чертежей.

Взам. инв.№ | Подп. и дата | Инв.№ подл.

Привязан

Инв.№

ТП 903-1-278.90 ЭМ.Н01

Нач.отд.	Хакелие			Стадия	Масса	Масштаб
Н.контр.	Зорин					
Гл.эл.	Вікманис			Лист	Листов 1
Нач.гр.	Беген		11.89	Низковольтные комплектные устройства. Задание заводу-изготовителю. Перечень чертежей.	ЛАТГИПРОПРОМ
Техник	Жукова		11.89		

Копировал: 24218-14 3 Формат: А3

Альбом 11

Форм.	Зона	Поз.	Обозначение	Наименование	Кол.	Примечание
				Документация		
А3			ЭМ.Н 1-2	Общий вид	4	
А3			ЭМ.Н 1-4	Схема электрическая соединений	3	
А4			ЭМ.Н 1-3	Перечень надписей	2	
				Сборочные единицы		
		1		Панель 1		
				Блоки:		
		1		Б5130-4274 УХЛ4	1	
				Н1		
				Реле		
		2		РТ140/0,2 УХЛ4 пп	1	1-1 КА1

Привязан

Инв. №

Взам. инв. №

Подп. и дата

Инв. № подл.

ТП 903-1-278.90 ЭМ.Н1-1

Нач.отд.	Хамелис		
Н.контр.	Зорин		
Гл.элект.	Вуйманис		
Нач.гр.	Бергем		
Техник	Жукова		11.89

Щит открытый 1Щ(4Щ) Технические данные аппаратов

Стадия	Масса	Масштаб

Лист 1 Листов 2

ЛАТГИПРОПРОМ

Копировал Формат А4

Альбом 11

Форм.	Зона	Поз.	Обозначение	Наименование	Кол.	Примечание
	2			Панель 2		
				Блоки:		
		3		Б5437-3074 ГУХЛ4	6	
		4		Б5130-3974 УХЛ4	2	
				Панель 3		
				Блоки		
		5		Б5130-4274 УХЛ4	1	
				Н2		
				Реле		
		6		РТ140/0,2 УХЛ4 п.п.	1	2-1 КА1

Привязан:

Инв. №

Взам. инв. №

Подп. и дата

Инв. № подл.

ТП 903-1-278.90 ЭМ.Н1-1 Лист 2

Копировал Формат А4

Альбом 11

Вид спереди

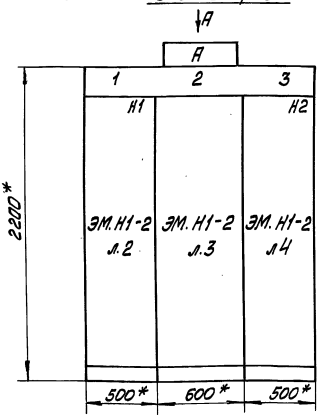

Вид А

М 1:50

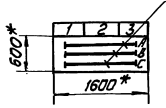

1*Размеры для справок.
2. Неуказанные предельные отклонения размеров по...
3. По данному чертежу изготовить два щита.
4. Обозначение НКУ согласно таблице.
5. Для щита 4Щ в обозначении номера привода и обозначении аппаратов индекс „1" заменить на индекс „3" индекс „2" заменить на индекс „4".
6. НКУ является функционально за незаконченным изделием.

Строка 1	1	1-1 Дымосос	
Строка 2	2	1-5, 2-5 Вентили; 1-4, 2-4 Задвижки; 1-3, 2-3 Задвижки; 1-2, 2-2 Дутьев. вент.	
Строка 3	3	2-1 Дымосос	
Панель	1	2	3

Подвод кабелей сверху

Привязан

Инв. №

Таблица

Обозначение НКУ	№ катла
А	
1Щ	1,2
4Щ	3,4

Секция	Масса

Взам. инв. №

Подп. и дата

Инв. № подл.

ТП 903-1-278.90 ЭМ.Н1-2

Нач.отд.	Хамелис		
Н.контр.	Зорин		
Гл.элект.	Вуйманис		
Нач.гр.	Бергем		
Техник	Жукова		11.89

Щит открытый 1Щ(4Щ) Общий вид.

Стадия	Масса	Масштаб
		1:20

Лист 1 Листов 4

ЛАТГИПРОПРОМ

Копировал 24218-14 4 Формат А3

Альбом 11

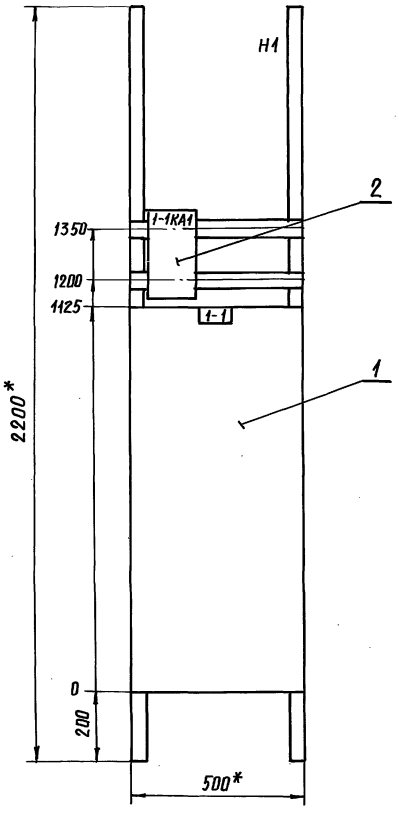

1. Для щита 4Щ в обозначении номера привода и обозначении аппаратов индекс „1" заменить на индекс „3", индекс „2" заменить на индекс „4."

Панель 1 /Набор 1/

Привязан:

Инв. №

				ТП 903-1-278.90		ЭМ.Н 1-2
					Стадия / Масса / Масштаб	1:10
Нач.отд.	Хакелис				Лист 2 / Листов	
Н.контр.	Зорин			Щит открытый 1Щ (4Щ). Общий вид.	ЛАТГИПРОПРОМ	
Гл.элек.	Викманис					
Нач.гр.	Беген					
Техник	Жукова		11.89			

Копировал

Формат А3

Инв.№ подл. | Подпись и дата | Взам. инв.№

Альбом 11

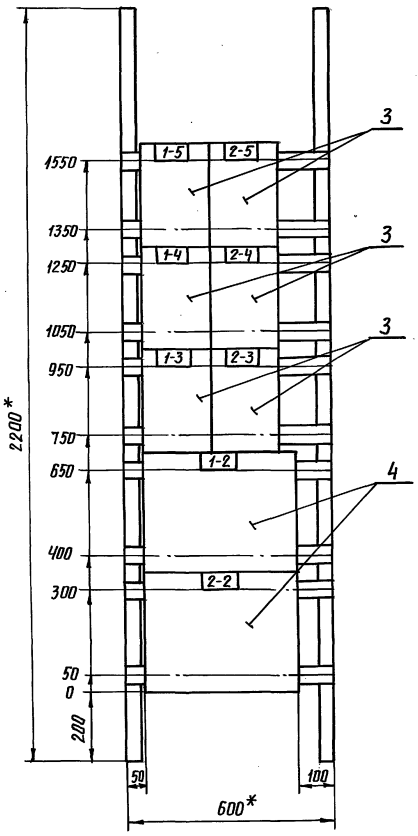

1. Для щита 4Щ в обозначении номера привода и обозначении аппаратов индекс „1" заменить на индекс „3", индекс „2" заменить на индекс „4."

Панель 2

Привязан:

Инв. №

				ТП. 903-1-278.90		ЭМ.Н 1-2
					Стадия / Масса / Масштаб	1:10
Нач.отд.	Хакелис				Лист 3 / Листов	
Н.контр.	Зорин			Щит открытый 1Щ (4Щ). Общий вид.	ЛАТГИПРОПРОМ	
Гл.элек.	Викманис					
Нач.гр.	Беген					
Техник	Жукова		11.89			

24218-14 5 Копировал

Формат А3

Инв.№ подл. | Подпись и дата | Взам. инв.№

Альбом 11

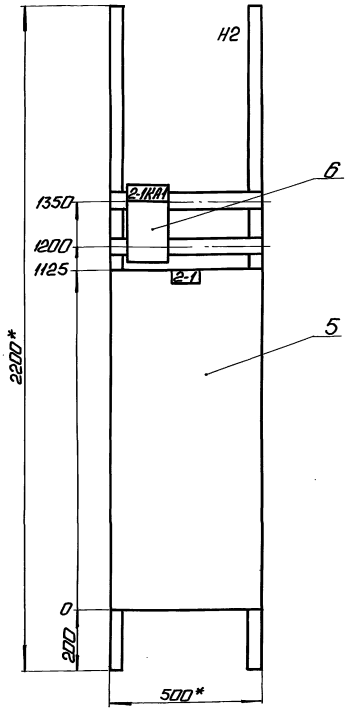

1. Для шита 4Щ в обозначении номера привода и обозначении аппаратов индекс „1" заменить на индекс „3", индекс „2" заменить на индекс „4".

Панель 3 (Набор 2)

Нач.отд.	Хакелис		
Н.контр.	Зорин		
Гл.элек.	Викмонис		
Нач.гр.	Берен		
Техник	Жукова		VI.89

ТП 903-1-278.90 ЭМ.Н1-2

Стадия	Масса	Масштаб
		1:10

Лист 4 Листов

Щит открытый 1Щ(4Щ) Общий вид.

ЛАТГИПРОПРОМ

Привязан

Инв.№

Копировал: Ф. 8 Формат А3

Альбом 11

Панель	Надпись	Поз. обозначение	Место надписи	Текст	Кол.	Вид шрифта	Заготовка
1			Верхнее	1-1 Дымосос	1		
2			обрамление	1-5, 2-5 Вентили	1		
			То же	1-4, 2-4 Задвижки	1		
			То же	1-3, 2-3 Задвижки	1		
			То же	1-2, 2-2 Дутьев. Вент.	1		
3			То же	2-1 Дымосос	1		
1			Табличка	1-1 КА1	1		
			То же	1-1	1		
2			То же	1-5	1		

1. Обозначение НКУ согласно таблице.
2. Для шита 4Щ в обозначении номера привода и обозначении аппаратов индекс „1" заменить на индекс „3", индекс „2" заменить на индекс „4"

Обозначение НКУ	Н° котла
А	
1Щ	1,2
4Щ	3,4

Привязан

Инв.№

ТП 903-1-278.90 ЭМ.Н1-3

Стадия	Масса	Масштаб

Лист 1 Листов 2

Нач.отд.	Хакелис		
Н.контр.	Зорин		
Гл.эл.	Викмонис		
Нач.гр.	Берен		
Техник	Жукова		11.89

Щит открытый 1Щ(4Щ). Перечень надписей.

ЛАТГИПРОПРОМ

Копировал: Ф. 8 Формат А4

Альбом 11

Панель	Надпись	Поз. обозначение	Место надписи	Текст	Кол.	Вид шрифта	Заготовка
2			Табличка	2-5	1		
			То же	1-4	1		
			То же	2-4	1		
			То же	1-3	1		
			То же	2-3	1		
			То же	1-2	1		
			То же	2-2	1		
3			То же	2-1 КА1	1		
			То же	2-1	1		

Привязан

Инв.№

ТП 903-1-278.90 ЭМ.Н.1-3 Лист 2

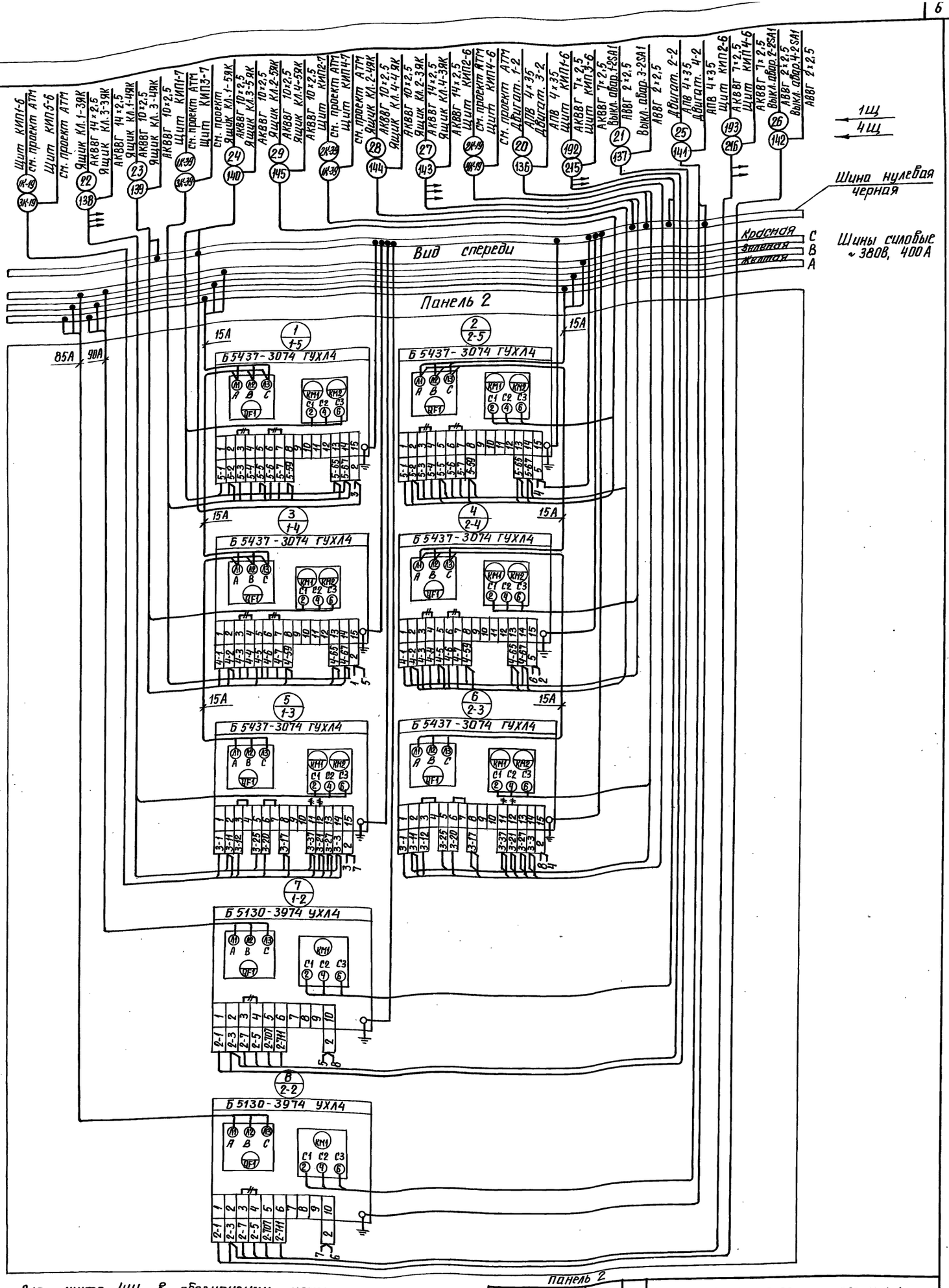

Для щита 4Щ в обозначении номера привода и обозначение аппаратов индекс „1" заменить на индекс „3," индекс „2" заменить на индекс „4."

⊣ Демонтировать

Привязан:

Инв. №

Нач. отд.	Хакелис		
Н. контр.	Зорин		
Гл. элек.	Викманис		
Нач. гр.	Беген		11.89
Техник	Жукова		

Панель 2

ТП 903-1-278.90 ЭМ. Н 1-4

Стадия	Масса	Масштаб

Лист 2 Листов

Щит открытый 1Щ (4Щ). Схема электрическая соединений

ЛАТГИПРОПРОМ

Инв. № подл. | Подпись и дата | Взам. инв. №

24218-14 7 Копировал

Формат А2

Альбом 11

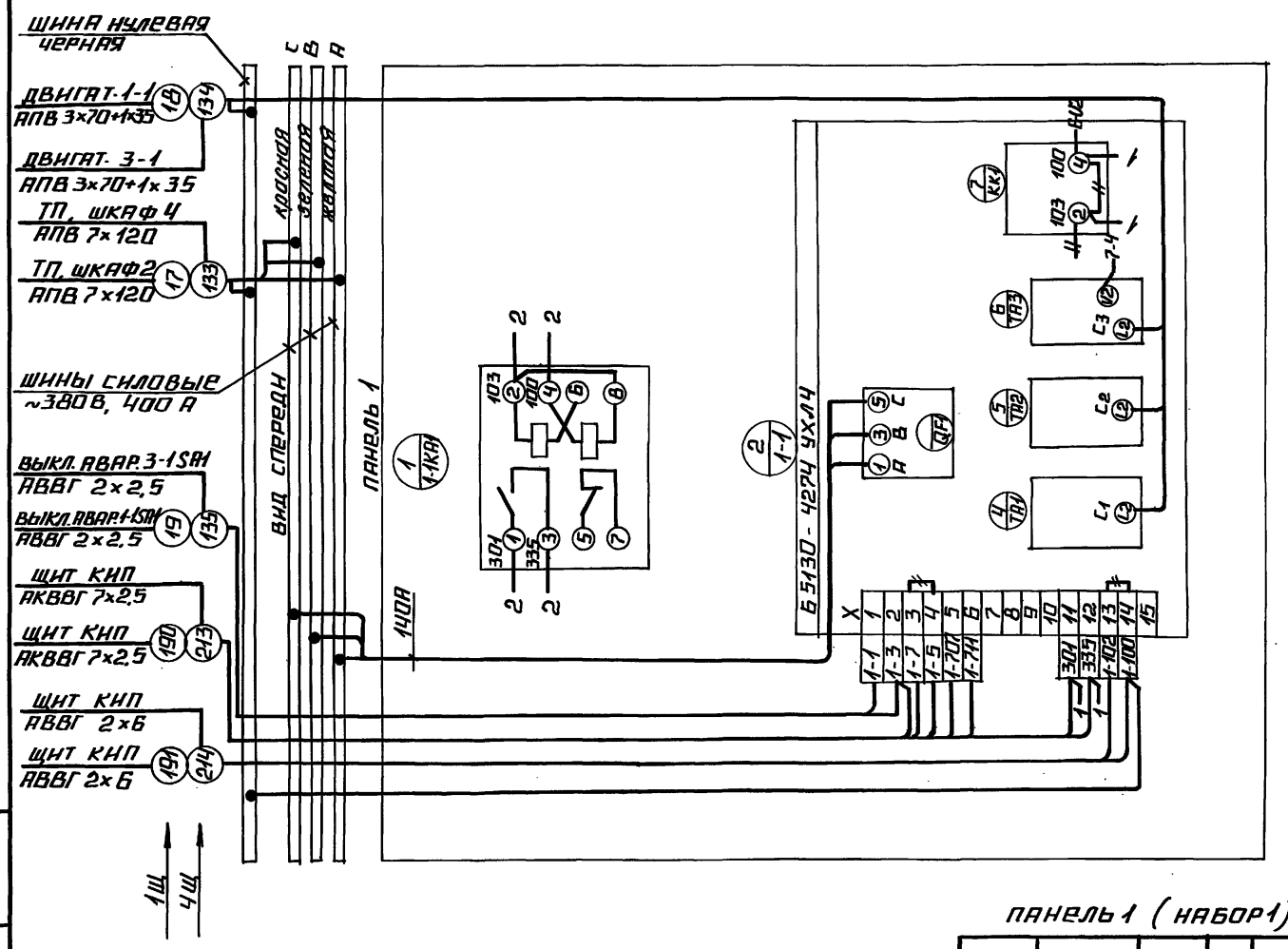

ДЛЯ ЩИТА 4 Щ В ОБОЗНАЧЕНИИ НОМЕРА ПРИВОДА И ОБОЗНАЧЕНИИ АППАРАТОВ ИНДЕКС „1" ЗАМЕНИТЬ НА ИНДЕКС „3", ИНДЕКС „2" ЗАМЕНИТЬ НА ИДЕКС „4."

ПАНЕЛЬ 1 (НАБОР 1)

ДЕМОНТИРОВАТЬ

ПРИВЯЗАН:

ИНВ. №

НАЧ. ОТД.	ХАКЕЛИС	
Н. КОНТР.	ЗОРИН	
ГЛ. ЭЛЕК.	ВИКМАНИС	
НАЧ. ГР.	БЕГЕН	
ТЕХНИК	ЛЕУКОВА	

ТП 903-1-278.90 ЭМ. Н 1-4

СТАДИЯ	МАССА	МАСШТАБ
ЛИСТ 1	ЛИСТОВ 3	

ЩИТ ОТКРЫТЫЙ 1Щ (4Щ). СХЕМА ЭЛЕКТРИЧЕСКАЯ СОЕДИНЕНИЙ.

ЛАТГИПРОПРОМ

КОПИРОВАЛ ФОРМАТ А3

ИНВ. № ПОДЛ. | ПОДПИСЬ И ДАТА | ВЗАМ. ИНВ. №

Альбом 11

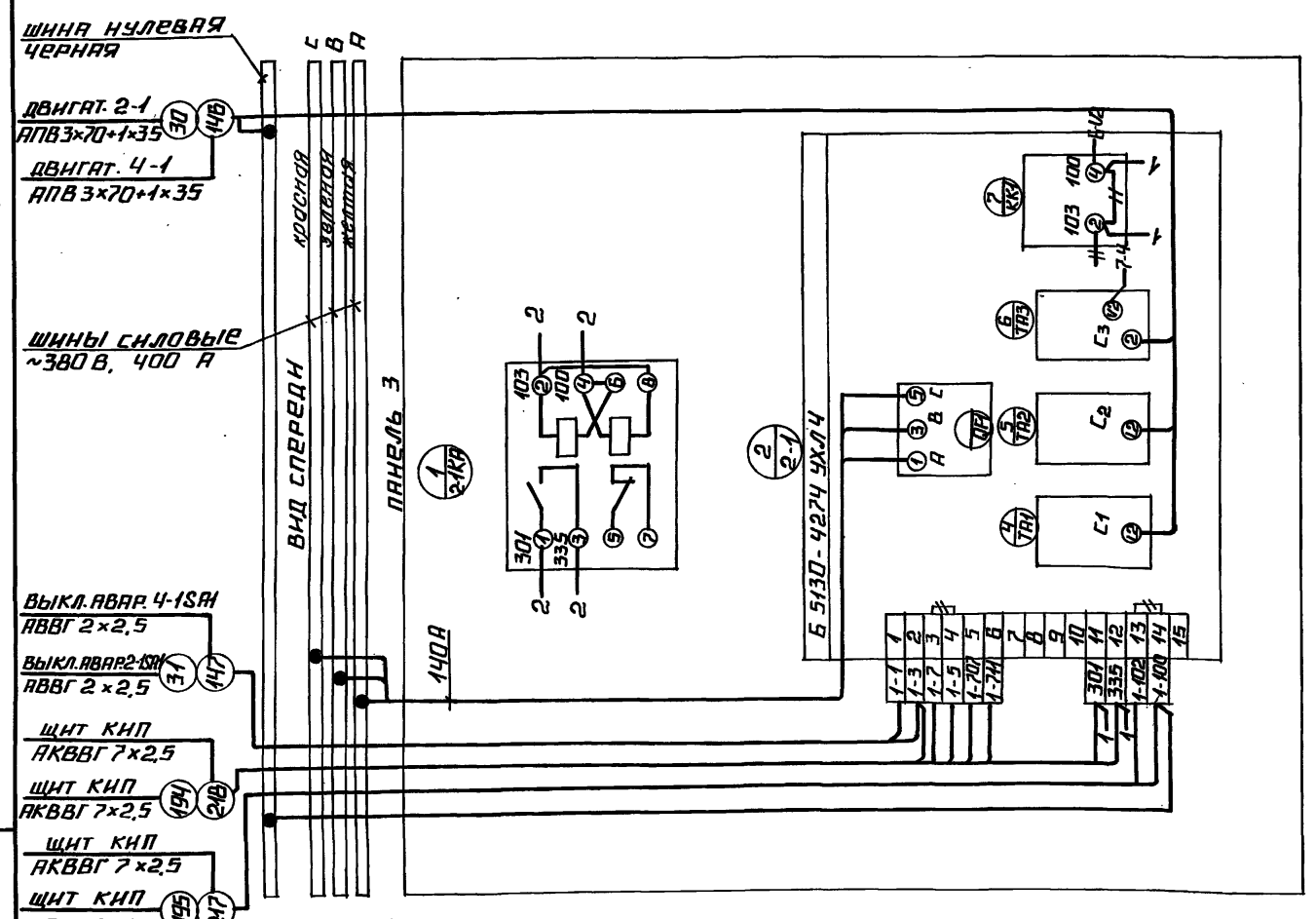

ДЛЯ ЩИТА 4 Щ В ОБОЗНАЧЕНИИ НОМЕРА ПРИВОДА И ОБОЗНАЧЕНИИ АППАРАТОВ ИНДЕКС „1" ЗАМЕНИТЬ НА ИНДЕКС „3", ИНДЕКС „2" ЗАМЕНИТЬ НА ИНДЕКС „4."

ПАНЕЛЬ 3 (НАБОР 3)

ДЕМОНТИРОВАТЬ

ПРИВЯЗАН:

ИНВ. №

НАЧ. ОТД.	ХАКЕЛИС	
Н. КОНТР.	ЗОРИН	
ГЛ. ЭЛЕК.	ВИКМАНИС	
НАЧ. ГР.	БЕГЕН	
ТЕХНИК	ЛЕУКОВА	

ТП 903-1-278.90 ЭМ. Н 1-4

СТАДИЯ	МАССА	МАСШТАБ
ЛИСТ 3	ЛИСТОВ	

ЩИТ ОТКРЫТЫЙ 1Щ (4Щ). СХЕМА ЭЛЕКТРИЧЕСКАЯ СОЕДИНЕНИЙ.

ЛАТГИПРОПРОМ

КОПИРОВАЛ ФОРМАТ А3

ИНВ. № ПОДЛ. | ПОДПИСЬ И ДАТА | ВЗАМ. ИНВ. №

Альбом 11

Формат	Зона	Поз.	Обозначение	Наименование	Кол.	Примеч.
				Документация		
А3			ТП903-1- ЭМ.Н2-2	Общий вид.	4	
А3 А2			ТП903-1- ЭМ.Н2-4	Схема электрическая соединений	3	
А4			ТП903-1- ЭМ.Н2-3	Перечень надписей	2	
				Сборочные единицы		
				Панель 1		
				Блоки:		
				Б5437-3074 УХЛ4	1	
				Б5130-4374 УХЛ4	1	
				Н1		
				Выключатели:		
				АЕ2046М-10РУ3		
				U 380В 50Гц		
				Ir 31,5А 12Ih	1	QF1

Привязан

Инв. №

Нач.отд.	Хокелис		
Н.контр.	Зорин		
Гл.элек.	Бикмонис		
Нач.гр.	Бегеи		11.89
Техник	Жукова		11.89

ТП 903-1-278.90 ЭМ.Н 2-1

Стадия | Масса | Масштаб

Лист 1 | Листов 2

Щит открытый 2Щ. Технические данные аппаратов.

ЛАТГИПРОПРОМ

Копировал: Формат А4

Альбом 11

Формат	Зона	Поз.	Обозначение	Наименование	Кол.	Примеч.
		4		АЕ2026-10НУ3		
				U 380В 50Гц		
				Ir 16А 12Ih	1	QF2
	2			Панель 2		
				Блоки:		
		5		Б5437-3074 УХЛ4	1	
		6		Б5130-4374 УХЛ4	1	
	3			Панель 3		
				Блоки:		
		7		Б5437-3074 УХЛ4	2	
		8		Б5130-2674 ГУХЛ4	2	
		9		Б5130-2974 ГУХЛ4	1	
		10		Б5130-3074 ГУХЛ4	1	
		11		Б5130-1874 ГУХЛ4	1	
		12		Б5130-3874 УХЛ4	1	
		13		Б5130-4174 УХЛ4	1	
		14		Б5130-3774 УХЛ4	2	

Привязан

Инв. №

ТП 903-1-278.90 ЭМ.Н 2-1

Лист 2

Копировал: Формат А4

Альбом 11

Вид спереди

↓А

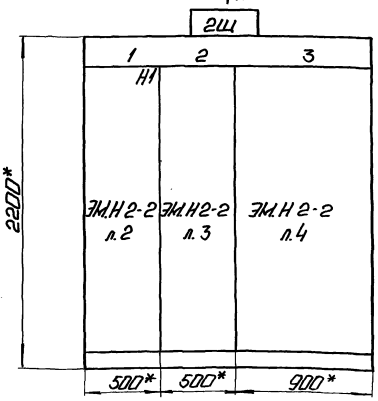

Вид А

М 1:50

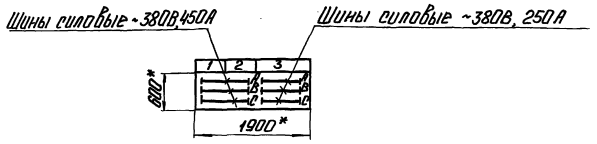

1. *Размеры для справок.
2. Неуказанные предельные отклонения размеров по...
3. НКУ является функционально незаконченным изделием.

Строка			
1	22 Задвижка сетев. н-са	24 Задвижка сетев. н-са	36 Пожар задвижка
2			19 Задвижка бака аккумул.
3	21 Сетев. н-с	23 Сетев. н-с	14,16,27,31,32,34,45,46-Насосы
4			38 - Вытяжн. вент. В1
Панель	1	2	3

Подвод кабелей сверху

Привязан

Инв. №

Позиция	Масса

Нач.отд.	Хокелис		
Н.контр.	Зорин		
Гл.элек.	Бикмонис		
Нач.гр.	Бегеи		11.89
Техник	Жукова		11.89

ТП 903-1-278.90 ЭМ.Н 2-2

Стадия | Масса | Масштаб 1:20

Лист 1 | Листов 4

Щит открытый 2Щ. Общий вид.

ЛАТГИПРОПРОМ

Копировал: 24218-14 9 Формат А3

Альбом 11

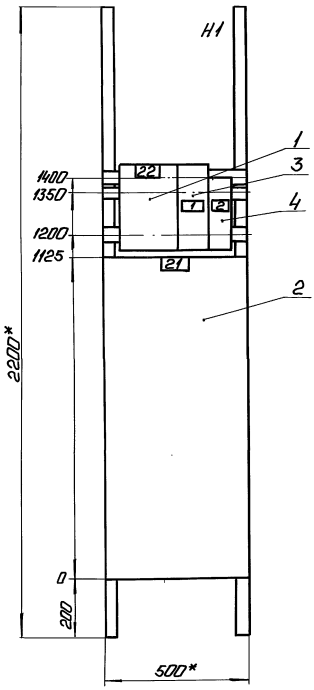

Панель 1 (набор 1)

Нач.отд.	Хокелис			ТП 903-1-278.90	Эм.Н 2-2
Н.контр.	Зорин				Стадия / Масса / Масштаб 1:10
Гл.эл.	Бикмонис				Лист 2 / Листов
Нач.гр.	Беген		11.89	Щит открытый 2Ш. Общий вид.	ЛАТГИПРОПРОМ
Техник	Жукова		11.89		

Привязан

Инв. №

Копировал:

Формат А3

Инв. № подл. | Подп. и дата | Взам. инв. №

Альбом 11

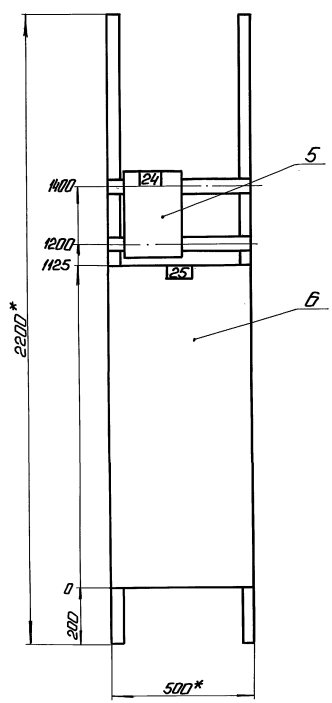

Панель 2

Нач.отд.	Хокелис			ТП 903-1-278.90	Эм.Н 2-2
Н.контр.	Зорин				Стадия / Масса / Масштаб 1:10
Гл.эл.	Бикмонис				Лист 3 / Листов
Нач.гр.	Беген		11.89	Щит открытый 2Ш. Общий вид.	ЛАТГИПРОПРОМ
Техник	Жукова		11.89		

Привязан

Инв. №

Копировал:

24218-14 10 Формат А3

Инв. № подл. | Подп. и дата | Взам. инв. №

Альбом 11

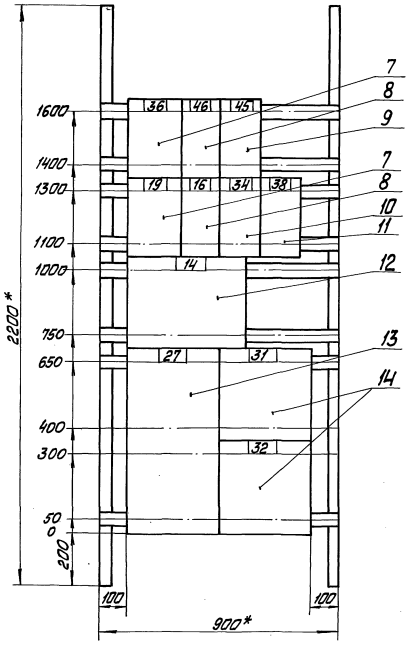

Панель 3

Привязан

Инв. №

				ТП 903-1-278.90		ЭМ.Н 2-2	
					Стадия	Масса	Масштаб
							1:10
Нач.отд.	Хапелис				Лист 4	Листов	
Н.контр.	Зорин			Щит открытый 2Щ. Общий вид	ЛАТГИПРОПРОМ		
Гл.спец.	Бухманис						
Нач.гр.	Берзин		11.89				
Техник	Жукова		11.89				

Копировал

Формат А3

Альбом 11

Панель	Надпись	Поз. обозначение	Место надписи	Текст	Кол.	Вид монтажа	Заготовка
1			Верхнее	22 Задвижка	1		
			обрамление	сетев. н-са	1		
			То же	21 Сетев. н-с	1		
2			То же	24 Задвижка	1		
			То же	сетев. н-са	1		
			То же	23 Сетев. н-с	1		
3			То же	36 Пожар. задвижка	1		
			То же	19 Задвижка бака аккумул.	1		
			То же	14,16,27,31,32,34,45,46-Насосы	1		
			То же	38 - Вытяжн. вентл. В1	1		
1			Табличка	22	1		
	1		То же	ОF1 Щит КИП	1		
	2		То же	ОF2 Щит КИП ВПУ	1		

Привязан:

Инв. №

				ТП 903-1-278.90		ЭМ.Н 2-3	
					Стадия	Масса	Масштаб
Нач.отд.	Хапелис				Лист 1	Листов 2	
Н.контр.	Зорин			Щит открытый 2Щ. Перечень надписей	ЛАТГИПРОПРОМ		
Гл.спец.	Бухманис						
Нач.гр.	Берзин		11.89				
Техник	Жукова		11.89				

Копировал

Формат А4

Альбом 11

Панель	Надпись	Поз. обозначение	Место надписи	Текст	Кол.	Вид монтажа	Заготовка
1			Табличка	21	1		
2			То же	24	1		
			То же	23	1		
3			То же	36	1		
			То же	46	1		
			То же	45	1		
			То же	19	1		
			То же	16	1		
			То же	34	1		
			То же	38	1		
			То же	14	1		
			То же	27	1		
			То же	31	1		
			То же	32	1		

Привязан

Инв. №

				ТП 903-1-278.90		ЭМ.Н 2-3	Лист 2

24218-14 11 Копировал

Формат А4

Альбом 11

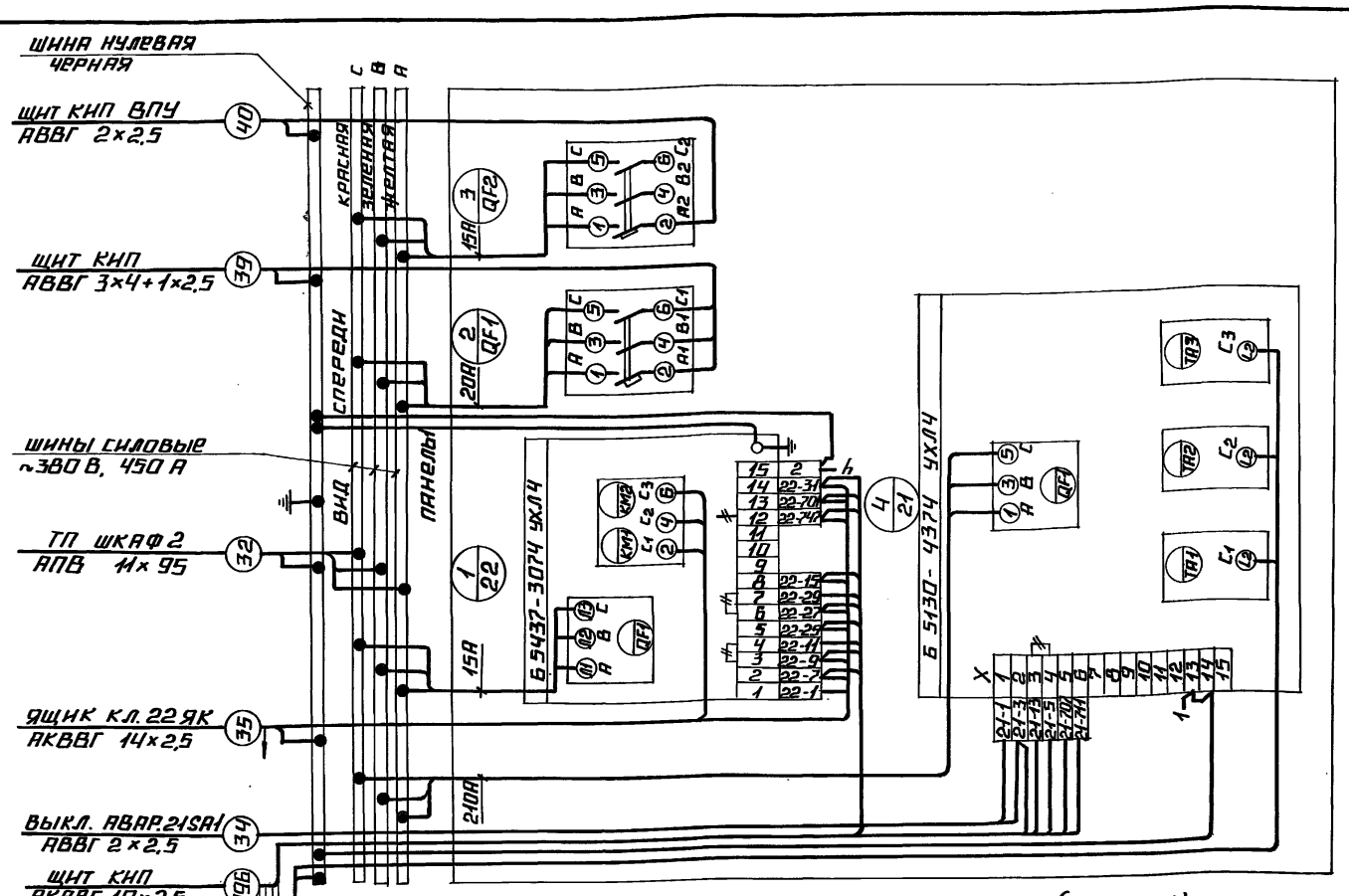

ПАНЕЛЬ 1 (НАБОР 1)

ПРИВЯЗАН:

ИНВ. №

ТП 903-1-278.90 ЭМ. Н 2-4

НАЧ. ОТД.	ХАКЕЛИС		
Н. КОНТР.	ЗОРИН		
ГЛ. ЭЛЕК.	ВИКМАНИС		
НАЧ. ГР.	БЕГЕН		
ТЕХНИК	ЖУКОВА		

ЩИТ ОТКРЫТЫЙ 2 щ. СХЕМА ЭЛЕКТРИЧЕСКАЯ СОЕДИНЕНИЙ

СТАДИЯ	МАССА	МАСШТАБ
ЛИСТ 1	ЛИСТОВ	

ЛАТГИПРОПРОМ

КОПИРОВАЛ ФОРМАТ А3

ИНВ. № ПОДЛ. | ПОДПИСЬ И ДАТА | ВЗАМ. ИНВ. №

Альбом 11

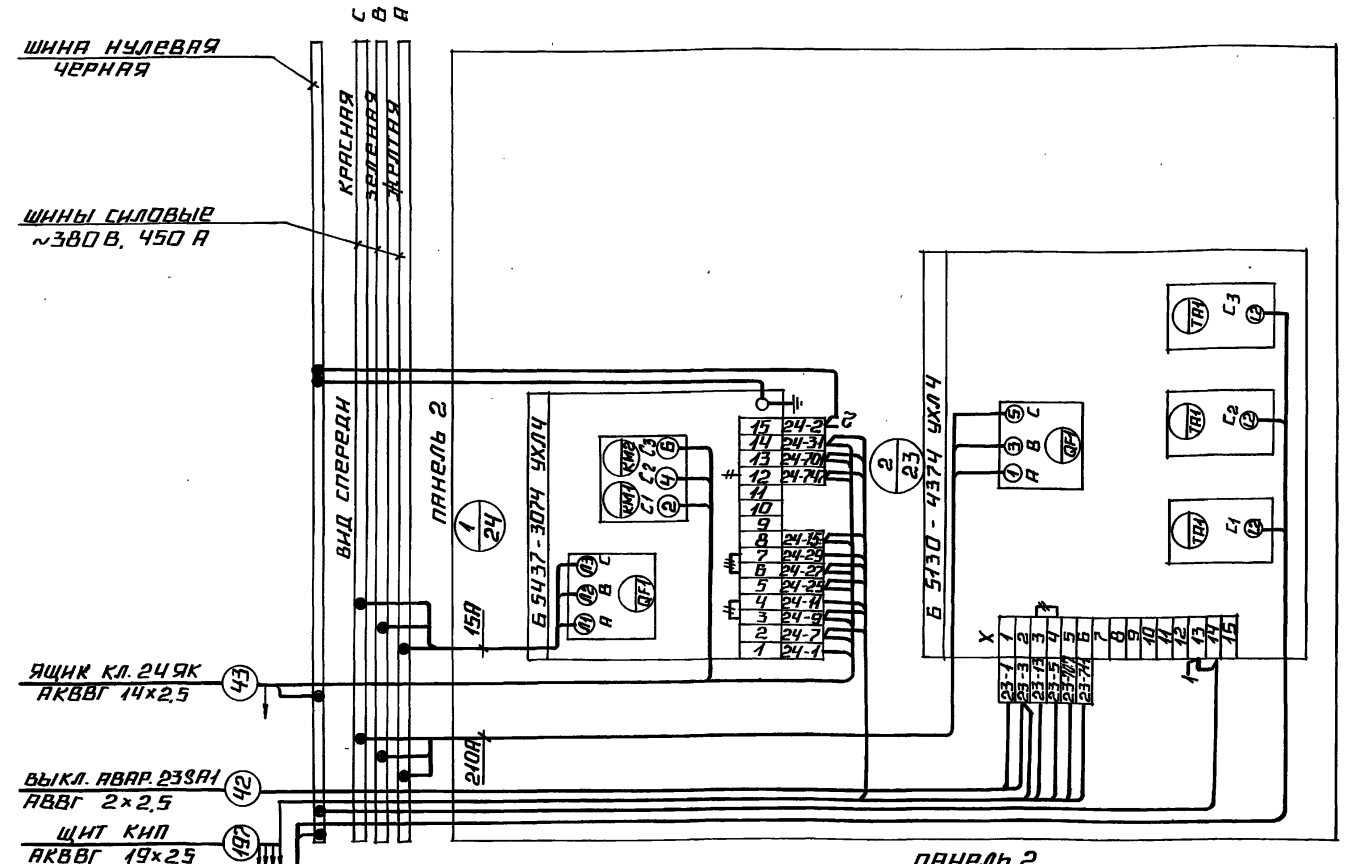

ПАНЕЛЬ 2

ПРИВЯЗАН

ИНВ. №

ТП 903-1-278.90 ЭМ. Н 2-4

НАЧ. ОТД.	ХАКЕЛИС		
Н. КОНТР.	ЗОРИН		
ГЛ. ЭЛЕК.	ВИКМАНИС		
НАЧ. ГР.	БЕГЕН		
ТЕХНИК	ЖУКОВА		

ЩИТ ОТКРЫТЫЙ 2 щ. СХЕМА ЭЛЕКТРИЧЕСКАЯ СОЕДИНЕНИЙ.

СТАДИЯ	МАССА	МАСШТАБ
ЛИСТ 2	ЛИСТОВ	

ЛАТГИПРОПРОМ

24218-14 12 КОПИРОВАЛ ФОРМАТ А3

ИНВ. № ПОДЛ. | ПОДПИСЬ И ДАТА | ВЗАМ. ИНВ. №

Альбом 11

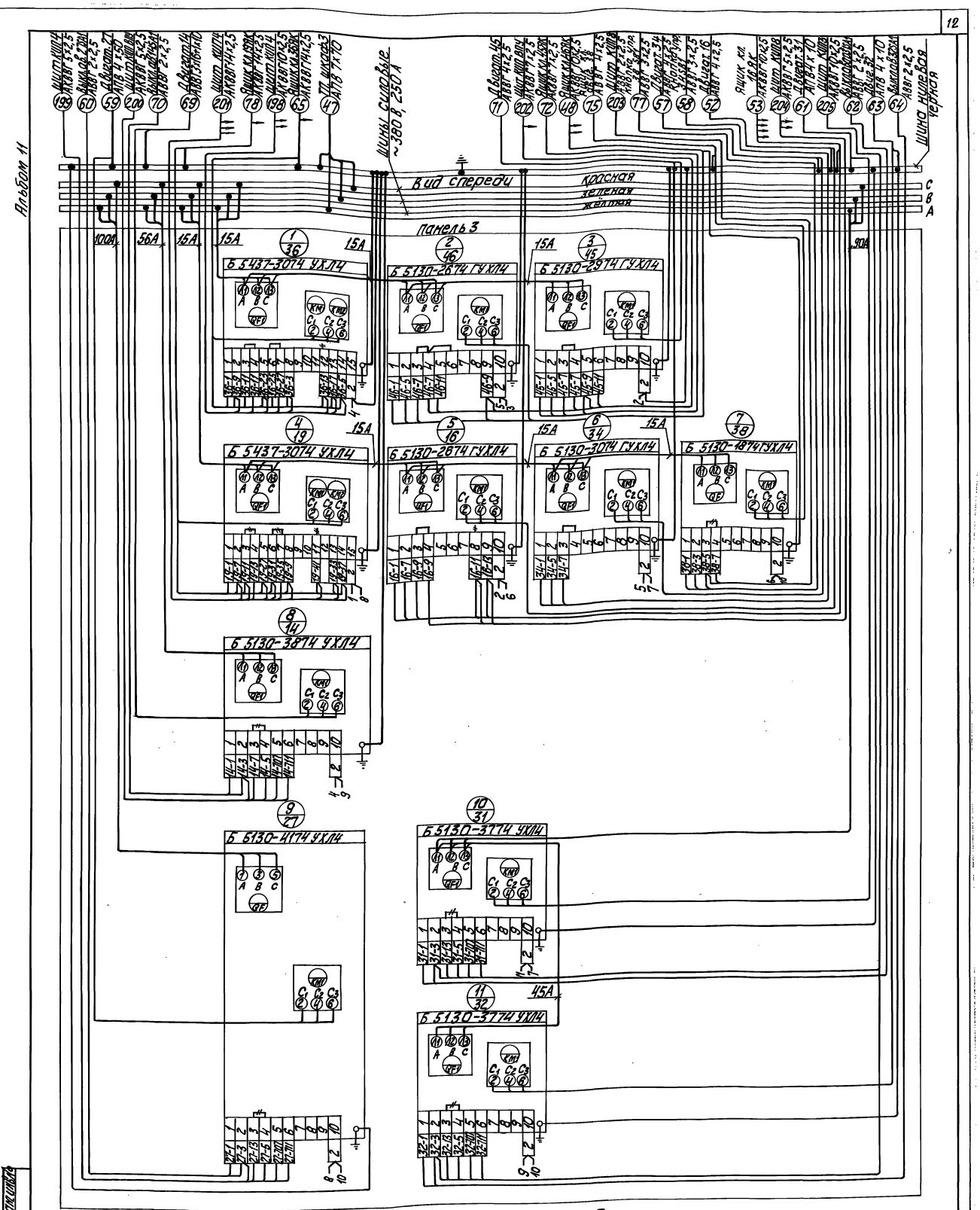

Демонтировать

Привязан					ТП 903-1-278.90	ЭМ.Н 2-4
						Стадия / Масса / Масштаб
			Нач.отд.	Какрыс		
			Н.конт.	Зодин		Лист 3 / Листов
			Гл.спец.	Никифор	Щит открытый 2 ш. Схема электрическая соединений	ЛАТГИПРОПРОМ
Инв.№			Нач.гр.	Бурдин		
			Техник	Кукукова		Формат А2

24218-14 13 Копировал

Альбом 11

Формат	Зона	Поз.	Обозначение	Наименование	Кол.	Примеч.
				Документация		
			ТП903-1- ЭМ.Н3-2	Общий вид	3	
			ТП903-1- ЭМ.Н3-4	Схема электрическая соединений	2	
			ТП903-1- ЭМ.Н3-3	Перечень надписей	2	
				Сборочные единицы		
	1			Панель 1		
				Блоки:		
		1		Б5437-3074 УХЛ4	1	
		2		Б5130-4374 УХЛ4	1	
				Н1		
				Выключатели:		
		3		АЕ2046М-10РУ3		
				U 380В, 50Гц		
				Iр 31,5А 12Iн	1	QF1

Привязан

Инв. №

Нач.отд.	Хакелис		
Н.контр.	Зорин		
Гл.эл.	Вымянис		
Нач.гр.	Беген	Н.Б.	11.89
Техник	Жукова		11.89

ТП903-1-278.90 ЭМ.Н3-1

Стадия | Масса | Масштаб

Лист 1 | Листов 2

Щит открытый ЗШ. Технические данные аппаратов.

ЛАТГИПРОПРОМ

Копировал: Формат А4

Альбом 11

Формат	Зона	Поз.	Обозначение	Наименование	Кол.	Примеч.
		4		АЕ2026-10Н УЗ		
				U 380В, 50Гц		
				Iр 16А 12Iн	1	QF2
	2			Панель 2		
				Блоки:		
		5		Б5130-3074 ГУХЛ4	5	
		6		Б5130-2674 ГУХЛ4	2	
		7		Б5130-2474 ГУХЛ4	1	
		8		Б5130-2274 ГУХЛ4	1	
		9		Б5437-3074 УХЛ4	1	
		10		Б5130-3874 УХЛ4	1	
		11		Б5130-3774 УХЛ4	1	
		12		Б5130-4174 УХЛ4	2	
		13		Б5130-3174 ГУХЛ4	1	
		14		Б5130-3274 ГУХЛ4	1	

Привязан

Инв. №

ТП903-1-278.90 ЭМ.Н3-1

Лист 2

Копировал: Формат А4

Альбом 11

Вид сверху

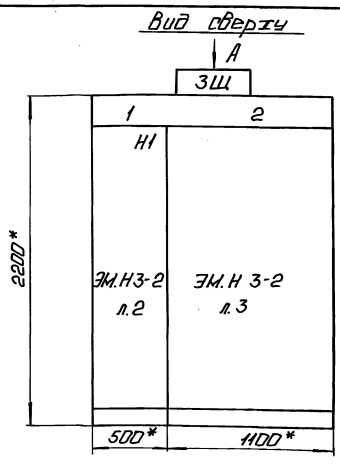

Вид А
М 1:50

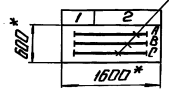

1. Размеры для справок.
2. Неуказанные предельные отклонения размеров по...
3. НКУ является функционально незаконченным изделием.

Строка	1	26 задвижка сетев. н-са	37 Приточн. вент. П1
	2	25 Сетев. н-с	39,40,41,42,43-вытяжные вент.
	3		20 задвижка бака аккумул.
	4		13,15,17,18,28,29,30,33,35 насосы
Панель		1	2

Подвод кабелей сверху

Привязан

Инв. №

Секция	Масса

ТП903-1-278.90 ЭМ.Н3-2

Стадия | Масса | Масштаб 1:20

Лист 1 | Листов 3

Нач.отд.	Хакелис		
Н.контр.	Зорин		
Гл.эл.	Вымянис		
Нач.гр.	Беген	Н.Б.	11.89
Техник	Жукова		11.89

Щит открытый ЗШ. Общий вид.

ЛАТГИПРОПРОМ

Копировал: 24218-14 14 Формат А3

Альбом 11

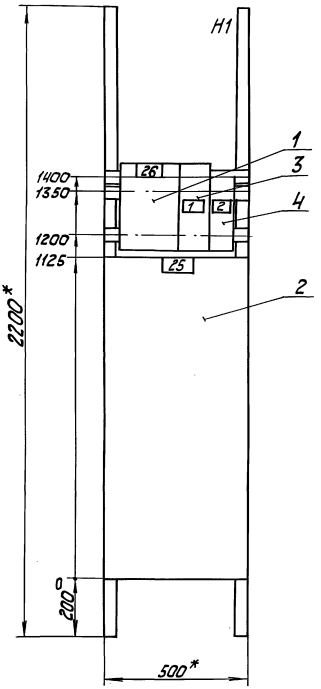

Инв.№ подл. | Подп. и дата | Взам. инв.№

привязан

Инв.№

панель 1 (Набор 1)

ТП 903-1-278.90		ЭМ. Н 3-2	
		Стадия	Масса	Масштаб
				1:10
Нач.отд. Хакелис		Лист 2	Листов 8
Н.контр. Зорин		щит открытый ЗЦ. Общий вид	ЛАТГИПРОПРОМ
Гл.эл. Викманис			
Нач.гр. Бергн			
Техник Жукова			

Копировал

формат А3

Альбом 11

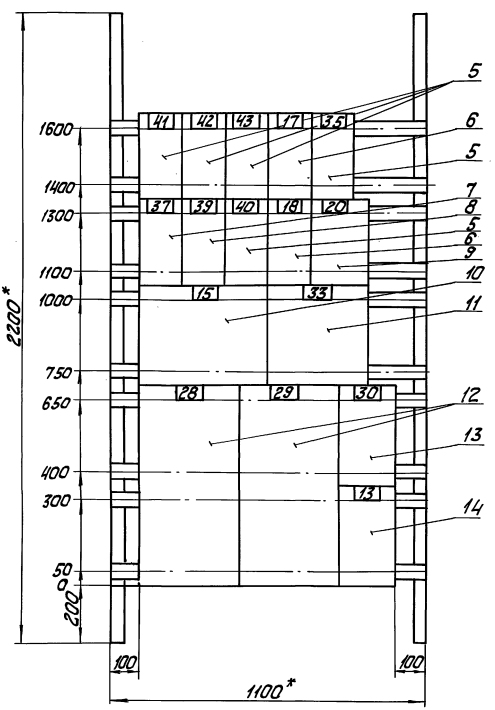

Инв.№ подл. | Подп. и дата | Взам. инв.№

привязан

Инв.№

Панель 2

ТП 903-1-278.90		ЭМ. Н 3-2	
		Стадия	Масса	Масштаб
				1:10
Нач.отд. Хакелис		Лист 3	Листов 8
Н.контр. Зорин		щит открытый ЗЦ. Общий вид	ЛАТГИПРОПРОМ
Гл.эл. Викманис			
Нач.гр. Бергн			
Техник Жукова			

Копировал

формат А3

Альбом 11

Панель	Надпись	Поз. обозначение	Место надписи	Текст	Кол.	Вид шрифта	Заготовка
1			Верхнее	26 Задвижка	1		
			обрамление	сетев. н-са	1		
			То же	25 Сетев. н-с	1		
2			То же	37 Приточн. Вент. П1	1		
			То же	39,40,41,42,43-Вытяжные Вент.	1		
			То же	20 Задвижка бака аккумул.	1		
			То же	13,15,17,18,28,29,30,33,35 Насосы	1		
1			Табличка	26	1		
	1		То же	QF 1 Щит КИП	1		
	2		То же	QF 2 Щит КИП ВПУ	1		
			То же	25	1		
2			То же	41	1		
			То же	42	1		

Привязан

Инв. №

Нач. отд.	Хокелис		
Н. контр.	Зорин		
Гл. элек.	Викиноне		
Нач. гр.	Беген	Н.Б.	11.89
Техник	Жукова		11.89

ТП 903-1-278.90 ЭМ.Н 3-3

Стадия | Масса | Масштаб

Лист 1 Листов 2

Щит открытый ЭЩ. Перечень надписей.

ЛАТГИПРОПРОМ

Копировал: Формат А4

Альбом 11

Панель	Надпись	Поз. обозначение	Место надписи	Текст	Кол.		
2			Табличка	43	1		
			То же	17	1		
			То же	35	1		
			То же	37	1		
			То же	39	1		
			То же	40	1		
			То же	18	1		
			То же	20	1		
			То же	15	1		
			То же	33	1		
			То же	28	1		
			То же	29	1		
			То же	30	1		
			То же	13	1		
					1		

Привязан

Инв. №

ТП 903-1-278.90 ЭМ.Н 3-3

Лист 2

Копировал: Формат А4

Альбом 11

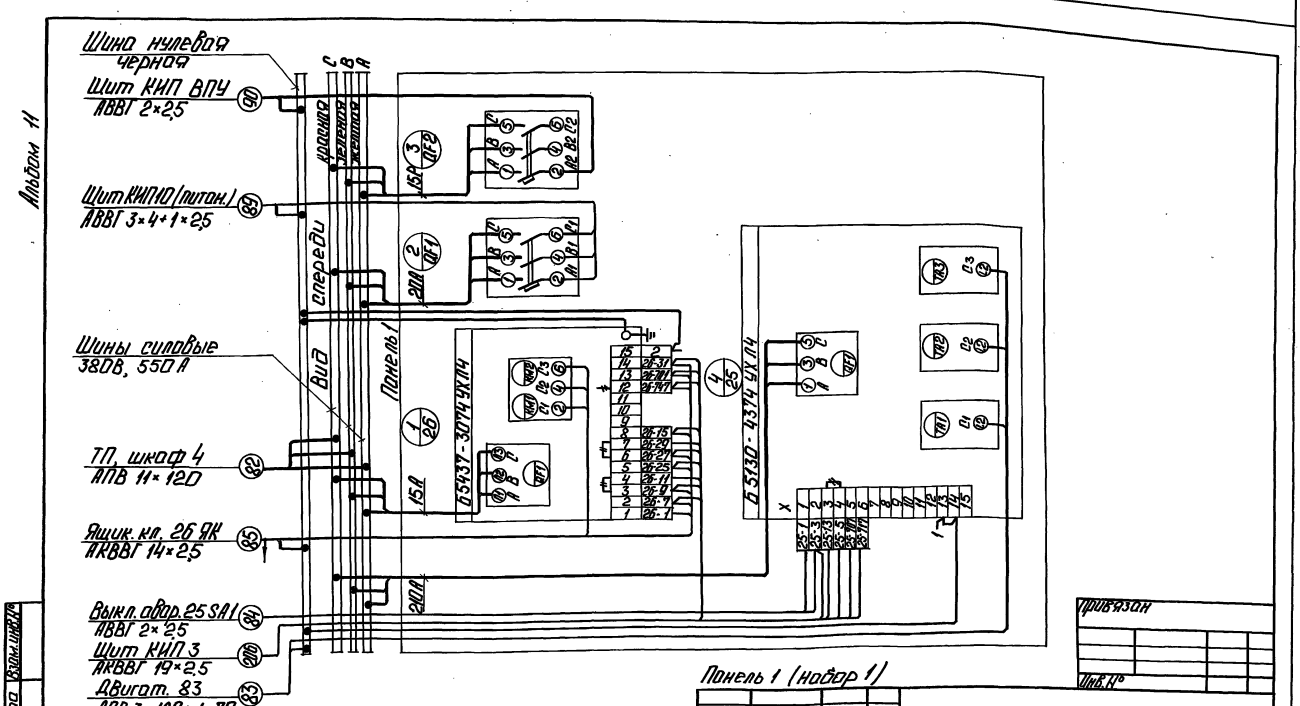

Панель 1 (набор 1)

Привязан

Инв. №

ТП 903-1-278.90 ЭМ.Н 3-4

Стадия | Масса | Масштаб

Лист 1 Листов 2

Нач. отд.	Хокелис		
Н. контр.	Зорин		
Гл. элек.	Викиноне		
Нач. гр.	Беген	Н.Б.	11.89
Техник	Жукова		11.89

Щит открытый ЭЩ. Схема электрическая соединений.

ЛАТГИПРОПРОМ

Копировал: 24218-14 16 Формат А3

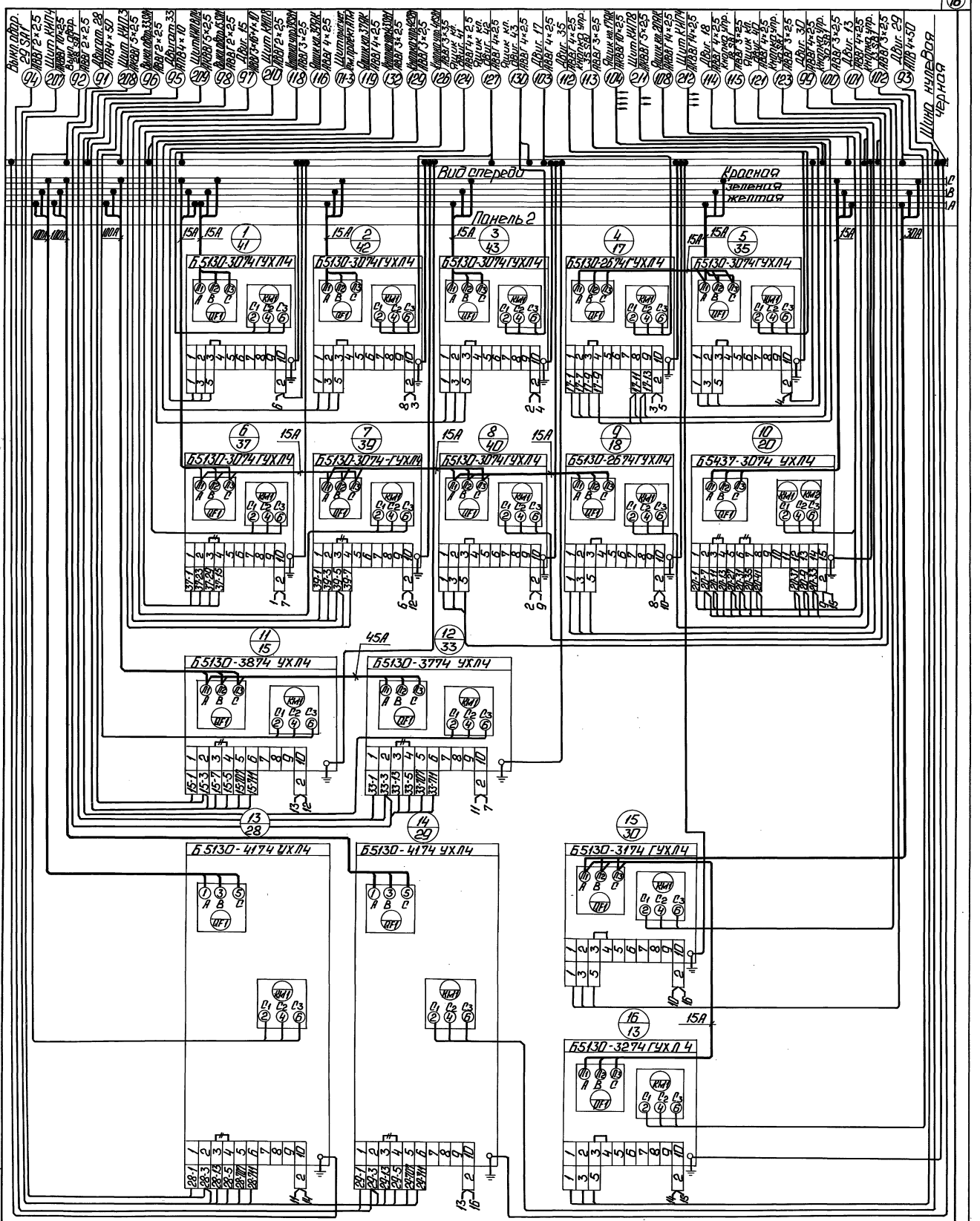

Панель 2					
Привязан				ТП 903-1-278.90	Эм.Н 3-4
					Стадия / Масса / Масштаб
					Лист 2 / Листов
Инв. №	Нач.отд.	Хакелис		Шит открытый ЗШ. Схема электрическая соединений	ЛАТГИПРОПРОМ
	Н.контр.	Зорин			
	Гл.арх.	Викманис			
	Нач.пр.	Берген			
	Техник	Жечкова	11.89		

Копировал: 24218-14 (17) Формат А2 фр

Инв.№ подл. | Подп. и дата | Взам.инв.№