ТИПОВОЙ ПРОЕКТ
903-2-11

УСТАНОВКА МАЗУТОСНАБЖЕНИЯ Q=13/22 $м^3/ч$, P=25/10 $кгс/см^2$ С НАЗЕМНЫМИ МЕТАЛЛИЧЕСКИМИ РЕЗЕРВУАРАМИ 2×3000 $м^3$

АЛЬБОМ I ЧАСТЬ 2

Мазутонасосная.
Архитектурно-строительная часть.

спецификация

ЗАКАЗ № 2229 ТИРАЖ 600 ЭКЗ. ЦЕНА 3 РУБ. 06 КОП.

КАЗАХСКИЙ ФИЛИАЛ ЦЕНТРАЛЬНОГО ИНСТИТУТА ТИПОВОГО ПРОЕКТИРОВАНИЯ
480070 г. АЛМА-АТА, ДЖАНДОСОВА, 2

ТИПОВОЙ ПРОЕКТ
903-2-11

УСТАНОВКА МАЗУТОСНАБЖЕНИЯ Q=13/22 м³/ч, Р 25/10 кгс/см²
С НАЗЕМНЫМИ МЕТАЛЛИЧЕСКИМИ РЕЗЕРВУАРАМИ 2×3000 м³

АЛЬБОМ I ЧАСТЬ 2

СОСТАВ ПРОЕКТА

АЛЬБОМ I	ЧАСТЬ 1	Мазутонасосная. Части: технологическая, автоматизация, электротехническая, санитарно-техническая, тепловые сети.
АЛЬБОМ I	ЧАСТЬ 2	Мазутонасосная. Архитектурно-строительная часть.
АЛЬБОМ I	ЧАСТЬ 3	Мазутонасосная. Нетиповые изделия архитектурно-строительной части.
АЛЬБОМ I	ЧАСТЬ 4	Мазутонасосная. Блоки технологического оборудования.
АЛЬБОМ II	ЧАСТЬ 1	Сооружения слива и приема мазута и жидких присадок. Части: технологическая, архитектурно-строительная, автоматизация, электротехническая.
АЛЬБОМ II	ЧАСТЬ 2	Сооружения слива и приема мазута и жидких присадок. Нетиповые изделия архитектурно-строительной части.
АЛЬБОМ III		Резервуарный парк. Части: технологическая, архитектурно-строительная, автоматизация, электротехническая, отопление и вентиляция.
АЛЬБОМ IV		Генеральный план, инженерные сети. Части: технологическая, архитектурно-строительная, автоматизация, электротехническая, водопровод и канализация, тепловые сети.
АЛЬБОМ V	ЧАСТЬ 1	Задания заводу-изготовителю: на щиты автоматики и КИП.
АЛЬБОМ V	ЧАСТЬ 2	Задания заводу-изготовителю на щиты управления крупноблочные.
АЛЬБОМ VI		Металлоконструкции вспомогательного оборудования и устройства.
АЛЬБОМ VII	ЧАСТЬ 1	Сметы. Общая часть.
АЛЬБОМ VII	ЧАСТЬ 2	Сметы. Мазутонасосная.
АЛЬБОМ VII	ЧАСТЬ 3	Сметы. Сооружения слива и приема мазута и жидких присадок.
АЛЬБОМ VII	ЧАСТЬ 4	Сметы. Резервуарный парк.
АЛЬБОМ VII	ЧАСТЬ 5	Сметы. Генеральный план, инженерные сети.
АЛЬБОМ VIII	ЧАСТЬ 1	Заказные спецификации. Мазутонасосная.
АЛЬБОМ VIII	ЧАСТЬ 2	Заказные спецификации. Сооружения слива и приема мазута и жидких присадок.
АЛЬБОМ VIII	ЧАСТЬ 3	Заказные спецификации. Резервуарный парк.
АЛЬБОМ VIII	ЧАСТЬ 4	Заказные спецификации. Инженерные сети.

ПРИМЕНЕННЫЕ ТИПОВЫЕ ПРОЕКТЫ

Типовой проект 704-1-109. Ал. I, III	Резервуар стальной горизонтальный для нефтепродуктов ёмкостью 25 м³ (распространяет Казахский филиал ЦИТП).
Типовой проект 704-1-56. Ал. I, III	Стальной вертикальный цилиндрический резервуар для нефти и нефтепродуктов ёмкостью 3000 м³ (распространяет Казахский филиал ЦИТП).
Типовой проект 902-2-158. Ал. I, II, III	Нефтеловушка из сборных железобетонных элементов на расход воды 10 л/с (распространяет ЦИТП г. Москва).
Типовой проект 4-18-842. Ал. I, II, III, IV	Резервуар для воды ёмкостью 500 м³ железобетонный прямоугольный заглубленный (распространяет Свердловский филиал ЦИТП).

Разработан
проектным институтом
ЛАТГИПРОПРОМ
Госстроя Латвийской ССР

Главный инженер института В. Фалимонов
Главный инженер проекта А. Думан

Утверждён и введен в действие
институтом Латгипропром
Госстроя Латвийской ССР
Приказ № 290 от 16 ноября 1978 г.

Типовой проект 903-2-11 Альбом I часть 2

Содержание альбома

Марка	Наименование	стр.
	Архитектурно-строительная часть	
	Содержание альбома	2
	Пояснительная записка	3
АР-1	Общие данные (начало)	4
АР-2	Общие данные (продолжение)	5
АР-3	Общие данные (окончание)	6
АР-4	План на отм. 0.000 Разрезы 1-1; 2-2 Фасады, фрагмент плана 1. (Вариант с кирпичными стенами).	7
АР-5	План на отм. 0.000. Разрезы 1-1; 2-2 Фасады. Фрагмент плана 1. (Вариант с панельными стенами).	8
АР-6	Планы на отм. -4.000. Разрезы 3-3 ÷ 7-7. Схема расположения молниеотвода на кровле.	9
АР-7	Схема расположения закладных деталей в стенах.	10
АР-8	Пристройка для хранения пожарного инвентаря. Планы на отм. 0.000. Разрезы 1-1; 2-2; 3-3. Фасады.	11
	Конструкции железобетонные	
КЖ-1	Общие данные (начало).	12
КЖ-2	Общие данные (продолжение 1.).	13
КЖ-3	Общие данные (продолжение 2).	14
КЖ-4	Общие данные (окончание).	15
КЖ-5	Маркировочная схема фундаментов (Вариант с кирпичными стенами)	16
КЖ-6	Маркировочная схема фундаментов и фундаментных балок. (Вариант с панельными стенами)	17
КЖ-7	Маркировочная схема фундаментов и фундаментных балок. Узлы „5", „6". Сечение „1-1" (Вариант с панельными стенами)	18
КЖ-8	Монолитные фундаменты ФА1-1а ÷ ФА1-1г (Вариант с панельными стенами)	19
КЖ-9	Монолитные фундаменты ФА1-1в; ФА1-4а; ФА1-5а (Вариант с панельными стенами)	20
КЖ-10	Маркировочная схема фундаментов под пристройку для хранения пожарного инвентаря.	21
1	2	3
КЖ-11	Маркировочный план подземных конструкций. (Вариант с кирпичными стенами)	22
КЖ-12	Маркировочный план подземных конструкций. (Вариант с панельными стенами)	23
КЖ-13	Подземные конструкции. Разрезы „2-2" ÷ „7-7". Сечения.	24
КЖ-14	ФОм1. Опалубка и армирование. Узел „3" Разрез „8-8".	25
КЖ-15	Монолитный приямок ПРм1. Опалубка. Узлы „1"; „2"; „3". (Вариант с кирпичными стенами)	26
КЖ-16	Монолитный приямок ПРм1. Армирование. (Вариант с кирпичными стенами).	27
КЖ-17	Монолитный приямок ПРм1. Сечение „7-7". Таблицы. Узлы „4"; „5"; „6". (Вариант с кирпичными стенами).	28
КЖ-18	Монолитный приямок ПРм1. Опалубка. (Вариант с панельными стенами).	29
КЖ-19	Монолитный приямок ПРм1. Армирование. (Вариант с панельными стенами).	30
КЖ-20	Монолитный приямок ПРм1. Сечения. „6-6"; „7-7"; „8-8". Таблицы. (Вариант с панельными стенами).	31
КЖ-21	Маркировочная схема монолитных конструкций в осях „А ÷ Б" и „3-4". ПРм1, ПЛм1. Опалубка и армирование.	32
КЖ-22	Маркировочные схемы балок. Плит покрытия. ОП1, ОП2. (Вариант с кирпичными стенами).	33
КЖ-23	Маркировочные схемы колонн, балок и плит покрытия. (Вариант с панельными стенами).	34
КЖ-24	Маркировочные схемы стоек фахверка, насадок и опорных сталиков. (Вариант с панельными стенами).	35
КЖ-25	Маркировочные схемы стеновых панелей. (Вариант с панельными стенами).	36
КЖ-26	Фрагмент „5 ÷ 12" (Вариант с панельными стенами).	37
1	2	3
	Конструкции металлические	
КМ-1	Общие данные (начало)	38
КМ-2	Общие данные (продолжение 1.)	39
КМ-3	Общие данные (продолжение 2.)	40
КМ-4	Общие данные (окончание)	41
КМ-5	Техническая спецификация металла для специализированных заводов.	42
КМ-6	Маркировочные схемы крепления стальных переплетов (Вариант с панельными стенами) Маркировочные схемы подвесного транспорта.	43
КМ-7	Маркировочные схемы опор под трубопроводы. Опоры ОП1 ÷ ОП7; ОП11, ОП12; ОП15; ОП16.	44
КМ-8	Опоры ОП8; ОП9; ОП10; ОП13; ОП14	45
КМ-9	Опора ОП17. Маркировочный план ограждений и лестницы в осях „А-Б" и „3-4". Элемент плана 1.	46
КМ-10	Опорные конструкции под блоки тепломеханического оборудования Р1 ÷ Р3	47
КМ-11	Опорные конструкции под блоки тепломеханического оборудования Р4, Р5	48
КМ-12	Опорные конструкции под блоки тепломеханического оборудования Р6, Р7.	49

Гл.инж.пр.	Аденоким			ТП 903-2-11
Нач.отд.	Аймон			Установка мазутонасосная $Q=13,2$ гм³/ч; $P=25/10$ кгс/см² с подземными металлическими резервуарами 2×3000 м³
Гл.констр.	Колетов			
Рук.гр.	Андреевский			Мазутонасосная — Лит Р; Лист; Листов
Ст.инж.	Шульгина			
Ст.техн.	Логинов			Содержание альбома.
Н.контр.	Леверка			Госстрой Латв ССР ЛАТГИПРОПРОМ г.Рига
Пров.	Андреевский			
	Шульгина			

Инв.№ подл. | Подп. и дата | Взам.инв.№

Копировал: Ковыкова

Формат 22г

Типовой проект 903-2-11 Альбом I часть 2

Архитектурно-строительные решения
Общая часть.

Проект здания мазутонасосной разработан для строительства в районах со следующими природными условиями.

а) расчетная зимняя температура наружного воздуха (средняя наиболее холодной пятидневки) -20°С; -30°С; -40°С.

б) скоростной напор ветра для I, II, III и IV географических районов.

в) вес снегового покрова для I, II, III и IV районов. Сочетания II ветрового и II снегового районов не рассматриваются.

г) рельеф территории сложный, грунтовые воды отсутствуют, сейсмичность не выше 6 баллов.

д) грунты непучинистые, непросадочные со следующими нормативными характеристиками:

$\varphi^н = 28°$; $C^н = 0{,}02$ кг/см²; $E = 150$ кг/см²; $\gamma_б = 1{,}8$ т/м³ грунтовые воды отсутствуют.

е) тип местности А по СНиП II-Б-74.

Объемно-планировочные решения.

Здание мазутонасосной относится по капитальности к II классу сооружений, по долговечности ко II степени. По взрыво-пожарной опасности производства помещение насосной-категории „Б" остальные помещения-категории „Д".

Здание одноэтажное с размерами в плане 18,0×12,0 м и высотой 3,6 м до низа строительных конструкций.

Конструктивные решения.

Здание мазутонасосной разработано в 2-х вариантах:

с кирпичными несущими стенами со сборным железобетонным покрытием и каркасное с навесными панельными стенами.

Продольная и поперечная жесткость каркасного здания с навесными панельными стенами обеспечивается жесткой заделкой колонн в стаканы фундаментов и диском покрытия

I вариант - здание с кирпичными несущими стенами

Фундаменты ленточные из сборных бетонных блоков по серии 1.415-1 в. 1.

Стены из одинарного кирпича М15 на цементно-известковом растворе М25 под расшивку швов с наружной стороны.

II вариант - каркасное здание с навесными панельными стенами.

Фундаменты под колонны монолитные, железобетонные ступчатые в инвентарной опалубке по серии 1.412-1/77 в. 1, в. 2 и из сборных блоков.

Фундаментные балки - сборные по серии 1.415-1 вып. 1.

Колонны каркаса - сборные железобетонные по серии 1.423-3 в. 1.

Стены из навесных керамзитобетонных панелей с объемным весом $\gamma = 1100$ кг/м³ по серии 1.432-5 вып. 1.

Для обоих вариантов:

Балки покрытия - сборные железобетонные по серии 1.462-3 вып. 1.

Плиты покрытия - сборные железобетонные комплексные по серии 1.465-10 в. 1 и ГОСТ 22701.0-77 ÷ ГОСТ 22701.5-77.

Кровля - рулонная с наружным водостоком.

Каналы, приямки, фундаменты под оборудование - бетонные и железобетонные монолитные.

Перегородки - кирпичные.

Вокруг здания устраивается асфальтовая отмостка по щебеночному основанию шириной 750 мм.

Помещение для хранения пожарного инвентаря запроектировано с кирпичными несущими стенами, плиты покрытия - сборные железобетонные комплексные по серии 1.465-10. в. 1 и ГОСТ 22701.0-77 ÷ 22701.5-77.

Антикоррозионная защита.

Боковые поверхности каналов и приямков, соприкасающиеся с грунтом, покрываются битумной мастикой за 2 раза по холодной битумной огрунтовке.

Закладные детали и соединительные элементы для крепления стеновых панелей и элементов покрытия покрываются цинковым покрытием способом металлизации толщиной 150 мкм согласно СНиП II 28-73.

Остальные закладные детали и металлоконструкции покрываются двумя слоями эмали ПФ-115 по грунтовке ГФ-020 общей толщиной 55 мкм.

Противопожарные мероприятия.

Принятые в проекте конструкции имеют предел огнестойкости требуемый СНиП для зданий II степени огнестойкости.

В здании предусмотрен хозяйственно-противопожарный водопровод.

Необходимость пристройки для хранения пожарного инвентаря (передвижных средств пожаротушения) согласуется при привязке типового проекта с органами Госпожнадзора, исходя из отдаленности профессиональной пожарной части.

Указания по применению проекта.

Проект разработан для 2-х вариантов здания: с кирпичными стенами и каркасного с навесными панельными стенами и для различных климатических условий.

При привязке проекта на заглавных листах и листах монтажных схем выбираются соответствующие применяемому варианту и конкретным климатическим условиям таблицы и переменные данные, а остальные вычеркиваются.

Неиспользуемые листы изымаются.

Фундаменты обоих вариантов разработаны для II снегового района, II ветрового района и для расчетной температуры наружного воздуха -30°С и дорабатываются в каждом конкретном случае отдельно согласно главе СНиП II-15-74 с учетом реальных климатических и грунтовых условий.

Указания по подготовке основания и меры по уплотнению грунтов при обратной засыпке также разрабатываются при привязке проекта с учетом фактических характеристик грунта.

Проект разработан для летних условий производства работ.

Конкретные указания по ведению работ в зимних условиях разрабатываются при привязке типового проекта

Изм.	Лист	N° докум.	Подп.	Дата	ТП 903-2-11		
Гл. инж. пр.		Пуман			Установка мазутонасосная Q=1422 м³/ч, P=25/10 кгс/см² с наземными металлическими резервуарами 2×3000 м³		
Нач. отд.		Калетов			Мазутонасосная.	Лит	Лист	Листов
Гл. конст.		Андриевская				Р		
Нач. гр.		Шульгина						
Ст. инж.		Лоевинов			Пояснительная записка	Госстрой Латв. ССР ЛАТГИПРОПРОМ г. Рига		
Ст. техн.		Леонова						
Н. контр.		Андриевская						
Пров.		Шульгина						

Копир Рафа

Формат 22

Инв. N° подл. | Подп. и дата

Альбом I часть 2

Типовой проект 903-2-11

Ведомость основных комплектов

Обозначение			Наименование	Примечание
ТП	903-2-11	АР	Архитектурно-строительные решения	Ал. I ч. 2
ТП	903-2-11	КЖ	Конструкции железобетонные	Ал. I ч. 2
ТП	903-2-11	КМ	Конструкции металлические	Ал. I ч. 2
ТП	903-2-11	ВК	Внутренние водопровод и канализация	Ал. I ч. 1
ТП	903-2-11	ОВ	Отопление и вентиляция	Ал. I ч. 1
ТП	903-2-11	ТС	Тепловые сети	Ал. I ч. 1
ТП	903-2-11	КИП	Автоматизация	Ал. I ч. 1. Ал. I
ТП	903-2-11	Э	Электротехническая часть	Ал. I ч. 1. Ал. I
ТП	903-2-11	ТМ	Тепломеханическая часть	Ал. I ч. 1. 4

Ведомость чертежей основного комплекта 903-2- „АР"

Формат	Лист	Наименование	Примечание
22г	1	Общие данные (начало)	
"	2	Общие данные (продолжение)	
"	3	Общие данные (окончание)	
"	4	План на отм. 0,000. Разрезы 1-1; 2-2. Фасады. Фрагмент плана 1. (Вариант с кирпичными стенами).	
"	5	План на отм. 0,000. Разрезы 1-1; 2-2. Фасады. Фрагмент плана 1. (Вариант с панельными стенами).	
"	6	Планы на отм. -4,000. Разрезы 3-3 ÷ 7-7. Схема расположения молниеотвода на кровле.	
"	7	Схема расположения закладных деталей в стенах.	
"	8	Пристройка для хранения пожарного инвентаря Планы на отм. 0,000. Разрезы 1-1; 2-2, 3-3. Фасады.	

Основные строительные показатели

№ п/п	Наименование	Ед. изм.	Количество: Мазутонасосная	Количество: Пристройка для хран. пож. инв.	Примечание
1	Площадь застройки	м²	236,1	21,6	
2	Строительный объем	м³	1203,9	75,5	
3	Общая площадь	м²	207,3	16,9	

Типовой проект разработан в соответствии с действующими нормами и правилами и предусматривает мероприятия, обеспечивающие взрывную, взрывопожарную и пожарную безопасность при эксплуатации здания.

Главный инженер проекта (Думан).

Ведомость примененных и ссылочных документов (Вариант с кирпичными стенами)

Обозначение	Наименование	Примечание
ГОСТ 14624-69	Двери деревянные для зданий промышленных предприятий	
ГОСТ 6629-74	Двери деревянные внутренние для жилых и общественных зданий	
ГОСТ 12506-67	Окна деревянные для зданий промышленных предприятий	
Сер. 2.435-6 в.2	Противопожарные двери и ворота промышленных предприятий	
Сер. 2.430-3 в.1, 2	Типовые архитектурно-строительные детали промышленных зданий с кирпичными стенами.	
Сер. 1.139-1 в.1	Перемычки для стен из одинарного кирпича.	
2.460-15 в.1	Типовые узлы покрытий промышленных зданий в местах установки крышных вентиляторов.	
ТП 903-2-11 Альбом I часть 3	Мазутонасосная. Нетиповые изделия архитектурно-строительной части.	
Сер. КЭ-01-58 в.2	Сборные железобетонные перемычки	

Ведомость примененных и ссылочных документов (Вариант с панельными стенами)

Обозначение	Наименование	Примечание
ГОСТ 14624-69	Двери деревянные для зданий промышленных предприятий	
ГОСТ 6629-74	Двери деревянные внутренние для жилых и общественных зданий	
ГОСТ 12506-67	Окна деревянные для зданий промышленных предприятий	
Сер. 2.435-6 в.2	Противопожарные двери и ворота промышленных предприятий.	
Сер. 1.436-4 в.1, 2	Стальные переплеты с повышенным уплотнением и механизмами открывания для отапливаемых зданий промышленных предприятий.	
Сер. 2.436-2 в.1, 2	Типовые архитектурно-строительные детали оконных проемов со стальными переплетами по сер. 1.436-4 для зданий промышленных предприятий.	
Сер. 2.460-5 в.1	Архитектурные детали утепленных покрытий одноэтажных промышленных зданий.	
Сер. 2.430-3 в.1	Типовые архитектурно-строительные детали промышленных зданий с кирпичными стенами.	
Сер. 1.431-6	Кирпичные перегородки для одноэтажных и многоэтажных производственных зданий.	
Сер. 1.139-1 в.1	Перемычки для стен из одинарного кирпича.	
2.460-15 в.1	Типовые узлы покрытий промышленных зданий в местах установки крышных вентиляторов	
ТП 903-2-11 Альбом I часть 3	Мазутонасосная. Нетиповые изделия архитектурно-строительной части.	

Ведомость проемов дверей

Проемы: Тип по проекту	Размер в кладке b×h мм	Кол. мест: Мазутонасосная	Кол. мест: Пристройка *	Элементы заполнения проема: Марка	Обозначение	Кол.
1	1060 × 2100	3		Д56	ГОСТ 14624-69	1
2	1020 × 2080	2		Д37	То же	1
		2		Д37А	"	1
3	720 × 2100	2		ДГ21-7	ГОСТ 6629-74	1
4	960 × 2050	2		ПДН-6	Сер. 2.435-6 в.2	1
5	2350 × 2400		1	Д50	ГОСТ 14624-69	1

Спецификация заполнения оконных проемов (вариант с кирпичными стенами)

Марка	Обозначение	Наименование	Кол.: Мазутонасосная	Кол.: Пристройка *	Примечание
		Проем ОК-1			
НС2-94	ГОСТ 12506-67	Оконный блок	1		
		Проем ОК-2			
НС1-94	ГОСТ 12506-67	Оконный блок		1	

Спецификация заполнения оконных проемов (вариант с панельными стенами)

Марка	Обозначение	Наименование	Кол.: Мазутонасосная	Кол.: Пристройка *	Примечание
		Проем ОК-1			
ПРС-6,0-1,2	Сер. 1.436-4, в.1,2	Оконный блок	1		Монтажную схему металлических переплетов см. листы КМ
К1	Сер. 1.436-4, в.1	Стальной слив	1		
НС1	То же	Нащельник	2		На здание
		Проем ОК-2			
НС1-94	ГОСТ 12506-67	Оконный блок		1	
		Проем ОК-3			
ПРС-1,5-1,2	Сер. 1.436-4, в.1,2	Оконный блок	1		
К4	Сер. 1.436-4, в.1	Стальной слив	1		

* Имеется в виду пристройка для хранения пожарного инвентаря (лист АР-8).

Гл.инж.пр.	Факленов		ТП 903-2-11 АР
Гл.инж.пр.	Думан		Установка мазутоснабжения Q=13/22 м³/ч, P=25/10 кгс/см² с наземными металлическими резервуарами 2×3000 м³
Нач.сл.1	Колетов		
Гл.арх.отд.	Будвите		Мазутонасосная — Лит Р, Лист 1, Листов 8
Гл.конструктор	Андреевская		
Рук.гр.	Шульгина		
Арх.	Ашмане		Общие данные (начало)
Н.контр.	Будвите		Госстрой Латв.ССР ЛАТГИПРОПРОМ г. Рига
Пров.	Шульгина		

Копир. А. Бугаев

Формат 22

Инв. № подл. | Подп. и дата

Типовой проект 903-2-11 Альбом I часть 2

Ведомость перемычек (Вариант с кирпичными стенами)

Перемычки: Марка по проекту	Схема сечения	Кол. мест Мазутонасосная	Кол. мест Пристройка *	Элементы перемычки: Марка	Обозначение	Кол. для толщины стен 380	Кол. для толщины стен 250
ПР-1	380 (250)	11	1	Б18	Сер. 1.139-1 в.1	3	2
ПР-2	380 (250)	5		Б13	То же	3	2
ПР-3	380 (250)		1	Б27	"	2	1
				БУ-27д	"	1	1
ПР-4	380 (250)	2		БП3-1	Серия КЭ-01-58 в.2	1	
				БП2-1	То же		1
ПР-5	250	2		Б13	Сер. 1.139-1 в.1	2	2
ПР-6	250	1		Б15	"	2	2
ПР-7	120	4		Б13	"	1	1
ПР-8		2		БУ13	"	1	1
ПР-9	120	1		Б22	"	1	1
ПР-10	с.16 Балконная Стандартная сетка	1		с.16 ℓ=1000		1	1

Ведомость перемычек (Вариант с панельными стенами)

Перемычки: Марка по проекту	Схема сечения	Кол. мест Мазутонасосная	Кол. мест Пристройка *	Элементы перемычки: Марка	Обозначение	Кол. для толщины стен 380	Кол. для толщины стен 250
ПР-1	380 (250)	5		Б13	Сер. 1.139-1 в.1	3	2
ПР-2	380 (250)	2		Б31	То же	3	2
ПР-3	380 (250)	1	1	Б18	"	3	2
ПР-4	380 (250)		1	Б27	"	2	1
				БУ27д	"	1	1
ПР-5	250	2		Б13	"	2	2
ПР-6	250	1		Б15	"	2	2
ПР-7	120	4		Б13	"	1	1
ПР-8		2		БУ13	"	1	1
ПР-9	120	1		Б22	"	1	1
ПР-10	с.16 Балконная Стандартная сетка	1		с.16 ℓ=1000		1	1

Сводная спецификация к чертежам архитектурно-строительных решений (вариант с кирпичными стенами)

Марка	Обозначение	Наименование	Кол. Мазутонасосная	Кол. Пристройка *	Примечание
		Изделия деревянные			
		Деревянные блоки			см. ведомость на листе АР-1
НС1-84	ГОСТ 12506-67	Оконный блок		1	
НС2-84	То же	То же	11		
		Изделия железобетонные и железобетонные			
		При t° -20°С			
Б13	Сер. 1.139-1 в.1	Перемычка	18		
БУ13	То же	То же	2		
Б15	"	"	2		
Б18	"	"	22	2	
Б22	"	"	1		
Б27	"	"		1	
Б27д	"	"		1	
БП2-1	Сер. КЭ-01-58 в.2	"	2		
		При t° -30°С; -40°С			
Б13	Сер. 1.139-1 в.1	Перемычка	23		
БУ13	То же	То же	2		
Б15	"	"	2		
Б18	"	"	33	3	
Б22	"	"	1		
Б27	"	"		2	
Б27д	"	"		1	
БП3-1	Сер. КЭ-01-58 в.2	"	2		
		Изделия металлические			
с.16	ГОСТ 8240-72	Перемычка	1м		14,2 кг
ММ3	Сер. 2.236-2 в.1 лист 50	Костыль	8 шт.		0,8 кг
МН3	ТП 903-2-11 Альбом I ч.3 КЖИ-МН3	Закладное изделие	62,1 м		621,0 кг
МН6	ТП 903-2-11 Альбом I ч.3 КЖИ-МН6	То же	14,4 м		95,04 кг
МН12	ТП 903-2-11 Альбом I ч.3 КЖИ-МН12	"	1		5,95 кг
МН7	ТП 903-2-11 Альбом I ч.3 КЖИ-МН7	"	1		11,26 кг
МН1-2	Сер. 3.400-6	"	22,3 м		95,9 кг

Сводная спецификация к чертежам архитектурно-строительных решений (вариант с панельными стенами)

Марка	Обозначение	Наименование	Кол. Мазутонасосная	Кол. Пристройка *	Примечание
		Изделия деревянные			
		Дверные блоки			см. ведомость на листе АР-1
НС1-94	ГОСТ 12506-67	Оконный блок		1	

1	2	3	4	5	6
		Изделия деревянные и железобетонные			
		При t° -20°С			
Б13	Сер. 1.139-1 в.1	Перемычка	18		
БУ13	То же	То же	2		
Б15	"	"	2		
Б18	"	"	2	2	
Б22	"	"	1		
Б27	"	"		1	
Б27д	"	"		1	
Б31	"	"	4		
		При t -30°С; -40°С			
Б13	Сер. 1.139-1 в.1	Перемычка	23		
БУ13	То же	То же	2		
Б15	"	"	2		
Б18	"	"	3	3	
Б22	"	"	1		
Б27	"	"		2	
Б27д	"	"		1	
Б31	"	"	6		
		Изделия металлические			
ПРС-60-1.2	Сер. 1.436-4 в.1, 2	Оконный блок	4		
ПРС-1.5-1.2	То же	То же	1		
К1	Сер. 1.436-4 в.1	Стальной слив	4		
К4	То же	То же	1		
НС-1	"	"	2		
с.16	ГОСТ 8240-72 *	Перемычка	1 м		14,2 кг
ММ3	Сер. 2.236-2 в.1 лист 50	Костыль	8 шт		0,8 кг
МН3	ТП 903-2-11 Альбом I ч.3 КЖИ-МН3	Закладное изделие	46,9 м		469,0 кг
МН12	ТП 903-2-11 " КЖИ-МН12	То же	1		11,26 кг
МН7	ТП 903-2-11 " КЖИ-МН7	"	1		95,9 кг

* имеется ввиду пристройка для хранения пожарного инвентаря (лист АР-8).

Гл. инж.	Фалимонов		
Гл. инж. пр.	Думан		
Нач. сд-1	Калетов		
Гл. арх. вед.	Буйвите		
Гл. констр.	Андриевская		
Рук. гр.	Шульгина		
Арх.	Ашмане		
Н. контр.	Буйвите		
Пров.	Шульгина		

ТП 903-2-11 АР

Установка мазутонасосная Q=13/22 м³/ч; P=25/10 кгс/см² с наземными металлическими резервуарами 2×3000 л

Мазутонасосная

Лит	Лист	Листов
Р	2	

Общие данные (продолжение)

Госстрой Латв. ССР ЛАТГИПРОПРОМ г. Рига

Копир В. Сергеев

Формат 22

Альбом I часть 2

Типовой проект 903-2-11

Экспликация полов и состав кровли

Номер по ГОСТ 21.101-79	Конструкция пола	Материал слоя	Тип слоя СНиП II-В 6-71	Толщ. слоя мм	Дополнительные указания
1		1. Мозаичные (терраццо) плиты 2. Прослойка и заполнение швов из цементно-песчаного раствора М150 3. Подстилающий слой из бетона М100 (с уклоном) 4. Грунт основания с втрамбованным щебнем	П-41	20 15 100-150	Применить щебень и песок, исключающий искрообразование при ударах металлическими или коллемными предметами (известняковый и др.)
2		1. Мозаичные (терраццо) плиты 2. Прослойка и заполнение швов из цементно-песчаного раствора М150 3. Жел. бет. днище 4. Щебеночная подготовка 5. Грунт основания с втрамбованным щебнем	П-41	20 25 250	То же
3		1. Бетон М 200 2. Подстилающий слой из бетона М 200 3. Грунт основания с втрамбованным щебнем	П-9	20 100	
4		1. Цементно-песчаный раствор М 200 2. Подстилающий слой из бетона М 200 3. Грунт основания с втрамбованным щебнем	П-10	20 100	
5		1. Керамическая плитка (ГОСТ 6787-69) 2. Прослойка и заполнение швов из цементно-песчаного раствора М150. 3. Подстилающий слой из бетона М100 4. Грунт основания с втрамбованным щебнем	П-43	13 15 100	
6		1. Бетон М 200 2. Плита перекрытия	П-9	20	
7		1. Слой гравия, размером зерен 5÷10мм, втопленный в антисептированную битумную мастику 2. 3 слоя рубероида РМ-350 на битумной мастике МБК-Г- (МБК-Х-) 3. Комплексная ж.б. плита	кровля		см. совместно с табл. №1 и №2

Ведомость отделки помещений

Наименование помещения	Потолок: Штукатурка или затирка	Потолок: Окраска	Стены и перегородки: Штукатурка или затирка	Стены и перегородки: Окраска или облицовка	Отделка низа стен и перегородок: Окраска или облицовка	Высота мм
Мазутонасосная	Затирка	Известковая	Затирка	Известковая		
Электрощитовая и КИП	Затирка	Эмульсионная	Штукатурка затирка	Эмульсионная	Масляная	2100
Венткамера Тепловой узел	Затирка	Известковая	Затирка: штукатурка по осн. 2*	Известковая		
Санузел	Затирка	Известковая	Штукатурка	Эмульсионная	Глазурованная плитка	2100
Коридор	Затирка	Известковая	Штукатурка	Известковая		
Помещение для хранения аварийного инвентаря	Затирка	Известковая	Затирка	Известковая		

План полов М 1:200

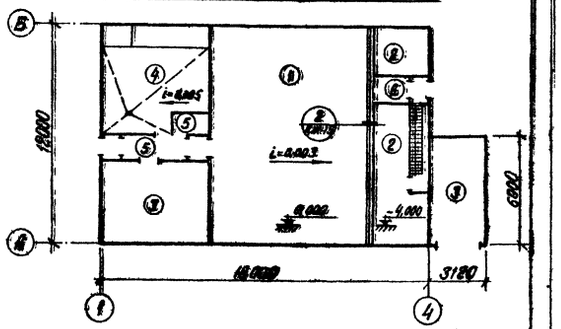

Спецификация элементов крепления и армирования перегородок и стен (вариант с кирпичными стенами)

Марка	Обозначение	Наименование	Кол.	Примечание
ф4 В-I	ГОСТ 6727-53*	Сталь арматурная ф4 ВI	46.0	кг
МС-11	Сер. 1.431-6	Изделие закладное МС-11	24	шт.
МС-12	То же	То же МС-12	12	шт.
ДГ-XII	То же	То же ДГ-XII	24	шт.
ф12 АI	ГОСТ 5781-75	Арматура ф12 АI	120	кг

Спецификация элементов крепления и армирования перегородок и стен (вариант с панельными стенами)

Марка	Обозначение	Наименование	Кол.	Примечание
МК-2	Сер. 2.430-3 в. 3	Изделие закладное МК-2	3	шт.
МК-5	То же	То же МК-5	18	шт
МК-6	"	" МК-6	8	шт.
ф4 ВI	ГОСТ 6727-53*	Сталь арматурная	46.0	кг.
МС-10	Сер. 1.431-6	Изделие закладное МС-10	20	шт.
МС-11	То же	То же МС-11	33	шт.
МС-12	"	" МС-12	31	шт.
ДГ-XII	"	" ДГ-XII	62	шт.
ф12 АI	ГОСТ 5781-75	Арматура ф12 АI	320	кг

1. За уровень 0.000 принята отметка чистого пола насосной соответствующая абсолютной отметке [redacted]
2. Отметка уровня земли – низ отмостки – 0,150
3. Гидроизоляция стен на отм. -0,030; 0,800; 1,100 из цементного раствора состава 1:2 толщиной 30 мм.
4. Кирпичные стены и перегородки выполнить из обыкновенного одинарного кирпича М75 (ГОСТ 530-71*) на растворе М25 (стены) и М50 (перегородки толщ. 120 мм и пилястры).
5. При кладке стен и перегородок в откосах оконных и дверных проемов для крепления коробок заложить деревянные антисептированные пробки, не менее двух с каждой стороны.
6. Откосы оконных и дверных проемов оштукатурить цементным раствором.
7. Деревянные изделия окрасить масляной краской (отделка улучшенная)
8. Работы по устройству полов производить с соблюдением правил, приведенных в СНиП III-В-14-72. Полы выполнить после укладки электропроводки.
9. Над всеми технологическими отверстиями, шириной 600 мм и менее, в наружных стенах и в перегородках положить сварные сетки из арматуры ф4 ВI с ячейками 50×50 мм с опиранием на кладку не менее 250 мм.
10. В местах примыкания кровли к парапетам и вентиляционным стаканам усилить водоизоляционный ковер наклейкой дополнительных 3х слоев рубероида
11. Фасадную сторону наружных кирпичных стен выполнить из отборного кирпича с расшивкой вогнутым швом
12. Кирпичные перегородки толщиной 120 мм армировать каркасами из 2ф4 ВI в продольном направлении и ф4 ВI с шагом 100 мм в поперечном направлении через 6 рядов кладки согласно детали армирования на листе 33 серии 1.431-6.
13. В пределах обсыпки грунтом, кирпичную кладку выполнить из кирпича не ниже МР3 35, обмазать горячим битумом за 2 раза по огрунтовке и предварительно затертым швом кладки.
14. Панельные стены, в пределах обсыпки грунтом, обмазать горячей битумной мастикой за 2 раза по огрунтовке.
15. Двери венткамеры и электрощитовой с внутренней стороны обшить кровельной сталью по асбестовому картону.

План кровли М 1:200

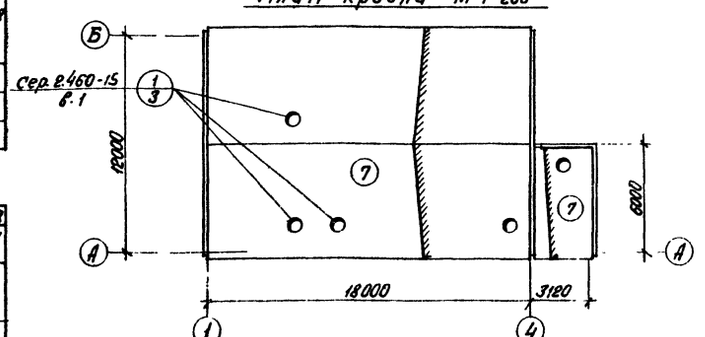

Таблица № 1

Расчетная наружная t° (для массивных конструкций)	Толщина стен (мм): кирпичных а	кирпичных б	Панельных	Толщина утеплителя кровли (мм)
– 20° С	250	120	200	60
– 30° С	380	250	200	70
– 40° С	380	250	200	100

Таблица № 2

Районы строительства	Марка мастик для устройства кровли	Марка мастик для устройства мест примыкания
Севернее географической широты 50° для европейской и 53° для азиатской части СССР	МБК-Г-65 МБК-Х-65	МБК-Г-85
Южнее этих районов	МБК-Г-75 МБК-Х-75	МБК-Г-100

Главн. инж.	Фалитонов		ТП 903-2-11 АР
Главн. пр.	Думан		
Нач. отд.	Колетов		Установка мазутоснабжения Q=13/22 м³/ч, P=25/10 кгс/см² с наземными металлическими резервуарами 2×3000 м³
Гл. арх. отд.	Буйвите		
Гл. констр.	Андриевский		Мазутонасосная — Лит Р, Лист 3, Листов
Рук. гр.	Шулевич		
Арх.	Вилмане		
Техник	Куриттук		Общие данные (окончание)
Н. контр.	Буйвите		Госстрой Латв ССР ЛАТГИПРОПРОМ г. Рига
Пров.	Шулевич		

Копир. В. Гурич

Формат 22

Инв. № подл. | Подп. и дата

Фасад 1-4

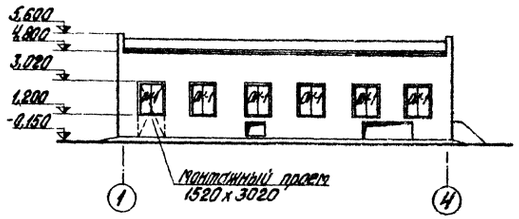

Фасад А-Б

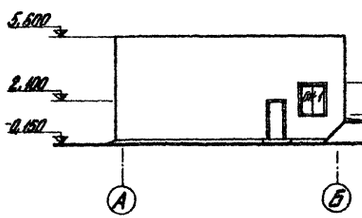

Фасад 4-1

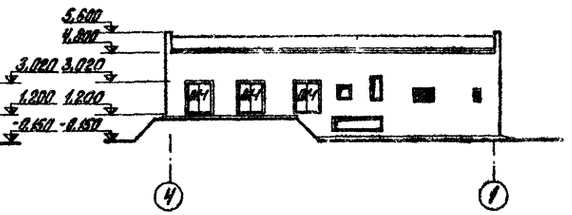

Фасад Б-А

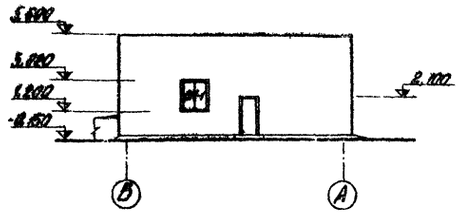

Разрез 1-1

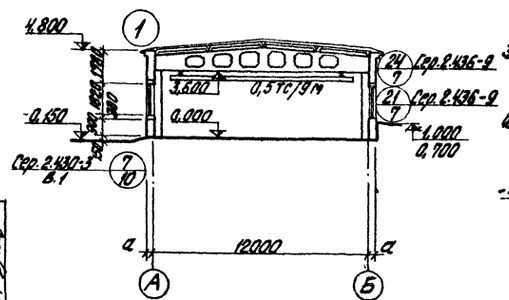

Разрез 2-2

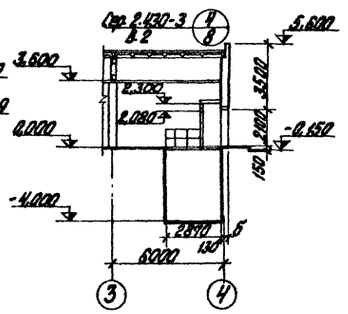

Фрагмент плана 1

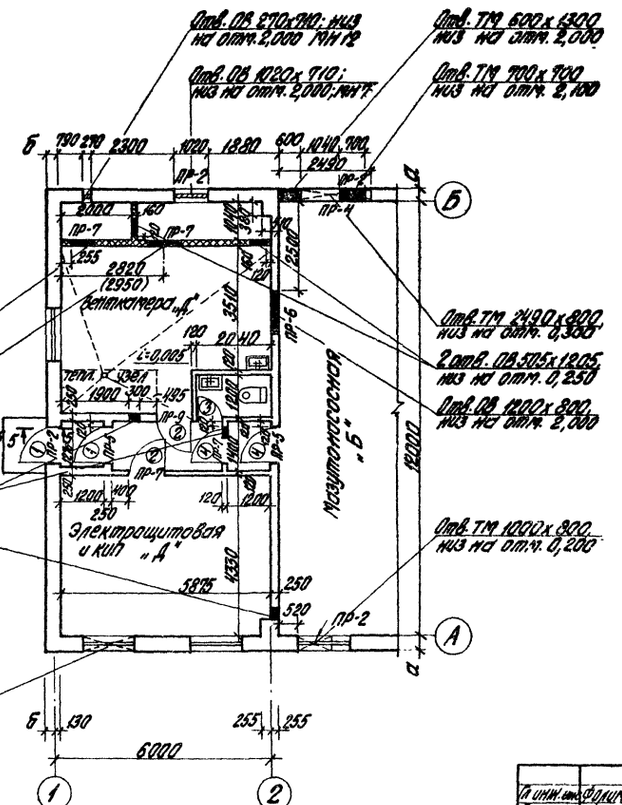

План на отм. 0,000

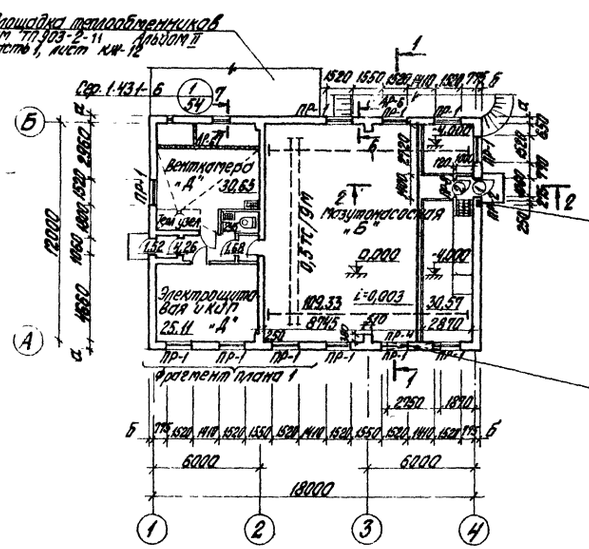

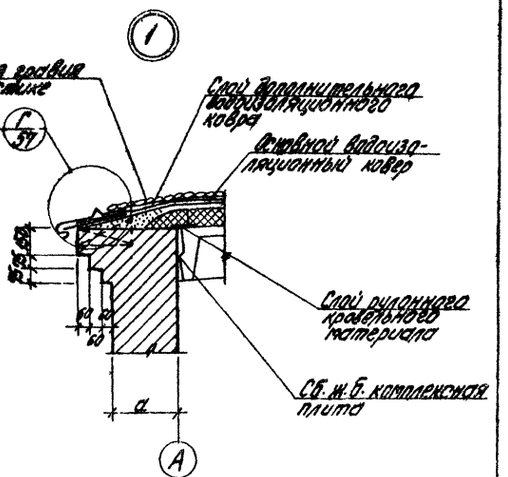

1. Стены воздухозаборной части вентиляторы приняты из ячеистых бетонных стеновых камней (МРТУ 7-20-69) на цементном растворе М50 с армированием горизонтальных швов кладки каркасной 03 2ф4 ВI.
2. Проемы ж.б. балки покрытий по оси „2" заложить ячеистым бетоном толщ. 120 мм и оштукатурить с обеих сторон.
3. Армирование пилястр под опорные подушки балок см. лист КЖ-22.

Гл. инж. инж.	Фалиманов		ТП 903-2-11 АР	
Гл. инж. пр.	Дитман			
Нач. отд.	Колетов		Установка мазутоснабжения Q=1328 м³/ч; P=35/10 кгс/см² с наземными металлическими резервуарами 2х3000 м³	
Гл. арх.	Буйвите			
Гл. конструктор	Андреевский		Мазутонасосная	Лит. Р / Лист 4 / Листов
Рук. гр.	Шульгина			
Арх.	Ашмане			
Техн.	Киршталь		План на отм. 0,000. Разрезы 1-1, 2-2. Фасады. Фрагмент плана 1 (вариант с кирпичными стенами)	Заказчик Латв. ССР ЛАТГИПРОПРОМ г. Рига
Н. контр.	Буйвите			
Пров.	Логинов			

Копировал Брауэр

Формат 22 г

Типовой проект 903-2-11 Альбом I часть 2

Согласовано: Госстрой СССР, Госгражданстрой, Госкомсельстрой, Госкомсельхозтехника, Госкомгидромет, Госкомрыбхоз, Госкомлесхоз

Инв. № подл. | Подп. и дата | Взам. инв. №

Типовой проект 903-2-11 Альбом I часть 2

Фасад 1-4

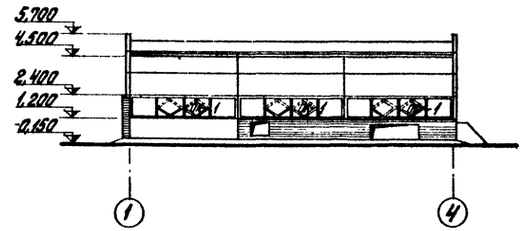

Фасад А-Б

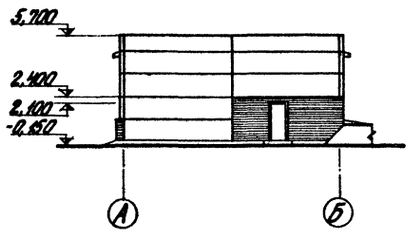

Фасад 4-1

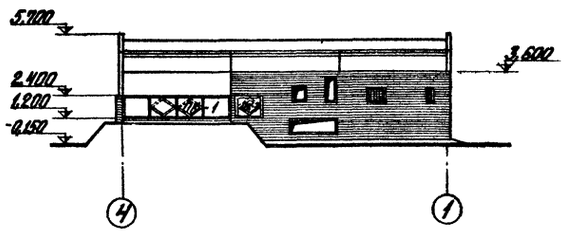

Фасад Б-А

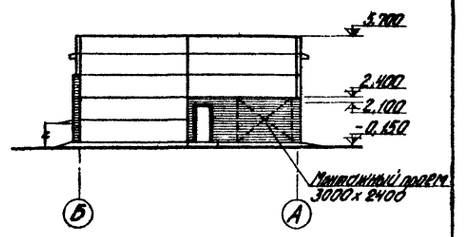

Разрез 1-1

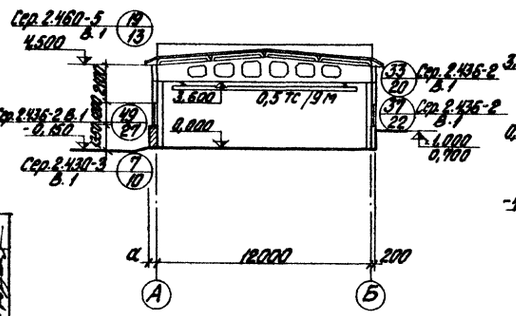

Разрез 2-2

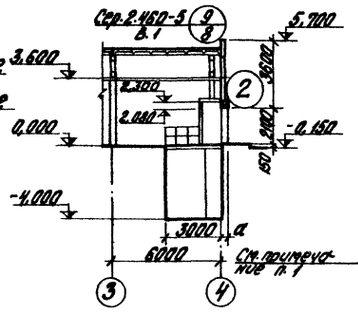

Фрагмент плана 1

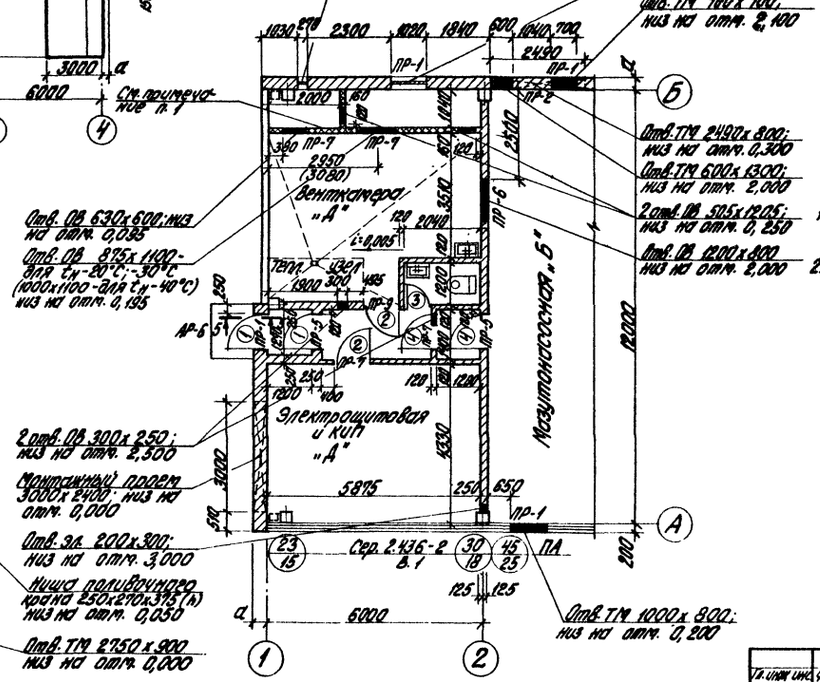

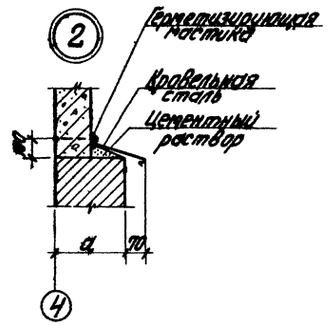

1. Стены воздухозаборной части вентпомещения приняты из ячеистых бетонных стеновых камней (ГОСТ 7-26-69) на цементном растворе М50 с армированием горизонтальных швов кладки.
2. Проемы м. б. балки покрытий по оси „2" заложить ячеистым бетоном толщ. 120 мм, и оштукатурить с обеих сторон.

План на отм. 0,000

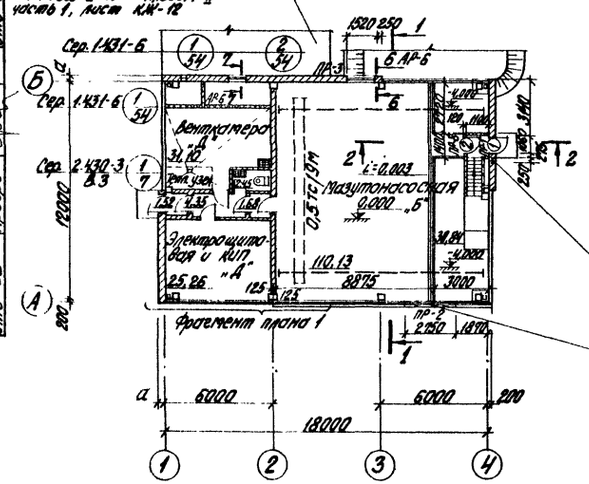

Гл. инж. инс.	Фалиномов		ТП 903-2-11 АР		
Гл. инж. пр.	Думан		Установка мазутоснабжения Q=13/22 м³/ч; P=25/10 кгс/см² с наземными металлическими резервуарами 2х3000 м³		
Нач. отд.	Колесов				
Гл. арх.	Буйвите		Мазутонасосная	Лит. Р	Лист 5 / Листов
Гл. конст.	Андреевская				
Рук. гр.	Шульгина				
Арх.	Лимане		План на отм. 0,000. Разрезы 1-1, 2-2. Фасады. Фрагмент плана 1. (вариант с панельными стенами)	Госстрой Латв. ССР ЛАТГИПРОПРОМ г. Рига	
Технолог	Хиршгик				
Н. контр.	Буйвите				
Пров.	Арчинов				

Утв. Новопл. Подп. и дата Инв. № подл.

Согласовано: Гл. арх. ТО Резонный; Гл. конст. ТО Грелис; Отд. ТМ Якучин; Отд. ОВ Крегерс

Отд. ТС Сергеев; Отд. Б Витолиньш; Отд. КИП Подзиньш; Отд. ВК Чорсгуль; Отд. ГП Сколовский

Изм. Кол. Лист Подп. Дата 13.11 22.11

Копировал Бронина

Формат 22 г

Альбом I часть 2

Типовой проект 903-2-11

Разрез 3-3

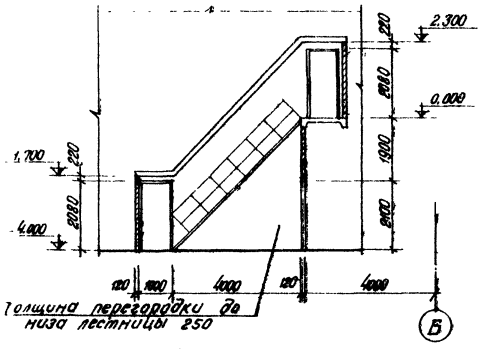

Разрез 4-4

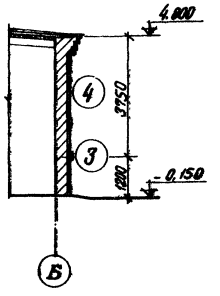

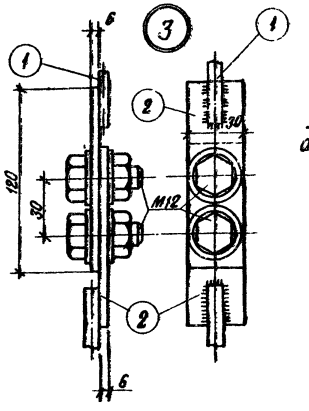

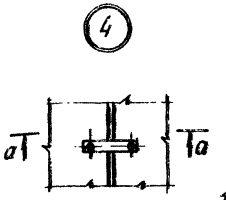

а-а

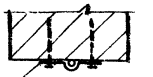

Клеммер закрепить в горизонтальных швах шаг 1000 мм

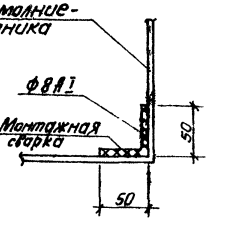

План на отм.-4.000 (вариант с кирпичными стенами)

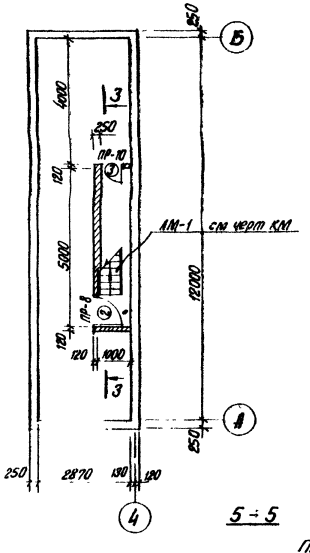

План на отм.-4.000 (вариант с панельными стенами)

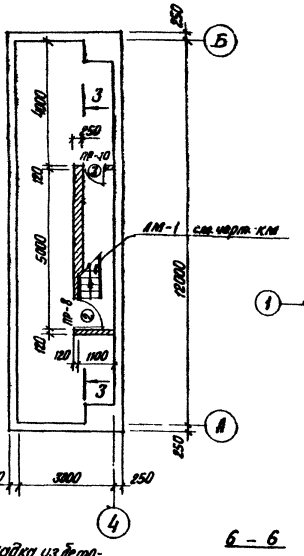

Схема расположения молниеотвода на кровле

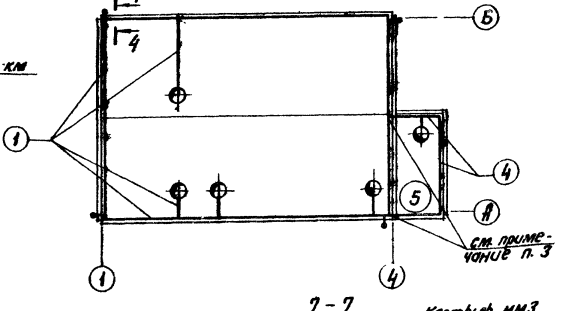

5-5

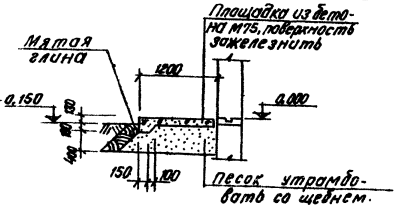

6-6

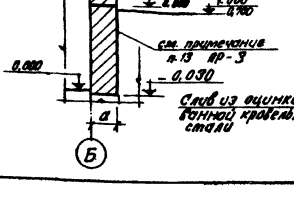

7-7

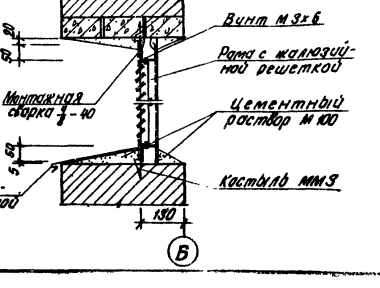

Спецификация металла для молниеотвода

Позиция	Обозначение	Наименование	Кол.	Примечание
		Сетка молниеприемника для мазутонасосной		
1	ГОСТ 5781-75	8АI l=92000	1	36.8 кг
2	ГОСТ 103-76	-30х6 l=120	8	1.36 кг
3	ГОСТ 5915-90	Болт М12 l=35	8	0.4 кг
		Всего:		38.56 кг
		Сетка молниеприемника для пристройки пожарного инвентаря		
4	ГОСТ 5781-75	8АI l=14000	—	5,6 кг

1. На кровле молниеприемную сетку уложить в слое стяжки
2. Открытые поверхности закладных деталей покрыть двумя слоями эмали ПФ-115 по грунтовке ГФ-020
3. Ответвление молниеприемной сетки выполнить только для варианта с пристройкой для пожарного инвентаря.

Гл.инж.пр.	Думан		ТП 903-2-11 АР
Нач.отд.	Колетов		Установка мазутонасосная Q=13/22 м³/ч, P=25/10 кгс/см² с наземными металлическими резервуарами 2х3000 м³
Гл.арх.	Будвите		Мазутонасосная. Лит. Р, Лист 6, Листов
Гл.констр.	Нарожная		
Рук.гр.	Цулогина		
Арх.	Ишмане		
Техник	Куриттук		Планы на отм. -4.000 Разрезы 3-3; 4-4. Схема расположения молниеотвода на кровле
Инжинж.	Будвите		Госстрой Латв. ССР ЛАТГИПРОПРОМ г. Рига
Пров.	Логинов		

Копир. В. Дуч-

Формат А2

Согласовано

Инв.№ подл. | Подп. и дата | Взам. инв.№

Типовой проект 903-2-11 Альбом I часть 2

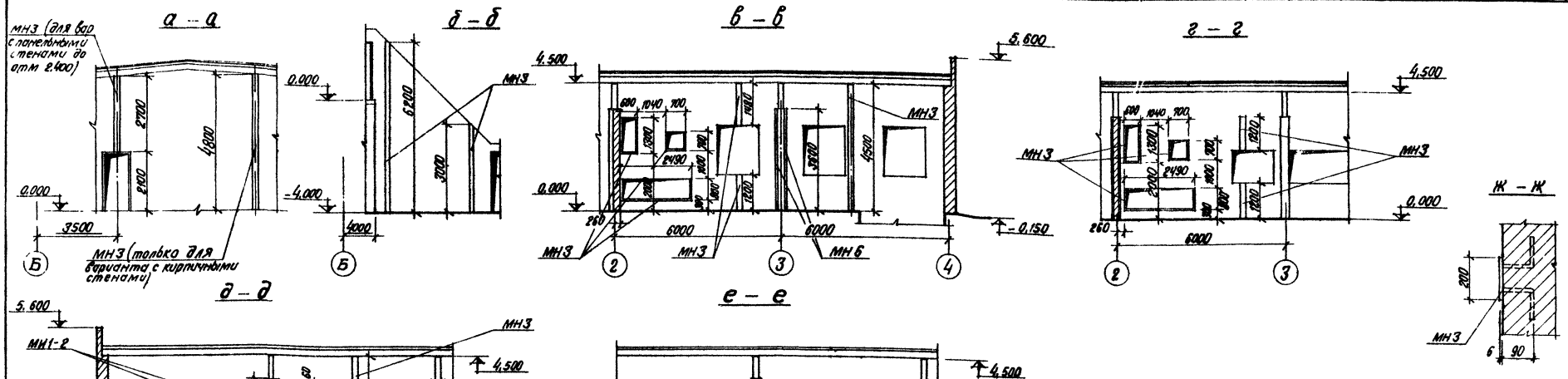

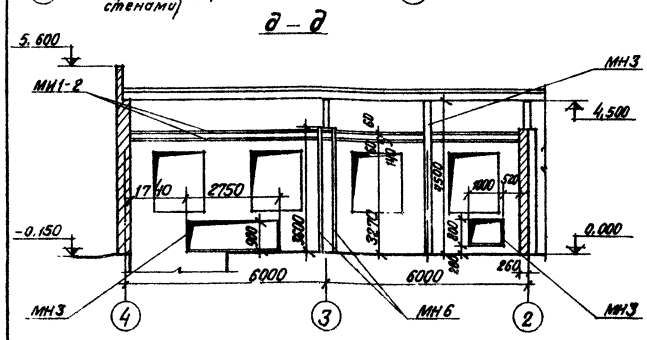

Маркировочная схема закладных деталей (вариант с кирпичными стенами)

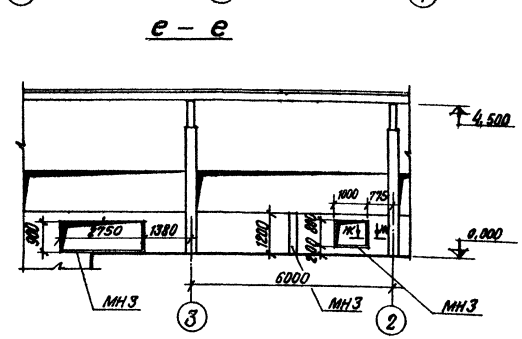

Маркировочная схема закладных деталей (вариант с панельными стенами)

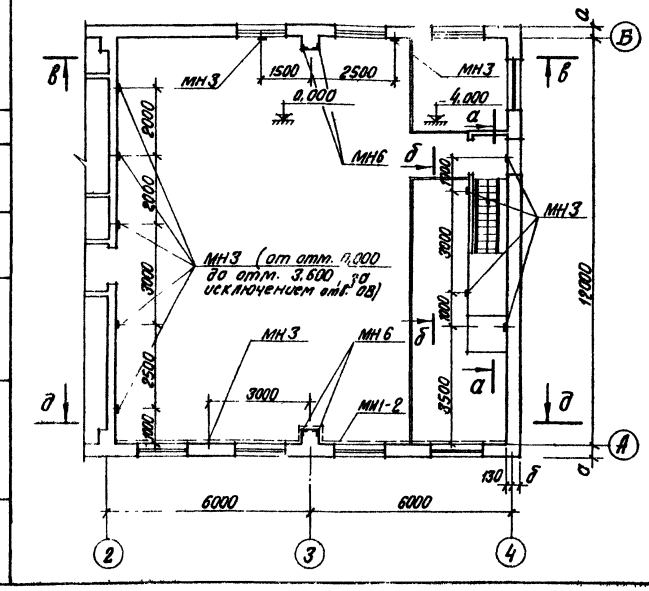

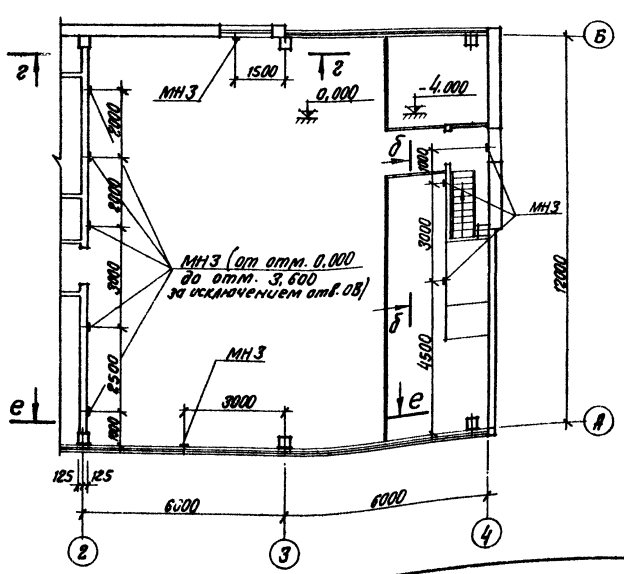

Спецификация элементов к маркировочным схемам закладных деталей

Марка	Обозначение	Наименование	Кол	Примечание
	Маркировочная схема закладных деталей (вариант с кирпичными стенами)			
МН3	ТП 903-2-11 Альбом I ч 3 КЖИ-МН3	Закладное изделие МН3	62,1 м	621,0 кг
МН6	ТП 903-2-11 Альбом I ч 3 КЖИ-МН6	То же МН6	14,4 м	95,04 кг
МН1-2	Сер 3.400-6 МН1-2	" МН1-2	22,3 м	95,9 кг
	Маркировочная схема закладных деталей (вариант с панельными стенами)			
МН3	ТП 903-2-11 Альбом I ч 3 КЖИ-МН3	Закладное изделие МН3	46,9 м	469,0 кг

1. Закладные детали, указанные на данном листе, заложить при кладке стен.

Согласовано. Отд. ТМ Якимин			
Инв. № подл.	Подп. и дата		

			ТП 903-2-11 АР		
Гл. инж. пр.	Думан		Установка мазутоснабжения Q=13,2 г/м³ч, P=2,5/10 кгс/см², с наземными металлическими резервуарами Vг.3000 м³		
Нач. отд.	Кадетов				
Гл. констр.	Литвинская		Мазутонасосная.	Лит.	Лист	Листов
Рук. гр.	Шулягина			Р	7	
Арх.	Яшмане					
Техник	Кирштук		Схема расположения закладных деталей в стенах.	Госстрой Латв. ССР ЛАТГИПРОПРОМ г. Рига		
Н. контр.	Шулягина					
Пров.	Логинов					

Копир. В. Дуч

Формат 22

Альбом I часть 2

Типовой проект 903-2-11

Фасад А-Б

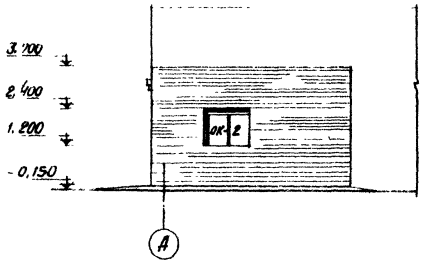

Фасад по оси А

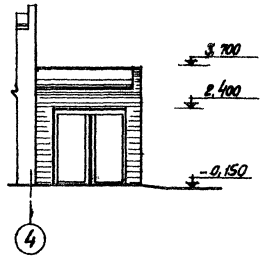

Фасад по оси Б

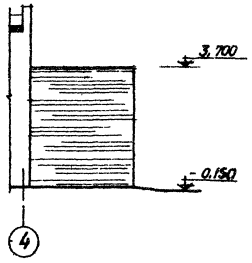

Разрез 1-1

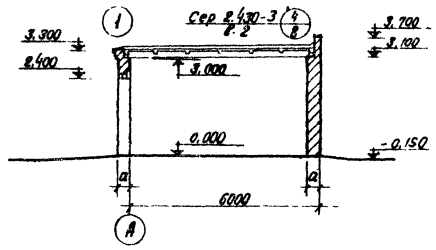

План на отм. 0.000
(Вариант с кирпичными стенами)

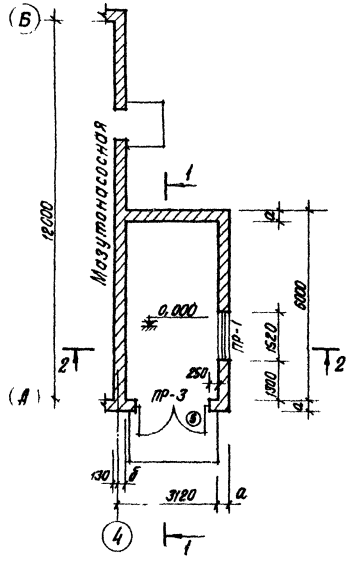

План на отм. 0.000
(Вариант с панельными стенами)

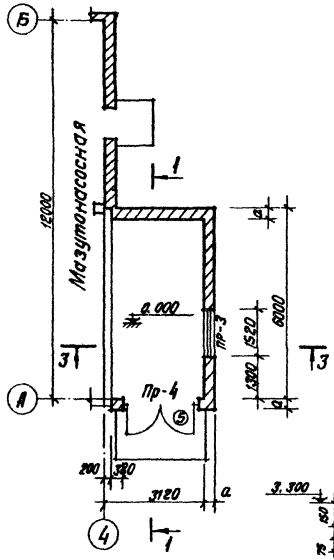

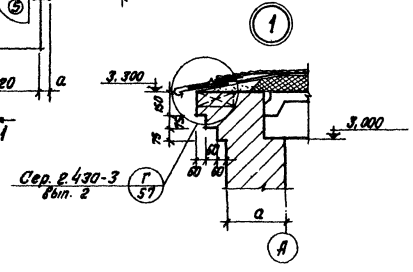

Разрез 2-2

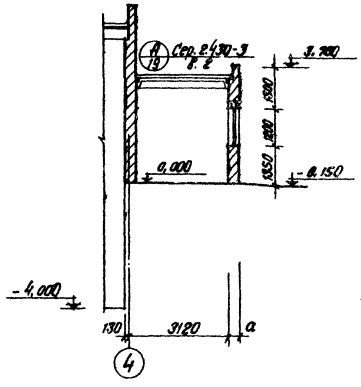

Разрез 3-3

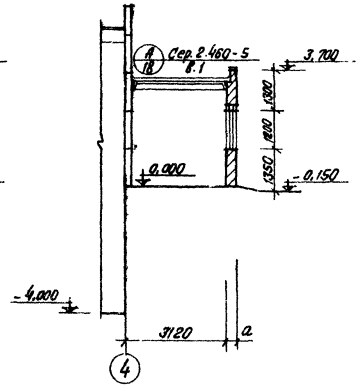

				ТП 903-2-11		АР	
Гл.инж.пр.	Думан			Установка мазутоснабжения В=13,22 м³; Р=25 кгс/см² с наземными металлическими резервуарами 2×3000 м³			
Нач.СО-1	Колетов				Лит.	Лист	Листов
Гл.инж.проекта	Бурбите			Мазутонасосная	Р	8	
Гл.констр.	Петровская						
Рук.гр.	Шумакина						
Арх.	Яшмане			Пристройка для хранения пожарного инвентаря планы, разрезы, фасады	Госстрой Латв. ССР ЛАТГИПРОРСМ г. Рига		
Н.контр.	Бурбите						
Пров.	Легонов						

Копир В Бучи

Формат 22

Ведомость основных комплектов

Обозначение	Наименование	Примеч.
ТП 903-2-11-АР	Архитектурно-строительные решения	
ТП 903-2-11 КЖ	Конструкции железобетонные	
ТП 903-2-11 КМ	Конструкции металлические	
ТП 903-2-11 ВК	Водопровод и канализация	
ТП 903-2-11 ОВ	Отопление и вентиляция	
ТП 903-2-11 ТС	Тепловые сети	
ТП 903-2-11 КИП	Автоматизация	
ТП 903-2-11 ТМ	Тепломеханическая часть	
ТП 903-2-11 ЭЛ	Электротехническая часть	

Ведомость чертежей основного комплекта 903-2-11 „КЖ"

Формат	Лист	Наименование	Примеч.
22г	КЖ-1	Общие данные (начало)	
"	КЖ-2	Общие данные (продолжение 1)	
"	КЖ-3	Общие данные (продолжение 2)	
"	КЖ-4	Общие данные (окончание)	
"	КЖ-5	Маркировочная схема фундаментов (Вариант с кирпичными стенами)	
"	КЖ-6	Маркировочная схема фундаментов и фундаментных балок (Вариант с панельными стенами)	
"	КЖ-7	Маркировочная схема фундаментов и фундаментных балок. Узлы „5", „6". Сечение „1-1" (Вариант с панельными стенами)	
"	КЖ-8	Монолитные фундаменты ФА1-1а ÷ ФА1-12 (Вариант с панельными стенами)	
"	КЖ-9	Монолитные фундаменты ФА1-1в; ФА1-4а; ФА1-5а (Вариант с панельными стенами	
"	КЖ-10	Маркировочная схема фундаментов под пристройку для хранения пожарного инвентаря	
"	КЖ-11	Маркировочный план подземных конструкций. (Вариант с кирпичными стенами)	
"	КЖ-12	Маркировочный план подземных конструкции. (Вариант с панельными стенами.	
1	2	3	4
22г	КЖ-13	Подземные конструкции. Разрезы „2-2" ÷ „7-7" Сечения	
"	КЖ-14	Фом1. Опалубка и армирование. Узел „3" Разрез „8-8"	
"	КЖ-15	Монолитный приямок ПРм1. Опалубка. Узлы „1", „2", „3" (Вариант с кирпичными стенами)	
"	КЖ-16	Монолитный приямок ПРм1. Армирование (Вариант с кирпичными стенами)	
"	КЖ-17	Монолитный приямок ПРм1 Сечение „7-7". Таблицы. Узлы „4", „5", „6". (Вариант с кирпичными стенами)	
"	КЖ-18	Монолитный приямок ПРм1 Опалубка (Вариант с панельными стенами)	
"	КЖ-19	Монолитный приямок ПРм1. Армирование (Вариант с панельными стенами)	
"	КЖ-20	Монолитный приямок ПРм1 Сечения „6-6", 7-7; 8-8". Таблицы (Вариант с панельными стенами)	
"	КЖ-21	Маркировочная схема монолитных конструкций в осях „А÷Б" и „3-4" ПМ-1, ПЛМ 1. Опалубка и армирование	
"	КЖ-22	Маркировочные схемы балок и плит покрытия. ОП1, ОП2. (Вариант с кирпичными стенами)	
"	КЖ-23	Маркировочные схемы колонн, балок и плит покрытия (Вариант с панельными стенами)	
"	КЖ-24	Маркировочные схемы стоек фахверка, насадок и опорных столиков. (Вариант с панельными стенами)	
"	КЖ-25	Маркировочные схемы стеновых панелей. (Вариант с панельными стенами)	
"	КЖ-26	Фрагмент „5 ÷ 12" (Вариант с панельными стенами)	
1	2	3	4

Ведомость примененных и ссылочных документов (Вариант с кирпичными стенами)

Обозначение	Наименование	Примеч.
Серия 1.116-1	Блоки бетонные для стен подвала	
Серия 1.112-1	Плиты железобетонные для ленточных фундаментов	
Серия 1.462-3 в.1	Железобетонные предварительно напряженные двускатные решетчатые балки для покрытий промышленных зданий. Рабочие чертежи балок пролетом 12 и 18 м.	
Серия 1.494-24 в.1	Стаканы для крепления крышных вентиляторов, дефлекторов и зонтов.	
1	2	3
Серия 1.465.10 в.1	Комплексные железобетонные плиты покрытий одноэтажных промышленных зданий.	
ГОСТ 22701.0-77 — ГОСТ 22701.5-77	Плиты железобетонные ребристые предварительно напряженные размерами 6×3 и для покрытий производственных зданий	
ГОСТ 8478-66	Сетки сварные для армирования железобетонных конструкций.	
Серия 2.430-3 ТДА в.3	Типовые архитектурно-строительные детали промышленных зданий с кирпичными стенами	
Серия 3.400-6	Унифицированные закладные детали сборных железобетонных конструкций инженерных сооружений промышленных предприятий.	
Серия 2.460-14 в.0	Типовые узлы покрытий промышленных зданий в местах пропуска вентиляционных шахт. Указания по применению типовых узлов.	
Серия 1.423-3 в.2	Железобетонные колонны прямоугольного сечения для одноэтажных производственных зданий. Арматурные и закладные изделия.	
Серия 1.139-1 в.2	Перемычки железобетонные сборные для стен из модульного кирпича.	
903-2-11 альбом I часть 3	Мазутонасосная. Нетиповые изделия архитектурно-строительной части.	

Типовой проект разработан в соответствии с действующими нормами и правилами и предусматривает мероприятия, обеспечивающие взрывную, взрывопожарную и пожарную безопасность при эксплуатации здания.

Главный инженер проекта /Думан/

Инв. № подл. | Подп. и дата

Изм. Лист	Nдок.	Подп.	Дата	ТП 903-2-11 КЖ	
Гл. инж. пр.	Фомичев				
Гл. инж. пр.	Думан			Установка мазутосгораемая 2×50 т; Р=5,10 кг/см² с неизменными механическими размерами 2×30000 м³	
Нач. отд.	Кедетов			Мазутонасосная.	Лист Р / Листов 1 / Листов 26
Гл. конст.	Андреевский				
Рук. гр.	Шильдина				
Ст. инж.	Левинов				
Ст. техн.	Леонова			Общие данные (начало)	Госстрой Латв. ССР ЛАТГИПРОПРОМ г. Рига
Н. контр.	Андреевский				
Пров.	Шильдина				

Копировал

Формат 22

Альбом I часть 2

Типовой проект 903-2-11

Ведомость примененных и ссылочных документов (вариант с панельными стенами)

Обозначение	Наименование	примеч.
Серия 1.116-1	Блоки бетонные для стен подвала	
Серия 1.412-1/77 в. 1; 2; 3	Монолитные железобетонные фундаменты под типовые колонны прямоугольного сечения одноэтажных промышленных зданий	
Серия 1.410-2 в.1	Унифицированные арматурные изделия для монолитных железобетонных конструкций	
Серия КЭ-01-58 в.2	Сборные железобетонные перемычки	
Серия 1.139-1 в.2	Перемычки железобетонные сборные для стен из модульного кирпича	
Серия 1.415-1 в.1	Железобетонные фундаментные балки для стен производственных зданий с шагом колонн 6м	
Серия 1.423-3 в. 0-1; 1; 2	Железобетонные колонны прямоугольного сечения для одноэтажных производственных зданий, без мостовых кранов высотой до 9,6 м	
Шифр 460-76 в 0,1-1; 1-2	Железобетонные фахверковые колонны прямоугольного сечения для одноэтажных производственных зданий	
Серия 1.462-3 в.1	Железобетонные предварительно напряженные двускатные решетчатые балки для покрытий, промышленных зданий Рабочие чертежи балок пролетом 12 и 18 м	
Серия 1.494-24 в.1	Стаканы для крепления крышных вентиляторов, дефлекторов и зонтов	
Серия 1.465-10 в.1	Комплексные железобетонные плиты покрытий одноэтажных промышленных зданий	
ГОСТ 22701.0-77 - ГОСТ 22701.5-77	Плиты железобетонные ребристые предварительно напряженные размерами 6х3м для покрытий производственных зданий	
Серия 3.400-6	Унифицированные закладные детали сборных железобетонных конструкций инженерных сооружений промышленных предприятий	
1	2	3

1	2	3
ГОСТ 8478-66	Сетки сварные для армирования железобетонных конструкций	
Серия 2.460-14 в.0	Типовые узлы покрытий промышленных зданий в местах пропуска вентиляционных шахт Указания по применению типовых узлов	
Серия 1.432-5 в.0; в.1;	Стеновые панели для производственных зданий с шагом колонн 6м Материалы для проектирования Панели для стен отапливаемых зданий	
Серия 1.439-1	Стальные изделия крепления панельных стен одноэтажных производственных зданий с железобетонным каркасом	
Серия 1.400-7	Стальные изделия для сопряжения сборных железобетонных конструкций одноэтажных пром. зданий	
903-2-11 альбом I часть 3	Мазутонасосная Нетиповые изделия архитектурно-строительной части	

Сводная спецификация к чертежам железобетонных конструкций (вариант с кирпичными стенами)

Марка	Обозначение	Наименование	Кол.	примеч.
		Мазутонасосная		
	Сборные железобетонные и бетонные конструкции			
а	Серия 1.116-1	Блоки для стен подвала ФС4-8	80	0,42т
б	—"—	—"— ФС4	46	1,30т
в	Серия 1.112-1	Плиты для ленточ. фундаментов Ф16-12	2	1,20т
г	—"—	—"— Ф12-12	2	0,90т
БУ13м	Серия 1.139-1 в.2	Перемычка БУ13м	3	0,074т
СБ4Б-1	Серия 1.484-24 в.1	Стакан СБ4Б-1	2	0,16т
СБ10Б-1	—"—	—"— СБ10Б-1	1	0,28т
СБ7Б-1	—"—	—"— СБ7Б-1	1	0,32т
1	2	3	4	5

1	2.	3	4	5
		Снеговые районы I, II / III / IV		
П1	Серия 1.465-10 в.1 ГОСТ 22701.1-77	Плита ПГ-2Ат-V-6а / Плита ПГ-2Ат-V-7а / Плита ПГ-3Ат-V-8а	7	
П2	То же ГОСТ 22701.2-77	ПВ4-2Ат-V-6а / ПВ4-2Ат-V-7а / ПВ4-3Ат-V-8а	1	
П3	—"— ГОСТ 22701.2-77	ПВ7-2Ат-V-6а / ПВ7-2Ат-V-7а / ПВ7-3Ат-V-8а	1	
П4	—"— ГОСТ 22701.2-77	ПВ10-2Ат-V-6а / ПВ10-3Ат-V-7а / ПВ10-4Ат-V-8а	1	
П5	—"— ГОСТ 22701.1-77	ПГ-2Ат-V-Т / ПГ-3Ат-V-Т / ПГ-4Ат-V-Т	1	
Б1	Сер. 1.462-3 в.1 т.п. 903-2-11 кжи-16дрс-2а-V-а ал.I ч.3 16дрс-3а-V-а	Балка 16дрс-2а-V-а / Балка 16дрс-3а-V-а	2	4,7т

Типовой проект 903-2-11 Альбом I часть 2

Сводная спецификация к чертежам железобетонных конструкций (вариант с панельными стенами)

Марка	Обозначение	Наименование	Кол.	Примеч.
		Мазутонасосная		
	Сборные железобетонные и бетонные конструкции			
а	Серия 1.116-1	Блоки стен подвала ФС4	4	1,3т
б	То же	То же ФС4-8	8	0,42т
в	——"——	——"—— ФСН-4	4	0,31т
БФ1	Серия 1.415-1 в.1	Фундамент. балка ФБ6-14	1	1,3т
БФ2	То же	То же ФБ6-18	2	1,5т
БФ5	——"——	——"—— ФБ6-43	1	0,6т
БФ6	——"——	——"—— ФБ6-13	1	1,4т
БФ7	——"——	——"—— ФБ6-3	1	1,2т
БФ3	Сер 1.139-1 в.2	Перемычка БУ-24м	1	0,29т
БФ4	То же	То же БУ-24м + Б-24м	1+1	0,29т / 0,14т
		Снеговые районы I, II / III / IV		
П1	Серия 1.465-10 в.1 ТП 903-2-11 ал.I ч.3 КЖИ- ПГ-2АТ$\overline{V}$Тд; ПГ-2АТ$\overline{V}$Тд; ПГ-3АТ$\overline{V}$Тд; ПГ-3АТ$\overline{V}$Тб; ПГ-4АТ$\overline{V}$Тд	Плита ПГ-2АТ$\overline{V}$Тд -6А / Плита ПГ-2АТ$\overline{V}$Тд -7А / Плита ПГ-3АТ$\overline{V}$Тд -10А	3	
П2		ПГ-2АТ$\overline{V}$Тб -6А / ПГ-2АТ$\overline{V}$Тб -7А / ПГ-3АТ$\overline{V}$Тб -10А	1	
П3		ПГ-2АТ$\overline{V}$Тб / ПГ-3АТ$\overline{V}$Тб / ПГ-4АТ$\overline{V}$Тд	1	
П4	1.465-10 в.1 ТП 903-2-11 ал.I ч.3 КЖИ- ПВ-2АТ$\overline{V}$Тд; ПВ-3АТ$\overline{V}$Тд	ПВ4-2АТ$\overline{V}$Тд -6А / ПВ4-2АТ$\overline{V}$Тд -7А / ПВ4-3АТ$\overline{V}$Тд -10А	2	
П5	1.465-10 в.1 т.п. 903-2-11 ал.I ч.3 КЖИ- ПВ10-2АТ$\overline{V}$Тд; ПВ10-3АТ$\overline{V}$Тд; ПВ10-4АТ$\overline{V}$Тд	ПВ10-2АТ$\overline{V}$Тд -6А / ПВ10-3АТ$\overline{V}$Тд -7А / ПВ10-4АТ$\overline{V}$Тд -10А	1	
П6	1.465-10 в.1 т.п. 903-2-11 ал.I ч.3 КЖИ- ПВ7-2АТ$\overline{V}$Тд; ПВ7-3АТ$\overline{V}$Тд	ПВ7-2АТ$\overline{V}$Тд -6А / ПВ7-2АТ$\overline{V}$Тд -7А / ПВ7-3АТ$\overline{V}$Тд -10А	1	
П7	1.465-10 в.1 ГОСТ 22701.0-77 - ГОСТ 22701.5-77	ПГ-2АТ$\overline{V}$Т -6А / ПГ-2АТ$\overline{V}$Т -7А / ПГ-3АТ$\overline{V}$Т -10А	2	
Б1	1.462-3 в.1 ТП 903-2-11 ал.I ч.3 КЖИ- 1БДР12-2АIV$\overline{в}$; 1БДР12-3АIV$\overline{д}$	Балка 1БДР12-2АIV$\overline{в}$ / Балка 1БДР12-3АIV$\overline{д}$	3	4,7т
Б2	1.462-3 в.1 ТП 903-2-11 ал.I ч.3 КЖИ- 1БДР12-1АIV$\overline{д}$; 1БДР12-2АIV$\overline{д}$	1БДР12-1АIV$\overline{д}$ / 1БДР12-2АIV$\overline{д}$	1	4,7т
1	2	3	4	5

1	2	3			4	5
		Снеговые районы I; II; III; IV				
		Ветровые районы I, II	III	IV		
К1	Сер 1.423-3 т.п. 903-2-11 ал.I ч.3 КЖИ- К36-2б; К36-3б; К36-4б	Колонна К36-2б	Колонна К36-3б	Колонна К36-4б	2	1,0т
К2	КЖИ- К36-2б; К36-3б; К36-4б	К36-2б	К36-3б	К36-4б	2	1,0т
К3	КЖИ- К36-2г; К36-3г; К36-4г	К36-2г	К36-3г	К36-4г	1	1,0т
К4	КЖИ- К36-2а; К36-3а; К36-4а	К36-2а	К36-3а	К36-4а	1	1,0т
К5	КЖИ- К36-2е; К36-3е; К36-4е	К36-2е	К36-3е	К36-4е	1	1,0т
К6	КЖИ- К36-2д; К36-3д; К36-4д	К36-2д	К36-3д	К36-4д	1	1,0т
К7	КЖИ- КФ5-1А; КФ5-2А	КФ5-1А	КФ5-2А		2	1,1т
СБ4Б-1	Серия 1.484-24 в.1	Стакан СБ4Б-1			2	0,16т
СБ7Б-1	То же	То же СБ7Б-1			1	0,32т
СБ10Б-1	——"——	——"—— СБ10Б-1			1	0,28т
ПС1	Серия 1.432-5 в.0.1	Стеновая панель ПСЛ 20 / 1,2х6,0 -112			7	1,9т
ПС2	Сер. 1.432-5 в.0.1 т.п. 903-2-11 Альб.I ч.3 КЖИ- ПСЛ20 / 1,2х6 -212а; ПСЛ20 / 1,2х6 -112а	——"—— ПСЛ 20 / 1,2х6 -112а + Блок БЛ-24			1 / 1	1,9т / 0,06т
ПС3	сер 1.432-5 в.0.1	——"—— ПСЛ / 1,2х6 -212			3	1,9т
ПС3а	ТП 903-2-11 Альб.I ч.3 КЖИ- ПСЛ20 / 1,2х6 -212а; ПСЛ20 / 1,2х6 -112а	——"—— ПСЛ20 / 1,2х6 -212а			1	1,9т
ПС4	ТП 903-2-11 Альб.I ч.3 КЖИ- ПСЛ20 / 1,2х6 -226; ПСЛ20 / 1,2х6 -214а	——"—— ПСЛ20 / 1,2х6 -214а			1	1,9т
ПС5	сер. 1.432-5 в.0.1	——"—— ПСЛ20 / 0,9х6 -421			3	1,4т
ПС6	То же	——"—— ПСЛ20 / 1,2х6 -212+Блок БЛ-24			1 / 1	1,9т / 0,06т
ПС6а	То же, что для ПС-2 сер. 1.432-5 в.0.1	——"—— ПСЛ20 / 1,2х6 -212а+Блок БЛ24			1 / 1	1,9т / 0,06т
ПС6б	То же, что для ПС-4 сер. 1.432-5 в.0.1	——"—— ПСЛ20 / 1,2х6 -212б, блок БЛ24			1 / 1	1,9т / 0,06т
ПС7	То же, что для ПС-3а	——"—— ПСЛ20 / 1,2х6 -112а			2	1,9
ПС8	То же	——"—— ПСЛ20 / 0,9х6,0 -111			4	1,4т
ПС9	——"——	——"—— ПК-1			6	1,2т
ПС10	——"——	——"—— ПСЛ20 / 0,9х6,0 -521			3	1,4т
ПС11	——"——	Блок БЛ-6			4	0,5т
ПС12	——"——	Тоже БЛ-24			4	0,06т

1	2	3	4	5
	Монолитные железобетонные и бетонные конструкции			
Фм1	КЖ-9	Фундамент ФЛ1-1в	1	
Фм2	КЖ-8	——"—— ФЛ1-1а	1	
Фм3	КЖ-9	——"—— ФЛ1-5а	1	
Фм4	КЖ-8	——"—— ФЛ1-1б	1	
Фм5	КЖ-8	——"—— ФЛ1-1г	1	
Фм6	КЖ-8	——"—— ФЛ1-1б	1	
Фм7	КЖ-9	——"—— ФЛ1-4а	1	
ФОм1	КЖ-14	Фундамент под оборудов. ФОм1	1	
ПРм1	КЖ-18,19,20	Приямок ПРм1	1	
Кн1	КЖ 13,14	Канал Кн1	1	
Кн2	КЖ-13,14	——"—— Кн2	1	
	Стальные конструкции			
Сф-1а	ТП 903-2-11 ал.I ч.3 КЖИ- Сф-1а	Стойка фахверка Сф 1а	4	
НУ-3	1.439-1	Насадка НУ-3	4	49,9кг
НС-1	То же	То же НС-1	2	19,2кг
ТК	1.439-1	Опорный столик ТК-2	9	11,5кг
РК	То же	Тоже РК-2	2	14,7кг
У-1	1.439-1	Соединит. элемент У-1	4	
МС-2	ТП 903-2-11 ал.I ч.3 КЖИ.-МС-2 -МС3	——"—— МС-2	16	
МС-3		——"—— МС-3	16	
1	2	3	4	5

(продолжение см на л кж-4)

Изм.	Лист	№ докум.	Подп.	Дата
Гл.инж.пр.		Фомичев		
Гл.инж.пр.		Думан		
Нач.отд.		Калетов		
Гл.констр.		Андреевская		
Рук.гр.		Шильгина		
Ст.инж.		Логинов		
Ст.тех.		Пронева		
Н.контр.		Андреевская		
Пров.		Шильгина		

ТП 903-2-11 КЖ

Установка мазутонасосная $Q=13$ м³/ч, $P=2,5/10$ кгс/см² с наземными металлическими резервуарами 2×3000 м³

Мазутонасосная

Лит	Лист	Листов
Р	3	26

Общие данные (продолжение 2)

Госстрой Латв ССР ЛАТГИПРОПРОМ г. Рига

Копировал

Формат А2

Инв.№подл. | Подп. и дата

Альбом I часть 2

Типовой проект 903-2-11

Сводная спецификация к чертежам железобетонных конструкций (вариант с панельными стенами) (продолжение)

1	2	3		4	5
МН3	ТП 903-2-11 вып I ч 3 КЖИ-МН3	Закладной Эл-т	МН3	1,6 п.м	
ММ8	Серия 1.400-7	—"—	ММ8	2	3,6 кг
ММ23	То же	—"—	ММ23	2	4,2 кг
ММ24	—"—	—"—	ММ24	2	4,2 кг
ММ51	—"—	—"—	ММ51	6	1,4 кг
Т1	Серия 1.439-1	Сравнит. Эл-т	Т1	15	0,5 кг
Т2	То же	То же	Т2	16	0,5 кг
Т5	—"—	—"—	Т5	29	0,6 кг
Т9	—"—	—"—	Т9	13	0,6 кг
Т10	—"—	—"—	Т10	12	1,3 кг
Т14	—"—	—"—	Т14	8	0,2 кг
Т15	—"—	—"—	Т15	4	0,3 кг
Т18	—"—	—"—	Т18	11	0,5 кг
Т23	—"—	—"—	Т23	12	1,9 кг
Т26	—"—	—"—	Т26	18	0,4 кг
МС1	Серия 2.460-14 в.0	—"—	МС1	20	0,4 кг
КМС-1	КЖ-23	—"—	КМС1	2	220 кг

Сводная спецификация к чертежам железобетонных конструкций

Марка	Обозначение	Наименование	Кол.	примеч.
	Пристройка для хранения пожарного инвентаря			
	Сборные железобетонные и бетонные конструкции			
БФ8	серия 1.415-1 в.1	Фундамент балка ФБ6-12	1	1,5т
БФ9	Серия КЭ-01-58 в.2	Перемычка БП3-1	2	0,8т
СБ4Я-1	Серия 1.494-24 в.1	Стакан СБ4Я-1	1	0,15т
		Снеговые районы I, II / III / IV		
П2	Серия 1.465-10 в.1 ГОСТ 28701.2-77	Плита ПВ4-2Ат-IV-6я / Плита ПВ4-2Ат-V-7я / Плита ПВ4-2Ат-VI-10я	1	
	Монолитные бетонные конструкции			
Фм8	КЖ-6	Фундамент Фм 8	2	

1 За относительную отметку 0.000 принята отметка чистого пола здания мазутонасосной, которая соответствует абсолютной отметке [ ] по генплану.

2. Монтаж сборных железобетонных конструкций выполнять согласно указаниям пояснительных записок примененных серий, а также требования и СНиП III-16-73, СНиП III-А.11-70.

Условные обозначения

1 Ссылка на узел в чертежах той же марки

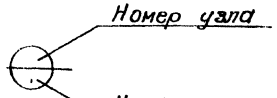

2. Ссылка на узлы по стандартам и типовым чертежам

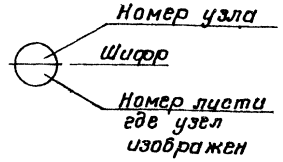

Изм.	Лист	№ докум.	Подп.	Дата	ТП 903-2-11 КЖ			
Гл.инж.пр.		Радимов			Установка мазутоснабжения Q=15/22 м³/ч, P=25/10 кгс/см² с наземными металлическими резервуарами 2×3000 м³			
Гл.инж.пр.		Думан						
Нач.отд.		Капетов			Мазутонасосная	Лит	Лист	Листов
Гл.конст.		Андреевский				Р	4	26
Рук.гр.		Шульгина						
Ст.инж.		Логинов			Общие данные (окончание)	Госстрой Латв.ССР ЛАТГИПРОПРОМ г. Рига		
Ст.техн.		Леонова						
Н.контр.		Андреевский						
Пров.		Шульгина						

Инв.N подл. | Подп. и дата

Копиров: Фадеева

Формат 22

Маркировочная схема фундаментов

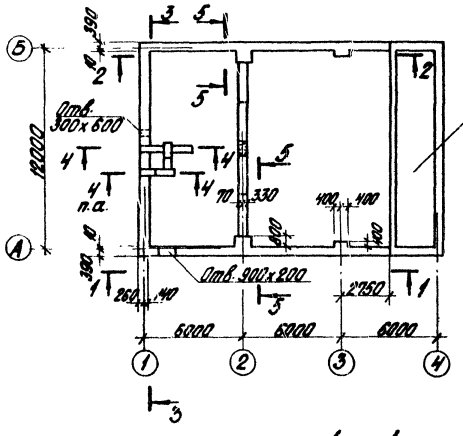

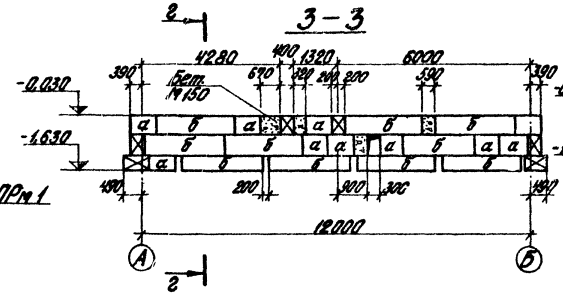

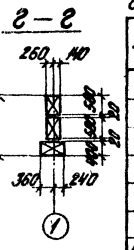

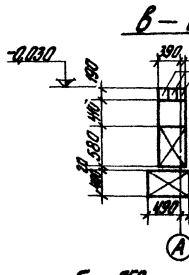

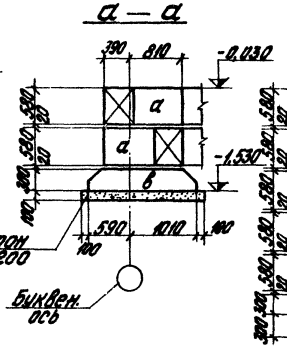

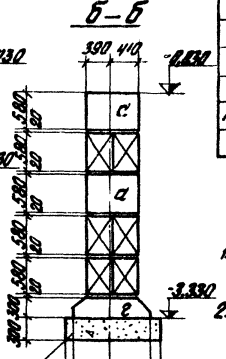

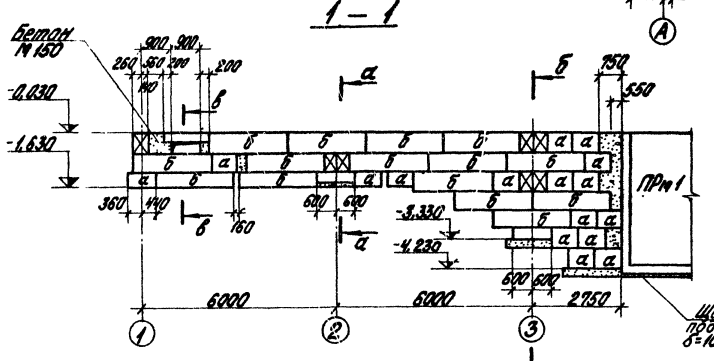

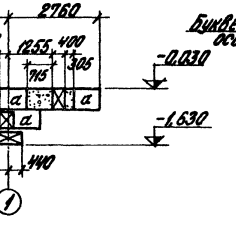

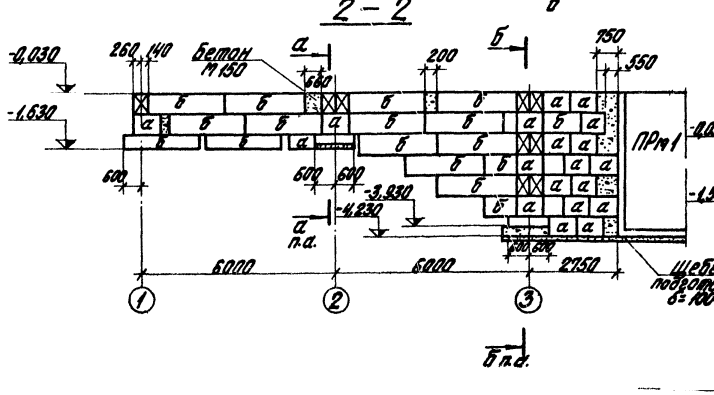

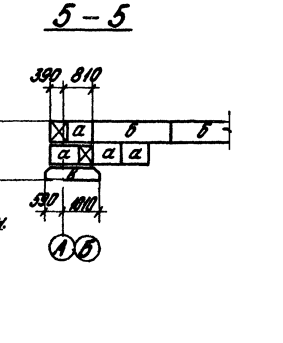

Спецификация элементов к маркировочной схеме расположенной на данном листе

Марка	Обозначение	Наименование	Кол.	Примеч.
а	Серия 1.116-1	Блоки для стен подвала ФС4-8	80	0,42 т
б	—— " ——	—— " —— ФС4	46	1,30 т
в	Серия 1.112-1	Плиты для ленточн. фунд. Ф16-12	2	1,20 т
г	—— " ——	—— " —— Ф12-12	2	0,9 т
БУ13М	Серия 1.139-1 В.2	Перемычка БУ13М	3	0,074 т
		Монолитн. заделки Бет. М200	1,42	м³
		—— " —— Бет. М150	3,07	м³
ПРм1	КЖ-15, 16, 17	Прямок монолитн. ПРм1	1	

1. Под сборные фундаменты выполняются выравнивание дна котлована с поверхностным уплотнением основания.
2. Обратную засыпку фундаментов производить грунтом без включения строительного мусора и растительного грунта с уплотнением слоями не более 200 мм до γск = 1,6 т/м³.
3. Фундаментные блоки укладывать на цементном растворе М50.
4. Под монолитные фундаментные плиты выполнить щебеночную подготовку толщиной 100 мм.
5. Фундаменты расчитаны для следующих климатологических условий:
   а) расчетная зимняя t° воздуха −30°С;
   б) I район по толщине снегового покрова
   в) – II район по скоростному напору ветра.
6. Перемычки БУ13М перед установкой обмазать горячей битумной мастикой за 2 раза по грунтовке.

Гл. инж. пр.	Думан			ТП 903-2-11 КЖ			
Нач. отд.	Клетов			Установка мазутонасосная Q=3,72 м³/ч; Н=23 м; Nдвигателя=7,5 кВт; резервуары 2х3000 м³ с изолятными металлическими			
Гл. конст.	Абачевская			Мазутонасосная	Лит. Р	Лист 5	Листов
Рук. гр.	Шиверина						
Гл. инж.	Логинов			Маркировочная схема фундаментов (вариант с маркировкой стенки)	Госстрой Латв. ССР ЛАТГИПРОПРОМ г. Рига		
Гл. инж.	Леонов						
Н. конструктор	Абросова						
Ст. инж.	Ушакевич						

Согласовано: Отд. 3 Ковтунова

Типовой проект 903-2-11 Альбом I часть 2

Инв. № подл. | Подп. и дата

Копировал Бритчина

Формат 22 г

Маркировочная схема фундаментов и фундаментных балок

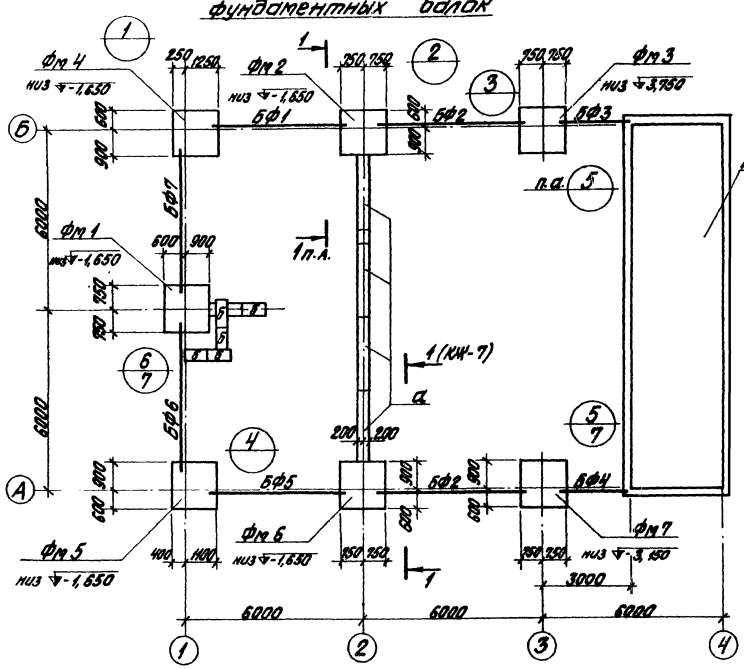

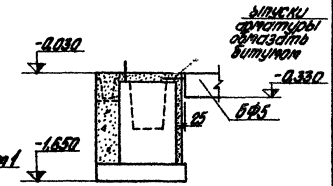

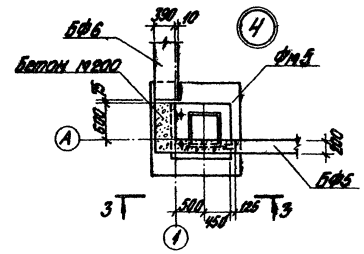

4 — 4

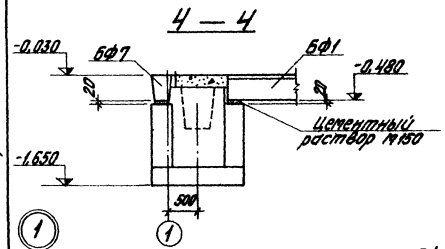

2 — 2

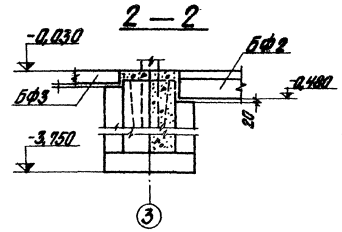

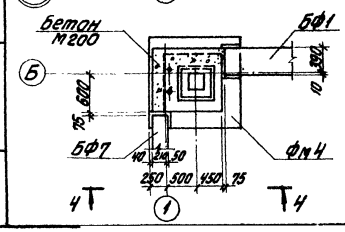

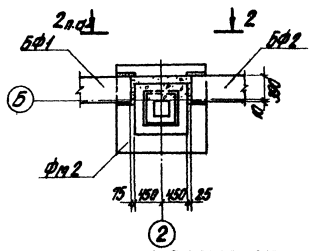

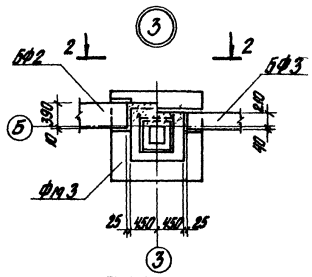

Спецификация элементов к маркировочной схеме расположенной на данном листе

Марка	Обозначение	Наименование	Кол.	Примеч.
Фм 1	КЖ-9	Фундамент ФА1-1в	1	
Фм 2	КЖ-8	—"— ФА1-1г	1	
Фм 3	КЖ-9	—"— ФА1-5г	1	
Фм 4	КЖ-8	—"— ФА1-1б	1	
Фм 5	КЖ-8	—"— ФА1-1г	1	
Фм 6	КЖ-8	—"— ФА1-1в	1	
Фм 7	КЖ-9	—"— ФА1-4г	1	
		Монолитн. заделки бет. М150	2,09	м³
ПРм 1	КЖ-18, 19, 20	Прямок ПРм 1	1	
БФ1	1.415-1 в.1	Фундаментн. балка ФБ6-14	1	1,3т
БФ2	—"—	—"— ФБ6-12	2	1,5т
БФ5	—"—	—"— ФБ6-43	1	0,6т
БФ6	—"—	—"— ФБ6-13	1	1,4т
БФ7	—"—	—"— ФБ6-3	1	1,2т
БФ3	1.439-1 в.2	Перемычка БУ-24м	1	0,29т
БФ4	—"—	—"— БУ-24м + +Б-24м	1+1	0,29т / 0,14т
а	1.116-1	Блоки стен подвала ФС4	4	1,3т
б	—"—	—"— ФС4-8	9	0,42т
в	—"—	—"— ФС4-4	4	0,31т
		Монолитн. заделки бет. М100	0,52	м³

1. Примечания см. на листе КЖ-7.

Изм.	Кол. уч.	Лист	Подп.	Дата
Гл. инж. пр.	Дуплин			
Нач. отд.	Колетов			
Гл. конструктор	Мирковский			
Рук. гр.	Шумьянов			
Ст. инж.	Логинов			
Ст. техн.	Леонова			
Н. контр.	Мирковский			
Пров.	Шумьянов			

ТП 903-2-11 КЖ

Установка мазутонасосная Q=13,72 т/ч, Р=25/10 кгс/см² с подземными металлическими резервуарами 2×3000 м³

Мазутонасосная

Лит.	Лист	Листов
Р	6	

Маркировочная схема фундаментов и фундаментных балок (вариант с отметками стенки)

Госстрой Латв. ССР ЛАТГИПРОПРОМ г. Рига

Копировал Бронина

Формат 22 г

Альбом I часть 2

Типовой проект 903-2-11

Инв. № подл. | Подп. и дата

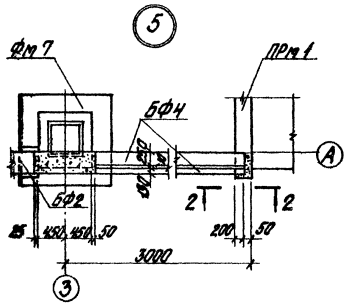

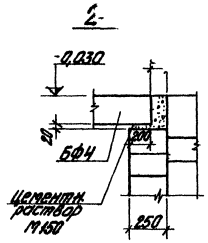

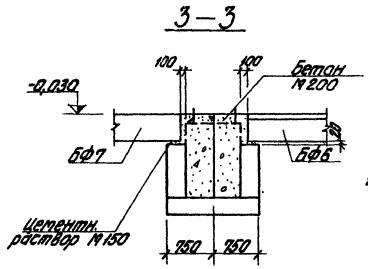

1. Под сборные фундаменты выполняется выравнивание дна котлована с поверхностным уплотнением основания.
Под монолитные фундаменты выполнить щебеночную подготовку толщиной 100 мм, превышающую габарит подошвы фундамента на 100 мм в каждую сторону.
2. Фундаментные балки укладывать на цементный раствор М150 толщиной 20 мм. Зазоры между торцами балок и фундаментами заделать бетоном М150.
3. Обратную засыпку фундаментов производить грунтом без включения строительного мусора и растительного грунта с уплотнением слоями не более 200 мм до $\gamma_{ск} = 1,6$ т/м³.
4. Фундаментные блоки укладывать на цементном растворе М50.
5. Фундаменты рассчитаны для следующих климатологических условий:
а) расчетная зимняя температура наружного воздуха -30°С
б) II район по толщине снегового покрова
в) II район по скоростному напору ветра.
6. Перемычки перед установкой обмазать горячей битумной мастикой за 2 раза по огрунтовке.

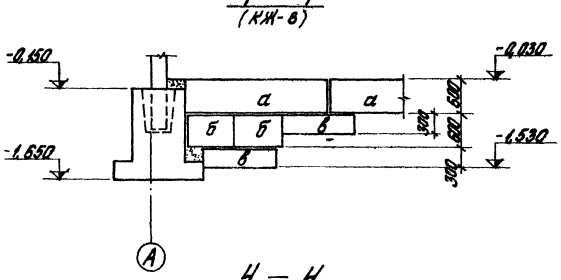

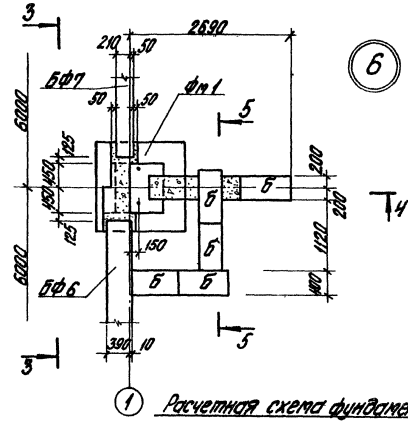

Расчетная схема фундаментов

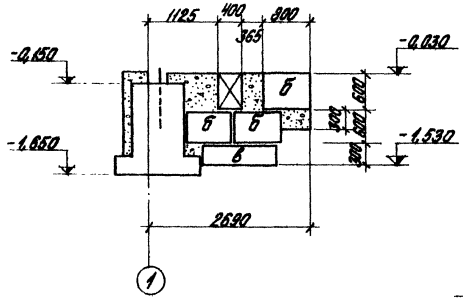

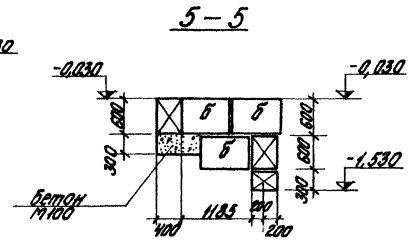

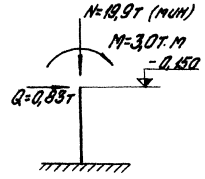

Изм.	Лист	№ докум.	Подп.	Дата	ТП 903-2-11 КЖ		
Гл. инж. пр.		Цуман			Установка мазутонасосных агрегатов с электроприводом и разгрузка 2х3000 м³	Q=0,83 м³/ч; P=25 кгс/см²	
Нач. отд.		Копетов					
Гл. конструктор		Андреевский			Мазутонасосная	Лит.	Лист	Листов
Рук. гр.		Шульгина				Р	7	
Ст. инж.		Логинов						
Ст. техник		Дронова			Нарастворочная. Схема фундаментов и гидроизоляции. Блок. Узлы 1-3, 6. Сечение 1-1. (Фундамент с повышенным заглубл.)	Госстрой Латв. ССР ЛАТГИПРОПРОМ 2. Рига	
Н. контр.		Андреевский					
Пров.		Шульгина					

Копировал Фролова

Формат 22г

Типовой проект 903-2-11 Альбом I часть 2

Инв. № подл. | Подп. и дата

Типовой проект 903-2-11 Альбом I часть 2

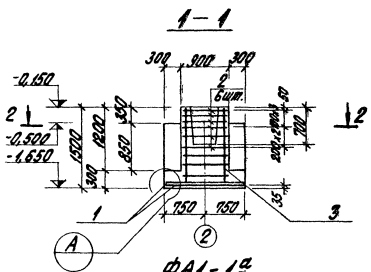

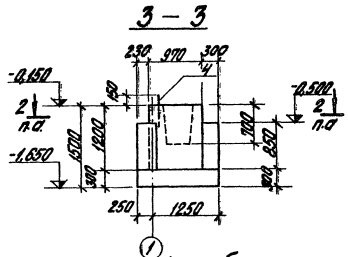

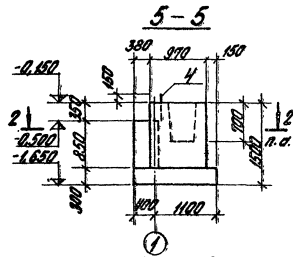

Позиция	Зона	Поз.	Обозначение	Наименование	Кол. на 1 ст.				Примеч.
				Сборочные единицы и детали					
		1	1.410-2 в.1	Сетка армат. С10-14х15	2	2	2	2	
		2	1.412-1/77-в.3-020	" СА-3АI	6	6	6	6	
		3	1.412-1/77-в.3-100	" СН12АII-6х15	2	2	2	2	
		4	ТП903-2-11 КЖИ-МН2 ст.I ч.3	Закладной эл-т МН2	–	2	–	2	
				Материалы					
				Бетон М150	1,91	1,75	1,59	1,66	м³

Марка эл-та											

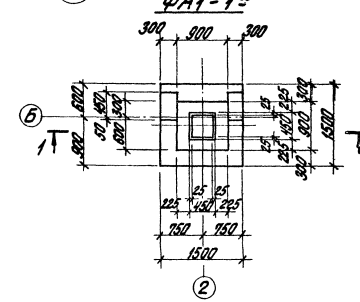

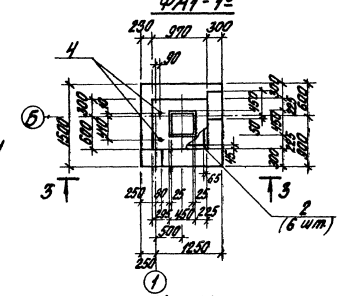

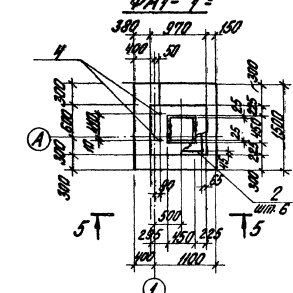

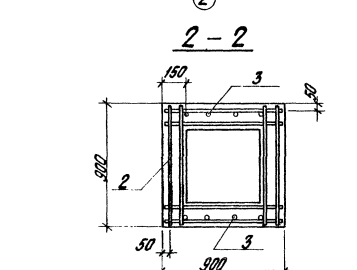

Схема раскладки сеток подошвы ФА1-1а; ФА1-1б; ФА1-1в;

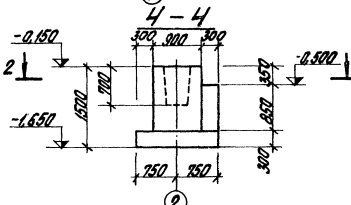

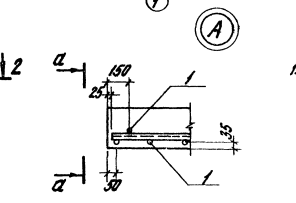

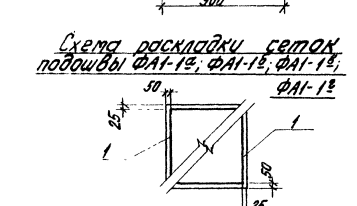

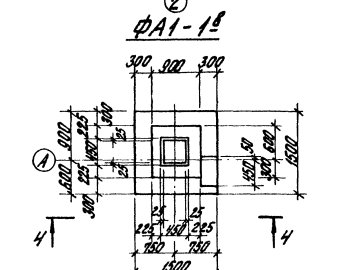

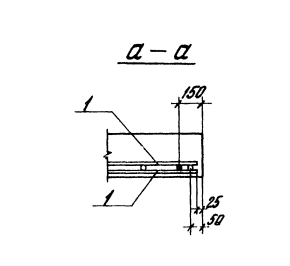

Выборка стали на один элемент, кг

Марка эл-та	Арматурные изделия: Арматурная сталь ГОСТ 5781-75, Класс АI, ф мм: 6	8		Итого	Класс АII, ф мм: 10	12	Итого	Закладн. изделия: Сталь круглая ГОСТ 6727-71, ф мм: 20		Всего
ФА1-1а	2,0	17,8		19,8	14,3	10,4	24,7	–		44,5
ФА1-1б	2,0	17,8		19,8	14,3	10,4	24,7	4,2		48,7
ФА1-1в	2,0	17,8		19,8	14,3	10,4	24,7			44,5
ФА1-1г	2,0	17,8		19,8	14,3	10,4	24,7	4,2		48,7

1. Фундаменты разработаны по серии 1.412-1/77. Все указания по производству работ, изготовлению сеток и каркасов принимать в соответствии с указанной серией.

Гл. инж. пр.	Думан			ТП 903-2-11 КЖ	
Нач. отд.	Калетов			Установка гидроизоляции с наклеенными рулонными материалами	Ц-13.123 п.3.1; Р-25/10 кг/см² разработана 2-х 3000 м³
Гл. констр.	Андреевский			Мозутанососная	Лит. Р; Лист 8; Листов
Рук. гр.	Шишкина				
Ст. инж.	Крылова			Фундаменты ФА1-1а; ÷ ФА1-1г (Арматура с закладными деталями)	Госстрой СССР ЛАТГИПРОПРОМ г. Рига
Ст. техн.	Леонова				
Н. контр.	Андреевский				
Пров.	Шишкина				

Копировал Бранько

Формат 22 г

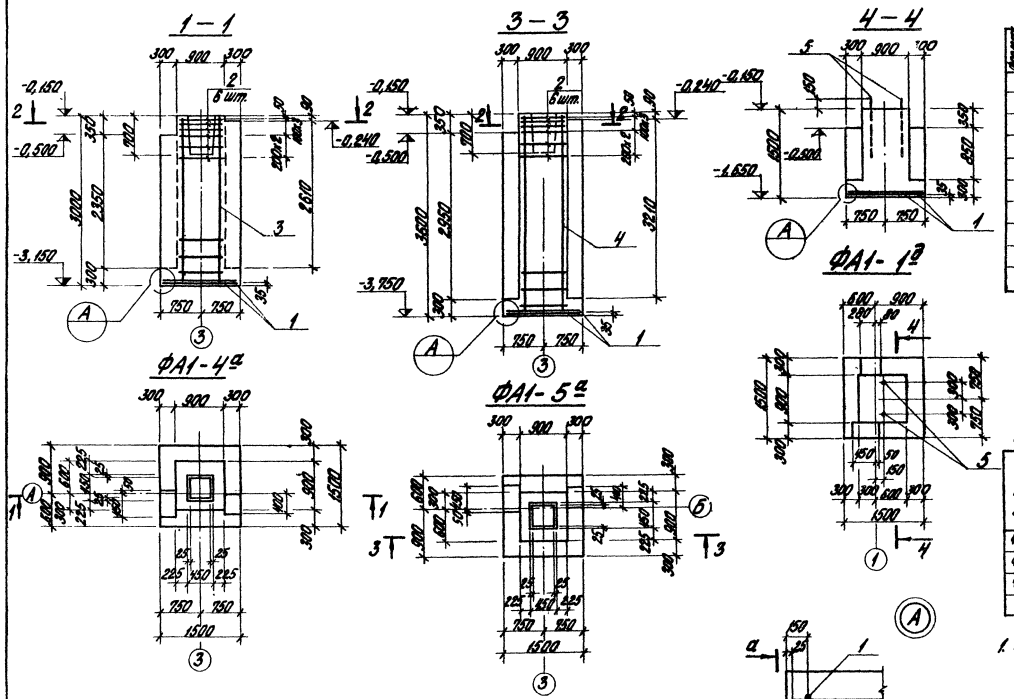

Позиция	Обозначение	Наименование	Кол. на испол.			Примеч.
		Сборочные единицы и детали				
1	1.410-2 в.1	Сетка арматуры СА-14х15	2	2	2	
2	1.412-1/77 в.3	— " — СА-8 А I	6	6	—	
3		— " — " — К-12 А II-6х30	2	—	—	
4		— " — " — К-12 А I-6х36	—	2	—	
5	ТП 903-2-11 ал.1 ч.3	Закладн. эл-т МН5	—	—	2	
		Материалы				
		Бетон М150	3,43	4,0	1,81	м³
Лист						
Подпись		ФА1-4а	ФА1-5а	ФА1-1а		

Выборка стали на один элемент, кг

Марка эл-та	Арматурные изделия: арматурная сталь ГОСТ 5781-75, класс А I, ⌀ мм 6	8	Итого	класс А II, ⌀ мм 10	12	Итого	Закладные изделия: сталь прокатная ГОСТ 2590-71, ⌀ мм 24			Всего
ФА1-4а	2,0	18,4	20,4	14,3	21,0	35,3	—			55,7
ФА1-5а	2,0	19,0	21,0	14,3	25,5	39,8				60,8
ФА1-1а	2,0	—	2,0	14,3	—	14,3	8,2			24,5

1. См. примечание на листе КЖ-8.

Изм.	Лист	№ докум.	Подп.	Дата	ТП 903-2-11 КЖ		
Гл. арх. пр.		Дунаев			Установка подпорно-отражательных стенок с изоляцией битумными рулонными материалами резервуаров 2,3000 м³		
Арх. пр.		Колесов			Мазутонасосная	Лит. Р	Лист 9	Листов
Гл. констр.		Ивлевский						
Рук. гр.		Шумилина					
Ст. инж.		Логинов					
Гл. спец.		Бронфман			Конструкции: ФА1-1а, ФА1-4а, ФА1-5а (Арматура стали по ГОСТ 5781-75 класса А I)	Госстрой Латв. ССР ЛАТГИПРОПРОМ г. Рига	
Н. контр.		Чернобаев					
Подп.		Шумилина					

Типовой проект 903-2-11 Альбом I часть 2

Инв. № подл. | Подп. и дата | Взам. инв. №

Альбом I часть 2

Типовой проект 903-2-11

Маркировочный план фундаментов (Вариант с кирпичными стенами)

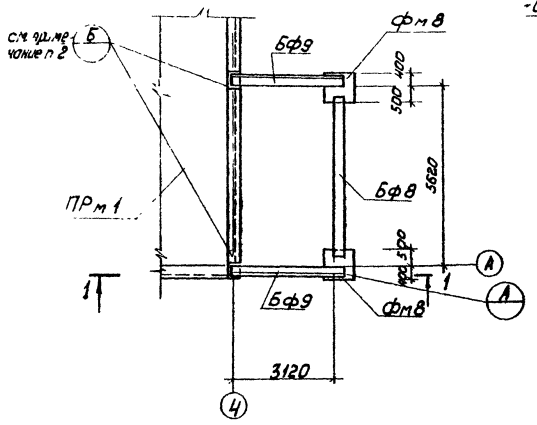

1 — 1

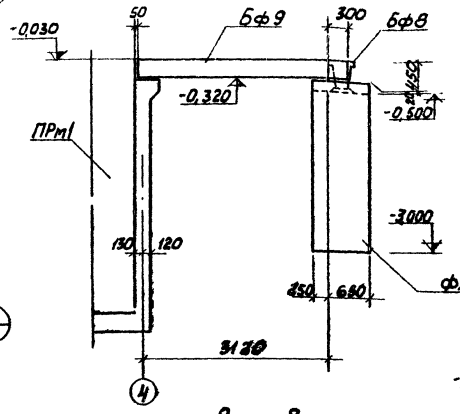

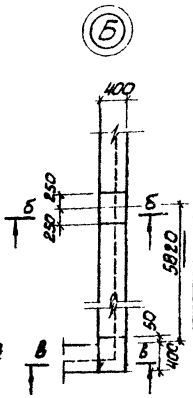

Б — Б

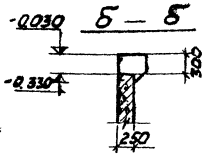

Маркировочный план фундаментов (Вариант с панельными стенами)

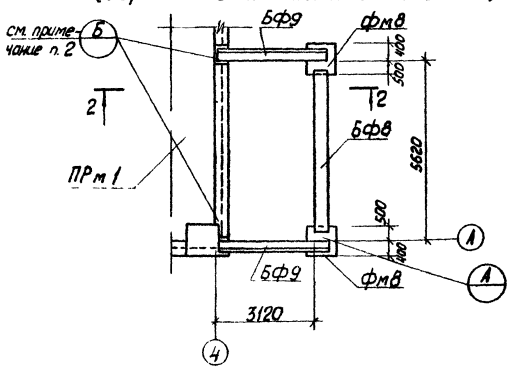

2 — 2

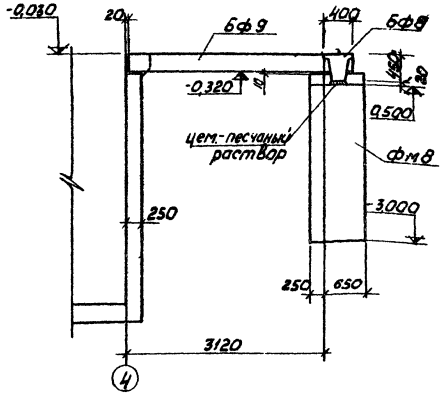

В — В

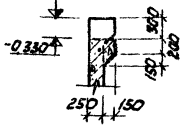

1. Перемычки перед установкой обмазать горячей битумной мастикой за 2 раза.
2. Уступы для опирания балок предусмотреть при возведении монолитного приямка ПРм1.

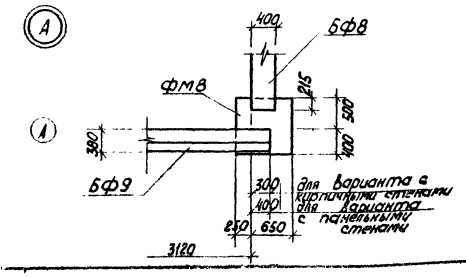

Фм8

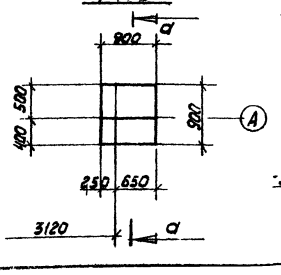

а — а

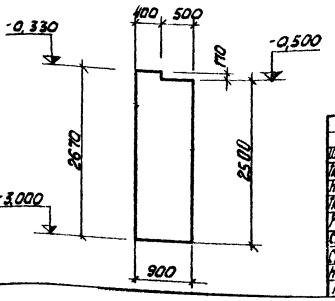

Спецификация элементов к маркировочным схемам расположенным на данном листе.

Марка	Обозначение	Наименование	Кол.	Примеч.
Фм8	КЖ - 10	фундамент Фм8	2	
			1	
Бф8	1.415-1 В.1	фундамент. балка ФБ8-12	1	1,5 Т
Бф9	КЭ-01-58 В.2	Перемычка БП3-1	2	0,8 Т

Формат	Зона	Поз.	Обозначение	Наименование	Кол.	Примеч.
				Фм8		
				Материалы		
				Бетон М 150	2,08	м³

Изм.	Лист	№ докум.	Подп.	Дата	ТП 903-2-11 КЖ	
Гл. инж. пр.	Думан				Установка мазутонасосная $Q=15$ л/см², $P=25\cdot10^{-2}$ кг/см² с наземными металлическими резервуарами 2×3000 м³	
Нач. отд.	Галетов				Мазутонасосная	Лит. Р; Лист 10; Листов
Гл. констр.	Андриевская					
Рук. гр.	Шульгина					
Ст. инж.	Логинов					
Ст. техн.	Леонова				Маркировочная схема фундаментов под пристройку для хранения пожарного инвентаря	Госстрой Латв.ССР ЛАТГИПРОПРОМ г. Рига
Н. контр.	Андриевская					
Пров.	Шульгина					

Инв. № подл. | Подп. и дата

Копировал Киселева Формат 22Г

Типовой проект 903-2-11 Альбом I часть 2

Маркированный план подземных конструкций

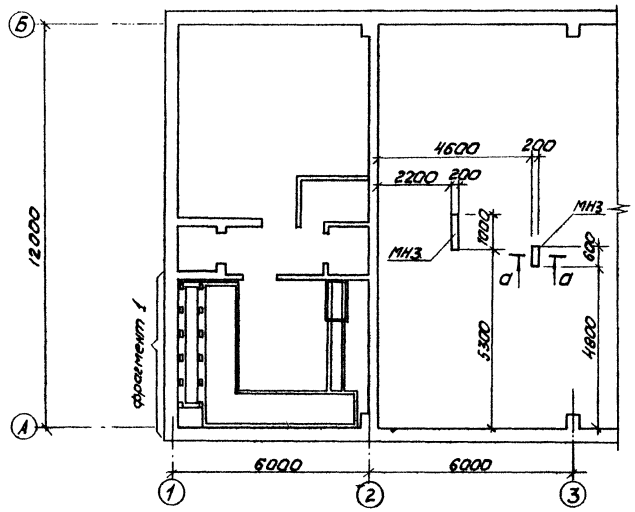

1 — 1

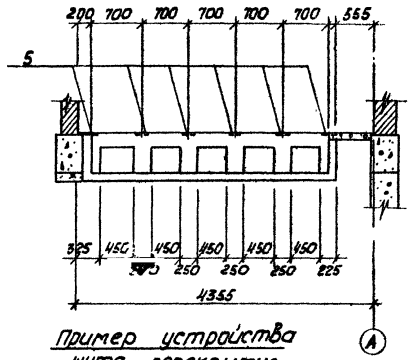

Пример устройства щита перекрытия

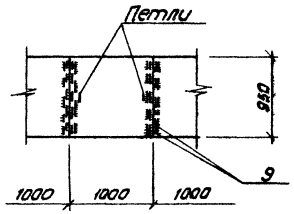

фрагмент 1

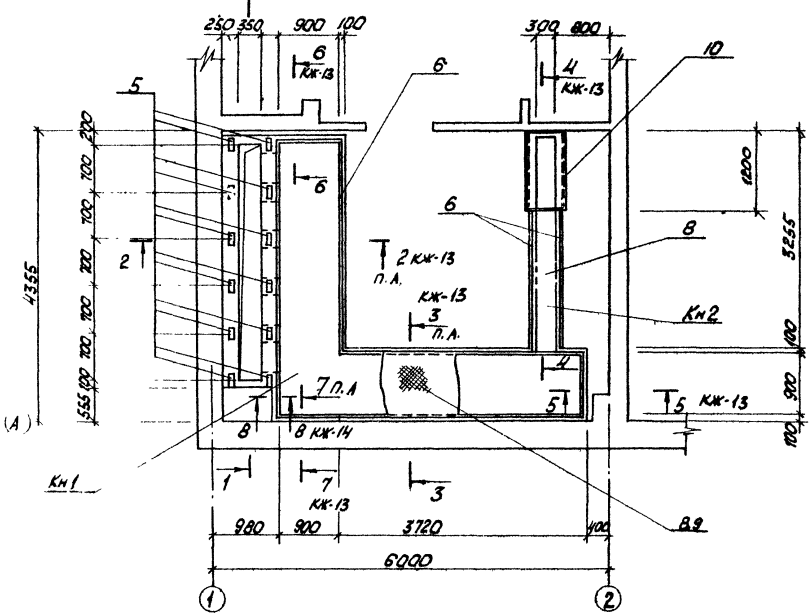

а — а

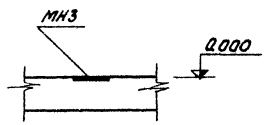

Спецификация элементов к маркировочным схемам расположенным на листе

Марка	Обозначение	Наименование	К-во	Примеч.
Кн1	КЖ-11,13	Канал Кн1	1	
Кн2	КЖ-11,13	Кн2	1	
МН3	ТП 903-2-11 Ал. I ч.3 КЖИ-МН3	Закладной элемент	1,6 п.м.	

Формат	Зона	Поз.	Обозначение	Наименование	К-во на 1 исп.			Примечание
			Сборочные единицы и детали					
		1	ГОСТ 8478-66	Сетка арм. 230/150/3/14 / 900	13,6 п.м.			согнуть см. л. КЖ-14
		2	ГОСТ 8478-66	— " — 250/150/13/14 / 1700	3,7 п.м			
		3	ГОСТ 8478-66	— " — 150/250/14/3 / 2300×1030	4			
		4	ГОСТ 8478-66	— " — 100/100/3/3 / 2700×400	3	2		
		13	ГОСТ 8478-66	— " — 250/150/3/14 / 1700			4,55 п.м.	согнуть см. л. КЖ-14
		11,15	КЖ-14 комплект	Стержни одиночные	×			
		14	КЖ-14 комплект	То же			×	
		12	ТП 903-2-11 Ал. I ч.3 КЖИ-С-19	Сетка арм. С-19	3			
		6	ТП 903-2-11 Ал. I ч.3 КЖИ-МН8	Закладн. элемент МН8	17,6 п.м.	4,1 п.м		
		7	ТП 903-2-11 Ал. I ч.3 КЖИ-МН9	— " — МН9	30,5 п.м.			
		10	ТП 903-2-11 Ал. I ч.3 КЖИ-МН10	— " — МН10		1		
		5	Серр. 3.400-6	— " — МН3-2	12			
		9	ГОСТ 103-76	Сталь полосов. -60×6 ℓ=880	11			
		8	ГОСТ 8568-77	Сталь рифлен. -Б=5	7,7 м²	0,8 м²		
				Материалы				
				Бетон М 200	2,81	0,37	1,84	м³

Марка	Кн1	Кн2	ф01-1
Житер			

Согласовано: Зл. отдел Микимис 13.11 ; отдел КОТ Ловцов 13.11

Инв. № подл. | Подп. и дата

Изм.	Лист	Докум.	Подп.	Дата
Гл. инж. пр.		Дуган		
Нач. отд.		Колетов		
Гл. контр.		Андриевская		
Рук. гр.		Шильгина		
Ст. инж.		Логинов		
Ст. техн.		Левчика		
Н. контр.		Андриевская		
Пров.		Шильгина		

ТП 903-2-11 КЖ-

Установка мазутоснабжения Q=13,122 м³/ч, P=25/10 кг/см² с наземными металлическими резервуарами V=2×3000 м³

Мазутонасосная

Лит.	Лист	Листов
Р	11	

Маркировочный план подземных конструкций. (Вариант с кирпичными стенами).

Госстрой Латв. ССР ЛАТГИПРОПРОМ г. Рига

Копировал Киселева формат 22 г

Типовой проект 903-2-11 Альбом I часть 2

Маркировочный план подземных конструкций

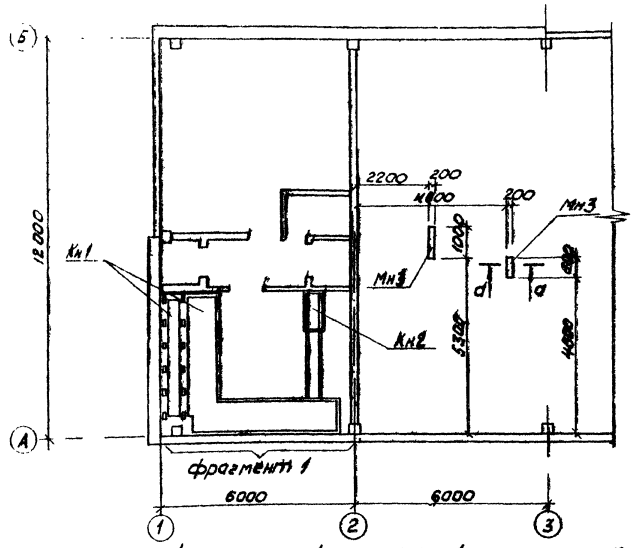

1 — 1

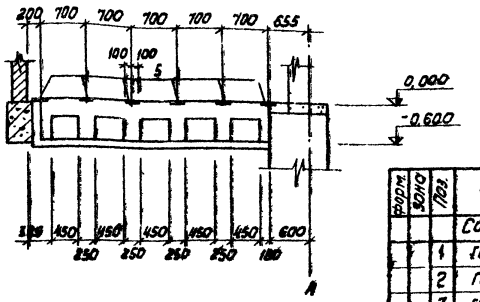

Пример устройства шита перекрытия

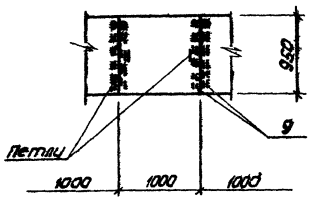

Фрагмент 1

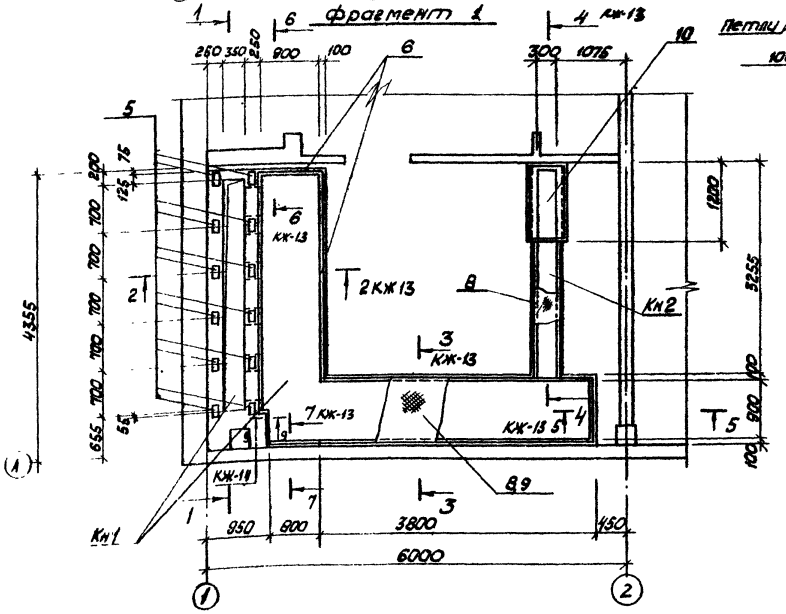

а — а

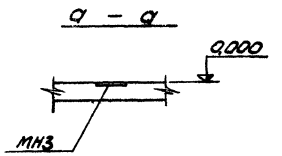

Спецификация элементов к маркировочным схемам расположенным на листе

Марка	Обозначение	Наименование	К-во	Примеч.
Кн1	КЖ-13	Канал Кн1	1	
Кн2	КЖ-13	Кн2	1	
Мн3	ТП 903-2-11 Ал.I ч.3 КЖИ-Мн3	закладной элемент Мн3	7,6 п.м.	

Формат	Зона	Поз.	Обозначение	Наименование	К-во на 1 испол.				Примечан.
			Сборочные единицы и детали						
		1	ГОСТ 8478-66	Сетка арм. 250 / 150 / 3 / 14 / 900	13,1 м				согнуть см. л. КЖ-14.
		2	ГОСТ 8478-66	— " — 450 / 150 / 3 / 14 / 1900	5,6 м				
		3	ГОСТ 8478-66	— " — 150 / 250 / 3 / 14 / 2300 × 1050	4				
		4	ГОСТ 8478-66	— " — 100 / 100 / 3 / 3 / 2700 × 400	3	2			
		13	ГОСТ 8478-66	— " — 250 / 150 / 3 / 14 / 1700			4,55 п.м.		согнуть см. л. КЖ-14
		11,15	КЖ-14 комплект	Стержни одиночные	×				
		14	КЖ-14 комплект	Стержни одиночные			×		
		12	ТП 903-2-11 Ал.I ч.3	КЖИ-С-19 Сетка арм. С-19	3				
		6	ТП 903-2-11 Ал.I ч.3	КЖИ-Мн8 закладной элемент Мн8	17,7 п.м.	4,1 п.м.			
		7	ТП 903-2-11 Ал.I ч.3	КЖИ-Мн9 — " — Мн9	30,6 п.м.				
		10	ТП 903-2-11 Ал.I ч.3	КЖИ-Мн10 — " — Мн10		1			
		5	Серия 3.400-6	— " — Мн3-2	12				
		9	ГОСТ 103-76	Сталь полосов. -60×6 ℓ=880	10				
		8	ГОСТ 8568-77	Сталь рифл. б=5	7,7 м2	0,8 м2			
				Материалы					
				Бетон М 200	2,68	0,37	1,84		м³

Марка	Изделие				
Кн1					
Кн2					
Формат-1					

Согласовано:

ОПО	Эп	
Отв.	КЖП	

Инв. № подл. | Подп. и дата | Взам. инв. №

Изм. Лист	№ докум.	Подп.	Дата
Гл.инж.пр.	Дитан		
Нач.отд.	Коветов		
Гл.констр.	Андриевский		
Рук.гр.	Шильгина		
Ст.инж.	Лосиной		
Ст.техн.	Лефрика		
Н.контр.	Андриевский		
Пров.	Шильгина		

1.17 903-2-11 КЖ

Установка мазутоснабжения Q: 13,23 т/ч; P: 25/10 кгс/см² с котлами водотрубными ДКВР 10/13 (Q=2×10 т/ч)

Мазутонасосная

Лит.	Лист	Листов
Р	12	

Маркировочный план подземных конструкций. Вариант с панельными стенами

Госстрой Латвийской ССР ЛАТГИПРОПРОМ г. Рига

Копировал Киселева Формат 22Г

Альбом I часть 2

Типовой проект 903-2-11

2 - 2

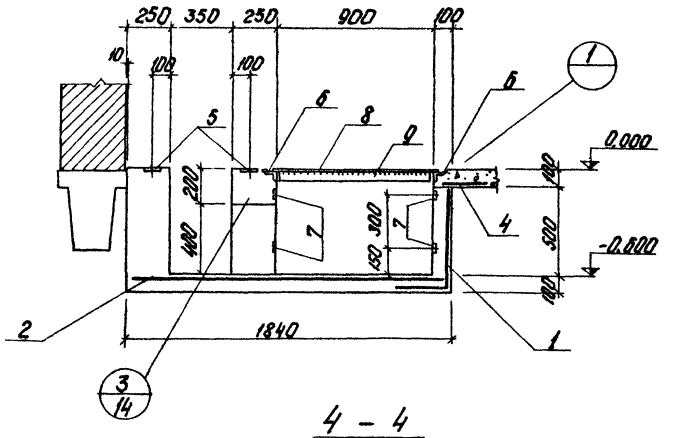

5 - 5

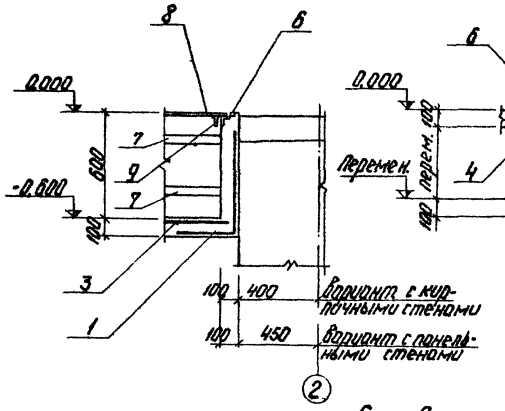

6 - 6

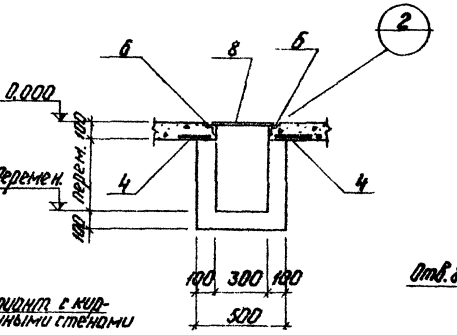

7 - 7

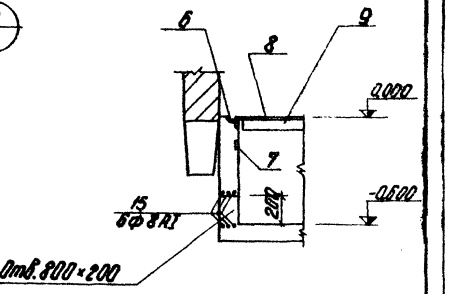

4 - 4

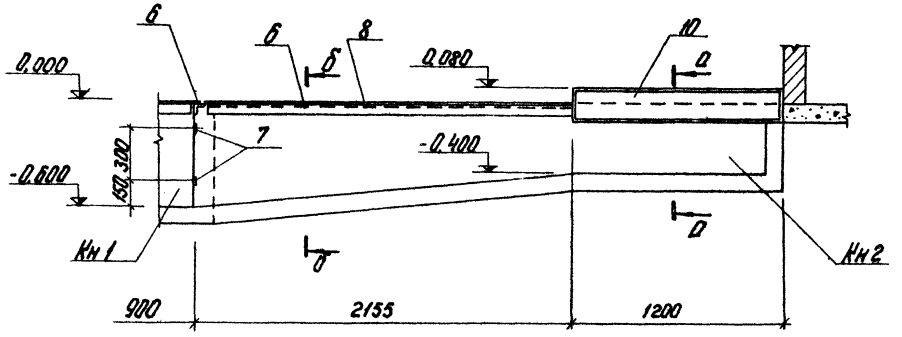

6 - 6

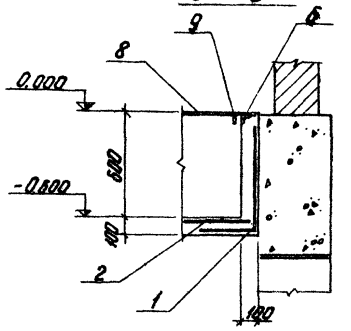

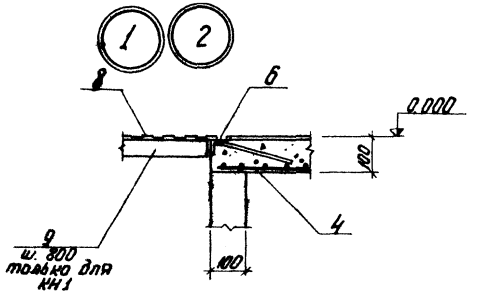

3 - 3

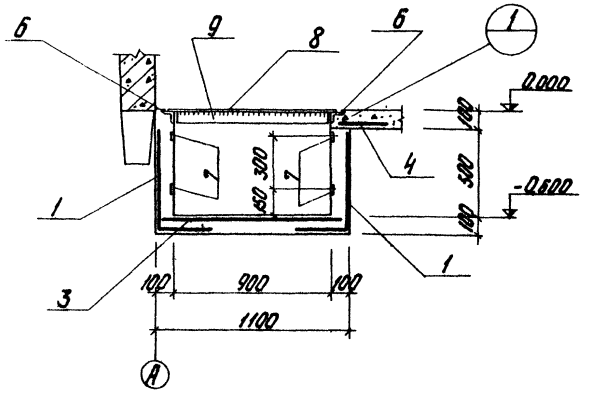

а - а

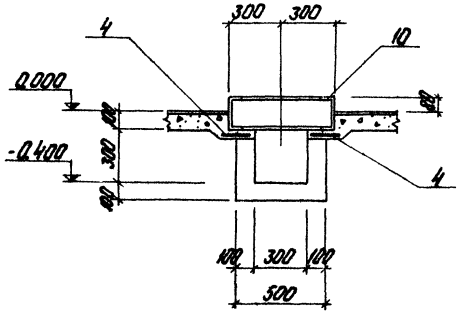

Изм.	Лист	№ докум.	Подп.	Дата	ТП 903-2-11 КЖ-
Гл. инж. пр.		Думан			Установка мазутонасосной $Q=10/22\ м^3/ч$, $P=25/10\ кгс/см^2$ с наземными металлическими резервуарами $2\times3000\ м^3$
Нач. отд.		Коротов			Мазутонасосная — Лит. Р, Лист 13, Листов
Гл. конструктор		Андриевский			Подземные конструкции. Разрезы 2-2 ÷ 7-7. Сечения.
Рук. гр.		Шульгина			Институт Госстрой СССР ЛАТГИПРОПРОМ г. Рига
Ст. инж.		Логинов			
Ст. техн.		Лебейко			
Н. контр.		Андриевский			
Инж.		Шульгина			

Копировал: Чубанова

Формат 22Г

Согласовано:
Гл. техн. отд. Виноградов 23.11
Отд. КиО Пасхин 22.11

Типовой проект 903-2-11 Альбом I часть 2

Выборка стали на один элемент, кг

Марка эл-та	Арматурные изделия: Арматурная сталь ГОСТ 5781-75, Класс А I, ф мм 6	8		Итого	Сетки сварные ГОСТ 8478-66, Класс В I, 5вр/50гл 900	5вр/50гл 1100	10гл/100гл 2100×400	4вр/50гл 2300		Итого	Закладные изделия: Профильная сталь б=4	б=6	б=10	L 50×5	[18	Гнутая сталь б=5		Арматурная сталь ГОСТ 5781-75, Класса А II, ф мм 12		Класса А III, ф мм 8	1	Итого	Всего
КН1 (вариант с панельными стенами)	8,2	3,3		11,5	12,7	5,1	2,4	8,8		29,8	38,0	20,6	19,0	6,7		326,0		3,6		16,6		430,5	470,6
КН1 (вариант с кирпичными стенами)	8,6	3,3		11,8	12,4	5,9	2,4	8,0		29,5	38,0	20,8	19,0	6,7		326,0		3,6		16,6		430,8	472,1
КН2							1,6			1,6		2,5		16,9	58,6	34,0				1,6		113,6	115,2
ФОм-1	3,7			3,7		7,3				7,3													11,0

Ведомость стержней на один элемент, кг

Марка эл-та	Поз.	Эскиз	ф мм	Длина мм	К-во
КН1	11	220	6AI	220	38
	15	1400	8AI	1400	6
ФОм-1	14	350, 350, 8°	6AI	700	24

ФОм-1

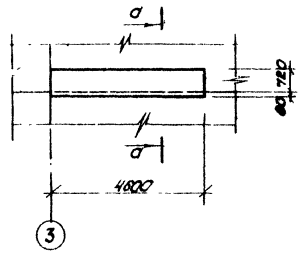

а - а

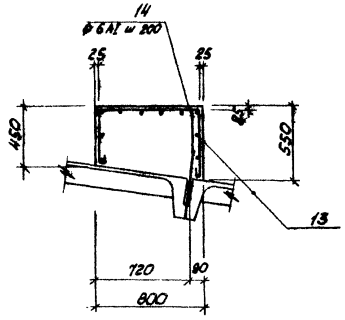

в - в

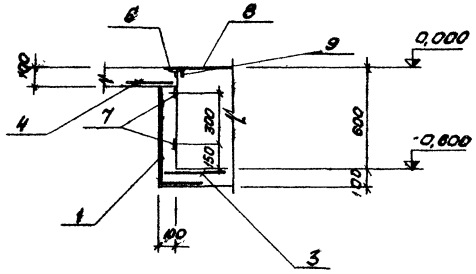

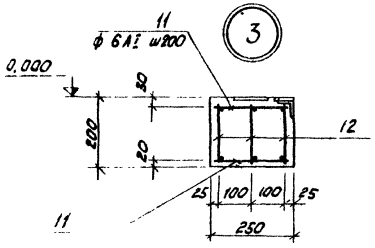

9 9

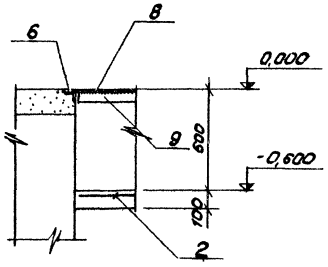

поз. 1 (схема сгиба)

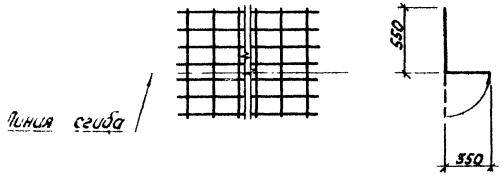

Изм.	Лист	№ докум.	Подп.	Дата	ТП 903-2-11 КЖ
Гл. инж. пр.		Думан			Установка мазутосжигания Q=13,22 м³/ч P=5/10 кгс/см² с наземными металлическими резервуарами V=1000 м³
Нач. отд.		Капелтов			
Гл. констр.		Мкрьевская			Мазутонасосная — Лит. Р, Лист 14, Листов
Рук. гр.		Шильгина			
Ст. инж.		Логинов			
Ст. тех.		Левенко			ФОм-1 Опалубка и армирование Узел 3 Разрез 8-8
Н. контр.		Мкрьевская			Госстрой ЛатвССР ЛАТГИПРОПРОМ г. Рига
Пров.		Шильгина			

Копировал Киселева Формат 22 г

ПРм-1. Опалубка
(Вариант с кирпичными стенами)

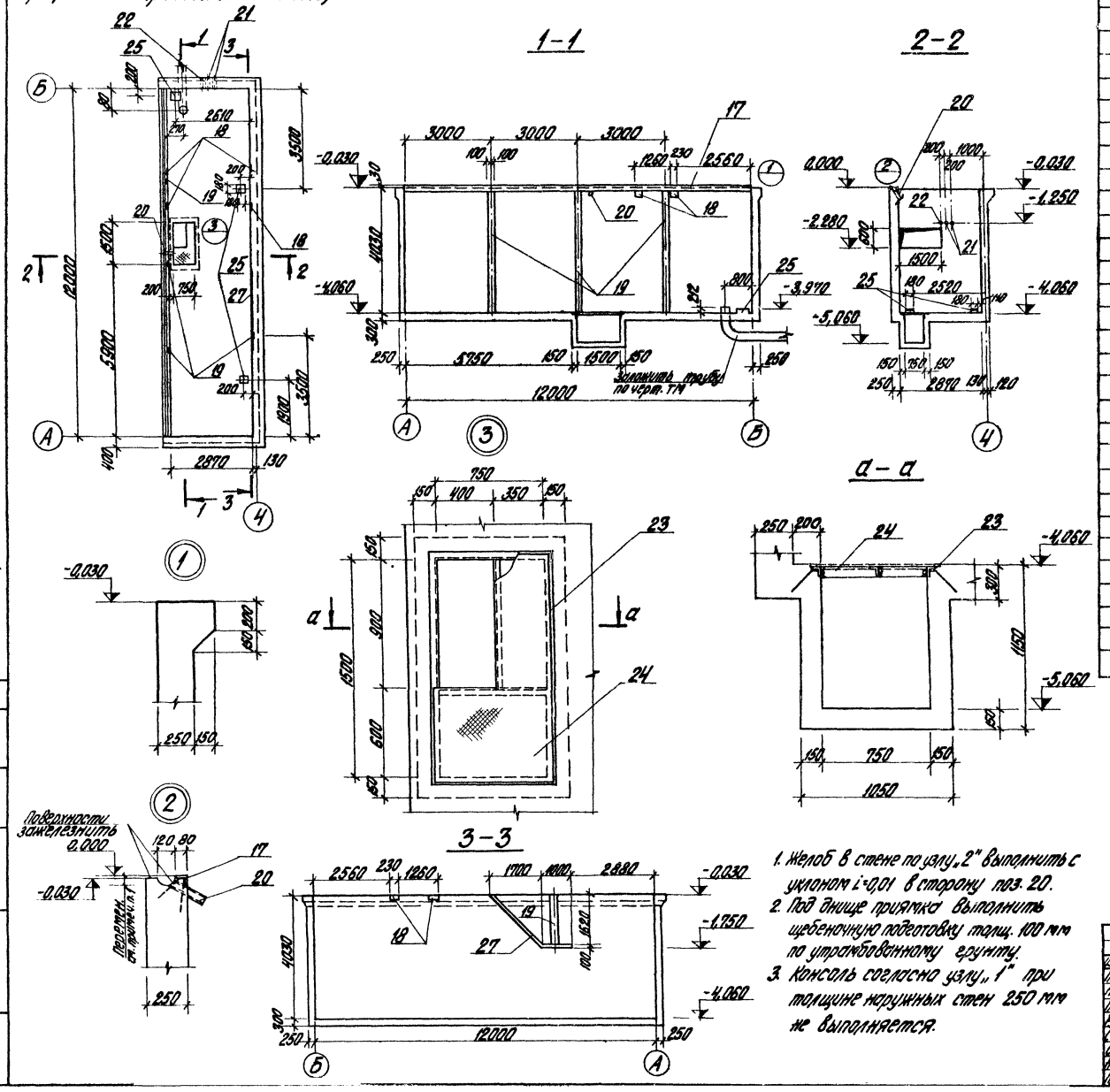

1. Желоб в стене по узлу „2" выполнить с уклоном i=0,01 в сторону поз. 20.
2. Под днище приямка выполнить щебеночную подготовку толщ. 100 мм по утрамбованному грунту.
3. Консоль согласно узлу „1" при толщине наружных стен 250 мм не выполняется.

Формат	Зона	Поз.	Обозначение	Наименование	Кол.	Прим.
				ПРм-1 (Вариант с кирпичными стенами)		
		1-3; 26	КЖ-14	Отдельные стержни	1	компл.
		6	ГОСТ 8478-66	Сетка $\frac{200\,200\,8/8}{2300\times6350}$	8	шт.
		7	ТП 903-2-11 ал.I ч.3 КЖН-С2; С5	Сетка С2	8	
		8	ТП 903-2-11 ал.I ч.3 КЖН-С3; С4	Сетка С3	2	
		9	То же	Сетка С4	2	
		10	ТП 903-2-11 ал.I ч.3 КЖН-С2; С5	Сетка С5	4	
		11	ТП 903-2-11 ал.I ч.3 КЖН-С6	Сетка С6	2	
		12	ТП 903-2-11 ал.I ч.3 КЖН-С7; С8	Сетка С7	2	
		13	То же	Сетка С8	2	
		14	ТП 903-2-11 ал.I ч.3 КЖН-С9; С10	Сетка С9	2	
		15	То же	Сетка С10	2	
		16	ГОСТ 8478-66	Сетка $\frac{250\,150\,15/9}{1100\times3200}$	6	
		17	3.400-6	Изделие закладное МН4-2	12,0	м
		18	1.400-6/76	Изделие закладное МН4-14	4	
		19	ТП 903-2-11 ал.I ч.3 КЖН-МН3	То же МН3	13,8	м
		20	ГОСТ 8732-70*	Труба ф76, l=250	1	
		21	3.301-5	Сальник d=100; l=200	2	
		22	То же	Сальник d=80; l=200	1	
		23	ТП 903-2-11 ал.I ч.3 КЖН-МН4	Изделие закладное МН4	1	
		24	ГОСТ 8568-77*	Сталь рифленая б=5	0,8	$м^2$
		25	1.400-6/76	Изделие закладное МН4-28	3	
		27	3.400-6	То же МН1-8	3,5	м
				Материалы:		
				Бетон М200	36,4	$м^3$

Типовой проект 903-2-11 Альбом I часть 2

Согласовано: Отд. ТМ Крюкин

Инв. № подл. | Подп. и дата

Изм.	Лист	№ докум.	Подп.	Дата	ТП 903-2-11 КЖ
Гл. инж. пр.		Дутман			Установка мазутонасосная Q=13,22 м³/ч; P=25/10 кгс/см² с наземными металлическими резервуарами 2х3000 м³
Нач. отд.		Колетов			
Гл. констр.		Андриевский			Мазутонасосная — Лит. Р; Лист 15; Листов
Рук. гр.		Шилягин			
Ст. инж.		Логинов			Монолитный приямок (ПРм-1. Опалубка (вариант с кирпичными стенами). Узлы 1, 2, 3.
Инж.		Ремизова			Госстрой Потв. ССР ЛАТГИПРОПРОМ г. Рига
Н. контр.		Андриевский			
Пров.		Шилягин			

Копировал Бронина

Формат 22 г

Типовой проект 903-2-11 Альбом I часть 2

Прм-1 Армирование

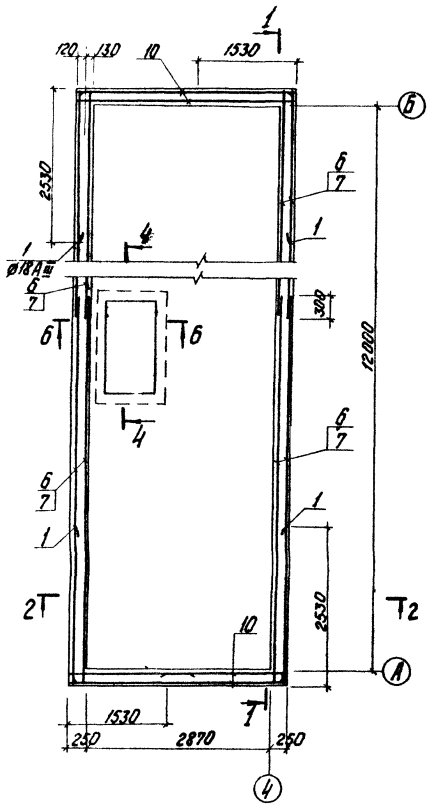

1-1

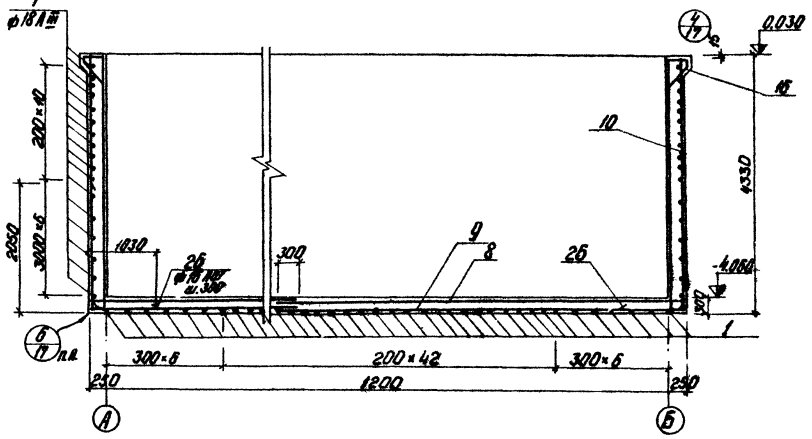

5-5

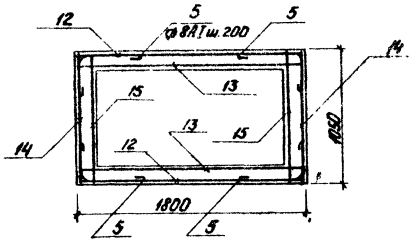

6-6

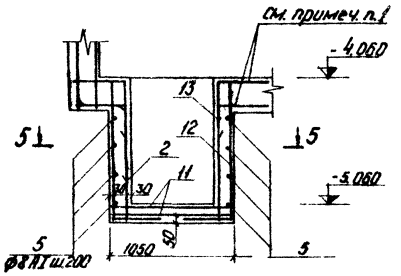

2-2

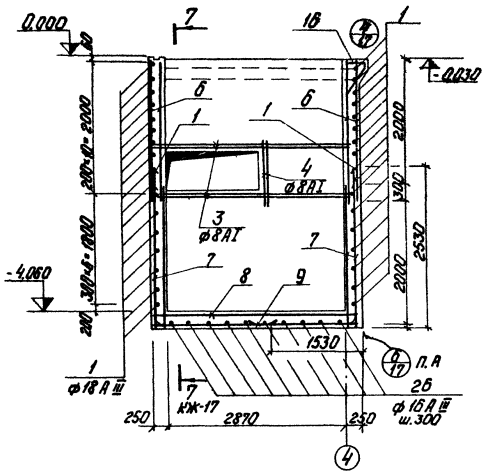

4-4

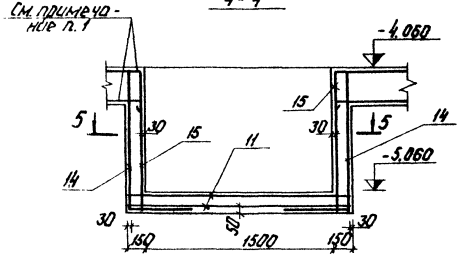

1 Арматуру днища разрезать и завести в стенки приямка на 250 мм
2 Выборку арматуры см. лист КЖ-17.

Изм. Лист.	№ докум.	Подп.	Дата	ТП 903-2-11 КЖ-			
Гл. инж. пр.	Думан			Установка мазутонасосная $Q=13/22$ м³/ч; $P=25/10$ кг/см² с подземными неметаллическими резервуарами 2×3000 м³			
Нач. отд.	Кретов			Мазутонасосная	Лит.	Лист.	Листов
Гл. конструктор	Андалевская				Р	16	
Рук. гр.	Шульгина						
Ст. инж.	Логинов			Монолитная прямоугольная Прм-1 Армирование (Вариант с кирпичными стенами)	Госстрой Латв. ССР ЛАТГИПРОПРОМ г. Рига		
Инж.	Ченцова						
Гл. конструктор	Андалевская						
Проф.	Шульгина						

Копировал: Чубанова

Формат 22

Типовой проект 903-2-11 Альбом I часть 2

7-7

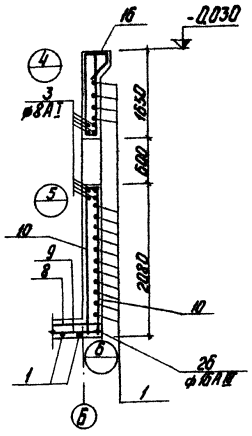

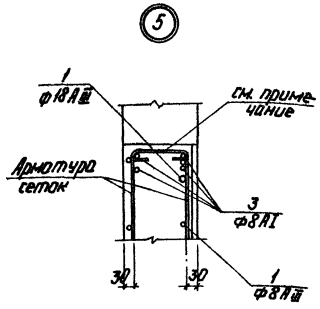

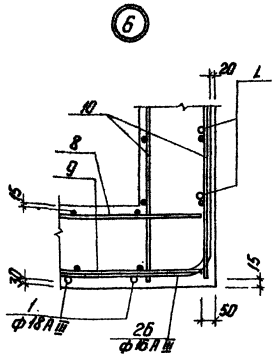

Ведомость стержней на один конструктивный элемент (вариант с кирпичными стенами)

Марка	Поз.	Эскиз	Ф мм	Р мм	Кол. шт.
ПРМ-1	1	1500; R=105; 2500	18АIII	4000	16б
	2	400; 2500; R=105; R=105; 500	18АIII	3550	6
	3	3100	8АI	3100	8
	4	1300	8АI	1300	4
	5	300; 500	8АI	900	16
	2б	1000; R=105; 2000	16АIII	3000	20

Выборка стали на один элемент, кг (вариант с кирпичными стенами)

Марка элемента	Арматурные изделия: Сетка ГОСТ 8478-66		Арматурная сталь ГОСТ 5781-75: Класс АI			Класс АIII					Итого	Закладные изделия: Профильная сталь										Арм. сталь ГОСТ 5781-75: Кл. А-I			Кл. А-III		Итого	Всего
	ГОСТ 2010-76	ГОСТ 23279-78	Ф, мм		Итого	Ф, мм				Итого		L 75×8	δ=6	δ=8	δ=10	Швеллер δ=5	Ф70	Тр. Ф152	Тр. Ф108			Ф, мм			Ф, мм			
	2300	1100	6	8		8	10	16	18													6	8		8	12		
Прм 1	406,3	91,5	44,2	119,5	163,7	589,0	132,0	94,7	136,9	944,7	3536,2	159,1	137,7	28,1	4,8	33,8	1,8	3,3	8,0			1,2	1,3		12,7	1,5	393,3	3929,5

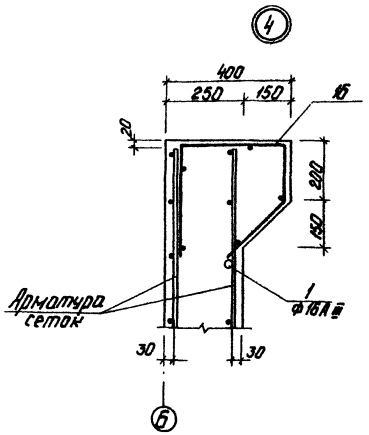

Схема сгиба поз. 16

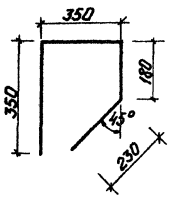

1. Арматуру сеток в пределах отверстий разрезать и загнуть.

Изм.	Лист	N докум.	Подп.	Дата	ТП 903-2-11 КЖ	
Гл.инж.пр.		Дымон			Установка мазутоснабжения Q=13/22 м3/ч, P=25/10 кгс/см² с наземными металлическими резервуарами 2×3000 м³	
Нач.отд.		Коретов			Мазутонасосная	Лит. Р, Лист 17, Листов
Гл.конст.		Андриевский				
Рук.гр.		Шульгина				
Ст.инж.		Погинов				
Инж.		Ремизова			Монолитный приямок Прм-1. Сеч. 7-7. Таблицы (вариант с кирпичными стенами) Узлы 4,5,6.	Госстрой Латв. ССР ЛАТГИПРОПРОМ г. Рига
Н.контр.		Андриевский				
Проф.		Шульгина				

Копировал: Чубанова

Формат 22

ПРм-1. Опалубка
(вариант с панельными стенками)

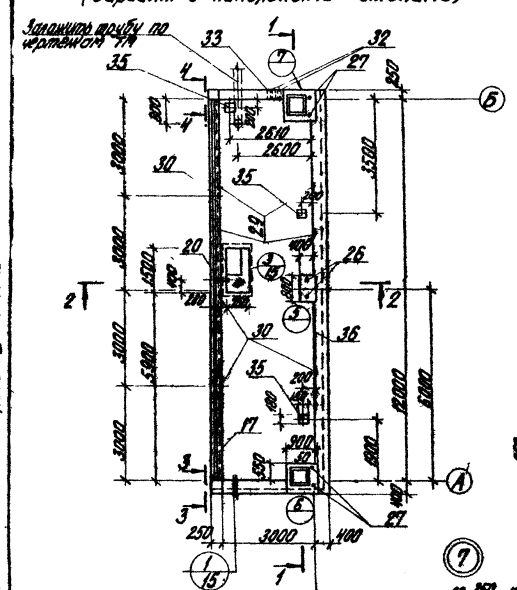

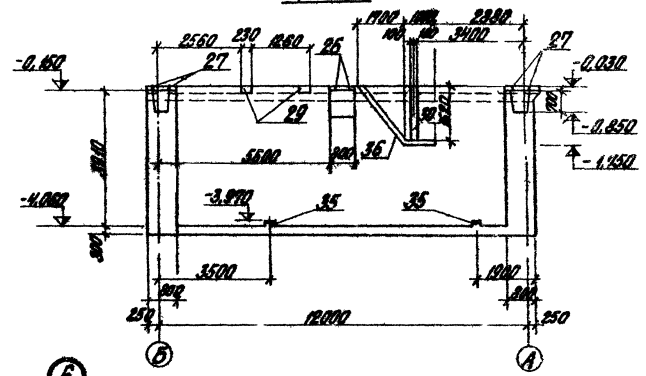

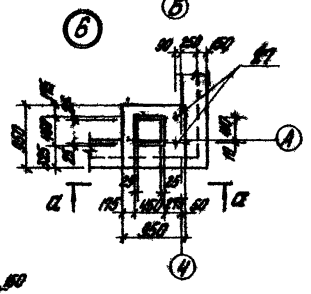

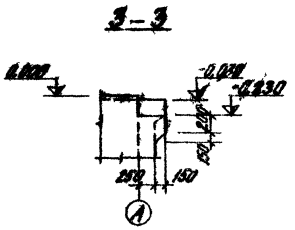

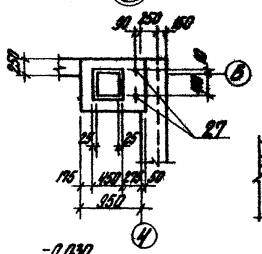

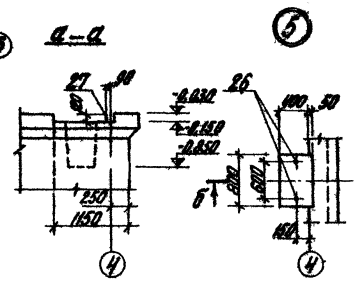

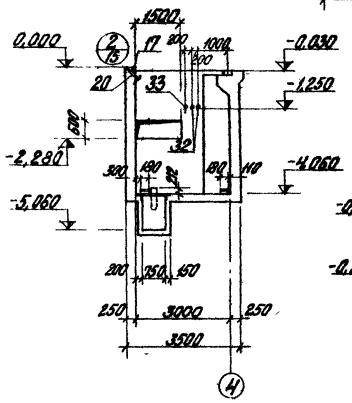

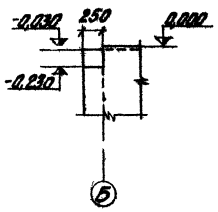

1. Желоб выполнить с уклоном i=0,01 в сторону позиции 20.
2. Под днище приямка выполнить щебеночную подготовку толщ. 100 мм по утрамбованному грунту.
3. Консоль согласно узлу „1" при толщине наружных стен 250 мм не выполняется.
4. Поз. 30 заложить по всей высоте стенки.

Позиция	Обозначение	Наименование	Кол.	Примечание
	КЖ-20	Отдельные стержни		комплект
8	ТП 903-2-11 ал.I.v.3 КЖ-С3, С4	Сетка С-3	2	
9	То же	Сетка С-4	2	
10	ТП 903-2-11 ал.I.v.3 КЖ-С10, С1	Сетка С-1	4	
11	ТП 903-2-11 ал.I.v.3 КЖ-С9, С5	Сетка С-2	4	
12	ГОСТ 8478-66	Сетка 200/200/8/8 / 2300 х 6350	4	
13	ТП 903-2-11 ал.I.v.3 КЖ-С7, С8	Сетка С-8	2	
14	ТП 903-2-11 ал.I.v.3 КЖ-С8, С10	Сетка С-9	2	
15	То же	Сетка С-10	2	
16	ТП 903-2-11 ал.I.v.3 КЖ-С6	Сетка С-6	2	
17	3.400-6	Изделие закладное МН4-21	12,0	м
18	ТП 903-2-11 ал.I.v.3 КЖ-С11	Сетка С11	6	
19	ТП 903-2-11 ал.I.v.3 КЖ-С12	Сетка С12	14	
20	ГОСТ 8732-70*	Труба ф76, l=250	1	
21	ТП 903-2-11 ал.I.v.3 КЖ-С14	Сетка С14	4	
22	ТП 903-2-11 ал.I.v.3 КЖ-С15	Сетка С15	4	
23	ТП 903-2-11 ал.I.v.3 КЖ-МН4	Изделие закладное МН-4	1	
24	ГОСТ 8568-77*	Сталь рифленая δ=5	0,8	м²
25	ГОСТ 8478-66	Сетка 230/150/5/5 / 1100 х 2680	7	
26	ТП 903-2-11 ал.I.v.3 КЖ-МН1	Изделие закладное МН-1	2	
27	ТП 903-2-11 ал.I.v.3 КЖ-МН2, МН5	То же МН-2	4	
28	ТП 903-2-11 ал.I.v.3 КЖ-С7, С8	Сетка С7	2	
29	1.400-6/76	Изделие закладное М4-14	4	
30	ТП 903-2-11 ал.I.v.3 КЖ-МН3	То же МН3	13,8	м
31	ТП 903-2-11 ал.I.v.3 КЖ-С13	Сетка С13	2	
32	3.901-5	Сальник d=100; l=200	2	
33	То же	Сальник d=70; l=200	1	
34	ТП 903-2-11 ал.I.v.3 КЖ-С16, С1	Сетка С16	4	
35	1.400-6/76	Изделие закладное М4-28	3	
36	3.400-5	Изделие закладное МН1-8	3,5	м
37	ГОСТ 8478-66	Сетка 200/200/8/8 / 2300 х 3800	4	
		Материалы:		
		Бетон М 200	49,1	м³

Типовой проект 903-2-11 Альбом I часть 2

Согласовано: Отд. ТП Якушин

Инв. № подл. | Подп. и дата

Изм.	Лист	№ докум.	Подп.	Дата	ТП 903-2-11 КЖ
Гл. инж. пр.		Цуриков			Установка мазутоснабжения Q=13,22 т/ч; Н=10; Р=25/10 атм с наземными металлическими резервуарами 2х300 м³
Нач. отд.		Котелков			
Гл. конст.		Шубенков			Мазутонососная — Лит. Р; Лист 18; Листов
Рук. гр.		Шубенков			
Гл. инж.		Арешков			
Инж.		Ярушкина			Фундаментная вентиляция. Опалубка (вариант с панельными стенками)
Н. контр.		Шубенков			Построен Госстрой СССР ЛАТГИПРОПРОМ г. Рига
Проф.		Шубенков			

Калькуляция брошюр

Формат 22 г

ПРм 1 Армирование

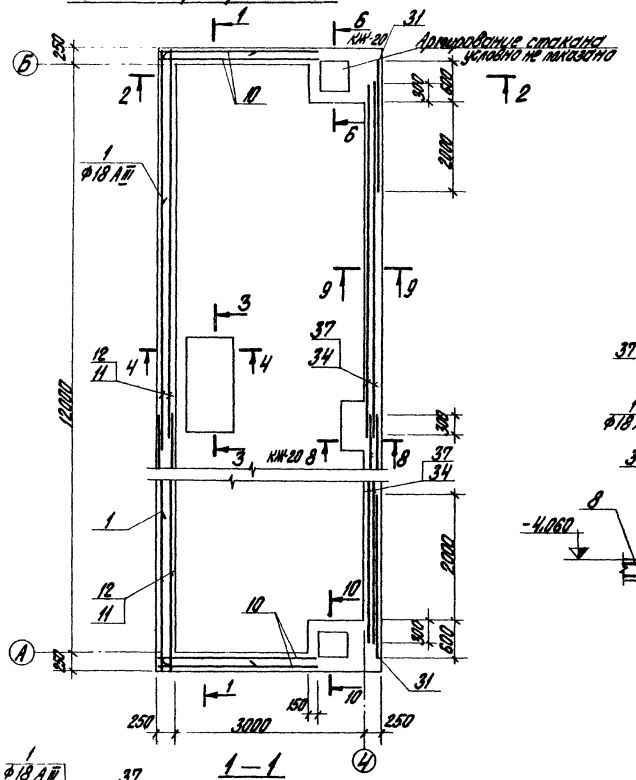

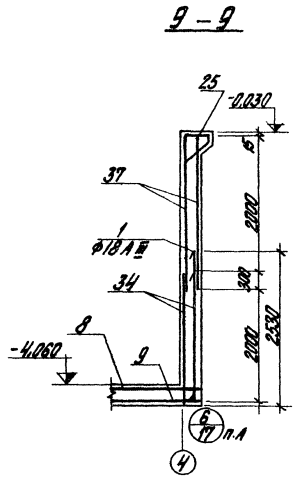

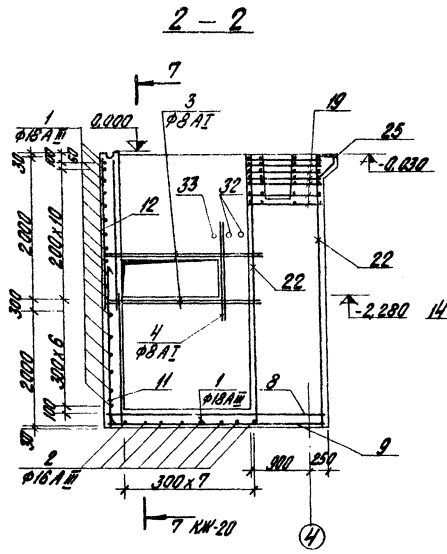

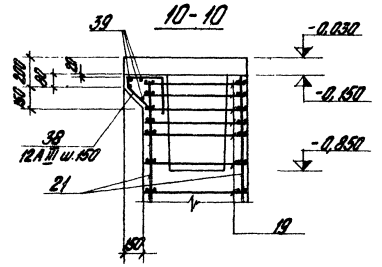

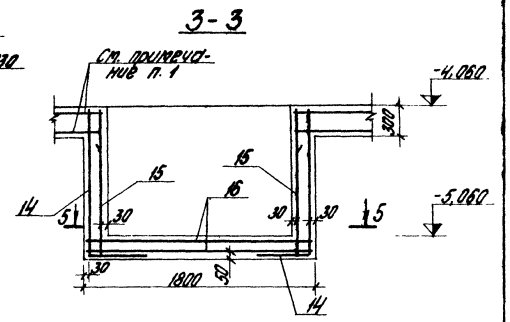

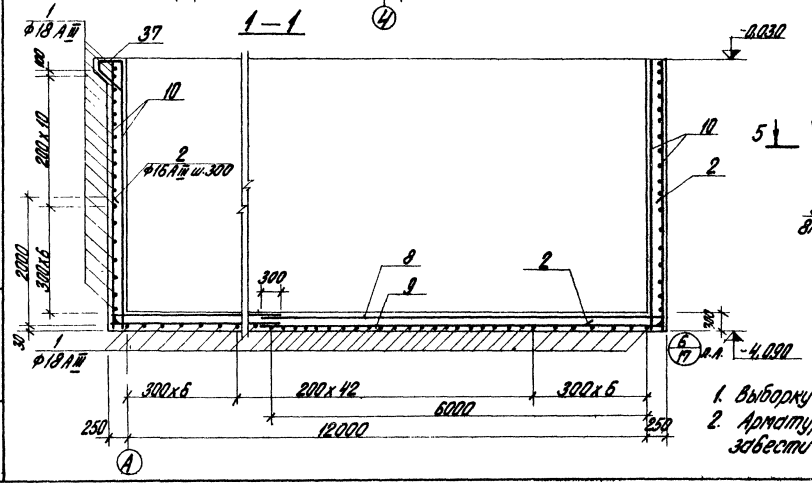

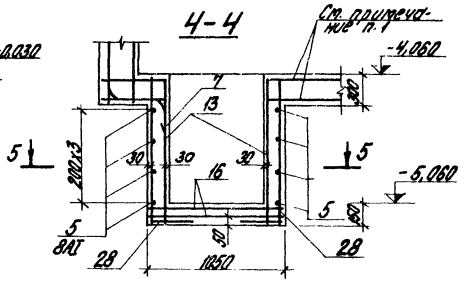

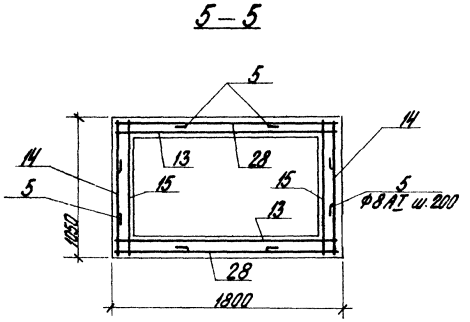

1. Выборку стали см. лист КЖ-20.
2. Арматуру днища разрезать и завести в стенки приямка на 250 мм

Изм.	Лист	№ докум.	Подп.	Дата	ТП 903-2-11 КЖ	
Гл. инж. пр.		Думан			Установка мазутоснабжения Q=13/22 т/ч; P=25/10 кг/см² с наземными металлическими резервуарами 2х3000 м³	
Нач. отд.		Колетов				
Гл. констр.		Зафриевский			Мазутонасосная	Лит. Р / Лист 19 / Листов
Рук. гр.		Шульгина				
Ст. инж.		Логинов				
Инж.		Резизова			Горизонтальный разрез по Прм 1. Армирование. Вариант с наземными стенками	Госстрой Латв. ССР ЛАТГИПРОПРОМ г. Рига
Н. контр.		Зафриевский				
Пров.		Шульгина				

Копировал Бронина

Формат 22г

Типовой проект 903-2-11 Альбом I часть 2

Инв. № подл. | Подп. и дата

Типовой проект 903-2-11 Альбом I часть 2

Ведомость стержней на один конструктивный элемент

Марка эл-та	Поз.	Эскиз или сечение	ф мм	l мм	Кол.
ПРМ 1	1	1500 R=105 2500	18AIII	4000	128
	2	1000 R=105 2000	16AIII	3000	16
	3	2000	8AI	2000	8
	4	1500	8AI	1500	4
	5	300 500	8AI	900	16
	6	780	8AI	780	7
	7	2000 R=105 400 150 R=105	18AIII	3550	6
	38	300 200 80	12AIII	790	6
	39	1000	6AI	1000	4

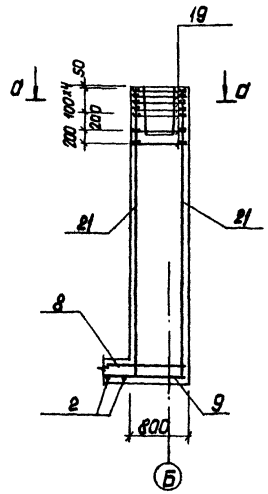

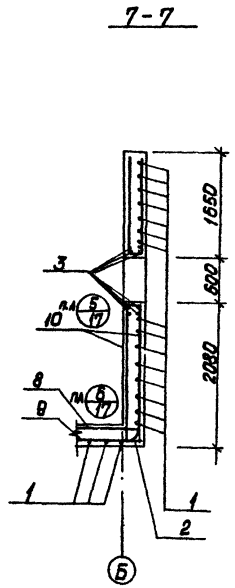

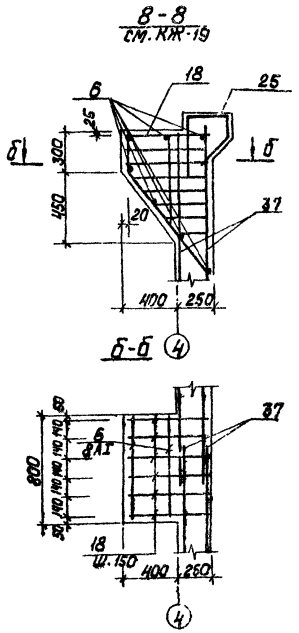

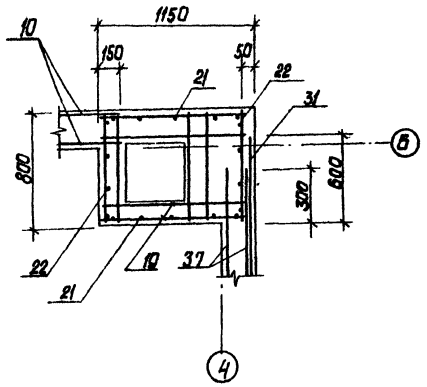

Выборка стали на один элемент, кг (Вариант с панельными стенами)

Марка элемента	Арматурные изделия: Сетки ГОСТ 8478-66		Арматурная сталь ГОСТ 5781-75: Класс А-I			Класс А-III, ф мм						Итого	Закладные изделия: Профильная сталь									Арматурная сталь ГОСТ 5781-75: Кл. А-I		Кл. А-III, ф мм				Итого	Всего
	200×200×6 2300	200×150×6 4100	6	8	Итого	8	10	12	16	18	Итого	Итого	L 75×8	Б.ПФЛ. δ=5	УР. Ф16	УР. Ф152	УР. Ф168	δ=6	δ=8	δ=10			6	8	8	12	20	24	Итого	
ПРМ1	4174,9	68,1	171,4	571,5	614,9	320,7	131,8	150,0	240,1	1065,6	1912,2	2557,1	159,1	33,8	1,8	3,3	8,0	137,7	28,1	4,8			1,2	1,3	12,7	1,5	8,4	6,8	408,5	3508,6

Схема сгиба поз. 25

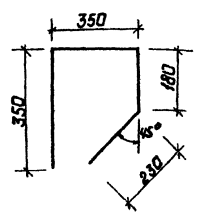

Изм.	Лист	№ докум.	Подп.	Дата	ТП 903-2-11		КЖ	
Гл. инж. пр.		Думан			Установка мазутоснабжения Q = 13/22 м³/ч; P = 35/10 кгс/см² с наземными металлическими резервуарами 2×3000 м³			
Нач. отд.		Коретов			Мазутонасосная	Лит.	Лист	Листов
Гл. констр.		Андриевская				Р	20	
Рук. гр.		Шульгина						
Гл. инж.		Логинов						
Инж.		Ремизова			Монолитный прямоугольный ПРМ-1. Сечение Б-Б; 7-7, 8-8 таблицы. Вариант с панельными стенами	Госстрой Латв. ССР ЛАТГИПРОПРОМ г. Рига		
Н. контр.		Андриевская						
Пров.		Шульгина						

Копировал: Давыдова

Формат 22Г

Инв. № подл. | Подп. и дата

Альбом I часть 2

Типовой проект 903-2-11

Маркировочная схема монолитных конструкций в осях А-Б; 3-4

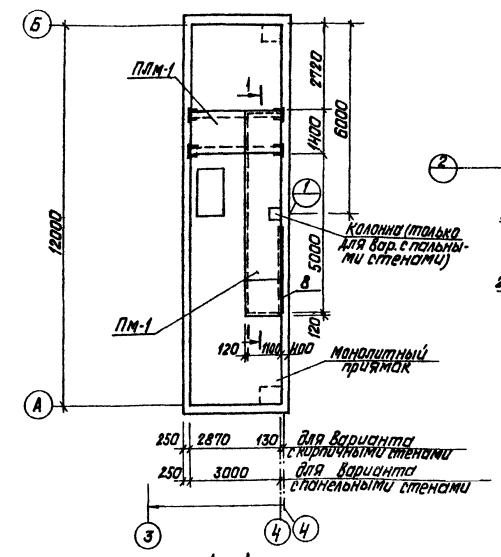

1-1

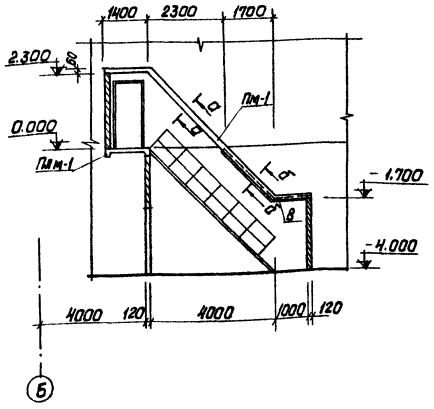

ПЛм-1

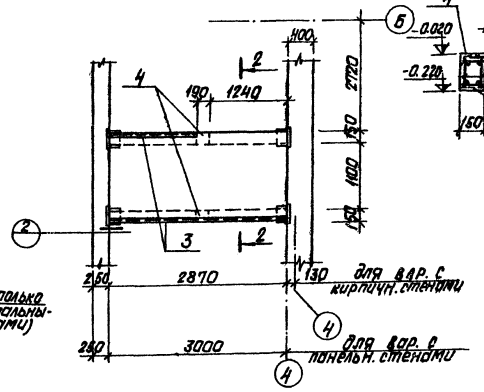

2-2

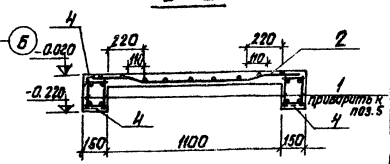

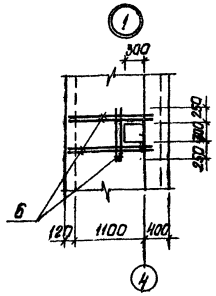

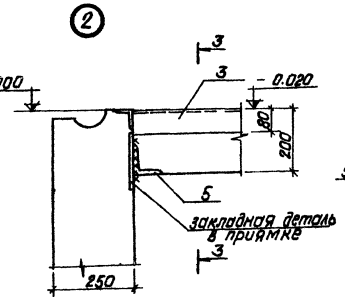

3-3

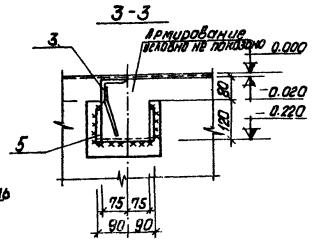

а-а

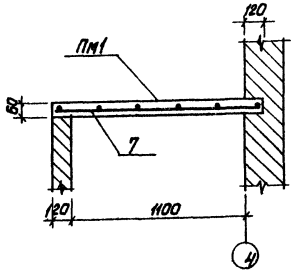

б-б

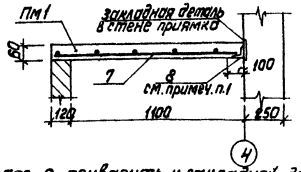

1. Поз. 8 приварить к закладной детали в стене приямка прерывистым швом hш=6мм

Спецификация элементов к маркировочной схеме монолитных конструкций

Марка	Обозначение	Наименование	Кол.	Примечание
ПЛм-1	КЖ-21	Монолитная площадка ПЛм-1	1	
Пм-1	КЖ-21	Монолитная плита покрытия Пм-1	1	

Формат	Зона	Поз.	Обозначение	Наименование	Кол.	Примечание
			ПЛм-1	Сборочные единицы и детали		
		1.	ТП 903-2-11 КЖН-КР1	Каркас пространственный КР1	2	
		2.	ГОСТ 8478-66	Сетка $\frac{150\ 250\ 16/4}{2900}$	1.4	п.м
		3.	ТП 903-2-11 КЖН-МН11	Изделие закладное МН11	4,5	п.м
		4.	1.400-6/76	То же МН-14	2	
		5.	8509-72*	Сталь угловая равнополочная $\frac{L\ 100\times10}{}$	0.П	п.м
				Материалы		
				Бетон марки 200	0.44	м3
			Пм-1	Сборочные единицы и детали		
		6.	ГОСТ 5781-75	Сталь арматурная ф8 А-I	15,3	п.м
		7.	ГОСТ 8478-66	Сетка $\frac{250\ 200\ 4/4}{1300\times3100}$	1	шт
		8.	ГОСТ 8509-72*	Сталь угловая неравнополочная $\frac{L\ 100\times63-7}{}$	3.4	п.м
				Материалы		
				Бетон марки 150	0.9	м3

Выборка стали на один элемент, кг

Марка элемента	Арматурные изделия: Сетки ГОСТ 8478-66 150 250 5/4 2900	250 5/4 1300	ГОСТ 6727-53 В I	Арматурная сталь ГОСТ 5781-75 А I ф мм 4	А I ф мм 8	А III ф мм 12	А III ф мм 6	Итого	Закладные изделия: Профильная сталь L 75×6	L 100×10	⅊-6	Арм. ст. 5781-75 А-III ф мм 8	Итого	Всего
ПЛм-1	7,6			3,4		10,6	2,3	16,3	31,0	10,9	4,0	2,7	48,6	72,5
Пм-1		16,3			6,1			6,1	29,6				29,6	52,0

Изм.	Лист	№ докум.	Подп.	Дата	ТП 903-2-11 КЖ
Гл. инж. пр.		Думан			Установка мазутоснабжения Q=1,9/2,3 м3/ч; P=25/10 кгс/см² с наземными металлическими резервуарами 2×3000 м3
Нач. отд.		Каретов			Мазутонасосная — Лит. Р; Лист 21; Листов
Гл. констр.		Андриевская			Маркировочная схема монолитных конструкций в осях А-Б, 3-4. ПЛм-1. Опалубка. Армирование.
Рук. гр.		Шульгина			Госстрой Латв ССР ЛАТГИПРОПРОМ г. Рига
Ст. инж.		Лагинов			
Инж.		Ремизова			
Н. контр.		Андриевская			
Пров.		Шульгина			

Копировал: Давыдова

Формат 22Г

Инв. № подл. | Подп. и дата

Типовый проект 903-2-11 Альбом I часть 2

Маркировочная схема плит покрытия

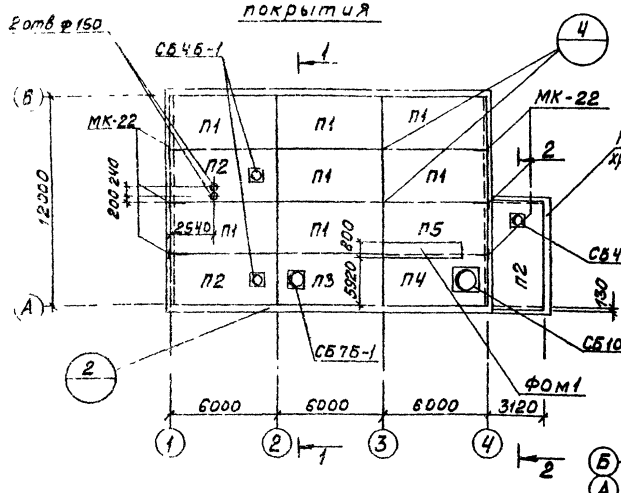

Маркировочная схема балок покрытия

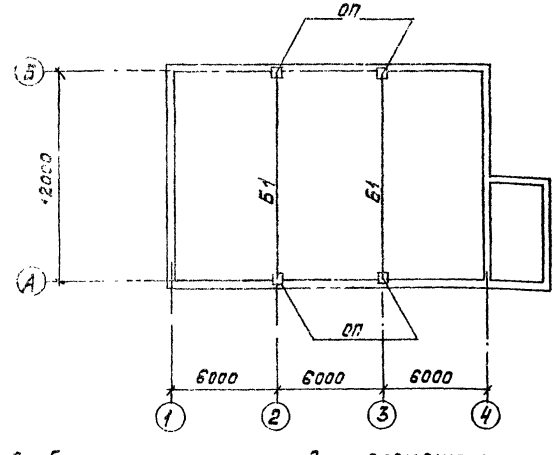

1 — 1

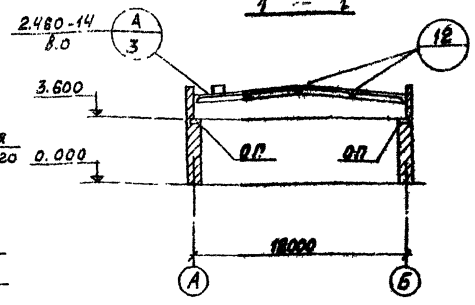

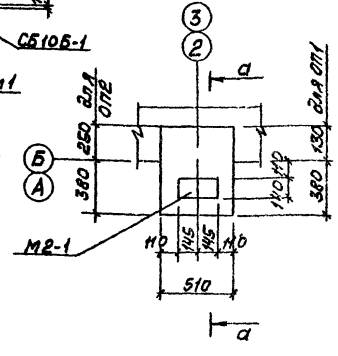

а — а

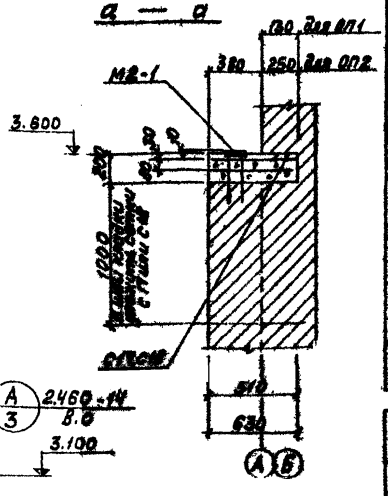

2 — 2

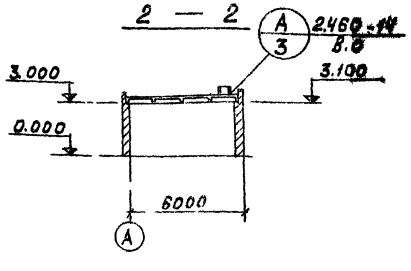

Выборка стали на один элемент, кг.

Марка эл-та	Арматурн. издел. Арматурн. сталь Гост 5781-75 Класса А I ф мм 6	Итого	Закладные изделия Прокат. сталь Ст3	Арматур. сталь Гост 5781-75 Класса А III ф мм 14	Итого	Всего
ОП1	2,8	2,8	6,4	2,0	2,0	11,2
ОП2	3,1	3,1	6,4	2,0	2,0	11,6

1. Отверстия ф150 в плитах покрытия пробивать по месту, предварительно рассверлив по контуру.
2. Все узлы, кроме оговоренных, приняты по серии 2.460-2 В.2.
3. Детали заполнения продольных и поперечных стыков между комплексными плитами и примыкания к парапетам см. лист 83 серии 1.465-10 Вып.1.

Спецификация элементов к маркировочным схемам расположенным на листе

Марка	Обозначение	Наименование			К-во		Примеч.
		Снеговые районы I, II	III	IV			
П1	Сер. 1.465-10 В.1 ГОСТ 22701.1-77	Плита ПГ-2АтУТ-6Х	Плита ПГ-2АтУТ-7Х	Плита ПГ-3АтУТ-10Х	7		3,8т
П2	Сер. 1.465-10 В.1 ГОСТ 22701.2-77	ПВ4-2АтУТ-6Х	ПВ4-2АтУТ-7Х	ПВ4-3АтУТ-10Х	2	1	4,4т
П3	Сер. 1.465-10 В.1 ГОСТ 22701.2-77	ПВ7-2АтУТ-6Х	ПВ7-2АтУТ-7Х	ПВ7-3АтУТ-10Х	1		4,3т
П4	Сер. 1.465-10 В.1 ГОСТ 22701.2-77	ПВ10-2АтУТ-6Х	ПВ10-3АтУТ-7Х	ПВ10-4АтУТ-10Х	1		4,7т
П5	Сер. 1.465-10 В.1 ГОСТ 22701.1-77	ПГ-2АтУТ	ПГ-3АтУТ	ПГ-4АтУТ	1		2,65т
Б1	ТП 903-2-11 КЖ-11 ВДР12-2АтУ6, Ал.7ч.3	Балка 1БДР12-2АтУ6		Балка 1БДР12-3АтУ6	2		4,7т
СБ4Б-1	Сер. 1.494-24 В.1	Стакан СБ4Б-1			2		0,16т
СБ4А-1	Сер. 1.494-24 В.1	„ СБ4А-1				1	0,15т
СБ7Б-1	Сер. 1.494-24 В.1	„ СБ7Б-1			1		0,32т
СБ10Б-1	Сер. 1.494-24 В.1	„ СБ10Б-1			1		0,28т
		Расчетная t° наружного воздуха					
		-20°	-30°	-40°			
ФОМ1		ФОМ1			1		
ОП	КЖ-22	Опор. под ОП1	Опорная подушка ОП2		4		
	ТП 903-2-11 ал.1 ч.3 КЖИ-С17, С18	Сетка С17	Сетка С18		40		
МК-22	2.430-3	Соединит. элемент МК-22			6		6,0кг
МС1	Сер. 2.460-14 В.0	То же МС1			20		0,4кг

Поз.	Зона	Поз.	Обозначение	Наименование	Колич.		Примеч.
				Сборочные единицы и детали			
			ТП 903-2-11 ал.1 ч.3 КЖИ-С17, С18	Сетка С17	2		шт.
			ТП 903-2-11 ал.1 ч.3 КЖИ-С17, С18	То же С18		2	шт.
			Сер. 1.483-3 В.2 л.126	Закладн. элемент М2-1	1	1	шт.
				Материалы:			
				Бетон М200	0,05	0,06	м³

Марка/Метка	ОП1	ОП2

Инж. Вып.	Аброкин	Подп.	Дата	ТП 903-2-11 КЖ
Инж. пр.	Хуман			Установка мазутосжигающих котлов Д=25 и 10 т/ч с наземными металлическими резервуарами V=2×3000 м³
Нач. отд.	Кулетов			
Гл. инж.	Андреевский			Мазутонасосная
Гл. гр.	Ульвинк			Лит. Р Лист 22 Листов
Ст. инж.	Горшков			
Ст. тех.	Левейко			Маркировочные схемы балок плит покрытий ОП1 ОП2. (вариант с кирпичными стенами).
Н. контр.	Ивановский			Госстрой Латв. ССР ЛАТГИПРОПРОМ г. Рига
Проф.	Шмидт			

Копировал: Волкова Формат 22

Согласовано: Инж. ОВ Кроберс; Инж. ТС Кулиня

Инв. № подл. | Подп. и дата

Маркировочная схема плит покрытия

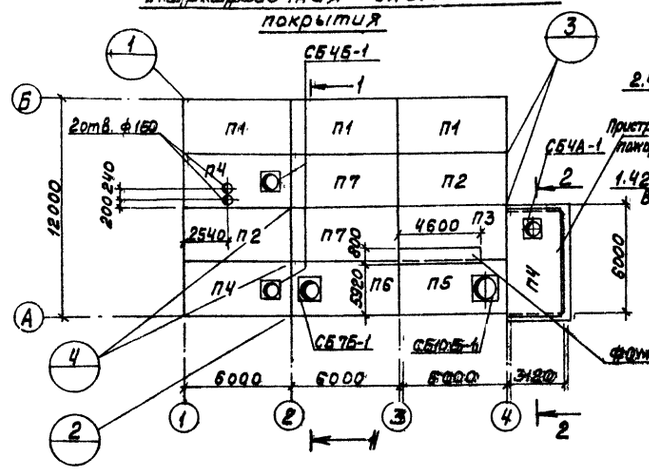

1 — 1

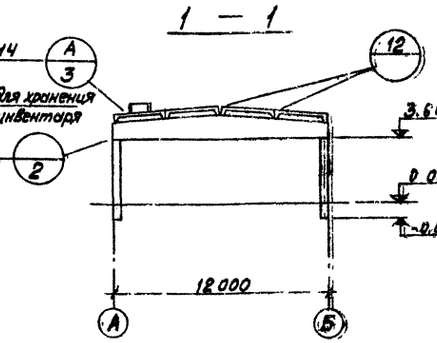

Маркировочная схема балок покрытия

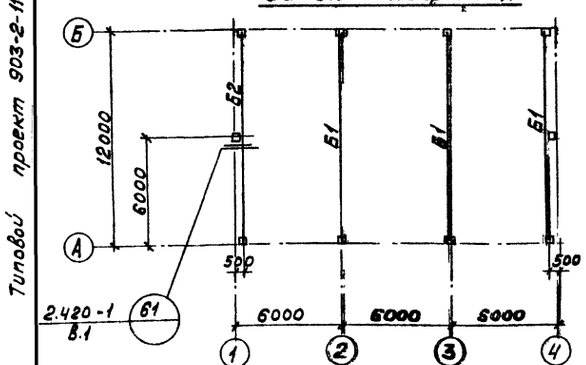

2 — 2

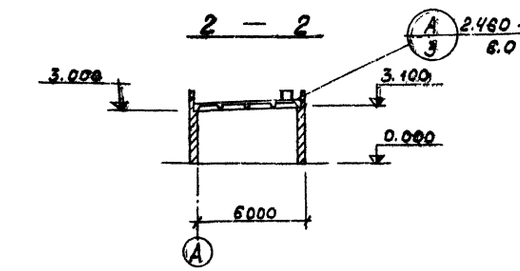

Маркировочная схема колонн

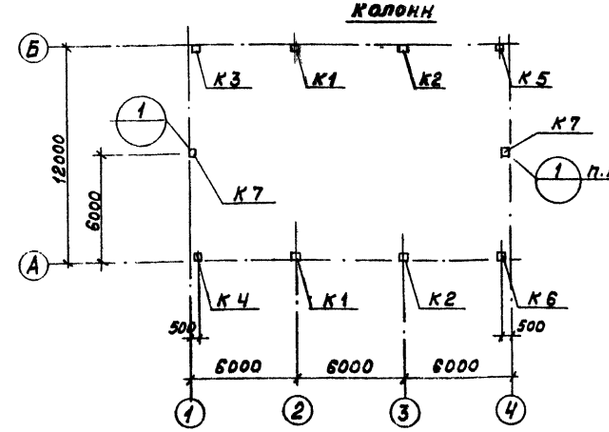

а — а

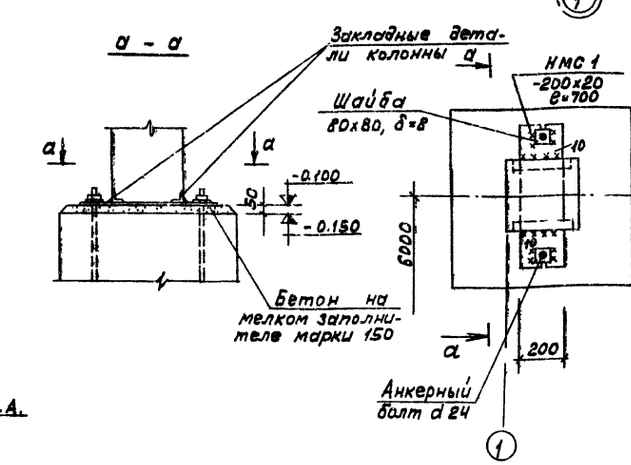

1. Отверстия ⌀150 в плитах покрытия пробивать по месту, предварительно рассверлив по контуру.
2. Все узлы, кроме оговоренных, приняты по серии 2.460-2 в.2.
3. Детали заполнения продольных и поперечных стыков между комплексными плитами и примыкания к парапетам см. лист 83 серии 1.465-10 вып.1.

Спецификация элементов к маркировочным схемам

Марка	Обозначение	Наименование			Х-во.		
		Снеговые районы					
		I, II	III	IV			
П1	Сер. 1.465-10 в.1 ТП 903-2-11 Ал.Т часть 3	Плита ПГ-2АтVТ-6Я	Плита ПГ-2АтVТ-7Я	Плита ПГ-3АтVТ-10Я	3		3,8т
П2	КЖИ-ПГ-2АтVТ-6, ПГ-2АтVТ-6, ПГ-3АтVТ-6, ПГ-3АтVТ-6, ПГ-4АтVТ-6	ПГ-2АтVТ-6Я	ПГ-2АтVТ-7Я	ПГ-3АтVТ-10Я	2		3,8т
П3		ПГ-2АтVТ-6	ПГ-3АтVТ-6	ПГ-4АтVТ-6	1		2,65т
П4	Сер. 1.465-10 в.1 т.п 903-2-11 Ал.Т ч.3 КЖИ-ПВ-2АтVТ-6, ПВ-3АтVТ-6	ПВ4-2АтVТ-6Я	ПВ4-2АтVТ-7Я	ПВ4-3АтVТ-10Я	2	1	4,4т
П5	Сер. 1.465-10 в.1 т.п 903-2-11 Ал.Т ч.3 КЖИ-ПВ10-2АтVТ-6, ПВ10-3АтVТ-6, ПВ10-4АтVТ-6	ПВ10-2АтVТ-6Я	ПВ10-3АтVТ-7Я	ПВ10-4АтVТ-10Я	1		4,7т
П6	Сер. 1.465-10 в.1 т.п 903-2-11 Ал.Т ч.3 КЖИ-ПВ7-2АтVТ-6, ПВ7-3АтVТ-6	ПВ7-2АтVТ-6Я	ПВ7-2АтVТ-7Я	ПВ7-3АтVТ-10Я	1		4,3т
П7	Сер. 1.465-10 в.1 ГОСТ 22701.0-77-ГОСТ 22701.5-77	ПГ-2АтVТ-6Я	ПГ-2АтVТ-7Я	ПГ-3АтVТ-10Я	2		3,8т
СБ4Б-1	Сер. 1.494-24 в.1	Стакан СБ4Б-1			2		0,16т
СБ4А-1	Сер. 1.494-24 в.1	" СБ.4А-1				1	0,15т
СБ7Б-1	Сер. 1.494-24 в.1	" СБ.7Б-1			1		0,32т
СБ10Б-1	Сер. 1.424-24 в.1	" СБ.10Б-1			1		0,28т
Б1	ТП 903-2-11 Альб. I ч.3 КЖИ-1БДР12-2АIVб, 1БДР12-3АIVа	Балка 1БДР12-2АIVб		Балка 1БДР12-3АIVа	3		4,7т
Б2	ТП 903-2-11 Альб. I ч.3 КЖИ-1БДР12-1АIVа, 1БДР12-2АIVа	1БДР12-1АIVа		1БДР12-2АIVа	1		4,7т
		Снеговые районы I, II, III, IV					
		Ветровые районы					
		I, II	III	IV			
К1	с.1.423-3 ТП 903-2-11 Альб. I ч.3 КЖИ-К36-2в, К36-3б, К36-4в	Колонна К36-2в	Колонна К36-3в	Колонна К36-4в	2		1,0т
К2	КЖИ-К36-2б, К36-3б, К36-4б	К36-2б	К36-3б	К36-4б	2		1,0т
К3	КЖИ-К36-2г, К36-3г, К36-4г	К36-2г	К36-3г	К36-4г	1		1,0т
К4	КЖИ-К36-2а, К36-3а, К36-4а	К36-2а	К36-3а	К36-4а	1		1,0т
К5	КЖИ-К36-2е, К36-3е, К36-4е	К36-2е	К36-3е	К36-4е	1		1,0т
К6	КЖИ-К36-2д, К36-3д, К36-4д	К36-2д	К36-3д	К36-4д	1		1,0т
К7	шифр 460-75, ТП 903-2-11 Альб. I ч.3 КЖИ КФ5-1А, КФ5-2А	КФ5-1А	КФ 5-2А		2		1,1т
Фом1	КЖ-14	Монолитный фундамент Фом1			1		
НМС1	КЖ-23	Соединит элемент НМС1			2		22кг
МС1	Сер. 2.460-14 в.0	То же МС1			20		0,4кг
ММ8	Сер. 1.400-7	Закладной элемент ММ8			2		3,6кг
ММ23	Сер. 1.400-7	То же ММ23			2		4,2кг
ММ24	Сер. 1.400-7	—— " —— ММ24			2		4,2кг
ММ51	Сер. 1.400-7	" ММ51			6		1,4кг

Изм. Лист	№докум.	Подп.	Дата	ТП 903-2-11 КЖ
Гл.инж.пр.	Думан			Установка мазутоснабжения 8=13/22м³/ч давлением кг/см² с наземными металлическими резервуарами 2х3000м³
Нач.отд.	Калетов			Мазутонасосная. Лит. Р Лист 23 Листов
Гл.конст.	Андриевская			
Рук.гр.	Шульгина			
Ст.инж.	Логинов			
Ст.тех.	Левейка			Маркировочные схемы колонн, балок и плит покрытия (Вариант с панельными стенами).
Н.контр.	Андриевская			Госстрой Латв ССР ЛАТГИПРОПРОМ г. Рига
Пров.	Шульгина			

Копировал: Волкова Формат 22

Типовой проект 903-2-11 Альбом I часть 2

Согласовано: Отд. ОВ Крегерс; Отд. ТС Айзиня

Инв.№подл. | Подп. и дата

Типовой проект 903-2-11 Альбом I часть 2

План стоек фахверка

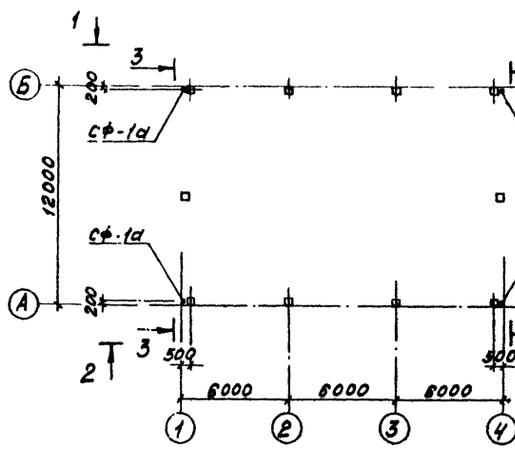

3 — 3

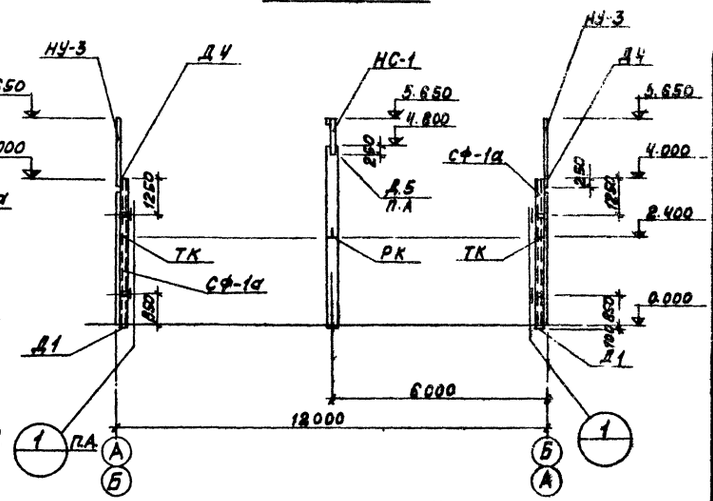

1 — 1

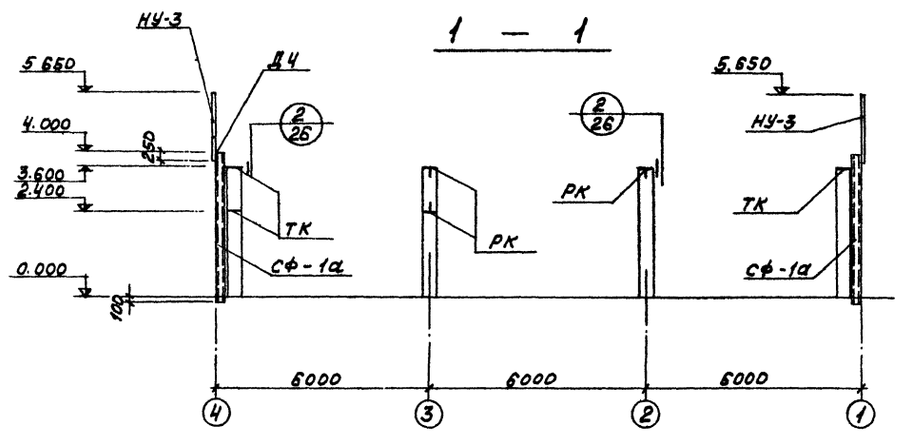

а — а

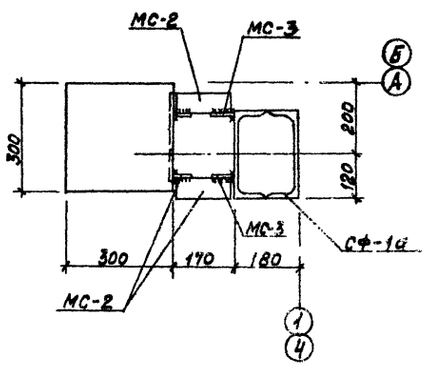

2 — 2

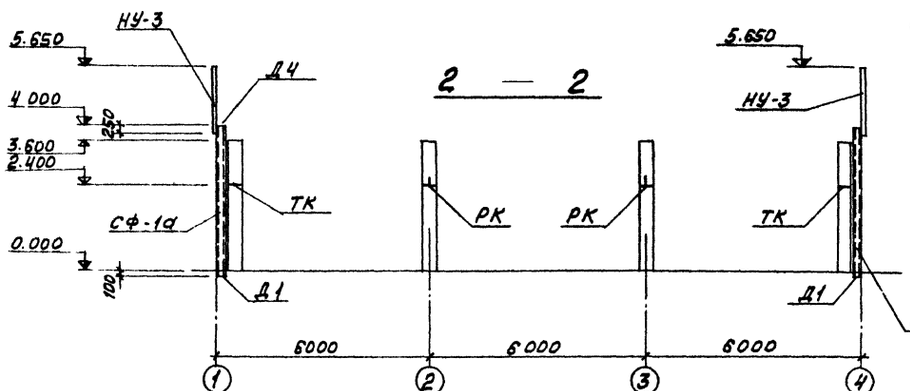

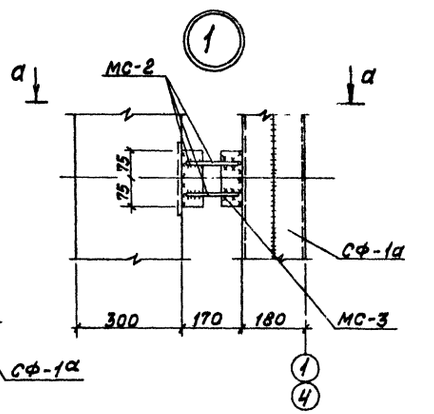

Спецификация элементов к маркировочным схемам расположенным на листе.

Марка	Обозначение	Наименование	К-во	Примеч.
СФ-1а	ТП 903-2-11 ал.I т.2 КЖИ-СФ-1а	Стойка фахверковая. СФ-1а	4	
НУ-3	Сер. 1.439-1	Насадка НУ-3	4	49,9 кг
НС-1	То же	То же НС-1	2	19,2 кг
ТК	Сер. 1.439-1	Опорный столик ТК-2	9	17,5 кг
РК	То же	То же РК-2	7	14,7 кг
У-1	Сер. 1.439-1	Соединит. элемент У-1	4	2,9 кг
МС-2	ТП 903-2-11 КЖИ-МС2,МС3	То же МС-2	16	
МС-3	То же	— " — МС-3	16	

1. Узлы крепления фахверковых стоек к фундаментам и насадок приняты по сер. 2.430-4 В.1.
2. Узлы крепления опорных консолей см. сер. 2.430-4 В.1 лист 4.
3. Сварку на монтаже вести электродами типа Э-42А. Высоту шва принимать не более наименьшей толщины свариваемых деталей.
4. См. примечания п.п. 4,5 на листе 26.

Инж.	Лист	№ докум.	Подп.	Дата
Инж. пр.	Думан			
Нач. отд.	Калетов			
Гл. конст.	Андриевский			
Рук. гр.	Шульгина			
Ст. инж.	Логинов			
Ст. тех.	Левейка			
Н. контр.	Андриевский			
Пров.	Шульгина			

ТП 903-2-11 КЖ

Установка мазутоснабжения В=13/22 м³/ч Р=2510 кгс/см² с наземными металлическими резервуарами V=2×3000м³

Мазутонасосная.

Лит.	Лист	Листов
Р	24	

Маркировочные схемы стоек фахверка, насадок и опорных столиков. (Вариант с панельными стенами).

Госстрой Латв. ССР ПАТГИПРОПРОМ г. Рига

Копировал: Волкова

Формат 22

Инв. № подл. | Подп. и дата

Типовой проект 903-2-11 Альбом I часть 2

Маркировочные схемы стеновых панелей

По оси „А"

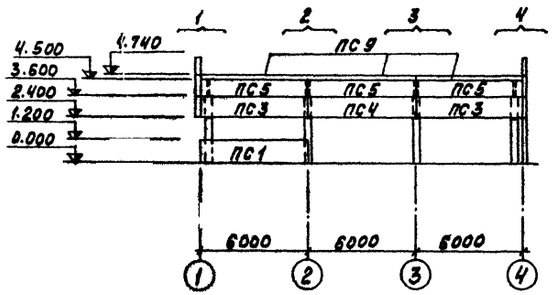

По оси „Б"

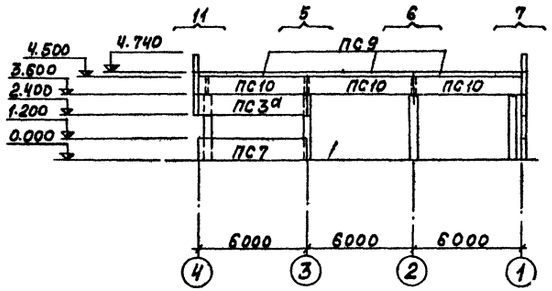

По оси „1"

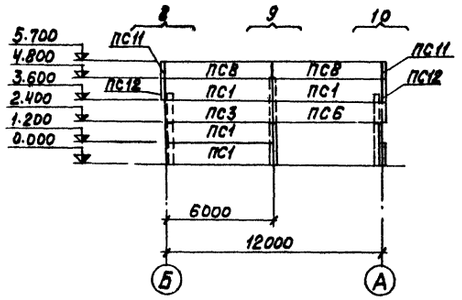

По оси „4"

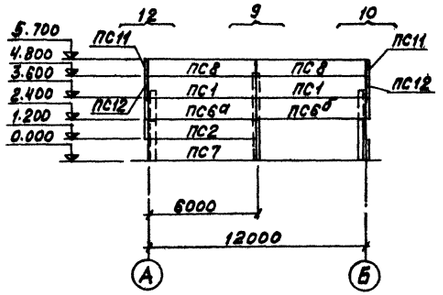

Фрагмент 1
Всего 1

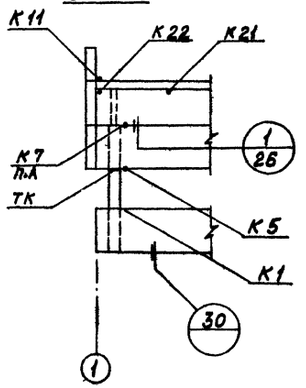

Фрагмент 2
Всего 1

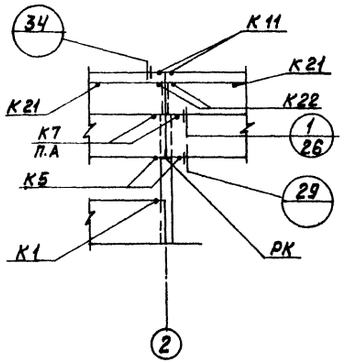

Фрагмент 3
Всего 1

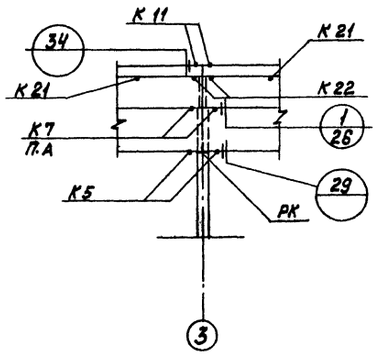

Фрагмент 4
Всего 1

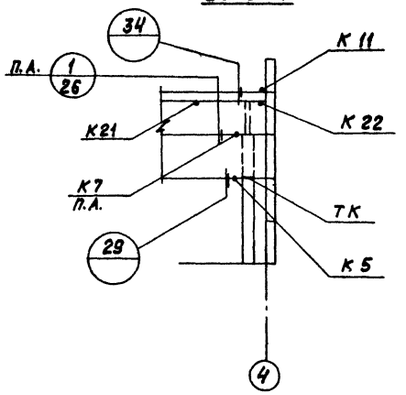

Спецификация элементов к маркировочным схемам расположенным на листах

Марка	Обозначение	Наименование	К-во	Примечан.
ПС1	Сер. 1.432-5 В.0,1	Стеновая панель ПСЛ 20/1,2х6 -112	7	1,9т
ПС2	Сер. 1.432-5 В.0.1 ТП903-2-11 Альб.I 4.3 кжи-ПСЛ20/1,2х6-212а, ПСЛ20/1,2х6-112а	—"— ПСЛ20/1,2х6-112а +Блок БЛ-24	1/1	1,9т / 0,06т
ПС3	Сер. 1.432-5, В 0,1	—"— ПСЛ20/1,2х6-212	3	1,9т
ПС3а	ТП 903-2-11 Альб.I 4.3 кжи-ПСЛ20/1,2х6-212а, ПСЛ20/1,2х6-112а	—"— ПСЛ20/1,2х6-212а	1	1,9т
ПС4	ТП903-2-11 Альб.I 4.3 кжи-ПСЛ20/1,2х6-212б, ПСЛ20/1,2х6-211а	—"— ПСЛ20/1,2х6-211а	1	1,9т
ПС5	Сер. 1.432-5, В 0,1	—"— ПСЛ20/0,9х6-421	3	1,4т
ПС6	То же	—"— ПСЛ20/1,2х6-212+блок БЛ-24	1/1	1,9т / 0,06т
ПС6а	То же, что для ПС-2 сер. 1.432-5 В 0,1	—"— ПСЛ20/1,2х6-212а+блок БЛ-24	1/1	1,9т / 0,06т
ПС6б	То же, что для ПС-4 сер. 1.432-5 В. 0,1	—"— ПСЛ20/1,2х6-212б+блок БЛ-24	1/1	1,9т / 0,06т
ПС7	То же, что для ПС-3а	—"— ПСЛ20/1,2х6-112а	2	1,9т
ПС8	—"—	—"— ПСЛ20/0,9х6-111	4	1,4т
ПС9	—"—	—"— ПК-1	6	1,2т
ПС10	—"—	—"— ПСЛ20/0,9х6-521	3	1,4т
ПС11	—"—	Блок БЛ-6	4	0,5т
ПС12	—"—	То же БЛ-24	4	0,06т
Т1	Сер. 1.439-1	Соединит. элемент Т1	15	0,5кг
Т2	—"—	То же Т2	15	0,3кг
Т5	—"—	—"— Т5	29	0,6кг
Т9	—"—	—"— Т9	13	0,6кг
Т10	—"—	—"— Т10	12	1,3кг
Т14	—"—	—"— Т14	9	0,2кг
Т15	—"—	—"— Т15	[illegible]	0,3кг
Т18	—"—	—"— Т18	11	0,5кг
Т23	—"—	—"— Т23	12	1,9кг
Т26	—"—	—"— Т26	18	0,4кг

Примечания см. на листе КЖ-26

Изм. Лист	N докум.	Подп.		ТП 903-2-11 КЖ		
Гл.инж.пр	Думан			Установка мазутоснабжения Q=13/22 м3/ч P=25/10 кгс/см² с наземными металлическими резервуарами V=2х3000м³		
Нач.отд.	Калетов			Мазутонасосная.	Лит	Лист	Листов
Гл.конст.	Андриевская				Р	25	
Рук.гр.	Шульгина						
Ст.инж.	Логинов						
Ст.тех.	Левейка			Маркировочные схемы стеновых панелей (вариант с панельными стенами).	Госстрой Латв. ССР ЛАТГИПРОПРОМ г. Рига	
Н.контр.	Андриевская					
Пров.	Шульгина					

Копировал: Волкова

Формат 22

Инв.N подл. | Подп. и дата

Типовой проект 903-2-11 Альбом I часть 2

Фрагмент 5
Всего 1

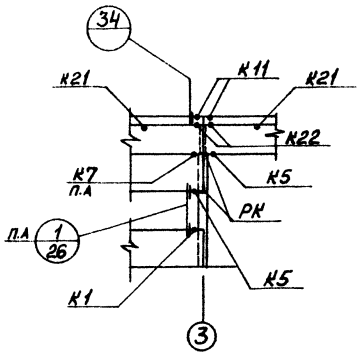

Фрагмент 6
Всего 1

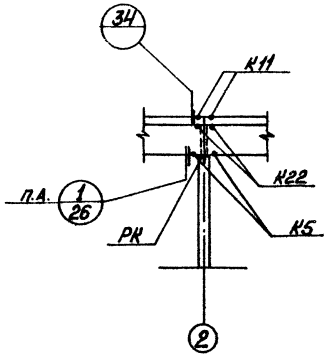

Фрагмент 7
Всего 1

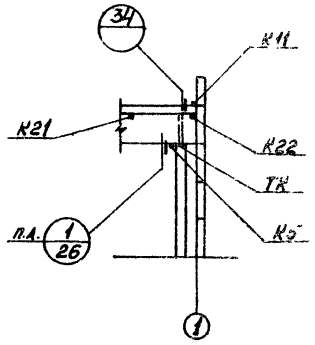

Фрагмент 11
Всего 1

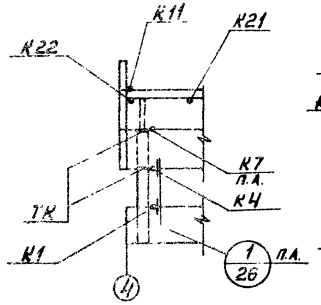

Фрагмент 12
Всего 1

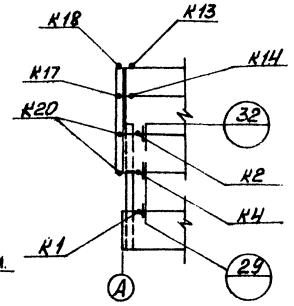

Фрагмент 8
Всего 1

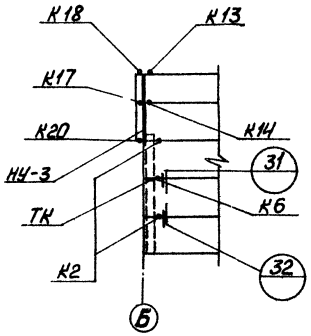

Фрагмент 9
Всего 2

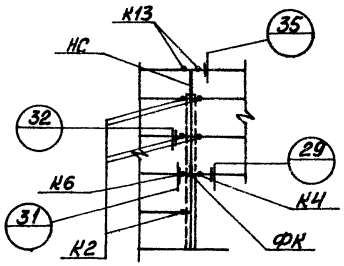

Фрагмент 10
Всего 2

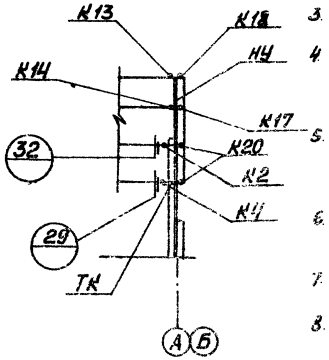

1. Монтаж стеновых панелей производить в соответствии с указаниями серии 1.432-5 в.0 и серии 2.430-4 в.0.
2. Швы заполняются цементным раствором М50 и герметизирующей мастикой УМС-50 по детали на л.19 серии 2.430-4 в.1.
3. Монтажную сварку производить электродами типа Э-42А по ГОСТ 9467-75.
4. Стальные соединительные элементы и опорные консоли стеновых панелей защищаются цинковым покрытием толщиной 150 мкм в соответствии с указаниями п 3.18÷3.20. СНиП II-28-13.
5. Монтажные соединения после сварки и места с нарушением цинкового покрытия защищаются протекторным грунтом по тщательно очищенной и подготовленной поверхности.
6. Угловые блоки до отм 3,000 и карнизные панели крепятся к стеновым панелям до подъема по деталям К20, К21, К22
7. Стеновые панели приняты из легкого бетона с γ = 1100 кг/м³
8. Узлы крепления стеновых панелей, кроме оговоренных, замаркированы по серии 2.430-4 в.1

1

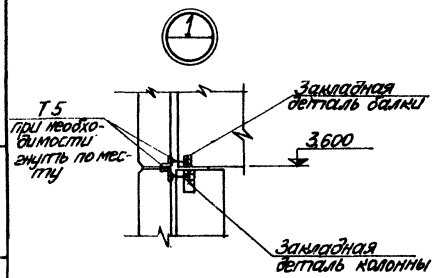

2

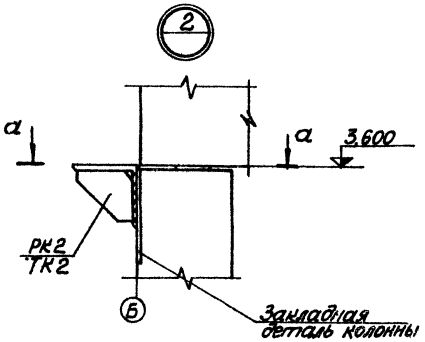

а – а

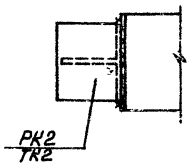

Изм.	Лист	№ докум.	Подп.	Дата	ТП 903-2-11	КЖ	
Сл.инж.гр.		Дужич			Установка мазутонасосная G=15; P_2=4; P_1=25/10 атм; с подземными металлическими резервуарами 2×3000 м³		
Нач.отд.		Калетин			Мазутонасосная	Лит. Р	Лист 26	Листов
Гл.конст.		Анфиловский						
Рук.гр.		Шульгина						
Ст.инж.		Лосинов			Фрагмент „5"÷„12". Узел 2. (вариант с панельными стенами)	Госстрой Латв.ССР ЛАТГИПРОПРОМ г. Рига	
Ст.техн.		Левенга					
Н.контр.		Анфиловский					
Гл.инж.		Шульгина					
Пров.							

Котловая · Лист 2

Формат 22

Инв.№ подл. | Подп. и дата

Альбом I часть 2

Типовой проект 903-2-11

Ведомость чертежей основного комплекта 903-2-11 „КМ"

Формат	Лист	Наименование	Примеч.
22г	КМ-1	Общие данные (начало)	
"	КМ-2	Общие данные (продолжение 1)	
"	КМ-3	Общие данные (продолжение 2)	
"	КМ-4	Общие данные (окончание)	
"	КМ-5	Техническая спецификация металла для специализированных заводов	
"	КМ-6	Маркировочные схемы крепления стальных переплетов (вариант с панельными стенами). Маркировочные схемы подвесного транспорта.	
"	КМ-7	Маркировочные схемы опор под трубопроводы. Опоры ОП1÷ОП7; ОП11; ОП12; ОП15; ОП16.	
"	КМ-8	Опоры ОП8; ОП9; ОП10, ОП13, ОП14.	
"	КМ-9	Опора ОП17; Маркировочный план ограждений и лестницы в осях „1-5" и „3-4". Элемент плана 1.	
"	КМ-10	Опорные конструкции под блоки тепломеханического оборудования Р1÷Р3.	
"	КМ-11	Опорные конструкции под блоки тепломеханического оборудования Р4, Р5	
"	КМ-12	Опорные конструкции под блоки тепломеханического оборудования Р6, Р7.	

Ведомость примененных и ссылочных документов

Обозначение	Наименование	Примеч.
серия 2.436-2 в.2	Типовые архитектурно-строительные детали оконных проемов со стальными переплетами для зданий промышленных предприятий.	(для варианта с панельными стенами)
серия 1.436-4 в.1.2	Стальные переплеты с повышенными уплотнением и механизмами открывания для отапливаемых зданий промышленных предприятий.	(для варианта с панельными стенами)
серия 1.459-2 в.1.2	Стальные лестницы переходные площадки и ограждения.	
серия 1.426-1 в.3	Балки путей подвесного транспорта пролетом 6 м	

Техническая спецификация металла (вариант с кирпичными стенами)

Вид профиля и ГОСТ, ТУ	Марка металла и ГОСТ	Обозначение и размеры профиля, мм	N п/п	Код: Марки металла	Код: Вида профиля	Код: Размера профиля	Количество шт	Длина, мм	Масса металла по элементам конструкций, т: Подвальная часть здания (Код элемента конструкции 526121)	Подпольная конструкция (526396)	Опоры трубопроводов (526395)	Различных элементов (526391)			Общая масса, т	Масса потребности в металле по кварталам (заполняется изготовителем), т: I	II	III	IV	
1	2	3	4	5	6	7	8	9	10	11	12	13			14	15	16	17	18	19
Балки двутавровые ГОСТ 19425-74	Вст3сп5 ГОСТ 380-71*	I 24М	1						0,977						0,977					
		Итого:	2	14460					0,977						0,977					
	Всего	профиля	3		53805				0,977						0,977					
Швеллеры ГОСТ 8240-72	Вст3кп2 ГОСТ 380-71*	С 8	4							0,026	0,087				0,113					
		С 10	5							0,328					0,328					
		С 14	6							0,591	0,001				0,592					
		С 16	7							0,201					0,201					
		С 22	8							0,449					0,449					
		Итого:	9	11240						1,595	0,088				1,683					
	Всего	профиля	10		28108					1,595	0,088				1,683					
Сталь угловая равнополочная ГОСТ 8509-72*	Вст3пс6 ГОСТ 380-71*	L 50х5	11						0,007						0,007					
		L 63х5	12						0,022						0,022					
		L 100х8	13						0,009						0,009					
		Итого	14	12300					0,038						0,038					
	Вст3кп2 ГОСТ 380-71*	L 63х6	15							0,058	0,069				0,127					
		L 100х8	16							0,002	0,169				0,171					
		Итого:	17	11240						0,060	0,238				0,298					
	Всего	профиля:	18		21113				0,038	0,060	0,238				0,336					

(продолжение на листе КМ-2).

Настоящий проект разработан в соответствии с действующими нормами и правилами и предусматривает мероприятия обеспечивающие взрывную, взрывопожарную и пожарную безопасность при эксплуатации здания.

Главный инженер проекта (Туман)

Гл. инж. пр.	Фалимонов			
Гл. инж. пр.	Дымов			
Нач. отд.	Колетов			
Гл. констр.	Кирьевский			
Рук. гр.	Шульгина			
Ст. инж.	Логинов			
Ст. техн.	Леонова			
Н. контр.	Яковлевский			
Пров.	Обрывина			

Копировал Давыдова

ТП 903-2-11 КМ

Установка мазутохранилища $q=5000$ т; $P=25$ кг/см²; с наземными металлическими резервуарами 2х3000 м³

Мазутонасосная

Лит	Лист	Листов
Р	1	12

Общие данные (начало)

Госстрой Латв ССР ЛАТГИПРОПРОМ г. Рига

Формат 22г

Техническая спецификация металла (окончание)
(вариант с кирпичными стенами)

1	2	3	4	5	6	7	8	9	10	11	12	13			14	15	16	17	18	19
Сталь уголовая неравнополочная ГОСТ 8510-72	Вст3пс6 ГОСТ 380-71*	L140×90×10	19						0,011						0,011					
		Итого:	20	12300					0,011						0,011					
	Всего	профиля:	21		22004				0,011						0,011					
Гнутый профиль ГОСТ 8278-75	Вст3пс6 ГОСТ 380-71*	□60×32×3	22						0,033						0,033					
		Итого:	23	12300					0,033						0,033					
	Всего	профиля:	24		73007				0,033						0,033					
Сталь листовая ГОСТ 19903-74; Сталь полосовая ГОСТ 103-76	Вст3пс6 ГОСТ 380-71*	δ=6	25						0,019						0,019					
		δ=8	26						0,038						0,038					
		δ=10	27						0,056						0,056					
		Итого:	28	12300					0,113						0,113					
	Вст3кп2 ГОСТ 380-71*	δ=6	29							0,004	0,071				0,075					
		δ=8	30							0,024					0,024					
		δ=10	31							0,004	0,016				0,020					
		Итого	32	11240						0,032	0,087				0,119					
	Всего	профиля:	33		71110				0,113	0,032	0,087				0,231					
Сталь рифленая ГОСТ 8568-77	Вст3кп2 ГОСТ 380-71*	δ=4	34							0,087					0,087					
		Итого:	35	11240						0,087					0,087					
	Всего	профиля:	36		71129					0,087					0,087					
Итого масса металла			37						1,172	1,774	0,403				3,359					
различные профили	КМ-5		38									0,406			0,406					
Всего масса металла			39						1,172	1,774	0,403	0,406			3,765					
В том числе по маркам	Вст3сп5		40	14460					0,977						0,977					
	Вст3пс6		41	12300					0,195						0,195					
	Вст3кп2		42	11240						1,774	0,434	0,406			2,593					
Масса поставки элементов по кварталам, т		I																		
		II																		
		III																		
		IV																		

Условные обозначения.

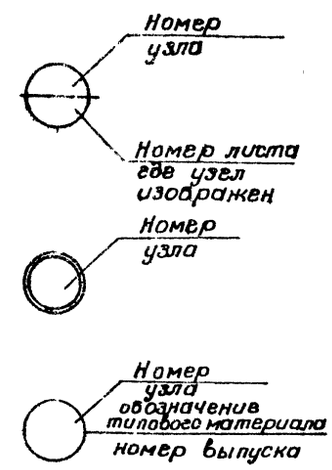

сварной шов видимый заводской

сварной шов невидимый заводской

монтажный сварной шов

п.а. по аналогии

Альбом I часть 2

Типовой проект 903-2-11

Инв. № подл. | Подп. и дата

Изм.	Лист	№ докум.	Подп.	Дата	ТП 903-2-11 КМ			
Гл. инж. пр.		Калимонов			Установка мазутосжигания Q=1,162 МВт; P=25 кгс/см² с наземными металлическими резервуарами 2×3000 м³			
Гл. инж. пр.		Думан						
Нач. отд.		Калетов			Мазутонасосная	Лит.	Лист	Листов
Гл. конструктор		Андреевская				Р	2	12
Рук. гр.		Шульгина						
Ст. инж.		Поегинов			Общие данные (продолжение)	Госстрой ЛатвССР ЛАТГИПРОПРОМ г. Рига		
Ст. тех.		Леонова						
Н. контр.		Андреевская						
Пров.		Шульгина						

Копиров. Фадеева

Формат А2

Техническая спецификация металла
(вариант с панельными стенами)

Вид профиля и ГОСТ, ТУ	Марка металла и ГОСТ	Обозначение и размеры профиля, мм	N п/п	Код: Марки металла	Код: Вида профиля	Код: Размера профиля	Количество, шт	Длина, мм	Масса металла по элементам конструкции, т: Подвесной транспортер (526121)	Прочие конструкции (526333)	Опоры газтрубопроводов (526395)	Лестницы, ограждения (526391)			Общая масса т	Масса потребности в металле по кварталам (заполняется изготовителем), т: I	II	III	IV	
1	2	3	4	5	6	7	8	9	10	11	12	13			14	15	16	17	18	19
Балки двутавровые ГОСТ 19425-74	Вст3сп5 ГОСТ 380-71*	I 24м							0,957						0,957					
		Итого:	2	14460					0,957						0,957					
	Всего	профиля:	3		53805				0,957						0,957					
Швеллеры ГОСТ 8240-72	Вст3кп2 ГОСТ 380-71*	[8	4							0,026	0,087				0,113					
		[10	5							0,328					0,328					
		[14	6							0,591	0,145				0,736					
		[16	7							0,201					0,201					
		[22	8							0,449					0,449					
		Итого:	9	11240						1,595	0,232				1,827					
	Всего	профиля:	10		26108					1,595	0,232				1,827					
Сталь угловая равнополочная ГОСТ 8509-72	Вст3пс6 ГОСТ 380-71*	L 50×5	11						0,011						0,011					
		L 63×5	12						0,022						0,022					
		L 100×7	13						0,009						0,009					
		Итого:	14	12300					0,042						0,042					
	Вст3кп2 ГОСТ 380-71*	L 63×6	15							0,058	0,069				0,127					
		L 100×8	16							0,002	0,169				0,171					
		Итого:	17	11240						0,060	0,238				0,238					
	Всего	профиля:	18		21113				0,042	0,060	0,238				0,238					
Гнутый профиль ГОСТ 8278-75	Вст3пс6 ГОСТ 380-71*	⊂ 60×32×3	19						0,050						0,050					
		Итого:	20	12300					0,050						0,050					
	Всего:	Профиля:			73007				0,050						0,050					
Сталь рифленая ГОСТ 8568-77	Вст3кп2 ГОСТ 380-71*	δ = 4	21							0,087					0,087					
		Итого:	22	11240						0,087					0,087					
	Всего	профиля	23		71129					0,087					0,087					

(продолжение см. на листе КМ-4)

Альбом I часть 2

Типовой проект 903-2-11

Инв. № подл. | Подп. и дата

Изм.	Лист	№ докум.	Подп.	Дата	ТП 903-2-11 КМ	
Гл. инж. пр.		Громмонов			Установка мазутонасосная Q=13/22 м³/ч; P=25/10 кгс/см² с наземными металлическими резервуарами 2×3000 м³	
Гл. инж. отд.		Думан				
Нач. отд.		Калетов				
Гл. констр.		Андриевская			Мазутонасосная	Лит. Р / Лист 3 / Листов 12
Рук. гр.		Шульгина				
Ст. инж.		Лоенов				
Ст. техн.		Леонова			Общие данные (продолжение 2)	Госстрой Латв. ССР ЛАТГИПРОПРОМ г. Рига
Н. контр.		Андриевская				
Пров.		Шульгина				

Копировал

Техническая спецификация металла (окончание)
(вариант с панельными стенами)

1	2	3	4	5	6	7	8	9	10	11	12	13			14	15	16	17	18	19
Сталь листовая ГОСТ 19903-74; Сталь полосовая ГОСТ 103-76	Вст3пс6 ГОСТ 380-71*	δ-6	24						0,019						0,019					
		δ-8	25						0,058						0,058					
		δ-10	26						0,084						0,084					
		Итого:	27	12300					0,161						0,161					
	Вст3кп2 ГОСТ 380-71*	δ=6	28							0,004	0,011				0,015					
		δ=8	29							0,024					0,024					
		δ=10	30							0,004	0,016				0,020					
		Итого:	31	11240						0,032	0,087				0,119					
	Всего	профиля	32		71410				0,161	0,032	0,087				0,280					
Итого масса металла			33						1,210	1,774	0,557				3,541					
различные профили:	КМ-5		34									0,406			0,406					
Всего масса металла:			35						1,210	1,774	0,557	0,406			3,947					
В том числе по маркам:	Вст3сп5		36	14460					0,957						0,957					
	Вст3пс6		37	12300					0,253						0,253					
	Вст3кп2		38	11240						1,774	0,557	0,406			2,737					
Масса поставки элементов по кварталам, т		I																		
		II																		
		III																		
		IV																		

1. Стальные конструкции разработаны на основании главы СНиП II-В-3-72 на стадии КМ и являются исходным материалом для разработки рабочих чертежей на стадии КМД.
2. За относительную отметку 0,000 принята отметка чистого пола мазутонасосной, которая соответствует абсолютной отм. [ ] по генплану.
3. Заводские соединения приняты сварными.
4. Монтажные соединения выполняются на болтах нормальной точности и на монтажной сварке согласно ГОСТ 5264-69.
5. Сварку производить электродами типа Э-42 ГОСТ 9467-75.
6. Все стальные конструкции окрасить двумя слоями эмали ПФ-115 по слою грунта ГФ-020 (вне здания ПФ-115 для наружных работ) общей толщиной 55 мкм.
7. Высота неоговоренных сварных швов принимается по наименьшей толщине свариваемых элементов.
8. Изготовление и монтаж конструкций подвесного транспорта производить согласно указаниям серии 1.426-1 В.3.
9. Дополнительно см. п.п. 5.1, 5.2, 6.2 пояснительной записки серии 1.426-1 В.3.
10. Крепление путей подвесного транспорта выполнять на болтах d=12

Типовой проект 903-2-11 Альбом I часть 2

Инв. № подл. | Подп. и дата

Изм.	Лист	№ докум.	Подп.	Дата	ТП. 903-2-11 КМ			
Гл. инж. пр.		Фалимонов			Установка мазутонасосная Ф-13/22 м3/ч; Р=25/10 кгс/см² с наземными металлическими резервуарами 2х3000 м3			
Гл. инж. пр.		Думан						
Нач. отд.		Колетов			Мазутонасосная	Лит.	Лист	Листов
Гл. контр.		Инфриевская				Р	4	12
Рук. гр.		Шульгина						
Ст. инж.		Логинов			Общие данные (окончание)	Госстрой Латв. ССР ЛАТГИПРОПРОМ г. Рига		
Ст. техн.		Леонова						
Н. контр.		Инфриевская						
Пров.		Шульгина						

Копировал: Давыдова

Формат 22Г

Типовой проект 903-2-11 Альбом I часть 2

Вид профиля и ГОСТ, ТУ	Марка металла и ГОСТ	Обозначение и размер профиля, мм	N п/п	Код: Марки металла	Код: Вида профиля	Код: Размера профиля	Количество, шт	Длина, мм	Масса металла по элементам констр. т: Лестницы	Перила	Ограждения		Общая масса, т	Масса потребности в металле по кварталам (заполняется изготавливателем), т: I	II	III	IV
									Код элемента констр. 526391								
Швеллер гнутый равнополочн. ГОСТ 8278-75	Вст3кп2 ГОСТ 380-71*	[180x50x4	1						0,099				0,099				
		Итого:	2	11240					0,099				0,099				
	Всего	профиля	3		13007				0,099				0,099				
Швеллер, гнутый неравнополк. ГОСТ 8281-69*	Вст3кп2 ГОСТ 380-71*	L 50x40x12x x2,5	4							0,022	0,072		0,94				
		Итого:	5	11240						0,022	0,072		0,94				
	Всего	профиля	6		14002					0,022	0,072		0,94				
Гнутый профиль УМТУ 2-130-70	Вст3кп2 ГОСТ 380-71*	L 90x30x x25x3	7								0,060		0,060				
		Итого:	8	11240							0,060		0,060				
	Всего	профиля	9								0,060		0,060				
Сталь угловая равнополочная ГОСТ 8509-72*	Вст3кп2 ГОСТ 380-71*	L 25x3	10							0,006	0,017		0,023				
		L 75x6	11						0,006				0,006				
		Итого	12	11240					0,006	0,006	0,017		0,029				
	Всего	профиля	13		21113				0,006	0,006	0,017		0,029				
Сталь полосовая ГОСТ 103-76	Вст3кп2 ГОСТ 380-71*	-60x6	14						0,001				0,001				
		-100x4	15						0,007				0,007				
		Итого:	16	11240					0,008				0,008				
	Всего	профиля	17		13110				0,008				0,008				
Сталь рифленая ГОСТ 8568-77	Вст3кп2 ГОСТ 380-71*	-250x4	18						0,116				0,116				
		Итого	19	11240					0,116				0,116				
	Всего	профиля	20		71315				0,116				0,116				
Всего масса металла:			21						0,229	0,028	0,149		0,406				
В том числе по маркам.	Вст3кп2		22						0,229	0,028	0,149		0,406				
Масса поставки элементов по кварталам, т		I															
		II															
		III															
		IV															

Изм.	Лист	№ докум.	Подп.	Дата	ТП 903-2-11	КМ
Гл. инж. пр.		Думан			Установка мазутоснабжения Q=13/22 м³/ч; P=25 кгс/см² с наземными металлическими резервуарами 2х3000 м³	
Нач. отд.		Капетов				
Гл. констр.		Андреевская			Мазутонасосная.	Лит Р, Лист 5, Листов
Рук. гр.		Шульгина				
Ст. инж.		Лагинов				
Ст. техн.		Леонова			Техническая спецификация металла для специализированных заводов	Госстрой Латв. ССР ЛАТГИПРОПРОМ г. Рига
Н. контр.		Андреевская				
Пров.		Шульгина				

Копировал: Ковыкова

Формат 22Г

Инв. № подл. | Подп. и дата

Альбом I часть 2

Типовой проект 903-2-11

Маркировочная схема путей подвесного транспорта (Вар. с кирпичными стенами)

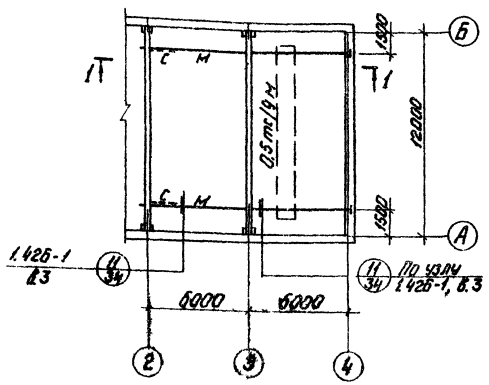

1-1

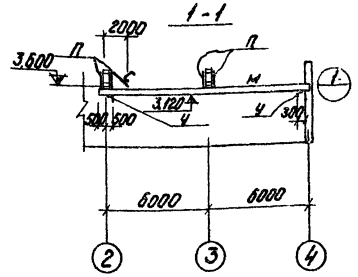

Маркировочная схема крепления стальных переплетов по оси „А" (Вариант с панельными стенами)

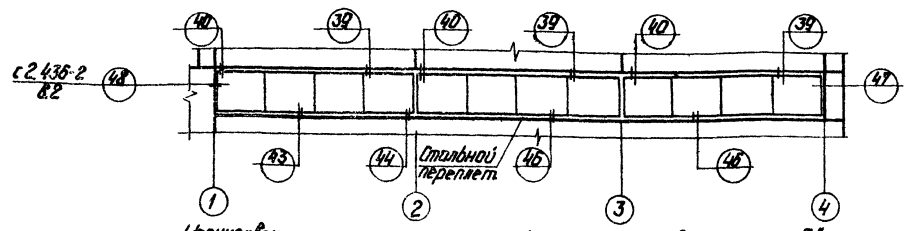

Маркировочная схема крепления стальных переплетов по оси „Б" (Вариант с панельными стенами)

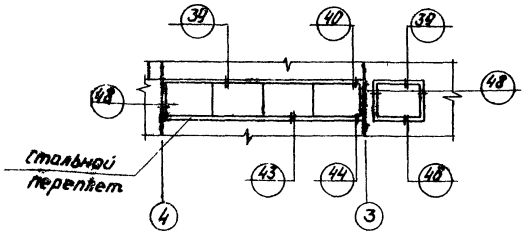

Монтажная схема путей подвесного транспорта (Вариант с панельными стенами)

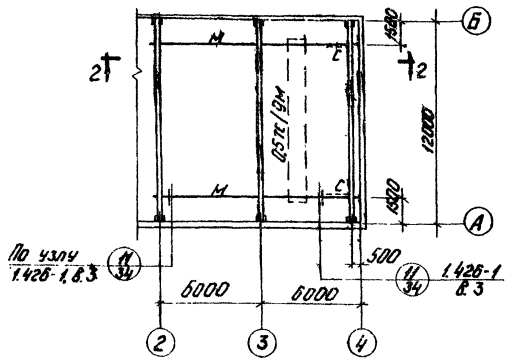

1

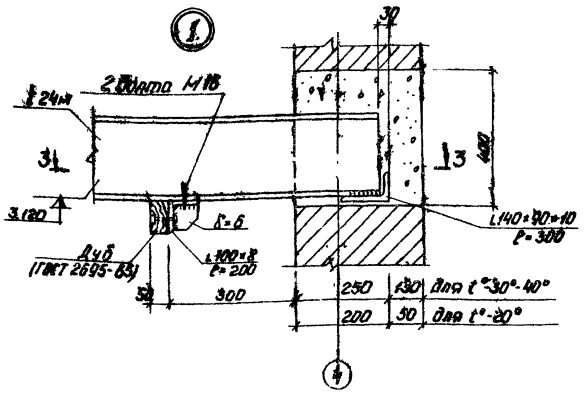

3-3

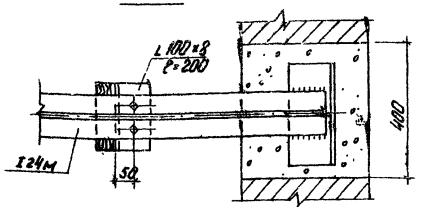

2-2

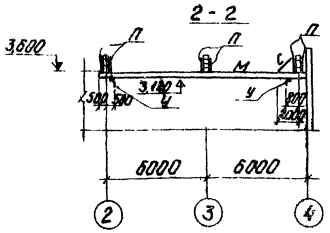

1 Все узлы на монтажных схемах стальных переплетов замаркированы по сер. 2.436-26.2

2 Стальные переплеты замаркированы на листах марки АР.

3 Дополнительно см. примечания на листе КМ-4.

Ведомость элементов

Марка	Сечение: Эскиз	Поз.	Состав	Опорные усилия: M тс.м	N тс	Q тс	Группа конструкций	Марка металла	Примечание
М	I		I 24м				III	Вст3сп5	
С	см. сер. 1.426-1, вып. 3, лист 9						VI		
П							III	Вст3пс6	
Ч							VI		

Изм. Лист.	№ докум.	Подп.	Дата	ТП 903-2-11 КМ-			
Гл. инж. пр.	Думан			Установка мазутоснабжения $D_{ч}$=422 м³, P=20/10 кгс/см² с наземными металлическими резервуарами 2×300 м³			
Нач. отд.	Колетов						
Гл. конст.	Андреевский			Мазутонасосная	Лит.	Лист.	Листов
Рук. гр.	Шульгина				Р	6	
Ст. инж.	Логинов			Маркировочные схемы крепления стальных переплетов (В-1 с панельными стенами) Маркировочные схемы подвесного транспорта	Госстрой СССР ЛАТГИПРОПРОМ г. Рига		
Инж.	Ремизова						
Н. контр.	Андреевский						
Провер.	Шульгина						

Копировал: Чуванова

Формат 22

Типовой проект 903-2-11 Альбом I часть 2

Маркировочная схема опор под трубопроводы на кровле

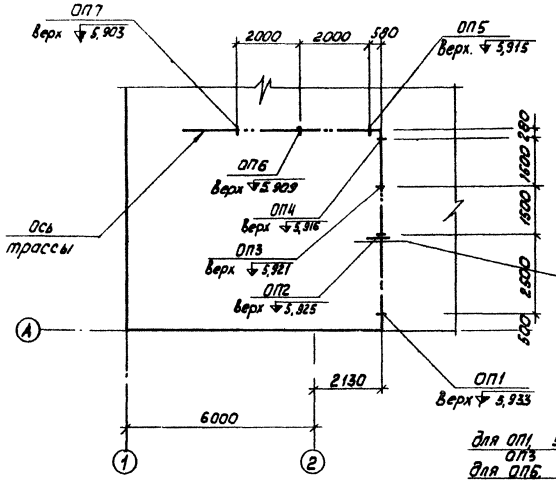

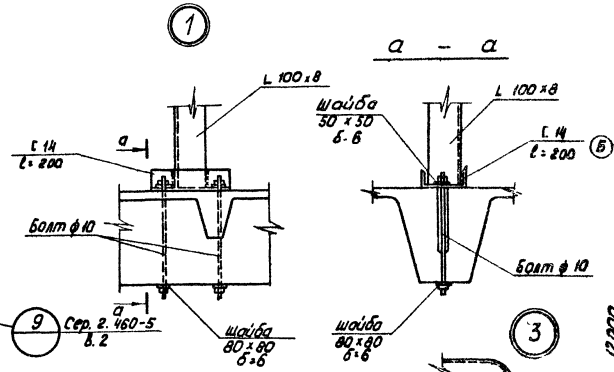

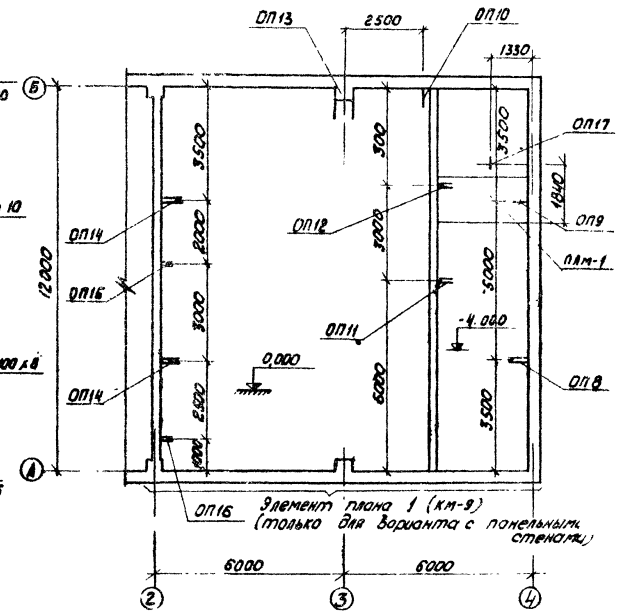

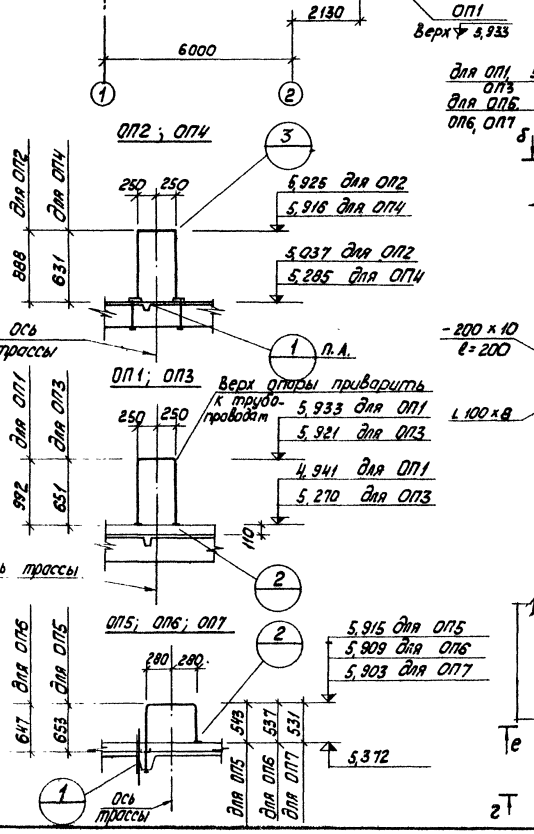

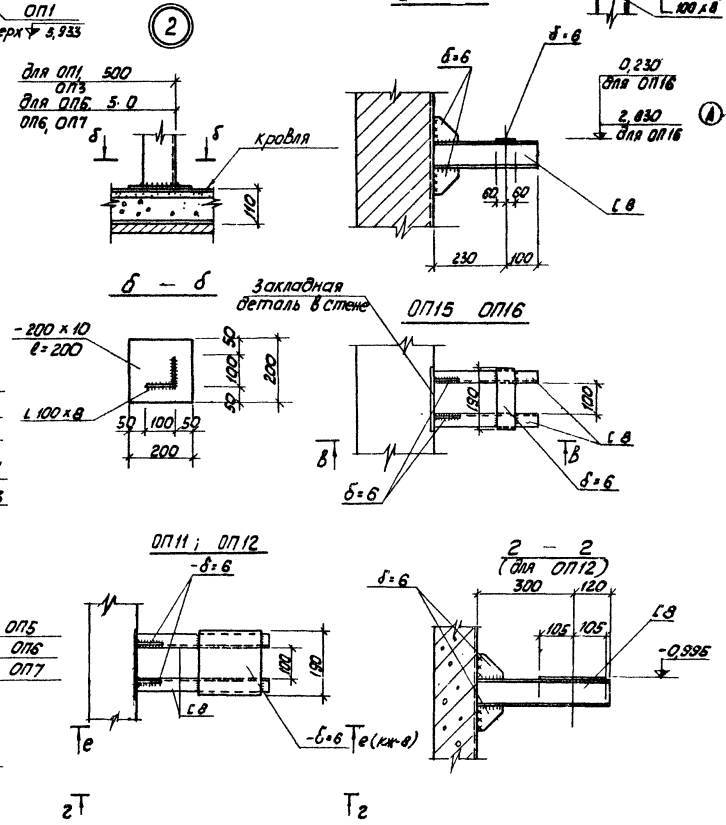

Гл.инж.проекта	Новикин		Подп.	Дата	ТП 903-2-11 КМ-		
Гл.инж.пр.	Думан				Материалы мазутонасосной: 1 - 1,0 м; 2 - 1,5 м; 3 - 2,0 м; 4 - 2,5 м; 5 - 3,0 м; 6 - 3,5 м; 7 - 4,0 м; 8 - 4,5 м; 9 - 5,0 м; 10 - 5,5 м;

Типовой проект 903-2-11 Альбом I часть 2

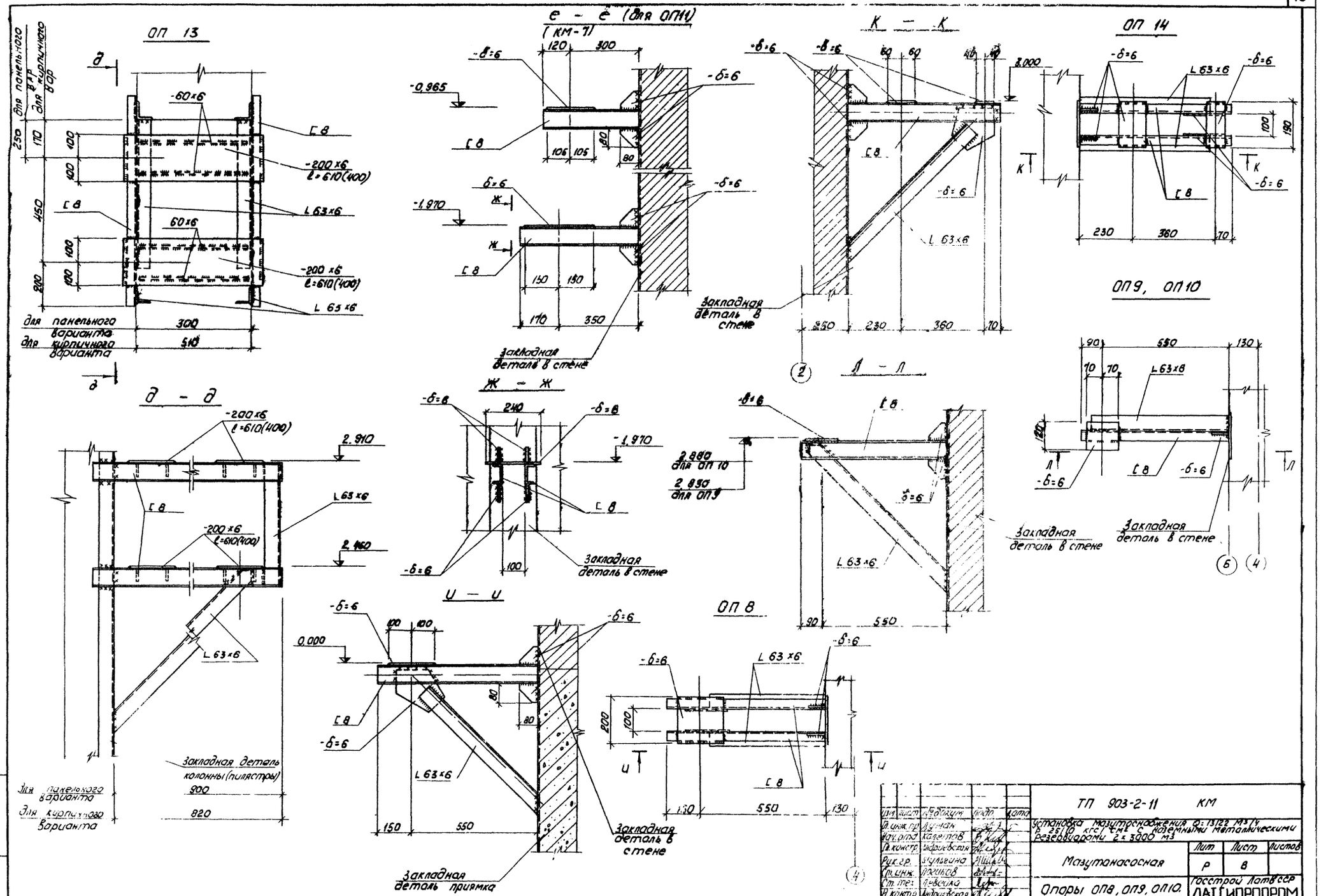

Инж.	Лист	N докум.	Подп.	Дата	ТП 903-2-11 КМ
Гл. инж. пр.		Лусмане			Установка мазутооборудования Q=1322 м3/ч P=25(10 кгс/см2 с подземными металлическими резервуарами 2×3000 м3
Нач. отд.		Кадетов			Мазутонасосная — Лит Р, Лист 8, Листов
Гл. констр.		Андриевская			Опоры ОП8, ОП9, ОП10, ОП13, ОП14
Рук. гр.		Шульгина			Госстрой Латвийской ССР ЛАТГИПРОПРОМ г. Рига
Ст. инж.		Дроздов			
Ст. техн.		Ефремова			
Н. контр.		Андриевская			
Пров.		Шульгина			

Копировал Киселева Формат 22 г

Инв. N подл. | Подп. и дата

Типовой проект 903-2-11 Альбом I часть 2

ОП 17

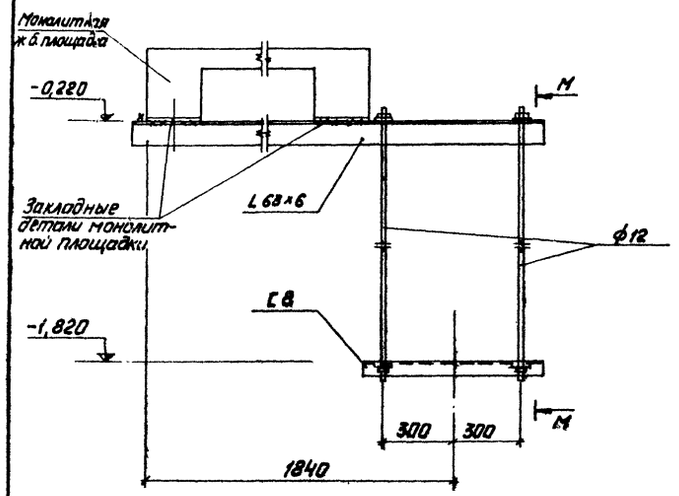

Маркировочный план ограждений и лестницы в осях „А-Б" и „3-4"

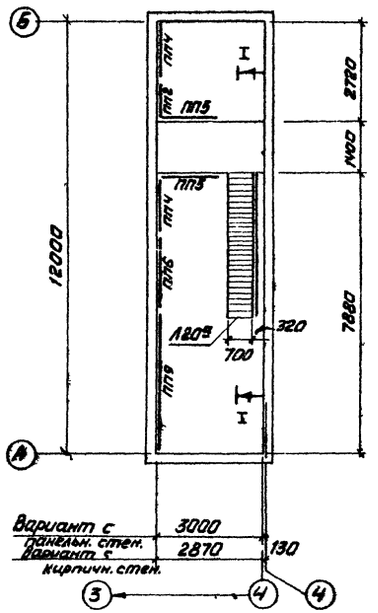

Ведомость элементов

	Сечение: Эскиз	Поз.	Состав	Опорные усилия: M тс м	N тс	Q тс	Группа конструк.	Марка металла	Примеч.
А2И[46]	Серия 1.459-2 Вып. 1,2						VI	Вст.3кп2	1 шт. укороченная на 200 мм
Пп12							VI		1 шт
Пп2							VI		1 шт
Пп4							VI		2 шт.
Пп5							VI		2 шт.
Пп6							VI		1 шт.
Пп9							VI		1 шт.
а	С		С 14	по проекту			VI	Вст.3кп2	$g=21$ кгс/м

М — М

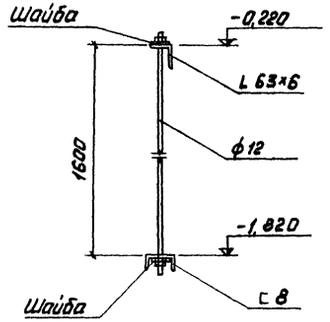

I — I

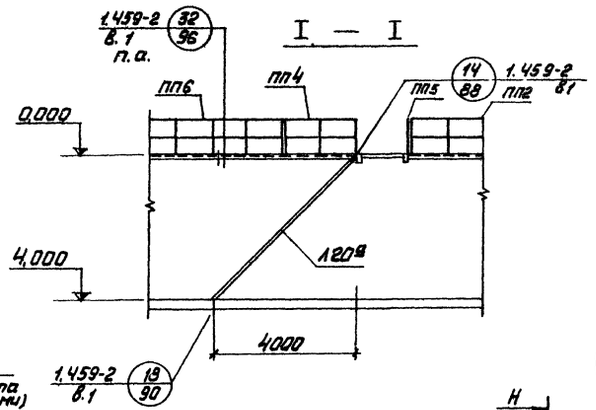

Н — Н

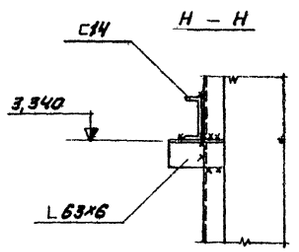

Элемент плана 1

(только для варианта с панельными стенами)

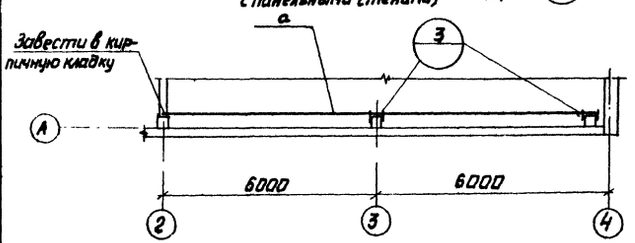

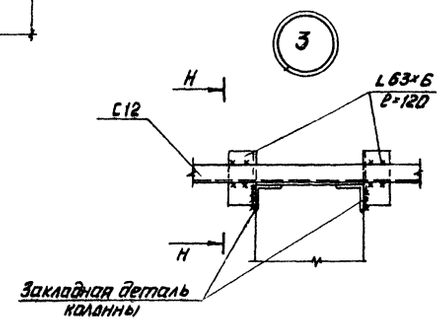

Изм.	Лист	№ докум.	Подп.	Дата	ТП 903-2-11 КМ		
Гл. инжен.		Думан			Установка мазутонасосная $Q=13/22$ м³/ч $P=15/10$ кгс/см² с наземными металлическими резервуарами $V=3000$ м³		
Нач. отд.		Колетов			Мазутонасосная	Лит. Р	Лист 9 / Листов
Гл. констр.		Анфалевская			Опора ОП17. Маркировочный план ограждений и лестницы в осях А-Б и 3-4. Элемент плана	Госстрой Латв. ССР ЛАТГИПРОПРОМ г. Рига	
Рук. гр.		Шильвина					
Ст. инж.		Лавинов					
Ст. техн.		Левдика					
Ст. техн.		Леонова					
Н. контр.		Анфалевская					
Пров.		Шильвина					

Инв. № подл. | Подп. и дата

Копировал

Формат А2

Альбом I часть 2

Типовой проект 903-2-11

1-1

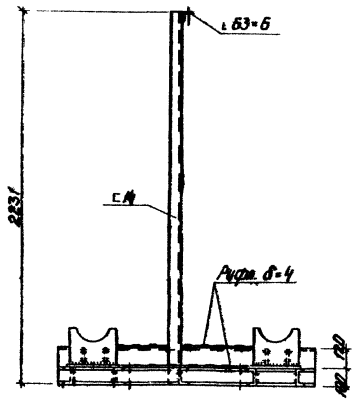

Р-1 (Вес 218,5 кг)

(Опорная конструкция под блок перекачивающих насосов Б-МНп-2-120-4)

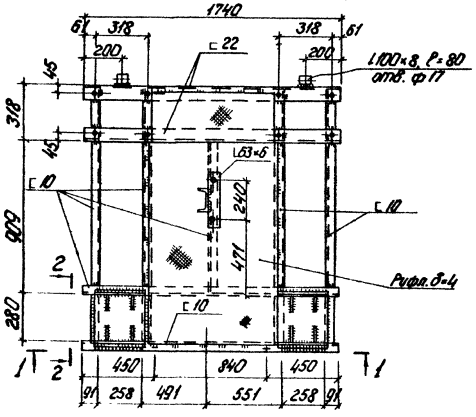

4-4

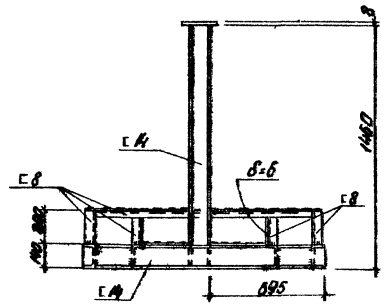

Р-2 (Вес 208 кг)

(Опорная конструкция под блок насосов рециркуляции мазута Б-МНр-2×55-4)

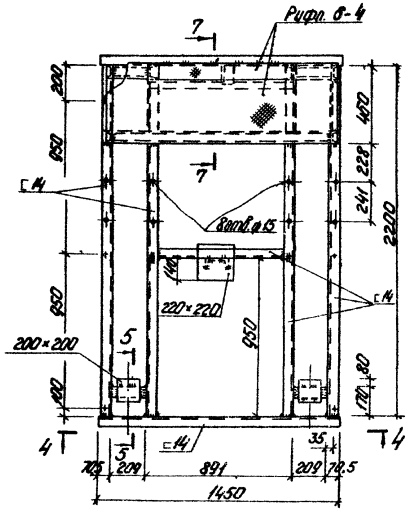

6-6

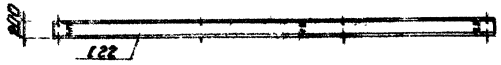

Р-3 (Вес 375,5 кг)

(Опорная конструкция под блок фильтров грубой очистки Б-МФг-2×110-6)

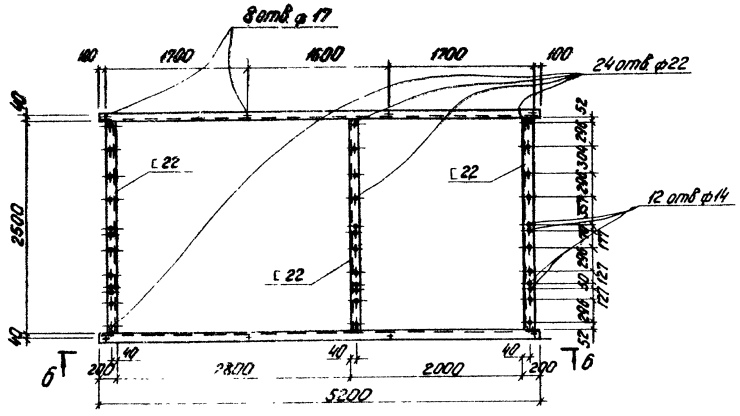

1 Все соединения сварные, h_w = 4мм

2 + - отверстия в обеих полках швеллеров d = 17мм

2-2

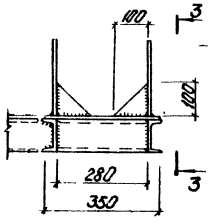

3-3

Вырезать по месту по контуру задвижки

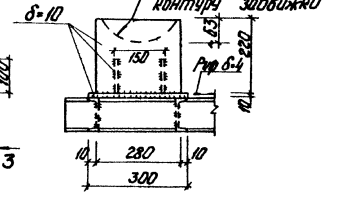

5-5

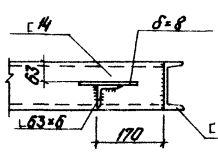

7-7

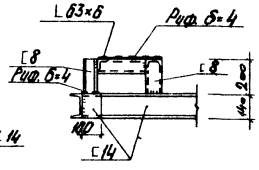

					ТП 903-2-11	КМ-	
Изм.	Лист	№ докум.	Подп.	Дата	Установка мазутоснабжения U=1,92 м³/ч, P=25/10 кгс/см², с наземными металлическими резервуарами 2×3000 м³		
Гл. инж. пр.		Думан					
Нач. отд.		Колесов			Мазутонасосная	Лит.	Лист	Листов
Гл. конструктор		Ананьевский				Р	10	
Рук. гр.		Шувагина			Опорные конструкции под блоки технологического оборудования Р1÷Р3.	Госстрой Автономной ССР ЛАТГИПРОПРОМ г. Рига		
Ст. инж.		Логинов						
Пров.		Шувагина						
Н. контр.		Ананьевский						

Копировал: Чубанова

Формат 22Г

Согласовано: Гипрогаз

Инв. № подл. | Подп. и дата | Взам. инв. №

Типовой проект 903-2-11 Альбом I часть 2

Р – 5 (вес 217 кг)
(опорная конструкция под блок фильтров тонкой очистки мазута)

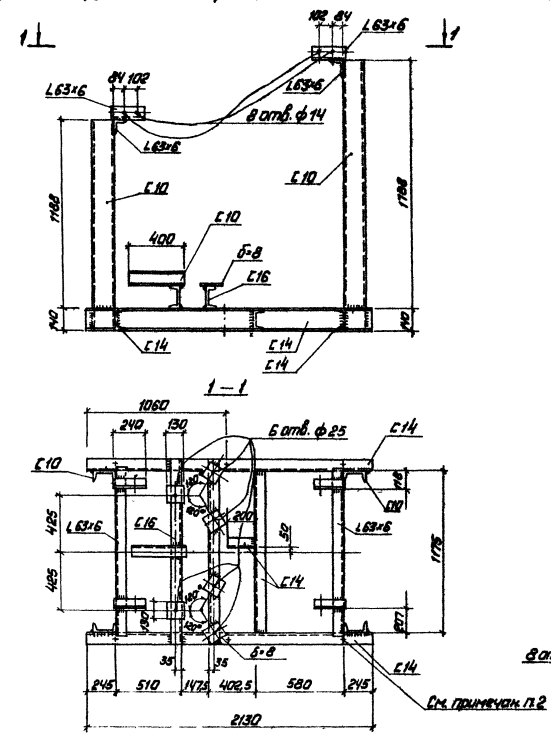

Р – 4 (вес 245 кг)
(опорная конструкция под блок установки для жидких присадок)

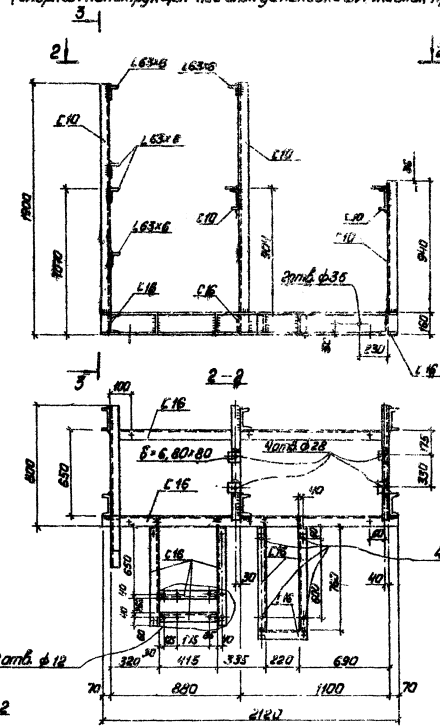

3 – 3

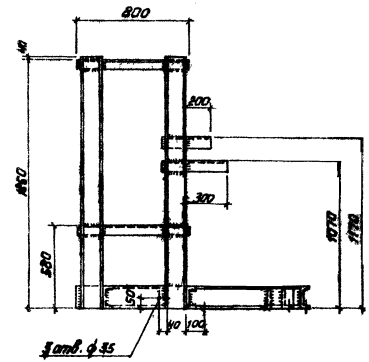

1. Все соединения – сварные, hш = 4мм.
2. + – отверстия в обеих полках швеллера ф17мм

Ш.инж.пр.	Мурокин		Подп.	Дата	ТП 903-2-11	КМ
Гл.инж.пр.	Ужман				Установка мазутонасосная Q_{max}=[illegible] м³/ч, $P_{н}$=2,5/10 кгс/см² с насосными агрегатами, резервуаром $E_{р}$=3200 м³	
Нач.отд.	Колетов				Мазутонасосная	Лист 11
Гл.инж.пр.	Андреева					
Рук.гр.	Шмыкина					
Ст.инж.	Фомин				Опорные конструкции под блоки теплообменного оборудования Р-4, Р-5	Госстрой Латв. ССР ЛАТГИПРОПРОМ г. Рига
Н.контр.	Андреева					
Пров.	Шмыкина					

Согласовано: Отд. ТМ Якушин

Инв. № подл. | Подп. и дата

Копировал

Формат 2БГ

Альбом I час.

Типовой проект 903-2-11

1 — 1

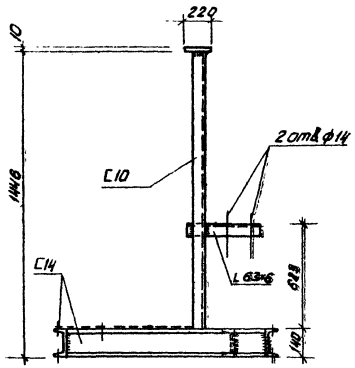

Р-6 (Вес 171,6 кг)
(опорная конструкция под блок насосов подачи мазута к котлам).

2 — 2

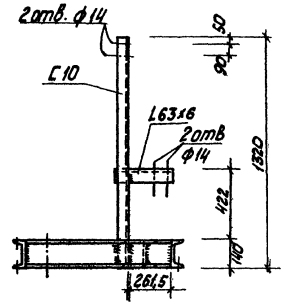

Р-7 (Вес 122,7 кг)
(опорная конструкция под блок насосов Б-МИ-2×6,5-25)

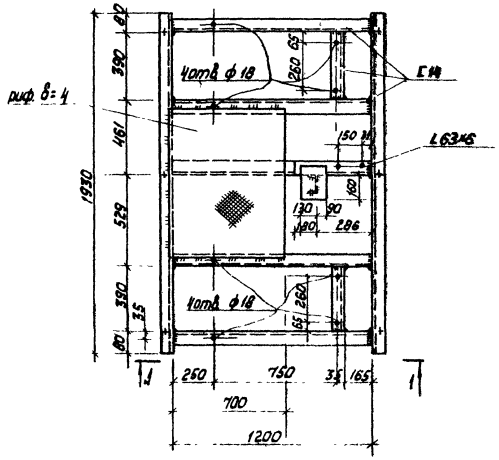

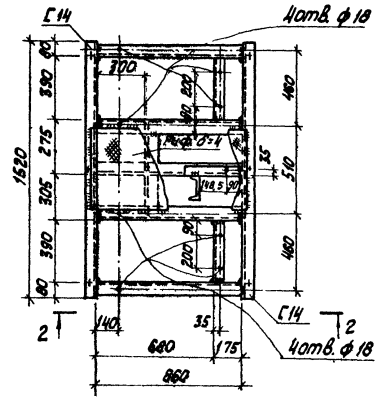

					ТП 903-2-11 КМ		
Изм.	Лист	№ докум.	Подп.	Дата	Установка мазутоснабжения Q=14/22,4 м³/ч P=25(10) кгс/см² с наземными металлическими резервуарами 2×3000 м³		
Гл. инж. пр.		Цуман					
Нач. отд.		Капетов			Мазутонасосная	Стадия	Лист	Листов
Гл. констр.		Андриевская				Р	12	
Рук. гр.		Шульгина						
Ст. инж.		Логинов			Опорные конструкции под блоки тепломеханического оборудования Р6, Р7.	Госстрой Латв.ССР ЛАТГИПРОПРОМ г. Рига		
Н. контр.		Андриевская						
Пров.		Шульгина						

Копировал Жиж формат 22 г

Согласовано
отд. ТМ Якушин

Инв. № подл. | Подп. и дата