# ТИПОВОЙ ПРОЕКТ

416-7-267.87

# АВТОМОБИЛЬНЫЕ ВЕСЫ ГРУЗОПОДЪЁМНОСТЬЮ 60 ТОНН НА ОДИН ПРОЕЗД С ДЛИНОЙ ПЛАТФОРМЫ 18 МЕТРОВ

АЛЬБОМ II

## СТРОИТЕЛЬНЫЕ ИЗДЕЛИЯ

Ц 00523-02

| | | | | | |
|---|---|---|---|---|---|
| | | | | Привязан | |
| | | | | | |
| | | | | | |
| | | | | | |
| | | | | | |
| Инв. № | | | | | |

уничтожить

# ТИПОВОЙ ПРОЕКТ
416-7-267.87

# АВТОМОБИЛЬНЫЕ ВЕСЫ ГРУЗОПОДЪЕМНОСТЬЮ 60 ТОНН НА ОДИН ПРОЕЗД С ДЛИНОЙ ПЛАТФОРМЫ 18 МЕТРОВ

## АЛЬБОМ II

Альбом I – Общая пояснительная записка.
Архитектурно-строительные решения. Конструкции железобетонные Силовое электрооборудование Связь, сигнализация. Отопление и вентиляция.
Альбом II – Строительные изделия.
Альбом III – Спецификации оборудования.
Альбом IV – Ведомости потребности в материалах.
Альбом V – Сметы.

РАЗРАБОТАН
проектным институтом
„Куйбышевский Промзернопроект"

Главный инженер института В.И. Денисов
Главный инженер проекта Р.М. Резник

УТВЕРЖДЁН ГлавУПКС Минхлебопродуктов СССР
Приказ №25-2-9/483 от 11 августа 1986 г.
Введён в действие
„Куйбышевским Промзернопроектом"
Приказ №22 от 26 сентября 1986 г.

| | | | | |
|---|---|---|---|---|
| | | | | Привязан |
| Инв.№ | | | | |

Ц 00323-02 2

# Содержание альбома


| Обозначение | Наименование | Стр. |
|---|---|---|
| -КЖИ- | Технические требования | 5 |
| -КЖИ-01.0.00 | Элемент ПЭ-1-1 | 6 |
| -КЖИ-01.0.00 ГЧ | Элемент ПЭ-1-1. Габаритный чертёж | 7,8 |
| -КЖИ-01.0.00 СБ | Элемент ПЭ-1-1. Сборочный чертеж | 9,10 |
| -КЖИ-01.1.00 | Каркас пространственный КП-1 | 11 |
| -КЖИ-01.2.00 | Каркас пространственный КП-2 | 11 |
| -КЖИ-01.0.10 | Каркас плоский КР-1 | 12 |
| -КЖИ-01.0.20 | Сетка арматурная С-1 | 12 |
| -КЖИ-01.0.30 | Сетка арматурная С-2 | 13 |
| -КЖИ-01.0.40 | Сетка арматурная С-3 | 13 |
| -КЖИ-01.0.50 | Изделие закладное М1 | 14 |
| -КЖИ-01.1.04 | Стержень | 14 |
| -КЖИ-01.2.02 | Стержень | 15 |
| -КЖИ-02.0.00 | Элемент ПЭ-2 | 15 |
| -КЖИ-02.0.00 СБ | Элемент ПЭ-2 Сборочный чертеж | 16,17 |
| -КЖИ-02.0.10 | Сетка арматурная С-4 | 16 |
| -КЖИ-02.0.20 | Сетка арматурная С-5 | 18 |
| -КЖИ-02.0.01 | Петля | 19 |
| -КЖИ-03.0.00 | Элемент ПЭ-41 | 19 |

| Обозначение | Наименование | Стр. |
|---|---|---|
| -КЖИ-03.0.00 ГЧ | Элемент ПЭ-41. Габаритный чертёж | 20 |
| -КЖИ-03.0.00 СБ | Элемент ПЭ-41. Сборочный чертеж | 21 |
| -КЖИ-03.1.00 | Каркас пространственный КП-3 | 22 |
| -КЖИ-03.0.10 | Изделие закладное М2 | 22 |
| -КЖИ-03.0.20 | Изделие закладное М3 | 23 |
| -КЖИ-04.0.00 | Колонна К-48-6-1 | 23 |
| -КЖИ-04.0.00 ГЧ | Колонна К-48-6-1. Габаритный чертеж | 24 |
| -КЖИ-04.0.00 СБ | Колонна К-48-6-1. Сборочный чертёж | 25 |
| -КЖИ-04.1.00 | Каркас пространственный КП-4 | 26 |
| -КЖИ-04.1.10 | Каркас плоский КР-2 | 27 |
| -КЖИ-04.1.20 | Изделие закладное М4 | 27 |
| -КЖИ-06.0.00 | Опорная плита ОП5-4а | 28 |
| -КЖИ-06.0.00 СБ | Опорная плита ОП5-4а. Сборочный чертёж | 28 |
| -КЖИ-07.0.00 | Балка 1.5СТБ-5АIIIт-а | 29 |
| -КЖИ-07.0.00 СБ | Балка 1.5СТБ-5АIIIт-а. Сборочный чертёж | 29 |


Типовой проект 416-7-257.87 Альбом II

Инв. № подл. | Подпись и дата | Взам. инв. №



Копировал Фокина Формат А3

| Обозначение | Наименование | Стр. |
|---|---|---|
| -КЖИ-08.0.00 | Фундамент ФО1 | 30 |
| -КЖИ-08.0.00СБ | Фундамент под оборудование ФО1. Сборочный чертёж | 31 |
| -КЖИ-08.0.10 | Сетка арматурная С-6 | 32 |
| -КЖИ-09.0.00 | Фундамент ФО2 | 32 |
| -КЖИ-09.0.00СБ | Фундамент ФО2. Сборочный чертёж | 33 |
| -КЖИ-09.0.10 | Сетка арматурная С-7 | 34 |
| -КЖИ-10.0.00 | Фундамент ФО3 | 35 |
| -КЖИ-11.0.00 | Фундамент ФО4 | 35 |
| -КЖИ-10.0.00СБ | Фундамент ФО3. Сборочный чертёж | 36 |
| -КЖИ-11.0.00СБ | Фундамент ФО4. Сборочный чертёж | 37 |
| -КЖИ-10.0.10 | Сетка арматурная С-8 | 38 |
| -КЖИ-11.0.10 | Сетка арматурная С-9 | 38 |
| -КЖИ-12.0.00 | Фундамент ФО5 | 39 |
| -КЖИ-13.0.00СБ | Фундамент ФО6 | 39 |
| -КЖИ-12.0.00СБ | Фундамент ФО5. Сборочный чертёж | 40 |
| -КЖИ-13.0.00СБ | Фундамент ФО6. Сборочный чертёж | 41 |
| -КЖИ-12.0.10 | Сетка арматурная С-10 | 42 |
| -КЖИ-13.0.10 | Сетка арматурная С.11 | 42 |
| -КЖИ-14.0.00 | Фундамент ФО-7 | 43 |
| -КЖИ-14.0.00СБ | Фундамент ФО7. Сборочный чертёж | 43 |

| Обозначение | Наименование | Стр. |
|---|---|---|
| -КЖИ-14.0.10 | Сетка арматурная С-12 | 44 |
| -КЖИ-14.0.20 | Сетка арматурная С-13 | 44 |
| -КЖИ-ФО1÷ФО7 | Ведомость расхода стали на элемент. фундаментов ФО1-ФО7 | 45 |
| -КЖИ-Р1-0.10 | Каркас плоский КР-3 | 46 |
| -КЖИ-Р1-0.20 | Каркас плоский КР-4 | 46 |
| -КЖИ-Р1-0.30 | Каркас плоский КР-5 | 47 |
| -КЖИ-Р1-0.40 | Каркас плоский КР-6 | 47 |
| -КЖИ-ПМ1.0.10 | Каркас плоский КР-7 | 48 |
| -КЖИ-ПМ2.0.10 | Каркас плоский КР-8 | 49 |
| -КЖИ-ПМ2.0.20 | Каркас плоский КР-9 | 49 |
| -КЖИ-ПМ2.0.30 | Каркас плоский КР-10 | 50 |
| -КЖИ-ПМ2.0.40 | Каркас плоский КР-11 | 50 |
| -КЖИ-ПМ2.0.50 | Каркас плоский КР-12 | 51 |
| -КЖИ-ПМ2.0.60 | Сетка арматурная С-14 | 51 |
| -КЖИ-ПМ2.0.70 | Сетка арматурная С-15 | 52 |
| -КЖИ-ПМ2.0.80 | Сетка арматурная С-16 | 52 |
| -КЖИ-ФМ1-1.00 | Каркас пространственный КП5 | 53 |


Типовой проект 416-7-267.87 Альбом II

Инв.№ подл. | Подпись и дата | Взам.инв.№

| Обозначение | Наименование | Стр. |
|---|---|---|
| -КЖИ-ФМ1.0.10 | Сетка С-17 | 54 |
| -КЖИ-ФПм1.1.00 | Каркас пространственный КП-6 | 54 |
| -КЖИ-ФПм2.1.00 | Каркас пространственный КП-7 | 55 |
| -КЖИ-ФПм2.0.10 | Каркас плоский КР-13 | 55 |
| -КЖИ-ФПм2.0.20 | Каркас плоский КР-14 | 56 |
| -КЖИ-УмБ-0.10 | Каркас плоский КР-15 | 56 |
| -КЖИ-Ст1.1.00 | Каркас пространственный КП-8 | 57 |
| -КЖИ-Ст1.1.10 | Каркас плоский КР-16 | 57 |
| -КЖИ-Ф2.1.00 | Каркас пространственный КП-9 | 58 |
| -КЖИ-Ф2.1.10 | Каркас плоский КР-17 | 58 |
| -КЖИ-МН27.0.00 | Изделие закладное МН27 | 59 |
| -КЖИ-МН28.0.00 | Изделие закладное МН28 | 59 |
| -КЖИ-МН29.0.00 | Изделие закладное МН29 | 60 |
| -КЖИ-06.0.10 | Изделие закладное М5 | 60 |
| -КЖИ-МС100.0.00 | Изделие закладное МС100 | 61 |
| -КЖИ-МС11.0.00 | Изделие закладное МС11 | 61 |
| -КЖИ-МС12.0.00 | Изделие закладное МС12 | 62 |
| -КЖИ-МС15.0.00 | Изделие закладное МС15 | 62 |

Типовой проект 416-7-267.87 Альбом II

Инв. № подл. | Подпись и дата | Взам. инв. №



Копировал Фокина Формат А3

# Технические требования

1. В настоящий альбом включены железобетонные изделия, отличающиеся от изделий действующих типовых серий наличием дополнительных закладных деталей (балки), изделия индивидуальные (элементы подземной части, колонны) а также сетки и каркасы. Сборные железобетонные изделия должны изготовляться в соответствии с требованиями следующих нормативных документов:

ГОСТ 13015-81. Изделия железобетонные и бетонные. Общие технические требования."
ГОСТ 5781-82" Сталь горячекатаная для армирования железобетонных конструкций"
ГОСТ 10922-75. Арматура и закладные детали сварные для железобетонных конструкций. Технические требования и методы испытаний."
СН 393-78. Инструкция по сварке соединений арматуры и закладных деталей железобетонных конструкций"
ГОСТ 10180-78. Бетоны. Методы определения прочности на сжатие и растяжение."
ГОСТ 8829-77. Конструкции и изделия железобетонные сборные. Методы испытаний и оценки прочности жесткости и трещиностойкости."

2. Армирование изделий предусмотрено сварными каркасами и сетками из сталей класса А-I; А-III.
3. Арматурные сетки и каркасы изготовлять при помощи контактной точечной сварки согласно ГОСТ 14098-85.
4. Испытание всех видов арматуры на растяжение обязательно.
5. Дуговую сварку закладных деталей производить электродами Э42 ГОСТ 9467-75.
6. Проектное положение закладных деталей должно обеспечиваться закреплением их в пространственных арматурных каркасах или в опалубке.
7. Допускаемые отклонения от размеров изделий не должны превышать:
   для колонн по длине +10, -15мм,
   по размеру сечения +5мм,
   для элементов ПЗ-1-1, ПЗ-2, ПЗ-4 1 по длине и ширине +10,-15мм; по толщине ± 10мм.
8. Допускаемые отклонения в изделиях от толщины защитного слоя бетона рабочей арматуры не должны превышать величин:
   при толщине защитного слоя 10мм - +3мм;
   при толщине защитного слоя 20мм и более +5мм.
9. Стальные закладные детали, устанавливаемые в теле изделий, должны иметь размеры отвечающие проектным, с отклонениями в плане не более +5мм. и должны соответствовать ГОСТу 10922-75.
10. Смещение осей с проектного положения допускается не более чем на 10мм для элементов ПЗ-1-1, ПЗ-2, ПЗ-4 1 и не более 5мм для колонн.
11. При перевозке и складировании изделий их необходимо укладывать на деревянные прокладки, расположенные в местах установки монтажных петель.
12. Каждое сборное железобетонное изделие должно иметь хорошо видимую маркировку, выполненную несмываемой краской.
13. Для районов строительства с расчётной температурой воздуха ниже -30°С не должна применяться арматура класса А-I с марками стали Вст3кп2, Вст3пп3и назначается в соответствии СНиП 2.03.01-84.
14. Закладные детали сборных железобетонных элементов и соединительные детали, указанные на соответствующих чертежах марки КМИ и КМ, должны защищаться от коррозии цинковым покрытием толщиной 120 мкм.
15. Марку бетона по морозостойкости бетонных и железобетонных конструкций принимать не менее F50.

| | | | | | | |
|---|---|---|---|---|---|---|
| | | | | Привязан | | |
| Инв. № | | | | | | |
| | | | | ТП 416-7-267.87 -КМИ | | |
| Инженер | Шуточкина | | | Технические требования | Стадия | Лист | Листов |
| Гл. ст. | Жорин | | | | РП | | 1 |
| Гл. спец. | Бурдаев | | | | Министерство хлебопродуктов СССР „Куйбышевский Промзернопроект" | |
| Н. контр. | Колчин | | | | | |
| Нач. отд. | Епифанов | | | | | |

Альбом I

Типовой проект 416-7-267.87

Инв. № подл. | Подпись и дата | Взам. инв. №

4 00523-02 6

Копировал Фокина Формат А3.

Альбом II

Типовой проект 416-7-267.87

| Формат | Зона | Поз. | Обозначение | Наименование | Кол. | Примечание |
|---|---|---|---|---|---|---|
| | | | | **Документация** | | |
| А3 | | | -КЖИ-01.0.00 ГЧ | Габаритный чертеж | | |
| А3 | | | -КЖИ-01.0.00 СБ | Сборочный чертеж | | |
| | | | | **Сборочные единицы** | | |
| А4 | | 1 | -КЖИ-01.1.00 | Каркас пространственный КП-1 | 2 | |
| А4 | | 2 | -КЖИ-01.2.00 | То же КП-2 | 1 | |
| А4 | | 3 | -КЖИ-01.0.10 | Каркас плоский КР-1 | 2 | |
| А4 | | 4 | -КЖИ-01.0.20 | Сетка арматурная С-1 | 2 | |
| А4 | | 5 | -КЖИ-01.0.30 | То же С-2 | 2 | |
| А4 | | 6 | -КЖИ-01.0.40 | " С-3 | 1 | |
| А4 | | 7 | -КЖИ-01.0.50 | Изделие закладное М1 | 8 | |
| | | | | **Детали** | | |
| Б4 | | 8 | -КЖИ-01.0.01 | ф20 А III ГОСТ 5781-82*, ℓ=2093 | 9 | |
| Б4 | | 9 | 1.400-9, Вып. 1 | УП1-14 | 2 | |
| Б4 | | 10 | 1.400-9, Вып 1 | УПЕ-8 | 3 | |
| Б4 | | 11 | -КЖИ-01.0.03 | ф18 А I ГОСТ 5781-82*, ℓ=3024 | 10 | |
| | | | | **Материалы** | | |
| | | | | Бетон класса В22.5 | 2.4 | $м^3$ |

Привязан

Инв. №

Взам. инв. №

Подпись и дата

Инв. № подл.

| | | | |
|---|---|---|---|
| Ст. инж. | Лунева | | |
| Рук. гр. | Хорин | | |
| Гл. спец. | Бурдаев | | |
| Н. контр. | Колчин | | |
| Нач. отд. | Епифанов | | |

Т.П. 416-7-267.87 -КЖИ-01.0.00

Элемент ПЭ-1-1

| Стадия | Лист | Листов |
|---|---|---|
| РП | 1 | |

Министерство хлебопродуктов СССР Куйбышевский "Промзерноопроект"

Копировал Фокина

Формат А4

Альбом II

Типовой проект 416-7-267.87

Взам. инв. №

Подпись и дата

Инв. № подл.

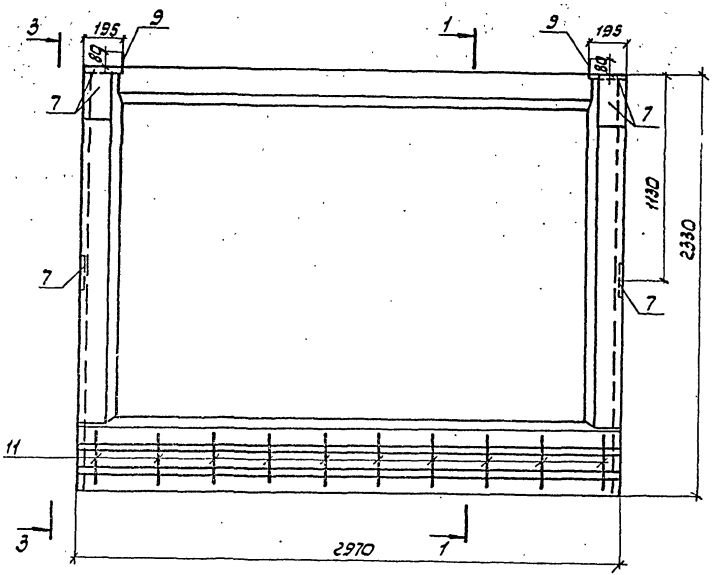


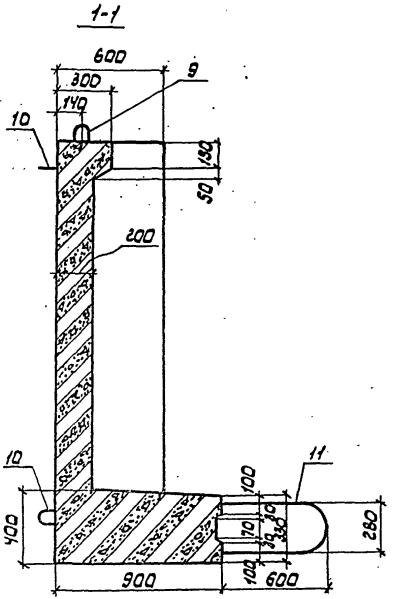


Типовой проект 416-7-267.87 Альбом II

| Инв. № подл. | Подпись и дата | Взам. инв. № |
|---|---|---|
| | | |

Привязан

Инв. №

| | | | |
|---|---|---|---|
| Ст. инж. | Лунева | | |
| Рук. гр. | Харин | | |
| Гл. спец. | Бурдаев | | |
| Н. контр. | Колчин | | |
| Нач. отд. | Епифанов | | |

Т.П. 416-7-267.87 КЖИ-01.0 00 ГЧ

Элемент П9-1-1

Габаритный чертеж

| Стадия | Масса | Масштаб |
|---|---|---|
| РП | | |
| Лист 1 | Листов 2 | |

Минжилкомхозстройсоюз «Куйбышевский» Промэнергопроект

Копировал Пичугина

Формат А3

4.00523-02 8

Альбом II

Типовой проект 416-7-267.87

Инв.№подл. | Подпись и дата | Взам.инв.№

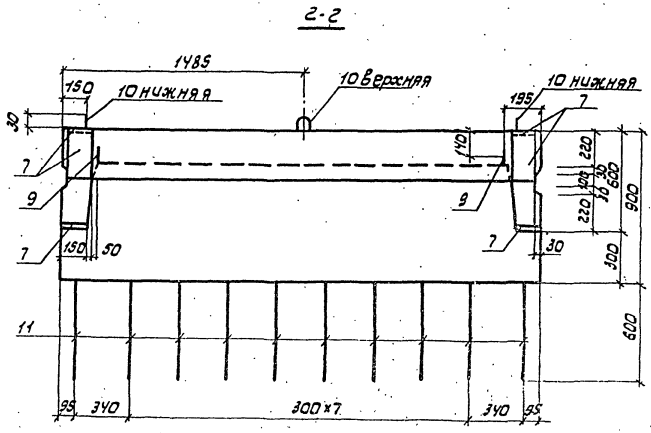


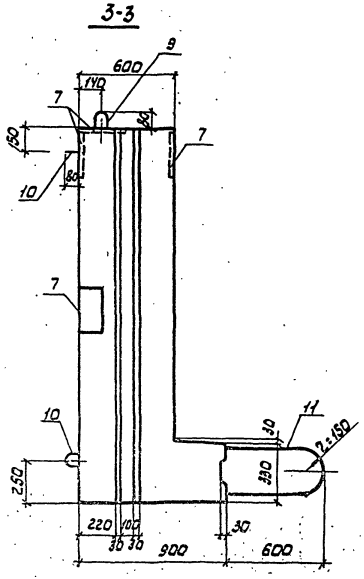


Привязан

Инв.№

ТП 416-7-267.87 КЖИ-01 0:00 ГЧ

Лист 2

Ц 00523-02 9 Калачева Дикуева

Формат А3

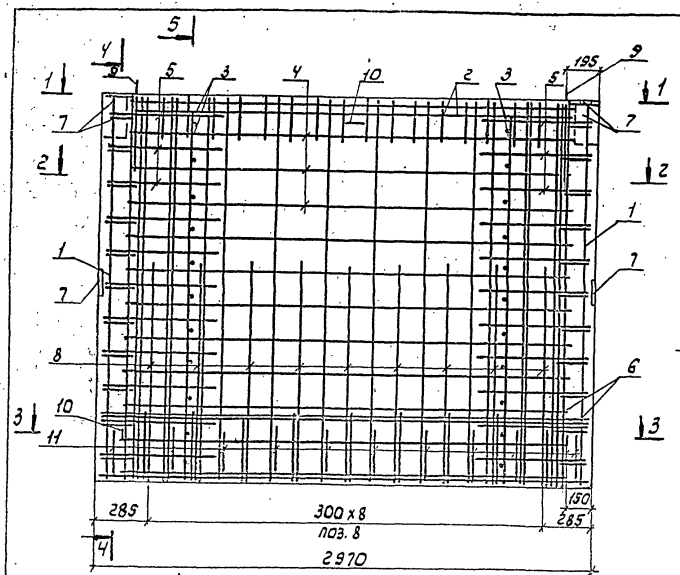


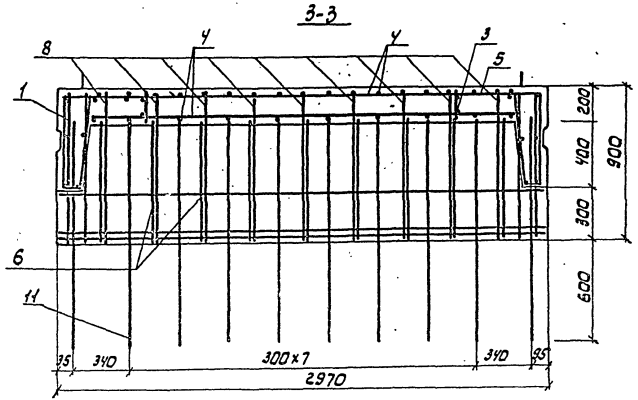


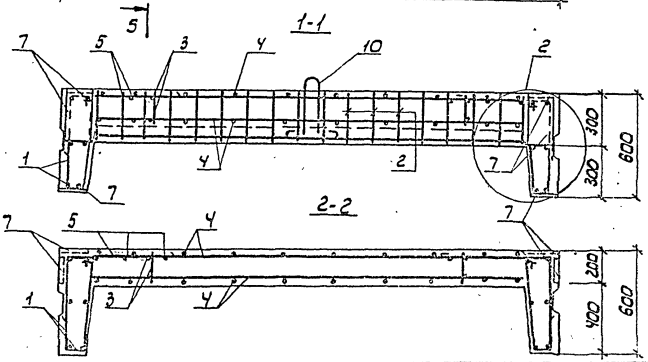


Привязан

Инв. №

| | | | |
|---|---|---|---|
| Ст. инж. | Лунева | | |
| Рук. гр. | Хорин | | |
| Гл. спец. | Бурдаев | | |
| Н. контр. | Колчин | | |
| Нач. отд. | Елизаров | | |

Т. п. 416-7-267.87-КЖИ-01.0.00 СБ

Элемент П3-1-1
Сборочный чертеж

| Стадия | Масса | Масштаб |
|---|---|---|
| РП | | |
| Лист 1 | Листов 2 | |

Минагропромстрой СССР „Куйбышевский Промзернопроект"

Копировал Пичугина Формат А3

Ц005-03-02 10

Типовой проект 416-7-267.87 Альбом II

Инв. № подл. | Подпись и дата | Взам. инв. №

Типовой проект 416-7-267.87 Альбом II

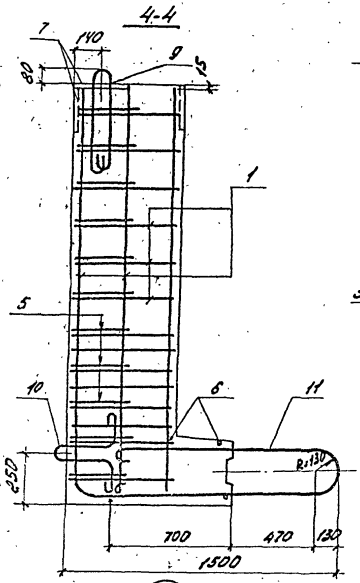


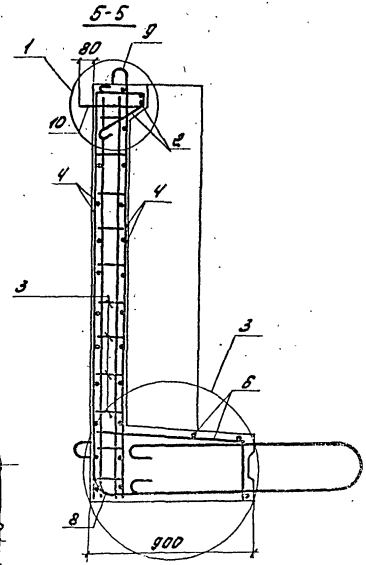


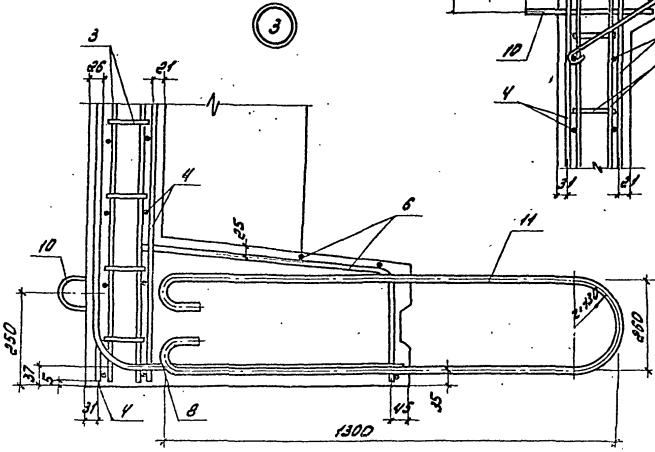


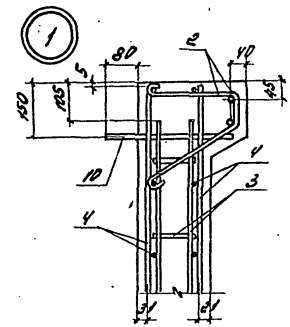


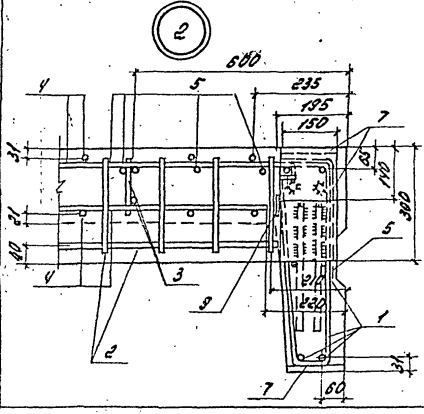


Ведомость расхода стали на элемент, кг

| Марка элемента | Изделия арматурные | | | | | | | | | Всего | Изделия закладные | | | | | | | Общий расход |
|---|---|---|---|---|---|---|---|---|---|---|---|---|---|---|---|---|---|---|
| | Арматура класса | | | | | | | | | | Арматура класса | | | Прокат марки | | | Всего | |
| | AI | | | | | AIII | | | | | AIII | | | В ст3 кп2 | | | | |
| | ГОСТ 5781-82* | | | | | ГОСТ 5781-82* | | | | | ГОСТ 5781-82* | | | ГОСТ 103-76* | | | | |
| | ф8 | ф18 | ф22 | | Итого | ф10 | ф12 | ф20 | Итого | | ф22 | | Итого | 16 | | Итого | | |
| Элемент П7-1-1 | 39.5 | 57.6 | 9.1 | | 116.2 | 18.6 | 95.2 | 111.8 | 225.6 | 341.8 | 57.8 | | 57.8 | 45.2 | | 45.2 | 103 | 444.8 |

| | | | | |
|---|---|---|---|---|
| Привязан | | | | |
| Инв.№ | | | Т.П. 416-7-267.87 КЖИ-01.0.00СБ | Лист 2 |

Ц00523-02 11

Копировал Фокина Формат А3

Альбом

Типовой проект 416-7-267.87

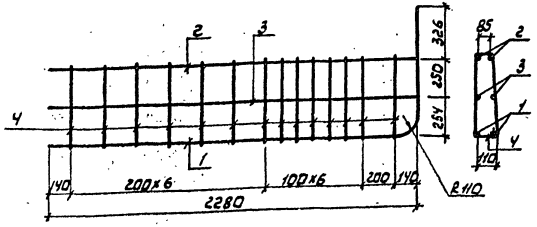


| Формат | Зона | Поз. | Обозначение | Наименование | Кол. | Примечание |
|---|---|---|---|---|---|---|
| | | | | Детали | | |
| Б4 | | 1 | КЖИ-01.1.01 | ф 20 А III, ГОСТ 5781-82* l=3063 | 2 | 7.6 кг |
| Б4 | | 2 | КЖИ-01.1.02 | ф 20 А III, ГОСТ 5781-82* l=2265 | 2 | 5.6 кг |
| Б4 | | 3 | КЖИ-01.1.03 | ф 10 А III, ГОСТ 5781-82* l=2265 | 2 | 1.4 кг |
| А4 | | 4 | КЖИ-01.1.04 | Стержень | 14 | |

Привязан

Инв. №

Т.П. 416-7-267.87 КЖИ-01.1.00

Каркас пространственный КП-1

| Стадия | Масса | Масштаб |
|---|---|---|
| РП | 37.6 | |

Лист 1 Листов 1

Минсельпродукт СССР „Куйбышевский Промзернопроект"

| | | | |
|---|---|---|---|
| Ст. инж. | Лунева | | |
| Рук. гр. | Харин | | |
| Гл. спец. | Бурдаев | | |
| Н. контр. | Колчин | | |
| Нач. отд. | Епифанов | | |

Инв. № подл. | Подпись и дата | Взам. инв. №

Формат А4

Альбом

Типовой проект 416-7-267.87

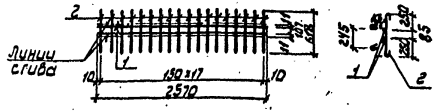


| Формат | Зона | Поз. | Обозначение | Наименование | Кол. | Примечание |
|---|---|---|---|---|---|---|
| | | | | Детали | | |
| Б4 | | 1 | КЖИ-01.2.01 | ф 20 А III, ГОСТ 5781-82* l=2570 | 2 | 6.4 кг |
| А4 | | 2 | КЖИ-01.2.02 | Стержень | 18 | |

Привязан

Инв. №

Т.П. 416-7-267.87 КЖИ-01.2.00

Каркас пространственный КП2

| Стадия | Масса | Масштаб |
|---|---|---|
| РП | 18.2 | |

Лист 1 Листов 1

Минсельпродукт СССР „Куйбышевский Промзернопроект"

| | | | |
|---|---|---|---|
| Ст. инж. | Лунева | | |
| Рук. гр. | Харин | | |
| Гл. спец. | Бурдаев | | |
| Н. контр. | Колчин | | |
| Нач. отд. | Епифанов | | |

Инв. № подл. | Подпись и дата | Взам. инв. №

Формат А4

Копировал Пичугина

Альбом II

Типовой проект 416-7-267.87

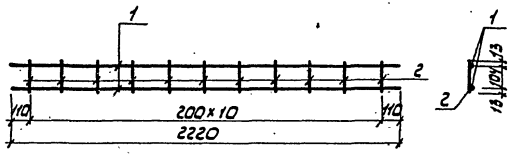


| Формат | Зона | Поз. | Обозначение | Наименование | Кол. | Примечание |
|---|---|---|---|---|---|---|
| | | | | **Детали** | | |
| | | | | ф8АI ГОСТ 5781-82* | | |
| Б4 | | 1 | КЖИ-01.0.11 | ℓ=2220 | 2 | 0.9 кг |
| Б4 | | 2 | КЖИ-01.0.12 | ℓ=130 | 11 | 0.1 кг |

Привязан

Инв. №

Т.П. 416-7-267.87-КЖИ-01.0.10

Каркас плоский КР-1

| Стадия | Масса | Масштаб |
|---|---|---|
| РП | 2.9 | |

Лист 1 Листов 1

Минхлебопродуктов СССР „Куйбышевский Промзернопроект"

| | | |
|---|---|---|
| Ст.инж. | Лунева | |
| Рук.гр. | Харин | |
| Гл.спец. | Бурдаев | |
| Н.контр. | Волчин | |
| Нач.отд. | Елифанов | |

Инв.№ подл. | Подпись и дата | Взам.инв.№

Формат А4

Альбом II

Типовой проект 416-7-267.87

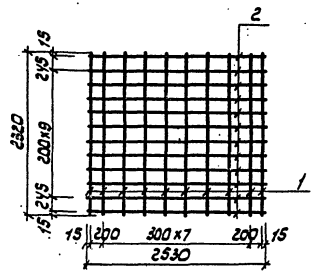


| Формат | Зона | Поз. | Обозначение | Наименование | Кол. | Примечание |
|---|---|---|---|---|---|---|
| | | | | **Детали** | | |
| | | | | ф12АIII, ГОСТ 5781-82* | | |
| Б4 | | 1 | КЖИ-01.0.21 | ℓ=2320 | 10 | 2,1 кг |
| Б4 | | 2 | КЖИ-01.0.22 | ℓ=2530 | 12 | 2.3 кг |

Привязан

Инв. №

Т.П. 416-7-267.87-КЖИ-01.0.20

Сетка арматурная С-1

| Стадия | Масса | Масштаб |
|---|---|---|
| РП | 48.6 | |

Лист 1 Листов 1

Минхлебопродуктов СССР „Куйбышевский Промзернопроект"

| | | |
|---|---|---|
| Ст.инж. | Лунева | |
| Рук.гр. | Харин | |
| Гл.спец. | Бурдаев | |
| Н.контр. | Волчин | |
| Нач.отд. | Елифанов | |

Инв.№ подл. | Подпись и дата | Взам.инв.№

Копировал Пичугина 400523-02 13

Формат А4

Типовой проект 416-7-267.87 Альбом II

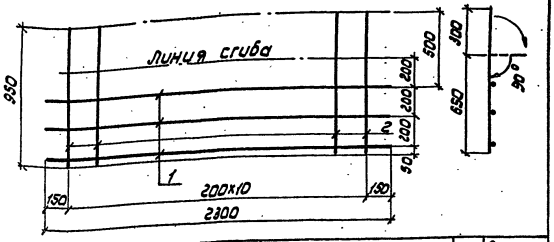


| Формат | Зона | Поз. | Обозначение | Наименование | Кол. | Примечание |
|---|---|---|---|---|---|---|
| | | | | Детали | | |
| БУ | | 1 | КЖИ-01.0.31 | ФВАI, ГОСТ 5781-82* l=2300 | 3 | 0.9 кг |
| БУ | | 2 | КЖИ-01.0.32 | ФУОАIII ГОСТ 5781-82* l=950 | 11 | 0.6 кг |

Привязан

Инв. №

Т.П. 416-7-267.87 КЖИ-01.0.30

Сетка арматурная С-2

| Стадия | Масса | Масштаб |
|---|---|---|
| РП | 9.3 | |

Лист 1 Листов 1

Минхлебопродуктов СССР „Куйбышевский" ПРОМЗЕРНОПРОЕКТ

| | | |
|---|---|---|
| Ст.инж. | Лунева | |
| Рук.гр. | Хорин | |
| Гл.спец. | Бурдаев | |
| Н.контр. | Колчин | |
| Нач.отд. | Епифанов | |

Инв. № подл. | Подпись и дата | Взам. инв. №

Формат А4



Типовой проект 416-7-267.87 Альбом II

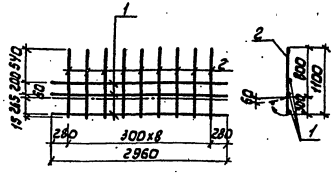


| Формат | Зона | Поз. | Обозначение | Наименование | Кол. | Примечание |
|---|---|---|---|---|---|---|
| | | | | Детали | | |
| | | | | ФВАI, ГОСТ 5781-82* | | |
| БУ | | 1 | КЖИ-01.0.41 | l=2960 | 9 | 1.2 кг |
| БУ | | 2 | КЖИ-01.0.42 | l=1100 | 9 | 0.4 кг |

Привязан

Инв. №

Т.П. 416-7-267.87-КЖИ-01.0.40

Сетка арматурная С-3

| Стадия | Масса | Масштаб |
|---|---|---|
| РП | 7.2 | |

Лист 1 Листов 1

Минхлебопродуктов СССР „Куйбышевский" ПРОМЗЕРНОПРОЕКТ

| | | |
|---|---|---|
| Ст.инж. | Лунева | |
| Рук.гр. | Хорин | |
| Гл.спец. | Бурдаев | |
| Н.контр. | Колчин | |
| Нач.отд. | Епифанов | |

Инв. № подл. | Подпись и дата | Взам. инв. №

Копировал Пичугина Формат А4

Типовой проект 416-7-267.87. Альбом II

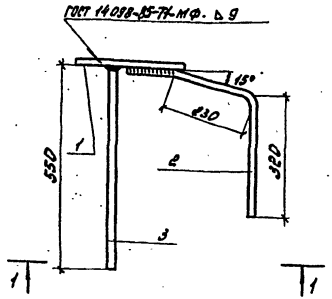


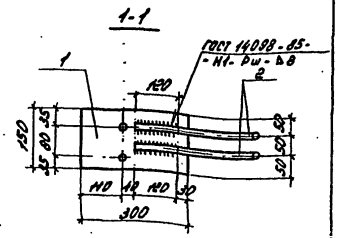


| Формат | Зона | Поз | Обозначение | Наименование | Кол. | Примечание |
|---|---|---|---|---|---|---|
| | | | | Детали | | |
| Б4 | | 1 | -КЖИ-01.0.51 | Полоса $\frac{16\times150\ ГОСТ\ 103-78^*}{Вст3кп2\ ГОСТ\ 535-79^*}$ ℓ=300 | 1 | 5.7кг |
| Б4 | | 2 | -КЖИ-01.0.52 | ф22А III ГОСТ 5781-82*, ℓ=660 | 2 | 2 кг |
| Б4 | | 3 | -КЖИ-01.0.53 | ф12А III, ГОСТ 5781-82*, ℓ=550 | 2 | 1.6 кг |

Привязан

Инв. №

Т.П. 416-7-267.87 -КЖИ-01.0.50

Изделие закладное М1

| Стадия | Масса | Масштаб |
|---|---|---|
| РП | 12.9 | |
| Лист | Листов 1 | |

Ст.инж. Лунева
Рук.гр. Хорин
Гл.спец. Бурдоев
Н.контр. Колчин
Нач.отд. Елифанов

Министерство энергетического машиностроения СССР „Куйбышевский Промэнергопроект"

Копировал Фокина Формат А4

Инв.№ подл. | Подпись и дата | Взам.инв.№

Типовой проект 416-7-267.87 Альбом II

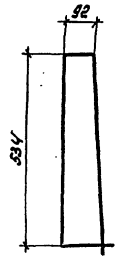


Длина развертки 1464 мм.

Привязан

Инв. №

Т.П. 416-7-267.87 -КЖИ-01.1.04

Стержень

| Стадия | Масса | Масштаб |
|---|---|---|
| РП | 0.6 | |
| Лист | Листов 1 | |

Ст.инж. Лунева
Рук.гр. Хорин
Кл.спец. Бурдоев
Н.контр. Колчин
Нач.отд. Елифанов

ф8АI, ГОСТ 5781-82*

Министерство энергетического машиностроения СССР „Куйбышевский Промэнергопроект"

Ц00523-02 15

Копировал Фокина Формат А4

Инв.№ подл. | Подпись и дата | Взам.инв.№

Типовой проект 416-7-267.87 Альбом II

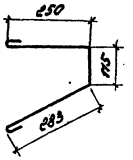


Длина развертки 768 мм

Привязан

Инв. №

Т.П. 416-7-267-87 – КЖИ-01.2.02

Стержень

| Стадия | Масса | Масштаб |
|---|---|---|
| РП | 0.3 | |

Лист | Листов 1

Ф 8 АI, ГОСТ 5781-82*

Министерство хлебопродуктов СССР „Куйбышевский Промзернопроект"

| | | |
|---|---|---|
| Ст.инж. | Лунева | |
| Рук. гр. | Хорин | |
| Гл. спец. | Бурдаев | |
| Н.контр. | Колчин | |
| Нач.отд. | Елифанов | |

Инв. № подл. | Подпись и дата | Взам. инв. №

Копировал Фокина Формат А4



Типовой проект 416-7-267.87 Альбом II

| Формат | Зона | Поз. | Обозначение | Наименование | Кол. | Примечание |
|---|---|---|---|---|---|---|
| | | | | Документация | | |
| А3 | | | – КЖИ-02.0.00СБ | Сборочный чертёж | | |
| | | | | Сборочные единицы | | |
| А4 | | 1 | – КЖИ-02.0.10 | Сетка арматурная С-4 | 1 | |
| А4 | | 2 | – КЖИ-02.0.20 | То же С-5 | 1 | |
| | | | | Детали | | |
| А4 | | 3 | – КЖИ-02.0.01 | Петля | 6 | |
| А4 | | 4 | 1.400-9, Вып. 1 | УП 2-5 | 4 | |
| | | | | Материалы | | |
| | | | | Бетон класса В22.5 | 1.46 | $м^3$ |

Привязан

Инв. №

Т.П. 416-7-267.87 – КЖИ-02.0.00

Элемент ПЭ-2

| Стадия | Лист | Листов |
|---|---|---|
| РП | | 1 |

Министерство хлебопродуктов СССР „Куйбышевский Промзернопроект"

| | | |
|---|---|---|
| Ст.инж. | Лунева | |
| Рук. гр. | Хорин | |
| Гл. спец. | Бурдаев | |
| Н. кон. пр. | Колчин | |
| Нач. отд. | Елифанов | |

Ц 00523-02 16

Инв. № подл. | Подпись и дата | Взам. инв. №

Копировал Фокина Формат А4

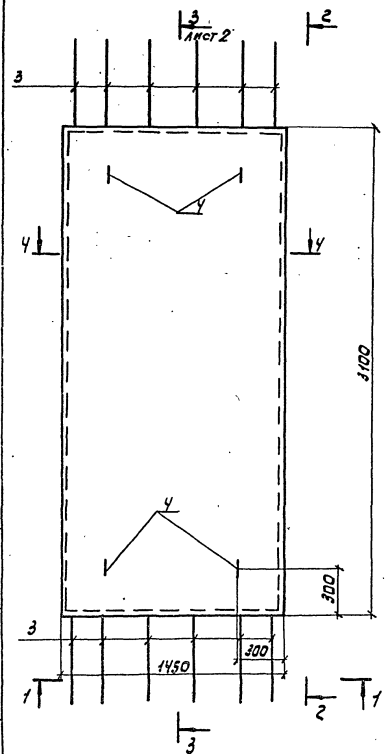


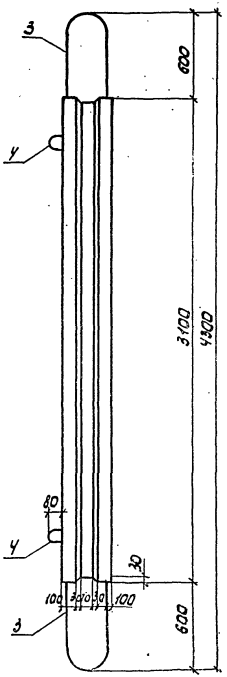


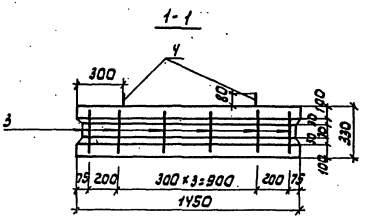


Привязан

Инв. №

| | | | | | |
|---|---|---|---|---|---|
| Ст.инж. | Лунева | | Т.П. 416-7-267.87-КЖИ-02.0.00 СБ | | |
| Рук.гр. | Хорин | | Элемент ПЭ-2 Сборочный чертеж | Стадия | Масса | Масштаб |
| Гл.спец. | Бурдаев | | | РП | | |
| Н.контр. | Ролчин | | | Лист 1 | Листов 2 | |
| Нач.отд. | Елифанов | | | Минтяжстроя СССР «Куйбышевский» Промзерногопроект | | |

Копировал Пичугина Формат А3

Альбом II

Типовой проект 416-7-267.87

Инв. № подл. | Подпись и дата | Взам. инв. №

Типовой проект 416-7-267.87 Альбом II

## 3-3

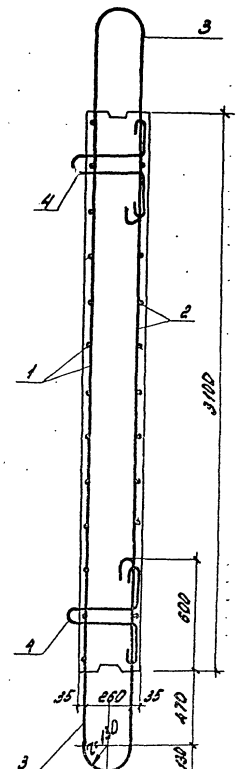


## 4-4

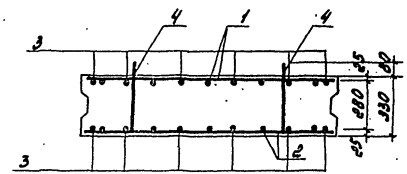


Ведомость расхода стали на элемент, кг

| Марка элемента | Изделия арматурные | | | | | | | | Всего |
|---|---|---|---|---|---|---|---|---|---|
| | Арматура класса | | | | | | | | |
| | AI | | | | AIII | | | | |
| | ГОСТ 5781-82* | | | | ГОСТ 5781-82* | | | | |
| | ф14 | ф18 | | Итого | ф12 | ф20 | | Итого | |
| Элемент ПЗ-2 | 5.6 | 92.4 | | 98 | 47.3 | 38 | | 85.3 | 183.3 |

Привязан

Инв. № 

Т.П. 416-7-267.87 -КЖИ-02.0.00СБ

Лист 2

Ц00523-02 18

Копировал Фокина

Формат А3

Альбом II

Типовой проект 416-7-267.87

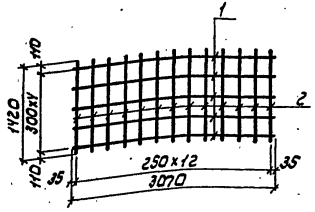


| Формат | Зона | Поз. | Обозначение | Наименование | Кол. | Примечание |
|---|---|---|---|---|---|---|
| | | | | Детали | | |
| | | | | ф 20 А III, ГОСТ 5781-82, ℓ=3070 | 5 | 7.6 кг |
| БЧ | | 1 | КЖИ-02.0.11 | ф 12 А III, ГОСТ 5781-82, ℓ=1420 | 13 | 1.3 кг |
| БЧ | | 2 | КЖИ-02.0.12 | | | |

Привязан

Инв. №

Т.П. 416-7-267.87-КЖИ-02.0.10

Сетка арматурная С-4

| Стадия | Масса | Масштаб |
|---|---|---|
| РП | 54.9 | |

Лист 1 | Листов 1

Минлесопродуктов СССР „Куйбышевский ПРОМЭРНОПРОЕКТ"

| | | |
|---|---|---|
| Ст. инж. | Лунева | |
| Рук. гр. | Хорин | |
| Гл. спец. | Бурдаев | |
| Н. контр. | Колчин | |
| Нач. отд. | Епифанов | |

Инв. № подл. | Подпись и дата | Взам. инв. №

Формат А4

Альбом

Типовой проект 416-7-267.87

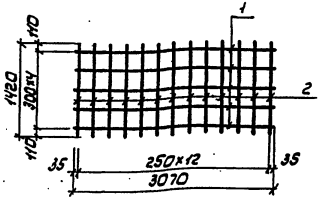


| Формат | Зона | Поз. | Обозначение | Наименование | Кол. | Примечание |
|---|---|---|---|---|---|---|
| | | | | Детали | | |
| | | | | ф 12 А III, ГОСТ 5781-82 | | |
| БЧ | | 1 | КЖИ-02.0.21 | ℓ=3070 | 5 | 2.7 кг |
| БЧ | | 2 | КЖИ-02.0.22 | ℓ=1420 | 13 | 1.3 кг |

Привязан

Инв. №

Т.П. 416-7-267.87-КЖИ-02.0.20

Сетка арматурная С-5

| Стадия | Масса | Масштаб |
|---|---|---|
| РП | 30.4 | |

Лист 1 | Листов 1

Минлесопродуктов СССР „Куйбышевский ПРОМЭРНОПРОЕКТ"

| | | |
|---|---|---|
| Ст. инж. | Лунева | |
| Рук. гр. | Хорин | |
| Гл. спец. | Бурдаев | |
| Н. контр. | Колчин | |
| Нач. отд. | Епифанов | |

Инв. № подл. | Подпись и дата | Взам. инв. №

Формат А4

Копировал Пичугина

Типовой проект 416-7-267.87 Альбом II

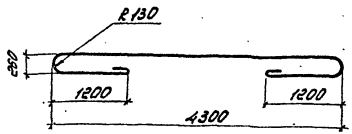


Длина развертки 7689 мм

Привязан

Инв.№

| | | | |
|---|---|---|---|
| Ст. инж. | Лунева | | |
| Рук. гр. | Хорин | | |
| Гл. спец. | Бурдаев | | |
| Н. контр. | Колчин | | |
| Нач. отд. | Епифанов | | |

Т.П. 416-7-267.87 — КЖИ-02.0.01

Петля

| Стадия | Масса | Масштаб |
|---|---|---|
| Р | 15.4 | |
| Лист | Листов 1 | |

Ф 18.А I, ГОСТ 5781-82*

Министерство хлебопродуктов СССР „Куйбышевский Промзернопроект"

Копировал Фокина

Формат А4

Типовой проект 416-7-267.87 Альбом II

| Формат | Зона | Поз. | Обозначение | Наименование | Кол. | Примечание |
|---|---|---|---|---|---|---|
| | | | | Документация | | |
| А3 | | | -КЖИ-03.0.00ГЧ | Габаритный чертеж | | |
| А3 | | | -КЖИ-03.0.00СБ | Сборочный чертеж | | |
| | | | | Сборочные единицы | | |
| А4 | | 1 | -КЖИ-03.1.00 | Каркас пространственный КП1 | 1 | |
| А4 | | 2 | -КЖИ-03.0.10 | Изделие закладное М1 | 1 | |
| А4 | | 3 | -КЖИ-03.0.20 | Тоже М2 | 7 | |
| | | | | Детали | | |
| А4 | | 4 | 1.400-9, вып. 1 | УП 1-10 | 2 | |
| | | | | Материалы | | |
| | | | | Бетон класса В22.5 | 2.01 | $м^3$ |

Привязан

Инв.№

| | | | |
|---|---|---|---|
| Ст. инж. | Лунева | | |
| Рук. гр. | Хорин | | |
| Гл. спец. | Бурдаев | | |
| Н. контр. | Колчин | | |
| Нач. отд. | Епифанов | | |

Т.П. 416-7-267.87 — КЖИ-03.0.00

Элемент ПЗ-41

| Стадия | Лист | Листов |
|---|---|---|
| РП | 1 | |

Министерство хлебопродуктов СССР „Куйбышевский Промзернопроект"

400523-02 20

Копировал Фокина

Формат А4

Типовой проект 416-7-267.87 альбом II

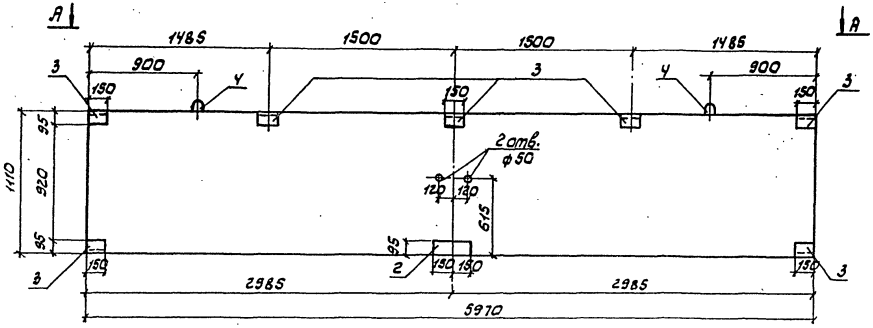


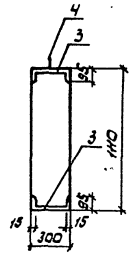


А-А

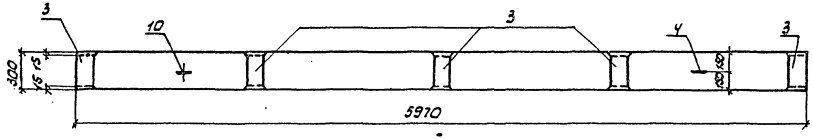


| | | | |
|---|---|---|---|
| Ст.инж. | Лунева | | |
| Рук.гр. | Харин | | |
| Гл.спец. | Бурдаев | | |
| Н.контр. | Колчин | | |
| Нач.отд. | Епифанов | | |

Привязан

Инв.№

Т.П. 416-7-267.87 Кжи-03.0.00Гч

Элемент ПЭ-41
Габаритный чертеж

| Стадия | Масса | Масштаб |
|---|---|---|
| РП | | |
| Лист 1 | Листов 1 | |

Минхлебопродукт СССР
Куйбышевский Промэнергопроект

Копировал Пичугина Формат А3

Инв.№ подл. | Подпись и дата | Взам.инв.№

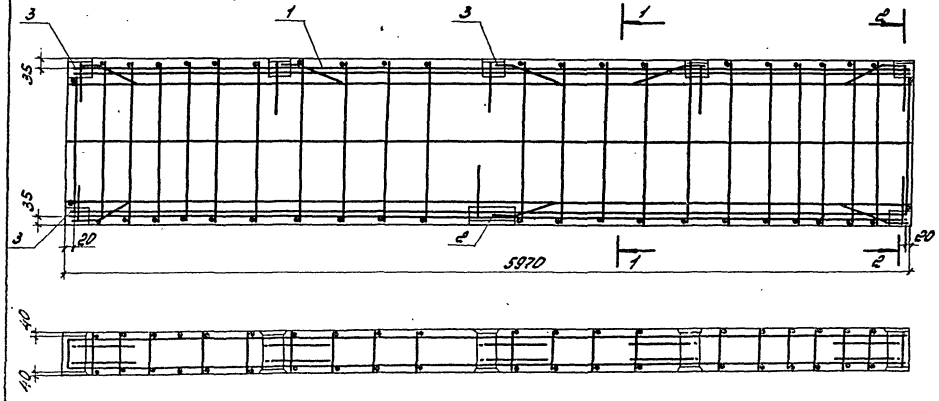


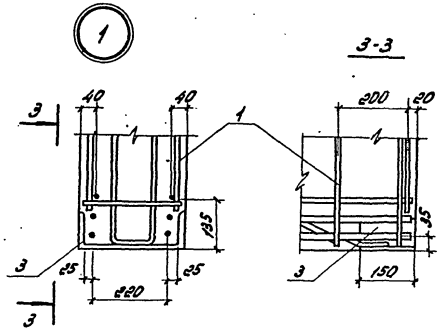


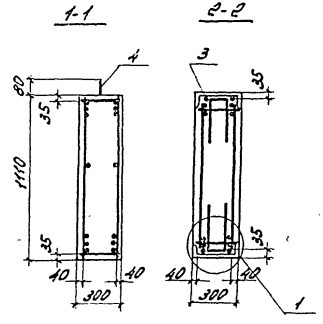


Ведомость расхода стали на элемент, кг

| Марка элемента | Изделия арматурные | | | | | | | | Изделия закладные | | | | | | | Общий расход |
|---|---|---|---|---|---|---|---|---|---|---|---|---|---|---|---|---|
| | Арматура класса | | | | | | | Всего | Арматура класса | | | Прокат марки | | | Всего | |
| | А I | | | | А III | | | | А III | | | Вст3 кп2 ГОСТ 380-71* | | | | |
| | ГОСТ 5781-82* | | | | ГОСТ 5781-82* | | | | ГОСТ 5781-82* | | | ГОСТ 8240-72* | | | | |
| | ф8 | ф16 | | Итого | ф16 | | Итого | | ф16 | | Итого | С30 | | Итого | | |
| Элемент ПЗ-41 | 24 | 4.4 | | 28.4 | 131.6 | | 131.6 | 160 | 24 | | 24 | 43.1 | | 43.1 | 67.1 | 227.1 |

| | | | | | |
|---|---|---|---|---|---|
| Привязан. | | | | Т.П. 416-7-267.87 - КЖИ-03.0.00СБ | |
| | | | | Элемент ПЗ-41. Сборочный чертеж. | Стадия: РП; Масса; Масштаб |
| | | | Гл. инж. Лунева | | Лист; Листов 61 |
| | | | Рук. гр. Хорин | | Министерство хлебопродуктов СССР "Куйбышевский Промзернопроект" |
| | | | Гл. спец. Бурдаев | | |
| | | | Н. контр. Колчин | | |
| Инв. № | | | Нач. отд. Епифанов | | |

Типовой проект 416-7-267.87 Альбом II

Инв. № подл. | Подпись и дата | Взам. инв. №

Ц00523-02 22

Копировал Фокина

Формат А3

Альбом II

Типовой проект 416-7-267.87

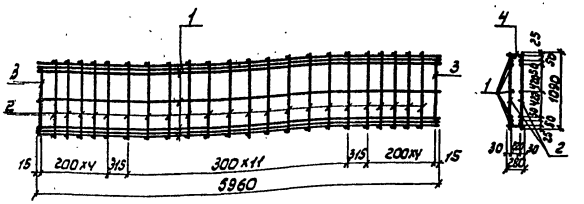


| Формат | Зона | Поз. | Обозначение | Наименование | Кол. | Примечание |
|---|---|---|---|---|---|---|
| | | | | Детали | | |
| Б4 | | 1 | КЖИ-03.1.01 | ф16 А III, ГОСТ 5781-82*, ℓ=5960 | 14 | 9.4кг |
| Б4 | | 2 | КЖИ-03.1.02 | ф8 АI, ГОСТ 5781-82*, ℓ=1090 | 44 | 0.4кг |
| Б4 | | 3 | КЖИ-03.1.03 | ℓ=910 | 4 | 0.4кг |
| Б4 | | 4 | КЖИ-03.1.04 | ℓ=280 | 48 | 0.1кг |

Привязан

Инв. №

Т.П. 416-7-267.87-КЖИ-03.1.00

Каркас пространственный КП-3

| Стадия | Масса | Масштаб |
|---|---|---|
| РП | 155.6 | |

Лист 1 Листов 1

Минжелбопродуктов СССР „Куйбышевский ПРОМЗЕРНОПРОЕКТ"

| | | |
|---|---|---|
| Ст. инж. | Лунева | |
| Рук. гр. | Хорин | |
| Гл. спец. | Бурдаев | |
| Н. контр. | Колчин | |
| Нач. отд. | Елифанов | |

Инв. № подл. | Подпись и дата | Взам. инв. №

Формат А4

Альбом II

Типовой проект 416-7-267.87

1-1

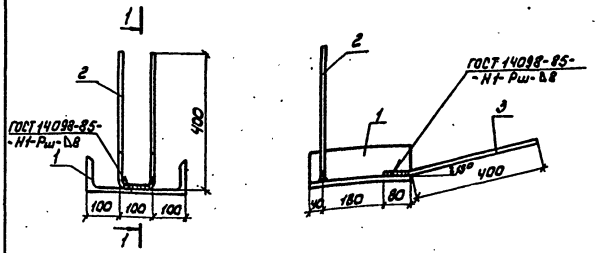


| Формат | Зона | Поз. | Обозначение | Наименование | Кол. | Примечание |
|---|---|---|---|---|---|---|
| | | | | Детали | | |
| Б4 | | 1 | КЖИ-03.0.11 | Швеллер №30 ГОСТ 8240-72 / Вст3кп2 ГОСТ 535-79* | 1 | 9.5кг |
| | | | | ф16 А III, ГОСТ 5781-82* | | |
| Б4 | | 2 | КЖИ-03.0.12 | ℓ=900 | 1 | 1.4кг |
| Б4 | | 3 | КЖИ-03.0.13 | ℓ=480 | 2 | 0.8кг |

Привязан

Инв. №

Т.П. 416-7-267.87-КЖИ-03.0.10

Изделие закладное М2

| Стадия | Масса | Масштаб |
|---|---|---|
| РП | 12.5 | |

Лист 1 Листов 1

Минжелбопродуктов СССР „Куйбышевский ПРОМЗЕРНОПРОЕКТ"

| | | |
|---|---|---|
| Ст. инж. | Лунева | |
| Рук. гр. | Хорин | |
| Гл. спец. | Бурдаев | |
| Н. контр. | Колчин | |
| Нач. отд. | Елифанов | |

Инв. № подл. | Подпись и дата | Взам. инв. №

Копировал Пичугина

Формат А4

Типовой проект 416-7-267.87 Альбом II

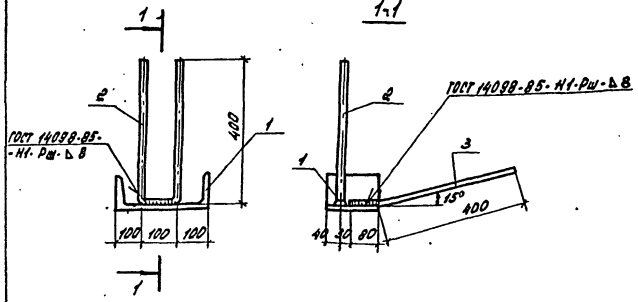


| Формат | Зона | Поз. | Обозначение | Наименование | Кол. | Примечание |
|---|---|---|---|---|---|---|
| | | | | **Детали** | | |
| БУ | | 1 | -КЖИ-03.0.21 | Швеллер $\frac{30\ ГОСТ\ 8240-72}{ВСт3кп\ ГОСТ\ 535-79^*}$ | 1 | 4.8 кг |
| | | | | Ф16 А III, ГОСТ 5781-82* | | |
| БУ | | 2 | -КЖИ-03.0.22 | ℓ: 900 | 1 | 1.4 кг |
| БУ | | 3 | -КЖИ-03.0.23 | ℓ: 480 | 2 | 0.8 кг |

Привязан

Инв. №

Т.П. 416-7-267.87-КЖИ-03.0.20

Изделие закладное М3

| Стадия | Масса | Масштаб |
|---|---|---|
| Р | 7.8 | |

Лист | Листов 1

Министерство хлебопродуктов СССР „Куйбышевский Промзернопроект"

| | | |
|---|---|---|
| Ст. инж. | Лунева | |
| Рук. гр. | Хорин | |
| Гл. спец. | Бурдаев | |
| Н. контр. | Волчин | |
| Нач. отд. | Епифанов | |

Инв. № подл. | Подпись и дата | Взам. инв. №

Копировал Фокина Формат А4



Типовой проект 416-7-267.87 Альбом II

| Формат | Зона | Поз. | Обозначение | Наименование | Кол. | Примечание |
|---|---|---|---|---|---|---|
| | | | | **Документация** | | |
| А3 | | | -КЖИ-04.0.00ГЧ | Габаритный чертёж | | |
| А3 | | | -КЖИ-04.0.00СБ | Сборочный чертёж | | |
| | | | | **Сборочные единицы** | | |
| А3 | | 1 | -КЖИ-04.1.00 | Каркас пространственный КП4 | 1 | |
| | | | | **Материалы** | | |
| | | | | Бетон класса В22.5 | 0.43 | м³ |

Привязан

Инв. №

Т.П. 416-7-267.87 -КЖИ-04.0.00

Колонна К 48-6-1

| Стадия | Лист | Листов |
|---|---|---|
| РП | | 1 |

Министерство хлебопродуктов СССР „Куйбышевский Промзернопроект"

| | | |
|---|---|---|
| Ст. инж. | Лунева | |
| Рук. гр. | Хорин | |
| Гл. спец. | Бурдаев | |
| Н. контр. | Волчин | |
| Нач. отд. | Епифанов | |

Инв. № подл. | Подпись и дата | Взам. инв. №

400523-02 24

Копировал Фокина Формат А4

Типовой проект 416-7-267.87 Альбом II

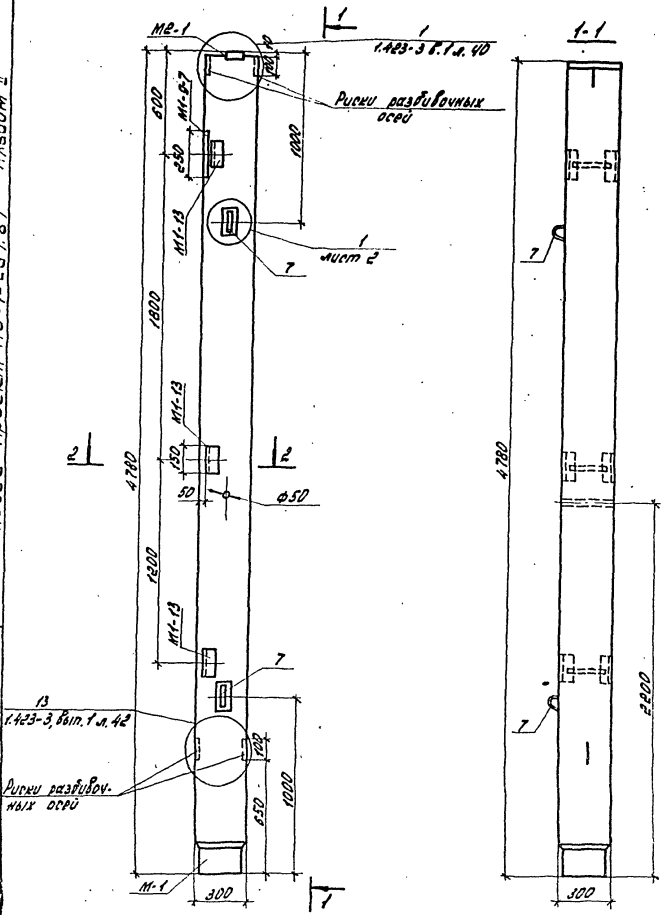


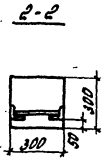


1. Колонну К48-6-1 выполнить в опалубке колонны К48-6 серии 1.423-3 вып.1 с изменениями и дополнениями согласно данному чертежу.

Привязан

Инв. №

| | | | |
|---|---|---|---|
| Ст.инж. | Лунева | | |
| Рук.гр. | Хорин | | |
| Гл.спец. | Бурбаев | | |
| Н.контр. | Колчин | | |
| Нач.отд. | Епифанов | | |

ТП 416-7-267.87-КЖИ-04.0.00ГЧ

Колонна К48-6-1
Габаритный чертёж

| Стадия | Масса | Масштаб |
|---|---|---|
| РП | | |

Лист | Листов 1

Министерство химического машиностроения СССР „Куйбышевский Промэнергопроект"

Инв. № подл. | Подпись и дата | Взам. инв. №

Ц00523-02 25

Копировал Фохина

Формат А3

Армирование колонны

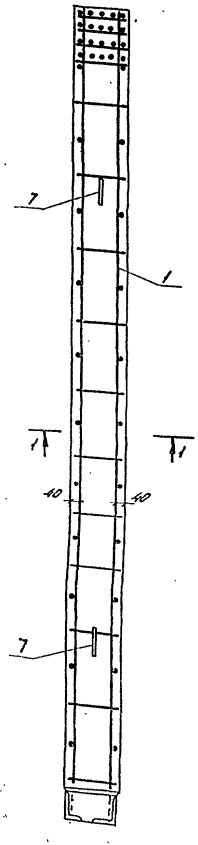


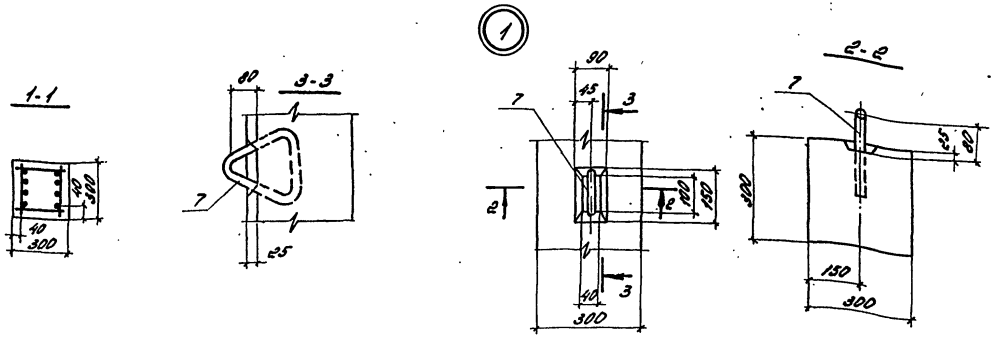


Ведомость расхода стали на элемент, кг

| Марка элемента | Изделия арматурные | | | | | | | Изделия закладные | | | | | | | | | | | Общий расход |
|---|---|---|---|---|---|---|---|---|---|---|---|---|---|---|---|---|---|---|---|
| | Арматура класса | | | | | | Всего | Арматура класса | | | | Прокат марки | | | | | Всего | | |
| | А I | | | | А III | | | А III | | | | ВСТ3 КП2 ГОСТ 380-71* | | | | | | | |
| | ГОСТ 5781-82* | | | | ГОСТ 5781-82* | | | ГОСТ 5781-82* | | | | ГОСТ 103-76* | | ГОСТ 8509-72 | ГОСТ 8510-72* | | | | |
| | ф6 | ф8 | ф12 | Итого | ф25 | Итого | | ф12 | ф14 | | Итого | -10 | -20 | L63×5 | L90×100×10 | | Итого | | |
| К48-6-1 | 3.5 | 4.4 | 1.3 | 9.2 | 73.2 | 73.2 | 82.4 | 0.7 | 3.6 | | 4.3 | 6.5 | 6.4 | 4.3 | 22 | | 39.2 | 43.5 | 125.9 |

Привязан

Инв.№

| | | |
|---|---|---|
| Гл. инж. | Лунева | |
| Рук. гр. | Хорин | |
| Гл. спец. | Бурбоев | |
| Н. контр. | Колчин | |
| Нач. отд. | Елифонов | |

Т.П. 416-7-267.87 -КЖИ-04.0.00.СБ

Колонна К48-6-1

Сборочный чертеж

| Стадия | Масса | Масштаб |
|---|---|---|
| РП | | |

Лист | Листов 1

Министерство химического и нефтяного машиностроения СССР „Куйбышевский Промэнергопроект"

Ц 00523-02 26

Типовой проект 416-7-267.87 альбом II

Инв.№ подл. | Подпись и дата | Взамен инв.№

Копировал Фокина

Формат А3

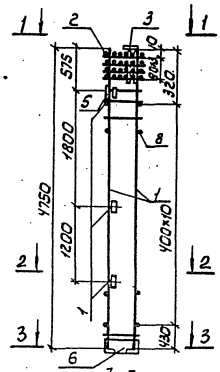


| Формат | Зона | Поз. | Обозначение | Наименование | Кол. | Примечание |
|---|---|---|---|---|---|---|
| | | | | | | |
| | | | | | | |
| | | | | | | |
| | | | | | | |
| | | | | | | |
| | | | | Сборочные единицы | | |
| А4 | | 1 | КЖИ-04.1.10 | Каркас плоский КР2 | 2 | |
| | | 2 | 1.423-3. Вып.2 л.145 | Сетка арматурная С1 | 4 | |
| | | 3 | 1.423-3, Вып.2 л.125 | Изделие закладное М2-1 | 1 | |
| | | 4 | 1.400-6/76, Вып.1 л.141 | То же М1-13 | 3 | |
| | | 5 | 1.400-6/76, Вып.1 л.51 | " М1-9-7 | 1 | |
| А4 | | 6 | КЖИ-04.1.20 | " М4 | 1 | |
| | | 7 | 1.423-3. Вып. 2 л.142 | Петля М12-150 | 2 | |
| | | | | | | |
| | | | | Детали | | |
| | | | | | | |
| | | 8 | 1.423-3. Вып.2 л.34 | Стержни отдельные поз.2 | 22 | |
| | | | | | | |

Привязан

Инв. №

Т.П. 416-7-267.87-КЖИ-04.1.00

Каркас пространственный КП-4

| | | | Стадия | Масса | Масштаб |
|---|---|---|---|---|---|
| | | | РП | 1259 | |
| | | | Лист | Листов 1 | |

Ст.инж. Лунева
Рук.гр. Хорин
Гл.спец. Бурдаев
Н.контр. Калучин
Нач.отд. Елисеева

Минхлебопродуктов СССР „Куйбышевский Промэнергопроект"

Ц00523-02 27

Копировал Ли,-

Формат А3

Типовой проект 416-7-267.87 Альбом I

Инв.№подл. | Подпись и дата | Взам.инв.№

Альбом I

Типовой проект 416-7-267.87

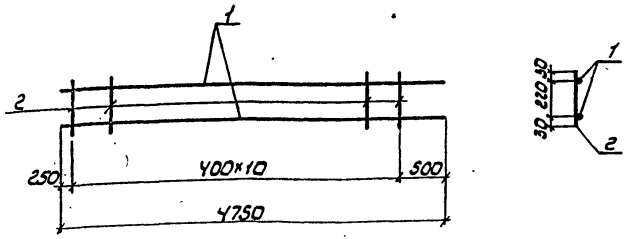





| Формат | Зона | Поз. | Обозначение | Наименование | Кол. | Примечание |
|---|---|---|---|---|---|---|
| | | | | | | |
| | | | | Детали | | |
| | | | | | | |
| БЧ | | 1 | КЖИ-04.1.11 | ф25 А III, ГОСТ 5781-82*, ℓ=4750 | 2 | 18.3 кг |
| БЧ | | 2 | КЖИ-04.1.12 | ф6 А I, ГОСТ 5781-82*, ℓ=280 | 11 | 0.1 кг |

Привязан

Инв. №

Взам. инв. № | Подпись и дата | Инв. № подл.

ТП 416-7-267.87-КЖИ-04.1.10

Каркас плоский КР-2

| Стадия | Масса | Масштаб |
|---|---|---|
| РП | 37.7 | |
| Лист 1 | Листов 1 | |

Минхлебопродуктов СССР „Куйбышевский Промзернопроект"

| | | |
|---|---|---|
| Ст. инж. | Лунева | |
| Рук. гр. | Харин | |
| Гл. спец. | Бурдаев | |
| Н. контр. | Колчин | |
| Нач. отд. | Елиферов | |

Копировал Пичугина Формат А4

Альбом

Типовой проект 416-7-267.87

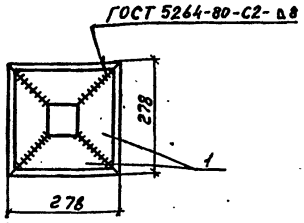


| Формат | Зона | Поз. | Обозначение | Наименование | Кол. | Примечание |
|---|---|---|---|---|---|---|
| | | | | | | |
| | | | | Деталу | | |
| | | | | | | |
| БЧ | | 1 | КЖИ-04.1.21 | Уголок $\frac{160\times100\times10\ ГОСТ\ 8510-72*}{Вст3кп2\ ГОСТ\ 535-79*}$ | | |
| | | | | ℓ=278 | 4 | 5.5 кг |

Привязан

Инв. №

Взам. инв. № | Подпись и дата | Инв. № подл.

ТП 416-7-267.87-КЖИ-04.1.20

Изделие закладное М4

| Стадия | Масса | Масштаб |
|---|---|---|
| РП | 22 | |
| Лист 1 | Листов 1 | |

Минхлебопродуктов СССР „Куйбышевский Промзернопроект"

| | | |
|---|---|---|
| Ст. инж. | Лунева | |
| Рук. гр. | Харин | |
| Гл. спец. | Бурдаев | |
| Н. контр. | Колчин | |
| Нач. отд. | Елиферов | |

Копировал Пичугина Формат А4

Ц 00523-02 28

Альбом II

Типовой проект 416-7-267.87

| Формат | Зона | Поз. | Обозначение | Наименование | Кол. | Примечание |
|---|---|---|---|---|---|---|
| | | | | | | |
| | | | | Документация | | |
| А4 | | | КЖИ-06.0.00 СБ | Сборочный чертеж | | |
| | | | | | | |
| | | | | Сборочные единицы | | |
| | | 1 | 1.225-2, вып.5 | Опорная плита ОП5-4 | 1 | |
| А4 | | 2 | КЖИ-08.0.10 | Изделие закладное М5 | 1 | 8.7 кг |

Привязан

Инв. №

| | | | |
|---|---|---|---|
| Ст. инж. | Лунева | | |
| Рук. гр. | Хорин | | |
| Гл. спец. | Бурдаев | | |
| Н. контр. | Колчин | | |
| Нач. отд. | Епифанов | | |

Т.П. 416-7-267.87 - КЖИ-06.0.00

Опорная плита ОП5-4а

| Стадия | Лист | Листов |
|---|---|---|
| РП | 1 | 1 |

Минжелезобетонстроя СССР „Куйбышевский Промзерногипроект"

Копировал

Формат А4

Альбом II

Типовой проект 416-7-267.87



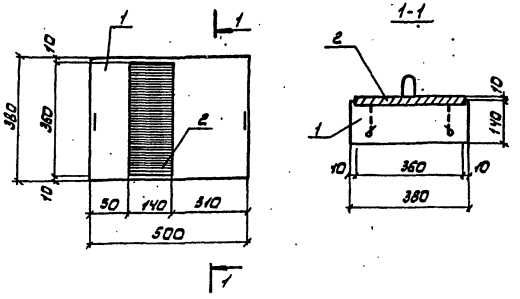


Ведомость расхода стали на дополнительные закладные изделия на элемент, кг

| Марка эл-та | Изделия закладные | | | | | | | Общий расход |
|---|---|---|---|---|---|---|---|---|
| | Арматура класса | | | Прокат марки | | | Всего | |
| | A III | | | В ст.3 кп2 ГОСТ 380-71* | | | | |
| | ГОСТ 5781-82* | | | ГОСТ 103-76* | | | | |
| | ф14 | | Итого | •20 | | Итого | | |
| ОП5-4а | 0.8 | | 0.8 | 7.9 | | 7.9 | 8.7 | 8.7 |

1. Опорную плиту ОП5-4а выполнить в опалубке плиты ОП5-4 серии 1.225-2 вып.5 с дополнениями согласно данному чертежу

Привязан

Инв. №

| | | | |
|---|---|---|---|
| Ст. инж. | Лунева | | |
| Рук. гр. | Хорин | | |
| Гл. спец. | Бурдаев | | |
| Н. контр. | Колчин | | |
| Нач. отд. | Епифанов | | |

Т.П. 416-7-267.87 - КЖИ-06.0.00 СБ

Опорная плита ОП5-4а. Сборочный чертеж

| Стадия | Масса | Масштаб |
|---|---|---|
| Р | 70 | |

| Лист | Листов 1 |
|---|---|

Минжелезобетонстроя СССР „Куйбышевский Промзерногипроект"

Копировал Личугина

Формат А4

Альбом II

Типовой проект 416-7-267.87

| Формат | Зона | Поз. | Обозначение | Наименование | Кол. | Примечание |
|---|---|---|---|---|---|---|
| | | | | Документация | | |
| А4 | | | КЖИ-07.0.00 СБ | Сборочный чертеж | | |
| | | | | Сборочные единицы | | |
| | | 1 | 1.462.1-10/80 Вып.1.2 | Балка 1БСТ6-5АIIIт | 1 | |
| | | 2 | 1.462.1-10/80 Вып.2 | Изделие закладное М7 | 2 | |
| | | 3 | 1.462.1-10/80 Вып.2 | то же М8 | 1 | |

Привязан

Инв. №

Инв. № подл. | Подпись и дата | Взам. инв. №

| | | | |
|---|---|---|---|
| Ст. инж. | Лунева | | |
| Рук. гр. | Харин | | |
| Гл. спец. | Бурдаев | | |
| Н. контр. | Колчин | | |
| Нач. отд. | Елисеенко | | |

Т.П. 416-7-267.87-КЖИ-07.0.00

Балка 1БСТ6-5АIIIт-а

| Стадия | Лист | Листов |
|---|---|---|
| РП | 1 | 1 |

Минсельпромстроя СССР „Куйбышевский Промэнергопроект"

Копировал: Пичугина Формат А4



Альбом II

Типовой проект 416-7-267.87

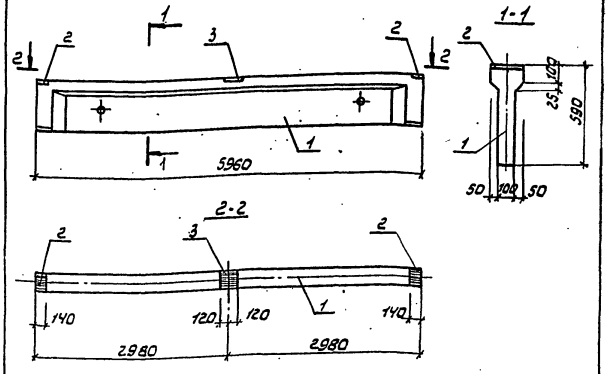


Ведомость расхода стали на дополнительные закладные изделия на элемент, кг

| Марка эл-та | Изделия закладные | | | | | | Всего | Общий расход |
|---|---|---|---|---|---|---|---|---|
| | Арматура класса | | | Прокат марки | | | | |
| | AIII | | | ВСт3кп2 ГОСТ 380-71* | | | | |
| | ГОСТ 5781-82* | | | ГОСТ 103-76* | | | | |
| | ф10 | | Итого | -8 | | Итого | | |
| 1БСТ6-5АIIIт-а | 0.8 | | 0.8 | 6.6 | | 6.6 | 7.4 | 7.4 |

1. Балку 1БСТ6-5АIIIт-а выполнить в опалубке балки 1БСТ6-5АIIIт серии 1.462.1-10/80 вып.1.2 с дополнениями согласно данному чертежу

Привязан

Инв. №

Инв. № подл. | Подпись и дата | Взам. инв. №

| | | | |
|---|---|---|---|
| Ст. инж. | Лунева | | |
| Рук. гр. | Харин | | |
| Гл. спец. | Бурдаев | | |
| Н. контр. | Колчин | | |
| Нач. отд. | Елисеенко | | |

Т.П. 416-7-267.87-КЖИ-07.0.00 СБ

Балка 1БСТ6-5АIIIт-а Сборочный чертеж

| Стадия | Масса | Масштаб |
|---|---|---|
| РП | 1130 | |

Лист 2 | Листов 2

Минсельпромстроя СССР „Куйбышевский Промэнергопроект"

Копировал: Пичугина 14.00.5-23-02 30 Формат А4

Альбом II

Типовой проект 416-7-267.87

| Формат | Зона | Поз. | Обозначение | Наименование | Кол. | Примечание |
|---|---|---|---|---|---|---|
| | | | | Документация | | |
| А3 | | | -КНИ-08.0.00СБ | Сборочный чертеж | | |
| | | | | Сборочные единицы | | |
| А4 | | 1 | -КНИ-08.0.10 | Сетка арматурная С-6 | 2 | |
| | | 2 | 3.400-6/76 | Изделие закладное МН4-48 | 4 | |
| | | | | Детали | | |
| А4 | | 3 | 1.400-9, Вып.1 | УПС-2 | 2 | |
| | | | | Материалы | | |
| | | | | Бетон класса В15 | 0,36 | $м^3$ |

Привязан

Инв. №

Т.П. 416-7-267.87-КНИ-08.0.00

| | | | |
|---|---|---|---|
| Ст. инж. | Лунева | | |
| Рук. гр. | Горин | | |
| Гл. спец. | Бурдаев | | |
| Н. контр. | Колуин | | |
| Нач. отд. | Елифанов | | |

Фундамент Ф01

| Стадия | Лист | Листов |
|---|---|---|
| РП | | 1 |

Министерство хлебопродуктов СССР
Куйбышевский
"Промзернопроект"

Инв. № подл. | Подпись и дата | Взам. инв. №

Копировал Фокина Формат А4

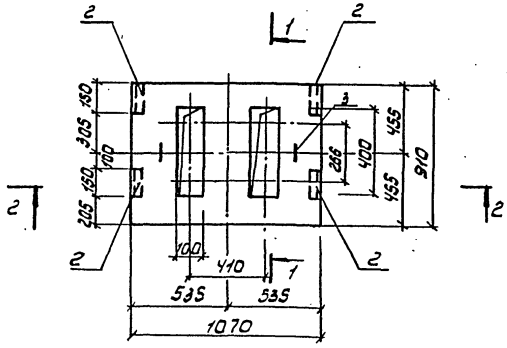


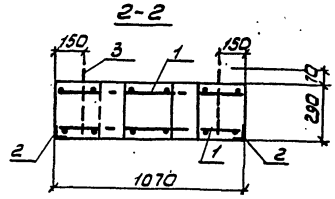


Ведомость расхода стали на элемент см. стр. 45

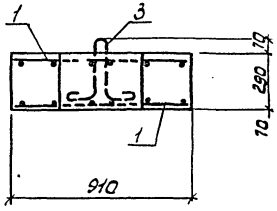


| | | | |
|---|---|---|---|
| Привязан | | | |
| Инв. № | | | |

| | | | | | | |
|---|---|---|---|---|---|---|
| | | | | Т.П. 416-7-267.87 | БЖИ-08.0.00СБ | |
| | | | | Фундамент под оборудование ФО1 Сборочный чертеж | Стадия | Масса | Масштаб |
| | | | | | РП | | |
| Ст.инж. | Гоголева | | | | Лист 2 | Листов 2 | |
| Рук.гр. | Хорин | | | | Минхлебопродуктов СССР „Куйбышевский Промэрнопроект" | | |
| Гл.спец. | Зурдаев | | | | | | |
| Н.контр. | Колчин | | | | | | |
| Нач.отд. | Епифанов | | | | | | |

4 00523-02 32

Копировал Пичугина Формат А3

Типовой проект 416-7-267.87 Альбом II

Инв.№подл. | Подпись и дата | Взамен инв.№

Типовой проект 416-7-267.87 Альбом II

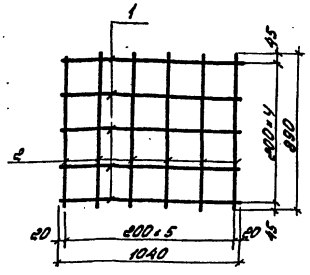


| Формат | Зона | Поз. | Обозначение | Наименование | Кол. | Примечание |
|---|---|---|---|---|---|---|
| | | | | **Детали** | | |
| | | | | ФБА III ГОСТ 5781-82* | | |
| БV | | 1 | -КЖИ-08.0.11 | ℓ=1040 | 5 | 0.2кг |
| БV | | 2 | -КЖИ-08.0.12 | ℓ=890 | 6 | 0.2кг |

Привязан

Инв.№

Инв.№ подл. | Подпись и дата | Взам.инв.№

| | | |
|---|---|---|
| Ст.инж. | Лунева | |
| Рук.гр. | Харин | |
| Гл.спец. | Буйдаев | |
| Н.контр. | Колчин | |
| Нач.отд. | Епифанов | |

ТП 416-7-267.87 -КЖИ-08.0.10

Сетка арматурная С-6

| Стадия | Масса | Масштаб |
|---|---|---|
| РП | 2.2 | |
| Лист | Листов 1 | |

Министерство хлебопродуктов СССР Куйбышевский "Промзернопроект"

Копировал Факина Формат А4



Типовой проект 416-7-267.87 Альбом II

| Формат | Зона | Поз. | Обозначение | Наименование | Кол. | Примечание |
|---|---|---|---|---|---|---|
| | | | | **Документация** | | |
| А3 | | | -КЖИ-09.0.00СБ | Сборочный чертеж | | |
| | | | | **Сборочные единицы** | | |
| АV | | 1 | -КЖИ-09.0.18 | Сетка арматурная С-7 | 4 | |
| | | 2 | 3.400-6/78. | Изделие закладное МН-48 | 4 | |
| | | | | **Детали** | | |
| АV | | 3 | 1.400-9 вып.1 | УП 1-4 | 2 | |
| | | | | **Материалы** | | |
| | | | | Бетон класса В15 | 0.29 | $м^3$ |

Привязан

Инв.№

Инв.№ подл. | Подпись и дата | Взам.инв.№

| | | |
|---|---|---|
| Ст.инж. | Лунева | |
| Рук.гр. | Харин | |
| Гл.спец. | Буйдаев | |
| Н.контр. | Колчин | |
| Нач.отд. | Епифанов | |

Т.П. 416-7-267.87 -КЖИ-09.0.00

Фундамент ФО2

| Стадия | Лист | Листов |
|---|---|---|
| РП | 1 | |

Министерство хлебопродуктов СССР Куйбышевский "Промзернопроект"

Ц00523-02 33

Копировал Факина Формат А4

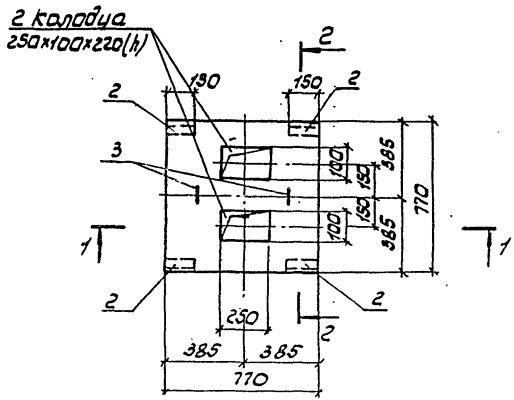


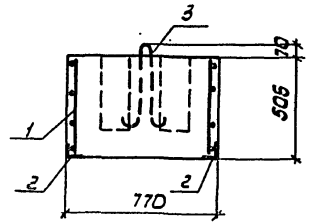


Ведомость расхода стали на элемент см. стр 45

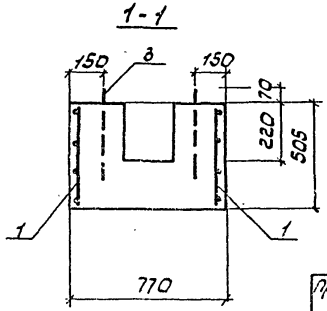


| | | | | | | | |
|---|---|---|---|---|---|---|---|
| | | | | | | т.п. 416-7-267.87. КЖИ-09.0.00СБ | |
| | | | | | | Фундамент ФО2 Сборочный чертеж | Стадия: РП; Масса; Масштаб |
| | | | | Ст.инж. | Гогалева | | Лист 2 · Листов 2 |
| | | | | Рук.гр. | Харин | | Минхлебопродуктов СССР Куйбышевский Промзернопроект |
| | | | | Гл.спец. | Бурдчев | | |
| | | | | Н.контр. | Колчин | | |
| | | | | Нач.отд. | Епифанов | | |

Привязан

Инв. №

Копировал Пичугина Формат А3

4005-23-02 34

Альбом II

Т.п. 416-7-267.87

Инв.№ подл. | Подпись и дата | Взам.инв.№

Типовой проект 416-7-267.87 Альбом II

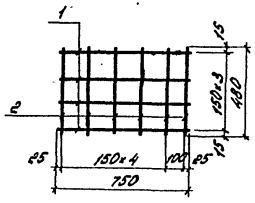


| Формат | Зона | Поз. | Обозначение | Наименование | Кол. | Примечание |
|---|---|---|---|---|---|---|
| | | | | **Детали** | | |
| | | | | ФБА III, ГОСТ 5781-82* | | |
| 54 | | 1 | -КЖИ-09.0.11 | ℓ=750 | 4 | 0.2кг |
| 54 | | 2 | -КЖИ-09.0.12 | ℓ=480 | 6 | 0.1кг |

Привязан

Инв. №

| | | | |
|---|---|---|---|
| Гл. инж. | Лунева | | |
| Рук. гр. | Хорин | | |
| Гл. спец. | Бурбоев | | |
| Н. контр. | Колчин | | |
| Нач. отд. | Епифанов | | |

ТП 416-7-267.87 -КЖИ-09.0.10

Сетка арматурная С-7

| Стадия | Масса | Масштаб |
|---|---|---|
| РП | 1.4 | |
| Лист | Листов 1 | |

Министерство хлебопродуктов СССР
Куйбышевский "Промзернопроект"

Инв. № подл. | Подпись и дата | Взам. инв. №

Инв. № подл. | Подпись и дата | Взам. инв. №

Ц00523-02 35

Копировал Фокина Формат А4

Альбом II

Типовой проект 416-7-267.87

| Формат | Зона | Поз. | Обозначение | Наименование | Кол. | Примечание |
|---|---|---|---|---|---|---|
| | | | | Документация | | |
| А3 | | | КЖИ-10.0.00СБ | Сборочный чертеж | | |
| | | | | Сборочные единицы | | |
| А4 | | 1 | КЖИ-10.0.10 | Сетка арматурная С8 | 4 | 2.6кг |
| | | 2 | 3.400-6/76 | Изделие закладное МН4-4б | 4 | 0.9кг |
| | | | | Детали | | |
| А4 | | 3 | КЖИ-09.0.02 | Петля | 2 | |
| | | | | Материалы | | |
| | | | | Бетон класса В15 | 0.52 | $м^3$ |

Привязан

Инв. №

Т.П. 416-7-267.87-КЖИ-10.0.00

| | | |
|---|---|---|
| Ст.инж. | Лунева | |
| Рук.гр. | Харин | |
| Гл.спец. | Бурдаев | |
| Н.контр. | Колчин | |
| Нач.отд. | Епифанов | |

Фундамент Ф03

| Стадия | Лист | Листов |
|---|---|---|
| РП | 1 | 2 |

Минсельхозпродуктов СССР „Куйбышевский Промзернопроект"

Формат А4

Инв. № подл. | Подпись и дата | Взам. инв. №

Альбом II

Типовой проект 416-7-267.87

| Формат | Зона | Поз. | Обозначение | Наименование | Кол. | Примечание |
|---|---|---|---|---|---|---|
| | | | | Документация | | |
| А3 | | | КЖИ-11.0.00СБ | Сборочный чертеж | | |
| | | | | Сборочные единицы | | |
| А4 | | 1 | КЖИ-11.0.10 | Сетка арматурная С9 | 4 | 1.3кг |
| | | 2 | 3.400-6/76 | Изделие закладное МН4-4б | 4 | 0.9кг |
| | | | | Детали | | |
| А4 | | 3 | КЖИ-09.0.02 | Петля | 2 | |
| | | | | Материалы | | |
| | | | | Бетон класса В15 | 0.28 | $м^3$ |

Привязан

Инв. №

Т.П. 416-7-267.87 КЖИ-11.0.00

| | | |
|---|---|---|
| Ст.инж. | Лунева | |
| Рук.гр. | Харин | |
| Гл.спец. | Бурдаев | |
| Н.контр. | Колчин | |
| Нач.отд. | Епифанов | |

Фундамент Ф04

| Стадия | Лист | Листов |
|---|---|---|
| РП | 1 | 2 |

Минсельхозпродуктов СССР „Куйбышевский Промзернопроект"

Копировал Пичугина Формат А4

14-00523-02 3б

Типовой проект 416-7-267.87 Альбом II

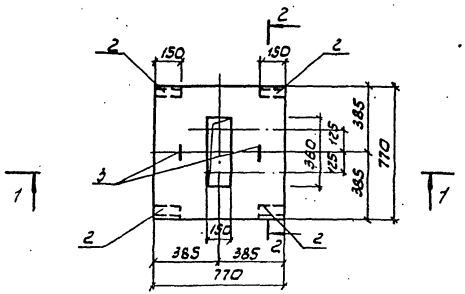


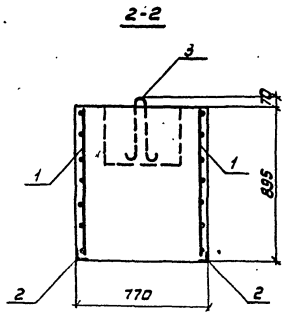


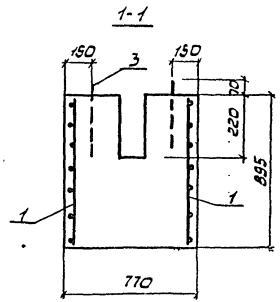


Ведомость расхода стали на элемент см. стр. 45

| | | | |
|---|---|---|---|
| Привязан | | | |
| | | | |
| | | | |
| Инв. № | | | |

| | | | | | | | |
|---|---|---|---|---|---|---|---|
| | | | | ТП 416-7-267.87-КЖИ-10.0.00 СБ | | | |
| | | | | Фундамент ФО3 Сборочный чертеж | Стадия | Масса | Масштаб |
| | | | | | РП | | |
| Ст.инж. | Гоголева | | | | Лист 2 | Листов 1 | |
| Рук.гр. | Хорин | | | | Минхлебопродуктов СССР Куйбышевский "Промзернопроект" | | |
| Гл.спец. | Бурдаев | | | | | | |
| Н.контр. | Колчин | | | | | | |
| Нач.отд. | Елифанов | | | | | | |

Ц00523-02 ЗТ

Копировал Лиучугина Формат А3

| Инв.№подл. | Подпись и дата | Взам.инв.№ |
|---|---|---|
| | | |

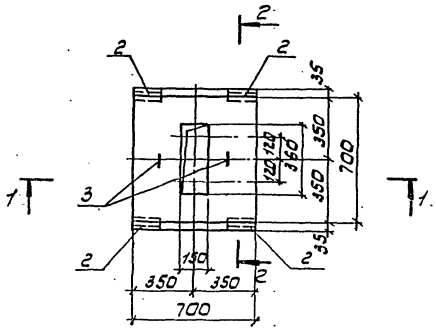


2-2

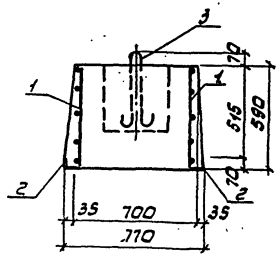


Ведомость расхода стали на элемент см. стр. 45.

1-1

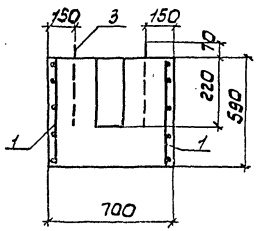


Привязан

Инв. №

| | | | |
|---|---|---|---|
| Ст. инж. | Гогалева | | |
| Рук. гр. | Харин | | |
| Гл. спец. | Бурдаев | | |
| Н. контр. | Колчин | | |
| Нач. отд. | Елифанов | | |

Т.П. 416-7-267.87-КЖИ-Н.О.00 СБ

Фундамент ФОУ
Сборочный чертеж

| Стадия | Масса | Масштаб |
|---|---|---|
| РП | | |
| Лист 2 | Листов 1 | |

Минхлебопродуктов СССР „Куйбышевский Промзернопроект"

Копировал Пичугина 400523-02 Формат А3

Типовой проект 416-7-267.87 Альбом II

Инв. № подл. | Подпись и дата | Взам. инв. №

Альбом II

Типовой проект 416-7-267.87

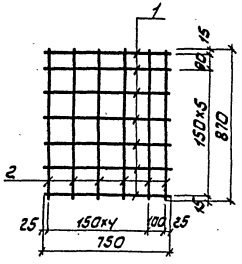


| Формат | Зона | Поз. | Обозначение | Наименование | Кол. | Примечание |
|---|---|---|---|---|---|---|
| | | | | | | |
| | | | | Детали | | |
| | | | | | | |
| | | | | ф6АIII, ГОСТ 5781-82* | | |
| Б4 | | 1 | КЖИ-10.0.11 | ℓ = 750 | 7 | 0.2кг |
| Б4 | | 2 | КЖИ-10.0.12 | ℓ = 870 | 6 | 0.2кг |

Привязан

Инв. №

Взам. инв. №

Подпись и дата

Инв. № подл.

| | | | |
|---|---|---|---|
| Ст. инж. | Лунева | | |
| Рук. гр. | Хорин | | |
| Гл. спец. | Бурдаев | | |
| Н. контр. | Колчин | | |
| Нач. отд. | Елисеенко | | |

Т.П. 416-7-267.87-КЖИ-10.0.10

Сетка арматурная С-8

| Стадия | Масса | Масштаб |
|---|---|---|
| РП | 2.6 | |

Лист 1 Листов 1

Минхлебопродуктов СССР «Куйбышевский Промэрнопроект»

Формат А4

Альбом II

Типовой проект 416-7-267.87

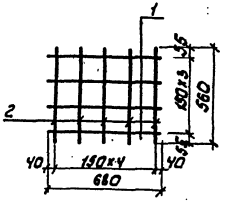


| Формат | Зона | Поз. | Обозначение | Наименование | Кол. | Примечание |
|---|---|---|---|---|---|---|
| | | | | | | |
| | | | | Детали | | |
| | | | | | | |
| | | | | ф6АIII, ГОСТ 5781-82* | | |
| Б4 | | 1 | КЖИ-11.0.11 | ℓ = 680 | 4 | 0.2кг |
| Б4 | | 2 | КЖИ-11.0.12 | ℓ = 560 | 5 | 0.1кг |

Привязан

Инв. №

Взам. инв. №

Подпись и дата

Инв. № подл.

| | | | |
|---|---|---|---|
| Ст. инж. | Лунева | | |
| Рук. гр. | Хорин | | |
| Гл. спец. | Бурдаев | | |
| Н. контр. | Колчин | | |
| Нач. отд. | Елисеенко | | |

Т.П. 416-7-267.87-КЖИ-11.0.10

Сетка арматурная С6

| Стадия | Масса | Масштаб |
|---|---|---|
| РП | 1.3 | |

Лист 1 Листов 1

Минхлебопродуктов СССР «Куйбышевский Промэрнопроект»

Ц-00523-02 39

Копировал Лигугина

Формат А4

Типовой проект 416-7-267.87 Альбом II

| Формат | Зона | Поз. | Обозначение | Наименование | Кол. | Примечание |
|---|---|---|---|---|---|---|
| | | | | Документация | | |
| А3 | | | КЖИ-12.0.00 СБ | Сборочный чертеж | | |
| | | | | Сборочные единицы | | |
| А4 | | 1 | КЖИ-12.0.10 | Сетка арматурная С10 | 4 | 2.2кг |
| | | 2 | 3.400-6/76 | Изделие закладное МН4-4В | 4 | 0.9кг |
| | | | | Детали | | |
| А4 | | 3 | КЖИ-09.0.02 | Петля | 2 | |
| | | | | Материалы | | |
| | | | | Бетон класса В15 | 0.41 | $м^3$ |

Привязан

Инв. №

Взам. инв. №

Подпись и дата

Инв. № подл.

| | | | |
|---|---|---|---|
| Ст. инж. | Лунева | | |
| Рук. гр. | Харин | | |
| Гл. спец. | Бурдаев | | |
| Н. контр. | Колчин | | |
| Нач. отд. | Елисеенко | | |

Т.п. 416-7-267.85-КЖИ-12.0.00

Фундамент ФО5

| Стадия | Лист | Листов |
|---|---|---|
| РП | 1 | 2 |

Минхлевпромстроя СССР „Куйбышевский ПРОМЗЕРНОПРОЕКТ"

Формат А4



Типовой проект 416-7-267.5 Альбом II

| Формат | Зона | Поз. | Обозначение | Наименование | Кол. | Примечание |
|---|---|---|---|---|---|---|
| | | | | Документация | | |
| А3 | | | КЖИ-13.0.00 СБ | Сборочный чертеж | | |
| | | | | Сборочные единицы | | |
| А4 | | 1 | КЖИ-13.0.10 | Сетка арматурная С11 | 4 | 1.3кг |
| | | 2 | 3.400-6/76 | Изделие закладное МН4-4В | 4 | 0.9кг |
| | | | | Детали | | |
| А4 | | 3 | КЖИ-09.0.00 | Петля | 2 | |
| | | | | Материалы | | |
| | | | | Бетон класса В15 | 0.27 | $м^3$ |

Привязан

Инв. №

Взам. инв. №

Подпись и дата

Инв. № подл.

| | | | |
|---|---|---|---|
| Ст. инж. | Лунева | | |
| Рук. гр. | Харин | | |
| Гл. спец. | Бурдаев | | |
| Н. контр. | Колчин | | |
| Нач. отд. | Елисеенко | | |

Т.п. 416-7-267.87-КЖИ-13.0.00

Фундамент ФО6

| Стадия | Лист | Листов |
|---|---|---|
| РП | 1 | 2 |

Минхлевпромстроя СССР „Куйбышевский ПРОМЗЕРНОПРОЕКТ"

Копировал Лучугина

Формат А4

Типовой проект 416-7-267.87 Альбом II

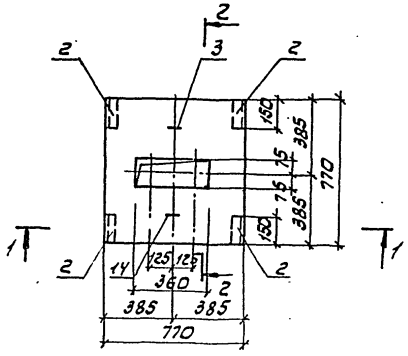


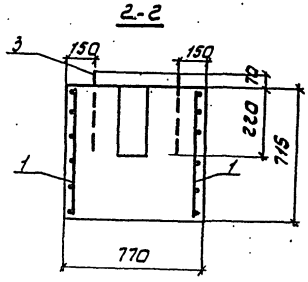


Ведомость расхода стали на элемент см. стр. 45

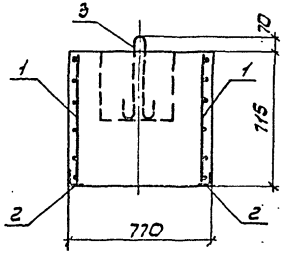


| | | | |
|---|---|---|---|
| Ст.инж. | Гоголева | | |
| Рук.гр. | Харин | | |
| Гл.спец. | Бурдаев | | |
| Н.контр. | Колчин | | |
| Нач.отд. | Елифанов | | |

Т.П. 416-7-267.87 КЖИ-12.0-00 СБ

Фундамент ФО5
Сборочный чертеж

| Стадия | Масса | Масштаб |
|---|---|---|
| РП | | |

Лист 2 | Листов 2

Минхлевопродуктов СССР
„Куйбышевский
ПРОМЗЕРНОПРОЕКТ"

Привязан

Инв. №

Инв.№подл. | Подпись и дата | Взам.инв.№

Ц 00523-02 41

Копировал Пичугина Формат А3

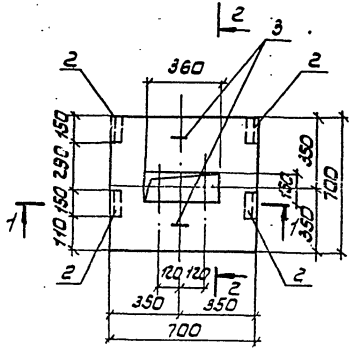


1-1

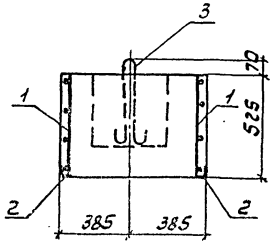


2-2

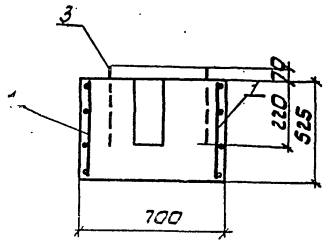


Ведомость расхода стали на элемент см. стр. 45

Типовой проект 416-7-276.87 Ал.1-Вып II

| | | | |
|---|---|---|---|
| Инв. № подл. | Подпись и дата | Взам. инв. № | |

Привязан

Инв. №

| | | | | | | |
|---|---|---|---|---|---|---|
| Ст. инж. | Гоголева | | Т.П. 416-7-267.87 КЖИ-13.0.00СБ | | | |
| Рук. гр. | Ахрин | | Фундамент ФО6 Сборочный чертеж | Стадия | Масса | Масштаб |
| Гл. спец. | Бурдаев | | | РП | | |
| Н. контр. | Волчин | | | Лист 2 | Листов 2 | |
| Нач. отд. | Бриохина | | | Минхлебопродукт СССР „Куйбышевский ПРОМЗЕРНОПРОЕКТ" | | |

Копировал Лисугина Ц00583-02 42 Формат А3

Альбом II

Типовой проект 416-7-267.87

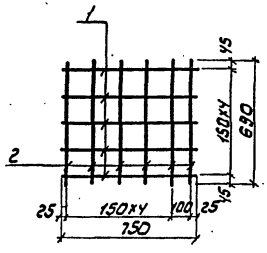


| Формат | Зона | Поз. | Обозначение | Наименование | Кол. | Примечание |
|---|---|---|---|---|---|---|
| | | | | Детали | | |
| | | | | ФбАIII, ГОСТ 5781-82* | | |
| БЧ | | 1 | КЖИ-12.0.11 | ℓ=750 | 5 | 0.2кг |
| БЧ | | 2 | КЖИ-12.0.12 | ℓ=690 | 6 | 0.2кг |

Привязан

Инв. №

Т.П. 416-7-267.87-КЖИ-12.0.10

Сетка арматурная С-10

| Стадия | Масса | Масштаб |
|---|---|---|
| РП | 2.2 | |

Лист 1 Листов 1

Минхлебопродуктов СССР „Куйбышевский промэрнопроект"

| | | |
|---|---|---|
| Ст.инж. | Лунева | |
| Рук.гр. | Харин | |
| Гл.спец. | Бурдаев | |
| Н.контр. | Колчин | |
| Нач.отд. | Елифанов | |

Инв.№ подл. | Подпись и дата | Взам.инв.№

Формат А4

Альбом II

Типовой проект 416-7-267.87

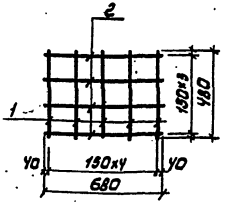


| Формат | Зона | Поз. | Обозначение | Наименование | Кол. | Примечание |
|---|---|---|---|---|---|---|
| | | | | Детали | | |
| | | | | ФбАIII, ГОСТ 5781-82* | | |
| БЧ | | 1 | КЖИ-13.0.11 | ℓ=480 | 5 | 0,1кг |
| БЧ | | 2 | КЖИ-13.0.12 | ℓ=680 | 4 | 0,2кг |

Привязан

Инв. №

Т.П. 416-7-267.87-КЖИ-13.0.10

Сетка арматурная С-11

| Стадия | Масса | Масштаб |
|---|---|---|
| РП | 1.3 | |

Лист 1 Листов 1

Минхлебопродуктов СССР „Куйбышевский промэрнопроект"

| | | |
|---|---|---|
| Ст.инж. | Лунева | |
| Рук.гр. | Харин | |
| Гл.спец. | Бурдаев | |
| Н.контр. | Колчин | |
| Нач.отд. | Елифанов | |

Инв.№ подл. | Подпись и дата | Взам.инв.№

Копировал Пичугина Ц00523-02 43

Формат А4

Типовой проект 416-7-267.87 Альбом II

| Формат | Зона | Поз. | Обозначение | Наименование | Кол. | Примечание |
|---|---|---|---|---|---|---|
| | | | | | | |
| | | | | Документация | | |
| А4 | | | КЖИ-14.0.00 СБ | Сборочный чертеж | | |
| | | | | | | |
| | | | | Сборочные единицы | | |
| А4 | | 1 | КЖИ-14.0.10 | Сетка арматурная С-12 | 2 | |
| А4 | | 2 | КЖИ-14.0.20 | То же С-13 | 2 | |
| | | 3 | 3.400-6/76 | Изделие закладное МН4-48 | 2 | 0.9кг |
| | | | | | | |
| | | | | Детали | | |
| А4 | | 1 | КЖИ-09.0.02 | Петля | 2 | |
| | | | | | | |
| | | | | Материалы | | |
| | | | | Бетон класса В15 | 0.24 | $м^3$ |

Привязан

Инв. №

| | | | | |
|---|---|---|---|---|
| Ст. инж. | Лунева | | ТП 416-7-267.87-КЖИ-14.0.00 | |
| Вед. гр. | Хорин | | | |
| Гл. спец. | Бурдаев | | Фундамент ФО7 | Стадия: РП; Лист: 1; Листов: 2 |
| Н. контр. | Колчин | | | Минжелезобетонстрой СССР Куйбышевский ПРОМЗЕРНОПРОЕКТ |
| Нач. отд. | Елиферов | | | |

Формат А4

Типовой проект 416-7-267.87 Альбом II

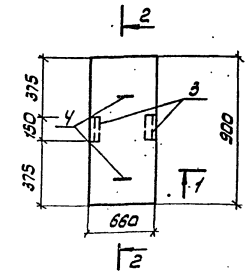


1-1

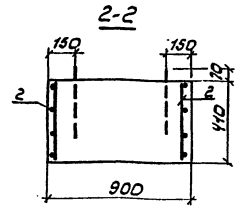


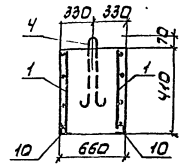


Ведомость расхода стали на элемент см. стр 45.

Привязан

Инв. №

| | | | | |
|---|---|---|---|---|
| Ст. инж. | Лунева | | ТП 416-7-267.87-КЖИ-14.0.00 СБ | |
| Вед. гр. | Хорин | | | |
| Гл. спец. | Бурдаев | | Фундамент ФО-7 Сборочный чертеж | Стадия: РП; Масса; Масштаб |
| Н. контр. | Колчин | | | Лист 2; Листов 2 |
| Нач. отд. | Елиферов | | | Минжелезобетонстрой СССР Куйбышевский ПРОМЗЕРНОПРОЕКТ |

Ц00523-02 Формат А4

Копировал Пичугина

Типовой проект 416-7-267.87 Альбом II

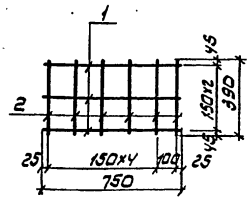


| Формат | Зона | Поз. | Обозначение | Наименование | Кол. | Примечание |
|---|---|---|---|---|---|---|
| | | | | Детали | | |
| | | | | ф 6 А III, ГОСТ 5781-82* | | |
| Б4 | | 1 | КЖИ-14.0.11 | ℓ=750 | 3 | 0.2 кг |
| Б4 | | 2 | КЖИ-14.0.12 | ℓ=390 | 6 | 0.1 кг |

Привязан

Инв. №

Взам. инв. №

Подпись и дата

Инв. № подл.

| | | |
|---|---|---|
| Ст. инж. | Лунева | |
| Рук. гр. | Хорин | |
| Гл. спец. | Бурдаев | |
| Н. контр. | Колчин | |
| Нач. отд. | Епифанов | |

т.п. 416-7-267.87-КЖИ-14.0.10

Сетка арматурная С-12

| Стадия | Масса | Масштаб |
|---|---|---|
| РП | 1.2 | |

Лист 1 Листов 1

Минхлебопродуктов СССР „Куйбышевский ПРОМЗЕРНОПРОЕКТ"

Копировал Пичугина Формат А4

Типовой проект 416-7-267.87 Альбом II

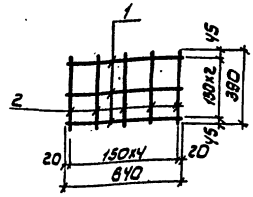


| Формат | Зона | Поз. | Обозначение | Наименование | Кол. | Примечание |
|---|---|---|---|---|---|---|
| | | | | Детали | | |
| | | | | ф 6 А III, ГОСТ 5781-82* | | |
| Б4 | | 1 | КЖИ-14.0.21 | ℓ=640 | 3 | 0.1 кг |
| Б4 | | 2 | КЖИ-14.0.22 | ℓ=390 | 5 | 0.1 кг |

Привязан

Инв. №

Взам. инв. №

Подпись и дата

Инв. № подл.

| | | |
|---|---|---|
| Ст. инж. | Лунева | |
| Рук. гр. | Хорин | |
| Гл. спец. | Бурдаев | |
| Н. контр. | Колчин | |
| Нач. отд. | Епифанов | |

ТП 416-7-267.87-КЖИ-14.0.20

Сетка арматурная С13

| Стадия | Масса | Масштаб |
|---|---|---|
| РП | 0.8 | |

Лист 1 Листов 1

Минхлебопродуктов СССР „Куйбышевский ПРОМЗЕРНОПРОЕКТ"

Ц 00 523-02 45

Копировал Пичугина Формат А4

## Ведомость расхода стали на элемент, кг

| Марка эл-та | Изделия арматурные | | | | | | | | Изделия закладные | | | | | | | Общий расход |
|---|---|---|---|---|---|---|---|---|---|---|---|---|---|---|---|---|
| | Арматура класса | | | | | | | Всего | Арматура класса | | | Прокат марки | | | Всего | |
| | AI ГОСТ 5781-82* | | | | AIII ГОСТ 5781-82* | | | | AIII ГОСТ 5781-82* | | | ВСТ3КП2 ГОСТ 380-71* ГОСТ 8509-72* | | | | |
| | ф10 | ф16 | | Итого | ф6 | | Итого | | ф8 | | Итого | L63x5 | | Итого | | |
| Ф01 | 1.2 | | | 1.2 | 4.4 | | 4.4 | 5.6 | 0.8 | | 0.8 | 2.8 | | 2.8 | 3.6 | 9.2 |
| Ф02 | 1.2 | | | 1.2 | 5.6 | | 5.6 | 6.8 | 0.8 | | 0.8 | 2.8 | | 2.8 | 3.6 | 10.4 |
| Ф03 | 1.2 | | | 1.2 | 10.4 | | 10.4 | 11.6 | 0.8 | | 0.8 | 2.8 | | 2.8 | 3.6 | 15.2 |
| Ф04 | 1.2 | | | 1.2 | 5.2 | | 5.2 | 6.4 | 0.8 | | 0.8 | 2.8 | | 2.8 | 3.6 | 10.0 |
| Ф05 | 1.2 | | | 1.2 | 8.8 | | 8.8 | 10.0 | 0.8 | | 0.8 | 2.8 | | 2.8 | 3.6 | 13.6 |
| Ф06 | 1.2 | | | 1.2 | 5.2 | | 5.2 | 6.4 | 0.8 | | 0.8 | 2.8 | | 2.8 | 3.6 | 10.0 |
| Ф07 | 1.2 | | | 1.2 | 4 | | 4 | 5.2 | 0.4 | | 0.4 | 1.4 | — | 1.4 | 1.8 | 7 |

Типовой проект 416-7-267.87 Альбом II

Инв. № подл. | Подпись и дата | Взам. инв. №

Привязан

Инв. №

| | | | |
|---|---|---|---|
| Ст. инж. | Лунева | | |
| Рук. гр. | Сорин | | |
| Гл. спец. | Бурдаев | | |
| Н. контр. | Колчин | | |
| Гл. арх. | Ельчанинов | | |

Т.П. 416-7-267.87 — Кжи Ф01÷Ф07

Ведомость расхода стали на элемент фундаментов Ф01÷Ф07

| Стадия | Масса | Масштаб |
|---|---|---|
| РП | | |
| Лист 1 | Листов 1 | |

Минхлебопродуктов СССР «Куйбышевский» Промзернопроект

Ц00323-02 46

Копировал Лифугина Формат А3

Типовой проект 416-7-267.87 Альбом II

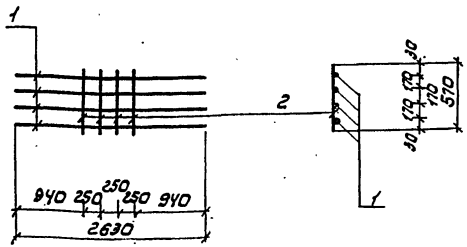


| Формат | Зона | Поз. | Обозначение | Наименование | Кол. | Примечание |
|---|---|---|---|---|---|---|
| | | | | Детали | | |
| БЧ | | 1 | КЖИ-Р1-0.11 | ф 22 А III, ГОСТ 5781-82*, ℓ=2630 | 4 | 7.8 кг |
| БЧ | | 2 | КЖИ-Р1-0.12 | ф 6 А I, ГОСТ 5781-82*, ℓ=570 | 4 | 0.1 кг |

Привязан

Инв. №

ТП 416-7-267.87-КЖИ-Р1-0.10

Каркас плоский КР-3

| Стадия | Масса | Масштаб |
|---|---|---|
| РП | 31.6 | |

Лист 1 Листов 1

Минхлебопродуктов СССР „Куйбышевский Промэрнопроект"

| | | |
|---|---|---|
| Ст.инж. | Лунева | |
| Рук.гр. | Хорин | |
| Гл.спец. | Бурдаев | |
| Н.контр. | Колчин | |
| Нач.отд. | Епифанов | |

Инв.№ подл. | Подпись и дата | Взам.инв.№

Формат А4

Типовой проект 416-7-267.87 Альбом II

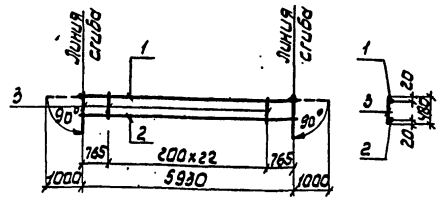


| Формат | Зона | Поз. | Обозначение | Наименование | Кол. | Примечание |
|---|---|---|---|---|---|---|
| | | | | Детали | | |
| | | | | ф 22 А III, ГОСТ 5781-82* | | |
| БЧ | | 1 | КЖИ-Р1.0.21 | ℓ=7930 | 1 | 23,6 кг |
| БЧ | | 2 | КЖИ-Р1.0.22 | ℓ=5930 | 1 | 17,7 кг |
| БЧ | | 3 | КЖИ-Р1.0.23 | ф 6 А I, ГОСТ 5781-82, ℓ=480 | 23 | 0,1 кг |

Привязан

Инв. №

ТП 416-7-267.87 КЖИ-Р1.0.20

Каркас плоский КР-4

| Стадия | Масса | Масштаб |
|---|---|---|
| РП | 43.6 | |

Лист 1 Листов 4

Минхлебопродуктов СССР „Куйбышевский Промэрнопроект"

| | | |
|---|---|---|
| Ст.инж. | Лунева | |
| Рук.гр. | Хорин | |
| Гл.спец. | Бурдаев | |
| Н.контр. | Колчин | |
| Нач.отд. | Епифанов | |

Инв.№ подл. | Подпись и дата | Взам.инв.№

Формат А4

Копировал Пичугина 400523-02 47

Альбом II

Типовой проект 416-7-267.87

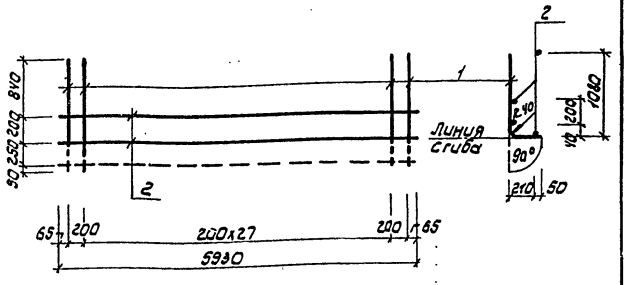


| Формат | Зона | Поз. | Обозначение | Наименование | Кол. | Примечание |
|---|---|---|---|---|---|---|
| | | | | Детали | | |
| БУ | | 1 | КЖИ-Р1.0.31 | ф12АIII, ГОСТ 5781-82, ℓ=1350 | 30 | 1.2кг |
| БУ | | 2 | КЖИ-Р1.0.32 | ф6АI, ГОСТ 5781-82, ℓ=5930 | 3 | 1.3кг |

Привязан

Инв. №

ТП 416-7-267.87-КЖИ-Р1.0.30

Каркас плоский КР-6

| Стадия | Масса | Масштаб |
|---|---|---|
| РП | 39.9 | |

Лист 1 Листов 1

Минхлебопродуктов СССР „Куйбышевский промэнергопроект"

| | | |
|---|---|---|
| Ст.инж. | Лунева | |
| Рук.гр. | Харин | |
| Гл.спец. | Бурдаев | |
| Н.контр. | Калчин | |
| Нач.отд. | Елисеенко | |

Инв.№подл. | Подпись и дата | Взам.инв.№

Формат А4

Альбом II

Типовой проект 416-7-267.87

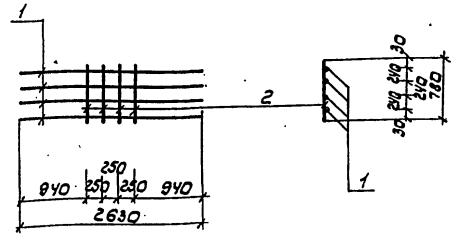


| Формат | Зона | Поз. | Обозначение | Наименование | | Примечание |
|---|---|---|---|---|---|---|
| | | | | Детали | | |
| БУ | | 1 | КЖИ-Р1.0.41 | ф22АIII ГОСТ 5781-82, ℓ=2630 | 4 | 7.8кг |
| БУ | | 2 | КЖИ-Р1.0.42 | ф6АI, ГОСТ 5781-82, ℓ=780 | 4 | 0.2кг |

Привязан

Инв. №

ТП 416-7-267.87-КЖИ Р1.0.40

Каркас плоский КР-6

| Стадия | Масса | Масштаб |
|---|---|---|
| РП | 32 | |

Лист 1 Листов 1

Минхлебопродуктов СССР „Куйбышевский промэнергопроект"

| | | |
|---|---|---|
| Ст.инж. | Молчанов | |
| Рук.гр. | Харин | |
| Гл.спец. | Бурдаев | |
| Н.контр. | Калчин | |
| Нач.отд. | Елисеенко | |

Инв.№подл. | Подпись и дата | Взам.инв.№

Копировал Пичугина

Формат А4

Ц-00523-02

Типовой проект 416-7-267.87 Альбом II

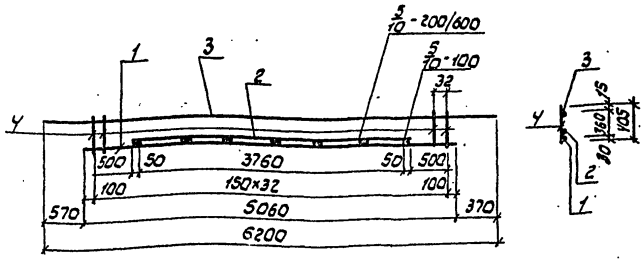


| Позиция | Зона | Поз. | Обозначение | Наименование | Кол. | Примечание |
|---|---|---|---|---|---|---|
| | | | | Детали | | |
| | | | | ф25АIII, ГОСТ 5781-82* | | |
| 6У | | 1 | КЖИ-ПМ1.0.11 | ℓ=5060 | 1 | 19.5кг |
| 6У | | 2 | КЖИ-ПМ1.0.12 | ℓ=3860 | 1 | 14.9кг |
| 6У | | 3 | КЖИ-ПМ1.0.13 | ф12АIII, ГОСТ 5781-82*, ℓ=6200 | 1 | 5.5кг |
| 6У | | 4 | КЖИ-ПМ1.0.14 | ф8АIII, ГОСТ 5781-82*, ℓ=405 | 33 | 0.2кг |

Привязан

Инв. №

Взам. инв. № | Подпись и дата | Инв. № подл.

ТП 416-7-267.87-КЖИ-ПМ1.0.10

| | | | |
|---|---|---|---|
| Ст. инж. | Лунева | | |
| Рук. гр. | Ссорин | | |
| Гл. спец. | Бурдаев | | |
| Н. контр. | Колчин | | |
| Нач. отд. | Епифанов | | |

Каркас плоский КР-7

| Стадия | Масса | Масштаб |
|---|---|---|
| РП | 40.1 | |
| Лист 1 | Листов 1 | |

Минхлебопродуктов СССР Куйбышевский ПРОМЭРНОПРОЕКТ

Копировал Пичугина Формат А4

Типовой проект 416-7-267.87 Альбом II

Взам. инв. № | Подпись и дата | Инв. № подл.

Т.П.

| Стадия | Масса | Масштаб |
|---|---|---|
| | | |
| Лист | Листов | |

Минхлебопродуктов СССР Куйбышевский ПРОМЭРНОПРОЕКТ

Копировал Ц00523-02 49 Формат А4

Типовой проект 416-7-267.87 Альбом II

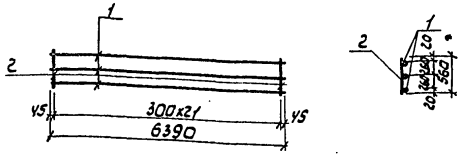


| Формат | Зона | Поз. | Обозначение | Наименование | Кол. | Примечание |
|---|---|---|---|---|---|---|
| | | | | Детали | | |
| БЧ | | 1 | КЖИ-ПМ2-0.11 | ф 22 AIII, ГОСТ 5781-82*, l=6390 | 3 | 19 кг |
| БЧ | | 2 | КЖИ-ПМ2-0.12 | ф10 AIII, ГОСТ 5781-82*, l=560 | 22 | 0.3 кг |

Привязан

Инв. №

Т.п. 416-7-267.87- КЖИ-ПМ2-0.10

Каркас плоский КР-8

| Стадия | Масса | Масштаб |
|---|---|---|
| РП | 63.6 | |

Лист 1 | Листов 1

Минхлебопродуктов СССР Куйбышевский Промзернопроект

| | | |
|---|---|---|
| Ст.инж. | Лунева | |
| Рук.гр. | Хорин | |
| Гл.спец. | Бурдаев | |
| Н.контр. | Колчин | |
| Нач.отд. | Блиранова | |

Инв. № подл. | Подпись и дата | Взам. инв. №

Формат А4

Копировал Пичугина

Типовой проект 416-7-267.87 Альбом II

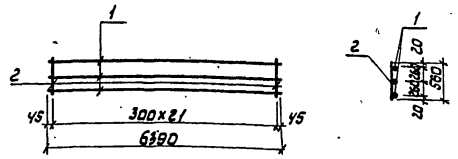


| Формат | Зона | Поз. | Обозначение | Наименование | Кол. | Примечание |
|---|---|---|---|---|---|---|
| | | | | Детали | | |
| БЧ | | 1 | КЖИ-ПМ2-0.21 | ф16 AIII, ГОСТ 5781-82*, l=6390 | 3 | 10.1 кг |
| БЧ | | 2 | КЖИ-ПМ2-0.22 | ф6 AI, ГОСТ 5781-82*, l=560 | 22 | 0.2 кг |

Привязан

Инв. №

Т.п. 416-7-267.87- КЖИ-ПМ2-0.20

Каркас плоский КР-9

| Стадия | Масса | Масштаб |
|---|---|---|
| РП | 34.7 | |

Лист 1 | Листов 1

Минхлебопродуктов СССР „Куйбышевский Промзернопроект"

| | | |
|---|---|---|
| Ст.инж. | Лунева | |
| Рук.гр. | Хорин | |
| Гл.спец. | Бурдаев | |
| Н.контр. | Колчин | |
| Нач.отд. | Блиранова | |

Инв. № подл. | Подпись и дата | Взам. инв. №

Формат А4

Копировал Пичугина

Типовой проект 416-7-267.87 Альбом II

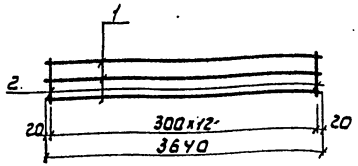


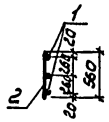


| Формат | Зона | Поз. | Обозначение | Наименование | Кол. | Примечание |
|---|---|---|---|---|---|---|
| | | | | Детали | | |
| БЧ | | 1 | КЖИ-ПМ2-0.31 | ф22АIII, ГОСТ5781-82*, l=3640 | 3 | 10.8кг |
| БЧ | | 2 | КЖИ-ПМ2-0.32 | ф10АI, ГОСТ 5781-82*, l=560 | 13 | 0.3кг |

Привязан

Инв. №

Т.П. 416-7-267.87 – КЖИ-ПМ2-0.30

Каркас плоский КР-10

| Стадия | Масса | Масштаб |
|---|---|---|
| РП | 36.3 | |

Лист 1 | Листов 1

Минхлевопродуктовский «Куйбышевский ПРОМЭРНОПРОЕКТ»

| | | |
|---|---|---|
| Ст.инж. | Лунева | |
| Рук.гр. | Харин | |
| Гл.спец. | Бурдаев | |
| Н.контр. | Колчин | |
| Нач.отд. | Елифанов | |

Инв. № подл. | Подпись и дата | Взам. инв. №

Формат А4

Типовой проект 416-7-267.87 Альбом II

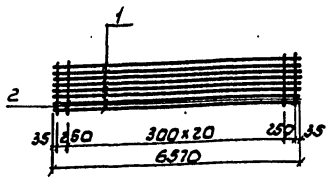


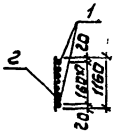


| Формат | Зона | Поз. | Обозначение | Наименование | Кол. | Примечание |
|---|---|---|---|---|---|---|
| | | | | Детали | | |
| БЧ | | 1 | КЖИ-ПМ2-0.41 | ф22АIII, ГОСТ5781-82*, l=6570 | 8 | 19.6кг |
| БЧ | | 2 | КЖИ-ПМ2-0.42 | ф10АI, ГОСТ5781-82*, l=1160 | 23 | 0.7кг |

Привязан

Инв. №

Т.П. 416-7-267.87 – КЖИ-ПМ2-0.40

Каркас плоский КР-11

| Стадия | Масса | Масштаб |
|---|---|---|
| РП | 1729 | |

Лист 1 | Листов 1

Минхлевопродуктовский «Куйбышевский ПРОМЭРНОПРОЕКТ»

| | | |
|---|---|---|
| Ст.инж. | Лунева | |
| Рук.гр. | Харин | |
| Гл.спец. | Бурдаев | |
| Н.контр. | Колчин | |
| Нач.отд. | Елифанов | |

Инв. № подл. | Подпись и дата | Взам. инв. №

Копировал Пичугина 51 Формат А4

Типовой проект 416-7-267.87 Альбом II

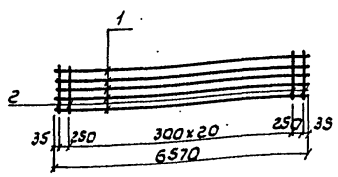


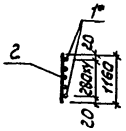


| Формат | Зона | Поз. | Обозначение | Наименование | Кол. | Примечание |
|---|---|---|---|---|---|---|
| | | | | **Детали** | | |
| Б4 | | 1 | КЖИ-ПМ2-0.51 | ф22АIII, ГОСТ5781-82, ℓ=6570 | 5 | 19.6кг |
| Б4 | | 2 | КЖИ-ПМ2-0.52 | ф10АI, ГОСТ5781-82, ℓ=1160 | 23 | 0.7кг |

Привязан

Инв. №

Т.п. 416-7-267.87-КЖИ-ПМ2-0.50

Каркас плоский КР-12

| Стадия | Масса | Масштаб |
|---|---|---|
| РП | 114.1 | |

Лист 1 | Листов 1

Минхлебопродуктов СССР „Куйбышевский Промзернопроект"

| | | |
|---|---|---|
| Гл.инж. | Лунева | |
| Рук.гр. | Харин | |
| Гл.спец. | Бурдаев | |
| Н.контр. | Колчин | |
| Нач.отд. | Епифанов | |

Формат А4

Типовой проект 416-7-267.87 Альбом II

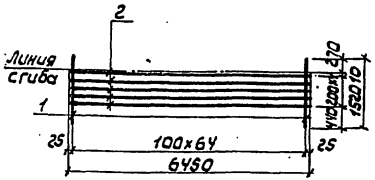


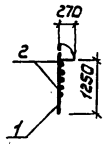


| Формат | Зона | Поз. | Обозначение | Наименование | Кол. | Примечание |
|---|---|---|---|---|---|---|
| | | | | **Детали** | | |
| Б4 | | 1 | КЖИ-ПМ2-0.61 | ф12АIII, ГОСТ5781-82, ℓ=1520 | 65 | 1.3кг |
| Б4 | | 2 | КЖИ-ПМ2-0.62 | ф10АIII, ГОСТ5781-82, ℓ=6450 | 5 | 4.0кг |

Привязан

Инв. №

Т.п. 416-7-267.87-КЖИ-ПМ2-0.60

Сетка арматурная С-14

| Стадия | Масса | Масштаб |
|---|---|---|
| РП | 104.5 | |

Лист 1 | Листов 1

Минхлебопродуктов СССР „Куйбышевский Промзернопроект"

| | | |
|---|---|---|
| Гл.инж. | Лунева | |
| Рук.гр. | Харин | |
| Гл.спец. | Бурдаев | |
| Н.контр. | Колчин | |
| Нач.отд. | Епифанов | |

Ц 00523-02 52 Формат А4

Копировал Пичугина

Типовой проект 416-7-267.87 Альбом II

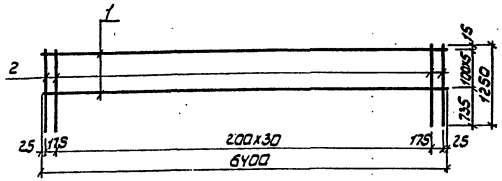


| Формат | Зона | Поз. | Обозначение | Наименование | Кол. | Примечание |
|---|---|---|---|---|---|---|
| | | | | Детали | | |
| БУ | | 1 | КЖИ-ПМ2-0.71 | Ф12 А III, ГОСТ 5781-82, l=6400 | 6 | 5.7 кг |
| БУ | | 2 | КЖИ-ПМ2-0.72 | Ф10 А III, ГОСТ 5781-82, l=1250 | 33 | 0.6 кг |

Привязан

Инв. №

Подпись и дата | Взам. инв. №

Инв. № подл. | Подпись и дата

ТП 416-7-267.87-КЖИ-ПМ2-0.70

Сетка арматурная С-15

| | | | Стадия | Масса | Масштаб |
|---|---|---|---|---|---|
| | | | РП | 60.6 | |

| | | | Лист 1 | Листов 1 |
|---|---|---|---|---|
| Ст.инж. | Лунева | | Минхлебопродуктов СССР «Куйбышевский Промзернопроект» | |
| Рук.гр. | Хорин | | | |
| Гл.спец. | Бурдаев | | | |
| Н.контр. | Колчин | | | |
| Нач.отд. | Епифанов | | | |

Копировал Пичугина Формат А4



Типовой проект 416-7-267.87 Альбом II

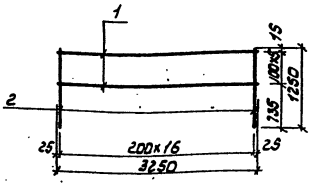


| Формат | Зона | Поз. | Обозначение | Наименование | Кол. | Примечание |
|---|---|---|---|---|---|---|
| | | | | Детали | | |
| БУ | | 1 | КЖИ-ПМ2-0.81 | Ф12 А III, ГОСТ 5781-82, l=3250 | 6 | 2.9 кг |
| БУ | | 2 | КЖИ-ПМ2-0.82 | Ф10 А III, ГОСТ 5781-82, l=1250 | 17 | 0.8 кг |

Привязан

Инв. №

Подпись и дата | Взам. инв. №

Инв. № подл. | Подпись и дата

ТП 416-7-267.87 - КЖИ-ПМ2-0.80

Сетка арматурная С-16

| | | | Стадия | Масса | Масштаб |
|---|---|---|---|---|---|
| | | | РП | 31 | |

| | | | Лист 1 | Листов 1 |
|---|---|---|---|---|
| Ст.инж. | Лунева | | Минхлебопродуктов СССР «Куйбышевский Промзернопроект» | |
| Рук.гр. | Хорин | | | |
| Гл.спец. | Бурдаев | | | |
| Н.контр. | Колчин | | | |
| Нач.отд. | Епифанов | | | |

Ц00523-02 53

Копировал Пичугина Формат А4

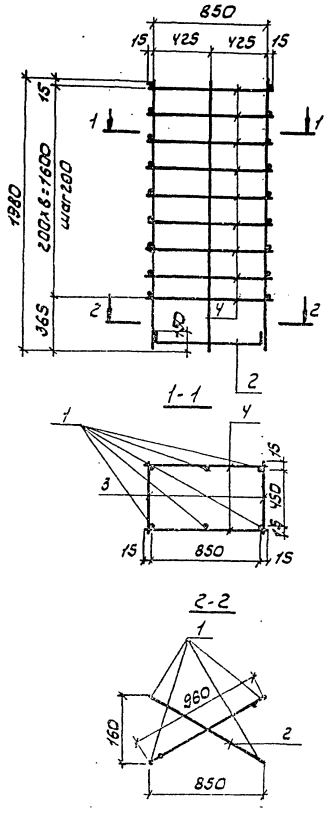


| Формат | Зона | Поз | Обозначение | Наименование | Кол | Примечание |
|---|---|---|---|---|---|---|
| | | | | | | |
| | | | | Детали | | |
| | | | | | | |
| | | | | Ф16АIII ГОСТ 5781-82* | | |
| БУ | | 1 | КЖИ-ФМ1.1.01 | ℓ=1980 | 6 | 3.1кг |
| БУ | | 2 | КЖИ-ФМ1.1.02 | ℓ=1180 | 2 | 1.9кг |
| | | | | Ф6АI ГОСТ 5781-82* | | |
| БУ | | 3 | КЖИ-ФМ1.1.03 | ℓ=480 | 18 | 0.1кг |
| БУ | | 4 | КЖИ-ФМ1.1.04 | ℓ=880 | 18 | 0.2кг |
| | | | | | | |
| | | | | | | |

Привязан

Инв.№

Т.П. 416-7-267.87- КЖИ-ФМ1.1.00

| | | | |
|---|---|---|---|
| Ст.инж. | Лунева | | |
| Рук.гр. | Харин | | |
| Гл.спец. | Бурдаев | | |
| Н.контр. | Колчин | | |
| Нач.отд. | Блинова | | |

Каркас пространственный КП6

| Стадия | Масса | Масштаб |
|---|---|---|
| РП | 27.8 | |

Лист 1 | Листов 1

Минхлебопродуктов СССР Куйбышевский ПРОМЗЕРНОПРОЕКТ

Копировал Пичугина 4.02.93-02 54 Формат А3

Типовой проект 416-7-267.87 Альбом II

Инв.№ подл. | Подпись и дата | Взам.инв.№

Альбом II

Типовой проект 416-7-267.87

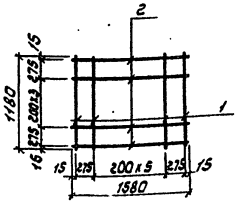


| Формат | Зона | Поз. | Обозначение | Наименование | Кол. | Примечание |
|---|---|---|---|---|---|---|
| | | | | Детали | | |
| | | | | ф 16 А III, ГОСТ 5781-82* | | |
| БЧ | | 1 | Кжи-Фм1.0.11 | ℓ=1180 | 9 | 1.9кг |
| БЧ | | 2 | Кжи-Фм1.0.12 | ℓ=1580 | 7 | 2.5кг |

Привязан

Инв. №

Т.п. 416-7-267.87- Кжи-Фм1.0.10

Сетка арматурная С-17

| Стадия | Масса | Масштаб |
|---|---|---|
| РП | 34.6 | |

Лист 1 Листов 1

Минхлебопродуктов СССР «Куйбышевский Промзернопроект»

| | | |
|---|---|---|
| Ст.инж. | Лунева | |
| Рук.гр. | Харин | |
| Гл.спец. | Бурдаев | |
| Н.контр. | Колчин | |
| Нач.отд. | Елифанов | |

Инв.№подл. | Подпись и дата | Взам.инв.№

Формат А4



Альбом II

Типовой проект 416-7-267.87

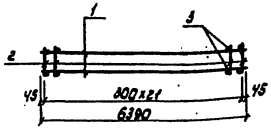


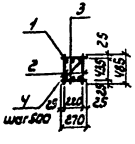


| Формат | Зона | Поз. | Обозначение | Наименование | Кол. | Примечание |
|---|---|---|---|---|---|---|
| | | | | Детали | | |
| БЧ | | 1 | Кжи-ФПм1.1.01 | ф18 А III, ГОСТ 5781-82*, ℓ=6390 | 6 | 12.8кг |
| | | | | ф6 А I, ГОСТ 5781-82* | | |
| БЧ | | 2 | Кжи-ФПм1.1.02 | ℓ=485 | 22 | 0,1кг |
| БЧ | | 3 | Кжи-ФПм1.1.03 | ℓ=270 | 22 | 0,06кг |
| БЧ | | 4 | Кжи-ФПм1.1.04 | ℓ=550 | 13 | 0,1кг |

Привязан

Инв. №

Т.п. 416-7-267.87- Кжи-ФПм1.1.00

Каркас пространственный КП-6

| Стадия | Масса | Масштаб |
|---|---|---|
| РП | 81.6 | |

Лист 1 Листов 1

Минхлебопродуктов СССР «Куйбышевский Промзернопроект»

| | | |
|---|---|---|
| Ст.инж. | Лунева | |
| Рук.гр. | Харин | |
| Гл.спец. | Бурдаев | |
| Н.контр. | Колчин | |
| Нач.отд. | Елифанов | |

Инв.№подл. | Подпись и дата | Взам.инв.№

Копировал Пичугина К00523-02 55 Формат А4

Типовой проект 416-7-267.87 Альбом II

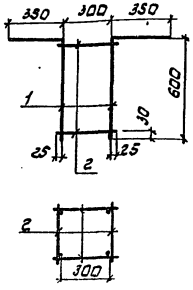


| Формат | Зона | Поз. | Обозначение | Наименование | Кол. | Примечание |
|---|---|---|---|---|---|---|
| | | | | Детали | | |
| БЧ | | 1 | КЖИ-ФПМ2.1.01 | ф10АIII, ГОСТ 5781-82, L=950 | 4 | 0.6 кг |
| БЧ | | 2 | КЖИ-ФПМ2.1.02 | ф10АI, ГОСТ 5781-82, L=350 | 8 | 0.2 кг |

Привязан

Инв. №

Т.П. 416-7-267.87-КЖИ-ФПМ2.1.00

Каркас пространственный КП-7

| Стадия | Масса | Масштаб |
|---|---|---|
| РП | 4 | |

Лист 1 | Листов 1

Минхлебопродуктов СССР „Куйбышевский промзернопроект"

| | | |
|---|---|---|
| Ст. инж. | Лунева | |
| Рук. гр. | Харин | |
| Гл. спец. | Бурдаев | |
| Н. контр. | Колчин | |
| Нач. отд. | Елифанов | |

Копировал Пичугина Формат А4

Типовой проект 416-7-267.87 Альбом II

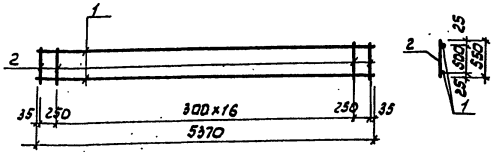


| Формат | Зона | Поз. | Обозначение | Наименование | Кол. | Примечание |
|---|---|---|---|---|---|---|
| | | | | Детали | | |
| БЧ | | 1 | КЖИ-ФПМ2.0.11 | ф16АIII, ГОСТ 5781-82, L=5370 | 2 | 8.5 кг |
| БЧ | | 2 | КЖИ-ФПМ2.0.12 | ф10АI, ГОСТ 5781-82, L=550 | 19 | 0.3 кг |

Привязан

Инв. №

ТП 416-7-267.87-КЖИ-ФПМ2.0.10

Каркас плоский КР-13

| Стадия | Масса | Масштаб |
|---|---|---|
| РП | 22.7 | |

Лист 1 | Листов 1

Минхлебопродуктов СССР „Куйбышевский промзернопроект"

| | | |
|---|---|---|
| Ст. инж. | Лунева | |
| Рук. гр. | Харин | |
| Гл. спец. | Бурдаев | |
| Н. контр. | Колчин | |
| Нач. отд. | Елифанов | |

Ц 00533-02 56

Копировал Пичугина Формат А4

Альбом II

Типовой проект 416-7-267.87

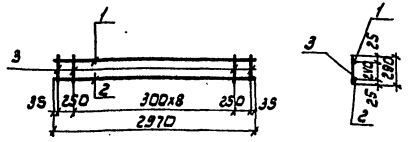


| Формат | Зона | Поз. | Обозначение | Наименование | Кол. | Примечание |
|---|---|---|---|---|---|---|
| | | | | Детали | | |
| Б4 | | 1 | КЖИ-ФПМ2-1.21 | ф 28 А III, ГОСТ 5781-82*, ℓ=2970 | 1 | 14.3 кг |
| Б4 | | 2 | КЖИ-ФПМ2.1.22 | ф 16 А III, ГОСТ 5781-82*, ℓ=2970 | 1 | 4.7 кг |
| Б4 | | 3 | КЖИ-ФПМ2.1.23 | ф 10 А I, ГОСТ 5781-82*, ℓ=290 | 11 | 0.2 кг |

Привязан

Инв. №

Т.П. 416-7-267.87 КЖИ-ФПМ2. 0.20

Каркас плоский КР-14

| Стадия | Масса | Масштаб |
|---|---|---|
| РП | 21.2 | |

Лист 1 | Листов 1

Минхлебопродуктов СССР «Куйбышевский Промзернопроект»

| | | |
|---|---|---|
| Ст.инж. | Лунева | |
| Рук.гр. | Хорин | |
| Гл.спец. | Бурдаев | |
| Н.контр. | Колчин | |
| Нач.отд. | Елифанов | |

Инв.№ подл. | Подпись и дата | Взам.инв.№

Формат А4

Альбом II

Типовой проект 416-7-267.87

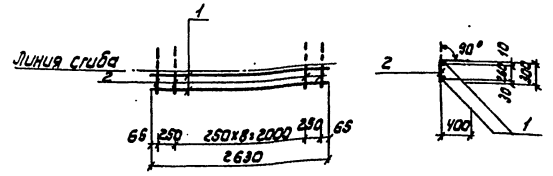


| Формат | Зона | Поз. | Обозначение | Наименование | Кол. | Примечание |
|---|---|---|---|---|---|---|
| | | | | Детали | | |
| Б4 | | 1 | КЖИ-УМ5.0.11 | ф 12 А III, ГОСТ 5781-82*, ℓ=2630 | 2 | 2.5 кг |
| Б4 | | 2 | КЖИ-УМ5.0.12 | ф 6 А I, ГОСТ 5781-82*, ℓ=700 | 11 | 0.2 кг |

Привязан

Инв. №

Т.П. 416-7-267.87- КЖИ-УМ5.0.10

Каркас плоский КР-15

| Стадия | Масса | Масштаб |
|---|---|---|
| РП | 6.8 | |

Лист 1 | Листов 1

Минхлебопродуктов СССР «Куйбышевский Промзернопроект»

| | | |
|---|---|---|
| Ст.инж. | Лунева | |
| Рук.гр. | Хорин | |
| Гл.спец. | Бурдаев | |
| Н.контр. | Колчин | |
| Нач.отд. | Елифанов | |

Инв.№ подл. | Подпись и дата | Взам.инв.№

Копировал Пичугина Формат А4

Типовой проект 416-7-267.87 Альбом II

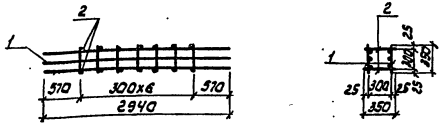


| Формат | Зона | Поз. | Обозначение | Наименование | Кол. | Примечание |
|---|---|---|---|---|---|---|
| | | | | Сборочные единицы | | |
| 94 | | 1 | КЖИ-СТ1 1.10 | Каркас плоский КР-16 | 2 | |
| | | | | Детали | | |
| 54 | | 2 | КЖИ-СТ1.1.01 | ⌀6АI, ГОСТ 5781-82, l=350 | 14 | 0.1кг |

Привязан

Инв. №

Т.П. 416-7-267.87-КЖИ-СТ1.1.00

Каркас пространственный КП-8

| Стадия | Масса | Масштаб |
|---|---|---|
| РП | 18.4 | |

Лист 1 Листов 1

Минхлебопродуктов СССР „Куйбышевский промэрнопроект"

| | | |
|---|---|---|
| Ст. инж. | Лунева | |
| Рук. гр. | Харин | |
| Гл. спец. | Бурдаев | |
| Н. контр. | Колчин | |
| Нач. отд. | Елифанов | |

Инв. № подл. | Подпись и дата | Взам. инв. №

Формат А4

Типовой проект 416-7-267.87 Альбом II

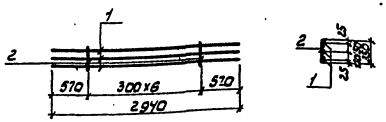


| Формат | Зона | Поз. | Обозначение | Наименование | Кол. | Примечание |
|---|---|---|---|---|---|---|
| | | | | Детали | | |
| 54 | | 1 | КЖИ-СТ1.1.11 | ⌀12АIII, ГОСТ 5781-82, l=2940 | 3 | 2.6кг |
| 54 | | 2 | КЖИ-СТ1.1.12 | ⌀6АI, ГОСТ 5781-82, l=350 | 7 | 0.1кг |

Привязан

Инв. №

Т.П. 416-7-267.87-КЖИ-СТ1.1.10

Каркас плоский КР-16

| Стадия | Масса | Масштаб |
|---|---|---|
| РП | 8.5 | |

Лист 1 Листов 1

Минхлебопродуктов СССР „Куйбышевский промэрнопроект"

| | | |
|---|---|---|
| Ст. инж. | Лунева | |
| Рук. гр. | Харин | |
| Гл. спец. | Бурдаев | |
| Н. контр. | Колчин | |
| Нач. отд. | Елифанов | |

Инв. № подл. | Подпись и дата | Взам. инв. №

Доп 623-02 58

Копировал Личугина Формат А4

Типовой проект 416-7-267.87 Альбом II

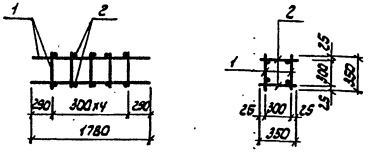


| Формат | Зона | Поз. | Обозначение | Наименование | Кол. | Примечание |
|---|---|---|---|---|---|---|
| | | | | Сборочные единицы | | |
| А4 | | 1 | КЖИ-Ф2-1.10 | Каркас плоский КР-17 | 2 | |
| | | | | Детали | | |
| Б4 | | 2 | КЖИ-Ф2.1.01 | ф6 АI; ГОСТ 5781-82*; l=350 | 10 | 0.1 кг |

Привязан

Инв. №

Т.П. 416-7-267.87-КЖИ-Ф2-1.00

Каркас пространственный КП9

| Стадия | Масса | Масштаб |
|---|---|---|
| РП | 8.4 | |

Лист 1 Листов 1

Минлесбопродукт СССР „Куйбышевский Промэрнопроект"

| | | |
|---|---|---|
| Ст.инж. | Малчанов | |
| Рук.гр. | Зорин | |
| Гл.спец. | Бурдаев | |
| Н.контр. | Колчин | |
| Нач.отд. | Епифанов | |

Инв. № подл. | Подпись и дата | Взам. инв. №

Типовой проект 416-7-267.87 Альбом II

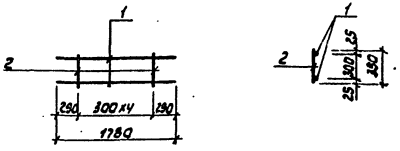


| Формат | Зона | Поз. | Обозначение | Наименование | Кол. | Примечание |
|---|---|---|---|---|---|---|
| | | | | Детали | | |
| Б4 | | 1 | КЖИ-Ф2-1.11 | ф12 АII, ГОСТ 5781-82*; l=1780 | 2 | 1.6 кг |
| Б4 | | 2 | КЖИ-Ф2.1.12 | ф6 АI; ГОСТ 5781-82*; l=350 | 5 | 0.1 кг |

Привязан

Инв. №

Т.П. 416-7-267.87-КЖИ-Ф2-1.10

Каркас плоский КР-17

| Стадия | Масса | Масштаб |
|---|---|---|
| РП | 3.7 | |

Лист 1 Листов 1

Минлесбопродукт СССР „Куйбышевский Промэрнопроект"

| | | |
|---|---|---|
| Ст.инж. | Малчанов | |
| Рук.гр. | Зорин | |
| Гл.спец. | Бурдаев | |
| Н.контр. | Колчин | |
| Нач.отд. | Епифанов | |

Инв. № подл. | Подпись и дата | Взам. инв. №

Ц20523-02 5.9

Копировал Пичугина Формат А4

Типовой проект 416-7-267.87 Альбом II

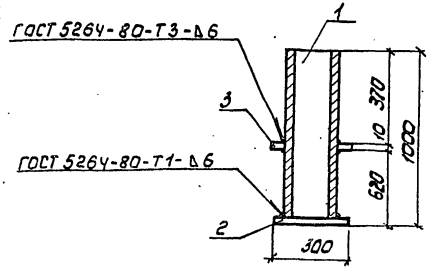


| Формат | Зона | Поз. | Обозначение | Наименование | Кол. | Примечание |
|---|---|---|---|---|---|---|
| | | | | Детали | | |
| Б4 | | 1 | КЖИ-МН27.0.01 | Труба $\frac{273\times7\times1000\ \text{ГОСТ}\ 10704\text{-}76}{\text{Ст}3\ \text{кп2}\ \text{ГОСТ}\ 10705\text{-}80^*}$ | 1 | 45.9 кг |
| Б4 | | 2 | | заглушка | | |
| | | 2 | КЖИ-МН27.0.02 | Лист $\frac{10\ \text{ГОСТ}\ 19903\text{-}74^*}{\text{Ст}3\ \text{кп2}\ \text{ГОСТ}\ 16523\text{-}70^*}$ | 1 | 5.5 кг |
| Б4 | | 3 | КЖИ-МН28.0.00 | Изделие закладное МН28 | 1 | 5.5 кг |

Привязан

Инв. №

Т.П. 416-7-267.87-КЖИ-МН27 0.00

Изделие закладное МН27

| Стадия | Масса | Масштаб |
|---|---|---|
| РП | 62.4 | |
| Лист 1 | Листов 1 | |

Минжелезобетонпроект СССР „Куйбышевский Промэнергопроект"

| | | |
|---|---|---|
| Ст. инж. | Лунева | |
| Рук. гр. | Харин | |
| Гл. спец. | Бурдаев | |
| Н. контр. | Колчин | |
| Нач. отд. | Елисеенко | |

Подпись и дата | Взам. инв. №

Формат А4

Типовой проект 416-7-267.87 Альбом II

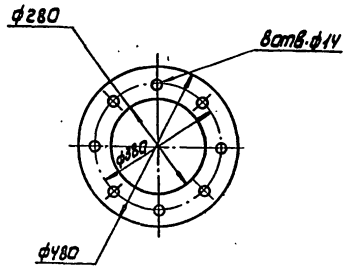


Привязан

Инв. №

Т.П 416-7-267.87-КЖИ-МН28-0.00

Изделие закладное МН28

| Стадия | Масса | Масштаб |
|---|---|---|
| РП | 5.5 | |
| Лист 1 | Листов 1 | |

Лист $\frac{10\ \text{ГОСТ}\ 19903\text{-}74^*}{\text{Ст}3\ \text{кп2}\ \text{ГОСТ}\ 16523\text{-}70^*}$

Минжелезобетонпроект СССР „Куйбышевский Промэнергопроект"

| | | |
|---|---|---|
| Ст. инж. | Лунева | |
| Рук. гр. | Харин | |
| Гл. спец. | Бурдаев | |
| Н. контр. | Колчин | |
| Нач. отд. | Елисеенко | |

Подпись и дата | Взам. инв. №

Копировал Пичугина 400523-02 60 Формат А4

Типовой проект 416-7-267.87 Альбом II

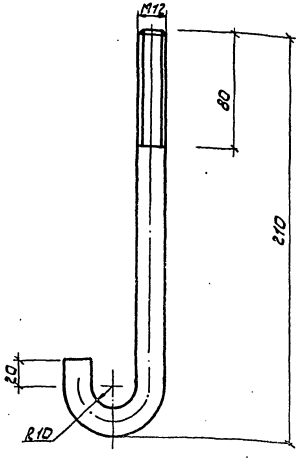


Длина развертки 240мм

Привязан

Инв. №

| | | | |
|---|---|---|---|
| Т.П. 416-7-267.87-КЖИ-МН29.0.00 | | | |
| Изделие закладное МН29 | Стадия | Масса | Масштаб |
| | РП | 0.2 | |
| | Лист 1 | Листов 1 | |
| Ст.инж. Лунева | Минлесбопродуктов СССР Куйбышевский промзернопроект | | |
| Рук.гр. Харин | | | |
| Гл.спец. Бурдаев | | | |
| Н.контр. Колчин | | | |
| Нач.отд. Епифанов | | | |

Круг-Ф12 ГОСТ 2590-71* / Вст3кп2 ГОСТ 535-79

Формат А4

Типовой проект 416-7-267.87 Альбом II

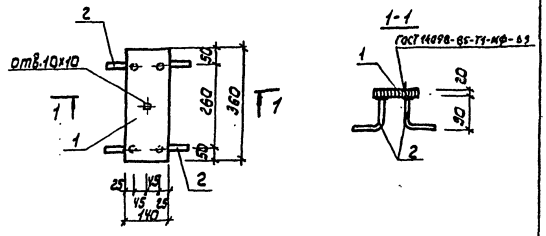


| Формат | Зона | Поз. | Обозначение | Наименование | Кол. | Примечание |
|---|---|---|---|---|---|---|
| | | | | Детали | | |
| Б4 | | 1 | КЖИ-06.0.11 | Полоса $\frac{320\times140\ ГОСТ\ 103-76^{*}}{Вст3кп2\ ГОСТ\ 535-79^{*}}$ ℓ=340 | 1 | 7.9 кг |
| Б4 | | 2 | КЖИ-06.0.12 | ф14 АIII, ГОСТ 5781-82* ℓ=200 | 4 | 0.2 кг |

1. Поз.2 приварить к поз.1 под слоем флюса

Привязан

Инв. №

| | | | |
|---|---|---|---|
| Т.П. 416-7-267.87-КЖИ-06.0.10 | | | |
| Изделие закладное М1 | Стадия | Масса | Масштаб |
| | РП | 8.7 | |
| | Лист 1 | Листов 1 | |
| Ст.инж. Лунева | Минлесбопродуктов СССР „Куйбышевский промзернопроект" | | |
| Рук.гр. Харин | | | |
| Гл.спец. Бурдаев | | | |
| Н.контр. Колчин | | | |
| Нач.отд. Епифанов | | | |

Ц00533-02 61

Копировал Пичугина

Формат А4

Типовой проект 416-7-267.87 Альбом II

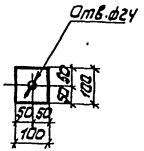


Привязан

Инв.№

Т.П. 416-7-267.87-КЖИ-МС100.0.00

Изделие закладное МС100

| Стадия | Масса | Масштаб |
|---|---|---|
| РП | 1.6 | |

Лист 1 | Листов 1

Полоса 20×100 ГОСТ 103-76* / ВСТ3 кп2 ГОСТ 535-79*

Минхлебопродуктов СССР Куйбышевский Промэрнопроект

| | | |
|---|---|---|
| Ст.инж. | Лунева | |
| Рук.гр. | Жорин | |
| Гл.спец. | Бурдаев | |
| Н.сектора | Колчин | |
| Нач.отд. | Елифанов | |

Инв.№подл. | Подпись и дата | Взам.инв.№

Формат А4

Типовой проект 416-7-267.87 Альбом II

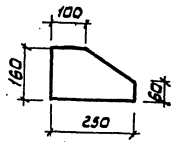


Привязан

Инв.№

Т.П. 416-7-267.87-КЖИ-МС11.0.00

Изделие закладное МС11

| Стадия | Масса | Масштаб |
|---|---|---|
| РП | 4.4 | |

Лист 1 | Листов 1

Лист 20 ГОСТ 19903-74* / В ст3кп2 ГОСТ 16523-70*

Минхлебопродуктов СССР „Куйбышевский Промэрнопроект"

| | | |
|---|---|---|
| Ст.инж. | Лунева | |
| Рук.гр. | Жорин | |
| Гл.спец. | Бурдаев | |
| Н.сектора | Колчин | |
| Нач.отд. | Елифанов | |

Инв.№подл. | Подпись и дата | Взам.инв.№

Формат А4

Копировал Пичугина Ц00523-08 62. Формат А4

2455-02

Типовой проект 416-7-267.87 Альбом II

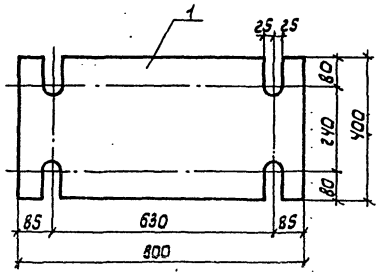


Привязан

Инв. №

Т.п. 416-7-267.87-Кжи мс12.0.00

Изделие закладное МС12

| Стадия | Масса | Масштаб |
|---|---|---|
| РП | 50.2 | |

Лист 1 | Листов 1

Лист

20 ГОСТ 19903-74* / ВСТ3 кп2 ГОСТ 16523-70*

Минхлебопродуктов СССР „Куйбышевский Промзернопроект"

| | | |
|---|---|---|
| Ст.инж. | Малчанов | |
| Рук.гр. | Харин | |
| Гл.спец. | Бурдаев | |
| Н.контр. | Колчин | |
| Нач.отд. | Епифанов | |

Инв.№ подл. | Подпись и дата | Взам.инв.№

Формат А4

Типовой проект 416-7-267.87 Альбом IV

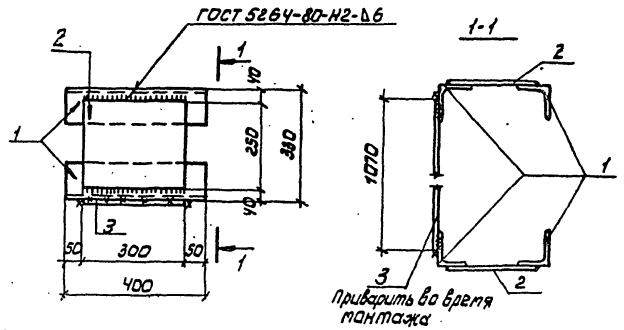


| Формат | Зона | Поз. | Обозначение | Наименование | Кол. | Примечание |
|---|---|---|---|---|---|---|
| | | | | Детали | | |
| БЧ | | 1 | КЖИ-МС15.0.01 | Уголок 90×90×7 ГОСТ 8509-72* / ВСТ3кп2 ГОСТ 535-79* ℓ=400 | 4 | 3,9 кг |
| БЧ | | 2 | КЖИ-МС15.0.02 | Полоса 10×250 ГОСТ 103-76* / ВСТ3кп2 ГОСТ 535-79* ℓ=300 | 2 | 5,9 кг |
| БЧ | | 3 | КЖИ-МС15.0.03 | Полоса 10×300 ГОСТ 103-76* / ВСТ3кп2 ГОСТ 535-79* ℓ=1070 | 1 | 25,2 кг |

Привязан

Инв. №

Т.п. 416-7-267.87-Кжи-МС15.0.00

Изделие закладное МС15

| Стадия | Масса | Масштаб |
|---|---|---|
| РП | 52.4 | |

Лист 1 | Листов 1

Минхлебопродуктов СССР „Куйбышевский Промзернопроект"

| | | |
|---|---|---|
| Ст.инж. | Малчанов | |
| Рук.гр. | Харин | |
| Гл.спец. | Бурдаев | |
| Н.контр. | Колчин | |
| Нач.отд. | Епифанов | |

Инв.№ подл. | Подпись и дата | Взам.инв.№

Копировал Ничугина 400523-02



Формат А4