ТИПОВОЙ ПРОЕКТ
902-1-63

КАНАЛИЗАЦИОННАЯ НАСОСНАЯ СТАНЦИЯ ПРОИЗВОДИТЕЛЬНОСТЬЮ 6÷86 м³/ч ПРИ ГЛУБИНЕ ЗАЛОЖЕНИЯ ПОДВОДЯЩЕГО КОЛЛЕКТОРА 5,0 м

АЛЬБОМ IV

ЧАСТЬ 2. ИЗДЕЛИЯ. ПОДЗЕМНАЯ ЧАСТЬ.

18303-04
ЦЕНА 1-03

				ПРИВЯЗАН	
ИНВ. N					

ЦЕНТРАЛЬНЫЙ ИНСТИТУТ ТИПОВОГО ПРОЕКТИРОВАНИЯ
ГОССТРОЯ СССР

Москва, А-445, Сретенка ул., 22

Сдано в печать XI 1972 г.

Зак. № 12080 Тираж 635 экз.

ТИПОВОЙ ПРОЕКТ
902-1-63

КАНАЛИЗАЦИОННАЯ НАСОСНАЯ СТАНЦИЯ ПРОИЗВОДИТЕЛЬНОСТЬЮ 6÷86 м³/ч ПРИ ГЛУБИНЕ ЗАЛОЖЕНИЯ ПОДВОДЯЩЕГО КОЛЛЕКТОРА 5,0 м

СОСТАВ ПРОЕКТА:

Альбом I	Технологические решения. Отопление и вентиляция, внутренний водопровод и канализация /из типового проекта 902-1-60/.
Альбом II	Архитектурно-строительные решения. Надземная часть. Общие чертежи, узлы и детали.
Альбом III	Строительные решения. Подземная часть /сборный вариант/.
Альбом IV	
Часть 1	Изделия. Надземная часть.
Часть 2	Изделия. Подземная часть.
Альбом V	Электрооборудование, автоматизация и технологический контроль. Чертежи монтажной зоны /из типового проекта 902-1-60/.
Альбом VI	Заказные спецификации /из типового проекта 902-1-60/.
Альбом VII	Ведомости потребности в материалах.
Альбом VIII	Сметы. Общая часть /из типового проекта 902-1-60/.
Альбом IX	Сметы. Подземная часть /сборный вариант/.

АЛЬБОМ IV часть 2.

Разработан проектным институтом „Харьковский Водоканалпроект"

Главный инженер института Г.А. Бондаренко

Главный инженер проекта В.Г. Балтер

Утвержден Главпромстройпроектом Госстроя СССР протокол № 15 от 29 апреля 1982 г.
Введен в действие В/О „Союзводоканалниипроект" с 1 ноября 1982 г. приказ № 194 от 1 октября 1982 г.

				Привязан	
Инв. №					

16703-04 2

Формат	Обозначение	Наименование	Стр.	Примечание
12	902-1-63-КЖИ-ДО	Содержание листов выпуска	2	
11	-ТТ1	Технические требования к изготовлению сборных железобетонных изделий.	3	
11	-ТТ2	Технические требования к изготовлению арматурных и закладных изделий	3	
12	-ВС	Ведомость расхода стали	4	
12	-У	Узлы 1÷7	5,6	
11	-ПС 67.20-1	Панель стеновая ПС67.20-1	7	
11	-ПС 67.20-2	" ПС67.20-2	7	
12	-ПС 67.20-1Сб	" ПС 67.20-1.сб	8	
12	-ПС 67.20-2Сб	" ПС 67.20-2 сб	9	
12	-ПС 67.20-1(2)-01	" ПС 67.20-1(2)-01	10	
12	-ПС 67.20-1(2)-02	" ПС 67.20-1(2)-02	10	
12	-ПС 67.20-1(2)-03	" ПС 67.20-1(2)-03	11	
12	-ПС 67.20-1(2)-04	" ПС 67.20-1(2)-04	11	
12	-ПС 67.20-1(2)-05	" ПС 67.20-1(2)-05	12	
12	-ПС 67.20-1(2)-06	" ПС 67.20-1(2)-06	12	
12	-ПС 67.20-1(2)-07	" ПС 67-20-1(2)-07	13	
12	-ПС 67.20-1(2)-08	" ПС 67.20-1(2)-08	13	
11	-ПС 67.20-Кр1	Каркас плоский Кр1	14	
11	-Кр2, Кр3	" Кр2, Кр3	14	
11	-С1	Сетка арматурная С1	15	
11	-С2	" С2	15	

Формат	Обозначение	Наименование	Стр.	Примечание
11	ТП902-1-63-КЖИ-С3	Сетка арматурная С3	16	
11	-С4	" С4	16	
11	-С5	" С5	17	
11	-С6	" С6	17	
11	-МН2	Изделие закладное МН2	18	
11	-МН1	" МН1	18	
11	-МН4	" МН4	19	
11	-МН3	" МН3	19	
11	-МН5	" МН5	20	
11	-МС1	Изделие соединительное МС1	21	
11	-МС2	" МС2	21	
11	-МС3	" МС3	22	
11	-МС4	" МС4	22	
11	-МС5	" МС5	23	
11	-МС6	" МС6	23	
11	-МС7	" МС7	24	
11	-МС8	" МС8	24	
11	-МС9	" МС9	25	
11	-МС10	" МС10	25	

Привязан

Инв. №

Нач.отд.	Шейко	
Н.контр.	Власенко	
Рук.гр.	Бродская	
Ст.инж.	Черенова	
Инж.	Ясинская	

ТП 902-1-63 КЖИ-ДО

Содержание листов выпуска

Стадия	Лист	Листов
Р		

Госстрой СССР Союзводоканалпроект Харьковский Водоканалпроект

18303-04 3

Технические требования к изготовлению сборных железобетонных изделий

1. Сборные железобетонные изделия запроектированы из тяжелого бетона при условии их изготовления в заводских условиях в инвентарных стальных формах. Изделия должны изготовляться в точном соответствии с рабочими чертежами а также требованиями ГОСТ 13015-75 „Изделия железобетонные и бетонные. Общие технические требования."

2. Изделия армируются арматурными сетками и каркасами.

3. Фиксация закладных изделий осуществляется путем крепления их к опалубочной форме.

4. Для строповки изделий при извлечении их из опалубочной формы и при их транспортировке предусмотрено применение строповочных петель.

5. Складирование изделий производится в штабелях. Высота штабеля назначается из условия обеспечения требований техники безопасности согласно СНиП III-4-80. Подкладки должны устанавливаться в местах расположения строповочных петель.

6. Погрузку и транспортирование изделий следует производить в соответствии с рекомендациями „Временных указаний по перевозке унифицированных сборных железобетонных деталей и конструкций промышленного строительства автомобильным транспортом." (Стройиздат 1966г.)

7. Указания о материалах для изготовления стеновых панелей см. тп 902-1- альбом III.

Привязан

Инв. №

Нач.отд.	Шейко		ТП 902-1- 63 - КЖИ-771	
Н.контр.	Власенко			
Рук.гр.	Бродская			
Ст.инж.	Черепова			
Инж.	Ясинская			

Технические требования к изготовлению сборных железобетонных изделий. Стадия: Р. Лист: 1. Листов: 1. Госстрой СССР Союзводоканалниипроект Харьковский Водоканалпроект

Типовой проект 902-1-63 Альбом III часть 2

Технические требования к изготовлению арматурных и закладных изделий.

1. Плоские арматурные изделия следует изготовлять при помощи контактной точечной сварки.
Сварку сеток и каркасов производить во всех точках пересечения стержней.

2. Объединение плоских каркасов в пространственные производить в кондукторах при помощи электросварочных клещей

3. Размеры сеток и каркасов даны по осям и торцам стержней.

4. Сварку производить в соответствии с ГОСТ 19292-73 „Соединения сварные элементов закладных деталей сборных железобетонных конструкций" СН 393-76.

5. В пространственных каркасах отдельные стержни, не входящие в состав плоских каркасов, привязывать к поперечным стержням пространственных каркасов.

6. Сварку тавровых соединений круглых стержней с листовым прокатом закладных изделий выполнять под слоем флюса.

7. Материал прокатной стали закладных изделий принять марки ВСт3кп2 для сварных конструкций по ГОСТ 380-71.*
Толщину сварных швов принять по наименьшей толщине свариваемых элементов.

Привязан

Инв. №

Нач.отд.	Шейко		ТП 902-1- 63 - КЖИ-772	
Н.контр.	Власенко			
Рук.гр.	Бродская			
Ст.инж.	Черепова			
Инж.	Ясинская			

Технические требования к изготовлению арматурных и закладных изделий. Стадия: Р. Лист: 1. Листов: 1. Госстрой СССР Союзводоканалниипроект Харьковский Водоканалпроект

Инв.№ подл. | Подпись и дата | Взам. инв.№

Ведомость расхода стали на элемент, Кг
Вариант с клиновидным стыком

Марка элемента	Изделия арматурные												Изделия закладные															Общий расход
	Арматура класса								Прокат марки			Всего	Арматура класса								Прокат марки						Всего	
	AI				AIII				Вст3 КП2				AI				AIII				Вст3 КП2				Вст3пс2			
	ГОСТ 5781-75				ГОСТ 5.1459-72*				ГОСТ 19903-74				ГОСТ 5781-75				ГОСТ 5.1459-72*				ГОСТ 19903-74				ГОСТ 380-71			
	ф6	ф10			Итого	ф10	ф12	ф16	Итого	-δ-6	∠140×12	Итого		ф6	ф22		Итого	ф8	ф12	ф16	Итого	-δ-6	-δ-8	-δ-12	Итого	Лист ф25	δ-10	Итого		
ПС67.20-1-01	1.8	21.2			23.0	138.4	54.0	84.7	277.1	36.0	38.4	74.4	374.5	0.8	17.2		18.0	12.7	4.8	—	17.5	110.8	11.4	—	122.2	45.9	2.4	48.3	206.0	580.5
ПС67.20-1-02	1.8	21.2			23.0	138.4	54.0	84.7	277.1	36.0	38.4	74.4	374.5	0.8	17.2		18.0	—	3.0	4.0	7.0	—	5.7	15.4	21.1	45.9	2.4	48.3	94.4	468.9
ПС67.20-1-03	1.8	21.2			23.0	138.4	54.0	84.7	277.1	36.0	38.4	74.4	374.5	0.8	17.2		18.0	—	6.0	—	6.0	—	11.4	—	11.4	45.9	2.4	48.3	83.7	458.2
ПС67.20-1-04	1.8	21.2			23.0	138.4	54.0	84.7	277.1	36.0	38.4	74.4	374.5	0.8	17.2		18.0	12.0	4.8	—	16.8	107.7	13.0	—	120.7	45.9	2.4	48.3	203.8	578.3
ПС67.20-1-05	1.8	21.2			23.0	138.4	54.0	84.7	277.1	36.0	38.4	74.4	374.5	0.8	17.2		18.0	—	4.8	—	4.8	—	11.4	—	11.4	45.9	2.4	48.3	82.5	457.0
ПС67.20-1-06	1.8	21.2			23.0	138.4	54.0	84.7	277.1	36.0	38.4	74.4	374.5	0.8	17.2		18.0	—	5.8	—	5.8	—	13.3	—	13.3	45.9	2.4	48.3	85.4	459.9
ПС67.20-1-07	1.8	21.2			23.0	138.4	54.0	84.7	277.1	36.0	38.4	74.4	374.5	0.8	17.2		18.0	—	11.8	—	11.8	—	24.7	—	24.7	45.9	2.4	48.3	102.8	477.3
ПС67.20-1-08	1.8	21.2			23.0	138.4	54.0	84.7	277.1	36.0	38.4	74.4	374.5	0.8	17.2		18.0	—	3.0	4.0	7.0	—	5.7	15.4	21.1	45.9	2.4	48.3	94.4	468.9
Вариант со щпоночным стыком																													
ПС67.20-2-01	1.8	21.2			23.0	149.0	59.4	84.7	293.1	36.0	38.4	74.4	390.5	0.8	17.2		18.0	12.7	7.6	—	20.3	110.8	19.0	—	129.8	45.9	2.4	48.3	216.4	606.9
ПС67.20-2-02	1.8	21.2			23.0	149.0	59.4	84.7	293.1	36.0	38.4	74.4	390.5	0.8	17.2		18.0	—	5.8	4.0	9.8	—	13.3	15.4	28.7	45.9	2.4	48.3	104.8	495.3
ПС67.20-2-03	1.8	21.2			23.0	149.0	59.4	84.7	293.1	36.0	38.4	74.4	390.5	0.8	17.2		18.0	—	8.8	—	8.8	—	19.0	—	19.0	45.9	2.4	48.3	94.1	484.6
ПС67.20-2-04	1.8	21.2			23.0	149.0	59.4	84.7	293.1	36.0	38.4	74.4	390.5	0.8	17.2		18.0	12.0	7.6	—	19.6	107.7	20.6	—	128.3	45.9	2.4	48.3	214.2	604.7
ПС67.20-2-05	1.8	21.2			23.0	149.0	59.4	84.7	293.1	36.0	38.4	74.4	390.5	0.8	17.2		18.0	—	7.6	—	7.6	—	19.0	—	19.0	45.9	2.4	48.3	92.9	483.4
ПС67.20-2-06	1.8	21.2			23.0	149.0	59.4	84.7	293.1	36.0	38.4	74.4	390.5	0.8	17.2		18.0	—	8.6	—	8.6	—	20.9	—	20.9	45.9	2.4	48.3	95.7	486.2
ПС67.20-2-07	1.8	21.2			23.0	149.0	59.4	84.7	293.1	36.0	38.4	74.4	390.5	0.8	17.2		18.0	—	14.6	—	14.6	—	32.3	—	32.3	45.9	2.4	48.3	113.2	503.7
ПС67.20-2-08	1.8	21.2			23.0	149.0	59.4	84.7	293.1	36.0	38.4	74.7	390.5	0.8	17.2		18.0	—	5.8	4.0	9.8	—	13.3	15.4	28.7	45.9	2.4	48.3	104.8	495.3

В ведомости расхода стали сальники не учтены в виду изменения в зависимости от марки насоса.

Привязан

Инв. №

Нач.отд.	Шейко	
Н.контр.	Власенко	
Рук.гр.	Бродская	
Ст.инж.	Доценко	
Инж.	Ясинская	

Т.П. 902-1-63-КЖИ-ВС

Ведомость расхода стали.

Стадия	Лист	Листов
Р		1

Госстрой СССР Союзводоканалниипроект Харьковский Водоканалпроект

Копировал Зайцева

Формат 12

18303-04 5

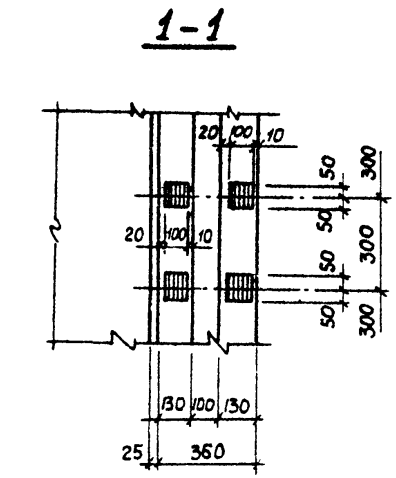

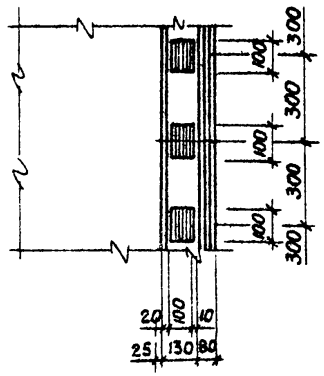

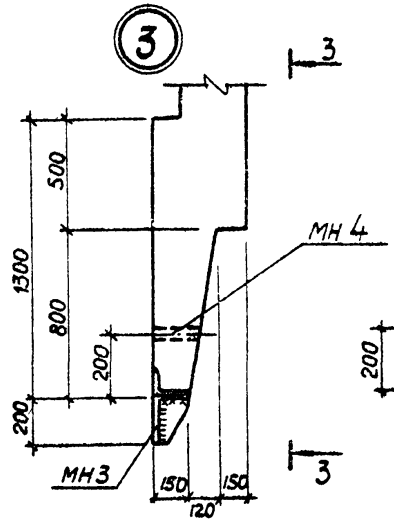

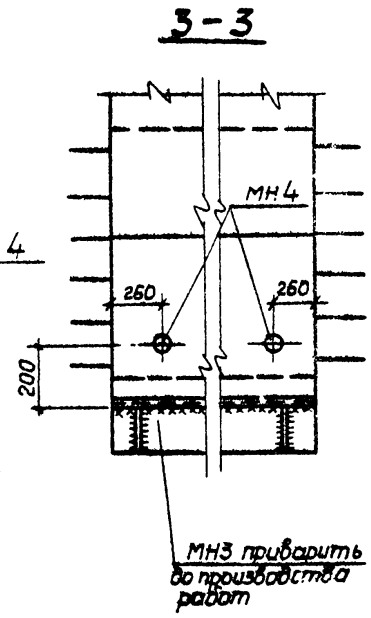

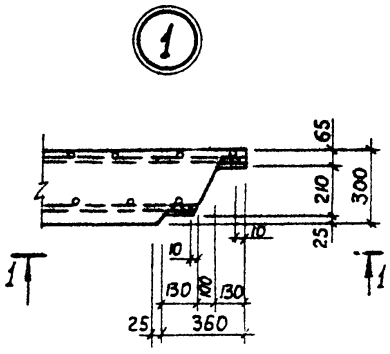

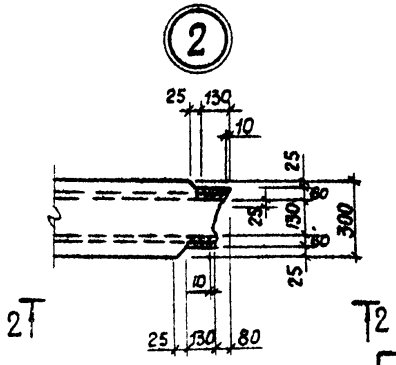

Привязан			902-1-63-КЖИ-У		
	Нач.отд.	Шейко	Узлы 1÷7	Стадия	Масса	Масштаб
	Н.контр.	Власенко		Р		1:50
	Рук.гр.	Бродская		Лист 1	Листов 2	
	Ст.инж.	Доценко		Госстрой СССР Союзводоканалниипроект Харьковский Водоканалпроект		
Инв.№	Инж.	Яцинская				

Формат

27-04 6

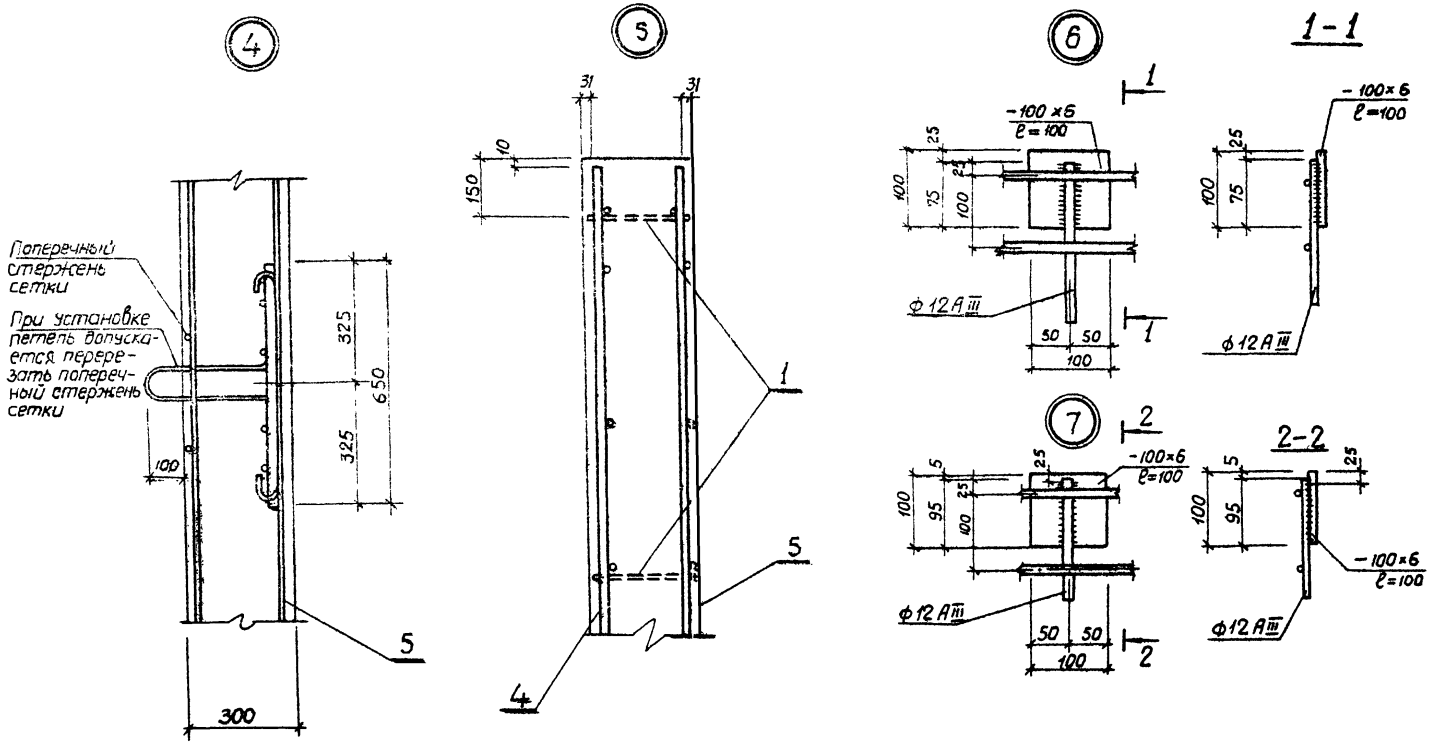

Привязан			
Инв. №			

Т.П. 902-1-63- КЖИ-У

Лист 2

Копировал-Га

18303-04

Формат	Зона	Поз.	Обозначение	Наименование	Кол.	Примечание
				Документация		
11			902-1-63-КЖИ-ТТ1	Технические требования		
12			-У	Узлы 1÷7		
12			-ВС	Ведомость расхода стали		
12			-ПС67.20-1СБ	Сборочный чертеж		
				Сборочные единицы		
11		1	902-1-63-КЖИ-Кр1	Каркас плоский Кр1	4	
11		2	-Кр2, Кр3	То же Кр2	1	
11		3	-Кр2, Кр3	" Кр3	1	
11		4	-С1	Сетка арматурная С1	1	
11		5	-С2	То же С2	1	
11		6	-С3	" С3	1	
11		7	-С4	" С4	1	
11		8	-С5	" С5	4	
11		9	-МН1	Изделие закладное МН1	4	
11		10	-МН2	То же МН2	2	
11		11	-МН3	" МН3	1	
11		12	-МН4	" МН4	3	
				Материалы		
				Бетон марки М300	3.22	$м^3$

Привязан

Инв. №

Остальное см. спецификацию исполнения

Т.П. 902-1-63-КЖИ-ПС67.20-1

Нач.отд.	Шейко	
Н.контр.	Власенко	
Рук.гр.	Бродская	
Ст.инж.	Доценко	
Инж.	Лыгин	

Панель стеновая ПС 67.20-1

Стадия	Лист	Листов
Р		1

Госстрой СССР Союзводоканалниипроект Харьковский Водоканалпроект

Формат 11

Альбом IV часть 2

Типовой проект 902-1-63

Формат	Зона	Поз.	Обозначение	Наименование	Кол.	Примечание
				Документация		
11			902-1-63-КЖИ-ТТ1	Технические требования		
12			-У	Узлы 1÷7		
12			-ВС	Ведомость расхода стали		
12			-ПС67.20-2СБ	Сборочный чертеж		
				Сборочные единицы и детали		
11		1	902-1-63-КЖИ-Кр1	Каркас плоский Кр1	4	
11		2	-Кр2, Кр3	То же Кр2	1	
11		3	-Кр2, Кр3	" Кр3	1	
11		4	-С1	Сетка арматурная С1	1	
11		5	-С6	То же С6	1	
11		6	-С3	" С3	1	
11		7	-С4	" С4	1	
11		8	-С5	" С5	4	
11		9	-МН1	Изделие закладное МН1	4	
11		10	-МН2	То же МН2	2	
11		11	-МН3	" МН3	1	
11		12	-МН4	" МН4	3	
		13	1.400-15.Вып.150-26	" МН137-3	2	
				Материалы		
				Бетон марки М300	3.63	$м^3$

Инв. № подл. | Подпись и дата | Взам. инв. №

Привязан

Инв. №

Остальное см. спецификацию исполнения

Т.П. 902-1-63-КЖИ-ПС67.20-2

Нач.отд.	Шейко	
Н.контр.	Власенко	
Рук.гр.	Бродская	
Ст.инж.	Доценко	
Инж.	Лыгин	

Панель стеновая ПС 67.20-2

Стадия	Лист	Листов
Р		1

Госстрой СССР Союзводоканалниипроект Харьковский Водоканалпроект

Копировал - Гамельская

Формат 11

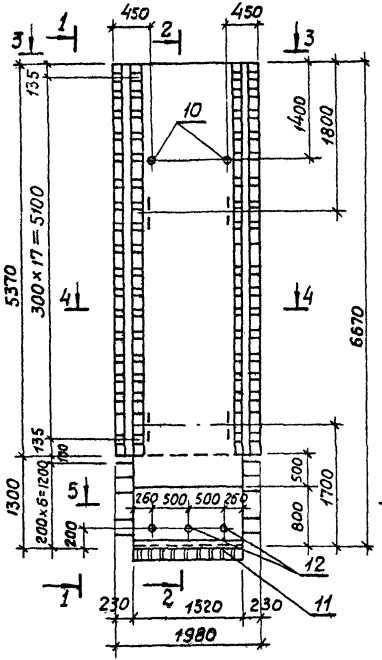

1-1

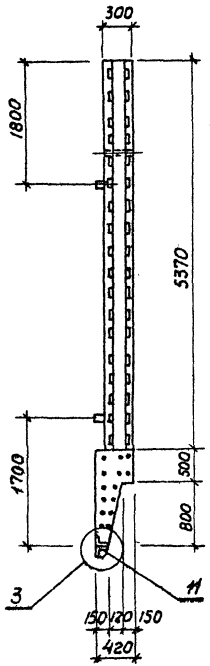

2-2

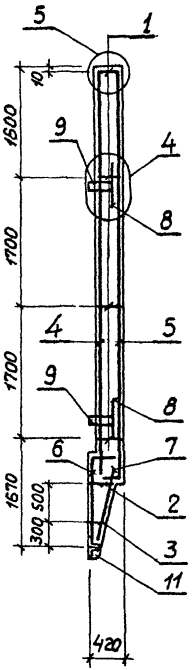

4-4

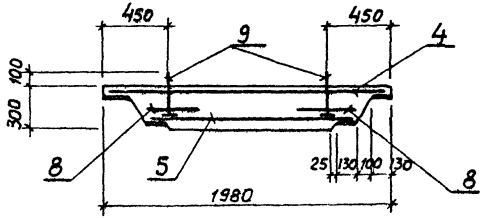

5-5

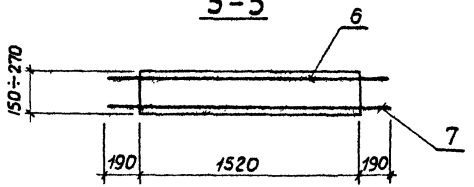

Защитный слой бетона для рабочей арматуры принят 30мм.
Остальное см. чертеж исполнения.

3-3

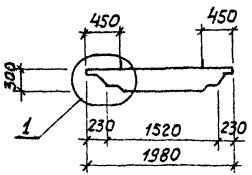

Расчетная схема панели при подъеме.

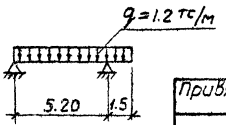

Привязан			
Инв. №	Нач.отд.	Шейко	
	Н.контр.	Власенко	
	Рук.гр.	Бродская	
	Ст.инж.	Доценко	
	Инж.	Лыгин	

Т.П. 902-1-63 – КЖИ – ПС 67.20-1СБ

Панель стеновая ПС 67.20-1

Стадия	Масса	Масштаб
Р.	8150кг	
Лист	Листов 1	

Госстрой СССР Союзводоканалниипроект Харьковский Водоканалпроект

Копировал - Гомельская Формат 12

18303-04 9

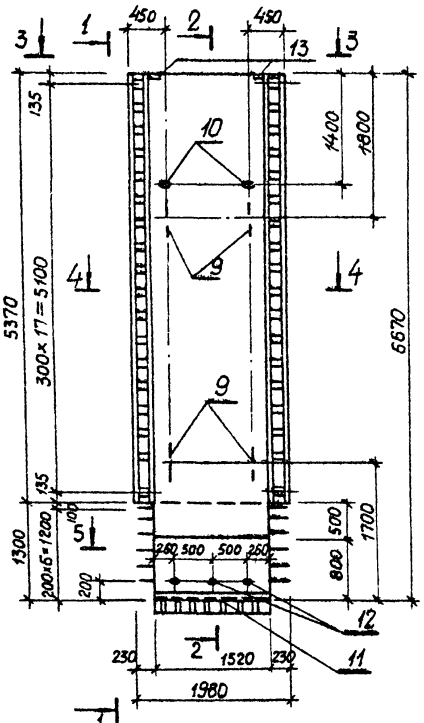

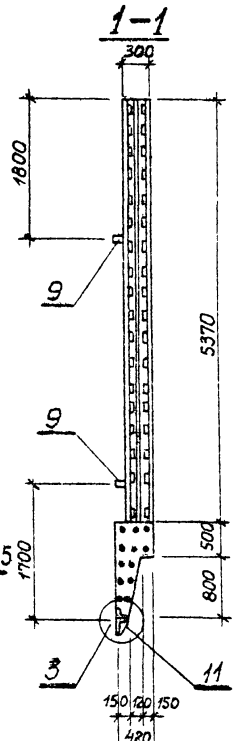

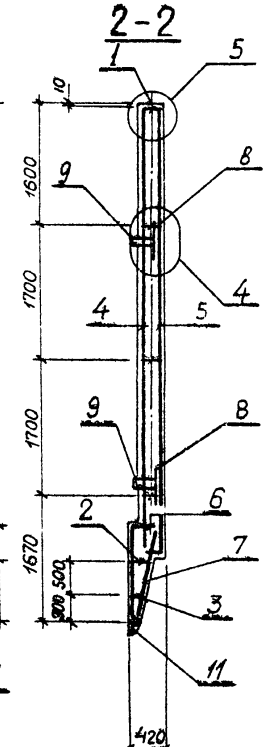

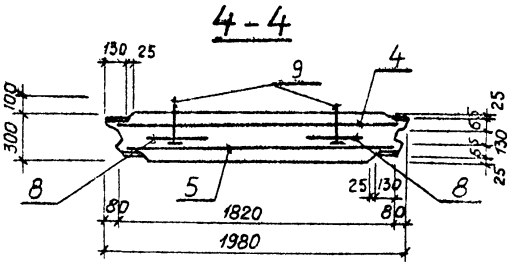

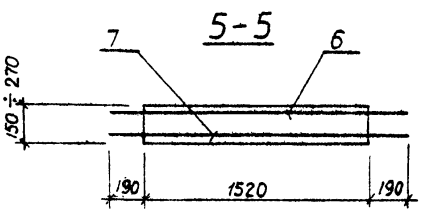

Защитный слой бетона для рабочей арматуры принят 30мм.
Остальное см. чертеж исполнения.

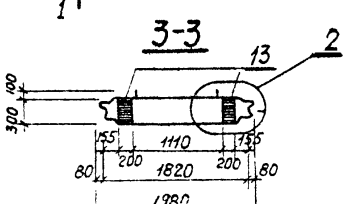

Т.П. 902-1-63 -КЖИ-ПС 67.20-2 СБ					
Панель стеновая ПС 67.20-2			Стадия	Масса	Масштаб
			Р.	8150кг	
			Лист	Листов 1	
Привязан			Союзводоканалпроект Харьковский Водоканалпроект		
Инв. №	Нач.отд.	Швейко			
	Н.контр.	Власенко			
	Рук.гр.	Бродская			
	Гл.инж.	Доценко			
	Инж.	Лысин			

Копировал: Змеевская
Формат А1

18303-04 10

ПС 67.20-1(2)-01

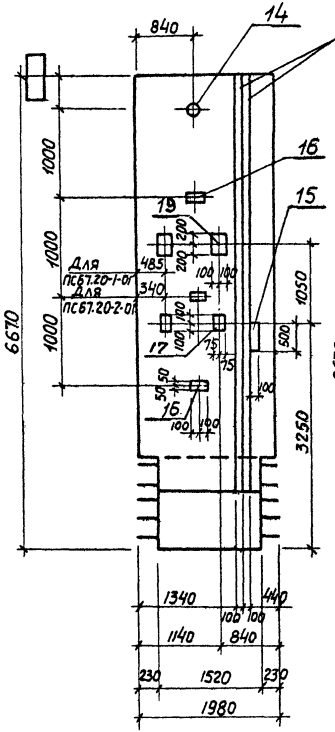

ПС 67.20-1(2)-02

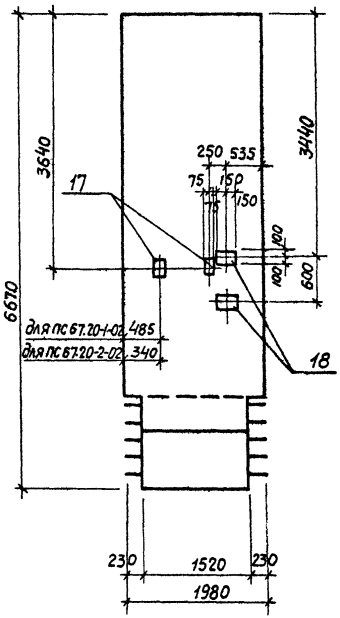

Формат	Зона	поз.	Обозначение	Наименование	Кол.	Примечание
				ПС 67.20-1(2)-01		
				Сборочные единицы		
11		–	902-1-63-КЖИ-ПС67.20-1(2)	Панель стеновая ПС 67.20-1(2)	1	
		14	3.901-5	Сальник Ду ▭ ℓ=300	1	
		15	1.400-15.81.140-13	Изделие закладное МН129-2	11.5	п.м.
		19	1.400-15.81.150-44	То же МН 140-3	2	
		16	1.400-15.81.120-13	— " — МН 107-2	3	
		17	1.400-15.81.120-56	— " — МН 114-3	2	
				ПС67.20-1(2)-02		
				Сборочные единицы		
11		–	902-1-63-КЖИ-ПС67.20-1(2)	Панель стеновая ПС67.20-1(2)	1	
		17	1.400-15.81.120-56	Изделие закладное МН114-3	2	
		18	1.400-15.81.150-35	То же МН 138-6	2	

Остальное см. ПС67.20-1(2) СБ

Привязан			
Инв.№	Нач.отд.	Шейко	
	Н.контр.	Власенко	
	Рук.гр.	Бродская	
	Ст.инж.	Доценко	
	Инж.	Лыгин	

Т.П. 902-1-63-КЖИ ПС 67.20-1(2)-01 ПС 67.20-1(2)-02

Панели стеновые ПС 67.20-1(2)-01 ПС 67.20-1(2)-02

Стадия	Масса	Масштаб
Р.	–	1:50
Лист	Листов 1	

Госстрой СССР Союзводоканалниипроект Харьковский Водоканалпроект

Копировал - Гомельская

Формат 12

18303-04 11

ПС 67.20-1(2)-03

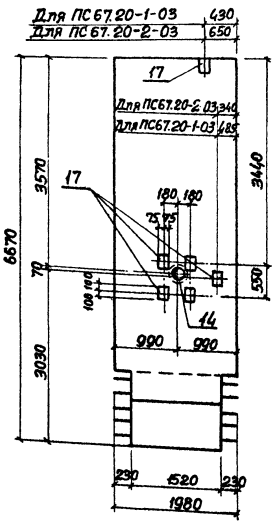

ПС 67.20-1(2)-04

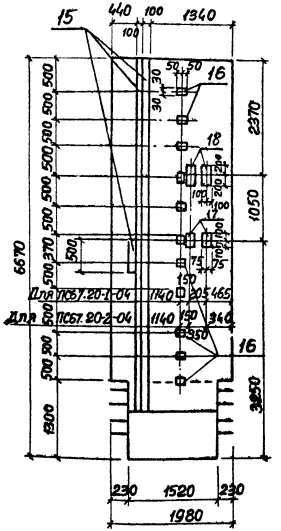

Формат	Зона	Поз.	Обозначение	Наименование	Кол.	Примечание
				ПС 67.20-1(2)-03		
				Сборочные единицы		
11		—	902-1-63-КЖИ-ПС67.20-1(2)	Панель стеновая ПС 67.20-1(2)	1	
		14	3.901-5	Сальник Ду200 ℓ=300	1	
		17	1.400-15.81.120-56	Изделие закладное МН 114-3	6	
				ПС 67.20-1(2)-04		
				Сборочные единицы		
11		—	902-1-63-КЖИ-ПС67.20-1(2)	Панель стеновая ПС67.20-1(2)	1	
		18	1.400-15.81.150-44	Изделие закладное МН 140-3	2	
		17	1.400-15.81.120-53	То же МН 114-3	2	
		15	1.400-15.81.140-13	—"— МН 129-2	11.2	п.м.
		16	1.400-15.81.110-02	—"— МН 101-6	11	

Остальное см. ПС-67.20-1(2) СБ

Привязан						
			Нач.отд.	Шевко		
			Н.контр.	Ладаренко		
			Рук. гр.	Воронов		
			Ст.инж.	Доценко		
Инв. №			Инженер	Львин		

ТП 902-1-63-КЖИ ПС 67.20-1(2)-03 ПС 67.20-1(2)-04

Панели стеновые ПС 67.20-1(2)-03 ПС 67.20-1(2)-04

Стадия	Масса	Масштаб
Р	—	1:50

Лист | Листов

Киевгипроводхозпроект Водоканалпроект

Копировал

18303-04 1Р

ПС67.20-1(2)-05

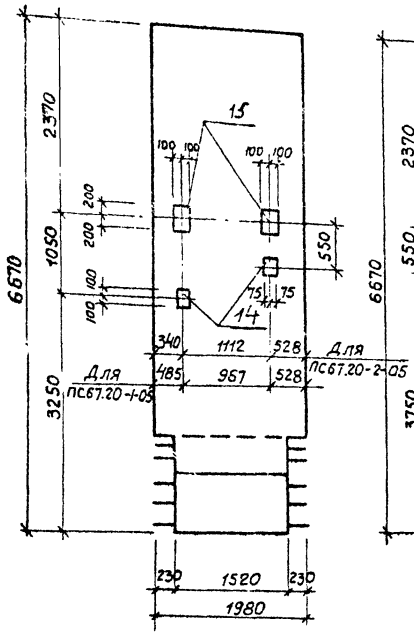

ПС67.20-1(2)-06

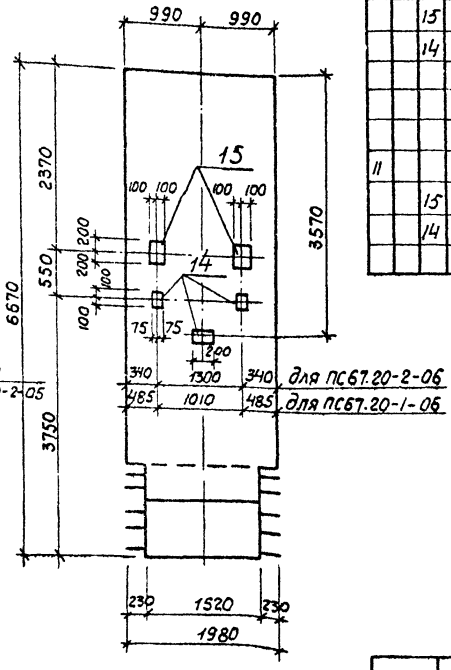

Формат	Зона	Поз.	Обозначение	Наименование	Кол.	Примечание
				ПС67.20-1(2)-05		
				Сборочные единицы		
11			902-1-63-КЖИ-ПС67.20-1(2)	Панель стеновая ПС 67.20-1(2)	1	
		15	1.400-15.Вl.150-44	Изделие закладное МН140-3	2	
		14	1.400-15.Вl.120-56	То же МН114-3	2	
				ПС67.20-1(2)-06		
				Сборочные единицы		
11			902-1-63-КЖИ-ПС67.20-1(2)	Панель стеновая ПС67.20-1(2)	1	
		15	1.400-15.Вl.150-44	Изделие закладное МН140-3	2	
		14	1.400-15.Вl.120-56	То же МН114-3	3	

Остальное см. ПС67.20-1(2) СБ

Привязан

Инв. №

Нач.отд.	Шейко	
Н.контр.	Власенко	
Рук.гр.	Бродская	
Ст.инж.	Доценко	
Инж.	Лыгин	

Т.П. 902-1-63-КЖИ ПС67.20-1(2)-05
ПС67.20-1(2)-06

Панели стеновые
ПС67.20-1(2)-05
ПС67.20-1(2)-06

Стадия	Масса	Масштаб
Р.	—	1:50

Лист | Листов 1

Госстрой СССР
Союзводоканалниипроект
Харьковский
Водоканалпроект

Копировал - Гомельская Формат 12

ПС67.20-1(2)-07

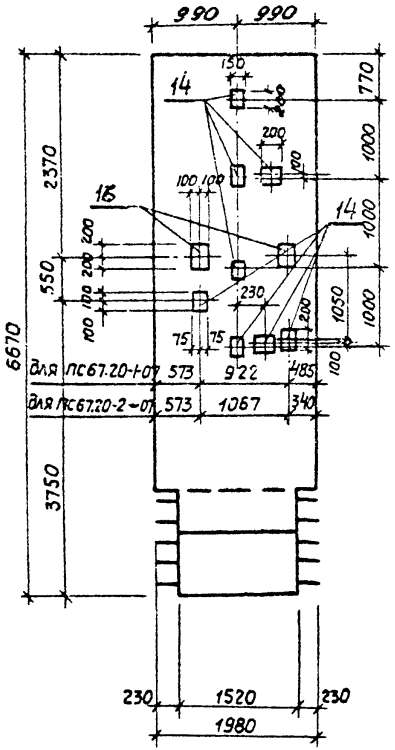

ПС67.20-1(2)-08

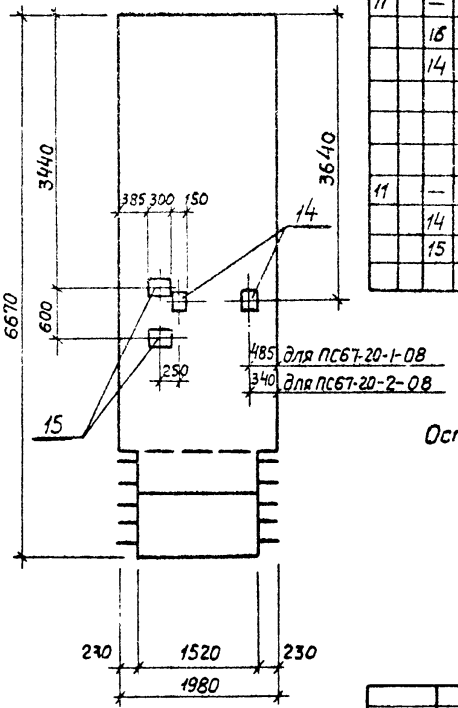

Формат	Зона	Поз.	Обозначение	Наименование	Кол.	Примечание
				ПС67.20-1(2)-07		
				Сборочные единицы		
11		—	902-1-63-КЖ-ПС67.20-1(2)	Панель стеновая ПС67.20-1(2)	1	
		16	1.400-15.В1.150-44	Изделие закладное МН140-3	2	
		14	1.400-15.В1.120-56	То же МН114-3	8	
				ПС67.20-1(2)-08		
				Сборочные единицы		
11		—	902-1-63-КЖИ-ПС67.20-1(2)	Панель стеновая ПС67.20-1(2)	1	
		14	1.400-15.В1.120-56	Изделие закладное МН114-3	3	
		15	1.400-15.В1.150-35	То же МН138-6	2	

Остальное см. ПС67.20-1(2) СБ.

Привязан

Инв. №

Нач.отд.	Шейко	
Н.контр.	Власенко	
Рук.гр.	Бродская	
Ст.инж.	Доценко	
Инж.	Лугин	

Т.П. 902-1-63-КЖИ-ПС67.20-1(2)-07
ПС67.20-1(2)-08

Панели стеновые
ПС67.20-1(2)-07
ПС67.20-1(2)-08

Стадия	Масса	Масштаб
Р	—	1:50

Лист | Листов 1

Госстрой СССР
Союзводоканалниитпроект
Гарьковский
Водоканалпроект

Копировал - Гомельская

Формат 11

18303-04 14

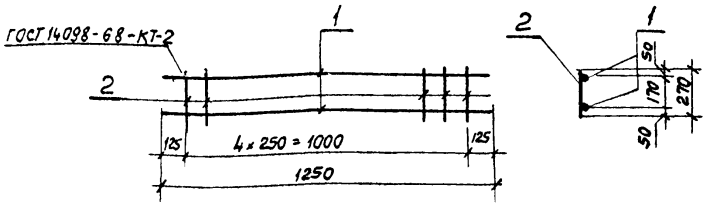

Формат	Зона	Поз.	Обозначение	Наименование	Кол.	Примечание
				Документация		
11			902-1-63-КЖИ-ТТ2	Технические требования ТТ2 Кр1		
				Детали		
Б.Ч.		1		Ф10АI ГОСТ 5781-75; ℓ=1250	2	0,8кг
Б.Ч.		2		Ф6АI то же; ℓ=270	5	0,06кг

Привязан

Инв. №

Нач.отд.	Шейко		
Н.контр.	Власенко		
Рук.гр.	Бродская		
Ст.инж.	Доценко		
Ст.техн.	Пушкарь		

ТП 902-1-63-КЖИ-Кр1

Каркас плоский Кр1.

Стадия	Масса	Масштаб
Р	1,9кг	
Лист	Листов 1	

Госстрой СССР Союзводоканалниипроект Харьковский Водоканалпроект

Альбом IV часть 2

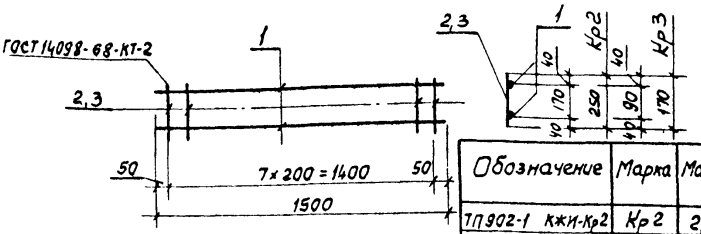

Обозначение	Марка	Масса
ТП 902-1 КЖИ-Кр2	Кр 2	2,2кг
ТП 902-1 КЖИ-Кр3	Кр 3	2,04кг

Типовой проект 902-1-63

Формат	Зона	Поз.	Обозначение	Наименование	Кол.	Примечание
				Документация		
11			902-1-63-КЖИ-ТТ2	Технические требования ТТ2 Кр.2		
				Детали		
Б.Ч.		1		Ф10АI ГОСТ 5781-75; ℓ=1500	2	0,9кг
Б.Ч.		2		Ф6АI то же; ℓ=250	8	0,05кг
				Кр.3		
				Детали		
Б.Ч.		1		Ф10АI; ГОСТ 5781-75; ℓ=1500	2	0,9кг
Б.Ч.		3		Ф6АI; то же; ℓ=170	8	0,03кг

Взам. инв.№ | Подпись и дата | Инв.№ подл.

Привязан

Инв. №

Нач.отд.	Шейко		
Н.контр.	Власенко		
Рук.гр.	Бродская		
Ст.инж.	Доценко		
Ст.техн.	Пушкарь		

ТП 902-1-63-КЖИ-Кр2; Кр3

Каркас плоский Кр2; Кр3.

Стадия	Масса	Масштаб
Р.	см. табл.	
Лист	Листов 1	

Госстрой СССР Союзводоканалниипроект Харьковский Водоканалпроект

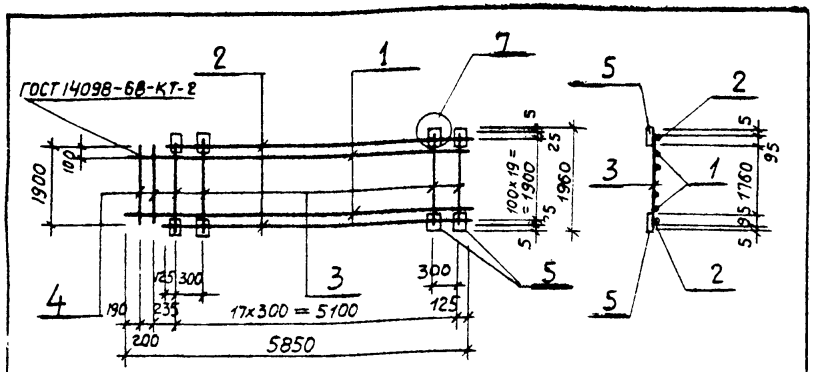

Формат	Зона	Поз.	Обозначение	Наименование	Кол	Примечание
				Документация		
11			902-1-63-КЖИ-ТТ2	Технические требования		
				Детали		
Б.Ч.		1		ф10А III, ГОСТ 5.1459-72*; ℓ=5850	18	3.6 кг
Б.Ч.		2		ф10А III, ГОСТ 5.1459-72*; ℓ=5350	2	3.3 кг
Б.Ч.		3		ф12А III - ГОСТ 5.1459-72* ℓ=1850	18	1.7 кг
Б.Ч.		4		ф16А III, ГОСТ 5.1459-72* ℓ=1900	2	3.0 кг
Б.Ч.		5		-100×6, ГОСТ 103-76; ℓ = 100	36	0,5 кг

Привязан

Инв. №

Т.П. 902-1-63-КЖИ-С1

Сетка арматурная С1

Стадия	Масса	Масштаб
Р.	126.0кг	

Лист | Листов 1

Госстрой СССР Союзводоканалниипроект Харьковский Водоканалпроект

Нач. отд.	Шейко	
Н. контр.	Власенко	
Рук. гр.	Бродская	
Ст. инж.	Доценко	
Инж.	Лыгин	

Формат 11

Альбом IV часть 2

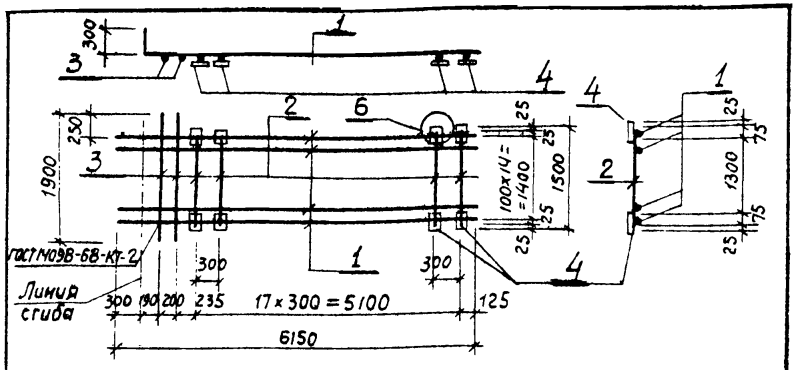

Формат	Зона	Поз.	Обозначение	Наименование	Кол.	Примечание
				Документация		
11			902-1-63-КЖИ-ТТ2	Технические требования		
				Детали		
Б.Ч.		1		ф10А III ГОСТ 5.1459-72*; ℓ=6150	15	3.8 кг
Б.Ч.		2		ф12А III ГОСТ 5.1459-72*; ℓ=1450	18	1.3 кг
Б.Ч.		3		ф16А III ГОСТ 5.1459-72*; ℓ=1900	2	3.0 кг
Б.Ч.		4		-100×6; ГОСТ 103-76, ℓ= 100	36	0,5 кг

Типовой проект 902-1-63

Взам. инв. №

Привязан

Подп. и дата

Инв. №

Т.П. 902-1-63-КЖИ-С2

Сетка арматурная С2

Стадия	Масса	Масштаб
Р.	104.4кг	

Лист | Листов 1

Госстрой СССР Союзводоканалниипроект Харьковский Водоканалпроект

Инв. № подл.

Нач. отд.	Шейко	
Н. контр.	Власенко	
Рук. гр.	Бродская	
Ст. инж.	Доценко	
Инж.	Лыгин	

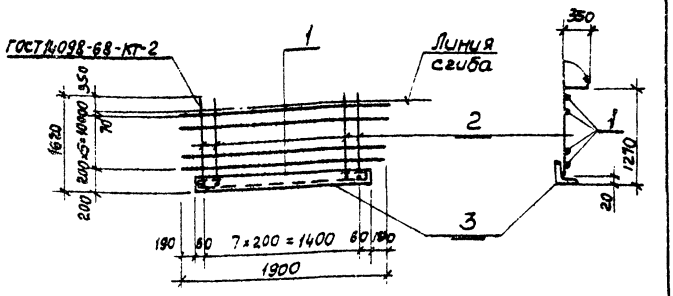

Формат	Зона	Поз.	Обозначение	Наименование	Кол.	Примечание
				Документация		
11			902-1-63-КЖЦ-ТТ2	Технические требования		
				Детали		
Б.4		1		Ф16 А III, ГОСТ 5.1459-72*, ℓ=1900	6	3,0 кг
Б.4		2		Ф16 А III, то же; ℓ=1600	8	2,5 кг
Б.4		3		L 140×12; ГОСТ 8509-72, ℓ=1520	1	38,4 кг

Привязан

Инв. №

Нач.отд.	Шейко		
Н.контр.	Власенко		
Рук.гр.	Бродская		
Ст.инж.	Доценко		
Инж.	Лыгин		

Т.П. 902-1-63-КЖИ-С3

Сетка арматурная С3.

Стадия	Масса	Масштаб
Р	16,4 кг	
Лист	Листов	

Госстрой СССР Союзводоканалниипроект Харьковский Водоканалпроект

Альбом III часть 2

Типовой проект 902-1-63

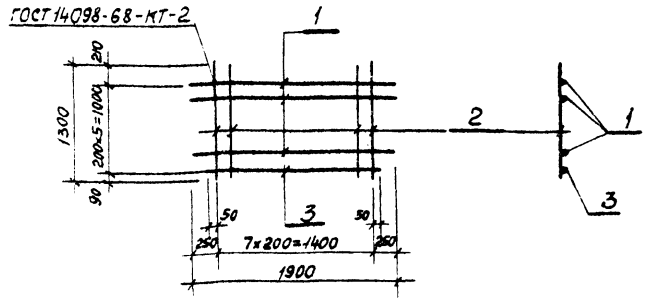

Формат	Зона	Поз.	Обозначение	Наименование	Кол.	Примечание
				Документация		
11			902-1-63-КЖИ-ТТ2	Технические требования		
				Детали		
				Ф16 А III; ГОСТ 5.1459-72*		
Б.4		1		ℓ=1980	5	3,1 кг
Б.4		2		ℓ=1300	8	2,1 кг
Б.4		3		ℓ=1500	1	2,4 кг

Взам. инв. №

Привязан.

Инв. №

Подпись и дата

Нач.отд.	Шейко		
Н.контр.	Власенко		
Рук.гр.	Бродская		
Ст.инж.	Доценко		
Инж.	Лыгин		

Т.П. 902-1-63-КЖИ-С4

Сетка арматурная С4

Стадия	Масса	Масштаб
Р	34,7 кг	
Лист	Листов 1	

Госстрой СССР Союзводоканалниипроект Харьковский Водоканалпроект

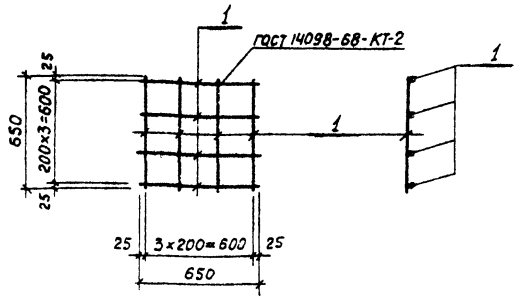

Формат	Зона	Поз.	Обозначение	Наименование	Кол.	Примечание
				Документация		
11			902-1-63-КЖИ-ТТ2	Технические требования		
				Детали		
Б.4.		1		ф10 AI ГОСТ 5781-75, ℓ=650	8	0,4 кг

Привязан

Инв. №

Нач.отд.	Шейко	
Н.контр.	Власенко	
Рук.гр.	Бродская	
Ст.инж.	Доценко	
Инж.	Лыгин	

Т.П. 902-1-63-КЖИ-С5

Сетка арматурная С5

Стадия	Масса	Масштаб
Р	3.2кг	
Лист	Листов 1	

Госстрой СССР Союзводоканалниипроект Харьковский Водоканалпроект

Формат 11

Альбом IV часть 2

Типовой проект 902-1-63

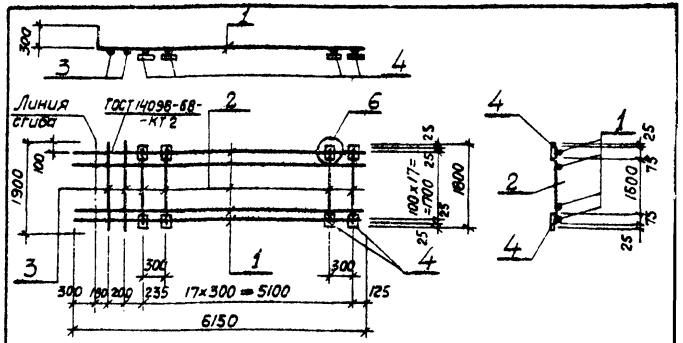

Формат	Зона	Поз.	Обозначение	Наименование	Кол.	Примечание
				Документация		
11			902-1-63-КЖИ-ТТ2	Технические требования		
				Детали		
Б.4.		1		ф10 AIII ГОСТ 5.1459-72*, ℓ=6150	18	3.8 кг
Б.4.		2		ф12 AIII ГОСТ 5.1459-72*, ℓ=1750	18	1.6 кг
Б.4.		3		ф16 AIII ГОСТ 5.1459-72, ℓ=1900	2	3,0 кг
Б.4.		4		-100×6, ГОСТ 103-76, ℓ=100	36	0,5 кг

Взам. инв. №

Подпись и дата

Инв. № подл.

Привязан

Инв. №

Нач.отд.	Шейко	
Н.контр.	Власенко	
Рук.гр.	Бродская	
Ст.инж.	Доценко	
Инж.	Лыгин	

Т.П. 902-1-63-КЖИ-С6

Сетка арматурная С6

Стадия	Масса	Масштаб
Р	121.2кг	
Лист	Листов 1	

Госстрой СССР Союзводоканалниипроект Харьковский Водоканалпроект

Копировала - Гомельская

Формат 11

18303-04 18

МН2

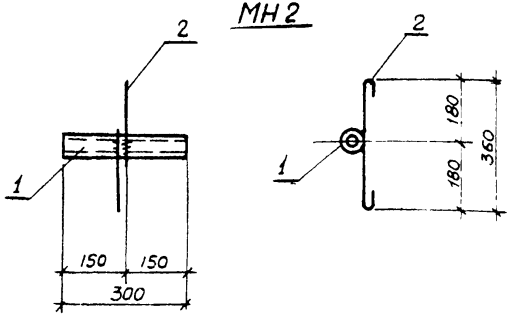

Формат	Зона	Поз.	Обозначение	Наименование	Кол.	Примечание
				Документация		
11			902-1-63-КЖИ-ТТ2	Технические требования ТТ2		
				Детали		
Б.Ч		1		Тр 25×3,2; ГОСТ 3262-75* ℓ=300	1	0,73 кг
Б.Ч.		2		ф6 АI, ГОСТ 5781-75, ℓ=500	1	0,11 кг

Привязан

Инв. №

Нач.отд.	Шейко	
Н.контр.	Власенко	
Рук.гр.	Бродская	
Ст.инж.	Доценко	
Ст.техн.	Пушкарь	

ТП 902-1-63-КЖИ-МН2

Изделие закладное МН2

Стадия	Масса	Масштаб
Р	0,84 кг	1:10
Лист	Листов 1	

Госстрой СССР Союзводоканалниипроект Харьковский Водоканалпроект

Формат 11

Альбом IV часть 2

Типовой проект 902-1-63

МН1

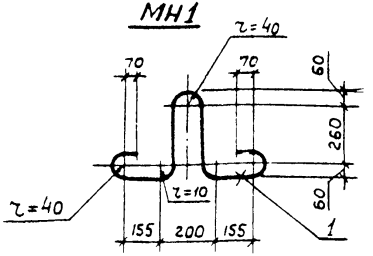

Формат	Зона	Поз.	Обозначение	Наименование	Кол.	Примечание
				Документация		
11			902-1-63-КЖИ-ТТ2	Технические требования ТТ2		
				Детали		
Б.Ч		1		ф22 АI ГОСТ 5781-75, ℓ=1450	1	4,3 кг

Привязан

Взам.инв.№

Подпись и дата

Инв.№ подл.

Инв. №

Нач.отд.	Шейко	
Н.контр.	Власенко	
Рук.гр.	Бродская	
Ст.инж.	Доценко	
Ст.техн.	Пушкарь	

ТП 902-1-63-КЖИ-МН1

Изделие закладное МН1

Стадия	Масса	Масштаб
Р	4,3 кг	
Лист	Листов 1	

Сталь марки ВСт3сп2

Госстрой СССР Союзводоканалниипроект Харьковский Водоканалпроект

Копировал – Гомельская

Формат 11

Мн 4

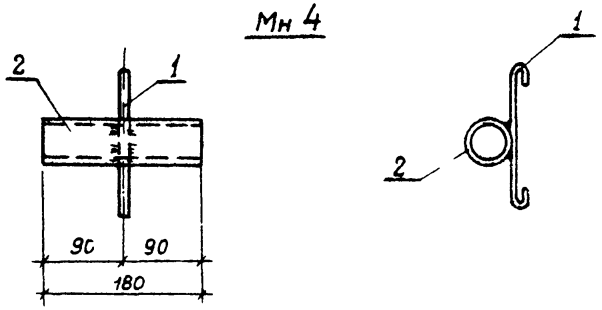

Формат	Зона	Поз	Обозначение	Наименование	Кол	Примечание
				Документация		
11			902-1-63 -КЖИ-ТТ2	Технические требования		
				Детали		
		1		ф 6 AI; ГОСТ 5781-75, ℓ=500	1	0,2 кг
		2		ТР 25×3,2; ГОСТ 3262-75*, ℓ=180	1	0,3 кг

Привязан

Инв. №

ТП 902-1-63 - КЖИ - Мн 4

Изделие закладное мн 4

Стадия	Масса	Масштаб
Р	0,5кг	Б/м

Лист | Листов 1

Госстрой СССР Союзводоканалниипроект Харьковский Водоканалпроект

Нач.отд.	Шейко	
Н.контр.	Власенко	
Рук.гр	Бродская	
Ст.инж.	Доценко	
Ст.техник	Пушкарь	

Формат

Альбом IV часть 2

Мн 3

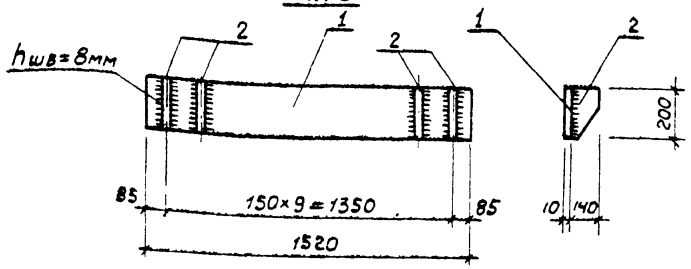

Типовой проект 902-1-63

Формат	Зона	Поз.	Обозначение	Наименование	Кол.	Примечание
				Документация		
11			902-1-63 -КЖИ-ТТ2	Технические требованияТТ2		
				Детали		
Б.Ч.		1		-200×10, ГОСТ 9903-74, ℓ=1520	1	23,9 кг
Б.Ч.		2		-140×10, ГОСТ 103-76, ℓ=200	10	2,2 кг

Взам.инв.№ | Подпись и дата | Инв.№ подл.

Привязан

Инв. №

ТП 902-1-63 - КЖИ - Мн 3

Изделие закладное мн3

Стадия	Масса	Масштаб
Р	45,9 кг	Б/м

Лист | Листов 1

Госстрой СССР Союзводоканалниипроек Харьковский Водоканалпроек

Нач.отд.	Шейко	
Н.контр	Власенко	
Рук.гр	Бродская	
Ст.инж	Доценко	
Ст.техник	Пушкарь	

Копировал - Гомельская

Формат

Альбом IV часть 2

Типовой проект 902-1-63

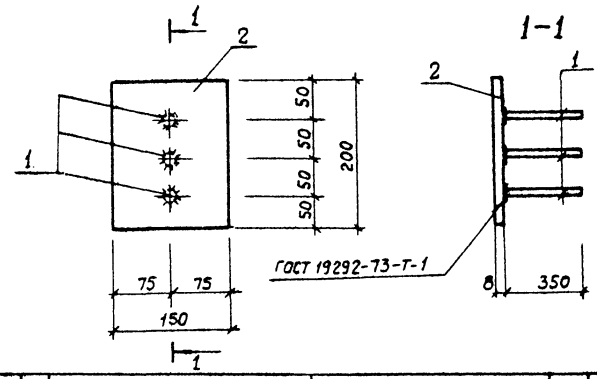

Формат	Зона	Поз.	Обозначение	Наименование	Кол.	Примечание
				Документация		
11			902-1-63-КЖИ-ТТ2	Технические требования		
				Детали		
Б4		1		Ф12 А III ГОСТ 5.1459-72*, ℓ=350	3	0,3 кг
Б4		2		-200×8 ГОСТ 103-76, ℓ=150	1	1,9 кг

Взам. инв. № | Подпись и дата | Инв. № подл.

Привязан

Инв. №

Нач. отд.	Шейко	
Н. контр.	Власенко	
Рук. гр.	Бродская	
Ст. инж.	Доценко	
Инжен.	Филиппова	

ТП 902-1-63-КЖИ-МН5

Изделие закладное МН5

Стадия	Масса	Масштаб
Р	2,8 кг	5/1
Лист	Листов 1	

Госстрой СССР Союзводоканалниипроект Харьковский Водоканалпроект

Копировал – Гомельская Формат 11

18303-04 21

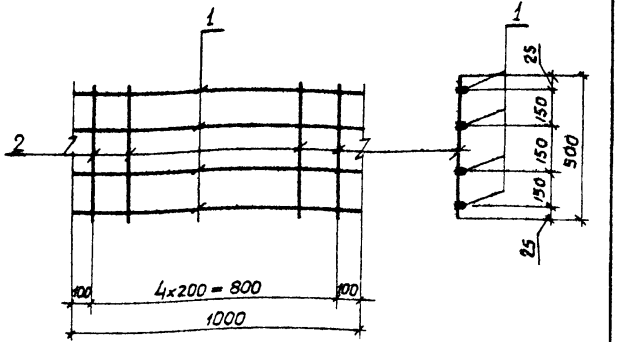

Формат	Зона	Поз.	Обозначение	Наименование	Кол.	Примечание
				Документация		
11			902-1-63-КЖИ-ТТ2	Технические требования		
				Детали		
				ф 6 AI ГОСТ 5781-75		
Б4		1		ℓ=1000	4	0,2 кг
Б4		2		ℓ=500	5	0,1 кг

Привязан

Инв. №

ТП 902-1-63-КЖИ-МС1

Изделие соединительное МС1

Стадия	Масса	Масштаб
Р	1,3 кг	6/м

Лист | Листов 1

Госстрой СССР Союзводоканалниипроект Харьковский Водоканалпроект

Нач. отд.	Шейко	
Н. контр.	Власенко	
Рук. гр.	Бондская	
Ст. инж.	Доценко	
Инжен.	Филиппова	

Формат 11

Альбом IV часть 2

Типовой проект 902-1-63

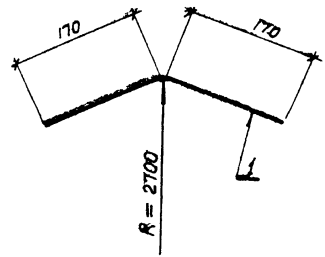

Формат	Зона	Поз.	Обозначение	Наименование	Кол.	Примечание
				Документация		
11			902-1-63-КЖИ-ТТ2	Технические требования		
				Детали		
Б4		1		ф16 AIII ГОСТ 5.1459-72, ℓ=340	1	0,5 кг

Взам. инв. №

Подпись и дата

Инв. № подл.

Привязан

Инв. №

ТП 902-1-63-КЖИ-МС2

Изделие соединительное МС2

Стадия	Масса	Масштаб
Р	0,5 кг	6/м

Лист | Листов 1

Госстрой СССР Союзводоканалниипроект Харьковский Водоканалпроект

Нач. отд.	Шейко	
Н. контр.	Власенко	
Рук. гр.	Бондская	
Ст. инж.	Доценко	
Инжен.	Филиппова	

Копировал: Ветельская Формат 1

18503-04 02

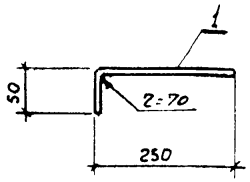

Зона	Поз	Обозначение	Наименование	Кол.	Примечание
			Документация		
		902-1-63-КЖИ ТТ2	Технические требования		
			Детали		
	1		ф12 AIII ГОСТ 5.1459-72*, ℓ=300	1	0,3 кг

Привязан

Инв. №

Нач отд	Шейко		
Н. контр	Власенко		
Рук гр	Бродская		
Ст инж	Доценко		
Инжен.	Филиппова		

ТП 902-1-63-КЖИ-МС3

Изделие соединительное МС3

Стадия	Масса	Масштаб
Р	0,3 кг	Б/м

Лист | Листов 1

Госстрой СССР Союзводоканалниипроект Харьковский Водоканалпроект

Формат 11

Альбом IV часть 2

Типовой проект 902-1-63

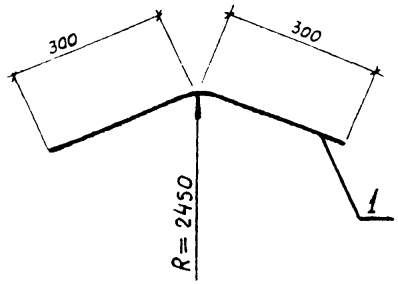

Формат	Зона	Поз.	Обозначение	Наименование	Кол.	Примечание
				Документация		
11			902-1-63-КЖИ-ТТ2	Технические требования		
				Детали		
Б4		1		ф16 AIII ГОСТ 5.1459-72*, ℓ=600	1	1,0 кг

Привязан

Инв. №

Нач отд	Шейко		
Н. контр	Власенко		
Рук гр	Бродская		
Ст инж	Доценко		
Инжен.	Филиппова		

ТП 902-1-63-КЖИ-МС4

Изделие соединительное МС4

Стадия	Масса	Масштаб
Р	1,0 кг	Б/м

Лист | Листов 1

Госстрой СССР Союзводоканалниипроект Харьковский Водоканалпроект

Копировал - Гомельская

Формат 11

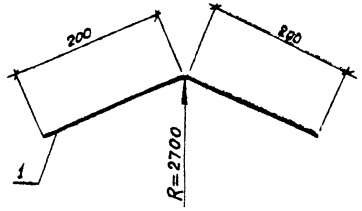

Формат	Зона	Поз.	Обозначение	Наименование	Кол.	Примечание
				Документация		
11			902-1-63-КЖИ-ТТ2	Технические требования		
				Детали		
Б.ч.		1		ф16 А III ГОСТ 5781-75* ℓ=400	1	0,6 кг

Привязан

Инв. №

Нач. отд.	Шейко	
Н. контр.	Власенко	
Рук. гр.	Бродская	
Ст. инж.	Доценко	
Инженер	Филиппова	

ТП 902-1-63-КЖИ-МС5

Изделие соединительное МС5

Стадия	Масса	Масштаб
Р	0,6 кг	1/м

Лист | Листов 1

Госстрой СССР Союзводоканалниипроект Харьковский Водоканалпроект

Формат

Альбом IV часть 2

Типовой проект 902-1-63

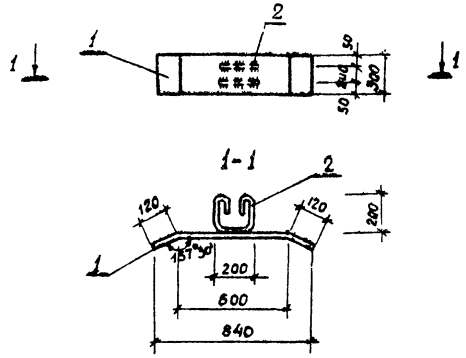

Формат	Зона	Поз.	Обозначение	Наименование	Кол.	Примечание
				Документация		
11			902-1-63-КЖИ-ТТ2	Технические требования		
				Детали		
Б.ч.		1		-300×10 ГОСТ 103-76 ℓ=840	1	19,7 кг
Б.ч.		2		ф10 А I ГОСТ 5781-75 ℓ=750	2	0,5 кг

Привязан

Инв. №

Нач. отд.	Шейко	
Н. контр.	Власенко	
Рук. гр.	Бродская	
Ст. инж.	Доценко	
Инженер	Филиппова	

Взам. инв. № | Подпись и дата | Инв. № подл.

ТП 902-1-63-КЖИ-МС6

Изделие соединительное МС6

Стадия	Масса	Масштаб
Р	20,7 кг	1/м

Лист | Листов 1

Госстрой СССР Союзводоканалниипроект Харьковский Водоканалпроект

Копировал — Гомельская Формат 11

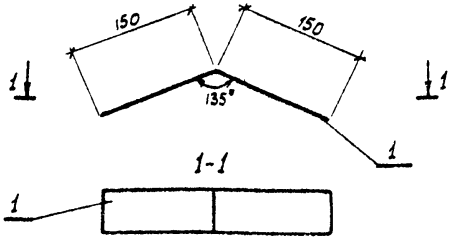

Формат	Зона	Поз.	Обозначение	Наименование	Кол.	Примечание
				Документация		
11			902-1-63-КЖИ-ТТ2	Технические требования		
				Детали		
Б.Ч.		1		-80×6 ГОСТ 103-76 ℓ=300	1	0,9 кг

Привязан

Инв. №

ТП 902-1-63-КЖИ-МС7

Изделие соединительное МС7

Стадия	Масса	Масштаб
Р	0,9 кг	Б/м

Лист | Листов 1

Госстрой СССР Союзводоканалниипроект Харьковский Водоканалпроект

Нач.отд.	Шейко	
Н.контр.	Власенко	
Рук.гр.	Бродская	
Ст.инж.	Доценко	
Инжен.	Филиппова	

Формат 11

Альбом IV часть 2

Типовой проект 902-1-63

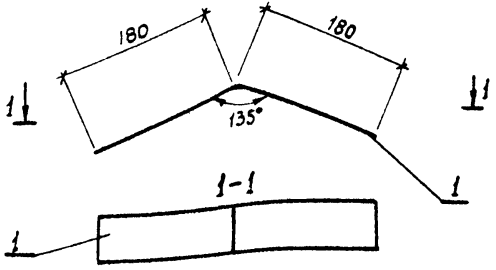

Формат	Зона	Поз.	Обозначение	Наименование	Кол.	Примечание
				Документация		
11			902-1-63-КЖИ-ТТ2	Технические требования		
				Детали		
Б.Ч.		1		-80×6 ГОСТ 103-76 ℓ=360	1	1,4 кг

Взам.инв.№

Подпись и дата

Инв.№подл.

Привязан

Инв. №

ТП 902-1-63-КЖИ-МС8

Изделие соединительное МС8

Стадия	Масса	Масштаб
Р	1,4 кг	Б/м

Лист | Листов 1

Госстрой СССР Союзводоканалниипроект Харьковский Водоканалпроект

Нач.отд.	Шейко	
Н.контр.	Власенко	
Рук.гр.	Бродская	
Ст.инж.	Доценко	
Инжен.	Филиппова	

Формат 11

Копировал - Гомельская

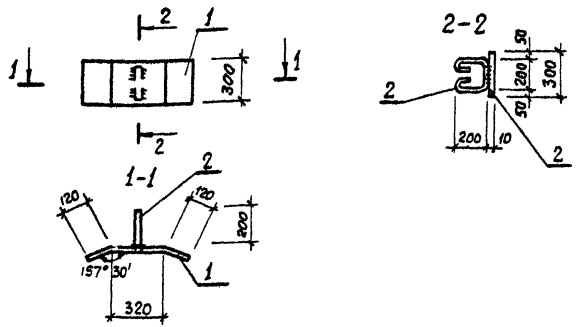

Формат	Зона	Поз.	Обозначение	Наименование	Кол.	Примечание
				Документация		
11			902-1-63-КЖИ-ТТ2	Технические требования		
				Детали		
Б.ч.		1		-300×10 ГОСТ 103-76 ℓ=560	1	13,2
Б.ч.		2		Ф10 АI ГОСТ 5781-75 ℓ=750	1	0,5 кг

Привязан

Инв. №

Нач.отд.	Шейко		
Н.контр.	Власенко		
Рук.гр.	Бродская		
Ст.инж.	Доценко		
Инжен.	Филиппова		

ТП 902-1-63-КЖИ-МС9

Изделие соединительное МС9

Стадия	Масса	Масштаб
Р	13,7 кг	1/5
Лист	Листов 1	

Госстрой СССР Союзводоканалниипроект Харьковский Водоканалпроект

Альбом IV часть 2

Типовой проект 902-1-63

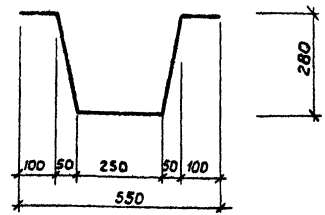

Формат	Зона	Поз.	Обозначение	Наименование	Кол.	Примечание
				Документация		
11			902-1-63-КЖИ-ТТ2	Технические требования		
				Детали		
Б.ч.		1		Ф16 АIII ГОСТ 5.1459-72 ℓ=1010	1	1.6 кг.

Привязан

Инв. №

Нач.отд.	Шейко		
Н.контр.	Власенко		
Рук.гр.	Бродская		
Ст.инж.	Доценко		
Инжен.	Филиппова		

ТП 902-1-63-КЖИ-МС10

Изделие соединительное МС10

Стадия	Масса	Масштаб
Р	1,6 кг	1/5
Лист	Листов 1	

Госстрой СССР Союзводоканалниипроект Харьковский Водоканалпроект

Инв.№подл. | Подпись и дата | Взам.инв.№

Копировала - Гомельская

Формат 11

18303-04 (26)