ТИПОВОЙ ПРОЕКТ
902-1-65

КАНАЛИЗАЦИОННАЯ НАСОСНАЯ СТАНЦИЯ ПРОИЗВОДИТЕЛЬНОСТЬЮ 6÷86 м³/ч ПРИ ГЛУБИНЕ ЗАЛОЖЕНИЯ ПОДВОДЯЩЕГО КОЛЛЕКТОРА 6,2 м

АЛЬБОМ IV

ЧАСТЬ 2. ИЗДЕЛИЯ. ПОДЗЕМНАЯ ЧАСТЬ.

18305-02
ЦЕНА 1-03

				Привязан	
Инв. N					

ЦЕНТРАЛЬНЫЙ ИНСТИТУТ ТИПОВОГО ПРОЕКТИРОВАНИЯ
ГОССТРОЯ СССР

Москва, А-445, Сущевская ул., 22
Сдано в печать XI 1982 г.
Заказ № 12090 Тираж 635

ТИПОВОЙ ПРОЕКТ
902-1-65

КАНАЛИЗАЦИОННАЯ НАСОСНАЯ СТАНЦИЯ ПРОИЗВОДИТЕЛЬНОСТЬЮ 6-86 м³/ч ПРИ ГЛУБИНЕ ЗАЛОЖЕНИЯ ПОДВОДЯЩЕГО КОЛЛЕКТОРА 6,2 м

СОСТАВ ПРОЕКТА:

Альбом I	Технологические решения. Отопление и вентиляция, внутренний водопровод и канализация /из типового проекта 902-1-60/
Альбом II	Архитектурно-строительные решения. Надземная часть. Общие чертежи, узлы и детали /из типового проекта 902-1-63/
Альбом III	Строительные решения. Подземная часть./сборный вариант/.
Альбом IV Часть 1	Изделия. Надземная часть/из типового проекта 902-1-63/.
Часть 2	Изделия. Подземная часть.
Альбом V	Электрооборудование, автоматизация и технологический контроль. Чертежи монтажной зоны /из типового проекта 902-1-60/
Альбом VI	Заказные спецификации /из типового проекта 902-1-60/.
Альбом VII	Ведомости потребности в материалах
Альбом VIII	Сметы. Общая часть/из типового проекта 902-1-60/.
Альбом IX	Сметы. Подземная часть/сборный вариант/.

АЛЬБОМ IV Часть 2

Утверждён Главпромстройпроектом Госстроя СССР протокол №15 от 29 апреля 1982 г.
Введен в действие в/о "Союзводоканалниипроект" с 1 ноября 1982 г. приказ №194 от 1 октября 1982 г.

Разработан проектным институтом "Харьковский водоканалпроект"

Главный инженер института Г.А. Бондаренко

Главный инженер проекта В.Г. Балтер

				Привязан
Инв.№				

12305-02 2

Формат	Обозначение	Наименование	Стр.	Примечание
12	902-1-65-КЖИ-ДО	Содержание листов выпуска	2	
11	-ТТ1	Технические требования к		
		изготовлению сборных железо-		
		бетонных изделий	3	
11	-ТТ2	Технические требования к		
		изготовлению арматурных и		
		закладных изделий	3	
12	-ВС	Ведомость расхода стали	4	
12	-У	Узлы 1÷7	5,6	
11	- ПС79.20-1	Панель стеновая ПС79.20-1	7	
11	- ПС79.20-2	" ПС79.20-2	7	
12	- ПС79.20-1сб	" ПС79.20-1сб	8	
12	- ПС79.20-2сб	" ПС79.20-2сб	9	
12	- ПС79.20-1(2)-01	" ПС79.20-1(2)01	10	
12	- ПС79.20-1(2)-02	" ПС79.20-1(2)-02	10	
12	- ПС79.20-1(2)-03	" ПС79.20-1(2)-03	11	
12	- ПС79.20-1(2)-04	" ПС79.20-1(2)-04	11	
12	- ПС79.20-1(2)-05	" ПС79.20-1(2)-05	12	
12	- ПС79.20-1(2)-06	" ПС79.20-1(2)-06	12	
12	- ПС79.20-1(2)-07	" ПС79.20-1(2)-07	13	
12	- ПС79.20-1(2)-08	" ПС79.20-1(2)-08	13	
11	- КР1	Каркас плоский КР1	14	
11	- КР2, КР3	" КР2; КР3	14	
11	- С1	Сетка арматурная С1	15	
11	- С2	" С2	15	

Формат	Обозначение	Наименование	Стр	Примечание
11	ТП 902-1-65-КЖИ- С3	Сетка арматурная С3	16	
11	- С4	" С4	16	
11	- С5	" С5	17	
11	- С6	" С6	17	
11	- МН2	Изделие закладное МН2	18	
11	- МН1	" МН1	18	
11	- МН4	" МН4	19	
11	- МН3	" МН3	19	
11	- МН5	" МН5	20	
11	- МС1	Изделие соединительное МС1	21	
11	- МС2	" МС2	21	
11	- МС3	" МС3	22	
11	- МС4	" МС4	22	
11	- МС5	" МС5	23	
11	- МС6	" МС6	23	
11	- МС7	" МС7	24	
11	- МС8	" МС8	24	
11	- МС9	" МС9	25	
11	- МС10	" М10	25	

Привязан

Инв. №

Нач. отд.	Шейко	
Н. контр.	Власенко	
Рук. гр.	Бродская	
Ст. инж.	Черенова	
Инженер	Ясинская	

ТП 902-1-65-КЖИ-ДО

Содержание листов выпуска.

Стадия	Лист	Листов
Р		1

Госстрой СССР Союзводоканалниипроект Харьковский Водоканалпроект

Технические требования к изготовлению сборных железобетонных изделий.

1. Сборные железобетонные изделия запроектированы из тяжелого бетона при условии их изготовления в заводских условиях в инвентарных стальных формах. Изделия должны изготовляться в точном соответствии с рабочими чертежами, а также требованиями ГОСТ 13015-75 "Изделия железобетонные и бетонные. Общие технические требования".

2. Изделия армируются арматурными сетками и каркасами.

3. Фиксация закладных изделий осуществляется путем крепления их к опалубочной форме.

4. Для строповки изделий при извлечении их из опалубочной формы и при их транспортировке предусмотрено применение строповочных петель.

5. Складирование изделий производится в штабелях. Высота штабеля назначается из условия обеспечения требований техники безопасности согласно СНиП III-4-80. Подкладки должны устанавливаться в местах расположения строповочных петель.

6. Погрузку и транспортирование изделий следует производить в соответствии с рекомендациями „Временных указаний по перевозке унифицированных сборных железобетонных деталей и конструкций промышленного строительства автомобильным транспортом" (Стройиздат 1966 г).

7. Указания о материалах для изготовления стеновых панелей см. ТП 902-1-63 альбом II.

Привязан

Инв. №

Нач. отд.	Шейко		ТП 902-1-65-КЖИ-ТТ1			
Н. контр.	Власенко		Технические требования к изготовлению сборных железобетонных изделий.	Стадия	Лист	Листов
Рук. гр.	Бродская			Р		1
Инж.	Ясинская			Госстрой СССР Союзводоканалниипроект Харьковский Водоканалпроект		
Ст. техн.	Чурилова					

Формат II

Альбом IV часть 2

Типовой проект 902-1-

Взам. инв. №

Подпись и дата

Инв. № подл.

Привязан

Инв. №

Нач. отд.	Шейко		ТП 902-1-65-КЖИ-ТТ2			
Н. контр.	Власенко		Технические требования к изготовлению арматурных и закладных изделий.	Стадия	Лист	Листов
Рук. гр.	Бродская			Р		1
Инж.	Ясинская			Госстрой СССР Союзводоканалниипроект Харьковский Водоканалпроект		
Ст. техн.	Чурилова					

18305-02 4

Формат II

Технические требования к изготовлению арматурных и закладных изделий.

1. Плоские арматурные изделия следует изготовлять при помощи контактной точечной сварки.
Сварку сеток и каркасов производить во всех точках пересечения стержней.

2. Объединение плоских каркасов в пространственные производить в кондукторах при помощи электросварочных клещей.

3. Размеры сеток и каркасов даны по осям и торцам стержней.

4. Сварку производить в соответствии с ГОСТ 19292-73 „Соединения сварные элементов закладных деталей сборных железобетонных конструкций" и СН 393-78 „Инструкция по сварке соединений арматуры и закладных деталей железобетонных конструкций".

5. В пространственных каркасах отдельные стержни, не входящие в состав плоских каркасов, привязывать к поперечным стержням пространственных каркасов.

6. Сварку тавровых соединений круглых стержней с листовым прокатом закладных изделий выполнять под слоем флюса.

7. Материал прокатной стали закладных изделий принять марки Вст.3кп2 для сварных конструкций по ГОСТ 380-71.*
Толщину сварных швов принять по наименьшей толщине свариваемых элементов.

Ведомость расхода стали на элемент, кг.
Вариант с клинобидным стыком.

Марка элемента	Изделия арматурные													Изделия закладные																		Общий расход
	Арматура класса								Прокат марки				Всего	Арматура класса								Прокат марки								Всего	
	AI				AIII				ВСТ КП2					AI				AIII				ВСТ3 кп2				ВСТ3 пс2					
	ГОСТ 5781-75				Гост 5.1459-72*				ГОСТ 19903-74					ГОСТ 5781-75				ГОСТ 5.1459-72*				ГОСТ 19908-74				ГОСТ 380-71					
	ф6	ф10	ф16		Итого	ф10	ф12	ф16	Итого	-δ-6	∠140×12		Итого		ф6	ф22		Итого	ф8	ф12	ф16	Итого	-δ-6	-δ-8	-δ-10	Итого	Гст3 пр ф25	-δ-10		Итого		
ПС 79.20-1-01	0.8	25.4	10.0		36.2	164.4	66.0	83.4	313.8	44.0	38.2		82.2	432.2	0.8	17.2		18.0	15.2	2.4	—	17.6	131.4	5.7	—	137.1	2.4	45.9		48.3	221.0	653.2
ПС 79.20-1-02	0.8	25.4	10.0		36.2	164.4	66.0	83.4	313.8	44.0	38.2		82.2	432.2	0.8	17.2		18.0	—	3.0	4.0	7.0	—	5.7	15.4	21.1	2.4	45.9		48.3	94.4	526.6
ПС 79.20-1-03	0.8	25.4	10.0		36.2	164.4	66.0	83.4	313.8	44.0	38.2		82.2	432.2	0.8	17.2		18.0	—	7.0	—	7.0	—	13.3	—	13.3	2.4	45.9		48.3	86.6	518.8
ПС 79.20-1-04	0.8	25.4	10.0		36.2	164.4	66.0	83.4	313.8	44.0	38.2		82.2	432.2	0.8	17.2		18.0	15.6	5.8	—	21.4	140.2	15.3	—	155.5	2.4	45.9		48.3	243.2	675.4
ПС 79.20-1-05	0.8	25.4	10.0		36.2	164.4	66.0	83.4	313.8	44.0	38.2		82.2	432.2	0.8	17.2		18.0	—	4.8	—	4.8	—	11.4	—	11.4	2.4	45.9		48.3	82.5	514.7
ПС 79.20-1-06	0.8	25.4	10.0		36.2	164.4	66.0	83.4	313.8	44.0	38.2		82.2	432.2	0.8	17.2		18.0	—	5.8	—	5.8	—	13.3	—	13.3	2.4	45.9		48.3	85.4	517.6
ПС 79.20-1-07	0.8	25.4	10.0		36.2	164.4	66.0	83.4	313.8	44.0	38.2		82.2	432.2	0.8	17.2		18.0	—	12.8	—	12.8	—	26.6	—	26.6	2.4	45.9		48.3	105.7	537.9
ПС 79.20-1-08	0.8	25.4	10.0		36.2	164.4	66.0	83.4	313.8	44.0	38.2		82.2	432.2	0.8	17.2		18.0	—	3.0	4.0	7.0	—	5.7	15.4	21.1	2.4	45.9		48.3	94.4	526.6
Вариант со шпоночным стыком																																
ПС 79.20-2-01	0.8	25.4	10.0		36.2	178.2	72.6	83.4	334.2	44.0	38.2		82.2	452.6	0.8	17.2		18.0	15.2	5.2	—	20.4	131.4	13.3	—	144.7	2.4	45.9		48.3	231.4	684.0
ПС 79.20-2-02	0.8	25.4	10.0		36.2	178.2	72.6	83.4	334.2	44.0	38.2		82.2	452.6	0.8	17.2		18.0	—	5.8	4.0	9.8	—	13.3	15.4	28.7	2.4	45.9		48.3	104.8	557.4
ПС 79.20-2-03	0.8	25.4	10.0		36.2	178.2	72.6	83.4	334.2	44.0	38.2		82.2	452.6	0.8	17.2		18.0	—	9.8	—	9.8	—	20.9	—	20.9	2.4	45.9		48.3	97.0	549.6
ПС 79.20-2-04	0.8	25.4	10.0		36.2	178.2	72.6	83.4	334.2	44.0	38.2		82.2	452.6	0.8	17.2		18.0	15.6	8.6	—	24.2	140.2	22.9	—	163.1	2.4	45.9		48.3	253.6	706.2
ПС 79.20-2-05	0.8	25.4	10.0		36.2	178.2	72.6	83.4	334.2	44.0	38.2		82.2	452.6	0.8	17.2		18.0	—	7.6	—	7.6	—	19.0	—	19.0	2.4	45.9		48.3	92.9	545.5
ПС 79.20-2-06	0.8	25.4	10.0		36.2	178.2	72.6	83.4	334.2	44.0	38.2		82.2	452.6	0.8	17.2		18.0	—	8.6	—	8.6	—	20.9	—	20.9	2.4	45.9		48.3	95.7	547.4
ПС 79.20-2-07	0.8	25.4	10.0		36.2	178.2	72.6	83.4	334.2	44.0	38.2		82.2	452.6	0.8	17.2		18.0	—	15.6	—	15.6	—	34.2	—	34.2	2.4	45.9		48.3	116.1	568.7
ПС 79.20-2-08	0.8	25.4	10.0		36.2	178.2	72.6	83.4	334.2	44.0	38.2		82.2	452.6	0.8	17.2		18.0	—	5.8	4.0	9.8	—	13.3	15.4	28.7	2.4	45.9		48.3	104.8	557.4

В ведомости расхода стали сальники не учтены в виду их изменения в зависимости от марки насоса.

Привязан

Инв. №

Нач.отд.	Шейко	
Н.контр.	Власенко	
Рук.гр.	Бродская	
Инж.	Ясинская	
Ст.техн.	Чурилова	

ТП 902-1-65-КЖИ-ВС

Ведомость расхода стали.

Стадия	Лист	Листов
Р		1

Госстрой СССР Союзводоканалниипроект Харьковский Водоканалпроект

Альбом IV часть 2

Типовой проект 902-1

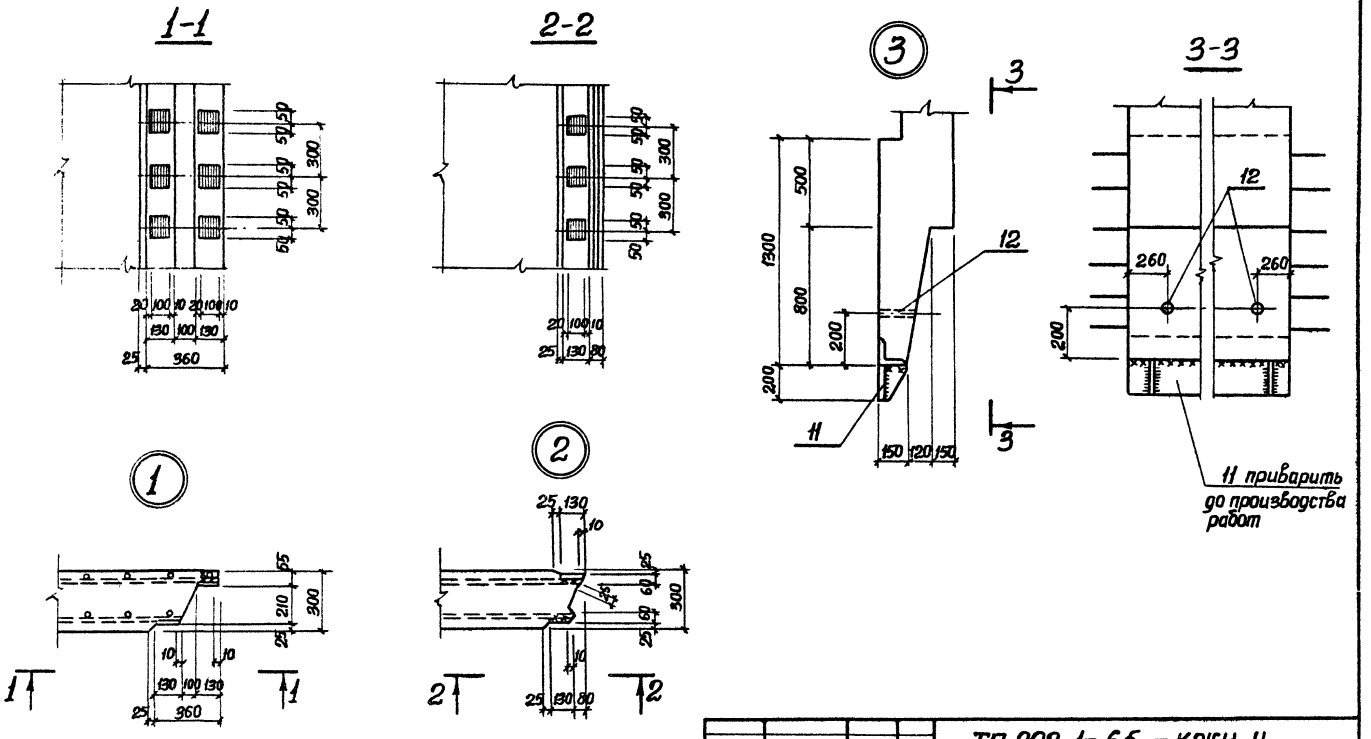

Привязан				ТП 902-1-65 - КЖИ-У		
				Узлы 1÷7	Стадия	Масса	Масшт.
					Р	—	1:50
					Лист 1	Листов 2
					Госстрой СССР Союзводоканалниипроект Харьковский Водоканалпроект	
Инв.№	Нач.отд.	Щейко				
	Н.конт.	Власенко				
	Рук.гр.	Бродская				
	Ст.инж.	Доценко				
	Инжен.	Лыгин				

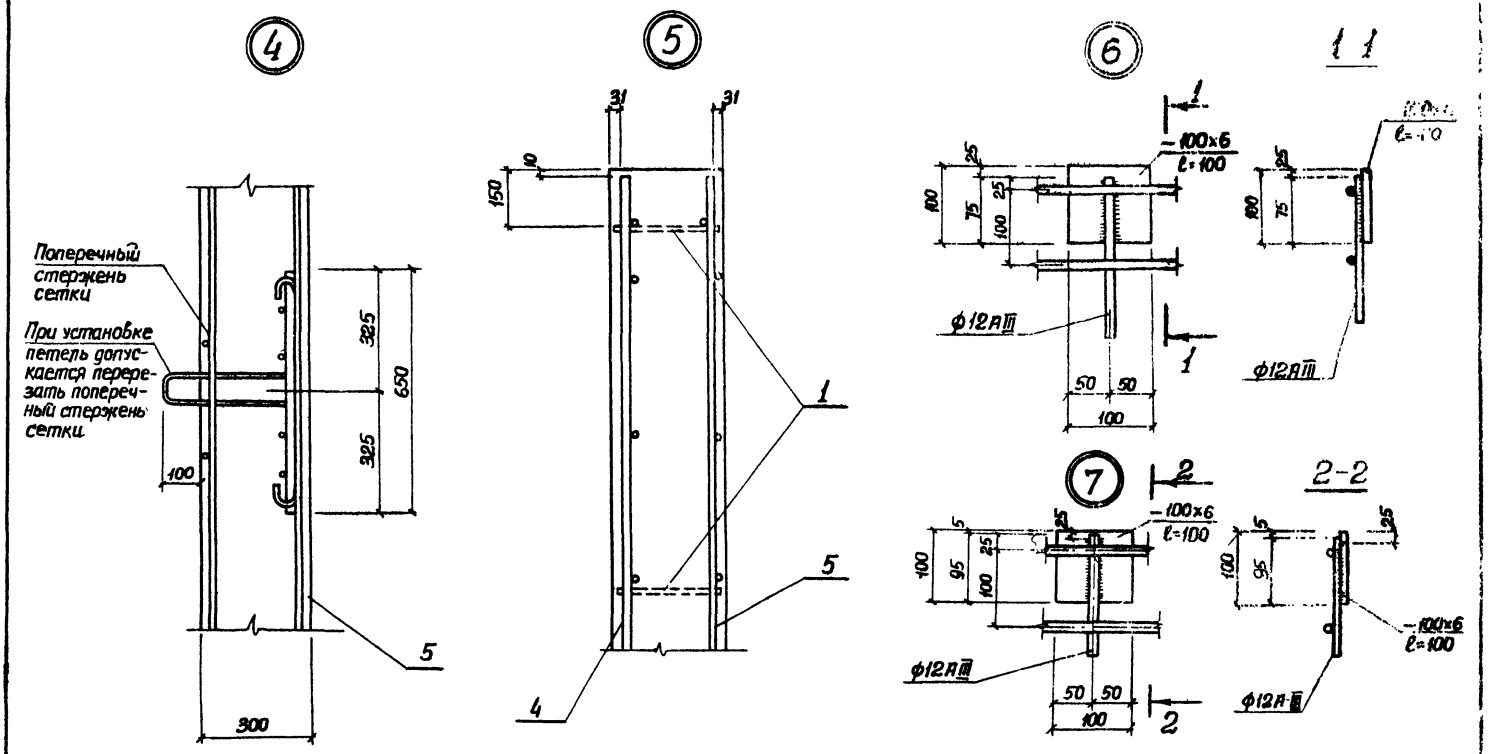

Привязан			
Инв. №			

ТП 902-1-65-КЖИ-4

Лист 2

18305-02 7

Альбом IV часть 2

Типовой проект 902-1-65

Формат	Зона	Позиц.	Обозначение	Наименование	Кол.	Примеч.
				Документация		
11			902-1-65-КЖН-ТТ1	Технические требованя ТТ1		
11			-ТТ2	Технические требованя ТТ2		
12			-У	Узлы 1÷7		
12			-ВС	Выборка стали ВС		
12			-ПС 79.20-1сб	Сборочный чертеж		
				Сборочные единицы и детали		
11		1	902-1-65-КЖН-КР1	Каркас плоский КР1	5	
11		2	-КР2, КР3	То же КР2	1	
11		3	-КР2, КР3	" КР3	1	
11		4	-С1	Сетка арматурная С1	1	
11		5	-С2	То же С2	1	
11		6	-С3	" С3	1	
11		7	-С4	" С4	1	
11		8	-С5	" С5	4	
11		9	-МН1	Изделие закладное МН1	4	
11		10	-МН2	То же МН2	2	
11		11	-МН3	" МН3	1	
11		12	-МН4	" МН4	3	
				Материалы		
				Бетон марки М300	3,86	м³

Привязан

Остальное см. спецификацию исполнения.

ТП 902-1-65-КЖИ-ПС 79.20-1

Нач. отд.	Шейко	
Н. контр.	Власенко	
Рук. гр.	Бродская	
Ст. инж.	Доценко	
Инжен.	Лыгин	

Панель стеновая ПС 79.20-1

Стадия	Лист	Листов
Р		1

Госстрой СССР Союзводоканалниипроект Харьковский Водоканалпроект

Альбом IV часть 2

Типовой проект 902-1-

Формат	Зона	Позиц.	Обозначение	Наименование	Кол.	Примеч.
				Документация		
11			902-1-65-КЖН-ТТ1	Технические требованя ТТ1		
11			-ТТ2	Технические требованя ТТ2		
12			-У	Узлы 1÷7		
12			-ВС	Выборка стали		
12			-ПС 79.20-2сб	Сборочный чертеж		
				Сборочные единицы и детали		
11		1	902-1-65-КЖН-КР1	Каркас плоский КР1	5	
11		2	-КР2, КР3	То же КР2	1	
11		3	-КР2, КР3	" КР3	1	
11		4	-С1	Сетка арматурная С1	1	
11		5	-С6	То же С6	1	
11		6	-С3	" С3	1	
11		7	-С4	" С4	1	
11		8	-С5	" С5	4	
11		9	-МН1	Изделие закладное МН1	4	
11		10	-МН2	То же МН2	2	
11		11	-МН3	" МН3	1	
11		12	-МН4	" МН4	3	
		13	1.400-15.6.1. 150-26	" МН137-3	2	
				Материалы		
				Бетон марки М300	4,32	м³

Инв. № подл. | Подпись и дата | Взам. инв. №

Привязан

Остальное см. спецификацию исполнения.

ТП 902-1-65-КЖИ-ПС 79.20-2

Нач. отд.	Шейко	
Н. контр.	Власенко	
Рук. гр.	Бродская	
Ст. инж.	Доценко	
Инжен.	Лыгин	

Панель стеновая ПС 79.20-2.

Стадия	Лист	Листов
Р		1

Госстрой СССР Союзводоканалниипроект Харьковский Водоканалпроект

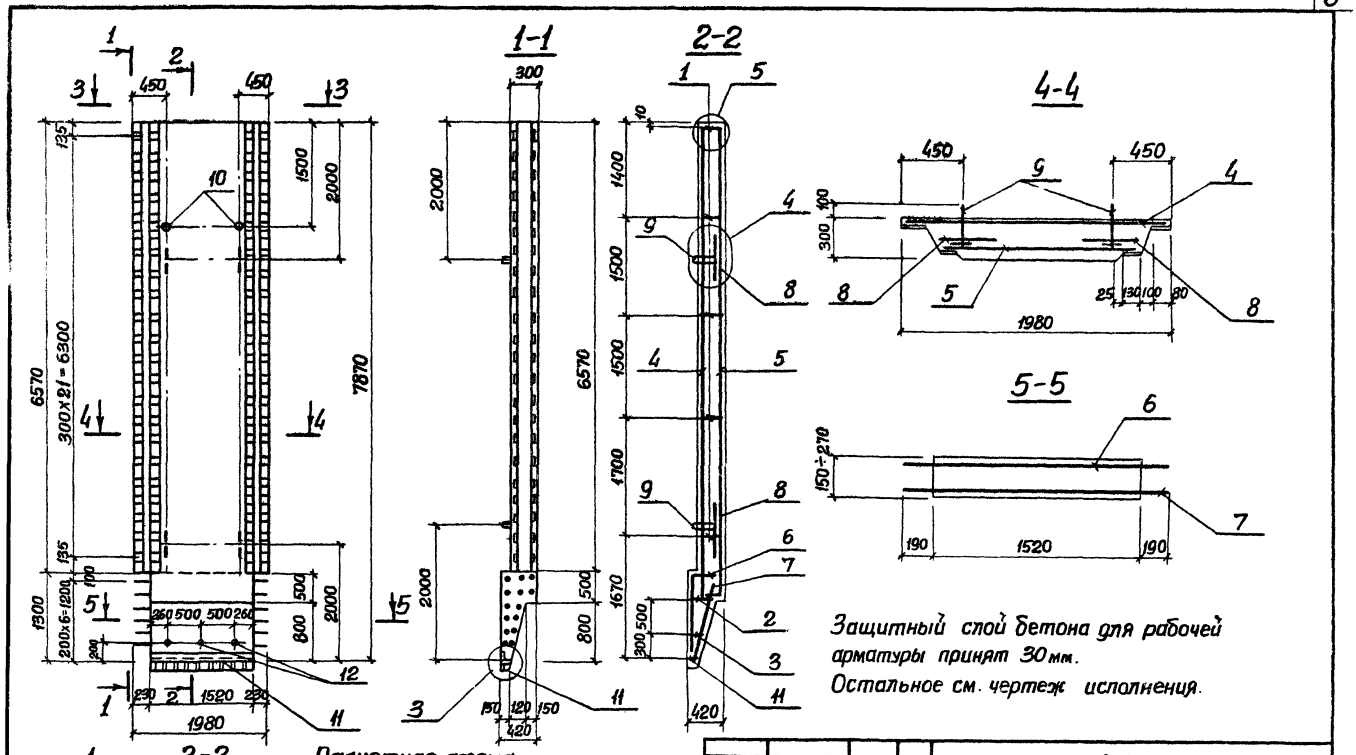

Защитный слой бетона для рабочей арматуры принят 30 мм.
Остальное см. чертеж исполнения.

Расчетная схема панели при подъеме

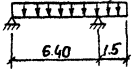

Привязан				ТП 902-1-65-КЖИ-ПС 79.20-1СБ	
Нач.отд.	Шейко			Панель стеновая ПС 79.20-1	Стадия: Р; Масса: 9950; Масшт: 1:50
Н.контр.	Власенко				Лист; Листов 1
Рук.гр.	Бродская				Госстрой СССР Союзводоканалниигипроек Харьковский Водоканалпроект
Ст.инж.	Доценко				
Инж.	Мягкая				
Инв. №					

18305-02 9

Альбом IV часть 2

Типовой проект 902-1-65

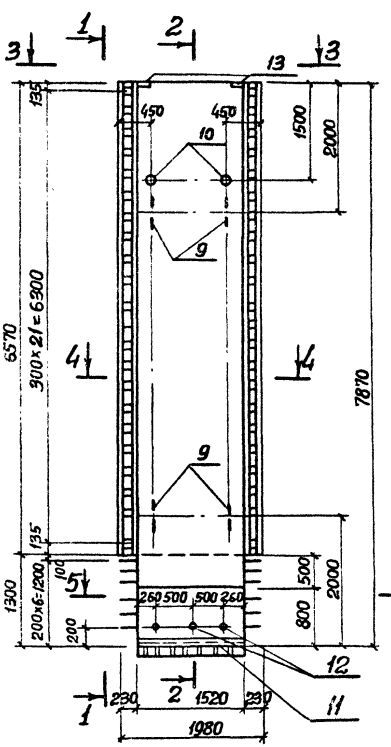

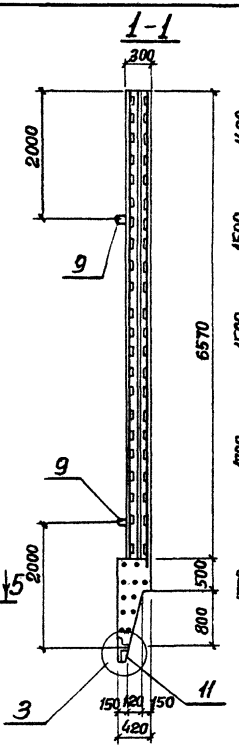

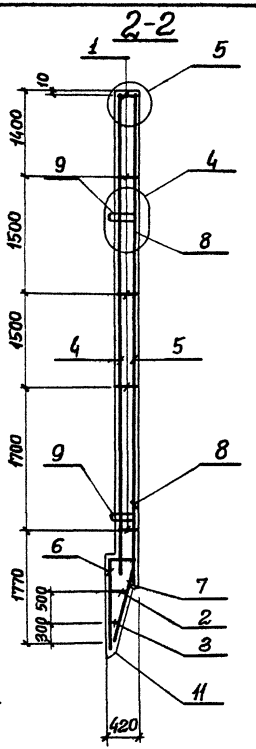

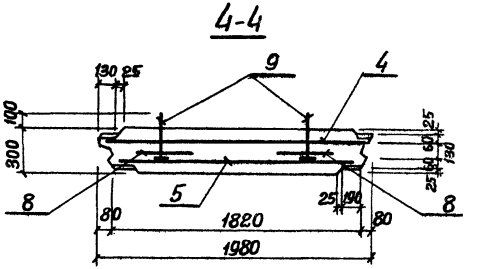

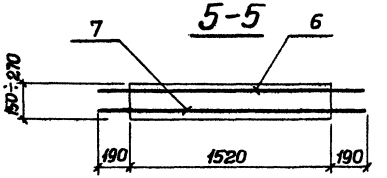

Защитный слой бетона для рабочей арматуры принят – 30мм.
Остальное см. чертеж исполнения.

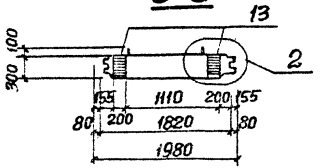

Расчетная схема панели при подъеме.

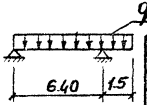

Привязан				ТП 902-1-65-КЖИ-ПС79.20-2сб			
				Панель стеновая ПС 79.20-2	Стадия	Масса	Масшт.
					Р	9950	1:50
					Лист	Листов 1	
Инв. №					Госстрой СССР Союзводоканалпроект Харьковский Водоканалпроект		

Нач.отд.	Шейко	
Гл.спец.	Власенко	
Рук.гр.	Бродская	
Ст.инж.	Доценко	
Инж.	Лыгин	

18305-02 10

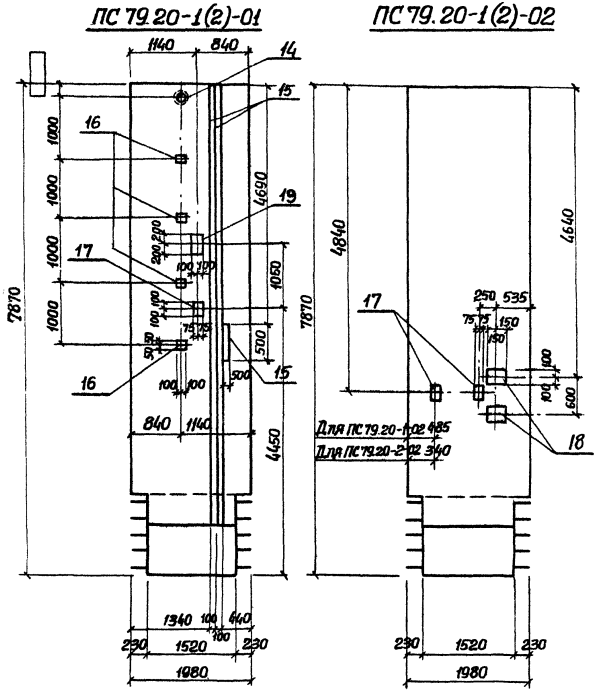

Формат	Зона	Позиц.	Обозначение	Наименование	Кол.	Прим.
				ПС 79.20-1(2)-01		
				Сборочные единицы		
11		—	902-1-65-КЖН-ПС79.20-1(2)	Панель стеновая ПС 79.20-1(2)	1	
		14	3.901-5	Сальник Ду 6=300	1	
		15	1.400-15.в.1. 140-13	Изделие закладное МН 129-2	14,6	п.м.
		19	1.400-15 в.1. 150-44	То же МН 140-3	1	
		16	1.400-15 в.1. 120-13	" МН 107-2	4	
		17	1.400-15 в.1 120-56	" МН 114-3	1	
				ПС 79.20-1(2)-02		
				Сборочные единицы		
11		—	902-1-65-КЖН-ПС79.20-1(2)	Панель стеновая ПС 79.20-1(2)	1	
		17	1.400-15 в.1. 120-56	То же МН 114-3	2	
		18	1.400-15 в.1. 160-5	" МН 138-6	2	

Остальное см. ПС 79.20-1(2) СБ.

Привязан			
Инв. №	Нач.отд.	Шейко	
	Н.контр.	Власенко	
	Рук.гр.	Бродская	
	Ст. инж.	Доценко	
	Инжен.	Мягкая	

ТП 902-1-65-КЖН ПС79.20-1(2)-01 ПС79.20-1(2)-02

Панели стеновые ПС 79.20-1(2)-01 ПС 79.20-1(2)-02

Стадия	Масса	Масшт.
Р	—	1:50

Лист | Листов 1

Госстрой СССР Союзводоканалпроект Харьковский Водоканалпроект

18305-02 11

Формат 12

Типовой проект 902-1-65 Альбом IУ часть 2

ПС 79.20-1(2)-03

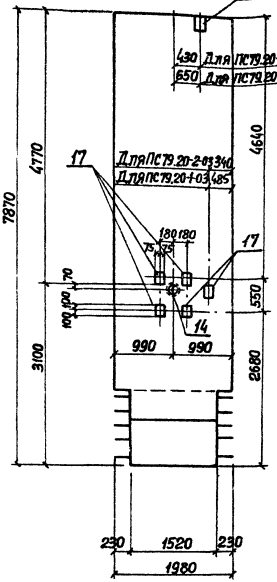

ПС79.20-1(2)-04

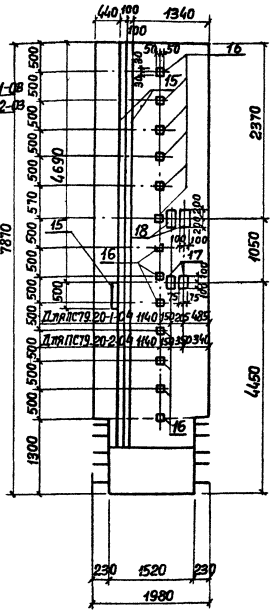

Формат	Зона	Поз.	Обозначение	Наименование	Кол.	Примеч.
				ПС 79.20-1(2)-03		
				Сборочные единицы		
11		—	902-1-65-КЖИ-ПС79.20-1(2)	Панель стеновая ПС79.20-1(2)	1	
		14	3.901-5	Сальник Ду200 ℓ=300	1	
		17	1.400-15 Б.1. 120-56	Изделие закладное МН114-3	6	
				ПС 79.20-1(2)-04		
				Сборочные единицы		
11		—	902-1-65-КЖИ-ПС79.20-1(2)	Панель стеновая ПС79.20-1(2)	1	
		18	1.400-15 Б.1. 150-44	Изделие закладное МН140-3	2	
		17	1.400-15 Б.1. 120-56	То же МН114-3	2	
		15	1.400-15 Б.1. 140-13	" МН129-2	14,6	п.м.
		16	1.400-15 Б.1. 170-02	" МН 101-6	13	

Остальное см. ПС79.20-1(2)-СБ

Привязан

Инв. №

Нач.отд.	Шейко	
Н.контр.	Власенко	
Рук.гр.	Бродская	
Ст.инж.	Доценко	
Инженер	Мягкая	

ТП 902-1-65-КЖИ ПС79.20-1(2)-03 ПС79.20-1(2)-04

Панели стеновые ПС79.20-1(2)-03 ПС79.20-1(2)-04

Стадия	Масса	Масштаб
Р	—	1:50

Лист | Листов 1

Госстрой СССР Союзводоканалпроект Харьковский Водоканалпроект

18305-02 12

ПС79.20-1(2)-05

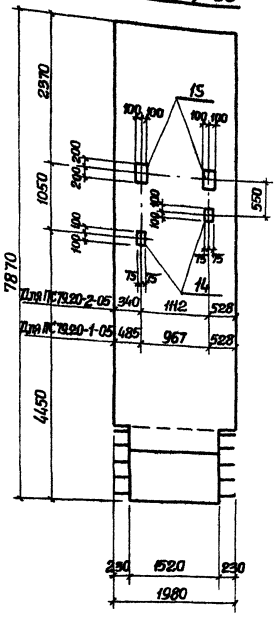

ПС79.20-1(2)-06

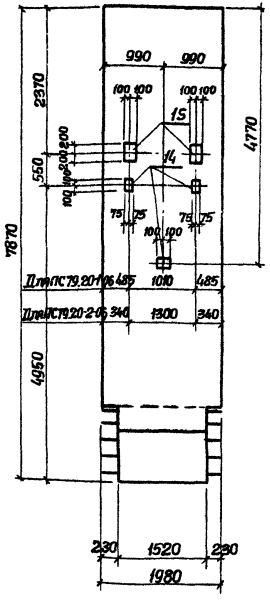

Формат	Зона	Поз.	Обозначение	Наименование	Кол.	Примеч.
				ПС79.20-1(2)-05		
				Сборочные единицы		
11		—	902-1-65-КЖИ-ПС79.20-1(2)	Панель стеновая ПС79.20-1(2)	1	
		15	1.400-15.В1.150-44	Изделие закладное МН140-3	2	
		14	1.400-15.В.1.120-56	То же МН114-3	2	
				ПС79.20-1(2)-06		
				Сборочные единицы		
11		—	902-1-65-КЖИ-ПС79.20-1(2)	Панель стеновая ПС79.20-1(2)	1	
		15	1.400-15.В1.150-44	Изделие закладное МН140-3	2	
		14	1.400-15.В1.120-56	То же МН114-3	3	

Остальное см. ПС79.20-1(2)сб

Привязан			
Инв. №	Нач.отд.	Шейко	
	Н.контр.	Власенко	
	Рук.гр.	Бродская	
	Ст.инж.	Даценко	
	Инжен.	Мягкая	

ТП 902-1-65 -КЖИ- ПС79.20-1(2)-05 / ПС79.20-1(2)-06

Панели стеновые ПС79.20-1(2)-05 ПС79.20-1(2)-06

Стадия	Масса	Масшт.
Р	—	1:50

Лист | Листов 1

Госстрой СССР Союзводоканалниипроект Сербковский Водоканалпроект

18305-02 13

Формат 12

Альбом IV часть 2

Типовой проект 902-1-65

ПС 79.20-1(2)-07

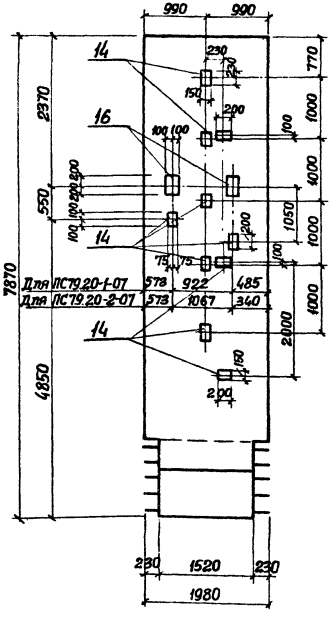

ПС 79.20-1(2)-08

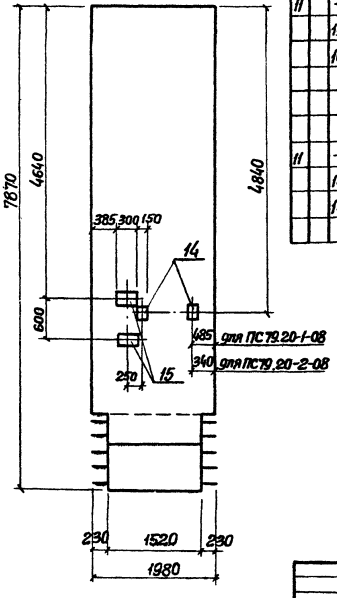

Формат	Зона	Поз.	Обозначение	Наименование	Кол.	Примеч.
				ПС 79.20-1(2)-07		
				Сборочные единицы		
11		–	902-1-65-КЖН.ПС79.20-1(2)	Панель стеновая ПС79.20-1(2)	1	
		16	1.400-15.В.1.150-44	Изделие закладное МН140-3	2	
		14	1.400-15 В.1.120-56	То же МН114-3	10	
				ПС 79.20-1(2)-08		
				Сборочные единицы		
11		–	902-1-65-КЖН-ПС79.20-1(2)	Панель стеновая ПС79.20-1(2)	1	
		14	1.400-15.В1.120-56	Изделие закладное МН114-3	2	
		15	1.400-15.В1.150-35	То же МН138-6	2	

Остальное см. ПС 79.20-1(2) СБ.

Привязан			
Инв.№	Нач.отд.	Шейко	
	Н.контр.	Бракаенко	
	Рук.гр.	Бродская	
	Сп.инж.	Доценко	
	Инжен.	Лысин	

ТП 902-1-65-КЖН- ПС 79.20-1(2)-07 ПС 79.20-1(2)-08

Панели стеновые ПС 79.20-1(2)-07 ПС 79.20-1(2)-08

Стадия	Масса	Масштаб
Р	—	1:50

Лист | Листов 1

Госстрой СССР Союзводоканалниипроект Харьковский Водоканалпроект

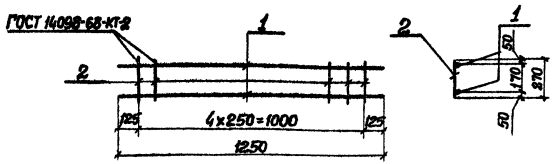

Формат	Зона	Поз.	Обозначение	Наименование	Кол.	Примечание
				Документация		
11			902-1-65 -КЖИ-ТТ2	Технические требования		
				Кр1		
				Детали		
Б4		1		ф10АI ГОСТ 5781-75 ℓ=1250	2	0,8 кг
Б4		2		ф16АI Тоже ℓ=270	5	0,4 кг

Привязан

Инв. №

Нач. отд.	Шейко	
Н. контр.	Власенко	
Рук. гр.	Бродская	
Ст. инж.	Доценко	
Ст. техн.	Пушкарь	

ТП 902-1-65-КЖИ-Кр1

Каркас плоский Кр1

Стадия	Масса	Масшт.
Р	3.6кг	1/м

Лист | Листов 1

Госстрой СССР Союзводоканалниипроект Харьковский Водоканалпроект

Альбом IV часть 2

Типовой проект 902-1-65

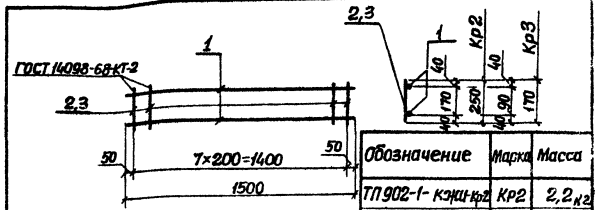

Обозначение	Марка	Масса
ТП 902-1-КЖИ-Кр2	Кр2	2,2 кг
ТП 902-1-КЖИ-Кр3	Кр3	2,1 кг

Формат	Зона	Поз.	Обозначение	Наименование	Кол.	Примечание
				Документация		
И			902-1-65 -КЖ-ТТ2	Технические требования		
				Кр2		
				Детали		
Б4		1		ф10АI ГОСТ 5781-75 ℓ=1500	2	0,9 кг
Б4		2		ф6АI Тоже ℓ=250	8	0,05 кг
				Кр3		
				Детали		
Б4		1		ф10АI ГОСТ 5781-75 ℓ=1500	2	0,9 кг
Б4		3		ф6АI Тоже ℓ=170	8	0,03 кг

Взам. инв. №

Подпись и дата

Инв. № подл.

Привязан

Инв. №

Нач. отд.	Шейко	
Н. контр.	Власенко	
Рук. гр.	Бродская	
Ст. инж.	Доценко	
Ст. техн.	Пушкарь	

ТП 902-1-65 -КЖИ-Кр2,Кр3

Каркас плоский Кр2; Кр3.

Стадия	Масса	Масшт.
Р	См. табл.	1/м

Лист | Листов 1

Госстрой СССР Союзводоканалниипроект Харьковский Водоканалпроект

Альбом IУ часть 2

Типовой проект 902-1-65

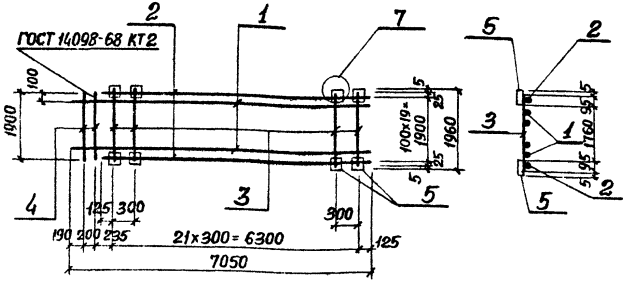

Формат	Зона	Поз.	Обозначение	Наименование	Кол.	Примечание
				Документация		
11			902-1-65-КЖИ-ТТ2	Технические требования		
				Детали		
Б4		1		ф10АIII ГОСТ 5.1459-72* ℓ=7050	18	4,4кг
Б4		2		ф10АIII ГОСТ 5.1459-72* ℓ=6550	2	8,1кг
Б4		3		ф12АIII ГОСТ 5.1459-72* ℓ=1950	22	1,7кг
Б4		4		ф16АIII ГОСТ 5.1459-72* ℓ=1900	2	3.0кг
Б4		5		-100×6 ГОСТ 103-76 ℓ=100	44	0,5кг

Привязан

Инв.№

Нач.отд.	Шейко	
Н.контр.	Власенко	
Рук.гр.	Бродская	
Ст.инж.	Доценко	
Инжен.	Лыгин	

ТП 902-1-65-КЖИ-С1

Сетка арматурная С1

Стадия	масса	масшт
Р	152,7кг	1/50

Лист | Листов 1

Госстрой СССР Союзводоканалниипроект Харьковский Водоканалпроект

Альбом IУ часть 2

Типовой проект 902-1-

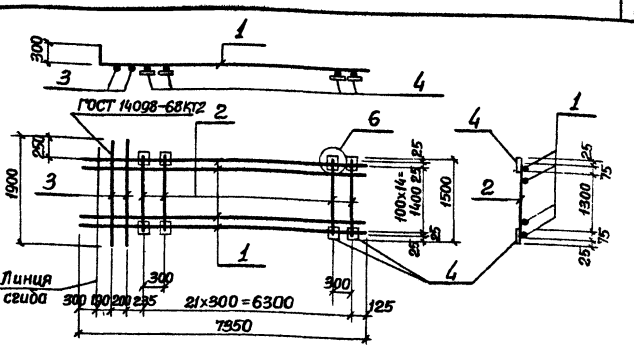

Формат	Зона	Поз.	Обозначение	Наименование	Кол.	Примечание
				Документация		
11			902-1-65-КЖИ-ТТ2	Технические требования		
				Детали		
Б4		1		ф10АIII ГОСТ 5.1459-72* ℓ=7950	15	4,6кг
Б4		2		ф12АIII ГОСТ 5.1459-72* ℓ=1450	22	1,3кг
Б4		3		ф16АIII ГОСТ 5.1459-72* ℓ=1900	2	3.0кг
Б4		4		-100×6 ГОСТ 103-76 ℓ=100	44	0,5кг

Взам.инв.№ | Подпись и дата | Инв.№ подл.

Привязан

Инв.№

Нач.отд.	Шейко	
Н.контр.	Власенко	
Рук.гр.	Бродская	
Ст.инж.	Доценко	
Инжен.	Лыгин	

ТП 902-1-65-КЖИ-С2

Сетка арматурная С2.

Стадия	масса	Масшт.
Р	125,4кг	1/50

Лист | Листов 7

Госстрой СССР Союзводоканалниипроект Харьковский Водоканалпроект

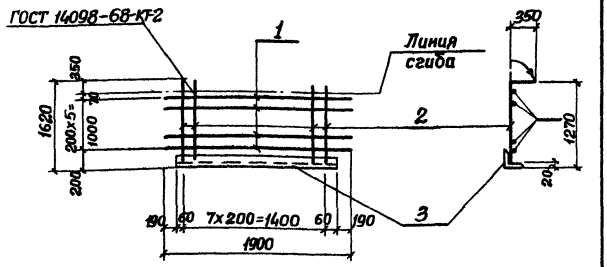

Формат	Зона	Поз.	Обозначение	Наименование	Кол.	Примечание
				Документация		
11			902-1-65-КЖИ-ТТ2	Технические требования		
				Детали		
Б.4		1		ф16АIII ГОСТ 5.1459-72* ℓ=1900	6	3.0кг
Б.4		2		ф16АIII ГОСТ 5.1459-72* ℓ=1600	8	2.5кг
Б.4		3		∠140×12 ГОСТ 8509-72 ℓ=1520	1	38.2кг

Привязан

Инв. №

Нач.отд.	Шейко	
Н.контр.	Власенко	
Рук.гр.	Бродская	
Ст.инж.	Доценко	
Инженер	Филиппова	

ТП 902-1-65-КЖИ-С3

Сетка арматурная С3

Стадия	Масса	Масшт
Р	76,2 кг	1/м

Лист | Листов 1

Госстрой СССР Союзводоканалниипроект г. Харьковский Водоканалпроект

Формат 11

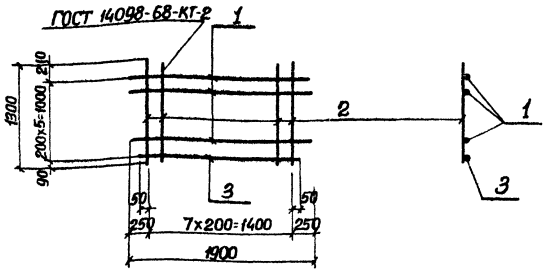

Формат	Зона	Поз.	Обозначение	Наименование	Кол.	Примечание
				Документация		
11			902-1-65-КЖИ-ТТ2	Технические требования		
				Детали		
				ф16АIII ГОСТ 5.1459-72*		
Б.4		1		ℓ=1930	5	3.0кг
Б.4		2		ℓ=1300	8	2.0кг
Б.4		3		ℓ=1500	1	2.4кг

Привязан

Инв. №

Нач.отд.	Шейко	
Н.контр.	Власенко	
Рук.гр.	Бродская	
Ст.инж.	Доценко	
Инжен.	Филиппова	

ТП 902-1-65-КЖИ-С4

Сетка арматурная С4.

Стадия	Масса	Масшт
Р	33,4кг	1/м

Лист | Листов 1

Госстрой СССР Союзводоканалниипроект г. Харьковский Водоканалпроект

Инв. № подл. | Подпись и дата | Взам. инв. №

18305-02 17

Формат 11

Альбом IV часть 2

Типовой проект 902-1-65

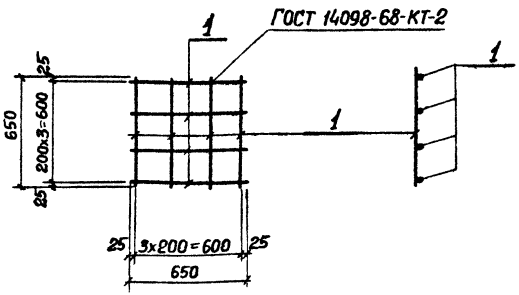

Формат	Зона	Поз.	Обозначение	Наименование	Кол.	Примечание
				Документация		
11			902-1-65 -КЖН-ТТ2	Технические требования		
				Детали		
Б.Ч		1		ф10АI ГОСТ 5781-75 ℓ=650	8	0,4кг.

Привязан

Инв. №

Нач.отд.	Шейко		
Н.контр.	Власенко		
Рук.гр.	Бродская		
Ст.инж.	Доценко		
Инженер	Лыгин		

ТП 902-1-65-КЖИ-С5

Сетка арматурная С5.

Стадия	Масса	Масшт.
Р	3,2кг.	Б/м

Лист | Листов 1

Госстрой СССР Союзводоканалниипроект Харьковский Водоканалпроект

Альбом IV часть 2

Типовой проект 902-1-65

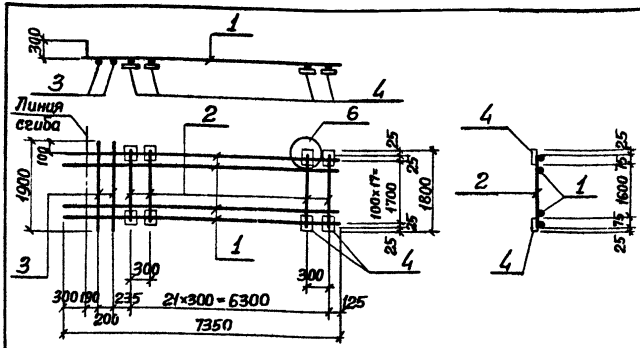

Формат	Зона	Поз.	Обозначение	Наименование	Кол.	Примечание
				Документация		
11			902-1-65 -КЖН-ТТ2	Технические требования		
				Детали		
Б.Ч		1		ф10АIII ГОСТ 5.1459-72* ℓ=7350	18	4,6 кг
Б.Ч		2		ф12АIII ГОСТ 5.1459-72* ℓ=1750	22	1.6 кг
Б.Ч		3		ф16АIII ГОСТ 5.1459-72* ℓ=1900	2	3.0 кг
Б.Ч.		4		-100×6 ГОСТ 103-76 ℓ=100	44	0,5 кг

Привязан

Инв. №

Нач.отд.	Шейко		
Н.контр.	Власенко		
Рук.гр.	Бродская		
Ст.инж.	Доценко		
Инжен.	Лыгин		

Взам. инв. № | Подпись и дата | Инв. № подл.

ТП 902-1-65-КЖИ-С6

Сетка арматурная С6.

Стадия	Масса	Масшт.
Р	146,6кг	Б/м

Лист | Листов 1

Госстрой СССР Союзводоканалниипроект Харьковский Водоканалпроект

Альбом IV часть 2

Типовой проект 902-1-65

МН2

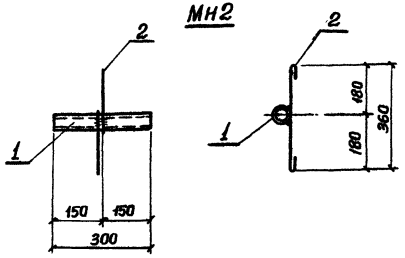

Формат	Зона	Поз.	Обозначение	Наименование	Кол.	Примеч.
				Документация		
11			902-1-65-КЖИ-ТТ2	Технические требования ТТ2		
				Детали		
Б.4		1		Пз.тр.25×32 ГОСТ 3262-75* ℓ=300	1	0,73 кг
Б.4		2		ф6АI, ГОСТ 5781-75, ℓ=500	1	0,11 кг

Привязан

Инв. №

Нач.отд.	Шейко	
Н.контр.	Власенко	
Рук.гр.	Бродская	
Ст.инж.	Доценко	
Ст.техн.	Пушкарь	

ТП 902-1-65-КЖИ-МН2

Изделие закладное МН2.

Стадия	Масса	Масшт.
Р	0,84кг	1:10
Лист	Листов 1	

Госстрой СССР Союзводоканалниипроект Харьковский Водоканалпроект

МН1

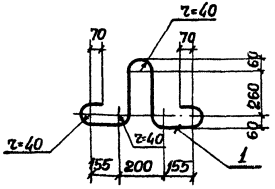

Формат	Зона	Поз.	Обозначение	Наименование	Кол.	Примечание
				Документация		
11			902-1-65-КЖИ-ТТ2	Технические требованиятт2		
				Детали		
Б.4		1		ф22АI ГОСТ 5781-75 ℓ=1450	1	4,3кг

Взам. инв. №

Подпись и дата

Инв. № подл.

Привязан

Инв. №

Нач.отд.	Шейко	
Н.контр.	Власенко	
Рук.гр.	Бродская	
Ст.инж.	Доценко	
Ст.техн.	Пушкарь	

ТП 902-1-65-КЖИ-МН1

Изделие закладное МН1

Сталь марки ВСт3сп2

Стадия	Масса	Масшт
Р	4,3кг	6/м
Лист	Листов 1	

Госстрой СССР Союзводоканалниипроект Харьковский Водоканалпроект

Формат II

Альбом IV часть 2

Типовой проект 902-1-65

МН4

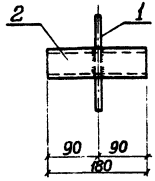

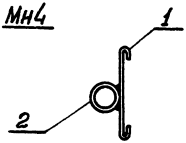

Формат	Зона	Поз.	Обозначение	Наименование	Кол.	Примечание
				Документация		
11			902-1-65-КЖИ-ТТ2	Технические требования ТТ2		
				Детали		
Б4		1		ф6АI ГОСТ 5781-75; ℓ=500	1	0.2 кг
Б4		2		Тр 25×2Д ГОСТ 3262-75* ℓ=180	1	0,3 кг

Привязан

Инв. №

ТП 902-1-65-КЖИ-МН4

Нач. отд.	Шейко		
Н. контр.	Власенко		
Рук. гр.	Бородская		
Ст. инж.	Доценко		
Ст. техн.	Пушкарь		

Изделие закладное МН4

Стадия	Масса	Масштаб
Р	0,6кг	6/м

Лист | Листов 1

Госстрой СССР Союзводоканалниипроект Харьковский Водоканалпроект

Альбом IV часть 2

Типовой проект 902-1-65

МН3

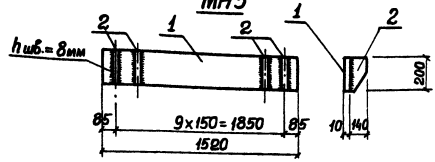

Формат	Зона	Поз.	Обозначение	Наименование	Кол.	Примечание
				Документация		
11			902-1-65-КЖИ-ТТ2	Технические требования		
				Детали		
Б4		1		-200×10, ГОСТ 9903-74, ℓ=1520	1	23,9 кг
Б4		2		-140×10, ГОСТ 103-76, ℓ=200	10	2,2 кг

Привязан

Инв. №

ТП 902-1-65-КЖИ-МН3

Нач. отд.	Шейко		
Н. контр.	Власенко		
Рук. гр.	Бородская		
Ст. инж.	Доценко		
Ст. техн.	Пушкарь		

Изделие закладное МН3.

Стадия	Масса	Масштаб
Р	45,9 кг	1:50

Лист | Листов 1

Госстрой СССР Союзводоканалниипроект Харьковский Водоканалпроект

Взам. инв. № | Подпись и дата | Инв. № подл.

Альбом IV часть 2

Типовой проект 902-1-65

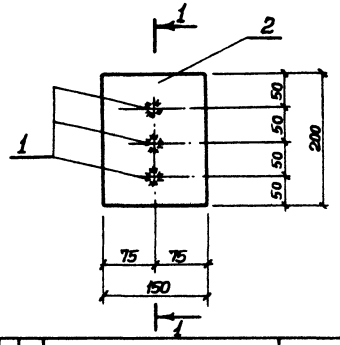

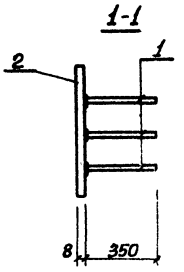

Формат	Зона	Поз.	Обозначение	Наименование	Кол.	Примечание
				Документация		
11			902-1-65-КЖИ-ТТ2	Технические требования		
				Детали		
Б4		1		ф12АIII ГОСТ 5.1459-72* ℓ=350	3	0,3 кг.
Б4		2		-200×8 ГОСТ 103-76 ℓ=150	1	1,9 кг

Взам. инв. №

Подпись и дата

Инв. № подл.

Привязан

Инв. №

Нач. отд.	Шейко	
Н. контр.	Власенко	
Рук. гр.	Бродская	
Ст. инж.	Доценко	
Инжен.	Филиппова	

ТП 902-1-65 -КЖИ-МН5

Изделие закладное МН5

Стадия	Масса	Масштаб
Р	2,8 кг	1/1
Лист	Листов 1	

Госстрой СССР Союзводоканалпроект Харьковский Водоканалпроект

18305-02 21

Типовой проект 902-1-65 Альбом IV часть 2

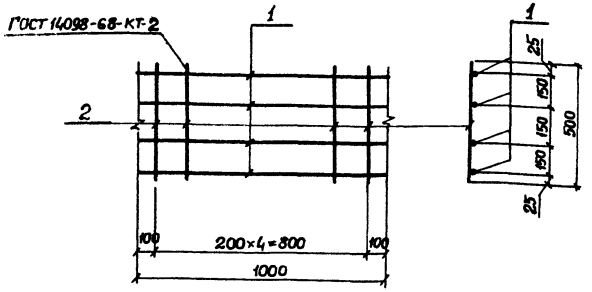

Формат	Зона	Поз.	Обозначение	Наименование	Кол.	Примечание
				Документация		
11			ТП 902-1-65-КЖИ-ТТ2	Технические требования		
				Детали		
				ф6 АI ГОСТ 5781-75		
Б.Ч.		1		ℓ = 1000	4	0,2кг
Б.Ч.		2		ℓ = 500	5	0,1кг

Привязан

Инв. №

ТП 902-1-65-КЖИ-МС1

Изделие соединительное МС1.

Стадия	Масса	Масшт
Р	1,3 кг	Б/м

Лист | Листов 1

Госстрой СССР Союзводоканалниипроект Харьковский Водоканалпроект

Нач. отд.	Шейко	
Н. контр.	Власенко	
Рук. гр.	Бродская	
Ст. инж.	Доценко	
Инжен.	Филиппова	

Альбом IV часть 2 Типовой проект 902-1-65

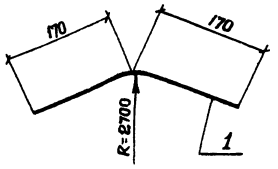

Формат	Зона	Поз.	Обозначение	Наименование	Кол.	Примечание
				Документация		
11			902-1-65-КЖИ-ТТ2	Технические требования		
				Детали		
				ф16 АIII ГОСТ 5.1459-72 ℓ=340		
Б.Ч.		1			1	0,5 кг

Привязан

Инв. №

ТП 902-1-65-КЖИ-МС2

Изделие соединительное МС2

Стадия	Масса	Масшт.
Р	0,5кг	Б/м

Лист | Листов 2

Госстрой СССР Союзводоканалниипроект Харьковский Водоканалпроект

Нач. отд.	Шейко	
Н. контр.	Власенко	
Рук. гр.	Бродская	
Ст. инж.	Доценко	
Инжен.	Филиппова	

Инв. № подл. | Подпись и дата | Взам. инв. №

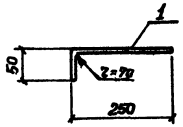

Формат	Зона	Поз.	Обозначение	Наименование	Кол.	Примечание
				Документация		
11			902-1-65 -КЖИ-ТТ2	Технические требования		
				Детали		
Б.Ч.		1		ф12АIII ГОСТ 5.1459-72*, ℓ=900	1	0,3кг

Привязан

Инв. №

Нач.отд.	Шейко		
Н.контр.	Власенко		
Рук.гр.	Бродская		
Ст.инж.	Доценко		
Инж.	Филиппова		

ТП 902-1-65 -КЖИ-МС3

Изделие соединительное МС3

Стадия	Масса	Масштаб
Р	0,3кг	Б/м

Лист | Листов 1

Госстрой СССР Союзводоканалниипроект Харьковский Водоканалпроект

Альбом IV часть 2

Типовой проект 902-1-65

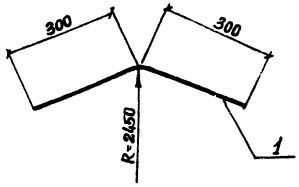

Формат	Зона	Поз.	Обозначение	Наименование	Кол.	Примечание
				Документация		
11			902-1-65 -КЖИ-ТТ2	Технические требования		
				Детали		
Б.Ч.		1		ф16АIII ГОСТ 5.1459-72* ℓ=600	1	1,0кг

Привязан

Инв. №

Нач.отд.	Шейко		
Н.контр.	Власенко		
Рук.гр.	Бродская		
Ст.инж.	Доценко		
Инжен.	Филиппова		

ТП 902-1-65 -КЖИ-МС4

Изделие соединительное МС4.

Стадия	Масса	Масштаб
Р	1,0 кг	Б/м

Лист | Листов 1

Госстрой СССР Союзводоканалниипроект Харьковский Водоканалпроект

Инв. № подл. | Подпись и дата | Взам. инв. №

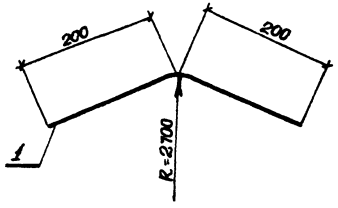

Формат	Зона	Поз.	Обозначение	Наименование	Кол.	Примечание
				Документация		
11			902-1-65-КЖИ-ТТ2	Технические требования		
				Детали		
Б.4		1		ф16 AIII ГОСТ 5.1459-72 ℓ=400	1	0,6 кг

Привязан

Инв. №

Нач. отд.	Шейко		
Н. контр.	Власенко		
Рук. гр.	Бродская		
Ст. инж.	Доценко		
Инженер	Филиппова		

ТП 902-1-65 -КЖИ-МС5

Изделие соединительное МС5

Стадия	Масса	Масшт.
Р	0,6 кг	Б/м
Лист	Листов 1	

Госстрой СССР Союзводоканалниипроект Харьковский Водоканалпроект

Альбом IV часть 2

Типовой проект 902-1-65

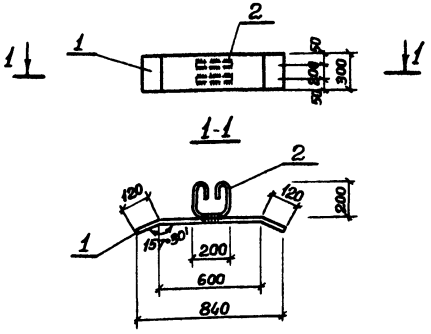

Формат	Зона	Поз.	Обозначение	Наименование	Кол.	Примечание
				Документация		
11			902-1- -КЖИ-ТТ2	Технические требования		
				Детали		
Б.4		1		-300х10 ГОСТ 103-76 ℓ=840	1	19,7 кг
Б.4		2		ф10 AI ГОСТ 5781-75 ℓ=750	2	0,5 кг

Взам. инв. №

Подпись и дата

Инв. № подл.

Привязан

Инв. №

Нач. отд.	Шейко		
Н. контр.	Власенко		
Рук. гр.	Бродская		
Ст. инж.	Доценко		
Инженер	Филиппова		

ТП 902-1-65 -КЖИ-МС6

Изделие соединительное МС 6.

Стадия	Масса	Масшт.
Р	20,2 кг	Б/м
Лист	Листов 1	

Госстрой СССР Союзводоканалниипроект Харьковский Водоканалпроект

18305-02 24

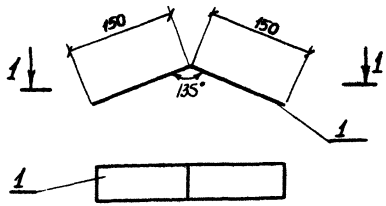

Формат	Зона	Поз.	Обозначение	Наименование	Кол.	Примечание
				Документация		
11			902-1-65 -КЖИ-ТТ2	Технические требования		
				Детали		
Б4		1		-80×6 ГОСТ 103-76 ℓ=300	1	0,9 кг.

Привязан

Инв. №

Нач.отд.	Шейко		
Ч.контр.	Власенко		
Рук.гр.	Бродская		
Ст.инж.	Доценко		
Инжен.	Филипова		

ТП 902-1-65 -КЖИ-МС7

Изделие соединительное МС7

Стадия	Масса	Масштаб
Р	0,9 кг	Б/м
Лист	Листов 1	

Госстрой СССР Союзводоканалниипроект Харьковский Водоканалпроект

Альбом IV часть 2

Типовой проект 902-1-65

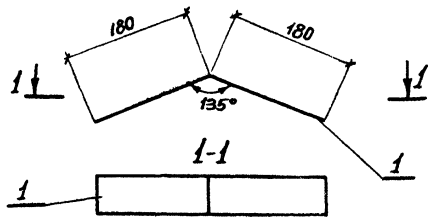

Формат	Зона	Поз.	Обозначение	Наименование	Кол.	Примечание
				Документация		
11			902-1-65 -КЖИ-ТТ2	Технические требования		
				Детали		
Б4		1		-80×6 ГОСТ 103-76 ℓ=360	1	1,4 кг

Взам. инв. № | Подпись и дата | Инв. № подл.

Привязан

Инв. №

Нач.отд.	Шейко		
Н.контр.	Власенко		
Рук.гр.	Бродская		
Ст.инж.	Доценко		
Инжен.	Филипова		

ТП 902-1-65-КЖИ-МС8

Изделие соединительное МС8

Стадия	Масса	Масштаб
Р	1,4 кг.	Б/м
Лист	Листов 1	

Госстрой СССР Союзводоканалниипроект Харьковский Водоканалпроект

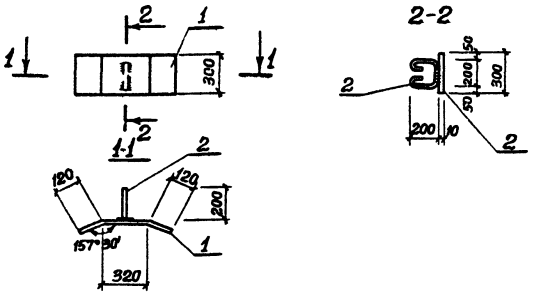

Формат	Зона	Поз.	Обозначение	Наименование	Кол.	Примечание
				Документация		
11			902-1-65 -КЖИ-ТТ2	Технические требования		
				Детали		
Б4		1		-300×10 ГОСТ 103-76 ℓ=560	1	13.2
Б4		2		ф10АI ГОСТ 5781-75 ℓ=750	1	0,5кг

Привязан

Инв. №

ТП 902-1-65 -КЖИ-МС9

Изделие соединительное МС9

Стадия	Масса	Масшт.
Р	13,7 кг	Б/м

Лист | Листов 1

Госстрой СССР Союзводоканалниипроект Харьковский Водоканалпроект

Нач.отд.	Шейко	
Н.контр.	Власенко	
Рук.гр.	Бродская	
Ст.инж.	Доценко	
Инжен.	Филитова	

Альбом IV часть 2

Типовой проект 902-1-65

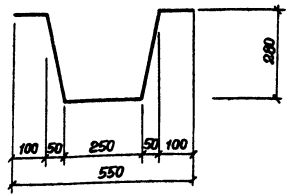

Формат	Зона	Поз.	Обозначение	Наименование	Кол.	Примечание
				Документация		
11			902-1-65 -КЖИ-ТТ2	Технические требования		
				Детали		
Б4		1		ф16АIII ГОСТ 5.1459-72* ℓ=1010	1	1.6кг

Привязан

Инв. №

ТП 902-1-65-КЖИ-МС 10

Изделие соединительное МС 10

Стадия	Масса	Масшт.
Р	1,6 кг	Б/м

Лист | Листов 1

Госстрой СССР Союзводоканалниипроект Харьковский Водоканалпроект

Нач.отд.	Шейко	
Н.контр.	Власенко	
Рук.гр.	Бродская	
Ст.инж.	Доценко	
Инжен.	Филитова	

Взам. инв. № | Подпись и дата | Инв. № подл.