ТИПОВОЙ ПРОЕКТ
903-1-224.86

КОТЕЛЬНАЯ С ТРЕМЯ КОТЛАМИ КВ-ТС[В]-10 И ТРЕМЯ КОТЛАМИ КЕ-10-14С. ОТКРЫТАЯ СИСТЕМА ТЕПЛОСНАБЖЕНИЯ. ТОПЛИВО-КАМЕННЫЕ И БУРЫЕ УГЛИ.

АЛЬБОМ 5.7

ТОПЛИВОПОДАЧА. ПРИЕМНОЕ УСТРОЙСТВО. ГАЛЕРЕЯ №2. АРХИТЕКТУРНО-СТРОИТЕЛЬНАЯ ЧАСТЬ.

№ 534-29
-37

			Привязан	
			Инв.№	

ТИПОВОЙ ПРОЕКТ 903-1-224.86
КОТЕЛЬНАЯ С ТРЕМЯ КОТЛАМИ КВ-ТС[В]-10 И ТРЕМЯ КОТЛАМИ КЕ-10-14С.
ОТКРЫТАЯ СИСТЕМА ТЕПЛОСНАБЖЕНИЯ.
ТОПЛИВО-КАМЕННЫЕ И БУРЫЕ УГЛИ.
АЛЬБОМ 5.7

СОСТАВ ПРОЕКТА

АЛЬБОМ	0	Пояснительная записка.
АЛЬБОМ	1.1	Котельная. Теплотехническая часть. Топливоподача.
АЛЬБОМ	1.2 ЧАСТЬ 1	Котельная. Теплотехническая часть.
АЛЬБОМ	1.2 ЧАСТЬ 2	Котельная. Блоки теплотехнического оборудования.
АЛЬБОМ	1.3	Эскизные чертежи общих видов конструкций тепловой изоляции.
АЛЬБОМ	2.1	Строительно-технологическая блок-секция котлоагрегата КВ-ТС-10. Теплотехническая часть (Вариант без воздухоподогревателя).
АЛЬБОМ	2.2	Строительно-технологическая блок-секция котлоагрегата КВ-ТС В-10. Теплотехническая часть (Вариант с воздухоподогревателем).
АЛЬБОМ	2.3	Строительно-технологическая блок-секция котлоагрегата КВ-ТС(В)-10. Конструкции железобетонные. Автоматизация.
АЛЬБОМ	2.4 ЧАСТИ 1,2	Металлоконструкции газовоздухопроводов для блок-секции котлоагрегата КВ-ТС-10 (Вариант без воздухоподогревателя).
АЛЬБОМ	2.5 ЧАСТИ 1,2	Металлоконструкции газовоздухопроводов для блок-секции котлоагрегата КВ-ТС В-10 (Вариант с воздухоподогревателем).
АЛЬБОМ	2.6	Строительно-технологическая блок-секция котлоагрегата КЕ-10-14С. Теплотехническая часть (Вариант без воздухоподогревателя).
АЛЬБОМ	2.7	Строительно-технологическая блок-секция котлоагрегата КЕ-10-14С. Теплотехническая часть (Вариант с воздухоподогревателем).
АЛЬБОМ	2.8	Строительно-технологическая блок-секция котлоагрегата КЕ-10-14С. Конструкции железобетонные. Автоматизация
АЛЬБОМ	2.9 ЧАСТИ 1,2	Металлоконструкции газовоздухопроводов для блок-секции котлоагрегата КЕ-10-14С (Вариант без воздухоподогревателя).
АЛЬБОМ	2.10 ЧАСТИ 1,2	Металлоконструкции газовоздухопроводов для блок-секции котлоагрегата КЕ-10-14С (Вариант с воздухоподогревателем).
АЛЬБОМ	3.1	Водоподготовительная установка. Теплотехническая часть. Узел сбора конденсата.
АЛЬБОМ	4.1 ЧАСТЬ 1	Водоподготовительная установка. Автоматизация. Теплотехническая часть.
АЛЬБОМ	4.1 ЧАСТЬ 2	Водоподготовительная установка. Блоки теплотехнического оборудования.
АЛЬБОМ	5.1	Котельная. Архитектурно-строительная часть.
АЛЬБОМ	5.2	Котельная. Архитектурно-строительная часть. Конструкции нулевого цикла.
АЛЬБОМ	5.3	Котельная. Архитектурно-строительная часть (Вариант закрытой установки дымососов).
АЛЬБОМ	5.4	Котельная. Строительные изделия.
АЛЬБОМ	5.5	Водоподготовительная установка. Архитектурно-строительная часть.
АЛЬБОМ	5.6	Водоподготовительная установка. Строительные изделия.
АЛЬБОМ	5.7	Топливоподача. Приемное устройство. Галерея №2. Архитектурно-строительная часть.
АЛЬБОМ	5.8	Топливоподача. Дробильное отделение. Галерея №1. Архитектурно-строительная часть.

				Привязан
				Инв. №

21534-29

Типовой проект 903-1-224.86 Альбом 5.7

АЛЬБОМ	5.9	Топливоподача. Приемное устройство. Галерея №2. Строительные изделия.
АЛЬБОМ	5.10	Топливоподача. Дробильное отделение. Галерея №1. Строительные изделия.
АЛЬБОМ	6.1	Генеральный план. Инженерные сети. Конструкции архитектурно-строительной части. Электротехническая часть, связь и сигнализация. Водопровод и канализация. Тепловые сети.
АЛЬБОМ	7.1	Котельная. Электротехническая часть, связь и сигнализация. Чертежи монтажной зоны.
АЛЬБОМ	7.2	Котельная. Электротехническая часть. Механизмы, управляемые с НКУ и щитов КИПиА. Схемы принципиальные.
АЛЬБОМ	7.3	Котельная. Электротехническая часть. Задание заводу-изготовителю на низковольтные комплектные устройства.
АЛЬБОМ	7.4	Водоподготовительная установка. Электротехническая часть, связь и сигнализация.
АЛЬБОМ	7.5	Водоподготовительная установка. Электротехническая часть. Задание заводу-изготовителю на низковольтные комплектные устройства.
АЛЬБОМ	7.6	Топливоподача. Электротехническая часть, связь и сигнализация. Чертежи монтажной зоны. Автоматизация.
АЛЬБОМ	7.7	Топливоподача. Электротехническая часть. Механизмы, управляемые с НКУ. Схемы принципиальные.
АЛЬБОМ	7.8	Топливоподача. Электротехническая часть. Задание заводу-изготовителю на низковольтные комплектные устройства.
АЛЬБОМ	8.1	Котельная. Автоматизация.
АЛЬБОМ	8.2	Котлоагрегат КВ-ТС(В)-10. Задание заводу-изготовителю на щит автоматики и КИП.
АЛЬБОМ	8.3	Котлоагрегат КЕ-10-14С. Задание заводу-изготовителю на щит автоматики и КИП.
АЛЬБОМ	8.4	Котельная. Вспомогательное оборудование. Задание заводу-изготовителю на щиты автоматики и КИП.
АЛЬБОМ	8.5	Водоподготовительная установка. Задание заводу-изготовителю на щиты автоматики и КИП.
АЛЬБОМ	8.6	Котельная. Топливоподача. Водоподготовительная установка. Пожаротушение и пожарная сигнализация.
АЛЬБОМ	9.1	Котельная. Отопление и вентиляция.
АЛЬБОМ	9.2	Водоподготовительная установка. Отопление и вентиляция.
АЛЬБОМ	9.3	Котельная. Водопровод и канализация. Тепловые сети.
АЛЬБОМ	9.4	Водоподготовительная установка. Водопровод и канализация. Тепловые сети.
АЛЬБОМ	9.5	Топливоподача. Санитарно-технические устройства.
АЛЬБОМ	10.1	Металлоконструкции топливоподачи. Конвейер ленточный №1.
АЛЬБОМ	10.2	Металлоконструкции топливоподачи. Питатели.
АЛЬБОМ	10.3	Металлоконструкции топливоподачи. Конвейер ленточный №2.
АЛЬБОМ	10.4	Металлоконструкции топливоподачи. Дробильное устройство.
АЛЬБОМ	10.5	Металлоконструкции топливоподачи. Конвейер ленточный №3.
АЛЬБОМ	10.6	Металлоконструкции топливоподачи. Конвейеры ленточные №4,5.
АЛЬБОМ	10.7	Металлоконструкции топливоподачи. Конвейер ленточный реверсивный №6.
АЛЬБОМ	10.8	Металлоконструкции вспомогательного оборудования и устройств.
АЛЬБОМ	11.1	Котельная. Инженерные сети. Электротехническая часть, связь и сигнализация. Прилагаемые материалы.
АЛЬБОМ	11.2	Водоподготовительная установка. Электротехническая часть, связь и сигнализация. Прилагаемые материалы.
АЛЬБОМ	11.3	Топливоподача. Электротехническая часть, связь и сигнализация. Прилагаемые материалы.
АЛЬБОМ	12.1 КН. 1÷7	Сметы. Котельная.
АЛЬБОМ	12.2 КН. 1,2	Сметы. Водоподготовительная установка.
АЛЬБОМ	12.3 КН. 1,2	Сметы. Топливоподача.
АЛЬБОМ	12.4	Сметы. Генеральный план. Инженерные сети.
АЛЬБОМ	13.1	Спецификации оборудования. Котельная. Отопление и вентиляция, водопровод и канализация, тепловые сети.
АЛЬБОМ	13.2	Спецификации оборудования. Котельная. Электротехническая часть, связь и сигнализация, водопровод и канализация, автоматическое пожаротушение.
АЛЬБОМ	13.3	Спецификации оборудования. Водоподготовительная установка.
АЛЬБОМ	13.4	Спецификации оборудования. Топливоподача.
АЛЬБОМ	13.5	Спецификации оборудования. Инженерные сети.
АЛЬБОМ	13.6	Спецификации оборудования. Блок-секция котлоагрегата КВ-ТС(В)-10. Тепломеханическая часть.

Привязан

Инв. №

21534-09

Типовой проект 903-1-224.86 Альбом 5.7

АЛЬБОМ 13.7	Спецификации оборудования. Блок-секция котлотреугольника КВ-ТС(В)-10. Автоматизация.
АЛЬБОМ 13.8	Спецификации оборудования. Блок-секция котлотреугольника КЕ-10-14С. Теплотехническая часть.
АЛЬБОМ 13.9	Спецификации оборудования. Блок-секция котлотреугольника КЕ-10-14С. Автоматизация.
АЛЬБОМ 13.10	Спецификации оборудования. Котельная. Вспомогательное оборудование водогрейной части. Теплотехническая часть, автоматизация.
АЛЬБОМ 13.11	Спецификации оборудования. Котельная. Вспомогательное оборудование паровой части. Теплотехническая часть, автоматизация.
АЛЬБОМ 14.1	Ведомости потребности в материалах. Котельная. Отопление и вентиляция, водопровод и канализация, тепловые сети.
АЛЬБОМ 14.2	Ведомости потребности в материалах. Котельная. Архитектурно-строительная часть, электротехническая часть, связь и сигнализация, водопровод и канализация, автоматическое пожаротушение.
АЛЬБОМ 14.3	Ведомости потребности в материалах. Водоподготовительная установка.
АЛЬБОМ 14.4	Ведомости потребности в материалах. Топливоподача.
АЛЬБОМ 14.5	Ведомости потребности в материалах. Генеральный план. Инженерные сети.
АЛЬБОМ 14.6	Ведомости потребности в материалах. Блок-секция котлотреугольника КВ-ТС(В)-10. Архитектурно-строительная часть, автоматизация, теплотехническая.
АЛЬБОМ 14.7	Ведомости потребности в материалах. Блок-секция котлотреугольника КЕ-10-14С. Архитектурно-строительная часть, автоматизация, теплотехническая.
АЛЬБОМ 14.8	Ведомости потребности в материалах. Котельная. Вспомогательное оборудование водогрейной части. Теплотехническая часть, автоматизация.
АЛЬБОМ 14.9	Ведомости потребности в материалах. Котельная. Вспомогательное оборудование паровой части. Теплотехническая часть, автоматизация.
АЛЬБОМ 14.10	Ведомости потребности в материалах. Котельная (вариант закрытой установки тяго-дутьевых машин). Архитектурно-строительная часть.

ПРИМЕНЕННЫЕ ТИПОВЫЕ МАТЕРИАЛЫ

Типовой проект 901-2-216	Труба дымовая кирпичная H=60 м, Dо=3,0 м с надземным примыканием газоходов. Для строительства I–IV климатических районах, кроме подрайонов I А и I Б. (Распространяет ВНИПИ Теплопроект, г. Москва).
Типовое проектное решение 901-02-222 Альбом 1.3	Световые ограждения высотных дымовых труб. (Высоты дымовых труб: 30; 45; 60; 75; 90; 120; 150; 180; 240; 270 и 300 м). (Распространяет ВНИПИ Теплопроект, г. Москва).
Типовой проект 409-29-59 Альбом I	Механизированный приемный пункт на один проходной путь для выгрузки запрессованной бентонита из полувагонов. (Распространяет Киевский филиал ЦИТП, г. Киев).
Типовой проект 902-2-410.86	Очистные сооружения загрязненных дождевых сточных вод, производительностью 10 л/с, для установки мазутоснабжения котельных. (Распространяет ЦИТП, г. Москва).
Типовые конструкции Серия 5.903-3, вып. 0,1-6,2	Вакуумные деаэраторы и водоструйные эжекторы. (Распространяет ЦИТП, г. Москва).
Типовые конструкции Серия 4.903-11, вып. 1,5	Котельные установки. Вспомогательное оборудование и блоки. (Распространяет Тбилисский филиал ЦИТП).
Типовые конструкции Серия 4.903-10, вып. 8	Изделия и детали трубопроводов для тепловых сетей. Грязевики. (Распространяет Тбилисский филиал ЦИТП).

Разработан проектным институтом „ЛАТГИПРОПРОМ"

Главный инженер института /В. Овчаров /
Главный инженер проекта /Я. Кидбальский /

				Привязан
				Инв. №

24534-20

Типовой проект 903-1-224.86 Альбом 5.7

Содержание альбома

Лист	Наименование	Прим.
	Архитектурно-строительное решение АР4	
1	Приемное устройство. Общие данные (начало).	6
2	Приемное устройство. Общие данные (продолжение).	7
3	Приемное устройство. Общие данные (окончание). Узел 1.	8
4	Приемное устройство. План на отм. 0,000; фрагмент 1; фрагмент плана на отм. 8,700.	9
5	Приемное устройство. Планы на отм. -10,800; -8,200; -7,900; -5,400; -3,400.	10
6	Приемное устройство. Разрезы 1-1; 2-2; 3-3; узлы 2,3; 4; 5.	11
7	Приемное устройство. Фасады 1-5; 5-1; Г-А; А-Г.	12
8	Приемное устройство. Фрагмент 2; узлы 6÷13; А-А.	13
	Конструкции железобетонные КЖ4	
1	Приемное устройство. Общие данные (начало).	14
2	Приемное устройство. Общие данные (продолжение).	15
3	Приемное устройство. Общие данные (окончание).	16
4	Приемное устройство. Схема расположения фундаментов.	17
5	Приемное устройство. Фундаменты Фм1, Фм2. Опалубка и армирование.	18
6	Приемное устройство. Навес. Схема расположения фундаментов. Элемент 1.	19
7	Приемное устройство. Маркировочная схема маневрового устройства МУ-12М2. Фундаменты ФМ1÷ФМ3.	20
8	Приемное устройство. Маневровое устройство МУ-12М2. Фундаменты ФМ4÷ФМ6.	21
9	Приемное устройство. Приямок ПРм1. План на отм. -8,300; -10,900.	22
10	Приемное устройство. ПРм1. Разрезы 1-1÷4-4.	23
11	Приемное устройство. Раскладка нижних сеток днища ПРм1. Узел Б.	24
12	Приемное устройство. Раскладка верхних сеток днища ПРм1.	25
13	Приемное устройство. Армирование днища ПРм1. Разрезы 5-5, 6-6. Раскладка сеток днища на отм. -3,500.	26
14	Приемное устройство. Армирование днища ПРм1. Разрезы 7-7, 8-8. Узел „А".	27
15	Приемное устройство. Схемы расположения стенок и колонн приямка ПРм1.	28
16	Приемное устройство. Стенка Стм1. Раскладка наружных и внутренних сеток. Сечение В-В.	29
17	Приемное устройство. Стенка Стм1. Разрезы А-А; Б-Б. Сечения а-а; б-б; в-в; г-г.	30
18	Приемное устройство. Стенки Стм1; Стм3. Сечения д-д, е-е. Стенка Стм2. Узлы В, Г.	31
19	Приемное устройство. Стенки Стм2; Стм8. Раскладка сеток.	32
20	Приемное устройство. Стенки Стм3, Стм6.	33
21	Приемное устройство. Стенка Стм3. Раскладка наружных и внутренних стенок.	34
22	Приемное устройство. Стенка Стм3. Разрезы Г-Г÷Е-Е.	35
23	Приемное устройство. Стенка Стм4.	36
24	Приемное устройство. Стенка Стм4. Раскладка наружных арматурных сеток. Разрезы.	37
25	Приемное устройство. Стенка Стм5.	38
26	Приемное устройство. Стенка Стм5. Раскладка наружных сеток. Разрезы.	39
27	Приемное устройство. Стенки Стм6. Раскладка сеток. Разрезы. Узел „А".	40
28	Приемное устройство. Стенка Стм7. Раскладка сеток. Разрезы. Узел.	41
29	Приемное устройство. Стенка Стм9. Опалубка и армирование.	42
30	Приемное устройство. Стенка Стм9. Разрезы 13-13÷16-16. Узлы 3,4.	43
31	Приемное устройство. ПРм1. Элементы 1,2. Ведомость деталей.	44
32	Приемное устройство. Приямок ПРм1. Спецификация элементов (продолжение). Фундамент ФМ7.	45
33	Приемное устройство. Приямок ПРм1. Спецификация элементов (окончание). Ведомость расхода стали.	46
34	Приемное устройство. Колонны монолитные К1, К2, К3.	47
35	Приемное устройство. Раскладка нижних сеток ПРм1. Спецификация элементов (вариант с грунтовыми водами).	48
36	Приемное устройство. Приямок ПРм1. Спецификация элементов (продолжение). (Вариант с грунтовыми водами).	49
37	Приемное устройство. Спецификация элементов на приямок ПРм1 (окончание). Ведомость расхода стали. Детали гидроизоляции (вариант с грунтовыми водами).	50
38	Приемное устройство. Схема расположения перекрытия на отм. -0,030.	51
39	Приемное устройство. Разрезы 1-1÷6-6.	52
40	Приемное устройство. Пм1. Раскладка верхних и нижних сеток. Разрез 1-1.	53
41	Приемное устройство. Бм1, Бм1а. Опалубка и армирование.	54
42	Приемное устройство. Бм2. Опалубка и армирование.	55
43	Приемное устройство. Бм3÷Бм8, Бм22. Опалубка и армирование.	56
44	Приемное устройство. Бм9÷Бм11. Опалубка и армирование.	57
45	Приемное устройство. Бм12. Опалубка и армирование. Разрезы „12-12÷16-16"	58
46	Приемное устройство. Схема расположения перекрытия на отм. -3,500. Бм13÷Бм15. Опалубка и армирование.	59
47	Приемное устройство. Схема расположения перекрытия на отм. -5,400.	60
48	Приемное устройство. Пм3. Схема раскладки нижних и верхних сеток.	61
49	Приемное устройство. Пм3. Разрезы „1-1", „3-3".	62
50	Приемное устройство. Бм16÷Бм21. Опалубка и армирование.	63

Типовой проект 903-1-224.86 Альбом 5.1

Содержание альбома

Лист	Наименование	Прим.
51	Приемное устройство. Бм21. Опалубка и армирование. Бм1÷Бм5. Спецификация.	64
52	Приемное устройство. Разрез Б-Б. Бм5÷Бм13. Спецификация.	65
53	Приемное устройство. Бм14÷Бм22. Спецификация.	66
54	Приемное устройство. Схема расположения колонн и балок покрытия. Разрезы 1-1, 2-2, 3-3.	67
55	Приемное устройство. Схемы расположения стеновых панелей.	68
56	Приемное устройство. Схемы расположения плит покрытия.	69
	Конструкции металлические КМ4	
1	Приемное устройство. Общие данные (начало).	70
2	Приемное устройство. Общие данные (окончание).	71
3	Приемное устройство. Техническая спецификация стали для специализированных заводов.	72
4	Приемное устройство. Схема расположения путей подвесного транспорта.	73
5	Приемное устройство. Схема расположения балок, связей и прогонов. Колонна К-2.	74
6	Приемное устройство. Площадки ПМ-1, ПМ-2, ПМ-3. Лестница С-1.	75
7	Приемное устройство. Площадки ПМ-4; ПМ-5. Лестницы ЛМ-1÷ЛМ-4.	76
8	Приемное устройство. Схема бункеров в осях 1÷5 и В÷Г.	77
9	Приемное устройство. Схема бункеров в осях 3÷4 и А. Схемы расположения опор под трубопроводы.	78
10	Приемное устройство. Схема рыботок бункеров.	79
	Архитектурно-строительное решение АР5	
1	Галерея №2. Общие данные (начало).	80
2	Галерея №2. Общие данные (окончание).	81
3	Галерея №2. План галереи №2. Разрезы 1-1; 2-2. Узел 1,2.	82
4	Галерея №2. Фасады 3/1-3/5; 3/5-3/1.	83
	Конструкции железобетонные КЖ5	
1	Галерея №2. Общие данные.	84
2	Галерея №2. Схема расположения фундаментов. Элемент плана 1. Разрезы.	85
3	Галерея №2. Схема расположения колонн и ферм. Пм1. Опалубка и армирование. Разрезы 3-3; 9-9.	86
4	Галерея №2. Схема расположения плит перекрытий галереи. Пм3. Опалубка и армирование.	87
5	Галерея №2. Пм2, Фм1, Фм2. Опалубка и армирование.	88
6	Галерея №2. Фм3, Фм4. Опалубка и армирование.	89
7	Галерея №2. Схемы расположения стеновых панелей в осях 3-А и А-3 и плит покрытия.	90
	Конструкции металлические КМ5	
1	Галерея №2. Общие данные (начало).	91
2	Галерея №2. Общие данные (продолжение).	92
3	Галерея №2. Общие данные (окончание).	93
4	Галерея №2. Пояс балок кровли, пояс и связей по верхним и нижним поясам ферм.	94
5	Галерея №2. Схема Ф1, Ф2, ОП1, ОП2, фахверка, покрытия навеса для бульдозеров.	95

Ведомость рабочих чертежей основного комплекта АР4

Лист	Наименование	Примечание
1	Приёмное устройство. Общие данные /начало/.	6
2	Приёмное устройство. Общие данные /продолжение/.	7
3	Приёмное устройство. Общие данные /окончание/	8
4	Приемное устройство. План на отм. 0,000; фрагмент 1; фрагмент плана на отм. 8,700.	9
5	Приёмное устройство. План на отм. -10,800; -8,600; -7,800; -5,400; -3,400.	10
6	Приемное устройство. Разрезы 1-1; 2-2; 3-3. Узлы 2; 3; 4; 5.	11
7	Приёмное устройство. Фасады 1-5; 5-1; Г-А; А-Г.	12
8	Приёмное устройства. Фрагмент 2; Узлы 6÷13; А-А.	13

Ведомость ссылочных и прилагаемых документов

Обозначение	Наименование	Примечание
	Ссылочные документы	
ГОСТ 12506-81	Окна деревянные для производственных зданий	
ГОСТ 14624-84	Двери деревянные для производственных зданий.	
ГОСТ 24698-81	Двери деревянные наружные для жилых и общественных зданий	
ГОСТ 6629-74	Двери деревянные внутренние для жилых и общественных зданий	
1.435.9-17; выпуск 0	Ворота распашные. Материалы для проектирования	
2.435-6; выпуск 1	Противопожарные двери и ворота промышленных зданий	
2.436-14; выпуск 1	Узлы окон с деревянными переплетами по ГОСТ 12506-81	
2.430-3; выпуск 1; 2; 3	Типовые архитектурно-строительные детали промышленных зданий с кирпичными стенами	
1.138-10; выпуск 1	Перемычки железобетонные для зданий с кирпичными стенами.	
2.460-1; выпуск 1	Типовые архитектурно-строительные детали одноэтажных промышленных неотапливаемых зданий с покрытием из асбестоцементных волнистых листов.	
1.400-15	Унифицированные закладные изделия железобетонных конструкций для крепления технологических коммуникаций и устройств	
1.431-10; выпуск 2; 3	Перегородки консольные сетчатые навесные	
2.460-15; выпуск 1	Типовые узлы покрытий промышленных зданий в местах установки крышных вентиляторов.	

Ведомость ссылочных и прилагаемых документов

Обозначение	Наименование	Примечание
2.460-18; выпуск 1	Узлы покрытий одноэтажных производственных зданий с рулонными кровлями и железобетонными плитами	
3.006.1-2/82 выпуск 1-2	Сборные железобетонные каналы и тоннели из лотковых элементов	
ИИ-65	Лестницы промышленных зданий	
ГОСТ 17280-79	Доски подоконные деревянные	
	Прилагаемые документы	
ТП 903-1-224.86 Альбом 5.9 КЖ 44	Приёмное устройство. Строительные изделия	
ТП 903-1-224.86 Альбом 14.4 АР 4	Ведомости потребности в материалах	

Ведомость спецификаций

Лист	Наименование	Примечание
5	Спецификация железобетонных ступеней по А-А	
6	Спецификация конструктивных элементов к листам 4; 6; 8	
7	Спецификация элементов заполнения проёмов	
8	Спецификация сетчатых перегородок на фрагментах 1; 2	
8	Спецификация перемычек	

Таблица №1

Районы строительства	Марки мастики для устройства кровли	Марки мастики для устройства мест примыкания
Севернее географической широты 50° для европейской и 53° для азиатской части СССР	МБК-Г-55 МБК-Х-65 МБ-Х-85	МБК-Г-85
Южнее этих районов	МБК-Г-65 МБК-Х-75 МБ-Х-85	МБК-Г-100

Ведомость основных комплектов рабочих чертежей марки АР

Обозначение	Наименование	Примечание
ТП 903-1-224.86 Альбом 5.7	Приемное устройство. Архитектурные решения	АР4
ТП 903-1-224.86 Альбом 5.7	Галерея №2. Архитектурные решения	АР5
ТП 903-1-224.86 Альбом 5.8	Дробильное отделение. Архитектурные решения	АР6
ТП 903-1-224.86 Альбом 5.8	Галерея №1. Архитектурные решения	АР7

Таблица №2

Расчётная наружная t°C (средняя, наиболее холодной пятидневки).	Толщина кирпичных стен (мм)		Толщина утеплителя мм
	а	б	Ячеистый бетон γ = 400 кг/м³
-20°C	380	250	80
-30°C	380	250	110
-40°C	510	380	140

Основные строительные показатели

№ п/п	Наименование	Ед. изм.	Количество	Примечание
1	Площадь застройки	м²	923	
2	Общая площадь	м²	1106	
3	Строительный объём.	м³	6272	
	в том числе подземная часть	м³	3108	

Схема компоновки зданий и сооружений топливоподачи

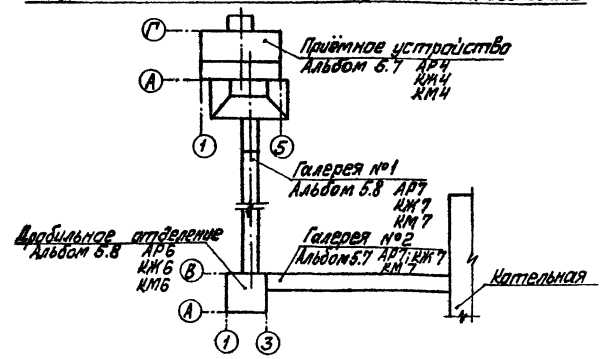

Альбом 5.7

Типовой проект 903-1-224.86

Типовой проект разработан в соответствии с действующими нормами и правилами и предусматривает мероприятия, обеспечивающие взрывную, взрывопожарную и пожарную безопасность при эксплуатации здания.

Главный инженер проекта: /Я. Кадбальский/

Инв. № подл.	Подп. и дата	Взам. инв. №		
Инв. №			Привязан	
ГИП	Кадбальский		ТП 903-1-224.86 АР4	
Нач.отд.	Пержинская		Котельная с тремя котлами КВ-ТЕ(В)-10 и тремя котлами КЕ-10-14С. Открытая система теплоснабжения.	
Н.контр.	Сергеева		Топливоподача	Стадия: Р; Лист: 1; Листов: 8
Гл.арх.	Гридин			
Гл.конс.	Трайбенкова			
Рук.гр.	Шульгина		Приёмное устройство. Общие данные /начало/	ЛАТГИПРОПРОМ
Ст.арх.	Аимане			
Арх.	Тейдане			

Копировал Ефим. Формат А2

21534-09

Типовой проект 903-1-224.86 Альбом 5.7

План пола на отм. -10,800

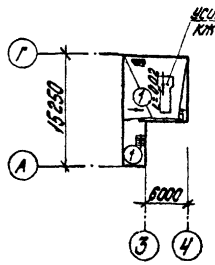

План пола на отм. -8,200

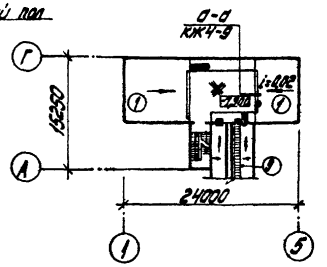

План пола на отм. -5,400

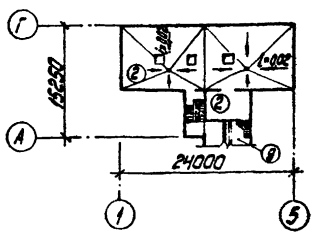

План пола на отм. -3,400

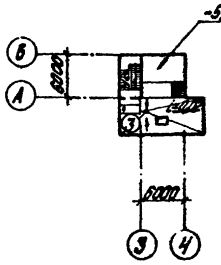

План полов на отм. 0,000

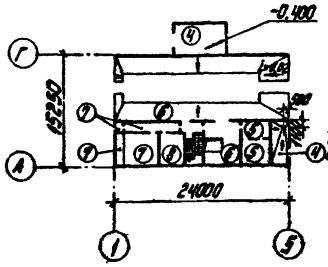

План кровли

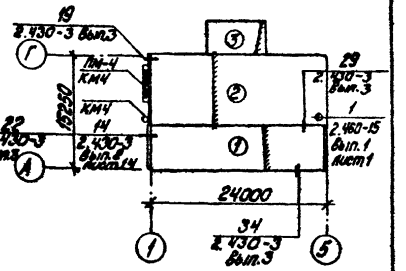

Экспликация полов

Наименование или номер помещения по проекту	Тип пола по проекту	Схема пола или номер узла по серии	Элементы пола и их толщина	Площадь пола, м²
1; 2; 3	1		1. Покрытие-бетон М300 - 25 мм 2. Стяжка-цементно-песчаный раствор М150 -20мм 3. Защитный слой-слой битумной мастики с посыпкой песком крупности 1,5-5 мм. 4. Гидроизоляция-2 слоя изола на битумной мастике по холодной битумной грунтовке. 5. Стяжка-керамзитобетон М100 для уклона - min. 40мм 6. Железобетонное днище 7. Щебеночная подготовка 8. Основание-уплотненный грунт	266,2
4 5	2 3		1. Покрытие-бетон М300 - 25 мм 2. Стяжка-цементно-песчаный раствор М150 -20мм 3. Защитный слой-слой битумной мастики с посыпкой песком крупности 1,5-5 мм 4. Гидроизоляция-2 слоя изола на битумной мастике по холодной битумной грунтовке 5. Стяжка-керамзитобетон М100 для уклона - min: 20мм (для типа 3 min. 40мм) 6. Основание-монолитное железобетонное перекрытие	220,6 52,9
102; 110 107; 108	4 5		1. Покрытие-бетон М200 -20мм (для типа 5 шлифование, пропитка флюатами или уплотняющими составами, щебень безискровый). 2. Подстилающий слой - бетон М200 -80мм 3. Основание-уплотненный грунт с утрамбованным слоем щебня	28 22,8
101; 106	6		1. Покрытие-бетон М300-min.20мм 2. Монолитное железобетонное перекрытие	121
104; 105; 109	7		1. Покрытие-цементно-песчаный раствор М200 -20мм 2. Подстилающий слой - бетон М200 -80мм 3. Основание-уплотненный грунт с утрамбованным слоем щебня.	35,3

Экспликация полов

Наименование или номер помещения по проекту	Тип пола по проекту	Схема пола или номер узла по серии	Элементы пола и их толщина	Площадь пола, м²
103	8		1. Покрытие-линолеум поливинилхлоридный многослойный ГОСТ 14632-79 -2,5мм 2. Прослойка-холодная мастика на водостойких вяжущих -1мм 3. Стяжка-керамзитобетон М50 $\gamma \leq 1200$ кг/м³ -20мм 4. Подстилающий слой - бетон М100 -80мм 5. Основание-уплотненный грунт с утрамбованным слоем щебня	12,4
6	9	сечение А-А лист 8		63,8

1. Плинтуса в помещениях 1; 3; 4; 5; 101; 106 выполнить из бетона М200 на высоту 300 мм под углом 60°.

Экспликация кровли

Наименование	Тип кровли по проекту	Схема кровли или номер узла по серии	Элементы кровли и их толщина	Площадь кровли, м²
Кровля, смотреть совместно с таблицей №1	1		1. Защитный слой-слой гравия размером зерен 5÷10мм, втопленный в антисептированную битумную мастику МБ 2. Основной водоизоляционный ковер-4 слоя рубероида РКМ-350Б на битумной мастике МБ 3. Грунтовка-битум марки МБ в керосине в соотношение по весу 1:2. 4. Затирка цементным раствором М50. 5. Плиты покрытия-сборные железобетонные плиты	157

Экспликация кровли

Наименование	Тип кровли по проекту	Схема кровли или номер узла по серии	Элементы кровли и их толщина	Площадь кровли, м²
Кровля, смотреть совместно с таблицей №1	2		1. Защитный слой-слой гравия размером зерен 5÷10мм, втопленный в антисептированную битумную мастику МБ 2. Основной водоизоляционный ковер-4 слоя рубероида РКМ-350Б на битумной мастике МБ 3. Грунтовка-битум марки МБ в керосине в соотношение по весу 1:2. 4. Затирка цементным раствором М50. 5. Плиты покрытия-сборные железобетонные плиты	216
Кровля	3		Асбестоцементные волнистые листы ГОСТ 16233-77* по металлическим прогонам	33

Привязан

Инв. №

Гип	Жабольский		
Нач. отд.	Новоселова		
Н. контр.	Стрекинская		
Гл. спец.	Гедер		
Гл. конструктор	Андреевский		
Рук. гр.	Ильевич		
Ст. арх.	Ашмане		
Арх.	Тролине		

ТП 903-1-224.86 Ар4

Котельная с тремя котлами КВ-ТС(В)-10 и тремя котлами КЕ-10-14С. Открытая система теплоснабжения.

Топливоподача

Проектное устройство. Общие данные (продолжение)

Стадия	Лист	Листов
Р	2	

ЛАТГИПРОПРОМ

Копировал: Дзубкова

Формат А2

21537-09

Инв. № подл. | Подпись и дата | Взам. инв. №

Ведомость отделки помещений

Наименование или номер помещения	потолок		стены или перегородки		низ стен или перегородок (панель)			Примечание
	площадь, м²	вид отделки	площадь, м²	вид отделки	площадь, м²	вид отделки	высота, мм	
1; 3; 4; 5; 6; 101; 106	724	затирка,* эмульсионная окраска	1577	затирка,* расшивка швов кирпичной кладки, затирка, эмульсионная окраска				
103	12,4	затирка,* эмульсионная окраска	58,5	штукатурка,* эмульсионная окраска				
2; 102; 104; 105; 109; 110	133	затирка,* известковая окраска	566	затирка,* известковая окраска				штукатурка* железобетонной плиты со стороны воздухозаборной камеры 16м²
107; 108	22,8	затирка,* клеевая окраска	80,3	штукатурка,* клеевая окраска				

* затирка и штукатурка цементно-известковая (табл. 13 СН290-74).

Общие указания

1. Здание приемного устройства разработано в комплексе типового проекта для следующих условий строительства:
   - расчетная зимняя температура наружного воздуха (средняя наиболее холодной пятидневки) для ограждающих конструкций согласно табл. 5 СНиП II-3-79 -20°С; -30°С; -40°С;
   - зона влажности - сухая и нормальная;
   - скоростной напор ветра для I, II, III и IV районов по СНиП II-6-74 тип местности А;
   - вес снегового покрова для I, II, III и IV районов СССР;
   - сочетание IV снегового и IV ветрового районов не рассматривается;
   - рельеф территории спокойный, без подработки горными выработками;
   - грунты в основании непросадочные, непучинистые, несвальные со следующими нормативными характеристиками: $\varphi = 28°$; $C_н = 2$ кПа (0,02 кгс/см²); $E = 14{,}7$ МПа (150 кгс/см²) $\gamma^н_о = 1{,}8$ т/м³;
   - грунтовые воды:
     а) отсутствуют;
     б) находятся на глубине 1,5м от поверхности планировки. Воды неагрессивны к бетону нормальной плотности.
   - защита конструкций дана на листах КЖ4-36; 37;
   - сейсмичность района не более 6 баллов.
2. Чертежи здания разработаны для климатического района с расчетной $t°$ наружного воздуха -30°С, скоростным напором ветра по I географическому району и весом снегового покрова по III району, с переменными данными для остальных сочетаний.
3. Степень огнестойкости здания II. Класс здания по степени ответственности II.
4. По санитарной характеристике производственные процессы относятся к группе IIᵃ (СНиП II-32-76).
5. Режим внутренних помещений нормальный. Режим помещений рассчитан на следующие параметры внутреннего воздуха: приемные помещения узла $t°_{вн} = +10°С$; $\varphi = 60\%$; комната обогрева $t°_{вн} = +25°С$; $\varphi = 60\%$.
6. Категории производства по взрыво-и пожарной опасности смотреть в экспликации помещений листы 4; 5.
7. За условную отметку 0,000 принят уровень пола I-го этажа, соответствующий абсолютной отметке [ ]
8. Наружные стены:
   - панели железобетонные для неотапливаемых производственных зданий по сер. 1.432-15.
   - кирпичные из керамического пустотелого обыкновенного кирпича КПО75/1480/25 ГОСТ 530-80 с расшивкой швов в подрезку на сложном растворе М25. Морозостойкость кирпича для цоколя Мрз 35.
9. Внутренние стены и перегородки выполнить из керамического пустотелого обыкновенного кирпича КПО75/1480/15 ГОСТ 530-80 с расшивкой швов в подрезку цементным раствором М25.
10. Перегородку в воздухозаборной камере выложить из ячеистобетонных блоков $\gamma = 600$ кг/м³ (ГОСТ 21520-76) на цементном растворе М50 с армированием горизонтальных швов кладки по всей длине арматурой 2Ф4 ВрI в продольном направлении 4Ф4 ВрI с шагом 100мм в поперечном направлении.
11. При кладке кирпичных стен в откосах дверных и оконных проемов заложить антисептированные деревянные пробки с каждой стороны на высоте 300мм от низа проема и выше через 600мм, но не менее двух с каждой стороны.
12. Над всеми проемами и отверстиями шириной до 700мм в перегородках и стенах проложить арматуру 3ФВI с опиранием на кладку не менее 250мм с каждой стороны и оштукатурить защитным слоем 20мм.
13. Мероприятия по возведению кладки смотреть СНиП III-22-81.

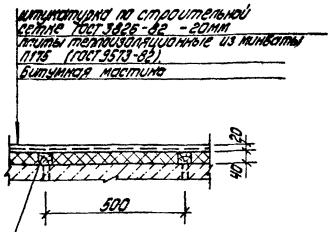

(требования о систематическом контроле прочности кирпича и раствора во время производства работ при использовании несущей способности кладки более, чем на 80%).

14. Горизонтальная гидроизоляция стен на отметке -0,030 из цементного раствора состава 1:2 толщ. 30мм.
15. Откосы оконных и дверных проемов оштукатурить: наружные - цементным раствором, внутренние - цементно-известковым раствором (составы по СН290-74).
16. Окна и двери - деревянные, окрасить эмалевой краской за два раза по грунтовке. Цвет -
17. Жалюзи и остальные металлические изделия окрасить эмалью ПФ-115 (ГОСТ 6465-76) за два раза по слою грунта ПФ-020 (ГОСТ 18186-79). Цвет -
18. Работы по устройству чистых полов производить после укладки электропроводки и монтажа оборудования.
19. Полы, примыкающие к наружным стенам и лежащие на грунте утеплить в зоне примыкания к стене шириной 800мм керамзитом толщиной 300 мм, уложенным по утрамбованному грунту.
    Кровля рулонная, водостоки наружные. Состав смотреть лист 2.
20. В местах примыкания кровли к парапетам и вентиляционным стаканам усилить водоизоляционный ковер наклейкой дополнительных трех слоев рубероида.
21. По периметру здания устраивается асфальтовая отмостка шириной 750мм по щебеночному основанию толщиной 100мм.
22. Проект рассчитан на производство работ в летних условиях, в зимних условиях методом замораживания допускается вести участки кладки наружных стен.
    Применение противоморозных добавок и увеличение марок раствора принимать в соответствии с указаниями СНиП III-17-78 и по проекту производства работ в зависимости от наружной t.
23. При привязке типового проекта должны быть осуществлены мероприятия по световой маскировке в соответствии с СН307-78, в случаях расположения здания согласно п.п. 3 и 7 прил. №1 СНиП II-11-77.*
24. Перечень ответственных конструкций, подлежащих промежуточной приемке авторским надзором:
    - грунты основания фундаментов;
    - исполнительная схема фундаментов;
    - исполнительная схема монтажа колонн;
    - исполнительная схема монтажа балок, плит покрытия;
    - работы по устройству кровли;
    - работы по устройству гидроизоляции подземной частиот грунтовых вод.

Привязан

Инв. №

ГИП	Нарольский		ТП 903-1-224.86 АР4	
Нач.отд.	Новожилова		Котельная строит. комплекс КВ-Т(Г)-10 и строит. комплекс КЕ-10-14С. Открытая система теплоснабжения.	
Н.контр.	Ожжикина		Топливоподача	Стадия Р, Лист 3, Листов
Гл.арх.	Гейгер			
Гл.конст.	Бобровская		Приемное устройство. Общие данные (окончание). Узел 1	ЛАТГИПРОПРОМ
Рук.гр.	Шульгина			
Ст.инж.	Ашуркин			
Арх.	Тейгисте		Копировал: Дубкова	Формат А2

21534-09

Типовой проект 903-1-224.86 Альбом 5.7

Инв. № подл. | Подпись и дата | Взам. инв. №

ТП 903-1-224.86 Альбом 5.7

Фрагмент 1

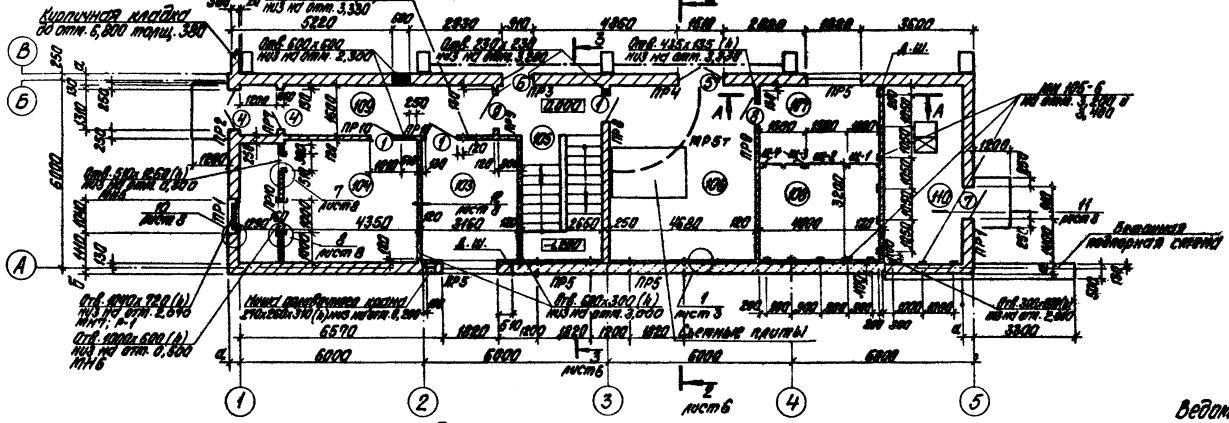

План на отм. 0,000

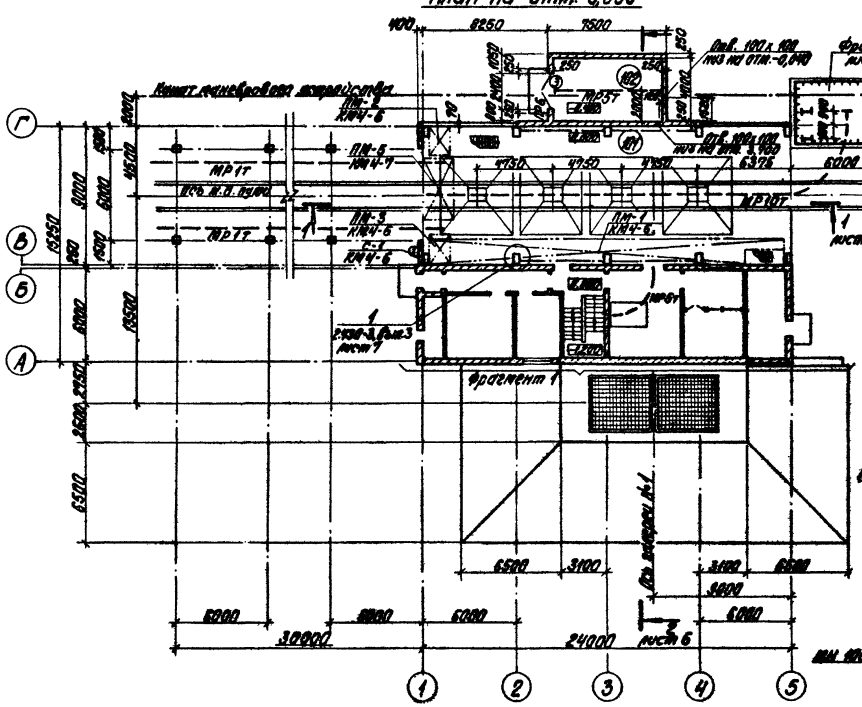

Фрагмент плана на отм. 8,700

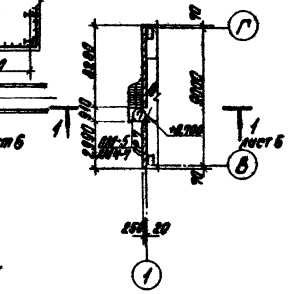

Вид А-А

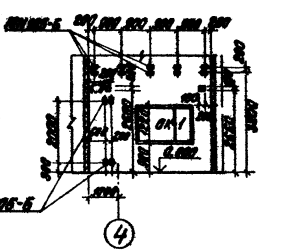

Экспликация помещений

Номер на плане	Наименование	Площадь, м²	Категория производства по взрывной, взрыво-пожарной и пожарной опасности
101	Приемное помещение угля	213	В
102	Помещение дробилки, пневмораздел. устройства	28	А
103	Комната обогрева	12,4	В
104	Вентиляторы	22,5	В
105	Лестничная клетка	16,5	
106	Производственное помещение	23	В
107	Помещение пульта управления	10	В
108	Электрощитовая	12,8	В
109	Коридор, тамбур	12,8	
110	Помещение установки пожаротушения	14,9	А

Ведомость перемычек

Марка, поз.	Схема сечения
ПР1	1ПР1-12.12.6 (1ПР1-12.12.6) 2,790 2,070 380 130
ПР2	1ПР2-15.12.14 (1ПР2-15.12.14) 2,070 380 130
ПР3	1ПР1-12.12.6 (1ПР1-12.12.6) 1ПР3В-15.12.22Б 2,070 380 130
ПР4	1ПР3-18.12.14 (1ПР3-18.12.14) 1ПР 8-60.18.22Б 2,370 380 130
ПР5	1ПР3-22.12.14 (1ПР3-22.12.14) 1ПР 8-60.18.22Б 2,370 2,120 380 130

Ведомость перемычек

Марка, поз.	Схема сечения
ПР6	1ПР4-28.12.14 2,000 250
ПР7	1ПР2-15.12.14 2,070 250
ПР8	1ПР3В-15.12.22Б 2,070 250
ПР9	1ПР2-18.12.14 2,415 2,070 250
ПР10	1ПР1-12.12.6 2,070 1,100 180

Наименование перемычек в скобках дано для $t^{\circ}=-40^{\circ}$ С.
Спецификацию закладных элементов МН 105-6 см. лист 6.
Ведомость проемов ворот и дверей см. лист 5.
Спецификацию сетчатых перегородок см. лист 8.

Привязан

Инв. №

ГИП	Лебедев			ТП 903-1-224.86 АР4	
Нач. отд.	Лебедев			Топливоподача	Стадия Р, Лист 4, Листов
Гл. спец.	Гаркинский				
Гл. арх.	Гойер			Приемное отделение. План на отм. 0,000; фрагмент 1; фрагмент плана на отм. 8,700.	ЛАТГИПРОПРОМ
Гл. констр.	Инженевич				
Рук. гр.	Инженевич				
Ст. арх.	Лебедев				
Инж.	Тарасова				

Копировал Ф.Ч.-4

Формат А2

21534-09

Типовой проект 903-1-224.86 Альбом 5.7

План на отм. -7.900 и -8.200

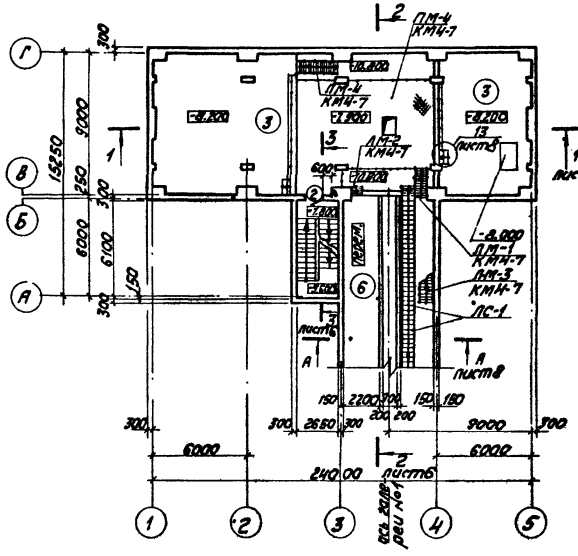

План на отм. -5.400

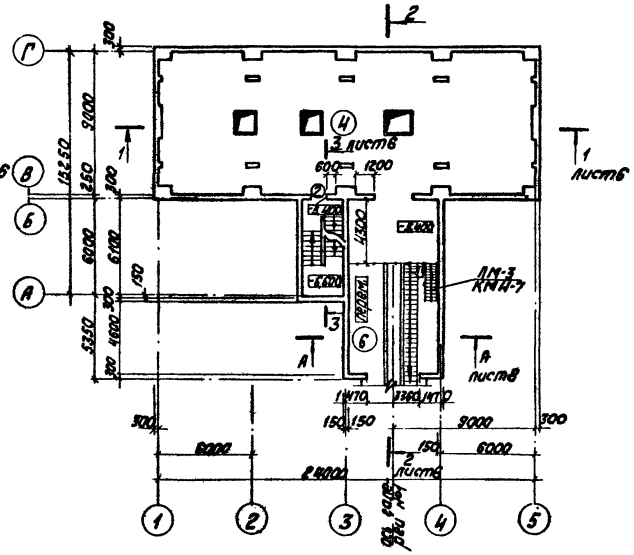

План на отм. -10.800

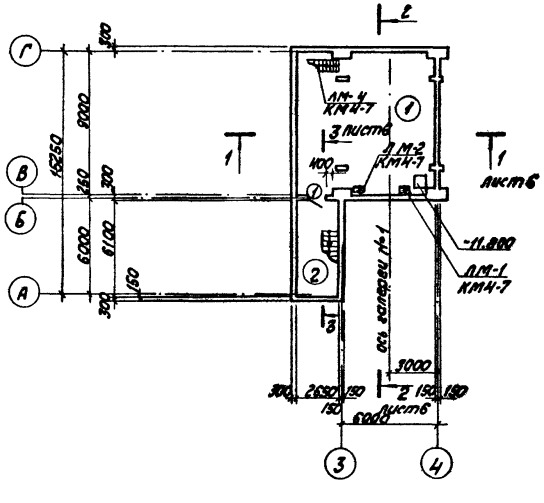

План на отм. -3.400

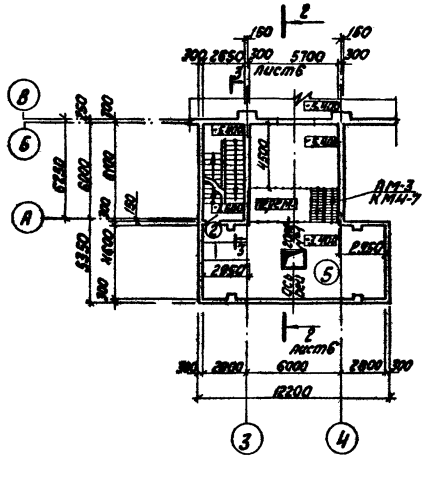

Экспликация помещений.

Номер по плану	Наименование	Площадь м²	Категория производства по взрывной, взрывопожарной и пожарной опасности
1	Приемное помещение угля на отм. -10.800	76,2	В
2	Лестничная клетка	16,2	
3	Приемное помещение угля на отм. -8.200 и -7.900	177,8	В
4	Приемное помещение угля на отм. -5.400	225,6	В
5	Приемное помещение угля на отм. -3.400	52,9	В
6	Галерея №1	69,6	В

Ведомость проемов ворот и дверей

Марка поз.	Размер проема в кладке
1	1010 x 2070
2	1010 x 2070
3	2400 x 2400
4	1310 x 2070
5	1510 x 2370
6	910 x 2070
7	910 x 2070
8	1160 x 2415
9	1210 x 2070

Спецификация железобетонных ступеней по А-А.

Марка поз.	Обозначение	Наименование	Кол.	Масса ед. кг	Примечание
ЛС-1	ТП 903-1-224.86 КЖИ.И.05	Ступень	25	78,9	

Привязан

Инв. №

ГИП	Любовский		
Нач. отд.	Новикова		
Н. контр.	Сорокина		
Гл. арх.	Гелер		
Гл. конструктор	Трофимова		
Рук. гр.	Шилина		
Ст. арх.	Рыжова		
Арх.	Тюлина		

ТП 903-1-224.86 АР4

Котельная с тремя котлами КВ-ТС(В)-10 и тремя котлами КЕ-10-14С. Открытая система теплоснабжения

Топливоподача

Стадия	Лист	Листов
Р	5	

Приемное устройство. Планы на отм. -10.800; -8.200; -7.900; -5.400; -3.400

ЛАТГИПРОПРОМ

Копировал

Формат А2

Согласовано

Гипр. Т-1

Инв. № подл. | Подпись и дата | Взам. инв. №

21534-09

Альбом 5.7

ТП 903-1-224.86

Разрез 1-1

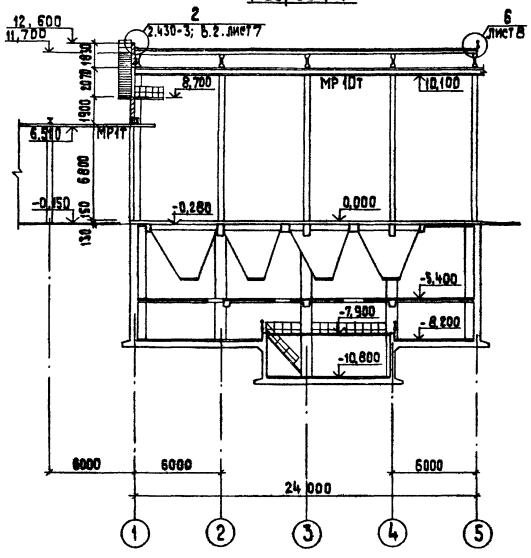

Разрез 2-2

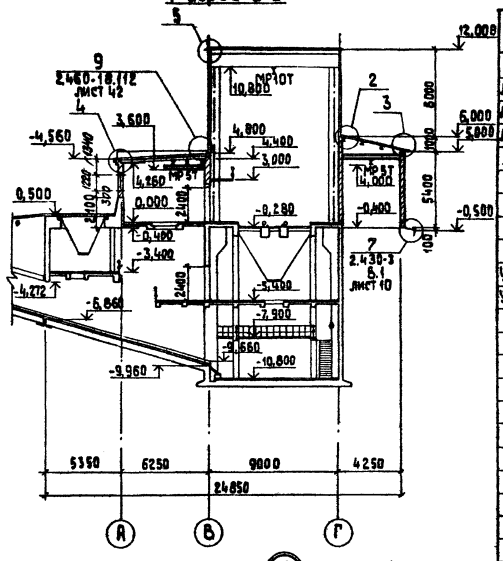

Спецификация конструктивных элементов к листам 4; 6; 8

Марка, поз.	Обозначение	Наименование	Кол.	Масса ед., кг	Примечание
Спецификация элементов по разрезу 3-3					
ЛП 24-12	ИИ-65	Лестничная площадка	8	780	
ЛМ-18-12	ИИ-65	Лестничный марш	2	1970	
ЛМ-12-12	ИИ-65	Лестничный марш	6	1600	
ЛОП 1	ИИ-65	Лестничное ограждение площадки	1	18,4	
ЛО 18	ИИ-65	Лестничное ограждение	2	35,9	
ЛО 12	ИИ-65	Лестничное ограждение	6	33,2	
ПП 7	3.00 6.1-2/82.1-2-5.ОСБ	Плита	3	250	
Спецификация элементов на асбестоцементную кровлю					
УВ-7,5-1750	ГОСТ 16233-77*	Листы асбестоцементные	18		
УВ-7,5-2000	ГОСТ 16233-77*	Листы асбестоцементные	9		
ПЧ	ГОСТ 16233-77*	Листы асбестоцементные	9		
М1	2.460-1; Вып.1	Металлическое крепление	24	0,169	
М1а	2.460-1; Вып.1	Металлическое крепление	8	0,176	
Спецификация элементов на венткамеру					
МН 5	ТП 903-1-224.86 кж4.и.1.3	Закладное изделие МН5	1	18,93	
МН 6	ТП 903-1-224.86 кж4.и.1.4	Закладное изделие МН6	1	11,84	
МН 7	ТП 903-1-224.86 кж 4.и.1.5	Закладное изделие МН7	1	13,82	
Р-1	ТП 903-1-224.86 кж4.и.1.6	Рама Р-1	1	14,11	
		ф 4 Вр I ГОСТ 6727-80	105 п.м.	0,099	
Спецификация крепежных элементов кирпичных стен					
МК-5	2.430-3; Вып.3	Стальной элемент	25	0,46	
МК-6	2.430-3; Вып.3	Стальной элемент	25	0,46	
МК-19	2.430-3; Вып.3	Стальной элемент	19	0,63	
МК-22	2.430-3; Вып.3	Стальной элемент	14	1,05	
Спецификация закладных элементов					
МН 105-6	1.400-15; 6.1 120-05	Закладное изделие МН105-6	42	1.0	
Спецификация элементов к узлам 5; 6; 12					
1		ф 20 А I ГОСТ 5781-82	57	2,47	м
2		ф 10 А I ГОСТ 5781-82; l_p = 690	56	0,425	м
3		ф 10 А I ГОСТ 5781-82	57	0,617	м
4		Уголок 90×90×7-Б ГОСТ 8509-72* Ст3 ГОСТ 5-1-ТУ 14-1-3023-80	9	9,64	м
	ГОСТ 23279-85	4с 12 А II-100 / 12 А II-150	29	3,8	м

Разрез 3-3

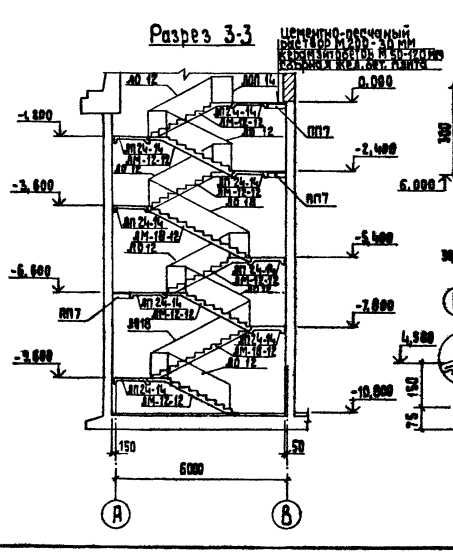

Узлы

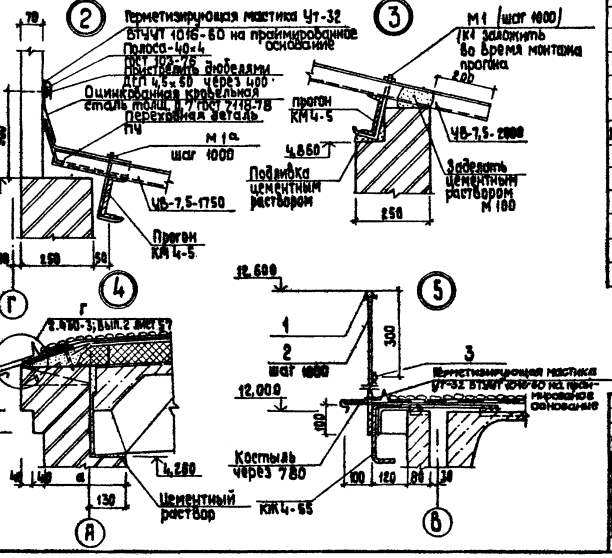

Привязан

Инв. №

ГИП	Нибольтер		ТП 903-1-224.86		АР 4
Нач.отд.	Новожилова		Котельная с тремя котлами КВ-ТС-5-10 и тремя котлами КЕ-10-14С. Открытая система теплоснабжения		
Н.контр.	Сарминова		Топливоподача	Стадия	Лист	Листов
Гл.арх.	Трер			Р	6	
Гл.конструктор	Андриевская		Приемное устройство Разрезы 1-1; 2-2; 3-3; Узлы 1; 2; 3; 4; 5	ЛАТГИПРОПРОМ		
Чл.гр.	Шмытина					
Ст.арх.	Рыжова					
Арх.	Пейдаме					

Согласовано

Гл. арх. инст.	Ритша	
Гл. инж. т-ф	Берзиньш	
Гл. конструктор	Прейс	

Инв. № подл. | Подп. и дата | Взам. инв. №

Дата Т-1 | Инженер

Копировал 38

Формат А2

21534-29

Альбом 5.7

Типовой проект 903-1-224.86

фасад 1-5

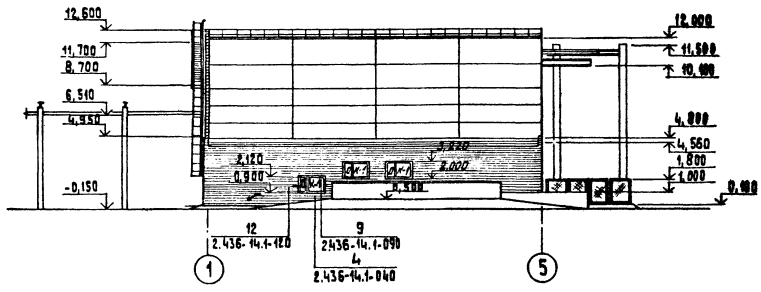

фасад Г-А

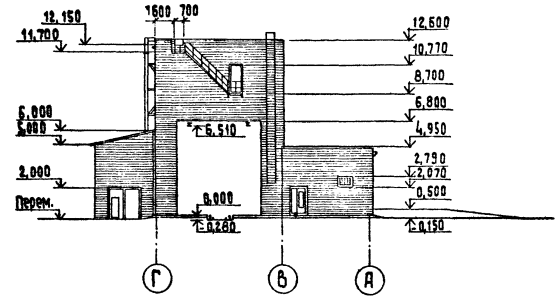

фасад 5-1

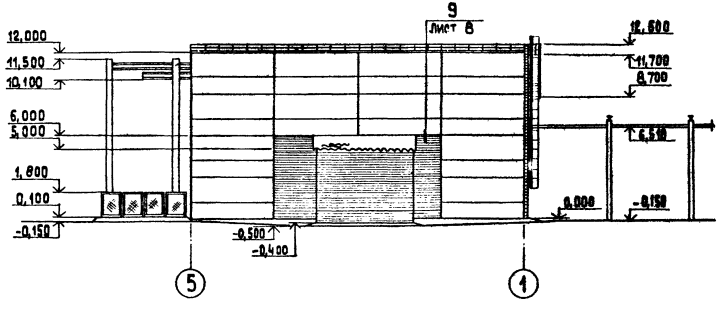

фасад А-Г

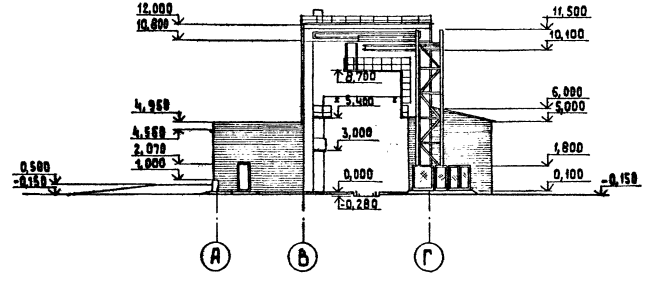

Спецификация элементов заполнения проемов

Марка поз.	Обозначение	Наименование	Кол на новых частях	Кол на повторяющ. частях	Всего	Масса ед.,кг	Примечание
1	ГОСТ 6629-74	Дверной блок ДГ 21-10 ЛП	1	3	4		см. прим.
2	ГОСТ 6629-74	Дверной блок ДГ 21-10 П	3	–	3		см. прим.
3	1.435.9-17; вып.0	Ворота ВР 24×24-К	–	1	1		
4	ГОСТ 24698-81	Дверной блок ДН 21-13 П	–	2	2		
5	ГОСТ 24698-81	Дверной блок ДН 24-15 ВП	–	1	1		
6	ГОСТ 14624-84	Дверной блок ДНГ 21-9 П	–	1	1		
7	ГОСТ 14624-84	Дверной блок ДНГ 21-9 ЛП	–	2	2		
8	2.435-6	Дверной блок ПД-2 Л	–	1	1		
9	ГОСТ 6629-74	Дверной блок ДГ 21-12 ЛП	–	1	1		см. прим.
ОК-1	ГОСТ 12506-81	Оконный блок ПВД 12-18 ЛП	–	4	4		
	ГОСТ 17280-79	Доска подоконная ПД 19-25	–	1	1		

дверные блоки марки 1; 2; 9 на выходах из лестничной клетки и вентиляторы обшить кровельной сталью внахлестку по асбестовому картону. Двери в лестничной клетке должны быть самозакрывающиеся и без запоров.

Согласовано

Гл. арх. инст.	Римша	
Гл. арх. ТО	Безуглый	
Гл. констр. ТО	Лорейс	

Инв. № подл. | Подп. и дата | Взам. инв. №

Привязан

Инв. №

ГИП	Любальский		
Нач. отд.	Новожилов		
Н. контр.	Сержинская		
Гл. арх.	Гриер		
Гл. конст.	Дюжевская		
Рук. гр.	Шульгина		
Ст. арх.	Дымане		
Арх	Темлане		

ТП 903-1-224.86 АР 4

Котельная с тремя котлами КВ-ТС(Б)-10 и тремя котлами КЕ-10-14С. Открытая система теплоснабжения

Топливоподача

Стадия	Лист	Листов
Р	7	

Приемное устройство фасады 1-5; 5-1; Г-А; А-Г

ЛАТГИПРОПРОМ

Копировал 38 Формат А2

21534-09

Альбом 5.7

Типовой проект 903-1-224.86

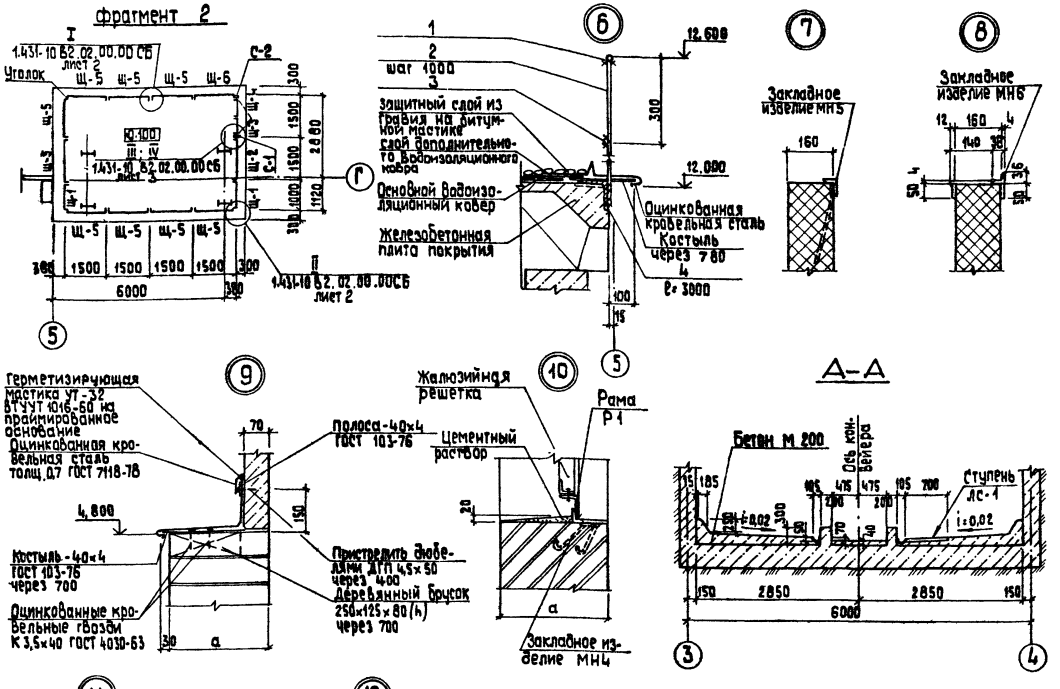

Спецификация перемычек

Марка поз.	Обозначение	Наименование	Кол.	Масса ед.кг	Примечание
		для t° -20° С; -30° С			
ПР1	1.138-10; Вып.1	1ПР1-12.12.6	6	25	
ПР2	1.138-10; Вып.1	1ПР2-15.12.14	3	75	
ПР3	1.138-10 Вып.1	1ПР38-12.12.22У	1	75	
	1.138-10; Вып.1	1ПР1-12.12.6	2	25	
ПР4	1.138-10; Вып.1	1ПР 8-20.12.22У	1	125	
	1.138-10; Вып.1	1ПР3-19.12.14	2	75	
ПР5	1.138-10; Вып.1	1ПР 8-24.12.22У	4	175	
	1.138-10; Вып.1	1ПР3-22.12.14	8	100	
		Для t° -40°С			
ПР1	1.138-10; Вып.1	1ПР1-12.12.6	8	25	
ПР2	1.138-10; Вып.1	1ПР2-15.12.14	4	75	
ПР3	1.138-10; Вып.1	1ПР38-15.12.22У	1	75	
	1.138-10; Вып.1	1ПР1-12.12.6	3	25	
ПР4	1.138-10; Вып.1	1ПР 8-20.12.22У	1	125	
	1.138-10; Вып.1	1ПР3-19.12.14	3	75	
ПР5	1.138-10; Вып.1	1ПР 8-24.12.22У	4	175	
	1.138-10; Вып.1	1ПР3-22.12.14	12	100	
		Для t° -20°С; -30°С; -40°С			
ПР6	1.138-10; Вып.1	1ПР4-28.12.14	2	125	
ПР7	1.138-10; Вып.1	1ПР2-15.12.14	4	75	
ПР8	1.138-10; Вып.1	1ПР38-15.12.22У	2	100	
ПР9	1.138-10; Вып.1	1ПР2-15.12.14	2	75	
ПР10	1.138-10; Вып.1	1ПР1-12.12.6	3	25	

Спецификация сетчатых перегородок на фрагментах 1 и 2

Марка поз.	Обозначение	Наименование	Кол.	Масса ед.кг	Примечание
Щ-1	1.431-10 БЗ.02.04.00-01	Щит 1×1.8 ЩПГ	3	18,3	
Щ-2	1.431-10 БЗ.02.02.00	Щит 1.5×1.8 ЩПГ-А	2	28,2	
Щ-3	1.431-10 БЗ.02.04.00	Стойка обрешетки 0,7×1.8 ДКГ-Л	2	15,6	
Щ-4	1.431-10 БЗ.02.06.00	Стойка обрешетки 0,7×1.8 ДКГ-П	2	16,1	
Щ-5	1.431-10 БЗ.02.01.00	Щит 1.5×1.8 ЩПГ	9	22,0	
Щ-6	1.431-10 БЗ.02.03.00	Щит 1.5×1.8 ЩПГ-Б	1	28,2	
С-1	1.431-10 БЗ.04.03.00	Стойка 1.8 ДКГ-Л	2	8,3	
С-2	1.431-10 БЗ.04.03.00-01	Стойка 1.8 ДКГ-П	2	8,3	
Уголок	1.431-10 БЗ.02.00.01	Уголок	3	3,7	

Привязан

Инв.№

ГИП	Высоцкий		
Нач.отд.	Новожилова		
Н.контр.	Сержинская		
Гл.арх.	Гейер		
Гл.конст.	Черемевская		
Рук.гр.	Шульгина		
Ст.арх.	Дашкин		
Арх.	Тейлин		

ТП 903-1-224.86 АР4

Котельная стремя котлами КВ-ТС (Б)-10 и стремя котлами КЕ-10-14С. Открытая система теплоснабжения.

Топливоподача

Стадия	Лист	Листов
Р	8	

Приемное устройство фрагмент 2; Узлы 6÷13; А-А

ЛАТГИПРОПРОМ

Копировал 38 Формат А2

21534-29

Ведомость рабочих чертежей основного комплекта КЖ4

Лист	Наименование	Примеч.
1	Приемное устройство. Общие данные (начало).	14
2	Приемное устройство. Общие данные (продолжение).	15
3	Приемное устройство. Общие данные (окончание).	16
4	Приемное устройство. Схема расположения фундаментов.	17
5	Приемное устройство. Фундаменты Фм1, Фм2. Опалубка и армирование.	18
6	Приемное устройство. Панус. Схема расположения фундаментов. Элемент 1.	19
7	Приемное устройство. Маркировочная схема маневрового устройства МУ-12М2. Фундаменты ФОм1÷ФОм3.	20
8	Приемное устройство. Маневровое устройство, МУ-12М2. Фундаменты ФОм4÷ФОм6.	21
9	Приемное устройство. Приямок ПРм1. План на отм. -8,300; -10,900.	22
10	Приемное устройство. ПРм1. Разрезы 1-1÷4-4.	23
11	Приемное устройство. Раскладка нижних сеток днища ПРм1. Узел „Б".	24
12	Приемное устройство. Раскладка верхних сеток днища ПРм1.	25
13	Приемное устройство. Армирование днища ПРм1. Разрезы 5-5, 6-6. Раскладка сеток днища на отм. -3,500.	26
14	Приемное устройство. Армирование днища ПРм1. Разрезы 7-7, 8-8. Узел „А".	27
15	Приемное устройство. Схемы расположения стенок и колонн приямка ПРм1.	28
16	Приемное устройство. Стенка Стм1. Раскладка наружных и внутренних сеток. Сечение В-В.	29
17	Приемное устройство. Стенка Стм1. Разрезы А-А, Б-Б. Сечения а-а, б-б, в-в, г-г.	30
18	Приемное устройство. Стенки Стм1, Стм3. Сечения д-д, е-е. Стенка Стм2. Узлы В, Г.	31
19	Приемное устройство. Стенки Стм2, Стм8. Раскладка сеток.	32
20	Приемное устройство. Стенки Стм3, Стм6.	33
21	Приемное устройство. Стенка Стм3. Раскладка наружных и внутренних сеток.	34
22	Приемное устройство. Стенка Стм3. Разрезы „Г-Г"÷„Е-Е".	35
23	Приемное устройство. Стенка Стм4.	36
24	Приемное устройство. Стенка Стм4. Раскладка наружных арматурных сеток. Разрезы.	37
25	Приемное устройство. Стенка Стм5.	38
26	Приемное устройство. Стенка Стм5. Раскладка наружных сеток. Разрезы.	39
27	Приемное устройство. Стенка Стм6. Раскладка сеток. Разрезы. Узел Д.	40
28	Приемное устройство. Стенка Стм7. Раскладка сеток. Разрезы. Узел.	41
29	Приемное устройство. Стенка Стм9. Опалубка и армирование.	42
30	Приемное устройство. Стенка Стм9. Разрезы 13-13÷16-16. Узлы 3, 4.	43
31	ПРм1. Элементы 1, 2. Ведомость деталей.	44
32	Приемное устройство. Приямок ПРм1. Спецификация элементов (продолжение). Фундамент ФОм7.	45
33	Приемное устройство. Приямок ПРм1. Спецификация элементов (окончание). Ведомость расхода стали.	46
34	Приемное устройство. Колонны монолитные К1, К2, К3.	47
35	Приемное устройство. Раскладка нижних сеток ПРм1. Спецификация элементов (вариант с грунтовыми водами).	48
36	Приемное устройство. Приямок ПРм1. Спецификация элементов (продолжение). (Вариант с грунтовыми водами).	49
37	Приемное устройство. Спецификация элементов на приямок ПРм1 (окончание). Ведомость расхода стали. Детали гидроизоляции (Вариант с грунтовыми водами).	50
38	Приемное устройство. Схема расположения перекрытия на отм. -0,030.	51
39	Приемное устройство. Разрезы „1-1"÷„6-6".	52
40	Приемное устройство. ПРм1. Раскладка верхних и нижних сеток. Разрез „7-7".	53
41	Приемное устройство. Бм1, Бм1а. Опалубка и армирование.	54
42	Приемное устройство. Бм2. Опалубка и армирование.	55
43	Приемное устройство. Бм3÷Бм8, Бм22. Опалубка и армирование.	56
44	Приемное устройство. Бм9÷Бм11. Опалубка и армирование.	57
45	Приемное устройство. Бм12. Опалубка и армирование. Разрезы „12-12"÷„16-16".	58
46	Приемное устройство. Схема расположения перекрытия на отм. -3,500. Бм13÷Бм15. Опалубка и армирование.	59

Типовой проект разработан в соответствии с действующими нормами и правилами и предусматривает мероприятия, обеспечивающие взрывную, взрывопожарную и пожарную безопасность при эксплуатации здания.

Главный инженер проекта (Нидбальский)

Типовой проект 903-1-224.86 Альбом 5.7

Инв. № подл. | Подпись и дата | Взам. инв. №

Привязан

Инв. №

ТП 903-1-224.86 КЖ4

Котельная с тремя котлами КВ-1(ГС)-10 и тремя котлами КЕ-10-14С. Открытая система теплоснабжения

ГИП	Нидбальский		
Нач.отд.	Лебединский		
Н.контр.	Агасова		
Гл.спец.	Шпаковская		
Гл.гр.	Шилягина		
Ст.инж.	Зайцев		
Инж.	Полякова		

Топливоподача

Стадия	Лист	Листов
Р	1	56

Приемное устройство. Общие данные (начало)

ЛАТГИПРОПРОМ

Копировал Яковлев

Формат А2

21534-29

Типовой проект 903-1-224.86 Альбом 5.7

Ведомость рабочих чертежей основного комплекта 903-1-224.86 КЖ4 (окончание)

Лист	Наименование	Примечание
47	Приемное устройство. Схема расположения перекрытия на отм. -5,480.	60
48	Приемное устройство. Пм3. Схема раскладки нижних и верхних сеток.	61
49	Приемное устройство. Пм3. Разрезы „1-1" ÷ „5-5".	62
50	Приемное устройство. Бм16 ÷ Бм20. Опалубка и армирование.	63
51	Приемное устройство. Бм21. Опалубка и армирование. Бм1 ÷ Бм5. Спецификация.	64
52	Приемное устройство. Разрез „8-8". Бм5 ÷ Бм13. Спецификация.	65
53	Приемное устройство. Бм14 ÷ Бм22. Спецификация.	66
54	Приемное устройство. Схема расположения колонн и балок покрытия. Размеры 1-1; 2-2; 3-3.	67
55	Приемное устройство. Схемы расположения стеновых панелей.	68
56	Приемное устройство. Схемы расположения плит покрытия.	69

Ведомость основных комплектов рабочих чертежей марки КЖ

Обозначение	Наименование	Примечание
ТП 903-1-224.86 альбом 5.7	Приемное устройство. Конструкции железобетонные.	КЖ4
ТП 903-1-224.86 альбом 5.7	Галерея №2. Конструкции железобетонные.	КЖ5
ТП 903-1-224.86 альбом 5.8	Дробильное отделение. Конструкции железобетонные.	КЖ6
ТП 903-1-224.86 альбом 5.8	Галерея №1. Конструкции железобетонные.	КЖ7

Ведомость ссылочных и прилагаемых документов

Обозначение	Наименование	Примечание
	Ссылочные документы	
13.579-1 ГОСТ 78	Блоки бетонные для стен подвалов	
1.112-5 в.2	Плиты железобетонные для ленточных фундаментов	
1.412-1/77 в.3	Монолитные железобетонные фундаменты под типовые колонны прямоугольного сечения для одноэтажных промышленных зданий	
1.410-2 в.1	Унифицированные арматурные изделия для монолитных железобетонных конструкций	
1.423-3 в.1	Железобетонные колонны, прямоугольного сечения для одноэтажных производственных зданий без мостовых кранов высотой 9,6м	
1.423-5 в.1	Железобетонные колонны прямоугольного сечения для одноэтажных производственных зданий без мостовых кранов высотой 10,8; 12,0; 13,2 и 14,4м	
в.3	Стальные связи по колоннам	
1.462.1-10/80 в.1,2	Балки стропильные железобетонные для покрытий зданий с пролетами 6 и 9м	
ГОСТ 22701.0-77 ÷ ÷ ГОСТ 22701.5-77	Плиты железобетонные ребристые предварительно напряженные размерами 6х3м для покрытий производственных зданий	
1.494-24 в.1	Стаканы для крепления крышных вентиляторов, дефлекторов и зонтов	
3.006.1-2/82 в.1-2	Сборные железобетонные каналы и туннели из лотковых элементов. Плиты. Опорные подушки	
1.432-15 в.1	Стеновые панели нетапливаемых производственных зданий с шагом колонн 6м	

Обозначение	Наименование	Примечание
2.430-3 в.3	Типовые архитектурно-строительные детали промышленных зданий с кирпичными стенами. Детали сопряжения кирпичных стен с конструкциями зданий	
2.432-2 в.1	Монтажные узлы панельных стен нетапливаемых одноэтажных зданий с железобетонными каркасом.	
1.439-2	Стальные изделия крепления панельных стен одноэтажных производственных зданий с железобетонным каркасом.	
2.460-15 в.0	Типовые узлы покрытий промышленных зданий в местах пропуска вентиляционных шахт.	
3.400-6/76	Унифицированные закладные детали сборных железобетонных конструкций инженерных сооружений промышленных предприятий	
1.400-15 в.1	Унифицированные закладные изделия железобетонных конструкций для крепления технологических коммуникаций и устройств.	
ГОСТ 8478-81	Сетки сварные для железобетонных конструкций	
ГОСТ 23279-84	Сетки сварные из стержневой арматуры диаметром до 40мм	

Привязан

Инв. №

ГИП	Кобозев		ТП 903-1-224.86 КЖ4
Нач.отд.	Новикова		Котельная с тремя котлами КЗ-10(В)-10 и тремя котлами КС-10-14С. Питательная система с тремя насосами
Н.контр.	Агеева		Топливоподача — Стадия: Р; Лист: 2; Листов:
Гл.контр.	Кривобокова		
Рук.гр.	Ульянова		Приемное устройство. Общие данные (продолжение)
Ст.инж.	Зорцев		ЛАТГИПРОПРОМ
Инж.	Леонова		

Копировал: Обухова

Формат А2

Инв. № подл. | Подпись и дата | Взам. инв. №

Типовой проект 903-1-224.86 Альбом 5.7

Ведомость ссылочных и прилагаемых документов

Обозначение	Наименование	Примечание
	Прилагаемые документы	
ТП903-1-224.86 Альбом 5.9	Приемное устройство. Строительные изделия.	
ТП903-1-224.86 Альбом 14.4	Ведомости потребности в материалах.	

Ведомость объемов сборных бетонных и железобетонных конструкций по рабочим чертежам основного комплекта марки „КЖ4"

	Наименование группы элементов конструкций	Код	Кол. м³	Примечание
1	Блоки стен подвала		20,66	
2	Плиты покрытий	584100	21,78	
3	Плиты перекрытий каналов		0,36	
4	Балки покрытий	582400	5,50	
5	Колонны	582100	46,2	
6	Стеновые панели	583100	26,76	
7	Стаканы	584100	0,1	
	Всего сборного железобетона и бетона:		121,36*	

* Материалы на изготовление сборных бетонных и железобетонных конструкций учтены в ведомости потребности в материалах и отдельно не учитываются.

Ведомость спецификаций

Лист	Наименование	Примечание
КЖ4-4	Спецификация элементов к схеме расположения фундаментов	
КЖ4-9, КЖ4-32, КЖ4-33	Спецификация элементов к схеме расположения приямка прм1 (без грунтовых вод)	
КЖ4-35, КЖ4-36, КЖ4-37	Спецификация элементов к схеме расположения приямка прм1 (с грунтовыми водами)	
КЖ4-15	Спецификация к схемам расположения стенок и колонн приямка прм1	
КЖ4-8	Спецификация к схеме расположения маневрового устройства	
КЖ4-38	Спецификация элементов к схеме расположения перекрытия на отм. -0,030	
КЖ4-47	Спецификация к схеме расположения перекрытия на отм. -5,480	
КЖ4-46	Спецификация к схеме расположения перекрытия на отм. -3,500	
КЖ4-51	Спецификация элементов к схеме расположения колонн и балок покрытия	
КЖ4-55	Спецификация элементов к схемам расположения стеновых панелей	
КЖ4-56	Спецификация элементов к схемам расположения плит покрытия	

Общие указания

1. Исходные данные для разработки рабочих чертежей и условия применения проекта даны на листе АР4-1.
2. За условную отметку 0,000 принят уровень чистого пола I этажа соответствующий абсолютной отметке [ ].
3. Фундаменты здания запроектированы для грунтовых условий, оговоренных на листе АР4-1. При расчете R по формуле 7. СНиП 2.02.01-83 приняты следующие коэффициенты: $m_1 = 1,25$, $m_2 = 1$, $K_H = 1,0$. При других условиях фундаменты должны быть перепроектированы.
4. Фундаменты под колонны запроектированы по серии 1.412-1/77. Указания по сварке сеток и каркасов даны в пояснительной записке серии
5. Под монолитными фундаментами и приямкам выполнить подготовку из тощего бетона М50 толщиной 100мм по выровненному основанию. При водонасыщенных грунтах и агрессивных водах защита назначается при привязке проекта в соответствии со СНиП II-28-73*.
6. Обратную засыпку позиц. фундаментов основания под полы и фундаменты под оборудование выполнять минеральным грунтом с послойным уплотнением, при оптимальной влажности согласно ГОСТ 22733-77 и контролем плотности каждого слоя. Коэффициент уплотнения, контроль качества и методы производства работ принимаются согласно СН533-81 („Инструкции по устройству обратных засыпок в стесненных местах"). Засыпку откосов котлована под приямок до низа фундаментов здания выполнять до получения значения $E = 14,7$ МПа, $\varphi = 28$, $\gamma = 1,6 \div 1,7$ т/м³.
7. Монтаж конструкций вести в соответствии с указаниями примененных серий, СНиП III-16-80 и СНиП III-4-80 („Техника безопасности в строительстве").
8. Плиты покрытия приварить к закладным деталям балок не менее, чем в 3х точках.
9. Швы между плитами заполнить бетоном М200 на мелком заполнителе.
10. Сварку производить электродами марки Э42 по ГОСТ 9467-75.
11. Опорные столики и монтажные элементы, недоступные к окраске в период эксплуатации, покрываются защитным цинковым покрытием способом металлизации, толщиной 160мкм (отмеченные*). Нарушенное сваркой покрытие восстанавливается последующим покрытием слоем цинка методом горячего напыления. Остальные монтажные элементы покрываются 2-мя слоями эмали ПФ-115 по грунту ГФ-020 толщиной 55мкм.
12. Конструкция заглубленной части приемного устройства запроектирована из условий расположения комплекса котельной на свободной площадке при выполнении котлована открытым способом с водопонижением иглофильтровыми установками или открытым водоотливом. При привязке проекта в зависимости от возможности строительной организации и расположения объекта может быть рассмотрен вариант конструкции подземной части, выполняемой опускным способом или методом „стена в грунте."

Инв. № подл. | Подпись и дата | Взам. инв. №

Привязан

Инв. №

Гип	Жебровский			ТП 903-1-224.86 КЖ4		
Нач.отд.	Резникова			Котельная с тремя котлами КВ-ТС(В)-10 и тремя котлами КЕ-10-14-С. Открытая система теплоснабжения		
Н.контр.	Алясова			Топливоподача	Стадия	Лист	Листов
Гл.контр.	Андриевская				Р	3	
Вед.ар.	Ульянина			Приемное устройство. Общие данные (окончание)	ЛАТГИПРОПРОМ		
Ст.инж.	Зорцев						
Инж.	Лепкова						

Копировал Шубова

Формат А2

21534-09

Схема расположения фундаментов

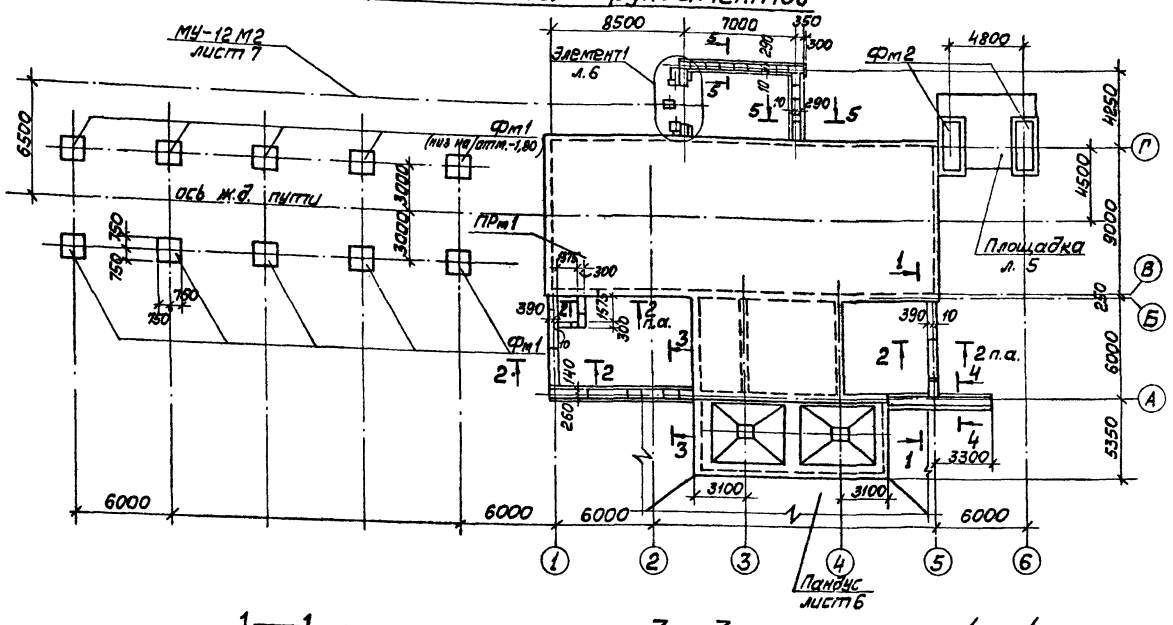

Спецификация элементов к схеме расположения фундаментов

Марка	Обозначение	Наименование	Кол.	Масса ед. кг	Примечание
		Фундаменты			
Фм1	КЖ4-5	Фм1	10		
Фм2	КЖ4-5	Фм2	2		
		Блоки стен подвала			
а	ГОСТ 13579-78	ФБС 24.4.6-Т	14	1300	
б	ГОСТ 13579-78	ФБС 9.3.6-Т	26	350	
в	ГОСТ 13579-78	ФБС 12.4.3-Т	10	310	
г	ГОСТ 13579-78	ФБС 9.4.6-Т	8	470	
		Плиты для ленточных фундаментов			
д	1.112-5.2.09.000	ФЛ8.24-2	8	1395	
е	09.000-01	ФЛ8.12-2	4	685	
	КЖ4-6	Пандус	1		
МУ-12М2	КЖ4-7	Маневровое устройство МУ12М2	1		
	КЖ4-5	Площадка	1		
	КЖ4-6	Элемент 1			
ПРм1	КЖ4-9	Приямок ПРм1	1		
		Площадка			
10	1.400-15 В1.550-06	Изделие закладное МН555	12,76 м	5,3	Общ. вес 67,6 кг
11		Лист Б-ОН-6 ГОСТ 8568-77 Ст3кп2 ГОСТ 14637-79	1,6 м2	50,1	Общ. вес 80,2 кг
		Бетон М200 ГОСТ 7473-76	7,7		м3
		Мастичная заделка Бет. М150	8,5		м3
		Элемент 1			
МН553	1.400-15 В1.550-04	Изделие закладное 553	0,5		м
		Бетон М150 ГОСТ 7473-76	1,0		м3

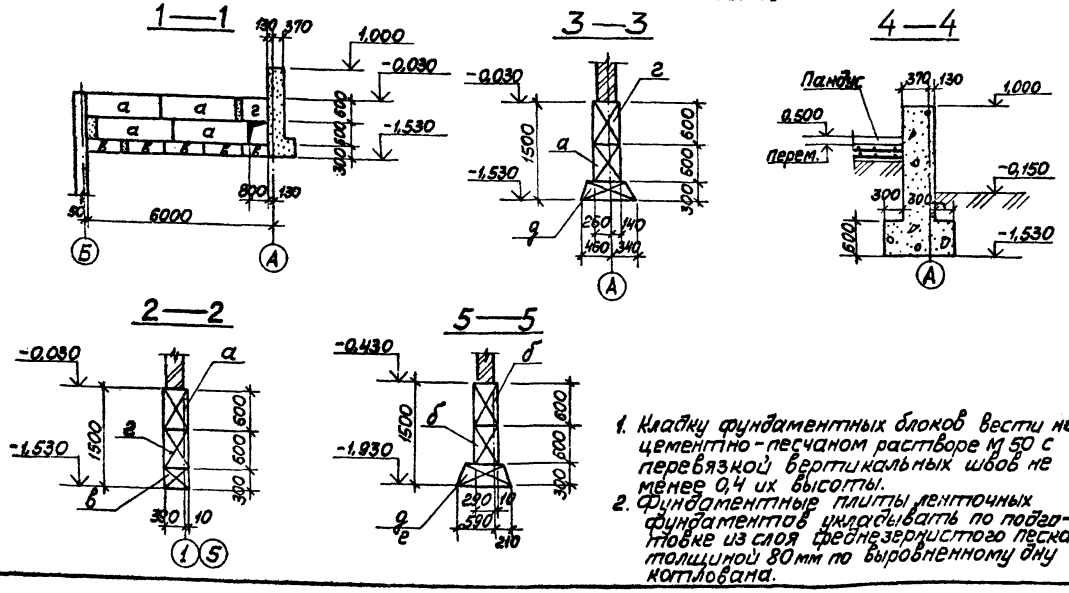

1. Кладку фундаментных блоков вести на цементно-песчаном растворе М 50 с перевязкой вертикальных швов не менее 0,4 их высоты.
2. Фундаментные плиты ленточных фундаментов укладывать по подготовке из слоя среднезернистого песка толщиной 80мм по выровненному дну котлована.

Привязан

Инв. №

ГИП	Кудальский			ТП 903-1-224.86	КЖ4
Нач.отд.	Мусомулов			Котельная с тремя котлами КВ-ТС(3)-10 и тремя котлами КЕ-10-14С. Открытая система теплоснабжения.	
Н.контр.	Ляскова			Топливоподача	Стадия Р, Лист 4, Листов
Гл.конст.	Ушаевский				
Рук.гр.	Шильдикова			Приёмное устройство. Схема расположения фундаментов	ЛАТГИПРОПРОМ
Ст.инж.	Зайцев				
Инж.	Леонова				

Копировал Формат А2

21334-29

Альбом 5.7

Типовой проект 903-1-224.86

Инв.№подл. | Подп. и дата | Взам.инв.№

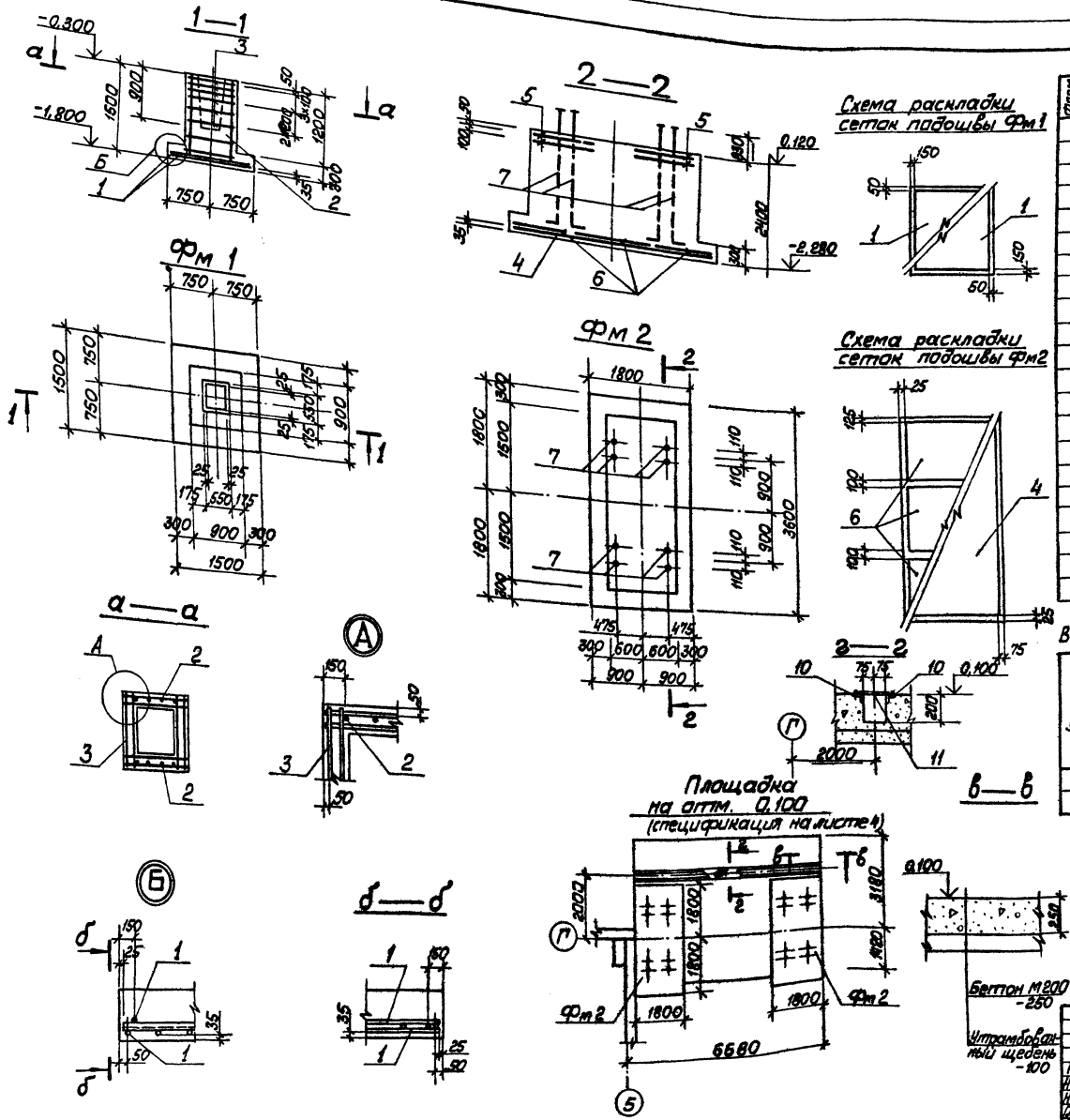

Формат	Зона	Поз.	Обозначение	Наименование	Кол.	Примечание
				Фм 1		
				Сборочные единицы		
				Сетки арматурные		
		1	1.410-2 в.1	С10АIII-14×15	2	
		2	1.412-1/77 в.3	СН12АIII-6×15	2	
		3	1.412-1/77 в.3	СА-8АI	6	
				Материалы		
		8		Бетон М200 ГОСТ 7473-76	1,42	м³
				Фм 2		
				Сборочные единицы		
				Сетки арматурные		
		4	1.410-2 в.1	С(1)10АIII-16×35	1	
		5	1.412-1/77 в.3	СБ-10АIII	4	
		6	1.410-2 в.1	С(1)10АIII-10×18	3	
				Изделия закладные		
		7		Болт 1М56×2800 ГОСТ 24379.1-80 Вст3кп2	8	
				Материалы		
		9		Бетон М200 ГОСТ 7473-76	9,5	м³

Ведомость расхода стали на один элемент, кг

Марка элемента	Изделия арматурные							Изделия закладные	Всего
	Арматура класса								
	АI			АIII				Вст3кп2 ГОСТ 24379.1-80	
	ГОСТ 5781-82								
	ф6	ф8		ф10	ф12			Болт М56	
Фм 1	1,95	17,8		14,3	10,4			—	44,45
Фм 2	3,5	5,2		61,95				626,9	697,55

Привязан

Инв. №

ГИП	Нифальский		ТП 903-1-224.86	КЖ4
Нач.отд.	Новоминский		Котельная стремя котлами КВ-ТС(В)-10 и тремя котлами КЕ-10-14С. Открытая система теплоснабжения	
Н.контр.	Арясова		Топливоподача	Стадия Лист Листов
Ст.инж.	Андриевский			Р 5
Рук.гр.	Ульянов		Приемное устройство, фундаменты Фм1, Фм2. Опалубка и армирование	ЛАТГИПРОПРОМ
Ст.инж.	Зайцев			
Инж.	Леонова			

Копировал Мон.

Формат А2

21534-20

Альбом 5.7

Типовой проект 903-1-224.86

Инв.№подл. | Подп. и дата | Взам.инв.№

Пандус

Раскладка верхних и нижних сеток

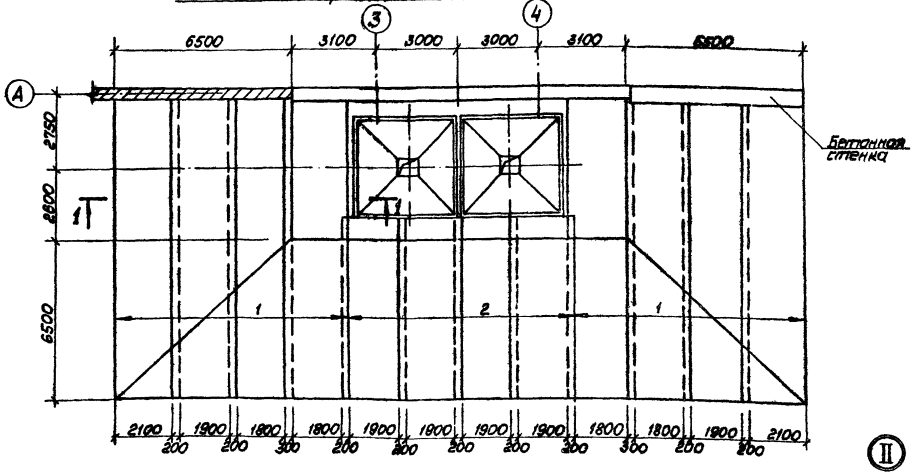

Элемент 1

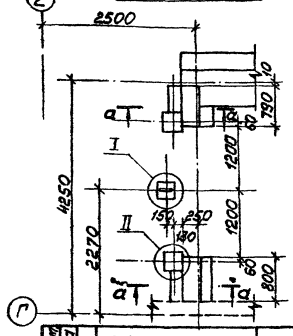

а — а

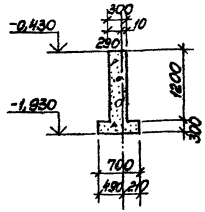

1 — 1

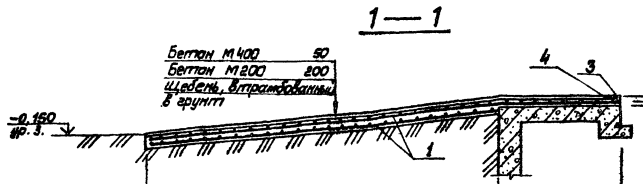

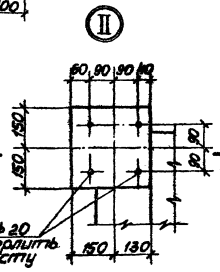

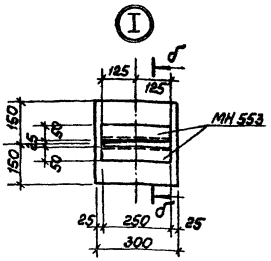

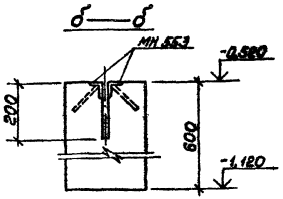

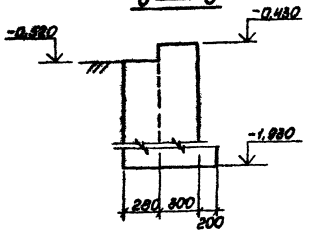

Формат	Зона	Поз.	Обозначение	Наименование	Кол.	Примечание
				Пандус		
				Сборочные единицы		
		1		с 8АI-150 / 8АI-150 2300×1156 ГОСТ 8478-81	16	
		2		с 8АI-150 / 8АI-150 2300×730 ГОСТ 8478-81	8	
		3	3.400-6/76	Изделие закладное МН4-25	23,0	м
		4		МН415-2	23,0	м
				Материалы		
		5		Бетон М200 ГОСТ 7473-76	57,4	$м^3$
		6		Бетон М400 ГОСТ 7473-76	13,3	$м^3$

Ведомость расхода стали на один элемент, кг

Марка элемента	Изделия арматурные				Изделия закладные				Итого
	Арматура класса АI				Прокат марки Вст3 кп2		Арматура класса АIII		
	ГОСТ 5781-82				ГОСТ 103-57	ГОСТ 19903-74	ГОСТ 5781-82		
	ф 8				120×90×6	δ=6	ф10	ф8	
Пандус	3091,7				250,7	108,1	55,2	11,0	3516,7

Привязан

Инв. №

ТП 903-1-224.86			КЖ4	
Котельная с тремя котлами КВ-Т(Б)-10и, тремя котлами КС-10-Ж. Открытая система теплоснабжения				
Топливоподача	Стадия	Лист	Листов	
	Р	6		
Приемное устройство. Пандус. Схема расположения фундаментов. Заделка	ЛАТГИПРОПРОМ			

ГИП	Кордальский	
Арх.отд.	Корженцева	
Н.конт.	Алексеева	
Гл.конст.	Прилежаев	
Рук.гр.	Шульгина	
Ст.инж.	Зайцев	
Инж.	Иванова	

Копировал Макс

Формат А2

Альбом 5.7

Типовой проект 903-1-224.86

Инв. № подл. | Подп. и дата | Взам. инв. №

Схема расположения маневрового устройства МУ-12М2

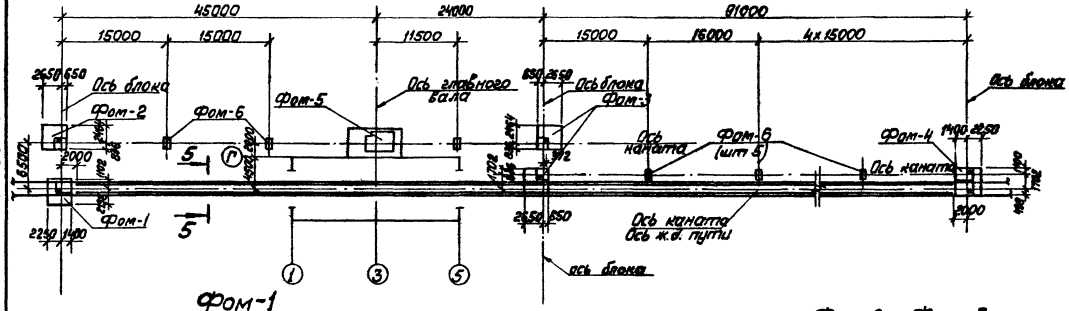

Спецификация к схеме расположения маневрового устройства

Марка поз.	Обозначение	Наименование	Кол.	Масса ед. кг	Примечание
Фом-1	КЖ-7	Фунд. под оборуд. Фом-1	1		
Фом-2	КЖ-7	" Фом-2	1		
Фом-3	КЖ-7	" Фом-3	2		
Фом-4	КЖ-8	" Фом-4	1		
Фом-5	КЖ-8	" Фом-5	1		
Фом-6	КЖ-8	" Фом-6	8		

Фом-1

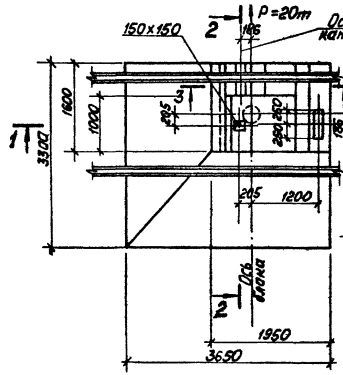

Фом-2 Фом-3

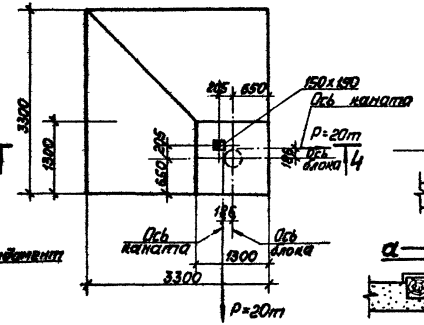

3—3

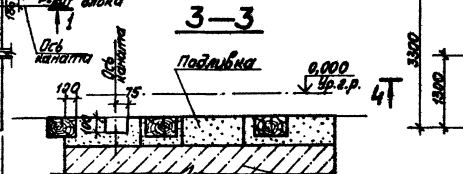

2—2

5—5

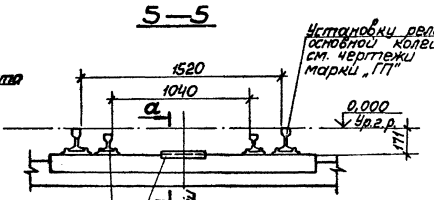

а—а

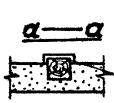

Установку листов для предохранения шпал от перетирания канатами и установку рельс узкой колеи см. черт. марки ТМ2 альбом 1.1 лист 11.

1—1

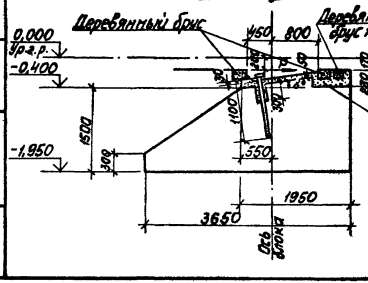

4—4

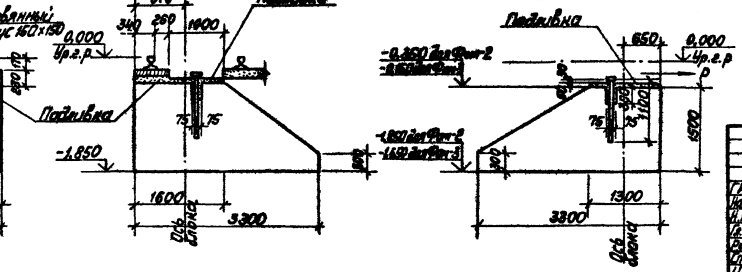

Привязан

Инв. №

ГИП	Литвальский		ТП 903-1-224.86	КЖ 4
Нач.отд.	Подмаскова		Котельная с тремя котлами КВ-ТС(В)-10 и тремя котлами КЕ-10-14С. Открытая система теплоснабжения	
Н.контр.	Алясова		Топливоподача	Стадия Р / Лист 7 / Листов
Гл.инж.пр.	Дубровская			
Рук.гр.	Шульгина		Приемное устройство. Маркировочная схема маневрового устройства МУ-12М2. Фундаменты Фом1-Фом3.	ЛАТГИПРОПРОМ
Ст.инж.	Зайцев			
Инж.	Чулкова			

Копировал

Формат А2

21534-29

Альбом 5.7

Типовой проект 903-1-224.86

Согласовано

Инв. № подл. | Подп. и дата | Взам. инв. №

Фом 4

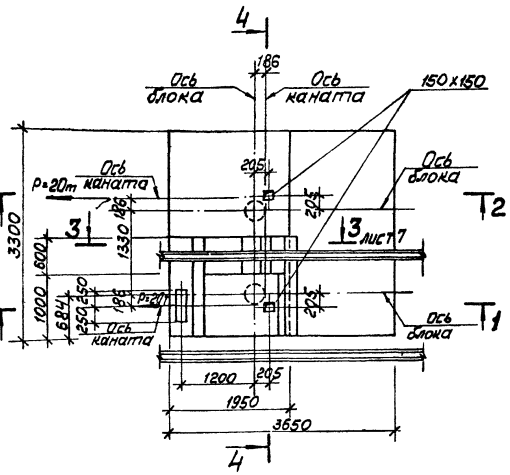

4—4

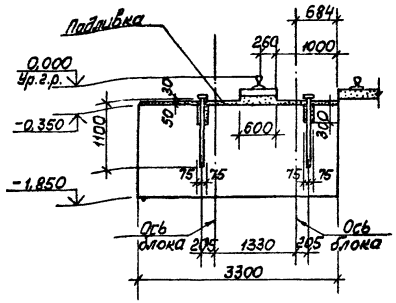

Фом-5

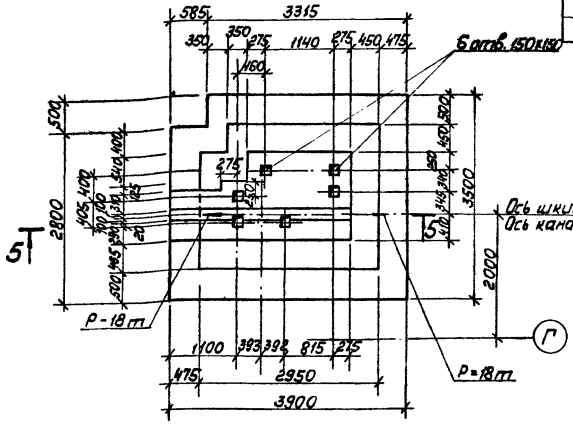

1—1

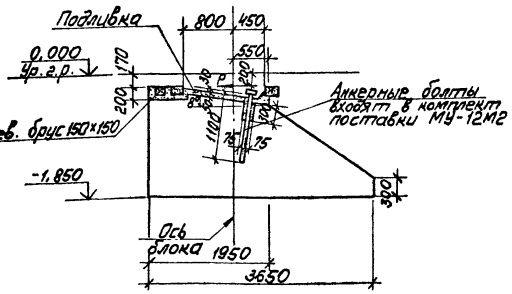

Фом-6

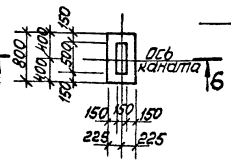

6—6

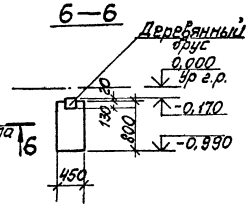

2—2

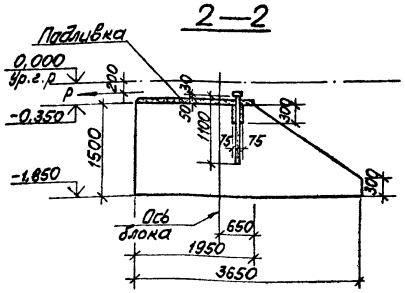

5—5

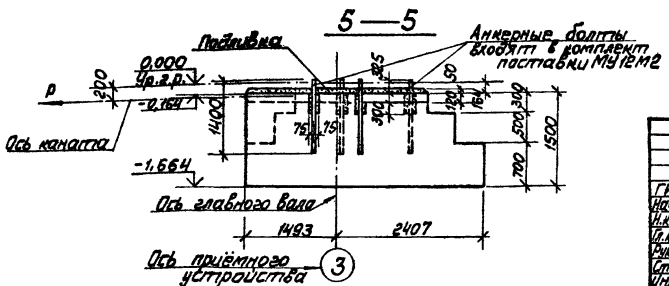

Формат	Зона	Поз.	Обозначение	Наименование	Кол.	Примечание
				Фом-1		
				Материалы		
		1		Бетон М200 ГОСТ 7473-76	12,7	м³
				Фом-2		
				Материалы		
		1		Бетон М200 ГОСТ 7473-76	10,8	м³
				Фом-3		
				Материалы		
		1		Бетон М200 ГОСТ 7473-76	10,8	м³
				Фом-4		
				Материалы		
		1		Бетон М200 ГОСТ 7473-76	15,0	м³
				Фом-5		
				Материалы		
		1		Бетон М200 ГОСТ 7473-76	13,5	м³
				Фом-6		
				Материалы		
		1		Бетон М200 ГОСТ 7473-76	60,3	м³

Альбом 5.7

Типовой проект 903-1-224.86

Инв. № подл. | Подп. и дата | Взам. инв. №

Привязан

Инв. №

ГИП	Кивальский		
Нач. отд.	Новожилова		
Н. конт.	Алясова		
Гл. конст.	Андриевский		
Рук. гр.	Шульгина		
Ст. инж.	Зайцев		
Инж.	Чулкова		

ТП 903-1-224.86 КЖ4

Котельная с тремя котлами КВ-ТС(В)-10 и тремя котлами ДЕ-10-14С. Открытая система теплоснабжения.

Топливоподача

Стадия	Лист	Листов
Р	8	

Приемное устройство. Топливоподающее устройство. Ф-1-12М2. Фундаменты Ф-4 и Ф-6.

ЛАТГИПРОПРОМ

Копировал Шаг

Формат А2

21.9.94-29

ПРм 1. План на отм. -8,300 и -10,900

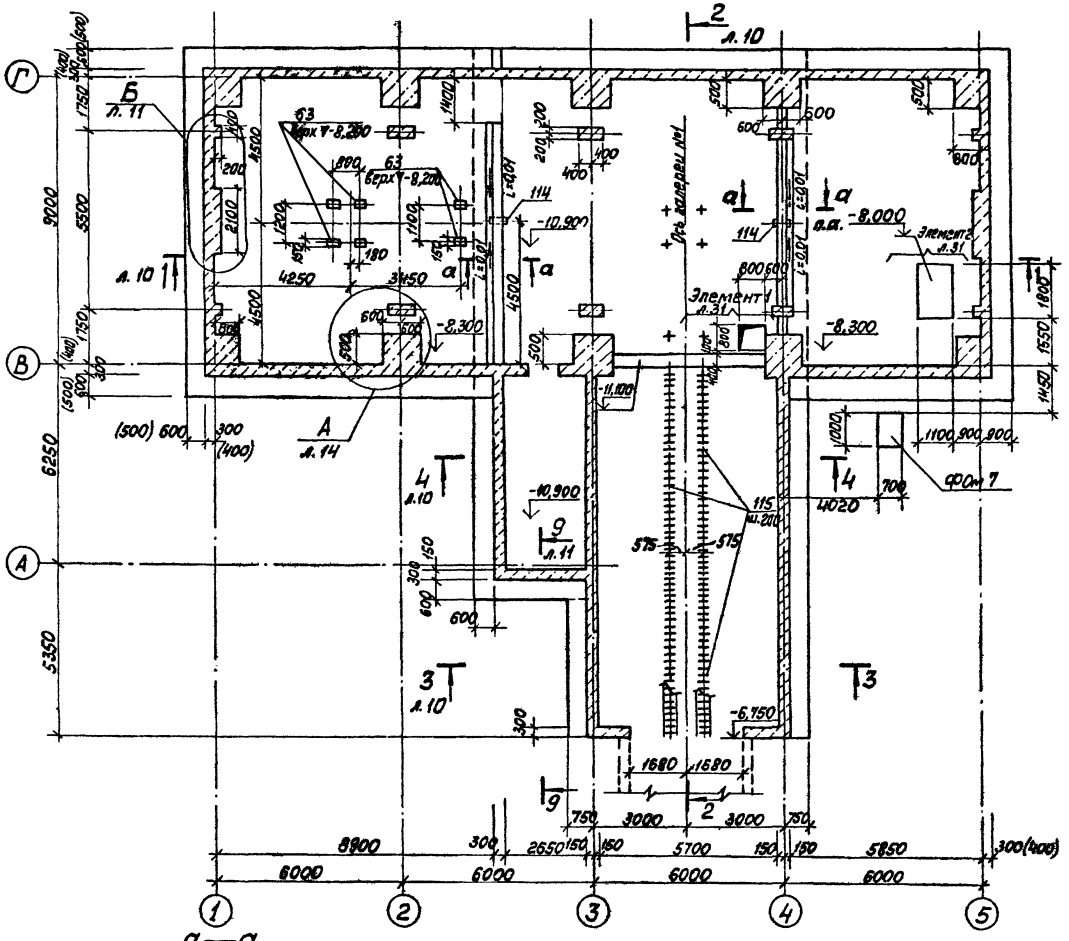

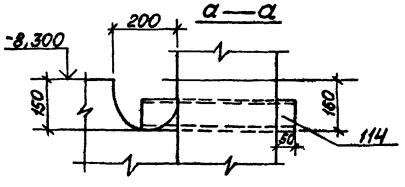

Ведомость расхода стали см. на л 33.

Спецификация элементов на приямок ПРм 1 (начало)

Марка поз.	Обозначение	Наименование	Кол.	Примечание
		ПРм 1		
		Сборочные единицы		
		Сетки арматурные		
1	ТП 903-1-224.86 КЖ4.И.ПРм1.3.1	С1	90	
2		С $\frac{5\,Вр\,I-250}{8\,АIII-150}$ 2300 ГОСТ 8478-81	114,5	м
3		С $\frac{5\,Вр\,I-250}{8\,АII-150}$ 2500 ГОСТ 8478-81	24,5	м
4	ТП 903-1-224.86 КЖ4.И.ПРм1.3.1	С4	8	
5		С $\frac{8\,АI-100}{8\,АI-100}$ 2300 ГОСТ 8478-81	394,0	м
6		С $\frac{8\,АI-100}{8\,АI-100}$ 2500 ГОСТ 8478-81	162,55	м
7	1.410-2 в.1	С 20 А III - 26×36	14	
8	1.410-2 в.1	С 20 А III - 18×30	9	
9	1.410-2 в.1	С 20 А III - 26×63	4	
10	1.410-2 в.1	С 20 А III - 12×30	1	
11	1.410-2 в.1	С 20 А III - 14×36	2	
12	1.410-2 в.1	С 20 А III - 18×21	2	
13	1.410-2 в.1	С 12 А III - 30×48	8	
14	1.410-2 в.1	С 20 А III - 18×48	8	
15		С $\frac{8\,АI-100}{8\,АI-100}$ 1000 ГОСТ 8478-81	35,8	м
16		С $\frac{8\,АI-100}{8\,АI-100}$ 1250 ГОСТ 8472-81	42,35	м
17	1.410-2 в.1	С 16 А III - 26×33	2	
18	1.410-2 в.1	С 16 А III - 20×51	2	
19	ТП 903-1-224.86 КЖ4.И.ПРм1.3.2	С19	42	
20	КЖ4.И.ПРм1.3.3	С20	28	
21	КЖ4.И.ПРм1.3.4	С21	6	
22	КЖ4.И.ПРм1.3.4	С22	8	
23	КЖ4.И.ПРм1.3.5	С23	66	
24		С $\frac{8\,АI-100}{8\,АI-100}$ 2900 ГОСТ 8478-81	2,1	м
25	1.410-2 в.1	С 20 А III - 20×30	2	
26	1.410-2 в.1	С 20 А III - 28×60	3	

(Продолжение см. на л. 32)

Привязан

Инв. №

ГИП	Дубовальский		
Нач.отд.	Новожилова		
Н.контр.	Алясова		
Гл.конст.	Чубилевская		
Рук.гр.	Дульгина		
Ст.инж.	Ачищев		
Инж.	Леонова		

ТП 903-1-224.86 КЖ4

Котельная с тремя котлами КВ-ТС(В)-10 и тремя котлами КЕ-10-14С. Открытая система теплоснабжения

Топливоподача

Приемное устройство. Приямок ПРм 1. План на отм.-8,300;-10,900

Стадия	Лист	Листов
Р	9	

ЛАТГИПРОПРОМ

Копировал

Формат А2

21.534-29

Типовой проект 903-1-224.86 Альбом 5.7

Согласовано

Отд. ВК Жуковенко

Инв. № подл. | Подп. и дата | Взам. инв. №

Альбом 5.7

Типовой проект 903-1-224.86

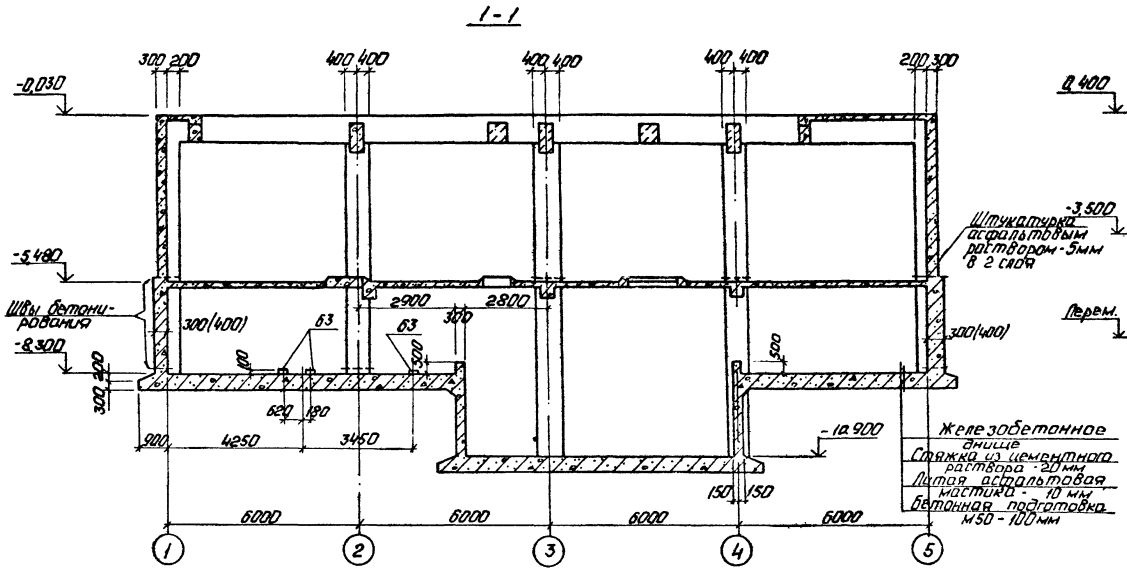

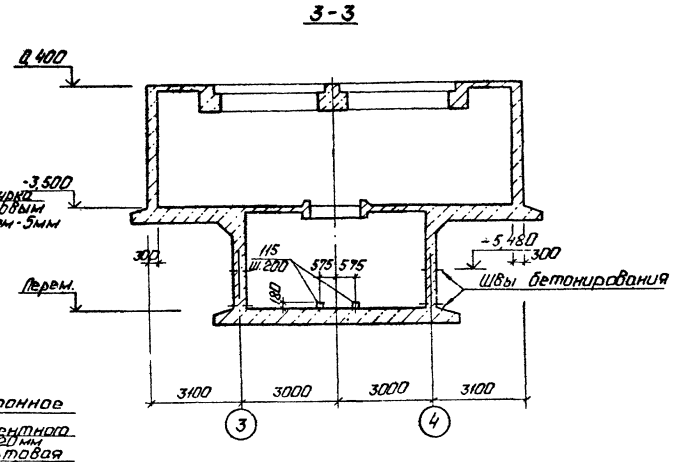

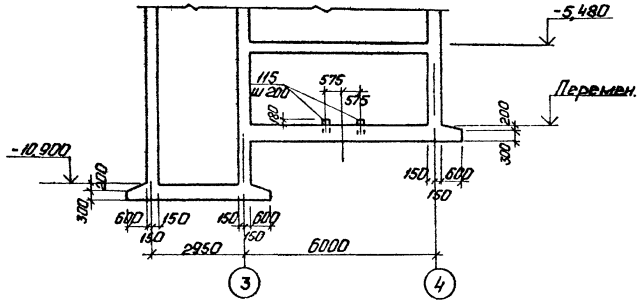

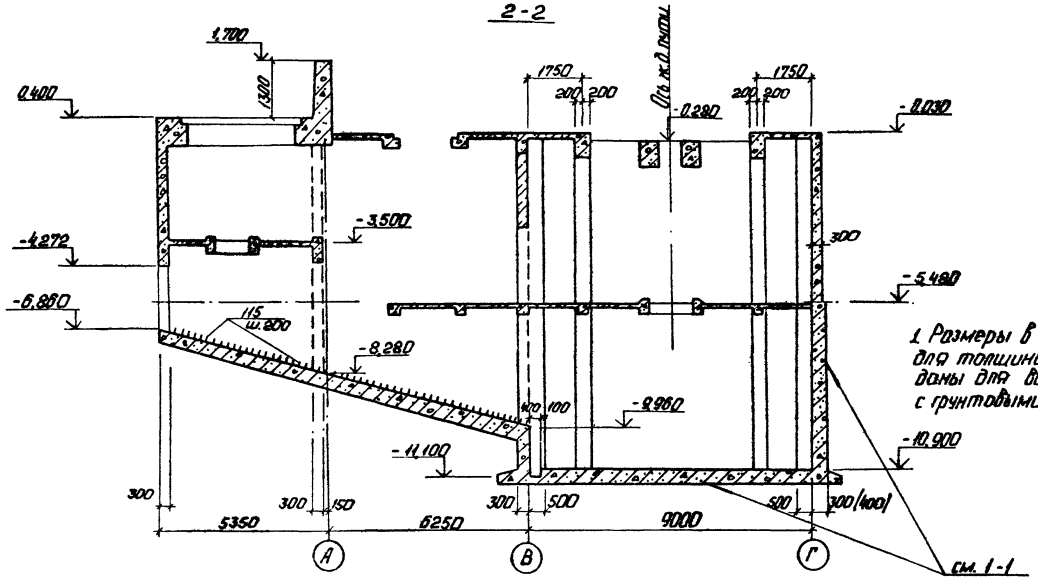

1. Размеры в скобках для толщины стен даны для варианта с грунтовыми водами.

Привязан

Инв. №

ГИП	Кудрявцев		ТП 903-1-224.86		КЖ4	
Нач.отд	Котомкин		Котельная с тремя котлами КВ-ТС(В)-10и тремя котлами КЕ-10-14с. Открытая система теплоснабжения.			
Н.контр.	Краснова		Топливоподача	Стадия	Лист	Листов
Гл.контр.	Андреевская			Р	10	
Рук.гр.	Шульгина		Приемное устройство ПРМ 1. Разрезы 1-1 ÷ 4-4.	ЛАТГИПРОПРОМ		
Ст.инж.	Зайцев					
Инж.	Леонова					

Копировал: Ф12-

Формат А2

Инв. № подл. | Подп. и дата | Взам. инв. №

01534-09

Альбом 5.7

Типовой проект 903-1-224.86

Раскладка нижних сеток днища ПРм 1 (см. прим. п.3)

на отм. -10,900 и -8,300

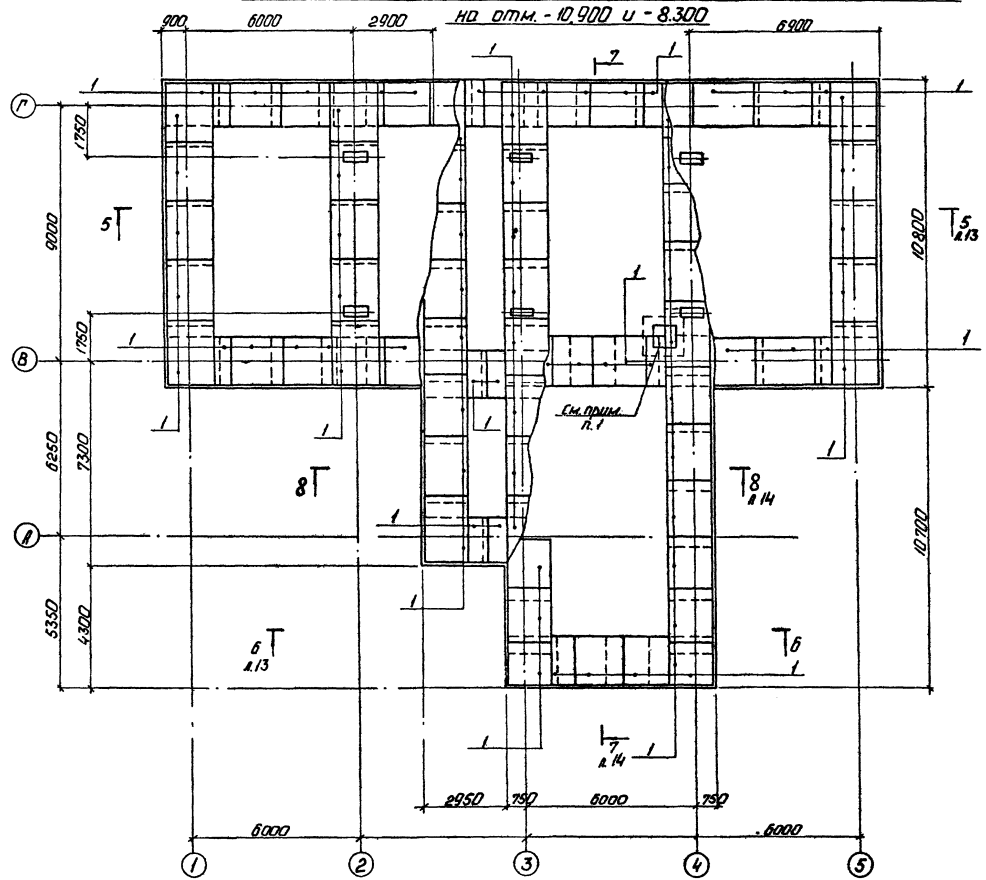

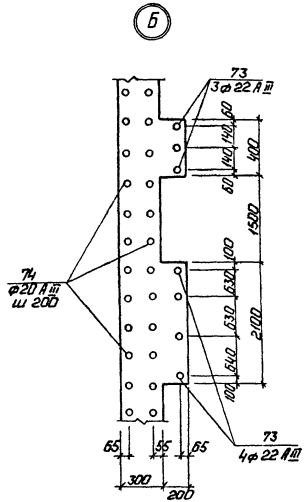

1. Сетки поз 1 в месте приямка вырезать по месту.
2. Спецификацию элементов см л 9
3. Раскладку нижних сеток днища для варианта с грунтовыми водами см на листе 35.

Привязан

Инв.№

ТП	Котельная с тремя котлами КВ-ТС(В)-10 и тремя котлами КЕ 10-14С открытая система переустройства	ТП 903-1-224.86		КЖ4
Нач.отд.	Новожилова	Топливоподача	Стадия	Лист	Листов
Н.контр.	Адасова		Р	11	
Гл.инж.пр.	Андреевский				
Рук.гр.	Шульгина	Приемное устройство. Раскладка нижних сеток днища ПРм 1. узел „Б"	ЛАТГИПРОПРОМ		
Гл.инж.	Зойчек				
Инж.	Леонова				

Копировал: Ф.Ф.

Формат А2

21.5.84-20

Инв.№подл. | Подп. и дата | Взам.инв.№

Типовой проект 903-1-224.86 Альбом 5.7

Раскладка верхних сеток днища в осях 1÷2 на отм. -8,300

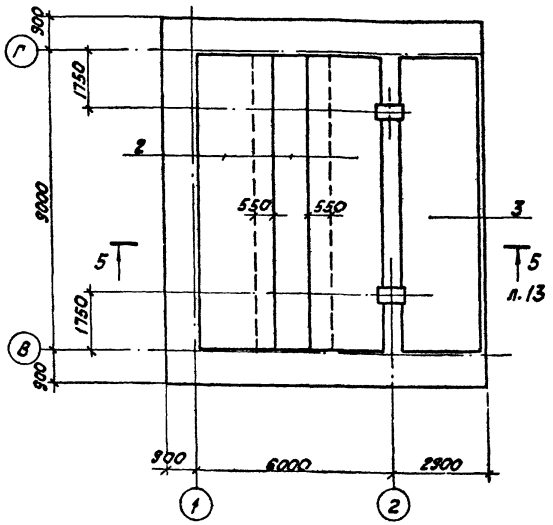

Раскладка верхних сеток днища в осях 3÷4 на отм. -10,900

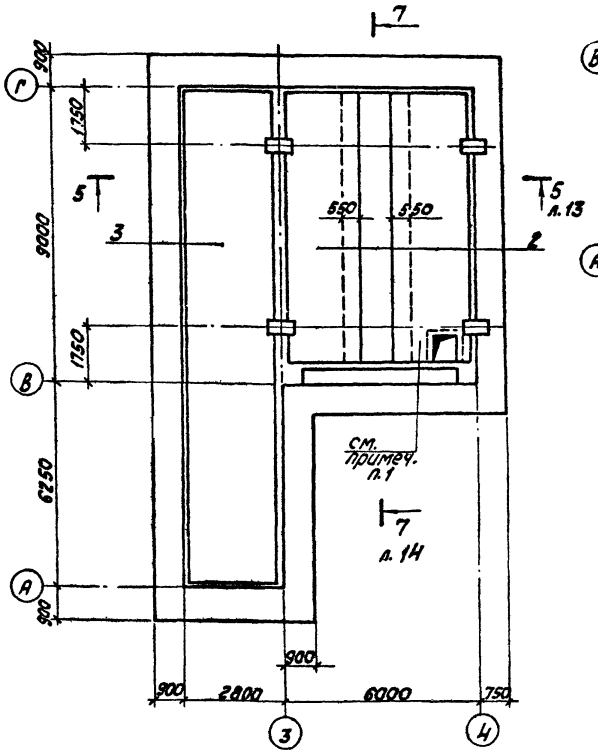

Раскладка верхних сеток днища в осях 3÷4 на отм. -6,860

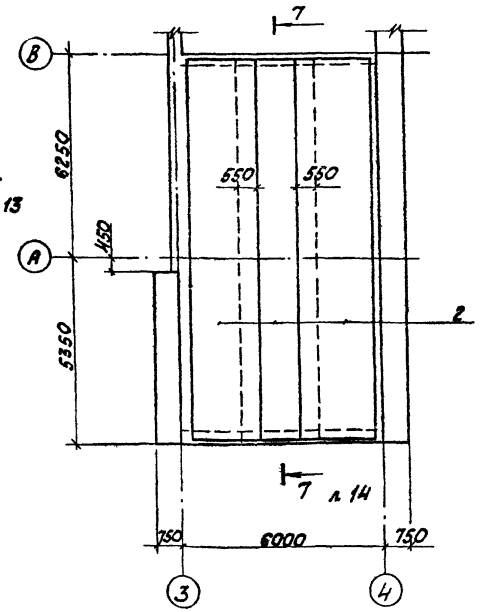

Раскладка верхних сеток днища в осях 4-5 на отм. -8,300

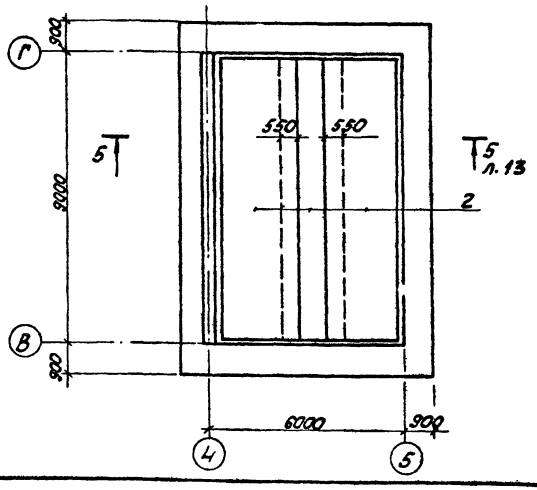

1. Сетку поз. 2 в месте приямка вырезать по месту.
2. Спецификацию см. на л.9.

Привязан

Инв. №

Инд. № подл. | Подпись и дата | Взам. инв. №

ТП 903-1-224.86 КЖИ			
Котельная с тремя котлами КВ-ТС(В)-10 и тремя котлами КЕ-10-14С. Открытая система теплоснабжения.			
Топливоподача	Стадия	Лист	Листов
	Р	12	
Приемное устройство. Раскладка верхних сеток днища ПР м1	ЛАТГИПРОПРОМ		

ГИП	Тюбальский	
Нач. отд.	Новожилов	
Н. контр.	Власова	
Гл. контр.	Андриевская	
Рук. гр.	Шульгина	
Ст. инж.	Грищев	
Инж.	Леонова	

Копировал

Формат А2

21534-09

Альбом 5.7

Типовой проект 903-1-224.86

5 - 5

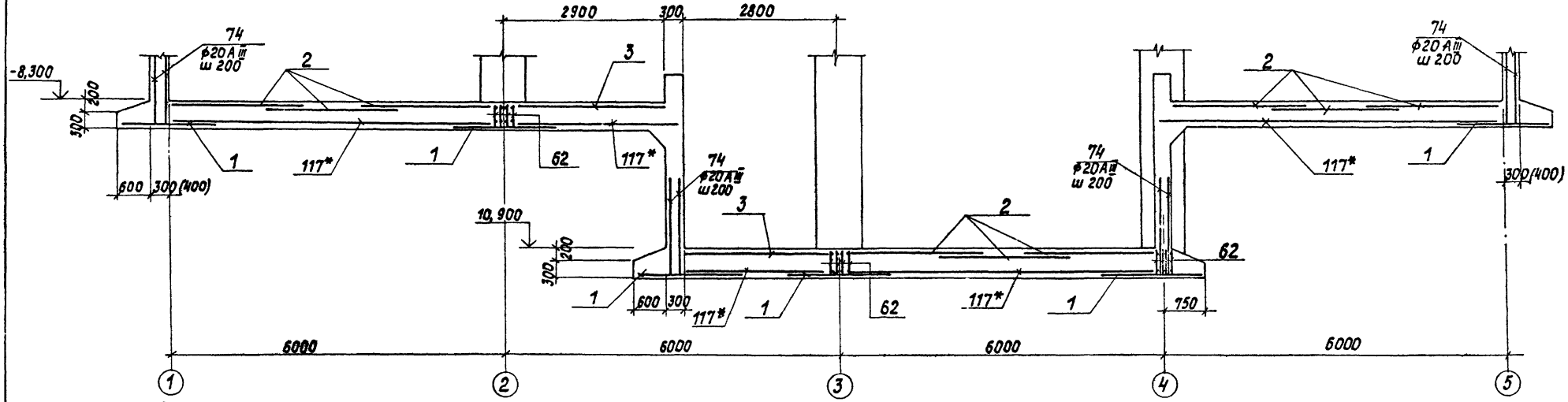

Раскладка нижних сеток днища ПРм1 в осях 3-4 на отм. -3,500.

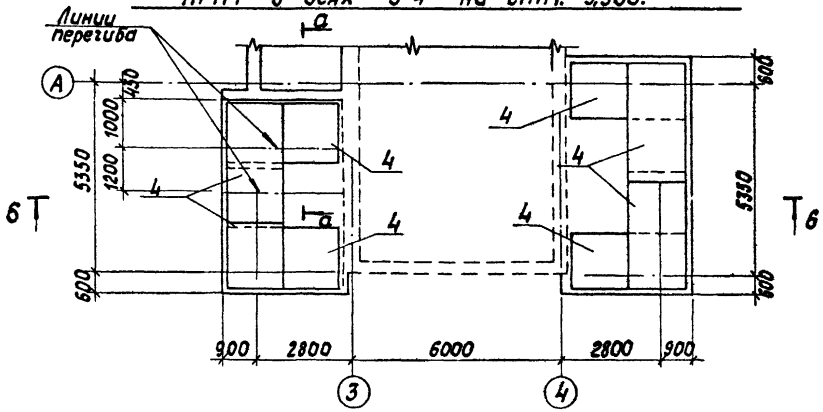

Раскладка верхних сеток днища ПРм1 в осях 3-4 на отм. -3,500.

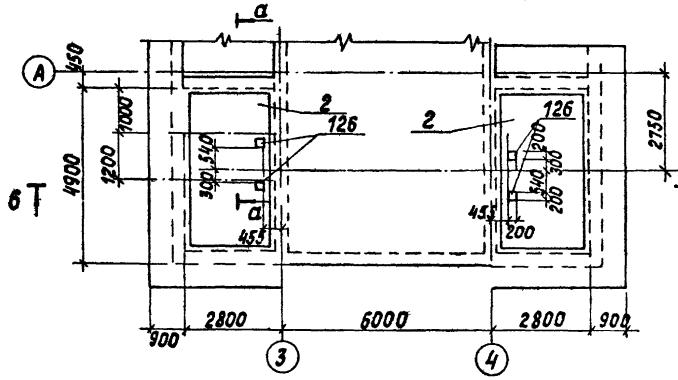

а - а

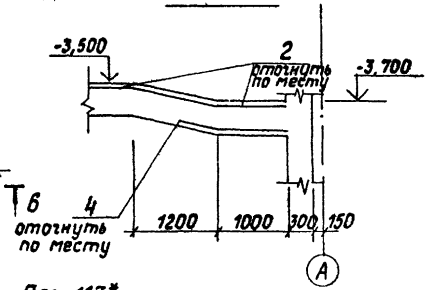

Поз 117* и толщина стенок в скобках - для варианта с грунтовыми водами.

6 - 6

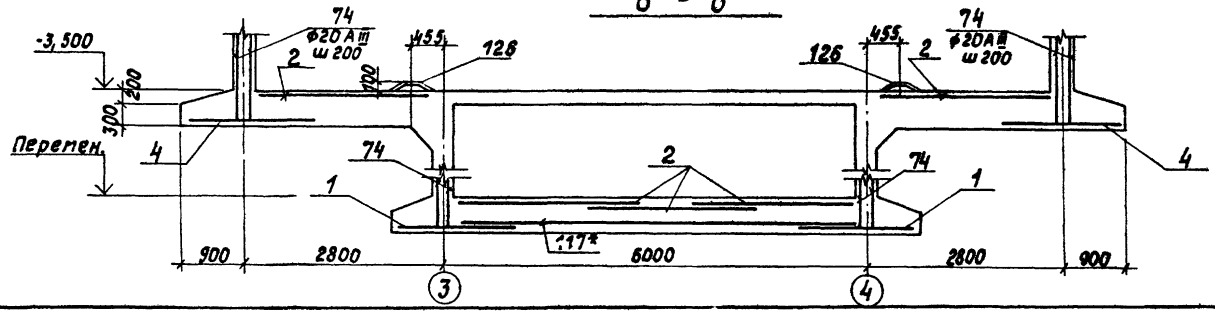

Согласовано

Инв.№ подл. | Подпись и дата | Взам.инв.№

Привязан

Инв № 10

ГИП	Кибальский	ТП 903-1-224.86	КЖ4
Нач.отд.	Новожилова	Котельная с тремя котлами КВ-ТС(В)-10 и тремя котлами КЕ-10-14С. Открытая система теплоснабжения	
Н.контр.	Алясова	Топливоподача	Стадия: Р; Лист: 13; Листов:
Гл.констр.	Андриевская		
Рук.гр.	Шульгина	Приемное устройство. Армирование днища ПРм1. Разрезы 5-5, 6-6. Раскладка сеток днища на отм. -3,500	ЛАТГИПРОПРОМ
Ст.инж.	Зайцев		
Инж.	Леонова		

Формат А2

21534-29

Типовой проект 903-1-224.86 Альбом 5.7

7 — 7

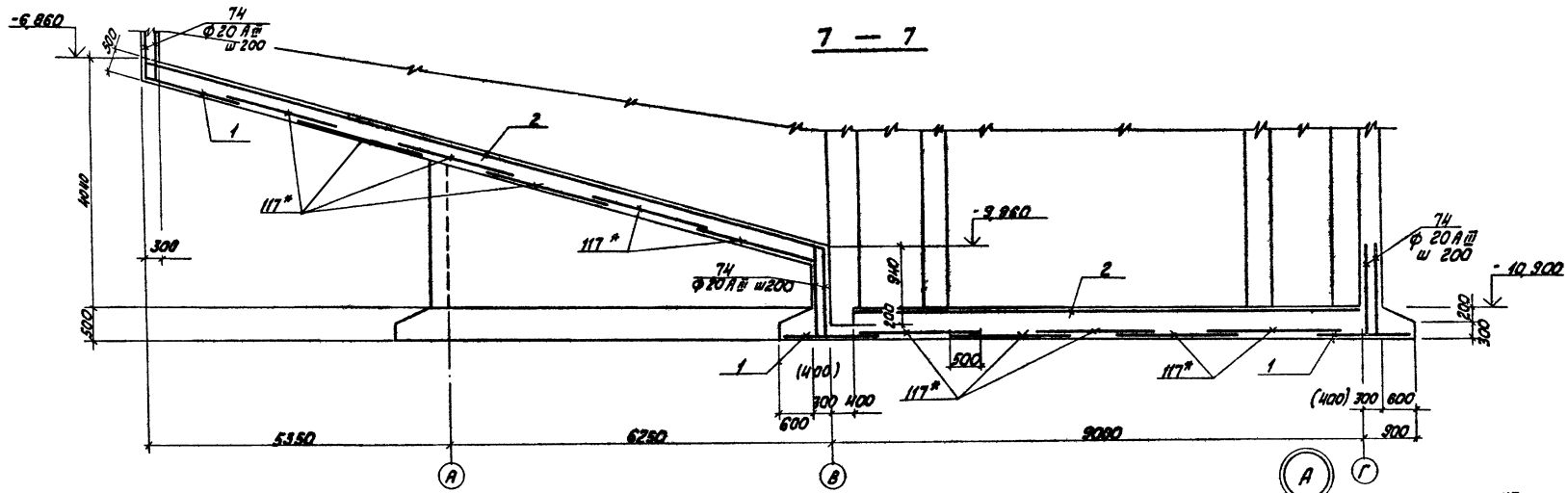

8 — 8

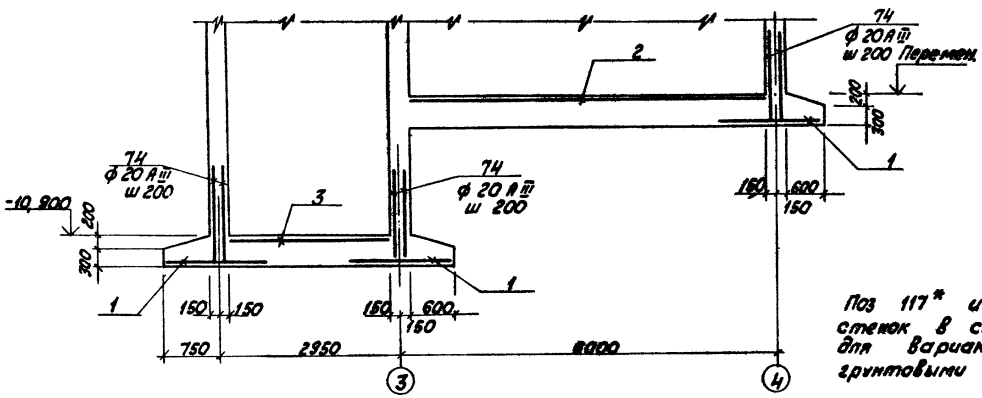

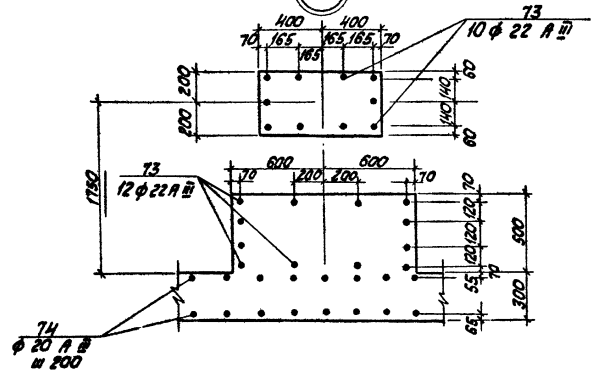

Поз 117* и толщина стенок в скобках даны для варианта с грунтовыми водами.

ГИП	Новольский		
Нач.отд.	Новожилова		
Н.контр.	Власова		
Гл.спец.	Андреева		
Рук.гр.	Шульгина		
Ст.инж.	Зайцев		
Инж.	Леонова		

ТП 903-1-224.86 КЖИ

Котельная с тремя котлами КВ-ТК(0)-10 и тремя котлами КЕ-10-14С. Открытая система теплоснабжения

Топливоподача

Стадия	Лист	Листов
Р	14	

Приемное устройство. Армирование флюца ПФ1. Разрезы 7-7 и 8-8; узел А

ЛАТГИПРОПРОМ

Копировал Кор-

Формат А2

21544-25

Инв.№

Привязан

Инв.№подл. | Подпись и дата | Взам. инв.№

Альбом 5.7

Типовой проект 903-1-224.86

Схема расположения стенок и колонн приямка ПРм 1 на отм -8,300

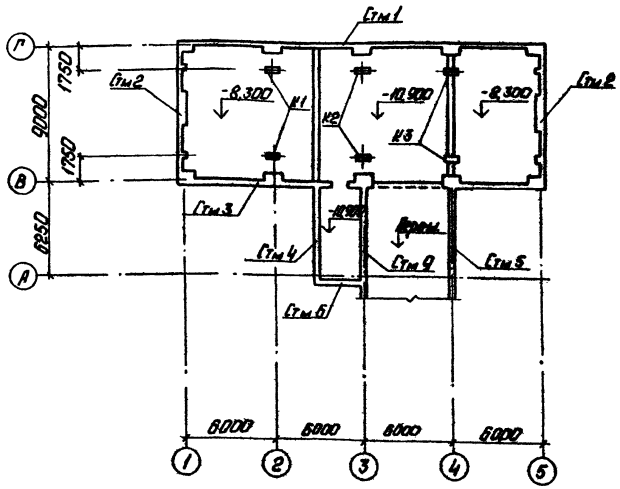

Схема расположения стенок приямка ПРм 1 на отм. -3,400

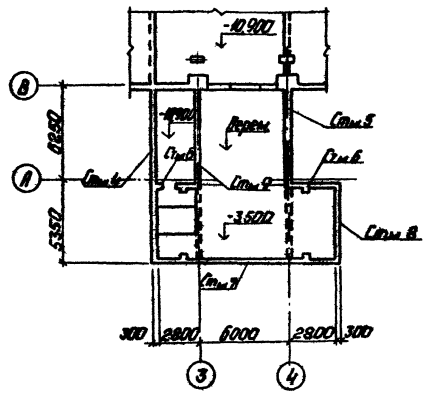

Спецификация к схемам расположения стенок и колонн приямка ПРм 1

Марка	Обозначение	Наименование	Кол.	Примеч.
		Монолитные стенки		
Стм 1	КЖ4-16,17,18	Стм 1	1	
Стм 2	КЖ4-19	Стм 2	2	
Стм 3	КЖ4-20,21,22	Стм 3	1	
Стм 4	КЖ4-23,24	Стм 4	1	
Стм 5	КЖ4-25,26	Стм 5	1	
Стм 6	КЖ4-20,27	Стм 6	1	
Стм 7	КЖ4-28	Стм 7	1	
Стм 8	КЖ4-19	Стм 8	1	
Стм 9	КЖ4-29,30	Стм 9	1	
		Колонны		
К1	КЖ4-34	К1	2	
К2	КЖ4-34	К2	2	
К3	КЖ4-34	К3	2	

Схема расположения стенок и колонн приямка ПРм 1 на отм. -10,900

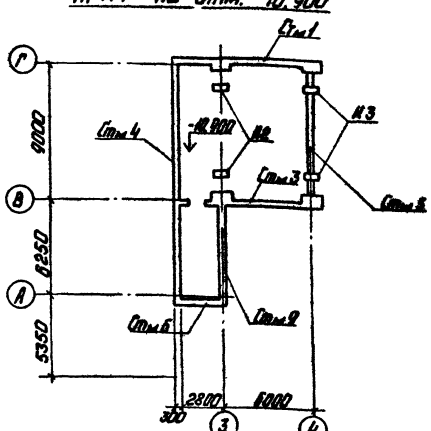

Схема расположения стенок и колонн приямка ПРм 1 на отм. -5,480

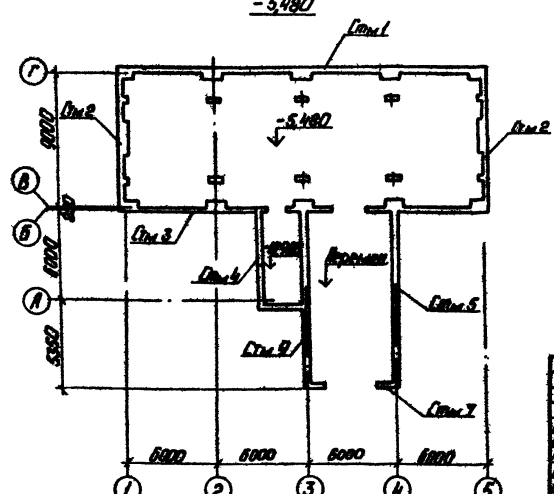

ГИП	Прибатский			ТП 903-1-224.86 КЖ4			
Нач.отд.	Прибатский			Котельная с тремя котлами КВ-ТС(В)-10 и тремя котлами НЕ-10-14С Водяная система теплоснабжения			
Ст.инж.	Власова			Топливоподача	Стадия	Лист	Листов
Гл.спец.	Прибатский				Р	15	
Инж.гр.	Шульгина			Приямок устройство Схемы расположения стенок и колонн приямка. ПРм	ЛАТГИПРОПРОМ		
Ст.инж.	Эдиев						
Инж.	Леонова			Копировал: Ф.Д.З.	Формат А2		

Согласовано

Инв.№

21534-29

Альбом 57

Типовой проект 903-1-224.86

Стм 1

Раскладка наружных арматурных сеток

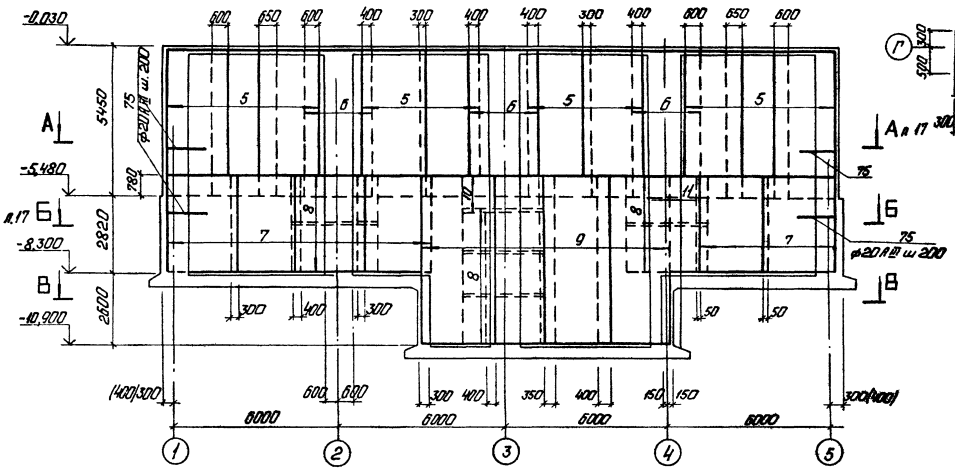

Раскладка внутренних арматурных сеток

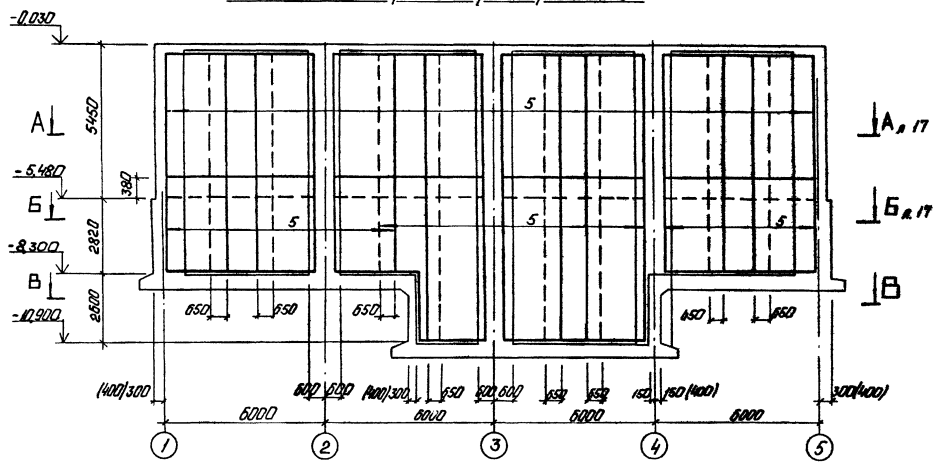

В – В

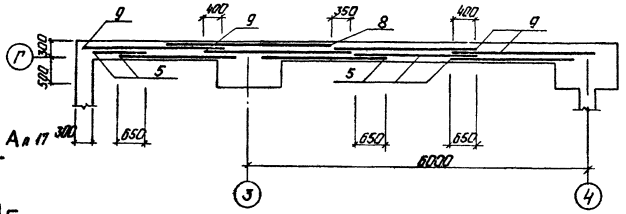

1 Защитный слой для наружной арматуры - 35мм, для внутренней - 20мм.

2 Размеры в скобках - для варианта с грунтовыми водами.

3 Спецификацию см. на л. 9.

Привязан

Инв.№

			ТП 903-1-224.86		КЖ4
ГИП	Кобальчик		Котельная с тремя котлами КВ-ТС(В) и тремя котлами КЕ-10 Мс. Открытая система теплоснабжения.		
Нач.отд.	Полтинова		Топливоподача	Стадия	Лист	Листов
Н.конр.	Агрова			Р	16	
Гл.спец.	Ивольгина					
Гл.спец.	Зорина		Приямок устройство. Спецификация. Раскладка наружных и внутренних сеток. Сечение В-В.	ЛАТГИПРОПРОМ		
Инж.	Леонова					

Копировал: Формат А2

21534-29

Альбом 5.1

Топливный проект 903-1-224.86

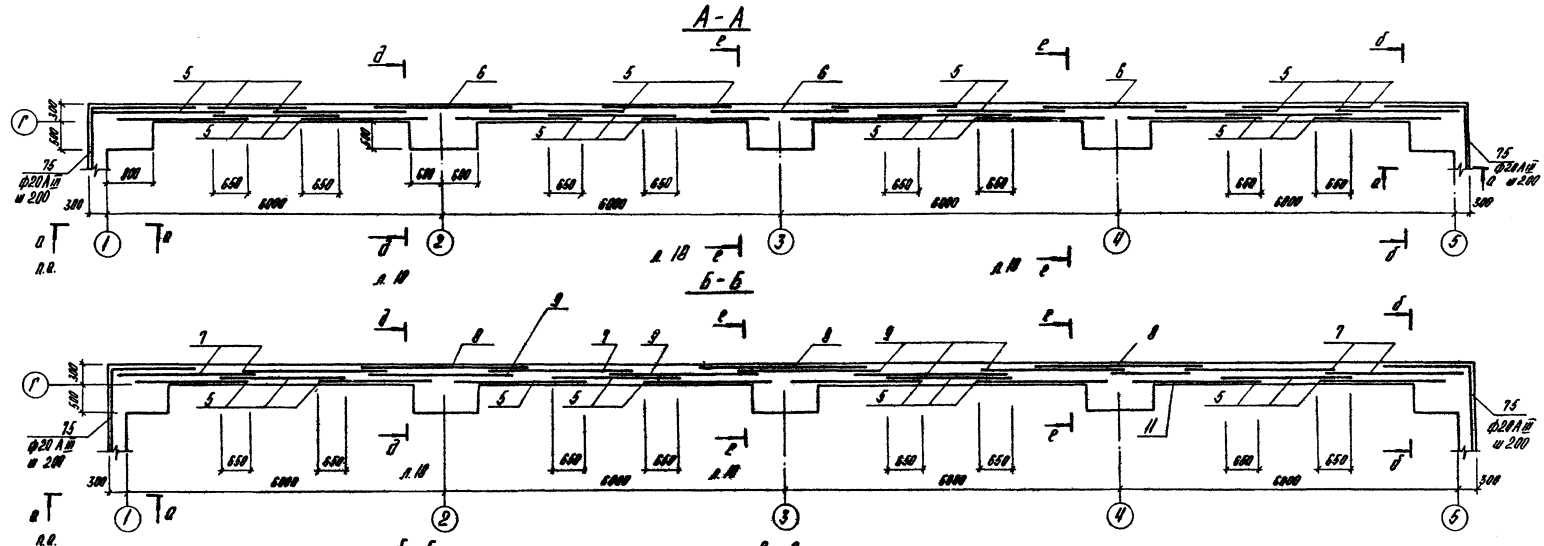

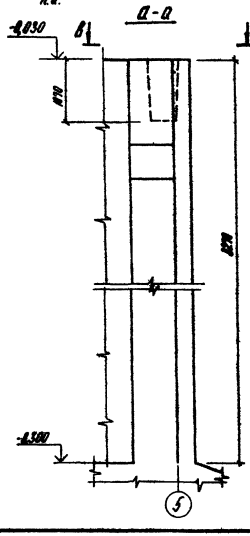

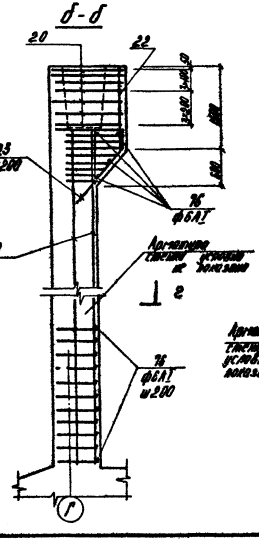

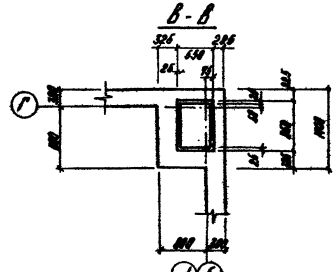

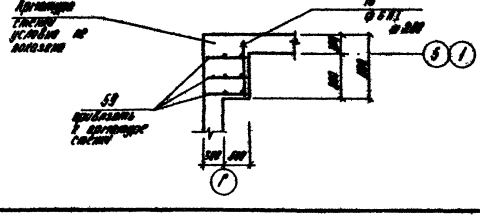

				ТП 903-1-224.86	АИИ
ГИП	Войбальский			Топливная с крепи полигона КВ-90(В)-10 и крепи портала	
Нач.отд.	Иванова			Топливоподача	Стадия / Лист / Листов: Р / 17
Н.отдела	Арутюн				
Гл.спец.	Сидорова				
Рук.гр.	Орлова			Простенок реконструкции Сметы. Стр.1. Разрезы А-А, Б-Б. Сечения в-в, г-г, д-д, е-е.	ЛАТГИПРОПРОМ
Гл.инж.	Зайцев				
Инж.	Демина				

Привязан

Инв.№

Копировал

Формат А2

21534-29

Альбом 5.1

Типовой проект 903-1-224.86

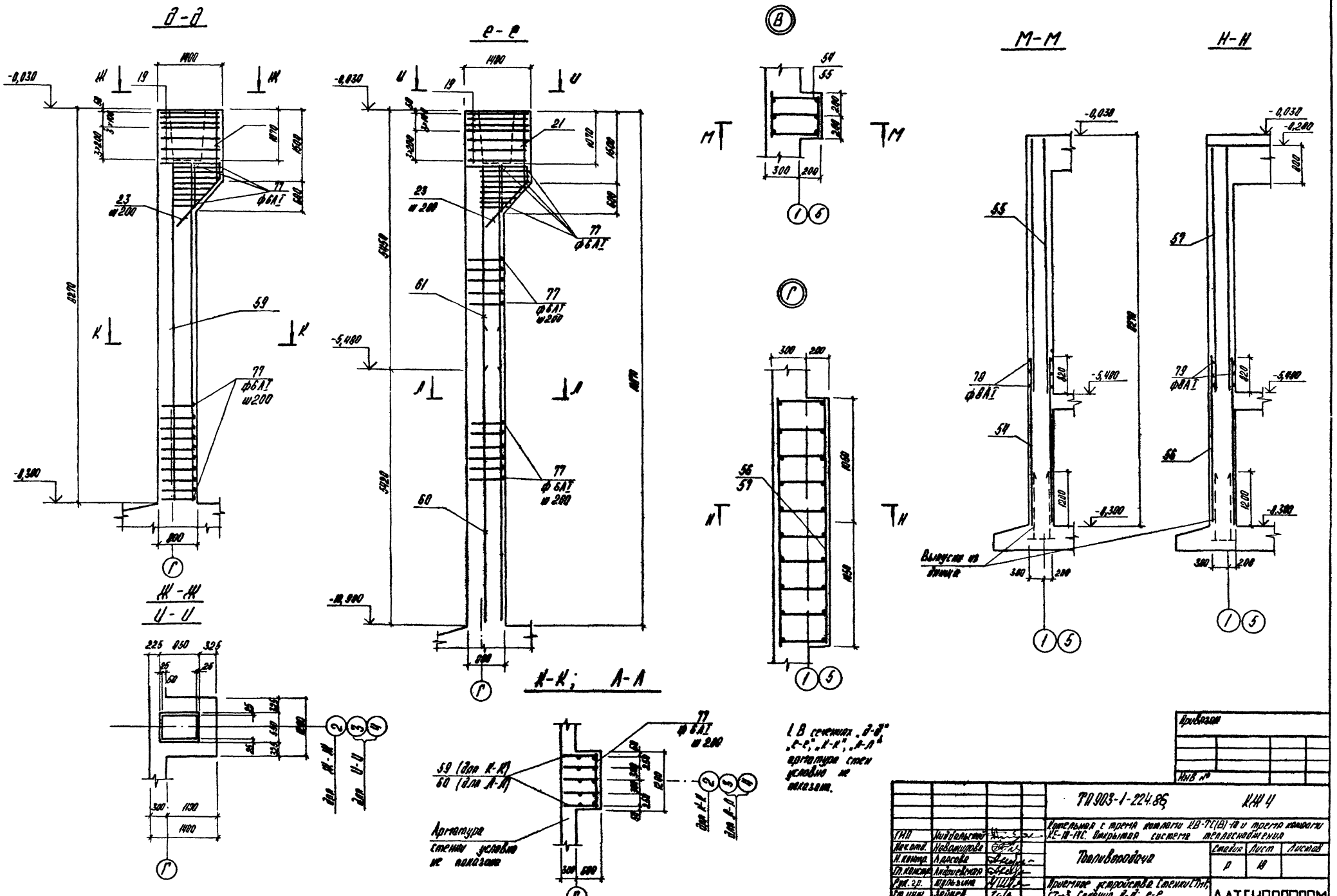

				ТП 903-1-224.86	КЖ 4	
ГИП	Жидельский			Ростельная с трехпр. колонны КВ-72(В)-18 и трехпр. колонны КС-18-14С. Открытая система теплоснабжения		
Нач.отд.	Новожилова			Топливоподача	Стадия	Лист	Листов
Н.контр.	Ладосова				Р	18	
Гл.констр.	Андриевская						
Рук.гр.	Ярольина			Примечание устройства. Стенки СТ1, СТ3. Сечения Д-Д; Е-Е. Стенка СТ12. Узлы В,Г.	ЛАТГИПРОПРОМ		
Ст.инж.	Зайцев						
Инж.	Лемова						

Привязан

Инв. №

Копировал

Формат А2

21534-29

СТм 2

Раскладка наружных арматурных сеток

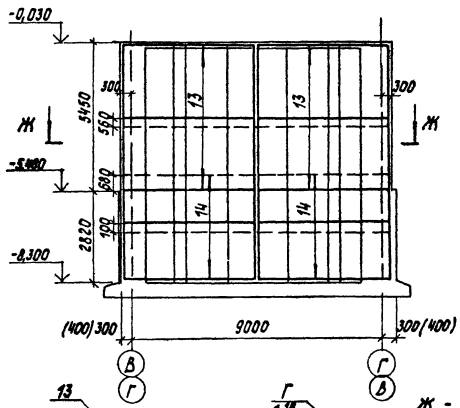

Раскладка внутренних арматурных сеток

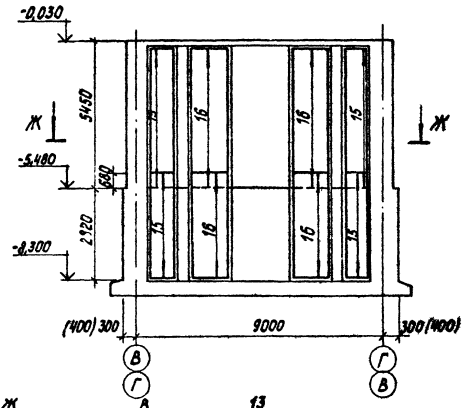

СТм 8

Раскладка наружных арматурных сеток

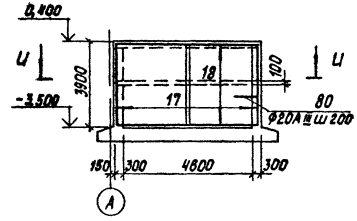

Раскладка внутренних арматурных сеток

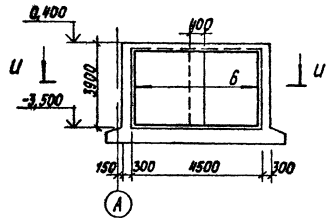

Ж - Ж

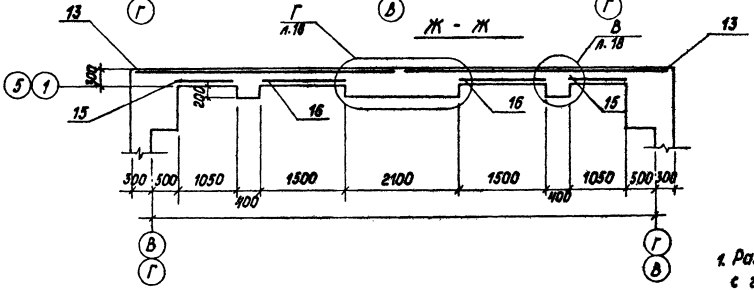

1. Размеры в скобках - для варианта с грунтовыми водами.
2. Спецификацию см. на л. 9

И - И

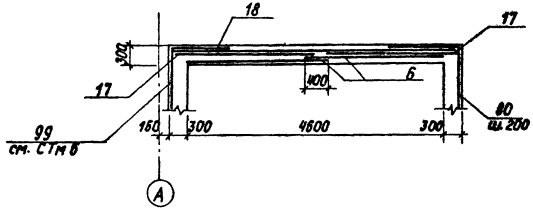

Альбом 5.7

Типовой проект 903-1-224.86

				ТП 903-1-224.86	КЖ4
ГИП	Мальский			Котельная с тремя котлами КВ-Т(В)-10 и тремя котлами КЕ-10-14С Открытая система теплоснабжения	
Нач.отд.	Новожилова			Топливоподача	Стадия Р / Лист 19 / Листов
Н.контр.	Алясова				
Гл.конст.	Андреевская				
Рук.гр.	Шульгина			Приемное устройство. Стенки СТм2, СТм8. Раскладка сеток.	ЛАТГИПРОПРОМ
Ст.инж.	Зайцев				
Инж.	Леонова				

Копировал

Формат А2

Привязан

Инв. №

21534-29

Альбом 5.7

Типовой проект 903-1-224.86

Стм 3

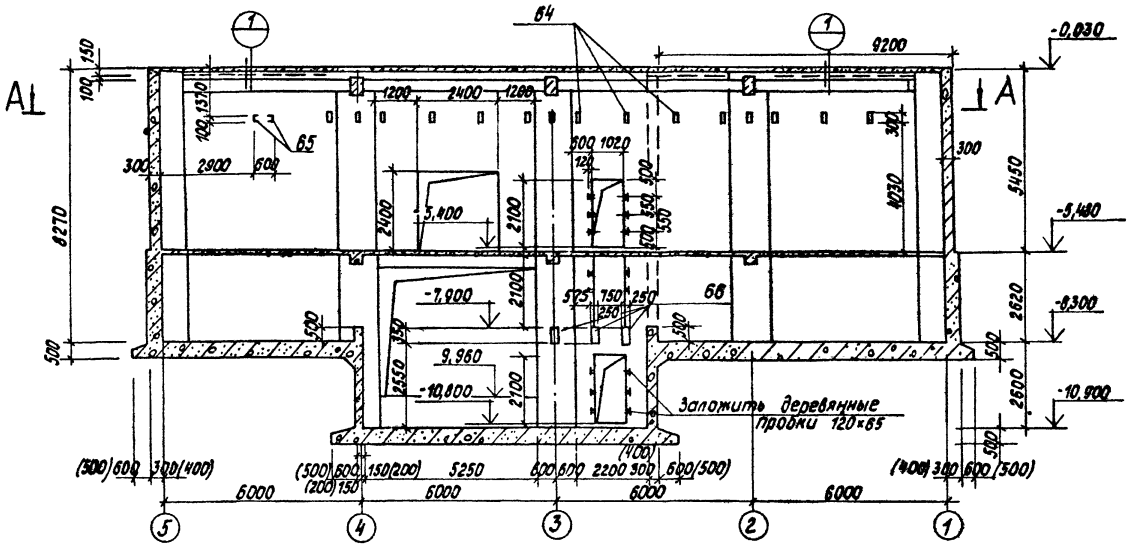

Стм 6

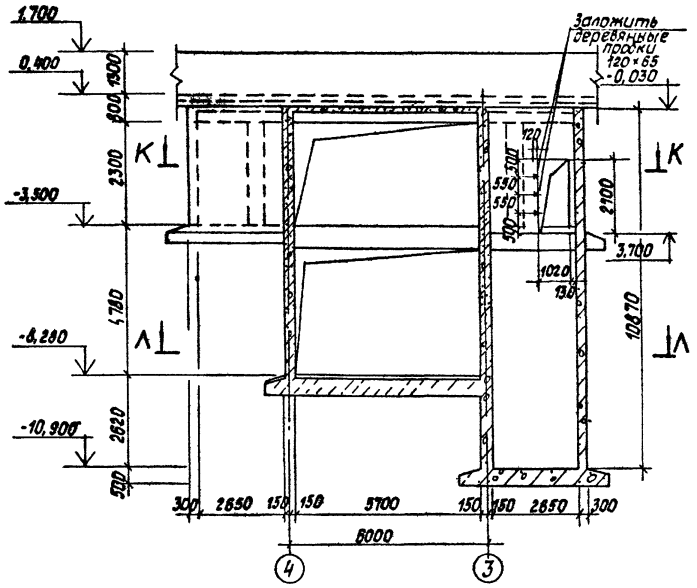

А — А

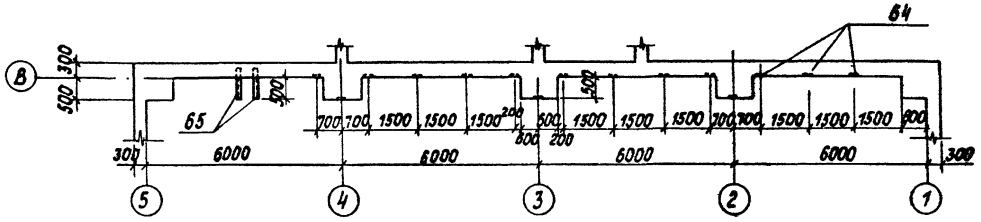

Л — Л

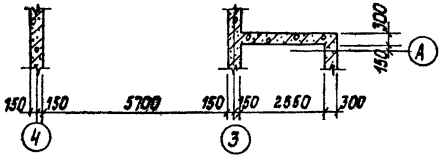

1. Размеры в скобках - для варианта с грунтовыми водами.
2. Спецификацию элементов см. на л 9

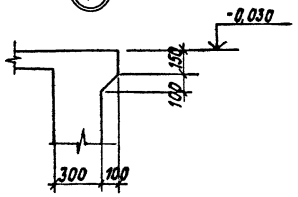

К К

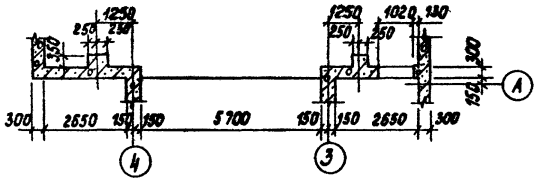

Согласовано

Взам. инв. №

Подпись и дата

Инв. № подл.

Привязан

Инв. №

ТП 903-1-224.86			КМ4	
ГИП	Лидбальский		Котельная с тремя котлами КВ-1С(В)-10 и тремя котлами КЕ-10-14С. Открытая система теплоснабжения	
Нач. отд.	Новожилова		Топливоподача	Стадия: Р; Лист: 20; Листов:
Н. контр.	Алясова			
Гл. констр.	Андриевская			
Рук. гр.	Шульшина		Приемное устройство. Стенки Стм 3; Стм 6.	ЛАТГИПРОПРОМ
Ст. инж.	Зайцев			
Инж.	Леонова			

Копировал

Формат А2

21534-29

СТм 3

Раскладка наружных арматурных сеток.

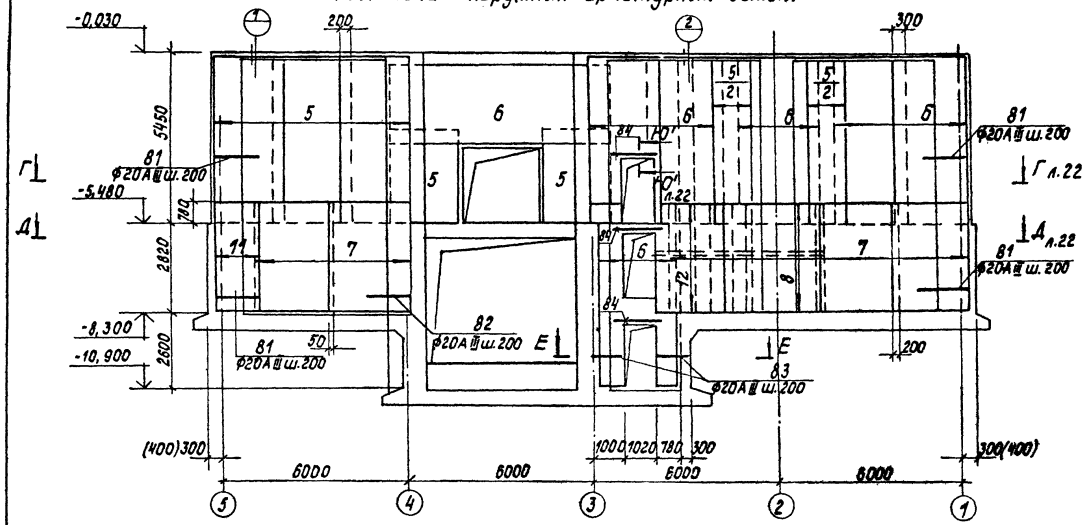

Раскладка внутренних арматурных сеток.

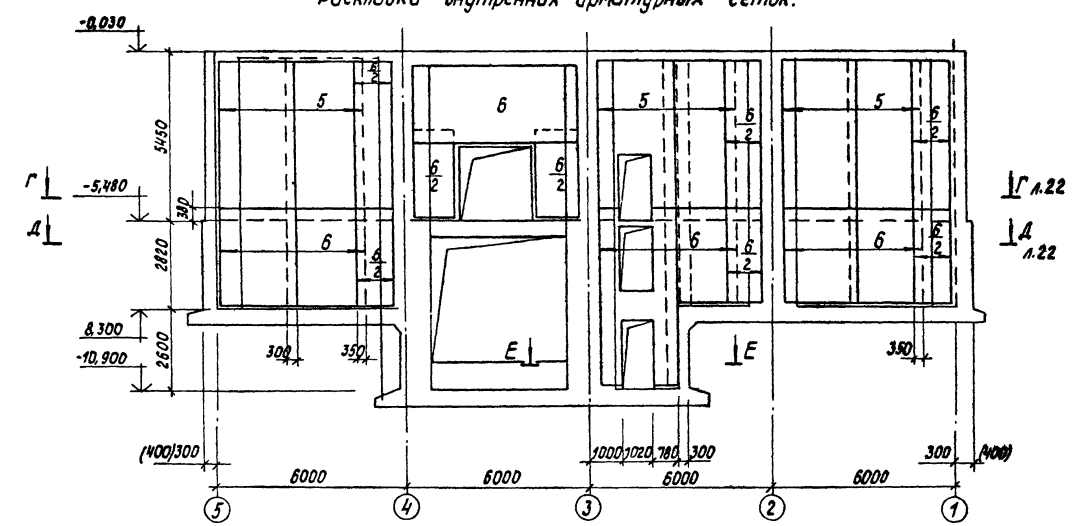

Е – Е

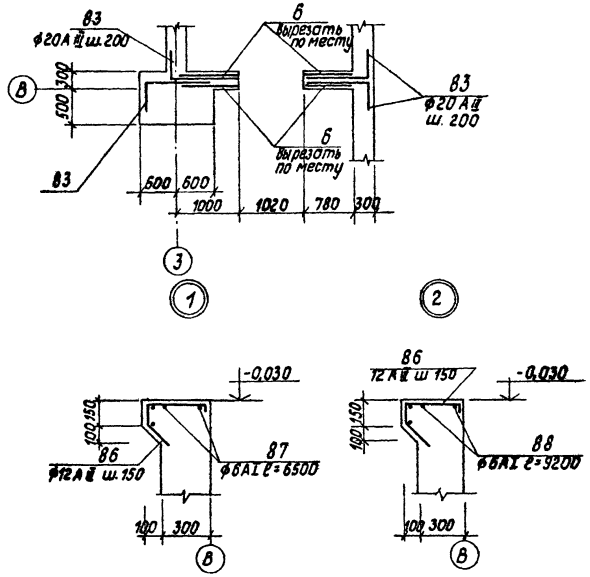

1. Размеры в скобках - для варианта с грунтовыми водами.
2. Спецификацию элементов см. на л.9.

Альбом 5.7

Типовой проект 903-1-224.86

Инв. № подл. | Подпись и дата | Взам. инв. №

Привязан

Инв. №

ТП 903-1-224.86				КЖ 4		
ГИП	Любальский		Котельная с тремя котлами КВ-ТС(В)-10и трема котлами КЕ-10-14С. Открытая система теплоснабжения			
Нач.отд.	Новожилова		Топливоподача	Стадия	Лист	Листов
Н.контр.	Алясова			Р	21	
Гл.конст.	Нуриевская					
Рук.гр.	Шульгина		Приямное устройство. Стенка Ст.м3. Раскладка наружных и внутренних сеток	ЛАТГИПРОПРОМ		
Ст.инж.	Зойцев					
Инж.	Леонова					

Копировал 6

Формат А2

21534-20

Альбом 5.7

Типовой проект 903-1-224.86

СТм 3

Г-Г

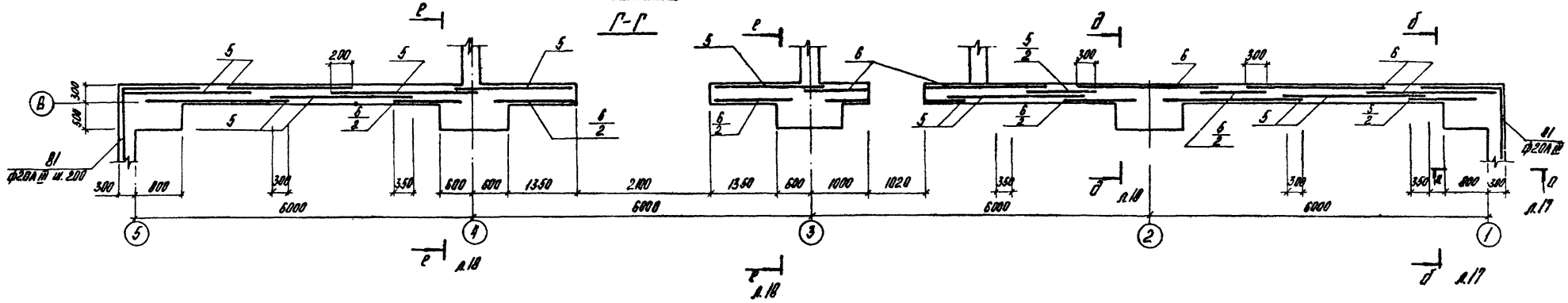

Д-Д

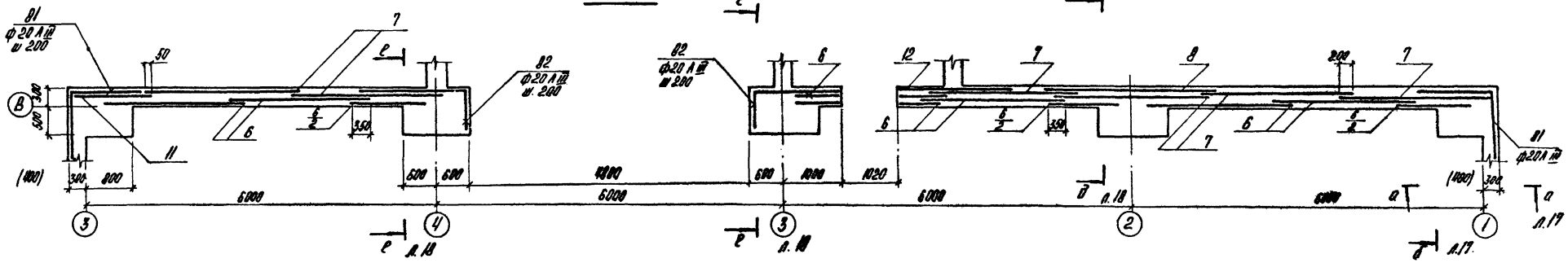

Ю' – Ю'

Размеры в скобках - для варианта с грунтовыми водами.

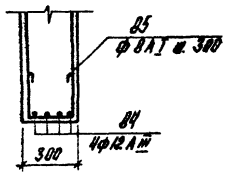

				ТП 903-1-224.86		КЖ 4	
				Утвержден с чертежи каталога КВ-ТС(В)-10 и чертежи каталога УЕ-10-10С. Открытая система теплоснабжения			
	ГИП	Найдельский		Топливоподача	Стадия	Лист	Листов
	Нач.отд.	Новиницкий			Р	22	
	Гл.инж.проекта	Ляховский					
	Рук.гр.	Шульгина		Проектное устройство. Стена СТм 3. Разрезы „Г-Г", „Е-Е"	ЛАТГИПРОПРОМ		
	Гл.инж.	Зайцев					
	Инж.	Леонова					

Привязан

Инв. №

Подпись и дата

Взам.инв.№

Инв. № подл.

Копировал

Формат А2

21534-29

Стм 4

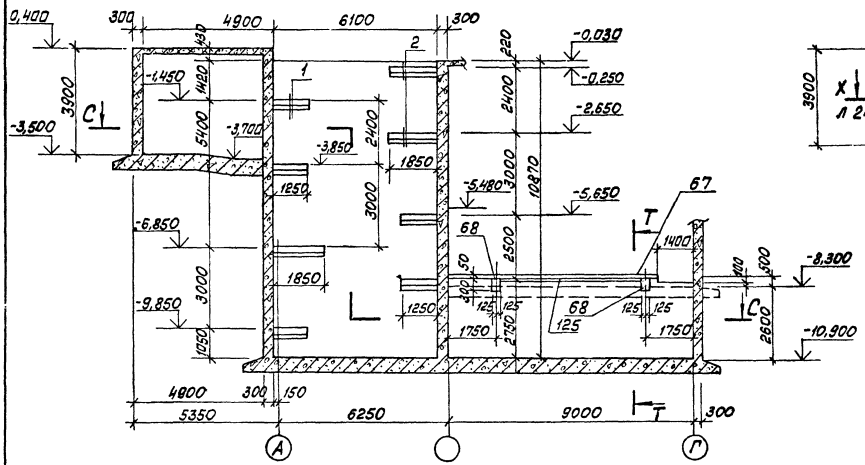

Раскладка внутренних арматурных сеток

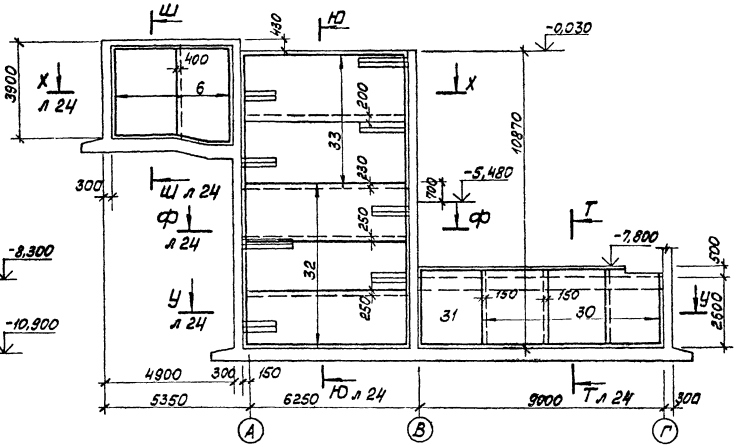

Спецификацию элементов см. на листе 9

С — С

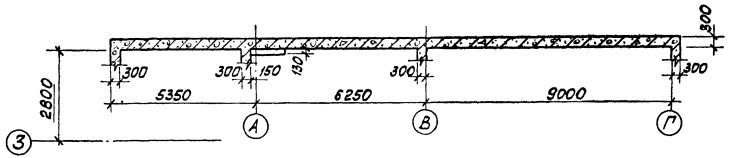

Т — Т

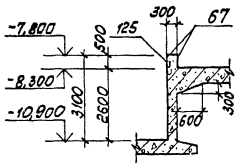

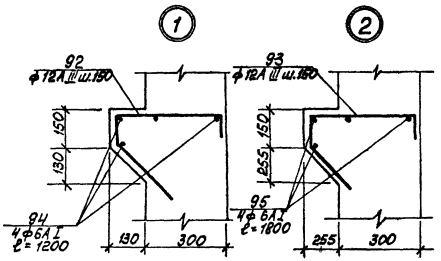

Альбом 5.7

Типовой проект 903-1-224.86

Инв. № подл. | Подп. и дата | Взам. инв. №

Привязан			
Инв. №			

ТП 903-1-224.86				КЖ 4	
ГИП	Новопольцев		Котельная с тремя котлами КВ-Т(С)-10 и тремя котлами КЕ-10-14С. Открытая система теплоснабжения		
Нач.отд.	Новожилова				
Н.конт.	Аязова		Топливоподача	Стадия	Лист	Листов
Гл.инж.	Андриевич			Р	23	
Рук.гр.	Ильгинов					
Ст.инж.	Зойцев		Приемное устройство. Стенка Стм 4	ЛАТГИПРОПРОМ		
Инж.	Леонова					

Копировал Формат А2

21514-09

Типовой проект 903-1-224.86 Альбом 5.7

Раскладка наружных арматурных сеток

Ст. 4

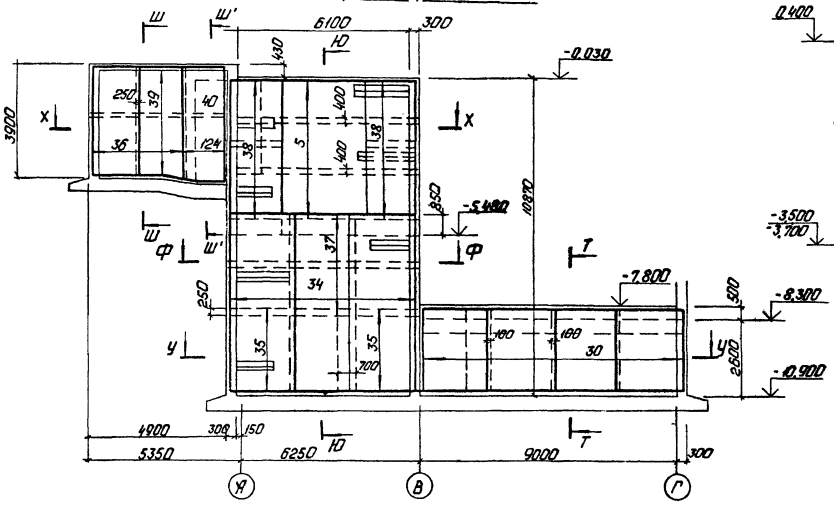

Ш - Ш
Ш' - Ш'

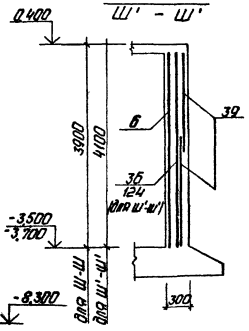

Т - Т
(армирование)

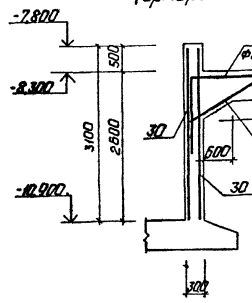

Ю - Ю

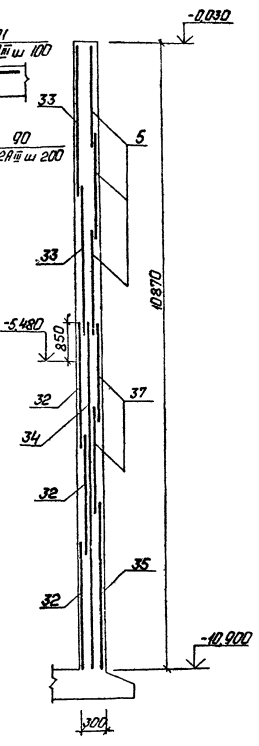

Ф - Ф

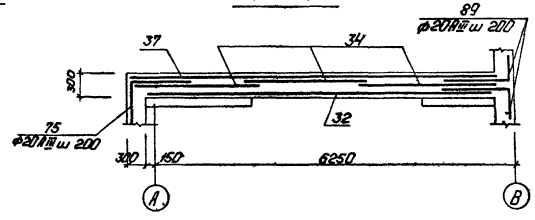

У - У

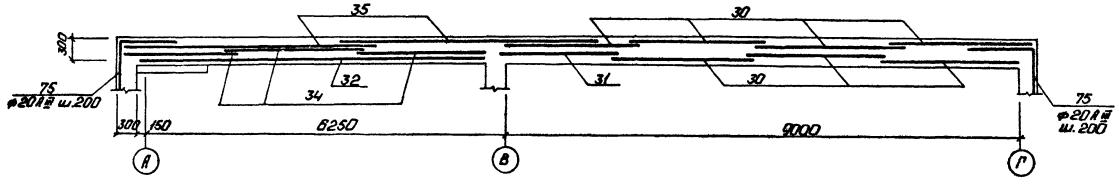

Х - Х

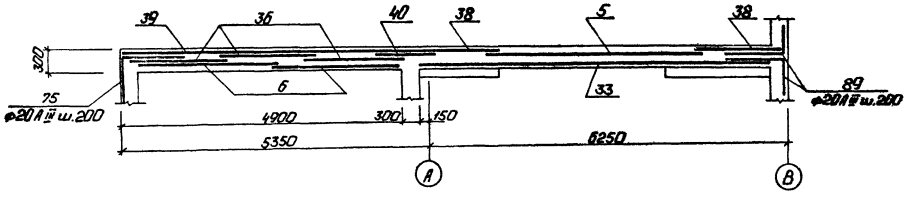

Привязан

Инв. №

ГИП	Любовский		ТП 903-1-224.86	КЖ4	
Нач. отд.	Новожилов		Котельная с тремя котлами КВ-ТС(Б)-10 и тремя котлами КЕ-10-14с. Открытая система теплоснабжения		
Н. инж.	Алясова		Топливоподача	Стадия	Лист	Листов
Н. конст.	Анциферов			Р	24	
Рук. гр.	Шмыгина					
Ст. инж.	Зайцев		Приемное устройство. Стенка. Ст. 4. Раскладка наружных арматурных сеток. Разрезы.	ЛАТГИПРОПРОМ		
Инж.	Леонова					

Копировал: Формат А2

Инв. № подл. | Подп. и дата | Взам. инв. №

01.5.34-29

Альбом 5.7

Типовой проект 903-1-224.86

Согласовано

Инженер

ЭО

Инв.№ подл. | Подп. и дата | Взам.инв.№

Стм 5

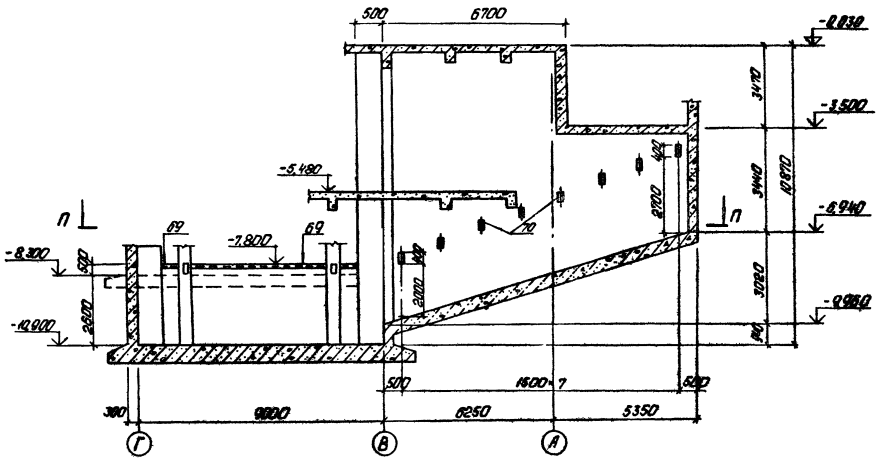

Раскладка внутренних арматурных сеток

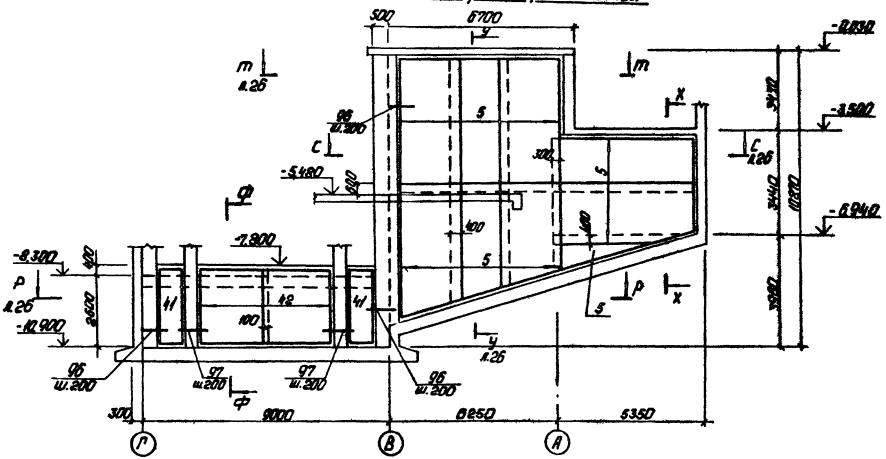

П - П
(повернуто)

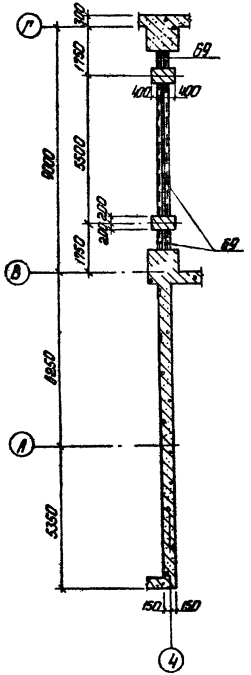

Ф - Ф

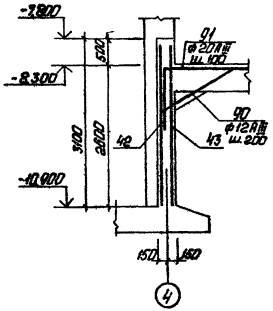

Х - Х

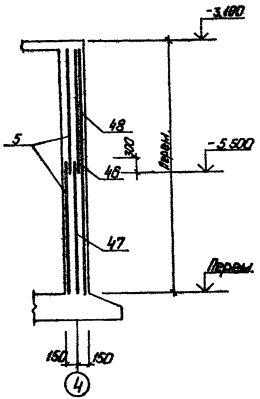

				ТП 903-1-224.86	КЖ4	
Гип	Добровольский			Котельная с тремя котлами КВ-ТС(В)-10 и тремя котлами КЕ-10-14С. Открытая система теплоснабжения		
Нач.отд.	Добровольский			Топливоподача	Стадия	Лист	Листов
Н.контр.	Апосова				Р	26	
Гл.инж.пр.	Фоменко						
Рук.гр.	Шульгина			Приемное устройство Стенка Стм 5.	ЛАТГИПРОПРОМ		
Ст.инж.	Удилов						
Инж.	Леонова						

Привязан

Инв.№

Копировал:

Формат А2

21534-29

Типовой проект 903-1-224.86 альбом 5.7

Стм 5

Раскладка наружных арматурных сеток.

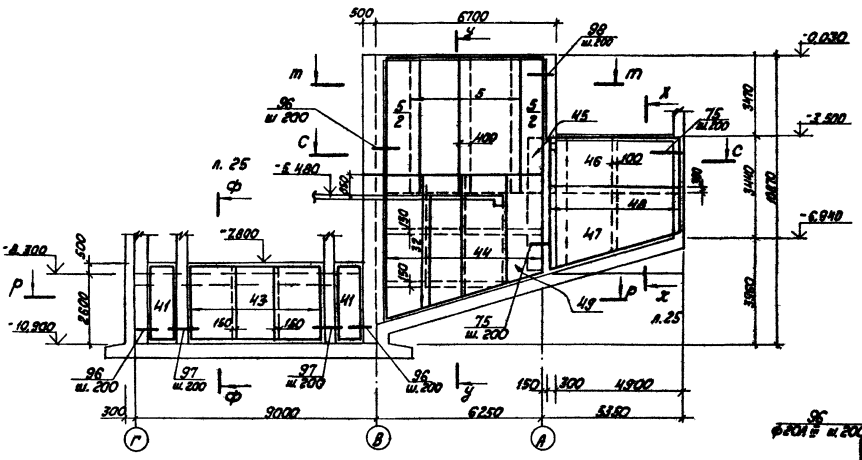

У — У

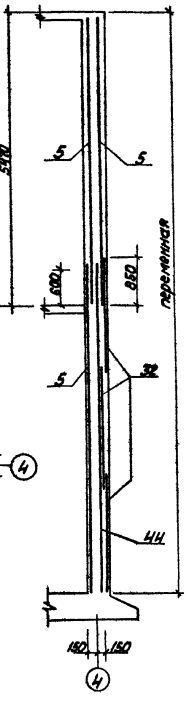

m — m

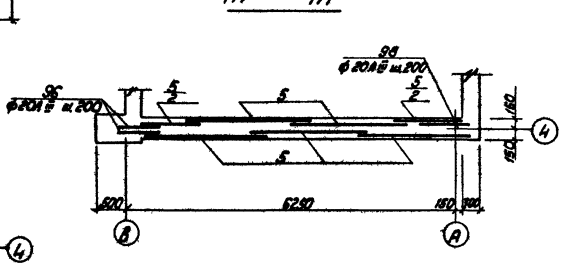

С — С

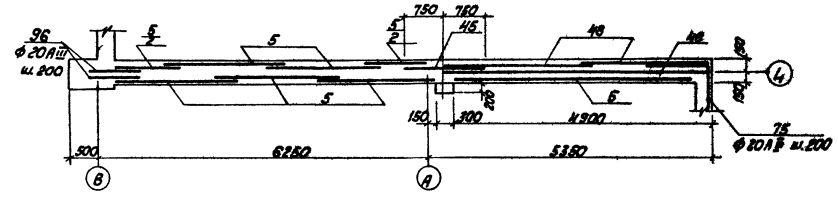

Р — Р

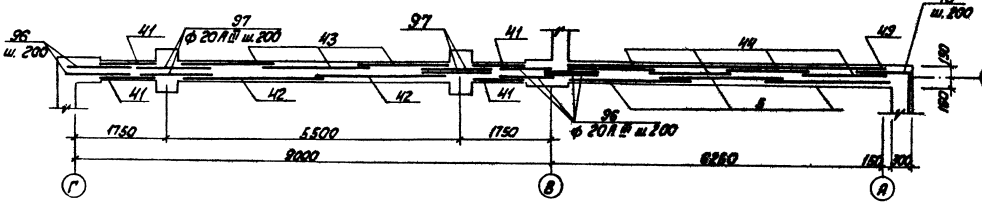

Изм.	Кол.уч.	Лист	N док.
ГИП	Кабанович		
Нач.отд.	Новицкий		
Н.контр.	Алексеев		
Инж.кат.	Ульянова		
Инж.кат.	Ульянова		
Ст.инж.	Орлик		
Инж.	Леонова		

Утвержден

Инв.№

ТП 903-1-224.86 КЖИ

Котельная с тремя котлами КВ-ТС(Ф)-10 и тремя котлами КЕ-10-14С. Открытая система теплоснабжения

Топливоподача

Стадия | Лист | Листов
Р | 26

Приемное устройство. Сборка с/т № 5. Раскладка наружных сеток. Горелка

ЛАТГИПРОПРОМ

Копировал | Подп.

Формат А2

21534-09

Альбом 5.7

Типовой проект 903-1-224.86

Стм 6

Раскладка наружных арматурных сеток

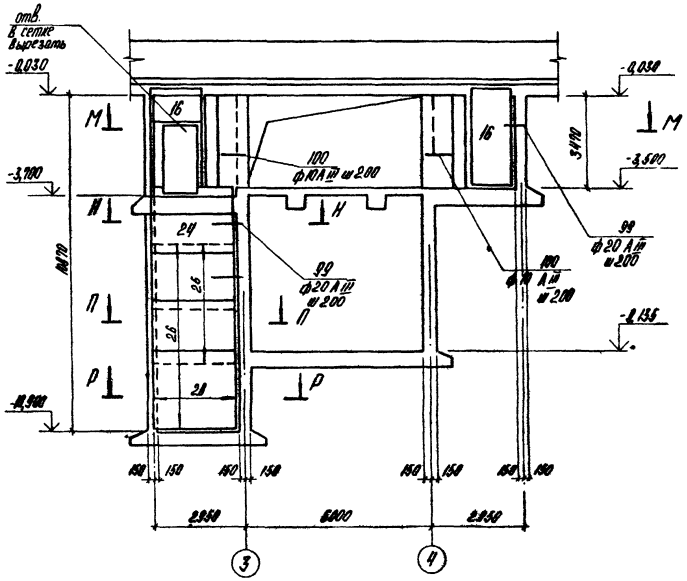

Раскладка внутренних арматурных сеток

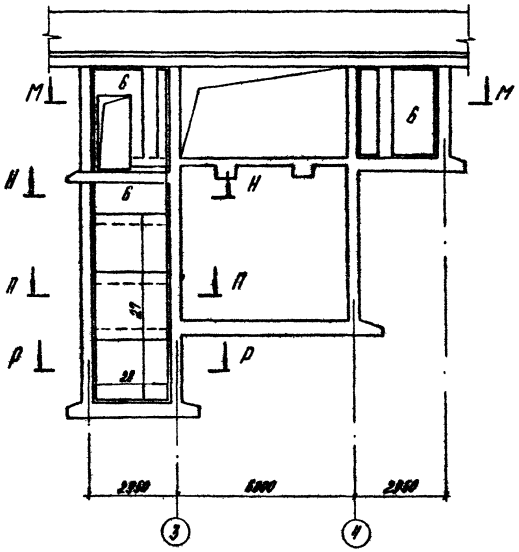

Р-Р

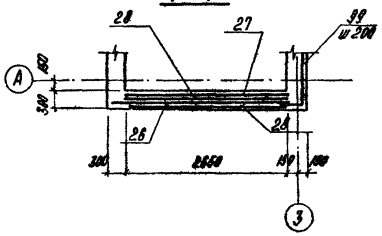

Д

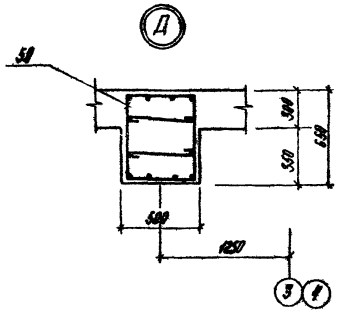

М-М

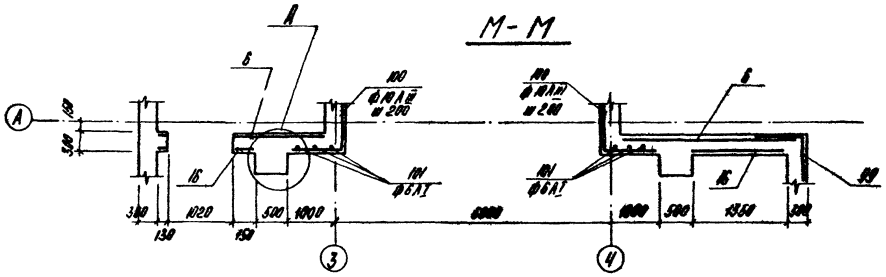

Н-Н

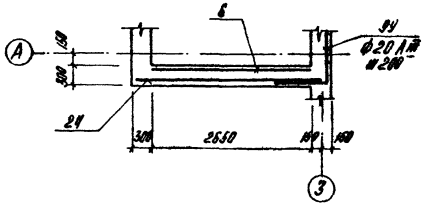

П-П

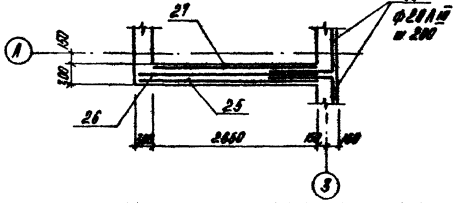

ГИП	Кибальченко		ТП 903-1-224.86 КМ 4				
Инж. кат.	Новикова		Контейнер с трехтонной хлорной ХВ-Т2(В)-10 и трехтонной хлорной УЕ-10-НС. Открытая система теплоизоляции				
Н. контр.	Алексеев		Теплоизоляция	Стадия	Лист	Листов	
Гл. спец.	Лифшиц			Р	27		
Гл. инж. пр.	Шевелева		Проектное устройство	ЛАТГИПРОПРОМ			
Гл. инж.	Зейлер		Стенка Стм 6. Раскладка сеток. Разрезы.				
Инж.	Лемкова		Копировал	Формат А2			

Согласовано

Инв. №

24154-29

Стм 7

Раскладка наружных арматурных сеток

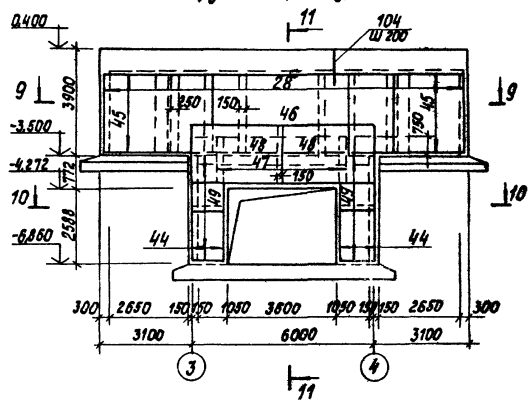

Раскладка внутренних арматурных сеток

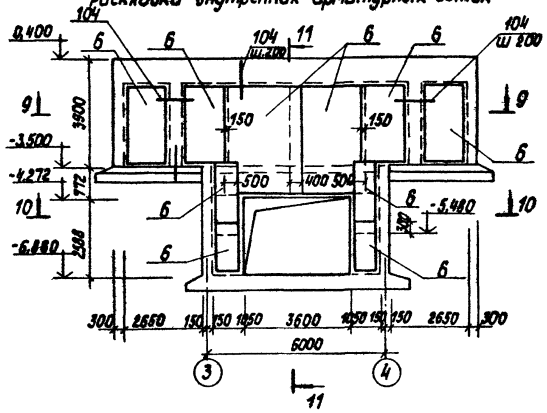

11 - 11

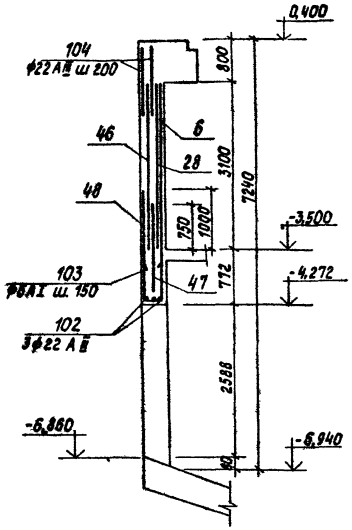

9 - 9

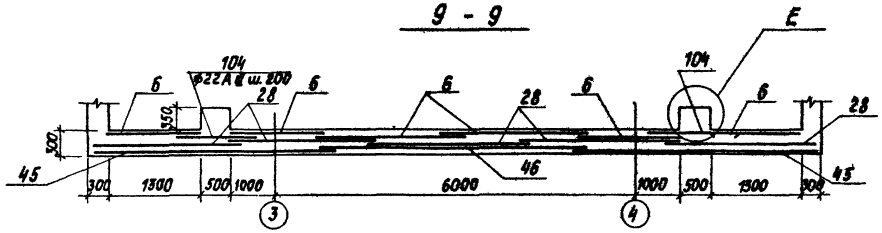

10 - 10

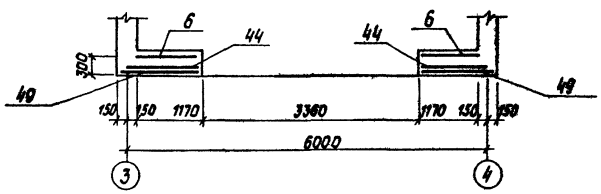

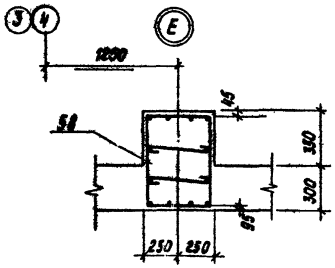

				ТП 903-1-224.86	КЖ 4	
ГИП	Новальский			Котельная с тремя котлами КВ-ТС(Г)-10 и тремя котлами КЕ-10-14С. Открытая система теплоснабжения		
Нач.отд.	Новомиева			Топливоподача	Стадия	Лист	Листов
Н.контр.	Алексеева				Р	28	
Гл.конст.	Мирлевская						
Рук.гр.	Шульжина			Приемное устройство. Стенка "Стм 7". Раскладка сеток. Разрезы. Узел	ЛАТГИПРОПРОМ		
Ст.инж.	Зорцев						
Инж.	Лепкина						

Привязан

Инв. №

Альбом 5.1

Типовой проект 903-1-224.86

Инв.№подл. | Подпись и дата | Взам.инв.№

Копировал

Формат А2.

21534-29

Стм 9

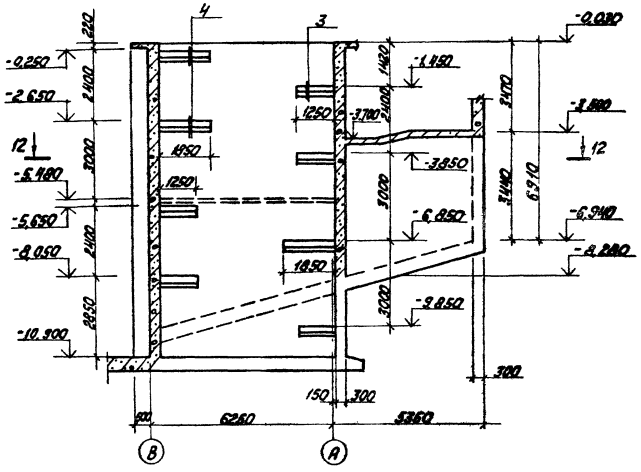

12 — 12

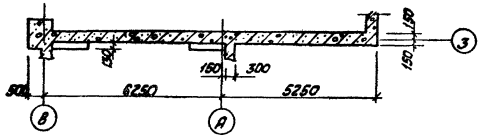

Раскладка наружных арматурных сеток.

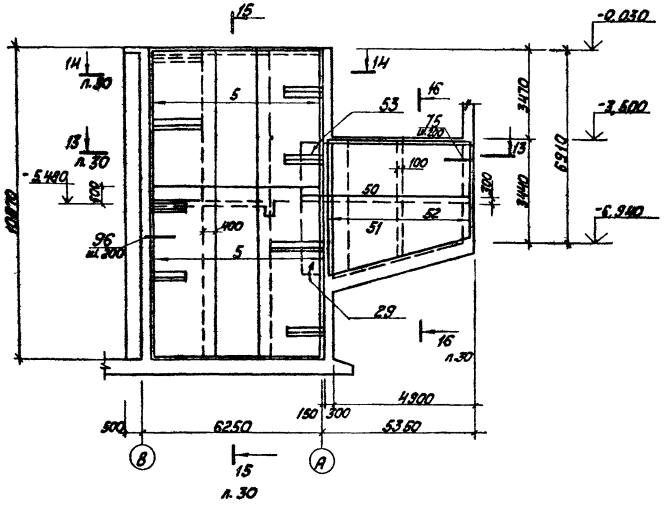

Раскладка внутренних арматурных сеток.

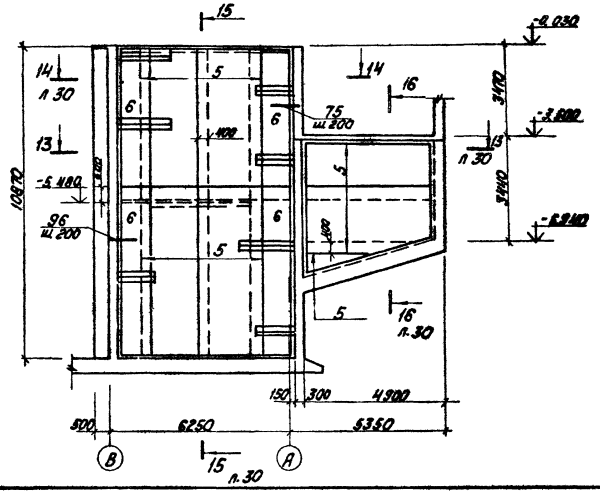

1. Спецификацию элементов см. на л. 32, л.33.

ГИП	Надбалкин			ТП 903-1-224.86	КЖ4
Нач.отд.	Новакидзе			Котельная с тремя котлами КВ-ТС(В)-10 и тремя котлами КЕ-10-14С. Открытая система теплоснабжения	
Инж.	Алексеев			Топливоподача	Стадия: Р; Лист: 29; Листов:
Инж.пр.	Нарыжная				
Гл.ин.	Шипулина			Приемное устройство. Стенка Стм 9. Опалубка и армирование.	ЛАТГИПРОПРОМ
Гл.инж.	Зорина				
Инж.	Леонова				

Согласовано

Инв.№

Копировал

Формат А2

21534-20

Альбом 5.7

Типовой проект 903-1-224.86

Инв.№ подл. | Подпись и дата | Взам.инв.№

13 — 13

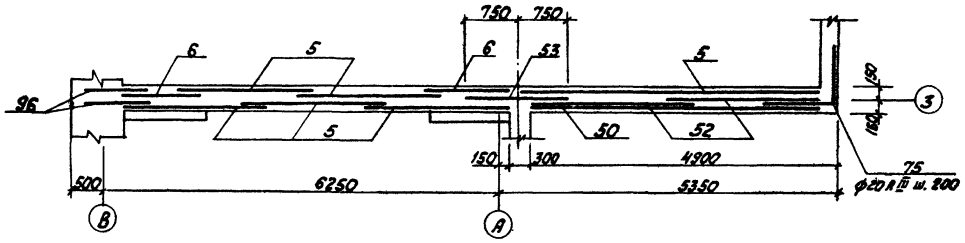

14 — 14

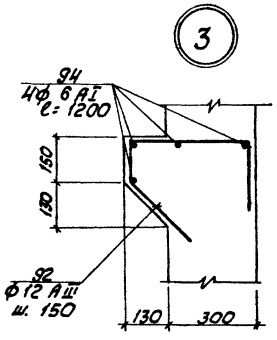

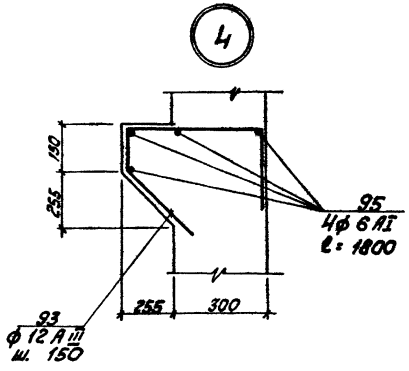

15 — 15

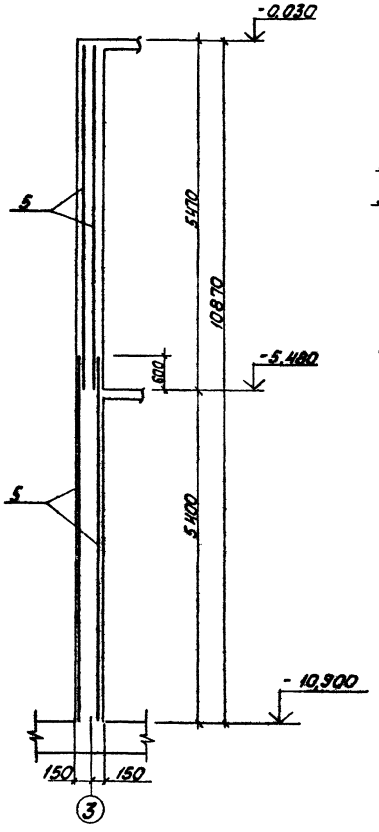

16 — 16

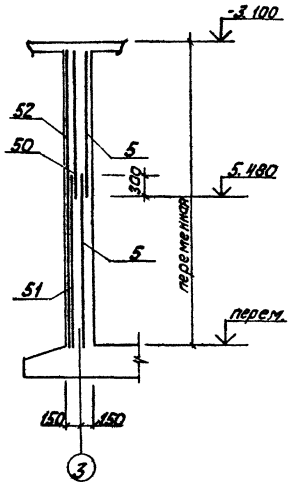

Типовой проект 903-1-224.86 Альбом 5.7

Инв. № подл. | Подпись и дата | Взам. инв. №

				ТП 903-1-224.86 КЖИ			
ГИП	Нидальский			Котельная с тремя котлами КВ-ТС(В)-10 и тремя котлами КЕ-10-14С. Открытая система теплоснабжения			
Нач.отд.	Новожилов			Топливоподача	Стадия	Лист	Листов
Н.контр.	Алясова				Р	30	
Д.конст.	Андреевская			Приемное устройство. Стенка Ст.№ 9. Разрезы 13-13÷16-16. Узлы 1	ЛАТГИПРОПРОМ		
Рук.гр.	Шульгина						
Ст.инж.	Зайцев						
Инж.	Иванова						

Привязан

Инв. №

Копировал

Формат А2

24534-09

Альбом 67

Типовой проект 903-1-224.86

Элемент 1

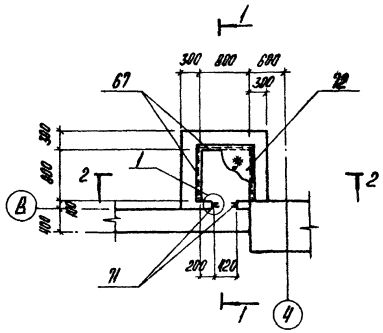

Элемент 2

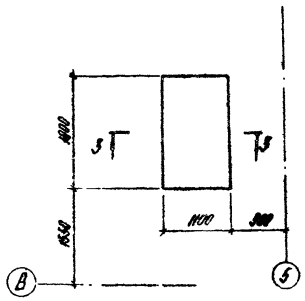

1-1

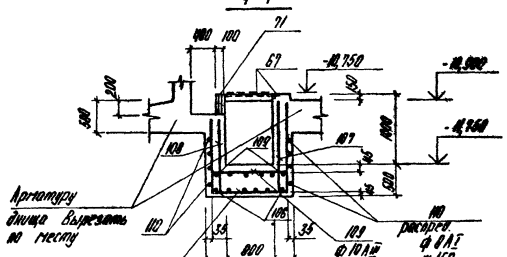

3-3

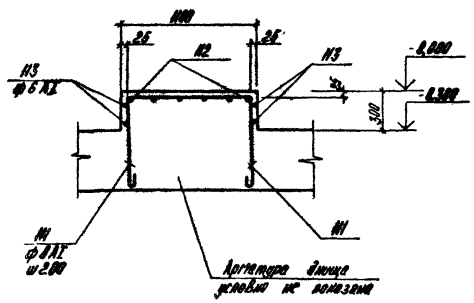

2-2

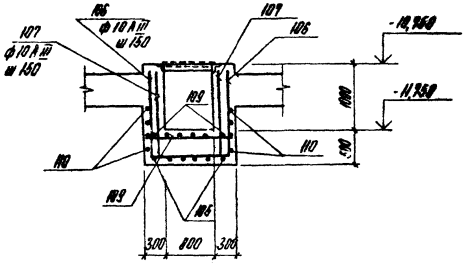

1

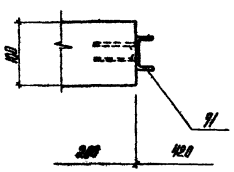

Ведомость деталей

Поз.	Эскиз
73, 74	1500; 100
75	1500; 1500
80	1450; 860
81	1500; 1460
82	1500; 700
83	1500; 400
85	300; 250; 300
86	120; 380; 200; 250; 100
89	700; 1000
90	210; 1700; 210; 150; 150

Поз.	Эскиз
91	2000; 1500
92	120; 380; 200; 210; 200
93	120; 380; 200; 210; 200
99, 100	1600; 1100
108	550; 250; 550
105	10,90; 1330; 12,90
106	12,90; 1330; 12,90
111	1050; 950; 950
112	1750; 740; 740
115	170; 350; 350

Привязан

Инв. №

				ТП 903-1-224.86		КЖ 4	
ГИП	Любальский			Котельная с тремя котлами КВ-ТС(В)-10 и тремя котлами КЕ-10-14С открытого сжигания теплоносителя			
Нач. отд.	Новгородова			Теплоснабжение	Стадия	Лист	Листов
Н. контр.	Арегова				Р	31	
Гл. констр.	Андриевский						
Рук. гр.	Шульгина			Проектные устройства Часть I Элементы 1,2. Ведомость деталей	ЛАТГИПРОПРОМ		
Ст. инж.	Зайцев						
Инж.	Лескова						

Хапорова

Формат А2

21534-09

Спецификация элементов на приямок ПРм 1 (продолжение)

Марка, поз.	Обозначение	Наименование	Кол.	Примеч.
		ПРм 1		
		Сборочные единицы		
		Сетки арматурные		
27	1.410-2 В.1	С16 А III-22×27	3	
28	1.410-2 В.1	С20 А III-30×27	7	
29	1.410-2 В.1	С20 А III-30×15	1	
30	1.410-2 В.1	С12 А III-24×31	7	
31	1.410-2 В.1	С12 А III-22×30	1	
32	1.410-2 В.1	С20 А III-22×60	6	
33	1.410-2 В.1	С20 А III-26×60	2	
34	1.410-2 В.1	С20 А III-24×63	3	
35	1.410-2 В.1	С20 А III-30×45	2	
36	1.410-2 В.1	С16 А III-16×39	2	
37	1.410-2 В.1	С20 А III-18×63	2	
38	1.410-2 В.1	С20 А III-26×21	4	
39	1.410-2 В.1	С16 А III-22×48	2	
40	1.410-2 В.1	С12 А III-30×15	1	
41		С 5Вр1-250 / ВАI-150 300 ГОСТ 8478-81	12,0	м
42	1.410-2 В.1	С12 А III-26×30	2	
43	1.410-2 В.1	С12 А III-18×30	3	
44	1.410-2 В.1	С20 А III-12×45	6	
45	1.410-2 В.1	С16 А III-30×36	3	
46	1.410-2 В.1	С10 А III-30×54	2	
47	1.410-2 В.1	С20 А III-20×18	3	
48	1.410-2 В.1	С20 А III-30×21	4	
49	1.410-2 В.1	С16 А III-18×15	5	
50	1.410-2 В.1	С16 А III-24×51	1	
51	1.410-2 В.1	С16 А III-30×51	1	
52	1.410-2 В.1	С20 А III-26×51	2	
53	1.410-2 В.1	С20 А III-24×15	1	
124	1.410-2 В.1	С16 А III-16×41	1	
		Каркасы пространственные		
54	ТП 903-1-224.86 КЖ4.Н. ПРм1.100	КП1	4	
55	КЖ4.Н. ПРм1.200	КП2	4	
56	КЖ4.Н. ПРм1.300	КП3	2	
57	КЖ4.Н. ПРм1.900	КП4	2	
58	КЖ4.Н. ПРм1.500	КП8	4	
		Каркасы плоские		
59	ТП 903-1-224.86 КЖ4.Н. ПРм 1.2.6	Кр1	22	
60	КЖ4.Н. ПРм 1.2.6	Кр2	20	
61	КЖ4.Н. ПРм 1.2.6	Кр3	20	
62	КЖ4.Н. ПРм 1.2.5	Кр14	12	
		Изделия закладные		
63	3.400-6/76	МН1-20	6	
64	1.400-15 В.1.150-14	МН135-3	15	
65		Швеллер ⊓ ГОСТ 8240-72; ℓ=700 / Вст3кп2 ГОСТ 535-79	2	
66	3.400-6/76	МН3-14	3	
67	1.400-15 В.1.550-04	МН553	12,5	м
68	1.400-15 В.1.130-32	МН122-3	2	
69	3.400-6/76	МН4-19	13,5	м
70	1.400-15 В.1.150-47	МН140-6	8	
71	ТП 903-1-224.86 КЖ4.Н. ПРм1.4.1	М1	2	
72		Лист Б6 ГОСТ 8568-77* / Вст3кп2 ГОСТ 14637-79	0,72	м²
114		Труба Ф102×2 ГОСТ 10704-76*; ℓ=450 / Вст3пс5 ГОСТ 10705-80	2	
125	1.400-1 В.1.140-02	МН127-3	5,25	м
126	1.400-1 В.1.420-03	МН406-2	4	
		Детали		
		ф22 А III ГОСТ 5781-82		
73	*	ℓ=1600	144	
104		ℓ=1550	154	
102		ℓ=5500	3	
		ф20 А III ГОСТ 5781-82		
98		ℓ=1000	32	
96		ℓ=1500	228	
74	*	ℓ=1600	1640	
89		ℓ=1700	80	
97		ℓ=1800	56	
83	*	ℓ=1900	56	
82	*	ℓ=2200	30	
80	*	ℓ=2300	20	
99	*	ℓ=2600	62	
81	*	ℓ=2950	84	
75	*	ℓ=3000	189	
91	*	ℓ=3500	164	
		ф 12 А III ГОСТ 5781-82		
86	*	ℓ=950	127	
92	*	ℓ=980	90	
93	*	ℓ=1095	78	
90	*	ℓ=2120	82	

* см. Ведомость деталей на л. 31

Фдм 1

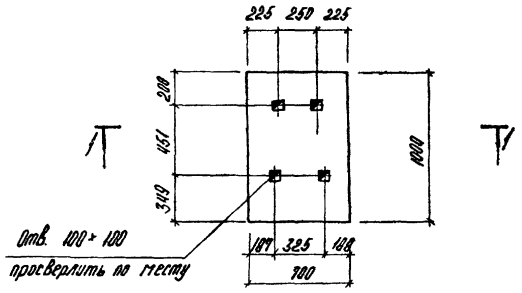

1-1

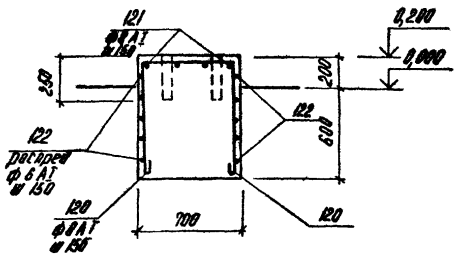

Ведомость деталей

Поз.	Эскиз
120	950 / 950
121	950 / 700 / 700

Привязан

Инв. №

ГИП	Найдальский		
Нач.отд	Новожилова		
Н.контр.	Алексова		
Гл.конструктор	Андреевичев		
Рук.гр.	Шульгина		
Ст.инж.	Зайцев		
Инж.	Леонова		

ТП 903-1-224.86 КЖ4

Котельная с тремя котлами КВ-ГМ(В)-10 и тремя котлами КЕ-10-14С. Открытая система теплоснабжения.

Топливоподача

Стадия	Лист	Листов
Р	32	

Проектное управление. Приямок ПРм1. Спецификация элементов (продолжение). Фундамент Ф1г1.

ЛАТГИПРОПРОМ

Копировал

Формат А2

24534-29

Альбом 5.7

Типовой проект 903-1-224.86

Спецификация элементов на приямок ПРм 1 (окончание)

Марка, поз.	Обозначение	Наименование	Кол.	Прим.
		Детали		
		ф 12 А III ГОСТ 5781-82		
84		ℓ=2450	12	
		ф 10 А III ГОСТ 5781-82		
108		ℓ=1090	6	
107		ℓ=1290	18	
109		ℓ=1330	12	
100	*	ℓ=2600	26	
105	*	ℓ=3910	6	
106	*	ℓ=3910	6	
		ф 8 А I ГОСТ 5781-82		
78		ℓ=380	24	
85	*	ℓ=970	27	
99		ℓ=2080	12	

Марка, поз.	Обозначение	Наименование	Кол.	Прим.
111	*	ℓ=2670	10	
112	*	ℓ=3350	6	
110		распред.	20,8	м
115	*	ℓ=1470	112	
		ф 6 А I ГОСТ 5781-82		
76		ℓ=1050	156	
77		ℓ=1150	298	
94		ℓ=1200	44	
103	*	ℓ=1440	25	
95		ℓ=1800	24	
101		ℓ=3100	6	
87		ℓ=6500	4	
89		ℓ=9200	4	
113		распредел.	11,6	м

Марка, поз.	Обозначение	Наименование	Кол.	Прим.
		Материалы		
116		Бетон М200 ГОСТ 9473-76	645,7	$м^3$
		ФОм 7		
		Сборочные единицы		
		Детали		
		ф 8 А I ГОСТ 5781-82		
120	*	ℓ=2270	7	
121	*	ℓ=2650	4	
		ф 6 А I ГОСТ 5781-82		
122		распред.	17,0	м
		Материалы		
123		Бетон М200 ГОСТ 9473-76	4,56	$м^3$

* см. Ведомость деталей (л. 31- для ПРм 1, л. 32- для ФОм 1)

Ведомость расхода стали на элемент, кг

Марка эл-та	Изделия арматурные. Арматура класса Вр I ГОСТ 6727-80		А I ГОСТ 5781-82						А III ГОСТ 5781-82											Итого
	ф5		ф6	ф8	ф10	ф12			ф6	ф8	ф10	ф12	ф14	ф16	ф20	ф22	ф28			
ПРм 1	356,4		261,15	1312,0	183,9	1240,3			310,6	670,8	194,0	2296,8	2711,1	1387,4	2294,1	3706,2	6608			38094,75
ФОм 7	—		3,8	10,4	—	—			—	—	—	—	—	—	—	—	—			14,2

Марка эл-та	Изделия закладные. Прокат марки ВСт 3 кп 2 ГОСТ 82-70-72		ГОСТ 8509-72		ГОСТ 8509-72		ГОСТ 103-57-72 *		ГОСТ 10704-76 *		ГОСТ 19903-74 *			Арматура класса А I ГОСТ 5781-82		А III			Итого	Всего
	⊏10		∟50×50×5	⊏63×63×6		⌀5			⌀102×2		δ=6	δ=8	δ=10							
ПРм 1	12,0		66,0	76,9		36,1			4,4		36,6	104,2	15,6		1,0		122,9	5,9	22,8	122,4	38502,15
ФОм 7	—		—	—		—			—		—	—	—		—		—	—	—	—	14,2

Привязан

Инв. №

ГИП	Новобильский		
Нач.отд	Новожилова		
Н.контр.	Алексова		
Н.мастер.	Лифаревская		
Рук.гр.	Шубгина		
Ст.инж.	Зайцев		
Инж.	Лодова		

ТП 903-1-224.86 КЖИ

Котельная с тремя котлами КВ-ТС(В)-10 и тремя котлами КЕ-10-14С. Открытая система теплоснабжения.

Топливоподача

Стадия	Лист	Листов
Р	33	

Проектное устройство. Приямок ПРм1. Спецификация элементов (окончание). Ведомость расхода стали

ЛАТГИПРОПРОМ

Копировал

Формат А2

24534-09

Альбом 5.1

Типовой проект 903-1-224.86

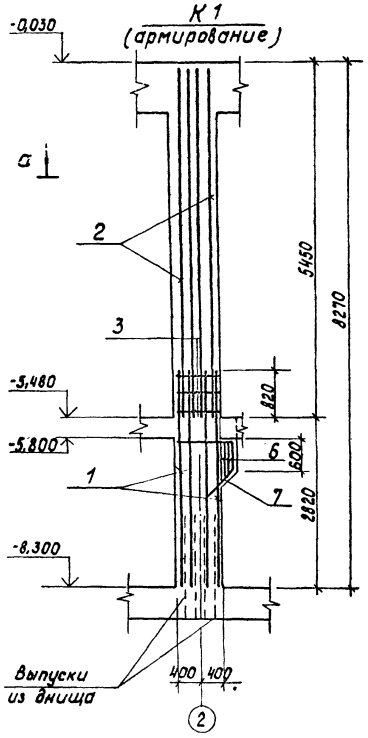

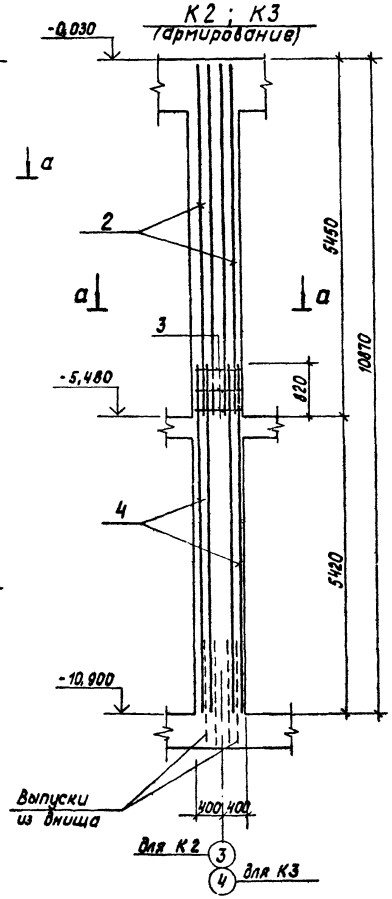

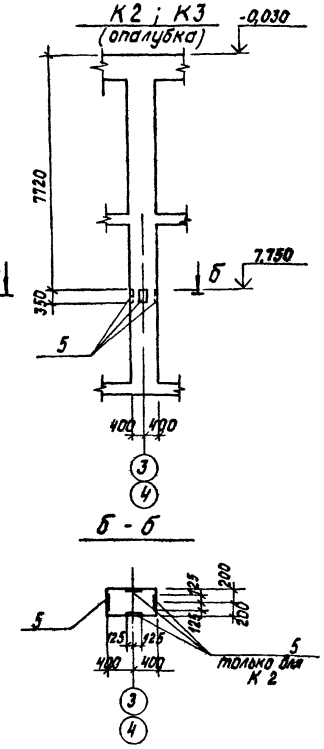

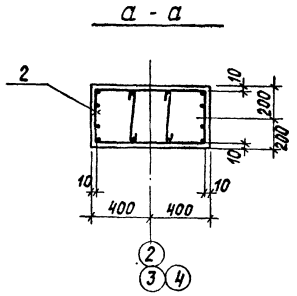

Формат	Зона	Поз.	Обозначение	Наименование	Кол.	Примеч.
				К1		
				Сборочные единицы		
				Каркасы пространственные		
		1	ТП903-1-224.86 КЖ4.и.К.кн.1.100	КП5	1	
		2	ТП903-1-224.86 КЖ4.и.К.кн.1.200	КП6	1	
				Детали		
				⌀ 8 А I ГОСТ 5781-82		
Б4		3		ℓ = 780	6	
		6*		ℓ = 1960 ÷ 2260	3	
		7*		⌀22А III ГОСТ 5781-82 ℓ=2050		
				К2, К3		
				Сборочные единицы		
				Каркасы пространственные		
		2	ТП903-1-224.86 КЖ4.и К1.200	КП6	1	
		4	ТП903-1-224.86 КЖ4.и К 2 100	КП7	1	
				Детали		
				⌀ 8 А I ГОСТ 5781-82		
		3		ℓ = 780	6	
				Изделия закладные		
		5	1.400-15 в.1	МН147-6	4/1	

Ведомость деталей

Поз.	Эскиз
6	530 ÷ 560 ; 530 ÷ 560 ; 1000
7	⌀ 150

Ведомость расхода стали на 1 элемент, кг

Марка элемента	Изделия арматурные					Изделия закладн.				Всего
	Арматура класса					прокат марки		Арматура класса		
	А I			А III		Вст3сп3		А III		
	ГОСТ 5781-82					ГОСТ 19903-74*		ГОСТ 5781-82		
	⌀6	⌀8		⌀22		δ=10		⌀14		
К1	3,95	19,6		346,75		—		—		370,3
К2	5,7	26,9		414,75		30,0		6,8		484,15
К3	5,7	26,9		414,75		7,5		1,7		456,55

Привязан

Инв. №

ГИП	Жлобальский		
Нач.отд.	Новотникова		
Н.контр.	Алясова		
Гл.констр.	Андриевская		
Рук.гр.	Шильина		
Ст.инж.	Зайцев		
Инж.	Леонова		

ТП 903-1-224.86 КЖ4

Котельная с тремя котлами КВ-Т(В)-10 и тремя котлами КЕ-10-14С. Открытая система теплоснабжения

Топливоподача

Стадия	Лист	Листов
Р	34	

Приемное устройство. Колонны монолитные К1 ; К2 ; К3

ЛАТГИПРОПРОМ

Копировал

Формат А2

215341-29

Раскладка нижних сеток днища ПРм1

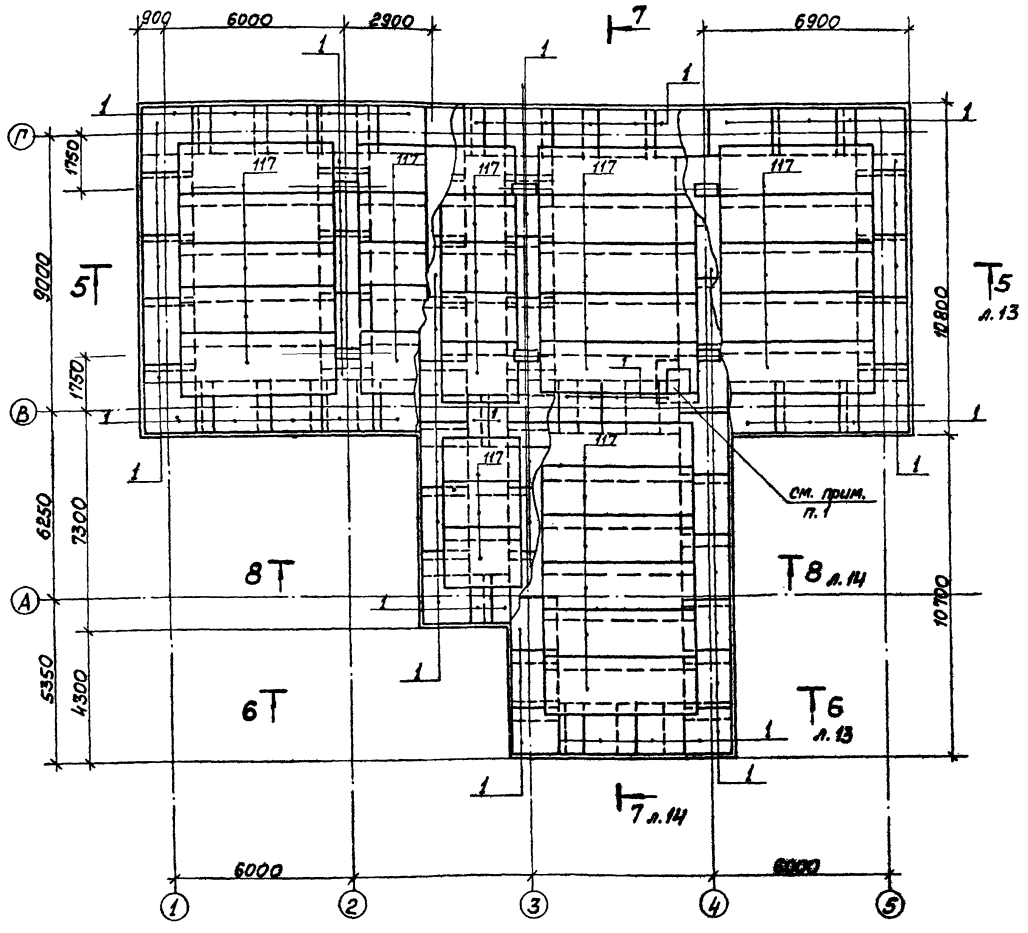

1. Сетки поз. 1 и 117 в месте приямка вырезать по месту.
2. Основную опалубку и армирование приямка ПРм1 принимать по л.9÷31.

Спецификация элементов на приямок ПРм1 (начало)

Марка поз.	Обозначение	Наименование	Кол.	Примечание
		ПРм1		
		Сборочные единицы		
		Сетки арматурные		
1	ТП 903-1-224.86 КЖ4.и.ПРм1.3.1	С1	90	
2		С $\frac{5ВрI-250}{ВАIII-150}$ 2300 ГОСТ 8478-81	114,5	м
3		С $\frac{5ВрI-250}{ВАIII-150}$ 2500 ГОСТ 8478-81	24,5	м
4	ТП 903-1-224.86 КЖ4.и.ПРм1.3.1	С4	8	
5		С $\frac{ВАI-100}{ВАI-100}$ 2300 ГОСТ 8478-81	394,0	м
6		С $\frac{ВАI-100}{ВАI-100}$ 2500 ГОСТ 8478-81	162,5	м
7	1.410-2 в.1	С 20 АIII - 26×36	14	
8	1.410-2 в.1	С 20 АIII - 18×30	9	
9	1.410-2 в.1	С 20 АIII - 26×63	4	
10	1.410-2 в.1	С 20 АIII - 12×30	1	
11	1.410-2 в.1	С 20 АIII - 14×36	2	
12	1.410-2 в.1	С 20 АIII - 18×21	2	
13	1.410-2 в.1	С 12 АIII - 30×48	8	
14	1.410-2 в.1	С 20 АIII - 18×48	8	
15		С $\frac{ВАI-100}{ВАI-100}$ 1000 ГОСТ 8478-81	35,8	м
16		С $\frac{ВАI-100}{ВАI-100}$ 1500 ГОСТ 8478-81	42,35	м
17	1.410-2 в.1	С 16 АIII - 26×33	2	
18	1.410-2 в.1	С 16 АIII - 20×51	2	
19	ТП 903-1-224.86 КЖ4.и.ПРм1.3.2	С19	42	
20	КЖ4.и.ПРм1.3.3	С20	28	
21	КЖ4.и.ПРм1.3.4	С21	6	
22	КЖ4.и.ПРм1.3.4	С22	8	
23	КЖ4.и.ПРм1.3.5	С23	66	
24		С $\frac{ВАI-100}{ВАI-100}$ 2900 ГОСТ 8478-81	2,1	м
25	1.410-2 в.1	С20АIII-20×30	2	
26	1.410-2 в.1	С20АIII-28×60	3	

Продолжение см на листе 36

Альбом 5.7

Типовой проект 903-1-224.86

Инв. № подл. | Подп. и дата | Взам. инв. №

Привязан

Инв. №

ГИП	Любальский		
Нач.отд.	Чубанурова		
Н.контр.	Агеева		
Гл.спец.	Бойкова		
Вед.ар.	Шульгина		
Ст.инж.	Зайцев		
Инж.	Леонова		

ТП 903-1-224.86 КЖ4

Котельная с тремя котлами КЗ-ТС(В)-10 и тремя котлами ДЕ-10-14С. Открытая система теплоснабжения

Топливоподача

Стадия	Лист	Листов
Р	35	

Приемное устройство. Раскладка нижних сеток ПРм1. Спецификация элементов (начало)

ЛАТГИПРОПРОМ

Копировал

Формат А2

21534-20

Спецификация элементов на приямок ПРм1 (продолжение)

Марка, поз.	Обозначение	Наименование	Кол.	Примечание
		ПРм1		
		Сборочные единицы		
		Сетки арматурные		
27	1.410-2 в.1	С16 АIII-22х27	3	
28	1.410-2 в.1	С20 АIII-30х27	7	
29	1.410-2 в.1	С20 АIII-30х15	1	
30	1.410-2 в.1	С12 АIII-24х31	7	
31	1.410-2 в.1	С12 АIII-22х30	1	
32	1.410-2 в.1	С20 АIII-22х60	6	
33	1.410-2 в.1	С20 АIII-26х60	2	
34	1.410-2 в.1	С20 АIII-24х63	3	
35	1.410-2 в.1	С20 АIII-30х45	2	
36	1.410-2 в.1	С16 АIII-16х39	2	
37	1.410-2 в.1	С20 АIII-18х63	2	
38	1.410-2 в.1	С20 АIII-26х21	4	
39	1.410-2 в.1	С16 АIII-22х48	2	
40	1.410-2 в.1	С12 АIII-30х15	1	
41		С 580-1-180 / ВАI-180 900 ГОСТ 8478-81	12,0	м
42	1.410-2 в.1	С12 АIII-26х30	2	
43	1.410-2 в.1	С12 АIII-18х30	3	
44	1.410-2 в.1	С20 АIII-12х45	6	
45	1.410-2 в.1	С16 АIII-30х36	3	
46	1.410-2 в.1	С10 АIII-30х54	2	
47	1.410-2 в.1	С20 АIII-20х18	3	
48	1.410-2 в.1	С20 АIII-30х21	4	
49	1.410-2 в.1	С16 АIII-18х15	5	
50	1.410-2 в.1	С16 АIII-24х51	1	
51	1.410-2 в.1	С16 АIII-30х51	1	
52	1.410-2 в.1	С20 АIII-26х51	2	
53	1.410-2 в.1	С20 АIII-24х15	1	
117		С 4АIII-100 / 8АI-100 2000 ГОСТ 8478-81	156,8	м
124	1.410-2 в.1	С16 АIII-16х41	1	
		Каркасы пространственные		
54	ТП 903-1-224.86 КЖ4.И.ПРм1.100	КП1	4	
55	КЖ4.И.ПРм1.200	КП2	4	
56	КЖ4.И.ПРм1.300	КП3	2	
57	КЖ4.И.ПРм1.400	КП4	2	
58	КЖ4.И.ПРм1.500	КП8	4	
		Каркасы плоские		
59	ТП 903-1-224.86 КЖ4.И.ПРм1.2.6	Кр1	22	
60	КЖ4.И.ПРм1.2.6	Кр2	20	
61	КЖ4.И.ПРм1.2.6	Кр3	20	
62	КЖ4.И.ПРм1.2.5	Кр14	12	
		Изделия закладные		
63	3.400-6/76	МИ1-20	6	
64	1.400-15 В1.150-14	МН135-3	15	
65		Швеллер 10-ГОСТ 8240-72 / Вст3кп2 ГОСТ 535-79	2	
66	3.400-6/76	МИ3-14	3	
67	1.400-15 В1.550-04	МН553	17,5	м
68	1.400-15 В1.130-32	МН122-3	2	
69	3.400-6/76	МИ4-17	13,5	м
70	1.400-15 В1.150-47	МН140-6	8	
71	ТП 903-1-224.86 КЖ4.И.ПРм1.4.1	М1	2	
72		Лист 8-ГОСТ 8568-77 / Вст3кп2 ГОСТ 14637-79	0,72	м²
114		Труба Ø102х8-ГОСТ 10-704-76 / Вст3пс5 ГОСТ 10705-80	2	
125	1.400-15 В1.140-02	МН127-3	5,25	м
126	1.400-15 В1.420-03	МН406-2	4	
		Детали		
		ф22 АIII ГОСТ 5781-82		
73	*	ℓ=1600	144	
104		ℓ=1550	154	
102		ℓ=5500	3	
		ф20 АIII ГОСТ 5781-82		
98		ℓ=1000	32	
96		ℓ=1500	228	
74	*	ℓ=1600	1640	
89		ℓ=1700	80	
97		ℓ=1800	56	
83	*	ℓ=1900	56	
82	*	ℓ=2200	30	
80	*	ℓ=2300	20	
99	*	ℓ=2600	62	
81	*	ℓ=2950	84	
75	*	ℓ=3000	189	
91	*	ℓ=3500	164	
		ф12 АIII ГОСТ 5781-82		
86	*	ℓ=950	127	
92	*	ℓ=980	90	
93	*	ℓ=1095	78	
90	*	ℓ=2120	82	

* см. ведомость деталей на л.31

Деталь устройства гидроизоляции ПРм1

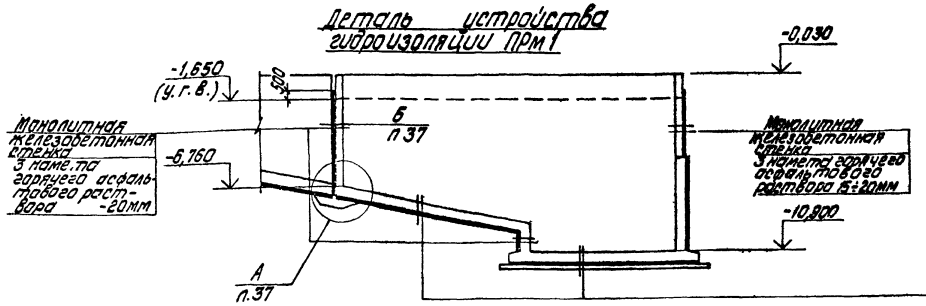

1. Литая асфальтовая изоляция выполняется из двух слоев асфальтовой мастики, наносимой в горячем состоянии. 1й слой - 5-7мм; 2й слой - 15-20мм.

Монолитное железобетонное днище	
Стяжка из цементного раствора	-20мм
Литая асфальтовая изоляция (см. примеч. л.1)	-30мм
Выравнивающий слой из цементного раствора	-15мм
Щебеночная подготовка, пропитая битумом до насыщения	-100мм

Привязан

Инв. №

ГИП	Нигбальянц		
Нач.отд.	Новожилова		
Н.контр.	Алясова		
Гл.конст.	Дорошевский		
Рук.гр.	Шильгина		
Ст.инж.	Зоцева		
Инж.	Леонова		

ТП 903-1-224.86 КЖ4

Котельная с тремя котлами КВ-ГС(В)-10 и тремя котлами КЕ-10-14С. Открытая система теплоснабжения.

Топливоподача

Стадия	Лист	Листов
Р	36	

Приемное устройство, приямок (ПРм1. Спецификация элементов (продолжение). Деталь. Арматурные сетки.)

ЛАТГИПРОПРОМ

Кл. провел: Дубкова

Формат А2

21534-09

Альбом 5.7

Типовой проект 903-1-224.86

Инв. № подл. | Подпись и дата | Взам. инв. №

Типовой проект 903-1-224.86 Альбом 5.7

Спецификация элементов на приямок ПРм1 (окончание)

Марка, поз.	Обозначение	Наименование	Кол.	Примечание
		Детали		
		Ф12 АIII ГОСТ 5781-82		
84		ℓ=2450	12	
		Ф10 АIII ГОСТ 5781-82		
108		ℓ=1090	6	
107		ℓ=1290	18	
109		ℓ=1330	12	
100	*	ℓ=2600	26	
105	*	ℓ=3710	6	
106	*	ℓ=3910	6	
		Ф8 АI ГОСТ 5781-82		
78		ℓ=380	24	
85	*	ℓ=970	27	
79		ℓ=2080	12	

Марка, поз.	Обозначение	Наименование	Кол.	Примечание
111	*	ℓ=2670	10	
112	*	ℓ=3350	6	
110		распред.	20,6	м
115	*	ℓ=1470	11,2	
		Ф6 АI ГОСТ 5781-82		
76		ℓ=1050	156	
77		ℓ=1150	290	
94		ℓ=1200	44	
103	*	ℓ=1440	25	
95		ℓ=1800	24	
101		ℓ=3100	6	
87		ℓ=6500	4	
88		ℓ=9200	4	
113		распредел.	11,6	м

Марка, поз.	Обозначение	Наименование	Кол.	Примечание
		Материалы		
116		Бетон М200 ГОСТ 7473-76	640,9	$м^3$
		В6-по водонепроницаемости		

* см. ведомость деталей (п. 31)

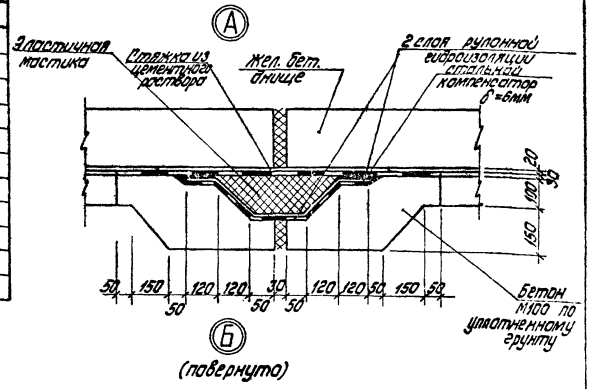

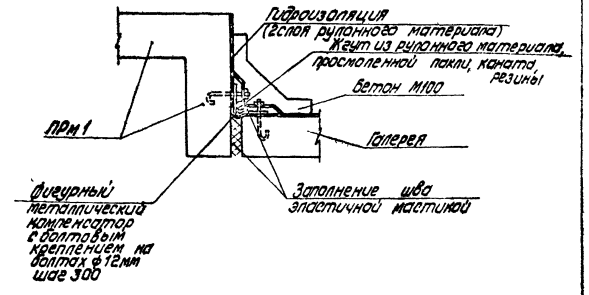

Ведомость расхода стали на элемент, кг

Марка элемента	Изделия арматурные. Арматура класса ВоI ГОСТ 6727-80		АI ГОСТ 5781-82						АIII ГОСТ 5781-82										Итого
	ф5		ф6	ф8	ф10	ф12			ф6	ф8	ф10	ф12	ф14	ф16	ф20	ф22	ф28		
ПРм1	356,4		261,15	1319,0	163,9	1240,3			310,6	3179,6	191,0	2276,8	2711,1	1394,4	2230,1	3706,2	680,0		10560,25
	—				—	—			—	—	—	—	—	—	—	—	—		

Марка элемента	Изделия закладные. Прокат марки ВСт3кп2 ГОСТ 8240-72		ГОСТ 8509-72		ГОСТ 8568-77*		ГОСТ 10704-76*		ГОСТ 19903-74*			Арматура класса АI ГОСТ 5781-82					Итого	Всего
	С10		L 50×5	L 63×6	δ=6		Ст. 3 ГОСТ 10704-76		δ=6	δ=8	δ=10	ф8		ф8	ф10	ф12		
ПРм1	12,0		66,0	76,9	36,1		4,4		36,6	101,2	15,6	1,0		42,9	5,9	28,8	427,4	41007,65
	—		—	—	—		—		—	—	—	—		—	—	—	—	

Привязан

Инв. №

ТП903-1-224.86 КЖ4			
Котельная с тремя котлами КВ-Т(В)-10 и тремя котлами КЕ-10-14С. Открытая система теплоснабжения			
Топливоподача	Стадия	Лист	Листов
	Р	37	
Приемное устройство. Спецификация элементов на приямок ПРм1. Ведомость деталей. Ведомость расхода стали на элемент. Ведомость расхода стали на изделия закладные	ЛАТГИПРОПРОМ		

ГИП	Необальский	
Нач.отд.	Новожилов	
Н.контр.	Алферова	
Гл.конст.	Лифшевский	
Вед.гр.	Шильдина	
Ст.инж.	Зацепа	
Инж.	Перкова	

Копировал: Дубкова

Формат А2 24134-29

Инв.№подл. | Подпись и дата | Взам.инв.№

Альбом 5.7

Типовой проект 903-1-224.86

Схема расположения перекрытия на отм. -0.030

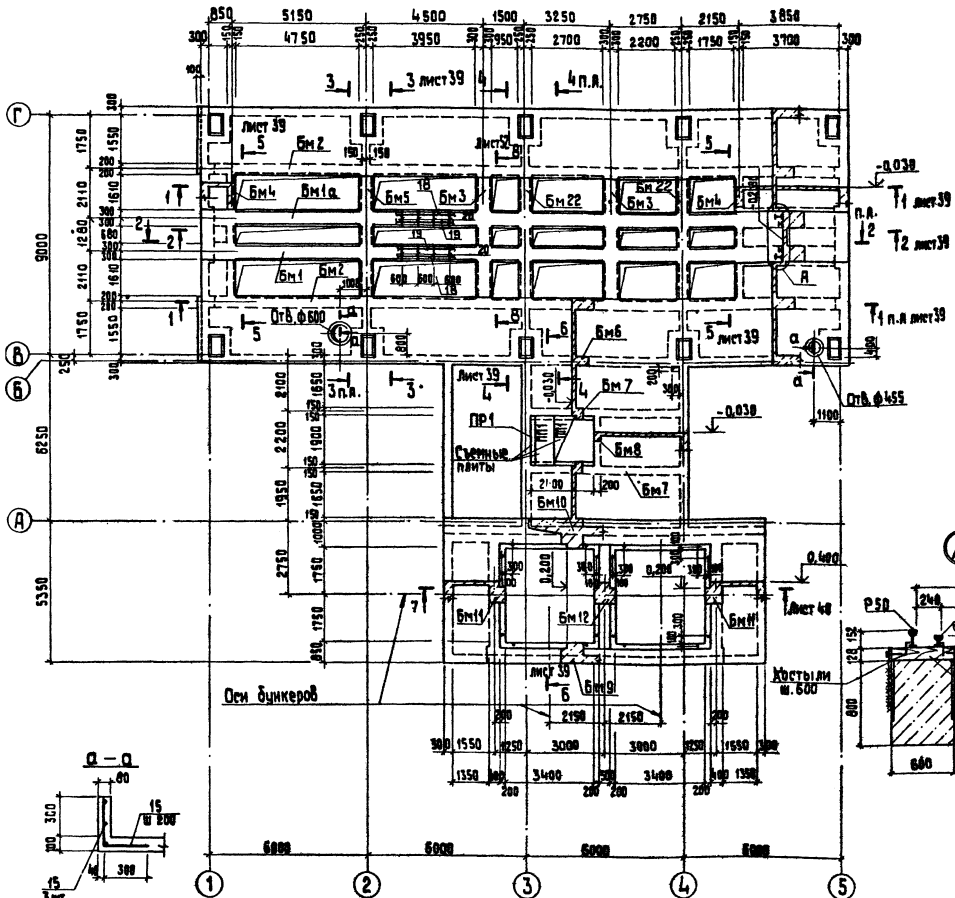

1. Перекрытие расчитано на нагрузки от подвижного состава с углем. Грузоподъемность 1^{-19} 8^{-22} осного полу-вагона -125 т масса вагона (пара) - 43,3 т расчетная нагрузка от 1 оси на рельсы - 22 т

Спецификация элементов к схеме расположения элементов перекрытия

Марка поз.	Обозначение	Наименование	Кол.	Масса ед.,кг	Примечание
ПП1	3.006.1-2/82.1-2.1.0-048	Плита перекрытия П14а-3	3	310	
ПР1	1.138-10.1 БОО 00 СБ	Перемычка 1.ПР8-18.12.22 у	1	125	
Пм1	ТП 903-1-224.86 -КЖ4-40	Плита Пм1	1		
		Балки			
Бм1	- КЖ4-41	Бм1	1		
Бм1а	- КЖ4-41	Бм1а	1		
Бм2	- КЖ4-42	Бм2	2		
Бм3	- КЖ4-43	Бм3	2		
Бм4	- КЖ4-43	Бм4	2		
Бм5	- КЖ4-43	Бм5	1		
Бм6	- КЖ4-43	Бм6	1		
Бм7	- КЖ4-43	Бм7	2		
Бм8	- КЖ4-43	Бм8	1		
Бм9	- КЖ4-44	Бм9	1		
Бм10	- КЖ4-44	Бм10	1		
Бм11	- КЖ4-44	Бм11	2		
Бм12	- КЖ4-45	Бм12	1		
Бм22	- КЖ4-43	Бм22	2		
18		Рельс Р50 ГОСТ 7174-75			Считаны в черт. ТП
19		Рельс Р24 ГОСТ 6368-52			Считаны в черт. ТО
20		шпалы			Считаны в черт. ТП
24	ТП 903-1-224.86 -КЖ4.И.ОВ2.1	Лист А-ОВ-10 ГОСТ 19903-74* Ст Зпс 6-1-ГОСТ 14-1-3023-80	160		

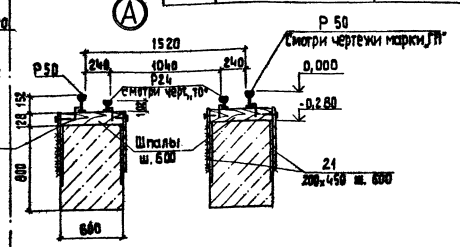

Согласовано

Утв. ТП-1

Инв. № подл. | Подпись и дата | Взам. инв. №

Привязан

Инв. №

ГИП	Новобранцев		
Нач. отд.	Новопилов		
Н. контр.	Дударева		
Гл. конструктор	Чернявский		
Рук. гр.	Шульгина		
Старший инж.	Сойнов		
Инж.	Перевалка		

ТП 903-1-224.86 КЖ 4

Котельная с тремя котлами КЕ-1Т-(В)-10 и тремя котлами КЕ-10-14С. Открытая система теплоснабжения

Топливоподача

Стадия	Лист	Листов
Р	38	

Приемные устройства. Схема расположения перекрытия на отм. -0,030

ЛАТГИПРОПРОМ

Копировал 38

Формат А2

21534-29

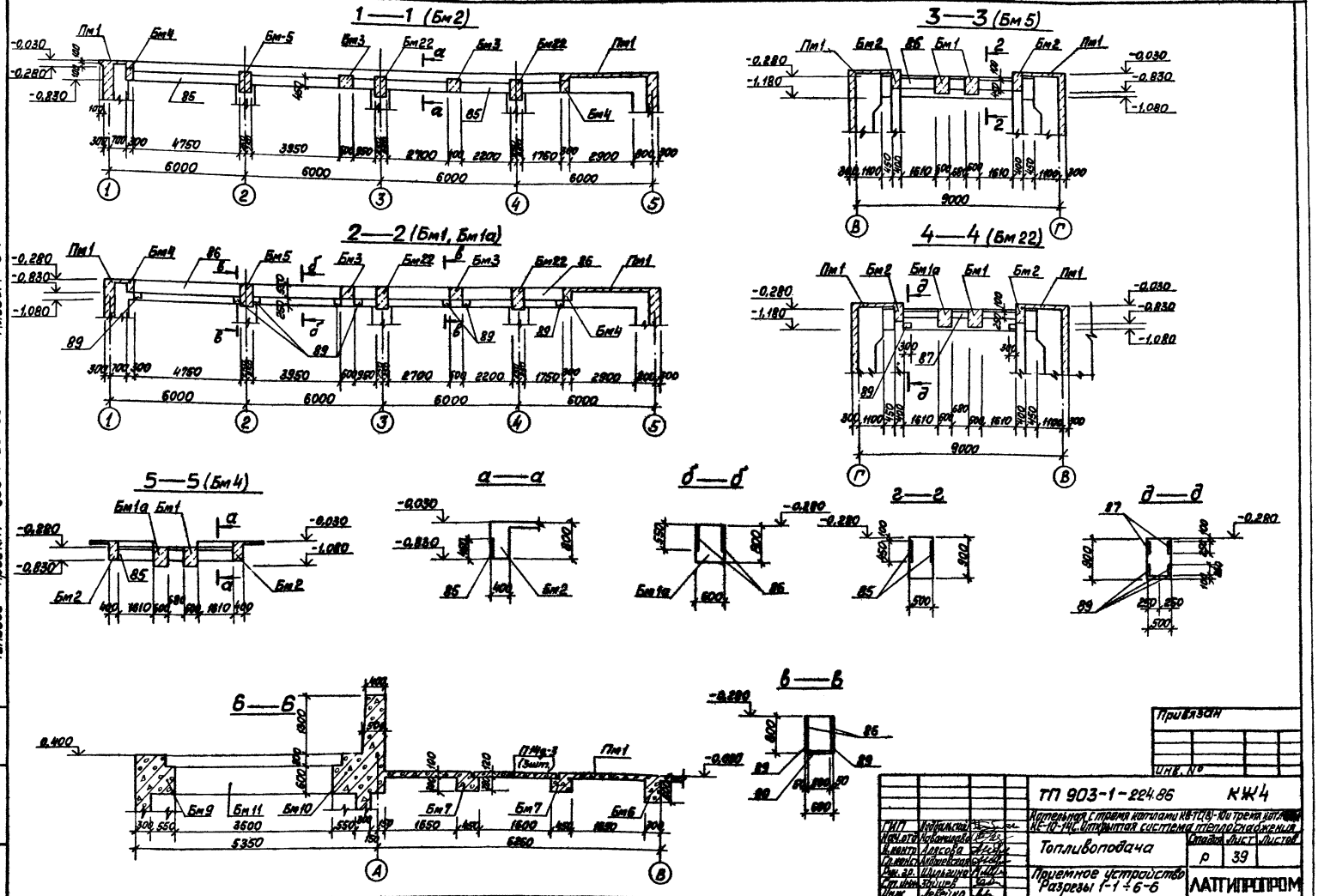
1—1 (Бм2)
2—2 (Бм1, Бм1а)
3—3 (Бм5)
4—4 (Бм22)
5—5 (Бм4)
а—а
б—б
в—в
г—г
д—д
6—6
Пм1
Бм4
Бм5
Бм3
Бм22
Бм2
Бм1
Бм1а
Бм9
Бм11
Бм10
Бм7
Бм6
ПМд-3 (Змт)
-0.030
-0.280
-0.830
-1.080
-1.180
-0.400
6000
9000
5350
6250
Альбом 5.7
Типовой проект 903-1-224.86
Привязан
Инв. №
ТП 903-1-224.86 КЖ4
Котельная с тремя котлами КВ-Т(С)-100 и тремя котлами КЕ-10-14С. Открытая система теплоснабжения.
Топливоподача
Стадия Лист Листов
Р 39
Приемное устройство
Разрезы 1-1 ÷ 6-6
ЛАТГИПРОПРОМ
Гип Кобальский
Нач.отд. Кочанова
Н.контр. Алесова
Гл.спец. Абрамова
Рук.гр. Шилкина
Ст.инж. Боброва
Инж. Лебедка
Копировал
Формат А2
21534-20

Альбом 5.1

Типовой проект 903-1-224.86

7—7

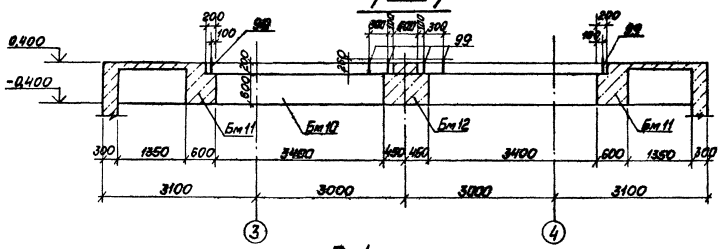

Пм1
Раскладка верхних арматурных сеток

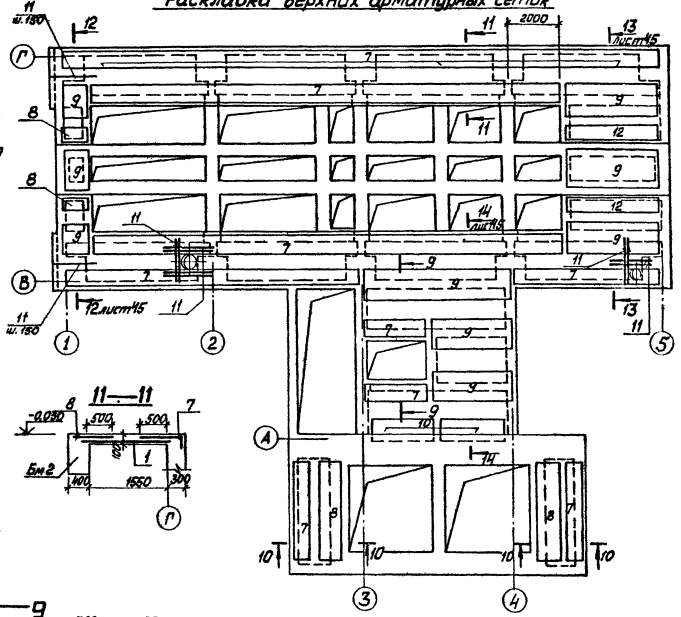

Пм1
Раскладка нижних арматурных сеток

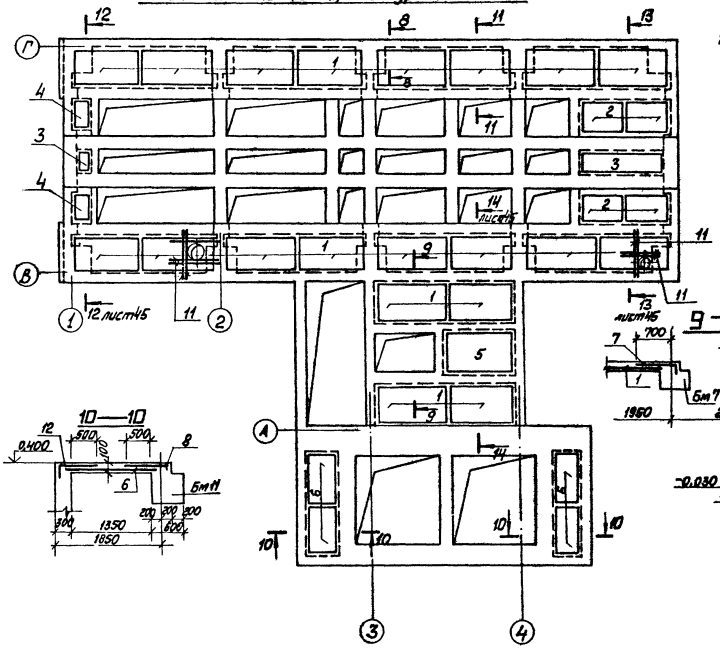

11—11

9—9

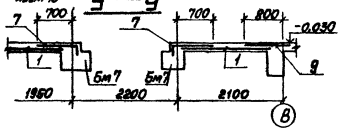

10—10

8—8

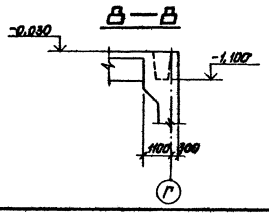

Спецификация на Пм1 дана на листе 45.
Ведомость расхода стали на КЖ-49.

Привязан

Инв. №

ГИП	Мордальский		ТП 903-1-224.86	КЖ4	
Нач.отд.	Шевелинская		Напольная с стержневой арматурой АIV(В)-10 и трехслойная АЕ-10-НС. Открытая система теплоснабжения.	Стадия	Лист	Листов
Гл.контр.	Ласкова		Топливоподача	Р	4с	
Гл.арх.	Корнилов					
Рук.гр.	Шульшина		Приемное устройство Пм1. Раскладка верхних и нижних сеток. Разрез 7-7.	ЛАТГИПРОПРОМ		
Гл.инж.	Сгущева					
Инж.	Лебедева					

Копировал Шаис.

Формат А2

21.12.89

Инв.№ подл. | Подп. и дата | Взам.инв.№

Бм 1; Бм 1а

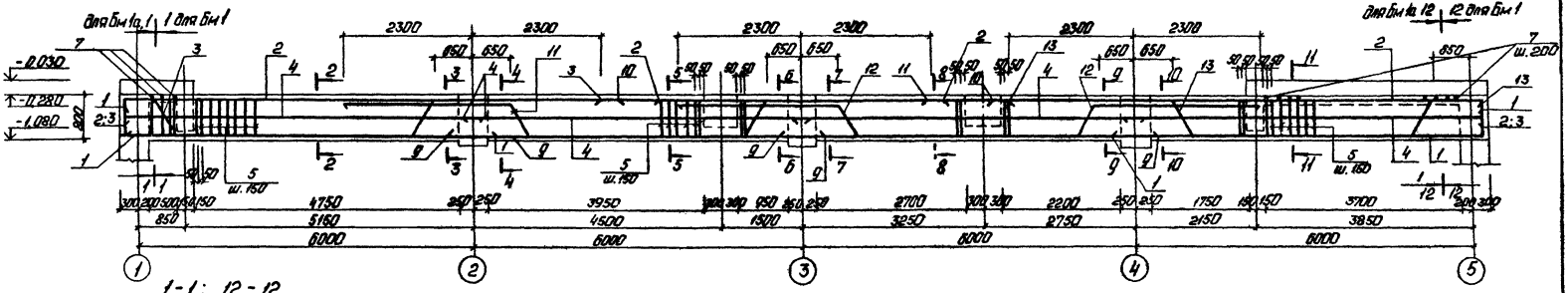

1-1; 12-12

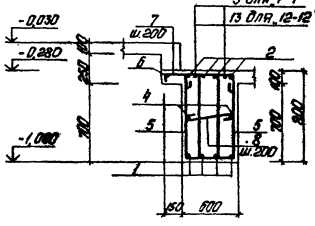

2-2

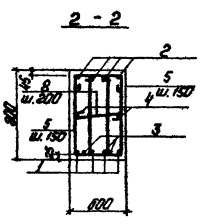

3-3

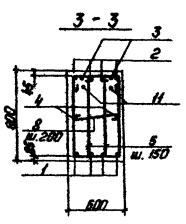

4-4

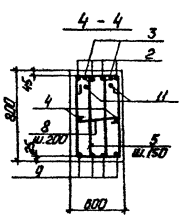

5-5; 8-8

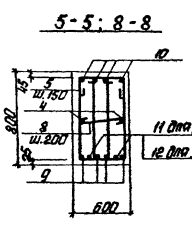

6-6; 7-7

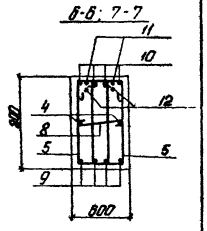

11-11

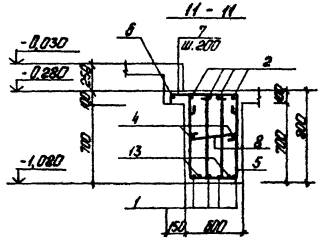

9-9; 10-10

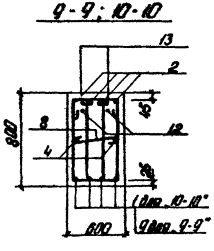

Ведомость деталей

Поз.	Эскиз
1	6850
2	6850
3	4250
5	620 530 410 310 350
7	700
8	530

Поз.	Эскиз
11	2950 3885 2950 790 390 390 790
12	2950 3920 2950 790 390 390 790
13	2950 3850 2950 790 790

1. Ведомость расхода стали на Бм 1 и Бм 1а дана на листе 45.
2. Спецификация на Бм 1 и Бм 1а дана на листе 51.

ГИП	Ходыкин		ТП 903-1-224.86		КЖ 4
Нач. отд.	Поляшова		Котельная: три котла КВ-Т(В)-1Ф и три котла КЕ-10-14С. Открытая стоянка теплосетей. Дымовая труба		
Н. контр.	Власова		Топливоподача	Стадия	Лист	Листов
Гл. конст.	Нефедова			Р	41	
Ст. гр.	Шульгина		Приемное устройство Бм 1, Бм 1а. Опалубка и армирование.	ЛАТГИПРОПРОМ		
Ст. инж.	Зорина					
Инж.	Лебедка					

Привязан

Инв. №

Альбом 5.7

Типовой проект 903-1-224.86

Альбом VIII

Взам. инв. №

Подп. и дата

Инв. № подл.

Копировал: Формат А2

24534-20

Альбом 5.7

Типовой проект 903-1-224 86

Балка Бм 2

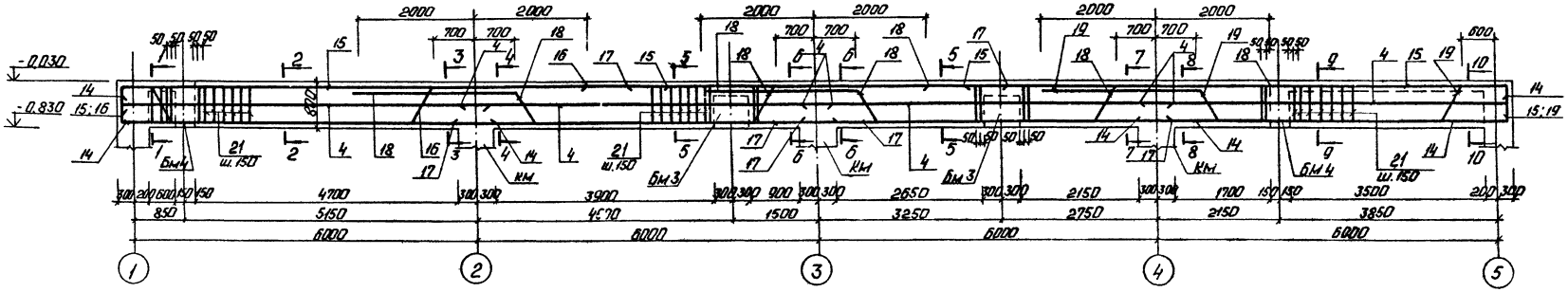

1-1; 10-10

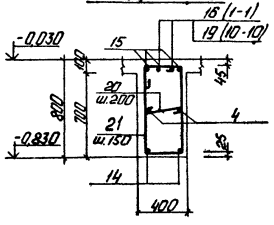

2-2

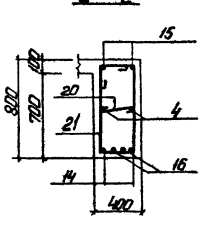

3-3; 4-4

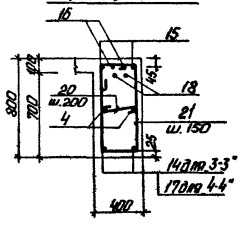

5-5

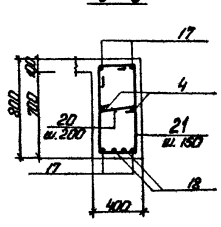

6-6

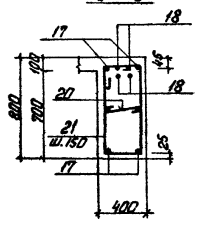

7-7; 8-8

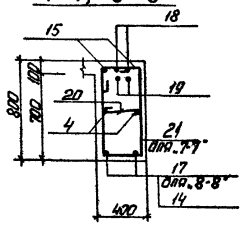

9-9

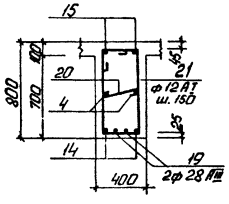

Ведомость деталей

Поз.	Эскиз
14	6600
15	9600
16	320, 850, 2700, 4200, 730, 425
18	2700, 850, 3785, 730, 390, 425
19	2700, 850, 3885, 730, 390, 425
20	300
21	480, 730, 300

1. Ведомость расхода стали на Бм2 дана на листе 45.
2. Спецификация на Бм2 дана на листе 51.

Привязан

Инв. №

ГИП	Кобольский		ТП 903-1-224.86		КЖ4
Нач.отд.	Кобозкинова		Котельная с тремя котлами КВ-1(1,6)-10и тремя котлами КВ-10-Кс. Открытая система теплоснабжения.		
Н.контр.	Лисова		Топливоподача	Стадия	Лист	Листов
Гл.инж.пр.	Кобозкинова			Р	42	
Рук.гр.	Шубина		Приемное устройство бм2. Опалубка и армирование.	ЛАТГИПРОПРОМ		
Гл.инж.	Зацепа					
Инж.	Лебедева					

Копировал: Ф.А.

Формат А2

21534-20

Альбом 57

Типовой проект 903-1-224.86

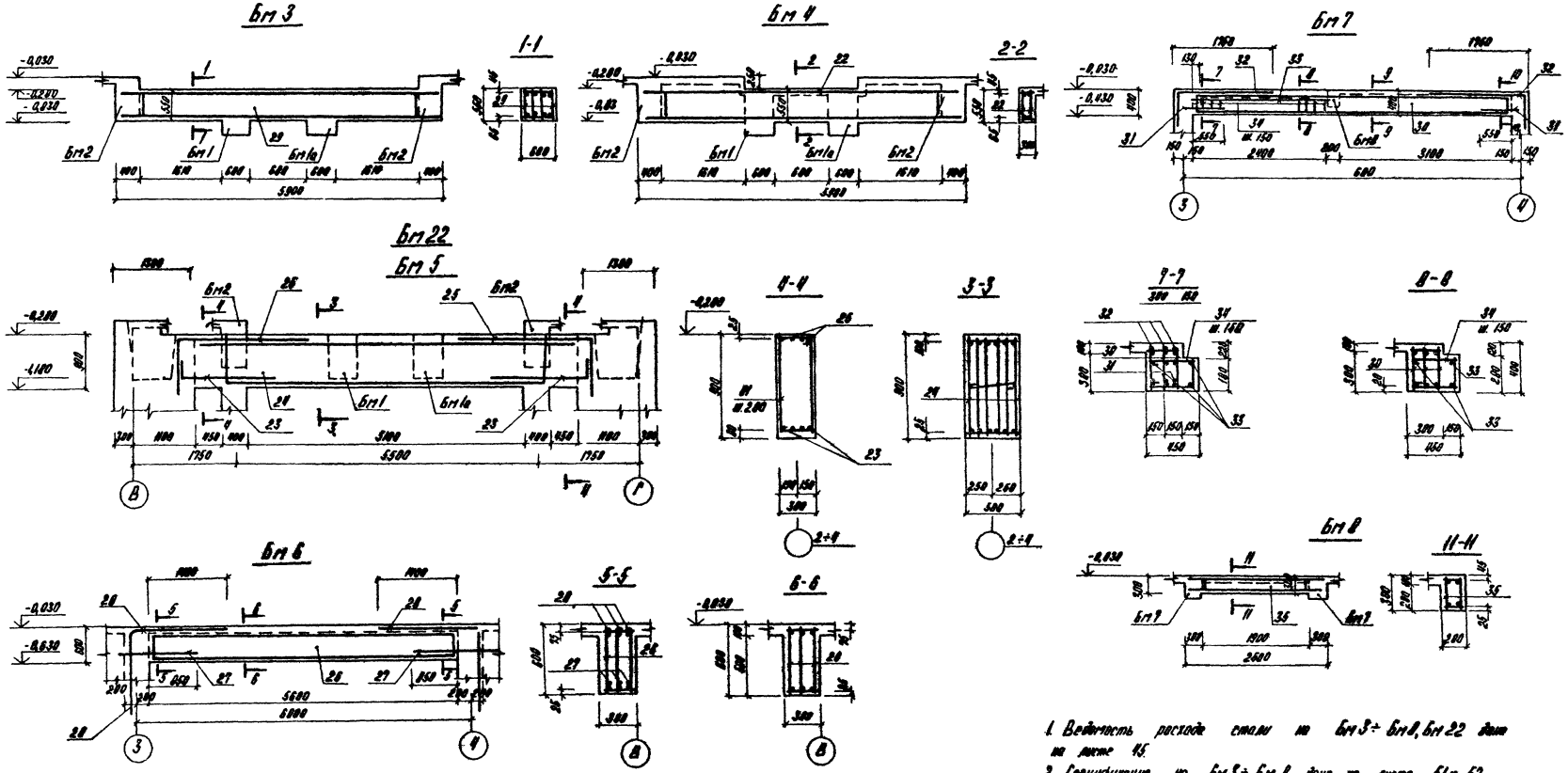

1. Ведомость расходов стали на Бт 3 ÷ Бт 8, Бт 22 дана на листе 45.
2. Спецификации на Бт 3 ÷ Бт 8 даны на листах 51 и 52, на Бт 22 дана на листе 53.

Ведомость фундаментов

Поз.	Эскиз
26	2850
28	1950
32	1700
34	400
31	300

Поз.	Эскиз
23	1810
24	350

Изм.	Кол.уч.	Лист	N док.	Подп.	Дата		
ГИП	Найбальский					ТП 903-1-224.86 КНИ	
Нач.отд.	Найбальский					Конструкции к серии КБ-7(8)-10а пролета каналов УС-18-МС. Фундаментной плиты перекрытия.	
Н.контр.	Алексеев					Топливоподача	Стадия: Р; Лист: 43; Листов:
Гл.арх.	Мулькина					Планы фундаментов Бт 3 ÷ Бт 8, Бт 22. Выгрузка и штрабование.	ЛАТГИПРОПРОМ
Гл.инж.	Зейтман						
Инж.	Повсёй						

Копировал

Формат А2

Инв. № подл. | Подпись и дата | Взам. инв. №

Привязан:

Инв. №

915.84-20

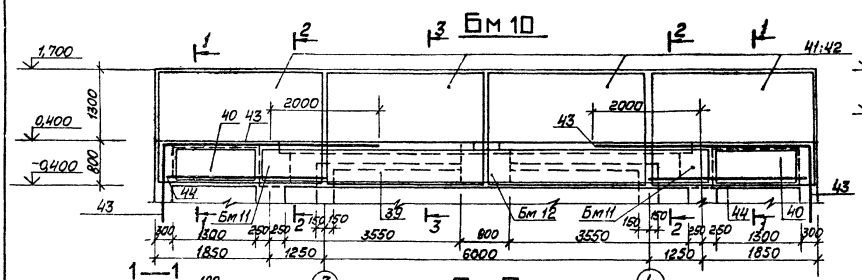

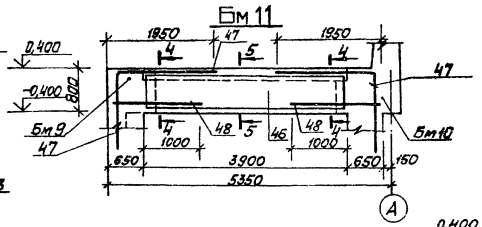

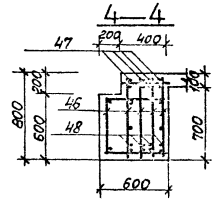

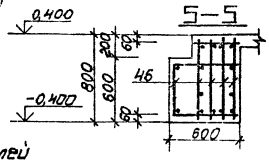

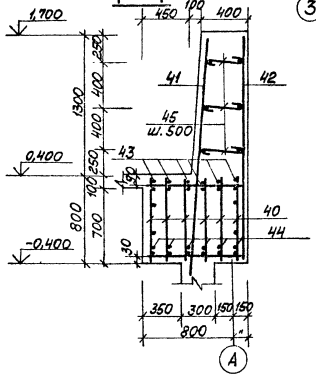

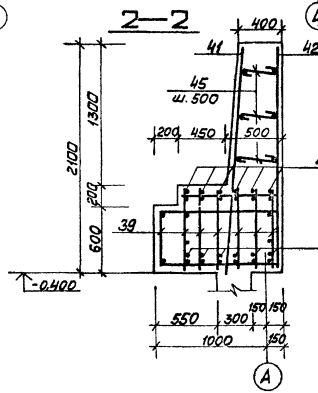

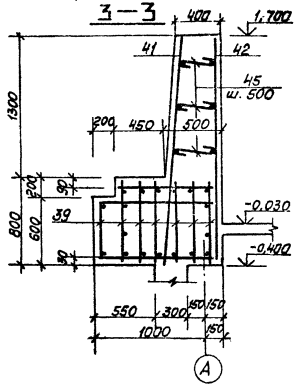

Ведомость деталей

Поз.	Эскиз
37	2950
43	4000
45	500
47	1850
51	1950

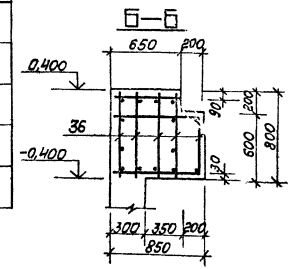

1. Ведомость расхода стали на Бм 9 ÷ Бм 11 дана на листе 45.
2. Спецификация на Бм 9 ÷ Бм 11 дана на листе 52.

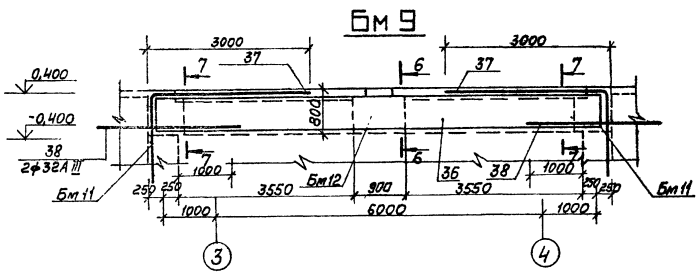

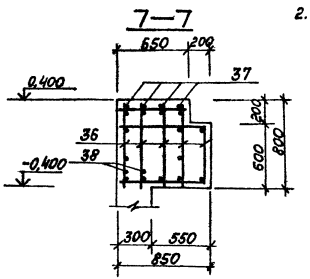

Типовой проект 903-1-224.86 Альбом 5.7

Инв. № подл. | Подп. и дата | Взам. инв. №

Привязан

Инв. №

ГИП	Кудрявцев			ТП 903-1-224.86	Кн 4
Нач.отд.	Абрамов			Котельная с тремя котлами КВ-Т(Б)-10и трама КОТ-4 или КЕ-10-14С. Открытая система теплоснабжения.	
Н.контр.	Агапова			Топливоподача	Стадия Р / Лист 44 / Листов
Гл.инж.	Андреевский				
Рук.гр.	Шульгина			Приемное устройство Бм 9 ÷ Бм 11. Опалубка и армирование	ЛАТГИПРОГАЗ
Ст.инж.	Зейцев				
Инж.	Лебедка				

Копировал Шаус

Формат А2

31534-06

Альбом 5.7

Типовой проект 903-1-224.86

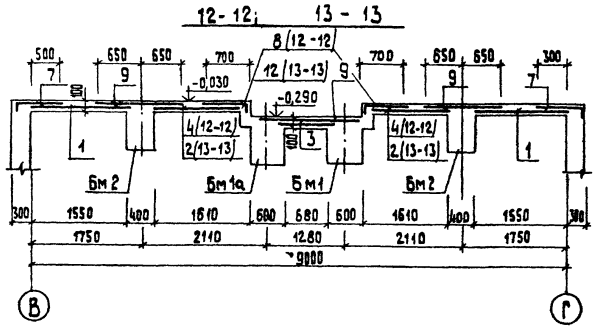

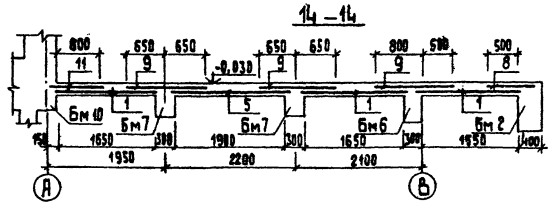

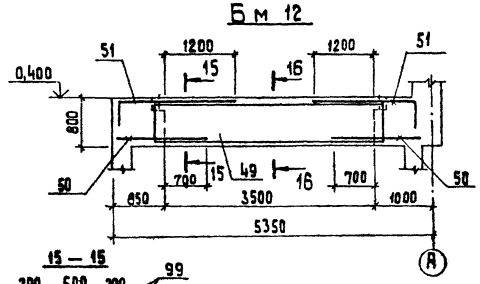

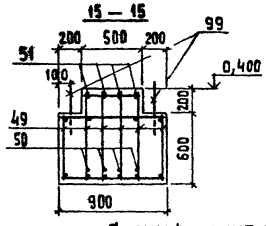

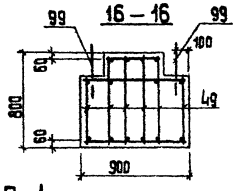

Ведомость расхода стали на элемент, кг

Марка элемента	Арматурные изделия: Арматура класса АI ГОСТ 5781-82* ф6	ф8	ф12		Итого	АIII ГОСТ 5781-82* ф10	ф20	ф22	ф28	ф32	ф12	Всего	Закладные изделия: Арматура класса АI ГОСТ 5781-82* ф16		АIII ф8	ф12	ф14		Прокат марки Вст3 кп2 ГОСТ 19903-74* б=8	б=10		Всего	Общий расход
Бм1, Бм1а			717,3		717,3			476,8		12,65,7		1459,8			57,0	9,6	49,9		1201,2	94,4		1412,1	3871,9
Бм2			344,8		344,8			153,8	920,8			1419,4			12,1				460,6			472,6	1892,0
Бм3			88,3		88,3				220,4			308,7				13,7			220,2			233,9	542,6
Бм4			33,1		33,1				110,2			143,3											143,3
Бм5			216,4		216,4			56,6	332,2	420,2		1025,4			2,8				107,4			110,2	1135,6
Бм6			63,6		63,6				106,3			169,9											169,9
Бм7			48,3		48,3			155,9			23,8	228,0											228,0
Бм8			10,3		10,3			14,2				24,5											24,5
Бм9			219,7		219,7			104,0		695,9		1016,6	5,2									5,2	1021,8
Бм10			418,2		418,2	526,6		252,5		1403,5		2604,8	5,2									5,2	2610,0
Бм11			84,9		84,9			46,2	240,9			372,0	2,6									2,6	374,6
Бм12			122,4		122,4			23,1	296,4			441,9	5,2									5,2	447,1
Бм13	7,2	26,4			33,6			147,6				181,2											181,2
Бм14	1,2	16,6			17,8			61,2				79,0											79,0
Бм15	0,4	2,4			2,8			22,0				24,8											24,8
Бм16		22,0	25,5		47,5		10,8	61,6		382,4		502,3											502,3
Бм17		12,0	28,8		40,8					329,7		370,5											370,5
Бм18		6,6	17,4		24,0		66,9					90,9											90,9
Бм19		5,0	4,9		9,9		32,6					42,5											42,5
Бм20		25,6	61,5		87,1		235,3					322,4											322,4
Бм21		24,4	65,6		90,0		236,9					226,9											226,9
Бм22			216,4		216,4			56,6	332,2	420,2		1025,4			3,0		25,0		60,0	47,2		135,2	1160,6

1. Спецификация на Бм 12 дана на листе 52.

Спецификация на Пм 1

Формат	Зона	Поз.	Обозначение	Наименование	Кол.	Примечание
				Пм 1		
				Сборочные единицы		
				Сетки арматурные		
А3		1	1.410-2 В.1	С (1) 10 АIII-28×18	20	
А3		2	1.410-2 В.1	С (1) 10 АIII-18×18	4	
Б4		3		С 5Вр1-200/ААIII-100 650 ГОСТ 8478-81	4,5	м
А3		4	1.410-2 В.1	С (1) 10 АIII-8×18	2	
А3		5	1.410-2 В.1	С 10 АIII-30×21	1	
А3		6	1.410-2 В.1	С (1) 10 АIII-20×18	4	
А3		7	ТП 903-1-224.86 ал. 5.9 -КЖ4.И.3.1	С1-1	98,8	м
Б4		8		С 5Вр1-200/ААIII-100 850 ГОСТ 8478-81	10,6	м
Б4		9		С 5Вр1-200/ААIII-100 1250 ГОСТ 8478-81	28,5	м
А3		10	1.410-2 В.1	С 10 АIII-28×15	2	
Б4		11	ТП 903-1-224.86 -КЖ4.И.Пм1.003.1	ф10 АIII ГОСТ 5781-82 ℓ=1900	34	
Б4		15	-КЖ4.И.Пм1.003.2	ф6 АI ГОСТ 5781-82	18,5	м
		16		Бетон М200 ГОСТ 7473-76	2,5	м³

Привязан

Инв. №

ГИП	Низбальский		
Нач.отд.	Новожилова		
Н.контр.	Алясова		
Гл.конст.	Андриевская		
Рук.гр.	Шульгина		
Ст.инж.	Зайцев		
Инж.	Лебейка		

ТП 903-1-224.86 КЖ4

Котельная с тремя котлами КВ-Гс(В)-10 и тремя котлами КЕ-10-14С. Открытая система теплоснабжения

Топливоподача

Стадия	Лист	Листов
Р	45	

Приемное устройство Бм 12. Опалубка и армирование. Разрезы 12-12 и 16-16.

ЛАТГИПРОПРОМ

Копировал

формат А2

21534-09

Альбом 5.7

Типовой проект 903-1-224.86

Схема расположения перекрытия на отм. -3,500

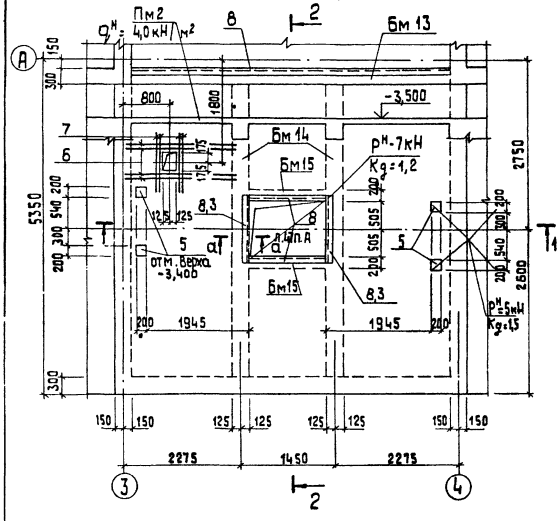

1 – 1

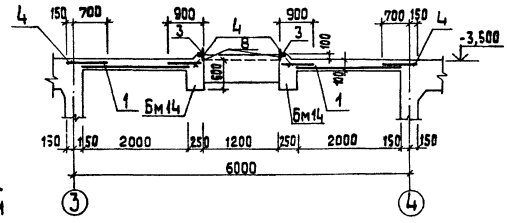

2 – 2

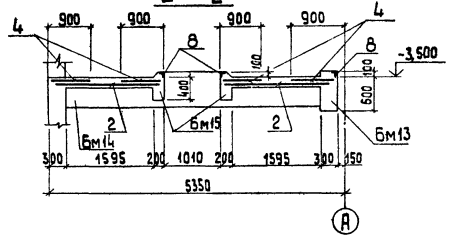

Бм 13

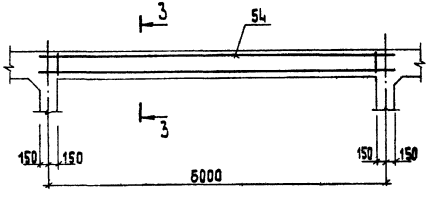

3 – 3

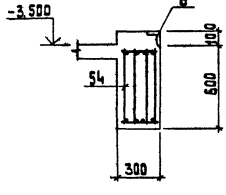

Бм 14

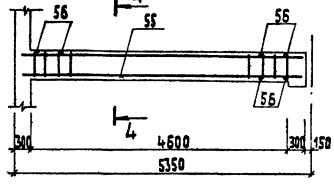

Бм 15

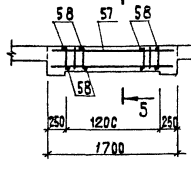

5 – 5

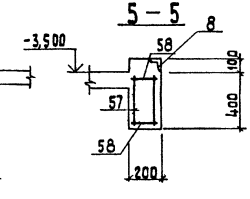

4 – 4

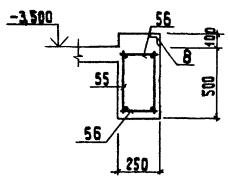

Спецификация к схеме расположения перекрытия на отм. -3,500

Марка	Обозначение	Наименование	Кол.	Примеч.
Пм2	КЖ4-46	Плита Пм2	1	
Бм13	КЖ4-46	Балка Бм13	1	
Бм14	КЖ4-46	Балка Бм14	2	
Бм15	КЖ4-46	Балка Бм15	2	

Спецификация на Пм 2

Формат	Зона	Поз.	Обозначение	Наименование	Кол.	Примеч.
				Пм2		
				Сборочные единицы		
				Сетки арматурные		
Б4		1		С $\frac{5Вр1-200}{КАIII-100}$ 2250 ГОСТ 8478-81	9,8	м
Б4		2		С $\frac{5Вр1-200}{ВАIII-100}$ 1250 ГОСТ 8478-81	3,9	м
Б4		4		С $\frac{5Вр1-200}{ВАIII-100}$ 850 ГОСТ 8478-81	33,5	м
				Детали		
А3		5	1.400-15.В1.420-03	Закладное изделие МН 406-2	4	
				ф 10 А III ГОСТ 5781-82		
Б4		6	ТП 903-1-224.86 КЖ4.И-003	ℓ=2200	4	
Б4		7	-04	ℓ=1000	4	
		8	ТП 903-1-224.86 Ал.5.9 КЖ4.И.1.2	Закладное изделие МН-4	11,0	м
		3		Уголок 100×100×7-Б-ГОСТ 8509-72 / ВСт3пс5-1-ТУ14-1-3023-80	2	ℓ=1300
		9		Бетон М200 ГОСТ 7473-76	3,21	м³

1. Ведомость расхода стали на Пм 2 дана на листе 49.
2. Спецификацию и ведомость расхода стали на Бм13÷Бм15 смотри на листах 45, 52, 53.

Согласовано: Пр. ТО Шифрин; Отд. ВК Пудренко

Инв.№ подл. | Подп. и дата | Взам.инв.№

Привязан

Инв.№

ГИП	Недбальский		
Нач.ст.	Новожилова		
Н.контр.	Алясова		
Гл.конст.	Андриевская		
Рук.гр.	Шульгина		
Ст.инж.	Зайцев		
Инж.	Лейрика		

ТП 903-1-224.86 КЖ4

Котельная с тремя котлами КВ-Тс(В)-10 и тремя котлами КЕ-10-14С. Открытая система теплоснабжения

Топливоподача

Стадия	Лист	Листов
Р	46	

Приемное устройство. Схема расположения перекрытия на отм. -3,500 Бм13÷Бм15. Опалубка и армирование.

ЛАТГИПРОПРОМ

Копировал 39

Формат А2

21534-29

Схема расположения перекрытия на отм. -5,480.

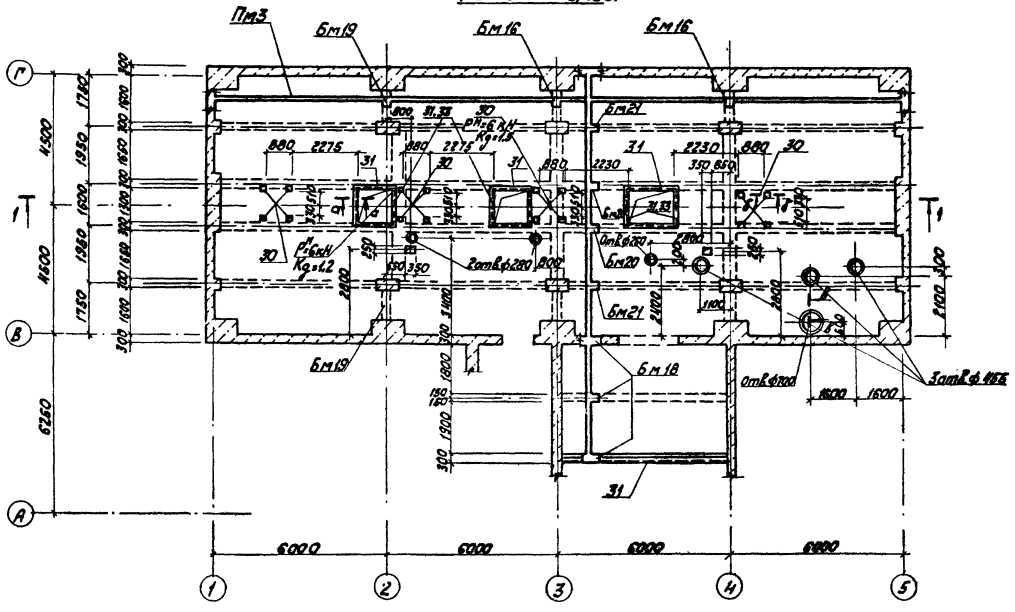

Спецификация к схеме расположения перекрытия на отм. -5,480

Марка	Обозначение	Наименование	Кол.	Примеч.
Пм3	КЖ4-48	Плита Пм3	1	
		Балки		
Бм16	КЖ4-50	Бм16	2	
Бм17	КЖ4-50	Бм17	1	
Бм18	КЖ4-50	Бм18	3	
Бм19	КЖ4-50	Бм19	2	
Бм20	КЖ4-50	Бм20	2	
Бм21	КЖ4-31	Бм21	2	

1. Спецификацию на Пм3 смотри на л. 48, ведомость расхода стали- на л. 49.
2. Спецификацию на Бм16÷Бм21 смотри на л. 53, ведомость расхода стали- на л. 46.
3. Полезная нормативная нагрузка на Пм3- $q^{н}$=2,5 кН/м².

1 - 1

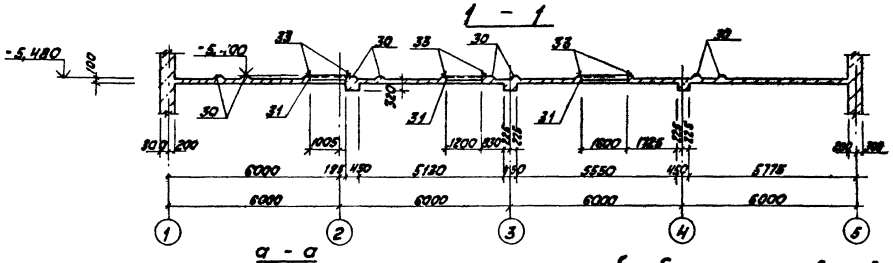

а - а

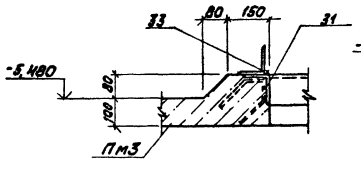

б - б

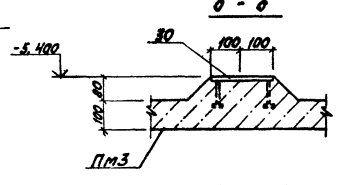

в - в

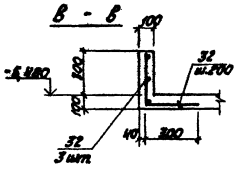

Типовой проект 903-1-224.86 Альбом 5.7

Согласовано

Отдел ОВ	Хорева	
Отдел ВК	Кабанов	
Отдел ЭО	Шкодер	

Инв. № подл. | Подпись и дата | Взам. инв. №

Привязан

Инв. №

ГИП	Кравченко			
Нач. отд.	Кравченко			
Н. контр.	Власова			
Гл. инж. пр.	Афремовская			
Рук. гр.	Шульгина			
Ст. инж.	Зарцев			
Инж.	Перегудина			

ТП 903-1-224.86 КЖ4

Котельная с тремя котлами КВ-ТС(В)-10 и тремя котлами КЕ-Я1-4С. Открытая система теплоснабжения

Топливоподача

Стадия	Лист	Листов
Р	47	

Приемное устройство. Схема расположения перекрытия на отм. -5,480

ЛАТГИПРОПРОМ

Копировал Ж/Д. Формат А2

21534-29

Типовой проект 903-1-224.86 Альбом 5.7

Пм3
Схема раскладки нижних сеток плиты

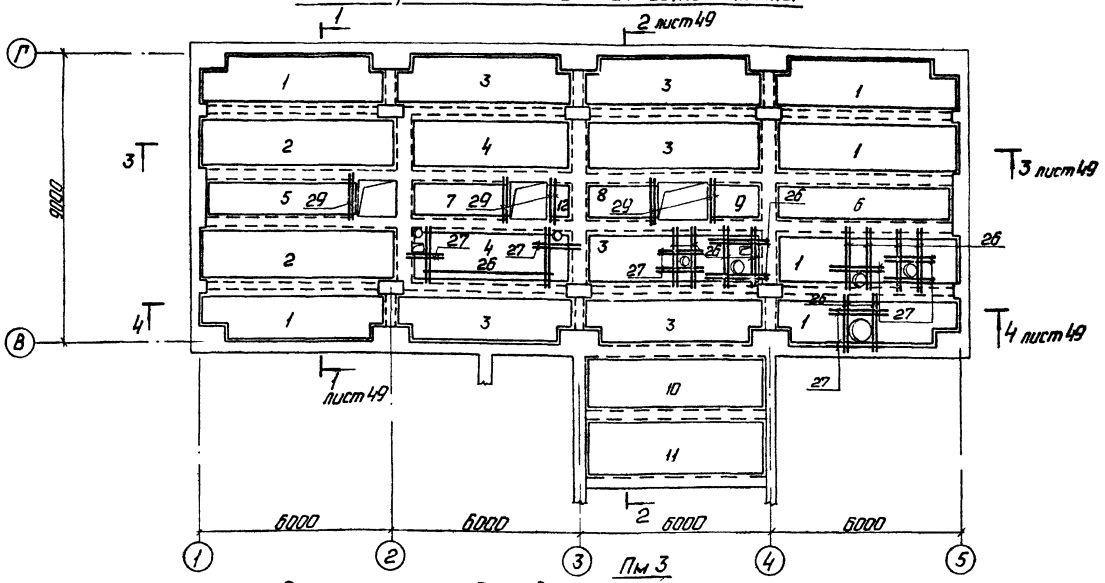

Пм3
Схема раскладки верхних сеток плиты

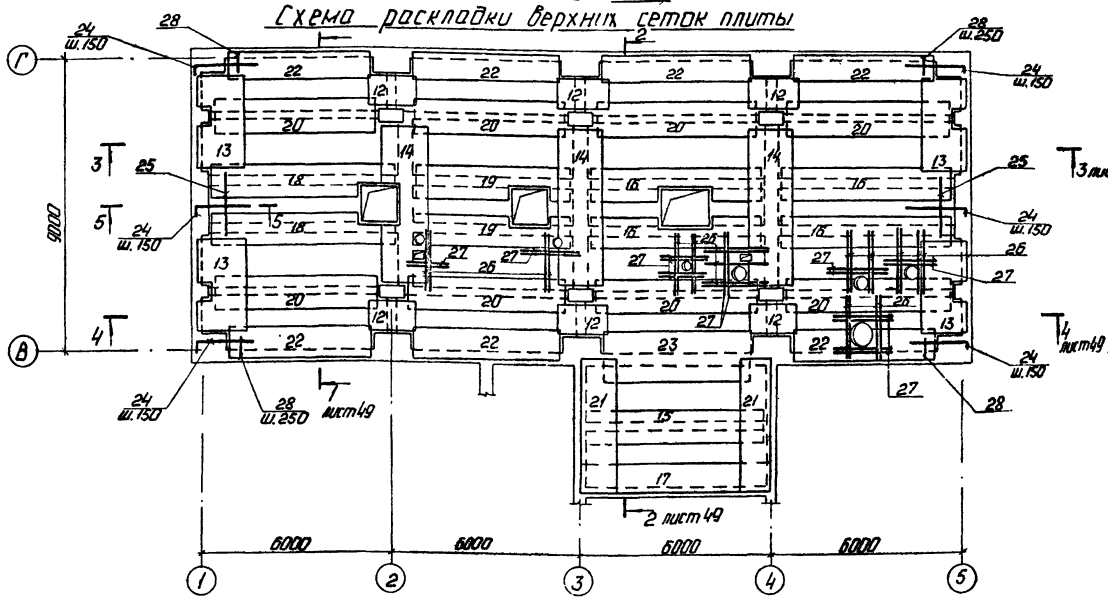

Спецификация на Пм3

Формат	Зона	Поз.	Обозначение	Наименование	Кол.	Примеч.
				Пм3		
				Сборочные единицы:		
				Сетки арматурные		
Б4		1		С Б.АТ-200/10АIII-200 1650×5550 25/25 ГОСТ23279-78	6	
Б4		2		С Б.АТ-200/10АIII-200 1650×6050 25/25 ГОСТ23279-78	2	
Б4		3		С Б.АТ-200/10АIII-200 1650×5550 75/75 ГОСТ23279-78	6	
Б4		4		С Б.АТ-200/10АIII-200 1650×6050 25/25 ГОСТ23279-78	2	
Б4		5		С Б.АТ-200/10АIII-200 1450×4850 25/25 ГОСТ23279-78	1	
Б4		6		С Б.АТ-200/10АIII-200 1450×5550 75/75 ГОСТ23279-78	1	
Б4		7		С Б.АТ-200/10АIII-200 1250×3300 50/50 ГОСТ23279-78	1	
Б4		8		С Б.АТ-200/10АIII-200 1250×2150 75/75 ГОСТ23279-78	1	
Б4		9		С Б.АТ-200/10АIII-200 1250×1650 25/25 ГОСТ23279-78	1	
Б4		10		С Б.АТ-200/10АIII-200 1850×5700 50/50 ГОСТ23279-78	1	
Б4		11		С Б.АТ-200/10АIII-100 1950×5700 50/50 ГОСТ23279-78	1	
Б4		12		С Б.АТ-200/10АIII-200 1250×850 25/25 ГОСТ23279-78	7	
		13	1.410-2 8.1	С(1)10АIII-30×15	4	
Б4		14		С Б.АТ-200/10АIII-200 1450×5550 75/75 ГОСТ23279-78	3	
Б4		15		С Б.АТ-200/10АIII-200 1250×5850 25/25 ГОСТ23279-78	1	
Б4		16		С Б.АТ-200/10АIII-200 850×5650 25/25 ГОСТ23279-78	4	
Б4		17		С Б.АТ-200/10АIII-200 850×6250 25/25 ГОСТ23279-78	1	
Б4		18		С Б.АТ-200/10АIII-200 850×5650 25/25 ГОСТ23279-78	2	
Б4		19		С Б.АТ-200/10АIII-200 850×5250 25/25 ГОСТ23279-78	2	
Б4		20		С Б.АТ-200/10АIII-200 1050×5150 75/75 ГОСТ23279-78	8	
А4		21	ТП 903-1-224.86 ал.5.9	-КЖ4И.3.2 С1-2	2	
А4		22	ТП 903-1-224.86 ал.5.9	-КЖ4И.3.2 С1-3	7	
		23		С Б.АТ-200/10АIII-200 1250×4750 75/75 ГОСТ23279-78	1	

(окончание смотри на листе 49).

1. Опалубочные размеры на Пм3 смотри на листе 47
2. Ведомость расхода стали на Пм3 дана на листе 49.
3. В местах отверстий сетки вырезать по месту.

Привязан

Инв.№

ТП 903-1-224.86			КЖ4		
Котельная с тремя котлами КВ-ТС(В)-10 и тремя котлами КЕ-10-14С. Открытая система теплоснабжения					
Топливоподача			Стадия	Лист	Листов
			Р	48	
Приемное устройство Пм3. Схема раскладки нижних и верхних сеток.			ЛАТГИПРОПРОМ		

Гл.инж.пр. | Подп. и дата | Инв.№ подл.

ГИП	Недопрыко		
Нач.отд.	Новожилова		
Н.контр.	Агарова		
Р.конст.	Шифрейская		
Рук.гр.	Шульгина		
Ст.инж.	Зайцев		
Инж.	Левейка		

Копировал: Формат А2

21534-29

Типовой проект 903-1-224.86 Альбом 5.7

1 - 1

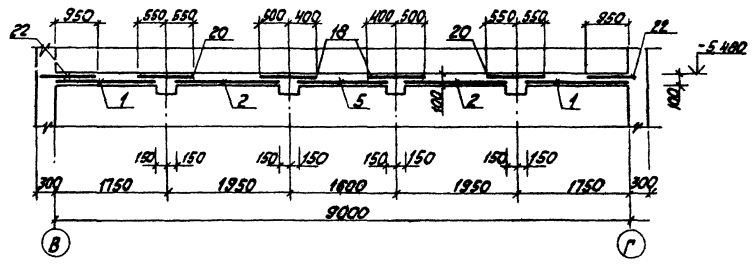

5 - 5

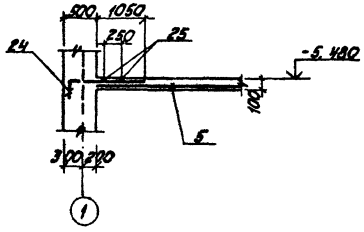

2 - 2

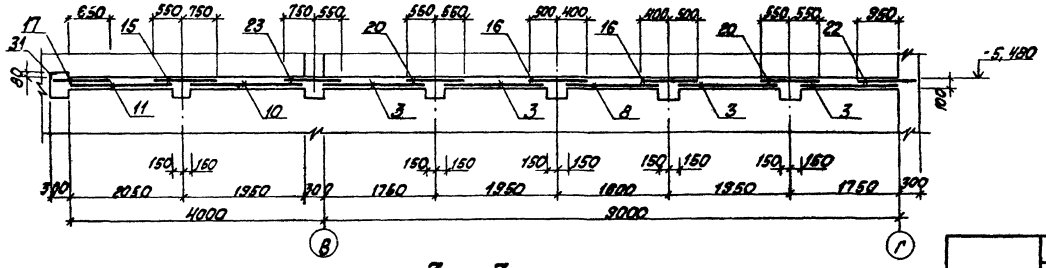

3 - 3

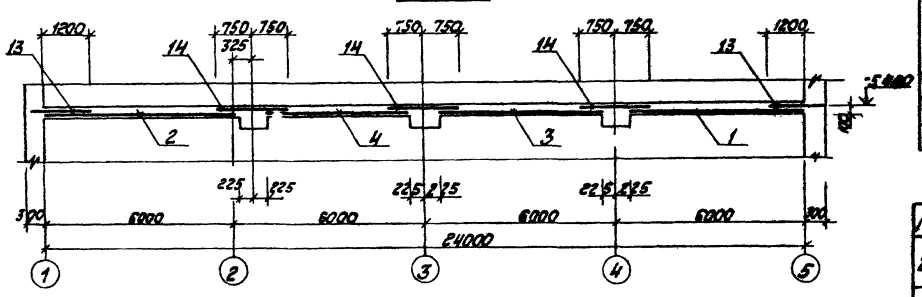

4 - 4

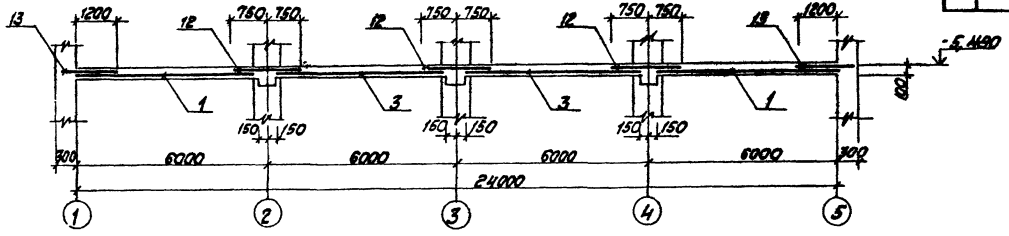

Спецификация на Пм3 (окончание).

Формат	Зона	Поз.	Обозначение	Наименование	Кол.	Примеч.
				Детали		
				ф 6 АI ГОСТ 5781-82		
Б4		25	ТП 903-1-224.86 КЖ4.И.Пм3.01	ℓ=2180	4	
Б4		28	-01	ℓ=480	8	
Б4		32	-02	ℓ=1м	55,0	м
				ф 10 А III ГОСТ 5781-82		
		24*	ТП 903-1-224.86 КЖ4.И.Пм3.02	ℓ=1800	46	
Б4		26	-01	ℓ=1900	48	
Б4		27	-02	ℓ=700	34	
Б4		29	-03	ℓ=1700	10	
				Закладные изделия		
А4		30	1.400-15 В1.130-05	МН 117-6	16	
А4		31	ТП 903-1-224.86 КЖ4.И.1.2 сл. 5.9	МН4	23,0	м
Б4		33		Уголок 100х100х8-Б ГОСТ 8509-72* ℓ=600; Ст3пс6-1-ТУ14-1-3023-80	6	
				Материал		
		34		Бетон М200 ГОСТ 7473-76	23,0	м³

*см. Ведомость деталей.

Ведомость расхода стали на элемент, кг.

Марка элемента	Арматурные изделия								Закладные изделия							Общий расход
	Арматура класса							Всего	Прокат марки					Арматура класса		Всего	
	Вр I ГОСТ 6727-80		АI ГОСТ 5781-82		А III ГОСТ 5781-82				Вст3кп2 ГОСТ 19903-74		Вст3кп2 ГОСТ 8509-72* L 100х100х8			А III ГОСТ 5781-82			
	ф5		ф6		ф10	ф8			б=6	б=8				ф8			
Пм1	114,7				920,4	188,7	1223,8										1223,8
Пм2	49,0				6,5	240,3	295,8		7,6		166,0			3,3		176,9	472,7
Пм3	7,4		413,7		1320,2		1747,3		22,8	4,8	390,6			4,3		422,5	2169,8

Ведомость деталей.

Поз.	Эскиз
24	100 1500

ГИП	Нильский		
Нач.отд.	Новожилов		
Н.контр.	Власова		
Гл.контр.	Ниорлевская		
Рук.гр.	Шульгина		
Ст.инж.	Зайцев		
Инж.	Левенко		

Привязан

Инв. №

ТП 903-1-224.86 КЖ4

Котельная с тремя котлами КВ-ТС(В)-10 и тремя котлами КЕ-10-14С. Открытая система теплоснабжения

Топливоподача

Стадия	Лист	Листов
Р	43	

Приемное устройство Пм3. Разрезы 1-1 ÷ 5-5

ЛАТГИПРОПРОМ

Копировал

формат А2

3534-09

Типовой проект 903-1-224.86 Альбом 57

Бм 20

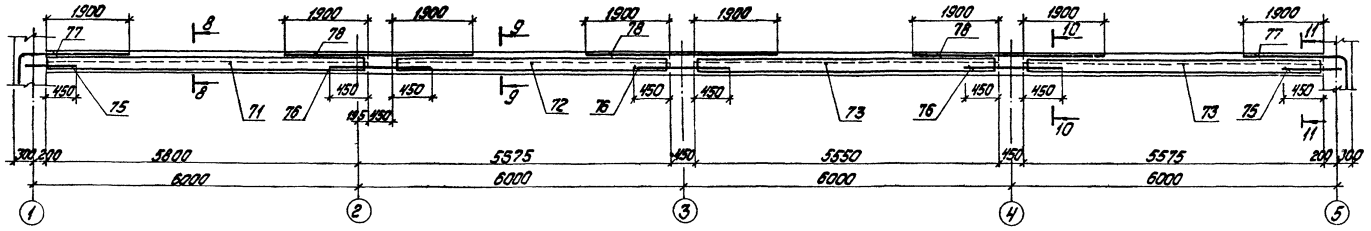

Бм 16

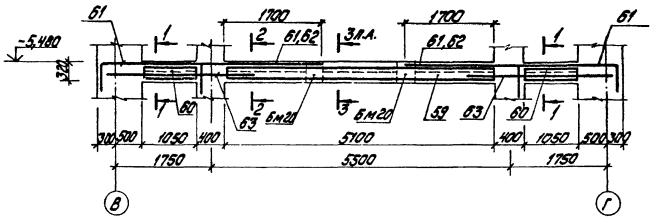

1-1

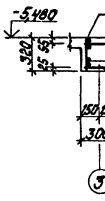

2-2

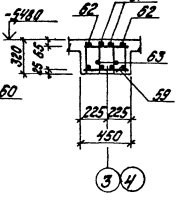

8-8

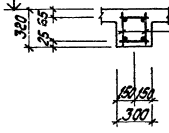

9-9

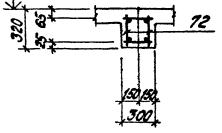

10-10

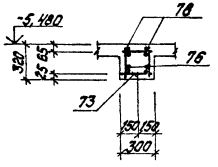

11-11

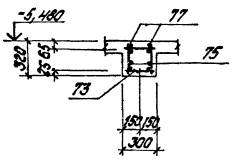

Бм 17

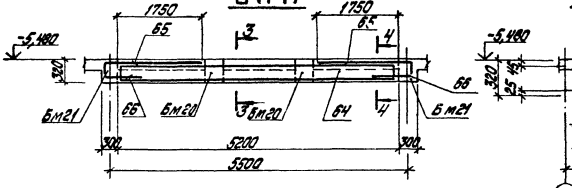

3-3

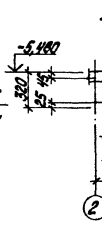

4-4

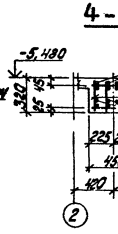

5-5

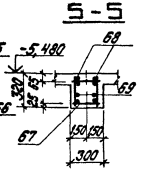

Бм 18

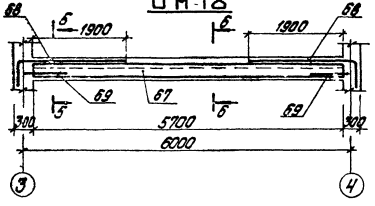

6-6

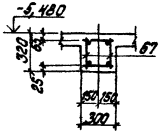

Бм 19

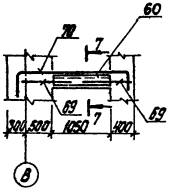

7-7

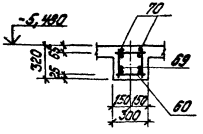

Ведомость деталей

Поз.	Эскиз
61	400 / 3900
62	800 400 / 2050
65	950 / 2000
68	950 / 2150
70	950 950 / 2000 / 350
77	950 950 / 2350
84	950 / 2250

1. Ведомость расхода стали на Бм16÷Бм20 дана на листе 45.
2. Спецификация на Бм16÷Бм20 дана на листе 53.

Привязан

Инв. №

ГИП	Жительский		ТП903-1-224.86 КЖ4		
Нач.отд.	Кочергин		Котельная с тремя котлами КВ-ТС(В) мощностью котлами КЕ-10-14С. Открытая система теплоснабжения		
Н.контр.	Алексеев		Топливоподача	Стадия	Лист	Листов
Гл.конст.	Андриевский			Р	50	
Рук.гр.	Шульгина		Приемное устройство Бм16÷Бм20. Опалубка и армирование	ЛАТГИПРОПРОМ		
Ст.инж.	Зоцкий					
Инж.	Дзюбка					

Копировал: Дуброва

Формат А2

91.534-20

Согласовано. Взам.инв.№ Подп. и дата

Альбом 5.7

Типовой проект 903-1-224.86

Бм 21

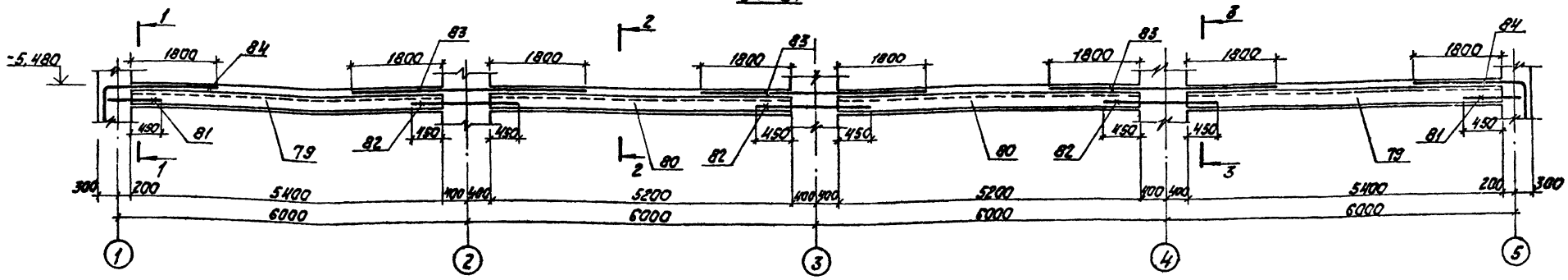

1-1

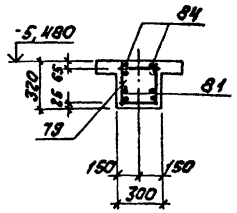

2-2

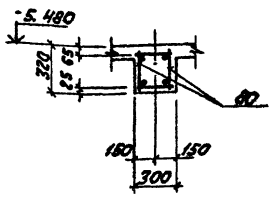

3-3

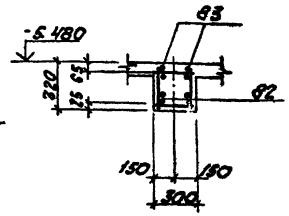

Формат	Зона	Поз.	Обозначение	Наименование	Кол.	Примечание
				Бм1, Бм1а		
				Детали		
				ф32 А III ГОСТ 5781-82		
		1*	ТП 903-1-224.86 КЖ4.И.Бм1 01	ℓ=7150	8	
		3*	-01	ℓ=10020	2	
БЧ		9	-02	ℓ=6800	8	
		11*	-03	ℓ=11415	2	
		12*	-04	ℓ=11380	2	
		13*	-05	ℓ=11450	2	
				ф22 А III ГОСТ 5781-82		
		2*	КЖ4.И.Бм1	ℓ=10150	8	
БЧ		4	-01	ℓ=6450	8	
БЧ		10	-02	ℓ=6800	4	
				ф12 А I ГОСТ 5781-82		
		5*	КЖ4.И.Бм1-03	ℓ=2520	280	
БЧ		6	-01	ℓ=3700	2	
		7*	-02	ℓ=840	22	
		8*	-03	ℓ=700	110	

Формат	Зона	Поз.	Обозначение	Наименование	Кол.	Примечание
				Бм1, Бм1а		
АЧ		86	ТП 903-1-224.86 ал. 5.9 КЖ4.И.1.1	Закладное изделие МН2	32.6	м
АЧ		89	1.400-15. В1. 160-08	МН147-3	16	
АЧ		90	1.400-15. В1. 150-74	МН145-3	8	
				Материал		
		91		Бетон М200 ГОСТ 7473-76	11.8	$м^3$
				Бм2		
				Детали		
				ф28 А III ГОСТ 7473-76		
		15*	ТП 903-1-224.86 КЖ4.И.Бм2-01	ℓ=10100	4	
		16*	-01	ℓ=9620	2	
БЧ		17	-02	ℓ=6700	6	
		18*	-03	ℓ=10815	4	
		19*	-04	ℓ=9565	2	
		14*	-05	ℓ=7100	4	
				ф22 А III ГОСТ 5781-82		
БЧ		4	КЖ4.И.Бм2.02	ℓ=6450	8	
				ф12 А I ГОСТ 5781-82		
А2		20*	КЖ4.И Бм2.03	ℓ=450	110	
А2		21*	-01	ℓ=2420	140	

Спецификация

Формат	Зона	Поз.	Обозначение	Наименование	Кол.	Примечание
				Бм2		
АЧ		85	ТП 903-1-224.86 ал. 5.9 КЖ4.И.1.1	Закладное изделие МН1	16.3	м
				Материал		
		92		Бетон М200 ГОСТ 7473-76	7.9	$м^3$
				Бм3		
				Сборочные единицы		
АЧ		29	ТП 903-1-224.86 ал. 5.9 КЖ4.И.Бм3.100	Каркас КП1-1	1	
		85	ТП 903-1-224.86 ал. 5.9 КЖ4.И.1.1	Закладное изделие МН1	7.8	м
		93		Бетон М200 ГОСТ 7473-76	1.25	$м^3$
				Бм4		
				Сборочные единицы		
АЧ		22	ТП 903-1-224.86 ал. 5.9 КЖ4.И.Бм4.100	Каркас КП1-2	1	
				Материал		
		94		Бетон М200 ГОСТ 7473-76	1.17	$м^3$
				Бм5		
				Сборочные единицы		
АЧ		24	ТП 903-1-224.86 ал. 5.9 КЖ4.И.Бм5.200	Каркас КП1-4	1	
				Детали		
		81		ф12 А I ГОСТ 5781-82 ℓ=2250	10	

Продолжение см. л. 52

1. Ведомость расхода стали на Бм21 дана на листе 45.
2. Спецификация на Бм21 дана на листе 53.
3.* Ведомость деталей дана на листах 41 и 42.

Привязан	
Инв. №	

ГИП	Нидальский		
Н.контр.	Алясова		
Гл.констр.	Лидовская		
Рук.гр.	Шульгина		
Ст.инж.	Зотов		
Инж.	Лекейка		

ТП 903-1-224.86 КЖ4

Котельная с тремя котлами КВ-Т(Б)-10 и тремя котлами КЕ-10-14С. Открытая система теплоснабжения

Топливоподача

Стадия	Лист	Листов
Р	51	

Приемное устройство Бм21. Опалубка и армирование Бм1; Бм5. Спецификация

ЛАТГИПРОПРОМ

Копировал

Формат А2

Взам. инв. № | Подп. и дата | Инв. № подл.

31534-09

8 — 8

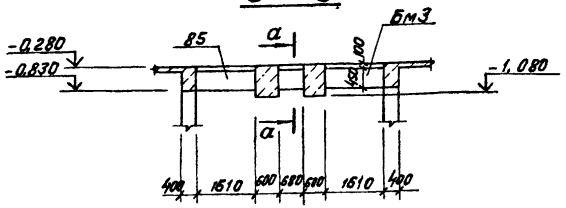

а — а

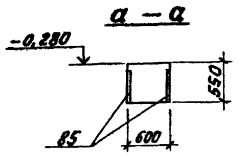

Формат	Зона	Поз.	Обозначение	Наименование	Кол.	Примечание
				Бм 5		
				Детали		
		23*		ф28 А III ГОСТ 5781-81 ℓ=2110	8	
		25*		ℓ=3650	8	
А4		85	ТП 903-1-224.86 ал 5.9 -КЖ4.и.1.1	Закладное изделие МН1	3.8	м
				Материал		
		95		Бетон М200 ГОСТ 7473-76	2.3	$м^3$
				Бм 6		
				Сборочные единицы		
А4		26	ТП 903-1-224.86 ал 5.9 -КЖ4.и.Бм6.100	Каркас КП1-5	1	
				Детали		
				ф28 А III ГОСТ 5781-82		
Б4		27	-КЖ4 л Бм6.003	ℓ=1550	6	
		28	-01	ℓ=3500	6	
				Материал		
		96		Бетон М200 ГОСТ 7473-76	1.8	$м^3$
				Бм 7		
				Сборочные единицы		
А4		30	ТП 903-1-224.86 ал.5.9 -КЖ4.и.Бм7.100	Каркас КП1-6	1	
				Детали		
				ф22 А III ГОСТ 5781-82		
Б4		31	ТП 903-1-224.86 -КЖ4.и.Бм7.01	ℓ=800	6	
		32*	-01	ℓ=2250	6	
				ф12 А III ГОСТ 5781-82		
Б4		33	-КЖ4.и.Бм7.02	ℓ=2500	3	
		34*	-01	ℓ=1150	17	

Формат	Зона	Поз.	Обозначение	Наименование	Кол.	Примечание
				Бм 7		
				Материал		
		97		Бетон М200 ГОСТ 7473-76	0.91	$м^3$
				Бм 8		
				Сборочные единицы		
А4		35	ТП 903-1-224.86 ал.5.9 -КЖ4.и.Бм8.100	Каркас КП1-7	1	
				Материал		
		98		Бетон М200 ГОСТ 7473-76	0.11	$м^3$
				Бм 9		
				Сборочные единицы		
А4		36	ТП 903-1-224.86 ал.5.9 -КЖ4.и.Бм9.100	Каркас КП1-8	1	
				Детали		
				ф32 А III ГОСТ 5781-82		
		37*	-КЖ4.и.Бм9.01	ℓ=4100	8	
Б4		38	-01	ℓ=2500	4	
Б4		99		Болт 1.1 М16х710 Вст3кп2 ГОСТ 24379.1-80	4	
				Материал		
		100		Бетон М200 ГОСТ 7473-76	5.44	$м^3$
				Бм 10		
				Сборочные единицы		
А4		39	ТП 903-1-224.86 ал.5.9 -КЖ4.и.Бм10.100	Каркас КП1-9	1	
А4		40	-КЖ4.и.Бм10.200	Каркас КП1-10	2	
А4		41	1.410-2 в.1	Сетка 1с 22 А III-30х21	4	
А4		42	1.410-2 в.1	Сетка с 10 А III-30х21	4	
				Детали		
				ф32 А III ГОСТ 5781-82		
		43*	ТП 903-1-224.86 -КЖ4.и.Бм10.01	ℓ=5800	12	
Б4		44	-01	ℓ=3000	12	
				ф12 А I ГОСТ 5781-82		
А2		45*	-КЖ4.и.Бм10.02	ℓ=550	63	
		99		Болт 1.1 М16х710 Вст3кп2 ГОСТ 24379.1-80	4	
				Материал		
		101		Бетон М200 ГОСТ 7473-76	17.5	$м^3$
				Бм 11		
				Сборочные единицы		
А4		46	ТП 903-1-224.86 ал.5.9 -КЖ4.и.Бм11.100	Каркас КП1-11	1	

Формат	Зона	Поз.	Обозначение	Наименование	Кол.	Примечание
				Бм 11		
				Детали		
				ф28 А III ГОСТ 5781-82		
		47*	ТП 903-1-224.86 -КЖ4.и.Бм.11.01	ℓ=2700	8	
Б4		48	-01	ℓ=1600	8	
Б4		99		Болт 1.1 М16х710 Вст3кп2 ГОСТ 24379.1-80	2	
				Материал		
		102		Бетон М200 ГОСТ 7473-76	1.71	$м^3$
				Бм 12		
				Сборочные единицы		
А4		49	ТП 903-1-224.86 ал.5.9 -КЖ4.и.Бм12.100	Каркас КП1-12	1	
				Детали		
				ф28 А III ГОСТ 5781-82		
Б4		50	ТП 903-1-224.86 -КЖ4.и.Бм12.01	ℓ=1500	8	
А2		51*	-01	ℓ=2300	8	
		99		Болт 1.1 М16х710 Вст3кп2 ГОСТ 24379.1-80	4	
				Материал		
		103		Бетон М200 ГОСТ 7473-76	1.48	$м^3$
				Бм 13		
				Сборочные единицы		
А4		54	ТП 903-1-224.86 ал.5.9 -КЖ4.и.Бм13.100	Каркас КП1-13	1	
				Материал		
		104		Бетон М200 ГОСТ 7473-76	1.13	$м^3$
				Бм 14		
				Сборочные единицы		
А4		55	ТП 903-1-224.86 ал.5.9 -КЖ4.и.Бм18.100	Каркас К1-17	2	
				Детали		
				ф6 А I ГОСТ 5781-82		
Б4		56	-КЖ4.и.2.2	ℓ=230	24	

Окончание см. на листе 53.

*Смотри ведомость деталей на листах 43 и 44.

Привязан

Инв. №

ТП 903-1-224.86			КЖ4
ГИП	Новогрудский		Котельная стремя котлами КЗ-ТС(В)-10 и тремя котлами КЕ-10-14С. Открытая система теплоснабжения
Нач.отд.	Новожилова		Топливоподача.
Н.контр.	Алясова		Стадия: Р; Лист: 52; Листов:
Гл.конст.	Ярославская		
Рук.гр.	Шульгина		Приемное устройство. Разрез „8-8". Бм5÷Бм13 Спецификация.
Ст.инж.	Зойцев		ЛАТГИПРОПРОМ
Инж.	Лосейка		

Копировал В.Б.

Формат А2

Альбом 5.7

Типовой проект 903-1-224.86

Инв.№ подл. | Подп. и дата | Взам.инв.№

21534-20

Формат	Зона	Поз.	Обозначение	Наименование	Кол.	Примечание
				Бм 14		
				Материал		
		105		Бетон М200 ГОСТ 7473-76	0,87	м³
				Бм 15		
				Сборочные детали		
А4		57	ТП903-1-224.86 ал. 5.9 -КЖ4.И.21	Каркас К1-18	2	
				Детали		
				⌀6 АI ГОСТ 5781-82		
Б4		58	-КЖ4.И.Бм15.01	ℓ=180	10	
				Материал		
		106		Бетон М200 ГОСТ 7473-76	0,18	м³
				Бм 16		
				Сборочные единицы		
А4		59	ТП903-1-224.86 ал. 5.9 -КЖ4.И.Бм16.100	Каркас КП1-14	1	
А4		60	-КЖ4.И.Бм16.200	Каркас КП1-15	2	
				Детали		
				⌀32 АII ГОСТ 5781-82		
		61*	-КЖ4.И.Бм16.01	ℓ=4300	4	
		62*	-01	ℓ=2850	4	
Б4		63	-02	ℓ=2850	4	
				Материал		
		107		Бетон М200 ГОСТ 7473-76	0,95	м³
				Бм 17		
				Сборочные единицы		
		64	ТП903-1-224.86 ал. 5.9 -КЖ4.И.Бм17.100	Каркас КП1-16	1	
				Детали		
				⌀32 АII ГОСТ 5781-82		
		65*	-КЖ4.И.Бм17.01	ℓ=2950	8	
Б4		66	-01	ℓ=950	8	
				Материал		
		108		Бетон М200 ГОСТ 7473-76	0,75	м³
				Бм 18		
				Сборочные единицы		
А4		67	ТП903-1-224.86 ал. 5.9 -КЖ4.И.Бм18.100	Каркас КП1-17	1	
				Детали		
				⌀20 АII ГОСТ 5781-82		
А2		68*	ТП 903-1-224.86-КЖ4.И.Бм18.01	ℓ=3100	4	
Б4		69	-01	ℓ=300	4	
				Материал		
		109		Бетон М200 ГОСТ 7473-76	0,82	м³

Формат	Зона	Поз.	Обозначение	Наименование	Кол.	Примечание
				Бм 19		
				Сборочные единицы		
А4		60	ТП903-1-224.86 ал. 5.9 -КЖ4.И.Бм16.200	Каркас КП1-15	1	
				Детали		
				⌀20 АII ГОСТ 5781-82		
Б4		69	ТП903-1-224.86 -КЖ4.И.Бм16.01	ℓ=800	4	
А2		70*	-01	ℓ=3900	2	
				Материал		
		110		Бетон М200 ГОСТ 7473-76	0,2	м³
				Бм 20		
				Сборочные единицы		
А4		71	ТП903-1-224.86 ал. 5.9 -КЖ4.И.Бм20.100	Каркас КП1-18	1	
А4		72	-КЖ4.И.Бм20.200	Каркас КП1-19	1	
А4		73	-КЖ4.И.Бм20.300	Каркас КП1-20	2	
				Детали		
				⌀20 АII ГОСТ 5781-82		
Б4		75	ТП903-1-224.86 -КЖ4.И.Бм20.01	ℓ=900	4	
Б4		76	-02	ℓ=1350	6	
Б4		77	-03	ℓ=3300	4	
Б4		78	-04	ℓ=4250	6	
				Материалы		
		111		Бетон М200 ГОСТ 7473-76	2,3	м³
				Бм 21		
				Сборочные единицы		
А4		79	ТП903-1-224.86 ал. 5.9 -КЖ4.И.Бм21.100	Каркас КП1-22	2	
А4		80	-КЖ4.И.Бм21.200	Каркас КП1-21	2	
				Детали		
				⌀20 АII ГОСТ 5781-82		
Б4		75	ТП903-1-224.86 КЖ4.И.Бм21.01	ℓ=900	4	
Б4		82	-01	ℓ=1700	6	
Б4		83	-02	ℓ=4400	8	
А2		84*	-03	ℓ=3200	4	
				Материал		
		112		Бетон М200 ГОСТ 7473-76	2,3	м³

Формат	Зона	Поз.	Обозначение	Наименование	Кол.	Примечание
				Бм 22		
				Сборочные единицы		
А4		24	ТП903-1-224.86 ал. 5.9 -КЖ4.И.Бм5.200	Каркас КП1-4	1	
				Детали		
А5		81*		⌀12 АI ГОСТ 5781-82 ℓ=2250	10	
				⌀28 АII ГОСТ 5781-82		
А2		25		ℓ=3650	8	
А2		23		ℓ=2110	8	
А5		87	ТП903-1-224.86 -КЖ4.И	Закладное изделие МН3	3,8	м
А4		89	1.400-15. Вып. 160-08	Закладное изделие МН147-3	8	
				Материал		
		116		Бетон М200 ГОСТ 7473-76		

* - смотри ведомость деталей

Привязан

Инв. №

ГИП	Абрамович			ТП 903-1-224.86	КЖ4
Нач.отд.	Абрамович			Котельная с тремя котлами КВ-ТС(В) и тремя котлами КВ-10-14С. Открытая система теплоснабжения	
Н.контр.	Алексеев			Топливоподача	Стадия: Р; Лист: 53; Листов:
Гл.конст.	Абрамович				
Рук.гр.	Шушакина			Приемное устройство Бм14:Бм22. Спецификация	ЛАТГИПРОПРОМ
Ст.инж.	Зайцев				
Инж.	Левчина				

Копировал: Формат А2

2/534-29

Альбом 5.7

Типовой проект 903-1-224.86

Инв.№ подл. | Подпись и дата | Взам.инв.№

Схема расположения колонн и балок покрытия

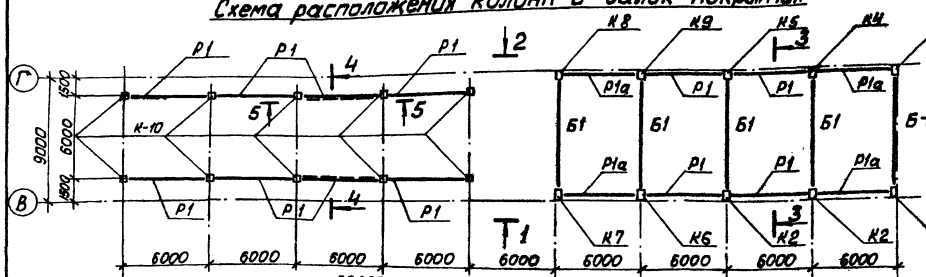

1—1

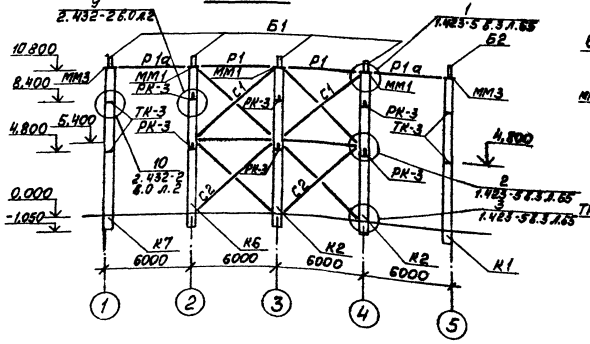

2—2

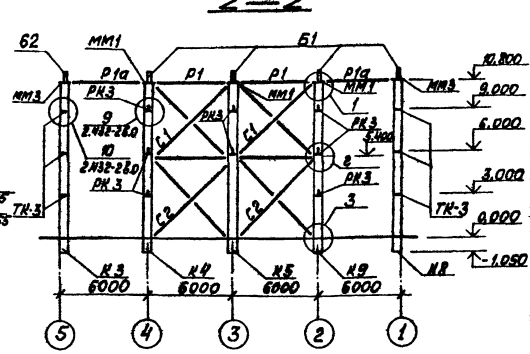

3—3

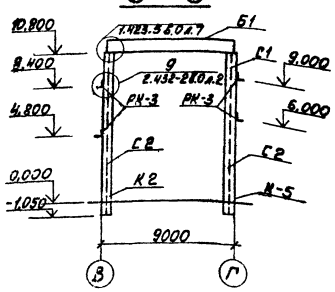

5—5

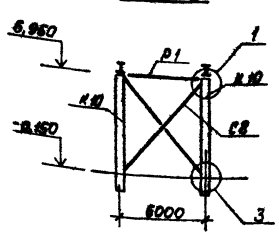

4—4

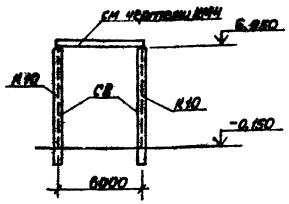

Все неоговоренные узлы затарированы по серии 1.423-5 в.3

Спецификация элементов к схеме расположения колонн и балок покрытия

Марка	Обозначение	Наименование	Кол.	Масса ед. кг	Примечание
		Ветровые районы I II III IV			
		Колонны			
К1	ТП 903-1-224.86 КЖ4.И.03.01	К 108-16а	1	8300	
К2	ТП 903-1-224.86 КЖ4.И.03.02	К 108-16б	2	8300	
К3	ТП 903-1-224.86 КЖ4.И.03.03	К 108-16в	1	8300	
К4	ТП 903-1-224.86 КЖ4.И.03.04	К 108-16г	1	8300	
К5	ТП 903-1-224.86 КЖ4.И.03.05	К 108-16д	1	8300	
К6	ТП 903-1-224.86 КЖ4.И.03.06	К 108-16е	1	8300	
К7	ТП 903-1-224.86 КЖ4.И.03.07	К 108-16ж	1	8300	
К8	ТП 903-1-224.86 КЖ4.И.03.08	К 108-16и	1	8300	
К9	ТП 903-1-224.86 КЖ4.И.03.09	К 108-16к	1	8300	
К10	1.423-3 в.1	К 72-1А	10	3300	
		Снеговые районы I II III IV			
		Балки			
Б1	ТП 903-1-224.86 КЖ4.И.04.01	1БСД9-7АтVт-а	4	2750	
Б2	ТП 903-1-224.86 КЖ4.И.04.02	1БСД9-7АтVт-б	1	2750	
		Стальные элементы			
ТК-3	1.439-2	Опорная консоль ТК-3	10	3,5	
РК-3	1.439-2	Опорная консоль РК-3	14	4,2	
Р1	1.423-5 в.3 л.57	Распорка Р1	12	62	
Р1а	ТП 903-1-224.86 КЖ4.И.1.7	Распорка Р1а	4	69,3	см.л.
С1	1.423-5 в.3 л.6	Связь вертикальная С1	4	326	
С2	1.423-5 в.3 л.7	Связь вертикальная С2	4	221	
С8	1.423-5 в.3 л.15	Связь вертикальная С8	2	366	
ММ1	1.423-5 в.3 л.5.3	Элемент распорки ММ1	6	16	
ММ3	1.423-5 в.3 л.55	Элемент распорки ММ3	4	14	

Привязан

Инв. №

ГИП	Гидольский		ТП 903-1-224.86 КЖ4	
Нач.отд.	Новохижова		Котельная: с тремя котлами КВ-ТС(В)-10и тремя КВГ-6,5и КВ-10-ТС. Открытая система теплоснабжения	
Н.конт.	Алясова		Топливоподача	Стадия Р / Лист 54 / Листов
Гл.конст.	Анстивский			
Рук.гр.	Ильгашин		Приемное устройство. Схема расположения колонн и балок покрытия. Разрезы 1-1, 2-2, 3-3.	ЛАТГИПРОПРОМ
Ст.инж.	Зацепа			
Инж.	Никовина			

Копировал

Формат А2

21534-09

Альбом 5.7

Типовой проект 903-1-224.86

Инв. № подл. | Подп. и дата | Взам. инв. №

Схема расположения стеновых панелей в осях 1-5

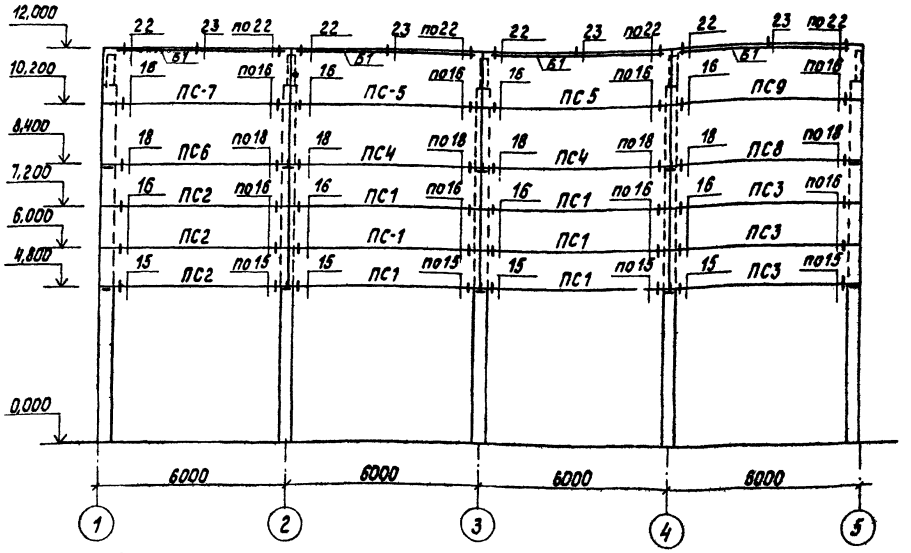

Схема расположения стеновых панелей в осях 5-1

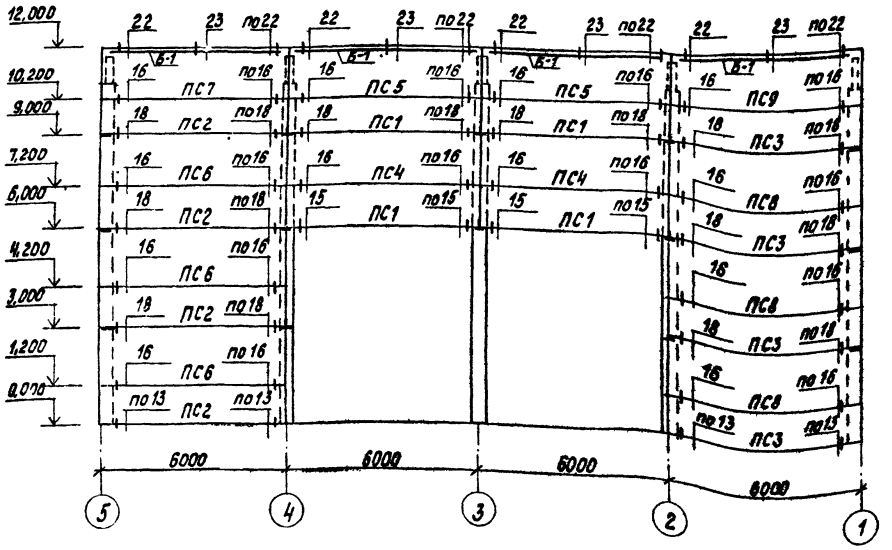

Спецификация элементов к схемам расположения стеновых панелей

Марка	Обозначение	Наименование	Кол.	Масса ед, кг	Примеч.
		Стеновые панели			
ПС1	1.432-15 в.1	ПС 600-12-1ВрII-т-1	10	1220	
ПС2	ТП903-1-224.86 КЖ4.И08.01	ПС 600.12-1ВрII-т-1-а	7	1220	
ПС3	ТП903-1-224.86 КЖ4.И.08.02	ПС 600.12-1ВрII-т-1-б	7	1220	
ПС4	1.432-15 в.1	ПС600.18-1ВрII-т-1	4	1870	
ПС5	1.432-15 в.1	ПС600.18-7ВрII-т-1	4	1870	
ПС6	ТП903-1-224.86 КЖ4.И08.03	ПС600.18-1ВрII-т-1-а	4	1870	
ПС7	ТП903-1-224.86 КЖ4.И.08.04	ПС600.18-7ВрII-т-1-а	2	1870	
ПС8	ТП903-1-224.86 КЖ4.И.08.05	ПС600.18-1ВрII-т-1-б	4	1870	
ПС9	ТП903-1-224.86 КЖ4.И.08.06	ПС600.18-7ВрII-т-1-б	2	1870	
		Соединительные элементы			
Т1	1.439-2	Элемент крепления Т1	48	0,5	
Т2	1.439-2	Элемент крепления Т2	48	0,3	
Т5	1.439-2	Элемент крепления Т5	36	0,6	
Т11	1.439-2	Элемент крепления Т11	24	2,6	
Т12	1.439-2	Элемент крепления Т12	8	0,9	
Т32	1.439-2	Элемент крепления Т32	16	0,6	
Б1	1.439-2	Балка Б1	8	80,5	

Все узлы замаркированы по серии 2.432-2 в 1.

Альбом 5.7

Типовой проект 903-1-224.86

Инв.№подл. | Подпись и дата | Взам. инв.№

Привязан

Инв.№

ТП 903-1-224.86 КЖ4			
Котельная с тремя котлами КВ-ГС(В)-10 и тремя котлами КЕ-10-14С. Открытая система теплоснабжения			
Топливоподача	Стадия	Лист	Листов
	Р	55	
Приемное устройство. Схемы расположения стеновых панелей	ЛАТГИПРОПРОМ		

ГИП	Никольский	
Нач.отд.	Любомилова	
Н.контр.	Алясова	
Гл.конст.	Мифлевская	
Рук.гр.	Шульгина	
Ст.инж.	Зеницев	
Инж.	Куковица	

Копировал:

Формат А2

21.534-20

Схема расположения плит покрытия в осях А-В

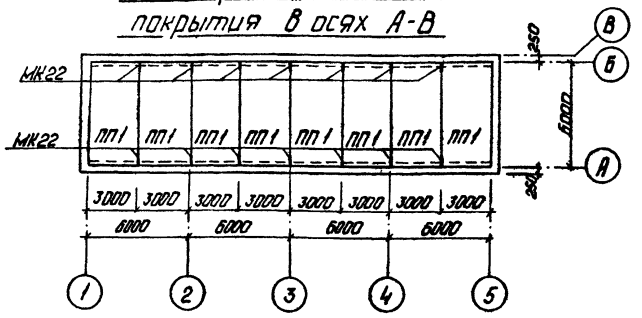

Фрагмент плана кровли

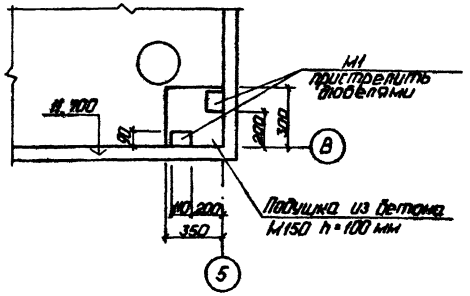

Схема расположения плит покрытия в осях В-Г

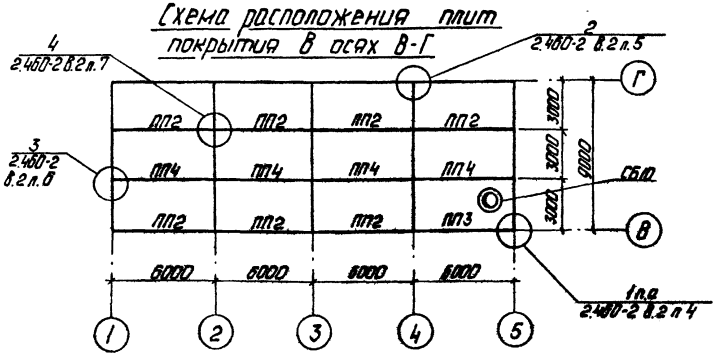

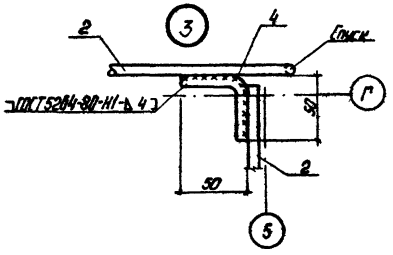

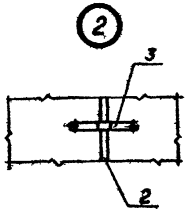

Схема расположения молниеприемника

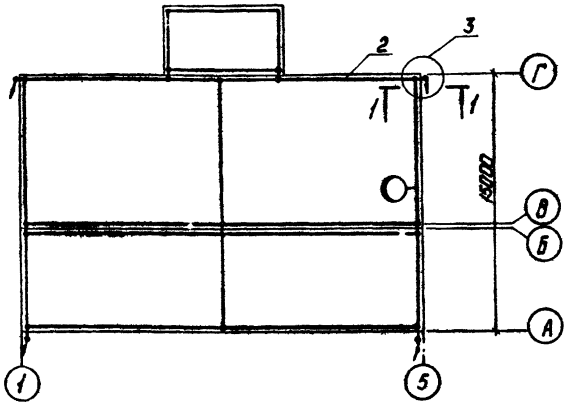

1-1

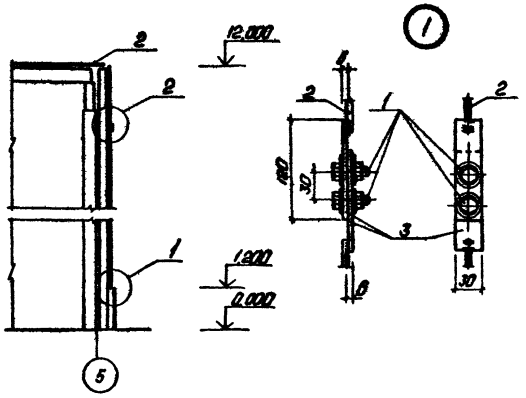

Спецификация элементов к схемам расположения плит покрытия

Марка	Обозначение	Наименование	Кол.	Масса ед. кг	Примеч.
		Плиты покрытия			
		Снеговые районы			
		I: t°-20° / II: t°-30° / III: t°-40° / IV: t°-40°			
ПП1	ГОСТ 22701.1-77	ПГ-1Ав4Т-30/20 / ПГ-1Ав4Т-40/30 / ПГ-2Ав4Т-40/30 / ПГ-2Ав4Т-40/30	8	2.650	
ПП2	ГОСТ 22701.1-77	ПГ-1А5Т-а / ПГ-1А5Т-а / ПГ-1А5Т-а / ПГ-1А5Т-а	7	2.650	
ПП3	ГОСТ 22701.2-77	ПВ10-1А5Т-а / ПВ10-1А5Т-а / ПВ10-1А5Т-а / ПВ10-1А5Т-а	1	3.600	
ПП4	ГОСТ 22701.1-77	ПГ-1А5Т / ПГ-1А5Т / ПГ-1А5Т	4	2.650	
		Стаканы			
СБ10	1.494-24. в.1	СБ10А-2	1	250	
		Стальные элементы			
МК22	2.430-3 в.3	Соединительного элемента МК22	14	1,05	
М1		Лист Б-ПН-4-а ГОСТ 19903-74* / Вст3кп2-1 ГОСТ 14637-79	2		
МС1	2.460-15 в.0	Соединительный элемент МС1	4	0,4	

Спецификация металла на молниеприемник

Формат	Зона	Поз.	Обозначение	Наименование	Масса ед. кг	Кол.	Примечание
Б4		1		Болт М12 ГОСТ 5915-70* / Гайка М12 ГОСТ 5915-70* / Шайба 12 ГОСТ 6402-70	0,05	8	0,4 кг
Б4		2		⌀6А1 ГОСТ 5781-82	0,222	188 м	41,54 кг
Б4		3		Полоса 4х6-30 ГОСТ 103-76* / Гайка М13 кп2 ГОСТ 5915-70	0,17	8	1,36 кг
Б4		4		⌀8А1 ГОСТ 5781-82	0,4	1,0	0,4 кг

1. Молниеприемную сетку уложить по плитам покрытия под слой гидроизоляции.
2. Все соединения молниезащитных устройств выполнить сваркой электродами типа Э-42 по ГОСТ 9467-75.
3. Длина сварных швов должна быть не менее 100 мм и $h_{шв}$ = 6 мм.
4. Открытые поверхности закладных деталей покрыть двумя слоями эмали ПФ-115 по грунтовке ГФ-020.
5. Токоразземники цинковать слоем 150 мкм в соответствии с указаниями СНиП II-28-73*.

Привязан

Инв. №

ГИП	Кибальник		
Нач.отд.	Новожилов		
Н.контр.	Власова		
Гл.конст.	Андреевская		
Рук.гр.	Шульгина		
Гл.инж.	Зайцев		
Инж.	Кучкина		

ТП 903-1-224.86 КЖ4

Котельная с тремя котлами КВ-Т(В)-10и тремя котлами КГ-10-На. Открытая система теплоснабжения

Топливоподача

Приемное устройство. Схемы расположения плит покрытия

Стадия	Лист	Листов
Р	56	

ЛАТГИПРОПРОМ

Альбом 5.7

Типовой проект 903-1-224.86

Инв.№ подл. | Подп. и дата | Взам.инв.№

Копировал: Ф.Д.

Формат А2

21534-09

Ведомость рабочих чертежей основного комплекта КМ4

Лист	Наименование	Прим.
1	Приемное устройство. Общие данные (начало).	70
2	Приемное устройство. Общие данные (окончание).	71
3	Приемное устройство. Техническая спецификация стали для специализированных заводов.	72
4	Приемное устройство. Схема расположения путей подвесного транспорта.	73
5	Приемное устройство. Схема расположения балок, связей и прогонов. Колонна К-2.	74
6	Приемное устройство. Площадки ПМ-1; ПМ-2; ПМ-3. Лестница С-1.	75
7	Приемное устройство. Площадки ПМ-4; ПМ-5. Лестницы ЛМ-1 ÷ ЛМ-4.	76
8	Приемное устройство. Схема бункеров в осях 1÷5 и в-г.	77
9	Приемное устройство. Схема бункеров в осях 3÷4 и А. Схемы расположения опор под трубопроводы.	78
10	Приемное устройство. Схема решеток бункеров.	79

Ведомость ссылочных и прилагаемых документов

Обозначение	Наименование	Прим.
	ссылочные документы	
1.450.3-3, в.0, в.1, ч 1,2	Стальные лестницы, площадки, стремянки и ограждения.	
2.440-1, в. 1.6	Узлы стальных конструкций производственных зданий.	
1.426.2-3 в.2	Пути подвесного транспорта пролетом 3,4 и 6м.	

Типовой проект разработан в соответствии с действующими нормами и правилами и предусматривает мероприятия, обеспечивающие взрывную, взрывопожарную и пожарную безопасность при эксплуатации здания.
Главный инженер проекта (Нидбальский)

Ведомость металлоконструкций по видам профилей

Наименование конструкций по номенклатуре прейскуранта № 01-09	Позиции по прейскуранту	№ п/п	Код конструкций	Масса конструкции, т: Всего стали повышенной и высокой прочности	Балки и двутавры	Швеллеры	Крупносортная сталь	Среднесортная сталь	Тонкосортная сталь	Толстолистовая сталь	Универсальная сталь	Тонколистовая сталь	Фасонные гнутосварные	Трубы	Прочие	Всего	Количество, шт.	Серия типовых конструкций
					по видам профилей стали													
1	2	3	4	5	6	7	8	9	10	11	12	13	14	15	16	17	18
Подвесной транспорт		1			15,014	0,559			0,064					0,043	15,837		1426.2-3 в.2
Опоры под трубопроводы		2			0,121										0,122		
Площадки, стремянка		3			3,590	0,729		0,055		2,288					6,729		
Лестницы, ограждения, стремянки		4				0,049		0,124	0,438			1,359		0,058	2,048		1.450.3-3 в.0, 1, ч 1,2
Бункеры		5			0,072	5,233			11,125					2,485	19,105		
Прогоны, балки, связи		6			1,813	1,319		0,011							3,174		
Всего		7			20,610	7,889		0,190	11,627	2,288		1,359		2,586	47,015		

Общие указания.

1. Стальные конструкции разработаны на основании главы СНиП II-23-81 на стадии КМ и являются исходным материалом для разработки рабочих чертежей марки КМД.
2. За относительную отметку 0,000 принята отметка чистого пола приемного устройства котельной, которая соответствует абсолютной отметке по генплану.
3. Заводские соединения приняты сварными.
4. Монтажные соединения выполняются на болтах нормальной точности и на монтажной сварке по ГОСТ 5264-80.
5. Сварку производить электродами типа Э-42 по ГОСТ 9467-75.
6. Все стальные конструкции окрасить двумя слоями эмали ПФ-115 по слою грунта ГФ-020 общей толщиной 50 мкм
7. Высота неуговоренных сварных швов принимается по наименьшей толщине свариваемых элементов
8. Степень очистки поверхности под окраску - вторая по СНиП II-28-73*.

Альбом 5.7

Типовой проект 903-1-224.86

Инв. № подл. | Подпись и дата | Взам. инв. №

Инв. №			
ГИП	Нидбальский		
Нач. отдела	Добротилова		
Н. контр.	Алясова		
Гл. спец.	Скриевская		
Рук. гр.	Шарягина		
Ст. инж.	Зайцев		
Инж.	Кукавцова		

Привязан

ТП 903-1-224.86 КМ4

Котельная с тремя котлами КВ-ТС(В)-10и тремя котлами КЕ-10-14С. Открытая система теплоснабжения

Топливоподача.

Стадия	Лист	Листов
Р	1	

Приемное устройство. Общие данные (начало)

ЛАТГИПРОПРОМ

Копировал

Формат А2

21534-29

Техническая спецификация металла

Вид профиля и ГОСТ, ТУ	Марка металла и ГОСТ	Обозначение и размеры профиля, мм	N п/п	Код: Марки металла	Код: Вида профиля	Код: Размера профиля	Количество шт.	Длина, мм	Масса металла по элементам конструкции, т: Подвесной транспорт	Балки покрытия связи	Площадки стремянки	Опоры под трубопроводы	Бункеры	Общая масса, т
				Код элемента конструкций										
Балки двутавровые для монтерысов. ТУ 14-2-427-80	09Г2С-12 ГОСТ 19281-73	I 36М	1	14460					0,736					0,736
		I 45М	2						4,382					4,382
		Итого	3						5,118					5,118
	Всего профиля		4						5,118					5,118
Балки с параллельными гранями полок, ГОСТ 26020-83	ВСт3пс6-1 ТУ 14-1-3023-80	I 20Б2	5	12300					1,344					1,344
		I 26Б1	6							0,831				0,831
		I 30Б1	7						0,279		1,020			1,299
		I 35Б1	8							0,616				0,616
		I 40Б1	9						1,395					1,012
		I 55Б1	10						4,315					4,315
		Итого	11						7,263	1,447	1,020			9,730
	Всего профиля		12						7,263	1,447	1,020			9,730
Швеллеры ГОСТ 8240-72*	ВСт3кп2 ГОСТ 380-71	[10	13	11240								0,117		0,117
		[12	14								0,122			0,122
		Итого	15								0,122	0,117		0,239
	ВСт3пс6 ГОСТ 380-71*	[20	16	12300					1,781	0,313				2,094
		Итого	17						1,781	0,313				2,094
	ВСт3сп5-1 ТУ 14-1-3023-80	[20	18	14460									0,070	0,070
		Итого	19										0,070	0,070
	ВСт3пс6 ГОСТ 380-71*	[24	20	12300							0,384			0,384
		[30	21								1,959			1,959
		Итого	22								2,343			2,343
	Всего профиля		23						1,781	0,313	2,465	0,117	0,070	4,746
Сталь угловая равнополочная ГОСТ 8509-72	ВСт3сп5 ГОСТ 380-71	L 25×25×6	24	12300									1,635	1,635
		Итого	25										1,635	1,635
	ВСт3пс6 ГОСТ 380-71	L 80×80×6	26	12300						0,125	0,708			0,833
		Итого	27							0,125	0,708			0,833
	ВСт3пс6-1 ТУ 14-1-3023-80	L 90×50×7	28	12300					0,543	1,156				1,699
		Итого	29						0,543	1,156				1,699
	ВСт3сп5-1 ТУ 14-1-3023-80	L 100×100×8	30	14460									0,080	0,080
		L 100×140×10	31										3,366	3,366
		Итого	32										3,446	3,446
	Всего профиля		33						0,543	1,156	0,708		5,081	7,615
Сталь круглая ГОСТ 5781-82	ВСт3кп2 ГОСТ 380-71	ф12 А I	34	11240							0,011			0,011
		ф18 А I	35								0,053			0,053
		Итого	36								0,064			0,064
	Всего профиля		37								0,064			0,064
Сталь просечно вытянутая ГОСТ 8706-78	ВСт3кп2 ГОСТ 380-71	ПВ 506	38	11240							1,760			1,760
		Итого	39								1,760			1,760
	Всего профиля		40								1,760			1,760

Вид профиля и ГОСТ, ТУ	Марка металла и ГОСТ	Обозначение и размеры профиля, мм	N п/п	Код: Марки металла	Код: Вида профиля	Код: Размера профиля	Количество, шт.	Длина мм	Масса металла по элементам конструкций, т: Подвесной транспорт	Балки покрытия связи	Площадки стремянки	Опоры под трубопроводы	Бункеры	Общая масса, т
				Код элемента конструкций										
Сталь толстолистовая ГОСТ 19903-74*	ВСт3сп5-1 ТУ 14-1-3023-80	-6Б	41	14460									1,032	1,032
		-8Б	42										0,680	0,680
		-8Б12	43										9,089	9,089
		Итого	44										10,801	10,801
	ВСт3пс6-1 ТУ 14-1-3023-80	-6Б20	45	11240					0,062					0,062
		Итого	46						0,062					0,062
	Всего	профиля	47						0,062				10,801	10,863
Рельсы железнодорожные ГОСТ 7173-54*	ВСт3сп5-1 ТУ 14-1-3023-80	Р43	48	14460									2,413	2,413
		Итого	49										2,413	2,413
	Всего	профиля	50										2,413	2,413
Прочие изделия			51						0,042					0,042
		Итого	52						0,042					0,042
Итого масса	металла		53						14,809	3,041	6,017	0,117	18,365	42,349
Лестницы, ограждения пол 3			54								1,968			1,968
Всего масса	металла		55						14,809	3,041	7,985	0,117	18,365	44,317
В том числе по марке	09Г2С-12								5,150					5,150
	ВСт3пс6									0,125	3,051			3,176
	ВСт3пс6-1								9,649	2,916	1,020			13,585
	ВСт3кп2										1,946	0,117		1,946
	ВСт3сп5												4,048	4,048
	ВСт3сп5-1												14,317	14,317
Приведенная к стали с 38/23									16,851	3,041	6,017	0,117	18,445	43,671
Развернутая площадь поверхности									394,3	77,5	452,2	5,7	427,1	1356,9

Привязан

Инв. №

ГИП	Новбальский		
Нач.отд.	Новожилова		
Н.контр.	Алясова		
Гл.конст.	Лифшевская		
Рук.гр.	Шипьгина		
Ст.инж.	Зайцев		
Инж.	Жиковина		

ТП 903-1-224.86 КМ4

Котельная с тремя котлами КВ-ТС(В)-10 и тремя котлами КЕ-10-14С. Открытая система теплоснабжения

Топливоподача

Стадия	Лист	Листов
Р	2	

Проектное устройство. Общие данные (окончание)

ЛАТГИПРОПРОМ

Копировал

Формат А2

21537-20

Альбом 57

Типовой проект 903-1-224.86

Инв. № подл. | Подпись и дата | Взам. инв. №

Вид профиля и ГОСТ, ТУ	Марка металла и ГОСТ	Обозначение и размер профиля, мм	N п/п	Код: Марки металла	Код: Вида профиля	Код: Размера профиля	Количество, шт.	Длина, мм	Масса металла по элементам конструкции, т.: Лестницы	Ограждение площ.	Ограждение лестниц.	Стремянки	Огражд. стрем.	Общая масса, т.
Швеллер гнутый равнополочный ГОСТ 8278-75	Вст3кп2 ГОСТ 380-71*	[180×50×4	1						0,477					0,477
		итого	2						0,477					0,477
	Всего профиля		3		092500				0,477					0,477
Швеллер гнутый неравнополочный ГОСТ 8281-80	Вст3кп2 ГОСТ 380-71*	50×40×L×12×2,5	4							0,346	0,167			0,513
		итого	5							0,346	0,167			0,513
	Всего профиля		6		093100					0,346	0,167			0,513
Сталь угловая равнополочная ГОСТ 8509-72	Вст3кп2 ГОСТ 380-71*	L[illegible]×25×3	7							0,078	0,042			0,120
		L75×75×6	8						0,048					0,048
		итого	9						0,048	0,078	0,042			0,168
	Всего профиля		10						0,048	0,078	0,042			0,168
Уголок гнутый равнополочный ГОСТ 19771-74	Вст3кп2 ГОСТ 380-71*	L80×80×5	11									0,054		0,054
		итого	12									0,054		0,054
	Всего профиля		13									0,054		0,054
Гнутый профиль ЧМТУ-2-130-70	Вст3кп2 ГОСТ 380-71*	90×30×25×3	14							0,275				0,275
		итого	15							0,275				0,275
	Всего профиля		16							0,275				0,275
Сталь толстолистовая ГОСТ 19903-74	Вст3кп2 ГОСТ 380-71*	δ=2	17						0,250					0,250
		δ=4	18						0,037				0,124	0,161
		δ=6	19						0,013			0,001		0,014
		итого	20						0,300			0,001	0,124	0,425
	Всего профиля		21						0,300			0,001	0,124	0,425
Прочие изделия			22						0,042			0,014		0,056
Всего масса металла в том числе по маркам			23						0,867	0,699	0,209	0,069	0,124	1,968
	Вст3кп2		24						0,867	0,699	0,209	0,069	0,124	1,968
Приведенная сталь С38/23			25						0,867	0,699	0,209	0,069	0,124	1,968
Развернутая площадь лесенок			26						69,6	85,5	20,7	3,4	7,9	167,1

Альбом 5.7

Типовой проект 903-1-224.86

Инв. № подл. | Подпись и дата | Взам. инв. №

Привязан

Инв. №

ГИП	Мидбальский		
Нач. отд.	Новожникова		
Н. контр.	Плясова		
Гл. констр.	Андреевская		
Рук. гр.	Шульгина		
Ст. инж.	Зайцев		
Инженер	Куковица		

ТП 903-1-224.86 КМ4

Котельная с тремя котлами КВ-ТС(В)-10 и тремя котлами КЕ-10-14С. Открытая система теплоснабжения.

Топливоподача

Стадия	Лист	Листов
Р	3	

Приемное устройство. Техническая спецификация стали для специализированных заводов.

Латгипропром

Копировал | Формат А3

21534-09

Типовой проект 903-1-224.86 Альбом 57

Схема расположения путей подвесного транспорта и колонны К2

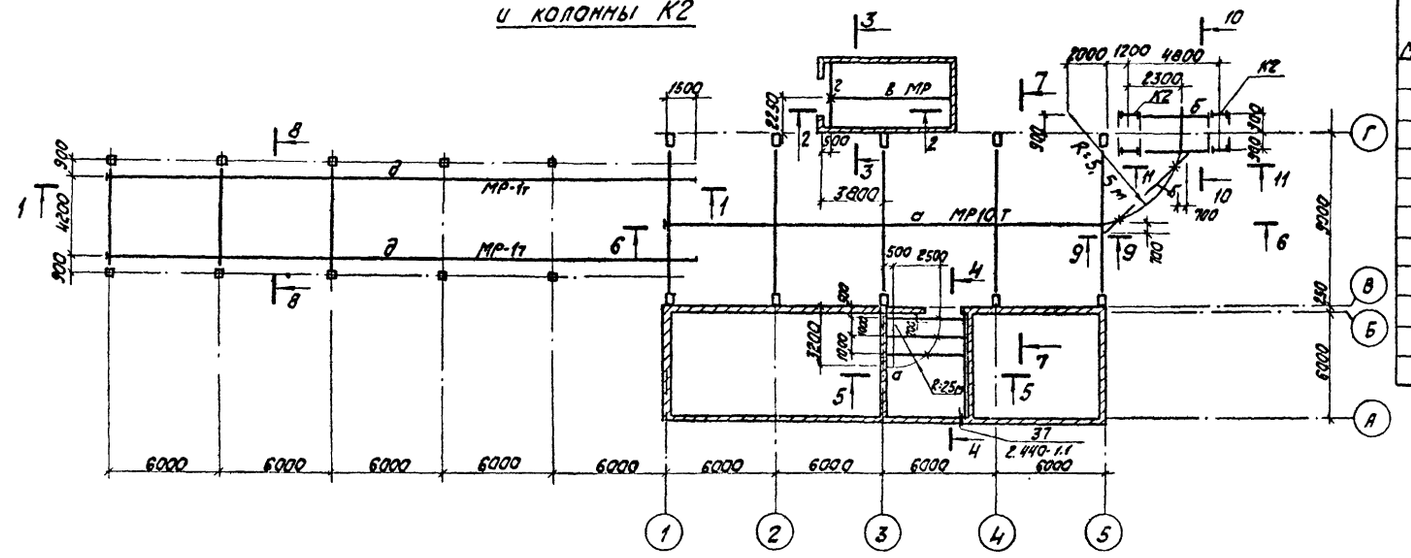

Ведомость элементов

Марка	Сечение: Эскиз	Поз.	Состав	Опорные усилия: M, тс м	N, тс	Q, т.с	Группа конструк.	Марка метала	Примечание
а	I		I 45 М	18			1	ВСт3кп2-1 ГОСТ 10705-73	
б	I		I 40 Б1	1.426.2-32 КМ л.5			1	ВСт3пс6-1 ТУ14-1-5023-80	
в	I		I 36 М	1.426.2-32 КМ л.5			1	ВСт3пс6-1 ГОСТ 8239-72	
г	I		I 30 Б1	8,05			1	ВСт3пс6-1 ТУ14-1-3022-80	
д	I		I 20 Б2	1.426.2-32 КМ л.3			1	— " —	
с	L		L63x63x5	По гибкости			4	ВСт3кп2 ГОСТ 3282-74*	
у	L		L 100x100x7	1.426.2-32 КМ л.5			1	ВСт3пс6-1 ТУ14-1-3022-80	
п			2С 100x80x4	1.0	7.4		1	— · —	
К2	КМ4-5		К2				3		

10-10

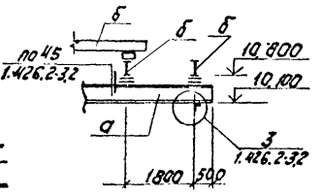

11-11

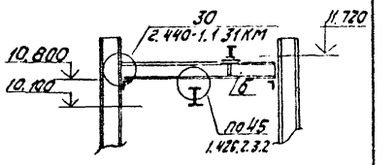

1-1

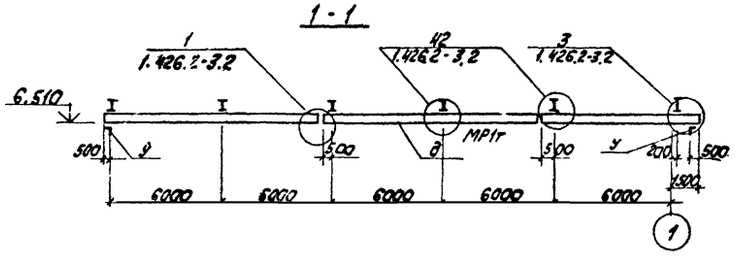

6-6

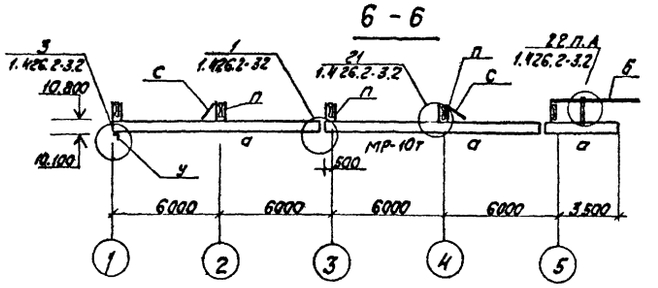

А

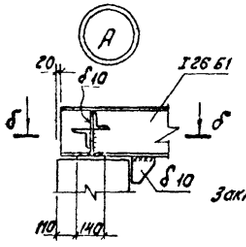

б-б

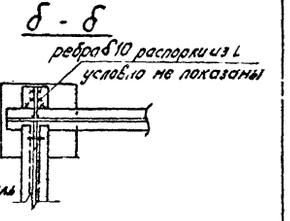

2-2

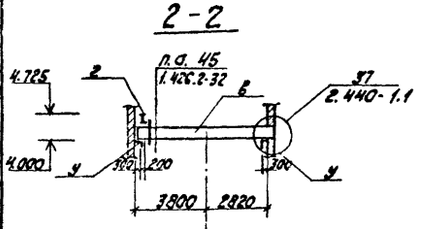

4-4

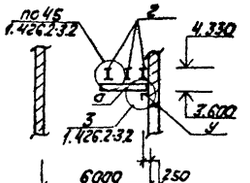

7-7

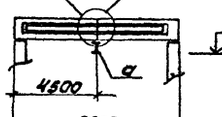

8-8

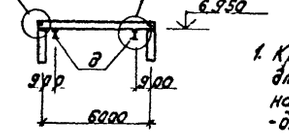

1. Крепление элементов конструкций для монорельса Q=10т выполнять на 4х болтах ф 24 мм
- для Q = 1,0т на болтах ф 12 мм

3-3

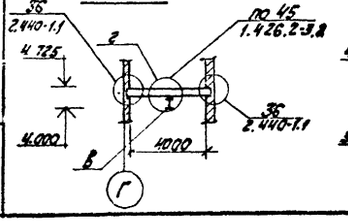

5-5

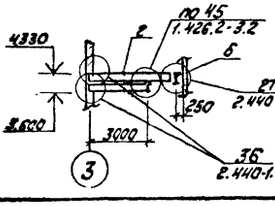

9-9

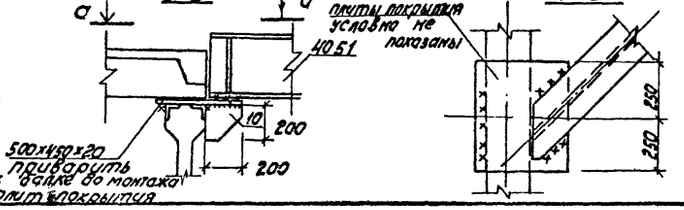

а-а

Согласовано

Привязан

Инв. №

ГИП	Новбальский		
Нач.отд.	Новожилова		
Н.контр.	Алексова		
Гл.конст.	Андреевская		
Рук.гр.	Шульгина		
Ст.инж.	Здиев		
Инж.	Кукавица		

ТП 903-1-224.86 КМ4

Котельная с тремя котлами КВ-ТС(В)-10 и тремя котлами КЕ-10-14с. Открытая система теплоснабжения

Топливоподача

Стадия	Лист	Листов
Р	4	

Приемное устройство. Схема расположения путей подвесного транспорта

ЛАТГИПРОПРОМ

Копировал

Формат А2

Инв. № 34-09

ТИПОВОЙ ПРОЕКТ 903-1-224.86 АЛЬБОМ 5,7

СХЕМА РАСПОЛОЖЕНИЯ БЛОКОВ СВЯЗЕЙ В ОСЯХ В-Г

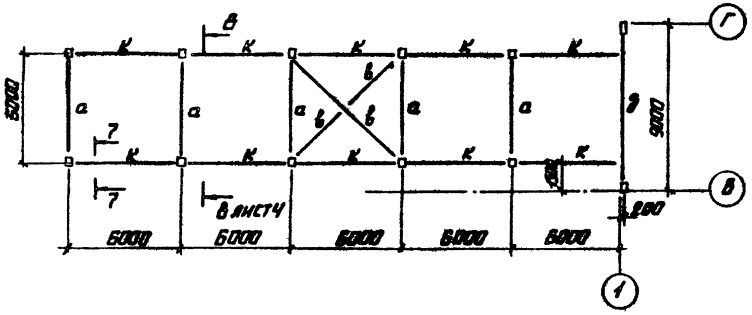

2-2

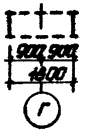

К-2

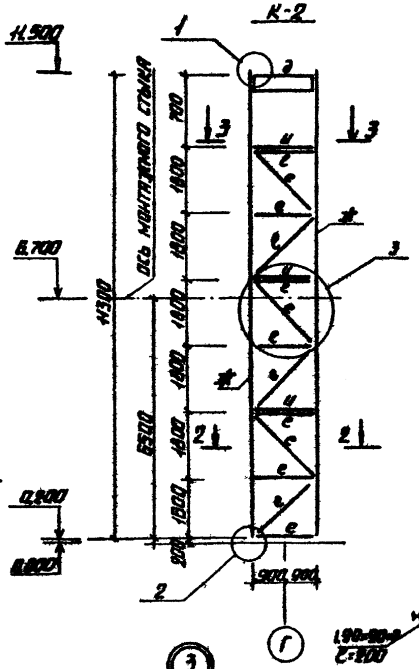

ВЕДОМОСТЬ ЭЛЕМЕНТОВ

Марка	Сечение: эскиз	Поз.	Состав	Опорные усилия: M кНм	N, кН	Q, кН	Группа конструк.	Марка материала	Примечания
а	I		I 28Б1	32,1			2	ВСТ3пс6-1 ГОСТ 19903-74	
б	I		I 35 ШН	95,4			2	—•—	
в	L		L 80×6	по гибкости λ<400			4	ВСТ3пс6 ГОСТ 535-79	
г	I		С14П				2	ВСТ3пс6-1 ГОСТ 19903-74	
д	I		I 40Б1				4	—•—	
е	L		L 90×90×7	по гибкости λ<400			4	ВСТ3пс6-1 ГОСТ 19903-74	
ж	I		I 55 Б1				3	—•—	
и	—		δ=8				4		
к	⊥		2L 90×90×7				4	ВСТ3пс6-1 ГОСТ 19903-74	

СХЕМА ПРОГОНОВ

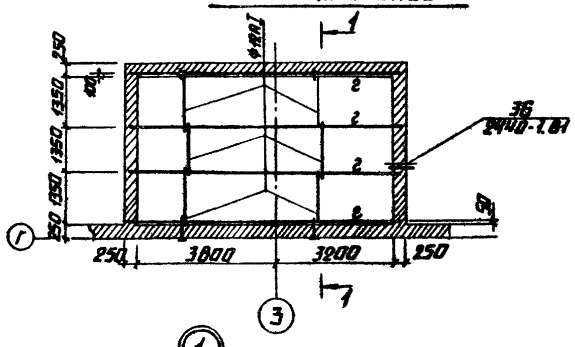

1-1

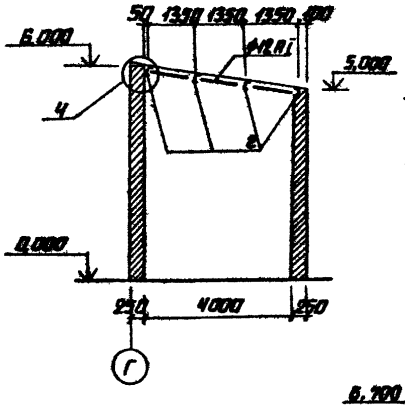

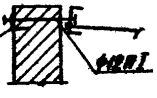

Б—Б

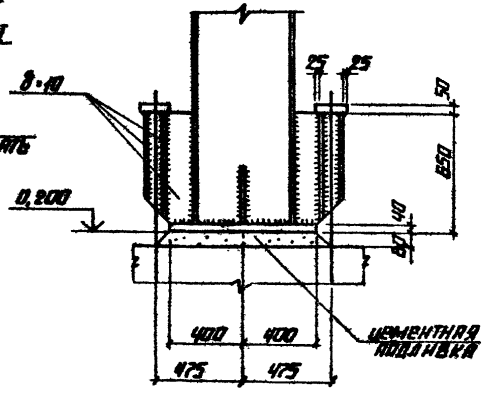

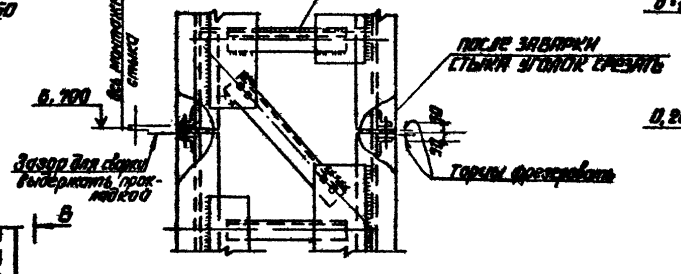

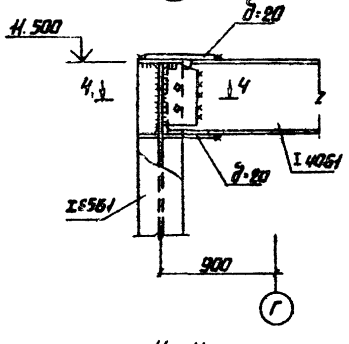

5-5

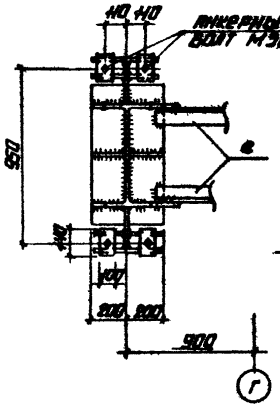

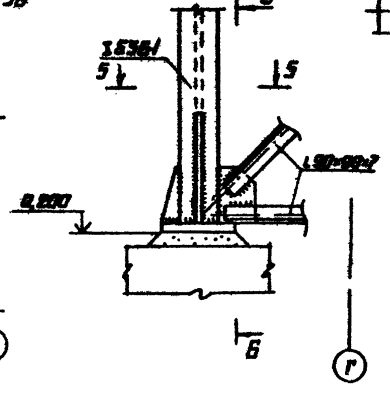

3—3

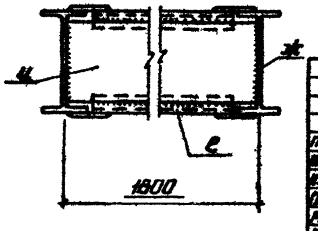

4—4

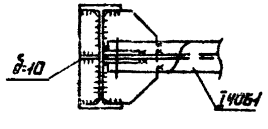

Привязан

Инв. №

ГИП	Мильский		ТП 903-1-224.86	КМ4	
Нач. отд.	Новоселова		Материалы стыка колонн КВ-ТС-(В)-10 и стыка колонн КЕ-10-АТС. Элементы системы теплоснабжения		
Н. контр.	Власова		Топливоподача	Стадия Р	Лист 5 / Листов
Рук. группы	Черновский				
Рук. гр.	Мильский		Проектное бюро	ЛАТГИПРОПРОМ	
Ст. инж.	Занцев		Схема расположения блоков связей и прогонов колонны К-2		
Инж.	Кузнецов				

Копировал

Формат А2

21.5.84-20

Альбом 5,7 ТП 903-1-224.86 Инв. № подл. | Подпись и дата | Взам. инв. №

Альбом 5.7

Типовой проект 903-1-224.86

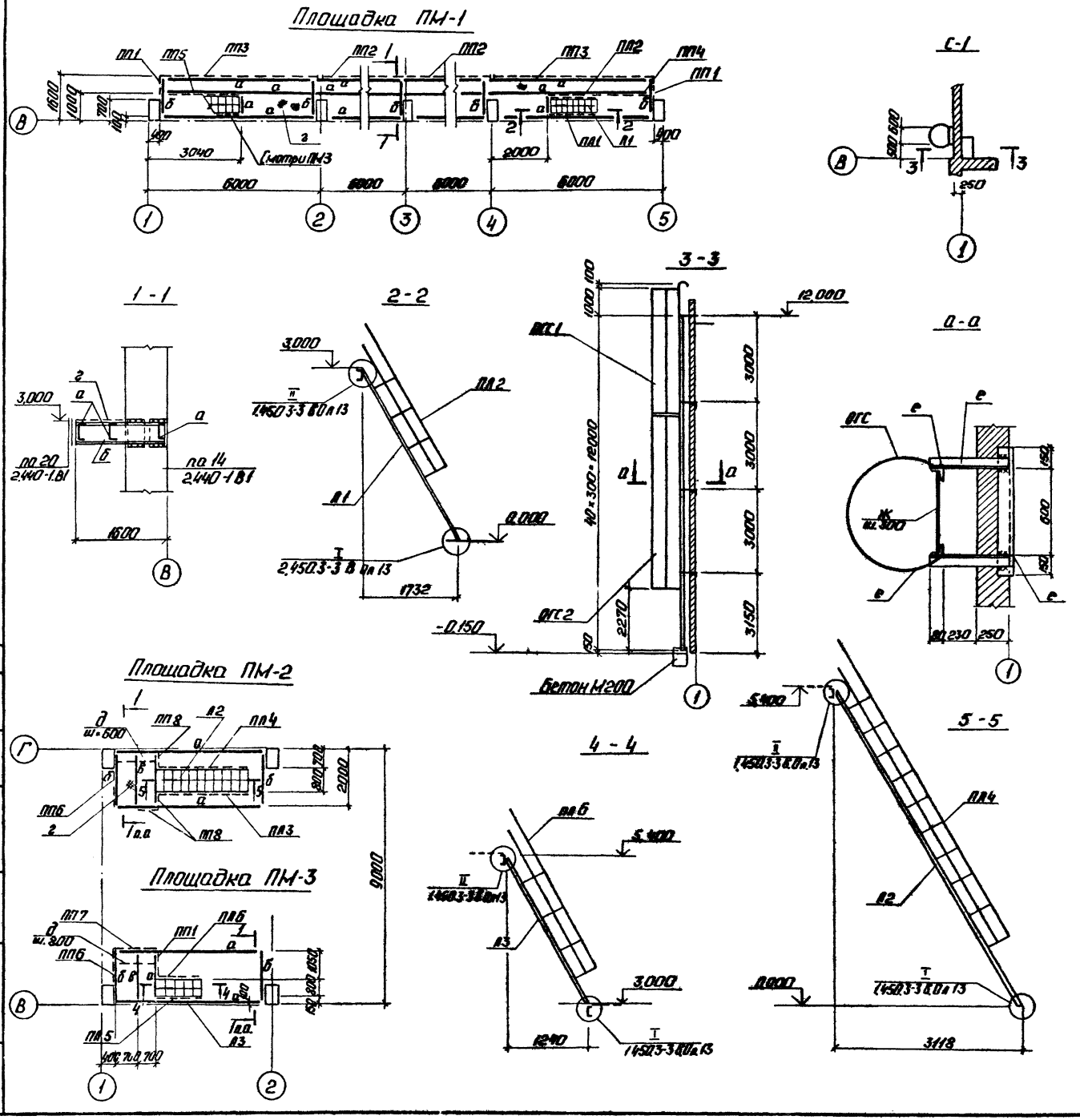

Ведомость элементов

Марка	Сечение: Эскиз	Поз.	Состав	Опорные усилия: М кнм	Н кн	Q кн	Группа конструкций	Марка металла	Примечание
а	[		[20				4	Вст3пс6-1	
б	[		[24				4	Вст3пс6	
в	[		[12				4	Вст3кп2	
г	*		ПВ 506				4	Вст3кп2	
д	—		-50×6				4	Вст3кп2	
е	L		L80×80×6				4	Вст3пс6	
ж	•		ф18				4	Вст3кп2	
Л1	Лестничный марш		МЛХШ60-30.8	1.450.3-3 В.0.1			4	Вст3кп2	1 шт.
Л2	—— " ——		МЛХШ60-54.8				4	Вст3кп2	1 шт.
Л3	—— " ——		МЛХШ60-24.8				4	Вст3кп2	1 шт.
ПП1	Ограждение лестничного марша		ОПМЛХ60-10.30				4	Вст3кп2	1 шт.
ПП2	—— " ——		ОПМЛХ60-10.37				4	Вст3кп2	1 шт.
ПП3	—— " ——		ОПМЛХ60-10.54				4	Вст3кп2	1 шт.
ПП4	—— " ——		ОПМЛХ60-10.54				4	Вст3кп2	1 шт.
ПП5	—— " ——		ОПМЛХ60-19.24				4	Вст3кп2	1 шт.
ПП6	—— " ——		ОПМЛХ60-10.24				4	Вст3кп2	1 шт.
ПП1	Ограждение площадки		ОГПМХ36-10.9				4	Вст3кп2	3 шт.
ПП2	—— " ——		ОГПМХ36-10.60				4	Вст3кп2	2 шт.
ПП3	—— " ——		ОГПМХ36-10.60а				4	Вст3кп2	2 шт. укор. в 56
ПП4	—— " ——		ОГПМХ36-10.36				4	Вст3кп2	1 шт.
ПП5	—— " ——		ОГПМХ36-10.30.6				4	Вст3кп2	1 шт. укор. в 2-3
ПП6	—— " ——		ОГПМХ36-10.12				4	Вст3кп2	2 шт.
ПП7	—— " ——		ОГПМХ36-10.14				4	Вст3кп2	1 шт.
ПП8	—— " ——		ОГПМХ36-10.9а				4	Вст3кп2	1 шт. укор. в 600
ОГС1	Ограждение стремянки		ОГС-48.4				4	Вст3кп2	1 шт.
ОГС2	—— " ——		ОГС-60.4				4	Вст3кп2	1 шт.
	Бетон		М200						0.2 м³

Согласовано

Отдел ТХ Крошина

Инв. № подл. | Подп. и дата | Взам. инв. №

Привязан

Инв. №

ГИП	Новопольцев		ТП 903-1-224.86 КМ4
Нач.отд.	Новожилова		Котельная с тремя котлами КВ-ТС/8 и 10 и тремя котлами КЕ-10-14с. Открытая система теплоснабжения.
Н.контр.	Алясова		Топливоподача.
Гл.конст.	Мирошникова		
Рук. гр.	Шульгина		Приемное устройство. Площадки ПМ-1, ПМ-2, ПМ-3. Лестница С-1.
Ст.инж.	Зайцев		
Инж.	Кужелина		

Стадия	Лист	Листов
Р	6	

ЛАТГИПРОПРОМ

Копировал:

Формат А2

215144-09

Альбом 5.7

Типовой проект 903-1-224.86

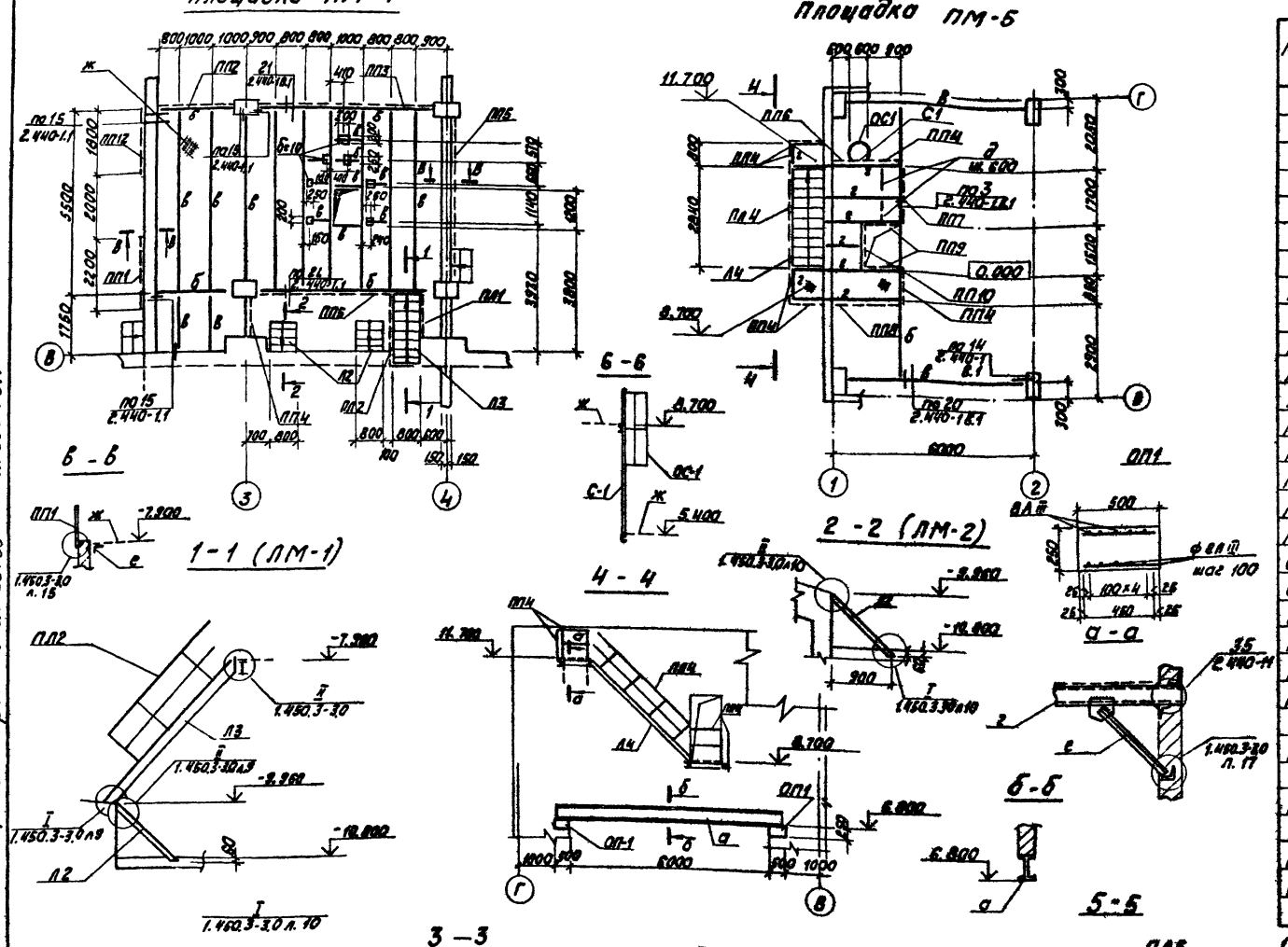

Ведомость элементов

Марка	Сечение: Эскиз	Поз.	Состав	Опорные усилия: M кНм	N кН	Q кН	Группа констр.	Марка металла	Примечание
а	I		35Ш1	12,3			4	Вст3пс6-1	
б	I		30Б1	5,6			4	Вст3пс6-1	
в	C		30	3,21			4	Вст3пс6	
г	C		12П				4	Вст3кп2	
д	—		-50×6				4	Вст3сп3	
е	L		L75×75×6				4	Вст3пс6	
ж	—		ПЛ 506				4	Вст3кп2	
Л1	Лестничный марш		МЛХШ45-24.8				4	Вст3кп2	2 шт.
Л2	—"—		МЛХШ45-6.8				4	Вст3кп2	2 шт. укоорч. h=900
Л3	—"—		МЛХШ45-24.8а				4	Вст3кп2	2 шт. укоорч. h=700
Л4	—"—		МЛХШ45-30.8				4	Вст3кп2	1 шт.
ПЛ1	Ограждение лестничного марша		ОГлМЛХ45-10.12				4	Вст3кп2	1 шт.
ПЛ2	—"—		ОГлМЛХ45-10.24а				4	Вст3кп2	2 шт. укоорч. h=900
ПЛ3	—"—		ОГлМЛХ45-10.24а				4	Вст3кп2	1 шт. укоорч. h=700
ПЛ4	—"—		ОГлМЛХ45-10.30				4	Вст3кп2	1 шт.
ПЛ5	—"—		ОГлМЛХ45-10.24				4	Вст3кп2	1 шт.
ПЛ6	—"—		ОГлМЛХ45-10.24				4	Вст3кп2	2 шт.
С1	Стремянка		СХ 46а				4	Вст3кп2	1 шт.
ОС1	Ограждение стремянки		ОГС 24.4а		1.450.3-3 в.0;1		4	Вст3кп2	1 шт. укоорч. h=2140
ПП1	Ограждение площадки		ОГПМХЭБ-10.22				4	Вст3кп2	1 шт.
ПП2	—"—		ОГПМХЭБ-10.15				4	Вст3кп2	1 шт.
ПП3	—"—		ОГПМХЭБ-10.54а				4	Вст3кп2	1 шт. укоорч. в=1100
ПП4	—"—		ОГПМХЭБ-10.9				4	Вст3кп2	8 шт.
ПП5	—"—		ОГПМХЭБ-10.42а				4	Вст3кп2	2 шт. укоорч. в=4100
ПП6	—"—		ОГПМХЭБ-10.9а				4	Вст3кп2	1 шт. укоорч. в=50
ПП7	—"—		ОГПМХЭБ-10.18а				4	Вст3кп2	1 шт. укоорч. в=1100
ПП8	—"—		ОГПМХЭБ-10.21а				4	Вст3кп2	1 шт. укоорч. в=900
ПП9	—"—		ОГПМХЭБ-10.12				4	Вст3кп2	2 шт.
ПП10	—"—		ОГПМХЭБ-10.14				4	Вст3кп2	1 шт.
ПП11	—"—		ОГПМХЭБ-10.36				4	Вст3кп2	2 шт.
ПП12	—"—		ОГПМХЭБ-10.18				4	Вст3кп2	1 шт.

1. Расход бетона М 200 на ОП-1 0,1 м³
стали ⌀8 АIII ГОСТ 5781-82 - 3,9 кг.

Привязан

Инв. №

ГИП	Жидельский		
Нач.отд.	Набохилова		
Н.контр.	Алесова		
Гл.конст.	Андреевская		
Рук.гр.	Ишмина		
Ст.инж.	Зайцев		
Инж.	Киловина		

ТП 903-1-224.86 КМ4

Котельная с тремя котлами КВ-ТС(В)-10 и трех котлами КЕ-10-14С. Открытая система теплоснабжения

Топливоподача

Стадия	Лист	Листов
Р	7	

Приемное устройство. Площадки ПМ-4, ПМ-5. Лестницы ЛМ1÷ЛМ4.

ЛАТГИПРОПРОМ

Копировал

Формат А2

Инв. № подл. | Подпись и дата | Взам. инв. №

Альбом 5.7

Типовой проект 903-1-224.86

Схема бункеров в осях 1÷5 и В÷Г

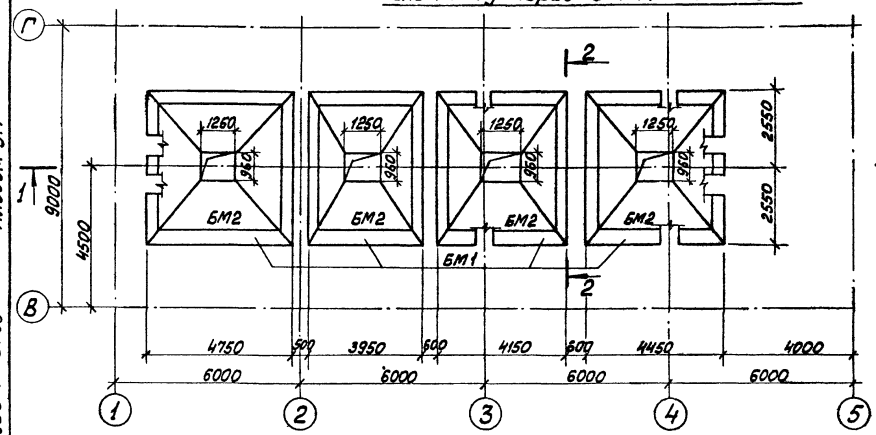

2—2

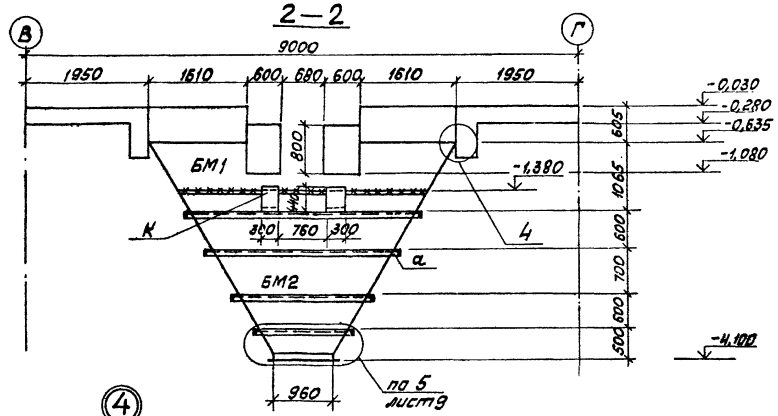

1—1

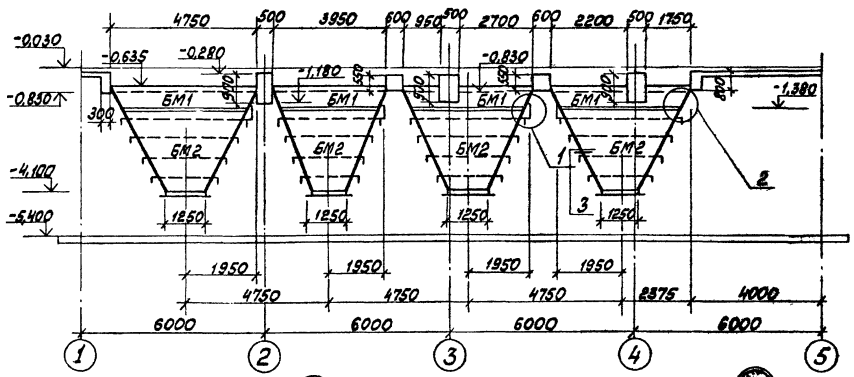

3—3

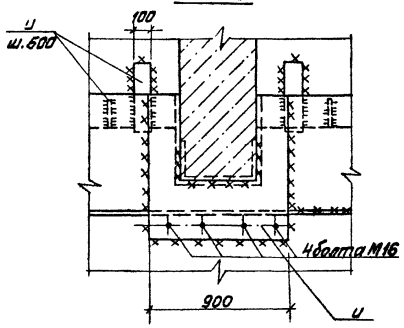

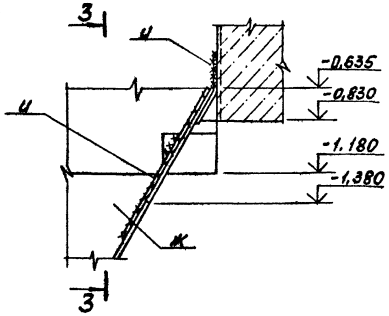

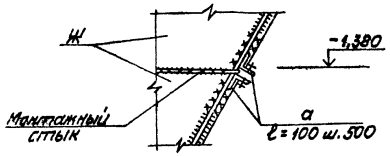

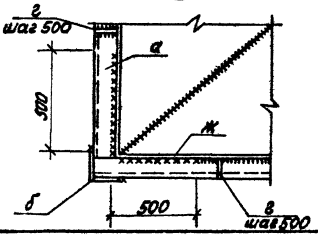

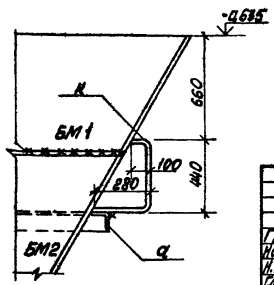

1. Ведомость элементов к данному листу см. на листе 9.
2. Вес угля в одном бункере - 642 кн

Привязан

Инв. №

ТП 903-1-224.86			КМ4
Котельная с тремя котлами КВ-Т(В)-10 и тремя котлами КЕ-10-14С. Открытая система теплоснабжения			
Топливоподача	Стадия	Лист	Листов
	Р	8	
Приемное устройство. Схема бункеров в осях 1÷5 и В÷Г	ЛАТГИПРОПРОМ		

ГИП	Кондальский	
Нач.отд.	Новожилова	
Н.контр.	Алясова	
Гл.инж.пр.	Андриевский	
Рук.гр.	Шилягина	
Ст.инж.	Зайцев	
Инж.	Кумовица	

Копировал Мал.

Формат А2

21534-29

Согласовано

Взам. инв. №

Подп. и дата

Инв. № подл.

Альбом 5.7

Типовой проект 903-1-224.86

Схема бункеров в осях 3÷4 и А

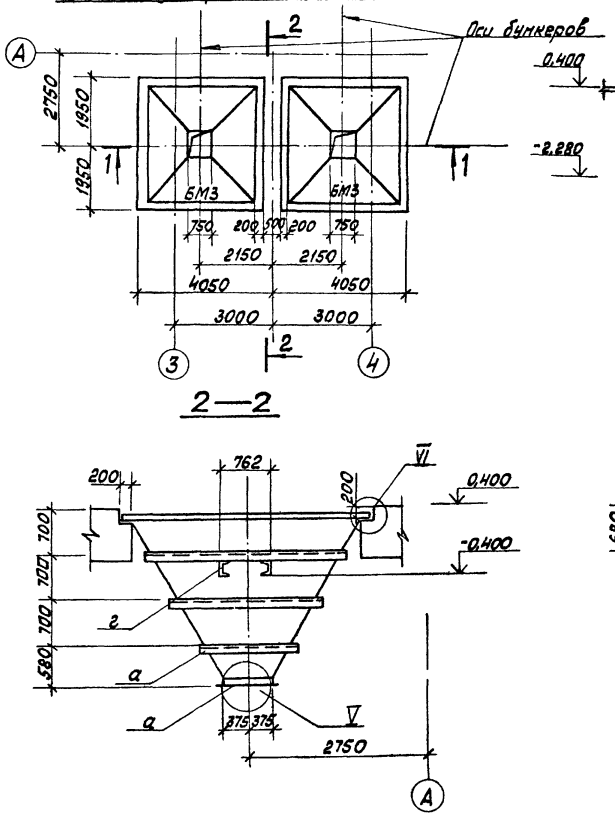

1—1

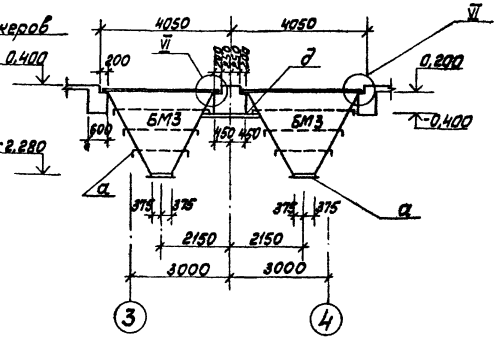

8—8

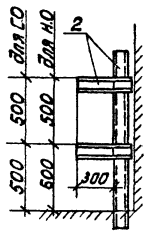

Ведомость элементов

Марка	Сечение: Эскиз	Поз.	Состав	Опорные усилия: H кН.м	N кН	Q кН	Группа конструк.	Марка металла	Примечания
а	L		L75×75×6	7.2	15.7		1	Вст3сп5 ГОСТ 535-79	
б	L		L100×100×8				1	Вст3сп5-2 ТУ 14-1-3022-80	
в	L		L140×140×10				1	—"—	
г	⊏		⊏10				3	Вст3кп2	
д	⊏		⊏20				1	Вст3сп5-1 ТУ 14-1-3039-80	
е	Ω		рельс Р43				1	—"—	
ж	—		-б6	2			1	Вст3сп5-1 ТУ 14-1-3024-80	
и	—		-б8				1	—"—	
к	—		-б12				1	—"—	

2—2

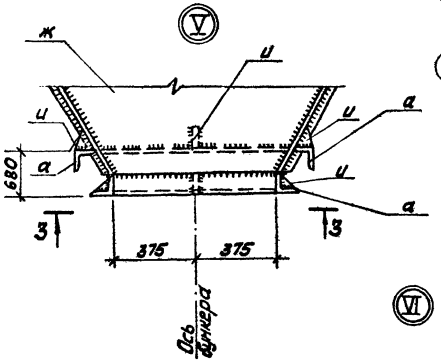

Схема расположения опор под трубопроводы в осях 3÷4 и А÷В

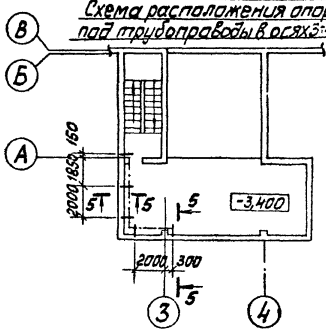

Схема расположения опор под трубопроводы в осях 1÷2 и А÷Б

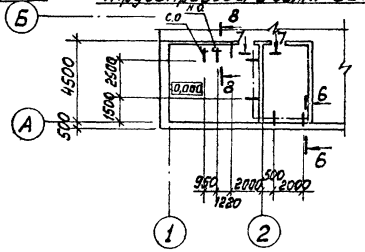

3—3

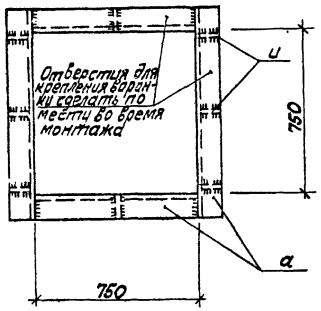

4—4

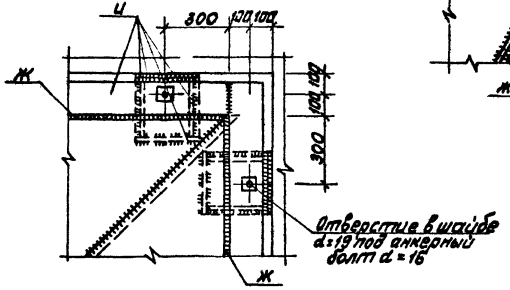

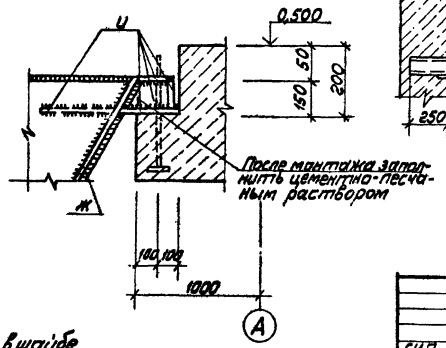

5-5

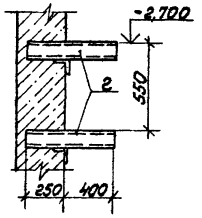

6—6

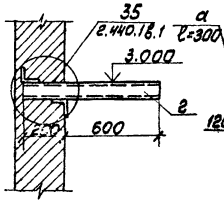

7—7

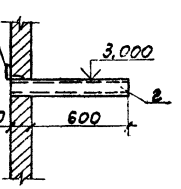

Согласовано
Отд. ТС Ковальчук
Отд. ТХ Брацуно

Инв. № подл. | Подп. и дата | Взам. инв. №

Привязан

Инв. №

ГИП	Ковальский		ТП 903-1-224.86		КМ4
Нач.отд.	Новожилова		Котельная с тремя котлами КВ ТС(В) 10 и тремя котлами КЕ-10-14С. Открытая система теплоснабжения		
Н.конт.	Алясова		Топливоподача	Стадия	Лист	Листов
Гл.конст.	Ортынский			Р	9	
Рук.гр.	Шульвина		Приемное устройство. Схема бункеров в осях 3÷4 и А. Схема расположения опор под трубопроводы	ЛАТГИПРОПРОМ	
Ст.инж.	Зайцев				
Инж.	Кучевица				

Копировал Макс.

Формат А2

21534-29

Альбом 5.7

Типовой проект 903-1-224.86

Схема решеток бункеров в осях 1÷5 и В÷Г

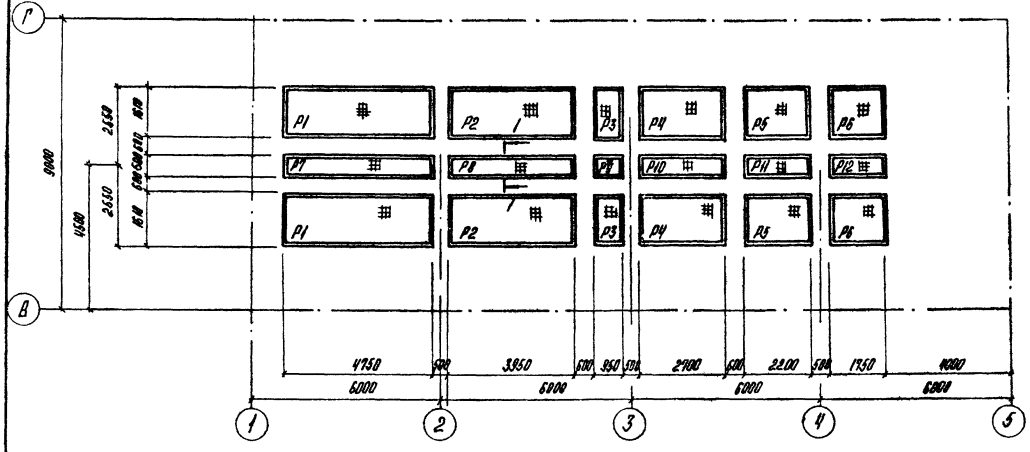

Р13

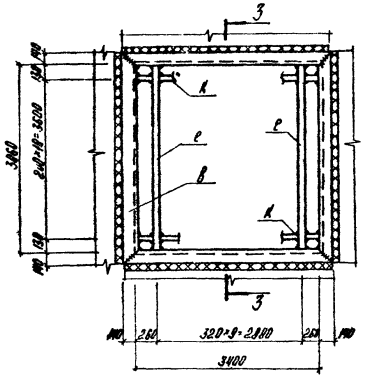

3-3

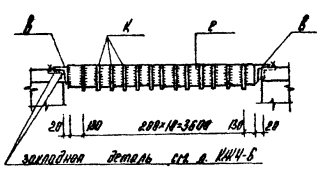

4-4

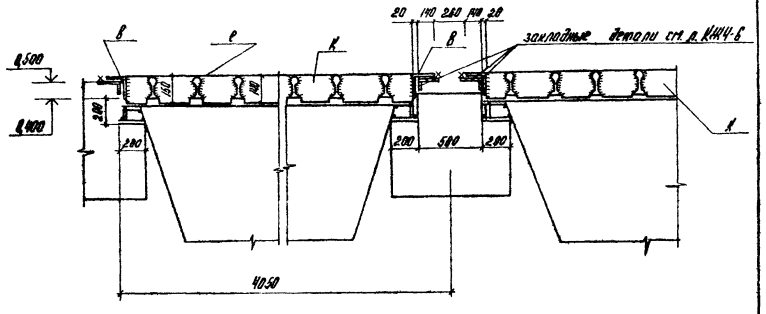

Схема решеток бункеров в осях 3÷4 и А

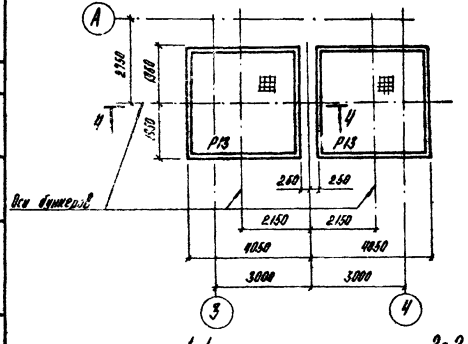

Р1÷Р6

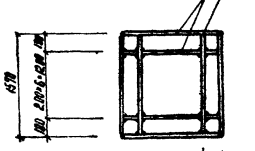

Р1	165	2,00×22=44,00	165
	4910	
Р2	165	2,00×18=36,00	165
	3910	
Р3	165	2,00×3=6,00	165
	910	
Р4	130	2,00×13=26,00	130
	2650	
Р5	100	2,00×7=14,00	100
	2150	
Р6	165	2,00×7=14,00	165
	1710	

Р7÷Р12

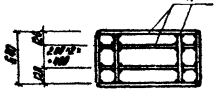

Р7	165	2,00×22=44,00	165
	4910	
Р8	165	2,00×18=36,00	165
	3910	
Р9	165	2,00×3=6,00	165
	910	
Р10	130	2,00×13=26,00	130
	2650	
Р11	100	2,00×7=14,00	100
	2150	
Р12	165	2,00×7=14,00	165
	1710	

1 Ведомость элементов к данному листу см. на листе 9

1-1

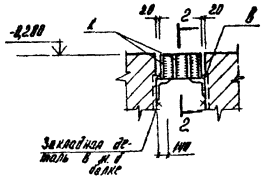

2-2

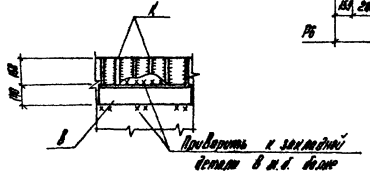

Согласовано

Альбом 5.7

Инв. № подл. | Подпись и дата | Взам. инв. №

Согласовано: Госгражданстрой, Госгортехнадзор, Госкомгидромет, Госкомсанэпиднадзор, Госкомстрой СССР, Госкомсанэпиднадзор СССР, Госкомстрой СССР, Госкомсанэпиднадзор СССР, Госкомстрой СССР, Госкомсанэпиднадзор СССР

Ведомость чертежей основного комплекта АР5

Лист	Наименование	Примечание
1	Галерея №2. Общие данные (начало).	80
2	Галерея №2. Общие данные (окончание)	81
3	Галерея №2 План галереи №2. Разрезы 1-1; 2-2. Узел 1.2.	82
4	Галерея №2. Фасады 3/1-3/5; 3/5-3/1.	83

Ведомость спецификаций

Лист	Наименование	Примечание
4	Спецификация элементов заполнения проемов	
4	Спецификация расхода материалов на листы 3, 4	

Ведомость ссылочных и прилагаемых документов

Обозначение	Наименование	Примечание
Ссылочные документы		
1.436.2-15 вып. 1,2,3	Окна с переплетами из сваренных прямоугольных стальных труб и механизмы открывания	
2.436-4 вып.1	Узлы окон со стальными переплетами по сер. 1.436.2-15	
3.016-3 вып. 2,5	Отправляемые транспортерные галереи пролетами 18, 24 и 30 м с облегченными ограждающими конструкциями	
2.430-3 вып.2	Типовые архитектурно-строительные детали промышленных зданий с кирпичными стенами	
1.460.9-13 вып.0	Покрытия из асбестоцементных экструзионных плит для одноэтажных промышленных зданий с металлическими несущими конструкциями	
Прилагаемые документы		
ТП 903-1-224.86 альбом 14, 4.	Ведомости потребности в материалах	

Основные строительные показатели

№ п.п.	Наименование	Ед. изм.	Кол.	Примечание
1	Площадь застройки	м²	342	
2	Строительный объем	м³	715	
3	Общая площадь	м²	344	

Общие указания

1. Галерея разработана по серии 3.016-3 для районов с расчетной t° наружного воздуха -40°С и выше, сейсмичностью не выше 6 баллов, для внутренней t° +10°С, влажности 60%, IV ветрового и IV снегового районов по СНиП II. 6-74 (см. раздел V пояснительной записки-серии 3.016-3 вып.0). В чертежах КЖ5 даны нагрузки на фундаменты опор при иных климатических условиях.
2. За условную отметку 0.000 принят уровень пола I этажа дробильного отделения, соответствующий абсолютной отметке [ ].
3. Наружные стены - асбестоцементные панели по сер. 3.016-3 вып.2 кирпичные участки стен - выполнить из керамического пустотелого обыкновенного кирпича КРП 75/1480/15 ГОСТ 530-80, при t° воздуха -40°С из керамического эффективного кирпича КРЭ 75/1200/15 ГОСТ 530-80 с расшивкой швов вподрезку на сложном растворе М25.
4. Откосы оконных проемов в кирпичной кладке оштукатурить:
   наружные - цементным раствором
   внутренние - цементно-известковым раствором
   (составы по СН 290-74)
5. Оконные переплеты должны располагаться в одной плоскости с внутренней поверхностью стен.
6. Окна и остальные металлические изделия окрасить эмалью ПФ-115 ГОСТ 6465-76 за два раза по слою грунта ГФ-020 ГОСТ 18186-79. Цвет - при агрессивности наружного воздуха выше слабой. Окраску принимать при привязке по СНиП II-28-73*
7. Конструкций пола предусматривается мокрая уборка помещений.
8. Плинтуса выполнить из бетона М200 на высоту 300 мм под углом 60°.
9. Кровля рулонная. Водостоки - наружные.
10. В местах примыкания кровли к зданиям усилить водоизоляционный ковер наклейкой дополнительных трех слоев рубероида.
11. Указания по антикоррозийной защите элементов здания даны непосредственно на листах марки КЖ5, КМ5.
12. При привязке типового проекта должны быть осуществлены мероприятия по световой маскировке в соответствии с СН 507-78. В случаях расположения здания согласно п.п.3 и 7 прил. №1*, СНиП-II-11-77*
13. Проект рассчитан на производство работ в летних условиях. Применение противоморозных добавок и увеличение марок раствора принимать в соответствии с указаниями СНиП III-17-78 и по проекту производства работ в зависимости от наружной t° в зимнее время.
14. Перечень ответственных конструкций, подлежащих промежуточной приемке авторским надзором:
   — основания и фундаменты опор
   — монтаж опор и пролетных строений
15. При разработке ППР учесть последовательность монтажа конструкции: склад бульдозеров после пролетного строения в осях 3/2÷3/5.

Типовой проект разработан в соответствии с действующими нормами и правилами и предусматривает мероприятия обеспечивающие взрывную, взрывопожарную и пожарную безопасность при эксплуатации здания.

Главный инженер проекта (Индбальский)

Альбом 5.7

Типовой проект 903-1-224.86

Инв. № подл. | Подпись и дата | Взам. инв. №

Гип	Индбальский		Привязан	
Нач. СО	Новожилова			
Н. контр.	Сергунинская		Инв. №	
Гл. арх.	Генер			
Гл. конст.	Андрияшева		ТП 903-1-224.86 АР5	
Рук. гр.	Шульгина			
Ст. арх.	Ашмане		Котельная с тремя котлами КВ-ТС(В)-10 и тремя котлами КЕ-10-14С. Открытая система теплоснабжения.	
Арх. нт.	Тишуннна		Топливоподача	Стадия Р, Лист 1, Листов
			Галерея №2 Общие данные (начало)	Латгипропром

Копировал

Формат А2

21534-29

План полов

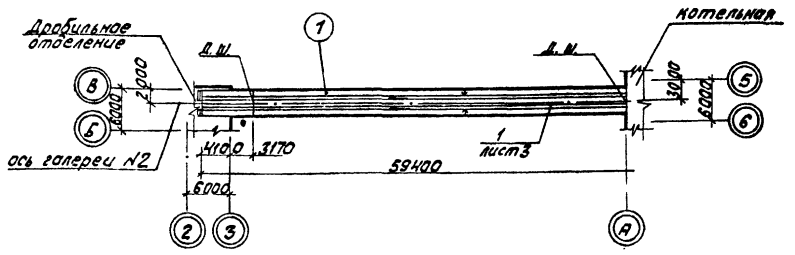

План кровли.

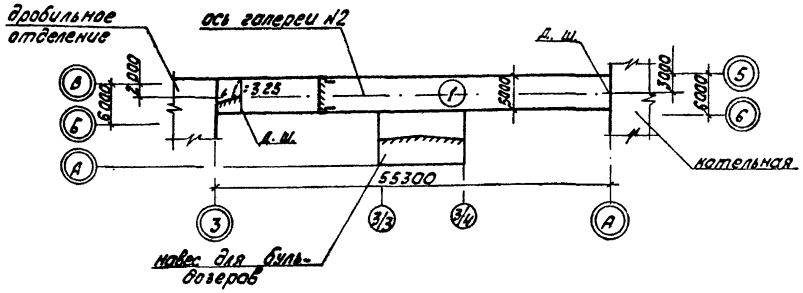

Экспликация полов.

Наименование или номер по проекту	Тип пола по проекту	Схема пола или номер узла по серии	Элементы пола и их толщина	Площадь пола м²
Галерея №2	1		1. Покрытие - бетон М 200 (см. узел 1 лист3) - 40+70 мм 2. Стяжка - цементно-песчаный раствор М 150 - 20 мм 3. Защитный слой и гидроизоляция: - 1 слой битумной мастики с посыпкой песком крупности 1,5-5 мм - 2 слоя изола на битумной грунтовке - 10 мм 4. Утеплитель - керамзитобетон М100 γ = 700 - 80 мм 5. Основание - плита перекрытия	207,1

Экспликация кровли

Наименование или номер по проекту	Тип кровли по проекту	Схема кровли или номер узла по проекту	Элементы кровли и их толщина	Площадь кровли м²
галерея №2	1		1. 1 слой рубероида кровельного с крупнозернистой посыпкой марки РКК-400 А. 2. 2 слоя рубероида РКМ-350Б ГОСТ 10923-82 на мастике: МБК-Г- 3. Грунтовка мастикой: МБК-Г- в керосине в соотношении 1:2 4. Асбестоцементные экструзионные плиты по ТУ 21-24-82-80 - мм	236,5

Таблица №1

Расчетная наружная t° (средняя, наиболее холодной пятидневки)	Толщина (мм)	Толщина утеплителя (мм)	
	Кирпичных стен	Кровля	Стены
		Минераловатные плиты γ = 200 кг/м³ ГОСТ 9573-82	
-20°С	380	100	80
-30°С	380	100	80
-40°С	380	110	100

Таблица №2

Районы строительства	Марка мастик для устройства	
	кровли	мест примыкания
Северное географической широты 50° для европейской и 53° для азиатской части СССР	МБК-Г-75	МБК-Г-85
Южнее этих районов	МБК-Г-85	МБК-Г-100

Ведомость отделки помещений.

Наименование	Потолок		Стены или перегородки		Низ стен или перегородок (панель)			Примечание
	Площадь	Вид отделки	Площадь	Вид отделки	Площадь	Вид отделки	Высота мм	
Галерея №2	192,8	Затирка швов. Эмульсионная окраска	324,4	Затирка швов. Кладка кирпичных участков с подрезкой швов. Окраска эмульсионная светлого тона.	—	—	—	

ГИП	Новобельский		
Нач.СО	Новожилова		
Н.контр.	Сажинская		
Гл.арх.	Гейер		
Гл.инж.	Фарнеевская		
Рук.гр.	Шулгина		
Ст.арх.	Аимане		
Архит.	Гишучина		

ТП 903-1-224.86 АР.5

Котельная с тремя котлами КВ-ТС(В)-10 и тремя котлами КЕ-10-14С. Открытая система теплоснабжения

Топливоподача

Стадия	Лист	Листов
Р	2	

Галерея №2 Общие данные (окончание)

ЛАТГИПРОПРОМ

Копировал

Формат А2

Альбом 5.7

Типовой проект 903-1-224.86

Инв.№подл. | Подпись и дата | Взам.инв.№

привязан

Инв. №

21534-29

Альбом 5.7

Типовой проект 903-1-224.86

Разрез 1-1

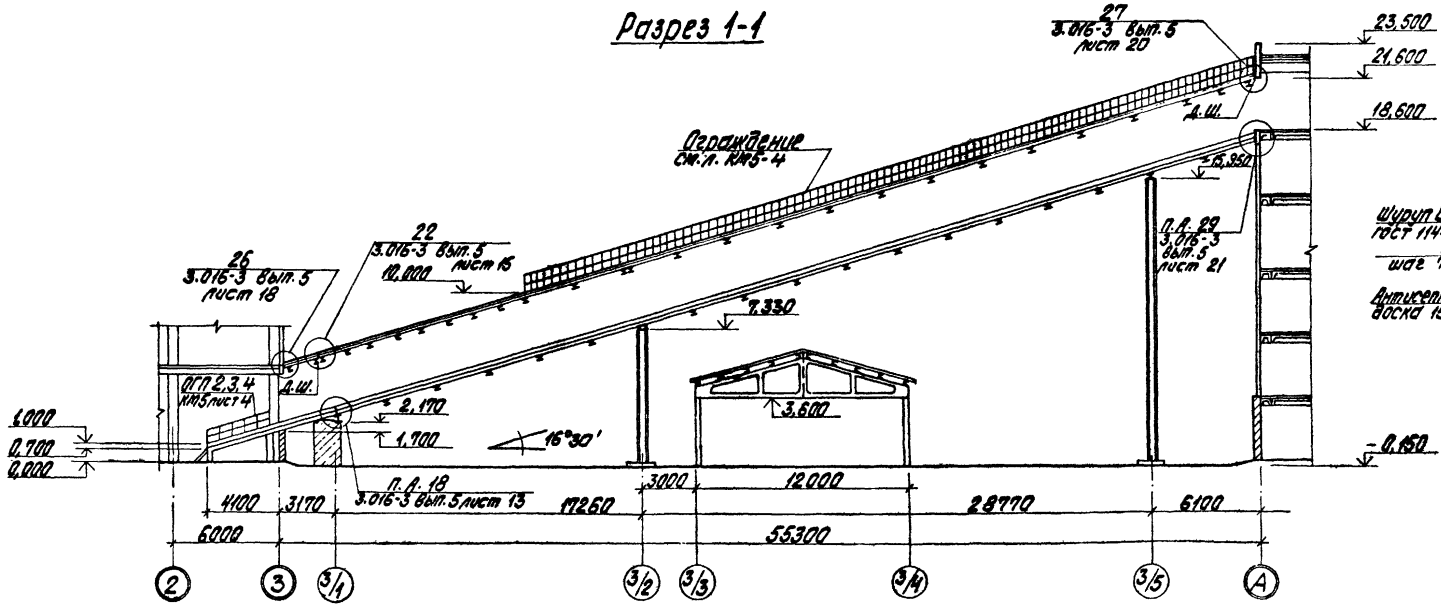

План галереи №2

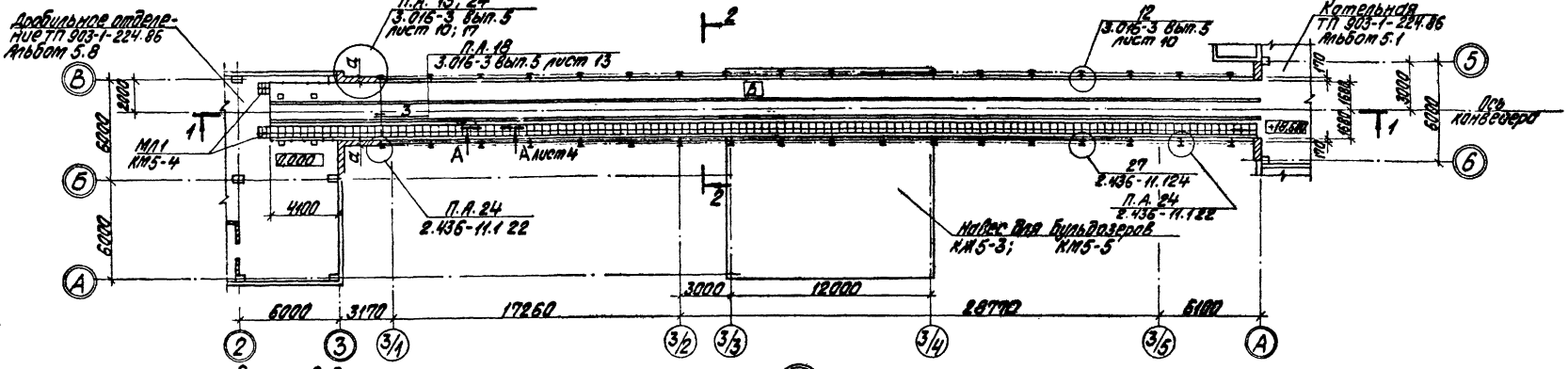

Разрез 2-2

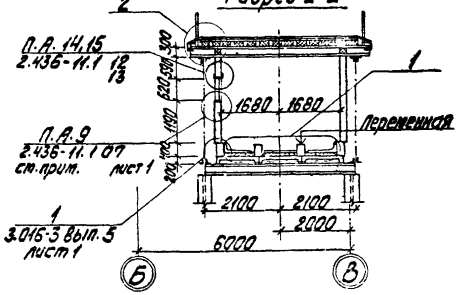

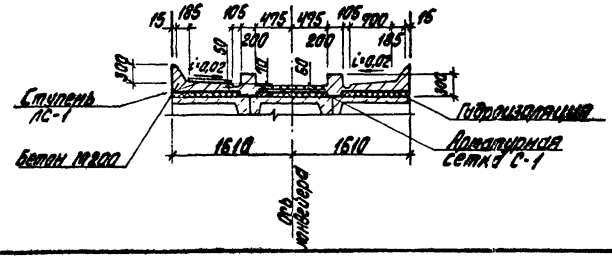

				ТП 903-1-224.86 АР5			
ГИП	Найбальян			Котельная с тремя котлами КВ-Т(В)-10 и тремя котлами КЕ10-14С. Открытая система теплоснабжения			
Нач.СО-1	Небожинова			Топливоподача	Стадия	Лист	Листов
Н.контр.	Стожинская				Р	3	
Гл.арх.	Гейер						
Гл.инж.пр.	Андрейская			Галерея №2. План галереи №2. Разрезы 1-1; 2-2. Узел 1,2.	ЛАТГИПРОПРОМ		
Рук.гр.	Шульгина						
Ст.арх.	Ритане						
Архит.	Чичинина						

Привязан

Инв. №

Согласовано: Гл. арх. инст. Ритман; Гл. арх. ТО Безгинов; Гл. инж. пр. ТО Грелс

Инв. № подл. | Подпись и дата | Взам. инв. №

Отд. Т-1 Чичинина; Отд. ТС Полякова; Отд. СВ Гоберс; Отд. 3 Чичинина; Отд. ВК Дубенко; Отд. ТП Калинина; Отд. КМ Котова; Отд. КМ Ковач

Копировал Кнабр

Формат А2

21534-29

Фасад 3/1 - 3/5

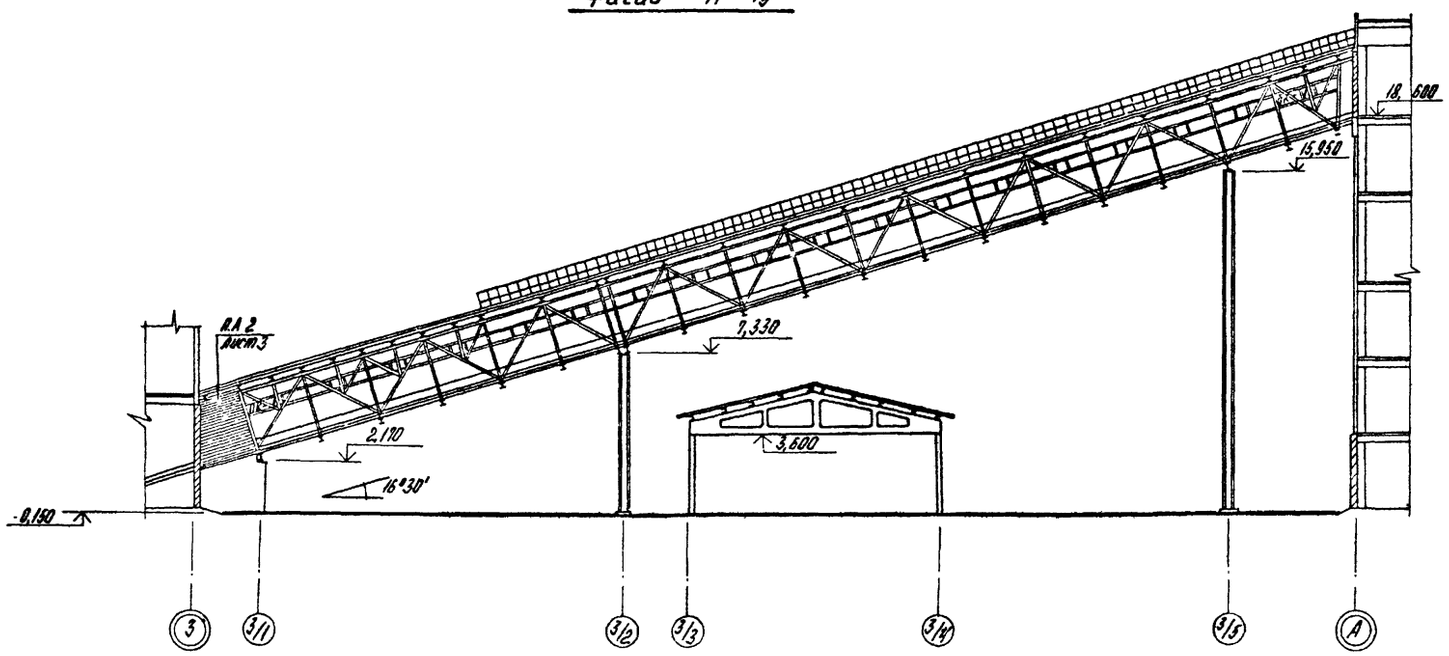

Фасад А-3

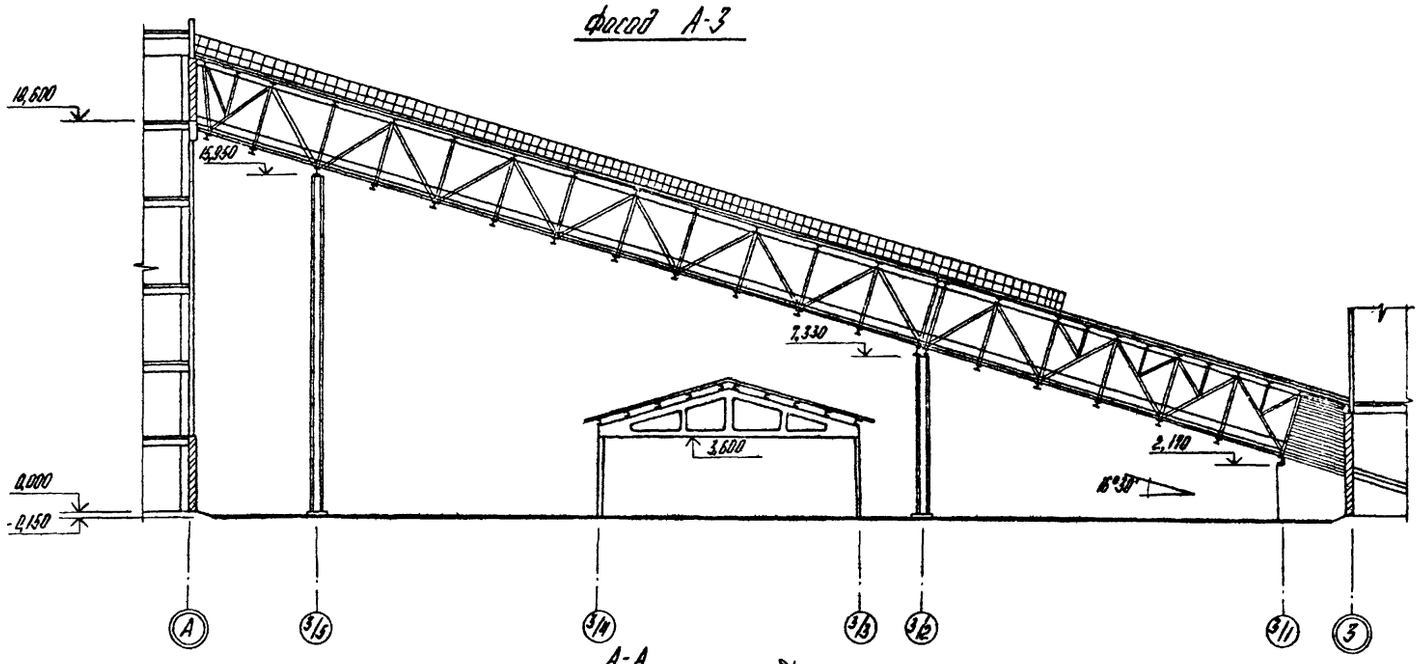

А-А

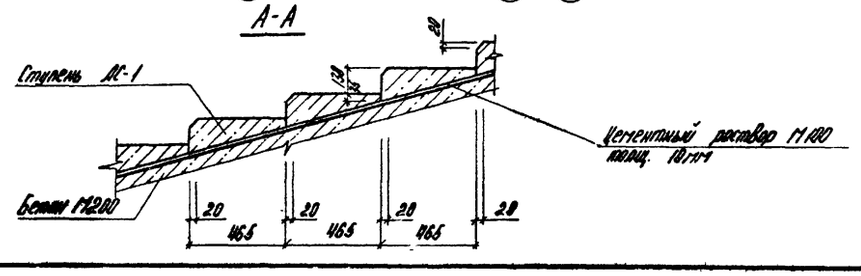

Спецификация элементов заполнения проемов

Марка, поз.	Обозначение	Наименование	Кол.	Масса ед., кг	Примечание
ОК-1	1.436.2-15 Вып. 1,2	Окно ОСН30.06	18	41,6	

Спецификация расхода материалов на листы 3,4

Марка поз.	Обозначение	Наименование	Кол.	Масса ед., кг	Примечание
ЛС-1	ТП903-1-224.86 КЖ45.05	Ступень ЛС-1	133	70	
С-1	ГОСТ 23279-85	4С $\frac{8АТ-100}{8АТ-100}$ 1100×8800	7	80,4	
	ГОСТ 24454-80	Доска 150×50	113,6		м
1		Лист $\frac{6-Л.У-4,0\ ГОСТ\ 19903-74}{ВСт3кп2\ ГОСТ\ 16523-70}$ 8-500	164	0,6	
2		Уголок $\frac{50\times50\times5-6-ГОСТ\ 8509-72}{ВСт3кп2-1-ГОСТ\ 535-79}$ 8-100	164	0,4	м
3		Уголок $\frac{50\times50\times5-6-ГОСТ\ 8509-72}{ВСт3кп2-1-ГОСТ\ 535-79}$	254	95,6	м
4		Лист $\frac{4,0\times900\ ГОСТ\ 19903-74}{ГОСТ\ 19215-72}$	231	1450,7	м

Привязан

Инв. №

ГИП	Кобальский		ТП 903-1-224.86 АР5		
Нач. СО-1	Новомилова		Котельная с тремя котлами КВ-ТС(В)-10 и тремя котлами КЕ-10-14С. Открытая система теплоснабжения.		
Н. контр.	Сарниниская		Топливоподача	Стадия	Лист	Листов
Гл. арх.	Гейер			Р	4	
Гл. конст.	Андреевская					
Рук. гр.	Щербгина		Галерея №2 фасады 3/1-3/5; 3/5-3/1.	ЛАТГИПРОПРОМ		
Ст. арх.	Ангтане					
Архит.	Пищулина					

Копировал

Формат А2

21534-29

Альбом 5.7

Типовой проект 903-1-224.86

Согласовано

Гл. арх. проекта Ромова

Гл. арх. ТО Кобрунова

Гл. конст. ТО Грачёв

Инв. № подл. | Подпись и дата | Взам. инв. №

Альбом 5.7

Типовой проект 903-1-224.86

Ведомость рабочих чертежей основного комплекта КЖ5.

Лист	Наименование	Примечан.
1	Галерея №2. Общие данные.	84
2	Галерея №2. Схема расположения фундаментов. Элемент плана 1. Разрезы.	85
3	Галерея №2. Схема расположения колонн и фермы Пм1. Опалубка и армирование. Разрезы „3-3"÷„9-9".	86
4	Галерея №2 Схема расположения плит перекрытий галереи. Пм3. Опалубка и армирование.	87
5	Галерея №2. Пм2, Фм1, Фм2. Опалубка и армирование.	88
6	Галерея №2. Фм3, Фм4. Опалубка и армирование.	89
7	Галерея №2. Схемы расположения стеновых панелей в осях 3-А и А-3 и плит покрытия.	90

Ведомость ссылочных и прилагаемых документов

Обозначение	Наименование	Примечан.
	Ссылочные документы	
1.112-5 В.2	Плиты железобетонные для ленточных фундаментов.	
ГОСТ 13579-78	Блоки бетонные для стен подвалов.	
1.400-15 В.1	Унифицированные закладные изделия железобетонных конструкций для крепления технологических коммуникаций и устройств.	
3.400-6/76	Унифицированные закладные детали сборных железобетонных конструкций инженерных сооружений промышленных предприятий.	

Типовой проект разработан в соответствии с действующими нормами и правилами и предусматривает мероприятия обеспечивающие взрывную, взрывопожарную и пожарную безопасность при эксплуатации здания.

Главный инженер проекта: (Нидбальский)

Ведомость ссылочных и прилагаемых документов

Обозначение	Наименование	Примечан.
	Ссылочные документы	
1.063.1-1 В.1	Железобетонные стропильные фермы для покрытий зданий с уклоном асбестоцементной кровли 1:4.	
1.423-3 В.1	Железобетонные колонны прямоугольного сечения для одноэтажных производственных зданий без мостовых кранов высотой до 9,6 м.	
3.015-3 В.3,2,4	Отапливаемые транспортные галереи пролетами 18,24 и 30м с облегченными ограждающими конструкциями.	
1.410-2 В.1	Унифицированные арматурные изделия для монолитных железобетонных конструкций.	
ГОСТ 23279-85	Сетки арматурные сварные для железобетонных конструкций и изделий.	
ГОСТ 24379.0-80, ГОСТ 24379.1-80	Болты фундаментные.	
	Прилагаемые документы	
ТП 903-1-224.86 альбом 5.9	Приемное устройство. Строительные изделия.	
ТП 903-1-224.86 альбом 14.4	Ведомости потребности в материалах.	

Общие указания.

1. Исходные данные для разработки рабочих чертежей и условия применения проекта даны на листе ПЗ-3.
2. За условную отметку 0,000 принят уровень чистого пола I этажа дробильного отделения, соответствующими абсолютной отметке [illegible].
3. Фундаменты галереи запроектированы для грунтовых условий, оговоренных на листе ПР4-1 альбома 5.7. При расчете R по формуле 7 СНиП 2.02.01-83 приняты следующие коэффициенты: $m_1 = 1,25$; $m_2 = 1$; $k_н = 1,0$. При других условиях фундаменты должны быть перепроектированы.
4. Под монолитные фундаменты выполнить подготовку из тощего бетона М50 толщиной 100мм по выравненному основанию. При водонасыщенных грунтах и агрессивных водах защита назначается при привязке проекта в соответствии со СНиП II-28-73*.
5. Монтаж конструкции вести в соответствии с указаниями примененных серий СНиП III-16-80 и СНиП III-4-80 („Техника безопасности в строительстве).
6. Сварку производить электродами марки Э42 по ГОСТ 9467-75.

Ведомость спецификаций

Лист	Наименование	Примечан.
КЖ5-2	Спецификация к схеме расположения фундаментов.	
КЖ5-4	Спецификация к схеме расположения плит перекрытий галереи.	
КЖ5-3	Спецификация к схеме расположения колонн и ферм.	
КЖ5-7	Спецификация к схеме расположения стеновых панелей и плит покрытия.	

Ведомость объемов сборных бетонных и железобетонных конструкций по рабочим чертежам основного комплекта марки КЖ5

	Наименование группы элементов конструкций	Код	Кол. $м^3$	Примечание
1	Блоки фундаментов	581100	4,9	
2	Колонны	582100	3,6	
3	Фермы	582600	3,3	
4	Плиты перекрытий	584200	13,8	
	Итого:		25,6*	

* Материалы на изготовление сборных бетонных и железобетонных конструкций учтены в ведомости потребности в материалах и отдельно не учитываются.

Привязан

Инв. №

ТП	Нидбальский		ТП 903-1-224.86 КЖ5		
Нач.отд.	Ахмеров		Котельная с тремя котлами КВ-7(18)-10 и тремя котлами КЕ-10-14С. Открытая система теплоснабжения		
Н.контр.	Алексеев		Топливоподача	Стадия	Лист	Листов
Гл.конст.	Кондратьев			Р	1	7
Рук.гр.	Шабунина		Галерея №2. Общие данные.	ЛАТГИПРОПРОМ		
Инж.	Чуйкова					
Инж.	Ледвома					

Копировал:

Формат А2

21.5.34-20

Схема расположения фундаментов

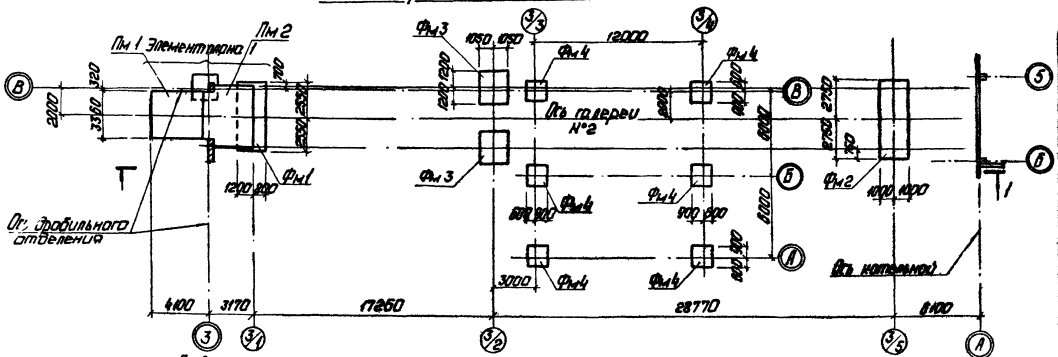

1 - 1

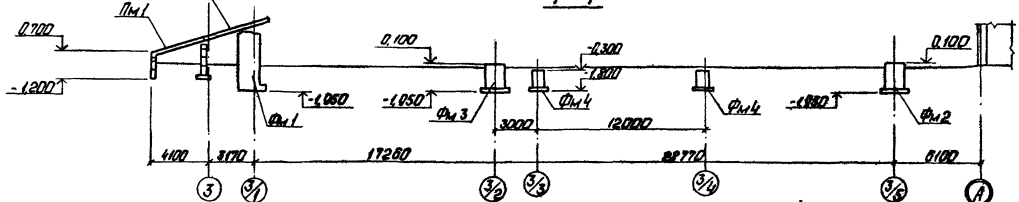

2 - 2

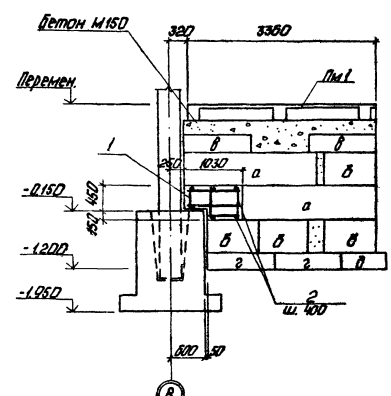

Элемент плана 1

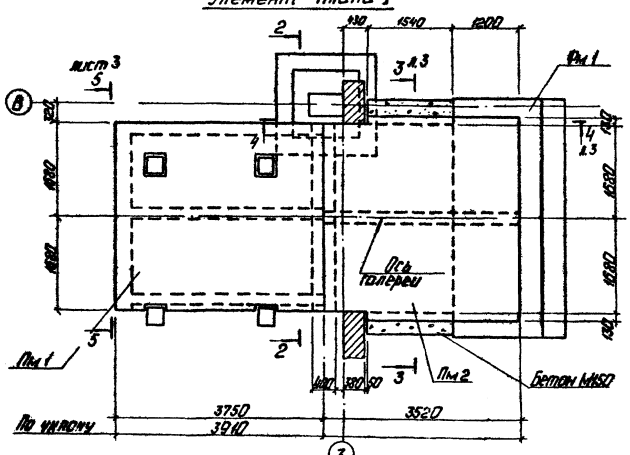

Спецификация к схеме расположения фундаментов

Марка	Обозначение	Наименование	Кол.	Масса кг	Примеч.
		Блоки фундаментные			
а	ГОСТ 13579-78	ФБС 24.4.6-Т	2	1300	
б	ГОСТ 13579-78	ФБС 9.4.6-Т	4	470	
в	ГОСТ 13579-78	ФБС 12.4.3-Т	4	310	
г	1.112-5 в.2	ФЛ 10.12-2	4	750	
д	1.112-5 в.2	ФЛ 10.8-2	1	495	
е	ГОСТ 13579-78	ФБС 24.3.6-Т	2	970	
ж	ГОСТ 13579-78	ФБС 9.3.6-Т	2	350	
		Фундаменты			
Фм 1	КЖ5-5	Фм 1	1		
Фм 2	КЖ5-5	Фм 2	1		
Фм 3	КЖ5-6	Фм 3	2		
Фм 4	КЖ5-6	Фм 4	6		
		Монолитные плиты			
Пм 1	КЖ5-3	Пм 1	1		
Пм 2	КЖ5-5	Пм 2	1		
поз. 1	ТП 903-1-224.86 вып. 3.9 -КЖ5.Н.01	Каркас К2-8	2		
поз. 2	-КЖ5.01	⌀8 А I ГОСТ 5781-82 ℓ=370	8		
поз. 3		Бетон М150 ГОСТ 7473-76	2,01		м³

Привязан

Инв. №

ГИП	Миронов		ТП 903-1-224.86	КЖ5
Нач. отд.	Миронова		Котельная с тремя котлами КВ-Т(В)-10 и тремя котлами КЕ-10-14С. Монтаж оборудования. Технология	
Гл. инж. пр.	Орлова		Топливоподача	Стадия Лист Листов: А 2
Гл. инж. пр.	Мирошников			
Рук. гр.	Ольгина		Галерея №2. Схема расположения фундаментов. Элемент плана 1. Разрезы	ЛАТГИПРОПРОМ
Инж.	Чулкова			
Инж.	Лебедева			

Копировал: Формат А2

21534-29

Альбом 5.7

Типовой проект 903-1-224.86

Согласовано

Инв. № подл. | Подп. и дата | Взам. инв. №

Альбом 5.7

Типовой проект 903-1-224.86

3 – 3

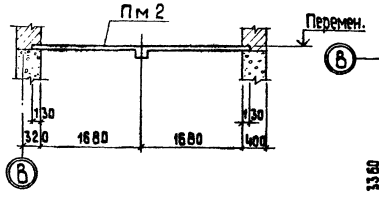

Пм 1

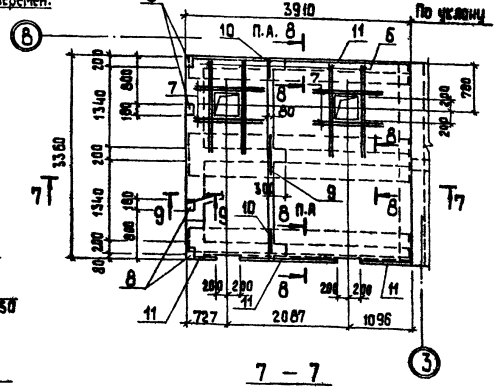
По уклону
3910
10 П.А. 8
11
6
7
8
9
10
П.А
3360
1340
1340
200
200
200

Схема расположения плит перекрытия галереи

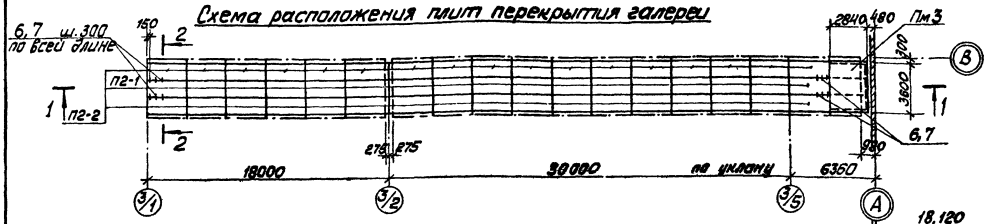

1—1

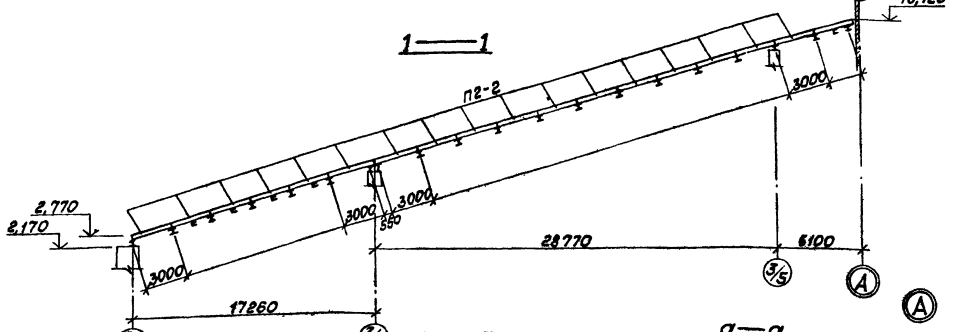

2—2

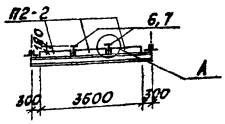

3—3

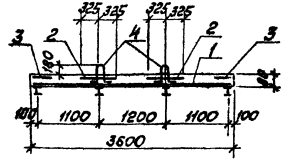

а—а

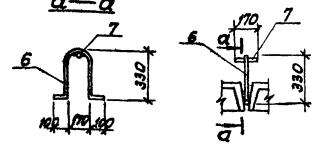

Пм3

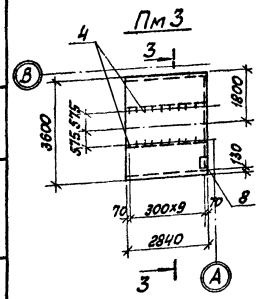

Спецификация к схеме расположения плит перекрытия галереи

Марка	Обозначение	Наименование	Кол.	Масса кг	Примечание
П2-2	3.016-3 в.3	Плита П2-2	34	660	
Пм3	КЖ5-4	Плита Пм3	1		
П2-1	3.016-3 в.3	Плита П2-1	17	660	
поз.6	ТП 903-1-224.86 КЖ5.02	⌀8АI ГОСТ 5781-82 ℓ=900	340		
поз.7	-01	⌀8АI ГОСТ 5781-82 ℓ=170	340		

Спецификация на Пм3

Форм.	Зона	Поз.	Обозначение	Наименование	Кол.	Примечание
				Пм3		
				Сборочные единицы		
Б4		1	ГОСТ 23279-85	ЖС 6АIII-200 / 10АIII-200 355х275	1/1	
Б4		2	ГОСТ 23279-85	ЖС 6АIII-200 / 10АIII-200 65х275	2/2	
А4		3	ТП 903-1-224.86 ч.I. 5-9	КЖ5.II.Пм3.10.1 Сетка С2-1	2	
Б4		8	1.400-15 в.1 410-07	МН 404-2	1	
				Детали		
				⌀8АI ГОСТ 5781-82		
Б4		4	ТП 903-1-224.86 КЖ5.Пм3.10	ℓ=750	20	
				Материалы		
		5		Бетон М200 ГОСТ 7473-76	0,81	м³

Ведомость деталей

Поз.	Эскиз
4	250 100 100 170

Плиты перекрытия приварить к прогонам не менее, чем в 3х точках, швы заделать бетоном М200 на мелком заполнителе с одновременной установкой анкеров поз.6,7.

Ведомость расхода стали на элемент, кг

Марка элемента	Арматурные изделия: Арматура класса ВрI ГОСТ 6727-80 ⌀5	АI ГОСТ 5781-82 ⌀6	АI ГОСТ 5781-82 ⌀8	АIII ГОСТ 5781-82 ⌀6	АIII ГОСТ 5781-82 ⌀8	АIII ГОСТ 5781-82 ⌀10	АIII ГОСТ 5781-82 ⌀12	АIII ГОСТ 5781-82 ⌀16	АIII ГОСТ 5781-82 ⌀22	Прокат марки Вст3пс6-1 ГОСТ 8509-72 ∠100х7;∠125х8;∠125х10	Вст3пс2 ГОСТ 19903-74 δ=8	Вст3пс2 ГОСТ 24378.1-80 ф=610 мм		Общий расход
Пм2		0,9		78,4	26		36,7							118,6
Пм3				19,3	1,8	49,2					0,6			70,8
Фм1		35,9			22,4	68,8	100,0	192,1	60,4		298,0	139,3		916,9
Фм2		5,3			7,7	109,0		172,4	163,5	165,9		139,0		762,8
Фм3	5,5		6,6				46,6			83,0		139,0		280,7
Фм4		2,0	17,8			14,3	10,4							44,5

Альбом 5.7

Типовой проект 903-1-224.86

Инв.№ подл. | Подп. и дата | Взам. инв.№

Привязан

Инв. №

ГИП	Мирбельский		
Нач.отд.	Новосирова		
Н.контр.	Орлова		
Гл.инж.	Горшельман		
Рук.гр.	Шильман		
Инж.	Чулкова		
Инж.	Лебедкова		

ТП 903-1-224.86 КЖ5

Котельная с тремя котлами КВ-Т(В)-10 и тремя котлами КЕ-10-14С. Открытая система теплоснабжения

Топливоподача

Галерея №2. Схема расположения плит перекрытия галереи. Пм3. Опалубка и армирование

Стадия	Лист	Листов
Р	4	

ЛАТГИПРОПРОМ

Копировал Маш. Формат А2

21334-29

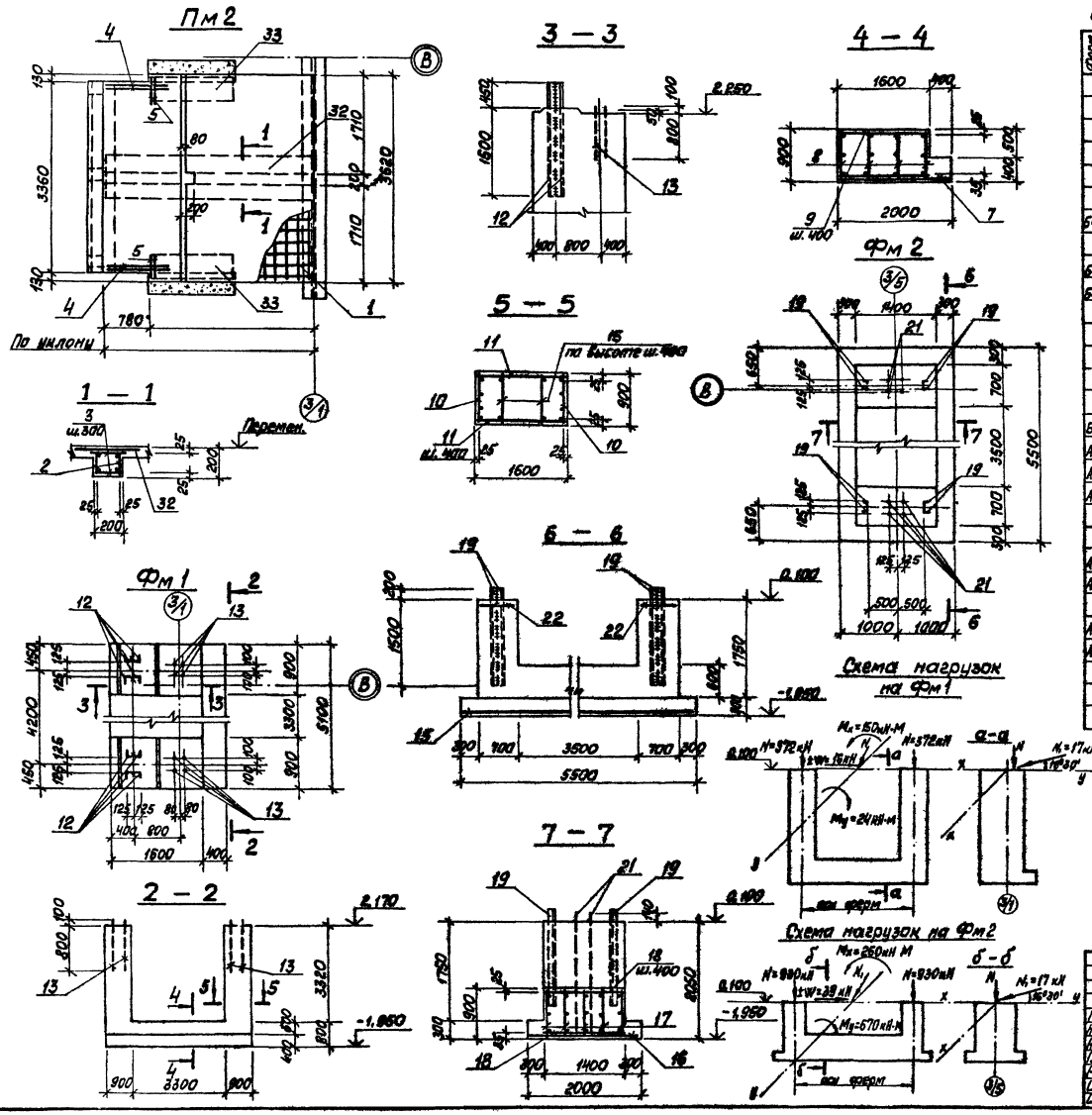

Спецификация на Пм2, Фм1

Формат	Зона	Поз.	Обозначение	Наименование	Кол.	Примечание
				Пм2		
				Сборочные единицы		
		1	ГОСТ 23279-85	3С $\frac{6АIII-200}{12АIII-200}$ 165×346 $\frac{25}{75}$	2	
		32	ГОСТ 23279-85	3С $\frac{6АIII-200}{12АIII-200}$ 85×345 $\frac{25}{75}$	1	
		33	ГОСТ 23279-85	3С $\frac{6АIII-200}{12АIII-200}$ 65×145 $\frac{25}{25}$	2	
		2	ТП 903-1-224.86 ал.5.9 КЖ5.И Пм2.10.1	Каркас К2-3	2	
БЧ		3	ТП 903-1-224.86 КЖ5.Пм2.10	⌀6АI ГОСТ 5781-82 ℓ=170	24	
				⌀12АIII ГОСТ 5781-82		
БЧ		4	КЖ5.Пм2.11	ℓ=1000	4	
БЧ		5	-01	ℓ=500	4	
				Материал		
		6		Бетон М200 ГОСТ 26633-76	1,08	м³
				Фм1		
				Сборочные единицы		
БЧ		7	ГОСТ 23279-85	1С $\frac{16АIII-200}{16АIII-200}$ 195×505 $\frac{25}{75}$	1	
АЧ		8	ТП 903-1-224.86 ал.5.9 КЖ5.И Фм1.10.1	Каркас К2-4	4	
АЧ		10	10.2	Каркас К2-5	4	
АЧ		11	10.3	Каркас К2-6	4	
				Детали		
АЧ		9	ТП 903-1-224.86 КЖ6.Фм1.10	⌀6АI ГОСТ 5781-82 ℓ=1570	18	
АЧ		15	-01	⌀6АI ГОСТ 5781-82 ℓ=870	36	
АЧ		12	КЖ5.Фм1.11	Уголок $\frac{125×125×10-Б}{ВСТ3пс6-1}$ ГОСТ 8509-72* / ГОСТ 27772-88	8	ℓ=1950
АЧ		13	КЖ5.Фм1.12	Болт М14×48×900 / ГОСТ 7798-70	8	17,41 кг
				Материал		
		14		Бетон М200 ГОСТ 26633-76	17,94	м³

Усилия от ветровой нагрузки W заданы для IV района. Величина корректируется при привязке проекта в зависимости от местных условий.

Альбом 5.7

Типовой проект 903-1-224.86

Инв. № подл. | Подп. и дата | Взам. инв. №

Привязан

Инв. №

Гип	Чибельский		
Нач.отд.	Чибенкова		
Н.контр.	Алесова		
Гл.арх.	Андриевская		
Рук.гр.	Шульгина		
Инж.	Чилакова		
Инж.	Лебедина		

ТП 903-1-224.86 КЖ5

Котельная с тремя котлами КВ-ТС(В)-10 и тремя котлами КЕ-10-14С. Открытая система теплоснабжения

Топливоподача

Стадия	Лист	Листов
Р	5	

Галерея №2 Пм2, Фм1, Фм2. Опалубка и армирование

ЛАТГИПРОПРОМ

Копировал

Формат А2

21534-29

Типовой проект 903-1-224.86

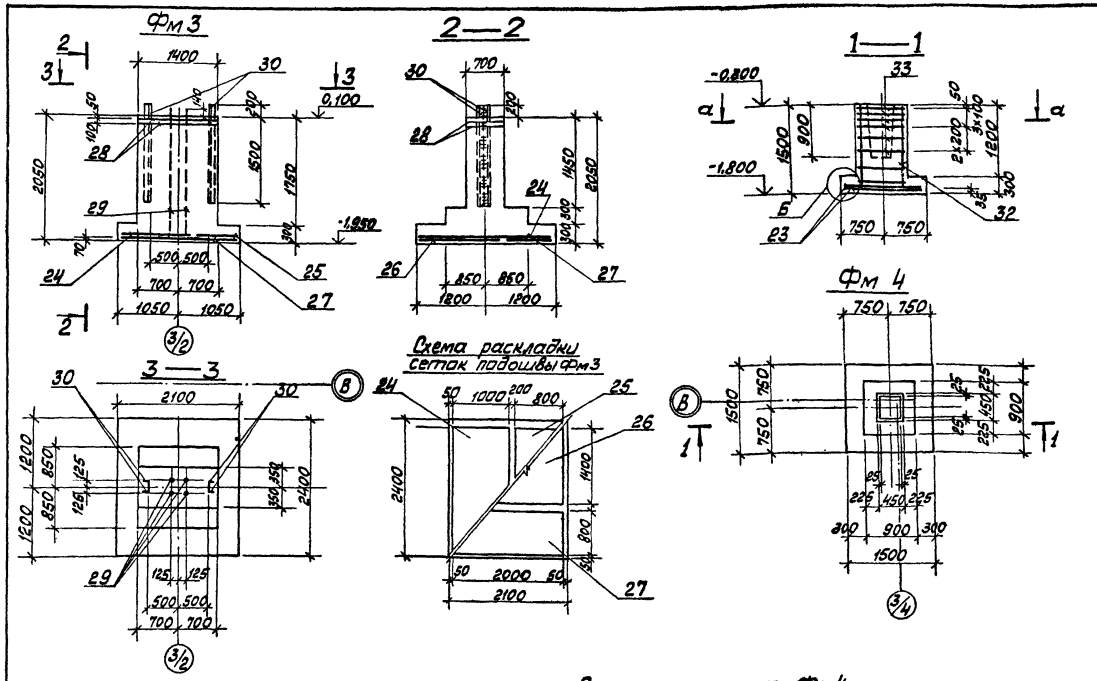

Спецификация на Фм2, Фм3

Формат	Зона	Поз.	Обозначение	Наименование	Кол.	Примечание
				Фм2		
				Сборочные единицы		
Б4		16	ГОСТ 23279-85	1С-16А $\frac{IV-200}{16А\ IV-200}$ 195×545 $\frac{25}{14}$	1	
Б4		22	ГОСТ 23279-85	4С-8А $\frac{III-400}{8А\ III-200}$ 65×135 $\frac{15}{25}$	2	
А4		17	ТП 903-1-224.86 ал.5.9	Каркас К2-7	5	
Б4		19	ТП 903-1-224.86 КЖ5.Фм2.11	Уголок $\frac{100\times100\times8\ Б-ГОСТ\ 8509-72}{Вст3пс6-1-ТУ14-1-3023-80}$	8	ℓ=1700
		20				
Б4		21	-01	Болт 1.1М48×2120 $\frac{Вст3пс2}{ГОСТ\ 24379.1-80}$	8	
				Детали		
Б4		18	ТП 903-1-224.86 КЖ5.Фм2.10	ф 6АI ГОСТ 5781-82 ℓ=1350	18	
				Материал		
Б4		20		Бетон М200 ГОСТ 7473-76	9,6	м³
				Фм3		
				Сборочные единицы		
А4		24	1.410-2 в.1	Сетка С(f)12-10×24	1	
А4		25	1.410-2 в.1	Сетка С(f)12-8×24	1	
А4		26	1.410-2 в.1	Сетка С12-14×21	1	
А4		27	1.410-2 в.1	Сетка С12-8×21	1	
Б4		28	ГОСТ 23279-85	5С $\frac{8Вр1-100}{8Вр1-100}$ 65×135 $\frac{25}{25}$	2	
Б4		29	ТП 903-1-224.86 КЖ5.Фм3.11	Болт 1.1М48×2120 $\frac{Вст3пс2}{ГОСТ\ 24379.1-80}$	4	34,75 кг
Б4		30	-01	Уголок $\frac{100\times100\times8\ Б-ГОСТ\ 8509-72}{Вст3пс6-1-ТУ14-1-3023-80}$	4	ℓ=1700
				Материал		
		31		Бетон М200 ГОСТ 7473-76	3,4	м³

Спецификация на Фм4

Формат	Зона	Поз.	Обозначение	Наименование	Кол.	Примечание
				Фм4		
				Сборочные единицы		
				Сетки арматурные		
А4		23	1.410-2 в.1	С 10 АIII-14×15	2	
А4		32	1.412-1/77 в.3	СН 12 АIII-6×15	2	
А4		33	1.412-1/77 в.3	СА-8АI	6	
				Материалы		
Б4		34		Бетон М200 ГОСТ 7473-76	1,42	м³

Привязан

Инв. №

ГИП	Мильбельман			ТП 903-1-224.86	КЖ5
Нач.отд.	Чебоксарова			Котельная с тремя котлами КВ-Т(В)-10 и тремя котлами КЕ-10-14С. Открытая система теплоснабжения	
Н.контр.	Алясова			Топливоподача	Стадия Р, Лист 6, Листов
Гл.конст.	Андреевский				
Рук. гр.	Мильгина			Галерея № 2 Фм3, Фм4. Опалубка и армирование	ЛАТГИПРОПРОМ
Инж.	Чулкова				
Инж.	Левейка				

Инв. №подл. | Подп. и дата | Взам. инв. №

Копировал Мака

Формат А2

21534-09

Альбом 5.7

Типовой проект 903-1-224.86

Схема расположения стеновых панелей в осях 3-А

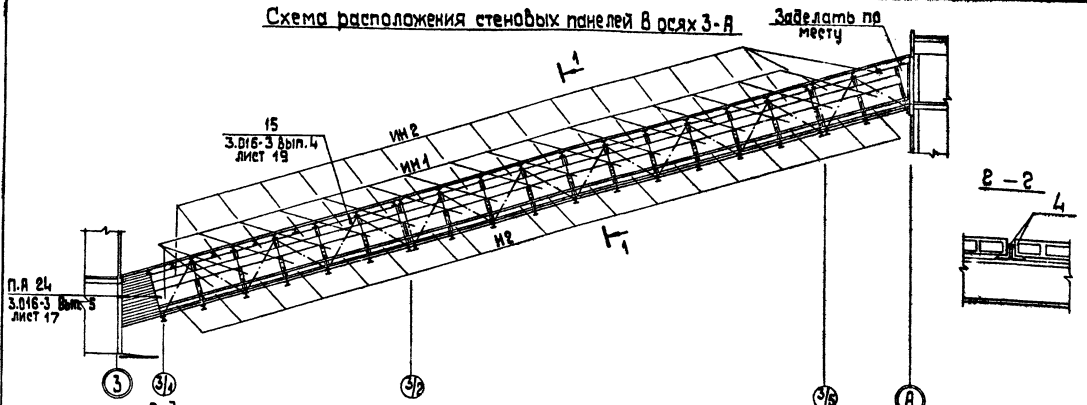

Схема расположения стеновых панелей в осях А-3

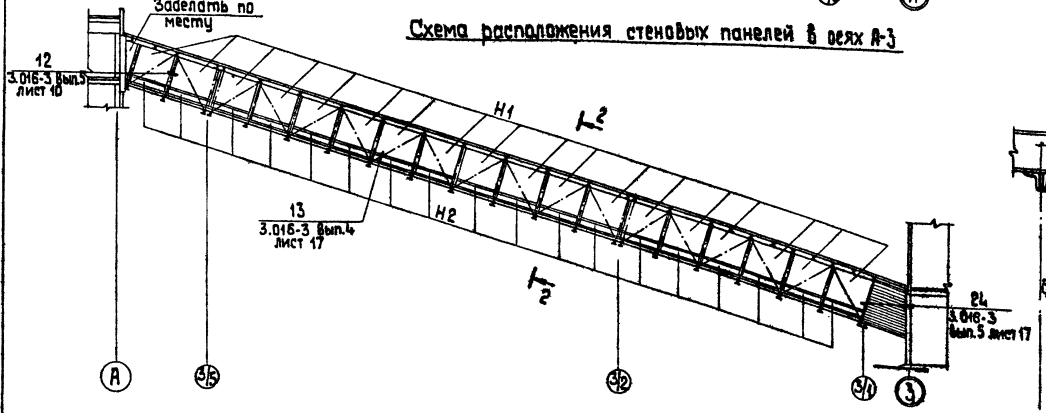

Схема расположения плит покрытий

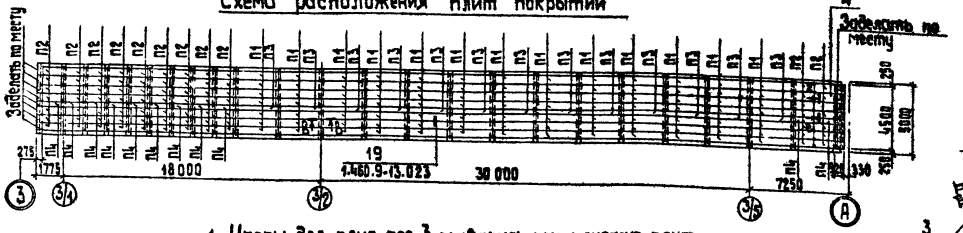

1. Упоры для плит поз.3 приварить при монтаже плит

Спецификация элементов стеновых панелей и плит покрытия

Марка поз.	Обозначение	Наименование		Кол.	Масса ед. кг	Примечание
		Панели наружных стен				
Н1	3.016-3 вып.2	Панель $\frac{АС.П-4}{3.0\times2.4}$		18	426,2	
Н2	3.016-3 вып.2	Блок Б-1		36	200	
ИН1	ТП 903-1-224.86 кж.и.8.100	Панель $\frac{НАСД-80}{3.0\times1.2}$		18	223	
ИН2	ТП 903-1-224.86 кж.и.8.100	Панель $\frac{НАСД-80}{3.0\times0.6}$		18	112	
		Соединительные элементы				
1	3.016-3 вып.4	МС-13		36	1,1	
2		Полоса $\frac{Б-ПН-80\ ГОСТ\ 19903-74\ А-500}{Ст3кп2\ ГОСТ\ 14637-79\ Б-80}$		72	2,5	
МС-6	3.016-3 вып.4	МС-6		36	0,8	
		Панели перекрытия				
		t°= -20; -30	t°= -40			
П1	ТУ 21-24-82-80	ПАЭ-Кр 3х0,5х0,12	ПАЭ-Кр 3х0,5х0,14	91	121/157	Р= 2950
П2	ТУ 21-24-82-80	ПАЭ-Кр-1 3х0,5х0,12	ПАЭ-Кр 3х0,5х0,14	77	80,5/16,5	Р= 1500
П3	ТУ 21-24-82-80	ПАЭ-Кр 3х0,5х0,12	ПАЭ-Кр 3х0,5х0,14	13	64/81	Р= 2950
П4	ТУ 21-24-82-80	ПАЭ-Кр-1 3х0,5х0,12	ПАЭ-Кр-1 3х0,5х0,14	11	32/40,5	Р= 1500
		Соединительные элементы				
3		Уголок $\frac{63\times63\times6-Б\ ГОСТ\ 8509-72}{Ст3кп2-1\ ГОСТ\ 535-79}$ ГОСТ		184	0,72	
4		Уголок $\frac{100\times100\times8-Б\ ГОСТ\ 8509-72}{Ст3кп2-1\ ГОСТ\ 535-79}$ ГОСТ		18	23,4	

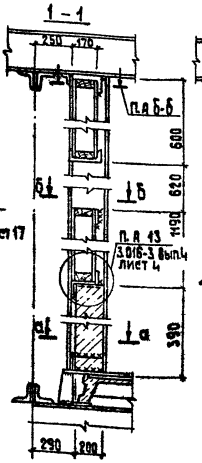

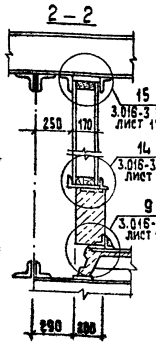

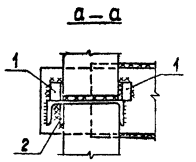

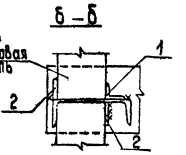

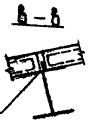

Привязан

Инв. №

ГИП	Нифальский		
Нач. СО	Новожилов		
Н.контр.	Гаскова		
Гл.конст.	Нифалевская		
Рук.гр.	Шульгина		
Техник	Пашучина		

ТП 903-1-224.86 КЖ5

Котельная стремя котлами КЕ-ТС(В)-10, стремя котлами КЕ-10-64С. Открытая система теплоснабжения

Топливоподача

Стадия	Лист	Листов
Р	7	

Галерея №2

Схемы расположения стеновых панелей в осях 3-А и А-3 и плита покрытий

ЛАТГИПРОПРОМ

Копировал

Формат А2

21534-09

Инв.№подл. | Подп. и дата | Взам.инв.№

Ведомость рабочих чертежей основного комплекта КМ 5

Лист	Наименование	Примечан.
1	Галерея №2. Общие данные (начало).	91
2	Галерея №2. Общие данные (продолжение).	92
3	Галерея №2. Общие данные. (окончание).	93
4	Галерея №2. План балок кровли пола и связей по верхним и нижним поясам ферм.	94
5	Галерея №2. Схема Ф1, Ф2, ОП1, ОП2, фахверка, покрытия навеса для бульдозеров.	95

Ведомость ссылочных и прилагаемых документов

Обозначение	Наименование	Примеч.
	Ссылочные документы	
3.016-3 В.1	Отправляемые транспортерные галереи пролетами 18,24 и 30м. с обегчаемыми ограждающими конструкциями.	
1.450.3-3 В.0 В.1 и 1.2	Стальные лестницы, площадки, стремянки и ограждения	
ГОСТ 16233-77	Листы асбоцементные волнистые унифицированного профиля и детали к ним. Технические условия.	
2.460-1 В.1	Типовые архитектурно-строительные детали одноэтажных производственных бесчердачных зданий с покрытием из асбоцементных волнистых листов	

Проект соответствует действующим нормам и правилам и предусматривает мероприятия обеспечивающие взрывную и пожарную безопасность при эксплуатации здания (сооружения).

Главный инженер проекта (Нидальский)

Ведомость металлоконструкций по видам профилей

Наименование конструкций по номенклатуре прейскуранта №=09	Номер чертежа по прейскуранту	№ п/п	Код конструкций	Масса конструкций т. по видам профилей стали: Всего стали, в том числе по толщине	Листы и универсалы	Крупносортная сталь	Среднесортная сталь	Мелкосортная сталь	Толстолистовая сталь	Универсальная сталь	Тонколистовая сталь	Гнутые и гнутосварные	Трубы	Прочие	Всего	Количество шт.	Серия типовых конструкций
1	2	3	4	5	6	7	8	9	10	11	12	13	14	15	16	17	18
Фермы		1	526131			13,810			4,940						18,938		3.016-3 Вып. 1
Балки и прогоны		2	526163		15,070				1,040						16,271		3.016-3 В.1
Опоры		3	526396			2,930			8,300						11,342		
Фахверк и связи		4	526164		2,630	2,100		0,021	0,350						5,152		3.016-3 В.1
Опоры под трубопроводы		5	526395		0,477	0,155			0,021						0,659		
Ограждения лестницы		6	526244											1,010	1,020		1.450.3-3.1
Всего		7			18,177	18,985		0,021	14,651					1,010	53,382		

Общие указания

1. Стальные конструкции разработаны на основании главы СНиП II-23-81 на стадии КМ и являются исходным материалом для разработки рабочих чертежей марки КМД.
2. При разработке чертежей марки КМД одновременно пользоваться чертежами марки АР-5, КЖ5 и материалами серии 3.016-3 вып. 0÷3.
3. За относительную отметку 0,000 принята отметка чистого пола I этажа дробильного отделения, которая соответствует абсолютной отметке по генплану.
4. Пролетные строения и опоры галерей КМ1 разработаны по серии 3.016-3. Марки ферм, усилия в элементах конструкции приняты по материалам серии для галерей шириной 4,2м при ширине ленты конвейера 0,8м и угле наклона 16°30' (серия 3.016-3 вып. 1).
5. Указания по материалу конструкций, сварке и монтажу см. п.п. 6,7 пояснительной записки серии 3.016-3 вып. 1.
6. Степень очистки поверхности под окраску - вторая по СНиП II-28-73*.
7. Все стальные конструкции окрасить двумя слоями эмали ПФ-115 по слою грунта ГФ-020 общей толщиной ~ 55мкм.

Привязан

Инв. №

ТП 903-1-224.86 КМ5

Котельная с тремя котлами КВ-Н(В)-10 и тремя котлами КЕ-10-14С. Открытая сетевая теплофикация

ГИП	Нидальский		Топливоподача	Стадия Р, Лист 1, Листов 5
Нач.отд.	Нидальский			
Н.контр.				
Гл.конст.	Нидальский			
Рук.гр.	Шугина		Галерея №2 Общие данные (начало).	ЛАТГИПРОПРОМ
Инж.	Чулкова			

Копировал: Формат А2

24534-29

Альбом 5.7

Типовой проект 903-1-224.86

Инв.№ подл. | Подп. и дата | Взам.инв.№

Техническая спецификация металла, т

Вид профиля и ГОСТ, ТУ	Марка металла и ГОСТ	Обозначение и размеры профиля, мм	№ п/п	Код: Марки металла	Вида профиля	Размера профиля	Количество шт.	Длина мм	Масса металла по элементам конструкции, т: Фермы (526181)	Балки и прогоны (526183)	Опоры (526186)	Фахверк и связи (526184)	Опоры под трубопроводы (526196)	Ограждение (526244)		Общая масса т
Балки двутавровые ГОСТ 8239-72*	Вст3сп5-1 ТУ 14-1-3023-80	I 14	1	14460	24001					0,190						0,190
		Итого:	2							0,190						0,190
	Всего профиля		3							0,190						0,190
Балки с параллельными гранями полок ГОСТ 26020-83	Вст3пс6 ГОСТ 380-71*	I 30К1	4	12300	24716					8,370						8,370
		Итого	5							8,370						8,370
	Вст3пс6-1 ТУ 14-1-3023-80	I 30Ш1	6	12300	24619					3,580						3,580
		Итого	7							3,580						3,580
	Всего профиля		8							11,950						11,950
Швеллеры ГОСТ 8240-72	Вст3пс2 ГОСТ 380-71*	[10	9	11240	26106					1,900			0,464			2,364
		Итого	10							1,900			0,464			2,364
	Вст3сп5-1 ТУ 14-1-3023-80	[20	11	14460	26106							1,000				1,000
		Итого	12									1,000				1,000
	Вст3пс6-1 ТУ 14-1-3023-80	[20П	13	12300	26506					0,590						0,590
		Итого	14							0,590						0,590
	Вст3сп5 ГОСТ 380-71*	[27	15	14480	26106							1,550				1,550
		Итого	16									1,550				1,550
	Всего профиля		17							2,490		2,550	0,464			5,504
Сталь угловая равнополочная ГОСТ 8509-72*	Вст3кп2 ГОСТ 380-71*	∟50×50×5	18	11240	75116							0,025				0,025
		∟63×63×5	19		75116							0,440	0,071			0,511
		∟70×70×5	20		75116							0,870				0,870
		Итого	21									1,335	0,071			1,405
	Вст3пс6 ГОСТ 380-71*	∟75×75×6	22	12300	75116								0,070			0,070
		Итого	23										0,070			0,070
	Вст3сп5 ГОСТ 380-71*	∟75×75×6	24	14480	75116				1,455			0,100				1,555
		∟80×80×6	25		75116				0,250							0,250
		Итого	26						1,705			0,100				1,805
		∟100×100×7	27	14460	75116				0,370							0,370
		∟110×110×7	28		75116				0,355							0,355
		∟125×125×8	29		75116				0,730		2,470	0,600				3,800

Вид профиля и ГОСТ, ТУ	Марка металла и ГОСТ	Обозначение и размеры профиля, мм	№ п/п	Код: Марки металла	Вида профиля	Размера профиля	Количество шт.	Длина мм	Масса металла по элементам конструкций, т: Фермы (526181)	Балки и прогоны (526183)	Опоры (526186)	Фахверк и связи (526184)	Опоры под трубопроводы (526196)	Ограждения (526244)		Общая масса т
Сталь угловая равнополочная ГОСТ 8509-72*	Вст3сп5-1 ТУ 14-1-3023-80	∟100×100×10	30		75116				0,605							0,605
		∟110×110×12	31		75116				0,795							0,795
		Итого	32						2,855		2,470	0,600				5,325
	09Г2С-6 ГОСТ 19281-73	∟63×63×5	33	23140	75116				0,155							0,155
		∟70×70×5	34		75116				0,185							0,185
		∟50×50×5	35		75116				0,065		0,375					0,440
		∟90×90×6	36		75116				0,590							0,590
		∟125×125×8	37		75116				1,050							1,050
		∟100×100×10	38		75116				3,560							3,560
		∟160×160×11	39		75116				3,240							3,240
		Итого	40						8,845		0,375		0,071			9,291
	Всего профиля		41						13,105		2,845	2,035	0,070			18,355
Сталь толстолистовая ГОСТ 19903-74	Вст3кп2 ГОСТ 380-71*	δ=4	42	11240	71110							0,090				0,090
		δ=8	43		71110							0,060				0,060
		δ=10	44		71110							0,190	0,020			0,210
		Итого	45									0,340	0,020			0,360
	Вст3пс6-1 ТУ 14-1-3023-80	δ=6	46	12300	71110					0,130						0,130
		δ=8	47		71110					0,360						0,350
		δ=10	48		71110					0,130						0,130
		δ=16	49		71110					0,400						0,400
		Итого	50							1,010						1,010

Альбом 5.1

Типовой проект 903-1-224.86

Инв. № подл. | Подп. и дата | Взам. инв. №

Привязан

Инв. №

ТП 903-1-224.86		КМ5	
Котельная с тремя котлами КВ-ТС(В)-10И при 1 котлами КЕ-10-14С. Открытая система теплоснабжения			
Топливоподача	Стадия	Лист	Листов
	Р	2	
Галерея №2 Общие данные (продолжение)	ЛАТГИПРОПРОМ		

ГИП Новгородский; Нач.отд. Проворкалова; Н.контр. Алясова; Гл.конст. Андриевская; Рук.гр. Шульмина; Инж. Чилкова

Копировал Мам.

Формат А2

21534-29

Альбом 5.7

Типовой проект 903-1-224.86

Вид профиля и ГОСТ ТУ	Марка металла и ГОСТ	Обозначение и размеры профиля, мм	N п/п	Код: Марки металла	Код: Вида профиля	Код: Размера профиля	Количество	Длина, мм	Масса металла по элементам конструкции, т: Фермы (626131)	Балки и прогоны (625163)	Опоры (526396)	Фахверк и связи (526164)	Опоры под трубопроводы (526395)	Ограждения (526244)		Общая масса, т
Сталь толстолистовая ГОСТ 19903-74	Вст3сп5т ТУ 14-1-3023-80	б=6	51	14460	71110				0,155							0,155
		б=8	52		71110				0,860							0,860
		б=10	53		71110				1,230							1,230
		б=12	54		71110				0,450							0,450
		б=16	55		71110						1,750					1,750
		б=20	56		71110						5,800					5,800
		Итого	57						2,695		7,550					10,245
	09Г2С-6 ГОСТ 19282-73	б=14	58	23140	71110				0,500							0,500
		б=18	59		71110				1,600							1,600
		б=32	60		71110						0,500					0,500
		Итого	61						2,100		0,500					2,60
	Всего профиля		62						4,795	1,010	8,050	0,340	0,020			14,215
Сталь арматурная ГОСТ 5781-82	Вст3кп2 ГОСТ 380-71*	ф12 А I	63		11118							0,020				0,020
		Итого	64									0,020				0,020
	Всего профиля		65									0,020				0,020
Итого масса металла			66						18,200	15,640	10,895	4,945	0,625			50,305
Ограждения (типовые)	Вст3кп2	1.450.3-3 в.0.14.12	67											0,980		0,980
Всего масса металла			68						18,200	15,640	10,895	4,945	0,625	0,980		51,285
В том числе по маркам	Вст3кп2		69							1,900		1,695	0,555	0,980		5,130
	Вст3пс6		70							8,370			0,070			8,440
	Вст3сп5		71						5,550	0,190	10,020	1,600				17,360
	Вст3пс6-1		72							5,180						5,180
	Вст3сп5		73						1,705			1,650				3,355
	09Г2С-6		74						10,945		0,875					11,820
Приведенная к стали С 38/23			75						19,625	15,640	11,010	4,945	0,625	0,980		52,825
Развернутая площадь пов-стей			76						512,3	414,3	208,9	196,0	28,0			1363,1

Взам. инв. № | Подп. и дата | Инв. № подл.

Привязан

Инв. №

ГИП	Нибольский		
Нач. отд.	Новожилова		
Н. контр.	Алясова		
Д. конст.	Андриевская		
Рук. гр.	Шульгина		
Инж.	Чулкова		

ТП 903-1-224.86 КМ 5

Котельная с тремя котлами КВ-ТС(В)-10 и тремя котлами КГ-10-14С. Открытая система теплоснабжения.

Топливоподача

Стадия	Лист	Листов
Р	3	

Галерея №2
Общие данные (Окончание).

ЛАТГИПРОПРОМ

Копировал 38

Формат А2

21534-29

План балок кровли и связей по верхним поясам ферм

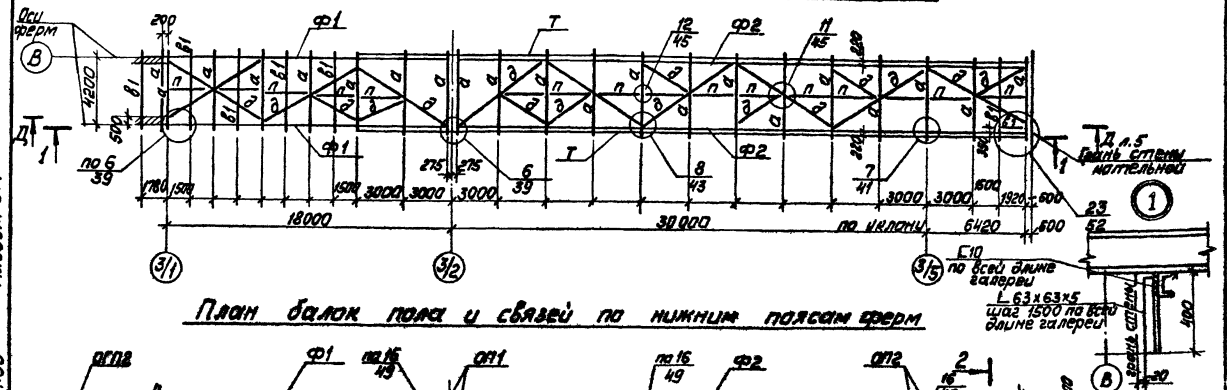

План балок пола и связей по нижним поясам ферм

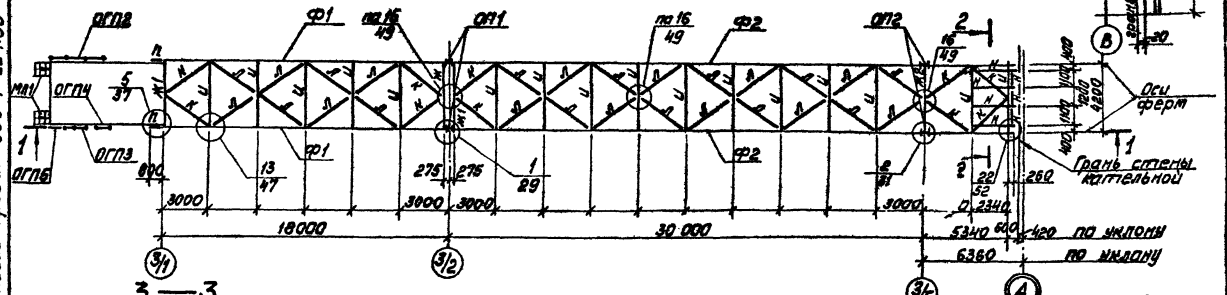

3 — 3

1 — 1

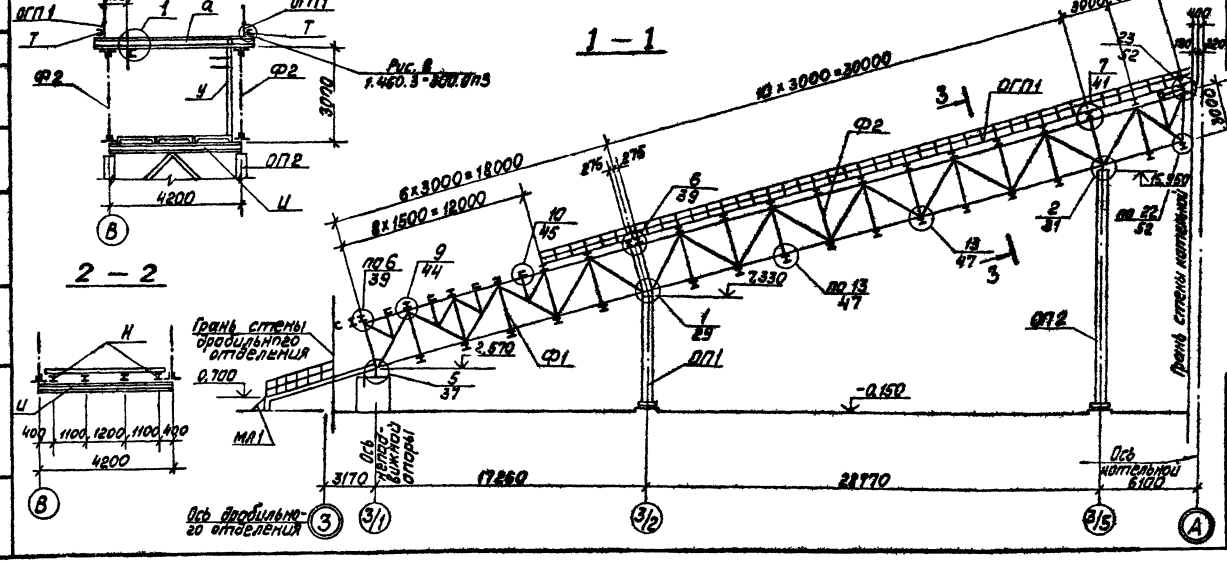

2 — 2

Ведомость элементов

Марка	Сечение: Эскиз	Поз	Состав	Опорные усилия: M кнм	N кн	Q кн	Группа конструкций	Марка металла	Примечание
Ф1	ФУ 18-3,7-1			3.016-3. в.1					2шт
Ф2	КФУ30-3,7-1			—"—					2шт
ОП1	ТП 903-1-224.86 л.КМ5-5								1шт
ОП2	—"—								1шт
а	I		I 30К1				2	Вст3пс6	
б1	[		[20 П				2	Вст3пс6-1	
д	⊥		2L 70x70x5				4	Вст3кп2	
и	I		I 30Ш1	серия			2	Вст3пс6-1	
н	I		I 14	3.016-3. в.1			2	Вст3сп5-1	
к	L		L 125x125x8	лист 13			4	Вст3сп5-1	
л	L		L 63x63x5	в=4,2м			4	Вст3кп2	
п	⊥L		2L 125x125x8	расч. t° > -40°			2	Вст3сп5-1	
ж	2 1	1	2-150x8				2	Вст3сп5-1	
		2	-200x6						
ж1	2 1	1	2-200x10				2	—"—	
		2	-350x8						
ж2	2 1	1	2-200x8				2	—"—	
		2	-250x6						
т	[		[10				4	Вст3кп2	
МЛ1	1.450.3-3.1	1.1.4.0.044	Лестница МЛ1хВБ 05-12.8а				4	Вст3 кп2	h=700 2шт
ОГП1	1.450.3-3.1	5.1.0.1.0-13	Ограждение площадок ОГПМхЗд-10.60				4	Вст3кп2	14шт
ОГП2	1.450.3-3.1	5.1.0.1.0-09	ОГПМхЗб-10.36				4	—"—	1шт
ОГП3	1.450.3-3.1	5.1.0.1.0-04	ОГПМхЗб-10.18а				4	—"—	L=1700 1шт
ОГП4	1.450.3-3.1	5.1.0.1.0	ОГПМхЗд-10.9				4	—"—	1шт
ОГП5	1.450.3-3.1	5.1.0.1.0	ОГПМхЗб-10.9а				4	—"—	L=500 1шт
П	[20П						4		

1. Узлы обозначены по серии 3.016-3.в.1
2. Схема связей по верхним поясам ферм принята в связи с применением покрытия из асбестоцементных панелей и необходимостью передачи скатной составляющей на балки и фермы через элемент „п" связей (см. п.3.35 пояснительной записки серии 3.016.3 в.0).

Привязан

Инв. №

ГИП	Нибальский		
Нач.отд.	Новожилова		
Н.контр.	Алясова		
Гл.конст.	Андриевская		
Рин.гр.	Шульгина		
НК	Пк 8а		

ТП 903-1-224.86 КМ5

Котельная с трехпр. эл.ламп. КВ-ТС(в)-10 и прем. котлами КЕ-10-14С. Открытая система теплоснабжения

Топливоподача

Галерея №2. План бл. пк кровли пола и связей по верхним и нижним поясам ферм.

Стадия	Лист	Листов
Р	4	

АЛТГИПРОПРОМ

Копировал

Формат А2

21534-20

Альбом 5.7

Типовый проект 903-1-224.86

Согласовано

Взам. инв. №

Подп. и дата

Инв. № подл.

Альбом 5.7

Типовой проект 903-1-224.86

Согласовано
Подп. и дата
Инв. № подл.

Схема Ф1

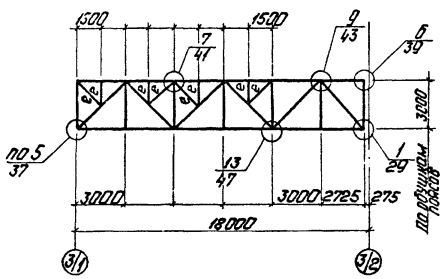

Схема Ф2

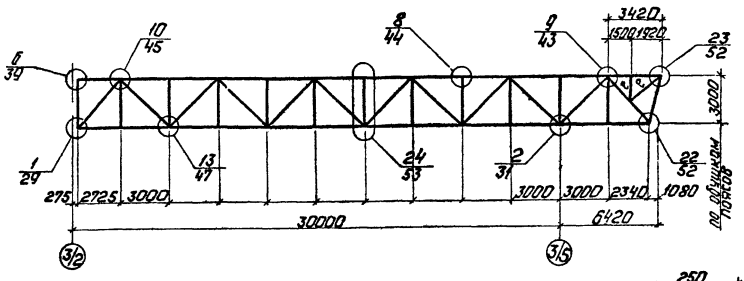

Ведомость элементов

Марка	Сечение: Эскиз	Поз.	Состав	Опорные усилия: M кН.м	N кН	Q кН	Группа конструк.	Марка металла	Примеч.
е			2 L 75×75×6				1	Вст3сп5-1	
ф			2 L 125×125×8				1	Вст3сп5-1	
х	2 1	1	2-400×20				1	—"—	
		2	– 500×16						
у	[		[27				4	Вст3сп5	
ш	[		[20				4	Вст3сп5	
ю	[		[10				3	Вст3кп2	
ч	L		L 50×50×5				3	Вст3кп2	
я	•		ф 12				3	Вст3кп2	
УВ-75-1750	ГОСТ 16233-77			Всобщемонтажные листы 1750×1125-7.5					104 шт.
КУ-1	—"—			Конковая деталь КУ-1					13 шт.
КУ-2	—"—			—"— КУ-2					13 шт.
М1	2.430-2 в.1			Соедин. элемент М1					140 шт.

ОП2

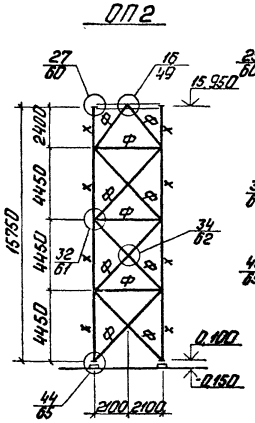

ОП1

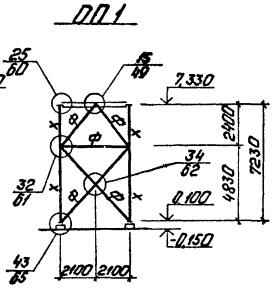

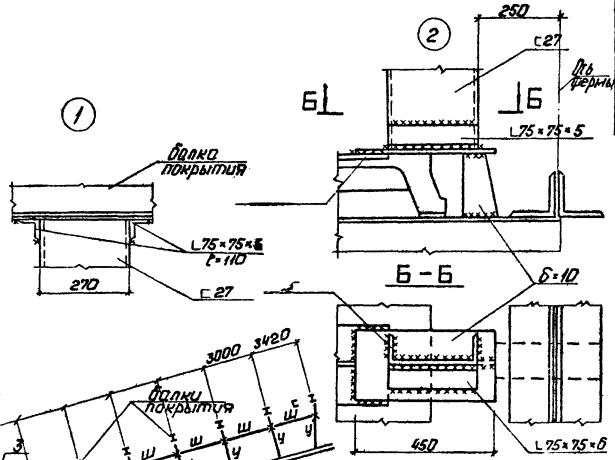

1. Узлы кроме оговоренных, обозначены покрытия по серии 3.016-3 в.1.

Условные обозначения

х - крепление консоли для трубопроводов.

Схема фахверка по Д-Д

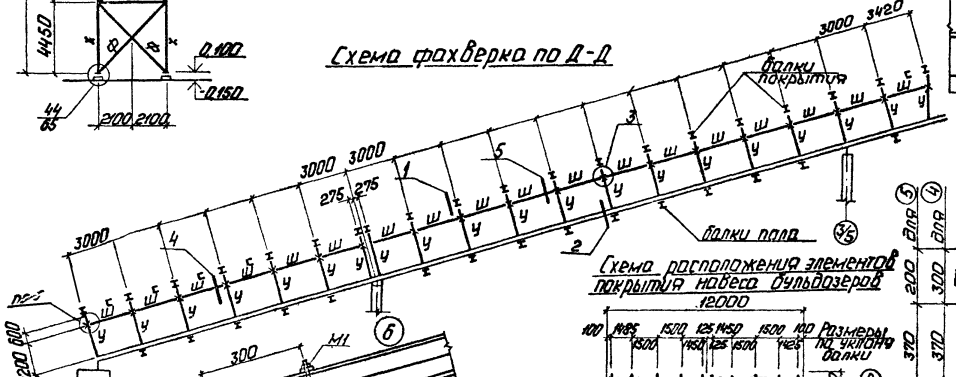

Схема расположения элементов покрытия навеса бульдозеров

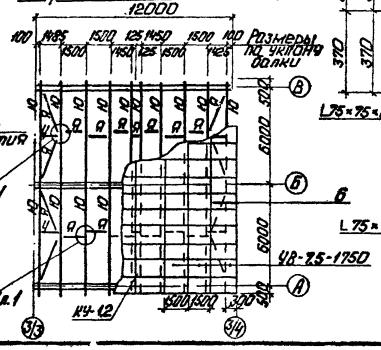

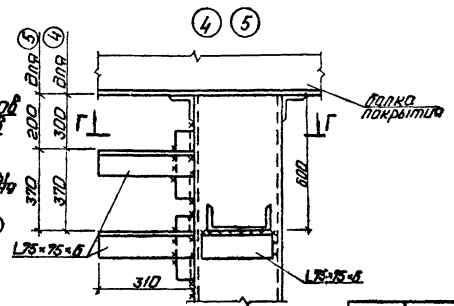

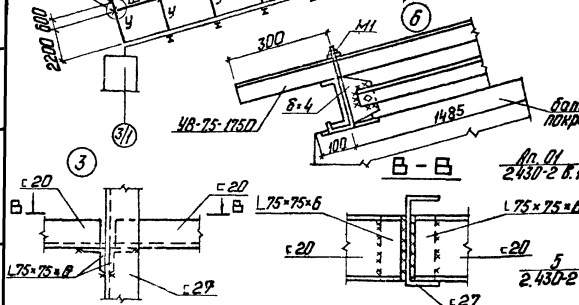

Ал. 01 2.430-2 в.1 п.1

5 2.430-2 в.1 п.1

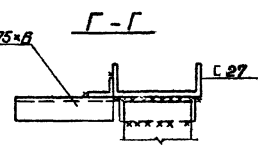

Привязан

Инв. №

Гип	Мирошниченко			ТП 903-1-224.86		КМ5	
Ст.инж.	Ивановская			Котельная с тремя котлами КВ-Т(В)-10 и тремя котлами КЕ-10-14С. Открытый черный трубопровод.			
Н.контр.	Алексеева			Топливоподача	Стадия	Лист	Листов
Гл.инж.пр.	Андриевский				Р	5	
Рук.гр.	Шульгина			Схема Ф1, Ф2, ОП1, ОП2, фахверка, покрытия навеса для бульдозеров	АЛТГИПРОПРОМ		
Инж.	Чулкова			Копировал:	Формат А2		

9/534-29

ЦЕНТРАЛЬНЫЙ ИНСТИТУТ
ТИПОВОГО ПРОЕКТИРОВАНИЯ ГОССТРОЯ СССР
МИНСКИЙ ФИЛИАЛ

220600, г.Минск, ул.К.Маркса, 32

Сдано в печать 9.06 1988 г.
Заказ № 5а Тираж 50 экз.
Изд.№ 21534/29