ТИПОВОЙ ПРОЕКТ 903-1-224.86

КОТЕЛЬНАЯ С ТРЕМЯ КОТЛАМИ КВ-ТС[В]-10 И ТРЕМЯ КОТЛАМИ КЕ-10-14С.

ОТКРЫТАЯ СИСТЕМА ТЕПЛОСНАБЖЕНИЯ.

ТОПЛИВО-КАМЕННЫЕ И БУРЫЕ УГЛИ.

АЛЬБОМ 95

ТОПЛИВОПОДАЧА. САНИТАРНО-
- ТЕХНИЧЕСКИЕ УСТРОЙСТВА.

21534-52
2-01

				ПРИВЯЗАН

ТИПОВОЙ ПРОЕКТ 903 - 1 - 224.86
КОТЕЛЬНАЯ С ТРЕМЯ КОТЛАМИ КВ-ТС[В]-10 И ТРЕМЯ КОТЛАМИ КЕ-10-14С. ОТКРЫТАЯ СИСТЕМА ТЕПЛОСНАБЖЕНИЯ. ТОПЛИВО-КАМЕННЫЕ И БУРЫЕ УГЛИ.
АЛЬБОМ 9.5

СОСТАВ ПРОЕКТА

АЛЬБОМ 0	Пояснительная записка.
АЛЬБОМ 1.1	Котельная. Теплотехническая часть. Топливоподача.
АЛЬБОМ 1.2 часть 1	Котельная. Теплотехническая часть.
АЛЬБОМ 1.2 часть 2	Котельная. Блоки теплотехнического оборудования.
АЛЬБОМ 1.3	Эскизные чертежи общих видов конструкций тепловой изоляции.
АЛЬБОМ 2.1	Строительно-технологическая блок-секция котлоагрегата КВ-ТС-10. Теплотехническая часть. (Вариант без воздухоподогревателя).
АЛЬБОМ 2.2	Строительно-технологическая блок-секция котлоагрегата КВ-ТС[В]-10. Теплотехническая часть. (Вариант с воздухоподогревателем).
АЛЬБОМ 2.3	Строительно-технологическая блок-секция котлоагрегата КВ-ТС(В)-10. Конструкции железобетонные. Автоматизация.
АЛЬБОМ 2.4 части 1,2	Металлоконструкции газовоздухопроводов для блок-секции котлоагрегата КВ-ТС-10. (Вариант без воздухоподогревателя).
АЛЬБОМ 2.5 части 1,2	Металлоконструкции газовоздухопроводов для блок-секции котлоагрегата КВ-ТС[В]-10. (Вариант с воздухоподогревателем).
АЛЬБОМ 2.6	Строительно-технологическая блок-секция котлоагрегата КЕ-10-14С. Теплотехническая часть. (Вариант без воздухоподогревателя).

				Привязан
Инв.№				

21534-52

Типовой проект 903-1-224.86 Альбом 2.5

АЛЬБОМ 2.7	Строительно-технологическая блок-секция котлоагрегата КЕ-10-14С. Теплотехническая часть. (Вариант с воздухоподогревателем).
АЛЬБОМ 2.8	Строительно-технологическая блок-секция котлоагрегата КЕ-10-14С. Конструкции железобетонные. Автоматизация.
АЛЬБОМ 2.9 части 1,2	Металлоконструкции газовоздухопроводов для блок-секции котлоагрегата КЕ-10-14С. (Вариант без воздухоподогревателя).
АЛЬБОМ 2.10 части 1,2	Металлоконструкции газовоздухопроводов для блок-секции котлоагрегата КЕ-10-14С. (Вариант с воздухоподогревателем)
АЛЬБОМ 3.1	Водоподготовительная установка. Теплотехническая часть. Узел сбора конденсата.
АЛЬБОМ 4.1 часть 1	Водоподготовительная установка. Автоматизация. Теплотехническая часть.
АЛЬБОМ 4.1 часть 2	Водоподготовительная установка. Блоки теплотехнического оборудования.
АЛЬБОМ 5.1	Котельная. Архитектурно-строительная часть.
АЛЬБОМ 5.2	Котельная. Архитектурно-строительная часть. Конструкции нулевого цикла.
АЛЬБОМ 5.3	Котельная. Архитектурно-строительная часть. (Вариант закрытой установки дымососов).
АЛЬБОМ 5.4	Котельная. Строительные изделия.
АЛЬБОМ 5.5	Водоподготовительная установка. Архитектурно-строительная часть.
АЛЬБОМ 5.6	Водоподготовительная установка. Строительные изделия.
АЛЬБОМ 5.7	Топливоподача. Приемное устройство. Галерея №2. Архитектурно-строительная часть.
АЛЬБОМ 5.8	Топливоподача. Дробильное отделение. Галерея №4. Архитектурно-строительная часть.
АЛЬБОМ 5.9	Топливоподача. Приемное устройство. Галерея №2. Строительные изделия.
АЛЬБОМ 5.10	Топливоподача. Дробильное отделение. Галерея №4. Строительные изделия.
АЛЬБОМ 6.1	Генеральный план. Инженерные сети. Конструкции архитектурно-строительной части. Электротехническая часть, связь и сигнализация. Водопровод и канализация. Тепловые сети.
АЛЬБОМ 7.1	Котельная. Электротехническая часть, связь и сигнализация. Чертежи монтажной зоны.
АЛЬБОМ 7.2	Котельная. Электротехническая часть. Механизмы, управляемые с ЩУ и щитов КИП и А. Схемы принципиальные.
АЛЬБОМ 7.3	Котельная. Электротехническая часть. Задание заводу-изготовителю на низковольтные комплектные устройства.
АЛЬБОМ 7.4	Водоподготовительная установка. Электротехническая часть, связь и сигнализация.

				Привязан
Инв.№				

21534-52

Типовой проект 903-1-224.86 Альбом 9.5

АЛЬБОМ	7.5	Водоподготовительная установка. Электротехническая часть. Задание заводу-изготовителю на низковольтные комплектные устройства.
АЛЬБОМ	7.6	Топливоподача. Электротехническая часть, связь и сигнализация. Чертежи монтажной зоны. Автоматизация.
АЛЬБОМ	7.7	Топливоподача. Электротехническая часть. Механизмы, управляемые СМУ. Схемы принципиальные.
АЛЬБОМ	7.8	Топливоподача. Электротехническая часть. Задание заводу-изготовителю на низковольтные комплектные устройства.
АЛЬБОМ	8.1	Котельная. Автоматизация.
АЛЬБОМ	8.2	Котлоагрегат КВ-ТС(В)-10. Задание заводу-изготовителю на щит автоматики и КИП.
АЛЬБОМ	8.3	Котлоагрегат КЕ-10-14С. Задание заводу-изготовителю на щит автоматики и КИП.
АЛЬБОМ	8.4	Котельная. Вспомогательное оборудование. Задание заводу-изготовителю на щиты автоматики и КИП.
АЛЬБОМ	8.5	Водоподготовительная установка. Задание заводу-изготовителю на щиты автоматики и КИП.
АЛЬБОМ	8.6	Котельная. Топливоподача. Водоподготовительная установка. Пожаротушение и пожарная сигнализация.
АЛЬБОМ	9.1	Котельная. Отопление и вентиляция.
АЛЬБОМ	9.2	Водоподготовительная установка. Отопление и вентиляция.
АЛЬБОМ	9.3	Котельная. Водопровод и канализация. Тепловые сети.
АЛЬБОМ	9.4	Водоподготовительная установка. Водопровод и канализация. Тепловые сети.
АЛЬБОМ	9.5	Топливоподача. Санитарно-технические устройства.
АЛЬБОМ	10.1	Металлоконструкции топливоподачи. Конвейер ленточный №1.
АЛЬБОМ	10.2	Металлоконструкции топливоподачи. Питатели.
АЛЬБОМ	10.3	Металлоконструкции топливоподачи. Конвейер ленточный №2.
АЛЬБОМ	10.4	Металлоконструкции топливоподачи. Дробильное устройство.
АЛЬБОМ	10.5	Металлоконструкции топливоподачи. Конвейер ленточный №3.
АЛЬБОМ	10.6	Металлоконструкции топливоподачи. Конвейер ленточный №4,5.
АЛЬБОМ	10.7	Металлоконструкции топливоподачи. Конвейер ленточный реверсивный №6.
АЛЬБОМ	10.8	Металлоконструкции вспомогательного оборудования и устройств.
АЛЬБОМ	11.1	Котельная. Инженерные сети. Электротехническая часть, связь и сигнализация. Прилагаемые материалы.

Привязан

Инв. №

21534-52

Тепловой проект 903-1-224.86 Альбом 9.5

АЛЬБОМ 112	Водоподготовительная установка. Электротехническая часть, связь и сигнализация. Присоединенные материалы.
АЛЬБОМ 113	Топливоподача. Электротехническая часть, связь и сигнализация. Присоединенные материалы.
АЛЬБОМ 12.1 кн1,2,3,4,5,6,7	Сметы. Котельная.
АЛЬБОМ 122 кн1,2	Сметы. Водоподготовительная установка
АЛЬБОМ 123 кн1,2	Сметы. Топливоподача.
АЛЬБОМ 124	Сметы. Генеральный план. Инженерные сети.
АЛЬБОМ 13.1	Спецификации оборудования. Котельная. Отопление и вентиляция, водопровод и канализация. Тепловые сети.
АЛЬБОМ 13.2	Спецификации оборудования. Котельная. Электротехническая часть, связь и сигнализация, водопровод и канализация. Автоматическое пожаротушение.
АЛЬБОМ 133	Спецификации оборудования. Водоподготовительная установка.
АЛЬБОМ 134	Спецификации оборудования. Топливоподача.
АЛЬБОМ 135	Спецификации оборудования. Инженерные сети.
АЛЬБОМ 136	Спецификации оборудования. Блок-секция котлоагрегата КВ-ТС(В)-10. Тепломеханическая часть.
АЛЬБОМ 137	Спецификации оборудования. Блок-секция котлоагрегата КВ-ТС(В)-10. Автоматизация.
АЛЬБОМ 13.8	Спецификации оборудования. Блок-секция котлоагрегата КЕ-10-14С. Тепломеханическая часть.
АЛЬБОМ 139	Спецификации оборудования. Блок-секция котлоагрегата КЕ-10-14С. Автоматизация.
АЛЬБОМ 13.10	Спецификации оборудования. Котельная. Вспомогательное оборудование водогрейной части. Тепломеханическая часть. Автоматизация.
АЛЬБОМ 13.11	Спецификации оборудования. Котельная. Вспомогательное оборудование паровой части. Тепломеханическая часть. Автоматизация.
АЛЬБОМ 14.1	Ведомости потребности в материалах. Котельная. Отопление и вентиляция, водопровод и канализация. Тепловые сети.
АЛЬБОМ 14.2	Ведомости потребности в материалах. Котельная. Электротехническая часть, связь и сигнализация, водопровод и канализация. Архитектурно-строительная часть. Автоматическое пожаротушение.
АЛЬБОМ 14.3	Ведомости потребности в материалах. Водоподготовительная установка.
АЛЬБОМ 14.4	Ведомости потребности в материалах. Топливоподача.
АЛЬБОМ 145	Ведомости потребности в материалах. Генеральный план. Инженерные сети.
АЛЬБОМ 146	Ведомости потребности в материалах. Блок-секция котлоагрегата КВ-ТС(В)-10. Архитектурно-строительная часть. Тепломеханическая часть. Автоматизация.
АЛЬБОМ 147	Ведомости потребности в материалах. Блок-секция котлоагрегата КЕ-10-14С. Архитектурно-строительная часть. Тепломеханическая часть. Автоматизация.

				Привязан	
				Инв.№	

21534-52

Типовой проект 903-1-224.86 Альбом 9.5

АЛЬБОМ 14.8	Ведомости потребности в материалах. Котельная. Вспомогательное оборудование водогрейной части. Тепломеханическая часть. Автоматизация.
АЛЬБОМ 14.9	Ведомости потребности в материалах. Котельная. Вспомогательное оборудование паровой части. Тепломеханическая часть. Автоматизация.
АЛЬБОМ 14.10	Ведомости потребности в материалах. Котельная. (Вариант закрытой установки тяго-дутьевых машин). Архитектурно-строительная часть.

ПРИМЕНЕННЫЕ ТИПОВЫЕ МАТЕРИАЛЫ

Типовой проект 907-2-216	Труба дымовая кирпичная Н=60м, $Д_о$=3,0м с надземным примыканием газоходов. Для строительства I-IV климатических районов, кроме подрайонов I.А и I.Б. (Распространяет ВНИПИ Теплопроект, г. Москва).
Типовое проектное решение 907-02-222, альбом 1.3	Световые ограждения высотных дымовых труб (высоты дымовых труб: 30; 45; 60; 75; 90; 120; 150; 180; 240; 270 и 300м). (Распространяет ВНИПИ Теплопроект, г. Москва).
Типовой проект 409-29-59, альбом I	Механизированный приемный пункт на один проходной путь для выгрузки заполнителей бетона из полувагонов. (Распространяет Киевский ЦИП, г. Киев).
Типовой проект 902-2-339	Очистные сооружения замазученных дождевых сточных вод производительностью 10 л/с для установок мазутоснабжения котельных. (Распространяет ЦИТП, г. Москва).
Типовые конструкции Серия 5.903-3, вып. 0.1-6.2	Вакуумные деаэраторы и водоструйные эжекторы. (Распространяет ЦИТП, г. Москва).
Типовые конструкции Серия 4.903-11, вып. 1.5	Котельные установки. Вспомогательное оборудование и блоки. (Распространяет Тбилисский филиал ЦИТП).
Типовые конструкции Серия 4.903-10, вып. 8	Изделия и детали трубопроводов для тепловых сетей. Грязевики. (Распространяет Тбилисский филиал ЦИТП).

Разработан проектным институтом „ЛАТГИПРОПРОМ"

Утвержден Госстроем СССР Протокол № АЧ-29 от 20 мая 1986 г.

Главный инженер института: /В.Овчаров/
Главный инженер проекта: /Я. Нисбальский/

				Привязан
				Инв. №

Содержание альбома.

Лист	Наименование	Примечан.
	Отопление и вентиляция ОВ 3.	
1	Общие данные (начало).	8
2	Общие данные (продолжение).	9
3	Общие данные (продолжение).	10
4	Общие данные (окончание).	11
5	Приемное устройство. Планы на отм. -7,800; -8,200 и -10,800	12
6	Приемное устройство. План на отм. -5,400.	13
7	Приемное устройство. План на отм. 0,000.	14
8	Дробильное отделение. Планы на отм. 0,000 и 5,400.	15
9	Дробильное отделение. План на отм. 11,400.	16
10	Галерея №1. План. Схема системы отопления.	17
11	Галерея №2. План. Схема системы отопления.	18
12	Приемное устройство. Схемы систем отопления и теплоснабжения установки П1.	19
13	Дробильное отделение. Схемы систем отопления и теплоснабжения установки П2.	20
14	Приемное устройство. Схемы систем П1 и В1.	21
15	Дробильное отделение. Схемы систем П2 и В2.	22
16	Приемное устройство. Установка системы П1.	23
17	Приемное устройство. Установка системы В1.	24
18	Приемное устройство. Спецификация отопительно-вентиляционных установок П1 и В1.	25
19	Дробильное отделение. Планы установок систем П2 и В2 на отм. 0,000 и 5,400.	26
20	Дробильное отделение. Разрез 1-1 установок систем П2 и В2.	27
21	Дробильное отделение. Спецификация отопительно-вентиляционных установок П2 и В2.	28
	Внутренние водопровод и канализация ВК.	
1	Общие данные (начало).	29
2	Общие данные (продолжение).	30
3	Общие данные (продолжение).	31
4	Общие данные (продолжение).	32
5	Общие данные (продолжение).	33
6	Общие данные (окончание).	34

Типовой проект 903-1-224.86 Альбом 9.5

Содержание альбома

Лист	Наименование	Примечан.
7	Приемное устройство. План на отм. 0,000; -3,400.	35
8	Приемное устройство. План на отм. -5,400; -7,900; -8,200; -10,800.	36
9	План галереи №1.	37
10	План галереи №2. Дробильное отделение. План на отм. 0,000; 5400; 11,400. План кровли.	38
11	Схема системы В1.	39
12	Схема системы В1.	40
13	Схемы систем В3, К2, К4, К4Н.	41
14	Установка системы 2В1.	42
15	Установка системы 1К4.	43
	Тепловые сети ТС4.	
1	Общие данные (начало).	44

Лист	Наименование	Примечан.
2	Общие данные (окончание).	45
3	Галерея №2. План, разрезы 1-1; 2-2.	46
4	Дробильное отделение. Тепловой пункт. План.	47
5	Дробильное отделение. Тепловой пункт. Разрез 1-1.	48
6	Галерея №1. План. Разрезы А-А; Б-Б; 1÷3.	49
7	Приемное устройство. Тепловой пункт. План ТП. План на отм. 0,000. Разрез 1-1.	50
8	Приемное устройство. Тепловой пункт. Разрез 2-2.	51

Ведомость рабочих чертежей основного комплекта ОВ

Лист	Наименование	Примечание
1	Общие данные (начало)	8
2	Общие данные (продолжение)	9
3	Общие данные (продолжение)	10
4	Общие данные (окончание)	11
5	Приемное устройство. Планы на отм.-7,000;-9,000;-10,000	12
6	Приемное устройство. План на отм.-6,400	13
7	Приемное устройство. План на отм. 0,000	14
8	Дробильное отделение. Планы на отм. 0,000 и 5,400	15
9	Дробильное отделение. План на отм. 14,400	16
10	Галерея №1. План. Схема системы отопления	17
11	Галерея №2. План. Схема системы отопления	18
12	Приемное устройство. Схемы систем отопления и теплоснабжения установки П1	19
13	Дробильное отделение. Схемы систем отопления и теплоснабжения установки П2	20
14	Приемное устройство. Схемы систем П1 и В1	21
15	Дробильное отделение. Схемы систем П2 и В2	22
16	Приемное устройство. Установка системы П1	23
17	Приемное устройство. Установка системы В1	24
18	Приемное устройство. Спецификация отопительно-вентиляционных установок П1 и В1	25
19	Дробильное отделение. Планы установок систем П2 и В2 на отм. 0,000 и 5,400	26
20	Дробильное отделение. Разрез 1-1 (установок систем П2 и В2	27
21	Дробильное отделение. Спецификация отопительно-вентиляционных установок П2 и В2	28

Типовой проект разработан в соответствии с действующими нормами и правилами и предусматривает мероприятия, обеспечивающие взрывную, взрывопожарную и пожарную безопасность при эксплуатации здания.

Главный инженер проекта [Новбатинский]

Ведомость ссылочных и прилагаемых документов

Обозначение	Наименование	Примечание
	Ссылочные документы	
4.904-69	Детали крепления санитарно-технических приборов и трубопроводов	
4.904-25	Подставки под калориферы	
4.904-58 в.1,2,3	Циклоны с водяной пленкой, тип ЦВП	
5.904-1 в.0,1 ч.1,2	Детали крепления воздуховодов	
5.904-4	Двери и люки для вентиляционных камер	
5.904-5	Гибкие вставки к центробежным вентиляторам	
5.903-2 в.1	Воздухосборники для систем отопления и теплоснабжения вентиляционных установок	

Альбом 8.5

Типовой проект 903-1-224.86

Инв. № подл. | Подпись и дата | Взам. инв. №

Гл.инж.	Новбатинский		
Нач.отд.	Поповитина		
Гл.инж.	Лурье		
Гл.спец.	Межсаев		
Рук.гр.	Кирсс		
Инж.	Мартынова		

Проверил

Инв. №

ТП 903-1-224.86 ОВ3

Котельная с двумя котлами КВ-ТС(В)-10и двумя котлами КЕ-10-14С. Открытая система теплоснабжения

Топливоподача

Общие данные (начало)

Стадия	Лист	Листов
Р	1	21

ЛАТГИПРОПРОМ

Копировал | Формат А3

21534-52

Ведомость ссылочных и прилагаемых документов (продолжение)

Обозначение	Наименование	Примечание
5.904-10	Узлы прохода вентиляционных	
	вытяжных шахт через покрытия	
	промышленных зданий.	
5.904-13 В.0, 1-2	Заслонки воздушные унифициро-	
	ванные для систем вентиляции.	
1.494-32	Зонты и дефлекторы вентиля-	
	ционных систем.	
1.494-8	Решетки воздухоприточные,	
	типа РР	
	Прилагаемые документы	
ТП903-1-224.86 АС13.4	Спецификация оборудования	
ОВ3СО		
ТП903-1-224.86 АС14.4	ВМ по рабочим чертежам основ-	
ОВ3ВМ	ного комплекта ОВ	

Общие указания

1. Исходными данными для разработки рабочих чертежей отопления и вентиляции являются: технологическое задание и строительные чертежи.
2. Основные показатели по чертежам отопления и вентиляции приведены в таблице.

Наименование здания (сооружения), помещения	Объем, м³	Периды года при $t_н$, °С	Расход тепла, Вт (ккал/ч) На отопление	На вентиляцию	На горячее водоснабжение	Общий	Расход холода, ккал/ч	Установленная мощность электродвигателей, кВт
Приемное	6900	-20	63058	57278	—	120336	—	16,5
устройство с			(54220)	(49250)		(103470)		
галереей № 1		-30	87341	76362	—	163703	—	16,5
			(75100)	(65660)		(140760)		
		-40	92365	95459	—	187824	—	16,5
			(79420)	(82080)		(161500)		
Дробильное	3250	-20	87132	63709	—	150841	—	20,7
отделение с			(74920)	(54780)		(129700)		
галереей № 2		-30	121185	84945	—	206130	—	20,7
			(104200)	(73040)		(177240)		
		-40	112195	106182	—	218377	—	20,7
			(95470)	(91300)		(187770)		

3. Расчетные температуры воздуха для холодного периода года приняты минус 20°, 30°, 40°С, в теплый период года 22°С.
4. Внутренние температуры приняты в приемном помещении угля, дробильном отделении и галереях - 10°С.

Альбом 05

Типовой проект 903-1-224.86

Взам. инв. №

Подп. и дата

Инв. № подл.

Привязан

Инв. №

ГИП	Нуйбальтиева	
Нач.отд	Поливанов	
Н.контр.	Пурье	
Гл.констр.	Межсарг	
Рук.гр.	Кравец	
Инж.	Мартынова	

ТП 903-1-224.86 ОВ3

Котельная с тремя котлами КВ-ТС(В)-10 и тремя котлами КЕ-10-Рс. Открытая система теплоснабжения.

Топливоподача

Стадия	Лист	Листов
Р	2	

Общие данные (продолжение).

ЛАТГИПРОПРОМ

Копировал:

Формат А3

21534-52

Общие указания
(продолжение)

5. Теплоносителем для систем отопления и вентиляции служит перегретая вода T=150°-70°С.
6. Потери давления в трубопроводах составляют:
приемное устройство-системы отопления-2295 Па (234 кгс/м²)
системы теплоснабжения установок-3230 Па (330 кгс/м²)
дробильное отделение-системы отопления-1724 Па (175 кгс/м²)
системы теплоснабжения установок-2750 Па (281 кгс/м²).
7. Монтаж внутренних санитарно-технических устройств должен производиться в соответствии со СНиП III-28-75.
8. Вентиляция приемного устройства и дробильного отделения принята приточно-вытяжная с механическим побуждением согласно СНиП II-35-76.
9. Главный стояк отопления дробильного отделения, трубопроводы, проходящие в неотапливаемой части приемного устройства и подающие трубопроводы теплоснабжения установок покрыть антикоррозийной краской БТ-177, изолировать теплоизоляционным шнуром δ=20 из минеральной ваты М200 и обернуть лакостеклотканью.
10. Воздуховоды вентиляционных систем выполнить из тонколистовой кровельной стали.
11. Воздуховод системы П1, проходящий в неотапливаемой части приемного устройства, изолировать техническим войлоком δ=30.
12. Неизолированные трубопроводы, нагревательные приборы, воздуховоды и вентиляционное оборудование окрасить масляной краской за 2 раза.
13. Металлические части вентиляционных систем заземлить.
14. Привязку вентиляционных отверстий и шахт см. чертежи марки АР. см. альбом 5.7, 58.
15. Люки для чистки воздуховодов см. альбом 9.1 лист ОВ.Н1.
16. Изоляцию трубопроводов см. альбом 1.3 лист ТМ.Н1.
17. Трубопроводы внутренних участков и участков на резьбовых соединениях принять по ГОСТ 3262-75*, остальные по ГОСТ 10704-76*.

План-схема

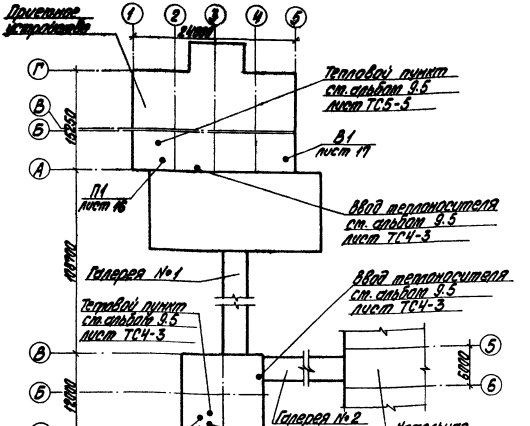

Привязан

Инв. №

				ТП 903-1-	ОВ3	
				Котельная с тремя котлами КВ-ТС(В)-10и тремя котлами КЕ-10-14С. Открытая система теплоснабжения		
ГИП	Чайковский			Топливоподача	Стадия	Лист	Листов
Нач. отд.	Поповалов				Р	3	
Контр. инж.	Лурье						
Гл. спец.	Мирсаев			Общие данные (продолжение)	ЛАТГИПРОПРОМ		
Рук. гр.	Орлов						
Инж.	Фартынова						

Копировал Тальер

Формат А3

2.1534-52

Альбом 9.5

Типовой проект 903-1-224.86

Инв. № подл. | Подпись и дата | Взам. инв. №

Характеристика отопительно-вентиляционных систем

Обозначение системы	Кол. систем	Наименование обслуживаемого помещения (технологического оборудования)	Тип установки	Вентилятор: Тип, исполнение по взрывозащите	№	Схема исполнения	Положение	L, м³/ч	P, Па (кгс/м²)	n, об/мин	Электродвигатель: Тип, исполнение по взрывозащите	N, кВт	n, об/мин	Воздухонагреватель: Тип	№	Кол.	Т-ра нагрева, °С: от	до	Расход тепла ΔT (ккал/ч)	ΔP, Па (кгс/м²)	Примечание
П1	1	Приемное	А6,3025-1	В-Ц4-70	6,3	1	0°	5700	461	935	4А90L6	1,5	935	КВСА	8-П	1	-20	10	57278	97,0	
		устройство							(47)										(49250)	(9,9)	
														КВСА	9-П	1	-30	10	76362	79,4	
																			(65660)	(8,1)	
														КВСА	10-П	1	-40	10	95459	50,0	
																			(82080)	(5,1)	
П2	1	Дробильное	А6,3100-1	В-Ц4-70	6,3	1	0°	6340	539	950	4А100L6	2,2	950	КВСА	8-П	1	-20	10	63709	134,3	
		отделение							(55)										(54780)	(13,7)	
														КВСА	10-П	1	-30	10	84945	68,6	
																			(73040)	(7,0)	
														КВСА	10-П	1	-40	10	106182	68,6	
																			(91300)	(7,0)	

Обозначение системы	Кол. систем	Наименование обслуживаемого помещения (технологического оборудования)	Тип установки	Вентилятор: Тип, исполнение по взрывозащите	№	Схема исполнения	Положение	L, м³/ч	P, Па (кгс/м²)	n, об/мин	Электродвигатель: Тип, исполнение по взрывозащите	N, кВт	n, об/мин	Фильтр: Тип	№	Кол.	ΔP, Па (кгс/м²)	Концентрация, мг/м³: начальная	конечная	Примечание
В1	1	Приемное	—	В-Ц4-70	6	6	0°	6000	2550	1790	4А160S4	15,0	1465	ЦВП	6	1	1373	—	—	
		устройство							(260)								(140)			
В2	1	Дробильное	—	В-Ц4-70	6	6	0°	6700	2942	2000	4А160М4	18,5	1465	ЦВП	6	1	1765	—	—	
		отделение							(300)								(180)			

Привязан

Инв. №

ГИП	Жибальский	
Нач. отд.	Поливанов	
Н. контр.	Лурье	
Гл. спец.	Мексорес	
Рук. гр.	Коерес	
Инж.	Мартынова	

ТП 903-1-224.86 ОВ3

Котельная с тремя котлами КА-7С(В)-10 и тремя котлами КЕ-10-14С. Открытая система теплоснабжения

Топливоподача

Общие данные (окончание)

Стадия	Лист	Листов
Р	4	

ЛАТГИПРОПРОМ

Копировал

Формат А3

21534-52

Типовой проект 903-1-224.86 Альбом 9.5

Инв. № подл. | Подпись и дата | Взам. инв. №

План на отм. -7,800 и -8,200

$t_н$°С	Кол. труб	С, м	ф
-20	2	4	108х3,5
-30	2	4	133х3,5
-40	2	4	133х3,5

План на отм. -10,800

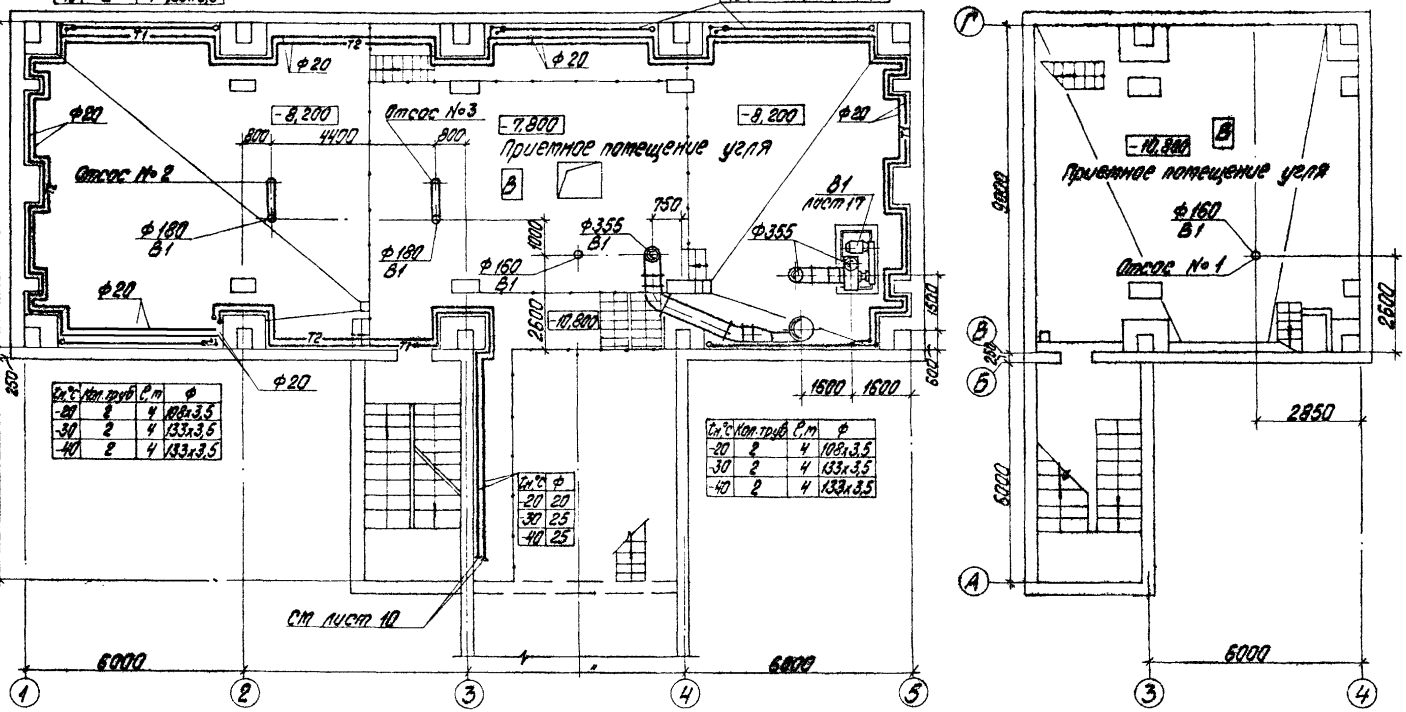

$t_н$°С	ф
-20	20
-30	25
-40	25

Привязан	
Инв. №	

ГИП	Мойбальский	
Нач.отд.	Поливанов	
Н.контр.	Лурье	
Гл.спец.	Моисеев	
Рук.гр.	Хорош	
Инж.	Чеботникова	

ТП 903-1-224.86 ОВ3

Котельная стретя котлами КВ-Т(В)-10 и третя котлами КЕ-10-14С. Открытая система теплоснабжения

Топливоподача

Приемное устройство. Планы на отм. -7,800, -8,200 и -10,800.

Стадия	Лист	Листов
Р	5	

ЛАТГИПРОПРОМ

Копировал

Формат А3

21534-50

План на отм. -5,400

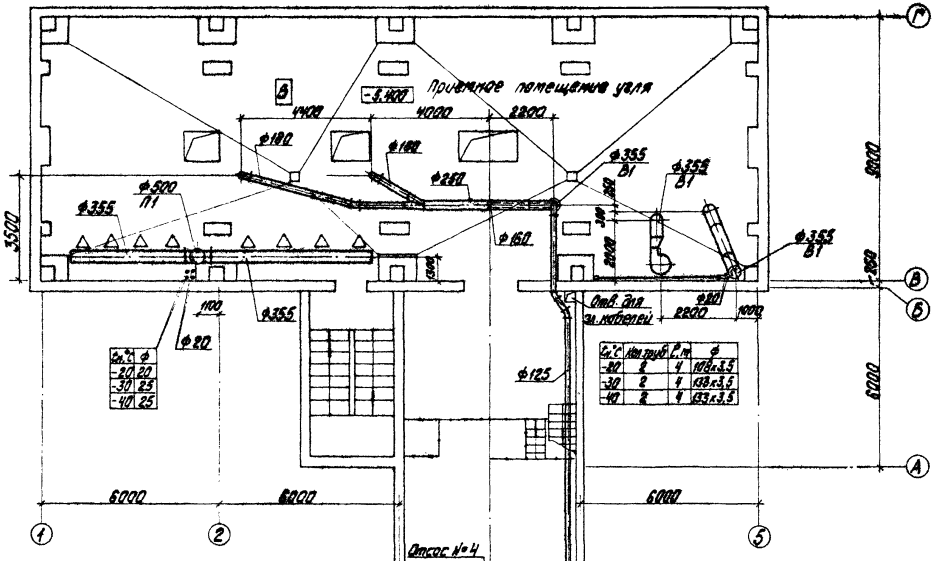

Ед.с	Ф
-20	20
-30	25
-40	25

Ед.с	Наз.труб.	С.ст	Ф
-20	2	4	108х3,5
-30	2	4	133х3,5
-40	2	4	133х3,5

Согласовано:
ГИП Чибальский
Нач.отд. Прилуцкий
Н.контр. Дурбе
Гл.спец. Мексарас
Рук.гр. Кореас
Инж. Мартынова

Инв.№ подл. | Подпись и дата | Взам.инв.№

Привязан
Инв. №

ТП 903-1-224.86 ОВ3

Котельная с тремя котлами КВ-1(В)-100 и тремя котлами КЕ-10-14С. Открытая система теплоснабжения

Топливоподача

Стадия	Лист	Листов
Р	6	

Приемное устройство. План на отм. -5,400.

ЛАТГИПРОПРОМ

Копировал Ковалев

Формат А3

План на отм. 0,000

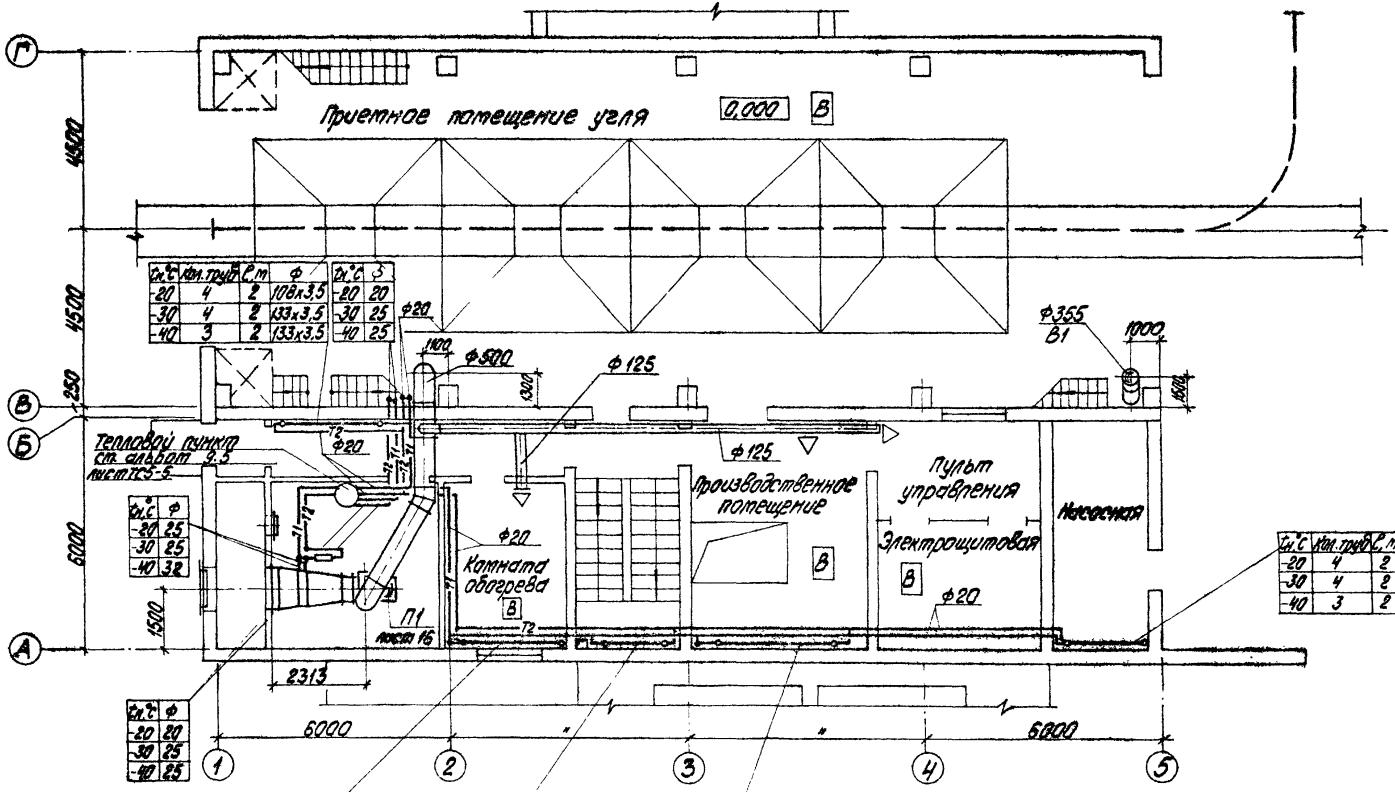

Tн °C	Кол. труб	С, м	Ф
-20	4	2	108х3,5
-30	4	2	133х3,5
-40	3	2	133х3,5

Tн °C	З
-20	20
-30	25
-40	25

Tн °C	Ф
-20	25
-30	25
-40	32

Tн °C	Ф
-20	20
-30	25
-40	25

Tн °C	Кол. труб	С, м	Ф
-20	4	2	108х3,5
-30	4	2	133х3,5
-40	3	2	133х3,5

Tн °C	Кол. труб	С, м	Ф
-20	2	2,5	108х3,5
-30	2	2,5	133х3,5
-40	2	2,5	133х3,5

Tн °C	Кол. труб	С, м	Ф
-20	5	1,5	108х3,5
-30	5	1,5	133х3,5
-40	5	1,5	133х3,5

Tн °C	Кол. труб	С, м	Ф
-20	3	3	108х3,5
-30	3	3	133х3,5
-40	3	2,5	133х3,5

Привязан

Инв. №

ГИП	Нудельский	
Нач. отд.	Поливанов	
Н. контр.	Пурье	
Гл. спец.	Межсарос	
Рук. гр.	Кресс	
Инж.	Мартынова	

ТП 903-1-224.86 ОВ3

Котельная строится котлами КВ-ТС(В)-10 и строится котлами КЕ-10-14С. Открытая система теплоснабжения

Топливоподача

Стадия	Лист	Листов
Р	7	

Приемное устройство. План на отм. 0,000

ЛАТГИПРОПРОМ

Согласовано:

Тс	Поливанов	
ЭО	Никифоров	
КИП	Никифоров	

Типовой проект 903-1-224.86 альбом 9.6

Инв. № подл. | Подпись и дата | Взам. инв. №

Копировал

Формат А3

21534-52

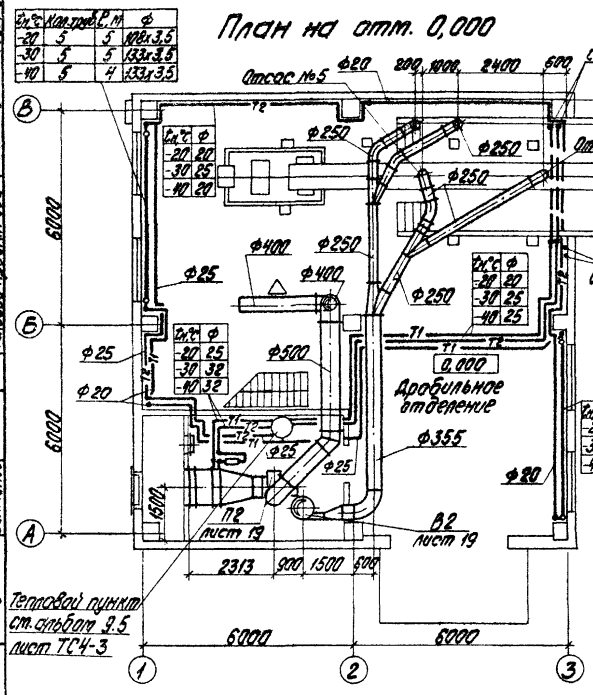

t н.°С	Кол. труб	С, м	Ф
-20	5	5	108х3,5
-30	5	5	133х3,5
-40	5	4	133х3,5

t н.°С	Ф
-20	20
-30	25
-40	20

t н.°С	Ф
-20	20
-30	25
-40	25

t н.°С	Ф
-20	25
-30	32
-40	32

t н.°С	Кол. труб	С, м	Ф
-20	5	5	108х3,5
-30	5	5	133х3,5
-40	5	4	133х3,5

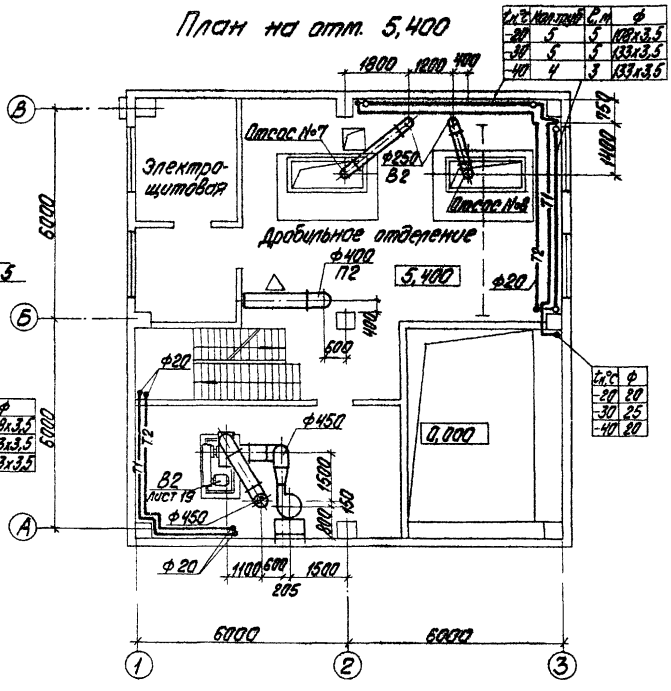

t н.°С	Кол. труб	С, м	Ф
-20	5	5	108х3,5
-30	5	5	133х3,5
-40	4	3	133х3,5

t н.°С	Ф
-20	20
-30	25
-40	20

Альбом 9.5
Типовой проект 903-1-224.86
Согласовано:
Инв. № подл. | Подпись и дата | Взам. инв. №

Привязан			
Инв. №			

ГИП	Любольский	
Нач. отд.	Поливанов	
Н. контр.	Пурвс	
Гл. спец.	Трясогос	
Рук. гр.	Кроерс	
Инж.	Портынова	

ТП 903-1-224.86 ОВ3

Котельная с тремя котлами КВ-ТС(В)-10 и тремя котлами КЕ-10-14С. Открытая система теплоснабжения

Топливоподача

Стадия	Лист	Листов
Р	8	

Дробильное отделение. Планы на отм. 0,000 и 5,400.

ЛАТГИПРОПРОМ

Копировал

Формат А3

21534-52

План на отм. 11,400

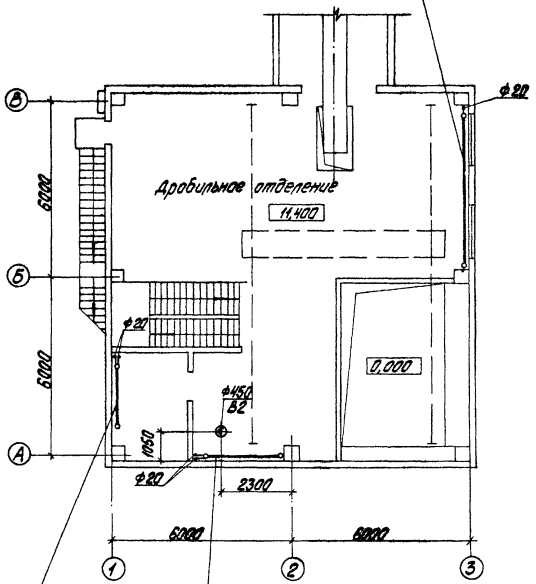

$t_н$,°С	Кол.труб.	С,м	ф
-20	5	5	108х3,5
-30	5	5	133х3,5
-40	5	5	133х3,5

$t_н$,°С	Кол.труб.	С,м	ф
-20	4	2	108х3,5
-30	4	2	133х3,5
-40	2	2,5	133х3,5

$t_н$,°С	Кол.труб.	С,м	ф
-20	4	2,5	108х3,5
-30	4	2,5	133х3,5
-40	4	2,5	133х3,5

Местные отсосы от технологического оборудования

Технологическое оборудование			Характеристика выделяющих вредностей
Поз.	Наименование	Кол.	
1÷3	Загрузочный лоток ленточного конвейера № 1,2	3	Угольная пыль
4	Загрузочный лоток ленточного конвейера № 2	1	Угольная пыль
5,6	Загрузочный лоток ленточного конвейера № 3	2	Угольная пыль
7,8	Грохот над дробилкой	2	Угольная пыль

Объем вытяжки ($м^3$)/ч		Характеристика местного отсоса		Обозначение системы	Примечание
На ед. оборуд.	Всего	Обозначение	Применяемые документы		
1650	4950	—	Альбом 10.1, 10.3	В1	—
750	750	—	Альбом 10.3	В1	—
3300	3300	—	Альбом 10.5	В2	—
3365	3365	—	Альбом 10.4	В2	—

ГИП	Мурбульский		ТП 903-1-224.86 ОВ3
Нач.отд.	Поливанов		Котельная с тремя котлами КВ-ТС(В) и тремя котлами КЕ-10-14С. Открытая система теплоснабжения
Н.контр.	Лурье		Топливоподача
Гл.спец.	Мержарес		Стадия: Р; Лист: 9; Листов:
Рук.гр.	Кореус		Дробильное отделение. План на отм. 11,400.
Инж.	Мартынова		ЛАТГИПРОПРОМ

Копировал Ф.Ф.

Формат А3

21534-52

Инв.№ подл. | Подпись и дата | Взам. инв.№

Альбом 9.5

Материалы проекта 903-1-224.86

Чертежи проекта

Ф.02.02.00.00.00

Лс | Кол.уч. | Лист | № док. | Подпись | Дата

План

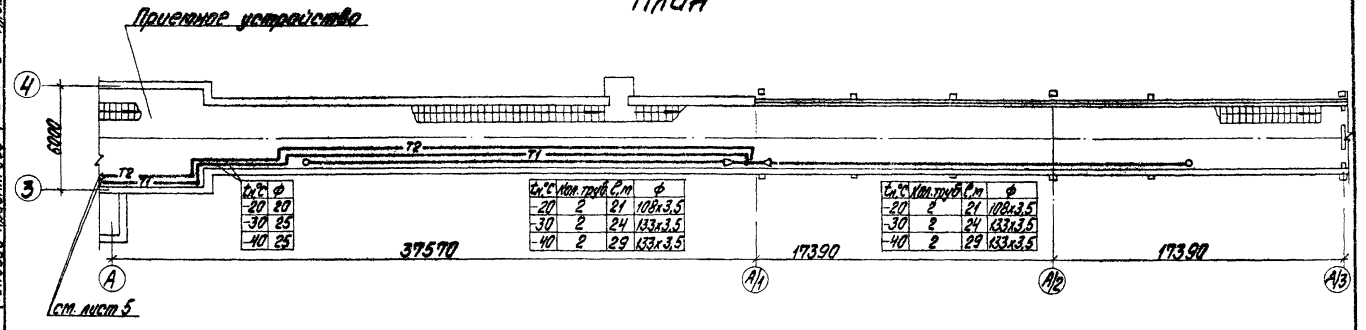

$t_н$,°C	ф
-20	20
-30	25
-40	25

$t_н$,°C	Кол. труб	$P_н$	ф
-20	2	21	108х3,5
-30	2	24	133х3,5
-40	2	29	133х3,5

$t_н$,°C	Кол. труб	$P_н$	ф
-20	2	21	108х3,5
-30	2	24	133х3,5
-40	2	29	133х3,5

Система отопления

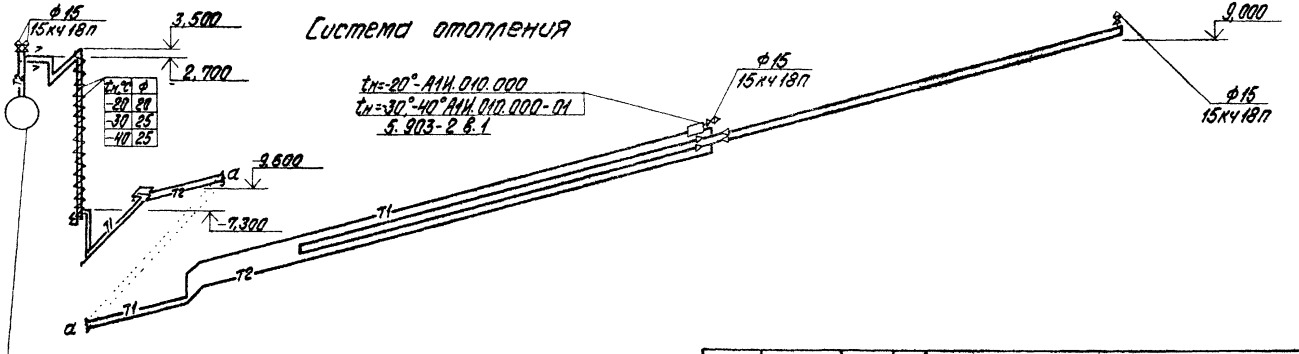

$t_н$,°C	ф
-20	20
-30	25
-40	25

Тепловой пункт
см. альбом 9.5
лист ТС5-5

Привязан		ГИП	Жабальский
		Нач. отд.	Поливанов
		Н. контр.	Лурье
		Гл. спец.	Тержарес
		Рук. гр.	Кроерс
Инв. №		Инж.	Портынова

ТП 903-1-224.86 ОВ3

Котельная с тремя котлами КВ-Т(В)-100 и тремя котлами КЕ-10-14С. Открытая система теплоснабжения

Топливоподача	Стадия	Лист	Листов
	Р	10	

Галерея № 1.
План. Схема системы отопления.

ЛАТГИПРОПРОМ

Копировал

Формат А3

21534-52

Альбом 9.5
Типовой проект 903-1-224.86
Согласовано:
Тепловые сети
Водоснабжение
Канализация
Отопление и вентиляция
Инв. № подл. | Подпись и дата | Взам. инв. №

План

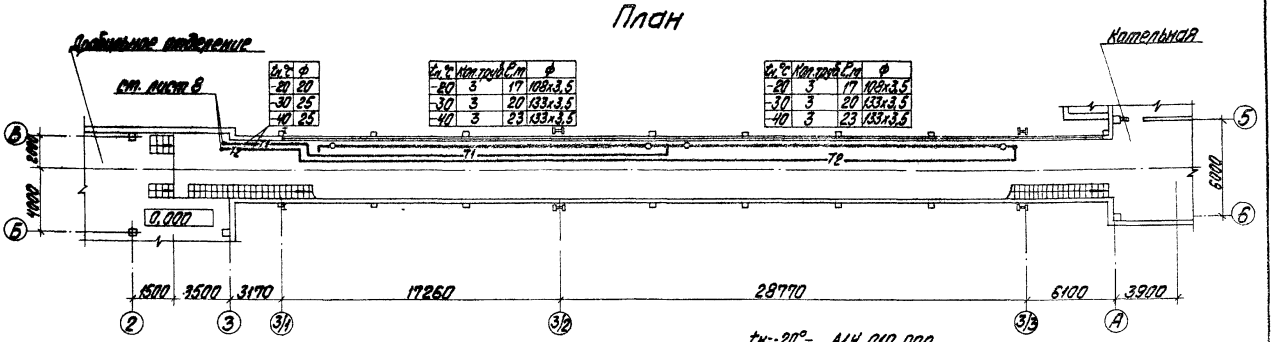

Система отопления

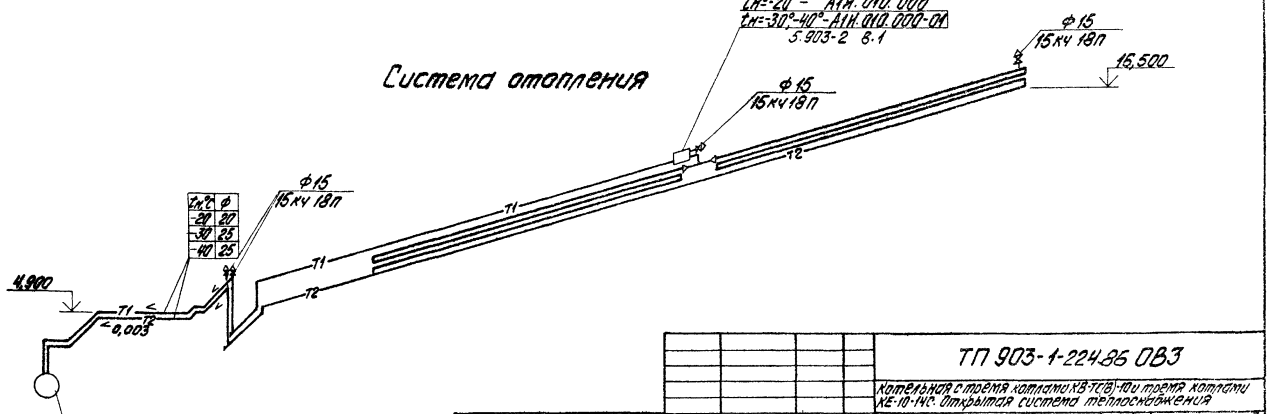

Привязан			
Инв. №			

ГИП	Найдельский		
Нач. отд.	Поливанов		
Н. контр.	Лурье		
Гл. спец.	Тексарес		
Рук. гр.	Кравс		
Инж.	Мартынова		

ТП 903-1-224.86 ОВ3

Котельная с тремя котлами КВ-Т(В)-1М и тремя котлами КЕ-10-14С. Открытая система теплоснабжения

Топливоподача

Стадия	Лист	Листов
Р	11	

Галерея № 2. План. Схема системы отопления.

ЛАТГИПРОПРОМ

Копировал Кравцов

Формат А3

91534-52

Альбом 9.5

Типовой проект 903-1-224.86

Инв. № подл. | Подпись и дата | Взам. инв. №

ТС
ВК
Т

Изм. | Кол.уч. | Лист | N док. | Подпись | Дата

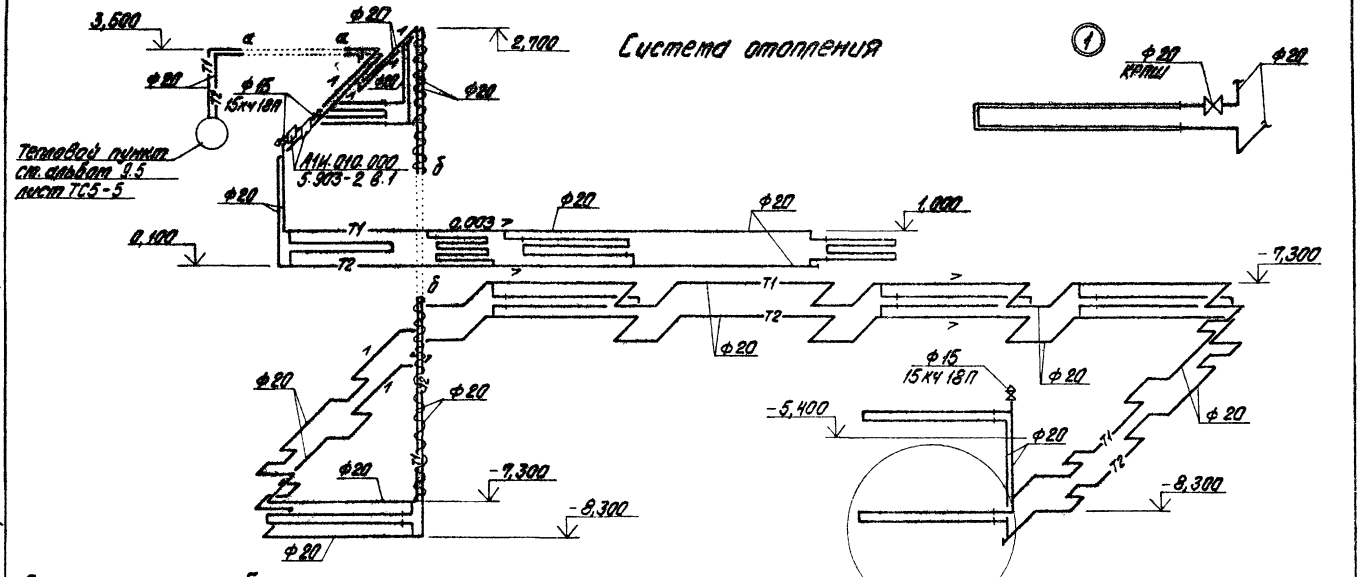

$t_н$,°C	ф
-20	25
-30	25
-40	32

$t_н$,°C	ф
-20	25
-30	25
-40	32

$t_н$=-20°-1140
$t_н$=-40°-1320

Альбом 9.5

Типовой проект 903-1-224.86

Инв. № подл. | Подпись и дата | Взам. инв. №

Привязан

Инв. №

Гип	Ниловский		
Нач.отд.	Поливанов		
Н.контр.	Пурре		
Гл.спец.	Мексарас		
Рук.гр.	Креерс		
Инж.	Мартынова		

ТП 903-1-224.86 ОВ3

Котельная стрелия котлами КВ-ТС(В)-100 и стрелия котлами КЕ-10-14С. Открытая система теплоснабжения

Топливоподача

Проектное устройство. Схемы систем отопления и теплоснабжения установки П1.

Стадия	Лист	Листов
Р	12	

ЛАТГИПРОПРОМ

Копировал

Формат А3

21534-59

Типовой проект 903-1-224.86 Альбом 9.5

Инв.№ подл. | Подпись и дата | Взам. инв.№

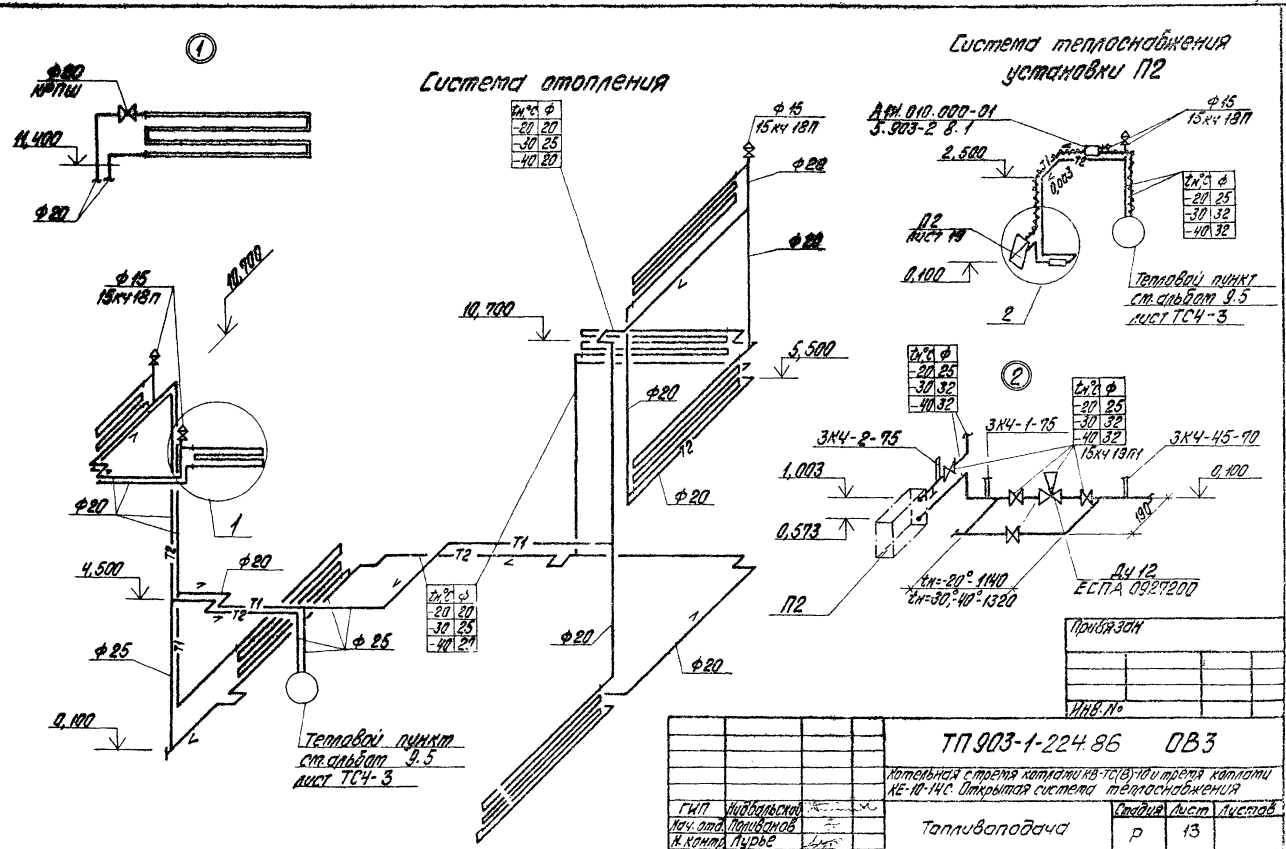

ГИП	Жибарьский		
Нач.отд.	Поливанов		
Н.контр.	Лурье		
Гл.спец.	Межсарес		
Рук.гр.	Кревес		
Инж.	Мартынова		

ТП 903-1-224.86 ОВ3

Котельная с тремя котлами КВ-ТС(В)-10 и тремя котлами КЕ-10-14С. Открытая система теплоснабжения

Топливоподача

Дробильное отделение. Схемы систем отопления и теплоснабжения установки П2.

Стадия	Лист	Листов
Р	13	

ЛАТГИПРОПРОМ

Копировал

Формат А3

21592-57

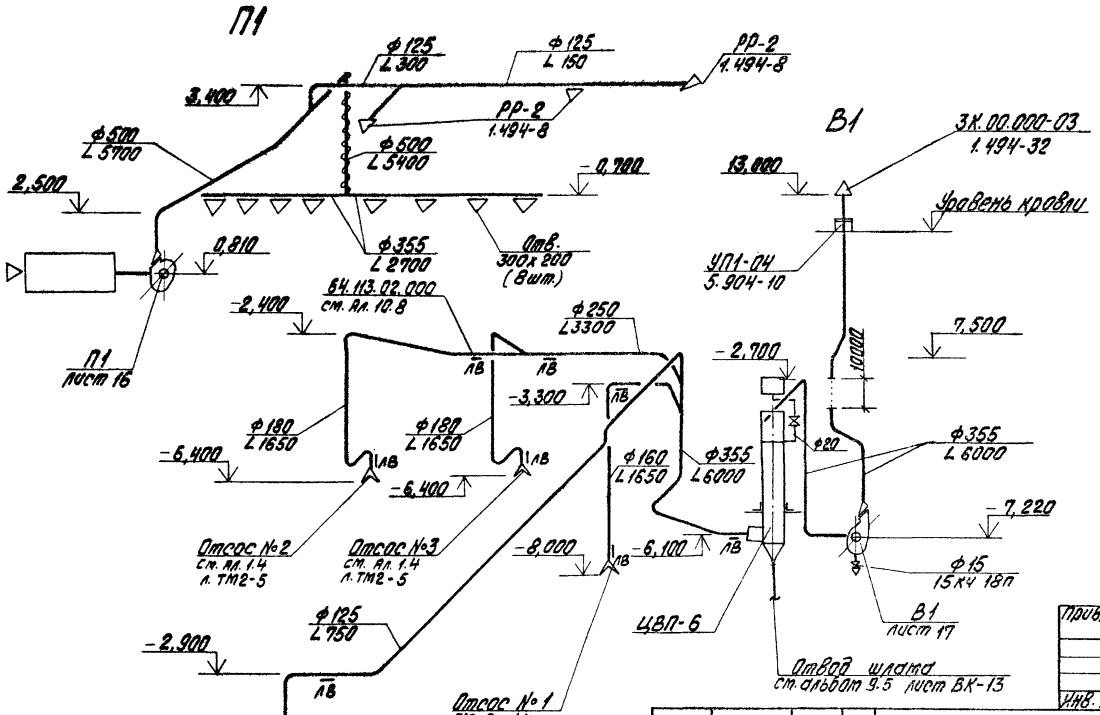

Типовой проект 903-1-224.86 Альбом 9.5

Инв. № подл. | Подпись и дата | Взам. инв. №

Привязан	
Инв. №	

ГИП	Набальский		ТП 903-1-224.86 ОВ3			
Нач.отд.	Поливанов		Котельная стретя котлами КВ-Т(В)-10и третя котлами КЕ-10-14С. Открытая система теплоснабжения			
Н.контр.	Гурье		Топливоподача	Стадия	Лист	Листов
Гл.спец.	Меркарас			Р	14	
Рук. гр.	Крерс		Приемное устройство. Схемы систем П1 и В1.	ЛАТГИПРОПРОМ		
Инж.	Мартынова					

Копировал

Формат А3

21534-52

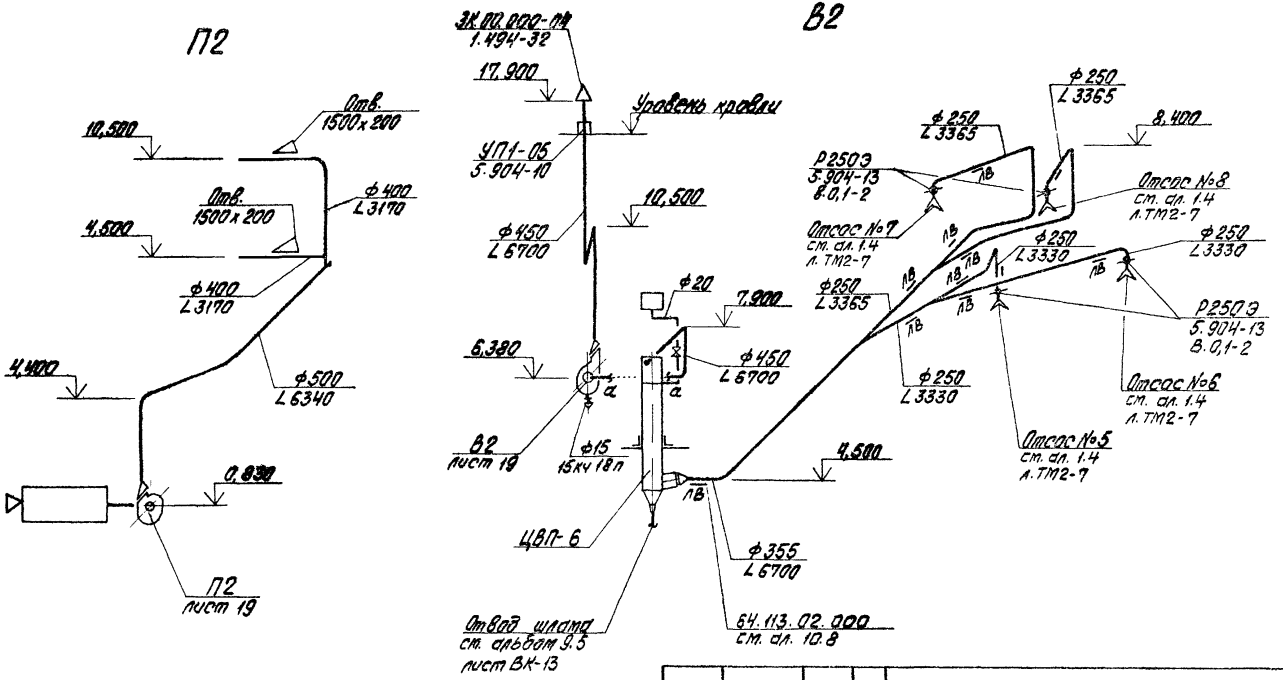

Альбом 9.5

Типовой проект 903-1-224.86

Инв. № подл. | Подпись и дата | Взам. инв. №

Привязан		ГИП	Новольский		ТП 903-1-224.86 ОВ3		
		Нач.отд.	Поливанов		Котельная с тремя котлами КВ-ТС(В)-10 и тремя котлами КЕ-10-14С. Открытая система теплоснабжения		
		Н.контр.	Пирье		Топливоподача	Стадия: Р	Лист: 15
		Гл.спец.	Мексарагс		Дробильное отделение. Схемы систем П2, В2	ЛАТГИПРОПРОМ	
		Рук.гр.	Хреров				
Инв. №		Инж.	Тарогинова				

Копировал

Формат А3

21534-52

Альбом 9.5

Типовой проект 903-1-224.86

Инв. № подл. | Подпись и дата | Взам. инв. №

Разрез 1-1

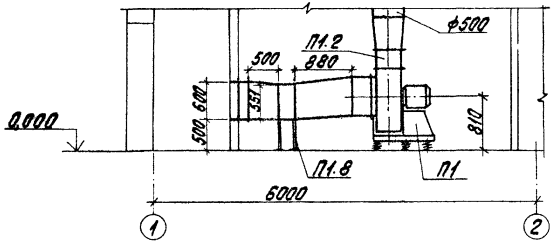

План

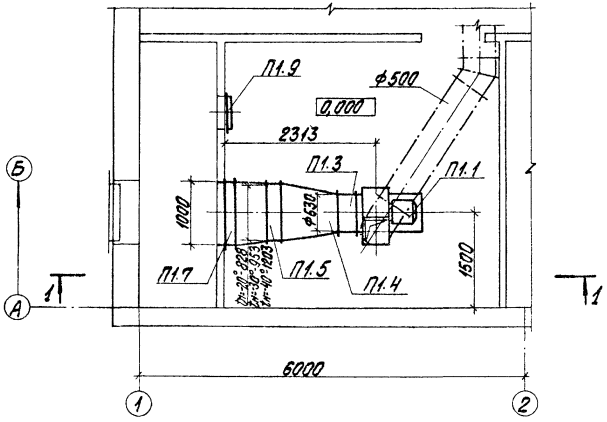

Спецификация отопительно-вентиляционных установок

Марка поз.	Обозначение	Наименование	Кол.	Масса ед. кг	Примечание
		П1			
П1.1		Агрегат вентиляторный			
		А6,3095-1, компл.:	1	177	
		а. вентилятор радиальный			
		В-Ц4-70 №6,3 исполнение 1,			
		положение 10°			
		б. электродвигатель			
		4А90L6 1,5 кВт			
		935 об/мин			
П1.2	5.904-5	Вставка гибкая ВН14	1	6,26	
П1.3	—"—	ВВ21	1	9,98	
П1.4	ГОСТ 17715-72	Переход из тонколистовой стали δ=1,0 С=880			
		ф=20° разм. ф630-828×551	1		
		ф=30° разм. ф630-953×551	1		
		ф=40° разм. ф630-1203×551	1		

Привязан

Инв. №

ГИП	Надбарьков		
Нач. отд.	Поливанов		
Н. контр.	Лурье		
Гл. спец.	Мексарас		
Рук. гр.	Кореос		
Инж.	Мартынова		

ТП 903-1-224.86 ОВ3

Котельная с тремя котлами КВ-Т(Е)-10и тремя котлами КЕ-10-14С. Открытая система теплоснабжения

Топливоподача

Проектное устройство. Установка системы П1.

Стадия	Лист	Листов
Р	16	

ЛАТГИПРОПРОМ

Копировал Ковалёв

Формат А3

91594-57

Разрез 1-1

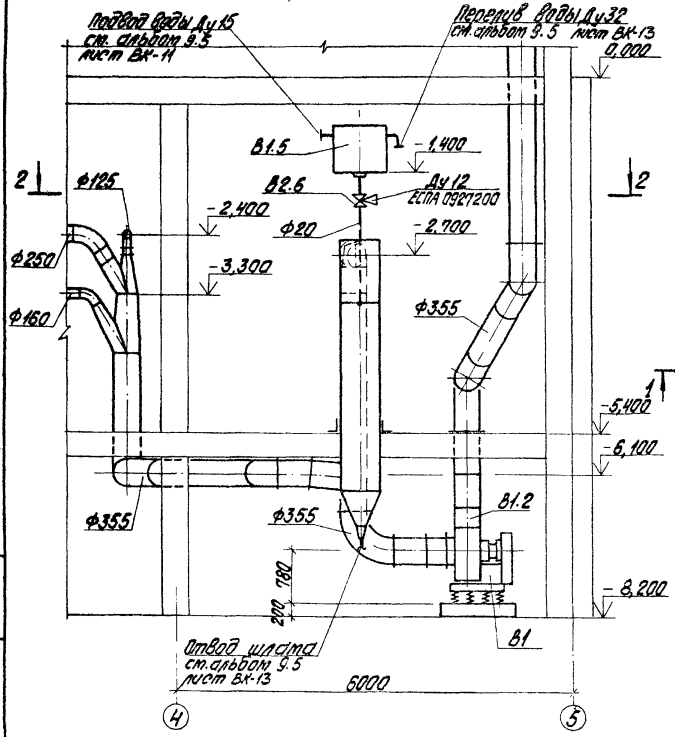

План 2-2

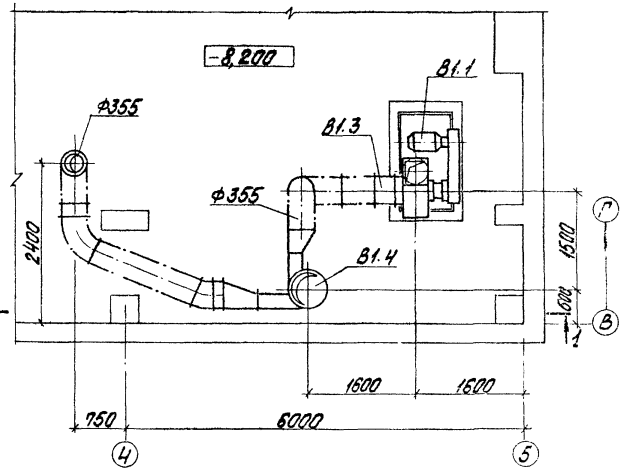

Альбом 9.5

Типовой проект 903-1-224.86

Инв. № подл. | Подпись и дата | Взам. инв. №

Привязан			
Инв. №			

ТП 903-1-224.86 ОВ3						
Котельная с тремя котлами КВ-ТС(В)-100 тремя котлами КЕ-10-14С. Открытая система теплоснабжения						
ГИП	Новальский		Топливоподача	Стадия	Лист	Листов
Нач. отд.	Поливанов			Р	17	
Н. контр.	Гурьев					
Гл. спец.	Тексарев		Приемное устройство. Установка системы В1	ЛАТГИПРОПРОМ		
Вед. гр.	Хоерес					
Инж.	Портынова					

Копировал

Формат А3

21534-52

Альбом 9.5

Типовой проект 903-1-224.86

Спецификация
отопительно-вентиляционных установок
(продолжение)

Марка поз.	Обозначение	Наименование	Кол.	Масса ед. кг	Примечание
		П1			
П1.5		Калорифер			
		Z_H=-20° КВСВА-ПУ3	1	75,8	
		Z_H=-30° КВСВА-ПУ3	1	83,8	
		Z_H=-40° КВСВА-ПУ3	1	102,2	
П1.6	ГОСТ 17715-72	Переход из тонколисто-вой стали δ=1,0 L=500			
		Z_H=-20 розм. 893х551-1000х600	1		
		Z_H=-30 розм. 953х551-1000х600	1		
		Z_H=-40 розм. 1013х551-1000х600	1		
П1.7		Клапан воздушный утепленный типа КВУ 1000х600 А с исполнительным механизмом М30-6,3/25-0,25	1	44,3	
П1.8	4.904-25	Подставка под калорифер, типа П-00	4	2,1	
П1.9	5.904-4	Дверь утепленная Д.У.с 0,5х1,25	1	33,6	

Марка поз.	Обозначение	Наименование	Кол.	Масса ед. кг	Примечание
		В1			
В1.1		Вентилятор радиальный пылевой В-Ц П7-40 №6 исполнение 5, положение П0° с электродвигателем 4А160S4 15,0 кВт, 1465 об/мин	1	217	
В1.2	5.904-5	Вставка гибкая ВН-07	1	8,54	
В1.3		ВВ-08	1	5,88	
В1.4	4.904-58 в.1,2,3	Циклон с водяной пленкой, типа ЦВП-6	1	237,0	
В1.5	4.904-58 в.2	Бачок 1ЦВП-6-0400	1	60,4	
В1.6	ЕСПА 092720	Вентиль электромагнитный Ду 12	1		

Привязан

Инв. №

ГИП	Кудрявцев		
Нач. отд.	Ципулинов		
Н. контр.	Гурьев		
Гл. спец.	Семсарев		
Рук. гр.	Корепс		
Инж.	Мартынова		

ТП 903-1-224.86 ОВ3

Котельная с котлами КВ-Т(В)-100 и тремя котлами КЕ-10-14С. Отопительная система теплоснабжения

Топливоподача

Стадия	Лист	Листов
Р	18	

Приемное устройство. Спецификация отопительно-вентиляционных установок П1 и В1.

ЛАТГИПРОПРОМ

Копировал

Формат А3

Ф1534-52

План на отм. 0,000

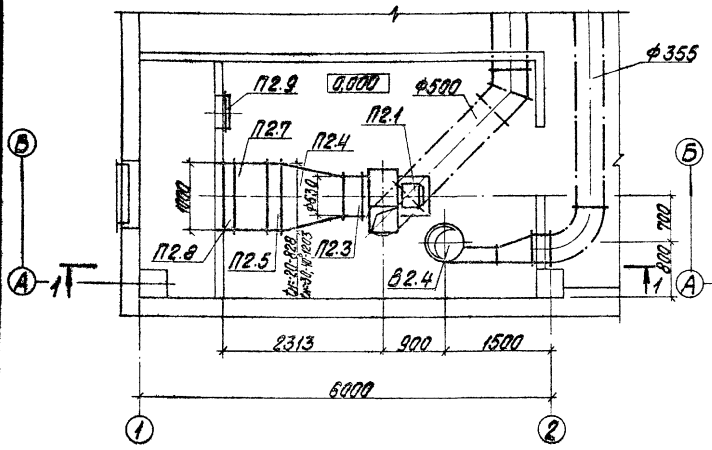

План на отм. 5,400

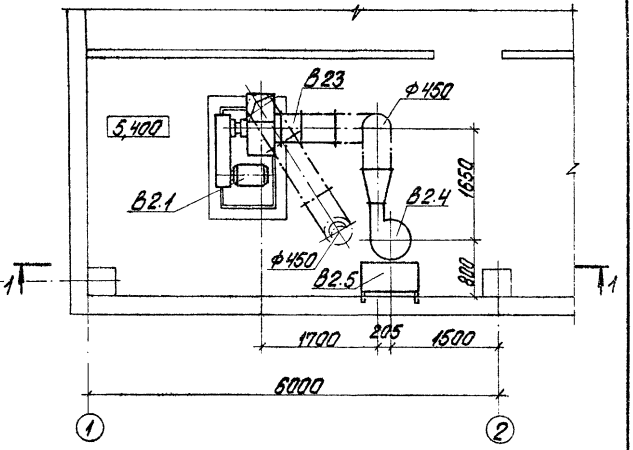

Альбом 95

Типовой проект 903-1-224.86

Инв.№подл.	Подпись и дата	Взам.инв.№

Привязан		ГИП	Жибальский		ТП 903-1-224.86 ОВ3
		Нач.отд.	Полубатов		Котельная стерта котлы (1) КВ-Г(В)-10 и тепла котлы КЕ-10-14С. Открытая система теплоснабжения
		Н.контр.	Лидье		Топливоподача — Стадия: Р; Лист: 19; Листов:
		Гл.спец.	Меркоргас		Дробильное отделение. Планы установок систем П2 и В2 на отм. 0,000 и 5,400. — ЛАТГИПРОПРОМ
Инв.№		Рук.гр.	Кревс		
		Инж.	Портыкова		

Копировал

Формат А3

21534-52

Альбом 9.6

Типовой проект 903-1-224.86

Разрез 1-1

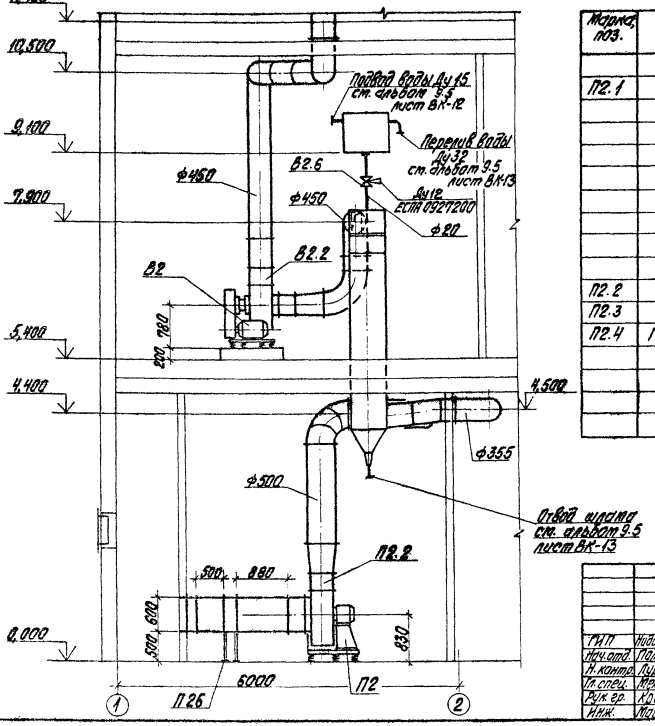

Спецификация
отопительно-вентиляционных установок

Марка поз.	Обозначение	Наименование	Кол.	Масса ед. кг	Примечание
		П2			
П2.1		Агрегат вентиляторный			
		АВ 6,3 100-1, калл.:	1	199,0	
		а. вентилятор радиальный В-Ц4-70 № 6,3			
		исполнение 1, положение П0°			
		б. электродвигатель			
		4А 100L6 2,2 кВт,			
		950 об/мин			
П2.2	5.904-5	Вставка гибкая ВН14	1	6,26	
П2.3		ВВ21	1	9,98	
П2.4	ГОСТ 17945-72	Переход из тонколистовой стали δ=1,0 ρ=880			
		$L_н$=-20° разм. Ф630=628×551	1		
		$L_н$=-30°-40°			
		разм. Ф630=1203×351	1		

Привязан

Инв. №

ТП 903-1-224.86 ОВ3

Котельная с тремя котлами КВ-Т(В)-10 и тремя котлами КЕ-10-14С. Открытая система теплоснабжения

ГИП	Новодольский		Топливоподача	Стадия	Лист	Листов
Нач.отд.	Подгайная			Р	20	
Н.контр.	Лурье					
Гл.спец.	Мрясорес		Дробильное отделение. Разрез 1-1 установок систем П2 и В2.	ЛАТГИПРОПРОМ		
Рук.гр.	Хорерс					
Инж.	Мартынова					

Копировал

Формат А3

21534-52

Инв. № подл. | Подпись и дата | Взам. инв. №

Спецификация
отопительно-вентиляционных установок
(продолжение)

Марка поз.	Обозначение	Наименование	Кол.	Масса ед. кг	Примечание
		П2			
П2.5		Калорифер			
		$t_н$=-20° КВС8А-ПУ3	1	75,8	
		$t_н$=-30°,-40° КВС10А-ПУ3	1	102,2	
П2.6	4.904-25	Подставка под калори-			
		фер, типа П-00	4	2,1	
П2.7	ГОСТ 17715-72	Переход из тонколисто-			
		вой стали δ=1,0 ℓ=500			
		$t_н$=-20° разм. 828х551÷1000х600	1		
		$t_н$=-30°,-40°			
		разм. 1203х551÷1000х600	1		
П2.8		Клапан воздушный			
		утепленный типа			
		КВУ 1000х600А с			
		исполнительным			
		механизмом			
		ПЭО-6,3/25-0,25	1	41,3	
П2.9	5.904-4	Дверь утепленная			
		Д.У. с 0,5х1,25	1	33,6	

Марка поз.	Обозначение	Наименование	Кол.	Масса ед. кг	Примечание
		В2			
В2.1		Вентилятор радиальный			
		пылевой В-ЦП7-40 №6			
		исполнение 6, положе-			
		ние 0° с электро-			
		двигателем 4А160М4			
		18,5 кВт, 1465 об/мин	1	217	
В2.2	5.904-5	Вставка гибкая ВН-07	1	8,54	
В2.3		ВВ-08	1	5,88	
В2.4	4.904-58 в.1,2,3	Циклон с водяной			
		пленкой, типа			
		ЦВП-6	1	237,0	
В2.5	4.904-58 в.2	Бачок 1ЦВП-6-0400	1	60,4	
В2.6	ЕСПА 092720	Вентиль электромагнит-			
		ный Ду 12	1		

Альбом 9.5

Типовой проект 903-1-224.86

Инв. № подл. | Подпись и дата | Взам. инв. №

Привязан			
Инв. №			

ГИП	Жибальевич	
Нач. отд.	Поливанов	
Н. контр.	Лурье	
Гл. спец.	Утемсарев	
Рук. гр.	Крерис	
Инж.	Мартынова	

ТП 903-1-224.86 ОВ3

Котельная с тремя котлами КВ-ТС(В)-100 и тремя котлами КЕ-10-14С. Открытая система теплоснабжения

Топливоподача

Стадия	Лист	Листов
Р	21	

Дробильное отделение. Спецификация отопительно-вентиляционных установок П2 и В2

ЛАТГИПРОПРОМ

Копировал

Формат А3

21634-52

Типовой проект 903-1-224.86 Альбом 0,5

Ведомость рабочих чертежей основного комплекта

Лист	Наименование	Примечание
1	Общие данные (начало)	29
2	Общие данные (продолжение)	30
3	Общие данные (продолжение)	31
4	Общие данные (продолжение)	32
5	Общие данные (продолжение)	33
6	Общие данные (окончание)	34
7	Приемное устройство. План на отм. 0,000; -3,400	35
8	Приемное устройство. План на отм. -5,400; -7,900; -8,200; -10,800	36
9	План галереи №1	37
10	План галереи №2. Дробильное отделение. План на отм. 0,000; 5,400; 14,400. План кровли	38
11	Схема системы В1.	39
12	Схема системы В1	40
13	Схемы систем В3, К2, К4, К4Н	41
14	Установка системы 2В1	42
15	Установка системы 1КН	43

Ведомость ссылочных и прилагаемых документов

Обозначение	Наименование	Примечание
	Ссылочные документы	
Серия 4.904-7, вып. 1-1; 1-2	Упоры на наружных напорных трубопроводах водопровода и канализации	
	Прилагаемые документы	
ТП 903-1- ВК.СО	Спецификация оборудования	
ТП 903-1- ВК.ВМ	Ведомость потребности в материалах	

Типовой проект разработан в соответствии с действующими нормами и правилами и предусматривает мероприятия, обеспечивающие взрывную, взрывопожарную и пожарную безопасность при эксплуатации здания.

Главный инженер проекта (Любавский)

Привязан

Инв. №

ТП 903-1-224.86 ВК

Котельная с тремя котлами КВ-ТС(В)-10 и тремя котлами КЕ-10-14С. Открытая система теплоснабжения

ГИП	Любавский		
Нач. отд.	Сальве		
Н. конт.	Морозова		
Вед. инж.	Морозова		
Рук. гр.	Морозова		
Инж.	Доберман		
Инж.	Данилова		

Топливоподача

Стадия	Лист	Листов
Р	1	15

Общие данные (начало)

ЛАТГИПРОПРОМ

Копировал Формат А3

21534-52

Альбом 9.5

Типовой проект 903-1-224.86

Данные по производственному водопотреблению и водоотведению

№ потребителя по плану	Наименование потребителя	Количество потребителей	Количество часов работы в сутки	Водопотребление: Температура и качество воды	Потребный напор у потребителя, м	Режим водопотребления	Расход воды на единицу продукции, м³/ч	Водопотребление из хозяйственно-противопожарного производственно-противопожарного водопровода: м³/сут.	м³/ч	л/с
1	Шаровой клапан бачка к циклону ЦБЛ-5	2	16	Техническая	2,5	Работа такта топливоподачи	0,97	31,0	1,94	0,54
2	Стыковое устройство циклона ЦБГ-6	2	1	—"—	5	Часов 2 в сутки по 15 мин	1,44	11,5	2,88	3,2
3	Дробилка ДО-1	2	16	—"—	10	Работа такта топливоподачи	0,55	17,6	1,1	0,3
	Душирующие устройства водяного пылеподавления	3	5,5	—"—	6,3	1 раз в сутки	14,76	81,2	14,76	4,01
	Мокрая уборка транспортных галерей и помещений	1	1	—"—	10	—"—	1,44	1,1	1,44	0,4

Водоотведение: Характеристика сточных вод	Режим водоотведения	Канализация механически загрязненных вод: м³/сут.	м³/ч	л/с	Концентрация загрязненной сточных вод после локальных очистных сооружений, мг/л	Примечание
						Увлажнение воздуха
Шахтная угольная пыль 5000 мг/л	Часов 2 в сутки по 15 мин	11,5	2,88	3,2		
						Увлажнение угольной пыли
						Работают поочередно
Шахтная угольная пыль 50 5000 мг/л	1 раз в сутки	1,1	1,44	0,4		В расчетный расход не входит

Общие указания

Проект внутреннего водопровода и канализации разработан на основании задания Главпромстройпроекта Госстроя СССР и заданий смежных отделов института Латгипропром.

Сооружения топливоподачи относятся к II степени огнестойкости, категория производства по пожарной опасности „В".

На чертежах даны относительные отметки. Отметка 0,000 соответствует абсолютной отметке ☐.

Привязан

Инв. №

ГИП	Жидельский		
Нач.отд.	Гольге		
Н.контр.	Морзуль		
Гл.спец.	Морзуль		
Рук.гр.	Морзуль		
Вед.инж.	Дубоенко		
Инж.	Демикова		

ТП 903-1-224.86 ВК

Котельная с тремя котлами КЭ-10(В)-10 и тремя котлами КЕ-10-14С. Открытая система теплоснабжения

Топливоподача

Стадия	Лист	Листов
Р	2	

Общие данные (продолжение).

ЛАТГИПРОПРОМ

Копировал

Формат А3

21534-52

Инв. № подл. | Подпись и дата | Взам. инв. №

Указания по антикоррозийной защите

Наименование технологического аппарата, газоходов, трубопроводов, габаритные размеры, материал, марка, номер чертежа, заказчика или типового проекта	Условия эксплуатации (состав среды; температура, °С; давление, МПа; коэффициент загружения; место установки и др.)	Конструкция антикоррозийного покрытия	Технические требования по производству работ
Стальные трубопроводы систем В1, В3, Х2, Х4	Относительная влажность воздуха 50÷75 %; температура воздуха t=-18°С; размещены внутри здания	Покрытие в 3 слоя: 1 слой грунтовки ГФ-021 2 слоя эмали ПФ-133	Окраску производить по техническим требованиям ГОСТ 9.032-82, ГОСТ 25129-82
Чугунные трубопроводы системы Х4	——— " ———	Битумная краска БТ-177 (смесь лака БТ-577 с пудрой ПАП-2)	Окраску производить по техническим требованиям ГОСТ 3531-79

Система хозяйственно-питьевого-производственно-противопожарного водопровода принята с закольцованными через тракт топливоподачи вводами, располагаемыми в приемном устройстве и в здании котельной, согласно СНиП II-30-76 п. 4.3; 4.4 и присоединяются к различным участкам одноименной наружной кольцевой сети водопровода.

Требуемый расход на наружное пожаротушение здания составляет 10 л/с согласно СНиП 2.04.02-84 п. 2.14.

Для нужд внутреннего пожаротушения предусмотрены пожарные краны из расчета: две пожарные струи производительностью каждая 3,4 л/с согласно СНиП II-35-76 п. 17.5, 17.6 и СНиП II-30-76 п. 6.10.

Привязан

Инв. №

ГИП	Недбальский		
Нач. отд.	Гельвер		
Н. контр.	Торгиль		
Гл. спец.	Торгиль		
Рук. гр.	Торгиль		
Вед. инж.	Дубовенко		
Инж.	Демикова		

ТП 903-1-224.86 ВК

Котельная с тремя котлами КВ-Г(В)-100 и тремя котлами КЕ-10-14С. Открытая система теплоснабжения

Топливоподача

Стадия	Лист	Листов
Р	3	

Общие данные (продолжение)

ЛАТГИПРОПРОМ

Копировал

Формат А3

21534-52

Типовой проект 903-1-224.86 Альбом 8.5

Инв. № подл. | Подпись и дата | Взам. инв. №

В целях локализации распространения огня по тракту топливоподачи в местах примыкания транспортерных галерей к зданию котельной, дробильному отделению и приемному устройству, предусмотрены дренчерные завесы согласно СНиП II-35-76 п. 17.7

Для мокрой уборки транспортных галерей и полов помещений топливоподачи предусмотрены внутренние поливочные краны согласно СНиП II-35-76 п.7.11. Для приема сточных вод от мытья полов и стен предусмотрены лотки и трапы согласно СНиП II-35-76 п. 17.19.

Для предотвращения распространения угольной пыли по территории котельной в процессе выгрузки угля на промежуточный склад, в зонах сбрасывателей угля предусмотрены душирующие устройства водяного пылеподавления.

Душирующие устройства представляют собой установку из четырех дренчерных оросителей типа ДПо-10, располагаемых по периметру окон сбрасывателей угля.

Управление работой душирующих устройств местное при помощи запорных вентилей, располагаемых в зоне сбрасывателей угля.

В целях предотвращения замерзания магистральной линии хозяйственно-питьевого-производственно-противопожарного водопровода, проходящего по неотапливаемой части галереи №1, предусмотрена его совместная прокладка в общей конструкции тепловой изоляции обратного трубопровода водяных тепловых сетей.

Расчет внутренних водостоков выполнен при параметрах $q_{20} = 80$ л/с с 1 га и $n = 0,65$.

При привязке проекта в районах, где параметры иные, расход дождевых вод следует пересчитать.

Альбом 9.5

Типовой проект 903-1-224.86

Инв. № подл. | Подпись и дата | Взам. инв. №

Привязан			
Инв. №			

ГИП	Мурбатский			ТП 903-1-224.86	ВК
Нач.отд.	Гнедов			Котельная с паровыми котлами КВ-ТС6,5-100 и паром производ. 12-10-ГМ. Открытая система теплоснабжения	
Н.контр.	Морозив			Топливоподача	Стадия	Лист	Листов
Гл.спец.	Морозив				Р	4	
Рук.гр.	Морозив						
Ст.инж.	Кравченко			Общие данные (продолжение).	ЛАТГИПРОПРОМ		
Инж.	Демидова						

Копировал

Формат А3

21534-62

Основные показатели по чертежам водопровода и канализации

Наименование системы	Потребный напор на вводе, м	Расчетный расход				Установленная мощность электродвигателей, кВт	Примечание
		м³/сут.	м³/ч	л/с	при пожаре л/с		
Хозяйственно-питьевой-производственно-противопожарный водопровод	20	112,4	22,12	8,05	0,57	7,5	производственная и хозяйственно-питьевые нужды внутренний пожаротушение
		1,4					
	40				14,15		
		113,8	22,12	8,05	14,72		Всего:
Дождевая канализация				1,15			
Канализация технической загрязненных вод		12,6	2,88	3,2		1,1	

Для повышения напора в сети хозяйственно-питьевого-производственно-противопожарного водопровода на случай возникновения пожара в сооружениях тракта топливоподачи на вводе предусмотрена насосная установка внутреннего пожаротушения, забирающая воду из одноименной наружной водопроводной сети.

Насосная установка внутреннего пожаротушения расположена в отдельном помещении на нулевой отметке приемного устройства и включает в себя центробежный насос марки К45/30 с электродвигателем 4А112М2.

Второй насос установки внутреннего пожаротушения находится в отдельном помещении здания котельной на втором вводе В1-1.

Типовой проект 903-1-224.86 Альбом 9.5

Инв. № подл. | Подпись и дата | Взам. инв. №

Привязан

Инв. №

ГИП	Нуйдинский		
Нач. отд.	Гальцев		
Н. контр.	Морозив		
Гл. спец.	Морозив		
Гл. гр.	Морозив		
Вед. инж.	Дубенко		
Инж.	Детинова		

ТП 903-1-224.86 ВК

Котельная с тремя котлами КВ-ТС(В)-10 и тремя котлами КЕ-10-14С. Открытая система теплоснабжения

Топливоподача

Стадия	Лист	Листов
Р	5	

Общие данные (продолжение)

ЛАТГИПРОПРОМ

Копировал

Формат А3

21533-52

Насосные установки запроектированы с ручным дистанционным управлением.

При дистанционном пуске насосов предусмотрены пусковые кнопки у пожарных кранов.

Пуск насосов происходит в момент срабатывания дренчерных завес, расположенных в галереях тракта топливоподачи.

Для перекачки сточных вод после мокрой уборки галереи №1, приемного устройства, а также периодических стоков после промывки циклона ЦВП-6, предусмотрена канализационная насосная установка для подачи механически загрязненных сточных вод в одноименную наружную сеть канализации.

Насосная установка расположена в приемном устройстве на отметке -10,900 и включает в себя моноблочный центробежный электронасос типа ГНОМ 10-10, сборный лоток и дренажный приямок с устройством чугунной разделительной решетки между ними. Емкость дренажного приямка принята равной 5,5% максимального часового притока сточных вод.

Насосная установка запроектирована с ручным и автоматическим управлением от уровней воды в дренажном приямке.

Крепление стальных и чугунных трубопроводов к конструкциям сооружений тракта топливоподачи принято по серии 4.904-69.

Монтаж и крепление канализационных сетей из пластмассовых труб выполнить по СН 478-80.

Альбом 9.5

Типовой проект 903-1-224.86

Инв. № подл. | Подпись и дата | Взам. инв. №

Привязан

Инв. №

ГИП	Найденский			ТП 903-1-224.86 ВК
Нач. отд.	Ефимов			Котельная с котлами КВ-Г(В)-10 и котлы КЕ-10-Р.С. Открытая система теплоснабжения
Н. конструк.	Мотрель			Топливоподача — Стадия: Р; Лист: 6; Листов:
Гл. спец.	Мотрель			
Рук. гр.	Мотрель			
Зап. инж.	Дубленко			Общие данные (окончание)
Инж.	Демидова			ЛАТГИПРОПРОМ

Копировал Фомина

Формат А3

21334-52

Типовой проект 903-1-224.86 Альбом V5

Согласовано:
Отд. 20-1
Отд. 08
Отд. 30
Гл. инж. проекта
Нач. отдела

План на отм. 0,000

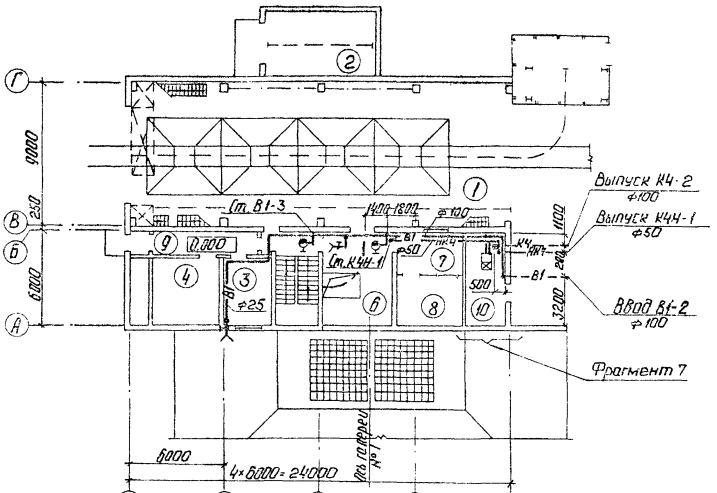

План на отм. -3,400

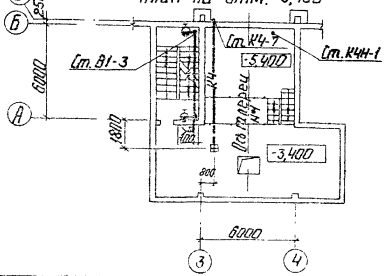

Экспликация помещений

Номер по плану	Наименование	Площадь, м²	Категория производства по взрывной взрывопожарной и пожарной опасности.
1	Приемные помещения угля	840	В
2	Помещение передачи маневрового устройства	28	Д
3	Комната обогрева	12	
4	Венткамера	24	В
5	Лестничная клетка	15	
6	Производственное помещение	25,5	В
7	Помещение пульта управления	10,4	В
8	Электрощитовая	12	В
9	Коридор	10,4	
10	Помещение установки пожаротушения	15,7	

ГИП	Нидбальский			ТП 903-1-224.86 ВК	
Нач. отд.	Ганьге			Котельная с тремя котлами КВ-Т(В)-10 и тремя котлами КЕ-10-14С. Открытая система теплоснабжения	
Н. контр.	Моргуль			Топливоподача	Стадия: Р; Лист: 7; Листов:
Гл. спец.	Моргуль			Приемное устройство. План на отм. 0,000; -3,400.	ЛАТГИПРОПРОМ
Рук. гр.	Моргуль				
Вед. инж.	Лубенко				

Копировал: Формат А3

01.531-1

Альбом 9.5

Типовой проект 903-1-224.86

План на отм. -7,900 и -8,200

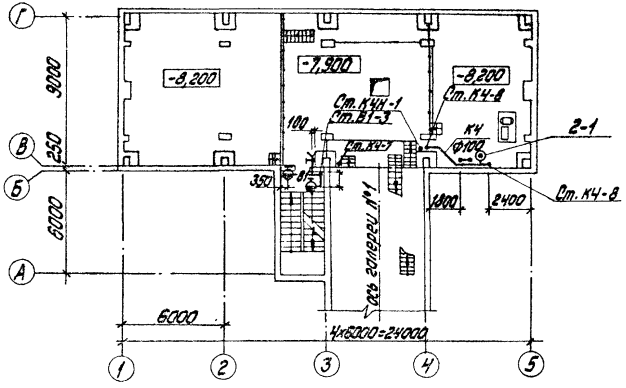

План на отм. -5,400

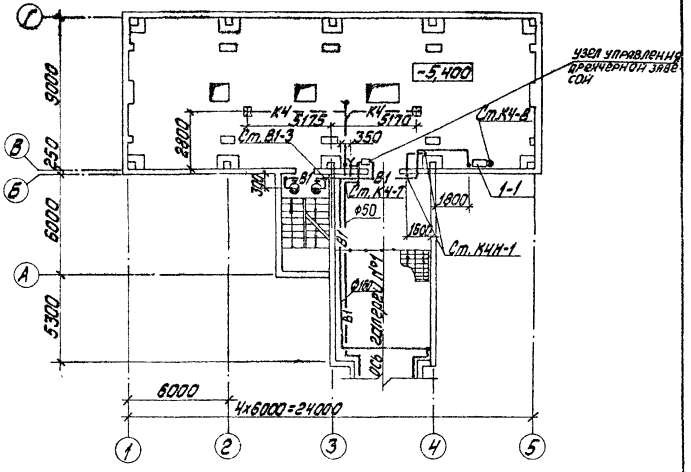

План на отм. -10,800

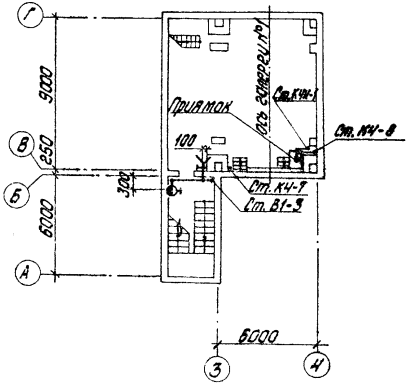

Согласовано

Отд. ПС-1	Ревзер
Отд. ПВ	Дрозерс
Отд. ЭО	Шмаков

Инв. № подл.	Подпись и дата	Взам. инв. №

Привязан

Инв. №

ГИП	Нидбальский		
Нач.отд.	Гальзе		
Н.контр.	Морзиль		
Гл.спец.	Морзиль		
Рук.гр.	Морзиль		
Вед.инж.	Свиденко		

ТП 903-1-224.86 ВК

Котельная строения котлами КВ-ТС(В)-10 и строения котлами КЕ-10-14С. Открытая система теплоснабжения.

Топливоподача

Стадия	Лист	Листов
Р	8	

Приемное устройство. План на отм.: -5,400; -7,900; -8,200; -10,800

ЛАТГИПРОПРОМ

Копировал: Дукова

Формат А3

21534-52

Типовой проект 903-1-224.86 Альбом 95

План галереи №1

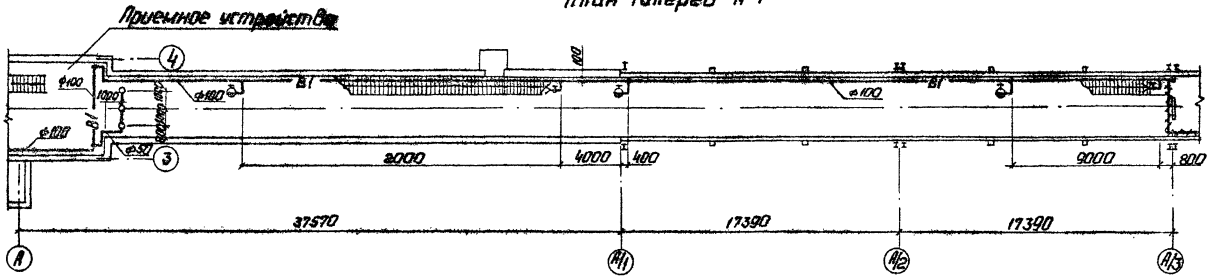

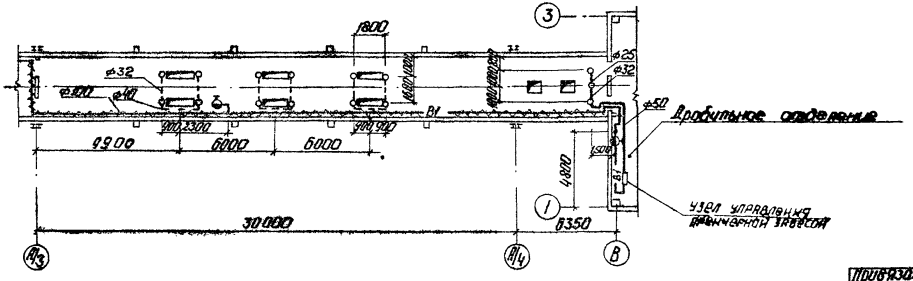

Привязан			
Инв. №			

ТП 903-1-224.86				ВК	
Котельная с тремя котлами КВ-Т(В)-10 и тремя котлами КЕ-10-14С. Открытая система теплоснабжения					
ГИП	Кудрявцев		Топливоподача	Стадия	Лист	Листов
Нач.отд.	Ганьгр			Р	9	
Н.контр.	Моргуль					
Гл.спец.	Моргуль		План галереи №1	ЛАТГИПРОПРОМ		
Рук.гр.	Моргуль					
Ведущ.	Дуфленко					

Копировал: Формат А3

21534-52

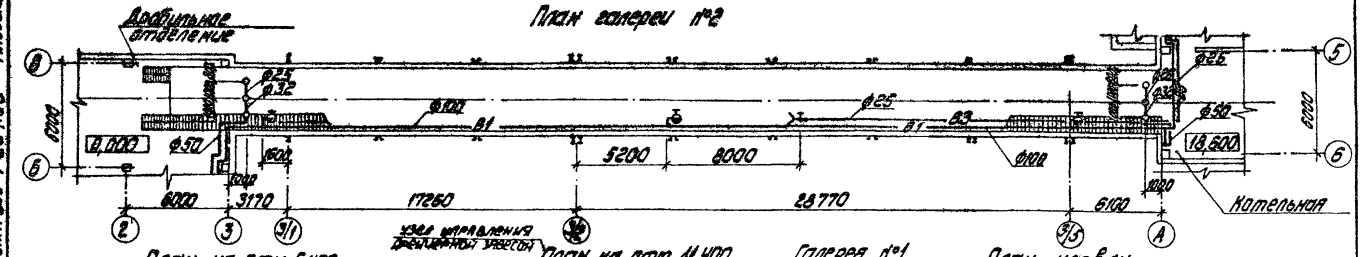

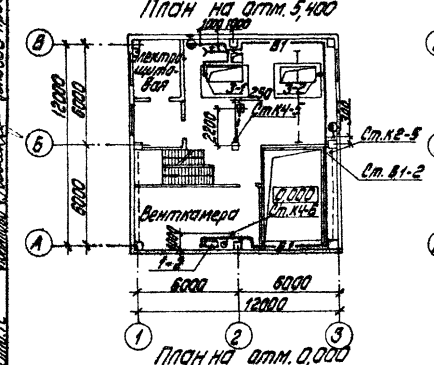

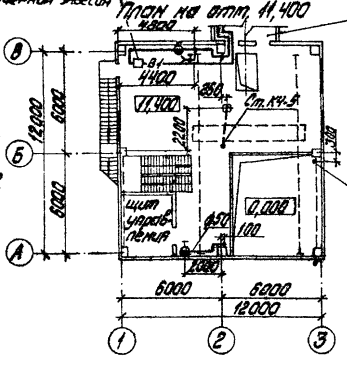

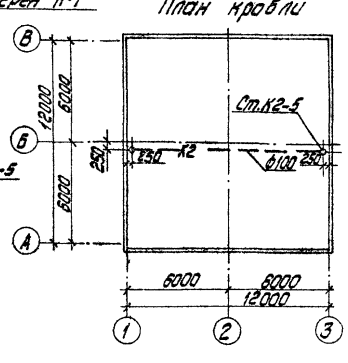

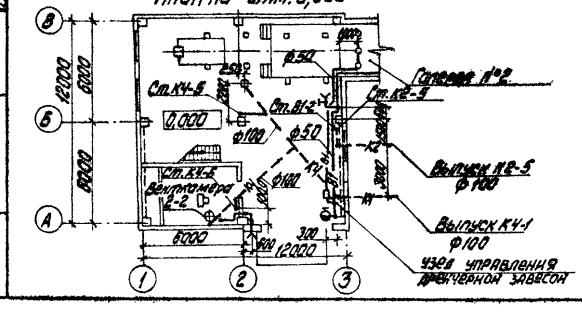

Альбом 5

Типовой проект 903-1-224.86

Согласовано

Взам. инв. №

Подпись и дата

Инв. № подл.

Привязан			
Инв. №			

ТП 903-1-224.86 ВК				
Котельная с тремя котлами КВ-7(Г)-10 и тремя котлами КЕ-10-14С. Открытая система теплоснабжения				
Топливоподача		Стадия	Лист	Листов
		Р	10	
План галереи №2. Дробильное отделение. План на отм. 0,000; 5,400; 11,400. План кровли		ЛАТГИПРОПРОМ		
ГИП	Недбальский			
Нач.отд.	Сидоров			
Н.контр.	Моргуль			
Гл.спец.	Моргуль			
Рук.гр.	Моргуль			
Вед.инж.	Лубяенко			

Копировал: Дубкова

Формат А3

21514-52

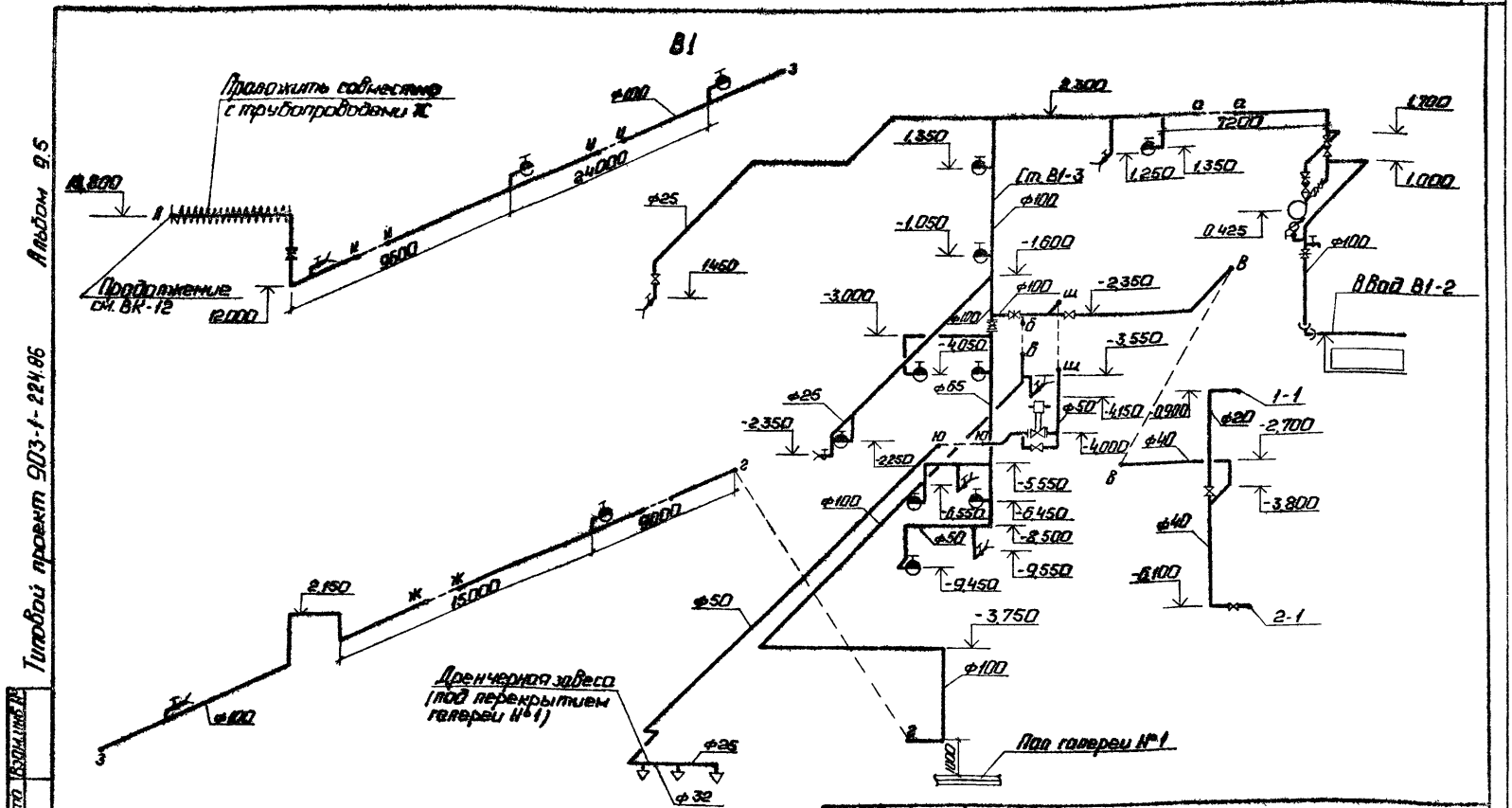

1. Расположение сетей в плане см. ВК 7÷10.
2. Отметки на чертеже даны по осям трубопроводов.

				ТП 903-1-224.86		ВК
				Котельная тремя котлами КВ-ТС(В)-10 и тремя котлами КЕ-10-Ис Открытая система теплоснабжения		
ГИП	Николькина			Топливоподача	Стадия	Лист	Листов
Нач.отд.	Ильге				Р	11	
Н.контр.	Моргуль						
Гл.спец.	Моргуль						
Рук.гр.	Моргуль						
Вед.инж.	Дубовенко			Схема системы В1.	ЛАТГИПРОПРОМ	
Ст.инж.	Николаева					

Альбом 9.5

Типовой проект 903-1-224.86

Инв.№ подл. | Подп. и дата | Взам.инв.№

Копировал: Ф.Ф.

Формат А3

21534-52

Альбом 8.5

Типовой проект 903-1-224.86

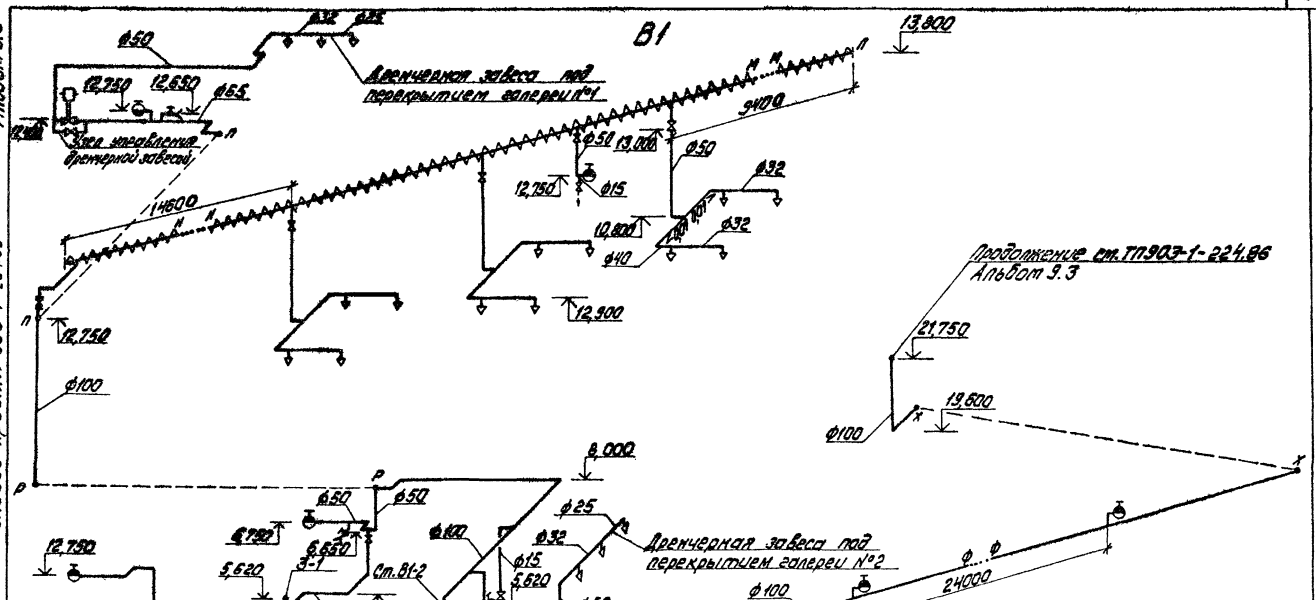

1. Расположение сетей в плане см. ВК-7÷10.
2. Отметки на чертеже даны по осям трубопроводов.

				ТП903-1-224.86 ВК			
ГИП	Жидельский			Котельная с тремя котлами КВ-Т(Б)-10 и тремя котлами КЕ-10-14С. Открытая система теплоснабжения			
Нач. отд.	Гольдер			Топливоподача	Стадия	Лист	Листов
Н. контр.	Морель				Р	12	
Гл. спец.	Морель						
Рук. гр.	Морель			Схема системы В1	ЛАТГИПРОПРОМ		
Арх. инж.	Лифанко						
Ст. инж.	Николаева						

Привязан

Инв. №

Инв. № подл. | Подпись и дата | Взам. инв. №

копировал Дубкова

формат А3

21534-52

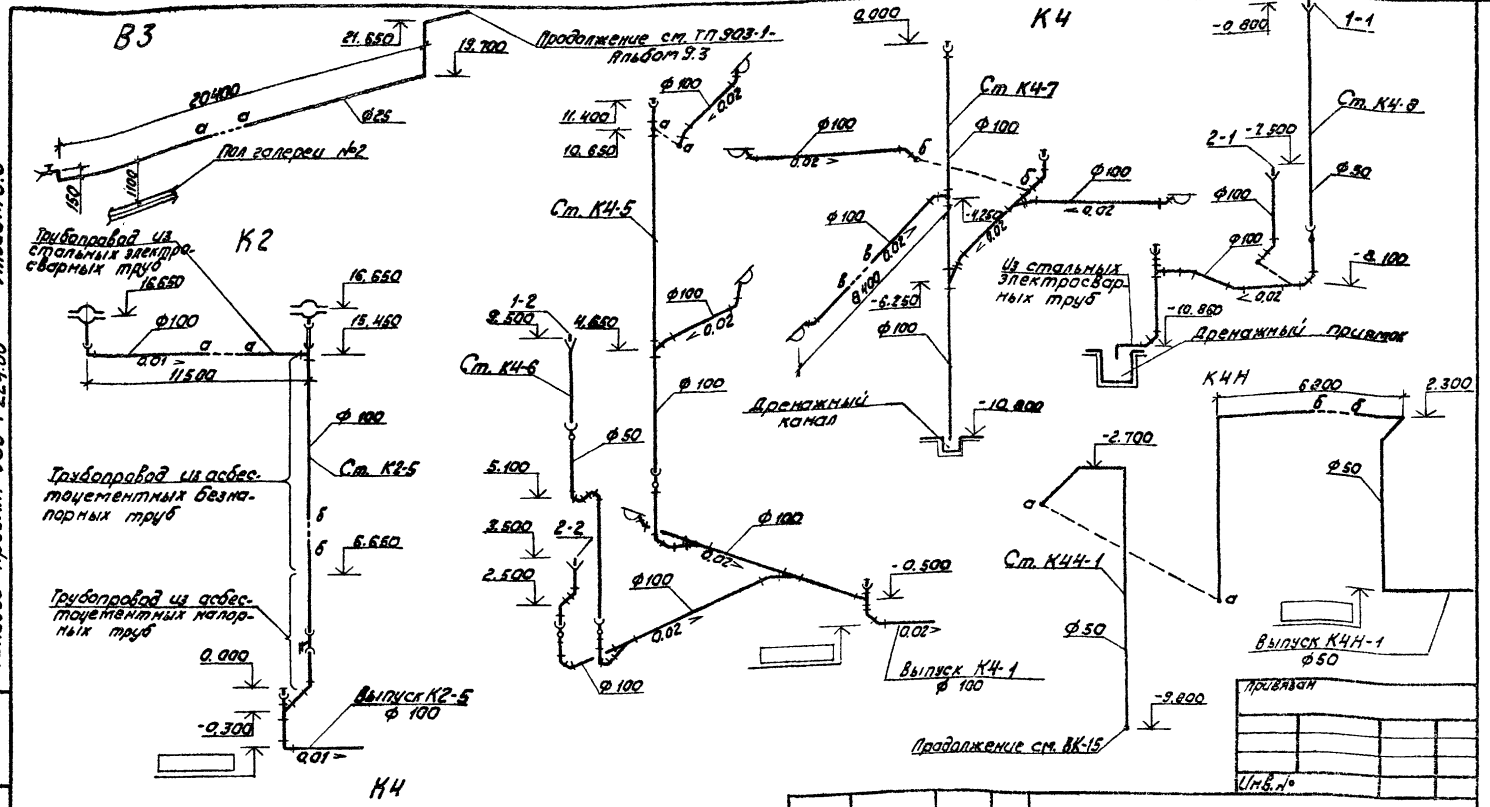

1. Расположение сетей в плане см. ВК-7:10
2. Отметки на чертеже даны для системы водопровода по осям, для систем канализации по лоткам трубопроводов.

Альбом 9.5

Типовой проект 903-1-224.86

ГИП	Думан		
Нач.отд	Ганьже		
Н.контр.	Моргуль		
Гл.спец.	Моргуль		
Рук.гр.	Моргуль		
Вед.инж.	Дубаенко		
Ст.инж.	Николаева		

ТП 903-1-224.86 ВК

Котельная с тремя котлами КВ-ТС(В)-10 и тремя котлами КЕ-10-14С. Открытая система теплоснабжения

Топливоподача

Стадия	Лист	Листов
Р	13	

Схемы систем В3, К2, К4, К4Н

ЛАТГИПРОПРОМ

Привязан

Инв.№

Инв.№подл. | Подпись и дата | Взам.инв.№

Копировал

Формат А3

21534-52

Типовой проект 903-1-224.86 Альбом V5

Согласовано

Инв. № подл. | Подп. и дата | Взам. инв. №

Разрез 1-1

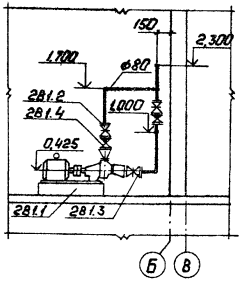

281

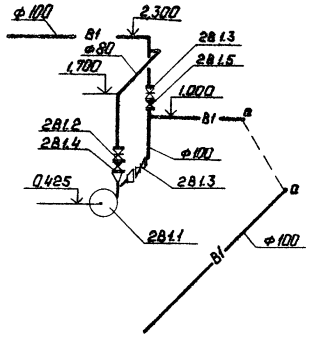

Фрагмент 7

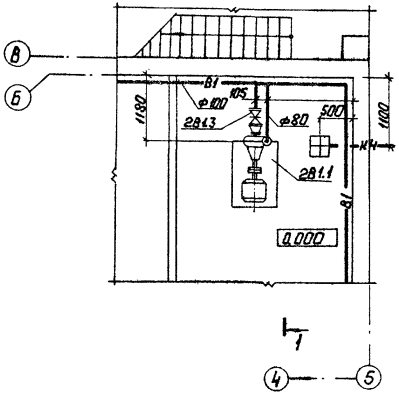

Спецификация установок систем водопровода

Марка, поз.	Обозначение	Наименование	Кол.	Масса ед. кг	Примечание
		281			
281.1	ПО „Армхиммаш"	Насос центробежный			
		консольный К45/30			
		с электродвигателем			
		4А112М2 2900 об/мин,			
		7,5 кВт	1	134	
281.2	Каталог ЦКБА	Задвижка параллель-			
		ная с выдвижным			
		шпинделем фланцевая			
		чугунная на Ру=1,0 МПа			
		30ч6бр ф80	1	29	
281.3	Каталог ЦКБА	То же ф100	2	39,5	
281.4	Каталог ЦКБА	Клапан обратный			
		поворотный на			
		Ру=1,6 МПа фланцевый			
		чугунный 19ч21р ф80	1	15,7	
281.5	Каталог ЦКБА	То же ф100	1	17,7	

Привязан

Инв. №

ГИП	Найдальский		
Нач.отд.	Гныге		
Н.контр.	Моргунь		
Гл.спец.	Моргунь		
Рук.гр.	Моргунь		
Вед.инж.	Дубаенко		
Техник	Гогунов		

ТП 903-1-224.86 ВК

Котельная с тремя котлами КВ-Т(В)-100 и тремя котлами КЕ-10-14С. Открытая система теплоснабжения

Топливоподача

Стадия	Лист	Листов
Р	14	

Установка системы 281.

ЛАТГИПРОПРОМ

Копировал: Формат А3

21534-52

Типовой проект 903-1-224.86 Альбом 9.5

1К4

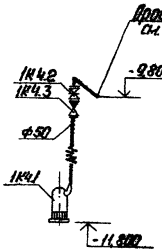

Разрез 1-1

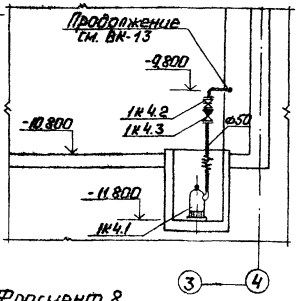

Фрагмент 8

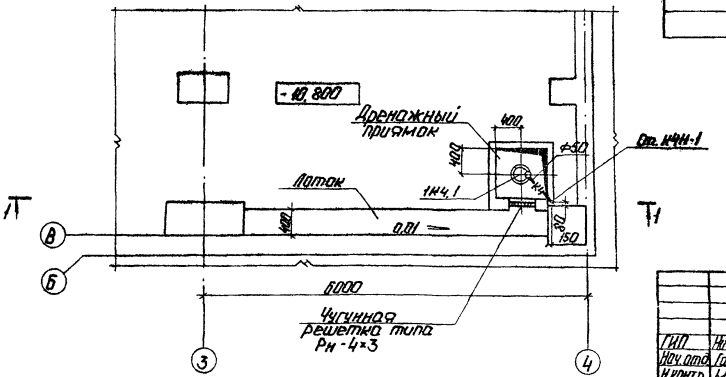

Спецификация установок систем канализации

Марка поз.	Обозначение	Наименование	Кол.	Масса ед. кг	Примечание
		1К4			
1К4.1	Московский	Моноблочный центро-			
	механический завод	бежный электронасос			
		типа ГНОМ 10-10			
		Н=11 кВт	1	21	
1К4.2	Каталог ЦКБА	Задвижка параллельная			
		с выдвижным			
		шпинделем фланцевая			
		чугунная на Ру=10 МПа			
		30ч6бр ф50	1	18.4	
1К4.3	Каталог ЦКБА	Клапан обратный			
		поворотный фланцевый			
		чугунный на Ру=16 МПа			
		19ч21р ф50	1	9.13	

Привязан

Инв. №

ГИП	Мордельский		
Нач.отд.	Гонье		
Н.контр.	Моргуль		
Гл.спец.	Моргуль		
Рук.гр.	Моргуль		
Вед.инж.	Дубаенко		
Технол.	Сосунов		

ТП 903-1-224.86 ВК

Котельная с тремя котлами КВ-Т(Б)-10 и тремя котлами КЕ-10-14С. Открытая система теплоснабжения.

Топливоподача

Стадия	Лист	Листов
Р	15	

Установка системы 1К4.

ЛАТГИПРОПРОМ

Копировал: Формат А3

21534-52

Альбом 9.5

Типовой проект 903-1-224.86

Ведомость рабочих чертежей основного комплекта марки ТС4

Лист	Наименование	Примечание
1	Общие данные. Начало.	44
2	Общие данные. Окончание.	45
3	Галерея №2. План, разрезы 1-1; 2-2.	46
4	Дробильное отделение. Тепловой пункт. План.	47
5	Дробильное отделение. Тепловой пункт. Разрез 1-1.	48
6	Галерея №1. План. Разрезы А-А; Б-Б; 1÷3.	49
7	Приёмное устройство. Тепловой пункт. План ТП	
	План на отм. 0,000. Разрез 1-1.	50
8	Приёмное устройство. Тепловой пункт. Разрез 2-2.	51

Ведомость ссылочных и прилагаемых документов

Обозначение	Наименование	Примечание
	Ссылочные документы	
Серия 4.903-10 Вып.1	Детали трубопроводов.	
Серия 4.903-10 Вып.3	Установка контрольно-измерительных приборов	
Серия 4.903-10 Вып.4	Опоры неподвижные	
Серия 4.903-10 Вып.5	Опоры подвижные.	
	Прилагаемые документы	
СО. ТС	Спецификация оборудования	Альбом 13.4
ВМ. ТС	Ведомость потребности материалов.	Альбом 14.4

Типовой проект разработан в соответствии с действующими нормами и правилами и предусматривает мероприятия, обеспечивающие взрывную, взрывопожарную и пожарную безопасность при эксплуатации здания.

Главный инженер проекта Я.Кидбальский

Ведомость основных комплектов рабочих чертежей марки ТС

Обозначение	Наименование	Примечание
ТС1	Генеральный план. Инженерные сети.	
	Тепловые сети.	Альбом 6.1
ТС2	Котельная. Тепловые сети.	Альбом 9.3
ТС3	Водоподготовительная установка. Тепловые сети.	Альбом 9.4
ТС4	Топливоподача. Тепловые сети	Альбом 9.5

Ведомость спецификаций

Лист	Наименование	Примечание
4	Спецификация к ТП	
8	Спецификация к ТП	
6	Спецификация к УТ-1, УТ2.	

Схема

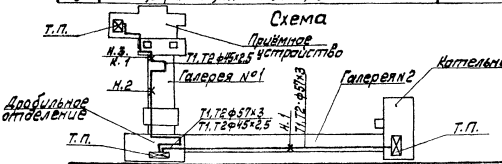

Привязан

Инв. №

ТП 903-1-224.86 ТС4

Котельная с тремя котлами КВ-ТС(В)-10и тремя котлами КЕ-10-14С. Открытая система теплоснабжения

ГИП	Кидбальский		Топливоподача	Стадия	Лист	Листов
Нач.отд.	Урычев			Р	1	8
Н.контр.	Полякова					
Гл.спец.	Широчис		Общие данные (начало)	ЛАТГИПРОПРОМ	
Рук.гр.	Полякова					

Копировал сёмак Формат А3

21534-52

Инв.№подл. | Подп. и дата | Взам.инв.№

Типовой проект 903-1-224.86 Альбом 9.5

Сводная таблица максимально-часового теплопотребления по горячей воде 150-70°С в (ккал/ч) / (вт) при разных температурах наружного воздуха.

№ п/п	Наименование потребителей	Всего			В том числе на									Примечан.
					отопление			вентиляцию			гор. водоснабжен.			
		-20°	-30°	-40°	-20°	-30°	-40°	-20°	-30°	-40°	-20°	-30°	-40°	
1	Котельная	(235200)	(446150)	(634280)	(199120)	(259410)	(277280)	(35190)	(125840)	(356500)	(60900)	(60902)	(60900)	
		413109	518873	505533	231657	301694	252637	110706	146352	182010	70827	70827	70827	
2	Дробильное отделение	(39060)	(131260)	(137290)	(44280)	(58220)	(416290)	(54780)	(73040)	(91300)	—	—	—	
		45207	152655	154667	51498	67710	484486	63709	84946	106182	—	—	—	
3	Приемное устройство	(78050)	(102570)	(115080)	(28800)	(36970)	(33000)	(49250)	(65660)	(82080)	—	—	—	
		90772	119359	133838	33494	42996	38130	57218	70363	95453	—	—	—	
4	Галерея №1	(25420)	(38130)	(46420)	(25420)	(38130)	(46420)	—	—	—	—	—	—	
		29564	44345	53987	29564	44345	53987	—	—	—	—	—	—	
5	Галерея №2	(30640)	(45980)	(54780)	(30640)	(45980)	(54780)	—	—	—	—	—	—	
		35634	53475	63709	35634	53475	63709	—	—	—	—	—	—	

Общие указания.

1. Исходные параметры высокотемпературной воды для проектирования тепловых пунктов - 150-70°С.
2. Тепловая изоляция:
2.1. Трубопроводы очищаются от грязи и ржавчины и на них наносится антикоррозийное покрытие краской БТ-177 в два слоя по грунтовке ГФ-021 в один слой.
2.2 Теплоизоляционный слой выполняется из полуцилиндров или цилиндров минераловатных на фенольной связке; для Ду 25 - асбопукшнур. Изоляционный слой закрепляется несущей конструкцией из нержавеющих бандажей через 250 мм толщина теплоизоляционного слоя для труб Ду 50-40мм; Ду 40÷Ду 25-30мм
2.3 покровный слой при прокладке внутри здания - лакостеклоткань толщиной 0,2 мм.
Все горячие поверхности фланцевых соединений запорной и другой арматуры должны быть теплоизолированы.

Типовые детали тепловой изоляции см. альбом 1.3 чертежи марки ТМ.Н1; ТМ.Н2.
3. Неподвижные опоры устанавливаются по проекту.
4. Монтаж и пуск в эксплуатацию трубопроводов тепловых сетей необходимо выполнить согласно действующим нормам и Правилам устройства и безопасной эксплуатации трубопроводов пара и горячей воды 1970г. СНиП III-30-74.

Привязан			
Инв. №			

ГИП	Недовольский		
Нач.отд.	Уличев		
Н.контр.	Полякова		
Гл.спец.	Шурокс		
Рук.гр.	Полякова		
Ст.инж.	Якушонок		

ТП 903-1-224.86 ТСН

Котельная с тремя котлами КВ-ТС(В)-10 и тремя котлами КЕ-10-14С. Открытая система теплоснабжения

Топливоподача

Общие данные. (Окончание)

Стадия	Лист	Листов
Р	2	

ЛАТГИПРОПРОМ

Копировал Ж.Д. Формат А3

21534-52

ТИПОВОЙ ПРОЕКТ 903-1-224.86 АЛЬБОМ 9.5

ПЛАН ГАЛЕРЕИ №2

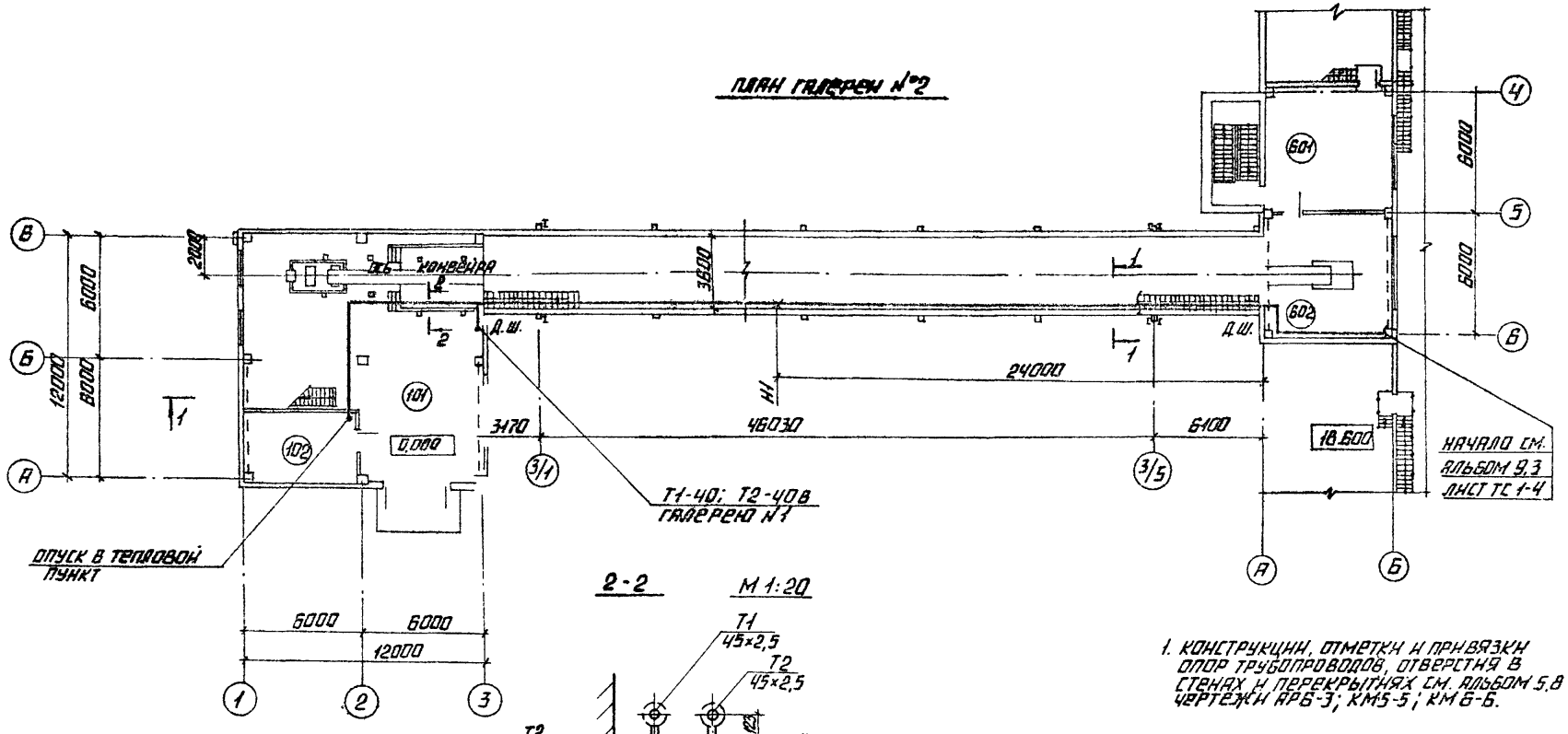

1. Конструкции, отметки и привязки опор трубопроводов, отверстия в стенах и перекрытиях см. альбом 5.8 чертежи АР6-3; КМ5-5; КМ6-6.

2-2 М 1:20

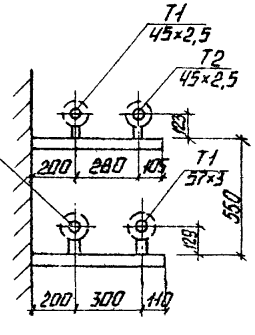

1-1 М 1:20

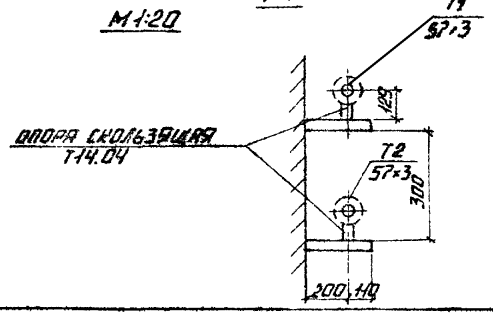

ГИП	Мидальский		
Нач. отд.	Уличев		
Н. контр.	Полякова		
Гл. спец.	Шракс		
Рук. гр.	Полякова		
Ст. инж.	Якушонок		

Привязан

Инв. №

ТП 903-1-224.86 ТС4

Котельная стремя котлами КВ-ТС(В)-10 и стремя котлами КЕ-10-14С. Открытая система теплоснабжения.

Топливоподача

Стадия Р | Лист 3 | Листов

Галерея №2
План, разрезы 1-1; 2-2.

ЛАТГИПРОПРОМ

Копировал

Формат А3

2153-4-52

альбом 95

типовой проект 903-1-224.86

СПЕЦИФИКАЦИЯ ТЕПЛОВОГО ПУНКТА

МАРКА, ПОЗ.	ОБОЗНАЧЕНИЕ	НАИМЕНОВАНИЕ	КОЛ.	МАССА ЕД., КГ	ПРИМЕЧАНИЕ
1	15с22нж	вентиль запорный	2	17,3	
		фланцевый Ду50 шт.			
2	—"—	то же, Ду40 шт.	2	15.1	
3	15с27нж1	то же, Ду25 шт.	11	11.1	
4	15кч19п	то же, Ду25 шт.	6	2.7	
5	Т34.01	грязевик 16-40 шт.	1	15,8	
6	РР-25	регулятор расхода			
		типа РР Ду25 шт.	1	11,0	
7	ГОСТ 4683-65	ручной насос БКФ-4 шт.	1	23,0	
8	ГОСТ 8625-77Е	манометр типа МТП-	4	1,5	
		-160×16 Ру16 кгс/см² шт.			
9	14м1-00-00	кран трехходовой	4		
		монтажный муфто-			
		вый Ду15 шт.			
10	3кч-46-70	закладная конструк-	4		
		ция шт.			
11	ГОСТ 2823-73*	термометр ртутный	1		
		прямой П-5, шкала			
		0-150°С, длина верхней			
		части 240мм, нижней-			
		-66 мм шт.			
12	—"—	то же, П-4, шкала	3		
		0-100°С шт.			
13	3кч-1-75	закладная конструк-	4		
		ция шт.			
14	ГОСТ 3029-75*Е	оправа прямая №1 шт.	4		

ПЛАН М1:50

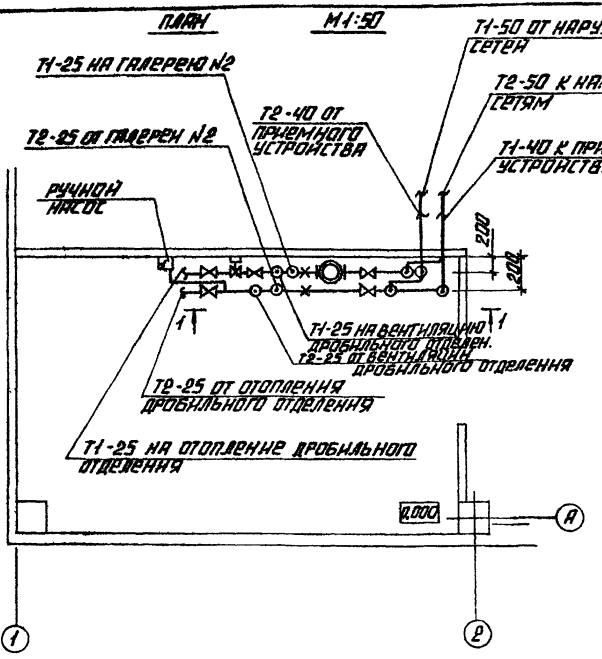

1. Трубопроводы в плане условно отодвинуты от стен.
2. Отверстия в стенах, крепление трубопроводов см. альбом 5.8 КМ 8-6; АРВ-3

Привязан	
Инв. №	

ТП 903-1-224.86		ТС4
Котельная с тремя котлами КВ-ТС(В)-10Н и тремя котлами КЕ-10-14С. Открытая система теплоснабжения.		
Топливоподача	Стадия: Р	Лист: 4
Дробильное отделение. Тепловой пункт. План.	ЛАТГИПРОПРОМ	

ГИП	Мидальский	
Нач. отд.	Ульчев	
Н. контр.	Полякова	
Гл. спец.	Шнаус	
Рук. гр.	Полякова	
Ст. инж.	Якушонок	

Копировал

Формат А3

21594-52

Инв. № подл. | Подпись и дата | Взам. инв. №

Типовой проект 903-1-224.86 Альбом 9.5

1-1 м 1:20

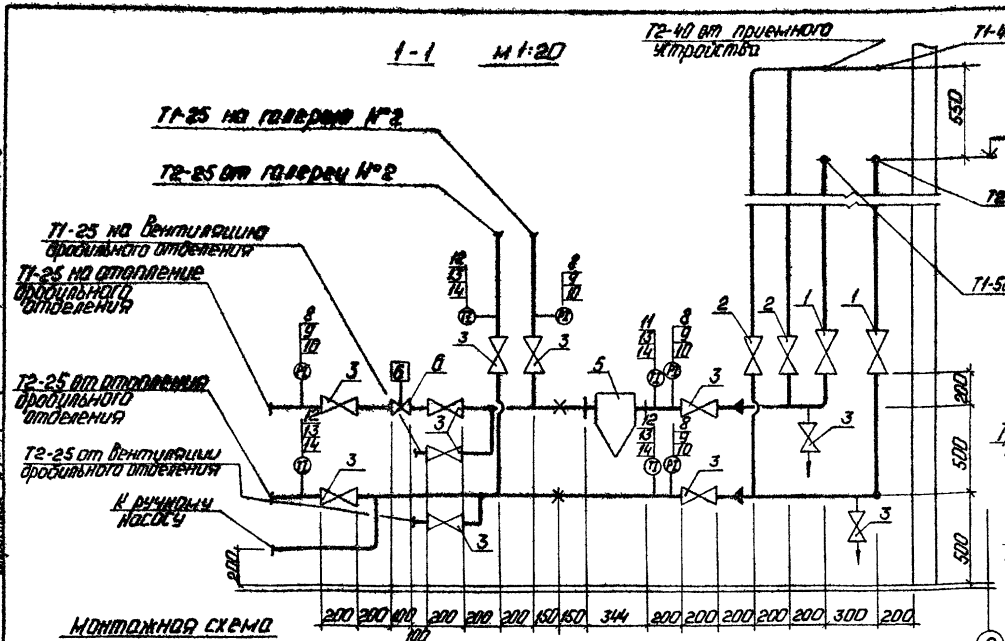

Схема обвязки ручного насоса

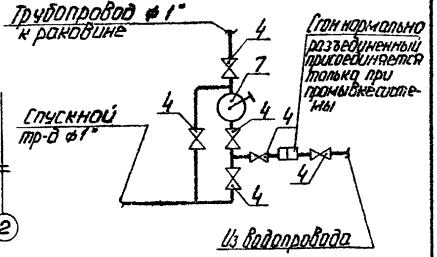

Монтажная схема регулятора расхода типа РР

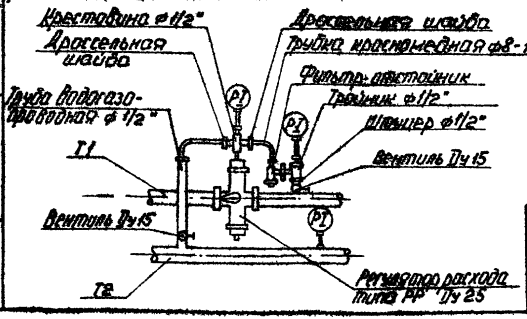

Примечания к ТС4-6.

1. Конструкции, отметки и привязки опор трубопроводов, отверстия в стенах и перекрытиях см. Альбом 5.8 КМ7-4; АР7-2.
2. На спускниках установить соединительные головки для подключения шлангов при спуске сист.
3. От оси В до оси А/3 хоз. питьевой водопровод в одной изоляции с обратным тр. проводом горячей воды.

Привязан			
Инв. №			

ГИП	Жидальский		
Нач.отд.	Уличев В.		
Н.контр.	Полякова		
Гл.спец.	Ширакс		
Рук.гр.	Полякова		
Ст.инж.	Окушанок		

ТП 903-1-224.86 ТС4

Котельная с тремя котлами КВ-Т(В)-10 и тремя котлами КЕ-10-14с. Открытая система теплоснабжения.

Топливоподача

Стадия	Лист	Листов
Р	5	

Дробильное отделение Тепловой пункт. Разрез 1-1.

ЛАТГИПРОПРОМ

Копировал: Ф. Формат А3

21534-52

Согласовано			
ПО	Кравер		
ЭО	Сокурина		
ТМ	Мирошкина		

Инв. № подл. | Подп. и дата | Взам. инв. №

Альбом 8.5

Типовой проект 903-1-224.86

План галереи N1

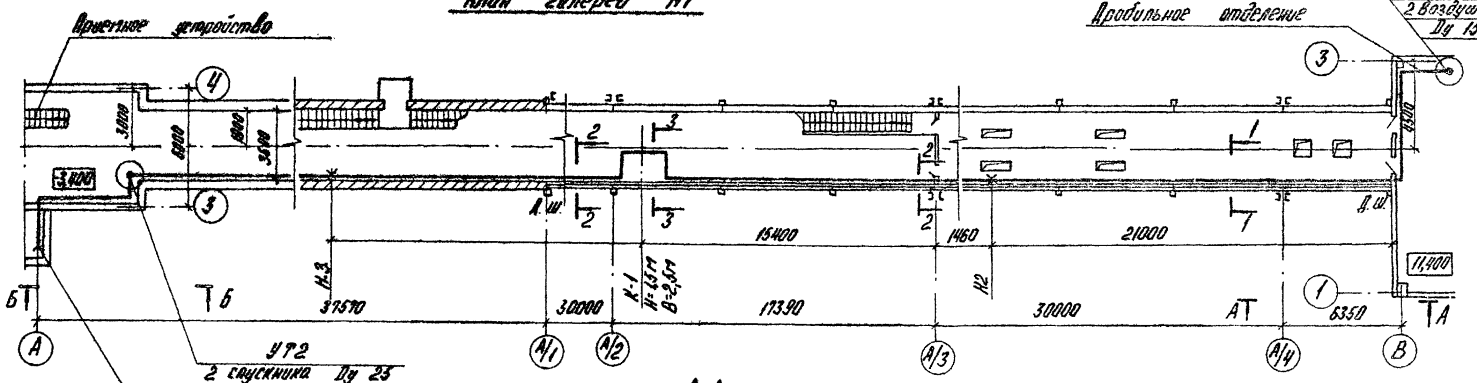

А-А

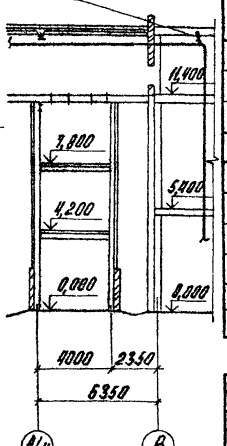

Б-Б

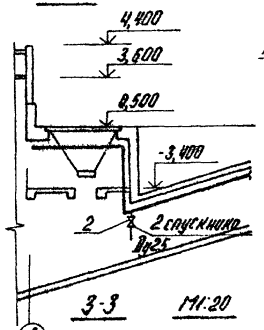

1-1 М 1:20

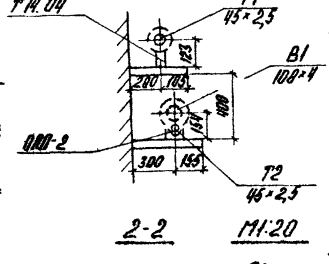

3-3 М1:20

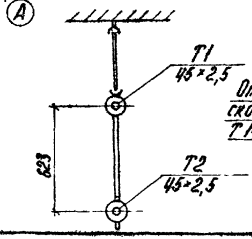

2-2 М1:20

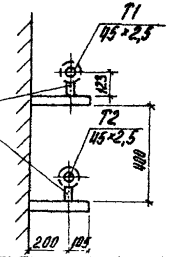

Спецификация УТ1; УТ2.

Марка поз.	Обозначение	Наименование	Кол.	Масса ед. кг	Примечание
		УТ1			
1	15с 27 нж 1	Вентиль запорный фланцевый Ду 15 шт.	2	7,2	
		УТ2			
2	15с 27 нж 1	Вентиль запорный фланцевый Ду25 шт.	2	11,1	
3	ГОСТ 2217-76	Соединительная головка тип III - муфтовая шт.	2	0,166	

Примечания см. лист ТС4-5

ТП 903-1-224.86			ТС4
Котельная с тремя котлами КВ-Т(В)-10и тремя котлами КЕ-10-14С. Открытая система теплоснабжения.			
Тоннель		Стадия	Лист	Листов
		Р	6	
Галерея N1. План. Разрезы А-А; Б-Б; 1-3.		ЛАТГИПРОПРОМ	
ГИП	Неддальский		
Нач отд.	Уличев		
Н. контр.	Полякова		
Гл. спец.	Широкс		
Рук. гр.	Полякова		
Ст. инж.	Ляшонок		

Привязан

Инв. N

Согласовано

Взамен инв. N

Подпись и дата

Инв. N подл.

Копировал

Формат А3

21534-52

Альбом V3

Типовой проект 903-1-224.86

План теплового пункта М 1:50

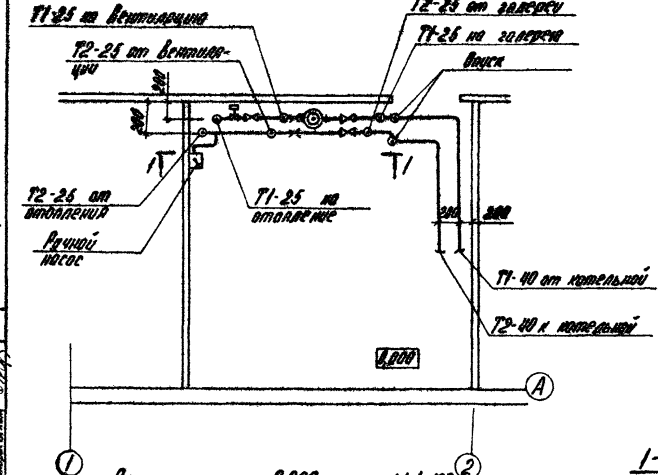

Схема обвязки ручного насоса

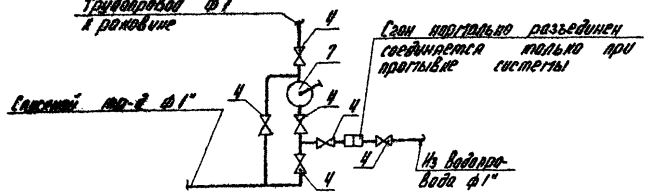

Монтажная схема регулятора расхода типа РР

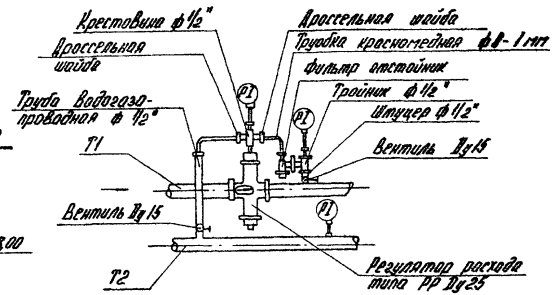

План на отм. 0,000 М 1:100

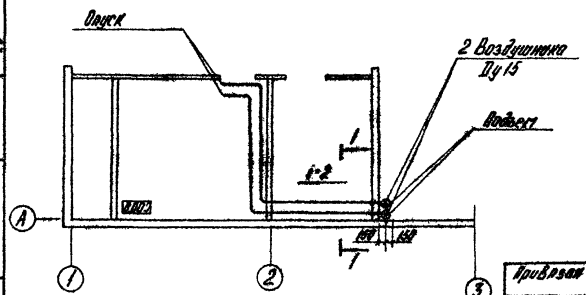

1-1 М 1:20

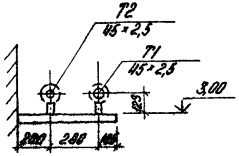

Согласовано						
ВА	Гр. ГПР					
ЭТ	Ал. технолог					
КО	Ст. инженер					
Взамен инв. №						
Подпись и дата						
Инв. № подл.						

Привязан				ТП 903-1-224.86		ТС4
				Котельная с тремя котлами КВ-ТС(Е)-10 и тремя котлами КЕ-10-14С. Открытая система теплоснабжения.		
			ГИП	Новольский	Топливопровод	Стадия: Р; Лист: 1; Листов:
			Нач.отд.	Уличев		
			Н.контр.	Полякова		
			Гл.спец.	Шорник	Проектное устройства Тепловой пункт. План ТП План на отм. 0.000. Разрез 1-1	ЛАТГИПРОПРОМ
			Рук.гр.	Полякова		
Инв. №			Ст.инж.	Якушонок		

Копировал

Формат А3

21534-52

Спецификация теплового пункта

Марка поз.	Обозначение	Наименование	Кол.	Масса ед., кг	Примечание
1	15с22нж	Вентиль запорный			
		фланцевый Ду40 шт.	2	15.1	
2	15с27нж1	То же. Ду25 шт.	11	11.1	
3	"	То же. Ду15 шт.	2	7.2	Поз.3 лишнее
4	15ч4 19п	То же. Ду25 шт.	6	27	
5	Т34.01	Грязевик 16-40 шт.	1	15.8	
6	РР-25	Регулятор расхода			
		типа РР Ду25 шт.	1	11.0	
7	ГОСТ 4683-65	Ручной насос БКФ-4 шт.	1	23.0	
8	ГОСТ 8625-77Е	Манометр типа МТП-	4	1.5	
		-160-16 Ру 16 кгс/см² шт.			
9	14м1-00-00	Кран трехходовой	4		
		Монтажный муфто-			
		вый Ду15 шт.			
10	3К4-46-70	Закладная конст-	4		
		рукция шт.			
11	ГОСТ 2823-73*	Термометр ртутный	1		
		прямой П-5, шкала			
		0-150°С длина верхней			
		части 240мм, нижней-			
		-60мм шт.			
12	"	То же. П-4, шкала	3		
		0-100°С шт.			
13	3К4-1-75	Закладная конст-	4		
		рукция шт.			
14	ГОСТ 3029-75*-Е	Муфта прямая Н° 1 шт.	4		

1. Трубопроводы в плане условно отодвинуты от стен
2. Отверстия в стенах и перекрытиях, крепление трубопроводов к стенам, их привязки и высотные отметки см. Альбом 5.7 чертежи АР4-4, КН4-9.

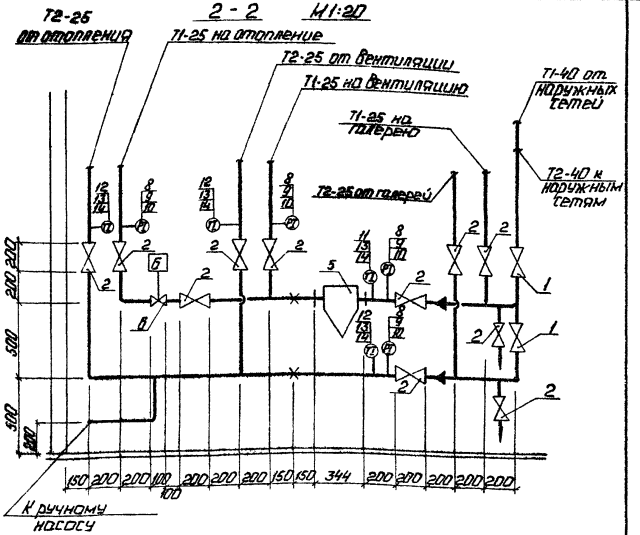

Альбом Д5

Типовой проект 903-1-224.86

Привязан

Инв. №

ГИП	Мурольник		ТП 903-1-224.86		ТС4
Нач.отд.	Умычев		Котельная с тремя котлами КВ-Т(В)-10 и тремя котлами КЕ-10-Рс. Открытая система теплоснабжения		
Н.контр.	Иванова		Топливопровод	Стадия	Лист	Листов
Гл.спец.	Ширяев			Р	8	
Рук.гр.	Полякова		Приемное устройство. Тепловой пункт. Разрезы 2-2.	ЛАТГИПРОПРОМ		
Гл.инж.	Мичушонок					

Копировал: Формат А3

21534-52

ЦЕНТРАЛЬНЫЙ ИНСТИТУТ
ТИПОВОГО ПРОЕКТИРОВАНИЯ ГОССТРОЯ СССР
МИНСКИЙ ФИЛИАЛ

220600, г.Минск, ул.К.Маркса, 32
Сдано в печать 198 г.
Заказ № Тираж 52 экз.
Инв.№ 2 . 52