ГОССТРОЙ
РСФСР
КБ
ПО ЖЕЛЕЗОБЕТОНУ
им. А.А. Якушева

КОМПЛЕКСНАЯ
СЕРИЯ 125
ТИПОВЫЕ ПРОЕКТЫ КРУПНОПАНЕЛЬНЫХ ЖИЛЫХ ДОМОВ И ОБЩЕСТВЕННЫХ ЗДАНИЙ

ТИПОВОЙ ПРОЕКТ 125-045/12

БЛОК - СЕКЦИЯ 9-ЭТАЖНАЯ 54-КВАРТИРНАЯ РЯДОВАЯ 1А-1А-1Б-1Б-2А-2А

/ДЛЯ СТРОИТЕЛЬСТВА В ГОРОДАХ БРАТСКЕ И УСТЬ-ИЛИМСКЕ/

ЧАСТЬ 1
АРХИТЕКТУРНО-СТРОИТЕЛЬНЫЕ ЧЕРТЕЖИ ВЫШЕ ОТМЕТКИ 0.000

РАЗДЕЛ 1-1
ОДНОРЯДНАЯ РАЗРЕЗКА НАРУЖНЫХ СТЕН КРОВЛЯ РУЛОННАЯ

Инв. №					

Арх. № 27643

КОМПЛЕКСНАЯ СЕРИЯ 125 – ТИПОВЫЕ ПРОЕКТЫ КРУПНОПАНЕЛЬНЫХ ЖИЛЫХ ДОМОВ И ОБЩЕСТВЕННЫХ ЗДАНИЙ

ТИПОВОЙ ПРОЕКТ 125-045/1.2

БЛОК – СЕКЦИЯ 9-ЭТАЖНАЯ 54-КВАРТИРНАЯ РЯДОВАЯ 1А-1А-1Б-1Б-2А-2А

/ДЛЯ СТРОИТЕЛЬСТВА В ГОРОДАХ БРАТСКЕ И УСТЬ-ИЛИМСКЕ/

СОСТАВ ПРОЕКТА

Часть 0 — Общая часть.
- Раздел 0-1 — Общая характеристика проекта.
- Раздел 0-2 — Материалы для компоновки жилых домов из блок-секций.
- Раздел 0-3 — Отопление и вентиляция. Табличный материал.

Часть 01 — Архитектурно-строительные чертежи ниже отм. 0.000.
- Раздел 01-1 — Здание с техподпольем. Фундаменты свайные.
- Раздел 01-2 — Здание с техподпольем. Фундаменты ленточные.

Часть 1 — Архитектурно-строительные чертежи выше отм. 0.000
- Раздел 1-1 — Однорядная разрезка наружных стен. Кровля рулонная.
- Раздел 1-5 — Теплый чердак. Кровля рулонная.

Часть 2 — Отопление и вентиляция.

Часть 3 — Водоснабжение, канализация, водостоки.

Часть 5 — Электрооборудование.
- Раздел 5-3 — Вариант с электроплитами мощностью 6 квт

Часть 6 — Связь и сигнализация.

Часть 8 — Сметы.
- Раздел 8-1 — Неизменяемая часть блок-секции.
- Раздел 8-2 — Элементы блокировки 9-этажных блок-секций

Часть 9 — Узлы.
- Раздел 9.1-110, 9.2-110, 9.3-110, 9.4-110, 9.7-110

Часть 10 — Изделия заводского изготовления.
- Раздел 10.1-1-110, 10.1-1-111, 10.1-2-110, 10.2-1-110, 10.2-2-110, 10.3-1-110, 10.3-2-110, 10.4-1-110, 10.4-2-110, 10.5-110, 10.6-110, 10.7-110, 10.7-111, 10.8-110, 10.9-1-110, 10.9-2-110, 10.11-1-110, 10.11-2-110, 10.12-1-110, 10.12-2-110, 10.12-111.

ВМ Ведомости потребности в материалах.

Разработан КБ по железобетону им. А.А. Якушева Госстроя РСФСР

ЧАСТЬ 1
РАЗДЕЛ 1-1

Технорабочий проект утвержден Госстроем РСФСР Постановление № 48 от 21.06.82г

Рабочие чертежи введены в действие КБ по железобетону Приказ № 94 от 30.06.84г

Начальник КБ	В. А. Болтинский
Гл. инженер КБ	В. С. Сабуров
Гл. арх. проекта	Ф. Ф. Имашев
Гл. констр. пр.	А. П. Сечейко

Инв. №

Н-00 12.60/1.6 Арх. № 7647-0

Ведомость чертежей

Лист	Наименование	Стр	Примечание
АС-1	Заглавный лист (начало).	2	
АС-2÷АС-8	Заглавный лист (продолжение).	3÷9	
АС-9	Заглавный лист (окончание).	10	
АС-10	Монтажный план стен 1 этажа. Планировочное решение основное с коляской тип I. Санкабины объемные.	11	
АС-11	Монтажный план стен 1 этажа. Планировочное решение со сквозным проходом тип II и с электрощитовой тип III. Санкабины объемные.	12	
АС-12	Монтажный план стен 2÷8 этажей. Санкабины объемные.	13	
АС-13	Монтажный план стен 9 этажа. Санкабины объемные.	14	
АС-14	Монтажный план стен 1 этажа. Планировочное решение основное с коляской тип I. Санкабины „Россыпью."	15	
АС-15	Монтажный план стен 1 этажа. Планировочное решение со сквозным проходом тип II и с электрощитовой тип III. Санкабины „Россыпью."	16	
АС-16	Монтажный план стен 2÷8 этажей. Санкабины „Россыпью."	17	
АС-17	Монтажный план стен 9 этажа. Санкабины „Россыпью"	18	
АС-18	Монтажный план перекрытия 1÷8 этажей.	19	
АС-19	Монтажный план перекрытия 9 этажа.	20	
АС-20	Монтажный план чердака.	21	
АС-21	Монтажный план покрытия.	22	
АС-22	План кровли.	23	
АС-23	Збэ-7. Монтажные планы выше отм. 0.000.	24	
АС-24	Збэ-8. Монтажные планы выше отм. 0.000.	25	
АС-25	Збэ-9. Монтажные планы выше отм. 0.000.	26	
АС-26	Збэ-10. Монтажные планы выше отм. 0.000.	27	
АС-27	Фрагменты планов 3, 4.	28	
АС-28	Фрагменты планов 5, 6.	29	
АС-29	Фрагменты планов 7, 8.	30	
АС-30	Разрезы II-II; III-III.	31	
АС-31	Сечения 1-1 ÷ 4-4, 6-6.	32	
АС-32	Сечения 7-7 ÷ 11-11	33	
АС-33	План отделочных работ 1 этажа. Планировочное решение основное с коляской тип I. Санкабины объемные.	34	
АС-34	План отделочных работ 1 этажа. Планировочное решение со сквозным проходом тип II и с электрощитовой тип III. Санкабины объемные.	35	
АС-35	План отделочных работ 2-9 этажей. Санкабины объемные.	36	
АС-36	План отделочных работ 1 этажа. Планировочное решение основное с коляской тип I. Санкабины „Россыпью"	37	

Привязка настоящего типового проекта выполнена в соответствии с действующими нормами и правилами

Гл. инженер проекта / /

19 г.

Настоящий проект выполнен в соответствии с действующими нормами и правилами /в том числе по взрыво-пожарной безопасности/.

Гл. архитектор проекта /Ф.Ф. Имашев/
Гл. конструктор проекта /А.П. Сечейко/

1980 г.

Инв. № подл. | Подп. и дата | Взам. инв. №

Инв. №		
Гл. инж. КБ	Сабуров	
Гл. констр. КБ	Фельман	
Зав. отдел	Якушевич	
Гл. арх. пр.	Имашев	
Гл. констр. пр.	Сечейко	
Рук. бр.	Мачай	
Проверил	Сечейко	
Разраб.	Мещерякова	

Привязан

125-045/12 Часть 1 Раздел 1-1

9-этажная блок-секция рядовая с одно-двухкомнатными квартирами 1А 1А 1Б 1Б 2А 2А

Стадия	Лист	Листов
Т. Р.	АС-1	43

Заглавный лист (начало)

КБ по железобетону им. А. А. Якушева Госстроя РСФСР

Копировал: Абанина Арх № 27643-1

Лист	Наименование	Стр.	Примечание
АС-37	План отделочных работ 1 этажа. Планировочные решения со сквозным проходом тип II и с электрощитовой тип III. Санкабины „россыпью."	38	
АС-38	План отделочных работ 2-9 этажей. Санкабины „россыпью."	39	
АС-39	Монолитный участок УМ-1.	40	
АС-40	Монолитные участки УМ-2, УМ-3.	41	
АС-41	Схема каналов и узлы устройства связи.	42	
АС-42	Развертка вентиляционных блоков	43	
АС-43	Основные положения по производству строительно-монтажных работ (дополнение)	44	
АС-44	Основные положения по производству строительно-монтажных работ (продолжение)	45	

Ведомость примененных документов

Обозначение	Наименование	Примечание
ГОСТ 17280-79	Доски подоконные деревянные	
ГОСТ 8242-75	Детали деревянные фрезерованные для строительства	
ГОСТ 16289-80	Окна и балконные двери деревянные с тройным остеклением для жилых и общественных зданий.	
ГОСТ 6629-74*	Двери деревянные внутренние для жилых и общественных зданий	
ГОСТ 22701.0-77	Плиты железобетонные ребристые предварительно напряженные размерами 6×3 м для покрытий производственных зданий. Технические условия.	
ГОСТ 22701.1-77	Плиты железобетонные ребристые предварительно-напряженные размерами 6×3 м для покрытий производственных зданий. Плиты типа ПГ. Показатели и армирование.	
ГОСТ 22701.5-77	Плиты железобетонные ребристые предварительно-напряженные размерами 6×3 м для покрытий производственных зданий. Арматурные изделия и закладные детали.	
Серия 1.136.5-19	Двери деревянные входные наружные тамбурные и служебные для жилых и общественных зданий.	
Серия 1.136-5-17	Окна и балконные двери деревянные с тройным остеклением для жилых и общественных зданий.	
Серия 1.136-10	Двери деревянные внутренние для жилых и общественных зданий.	
Серия 1.188-5 вып. 5	Железобетонные кабины санитарно-технических узлов жилых домов до 9 этажей с высотой этажа 2.8 метра. Строительные чертежи разобщенных и совмещенных кабин типа „колпак" из тяжелого цементного бетона и керамзитобетона	

Привязан:

Инв. N

Зав. отд.	Якушевич	
Гл.конст.пр.	Сечейко	
Рук. брига.	Мачай	
Проверил	Сечейко	
Разраб.	Мещерякова	

125-045/1.2 ч. 1 Р. 1-1

9-этажная блок-секция рядовая с одно-двухкомнатными квартирами 1А1А 1Б 1Б 2А2А

Стадия	Лист	Листов
ТР	АС-2	

Заглавный лист (продолжение)

КБ по железобетону им. А.А. Якушева Госстроя РСФСР

Копировал: Тырышкина Арх N 27643-2

Инв. N подл. | Подп. и дата | Взам. инв. N

Обозначение	Наименование	Примечание
Серия 1.465-7 вып. 3	Сборные железобетонные предварительно напряженные плиты для покрытий производственных зданий размером 3×6 и 1.5×6 м со стержневой, проволочной и прядевой арматурой. Вып. 3. Плиты размером 1.5×6 м. Часть 1. Рабочие чертежи. Часть 2. Арматурные изделия и закладные детали.	
Серия 1.138-10	Перемычки железобетонные для зданий с кирпичными стенами Выпуск 1. Перемычки брусковые. Рабочие чертежи.	
ГОСТ 8486-66	Пиломатериалы хвойных пород.	
ГОСТ 4598-74*	Плиты древесноволокнистые. Технические требования.	
ГОСТ 10632-77*	Плиты древесностружечные. Технические условия.	
ГОСТ 8929-75	Плиты фибролитовые на портландцементе.	
ГОСТ 530-80	Кирпич глиняный обыкновенный.	
Серия 2.144-1 вып. 6	Детали перекрытий жилых зданий. Полы.	

Обозначение	Наименование	Примечание
Серия 1.189-6 вып.	Блоки железобетонных шахт. лифтов для жилых зданий до 9 этажей с высотой этажа 2.8 м. Выпуск 1. Элементы железобетонных шахт пассажирских лифтов с противовесом сзади кабины.	

Условные обозначения

Узлы, примененные из разделов

номер узла / номер раздела

обозначение над изображением фрагмента плана

Привязан:			
Инв. №			
Зав. отд.	Якушевич		
Гл. констр.	Сечейко		
Рук. бриг.	Мачай		
Проверил	Сечейко		
Разраб.	Мачай		
Ст. инж.	Мачай		

125-045/1.2 4.1 Р. 1-1

9-этажная блок-секция рядовая с одно-двухкомнатными квартирами 1А 1А 1Б 1Б 2А 2А

Стадия	Лист	Листов
Т.Р.	АС-3	

Заглавный лист (продолжение)

КБ по железобетону им. А. А. Якушева Госстроя СССР

Копировал: Тырышкина 11.10.01 Арх. № 27642-2

Инв. № подл. | Подпись и дата | Взам. инв. №

Общая часть

Общие сведения о типовом проекте 125-045/1.2, указания по привязке и комплектации даны в общей части (часть 0-1).

Указания по монтажу конструкций.

Монтаж конструкций блок-секции необходимо производить в соответствии со СНиП Ш-16-80 „Бетонные и железобетонные конструкции сборные. Правила производства работ," а также с указаниями на листах настоящей части и части 9. „Узлы монтажные".

Маркировка узлов наружных стен принята с буквенными индексами а, б, в сверху вниз по фронту сопряжения

Маркировка узлов внутренних стен принята с буквенным индексом б, в сверху вниз по фронту сопряжения

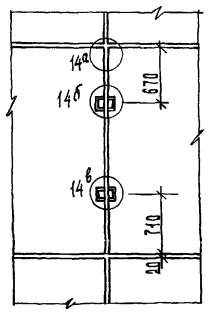

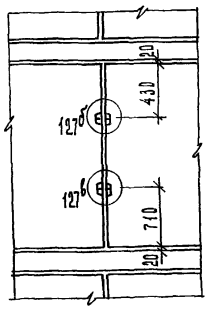

Монтаж надземной части производится башенным краном грузоподъемностью 8 тн. на вылете стрелы 15 м (типа КБ - 160.2)

Конструкции монтируются поэтажно с разбивкой каждого этажа на захватки в соответствии с проектом производства работ.

Перед установкой стеновых панелей каждого этажа необходимо произвести следующие работы:

- Вынести на перекрытие межсекционные и основные оси здания, произвести разбивку установочных рисок для наружных и внутренних стен;
- Определить монтажный горизонт, т.е. расчетную отметку положения низа монтируемых конструкций и установить маяки (по 2 на каждую панель)

Монтаж труб мусоропровода производится поэтажно.

При монтаже вентблоков особое внимание уделить тщательному уплотнению поэтажных швов.

Каналы для скрытой электропроводки во избежание попадания в них раствора должны быть после установки панелей заглушены пробками.

Монтаж плит перекрытия следует начинать от лестничной клетки.

Поддоны санузлов монтировать на песок. Места примыкания к стенам зачеканить цементно-песчаным раствором М 150.

Наружные и внутренние стеновые панели и перегородки после установки и выверки временно закрепляются подкосами, стойками и другими приспособлениями.

Монтаж элементов этажа, в пределах каждой из захваток, производится в следующей последовательности:

- монтаж внутренних стен, лестницы, шахты лифта;
- монтаж наружных стен;
- монтаж санкабин и перегородок;
- монтаж панелей перекрытия.

Панели вышележащего этажа разрешается монтировать только после закрепления элементов конструкций согласно проекту и замоноличивания стыков нижележащего этажа и приемки этих работ.

Допустимые отклонения при монтаже не должны превышать величин, приведенных в таблице 1

Привязан:				
	Зав.отд.	Якушевич		
	Гл.конс.пр.	Сеченко		
	Рук.бриг.	Мачай		
	Проверил	Сеченко		
Инв.№	Разраб.	Мачай		

125-045/1.2 Ч.1 Р.1-1

9-этажная блок-секция рядовая с одно-двухкомнатными квартирами 1А 1А 1Б 1Б 2А 2А

Стадия	Лист	Листов
Т.Р.	АС-4	

Заглавный лист (продолжение)

КБ по железобетону им. А.А. Якушева Госстроя РСФСР

Копировал: Блажиева Арх. № 21643-4

Инв.№ подл. | Подпись и дата | Взам.инв.№

Таблица 1

NN п.п.	Наименование отклонений	Величина доп. отклонен. в мм
1	Смещение осей панелей стен и перегородок относительно разбивочных осей.	± 5
2.	Отклонение плоскостей стеновых панелей и перегородок в верхнем сечении от вертикали (на высоту этажа).	± 5
3.	Разность отметок верха смежных стеновых панелей	10
4.	Разность отметок верха стеновых панелей каждого этажа в пределах выверяемого участка при установке по маякам	10
5.	Разность отметок лицевых поверхностей двух смежных плит перекрытий в стыке	5

Указания по герметизации, заделке стыков и примыканий.

а) Замоноличивание стыков

Конструкция замоноличиваемых стыков решена на петлевых выпусках из наружных и внутренних стеновых панелей с последующим соединением скобами и заделкой бетоном М200 на портландцементе М400 и выше, с предельной крупностью щебня 10мм.

Подвижность смеси в момент укладки 8-10см.

Уплотнение смеси в стыке выполнять вибратором ИВ-75 или ИВ-66 с диаметрами наконечника соответственно 28 и 38 мм.

б) Сварочные работы

Связь между внутренними конструкциями блок-секции (панели перекрытия, внутренние стены) осуществляется при помощи стальных связей привариваемых к закладным деталям конструкций

Для дуговой сварки арматуры и элементов закладных деталей следует применять электроды по ГОСТ 9466-75 и ГОСТ 9467-75 с целым неотслонившимся сухим покрытием

Монтажную сварку выполнять электродами типа Э-42 А

Минимальная высота неотговоренных сварных швов при ручной сварке двухсторонними угловыми швами 6мм при толщине более толстого из свариваемых элементов $6 \div 10$мм и $h_{шва}=8$мм при $6 \div 11 \div 22$мм.

Режим и техника сварки согласно СН 393-78 „Указания по сварке соединений арматуры и закладных деталей железобетонных конструкций" и СНиП III-18-75 „Металлические конструкции. Правила производства и приемки работ."

Сварку должен производить дипломированный сварщик.

Сварные соединения должны приниматься поэтажно с составлением соответствующего акта.

в) Защита закладных деталей и сварных соединений от коррозии

Защите от коррозии подлежат стальные закладные детали и стыковые соединения всех несущих конструктивных элементов независимо от места их расположения в здании.

Защиту закладных деталей и сварных соединений от коррозии, выполнить по СНиП III-23-76 „Защита строительных конструкций и сооружений от коррозии. Правила производства и приемки работ."

Антикоррозионной защите, наносимой горячим оцинкованием или гальваническим методом в домах 125 серии подлежат все закладные детали и связи в узлах примыкания наружных стен с внутренними, в узлах кровли и цоколя, а также узлах крепления балконных плит.

Закладные детали и связи подлежат защите металлическими покрытиями на заводах до обетонирования. Металлические покрытия, нарушенные в результате сварки на монтаже, подлежат восстановлению с помощью металлизации.

Применение для этих целей протекторного грунта не допускается.

В остальных конструкциях, позволяющих восстановление антикоррозийного покрытия в процессе эксплуатации здания. Например, при капитальном ремонте, допускается закладные детали не металлизировать с защитой их протекторными грунтами при строительстве.

При обетонировании и оштукатуривании стыков бетонами и растворами с добавкой нитрита натрия (НН) дополнительная защита цинковых покрытий не требуется

При применении в качестве противоморозной добавки поташа (П) оцинкованные закладные детали, а так же покрытия протекторными грунтами, должны быть дополнительно окрашены щело-

Привязан			
Инв. №			
Зав. отд.	Якушевич		
Гл. конст. пр.	Сечейко		
Рук. бриг.	Мачай		
Проверил	Сечейко		
Разраб.	Мачай		

125-045/1.2 ч.1 р. 1-1

9-этажная блок-секция рядовая с одно-двухкомнатными квартирами 1А 1А 1Б 1Б 2А 2А

Стадия	Лист	Листов
ТР	АС-5	

Заглавный лист (продолжение)

КБ по железобетону им. А.А. Якушева Госстроя РСФСР

Корректор: Зуйкова

ДОК. N 27643-5

Инв. N подл. | Подпись и дата | Взам. инв. N

честойкими лаками или красками.

В качестве протекторных грунтов рекомендуется применять цинковые грунты на лаковой основе с количеством цинка до 90% (по массе).

Материалы для цинковых протекторных грунтов должны удовлетворять следующим требованиям:

- цинковая пыль ЦМТУ 1229-45;
- ацетон ГОСТ 2603-79
- лак ХВ-784 ГОСТ 7313-75*

Рекомендуемые составы протекторных грунтов смотри таблицу 2

Таблица 2

Протекторный грунт	Состав	
	компоненты	Кол-во,%
Однокомпонентный цинковый на основе лака ХВ	А. Лак ХВ	20
	цинковая пыль	80
	Б. Лак ХВ	20 ÷ 25
	цинковая пыль	50 ÷ 70
	Ацетон	7 ÷ 10

Применять протекторные грунты допускается как при положительной, так и при отрицательной температурах воздуха (до -20°С).

Протекторный грунт наносится на поверхность с помощью кисти в два приема слоем толщиной 0,3 ÷ 0,4 мм.

Оштукатуривать стыковые соединения цементно-песчаным раствором после окраски следует по высохшему грунту не ранее, чем через 4 часа с момента нанесения при положительных температурах, через 24 часа - при температуре до -15°С; через 48 часов - при температуре от -16 до -20°С.

Для оштукатуривания рекомендуется применять плотные цементно-песчаные растворы (состава 1:1,5 или 1:2) при водоцементном отношении 0,35 ÷ 0,4 и консистенции, соответствующей погружению конуса Стройцина 4 ÷ 6 см.

Для штукатурки следует применять только цементно-песчаный раствор без каких-либо добавок-электролитов, способствующих коррозии стали. Не допускается применять цементно-известковый раствор и особенно растворы с добавками гипса, хлористого кальция и другими.

г. Герметизация стыков

Работы по герметизации стыков наружных стен должны осуществляться в соответствии с требованиями предусмотренными главой СНиП III-16-79 „Бетонные и железобетонные конструкции сборные. Правила производства и приемки работ", „Указаниями по герметизации стыков при монтаже строительных конструкций" СН-420-71 и части 9.

Мастику УМС-50 в зависимости от температуры наружного воздуха следует нагревать до температуры указанной в таблице 3.

Таблица 3

Температура наружного воздуха в °С	Температура мастики в °С
от +20 до +10	80 ÷ 90
" +10 " 0	90 ÷ 100
" 0 " -10	100 ÷ 110
" -10 " -20	110 ÷ 120

Герметизация стыков полиизобутиленовой мастикой УМС-50 рекомендуется выполнять при температуре не ниже -20°С.

Указания по производству работ в зимнее время

При производстве работ в зимнее время необходимо руководствоваться СНиП III-15-76 „Бетонные и железобетонные конструкции монолитные.„Правила производства и приемки работ" СНиП III-16-79 „Бетонные и железобетонные конструкции сборные. Правила производства и приемки работ", указаниями, которые предусматривают возможность монтажа конструкций при среднемесячной температуре до -25°С с изменением текущих температур до -40°С.

Твердение бетонов и растворов в швах и стыках обеспечивается прогревом конструкций или введением противоморозных добавок: поташа (K_2CO_3) ГОСТ 10690-73, нитрита натрия ($NaNO_2$) ГОСТ 19906-74 и ТУ 6-03-361-74.

Не допускается применение бетонов и растворов с добавками хлористых солей во избежание образования высолов на поверхности стыков.

Привязан:			
Инв. №			
Зав. отд.	Якушевич		
Гл. конст. пр.	Сечейко		
Рук. бриг.	Мачай		
Проверил	Сечейко		
Разраб.	Мачай		

125-045/1.2 ч.1 р.1-1

9-этажная блок-секция рядовая с одно-двухкомнатными квартирами 1А 1А 1Б 1Б 2А 2А

Стадия	Лист	Листов
ТР	АС-6	

Загалный лист (продолжение)

КБ по железобетону им. А.А. Якушева Госкомитета РСФСР

Копировал Козина

Арх. №27643-6

Инв. № подл. | Подпись и дата | Взам. инв. №

Рекомендуемая температура бетонной смеси (раствора) с добавкой поташа - не выше +5°С, с добавкой нитрита натрия - не выше +40°С. Можно применять смеси с более низкой температурой, но при этом температура смеси после укладки и уплотнения должна превышать температуру ее замерзания не менее чем на 5°С.

Количество противоморозных добавок в бетоне должно быть не более указанных в таблице 4 в зависимости от расчетной температуры твердения (в % от массы цемента).

Таблица 4.

Расчетная температура твердения бетона °С	Поташ	Нитрит натрия
-5	5÷6	4÷6
-10	6÷8	6÷8
-15	8÷10	8÷10
-20	10÷12	—
-25	12÷15	—

Требуемая минимальная прочность раствора горизонтальных швов в уровне перекрытий для различных стадий готовности возводимого здания назначается по таблице 5.

Таблица 5

Монтируемый этаж	Прочность раствора, МПа, на этажах							
	1-м	2-м	3-м	4-м	5-м	6-м	7-м	8-м
2-й	1.0	—	—	—	—	—	—	—
3-й	1.5	1.0	—	—	—	—	—	—
4-й	2.0	1.5	1.0	—	—	—	—	—
5-й	2.5	2.0	1.5	1.0	—	—	—	—
6-й	3.0	2.5	2.0	1.5	1.0	—	—	—
7-й	3.0	3.0	2.5	2.0	1.5	1.0	—	—
8-й	4.5	3.0	3.0	2.5	2.0	1.5	1.0	—
9-й	7.5	4.5	3.0	3.0	2.5	2.0	1.5	1.0

При применении для заделки стыков и монтажа бетонов и растворов с противоморозными добавками предварительный прогрев стыкуемых элементов не требуется.

Дуговая сварка соединений элементов из сталей марок Ст.3 и класса А-I допускается при температуре ниже -30°С, а из сталей классов А-II и А-III - не ниже -20°С.

При температурах, ниже указанных, сварку конструкций следует производить с предварительным подогревом стали в зоне выполнения сварки до 100-120°С на ширине 100 мм с каждой стороны соединения.

Мусоропровод

Проект мусоропровода разработан в соответствии с указаниями по проектированию мусоропроводов в жилых и общественных зданиях ВСН 8-72.

Мусоропровод запроектирован в лифтовом холле с размещением загрузочных клапанов на 2-8 этажах.

Мусоросборная камера располагается на первом этаже. Стены мусоросборной камеры облицовываются керамической плиткой, а потолок окрашивается масляной краской.

Пол из мозаичной шлифованной плитки размером 400 x 400 мм на цементном растворе М100 по двум слоям рубероида на битумной мастике. Рулонная гидроизоляция должна заводиться на стены мусорокамеры на высоту не менее 100 мм. Для создания уклона i=0.01 к трапу по железобетонной плите должна быть выполнена цементная стяжка из раствора М100 - толщиной 20 мм.

Привязан:			
Инв. N			
Зав. отд.	Якушевич		
Гл. конст. пр.	Сечейко		
Рук. бриг.	Мачай		
Проверил	Сечейко		
Разраб.	Мачай		

125-045/1.2 ч. 1 р. 1-1

9-этажная блок-секция рядовая с одно-двухкомнатными квартирами 1А1А1Б1Б2А2А

Стадия	Лист	Листов
ТР	АС-7	

Заглавный лист /пояснение/

КБ по железобетону им. А.А. Якушева Госстроя РСФСР

Копировал: Тырышкина Арх. N 27643-7

Инв. N подл. | Подп. и дата | Взам. инв. N

В мусоросборной камере предусмотрено устройство водопровода со шлангом для промывания бункера и мытья полов и стен камеры, а также тушения пожара в случае загорания мусора.

В камере имеется электрическое освещение. Расчетная температура в камере +5°С.

Двери мусорокамеры с внутренней стороны обшиваются оцинкованной кровельной сталью по двум слоям асботкани. По низу двери для обеспечения притвора устанавливается на болтах транспортерная кордовая лента δ=5мм с двух сторон.

Лифт

В здании предусмотрен лифт грузоподъемностью 320 кг с противовесом сзади и с верхним машинным отделением.

Входы в лифт размещаются на уровне каждого этажа. Месторасположение лифтовой шахты назначено из условия максимально возможного ее удаления от квартир.

Машинное отделение расположено в пределах 9 этажа и не выступает над крышей.

Размеры лифтовых шахт приняты в соответствии с заданием на проектирование строительной части лифтов.

Стены машинного отделения лифта приняты из кирпичной кладки толщиной 250мм с устройством звукоизолирующего слоя /см. часть 9. раздел 9.2-110/.

Заливка чистого пола на 50мм в машинном отделении и приямка производится при монтаже лифта после установки оборудования и прокладки труб электропроводки.

Требования техники безопасности

При производстве работ руководствоваться указаниями СНиП III-4-80. „Техника безопасности в строительстве".

Отверстия в перекрытиях и проемы лестничных клеток, к которым возможен доступ людей, должны быть закрыты сплошным прочным настилом или иметь ограждения высотой не менее 1.2м с бортовыми досками.

Освобождение поднятых и установленных элементов от строп допускается после закрепления его монтажными связями, подкосами или стойками.

При отсутствии штампа ОТК, а также при наличии поврежденных монтажных петель монтировать панели запрещается.

Нитрит натрия – ядовитое вещество. Попадание кристаллов приводит к отравлению, опасному для жизни. На всех емкостях, в которых хранят или переносят водный раствор нитрита натрия, должны быть предупредительные надписи „Яд".

Поташ следует хранить в закрытом помещении в неповрежденной таре /бочках, барабанах или мешках/ на стеллажах.

Кристаллический нитрит натрия следует хранить в сухом запираемом помещении в таре завода-изготовителя. Вход в эти помещения посторонним должен быть запрещен.

Зав. отд.	Якушевич		
Гл.конст.пр	Сечейко		
Рук.бриг.	Мачай		
Проверил	Сечейко		
Разраб.	Мачай		

Привязан

Инв. №

125-045/1.2 ч.1 Р. 1-1

9-этажная блок-секция рядовая с одно-двухкомнатными квартирами 1А1А1Б1Б2А2А

Стадия	Лист	Листов
ТР	АС-8	

Заглавный лист /продолжение/

КБ по железобетону им. А.А. Якушева Госстроя СССР

Копировал Жучкова

Инв. № подл. | Подпись и дата | Взамен инв. №

Адр. №27642-8

Перечень основных приспособлений и инструментов

Таблица 6

№№ п.п.	Наименование	Марка тип	Назначение
1	Склад пирамид	МП-28-00-00 КБ по железобет.	Склад железобетонных изделий
2	Кассета для наружных панелей	МП-19-00-00 КБ по железобет.	Для монтажа нулевого цикла. Склад железобетонных изд.
3	Кассета для хранения внутренних панелей	МП-21-00-00 КБ по железобет.	Склад железобетонных изделий
4	Траверса Q=8т	МП-25/1-00-00 КБ по железобет.	Подъем изделий, имеющих 1÷4 петли
5	Захват для монтажа лестничных маршей	МП-37-00-00 КБ по железобет.	Монтаж конструкций
6	Подкос L=1300÷2190 для НС	1146-01 КБ по железобет.	Временное крепление конструкций
7	Подкос L=3600÷5000 для НС	1146-01 КБ по железобет.	——— " ———
8	Подкос L=4200 для ВС	1146-03 КБ по железобет.	——— " ———
9	Захват для крепления подкосов	1146-05 КБ по железобет.	——— " ———
10	Подпорка для крепления козырька	1146-07 КБ по железобет.	——— " ———
11	Стойки для крепления керамзитобетонных перегородок	МП-08-00-00 КБ по железобет	——— " ———
12	Стойка для крепления ВС	МП-09-00-00 КБ по железобет.	Временное крепление конструкций
13	Нащельник для заделки стыков	1146-19 КБ по железобет.	Заделка стыков
14	Площадка для сварщика	1146-13 Альбом 467А	Монтаж конструкций
15	Столик-стремянка для заделки стыков		Заделка стыков
16	Площадка навесная для заделки стыков	1146-09 Альбом 467А	Расшивка швов

Привязан			
Инв. №			

Зав. отд.	Якушевич	
Гл.конст.пр.	Сечейко	
Рук.бриг.	Мачай	
Проверил	Сечейко	
Разработ.	Мещерякова	

125-045/1.2 ч.1 р.1-1

9-этажная блок-секция рядовая с одно-двухкомнатными квартирами 1А 1А 1Б 1Б 2А 2А

Стадия	Лист	Листов
ТР	АС-9	

Заглавный лист (окончание)

КБ по железобетону им. А.А. Якушева Госстроя СССР

Копировал Козина

Инв. № подл. | Подпись и дата | Взам. инв. №

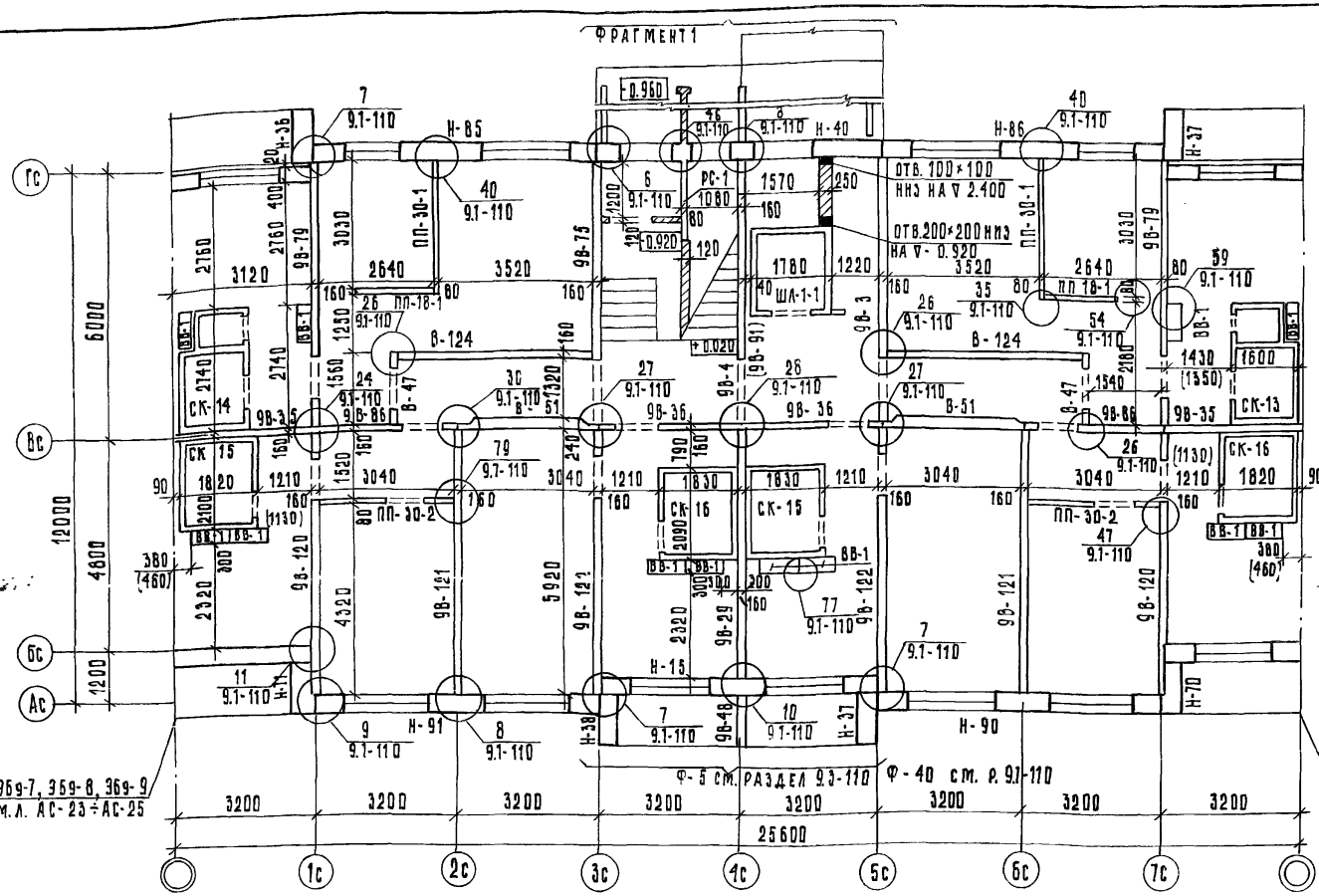

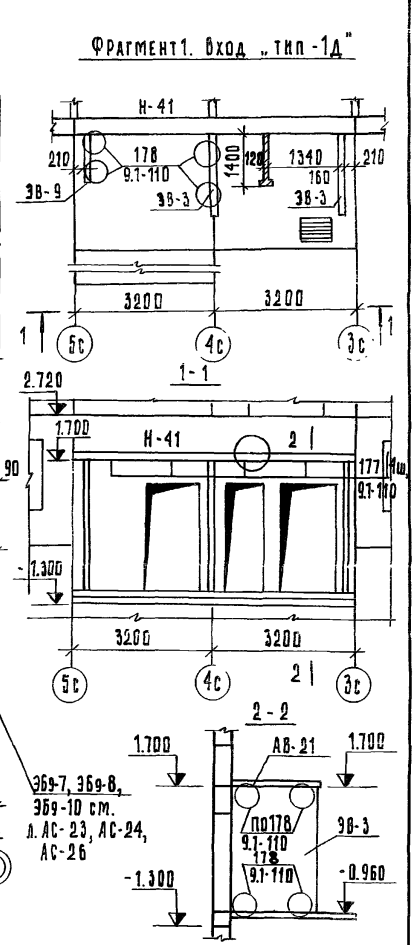

Примечания:

1. Монтажные планы шахт лифтов объемных и „россыпью" см. раздел 9.2-110
2. Размеры в скобках даны при компановке блок-секции с элементом блокировки Эб9-8
3. Развертки вентиляционных блоков см. р. 9.2-110, р.1-1
4. Схему лестниц и ограждений см. р. 9.2-110
5. Марка внутренней стеновой панели 9В-91 в скобках дана для варианта шахт лифтов „россыпью"
6. Фрагмент Ф-40 применять для варианта фасада с остекленными лоджиями

Привязан:			
Инв. №			

Зав. отд	Якушевич	
Гл.конст.пр	Сечейко	
Рук. бриг.	Мачай	
Проверил	Сечейко	
Разраб.	Пахомова	

125-045/1.2 Ч.1 Р.1-1

9-этажная блок-секция рядовая с одно-двухкомнатными квартирами 1А 1А 1Б 1Б 2А 2А

Стадия	Лист	Листов
Т.Р	АС-10	

Монтажный план стен 1 этажа
Планировочное решение основное
с колясочной тип I
Санкабины объемные

КБ по железобетону им. А.А. Якушева Госстроя РСФСР

Копировал: Зубкова ... Арх. № 27643-10

Инв. № подл. | Подпись и дата | Взам. инв. №

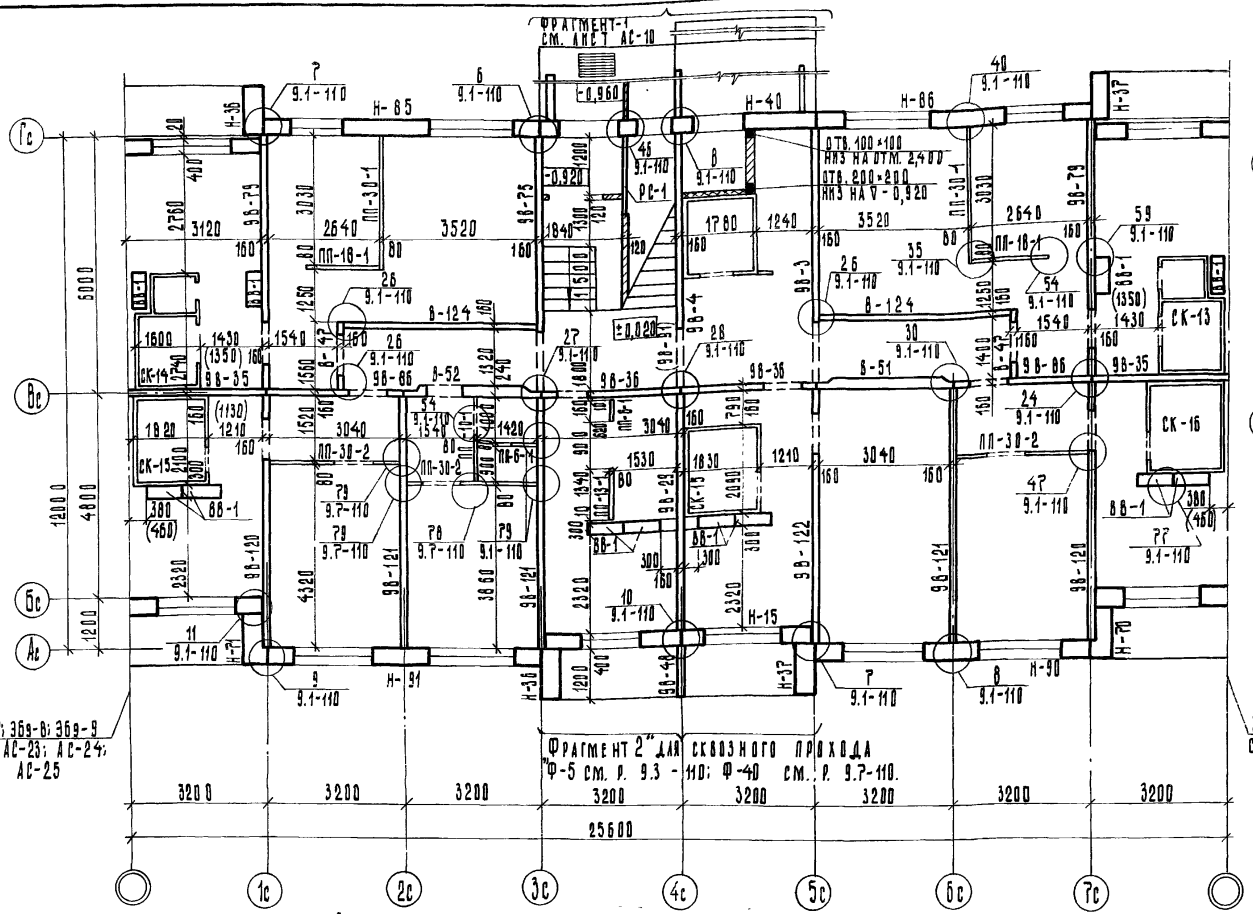

Фрагмент 2

планировочное решение со сквозным проходом тип II, вход „тип-Б Д," для санкабин объемных и „россыпью."

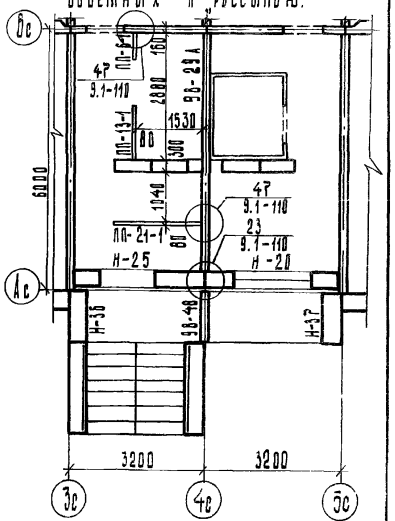

Примечания:

1. Монтажные планы шахт лифтов объемных и „россыпью" см. раздел 9.2-110.
2. Размеры в скобках даны при компановке блок-секции с элементом блокировки Эб9-8.
3. Развертки вентиляционных блоков см. р. 9.2-110, р. 1-1.
4. Схему лестниц и ограждений см. р. 9.2-110.
5. Марка внутренней стеновой панели 98-91 в скобках дана для варианта шахт лифтов „россыпью."
6. Фрагмент Ф-40 применять для варианта" фасада с остекленными лоджиями.

Привязан:			
Инв. №			
Зав. отд.	Якушевич		
Гл. констр. пр.	Сечейко		
Рук. брига.	Мачай		
Проверил	Сечейко		
Разработал	Пахомова		

125-045/1.2 Ч. 1 Р. 1-1

9-этажная блок-секция рядовая с одно-двухкомнатными квартирами 1А 1А 1Б 1Б 2А 2А

Стадия	Лист	Листов
Т.Р.	АС-11	

Монтажный план стен 1-го этажа. Планировочное решение со сквозным проходом. Тип II и с электроплитой. Блок тип III. Санкабины объемные „россыпью"

КБ по железобетону им. А.А. Якушева РСФСР

Копировал: Абызина

Зак. №27642-11

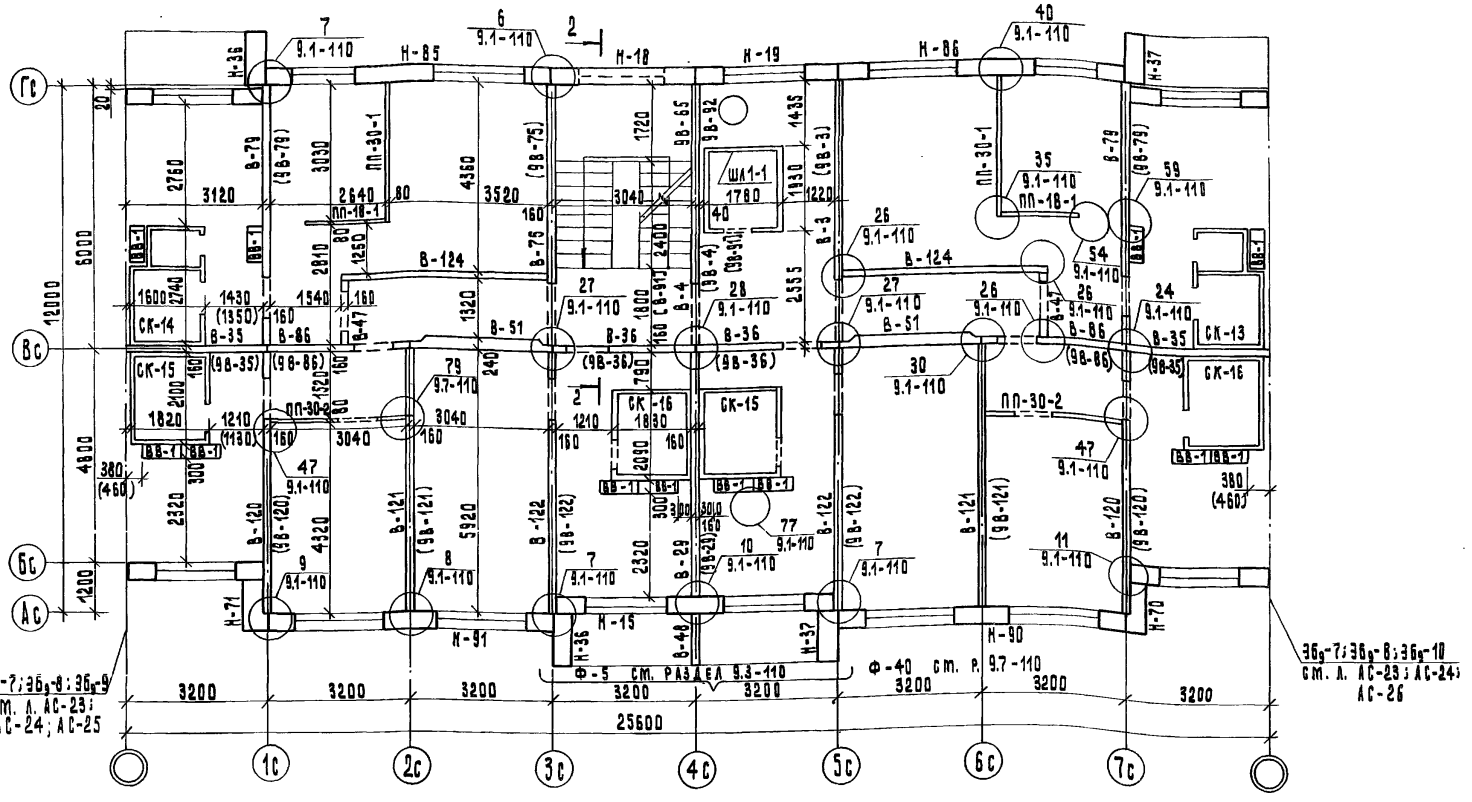

Примечания:

1. Марки внутренних стеновых панелей в скобках даны для 2÷4 этажей.
2. Внутренние стеновые панели марки 9В-65 по ОСИ 4С устанавливать только на 4 этаже.
3. Фрагмент плана шахты лифта „Россыпью" см. лист АС-16
4. Внутренние стеновые панели марки 9В-92; В-91; 9В-91 применять при варианте шахт лифтов „Россыпью."
5. Фрагмент Ф-40 применять для варианта фасада с остекленными лоджиями.
6. Разрез 2-2 см. раздел 9.2-110.

Привязан:			
Инв. №			
Зав.отдел.	Якушевич		
Гл.констр.пр.	Сечейко		
Рук.бриг.	Малай		
Проверил	Сечейко		
Разработ.	Пахомова		

125-045/1.2 ч.1 Р. 1-1

9-этажная блок-секция рядовая с одно-двухкомнатными квартирами 1А1А 1б1б 2А 2А

Стадия	Лист	Листов
ТР	АС-12	

Монтажный план стен 2÷8 этажей /санкабины объемные/

КБ по железобетону им. А.А. Якушева Госстроя РСФСР

Копировал: Левашцова

Арх. №27643-12

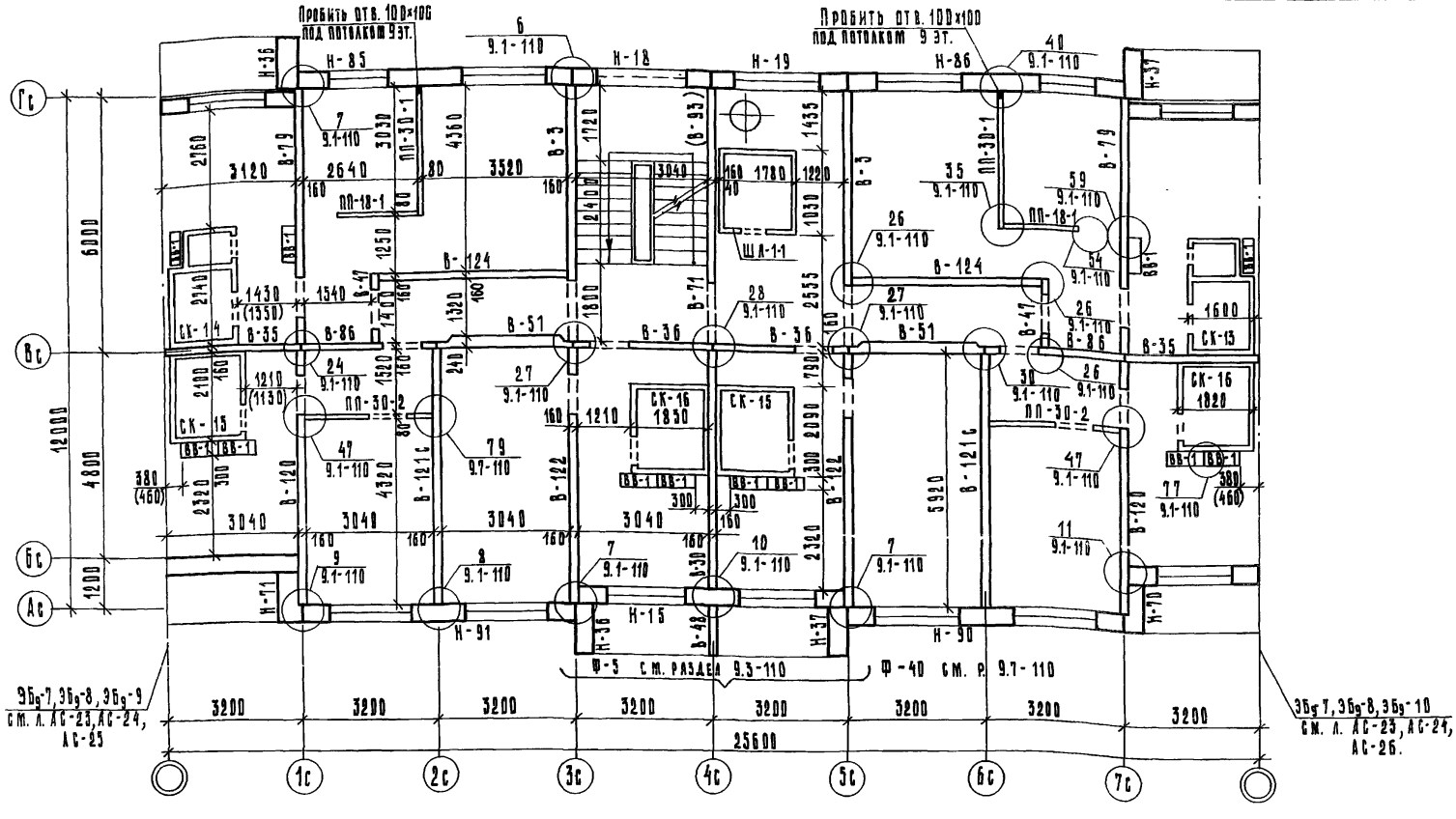

Примечания

1. Марка внутренней стеновой панели В-93 в скобках дана для варианта шахт лифтов „россыпью."
2. Размеры в скобках даны при компоновке блок-секции с элементом блокировки 3Бg-8.
3. Фрагмент Ф-40 применять для варианта фасада с остекленными лоджиями.

Привязан:			
Инв. №	Зав. отд.	Якушевич	
	Гл. конст. пр.	Сечейко	
	Рук. брига.	Мачай	
	Проверил	Сечейко	
	Разраб.	Пахомова	

125-045/1.2 Ч.1 Р. 1-1

9-этажная блок-секция рядовая с одно-двухкомнатными квартирами 1А1А1Б1Б 2А2А

Стадия	Лист	Листов
Т.Р	АС-13	

Монтажный план стен 9 этажа. Санкабины объемные.

КБ по железобетону им. А.А. Якушева Госстроя РСФСР

Копировал: Тырышкина

Инв. № 27642-12

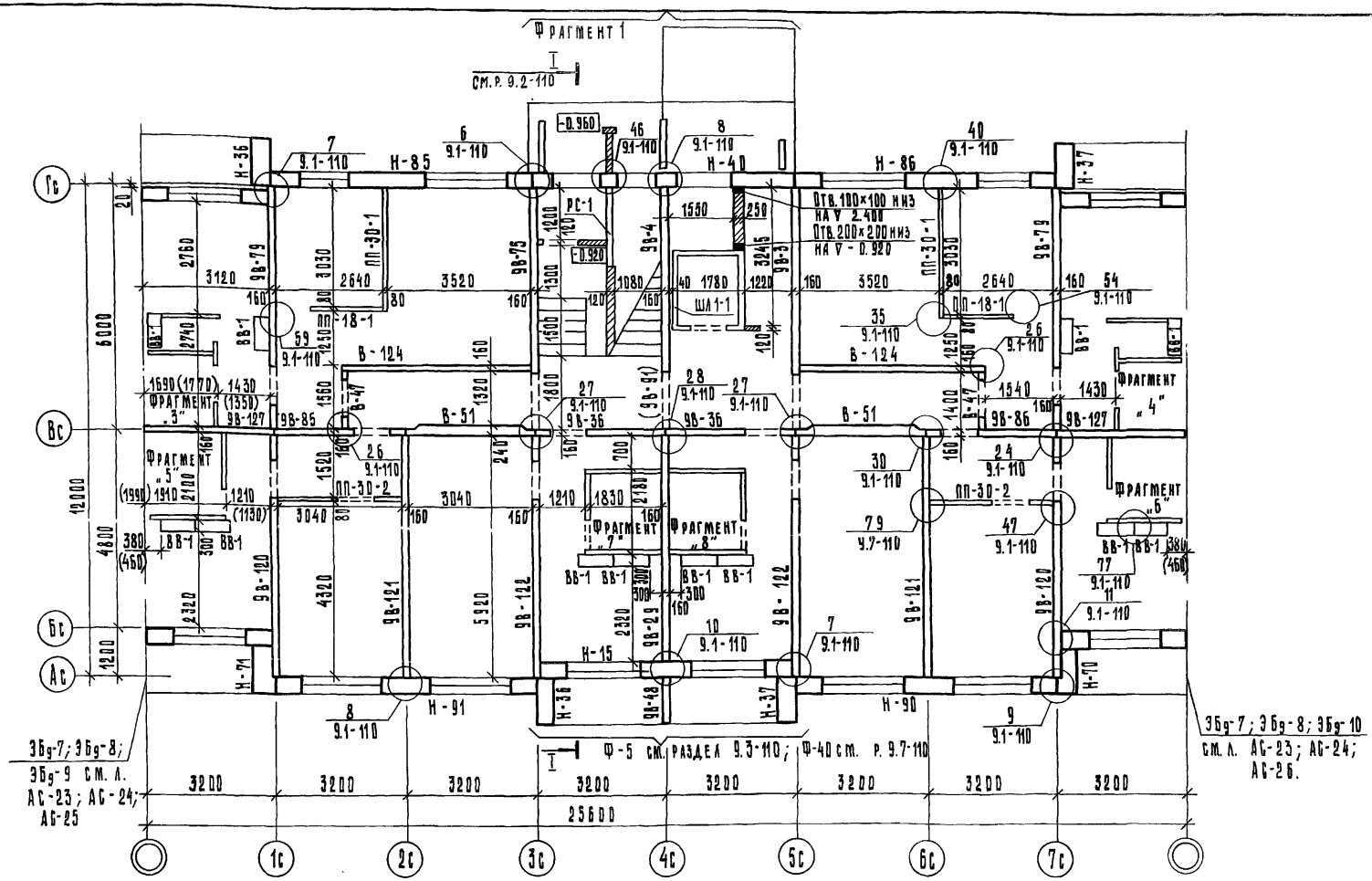

Примечания

1. Монтажные планы шахт лифтов объемных и „россыпью" см. раздел 9.2-110.
2. Размеры в скобках даны при компоновке блок-секции с элементом блокировки Эбg-8.
3. Развертки вентиляционных блоков см. р. 9.2-110, р. 1-1.
4. Схему лестниц и ограждений см. р. 9.2-110.
5. Фрагменты санузлов 3 ÷ 8 см. листы АС-27, АС-28, АС-29.
6. Марка внутренней стеновой панели 9В-91 в скобках дана для варианта шахт лифтов „россыпью."
7. Фрагмент 1 см. лист АС-10.

Привязан:

Инв. №

Зав. отд.	Якушевич	
Гл. конст. пр.	Сечейко	
Рук. бриг.	Мачай	
Проверил	Сечейко	
Разраб.	Мещерякова	

125-045/1.2 ч. 1 р. 1-1

9-этажная блок-секция рядовая с одно-двухкомнатными квартирами 1А1А1Б1Б2А2А

Стадия	Лист	Листов
Т.Р	АС-14	

Монтажный план стен 1этажа. Планировочное решение, основное с коляскочной „тип 2". Санкабины „россыпью."

КБ по железобетону им. А.А. Якушева Госстроя РСФСР

Копировал: Тырышкина

Инв. № подл. | Подп. и дата | Взам. инв. №

АРХ-N27643-14

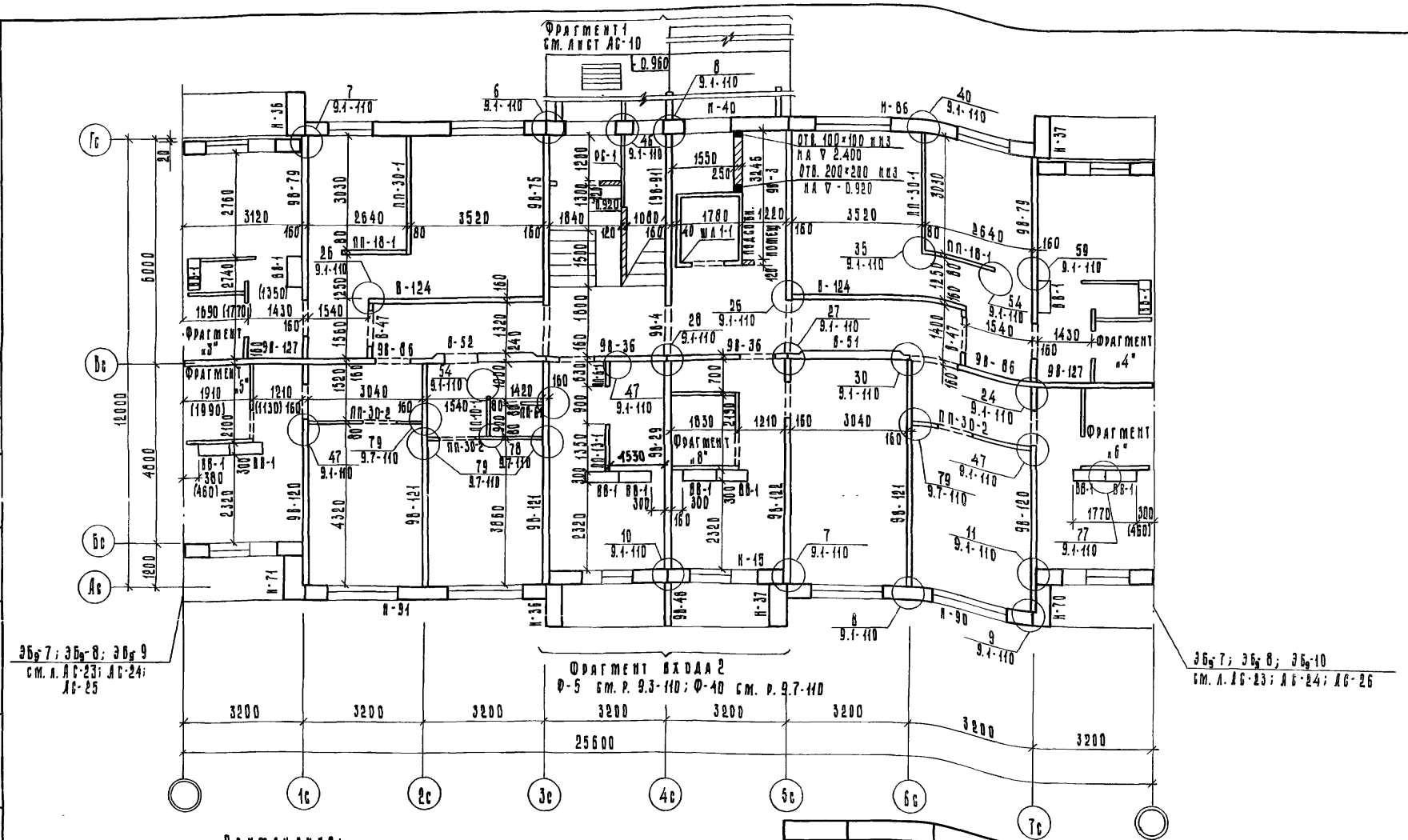

Примечания:

1. Общие примечания с 1 по 5 см. лист АС-10
2. Фрагмент входа 2 см. лист АС-11.
3. Фрагменты санкабин «Россыпью» 3,4,5,6,8 см. листы АС-27; АС-28; АС-29.
4. Фрагмент Ф-40 применять для варианта фасада с остекленными лоджиями.

Привязан:			
Инв. №			

Зав. отд.	Якушевич	
Гл. конст. пр.	Сечейко	
Рук. бриг.	Мачай	
Проверил	Сечейко	
Разраб.	Шешерякова	

125-045/1.2 Ч.1 р. 1-1

9-этажная блок-секция рядовая с одно-двухкомнатными квартирами 1А 1А 1Б 1Б 2А 2А

Стадия	Лист	Листов
ТР	АС-15	

Монтажный план стен 1 этажа. Планировочные решения со свободным проходом типа А с электромотором типа санкабины «Россыпью»

КБ по железобетону им. А.А. Якушева Госстроя РСФСР

Корректор Блажкова

АДК. №27643-15

Инв. № подл. | Подпись и дата | Взам. инв. №

Фрагмент плана
Шахта лифта „Россыпью"

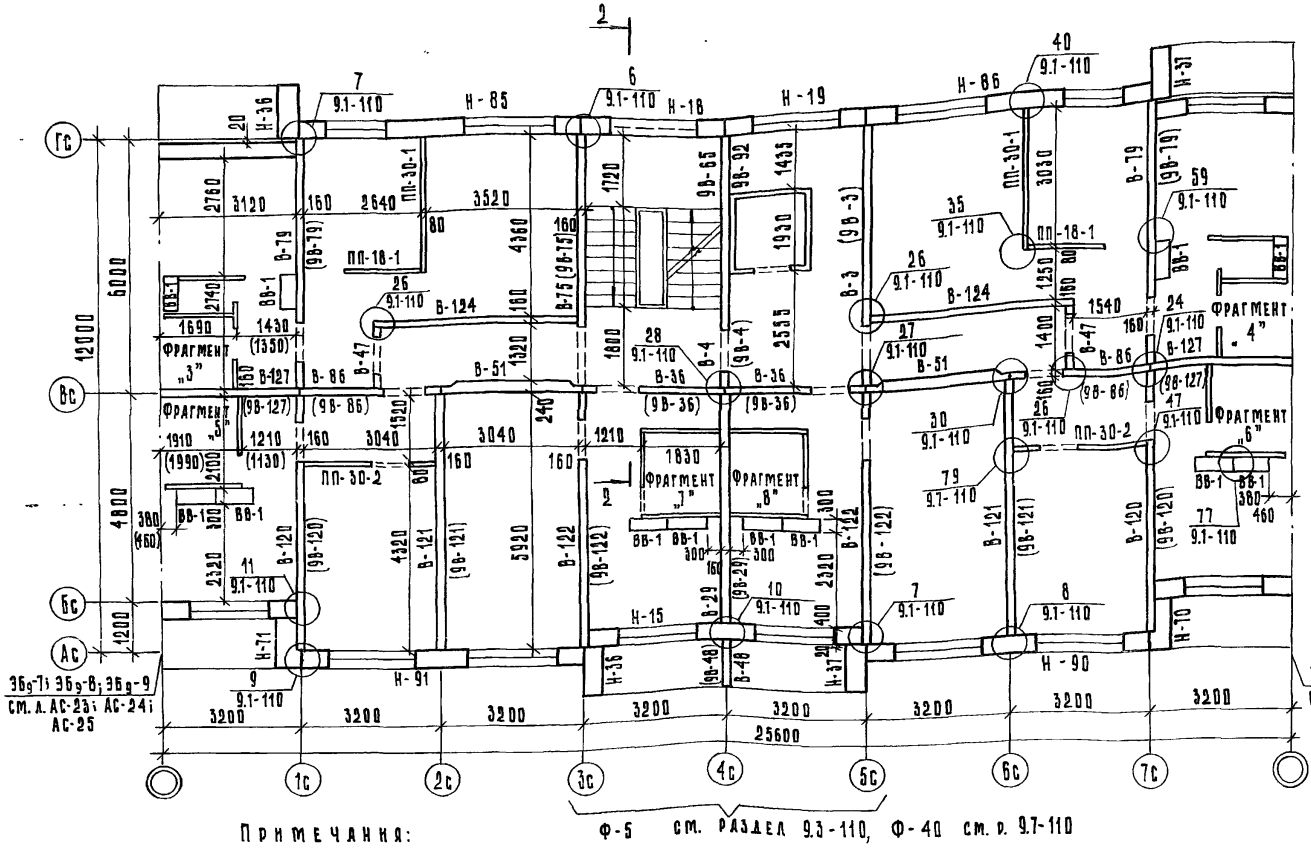

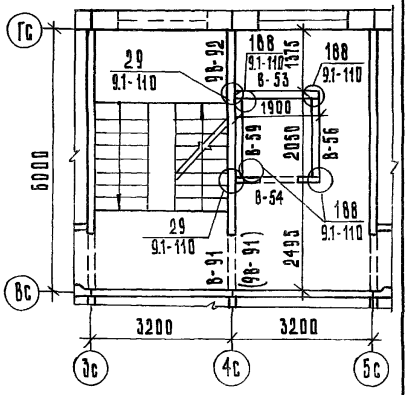

Примечания:

1. Марки внутренних стеновых панелей в скобках даны для 2÷4 этажей.
2. Общие примечания с 1 по 5 см. лист АС-10.
3. Внутренние стеновые панели марки 9В-65; по оси 4С устанавливать только на 4 этаже.
4. Фрагменты санкабин „Россыпью" 3,4,5,6,7,8 см. листы АС-27; АС-28; АС-29
5. Фрагмент Ф-40 применять для варианта фасада с остекленными лоджиями

Привязан:

Инв. №

Зав. отд.	Якушевич	
Гл. конст. пр.	Сечейко	
Рук. брига.	Мачан	
Проверил	Сечейко	
Разраб.	Мещерякова	

125-045/1.2 ч.1 р. 1-1

9-этажная блок-секция рядовая с одно- двухкомнатными квартирами 1А 1А 1Б 1Б 2А 2А

Стадия	Лист	Листов
Т Р	АС-16	

Монтажный план стен 2÷8 этажей. Санкабины „Россыпью"

КБ по железобетону им. А. А. Якушева Госстроя РСФСР

Корнеева - Зыкова

Арх. №27643-16

Инв. № подл. | Подпись и дата | Взам. инв. №

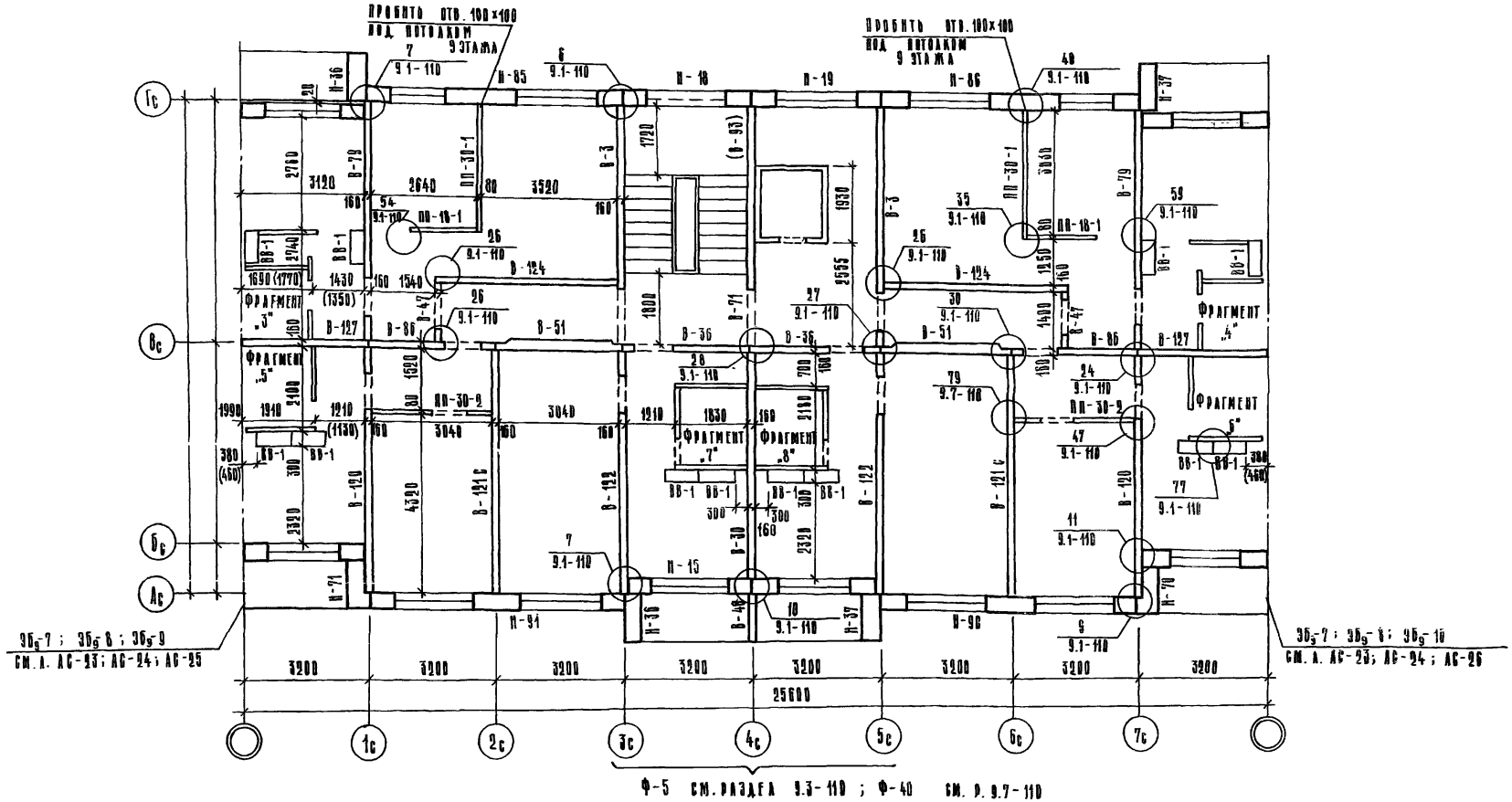

Примечания

1. Примечания с 1 по 5 см. лист АС-10.
2. Марка внутренней стеновой панели В-93 в скобках дана для варианта шахт лифтов „Россиньо".
3. Фрагмент Ф-40 применять для варианта фасада с остекленными лоджиями.
4. Фрагменты санузлов „Россиньо" 3÷6 см. листы АС-27 ÷ АС-29.

Привязал:			
Инв. №			

Зав. отд.	Якушевич		
Гл. конст. пр.	Сечейко		
Рук. бригады	Мачай		
Проверил	Сечейко		
Разработал	Мещерякова		

125-045/1.2 9.1 р.1-1

9-этажная блок-секция раздвижка с одно-двухкомнатными квартирами 1А 1Б 1В 2А 2Б

Монтажный план стен 9 этажа. Панельный „Россиньо"

Стадия	Лист	Листов
ТР	АС-17	

КБ по железобетону им. А.А. Якушева Госстроя СССР

Копировал Козина

АРХ. Н 27642-17

Инв. № подл. | Подп. и дата | Взам. инв. №

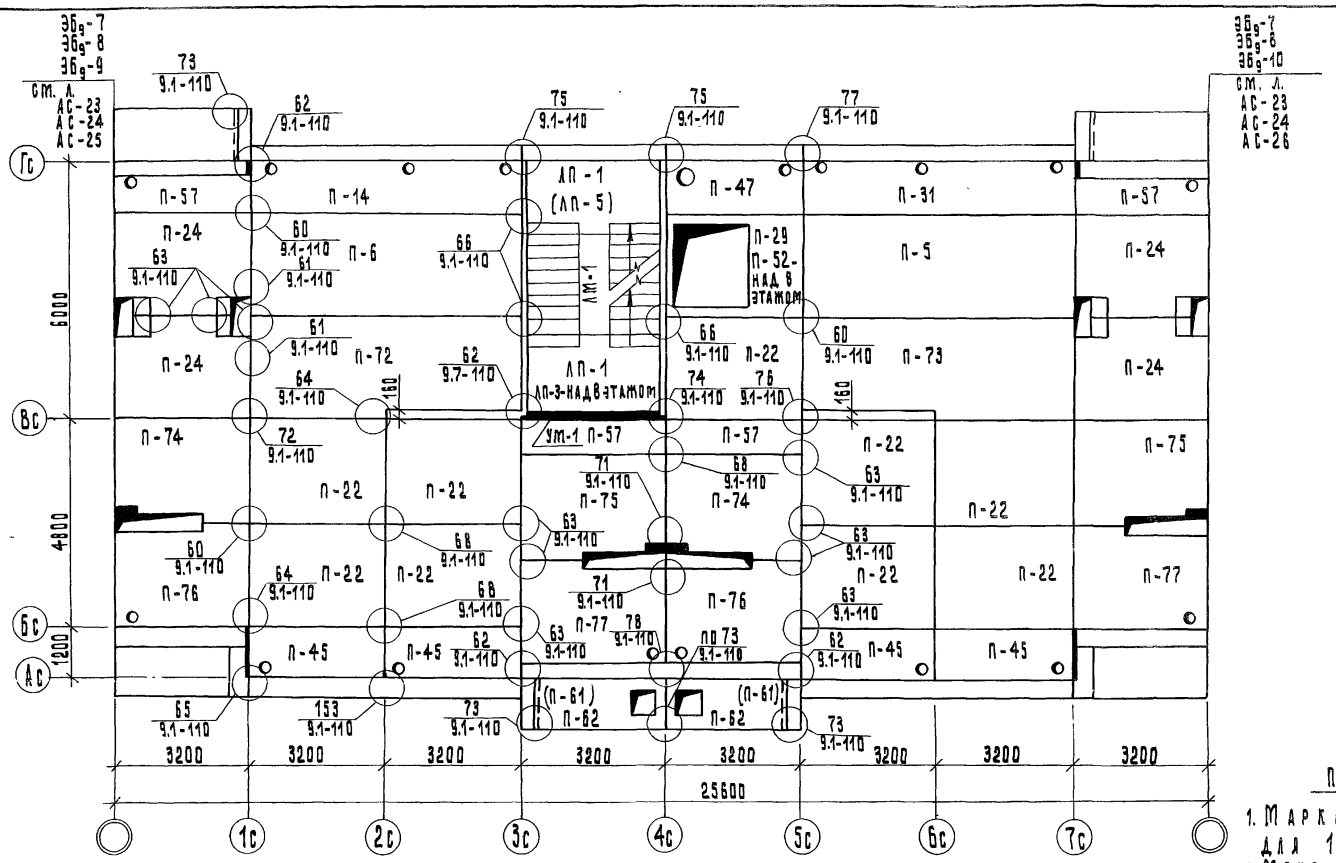

Примечания:

1. Марки в скобках даны для 1÷4 этажей.
2. Монолитный участок УМ-1 см. лист АС-39.

				125-045/1.2	ч.1	Р. 1-1	
				9-этажная блок-секция рядовая с одно-двухкомнатными квартирами 1А 1А 1Б 1Б 2А 2А			
Привязан:					Стадия	Лист	Листов
			Зав. отд. Якушевич		ТР	АС-18	
			Гл. конс. пр. Сечейко				
			Рук. бриг. Мачай	Монтажный план перекрытия 1-9 этажей	КБ по железобетону им. А.А. Якушева Госстроя РСФСР		
			Проверил Сечейко				
Инв. №			Разработ. Бурова				

Копировал: Деванцова

Арх. № 27643-18

Инв. № подл. | Подпись и дата | Взам. инв. №

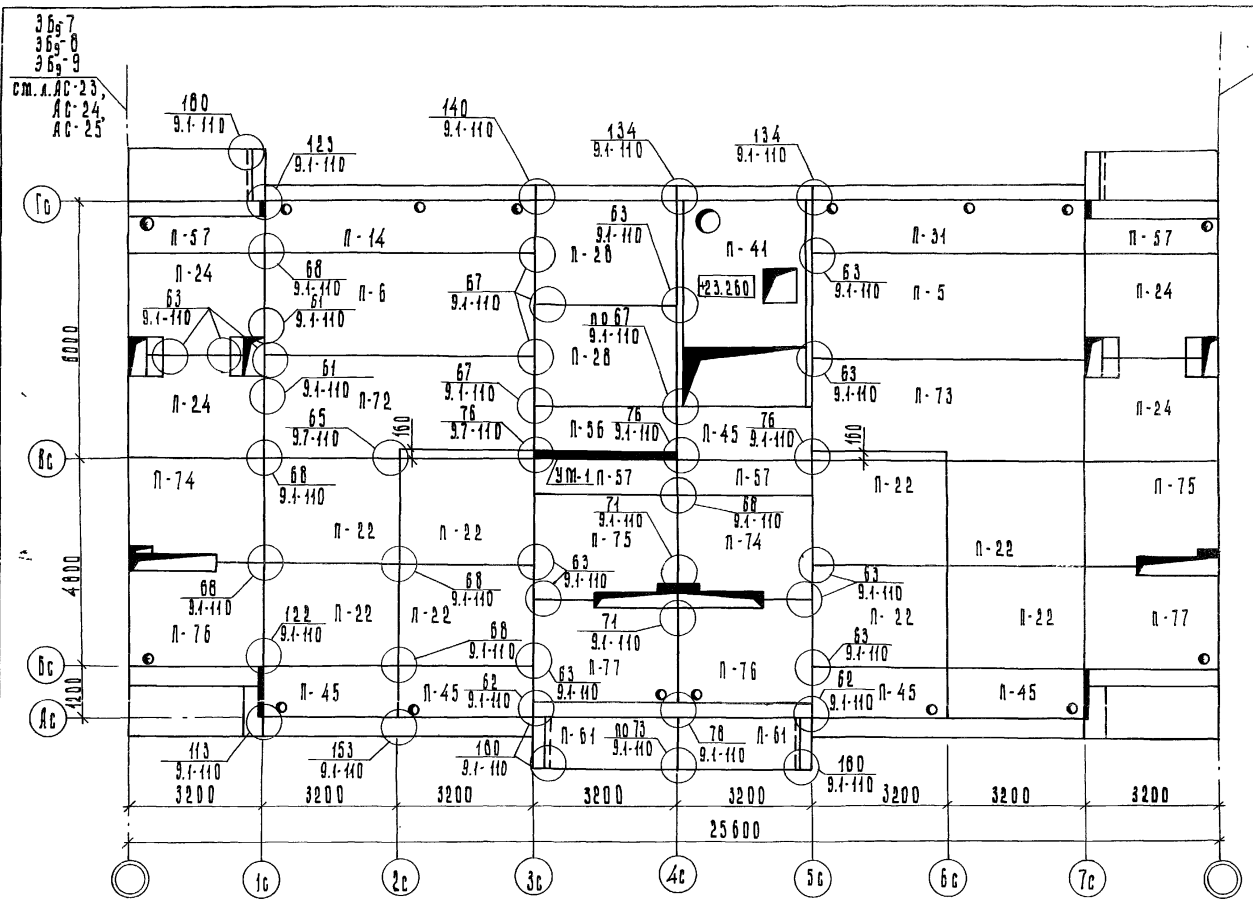

Фрагмент плана перекрытия для варианта с выходом на кровлю

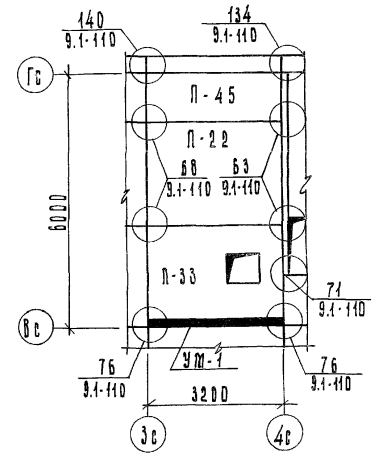

Примечание

1. Монолитный участок УМ-1 см. лист АС-39

Привязан:	Зав. отд.	Якушевич		125-045/1.2	ч. 1	р. 1-1	
				9-этажная блок-секция рядовая с одно-двухкомнатными квартирами 1А 1А 1Б 1Б 2А 2А			
	Гл. конс. пр.	Сечейко			Стадия	Лист	Листов
	Рук. бриг.	Малый			Т.Р.	АС-19	
	Проверил	Сечейко		Монтажный план перекрытия 9 этажа	КБ по железобетону им. Я.А. Якушева Госстроя РСФСР		
Инв. №	Разработ.	Бычкова					

Копировал: Блажнова

Арх. N27643-19

Фрагмент монтажного плана чердака для варианта с выходом на кровлю

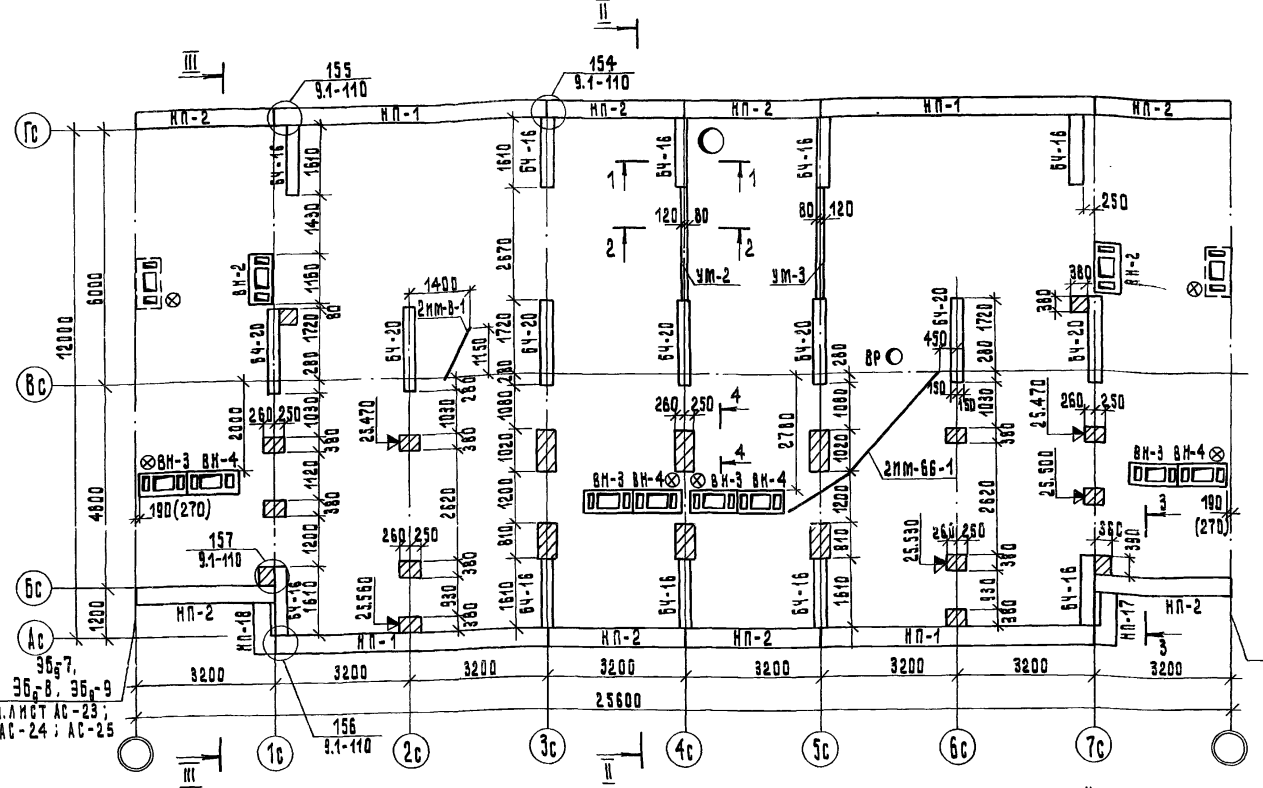

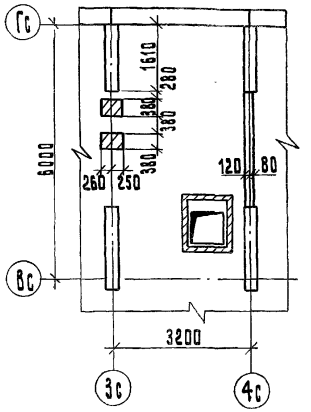

Условные обозначения:

- ○ ВР - воронка внутреннего водостока
- ⊗ - вытяжка канализационного стояка

Примечания:

1. Кирпичные столбики выполнить из кирпича М100 на растворе М50.
2. Металлические изделия 2МП-8-1, 2МП-66-1 нижним концом завести в слаботочные каналы электропанели.
3. Выход на кровлю см. раздел 9.3-110.
4. Сечения см. лист АС-31.
5. Размер в скобках дан для компоновки блок-секции с Эб9-8.
6. Монолитные участки УМ-2, УМ-3 см. лист АС-40
7. Разрезы II-II, III-III см. лист АС-30.

Привязан:			
Инв. №			
Зав. отдел.	Якушевич		
Гл. конст. пр.	Сечейко		
Рук. бриг.	Мачай		
Проверил	Сечейко		
Разработ.	Мещерякова		

125-845/1.2 ч.1 р.1-1

9-этажная блок-секция рядовая с одно-двухкомнатными квартирами 1А 1А 1Б 1Б 2А 2А

Стадия	Лист	Листов
ТР	АС-20	

Монтажный план чердака

КБ по железобетону им. А.А. Якушева Госстроя РСФСР

Копировал: Леванцова

Арх. №27643-20

Фрагмент монтажного плана плит покрытия для выхода на кровлю

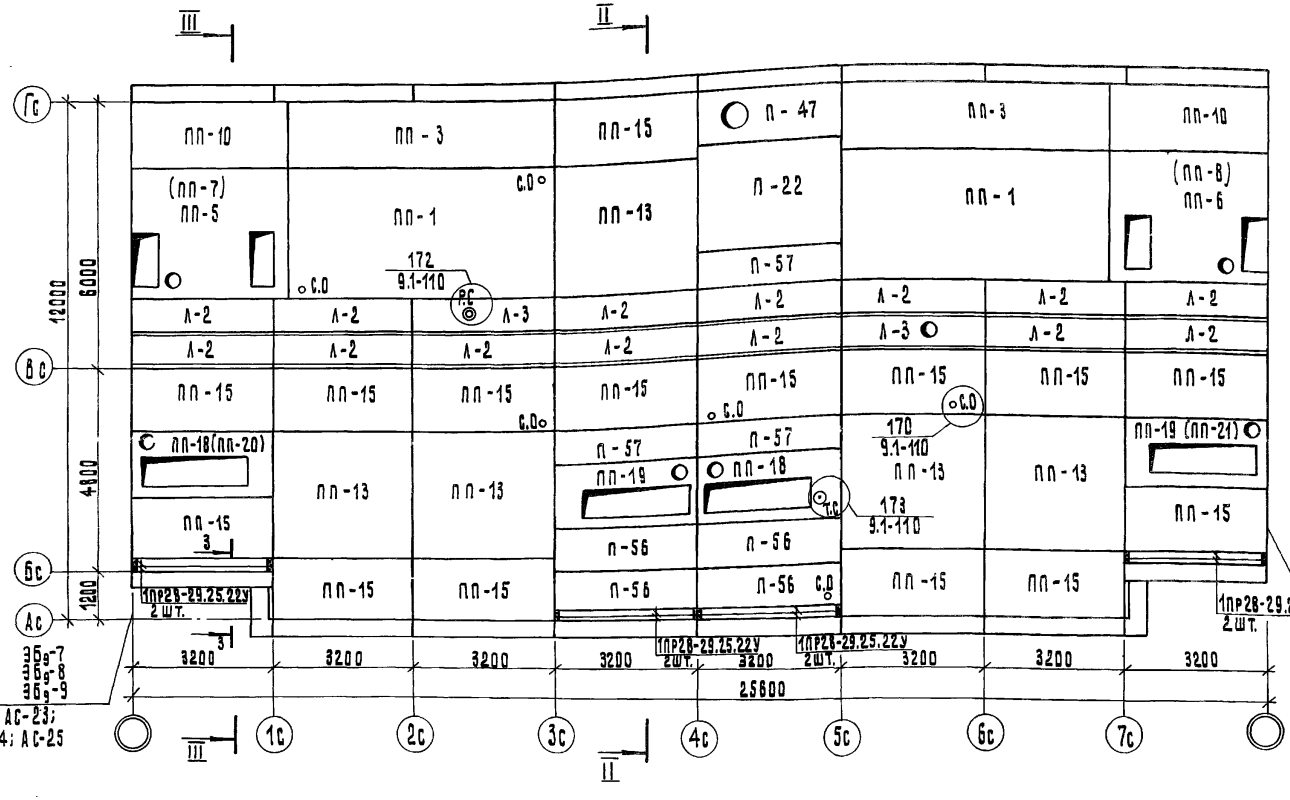

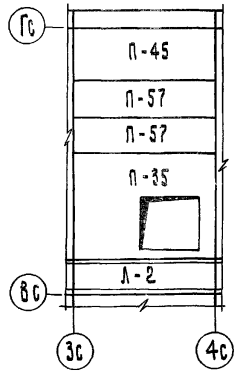

Эбg-7,
Эбg-8
Эбg-10
см. листы АС-23 ; АС-24, АС-26

1ПР28-29.25.22У
2 шт.

Условные обозначения:

- ○ Р.С - радиостойка
- ⊙ ТС - телестойка
- ∘ С.О - стойка оттяжки
- ⊗ - вытяжка канализационного стояка

Примечания:

1. Марка плит в скобках дана при блокировке блок-секции с Эбg-9; Эбg-10.
2. Для телеантенны устанавливается 2пт-7-1.
   Для радиостойки РС-1, РС-2 - 2пт-5-1; РС-3-2пт-6-1
   Марку радиостойки указать привязывающей организации.
3. Разрезы II-II ; III-III см. лист АС-30.
4. Сечение 3-3 см. лист АС-31.
5. Конструкцию кровли см. раздел 9.1-110.

Привязан:			
Инв.№			
Зав.отд.	Якушевич		
Гл.конст.пр.	Сечейко		
Рук.бриг.	Мачай		
Проверил	Сечейко		
Разраб.	Мещеракова		

125-045/1.2 ч.1 р. 1-1

9-этажная блок-секция рядовая с одно,-двухкомнатными квартирами 1А1А1Б1Б2А2А

Стадия	Лист	Листов
ТР	АС-21	

Монтажный план покрытия

КБ по железобетону им. А.А. Якушева Госстроя РСФСР

Копировал: Орлова

АРХ. №27643-21

Инв.№ подл. | Подп. и дата | Взам.инв.№

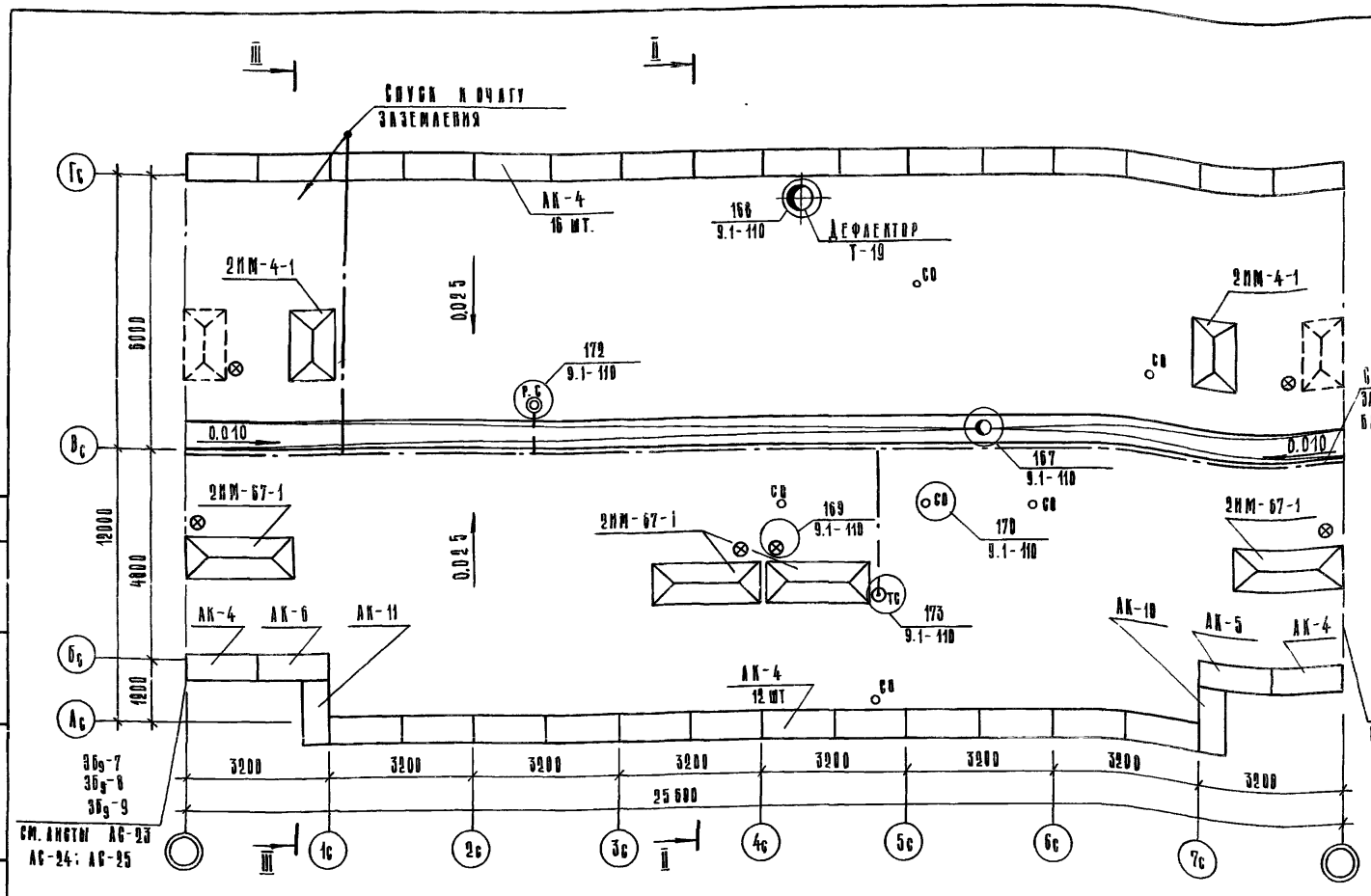

Фрагмент плана кровли для варианта с выходом на кровлю

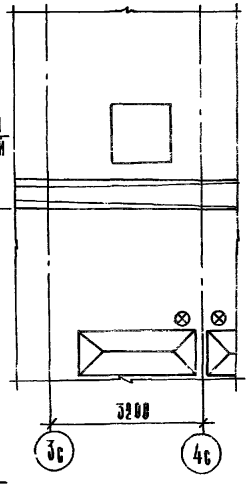

Соединить с шиной заземления соседней блок-секции

Условные обозначения:

- РС – радиостойка
- ТС – телестойка
- СО – стойка оттяжки
- ⊗ – вытяжка канализационного стояка
- ВР – воронка внутреннего водостока
- —·—·— шина заземления /арматура 8 АI/

Примечания:

1. Шину заземления проложить по рулонному ковру, соединения на сварке (2 шва = 60 мм). Перед укладкой очистить от грязи и ржавчины, покрыть антикоррозийным грунтом за 2 раза.
2. Уклон в водоотводном лотке создать цементным раствором М 100.
3. Разрезы II–II ÷ III–III см. листы АС-30.

Привязан:

Инв. №

Зав. отд.	Якумевич	
Гл.конст.пр.	Сечейко	
Рук. пр.	Мачай	
Проверил	Сечейко	
Разработ.	Мещеряков	

125-045/1.2 ч.1 в.1-1

9-этажная блок-секция рядовая с одно-, двухкомнатными квартирами 1а 1А 1б 1б 2А 2а

План кровли

Стадия	Лист	Листов
ТП	АС-22	

КБ по железобетону им. А.А. Якушева Госстроя СССР

Копировал Кузина

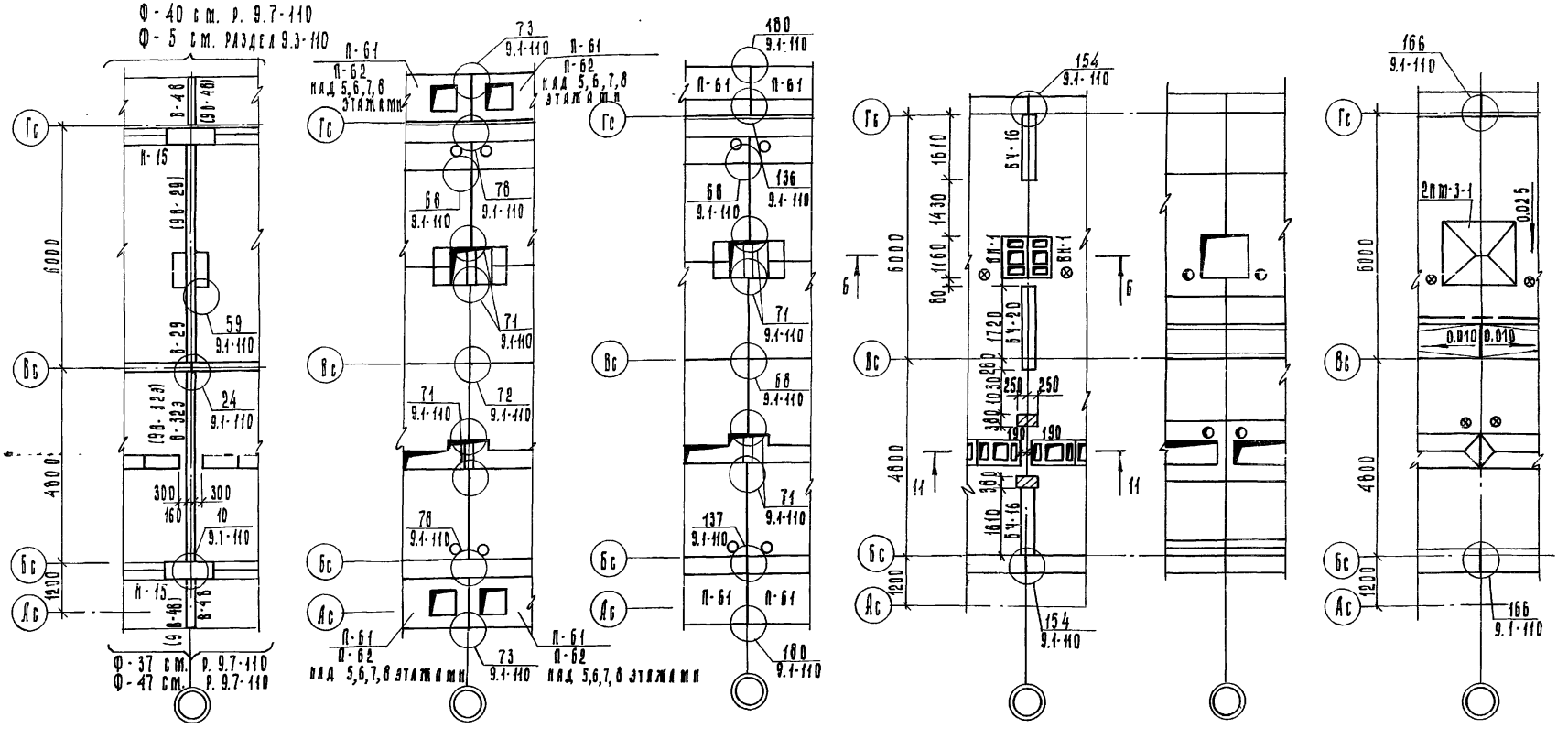

Примечания

1. Общие примечания и условные обозначения см. лист АС-20
2. Фрагменты Ф-47, Ф-40 применять для варианта фасада с остекленными лоджиями.
3. Сечения Б-Б; 11-11 см. лист АС-31, АС-32
4. Марки в скобках даны для 1-4 этажей

Привязан:			
Инв. №			
Зав. отд.	Якушевич		
Гл. конс. пр.	Сечейко		
Рук. бриг.	Мачай		
Проверил	Сечейко		
Разраб.	Мешкорванная		

125-045/1.2 Ч. 1 Р. 1-1

9-этажная блок-секция рядовая с одно-двухкомнатными квартирами 1А 1А 1Б 1Б 2А 2А

Стадия	Лист	Листов
Т.Р.	АС-23	

Эб9-7. Монтажные планы выше отм. 0.000

КБ по железобетону им. А.А. Якушева Госстроя РСФСР

Копировал: Блажнова

Инв. № 10 601 Арх-№ 27643-23

Инв. № подл. | Подпись и дата | Взам. инв. №

Монтажный план стен 1-9 этажей

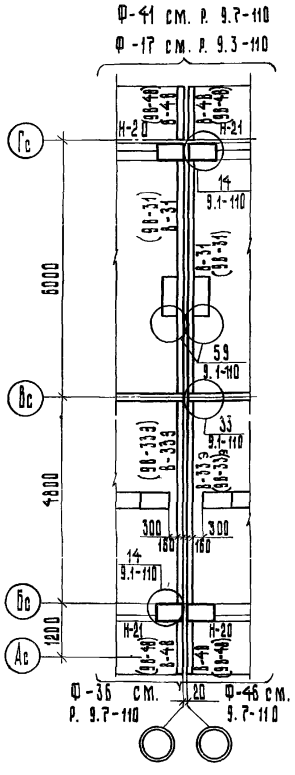

Монтажный план перекрытия 1÷8 этажей

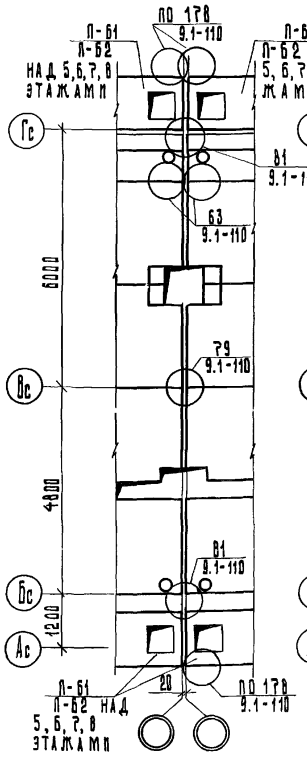

Монтажный план перекрытия 9 этажа

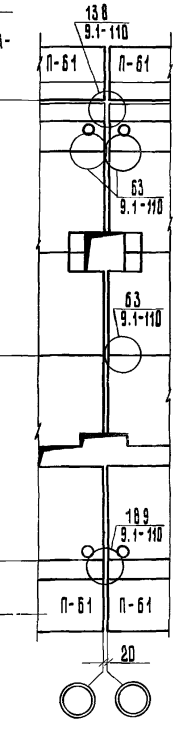

Монтажный план чердака

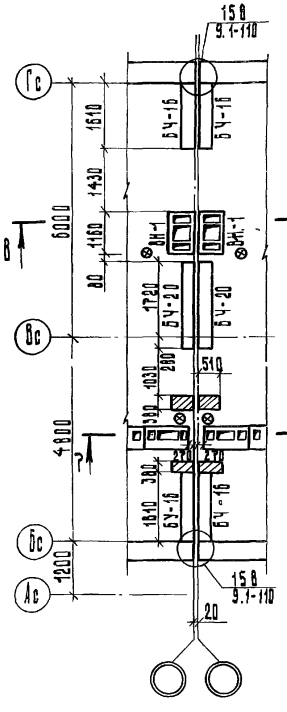

Монтажный план покрытия

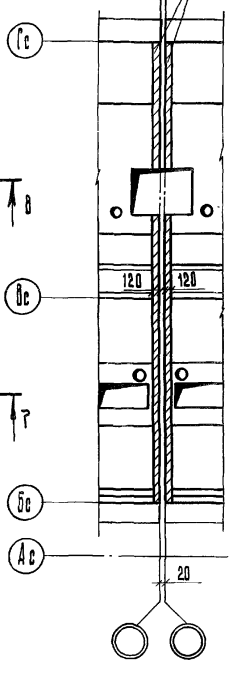

План кровли

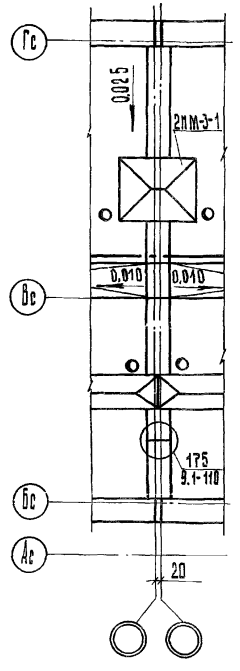

Примечания

1. Условные обозначения см. лист АС-20.
2. Внутренние стеновые панели по оси 8с закрепить к плитам перекрытия до монтажа В-31 и В-33.
3. Сечения 7-7, 8-8 см. лист АС-32.
4. Фрагменты Ф-46, Ф-41 применять для варианта фасада с остекленными лоджиями.

Привязан:			
Инв. №			
Зав.отд.	Якушевич		
Гл.констр.пр.	Сеченко		
Рук.брига.	Мачан		
Проверил	Сеченко		
Разработал	Мещерякова		

125-045/1.2 ч.1 р.1-1

9-этажная блок-секция рядовая с одно-двухкомнатными квартирами 1А 1А 1Б 1Б 2А 2А

Стадия	Лист	Листов
Т.Р.	АС-24	

Эбз-8. Монтажные планы выше отм. 0.000

КБ по железобетону им. А.А. Якушева Госстроя РСФСР

Копировал: Аблизина

Арх. №27643-24

Монтажный план стен 1 - 9 этажей

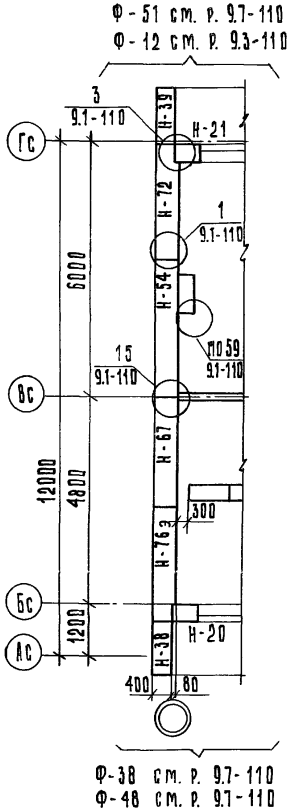

Монтажный план перекрытия 1 - 8 этажей

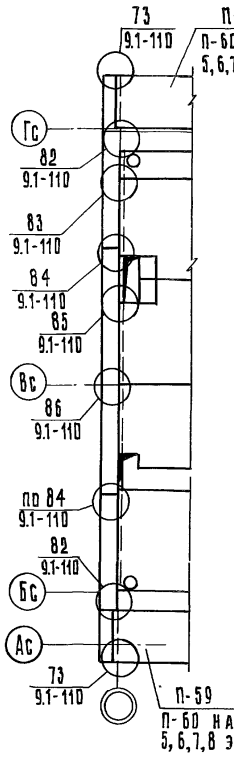

Монтажный план перекрытия 9 этажа

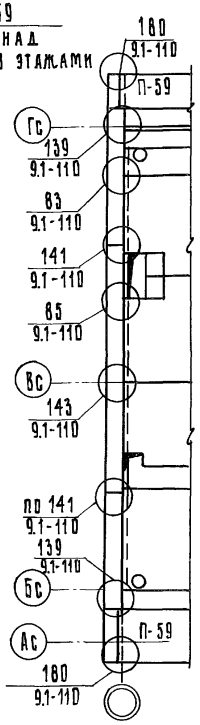

Монтажный план чердака

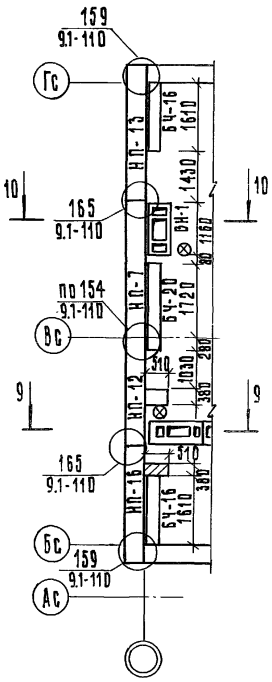

Монтажный план покрытия

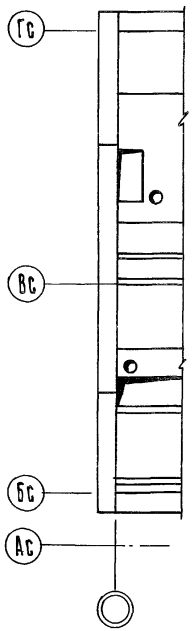

План кровли

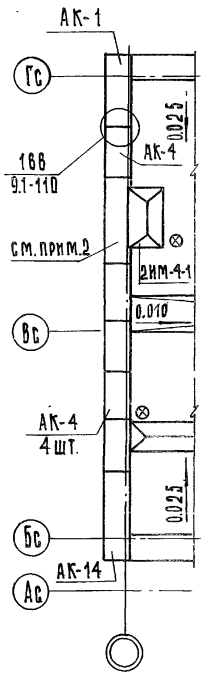

Примечания

1. Условные обозначения см. лист АС-20
2. Монолитный участок выполнить по форме прижимных камней из бетона М 200
3. Сечение 9-9, 10-10 см. лист АС-32
4. Фрагмент Ф-46, Ф-51 применять для варианта фасада с остекленными лоджиями

Привязан:			
Инв. №	Зав. отд.	Якушевич	
	Гл.конст.пр.	Сечейко	
	Рук.бриг.	Мачай	
	Проверил	Сечейко	
	Разраб.	Мещерякова	

125-045/1.2 Ч. 1 Р. 1-1

9-этажная блок-секция рядовая с одно-двухкомнатными квартирами 1А 1А 1Б 1Б 2А 2А

Стадия	Лист	Листов
ГР	АС-25	

Эб9-9. Монтажные планы выше отм. 0.000

КБ по железобетону им. А. А. Якушева Госстроя РСФСР

Копировал: Змеева

Лок № 336148-06

Инв. № подл. | Подпись и дата | Взам. инв. №

Монтажный план стен 1-9 этажей

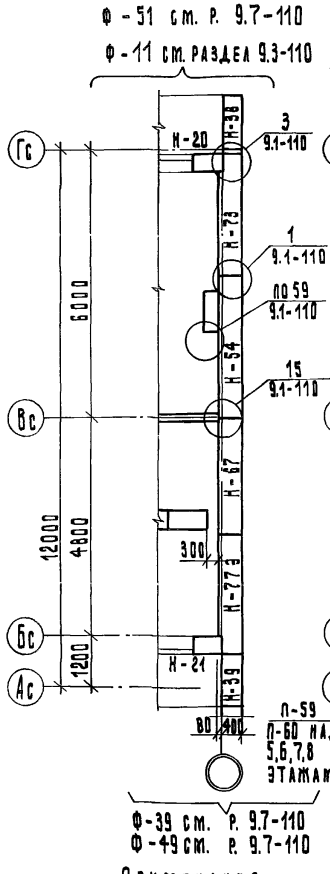

Монтажный план перекрытия 1-8 этажей

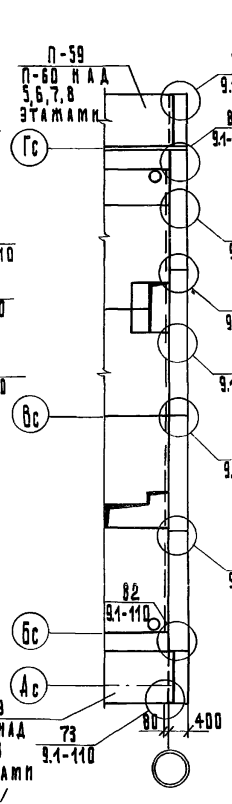

Монтажный план перекрытия 9 этажа

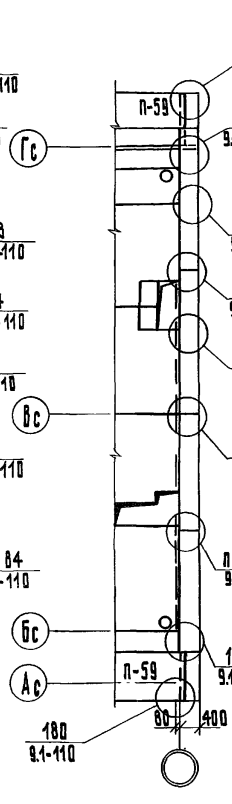

Монтажный план чердака

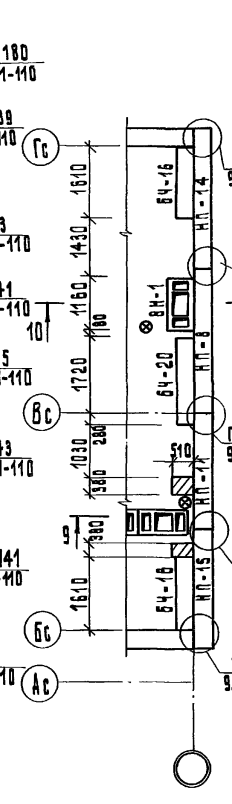

Монтажный план покрытия

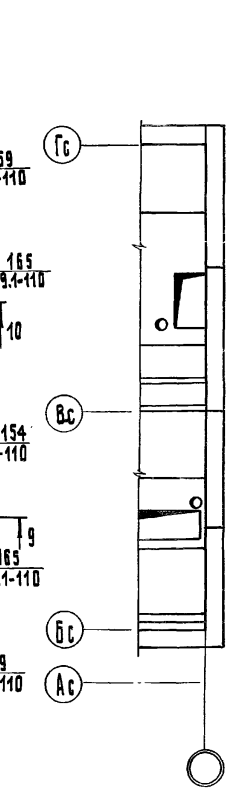

План кровли

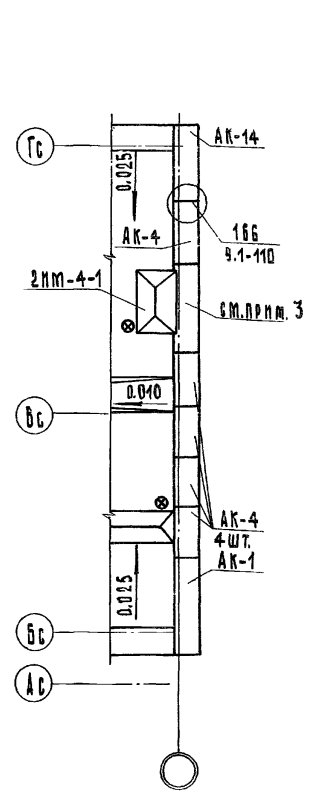

Примечания

1. Условные обозначения см. лист АС-20
2. Сечения 9-9 ; 10-10 см. л. АС-32.
3. Монолитный участок выполнить по форме прижимных камней из бетона М 200.
4. Фрагменты Ф-49 ; Ф-51 применять для фасада с остекленными лоджиями.

Привязан:			
Инв. №			
Зав.отд.	Якушевич		
Гл.констр.пр.	Сечейко		
Рук.бриг.	Мачай		
Проверил	Сечейко		
Разработ.	Мещерякова		

125-045/1.2 ч.1 р. 1=1

9-этажная блок-секция рядовая с одно-двухкомнатными квартирами 1А 1А 1Б 1Б 2А 2А

Стадия	Лист	Листов
ТР	АС-26	

$3Б_9$-10. Монтажные планы выше отм 11.000

КБ по железобетону им. А.А. Якушева Госстроя РСФСР

Копировал: Леванцова

Арх. № 27643-26

Инв. № подл. | Подп. и дата | Взам. инв. №

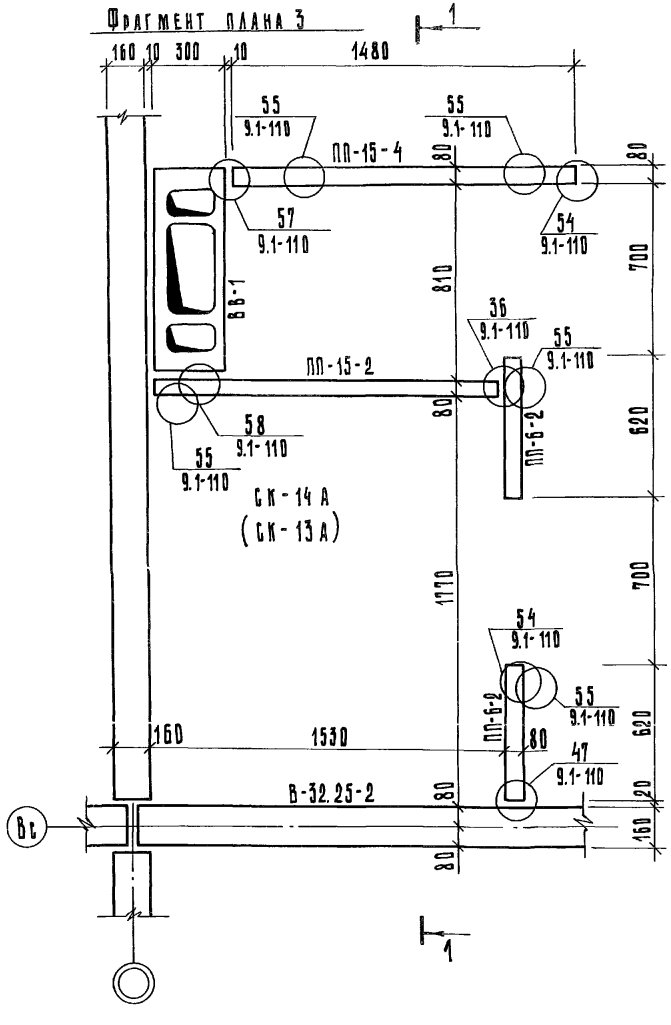

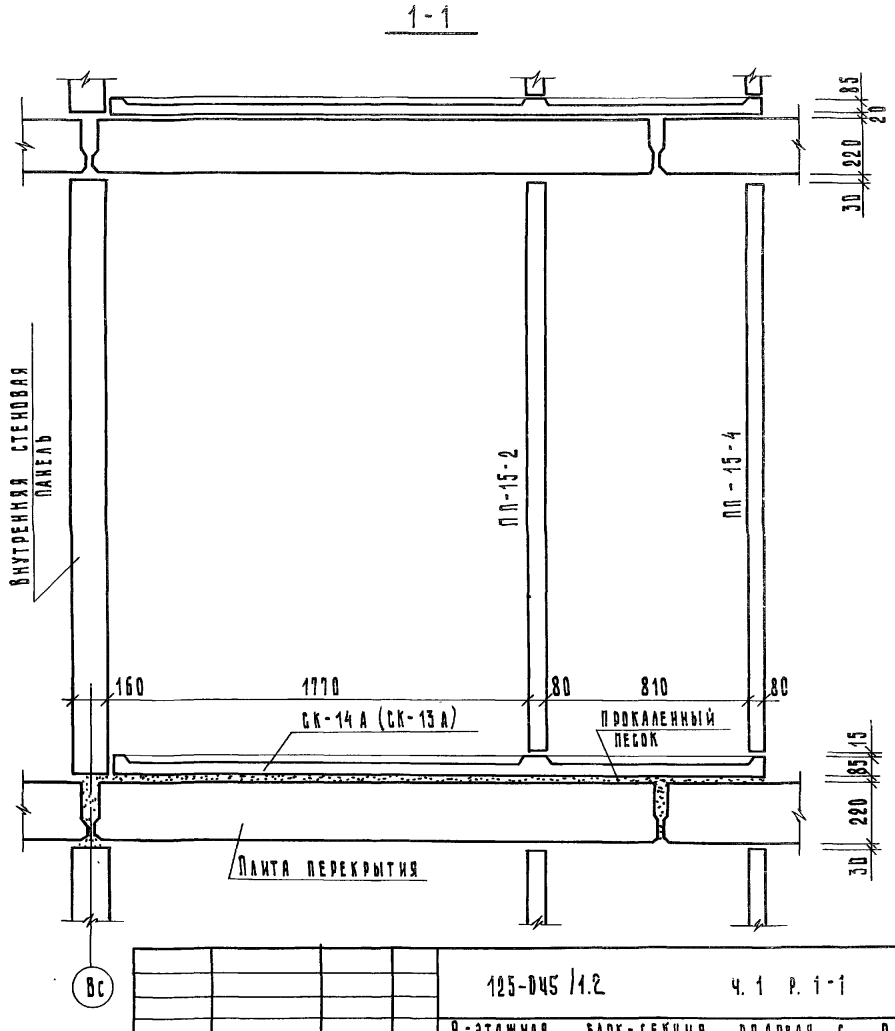

Примечания:

1. Фрагмент плана 4 зеркален фрагменту плана 3.
2. Марки в скобках для фрагмента плана 4.

Привязан:			
Инв. №	Зав. отд.	Якушевич	
	Гл. конст. пр.	Сечейко	
	Рук. бриг.	Мачай	
	Проверил	Сечейко	
	Разраб.	Мещерякова	

125-045/1.2 Ч. 1 Р. 1-1

9-этажная блок-секция рядовая с одно-двухкомнатными квартирами 1А1А1Б1Б2А2А

Стадия	Лист	Листов
ТР	АС-27	

Фрагмент плана 3, 4

КБ по железобетону им. А. А. Якушева Госстроя РСФСР

Копировал: Тырышкина

Инв. № 27643-27

Инв. № подл. | Подпись и дата | Взам. инв. №

Фрагмент плана 5

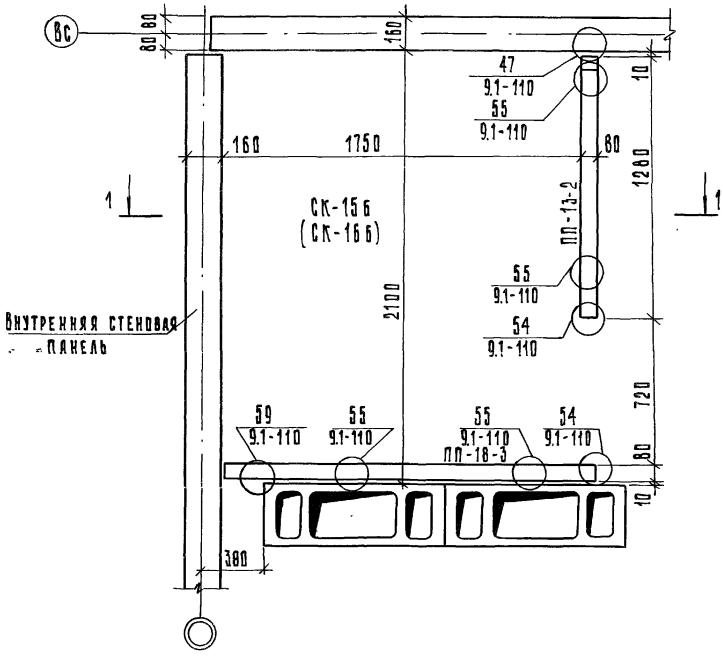

1 — 1

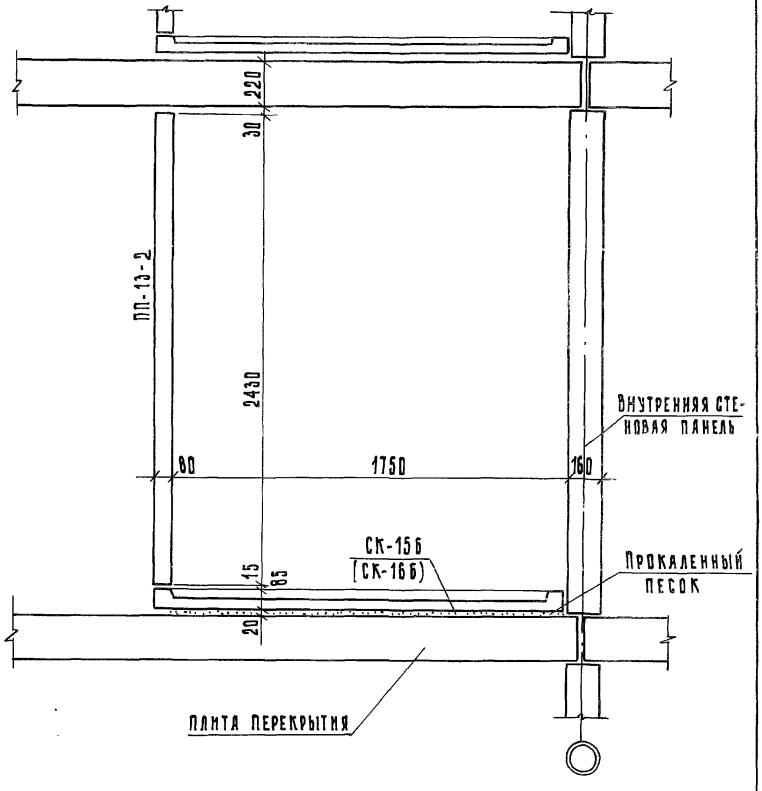

Примечания

1. Фрагмент плана 6 зеркален фрагменту плана 5
2. Марки в скобках для фрагмента плана 6.

Привязан:			
	Зав. отд.	Якушевич	
	Гл.конст.пр	Сечейко	
	Рук.бриг.	Мачай	
	Проверил	Сечейко	
Инв. №	Разраб.	Мещерякова	

125-045/1.2 ч.1 р.1-1

9-этажная блок-секция рядовая с одно-двухкомнатными квартирами 1А 1А 1Б 1Б 2А 2А

Стадия	Лист	Листов
ТР	АС-28	

Фрагмент плана 5,6

КБ по железобетону им. А.А.Якушева Госстроя РСФСР

Копировал: Зубкова ... Арх. №27643-28

Инв. № подл. | Подпись и дата | Взам. инв. №

Фрагмент плана „в“

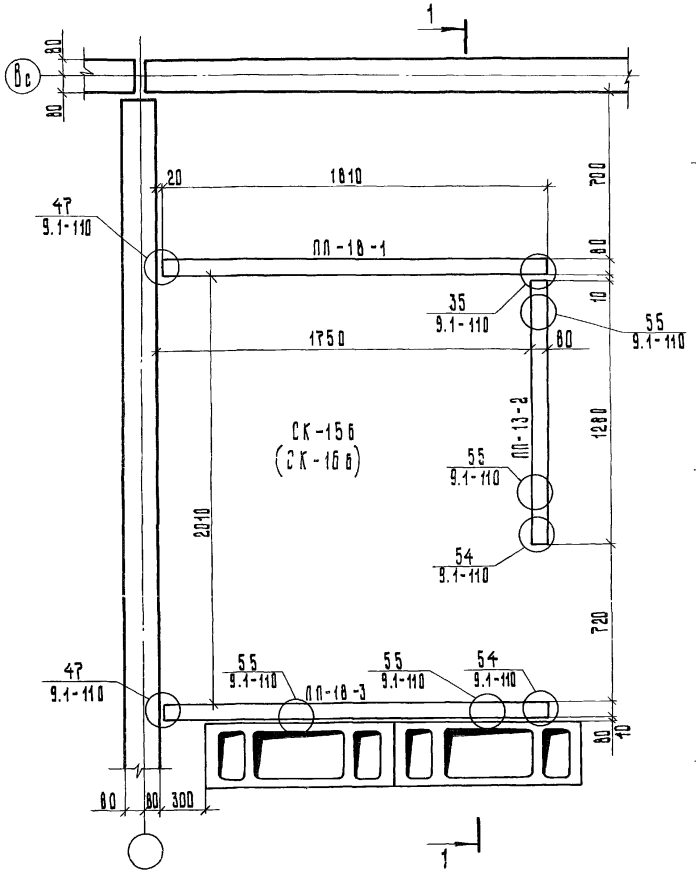

1-1

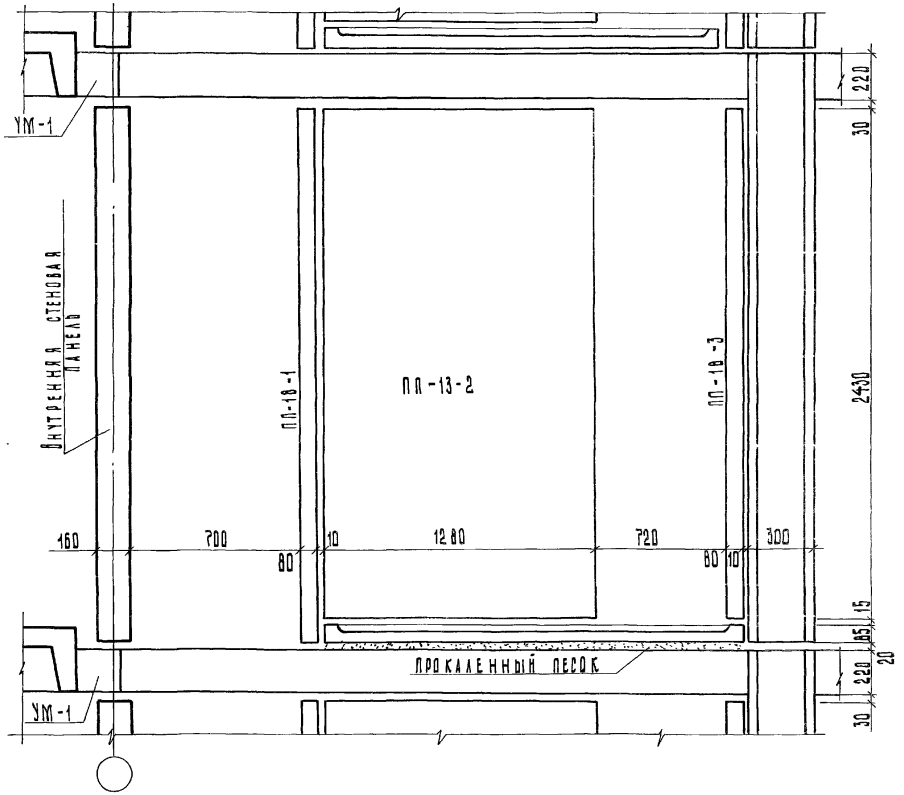

Примечания:

1. Фрагмент плана 7 зеркален фрагменту плана 8.
2. Марки в скобках для фрагмента плана 7.

Привязан:

Инв. №

Зав. отд.	Якушевич		
Гл. констр. пр.	Сеченко		
Рук. групп.	Мачан		
Проверил	Сеченко		
Разработал	Мещерякова		

125-045/1.2 ч. 1 р. 1-1

9-этажная блок-секция рядовая с одно-двухкомнатными квартирами 1А 1А 1Б 1Б 2А 2А

Стадия	Лист	Листов
Т. Р.	АС-29	

Фрагмент плана 7, 8

КБ по железобетону им. А.А. Якушева Госстроя СССР

Копировал: Аблизина Арх. № 27642-28

II–II

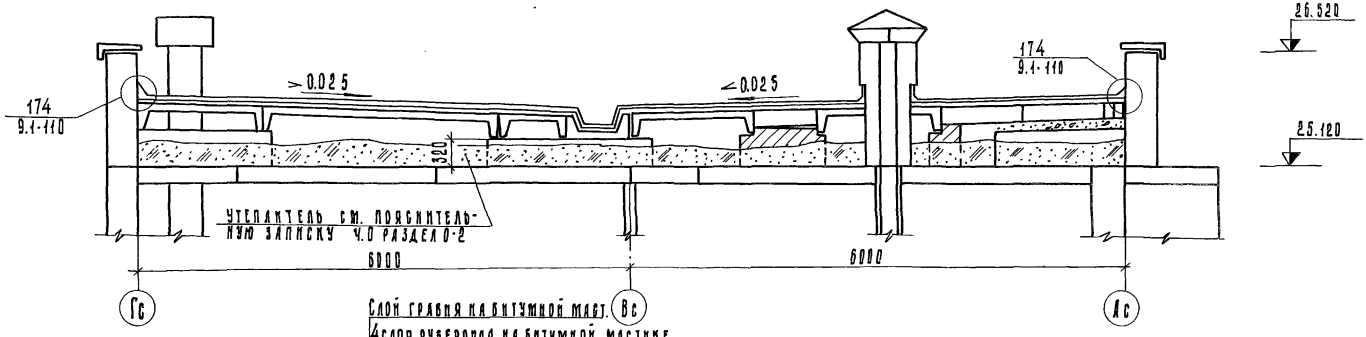

Слой гравия на битумной мает.
4 слоя рубероида на битумной мастике
Цем. стяжка или асфальт
Плита покрытия
Засыпной утеплитель
Гидроизоляция-слой рубероида
Плита перекрытия

III–III

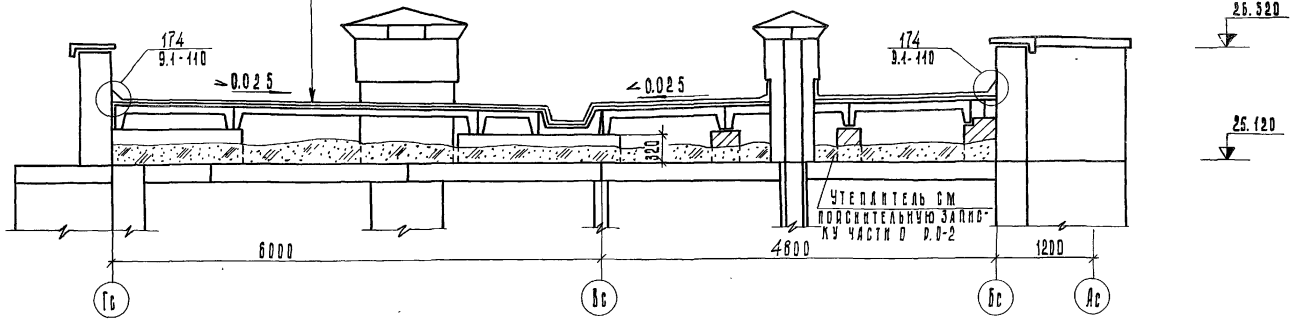

Привязан:				125-045/1,2 ч.1 р.1-1			
				9-этажная блок-секция рядовая с одно-двухкомнатными квартирами 1А 1А 1Б 1Б 2А 2А			
					Стадия	Лист	Листов
					Т.Р.	АС-30	
				Разрезы II-II III-III	КБ по железобетону им. А.А. Якушева Госстроя РСФСР		
Инв. №							

Копировал Блажнова

1 - 1

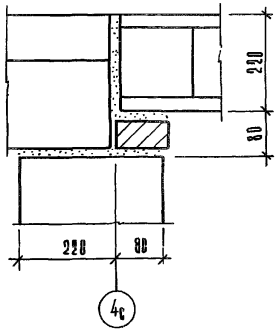

2 - 2

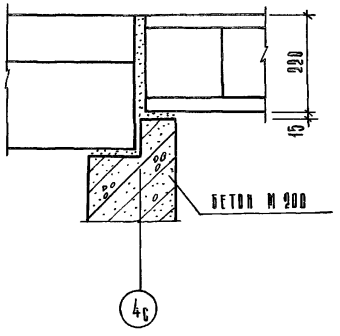

3 - 3

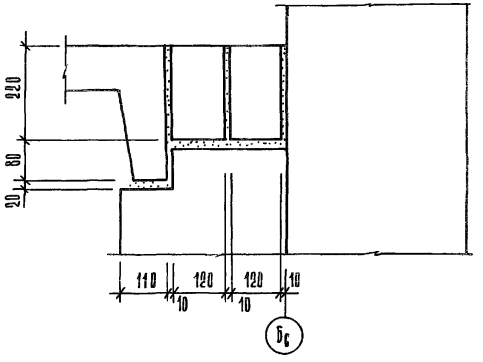

4 - 4

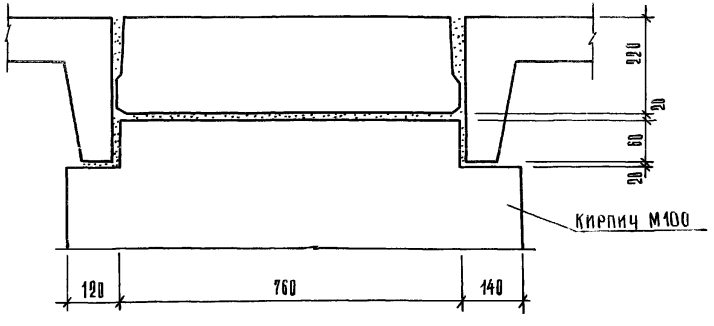

6 - 6

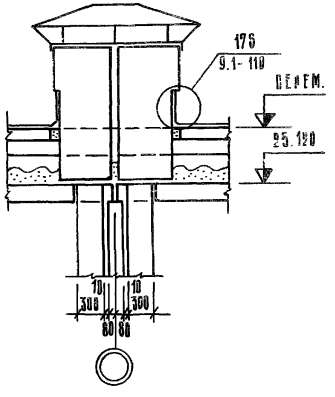

				125-045/1.2		Ч.1	Л.1-1
				9-ЭТАЖНАЯ БЛОК-СЕКЦИЯ РЯДОВАЯ С ОДНО-ДВУХКОМНАТНЫМИ КВАРТИРАМИ 1А 1А 1Б 1Б 2А 2А			
Привязан:					СТАДИЯ	ЛИСТ	ЛИСТОВ
			Зав.отд.	Якушевич	ТР	АС-31	
			Гл.конст.пр.	Сечейко			
			Рук.бриг.	Мачай	Сечения 1-1÷4-4; 6-6	КБ по железобетону им. А.А. Якушева Госстроя РСФСР	
			Проверил	Сечейко			
Инв. №			Разработ.	Мещерякова			

Копировал Копина

Взам. инв. № | Подп. и дата | Инв. № подл.

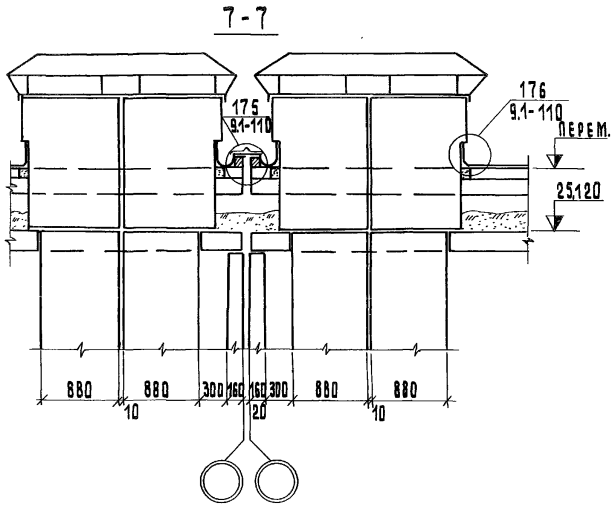

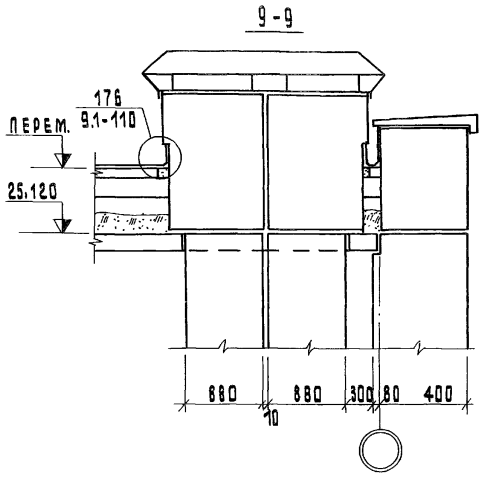

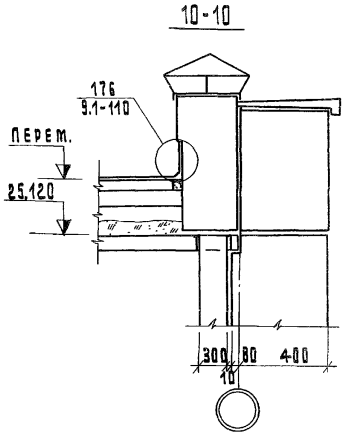

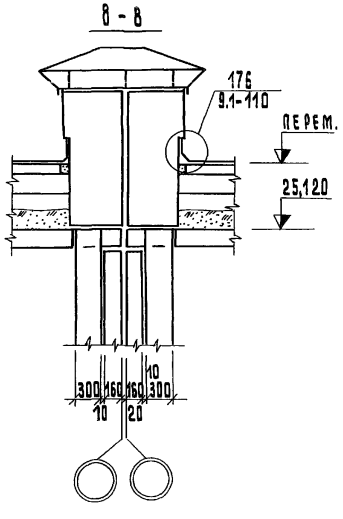

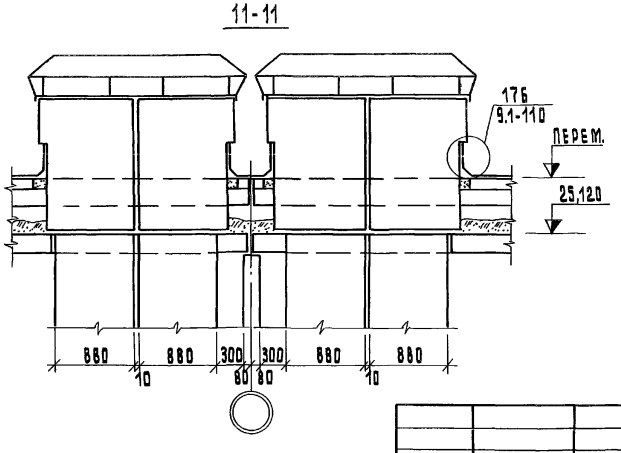

125-045/1.2	ч. 1		р. 1-1	
9-этажная блок-секция рядовая с одно-двухкомнатными квартирами 1А 1А 1Б 1Б 2А 2А				
Привязан:			Стадия	Лист	Листов
			ТР	АС-32	
Инв. №			Сечения 7-7 ÷ 11-11	КБ по железобетону им. А.А. Якушева Госстроя РСФСР	

Зав.отд.	Якушевич	
Гл.констр.пр.	Сечейко	
Рук.брига	Мачай	
Проверил	Сечейко	
Разработ.	Мещеряков	

Копировал: Левашова

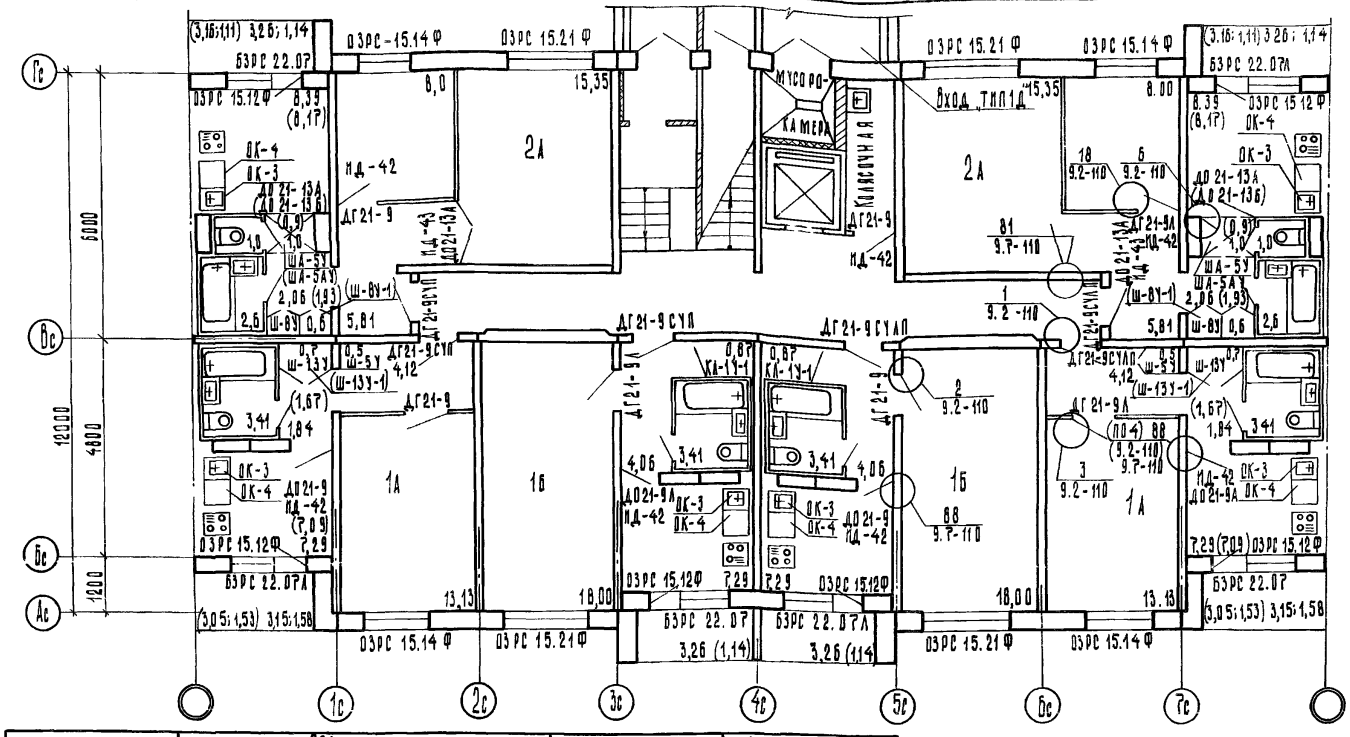

Примечания

1. Отделку входа „ТИП-1д" см раздел 9.3-110.
2. Обозначения в скобках даны для компоновки блок-секций с элементом блокировки 3Бэ-8.

Наименование	Пол: площадь на этаж, м²	Пол: № узлов деталей по Р. 9.2-110	Пол: покрытие	Потолок	Стены и перегородки
Жилые комнаты	104,65	1,2	Дощатое	Улучшенная клеевая окраска	Клеевая окраска, обои
Коридоры	33,83 (32,87)	1,2,3,4,5,6,7,8	Дощатое, полимерные материалы		Масляная окраска h=1,8 м
Кухни	45,94 (45,10)				Глазурованная плитка 0,6м
Санузлы	18,84	12,13	Керамическая плитка, мозаичная плитка	Масляная окраска	Глазурованная плитка h=1,8 м
Лестнично-лифтовый узел, лестничная клетка	51,36	9,11		Улучшенная клеевая окраска	Масляная окраска h=1,6м
Встроенные шкафы, кладовые, антресоли	7,34 (7,14)	Детали 1,2,3,4,5,6,7,8	Дощатое, полимерные материалы		Улучшенная масляная окраска
Мусорокамера	2,26	11	Керамическая плитка	Масляная окраска	Глазурованная плитка
Тамбур	2,12	—	—	Масляная окраска	Масляная окраска
Лоджии	19,34 (7,72)	11	Керамическая плитка	—	—
Окна, двери	Масляная окраска за один раз				

Зав. отд.	Якушевич		
Гл. констр. пр.	Сечейко		
Рук. брига.	Мачай		
Проверил	Сечейко		
Разработал	Дурова		

Привязан:

Инв. №

125-045/1.2 Ч.1 Р. 1-1

9-этажная блок-секция рядовая с одно-двухкомнатными квартирами 1А 1А 1Б 1Б 2А 2А

Стадия	Лист	Листов
Т.Р.	АС-33	

План отделочных работ 1 этажа. Планировочное решение основное с коридорной схемой. Санкабины объемные

КБ по железобетону им. А.А. Якушева Госстроя РСФСР

Копировал: Авлизина

Арх. №27643-88

Инв. № подл. | Подпись и дата | Взамен. инв. №

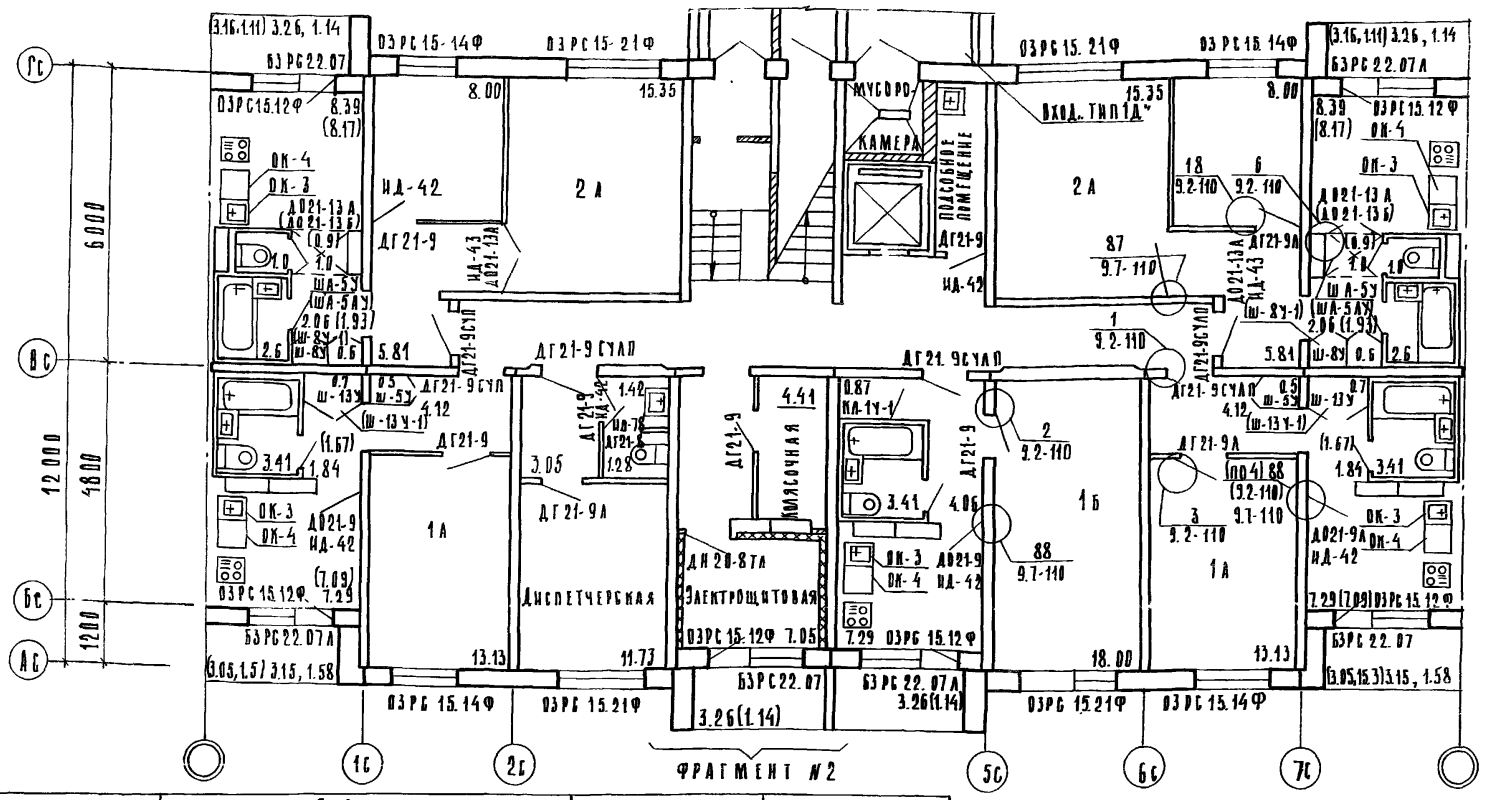

Примечания.

1. Отделку входов „тип-1Д"..„тип 6Д" см. раздел 9.3-110.
2. Обозначения в скобках даны для компоновки блок-секций с элементом блокировки 3Б9-8.
3. Фрагмент N2 - планировочное решение со сквозным проходом см. лист АС-37.

Наименование	Пол: Площадь на этаж, м²	Пол: NN узлов дет. по р. 9.2-110	Пол: Покрытие	Потолок	Стены и перегородки
Жилые комнаты	86.65	1.2	Дощатое	Улучшенная клеевая окраска	Клеевая окраска. обои
Коридоры. Диспетчерская	44.08 (43.12)	1.2.3.4.5.6.7.8	Дощатое, полимерные материалы		Масляная окраска h=1.8м
Кухни	39.36 (38.52)				Глазурованная плитка h=1.6м
Санузлы	18.13	12.13	Керамическая плитка	Масляная окраска	Глазурованная плитка h=1.8м
Лестничн.-лифтовый холл с учл. подсобн. помещ.	60.12	9.11	Мозаичная плитка	Улучшенная клеевая окраска	Масляная окраска h=1.6м
Встроенные шкафы, кладовые, антресоли	6.47	Детали 1.2.3.4.5.6.7.8	Дощатое, полимерные материалы		Улучшенная масляная окраска
Мусорокамера	2.26	11	Керамическая плитка	Масляная окраска	Глазурованная плитка
Тамбур	2.12	—	—	Масляная окраска	Масляная окраска
Лоджии	16.08 (6.58)	11	Керамическая плитка	—	—
Электрощитовая	7.05	10	Асфальтобетонное	Улучшенная клеевая окраска	Масляная окраска на h=1.6м
Окна, двери	Масляная окраска за 1 раз				

Привязан:

Инв. №

Зав. отд.	Якушевич	
Гл. конст. пр.	Сечейко	
Рук. бриг.	Мачай	
Проверил	Сечейко	
Разраб.	Сечейко	
Разраб.	Дроздова	

125-045/1.2 ч. 1 р. 1-1

9-этажная блок-секция рядовая с одно-двухкомнатными квартирами 1А1А 1Б1Б 2А2А

Стадия	Лист	Листов
ТР	АС-34	

План отделочных работ 1 этажа. Планировочное решение со сквозным проходом. Тип III и Б электрощитовая. Тип III. Панельные. Объемные.

КБ ПО Железобетону им. А.А. Якушева Госстроя РСФСР

Копировал: Дроздова

Инв. N подл. | Подп. и дата | Взам. инв. N

Арх. N 27643-34

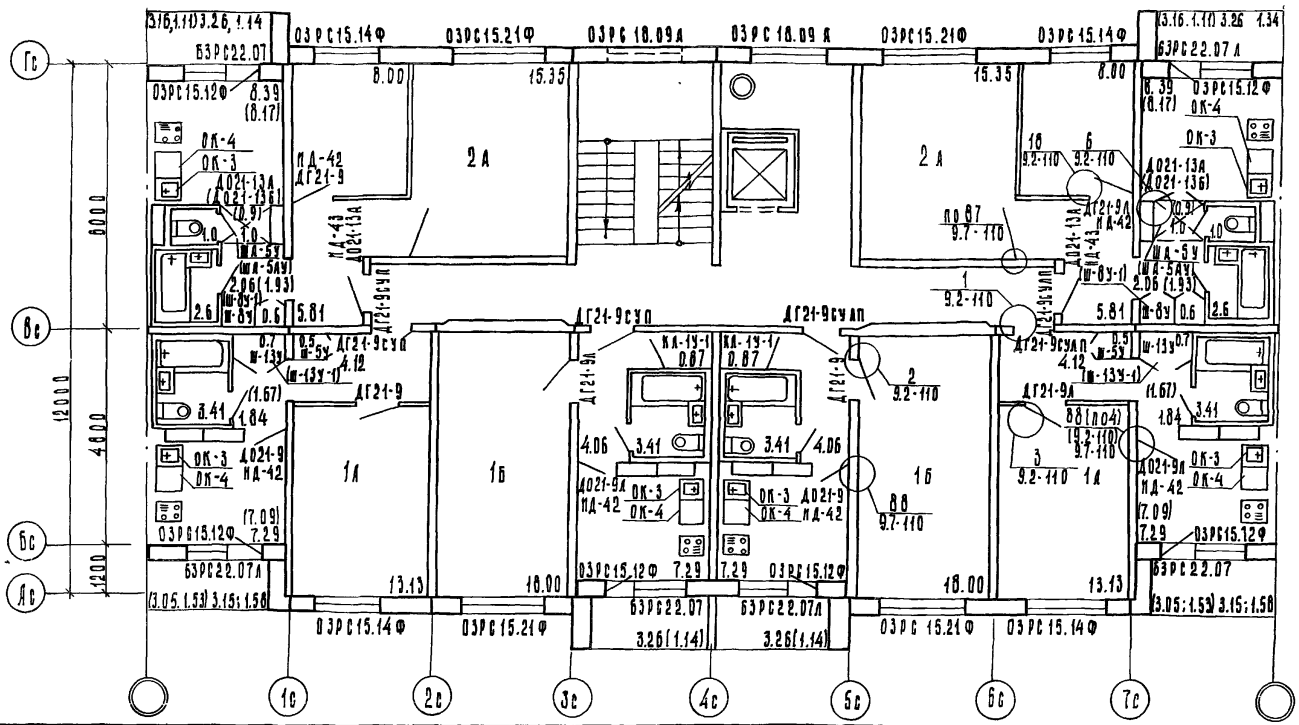

Примечание

1. Обозначения в скобках даны для компоновки блок-секций с элементом блокировки Эб5-в

Наименование	Площадь на этаж м²	Пол: №№ узлов дет. по р. 9.2-110	Пол: Покрытие	Потолок	Стены и перегородки
Жилые комнаты	111.90	1.2	Дощатое	Улучшенная клеевая окраска	Клеевая окраска, обои
Коридоры	35.76 (34.80)	(2,3,4,5,6,7,8	Дощатое, полимерные материалы		Масляная окраска h=1.8 м
Кухни	45.94 (45.10)				Глазурованная плитка 0.6 м
Санузлы	10.84	12.13	Керамическая плитка	Масляная окраска	Глазурованная плитка h=1.8 м
Лестнично-лифтовый узел	46.95	9.11	Мозаичная плитка	Улучшенная клеевая окраска	Масляная окраска h=1.6 м
Встроенные шкафы, кладовые, антресоли	7.34 (7.14)	Детали 1,2,3,4,5,6,7,8	Дощатое, полимерные материалы		Улучшенная масляная окраска
Мусорокамера	—	—	Керамическая плитка	Масляная окраска	Глазурованная плитка
Тамбур	—	—	—	Масляная окраска	Масляная окраска
Лоджии	19.34 (7.72)	11	Керамическая плитка	—	—
Окна, двери	Масляная окраска за один раз.				

Привязан:

Инв. №

Зав. отд.	Якушевич	
Гл. конс. пр.	Сечейко	
Рук. бриг.	Мачай	
Проверил	Сечейко	
Разраб.	Бурова	

125-045/1.2 ч. 1 р. 1-1

9-этажная блок-секция рядовая с одно-двухкомнатными квартирами 1А 1А 1Б 1Б 2А 2А

Стадия	Лист	Листов
Т.Р.	АС-35	

План отделочных работ 2-9 этажей. Ванны объемные

КБ по железобетону им. А.А. Якушева Госстрой РСФСР

Копировал Важникова

Инв. № подл. | Подпись и дата | Взам. инв. №

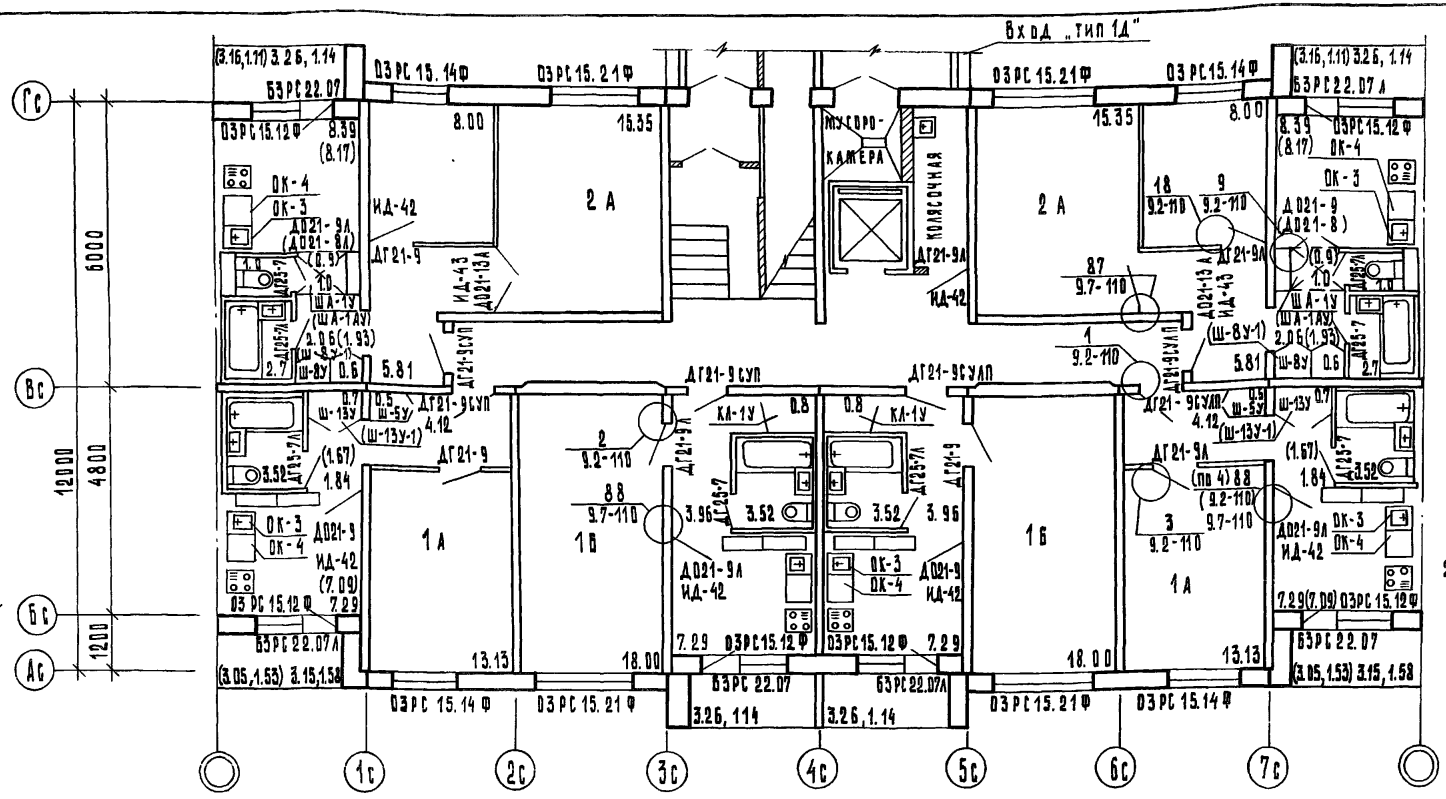

Примечания

1. Отделку входа „Тип-1д" см. раздел 9.3-110
2. Обозначения в скобках даны для компоновки блок-секций с элементом блокировки Эбg-8.

Наименование	Пол: Площадь на этаж м²	Пол: №№ узлов дет. по р. 9.2-110	Пол: Покрытие	Потолок	Стены и перегородки
Жилые комнаты	104.65	1.2	Дощатое	Улучшенная клеевая окраска	Клеевая окраска, обои
Коридоры	33.97(33.01)	1,2,3,4,5,6,7,8	Дощатое, полимерные материалы		Масляная окраска h=1.8м
Кухни	45.94(45.10)				Глазурованная плитка 0.6м
Санузлы	19.64	12.13	Керамическая плитка	Масляная окраска	Глазурованная плитка h=1.8м
Лестнично-лифтовый узел, колясочная	51.36	9.15	Мозаичная плитка	Улучшенная клеевая окраска	Масляная окраска h=1.6м
Встроенные шкафы, кладовые, антресоли	7.2 (7.0)	Детали 1,2,3,4,5,6,7,8	Дощатое, полимерные материалы		Улучшенная масляная окраска
Мусорокамера	2.26	11	Керамическая плитка	Масляная окраска	Глазурованная плитка
Тамбур	2.12	—	—	Масляная окраска	Масляная окраска
Лоджии	19.34 (7.72)	11	Керамическая плитка	—	—
Окна, двери	Масляная окраска за один раз				

Привязан:

Инв. №

Зав. отд.	Якушевич	
Гл. констр. пр.	Сечейко	
Рук. бриг.	Мачай	
Проверил	Сечейко	
Разраб.	Мещерякова	

125-045/1.2 ч. 1 р. 1-1

9-этажная блок-секция рядовая с одно-двухкомнатными квартирами 1А1А1Б1Б 2А2А

Стадия	Лист	Листов
ТР	АС-36	

План отделочных работ 1 этажа. Планировочное решение основное с колясочной тип I. „Санкабины „Россыпью."

КБ по железобетону им. А.А. Якушева Госстроя РСФСР

Копировал: Тюшкина

Инв. № подл. | Подпись и дата | Взам. инв. №

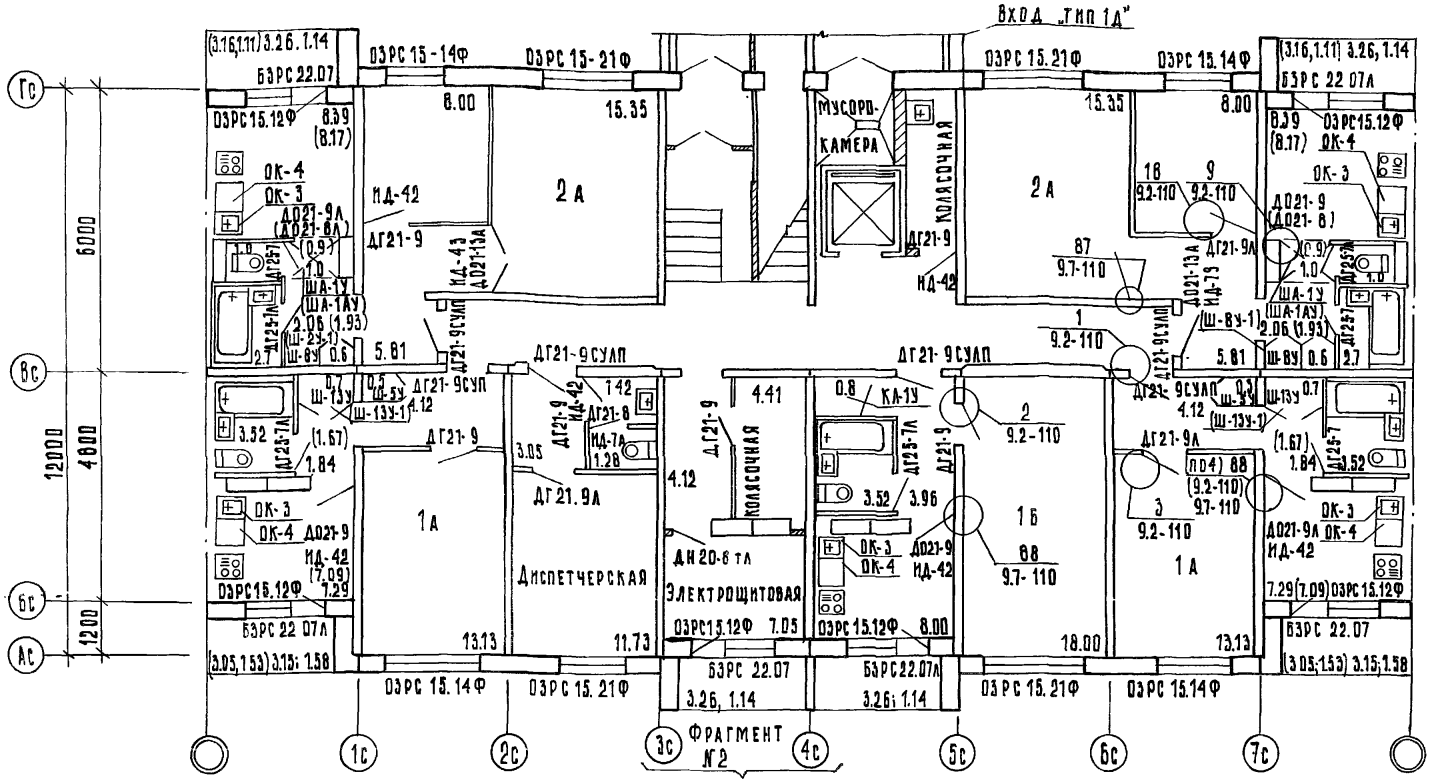

Фрагмент №2. Вход по тип 6Д

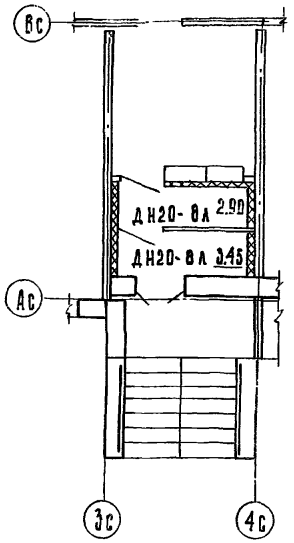

Наименование	Пол: площадь на этаж м²	Пол: №№ узлов дет. по р. 9.2-110	Пол: покрытие	Потолок	Стены и перегородки
Жилые комнаты	86.65	1.2	Дощатое	Улучшенная клеевая окраска	Клеевая окраска, 0.60 м
Коридоры, диспетчерская	44.15 (43.19)	1,2,3,4,5,6,7,8	Дощатое полимерные материалы		Масляная окраска h=1.8м
Кухни	39.36 (38.52)				Глазурованная плитка 0.6м
Санузлы	20.78	12.13	Керамическая плитка	Масляная окраска	Глазурованная плитка h=1.8м
Лестнично-лифтовый уз колясочная, подсоб.	60.12	9.11	Мозаичная плитка	Улучшенная клеевая окраска	Масляная окраска h=1.6м
Встроенные шкафы, кладовые, антресоли	6.4	Детали 1,2,3,4,5,6,7,8	Дощатое полимерные материалы		Улучшенная масляная окраска
Мусорокамера	2.26	11	Керамическая плитка	Масляная окраска	Глазурованная плитка
Тамбур	2.12	—	—	Масляная окраска	Масляная окраска
Лоджии	19.34 (7.72)	11	Керамическая плитка	—	—
Электрощитовая	7.05	10	Асфальтобетон	Улучшенная клеевая	Масляная окраска на h=1.6м
Окна, двери	Масляная окраска за 1 раз				

Примечания:

1. Обозначения в скобках даны при компоновке блок-секции с элементом блокировки ЭБ9-8
2. Отделку входов „тип 1Д", „тип 6Д" см. раздел 9.3-110

Привязан:

Инв. №

Зав. отд.	Якушевич	
Гл. конст. пр.	Сечейко	
Рук. бриг.	Мачай	
Проверил	Сечейко	
Разраб.	Мещерякова	

125-045/1.2 ч.1 р.1-1

9-этажная блок-секция рядовая с одно-двухкомнатными квартирами 1А 1А 1Б 1Б 2А 2А

Стадия	Лист	Листов
ТР	АС-37	

План отделочных работ 1 этажа. Планировочные решения со сквозным проходом тип 0 и с электрощитовой тип Щ санкабины „Россыпью"

КБ по железобетону им. А.А. Якушева Госстроя РСФСР

Копировал: Зубкова

Арх. №27643-37

Инв. № подл. | Подпись и дата | Взам. инв. №

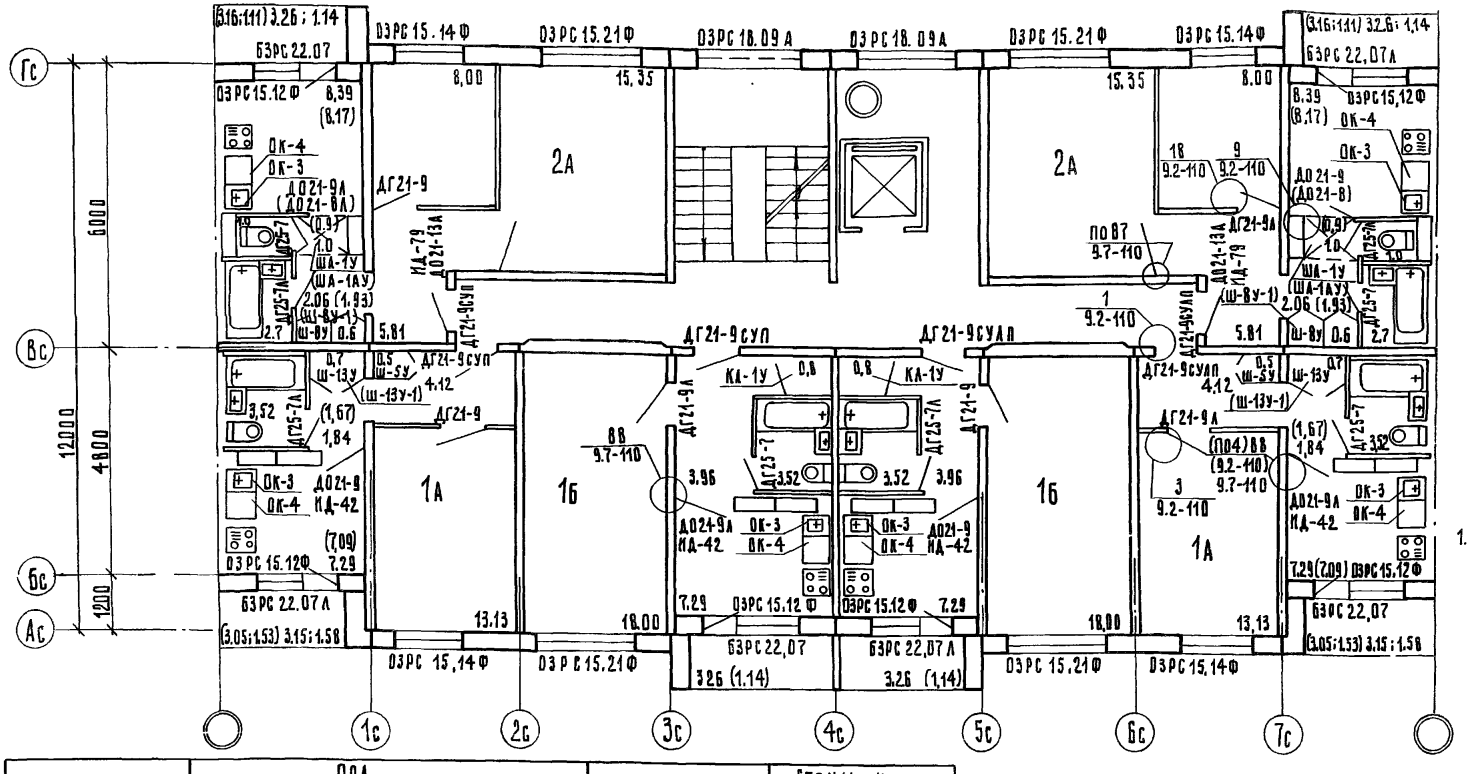

Наименование	Пол: Площадь на этаж, м²	Пол: № узлов дет. по р. 9.2-110	Пол: Покрытие	Потолок	Стены и перегородки
Жилые комнаты	111,90	1,2	Дощатое	Улучшенная клеевая окраска	Клеевая окраска, обои
Коридоры	35,9 (34,94)	1,2,3,4,5,6,7,8	Дощатое, полимерные материалы		Масляная окраска h=1,8 м
Кухни	45,94 (45,10)				Глазурованная плитка 0,6 м
Санузлы	19,64	12,13	Керамическая плитка,	Масляная окраска	Глазурованная плитка h=1,8 м
Лестнично-лифтовый узел	45,95	9,11	Мозаичная плитка	Улучшенная клеевая окраска	Масляная окраска h=1,6 м
Встроенные шкафы, кладовые, антресоли	7,2 (7,0)	Детали 1,2,3,4,5,6,7,8	Дощатое, полимерные материалы		Улучшенная масляная окраска
Лоджии	19,34 (7,72)	11	Керамическая плитка	—	—
Окна, двери	Масляная окраска за один раз				

Примечание

1. Обозначения в скобках даны для компоновки блок-секций с элементом блокировки 3Б-8.

Привязан:			
Инв. №			

Зав.отд.	Якушевич	
Гл.констр.пр.	Сечейко	
Рук.бриг.	Мачай	
Проверил	Сечейко	
Разработал	Мещерякова	

125-045 Л.2 ч.1 р.1-1

9-этажная блок-секция рядовая с одно-двухкомнатными квартирами 1А 1А 1Б 1Б 2А 2А

Стадия	Лист	Листов
Т.Р.	АС-38	

План отделочных работ 2-9 этажей. Санкабины „рассыпью"

КБ по железобетону им. А.А. Якушева Госстроя РСФСР

Копировал: Орлова

Арх. № 27643-38

УМ-1

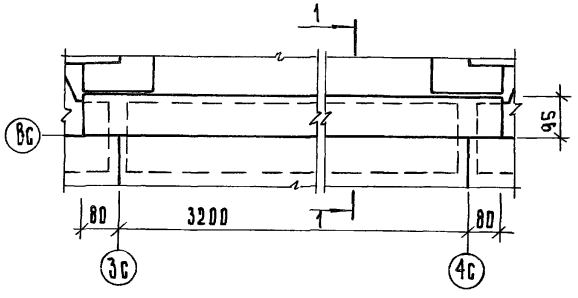

Марка	Поз.	Обозначение	Наименование	Кол.	Масса ед.т	Примечания
УМ-1			Сборочные единицы и детали			
	1		Каркас КМ-1	2		
	2		Каркас КМ-2	1		
	3		⌀4В-I ГОСТ 6727-80 L=140	12		
	4		⌀4В-I ГОСТ 6727-80 L=60	12		
			Материалы			
	5		Бетон М200, м³	0.17		

1 - 1

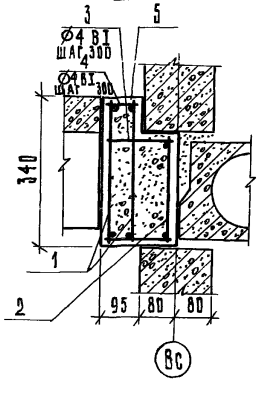

КМ-1, КМ-2

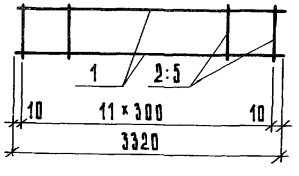

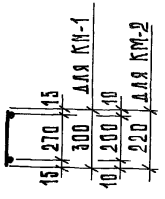

Выборка стали на один элемент, кг

Марка	Арматурные изделия				Итого
	Сталь AIII ГОСТ 5781-82		Сталь В-I ГОСТ 6727-80		
	⌀ 6	⌀	⌀ 4	⌀	
УМ-1	4.440		1.188		5.628

Спецификация и выборка стали на одно арматурное изделие

Марка изделия	№ поз.	⌀ мм класс	Длина мм	Кол. шт.	Общ. длина	Вес, кг 1 поз.	Вес, кг марки
КМ-1	1	6 AIII	3320	2	6.640	1.48	1.830
	2	4 BI	300	12	3.600	0.35	
КМ-2	1	6 AIII	3320	2	6.640	1.48	1.740
	5	4 BI	220	12	2.640	0.26	

Привязан:	Зав.отдел	Якушевич	
	Гл.конст.пр	Сечейко	
	Рук.бриг.	Мачай	
	Проверил	Мачай	
Инв. №	Разраб.	Пушина	

125-045 /1.2 ч.1 р. 1-1

9-этажная блок-секция рядовая с одно- двух-комнатными квартирами 1А1А 1Б1Б 2А 2А

Монолитный участок УМ-1	Стадия	Лист	Листов
	Тр	АС-39	

КБ по железобетону им. А. А. Якушева Госстроя РСФСР

Копировал: Зубкова ... 1991 АДХ-N27643-39

Инв. N подл. | Подпись и дата | Взам. инв. N

УМ-2 (УМ-3 зеркально)

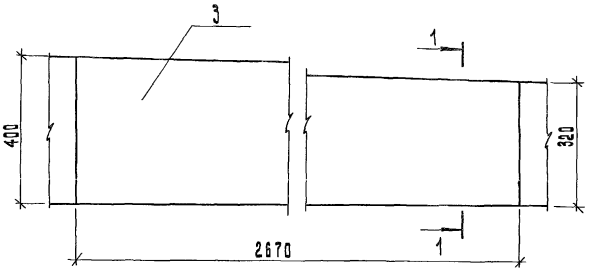

1-1

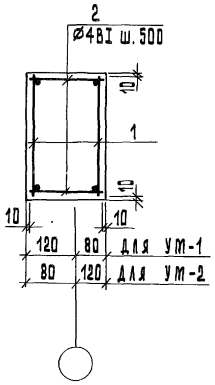

КМ-2

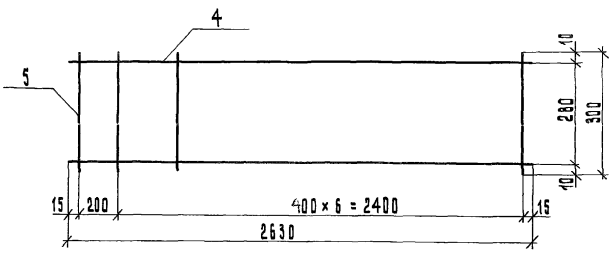

Поз. обозн.	Обозначение	Наименование	Кол.	Масса ед., т	Примечание
		Сборочные единицы			
		и детали			
1		Каркас КМ-2	2	0.00076	
2		Ø4BI ГОСТ 6727-80 L=180	12	0.00002	
		Материалы			
3		Бетон М 200, м³	0.19		

Выборка стали на один элемент, кг

Марка	Арматурные изделия	
	Сталь BI ГОСТ 6727-53* Ø4	Итого
УМ-2, УМ-3	1,76	1,76

Спецификация и расход стали на одно арматурное изделие

Марка изделия	Поз. обозн.	Сечение	Длина мм	Класс стали	Кол-во шт.	Вес поз. кг	Общ. вес кг	Вес марки кг
КМ-2	4	Ø4	2630	BI	2	0.26	0.52	0.76
	5	Ø4	300	BI	8	0.03	0.24	

Привязан:			
Инв. №			
Зав. отд.	Якушевич		
Гл. констр. пр.	Сечейко		
Рук. бриг.	Мачай		
Проверил	Сечейко		
Разраб.	Мещерякова		

125-045/1.2 ч.1 р. 1-1

9-этажная блок-секция рядовая с одно-двухкомнатными квартирами 1А 1А 1Б 1Б 2А 2А

Стадия	Лист	Листов
ТР	АС-40	

Монолитные участки УМ-2, УМ-3

КБ по железобетону им. А.А. Якушева Госстроя РСФСР

Копировал: Деванцова

Инв. № подл. | Подпись и дата | Взам. инв. №

Серия 1.020-1 вып. 27643-40

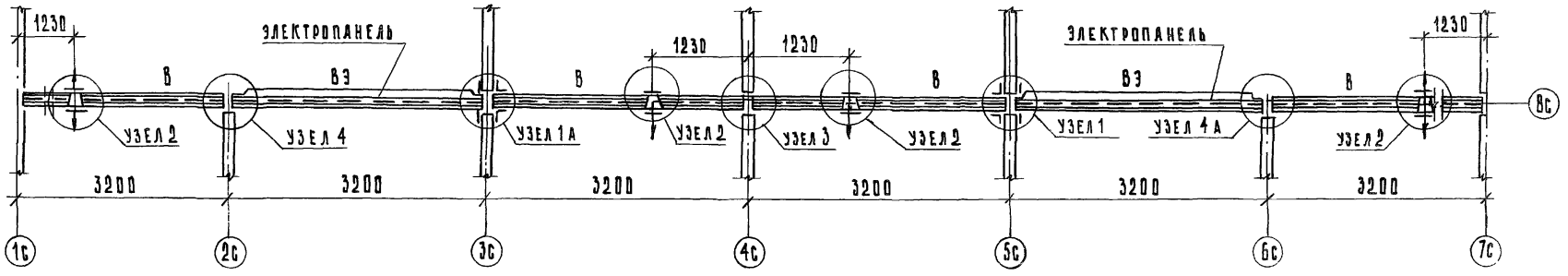

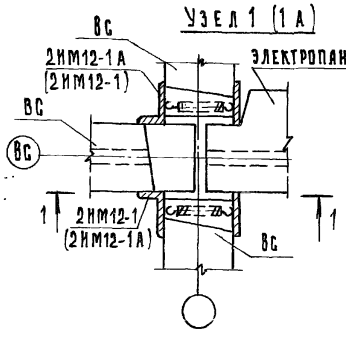

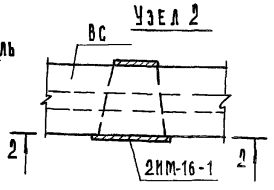

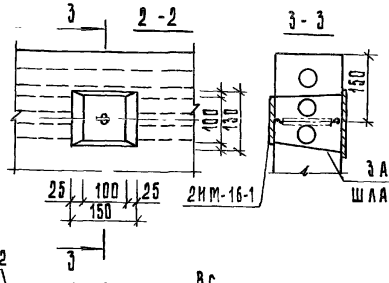

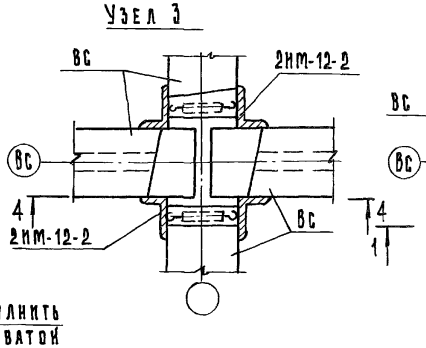

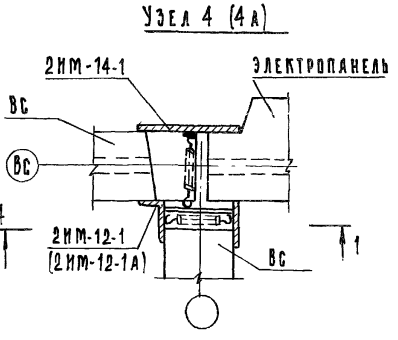

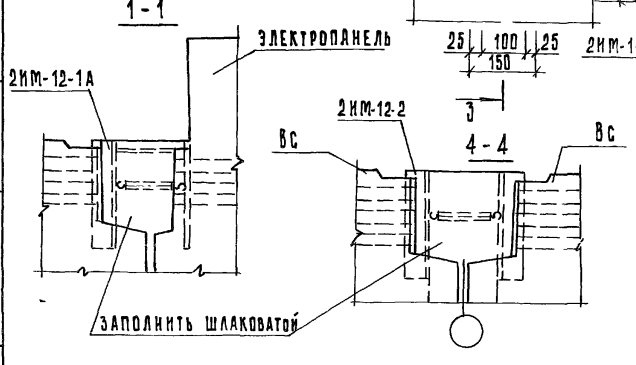

1. Металлические изделия см. часть 10 раздел 10.7-110
2. Узлы 1А; 4А зеркальны узлам 1; 4
3. Марки металлических изделий в скобках соответствуют узлам 1А; 4А

Привязан:			
	Зав. отд.	Якушевич	
	Гл. конст. пр.	Сечейко	
	Рук. бриг.	Мачай	
	Проверил	Сечейко	
Инв. №	Разраб.	Боровская	

125-045/1.2 Ч. 1 Р. 1-1

9-этажная блок-секция рядовая с одно-двухкомнатными квартирами 1А 1А 1Б 1Б 2А 2А

Стадия	Лист	Листов
ТР	АС-41	

Схема каналов и узлы устройства связи

КБ по железобетону им. А. А. Якушева Госстроя РСФСР

Копировал: Зубкова

Арх. № 27643-41

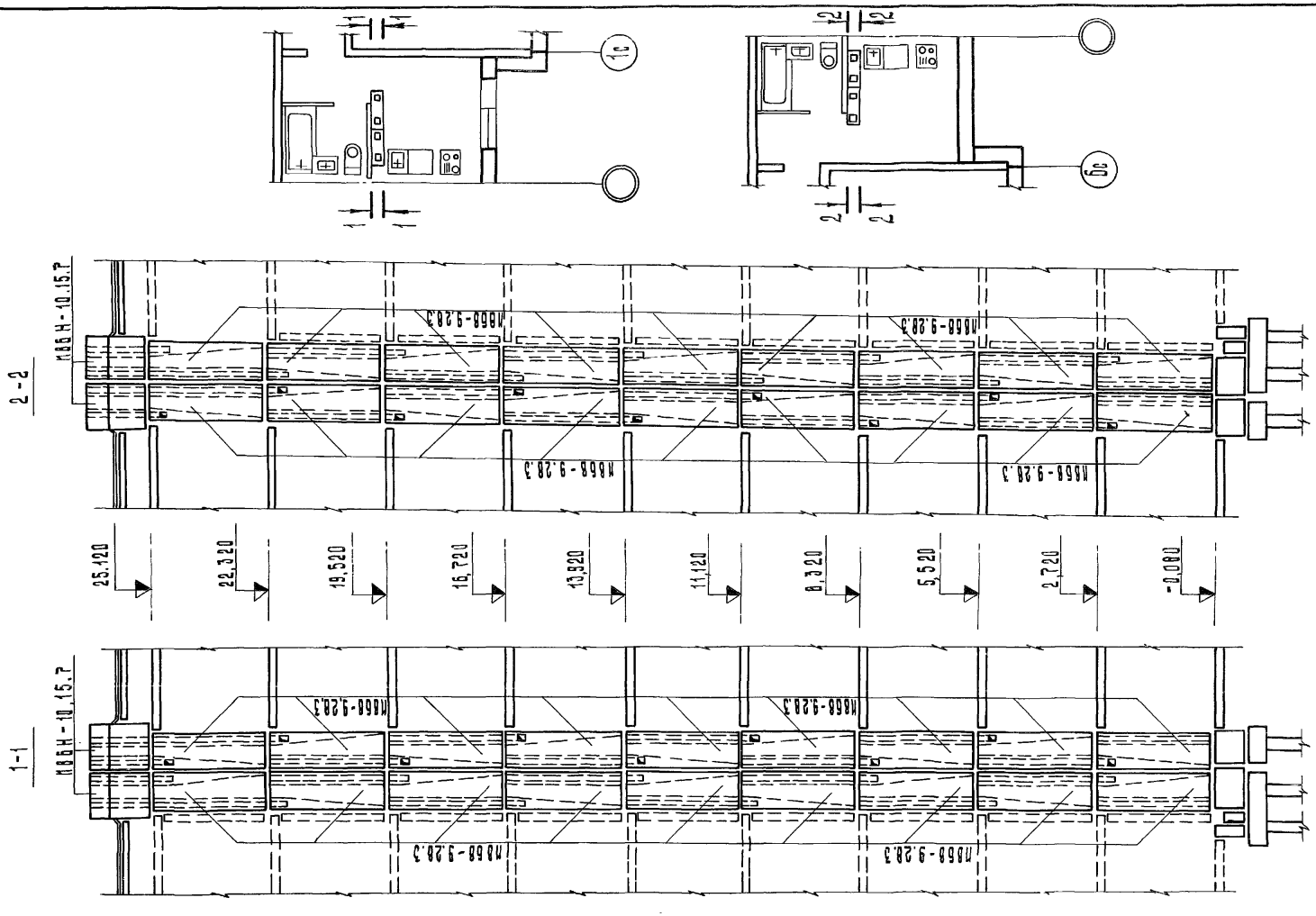

Привязан:	Зав.отд.	Якушевич	
	Гл.констр.пр.	Речейко	
	Рук.бриг.	Хрусталева	
	Проверил	Мещерякова	
Инв.№	Разработал	Кирюшина	

195-045/1.2 Ч.1 Р.1-1

9-этажная блок-секция рядовая с одно-двухкомнатными квартирами 1А 1А 1Б 1Б 2А 2А

Стадия	Лист	Листов
Т.Р.	АС-42	

Развертка вентиляционных блоков

КБ по железобетону им. А.А. Якушева Госстроя РСФСР

Копировал: Аблязина

Арх.№27643-42

Основные положения по производству строительно-монтажных работ смотри общие данные листы АС-4, АС-9
В дополнение к основным правилам необходимо выполнять следующие требования:

I. Методы производства работ.

Монтаж конструкций надземной части здания осуществляется при помощи башенных кранов марки КБ-160.2, КБ-405.2, КБ-503. Монтаж основных сборных элементов надземной части следует выполнять непосредственно с транспортных средств. Монтаж балконных плит, элементов лестниц и других доборных изделий допускается производить с открытого склада, расположенного в зоне действия крана.

Монтаж вертикальных элементов выполняется свободным или ограниченно-свободным методами. При свободном методе монтажа временное закрепление и выверка стеновых элементов производится при помощи подкосов. Ограниченно-свободный метод монтажа предусматривает применение отдельных или групповых приспособлений (ориентиры, фиксаторы, шаблоны и связи).

Для монтажа стеновых панелей свободным методом применяются подкосы с вертлюжным устройством. Верхний крюк подкоса закрепляется за монтажную петлю стеновой панели, а нижним крюком - за захват, установленный в технологическое отверстие панели перекрытия.

Подъем стеновых панелей должен производиться при помощи траверс.

Строповка панелей перекрытия производится за захваты закрепляемые в технологических отверстиях.

Монтаж балконных плит осуществлять с применением поддерживающих монтажных стоек.

Перед монтажом панелей перекрытия следует поднять на этаж и разложить в помещениях пакеты и контейнеры с материалами, полуфабрикатами и деталями для выполнения последующих общестроительных и специальных работ.

II. Производство работ в зимних условиях

При производстве работ в зимних условиях необходимо руководствоваться главой СНиП III-15-76 а также действующими инструкциями, рекомендациями и специальными указаниями проекта. Для обеспечения твердения в зимних условиях растворов и бетонов, последние приготавливаются с противоморозными добавками, кроме этого при необходимости может производиться дополнительный внутренний обогрев помещений.

В качестве противоморозных добавок в процессе приготовления растворов и бетонов следует применять нитрит натрия ($NaNO_2$), комплексную добавку НКМ (нитрат кальция - мочевина); поташ (K_2CO_3) и совмещенную добавку поташа с нитритом натрия.

Применение противоморозных добавок нитрита натрия рекомендуется при температуре наружного воздуха до -15°С, комплексной добавки НКМ - до -20°С поташа и совмещенной добавки нитрита натрия с поташом - до -30°С.

Количество противоморозных добавок назначается исходя из среднесуточной температуры по прогнозам на декаду в соответствии с „Руководством по возведению каменных и полносборных конструкций зданий повышенной этажности в зимних условиях Москва 1978 г. ЦНИИСК им. В.А. Кучеренко.

При сдаче здания в эксплуатацию должно быть документально подтверждено достижение раствором и бетоном проектных марок.

Расстилание раствора в горизонтальные швы следует производить непосредственно перед установкой элементов. Требуемая прочность раствора приведена в таблице 5 на листе АС-7.

При возведении домов в зимних условиях необходимо строго соблюдать правила пожарной безопасности техники безопасности и соблюдать меры, противодействующие взрывоопасности.

				125-045/1.2	ч. 1	в. 1-1	
				9этажная блок-секция рядовая с одно-двухкомнатными квартирами 1А 1А 1Б 1Б 2Б2Б			
Привязан:					Стадия	Лист	Листов
			Зав. отд. Якушевич			АС-43	
			Гл. конс. Сечейко				
			Рук. бр. Хрусталев	Основные положения по производству строительно-монтажных работ (дополнение)	КБ по железобетону им. А.А. Якушева		
Инв. №							
Копировал: Дроздова				Формат 12 г			

III. Требование по технике безопасности

Для обеспечения безопасных условий производства строительно-монтажных работ необходимо руководствоваться главой СНиП III 4-79 „Техника безопасности в строительстве", которая содержит общие положения по охране труда в строительстве и общие требования техники безопасности и производственной санитарии при организации строительной площадки и рабочих мест эксплуатации строительных машин и технологической оснастки, а также производства основных видов строительно-монтажных работ.

В дополнение к основным правилам необходимо выполнять следующие требования:

— погрузка стеновых панелей на транспортные средства и разгрузка их на стройплощадке должна производиться кранами с применением траверс и стропов соответствующей грузоподъемности;

— все грузоподъемные механизмы и такелажные приспособления перед эксплуатацией должны быть проверены и испытаны согласно правилам госгортехнадзора;

— перед подъемом необходимо проверить надежность закрепления монтажных петель и исправность поднимаемого элемента в целом, для чего элемент предварительно поднимается на высоту 20-30 см и после проверки надежности продолжается подъем;

— монтажники, выполняющие установку подкосов, расстроповку и заделку внутренних швов, а также сварщики должны быть обеспечены катучими стремянками или монтажными стойками. Применение для этих работ приставных лестниц запрещается;

— работы, производимые одновременно с монтажом, разрешается выполнять только на разных захватках и под защитой не менее двух перекрытий, а над той захваткой, где ведутся работы, независимо от количества перекрытий, перемещать и монтировать сборные элементы категорически запрещается;

— расстроповку стеновых панелей можно производить только после окончательной выверки и постоянного или временного крепления.

Зав. отд.	Якушевич		
Гл. конс. пр.	Сечейко		
Рук. бонс.	Хоусталева		

125-045/1.2 ч.1 р.1-1

9-этажная блок-секция рядовая с одно-, двухкомнатными квартирами 1А-1А-1Б-1Б-2А-2А

Стадия	Лист	Листов
	АС-44	

Основные положения по производству строительно-монтажных работ (продолжение)

КБ по железобетону им. А.А. Якушева

Копировал: Казина