ТИПОВОЙ ПРОЕКТ
264-12-155

# СЕЛЬСКИЙ ДОМ КУЛЬТУРЫ СО ЗРИТЕЛЬНЫМ ЗАЛОМ НА 300 МЕСТ

На основании письма института УкрНИИпроГраждансельстрой № 339/отзп-7 от 26.02.87 в альбоме произведены изменения
1. Скорректированы - обложка - стр. 2,3
5.08.87 /арх. Лыков/

На основании письма ин-та „УкрНИИПГражданСельстрой" N 6443/3-ОГ-30.12.85г скорректированы стр. 1,2 дополнена стр 61 -
16.01.85г Архитектор

## СОСТАВ ПРОЕКТА

АЛЬБОМ I Чертежи нулевого цикла работ
АЛЬБОМ I Архитектурно – строительные чертежи
АЛЬБОМ II Санитарно – технические чертежи
АЛЬБОМ III Электротехнические чертежи
АЛЬБОМ IV Монтажные узлы и детали
АЛЬБОМ V Изделия заводского изготовления
АЛЬБОМ VI Механическое оборудование сцены
АЛЬБОМ VII.86 Сметы
АЛЬБОМ VIII Заказные спецификации
АЛЬБОМ IX Мероприятия, повышающие тепловую защиту здания
АЛЬБОМ X Сметы по мероприятиям, повышающим тепловую защиту здания
АЛЬБОМ XI Ведомость потребности в материалах

## АРХИТЕКТУРНО-СТРОИТЕЛЬНЫЕ ЧЕРТЕЖИ
## АЛЬБОМ I

РАЗРАБОТАН ИНСТИТУТОМ УКРНИИПГРАЖДАНСЕЛЬСТРОЙ

УТВЕРЖДЕН И ВВЕДЕН В ДЕЙСТВИЕ ИНСТИТУТОМ УКРНИИПГРАЖДАНСЕЛЬСТРОЙ ПРИКАЗ № 110 от 16.V 1977г

© КФ ЦИТП Госстроя СССР, 1988.

КФ ЦИТП инв N 7019/I

| Наименование листов | NN листов | NN страниц альбома |
|---|---|---|
| **Общая часть** | | |
| Обложка | 1ц | 1 |
| Содержание альбома | 2ц | 2 |
| Заглавный лист | 3ц | 3 |
| Схема генерального плана | 4 | 4 |
| Пояснительная записка | 5-6 | 5-6 |
| **Архитектурные чертежи** | | |
| Общие данные по марке АР | АР-1 | 7 |
| Фасад в осях «1"–«10" | АР-2 | 8 |
| Фасад в осях «А"–«П" | АР-3 | 9 |
| Фасад в осях «11"–«1" | АР-4 | 10 |
| Фасады в осях «П"–«Г" и «Д"–«А" | АР-5 | 11 |
| План I-го этажа в осях «А"–«Г" | АР-6 | 12 |
| План I-го этажа в осях «Г"–«П" Спецификация столярных изделий на этаж | АР-7 | 13 |
| План II-го этажа в осях «А"–«Г" | АР-8 | 14 |
| План II-го этажа в осях «Г"–«П" Спецификация столярных изделий на этаж | АР-9 | 15 |
| Планы рабочих галерей и колосниковаго настила Развертка стены зрительного зала по оси «10". | АР-10 | 16 |
| Развертки стен сценической коробки | АР-11 | 17 |
| Разрез II-II | АР-12 | 18 |
| Разрезы III-III, IV-IV, V-V | АР-13 | 19 |
| План I-го этажа в осях «А"–«Г" с нанесением отверстий, ниш, штраб, обозначен полов | АР-14 | 20 |
| План I-го этажа в осях «Г"–«П" с нанесением отверстий, ниш, штраб, обозначен полов | АР-15 | 21 |
| План II-го этажа в осях «А"–«Г" с нанесением отверстий, ниш, штраб, обозначен полов | АР-16 | 22 |
| План II-го этажа в осях «Г"–«П" с нанесением отверстий, ниш, штраб, обозначен полов | АР-17 | 23 |
| Развертки стен с вентиляционными каналами по осям «2", «8", «Г" | АР-18 | 24 |
| Развертки стен с вентиляционными каналами по осям «Л", «К", «8" | АР-19 | 25 |
| План крыши План раскладки парапетных плит | АР-20 | 26 |
| **Строительные чертежи** | | |
| Общие данные по марке КС | КС-1 | 27 |
| Общие данные по марке КС | КС-2 | 28 |
| Маркировочный план перемычек I-го и II-го этажей | КС-3 | 29 |
| Сечения перемычек | КС-4 | 30 |
| Монтажные схемы каркасов по осям «Б", «В", «Г", «4", «6", «8", «9" | КС-5 | 31 |
| Монтажный план перекрытия I-го этажа в осях «А"–«Г". | КС-6 | 32 |
| Монтажный план перекрытия I-го этажа в осях «Г"–«П". | КС-7 | 33 |
| Монтажный план покрытия в осях «А"–«Г" | КС-8 | 34 |
| Монтажный план покрытия в осях «Г"–«П" | КС-9 | 35 |
| Монтажная схема лестницы N2 | КС-10 | 36 |
| Монтажная схема лестницы N3 | КС-11 | 37 |
| Монолитные железобетонные пояса ЖБП-3, ЖБП-4, ЖБП-5, ЖБП-6, ЖБП-7 | КС-12 | 38 |
| Портальная балка ПБ-1 | КС-13 | 39 |
| Обрамление дымовых люков ОД-1 | КС-14 | 40 |
| Монтажный план ограждения и опалубочный план балкона в осях «3"–«9" | КС-15 | 41 |
| Армирование балок Б-1 и Б-2 | КС-16 | 42 |
| Монолитные железобетонные балки БМ-1, БМ-2. Монолитный участок перекрытия МУ-1 | КС-17 | 43 |
| Лестница наружная железобетонная Опалубочный чертеж | КС-18 | 44 |
| Лестница наружная железобетонная Армирование | КС-19 | 45 |
| Монтажная схема подвесного потолка зрительного зала | КС-20 | 46 |
| Техническая спецификация стали Схема фермы ФР-1 | КС-21 | 47 |
| Металлические конструкции сценической коробки Монтажные планы штанкетных площадок, рабочих галерей и колосникового настила | КС-22 | 48 |
| Металлические конструкции сценической коробки. Сечения 1-1÷4-4 | КС-23 | 49 |
| Металлические конструкции сценической коробки. Узлы 1÷5 | КС-24 | 50 |
| Металлические конструкции сценической коробки Узлы 6÷14 | КС-25 | 51 |
| Металлические конструкции сценической коробки Узлы 15-23 | КС-26 | 52 |
| Металлические лестницы N1, 2 | КС-27 | 53 |
| Металлические лестницы N3, 4 | КС-28 | 54 |
| Металлические лестницы Узлы | КС-29 | 55 |
| **Технологические чертежи** | | |
| План I-го этажа в осях «А"–«Г" с расстановкой оборудования | ТХ-1 | 56 |
| План I-го этажа в осях «Г"–«П" с расстановкой оборудования | ТХ-2 | 57 |
| План II-го этажа в осях «А"–«Г" с расстановкой оборудования | ТХ-3 | 58 |
| План II-го этажа в осях «Г"–«П» с расстановкой оборудования | ТХ-4 | 59 |
| Разрез по зрительному залу I-I | ТХ-5 | 60 |
| лист-вкладыш | АС-01. | 61 |


лист скорректирован 16.01.85г архитектор

лист скорректирован 5.08.87г /Арх Лыков/

Согласовано

Укр. ГПИ Гражданпроект

| | | | |
|---|---|---|---|
| Рук. гр. арх. | Шварцман | Рук. проекта | Кухаревский |
| Рук. гр. инж. | Ефремов | Зав. отделом | Захаренко |
| Разработал | Шевченко | Инженер | Кухаревский |
| Гл. арх. отд. | Ефремов | Инженер | Ситников |
| Гл. арх. пр. | Ковальский | Проверил | Эрабян |
| | | Нач. отдела | Зуев |
| | | Нач. сектора | Четверикова |

| | | | | | | | |
|---|---|---|---|---|---|---|---|
| 1976 | Сельский дом культуры со зрительным залом на 300 мест. | Содержание альбома. | Типовой проект 264-12-155 | N 7019/I | Альбом I | Лист 2ц |

## Главный фасад

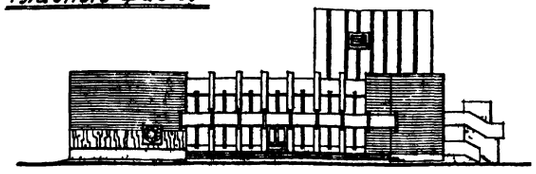

## Разрез I-I

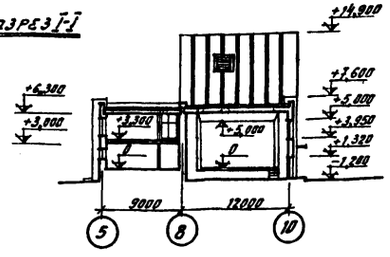


## План I-го этажа

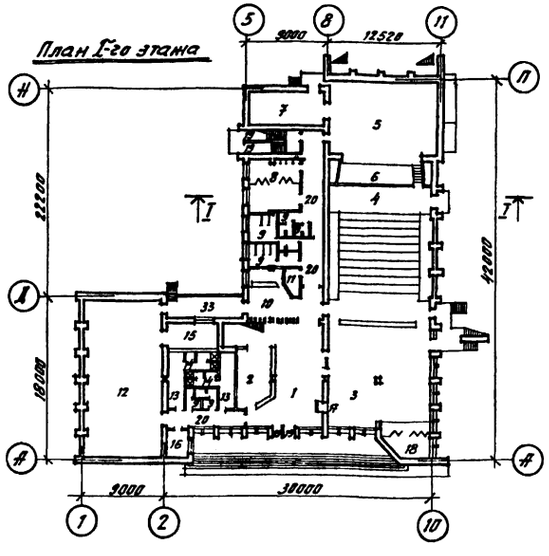


## План II-го этажа

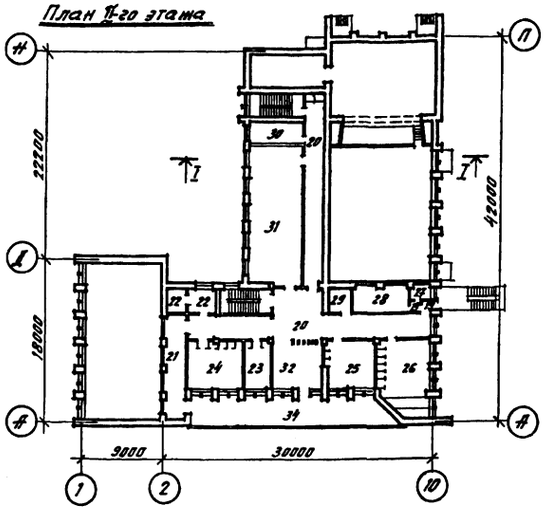


## Экспликация

| № | Наименование помещений | Площадь, м² |
|---|---|---|
| 1 | Вестибюль | 113,67 |
| 2 | Гардероб | |
| 3 | Фойе | 126,58 |
| 4 | Зрительный зал | 167,82 |
| 5 | Сцена | 103,81 |
| 6 | Оркестровая яма | 22,50 |
| 7 | Склад декораций | 33,05 |
| 8 | Класс театрального искусства (артистические) | 35,12 |
| 9 | Санузлы | 41,57 |
| 10 | Буфет | 26,75 |
| 11 | Подсобка буфета | 6,44 |
| 12 | Спортивный зал | 151,20 |
| 13 | Раздевалки | 27,78 |
| 14 | Душевые | 10,72 |
| 15 | Инвентарная | 16,22 |
| 16 | Врач и инструктор | 6,44 |
| 17 | Касса | 1,50 |
| 18 | Эстрада | 18,23 |
| 19 | Тамбур | 10,09 |
| 20 | Коридоры | 168,93 |
| 21 | Балкон спортивного зала | 32,51 |
| 22 | Фотолаборатория | 14,82 |
| 23 | Администратор | 15,97 |
| 24 | Кабинет культуры быта | 30,84 |
| 25 | Кабинет политпросвещения и передового опыта | 30,54 |
| 26 | Класс музыкального искусства | 42,78 |
| 27 | Перемоточная | 3,92 |
| 28 | Кинопроекционная | 19,37 |
| 29 | Звукоаппаратная | 6,09 |
| 30 | Костюмерная | 16,31 |
| 31 | Библиотека с книгохранилищ | 99,50 |
| 32 | Гостиная | 31,89 |
| 33 | Терраса | 28,10 |
| 34 | Балкон. | 62,50 |

## Применяемые в Альбоме I

**ГОСТы:**
11214-65*, 6629-74, 8242-75, 8732-70*, 3262-75, 3336-67*, 8240-72*, 8509-72, 13738-68, 5088-72, 8617-75, 4598-74, 5090-73, 5091-72, 5089-73*, 8075-56*, 2850-58*, 103-57*, 1145-70, 111-65*, 10704-63*, 7801-72, 14423-72*, 4640-66

**Серии**
1.135-1 Альб 102, 1.136-2, 4.904-62, 1.112-1, Вып 1, ИИ-04-1, Вып 1, 1.116-1, Вып 1, 1.243-2, ИИ-04-8, Вып 1 и 3, ИИ-04-04, Вып 20, ИИ-03-02, Альбом 108, 1.137-3, Вып. 1; 1.139-1, Вып 1, ИС-01-04, Вып. 2, 1.155-1, Вып 1, ИИ-04-10, Вып. 5 и 7, ИИ-04-02, Вып. 9, ИИ-04-2, Вып. 7; ИИ-04-4, Вып. 18 и 22, ИИ-04-03, Вып. 4, 1.465-3 Вып. 3 и 5, 1.241-1, Вып 2, 1.250-1, Вып. 1, ИИ-04-7, Вып. 1, 1.138-2, Вып. 1, ИИ-04-0, Вып. 6 и 8, 1.250-1, Вып 1, 2.140-1, Вып. 1, 2.250-2, Вып. 1, 2.230-1, Вып. 5, 2.130-1, Вып. 9, 2.240-1, Вып. 2.

**АВТОРСКИЙ КОЛЛЕКТИВ:** Архитекторы Зенькович Г В, Александров Е Н, Скуратовская Г П, Энкелес Ш С; Конструкторы Филиппенко И С, Захаруенко О В, Жлипало В И; Сантехники Бриль Я И, Лев М М, Молдакова Л; Электрики Самойленко Н, Тетерук Б, Омельчук Д, Савицкий Г; Инженер по механическому оборудованию Олифирт И; Сметчики Филина Л И

### Область применения

Сельский дом культуры со зрительным залом на 300 мест предназначен для строительства в сельской местности во II и III климатических районах
а) с расчетной зимней температурой наружного воздуха (для отопления) −20°, −30°С,
б) с нормативной снеговой нагрузкой − 70-100 кг/м²,
в) с нормативным скоростным напором ветра − 45 кг/м²,
г) с сейсмичностью не более 6 баллов,
д) в пределах площадки строительства грунты однородные, сухие, непучинистые, непросадочные с объемным весом $\gamma = 1,8$ т/м³ при $\varphi = 28°$, $C = 0,19$ кг/см², $E = 150$ кг/см²

### Характеристика строительных конструкций

**Фундаменты** — из сборных бетонных блоков и сборных ж/б плит, под колонны — из сборных ж/б башмаков
**Фундаментные стены и стены подвала** — из сборных бетонных блоков.
**Стены** — сплошная кладка из обыкновенного глиняного кирпича
**Каркас** — сборные ж/б колонны и ригеля
**Перемычки** — сборные железобетонные
**Перекрытия** — сборные ж/б панели с круглыми пустотами
**Покрытие** — совмещенное не вентилируемое по ж/б панелям с круглыми пустотами, в осях «Г'-«К» между осями «8'-«10» по ж/б ребристым плитам длиной 12,0м
**Кровля** — рулонная с водоизоляционным ковром
**Утеплитель** — плитный пенобетон
**Лестницы** — сборные железобетонные
**Перегородки** — гипсобалочные, шлакобалочные, кирпичные
**Полы** — дощатые, паркетные, мозаичные, из керамической плитки и цементные
**Наружная отделка** — штукатурка цементным раствором с темным набрызгом с добавлением мраморной крошки. Отдельные участки фасадов — облицовочн кирпич
**Внутренняя отделка** — штукатурка стен и перегородок с последующей окраской

### Инженерное оборудование

**Отопление** — центральное водяное с искусственным побуждением. Источник водоснабжения — тепловые сети. Система двухтрубная с нижней разводкой, тупиковая
**Вентиляция** — приточно-вытяжная с искусственным и естественным побуждением
**Водопровод** — объединенный хозяйственно-питьевой и противопожарный. Источник водоснабжения — наружные сети
**Канализация** — бытовая с отводом сточных вод в наружную канализационную сеть
**Электроснабжение** — от общепоселковых сетей
**Слабые токи** — радио, телефон, телевидение

### Основные технико-экономические показатели

| | | |
|---|---|---|
| Строительный объем | м³ | 10864,50 |
| В том числе подвала | м³ | 1560,40 |
| Площадь застройки | м² | 1257,10 |
| Рабочая площадь | м² | 1442,83 |
| Общая площадь | м² | 1313,38 |
| $K_1 = \frac{\text{Рабочая площадь}}{\text{Общая площадь}}$ | | 0,84 |
| $K_2 = \frac{\text{Строительный объем}}{\text{Рабочая площадь}}$ | | 7,53 |

### Сметные показатели в рублях

| | |
|---|---|
| Общая стоимость | 336,930 |
| Стоимость 1 м² здания | 25,09 |
| Стоимость 1 м² рабочей площади | 188,96 |
| Стоимость 1 м² общей площади | 159,12 |
| Стоимость 1 места в зрительном зале | 1123,1 |

Лист скорректирован 5.08.87 г /арх Лыков/

Типовой проект разработан в соответствии с действующими нормами и правилами и предусматривает мероприятия, обеспечивающие взрывобезопасность и пожаробезопасность при эксплуатации здания или сооружения

Гл архитектор проекта /Нестеров Н И/

| | | | | | |
|---|---|---|---|---|---|
| 1976 | Сельский дом культуры со зрительным залом на 300 мест | Заглавный лист | Типовой проект 264-12-155 | Альбом I | Лист 3и |

N7019/I

Согласовано

Инв. № подл. | Подпись и дата | Взам. инв. №

Гр. арх. проекта | Рук. гр. арх. | Рук. гр. э. мх. | Разработал | Нач. отдела | Гл. инж. проекта | Рук. отдела | Гл. арх. проекта

Ин. № 1000 Промгражданелектропроект

## Схема 1

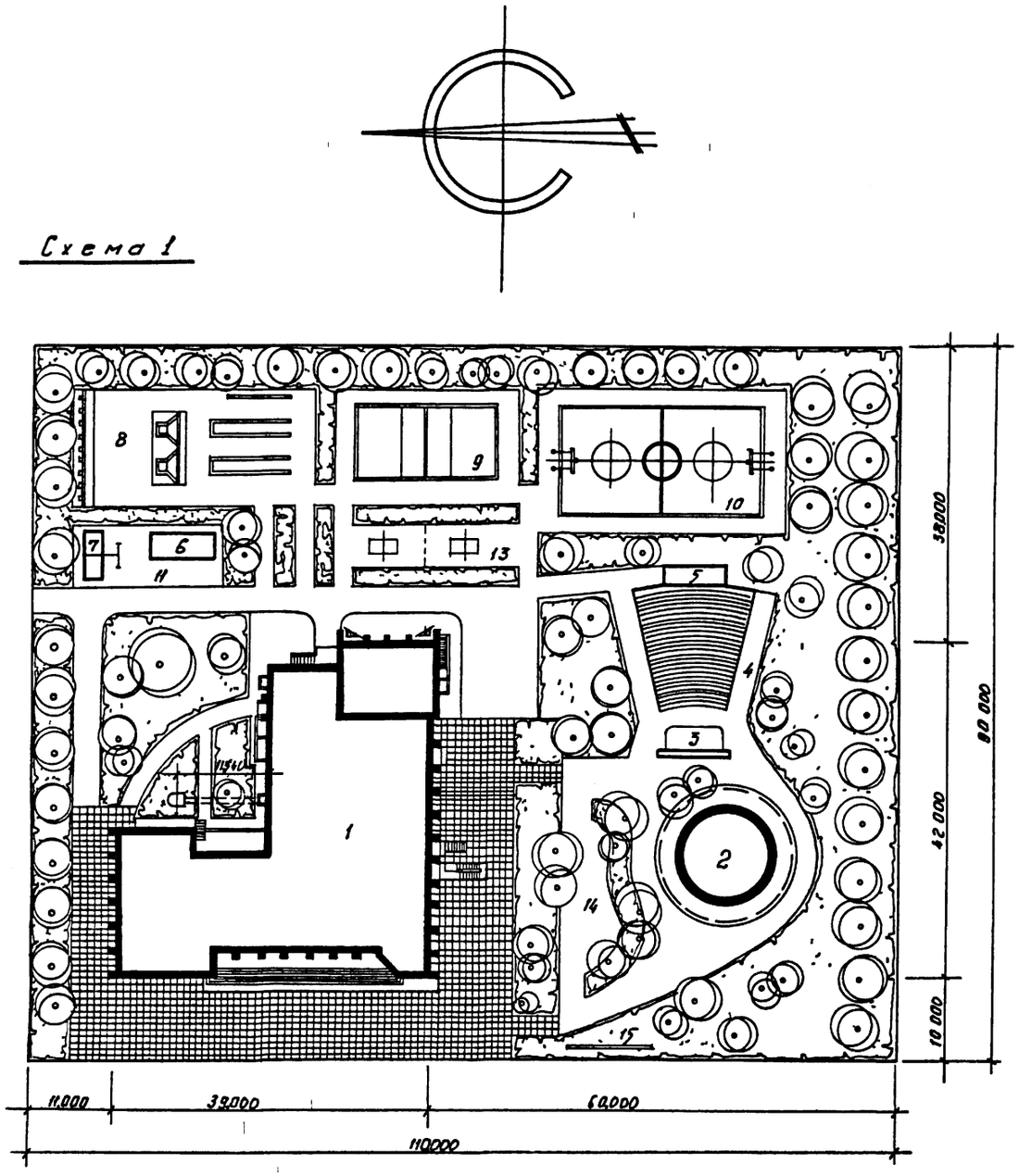


## Экспликация

| NN поз | Наименование объекта | NN типовых проектов | Наименование и адрес организации распространяющей типовые проекты |
|---|---|---|---|
| 1 | Дом культуры | — | См данный проект |
| 2 | Танцевальная площадка | Альбом оборуд для мест. клубов сто трудящихся | Киевский фил ЦИТП |
| 3 | Эстрада | 260-13-67 | Новосибирский филиал ЦИТП г Новосибирск пр Дзержинского 81 |
| 4 | Киноконцертная площадка | | |
| 5 | Кинопроекционная | | |
| 6 | Сараи | — | Повторное привяз „Укрсельстройпроект" |
| 7 | Дворовая уборная | 284-9-10 | Ин-т ЦНИИЭП торгов зданий |
| 8 | Площадка для городков | — | „Союзспортпроект" г Москва ул Советская, 80 |
| 9 | Волейбольная площадка | — | |
| 10 | Баскетбольная площадка | — | |
| 11 | Хоздвор | — | |
| 12 | Спортивное ядро с полем для футбола (для схемы II) | — | „Союзспортпроект |
| 13 | Площ для настольн тенниса | — | „Союзспортпроект |
| 14 | Площ для игр с качелями | — | ——— |
| 15 | Реклама | Индивидуал | ——— |
| 16 | Воздухозаборная шахта | — | См данный проект альбом V лист СД 7 |
| 17 | Павильон - раздевальня | — | Союзспортпроект |
| 18 | Мачта для зрителей на 500 мест | — | ——— " ——— |

### Баланс территории

| | | |
|---|---|---|
| Площадь застройки | — | 1614.10 м² |
| Зона отдыха | — | 500.00 м² |
| Спортивная зона | — | 1442.75 м² |
| Хозяйственный двор | — | 68.00 м² |
| Проезды и тротуары | — | 1581.50 м² |
| Зона зеленых насажд | — | 4693.65 м² |
| Общая площадь участ | — | 9900.00 м² |

## Схема 2

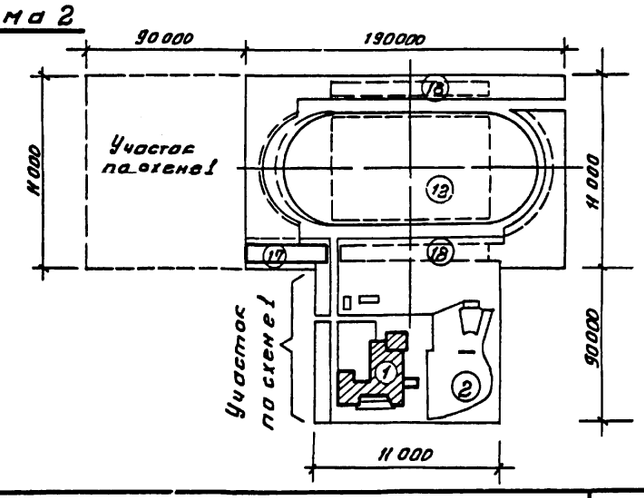


## Примечания

1 Размеры на схеме генплана даны в метрах
2 Размеры здания даны в осях
3 Участок дома культуры на схеме 1 принят без спортивного комплекса
4 Для схемы 2 необходим участок площадью 30 га К схеме 1 добавляется типовое спортивное ядро с полем для футбола, беговыми дорожками, сектором для легкой атлетики

7019/I

| | | | | | |
|---|---|---|---|---|---|
| 1976 | Сельский дом культуры со зрительным залом на 300 мест | Схема генерального плана | Типовой проект ——— | Альбом I | Лист 4 |

Согласовано

УкрНИИП гражданстройпроект

Рук отд Ст инж отд Ст инж пр — Гуральник, Курандовская, Штейнберг, Третьяк

Рук гр арх Разработ Провер Контрол — Гуральник, Курандовская, Штейнберг, Третьяк

Еремин, Штейнберг, Нестеров

## I Общая часть

Рабочие чертежи типового сельского Дома культуры со зрительным залом на 300 мест разработаны на основании плана бюджетных работ Госстроя УССР на 1973-1976 гг. в соответствии с техническим проектом, утвержденным Госстроем УССР (приказ № 51 от 11 марта 1975 г)

В проекте предусматривается оборудование здания центральным отоплением, водопроводом, канализацией, вентиляцией, электротехническими и слаботочными устройствами Указания по монтажу приведены в соответствующих частях проекта.

Проект аналога не имеет.

## II Область применения

Здание Дома культуры предназначена для строительства в сельской местности и относится ко II классу, II степени долговечности и II степени огнестойкости. Проект предназначен для применения во II и III климатических районах в зонах;

а) с расчетной зимней температурой наружного воздуха (для отопления) -20°и-30°С;
б) с весом снегового покрова 70-100 кг/м²,
в) с нормативным скоростным напором ветра 45 кг/м²,
г) с сейсмичностью не более 6 баллов;
д) с грунтами в пределах площадки строительства однородными, сухими, непучинистыми и непросадочными с объемным весом $\gamma = 1,8$ т/м³ при $\varphi = 28°$, $c = 0,19$ кг/см², $E = 150$ кг/см²

## III. Архитектурно-строительная часть

### 1. Схема генерального плана участка

В проекте дано примерное решение генерального плана участка с комплексом плоскостных спортивных сооружений общей площадью ≈ 1 га Габариты участка 110х90 м (Схема 1). Схема 2 – площадь уч-ка ≈ 3,0 га.

Кроме дома культуры, на участке размещаются площадки: танцевальная, киноконцертная, для игр с качелями и подвесными гимнастическими снарядами. Перед входом в Дом культуры расположен рекламный (щит) стенд. Кроме того, на участке имеются хозяйственные постройки и спортивное ядро (схема 2).

Таким образом, участок Дома культуры имеет 3 зоны: спортивную зону, зону отдыха и зону хозяйственного двора Все зоны отделены друг от друга зелеными насаждениями.

### 2. Архитектурно-планировочное решение.

2х этажное здание Дома культуры с повышенным объемом сценической коробки состоит из 3х групп помещений: зрелищной, клубной и спортивной. Эти группы объединены общим вестибюлем с гардеробом (при главном входе в здание).

Основным элементом зрелищной группы являются зрительный зал на 298 мест и сцена типа „А"

Зал отделен от сценической коробки портальным проемом размером 8.5 м х 5 0 м. Сценическая коробка оборудована подъемами для монтажа киноэкрана и декораций.

К зрелищной группе относятся также помещения при сцене: артистическая, костюмерная, склад объемных декораций.

Планировочное решение здания обеспечивает раздельную эксплуатацию 2х светного зрительного зала и фойе (В фойе возможно устройство выставок, проведение танцев, игр и лекций). Эстрада размещенная в фойе может эксплуатироваться, при задвинутой перегородке, как склад мебели для фойе.

Кроме перечисленных помещений, на 1-ом этаже размещается спортивный 2х светный зал размером 9 0 м х 18 0 м (он же класс хореографии), кладовая спортинвентаря, раздевалки с душевыми и уборные для спортсменов, комната врача и инструктора. Спортивный зал, помимо входа через общий вестибюль, имеет самостоятельный выход на участок.

Клубная группа размещается на II-ом этаже. По основной лестнице, ведущей из вестибюля, можно подняться на II-й этаж, где размещаются: библиотека с открытым книжным фондом на 10 тыс. томов и читальным залом на 20 мест, фотолаборатория, кружковые комнаты на 70 чел. (кабинет политпросвещения и передового опыта, кабинет культуры быта, класс музыкального искусства), кабинет администратора, гостиная с выходом на балкон. Все кружковые комнаты оборудованы встроенными шкафами

Буфет с подсобным помещением расположен в центре нагрузок вблизи основной лестницы на I этаже и имеет выход на террасу В летнее время на террасе можно разместить столики для посетителей буфета.

На II-ом этаже размещается также балкон для зрителей спортивного зала, костюмерная и комплекс киноаппаратной

Набор помещений подвала см. альбом 0

Планировочное решение Дома культуры дает возможность вести строительство в две очереди (спортивный зал можно пристроить во 2-ую очередь)

Здание Дома культуры решено в простых формах с вертикальным членением фасадов пилястрами и четким ритмом окон.

### 3. Наружная отделка.

Наружные поверхности стен оштукатуриваются цементным раствором (белый цемент) с мелким набрызгом с добавлением мраморной крошки фракции 3-5 мм и слюды. Отдельные участки фасадов выполнить из облицовочного кирпича с тщательным подбором лицевой поверхности и глубокой расшивкой швов (швы-западающие). При температуре наружного воздуха -30°С участки стен фасадов, выполненные из кирпича-оштукатурить цементным раствором (применить цветные цементы)

Цоколь и столб отдельно стоящей лестницы, ведущей из кинопроекционной- терразитовая штукатурка с крупным набрызгом с добавлением битого стекла и гранитной крошки фракции 1-2 см. Возможен вариант облицовки шлакоситаловыми плитами с расшивкой швов (раствор на белом цементе) или облицовка керамической плиткой темных тонов.

Столярные изделия- окраска масляной краской за 2 раза, декоративные бруски на окнах выполнить из дуба, покрыть бесцветным масляным лаком за 2 раза по профилированной поверхности (Возможен вариант алюминиевых профилей)

Дверные полотна главного входа и выходов из зрительного зала-фанеровка.

На стене главного фасада (торец спортивного зала) выполнить тематический барельеф или резьбу по мокрой штукатурке (на белом цементе).

### 4 Внутренняя отделка

Внутренние поверхности стен, шлакоблочные и кирпичные перегородки оштукатурить с последующей окраской. Гипсовые перегородки и потолки затираются с последующей окраской.

Оконные переплеты, дверные полотна, отопительные приборы и трубы окрасить масляной краской за 2 раза в тон стен. Сопряжение стен и потолка выполнять под прямым углом.

Внутренние поверхности стен сценической коробки и склада декораций не штукатурить- кладка с подрезкой швов с последующей окраской (см ведомость отделочных работ

### Ведомость внутренних отделочных работ

| NN п/п | Наименование помещений | Материал пола | Материал панелей на стенах | Окраска стен | Окраска потолка |
|---|---|---|---|---|---|
| 1 | 2 | 3 | 4 | 5 | 6 |
| 1 | Вестибюль, гардеров, коридор, I этаж (в осях „2-5"), буфет, балкон спортивного зала, касса | мозаичный | — | мастичная | клеевая улучшенная |
| 2 | Фойе, администратор, гостиная, библиотека, коридор II этажа (в осях „3-10") | паркетный | — | —"— | —"— |
| 3 | Спортивный зал | дощатый | — | —"— | —"— |
| 4 | Зрительный зал, эстрада в фойе | дощатый | — | —"— | облицовка гипсовыми плитами |
| 5 | Кабинеты. культуры быта, полит просвещения, класс музыкального искусства, врач и инструктор, костюмерная, артистическая, коридор I этажа при сценических помещениях, коридор II этажа (в осях „Г-Л"). | дощатый | — | клеевая улучшенная | клеевая улучшенная. |

см. лист 6.

Согласовано.

| | | | |
|---|---|---|---|
| Рук гр арх. | Скуратовская | Рук гр инж. | Заворченко |
| Разработал | Скуратовская | Главный инженер | Штелмахер |
| Главный | Ткаченко | Рук отд | |
| Гл арх. отд | | Гл арх. пр-та | |

Украгипрогражданстройпроект

| Рук гр | Еремин | Рук гр инж | Заворченко |
|---|---|---|---|
| Разработал | Штелмахер | Скуратовская | |
| Главный | Нестеров | Штелмахер | |
| Конструктор | | Ткаченко | |

| 1976 | Сельский дом культуры со зрительным залом на 300 мест | Пояснительная записка | Типовой проект 264-12-155 | Альбом I | Лист 5 |
|---|---|---|---|---|---|

N 7019/I

| 1 | 2 | 3 | 4 | 5 | 6 |
|---|---|---|---|---|---|
| 6 | Раздевалки | керам плитка | h=1.8м Масляк. | Известк | Известк |
| 7 | Душевые, санузлы | —"— | глазур плитка h=2,10м | | |
| 8 | Фотолаборатория, подсобная буфета | —"— | Глазур. плитка h=1,8м | Известк | Известк |
| 9 | Инвентарная, сцена и склад декораций | Дощатый | — | Известк | Известк |
| 10 | Киноаппаратный комплекс | Керам плитка | Масляк h=1,8м | —"— | —"— |
| 11 | Лестничные клетки | мозаичн | маслян h=0,4м | Мастичн | клеевая улучшен |

Отделка помещений подвала см. альбом О.

## IV Конструктивное решение и технические указания к проекту

### 1 Стены и каркас

Кирпичная кладка наружных и внутренних стен запроектирована монолитной из обыкновенного глиняного кирпича пластического прессования марки „75" на тяжелом растворе марки „25" с неорганическими пластифицирующими добавками

Отдельные участки, простенки и столбы, оговоренные на планах, выполняются из кирпича марки „100" на растворе марки „50" с сетчатым армированием.

Стены сценической коробки и зрительного зала усилены монолитными железобетонными поясами

Портал сцены рашек в виде монолитной железобетонной балки, опирающейся на кирпичную кладку

### Таблица толщин наружных стен

| Объемный вес кирпичной кладки кг/м³ | Толщина наружных стен (мм) | |
|---|---|---|
| | t = -20°C | t = -30°C |
| 1800 | 510 | 510 со штукатуркой с внутренней и наружной сторон толщ. не менее 20мм |

Элементы сборного железобетонного каркаса приняты по серии ИИ-04, прогоны козырька-балкона в осях „Я"-„Б" монолитные железобетонные

### 2 Перемычки

В наружных и внутренних стенах над оконными и дверными проемами приняты сборные железобетонные перемычки По оси „Б" на отм 2.770 устраивается монолитный железобетонный пояс

### 3 Лестницы.

Лестницы приняты сборные железобетонные
Марши - с накладными проступями
Вспомогательные и пожарные лестницы - металлические
Наружная эвакуационная лестница по оси „10" - монолитная железобетонная

### 4. Перекрытия.

Перекрытия приняты из сборных железобетонных панелей с круглыми пустотами, пролетом 6.0 и 3.0м При привязке проекта, производстве работ и осуществлении надзора за строительством особое внимание должно быть обращено на тщательную заделку цементным раствором марки „100" швов между панелями, панелями и стенами, тщательное выполнение монолитных участков перекрытия, балкона и монолитных заделок

При подборе панелей по несущей способности учтена их совместная работа между собой на нагрузку от перегородок вдоль панелей в соответствии со СНиП II-8. 1-62*, п.4.13.

### 5 Перегородки

Перегородки приняты следующие
- гипсоблочные одинарные толщиной 80мм
- гипсоблочные двойные толщиной 220мм с зазором 60мм
- кирпичные толщиной 120мм.
- шлакоблочные одинарные толщиной 90мм.

### 6 Полы

Полы приняты дощатые в шпунт по лагам, брусчатые по лагам, паркетные, мозаичные, из керамической плитки, цементные.

### 7 Покрытие.

Покрытие над зрительным залом из сборных железобетонных ребристых панелей пролетом 12.0м с устройством подвесного потолка, над сценой, складом декораций, библиотекой и спортзалом - из сборных железобетонных панелей с круглыми пустотами пролетом 9.0м, над остальной частью здания - сборные железобетонные панели с круглыми пустотами пролетом 6.0 и 3.0м.

### 8. Крыша.

Крыша совмещенная, навентилируемая с внутренним водостоком Кровля - рулонная. В качестве утеплителя принят плитный пенобетон с объемным весом $\gamma = 300$ кг/м³ (таблицу толщин утеплителя см альбом IV лист СД-64) Для создания уклона кровли применен керамзит с объемным весом $\gamma = 500$ кг/м³.

### 9 Столярные изделия.

Проектом предусмотрены оконные блоки со спаренными переплетами с обязательным уплотнением притворов прокладками из губчатой резины ГОСТ 11214-65*. Дверные блоки глухие и остекленные с притвором в четверть ГОСТ 6629-74* и индивидуальные утепленные. Подоконные доски, плинтусы и наличники - деревянные.

### 10 Защита конструкций от коррозии, гниения и возгорания.

Все металлические детали должны быть защищены от коррозии Закладные детали и сварные соединения ригелей, колонн, балок и т д защищаются антикоррозийным покрытием в соответствии со СНиП II-28-73 Анкера плит перекрытий, покрытий, арматурные сетки и др защищаются цементным раствором согласно СНиП III-В 6-62 в соответствии с указаниями, приведенными на чертежах.

Все деревянные элементы, соприкасающиеся с каменной кладкой или железобетоном, укладываются по слою толя и тщательно антисептируются водными растворами фтористого и кремнефтористого натрия согласно СНиП III-19-75.

Все металлические конструкции должны быть окрашены масляной краской за 2 раза Деревян элементы подвесного потолка подвергаются глубокой пропитке антипиренами СНиП III-19-75

### 11. Нормативные нагрузки, принятые при расчете конструкции.

Объемные веса материалов конструкций:
- Кирпичной кладки — 1800 кг/м³
- Бетона — 2200 —"—
- Железобетона — 2500 —"—
- гипсоблочных перегородок — 1250 —"—
- Шлакоблочных перегородок — 1600 —"—
- Кирпичных перегородок (из дырчатого кирпича) — 1450 —"—

Полезные нагрузки приняты по СНиП II-6-74.

### 12. Указания по привязке проекта к местным условиям

Привязка проекта к участку строительства должна быть выполнена в соответствии с действующими нормативными документами по строительству. При привязке проекта к конкретным условиям материал стен, несущая способность конструкций, марки железобетонных элементов, материал и толщина слоя утеплителя подлежат уточнению

### 13 Указания по производству работ в зимних условиях.

Проект разработан для производства работ в летних условиях Настоящие указания содержат рекомендации для привязывающих проект организаций об общих мероприятиях при строительстве здания в зимних условиях Строительные работы в зимних условиях должны производиться с соблюдением требований разделов СНиП III-В 4-72, СНиП III-В 1-70 и СНиП III-16-73 Рабочие чертежи, предназначенные к производству работ в зимних условиях должны иметь указать проектной организации, выполнившей привязку проекта, о произведенной проверке прочности конструкций и возможности их применения в зимнее время.

### Кирпичная кладка.

1 Способ выполнения зимней кладки, применяемый при возведении здания, определяется при привязке проекта после предварительного технико-экономич обоснования
2 В случае выполнения зимней кладки способом замораживания с последующим естественным оттаиванием, раствор для кладки стен должен быть приготовлен на портландцементе, при этом марка раствора назначается на одну марку выше летней при t° до -10°C, на две марки выше летней при t° ниже -20°C
3 Температура раствора для зимней кладки в момент его применения должна быть не ниже +10°C при t° воздуха до -10°C, +15°C при t° воздуха до -20°C, +20°C при t° воздуха ниже -20°C
4. Приготовление раствора для зимней кладки должно производиться в соответствии с указаниями СНиП II-8.2-71 Температура воды, применяемой для приготовления раствора, должна быть не выше 80°C, а песка не выше 60°C Использование замерзшего и оттаявшего горячей водой раствора запрещается
5 Особое внимание следует обращать на перевязку кладки, плотность заполнения и горизонтальность швов, вертикальность кладки. Толщина швов кладки должна быть не более 10-12мм Поливка кирпича и заливка швов жидким раствором запрещается
6. В каждом этаже в уровне междуэтажных перекрытий должны быть уложены стальные связи из арматуры ф8 AI в углах и местах примыкания и пересечения стен. Связи должны заходить в каждую из примыкающих стен 1-1.5м. и заканчиваться на концах анкерами
7 На период оттаивания кладки во всех проемах под перемычки установить временные стойки на встречных клиньях.
8 При производстве работ в зимнее время кладку армированных простенков рекомендуется выполнять в соответствии с указаниями СНиП II-8.2-71 п 7 на растворе марки не ниже „50" с химическими добавками, обеспечивающими твердение раствора на морозе без обогрева до него проектной жесткости.

### Перекрытия

Панели перекрытий должны монтироваться немедленно после возведения стен очередного этажа с установкой всех анкеров и связей, предусмотренных проектом Для монтажа перекрытий применять цементный раствор М 100 с добавками, обеспечивающими приобретение раствором не менее 25% прочности до его замораживания. Монолитные железобетонные конструкции необходимо выполнять способами, обеспечивающими приобретение бетоном необходимой прочности до его замерзания

### Общие указания

Перед наступлением весенних оттепелей и на весь период оттаивания и последующего твердения кладки необходимо:
1. Не заделанные гнезда, борозды и другие ослабления несущих конструкций заделать кирпичом
2. На период оттаивания всю временную нагрузку с перекрытия (строительные материалы, мусор, снег) снять
3. Все несущие перемычки в проемах наружных и внутренних стен, выполненных в зимних условиях подпереть у опор деревянными стойками на встречных клиньях
4 О готовности объекта к периоду оттаивания кладки должен быть составлен соответствующий акт
5 Вести регулярный контроль в период оттаивания и первоначального твердения кладки, в случае обнаружения признаков перенапряжения кладки в виде трещин, выпучивания и т д немедленно принимать меры по снижению нагрузок и повышению устойчивости конструкций путем постановки временных стоек, стяжек, подпорок и прочих мероприятий, предусмотренных техническими условиями производство и приемку строительно-монтажных работ.

Согласовано

| | | | |
|---|---|---|---|
| Рук гр арх | Рук гр инж | Разработал | Проверил |
| Еремин | Штейнберг | Нестеров | Кондратьев |
| Рук отдела | Гл арх отд | Гл арх пр-та | |

Указания согласованы строительной.

| | | | | |
|---|---|---|---|---|
| 1976 | Сельский дом культуры со зрительным залом на 300 мест | Пояснительная записка | Типовой проект 264-12-155 | Альбом I | Лист 6 |

N7019/I

## Перечень листов марки АР

| NN листов | Наименование листов | Примечание |
|---|---|---|
| АР-1 | Общие данные по марке АР | |
| АР-2 | Фасад 6 осях «1»–«10» | |
| АР-3 | Фасад 6 осях «А»–«П» | |
| АР-4 | Фасад 6 осях «П»–«1» | |
| АР-5 | Фасады 6 осях «П»–«Г» и «Д»–«А» | |
| АР-6 | План I-го этажа 6 осях «А»–«Г» | |
| АР-7 | План I-го этажа 6 осях «Г»–«П» Спецификация столярных изделий на этаж | |
| АР-8 | План II-го этажа 6 осях «А»–«Г» | |
| АР-9 | План III-го этажа 6 осях «Г»–«П» Спецификация столярных изделий на этаж | |
| АР-10 | Планы радиусных галерей и колосникового настила Развертка стены зрительного зала по оси «10» | |
| АР-11 | Развертки стен сценической коробки | |
| АР-12 | Разрез 1-1 | |
| АР-13 | Разрезы III-III, IV-IV, V-V | |
| АР-14 | План I-го этажа 6 осях «Г»–«П» с нанесением отверстий, ниш, штраб, обозначений полов | |
| АР-15 | План I-го этажа 6 осях «Г»–«П» с нанесением отверстий, ниш, штраб, обозначений полов | |
| АР-16 | План II-го этажа 6 осях «А»–«Г» с нанесением отверстий, ниш, штраб, обозначений полов | |
| АР-17 | План III-го этажа 6 осях «А»–«Г» с нанесением отверстий, ниш, штраб, обозначений полов | |
| АР-18 | Развертки стен с вентиляционными каналами по осям «2», «8», «Г» | |
| АР-19 | Развертки стен с вентиляционными каналами по осям «Л», «К», «8» | |
| АР-20 | План крыши План раскладки парапетных плит | |

## Перечень применяемых в чертежах марки АР стандартов и типовых чертежей

| Шифр, стандарт | Наименование стандартов | Номера лист, чертежей, стр текста |
|---|---|---|
| серия 1.135-1 | Двери деревянные входные и служебные для жилых и общественных зданий | Альбом I, Альбом II |
| ГОСТ 8242-75 | Детали деревянные строганые погонажные | комплект |
| серия 1.136-2 | Подоконные деревянные доски для жилых и общественных зданий | ТК листы 4, 6, 10, 12 |
| ГОСТ 11214-65* | Окна и балконные двери деревянные для жилых и общественных зданий | комплект |
| ГОСТ 6629-74 | Двери деревянные для жилых и общественных зданий. | —"— |

## Перечень марок рабочих чертежей.

| Наименование чертежей проекта | Марка | Наименование чертежей проекта | Марка |
|---|---|---|---|
| Архитектурные чертежи | АР | Железобетонные изделия | КЖ |
| Строительные конструкции | КС | Металлические изделия | КМ |
| Технологические чертежи | ТХ | Отопление и вентиляция | ОВ |
| Архитектурно-строительн чертежи ниже отм 0. | АСО | Водопровод и канализация | ВК |
| | | Электрооборудование | ЭЛ |
| Монтажные узлы и детали | СД | Слаботочные устройства | СУ |
| Деревянные изделия | КД | Кинотехнология | КГ |

## Условные обозначения ссылок, принятые на чертежах марки АР.

2.110-1 / 1-140 — Номер серии альбома слева – номер выпуска, справа – номер детали

2 / СД-5 пс — Ссылка на аналогичную деталь

2 / СД-5 — Номер детали / Номер листа альбома, на котором изображена деталь.

## Сводная спецификация столярных изделий.

| NN п/п | Наименование изделий | Марка изделий | Размеры мм Ширина | Размеры мм Высота | Кол-во шт I эт | Кол-во шт II эт | Кол-во шт Всего | Стандарт или лист проекта |
|---|---|---|---|---|---|---|---|---|
| 1 | Оконные блоки | ОС12-21А | 2073 | 1164 | 6 | — | 6 | ГОСТ 11214-65* |
| 2 | | ОС12-12 | 1175 | 2059 | 22 | 68 | 90 | |
| 3 | | ОС21-21 | 2060 | 2059 | — | 9 | 9 | |
| 4 | Дверной балконный блок (левый) | ИБС28-12Б | 1189 | 2753 | 1 | 1 | 2 | Альбом V, листы КД-7, КД-8 |
| 5 | Дверной балконный блок (правый) | ИБС28-12Б | 1189 | 2753 | — | 2 | 2 | |
| 6 | Дверной балконный блок | ИБС28-18Б | 1751 | 2753 | 1 | — | 1 | |
| 7 | Дверные блоки входные | Д-1 | 1476 | 2388 | 6 | — | 6 | Альбом V, лист КД-1 |
| 8 | | ДВ4.8-5 | 1276 | 2088 | 2 | — | 2 | Серия 1.135-1, Альбом I. |
| 9 | | ДВ8-9Н | 886 | 2088 | 1 | — | 1 | |
| 10 | | Д-2 | 986 | 2788 | 2 | — | 2 | Альбом V, лист КД-6 |
| 11 | | Д-2Н | 986 | 2788 | 2 | — | 2 | |
| 12 | Дверные блоки служебные | ДТ9Н | 986 | 2088 | 1 | 1 | 2 | Серия 1.135-1, Альбом II. |
| 13 | | ДТ8 | 886 | 2088 | — | 1 | 1 | |
| 14 | | ДТ8Н | 886 | 2088 | 2 | 2 | 4 | |
| 15 | Дверные блоки внутренние | ДГ21-7 | 670 | 2071 | 1 | — | 1 | ГОСТ 6629-74 |
| 16 | | ДГ21-7л | 670 | 2071 | 9 | — | 9 | |
| 17 | | ДГ21-7ал | 670 | 2071 | 5 | — | 5 | |
| 18 | | ДГ21-9 | 870 | 2071 | 2 | — | 2 | |
| 19 | | ДГ21-9л | 870 | 2071 | 2 | — | 2 | |
| 20 | | ДГ21-9ал | 870 | 2071 | 2 | — | 2 | |
| 21 | | ДГ21-10л | 970 | 2071 | 1 | — | 1 | |
| 22 | | ДГ24-10 | 970 | 2371 | 3 | 7 | 10 | |
| 23 | | ДГ24-10л | 970 | 2371 | 1 | 2 | 3 | |
| 24 | | ДГ24-15 | 1472 | 2371 | 1 | — | 1 | |
| 25 | | ДО24-10 | 970 | 2371 | 2 | — | 2 | |
| 26 | | ДО24-10л | 970 | 2371 | 1 | — | 1 | |
| 27 | | ДО24-10лс | 970 | 2371 | 1 | — | 1 | |
| 28 | | ДО24-10с | 970 | 2371 | — | 1 | 1 | |
| 29 | | ДО24-15 | 1472 | 2371 | 1 | 3 | 4 | |
| 30 | | ДО24-15с | 1472 | 2371 | — | 1 | 1 | |
| 31 | Ворота | В-1 | 1970 | 2980 | 1 | — | 1 | Альбом V, листы КД-3, КД-4, КД-5 |
| 32 | | В-2 | 1970 | 4980 | 1 | — | 1 | |
| 33 | Подоконные доски | ДО13-20 | 1300×200×40 | | 1 | 2 | 3 | Серия 1.136-2, листы 4, 6, 10, 12 |
| 34 | | ДО13-35 | 1300×350×40 | | 1 | — | 1 | |
| 35 | | ДО22-35 | 2200×350×40 | | 6 | — | 6 | |
| 36 | | ДО22-20 | 2200×200×40 | | — | 7 | 7 | |
| 37 | | ИДО-1 | 2490 | 186 | 10 | 10 | 20 | Альбом V лист КД-11 |
| 38 | Подоконные кронштейны | КП-1 | 44×60×340 | | 26 | — | 26 | —"— |
| 39 | Встроенные шкафы | ВШ-1 | — | — | 2 | — | 2 | Альбом IV, листы СД-46, СД 47–СД-51 |
| 40 | | ВШ-2–ВШ-7 | — | — | — | — | по 1 | |
| 41 | Касса | — | — | — | 1 | — | 1 | Альбом IV, лист СД-43 |
| 42 | Барьер гардероба | — | — | — | 1 | — | 1 | Альбом IV, лист СД-52 |
| 43 | Буфетная-дарная стойка | — | — | — | 1 | — | 1 | Альбом IV, лист СД-54 |
| 44 | Нащельник | — | 46×19×2000 | | 4 | — | 4 | Альбом IV, лист СД-20 |
| 45 | Стойки остекленных перегородок | — | 120×74×2370 | | — | — | 4 | Альбом IV, лист СД-17 |
| 46 | Двери в сценической коробке | ДЛ8 | 886 | 1588 | — | — | 1 | Серия 1.135-1, Альбом II |
| 47 | | ДЛ8Н | 886 | 1588 | — | — | 5 | |

Примечание: Спецификацию сборных железобетонных и металлических изделий см листы КС.

| NN п/п | Наименование изделий | Марки изделий | Размеры мм Ширина | Размеры мм Высота | К-во шт I эт | К-во шт II эт | К-во шт Всего | Стандарт или лист проекта |
|---|---|---|---|---|---|---|---|---|
| 48 | Блоки остекленных перегородок | БОП-1 | 930 | 2371 | — | 2 | 2 | Альбом V, лист КД-9 |
| 49 | | БОП-2 | 610 | 2371 | 1 | — | 1 | |
| 50 | | БОП-3 | 780 | 2371 | 1 | — | 1 | |
| 51 | Щиты раздвижных перегородок | ЩП-1 | 650 | 2710 | 10 | — | 10 | Альбом V, лист КД-6 |
| 52 | | ЩП-2 | 815 | 2200 | 6 | — | 6 | |
| 53 | Двери санузлов | СД-1 | 850 | 2050 | 6 | — | 6 | Альбом V, лист КД-10 |
| 54 | Щиты кабин санузлов | СД-2 | 1200 | 2050 | 6 | — | 6 | |
| 55 | Перегородка душевых кабин | ДКС-2 | 890 | 1700 | 2 | — | 2 | Серия 476-0-1 Вып 7, Альбом 2 |
| 56 | Щиты | Щ-1 | 700 | 1900 | 10 | — | 10 | Альбом V, лист КД-12 (лист СД-38) |
| 57 | | Щ-2 | 700/405 | 1900 | 2 | — | 2 | |
| 58 | Деревянная лестница | ЛД-1 | 788 | 1923 | 1 | — | 1 | Альбом V, лист КД-13 |
| 59 | Съемные щиты (для подпольных каналов) | ЩС-1 | 600 | 600 | — | — | 2 | Альбом V, лист КД-9 |
| 60 | | ЩС-2 | 600 | 800 | — | — | 2 | |
| 61 | | ЩС-3 | 600 | 1000 | — | — | 2 | |
| 62 | Декоративные перегородки | Брус | 180×30×2710 | | 12 | 6 | 18 | Альбом IV, листы СД-24, СД 25 |
| 63 | | Доски обшивок | 180×30×1530 | | 4 | 2 | 6 | |
| 64 | Вентиляционные решетки | ВР-1 | 1640 | 1030 | 3 | — | 3 | Альбом V, лист КД-9 |
| 65 | | ВР-2 | 1640 | 690 | 3 | — | 3 | |
| 66 | | ВР-3 | 1250 | 690 | 1 | — | 1 | |
| 67 | | ВР-4 | 860 | 690 | 1 | — | 1 | |
| 68 | | ВР-5 | 860 | 770 | 2 | — | 2 | |
| 69 | Наличники | тип 2 | пог м | | — | — | 88,90 | ГОСТ 8242-75 |
| 70 | | тип 3 | —"— | | — | — | 62,40 | |
| 71 | Дверные ручки | ДР-2 | 750 | 310 | 4 | — | 4 | Альбом V, лист КД-11 |
| 72 | | ДР-2Н | 750 | 310 | 4 | — | 4 | |
| 73 | | ДР-3 | 80 | 300 | 6 | — | 6 | |
| 74 | | ДР-4 | 750 | 100 | 6 | — | 6 | |
| 75 | | ДР-5 | 550 | 100 | — | 8 | 8 | |
| 76 | | ДР-1 | 220 | 106 | 32 | — | 32 | Альбом V, лист КД-2 |
| 77 | Дверца ревизии | — | 300 | 300 | — | — | 1 | Альбом V, лист КД-11 |
| 78 | Бруски декоративные | — | 100 | 150 | пог м | | 101,30 | Альбом I, листы АР-2–АР-5 |
| 79 | Бруски монтажные | — | 100×100×150 | | — | — | 81 | Альбом IV, листы СД-14–СД-16 |
| 80 | —"— | — | 75 | 94 | пог м | | 94,82 | —"— |
| 81 | —"— | — | 50 | 94 | —"— | | 12,36 | —"— |
| 82 | —"— | — | 130 | 94 | —"— | | 14,73 | —"— |
| 83 | —"— | — | 150 | 94 | —"— | | 8,46 | —"— |
| 84 | —"— | — | 40 | 94 | —"— | | 19,98 | В дверях Д-1 и Д-2 |
| 85 | Бруски раздвижных перегородок | — | 150 | 50 | —"— | | 8,57 | Альбом IV, лист СД-31 |
| 86 | | — | 100 | 50 | —"— | | 8,57 | |
| 87 | | — | 50 | 50 | —"— | | 5,03 | |
| 88 | Доска обшивки | — | 30 | 50 | —"— | | 5,03 | |
| 89 | Стойка-коробка | — | 54 | 62 | пог м | | 4,52 | |

Адрес ЦИТП, распространяющего альбомы типовых чертежей, применяемых в проекте. Центральный институт типового проектирования, 125878 ГСП г Москва А-445, ул Смольная 22

N 7019/I

| | | | | | |
|---|---|---|---|---|---|
| 1976 | Сельский дом культуры со зрительным залом на 300 мест. | Общие данные по марке АР. | Типовой проект 264-12-155 | Альбом I | Лист АР-1 |

Согласовано

Инв. N подл. | Подпись и дата | Взам. инв. N

Гл. инж. проекта Ермин | Гл. инж. ГПИ Шпинева | Гл. арх. проекта Шкарбина | Гл. арх. ГПИ Ярославцев | Гл. арх. пр. Ярославцев

Рук. гр. арх. Ермин | Рук. гр. инж. Шпинева | Гл. спец. Ярославцев | Гл. спец. Шкарбина | Гл. спец. Ярославцев

Инж. Шпинева | Инж. Ярославцев | Инж. Шкарбина | Инж. Ярославцев

Укр. НИИПГ Госгражданстроя

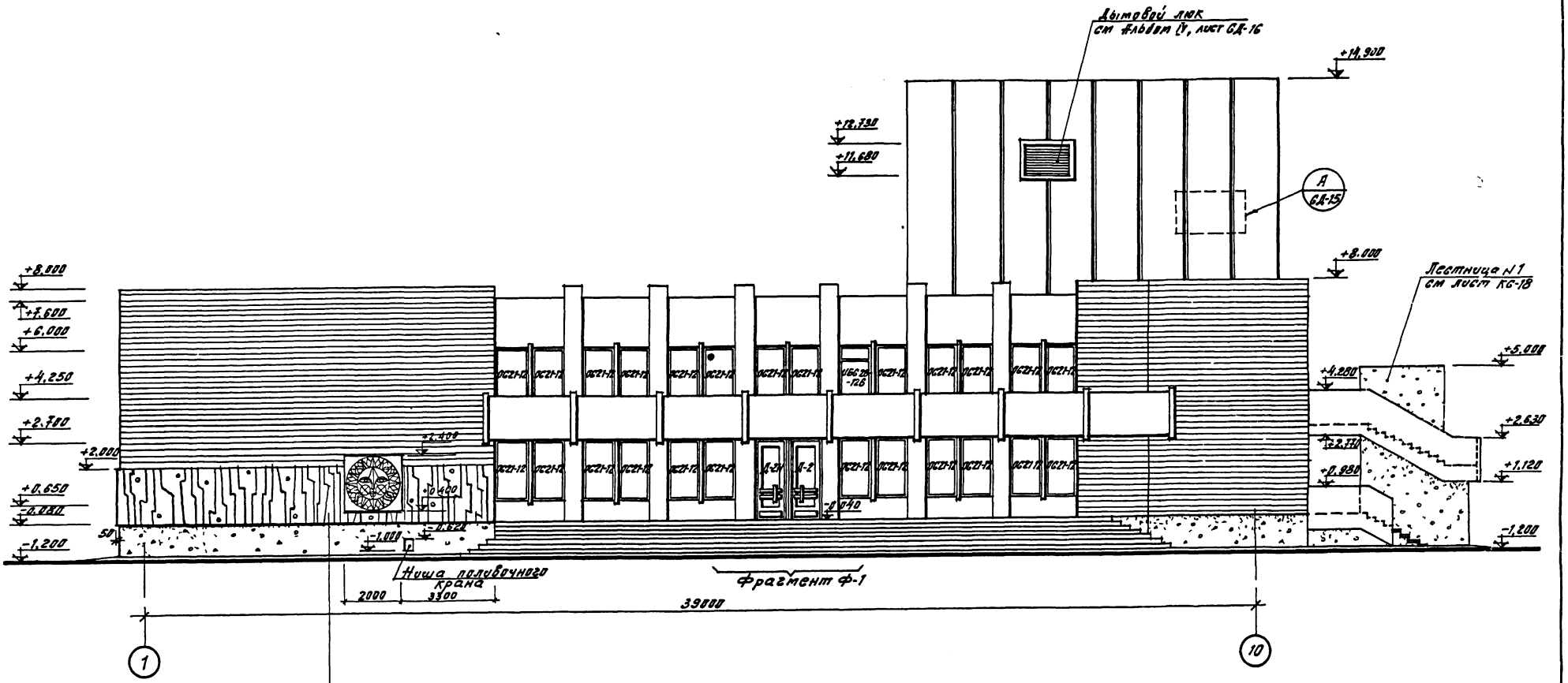


Декоративное рельефное панно по шаблонам (типа нарезных рустов до 7 см) заказ на выполнение панно передать комбинату декоративно-оформительского искусства

## Примечания

1. Указания по наружной отделке здания см. лист 5
2. Фрагмент фасада Ф-1 см Альбом IV, лист СД-9
3. Деталь „А" см Альбом IV, лист СД-15

Согласовано

| | | | |
|---|---|---|---|
| Рук гр арх | Ждановский | Ждановский | |
| Рук гр инж | Сергеев | Загарченко | |
| Разработал | Ждановский | Ждановский | |
| Чертил | Ульянова | Ульянова | |
| Контрольн | Яровая | Яровая | |
| Рук отдела | Ефремин | | |
| Гл арх отд | Ждановский | | |
| Гл арх пр | Шгольберг | | |
| | Нестеров | | |

Экз. N 1 Гипрансвязь-проект

N7019/I

| | | | | | |
|---|---|---|---|---|---|
| 1976 | Сельский дом культуры со зрительным залом на 300 мест | Фасад в осях „1"–„10" | Типовой проект 264-12-155 | Альбом I | Лист АР-2 |

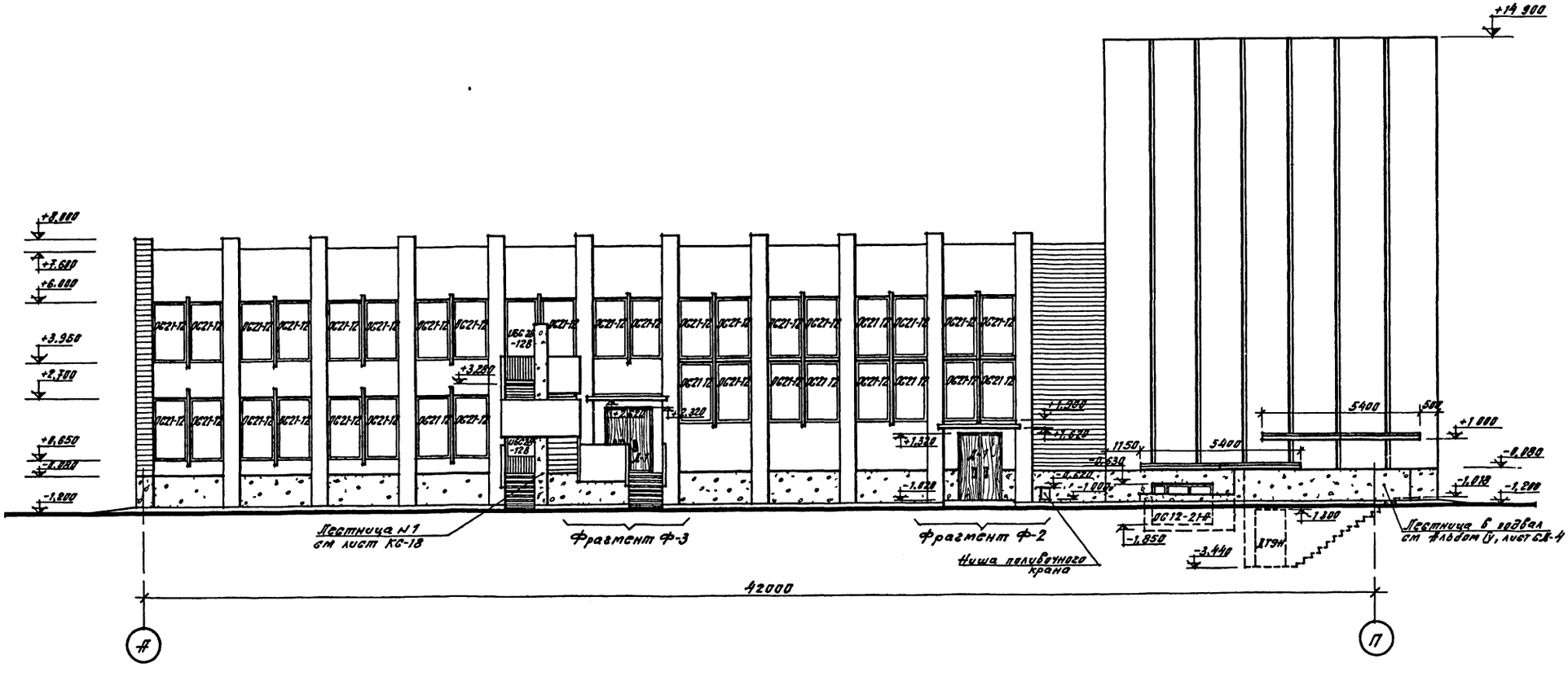


## Примечания.

1. Указания по наружной отделке здания см. лист 5
2. Фрагмент фасада Ф-2 см Альбом IV, лист СА-10.
3. Фрагмент фасада Ф-3 см Альбом IV, лист СА-11.

| | | | | | |
|---|---|---|---|---|---|
| 1976 | Сельский дом культуры со зрительным залом на 300 мест. | Фасад в осях «А» – «П». | Типовой проект 264-12-155 | Альбом I | Лист АР-3 |

N 7019/I

Согласовано

Гл. инж. проекта Шкурупенко; Зам. гл. инж. проекта Ивченко; Гл. инж. проекта Шульберг; Гл. инж. проекта Яровая

Рук. гр. арх. Рук. гр. инж. Разработал Проверил Утвердил

Бронин; Штейнберг; Нестеров

Гл. спец. Гл. инж. отдела Гл. арх. пр.

Инв. № подл. | Подпись и дата | Взам. инв. №

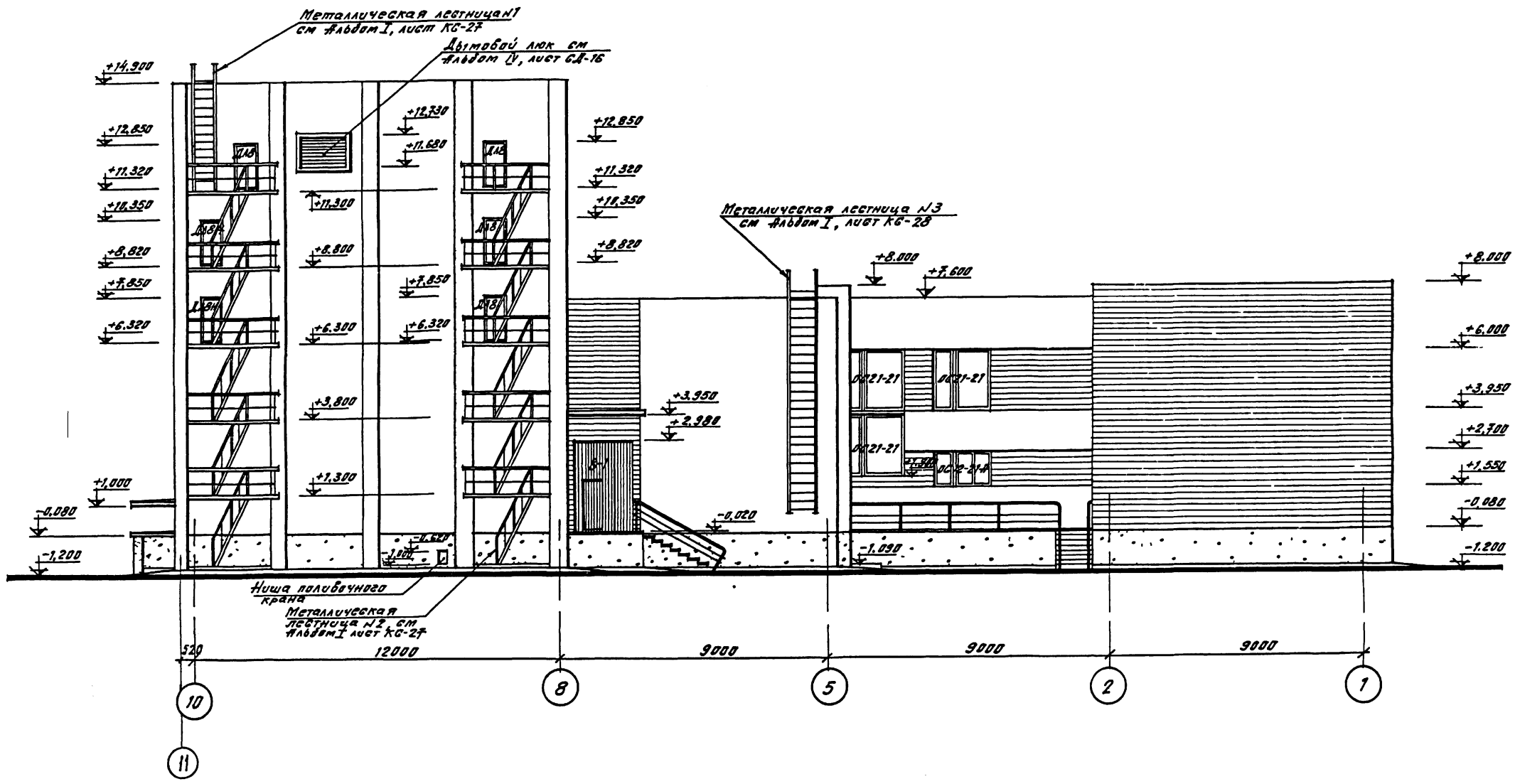


Примечание Указания по наружной отделке здания см лист 5

| | | | | | |
|---|---|---|---|---|---|
| 1976 | Сельский дом культуры со зрительным залом на 300 мест | Фасад Б осях "11"–"1". | Типовой проект 264-12-155 | Альбом I | Лист АР-4 |

N7019/I

Согласовано

Гл. инженер проекта Шехтер
Гл. архитектор проекта Шрайбман
Гл. спец. Сергеев
Рук. гр. арх. Чудинов
Рук. гр. инж. Разра Ергин
Гл. инж. проекта Гребенюк
Гл. арх. проекта Ганкевич
Гл. инж. Ганкевич
Гл. инж. Бергин
Гл. инж. Шехтер
Гл. арх. Шрайбман
Гл. арх. пр. Нестеров
Гл. инж. Ганкевич

## Фасад в осях «Д"-«А"

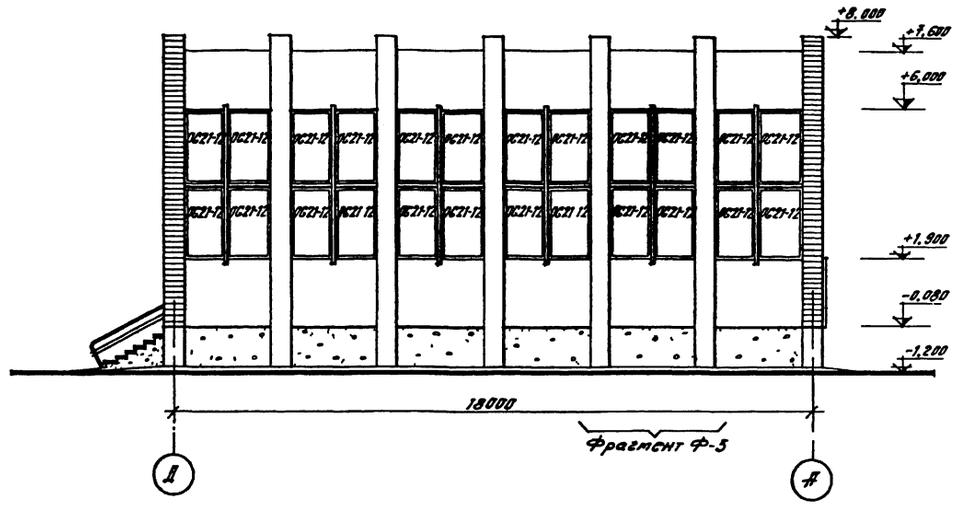


## Фасад в осях «П"-«Г"

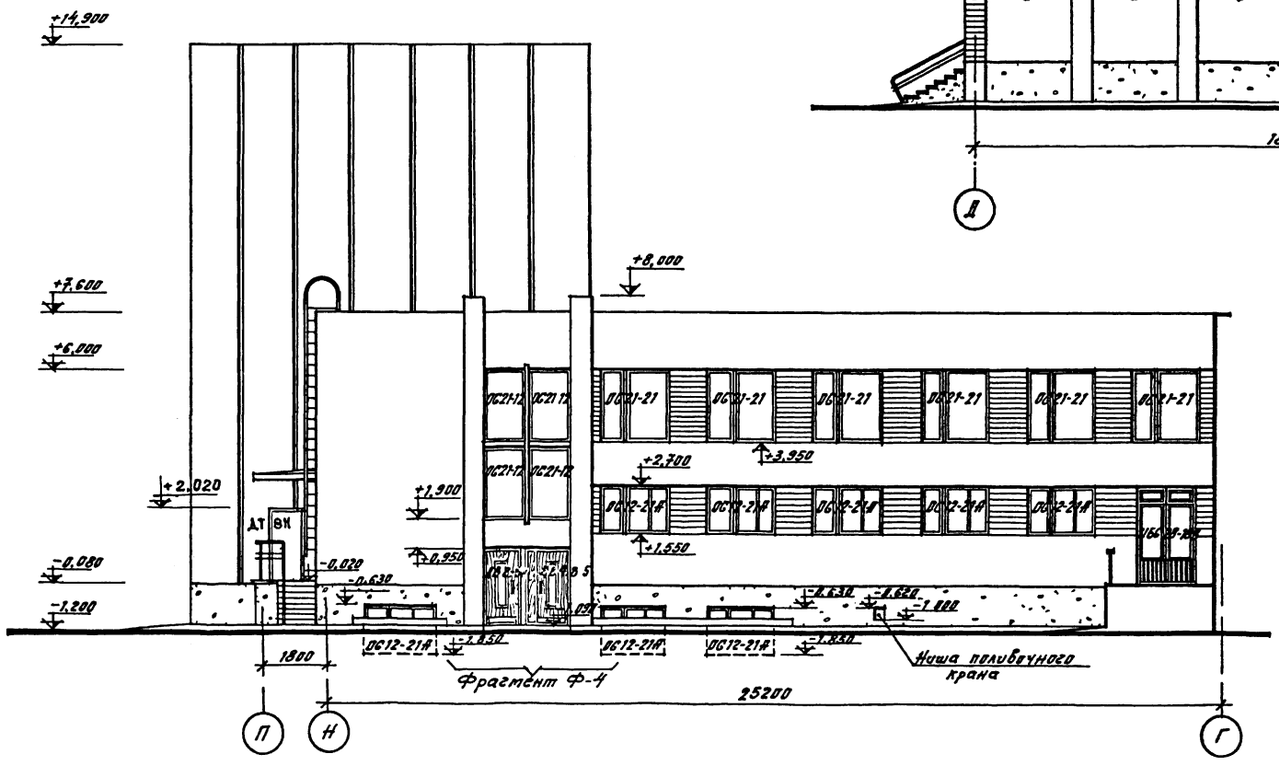


## Примечания:

1. Указания по наружной отделке здания см. лист 5
2. Фрагмент фасада Ф-4 см. альбом IV, лист СД-12.
3. Фрагмент фасада Ф-5 см. альбом IV, лист СД-13.

| | | | | | |
|---|---|---|---|---|---|
| 1976 | Сельский дом культуры со зрительным залом на 300 мест. | Фасады в осях «П"-«Г" и «Д"-«А" | Типовой проект 264-12-155 | Альбом I | Лист АР-5 |

N7019/I

Гл. инженер проекта Шуйский
Гл. арх. проекта Ивашкевич
Рук. отд. Ивашкевич
Гл. арх. пр. Ивашкевич
Рук. гр. арх. Бартенев
Рук. гр. инж. Ивашкевич
Разработал Ивашкевич
Чертежи Шуйский
Чертежи Шпейнберг
Чертежи Зорина
Чертежи Калинова
Согласовано
Согласовано
Согласовано
Согласовано

Мн. «НИИЭП гражданских зданий»

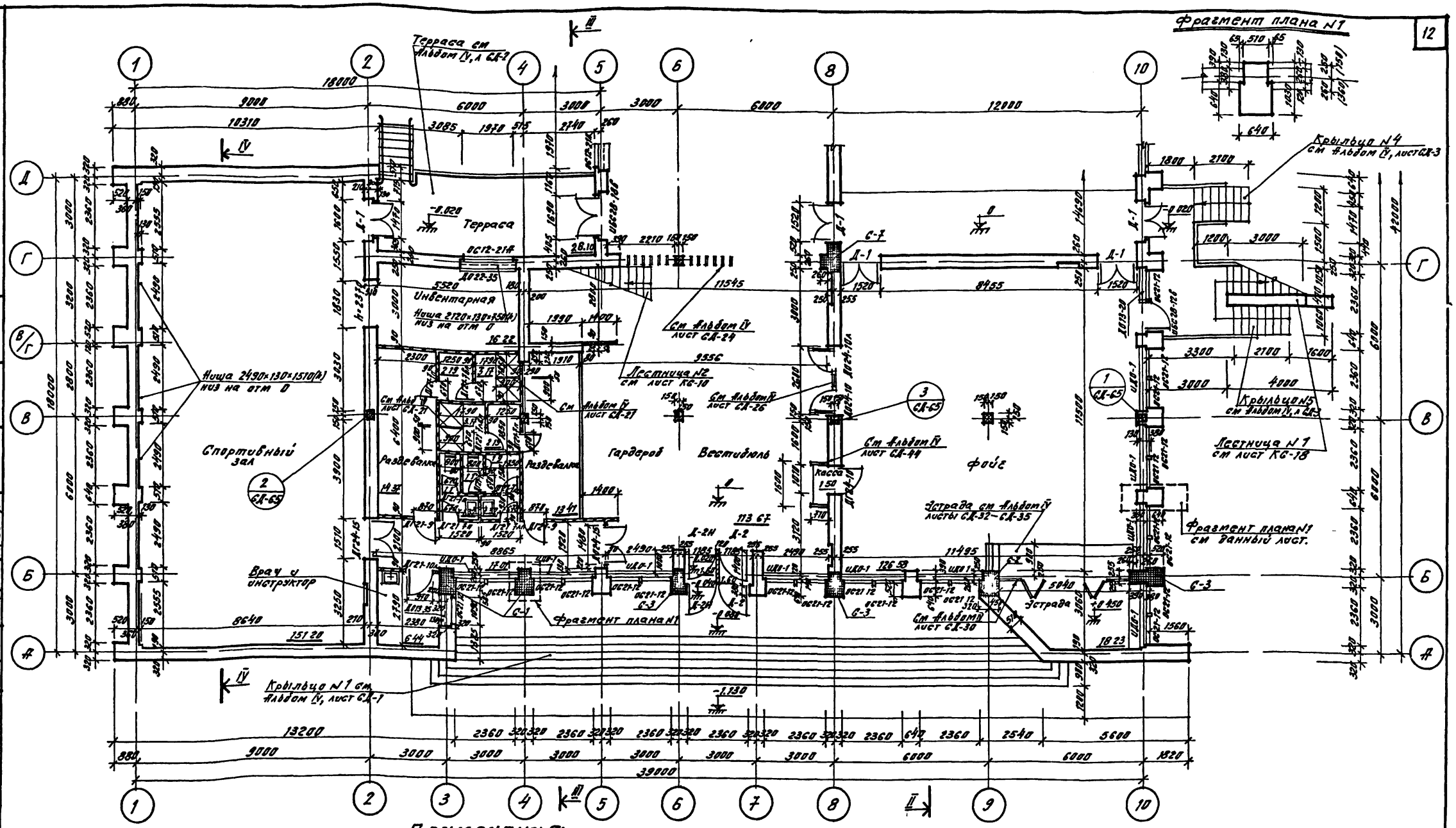


## Схема плана

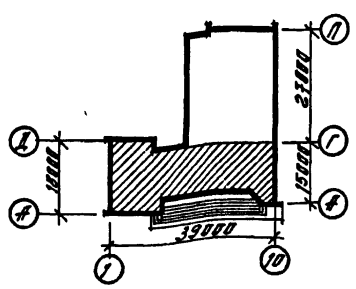


## Примечания:

1. За относительную отметку 0. принят уровень чистого пола I-го этажа (вестибюля)
2. Площади помещений даны с учетом штукатурки кирпичных стен, кирпичных и шлакоблочных перегородок (20 мм)
3. Разрезы см листы АР-12 и АР-13.
4. Установку оконных и дверных балконных блоков см альбом IV, лист СД-17
5. Условные обозначения см на листе АР-8
6. Спецификацию столярных изделий на этаж см на листе АР-7
7. Отметка пола санузлов и душевых ниже отметки основного пола на 20мм
8. Разбертки стен с вентиляционными каналами см листы АР-18, АР-19
9. Настоящий лист рассматривать совместно с листом АР-7
10. Встроенные шкафы см. Альбом IV, листы СД-46 – СД-51
11. Обозначения полов, отверстия, ниши, каналы см листы АР-14–АР-17.
12. Размеры в скобках на фрагменте плана N1 даны для окон расположенных по оси «1».
13. Все простенки наружных и внутренних стен выложить из кирпича марки «75» на растворе марки «50», кроме того, армированные простенки выложить из кирпича марки «100» и армировать соответственно сетками, замаркированными на планах этажей, через 2 ряда кладки в пределах высоты этажа или простенка (арматурные сетки см альбом V, лист КМ-13)

| | | | | | |
|---|---|---|---|---|---|
| 1976 | Сельский дом культуры со зрительным залом на 300 мест | План I-го этажа в осях «А»–«Г» | Типовой проект 264-12-155 | Альбом I | Лист АР-6 |

N 7019/1

Согласовано: Брыль, Пеев

Укр НИИПромзаниселькстрой: Гл. инж. пр. Гл. арх. пр. Рук. отдела Гл. арх. проекта Рук. гр. арх. Рук. гр. инж. Разработал Разработал Разработал Гл. инж. пр. Витенко, Еремин, Штейнберг, Нестеров, Загуральный, Зинелис, Прибегин, Ткаченко, Стрибуля, Ткаченко

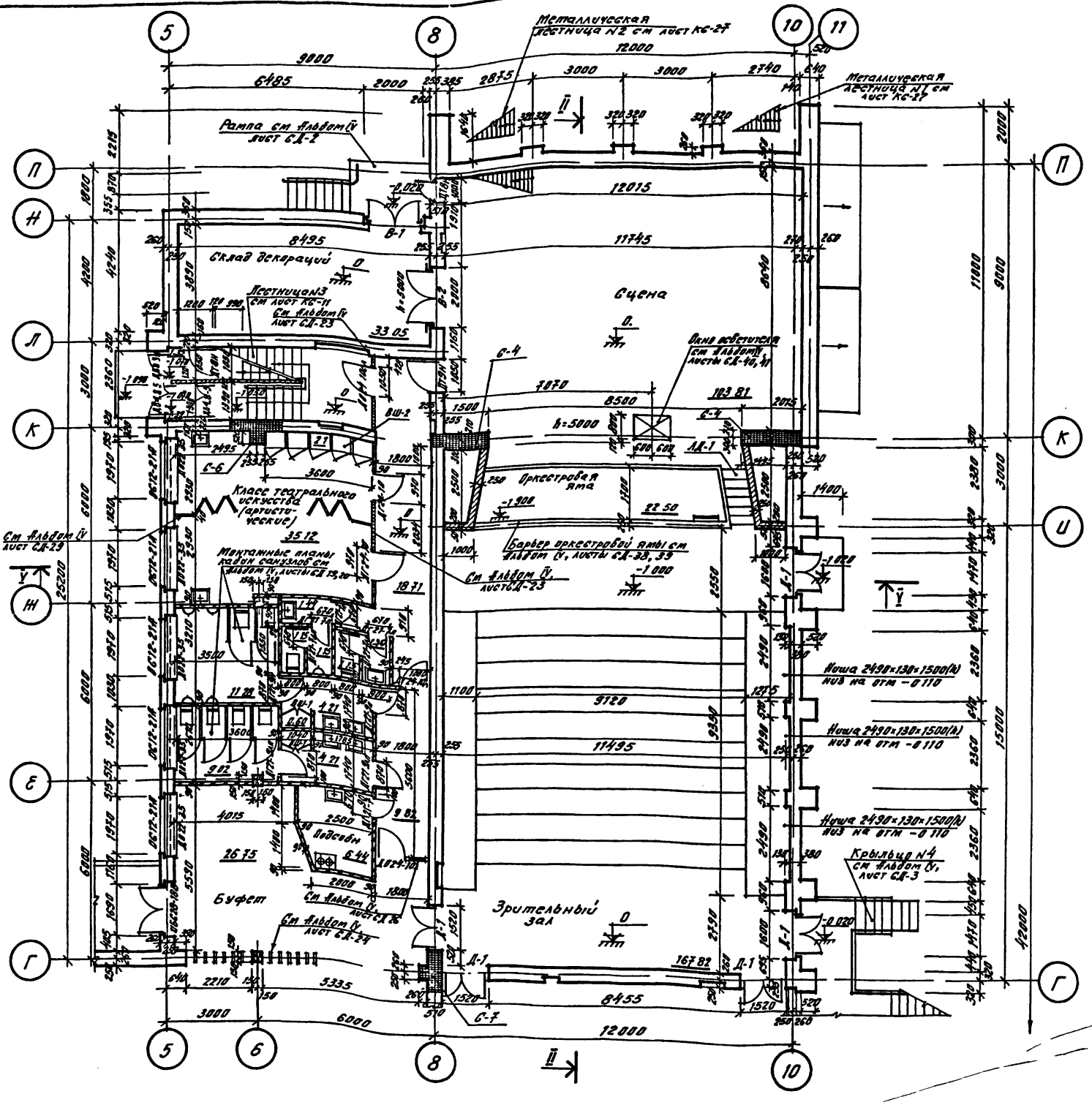


## Спецификация столярных изделий на этаж

| Наименование | Марка | Кол-во шт. |
|---|---|---|
| Оконные блоки | ОС21-12 | 22 |
| | ОС12-21А | 6 |
| Дверной балконный блок (левый) | ОБС28-12Б | 1 |
| Дверной балконный блок | ОБС28-18Б | 1 |
| Дверные блоки входные | Д-1 | 6 |
| | Д-2 | 2 |
| | Д-2Н | 2 |
| | ДВ48-8 | 2 |
| | ДВ8-9Н | 1 |
| Дверные блоки слуховые | ДТ8Н | 2 |
| | ДТ9Н | 1 |
| Дверные блоки внутренние | ДГ21-7 | 1 |
| | ДГ21-7п | 8 |
| | ДГ21-7ап | 4 |
| | ДГ21-7Бп | 1 |
| | ДГ21-7Бап | 1 |
| | ДГ21-9 | 2 |
| | ДГ21-9п | 2 |
| | ДГ21-9ап | 2 |
| | ДГ21-10а | 1 |
| | ДГ24-10а | 1 |
| | ДГ24-15 | 1 |
| | ДГ24-10 | 3 |
| | ДО24-10 | 2 |
| | ДО24-10а | 1 |
| | ДО24-10сл | 1 |
| | ДО24-15 | 1 |
| Подоконные доски | ДО13-20 | 1 |
| | ДО13-35 | 1 |
| | ДО-22-35 | 6 |
| | УДО-1 | 10 |
| Подоконные кронштейны | КП-1 | 26 |
| Ворота | В-1 | 1 |
| | В-2 | 1 |
| Встроенные шкафы | ВШ-1 | 2 |
| | ВШ-2 | 1 |

## Примечание

Настоящий лист рассматривать совместно с листом АР-6

## Схема плана

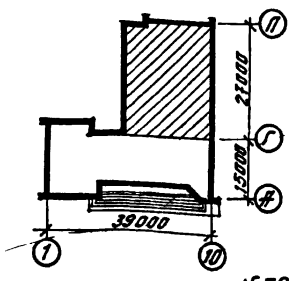


Согласовано

| | | | |
|---|---|---|---|
| Ст инж отд | Ст техник | Ст инж отд | Ст инж пр |
| Ст инж отд | Ст инж отд | Ст инж отд | Ст инж пр |
| Ст инж отд | Ст инж отд | Ст инж отд | Ст инж пр |

| | | | |
|---|---|---|---|
| Руководитель | Заведующий | Руководитель | Руководитель |
| Руководитель | Руководитель | Руководитель | Руководитель |
| Руководитель | Руководитель | Руководитель | Руководитель |
| Руководитель | Руководитель | Руководитель | Руководитель |
| Руководитель | Руководитель | Руководитель | Руководитель |
| Руководитель | Руководитель | Руководитель | Руководитель |

Крупнопанельный домостроительный комбинат

| | | | | |
|---|---|---|---|---|
| 1976 | Сельский дом культуры со зрительным залом на 300 мест. | План I-го этажа в осях „Г"–„П" Спецификация столярных изделий на этаж | Типовой проект 264-12-155 | Альбом I | Лист АР-7 |

N 7019/1

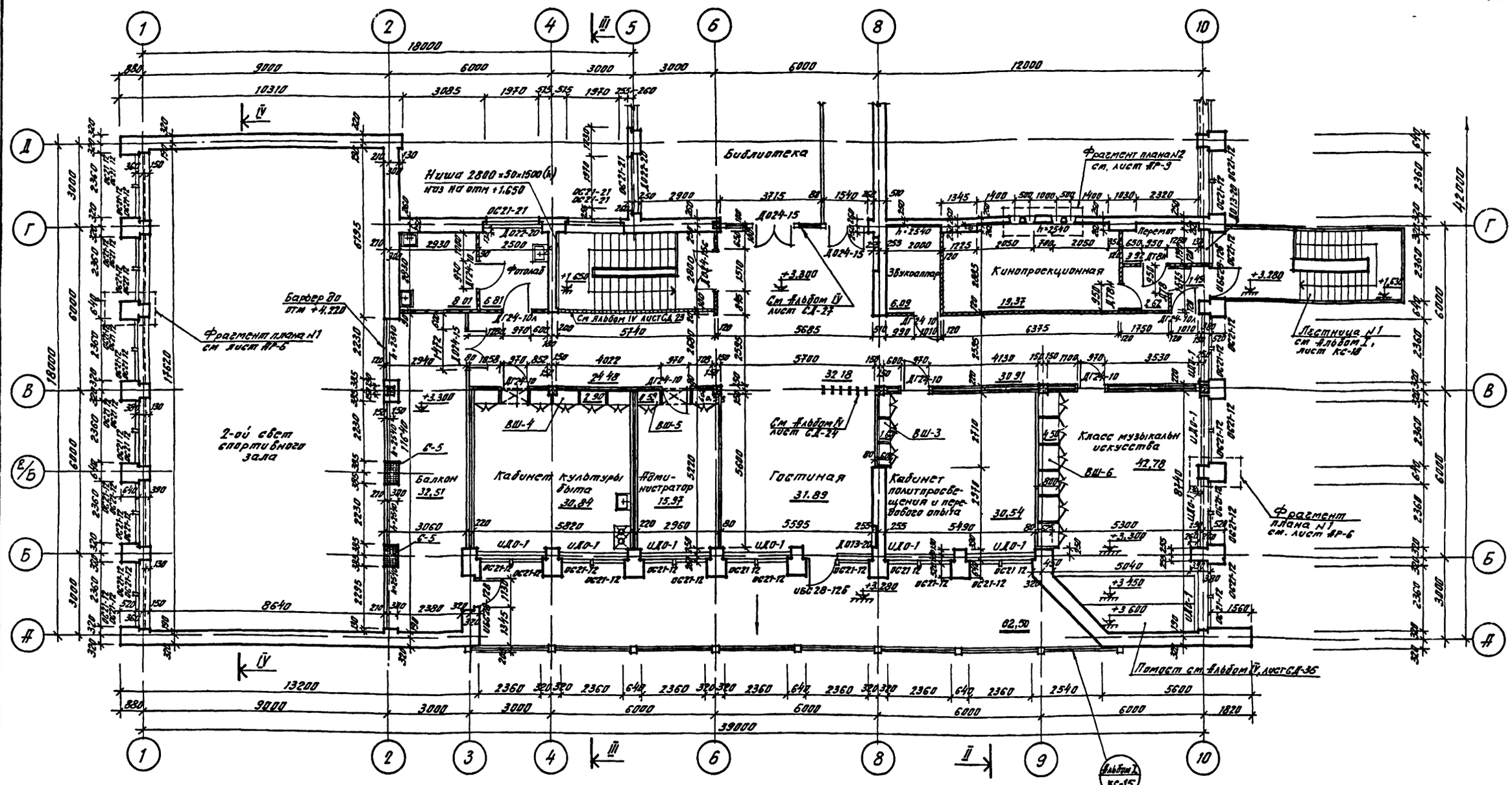


## Схема плана

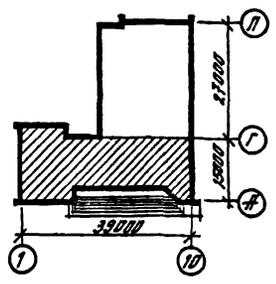


## Условные обозначения

- Кладка из кирпича
- Перегородка из кирпича
- Перегородка из шлакоблоков
- Двойная перегородка из гипсовых плит
- Одинарная перегородка из гипсовых плит
- Перегородка из стеклоблоков
- Армированная кирпичная кладка
- Деревянная остекленная перегородка
- Альб IV / 1 СД-3 — Номер альбома / Номер детали, номер листа
- Отверстие в стене или перегородке (см листы АР-13 ÷ АР-16)

## Примечания

1. Настоящий лист рассматривать совместно с листом АР-9
2. Общие примечания см на листе АР-6

| | | | | | |
|---|---|---|---|---|---|
| 1976 | Сельский дом культуры со зрительным залом на 300 мест | План II-го этажа в осях «А»—«Г» | Типовой проект 264-12-155 | Альбом I | Лист АР-8 |

N7019/I

Согласовано: Брилль, Лгов; Гр ВК; Гр ЭЛ; Энергосет; Водоснабжение; Ярославл; Разработал; Проверил; Гл. инж. проекта; Гл. арх. проекта; Гл. инж. пр.; Гл. арх. пр.

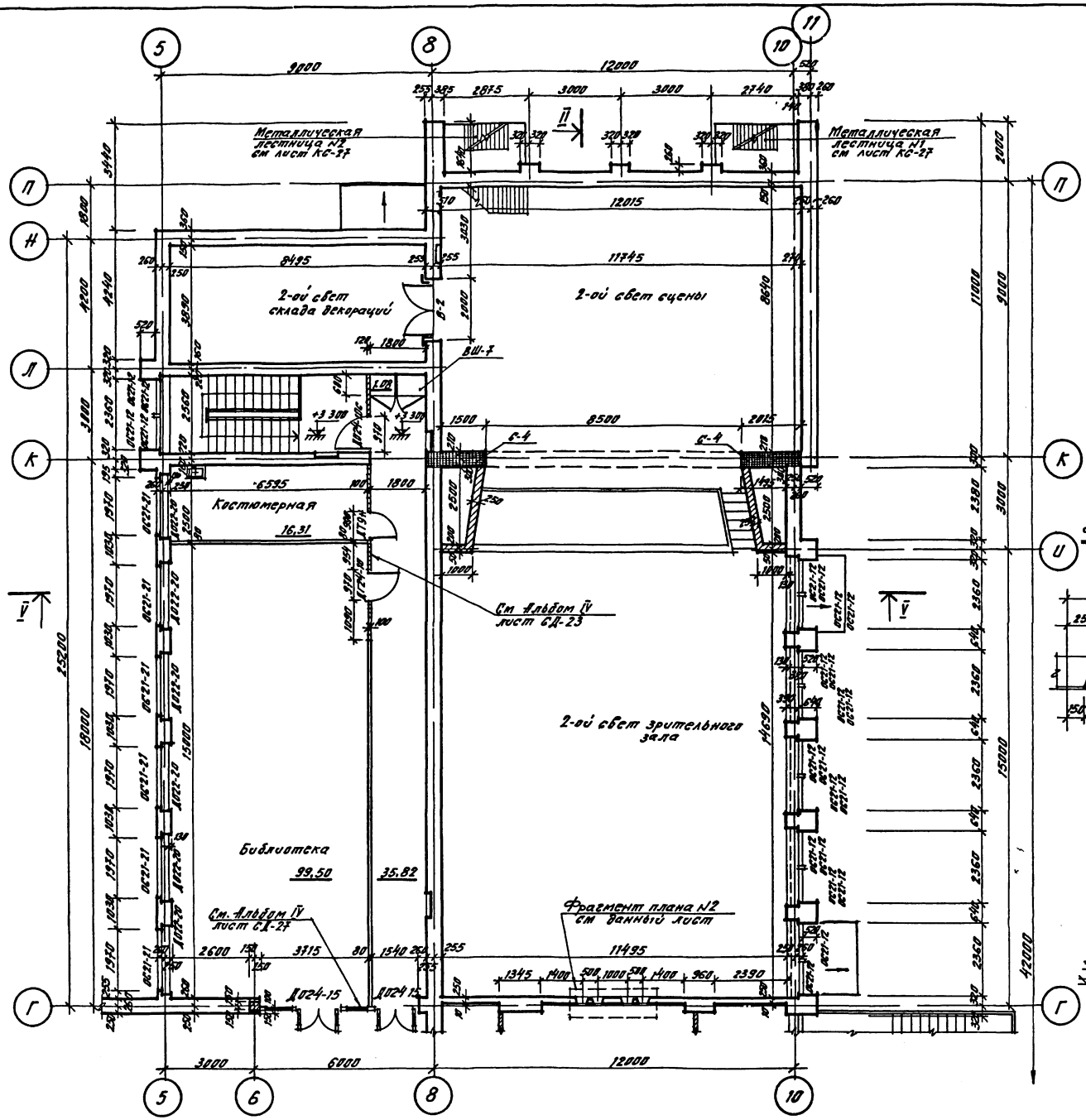


## Спецификация

столярных изделий II-го этажа

| Наименование | Марка | К-во, штук |
|---|---|---|
| Оконные блоки | ОС21-12 | 68 |
| | ОС21-21 | 9 |
| Дверной балконный блок (левый) | ИБС28-12В | 1 |
| Дверной балконный блок (правый) | ИБС28 12В | 2 |
| Дверные блоки служебные | ДТ8Н | 2 |
| | ДТ8 | 1 |
| | ДТ9Н | 1 |
| Дверные блоки внутренние | ДГ24-10л | 2 |
| | ДО24-10с | 1 |
| | ДО24-15 | 3 |
| | ДО24-15с | 1 |
| | ДГ24-10 | 7 |
| | | |
| Подоконные доски | ДО22-20 | 7 |
| | ДО13-20 | 2 |
| | УДО-1 | 10 |
| Встроенные шкафы | ВШ-3 | 1 |
| | ВШ-4 | 1 |
| | ВШ-5 | 1 |
| | ВШ-6 | 1 |
| | ВШ-7 | 1 |

Фрагмент плана N2

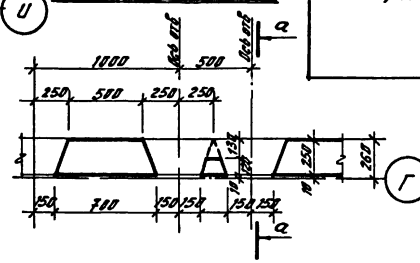

а-а

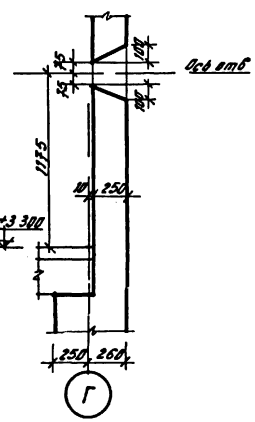


## Примечания

1 Настоящий лист рассматривать совместно с листом АР-8
2 Общие примечания см на листе АР-6.

Схема плана

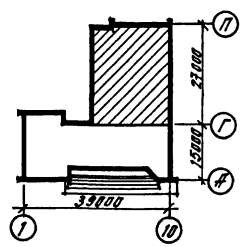

| | | | | | |
|---|---|---|---|---|---|
| 1976 | Сельский дом культуры со зрительным залом на 300 мест | План II-го этажа в осях „Г"–„П" Спецификация столярных изделий на этаж | Типовой проект 264-12-155 | Альбом I | Лист АР-9 |

N7019/1

Согласовано

Гл. инж. проекта Кузнецова; Рук. гр. по ОВ Бритто; Рук. гр. по ЭС Залкинд; Рук. гр. по ВТ Ясов; Рук. гр. по СТ Ярославская; Гл. инж. проекта Антонюк; Рук. гр. по АР Ягодинский; Рук. гр. по КМ Бесмин; Рук. гр. по ЭС Шпинский; Гл. арх. проекта Ивлев; Гл. арх. гр. Мастерова; Разработал Ивлев; Проверил Кулешова

Зак. 11011 Гр. „Ленгипроцирк"

## План рабочих галерей на отм. +6.300

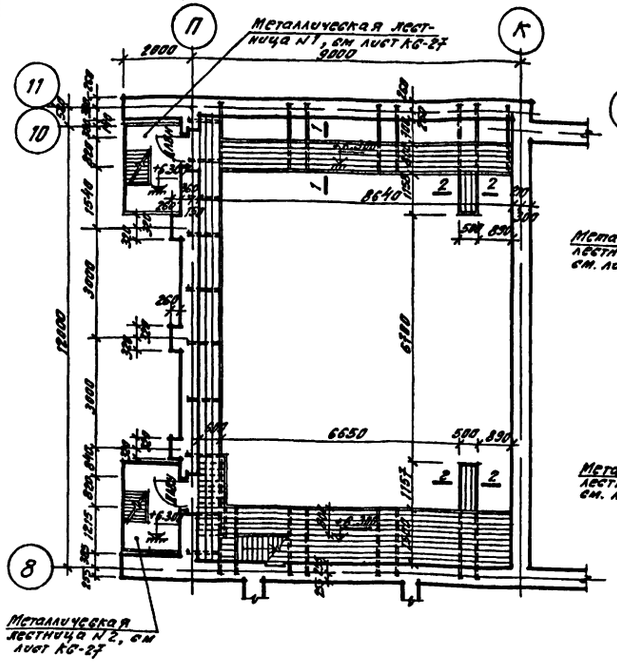


## План рабочих галерей на отм +8.800

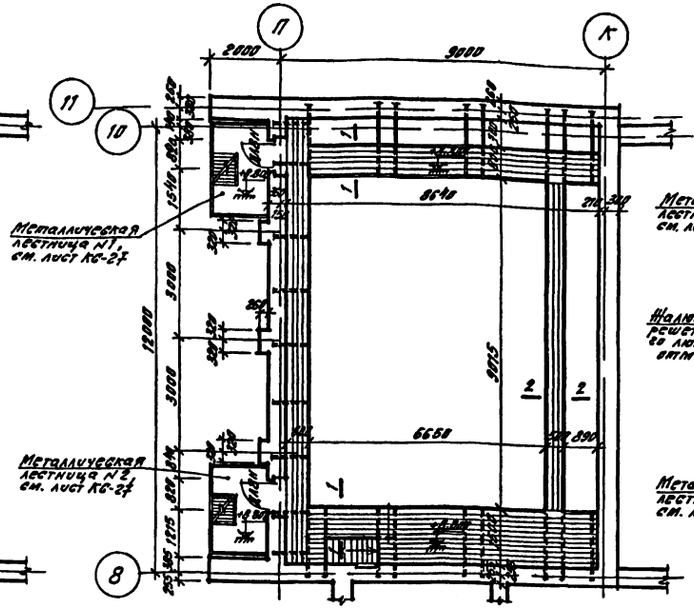


## План колосникового настила на отм. +11.300

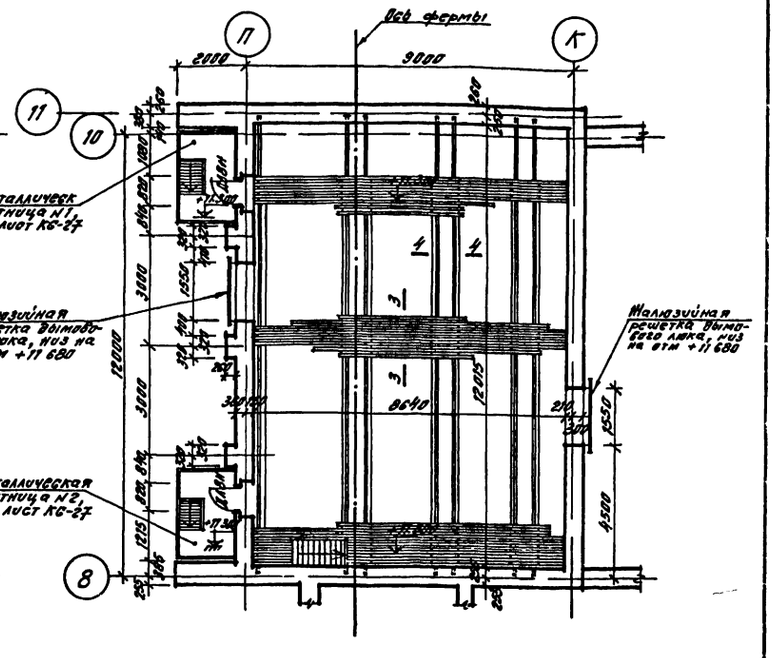


## Развертка стены зрительного зала по оси "10"

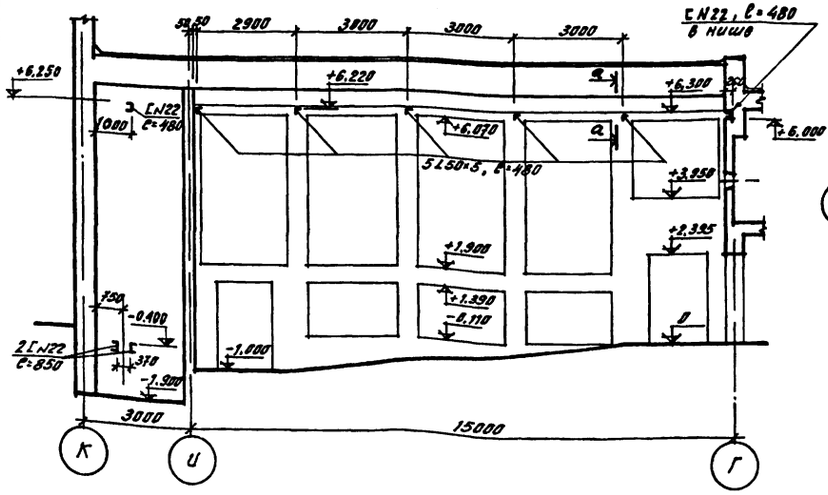


## а-а.

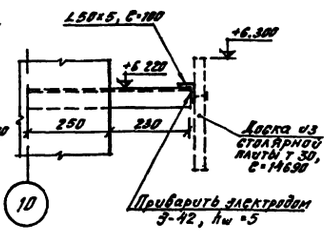


## 1-1. 2-2. 3-3. 4-4

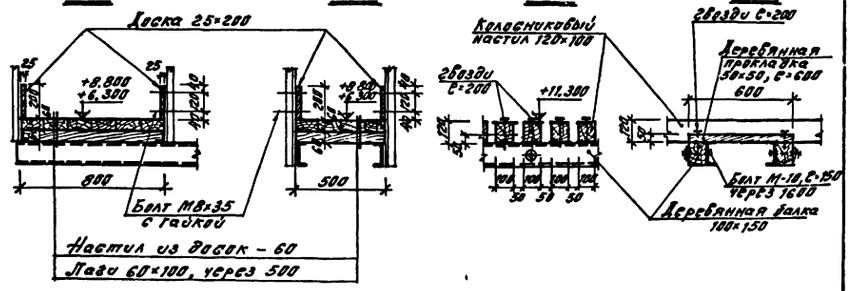


## Примечания:

1. Монтажные чертежи металлических конструкций рабочих галерей и колосников см листы КС-22, КС-23, КС-24, КС-25, КС-26
2. Все деревянные конструкции подвергнуть глубокой пропитке антипиренами
3. Открытые металлические конструкции окрасить масляной краской за 2 раза

| | | | | | |
|---|---|---|---|---|---|
| 1976 | Сельский дом культуры со зрительным залом на 300 мест. | Планы рабочих галерей и колосникового настила. Развертка стены зрительного зала по оси "10" | Типовой проект 264-12-155 | Альбом I | Лист АР-10 |

N7019/I

Согласовано: Блифер, Брилль, Лсб

Зк-НИИТ-Гражданстройпроект

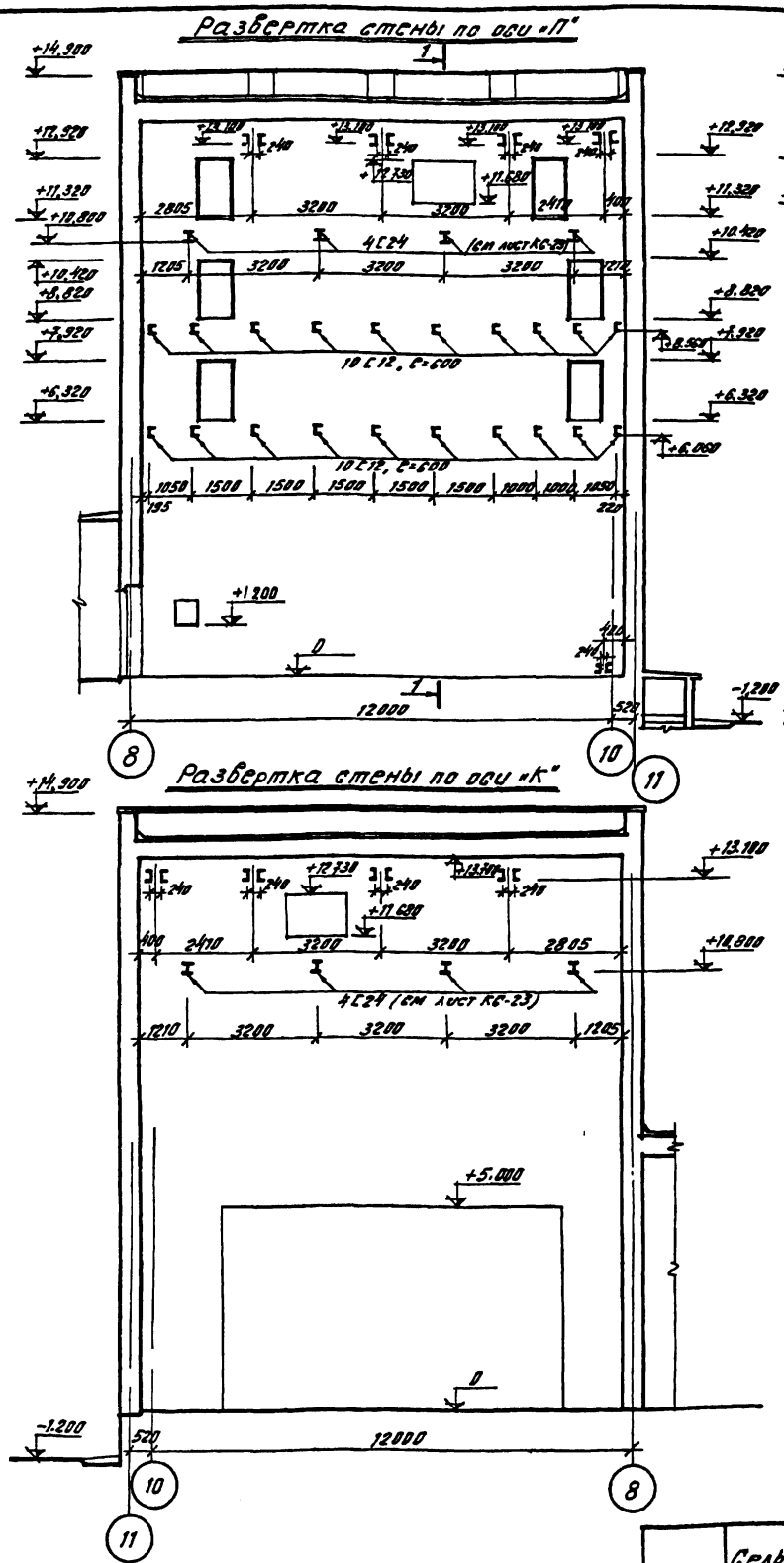


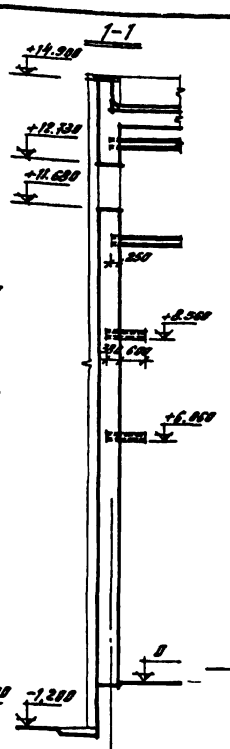


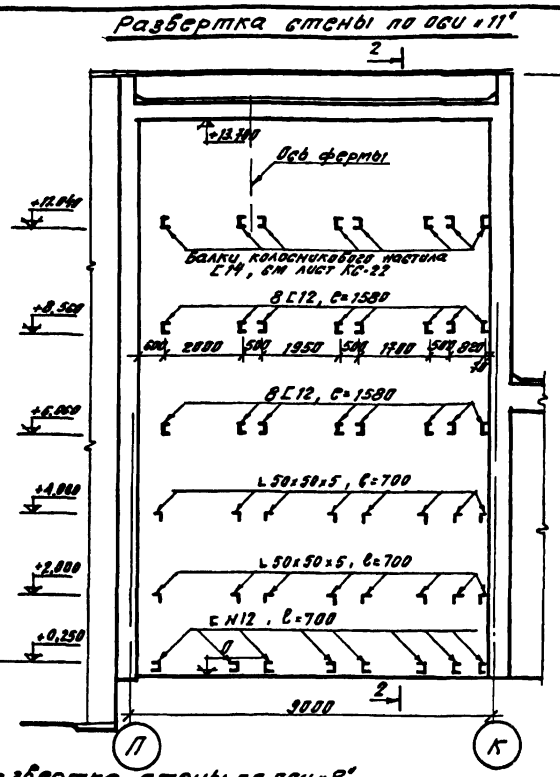


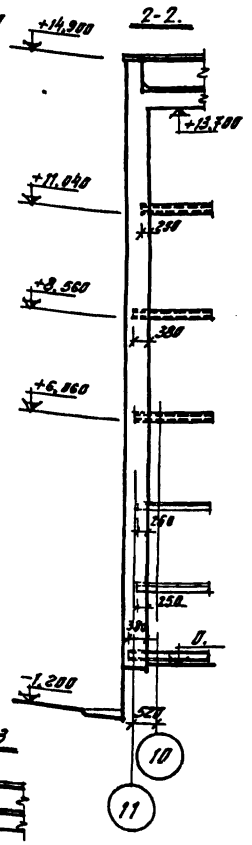


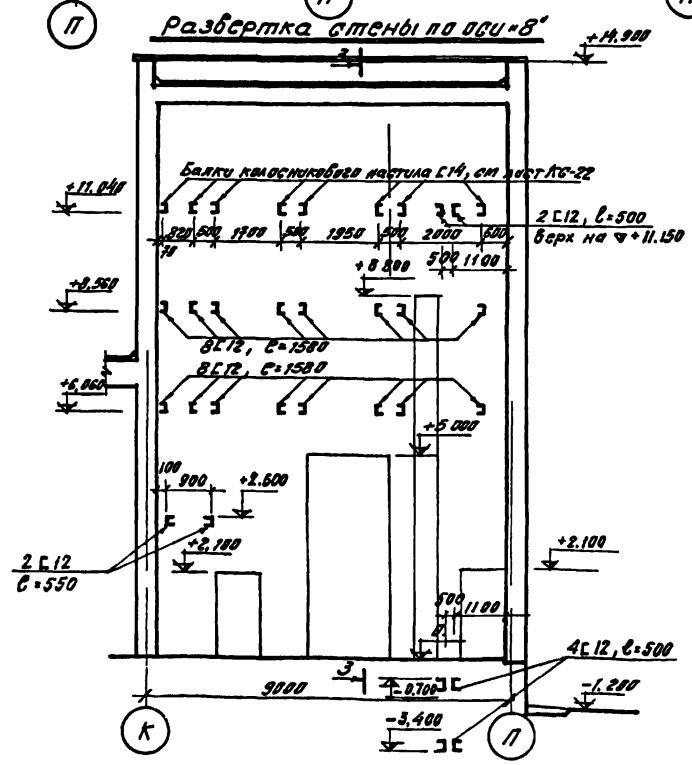


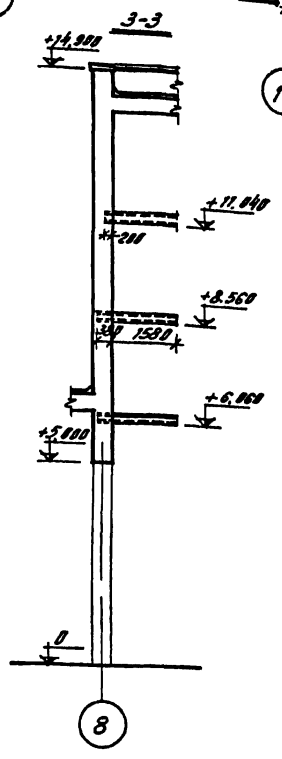


## Примечания

1. Настоящий лист рассматривать совместно с листами КС-22, КС-23, КС-24, КС-25 и КС-26
2. На развертках указана длина выступающей части закладных элементов без учета заделки в кладку
3. Развертку стены зрительного зала по оси «10» см на листе АР-10

| | | | | | |
|---|---|---|---|---|---|
| 1976 | Сельский дом культуры со зрительным залом на 300 мест. | Развертки стен сценической коробки. | Типовой проект 264-12-155 | Альбом I | Лист АР-11 |

N7019/I

Согласовано
Альфир

Гл. инж. проекта Кондратьева
Рук. гр. арх. Бородин
Рук. гр. инж. Ежов
Гл. арх. пр. Ежов
Гл. арх. пр. Ярославцев
Гл. инж

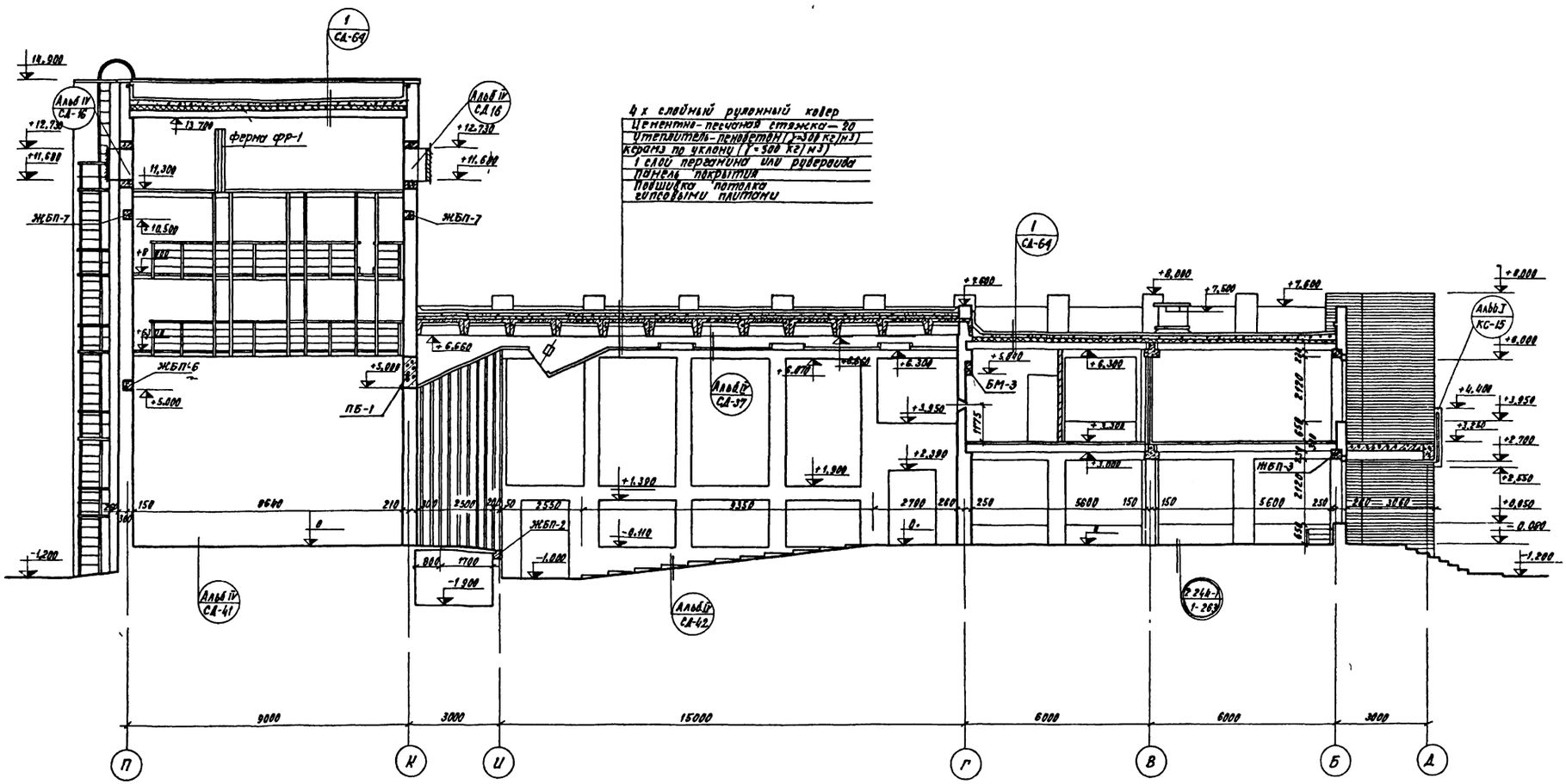


## Примечания:

1 Линию разреза см на листах АР-6, АР-7, АР-8 и АР-9

2 Планы рабочих галерей и колосникового настила см лист АР-10

| | | | | | |
|---|---|---|---|---|---|
| 1976 | Сельский дом культуры со зрительным залом на 300 мест | Разрез II-II | Типовой проект 264-12-155 | Альбом I | Лист АР-12 |

N 7019/I

Согласовано

Рук. отдела Ерехин
Гл. арх. отд. Штейнберг
Гл. арх. пр. Нестерев
Рук. гр. инж. Разработал Преверин
Разработал Скоробогатов
Зелоченко
Энгелес
Скоробогатов

УКРНИИПРОЖИЛОСЕЛЬСТРОЙ

## Разрез III-III

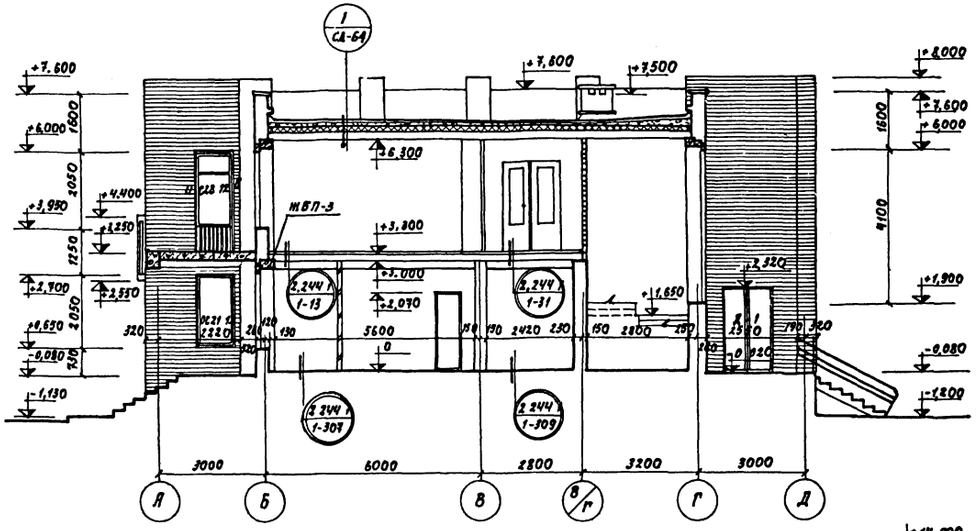


## Разрез IV-IV

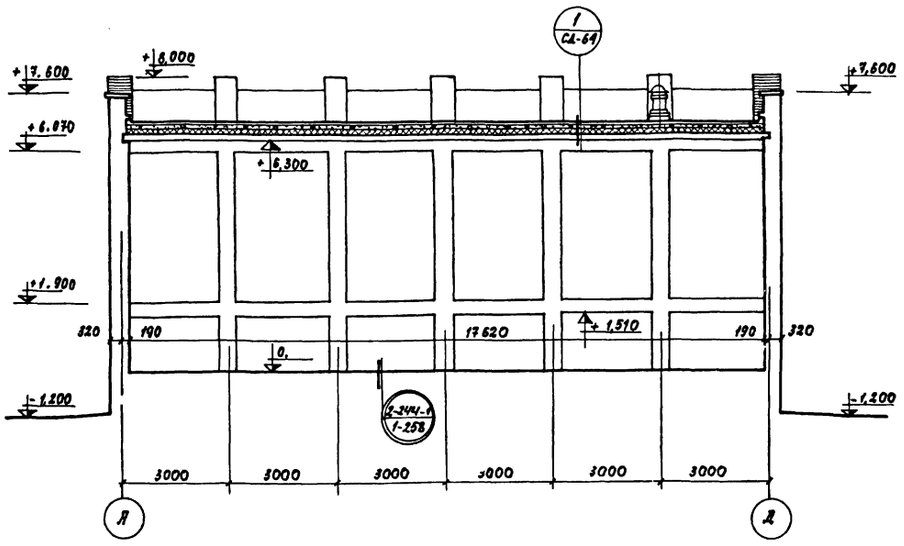


## Разрез V-V

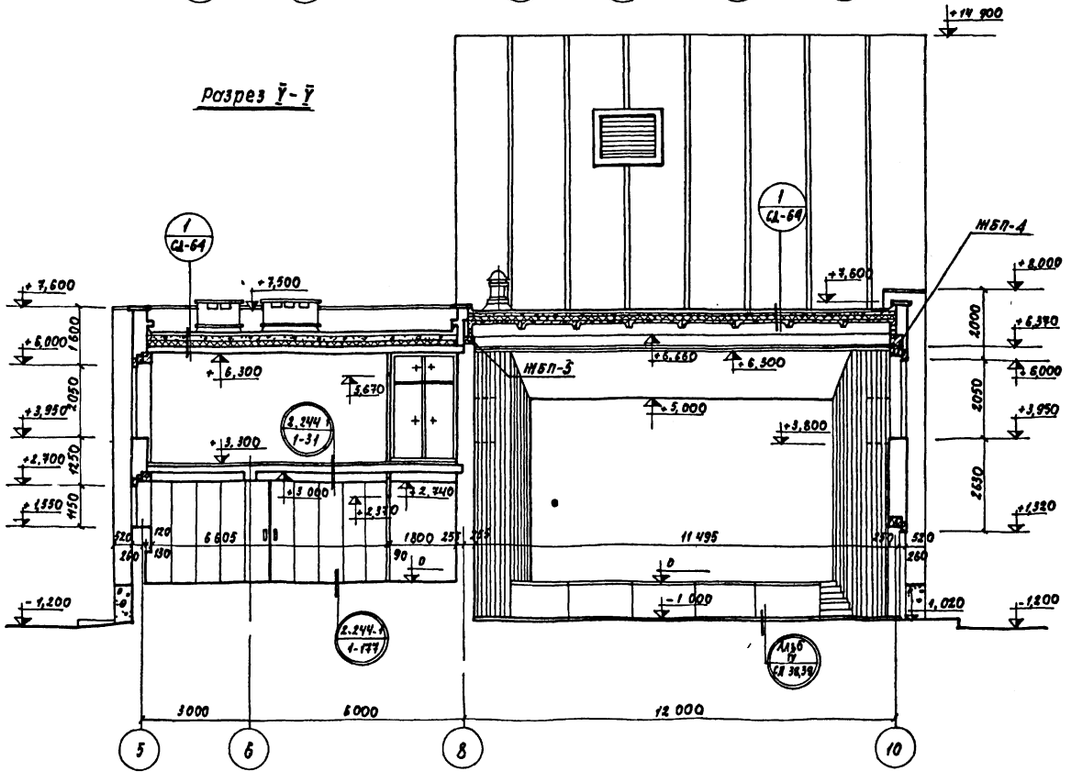


### Примечания

1 Линии разрезов см на листах АР-6, АР-7, АР-8 и АР-9

| | | | | | | |
|---|---|---|---|---|---|---|
| 1976 | Сельский дом культуры со зрительным залом на 300 мест | Разрезы III-III; IV-IV и V-V | Типовой проект 264-12-155 | Альбом I | Лист АР-13 |

N 7019/I

Согласовано

Рук. гр. арх. Скуратовский
Рук. гр. инж. Захоренко
Разработал Зинкелес
Проверил Скуратовский
Рук. отд. Еремин
Гл. арх. отд. Шителюверг
Гл. арх. пр. Нестеров

Утверждено
гр. Новосибгелиотрой

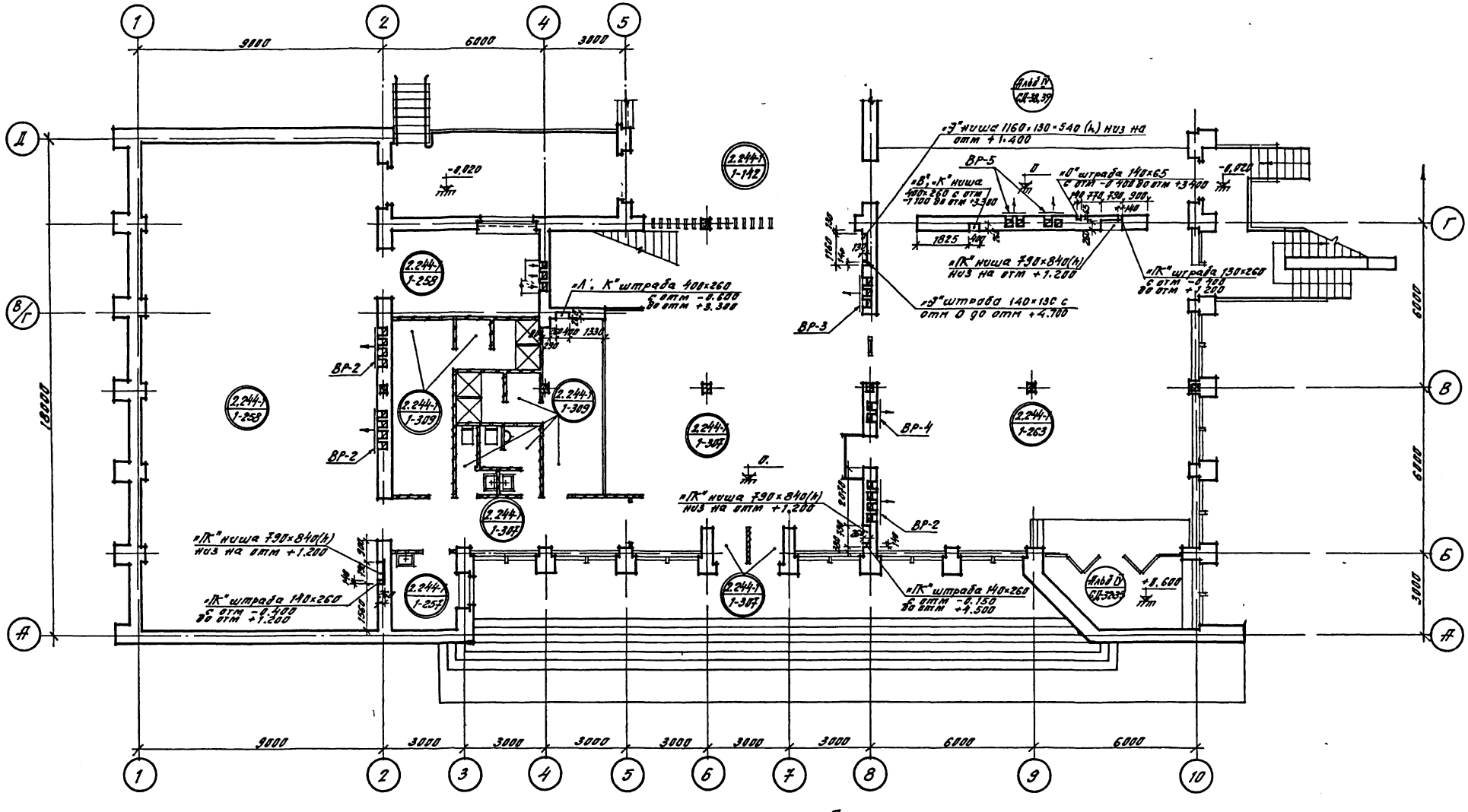


## Схема плана

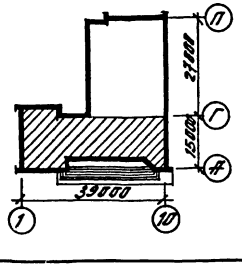


## Примечания

1. Настоящий лист рассматривать совместно с листами АР-15, АР-6, АР-18, АР-19
2. Условные обозначения см на листе АР-15
3. Маркировку отверстий, ниш, штраб см. на листе АР-15

| | | | | | |
|---|---|---|---|---|---|
| 1976 | Сельский дом культуры со зрительным залом на 300 мест | План I-го этажа в осях «А»–«Г» с нанесением отверстий, ниш, штраб, обозначений полов. | Типовой проект 264-12-155 | Альбом I | Лист АР-14 |

N 7019/I

Согласовано

Инв. № подл. | Подпись и дата | Взам. инв. №

Гип. арх. пр. | Гл. арх. пр. | Рук. мастер. | Рук. гр. | Рук. гр. отм. | Разработал | Проверил | Контролер | Захарченко | Ситнеев | Кучеровский | Зуйков | Рук. гр. ВК | Рук. гр. ЭС | Рук. гр. ОВ | Рук. гр. ЭМ | Бритов | Лисицкий | Нестеров | Бурлов | Пев | Ю.Ф. | Ю.Ф. | Ю.Ф.

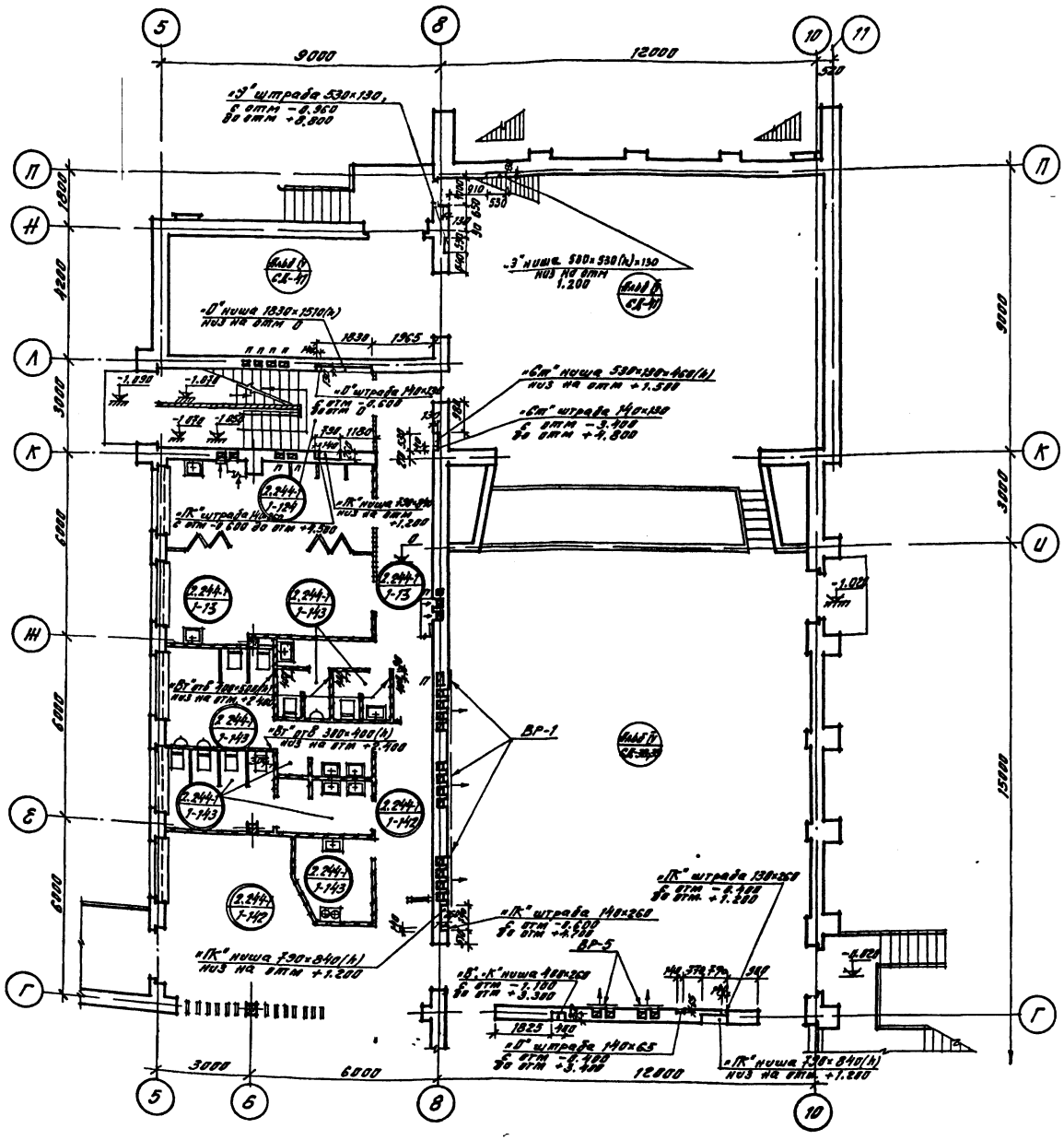


## Маркировка отверстий, ниш и штраб

- «О» — Отопление
- «Вт» — Вентиляция
- «В» — Водопровод
- «К» — Канализация
- «ЛК» — Ливнесточная канализация
- «Пл К» — Поливочный кран
- «ПК» — Пожарный кран
- «Э» — Электрооборудование
- «Ст» — Слаботочные устройства

## Примечания

1. Настоящий лист рассматривать совместно с листами АР-14, АР-7, АР-18, АР-19
2. Условные обозначения см. на листе АР-17
3. Вентиляционные решетки см. Альбом IV лист СД-22

## Схема плана

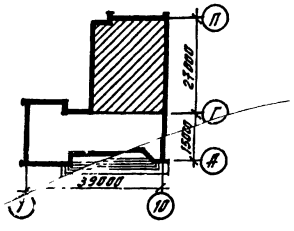


| | | | | | |
|---|---|---|---|---|---|
| 1976 | Сельский Дом культуры со зрительным залом на 350 мест. | План I-го этажа в осях «Г»–«П» с нанесением отверстий, ниш, штраб и обозначений полов. | Типовой проект 264-12-155 | Альбом I | Лист АР-15 |

№7019/I

Согласовано: Госгражданстрой, Госстрой СССР, Госстрой РСФСР, Госстрой Латвийской ССР, Госстрой Литовской ССР, Госстрой Эстонской ССР, Госстрой Армянской ССР, Госстрой Грузинской ССР, Госстрой Узбекской ССР, Госстрой Киргизской ССР, Госстрой Казахской ССР, Госстрой Туркменской ССР, Госстрой Таджикской ССР, Госстрой Молдавской ССР, Госстрой Украинской ССР, Госстрой Белорусской ССР, Госстрой Российской Федерации, Госстрой Якутской АССР, Госстрой Бурятской АССР, Госстрой Карельской АССР, Госстрой Чувашской АССР, Госстрой Удмуртской АССР, Госстрой Марийской АССР, Госстрой Мордовской АССР, Госстрой Татарской АССР, Госстрой Башкирской АССР, Госстрой Дагестанской АССР, Госстрой Калмыцкой АССР, Госстрой Адыгейской АОССР, Госстрой Горно-Алтайской АОССР, Госстрой Хакасской АОССР, Госстрой Тувинской АОССР, Госстрой Чечено-Ингушской АССР, Госстрой Кабардино-Балкарской АССР, Госстрой Карачаевской АОССР, Госстрой Калмыцкой АО

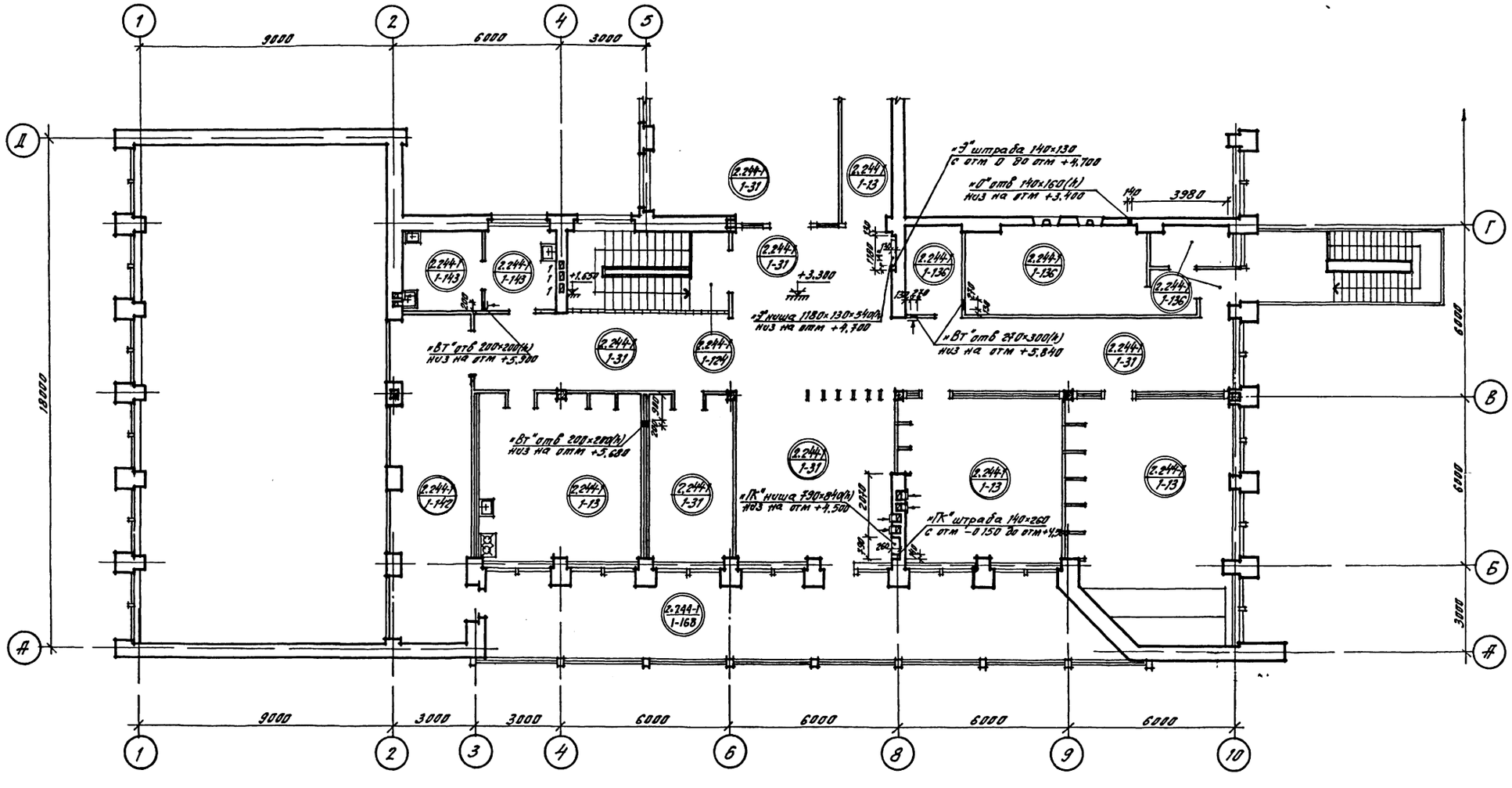


## Схема плана

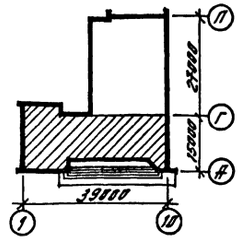


## Примечания:

1 Настоящий лист рассматривать совместно с листами АР-17, АР-8, АР-18, АР-19
2 Условные обозначения см на листе АР-17.
3 Маркировку отверстий, ниш, штраб см на листе АР-15.

| | | | | | |
|---|---|---|---|---|---|
| 1976 | Сельский дом культуры со зрительным залом на 300 мест | План II-го этажа в осях «А»—«Г» с нанесением отверстий, ниш, штраб, обозначений полов. | Типовой проект 264-12-155 | Альбом I | Лист АР-16 |

N 7019 II

Согласовано

Гл. инж. проекта Брилла
Гл. арх. проекта Ласкина
Гл. арх. пр. Ласкина

Рук. гр. ОВ Рыжкина
Рук. гр. ВТ Ласкина
Рук. гр. ЭМ Ярославцев

Рук. гр. арх. Ковалева
Рук. гр. инж. Ковалева
Разработал Ковалева
Проверил Ковалева
Контролер Ковалева

Ерастин
Инженер Ковалева
Чертеж Ковалева

Гипрокомсельстрой

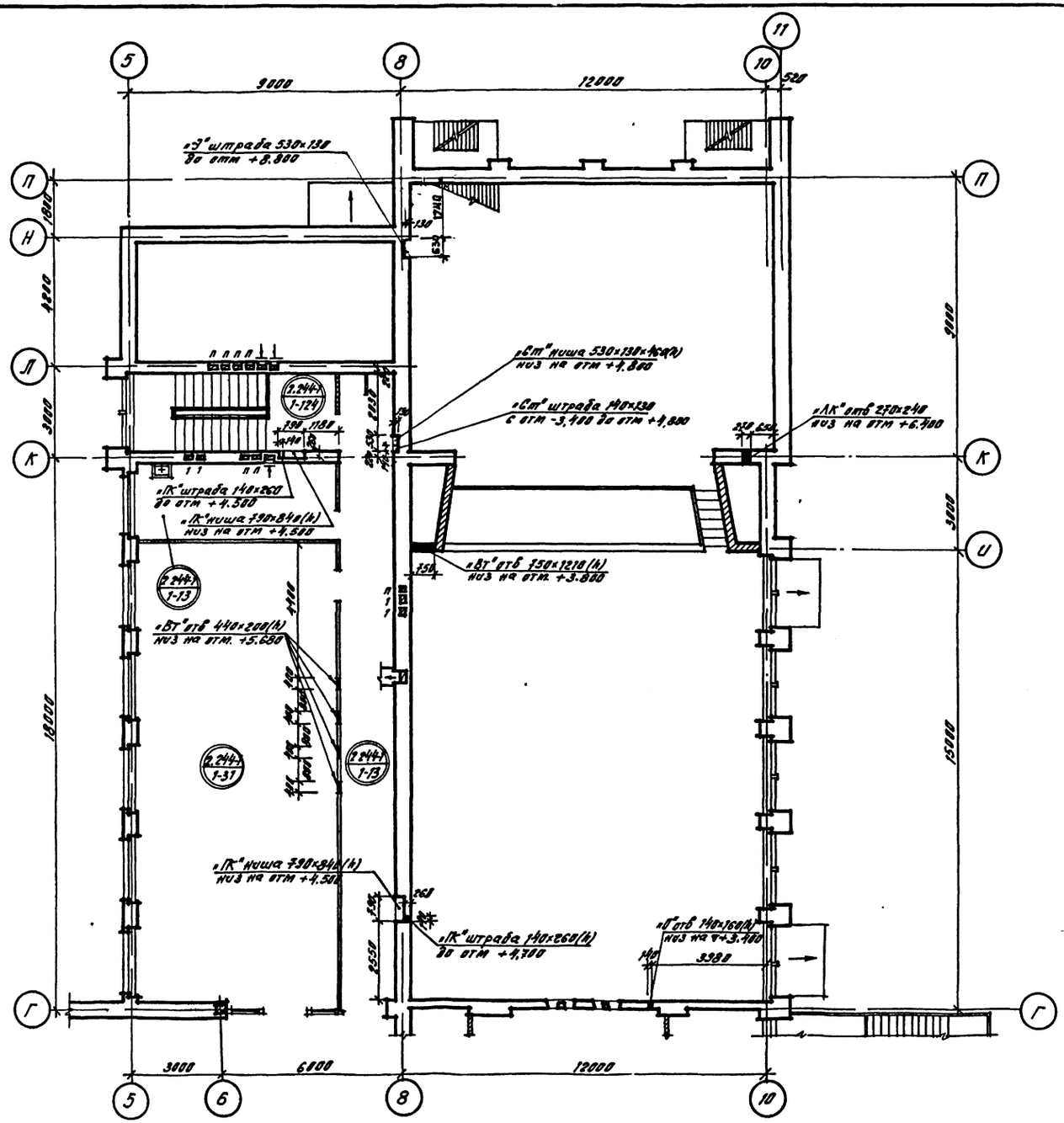


## Условные обозначения:

2.244-1 / 1-124 — Серия, Альбом / Выпуск, деталь

— Отверстие в стене или перегородке

## Примечания

1 Настоящий лист рассматривать совместно с листами АР-16, АР-18, АР-19 и АР-9

2 Маркировку отверстий, ниш, штраб см. на листе АР-15.

## Схема плана.

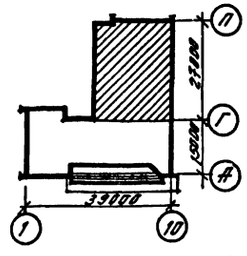


| | | | | | |
|---|---|---|---|---|---|
| 1976 | Сельский дом культуры со зрительным залом на 300 мест | План II-го этажа в осях «Г»–«П» с нанесением отверстий, ниш, штраб, обозначений полов | Типовой проект 264-12-155 | Альбом I | Лист АР-17. |

N7019/I

Гл. арх. проекта Шкурко
Гл. инж. проекта Ерохин
Рук. гр. арх. Шкурко
Рук. гр. инж. Ерохин
Разработал Шкурко
Проверил Нестерова
Рук. гр. ВВ Бурлов
Рук. гр. ВК Лесов
Рук. гр. ЭО Ангелес
Рук. гр. ОВ Ковалева
Рук. гр. СС Зазерский
Рук. гр. ЭС Ангелес
Рук. гр. ТС Ковалева
Согласовано:

## Развертка стены с вентиляционными каналами по оси „2"

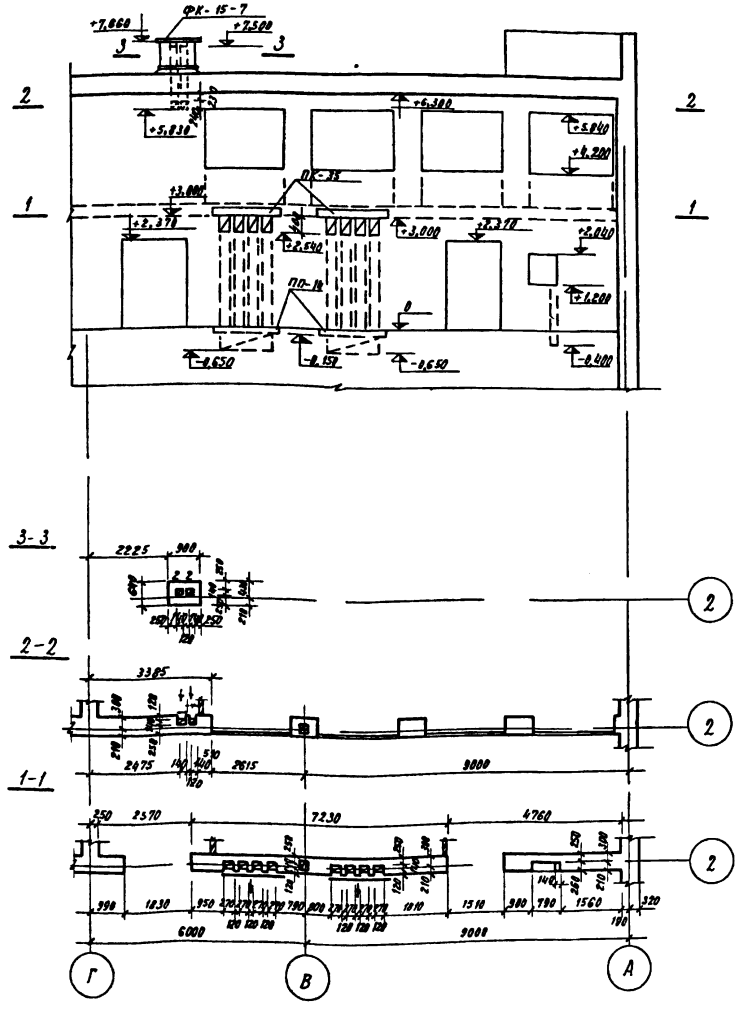


## Развертка стены с вентиляционными каналами по оси „8"

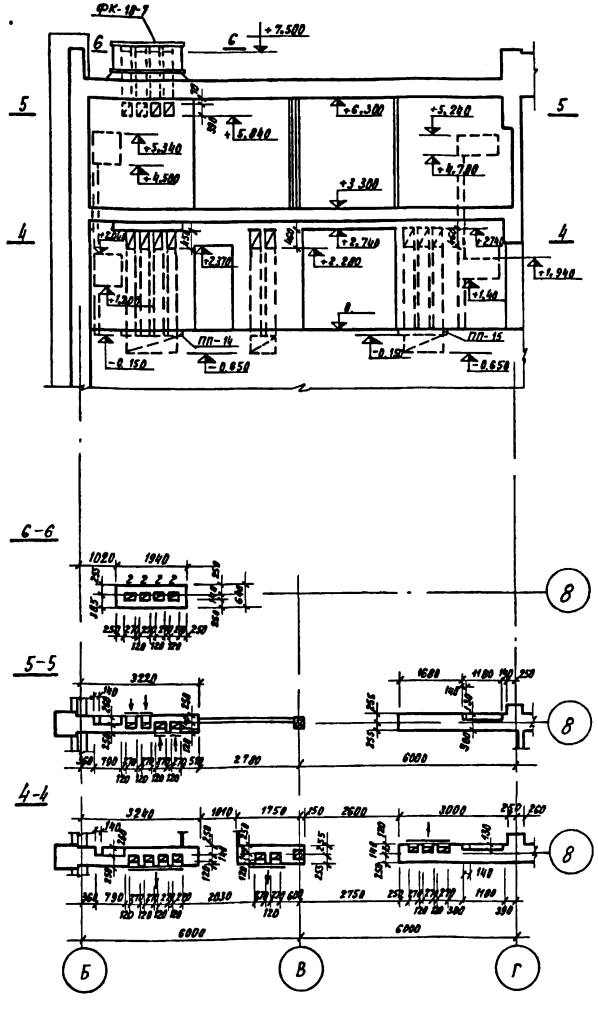


## Развертка стены с вентиляционными каналами по оси „Г"

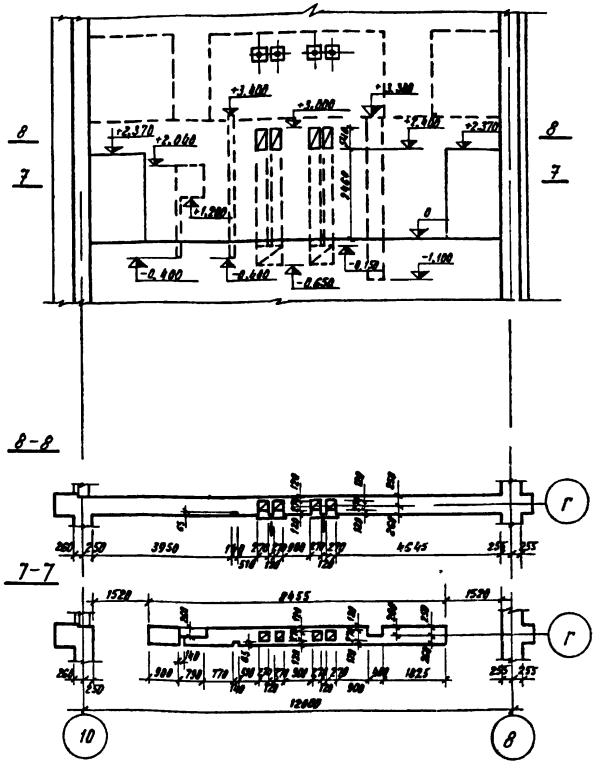


### Примечание.

Общие примечания см. на листе АР-19

| | | | | | |
|---|---|---|---|---|---|
| 1976 | Сельский дом культуры со зрительным залом на 300 мест | Развертки стен с вентиляционными каналами по осям „2", „8" и „Г" | Типовой проект 264-12-155 | Альбом I | Лист АР-18 |

N7019/I

Согласовано: Брилл

Гл. инженер проекта: Шмелев

Гл. арх. проекта: Ефимов

Рук. отдела: Шмелев

Разработал: Шмелев

Проверил: Нестеров

Рук. гр. ОВ: Зверинцев

Рук. гр. ЭМ: Зверинцев

Рук. гр. ВК: Скратовский

Рук. гр. арх.: Скратовский

ЦНИИЭП жилища и гражданских зданий

## Развертка стены с вентиляционными каналами по оси „Л"

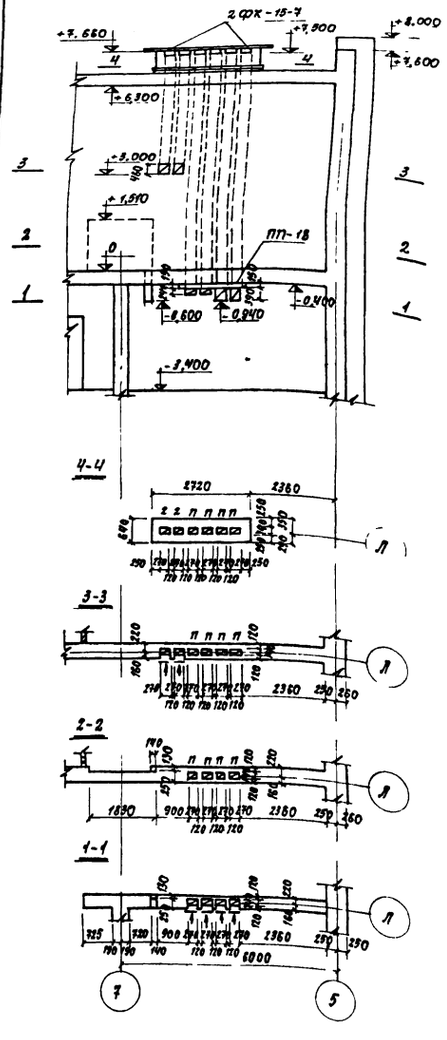


## Развертка стены с вентиляционными каналами по оси „К"

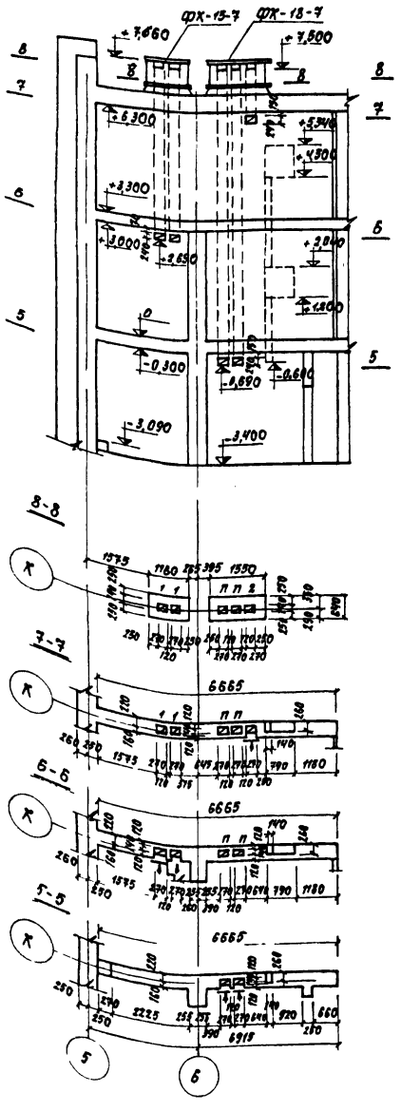


## Развертка стены с вентиляционными каналами по оси „8"

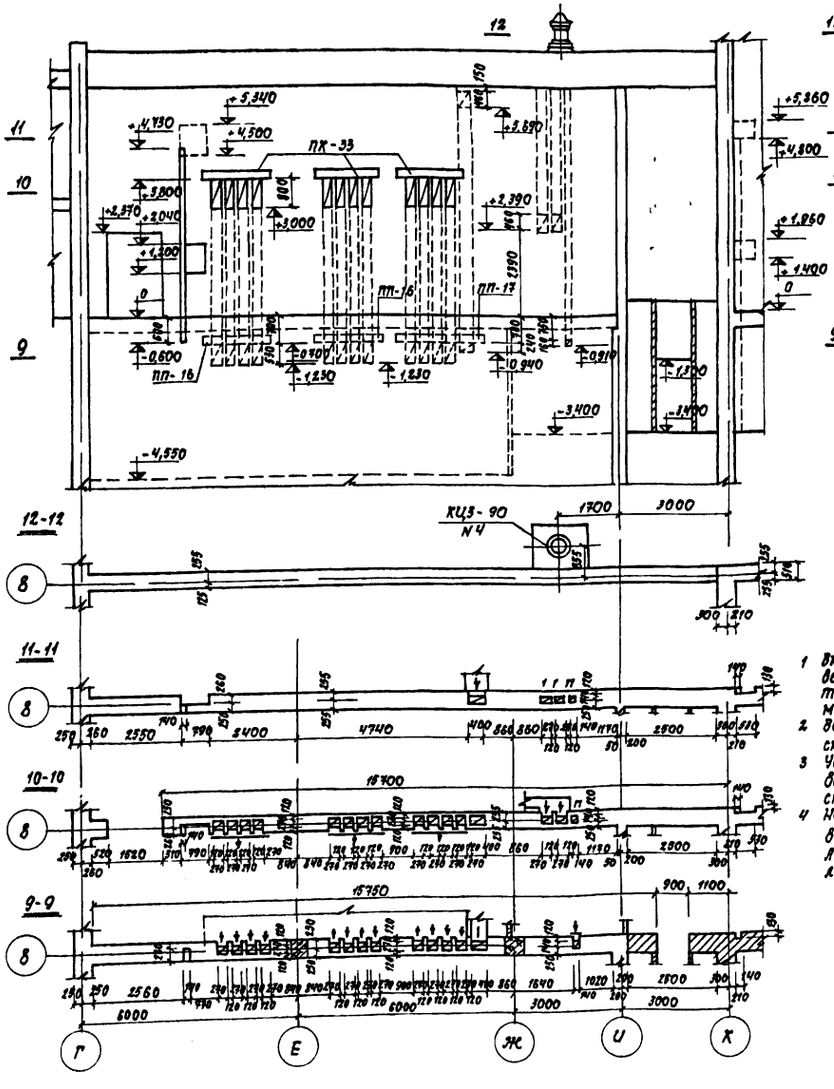


## Развертка стены с вентиляционными каналами по оси „Ч"

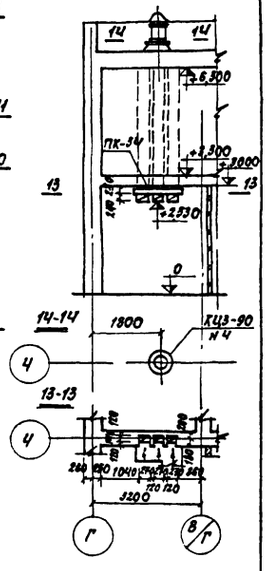


### Примечания

1. Внутреннюю поверхность вентиляционных каналов тщательно затереть цементным раствором
2. Вентиляционные короба см альбом II листы ОВ
3. Установку деревянных вентиляционных решеток см альбом IV лист СД-22
4. Настоящий лист рассматривать совместно с листами АР-5, АР-17 АР-14, АР-16 и листом АСО-4 (Альбом О)

| | | | | |
|---|---|---|---|---|
| Рук отд | Фадеев | УКРНИИП граждансельстрой | | |
| Гл арх отд | Ивлиев | | | |
| Гл арх пр | | | | |
| Рук гр арх | Еремин | | | |
| Рук гр инж | Дитинберг | | | |
| Разработал | Нестерова | | | |
| Проверил | | | | |
| Рук гр ОВ | Кузнецов | | | |
| Рук гр ЭС | Кузнецов | | | |
| Нач лаб | Куратовская | | | |

Согласовано: Засарченко, Жуковский, Брилев

| | | | | |
|---|---|---|---|---|
| 1976 | Сельский дом культуры со зрительным залом на 300 мест | Развертки стен с вентиляционными каналами по осям „Л", „К" и „8" | Типовой проект 264-12-155 | Альбом I | Лист АР-19 |

N7019/I

## План крыши

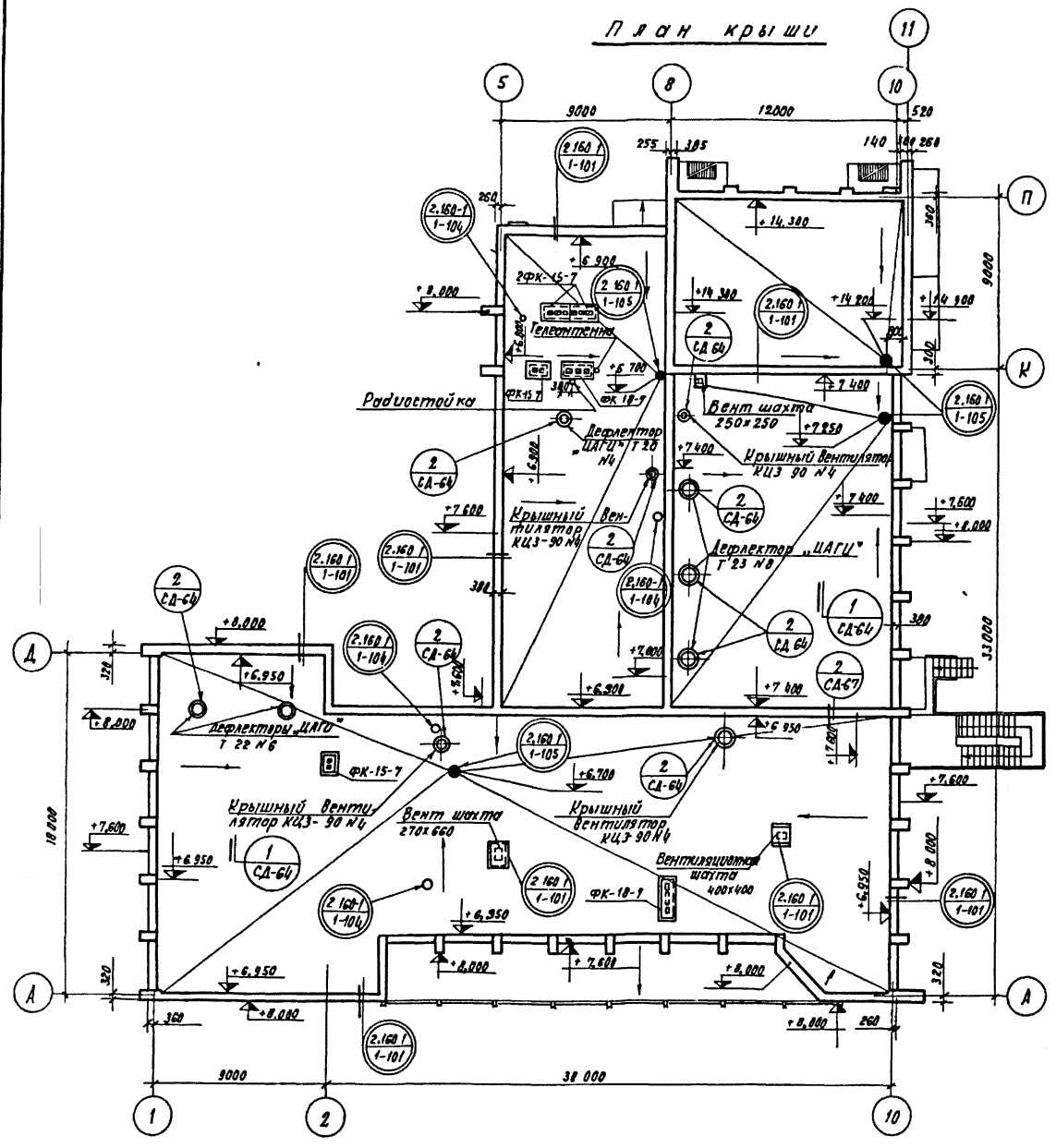


## План раскладки парапетных плит

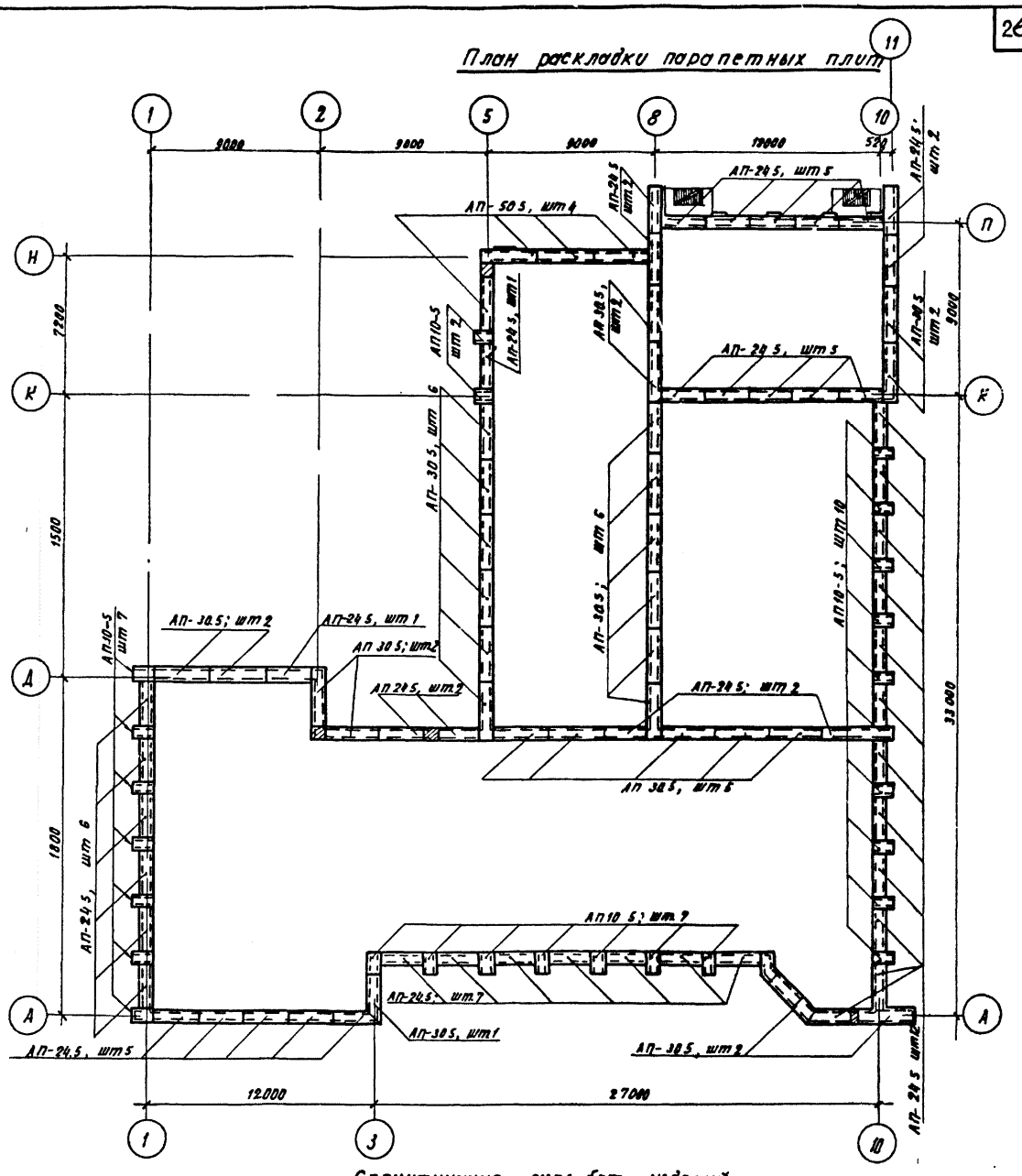


### Спецификация жел бет изделий

| Наименование | Марка изделия | К-во шт |
|---|---|---|
| Фризовые камни для покр вент канал | ФК-15-7 | 4 |
| | ФК-18-7 | 2 |
| Плиты парапетные | АП-24.5 | 50 |
| | АП-30.5 | 33 |
| | АП 10-5 | 26 |

### Примечания:

1. Общие указания по устройству кровли см пояснительную записку лист 6
2. На плане раскладки парапетных плит пунктиром показаны границы стен
3. Парапетные плиты укладывать на цементном растворе марки „100"
4. Спецификация жел бет изделий см. лист КС-2
5. Детали установки телеантенны и радиостойки см. альбом IV, лист СД-67, дет 1

| | | | | | |
|---|---|---|---|---|---|
| 1976 | Сельский дом культуры со зрительным залом на 300 мест | План крыши<br>План раскладки парапетных плит | Типовой проект 264-12-155 | Альбом I | Лист АР-20 |

N 7019/I

УкрНИИП Госгражданстроя

| | | | |
|---|---|---|---|
| Гл арх проекта | Ефремов | Гл инж проекта | Штейнберг |
| Рук гр | Захарченко | Рук гр | Энкелес |
| Рук гр | Сергеев | Рук гр | Сергеева |
| Нач отдела | Ф.Ефремов | Нач отдела | Штейнберг |
| Гл спец | | Гл спец | Нестерова |
| Гл арх пр | | | |

## Перечень листов марки КС

| NN листов | Наименование | Примечания |
|---|---|---|
| КС-1 | Общие данные по марке КС | |
| КС-2 | Общие данные по марке КС | |
| КС-3 | Маркировочный план перемычек I и II этажей | |
| КС-4 | Сечения перемычек | |
| КС-5 | Монтажные схемы каркасов по осям „Б"-„В", „Г"-„Ж", „8"-„9" | |
| КС-6 | Монтажный план перекрытия I этажа в осях „А"-„Г" | |
| КС-7 | Монтажный план перекрытия I этажа в осях „Г"-„П" | |
| КС-8 | Монтажный план покрытия в осях „А"-„Г" | |
| КС 9 | Монтажный план покрытия в осях „Г"-„П" | |
| КС-10 | Монтажная схема лестницы №2 | |
| КС-11 | Монтажная схема лестницы №3 | |
| КС-12 | Монолитные железобетонные пояса ЖБП-3, ЖБП-4, ЖБП-5, ЖБП-6, ЖБП-7 | |
| КС-13 | Порталная балка ПБ-1 | |
| КС-14 | Обрамление дымовых люков ОД-1 | |
| КС-15 | Монтажный план ограждения и опалубочный план балкона в осях „3"-„9" | |
| КС-16 | Армирование балок Б-1 и Б-2 | |
| КС-17 | Монолитные ж б балки БМ-1, БМ-2 Монолитный участок перекрытия МУ-1 | |
| КС-18 | Лестница наружная железобетонная Опалубочный чертеж | |
| КС-19 | Лестница наружная железобетонная Армирование | |
| КС-20 | Монтажная схема подвесного потолка зрительного зала | |
| КС-21 | Техническая спецификация стали Схема фермы ФР-1 | |
| КС-22 | Металлические конструкции сценической коробки Монтажные планы штанкетных площадок, рабочих галерей и колосникового настила | |
| КС-23 | Металлические конструкции сценической коробки Сечения 1-1÷4-4 | |
| КС-24 | Металлические конструкции сценической коробки Узлы 1-5 | |
| КС-25 | Металлические конструкции сценической коробки Узлы 6÷14 | |
| КС-26 | Металлические конструкции сценической коробки Узлы 15-23 | |
| КС-27 | Металлические лестницы №1,2 | |
| КС-28 | Металлические лестницы №3,4 | |
| КС-29 | Металлические лестницы Узлы | Последний лист |

## Сводная спецификация металлических изделий

| NN п/п | Наименование изделия | Марка | Кол-во шт | Вес, кг марки | Вес, кг всех | Стандарт или лист проекта |
|---|---|---|---|---|---|---|
| 1 | Ограждение лест маршей | ОЛ-33-1 | 2 | 39,46 | 78,9 | серия 1.256-1 |
| 2 | Огражд лест из отд эл тов | ОЛ-9-1 | 1 | 20,79 | 20,8 | |
| 3 | Огражд верх площадки | ОВП-30-1 | 1 | 37,31 | 37,3 | |
| 4 | Ограждение окон | ОАК-24-1 | 1 | 11,22 | 11,2 | |
| 5 | Монтажная деталь лест. | ММ-1 | 6 | 0,88 | 5,3 | серия 2.258-2, в1 |
| 6 | Ограждение лестницы | ОАВ-1 | 2 | 36,66 | 73,3 | альбом V лист КМ-15 |
| 7 | | ОАВ-2 | 1 | 22,81 | 22,6 | |
| 8 | Ограждение террасы и рампы | ИМОК-1 | 3 | 32,65 | 98,0 | альбом V лист КМ-16 |
| 9 | | ИМОК-2 | 4 | 20,36 | 81,4 | |
| 10 | | ИМОК-3 | 1 | 12,88 | 12,9 | |
| 11 | Ограждение наружной лестницы | ОЛН-1 | 2 | 69,50 | 139,0 | альбом V лист КМ-1 |
| 12 | | ОЛН-2 | 3 | 27,20 | 81,6 | |
| 13 | | ОЛН-3 | 1 | 56,60 | 56,6 | — " — лист КМ-2 |
| 14 | | ОЛН-4 | 2 | 46,30 | 92,6 | |
| 15 | Жалюзийная решетка | ИЖМ-1 | 1 | 200,9 | 200,9 | — " — лист КМ-4 |
| 16 | Опорный уголок | ИМ-7 | 4 | 11,0 | 44,0 | |
| 17 | | ИМ-8 | 2 | 14,8 | 29,6 | |
| 18 | Ограждение крылец | МСК-1 | 14 | 6,59 | 92,3 | — " — лист КМ-5 |
| 19 | Рамы ворот | МР-1 | 1 | 129,8 | 129,8 | — " — листы КМ-7,8 |
| 20 | | МР-2 | 1 | 182,0 | 182,0 | |
| 21 | | ШВ-А | 2 | 2,00 | 4,0 | |
| 22 | | ШН-А | 2 | 2,55 | 5,1 | |
| 23 | | ШФ-А | 2 | 3,9 | 7,8 | |
| 24 | Анкера | ММ-9 | 16 | 0,59 | 9,4 | — " — лист КМ-9 |
| 25 | | МС-1 | 6 | 0,49 | 2,9 | |
| 26 | | МС-2 | 6 | 0,44 | 2,6 | |
| 27 | | МС-3 | 12 | 0,43 | 5,2 | |
| 28 | | МС-4 | 4 | 0,62 | 2,5 | |
| 29 | | МС-5 | 2 | 0,10 | 0,2 | |
| 30 | | МС-6 | 6 | 0,32 | 1,9 | |
| 31 | | МС-7 | 24 | 0,27 | 6,5 | |
| 32 | | МА-1 | 12 | 1,50 | 18,0 | |
| 33 | | МА-2 | 20 | 0,25 | 5,0 | |
| 34 | | МА-3 | 19 | 1,24 | 23,6 | |
| 35 | Элементы подвесного потолка | МСП-1 | 80 | 7,99 | 639,2 | — " — лист КМ-10 |
| 36 | | МСП-2 | 20 | 12,42 | 248,4 | |
| 37 | | МСП-3 | 38 | 0,61 | 23,2 | |
| 38 | | МСП-4 | 38 | 1,94 | 73,7 | |
| 39 | Элементы крепления перегородок | К-1 | 30 | 0,41 | 12,3 | серия 2.230-1, в5 |
| 40 | | К-2 | 30 | 0,17 | 5,1 | |
| 41 | | К-3 | 36 | 0,38 | 13,7 | |
| 42 | | К-4 | 36 | 0,15 | 5,4 | |
| 43 | | К 5 | пм 215 | 0,16 | 34,4 | |
| 44 | | К-6 | пм 345 | 0,15 | 51,8 | |
| 45 | | ММ-1 | 67 | 0,55 | 36,8 | |
| 46 | | ММ-2 | 86 | 0,55 | 47,3 | |
| 47 | | ММ-3 | 100 | 0,44 | 44,0 | |
| 48 | | ММ-8 | 44 | 0,53 | 23,3 | |
| 49 | | ММ-12 | 17 | 0,11 | 1,9 | |
| 50 | | ММ-13 | 56 | 0,12 | 6,7 | |
| 51 | | ММ-14 | 20 | 0,09 | 1,8 | |
| 52 | | ф6 AI | пм 275 | 0,222 | 61,0 | |

| NN п/п | Наименование изделия | Марка | Кол-во шт | Вес, кг марки | Вес, кг всех | Стандарт или лист проекта |
|---|---|---|---|---|---|---|
| 53 | Монтажные детали каркасов | ММД-4 | 10 | 8,50 | 85,0 | серия ИИ-04-8, в3 |
| 54 | | ММД-11 | 26 | 0,14 | 3,6 | серия ИИ-04-10, в5 |
| 55 | | ММД-16 | 16 | 0,73 | 11,7 | |
| 56 | | ММД-23 | 16 | 0,388 | 6,2 | |
| 57 | | ММД-24 | 16 | 0,133 | 2,1 | |
| 58 | | МДН-2 | 9 | 2,41 | 21,7 | серия ИИ-04-10, в7 |
| 59 | | МДН-8 | 57 | 0,66 | 37,6 | |
| 60 | | МДН-9 | 2 | 0,60 | 1,2 | |
| 61 | | МДН-10 | 24 | 0,48 | 11,5 | |
| 62 | | МДН-11 | 7 | 0,76 | 5,3 | |
| 63 | | МДН-12 | 34 | 0,401 | 13,6 | |
| 64 | | ММЛ-1 | 2 | 1,54 | 3,1 | серия ИИ-04 в, в1 |
| | | | | | | |
| | | | | | | |
| 65 | Ограждение балкона | ОБН-1 | 8 | 106,25 | 850,0 | Альбом V, лист КМ-3 |
| 66 | | ОБС-2 | 4 | 44,35 | 177,4 | |
| 67 | Элемент крепления | ВК-1 | 2 | 54,18 | 108,4 | Альбом V, лист КМ-10 |
| | | | | | | |
| 68 | Сетки | С-1 | 40 | 2,40 | 96,0 | Альбом V, лист КМ-13 |
| 69 | | С-2 | 20 | 3,14 | 62,8 | |
| 70 | | С-3 | 60 | 2,91 | 174,6 | |
| 71 | | С-4 | 80 | 4,05 | 324,0 | |
| 72 | | С-5 | 40 | 1,59 | 63,6 | |
| 73 | | С-6 | 40 | 3,91 | 156,4 | |
| 74 | | С 7 | 20 | 2,76 | 55,2 | |
| 75 | | КС-2 | 12 | 0,58 | 7,0 | Альбом V, лист КМ-12 |
| 76 | Опора для крепл радиост | ОТ | 1 | 30,75 | 30,7 | " лист КМ-19 |
| 77 | Опора для крепл телевизионных | ОТ-1 | 1 | 47,75 | 47,8 | " лист КМ-20 |
| 78 | Конструкции оборудования (ферма) | — | | | 1950 | Альбом I лист КС-21 |
| 79 | Конструкции оборудования сцены | — | | | 7510 | |
| 80 | Наружные и внутренние лестницы и площадки | — | | | 5740 | |
| 81 | Конструкции подвесного потолка | — | | | 1310 | |
| 82 | — | ∠63×40×5 | — | — | 37,4 | — |
| 83 | — | С 12 | — | — | 133,4 | — |
| 84 | Труба ф50 | — | — | — | 26,5 | — |
| 85 | | ф6 AI | — | — | 25,0 | — |
| 86 | | ∠50×5 | — | — | 407,2 | |

## Примечание

Условные обозначения ссылок, принятые на чертежах марки КС, см. в альбоме 0 на листе А00-1

N7019/I

| | | | | |
|---|---|---|---|---|
| 1976 | Сельский дом культуры со зрительным залом на 300 мест | Общие данные по марке КС | Типовой проект 264-12-155 | Альбом I | Лист КС-1 |

Гл. инж. проекта Ермолин
Нач. отд. Штейнберг
Гл. арх. пр. Кветеров
Рук. этап. Ф. Ш.
Ст. инж. Ф. Ш.
Инж. Ф. Ш.
Рук. гр. арх. Ф. Ш.
Арх. Ф. Ш.
Разработал Ф. Ш.
Проверил Ф. Ш.
Согласовано
Согласовано
Согласовано

ЦНИИЭП гражданских зданий

## Сводная спецификация сборных железобетонных изделий

| NN п/п | Наименование изделий | Марка изделий | К-во штук I эт | К-во штук II эт | Вес элемента т | Стандарт или лист проекта |
|---|---|---|---|---|---|---|
| 1 | Колонны | КВР 333-14 | 7 | | 0,60 | Серия ИИ-04-2, в 7 |
| 2 | | КСР-333-14 | 3 | | 0,75 | |
| 3 | | КНР-342-14 | 4 | | 1,30 | Серия ИИ-04-2, в 9 |
| 4 | | КВК-333-14-1 | 2 | | 0,58 | Альбом V, лист КЖ-3 |
| 5 | | КСР-333-14-1 | 4 | | 0,75 | Альбом V, лист КЖ-2 |
| 6 | | КНР-342-14-1 | 2 | | 1,30 | Альбом V, лист КЖ-1 |
| | | | | | | |
| 7 | Ригели | Р2-52-57 | 13 | | 1,95 | ИИ-04-3, в 4 части I и II |
| 8 | | Р2-72-57 | 8 | | 1,95 | |
| 9 | | Р2-72-27 | 3 | | 0,87 | |
| | | | | | | |
| 10 | Панели круглопустотные | ПК12,5-58-15 | 8 | — | 2,71 | Серия ИИ-04-4 в 18,20 |
| 11 | | ПКВ-58-15 | 27 | — | 2,71 | |
| 12 | | ПКВ-58-12 | 10 | — | 2,04 | |
| 13 | | ПКВ-28-15 | 10 | 4 | 1,32 | |
| 14 | | ПКВ-28-12 | 12 | 5 | 1,00 | |
| 15 | | ПК4,5-58-15 | — | 28 | 2,71 | |
| 16 | | ПК4,5-58-12 | — | 12 | 2,04 | |
| 17 | Панели круглопустотные связевые | ПКВ-58-15с | 2 | 5 | 2,65 | Серия ИИ-04-4 в 18,20 |
| 18 | | ПКВ-28-15С | 2 | — | 1,28 | |
| | | | | | | |
| 19 | Панели ребристые | ПРВ-58-15С | 1 | 5 | 2,625 | Серия ИИ-04-4 в 18 |
| | | | | | | |
| 20 | Панели с круглыми пустотами | ПТ 09-12 | — | 8 | 3,10 | Серия 1.241-1 в 2 |
| 21 | | ПТ 09-10 | — | 5 | 2,56 | |
| 22 | | П 09-12 | — | 24 | 3,10 | |
| 23 | | П 09-10 | — | 9 | 2,56 | |
| | | | | | | |
| 24 | Плита плоская | ПП 12-12 | — | 6 | 0,250 | Альбом V, лист КЖ-6 |
| 25 | Козырек входа | ПБ-27-6а | 4 | 1 | 1,073 | Серия 1.137-3, в 1 |
| 26 | Плиты для покрытий | ПА V/15×12-1 | — | 8 | 5,10 | Серия 1.465-3 в 3 |
| 27 | | ПА V-4/15×12-1 | — | 1 | 5,50 | |
| 28 | | ПА V-10/15×12-1 | — | 3 | 5,35 | |
| 29 | Стаканы | СШ 7 | — | 3 | 0,143 | Серия 1.465-3 в 5 |
| 30 | | СШ 10 | — | 3 | 0,205 | |
| 31 | | СШ 4-1 | — | 1 | 0,088 | |
| 32 | | СШ 7-1 | — | 3 | 0,143 | |
| 33 | Опорные плиты | ОП 6-4 | 6 | | 0,133 | Серия ИИ-03-02 |
| 34 | | ОП 5-2 | 6 | | 0,045 | Альбом 108 |
| 35 | | ОП 5-5 | 12 | | 0,243 | Альбом V, лист КЖ-5 |

| NN п/п | Наименование изделий | Марка изделий | К-во штук I эт | К-во штук II эт | Вес элемента т | Стандарт или лист проекта |
|---|---|---|---|---|---|---|
| 36 | Балочная перемычка | БИ 38 | 1 | 14 | 0,625 | Альбом V, лист КЖ 4 |
| 37 | Брусковые усиленные перемычки | БУ 38 | 2 | 7 | 0,410 | Серия 1.139-1 в 1 |
| 38 | | БУ 27 | 9 | 9 | 0,370 | |
| 39 | | БУ 27а | 3 | — | 0,370 | |
| 40 | | БУ 27б | 16 | — | 0,180 | |
| 41 | | БУ 10 | 6 | — | 0,130 | |
| | | | | | | |
| 42 | | БУ 15 | — | 10 | 0,105 | |
| 43 | | БУ 13 | 4 | 2 | 0,085 | |
| | | | | | | |
| 44 | Брусковые перемычки | Б 27 | 38 | 62 | 0,115 | |
| 45 | | Б 24 | 14 | 16 | 0,105 | |
| 46 | | Б 22 | 6 | 4 | 0,095 | |
| 47 | | Б 18 | 38 | — | 0,075 | |
| 48 | | Б 15 | 5 | 6 | 0,065 | |
| 49 | | Б 13 | 18 | 24 | 0,025 | |
| | | | | | | |
| 50 | Плитные перемычки | БП 31 | 1 | — | 0,645 | |
| | | | | | | |
| 51 | Лестничные площадки | АПУ 26-12 | 2 | | 0,89 | Серия 1.250-1, в 1 |
| 52 | | АПУ 26-12в(пр) | 1 | | 1,038 | |
| 53 | | АП 15-14 | 1 | | 0,585 | Серия ИИ-04-7, в 1 |
| | | | | | | |
| 54 | Лестничные марши | АН 58-14-17 | 2 | | 2,29 | |
| 55 | | АН 33-12 | 2 | | 1,285 | Серия 1.250-1, в 1 |
| | | | | | | |
| 56 | Проступи | АН 12 | 28 | | 0,038 | Серия 1.250-1 в 1 |
| 57 | | АН 12К | 1 | | 0,021 | |
| 58 | | АН 13В | 1 | | 0,024 | |
| 59 | | АН 12Н | 2 | | 0,028 | |
| 60 | | СТ-1 | 28 | | 0,35 | Серия ИИ-04-7, в 1 |
| 61 | | СТ-2 | 4 | | 0,35 | |
| | | | | | | |
| 62 | Ступени | КС 12 | 7 | | 0,133 | Серия 1.155-1, в 1 |
| | | | | | | |
| 63 | Плиты парапетные | АП 38 5 | 33 | | 0,308 | Серия 1.138-2 в 1 |
| 64 | | АП 24 5 | 58 | | 0,245 | |
| 65 | | АП 18-5 | 26 | | 0,15 | Альбом V лист КЖ-12 |
| 66 | Фризовые камни | ФК-15-7 | 4 | | 0,175 | Серия 1.269-1 |
| 67 | | ФК-18-7 | 2 | | 0,225 | |
| 68 | Бортовая балка | ББ 19-2 | — | 9 | 0,185 | Альбом V л КЖ-7 |

## Расход бетона и стали на монолитные железобетонные изделия

| Группа конструкции | Бетон, м³ Марка 200 | Бетон, м³ Марка — | Бетон, м³ Итого | Сталь, кг Арматурная | Сталь, кг Закладные детали |
|---|---|---|---|---|---|
| Монолитные железобетонные конструкции | 47,64 | | 47,64 | 5765,61 | 347,82 |
| | | | | | |

## Перечень применяемых в чертежах марки КС типовых чертежей

| Шифр стандарта | Наименование стандартов | Номера листов чертежей |
|---|---|---|
| Серия 1.137-3 Вып 1 | Железобетонные балконные плиты для жилых зданий | комплект |
| ИИ-03-02 альб 108 | Прогоны, опорные плиты | —"— |
| ИИ-04-0 в 6,8 | Указания по применению изделий | —"— |
| ИИ-04-2 в 7,9 | Колонны связевого каркаса сечением 300×300 Опалубка и армирование | —"— |
| ИИ-04-3 в 4, части I, II | Ригели связевого каркаса с колоннами сечением 300×300 Опалубка и армирование | —"— |
| ИИ-04-4 в. 18,20 | Панели перекрытий железобетонные | —"— |
| ИИ-04-7 в 1 | Железобетонные лестницы для зданий с высотой этажей 3,3м и 4,2м | —"— |
| ИИ-04-8 в 1,3 | Металлические монтажные детали и арматуры лестниц. Закладные детали и соединительные элементы для зданий связевого каркаса | —"— |
| ИИ-04-10 в 5,7 | Монтажные узлы и детали связевого каркаса | —"— |
| Серия 1.241-1 в 2 | Панели перекрытий железобетонные многопустотные | —"— |
| Серия 1.465-3 в 3 | Рабочие чертежи плит перекрытия | —"— |
| Серия 1.465-3 в 5 | Рабочие чертежи железобетонных стаканов для крепления деформеров и анкеров | —"— |
| Серия 1.139-1 в 1 | Перемычки железобетонные сборные для жилых и общественных зданий | —"— |
| Серия 1.250-1 в 1 | Лестничные марши ребристой конструкции с фризовыми ступенями и накладными проступями на площадки и проступи | —"— |
| Серия 1.155-1 в 1 | Ступени бетонные и железобетонные для жилых и общественных зданий | —"— |
| Серия 1.138-2 в 1 | Железобетонные парапетные плиты для жилых зданий | —"— |
| Серия 2.130-1 в 9 | Детали стен и перегородок жилых зданий балконы, лоджии, фрахверы кирпичных и крупнопанельных зданий | —"— |
| Серия 2.140-1 в 1 | Детали перекрытий жилых зданий Перекрытий кирпичных и крупноблочных зданий | —"— |
| Серия 2.230-1 в 5 | Детали стен и перегородок общественных зданий Перегородки из мелкоштучных материалов | —"— |
| Серия 2.240-1 в 2 | Детали перекрытий общественных зданий Перекрытия кирпичных зданий | —"— |
| Серия 2.250-2 в 1 | Детали лестниц общественных зданий. Ж/б лестницы кирп. зданий | —"— |
| Серия 1.269-1 | Фризовые камни железобетонные рядовые и угловые | —"— |

N 7019 (I

| | | | | | |
|---|---|---|---|---|---|
| 1976 | Сельский дом культуры со зрительным залом на 300 мест | Общие данные по марке КС | Типовой проект 264-12-155 | Альбом I | Лист КС-2 |

УКРНИИП Госгражданстрой

Рук. отдела Еремин; Рук. ср отдел Штейнберг; Гл. арх. отд. Нестерев; Гл. арх. пр. Беспрозванный; Рук. гр арх. Скуратовская; Разработал Ветрченко; Проверил Лев; Согласовано

## Маркировочный план перемычек I этажа

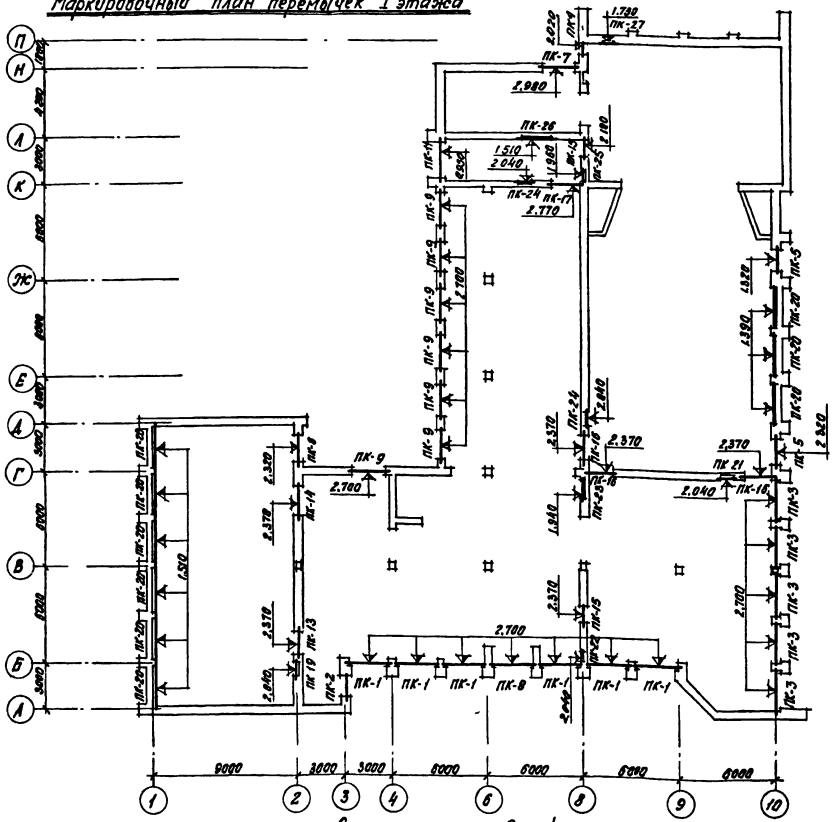

## Маркировочный план перемычек II этажа

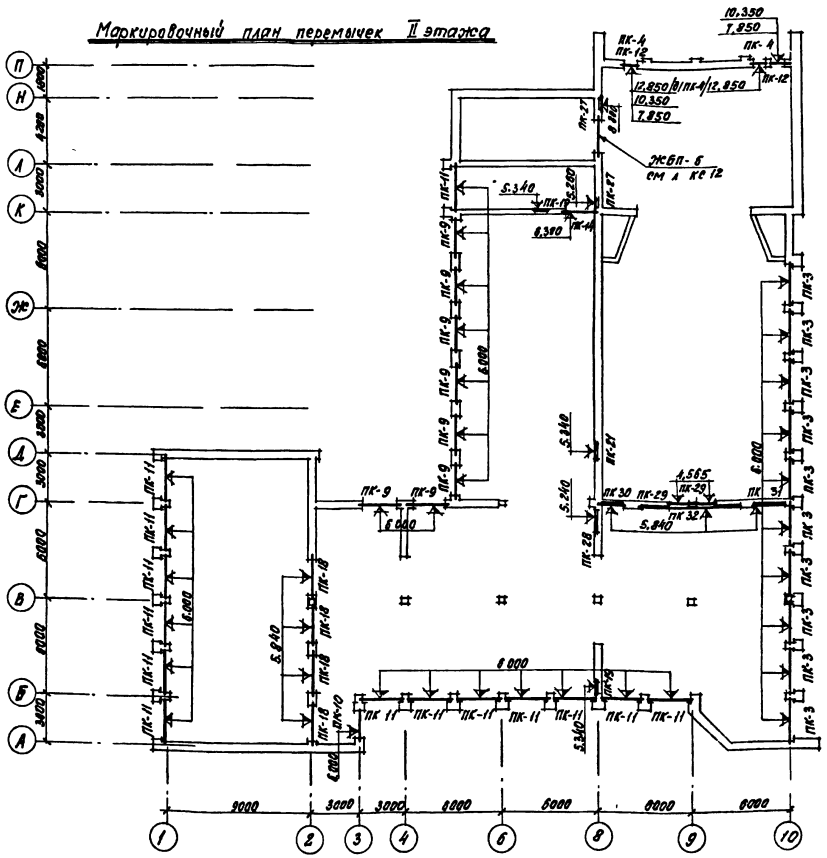

## Спецификация изделий

| Наименование | Марка | Кол во шт I эт | Кол во шт II эт | Наименование | Марка | Кол во шт I эт | Кол во шт II эт |
|---|---|---|---|---|---|---|---|
| Брусковые усиленные перемычки | БУ 30 | 1 | 14 | Брусковые перемычки | Б 27 | 30 | 62 |
| | БУ 30 | – | 5 | | Б 24 | 14 | 18 |
| | БУ 27 | 9 | 9 | | Б 22 | 6 | 4 |
| | БУ 27а | 3 | – | | Б 18 | 30 | – |
| | БУ 27б | 16 | – | | Б 15 | 6 | 6 |
| | БУ 19 | 6 | – | | Б 13 | 18 | 24 |
| | БУ 13 | 4 | 2 | | | | |
| | БУ 15 | 1 | 10 | | | | |

## Примечания:

1 Перемычки укладывать на растворе марки „50"
2 При производстве работ необходимо следить, чтобы несущие брусы перемычек были уложены со стороны опирания элементов перекрытия и лестничных площадок
3 Сечения перемычек см лист КС-4

| | | | | | | |
|---|---|---|---|---|---|---|
| 1976 | Сельский дом культуры со зрительным залом на 300 мест | Маркировочный план перемычек I и II этажей | Типовой проект 264-12-155 | Альбом I | Лист КС-3 |

N 7019/I

Укр. НИИПгражданстрой

Рук. отд. Выгрин; Гл. арх. отд. Литвинов; Гл. арх. пр-та Чистяков

Рук. гр. арх. Шкурко; Рук. гр. инж. Ряб; Разработал Ряб; Проверил Ряб

Согласовано: Ростовцев; Ростовцев; Ростовцев; Ростовцев

| Марка проема | Эскиз | Ширина проема мм | К-во проемов I эт | К-во проемов II эт | Марка брусков | К-во брусков на проем | К-во брусков на I эт | К-во брусков на II эт |
|---|---|---|---|---|---|---|---|---|
| ПК-1 | см план; ЖБП-3; БУ27б | 2490 | 6 | – | БУ27б | 1 | 6 | – |
| ПК-2 | 2,700; БУ27б; Б15 | 1220 | 1 | – | БУ27б | 1 | 1 | – |
| | | | | | Б15 | 4 | 4 | – |
| ПК-3 | см план; В27 | 2490 | 5 | 10 | Б27 | 4 | 20 | 40 |
| ПК-4 | 12,850; 2,020; В13; БУ15 | 1800 | 1 | 2 | БУ15 | 1 | 1 | 2 |
| | | | | | В13 | 3 | 3 | 6 |
| ПК-5 | см план; БУ27б; БУ27а | 1800 | 2 | – | БУ27б | 1 | 2 | – |
| | | | | | БУ27б | 2 | 4 | – |
| ПК-6 | 2,320; О18 | 1600 | 1 | – | Б18 | 4 | 4 | – |
| ПК-7 | 1,050; 2,820; 3; СД-55; БУ27б; БУ27а | 2000 | 1 | – | БУ27а | 1 | 1 | – |
| | | | | | БУ27б | 2 | 2 | – |
| ПК-8 | 2,700; БУ27б; ЖБП-3 | 2490 | 1 | – | БУ27б | 3 | 3 | – |
| ПК-9 | см план; В24; БУ27 | 1820 | 7 | 8 | БУ27 | 1 | 7 | 8 |
| | | 2100 | | | Б24 | 2 | 14 | 16 |
| ПК-10 | 6,800; В15 | 1260 | – | 1 | Б15 | 5 | – | 5 |
| ПК-11 | 6,000; 0,950; Б27; БИ30 | 2490 | 1 | 14 | БИ30 | 1 | 1 | 14 |
| | | | | | Б27 | 1 | 1 | 14 |
| ПК-12 | см план; В13; БУ15 | 1000 | – | 4 | БУ15 | 2 | – | 8 |
| | | | | | Б13 | 2 | – | 8 |
| ПК-13 | 2,570; В18 | 1510 | 1 | – | В18 | 4 | 4 | – |

| Марка проема | Эскиз | Ширина проема мм | К-во проемов I эт | К-во проемов II эт | Марка брусков | К-во брусков на проем | К-во брусков на I эт | К-во брусков на II эт |
|---|---|---|---|---|---|---|---|---|
| ПК 14 | см план; В22 | 1800 1830 | 1 | . | Б22 | 4 | 4 | |
| ПК-15 | см план; В13 | 1010 1050 | 2 | – | Б13 | 4 | 8 | – |
| ПК-16 | 2,370; Б18; БУ19 | 1520 | 3 | – | БУ19 | 1 | 3 | – |
| | | | | | Б18 | 3 | 9 | – |
| ПК-17 | см план; В22; БУ27 | 1800 | 1 | – | БУ27 | 1 | 1 | – |
| | | | | | Б22 | 2 | 2 | – |
| ПК-18 | 6,840; Б27; БУ30 | 2230 2300 | – | 4 | БУ30 | 1 | – | 4 |
| | | | | | Б27 | 2 | – | 8 |
| ПК-19 | см план; В13; 280 | 790 | 1 | 2 | Б13 | 2 | 2 | 4 |
| ПК-20 | см план; В27; 130 | 2490 | 9 | – | Б27 | 1 | 9 | – |
| ПК-21 | см план; БУ13; 280 | 790 | 1 | 1 | БУ13 | 2 | 2 | 2 |
| ПК-22 | 2,040; 130; 280; Б13 | 790 | 1 | – | В13 | 1 | 1 | – |
| ПК-23 | 1,940; 50; 130; Б15 | 1180 | 1 | – | Б15 | 1 | 1 | – |
| ПК-24 | 2,040; БУ13; 280 | 790 | 2 | – | БУ13 | 1 | 2 | – |
| ПК-25 | 1,960; 50; 130; Б13 | 530 | 1 | – | Б13 | 1 | 1 | – |
| ПК-26 | 1,510; БУ27; 130 | 1830 | 1 | – | БУ27 | 1 | 1 | – |

| Марка проема | Эскиз | Ширина проема мм | К-во проемов I эт | К-во проемов II эт | Марка брусков | К-во брусков на проем | К-во брусков на I эт | К-во брусков на II эт |
|---|---|---|---|---|---|---|---|---|
| ПК-27 | 8,800; 5,260; 1,730; 130; В13 | 530 | 1 | 2 | Б13 | 1 | 1 | 2 |
| ПК-28 | 5,240; В15; 130 | 1180 | – | 1 | В15 | 1 | – | 1 |
| ПК-29 | 4,565; Б13 | 950 | – | 2 | Б13 | 2 | – | 4 |
| ПК-30 | 5,840; БУ27; 250 | 2000 | – | 1 | БУ27 | 1 | – | 1 |
| ПК-31 | 5,840; БУ30; 250 | 2320 | – | 1 | БУ30 | 1 | – | 1 |
| ПК-32 | 5,840; БМ-3; 250 | 4800 | – | 1 | – | – | – | – |
| ПК-33 | 3,800; В18; 3,000; БУ19; 2,770 | 1440 | 3 | – | БУ19 | 1 | 3 | – |
| | | | | | Б18 | 3 | 9 | – |
| ПК-34 | В13; 2,770 | 1050 | 1 | – | В13 | 2 | 2 | – |
| ПК-35 | 3,000; В18 | 1440 | 2 | – | Б18 | 2 | 4 | – |

## Примечания.

1. Настоящий лист рассматривать совместно с листом КС-3
2. Проемы марок ПК-33, ПК-34, ПК-35 замаркированы на листах АР-18, АР-19
3. Монолитные железобетонные пояса ЖБП-3, ЖБП-6 см лист КС-12, балку БМ-3 - лист КС-17

N7019/I

| | | | | |
|---|---|---|---|---|
| 1976 | Сельский дом культуры со зрительным залом на 300 мест | Сечения перемычек. | Типовой проект 264-12-155 | Альбом I | Лист КС-4 |

Укр НИИП-2 гражданпроект

Гл. инж. проекта Ангелевич

Гл. арх. проекта Ушаков

Гл. арх. пр. Ушаков

Рук. гр. Бремин

Рук. гр. арх. Шпигинберг

Рук. гр. стат. Ушаков

Разработал Неотерова

Проверил Неотерова

Согласовано Ангелевич

Согласовано Шпигинберг

Согласовано Ушаков

Согласовано Ангелевич

## Монтажная схема каркаса по оси „В"

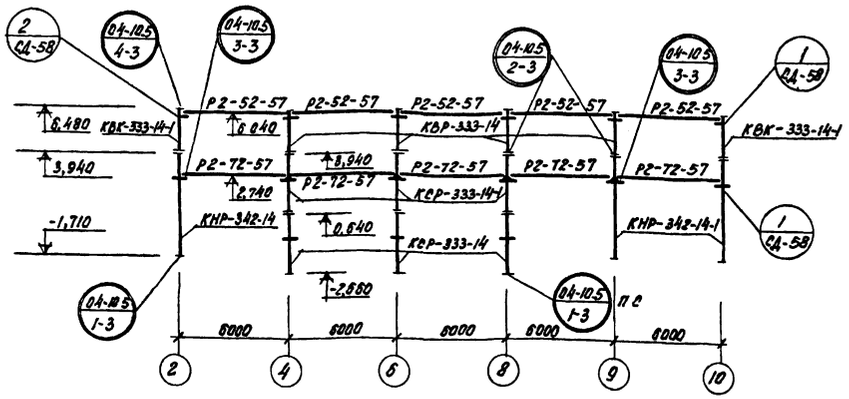


## Монтажная схема каркаса по оси „4" Монтажная схема каркаса по оси „Г"

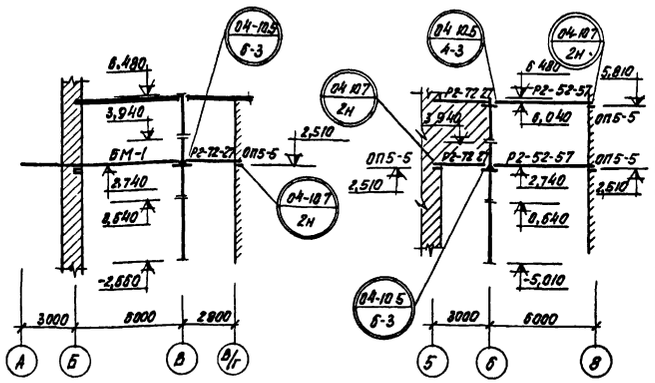


## Спецификация изделий

| Наименование | Марка | Кол-во шт |
|---|---|---|
| Колонны | КВК-333-14-1 | 2 |
| | КВР-333-14 | 7 |
| | КСР-333-14 | 3 |
| | КСР-333-14-1 | 4 |
| | КНР-342-14 | 4 |
| | КНР-342-14-1 | 2 |
| Ригели | Р2-72-57 | 8 |
| | Р2-52-57 | 13 |
| | Р2-72-27 | 3 |
| Опорные подушки | ОП5-5 | 9 |
| | | |
| | | |

## Монтажная схема каркаса по оси „6"

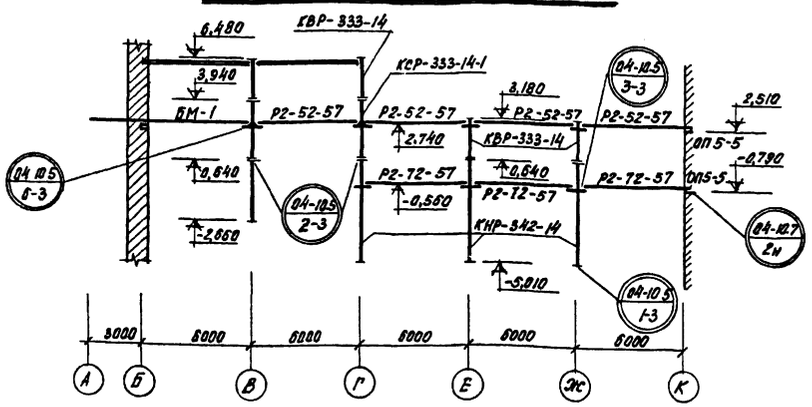


## Монтажная схема каркаса по оси „8"

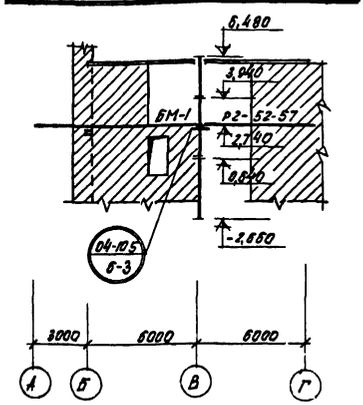


## Спецификация

монтажных узлов и соединит элем-тов

| Марка узла серия | Кол-во узлов шт | Марка соед эл-та | Кол-во шт на узел | Кол-во шт на лист |
|---|---|---|---|---|
| 1-3 / 04 10.5 | 9 | — | — | — |
| 2-3 / 04-10.5 | 13 | ММД-11 | 2 | 26 |
| 3-3 / 04 10.5 | 17 | МР-2 *) | 1 | — |
| 4-3 / 04-10.5 | 16 | МР-6 *) | 1 | — |
| 6-3 / 04-10.5 | 10 | ММД-4 | 1 | 10 |
| 2Н / 04 10.7 | 9 | МДН-2 | 1 | 9 |
| 1 / СД-58 | 2 | ИМ-7 | 2 | 4 |
| 2 / СД-58 | 1 | ИМ-8 | 2 | 2 |

*) Монтажные соединительные детали поставляются с ригелем

## Монтажная схема каркаса по оси „9"

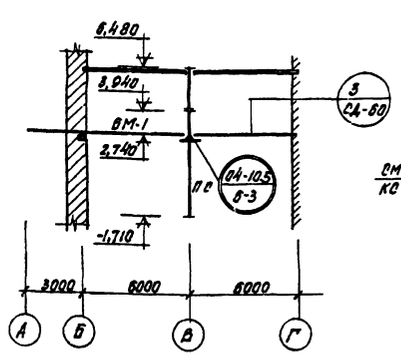


## Монтажная схема каркаса по оси „Б"

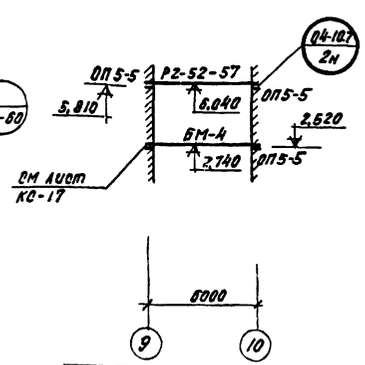


## Примечания

1. Сборные железобетонные элементы каркаса приняты по серии ИИ-04
2. При производстве работ руководствоваться пояснительной запиской и примечаниями на соответствующих листах альбома „Монтажные узлы и детали" серии ИИ-04-10 вып. 5 и 7
3. Настоящий лист рассматривать совместно с листами АР-6 ÷ АР-9, КС-6 ÷ КС-9, КС-15, КС-16 и АСО-5, АСО-6

| | | | | | |
|---|---|---|---|---|---|
| 1976 | Сельский дом культуры со зрительным залом на 300 мест | Монтажные схемы каркасов по осям „Б", „В", „Г", „4", „6", „8", „9" | Типовой проект 264-12-155 | Альбом I | Лист КС-5 |

Укр НИИП-гражданстройпроект

Рук. отд. Гл. арх. отд. Гл. арх. пр. — Стеценко, Шлиндер, Неретров

Гл. ст. инж. Рук. гр. инж. Гл. арх. гр. Проверил — Ситнов, Ковалевский, Ковтунов, Дзасохова

Гл. ст. инж. Гл. арх. гр. — Сухоротенко, Злыгочева, Петрашкевич, Злыгочева

N 7019/I

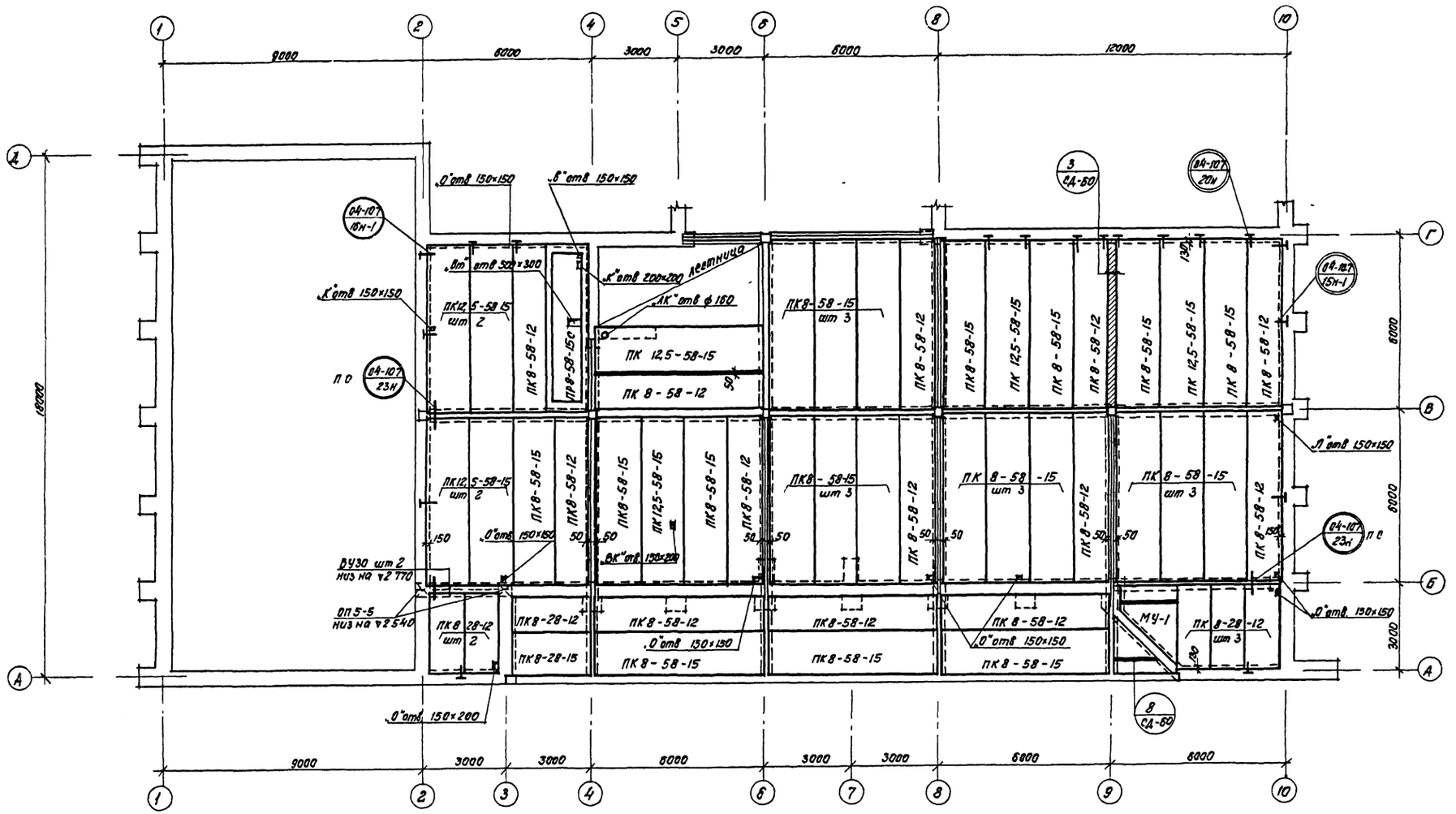


## Схема плана

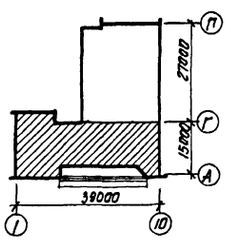


## Примечания.

1. Настоящий лист рассматривать совместно с листами АР-6–АР-9, КС-5, КС-7
2. Монолитный участок МУ-1 см. на листе КС-17

| | | | | | |
|---|---|---|---|---|---|
| 1976 | Сельский дом культуры со зрительным залом на 300 мест | Монтажный план перекрытия I этажа в осях „А"–„Г" | Типовой проект 264-12-155 | Альбом I | Лист КС-6 |

N 7019/I

Согласовано: Рук гр ОВ — Ярило; Рук гр ВК — Лев; Рук гр ЭО — Лев; Рук гр ЭС — Лев; Рук гр АС — Лев; Рук гр ОПС — Лев; Рук гр ТС — Лев; Рук гр ПС — Лев; Рук гр ОС — Лев; Рук гр ОВ — Лев; Рук гр ВК — Лев; Рук гр ЭО — Лев; Рук гр ЭС — Лев; Рук гр АС — Лев; Рук гр ОПС — Лев; Рук гр ТС — Лев; Рук гр ПС — Лев; Рук гр ОС — Лев

Гл. арх. проекта — Гл. арх. пр. — Рук. отд. — Гл. арх. отд. — Гл. арх. пр.

Гл. инж. проекта — Гл. инженер — Гл. инженер — Гл. инженер

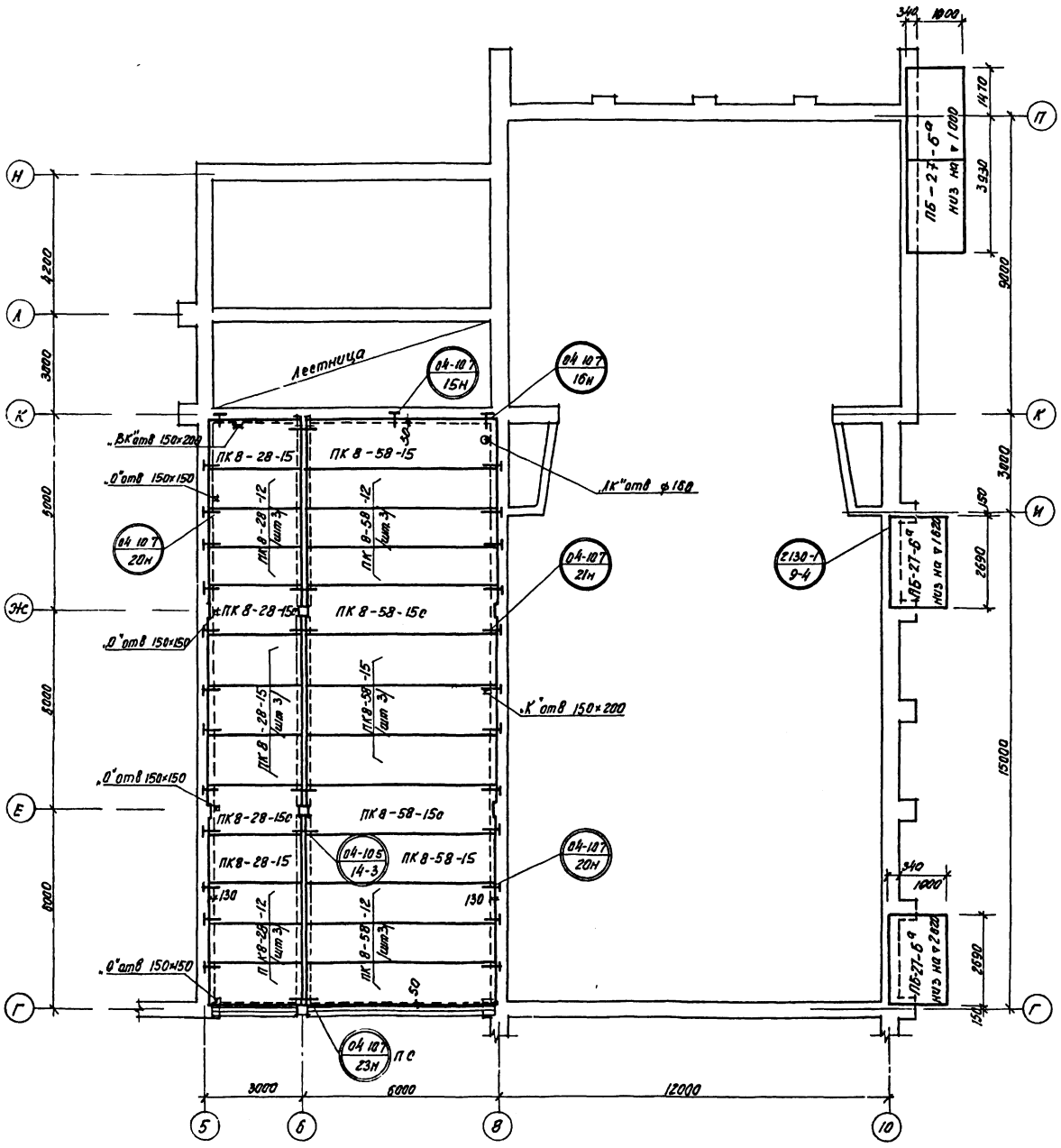


## Спецификация

монтажных узлов и соединительных элементов

| Марка узла / серия | Кол-во узлов шт | Марка соединит эл-та | Кол во шт на узел | Кол во шт на этаж |
|---|---|---|---|---|
| 14-3 / 04-10.5 | 4 | ММД 16 | 2 | 8 |
| | | ММД 23 | 2 | 8 |
| | | ММД 24 | 2 | 8 |
| 15Н / 04-10.7 | 1 | МДН-11 | 1 | 1 |
| 15Н-1 / 04-10.7 | 4 | МДН-11 | 1 | 4 |
| 16Н / 04-10.7 | 2 | МДН-9 | 1 | 2 |
| 16Н-1 / 04-10.7 | 2 | МДН-8 | 1 | 2 |
| 20Н / 04-10.7 | 28 | МДН-8 | 1 | 28 |
| 21Н / 04-10.7 | 8 | МДН-10 | 1 | 8 |
| 23Н / 04-10.7 | 6 | МДН-12 | 2 | 12 |

## Спецификация изделий

| Наименование | Марка | Кол-во шт |
|---|---|---|
| Панели перекрытия | ПК 12.5-58-15 | 8 |
| | ПК 8-58-15 | 27 |
| | ПК 8-58-12 | 19 |
| | ПК 8-28-15 | 6 |
| | ПК 8-28-12 | 12 |
| Связевые панели | ПК 8-58-15с | 2 |
| | ПК 8-28-15с | 2 |
| Ребристые панели | ПР 8-58-15с | 1 |
| Усилен брусок перемычка | БУ 30 | 2 |
| Опорные плиты | ОП 5-5 | 2 |
| Козырек входа | ПБ-27-6а | 4 |

## Схема плана

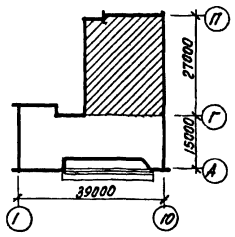


## Примечания.

1. Все панели уложить на ▽ 3.000 на цементном растворе марки „50"
2. Швы между панелями перекрытия очистить от строительного мусора и заделать цементным раствором марки „100"
3. Торцы панелей на всю глубину их опирания заделать бетоном марки „200"
4. Антикоррозийную защиту анкеров см пояснительную записку
5. Необходимые отверстия просверлить в пределах пустот панелей, не нарушая ребер /расположение отверстий уточняется по сантехническим заготовкам/
6. После укладки панелей монтажные петли отогнуть
7. Настоящий лист рассматривать совместно с листами АР-6 ÷ АР-9, КС-5, КС-6

Укр НИИ гражданпромстройпроект

| | | | |
|---|---|---|---|
| 1976 | Сельский дом культуры со зрительным залом на 300 мест | Монтажный план перекрытия I этажа в осях „Г"-„П" | Типовой проект 264-12-155 | Альбом I | Лист КС-7 |

N 7019/I

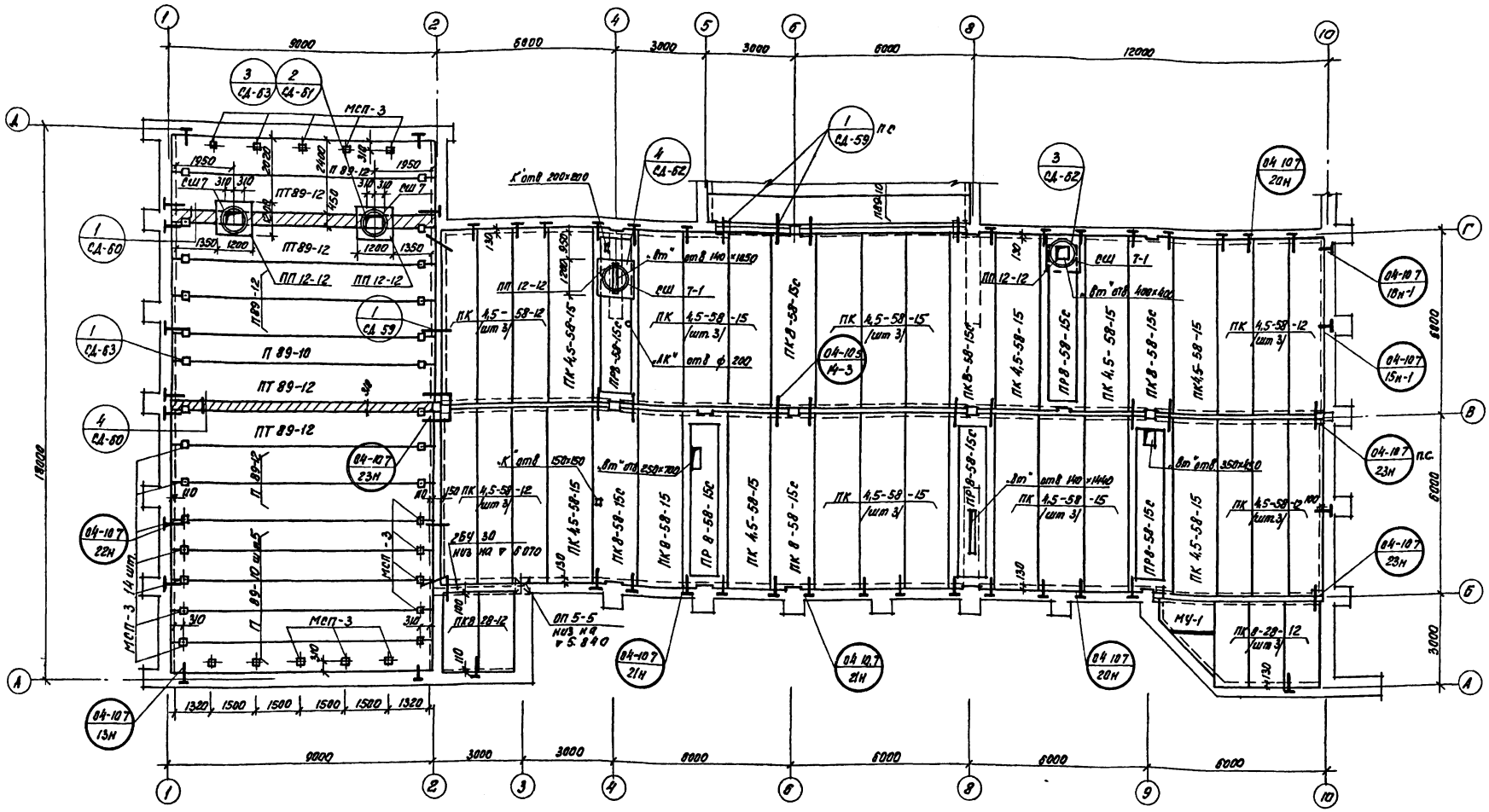


## Схема плана

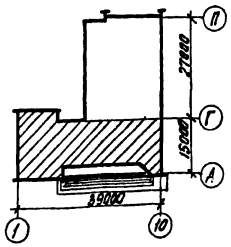


## Примечания

1. Укладку панелей производить на растворе марки „50" Все панели, кроме особо оговоренных, уложить на отм в 300
2. Швы между панелями покрытия очистить от строительного мусора и заделать цементным раствором марки „100"
3. Необходимые отверстия просверлить в пределах пустот или плиты панелей, не нарушая ребер
4. После укладки панелей монтажные петли отогнуть
5. Антикоррозийную защиту анкеров см общие указания к проекту
6. Особое внимание обратить на замоноличивание швов между панелями в местах установки шахт и вентиляторов для обеспечения распределения нагрузки на смежные панели
7. Настоящий лист рассматривать совместно с листами АР-8, КС-5, КС-9

| | | | | | |
|---|---|---|---|---|---|
| 1976 | Сельский дом культуры со зрительным залом на 300 мест | Монтажный план покрытия в осях „А"-„Г" | Типовой проект 264-12-155 | Альбом I | Лист КС-8 |

N 7019/I

Укр НИИП-гражданпромстрой

Согласовано

Разработал Штейнбрер
Проверил Несторов
Рук гр арх Рук гр ОВ Рук гр ЭС Рук гр ВК
Рук гр арх Рук гр ОВ Рук гр ЭС Рук гр ВК
Рук отд Рук арх отд Гл арх пр

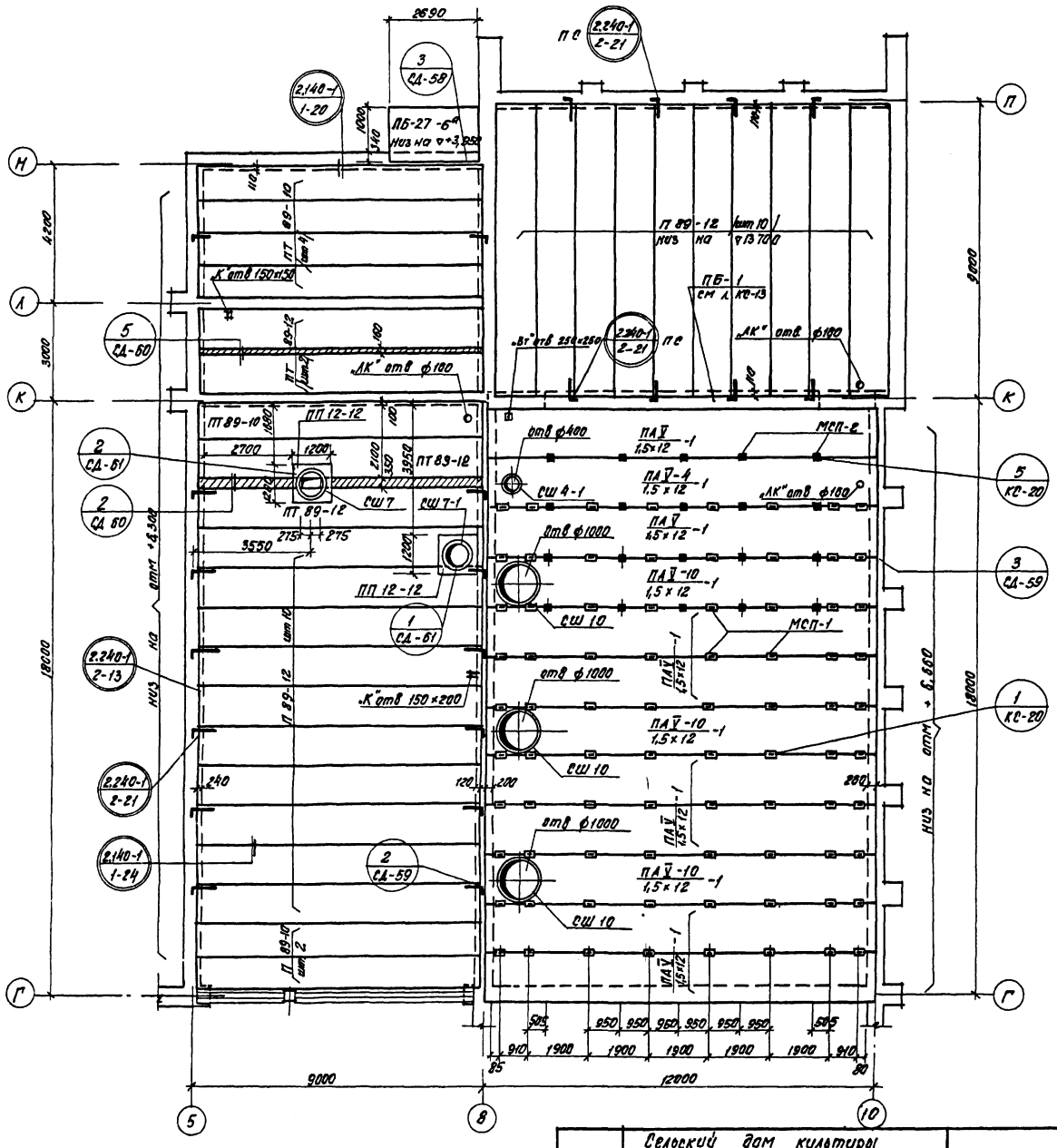


## Спецификация

### монтажных узлов и соединительных элементов

| Марка узла серия | Кол-во узлов шт | Марка соедин эл-та | Кол-во шт на узел | Кол-во шт на этаж |
|---|---|---|---|---|
| 2-21 / 2.240-1 | 16 | ММ 9 | 1 | 16 |
| 14-3 / 04-10.5 | 4 | ММД-16 | 2 | 8 |
| | | ММД-23 | 2 | 8 |
| | | ММД-24 | 2 | 8 |
| 13Н / 04-10.7 | 4 | МДН-8 | 1 | 4 |
| 15Н-1 / 04-10.7 | 2 | МДН-11 | 1 | 2 |
| 16Н-1 / 04-10.7 | 2 | МДН-8 | 1 | 2 |
| 20Н / 04-10.7 | 13 | МДН-8 | 1 | 13 |
| 21Н / 04-10.7 | 16 | МДН-10 | 1 | 16 |
| 22Н / 04-10.7 | 8 | МДН-8 | 1 | 8 |
| 23Н / 04-10.7 | 8 | МДН-12 | 2 | 16 |
| 1 / КС-20 | 80 | МСП-1 | 1 | 80 |
| 5 / КС-20 | 20 | МСП-2 | 1 | 20 |
| 1 / СД-59 | 6 | МДН-12 | 1 | 6 |
| | | МС-1 | 1 | 6 |
| 2 / СД-59 | 6 | МС-2 | 1 | 6 |
| 1 / СД-61 | 1 | МС-4 | 4 | 4 |
| 2 / СД-61 | 3 | МС-3 | 4 | 12 |
| 3 / СД-62 | 1 | МС-5 | 2 | 2 |
| | | МС-6 | 2 | 2 |
| 4 / СД-62 | 1 | МС-6 | 4 | 4 |
| 1 / СД-63 | 38 | МСП-3 | 1 | 38 |
| | | МСП-4 | 1 | 38 |
| 3 / СД-63 | 2 | СК-1 | 1 | 2 |

## Спецификация изделий

| Наименование | Марка | Кол-во шт |
|---|---|---|
| Панели перекрытия | ПТ 89-12 | 8 |
| | П 89-12 | 25 |
| | ПТ 89-10 | 5 |
| | П 89-10 | 8 |
| | ПК 4,5-58-15 | 20 |
| | ПК 4,5-58-12 | 12 |
| | ПК 8-28-12 | 5 |
| Связевые панели | ПК 8-58-15с | 5 |
| Ребристые панели | ПР 8-58-15с | 5 |
| Ж. б. плиты для покрытий | ПА V / 1,5×12 -1 | 8 |
| | ПА V-4 / 1,5×12 -1 | 1 |
| | ПА V-10 / 1,5×12 -1 | 3 |
| Стаканы | СШ 4-1 | 1 |
| | СШ 7 | 3 |
| | СШ 7-1 | 3 |
| | СШ 10 | 3 |
| Плоские плиты | ПП 12-12 | 6 |
| Усилен. брус перемычки | ВУ 30 | 2 |
| Козырек входа | ПБ-27-6а | 1 |
| Опорная плита | ОП 5-5 | 1 |

## Примечание

Настоящий лист рассматривать совместно с листами АР-9, КС-5, КС-8

## Схема плана

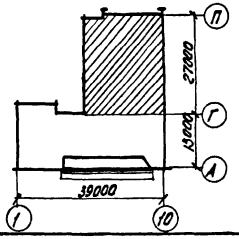


Согласовано

| | | |
|---|---|---|
| Рук. гр. | Кирдяшкина | |
| Рук. гр. | Залюченко | |
| Рук. гр. | Петровенко | |
| Рук. гр. | Заборенко | |
| Рук. гр. | Еремин | |
| Рук. отд. | Шпилевой | |
| Разработал | Нестеров | |
| Проверил | | |
| Рук. отд. | | |
| Гл. арх. отд. | | |
| Гл. арх. пр. | | |

УкрНИИП гражданспецстрой

| | | | | | |
|---|---|---|---|---|---|
| 1976 | Сельский дом культуры со зрительным залом на 300 мест | Монтажный план покрытия в осях „Г"-„П" | Типовой проект 264 12-155 | Альбом I | Лист КС-9 |

N 7019/I

## 1-1

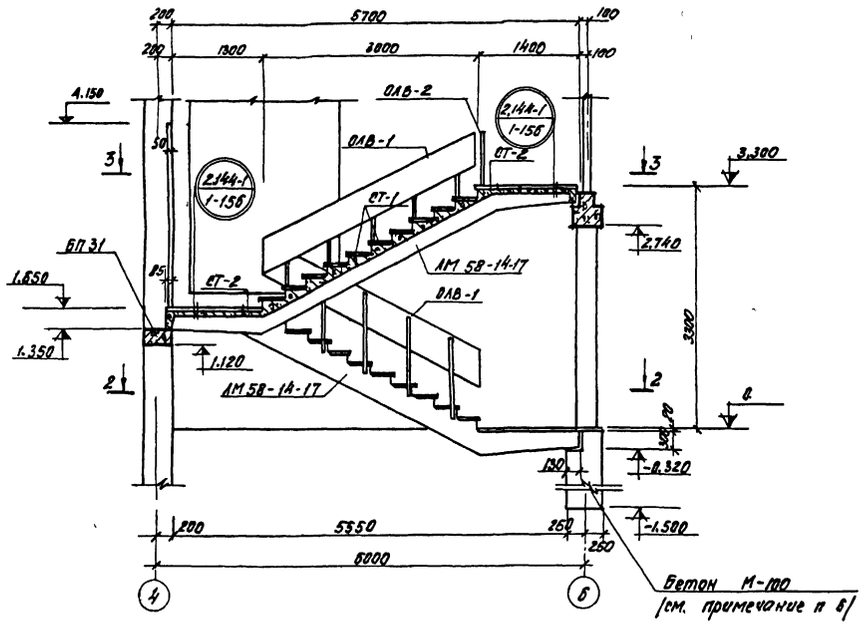


## 3-3

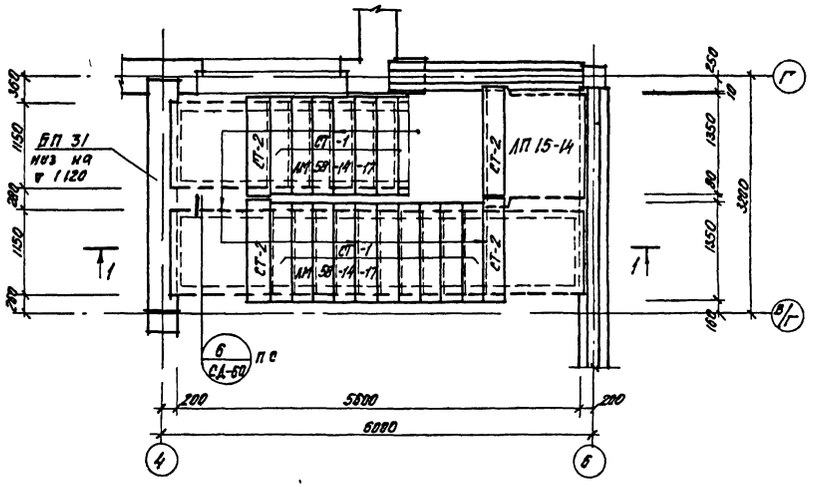


## 2-2

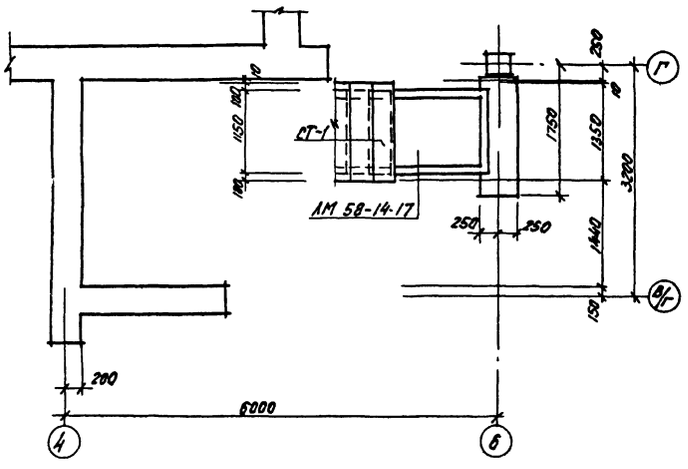


## Спецификация изделий

| Наименование | Марка | Кол во шт |
|---|---|---|
| Лестничный марш | АМ 58-14-17 | 2 |
| Лестничн площ | ЛП15-14 | 1 |
| Проступи | СТ-1 | 20 |
| | СТ-2 | 4 |
| Плитная перемычка | БП 31 | 1 |
| Ограждение лестниц | ОЛВ-1 | 2 |
| | ОЛВ-2 | 1 |
| | | |
| Соедин элемент | ММЛ-1 | 2 |

## Примечания

1. Настоящий лист рассматривать совместно с планами этажей
2. Проступи укладывать на цементном растворе марки „100" после монтажа ограждения лестницы
3. Монтажные узлы см серию ИИ-04-10 вып 1 листы №№ 57, 58, 59, 65
4. Приварку элементов ограждения производить электродами Э42-Т, $h_{ш}$ = 5мм; $l_{ш}$ = 80мм
5. Все металлические элементы после монтажа окрасить масляной краской
6. Бетонную опору под лестничный марш по оси (6) выполнить по утрамбованному щебнем грунту
7. Установку элементов ограждения выполнять в соответствии с листом СД-56, альбом IV

| | | | | | |
|---|---|---|---|---|---|
| 1976 | Сельский дом культуры со зрительным залом на 300 мест | Монтажная схема лестницы № 2 | Типовой проект 264-12-155 | Альбом I | Лист КС-10 |

№ 7019/I

Укр НИИП-гражданпромстрой

Гл арх проекта Ковтун
Гл инж проекта Шпитальник
Гл арх эпт Шкляев
Гл арх пр Неткерова
Рук гр арх Ковтун
Рук гр инж Шпитальник
Разработал Шкляев
Проверил Неткерова
Звукоизоляция Кораблева
Электрика Загорченко
Водоснабжение Безрадкина
Отопление Новикова

## 1-1

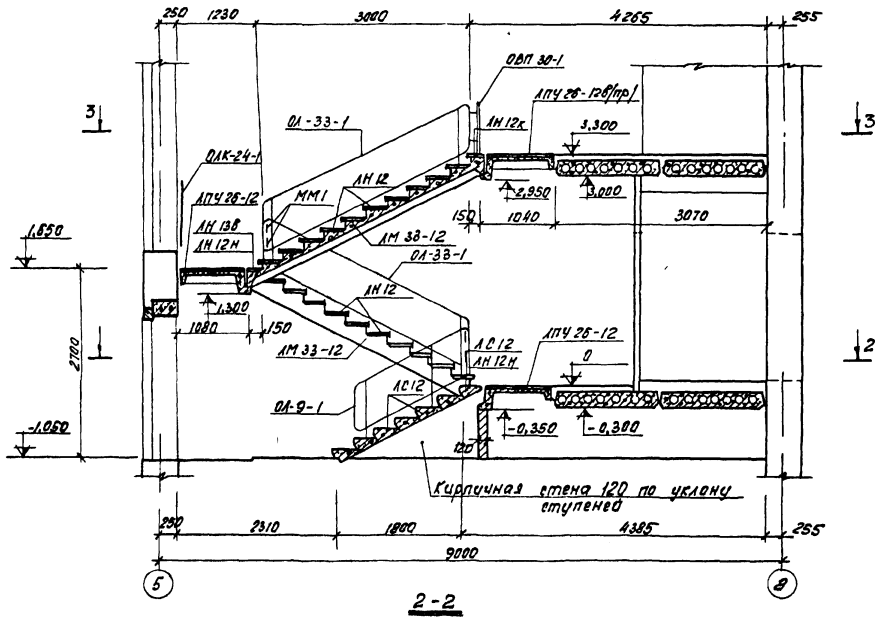


## 3-3

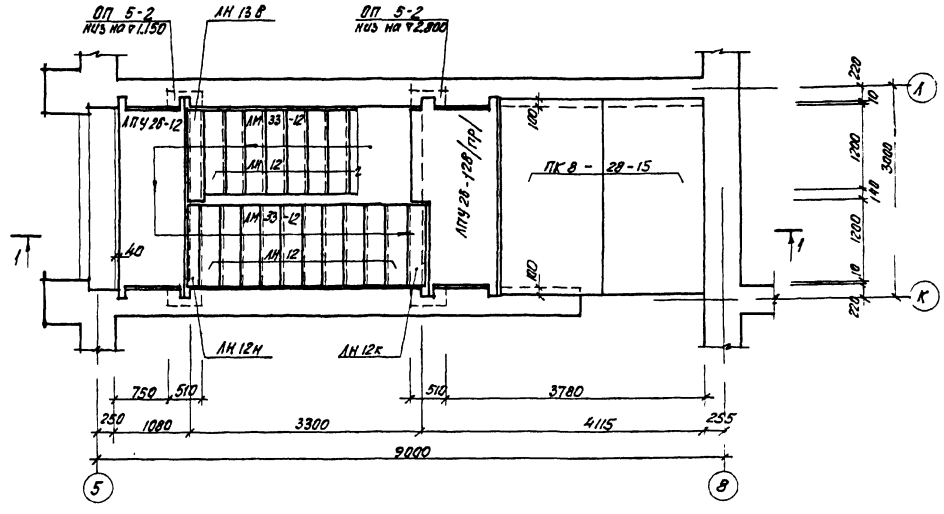


## 2-2

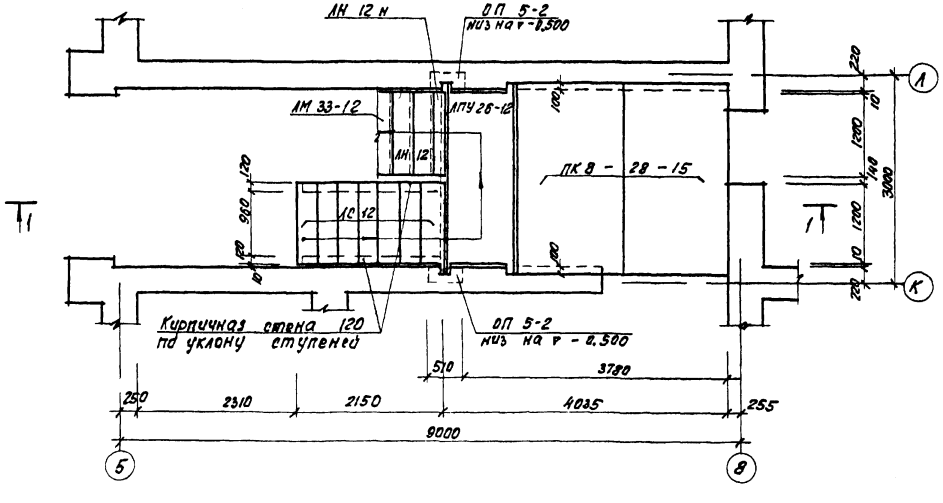


## Спецификация изделий

| Наименование | Марка | Кол во шт |
|---|---|---|
| Лестничный марш | ЛМ 33-12 | 2 |
| Лестничные площадки | ЛПУ 26-12 | 2 |
| | ЛПУ 26-12б/пр | 1 |
| Проступи | ЛН 12 | 20 |
| | ЛН 12к | 1 |
| | ЛН 13в | 1 |
| | ЛН 12н | 2 |
| Ступень основная | ЛС 12 | 7 |
| Панель перекрытия | ПК 8 - 28-15 | 4 |
| Опорная плита | ОП 5-2 | 6 |
| Ограждения лестниц | ОЛ-33-1 | 2 |
| | ОЛ- 9-1 | 1 |
| | ОВП-30-1 | 1 |
| | ММ1 | 6 |
| Огражд окон | ОЛК - 24-1 | 1 |

## Примечания:

1. Настоящий лист рассматривать совместно с планами этажей.
2. Укладку лестничных маршей и площадок производить на растворе марки „50", проступи - на растворе марки „100"
3. Монтажные узлы и детали см серию 2.250-2, выпуск 1
4. Приварку элементов ограждения производить электродами Э42-Т, $h_ш$=5мм, $l_ш$= 80мм
5. Все металлические элементы после монтажа окрасить масляной краской

| | | | | | |
|---|---|---|---|---|---|
| Укр НИИП-гражданпроект | Гл. арх. проекта | Шпаковский | Нач. отд. | Ермишин | Рук. гр. арх. Кукушкина |
| | Гл. арх. отд. | Шпаковский | Арх. бл. сект. | Ермишин | Утверждено Затраченко |
| | Гл. арх. пр. | Нестерова | Разработал | Штенникова | Согласовано Недатова |
| | | | Проверил | Нестерова | |

| | | | | | |
|---|---|---|---|---|---|
| 1976 | Сельский дом культуры со зрительным залом на 300 мест | Монтажная схема лестницы № 3 | Типовой проект 264-12-155 | Альбом I | Лист КС-11 |

N7019/I

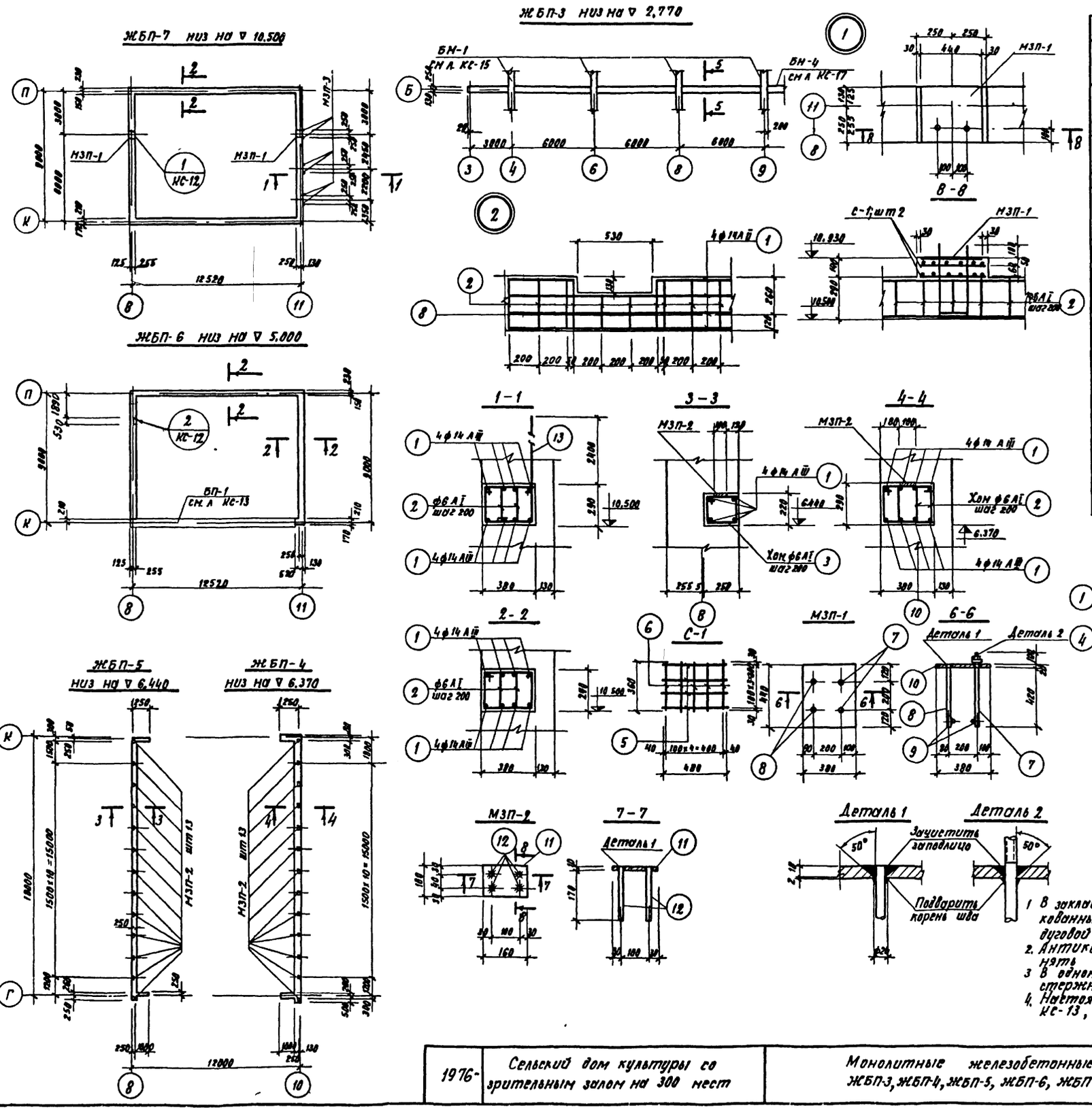


| Спецификация арматуры | | | | | | | Выборка арматуры на лист | | |
|---|---|---|---|---|---|---|---|---|---|
| Марка эл-та | № поз. | Эскиз | ф мм | Длина мм | К-во шт | Общая длина м | ф мм | Общая длина м | Вес кг |
| ЖБП-7 | 1 | П.М. | 14АIII | 43400 | 8 | 352 | 14АIII | 348 | 421.00 |
| | 2 | 330 270 | 6АI | 1140 | 220 | 251.0 | 6АI | 251.0 | 55.60 |
| | | | | | | | Итого | | 476.60 |
| ЖБП-6 | 1 | П.М. | 14АIII | 31400 | 8 | 251 | 14АIII | 251 | 304.00 |
| | 2 | 330 270 | 6АI | 1140 | 160 | 182.0 | 6АI | 169.6 | 40.40 |
| | | | | | | | Итого | | 344.40 |
| ЖБП-5 | 1 | П.М. | 14АIII | 20500 | 4 | 82 | 14АIII | 82 | 99.22 |
| | 3 | 250 240 200 | 6АI | 980 | 103 | 101 | 6АI | 101 | 22.40 |
| | | | | | | | Итого | | 121.62 |
| ЖБП-4 | 1 | П.М. | 14АIII | 20500 | 8 | 164.0 | 14АIII | 164.0 | 198.00 |
| | 2 | 330 270 | 6АI | 1140 | 107 | 122.0 | 6АI | 122.0 | 27.10 |
| | | | | | | | Итого | | 225.10 |
| ЖБП-3 | 1 | П.М. | 18АIII | 21220 | 8 | 170.0 | 18АIII | 170.0 | 340.00 |
| | 4 | 250 240 200 | 6АI | 980 | 106 | 103.9 | 6АI | 103.9 | 22.86 |
| | | | | | | | Итого | | 362.86 |
| МЗП-1 | 7 | 540 | 22АI | 540 | 2 | 1.1 | 22АI | 2 | 6 |
| | 8 | 440 | 22АI | 440 | 2 | 0.9 | 12АI | 0.6 | 0.5 |
| | 9 | 300 | 12АI | 300 | 2 | 0.6 | 300×20 | 0.44 | 26.3 |
| | 10 | -300×20 | — | 440 | 1 | 0.44 | Итого | | 32.8 |
| МЗП-2 | 11 | -100×10 | — | 160 | 1 | 0.16 | 100×10 | 0.16 | 1.3 |
| | 12 | 180 | 12АII | 180 | 4 | 0.72 | 12АII | 0.72 | 0.64 |
| | | | | | | | Итого | | 1.94 |
| МЗП-3 | 13 | 2680 250 | 16АI | 2930 | 1 | 2.93 | 16АI | 2.93 | 4.63 |
| С-1 | 5 | 360 | 6АI | 360 | 5 | 1.8 | 6АI | 3.7 | 0.8 |
| | 6 | 400 | 6АI | 400 | 4 | 1.9 | Итого | | 0.8 |

Спецификация марок закладных деталей и сеток

| Марка элемента | Марка закладных деталей | К-во шт |
|---|---|---|
| ЖБП-7 | МЗП-1 | 2 |
| | С-1 | 4 |
| ЖБП-5 | МЗП-2 | 13 |
| ЖБП-4 | МЗП-2 | 13 |

Таблица расхода материалов

| Марка элемента | Марка бетона | Расход стали в кг на 1м³ бетона | На элемент | | К-во шт | На все элементы | |
|---|---|---|---|---|---|---|---|
| | | | бетон м³ | сталь кг | | бетон м³ | сталь кг |
| ЖБП-7 | 200 | 100.5 | 4.66 | 476.60 | 1 | 4.66 | 476.60 |
| ЖБП-6 | 200 | 97.1 | 3.54 | 344.40 | 1 | 3.54 | 344.40 |
| ЖБП-5 | 200 | 111.5 | 1.09 | 121.62 | 1 | 1.09 | 121.62 |
| ЖБП-4 | 200 | 104.1 | 2.16 | 225.10 | 1 | 2.16 | 225.10 |
| ЖБП-3 | 200 | 204.0 | 1.78 | 362.86 | 1 | 1.78 | 362.86 |

## Примечания:

1. В закладных деталях анкерные стержни заводят в разделанные отверстия и приваривают ручной электродуговой сваркой с учетом требований ГОСТ 5264-69
2. Антикоррозийную защиту закладных деталей выполнять в соответствии со СНиП II-28-73
3. В одном сечении допускается стыковка не более 50% стержней (два верхних и два нижних)
4. Настоящий лист рассматривать совместно с л.л. КС-3, КС-13, КС-17, АР-12, АР-13

Согласовано

| | | |
|---|---|---|
| Рук. гр. орг. | Зауралгипрострой | Лев |
| Рук. гр. инж. | | Зинкина |
| Разработал | Еремин | Штейнберг |
| Проверил | Штейнберг | Нестерова |
| Нач. отд. | | |
| Гл. арх. отд. | | |
| Гл. арх. пр. | | |

Укрниип Госгражданстрой

N7019/I

| 1976г. | Сельский дом культуры со зрительным залом на 300 мест | Монолитные железобетонные пояса ЖБП-3, ЖБП-4, ЖБП-5, ЖБП-6, ЖБП-7 | Типовой проект 264-12-155 | Альбом I | Лист КС-12 |
|---|---|---|---|---|---|

## Опалубка

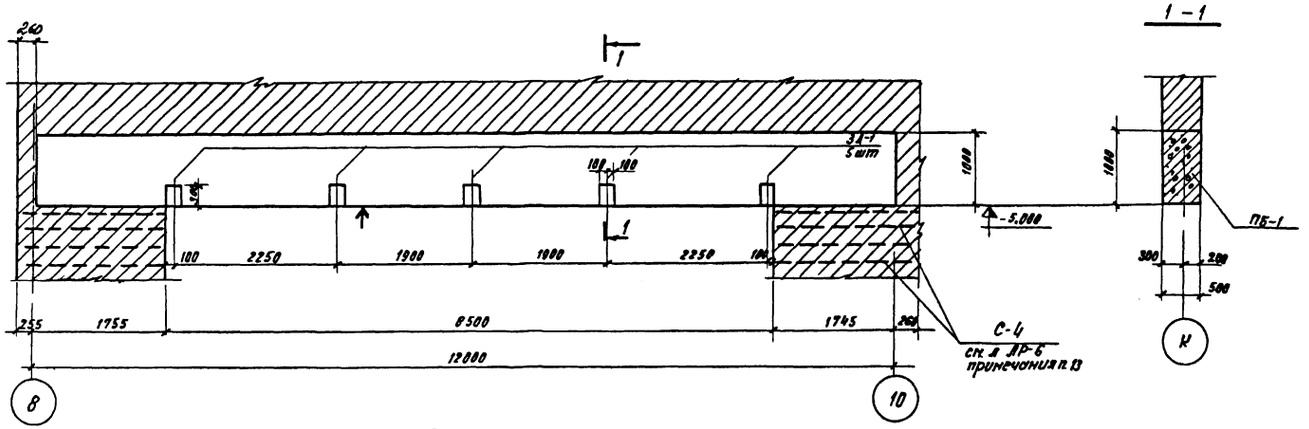


## 1 – 1




## Армирование

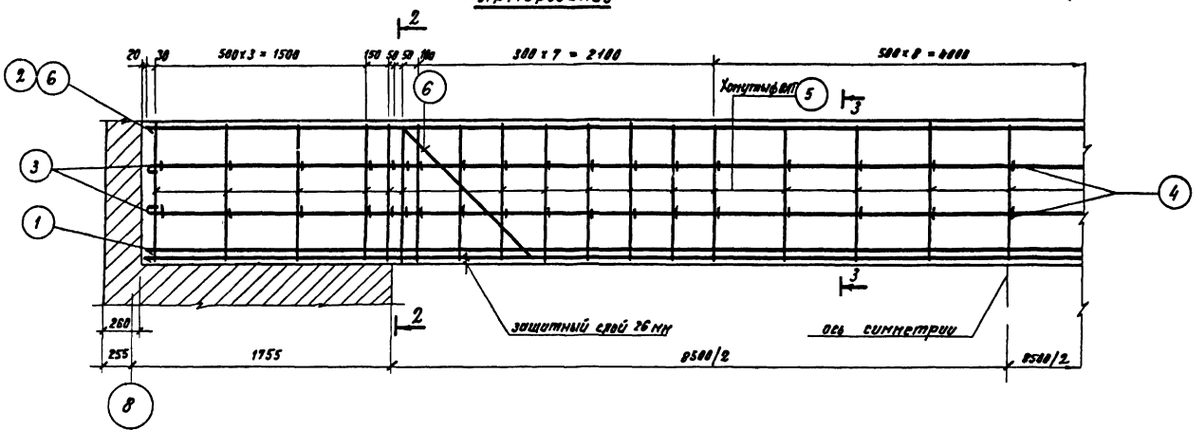


| Спецификация арматуры | | | | | | | Выборка арматуры | | |
|---|---|---|---|---|---|---|---|---|---|
| Марка эле-та | №№ поз. | Эскиз | ф мм | Длина мм | К-во шт | Общая длина м | ф мм | Общая длина м | Вес кг |
| ПБ-1 | 1 | 11960 | 28АII | 11960 | 7 | 83.60 | 8АI | 218.60 | 86.50 |
| | 2 | 11960 | 18АII | 11960 | 4 | 47.80 | 14АI | 48.60 | 58.88 |
| | 3 | 11960; 90; 50 | 14АI | 12140 | 4 | 48.60 | 18АI | 47.80 | 95.50 |
| | 4 | 75; 430; 75 | 8АI | 580 | 70 | 40.60 | 28АII | 429.00 | 527.00 |
| | 5 | 10.20; 300; 940; 300 | 8АI | 2640 | 70 | 178.00 | Итого | | 767.80 |
| | 6 | 1780; 1320; 1320; 1780; 8520; 50 | 28АII | 12740 | 2 | 2548 | | | |
| | | | | | | | | | |
| | | | | | | | | | |
| 3Д-1 | 7 | 350 | 16АII | 350 | 6 | 2.1 | 16АII | 2.7 | 4.3 |
| | 8 | 300; 200 | 10×300 | 300 | 1 | 0.30 | 10×300 | 0.3 | 4.7 |
| | 9 | 200 | 16АII | 200 | 3 | 0.60 | Итого | | 9.0 |

| Таблица расхода материалов | | | | | | | |
|---|---|---|---|---|---|---|---|
| Марка элемента | Марка бетона | Расход стали на м³ | На элемент | | К-во штук | На все элементы | |
| | | | бетона м³ | стали кг | | бетона м³ | стали кг |
| ПБ-1 | 200 | 128.0 | 5.99 | 767.80 | 1 | 5.99 | 767.80 |

| Спецификация марок закладных деталей | | |
|---|---|---|
| Марка элемента | Марка закладн. деталей | К-во шт |
| ПБ-1 | 3Д-1 | 5 |
| | | |

## 2 – 2

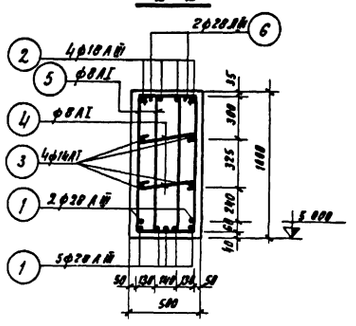


## 3 – 3

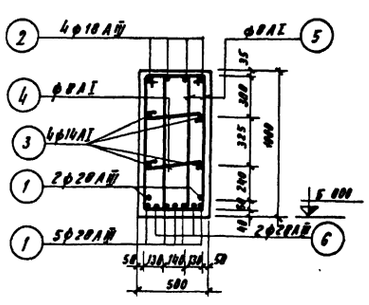


## 3Д-1

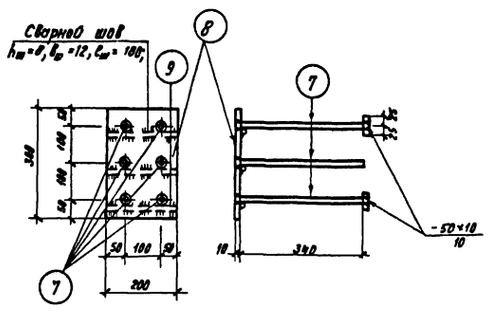


## Примечания:

1. Настоящий лист рассматривать совместно с листом КС-9
2. Поверхности с отличительным знаком 1, должны быть гладкими, готовыми под отделку
3. Антикоррозийную защиту закладных деталей выполнять в соответствии со СНиП II-28-73
4. Сетку С-4 смотри лист КН-13, альб V

N7019/I

| | | | | |
|---|---|---|---|---|
| 1976 | Сельский дом культуры со зрительным залом на 300 мест | Портальная балка ПБ-1 | Типовой проект 264-12-155 | Альбом I | Лист КС-13 |

УКРНИИПГ
Гражданпромстройпроект

Согласовано

Инв. № подл. | Подпись и дата | Взам. инв. №

Разработал Ерешин | Проверил Шпичинберг | Гл. инж. пр. Нестерей | Гл. ар. проекта Скоротовская | Гл. ар. отдела | Гл. ар. отд. | Гл. ар. пр. | Гл. ар. инж. | Гл. ар. орг.

## Чертежи

### Чертежи

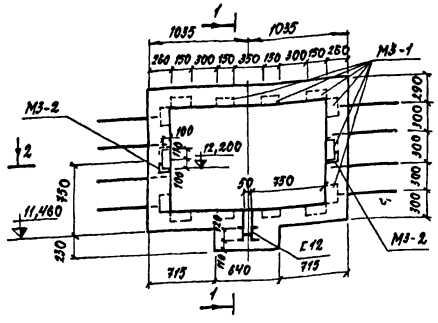


### 1-1

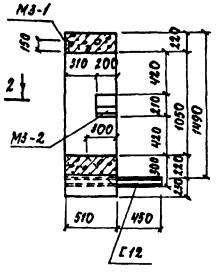


### Армирование

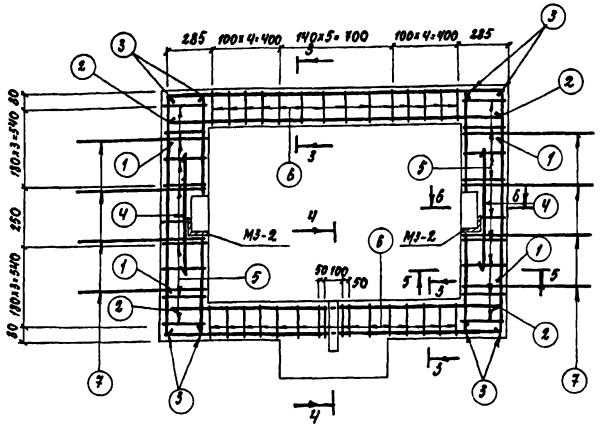


### 2-2

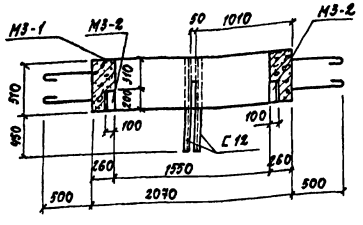


### 3-3

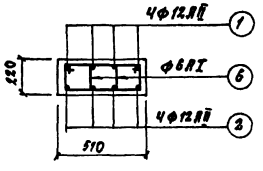


### 4-4

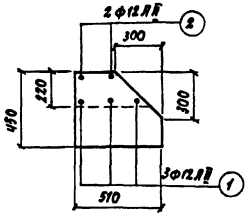


### М3-2

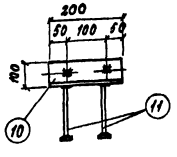


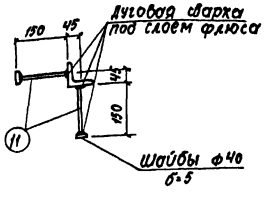


### М3-1

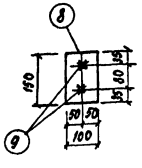

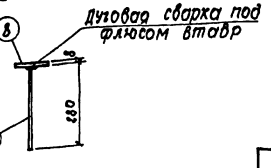


### 5-5

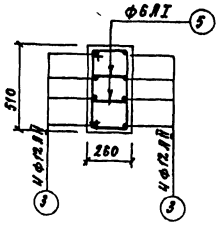


### 6-6

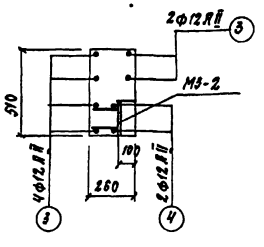


### Спецификация арматуры

| Марка эл-та | NN поз. | Эскиз | Ф мм | Длина мм | К-во шт | Общ длина м | Выборка арматуры на элемент: Ф мм | Общ длина м | Вес кг |
|---|---|---|---|---|---|---|---|---|---|
| ОД-1 | 1 | 360 2020 360 | 12АII | 2740 | 8 | 21,9 | 12АII | 63,2 | 56,2 |
| | 2 | 1950 | 12АII | 1950 | 8 | 15,6 | 10АI | 14,4 | 8,9 |
| | 3 | 1430 | 12АII | 1430 | 16 | 22,9 | 6АI | 115,2 | 26,5 |
| | 4. | 700 | 12АII | 700 | 4 | 2,8 | Итого | | 91,6 |
| | 5 | 210 390 (118) 290 | 6АI | 1200 | 32 | 38,4 | | | |
| | 6 | 290 390 (118) 350 | 6АI | 1280 | 60 | 76,8 | | | |
| | 7 | 280 935 (118) 935 65 65 | 10АI | 1400 | 8 | 14,4 | | | |
| | | | | | | | | | |
| М3-1 | 8. | −8×100 | — | 150 | 1 | 0,15 | −8×100 | 0,15 | 0,8 |
| | 9 | 280 | 10АII | 280 | 2 | 0,6 | 10АII | 0,6 | 0,37 |
| | | | | | | | Итого | | 1,17 |
| М3-2 | 10 | ∠100×6,5 | — | 200 | 1 | 0,2 | 12АII | 0,6 | 0,53 |
| | 11 | 150 | 12АII | 150 | 4 | 0,6 | ∠100×6 | 0,2 | 2,02 |
| | | | | | | | Итого | | 2,55 |
| С12 | — | — | С12 | 950 | 2 | 1,9 | С12 | 1,9 | 19,8 |

### Таблица расхода материалов

| Марка элемента | Марка бетона | Расход стали в кг на 1 м³ бет. | На элемент: бетон м³ | сталь кг | К-во элемен | На все элементы: бетон м³ | сталь кг |
|---|---|---|---|---|---|---|---|
| ОД-1 | 200 | 124,0 | 0,74 | 91,6 | 2 | 1,48 | 183,2 |
| | | | | | | | |

### Спецификация марок закладных деталей

| Марка элемента | Марка закладной детали | К-во шт |
|---|---|---|
| ОД-1 | М3-1 | 12 |
| | М3-2 | 2 |
| | С12 | — |

### Примечания

1. Стержни поз 1,2,3 в местах устройства ниш и паза вырезать по месту
2. Настоящий лист рассматривать совместно с листами АР-10, АР-12.

| | | | | |
|---|---|---|---|---|
| 1976 | Сельский дом культуры со зрительным залом на 300 мест | Обрамление вымовых люков ОД-1 | Типовой проект 264-12-155 | Альбом I | Лист КС-14 |

N7019/I

Гл. инж. пр. Гриллитенко; Рук. гр. арх. Сергеева; Рук. гр. инж. Шнейберг; Разработ. Нестерова; Проверил Старатьская, Старченко, Никитова; Рук. отд. Гл. инж. отд. Гл. арх. отд. Гл. арх. пр.

Укрпиит Граждансельстрой

## Монтажный план ограждения

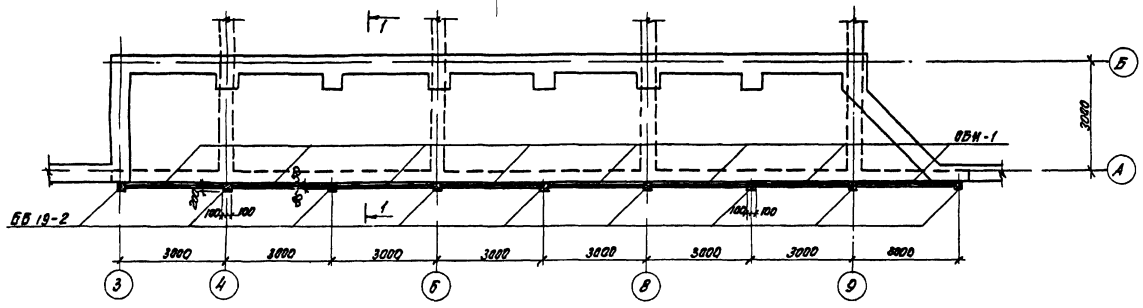


## 1-1

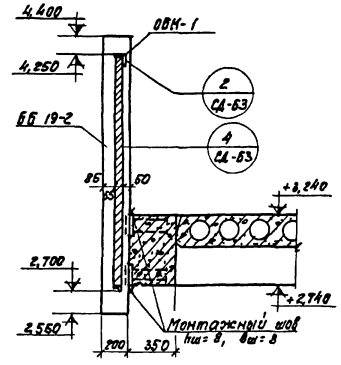


## Спецификация изделий ограждения балкона

| Наименование изделия | Марка изделия | Кол-во шт |
|---|---|---|
| Вертовая балка | ББ 19-2 | 9 |
| Секция ограждения | ОБН-1 | 8 |
| | | |

## Опалубочный план балкона в осях „3" - „9"

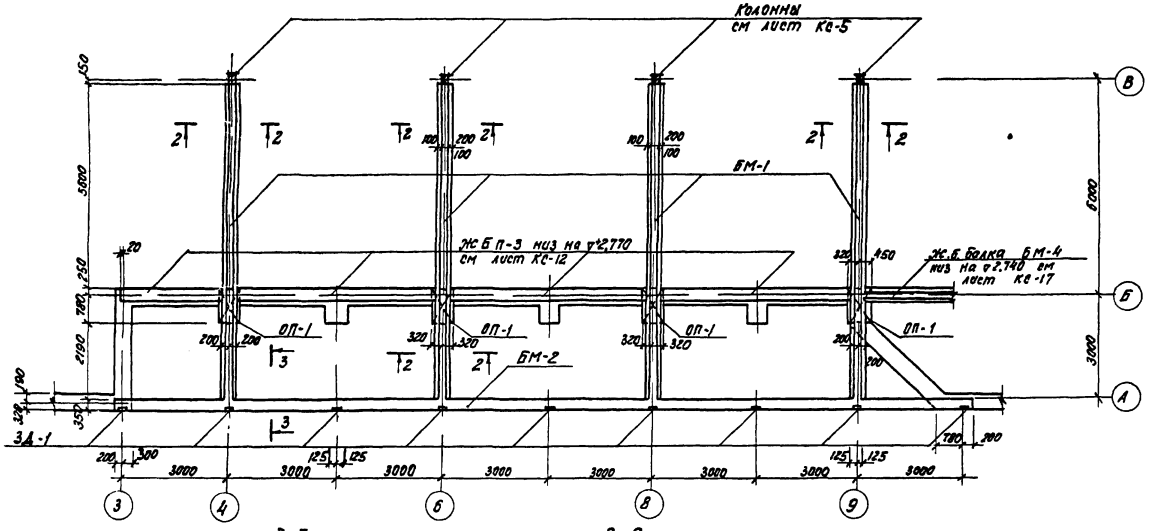


## Таблица расхода материалов

| Марка элемента | Марка бетона | Расход стали на м3 | На элемент: бетон м3 | На элемент: сталь кг | К-во шт | На все элементы: бетон м3 | На все элементы: сталь кг |
|---|---|---|---|---|---|---|---|
| БМ-1 | 200 | 276 | 1,37 | 377,6 | 4 | 5,48 | 1510,4 |
| БМ-2 | 200 | 179 | 4,00 | 717,0 | 1 | 4,00 | 717,0 |
| ОП-1 | 200 | 102 | 0,145 | 14,8 | 4 | 0,580 | 59,2 |
| | | | | | | | |

## Примечания.

1. Настоящий лист рассматривать совместно с листами КС-6, КС-16
2. Приварку элементов ограждения производить электродами Э-42
3. После установки элементы ограждения оштукатурить с 2х сторон по штукатурной сетке
4. Отделку см в альбоме I, лист 5.
5. Закладную деталь МР-5 см серию ИИ-04-8 вып 3 лист 11

## Спецификация марок закладных деталей

| Марка элемента | Марка закладн деталей | К-во шт |
|---|---|---|
| БМ-1 | МР-5 | 1 |
| БМ-2 | ЗД-1 | 18 |

## 3-3

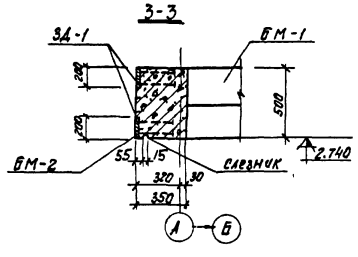


## 2-2

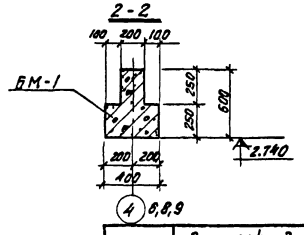


| | | | | | |
|---|---|---|---|---|---|
| Укр НИИПГраждансельстрой | 1976 | Сельский дом культуры со зрительным залом на 300 мест | Монтажный план ограждения и опалубочный план балкона в осях „3" - „9" | Типовой проект 264-12-155 | Альбом I | Лист КС-15 |

Ред. отд. Корстовенко; Гл. арх. отд. Загоруйко; Гл. арх. пр. Заикина; Ведущий инж. Заикина; Ведущий инж. Заикина; Ведущий инж

## Опалубочный чертеж БМ-1

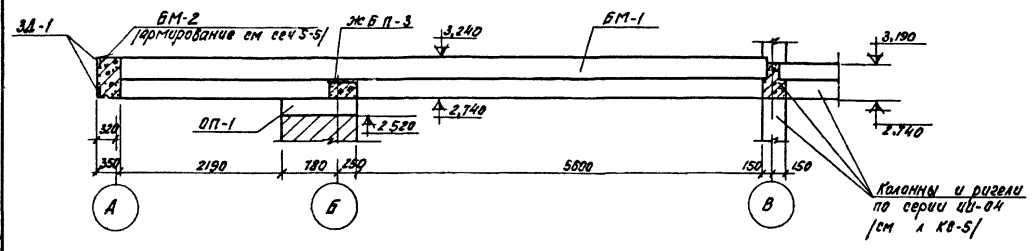


## 5-5 для БМ-2

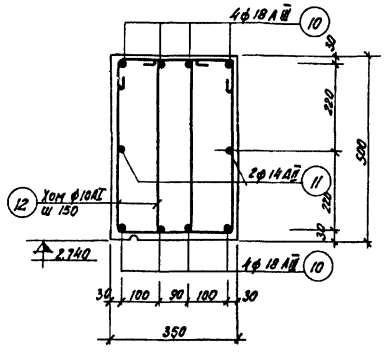


## Армирование балки БМ-1

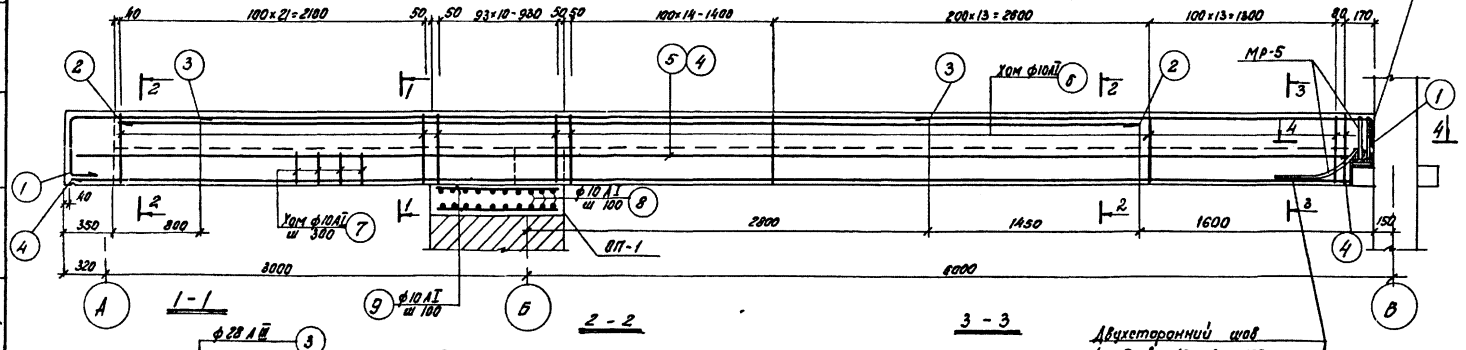


## 1-1

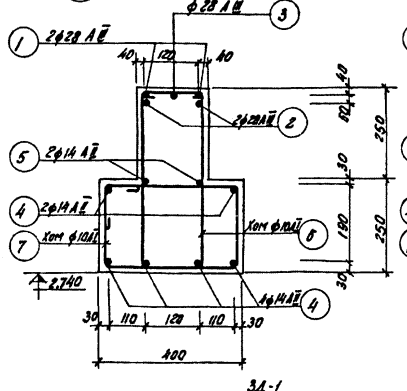


## 2-2

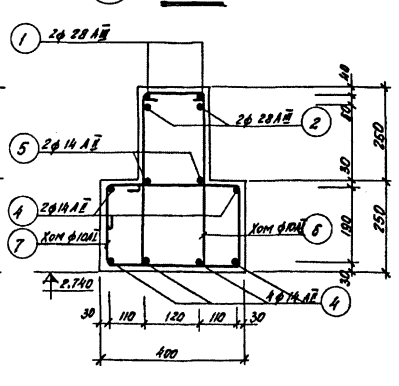


## 3-3

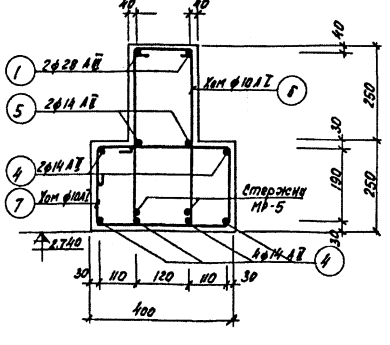


## 4-4

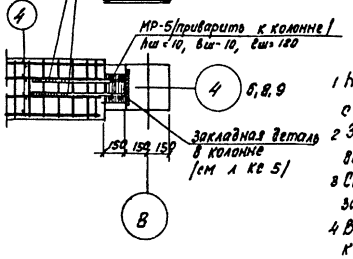


## ЗД-1

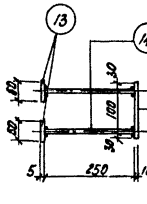


## Б-Б

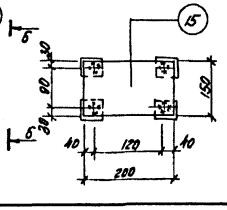


## Спецификация арматуры

| Марка эл-та | N N поз | Эскиз | ф мм | Длина мм | К-во шт | Общая длина м |
|---|---|---|---|---|---|---|
| БМ-1 | 1 | 9110; 250; 250 | 28 А III | 10080 | 2 | 20,16 |
| | 2 | 7220 | 28 А III | 7220 | 2 | 14,44 |
| | 3 | 4970 | 28 А III | 4970 | 1 | 4,97 |
| | 4 | 8960 | 14 А III | 8960 | 6 | 53,76 |
| | 5 | 9130 | 14 А III | 9130 | 2 | 18,26 |
| | 6 | 230; 230; 450; 150; 450; 320 | 10 А I | 1510 | 75 | 113,40 |
| | 7 | 420; 350; 200 | 10 А I | 1550 | 30 | 46,60 |
| ОП-1 | 8 | 800 | 10 А I | 800 | 20 | 12,00 |
| | 9 | 990 | 10 А I | 990 | 12 | 11,80 |
| БМ-2 | 10 | п м | 18 А III | 24360 | 8 | 194,90 |
| | 11 | п м | 14 А III | 24360 | 2 | 48,72 |
| | 12 | 670; 440; 220; 440 | 10 А I | 1770 | 246 | 434,00 |
| МР-5 | — | см. серию ИИ 04-8 вып. 3, лист 11 | — | — | 1 | — |
| ЗД-1 | 13 | — | -5×60 | 60 | 4 | 0,24 |
| | 14 | 250 | 14 А III | 250 | 4 | 1,00 |
| | 15 | — | -10×150 | 200 | 1 | 0,20 |

## Выборка арматуры на 1 элемент

| ф мм | Общая длина м | Вес кг |
|---|---|---|
| 10 А I | 160,00 | 99,00 |
| 14 А III | 72,10 | 87,40 |
| 28 А III | 39,80 | 191,20 |
| Итого | | 377,6 |
| 10 А I | 23,80 | 14,80 |
| Итого | | 14,80 |
| 10 А I | 434,00 | 268,00 |
| 14 А III | 48,72 | 59,00 |
| 18 А III | 194,90 | 390,00 |
| Итого | | 717,0 |
| — | — | 6,80 |
| 14 А III | 1,80 | 1,21 |
| -5×60 | 0,24 | 0,57 |
| -10×150 | 0,20 | 2,35 |
| Итого | | 4,13 |

## Примечания

1. Настоящий лист рассматривать совместно с листами КС-5, КС 15
2. Закладную деталь МР-5 см серию ИИ-04-8 выпуск 3 лист 11
3. Стержни поз 1и 4 приварить к стержням закладной детали МР-5
4. В закладной детали М3-1 анкерные стержни к плоским элементам варить втавр дуговой сваркой под слоем флюса
5. Сварные соединения выполнять в соответствии с требованиями СН 393-69
6. Антикоррозийную защиту закладных деталей производить в соответствии со СНиП II-28-73

| | | | | | |
|---|---|---|---|---|---|
| Укр НИИП-гражданстрой | | | | | |
| Рук гр отд | | | | | |
| Гл арх проф | | | | | |
| Гл арх пр | | | | | |
| Рук гр инж | Ефимов | | | | |
| Рук гр арх | | | | | |
| Инженер | Шпенкерс | | | | |
| Разработал | Загарова | | | | |
| Нач отд | Нестеров | Проверил | Загарченко | | |

N 7019/I

| | | | | | |
|---|---|---|---|---|---|
| 1976 | Сельский дом культуры со зрительным залом на 300 мест | Армирование балок БМ-1 и БМ-2 | Типовой проект 264-12-155 | Альбом I | Лист КС-16 |

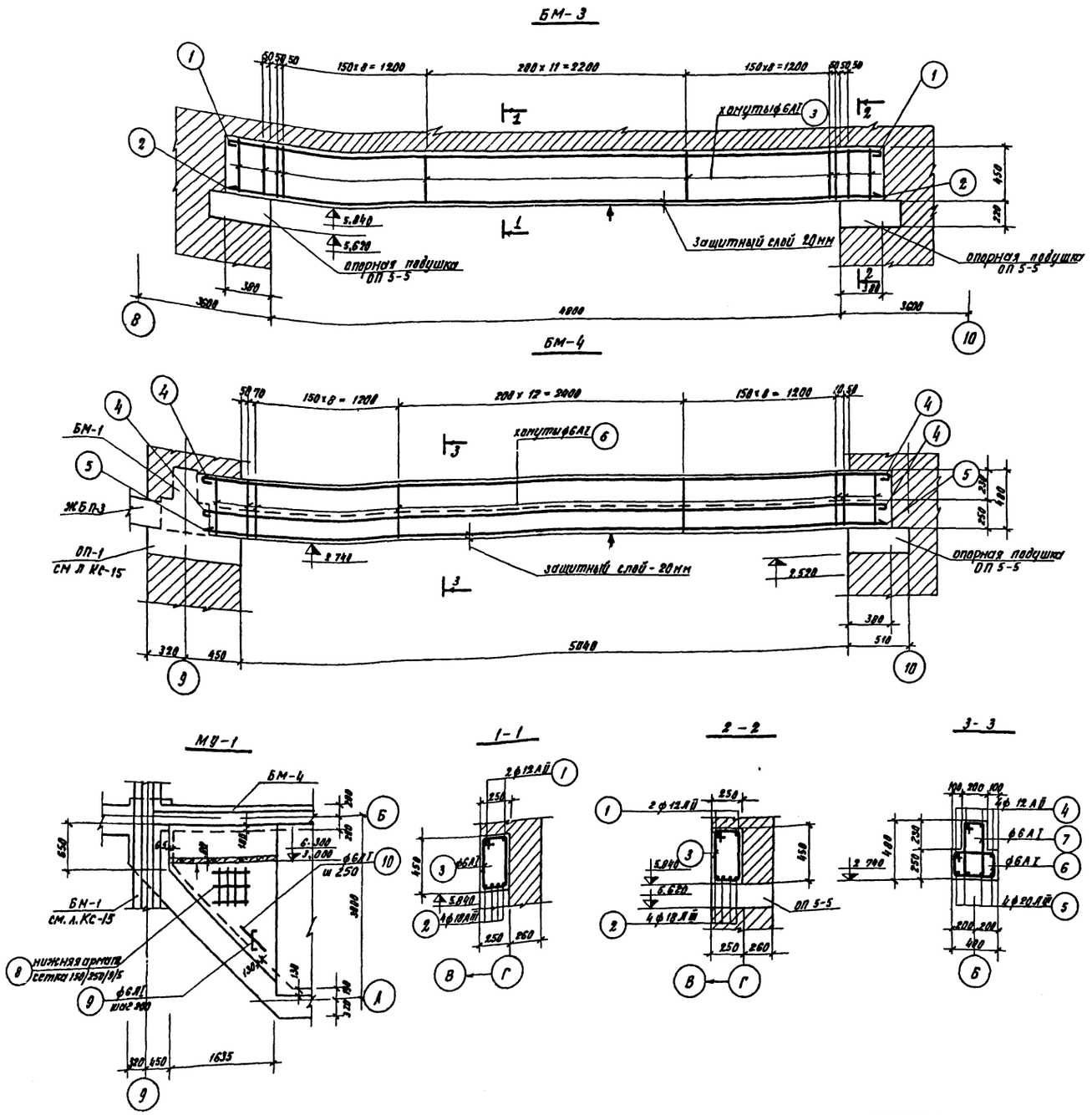


| Спецификация арматуры | | | | | | | | Выборка арматуры | | |
|---|---|---|---|---|---|---|---|---|---|---|
| Марка элемен | № поз | Эскиз | ϕ мм | Длина мм | К-во шт | Общая длина м | | ϕ мм | Общая длина м | Вес кг |
| БМ-3 | 1 | 5680 | 12АI | 5680 | 2 | 11,36 | | 6АI | 47,60 | 10,60 |
| | 2 | 5520 | 18АIII | 5520 | 4 | 22,08 | | 12АI | 11,36 | 10,10 |
| | 3 | 1200 200 | 6АI | 1400 | 34 | 47,60 | | 18АIII | 22,08 | 44,16 |
| | | | | | | | Итого | | | 64,86 |
| БМ 4 | 4 | 5920 | 12АI | 5920 | 4 | 23,90 | | 6АI | 83,90 | 18,60 |
| | 5 | 5760 | 20АIII | 5760 | 4 | 23,05 | | 12АI | 23,90 | 21,90 |
| | 6 | 200 210 | 6АI | 1200 | 33 | 42,3 | | 20АIII | 23,05 | 57,00 |
| | 7 | 510 440 | 6АI | 1260 | 33 | 41,6 | Итого | | | 96,90 |
| МУ-1 | 8 | Сетка 150/250/9/5 ГОСТ 8478-66, В=2500 | | 2000 | 1 | 2,00 | | Сетка 150/250/9/5 | | 19,47 |
| | 9 | 500 70 70 | 6АI | 640 | 11 | 7,04 | | 6АI | 13,94 | 3,1 |
| | 10 | п м | 6АI | 2300 | 3 | 6,9 | Итого | | | 22,57 |

## Таблица расхода материалов

| Марка элемента | Марка бетона | Расход стали на 1 м³ бетона | На элемент | | К-во шт-к | На все элементы | |
|---|---|---|---|---|---|---|---|
| | | | бетон м³ | сталь кг | | бетон м³ | сталь кг |
| БМ-3 | 200 | 103 | 0,628 | 64,86 | 1 | 0,628 | 64,86 |
| БМ 4 | 200 | 114 | 0,847 | 96,90 | 1 | 0,847 | 96,90 |
| МУ-1 | 200 | 104 | 0,216 | 22,57 | 2 | 0,432 | 45,14 |

## Примечания:

1. Настоящий лист рассматривать совместно с листами КС-3, КС-6, КС-8, КС-16
2. Поверхности с отличительным знаком f должны быть гладкими, готовыми под отделку

| | | | | | |
|---|---|---|---|---|---|
| УКРНИИПРОЕКТСЕЛЬСТРОЙ | 1076 | Сельский дом культуры со зрительным залом на 300 мест | Монолитные ж б балки БМ-3, БМ-4 Монолитный участок перекрытия МУ-1 | Типовой проект 264-12-155 | Альбом I | Лист КС-17 |

№7019/I

Согласовано

Гл. инж. проекта Ерехин
Рук. гр. инж. Шмелинберг
Гл. арх. проекта Розовский
Гл. арх. пр. Нестерова
Рук. гр. Старостенко
Инж. Зенкина
Чертил Новикова
Проверил

## 1 – 1

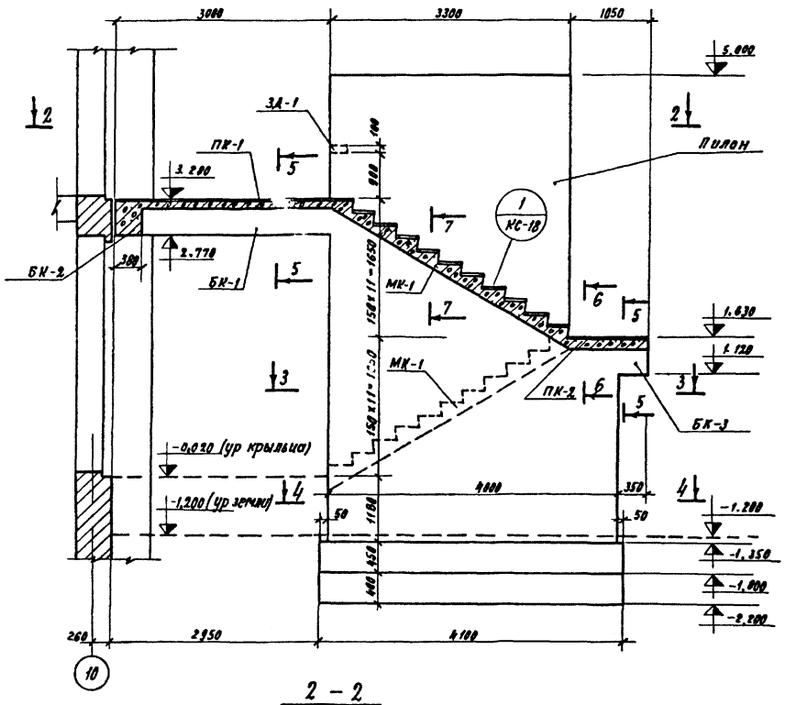


## 2 – 2

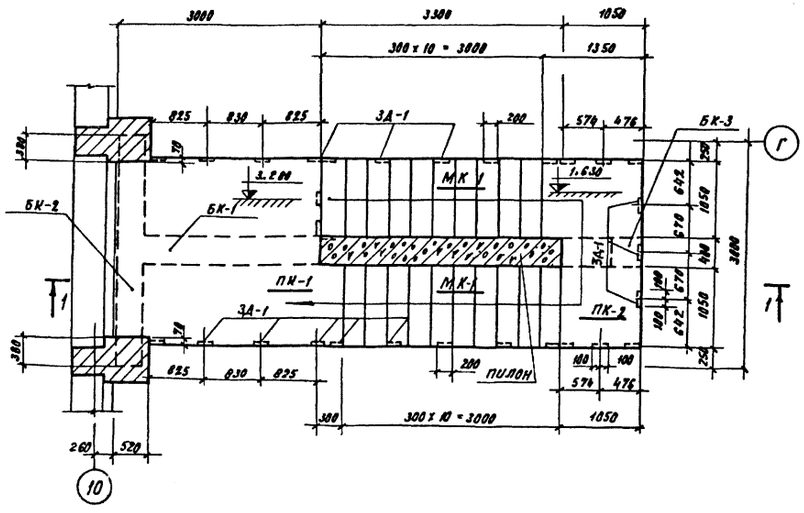


## 3 – 3

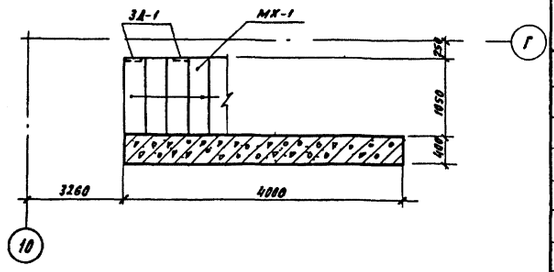


## 4 – 4

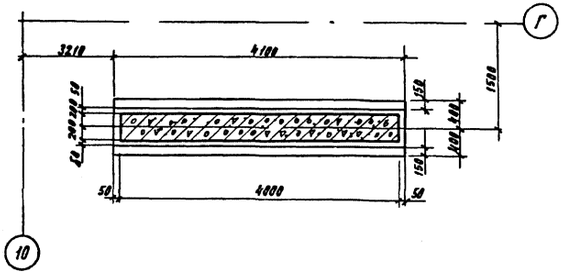


## Таблица расхода материалов

| Марка элемента | Марка бетона | Расход в кг на 1м³ бет | На элемент | | К-во эл-тов | На все эл-ты | |
|---|---|---|---|---|---|---|---|
| | | | Бетон м³ | Сталь кг | | Бетон м³ | Сталь кг |
| Ф-т | 200 | 48,8 | 2,24 | 100,96 | 1 | 2,24 | 100,96 |
| Пилон | 200 | 59,1 | 9,23 | 551,5 | 1 | 9,23 | 551,5 |
| БК-1 | 200 | 36,6 | 0,51 | 18,65 | 1 | 0,51 | 18,65 |
| БК-2 | 200 | 28,7 | 0,58 | 16,61 | 1 | 0,58 | 16,61 |
| БК-3 | 200 | 103 | 0,07 | 7,21 | 1 | 0,07 | 7,21 |
| ПК-1 | 200 | 72,1 | 0,52 | 37,45 | 1 | 0,52 | 37,45 |
| ПК-2 | 200 | 69,5 | 0,27 | 18,73 | 1 | 0,27 | 18,73 |
| МК-1 | 200 | 32,4 | 0,61 | 19,36 | 2 | 1,21 | 39,52 |
| Отделочн слой | — | — | 0,34 | — | — | 0,34 | — |

## 1 Деталь марша

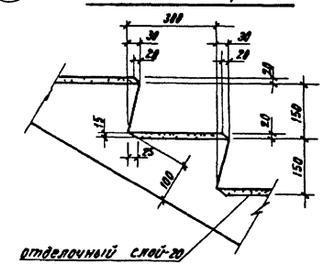


## 5 – 5

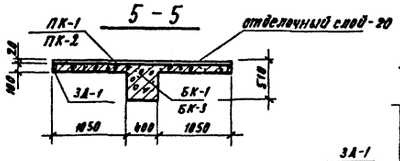


## 6 – 6

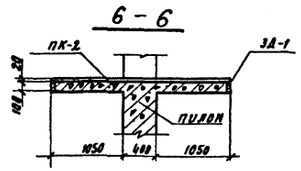


## 7 – 7

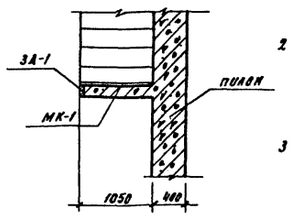


## Примечания:

1. Данный лист рассматривать совместно с листами НС-19 и ЛР-6, ЛР-7
2. Лицевые поверхности лестницы должны быть ровными, готовыми под покраску
3. Деталь установки ограждения смотри лист СД-57

N7019/I

| | | | | | |
|---|---|---|---|---|---|
| 1976 | Сельский дом культуры со зрительным залом на 300 мест | Лестница наружная железобетонная N1 Опалубочный чертеж | Типовой проект 264-12-155 | Альбом I | Лист НС-18 |

Укрниипи гражданпромстройпроект

Рук. отдела Ерехин; Рук. гр. орх. Скуратовская; Гл. орх. отд. Штернберг; Гл. орх. пр. Неверов; Разработал Новикова; Проверил Зонкова; Инж. кат. 1 2 3; Инж. кат. 1 2

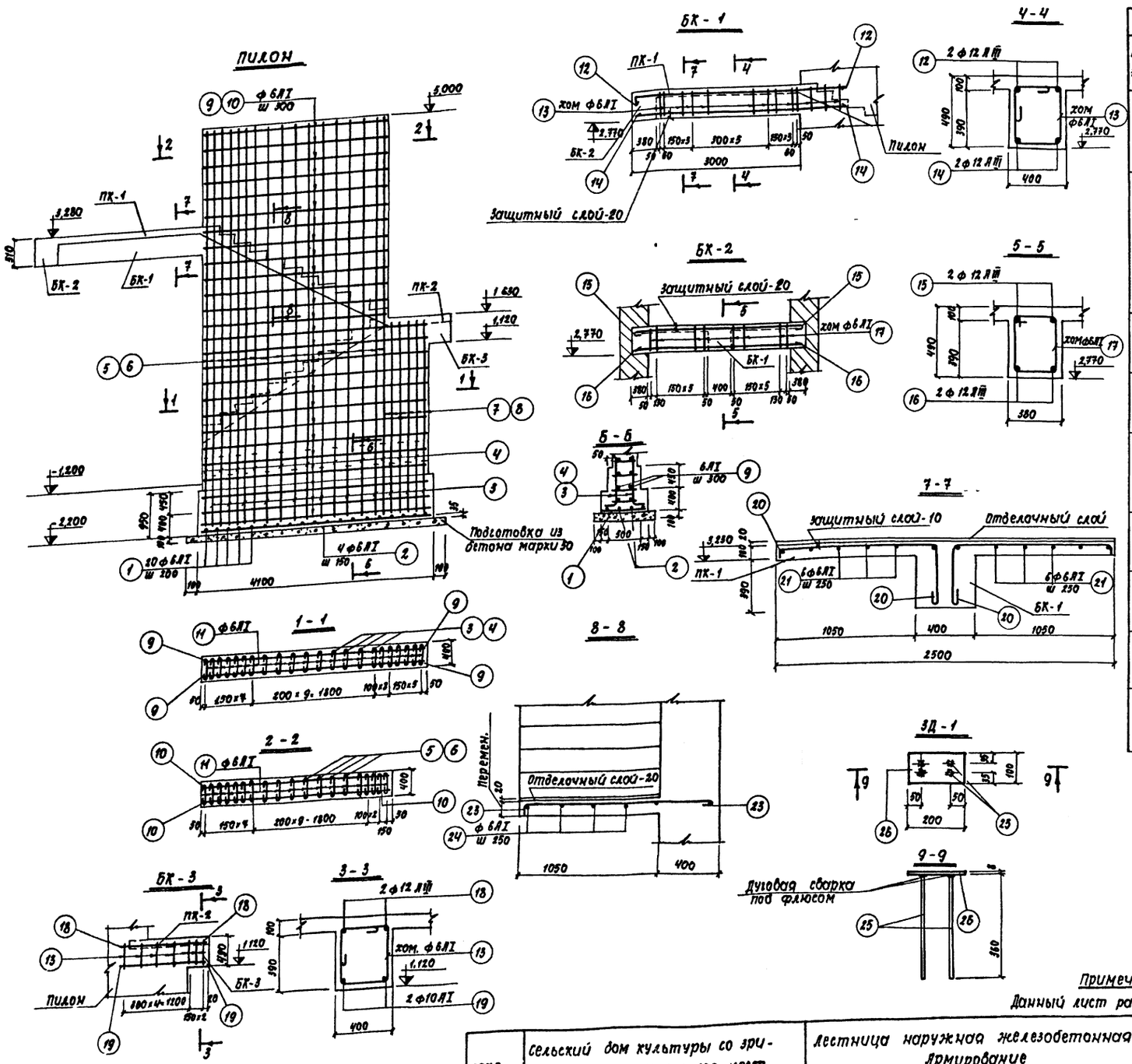


| Спецификация арматуры | | | | | | | | Выборка арматуры на 1 элемент | | |
|---|---|---|---|---|---|---|---|---|---|---|
| Марка эл-та | NN поз | Эскиз | ф мм | Длина мм | К-во шт | Общая длина м | | ф мм | Общая длина м | Вес кг |
| ф-т | 1 | 750 | 6 AI | 750 | 21 | 15,80 | | 6 AI | 31,80 | 7,06 |
| | 2 | 4000 | 6 AI | 4000 | 4 | 16,00 | | 16 AII | 59,40 | 93,9 |
| | 3 | 1000 | 16 AII | 1100 | 22 | 24,20 | | Итого: | | 100,96 |
| | 4 | 1600 | 16 AII | 1600 | 22 | 35,20 | | | | |
| Пилон | 5 | 6650 | 16 AII | 6650 | 20 | 133,0 | | 6 AI | 480,40 | 106,50 |
| | 6 | 6150 | 16 AII | 6150 | 20 | 123,0 | | 16 AII | 281,80 | 445,0 |
| | 7 | 2830 | 16 AII | 2830 | 5 | 141,5 | | Итого | | 551,5 |
| | 8 | 2330 | 16 AII | 2330 | 5 | 11,65 | | | | |
| | 9 | 3950 | 6 AI | 3950 | 26 | 102,90 | | | | |
| | 10 | 3250 | 6 AI | 3250 | 26 | 84,50 | | | | |
| | 11 | 76 150 76 | 6 AI | 500 | 585 | 293,0 | | | | |
| БК-1 | 12 | 3460 | 12 AIII | 3580 | 2 | 7,160 | | 6 AI | 27,88 | 6,15 |
| | 13 | 430 390 1640 | 6 AI | 1640 | 17 | 27,880 | | 12 AIII | 14,08 | 12,5 |
| | 14 | 3460 | 12 AIII | 3460 | 2 | 6,920 | | Итого | | 18,65 |
| БК-2 | 15 | 3110 | 12 AIII | 3110 | 2 | 6,220 | | 6 AI | 25,76 | 5,71 |
| | 16 | 3040 | 12 AIII | 3040 | 2 | 6,080 | | 12 AIII | 12,30 | 10,9 |
| | 17 | 460 390 1610 | 6 AI | 1610 | 16 | 25,76 | | Итого | | 16,61 |
| БК-3 | 18 | 1370 | 12 AIII | 1370 | 2 | 3,140 | | 6 AI | 11,48 | 2,55 |
| | 19 | 1500 | 10 AI | 1500 | 2 | 3,000 | | 10 AI | 3,0 | 1,86 |
| | 13 | см выше | 6 AI | 1640 | 7 | 11,480 | | 12 AIII | 3,14 | 2,8 |
| | | | | | | | | Итого | | 7,21 |
| ПК-1 | 20 | 80 1100 440 | 10 AI | 1700 | 28 | 47,60 | | 6 AI | 35,76 | 7,95 |
| | 21 | 2980 | 6 AI | 2980 | 12 | 35,76 | | 10 AI | 47,60 | 29,5 |
| | | | | | | | | Итого: | | 37,45 |
| ПК-2 | 20 | см выше | 10 AI | 1700 | 14 | 23,80 | | 6 AI | 17,88 | 3,965 |
| | 21 | 2980 | 6 AI | 2980 | 6 | 17,88 | | 10 AI | 23,80 | 14,75 |
| | | | | | | | | Итого. | | 18,73 |
| МК-1 | 23 | 80 1410 70 | 10 AI | 1560 | 16 | 24,96 | | 6 AI | 19,68 | 4,36 |
| | 24 | 3280 | 6 AI | 3280 | 6 | 19,68 | | 10 AI | 24,96 | 15,40 |
| | | | | | | | | Итого: | | 19,76 |
| ЗД-1 | 25 | 350 | 12 AIII | 350 | 4 | 1,44 | | 12 AIII | 1,44 | 1,28 |
| | 26 | 8 × 100 | 100×8 | 200 | 1 | 0,200 | | 8 × 100 | 0,20 | 1,256 |
| | | | | | | | | Итого | | 2,54 |

| Спецификация марок закладных деталей | | |
|---|---|---|
| Марка элемента | Марка закладн деталей | К-во шт |
| Пилон | ЗД-1 | 1 |
| ПК-1 | ЗД-1 | 10 |
| ПК-2 | ЗД-1 | 9 |
| МК-1 | ЗД-1 | 5 |

| | | | | |
|---|---|---|---|---|
| 1976 | Сельский дом культуры со зрительным залом на 300 мест | Лестница наружная железобетонная N 1 Армирование | Типовой проект 264-12-155 | Альбом I | Лист КС-19 |

УКРНИИП гражданстройпроект

Рук. отд. Рук. арх. отд. Гл. арх. пр. Рук. гр. инж. Рук. гр. арх. Разработ. Проверил. Гл. инж. Гл. арх. Гл. конструктор. Инженер. Закарченко. Акуратовская. Новикова. Зимкова.

## Монтажный план балок подвесного потолка

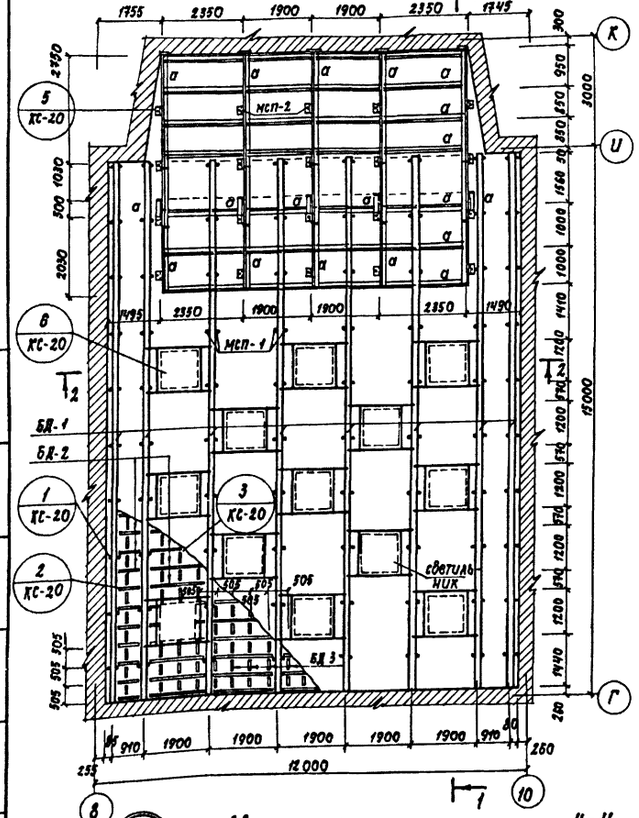


## 1-1

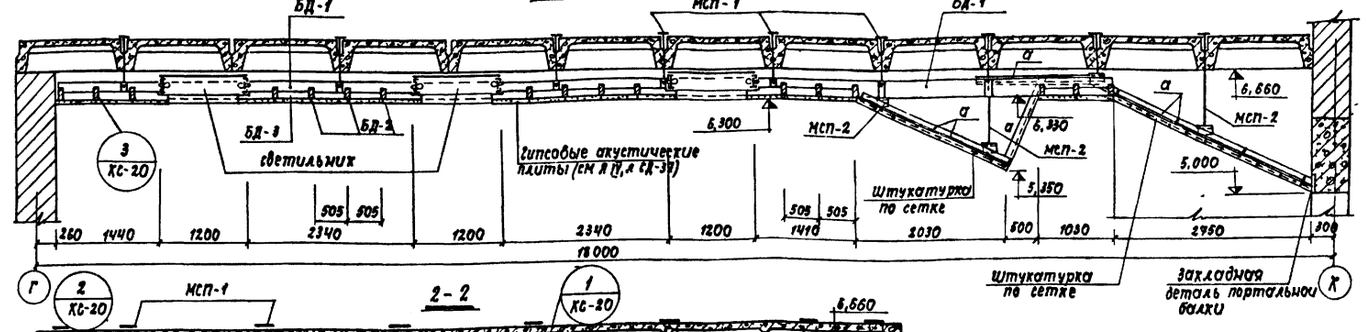


## 2-2

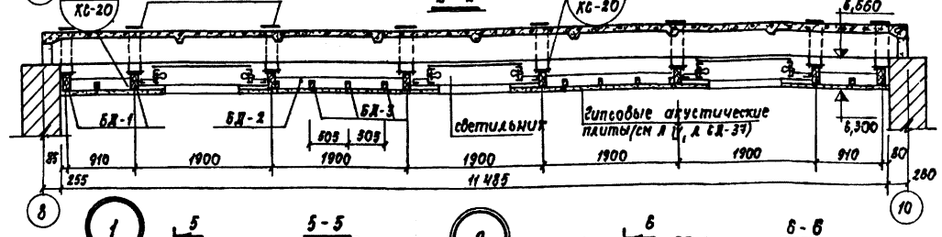


## Таблица элементов металлоконструкций на лист

| Марка эл-та | Сечение | | Примечания |
|---|---|---|---|
| | Эскиз | Состав | |
| а | L | ∠75 × 6 | |
| б | L | ∠50 × 5 | |
| в | • | ф 10 Л I | |
| | | | |

## Таблица элементов деревянных конструкций на лист

| Марка эл-та | Эскиз | Сечение b×h мм | Категория | Кубатура м³ | Примечание |
|---|---|---|---|---|---|
| БД-1 | | 100 × 200 | II | 2,4 | |
| БД-2 | | 50 × 150 | II | 1,9 | |
| БД-3 | | 50 × 100 | II | 1,2 | |
| Бруски | | 50 × 50 | II | 0,2 | |
| | | | | | |

## Примечания

1. Настоящий лист рассматривать совместно с листом СД-37 (а IV)
2. План расстановки анкеров для подвески балок см лист КС-9
3. Сварку металлических элементов производить электродами Э-42, $h_w$ = 6мм, $b_ш$ = 10мм сварку производить по всем видам сопряжения элементов
4. Техническую спецификацию стали см лист КС-21
5. Указания по защите металлических конструкций от коррозии см примечания п 7 на листе КС-21
6. Указания по защите деревянных конструкций от гниения и возгорания см пояснительную записку лист 6.

## Светильник

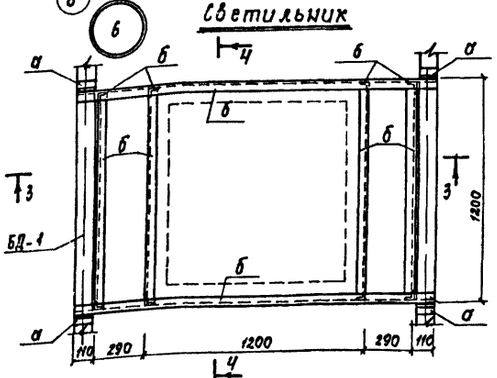


## 3-3

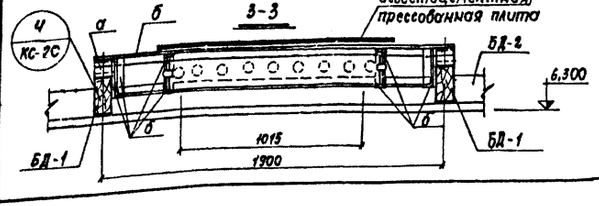


## 4-4

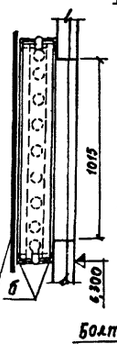


## 5-5

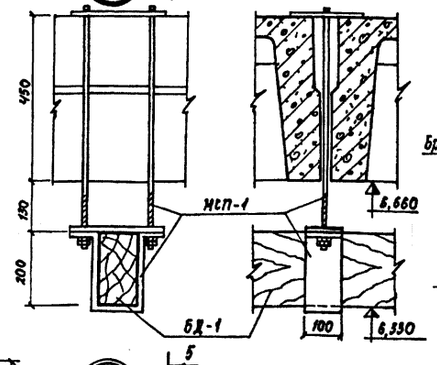


## 6-6

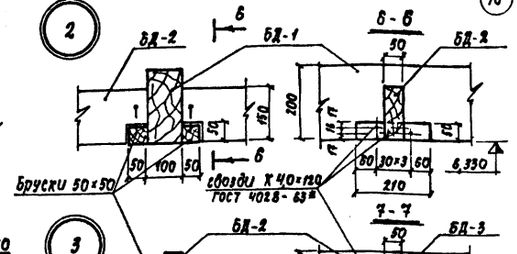


## 7-7

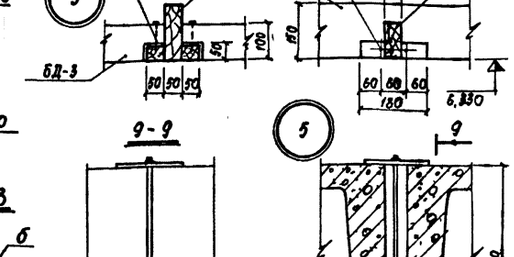


## 8-8

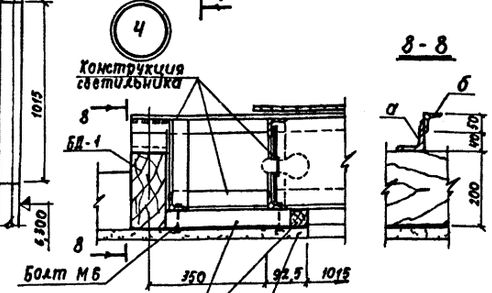


## 9-9

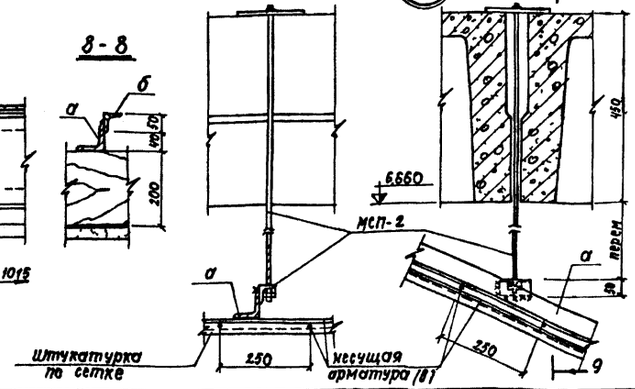


| | | | | | |
|---|---|---|---|---|---|
| 1976 | Сельский дом культуры со зрительным залом на 300 мест. | Монтажная схема подвесного потолка зрительного зала | Типовой проект 264-12-155 | Альбом I | Лист КС-20 |

№ 7019/I

Согласовано

Укрниип гражданельстрой

Разработал Еремин; Рук гр инж Штелмбах; Рук гр арх Разработал; Рук отд Нестеров; Гл арх отд Проверил; Гл арх пр. Бакаренко; Кнутовский; Новикова; Бокаренко

## Техническая спецификация стали

| Класс стали | №№ п/п | Наименование профиля | Профиль | Вес металла по элементам конструкций в т: Пол зрительного зала | Ферма ФР-1 | Конструкции сцены | Лестницы и площадки | | Общий вес в т |
|---|---|---|---|---|---|---|---|---|---|
| С 38/23 | 1 | Двутавры | I 24 | | | 1.00 | | | 1.00 |
| | 2 | Швеллеры | C 20 | | | 1.01 | | | 1.01 |
| | 3 | | C 16 | | | 0.35 | 2.05 | | 2.39 |
| | 4 | | C 14 | | | 1.22 | | | 1.22 |
| | 5 | | C 12 | | | 1.76 | | | 1.76 |
| | 6 | Равнобокие уголки | L 125x10 | | 1.02 | | 0.01 | | 1.03 |
| | 7 | | L 80x7 | | 0.26 | | | | 0.26 |
| | 8 | | L 75x6 | 0.45 | | 0.35 | 0.02 | | 0.83 |
| | 9 | | L 63x5 | | | 0.47 | 0.22 | | 0.69 |
| | 10 | | L 50x5 | 0.83 | | 0.29 | 0.05 | | 1.17 |
| | 11 | Сталь листовая | δ = 20 | | 0.12 | | | | 0.12 |
| | 12 | | δ = 12 | | 0.47 | | | | 0.47 |
| | 13 | | δ = 10 | | 0.01 | | | | 0.01 |
| | 14 | | δ = 6 | | 0.01 | | | | 0.01 |
| | 15 | Сталь полосовая | -80x8 | | | 0.30 | | | 0.30 |
| | 16 | | -100x6 | | | 0.01 | 0.01 | | 0.02 |
| | 17 | | -140x6 | | | | 0.38 | | 0.38 |
| | 18 | | -160x6 | | | | 0.20 | | 0.20 |
| | 19 | | -20x4 | | | | 0.07 | | 0.07 |
| | 20 | Труба | Тр 50x3.5 | | | 0.36 | | | 0.36 |
| | 21 | Сталь круглая | ⌀ 20 АI | | | 0.39 | 2.50 | | 2.89 |
| | 22 | | ⌀ 10 АI | 0.03 | | | | | 0.03 |
| | 23 | Рифленная сталь | δ = 5 | | | | 0.24 | | 0.24 |
| | | Итого: | | 1.31 | 1.89 | 7.51 | 5.74 | | 16.45 |

## Схема фермы ФР-1

Усилия в стержнях фермы — Сечение стержней фермы

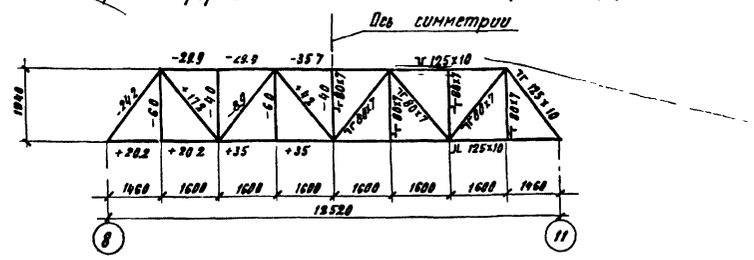


## Примечания:

1. Ферма нагружена колесниковым настилом, балками штанкетных площадок и рабочими галереями сцены
2. Стальные конструкции приняты из углеродистой стали для сварных конструкций по ГОСТ 380-71 ферма — сталь марки ВСт3пс6, остальные конструкции — сталь марки ВСт3кп2
3. Сварку стальных конструкций производить электродами типа Э42 и Э46
4. В местах опирания балок штанкетных площадок верхний пояс стропильной фермы необходимо усилить накладками δ = 12 мм
5. Монтаж панелей покрытия производить только после установки балок штанкетных площадок и колесникового настила.
6. Гайки болтов после проверки правильности положения смонтированных конструкций должны быть закреплены либо путем приварки к стержню болта, либо забивкой резьбы
7. Все металлические конструкции должны быть окрашены в соответствии с требованиями СНиП III-В 6-62 „Защита строительных конструкций от коррозии Правила производства и приемки работ" и СНиП III-В 5-62* „Металлические конструкции Правила изготовления, монтажа и приемки"
8. Фасонки фермы приняты толщиной 12 мм
9. Настоящий лист рассматривать совместно с л.л. КС-20÷КС-29

| | | | | | |
|---|---|---|---|---|---|
| 1976 | Сельский дом культуры со зрительным залом на 300 мест | Техническая спецификация стали. Схема фермы ФР-1 | Типовой проект 264-12-155 | Альбом I | Лист КС-21 |

N7019/I

Согласовано

Гл. арх. проекта Ткаченко, Гл. инж. проекта Загорченко, Рук. гр. арх. Ерёмин, Рук. гр. инж. Лев, Гл. арх. отд. Фрейдович, Гл. инж. отд. Разводных, Гл. арх. пр. Нестеров, Проверил Наумов, Копировал Котирова

УКРГИПРОСЕЛЬСТРОЙ
Проектная контора

## Монтажный план штанкетных площадок на отм 13.100

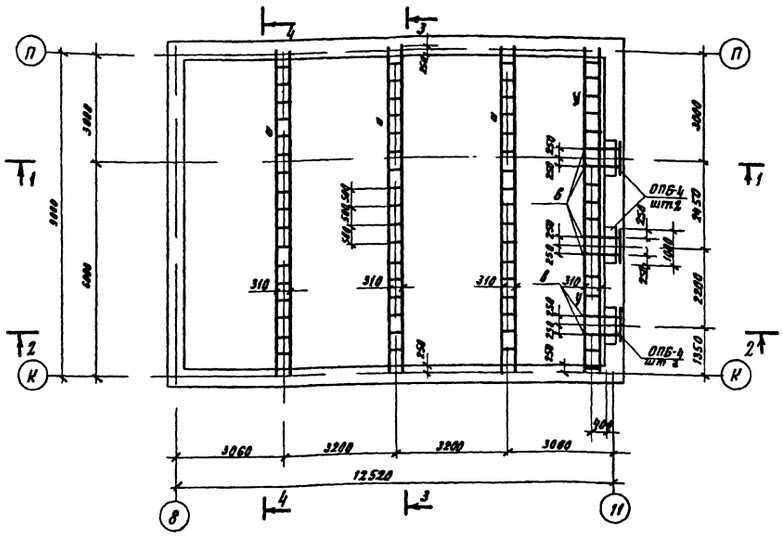


## Монтажный план колосникового настила на отм 11.300

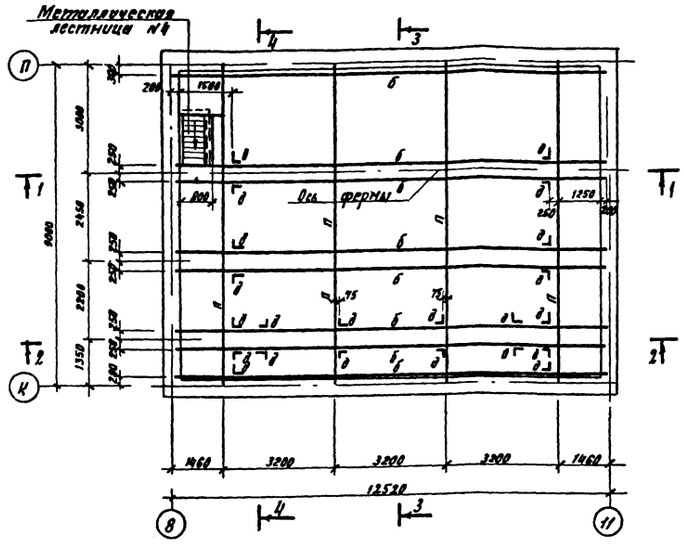


## Монтажный план штанкетной площадки на отм 0.130

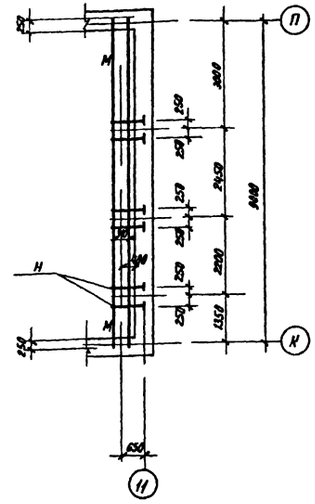

## Монтажный план рабочих галерей на отм 8.800

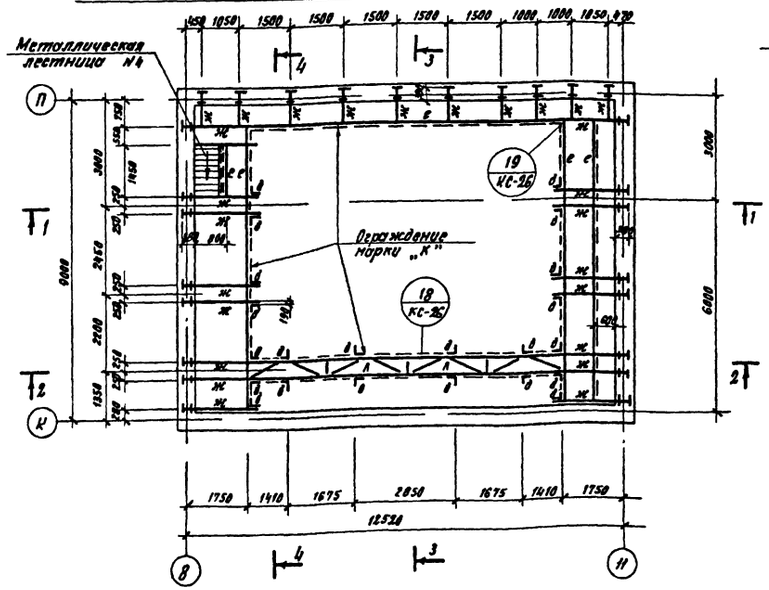


## Монтажный план рабочих галерей на отм 6.300

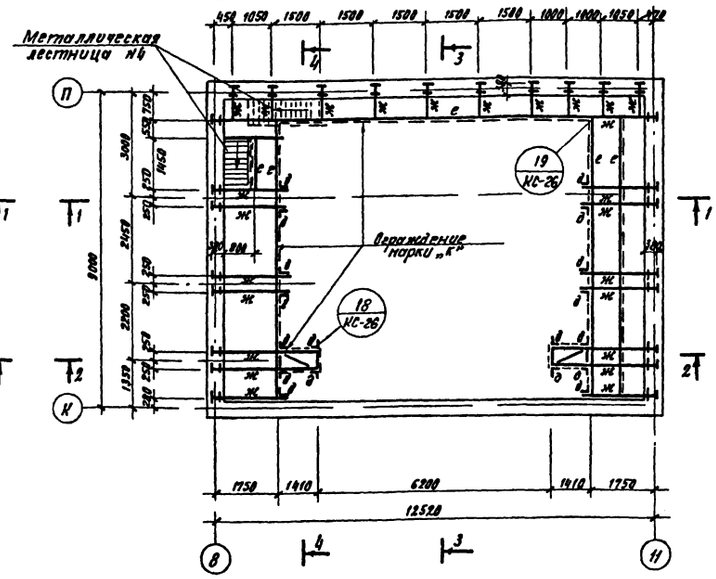


### Спецификация ж б изделий

| Наименование | Марка | К-во шт. |
|---|---|---|
| Опорные плиты | ОПБ-4 | 6 |

### Примечания:

1. Настоящий лист рассматривать совместно с л л КС-21 – КС-26
2. Металлическую лестницу N4 см. лист КС-28

| | | | | | |
|---|---|---|---|---|---|
| 1976 | Сельский дом культуры со зрительным залом на 300 мест | Металлические конструкции сценической коробки. Монтажные планы штанкетных площадок рабочих галерей и колосникового настила | Типовой проект 264-12-155 | Альбом I | Лист КС-22 |

N 7019/I

Согласовано

Гл. инж. проекта Скрипкин
Гл. инж. отд. Заборченко
Гл. арх. проекта Ладыженский
Гл. арх. отд. Недзвецкий
Гл. арх. пр. Хоцкелия

Рукод. отд. Ефимин
Гл. арх. отд. Штейнберг
Гл. арх. пр. Нестерей

УКРНИИП гражданстройпроект

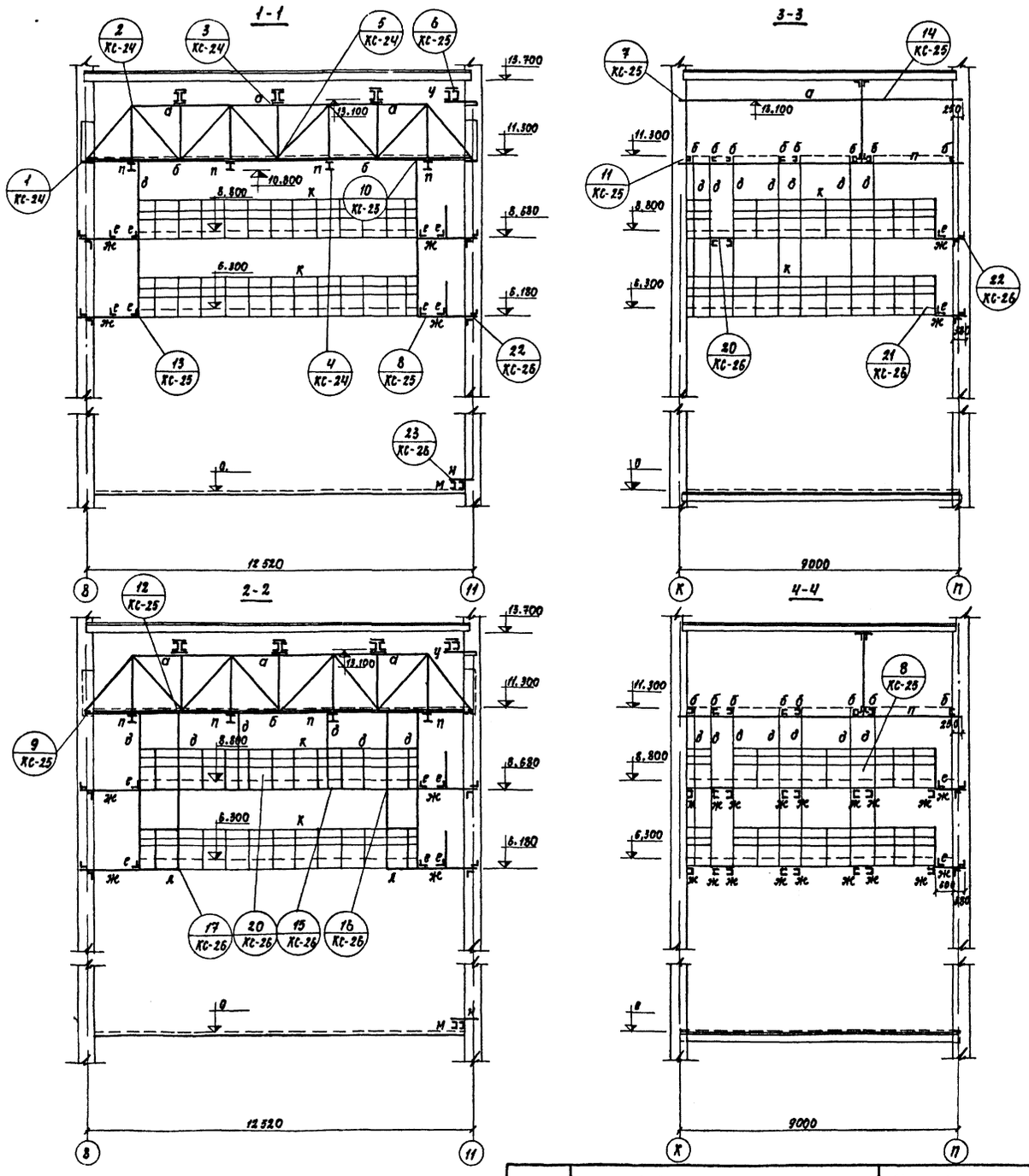


## Таблица элементов

| Марка эл-та | Сечение: Эскиз | Сечение: Состав | Примечания |
|---|---|---|---|
| а | I 310 | С 20 | Опорное давление |
| | | -80×8 | планки через 500 мм |
| б | [ | С 14 | |
| | — | -100×6 | |
| в | [ 500 | С 16 | |
| | L | ∠63×5 | |
| д | L | ∠63×6 | |
| е | L | ∠75×6 | |
| ж | [ | С 12 | |
| | L | ∠50×5 | |
| л | [ | С 12 | |
| | L | ∠50×5 | |
| м | [ | С 12 | |
| н | [ | С 12 | |
| | L | ∠50×5 | |
| к | • | ф 20 АI | |
| | L | ∠50×6 | |
| | ○ | трубы 50 | |
| п | I | I 24 | |
| у | I 314 | С 16 | |
| | | -80×8 | планки через 500 мм |

## Примечания

1. Настоящий лист рассматривать совместно с листами КС-21, КС-22
2. Техническую характеристику стали см КС-21
3. Сварку производить электродами Э-42, Э-46
4. Толщина сварных швов $h_ш = 6$ мм, кроме особо оговоренных
5. В пределах опор все металлические балки и консоли забетонировать бетоном марки „150"

Согласовано

| | | | |
|---|---|---|---|
| Рук. гр. арх. | Кукушкина | Инженер | Лев |
| Рук. гр. инж. | | Разработал | Новикова |
| Ерёмкин | | Проверил | |
| Штейнберг | | Нач. отд. | |
| Рук. отд. | | | |
| Гл. арх. отд. | | | |
| Гл. арх. пр. | | | |

Укрниипграждансельстрой

| | | | | | |
|---|---|---|---|---|---|
| 1976 | Сельский дом культуры со зрительным залом на 300 мест | Металлические конструкции сценической коробки Сечения 1-1 ÷ 4-4 | Типовой проект 264-12-155 | Альбом I | Лист КС-23 |

N7019/I

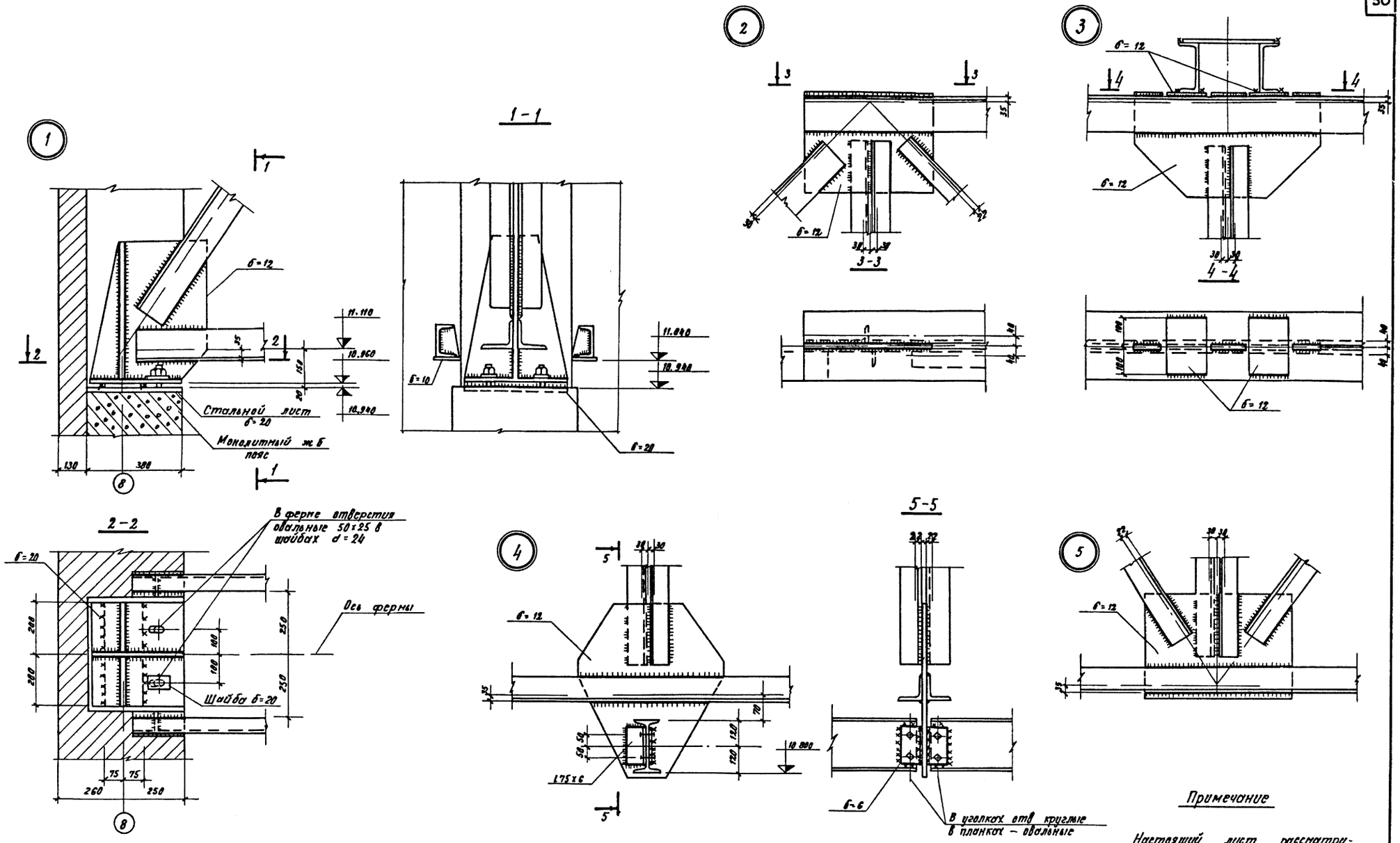


## Примечание

Настоящий лист рассматривать совместно с л. КС-22, КС-23

| | | | | | | |
|---|---|---|---|---|---|---|
| 1976 | Сельский дом культуры со зрительным залом на 300 мест | Металлические конструкции сценической коробки Узлы 1–5 | Типовой проект 264-12-155 | Альбом I | Лист КС-24 |

№7019/I

УКРНИИП гражданстройпроект

Согласовано:

Разработано: Ерохин, Шведенко, Нестеров

Проверил: Кондратьев

Гл. арх. проекта: Ю. Шевченко

Гл. арх. пр.: Невзорова

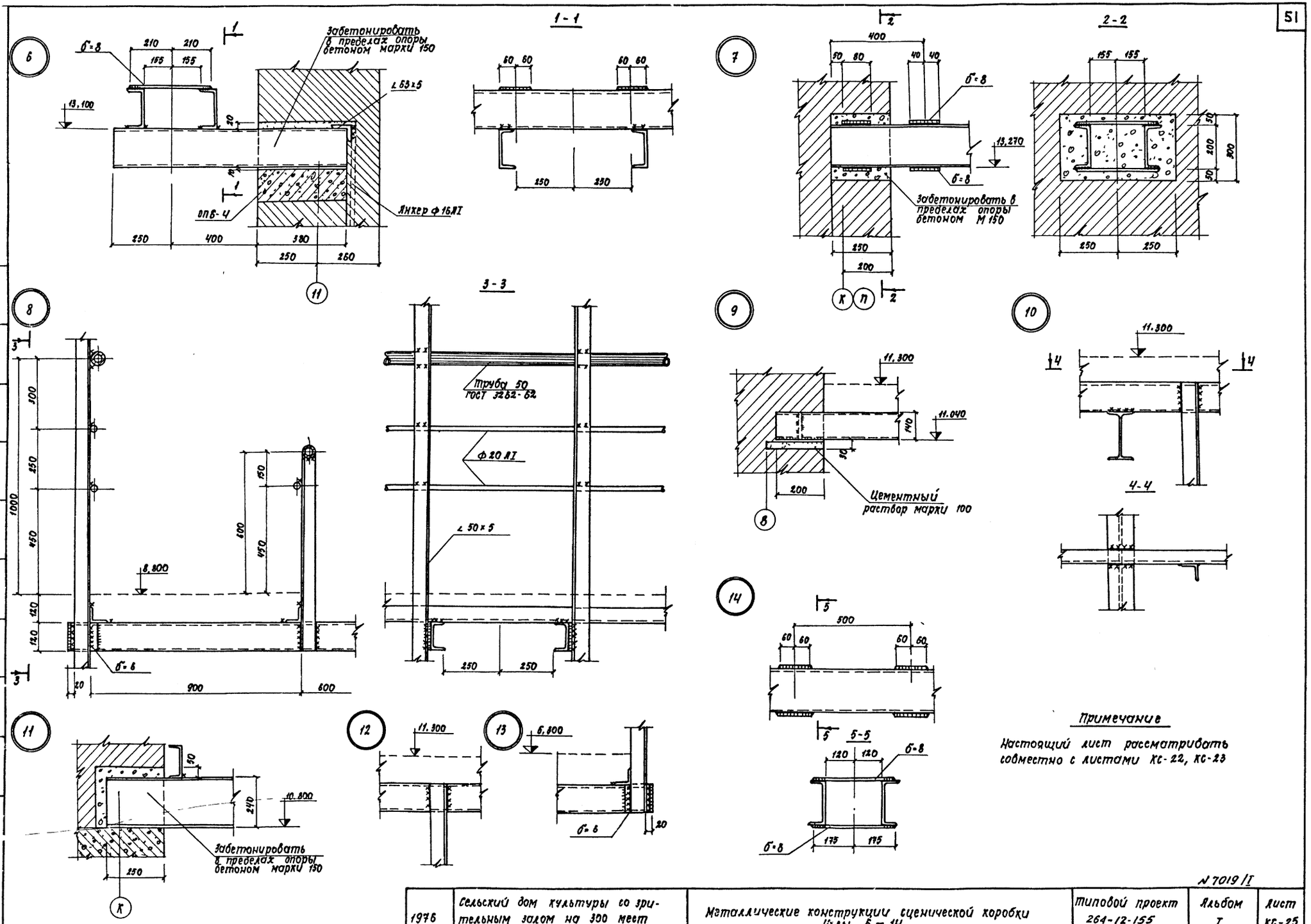


Примечание

Настоящий лист рассматривать совместно с листами КС-22, КС-23

| | | | | | |
|---|---|---|---|---|---|
| 1976 | Сельский дом культуры со зрительным залом на 300 мест | Металлические конструкции сценической коробки Узлы 6 ÷ 14 | Типовой проект 264-12-155 | Альбом I | Лист КС-25 |

№ 7019/I

Согласовано

Инв. № подл. | Подпись и дата | Взам. инв. №

Рук. гр. арх. Якуубекиз | Рук. гр. инж. Захарченко | Разработал Ивлева | Проверил Новикова

Гл. спец. Ефремин | Гл. инж. проекта Котельников | Нач. отд. Нетеров

Рук. отд. | Гл. арх. отд. | Гл. арх. пр.

УКРНИИП гражданстрой

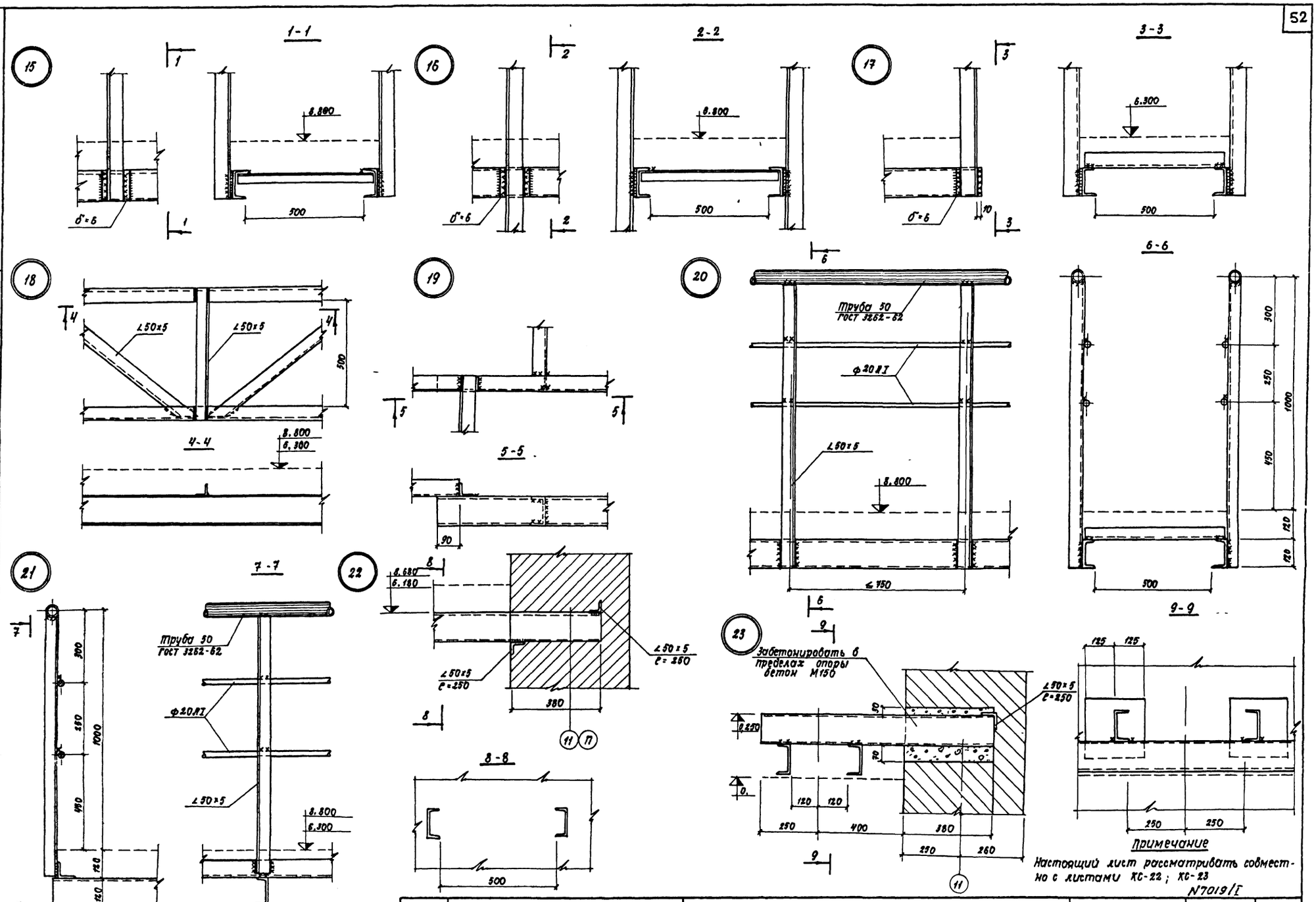


**Примечание**

Настоящий лист рассматривать совместно с листами КС-22; КС-23

N7019/I

| | | | | | |
|---|---|---|---|---|---|
| 1975 | Сельский дом культуры со зрительным залом на 300 мест | Металлические конструкции сценической коробки Узлы 15 ÷ 23 | Типовой проект 264-12-155 | Альбом I | Лист КС-26 |

Согласовано

| | | |
|---|---|---|
| Рук. тр. арх. | | Хворостенко |
| Рук. тр. конс. | | Кохрименко |
| Разработал | | Хев |
| Проверил | | Новикова |
| Рук. отд. | | |
| Гл. арх. отд. | | |
| Гл. арх. пр. | | |

Еремин
Житомирский
Петерсон

УКРНИИП гражданстрой

# Металлические лестницы

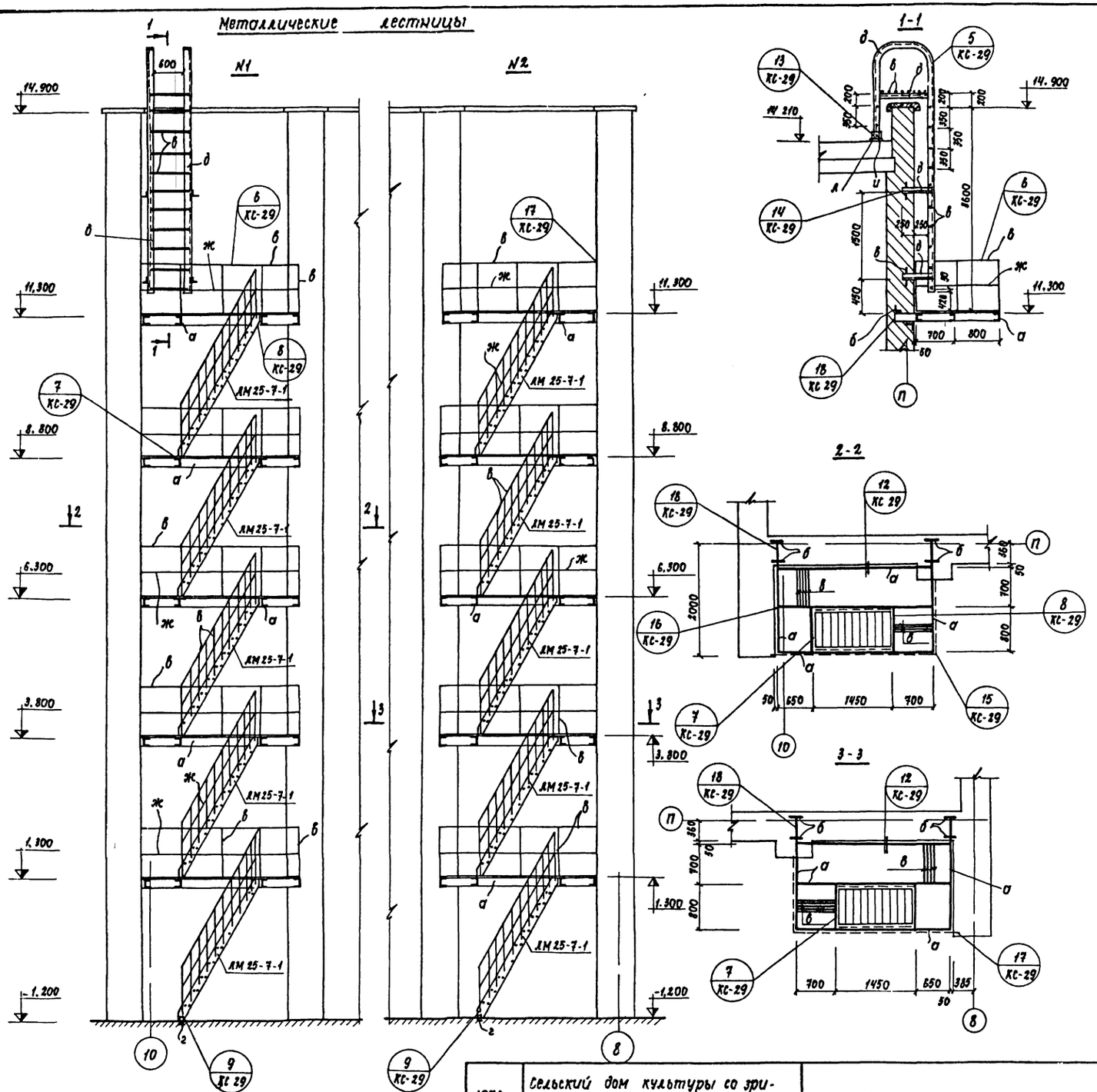


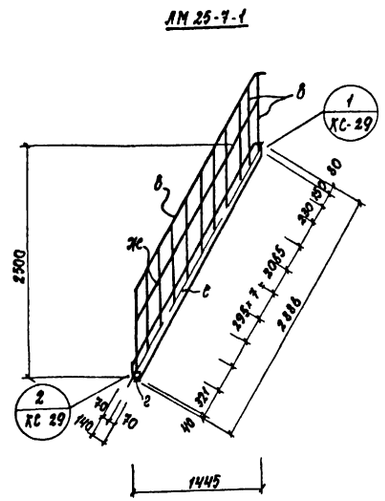


| Таблица элементов на лист | | | |
|---|---|---|---|
| Марка эл та | Сечение | | Примечания |
| | эскиз | состав | |
| а | [ | [ 16 | |
| б | L | ∠ 50 × 5 | |
| в | • | ф20 АI | |
| г | L | ∠ 75 × 6 | |
| д | L | ∠ 63 × 5 | |
| е | — | – 140 × 6 | |
| ж | — | – 20 × 4 | |
| л | — | – 100 × 6 | |
| и | L | ∠ 125 × 10 | |

## Примечания

1. Техническую характеристику стали см лист КС-21
2. Сварку производить электродами марки Э-42 по ГОСТ 9467-60
3. Толщина сварных швов $h_ш$ = 6 мм

| | | | | | |
|---|---|---|---|---|---|
| 1976 | Сельский дом культуры со зрительным залом на 300 мест | Металлические лестницы N 1, 2 | Типовой проект 264-12-155 | Альбом I | Лист КС-27 |

N 7019/1

Согласовано

Укрниипграждансельстрой

Рук гр арх Скуратовский; Рук гр инж. Касаренко; Ст. инж. Беспрозванный; Разработал Новикова; Проверил Метеров; Рук отд Филипенко; Гл арх отд Штейнберг; Гл арх пр-та

## Металлическая лестница N3

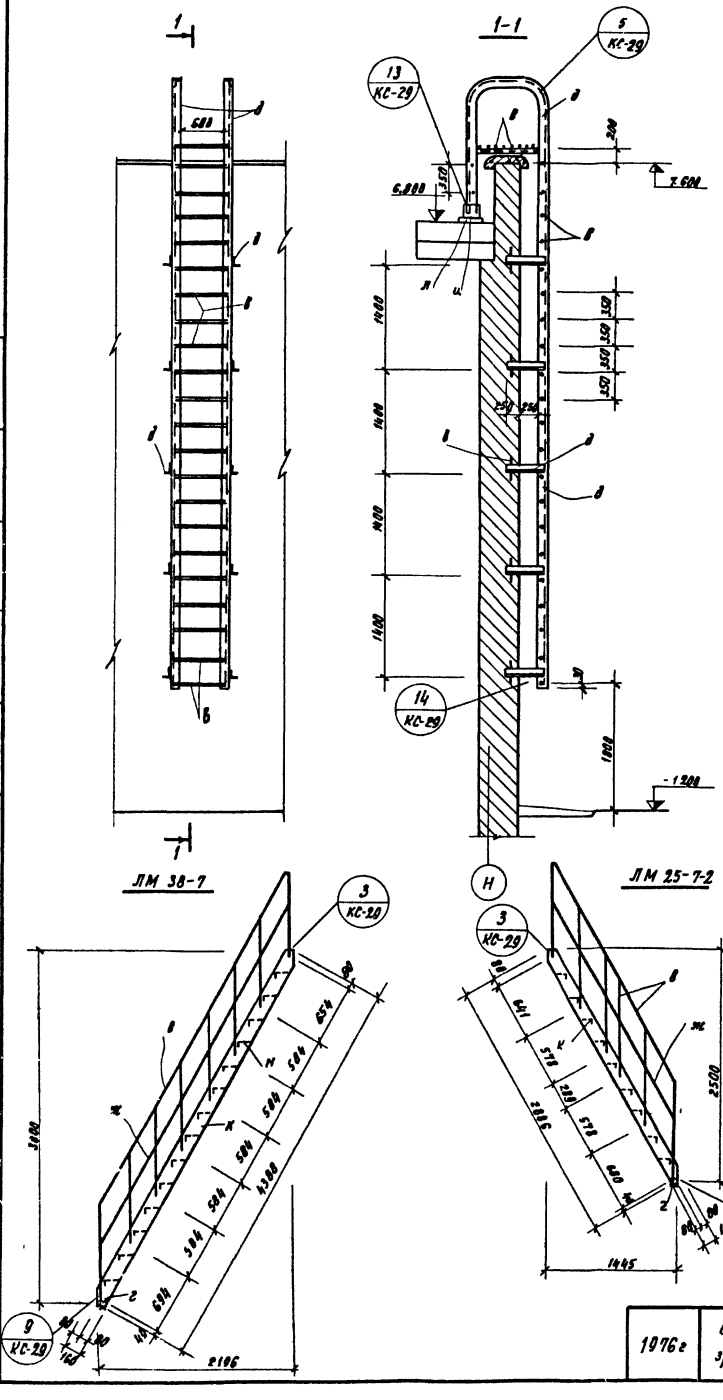


## Металлическая лестница N4

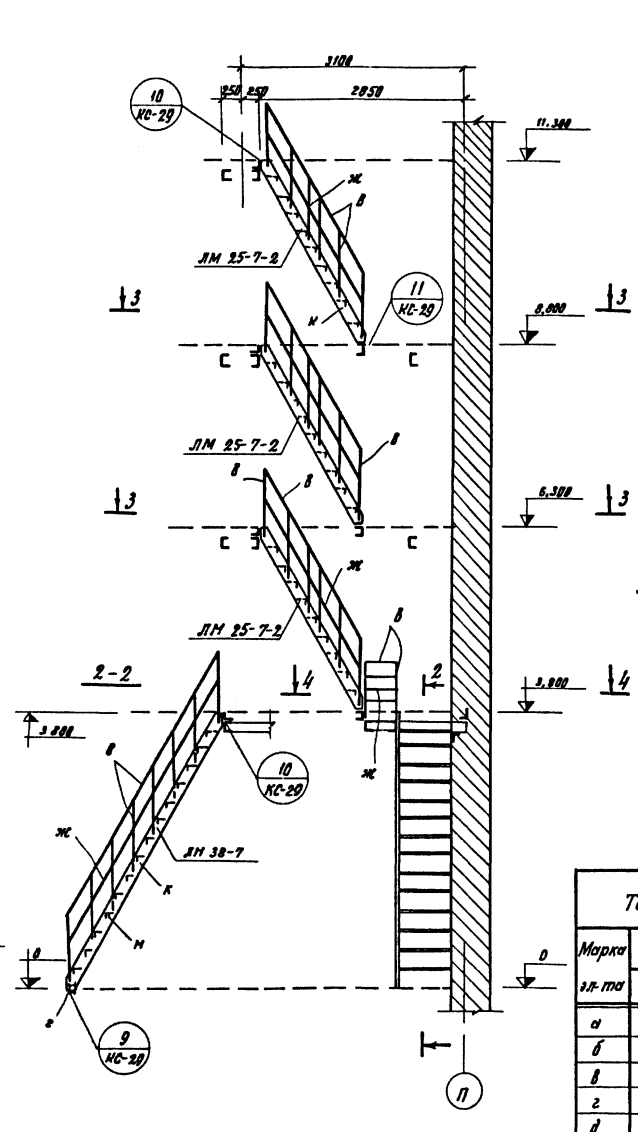


| Таблица элементов на лист | | | |
|---|---|---|---|
| Марка эл-та | Сечение: Эскиз | Сечение: Состав | Примечания |
| а | ⊏ | ⊏ 16 | |
| б | L | L 50×5 | |
| в | • | ф 20 АТ | |
| г | L | L 75×6 | |
| д | L | L 63×5 | |
| ж | — | −20×4 | |
| и | L | L 125×10 | |
| к | — | −160×6 | |
| л | — | −100×6 | |
| н | | б=5 | сталь листовая рифленная |

**Примечания:**

1. Техническую характеристику стали см лист КС-21
2. Сварку производить электродами марки Э-42 по ГОСТ 9467-60
3. Толщина сварных швов $h_ш$ = 6 мм

Согласовано

| | | | |
|---|---|---|---|
| Рук. гр. орг. | Сухарев | Сухарев | |
| Рук. гр. инж. | Зайцев | Зайцев | |
| Рук. отдела | Ольшанский | Филипенко | |
| Гл. арх. отд. | Ахтемов | Штейнберг | |
| Гл. арх. пр. | | Нестеров | |
| | | Разработал | Кострюченко |
| | | Проверил | Новиков |

УКРНИИП гражданстройсельстрой

N 7019/I

| 1976г | Сельский дом культуры со зрительным залом на 300 мест | Металлические лестницы N3, 4 | Типовой проект 264-12-155 | Альбом I | Лист КС-28 |
|---|---|---|---|---|---|

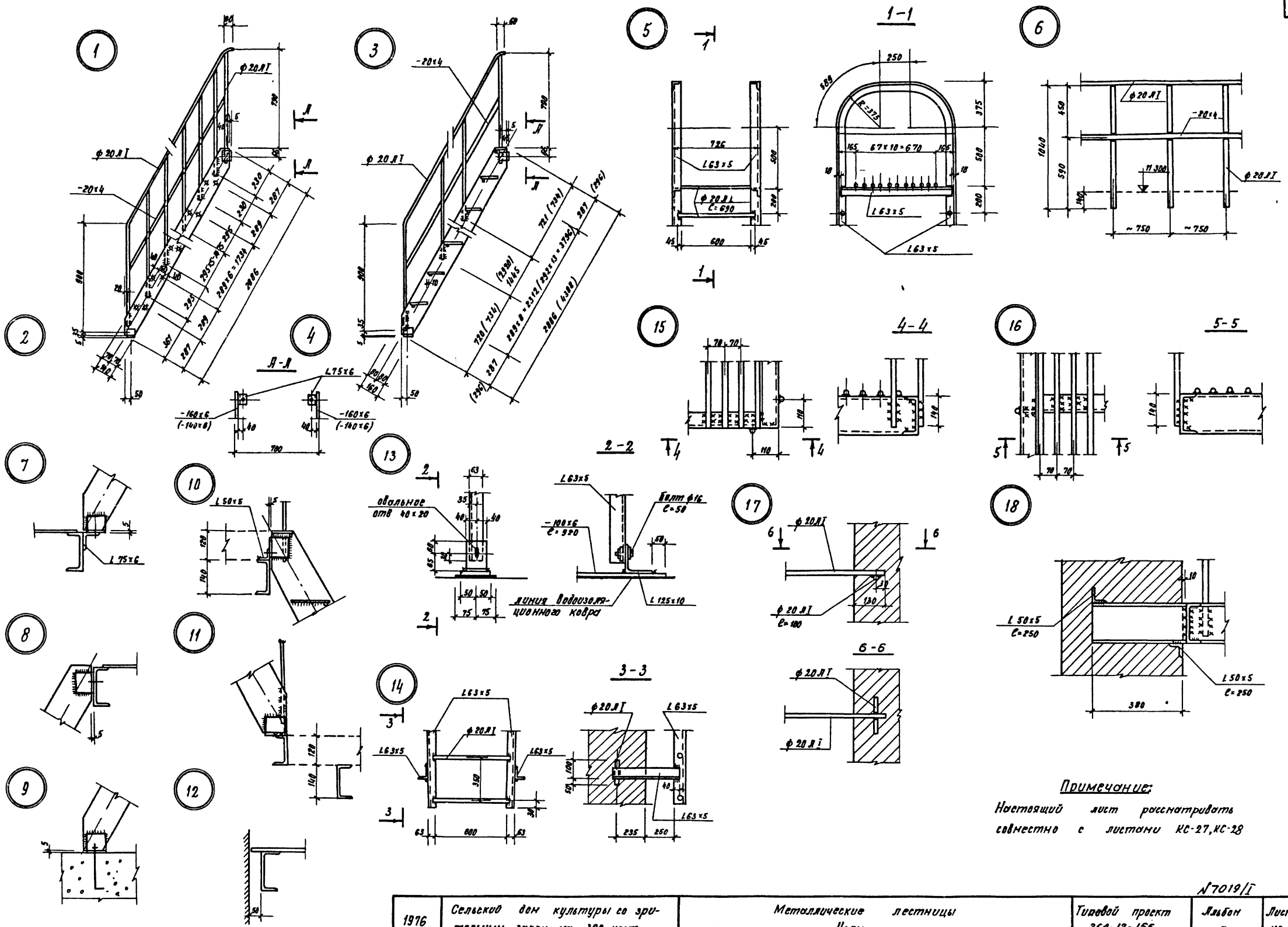


| | | | | | |
|---|---|---|---|---|---|
| 1976 | Сельский дом культуры со зрительным залом на 300 мест | Металлические лестницы Узлы | Типовой проект 264-12-155 | Альбом I | Лист КС-29 |

№7019/I

УКРНИИП гражданстройпроект

Согласовано

Гл. инженер проекта Шпейнберг

Нач. отдела Шевелев

Гл. арх. проекта Нестерова

Гл. арх. пр. Проверил Ивахов

Гл. арх. отдела Шевелев

Гл. арх. пр. Беспалько

Гл. арх. пр. Ивахов

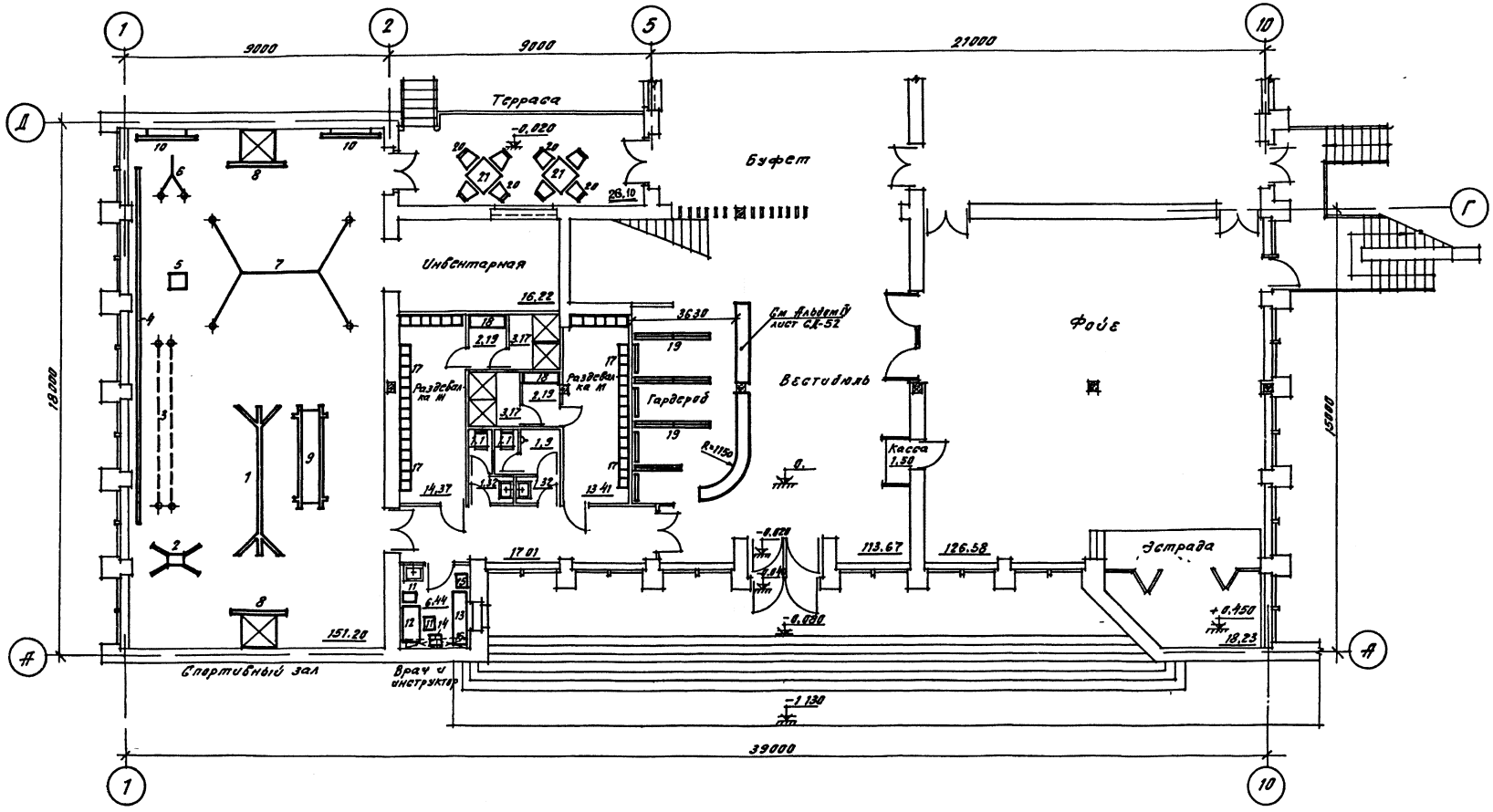


Схема плана

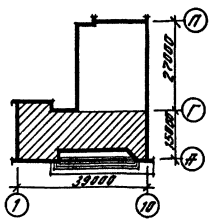


## Примечания.

1. Настоящий лист рассматривать совместно с листом ТХ-2
2. Спецификацию оборудования см на листе ТХ-2.

| | | | | | |
|---|---|---|---|---|---|
| 1976 | Сельский дом культуры со зрительным залом на 300 мест. | План I-го этажа в осях «А»–«Г» с расстановкой оборудования | Типовой проект 264-12-155 | Альбом I | Лист ТХ-1 |

N 7019 II

Укр-НИИПГражданстрой

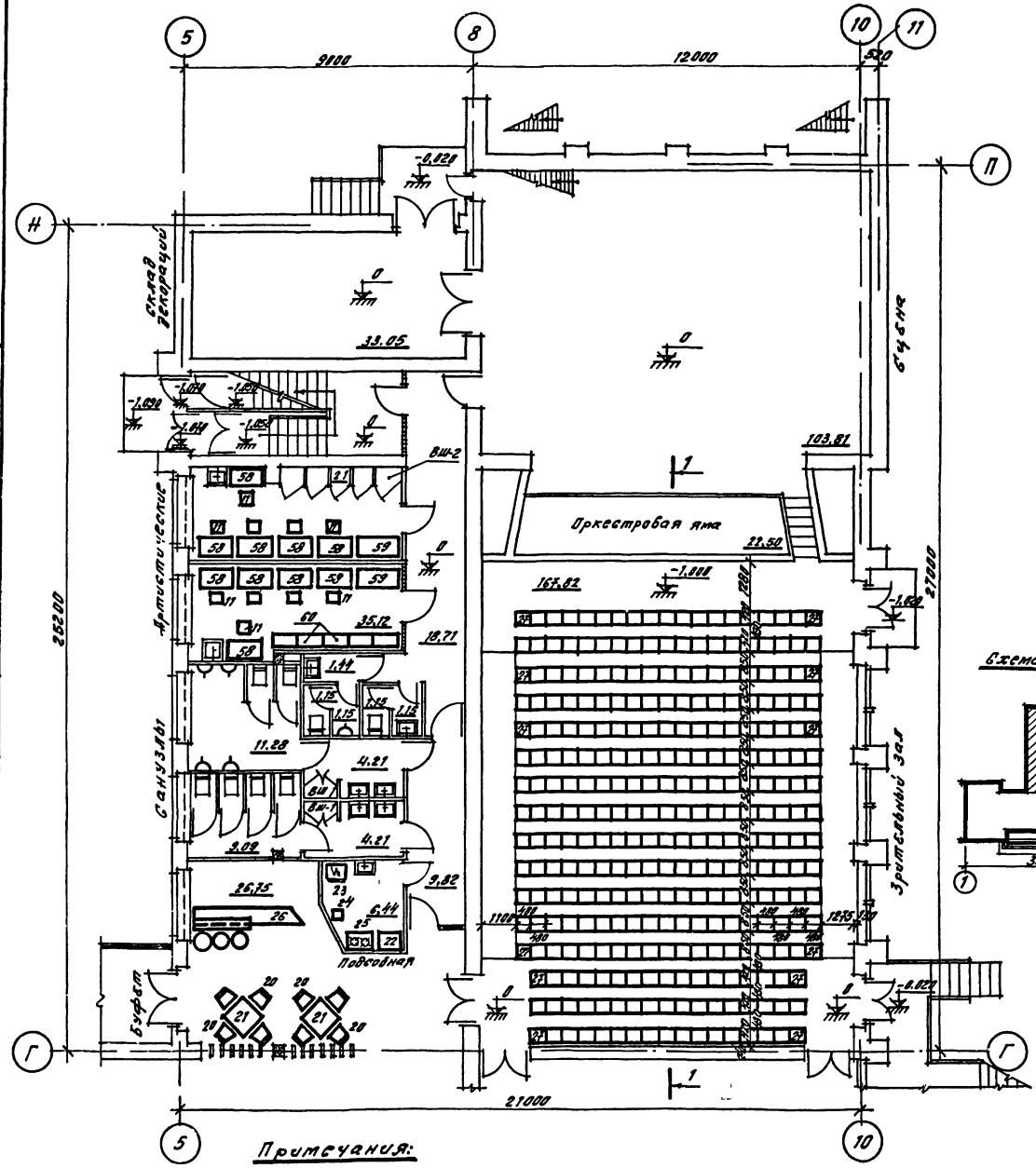


Схема плана

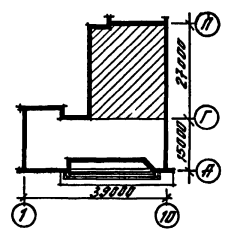


## Спецификация оборудования

| N/N поз | Наименование | Габариты | К-во шт | Завод-изготовитель или проектная организация, разработавшая проект |
|---|---|---|---|---|
| | **Спортивный зал** | | | |
| 1 | Бревно-бум | — | 1 | Торговая сеть |
| 2 | Конь | — | 1 | — " — |
| 3 | Гимнастические кольца | — | 1 | — " — |
| 4 | Гимнастическая стенка секционная | — | 6 | — " — |
| 5 | Конь для прыжков | — | 1 | — " — |
| 6 | Канат-шест | — | 1 | — " — |
| 7 | Перекладина | — | 1 | — " — |
| 8 | Баскетбольный щит БЩ-1 | — | 2 | — " — |
| 9 | Брусья | — | 1 | — " — |
| 10 | Тренировочный баскетбольный щит БЩ-2 | — | 2 | — " — |
| | **Комната врача и инструктора** | | | |
| 11 | Стул полужесткий | 420×480×440 | 2 | Местная промышлен |
| 12 | Стол рабочий однотумбовый | 1200×650×750 | 1 | П/Л УД 28/83 УПЗ УОПП Облгорисполком |
| 13 | Кушетка | 1800×500×450 | 1 | Местная промышлен |
| 14 | Тумбочка приставная для спидометра | 450×450×750 | 1 | — " — |
| 15 | Весы медицинские | 450×500×1500 | 1 | — " — |
| 16 | Полки для книг и медикаментов | 1100×300×900 | 2 | — " — |
| | **Душевые** | | | |
| 17 | Шкафчики для одежды | 350×350 | 40 | Местная промышлен |
| 18 | Деревянная скамья | 1250×400×440 | 2 | — " — |
| | **Гардероб.** | | | |
| 19 | Гардеробные вешалки | — | 16 | Местная промышлен |
| | **Буфет-терраса и подсобная.** | | | |
| 20 | Стул | 420×480×440 | 16 | Местная промышлен |
| 21 | Стол обеденный | 900×900×750 | 4 | — " — |
| 22 | Стол рабочий | 600×500×750 | 1 | — " — |
| 23 | Холодильник | 750×750 | 1 | Торговая сеть |
| 24 | Ящик для мусора | — | 1 | — " — |
| 25 | 2-х конфорочная электроплита | 450×650 | 1 | — " — |
| 26 | Стойка-бар | — | 1 | см Альбом IV, листы СД-54, СД-55 |
| | **Зрительный зал.** | | | |
| 27 | Кресло полумягкое | 420×480×440 | 298 | ЦНИИЭП зрелищных зданий |
| | **Артистические.** | | | |
| 11 | Стул полужесткий | 420×480×440 | 18 | Местная промышлен |
| 58 | Стол гримировальный | 1000×560×780(h) | 10 | ЦНИИЭП зрелищных зданий |
| 59 | Банкетка мягкая | 1500×700 | 2 | — " — |
| 60 | Вешалка. | 800×400×1600(h) | 5 | — " — |

### Примечания:

1. Настоящий лист рассматривать совместно с листами ТХ-1 и ТХ-5 (Разрез 1-1)
2. Встроенные шкафы ВШ-1 и ВШ-2 см Альбом IV, листы СД-46 и СД-47.

| | | | | | |
|---|---|---|---|---|---|
| 1976 | Сельский дом культуры со зрительным залом на 300 мест. | План I-го этажа в осях „Г"–„П" с расстановкой оборудования. | Типовой проект 264-12-155 | Альбом I | Лист ТХ-2 |

N7019/I

Укр НИИП гражданстрой

| | | | |
|---|---|---|---|
| Рук отдела | Боевкин | Рук. 3Р | Ал |
| Гл. арх. проекта | Ивановский | Рук. 3Р | Ал |
| Гл. арх. пр. | Нестеров | Рук. 3Р | Ал |
| Рук. 12 арх. | Ушаков | Рук. 3Р | Ал |
| Разработал | Ушаков | Рук. 3Р | Ал |
| Проверил | Ушаков | Рук. 3Р | Ал |
| Нормоконтр. | Ярославцев | | |

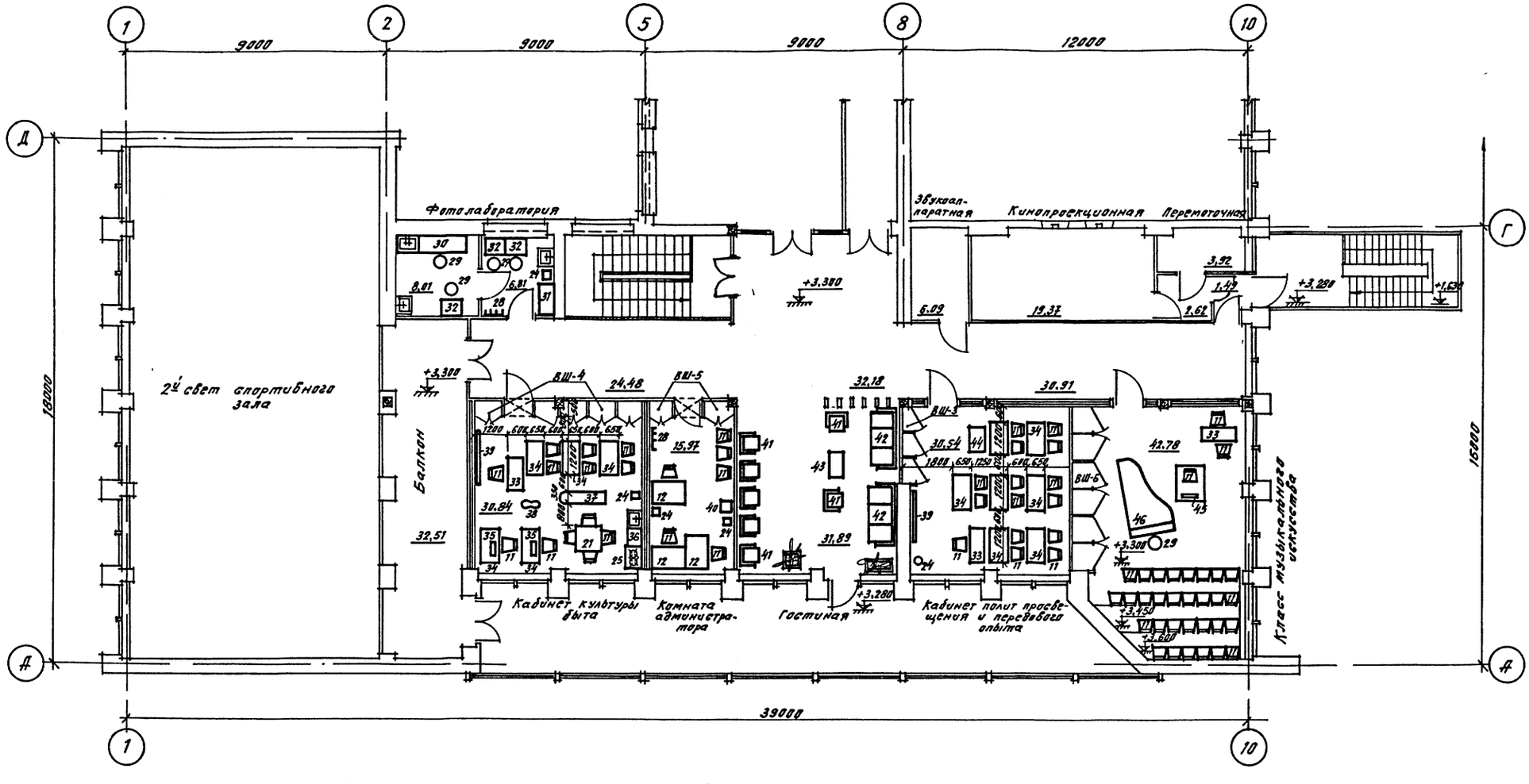


## Примечания:

1. Настоящий лист рассматривать совместно с листом ТХ-4.
2. Спецификация оборудования см на листе ТХ-4.
3. Оборудование кинопроекционной см соответствующую часть проекта
4. Встроенные шкафы ВШ-3, ВШ-4, ВШ-5 и ВШ-6 см. Альбом IV, листы СД-47, СД-48, СД-49 и СД-50.

Схема плана.

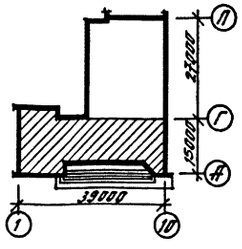


| | | | | | |
|---|---|---|---|---|---|
| 1976 | Сельский дом культуры со зрительным залом на 300 мест. | План II-го этажа в осях «А»–«Г» с расстановкой оборудования | Типовой проект 264-12-155 | Альбом I | Лист ТХ-3 |

N7019/I

Согласовано

Гл. инж. проекта Ю. Ф. Ковалев

Гл. инж. ГПИ Ленгражданпроект

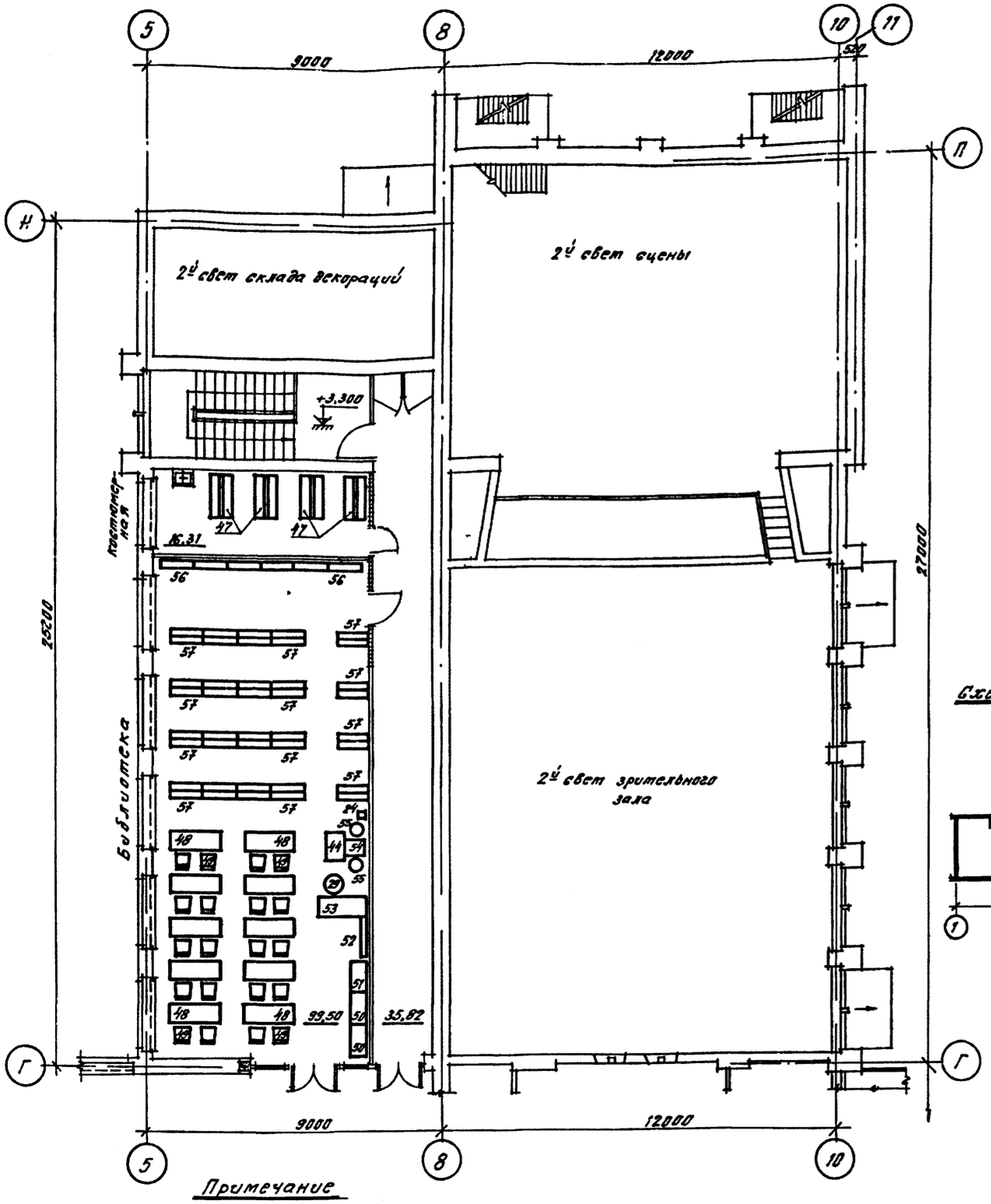


## Примечание

Настоящий лист рассматривать совместно с листом ТХ-3

## Схема плана

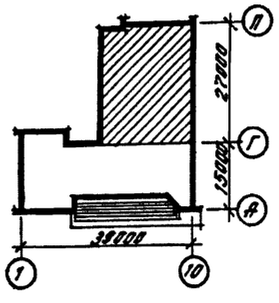


## Спецификация оборудования

59

| NN пп | Наименование | Габариты | К-во шт | Завод-изготовит или проектная организация, разработавшая проект |
|---|---|---|---|---|
| | **Фотолаборатория** | | | |
| 32 | Стол рабочий | 700×650×750 | 3 | ПП УС-2015 УЗ.3 ЦНИИЭП Ленгорисполкома |
| 29 | Стул подъемно-поворотный СК-3 | 480×480 | 4 | Калининградский опытно-механический з-д Госстроя СССР |
| 30 | Стол для фотолаборатор с мойкой | 2400×600×600 | 1 | ЦНИИЭП учебных зданий |
| 31 | Шкаф для материальных средств | 1050×500×2000 | 1 | Местная промышлен |
| 28 | Вешалка | — | 1 | — " — |
| 24 | Ящик для мусора | — | 1 | Торговая сеть |
| | **Кабинет культуры быта** | | | |
| 11 | Стул полужесткий | 420×480×440 | 13 | Торговая сеть |
| 24 | Ящик для мусора | — | 1 | — " — |
| 25 | Электрическая плита 2-х конфорок | 450×650 | 1 | — " — |
| 33 | Стол руководителя | 1200×500×750 | 1 | — " — |
| 34 | Стол рабочий | 1200×650×750 | 5 | ПП УС-2015 УЗ.3 ЦНИИЭП Ленгорисполкома |
| 21 | Обеденный стол | 900×900×750 | 1 | Местная промышлен |
| 36 | Стол рабочий | 600×500×750 | 1 | — " — |
| 37 | Гладильный стол | 1600×350 | 1 | Торговая сеть |
| 38 | Манекен | — | 1 | Местная промышлен |
| 39 | Доска меловая | 1800×1200 | 1 | — " — |
| 35 | Швейная машина | — | 2 | Торговая сеть |
| | **Комната администратора** | | | |
| 11 | Стул полужесткий | 420×480×440 | 6 | Торговая сеть |
| 24 | Ящик для мусора | — | 2 | — " — |
| 28 | Вешалка | — | 1 | — " — |
| 12 | Стол однотумбовый | 1200×650×750 | 3 | ПП УС-2015 УЗ.3 ЦНИИЭП Ленгорисполкома |
| 40 | Столик для телефона | 400×400×750 | 1 | Местная промышлен |
| | **Гостиная** | | | |
| 41 | Кресло | 600×600×450 | 7 | Местная промышлен |
| 42 | Диван | 1900×900×450 | 2 | — " — |
| 43 | Столик журнальный | 900×450×450 | 1 | — " — |
| | **Кабинет политпросвещения и передового опыта** | | | |
| 11 | Стул полужесткий | 420×480×440 | 15 | Торговая сеть |
| 24 | Ящик для мусора | — | 1 | — " — |
| 39 | Доска меловая | 1800×1200 | 1 | Местная промышлен |
| 34 | Стол рабочий | 1200×650×750 | 7 | ПП УС-2015 УЗ.3 ЦНИИЭП Ленгорисполкома |
| 44 | Стол для газетных подшивок ММБ-23 | 900×600×830 | 1 | Чертежи библиотеки им. Ленина |
| 33 | Стол руководителя | 1200×500×720 | 1 | Торговая сеть |
| | **Класс музыкального искусства** | | | |
| 11 | Стул полужесткий | 420×480×440 | 33 | Торговая сеть |
| 33 | Стол руководителя | 1200×500×750 | 1 | — " — |
| 45 | Пюпитр | 480×350×h/перемен. | 1 | ЦНИИЭП зрелищных зданий |
| 46 | Рояль | 1625×2743×1004 | 1 | Торговая сеть |
| 29 | Стул подъемно-поворотный СК-3 | 480×480 | 1 | Калининградский механич з-д Госстроя СССР |
| | **Библиотека и книгохранилище** | | | |
| 48 | Стол читательский двухместн ММБ2 | 1500×600×730 | 10 | Чертежи библиотеки им. Ленина |
| 49 | Стул читательский Н-6112-730 | 480×500×430 | 20 | — " — |
| 50 | Витрина выставочная | 1000×500×1172 | 2 | Альбом Министерст культуры РСФСР-выдают мебель и т.п. |
| 51 | Шкаф каталожный | 970×500×1172 | 1 | Чертежи библиотеки им. Ленина |
| 52 | Доска объявлений | — | 1 | Индивидуальн проект |
| 53 | Кафедра выдачи литературы | 1500×660×940 | 1 | Альбом Мин культуры РСФСР-выдают мебель и т.п. |
| 29 | Стул подъемно-поворотный СК-3 | 480×480 | 1 | Калининградский опытно-мех з-д Госстроя СССР |
| 54 | Столик подсобный для работы в составе стеллажа открытого доступа ММБ-18 | 540×370×650 | 1 | Чертежи библиотеки им. Ленина |
| 44 | Стол для газетных подшивок ММБ-23 | 900×600×830 | 1 | — " — |
| 55 | Табурет для работы в составе стеллажа открытого доступа ММБ-49 | 540×370×650 | 2 | — " — |
| 56 | Стеллаж односторонний (шестиполочный) МБ-11 | 1035×270×1970 | 6 | Альбом Министерства культуры РСФСР "Библиотечная мебель" г. Москва 72г. |
| 57 | Стеллаж двухсторонний (двенадцатиполочный) МБ-11 | 1035×440×1950 | 20 | — " — |
| 24 | Ящик для мусора | — | 1 | Торговая сеть |
| | **Костюмерная.** | | | |
| 47 | Передвижная вешалка для театральных костюмов | 1300×580×1720 | 4 | ЦНИИЭП зрелищных зданий |

| | | | | | |
|---|---|---|---|---|---|
| 1976 | Сельский дом культуры со зрительным залом на 300 мест. | План II-го этажа в осях "Г"—"П" с расстановкой оборудования. | Типовой проект 264-12-155 | Альбом I | Лист ТХ-4 |

N 70191 I

Гл. инженер проекта Сергеев. Нач. отд. Шустер. Гл. арх. пр. Котиров. Рук. гр. арх. Шидлов. Разработ. Шидлов. Проверил Шустер. Рук. гр. ВК Сергеев. Рук. гр. ЭС Зрелов. Согласовано Лев.

ЦНИИЭП зрелищных зданий

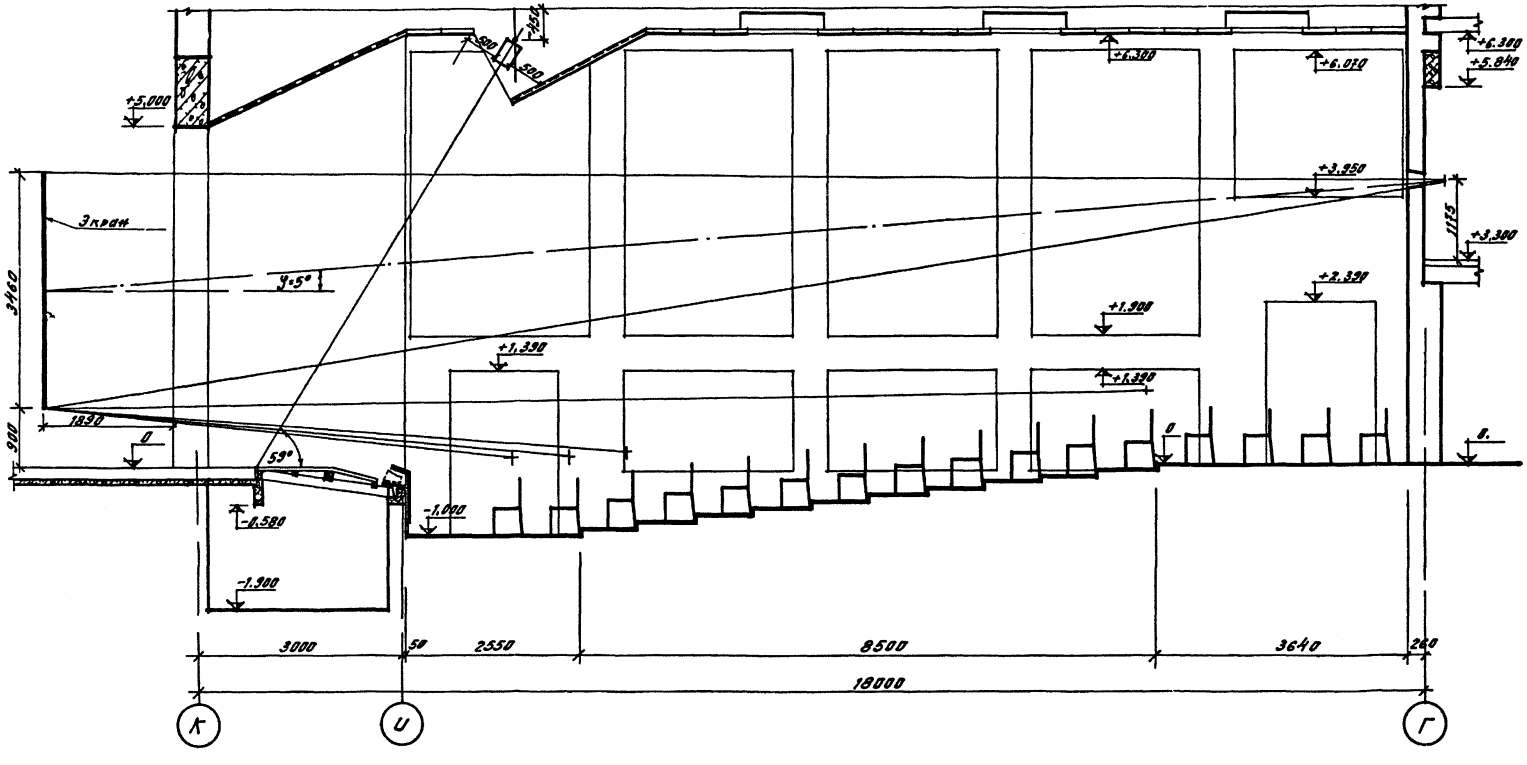


**Примечания:**

1 Кресла неподвижно крепятся к полу (посекционно)

2 Разбивка рядов принята для полумягких кресел с откидными сиденьями.

| | | | | | |
|---|---|---|---|---|---|
| 1976 | Сельский дом культуры со зрительным залом на 300 мест. | Разрез по зрительному залу. | Типовой проект | Альбом I | Лист TX-5 |

N 7019/I

Согласовано

Укр НИИП гражданстройпроект

Гл. инж. отдела Сергеев; Гл. арх. отдела Шевцов; Гл. арх. проекта Шевцов; Гл. инж. проекта Бесчин; Гл. инж. проекта Стрелинберг; Гл. арх. проекта Шестаков; Руководитель группы Шестаков; Инженер Шестаков; Разработал Шестаков; Инженер Зиновьев; Инженер Зиновьев; Инженер Зиновьев

Типовой проект 264-12-155 откорректирован на основании задания, утвержденного Госстроем УССР 6.09.1983г, в соответствии с письмом Госгражданстроя от 13.10.1980г НГФ-4-2832 и „Методическими указаниями по внесению дополнений в типовые проекты общественных зданий", утвержденных Госгражданстроем 12.03.1981г, с целью повышения тепловой защиты здания.

Корректировка произведена только в части повышения уровня тепловой защиты здания, в соответствии с требованиями СНиП-II-3-79. Вопросы соответствия конструкций, ГОСТов на материалы, оборудование, трубопроводы и т.д., а также строительным нормам и правилам действующим на период корректировки проекта не рассматривались.

Повышение уровня тепловой защиты не повлияло на область применения проекта.

Корректировка проекта произведена для температуры наружного воздуха -20°С, -30°С.

Отопление запроектировано для температуры -20°С, -30°С. Изменения отражены в альбомах IX, X.

При привязке типового проекта исключить связь общей лестничной клетки с подвалом и т.д. в соответствии с действующими нормами и правилами.

Состав проекта

Альбом 0 - Чертежи нулевого цикла работ
Альбом I - Архитектурно-строительные чертежи
Альбом II - Санитарно-технические чертежи
Альбом III - Электротехнические чертежи
Альбом IV - Монтажные узлы и детали
Альбом V - Изделия заводского изготовления
Альбом VI - Механическое оборудование сцены
Альбом VII - Сметы
Альбом VIII - Заказные спецификации
Альбом IX - Мероприятия, повышающие тепловую защиту здания
Альбом X - Сметы по мероприятиям, повышающим тепловую защиту здания

Сопоставительная таблица расходов тепла ккал/час

| Расч. темп. °С | Ранее разработанный проект | | | | Откорректированный проект | | | |
|---|---|---|---|---|---|---|---|---|
| | На отопление | На вентиляцию и тепловые завесы | На горячее водоснабжение | Всего | На отопление | На вентиляцию и тепловые завесы | На горячее водоснабжение | Всего |
| -20 | 137800 | 102000 | 90000 | 329800 | 131828 | 102000 | 90000 | 323828 |
| -30 | 169700 | 135000 | 90000 | 394700 | 153010 | 135000 | 90000 | 378010 |



7019/I

| | | | |
|---|---|---|---|
| Рук. Н-3 | Ищенко | | 264-12-155-АС |
| Гл. ст. кон. | Либерман | | Сельский дом культуры со зрительным залом на 300 мест |
| Гл. ст. арх. | Штейнберг | | Стадия / Лист / Листов: Р / 01 / 1 |
| ГАП | Нестеров | | |
| ГИП | Лысиков | | |
| Рук. арх. | Брохина | | Госстрой УССР Укрниипроагропромстрой г. Киев |
| Рук. проф. | Силлер | | Лист - вкладыш |
| Разраб. | Пенделюк | | |

Привязан

Инв. N