ГОСУДАРСТВЕННЫЙ КОМИТЕТ ПО ГРАЖДАНСКОМУ СТРОИТЕЛЬСТВУ И АРХИТЕКТУРЕ ПРИ ГОССТРОЕ СССР

ТИПОВЫЕ КОНСТРУКЦИИ И ДЕТАЛИ ЗДАНИЙ И СООРУЖЕНИЙ

СЕРИЯ 1.269-1

ФРИЗОВЫЕ КАМНИ ЖЕЛЕЗОБЕТОННЫЕ

ФРИЗОВЫЕ КАМНИ РЯДОВЫЕ И УГЛОВЫЕ

РАБОЧИЕ ЧЕРТЕЖИ

В807

ЦЕНА 0-53

ЦЕНТРАЛЬНЫЙ ИНСТИТУТ ТИПОВОГО ПРОЕКТИРОВАНИЯ
ГОССТРОЯ СССР

Москва, А-445, Смольная ул., 22

Сдано в печать II 1981 г.

Заказ № 1727 Тираж 150 экз.

ГОСУДАРСТВЕННЫЙ КОМИТЕТ ПО ГРАЖДАНСКОМУ СТРОИТЕЛЬСТВУ И АРХИТЕКТУРЕ ПРИ ГОССТРОЕ СССР

ТИПОВЫЕ КОНСТРУКЦИИ И ДЕТАЛИ ЗДАНИЙ И СООРУЖЕНИЙ

СЕРИЯ 1.269-1

ФРИЗОВЫЕ КАМНИ ЖЕЛЕЗОБЕТОННЫЕ

ФРИЗОВЫЕ КАМНИ РЯДОВЫЕ И УГЛОВЫЕ

РАБОЧИЕ ЧЕРТЕЖИ

РАЗРАБОТАНЫ ЦНИИЭП УЧЕБНЫХ ЗДАНИЙ

УТВЕРЖДЕНЫ ГОСГРАЖДАНСТРОЕМ И ВВЕДЕНЫ В ДЕЙСТВИЕ С 1 МАРТА 1976 г. ПРИКАЗ № 40 ОТ 2.02.76.

ЦНИИЭП УЧЕБНЫХ ЗДАНИЙ г. МОСКВА

ГА НИК ИН-ТА	Н. ЛЯХОВИЧ	ПРОВЕРИЛ	ШУРИГИНА
ГА НИК МАСТ	В. КАРТАШЕВ		
ГА НИК ПР-ТА	В. ЛАСОФИЕВ		

13807 2

	Лист	Стр.
Содержание	С-1	1
Пояснительная записка	П-1	2
Номенклатура	1	3
Фризовые камни ФК-15-4; ФК-15-5 Опалубочный чертеж Армирование.	2	4
Фризовые камни ФК-15-7; ФК-15-8. Опалубочный чертеж. Армирование.	3	5
Фризовые камни ФК-18-4; ФК-18-5 Опалубочный чертеж Армирование.	4	6
Фризовые камни ФК-18-7; ФК-18-8 Опалубочный чертеж Армирование.	5	7
Фризовые камни УФК-4-4; УФК-5-5. Опалубочный чертеж. Армирование.	6	8
Сетки С-1 ÷ С-6	7	9
Сетки С-7 ÷ С-10; Петли П-1 ÷ П-3.	8	10
Узлы 1 ÷ 3	9	11

ЦНИИЭП учебных зданий г. Москва

Гл. инж. ин-та А. Ляхович
Гл. инж. маст. В. Мартулец
Гл. инж. пр-та В. Анофриев
Ст. инженер В. Чубаров
Разработал З. Скороход
Проверил Л. Шурухина
Копировал Л. Волохова

ТК 1975

Фризовые камни железобетонные

Содержание

Серия 1.269-1

Выпуск

Лист С-1

Пояснительная записка

Настоящий альбом рабочих чертежей разработан на основании технических решений, одобренных письмом Госгражданстроя №4-1975 от 7 октября 1974 г.

Индустриальные изделия данной серии предназначены для применения при проектировании и строительстве общественных зданий, а также административно-бытовых зданий промышленных предприятий.

В состав выпуска вошли сборные железобетонные фризовые камни двух типов:

рядовые
угловые

Указанные элементы разработаны для многоцелевого применения. В первую очередь - для устройства парапетов, а также перекрытия вентиляционных каналов, выходящих на кровлю.

Изделия запроектированы в соответствии со СНиП II-В.1-62.

Сетки выполняются из стальной низкоуглеродистой холоднотянутой проволоки класса BI (ГОСТ 6727-53).

Для подъемных петель применяется горячекатанная сталь класса А-I марок ВМСТ3СП2 и ВКСТ.3СП2.

В тех случаях, когда исключена возможность монтажа фризовых камней при температуре -40°С и ниже, допускается применять для монтажных петель горячекатаную сталь марок ВМСТ.3ПС2 и ВКСТ.ПС2.

Арматурные стали применять с учетом требований СН390-69.

Поверхности фризовых камней, наиболее подверженные атмосферным воздействиям, должны быть зажелезнены в заводских условиях толщиной не менее 5 мм.

Фасадная, лицевая часть камней может быть офактурена или облицована плиткой, что должно быть оговорено в проекте при выдаче заказа заводу-изготовителю.

Фризовые камни должны изготовляться из тяжелого бетона марки 200. Морозостойкость бетона не ниже Мрз 50.

Прочность бетона к моменту отпуска изделий с завода-изготовителя должна быть следующей:

в зимнее время и в случаях, когда по условиям возведения здания не может быть гарантировано своевременное приращение прочности бетона - не менее 100% проектной;

в остальных случаях - не менее 70% проектной. При этом завод-изготовитель обязан гарантировать достижение 100% прочности в двадцативосьмидневном возрасте.

Марки камней состоят из буквенных и цифровых обозначений, которые имеют следующие значения:

ФК - индекс фризовых камней.
УФК - индекс угловых фризовых камней.
Цифры - 15, 18, 4, 5 - длина фризовых камней округленно в см.
Цифры - 4, 5, 7, 8 - ширина округленно в см.

Пример маркировки фризового камня длиной 1480 мм, шириной 500 мм - ФК-15.5.

Пример маркировки углового фризового камня длиной 410 мм, шириной 410 мм - УФК-4.4.

Марки изделий проставляются в спецификациях проектов, в заказах заводам-изготовителям, а на готовых изделиях марки изделий наносятся несмываемой краской на торцевой поверхности камня.

Внесение изменений в обозначение марок не допускается.

Фризовые камни укладываются на цементном растворе марки „100"; швы между ними заполняются бетоном марки „150" на мелком заполнителе.

Изготовление, приемку, паспортизацию, хранение и транспортировку фризовых камней производить в соответствии с требованиями ГОСТ 13015-67; ГОСТ 6726-71; СНиП I-В.5-62; СНиП I-В.5.1-62.

Испытание изделий производить в соответствии с ГОСТ 8829-66.

Гл. инж. ин-та	А. Ляхович		
Гл. инж. маст.	В. Маргулец		
Гл. инж. пр-та	В. Анофриев		
Ст. инженер	В. Уваров		
Проверил	Капирбал		
		Л. Шурмухина	
		Л. Волохова	

ЦНИИЭП жилых зданий г. Москва

ТК 1975	Фризовые камни железобетонные. Пояснительная записка	Серия 1.269-1 Выпуск Лист П-1

13807 4

NN пп	Марка изделия	Эскиз	Размеры, мм l	b	h	Вес изделия кг	Марка бетона	Расход материалов: бетона м³	стали, кг: всего	на 1 м² изделия	на 1 м³ бетона	Лист
1	ФК-15-4		1490	420	80	100,0	200	0,043	1,29	2,00	30,00	2,8
2	ФК-15-5		1490	520	80	135,0		0,054	1,34	1,67	24,80	2,7,8
3	ФК-15-7		1490	700	80	175,0		0,073	1,67	1,62	23,00	3,7,8
4	ФК-15-8		1490	800	80	200,0		0,083	2,44	1,90	29,40	3,8
5	ФК-18-4		1790	420	80	130,0		0,052	1,42	1,90	27,30	4,7,8
6	ФК-18-5		1790	520	80	157,0		0,065	1,62	1,60	23,40	4,7,8
7	ФК-18-7		1790	700	80	225,0		0,087	2,28	1,80	26,20	5,7,8
8	ФК-18-8		1790	800	80	250,0		0,101	2,62	1,80	25,00	5,7,8
9	УФК-4-4		420	420	80	30,0		0,012	0,42	2,38	35,00	6,8
10	УФК-5-5		520	520	80	50,0		0,020	0,48	1,78	24,00	6,8

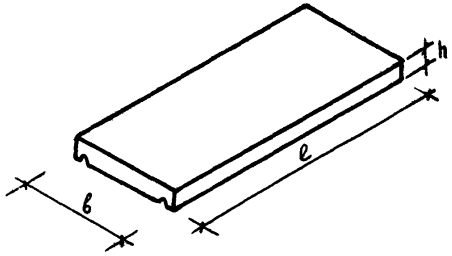

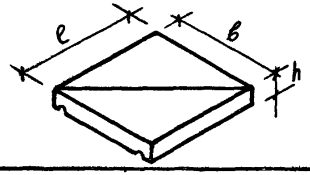

ТК 1975

ФРИЗОВЫЕ КАМНИ ЖЕЛЕЗОБЕТОННЫЕ

НОМЕНКЛАТУРА

Серия 1.269-1

Выпуск

Лист 1

ЦНИИЭП учебных зданий г Москва

ГА инж ин-та	А Яхович		
ГА инж маст	Б Маргулец		
ГА инж пр-та	В Анофриев		
Ст инженер	В Чбаров		
Разработал	З Скороход	Копировал	Л Волкова
Проверил			Л Шурмухина

13807 5

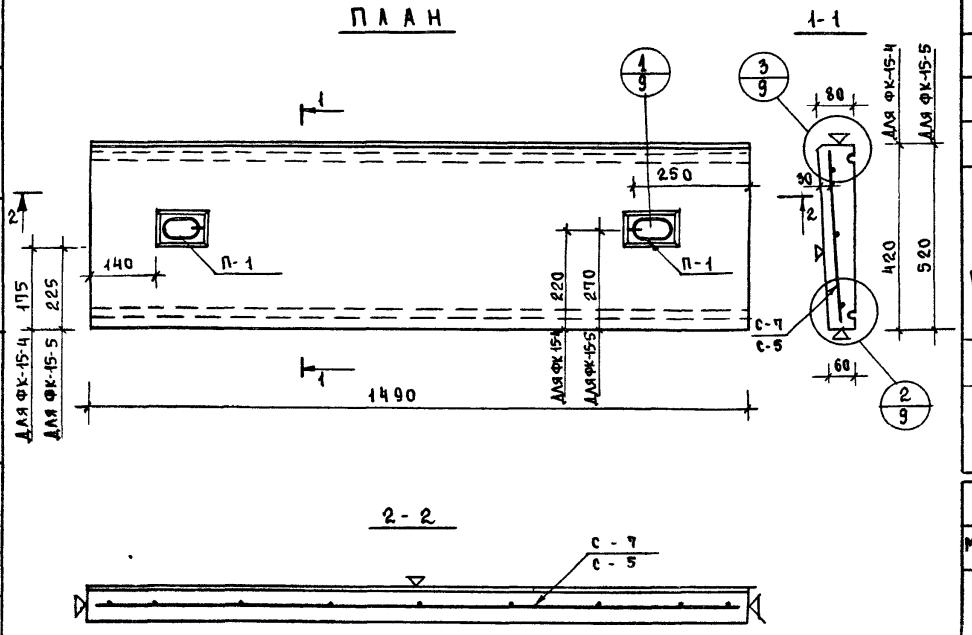

ХАРАКТЕРИСТИКА ИЗДЕЛИЙ				ФК-15-4	ФК-15-5
МАРКА ИЗДЕЛИЯ				ФК-15-4	ФК-15-5
МАССА ИЗДЕЛИЯ			КГ	100	135
ОБЪЕМ ИЗДЕЛИЯ			$м^3$	0,043	0,054
РАСХОД МАТЕРИАЛОВ	БЕТОНА		$м^3$	0,043	0,054
	СТАЛИ	ВСЕГО	КГ	1,29	1,34
		НА 1 $м^2$ ИЗДЕЛИЯ	КГ	2,0	1,67
		НА 1 $м^3$ БЕТОНА	КГ	30,0	24,80
ПРОЕКТНАЯ МАРКА БЕТОНА				200	
КУБИКОВАЯ ПРОЧНОСТЬ БЕТОНА К МОМЕНТУ ОТПУСКА ИЗДЕЛИЯ С ЗАВОДА НЕ МЕНЕЕ			$кг/см^2$	140	

СПЕЦИФИКАЦИЯ АРМАТУРНЫХ ИЗДЕЛИЙ

МАРКА	НАИМЕН ИЗДЕЛИЯ	МАРКА ИЗДЕЛИЯ	КОЛ.	МАССА КГ
ФК-15-4	СЕТКА	С-7	1	0,79
	ПЕТЛЯ	П-1	2	0,50
		ИТОГО:		1,29
ФК-15-5	СЕТКА	С-5	1	0,84
	ПЕТЛЯ	П-1	2	0,50
		ИТОГО:		1,34

ВЫБОРКА СТАЛИ

МАРКА	СЕЧЕНИЕ ММ	ДЛИНА М	МАССА КГ	ГОСТ	Ra $кг/см^2$
ФК-15-4	Ф4 ВI	8,01	0,79	6727-53	3150
	Ф6 АI	2,2	0,50	5781-61	2100
ФК-15-5	Ф4 ВI	8,41	0,84	6727-53	3150
	Ф6 АI	2,2	0,50	5781-61	2100

ПРИМЕЧАНИЕ:

1 Поверхности, отмеченные знаком ▽, зажелезнить

ГА ИНЖ ИН-ТА	А. ЛЯХОВИЧ	ПРОВЕРИЛ Л. ШУРУХИНА
ГА ИНЖ МАСТ	Б. МАРГУЛЕЦ	КОПИРОВАЛ Л. ВОЛОХОВА
ГА ИНЖ. ПР-ТА	В. АНОФРИЕВ	
СТ ИНЖЕНЕР	В. УВАРОВ	
РАЗРАБОТАЛ	З. СКОРОХОД	

ЦНИИЭП ЖЕБНЫХ ЗДАНИЙ г. МОСКВА

ТК	ФРИЗОВЫЕ КАМНИ ЖЕЛЕЗОБЕТОННЫЕ	СЕРИЯ 1.269-1	
1975	ФРИЗОВЫЕ КАМНИ ФК-15-4; ФК-15-5. ОПАЛУБОЧНЫЙ ЧЕРТЕЖ. АРМИРОВАНИЕ.	ВЫПУСК	ЛИСТ 2

13807 6

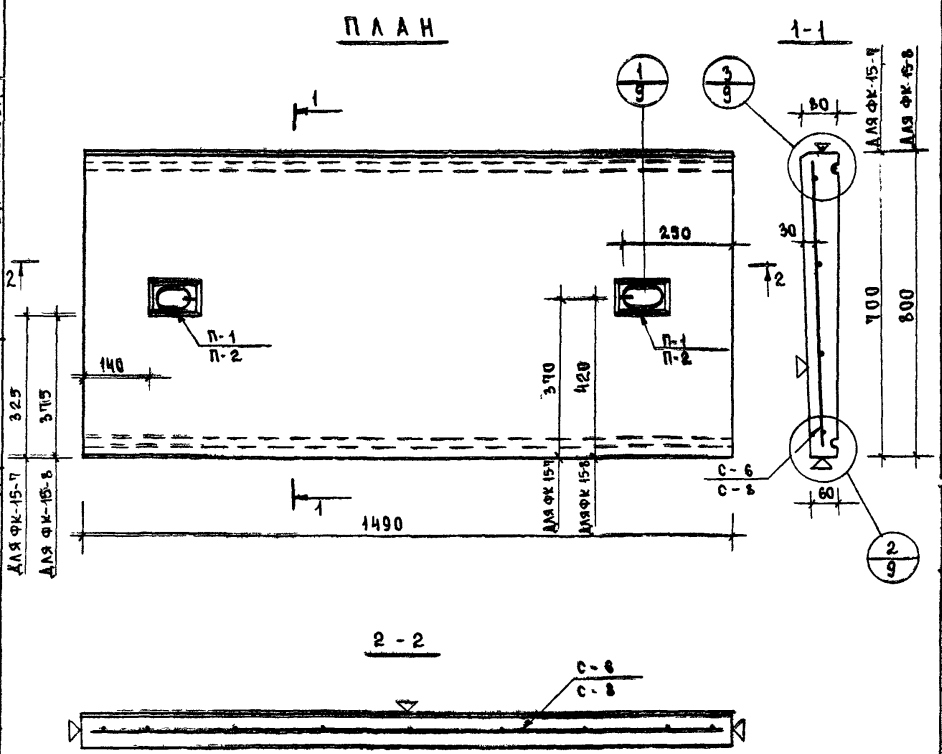

ХАРАКТЕРИСТИКА ИЗДЕЛИЙ

				ФК-15-7	ФК-15-8
МАРКА ИЗДЕЛИЯ				ФК-15-7	ФК-15-8
МАССА ИЗДЕЛИЯ			КГ	175	200
ОБЪЕМ ИЗДЕЛИЯ			$м^3$	0.073	0.083
РАСХОД МАТЕРИАЛОВ	БЕТОНА		$м^3$	0.073	0.083
	СТАЛИ	ВСЕГО	КГ	1.67	2.44
		НА 1 $м^2$ ИЗДЕЛИЯ		1.82	1.90
		НА 1 $м^3$ БЕТОНА		23.00	29.40
ПРОЕКТНАЯ МАРКА БЕТОНА				200	
КУБИКОВАЯ ПРОЧНОСТЬ БЕТОНА К МОМЕНТУ ОТПУСКА ИЗДЕЛИЯ С ЗАВОДА НЕ МЕНЕЕ			$кг/см^2$	140	

СПЕЦИФИКАЦИЯ АРМАТУРНЫХ ИЗДЕЛИЙ

МАРКА	НАИМЕН ИЗДЕЛИЯ	МАРКА ИЗДЕЛИЯ	КОЛ	МАССА КГ
ФК-15-7	СЕТКА	С-6	1	1.11
	ПЕТЛЯ	П-1	2	0.50
		ИТОГО:		1.61
ФК-15-8	СЕТКА	С-8	1	1.50
	ПЕТЛЯ	П-2	2	0.94
		ИТОГО:		2.44

ВЫБОРКА СТАЛИ

МАРКА	СЕЧЕНИЕ ММ	ДЛИНА М	МАССА КГ	ГОСТ	Ra $кг/см^2$
ФК-15-7	Ф4 ВI	11.23	1.11	6727-53	3150
	Ф6 АI	2.2	0.50	5781-61	2100
ФК-15-8	Ф4 ВI	15.15	1.50	6727-53	3150
	Ф8 АI	2.4	0.94	5781-61	2100

ПРИМЕЧАНИЕ:

1 Поверхности, отмеченные знаком ▽, замазезнить.

ГИП	А. Ляхович		
ГИ	В. Маргулец		
ГИ	Б. Андфриев		
ГИ	В. Убаров		
СТ. ИНЖЕНЕР	З. Скороход		
ПРОВЕРИЛ	Л. Шурмухина	КАПИРОВАЛ	Л. Волохова

ЦНИИЭП учебных зданий г. Москва

ТК 1975	ФРИЗОВЫЕ КАМИНИ ЖЕЛЕЗОБЕТОННЫЕ	СЕРИЯ 1.269-1
	ФРИЗОВЫЕ КАМИНИ ФК-15-7; ФК-15-8. ОПАЛУБОЧНЫЙ ЧЕРТЕЖ. АРМИРОВАНИЕ.	ВЫПУСК / ЛИСТ 3

13807 7

ПЛАН

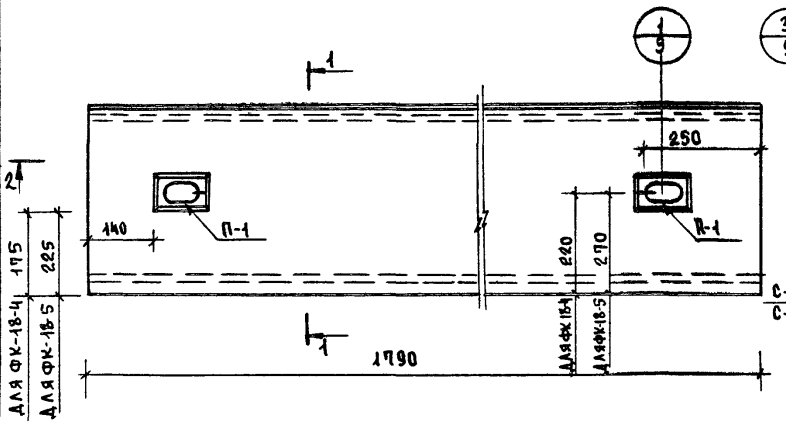

1-1

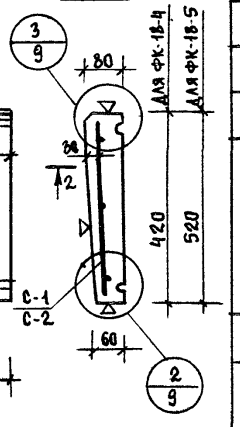

2-2

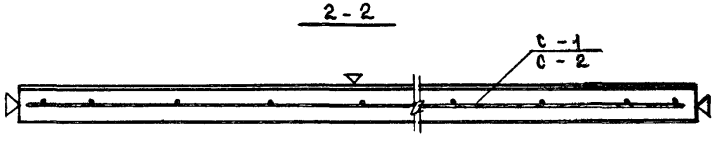

ХАРАКТЕРИСТИКА ИЗДЕЛИЙ

МАРКА ИЗДЕЛИЯ				ФК-18-4	ФК-18-5
МАССА ИЗДЕЛИЯ			КГ	130	157.5
ОБЪЕМ ИЗДЕЛИЯ			$м^3$	0.052	0.065
РАСХОД МАТЕРИАЛОВ	БЕТОНА		$м^3$	0.052	0.065
	СТАЛИ	ВСЕГО	КГ	142	152
		НА 1 $м^2$ ИЗДЕЛИЯ		1.90	1.60
		НА 1 $м^3$ БЕТОНА		27.30	23.40
ПРОЕКТНАЯ МАРКА БЕТОНА				200	
КУБИКОВАЯ ПРОЧНОСТЬ БЕТОНА К МОМЕНТУ ОТПУСКА ИЗДЕЛИЯ С ЗАВОДА НЕ МЕНЕЕ			$КГ/см^2$	140	

Спецификация арматурных изделий

МАРКА	НАИМЕН ИЗДЕЛИЯ	МАРКА ИЗДЕЛИЯ	КОЛ	МАССА КГ
ФК-18-4	СЕТКА	С-1	1	0.92
	ПЕТЛЯ	П-1	2	0.50
		ИТОГО:		142
ФК-18-5	СЕТКА	С-2	1	1.02
	ПЕТЛЯ	П-1	2	0.50
		ИТОГО		1.52

Выборка стали

МАРКА	СЕЧЕНИЕ мм	ДЛИНА М	МАССА КГ	ГОСТ	Ra $кг/см^2$
ФК-18-4	Ф4 ВI	9.31	0.92	6727-53	3150
	Ф6 АI	2.2	0.50	5781-61	2100
ФК-18-5	Ф4 ВI	10.31	1.02	6727-53	3150
	Ф6 АI	2.2	0.50	5781-61	2100

ПРИМЕЧАНИЕ:

1. ПОВЕРХНОСТИ, ОТМЕЧЕННЫЕ ЗНАКОМ ▽ ЗАЖЕЛЕЗНИТЬ

ГИП ИНЖ ИН-ТА	А ЛЯХОВИЧ	
ГА ИНЖ МАСТ	В МАРТУЛЕЦ	
ГА ИНЖ ПР-ТА	В АНОФРИЕВ	
СТ ИНЖНЕР	В УВАРОВ	
РАЗРАБОТАЛ	Э СКОРОХОД	
ПРОВЕРИЛ	КАПИРОВАЛ	Л БАЛОХОВА
		Л ШУРМУХИНА

ЦНИИЭП ЖЕБНЫХ ЗДАНИЙ г. МОСКВА

ТК	ФРИЗОВЫЕ КАМНИ ЖЕЛЕЗОБЕТОННЫЕ.	СЕРИЯ 1.269-1	
1975	ФРИЗОВЫЕ КАМНИ ФК-18-4; ФК-18-5. ОПАЛУБОЧНЫЙ ЧЕРТЕЖ. АРМИРОВАНИЕ.	ВЫПУСК	ЛИСТ 4

13807 8

ПЛАН

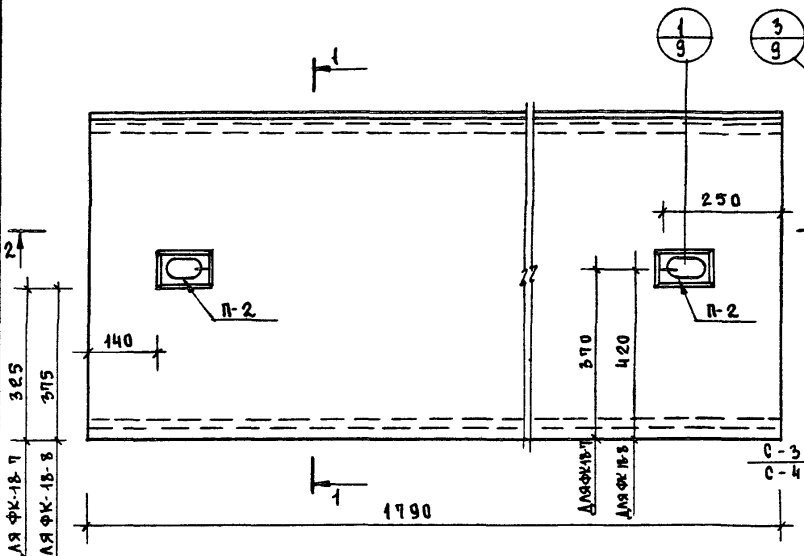

1-1

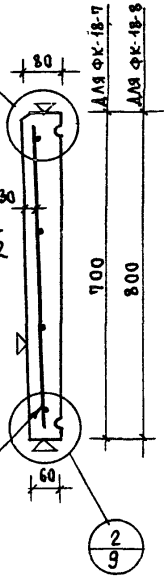

2-2

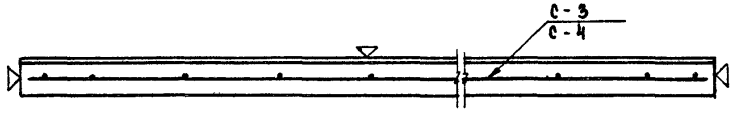

ХАРАКТЕРИСТИКА ИЗДЕЛИЙ

МАРКА ИЗДЕЛИЯ				ФК-18-7	ФК-18-8
МАССА ИЗДЕЛИЯ			кг	225	250
ОБЪЕМ ИЗДЕЛИЯ			$м^3$	0.087	0.101
РАСХОД МАТЕРИАЛОВ	БЕТОНА		$м^3$	0.087	0.101
	СТАЛИ	ВСЕГО	кг	2.28	2.62
		НА 1 $м^2$ ИЗДЕЛИЯ	кг	1.30	1.30
		НА 1 $м^3$ БЕТОНА	кг	26.20	25.00
ПРОЕКТНАЯ МАРКА БЕТОНА				200	
КУБИКОВАЯ ПРОЧНОСТЬ БЕТОНА К МОМЕНТУ ОТПУСКА ИЗДЕЛИЯ С ЗАВОДА НЕ МЕНЕЕ			$кг/см^2$	140	

СПЕЦИФИКАЦИЯ АРМАТУРНЫХ ИЗДЕЛИЙ

МАРКА	НАИМЕН ИЗДЕЛИЯ	МАРКА ИЗДЕЛИЯ	КОЛ	МАССА кг
ФК-18-7	СЕТКА	С-3	1	1.34
	ПЕТЛЯ	П-2	2	0.94
		ИТОГО:		2.28
ФК-18-8	СЕТКА	С-4	1	1.68
	ПЕТЛЯ	П-2	2	0.94
		ИТОГО:		2.62

ВЫБОРКА СТАЛИ

МАРКА	СЕЧЕНИЕ мм	ДЛИНА м	МАССА кг	ГОСТ	Ra $кг/см^2$
ФК-18-7	Ф4 ВI	13.78	1.34	6727-53	3150
	Ф8 АI	2.4	0.94	5781-61	2100
ФК-18-8	Ф4 ВI	16.93	1.68	6727-53	3150
	Ф8 АI	2.4	0.94	5781-61	2100

Примечание:

1. Поверхности, отмеченные знаком ▽, зажелезнить.

ГИП инж инта	А. Аяхович	
Гл. инж мест	В. Маргулец	
Гл инж пр-та	Б. Анофриев	
Ст инженер	В. Уваров	
Разработал	З. Скороход	Копцрованд
Проверил		
		Л. Шурухина
		Л. Волохова

ЦНИИЭП учебных зданий г. Москва

ТК 1975	Фризовые камни железобетонные	Серия 1.269-1
	Фризовые камни ФК-18-7; ФК-18-8. Опалубочный чертеж. Армирование.	Выпуск 5

13807 9

ПЛАН

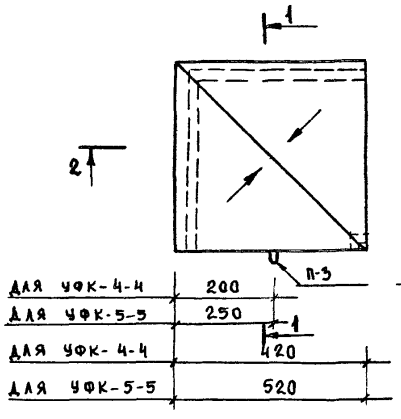

1-1

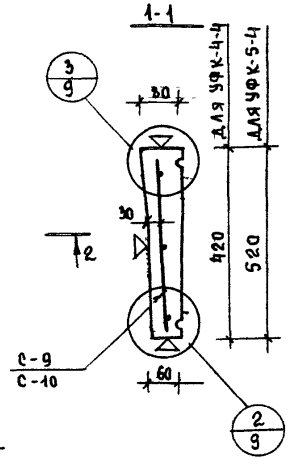

2-2

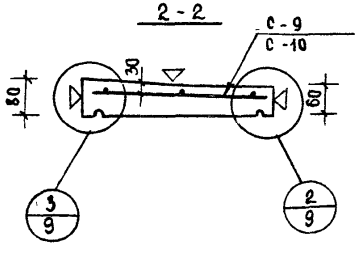

ХАРАКТЕРИСТИКА ИЗДЕЛИЙ					
МАРКА ИЗДЕЛИЯ				УФК-4-4	УФК-5-5
МАССА ИЗДЕЛИЯ			КГ	30	50
ОБЪЕМ ИЗДЕЛИЯ			$м^3$	0012	0,02
РАСХОД МАТЕРИАЛОВ	БЕТОНА		$м^3$	0,012	0,02
	СТАЛИ	ВСЕГО	КГ	0,42	0,48
		НА 1$м^2$ ИЗДЕЛИЯ		2,38	1,78
		НА 1$м^3$ БЕТОНА		35,00	24,00
ПРОЕКТНАЯ МАРКА БЕТОНА				200	
КУБИКОВАЯ ПРОЧНОСТЬ БЕТОНА К МОМЕНТУ ОТПУСКА ИЗДЕЛИЯ С ЗАВОДА НЕ МЕНЕЕ			$КГ/см^2$	140	

СПЕЦИФИКАЦИЯ АРМАТУРНЫХ ИЗДЕЛИЙ

МАРКА	НАИМЕН. ИЗДЕЛИЯ	МАРКА ИЗДЕЛИЯ	КОЛ	МАССА КГ
УФК-4-4	СЕТКА	С-9	1	0,24
	ПЕТЛЯ	П-3	1	0,18
		ИТОГО:		0,42
УФК-5-5	СЕТКА	С-10	1	0,30
	ПЕТЛЯ	П-3	1	0,18
		ИТОГО:		0,48

ВЫБОРКА СТАЛИ

МАРКА	СЕЧЕНИЕ ММ	ДЛИНА М	МАССА КГ	ГОСТ	Ra $КГ/см^2$
УФК-4-4	Ф4ВI	2,40	0,24	6727-53	3150
	Ф6АI	0,8	0,18	5781-61	2100
УФК-5-5	Ф4ВI	3,00	0,30	6727-53	3150
	Ф6АI	0,8	0,18	5781-61	2100

ПРИМЕЧАНИЕ

1 Поверхности, отмеченные знаком ▽, зажелезнить.

ТК	ФРИЗОВЫЕ КАМНИ. ЖЕЛЕЗОБЕТОННЫЕ.	СЕРИЯ 1269-1	
1975	ФРИЗОВЫЕ КАМНИ УФК-4-4; УФК-5-5 ОПАЛУБОЧНЫЙ ЧЕРТЕЖ. АРМИРОВАНИЕ.	ВЫПУСК	ЛИСТ 6

ЦНИИЭП УЧЕБНЫХ ЗДАНИЙ г. МОСКВА

ГЛ. ИНЖ. ИН-ТА	А. ЛЯХОВИЧ	ПРОВЕРИЛ	Л. ШУРМУХИНА
ГЛ. ИНЖ. МАСТ.	В. МАРГУЛЕЦ		
ГЛ. ИНЖ. ПР-ТА	В. АНОФРИЕВ		
СТ. ИНЖЕНЕР	В. УВАРОВ	КОПИРОВАЛ	Л. ВОЛКОВА
РАЗРАБОТАЛ	З. СКОРОХОД		

13807 10

С-1

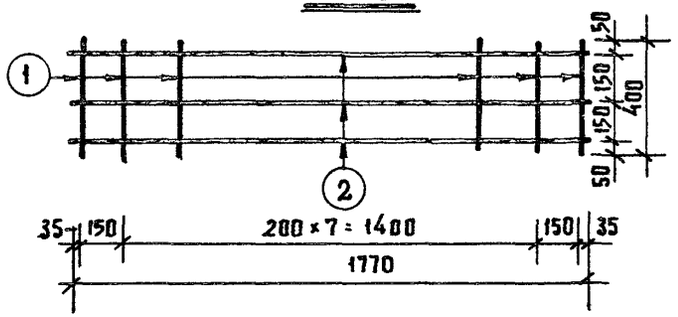

С-4

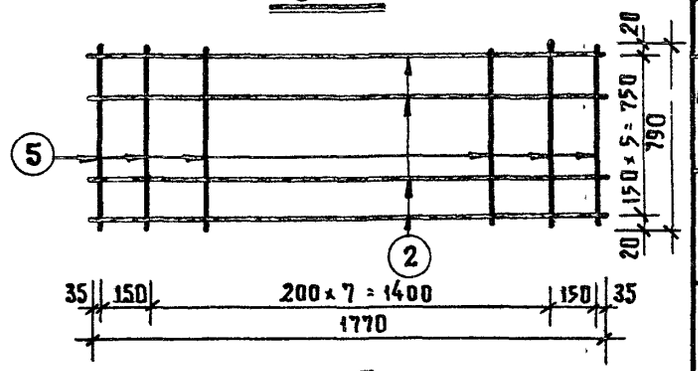

С-2

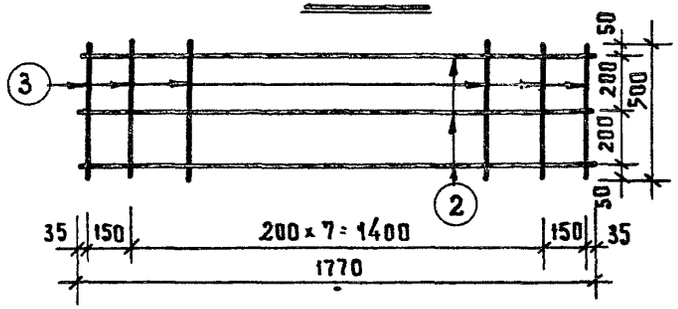

С-5

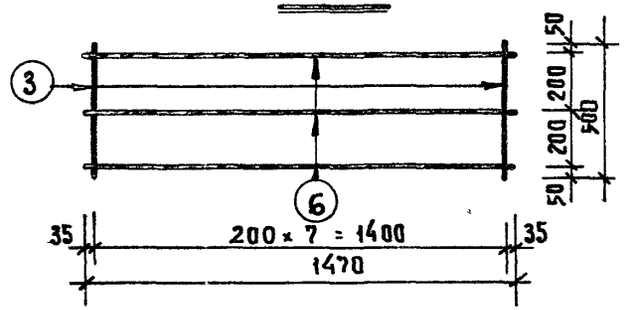

С-3

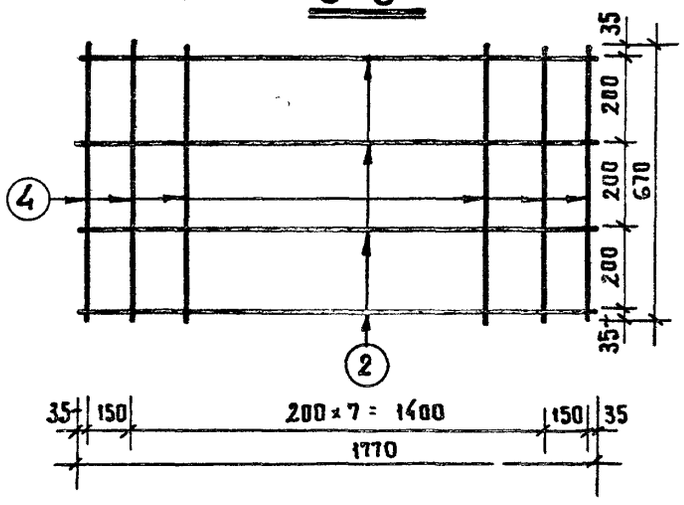

С-6

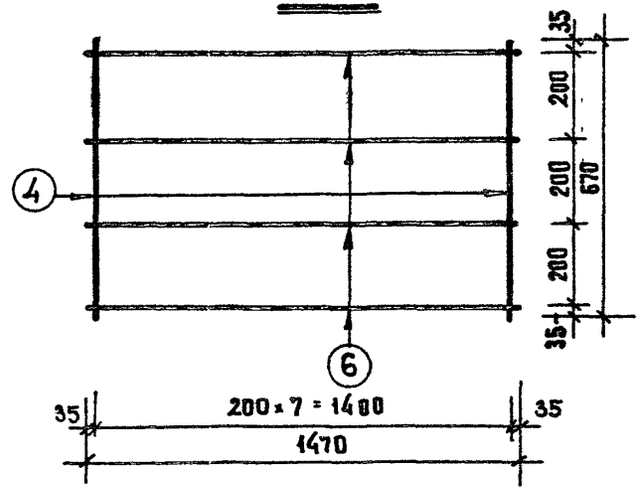

Спецификация стали на элемент.

Марка эл-та	№ поз	Сечение мм	Кол.	Длина позиции мм	Длина на эл-т м	Вес, кг на элемент	Вес, кг элемента
С-1	1	ф4 В I	10	400	4.00	0.40	0.92
	2	ф4 В I	3	1770	5.31	0.52	
С-2	3	ф4 В I	10	500	5.00	0.50	1.02
	2	ф4 В I	3	1770	5.31	0.52	
С-3	4	ф4 В I	10	670	6.70	0.66	1.34
	2	ф4 В I	4	1770	7.08	0.68	
С-4	5	ф4 В I	8	790	6.33	0.63	1.68
	2	ф4 В I	6	1770	10.60	1.05	
С-5	3	ф4 В I	8	500	4.00	0.40	0.84
	6	ф4 В I	3	1470	4.41	0.44	
С-6	4	ф4 В I	8	670	5.35	0.53	1.11
	6	ф4 В I	4	1470	5.88	0.58	

Гл. инж. ин-та	Шурмухина Л.	Александрова
Гл. инж. маст.	Шурмухина	
Гл. инж. пр-та	Ляхович А.	Проверил
Ст. инженер	Мартулец В.	
Разработал	Анофриев В.	Копировал
	Уваров В.	
	Скороход З.	

ЦНИИЭП учебных зданий г. Москва

ТК 1975г.

Фризовые камни железобетонные.

Сетки С-1 ÷ С-6.

Серия 1.269-1

Выпуск

Лист 7

13807 11

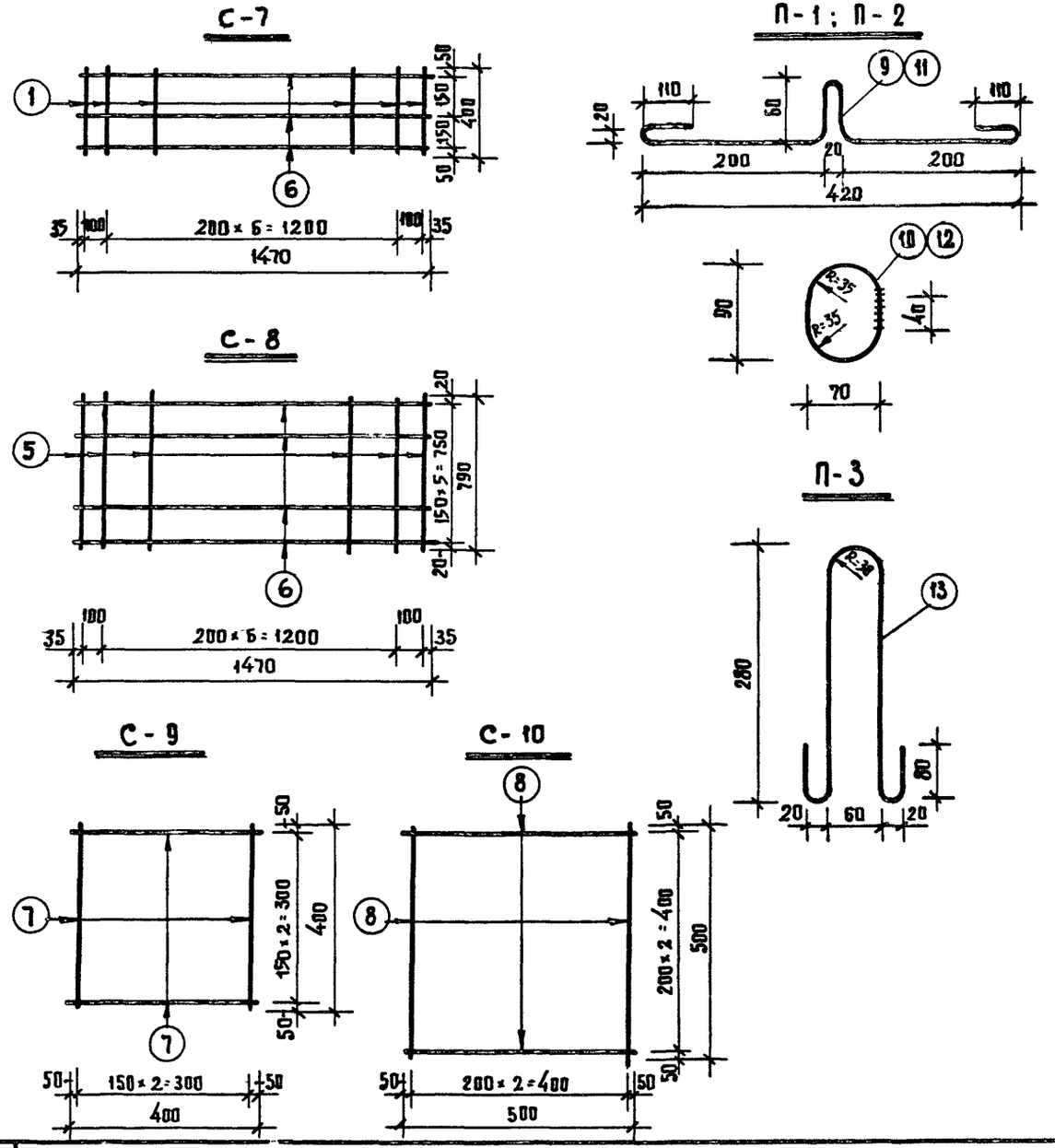

Спецификация стали на элемент

Марка эл-та	Я поз	Сечение мм	Кол	Длина позиции мм	Длина на эл-т м	Вес, кг на элемент	Вес, кг элемента
С-7	1	ф4ВI	9	400	3.60	0,35	0,79
	6	ф4ВI	3	1470	4.41	0,44	
С-8	5	ф4ВI	8	790	6,33	0,63	1,50
	6	ф4ВI	6	1470	8 82	0,87	
С-9	7	ф4ВI	6	400	2,40	0,24	0,24
С-10	8	ф4ВI	6	500	3,0	0,30	0,30
П-1	9	ф6АI	1	800	0.80	0,18	0,25
	10	ф6АI	1	310	0,31	0,07	
П-2	11	ф8АI	1	800	0.80	0,32	0,47
	12	ф8АI	1	390	0,39	0,15	
П-3	13	ф6АI	1	800	0,8	0,18	0,18

Гл инж ин-та	А Ляхович	Проверил	А Шурмухина
Гл инж маст	В Маргулец		
Гл инж пр-та	В Анофриев		
Ст инженер	В Уваров		
Разработал	З. Скороход	Копировал	Александрова

ЦНИИЭП учебных зданий г Москва

Т.К.	Фризовые камни железобетонные	Серия 1.269-1	
1975	Сетки С-7 ÷ С-10; петли П-1 ÷ П-3.	Выпуск	Лист 8

13807 12

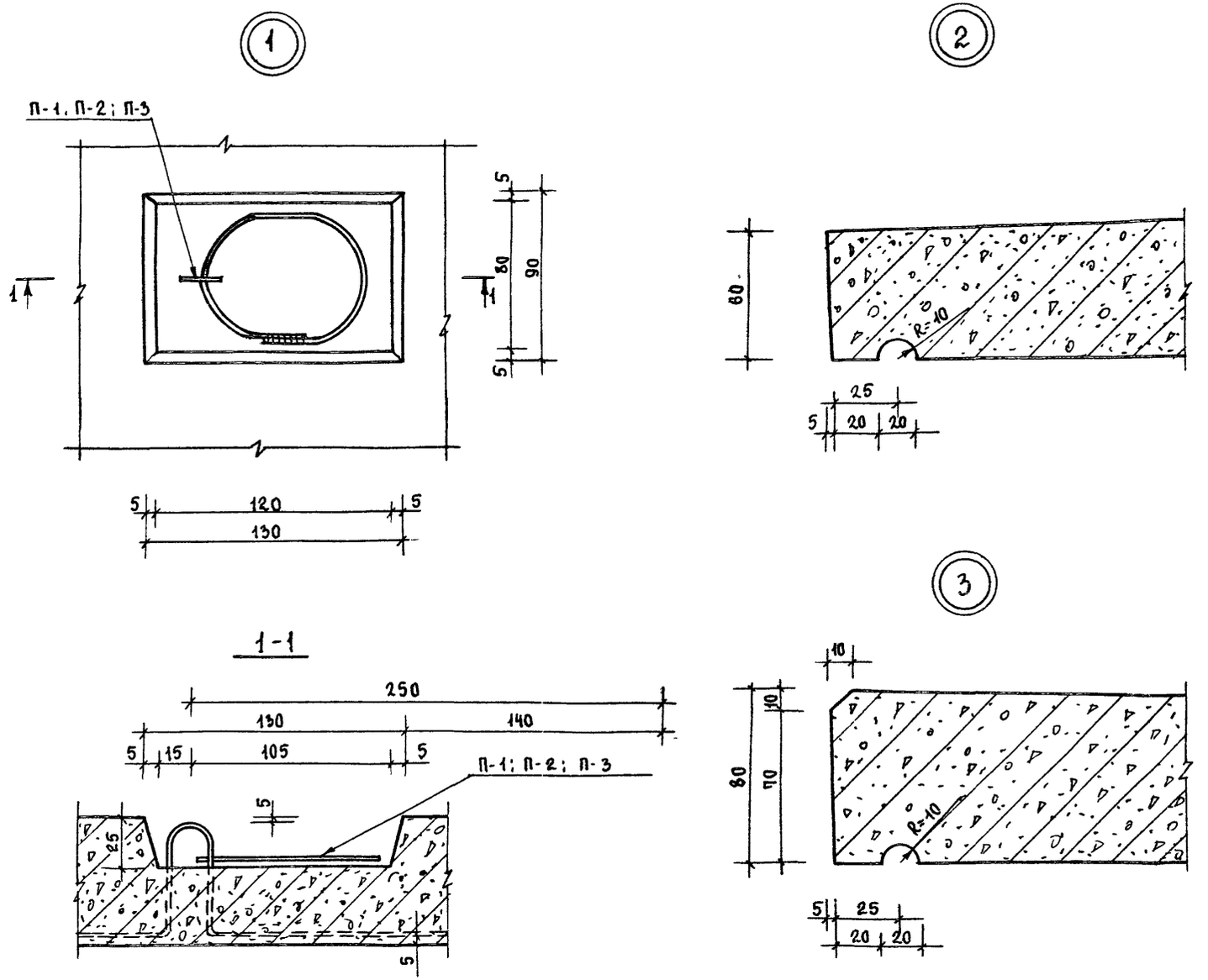

ГА ИНЖ ИН-ТА	А ЛЯХОВИЧ	ПРОВЕРИЛ	Л ШУРМУХИНА
ГА ИНЖ МАСТ	В МАРГУЛЕЦ		
ГА. ИНЖ ПР-ТА	В АНОФРИЕВ		
СТ ИНЖЕНЕР	В УВАРОВ		
РАЗРАБОТАЛ	В.С.КОРОХОД	КОПИРОВАЛ	Л ВОЛКОВА

ЦНИИЭП УЧЕБНЫХ ЗДАНИЙ г. МОСКВА

ТК	ФРИЗОВЫЕ КАМНИ ЖЕЛЕЗОБЕТОННЫЕ	СЕРИЯ 1.269-1	
1975	УЗЛЫ 1÷3	ВЫПУСК	ЛИСТ 9

13807 (13)