МИНТЯЖСТРОЙ СССР

ВПО «СОЮЗСТРОЙКОНСТРУКЦИЯ»

ЭКСПЕРИМЕНТАЛЬНОЕ КОНСТРУКТОРСКОЕ БЮРО

ВСТРОЕННЫЕ ПОМЕЩЕНИЯ

СБОРНО - ПАНЕЛЬНОГО ТИПА

168-01-00

ПОДСОБНЫЕ ПОМЕЩЕНИЯ

168-01-03

ВЫПУСК III

Альбом 1. Подсобные помещения 4.0×9.0

Разработаны
ЭКБ ВПО «Союзстройконструкция»

Утверждены и введены
в действие ВПО «Союзстройконструкция»
с ..... 19 Протокол N ....
от .....

Общая часть

1.1 Настоящий проект 168-01-03 Подсобные помещения состоит:

Выпуск I. Подсобное помещение ПП 4.0×3.0
альбом 1. Материалы для проектирования.
альбом 2. Расчет стоимости комплектной поставки.

Выпуск II. Подсобное помещение ПП 4.0×6.0
альбом 1. Материалы для проектирования.
альбом 2. Расчет стоимости комплектной поставки.

Выпуск III. Подсобное помещение ПП 4.0×9.0
альбом 1. Материалы для проектирования.
альбом 2. Расчет стоимости комплектной поставки.

Выпуск IV. Типовые конструкции и детали.
альбом 1. Рабочие чертежи стеновых и кровельных панелей

1.2 Выпуск II альбом 1 состоит:

I. Архитектурно-строительная часть
II. Сантехническая часть.
III. Электротехническая часть.

1.3 Ограждающие конструкции подсобных помещений рассчитаны на нормальные температурные режимы с отсутствием газовых вредностей. Конструкции подсобных помещений должны изготавливаться на специализированных предприятиях с комплектной поставкой на место строительства в пакетах.

Указания по применению

В конкретном проекте указывается марка помещения (ПП 4.0×9.0). Расход металла и строительных материалов, а также выполняется компановочный чертеж с фасадами и разрезами, и разрабатываются фундаменты под опоры стеновых панелей

Принята маркировка элементов:

ПП — подсобное помещение, цифры, стоящие за буквенным обозначением указывают на типоразмер помещения (ПП 4.0×9.0)

СПП — стеновая панель подсобного помещения
КПП — кровельная панель подсобного помещения
ДПП — дверное полотно подсобного помещения

Принцип маркировки узлов

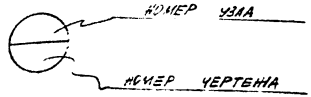

ТР 1978 г.	Общая часть	168-01-03 выпуск I альбом 1	стадия

ГИП	Гриценко	Рук. группы	Анисимов
Нач. отдела	Некрасов	Проверил	Некрасов
Гл. инженер	Фрегель	Проектировал	Горонова

Специализированное конструкторское бюро
БПО «Союзстройконструкция»
г. Свердловск.

Архитектурно — строительная часть

ЭКСПЕРИМЕНТАЛЬНОЕ КОНСТРУКТОРСКОЕ БЮРО ВПО «Союзстройконструкция» г. Свердловск.	Гл. инженер	Фрегеев		РУК. ГРУППЫ	Ананьев
	ГИП	Некрасов		ПРОЕКТИРОВАЛ	Горанко
	НАЧ. ОТДЕЛА	Некрасов		ПРОВЕРИЛ	Некрасов

ТК 1978г	Архитектурно - строительная часть	1.820-01-03 выпуск 1	
		ЛИСТ 1	ЛИСТ АС-1

Пояснительная записка

Общие указания

В данном альбоме разработана архитектурно-строительная часть внутрицехового подсобного помещения ПП 4.0×9.0 из легких стальных конструкций. Ограждающие конструкции расчитаны на установку их только в цехах с нормальным температурным режимом и отсутствием газовых вредностей.

Конструкция ПП 4.0×9.0 должна изготавливаться на специализированных предприятиях с комплектной поставкой на место строительства в пакетах.

I Архитектурно-строительные решения

1.1. Помещение ПП 4.0×9.0 разработаны из отдельных стеновых панелей и панелей кровли. Стальные панели поставляются с внутренней отделкой. Все металлические элементы каркаса внутри помещения окрашены нитроэмалью голубого цвета.

1.2 По месте монтажа производится установка стеновых и кровельных панелей или укрупненного блока.

1.3. Фундаменты под ПП 4.0×9.0 выполняются в рабочих чертежах с устройством закладных элементов марки МН для крепления стоек панелей. После установки и выверки стеновых панелей, а также привязки их производится бетонирование и цементная подливка под нижней обвязкой стеновых панелей. Выверку установки производить на подкладках.

1.4. Пол выполнять согласно указанному ниже его конструктивному составу.

1.5. За относительную отметку ±0.000 принята отметка пола в цехе.

Конструктивные решения

1.1. Сборка панелей и крепление стеновых панелей к фундаменту выполняется сваркой. Соединение ДСП производится на самонарезающих винтах 3б×25 по ТУ 67-72-75 в потай с установкой нащельников.

1.2. Каркас панелей выполняется из гнутых швеллеров и уголковых профилей, материал – Вст3кп2 по ГОСТ 380-71*.

1.3. В стеновых панелях в качестве заполнителя применены минераловатные полужесткие плиты (γ = 220 кг/м³) δ = 60 мм.

1.4. Крепление нащельников к каркасам производится самонарезающими винтами, а нащельников к прогонам — заклепками ЗК-10 по ТУ 6-64-75.

1.5. Сборка и сварка стальных конструкций производится в соответствии с требованиями СНиП III-18-76

ПЕРЕЧЕНЬ ЧЕРТЕЖЕЙ			
№ п/п	НАИМЕНОВАНИЕ ЧЕРТЕЖЕЙ	МАРКА	ПРИМЕЧ.
1	Общая часть	ОЧ-1	
2	Архитектурно-строительная часть	АС-1	
3	Пояснительная записка Перечень черт	АС-2	
4	План. Фасады. Разрезы. Узлы	АС-3	
5	План раскладки стеновых и кровельных панелей. Экспликация панелей.	АС-4	
6	Спецификация стали на одну марку. Расход материалов и метизов на одну марку	АС-5	

ГСПИ Ленинградское Ленгражданпроект ВПО «Союзстройконструкция» г. Свердловск

ГИП	Неверов		
Нач. отдела	Неверов		
Рук. группы	Ивлиев		
Проектировал	Громова		
Проверил	Неверов		

ТК 1978г. Пояснительная записка. Перечень чертежей

Инвентарный номер

Лист 1 | Лист АС-2

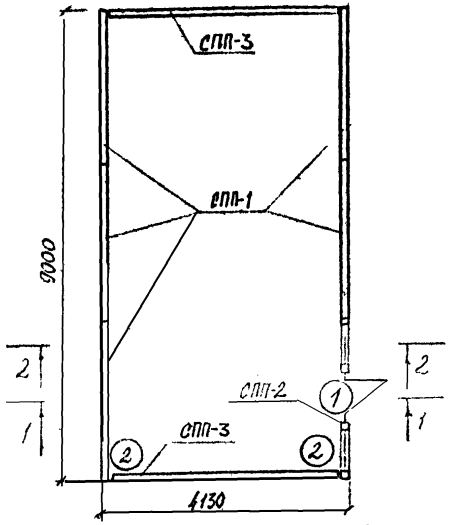

План

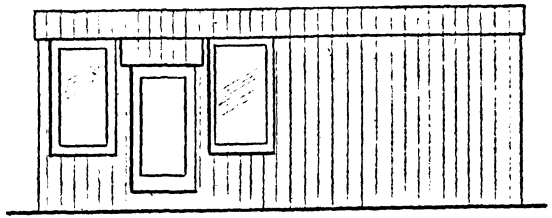

Главный фасад

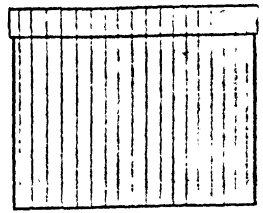

Боковой фасад

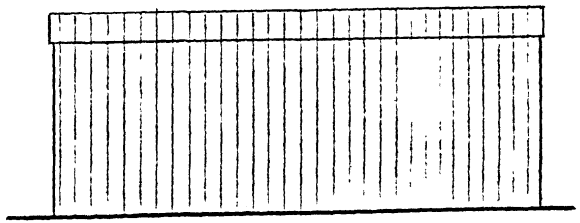

Дворовый фасад

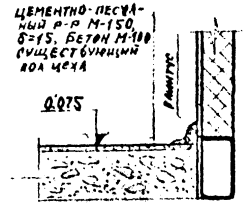

2/–

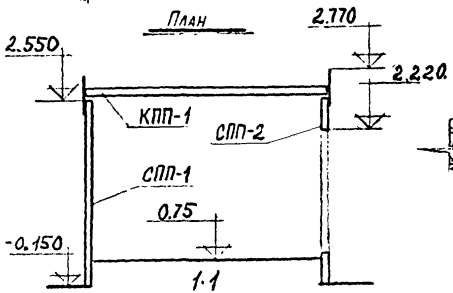

1-1

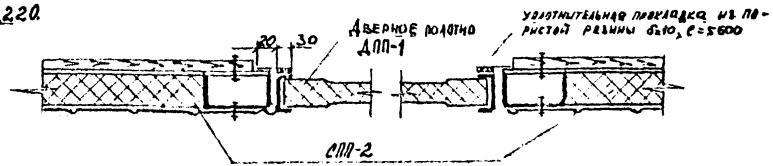

1/–

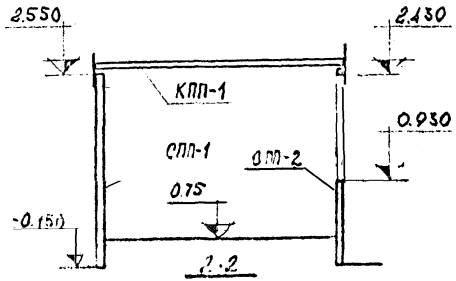

2-2

ТК 1978г	План. Фасады. Разрезы. Узлы	Лист

Гл. инженер проекта Анисимов
ГИП Горюнова
Нач. отдела Нечаев
Рук. группы
Проектировал
Проверил
Гл. инженер
ГИП
Нач. отдела

ГСПИ Ленинградское конструкторское бюро ВПО «Союзстройконструкция» г. Ленинград

План раскладки стеновых панелей

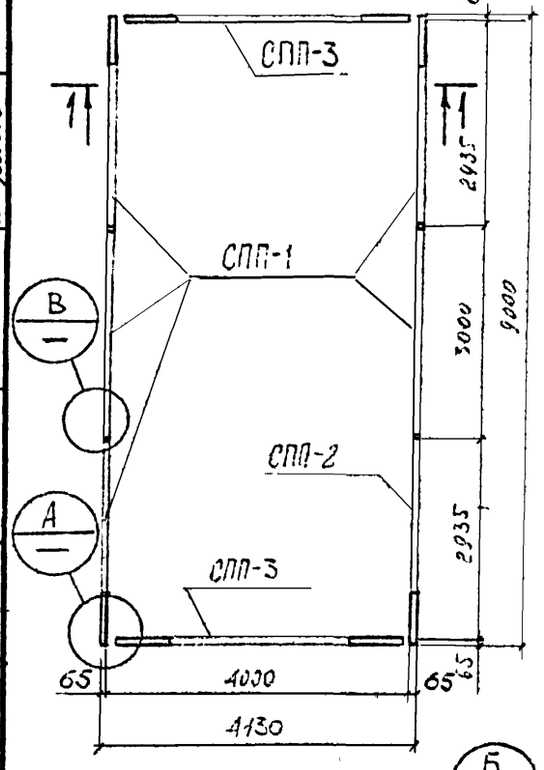

План кровли

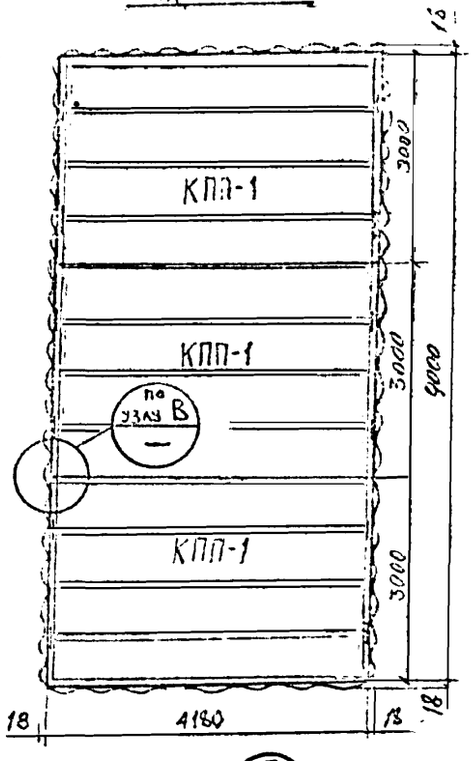

Экспликация панелей

Марка панели		Эскиз панели	Масса кг	Расход материалов: Стали кг	Полиэфир кг	Утеплит. м3	Стеклоуг. м2	№ черт	Примеч.
СПП-1	5	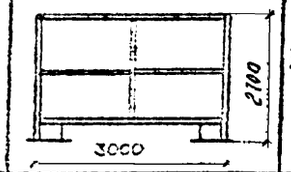	1784,5	829,5	780,0	1,75	—	Шифр 168-01-03 Выпуск IV Альбом 1	
СПП-2 КПП-1	1 1	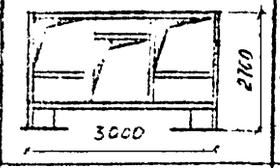	328,4 47,78	261,2 12,18	43,9 33,6	0,234 —	— —	Шифр 168-01-03 Выпуск IV Альбом 1	
СПП-3	2	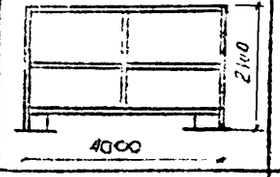	910,2	396,2	416,2	0,96	—	Шифр 168-01-03 Выпуск IV Альбом 1	
КПП-1	3	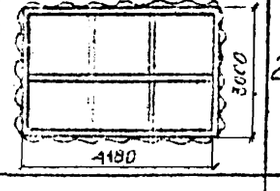	2162,3	716,1	1228,8	2,05	37,2	Шифр 168-01-03 Выпуск IV Альбом 1	
		Итого:	5233,2	2245,2	2502,4	5,01	37,2		

1 – 1

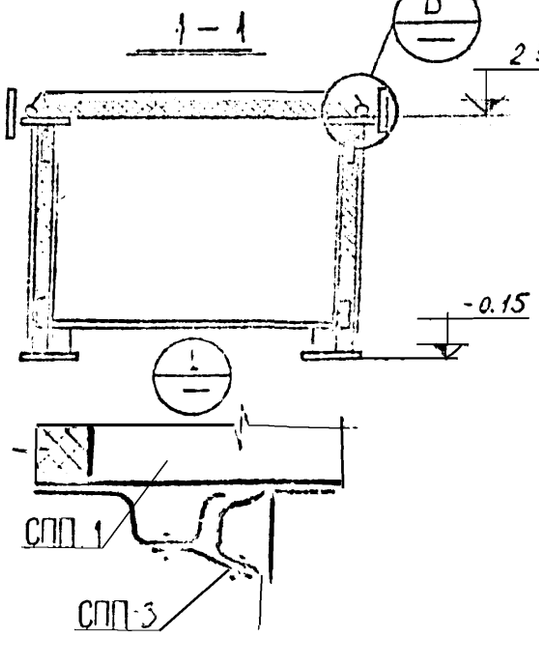

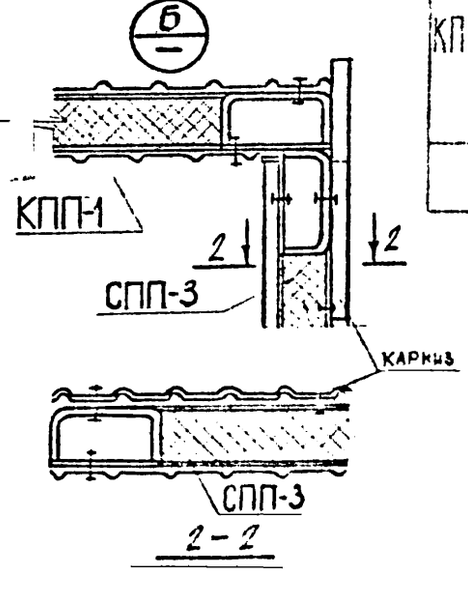

2 – 2

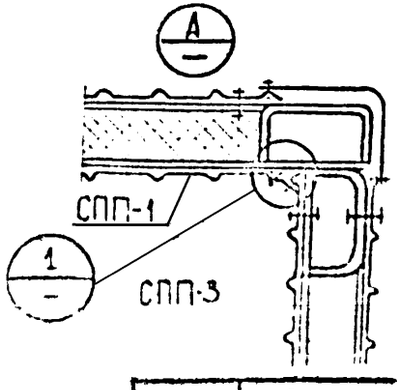

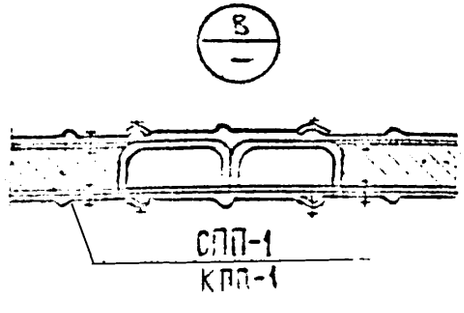

ГИП	Горанова	
Нач. отдела	Неверов	
Гл. инженер проекта	Никитина	
Проектировал		
Проверил		

Генеральное проектное бюро ПО «Союзстройконструкция» г. Свердловск.

ТК		
1976		

Спецификация стали

Материал	ГОСТ	Профиль	Марка подсобного помещения /кг/ ПП 4,0×9,0
Сталь малоуглеродистая обычного качества ВСт3кп2 по ГОСТ 380-71*	Сталь холодногнутая швеллеры ГОСТ 8278-75	[120×60×4	1176,0
		[60×30×2,5	125,4
	Сталь холодногнутая уголки ГОСТ 19771-74	L63×5	7,5
		L50×5	8,2
	Сталь толстолистовая ГОСТ 5681-57*	-δ=10	32,0
		-δ=4	787,5
	Сталь толстолистовая ГОСТ 3630-57*	-δ=3	53,2
		-δ=2	11,8
	Сталь круглая ГОСТ 2590-71	•Ф10	9,52
		•Ф16	0,32
		•Ф20	1,92
	Трубы стальные электросварные ГОСТ 10704-63	Труба $d_н$=18	1,02
		Итого:	2215,2

Расход материалов и метизов

Наименование	ГОСТ или ТУ	Ед. изм.	Марка подсобного помещения. ПП 4,0×9,0
Проф. лист С18-1000-1,0	ТУ 67-76-75	кг	2468,0
Самонарезающие винты В6×25	ТУ 67-72-75	кг	9,43
Уплотнительная шайба	ТУ 67-73-75	кг	0,184
Заклепка ЗК-10	ТУ 67-74-75	кг	0,569
Утеплитель /плита минераловатная/	ГОСТ 22950-78	м3	5,01
Стеклохолст	ГОСТ 10499-67	м2	37,2
Болт М10×40	ГОСТ 7798-70	кг	1,18
Шайба	ГОСТ 11371-68	кг	0,13
Гайка М10	ГОСТ 5915-70	кг	0,37
Стеновые панели С-60-1	ТУ 67-77-75	кг	33,6

Рук. группы	Анисимов	
Проектировал	Горонов	
Проверил	Неверов	
Гл. инженер		
ГИП	Неверов	
Нач. отдела		

Специализированное конструкторское бюро ПО «Союзстройконструкция» г. Свердловск.

Т.к.	

ЭЛЕКТРОТЕХНИЧЕСКАЯ ЧАСТЬ

Институт гражданского Сельскохозяйственного проекта				Для заказа	Бодунова
	ГИП	Некрасов		Гл. инж.	Монтрова
	Нач отд	Цалюк		Гл. инж.	Б. Ковалева

ТР	а) Подсобное помещение 18-4,0×9,0	168-01-03 Выпуск-III	
1978-	Склад стеллажного хранения. Электроснабжение	Альбом 1	Лист ЭО.1

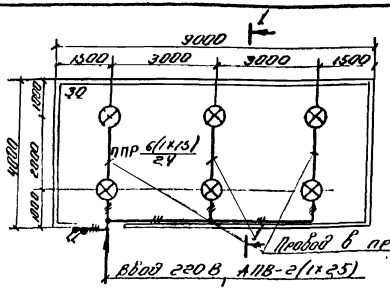

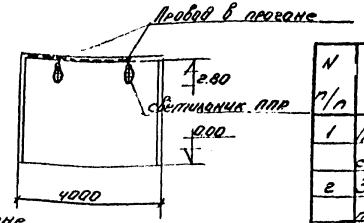

Состав проекта

N п/п	Наименование	Кол-во листов	Марка листа
1	Подсобное помещение ПП-40×90 Склад стеллажного хранения. Электроосвещение	2	30-12
2	Заказная спецификация на кабельную продукцию.	1	30.ЗС-1
3	Заказная спецификация на оборудование и изделия, комплектуемые территориальным управлением	3	30.ЗС-2
4	Заказная спецификация на изделия и материалы, комплектуемые подрядчиком.	1	30.ЗС-3

Ведомость оборудования и основных материалов

N п/п	Наименование	Тип или размер	Ед. изм.	Кол-во	Примеч.
1.	Светильник с лампой накаливания мощностью до 100 Вт.	ППР	шт.	6	
2.	Лампа накаливания, 220 В 75 Вт.	Б220-75	шт.	7	ГУТБ-535 S10-71
3	Выключатель однополюсный 6А, 250В в брызгонепроницаемом исполнении.	инд. 0261	шт.	2	
4	Провод 660 В, одножильный с алюминиевой жилой с поливинилхлоридной изоляцией, ГОСТ 6323-71, сеч. - 25 кв.мм	АПВ	м	35	
5.	Коробка	У 419	шт	4	
6.	Втулка, ТУ36-447-70	В17(У142)	шт	8	

Пояснение к проекту

1. Напряжение сети электроосвещения 380/220В.
2. Величины освещенности приняты по нормам искусственного освещения п.II-А9-71-СНиП.
3. Освещение склада со стеллажным хранением выполнить светильниками с лампами накаливания - ППР100.
4. Групповую сеть в помещении выполнить проводом АПВ, проложенным в прогоне.
5. Для заземления корпусов светильников используется нулевой рабочий провод.
6. Выключатели установить на высоте 1,5м от пола,
7. Светильники крепить на крюк с помощью скобы к прогону.
8. Показатели осветительной установки:
освещаемая площадь - 36 кв.м;
установленная мощность = 0,45 кВт;
число светильников = 6 шт.

9. Отверстия в прогонах для прохода провода предусмотрен в строительной части проекта

ТР 1976	а) Подсобное помещение ПП 40×90 Склад стеллажного хранения. Электроосвещение		3-01-036 УСК-III
		Стадия	Лист
		Р	30-2

Экспериментальное конструкторское бюро ... "Сельэлектромонтажпроект" г. Свердловск

Гл. инженер проекта Ковальчук
Гл. специалист проекта Ковальчук
Гл. инженер проекта Ковальчук
Гл. специалист проекта Ковальчук
Гл. инженер проекта Ковальчук
Гл. специалист проекта Ковальчук
Гл. инженер проекта Ковальчук
Гл. специалист проекта Ковальчук
ГИП Ковальчук
Нач. отд. Ковальчук

УТВЕРЖДАЮ

Начальник _____

«__» _____ 197 г.

Генеральная проектная организация ЭКБ ВПО „Союзстройконструкция"

Проектная организация — разработчик ЭКБ ВПО „Союзстройконструкция"

Комплектующая организация УМТС, ВПО „Союзстройконструкция"

Отрасль народного хозяйства строительство

Министерство (ведомство) заказчик Минтяжстрой СССР

Главное управление министерства (объединение) ВПО „Союзстройконструкция"

Предприятие Подсобные помещения ПП 4,0х9,0

Объект (производственная мощность) Инструментальное заточное помещения

ГУМТС (УМТС) _____

Часть (раздел) проекта электроосвещение

Срок ввода объекта в эксплуатацию _____

Коды

ЗАКАЗНАЯ СПЕЦИФИКАЦИЯ № 168-01-03 ЭОЭС-2 ОПП „5" сентября 1978 г.

выпуск-III

на оборудование и изделия, комплектуемые территориальным управлением

(код оборудования, изделия и материалов, поставляемых заказчиком)

Всего листов 3
Лист № 1

Позиция по плану	№ поз. по технолог. схеме, место установки	Наименование и техническая характеристика основного и комплектующего оборудования, приборов, арматуры, материалов, кабельных и др. изделий. Предельные значения параметра	Тип, марка, каталог, № чертежа, материал, № опросного листа	Завод-изготовитель (для импортного оборудования страна фирма)	Единица измерения: наименование	Единица измерения: код	Код оборудования	Потребность по проекту	Стоимость единицы в тыс. руб.	Потребность на пусковой комплекс	Ожид. наличие на нач. планир. года — в т. ч. на склад.	Заявленная потребность на планируемый год	Принятая потребность на 197: всего	из нее по кварталам: I	II	III	IV	Стоимость всего в тыс. руб.
1	2		4	5	6	7	8	9	10	11	12	13	14	15	16	17	18	19
		Электроустановочные изделия																
1.		Выключатель 6А 250В в брызгонепроницаемом исполнении	инд. 261		шт			2	0,001									

УТВЕРЖДАЮ

Начальник _____

Генеральная проектная организация ЭКБ ВПО „Союзстройконструкция"

Проектная организация — разработчик ЭКБ ВПО „Союзстройконструкция"

Комплектующая организация УМТС ВПО „Союзстройконструкция"

Отрасль народного хозяйства Строительство

Министерство (ведомство) заказчик Минтяжстрой

Главное управление министерства (объединение) ВПО „Союзстройконструкция"

Предприятие а) Подсобное помещение ПП-4,0-60

Объект (производственная мощность) Склад отделочного хранения

ГУМТС (УМТС)

Часть (раздел) проекта Электроосвещение

Срок ввода объекта в эксплуатацию

Коды

ЗАКАЗНАЯ СПЕЦИФИКАЦИЯ № 168-01-03(а) ОИТ „ 5 " сентября 1978 г.

Выпуск III

на кабельную продукцию

(вид оборудования, изделий и материалов, поставляемых заказчиком)

Лист № 1

№ п/п	№ поз. по технол. схеме, месту установки	Наименование и техническая характеристика основного и комплектующего оборудования, приборов, арматуры, материалов, кабельных и др. изделий. Предельные значения параметра	Тип, марка, каталог, № чертежа, материал, № опросного листа	Завод изготовитель (для импортного оборудования страна фирма)	Единица измерения: наименование	Единица измерения: код	Код оборудования	Потребность по проекту	Стоимость единицы в тыс. руб	Потребность на пусковой комплекс	Ожид. наличие на нач. планир. года: в т. ч. на склад	Заявленная потребность на планируемый год	Принятая потребность на 19/ год, всего: всего	на год по кварталам: I	II	III	IV	Стоимость всего в тыс. руб.
1		2	4	5	6	7	8	9	10	11	12	13	14	15	16	17	18	19
		Провод установочный																
1		Провод 660В, одножильный с алюминиевой жилой, с поливинилхлоридной изоляцией, ГОСТ 6323-71, сеч - (1×2.5) кв.мм	АПВ		км			0.035	0,027									

ГИП: Некрасов

Нач. отдела: Цалюк

Рук. бригады: Бровникова

Составила: Самолаткина

Строящееся предприятие 4/Подсобное помещение ПП-4,0×9,0

Объект (производственная мощность) Склад стеллажного хранения

ЗАКАЗНАЯ СПЕЦИФИКАЦИЯ № 168-01.03 (ж) 70.30-2 выпуск-III

Всего листов 3
Лист № 2

№№ п п	№ поз. по технолог схеме, место постановки	Наименование и техническая характеристика основного и комплектующего оборудования, приборов, арматуры, материалов, кабельных и др изделий. Предельные значения параметра	Тип, марка, каталог, № чертежа, материал, № опросного листа	Завод-изготовитель (для импортного оборудования страна, фирма)	Единица измерения: наименование	Единица измерения: код	Код оборудования	Потребность по проекту	Стоимость единицы в тыс. руб.	Потребность на пусковой комплекс	Ожид. наличие на начало планируемого года: в т. ч. на складе	Заявленная потребность на планируемый год	Принятая потребность на 197 год: всего	из нее по кварталам: I	II	III	IV	Стоимость всего в тыс. руб.
1	2	3	4	5	6	7	8	9	10	11	12	13	14	15	16	17	18	19
		Источники света																
		Лампа накаливания																
		ТУ16-535.501-91. 220 В. 75 Вт	6220-75		1шт			7	0,001									

№ п.п.	Наименование и техническая характеристика изделий и материалов	Тип, марка	Единица измерения	Потребность по проекту
	Изделия РЭМ			
1.	Коробка	У419	шт	2
2.	Втулка ТУ36-1447-70	В17(У1Н2)	шт.	10

Заказная спецификация изделий и материалов на технические средства. Ведомость изделий на материалы для изготовления изделий РЭМ

Инв. № подл. | Подп. и дата | Взам. инв. №

Изм.	Лист	Кол. уч.	Подп.	Дата	ВПО „Союзстройконструкция" 168-04-01. ЭО,ЭС 1			
ГИП		Никрасов			Ранцвел мунитиоу С УМ-В 032 Электросвещение	Стадия	Лист	Листов
Нач. отд.		Сдалюк					1	1
Рук. гр.		Бородникова			Заказная спецификация на изделия и материалы, комплектуемые подрядчиком	Минэнергостроя СССР ЭПБ, ВПО „Союзстройконструкция"		
Ст. техн.		Смирнова						

ЭЛЕКТРОТЕХНИЧЕСКАЯ ЧАСТЬ

ЗАО „Конструкторское бюро ПО „Сантехнеконструкция" г. Зеленодольск			Рук группы	Бродникова
	ГИП	Нельдасов		Ткачев
	Нач отд	Цатрик		Проверил

Подсобные помещения ПП 40х90 Инструментальная, заточная	456-01-03	

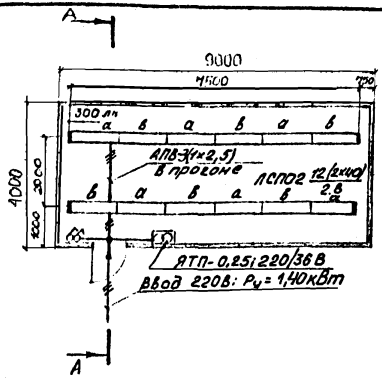

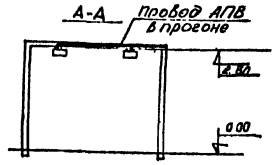

Состав проекта

№ п/п	Наименование	Кол. листов	Марка
1	Состав проекта Пояснения к проекту. Ведомость оборудования и основных материалов		
	Инструментальное, заточное помещения.		
	ПП- 4.0х 0,9 Электроосвещение	2	ЭО-1,ЭО-2
2	Заказные спецификации на электрооборудование и материалы, комплектуемые заказчиком	5	ЗС-1, ЗС-2
3	Заказная спецификация на изделия и материалы, комплектуемые подрядчиком	1	ЗС-3

Ведомость оборудования и основных материалов.

N п/п	Наименование.	Тип, марка.	Ед. измер.	Количество
1	2	3	4	5
1.	Ящик с понижающим трансформатором 220/36В	ЯТП-0,25	шт	1
2	Светильник потолочный 2×40Вт	ЛСП02	шт	12
3	Лампа люминесцентная белого			
	цвета мощностью 40Вт	ЛБ-40	шт	24
4	Провод 380В с алюминиевыми жилами с поливинилхлоридной изоляцией ГОСТ 6323-71 сечением 1×2,5мм²	АПВ	км	0,08
5	Профиль монтажный перфорированный ТУ 36-1434-70	инв 02020	шт	2
		К225	шт	10
6	Светильник переносной	ПП-36	шт	1
7	Втулка ТУ 36-1447-70	В17(У442)	шт	10
8	Выключатель однополюсный 6А			20
	для открытой установки	инв 02020	шт	2

9. Отверстия в прогонах для прохода провода предусмотрены в строительной части проекта

Пояснительная записка

1. Напряжение сети электроосвещения:
   а) общего — 220 В,
   б) местного и переносного - 36 В
2. Величины освещенности приняты по нормам искуственного освещения гл. II-А9-71 СНиП
3. Для заземления корпусов светильников использовать нулевой рабочий провод
4. Выключатели установить на высоте 1,5 м от пола на деревянных подрозетниках
5. Светильники ЛСП02 закрепить на монтажных профилях.
6. Групповая сеть освещения выполняется проводом АПВ, прокладываемым в прогоне потолочного перекрытия и в монтажных профилях закрепленных на потолке.
7. Показатели осветительной установки
   освещаемая площадь — 24 м²
   установленная мощность - 1,40 кВт
   число светильников 8
8. Условные обозначения приняты по ГОСТ. 2 754-72.

ТР	а) Подсобные помещения ПП 4.0х6.0 Инструментальное, заточное помещения. Электроосвещение	168.01-03 выпуск 2
1978 г		Лист ЭО-2

Экспериментальное конструкторское бюро ВПО „Союзстройконструкция" в Свердловск

Рук группы	Бродникова	Проверил	Бродникова
Проектировщ	Магнаева		
ГИП	Некрасов	Нач. отд	Цалюк

Строящееся предприятие: 2/Подсобное помещение ПП-4,0×9,0

Объект (производственная мощность): Склад стеллажного хранения

ЗАКАЗНАЯ СПЕЦИФИКАЦИЯ № 168-01.03 (а.) 70.30-2

Выпуск-2. Всего листов 3. Лист № 3

№№ п п	№ поз. по технологическ схеме, место установки	Наименование и техническая характеристика основного и комплектующего оборудования, приборов, арматуры, материалов, кабельных и др изделий. Предельные значения параметра	Тип, марка, каталог, № чертежа, материал, № опросного листа	Завод-изготовитель (для импортного оборудования страна, фирма)	Единица измерения: наименование	Единица измерения: код	Код оборудования	Потребность по проекту	Стоимость единицы в тыс. руб.	Потребность на пусковой комплекс	Ожид. наличие на начало планируемого года: в т. ч. на складе	Заявленная потребность на планируемый год	Принятая потребность на 197 год: всего	из нее по кварталам: I	II	III	IV	Стоимость всего в тыс. руб.
1	2	3	4	5	6	7	8	9	10	11	12	13	14	15	16	17	18	19
		Арматура для ламп накаливания																
1		Светильник подвесной, уплотненный, с лампой накаливания мощностью до 100 Вт	ПЛР		шт			6	0,009									

ГИП: Г. Некрасов

Нач. отдела: Г. Целюк

Рук. бригады: Г. Бродникова

Составила: Г. Салочаткина

УТВЕРЖДАЮ

Начальник _____

«__» _____ 197 г.

Коды

Генеральная проектная организация ЭКБ ВПО „Союзстройконструкция"

Проектная организация — разработчик ЭКБ ВПО „Союзстройконструкция"

Комплектующая организация УМТС ВПО „Союзстройконструкция"

Отрасль народного хозяйства строительство

Министерство (ведомство) — заказчик Минтяжстрой СССР

Главное управление министерства (объединение) ВПО „Союзстройконструкция"

Предприятие 8 Подсобные помещения ПП ЦОКБО

Объект (производственная мощность) Инструментальное заточное помещения.

ГУМТС (УМТС) _____

Часть (раздел) проекта электроосвещение

Срок ввода объекта в эксплуатацию _____

ЗАКАЗНАЯ СПЕЦИФИКАЦИЯ № 168-01-03 / 30.30-1 / выпуск-III ОПТ „__" _____ 197 г.

на кабельную продукцию
(вид оборудования, изделий и материалов, поставляемых заказчиком)

Всего листов
Лист № 1

№ п/п	№ поз. по технолог. схеме, место установки	Наименование и техническая характеристика основного и комплектующего оборудования, приборов, арматуры, материалов, кабельных и др. изделий. Предельные значения параметра	Тип, марка, каталог, № чертежа, материал, № опросного листа	Завод-изготовитель (для импортного оборудования страна фирма)	Единица измерения: наименование	Единица измерения: код	Код оборудования	Потребность по проекту	Стоимость единицы в тыс. руб.	Потребность на пусковой комплекс	Ожид. наличие на нач. планир. года: в т. ч. на склад.	Заявленная потребность на планируемый год	Принятая потребность на 197 год: всего	из нее по кварталам: I	II	III	IV	всего в тыс. руб.
1	2	3	4	5	6	7	8	9	10	11	12	13	14	15	16	17	18	19
1.		Провод 380В с алюминиевыми жилами с поливинилхлоридной изоляцией сечением 1х2,5 м² ГОСТ 6323-71	АПВ		КМ			0,08	0,027									

Главный инженер проекта [Некрасов]

Начальник отдела [Щанюк]

Составил [Мамаев]

Руководитель комплектующей организации

Заказчик

УТВЕРЖДАЮ

Начальник _____

«__» _____ 197 г.

Генеральная проектная организация ЭКБ ВПО „Союзстройконструкция"

Проектная организация — разработчик ЭКБ ВПО „Союзстройконструкция"

Комплектующая организация УМТС, ВПО „Союзстройконструкция"

Отрасль народного хозяйства строительство

Министерство (ведомство) заказчик Минтяжстрой СССР

Главное управление министерства (объединение) ВПО „Союзстройконструкция"

Предприятие б/ Подсобные помещения ПП 4,0х9,0

Объект (производственная мощность) Инструментальное заточное помещения

ГУМТС (УМТС) _____

Часть (раздел) проекта электроосвещение

Срок ввода объекта в эксплуатацию _____

Коды

ЗАКАЗНАЯ СПЕЦИФИКАЦИЯ № 168-01-03 ЭОЭС-2 вып-III бп „ ___ " ___ 197 г.

на оборудование и материалы, комплектуемые территориальным управлением
(вид оборудования, изделий и материалов, поставляемых заказчиком)

Всего листов 4
Лист № 1

Позиция по плану	№ поз. по технолог. схеме, месту установки	Наименование и техническая характеристика основного и комплектующего оборудования, приборов, арматуры, материалов, кабельных и др. изделий. Предельные значения параметра	Тип, марка, каталог, № чертежа, материал, № опросного листа	Завод-изготовитель (для импортного оборудования страна фирма)	Единица измерения: наименование	Единица измерения: код	Код оборудования	Потребность по проекту	Стоимость единицы в тыс. руб.	Потребность на пусковой комплекс	Ожид. наличие на нач. планир. года в т. ч. на склад.	Заявленная потребность на планируемый год	Принятая потребность на 197: всего	из нее по кварталам: I	II	III	IV	Стоимость всего в тыс. руб.
1	2		4	5	6	7	8	9	10	11	12	13	14	15	16	17	18	19
		Арматура для люминесцентных ламп																
1.		Светильник с люминесцентными лампами мощностью 2х40 Вт	ЛСПО2		шт			12	0,049									

№ п.п.	Наименование и техническая характеристика изделий и материалов	Тип, марка	Единица измерения	Потребность по проекту
	Изделия заводов Главэлектромонтажа			
1	Ящик с понижающим трансформатором 220/36 В	ЯТП-0,25	шт	1
2	Профиль монтажный перфорированный ТУ36-1434-70	К225	шт	10
3	Втулка ТУ36-1447-70	317(У142	шт	10

Заказная спецификация изделий и материалов на комплект ежемесячников за 12 месяцев изделий и материалов заводов изготовителей изделий №33

Инв. № подл. | Подп. и дата | Взам. инв. №

Изм.	Лист	Кол. уч.	Подп.	Дата
ГИП	Некрасов			
Нач. отд.	Цалюк			
Рук. гр.	Зоздников			
Инж.	Мангаева			

б) Подсобные помещения ПП 4.0х9.0

Инструментальное, заточное помещения.

Заказная спецификация на изделия и материалы, комплектуемые подрядчиком

168-01-03 30/30-3 выпуск-3

Стадия	Лист	Листов
РР	1	1

Минтяжстрой СССР ЭКБ ВПО "Союзтяжконструкция"

Строящееся предприятие б/подсобные помещения ПП 4.0х6.0

Объект (производственная мощность) Инструментальное, заточное помещения.

ЗАКАЗНАЯ СПЕЦИФИКАЦИЯ № 168-01.03 ТО.ЭО-2 выпуск-II

Всего листов 4
Лист № 3

№№ п.п.	№ поз. по технолог схеме, место установки	Наименование и техническая характеристика основного и комплектующего оборудования, приборов, арматуры, материалов, кабельных и др изделий. Предельные значения параметра	Тип, марка, каталог, № чертежа, материал, № опросного листа	Завод-изготовитель (для импортного оборудования страна, фирма)	Единица измерения: наименование	Единица измерения: код	Код оборудования	Потребность по проекту	Стоимость единицы в тыс. руб.	Потребность на пусковой комплекс	Ожид. наличие на начало планируемого года: в т. ч. на складе	Заявленная потребность на планируемый год	Принятая потребность на 197 год: всего	из нее по кварталам: I	II	III	IV	Стоимость всего в тыс. руб.
1	2	3	4	5	6	7	8	9	10	11	12	13	14	15	16	17	18	19
		Источники света																
		Лампа люминесцентная																
1		белого цвета мощностью			шт			26	0,001									
		40Вт	ЛБ-40															

Строящееся предприятие Вспомогательные помещения ПП 4.0х9.0

Объект (производственная мощность) Инструментальное, заточное помещения.

ЗАКАЗНАЯ СПЕЦИФИКАЦИЯ № 168-01.03 ТО.ЭО-2 выпуск-II

Всего листов 4
Лист №2

№№ п.п.	№№ поз. по технологической схеме, место установки	Наименование и техническая характеристика основного и комплектующего оборудования, приборов, арматуры, материалов, кабельных и др. изделий. Предельные значения параметра	Тип, марка, каталог, № чертежа, материал, № опросного листа	Завод-изготовитель (для импортного оборудования страна, фирма)	Единица измерения: наименование	Единица измерения: код	Код оборудования	Потребность по проекту	Стоимость единицы в тыс. руб.	Потребность на пусковой комплекс	Ожид. наличие на начало планируемого года: в т. ч. на складе	Заявленная потребность на планируемый год	Принятая потребность на 197 год: всего	из нее по кварталам: I	II	III	IV	Стоимость всего в тыс. руб.
1	2	3	4	5	6	7	8	9	10	11	12	13	14	15	16	17	18	19
		Арматура для ламп накаливания																
1		Светильник переносной	ПЛ-36		шт			1	0,003									