ТИПОВОЙ ПРОЕКТ
902-2-179

АЭРОТЕНКИ ЧЕТЫРЕХКОРИДОРНЫЕ

ШИРИНА КОРИДОРА **B=6,0 м** ТИП **А-4-6,0-4,4/5,0/**

АЛЬБОМ VI

СТРОИТЕЛЬНЫЕ ЧЕРТЕЖИ

ДЕТАЛИ

H=4,4м

12236-06
ЦЕНА 3·35

Пров. [illegible] Конт. [illegible]

ТИПОВОЙ ПРОЕКТ
902-2-179

АЭРОТЕНКИ ЧЕТЫРЕХКОРИДОРНЫЕ

ШИРИНА КОРИДОРА В = 6,0 м. ТИП А-4-6,0-4,4/5,0/

СОСТАВ ПРОЕКТА :

Альбом I - Пояснительная записка.
Альбом II - Технологические чертежи.
Альбом III - Строительные чертежи. Секции I и III /Н=4,4м и 5,0м/
Альбом IV - Строительные чертежи. Секция II /Н=4,4м. и 5,0м./
Альбом V - Строительные чертежи. Секция IV / Н=4,4м. и 5,0м./
Альбом VI - Строительные чертежи. Детали Н=4,4м.
Альбом VII - Строительные чертежи. Детали Н=5,0 м.
Альбом VIII - Строительные чертежи. Сборные железобетонные элементы.
Альбом IX - Нестандартизированное оборудование. Затвор щитовой 1200 × 2000.
Альбом X - Нестандартизированное оборудование. Трубы Вентури.
Альбом XI - Электротехнические чертежи.
Альбом XII - С м е т ы.
Альбом XIII - Заказные спецификации.

Примененные типовые проекты:

Затвор для лотка размером 900×1200 с электроприводом. Серия 3.901-8. Выпуск 15.

Разработан
ЦНИИЭП Инженерного оборудования городов, жилых и общественных зданий

Альбом VI

утвержден и введен в действие
Госгражданстроем
Приказ №205 от 27 окт. 1972 г.

Пров. Жорова 3.2.84г. Контр. Левина

12236-06 2

Содержание альбома

Наименование чертежа	Марки и N листа	NN стр.
Стыки панелей, перегородок, балок.	КС-1	3
Стыки сборных элементов. Тумбы для заделки патрубков		
Воздушных и водовыбросных стояков. Детали стыка фильтросных блоков. Армирование.	КС-2	4
Детали щитовые затворы в верхнем и нижнем каналах. План пм-2; по А-А. Разрезы 1-1, 2-2; 3-3; 4-4	КС-3	5
Детали. Средний канал. Щитовой затвор. Планы пм-4; по А-А; разрезы 1-1; 2-2; 3-3; 4-4.	КС-4	6
Детали. Температурно-усадочные швы в стенах и днище. Опалубочный чертеж.	КС-5	7
Детали. Температурно-усадочные швы в днище. Пересечения швов.	КС-6	8
Детали. Температурно-усадочные швы. Армирование и спецификация арматуры	КС-7	9
Днище. Опалубочный чертеж. Элементы плана N1 и N2.	КС-8	10
Днище. Надетонка по днищу. План.	КС-9	11
Днище. Надетонка по днищу. Разрезы 1-1 ÷ 5-5.	КС-10	12
Днище. Узлы 1÷9 разрезов опалубочного чертежа днища.	КС-11	13
Днище. Армирование узлов 1; 2; 3; 4; 5; А; Б; В.	КС-12	14
Днище. Армирование узлов 6; 7; 8; 9; Г; Д; Е.	КС-13	15
Армирование днища. Каркасы К-48-1, К-48-2; сетки С-48-12; С-48-13; С-14; С-48-16; С-48-25; С-48-27.	КС-14	16
Армирование днища. Сетки С-48-17; С-48-18; С-48-19; С-48-22; С-48-23; С-48-24	КС-15	17
Днище. Армирование монолитных узлов 10; 11; 12; 13; 14; 15; 16; 17; 18; 19.	КС-16	18
Днище. Армирование монолитных узлов. Узел 20. Сечения 11; 2-2; 3-3; 4-4; 5-5; 6-6; 7-7; 8-8.	КС-17	19
Днище. Армирование приямка N1.	КС-18	20
Днище. Армирование приямков N2.	КС-19	21
Армирование монолитных участков стен. Планы см-48-1; 2; 3.	КС-20	22
Армирование монолитных участков стен. Планы см-48-4; см-48-5.	КС-21	23
Армирование монолитных участков стен см-48-7; 8; 9; 11; 12; 13.	КС-22	24
Армирование монолитных участков стен см-48-6; см-48-10; см-48-15.		
Узел „Г" и „Д".	КС-23	25
Армирование монолитных участков стен. План см-48-14.	КС-24	26
Армирование монолитных участков стен. План см-48-16.	КС-25	27
Армирование монолитных участков стен. Разрезы 1-1÷13-13. Узел „А."	КС-26	28
Армирование монолитных участков стен. Разрезы 14-14÷26-26. Узел „Б", „В."	КС-27	29
Армирование монолитных участков. Спецификация.	КС-28	30
Армирование монолитных участков стен. Спецификация.	КС-29	31
Армирование монолитных участков стен. Спецификация	КС-30	32
Армирование монолитных участков стен. Спецификация.	КС-31	33
Армирование монолитных участков стен. Спецификация.	КС-32	34
Армирование монолитных участков стен. Спецификация. Выборки.	КС-33	35
Монолитные железобетонные площадки пм-1; пм-3; пм-5. Общие виды.	КС-34	36
Монолитные площадки пм-1; пм-2; пм-3; пм-5; пм-4. Опалубка и армирование.	КС-35	37
Монтажная схема раскладки балок по верхнему и нижнему каналам.		
Опалубка и армирование балки БМ-1; БМ-1а.	КС-36	38
Монолитные площадки сетки С-1÷С-7. Спецификация и выборка арматуры.	КС-37	39
Металлические площадки МП-1; мп-2; мп-3. Спецификация металла.	КС-38	40
Металлические площадки МП-4; МП-5.	КС-39	41
Металлическая площадка МП-6. Монтажная площадка.	КС-40	42

Настоящий типовой проект разработан в соответствии с действующими нормами и правилами, что удостоверяю:

Гл. инженер проекта /Пронин/

1971	Аэротенки четырехкоридорные. Ширина коридора В-6.0 м. Тип А-4-6.0-4.4(5.0)	Аэротенки глубиной 4,4 м. Содержание альбома.	Типовой проект 902-2-179	Альбом VI	Лист —

ЦНИИЭП инженерного оборудования г. Москва
Нач. отдела Кетаов
Гл. спец. ВТА Красавин
Гин. констр. Пронин
Рук. группы Иванесова
Инженер Кургамова
Проверил Иванесова
Подобрал

Пров: 12236-06 3

Копир.

Стык панелей ПК1-48-1; 1а; 2

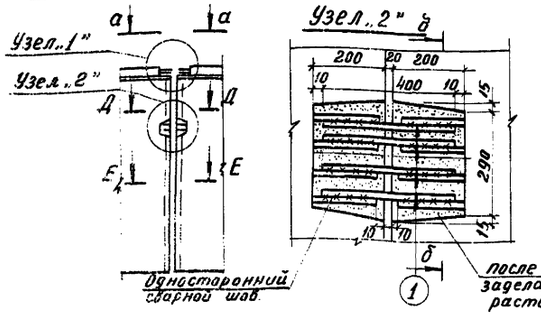

Стык панелей ПК1-48-3; 3а; б

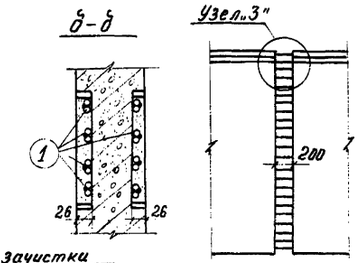

Стык перегородок ПП1-48-1.

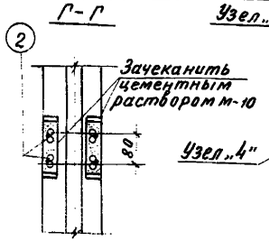

Стык панелей ПКУ1-48-1 б.

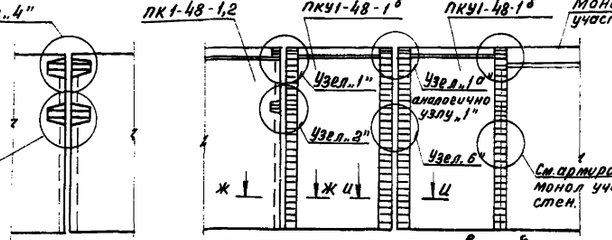

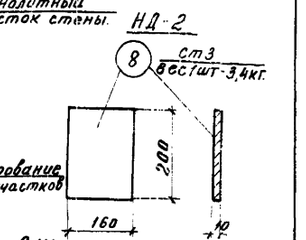

Деталь опирания плит мостиков на балку у Д.Ш.

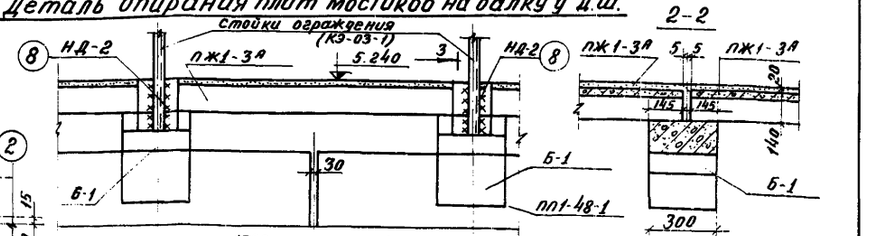

Узел „1"

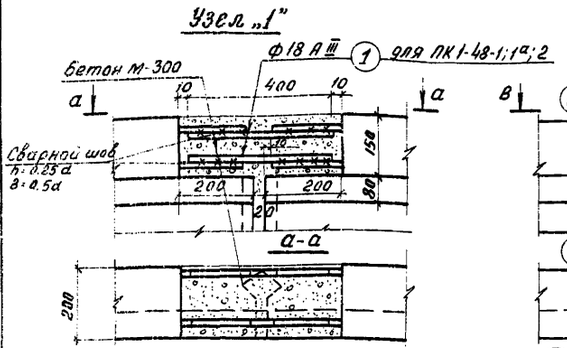

Узел „3"

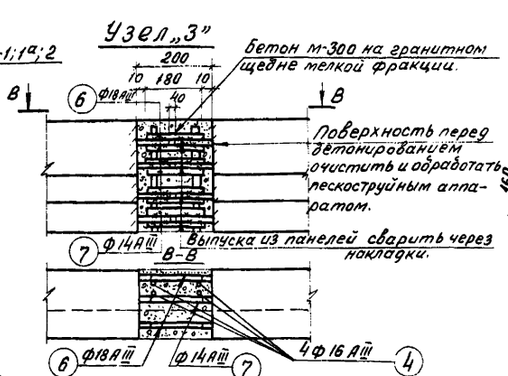

Узел „4"

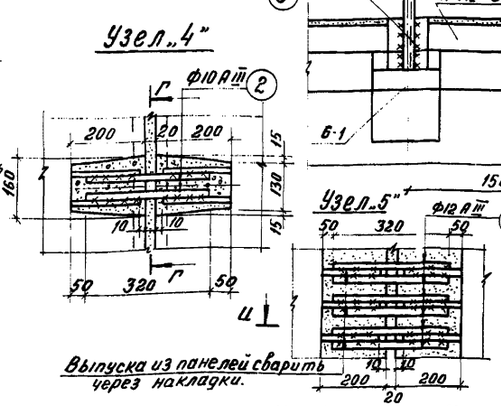

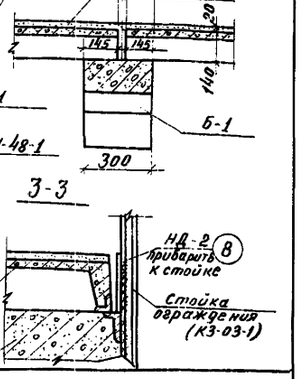

Заделка панелей стен в днище.

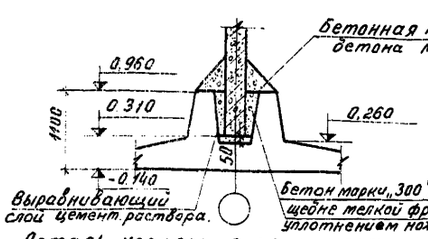

Заделка панелей перегородок в днище.

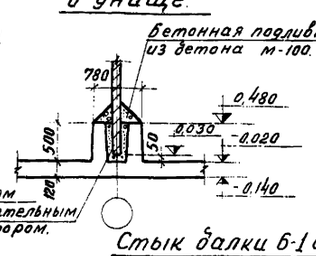

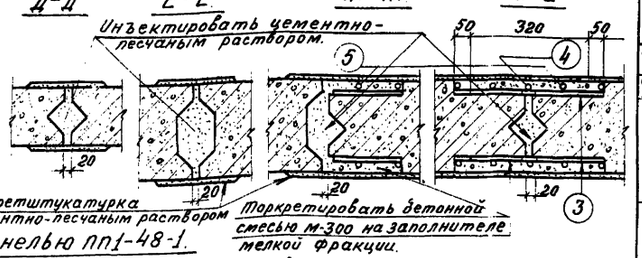

Деталь крепления плит мостика к балке и ограждения к мостику.

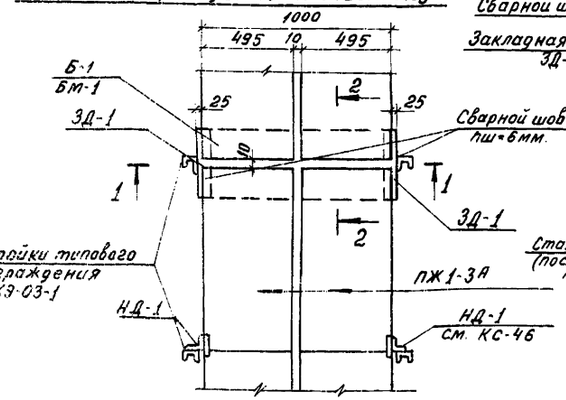

Стык балки Б-1 с панелью ПП1-48-1.

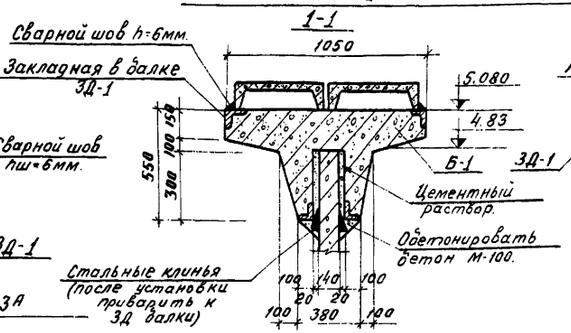

План балки.

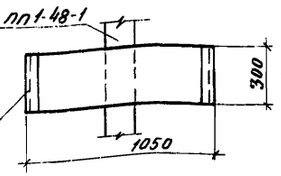

Спецификация металла на один стык.

Наименование элемента	N поз.	ф мм.	Длина мм.	Кол-во шт.	Вес (кг) одной шт	Вес (кг) всех	Вес (кг) общий
Стык панелей ПК1-48-1; 2	1	ф18 А III	400	12	0.80	9.60	9.60
Стык перегородок ПП1-48-1	2	ф10 А III	320	8	0.20	1.60	1.60
Стык панелей ПКУ1-48-1а; б	1	ф18 А III	400	4	0.80	3.20	88.8
	3	ф12 А III	320	192	0.29	55.50	
	4	ф16 А III	4820	2	7.62	15.24	
	5	ф16 А III	2380	4	3.73	14.92	
Стык панелей ПК1-48-3; 3а; 3б	4	ф16 А III	4820	4	7.62	30.48	59.58
	6	ф18 А III	180	10	0.36	3.60	
	7	ф14 А III	180	116	0.22	25.50	

Примечания:

1. Шов между панелями марок ПК1-48-1; 2 и ПП1-48-1 инъектировать цементно-песчаным раствором. Состав раствора и методы производства работ см пояснительную записку и серию 3.900-2 вып. 1 (пз-8 и приложение №2).
2. Шов между панелями ПК1-48-3 заполнить бетоном марки „300" на гранитном щебне мелкой фракции с тщательным уплотнением. Перед бетонированием шва торцы стыкуемых панелей очистить и обработать пескоструйным аппаратом. Состав бетона и методы производства работ см. пояснительную записку или серию 3.900-2 Вып. 1 приложение №1.
3. Перед заделкой стыков панелей ПКУ1-48-1 а; б по сеч. Ж-Ж и И-И поверхность бетона и арматуры панели должна быть тщательно очищена, обезжирена, обработана пескоструйным аппаратом и промыта водой.
   Подробнее конструкцию стыка см. Т.П 902-2-179 Альбом VIII
4. Плиты мостиков у Д.Ш. к закладным в балках не приваривать

1971	Аэротенки четырехкоридорные Ширина коридора В=6.0м Тип А-4-6.0-4.4 (5.0)	Аэротенки глубиной 4,4 м. Стыки панелей, перегородок, балок	Типовой проект 902-2-179	Альбом VI	Лист КС-1

12236-06 4

ЦНИИЭП инженерного оборудования г. Москва

Нач. отдела	Катаев	
Гл. спец. отд.	Красавин	
Гип. констр.	Пронин	
Рук. группы	Иванесова	
Техник	Чучкова	

Проверил Иванесова

Монтажные схемы расположения тумб для воздушных стояков.

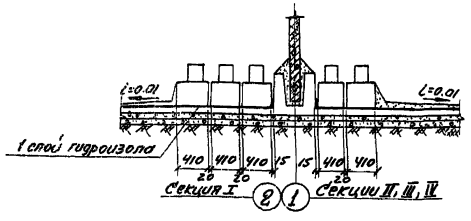

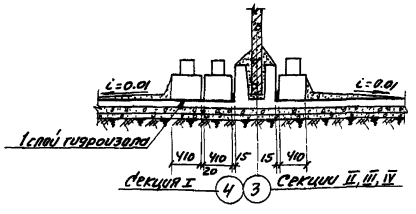

3-3

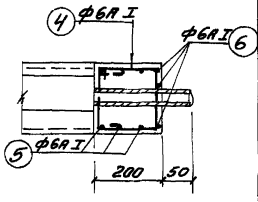

Армирование массива для заделки патрубков в двойной канал.

1-1

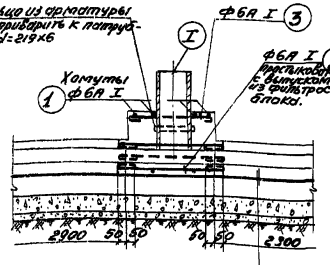

2-2

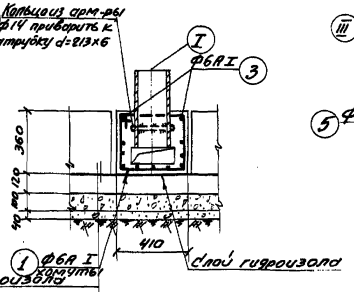

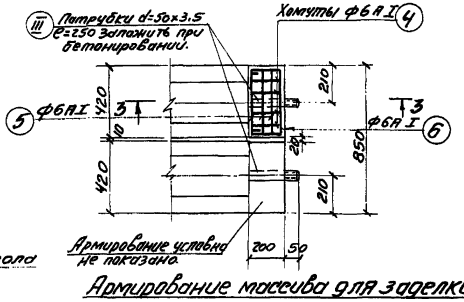

Армирование монолитной тумбы

Слой гидроизола
Монолитное днище - 120
Гидроизоляция
Бетонная подготовка - 100
Щебень в трамбов. в грунт - 40

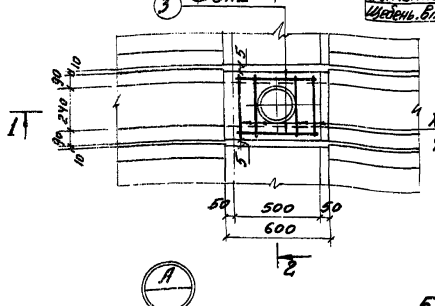

Армирование массива для заделки патрубков в тройной канал.

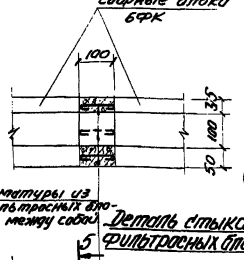

Выпуски арматуры из сборных фильтросных блоков сварить между собой.

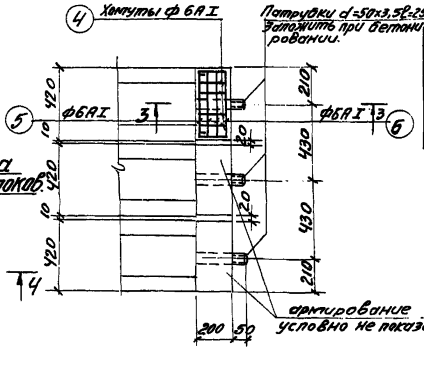

Деталь стыка фильтросных блоков.

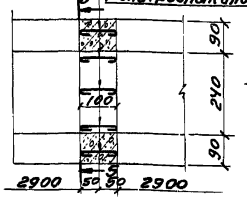

5-5

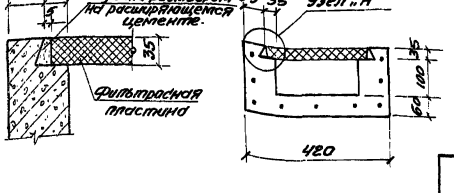

Спецификация арматуры на элемент

Наим. эл-та	№ поз.	Эскиз	ф мм.	Длина мм.	Кол. шт.	Общ. длина м.	Выборка ар-ры на 1 и „п" элементов: ф мм.	Общ. длина м	Вес кг. 1 шт	Общ. вес кг.
Тумба	1	370 / 320 / 370	6А I	1530	4	6,2	6А I	13,15	2,92	2,92
	2	560	6А I	650	9	5,85				
	3	460	6А I	550	2	1,10		Итого:		2,92
Заделку патрубка d=219 в двой. канал (шт. 2)	4	160 / 160 / 160	6А I	790	4	3,16	6А I	8,34	1,85	3,7
	5	380	6А I	470	6	2,82				
	6	160 380 160	6А I	790	3	2,36		Итого:		3,7
Заделку патрубка d=219 в тройн. канал (шт. 3)	4	см. выше	6А I	790	4	3,16	6А I	8,34	1,85	5,55
	5	см. выше	6А I	470	6	2,82				
	6	см. выше	6А I	790	3	2,36		Итого		5,55

Расход материалов

Наимен. эл-та	Расход стали на 1 м³ бетона	Марка бетона	Бетон м³	Сталь кг
Тумба	39,5	200	0,074	2,92
Заделку патрубка в двойн. канал	112,0	200	0,033	3,7
Заделку патрубков в тройн. канал	112,0	200	0,049	5,55
Заделку патрубка в двой. канал	112,0	200	0,0166	1,85

Выборка арматуры

Сталь класса А I			
Наимен. эл-та	ф 6		итого:
Тумба 16 шт.	2,92		46,7
Заделка патрубков в двойн. канал	7,4		29,6
Заделку патрубков в тройн. канал	11,1		22,2
Заделка патрубка в двой. канал	3,7		7,4

Спецификация металла на все элементы

Наим. конструк.	N поз.	Наименов. элемента	Эс-киз	⌀ мм	Вес в кг. 1 эл.	Вес в кг. всех эл.	Наим. конструк.	N поз.	Наименов. элемента	Эс-киз	⌀ мм	Вес в кг. 1 эл.	Вес в кг. всех эл.
Тумба	I	Патрубок d=219×6 (шт. 16)	◎	440	13,9	222,0	Заделка в двойн. канал	III	Патрубок d=50×3,5 (шт. 16)	◎	250	1,0	16,0
	II	Кольцо из арматуры ф14 (шт. 16)	⊘ d=219	730	0,88	14,2	Заделка в тройн. канал	III	Патрубок d=50×3,5 (шт. 12)	◎	250	1,0	12,0
Заделка патр. в двой. канал	III	Патруб d=50×3,5 (4 шт.)		250	1,0	4,0							

Примечания:

1. Расположение фильтросных каналов с положением тумб и водовыбросных стояков дано на планах секций по днищу.
2. Тумбы для заделки воздушных водовыбросных стояков выполняются из бетона марки „200."
3. Стыки фильтросных каналов омоноличиваются бетоном на расширяющемся цементе.

1971	Аэротенки четырехкоридорные. Ширина коридора в = 6,0 м. Тип А-4-6,0-4,4 (5,0).	Аэротенки глубиной 4,4 м. Стыки сборных элементов. Тумбы для заделки патрубков воздушных и водовыбросных стояков. Детали стыка фильтросных блоков. Армирование.	Типовой проект 902-2-179	Альбом VI	Лист КС-2

Инженерного оборудования г. Москва

Гл. инж. проекта Кобзева; Гл. спец. Красавин; Гл. конструктор Прочих; Рук. гр. Шахмурова; Инженер Шаповалова; Проверил Шаповалова; Нач. отдела Кобзева; Гл. спец. Красавин; Гл. конструктор Прочих; Рук. гр. Шахмурова

12236-06 5

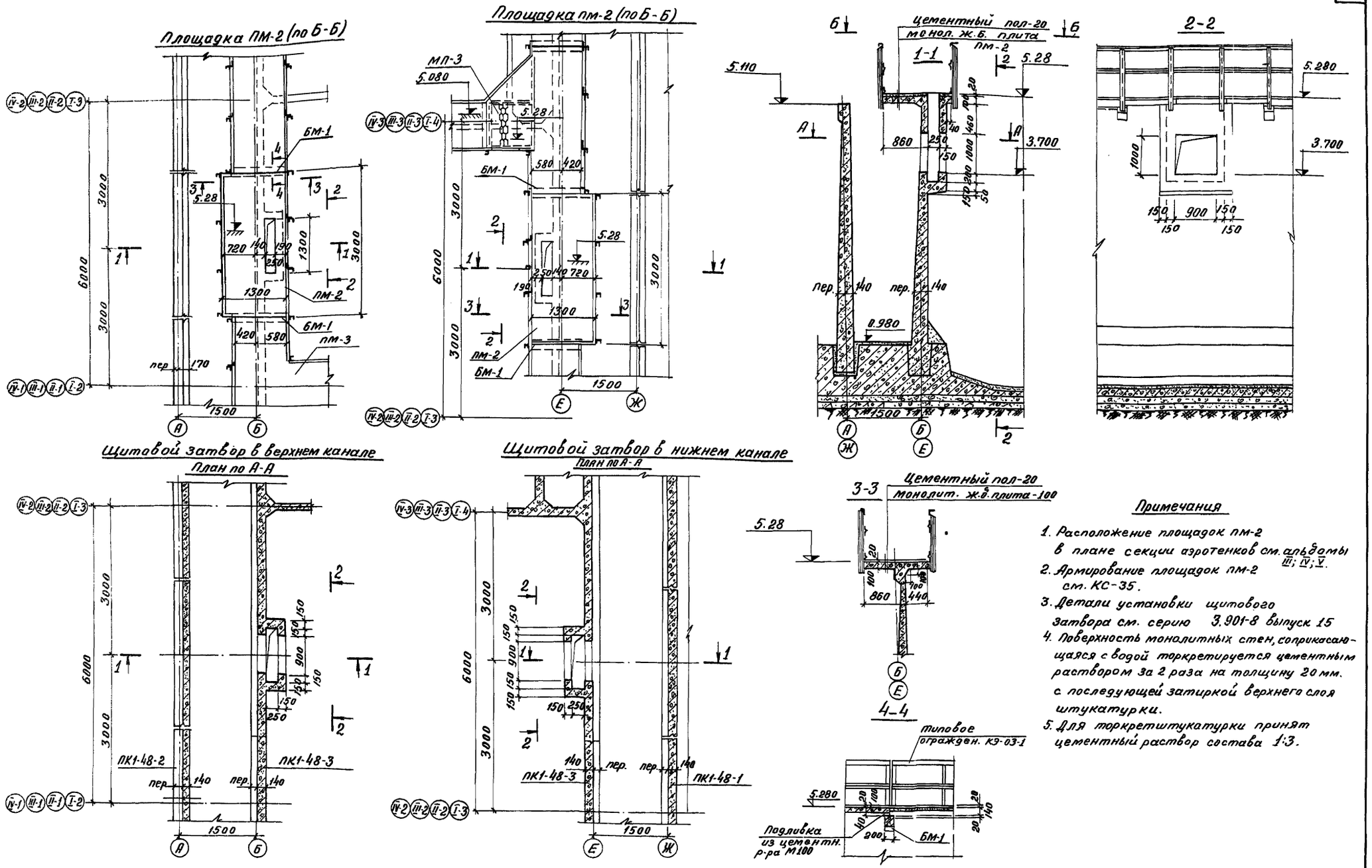

Примечания

1. Расположение площадок пм-2 в плане секции аэротенков см. альбомы III; IV; V.
2. Армирование площадок пм-2 см. КС-35.
3. Детали установки щитового затвора см. серию 3.901-8 выпуск 15
4. Поверхность монолитных стен, соприкасающаяся с водой торкретируется цементным раствором за 2 раза на толщину 20 мм. с последующей затиркой верхнего слоя штукатурки.
5. Для торкретштукатурки принят цементный раствор состава 1:3.

1971	Аэротенки четырехкоридорные. Ширина коридора в=6,0 м. Тип А-4-6.0-4.4 [5.0]	Аэротенки глубиной 4,4 м. Детали. Щитовые затворы в верхнем и нижнем каналах. План ПМ-2; ПО А-А. Разрезы 1-1; 2-2; 3-3; 4-4.	Типовой проект 902-2-179	Альбом VI	Лист КС-3

12236-06 6

ЦНИИЭП инженерного оборудования г. Москва

Гл. инж. пр-та Свердлов; Нач. отд. Кетов; Гл. спец. отд. Красавин; Гип. констр. Пронин; Рук. группы Иванесова; Инженер Курганова; Проверил Иванесова; Согласовано: ОКР Кобазева

План площадки пм-4 (по Б-Б)

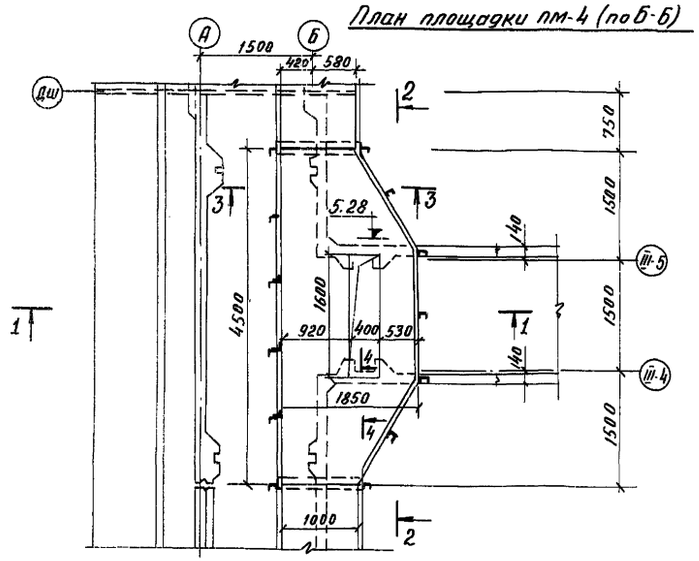

Щитовой затвор у среднего канала. План по А-А

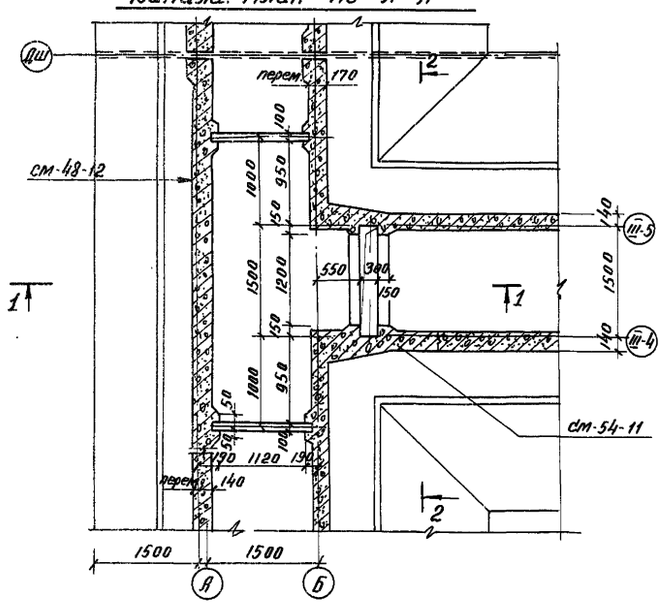

1-1

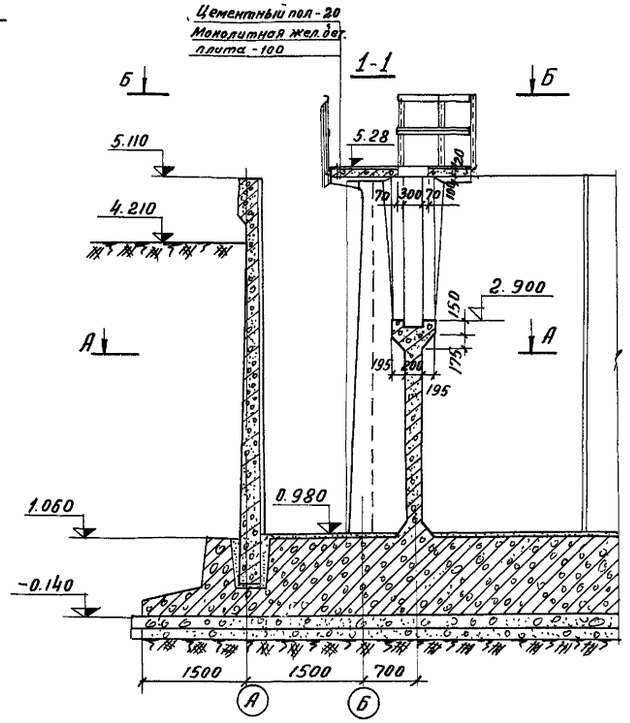

2-2

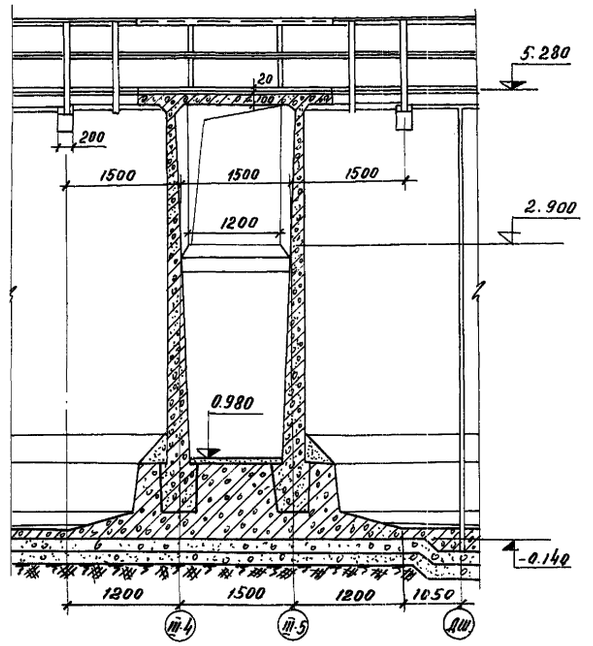

3-3

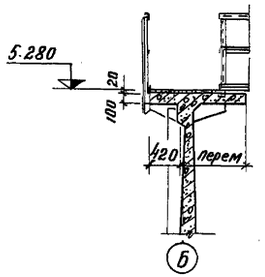

4-4

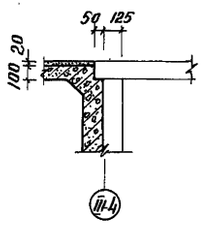

Примечания:

1. Расположение площадки ПМ-4 в плане см. альбом III.
2. Армирование площадки ПМ-4 см. КС-35.
3. Детали установки щитового затвора см. листы механического оборудования.
4. Поверхность монолитных стен, соприкасающаяся с водой, торкретируется цементным раствором за 2 раза на толщину 20мм. с последующей затиркой верхнего слоя.

1971	Аэротенки четырехкоридорные. Ширина коридора В=6.0 м. Тип А-4-6.0-44 (5.0)	Аэротенки глубиной 4.4 м. Детали. Средний канал. Щитовой затвор. Планы ПМ-4; по А-А. Разрезы 1-1; 2-2; 3-3; 4-4.	Типовой проект 902-2-179	Альбом VI	Лист КС-4

12236-06 7

ЦНИИЭП инженерного оборудования г. Москва

ГА. ИНЖ. ПР-ТА	СЕВЕРДАЛИВ	
НАЧ. ОТДЕЛА	КЕТАОВ	
ГА. ИНЖ. ОТД.	КРАСАВИН	
ГИП КОНСТР	ПРОНИН	
РУК. ГРУППЫ	ОВАНЕСОВА	
ИНЖЕНЕР	КУРБАНОВА	
ПРОВЕРИЛ	ОВАНЕСОВА	
СОГЛАСОВАНО ОКГ	КОБАЗЕВА	
МО	ВАСЕВИЧ	

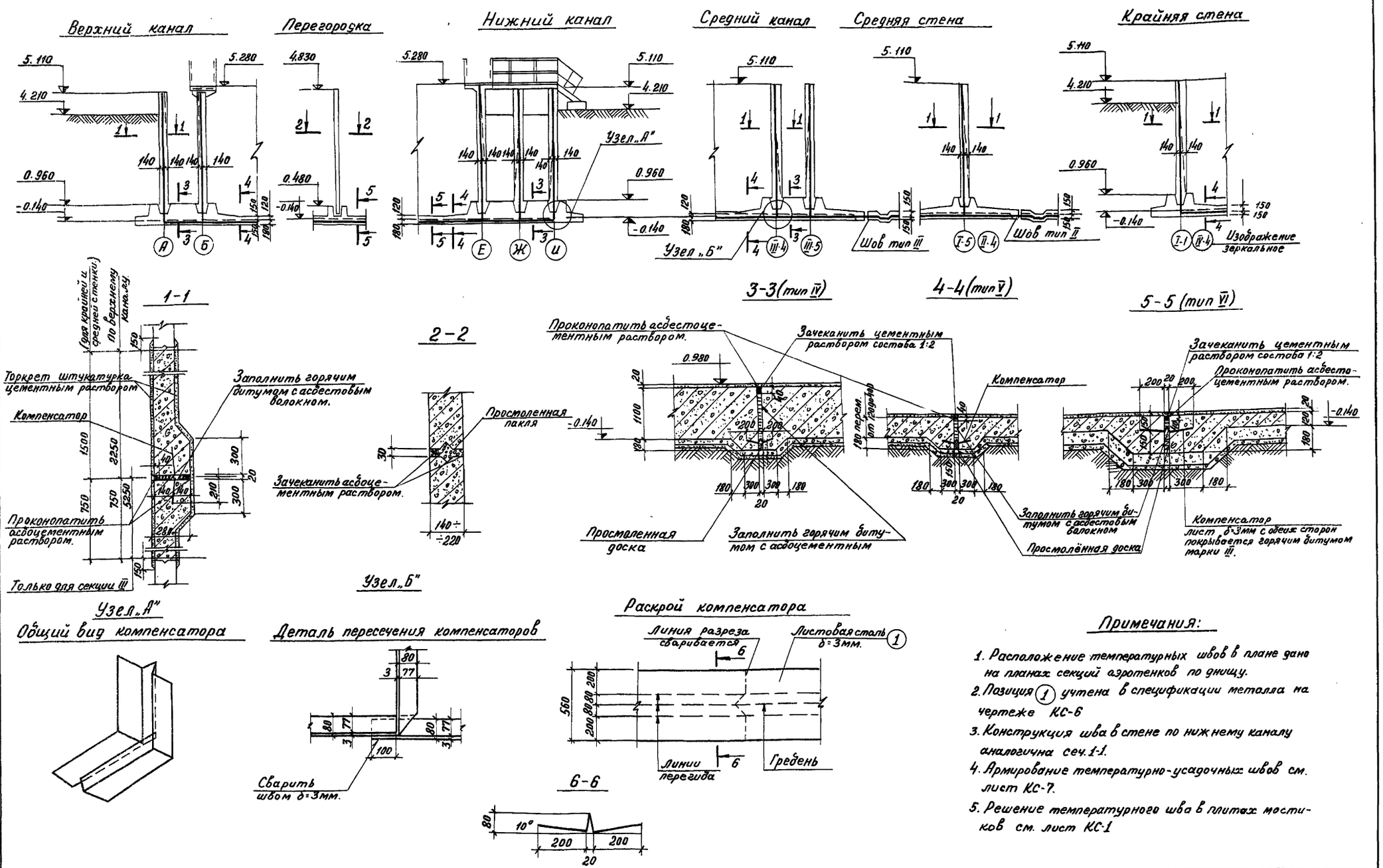

Примечания:

1. Расположение температурных швов в плане дано на планах секций аэротенков по днищу.
2. Позиция (1) учтена в спецификации металла на чертеже КС-6
3. Конструкция шва в стене по нижнему каналу аналогична сеч. 1-1.
4. Армирование температурно-усадочных швов см. лист КС-7.
5. Решение температурного шва в плитах мостиков см. лист КС-1

1971	Аэротенки четырехкоридорные ширина коридора в = 6.0 м Тип А-4-6.0-4,4 (5,0)	Аэротенки глубиной 4,4 м. Детали. Температурно-усадочные швы в стенах и днище. Опалубочный чертеж.	Типовой проект 902-2-179	Альбом VI	Лист КС-5

Нач. отд.	Кетлов		
Гл. спец. отд.	Красавин		
Рук. констр.	Пронин		
Рук. груп.	Иванесова		
Инженер	Курганова		

Проверил Иванесова

ЦНИИЭП инженерного оборудования г. Москва

13236-06 8

1-1

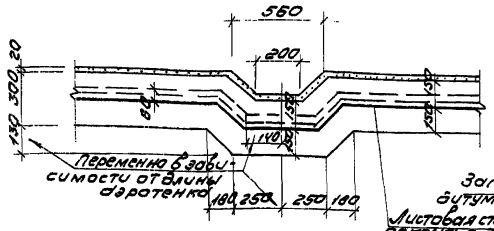

План М1:20

Деталь пересечения температурным швом лотка.

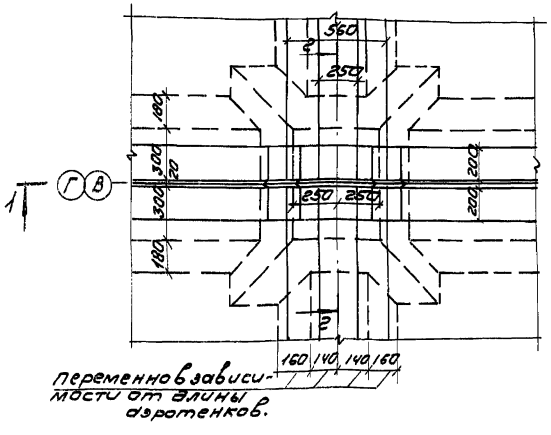

2-2

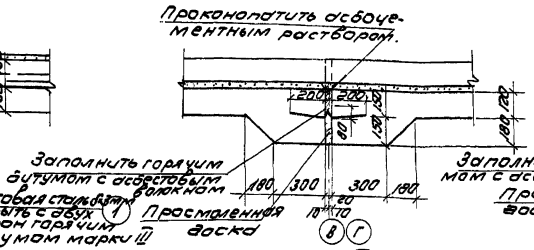

План М1:20

Деталь пересечения температурных швов

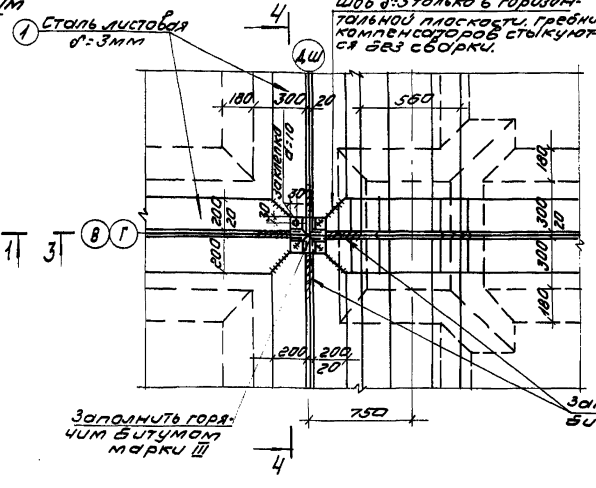

3-3

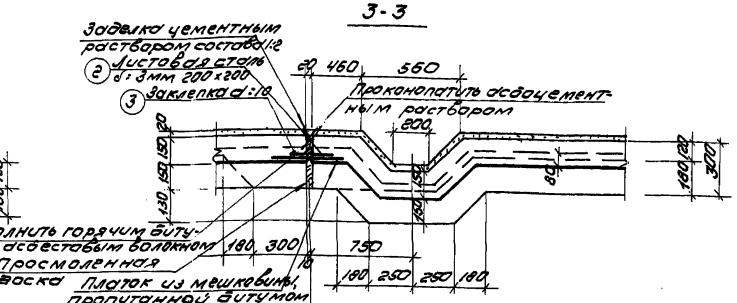

План М1:10

Деталь пересечения компенсаторов

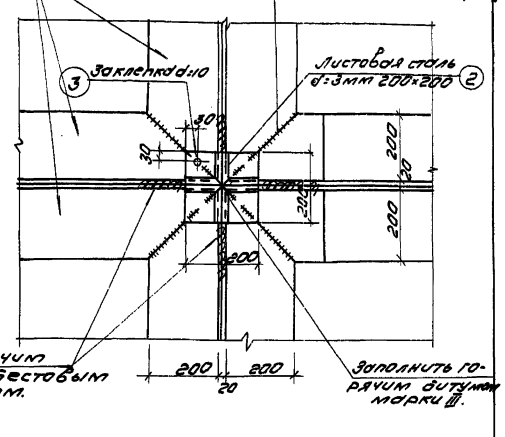

4-4

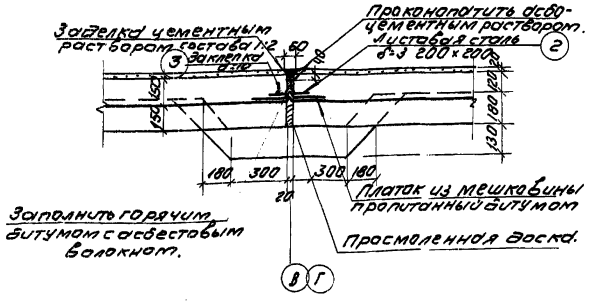

Спецификация металла

N п/п	Наименование	Эскиз	Длина мм или площ. м²	Кол. шт	Вес 1 шт кг	Общий вес кг
1	Листовая сталь δ=3 б=560 на 1 пм. компенсатора.		0.56 м²	—	13,2	13,2
2	Листовая сталь δ=3 360×360 на пересечение швов.		0.13	1	3.05	3.05
3	Заклепка d=10 на одно пересечение швов.		16 мм	1		

Примечания:

1. Расположение температурных швов в плане дано на планах секций аэротенков по днищу.
2. Размеры заложения лотка опорожнения выставлены для длины аэротенка 72 м. Для иной длины размеры необходимо пересчитать.
3. Подготовка под днище на сечениях условно не показана.
4. Армирование температурно-усадочных швов см КС-7.

1971	Аэротенки четырехкоридорные ширина коридора в=6,0 м Тип А-4-6,0-4.4(5,0)	Аэротенки глубиной 4.4 м. Детали. Температурно-усадочные швы в днище. Пересечения швов.	Типовой проект 902-2-179	Альбом VI	Лист КС-6

ЦНИИЭП инженерного оборудования г. Москва

Гл. специалист Краевая; Гип конструктор Пономарев; Рук. груп. Овалесова; Инженер Куртанова

12236-06 9

Шов тип I в стенах

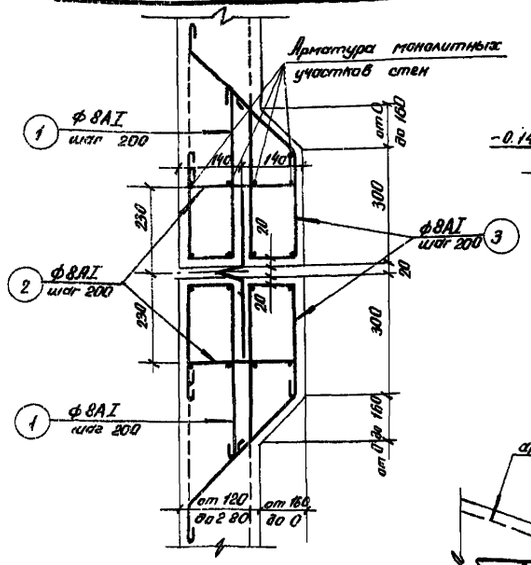

Шов тип II у средней стены

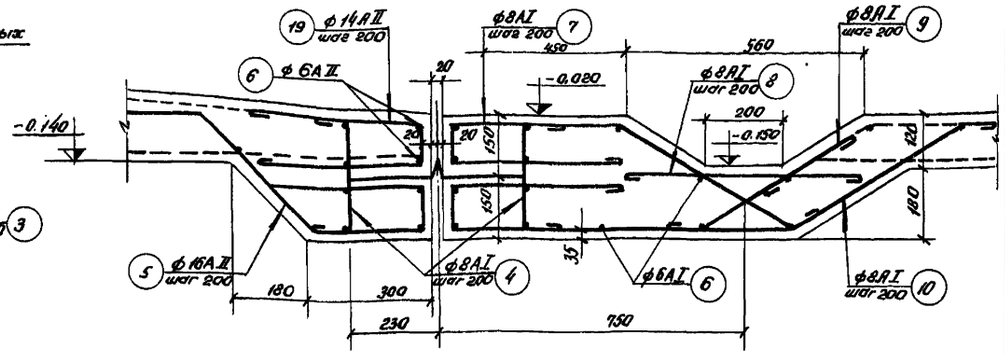

Шов тип III у среднего канала

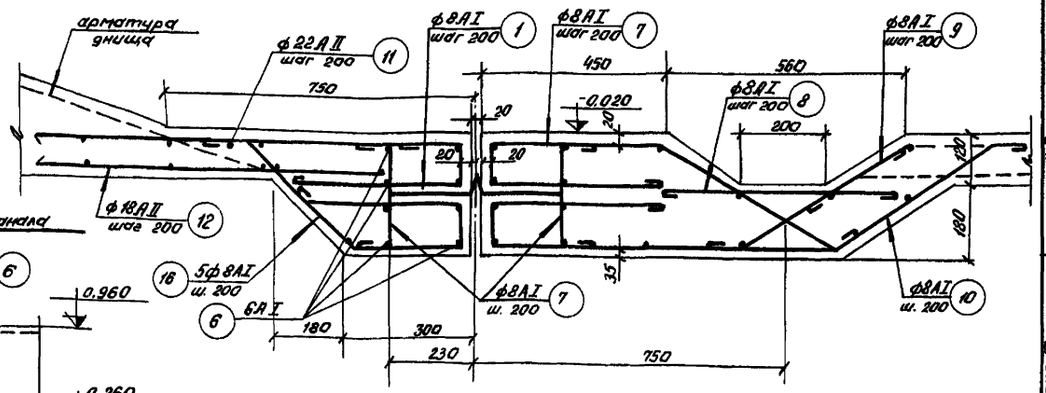

Шов тип IV у верхнего и нижнего канала

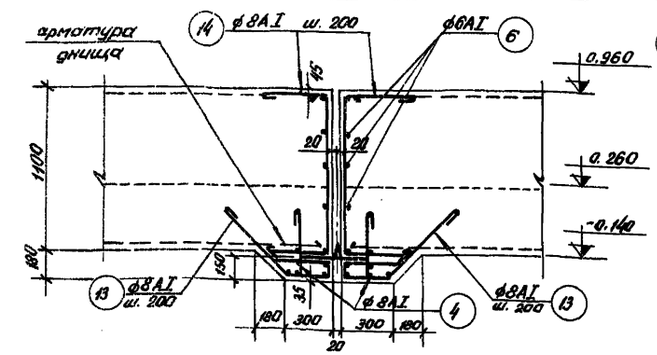

Поперечный шов тип VI в днище аэротенка

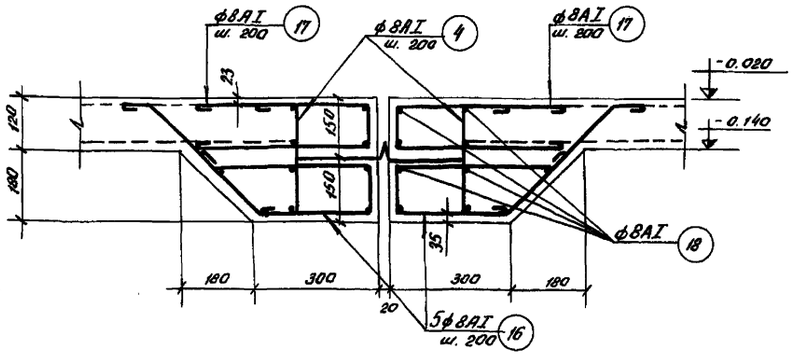

Шов тип V у верхнего и нижнего канала

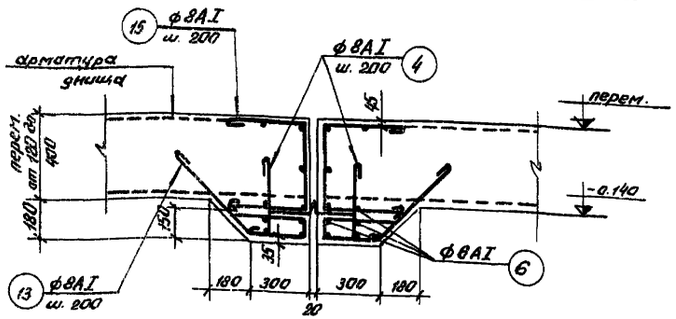

Примечания.

1. Данный чертеж рассматривать совместно с листом КС-5;6

Спецификация арматуры на элемент

Наим. эл-та	№ поз.	Эскиз	ф мм	Длина мм	Кол. шт.	Общ. длина м	Выборка арматуры на элемент: ф мм	Общ. длина м	Вес кг	Общ. вес
Шов тип I на участке одной секции 1 п.м.	1		8АI	900	5	4.65	8АI	15,2	6.0	
	2		8АI	650	5	3.25				6.0
	3		8АI	1470	5	7.35				
Шов тип II у стены 1 п.м. секции	19		14АII	1190	5	5.95	6АI	10.0	2.22	
	4		8АI	610	5	3.05	8АI	3.05	1.24	22.7
	5		16АII	1540	5	7.7	16АII	7.7	13.1	
	6		8АI	1000	10	10.0	14АII	5.95	7.2	
Шов тип II на участке одной 1 п.м.	4	см. выше	8АI	610	5	3.05	6АI	17.0	3.8	
	6	см. выше	6АI	1000	17	17.0	8АI	28.15	11.1	
Шов на участке 1 п.м. латка	7		8АI	1610	5	8.0				
	8		8АI	720	5	3.6				14.9
	9		8АI	620	5	3.1				
	10		8АI	2040	5	10.40				
Шов тип III 1 п.м. секции	11		22АII	1770	5	8.9	6АI	10.0	2.22	
	12		18АII	1360	5	6.80	8АI	14.3	5.7	
	16		8АI	1320	5	6.60	18АII	6.80	13.6	55,6
Шов тип III на участке одной 1 п.м. канала	4	см. выше	8АI	610	5	3.05	22АII	8,9	34.2	
	6	см. выше	6АI	1000	10	10.0				
Шов на участке 1 п.м. латка	1	см. выше	8АI	900	5	4.50				
		поз. 4,6,7,8,9,10					6АI	17.0	3.8	
		см. шов. тип II					8АI	28.15	11.1	14.9
Шов тип IV на участке одной секции 1 п.м.	13		8АI	1350	5	6.75	6АI	11.0	2.44	
	14		8АI	1940	5	9.70	8АI	19.5	7.7	10.2
	4		8АI	610	5	3.05				
	6	см. выше	6АI	1000	11	11.0				
Шов тип V на участке одной секции 1 п.м.	13	см. выше	8АI	1350	5	6.75	6АI	10.0	2.22	
	4	см. выше	8АI	610	6	3.05	8АI	15,6	6.2	
	6	см. выше	6АI	1000	10	10.0				8,4
	15		8АI	1185	5	5.80				
Шов тип VI на участке одной секции 1 п.м.	17	см. выше	8АI	1130	5	5.65	8АI	25,35	10,0	
	16	см. выше	8АI	1320	5	6.65				
	4	см. выше	8АI	610	5	3.05				10.0
	18	1000	8АI	1000	10	10.0				

1971	Аэротенки четырехкоридорные. Ширина коридора В=6.0м. Тип А-4-6.0-4.4(5.0)	Аэротенки глубиной (4.4м). Детали. Температурно-усадочные швы. Армирование и спецификация арматуры.	Типовой проект 902-2-179	Альбом VI	Лист КС-7

ЦНИИЭП инженерного оборудования г. Москва.

Инв.№ 205-а | Проверил | Нач. отд. | Гл. спец. отд. | Тип. констр. | Рук. группы | Исполнил | Крюковой | Бронин | Иванесова | Нуреднаева | Инженер

12236-06 10

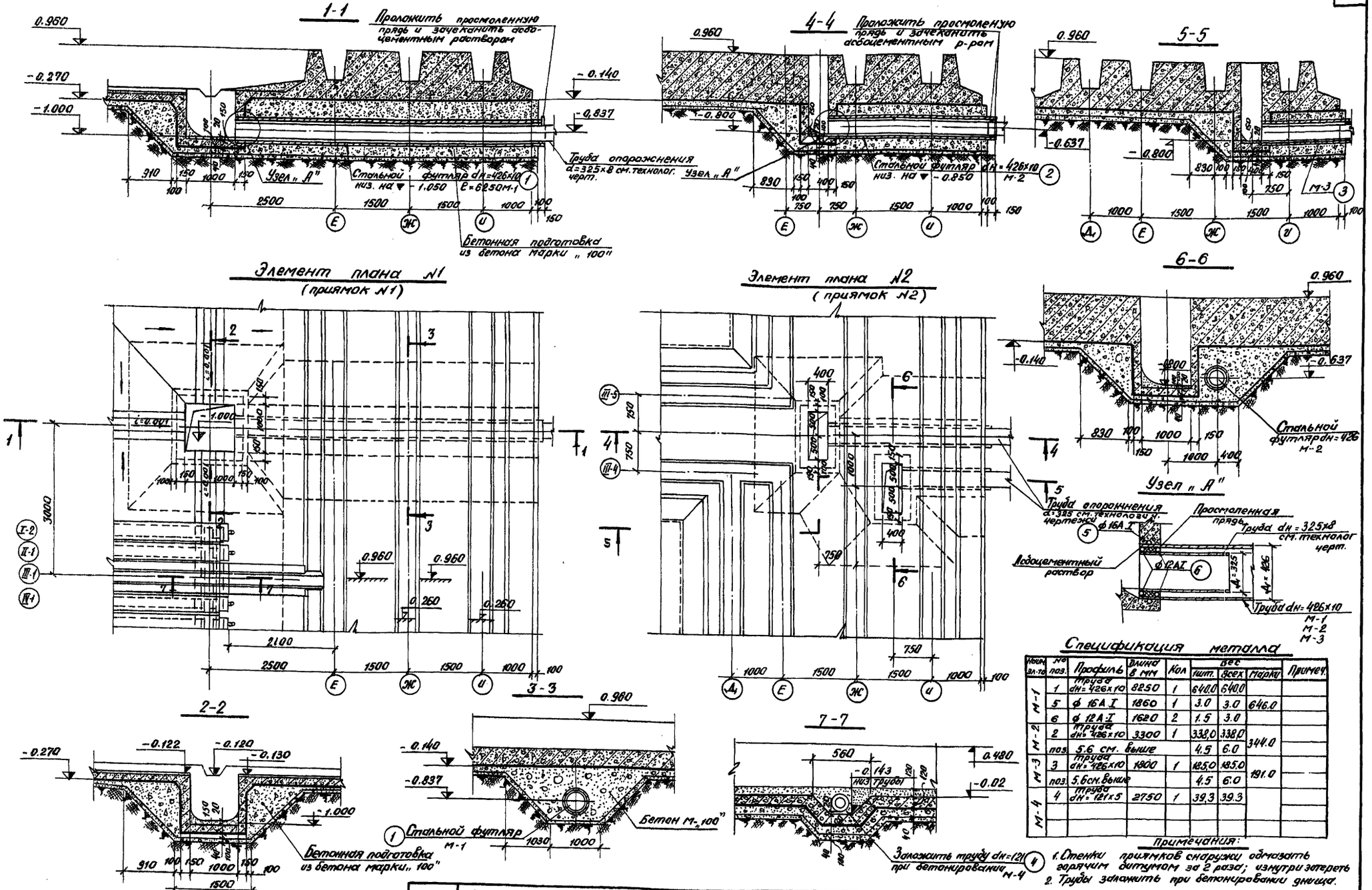

Спецификация металла

Поз. эл-та	№ поз.	Профиль	Длина в мм	Кол	Вес шт.	Вес всех	Марка	Примеч.
М-1	1	Труба dн=426x10	8250	1	640.0	640.0	646.0	
	5	ф 16А I	1860	1	3.0	3.0		
	6	ф 12А I	1620	2	1.5	3.0		
М-2	2	Труба dн=426x10	3300	1	338.0	338.0	344.0	
	поз. 5.6 см. выше				4.5	6.0		
М-3	3	Труба dн=426x10	1900	1	185.0	185.0	191.0	
	поз. 5.6 см. выше				4.5	6.0		
М-4	4	Труба dн=121x5	2750	1	39.3	39.3		

Примечания:

1. Стенки приямков снаружи обмазать горячим битумом за 2 раза; изнутри затереть
2. Трубы заложить при бетонировании днища.

1971	Аэротенки четырехкоридорные. Ширина коридора В=6.0 м Тип А-4-6.0-4.4 (5.0).	Аэротенки глубиной 4.4 м. Днище. Ополубочный чертеж. Элементы плана N1 и N2.	Типовой проект 902-2-179	Альбом VI	Лист КС-8

ЦНИИЭП инженерного оборудования г. Москва

Гл. инж. пр-та Сверлов; Нач. отд. Кетков; Гл. спец. отд. Красавин; Гип. конструк. Пречин; Рук. группы Абгнесова

Инженер Проверил Мурачева Абгнесова

Согласовано Кобзева

План

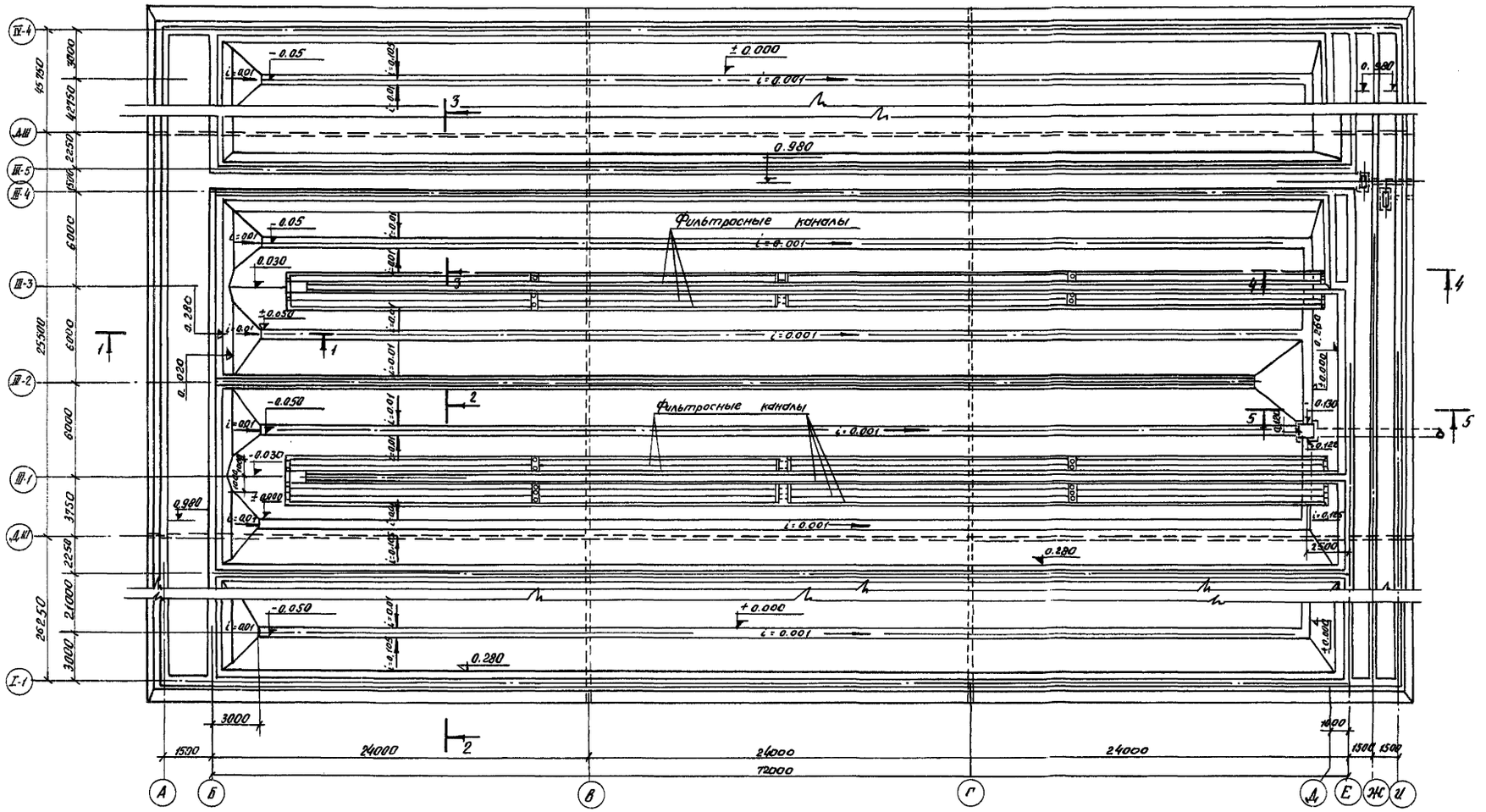

Примечания:

1. Данный чертеж рассматривать совместно с листом КС-10.
2. Набор секций принят условно.
3. Днище аэротенка торкретируется за 2 раза на толщину 20 мм. Лотки после торкретирования затираются цементным р-ром с последующим железнением.

1971	Аэротенки четырехкоридорные. Ширина коридора В=6.0 м. Тип А-4-6.0-4.4 (5.0)	Аэротенки глубиной 4.4 м. Днище. Набетонка по днищу. План.	Типовой проект 902-2-179	Альбом VI	Лист КС-9

Согласовано: СМГ Кондаева

Инженер: Проверил Курсанова, Овсянникова

Гл. инж. пр-та Сверлаев; Нач. отд. Неплев; Гл. спец. отв. Красавин; Гл. конструктор Тронин; Рук. группы Овсянникова

ЦНИИЭП инженерного оборудования г. Москва

12236-06 12

1-1

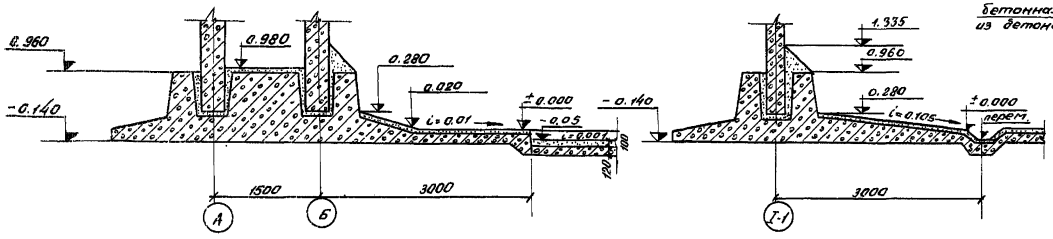

2-2

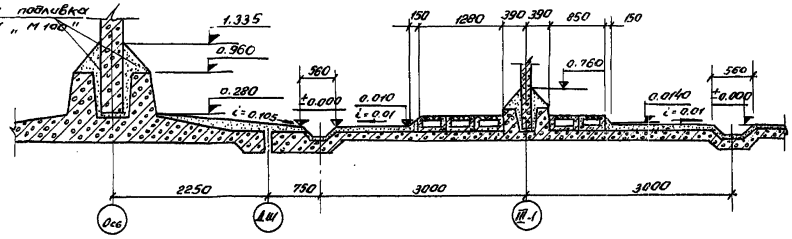

3-3

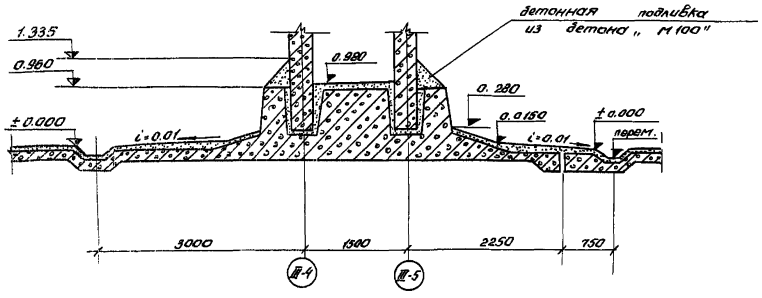

4-4

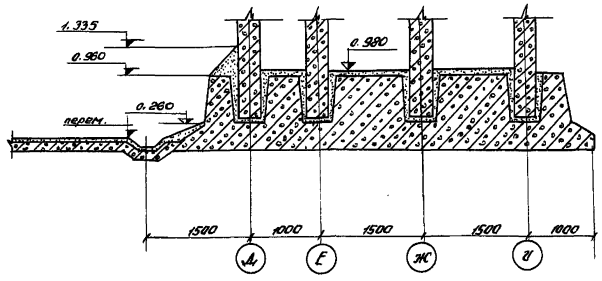

5-5

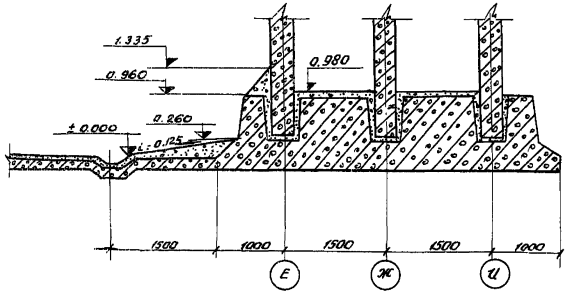

Примечания:

1. Данный чертеж рассматривать совместно с листом КС-9;
2. Подготовка под днище условно не показана.
3. Надетонка по верху стаканов выполняется из бетона М „100."

1971	Аэротенки четырехкоридорные. Ширина коридора В=6.0 м. Тип А-4-6.0-4.4 (5.0) м.	Аэротенки глубиной 4.4 м. Днище надетонка по днищу. Разрезы 1-1 ÷ 5-5.	Типовой проект 902-2-179	Альбом VI	Лист КС-10

Согласовано: ОКР Кадзаева

Инженер: Курденков, Проверил: Обнесова

Гл. инж. пр-та: Сбродов, Нач. отд.: Кетлев, Гл. спец. отд.: Красавин, Гл. констр.: Пренин, Рук. группы: Обнесова

ЦНИИЭП инженерного оборудования г. Москва

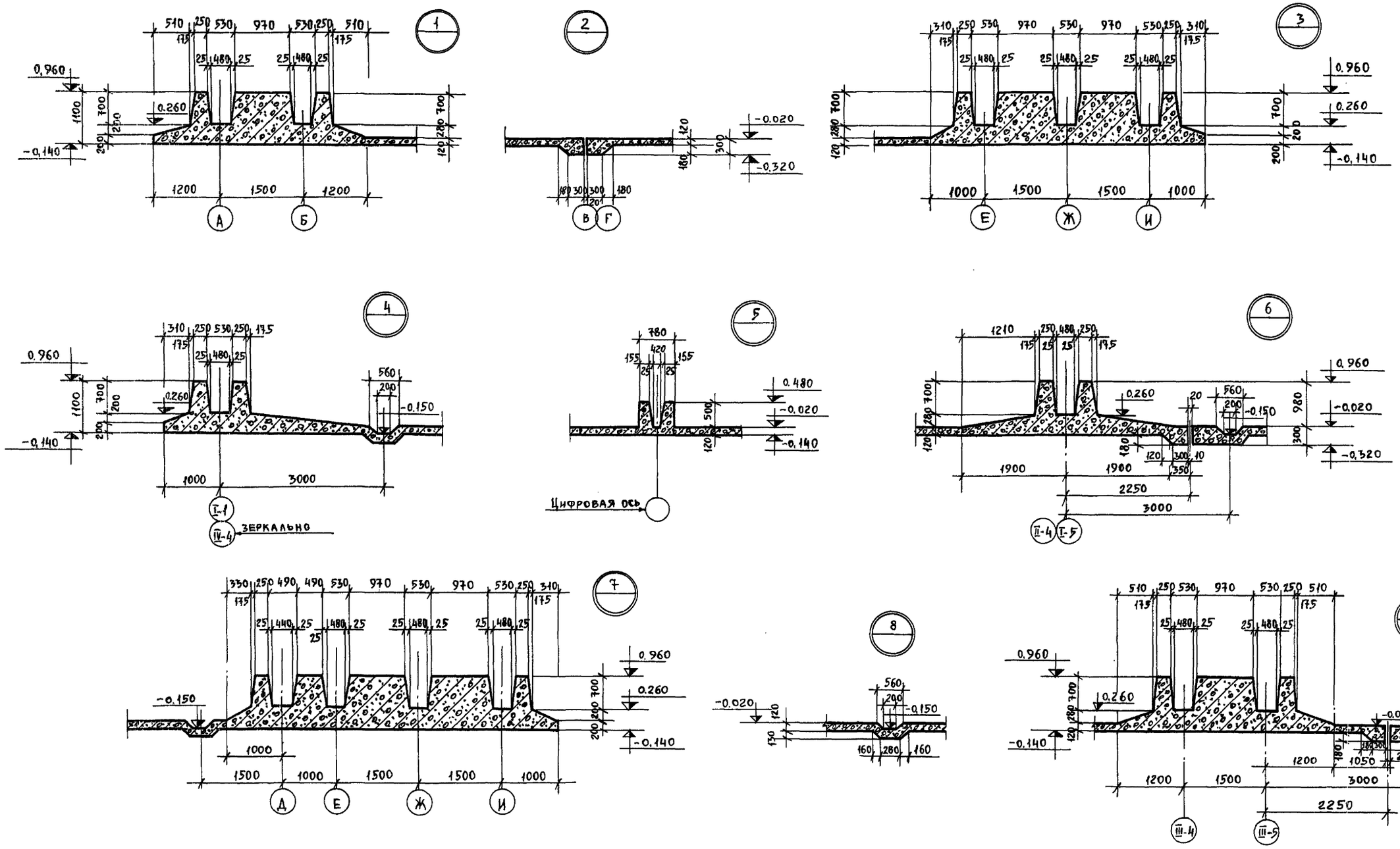

Примечания:

1. Расположение узлов см. альбомы III, IV, V.
2. Подготовка под днищем условно не показана.

1971	Аэротенки четырехкоридорные. Ширина коридора В=6.0 м. Тип А-4-6,0-4,4 (5,0).	Аэротенки глубиной 4,4 м. Днище. Узлы 1÷9. Разрезов опалубочного чертежа днища.	Типовой проект 902-2-179	Альбом VI	Лист КС-11

Нач. отд.	Кетаов	Подпись	
Гл. спец. отд.	Красавин	Подпись	
Тип. констр.	Прокин	Проверил	
Рук. группы	Иванесова	Подпись	Иванесова
Инженер	Курганова		

ЦНИИЭП инженерного оборудования г. Москва

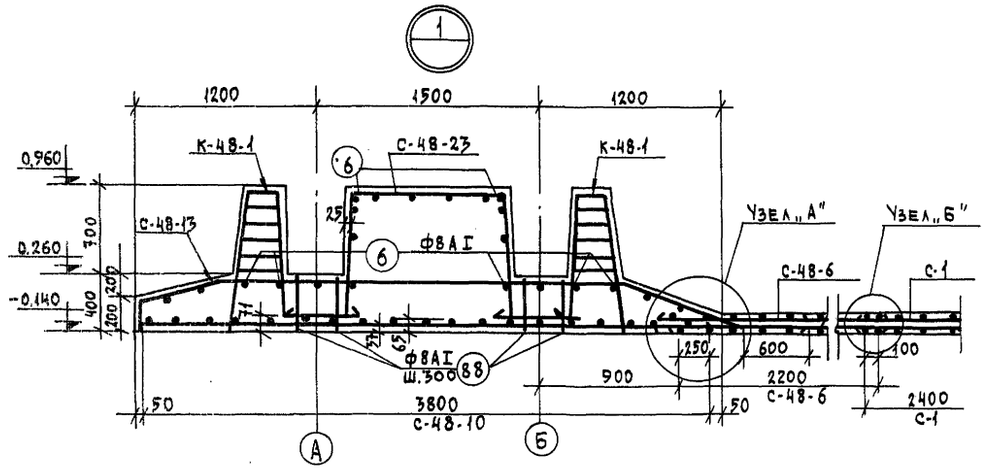

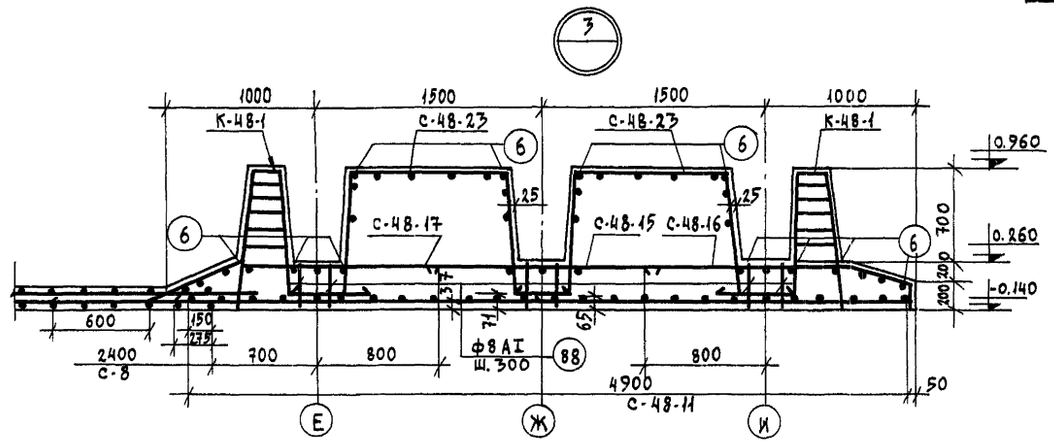

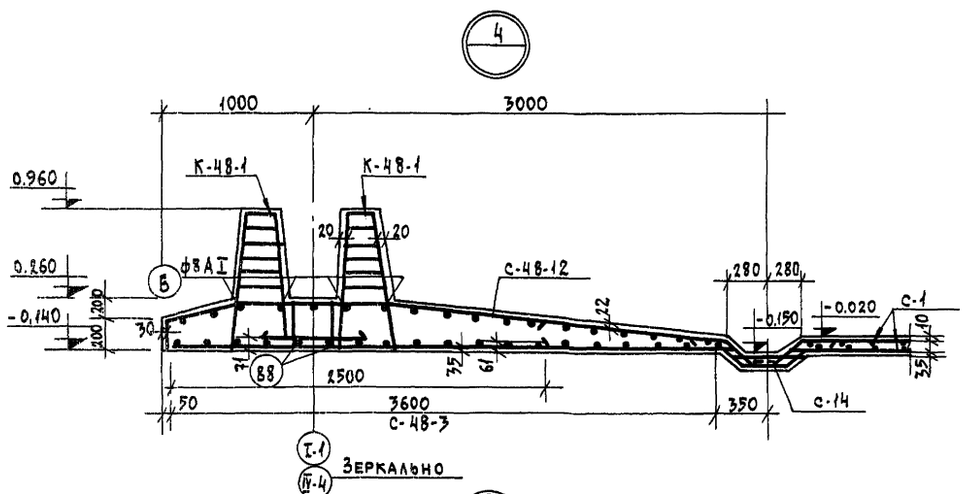

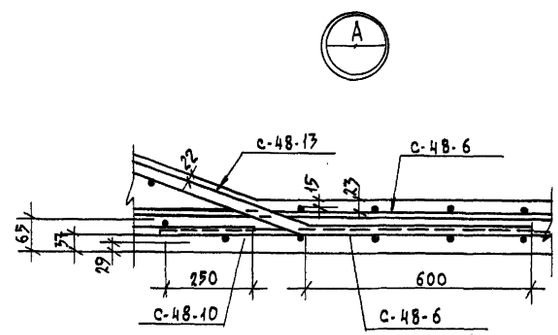

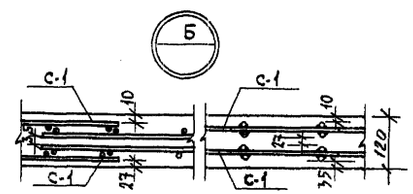

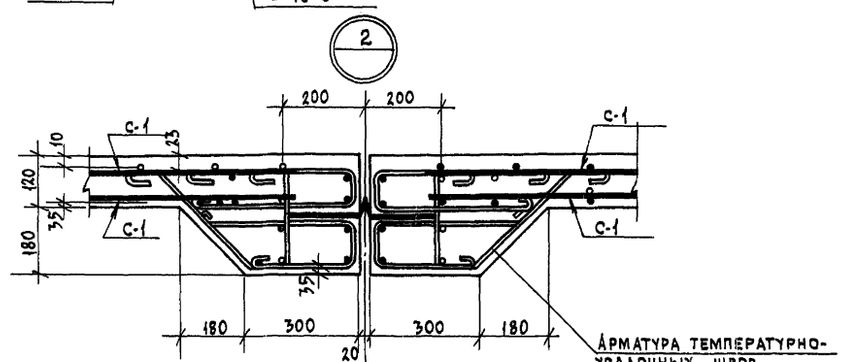

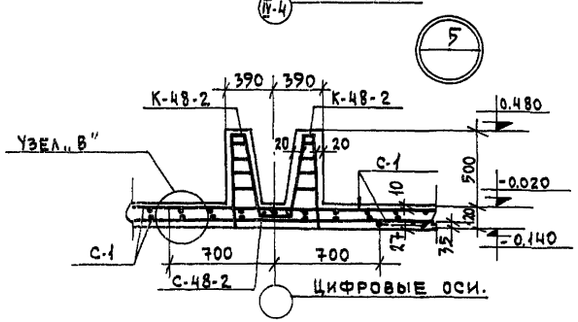

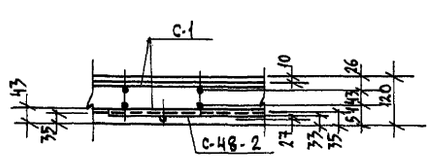

Примечания:

1. Планы раскладок сеток и каркасов смотри альбомы III; IV; V.

1971	Аэротенки четырехкоридорные. Ширина коридора В=6,0 м. Тип А-4-6,0-4,4 (5,0).	Аэротенки глубиной 4,4 м. Днище. Армирование узлов. 1; 2; 3; 4; 5; А; Б; В.	Типовой проект 902-2-179	Альбом VI	Лист КС-12

ЦНИИЭП инженерного оборудования г. Москва

Нач. отдела	Кетов		
Гл. спец. отд.	Красавин		
Гип констр.	Пронин		
Рук. группы	Ованесова		
Инженер	Курганова		

Подпись | Ованесова | Проверил | Подпись | Подпись

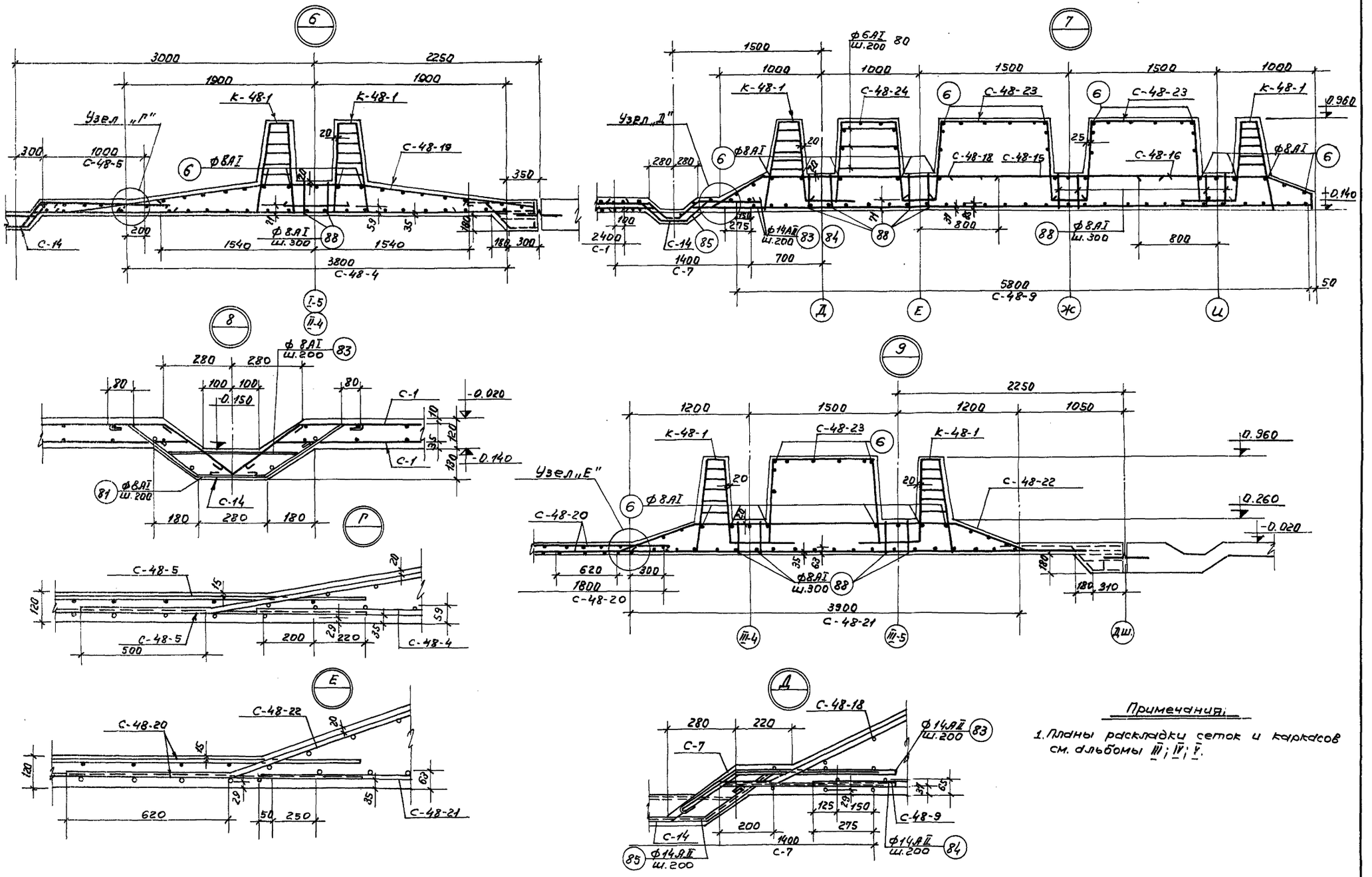

Примечания:

1. Планы раскладки сеток и каркасов см. альбомы III; IV; V.

1971	Аэротенки четырехкоридорные Ширина коридора В=6.0м. Тип А-4-6.0-4.4 (5.0).	Аэротенки глубиной 4.4м. Днище. Армирование узлов. 6; 7; 8; 9; Г; Д; Е.	Типовой проект 902-2-179	Альбом VI	Лист КС-13

ЦНИИЭП инженерного оборудования г. Москва.

Нач. отд.	Белаув	
Гл. спец. отд.	Красавин	
Гип. конст.	Громин	
Рук. группы	Иванесова	
Инженер	Курганова	

Каркас К-48-1

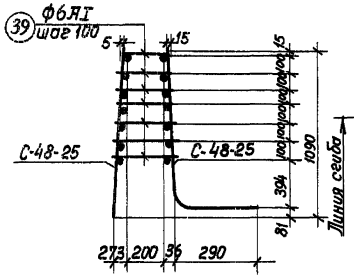

Сетка С-48-25

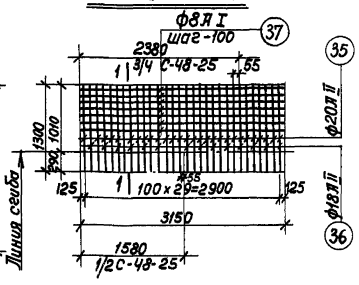

1-1

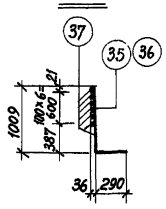

Сетка С-48-12

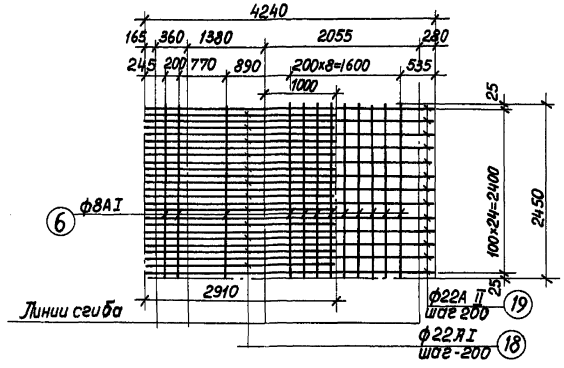

Каркас К-48-2

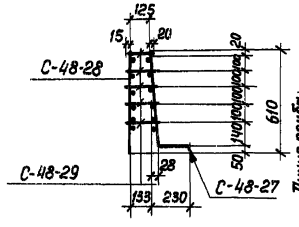

Сетка С-48-27

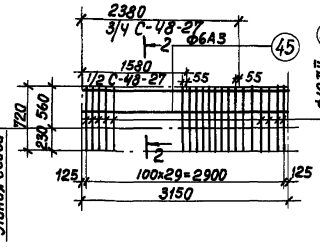

2-2

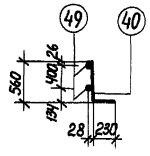

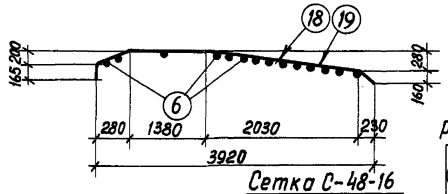

Деталь стыка гнутых сеток

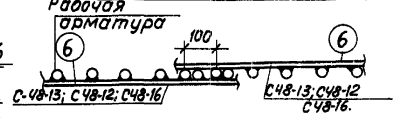

Сетка С-48-16

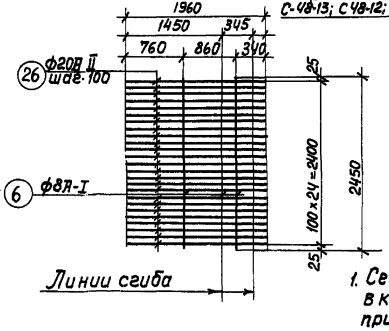

Сетка С-48-13

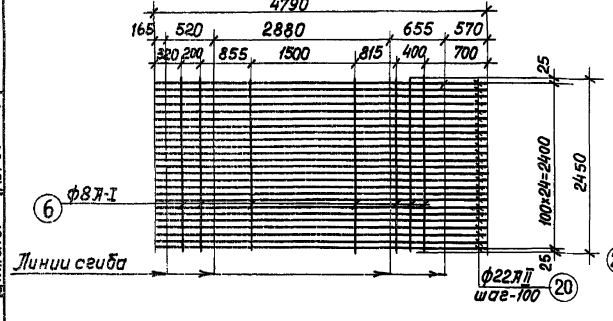

Сетка С-14

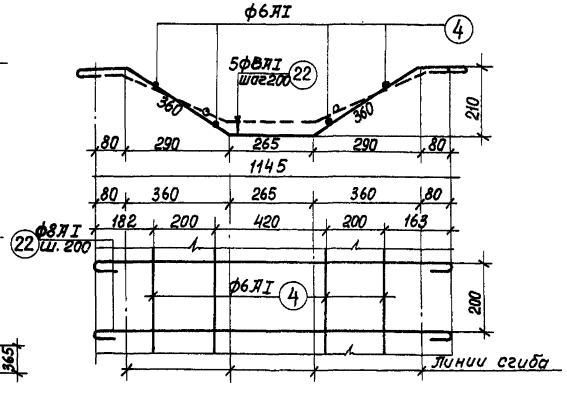

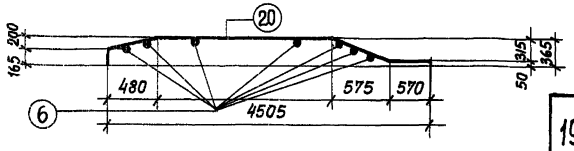

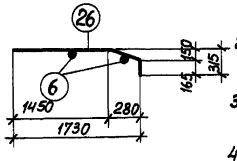

Примечания:

1. Сетки С-48-13, С-48-12, С48-16 в количестве 50% выполнять, приваривая распределительную арматуру поз.6 сверху рабочих стержней (см. деталь стыка)
2. При изготовлении сеток применяется контактная точечная сварка.
3. Для обеспечения точной разбивки арматуры сетки изготовляются в кондукторах.
4. Все размеры в мм.

1971	Аэротенки четырехкоридорные. Ширина коридора В=6,0 м. тип Д-4-6,0-4,4(5,0)	Аэротенки глубиной 4,4 м. Армирование днища. Каркасы К-48-1; К-48-2. Сетки С-48-12; С-48-13; С-14; С-48-16; С-48-25; С-48-27.	Типовой проект 902-2-179	Альбом VI	Лист КС-14

ЦНИИЭП инженерного оборудования г. Москва

Нач. отдела Кетов; Гл. спец. отд. Красавин; Гл. констр. Гронин; Рук. группы Иванесова; Инженер Курганова; Проверил Иванесова

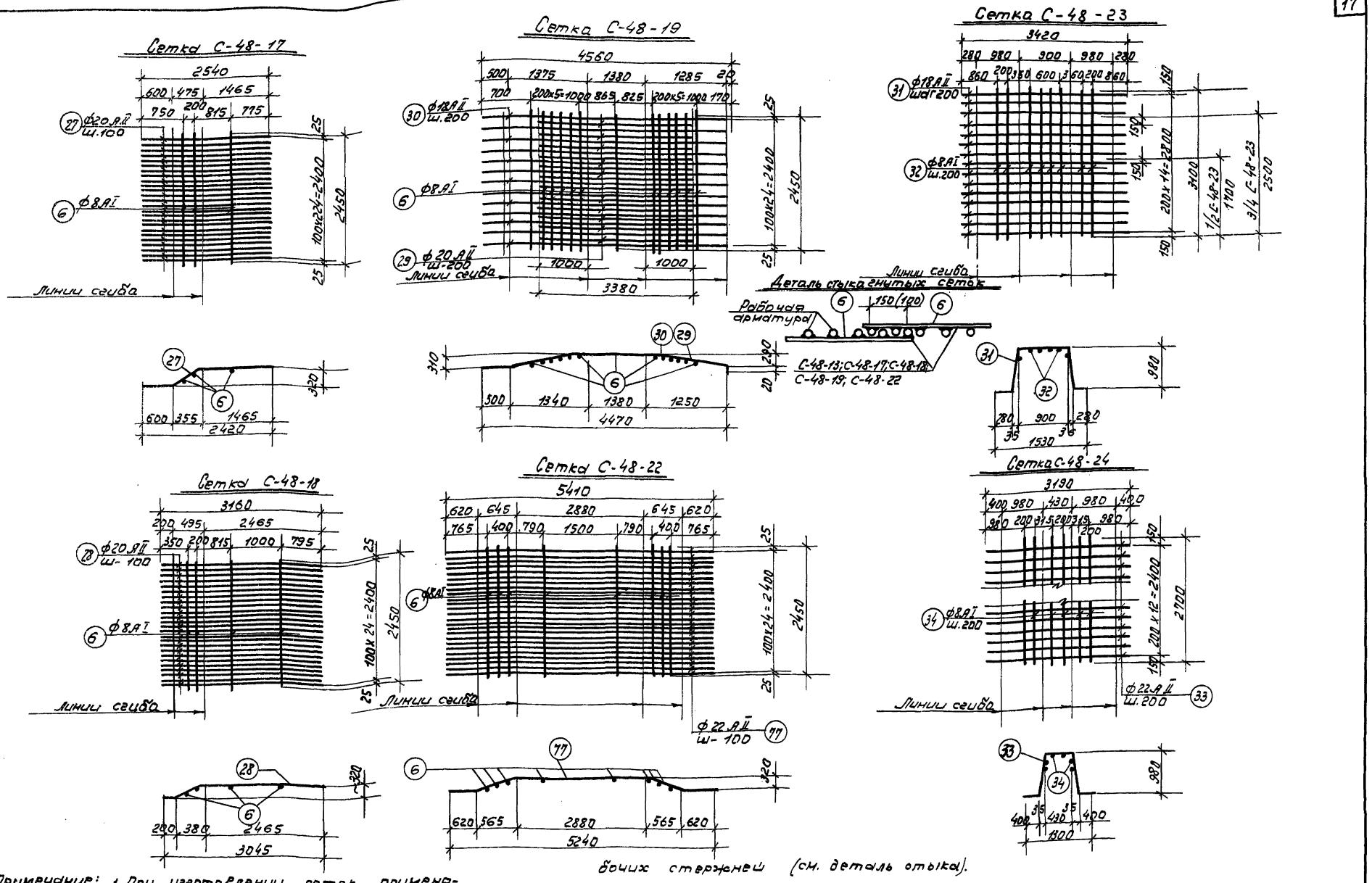

Примечание: 1. При изготовлении сеток применяется контактная точечная сварка.
2. Для обеспечения точной разбивки арматуры сетки изготовляются в кондукторах.
3. Сетки С-48-17; С-48-18; С-48-19; С-48-22 в количестве 50% выполнять приваривая распределительную арматуру поз (6) сверху рабочих стержней (см. деталь стыка).

1971	Аэротенки четырехкоридорные. Ширина коридора В=6.0 м. Тип А-46,0-4,4 (5.0).	Аэротенки глубиной 4,4 м. Армирование днища. Сетки С-48-17; С-48-18; С-48-19; С-48-22; С-48-23; С-48-24.	Типовой проект 902-2-179	Альбом VI	Лист КС-15

ЦНИИЭП инженерного оборудования г. Москва

Гл. инженер проекта Иванова; Гл. спец. отд. Красавин; Гл. конструктор Пронин; Рук. группы Иванова; Ст. техник Орликова

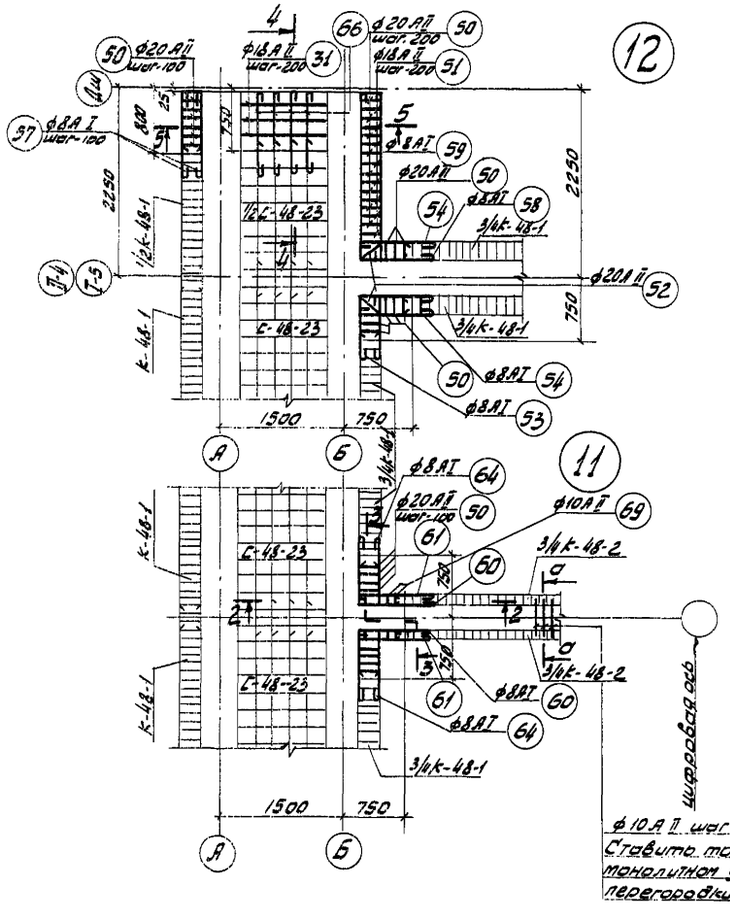

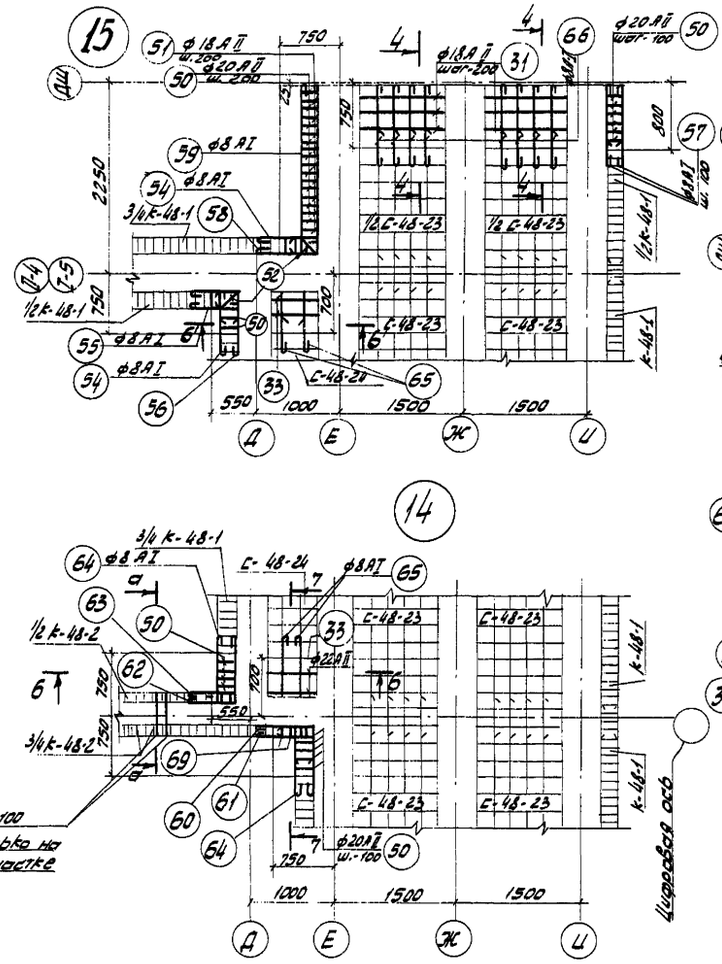

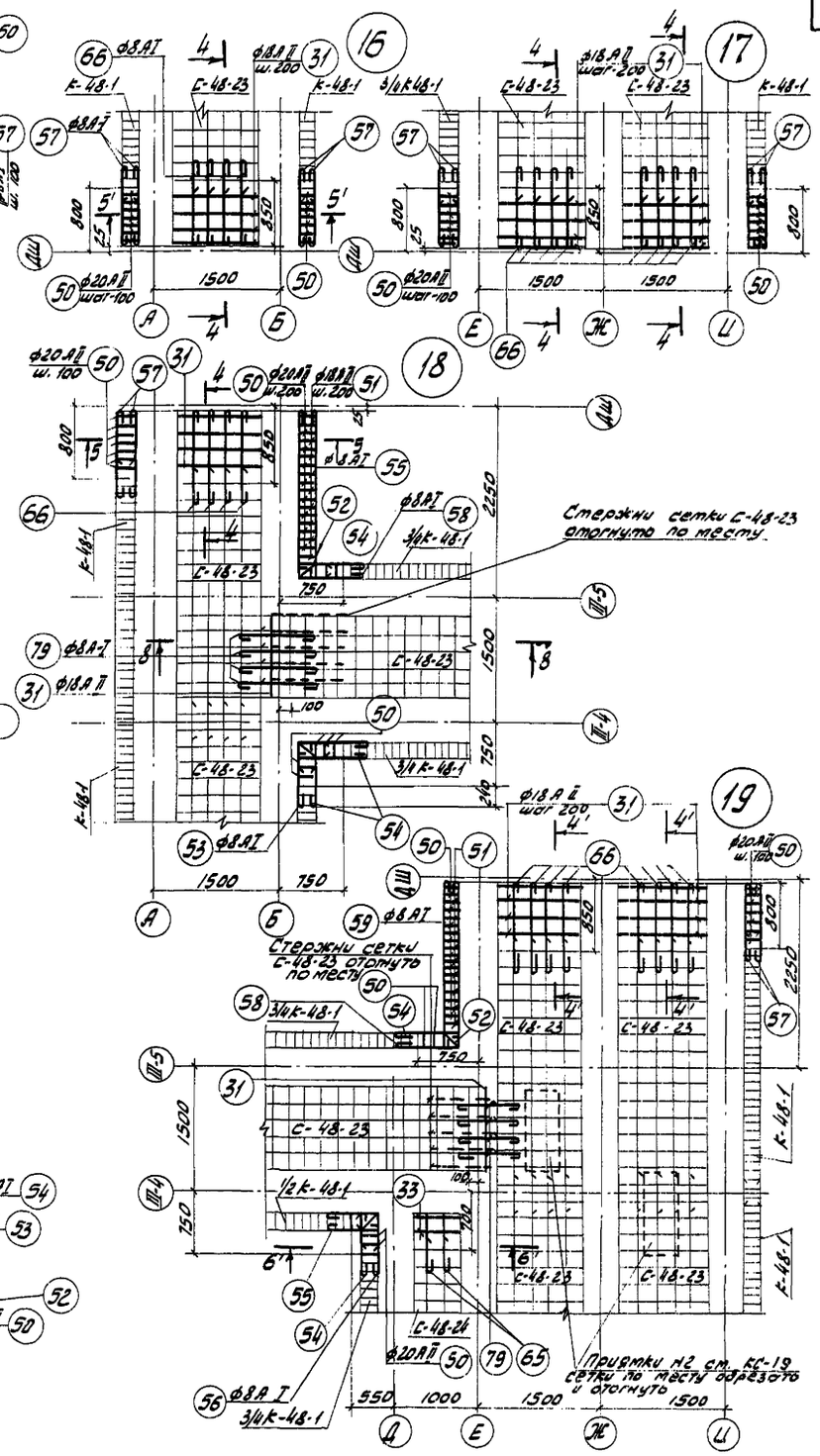

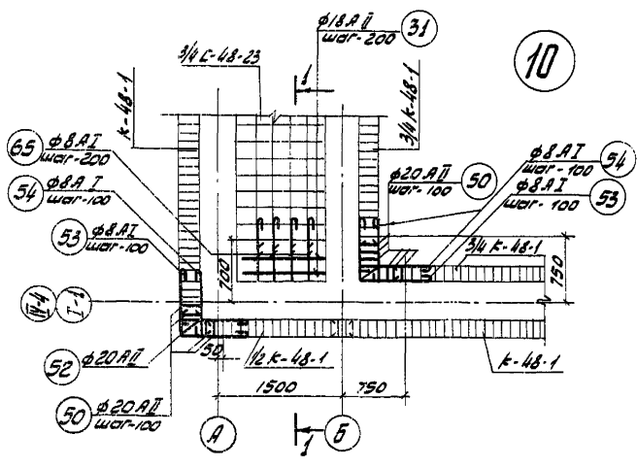

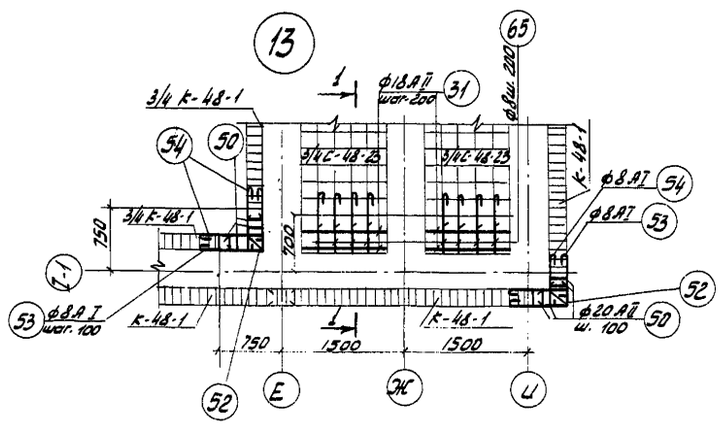

1971	Аэротенки четырехкоридорные. Ширина коридора 8=6.0 м. Тип А-4-6.0-4.4(5.0).	Аэротенки глубиной 4.4 м. Днище. Армирование монолитных узлов 10; 11; 12; 13; 14; 15; 16; 17; 18; 19.	Типовой проект 902-2-179	Альбом VI	Лист КС-16

Цниисп Инженерный бюро Гипрокомсельмаш

Начальник Ал. Ал. Ковалевский; Гл. инж. проекта Ю. А. Ковалевский; Рук. группы Ю. А. Ковалева; Инженер Л. Курганова; Проверил Ю. А. Ковалева; Н. контр. Ю. А. Ковалева

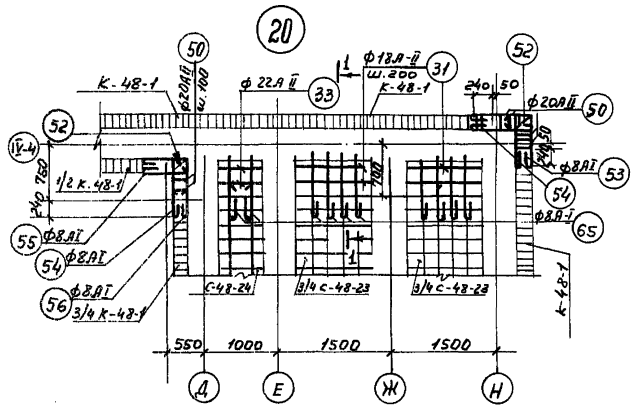

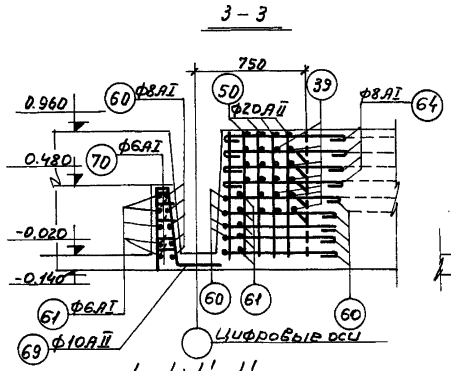

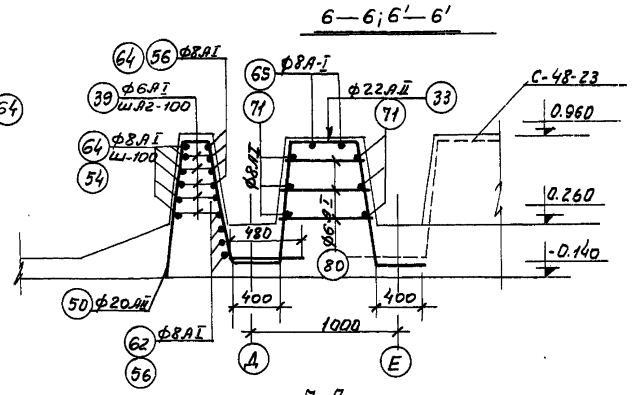

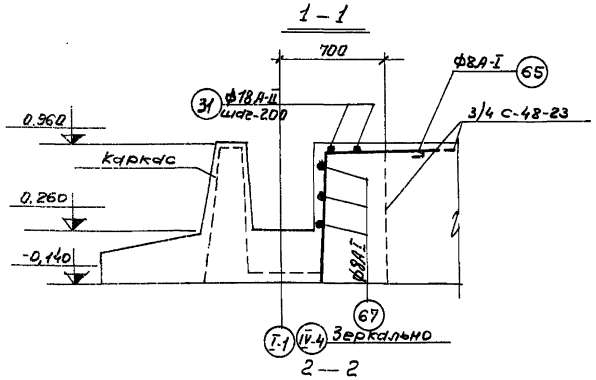

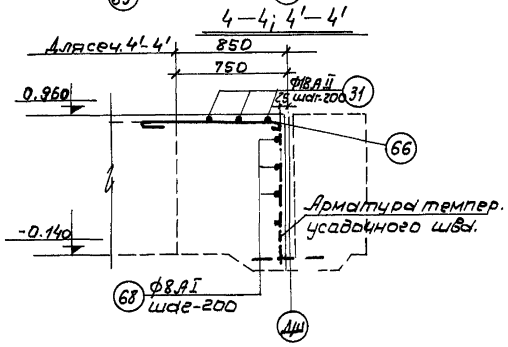

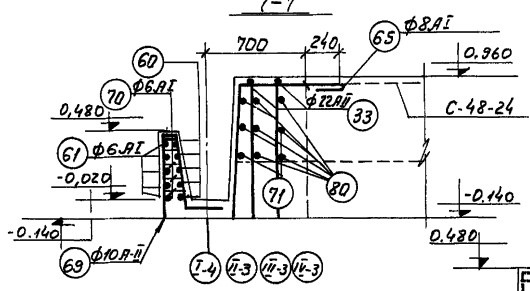

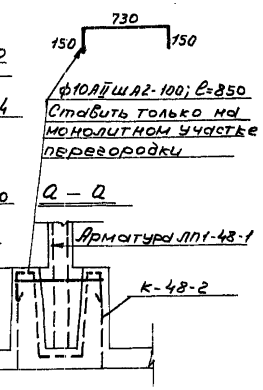

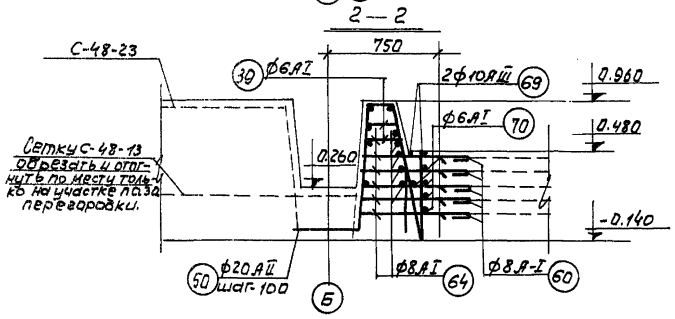

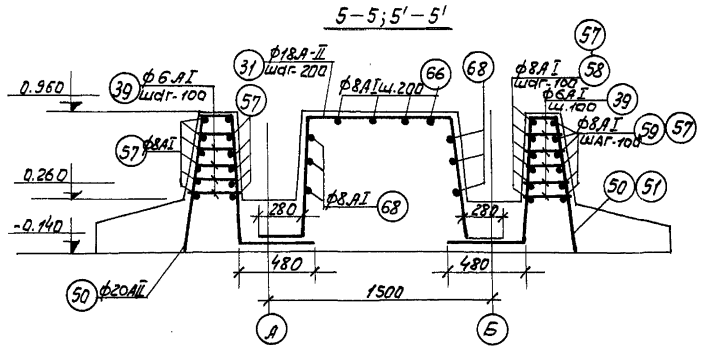

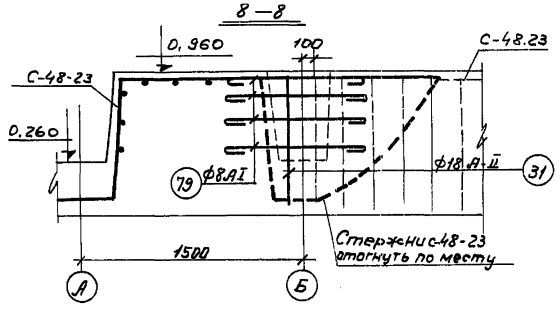

Примечания

1. Местоположение узлов 10÷20 см. на планах раскладки каркасов в альбомах III; IV; V.
2. Местоположение сечений 1-1÷8-8; см. лист КС-16.
3. Арматура узлов 10÷20 учтена в спецификации арматуры днища в альбомах III; IV; V.
4. Защитный слой бетона-20мм.

1971	Аэротенки четырехкоридорные. Ширина коридора B=6.0 м. Тип А-4-6.0-4.4 (5.0).	Аэротенки глубиной 4,4 м. Днище. Армирование монолитных узлов. Узел 20. Сечения 1-1; 2-2; 3-3; 4-4; 5-5; 6-6; 7-7; 8-8	Типовой проект 902-2-179	Альбом VI	Лист КС-17

ЦНИИЭП инженерного оборудования г. Москва

Нач. отдела Кетлоб; Гл. специалист Красавин; ГИП конструктор Пронин; Рук. группы Иванов; Инженер Курганов; Проверил Иванова

1-1

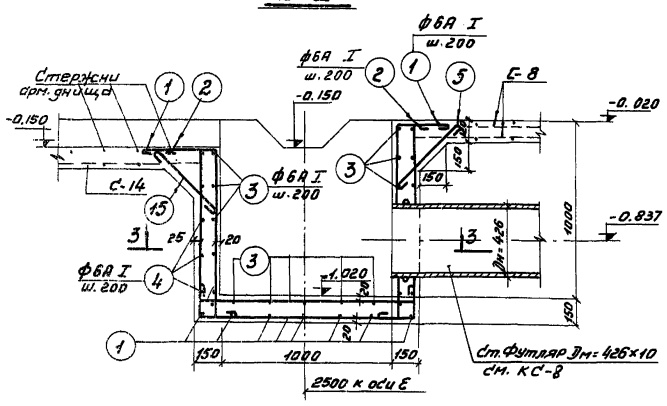

2-2

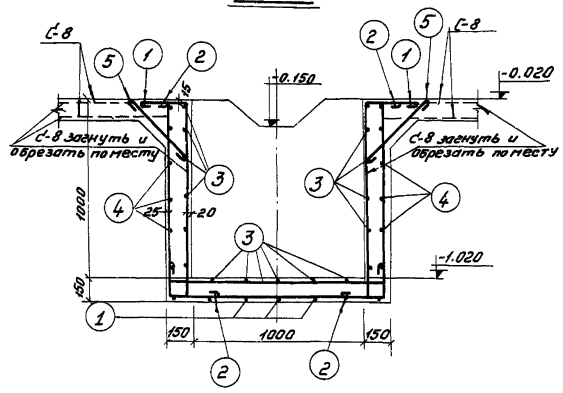

Спецификация арматуры на 1 элемент							Выборка арматуры на элемент.			
Наим. элем.	N поз.	Эскиз	ф мм	Длина мм	Кол. шт.	Общая длина м	ф мм	Общ. дл. м.	Вес кг.	Общ. вес.
Приямок N1	1	180 1250 180	ф6А I	3920	10	39.20	ф6А I	162,2	36,8	39.7
	2	180 1250 60	ф6А I	1440	20	28.80	ф8А I	9.76	3,7	
	3	60 1250 60	ф6А I	1460	34	46.6				
	4	1250 1250	ф6А I	5100	6	30.60				
	5	300	ф6А I	600	28	16.80				
	6	140 1420 1420 60	ф8А I	2490	4	9.76				

Расход материалов				
Марка элемент.	Марка бетона	Бетон $м^3$	Расход стали на $м^3$ бетона	Сталь кг
Приямок N1	200	0.944	42.0	39.7

Приямок N1

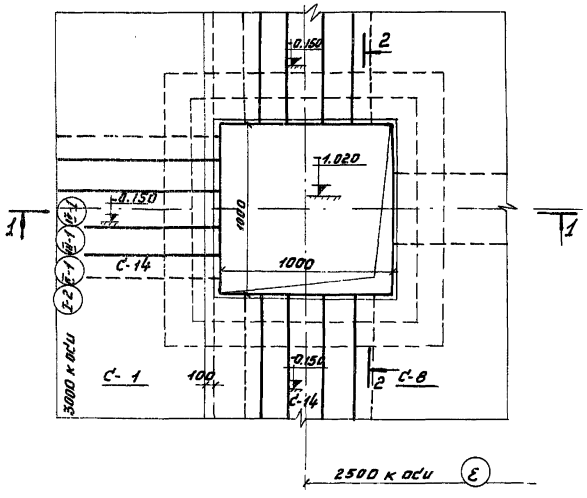

3-3

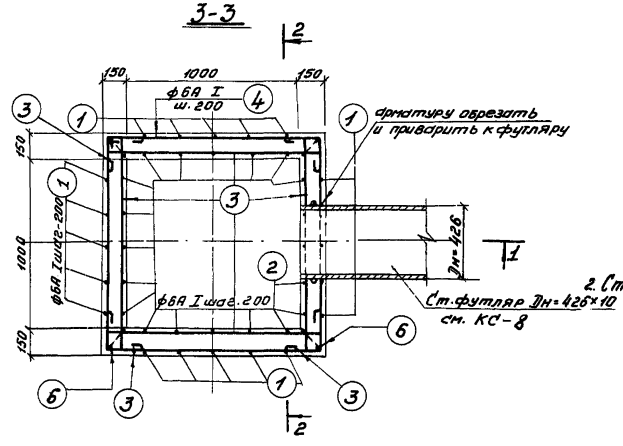

Примечания:

1. Опалубочные чертежи приямка см. лист КС-8.
2. Стальной футляр заложить при бетонировании. Арматуру обрезать и приварить к футляру.

1971	Аэротенки четырехкоридорные. Ширина коридора 8-60 м. Тип А-4-6.0-4,4(5,0)	Аэротенки глубиной 4,4 м. Днище. Армирование приямка N1.	Типовой проект 902-2-179	Альбом VI	Лист КС-18

Гл. спец. отд. Красавина; Рук. констр. Ирина; Рук. группы Обанесова; Инженер Кяргинова; Инженерного оборудования г. Москва

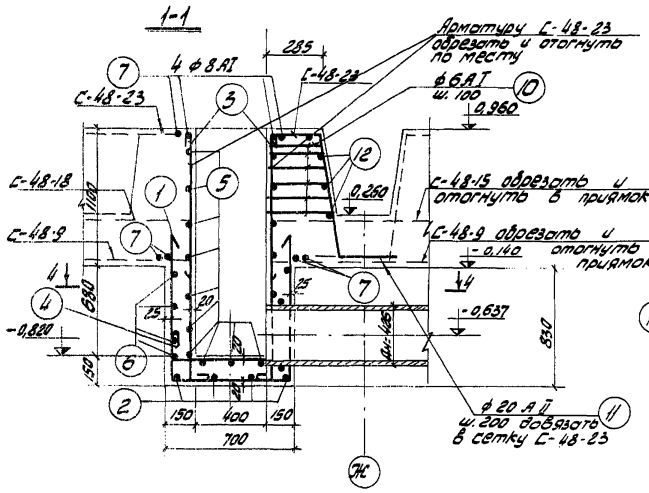

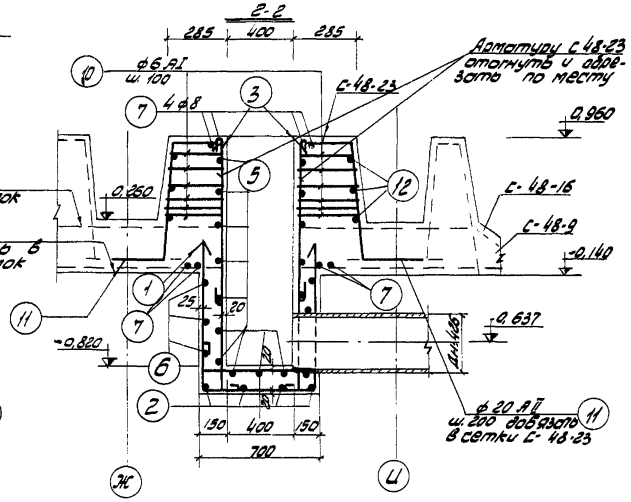

Наим. элем.	N поз	Эскиз	ф мм.	Длина мм.	кол. шт.	Общая длина м.	Выборка арматуры на элемент: ф мм	Общ. длин. м	Вес кг.	Общ. вес
Спецификация арматуры на элемент										
Приямок N2 (шт.-1)	1	1350 / 1350	ф18AII	3350	6	20,1	ф6AI	112,6	25,0	
	2	1250	ф8AI	3340	4	13,4	ф8AI	12,6	4,96	111,2
	3	60 1880	ф6AI	2030	14	28,4	ф18AII	40,6	81,2	
	4	60 450 60	ф6AI	860	24	20,6				
	5	60 1250 60	ф6AI	1460	21	30,7				
	6	1250 / 1250 650	ф6AI	3890	5	19,5				
	7	1480	ф8AI	1570	8	12,55				
	8	280 990 280	ф18AII	3420	6	20,5				
Анкерные пазы	9	1600	ф20AII	1600	12	19,2	ф6AI	24,3	5,4	1,13
	10	270	ф6AI	270	90	24,3	ф8AI	14,15	5,6	
	11	100 480	ф20AII	1438	15	21,6	ф20AII	40,8	102	
	12	1480	ф8AI	1570	9	14,15				

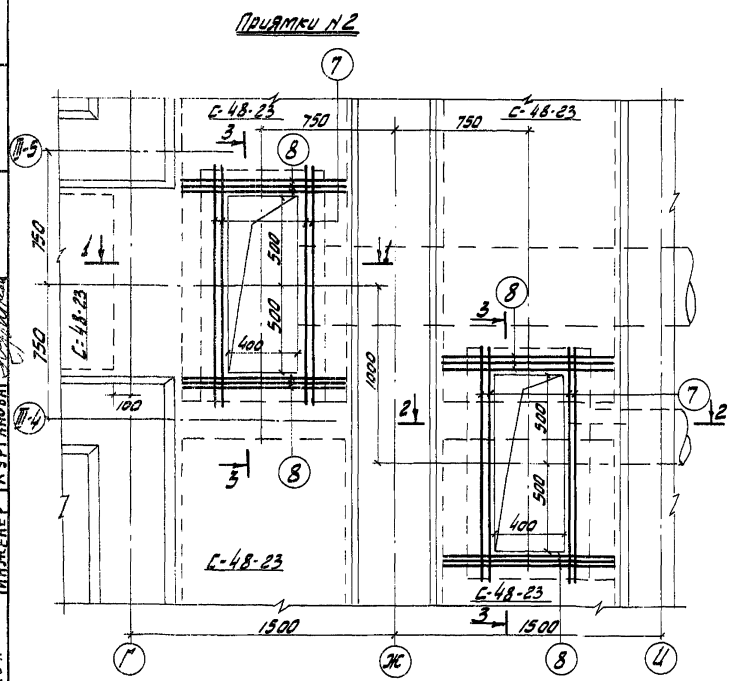

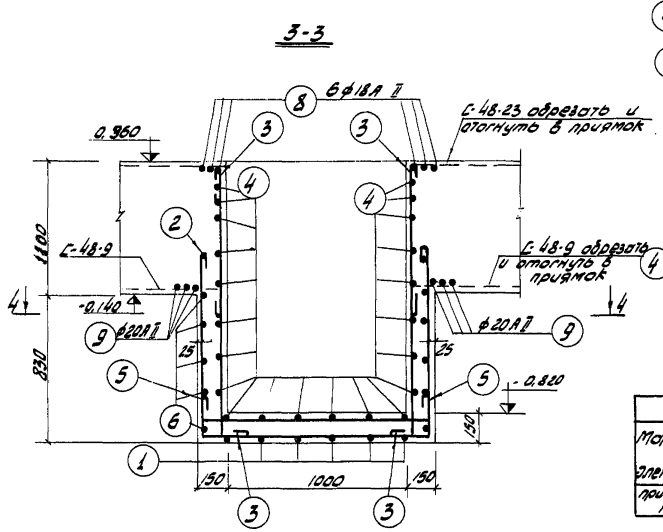

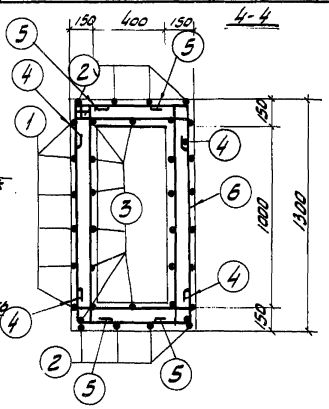

Расход материалов				
Марка элем-та	Расход стали в м³ бетона	Марка бетона	Бетон м³	Сталь кг.
приямок N2	232	200	0,48	111,2

Примечание

1. Примечания см. лист КС-18.

1971	Аэротенки четырехкоридорные. Ширина коридора в=6,0м. Тип А-4-6,0-4,4 (5,0).	Аэротенки глубиной 4.4. Днище. Армирование приямков N2.	Типовой проект 902-2-179	Альбом VI	Лист КС-19

ЦНИИЭП инженерного оборудования г. Москва

Нач. отд. Кетков; Гл. спец. отд. Корабьин; Гл. конструктор Пронин; Рук. груп. Овинрова; Инженер Курганова; Проверка Овинсова; Разраб.

12236-06 22

СМ-УВ-1; СМ-УВ-1^м (зеркально)

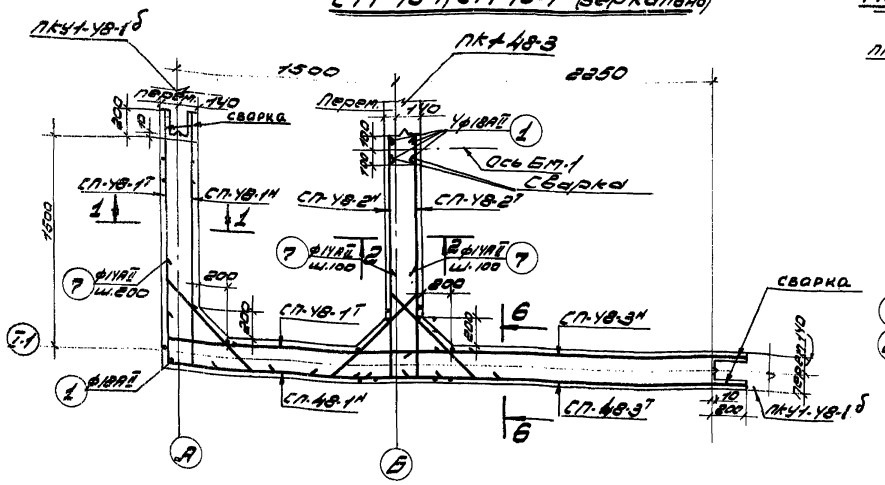

План на отм. 0,26÷3,50

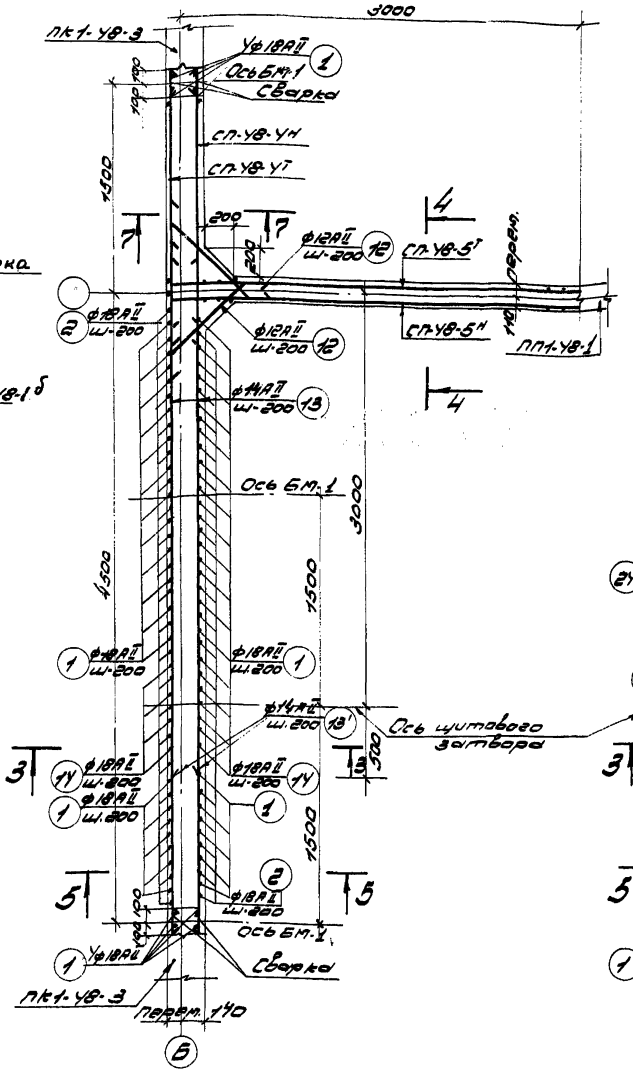

СМ-УВ-2

План на отм. 3,50÷5,14

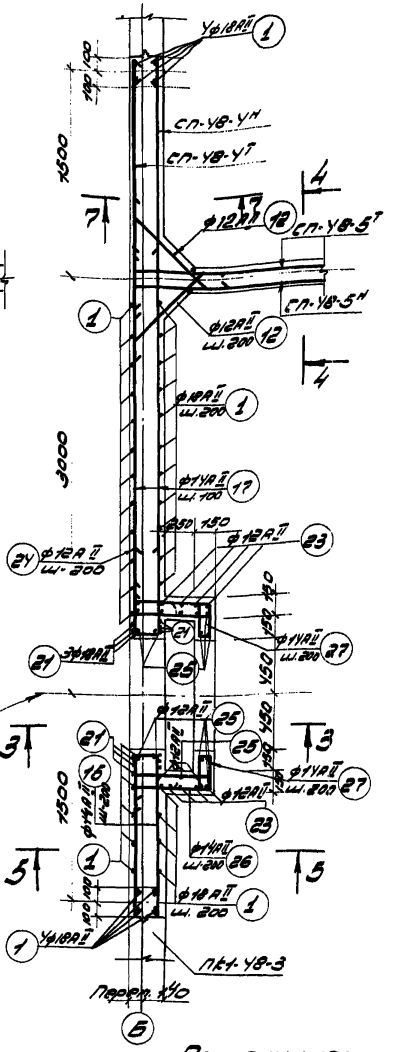

СМ-УВ-3

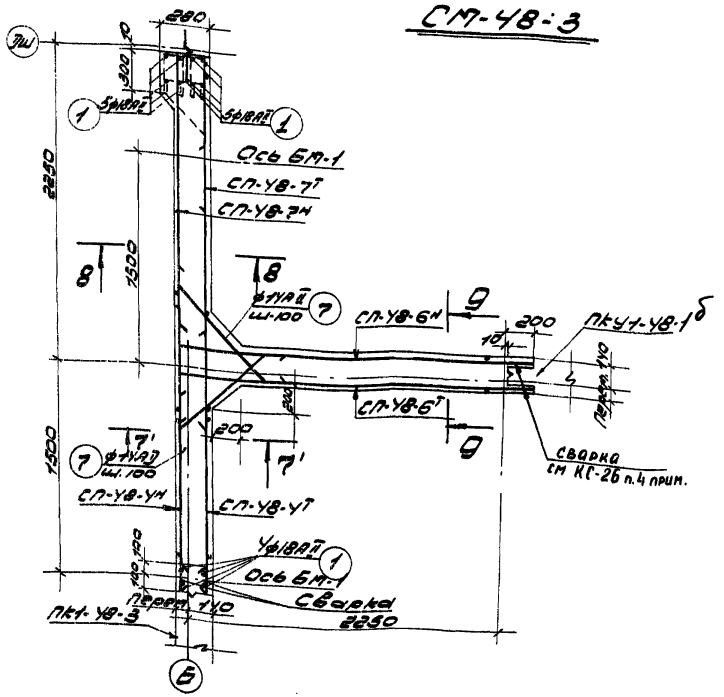

Примечания:

1. Местоположение монолитных участков стен в плане аэротенка см. альбом III; IV; V.
2. Разрезы см. лист КС-26; 27.
3. Защитный слой бетона - 15 мм.
4. См. примечания на листе КС-23.

1971	Аэротенки четырехкоридорные. Ширина коридора B=6,0 м. Тип А-4-6,0-4,4 (5,0).	Аэротенки глубиной 4,4 м. Армирование монолитных участков стен. Планы СМ-УВ-1; 2; 3.	Типовой проект 902-2-179	Альбом VI	Лист КС-20

ЦНИИЭП инженерного оборудования г. Москва

Нач. отдела Кетов; Гл. впрч отд. Краевин; Гнв констр. Прокин; Рук. группы Иванова; Ст. техник Беликов; Проверил Иванова; Нормоконтр. Ковалева

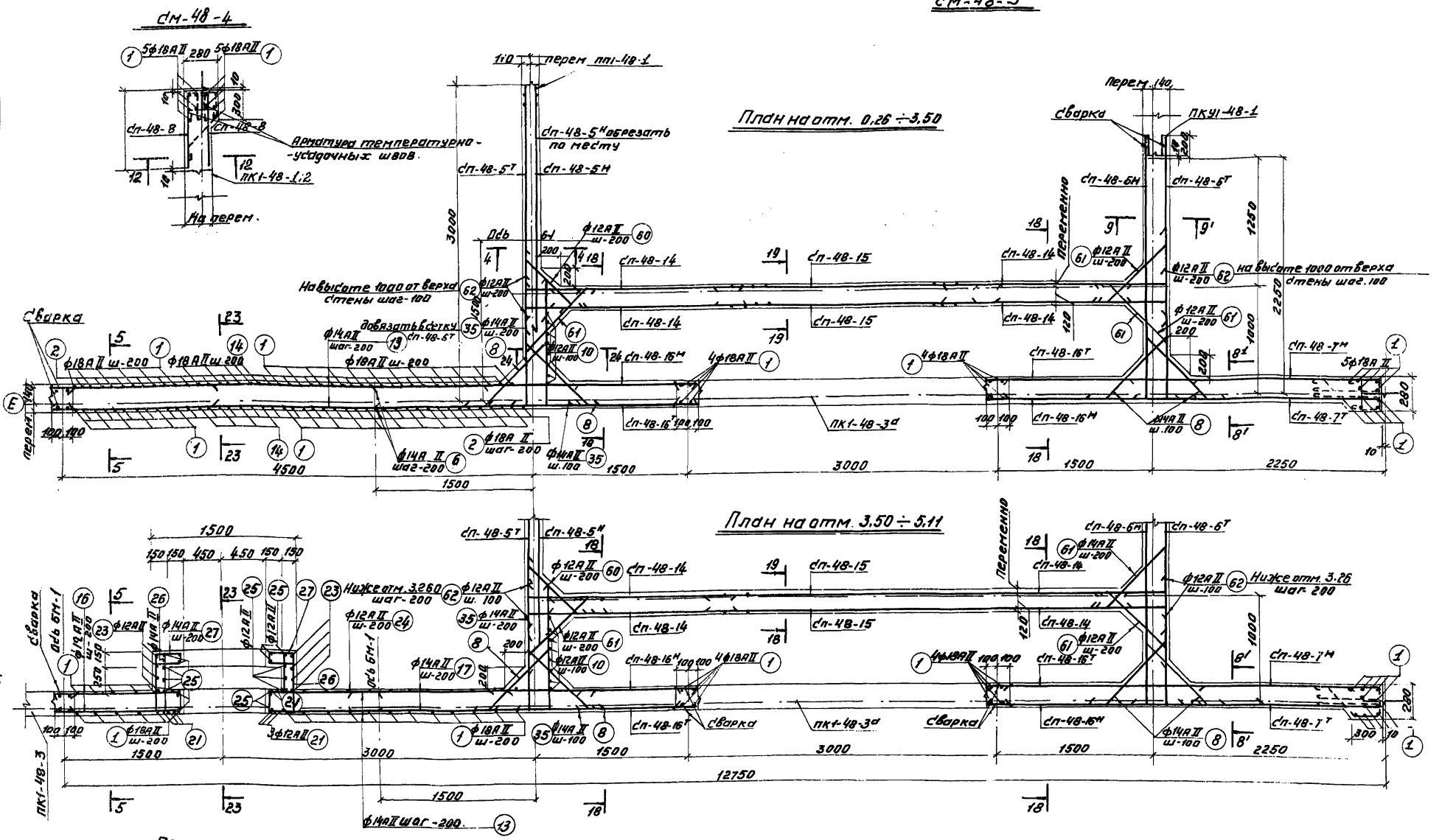

Примечания:

1. Местоположение монолитных участков стен в плане аэротенка см. альбомы III; IV; V.
2. Разрезы см. лист КС-26,27.
3. Защитный слой бетона 15мм.
4. Сечения 8'-8' и 9'-9' отличаются от сечений 8-8; 9-9 только местоположением сеток.

1971	Аэротенки четырехкоридорные. Ширина коридора 8=6.0 м. Тип А-4-6.0-4.4(5.0).	Аэротенки глубиной 4,4 м. Армирование монолитных участков стен. Планы см-48-4; см-48-5.	Типовой проект 902-2-179	Альбом VI	Лист КС-21

Гл. спец. отд. Красавин; Нач. констр. Пронин; Рук. группы Иванова; Инженер Курганова

Институт инженерного оборудования г. Москва

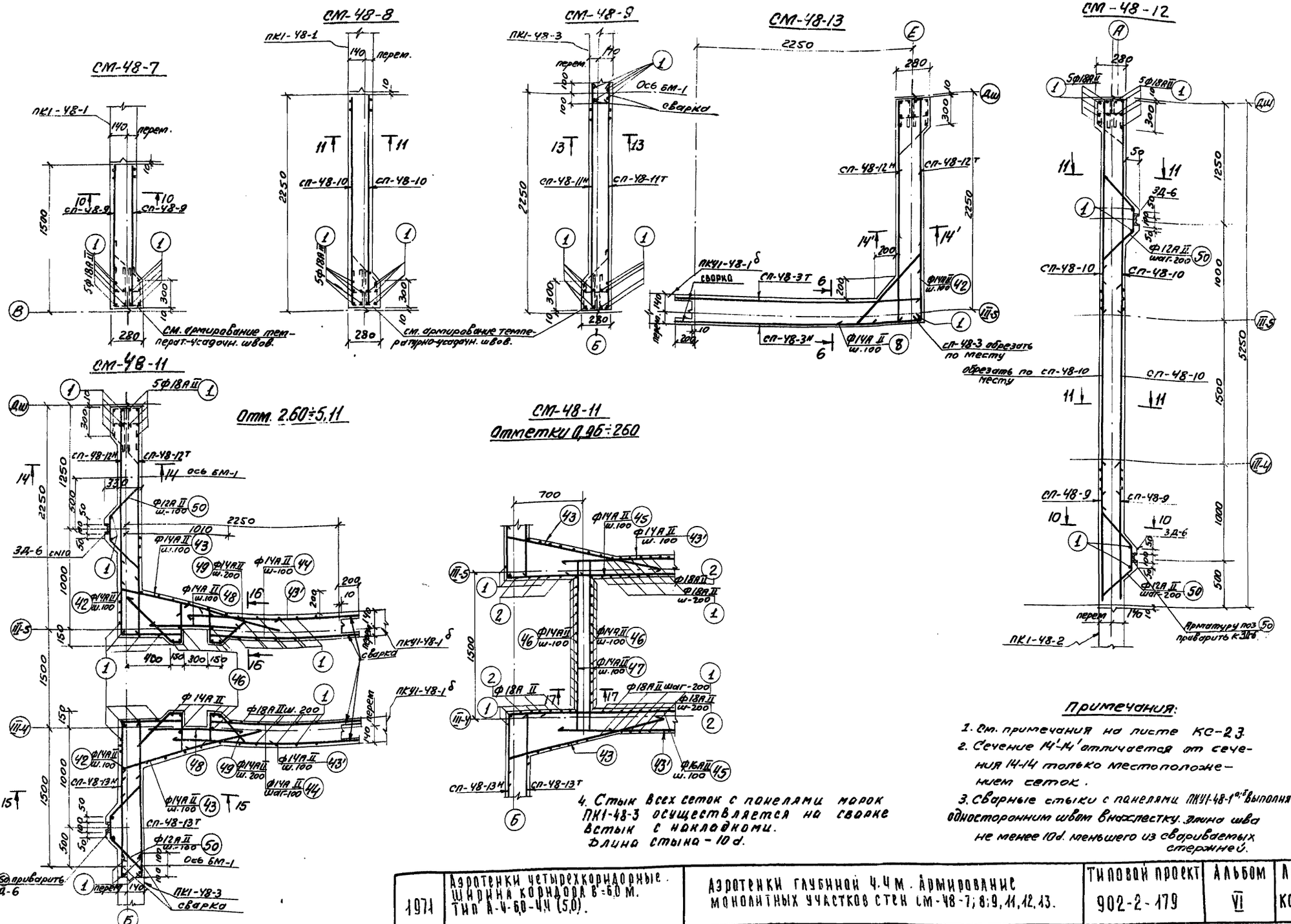

Примечания:

1. См. примечания на листе КС-23.
2. Сечение 14'-14' отличается от сечения 14-14 только местоположением сеток.
3. Сварные стыки с панелями ПКУ1-48-1а,б выполняются односторонним швом внахлестку. Длина шва не менее 10d. меньшего из свариваемых стержней.
4. Стык всех сеток с панелями марок ПК1-48-3 осуществляется на сварке встык с накладками. Длина стыка – 10 d.

1971	Аэротенки четырехкоридорные. Ширина коридора В=6.0 м. Тип А-4-6.0-4.4 (5.0).	Аэротенки глубинной 4.4 м. Армирование монолитных участков стен СМ-48-7; 8; 9, 11, 12, 13.	Типовой проект 902-2-179	Альбом VI	Лист КС-22

ЦНИИЭП инженерного оборудования г. Москва
Нач. отд. Кравцов; Гл. инж. проекта Красавин; Рук. груп. Иванова; Ст. техник Бендкова; Проверил Иванова; Инженер Бендкова

СМ-48-15

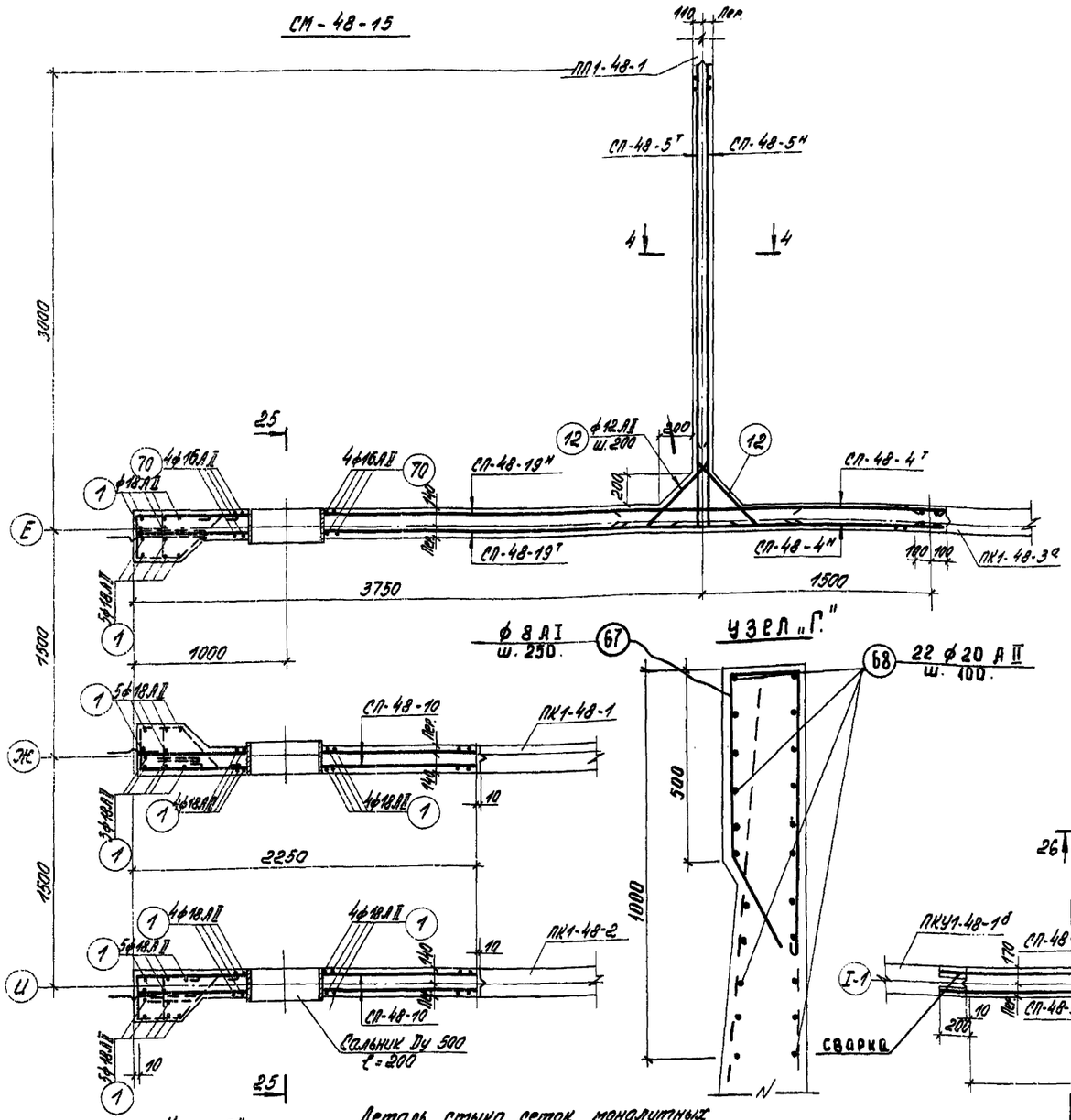

Узел „Г"

Деталь стыка сеток монолитных участков с панелями ПКУ1-48-1а; 1б

Узел „Д"

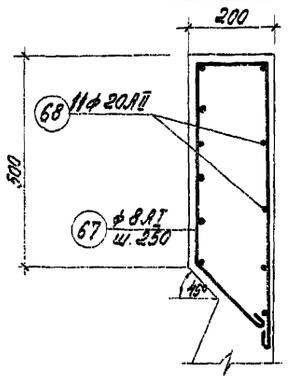

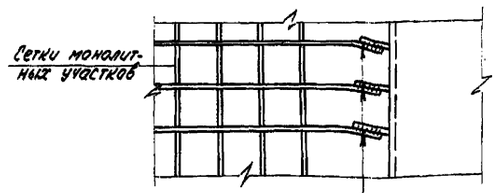

8. Арматура поз. (68) по узлам "Г" и „Д" сваривается между собой и с выпусками из сборных панелей с двумя накладками. Длина сварного шва не менее 10d.

СМ-48-10

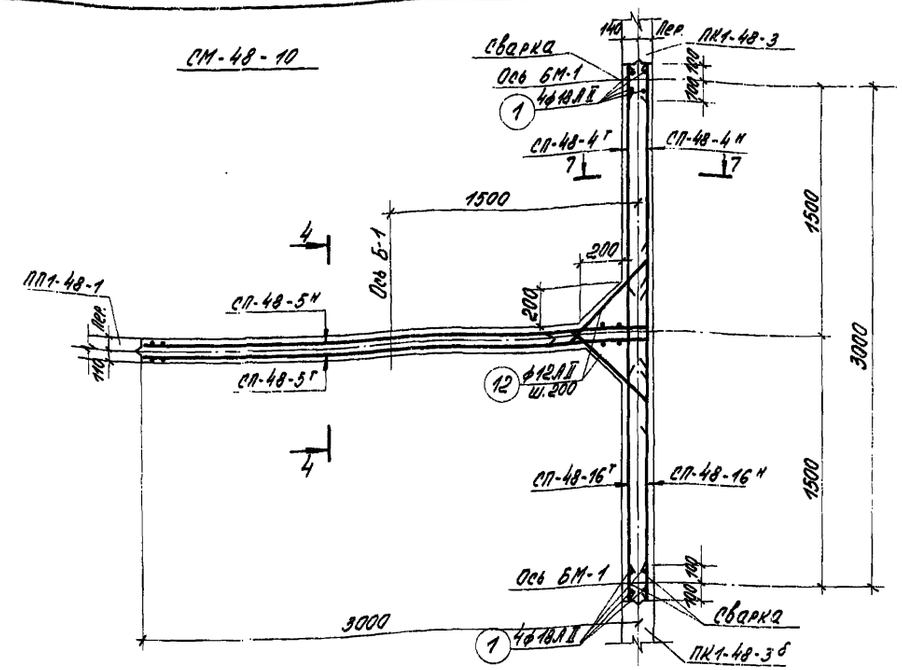

СМ-48-6

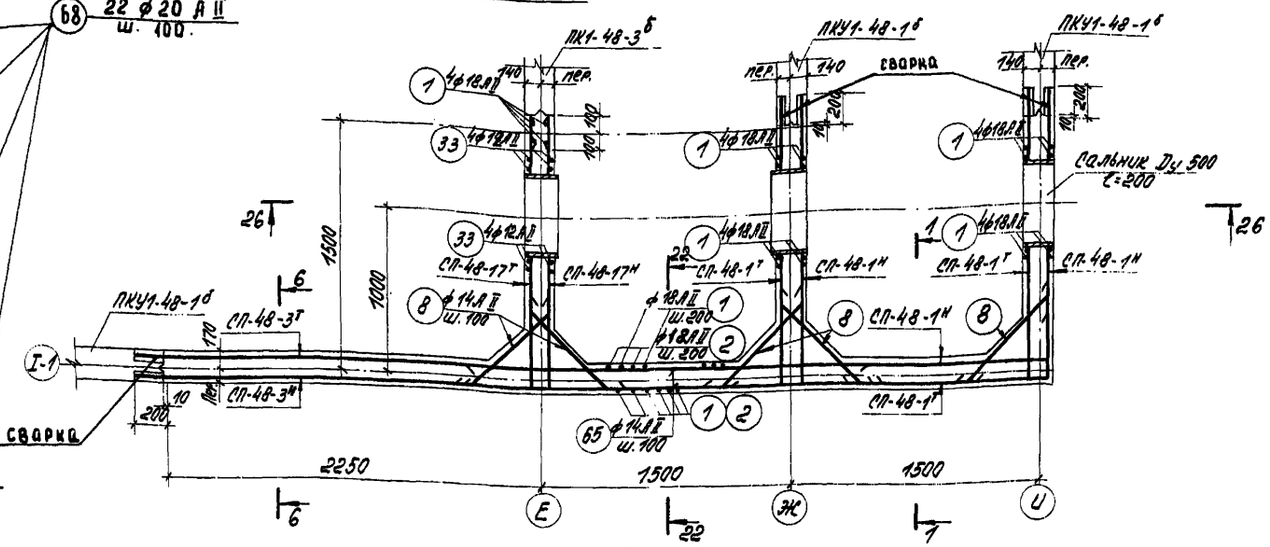

Выборка сальников					
Марка	Длина	К-во шт.	Вес кг Марки	Вес кг Всех	Серия
Сальник Ду 500	200	3	43,8	131,4	КЭ-03-1

7. Верхняя зона монолитных участков стен по осям „Б" и „Е" выполняется по узлу „Г"; верхняя зона монолитных участков стен по осям „А", „Ж"; „И" и разделительным стенам между секциями аэротенков выполняется по узлу „Д".

Примечания:

1. Местоположение монолитных участков стен в плане аэротенка см. альбомы III, IV, V.
2. Разрезы см. листы КС-26; 27.
3. Защитный слой бетона - 15мм.
4. Арматуру монолитных стен обрезать по месту и приварить к сальнику.
5. Стык сеток монолитных участков с панелями ПКУ1-48-1а; 1б осуществляется односторонним швом внахлестку. Длина стыка не менее 10d меньшего из свариваемых стержней.
6. Стык всех сеток с панелями марок ПК1-48-3 осуществляется на сварке встык с накладкой. Длина стыка 10d.

1971	Аэротенки четырехкоридорные. Ширина коридора В=6.0м. Тип А-4-6.0-4.4(5.0)	Аэротенки глубиной 4.4м. Армирование монолитных участков стен. СМ-48-6; СМ-48-10; СМ-48-15. Узел „Г" и „Д"	Типовой проект 902-2-179	Альбом VI	Лист КС-23

ЦНИИЭП инженерного оборудования г. Москва

Гл. инж. проекта Красина; Гл. инж. пр. Пронин; Рук. группы Волгосова; Ст. техник Великова

12236-06 26

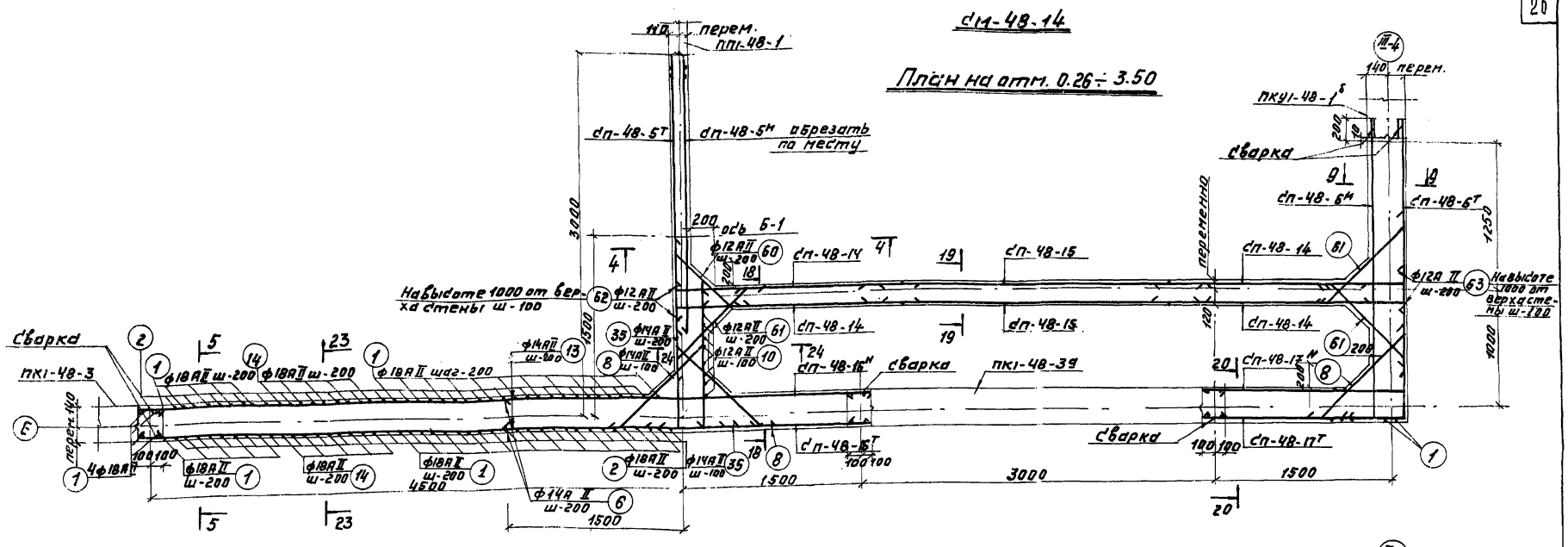

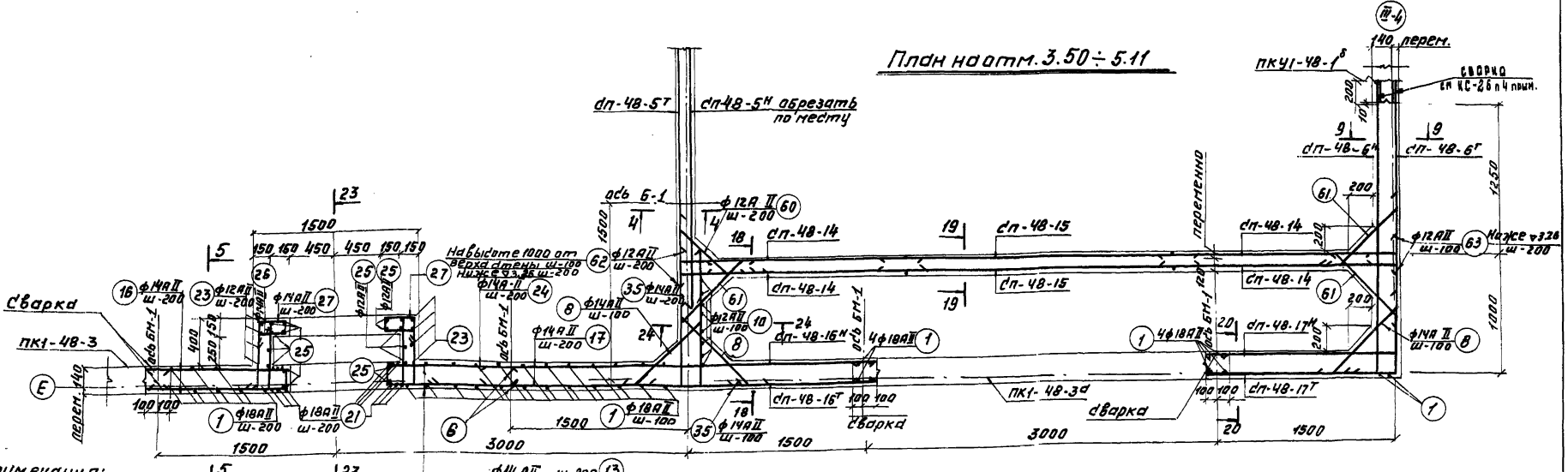

Примечания:

1. Местоположение монолитного участка см-48-14 в плане аэротенка см. альбом VI.
2. Разрезы см. лист КС-26,27.
3. Защитный слой бетона 15мм.
4. См. примечания на КС-23.

1971	Аэротенки четырехкоридорные. Ширина коридора В=6.0м. Тип А-4-6.0-4.4(5.0).	Аэротенки глубиной 4.4 м. Армирование монолитных участков стен. План см-48-14.	Типовой проект 902-2-179	Альбом VI	Лист КС-24

ЦНИИЭП инженерного оборудования г.Москва

Гл.спец.отд. Красавин
Нач. комстр. Пронин
Рук. группы Овчинникова
Инженер Кутанова

22236-06 27

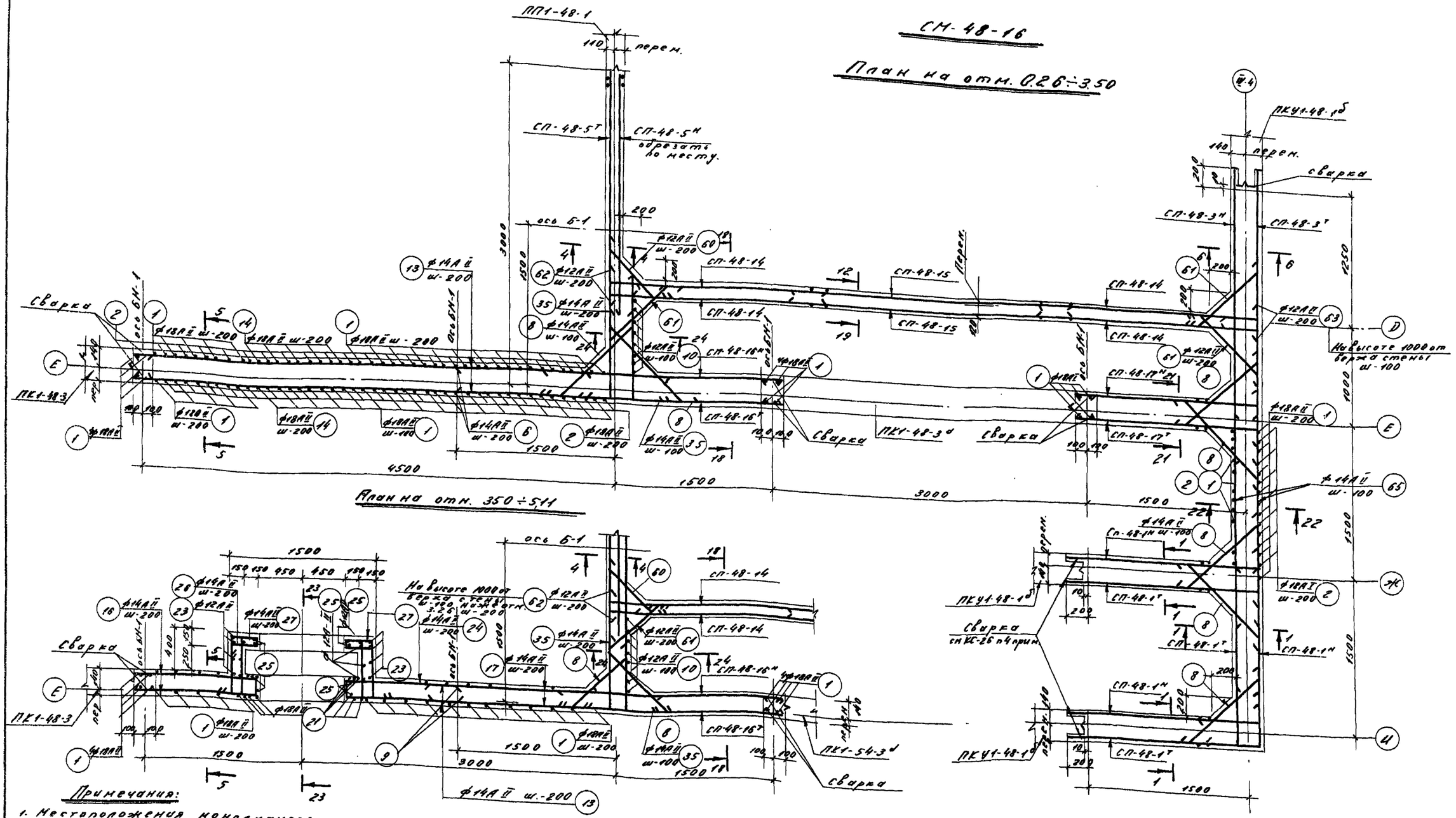

Примечания:

1. Местоположения монолитного участка СМ-48-16, в плане аэротенка см. альбом II.
2. Примечания см. на листе КС-23.

1971	Аэротенки четырехкоридорные. Ширина коридора В=6.0м. типа-4-6.0-4.4(5.0).	Аэротенки глубиной 4.4м. Армирование монолитных участков стен. План СМ-48-16.	Типовой проект 902-2-179	Альбом VI	Лист КС-25

12236-06 ...

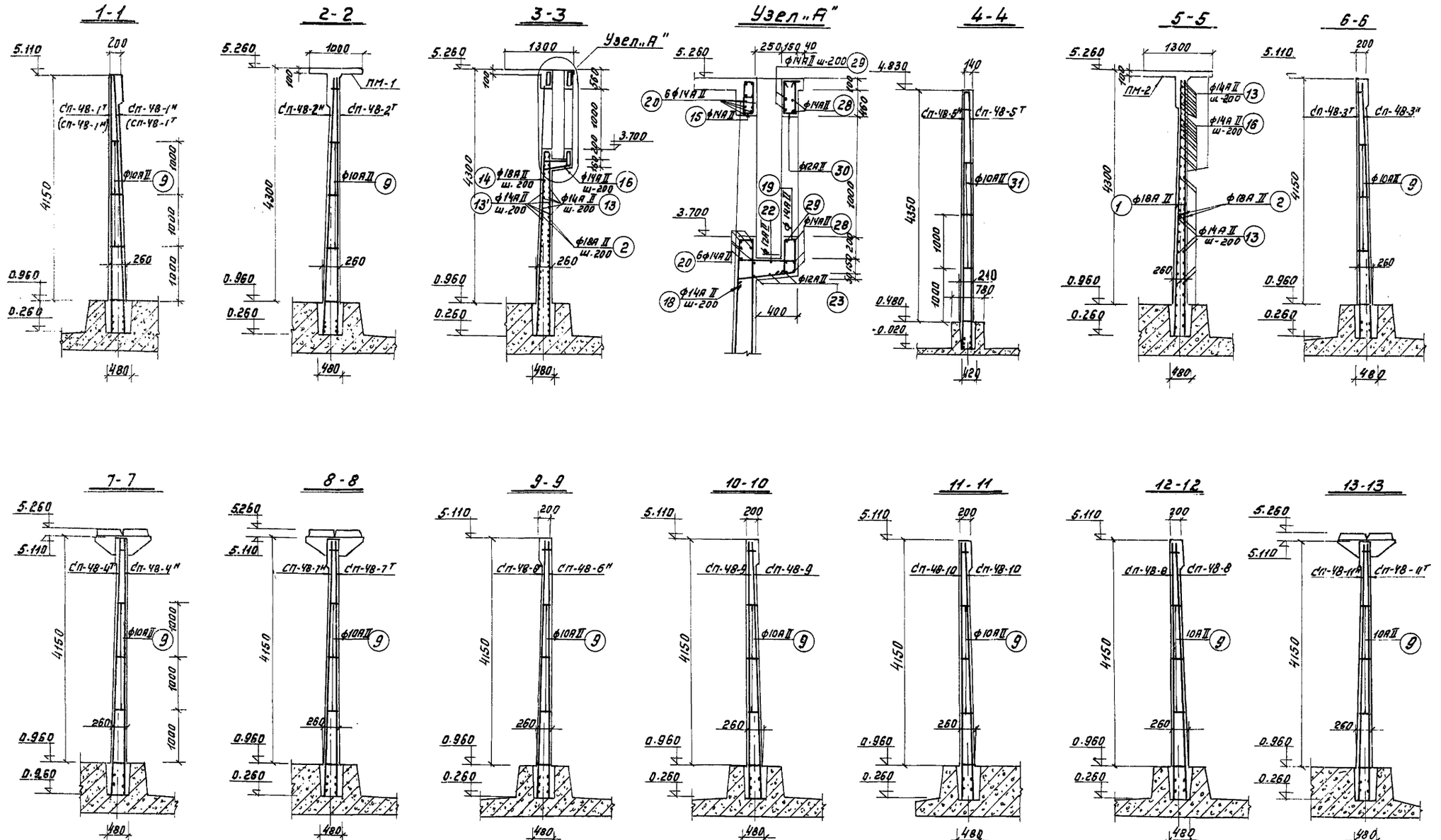

Примечания:

1. Защитный слой бетона 15 мм.
2. См. примечания на листе КС-23.
3. Местоположение сеток в скобках и без уточняются по плану монолитных участков.
4. Панели типа ПКУ1-48-1а;б стыкуются с монолитными участками стен односторонней сварной горизонт. ар-ры внахлёстку; длина шва 10 d.

1971	Аэротенки четырехкоридорные. Ширина коридора В=6.0 м. Тип А-4-6.0-4.4(5.0).	Аэротенки глубиной Н=4,4 м. Армирование монолитных участков стен. Разрезы 1-1÷13-13. Узел „А".	Типовой проект 902-2-179	Альбом V	Лист КС-26

ЦНИИЭП инженерного оборудования г. Москва

Нач. отдела Кетнов; Гл. спец. отд. Красвин; Рук. гр. Конетр Пронин; Рук. гр. Резвов Бянкеева; Инженер Кургакова; Проверил Овнесова

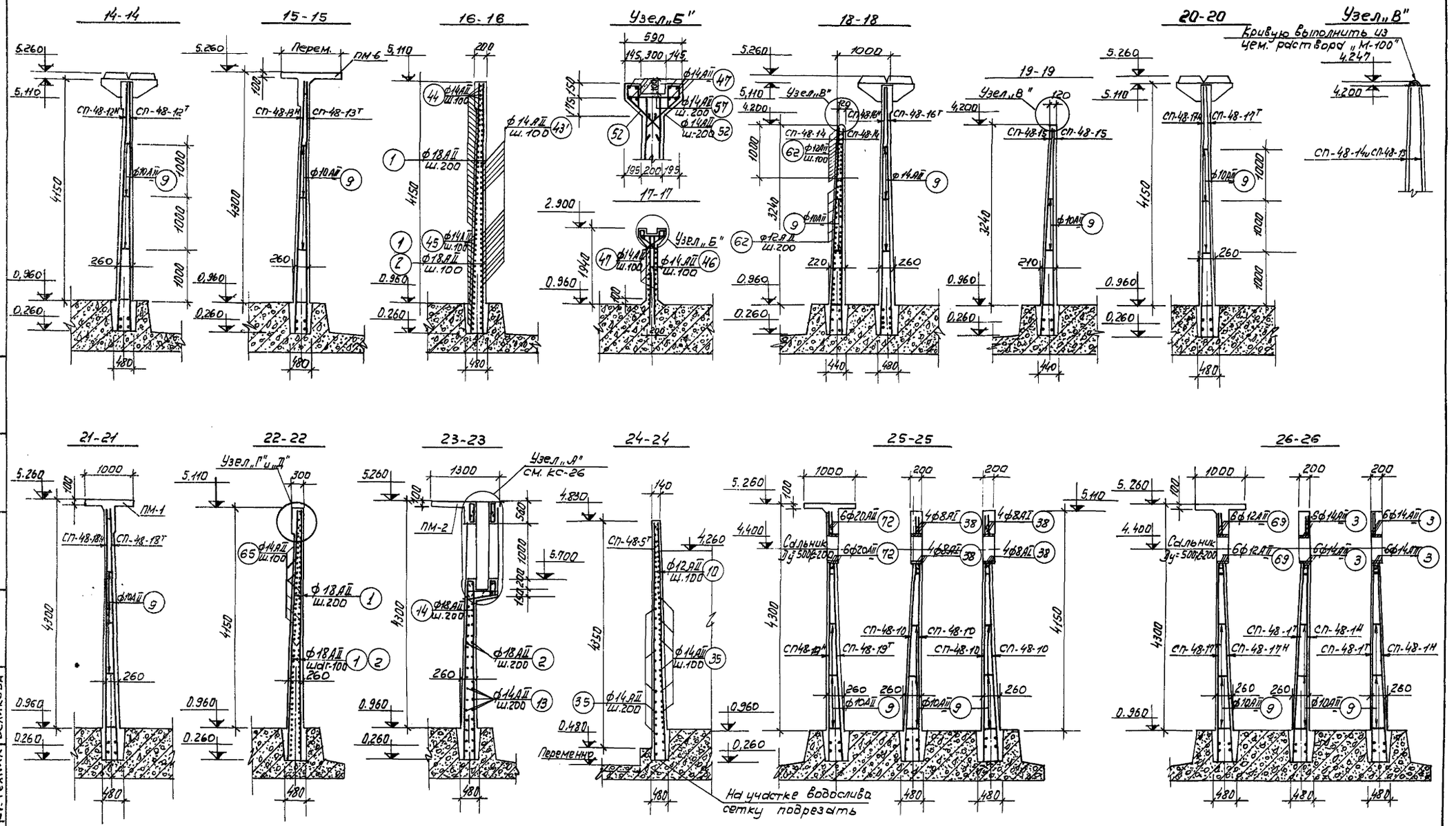

Примечания:
1. Примечания см. лист КС-23.
2. Узел „Я" разработан на листе КС-26.
3. Узлы „Г" „Д" разработаны на листе КС-23.

1971	Аэротенки четырехкоридорные Ширина коридора В=60 м. Тип А-4-60-44 (5,0).	Аэротенки глубиной 4,4м. Армирование монолитных участков стен. Разрезы 14-14÷26-26. Узлы „Б", „В"	Типовой проект 902-2-179	Альбом VI	Лист КС-27

ЦНИИЭП инженерного оборудования г. Москва

Гл. спец. Красавин
Гип. констр. Пронин
Рук. группы Овакесова
Ст. техник Беликова

Спецификация арматуры на один элемент

Марка элемента	Марка изделия	Эскиз	№ поз.	Ф или проф.	Длина в мм.	Кол-во позиций на 1 издел.	Кол-во позиций на элем.	Общая длина в 1 изд. м.	Вес кг. 1 изд.	Вес кг. Всех издел.	Вес кг. В элем.
СМ-48-10	СП-48-7т (2шт) СП-48-1н (2шт)	3010÷3250 1390÷1410 720 ③ ① ② 240 100х13=1300 900÷720 Линия сгиба	1	18АII	4820	7	—	33.7	67.3	269.2	271.1
			2	18АII	2160	7	—	15.1	30.2	120.8	
			3	14АII	ср. 2120	49	—	103.9	125.5	502.0	
									223.0	892.0	
	СП-48-2т (1шт) СП-48-2н (1шт)	1730 1610 120 ⑥ ④ ⑤ 110 100х14=1400 20 Линия сгиба	4	14АII	4820	8	—	38.6	46.7	93.4	
			5	16АII	2500	7	—	17.5	27.6	55.2	
			66	14АII	1730	49	—	84.8	75.5	151.0	
									164.1	328.2	
СМ-48-1	СП-48-3т (1шт) СП-48-3н (1шт)	2840 ⑦ ① ② 330 100х23=2300 270	1	18АII	4820	12	—	57.8	115.6	231.2	
			2	18АII	2160	12	—	25.9	51.8	103.6	
			7	14АII	2840	49	—	139.2	168.3	336.6	
									335.7	671.4	
	Отдельные стержни	4820	1	18АII	4820	—	5	24.1	—	48.2	
		450 510÷960	8	14АII	1130	—	65	73.5	—	88.8	
		160 120÷250 150 230 200	9	10АII	ср. 185	—	40	7.4		4.6	
			67	8АI	1500	—	27	40.5		15.9	
		С общ=6700	68	20АII	6700	—	22	150.0		150.6	
СМ-48-2	СП-48-4т (1шт) СП-48-4н (1шт)	1970 ⑥ ④ ⑤ 110 100х14=1400 460	4	14АII	4820	8	—	38.6	46.7	93.4	2354.9
			5	16АII	2500	7	—	17.5	27.6	55.2	
			6	14АII	1970	49	—	96.5	85.8	171.6	
									174.4	348.8	
	СП-48-5т (1шт) СП-48-5н (1шт)	3180 290÷70 70÷290 2820 ⑩ ⑪ Линия сгиба 350 100х28=2800 20	10	12АII	4830	29	—	140.8	125.3	250.6	
			11	12АII	3180	25	—	79.5	70.7	141.4	
									196.0	392.0	
	Отдельные стержни	см. выше	67	8АI	1500	—	24	36.0		14.2	
		С общ=6000	68	20АII	6000	—	22	132.0	—	133.4	
			1	18АII	4820	—	42	203.6	—	408.2	
			2	18АII	2160	—	43	93.0	—	186.0	
		270÷20 550÷750 270	12	12АII	1010	—	50	50.5	—	44.8	
		5000	13	14АII	5000	—	40	200.0	—	178.0	
		100 3470	14	18АII	3570	—	8	28.5	—	57.1	
		500 500 90	15	14АII	1270	—	5	6.3	—	7.6	
		1060 100÷150	16	14АII	ср 2240	—	5	11.2	—	9.9	
		3000	17	14АII	3000	—	8	24.0	—	29.0	
		540 290 320 280 100	18	14АII	1700	—	4	6.8	—	8.2	

Спецификация арматуры на один элемент

Марка элемента	Марка изделия	Эскиз	№ поз.	Ф или проф.	Длина в мм	Кол-во позиций на 1 изд.	Кол-во позиций на элем.	Общая длина в 1 изд. м.	Вес кг. 1 изд.	Вес кг. Всех издел.	Вес кг. В элем.
СМ-48-2	Отдельные стержни	100 320 420 360	19	14АII	1440	—	4	5.76	—	6.95	2354.9
		1640	20	14АII	1640	—	12	19.7	—	23.8	
		4970	21	18АII	4970	—	12	59.6	—	119.2	
		320 1350 320	22	12АII	1870	—	3	5.6	—	5.0	
		1320 1900 1900	23	12АII	5120	—	4	20.5	—	18.2	
		100÷150 720 720	24	12АII	ср. 1565	—	4	6.25	—	5.6	
		360 1800	25	12АII	2160	—	14	30.3	—	26.9	
		285÷335 390÷460 100	26	14АII	1690	—	8	13.5	—	16.30	
		320 320 250 100 250	27	14АII	1240	—	8	9.9	—	12.0	
		285÷335 285÷335 1450	28	14АII	3040	—	7	21.3	—	25.8	
		285÷335 285÷335 1250	29	14АII	2610	—	5	13.1	—	15.8	
		150 500 500 100	30	12АII	1270	—	5	6.4	—	5.7	
		120÷200	31	10АII	ср 160	—	20	3.2	—	1.9	
		4000	13'	14АII	4000	—	40	160	—	283.15	
СМ-48-3	СП-48-6т (1шт) СП-48-6н (1шт)	2780÷2840 420 2360÷2520 ③② ① ② 570÷130 100х20=2000 210	1	18АII	4820	11	—	53.0	106.0	212.0	1920.8
			2	18АII	2160	10	—	21.6	43.2	86.4	
			32	14АII	ср. 2860	49	—	140.0	170.0	340.0	
									319.2	638.4	
	СП-48-7т (1шт) СП-48-7н (1шт)	2590 ③④ ③① ④ ⑤ 380 100х20=2000 210	4	14АII	4820	10	—	48.2	58.2	116.4	
			34	14АII	2590	25	—	64.8	78.5	157.0	
			34'	16АII	2590	24	—	62.2	98.2	196.4	
			5	16АII	2500	11	—	27.5	43.5	87.0	
									278.4	556.8	
	СП-48-4т (1шт) СП-48-4н (1шт)	см. выше	4	14АII	4820	8	—	38.6	46.7	93.4	
			5	16АII	2500	7	—	17.5	27.6	55.2	
			6	14АII	1970	49	—	96.5	85.8	171.6	
									174.4	348.8	
	Отдельные стержни	см. выше	1	18АII	4820	—	14	67.5	—	135.0	
			67	8АI	1500	—	24	36.0		14.2	
			8	14АII	1130	—	86	97.2	—	117.0	
			68	20АII	6000	—	22	132.0		133.4	
			9	10АII	ср.185	—	35	6.5	—	5.8	
СМ-48-4	СП-48-8 (2шт)	700 ③б ① ② 50 100х6=600 50	1	18АII	4820	4	—	19.4	38.8	77.6	233.2
			2	18АII	2160	3	—	6.5	13.0	26.0	
			36	8АI	700	25	—	17.5	6.9	13.8	
									58.7	117.4	
	Отдельные стержни	см. выше	1	18АII	4820	—	10	48.2	—	96.4	
			9	10АII	ср. 185	—	12	2.2	—	2.0	
			67	8АI	1500	—	3	4.5		1.8	
			68	20АII	700	—	9	6.3		15.6	

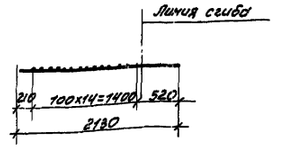

С-48-1н

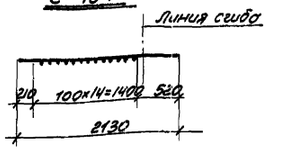

С-48-1т

(См. примечания)

Примечания

1. Вертикальная арматура сеток с индексом „Т" (так) и „Н" (наоборот) выполняется в зеркальном изображении относительно друг друга.

2. В зависимости от установки сеток с индексом „Т" (так) и „Н" (наоборот) отдельной горизонтальной арматуры может выполняться в ту или иную сторону.

1971	Аэротенки четырех коридорные ширина коридора в=6,0 м тип А-4-6,0-4,4 (5.0)	Аэротенки глубиной 4.4м Армирование монолитных участков стен Спецификация.	Типовой проект 902-2-179	Альбом VI	Лист КС-28

ЦНИИ�П инженерного оборудования г. Москва

Гл. спец. отд.	Кросовский	
Гл. инж. проекта	Пронин	
Рук. гр.	Обрезкова	
Ст. техник	Великова	

Спецификация арматуры на один элемент

Марка элемента	Марка изделия	Эскиз	№ поз.	ф или проф.	Длина в мм.	Кол-во позиций на 1 изд.	Кол-во позиций на элем.	Общая длина в 1 изд. м.	Вес кг. 1 изд.	Вес кг. Всех изд.	Вес кг. В элем.
СМ-48-5	СП-48-3 (2шт) СП-48-4 (4шт)	См. КС-28	10	12АII	4830	29	–	140.8	125.3	250.6	4980.6
			11	12АII	3180	25	–	79.5	70.7	141.4	
									196.0	392.0	
	СП-48-5 (2шт) СП-48-6 (4шт)	См. КС-28	1	18АII	4820	11	–	53.0	106.0	212.0	
			2	18АII	2160	10	–	21.6	43.2	86.4	
			32	14АII	ср. 2860	49	–	140.0	170.0	340.0	
									319.2	638.4	
	СП-48-7 (2шт) СП-48-7А (2шт)	См. КС-28	4	14АII	4820	10	–	48.2	58.2	116.4	
			5	14АII	2500	11	–	27.5	43.5	87.0	
			34	14АII	2590	25	–	64.8	78.5	157.0	
			34'	14АII	2590	24	–	62.2	98.2	196.4	
									278.4	556.8	
	СП-48-14 (4шт)	1800; 100×16=1600; 100; 20; 2700; 3920	54	12АII	3920	9	–	35.8	31.8	127.2	
			55	12АII	2700	8	–	21.6	19.2	76.8	
			56	12АII	1800	39	–	70.2	62.3	249.2	
									91.5	366.0	
	СП-48-15 (2шт)	2720; 100×20=2000; 360; 100; 20; 2700; 3920	54	12АII	3920	10	–	39.8	35.3	70.6	
			55	12АII	2700	11	–	29.7	26.4	52.8	
			57	12АII	2720	25		68.0	60.5	121.0	
									122.2	244.4	
	СП-48-8А (2шт) СП-48-8Б (2шт)	1940; 100×13=1300; 360; 280; 20; 2500; 4820	33	12АII	4820	7		33.7	30.0	120.0	
			58	12АII	2500	7		17.5	15.6	62.4	
			59	12АII	1940	49		95.1	84.5	338.0	
									130.1	520.4	
Отдельные стержни		См. КС-28	67	8АI	1500	–	56	84.0	–	33.2	
		—"—	1	18АII	4820	–	56	164.0	–	398.0	
		—"—	2	18АII	2500	–	43	107.5	–	215.0	
		—"—	8	14АII	1130	–	172	194.5	–	235.5	
		—"—	10	12АII	4850	–	8	37.8	–	33.6	
		—"—	13	14АII	5000	–	40	200.0	–	177.8	
		100; 3470	14	18АII	3570	–	8	28.6	–	57.2	
		См. КС-28	15	14АII	1270	–	5	6.3	–	7.6	
		—"—	16	14АII	2240	–	5	11.2	–	9.9	
		—"—	17	14АII	3000	–	8	24.0	–	21.4	
		—"—	18	14АII	1700	–	4	6.8	–	8.2	
		—"—	19	14АII	1440	–	4	5.76	–	7.0	
		—"—	6	14АII	1970	–	42	87.0		77.6	

Спецификация арматуры на один элемент

Марка элемента	Марка изделия	Эскиз	№ поз.	ф или проф.	Длина в мм.	Кол-во позиций на 1 изд.	Кол-во позиций на элем.	Общая длина в 1 изд. м.	Вес кг. 1 изд.	Вес кг. Всех изд.	Вес кг. В элем.
СМ-48-5	Отдельные стержни	См. КС-28	20	14АII	1610	–	12	19.7	–	23.8	4920.6
		—"—	21	18АII	4970	–	12	59.6	–	119.2	
		—"—	22	12АII	1870	–	3	5.6	–	5.0	
		—"—	23	12АII	5120	–	4	20.5	–	18.3	
		—"—	24	12АII	ср. 1565	–	4	6.3	–	5.6	
		—"—	25	12АII	2160	–	14	30.3	–	26.9	
		—"—	26	14АII	1690	–	8	13.5	–	16.3	
		—"—	27	14АII	1240	–	8	9.9	–	12.0	
		—"—	28	14АII	3040	–	7	21.3	–	25.8	
		—"—	29	14АII	2610	–	5	13.0	–	15.7	
		—"—	30	12АII	1250	–	5	6.2	–	5.5	
		—"—	31	10АII	ср. 160	–	30	4.8	–	4.2	
		45°; 280; 530÷760; 280; 20; 50	60	12АII	1030	–	18	18.5	–	16.4	
		45°; 500÷960; 20; 50	61	12АII	1060	–	54	57.2	–	50.8	
		240; 660	62	12АII	900	–	100	90.0	–	80.0	
		См. КС-28	9	10АII	ср. 185	–	89	16.5	–	10,2	
		300; 880÷1160; 300; e=14000	35	14АII	ср. 1620	–	73	120.5	–	146.5	
			68	20АII	14000	–	22	308.0	–	311.2	
СМ-48-6	СП-48-1 (2шт) СП-48-1А (2шт)	См. КС-28	1	18АII	4820	7	–	33.7	67.3	403.8	3527.3
			2	18АII	2160	7	–	15.1	30.2	181.2	
			3	14АII	ср. 2120	49	–	103.9	125.5	753.0	
									223.0	1338.0	
	СП-48-1 (2шт) СП-48-1А (2шт) СП-48-3 (2шт) СП-48-3А (2шт)	См. КС-28	1	18АII	4820	12	–	57.8	115.6	231.2	
			2	18АII	2160	12	–	25.9	51.8	103.6	
			7	14АII	2840	49	–	139.2	168.3	336.6	
									333.7	671.4	
		69; 33; 58; 1830÷2050; 1410÷1630; 160; Линия сгиба; 110; 100×12=1200; 320; 240; 320; 5×80=320; 50; 5×80	33	12АII	4820	7	–	33.7	30.0	60.0	
			58	12АII	2500	6	–	15.0	8.4	26.8	
			69	12АII	ср. 1850	49	–	96.0	85.3	170.6	
									128.7	257.4	
Отдельные стержни		См. КС-28	1	18АII	4820	–	30	144.0		288.0	
		—"—	2	18АII	2160	–	14	32.0	–	64.0	
		—"—	3	14АII	ср. 2120	–	24	51.0	–	61.7	
		—"—	8	14АII	1130	–	225	25.4	–	308.0	
		—"—	9	10АII	ср. 185	–	50	9.25	–	5.7	
						–					

Примечания.

1. Примечания см. на листе КС-28.

Продолжение см. КС-30

1971	Аэротенки четырехкоридорные ширина коридора в=6.0 м Тип А-4-6,0-4,4 (5.0).	Аэротенки глубиной 4,4м Армирование монолитных участков стен. Спецификация.	Типовой проект 902-2-179	Альбом VI	Лист КС-29

ЦНИИЭП инженерного оборудования г. Москва

Гл. спец. отд.	Красовин	
Гип. констр.	Пронин	
Рук. груп.	Обрясова	
Ст. техник	Великова	

Спецификация арматуры на один элемент

Марка элемента	Марка изделия	Эскиз	N поз.	ф или проф.	Длина в мм.	Кол-во позиций на 1 изд.	Кол-во позиций на элем.	Общая длина в 1 изд. м.	Вес кг 1 изд.	Вес кг всех изделий	Вес кг в элем.
СМ-48-6		см. КС-29	33	12АII	4820	–	4	19,3	–	17.1	3527,3
		2340	65	14АII	2340	–	92	215,0	–	260,0	
		300 1100	69	12АII	1400	–	12	16,8	–	14,9	
		см. КС-28	67	8АI	1500	–	39	58,5	–	23.1	
		см. КС-28	68	20АII	9750	–	22	215,0	–	218,0	
СМ-48-15	СП-48-5Т (4шт) СП-48-5Н (4шт)	см. КС-28	10	12АII	4830	29	–	140,8	125,3	250,6	3679,7
			11	12АII	3180	25	–	79,5	70,7	141,4	
									196,0	392,0	
	СП-48-4Т (4шт) СП-48-4Н (4шт)	см. КС-28	4	14АII	4820	8	–	38,6	46,7	93.4	
			5	16АII	2500	7	–	17.5	27,6	55,2	
			6	14АII	1970	49	–	96,5	85,8	171.6	
									174,1	348,8	
	СП-48-10 (4шт)	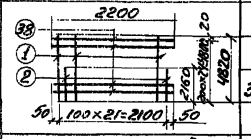	1	18АII	4820	11	–	53.0	106,0	424,0	
			2	18АII	2160	11	–	23.8	47,6	190,4	
			38	8АI	2200	25	–	55,0	21,7	86,8	
									350,6	701.2	
	СП-48-19Т (4шт) СП-48-19Н (4шт)	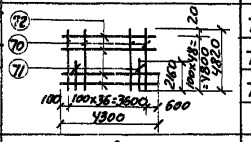	70	16АII	4820	19	–	91.50	142,4	284,8	
			71	16АII	2160	18	–	39,00	61.5	123.0	
			72	20АII	4300	49	–	211,0	525,0	1050,0	
									728,9	1457,8	
	Отдельные стержни	см. выше	1	18АII	4820	–	46	222,0	–	444,0	
		—"—	38	8АI	2200	–	8	17,6	–	7,0	
		—"—	72	20АII	4300	–	12	51.5	–	127,0	
		см. КС-28	9	10АII	ср 185	–	50	9,2	–	5,70	
		—"—	12	12АII	1010	–	48	48,5	–	43,0	
		—"—	70	16АII	4820	–	8	38,6		61,0	
		—"—	31	10АII	ср 160	–	15	2,4	–	1.5	
		—"—	67	8АI	1500	–	39	58,5	–	23,1	
		—"—	68	20АII	9750	–	9	88,0	–	218,0	

Спецификация арматуры на один элемент

Марка элемента	Марка изделия	Эскиз	№ поз.	ф или проф.	Длина в м.	Кол-во позиций на 1 изд.	Кол-во позиций на элем.	Общая длина в 1 изд. м.	Вес кг. 1 изд.	Вес кг. всех изд.	Вес кг. в элем.
СМ-48-10	СП-48-4Т (4шт) СП-48-4Н (4шт)	см. КС-29	4	14АI	4820	8	–	38.6	46,7	93.4	2194,6
			5	16АII	2500	7	–	17.5	27,6	55,2	
			6	14АII	1970	49	–	103.0	90.5 / 164,8	181.0 / 329,6	
	СП-48-5Т (4шт) СП-48-5Н (4шт)	см КС-29	10	12АII	4850	29	–	140,8	125,3	250,6	
			11	12АII	3180	25	–	79.5	70,7 / 196,0	141,4 / 392,0	
	СП-48-16Т (4шт) СП-48-16Н (4шт)	—"—	33	12АII	4820	7	–	33,7	30,0	60,0	
			58	12АII	2500	7	–	17,5	15,6	31,2	
		см. КС-30	69	12АII	1940	49	–	95,1	84,5	169.0	
									130,1	260,2	
	Отдельные стержни	см. выше	1	18АII	4820	–	8	38,6	–	77,2	
		—"—	12	12АII	1010	–	48	48,5	–	43,0	
		—"—	67	8АI	1500	–	12	18,0	–	7,1	
		—"—	68	20АII	3000	–	22	66,0	–	67,0	
		—"—	31	10АII	ср. 160	–	15	2,4	–	1,5	
		—"—				–					
		—"—									

1971	Аэротенки четырехкоридорные. Ширина коридора в=6.0 м. Тип А-4-6.0-4.4 (5.0).	Аэротенки глубиной 4,4 м. Армирование монолитных участков стен. Спецификация.	Типовой проект 902-2-179	Альбом VI	Лист КС-30

Инженерный институт оборудования г. Москва

Инж. Ивановский, Гл. инж. проекта Иванесова, Ст. техник Беликова

12236-06 33

Спецификация арматуры на один элемент

Марка элемента	Марка изделия	Эскиз	№ поз.	ф или проф.	Длина в мм	К-во позиций на 1 изд.	К-во позиций на элем.	Общая длина в 1 изд. м.	Вес кг 1 изд.	Вес кг всех изд.	Вес кг в элем.
СМ-48-7	СП-48-9 (2шт)	1460; 100×14=1400; 30; 30	1	18АII	4820	8	–	38.6	77.2	154.4	365.8
			2	18АII	2160	7	–	15.1	30.2	60.4	
			37	8АI	1460	25	–	36.5	14.4	28.8	
									121.8	243.6	
	Отдельные стержни	см. КС-28	1	18АII	4820	–	10	48.2	–	96.4	
		〃	9	10АII	ср 185	–	12	2.2	–	1.80	
		〃	67	8АI	1500	–	6	9.0		3.6	
		〃	68	20АII	1500	–	9	13.5		20.3	
СМ-48-8	СП-48-10 (2шт)	см. КС-30	1	18АII	4820	11	–	53.0	106.0	212.0	505,1
			2	10АII	2160	11	–	23.8	47.6	95.2	
			38	8АI	2200	25	–	55.0	21.7	43.4	
									175.3	350.6	
	Отдельные стержни	см КС-28	1	18АII	4820	–	10	48.2	–	96.4	
		〃	9	10АII	ср.185	–	18	3.3	–	1.9	
		〃	67	8АI	1500	–	9	13.5	–	5.4	
		〃	68	20АII	2250	–	9	20.3	–	50.8	
СМ-48-9	СП-48-11-1 (1шт) СП-48-11-4 (1шт)	ℓ = 2250; 2300; 100×20=2000; 210; 90	1	18АII	4820	11	–	53.0	106.0	212.0	594,3
			2	10АII	2160	10	–	21.6	43.2	86.4	
			39	12АII	2300	25	–	57.8	51.4	102.8	
									200.6	401.2	
	Отдельные стержни	см. КС-28	1	18АII	4820	–	14	67.5	–	135.0	
		〃	9	10АII	ср.185	–	18	33	–	1.9	
		〃	67	8АI	1500	–	9	13.5	–	5.4	
		〃	68	20АII	2250	–	3	20.3	–	50.8	
СМ-48-11	СП-48-3-1 (1шт) СП-48-3-4 (1шт)	ℓ = 2250; 100; 2160÷2320; 100×20=2000; 150÷310; 110; 110; 40; 40	4	14АII	4820	10	–	48.2	58.2	116.4	
			40	14АII	ср. 2290	25	–	57.3	69.3	138.6	
			40'	16АII	ср 2290	24	–	55.0	86.8	173.6	
			5	16АII	2500	11	–	27.5	43.5	87.0	
									257.8	515.6	
	СП-48-3-7 (1шт) СП-48-3-4 (1шт)	100; 1440÷1600; 30÷190; 100×13=1300; 110; 110; 40; 40	4	14АII	4820	7	–	33.7	40.7	81.4	
			5	16АII	2500	7	–	17.5	27.7	55.4	
			41	14АII	ср. 1570	49	–	77.0	68.6	137.2	
									149.9	299.0	

Спецификация арматуры на один элемент

Марка элемента	Марка изделия	Эскиз	№ поз.	ф или проф.	Длина в мм.	К-во позиций на 1 изд.	К-во позиций на элем.	Общая длина в 1 изд. м.	Вес кг. 1 изд.	Вес кг. всех изд.	Вес кг. в элем.
СМ-48-11	Отдельные стержни	см. КС-28	1	18АII	4820	–	60	289.0	–	578.0	2985,6
		〃	2	18АII	2160	–	40	86.4	–	172.8	
		〃	9	12АII	ср. 185	–	48	8.9	–	7.9	
		1770	43'	14АII	1770	–	86	152.0	–	189.5	
		420; 600÷1650; 1820	42	14АII	ср. 1550	–	60	93.0	–	112.4	
			43	14АII	1820	–	86	156.5	–	189.2	
		350; 1480	44	14АII	2030	–	60	121.8	–	147.2	
		420; 2270÷2430	45	14АII	ср. 2770	–	28	77.5	–	93.5	
		2200; 250	46	14АII	2460	–	40	96	–	115.2	
		350; 1660; 350	47	14АII	2360	–	36	85.0	–	102.6	
		1100	48	14АII	1100	–	48	52.8	–	63.4	
		340; 100; 310; 360; 200	49	14АII	1340	–	48	67.2	–	80.6	
		280; 160; 360; 280	50	12АII	1480	–	86	127.2	–	113.2	
		120; 500; 120	51	14АII	740	–	8	5.9	–	7.1	
		380; 100; 160; 100; 200; 410	52	14АII	1430	–	14	20.0	–	24.1	
										1994.7	
		см. КС-28	67	8АI	1500	–	33	49.5	–	19.8	
		ℓ = 8250	68	20АII	8250	–	22	180.0	–	185.5	
СМ-48-12	СП-48-9 (2шт)	см. выше	1	18АII	4820	8	–	38.6	77.2	154.4	1277,4
			2	18АII	2160	7	–	15.1	30.2	60.4	
			37	8АI	1460	25	–	36.5	14.4 / 121.8	28.8 / 243.6	
	СП-48-10 (4шт)	см. КС-30	1	18АII	4820	11	–	53.0	106.0	424.0	
			2	18АII	2160	11	–	23.8	47.6	190.4	
			38	8АI	2200	25	–	55,0	21.7 / 175.3	86.8 / 701.2	
	Отдельные стержни	см. выше	1	18АII	4820	–	14	67.5	–	135.0	
		〃	9	10АII	ср. 185	–	36	6.7	–	4.02	
		〃	50	12АII	1480	–	44	65.2	–	58.0	
		〃	67	8АI	1500	–	21	31.5	–	12.6	
		ℓ = 5200	68	20АII	5200	–	9	46.8	–	117.0	

1971	Аэротенки четырехкоридорные ширина коридора В=6.0 м тип А-4-6,0-4,4 (5,0)	Аэротенки глубиной 4,4м. Армирование монолитных участков стен. Спецификация.	Типовой проект 902-2-179	Альбом VI	Лист КС-31

ЦНИИЭП инженерного оборудования г. Москва

Нач. отд. Кертов; Гл. спец. отд. Красюк; Гл. констр. Гронин; Рук. арх. Обнесова; Ст. техник Великова; Проверил Обнесова

12236-06 34

Спецификация арматуры на один элемент

Марка элемента	Марка изделия	Эскиз	№ поз	Ф или проф	Длина в мм	Кол-во позиций на 1 изд.	Кол-во позиций на элем.	Общая длина в 1 изд. м	Вес кг 1 изд.	Вес кг всех изд	Вес кг в элем.
СМ-48-14	СП-48-5 (1шт) СП-48-5Н (1шт)	См. выше КС-28	10	12АII	4830	29	–	140,1	124,7	249,4	4361,6
			11	12АII	3180	25	–	79,5	70,7	141,4	
									195,4	390,8	
	СП-48-8 (1шт) СП-48-8Н (1шт)	См. выше КС-28	1	18АII	4820	11	–	53,0	106	212,0	
			2	18АII	2160	10	–	21,6	43,2	86,4	
			32	14АII	ср. 2860	49	–	140,0	170,0 / 319,2	340,0 / 638,4	
	СП-48-14 (4шт)	См. выше КС-28	54	12АII	3920	9	–	35,8	31,8	127,2	
			55	12АII	2700	8	–	21,6	19,2	76,8	
			56	12АII	1800	39	–	70,2	62,5 / 113,5	250,0 / 454,0	
	СП-48-15 (2шт)	См. выше КС-29	54	12АII	3920	10	–	39,8	35,4	70,8	
			55	12АII	2700	11	–	29,7	26,4	52,8	
			57	12АII	2720	25	–	68,0	60,5 / 122,3	121,0 / 244,6	
	СП-48-16 (1шт) СП-48-16Н (1шт)	См. выше КС-29	33	12АII	4820	7	–	33,7	30,0	60,0	
			58	12АII	2500	7	–	17,5	15,6	31,2	
			59	12АII	1940	49	–	95,1	84,5 / 170,1	169,0 / 260,2	
	СП-48-17 (1шт) СП-48-17Н (1шт)	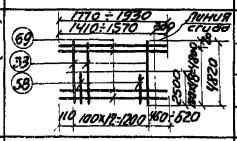	33	12АII	4820	7	–	33,7	30,0	60,0	
			58	12АII	2500	6	–	15,0	13,4	26,8	
			69	12АII	ср. 1850	49	–	90,6	80,6	161,2	
									124,0	248,0	
	Отдельные стержни	см. КС-28	67	8АI	1500	–	51	75,5	–	29,8	
		—"—	1	18АII	4820	–	48	231,4	–	462,8	
		—"—	2	18АII	2500	–	43	107,5	–	215,0	
		—"—	8	14АII	1130	–	129	146,0	–	176,5	
		—"—	10	12АII	4850	–	8	38,5	–	34,2	
		—"—	13	14АII	5000	–	40	200,0	–	177,8	
		—"—	14	18АII	3570	–	8	28,6	–	57,2	
		—"—	15	14АII	1270	–	5	6,4	–	7,7	
		—"—	16	14АII	ср. 2240	–	5	11,2	–	9,9	
		—"—	17	14АII	3000	–	8	24,0	–	21,4	
		—"—	18	14АII	1700	–	4	6,8	–	8,2	
		—"—	19	14АII	1440	–	4	5,76	–	7,0	
		—"—	20	14АII	1640	–	12	14,8	–	17,9	
		—"—	21	18АII	4970	–	12	59,6	–	119,2	
		—"—	6	14АII	1970	–	42	87,0	–	77,6	

Спецификация арматуры на один элемент

Марка элемента	Марка изделия	Эскиз	№ поз	Ф или проф	Длина в мм	Кол-во позиций на 1 изд.	Кол-во позиций на элем.	Общая длина в 1 изд. м.	Вес кг 1 изд.	Вес кг всех изд	Вес кг в элем.
СМ-48-14	Отдельные стержни	См. КС-28	22	12АII	1870	–	3	5,6	–	5,0	4361,6
		—"—	23	12АII	5120	–	4	20,5	–	18,3	
		—"—	24	12АII	ср. 1565	–	4	6,3	–	5,6	
		—"—	25	12АII	2160	–	14	30,3	–	26,9	
		—"—	26	14АII	1690	–	8	13,5	–	16,3	
		—"—	27	14АII	1240	–	8	9,9	–	12,0	
		—"—	28	14АII	3040	–	7	21,3	–	25,8	
		—"—	29	14АII	2610	–	5	13,1	–	15,8	
		—"—	30	12АII	1250	–	5	6,3	–	5,6	
		—"—	31	10АII	ср 160	–	30	4,8	–	2,9	
		см. КС-29	60	12АII	1030	–	18	18,5	–	16,4	
		—"—	62	12АII	900	–	42	37,8	–	33,7	
		120÷280 550÷520	63	12АII	780	–	42	32,8	–	29,2	
		см. КС-28	9	10АII	ср. 185	–	74	13,7	–	8,5	
		300 880÷1160 300	35	14АII	ср 1620	–	73	120,5	–	146,5	
		e=12750	68	20АII	12750	–	22	280,0	–	284,1	
		см. КС-29	61	12АII	1060		54,0	57,2	–	50,8	
СМ-48-16	СП-48-3Т (1шт) СП-48-3Н (1шт)	См. выше КС-28	1	18АII	4820	12	–	57,8	115,6	231,2	6490,5
			2	18АII	2160	12	–	25,9	51,8	103,6	
			7	14АII	2840	49	–	139,2	168,3 / 335,7	336,6 / 671,4	
	СП-48-1Т (3шт) СП-48-1Н (3шт)	См. выше КС-28	1	18АII	4820	7	–	33,7	67,3	403,8	
			2	18АII	2160	7	–	15,1	30,2	181,2	
			3	14АII	ср. 2120	49	–	103,9	125,5 / 223,0	753,0 / 1338,0	
	СП-48-5Т (1шт) СП-48-5Н (1шт)	См. выше КС-28	10	12АII	4830	29	–	140,0	124,6	249,2	
			11	12АII	3180	25	–	79,5	70,7	141,4	
									195,3	390,6	
	СП-48-14 (4шт)	См. выше КС-20	54	12АII	3920	9	–	35,8	31,8	127,2	
			55	12АII	2700	8	–	21,6	19,2	76,8	
			56	12АII	1800	39	–	70,2	62,5 / 113,5	250,0 / 454,0	
	СП-48-15 (2шт)	См. выше КС-29	54	12АII	3920	10	–	39,8	35,4	70,8	
			55	12АII	2700	11	–	29,7	26,4	52,8	
			57	12АII	2720	25	–	68,0	60,5 / 122,3	121,0 / 244,6	
	СП-48-16 (1шт) СП-48-16Н (1шт)	См. выше КС-29	53	12АII	4820	7	–	33,7	30,0	60,0	
			58	12АII	2500	7	–	17,5	15,6	31,2	
			59	12АII	1940	49	–	95,1	84,5 / 170,1	169,0 / 260,2	

1971	Аэротенки четырехкоридорные. Ширина коридора В=6.0 м. Тип А-4-6.0-4.4(5.0)	Аэротенки глубиной 4.4 м. Армирование монолитных участков стен. Спецификация.	Типовой проект 902-2-179	Альбом VI	Лист КЕ32

Инженерное оборудование г. Москва. Гл. инженер проекта Гл. специалист Руководитель группы Ст. техник Бахрах Гранкин Давыдова Великова

Спецификация арматуры на один элемент.

Марка элемента	Марка изделия	Эскиз	N поз.	ф или проф.	Длина в мм.	К-во позиций: На 1 изд.	На элем.	Общая длина в 1 изд. м.	Вес кг.: 1 изд.	Всех изд.	В элем.
СМ-48-16	СП-48-17Т (шт) СП-48-17Н (шт)	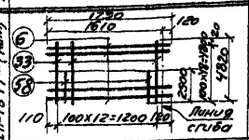	33	12АII	4820	7	–	33,7	30,0	60,0	6490,5
			58	12АII	2500	6	–	15,0	13,4	26,8	
			97	12АII	1850	49	–	90,6	80,6	161,2	
									124,0	248,0	
	Отдельные стержни	См. КС-28	67	8АI	1500	–	75	112,5	–	44,4	
		—"—	1	18АII	4820	–	62	298,8	–	597,6	
		—"—	2	18АII	2500	–	58	107,5	–	215,0	
		—"—	8	14АII	1130	–	301	340,0	–	411,0	
		—"—	10	12АII	4850	–	8	38,5	–	34,2	
		—"—	13	14АII	5000	–	40	200,0	–	177,8	
		—"—	14	18АII	3570	–	8	28,6	–	57,2	
		—"—	15	14АII	1270	–	5	6,4	–	7,7	
		—"—	16	14АII	ср. 2240	–	5	11,2	–	9,9	
		—"—	17	14АII	3000	–	8	24,0	–	21,4	
		—"—	18	14АII	1700	–	4	6,8	–	8,2	
		—"—	19	14АII	1440	–	4	5,70	–	7,0	
		—"—	20	14АII	1640	–	12	19,7	–	23,8	
		—"—	21	18АII	4970	–	12	59,6	–	119,6	
		—"—	22	12АII	1870	–	3	5,6	–	5,0	
		—"—	23	12АII	5120	–	4	20,5	–	18,3	
		—"—	24	12АII	ср. 1565	–	4	6,3	–	5,6	
		—"—	25	12АII	2160	–	14	30,3	–	26,9	
		—"—	26	14АII	1690	–	8	13,5	–	16,3	
		—"—	27	14АII	1240	–	8	9,9	–	12,0	
		—"—	28	14АII	3040	–	1	21,3	–	25,8	
		—"—	29	14АII	2610	–	5	13,1	–	15,8	
		—"—	30	12АII	1250	–	5	6,3	–	5,6	
		—"—	31	10АII	ср. 160	–	30	4,8	–	2,9	
		См КС-29	60	12АII	1030	–	18	18,5	–	16,4	
		—"—	61	12АII	1060	–	54	57,2	–	50,8	
		—"—	62	12АII	900	–	42	37,8	–	33,6	
		—"—	65	14АII	2340	–	86	201,0	–	243,0	
		300 | 880÷1160 | 300	35	14АII	ср 1620	–	73	120,5	–	146,5	
		См. КС-28	6	14АII	1970	–	42	87,0	–	77,6	
		е=18750	68	20АII	18750	–	22	412,0	–	417,4	
		См. КС-32	63	12АII	780	–	42	33,0	–	29,4	

Спецификация арматуры на один элемент

Марка элемента	Марка изделия	Эскиз	№ поз.	ф или проф.	Длина в мм.	К-во позиций: На 1 изд.	На элем.	Общая длина в 1 изд. м.	Вес кг.: 1 изд.	Всех изд.	В элем.
СМ-48-13	СП-48-32Т (шт) СП-48-32Н (шт)	См. выше КС-28	1	18АII	4820	12	–	57,8	115,6	231,2	1555,7
			2	18АII	2160	12	–	25,9	51,8	103,6	
			7	14АII	2840	49	–	139,2	168,3 / 335,1	336,6 / 671,4	
			5	16АII	2500	11	–	27,5	43,5	87,0	
			4	14АII	4820	10	–	48,2	58,2	116,4	
		См. выше КС-31	40	14АII	ср. 2290	25	–	57,3	69,3	138,6	
			40'	16АII	ср. 2290	24	–	55,0	86,8 / 165,8	173,6 / 414,6	
		См. КС-28	1	18АII	4820	–	15	72,3	–	144,6	
		—"—	8	14АII	1130	–	43	48,6	–	58,7	
		—"—	9	10АII	ср 185	–	24	4,4	–	2,7	
		500 | 500	42	14АII	1000	–	43	43,0	–	52,0	
		См. КС-28	67	8АI	1500	–	18	27,0		10,7	
		е=4500	68	20АII	4500	–	9	40,5		100,0	

Выборка арматуры

Элемент \ ф	Арматура кл. А-I: 6А-I	12А-I	8А-I	Итого	Арматура класса А-II: 10АII	12А-II	14А-II	16А-II	18А-II	20А-II				Итого	Всего
СМ-48-1÷16	–	–	15,9	15,9	4,6	151,0	1020,8	55,2	773,0	150,6	–	–	–	2155,2	2171,1
СМ-48-2	–	–	14,2	14,2	1,9	857,7	238,8	338,4	770,5	133,4	–	–	–	2340,7	2354,9
СМ-48-3	–	–	14,2	14,2	5,8	171,6	873,8	338,8	433,4	133,4	–	–	–	1906,6	1920,8
СМ-48-4	–	–	15,6	15,6	2,0	–	–	–	200,0	15,6	–	–	–	217,6	233,2
СМ-48-5	–	–	33,2	33,2	14,4	2138,8	1111,8	283,4	1087,8	311,2	–	–	–	4947,4	4980,6
СМ-48-6	–	–	23,1	23,1	5,7	289,4	1719,3	–	1271,8	218,0	–	–	–	3504,2	3527,3
СМ-48-7	–	–	32,4	32,4	1,9	–	–	–	311,2	20,3	–	–	–	333,4	365,8
СМ-48-8	–	–	48,8	48,8	1,9	–	–	–	403,6	50,8	–	–	–	456,3	505,1
СМ-48-9	–	–	5,4	5,4	1,9	107,8	–	–	433,4	50,8	–	–	–	588,9	594,3
СМ-48-10	–	–	7,1	7,1	1,5	816,2	93,4	55,2	77,2	87,0	–	–	–	1170,5	1177,6
СМ-48-11	–	–	19,8	19,8	–	258,3	1455,2	316,0	750,8	185,5	–	–	–	2965,8	2985,6
СМ-48-12	–	–	128,2	128,2	4,02	58,0	–	–	964,2	117,0	–	–	–	1143,2	1271,4
СМ-48-13	–	–	10,7	10,7	2,7	–	702,3	260,6	479,4	100	–	–	–	1545,0	1555,7
СМ-48-14	–	–	29,8	29,8	11,4	2110,0	773,7	–	452,6	284,1	–	–	–	4331,8	4361,6
СМ-48-15	–	–	116,9	116,9	7,2	606,6	317,4	178,2	1058,4	1395,0	–	–	–	3562,8	3679,7
СМ-48-16	–	–	44,4	44,4	2,9	2109,9	2006,4	–	903,2	417,4	–	–	–	6446,1	6490,5

Расход материалов

Элемент	Марка бетона	Бетон м³	Сталь кг.	Содерж. стали в 1 м³ бетона
СМ-48-1÷16	200	8,44	2171,1	257,2
СМ-48-2	—"—	10,59	2354,9	222,3
СМ-48-3	—"—	7,39	1920,8	260,0
СМ-48-4	—"—	1,01	233,2	231,0
СМ-48-5	—"—	24,18	4980,6	206,0
СМ-48-6	—"—	14,85	3527,3	238,0
СМ-48-7	—"—	1,88	365,8	195,0
СМ-48-8	—"—	2,65	505,1	190,0
СМ-48-9	—"—	2,86	594,3	205,0
СМ-48-10	—"—	6,83	1177,6	172,0
СМ-48-11	—"—	11,12	2985,6	268,4
СМ-48-12	—"—	6,52	1271,4	195,0
СМ-48-13	—"—	5,67	1555,7	275,0
СМ-48-14	—"—	21,33	4361,6	204,4
СМ-48-15	—"—	14,53	3679,1	253,0
СМ-48-16	—"—	28,55	6490,5	226,5

Гл. инженер проекта	Кравцова		
Гл. конструктор	Пронин		
Рук. группы	Иванова		
Ст. техник	Белякова		

Инженерное оборудования Гипрокислородмаш Москва

1971	Аэротенки четырехкоридорные ширина коридора b = 6,0 м Тип А-4-6,0-4,4 (5,0)	Аэротенки глубинной 4,4 м. Армирование монолитных участков стен. Спецификация. Выборки.	Типовой проект 902-2-179	Альбом VI	Лист КС-33

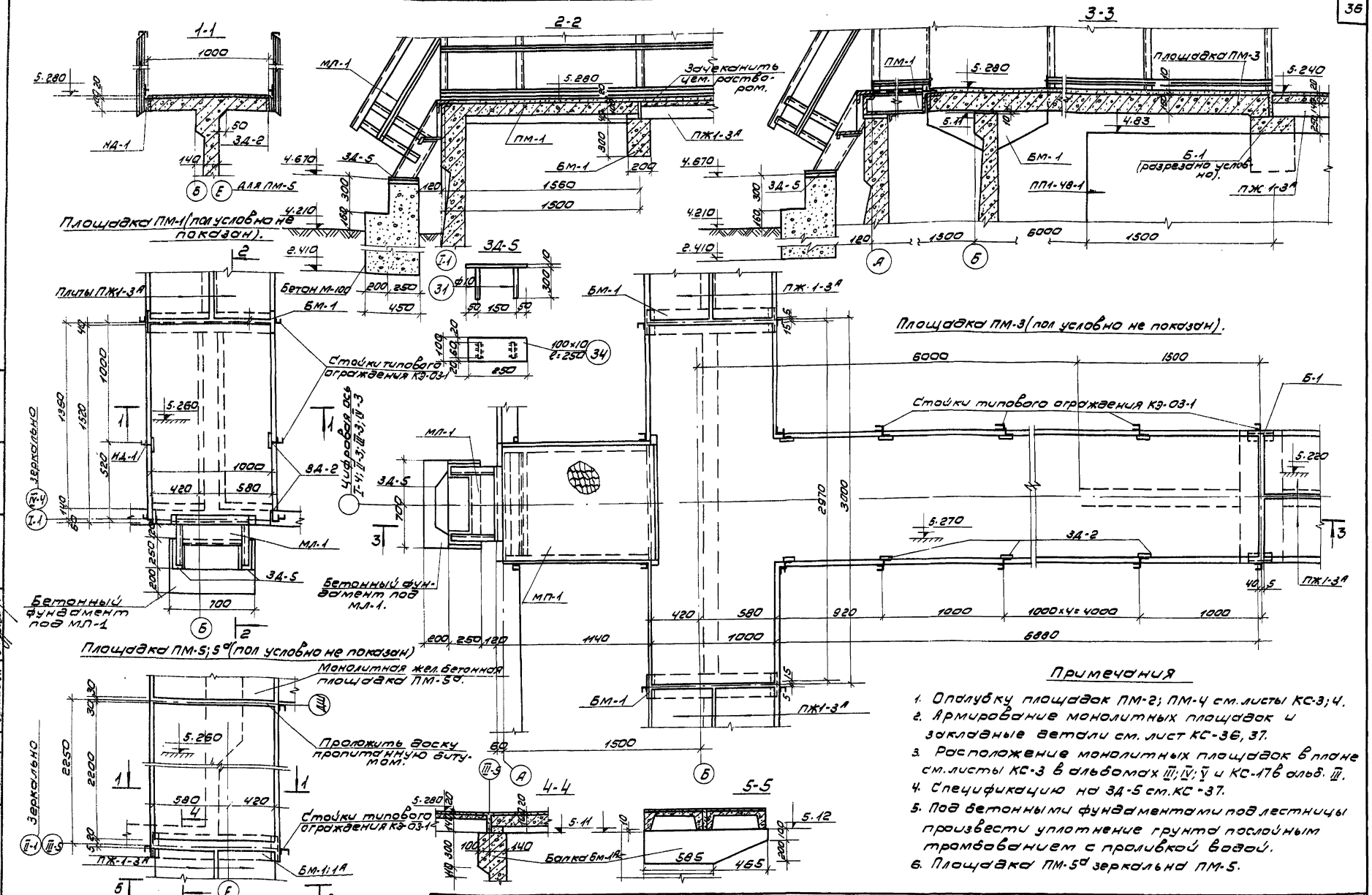

Примечания

1. Опалубку площадок ПМ-2; ПМ-4 см. листы КС-3; 4.
2. Армирование монолитных площадок и закладные детали см. лист КС-36, 37.
3. Расположение монолитных площадок в плане см. листы КС-3 в альбомах III; IV; V и КС-17в альб. III.
4. Спецификацию на ЗД-5 см. КС-37.
5. Под бетонными фундаментами под лестницы произвести уплотнение грунта послойным трамбованием с проливкой водой.
6. Площадка ПМ-5а зеркально ПМ-5.

1971	Аэротенки четырехкоридорные ширина коридора В=6.0 м Тип А-4-6.0-4.4 (5.0)	Аэротенки глубиной 4.4 м. Монолитные железобетонные площадки ПМ-1; ПМ-3; ПМ-5. Общие виды.	Типовой проект 902-2-179	Альбом VI	Лист КС-34

ЦНИИЭП инженерного оборудования г. Москва

ГИ. спец. отд. Красавин
Гип. конструктор Прокунин
Рук. группы Обанкова
Инженер Куприянова

12256-06 37

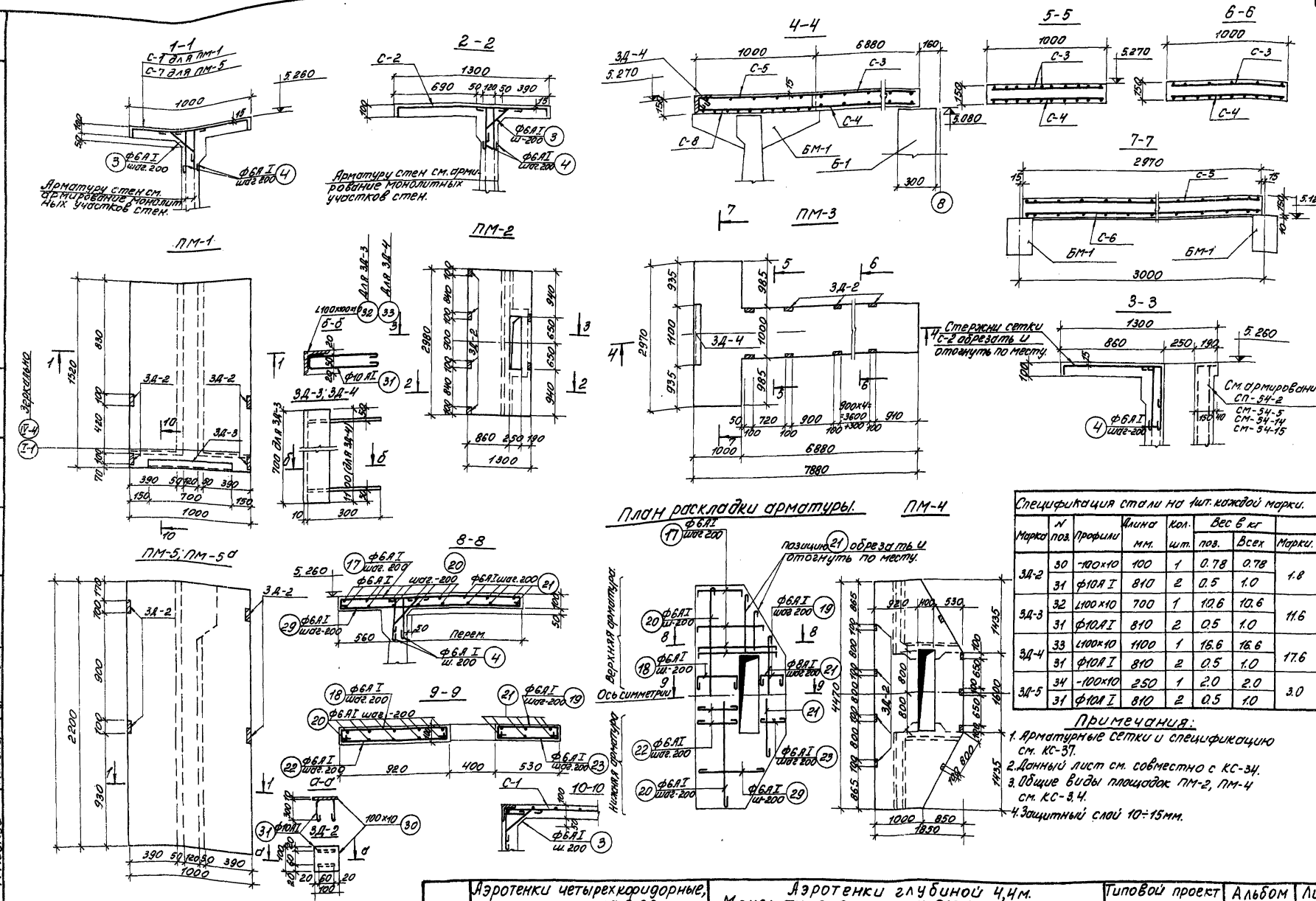

Спецификация стали на 1шт. каждой марки.

Марка	N поз.	Профиль	Длина мм.	Кол. шт.	Вес в кг поз.	Вес в кг Всех	Марки.
ЗД-2	30	-100×10	100	1	0.78	0.78	1.8
	31	ф10 А I	810	2	0.5	1.0	
ЗД-3	32	∠100×10	700	1	10.6	10.6	11.6
	31	ф10 А I	810	2	0.5	1.0	
ЗД-4	33	∠100×10	1100	1	16.6	16.6	17.6
	31	ф10 А I	810	2	0.5	1.0	
ЗД-5	34	-100×10	250	1	2.0	2.0	3.0
	31	ф10 А I	810	2	0.5	1.0	

Примечания:

1. Арматурные сетки и спецификацию см. КС-37.
2. Данный лист см. совместно с КС-34.
3. Общие виды площадок ПМ-2, ПМ-4 см. КС-3,4.
4. Защитный слой 10÷15мм.

1971	Аэротенки четырехкоридорные, ширина коридора B=6.0м. Тип А-4-6.0-4,4(5.0).	Аэротенки глубиной 4,4м. Монолитные площадки ПМ-1; ПМ-2; ПМ-3; ПМ-5; ПМ-4. Опалубка и армирование.	Типовой проект 902-2-179	Альбом VI	Лист КС-35

ЦНИИЭП инженерного оборудования г. Москва

Нач. отдела Кетов; Гл. спец. отр. Красовский; Гл. конструктор Панин; Рук. группы Иванова; Инженер Кургинова; Проверил Иванова

Монтажная схема монолитных балок по верхнему каналу

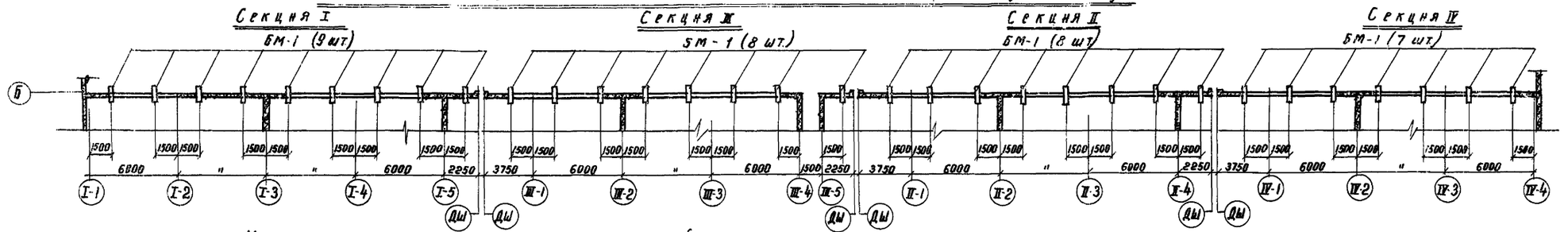

Монтажная схема монолитных балок по нижнему каналу

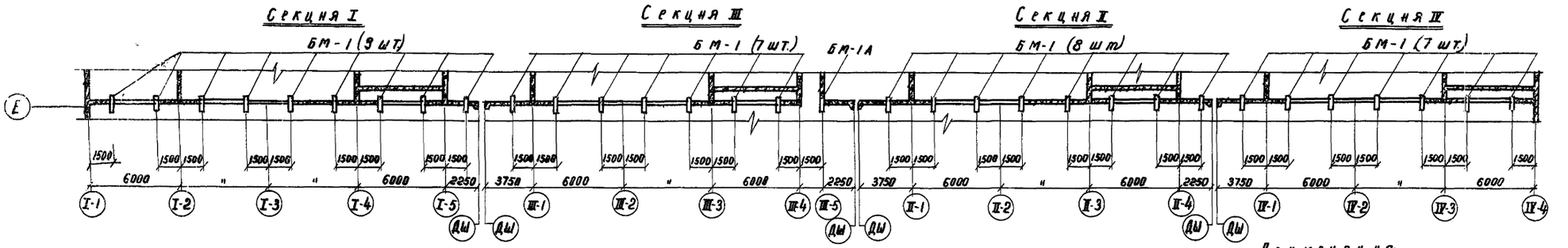

Примечания:

1. Монтажный план мостиков см. в альбомах III; IV; V.
2. Балки БМ-1; БМ-1а бетонируются одновременно с монолитными участками стен и швами, между панелями № 1-48-3
3. Спецификацию и выборку арматуры на балку БМ-1 см. лист КС-37.
4. Закладную деталь ЗД-1 см. лист КС-36.

Спецификация стали на 1 шт. марки							
Марка	N поз.	Профиль	Длина мм	Кол-во	Вес кг поз.	Вес кг всех	Мар
ЗД-1	34	ф10 AI	850	2	0.52	1,04	
	35	∠100×63×6	280	1	1,51	1.51	2,55

Армирование балки БМ-1

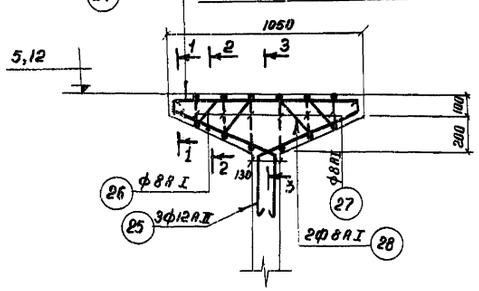

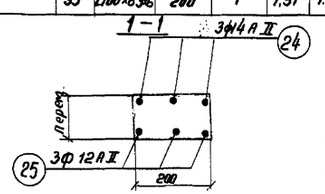

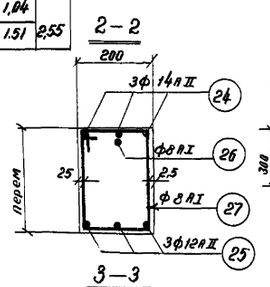

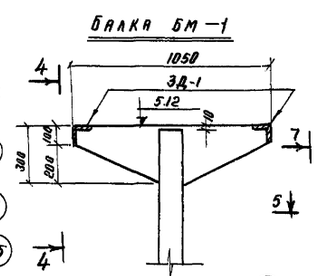

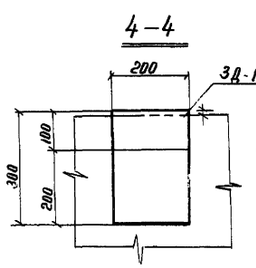

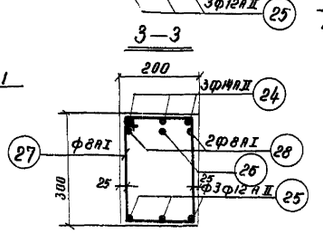

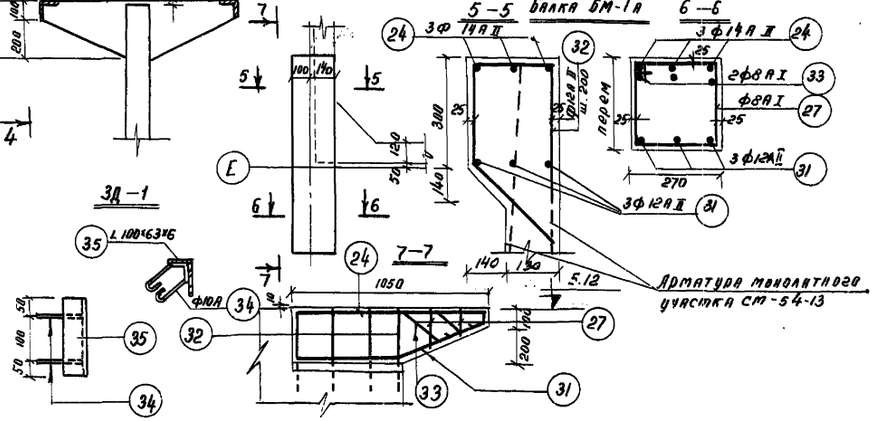

Расход материалов

Наимен элемен.	Марка бетона	Содержан стали в 1 м. бетона	Бетон $м^3$	Сталь кг
БМ-1	280	275	0,045	12,4
БМ-1а	200	218	0,057	12,4

1971	Аэротенки четырехкоридорные. Ширина коридора B = 6.0 м. Тип А-4-6.0-4,4(5,0)	Аэротенки глубиной 4,4 м. Монтажная схема раскладки балок по верхнему и нижнему каналам. Опалубка и армирование балки БМ-1; БМ-1а.	Типовой проект 902-2-179	Альбом VI	Лист КС-36

Гл. спец. отд. К. Расавин
Гл. констр. Яронин
Рук. группы Давыдова
Инженер Хугранова

Инженерный центр Госгражданпроекта Москва

12236-06 39

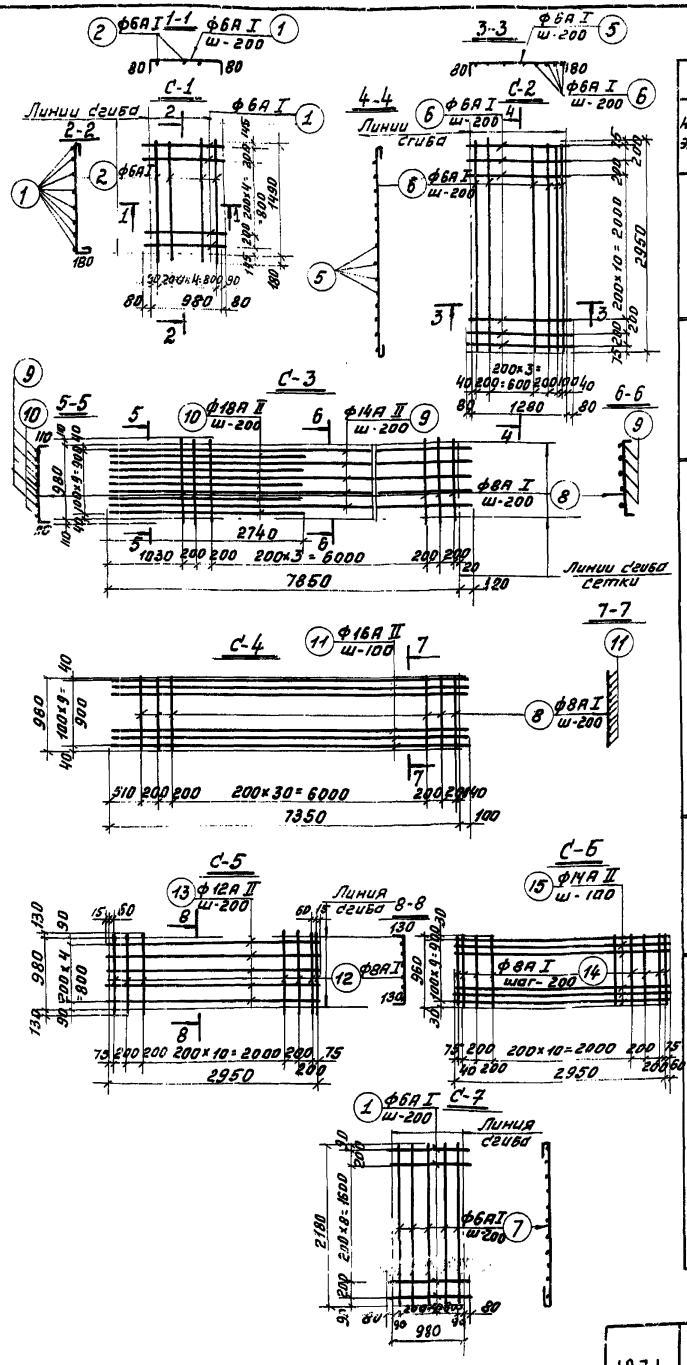

Спецификация арматуры на 1 элемент

Наим. эл-та	Наим. сетки	N поз.	Эскиз	ф мм	Длина мм	Кол. шт	Общ. длина м.	Выборка арматуры на элемент: ф мм	Общ. дл. м.	Вес кг.	Общ. вес
ПМ-1		1	80 980 80	6АI	1140	7	8,0	6АI	16,8	40	4,0
		2	180 1490	6АI	1760	5	8,0				
	Отдельн. стержни	3	80 300 80	6АI	550	7	3,9	6АI	11,2	2,5	2,5
		4	80 350	6АI	520	14	7,3		Итого		6,5
ПМ-2 (шт)	Отдельн. стержни С-2	5	80 1280 80	6АI	1440	15	21,6	6АI	46,0	10,2	10,2
		6	2950	6АI	3050	8	24,4				
		3	см. выше	6АI	550	15	8,3	6АI	23,9	5,3	5,3
		4	см. выше	8АI	620	30	15,6	Итого			15,5
ПМ-3	С-3	8	110 980 110	8АI	1200	35	42,0	8АI	49,0	16,6	93,2
		9	120 7850	14АII	7970	5	39,8	14АII	40,7	49,2	
		10	2740	18АII	2740	5	13,7	18АII	13,7	27,4	
	С-4	8	980	8АI	980	35	34,2	8АI	34,2	13,5	131,0
		11	100 7350 100	16АII	7450	10	74,5	16АII	74,5	117,5	
	С-5	12	130 980 130	ф8АI	1240	17	21,1	8АI	21,1	8,4	27,5
		13	2950	ф12АII	2950	5	14,75	12АII	14,75	13,1	
	С-6	14	960	ф8АI	960	17	16,3	8АI	16,3	6,5	42,3
		15	2950	ф14АII	2950	10	29,5	14АII	29,5	35,8	
								8АI	1,96	0,8	9,6
	Отд. стер.	8	980	8АI	980	2	1,96	8АI	7,3	8,8	
		30	450 120 120	14АII	1010	5	5,05	Итого:			297,6
ПМ-5	С-7	1	80 980 120 80	6АI	1140	11	12,6	6АI	23,5	5,2	5,2
		7	2180	6АI	2180	5	10,9				
	Отдельн. стержни	3	30 300 80	6АI	550	11	12,1	6АI	23,5	5,2	5,2
		4	80 350	6АI	520	22	11,4		Итого:		10,4
ПМ-6	Отдельные стержни	17	80 от 980 до 1820 ср. 1400 80	6АI	1560	16	26,0	6АI	169,7	37,7	
		18	80 900 80	6АI	1150	9	10,35	8АI	28,9	11,4	
		19	80 510 80	6АI	760	9	6,8		Итого:		49,1
		20	4450	6АI	4540	10	45,4				
		21	от 400 до 1600 ср. 2800	8АI	2890	10	28,9				
		22	900	6АI	990	9	8,9				
		23	510	6АI	600	9	5,4				
		29	от 980 до 1820 ср. 1400	6АI	ср. 1480	16	23,8				
		3	см. выше.	6АI	550	28	15,4				
		4	см. выше.	6АI	520	55	28,6				

Спецификация арматуры на 1 элемент

Наим. эл-та	Наим. сетки	N поз.	Эскиз	ф мм	Длина мм	Кол. шт.	Общ. длина	Выборка арматуры на элемент: ф мм	Общ. дл. м.	Вес кг.	Общ. вес
БМ-1	Отдельные стержни	24	1020	14АII	1020	3	3,06	8АI	8,2	3,24	3,2
		25	360 200 600 65	12АII	1025	8	6,15	12АII	6,15	5,46	5,5
		26	120 45° 500 160 120	8АI	1180	1	1,18	14АII	3,06	3,7	3,7
		27	170	8АI	850	6	5,1	Итого:			12,4
		28	120 45° 100 280 120	8АI	960	2	1,92				
БМ-1а	Отдельные стержни	24	см. выше	14АII	1020	3	3,06	8АI	5,0	1,9	1,9
		27	220	8АI	980	2	1,9	12АII	8,1	7,2	7,2
		31	530 600 65	12АII	1195	3	3,6	14АII	3,06	3,7	3,7
		32	220 330 280 260 80	12АII	1170	4	4,5	Итого			12,8
		33	560 260 120	8АI	1050	2	2,1				
		34	760 760 120	8АI	1030	1	1,0				

Выборка арматуры на элементы

Марка элемента	Сталь кл. АI ф6	ф8	Итого	Сталь класса АII ф12	ф14	ф16	ф18	Итого	Всего
ПМ-1	6,5	-	6,5						6,5
ПМ-2	15,5	—	15,5						15,5
ПМ-3	—	45,8	45,8	13,1	93,8	117,5	27,4	251,0	297,6
ПМ-5	10,4	—	10,4						10,4
ПМ-6	37,7	11,4	49,1						49,1
БМ-1	—	3,2	3,2	5,5	3,7	—	—	9,2	12,4
БМ-1а	—	1,9	1,9	7,2	3,7	—	—	10,9	12,8

Расход материалов

Марка эл-та	Расход стали на 1м³ бетона	Марка бетона	Бетон м³	Сталь кг.
ПМ-1	42,2	200	0,154	6,5
ПМ-2	39,0	200	0,397	15,5
ПМ-3	201,8	200	1,475	297,6
ПМ-5	46,0	200	0,226	10,4
ПМ-6	69,7	200	0,704	49,1
БМ-1	284,0	200	0,045	12,8

Примечания:

1. Данный чертеж рассматривать совместно с КС-35.
2. При изготовлении сеток применять контактную точечную сварку.
3. Для обеспечения правильной закладки арматуры сетки изготовлять в кондукторах.
4. Разбивка арматуры в сетках дана по осям стержней.

1971	Аэротенки четырехкоридорные. Ширина коридора В=6.0 м. Тип А-4-6.0-4,4(5,0)	Аэротенки глубиной 4,4 м. Монолитные площадки. Сетки С-1 ÷ С-7. Спецификация и выборка арматуры.	Типовой проект 902-2-179	Альбом VI	Лист КС-37

ЦНИИЭП инженерного оборудования г. Москва

Инж. отдела Кетов; Гл. спец. отд. Краевич; Гип. констр. Пронина; Рук. группы Ованесова; Инженер Корсакова

Согласовано

Инв. № подл. | Подпись и дата | Взам. инв. №

12236-06 40

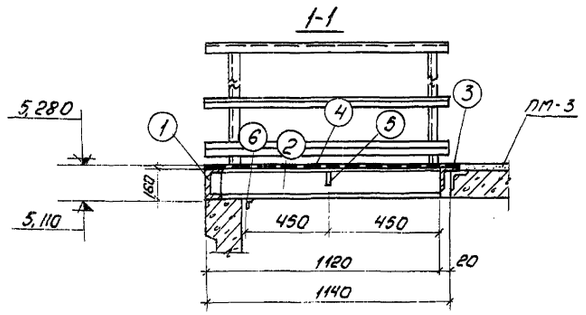

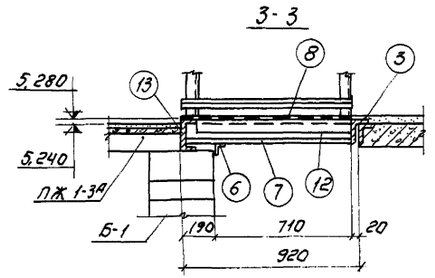

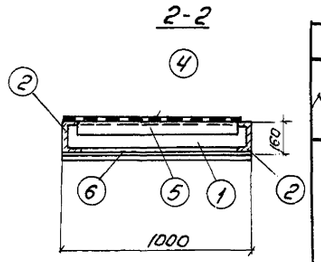

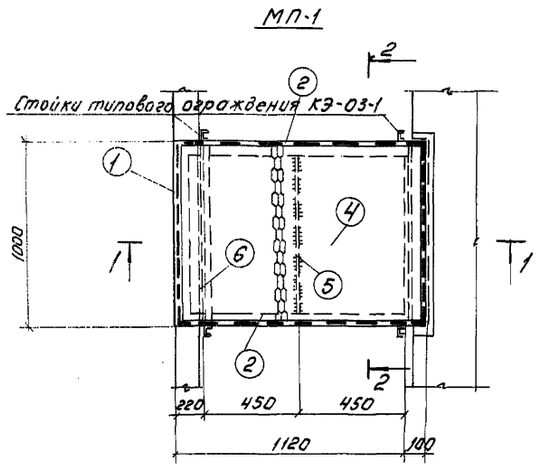

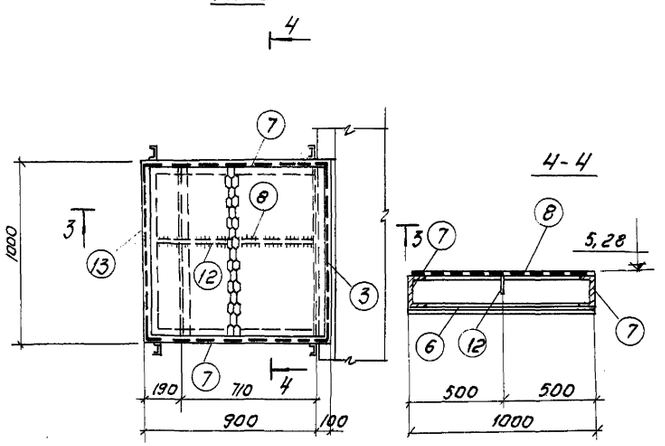

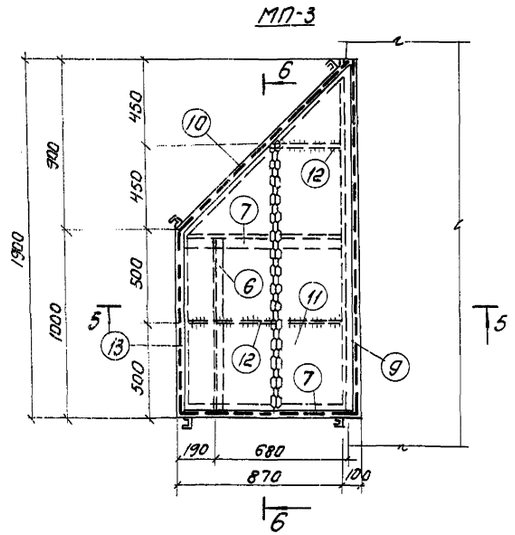

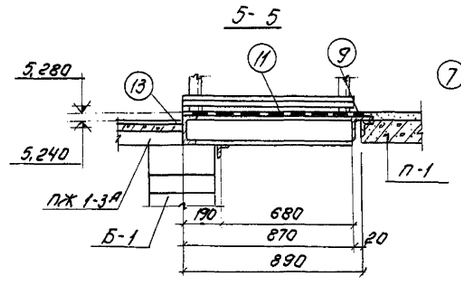

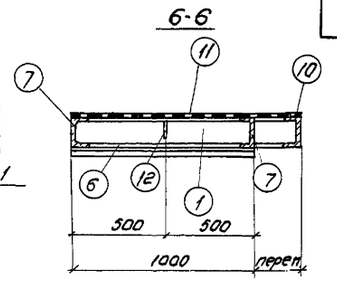

Спецификация металла на 1 элемент.

Марка	N поз.	Сечение.	Длина мм.	К-во Т.	К-во Н	Вес в кГ дет.	Вес в кГ всех	Вес в кГ Марка	Примеч.
МП-1.	1	[16	1000	1		14,2	14,2		
	2	[16	1000	2		17,0	34,0		
	3	L160×100×12	1000	1		23,6	23,6		
	4	- 980×5	1200	1		22,0	22,0	100,3	Просечно-вытяжн. ст.
	5	-100×4	872	1		2,7	2,7		
	6	L50×50×5	1000	1		3,8	3,8		
	Вес наплавленного металла 2.								
МП-2	13	[20	1000	1		18,4	18,4		
	7	[16	850	2		12,5	25,0		
	3	L160×100×12	1000	1		23,6	23,6		
	8	-950×5	980	1		16,4	16,4	89,8	Просечно вытяжн. ст.
	6	L50×50×5	1000	1		3,8	3,8		
	12	-100×4	800	1		2,6	2,6		
	Вес наплавленного металла 2,0.								
МП-3	13	[20	1000	1		18,4	18,4		
	7	[16	850	2		12,5	25,0		
	9	L160×100×12	1900	1		44,8	44,8		
	10	[16	1230	1		17,5	17,50		
	11	-950×5	1850	1		29,0	29,0	143,7	Просечно-вытяжн. ст.
	12	-100×4	800	2		2,6	5,2		
	6	L50×50×5	1000	1		3,8	3,8		
	Вес наплавленного металла 28								

Выборка металла на лист.

[16	L160×100×12	-980×5	-100×4	L50×50×5	[20	Итого
116,7	92,0	67,4	19,5	11,4	36,8	343,8

Примечания.

1. Расположение металлических площадок в плане см. КС-3 в альбомах III; IV; V.
2. Конструкции площадок сварные, высоту шва принимать равной наименьшей толщине свариваемых элементов.
3. Размеры даны в мм; отметки - в м.

1971	Аэротенки четырехкоридорные ширина коридора B=6.0 м. Тип А-4-6.0-4.4 (5.0)	Аэротенки глубиной 4,4 м. Металлические площадки МП-1; МП-2; МП-3. Спецификация металла.	Типовой проект 902-2-179	Альбом VI	Лист КС-38

ЦНИИЭП инженерного оборудования г. Москва

Главный инженер проекта Ю.Ковалев; Руководитель группы Ю.Анисова; Инженер Л.Михайлова

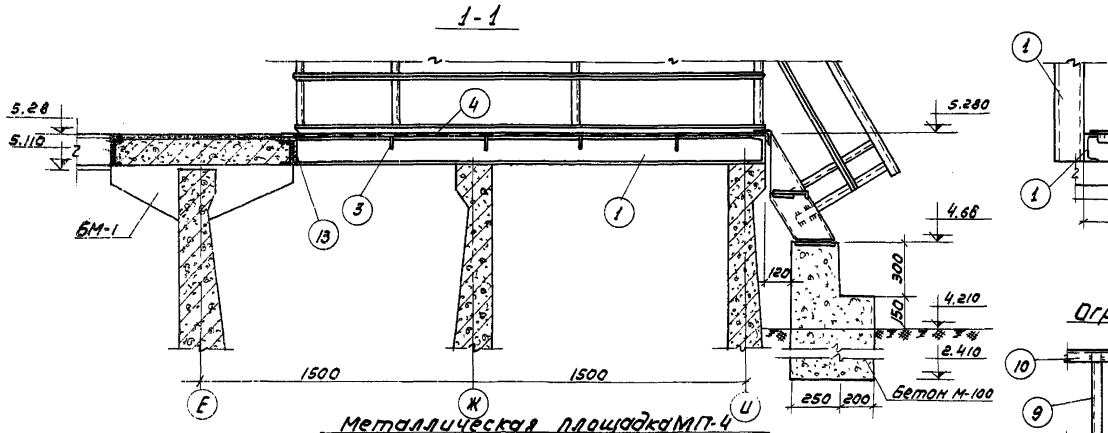

Металлическая площадка МП-4

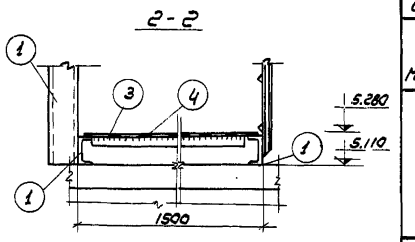

Ограждение площадки.

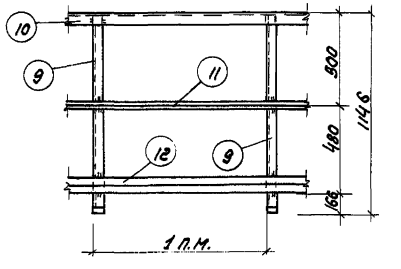

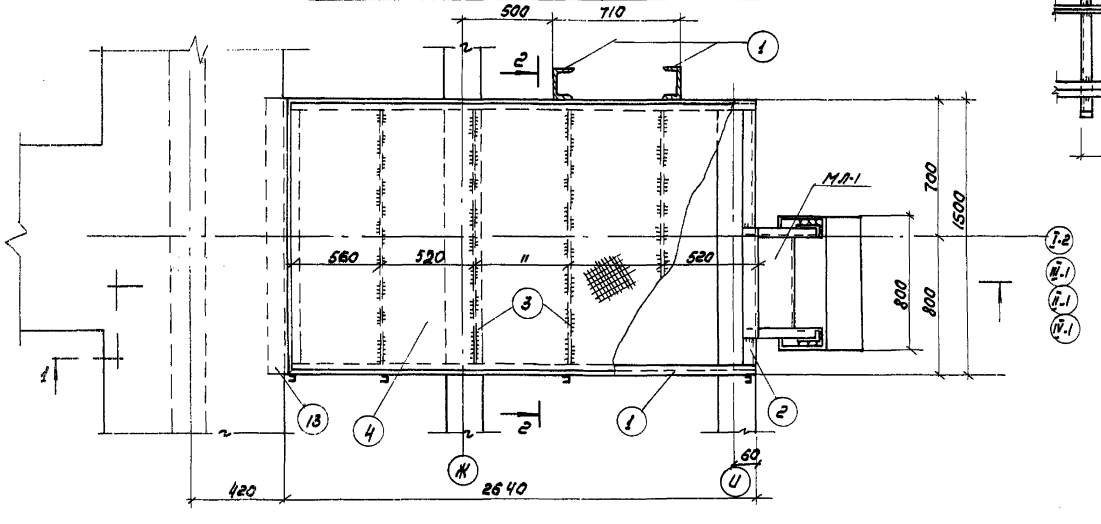

Металлическая площадка МП-5

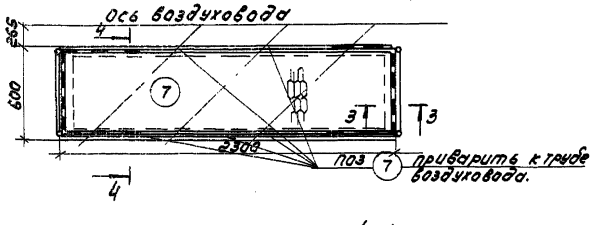

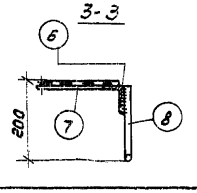

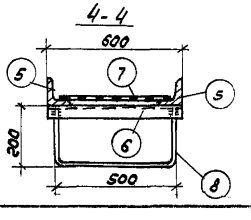

Спецификация металла на 1 элемент.

Марка	N поз.	Сечение	Длина мм.	Кол-во Т	Кол-во Н	Вес в кг Деталь	Вес в кг Всех	Марки	Примечан.
МП-4	1	[16	2640	2	2	37.6	150.4	303.9	
	2	[16	1500	1	—	21.3	21.3		
	3	L 75x6	1300	4	—	2.6	10.4		
	4	- 1480x5	2610	1	—	92.1	92.1		просечно-вытяжная сталь
	13	L 160x100x10	1500	1	-	29.7	29.7		
МП-5	5	L 75x6	2300	2		15.8	31.6	124.6	
	6	L 75x6	600	2		4.15	8.3		
	7	- 560x5	2260	1		31.2	31.2		просечно-вытяжная сталь
	8	ф 22	900	2		26.8	53.6		
Ограждение 1 п.м.	9	L 50x40x12x2x5	1146	2		2.1	4.2	11.1	Гнутый профиль
	10	L 60x40x12x2x5	1000	1		2.0	2.0		
	11	L 25x25x3	1000	1		1.1	1.1		
	12	∟ 90x30x25x3	1000	1		3.8	3.8		Гнутый профиль.
МЛ-1		ПО КЭ-03-1 М-1					22.0	22.0	

Таблица марок.

Марка	К-во шт	Вес кг 1шт.	Вес кг всех	Прим-меч.
Ограждение к МП-4	п.м. 5.2	11.1	69.3.	

Примечания.

1. Расположение площадок МП-4 и М-5 в плане аэротенков см. листы КС-3 в альбомах III; IV; V и лист КС-16 в альбоме III
2. Материал конструкций - сталь марки в ст. 3 кп. Конструкции сварные.
3. Сварные швы равны наименьшей толщине свариваемых элементов.
4. Сварку производить электродами типа Э-42 ГОСТ 9467-60.
5. Металлическая площадка МП-5 привривается к трубам воздуховода по месту. При приварке МП-5 к гнуткам ответвления от воздуховода, площадка обрезается по месту.

1971	Аэротенки четырехкоридорные ширина коридора В=6.0м Тип А-4-60-4.4 (5.0).	Аэротенки глубиной 4.4 м. Металлические площадки МП-4; МП-5.	Типовой проект 902-2-179	Альбом VI	Лист КС-39

ЦНИИЭП инженерного оборудования г. Москва

Инж. ответственный Масалкин; Главный инж. проекта Иванова; Рук. груп. Иванова; Техник Михайлова

Проверил Иванова

12236-06 42

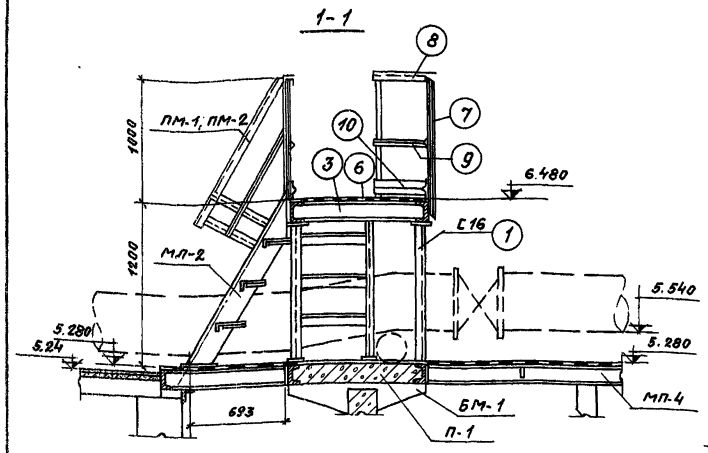

Металлическая площадка МП-6

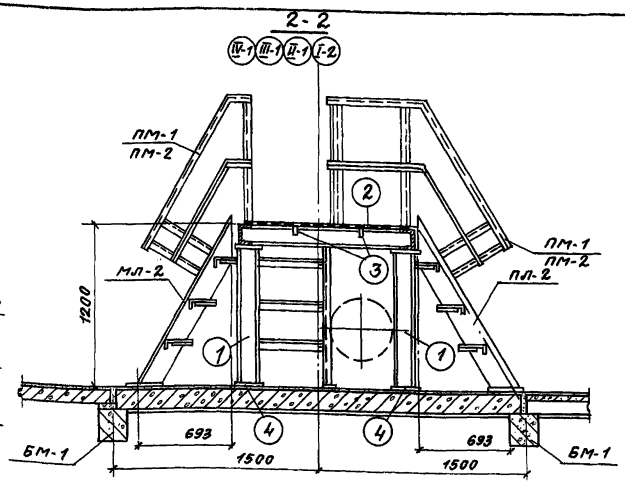

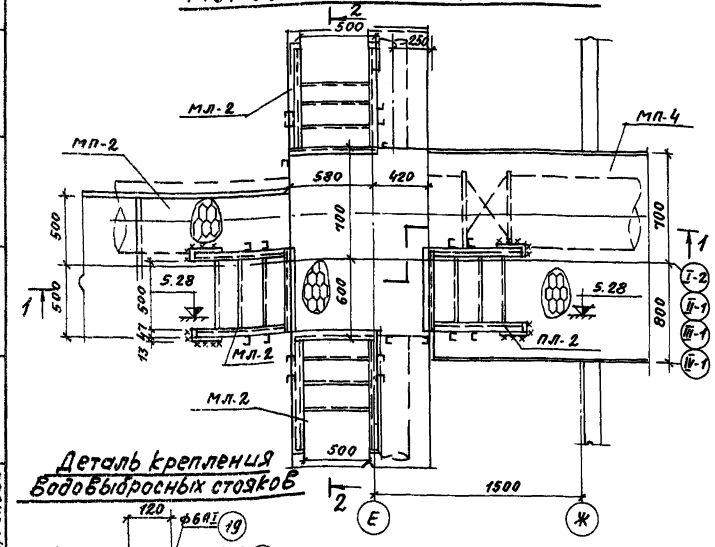

Монтажная переносная площадка

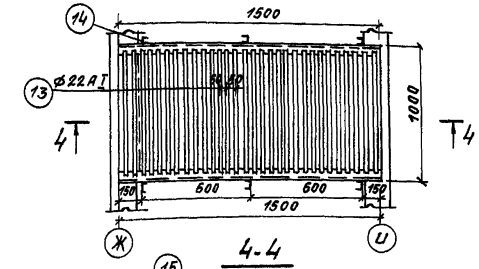

4-4

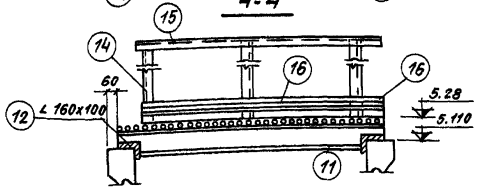

Деталь крепления бадобыбросных стояков

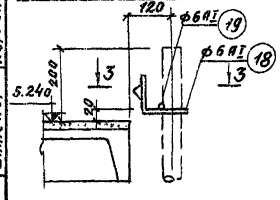

3-3

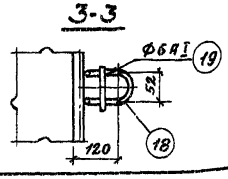

Крепление ограждения к мостику

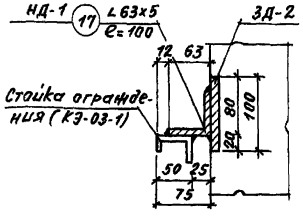

Спецификация металла на 1 элемент

Марка		N поз.	Сечение	Длина мм	К-во т	К-во h	Вес кг дет	Вес кг всех	Марка	Примечан.
МП-6	Площадка	1	С16	1014	4		14.4	57.6	439.3	
		2	С14	1500	2		18.5	37.0		
		3	С14	1000	2		12.3	24.6		
		4	-80x10	180	12		1.3	13.6		
		5	-80x8	850	2		4.26	8.5		
		6	-980x5	1480	1		36.8	36.8		Просеч. вых. ст.
							Итого	178.1		
	Ограждение площадки	7	L50x40x12x2.5	1146	10		2.13	21.3		Гнут. проф.
		8	L50x40x12x2.5	3000	1		5.6	5.6		
		9	L25x25x3	3000	1		2.9	2.9		
		10	⌇90x30x25x3	3000	1		11.4	11.4		
							Итого	41.2		
	МП-1 Чет. МП-2 Нечет.		По КЭ-03-1	М-5				4+4=164		
			По КЭ-03-1					7x8=58		
Переносная площадка		11	С16	1500	2		23.0	46.0	389.9	
		12	L160x100x10	1000	2		25.3	50.6		
		13	ф22	940	32		2.8	89.5		
							Итого	186.1		
		14	⌇30x40x12x2.5	1146	6		28.4	169.4		
		15	L25x25x3	2500	1		24.6	24.6		
		16	⌇90x30x25x3	2500	1		9.5	9.5		
								203.5		
Крепление огражд. НД-1		17	L63x5	100	1		0.5	0.5	0.5	
Крепление стояка		18	ф6АI	600	1		0.13	0.13	0.15	
		19	ф6АI	70	1		0.015	0.015		

Таблица марок на секцию

Марка	К-во шт.	Вес кг	Примеч.
Крепление стояка	16	2.40	
Переносная площадка	1	389.9	

Примечания:

1. Материал конструкции - сталь марки В ст. 3 кп. Конструкции сварные.
2. Сварные швы равны наименьшей толщине свариваемых элементов.
3. Сварку производить электродами типа Э42 ГОСТ 9467-60.
4. Место установки площадки МП-6 см. КС-3 в альбомах III-IV-V.

Нач. отдела	Кетов		
Гл. спец. отд.	Красавин		
Гип конструктор	Пронин		
Рук. группы	Обнесова	Проверил	Обнесова
Инженер	Курганова		

ЦЕНИИЭП инженерного оборудования г. Москва

1971 — Аэротенки четырехкоридорные. Ширина коридора В=6.0 м. Тип А-4-6.0-4.4 (5.0)

Аэротенки глубиной Н=4.4 м. Металлическая площадка МП-6. Монтажная площадка.

Типовой проект	Альбом	Лист
902-2-179	VI	КС-40

12236-06