ТИПОВОЙ ПРОЕКТ
902-2-179

АЭРОТЕНКИ ЧЕТЫРЕХКОРИДОРНЫЕ

ШИРИНА КОРИДОРА В = 6,0 м тип А-4-6,0-4,4/5,0/

АЛЬБОМ VII

СТРОИТЕЛЬНЫЕ ЧЕРТЕЖИ

ДЕТАЛИ

Н-5,0 м

12236-07
ЦЕНА 3-36

Пров. Потапенкова 25-VII-78г. Кол.

ТИПОВОЙ ПРОЕКТ
902-2-179

АЭРОТЕНКИ ЧЕТЫРЕХКОРИДОРНЫЕ

ШИРИНА КОРИДОРА В = 6,0 м. ТИП А-4-6,0-4,4/5,0/

СОСТАВ ПРОЕКТА :

Альбом I - Пояснительная записка.
Альбом II - Технологические чертежи.
Альбом III - Строительные чертежи. Секции I и III /Н=4,4 м. и 5,0 м./
Альбом IV - Строительные чертежи. Секция II / Н=4,4 м. и 5,0 м./
Альбом V - Строительные чертежи. Секция IV / Н=4,4 м. и 5,0 м./
Альбом VI - Строительные чертежи. Детали Н=4,4 м.
Альбом VII - Строительные чертежи. Детали Н=5,0 м.
Альбом VIII - Строительные чертежи. Сборные железобетонные элементы.
Альбом IX - Нестандартизированное оборудование. Затвор щитовой 1200×2000.
Альбом X - Нестандартизированное оборудование. Трубы Вентури.
Альбом XI - Электротехнические чертежи.
Альбом XII - С м е т ы.
Альбом XIII - Заказные спецификации

ПРИМЕНЕННЫЕ ТИПОВЫЕ ПРОЕКТЫ :

Затвор для лотка размером 900×1200 с электроприводом. Серия 3.901-8. Выпуск 15.

РАЗРАБОТАН
ЦНИИЭП инженерного оборудования городов, жилых и общественных зданий

Альбом VII

УТВЕРЖДЕН И ВВЕДЕН В ДЕЙСТВИЕ
Госгражданстроем
Приказ №205 от 27 окт. 1972 г.

Содержание альбома

Наименование чертежа	Марки и лист	NN стр.	Наименование чертежа	Марки и лист	NN стр.
Стыки панелей, перегородок, балок.	КС-1	3			
Стыки сборных элементов. Тумбы для заделки патрубков			Армирование монолитных участков стен С-54-7; 8; 9; 11; 12; 13.	КС-22	24
Воздушных и водовыбросных стояков. Детали стыка фильтросных блоков. Армирование.	КС-2	4	Армирование монолитных участков стен СМ-54-6; СМ-54-10; СМ-54-15.		
Детали. Щитовые затворы в верхнем и нижнем каналах. План ПМ-2; по А-А. Разрезы 1-1; 2-2; 3-3; 4-4.	КС-3	5	Узел „Г."	КС-23	25
Детали. Средний канал. Щитовой затвор. Планы ПМ-4; по А-А; Разрезы 1-1; 2-2; 3-3; 4-4.	КС-4	6	Армирование монолитных участков стен. План СМ-54-14.	КС-24	26
Детали. Температурно-усадочные швы в стенах и днище. Опалубочный чертеж.	КС-5	7	Армирование монолитных участков стен. План СМ-54-16.	КС-25	27
Детали. Температурно-усадочные швы в днище. Пересечения швов.	КС-6	8	Армирование монолитных участков стен. Разрезы 1-1÷13-13; Узел „А"	КС-26	28
Детали. Температурно-усадочные швы. Армирование и спецификация арматуры.	КС-7	9	Армирование монолитных участков стен. Разрезы 14-14÷26-26. Узлы Б и В.	КС-27	29
Днище. Опалубочный чертеж. Элементы плана N1 и N2.	КС-8	10	Армирование монолитных участков стен. Спецификация.	КС-28	30
Днище. Набетонка по днищу. План.	КС-9	11	Армирование монолитных участков стен. Спецификация.	КС-29	31
Днище. Набетонка по днищу. Разрезы 1-1÷5-5.	КС-10	12	Армирование монолитных участков стен. Спецификация.	КС-30	32
Днище. Узлы 1÷9 разрезов опалубочного чертежа днища.	КС-11	13	Армирование монолитных участков стен. Спецификация.	КС-31	33
Днище. Армирование узлов 1; 2; 3; 4; 5; А; Б; В.	КС-12	14	Армирование монолитных участков стен. Спецификация.	КС-32	34
Днище. Армирование узлов 6; 7; 8; 9; Г; Д; Е.	КС-13	15	Армирование монолитных участков стен. Спецификация. Выборки	КС-33	35
Армирование днища. Каркасы К-54-1; К-54-2. Сетки С-54-12; С-54-13; С-54-14; С-54-16; С-54-25; С-54-27.	КС-14	16	Монолитные железобетонные площадки ПМ-1; ПМ-3; ПМ-5. Общие виды.	КС-34	36
Армирование днища. Сетки С-54-17; С-54-18; С-54-19; С-54-22; С-54-23; С-54-24.	КС-15	17	Монолитные площадки ПМ-1; ПМ-2; ПМ-3; ПМ-5; ПМ-4. Опалубка и армирование.	КС-35	37
Днище. Армирование монолитных узлов 10; 11; 12; 13; 14; 15; 16; 17; 18; 19.	КС-16	18	Монтажная схема раскладки балок по верхнему и нижнему каналам.		
Днище. Армирование монолитных узлов. Узел 20. Сечения 1-1; 2-2; 3-3; 4-4; 5-5; 6-6; 7-7; 8-8.	КС-17	19	Опалубка и армирование балки БМ-1; БМ-1а	КС-36	38
Днище. Армирование приямка N1.	КС-18	20	Монолитные площадки. Сетки С-1÷С-7. Спецификация и выборка арматуры.	КС-37	39
Днище. Армирование приямков N2.	КС-19	21	Металлические площадки МП-1; МП-2; МП-3. Спецификация металла.	КС-38	40
Армирование монолитных участков стен. Планы СМ-54-1; 2; 3.	КС-20	22	Металлические площадки МП-4; МП-5.	КС-39	41
Армирование монолитных участков стен. Планы СМ-54-4; СМ-54-5	КС-21	23	Металлическая площадка МП-6. Монтажная площадка.	КС-40	42

Настоящий типовой проект разработан в соответствии с действующими нормами и правилами, что удостоверяю:

Гл. инженер проекта ✓ Пронин ✓

1971	Аэротенки четырехкоридорные ширина коридора B=6.0м. Тип А-4-6.0-4,4(5.0)	Аэротенки глубиной 5.0м. Содержание альбома.	Типовой проект 902-2-179	Альбом VII	Лист —

ЦНИИЭП инженерного оборудования г. Москва
Гл. инж. проекта Краевич; Гл. спец. отд. Краевич; Инж.-конструктор Пронин; Рук. группы Иванова; Ст. техник Беликова
Изд. 2 Изменение 2 Дата 1.9.89 Подпись

Стык панелей ПК1-54-1;2.

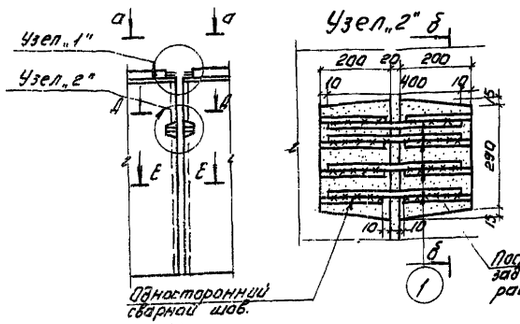

Стык панелей ПК1-54-3; 3а; 3б

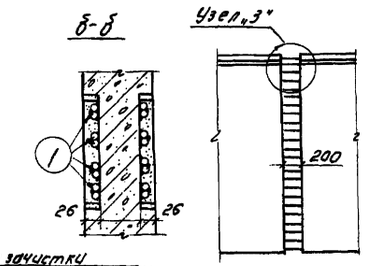

Стык перегородок ПП1-48-1.

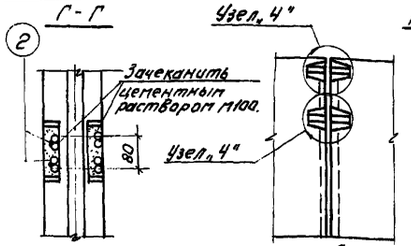

Стык панелей ПКУ1-54-1а,б

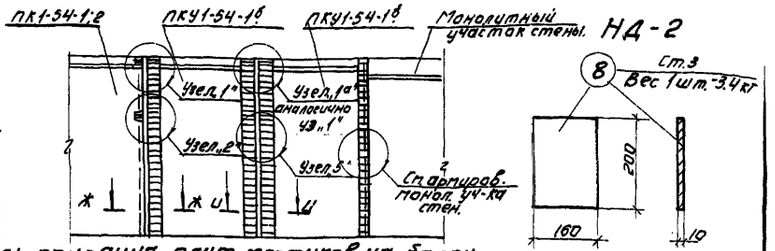

Деталь опирания плит мостиков на балку.

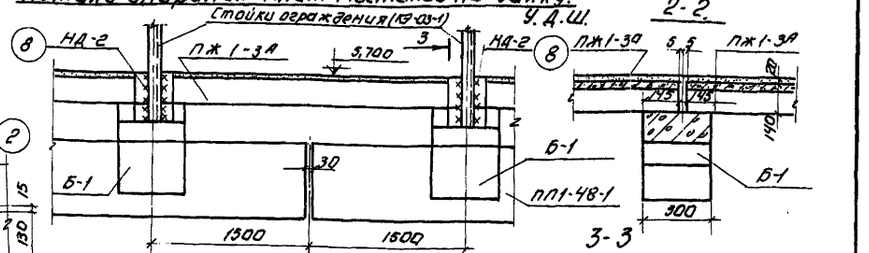

Узел „1"

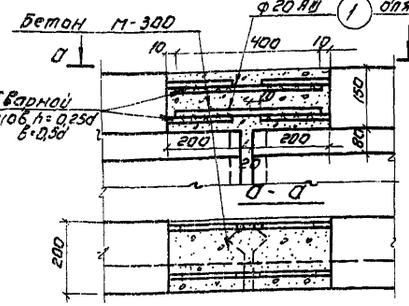

Узел „3"

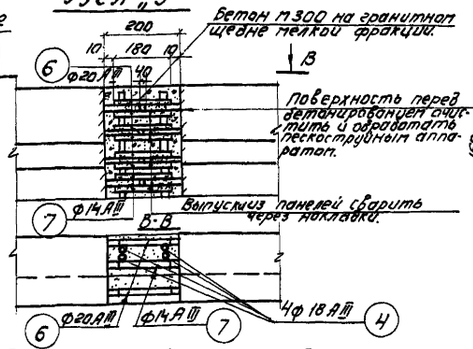

Узел „4"

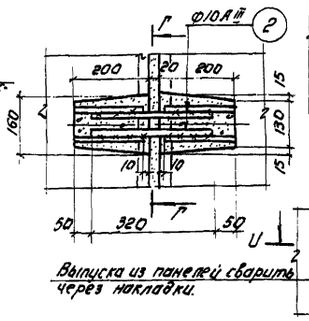

Узел „5"

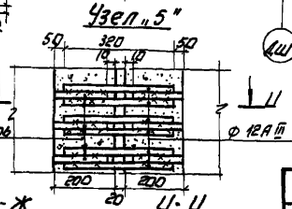

Заделка панелей стен в днище.

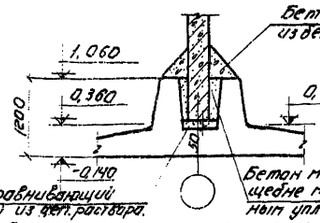

Заделка панелей перегородок в днище.

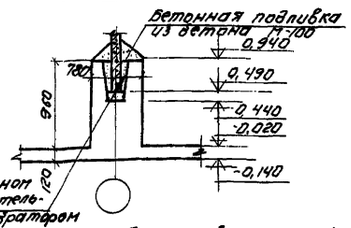

Д-Д Е-Е. Ж-Ж. Ц-Ц.

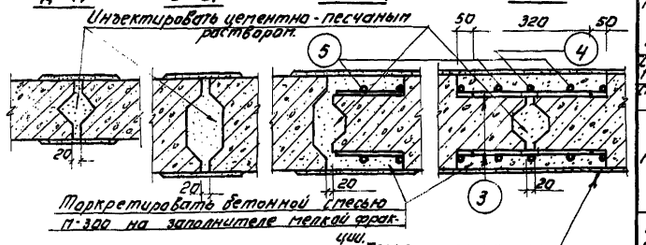

Деталь крепления плит мостика к балке и ограждения к мостику.

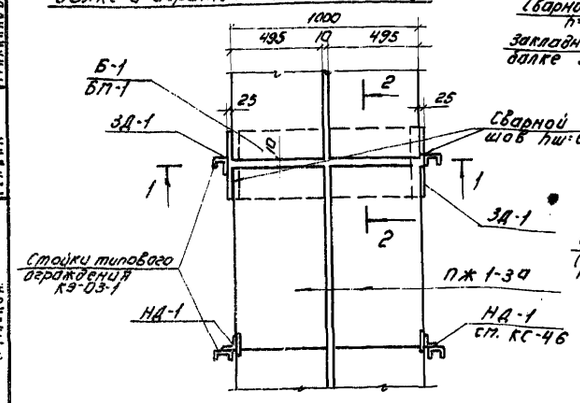

Стык балки Б-1 с панелью ПП1-48-1.

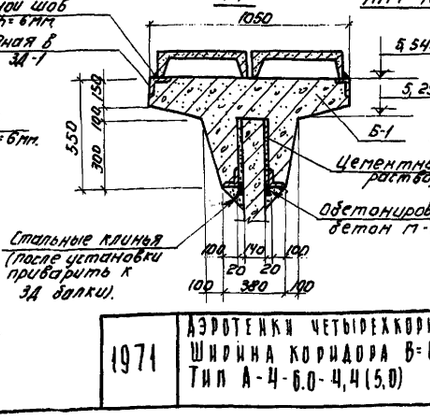

План балки.

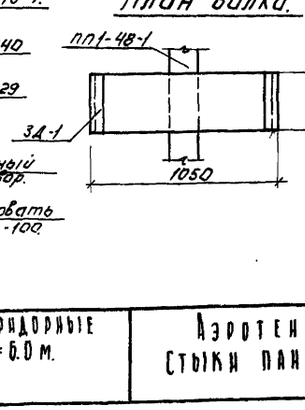

Спецификация металла на один стык.

Наименование элемента.	N поз.	Ф мм.	Длина мм.	К-во шт.	Вес (кг) Одной шт.	Всех	Общий.
Стык панелей ПК1-54-1;2	1	Ф20АIII	400	12	0,99	11,9	11,9
Стык перегородок ПП1-48-1	2	Ф10АIII	320	8	0,20	1,60	1,60
Стык панелей ПКУ1-54-1а;б	1	Ф20АIII	400	4	0,99	3,96	109,8
	3	Ф12АIII	320	216	0,29	62,60	
	4	Ф18АIII	5420	2	10,84	21,68	
	5	Ф18АII	2720	4	5,40	21,60	
Стык панелей ПК1-54-3;3а;3б	4	Ф18АIII	5420	4	10,84	43,36	76,06
	6	Ф20АIII	180	10	0,45	4,50	
	7	Ф14АIII	180	128	0,22	28,20	

Примечания:

1. Шов между панелями марок ПК1-54-1;2 и ПП1-48-1 инъектировать цементно-песчаным раствором. Состав раствора и методы производства работ см. пояснительную записку и серию 3.900-2 вып.1 (пз-в и приложение Н2).
2. Шов между панелями ПК1-54-3 заполнить бетоном марки „300" на гранитном щебне мелкой фракции с тщательным уплотнением. Перед бетонированием шва торцы стыкуемых панелей очистить и обработать пескоструйным аппаратом. Состав бетона и методы производства работ см. пояснительную записку или серию 3.900-2 вып.1, прил. N1.
3. Перед заделкой стыков панелей ПКУ1-54-1а,б по сеч. Ж-Ж и И-И поверхность бетона и арматуры панели должна быть тщательно очищена, обезжирена, обработана пескоструйным аппаратом и промыта водой. Подробнее конструкция стыка см. т.п. 902-2-179 альбом VIII.
4. Плиты мостиков У.Д.Ш. к закладным в балках не приваривать.

1971	Аэротенки четырехкоридорные Ширина коридора В=6.0 м. Тип А-4-6.0-4,4(5,0)	Аэротенки глубиной 5.0 м. Стыки панелей, перегородок, балок.	Типовой проект 902-2-179	Альбом VIII	Лист КС-1

ЦНИИЭП инженерного оборудования г. Москва

Главный инженер проекта Красавин; Гл. специалист Ронин; Рук. группы Иванова; Техник Михайлова

Изм. | Кол.уч. | Лист | N док. | Подп. | Дата

Согласовано: Иванова

Инв. N подл. | Подп. и дата | Взам. инв. N

12236-07

4

Монтажные схемы расположения тумб для воздушных стояков

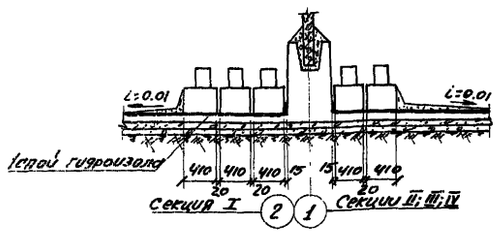

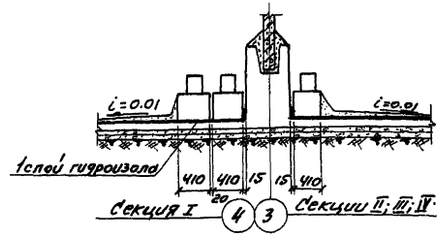

3-3

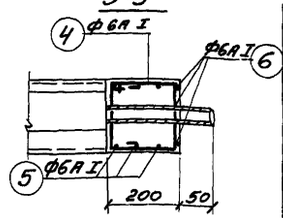

1-1

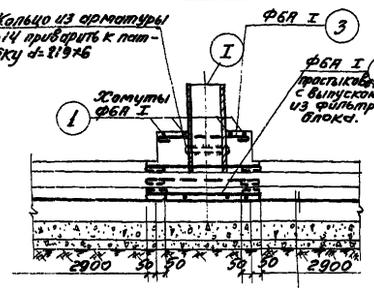

2-2

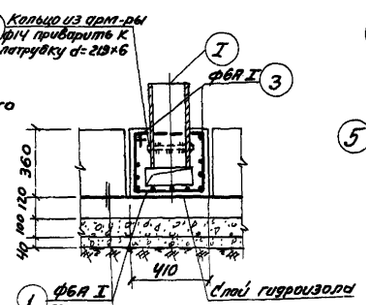

Слой гидроизола
Монолитное днище - 120
Гидроизоляция
Бетонная подготовка - 100
Щебень, втрамб. в грунт - 40

Армирование массива для заделки патрубков в двойной канал

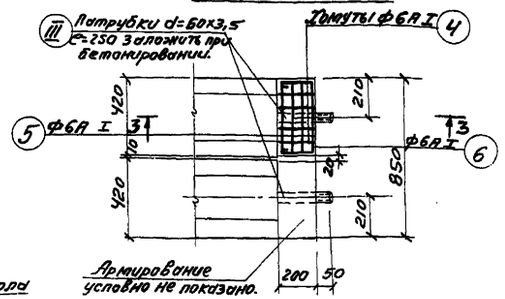

Армирование монолитной тумбы

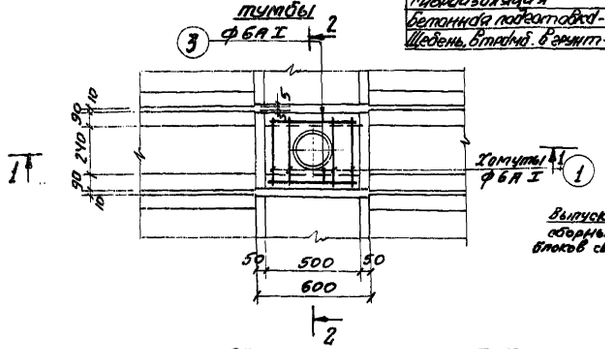

Армирование массива для заделки патрубков в тройной канал

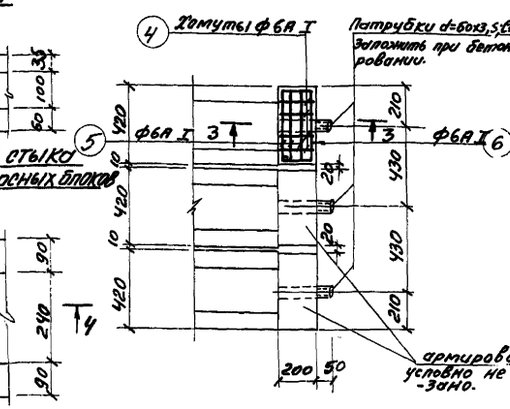

Сборные блоки БФК

4-4

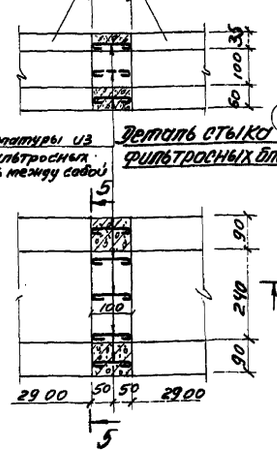

Выпуска арматуры из сборных фильтросных блоков сварить между собой

Деталь стыка фильтросных блоков

Узел „А"

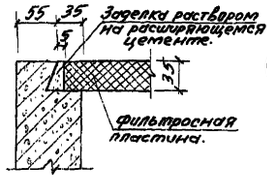

5-5

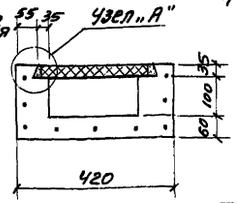

Спецификация арматуры на элем.

Наим. эл-та	N поз.	Эскиз	Ф мм.	Длина мм	Кол. шт.	Общ. длина м.	Выборка армат. на 1 и „П" элементов: Ф мм.	Общ. длина м.	Вес кг. 1шт.	Общ. вес кг.
Тумбы	1	370 (320, 320)	6А I	1530	4	6,2	6А I	13.15	2.92	2.92
	2	560	6А I	650	9	5,85				
	3	460	6А I	550	2	1.10		Итого:		2,92
Заделка патрубков в двойной канал (шт.3)	4	160 160	6А I	790	4	3.16	6А I	8,34	1.85	3.7
	5	380	6А I	470	6	2.82				
	6	160 380 160	6А I	790	3	2,36		Итого:		3,7
Заделка патрубков в тройной канал (шт.3)	4	См. выше	6А I	790	4	3.16	6А I	8.34	1.85	5,55
	5	см. выше	6А I	470	6	2,82				
	6	см. выше	6А I	790	3	2,36		Итого:		5,55

Расход материалов.

Наимен. эл-та	Расход стали на 1м³ бетона	Марка бетона	Бетон м³	Сталь кг.
Тумба	39.5	200	0,074	2,92
Заделка патрубков в двойн. кан.	112,0	200	0,033	3.7
Заделка патрубков в трой. кан.	112,0	200	0,049	5,55
Заделка патрубков в одн. канал.	112,0	200	0,0166	1.85

Выборка арматуры

Сталь класса А I			
Наимен. эл-та	ф6		Итого:
Тумба 16шт	2,92		46,7
Заделка патрубков в двойн. кан.	7,4		29,6
Заделка патрубков в тройн. канал.	11.1		22,2
Заделка патрубков в одн. канал.	3,7		7,4

Спецификация металла на все элементы

Наимен. конструк.	N поз.	Наименов. элемента	Эскиз	l мм	Вес в кг. 1го эл.	Вес в кг. всех эл.
Тумбы	I	Патрубок d=219×6 (шт.16)	◎	440	13,9	222,0
	II	Кольцо из арматуры ф14 (шт.16)	⊘ ф233	730	0,88	14,1
	III	Патрубок d=60×3,5 (шт.)		250	1.0	4,0
Заделка патрубков в двойн. канал.	III	Патрубок d=60×3,5 (шт.16)	◎	250	1,0	16,0
Заделка в тройн. канал.	III	Патрубок d=60×3,5 (шт.12)	◎	250	1,0	12,0

Примечания:

1. Расположение фильтросных каналов с расположением тумб и водовыбросных стояков дано на планах секции по днищу.
2. Тумбы для заделки воздушных и водовыбросных стояков выполняются из бетона марки „200."
3. Стыки фильтросных каналов омоноличиваются бетоном на расширяющемся цементе.

1971	Аэротенки четырехкоридорные. Ширина коридора B=6,0 м. Тип А-4-60-4.4(5.0).	Аэротенки глубиной 5,0м Стыки сборных элементов. Тумбы для заделки патрубков воздушных и водовыбросных стояков. Детали стыка фильтросных блоков. Армирование.	Типовой проект 902-2-179	Альбом VII	Лист КС-2

Согласовано: ЦКТ Кобазева

Инженер Курганова, Проверил Иванесова

Гл. инж. арт. Скворцов, Нач. отд. Четков, Гл. спец. отд. Красавин, Гл. конструктор Прочин, Рук. группы Иванесова

Центр. Ленинградский Институт Инженерного оборудования

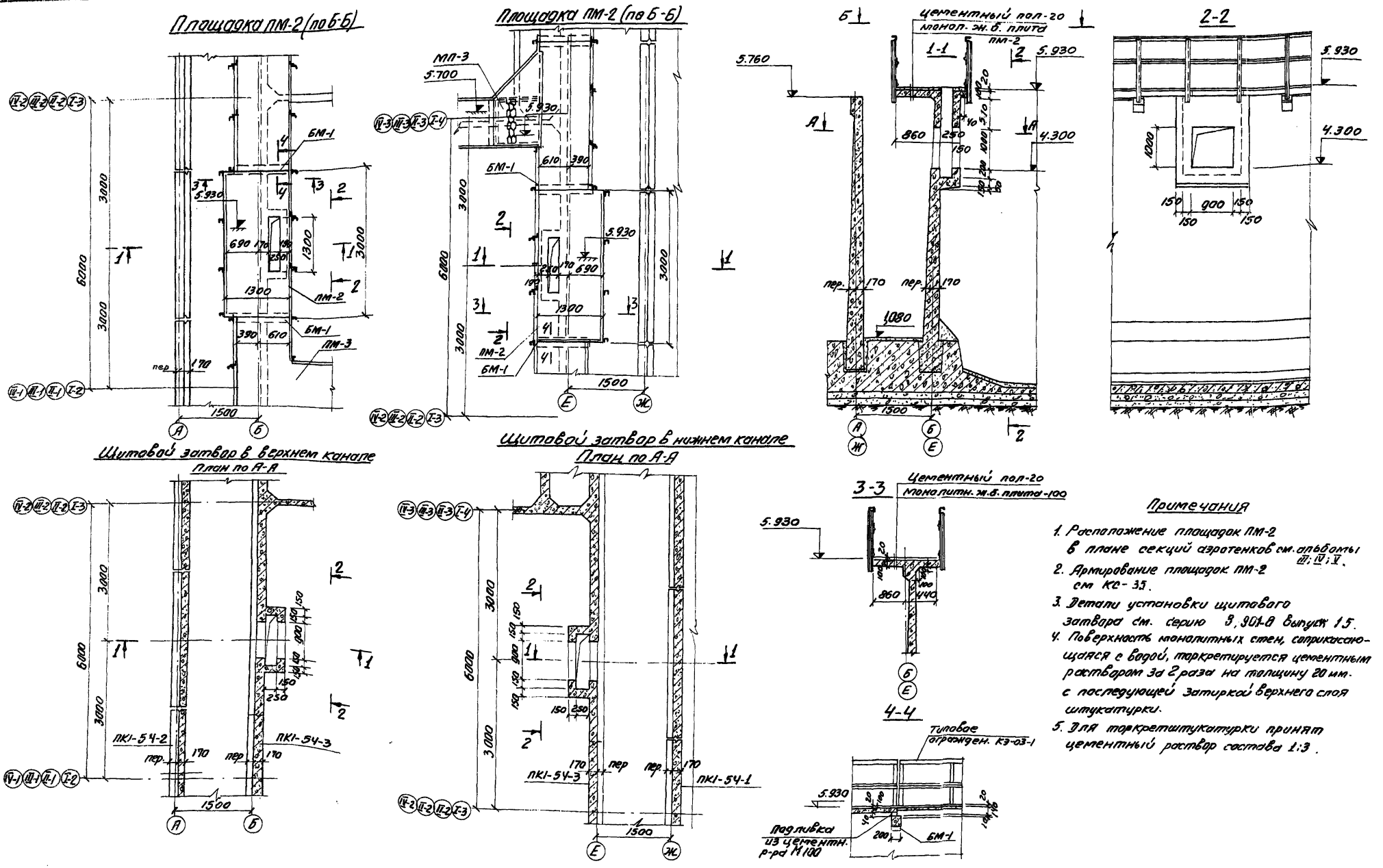

Примечания

1. Расположение площадок ПМ-2 в плане секций аэротенков см. альбомы III; IV; V.
2. Армирование площадок ПМ-2 см КС-3.5.
3. Детали установки щитового затвора см. серию 3.901-8 выпуск 1.5.
4. Поверхность монолитных стен, соприкасающаяся с водой, торкретируется цементным раствором за 2 раза на толщину 20 мм. с последующей затиркой верхнего слоя штукатурки.
5. Для торкретштукатурки принят цементный раствор состава 1:3.

1971	Аэротенки четырехкоридорные ширина коридора В=6.0 м. Тип А-4-6.0-4,4 (1.0)	Аэротенки глубиной 5.0 м. Детали. Щитовые затворы в верхнем и нижнем каналах. План ПМ-2; по А-А. Разрезы 1-1; 2-2; 3-3; 4-4.	Типовой проект 902-2-179	Альбом VII	Лист КС-3

Инженерного обеспечения г. Москва

Нач. отд. Кетов; Гл. спец. отд. Красвин; Гип. констр. Пронин; Рук. группы Оганесова; Проверил Оганесова; Разработал Кобазева; Согласовано Оганесова; Утверждено Оганесова; Н. контр. Кобазева; ОКГ Кобазева

12236-07 6

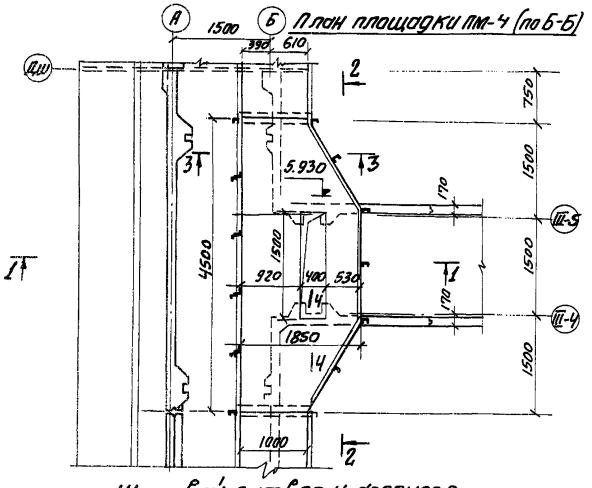

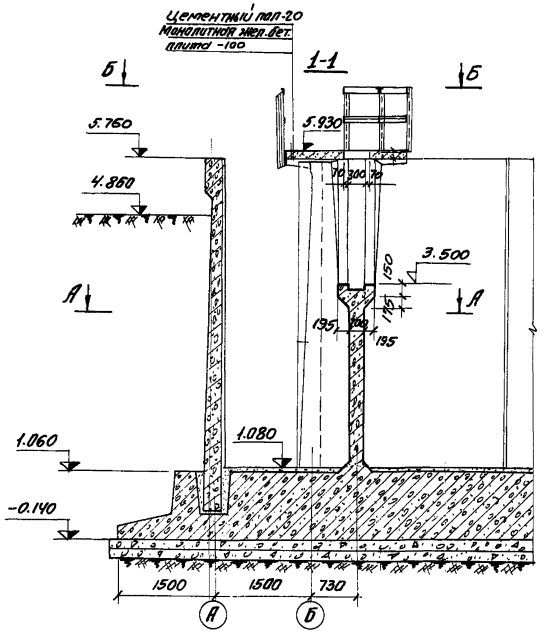

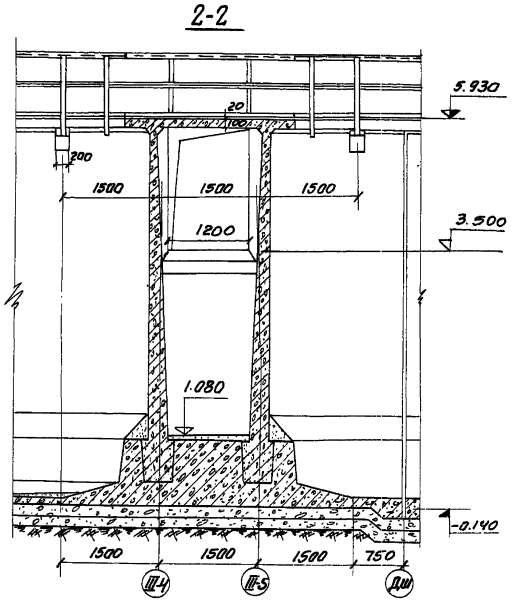

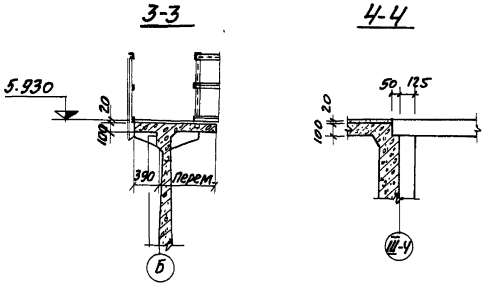

Примечания:

1. Расположение площадки ПМ-4 в плане см. альбом III.
2. Армирование площадки ПМ-4 см. КС-35.
3. Детали установки щитового затвора см. листы механического оборудования.
4. Поверхность монолитных стен, соприкасающаяся с водой, торкретируется цементным раствором за 2 раза на толщину 20мм с последующей затиркой верхнего слоя.

1971	Аэротенки четырехкоридорные. Ширина коридора В=6.0 м. Тип А-4-6.0-4.4[5.0]	Аэротенки глубиной 5.0 м. Детали. Средний канал. Щитовой затвор. Планы ПМ-4; по А-А. Разрезы 1-1; 2-2; 3-3; 4-4.	Типовой проект 902-2-179	Альбом VII	Лист КС-4

Инв. № подл. | Подпись и дата | Взам. инв. №

Нач. отдела Кетков | Гл. спец. отдела Красавин | Гл. конструктор проекта Воронин | Рук. группы Поливенко | Гл. инженер проекта Кобызева | Гл. специалист Васевич | Инж. Мо | Инж. Полетова | Проверил

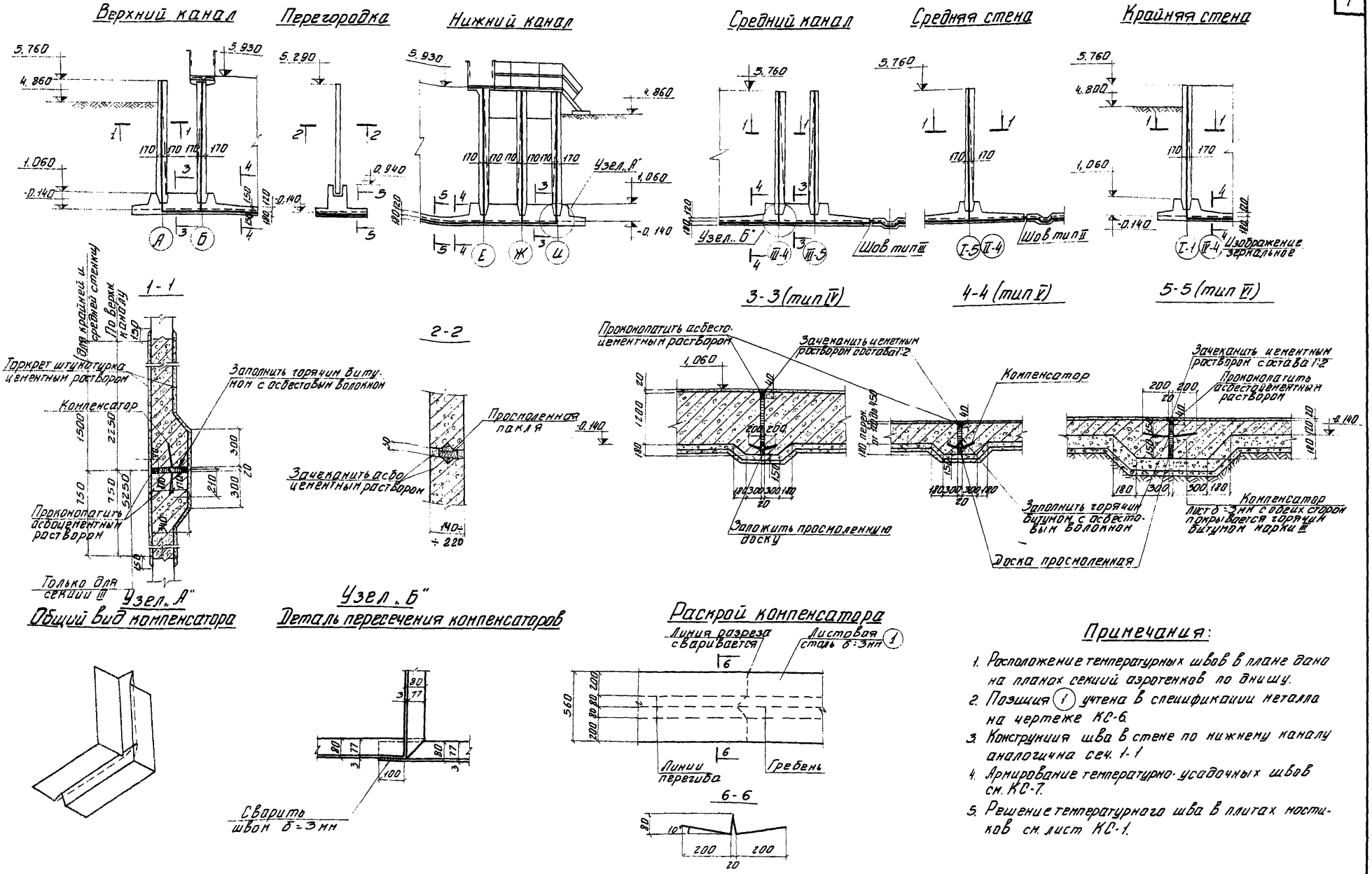

Примечания:

1. Расположение температурных швов в плане дано на планах секций аэротенков по днищу.
2. Позиция (1) учтена в спецификации металла на чертеже КС-6.
3. Конструкция шва в стене по нижнему каналу аналогична сеч. 1-1
4. Армирование температурно-усадочных швов см. КС-7.
5. Решение температурного шва в плитах мостиков см. лист КС-1.

1071	Аэротенки четырехкоридорные ширина коридора 6-6.0 м Тип А-4-6.0-4.4 (3.0)	Аэротенки глубиной 3.0м. Детали. Температурно-усадочные швы в стенах и днище. Опалубочный чертеж	Типовой проект 902-2-170	Альбом VIII	Лист КС-5

1-1

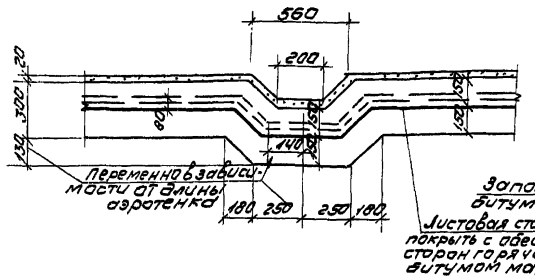

2-2

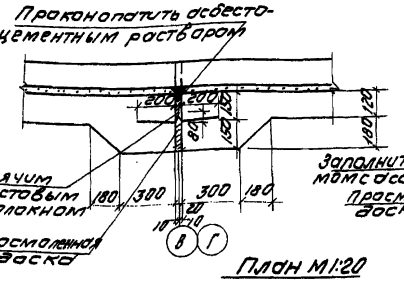

3-3

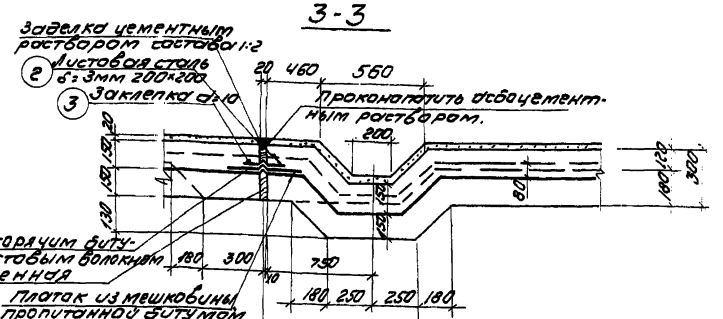

План М1:20

Деталь пересечения температурным швом лотка

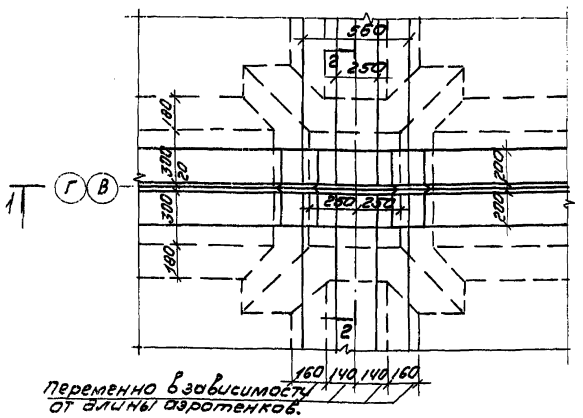

План М1:20

Деталь пересечения температурных швов

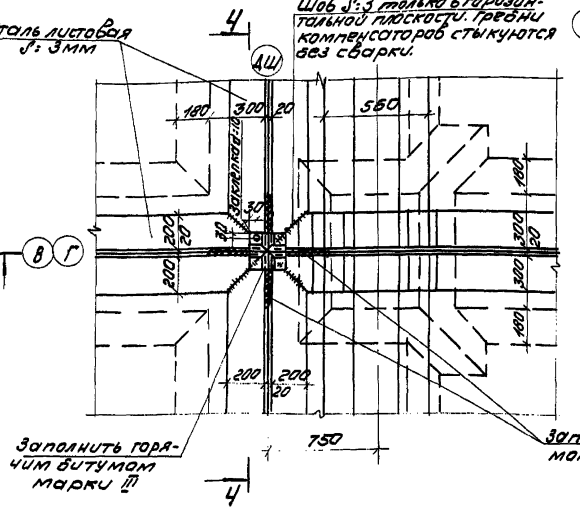

План М1:10

Деталь пересечения компенсаторов

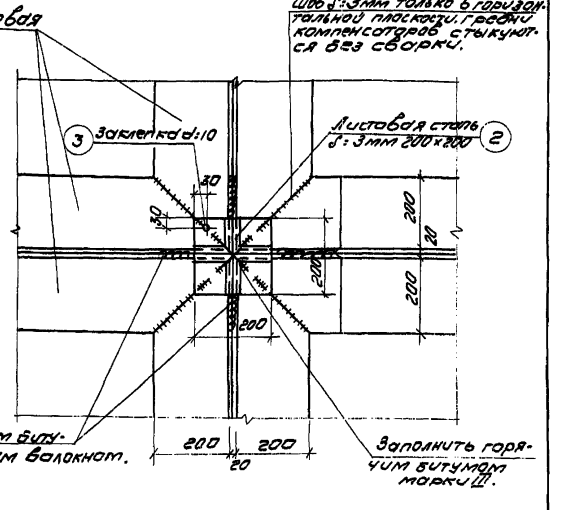

4-4

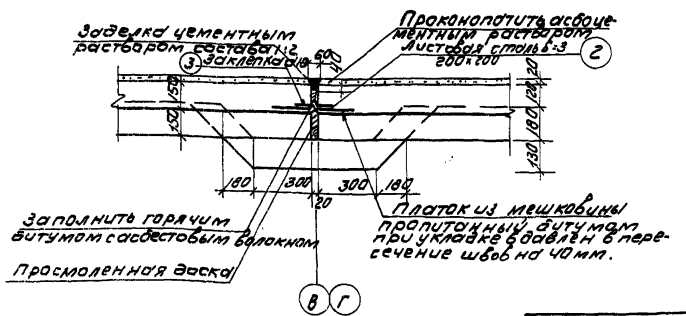

Спецификация металла

NN п/п	Наименование	Эскиз	Длина мм или площ м²	кол шт	вес 1шт кг	общий вес кг
1	Листовая сталь δ=3 в=560 на 1пм. компенсатора.		0.56м²	—	13.2	13.2
2	Листовая сталь δ=3 360×360 на 1 пересечение швов.		0.13	1	3.05	3.05
3	Заклепки d=10 на 1 пересечение швов.		16мм	1		

Примечания.

1. Расположение температурных швов в плане дано на планах секций аэротенков по днищу.
2. Размеры заложения лотка опорожнения выставлены для длины аэротенка 72м. Для иной длины-размеры необходимо расчитать.
3. Подготовка под днище на сечениях условно не показана.
4. Армирование температурно-усадочных швов см КС-7.

1971	Аэротенки четырехкоридорные ширина коридора В=6.0м Тип А-4-6.0-4.4 (5.0)	Аэротенки глубиной 5.0м. Детали. Температурно-усадочные швы в днище. Пересечения швов.	Типовой проект 902-2-179	Альбом VII	Лист КС-6

ЦНИИЭП инженерного оборудования г. Москва

Гл. спец. пр.	Красавин		
Гип конст.	Ивочкин		
Рук. груп.	Иванесова		
Инженер	Куртанова		

12236-07 9

Шов тип I в стенах

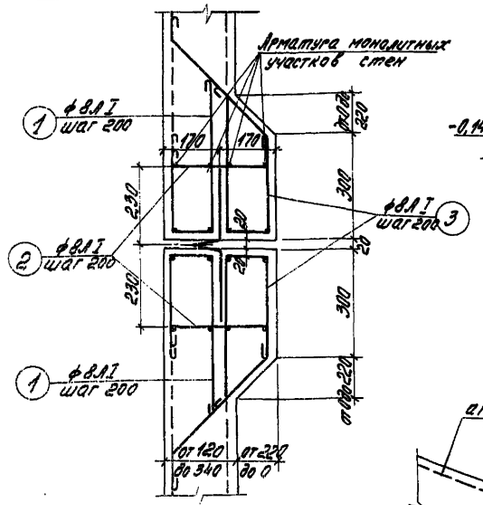

Шов тип II у средней стены

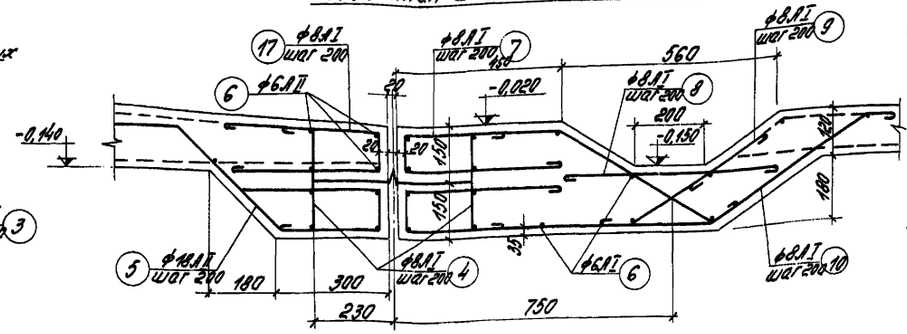

Шов тип III у среднего канала.

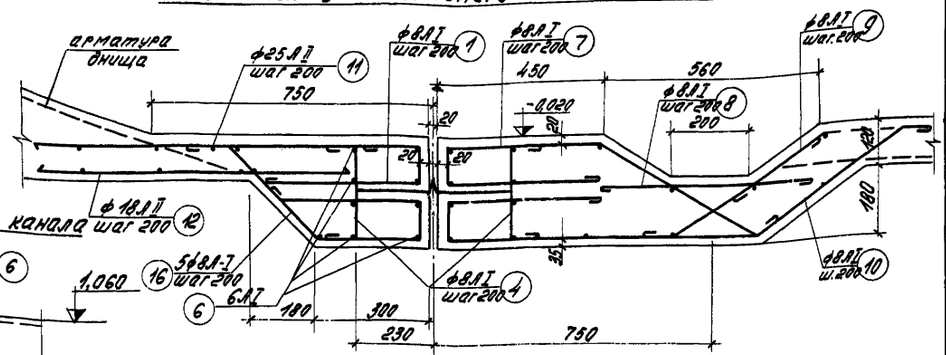

Шов тип IV у верхнего и нижнего канала

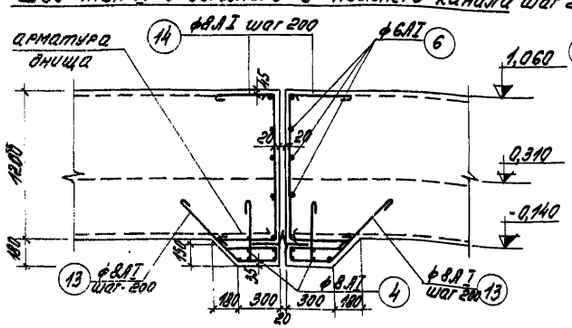

Поперечный шов тип VI в днище аэротенка

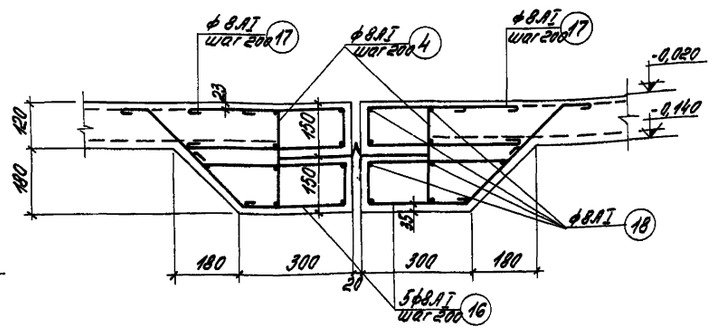

Шов тип V у верхнего и нижнего канала

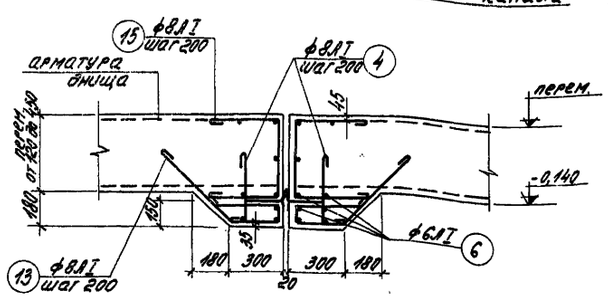

Примечания

1. Данный чертеж рассматривать совместно с листами КС-5; 6.

Спецификация арматуры на элемент							Выборка арматуры на элемент			
Наим. эл-та	N поз.	Эскиз	ф мм	Длина мм	Кол. шт.	Общ. длина м	ф мм	Общ. длина м	Вес кг	Общ. вес
Шов тип I на участке одной секции 1 п.м.	1	430 240 220	8АI	900	5	4,65	8АI	15,2	6,0	6,0
	2	240 220 120	8АI	650	5	3,25				
	3	100 450 410 260	8АI	1470	5	7,35				
Шов тип II у стены 1 п.м.	17	430 110	8АI	1130	5	5,65	6АI	10,0	2,22	21,1
	4	410 100 250	8АI	610	5	3,05	8АI	8,7	3,44	
	5	450 60 350 330 280 90	18АII	1540	5	7,7	18АII	7,7	15,4	
	6	1000	8АI	1000	10	10,0				
Шов тип II на участке одной секции у лотка 1 п.м.	4	см. выше	8АI	610	5	3,05	6АI	17,0	3,8	14,9
	6	см. выше	6АI	1000	17	17,0	8АI	28,15	11,1	
	7	110 420 430 410 100	8АI	1610	5	8,0				
	8	600	8АI	720	5	3,6				
	9	100 400 420 120	8АI	620	5	3,1				
	10	90 430 850 410	8АI	2040	5	10,40				
Шов тип II на участке одной секции 1 п.м.	11	1470	25АII	1470	5	7,35	6АI	10,0	2,22	48,8
	12	1060	18АII	1060	5	5,30	8АI	14,3	5,7	
	16	100 40 350 300 280 90	8АI	1320	5	6,60	18АII	5,30	10,6	
	4	см. выше	8АI	610	5	3,05	25АII	7,35	28,3	
	6	см. выше	6АI	1000	10	10,0				
	1	см. выше	8АI	900	5	4,50				
Шов тип II на участке одной секции у лотка 1 п.м.		поз. 4, 6, 7, 8, 9, 10					6АI	17,0	3,8	14,9
		см. шов тип II					8АI	28,15	11,1	
Шов тип V на участке одной секции 1 п.м.	13	470 850 280 90	8АI	1350	5	6,75	6АI	11,0	2,44	10,2
	14	100 1770 300	8АI	1990	5	9,70	8АI	19,5	7,7	
	4	110 300	8АI	610	5	3,05				
	6	см. выше	6АI	1000	11	11,0				
Шов тип V на участке одной секции 1 п.м.	13	см. выше	8АI	1350	5	6,75	6АI	10,0	2,22	8,4
	4	см. выше	8АI	610	6	3,05	8АI	15,6	6,2	
	6	см. выше	6АI	1000	10	10,0				
	15	470 300 90	8АI	1235	5	5,80				
Шов тип V на участке одной секции 1 п.м.	17	см. выше	8АI	1130	5	5,65	8АI	25,35	10,0	10,0
	16	см. выше	8АI	1320	5	6,65				
	4	см. выше	8АI	610	5	3,05				
	18	1000	8АI	1000	10	10,0				

1971	Аэротенки четырехкоридорные ширина коридора В=6,0 м Тип А-4-6,0-4,4 [5,0]	Аэротенки глубиной 5,0 м. Детали. Температурно-усадочные швы. Армирование и спецификация арматуры.	Типовой проект 902-2-179	Альбом VII	Лист КС-7

ЦНИИЭП инженерного оборудования г. Москва

Нач. отд.	Ксенов	
Гл. спец. отд.	Красавин	
Гип. констр.	Пронин	
Рук. группы	Иванесова	
Инженер	Гурганова	

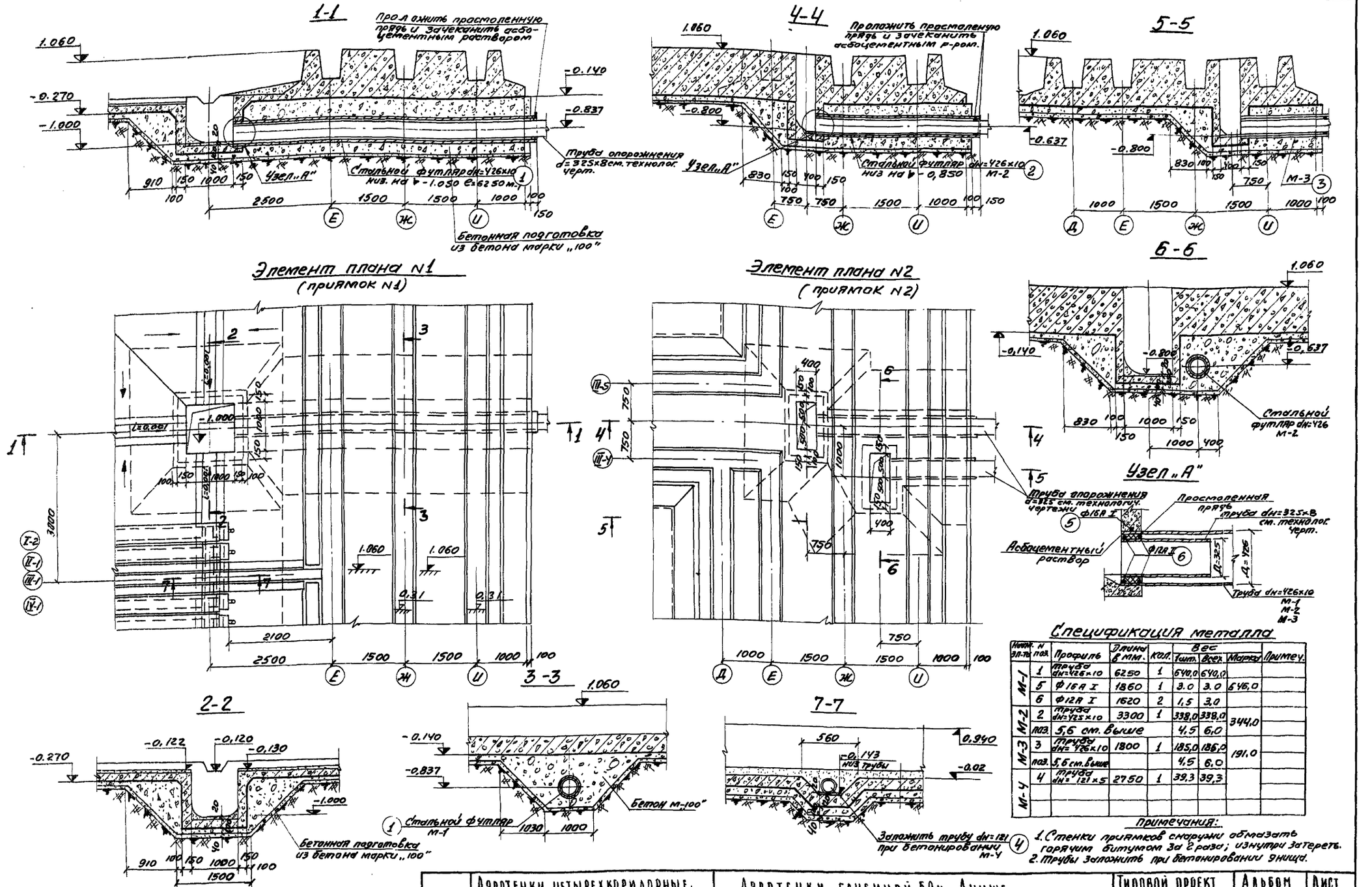

Спецификация металла

Наим. эл-та	N поз.	Профиль	Длина в мм.	Кол.	Вес Шт.	Вес Всех	Марка	Примеч.
М-1	1	труба dн=426x10	6250	1	640,0	640,0	646,0	
	5	ф16А I	1860	1	3.0	3.0		
	6	ф12А I	1620	2	1,5	3,0		
М-2	2	труба dн=325x10	3300	1	338,0	338,0	344,0	
	поз.	5,6 см. выше			4,5	6,0		
М-3	3	труба dн=426x10	1800	1	185,0	186,0	191,0	
	поз.	5,6 см. выше			4,5	6,0		
М-4	4	труба dн=121x5	2750	1	39,3	39,3		

Примечания:

1. Стенки приямков снаружи обмазать горячим битумом 3 раза; изнутри затереть.
2. Трубы заложить при бетонировании днища.

1971	Аэротенки четырехкоридорные. Ширина коридора 8-6.0 м. Тип А-4-6.0-4,4 (5,0).	Аэротенки глубиной 5.0 м. Днище. Опалубочный чертеж. Элементы плана N1 и N2.	Типовой проект 902-2-179	Альбом VII	Лист КС-8

Инж. ГИПРОСЕЛЬМАШ

Инженерного оборудования г. Москва

Нач. отд. Кетов; Гл. спец. отд. Красавин; Инж. констр. Правин; Рук. группы Иванесова; Выполнил Иванесова; Проверил Иванесова; Согласовано Иванесова; Утверждено Кобзева

12236-07 11

План

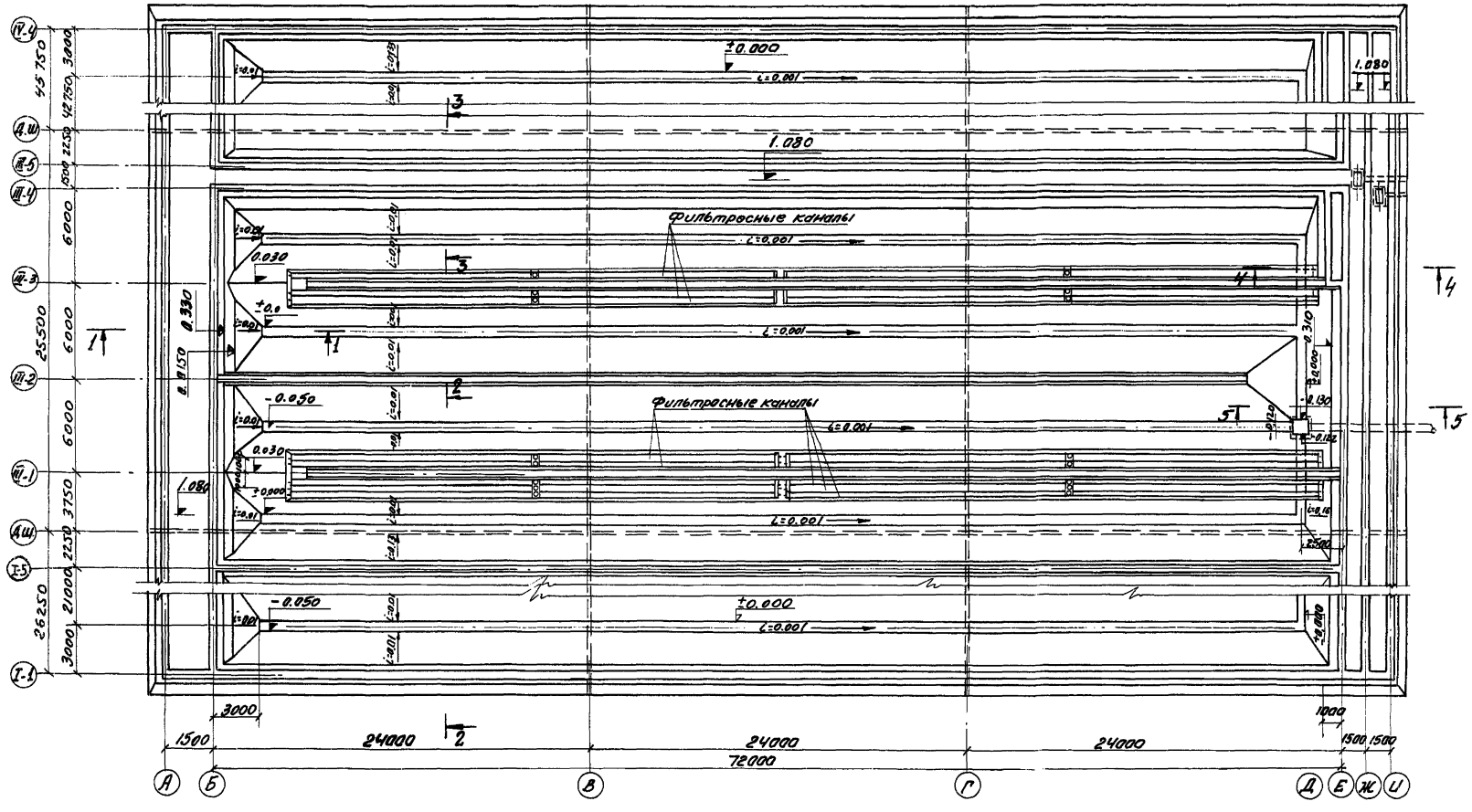

Примечания:

1. Данный чертеж рассматривать совместно с листом КС-10.
2. Набор секций принят условно.
3. Днище аэротенка торкретируется за 2 раза на толщину 20 мм. Лотки после торкретирования затираются цементным раствором с последующим железнением.

1971	Аэротенки четырехкоридорные ширина коридора в=6,0 м тип А-4-6,0-4,4 (5,0)	Аэротенки глубиной 5.0 м. Днище набетонка по днищу. План.	Типовой проект 902-2-179	Альбом VII	Лист КС-9

ЦНИИЭП инженерного оборудования г. Москва

Исполнитель Кетов; Нач. отд. Кетов; Гл. спец. отд. Красавин; Гл. инж. проекта Черник; Рук. группы Иванова

Инженер Иванов; Проверил Иванов; Нач. отд. Кобзева; Согласовано: Кобзева

1-1

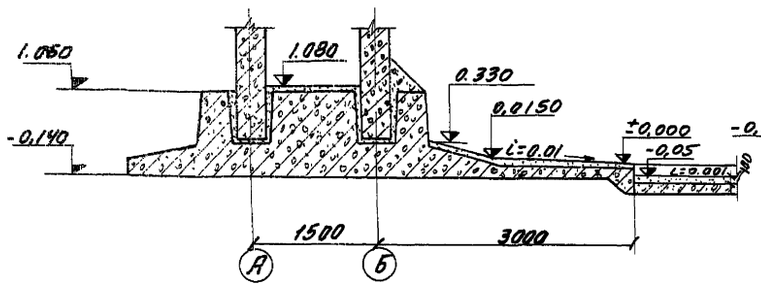

2-2

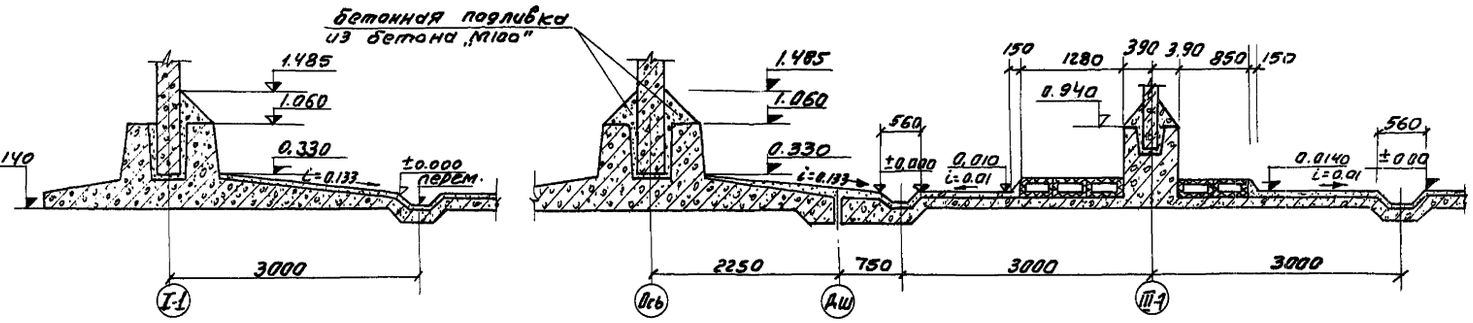

3-3

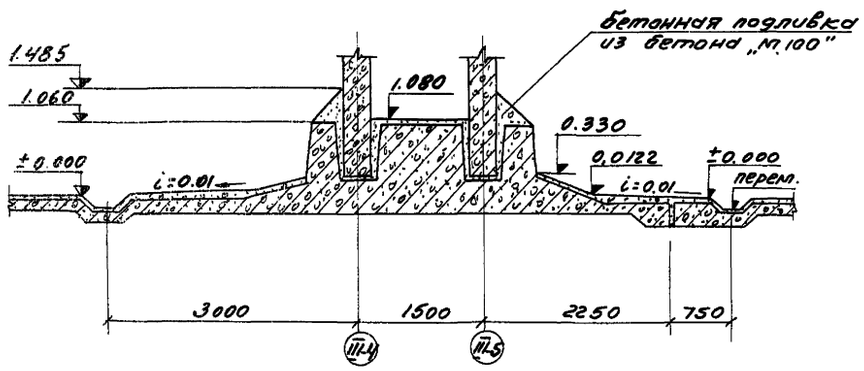

4-4

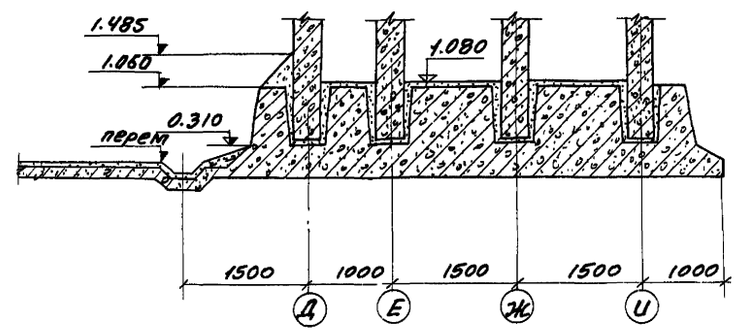

5-5

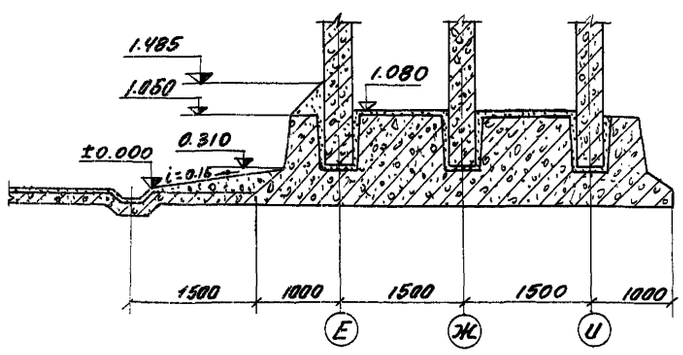

Примечания:

1. Данный чертеж рассматривать совместно с листом КС-9.
2. Подготовка под днище условно не показана.
3. Набетонка по верху стаканов выполняется из бетона „М100."

1971	Аэротенки четырехкоридорные. Ширина коридора В=6,0 м. Тип А-4-6,0-4,4 (5.0).	Аэротенки глубиной 5,0 м. Днище. Набетонка по днищу. Разрезы 1-1÷5-5.	Типовой проект 902-2-179	Альбом VII	Лист КС-10

Согласовано: Кобзева

ГИПРОВОДХОЗ г. Москва

Главный инженер проекта Курганова; Инженер проверил Иванесов; Гл. инж. пр. Свердлов; Нач. отд. Котов; Гл. спец. отд. Кравцин; Нач. сект. Прохин; Рук. группы Иванова

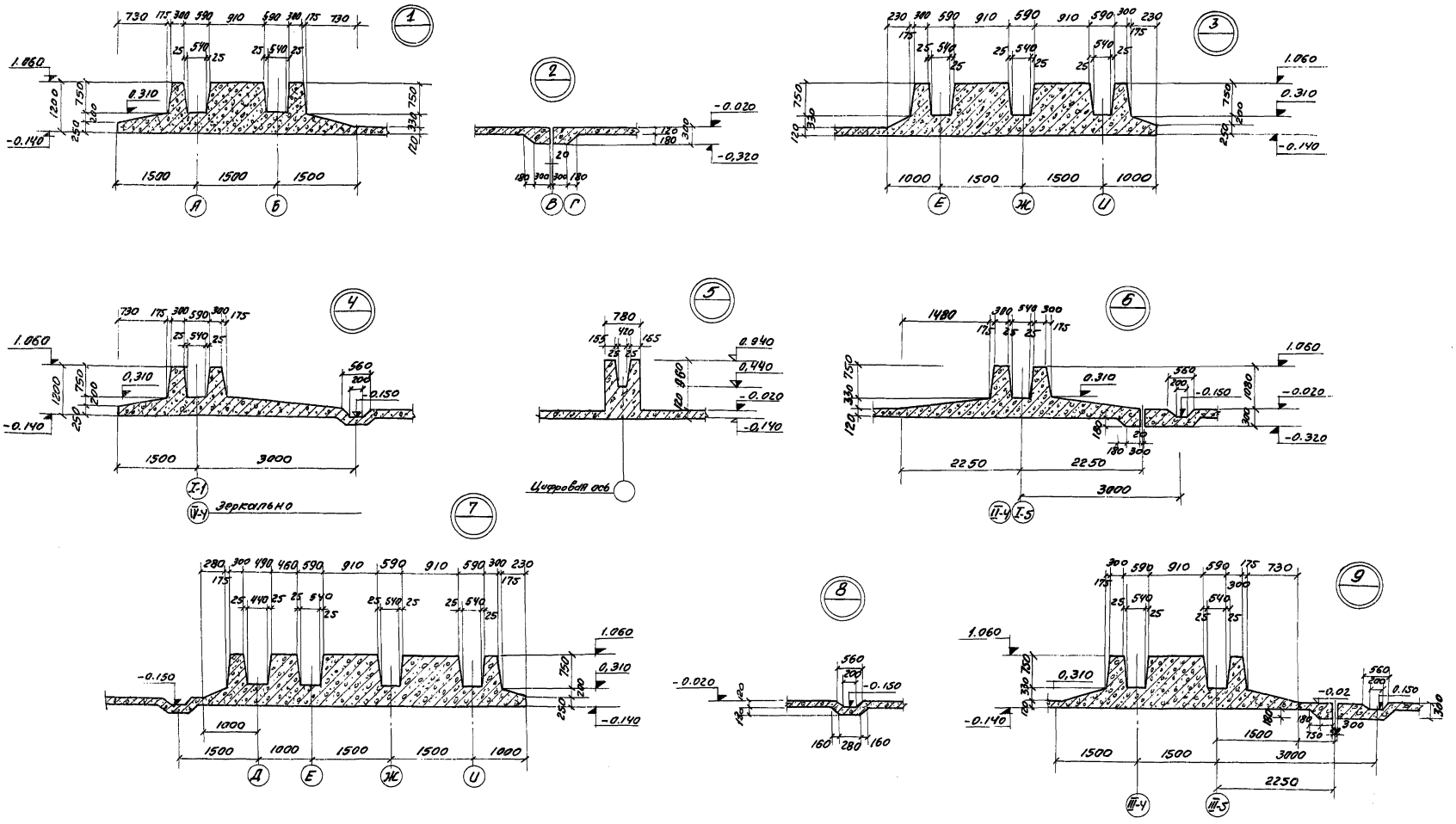

Примечания:

1. Расположение узлов см. альбомы III, IV, V.
2. Подготовка под днищем условно не показана.

1971	Аэротенки четырех коридорные. Ширина коридора в=6,0 м. Тип А-4-6,0-4,4 (5,0).	Аэротенки глубиной 5,0 м. Днище. Узлы 1÷9 разрезов опалубочного чертежа днища.	Типовой проект 902-2-179	Альбом VII	Лист КС-11

СОГЛАСОВАНО

Гл. инженер проекта Куранова, Обвинцева

Инженер Еврдалов

Нач. отдела Кетаев

Гл. спец. отд. Красавин

Гл. конст. проекта Прокин

Рук. гр. Иванцова

ГПИ Сантехпроект Госстроя СССР

Инженер Ю.Р. Лукьянов

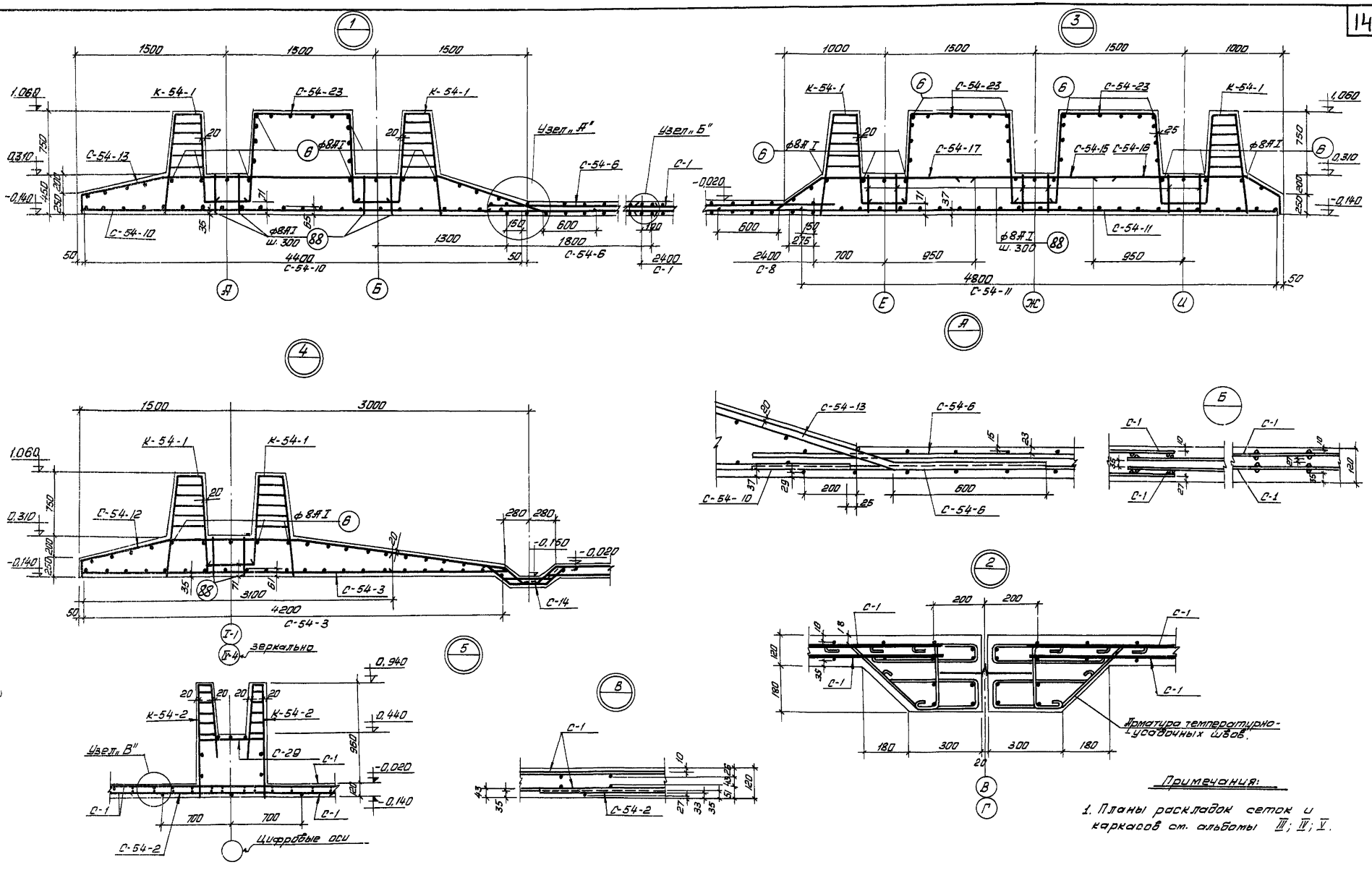

1971	Аэротенки четырехкоридорные. Ширина коридора B=6.0 м. Тип А-4-6,0-4,4 (5,0).	Аэротенки глубиной 5.0 м. Днище. Армирование узлов 1; 2; 3; 4; 5; А; Б; В.	Типовой проект 902-2-179	Альбом VII	Лист КС-12

НАЧ. ОТД.	КЕТАВ		
ГЛ. СПЕЦ. ОТД.	КОСАВИН		
ГИП КОНСТР.	ЛРОНИН		
РУК. ГРУППЫ	ОВАНЕСОВА	ОВАНЕСОВА	
ИНЖЕНЕР	КУРГАНОВА		
ПРОВЕРИЛ			

ЦНИИЭП инженерного оборудования с. Москва

12236-07 15

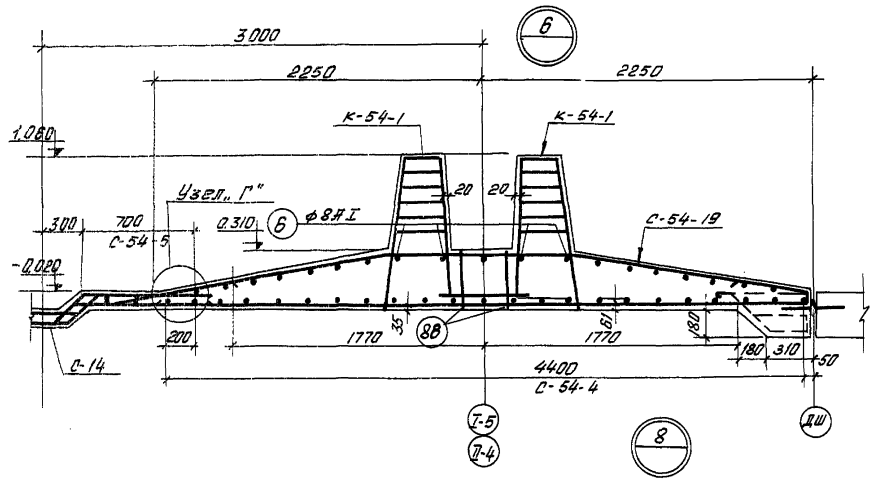

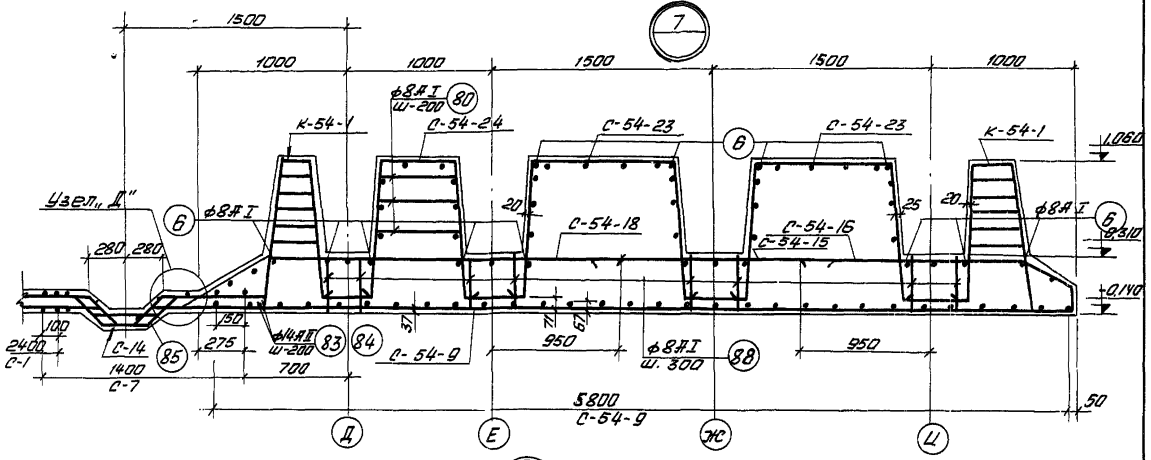

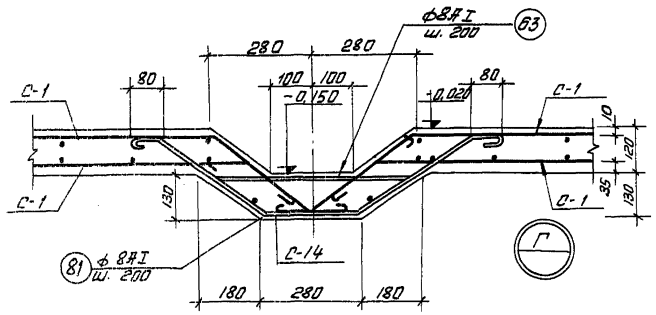

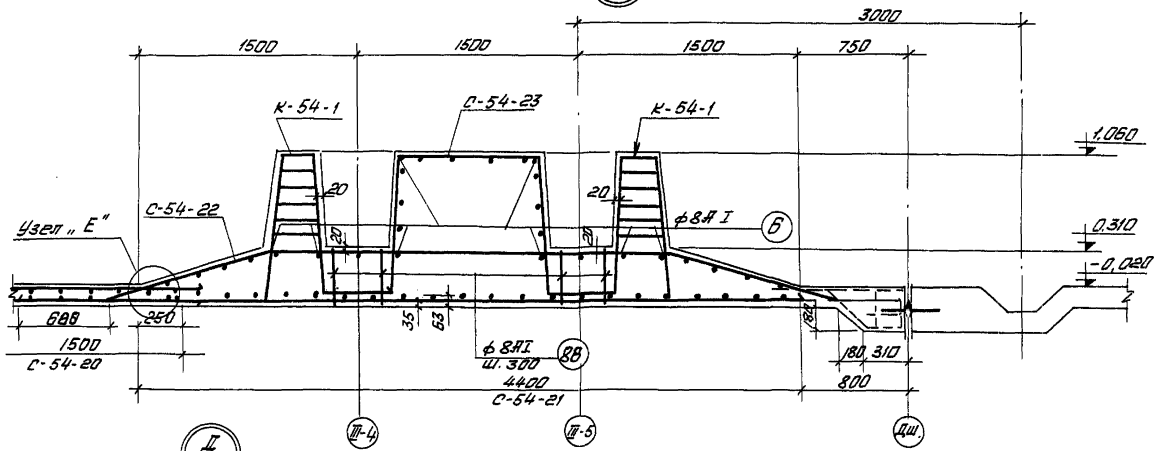

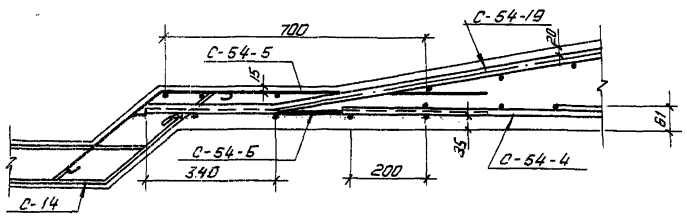

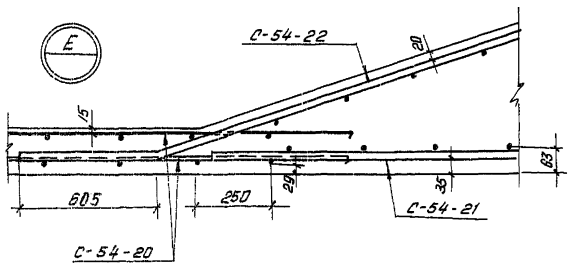

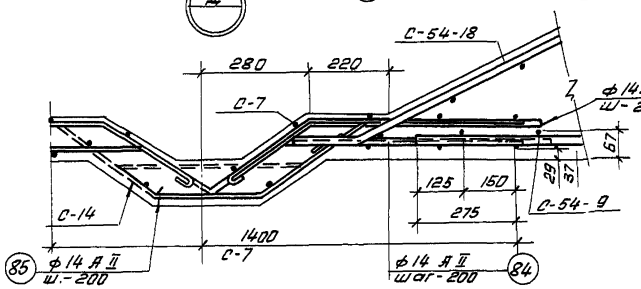

Примечания:

1. Планы раскладки сеток и каркасов см. альбомы III; IV; V;

1971	Аэротенки четырехкоридорные Ширина коридора В=6.0 м. Тип А-4.0-6.0-4.4 (5.0)	Аэротенки глубиной 5.0 м. Днище. Армирование узлов. 6; 7; 8; 9; Г; Д; Е.	Типовой проект 902-2-179	Альбом VII	Лист КС-13

Гл. спец. отд. Касаник; Гл. конст. Пронин; Рук. группы Иванесова; Инженер Курганова; Инженерного оборудования; г. Москва

12236-07 16

Каркас К-54-1

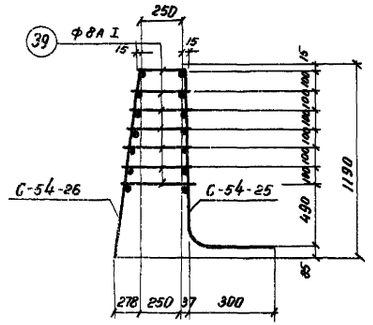

Сетка С-54-25

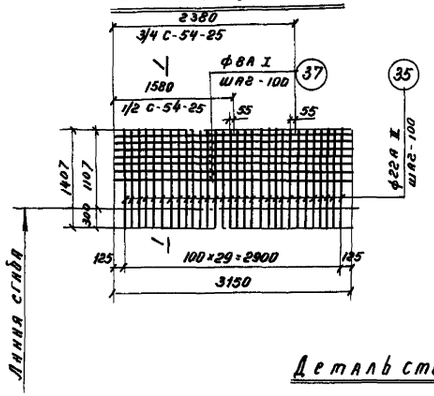

1-1

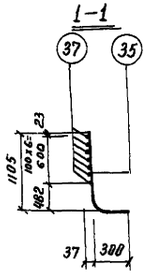

Сетка С-54-12

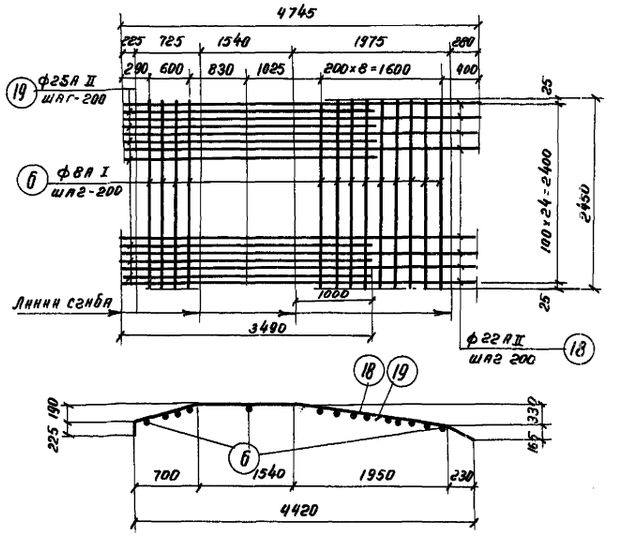

Деталь стыка гнутых сеток

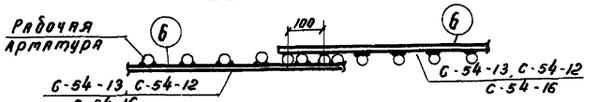

Каркас К-54-2

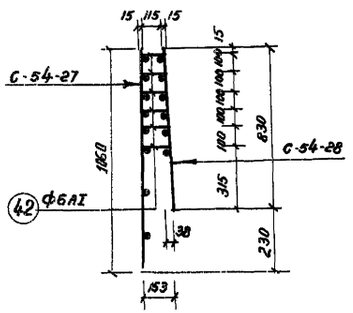

Сетка С-54-27

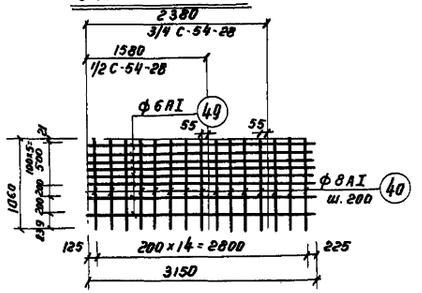

Сетка С-54-16

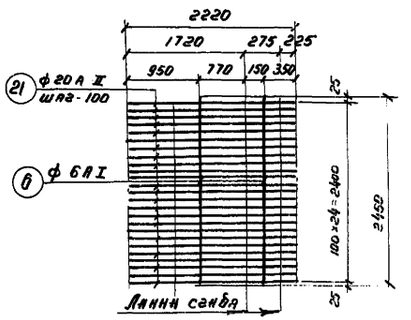

Сетка С-54-13

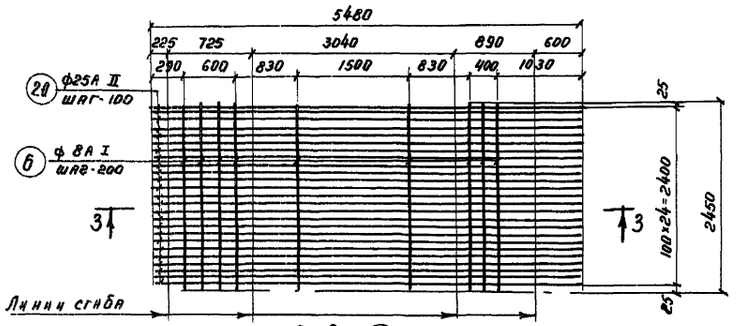

3-3

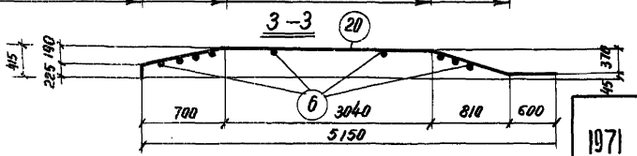

Сетка С-14

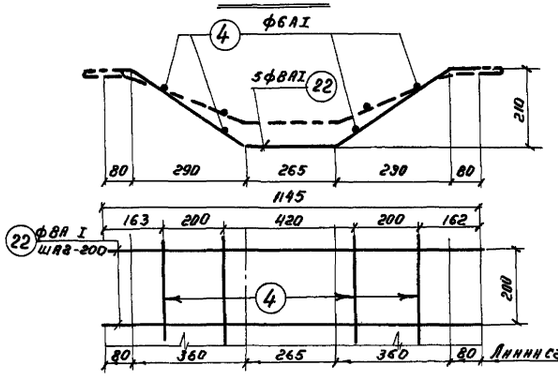

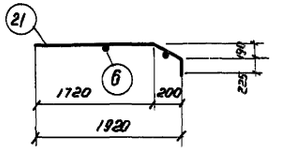

Примечания:

1. При изготовлении сеток применяется контактная точечная сварка.
2. Для обеспечения точной разбивки арматуры сетки изготовляются в кондукторах.
3. Все размеры в мм
Сетки С-54-13; С-54-12; С-54-16 в количестве 50% выполнять, привариваяя распределительную арматуру поз.6 сверху рабочих стержней. (См. деталь стыка).

1971	Аэротрубы четырехкоридорные. Ширина коридора В=6.0 м. Тип А-4-6,0-4,4(5,0).	Аэротрубы глубиной 5,0 м. Армирование днища. Каркасы К-54-1; К-54-2; Сетки С-54-12; С-54-13; С-54-14; С-54-25; С-54-27. С-54-16.	Типовой проект 902-2-179	Альбом VII	Лист КС-14

Инж. отдела К. Ставб
Гл. спец. отд. Красавин
Гл. инж. констр. Пронин
Рук. группы Иванесова
Инженер Жуганова

ЦНИИЭП инженерного оборудования г. Москва

1223б-07 17

Сетка С-54-17

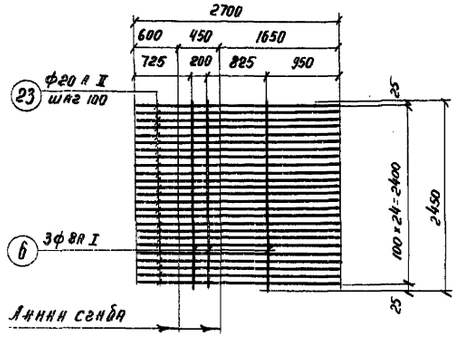

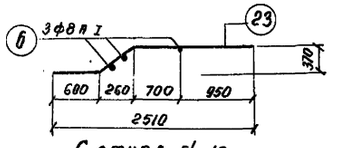

Сетка С-54-18

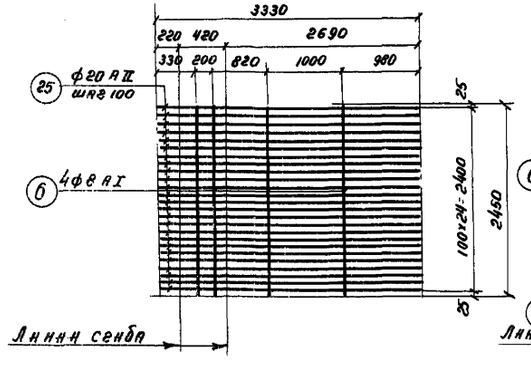

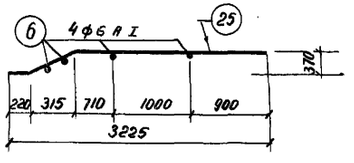

Сетка С-54-19

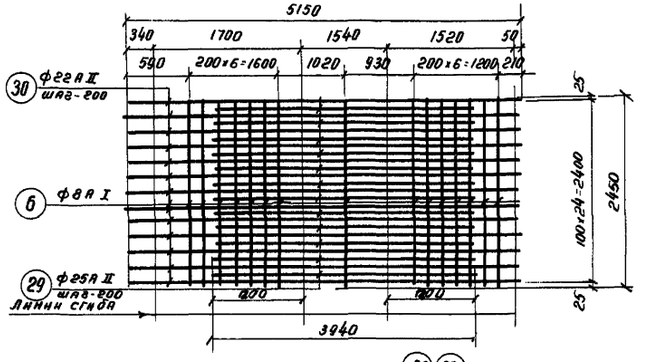

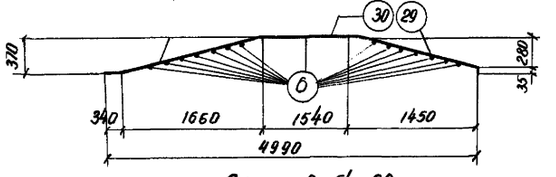

Сетка С-54-22

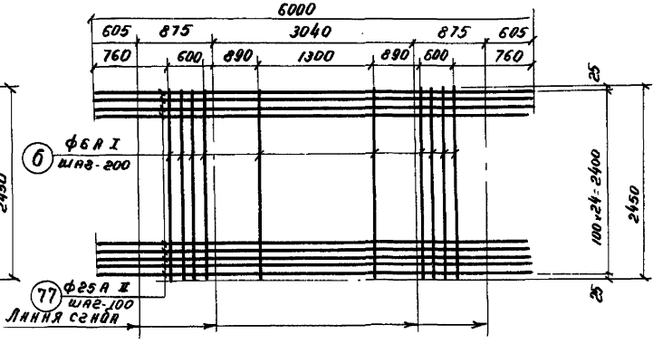

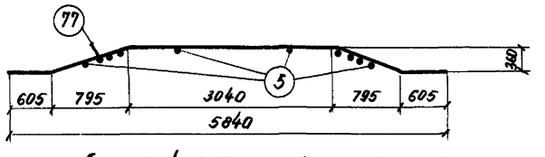

Деталь стыка гнутых сеток

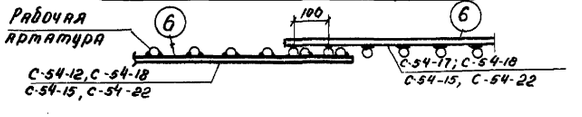

Сетка С-54-28

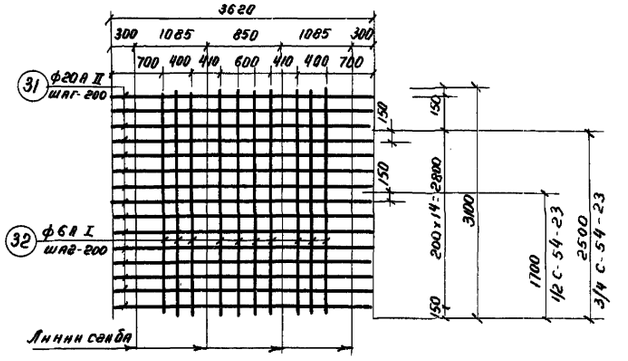

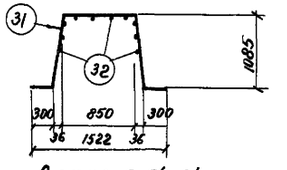

Сетка С-54-24

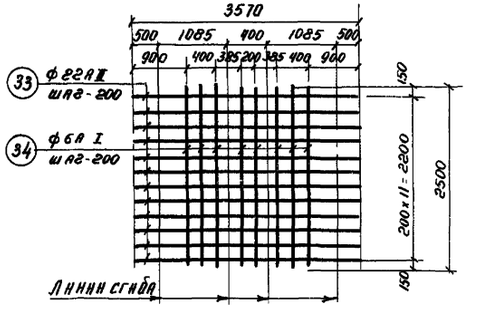

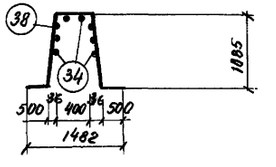

Примечания:

1. При изготовлении сеток применяется контактная точечная сварка.
2. Для обеспечения точной разбивки арматуры сетки изготовляются в кондукторах.
3. Все размеры в мм аналогичны пункту 4 на листе.

1971	Аэротенки четырехкоридорные. Ширина коридора B=6,0 м. Тип А-4-6,0-4,4(5,0).	Аэротенки глубиной 5,0 м. Армирование днища. Сетки С-54-18; С-54-17; С-54-19; С-54-22; С-54-23 С-54-24.	Типовой проект 902-2-179	Альбом VII	Лист КС-15

ЦНИИЭП инженерного оборудования Москва

Гл. спец. отд.	Красавин		
Гл. констр.	Ронин		
Рук. груп.	Обанесова		
Инженер	Курганова		

12236-07 18

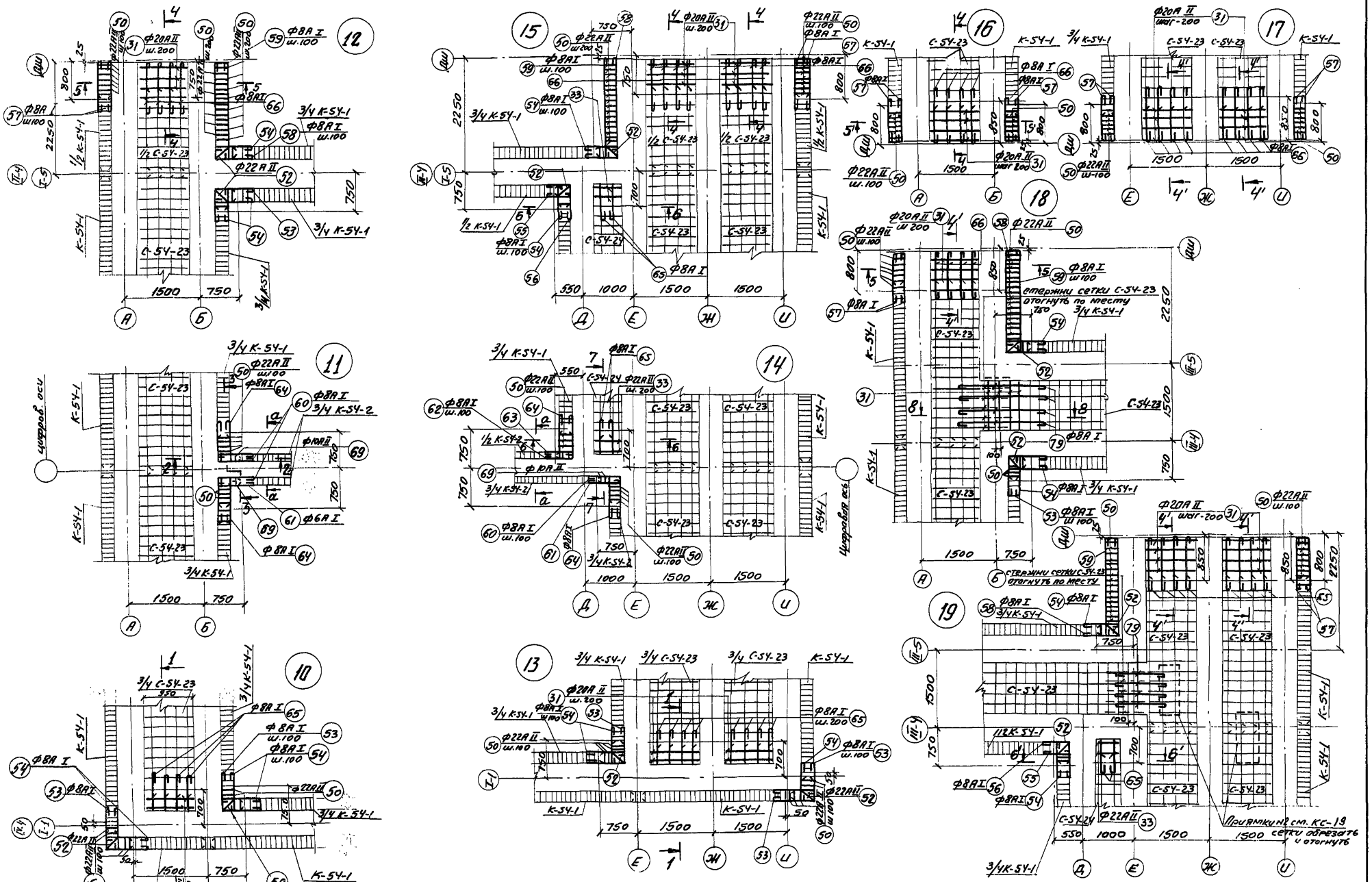

1971	Аэротенки четырехкоридорные. Ширина коридора $b_к$=6.0 м. Тип А-4-6.0-ОЧ (5.0).	Аэротенки глубиной 5.0 м. Днище. Армирование монолитных узлов 10; 11; 12; 13; 14; 15; 16; 17; 18; 19.	Типовой проект 902-2-179	Альбом VII	Лист КС-16

ЦНИИЭП инженерного оборудования Госстроя СССР, Москва

Нач отд	Котов	
Гл. арх. отд.	Касавин	
Гл. конст.	Попин	
Рук. группы	Иванова	
Инженер	Курганова	

Проверил: Обжерезов

Н. контр.

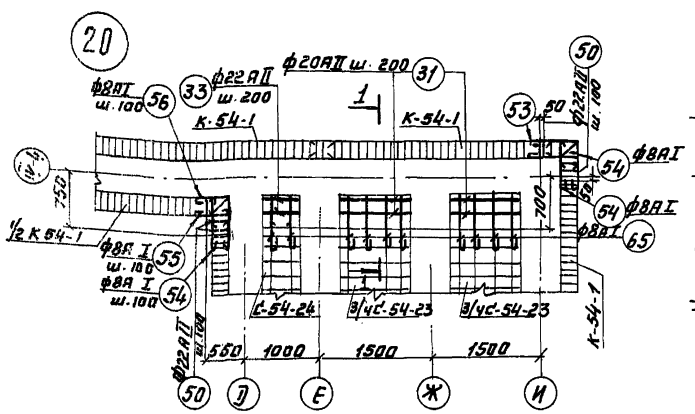

3-3

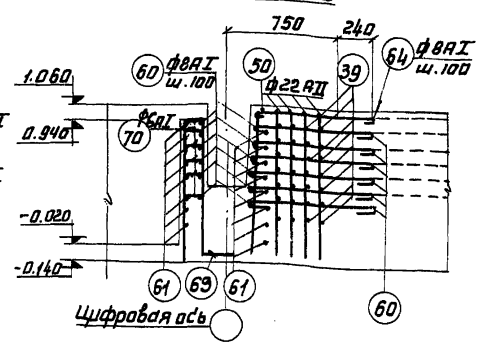

6-6 : 6'-6'

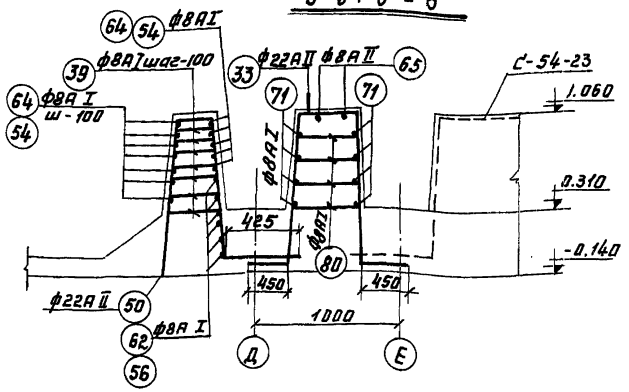

1-1

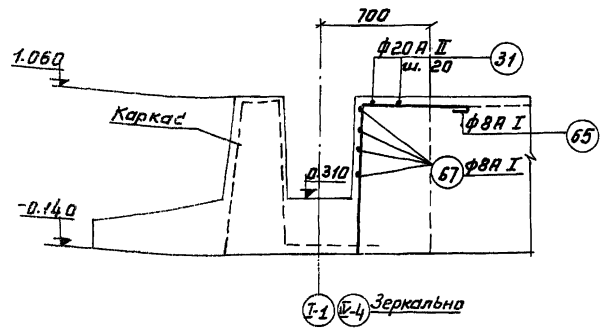

4-4; 4'-4'

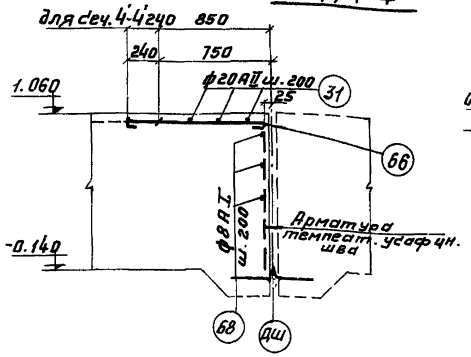

7-7

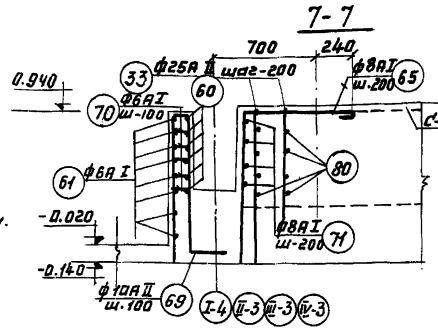

8-8

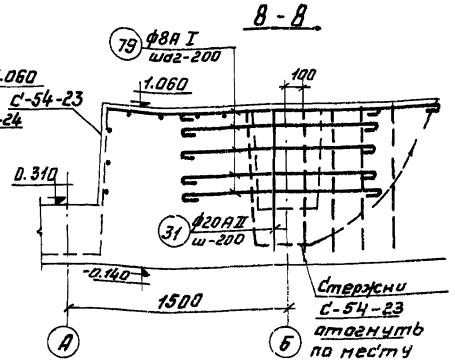

2-2

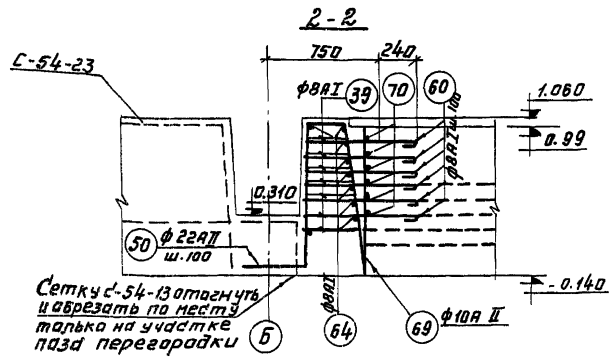

5-5; 5'-5'

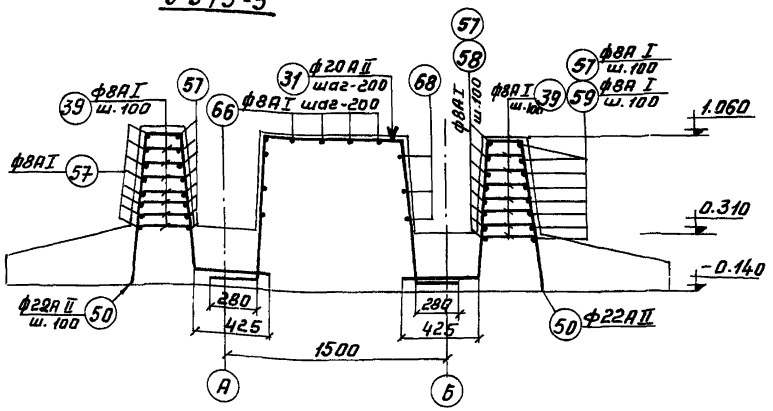

Примечания:

1. Местораспалажение узлов 10÷20 см. на планах раскладки каркасов в альбомах III; IV; V.
2. Местораспалажение сечений 1-1 ÷ 8-8 см. лист КС-16.
3. Арматура узлов 10÷20 учтена в спецификации арматуры днища в альбомах III; IV; X.
4. Защитный слой бетона 20мм.
5. При армировании днища по сеч. а-а на монолитном участке перегородки сетку С-29 (см. уз. „5" кс-12) поставить на отм. 0,920.

1971	Аэротенки четырехкоридорные. Ширина коридора В=6.0м. Тип А-4-6.0-4.4 (5,0).	Аэротенки глубиной Н=5.0м. Днище. Армирование монолитных узлов. Узел 20. Сечения 1-1; 2-2; 3-3; 4-4; 5-5; 6-6; 7-7; 8,8.	Типовой проект 902-2-179	Альбом VII	Лист КС-17

ЦНИИЭП инженерного оборудования г. Москва

Гл. спец. отд.	Красавин		
Рук. констр. группы	Пронин		
Инженер	Иванова		
	Кугакова		

12236-07 20

1 1

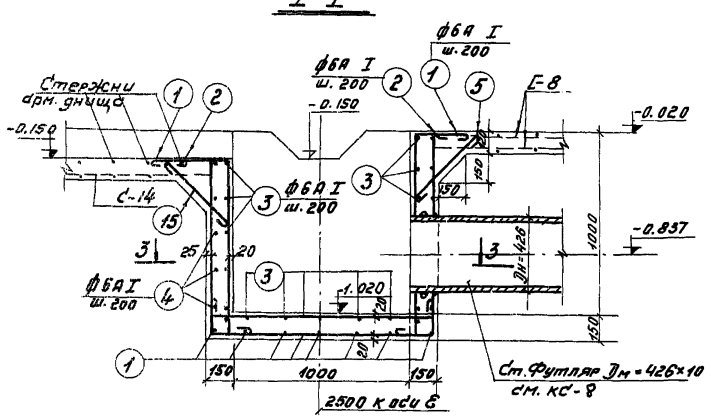

2-2

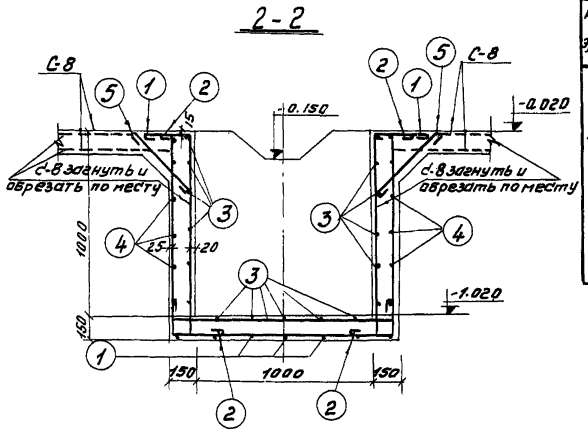

Спецификация арматуры на 1 элемент							Выборка арматуры на элемент			
Наим. элем.	N поз.	Эскиз	ф мм	Длина мм	Кол. шт.	Общая длина м	ф мм	Общ. дл. м.	Вес кг.	Общ. вес
Приямок N1	1	180 1250 180	ф6А I	3920	10	39.20	ф6А I	162.2	36.8	40.5
	2	180 60	ф6А I	1440	20	28.80	ф8А I	9.76	3.7	
	3	1250	ф6А I	1460	34	46.6				
	4	1250 250	ф6А I	5100	6	30.60				
	5	500	ф6А I	600	28	16.80				
	6	140 60	ф8А I	24.90	4	9.76				

Расход материалов				
Марка элемент	Марка бетона	Бетон $м^3$	Расход стали на $м^3$ бетона	Сталь кг.
Приямок N1	200	0.944	42.0	40.5

Приямок N 1

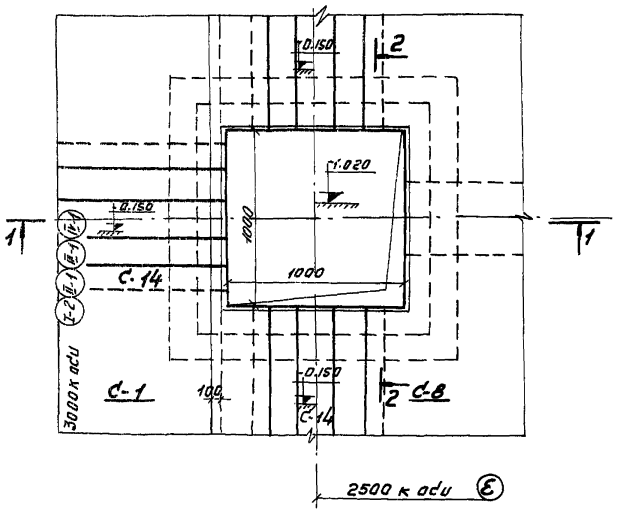

3-3

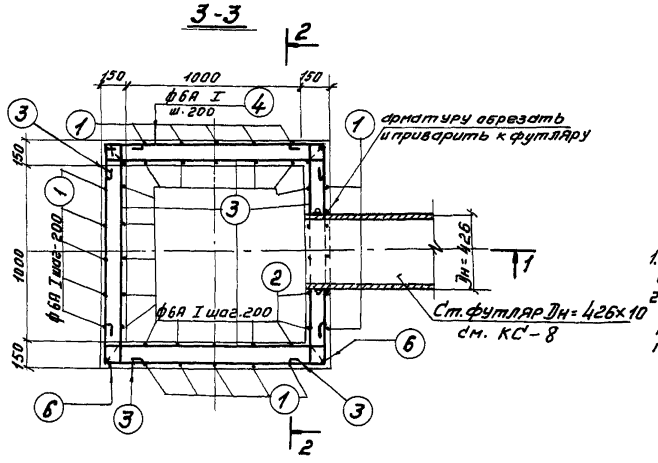

Примечания:

1. Опалубочные чертежи приямка см. лист КС-8.
2. Ст. футляр заложить при бетонировании. Арматуру обрезать и приварить к футляру.

1971	Аэротенки четырехкоридорные. Ширина коридора В=6.0 м. Тип А-4-6.0-4.4(5.0).	Аэротенки глубиной 5.0 м. Днище. Армирование приямка N1.	Типовой проект 902-2-179	Альбом VII	Лист КС-18

ЦНИИЭП инженерного оборудования г. Москва

Инж.	Шахалиулина		
Гл. спец. отд.	Крылова		
Гл. конструктор	Пронин		
Рук. группы	Обанесова		
Инженер	Курганова		

Согласовано

Инв. N подл. | Подпись и дата | Взам. инв. N

12236-07 21

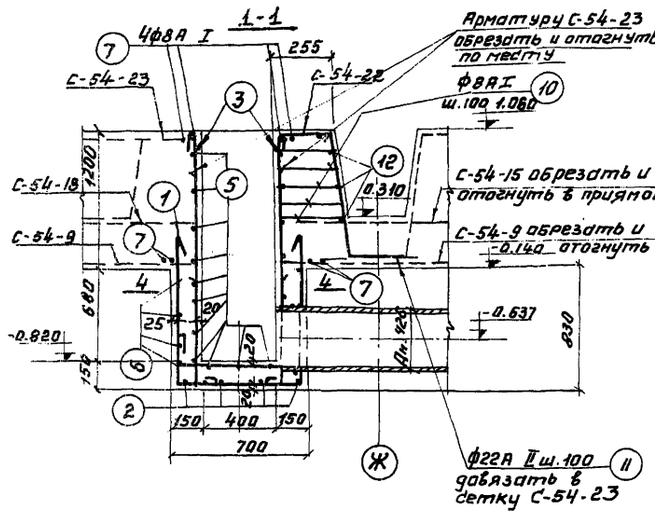

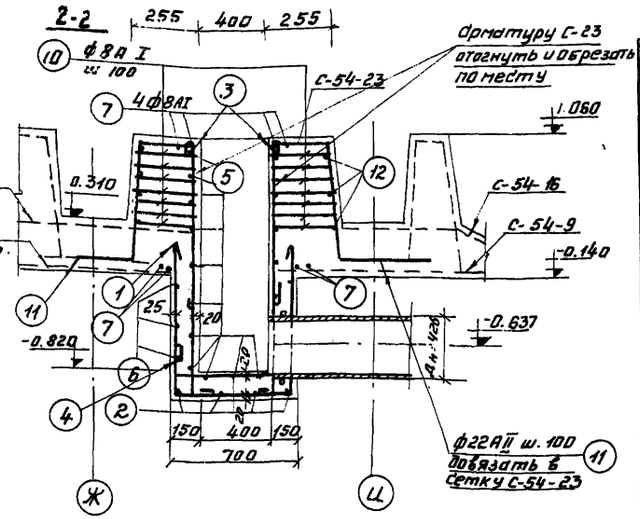

Спецификация арматуры на элемент							Выборка арматуры на элемент			
Наим. элем.	N поз.	Эскиз	ф мм	Длина мм	кол. шт	Общ. дл. м	ф мм	Общ. дл. м.	Вес кг	Общ. вес
Приямок N 2 (шт.-1)	1	650 1400 1400	ф20А II	3450	6	20.7	ф6А I	1133	2.52	
	2	100 1250 100	ф6А I	3340	4	13.4	ф8А I	126	5,6	136,8
	3	60 2000	ф6А I	2150	14	29.1	ф20А II	424	106.0	
	4	60 60 650	ф6А I	860	24	20.6				
	5	60 1250 60	ф6А I	1460	21	30.70				
	6	1250 1250 650	ф6А I	3890	5	19.5				
	7	1480	ф8А I	1570	8	12.6				
	8	850 300 100 300	ф20АII	3620	6	21.7				
Арматурные пазы	9	1720	ф20А II	1720	12	20.7	8А I	74,0	29,2	
	10	240	ф8А I	240	210	50.4	20А II	20.7	51,1	218,0
	11	1105 425	ф22А II	1530	30	45.9	22А II	45,9	137,7	
	12	1480	ф8А I	1570	15	23.6				

Приямки N2

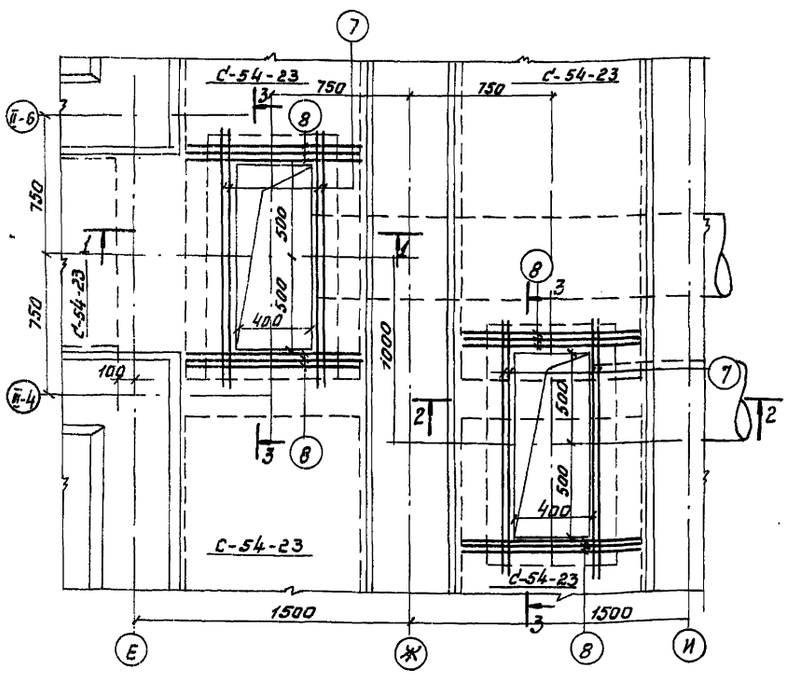

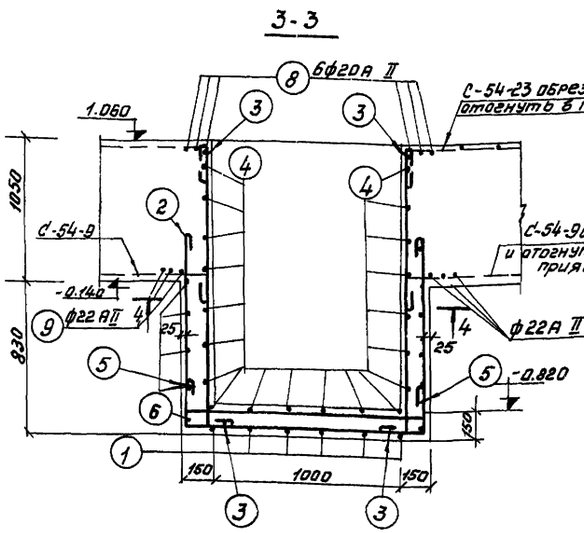

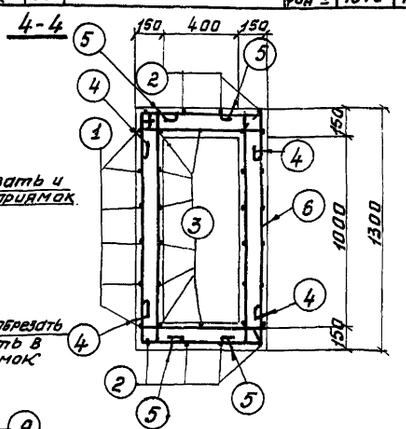

Расход материалов				
Марка элемент	Расход стали в м3 бетона	Марка бетона	Бетон м3	Сталь кг
Приямок N2	285	200	0,48	136,8

1971	Аэротенки четырехкоридорные. Ширина коридора В-6.0м. Тип А-4-6-4,4(5,0)	Аэротенки глубиной 5.0м. Днище. Армирование приямков N 2.	Типовой проект 902-2-179	Альбом VII	Лист КС-19

Гл. спец. отд. Красавин
Гл. констр. проекта Иванова
Рук. группы Иванова
Инженер Кондакова
Инженерного оборудования г. Москва

12236-07 22

СМ-5Ч-1; СМ-5Ч-1^Н (зеркально)

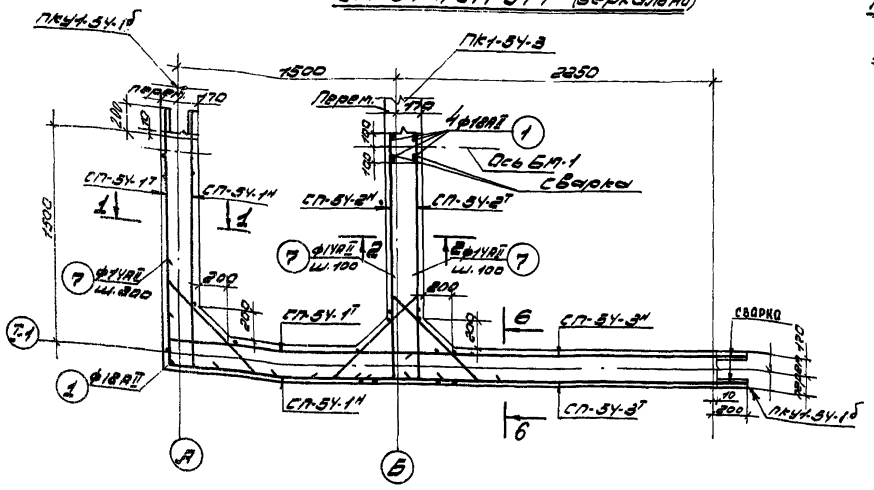

План на отм. 0,91÷4,15

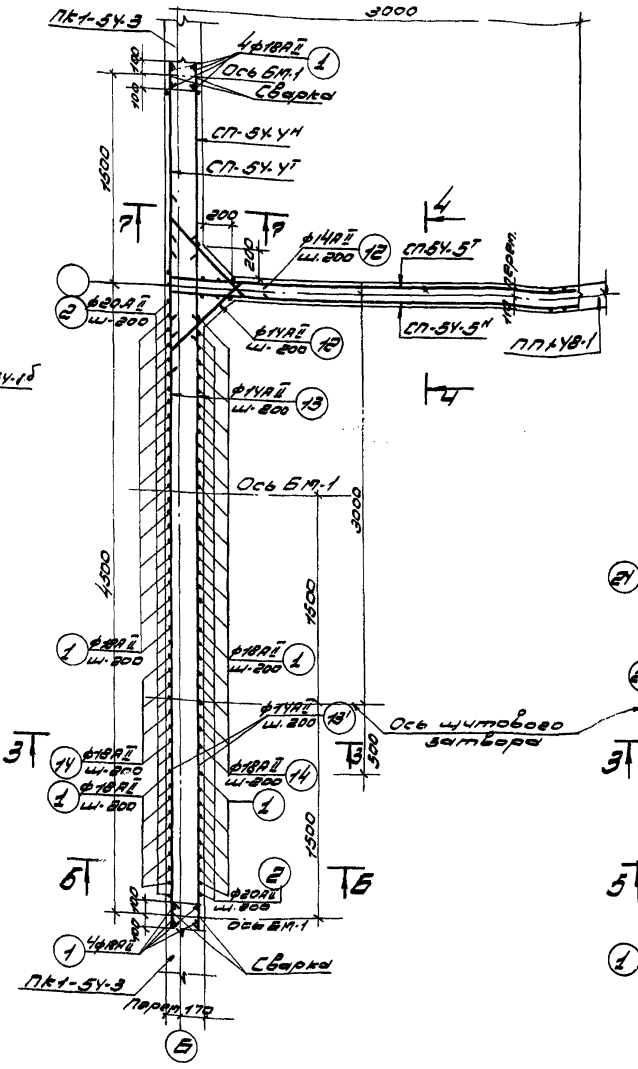

СМ-5Ч-2

План на отм. 4,15÷5,76

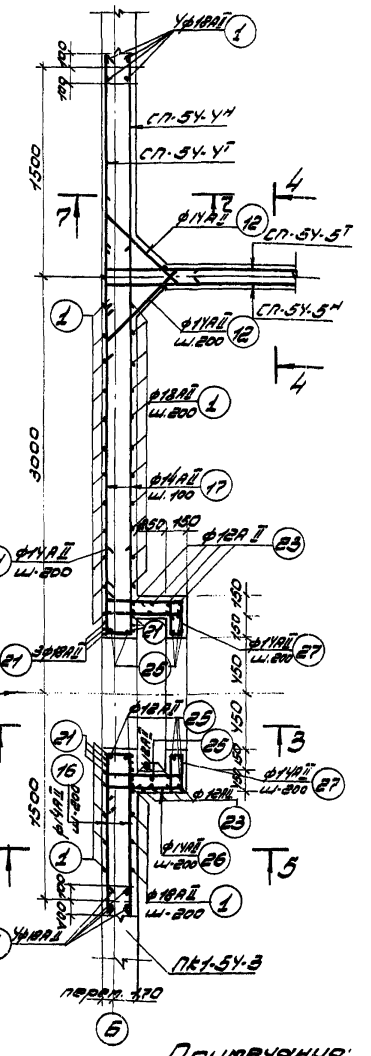

СМ-5Ч-3

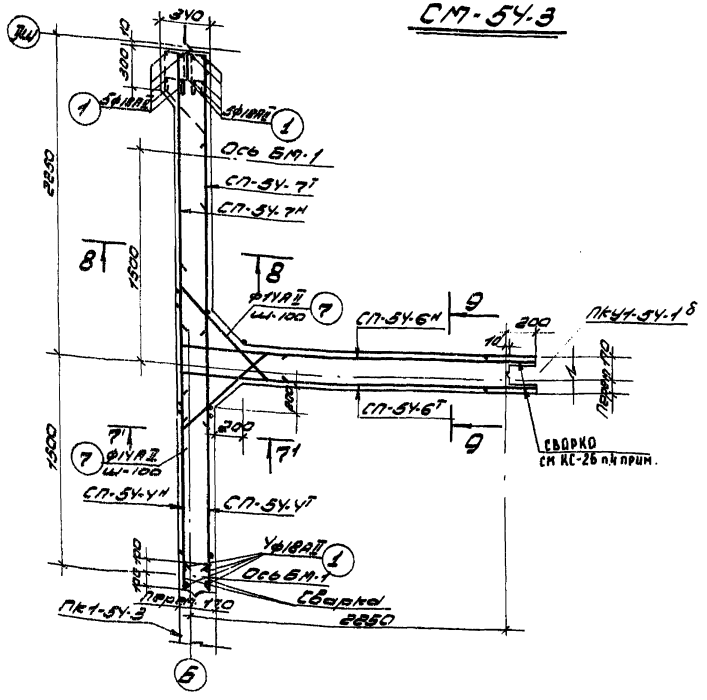

Примечания:

1. Местоположение монолитных участков стен в плане аэротенка см. альбомы III; IV; V.
2. Разрезы см. лист КС-26.
3. Защитный слой бетона 15мм.
4. См. примечания на листе КС-23.

1971	Аэротенки четырехкоридорные. Ширина коридора B=6,0 м. Тип А-4-6,0-4,4 (5,0).	Аэротенки глубиной 5,0 м. Армирование монолитных участков стен. Планы СМ-5Ч-1; 2; 3.	Типовой проект 902-2-179	Альбом VII	Лист КС-20

ЦНИИЭП инженерного оборудования г. Москва

Нач. отдела Гаевский; Гл. спец. отд. Корсунин; Гл. конструктор Пронин; Рук. группы Шанерова; Ст. техник Белькова

Согласовано: Шорникова; Проверена: Шорникова; Разработана: Шорникова

12236 -07 23

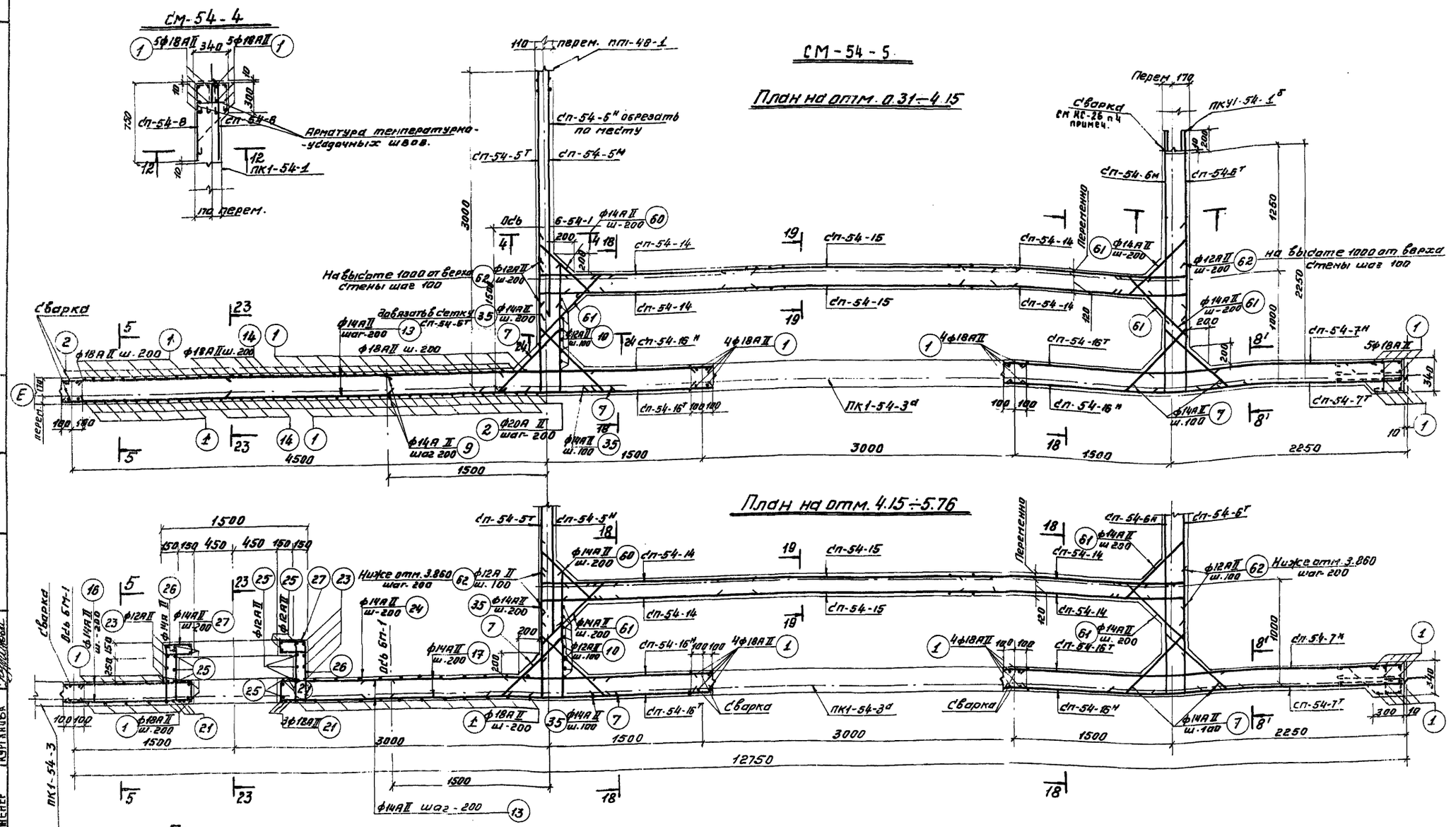

1971	Аэротенки четырехкоридорные. Ширина коридора B=6.0 м. Тип А-4-6.0-4.4(5.0).	Аэротенки глубиной 5.0 м. Армирование монолитных участков стен. Планы СМ-54-4; СМ-54-5.	Типовой проект 902-2-179	Альбом VII	Лист КС-21

Гл. инженер проекта Краваевич
Гл. спец. отд. Проекта Констр. Прокин
Рук. группы Вяняева
Инженер Курганова
Инженерного оборудования
Москва

12236-07 24

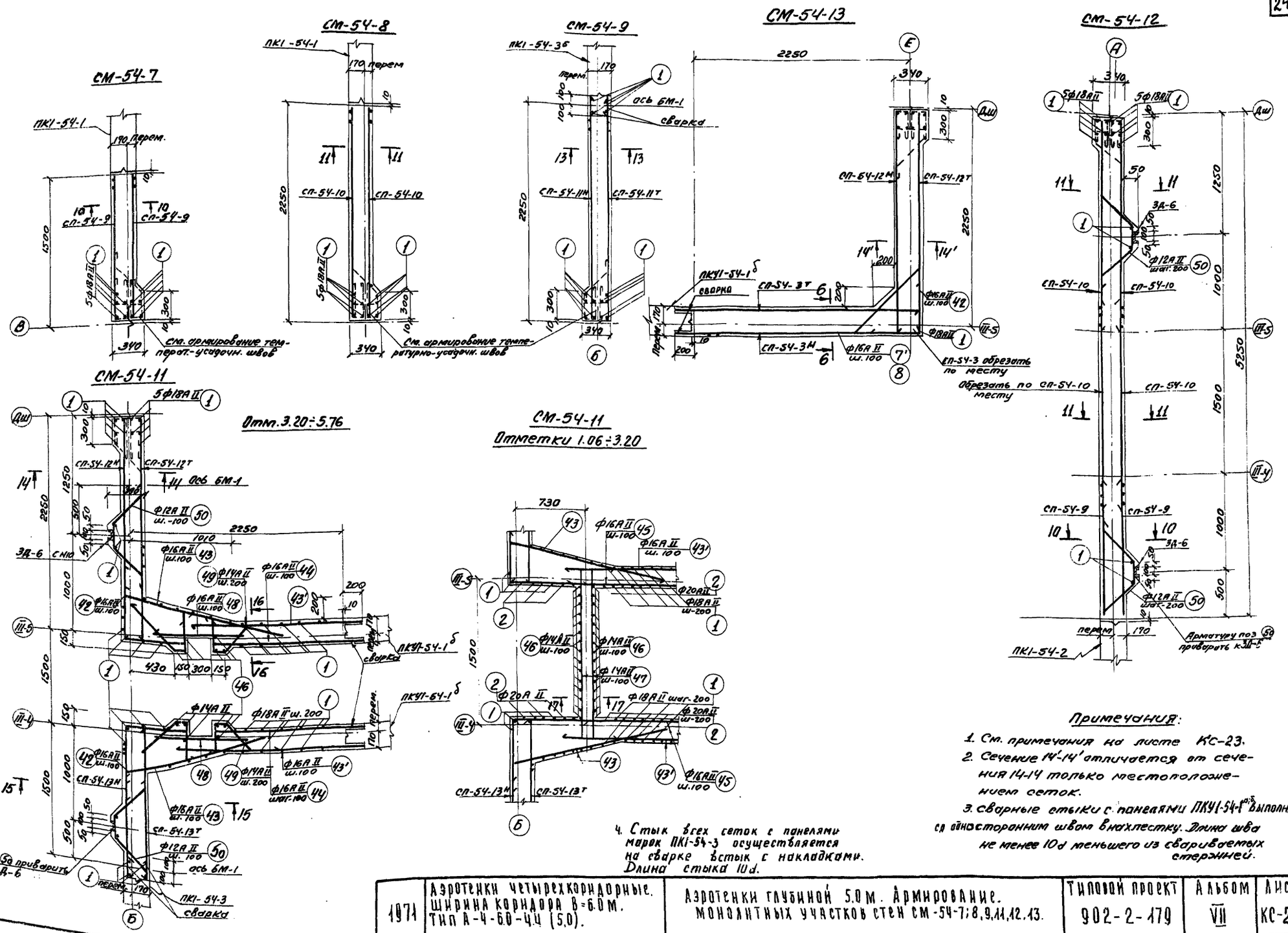

Примечания:

1. См. примечания на листе КС-23.
2. Сечение 14'-14' отличается от сечения 14-14 только местоположением сеток.
3. Сварные стыки с панелями ПКУ1-54-1а выполняют с односторонним швом внахлестку. Длина шва не менее 10d меньшего из свариваемых стержней.
4. Стык всех сеток с панелями марок ПК1-54-3 осуществляется на сварке встык с накладками. Длина стыка 10d.

1971	Аэротенки четырехкоридорные. Ширина коридора В=6.0 м. Тип А-4-6.0-4.4 (5.0).	Аэротенки глубиной 5.0 м. Армирование монолитных участков стен СМ-54-7; 8, 9, 11, 12, 13.	Типовой проект 902-2-179	Альбом VII	Лист КС-22

ГИПРОКОММУНМАШ ГИПРОКОММУНОБОРУДОВАНИЯ г. Москва

Гл. инж. отд. Колесников; Гл. конструктор проекта Иванова; Рук. груп. Иванова; Ст. техник Бешкова

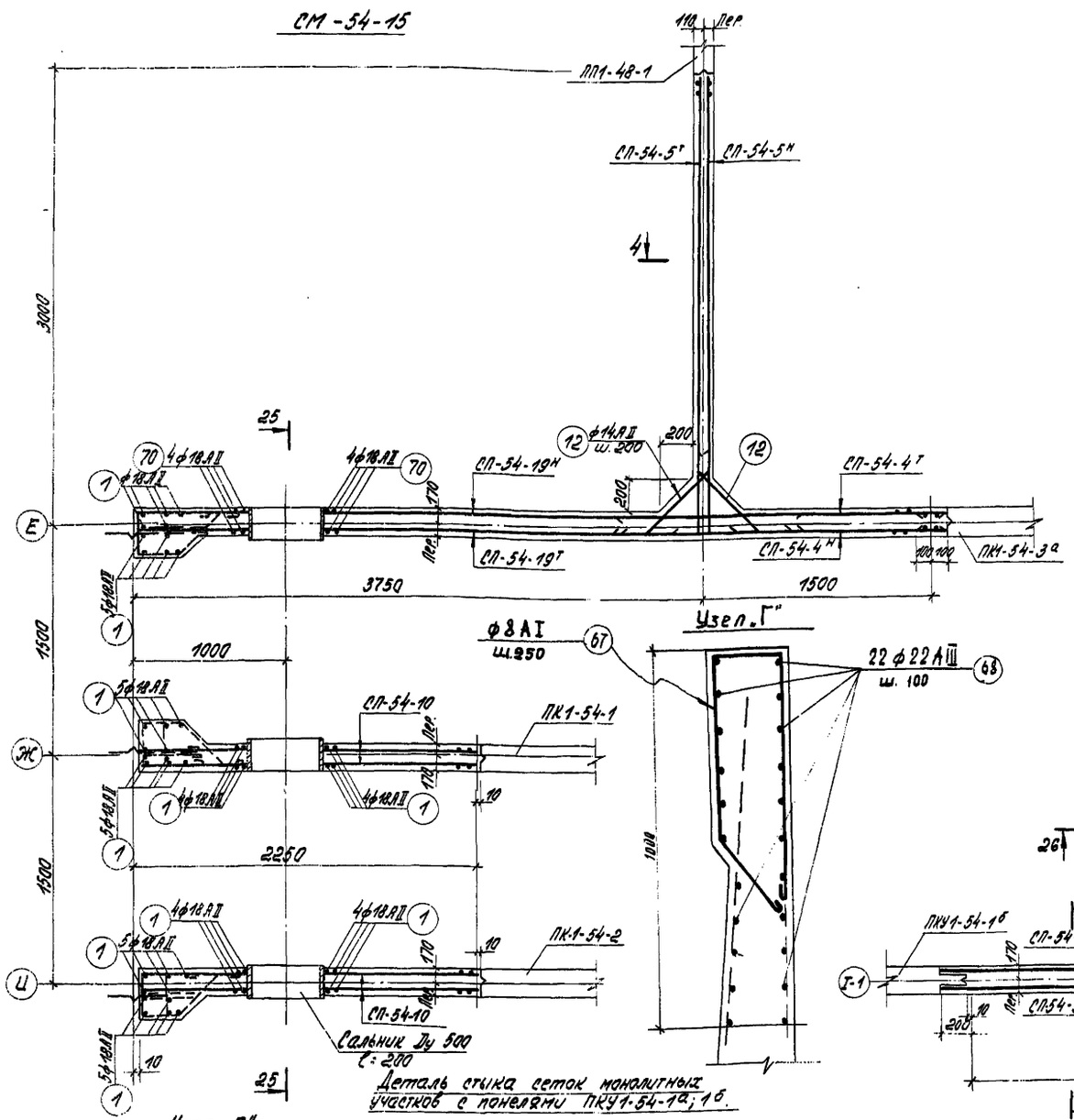

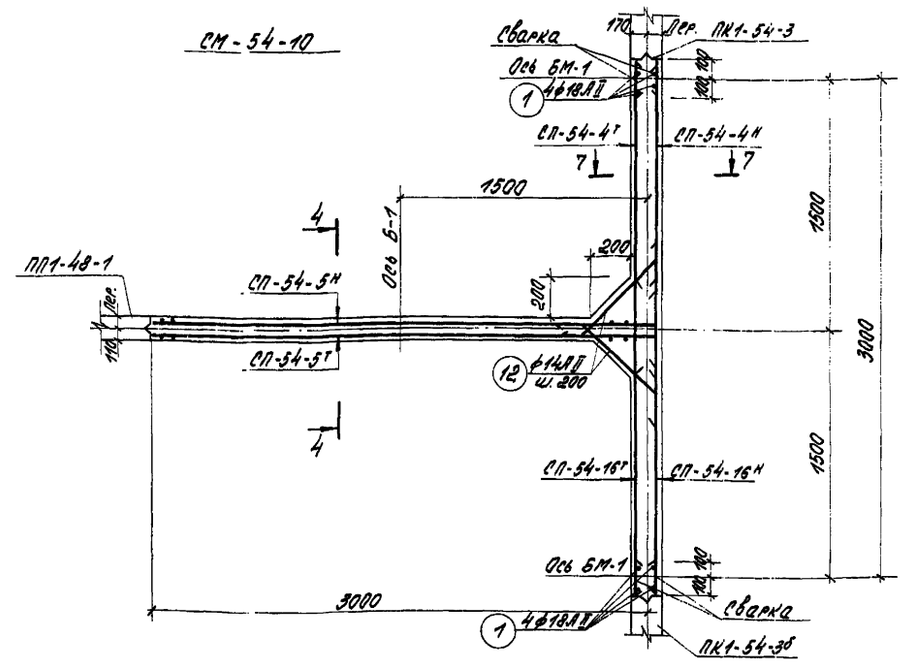

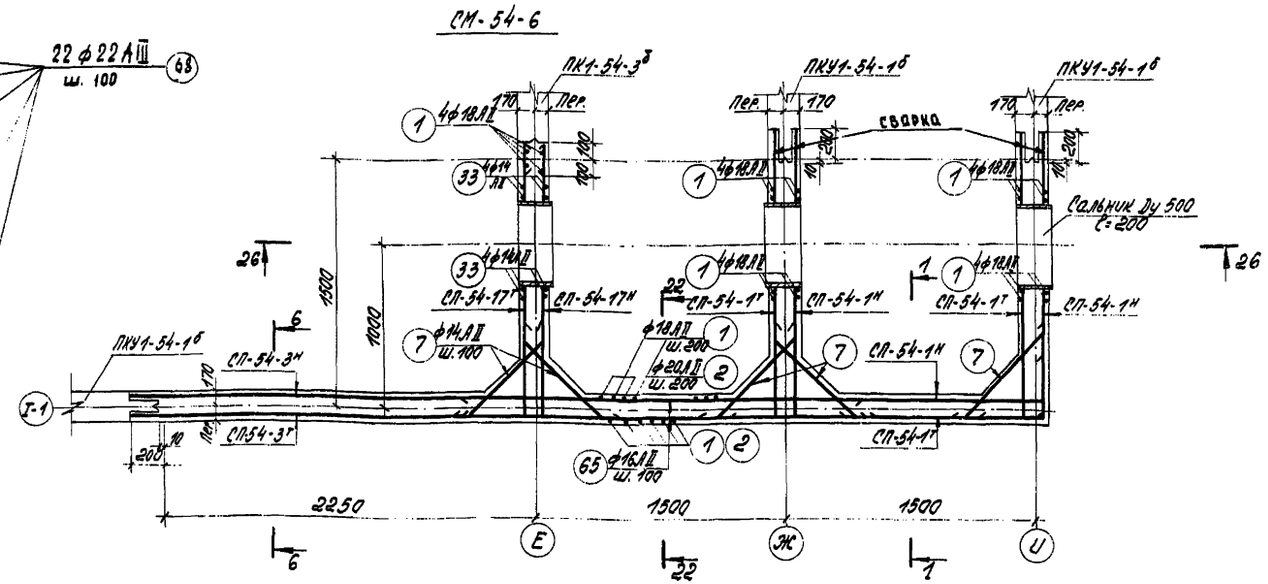

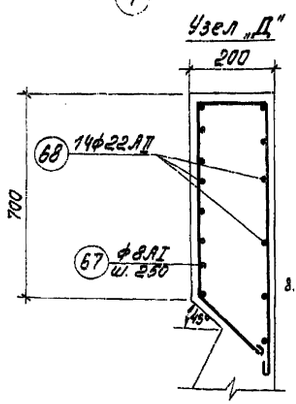

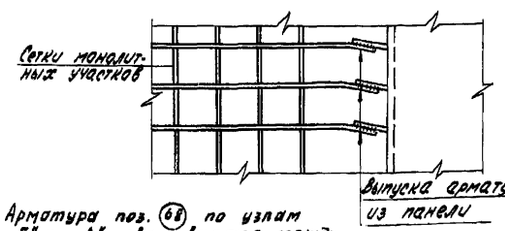

8. Арматура поз. (68) по узлам „Г" и „Д" сваривается между собой и с выпусками из сборных панелей встык с двумя накладками. Длина сварного шва не менее 10d.

Выборка сальников					
Марка	Длина	К-во шт.	Вес кг Марки	Вес кг Всех	Серия
Сальник Ду 500	200	3	43,8	131,4	КЭ-03-1

7. Верхняя зона монолитных участков стен по осям „Б" и „Е" выполняются по узлу „Г"; верхняя зона монолитных участков стен по осям „А", „Ж", „И" и разделительным стенам между „секциями аэротенков выполняется по узлу „Д".

Примечания:

1. Местоположение монолитных участков стен в плане аэротенка см. альбомы III, IV, V.
2. Разрезы см. листы КС-26; 27.
3. Защитный слой бетона - 15 мм.
4. Арматуру монолитных стен обрезать по месту и приварить к сальнику.
5. Стык сеток монолитных участков с панелями ПКУ1-54-1а; 1б осуществляется односторонним швом внахлестку. Длина стыка не менее 10d меньшего из свариваемых стержней.
6. Стык всех сеток с панелями марок ПК1-54-3 осуществляется на сварке встык с накладками. Длина стыка 10d.

1971	Аэротенки четырехкоридорные. Ширина коридора В=6.0 м. Тип А-4-6.0-4.4 (5.0)	Аэротенки глубиной 5.0 м. Армирование монолитных участков стен. СМ-54-6; СМ-54-10; СМ-54-15. Узел „Г" и „Д"	Типовой проект 902-2-179.	Альбом VII	Лист КС-23

ЦНИИЭП инженерного оборудования г. Москва

Нач. отдела Кетов; Гл. инж. пр. Ярославцев; Гл. инж. пр. Пронин; Рук. группы Вдадесова; Ст. техник Великова; Проверил Овинесова; Инв. № подл.

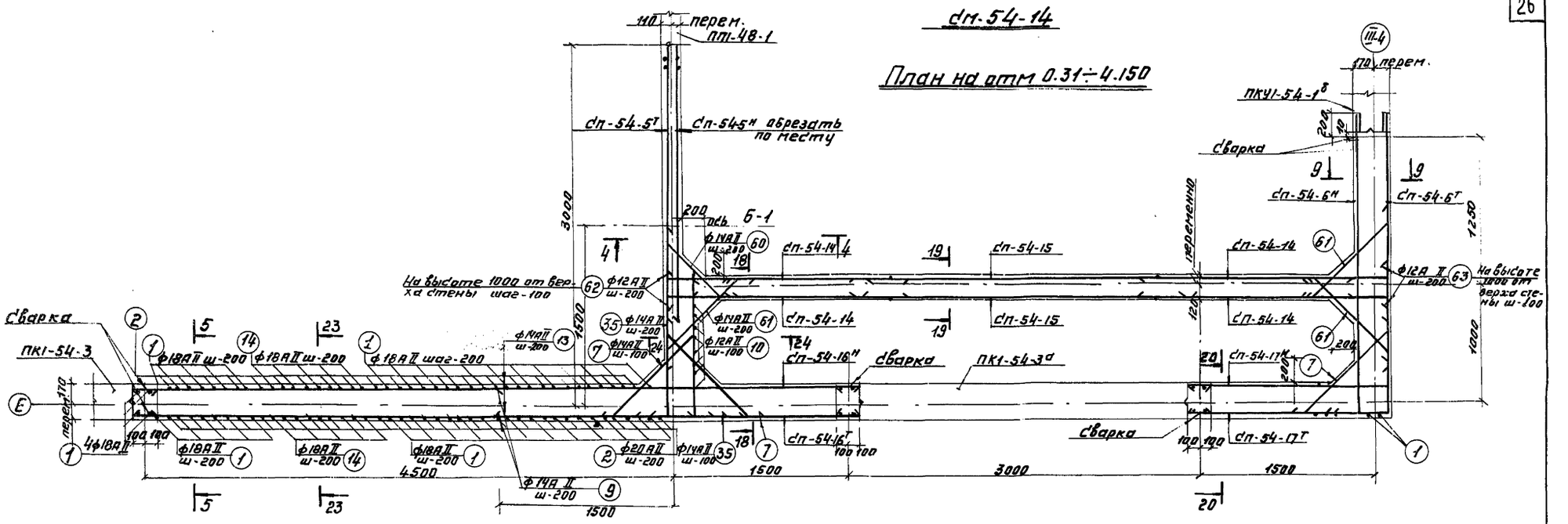

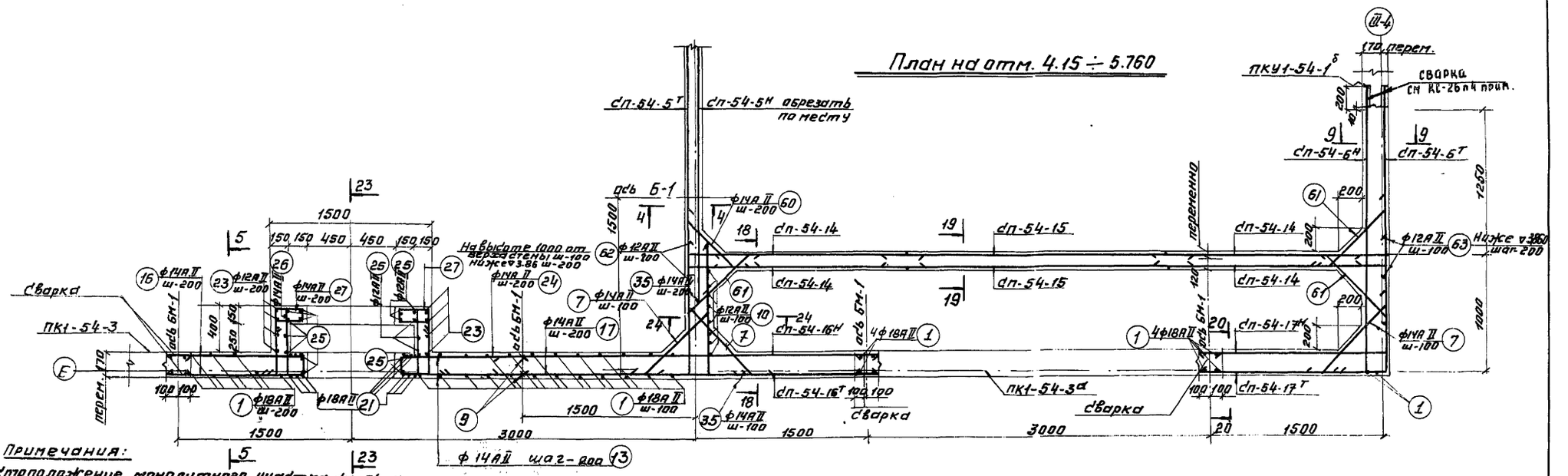

Примечания:

1. Местоположение монолитного участка см-54-14 в плане аэротенка см. альбом III.
2. Разрезы см. листы КС-26,27.
3. Защитный слой бетона 15мм.
4. См. примечания на КС-23.

1971	Аэротенки четырехкоридорные. Ширина коридора В=6.0 м. Тип А-4-6.0-4,4(5.0)	Аэротенки глубиной 5.0 м. Армирование монолитных участков стен. Планы см-54-14.	Типовой проект 902-2-179	Альбом VII	Лист КС-24

Гл. спец. отд. Красавин
Рук. конст. группы Пронкин
Рук. группы Иванесова
Инженер Куртанова
Инженерного оборудования г. Москва

12236-07 27

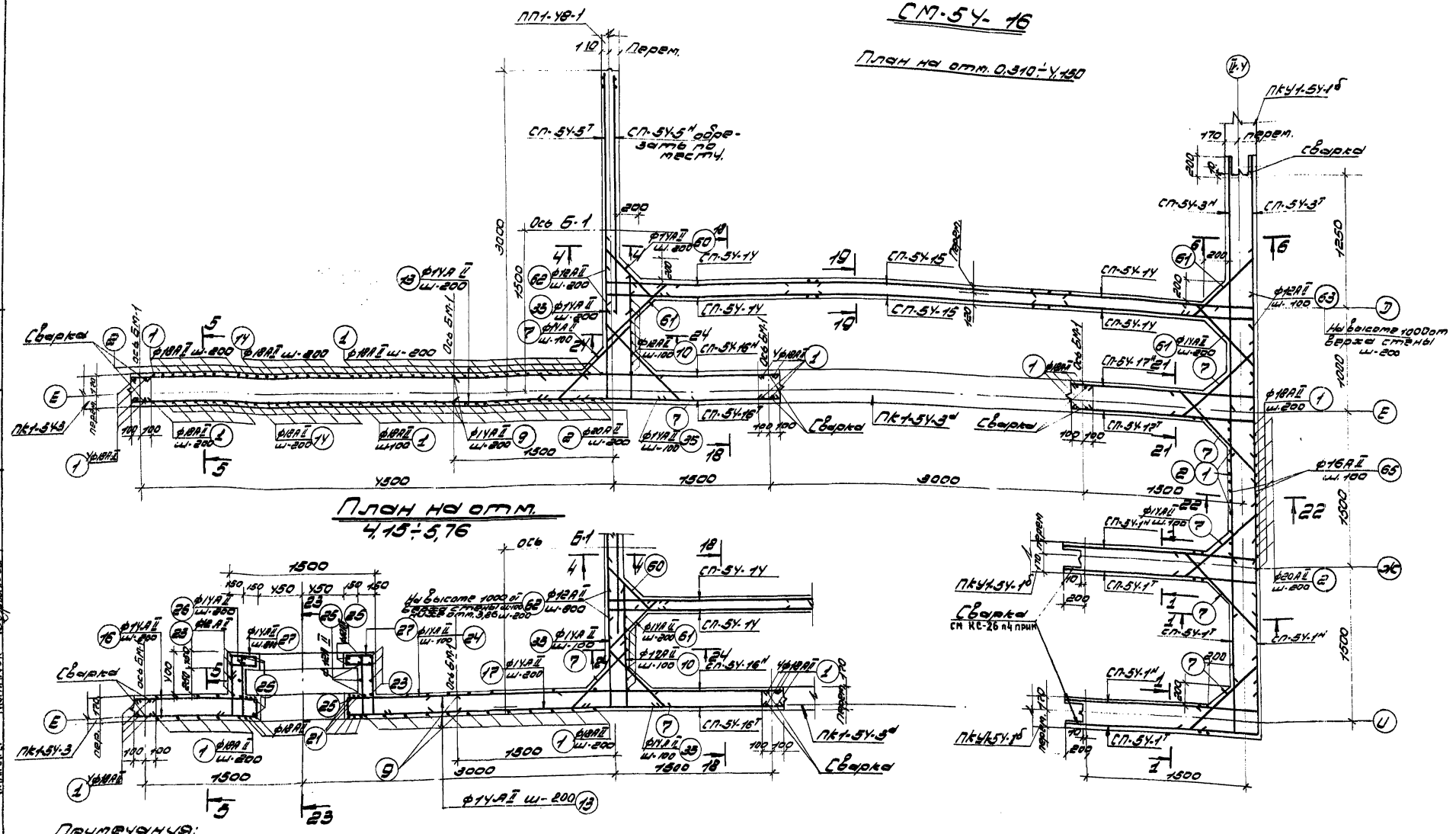
СП-5У-16
План на отм. 0,310÷4,150
План на отм. 4,15÷5,76
Сварка
Перем.
Ось Б-1
Ось 5-1
Ось 5/1
Ось 5/2
Ось 5/3
Ось 5/4
Ось 5/5
Ось 5/6
Ось 5/7
Ось 5/8
Ось 5/9
Ось 5/10
Ось 5/11
Ось 5/12
Ось 5/13
Ось 5/14
Ось 5/15
Ось 5/16
Ф14АII ш-200
Ф14АII ш-100
Ф16АII ш-100
Ф20АII ш-200
Ф14АI ш-100
Ф14АI ш-200
Ф14АI ш-800
Ф14АII ш-800
Ф14АII ш-100
Ф14АII ш-200
Ф14АII ш-100
Ф14АII ш-200
Ф14АII ш-100
Ф14АII ш-200

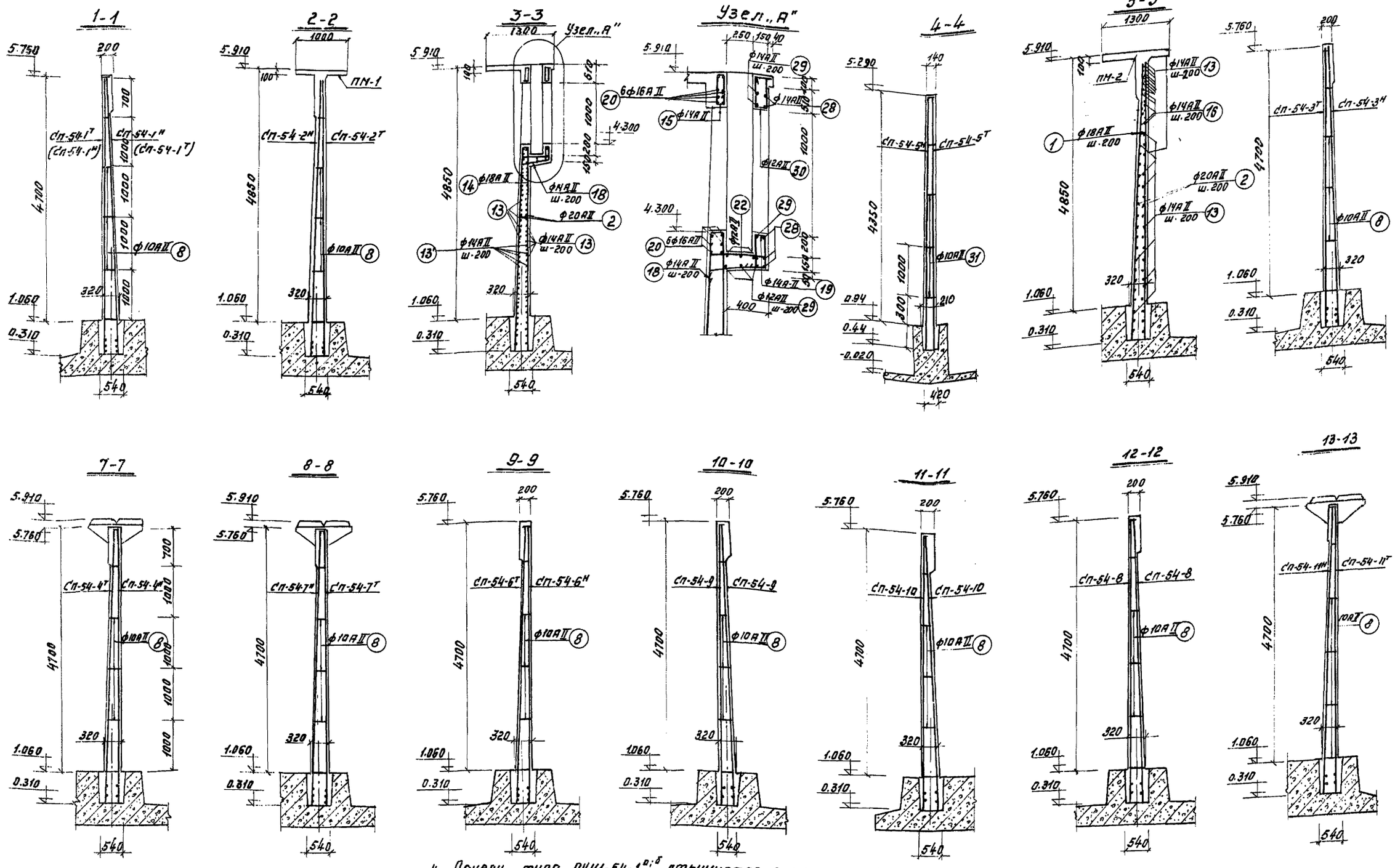

Примечания:

1. Защитный слой бетона 15мм.
2. См. примечания на листе КС-23.
3. Местоположение сеток в скобках и без уточнения по плану монолитных участков.
4. Панели типа ПКУ1-54-1а;б стыкуются с монолитными участками стен односторонней сварной горизонт. ар-ры внахлёстку; длина шва 10 d.

1971	Аэротенки четырехкоридорные. Ширина коридора В=6.0м. Тип А-4-6.0-4.4(5.0)	Аэротенки глубиной Н=5.0м. Армирование монолитных участков стен. Разрезы 1-1 ÷ 13-13. Узел „А"	Типовой проект 902-2-179	Альбом III	Лист КС-26

Нижегородгипрокислородмаш г. Москва

Нач. отдела Кетаев; Гл. спец. отд. Краснов; Инженер Куйлова; Проверил Иванкова

12236-07 29

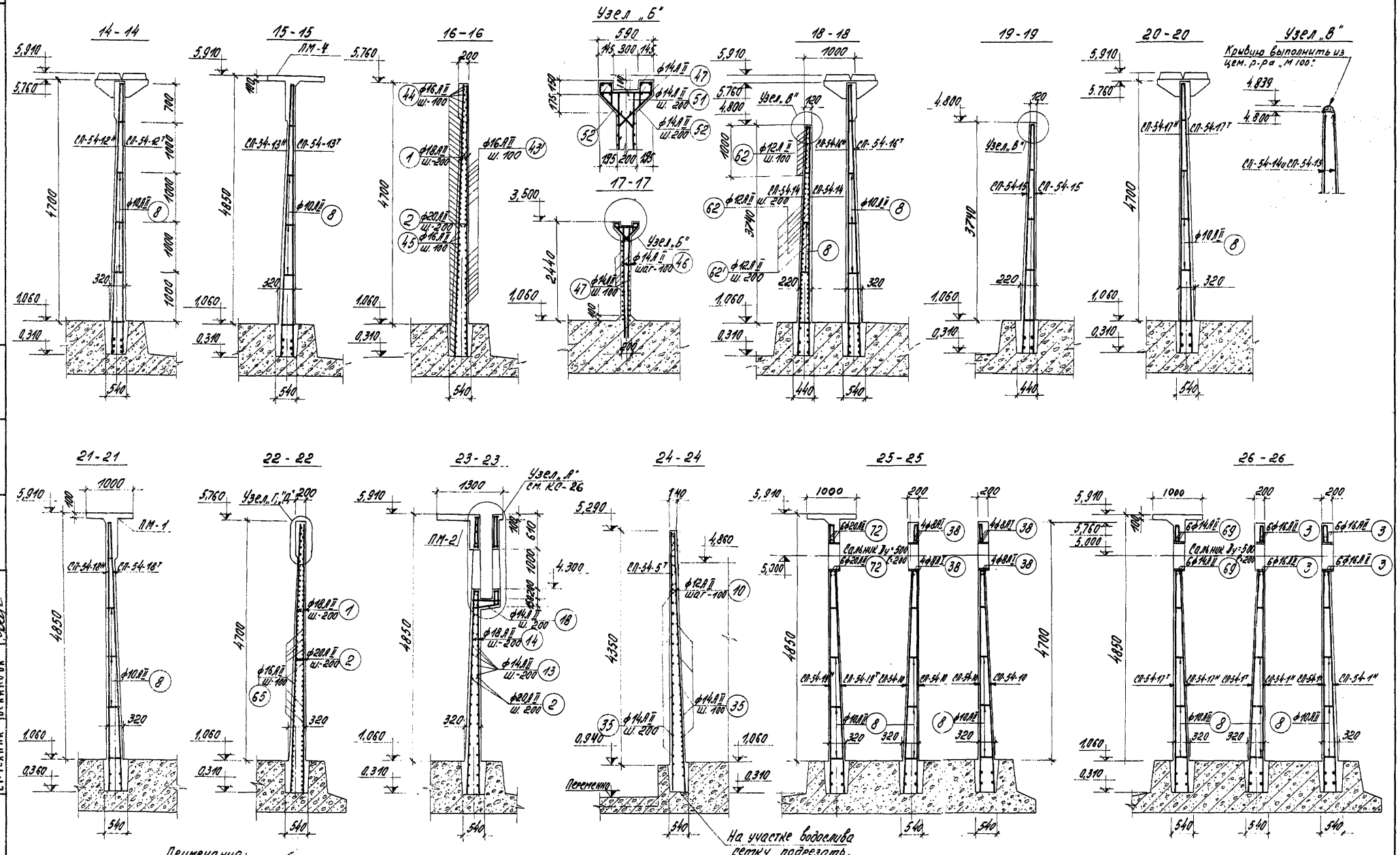

1971	Аэротенки четырехкоридорные ширина коридора В = 6,0 м Тип А-4-6,0-4,4 (5,0)	Аэротенки глубиной 5,0 м. Армирование монолитных участков стен. Разрезы 14-14 ÷ 26-26. Узлы „Б" и „В".	Типовой проект 902-2-179	Альбом VII	Лист КС-27

ЦНИИЭП инженерного оборудования г. Москва

Нач. отдела Ксанов; Гл. инж. пр. Карабин; Гл. инж. пр. Пронин; Рук. груп. Иванова; Ст. техник Великова; Проверил Иванова

12236-07 30

Спецификация арматуры на один элемент

Марка элемента	Марка изделия	Эскиз	N поз.	ф или профиль	Длина в мм.	К-во позиций на 1 изделие	К-во позиций на элемент	Общая длина в 1 изд. м.	Вес кг. 1 изд.	Вес кг. всех издел.	Вес кг. в элем.
см. - 54-1а; см. - 54-1	СП-54-1Т- (2шт) СП-54-1Н- (2шт)	2010÷2230; 1540÷1810; 100×13=1300; 5420; Линия сгиба	1	18АII	5420	7	–	38,0	76,0	304,0	2941,6
			2	20АII	2650	7	–	18,5	45,5	182,0	
			3	16АII	ср 2120	54	–	115,0	181,5	726,0	
									303,0	1212,0	
	СП-54-2Т- (1шт) СП-54-2Н- (1шт)	1730; 1610; 100×14=1400; 5420; 3000; Линия сгиба	4	16АII	5420	8	–	43,4	68,5	137,0	
			5	18АII	3000	7	–	21,0	42,0	84,0	
			66	14АII	1730	55	–	93,5	112,2	224,4	
									212,7	445,4	
	СП-54-3Т- (1шт) СП-54-3Н- (1шт)	2840; 330; 100×23=2300; 510; 5420	1	18АII	5420	12	–	65,1	130,2	260,4	
			2	20АII	2650	12	–	31,8	76,3	152,6	
			6	16АII	2840	54	–	153,3	229,9	459,8	
									436,4	872,8	
	Отдельные стержни	5420	1	18АII	5420	–	5	27,0	–	54,0	
		45°; 1080÷430; 100; 1400	7	14АII	1250	–	72	90,0	–	109,0	
		160; 120÷300; 650; 230; 300	8	10АII	ср. 210	–	54	11,4	–	6,8	
			67	8АI	1900	–	27	51,3		20,5	
		С=6700	68	22АII	6700	–	22	147		221,1	
см - 54 - 2	СП-54-4Т- (1шт) СП-54-4Н- (1шт)	1900; 100×14=1400; 110; 980; 5420; 3000	4	16АII	5420	8	–	43,4	68,5	137,0	2981,9
			5	18АII	3000	7	–	21,0	42,0	84,0	
			9	14АII	1900	55	–	104,5	125,4	250,8	
									225,9	471,8	
	СП-54-5Т- (1шт) СП-54-5Н- (1шт)	3040; 290÷710; 830÷2620; 420; 100×26=2600; 5420; 4830	10	12АII	4830	27	–	129,6	116,6	233,2	
			11	12АII	3040	24	–	72,0	86,4	172,8	
									203,0	406,0	
	Отдельные стержни	320÷520; 830; 15°	12	14АII	1150	–	56	64,5	–	78,0	
		5420	1	18АII	5420	–	34	184,2	–	291,0	
		2650	2	20АII	2650	–	43	114,0	–	608,0	
		см. выше	67	8АI	1900	–	24	45,6	–	18,2	
		5000	13	14АII	5000	–	46	230,0	–	278,0	
		100; 3800	14	18АII	4020	–	8	32,1	–	50,6	
		580; 580; 90	15	14АII	1430	–	5	7,0	–	8,4	
		1060; 100÷150	16	14АII	ср. 2240	–	5	11	–	13,2	
		3000	17	14АII	3000	–	8	24,0	–	29,0	
		290; 520; 280; 100	18	14АII	1700	–	4	6,8	–	8,2	
		С=6000	68	22АII	6000	–	22	132		198,0	

Спецификация арматуры на один элемент

Марка элемента	Марка изделия	Эскиз	N поз.	ф или проф.	Длина в мм.	К-во позиций на 1 изделие	К-во позиций на элемент	Общая длина в 1 изд. м.	Вес кг. 1 изд.	Вес кг. всего издел.	Вес кг. в элем.
см. - 54 - 2	Отдельные стержни	320; 700; 360	19	14АII	1440	–	4	5,76	–	7,0	2981,9
		1760	20	16АII	1760	–	12	21,5	–	33,4	
		5500	21	18АII	5500	–	12	66,0	–	132,0	
		260; 1350; 260	22	12АII	1870	–	3	5,6	–	5,0	
		1320; 1800; 1800	23	12АII	4920	–	4	19,7	–	17,5	
		100÷150; 720; 720	24	14АII	ср. 1565	–	4	6,3	–	7,6	
		360; 1800	25	12АII	2160	–	10	21,6	–	19,2	
		285÷335; 510÷460; 100	26	14АII	1690	–	8	13,5	–	16,3	
		320; 100; 320; 250	27	14АII	1240	–	8	9,9	–	12,0	
		285÷335; 1450; 285÷335	28	14АII	3040	–	7	21	–	25,2	
		285÷335; 1250; 285÷335	29	14АII	2620	–	5	13	–	15,6	
		250; 580; 580; 100	30	12АII	1510	–	5	7,5	–	6,8	
		120÷200	31	10АII	ср. 160	–	30	4,8	–	2,9	
		4000	13	ф14АII	4000	–	46	184,0	–	223,0	
см - 54 - 3	СП-54-6Т- (1шт) СП-54-6Н- (1шт)	2780÷3000; 420; 2360÷2580; 5420; 2650; 510; 750; 100×20=2000; 210	1	18АII	5420	11	–	5,9	11,8	23,6	2375,6
			2	20АII	2650	10	–	26,5	65,5	131,0	
			32	16АII	ср. 2890	54	–	151,2	241,9	483,8	
									319,2	638,4	
	СП-54-4Т- (1шт) СП-54-4Н- (1шт)	см. выше	4	16АII	5420	8	–	43,4	68,5	137,0	
			5	18АII	3000	7	–	21,0	48,0	84,0	
			9	14АII	1900	55	–	104,5	125,4	250,8	
	СП-54-7Т- (1шт) СП-54-7Н- (1шт)	2650; 440; 100×20=2000; 3900; 5420	5	18АII	3000	10	–	30,0	60,0	120,0	
			4	16АII	5420	11	–	59,6	94,2	188,4	
			34	16АII	2650	54	–	143,0	226,0	452,0	
									380,2	760,4	
	Отдельные стержни	см. выше	1	18АII	5420	–	14	75,6	–	151,2	
		см. выше	7	14АII	1250	–	96	120,0	–	145,0	
		—"—	8	10АII	ср. 210	–	48	10,1	–	6,06	
		—"—	67	8АI	1900	–	24			4,8	
		—"—	68	22АII	6000	–	22	132		198	
см - 54 - 4	СП-54-8 (2шт.)	700; 2650; 5420; 100×6=600; 50	1	18АII	5420	4	–	21,7	43,4	86,8	297,3
			2	20АII	2650	3	–	7,95	19,6	39,2	
			36	8АI	700	28	–	19,6	7,7	15,4	
									70,7	141,4	
	Отдельн. стержни	см. выше	67	8АI	1900	–	3	–	5,7	22,8	
		см. выше	1	18АII	5420	–	10	54,2		108,4	
		—"—	8	10АII	ср. 210	–	12	2,6	–	1,6	
			68	22АII	700	–	11	7,7		23,1	

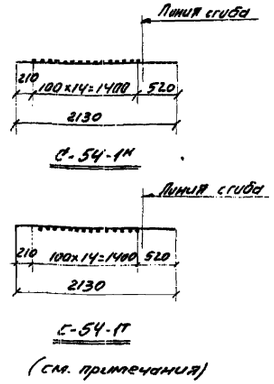

(см. примечания)

Примечания:

1. Вертикальная арматура сеток с индексом „Т" (так) и „Н" (наоборот) выполняется в зеркальном изображении относительно друг друга.
2. В зависимости от установки сеток с индексом „Т" (так) и „Н" (наоборот) отдельной горизонтальной арматуры может выполняться в ту или иную сторону.

1971	Аэротенки четырехкоридорные ширина коридора в=6,0 м Тип А-4-6,0-4,4. (5,0)	Аэротенки глубиной 5,0 м. Армирование монолитных участков стен. Спецификация.	Типовой проект 902-2-179	Альбом VII	Лист КС-28

ЦНИИЭП инженерного оборудования г. Москва

Гл. инж. отд. Красавин; Гл. конструктор Пронин; Рук. груп. Шатирова; Ст. техник Белякова

Спецификация арматуры на один элемент

Марка элемента	Марка изделия	Эскиз	N поз	ф или проф	Длина в мм.	Кол-во позиции на 1 изд.	Кол-во позиции на элем.	Общая длина в 1 изд. м.	Вес кг. 1 изд.	Вес кг. всех изделл.	Вес кг. в элем.
СМ - 54 - 5	СП-54-5 (1шт) СП-54-5Ч (1шт)	см. выше КС-28	10	12АII	4830	27	–	129,0	115,0	230,0	6656,9
			11	10АII	3040	24	–	73,0	88,0	176,0	
									203,0	406,0	
	СП-54-8 (1шт) СП-54-8Ч (1шт)	см. выше КС-28	1	18АII	5420	11	–	59,5	119,0	238,0	
			2	20АII	2650	10	–	26,5	65,5	131,0	
			32	16АII	ср. 2890	54	–	156,0	236,0	472,0	
									420,5	841,0	
	СП-54-7 (1шт) СП-54-7Ч (1шт)	см. выше КС-28	4	16АII	5420	11	–	59,6	94,2	188,4	
			34	16АII	2650	54	–	143,0	226,0	452,0	
			5	18АII	3000	10	–	30,0	60,0	120,0	
									380,2	760,4	
	СП-54-14 (4шт)	1800; 100×16=1600; 100; 2820; 4460	54	12АII	4460	9	–	41,0	36,5	146,0	
			55	12АII	2820	8	–	22,5	20,0	80,0	
			56	12АII	1800	45	–	81,0	72,0	288,0	
									128,5	514,0	
	СП-54-15 (2шт)	2720; 360; 100×20=2000; 360; 2820; 4460	54	12АII	4460	10	–	45,5	40,5	81,0	
			55	12АII	2820	11	–	31,0	27,6	55,2	
			57	12АII	2720	27	–	73,5	65,4	130,8	
									133,5	267,0	
	СП-54-16Ч (2шт) СП-54-16Ч (2шт)	2000; 420; 100×13=1300; 280; 5420	33	14АII	5420	7	–	38,0	45,9	183,6	
			58	14АII	3000	7	–	21,0	25,4	101,6	
			59	14АII	2000	54	–	108,0	130,5	522,0	
									201,8	807,2	
	Отдельные стержни	см. КС-28	1	18АII	5420	–	56	320,0	–	640,0	
		—"—	67	8АI	1900	–	56	107,0	–	42,2	
		—"—	2	20АII	3000	–	43	129,0	–	319,0	
		—"—	7	14АII	1250	–	192	240,0	–	290,0	
		—"—	13	14АII	5000	–	46	230,0	–	278,0	
		—"—	14	18АII	4020	–	8	32,2	–	64,4	
		—"—	15	14АII	1430	–	5	7,2	–	8,7	
		—"—	16	14АII	2240	–	5	11,2	–	13,6	
		—"—	17	14АII	3000	–	8	24,0	–	29,0	
		—"—	18	14АII	1700	–	4	6,8	–	8,2	
		—"—	19	14АII	1440	–	4	5,76	–	7,0	
		—"—	20	16АII	1760	–	12	21,1	–	33,4	
		—"—	10	12АII	5500	–	8	44,0	–	39,1	
		—"—	9	10АII	2000	–	48	96	–	116,0	

Спецификация арматуры на один элемент

Марка элемента	Марка изделия	Эскиз	N поз.	ф или проф	Длина в мм.	Кол-во позиции на 1 изд.	Кол-во позиции на элем.	Общая длина в 1 изд. м	Вес кг 1 изд.	Вес кг всех изделл.	Вес кг в элем.
СМ - 54 - 5	Отдельные стержни	см. КС-28	21	18АII	5500	–	12	66,0	–	132,0	6656,9
		—"—	22	18АII	1870	–	3	5,6	–	5,0	
		—"—	23	12АII	5120	–	4	20,5	–	18,2	
		—"—	24	14АII	ср 1565	–	4	6,3	–	7,6	
		—"—	25	12АII	2160	–	14	30,3	–	26,9	
		—"—	26	14АII	1690	–	8	13,5	–	16,3	
		—"—	27	14АII	1240	–	8	9,9	–	12,0	
		—"—	28	14АII	3040	–	7	21,3	–	25,4	
		—"—	29	14АII	2610	–	5	13,1	–	16,0	
		—"—	30	12АII	1510	–	5	7,6	–	6,8	
		см. КС-28	31	10АII	ср. 160	–	30	4,8	–	3,0	
		250; 360÷780; 15°	60	14АII	1220	–	20	24,4	–	29,5	
		305; 510÷1140; 305; 15°	61	14АII	1120	–	60	67,2	–	81,2	
		140; 600	62	12АII	840	–	108	90,8	–	80,8	
		300; 850÷1240; 300	35	16АII	ср. 1645	–	80	131,5	–	208,0	
		см. выше КС-28	8	10АII	ср. 210	–	89	18,7	–	16,6	
		ℓ=14000	69	22АII	140,00	–	11	154,0	–	460,0	
СМ - 54 - 6	СП-54-17 (3шт) СП-54-17Ч (3шт)	см. выше КС-28	1	18АII	5420	7	–	38,0	76,0	456,0	4712,6
			2	20АII	2650	7	–	18,5	45,5	273,0	
			3	16АII	ср. 2120	54	–	115,0	181,5	1089,0	
									303	1818,0	
	СП-54-3 (1шт) СП-54-3Ч (1шт)	см. выше КС-28	1	18АII	5420	12	–	65,1	130,2	260,4	
			2	20АII	2650	12	–	31,8	78,5	157,0	
			6	16АII	2840	54	–	157,0	248,0	496,0	
									456,7	913,4	
		1830÷2050; 1410÷1630; 520; 110; 100×12=1200; 5420	33	14АII	5420	7	–	38,0	46,0	92,0	
			58	14АII	3000	6	–	20,1	24,3	46,8	
			69	14АII	ср 1940	54	–	104,7	125,6	251,2	
									195,9	390,0	
	Отдельные стержни	см. выше	1	18АII	5420	–	30	163,0		326,0	
		—"—	2	20АII	3000	–	14	42,0		103,5	
		—"—	7	14АII	1250	–	235	294,0	–	356,0	
		—"—	8	10АII	ср. 210	–	50	10,5	–	6,5	
		—"—	33	14АII	5420	–	4	21,8	–	26,4	
		2300	65	16АII	2300	–	102	234,0	–	370,0	

Продолжение см. КС-28

Примечания.

1. Примечания см. лист КС-28

1971	Аэротенки четырехкоридорные. Ширина коридора в=6.0 м. Тип А-4-60-4.4(5.0)	Аэротенки глубиной 5.0 м. Армирование монолитных участков стен. Спецификация.	Типовой проект 902-2-179	Альбом VII	Лист КС-29

Спецификация арматуры на один элемент

Марка элемента	Марка изделия	Эскиз	N поз.	ф или проф.	Длина в мм.	Кол-во позиции на 1 изд.	Кол-во позиции на элем.	Общая длина в 1 изд. м.	Вес кг. 1 изд.	Вес кг. всех изделий	Вес кг. в элем.
СМ-54-6	отдельн. ст.	см. КС-29	69	14АII	1940	—	12	23,1	—	28,0	
		—"—	67	8АI	1900	—	39	74,0	—	29,2	
		см. КС-28	68	22АII	9750	—	22	214,0	—	264,0	
		2120	3	16АII	2120	—	24	50,80	—	80,30	
СМ-54-15	СП-5У-19Т (1шт) СП-5У-19Н (1шт)	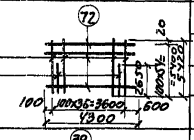	70	18АII	5420	19	—	103,0	206,0	412,0	
			71	18АII	2650	18	—	47,6	95,2	190,4	
			72	20АII	4300	55	—	236,0	585,0	1170,0	
									886,2	1772,4	
	СП-5У-10 (4шт)	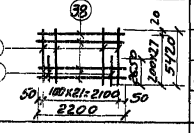	1	18АII	5420	11	—	59,5	119,0	476,0	
			2	20АII	2650	11	—	29,2	72,1	288,4	
			38	8АI	2200	28	—	61,6	24,3	97,2	
									215,4	861,6	
	СП-5У-4Т (1шт) СП-5У-4Н (1шт)	см. КС-28	4	16АII	5420	8	—	43,4	68,5	137,0	
			5	18АII	3000	7	—	21,0	42,0	84,0	
			9	14АII	1900	55	—	104,5	125,4	250,8	
									235,9	471,8	
	СП-5У-5Т (1шт) СП-5У-5Н (1шт)	см. КС-28	10	12АII	4830	27	—	129,6	116,6	233,2	
			11	10АII	3040	24	—	72,0	86,4	172,8	
									203,0	406,0	
	Отдельные стержни	см. КС-28	1	18АII	5420	—	46	250,0	—	500,0	
		2200	38	8АI	2200	—	8	17,2	—	6,8	
		см. выше	72	20АII	4300	—	12	51,5	—	127,0	
		—"—	8	10АII	ср. 210	—	54	11,4	—	7,0	
		—"—	31	10АI	ср. 160	—	15	2,4	—	1,2	
		—"—	67	8АI	1900	—	39	74,1	—	24,8	
		—"—	68	22АII	9750	—	11	107,0	—	318,0	
		—"—	12	14АII	1150	—	48	55,2	—	66,8	
		—"—	70	18АII	5420	—	8	43,3	—	86,6	

4476,5

Спецификация арматуры на один элемент

Марка элемента	Марка изделия	Эскиз	N поз.	ф или проф.	Длина в мм.	Кол-во позиции на 1 изд.	Кол-во позиции на элем.	Общая длина в 1 изд. м.	Вес кг. 1 изд.	Вес кг. всех изделий	Вес кг. на элем.
СМ-54-10	СП-5У-4Т (1шт) СП-5У-4Н (1шт)	см. выше КС-28	4	16АII	5420	8	—	43,4	68,5	137,0	1526,1
			5	18АII	3000	7	—	21,0	42,0	84,0	
			9	14АII	2000	55	—	110,0	133,0	266,0	
									243,5	487,0	
	СП-5У-5Т (1шт) СП-5У-5Н (1шт)	см. выше КС-28	10	12АII	4830	27	—	129,6	116,6	233,2	
			11	10АII	3040	24	—	72,0	86,4	172,8	
									203,0	406,0	
	СП-5У-16Т (1шт) СП-5У-16Н (1шт)	см. КС-29	33	14АII	5420	7	—	38,0	45,9	91,8	
			58	14АII	3000	7	—	21,0	25,4	50,8	
			59	14АII	2000	54	—	108,0	130,5	261,0	
									201,8	403,6	
		см. выше	1	18АII	5420		8	43,50		87,00	
		—"—	12	14АII	1150		48	55,0		67,0	
		—"—	67	8АI	1900		12	22,8		9,0	
		—"—	68	22АII	3000		22	66,0		98,5	
		—"—	8	10АII	ср. 210		15	3,1		1,9	
		—"—	31	10АII	ср. 160		15	2,4		1,5	

1971	Аэротенки четырехкоридорные. Ширина коридора В=6.0 м. Тип А-4-6.0-4.4(5.0)	Аэротенки глубиной 5.0 м. Армирование монолитных участков стен. Спецификация.	Типовой проект 902-2-179	Альбом VII	Лист КС30

Инж. отдела Шлаков
Гл. инж. проекта Красавин
Гл. инж. проекта Пронин
Рук. группы Иванцова
Ст. техник Беликова
Инженерного оборудования
Проверил Овчеевой

ЦЕНТРПРОЕКТ

12236-07 33

Спецификация арматуры на один элемент

Марка элемента	Марка изделия	Эскиз	N поз.	ф или проф.	Длина в мм	Кол-во позиции на 1 издел.	Кол-во позиции на элем.	Общая длина в 1 изд. м.	Вес кг 1 изд.	Вес кг всех издел.	Вес кг в элем.
СМ-54-7	СП-54-9 (2шт)	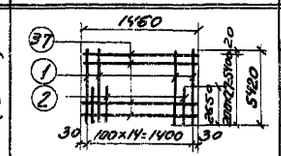	1	18АII	5420	8	–	43.4	86,8	173.6	459,8
			2	20АII	2650	7	–	18.5	45,7	91.4	
			37	8АI	1460	28	–	40,9	16.2	32.4	
									148.7	297.4	
	Отдельные стержни	см. КС-28	1	18АII	5420	–	10	54,2	–	108.4	
		— " —	8	10АII	ср. 210	–	12	2.52	–	1.5	
		— " —	67	8АI	1900	–	6	11,4		4.6	
		— " —	68	22АII	1500	–	11	16,5		47.9	
СМ-54-8	СП-54-10 (2шт.)	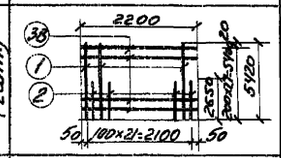	1	18АII	5420	11	–	59,5	119.0	238.0	621,6
			2	20АII	2650	11	–	29,2	72.1	144.2	
			38	8АI	2200	28		61,6	24.3	48.6	
									215,4	430.8	
	Отдельные стержни	см. КС-28	1	18АII	5420	–	10	54,2	–	108,4	
		— " —	8	10АII	ср. 210	–	18	37	–	2,2	
		— " —	67	8АI	1900	–	9	17.1		6.8	
		— " —	68	22АII	22.50	–	11	25,3		73.4	
СМ-54-9	СП-54-11Т-(1шт) СП-54-11Н-(1шт)	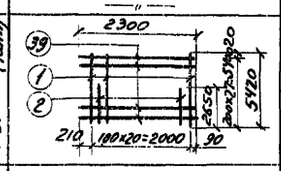	1	18АII	5420	11	–	59,5	119.0	238.0	758,6
			2	20АII	2650	10	–	26,5	65.4	130,8	
			39	14АII	2300	28	–	64.5	78,0	156.0	
									252,4	524.8	
	Отдельные стержни	см. КС-28	1	18АII	5420	–	14	75,7		151.4	
		— " —	8	10АII	ср. 210	–	18	3.7		2,2	
		— " —	67	8АI	1900	–	9	17.1		6,8	
		— " —	68	22АII	2250	–	11	25,3		73.4	
СМ-54-11	СП-54-12Т-(1шт) СП-54-12Н-(1шт)	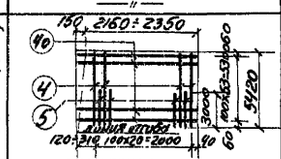	4	16АII	5420	11	–	59,6	94,2	188.4	
			40	16АII	ср 2400	54	–	129,5	204,0	408,0	
			5	18АII	3000	10	–	30	60,0	120,0	
									358,2	716,4	
	СП-54-13Т-(1шт) СП-54-13Н-(1шт)	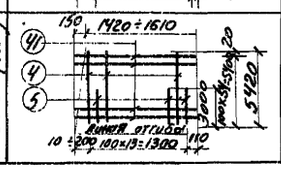	4	16АII	5420	7	–	38.0	60.0	120.0	
			5	18АII	3000	7	–	21.0	42,0	84,0	
			41	14АII	ср 1560	55	–	93.5	12,2	24,4	
									114,2	228.4	

Спецификация арматуры на один элемент

Марка элемента	Марка изделия	Эскиз	N поз.	ф или проф.	Длина в мм.	Кол-во позиции на 1 издел.	Кол-во позиции на элем.	Общая длина в 1 изд. м.	Вес кг. 1 изд.	Вес кг. всех издел.	Вес кг. в элем.
СМ-54-11	Отдельные стержни	см КС-28	1	18АII	5420	–	60	325,0	–	650,0	3840,3
		см. КС-28	2	20АII	2650	–	40	106,0	–	262,0	
		1770	43	16АII	1770	–	96	170,0	–	269,0	
		500 500÷630 600	42	16АII	ср 1690	–	58	98,0	–	155,0	
		1990	43	16АII	1990	–	96	191,5	–	302,0	
		600 1440	44	16АII	2040	–	60	122,5	–	193,5	
		500 2240÷2430	45	16АII	ср. 2830	–	40	113,0	–	179,0	
		2760 260	46	14АII	3020	–	40	120.0	–	144,0	
		350 1760 350	47	14АII	2460	–	44	108,2	–	131.0	
		1220	48	16АII	1220	–	44	52.8	–	79,21	
		290 160 280 330 100	49	14АII	1100	–	44	48.4	–	58,0	
		см. КС-28	8	10АII	ср. 210	–	35	7.4	–	4,4	
		300 200 420 420 300	50	12АII	1640	–	96	157.5	–	140.0	
		120 500 120	51	14АII	740	–	8	5,9	–	7.1	
		100 380 100 470 200	52	14АII	1430	–	14	20,0	–	24.2	
		см. КС-28	67	8АI	1900	–	33	62,7	–	26,9	
		е=8.250	68	22АII	8250	–	11	90,2		270,6	
СМ-54-12	СП-54-9 (2шт)	см. выше	1	18АII	5420	8	–	43.4	86,8	173.6	1575,8
			2	20АII	2650	7	–	18.5	45,7	91.4	
			37	8АI	1460	28	–	40,9	16.2 / 148.7	32.4 / 291.4	
	СП-54-10 (4шт)	см. выше	1	18АII	5420	11	–	59.5	119.0	476.0	
			2	20АII	2650	11	–	29.2	72,1	288.4	
			38	8АI	2200	28	–	61.6	24.3 / 215.4	97.2 / 861.6	
	Отдельные стержни	см. КС-28	1	18АII	5420	–	14	75,8	–	151.6	
		см. КС-28	8	10АII	ср. 210	–	36	7.6	–	4,7	
		см. выше	50	12АII	1640	–	50	82.0	–	73.0	
		— " —	67	8АI	1900	–	21	39,9	–	15,9	
		5200	68	22АII	5200	–	11	57.2	-	171,6	

1971	Аэротенки четырехкоридорные. Ширина коридора в=6.0 м. Тип А-4-6.0-4.4(5.0)	Аэротенки глубиной 5.0 м. Армирование монолитных участков стен. Спецификация.	Типовой проект 902-2-179	Альбом VII	Лист КЕ-31

Спецификация арматуры на один элемент

Марка элемента	Марка изделия	Эскиз	N поз.	ф или проф	Длина в мм.	Кво позиций на 1 изд.	Кво позиций на элем.	Общая длина в 1 изд. м.	Вес кг 1 изд.	Вес кг всех изд.	Вес кг в элем.
СМ-54-14	СП-54-5Е (1шт) СП-54-5Ж (1шт)	См. выше КС-28	10	12АII	4830	27	—	126,9	114,3	228,6	5514.1
			11	12АII	3040	24	—	72	86,4	172,8	
									200,7	401,4	
	СП-54-6Г (1шт) СП-54-6Д (1шт)	См. выше КС-28	1	18АII	5420	11	—	59,4	118,8	238	
			2	20АII	2650	10	—	26,5	65,5	131,0	
			32	16АII	ср 2890	54	—	151,2	241,9 307,4	483,8 614,8	
	СП-54-14 (4шт)	См. выше КС-29	54	12АII	4460	9	—	40,5	36,5	146,0	
			55	12АII	2820	8	—	22,5	20,0	80,0	
			56	12АII	1800	45	—	81,0	72,9 129,4	291,6 517,6	
	СП-54-15 (2шт)	См. выше КС-29	54	12АII	4460	10	—	45,3	40,7	281,4	
			55	12АII	2820	11	—	31,0	27,6	55,2	
			57	12АII	2720	27	—	73,5	65,4 133,7	131,8 468,4	
	СП-54-16Г (1шт) СП-54-16Д (1шт)	См. выше КС-29	33	14АII	5420	7	—	38	45,9	91,8	
			58	14АII	3000	7	—	21,0	25,4	50,8	
			59	14АII	2000	54	—	108,0	103,5 174,8	261,0 403,6	
	СП-54-17Г (1шт) СП-54-17Ж (1шт)	См. выше КС-29	33	14АII	5420	7	—	38,0	45,0	92,0	
			58	14АII	3000	6	—	20,1	24,3	48,6	
			69	14АII	ср 1940	54	—	104,7	125,6	251,2	
									195,9	391,8	
	отдельные стержни	См. КС-28	1	18АII	5420	—	48	259,2	—	518,4	
		—"—	67	8АI	1900	—	51	26,9	—	24,21	
		—"—	2	20АII	3000	—	44	132,0	—	326,0	
		—"—	7	14АII	1250	—	144	180,0	—	217,5	
		—"—	13	14АII	5000	—	46	230,0	—	278,0	
		—"—	14	18АII	4020	—	8	32,2	—	64,4	
		—"—	15	14АII	1430	—	5	7,0	—	8,4	
		—"—	16	14АII	ср 2240	—	5	11,2	—	123,2	
		—"—	17	14АII	3000	—	8	24,0	—	29,0	
		—"—	18	14АII	1700	—	4	6,8	—	8,2	
		—"—	19	14АII	1440	—	4	5,76	—	7,0	
		—"—	20	16АII	1760	—	12	21,1	—	33,4	
		—"—	21	18АII	5500	—	12	66,0	—	132,0	
		—"—	22	12АII	1870	—	3	5,6	—	5,0	
		—"—	10	12АII	5500	—	8	44,0	—	39,1	
		—"—	9	14АII	2000	—	48	96,0	—	116,0	
		См. КС-28	68	22АII	12750	—	22	280,0	—	417,0	

Спецификация арматуры на один элемент

Марка элемента	Марка изделия	Эскиз	N поз.	ф или проф	Длина в мм.	Кво позиций на 1 изд.	Кво позиций на элем.	Общая длина в 1 изд. м.	Вес кг 1 изд	Вес кг всех изделий	Вес кг в элем.
СМ-54-14	отдельные стержни	См. КС-28	23	12АII	5120	—	4	20,5	—	18,2	5514.1
		—"—	24	14АII	ср. 1565	—	4	6,3	—	7,6	
		—"—	25	12АII	2160	—	14	30,3	—	26,9	
		—"—	26	14АII	1690	—	8	13,5	—	16,3	
		—"—	27	14АII	1240	—	8	9,9	—	12,0	
		—"—	28	14АII	3040	—	7	21,0	—	25,2	
		—"—	29	14АII	2610	—	5	13,0	—	15,6	
		—"—	30	12АII	1510	—	5	7,5	—	6,8	
		—"—	31	10АII	ср 160	—	30	4,8	—	3,3	
		См. КС-29	60	14АII	1220	—	20	24,4	—	29,5	
		—"—	61	14АII	112,0	—	60	67,2	—	81,2	
		—"—	62	12АII	840	—	46	38,7	—	34,4	
		См. КС-28	8	10АII	ср 210	—	72	15,1	—	10,4	
		470÷690 280÷60	63	12АII	750	—	46	34,5	—	30,7	
		300 850÷1240 300	35	14АII	ср. 1645	—	73	120,0		145,0	
СМ-54-16	СП-54-3Е (1шт) СП-54-3Ж (1шт)	См. выше КС-28	1	18АII	5420	12	—	65,1	130,2	260,4	7724.8
			2	20АII	2650	12	—	23,2	58,0	116,0	
			6	16АII	2740	54	—	148,0	234,0 422,2	468,0 844,4	
	СП-54-1Д (2шт) СП-54-1Ж (2шт)	См. выше КС-28	1	18АII	5420	8	—	43,4	86,8	520,8	
			2	20АII	2650	8	—	18,5	45,5	273,0	
			3	16АII	2230	54	—	118,1	200,7 333,0	1204,2 1998,0	
	СП-54-5Г (1шт) СП-54-5Д (1шт)	См. выше КС-28	10	12АII	4830	27	—	129,6	116,6	233,2	
			11	12АII	3040	24	—	72	86,4	172,8	
									203,0	406,0	
	СП-54-14 (4шт)	См. выше КС-29	54	12АII	4460	9	—	40,8	36,7	146,8	
			55	12АII	2820	8	—	22,5	20,0	80,0	
			56	12АII	1800	45	—	48,6	43,2 99,9	172,8 399,6	
	СП-54-15 (2шт)	См. выше КС 29	54	12АII	4460	10	—	45,3	40,8	81,6	
			55	12АII	2820	11	—	31,0	27,6	55,2	
			57	12АII	2720	27	—	73,5	65,4 133,8	131,8 268,6	
	СП-54-16Г (1шт) СП-54-16Д (1шт)	См. выше КС-29	33	14АII	4420	7	—	38,0	45,9	91,8	
			58	14АII	3000	7	—	21,0	25,4	50,8	
			59	14АII	2000	54	—	108,0	130,5 261,0	261,0 403,6	

Продолжение см. КС-33

1971	Аэротенки четырехкоридорные ширина коридора в=6.0 м. Тип А-4-6.0-4.4(5.0)	Аэротенки глубиной 5.0 м. Армирование монолитных участков стен. Спецификация.	Типовой проект 902-2-179	Альбом VII	Лист КС-32

Спецификация арматуры на один элемент

Марка элемента	Марка изделия	Эскиз	N поз	ф или проф	Длина в мм	Кол-во позиций на 1 изд.	Кол-во позиций на элем.	Общая длина в 1 изд. м.	Вес кг. 1 изд.	Вес кг. всех изд.	Вес кг. в элем.
СМ-54-16	СП-54-18*-(1шт) СП-54-18*-(1шт)	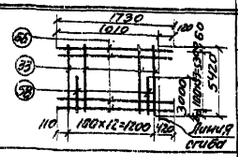	33	14АII	5420	7	—	38,0	46,0	92,0	8390,1
			58	14АII	3000	6	—	18,0	21,8	43,6	
			66	14АII	1730	54	—	93,4	113,0	226,0	
									180,8	361,6	
	Отдельные стержни	см. КС-28	67	8АI	1900	—	75	143,0	—	56,5	
		—"—	1	18АII	5420	—	62	336,0		672,0	
		—"—	2	20АII	2650	—	43	129,0	—	369,0	
		—"—	7	14АII	1250	—	336	420,0	—	507,0	
		—"—	10	12АII	5500	—	8	44,0	—	39,1	
		—"—	13	14АII	5000	—	46	230,0	—	278,0	
		—"—	14	18АII	4020	—	8	32,2	—	64,4	
		—"—	15	14АII	1430	—	5	7,1	—	8,6	
		—"—	16	14АII	ср 2240	—	5	11,2	—	13,6	
		—"—	17	14АII	3000	—	8	24,0	—	29,0	
		—"—	18	14АII	1700	—	4	6,8	—	8,2	
		—"—	19	14АII	1440	—	4	5,76	—	7,0	
		—"—	20	16АII	1760	—	12	21,1	—	33,4	
		—"—	21	18АII	5500	—	12	66,0	—	132,0	
		—"—	22	12АII	1870	—	3	5,6	—	5,0	
		—"—	23	12АII	5120	—	4	20,5	—	18,2	
		—"—	24	14АII	ср 1555	—	4	6,3	—	7,6	
		—"—	25	12АII	2160	—	14	30,3	—	26,9	
		—"—	26	14АII	1690	—	8	13,5	—	16,3	
		—"—	27	14АII	1240	—	8	9,9	—	12,0	
		—"—	28	14АII	3040	—	7	21,3	—	25,8	
		—"—	29	14АII	2610	—	5	13,1	—	15,8	
		—"—	31	10АII	ср 160	—	30	4,8	—	3,3	
		см. КС-29	60	14АII	1220	—	20	24,4	—	29,5	
		—"—	61	14АII	1120	—	60	67,2	—	81,2	
		—"—	62	12АII	840	—	108	90,8	—	80,8	
		см КС-28	8	10АII	ср 210	—	108	22,7	—	15,0	
		см. КС-29	65	16АII	2340	—	96	131,0	—	158,2	
		300 | 850÷1240 | 300	35	14АII	ср 1645	—	80	131,5	—	159,0	
		см. КС-28	2	20АII	2650	—	15	39,8	—	98,2	
		—"—	9	14АII	2000	—	48	96	—	116,0	
			68	22АII	18750	—	22	406,0	—	615,0	
		см. КС-28	30	12АII	1510	—	5	7,6	—	6,7	

Спецификация арматуры на один элемент

Марка элемента	Марка изделия	Эскиз	N поз.	ф или проф.	Длина в мм	К-во позиций на 1 изд.	К-во позиций на элем.	Общая длина в 1 изд. м.	Вес кг 1 изд.	Вес кг всех изд	Вес кг в элем.
СМ-54-13	СП-54-12*-(1шт) СП-54-12*-(1шт)	См. выше КС-28	1	18АII	5420	12	—	65,1	130,2	260,4	2098,1
			2	20АII	2650	12	—	31,8	78,5	157,0	
			6	16АII	2840	54	—	153,4	248,4 / 451,1	484,8 / 902,2	
		См. выше КС-31	4	16АII	5420	11	—	59,6	94,2	188,4	
			40	16АII	ср 2400	54	—	129,5	254,0	408,0	
			5	18АII	3000	10	—	30	80,0 / 358,2	120,0 / 716,4	
	Отдельные стержни	см КС-28	1	18АII	5420	—	15	81,2	—	162,4	
		—"—	7'	16АII	1250	—	50	62,5	—	75,3	
		—"—	8	10АII	ср 210	—	24	5,1	—	3,2	
		500 | 500	42	16АII	1000	—	50	50,0	—	79,0	
		см КС-29	67	8АI	1900	—	18	34,2	—	13,5	
		—"—	68	22АII	4500	—	11	49,5	—	148,0	

Выборка арматуры

Элемент \ ф	Арматура кл. АI 6АI	12АI	8АI	Итого	Арматура класса АII 10АII	12АII	14АII	16АII	18АII	20АII	22АII			Итого	Всего
СМ-54-1;16	—	—	20,5	20,5	6,8	—	333,4	1322,3	702,4	344,5	221,1	—	—	2921,1	2941,6
СМ-54-2	—	—	18,2	18,2	2,9	281,7	1145,1	470,4	557,6	608,0	198,0	—	—	2963,7	2981,9
СМ-54-3	—	—	4,8	4,8	6,06	—	395,8	1261,2	378,8	131,0	198,0	—	—	2370,8	2375,6
СМ-54-4	—	—	38,2	38,2	1,6	—	—	—	195,2	39,2	23,1	—	—	259,1	297,3
СМ-54-5	—	—	42,2	42,2	18,6	1242,6	1904,7	1333,8	1199,4	458,0	460,0	—	—	6614,7	6656,9
СМ-54-6	—	—	29,2	29,2	6,5	—	800,4	1036,6	1042,4	533,5	264,0	—	—	4683,4	4712,6
СМ-54-7	—	—	37,0	37,0	1,5	—	—	—	282,0	91,4	47,9	—	—	422,8	459,8
СМ-54-8	—	—	55,4	55,4	2,2	—	—	—	346,4	144,2	73,4	—	—	566,2	621,6
СМ-54-9	—	—	6,8	6,8	2,2	—	156,0	—	389,4	130,8	73,4	—	—	751,8	758,6
СМ-54-10	—	—	9,0	9,0	3,4	264,0	942,2	137,0	171,0	—	98,5	—	—	1616,1	1625,1
СМ-54-11	—	—	26,9	26,9	4,4	140,0	388,3	1898,1	854,0	262,0	270,6	—	—	3813,4	3840,3
СМ-54-12	—	—	145,5	145,5	4,7	73,0	—	—	801,2	379,8	171,8	—	—	1430,3	1575,8
СМ-54-13	—	—	13,5	13,5	3,2	—	—	1235,9	342,8	157,0	148,0	—	—	2082,6	2096,1
СМ-54-14	—	—	24,2	24,2	13,7	1482,7	2087,6	517,2	845,8	456,1	417,0	—	—	5820,1	5844,3
СМ-54-15	—	—	128,8	128,8	8,2	233,2	1190,4	463,0	1250,4	585,4	318,0	—	—	4347,7	4476,5
СМ-54-16	—	—	56,5	56,5	18,3	1078,1	2257,6	1863,8	1649,6	856,2	615,0	—	—	8333,6	8390,1

Расход материалов

Элемент	Марка бетона	Бетон м³	Сталь кг	Содерж. стали в 1м³ бетона кг
СМ-54-1;1а	200	10,51	2941,6	280,0
СМ-54-2	—"—	12,51	2981,9	238,5
СМ-54-3	—"—	9,2	2375,6	238,0
СМ-54-4	—"—	1,24	297,3	240,0
СМ-54-5	—"—	28,99	6656,9	230,0
СМ-54-6	—"—	14,77	4712,6	318,0
СМ-54-7	—"—	2,33	459,8	195,0
СМ-54-8	—"—	3,43	621,6	183,0
СМ-54-9	—"—	3,56	758,6	213,0
СМ-54-10	—"—	7,77	1525,1	210,0
СМ-54-11	—"—	17,58	3.840,3	288,0
СМ-54-12	—"—	8,1	1575,8	194,0
СМ-54-13	—"—	7,05	2096,1	298,0
СМ-54-14	—"—	25,47	5844,3	230,0
СМ-54-15	—"—	17,43	4476,5	256,0
СМ-54-16	—"—	34,62	7724,8	224,0

ЦНИИЭП жилищного и гражданского строительства г. Москва	Нач. отд. Жиаев; Гл. спец. отд. Красавин; Гл. конст. Пронин; Рук. группы Фомичева; Ст. техник Великова	Проверил Ольгесова		

1971	Аэротенки четырёхкоридорные. Ширина коридора В-6.0 м. Тип А-4-6.0-4.4 (5.0)	Аэротенки глубиной 5.0 м. Армирование монолитных участков стен. Спецификация. Выборки.	Типовой проект 902-2-179	Альбом VIII	Лист КС-33

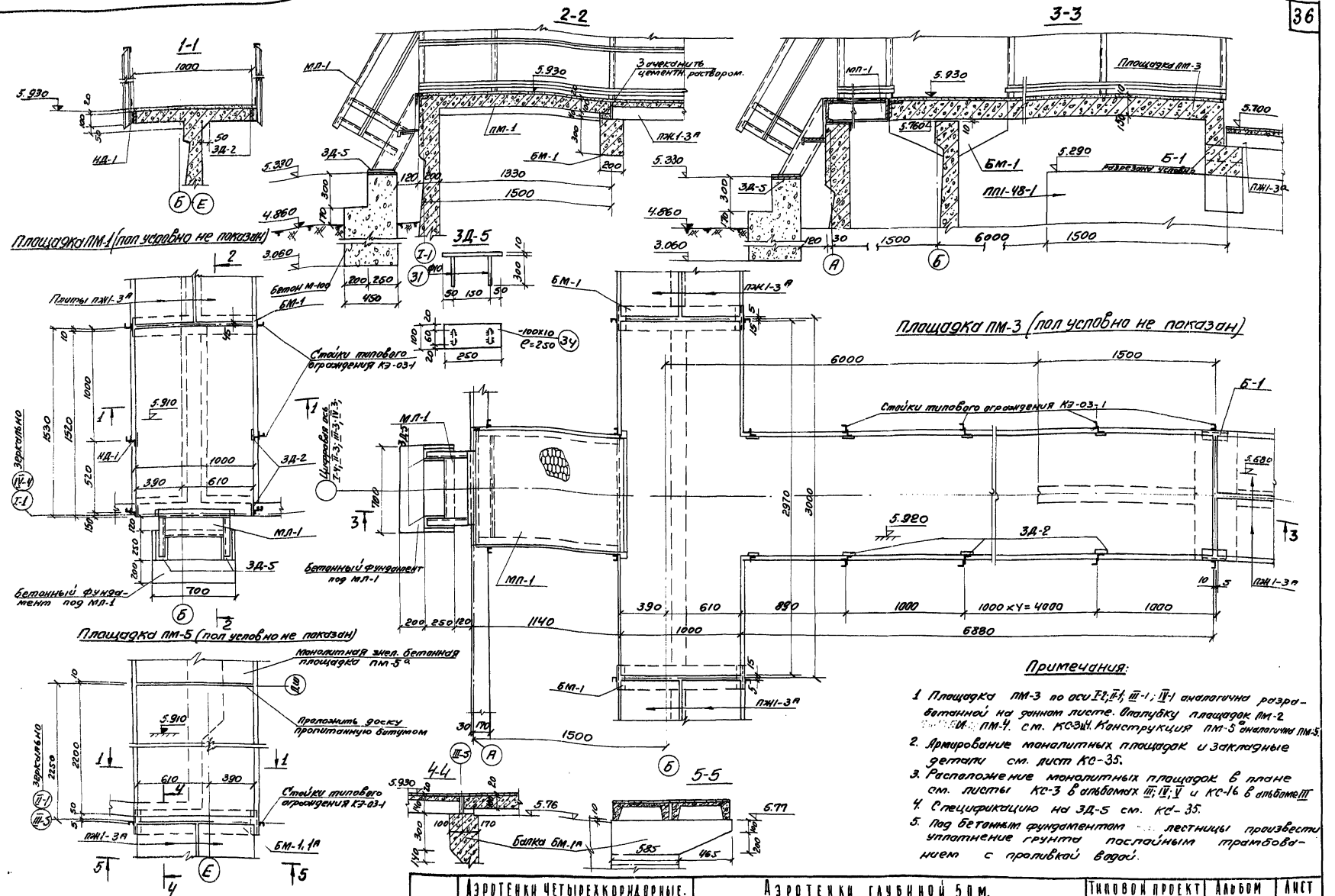

1971	Аэротенки четырехкоридорные. Ширина коридора В=6.0 м. Тип А-4-6.0-4.4 (5.0).	Аэротенки глубиной 5.0 м. Монолитные железобетонные площадки ПМ-1; ПМ-3; ПМ-5. Общие виды.	Типовой проект 902-2-179	Альбом VII	Лист КС-34

ЦНИИЭП инженерного оборудования г. Москва

Нач. отдела Гл. спец. отдела Гл. конструктор проекта Рук. группы Инженер
Ивановский Ивановская Кузнецова

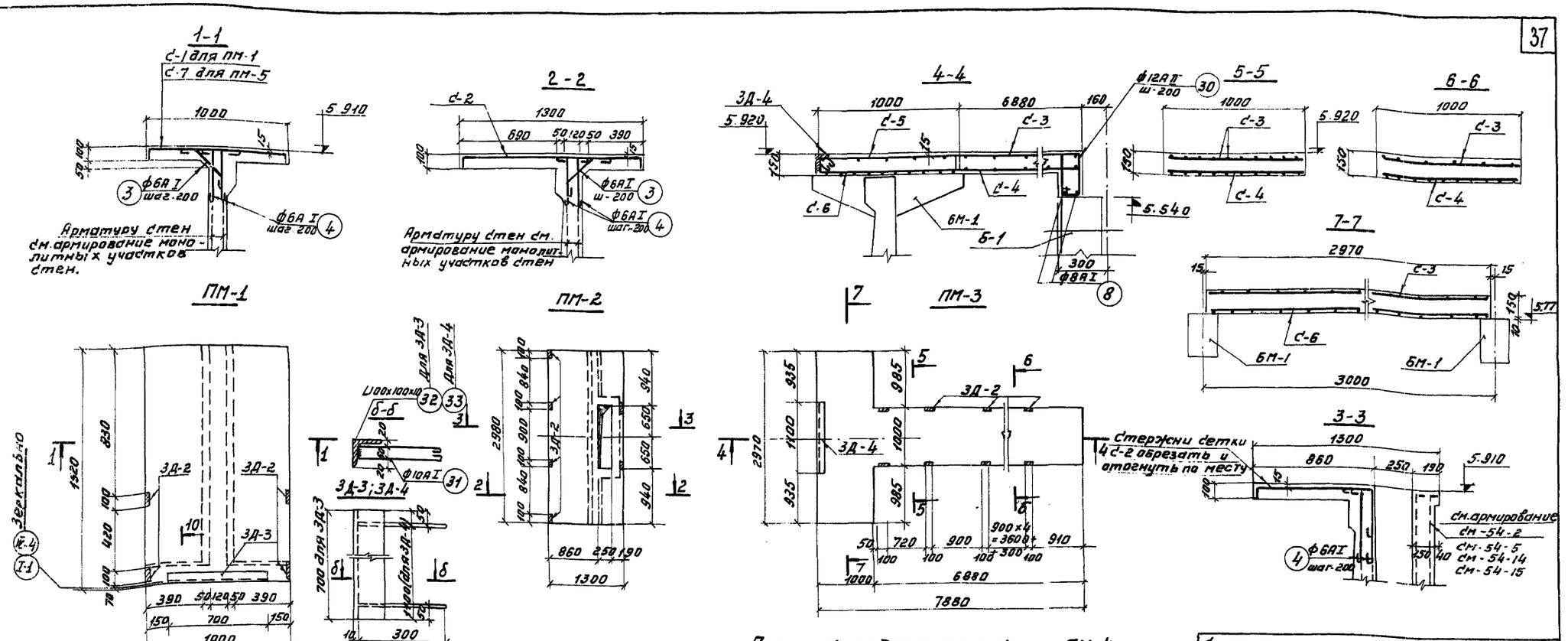

Спецификация стали на 1 шт. каждой марки

Марка	N поз.	Профиль	Длина мм	Кол. шт.	Вес в кг. поз.	Вес в кг. всех	Марка
ЗД-2	30	-100х10	100	1	0.78	0.78	1.8
	31	ф10А I	810	2	0.5	1.0	
ЗД-3	32	L100х10	700	1	10.6	10.6	11.6
	31	ф10А I	810	2	0.5	1.0	
ЗД-4	33	L100х10	1100	1	16.6	16.6	17.6
	31	ф10А I	810	2	0.5	1.0	
ЗД-5	34	-100х10	250	1	2.0	2.0	3.0
	31	ф10А I	810	2	0.5	1.0	

Примечания:

1. Арматурные сетки и спецификацию см. КС-37.
2. Данный лист см. совместно с КС-34.
3. Общие виды площадок ПМ-2; ПМ-4; см. КС-3; 4.
4. Защитный слой 10 ÷ 15мм

1971	Аэротенки четырехкоридорные. Ширина коридора 8=6.0 м. Тип А-4-6.0 - 4,4(5,0).	Аэротенки глубиной 5.0 м. Монолитные площадки ПМ-1; ПМ-2; ПМ-3; ПМ-5; ПМ-4. Опалубка и армирование.	Типовой проект 902-2-179	Альбом VII	Лист КС-35

ЦНИИЭП инженерного оборудования г. Москва

Гл. спец. отд.	Кравченко		
Рук. мастерской	Пронин		
Рук. группы	Давыдова		
Инженер	Куркова		

12236-07 38

Монтажная схема монолитных балок по верхнему каналу.

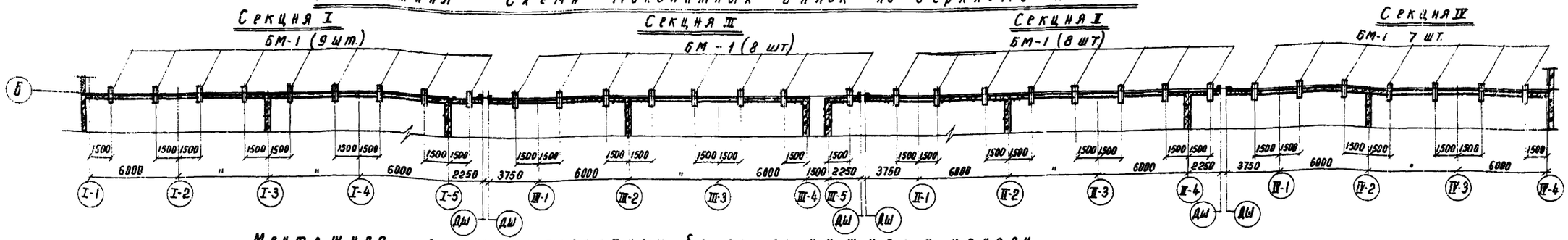

Монтажная схема монолитных балок по нижнему каналу.

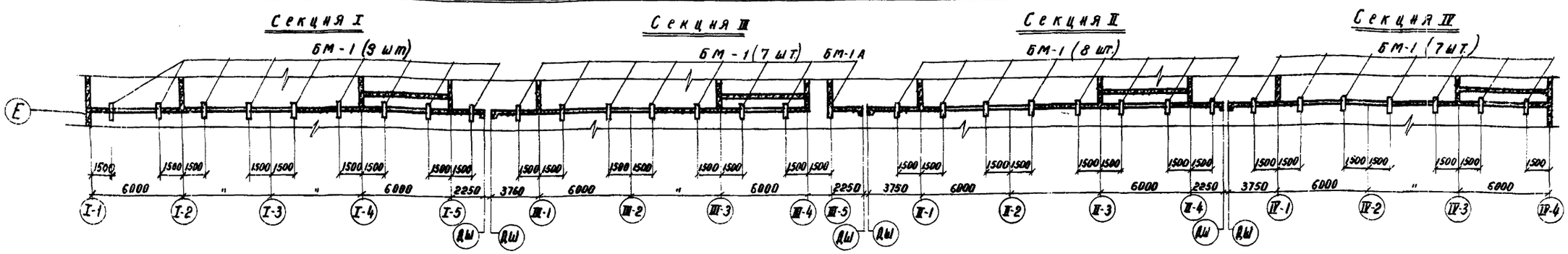

Спецификация стали на 1 шт марки							
Марка	N поз.	Профиль	Длина мм	Кол-во	Вес кг поз.	Вес кг всех	Мар
ЗД-1	34	ф10АI	850	2	0,52	1,04	0,55
	35	L100×63×6	280	1	1,51	1,51	

Примечания:

1. Монтажный план мостиков см. в альбомах III; IV; V.
2. Балки БМ-1, БМ-1а бетонируются одновременно с монолитными участками стен и швами между панелями ПК1-54-3.
3. Спецификацию и выборку арматуры на балку БМ-1 см. лист КС-37.
4. Закладную деталь ЗД-1 см. лист КС-36.

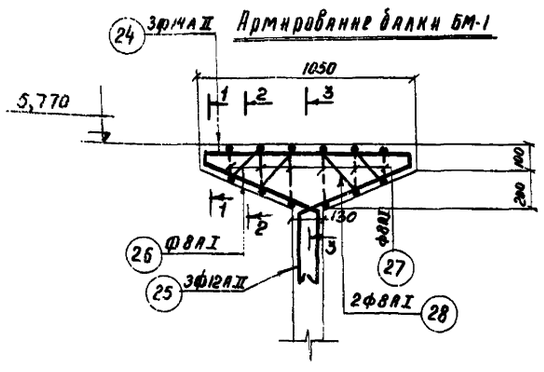

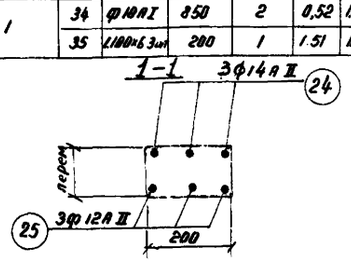

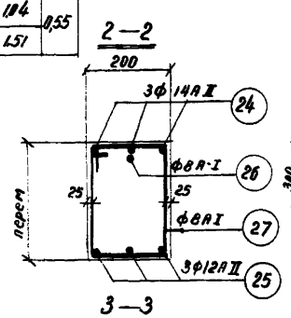

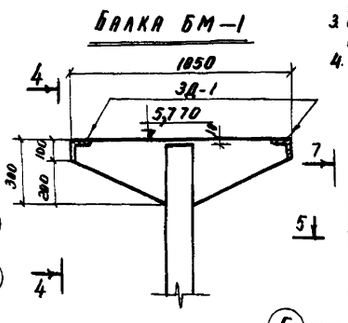

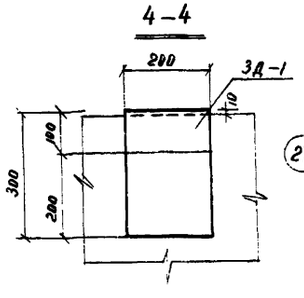

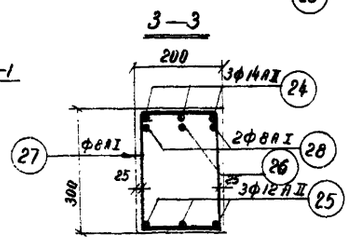

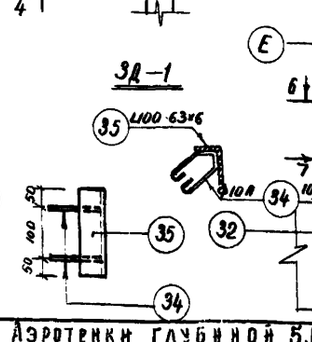

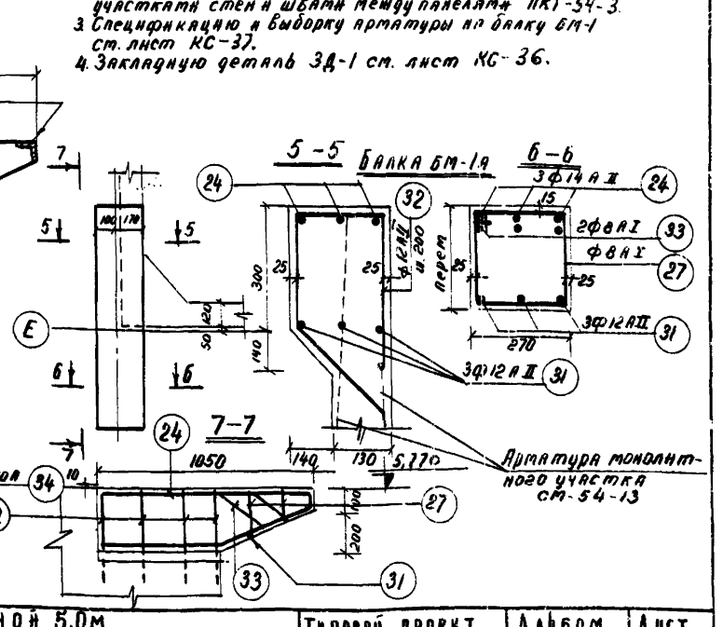

Расход материалов				
Наимен. элем.	Марка бетона	Содержан стали в 1м³ бетона	Бетон м³	Сталь кг
БМ-1	280	275	0,045	12,4
БМ-1А	280	218	0,057	12,4

1971	Аэротенки четырехкоридорные. Ширина коридора в=6,0 м. Тип-4-6.0-4,4(5,0).	Аэротенки глубиной 5,0м. Монтажная схема раскладки балок по верхнему и нижнему каналам. Опалубка и армирование балки БМ 1; БМ-1а.	Типовой проект 902-2-179	Альбом VII	Лист КС-36

ЦНИИЭП инженерного оборудования Москва

Гл.спец.отд.	Красавин		
Гл.констр.	Пронин		
Рук.группы	Обанесова		
Инженер	Курганова		

Проверил

Инж.-ивер.

Инв. N 6-830

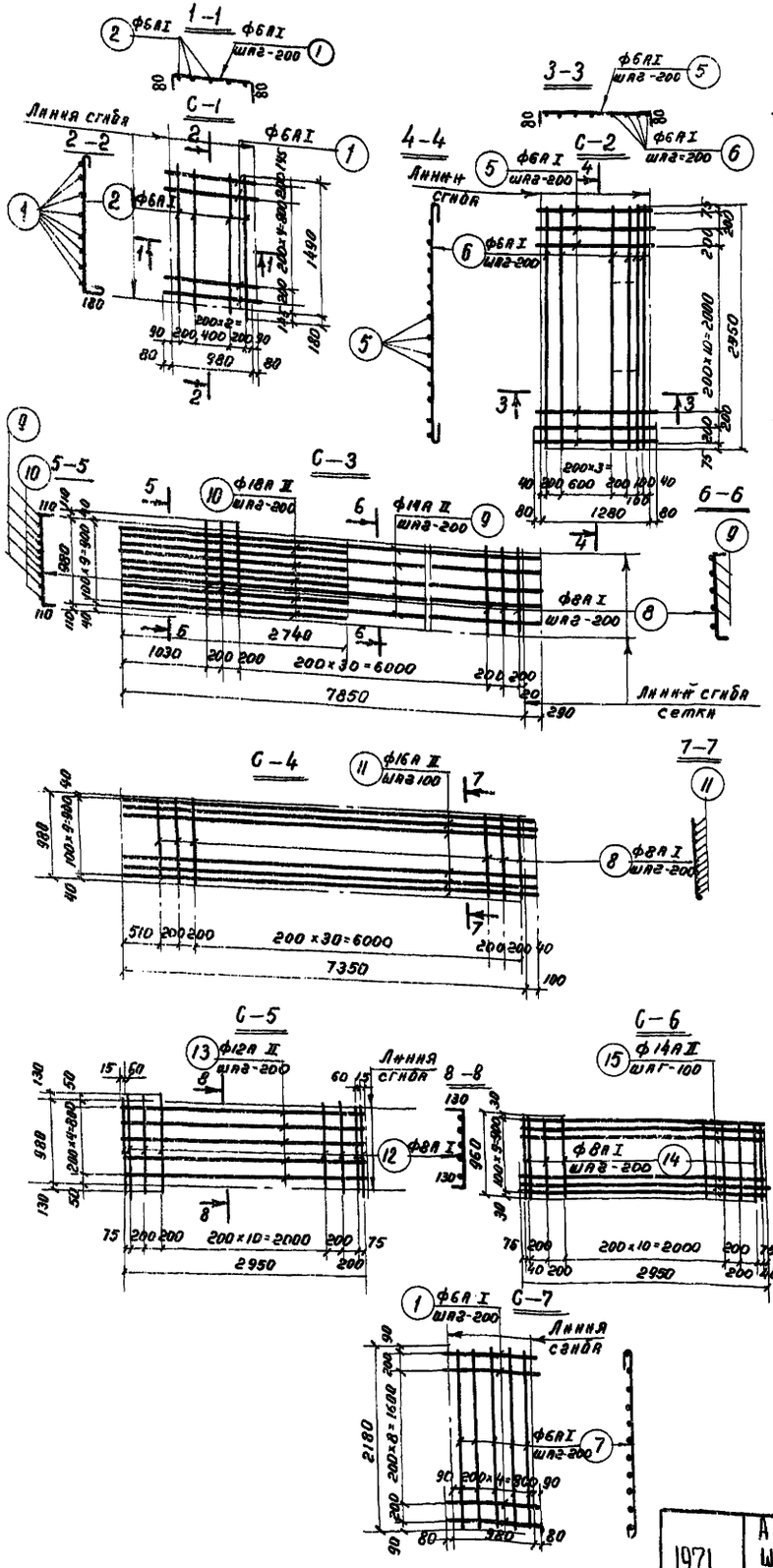

Спецификация арматуры на 1 элемент

Наим. эл-та	Наим. сетки	№ поз.	Эскиз	ф мм	Длина мм	Кол. шт.	Общая длина м	Выборка арматуры на элемент: ф мм	Общ. длина м	Вес кг	Общ. вес
ПМ-1	С-1	1	980	6АI	1140	7	8,0	6АI	16,8	4,0	4,0
		2	1490	6АI	1760	5	8,8				
	Отдельн. стержни	3	500	6АI	550	7	3,9	6АI	11,2	2,5	2,5
		4	350	6АI	520	14	7,3	Итого: 6,5			
ПМ-2 (ШТ)	С-2	5	1280	6АI	1440	15	21,6	6АI	46,0	10,2	10,2
		6	2950	6АI	3050	8	24,4				
	Отдельн. стержни	3	см. выше	6АI	550	15	8,3	6АI	23,9	5,3	5,3
		4	см. выше	6АI	520	30	15,6	Итого 15,5			
ПМ-3	С-3	8	980	8АI	1200	35	420	8АI	490	15,6	93,2
		9	7850	14АII	8140	5	40,7	14АII	40,7	49,9	
		10	2740	18АII	2740	5	23,7	18АII	13,7	27,4	
	С-4	8	980	8АI	980	35	34,2	8АI	34,2	13,5	131,0
		11	7350	18АII	1950	10	74,5	8АI	74,5	117,5	
	С-5	12	980	ф8АI	1240	17	21,1	8АI	21,1	8,4	21,5
		13	2950	ф12АII	2950	5	24,75	12АII	19,75	13,1	
	С-6	14	980	ф8АI	980	17	16,3	6АI	16,3	6,5	49,3
		15	2950	ф14АII	2950	10	29,5	14АII	29,5	35,8	
	Отд. стер	8	980	8АI	980	2	1,96	8АI	1,96	0,8	9,6
		30	6 30 340 340	14АII	1460	5	7,3	14АII	7,3	8,8	
								Итого: 297,6			
ПМ-5	С-7	1	980	6АI	1140	11	12,6	6АI	23,5	5,2	5,2
		7	2180	6АI	2180	5	10,9				
	Отдельн. стержни	3	380	6АI	550	11	12,1	6АI	23,5	5,2	5,2
		4	350	6АI	520	22	11,4	Итого 10,4			
ПМ-4	Отдельные стержни	17	от 980 до 1820 ср. 1400	6АI	1560	16	25,0	6АI	169,7	37,7	
		18	900	6АI	1150	9	10,35	8АI	28,9	11,4	
		19	510	6АI	760	9	6,8	Итого 49,1			
		20	4450	6АI	4540	10	45,4				
		21	от 1100 до 1600 ср. 2800	8АI	2890	10	28,9				
		22	900	6АI	990	9	8,9				
		23	510	6АI	600	9	5,4				
		29	от 980 до 1820 ср. 1400	6АI	ср. 1490	13	23,8				
		3	см. выше	6АI	550	28	15,4				
		4	см. выше	6АI	520	55	28,6				

Спецификация арматуры на 1 элемент

Наим. эл-та	Наим. сетки	№ поз.	Эскиз	ф мм	Длина мм	Кол. шт.	Общая длина	Выборка арматуры на элемент: ф мм	Общ. дл. м	Вес кг	Общ. вес
БМ-1	Отдельные стержни	24	1020	14АII	1020	3	3,06	8АI	8,2	3,24	3,2
		25	600 65	12АII	1025	8	6,15	12АII	6,15	5,46	5,5
		26	300	8АI	1180	1	1,18	14АII	3,06	3,7	3,7
		27	170	8АI	850	6	5,1	Итого: 12,4			
		28	180	8АI	960	2	1,92				
БМ-1а	Отдельные стержни	24	см. выше	14АII	1020	3	3,06	8АI	5,9	1,9	1,9
		27	220	8АI	980	2	1,9	12АII	8,1	7,2	7,2
		31	530 600 65	12АII	1195	3	3,6	14АII	3,06	3,7	3,7
		32	350 80	12АII	1170	4	4,5	Итого 12,8			
		33	560	8АI	1050	2	2,1				
		34	760	8АI	1030	1	1,0				

Выборка арматуры на элемент

Марка элемента	Сталь кл. А I: ф6	ф8	Итого	Сталь класса А II: ф12	ф14	ф16	ф18	Итого:	Всего
ПМ-1	6,5	—	6,5						6,5
ПМ-2	15,5	—	15,5						15,5
ПМ-3	—	45,9	45,8	13,1	93,8	117,5	27,4	251,0	297,6
ПМ-5	10,4	—	10,4						10,4
ПМ-4	37,7	П.ч.	49,1						49,1
БМ-1	—	3,2	3,2	5,5	3,7	—	—	9,2	12,4
БМ-1А	—	1,9	1,9	7,2	3,7	—	—	10,9	12,8

Расход материалов

Марка эл-та	Расход стали на 1 м³ бетона	Марка бетона	Бетон м³	Сталь кг
ПМ-1	42,2	200	0,154	6,5
ПМ-2	39,0	200	0,397	15,5
ПМ-3	201,8	200	1,475	297,6
ПМ-5	46,0	200	0,226	10,4
ПМ-4	69,7	200	0,704	49,1
БМ-1	284,0	200	0,045	12,8

Примечания:

1. Данный чертеж рассматривать совместно с КС-35.
2. При изготовлении сеток применять контактную точечную сварку.
3. Для обеспечения правильной раскладки арматуры сетки изготовлять в кондукторах.
4. Разбивка арматуры в сетках дана по осям стержней.

Нач. отдела	Кетлов		
Гл. спец. отд.	Красавин		
Гвп. констр.	Пронин		
Рук. группы	Ванесова		
Инженер	Курганова		

ЦНИИЭП инженерного оборудования г. Москва

1971

Аэротенки четырехкоридорные. Ширина коридора в=6,0 м. Тип А 4-6,0-4,4(5,0).

Аэротенки глубиной 5,0 м. Монолитные площадки. Сетки С-1 ÷ С-7. Спецификация и выборка арматуры.

Типовой проект	Альбом	Лист
902-2-179	VII	КС-37

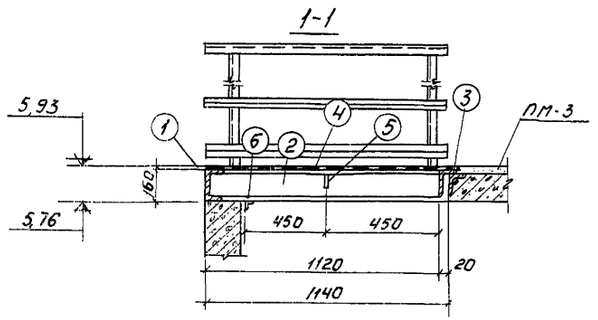

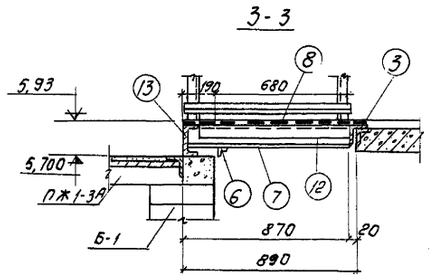

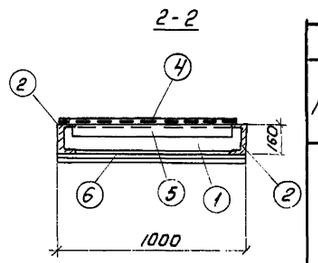

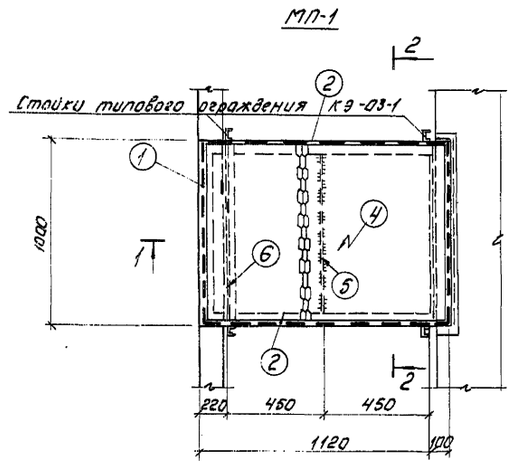

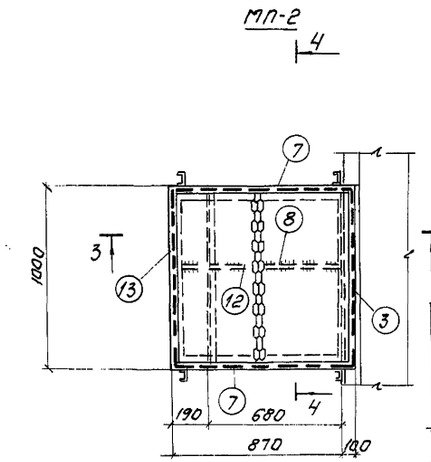

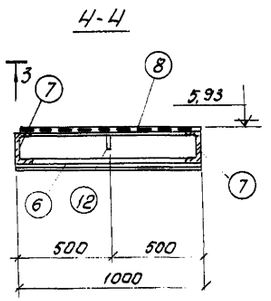

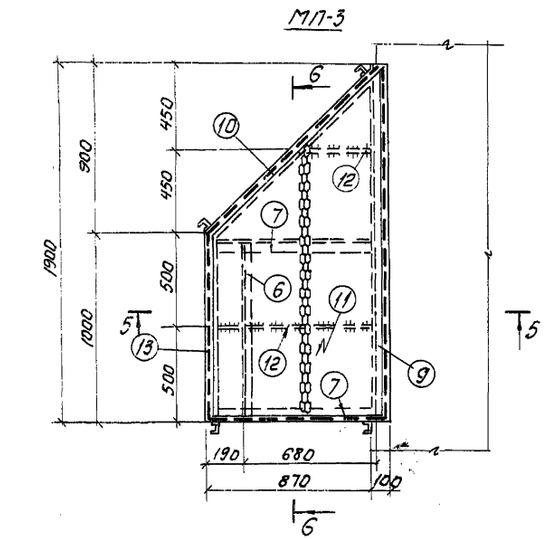

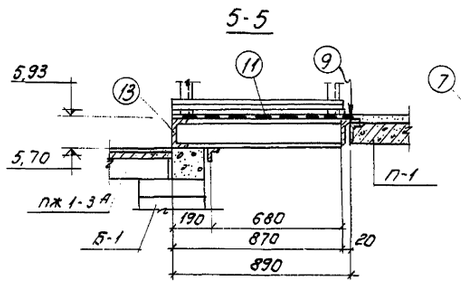

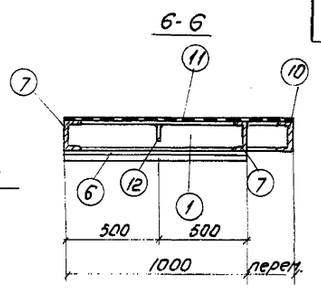

Спецификация металла на 1 элемент.

Марка.	N поз.	Сечение.	Длина мм	К-во. Т.	К-во. Н.	Вес в кг. Дет.	Вес в кг. Всех	Вес в кг. Марка.	Примечан.
МП-1	1	[16	1000	1		14,2	14,2		
	2	[16	1000	2		17,0	34,0		
	3	L160×100×12	1000	1		23,6	23,6		
	4	-980×5	1340	1		22,0	22,0	100,3	Просечно-вытяжн. ст.
	5	-100×4	872	1		2,7	2,7		
	6.	L50×50×5	1000	1		3,8	3,8		
		Вес наплавленного металла 2.							
МП-2	13	[20	1000	1		18,4	18,4		
	7	[16	850	2		12,5	25,0		
	3	L160×100×12	1000	1		23,6	23,6		
	8	-950×5	980	1		16,4	16,4	89,8	Просечно-вытяжн. ст.
	6	L50×50×5	1000	1		3,8	3,8		
	12	-100×4	800	1		2,6	2,6		
		Вес наплавленного металла 2,0.							
МП-3.	13	[20	1000	1		18,4	18,4		
	7	[16	850	2		12,5	25,0		
	9	L160×100×12	1900	1		44,8	44,8		
	10	[16	1230	1		17,50	17,50		
	11	-950×5	1850	1		29,0	29,0	143,7	Просечно-вытяжн. ст.
	12	-100×4	800	2		2,6	5,2		
	6	L50×50×5	1000	1		3,8	3,8		
		Вес наплавленного металла 2,6							

Выборка металла на лист.

[16	L160×100×12	-980×5	-100×4	L50×50×5	[20	Итого
115,7	92,0	67,4	10,5	11,4	36,8	333,8

Примечания.

1. Расположение металлических площадок в плане см. КС-3 в альбомах III; IV; V.
2. Конструкции площадок сварные; высоту шва принимать равной наименьшей толщине свариваемых элементов.
3. Размеры даны в мм, отметки - в м.

1971	Аэротенки четырехкоридорные. Ширина коридора В=6.0 м. Тип А-4-6.0-4,4 (5.0)	Аэротенки глубинной 5.0 м. Металлические площадки МП-1; МП-2; МП-3. Спецификация металла.	Типовой проект 902-2-179	Альбом VIII	Лист КС-38

ЦНИИЭП инженерного оборудования г. Москва

Гл.спец. отд.	Красавин		
Гл.инж.конструк.	Пронин		
Рук.группы	Иванесова		
Техник	Михайлова		

12236-07 41

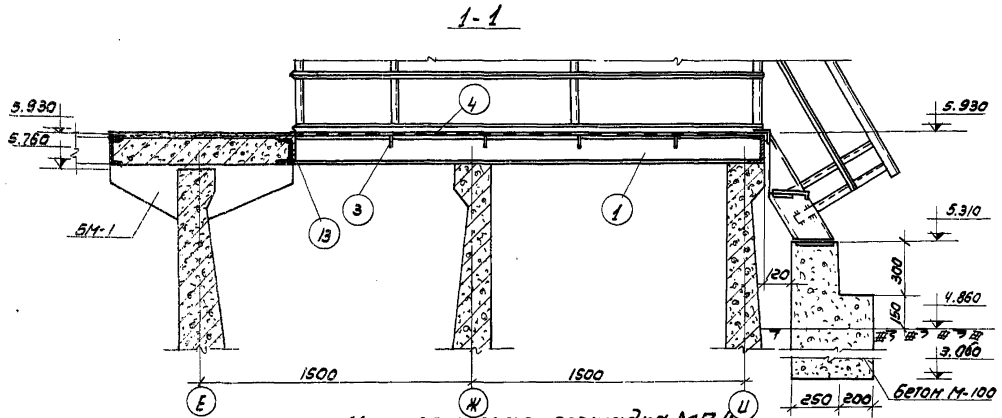

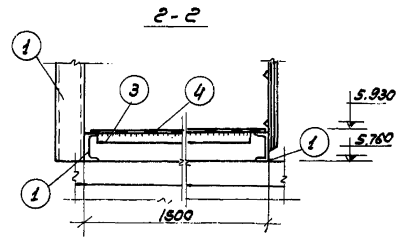

Металлическая площадка МП-4

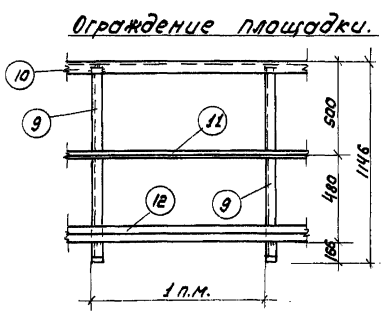

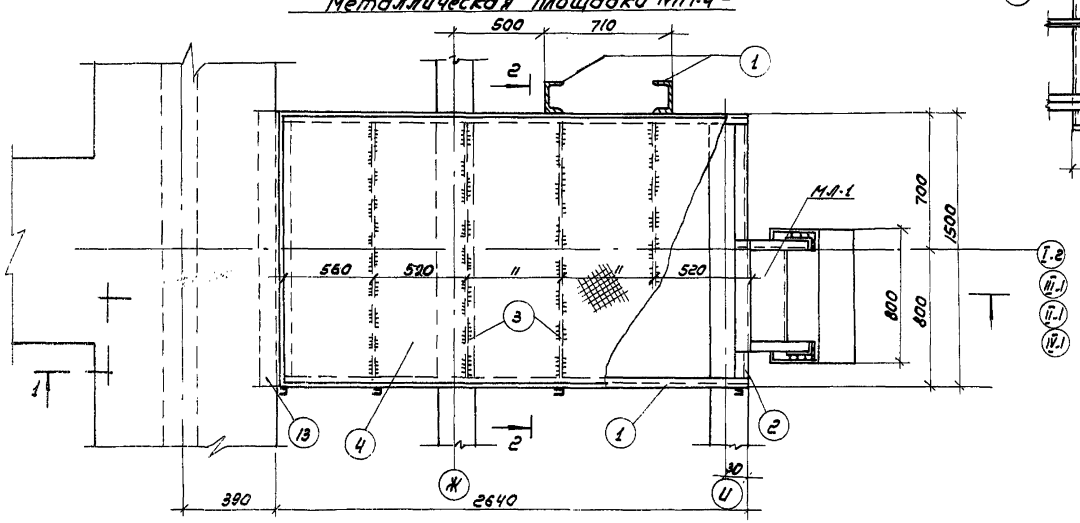

Металлическая площадка МП-5.

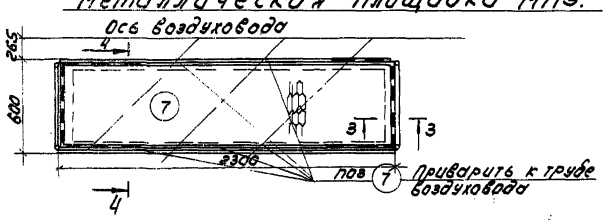

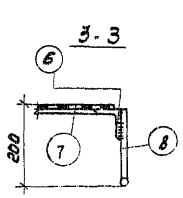

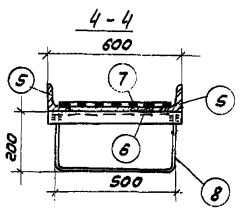

Спецификация металла на 1 элемент.

Марка	N поз.	Сечение.	Длина мм.	Кол-во Т	Кол-во Н	Вес в кг Деталь	Вес в кг всех	Вес в кг Марки	Примечан.
МП-4	1	C 16	2640	2	2	37.6	150.4	303.9	
	2	C 16	1500	1	—	21.3	21.3		
	3	L 75x6	1300	4	—	2.6	10.4		
	4	-1480x6	2610	1	—	92.1	92.1		Просечно-выт. жная сталь
	13	L 160x100x10	1600	1	—	29.7	29.7		
МП-5	5	L 75x6	2300	2		15.8	31.6	124.6	
	6	L 75x6	600	2		4.15	8.3		
	7	-560x5	2260	1		31.2	31.2		Просечно-вытяжная сталь
	8	ф 22	900	2		26.8	53.6		
Ограждение 1п.м.	9	L50x40x12x2x6	1146	2		2.1	4.2	11.1	Гнутый профиль.
	10	L50x40x12x2x5	1000	1		2.0	2.0		
	11	L25x25x3	1000	1		1.1	1.1		
	12	⌐90x30x25x3	1000	1		3.8	3.8		Гнутый профиль.
МЛ-1		ПА КЭ-03-1 М-1					22.0	22.0	

Таблица марок.

Марка	К-во шт	Вес кг 1 шт.	Вес кг всех	Примеч.
Ограждение к МП-4	п.м. 5.2	11.1	29.3	

Примечания:

1. Расположение площадок МП-4 и М-5 в плане аэротенков см. листы КС-3 в альбомах III; IV; V и лист КС-16 в альбоме III
2. Материал конструкций - сталь марки в ст. 3 кп. Конструкции сварные.
3. Сварные швы равны наименьшей толщине свариваемых элементов.
4. Сварку производить электродами типа Э-42 ГОСТ 9467-60.
5. Металлическая площадка МП-5 приваривается к трубам воздуховода по месту. При приварке МП-5 к 2 ниткам ответвления от воздуховода, площадка обрезается по месту.

1971	Аэротенки четырехкоридорные ширина коридора В=6.0 м Тип А-4-6.0-4.4 (5.0)	Аэротенки глубиной 5.0 м. Металлические площадки МП-4; МП-5.	Типовой проект 902-2-179	Альбом VII	Лист КС-39

ЦНИИЭП инженерного оборудования г. Москва

Нач. отдела Кетов; Гл. спец. отд. Касавин; Инж. конструктор Поонуч; Рук. груп. Иванесова; Техник Михайлова

Проверил Иванесова; Нач. отдела

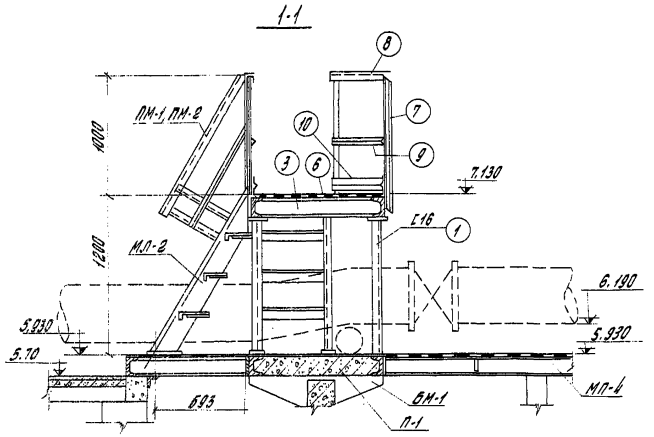

Металлическая площадка МП-6

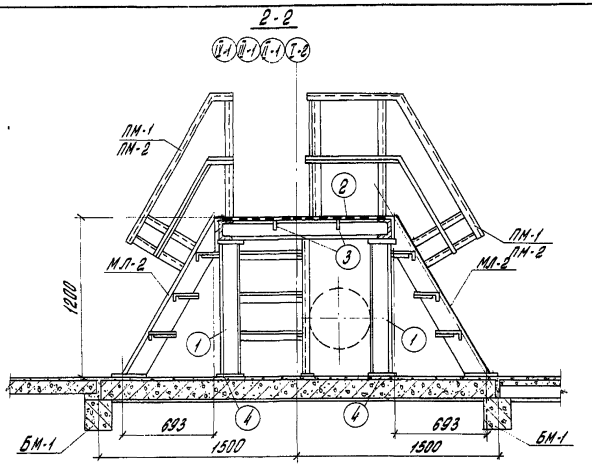

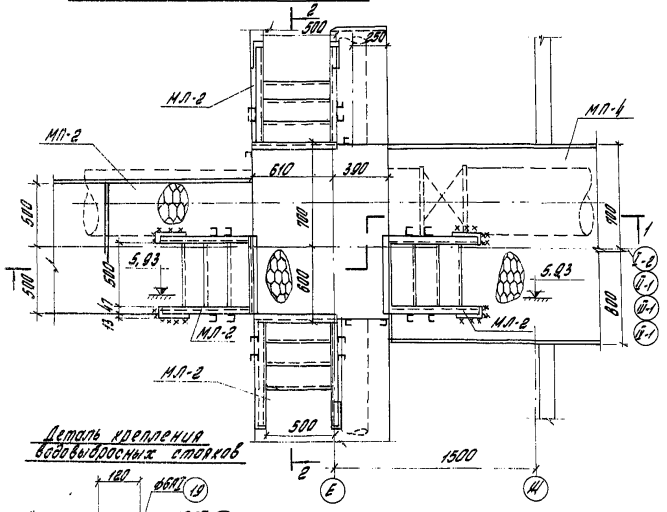

Деталь крепления водовыпускных стояков

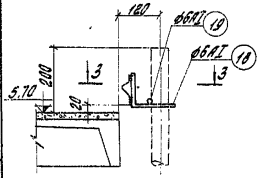

Крепление ограждения к мостику

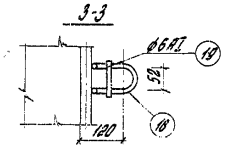

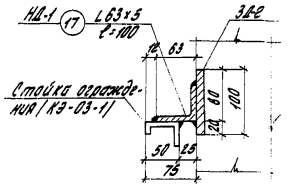

Монтажная переносная площадка

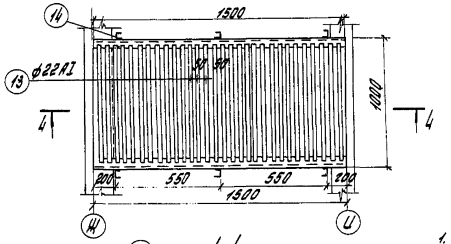

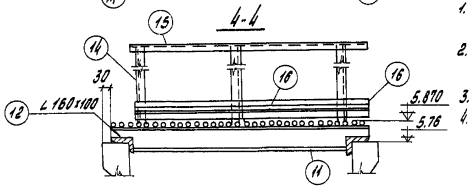

Спецификация металла на 1 элемент

Марка		N поз.	Сечение	Длина мм	К-во т	К-во н	Вес кг Дет.	Вес кг Всех	Марка	Примечан.
МП-6	Площадка	1	[16	1014	4		14,4	57,6	439,3	
		2	[14	1500	2		18,5	37,0		
		3	[14	1000	2		12,3	24,6		
		4	-80×10	180	12		1,3	13,6		
		5	-80×8	850	2		4,26	8,5		
		6	-980×5	1480	1		36,8	36,8		Просеч. выт. ст.
							Итого	178,1		
	Ограждение площадки	7	[50×40×12×2,5	1146	10		2,13	21,3		Гнут. проф.
		8	[50×40×12×2,5	3000	1		5,6	5,6		
		9	L 25×25×3	3000	1		2,9	2,9		
		10	L 90×30×25×3	3000	1		11,4	11,4		
							Итого	41,2		
	Лестница К-3		По КЭ-03-1	М-5				4×4=16		
	Лестница К-3		По КЭ-03-1					7×8=56		
Переносная площадка		11	[16	1500	2		23,0	46,0	389,9	
		12	L 100×100×10	1000	2		25,3	50,6		
		13	ф22	940	32		2,8	89,5		
							Итого	186,7		
		14	U 50×40×12×2,5	1146	6		23,4	140,4		
		15	L 25×25×3	2500	1		24,6	24,6		
		16	L 90×30×25×3	2300	1		9,5	9,5		
								203,5		
Крепление ограждения		17	L 63×5	100	1		0,5	0,5	0,5	
Крепление стойка		18	ф6АI	600	1		0,13	0,13	0,15	
		19	ф6АI	70	1		0,015	0,015		

Таблица марок на секцию

Марка	К-во шт	Вес кг	Примеч.
Крепление стойка	16	2,40	
Переносная площадка	1	389,9	

Примечания:

1. Материал конструкций - сталь марки Вст.3кп. Конструкции сварные.
2. Сварные швы равны наименьшей толщине свариваемых элементов.
3. Сварку производить электродами типа Э42 ГОСТ 9467-60.
4. Место установки площадки МП-6 см. КС-3 в альбомах III - IV - V.

1971	Аэротенки четырехкоридорные Ширина коридора B = 6,0 м Тип А-4-6,0-4,4 (5,0)	Аэротенки глубиной H = 5,0 м. Металлическая площадка МП-6. Монтажная площадка.	Типовой проект 902-2-179	Альбом VII	Лист КС-40

ЦНИИЭП инженерного оборудования г. Москва

Нач. отдела	Кетков		
Гл. конст. отд.	Крылкин		
Гл. инж. проекта	Пронин		
Рук. гр.	Бычкова		
Инженер	Богданова		

12236-07