ТИПОВОЙ ПРОЕКТ
902 1-8984
КАНАЛИЗАЦИОННАЯ НАСОСНАЯ СТАНЦИЯ ПРОИЗВОДИТЕЛЬНОСТЬЮ 400-2000м³/ч, НАПОРОМ 30-40м С РЕШЕТКАМИ-ДРОБИЛКАМИ ПРИ ГЛУБИНЕ ЗАЛОЖЕНИЯ ПОДВОДЯЩЕГО КОЛЛЕКТОРА 7,0м

(МОНОЛИТНЫЙ ВАРИАНТ)

АЛЬБОМ IV
СТРОИТЕЛЬНЫЕ РЕШЕНИЯ. ПОДЗЕМНАЯ ЧАСТЬ.

19566-01
цена 2-56

Привязан

Инв. №

ТИПОВОЙ ПРОЕКТ 902-1-8984

КАНАЛИЗАЦИОННАЯ НАСОСНАЯ СТАНЦИЯ ПРОИЗВОДИТЕЛЬНОСТЬЮ 400-2000 м³/ч, НАПОРОМ 30-40 м С РЕШЕТКАМИ-ДРОБИЛКАМИ ПРИ ГЛУБИНЕ ЗАЛОЖЕНИЯ ПОДВОДЯЩЕГО КОЛЛЕКТОРА 7,0 м (Монолитный вариант)

СОСТАВ ПРОЕКТА:

АЛЬБОМ	I	Пояснительная записка (из тп 902-1-84.84)
АЛЬБОМ	II	Технологические решения. Внутренний водопровод и канализация. Отопление и вентиляция (из тп 902-1-84.84)
АЛЬБОМ	III	Архитектурно-строительные решения. Надземная часть. Общие чертежи, узлы и детали (из тп 902-1-84.84)
АЛЬБОМ	IV	Строительные решения. Подземная часть.
АЛЬБОМ	V	Надземная часть. Изделия. (из тп 902-1-84.84)
АЛЬБОМ	VI	Подземная часть. Изделия.
АЛЬБОМ	VII	Электрооборудование. Автоматизация и технологический контроль (из тп 902-1-84.84)
АЛЬБОМ	VIII	Спецификации оборудования (из тп 902-1-84.84)
АЛЬБОМ	IX	Сборник спецификаций оборудования (из тп 902-1-84.84)
АЛЬБОМ	X	Ведомости потребности в материалах.
АЛЬБОМ	XI	Сметы. Общая часть. (из тп 902-1-84.84)
АЛЬБОМ	XII	Сметы. Подземная часть.

Примененные типовые проекты:

Типовой проект 407-3-41/75	Трансформаторная подстанция с одним кабельным вводом 6-10 кв на один трансформатор мощностью до 400 ква. Тип К-71-400 м³
Альбом III Т-2092 Серия 3.901-10 Вып. 2	Бак разрыва струи емкостью 180 л Колонка управления задвижкой ф400

Распространяет (Свердловский филиал ЦИТП)

Распространяет ЦИТП
Распространяет Тбилисский филиал ЦИТП
Утвержден в/о „Союзводоканалниипроект"
протокол N59 от 27.10.1983г.
Введен в действие в/о „Союзводоканалниипроект"
приказ N 82 от 18.04.1984г.

АЛЬБОМ IV

Разработан проектным институтом „Харьковский Водоканалпроект"

Главный инженер института Г.А. Бондаренко
Главный инженер проекта В.С. Лялюк

Привязан

Инв. №

Альбом IV

Типовой проект 902-1-89.84

Содержание

NN п/п	Наименование	№ листа	Стр
1	Содержание	—	2
	Основной комплект КЖ		
2	Общие данные (начало)	1	3
3	Общие данные (окончание)	2	4
4	Планы на отм. - 6.250 и - 8.105		
	Разрезы 1-1, 2-2	3	5
5	Схема расположения элементов		
	подземной части	4	6
6	СТМ1. Развертка. Разрезы 3-3; 4-4.	5	7
7	СТМ1, СТМ2. Схема армирования	6	8
8	СТМ1, СТМ2. Схема армирования		
	Спецификация	7	9
9	Плита днища ПДМ1. Общий вид и		
	схема армирования	8	10
10	Плита днища ПДМ1. Схема армирования.		
	Спецификация	9	11
11	РКМ2. Перекрытие на отм. - 6.200		
	План и сечения 1-1÷3-3, 7-7	10	12
12	РКМ2. Перекрытие на отм. -6.200.		
	элемент плана 1. Сечения 4-4÷6-6	11	13
13	РКМ2. Перекрытие на отм. - 6.200		
	Плита ПМ1. Балки БМ1÷БМ3. Схема армирования	12	14
14	РКМ2, РКМ3. Перекрытие на отм. - 6.200.		
	Балки БМ 4÷БМ8. Схема армирования	13	15
15	РКМ2, РКМ3. Перекрытие на отм. - 6.200		
	Колонны КМ1, КМ2. Схема армирования	14	16
16	РКМ2. Перекрытие на отм. - 6.200		
	Лоток ЛТМ1. Схема армирования	15	17

Nп.п.	Наименование	№ листа	Стр
17	РКМ2. Перекрытие на отм. - 6.200		
	Лоток ЛТМ1. Схема армирования		
	Сечения 3-3÷8-8	16	18
18	РКМ2. Спецификация		
	перекрытия (начало)	17	19
19	РКМ2. Спецификация перекрытия.		
	(окончание)	18	20
20.	РКМ3. Перекрытие на отм. - 6.200		
	План и сечения 1-1÷3-3, 7-7	19	21
21	РКМ3. Перекрытие на отм. - 6.200		
	элемент плана 1. Сечения 4-4÷6-6	20	22
22	РКМ3. Перекрытие на отм. - 6.200		
	Плита ПМ2. Балки БМ1÷БМ3		
	Схема армирования	21	23
23	РКМ3. Перекрытие на отм. -6.200		
	Лоток ЛТМ2. Схема армирования	22	24
24	РКМ3. Перекрытие на отм. - 6.200		
	Лоток ЛТМ2. Схема армирования		
	Сечения 5-5÷9-9	23	25
25	РКМ3. Спецификация		
	перекрытия (начало)	24	26
26.	РКМ3. Спецификация		
	перекрытия (окончание)	25	27

Nп.п	Наименование	№ листа	Стр.
	Основной комплект КМ		
27	Общие данные (начало)	1	28
28	Общие данные (окончание)	2	29
29	Схема расположения лестниц,		
	лестничных площадок. Разрез 1-1.		
	2-2.	3	30
30	Схема узлов лестниц. Узел I	4	31
31	Узлы II÷V	5	32

Инв. N подл. | Подпись и дата | Взам. инв.

Привязан:

Инв. №

Альбом IV

Типовой проект 902-1-89.84

Ведомость рабочих чертежей основного комплекта

Лист	Наименование	Примечан.
1.	Общие данные (начало)	
2	Общие данные (окончание)	
3	Планы на отм. - 6.250 и -8.105	
	Разрезы 1-1, 2-2	
4	Схема расположения элементов подземной части	
5	СТм1. Развертка. Разрезы 3-3; 4-4	
6	СТм1, СТм2. Схема армирования	
7	СТм1. СТм2. Схема армирования. Спецификация	
8	Плита днища ПДм1. Общий вид и схема армирования	
9	Плита днища ПДм1. Схема армирования Спецификация	
10	РКм2 Перекрытие на отм.-6.200. План и сечения 1-1÷3-3, 7-7	
11	РКм2. Перекрытие на отм - 6.200 Элемент плана 1. Сечения 4-4÷6-6	
12	РКм2. Перекрытие на отм. -6.200 Плита Пм1 Балки Бм1÷Бм3 Схема армирования	
13	РКм2, РКм3. Перекрытие на отм.-6.200. Балки Бм4÷Бм8. Схема армирования	
14	РКм2. РКм3. Перекрытие на отм.-6.200. Колонны Км1, Км2 Схема армирования	
15	РКм2 Перекрытие на отм - 6.200 Лоток ЛТМ1 Схема армирования	
16	РКм2. Перекрытие на отм.-6.200 Лоток ЛТм1 Схема армирования. Сечения 3-3÷8-8	
17	РКм2. Спецификация перекрытия (начало)	
18	РКм2. Спецификация перекрытия (окончание)	
19	РКм3 Перекрытие на отм.-6.200. План и сечения 1-1÷3-3, 7-7	
20	РКм3. Перекрытие на отм. - 6.200. Элемент плана 1. Сечения 4-4÷6-6	
21	РКм3 Перекрытие на отм.-6.200 Плита Пм2 Балки Бм1÷Бм3. Схема армирования	
22	РКм3. Перекрытие на отм.-6.200 Лоток ЛТм2. Схема армирования	
23	РКм3. Перекрытие на отм. -6.200. Лоток ЛТм2. Схема армирования. Сечения 3-3÷9-9	
24	РКм3. Спецификация перекрытия (начало)	
25	РКм3. Спецификация перекрытия (окончание)	

Ведомость ссылочных и прилагаемых документов

Обозначение	Наименование	Примечан
	Ссылочные документы	
3.901-5	Сальники набивные Ду 50÷100 для пропуска труб через стены	
1.400-15 вып.1	Унифицированные закладные изделия железобетонных конструкций для крепления технологических коммуникаций и устройств	
ГОСТ 23279-78	Сетки сварные из стержневой арматуры диаметром до 40 мм.	
	Прилагаемые документы	
902-1-89.84-КЖИ	Изделия	ал. VI
902-1-89.84-КЖ-ВМ1	Ведомость потребности в материалах для монолитных конструкций	ал. X
902-1-89.84-КЖ-ВМ2	Ведомость потребности в материалах для сборных конструкций	ал. X

Проект разработан в традиционных строительных конструкциях без применения научно-технических достижений в строительных решениях.

Главный инженер проекта /Лялюк/

Типовой проект разработан в соответствии с действующими нормами и правилами

Гл. инж. проекта /Лялюк/

Инв. № подл. | Подпись и дата | Взам. инв. №

Привязан

Инв. №

Нач. отд.	Шрейко	
Н. контр.	Власенко	
Рук. гр.	Бобрик	
Ст. инж.	Шмандий	
Технк	Грицай	

ТП 902-1-89.84-КЖ

Комплексная механизированная станция производительностью 400-600 м3/ч непрерывного действия с решетками-дробилками.

Общие данные. (начало)

Стадия	Лист	Листов
Р	1	25

Всесоюзный ордена Трудового Красного Знамени институт Союзводоканалпроект Харьковский Водоканалпроект

19586-01 4

Альбом IV

Типовой проект 902-1-83.84

Расчётные схемы

В сухих грунтах

В период строительства (испытание) | В период эксплуатации

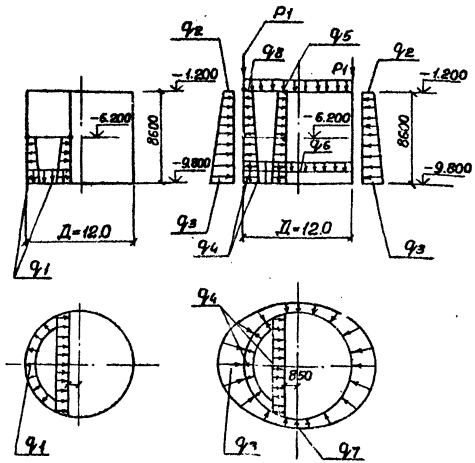

Ведомость спецификаций

Лист	Наименование	Примечан.
4	Спецификация к схеме расположения	
	элементов подземной части	
	Спецификация к СТМ1, СТМ2.	
9	Спецификация плиты днища ПДМ1	
17,18	Спецификация перекрытия РКМ2	
24,25	Спецификация перекрытия РКМ3.	

Общие указания

1. Для железобетонных конструкций марка бетона по водонепроницаемости: принята В4; марка бетона по морозостойкости принята Мрз 100.
2. Нагрузка на поверхности грунта принята 1,0 тс/м².
3. Значения бокового давления грунта определены для суглинков с $\varphi = 21°$.

Таблица нагрузок

q1	q2	q3	q4	q5	q6	q7	q8	P1
38,01 кПа (3,96 тс/м²)	17,47 кПа (1,82 тс/м²)	113,60 кПа (11,59 тс/м²)	105,[illegible] кПа (10,80 тс/м²)	2,70 кПа (0,28 тс/м²)	10,80 кПа (1,10 тс/м²)	98,50 кПа (10,15 тс/м²)	12,70 кПа (1,30 тс/м²)	206,80 кН/м (21,10 тс/м²)

Привязан

Инв. №

Нач.отд.	Шейко		
Н.контр.	Власенко		
Рук.гр.	Боровик		
Ст.инж.	Шиманов		
Техник	Гринай		

ТП 902-1-83.84-КЖ

Канализационная насосная станция производительностью 400-2000 м³/ч напором 30-40 м с решетками-дробилками

Общие данные (окончание)

Стадия	Лист	Листов
Р	2	

Госстрой СССР Союзводоканалпроект Украинский Водоканалпроект

19586-01 5

Альбом IV

Типовой проект 902-1-89.84

План на отм. -8.640

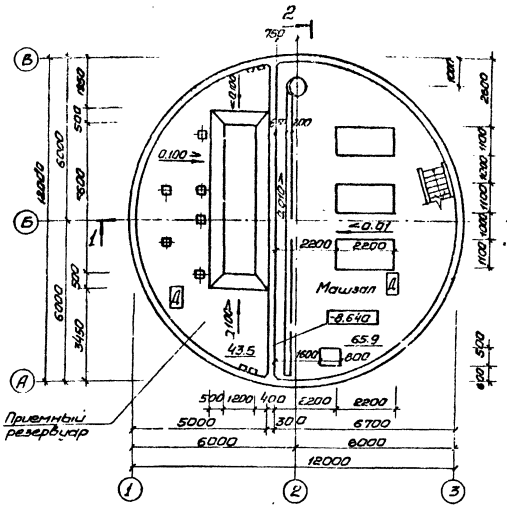

План на отм. -6.200 (для РД-600)

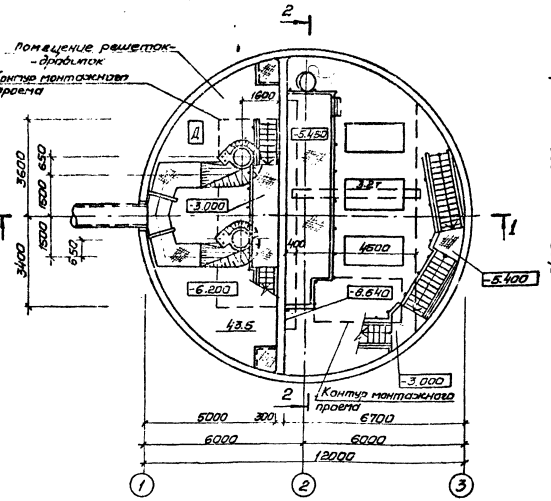

План на отм. -6.200 (для КРД-40)

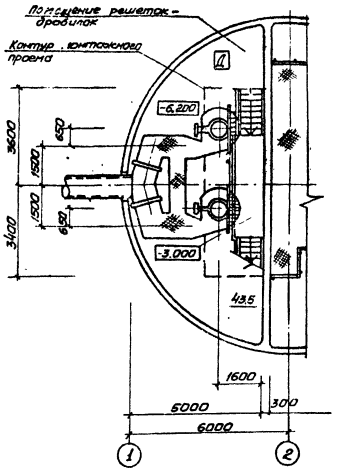

Разрез 1-1

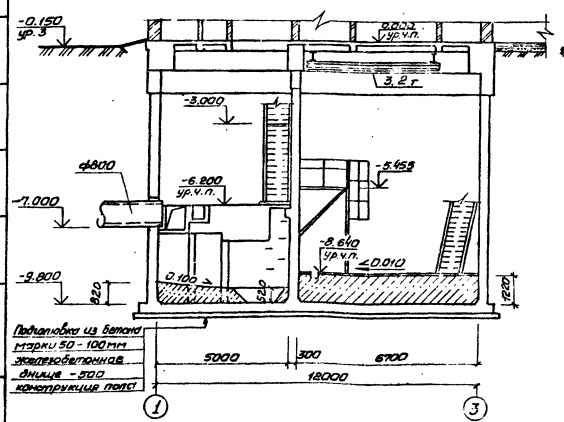

Разрез 2-2

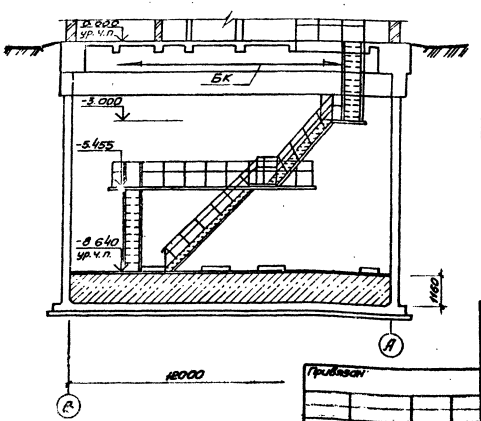

Основные строительные показатели

Наименование	Ед. изм.	Кол.	Примечание
Полезная площадь	$м^2$	109.6	
-на расчетную единицу	$м^2$	0.09	
Строительный объем	$м^3$	1091.0	
-на расчетную единицу	$м^3$	0.90	принято 1,00 $м^3$/ч

Согласовано:
Литер. выт. Чернышева
Разраб. стр. Шиманова

Инв. № подл. | Подпись и дата | Взам. инв. №

Привязан

Инв. №

Нач.отд.	Шейка	
Н. контр.	Власенко	
Рук. гр.	Юрьева	
Гл. арх.	Есина	

902-1-89.84-КЖ

Канализационная насосная станция производительностью 400-2000 $м^3$/ч напор 4-30-40 м с решетками-дробилками

Стадия	Лист	Листов
Р	3	

Планы на отм. -6.250 и -6.105. Разрезы 1-1; 2-2

Госстрой СССР Союзгипроводоканал Горьковский водоканалпроект

Альбом IV

Типовой проект 902-1-89.84

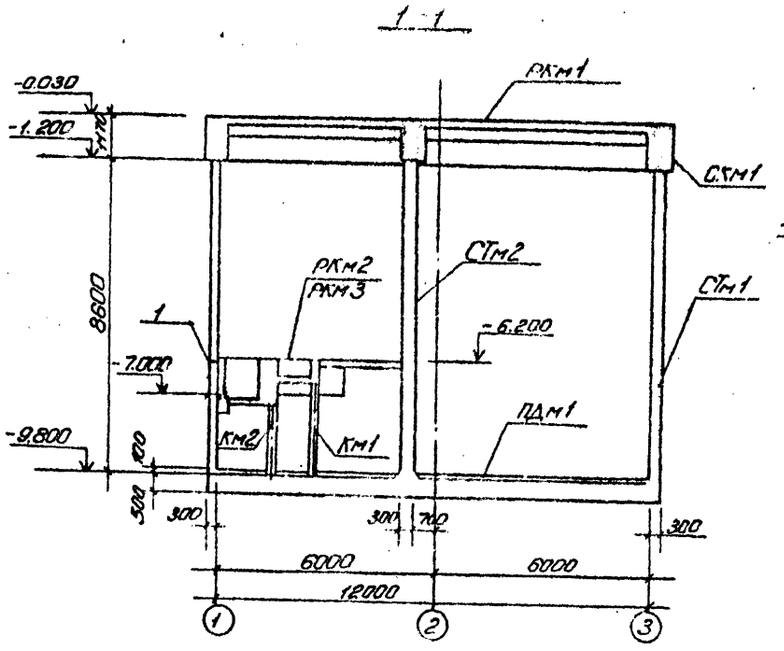

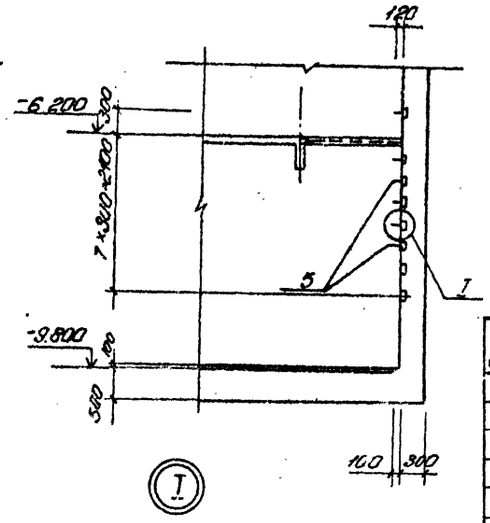

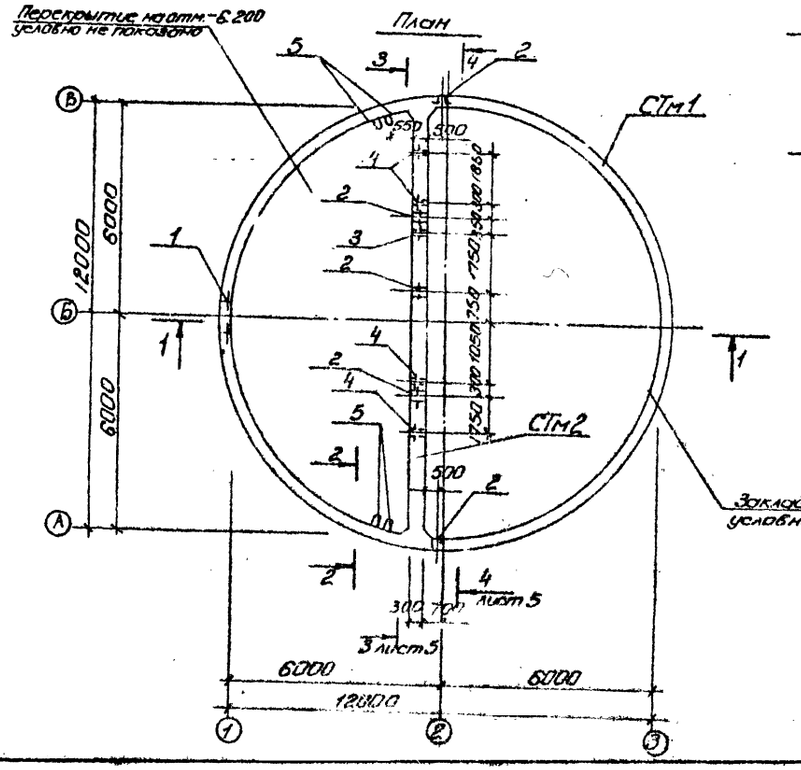

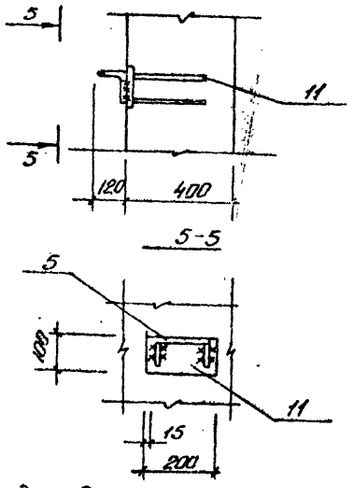

Спецификация к схеме расположения элементов подземной части

Марка поз.	Обозначение	Наименование	Кол.	Масса ед. кг	Примечание
РКм1	902-1- -КЖ. листы 8-24	РКм1. Перекрытие на отм. 0.000	1		альбом III
РКм2	то же л. 10÷18	РКм2. Перекрытие на отм. -6.200	1		для реш. РД-600
РКм3	" лл. 19,14,20-24	РКм3. Перекрытие на отм. -6.200	1		для реш. КРД-40т
СТм1	" л. 5÷7	Стена СТм1	1		
СТм2	" л. 6, 7	то же СТм2	1		
ПДм1	" л. 8, 9	Плита днища ПДм1	1		
ОКм1	902-1- -КЖ листы 25,26	Пояс монолитный ОКм1	1		альбом
Мс1	- КЖИ-Мс1	Изделие соединительное Мс1	11	14,3	

Спецификация к схеме расположения стен СТм1, СТм2.

Формат	Зона	Поз.	Обозначение	Наименование	Кол.			Примечан.
				Сборочные единицы				
		1	3.901-5	Сольник Ду 800 С=300	1			
		2	3.901-5	То же Ду 500 С=300	2	3		
		3	3.901-5	" Ду 100 С=300		1		
		4	3.901-5	" Ду 50 С=300		4		
		5	1.400-15.8.1.810	Изделие закладное Мн 801	16			
		6	1.400-15 8.1. 120-44	То же Мн 112-3	65	6		
		7	1.400-15. 8.1 120-50	То же Мн 113-3		4		
		8	1.400-15. 8.1 130-25	" Мн 121-2	6	13		
		9	1.400-15. 8.1 120-32	" Мн 110-3	6	13		
		10	1.400-15-8.1 130-46	" Мн 124-5	10	12		
		11	1.400-15 8.1 120-14	" Мн 107-3	16			
		12	1.400-15 8.1 140-08	" Мн 128-3	п.м. 4102	п.м. 1182		
		13	1.400-15 8.1 140-26	" Мн 131-3	п.м. 5.84			
		14	1.400-15 8.1 140-02	" Мн 127-3	3.84			
		15	1.400-15 8.1 110-01	" Мн 101-3	8	1		

Остальное см. спецификацию исполнения на листе 7.

Перекрытие на отм. -6.200 условно показано для решётки-дробилки КРД-40м.

Марка	Стадия		
	Р		
СТм1			
СТм2			

Согласовано

Отдел АМК | Начальник | Ст. инж.

Инв. № подл. | Подпись и дата | Взам. инв. №

Привязан			
Нач. отд.	Шейко		
Н. к. гр.	Власенко		
Рук. гр.	Бородин		
Ст. инж.	Шмандий		
Инж.	Прядкина		
Инв. №			

ТП 902-1-89.84 -КЖС

Канализационная насосная станция производительностью 400÷2000 м³/сут напором 30-40 м с решетками дробилками

Схема расположения элементов подземной части

Стадия	Лист	Листов
Р	4	

Госстрой СССР Союзводоканалпроект Харьковский Водоканалпроект

19586-04 7

Альбом IV

Типовой проект 902-1-89.84

Развертка наружной стены

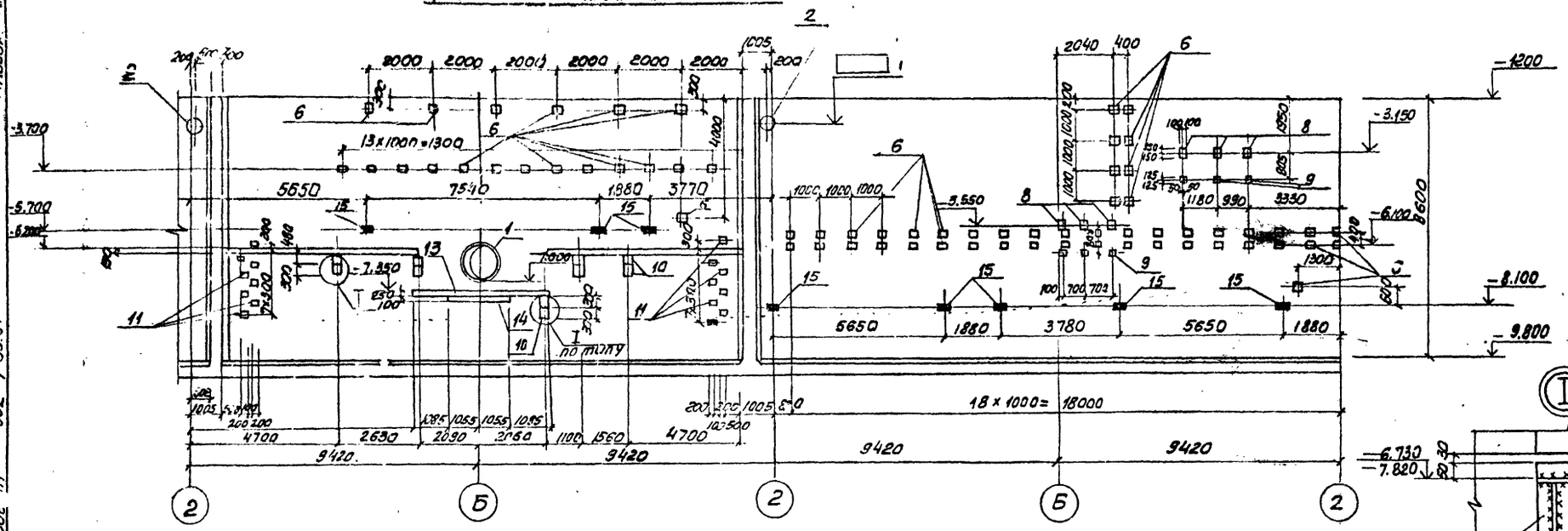

3-3

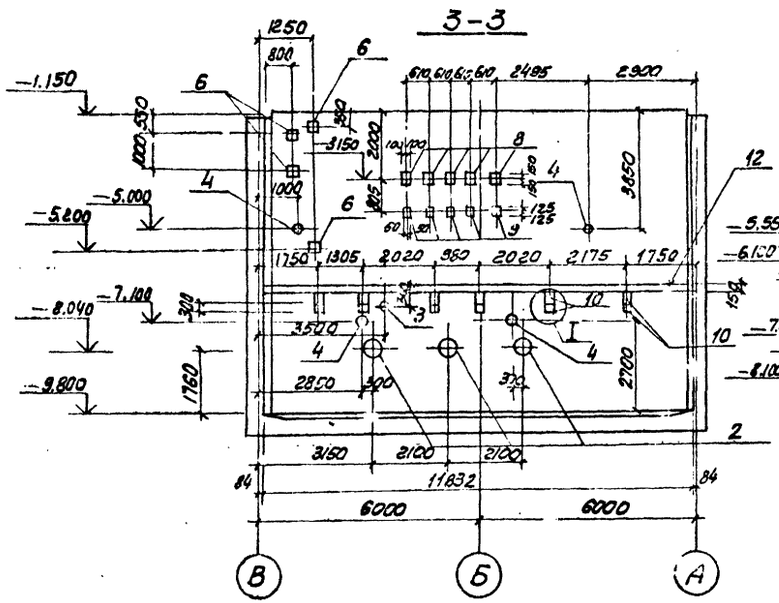

4-4

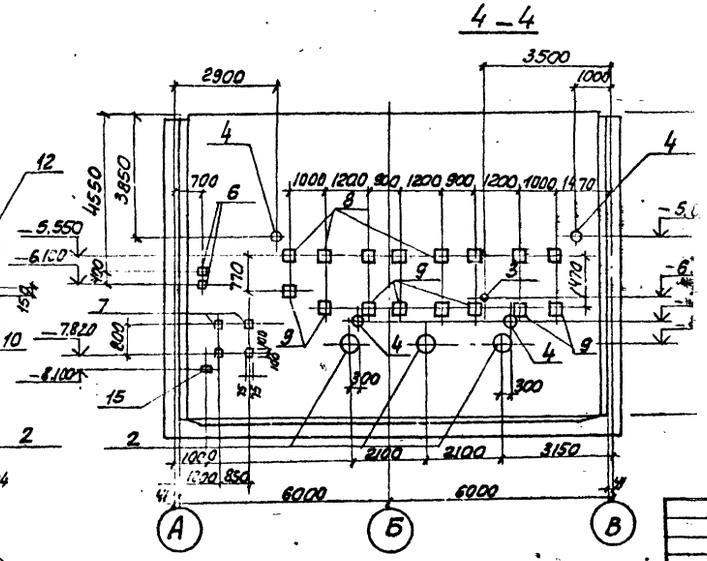

1-1

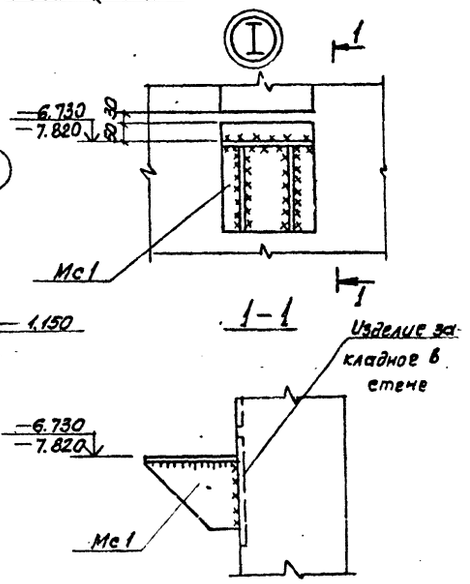

Закладные изделия (зачерненные) приварить к арматуре стен

Согласовано:							
Отд. ВИК-2	Новиков						
Отдел ЭА	Дорохов						
Инв. N подл.	Подпись и дата	Взам. инв. N					

Привязан

Инв. №

Нач. отд	Шейко		ТП 902-1-89.84 -КЖ			
Н. контр	Власенко		Канализационная насосная станция для прод. производительностью 400-2000 м³/ч напором 30-40 м с решетками-дробилками	Стадия	Лист	Листов
Рук. гр.	Боровик			Р	5	
Гл. инж	Шпаковский		СТм 1. Развертка. Разрезы 3-3; 4-4.	Госстрой СССР Союзводоканалпроект Украинское отделение Водоканалпроект		
Инженер	Прядилина					

Типовой проект 902-1-89.84 Ал.10.Б.01.14

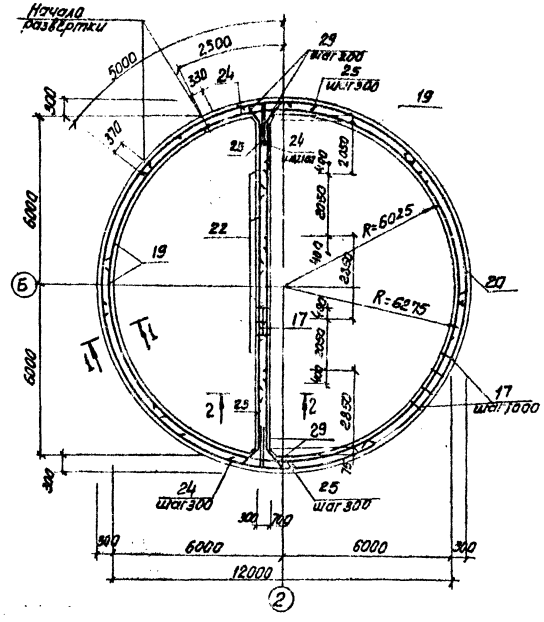

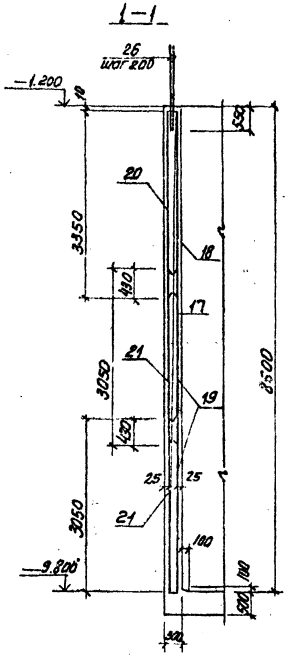

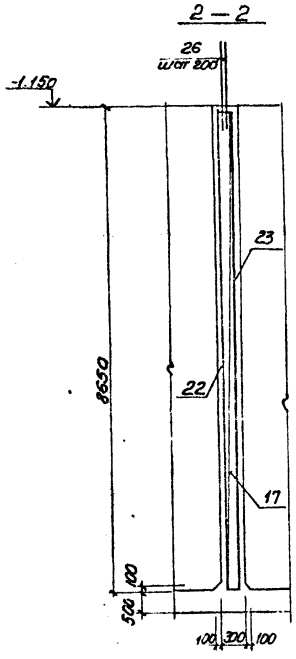

Защитный слой бетона до рабочей арматуры принят 25мм.

Развёртка внутренних сеток по R=6025

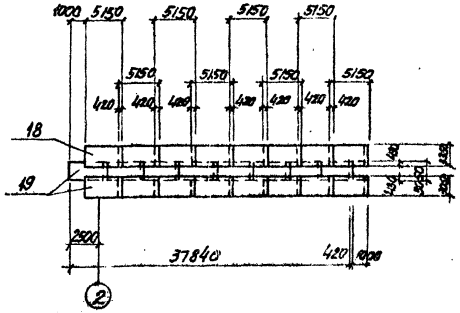

Развёртка наружных сеток по R=6275

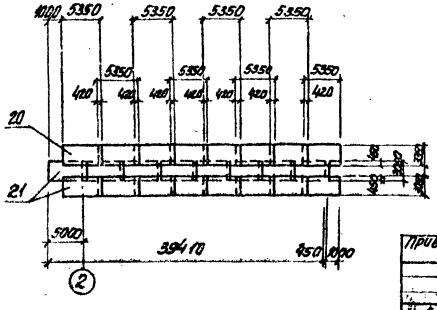

Привязан					ТП 902-1-89.84-КЖ		
				Конвенционная насосная станция производительностью 100 м³/ч напором 30-40 м с решетками-дробилками. СТм 1; СТм 2. Схема армирования.	Стадия	Лист	Листов
		Нач.отд	Шейко		Р	6	
		Гл.контр	Власенко		Госстрой СССР Гипрокоммунводоканал-сооружения Водоканалпроект		
		Рук.гр	Бородик				
		Ст.инж	Шмаренко				
Инв.№		Инженер	Подвалкина				

Инв.№ подл. | Подпись и дата | Взам. инв.№

Альбом IV

Типовой проект 902-1-89.84

Деталь армирования вокруг отверстий

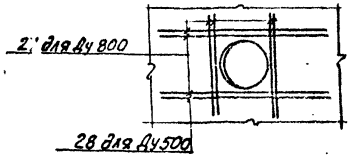

Ведомость деталей

Поз	Эскиз
24	1300 / 1900
25	1500 / 1500
29	900

Спецификация к СТм 1; СТм 2

Формат	Зона	Поз	Обозначение	Наименование	Кол		Примечание
				Сборочные единицы			масса ед. кг
А4		17	902-1- -КНИ-КР14	Каркас плоский КР 14	38	11	А.1. VI
				Сетка арматурная			
		18	ГОСТ 23279-78	С $\frac{12А III-200}{10А II-200}$ 3350×5150 $\frac{15}{15}$	8		
		19	ГОСТ 23279-78	С $\frac{12А II-200}{10А III-200}$ 3050×5150 $\frac{15}{15}$	16		
		20	ГОСТ 23279-78	С $\frac{10А III-200}{10А II-200}$ 3350×5350 $\frac{15}{15}$	8		
		21	ГОСТ 23279-78	С $\frac{12В II-200}{10А III-200}$ 3050×5350 $\frac{15}{15}$	16		
		22	ГОСТ 23279-78	С $\frac{16А III-200}{10А II-200}$ 2850×8650 $\frac{12,5}{12,5}$		8	
		23	ГОСТ 23279-78	С $\frac{16А II-100}{10А III-200}$ 2050×8650 $\frac{12,5}{12,5}$		2	
				Детали			
Б4		24*		ф10А III ГОСТ 5781-82 ℓ=2000		58	1.23
Б4		25*		ф14А III ГОСТ 5781-82 ℓ=2600		58	3.14
Б4		26		ф10А III ГОСТ 5781-82 ℓ=1620	336	118	1.0
Б4		27		ф14А III ГОСТ 5781-82 ℓ=1900	16		2.3
Б4		28		ф14А III ГОСТ 5781-82 ℓ=1600	32	48	1.94
Б4		29		ф10А I ГОСТ 5781-82 ℓ=1030		156	0.62
				Бетон марки М200	89.8	31.1	31.43 м³

*) Поз. 24,25,29 см. ведомость деталей.

Марка	Отход	
СТм1	р	р
СТм2		

Ведомость расхода стали на элемент, кг

Марка элемента	Изделия арматурные. Арматура класса А III ГОСТ 5781-82 ф10	ф12	ф14	ф16			Итого	Арматура класса А I ГОСТ 5781-82 ф10					Итого	Всего	Изделия закладные. Арматура класса А-III ГОСТ 5781-82 ф8	ф10	ф12			Итого	Арматура класса А I ГОСТ 5781-82 ф16		Итого
СТм1	5854	2019	99				7972						—	7972	18.3	11.2	71.0			100.5	11.8	—	11.8
СТм2	951		215	2716			3942	97					97	4039	10.8	17.5	7.0			35.3	—	—	—

Изделия закладные. Прокат марки ВСт3кп2-1 ГОСТ 103-76								Итого	ВСт3кп2 ГОСТ 82-70			Итого	Ст.0 ГОСТ 19903-74		ГОСТ 2590-71*			Итого
	5×60	6×100	6×150	8×100	8×150	8×200			6×250	8×150			б=10		07	015		
СТм1	2.4	31.5	78.2	8.6	91.0	22.8		235.5	66.6	51.0	117.6		29.7	—	29.7	—	27.3	27.3
СТм2	0.3	—	89.5	20.8	8.4	49.4		150.4	—	61.2	61.2		32.6	—	32.6	16.0	23.4	39.4

Изделия закладные. Прокат марки Ст.10 ГОСТ 8732-78					Ст.2 ГОСТ 10704-76				Итого	Всего:	Общий расход
	ГР 152×4.5	ГР 168×4.5			ГР 82×9	ГР 120×9					
СТм1	—	—			—	82.6	60.7		143.3	665.7	8637.7
СТм2	20.0	6.0			26.0	123.9	—		123.9	468.8	4507.8

Привязан

Инв. № подл. | Подпись и дата | Взам. инв. №

Нач. отд.	Шедко		
Н. контр.	Власенко		
Рук. гр.	Бородюк		
Ст. инж.	Шпаковский		
Инженер	Лейдкина		

ТП 902-1-89.84 – КН

Канализационная насосная станция произв. производительностью 400 м³/сут. напором 30-40 м. Электрооборудование. Автоматика.

СТм1; СТм2. Схема армирования. Спецификация.

Стадия	Лист	Листов
Р	7	

20 СТРОЙ СССР Союзводоканалпроект Харьковский Водоканалпроект

19586-01 10

Типовой проект 902-1-83.84 Альбом IV

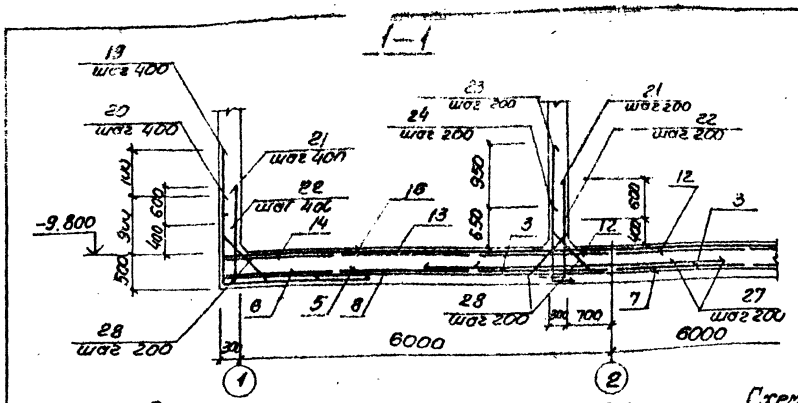

Схема расположения нижней арматуры

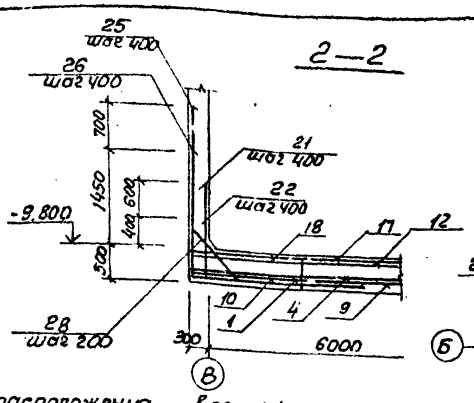

Схема расположения верхней арматуры

План выпусков

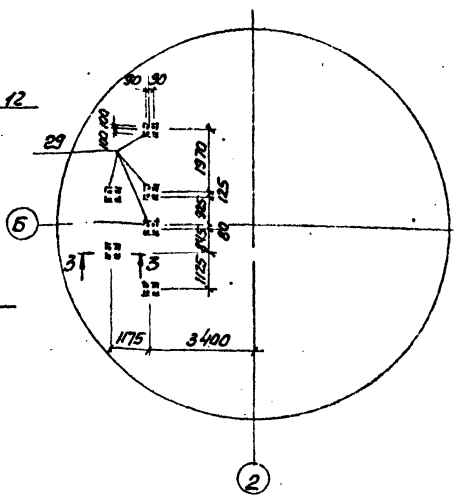

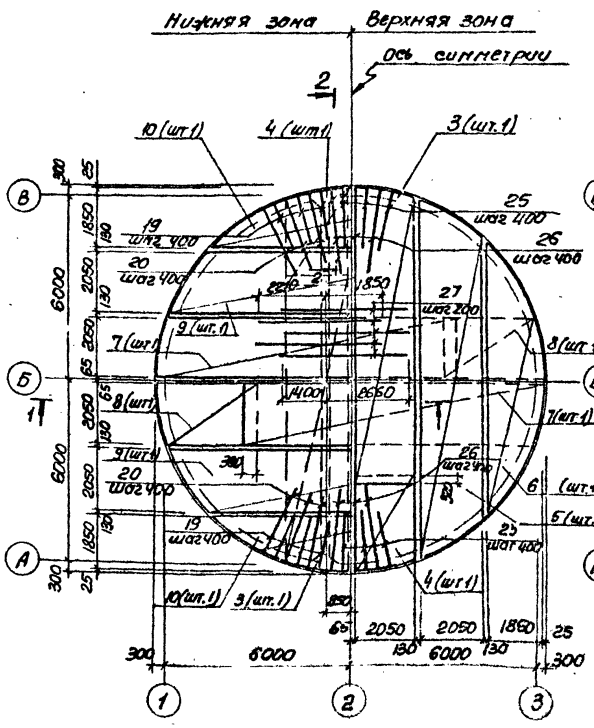

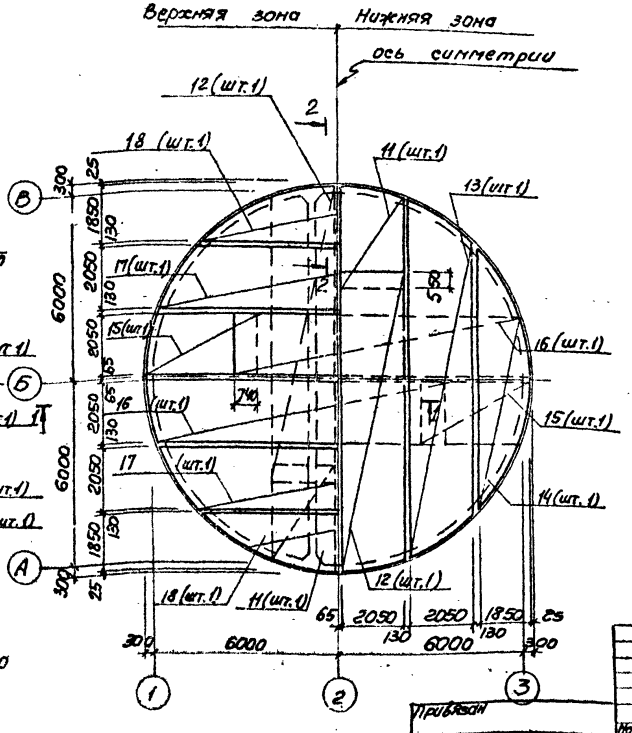

3—3

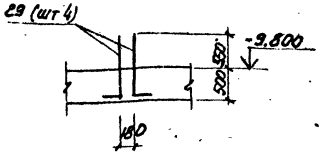

Расчетная схема ПДм1

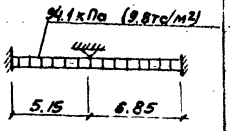

1. Защитный слой бетона для рабочей арматуры принят: для нижней - 35мм, для верхней - 25мм
2. Шаг стержней поз. 19÷22, 25, 26, 28 дан по радиусу R = 6000

Согласовано:							
Инв.№ подл.	Подпись и дата	Взам. инв.№					

Привязан

Инв. №

				ТП 902-1-83.84 КМ			
Нач. отд.	Шевко			Канализационная насосная станция производительностью 140 куб.м/час напорам 30-40м решетками-дробилками.	Стадия	Лист	Листов
Н. контр.	Власенко				Р	8	
Рук. гр.	Боровик			Плита днища ПДм1 (общий вид и схема армирования	Госстрой СССР Союзводоканалпроект "Сарыковский" Водоканалпроект		
Ст. инж.	Иванов						
Инж.	Корошилова						

Альбом IV

Типовой проект 902-1-89.84

Схема расположения каркасов днища

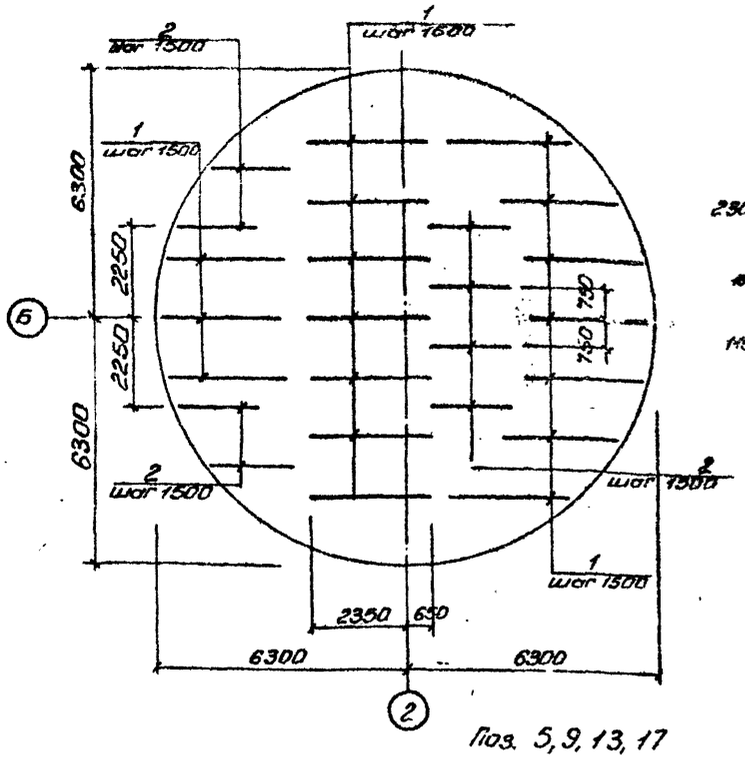

Раскрой сеток

Поз. 4, 8, 15

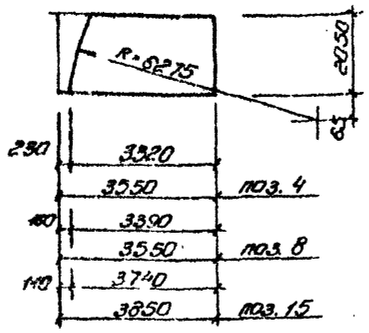

Поз. 11

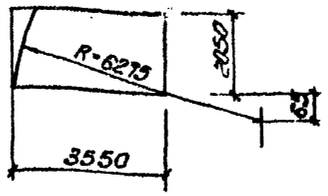

Поз. 3, 7, 12, 16

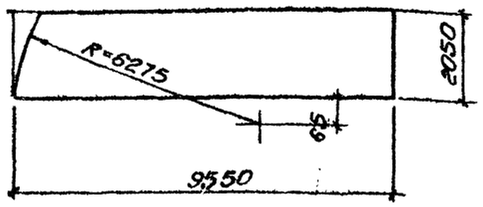

Поз. 5, 9, 13, 17

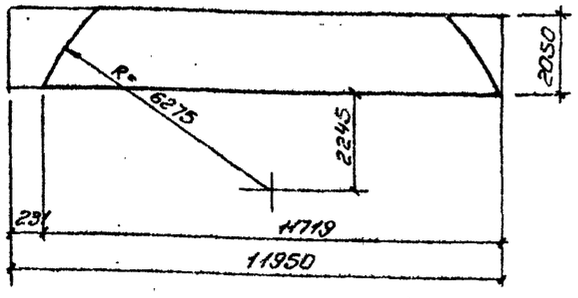

Поз. 6, 10, 14, 18

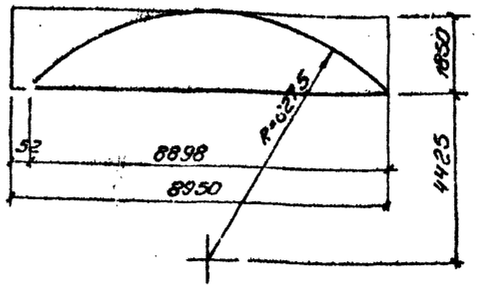

Ведомость деталей

Поз.	Эскиз	
19	1500	2050
20	2310	1350
21	1450	100
22	850	100
23	2050	150
24	1100	150
25	1950	2600
26	2760	1900
28	1250	
29	1000	100

Спецификация днища ПДм1

Формат	Зона	Поз.	Обозначение	Наименование	Кол.	Примечание
				Сборочные единицы		
				Каркасы плоские		
А4		1	902-1- -КЖИ-Кр12, Кр13	Кр 12	17	
А4		2	-Кр12, Кр13	Кр13	8	
				Сетки арматурные		
		3	ГОСТ 23279-78	С $\frac{10АIII-200}{6АI-600}$ 3050×9550 $\frac{275}{275}$	2	
		4	ГОСТ 23279-78	С $\frac{10АIII-200}{6АI-600}$ 2050×3550 $\frac{275}{275}$	2	
		5	ГОСТ 23279-78	С $\frac{10АIII-200}{6АI-600}$ 2050×11950 $\frac{275}{275}$	2	
		6	ГОСТ 23279-78	С $\frac{10АIII-200}{6АI-600}$ 1850×8950 $\frac{275}{275}$	2	
		7	ГОСТ 23279-78	С $\frac{12АIII-200}{6АI-600}$ 2050×9550 $\frac{275}{275}$	2	
		8	ГОСТ 23279-78	С $\frac{12АIII-200}{6АI-600}$ 2050×3550 $\frac{275}{275}$	2	
		9	ГОСТ 23279-78	С $\frac{12АIII-200}{6АI-600}$ 2050×11950 $\frac{275}{275}$	2	
		10	ГОСТ 23279-78	С $\frac{12АIII-200}{6АI-600}$ 1850×8950 $\frac{275}{275}$	2	
		11	ГОСТ 23279-78	С $\frac{14АIII-200}{6АI-600}$ 2050×3550 $\frac{275}{275}$	2	
		12	ГОСТ 23279-78	С $\frac{14АIII-200}{6АI-600}$ 2050×9550 $\frac{275}{275}$	2	
		13	ГОСТ 23279-78	С $\frac{14АIII-200}{6АI-600}$ 2050×11950 $\frac{275}{275}$	2	
		14	ГОСТ 23279-78	С $\frac{14АIII-200}{6АI-600}$ 1850×8950 $\frac{275}{275}$	2	
		15	ГОСТ 23279-78	С $\frac{25АII-200}{6АI-600}$ 2050×3850 $\frac{125}{125}$	2	
		16	ГОСТ 23279-78	С $\frac{20АII-200}{6АI-600}$ 2050×9550 $\frac{275}{275}$	2	
		17	ГОСТ 23279-78	С $\frac{20АIII-200}{6АI-600}$ 2050×11950 $\frac{275}{275}$	2	
		18	ГОСТ 23279-78	С $\frac{20АIII-200}{6АI-600}$ 1850×8950 $\frac{275}{275}$	2	
				Детали		
БУ		19*		ф16АIII ГОСТ 5781-82 С=3550	43	5,60 кг
БУ		20*		ф16АIII ГОСТ 5781-82 С=3660	43	5,77 кг
БУ		21*		ф12АIII ГОСТ 5781-82 С=1550	155	1,38 кг
БУ		22*		ф12АIII ГОСТ 5781-82 С=950	155	0,84 кг
БУ		23*		ф16АIII ГОСТ 5781-82 С=2200	60	3,47 кг
БУ		24*		ф16АIII ГОСТ 5781-82 С=1250	60	1,97 кг
БУ		25*		ф18АIII ГОСТ 5781-82 С=4550	52	9,09 кг
БУ		26*		ф18АIII ГОСТ 5781-82 С=4710	52	9,41 кг
БУ		27		ф22АIII ГОСТ 5781-82 С=4060	56	12,11 кг
БУ		28*		ф10АI ГОСТ 5781-82 С=1390	309	0,85 кг
БУ		29*		ф16АIII ГОСТ 5781-82 С=1100	24	1,74 кг
				Материалы		
				Бетон марки М200		62,6 м³

* Поз. 19 ÷ 26, 28, 29 – см. ведомость деталей

Ведомость расхода стали на элемент, кг

Марка элемента	Изделия арматурные													Всего	Общий расход
	Арматура класса														
	AI				AIII										
	ГОСТ 5781-81				ГОСТ 5781-81										
	ф6	ф10		Итого	ф10	ф12	ф14	ф16	ф18	ф20	ф22		Итого		
ПДм1	203,1	383,2		586,3	450,5	1165,3	882,0	857,1	962,0	1846,7	678,2		6844,8	7398,1	7398,1

Привязан

Инв. №

Нач. отд.	Шевко		
Н. контр.	Власенко		
Рук. гр.	Боровик		
Гл. инженер проекта	Гнилицкий		
Инж.	Мирошниченко		

ТП 902-1-89.84-КЖС

Железобетонная коробчатая емкость прямоугольная на 1000-1200 м³ нефти с 30-40 м с решетками-фибилонами.

Стадия	Лист	Листов
Р	9	

Плита днища ПДм1. Схема армирования. Спецификация.

Госстрой СССР Союзводоканалпроект Харьковский водоканалпроект

Согласовано

Инв. № подл. | Подп. и дата | Взам. инв. №

Альбом IV

Типовой проект 902-1-89.84

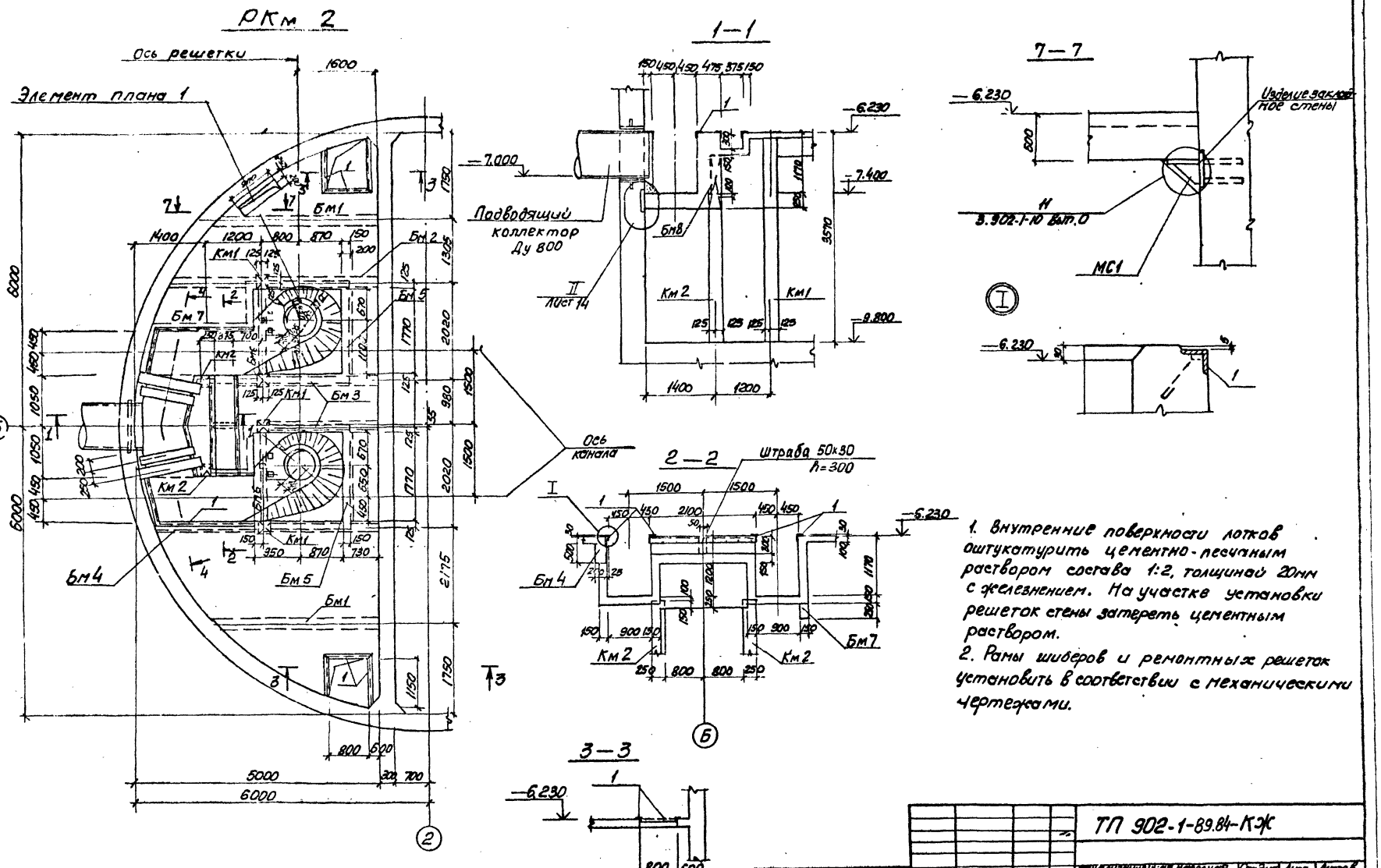

1. Внутренние поверхности лотков оштукатурить цементно-песчаным раствором состава 1:2, толщиной 20мм с железнением. На участке установки решеток стены затереть цементным раствором.
2. Рамы шиберов и ремонтных решеток установить в соответствии с механическими чертежами.

Согласовано:
Л.Н. К-2
Отдел ЭА
Инженерная сборник
Взам. инв. №
Подпись и дата
Инв. № подл.

Альбом IV

Типовой проект 902-1-89.84

Элемент плана 1

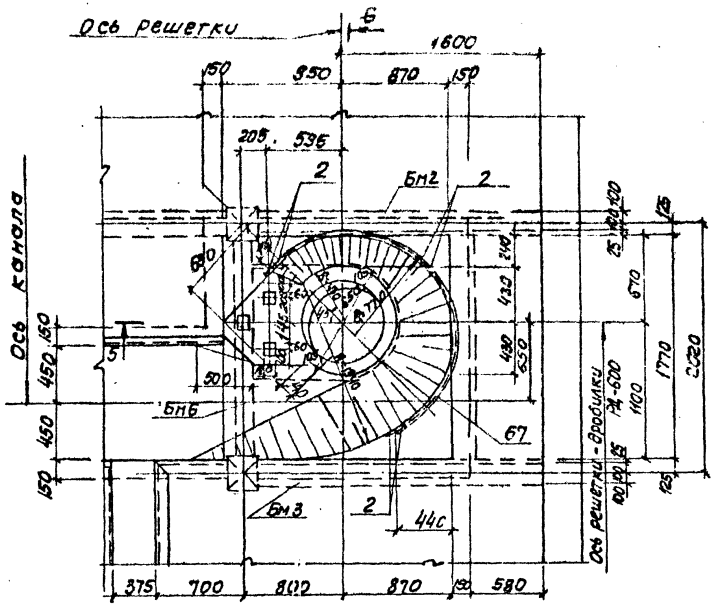

4–4

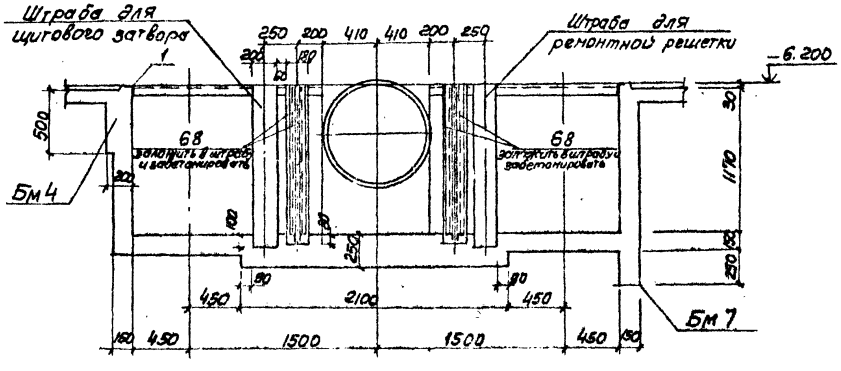

5–5

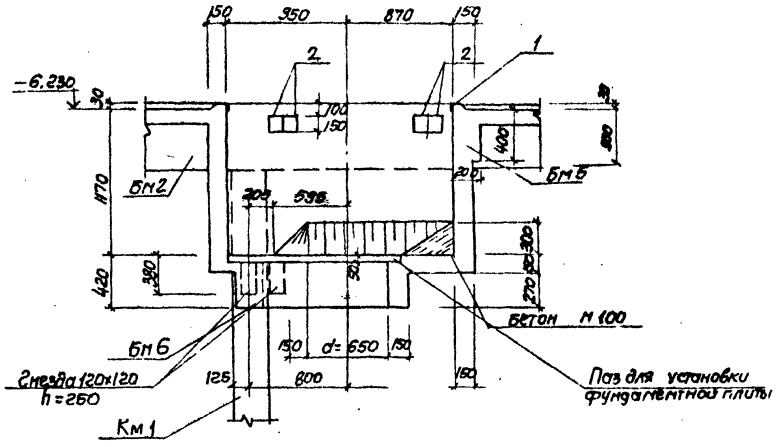

6–6

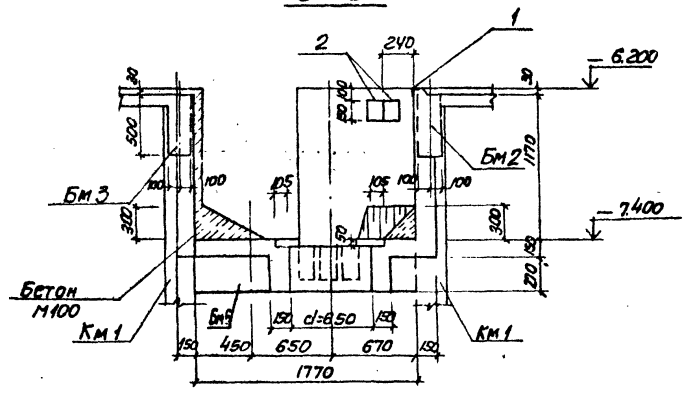

Привязан				ТП 902-1-89.84-КЖ			
		Нач.отд.	Шевко	Канализационная насосная станция производительностью 100-200 м³/ч напором 30-40м с решетками-дробилками	Стадия	Лист	Листов
		Н.контр.	Власенко		Р	11	
		Вед.ер	Боровик	РКМ2 Перекрытие на отм.-6,200. Элемент плана. Сечения 4-4 ÷ 6-6	Госстрой СССР Сакулодоканалпроект Ленинградский Водоканалпроект		
		Ст.инж.	Абрамова				
Инв.№		Инж.	Литвиненко				

Инв.№подл. | Подпись и дата | Взам.инв.№

Альбом IV

Типовой проект 902-1-69.84

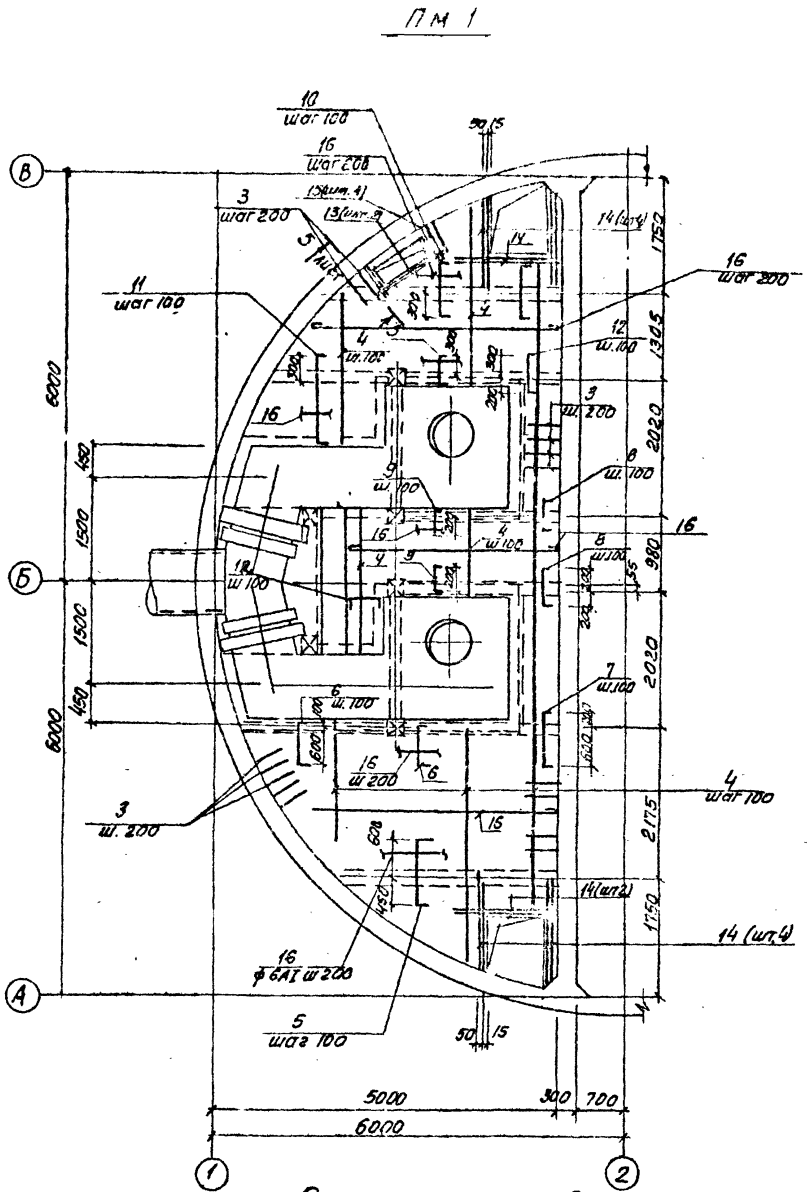

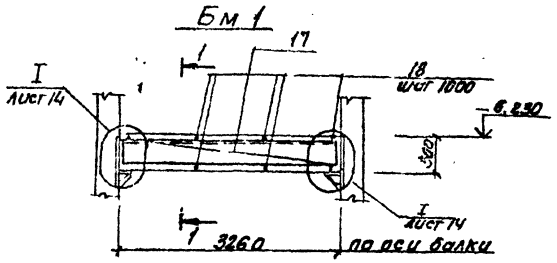

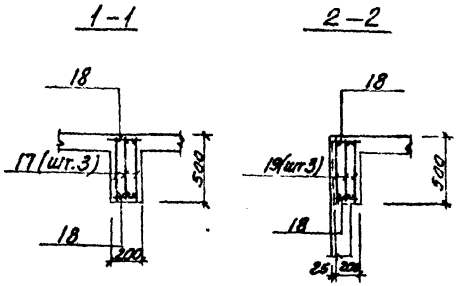

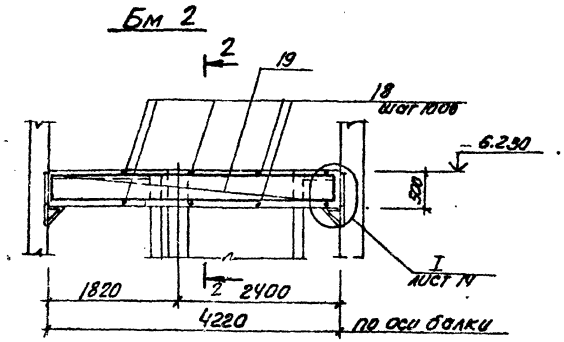

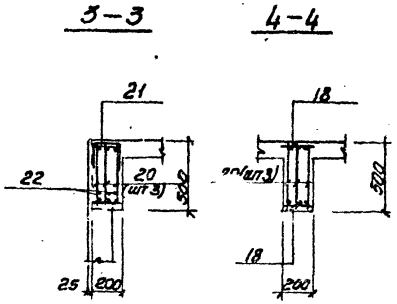

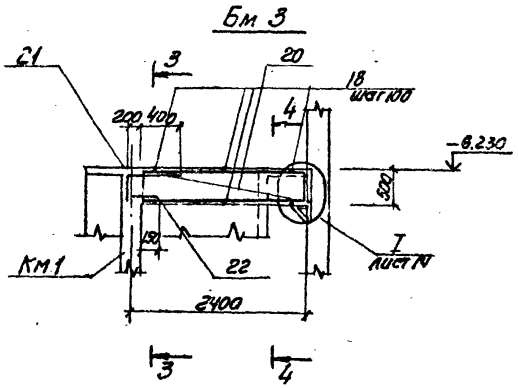

1. Защитный слой бетона во рабочей арматуры принят в плите - 15мм, в балках - 25мм
2. Все стержни плиты пересекающиеся с МС 53 (поз. 3) сварить во всех точках пересечения
3. Сварку производить электродами типа Э42А ГОСТ 9467-75
4. Расчетная нагрузка на плиту составляет 17.7 кПа (1.8 тс/м²)

Расчетные схемы балок

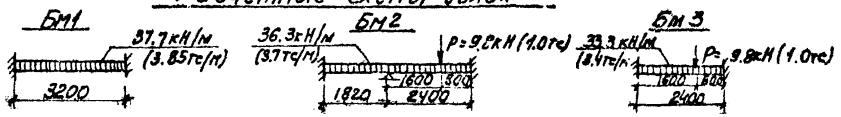

Согласовано					ТП 902-1-69.84-КЖ		
					Канализационная насосная станция производительностью 400-2000м³ в сутки с решетками-дробилками	Стадия	Лист	Листов
			Нач.отд.	Шевчко		Р	12	
			Н.контр.	Власенко				
			Рук.гр.	Боровик	РКМ2			
			Гл.инж.	Абрамова	Перекрытие на отм.-6.200 Плита Пм1. Балки Бм1-Бм3 Схема армирования	Госстрой СССР Главводоканалпроект Водоканалпроект		
			Инж.	Литвиненко				

Инв.№ 19506-06

Альбом IV

Типовой проект 902-1-89.84

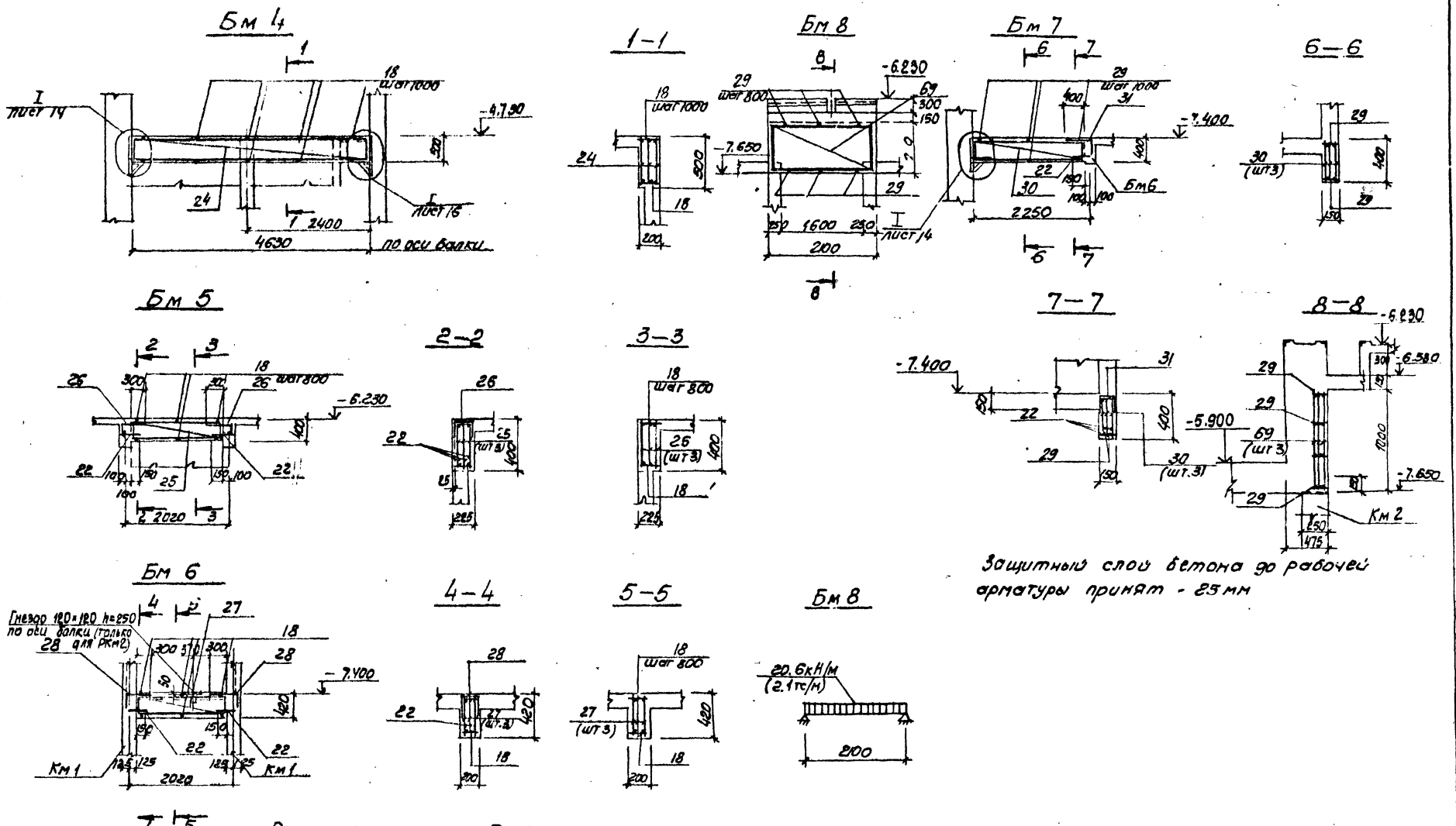

Защитный слой бетона до рабочей арматуры принят - 25мм

Привязан				ТП 902-1-89.84-КЖ			
				Канализационная насосная станция производительностью 100-2000м³/ч напором 30-40м с решетками-дробилками РКм2 РКм3 Перекрытие по отм.-6.200 балки БМ4, БМ8 Схема армирования	Стадия	Лист	Листов
	Нач.отд.	Шевко			Р	13	
	Н.контр.	Власенко			Госстрой СССР Сантехпроект Минмонтажспецстроя СССР Водоканалпроект		
	Вед.гр.	Боровых					
	Ст.инж.	Баранова					
Инв.№	Инж.	Литвиненко					

Инв.№подл. | Подпись и дата | Взам.инв.№

Альбом IV

Типовой проект 902-1-89.84

Км 1

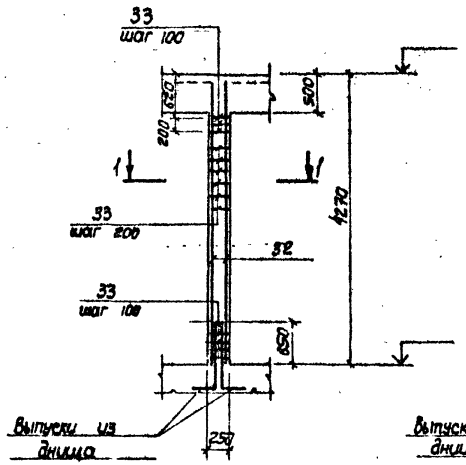

Км 2

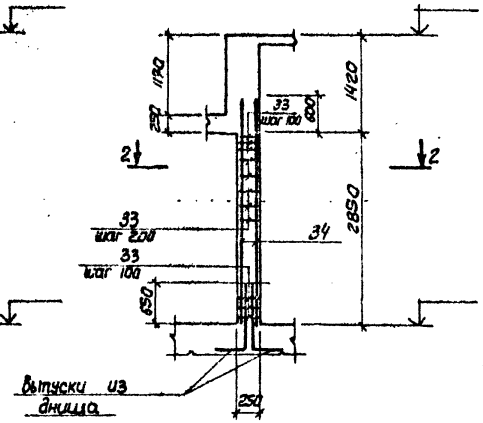

I

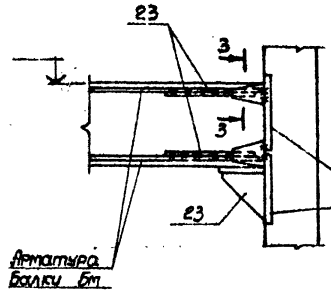

5-5

лист

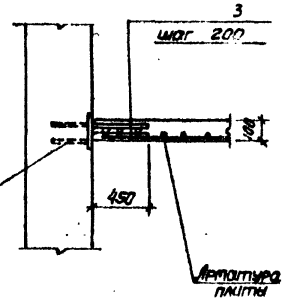

3-3

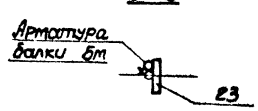

Защитный слой бетона до рабочей арматуры колонн принят 25 мм.

1-1

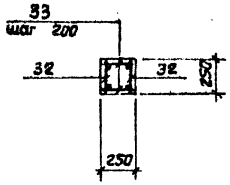

2-2

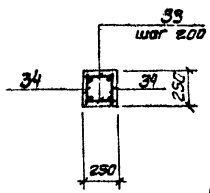

Расчетные схемы колонн

Км 1

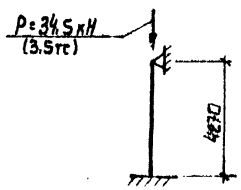

Км 2

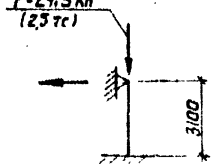

II

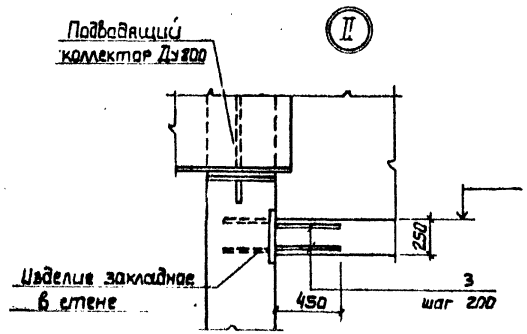

Привязан				ТП 902-1-89.84 -КЖ			
			Нач.отд. Шейко	Канализационная насосная станция производительностью 400-2000 м³/ч напором 30-49 м с решетками-дробилками.	Стадия	Лист	Листов
			Н.контр. Власенко		Р	14	
			Рук.гр. Боровик	Км 2, Км 3. Перекрытие на отм. -4,700. Колонны Км1 Км2 армированы.	Гипрокоммунводоканал Харьковский Водоканалгипроект		
			Ст.инж. Абрамова				
Инв.№			Инженер Литвиненко				

Инв. № подл. | Подпись и дата | Взам. инв. №

Альбом IV

Типовой проект 902-1-89.84

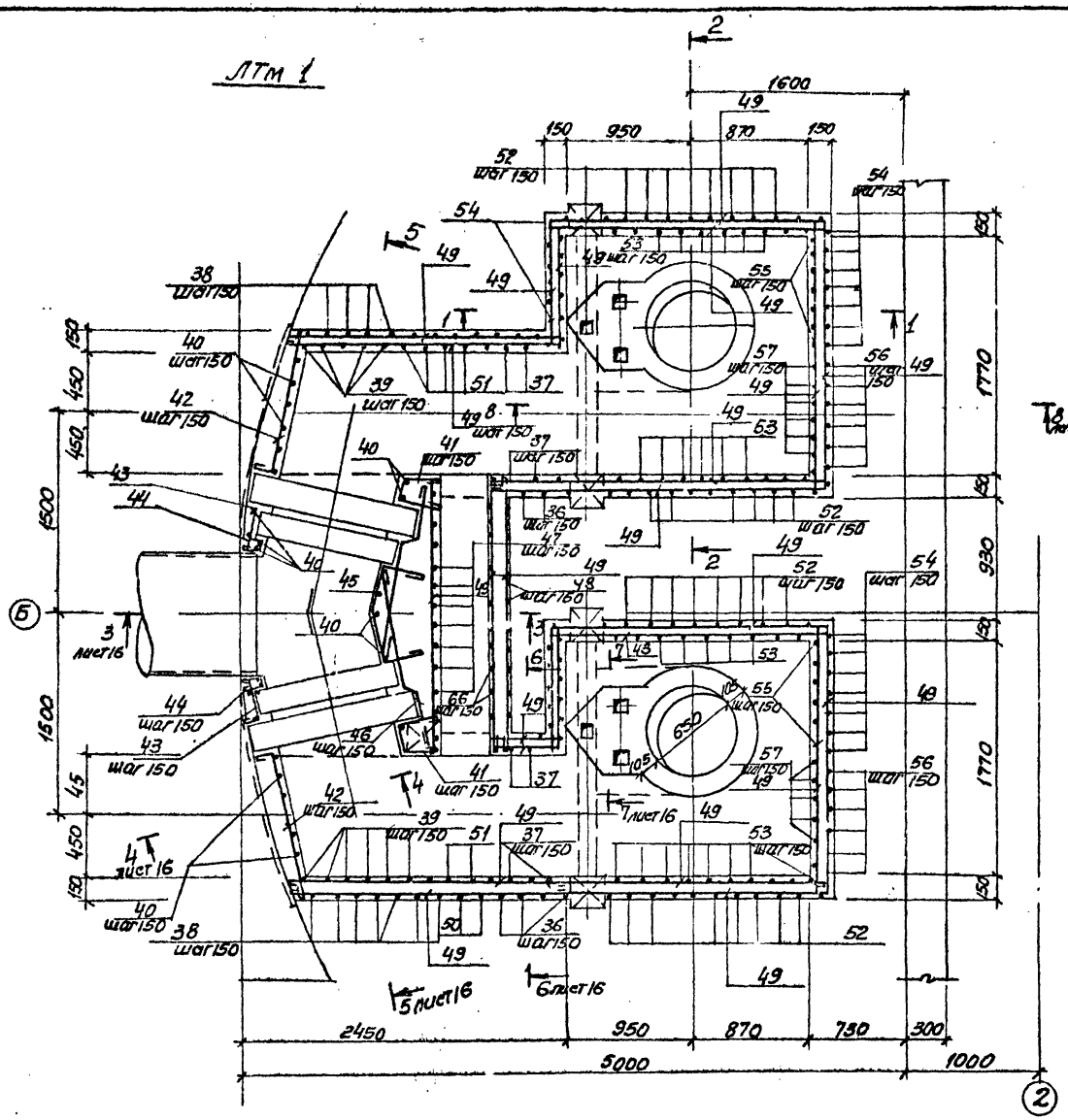

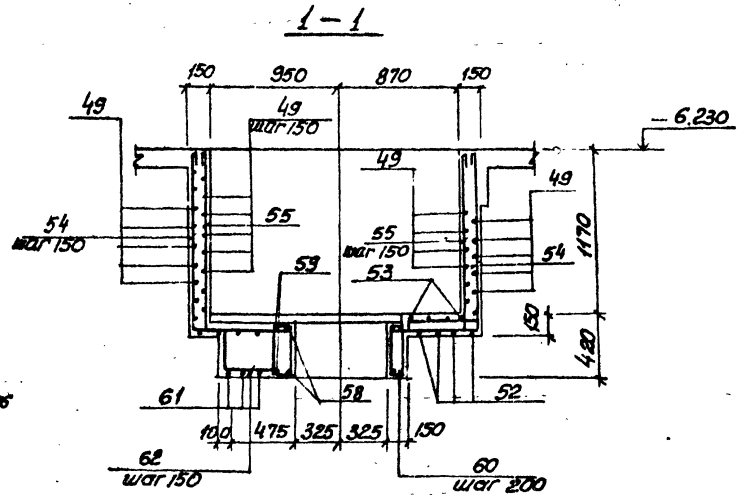

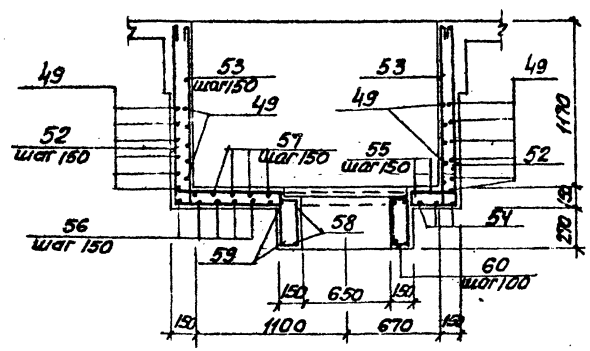

Защитный слой бетона до рабочей арматуры принят-20мм

Привязан						ТП 902-1-89.84 – КЖ		
				Нач.отд. Шевко				
				Н.контр. Власенко				
				Рук.гр. Боробик				
				Ст.инж. Дрянкина				
				Инж. Лукьяненко				
Инв. №						Конструктивная схема фундамента с ростверком	Стадия Р	Лист 15	Листов
						Основная отдельностью 30-40т. Фундаменты		
						Ф.ртм.-6.200 Схема арм.	Госстрой СССР Центральный институт типовых проектов	
							Госгражданстройпроект	

Инв.№подл. | Подпись и дата | Взам.инв.№

Альбом IV

Типовой проект 902-1-89.84

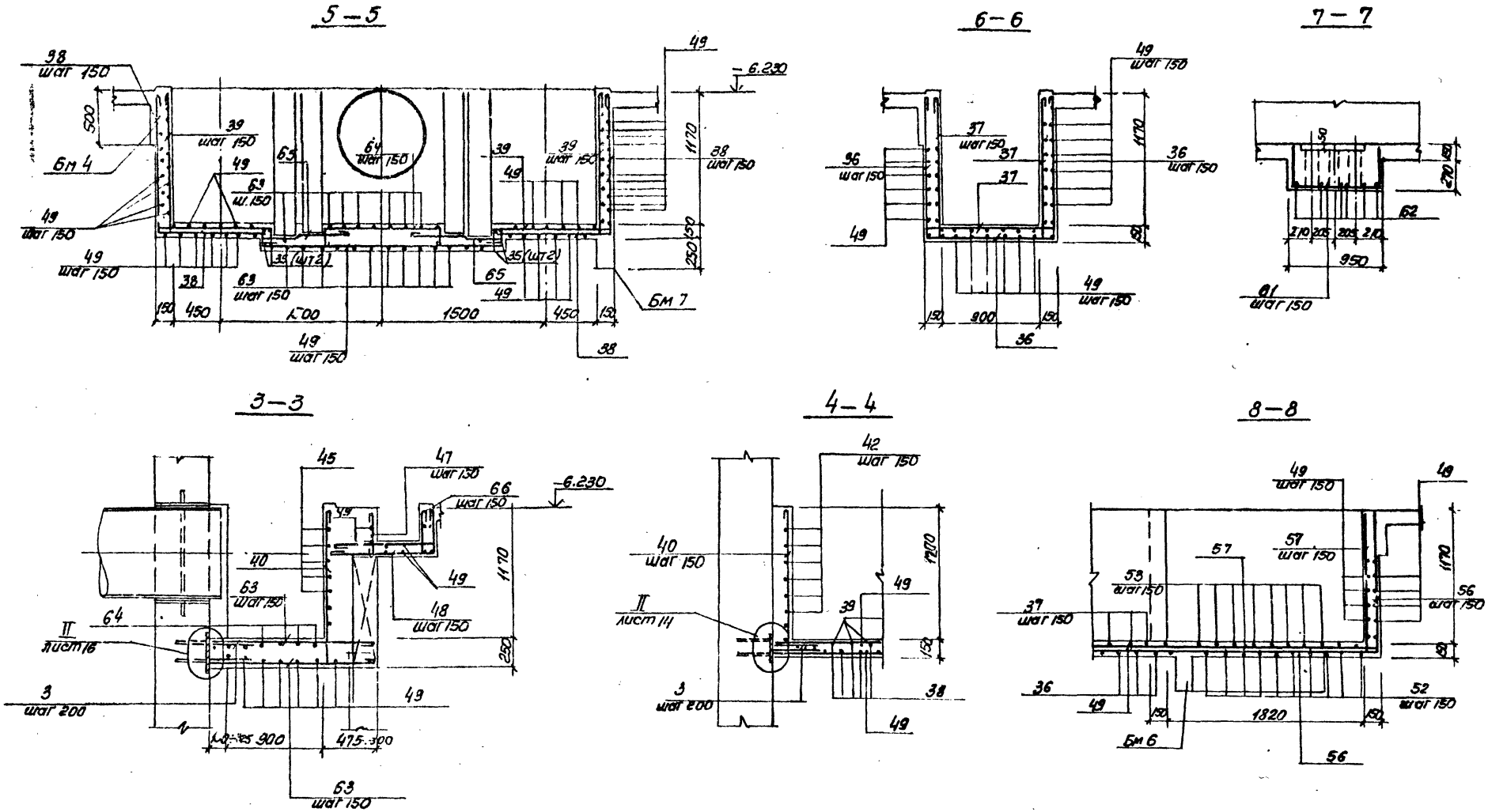

Защитный слой бетона до рабочей арматуры принят - 20мм.

Привязан				ТП 902-1-89.84-КЖ			
				Канализационная насосная станция производительностью 400-1000 м3/ч напором 30-40м с решетками-дробилками. Бм2 перекрытие на отм. -6.230 лоток Лтм1. Схема армирования. Сечения 1-1 ÷ 8-8	Стадия	Лист	Листов
		Нач. отд.	Шейко		Р	16	
		Н. контр.	Власенко		Госстрой СССР Союзгипроводоканалпроект Саратовский водоканалпроект		
		Рук. гр.	Боровик				
		Ст. инж.	Калашникова				
Инв. №		Инж.	Литвиненко				

Инв. № подл. | Подпись и дата | Взам. инв. №

Альбом IIV

Типовой проект 902-1-89.84

Ведомость деталей

Поз.	Эскиз
5	80 10150 80
6	80 700 80
7	80 800 80
8	80 1100 80
9	80 300 80
10	80 750 80
11	80 1250 80
12	80 500 80
22	80 300
36	1280 1160 1280
37	1280 1280 1280 1160 110 110 110 110
38	1280 1160
39	1280 1160 110 110
40	1280
41	300
42	180
43	50 3330
44	90° 80 105° 120 120
45	200 370 98 158° 520 110
46	480 500 110
47	390
48	950 310

Поз.	Эскиз
50	1280 1170 1280
51	1280 1280 110 110 1170 110 110
52	1280 2040 1280
53	1280 2040 1280 110 110 110 110
54	1280 2080 1280
55	1280 2090 1250 110 110 110 110
56	2510 1280
57	2510 1280 110 110
58	420 690
59	450 910
60	110 340 185 415
61	390 910 390
62	390 520
63	1500÷1410
64	1100÷800 200 200
65	150 300 110 70
66	390 950 110

Спецификация к перекрытию РКМ2 (начало)

Формат	Зона	Поз.	Обозначение	Наименование	Кол.	Примечание
				Плита ПМ1-шт.1		
				Сборочные единицы		
А4		1	1.400-15 Вып.1	Изделие закладное МН333	17,0	м
А4		3	3.902.1-10 Вып.0	то же. МС33	212	
				Детали		
Б4		4		ф8АIII ГОСТ 5781-82	315,0 м	0,4кг
Б4		5*		ф10АIII ГОСТ 5781-82 ℓ=1240	33	0,75кг
Б4		6*		ф8АIII ГОСТ 5781-82 ℓ=860	41	0,53г
Б4		7*		ℓ=960	6	0,6кг
Б4		8*		ℓ=560	30	0,35кг
Б4		9*		ℓ=480	36	0,3кг
Б4		10*		ℓ=910	33	0,56кг
Б4		11*		ℓ=1410	10	0,57кг
Б4		12*		ℓ=660	16	0,4кг
Б4		13		ф12АIII ГОСТ 5781-82 ℓ=1850	2	1,67кг
Б4		14		ℓ=1800	12	1,4кг
Б4		15		ℓ=900	4	0,8кг
Б4		16		ф6АI ГОСТ 5781-82	215,0 м	0,25кг
				Балка БМ1-шт.2		
				Сборочные единицы		
А4		17	902-1-89.84 -КЖН-КР1	Каркас плоский КР1	6	
А4		23	-МС11	Изделие соединительное МС11	24	
				Детали		
Б4		18		ф6АI ГОСТ 5781-82 ℓ=180	16	0,1кг
				Балка БМ2-шт.1		
				Сборочные единицы		
А4		19	-КР2	Каркас плоский КР2	3	
			-МС11	Изделие соединительное МС11	12	
				Детали		
Б4		18		ф6АI ГОСТ 5781-82 ℓ=180	10	0,1кг

Формат	Зона	Поз.	Обозначение	Наименование	Кол.	Примечание
				Балка БМ3-шт.2		
				Сборочные единицы		
А4		20	902-1-89.84 -КЖН-КР3	Каркас плоский КР3	6	
А4		21	-С1	Сетка С1	2	
А4		23	-МС11	Изделие соединительное МС11	12	
				Детали		
Б4		18		ф6АI ГОСТ 5781-82, ℓ=180	12	0,1кг
Б4		23		ф10АIII ГОСТ 5781-82, ℓ=450	6	0,2кг
				Балка БМ4-шт.1		
				Сборочные единицы		
А4		24	-КР4	Каркас плоский КР4	3	
А4		23	-МС11	Изделие соединительное МС11	12	
				Детали		
Б4		18		ф6АI ГОСТ 5781-82, ℓ=180	10	0,1кг
				Балка БМ5-шт.2		
				Сборочные единицы		
А4		25	-КР5	Каркас плоский КР5	6	
А4		26	-С2	Сетка С2	4	
				Детали		
Б4		18		ф6АI ГОСТ 5781-82, ℓ=180	12	0,1кг
Б4		22*		ф10АIII ГОСТ 5781-82, ℓ=450	6	0,2кг
				Балка БМ8-шт.1		
				Сборочные единицы		
А4		69	-КР11	Каркас плоский КР11	3	
				Детали		
Б4		29		ф6АI ГОСТ 5781-82, ℓ=130	12	0,03кг

*) Поз. 5÷12, 22 - см. ведомость деталей

Инв. N подл. | Подпись и дата | Взам. инв. N

Привязан

Инв. N

Нач. отд.	Шейко	
Н. контр.	Власенко	
Рук. гр.	Баробик	
Ст. инж.	Абрамова	
Инж.	Литвиненко	

ТП 902-1-89.84 -КЖ

Канализационная насосная станция производительностью 400-2000 м³/сут. с напорными трубопроводами с решетками-дробилками

РКМ2

Спецификация перекрытия (начало)

Стадия	Лист	Листов
Р	17	

Госстрой СССР Киевгражданпроект Харьковский Водоканалпроект

10586-01

Альбом

Типовой проект 902-1-89.84

Спецификация к перекрытию РКМ2 (окончание)

Формат	Зона	Поз.	Обозначение	Наименование	Кол.	Примечание
				Балка БМ6 шт 2		
				Сборочные единицы		
А4		27	902-1-89.84 -КЖИ-КР6	Каркас плоский КР6	6	
А4		28	-СЗ	Сетка СЗ	4	
				Детали		
				ф10АIII ГОСТ 5781-82 ℓ=490	12	0,24кг
				ф6АI ГОСТ 5781-82 ℓ=180	12	0,03кг
				Балка БМ7-шт1		
				Сборочные единицы		
А4		30	-КР7	Каркас плоский КР7	3	
А4		31	-СЗ	Сетка СЗ	1	
А4		23	-МСП	Изделие соединительное	12	
				Детали		
Б4		29		ф6АI ГОСТ 5781-82 ℓ=180	6	0,02кг
Б4		22*		ф10АIII ГОСТ 5781-82 ℓ=450	3	0,28кг
				Колонна КМ1-шт4		
				Сборочные единицы		
А4		32	-КР8	Каркас плоский КР8	8	
				Детали		
Б4		33		ф6АI ГОСТ 5781-82 ℓ=230	160	0,1кг
				Колонна КМ2-шт2		
				Сборочные единицы		
А4		34	-КР9	Каркас плоский КР9	4	
				Детали		
Б4		33		ф6АI ГОСТ 5781-82 ℓ=230	32	0,1кг
				Столб ЛТМ1-шт1		
				Сборочные единицы		
		3	3.902.1-10 Вып.0	Изделие закладное МС53	42	
		2	1.400-15 Вып.1	то же МН111-2	6	
		87	1.400-15 Вып.1	" МН548	8,75	
А4		88	902-1- -КЖИ-МН3	" МН3	4	
А4		35	-КР10	Каркас плоский КР10	4	

Формат	Зона	Поз.	Обозначение	Наименование	Кол.	Примечание
				Детали		
Б4		36		ф8АI ГОСТ 5781-82 ℓ=3840	6	1,5кг
Б4		37*		ℓ=4280	6	1,7кг
Б4		38*		ℓ=2580	18	1,1кг
Б4		39*		ℓ=2780	18	1,2кг
Б4		40*		ℓ=1400	35	0,6кг
Б4		41*		ℓ=920	16	0,3кг
Б4		42*		ℓ=1340	16	0,5кг
Б4		43*		ℓ=490	16	0,2кг
Б4		44*		ℓ=440	16	0,2кг
Б4		45		ℓ=1120	9	0,3кг
Б4		46		ℓ=1150	18	0,5кг
Б4		47*		ℓ=510	15	0,2кг
Б4		48*		ℓ=1450	14	0,6кг
Б4		49			м 4230	0,4кг
Б4		50*		ℓ=3580	8	1,43кг
Б4		51*		ℓ=4020	8	1,61кг

Формат	Зона	Поз.	Обозначение	Наименование	Кол.	Примечание
Б4		52*		ф12АIII ГОСТ 5781-82 ℓ=4600	24	4,14кг
Б4		53*		ℓ=5040	25	4,5кг
Б4		54*		ℓ=4640	12	4,2кг
Б4		55*		ℓ=5080	12	4,6кг
Б4		56*		ℓ=3790	12	3,4кг
Б4		57*		ℓ=4010	12	3,6кг
Б4		58*		ℓ=2820	4	2,3кг
Б4		59*		ℓ=3300	4	3,0кг
Б4		60*		ф6АI ГОСТ 5781-82 ℓ=1050	25	0,2кг
Б4		61*		ℓ=1670	6	1,5кг
Б4		62*		ℓ=900	12	0,8кг
Б4		63*		ф8АI ГОСТ 5781-82 ℓср=1450	28	0,8кг
Б4		64*		ℓср=1470	6	0,6кг
Б4		65*		ℓ=1050	18	0,4кг
Б4		66*		ℓ=1670	14	0,61кг
				Материалы на РКМ2		
				Бетон марки М200	13,5	м³

*) Поз. 22, 36÷66 см. ведомость деталей на листе 19.

Ведомость расхода стали на элемент кг

Марка элемента	Изделия арматурные												Изделия закладные								Общий расход
	Арматура класса											Всего	Арматура класса			Прокат марки				Всего	
	АI				АIII								АIII			Вст3кп2-1					
	ГОСТ 5781-82				ГОСТ 5781-82								ГОСТ 5781-82			ГОСТ 8240-72 ГОСТ 8509-72					
	6	8	10	Итого	8	10	12	16				Итого	8	10	Итого	450×3	6×8		Итого		
РКМ2	114,8	412,8		527,6	128,0	36,9	513,3	468,5				1147,7	1675,3	8,6	14,0	22,6	70,3	23,6		93,7	116,5	1789,8

Привязан

Инв. №

Инженер	Шайко		Конструктивная часть производственного корпуса, навесной на корпуса за ним с решетками и воротами	Стадия	Лист	Листов
Н. контр.	Власенко			Р	18	
Рук. гр.	Бородик		РКМ2			
Гл. инж. проекта	Абрамов		Спецификация перекрытия (окончание)	Гипрострой СССР Ленгипрокоммунпроект Ленинградский Водоканалпроект		
Нач. отд.	Кулинченко					

ТП 902-1-89.84 -КЖ

Альбом V

Типовой проект 902-1-89.84

РКМ 3

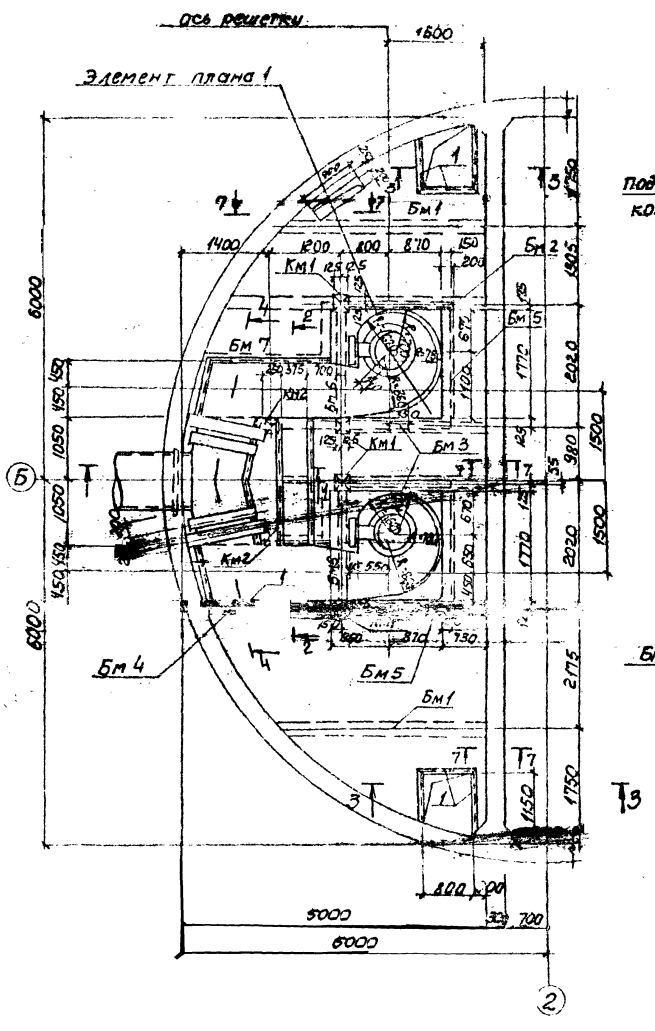

1-1

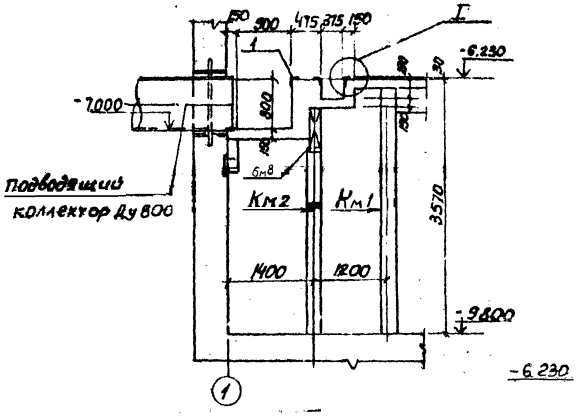

7-7

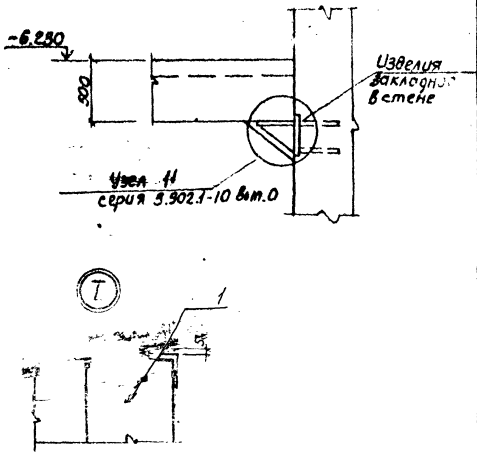

2-2

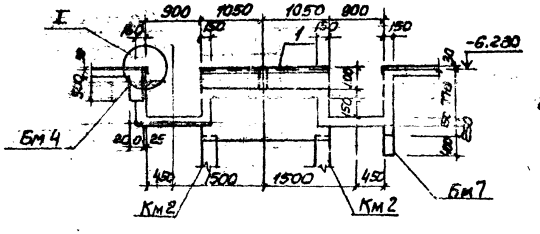

3-3

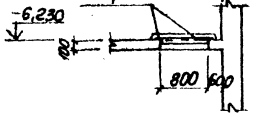

1. Внутренние поверхности лотков оштукатурить цементно-песчаным раствором состава 1:2, толщиной 20мм.
2. Раны щитовых затворов и ремонтных решеток установить по механическим чертежам.

Привязан:				ТП 902-1-89.84-КЖ			
				Канализационная насосная станция производительностью 100-200 м³/ч напором 30-40м с решетками-дробилками	Стадия	Лист	Листов
			Нач.отд.	Шевко	Р	19	
			Н.контр.	Власенко			
			Рук.гр.	Боровик			
			Ст.инж.	Авдукова	РКМ 3		
			Инж.	Литвиненко	Перекрытие на отм. 6.200 Планы и сечения 1-1 ÷ 5-5, 7-7	Концепция разработана Сорокоумовским Водоканалпроектом	
Инв.№							

Согласовано:
Вл.К-2 Кочкина
Ленгипроинжпроект
Инв.№ подл. | Подпись и дата | Взам.инв.№

Альбом IV

Типовой проект 902-1-89.84

Согласовано

Инв. № подл. | Подпись и дата | Взам. инв. №

Элемент плана 1

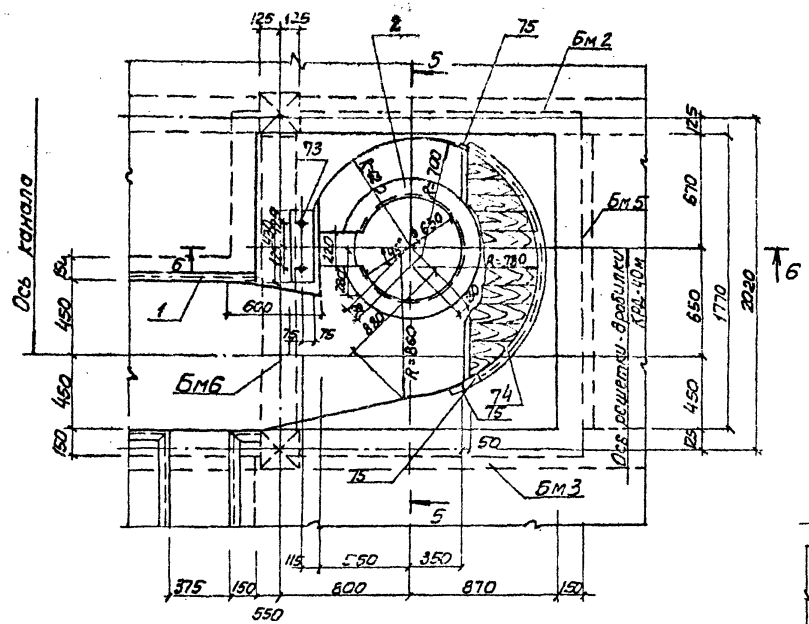

5—5

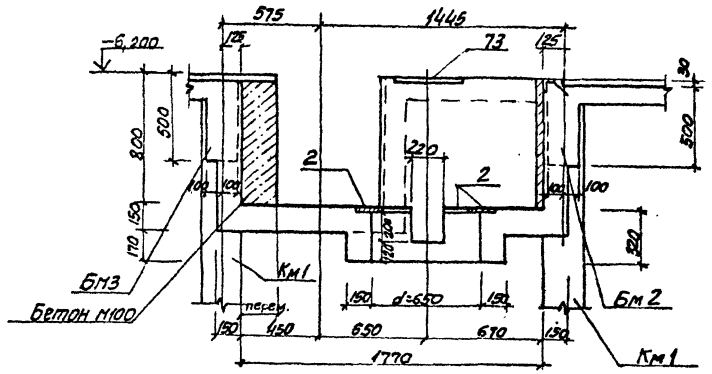

6—6

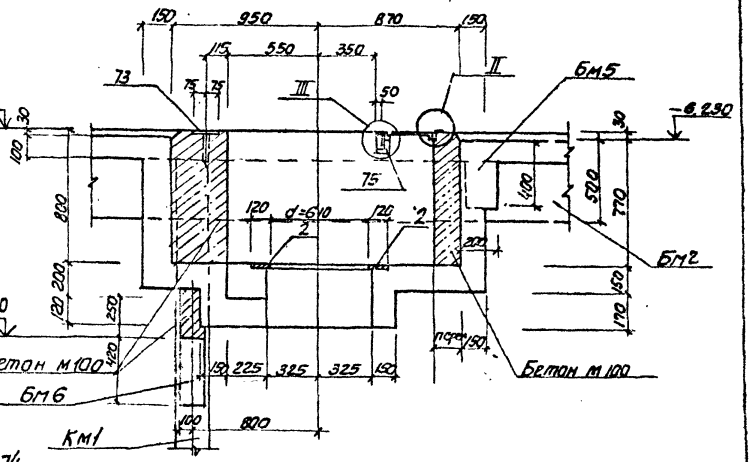

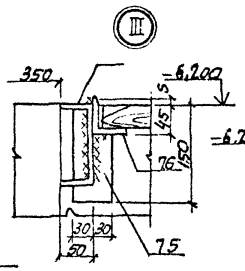

4—4

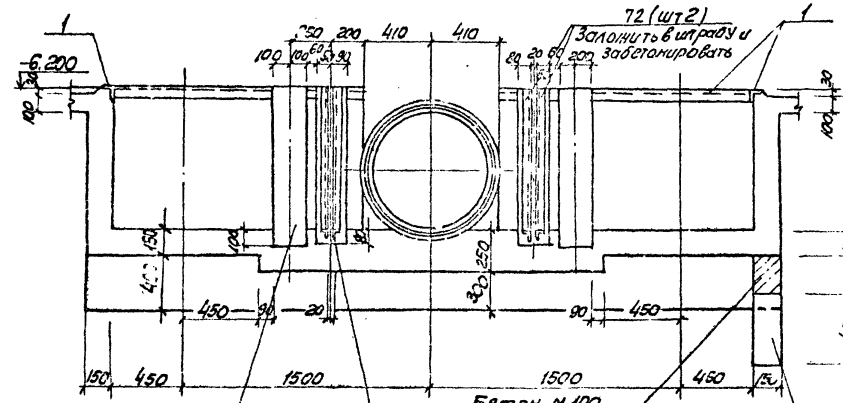

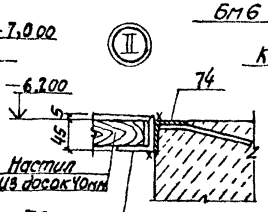

Привязан				ТП 902-1-89.84-КЖ		
	Нач.отд.	Шейко		Канализационная насосная станция производительностью 400 тысяч м³ сут. с решетками-дробилками	Стадия	Лист	Листов
	Н.контр.	Власенко			Р	20	
	Рук.гр.	Боровик		РКм3. Перекрытие на отм. -6.20. Элемент плана 1. Сечения 4-4 ÷ 6-6	Госстрой СССР Союзводоканалпроект Харьковский Водоканалпроект	
	Ст.инж.	Норомова				
Инв. №	Инженер	Гринченко				

Альбом IX

Типовой проект 902-1-89.84

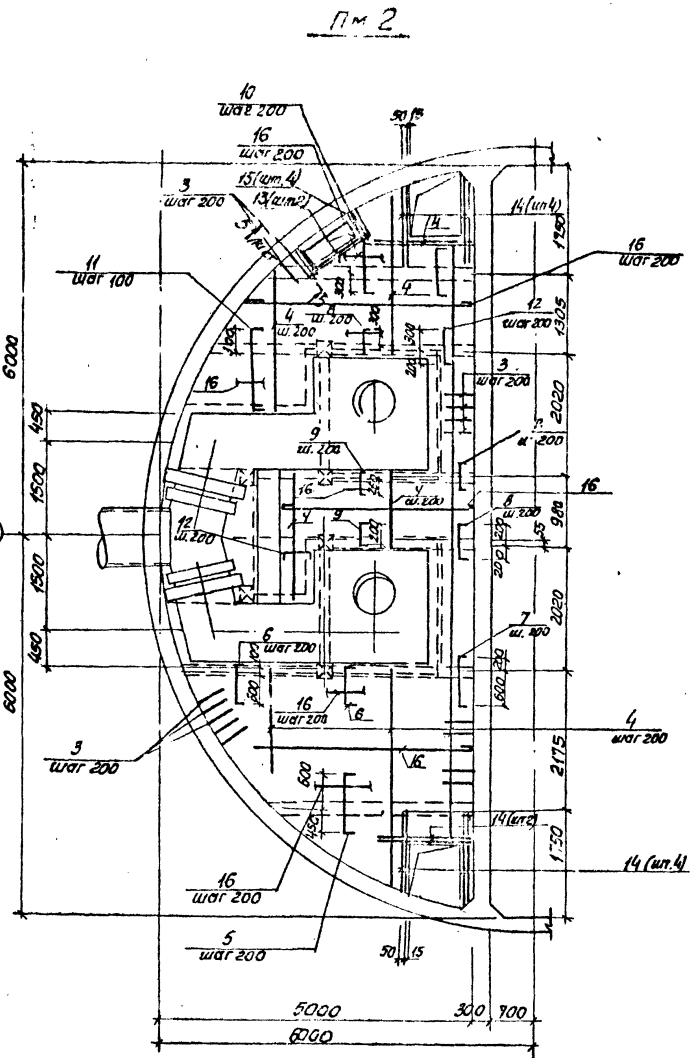

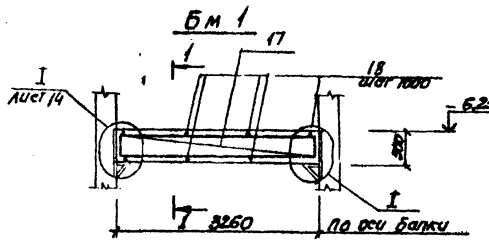

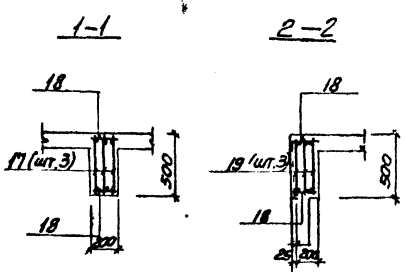

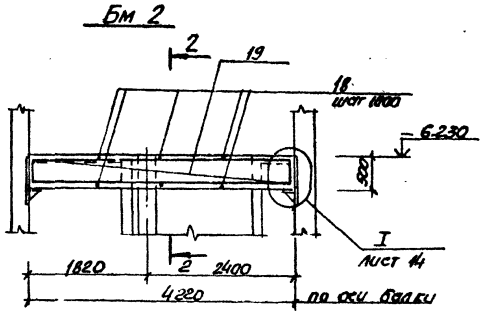

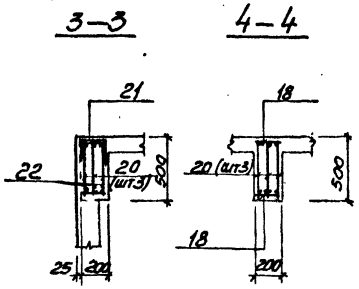

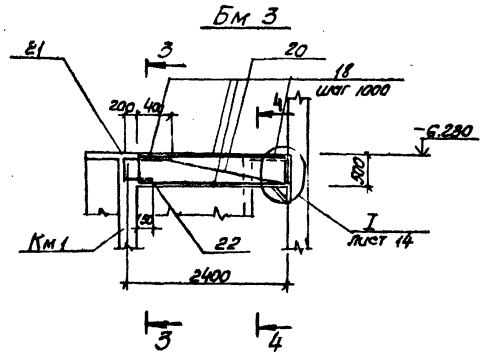

1. Защитный слой бетона до рабочей арматуры принят в плите - 15мм, в балках - 25мм.
2. Все стержни плиты пересекающиеся с МС 53 (поз. 3) сварить во всех точках пересечения
3. Сварку производить электродами типа Э 42А ГОСТ 9467-75
4. Расчетная нагрузка на плиту составляет 7.85кПа (0.8тс/м²)

Расчётные схемы балок

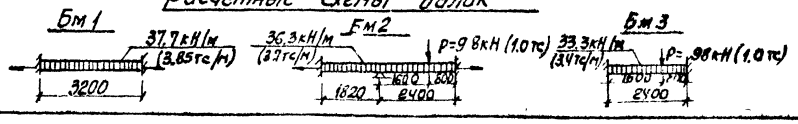

Согласовано				ТП 902-1-89.84-КН		
	Нач. отд.	Шевко		Канализационная насосная станция производительностью 400-2000м³ напором 30-40м с решетками-дробилками. РКМ 3. Перекрытие на отм.-6.200 Листа Пм 2. Балку Бм 1÷Бм 3. Схема армирования	Стадия	Лист	Листов
	Н. контр.	Алексенко			Р	21	
	Рук. гр.	Баровых			Госстрой СССР Сантехмонтажпроект Харьковский водоканалпроект		
	Ст. инж.	Абрамова					
Инв. №	Инж.	Литвиненко					

Альбом

Типовой проект 902-1-89.84

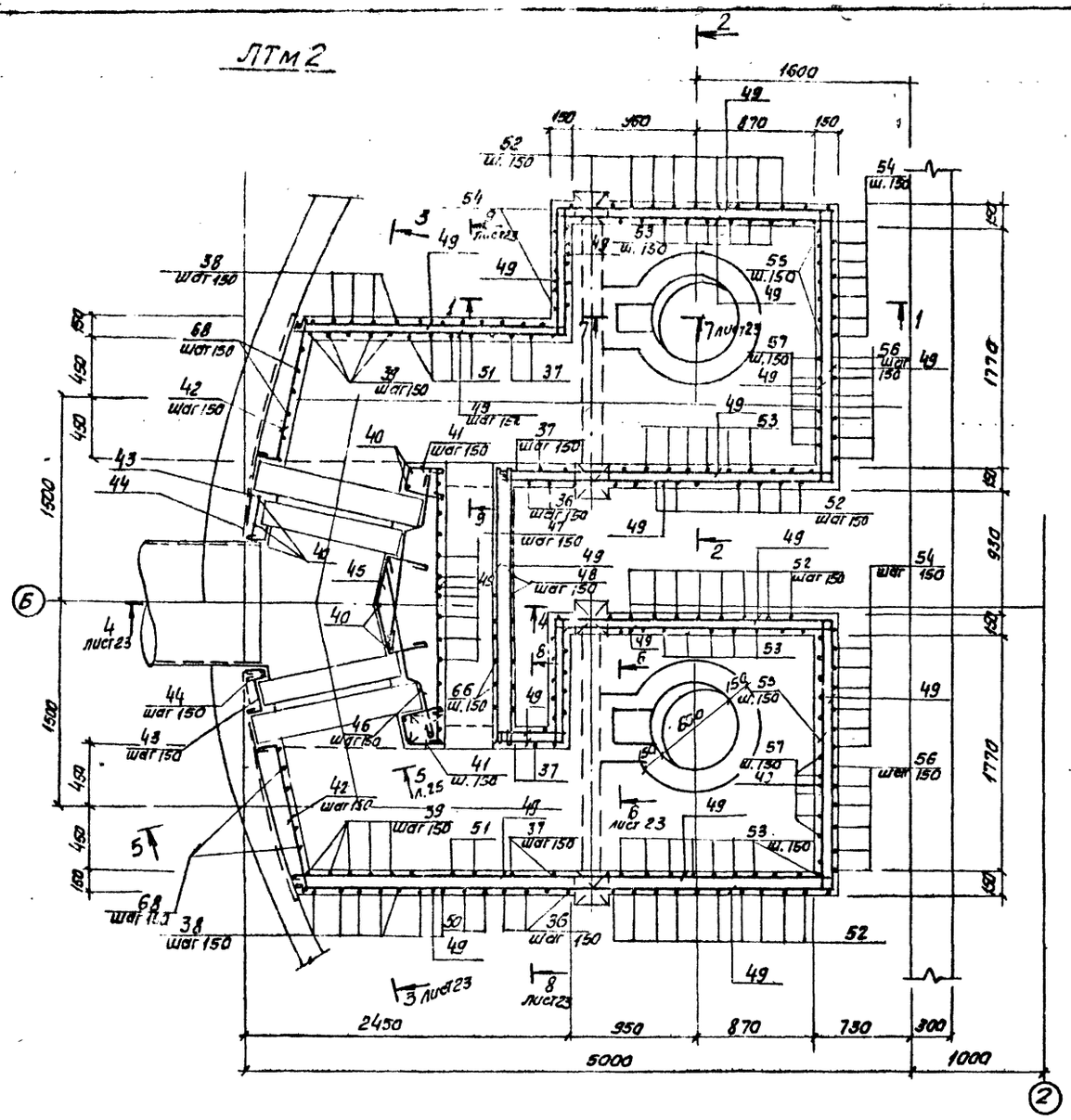

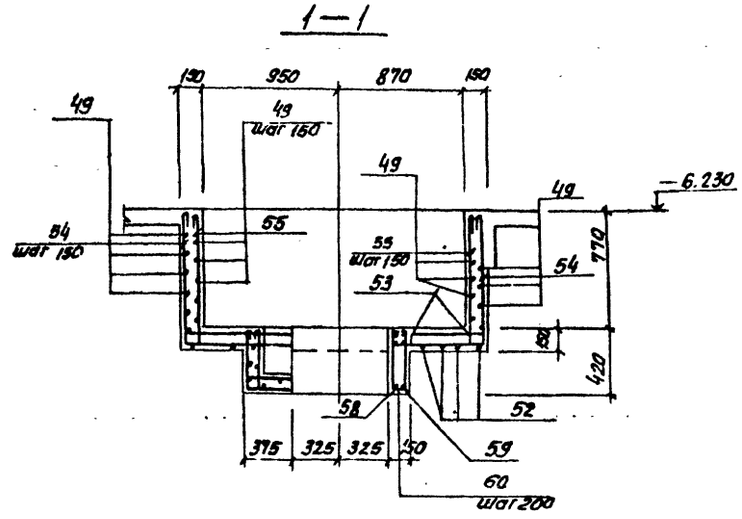

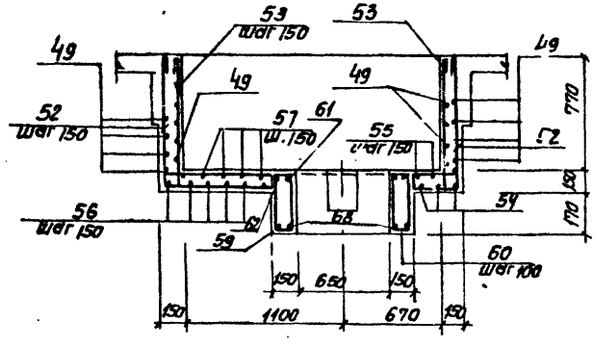

Защитный слой бетона до рабочей арматуры принят- 20мм.

Привязан.				ТП 902-1-89.84 КЖ			
	Нач.отд.	Шелко		Канализационная насосная станция производительностью 400-2000 м³/ч напора 30-40м с решетками-дробилками. РКМ 3 Перекрытие на отм. -6.200 Лоток ЛТм 2. Схема	Стадия	Лист	Листов
	Н.контр.	Алексенко			Р	22	
	Рук.гр.	Боровик			Госстрой СССР Союзводоканалпроект Харьковский		
	Ст.инж.	Абрамова					
Инв. №							

Инв.№подл. | Подпись и дата | Взам.инв.№

Альбом IV

Типовой проект 902-1-89.84

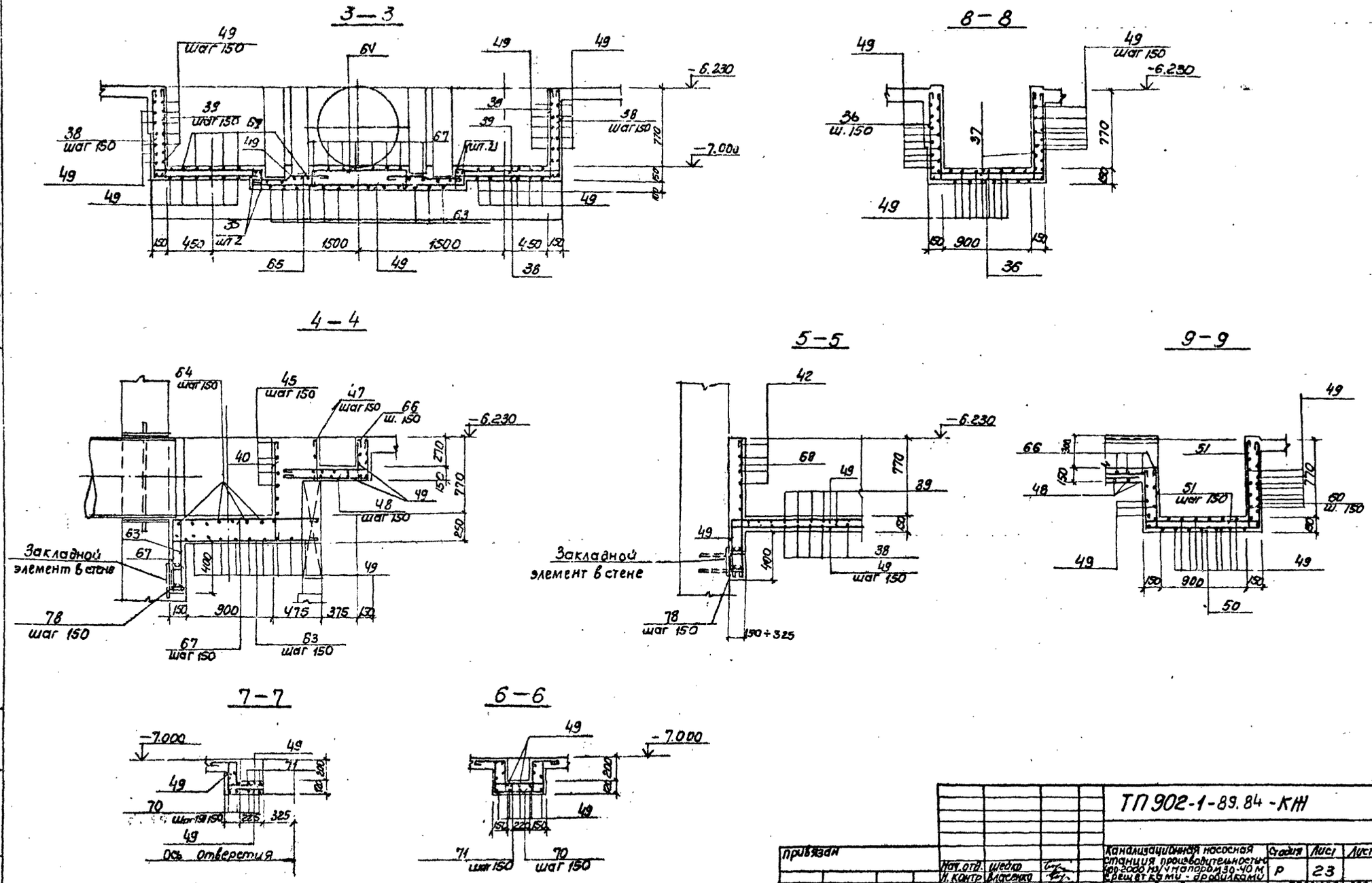

Привязан					ТП 902-1-89.84 -КН		
					Канализационная насосная станция производительностью 100-2000 м³/сутки при высоте 30-40 м с решетками - дробилками	Стадия	Лист	Листов
			Нач.отд.	Шебко		Р	23	
			Н. контр.	Власенко				
			Рук.гр.	Боровик				
			Ст.инж.	Абрамова				
Инв. N			Инж.	Литвинова	Перекрытие на отм. -6.200. Лоток ПТМ2. Схема армирования. Сечения 3-3÷9-9	Госстрой СССР Киевоблагоустройпроект Харьковский Водоканалпроект		

19586-01 26

Инв. N подл. | Подпись и дата | Взам. инв. N

Альбом IV

Типовой проект 902-1-89.84

Ведомость деталей

Поз.	Эскиз
5	1850
6	1700
7	800
8	400
9	300
10	750
22	150 300
11	1250
12	500
36	880 1160 880
37	880 1780 110
38	880 1160
39	880 1160 110
40	110 880 250
41	250
42	1100 420
43	50 320
44	84 105 120 120 300
45	300 150 90 500
46	500 110 100 110
47	390
48	950 380
50	880 1770 610
51	880 1770 880 110 110
52	880 2040 880
53	880 2040 880 110 110 110
54	880 2080 880
55	880 2080 880 110 110 110
56	2510 880
57	2510 880 110
58	150 680 150
59	250 250 680 910
61	430 880 910
62	
60	110 290 125 415
63	1400÷1500
64	1100÷800 200 200
65	400 300 70
66	850 110
67	1500÷1400 620
68	1380
70	290 290 250 400 250
71	110 400 110 110

Спецификация к перекрытию РКМ3 (начало)

Позиция	Зона	Поз.	Обозначение	Наименование	Кол.	Примечание
				Плита ПМ1-шт1		
				Сборочные единицы		
		1	1.400-15 Вып.1	Изделие закладное МН536	19,8 пм	м
		3	3.902.1-10 вып.0	то же МС63	260	
				Детали		
Б4		4		ф8АIII ГОСТ 5781-82	1400 пм	0,4кг
Б4		5*		ф10АIII ГОСТ 5781-82 ℓ=1210	17	0,75кг
Б4		6*		ф8АIII ГОСТ 5781-82 ℓ=860	21	0,53кг
Б4		7*		ℓ=960	3	0,6кг
Б4		8*		ℓ=660	15	0,35кг
Б4		9*		ℓ=480	18	0,3кг
Б4		10*		ℓ=910	17	0,56кг
Б4		11*		ℓ=1410	10	0,9кг
Б4		12*		ℓ=660	8	0,4кг
Б4		13		ф12АIII ГОСТ 5781-82 ℓ=1850	2	1,67кг
Б4		14		ℓ=1600	12	1,4кг
Б4		15		ℓ=900	4	0,8кг
Б4		16		ф6АI ГОСТ 5781-82	2150 пм	0,23кг
				Балка БМ1-шт2		
				Сборочные единицы		
А4		17	902-1-89.84 -КЖН-КР1	Каркас плоский КР1	6	
А4		23	-МС11	Изделие соединительное МС11	12	
				Детали		
Б4		18		ф6АI ГОСТ 5781-82, ℓ=180	16	0,04кг
				Балка БМ2-шт1		
				Сборочные единицы		
А4		19	-КР2	Каркас плоский КР2	3	
А4		23	-МС11	Изделие соединительное МС11	12	
				Детали		
Б4		18		ф6АI ГОСТ 5781-82, ℓ=180	10	0,03кг

*) Поз. 5÷12, 22 - см. ведомость деталей

Позиция	Зона	Поз.	Обозначение	Наименование	Кол.	Примечание
				Балка БМ3-шт2		
				Сборочные единицы		
А4		20	902-1-89.84 -КЖН-КР3	Каркас плоский КР3	6	
А4		21	-С1	Сетка С1	2	
А4		23	-МС11	Изделие соединительное МС11	24	
				Детали		
Б4		18		ф6АI ГОСТ 5781-82, ℓ=180	12	0,03кг
Б4		22*		ф10АIII ГОСТ 5781-82, ℓ=450	6	0,3кг
				Балка БМ4-шт1		
				Сборочные единицы		
А4		24	-КР4	Каркас плоский КР-4	3	
А4		23	-МС11	Изделие соединительное МС11	12	
				Детали		
Б4		18		ф6АI ГОСТ 5781-82, ℓ=180	10	0,03кг
				Балка БМ5-шт2		
				Сборочные единицы		
А4		25	-КР5	Каркас плоский КР5	6	
А4		26	-С2	Сетка С2	4	
				Детали		
Б4		18		ф6АI ГОСТ 5781-82, ℓ=180	12	0,03кг
Б4		22*		ф10АIII ГОСТ 5781-82, ℓ=450	6	0,3кг
				Балка БМ6-шт2		
				Сборочные единицы		
А4		27	902-1-89.84 -КЖН-КР6	Каркас плоский КР6	6	
А4		28	-КЖН-С3	Сетка С3	4	
				Детали		
Б4		18		ф6АI ГОСТ 5781-82, ℓ=180	12	0,03кг
Б4		22*		ф10АIII ГОСТ 5781-82, ℓ=450	12	0,3кг
				Балка БМ7-шт1		
				Сборочные единицы		
А4		30	902-1-89.84 -КЖН-КР7	Каркас плоский КР7	3	
А4		31	-КЖН-С3	Сетка С3	1	
А4		23	-МС11	Изделие соединительное МС11	12	
				Детали		
Б4		29		ф6АI ГОСТ 5781-82, ℓ=130	6	0,03кг
Б4		22*		ф10АIII ГОСТ 5781-82, ℓ=450	3	0,3кг

Привязан

Инв. №

Нач.отд.	Шейка		
Н. контр.	Власенко		
Рук. гр.	Боровик		
Ст. инж.	Абрамова		
Инж.	Литвиненко		

ТП 902-1-89.84 -КЖ

Канализационная насосная станция производительностью 400-2000 м³/сут напором 30-100 м с решетками-дробилками

РКМ3

Спецификация перекрытия (начало)

Стадия	Лист	Листов
Р	24	

Госстрой СССР Союзводоканалниипроект Водоканалпроект

19586-01 27

Инв. № подл. | Подпись и дата | Взам. инв. №

Альбом IV

Типовой проект 902-1-89.84

Спецификация к перекрытию РКМ3 (окончание)

Формат	Зона	Поз.	Обозначение	Наименование	Кол.	Примечание
				Балка БМ8-шт1		
				Сборочные единицы		
А4		69	902-1-89.84 -КЖН-КР11	Каркас плоский Кр11	3	
				Детали		
Б4		29		ф6АI ГОСТ 5781-82 ℓ=130	12	0,03кг
				Колонна КМ1-шт.4		
				Сборочные единицы		
А4		32	-Кр8	Каркас плоский Кр8	6	
				Детали		
Б4		33		ф8АI ГОСТ 5781-82 ℓ=230	168	0,1кг
				Колонна КМ2-шт2		
				Сборочные единицы		
А4		34	-Кр9	Каркас плоский Кр9	4	
				Детали		
Б4		35		ф8АI ГОСТ 5781-82 ℓ=230	52	0,1кг
				Лоток ЛТМ2-шт1		
				Сборочные единицы		
		3	3.902.1-10 Вып.0	Изделие закладное М053	42	
А4		2	902-1-10 КЖН-МН1	МН1	2	
А4		72	-МН2	МН2	4	
		73	1.400-15 Вып.1	МН128-3	2	
		74	1.400-15 Вып.1	МН548	п.м. 1,8	
		75	1.400-15 Вып.1	МН102-3	4	
Б4		76		Уголок Б50×5 ГОСТ 8509-72* Ст3кп2-1 ГОСТ 535-79*	6,2	м
Б4		77		Швеллер №4 ГОСТ 8240-72* Ст3кп2-1-ГОСТ 535-79*	2,8	м
А4		35	902-1-89.84 -КЖН-Кр10	Каркас плоский Кр10	4	
				Детали		
Б4		36*		ф8АI ГОСТ 5781-82 ℓ=3040	6	1,2кг
Б		37*		ℓ=3480	6	1,4кг
Б4		38*		ℓ=2100	18	0,84кг
Б4		39*		ℓ=2320	16	0,96кг
Б4		40*		ℓ=1000	7	0,4кг
Б4		41*		ℓ=920	14	0,36кг
Б4		42*		ℓ=1340	12	0,5кг

Формат	Зона	Поз.	Обозначение	Наименование	Кол.	Примечание
Б4		43*		ф8АI ГОСТ 5781-82 ℓ=490	12	0,2кг
Б4		44*		ℓ=440	12	0,2кг
Б4		45*		ℓ=1120	12	0,5кг
Б4		46*		ℓ=1150	12	0,5кг
Б4		47*		ℓ=510	15	0,15кг
Б4		48*		ℓ=1450	14	0,6кг
Б4		49			м 7830	м 3кг
Б4		50*		ℓ=2780	8	1,4кг
Б4		51*		ℓ=3220	8	1,3кг
Б4		52*		ф12АIII ГОСТ 5781-82 ℓ=3[illegible]0	24	3,5кг
Б4		53*		ℓ=4360	26	8,9кг
Б4		54*		ℓ=3840	12	3,4кг
Б4		55*		ℓ=4280	12	3,8кг
Б4		55		ℓ=3390	12	3,0кг

Формат	Зона	Поз.	Обозначение	Наименование	Кол.	Примечание
Б4		57*		ф12АIII ГОСТ 5781-82 ℓ=3610	12	3,2кг
Б4		58*		ℓ=2590	2	0,3кг
Б4		59*		ℓ=3300	2	3,0кг
Б4		60*		ф6АI ГОСТ 5781-82 ℓ=1050	13	0,2кг
Б4		61*		ф10АIII ГОСТ 5781-82 ℓ=2700	2	2,4кг
Б4		62*		ℓ=2880	2	2,6кг
Б4		63*		8АI ГОСТ 5781-82 ℓ=1450	28	0,6кг
Б4		64*		ℓ=1470	6	0,6кг
Б4		65*		ℓ=1050	18	0,4кг
Б4		66*		ℓ=1670	14	0,7кг
Б4		67*		ℓ=2190	16	0,9кг
Б4		68*		ℓ=1500	28	0,1кг
Б4		70*		ф8АIII ГОСТ 5781-82 ℓ=1180	6	0,5кг
Б4		71*		ℓ=2000	6	0,8кг
Б4		78		ф10АIII ГОСТ 5781-82 ℓ=490	28	0,3
				Материалы на РКМ3		
				Бетон марки М200	11,9	м³

*) Поз. 36÷71, 78 - см. ведомость деталей на листе 26

Ведомость расхода стали на элемент, кг

Марка элемента	Изделия арматурные											Изделия закладные								Общий расход
	Арматура класса										Всего	Арматура класса			Прокат				Всего	
	АI				АIII							АIII			Вст3кп2-1					
	ГОСТ 5781-82				ГОСТ 5781-82							ГОСТ 5781-82			ГОСТ 82-70 8509-72	ГОСТ 103-57	ГОСТ 19903-74			
	6	8		Итого	8	10	12	16	22	Итого		8	10	Итого	С14	Б50×5	Б-6	Б-4	Б-8	
РКМ3	126,0	384,6		510,6	139,3	37,0	438,9	449,5		1064,7	1575,3	20,5	2,1	22,6	34,4	109,2	16,7	74,1	26,3	280,3	1855,6

Привязан			
Инв. №			
Нач.отд.	Шейко		
Н.контр.	Власенко		
Рук.гр.	Боравик		
Ст.инж.	Абрамов		
Инж.	Литвиненко		

ТП 902-1-89.84 -КЖС

Канализационная насосная станция производительностью 400-2000 м³/ч напором 30-40м с решетками-дробилками	Стадия	Лист	Листов
	Р	25	
РКМ3 Спецификация перекрытия (окончание)	Госстрой СССР Союзводоканалпроект Харьковский Водоканалпроект		

19586-01 28

Типовой проект 902-1-89.84 Альбом IV

Ведомость рабочих чертежей основного комплекта

Лист	Наименование	Примечание
1	Общие данные (начало)	
2	Общие данные (окончание)	
3	Схемы расположения лестниц и лестничных	
	площадок. Разрез 1-1; 2-2.	
4	Разрезы 3-3 ÷ 6-6.	
5	Узлы I - V	

Ведомость ссылочных и прилагаемых документов

Обозначение	Наименование	Примечание
	Ссылочные	
1.459-2 вып. 1,2	Стальные лестницы, переходные	
	площадки, ограждения	

Техническая спецификация металла (начало)

Вид профиля ГОСТ, ТУ	Марка металла	Обозначение и размер профиля мм	N п/п	Код: Марка металла	Код: Вид профиля	Код: Размер профиля	Количество шт.	Длина мм	Масса металла по элементам: лестницы	Масса металла по элементам: площадки	Масса металла по элементам: ограждения	Масса металла по элементам: под заземляемо конструкции	Общая масса в т	Масса потребности металла по кварталам: I	II	III	IV	Заполняется в ц.
Швеллеры ГОСТ 8240-72*	ВСт.3кп2-1 ТУ14-1-3023-80	швеллер [ГОСТ 8240-72* / ВСт3кп2-1 ТУ14-1-3023-80	1	11240	26166					0,2			0,2					
		швел-[ГОСТ 8240-72 / лер ВСт3кп2-1 ТУ14-1-3023-80	2	11240	28158					0,1			0,1					
	Итого:		3															
Всего профиля			4							0,3			0,3					
Сталь прокатная.	ВСт.3кп2-1 ТУ14-1-3023-80	Уго-[ГОСТ 8509-72* / лок. ВСт3кп2-1 ТУ14-1-3023-80	5							0,3			0,3					
угловая равнополочная ГОСТ 8509-72*			6	11240	21113					0,1			0,1					
	Итого:		7															
Всего профиля			8							0,1			0,1					
Сталь листовая рифленая ГОСТ 8568-77	ВСт.3кп2-ГОСТ 380-71*	Лист 0-ПН-4В ГОСТ 8568-77 / ромбич. ВСт3кп-2 ГОСТ 8568-77	9							0,1			0,1					
			10	11240	71315					0,7			0,7					
	Итого:		11															
Всего профиля			12							0,7			0,7					
			13							0,7			0,7					

Проект разработан в традиционных строительных конструкциях без применения научно-технических достижений в строительных решениях.

Главный инженер проекта Г. Лялюк

Типовой проект разработан в соответствии с действующими нормами и правилами.

Гл. инженер проекта (Лялюк)

Инв. N подл. | Подп. и дата | Взам. инв. N

Привязан

Нач. отд.	Шейко	
Н. контр.	Власенко	
Рук. гр.	Боровик	
Гл. инж. пр.	Шпондик	
Инж.	Прядкина	

ТП 902-1-89.84 -КМ

Полумеханизированная подъемная опора грузоподъемностью 100-1000 кг с мачтой 30-40 м с решетчатой - фрамугой

Стадия	Лист	Листов
Р	1	5

Общие данные (начало)

Госстрой СССР Всесоюзное объединение Харьковский Водоканалпроект

1986 г.

Альбом IV

Типовой проект 902-1-89.84

Техническая спецификация металла (окончание)

Вид профиля и ГОСТ	Марка металла и ГОСТ	Обозначение и размер профиля мм	N/N п/п	Код: Марка металла	Код: Вид профиля	Код: Размер профиля	Количество, шт.	Длина, мм	Масса металла по элементам: Лестницы	Масса металла по элементам: Площадка	Масса металла по элементам: Ограждения	Масса металла по элементам: Прочие	Общая масса, т	Масса потребности металла по кварталам: I	II	III	IV	Заполняется ВЦ
				Под элементы конструкций														
1	2	3	4	5	6	7	8	9	10	11	12	13	14	15	16	17	18	19
Сталь листовая ГОСТ 19903-74	Вст3кп2-1 ТУ14-1-3023-80		14															
			15															
		Лист 5-6 Т 08Г2С ГОСТ 19903-74 / Вст3кп2-1 ТУ14-1-3023-80	16	11240	71110					0,1			0,1					
		Лист 8-10 Т 09Г2С ГОСТ 19903-74 / Вст3кп2-1 ТУ14-1-3023-80	17	11240	71110					0,1			0,1					
	Итого:		18							0,2			0,2					
Всего профиля			19							0,2			0,2					
Болты ГОСТ 7798-70*	Вст3кп2 ГОСТ 380-71*	Болт М12×45,58 ГОСТ 7798-70	20	11240						0,03			0,03					
	Итого		21							0,03			0,03					
Всего профиля			22							0,03			0,03					
			23															
Итого масса металла			24															
Лестницы и ограждения			25						0,8		0,1		0,9					
Всего масса металла			26						0,8		0,1		2,23					
В том числе по маркам	Вст3кп2-1		27							0,6			0,6					
	Вст3кп2		28						0,8	0,73	0,1		1,63					

Общие указания:

1. Разработку чертежей металлоконструкций производить согласно СНиП II-23-81 „Стальные конструкции. Нормы проектирования."
2. Соединения стальных элементов предусматривать ручной электродуговой сваркой.
3. Все сварные швы выполняются электродами типа Э-42 по ГОСТ 9467-75.
4. Предусмотреть антикоррозийную защиту металлоконструкций; произвести очистку поверхностей стальных конструкций по требованиям ГОСТа 9.402-80 четвертой степени и окраску лакокрасочными материалами группы I согласно СНиП II-28-73 „Защита строительных конструкций от коррозии."

Ведомость металлоконструкций по видам профилей

Наименование конструкций по номенклатуре прейскуранта № 01-09	Позиция по прейскуранту	N/N п/п	Под конструкции	Масса конструкции в т: Всего стали повышенной прочности	Болты и шурупы	Прямоугольная сталь	Фасонная сталь	Полосовая сталь	Толстолистовая сталь	Тонколистовая сталь	Электро- и газосварные	Прочие	Всего	Количество шт.	Серия типовых конструкций
				по видам профилей стали											
1	2	3	4	5	6	7	8	9	10	11	12	13	14	15	16
Лестницы		1	526242			0,1				0,3	0,2		0,6		1.459-2 вып. 1
площадки		2	526243		0,3	0,1			0,93				1,33		
ограждения		3	526244					0,1			0,2		0,3		1.459-2 вып. 2
Итого:		4			0,3	0,2		0,1	0,93	0,3	0,4		2,23		

Взам. инв. №

Подп. и дата

Инв. № подл.

Привязан

Нач. отд.	Шейко		
Н. контр.	Власенко		
Рук. гр.	Боровик		
Гл. инж.	Шкомда		
Инж.	Провоцкий		

ТП 902-1-89.84 — КМ

Компрессорная насосной станции производительностью 400+2000 м³/ч, напором 30-40 м, с решетками-дробилками

Стадия	Лист	Листов
Р	2	

Общие данные (окончание)

Госстрой СССР Сантехпроект Харьковский Водоканалпроект

19586-01 30

Формат А2

Альбом IV

Типовой проект 902-1-89.84

Согласовано:

Инв. № подл. | Подпись и дата | Взам. инв. №

Схема расположения лестниц и лестничных площадок

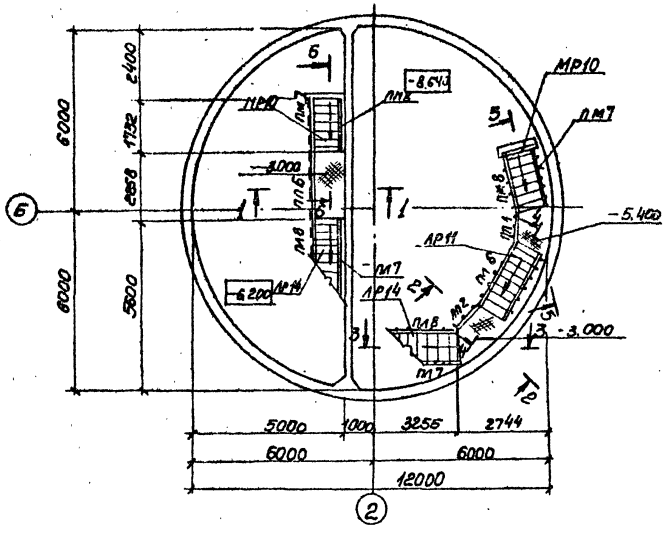

Схема расположения металлических щитов в помещении решеток

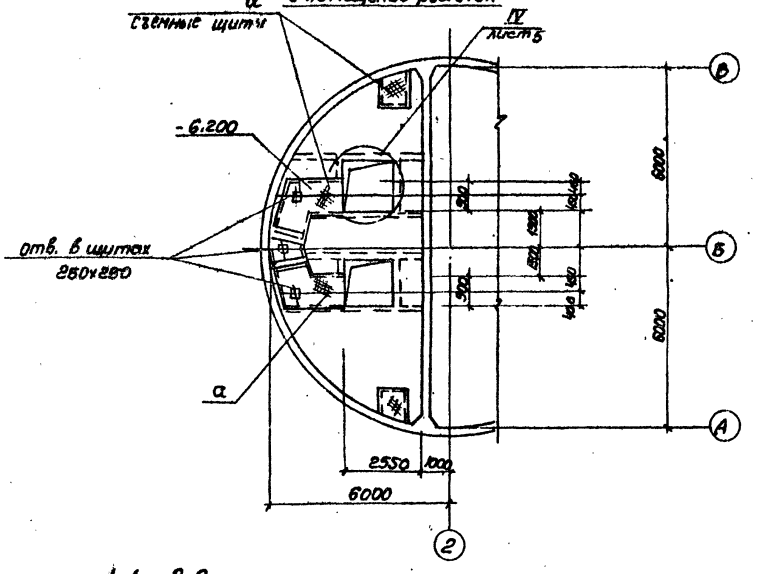

Схема расположения балок площадок на отм. -5.400 и -3.000

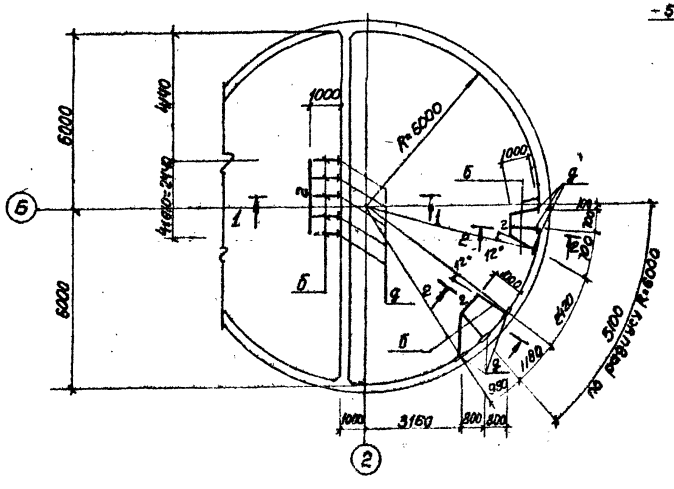

1-1; 2-2

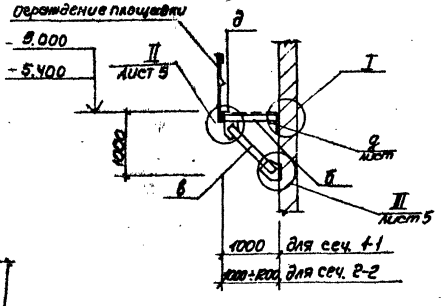

Привязан				ТП 902-1-89.84 -КМ			
	Нач. отд.	Шевко		Канализационная насосная станция производительностью 800-600м3/сут напором 30-40м с решетками-дробилками	Стадия	Лист	Листов
	Н. контр.	Алексенко			Р	3	
	Рук. гр.	Баровик		Схема расположения лестниц и лестничных площадок. Разрезы 1-1; 2-2.	Госстрой СССР Союзводоканалпроект (Харьковский) Водоканалпроект		
	Ст. инж.	Шиндин					
Инв №	Инженер	Прядкина					

Альбом IV

Типовой проект 902-1-89.84

3–3

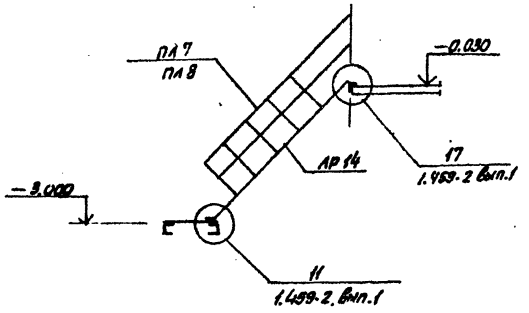

4–4

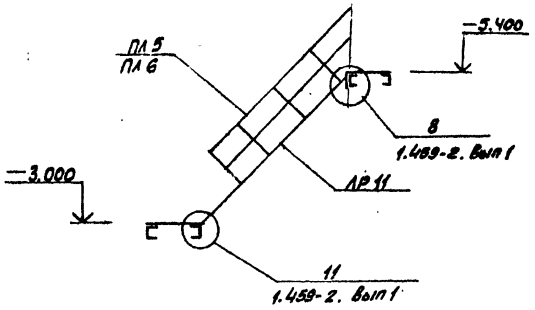

6–6

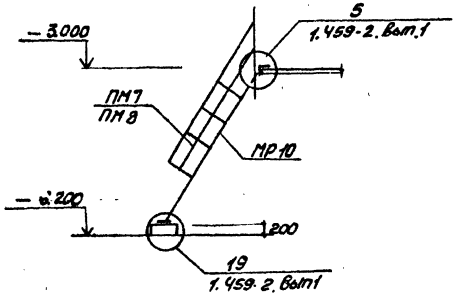

а–а

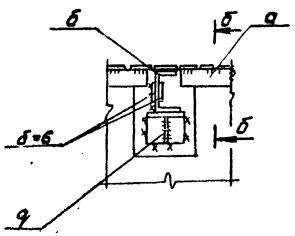

Б–Б

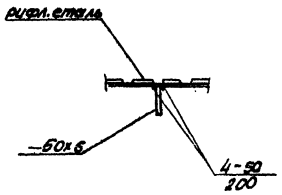

5–5

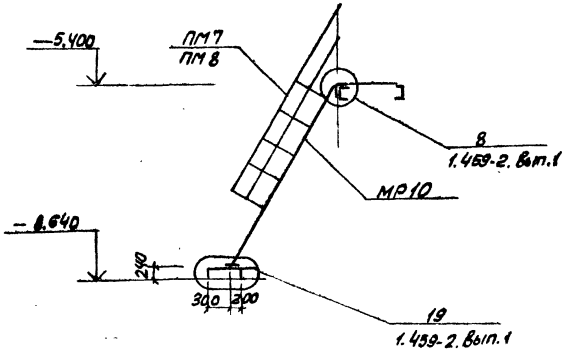

I

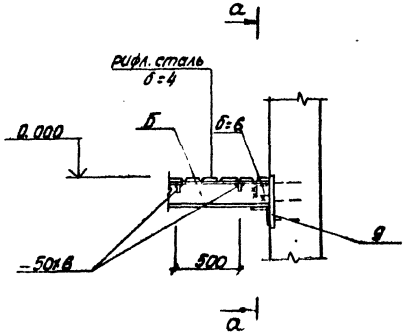

Ведомость элементов

Марка	Сечение: Эскиз	Поз.	Состав	Опорные усилия: M кг.м	N т.с	Q т.с	Марка метала ГОСТ	Примечание
а	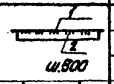	1	рифл. сталь б=4	конструктивно			8 ст3 кп2-1 ТУ14-1-3023-80	
		2	-50х6					
б	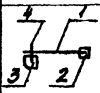	1	С14	конструктивно				
		2	-б=6					
		3	-б=10					
		4	М12					
в		1	-б=10	конструктивно				
		2	С14					
		3	М12					
г		1	L100х8					
д		1	L100х8	конструктивно				
		2	-б=6					
		3	М12					
е		1	С12					
МР10	1.459-2		Вып. 1 л. 24					
АР11	"		Вып.1 л. 16					
АР14	"		Вып.1 л. 14					
ПЛ5	"		Вып.2 л 44					
ПЛ.6	"		"					
ПЛ.7	"		Вып. 2 л. 45					
ПЛ.8	"		"					
ПМ7	"		Вып. 2 л 57					
ПМ8	"		"					
ПП1	"		Вып 2 л. 75					
ПП2	"		"					
ПП6	"		Вып. 2 л 76					

Привязан			
Нач. отд.	Шевчко		
Н. контр.	Власенко		
Рук. гр.	Боровик		
Ст. инж.	Шинкарь		
Инж.	Прядкина		
№			

ТП 902-1-89.84 КМ

Канализационная насосная станция производительностью 400-2000 м³/ч напором 30-40 м с решетками-дробилками.

Разрезы 3-3÷6-6. Узел I

Стадия	Лист	Листов
Р	4	

Госстрой СССР Ордена Трудового Красного Знамени Харьковский Водоканалпроект

Инв. № подл. | Подпись и дата | Взам. инв. №

Типовой проект 902-1-89.84 А.1.50м IV

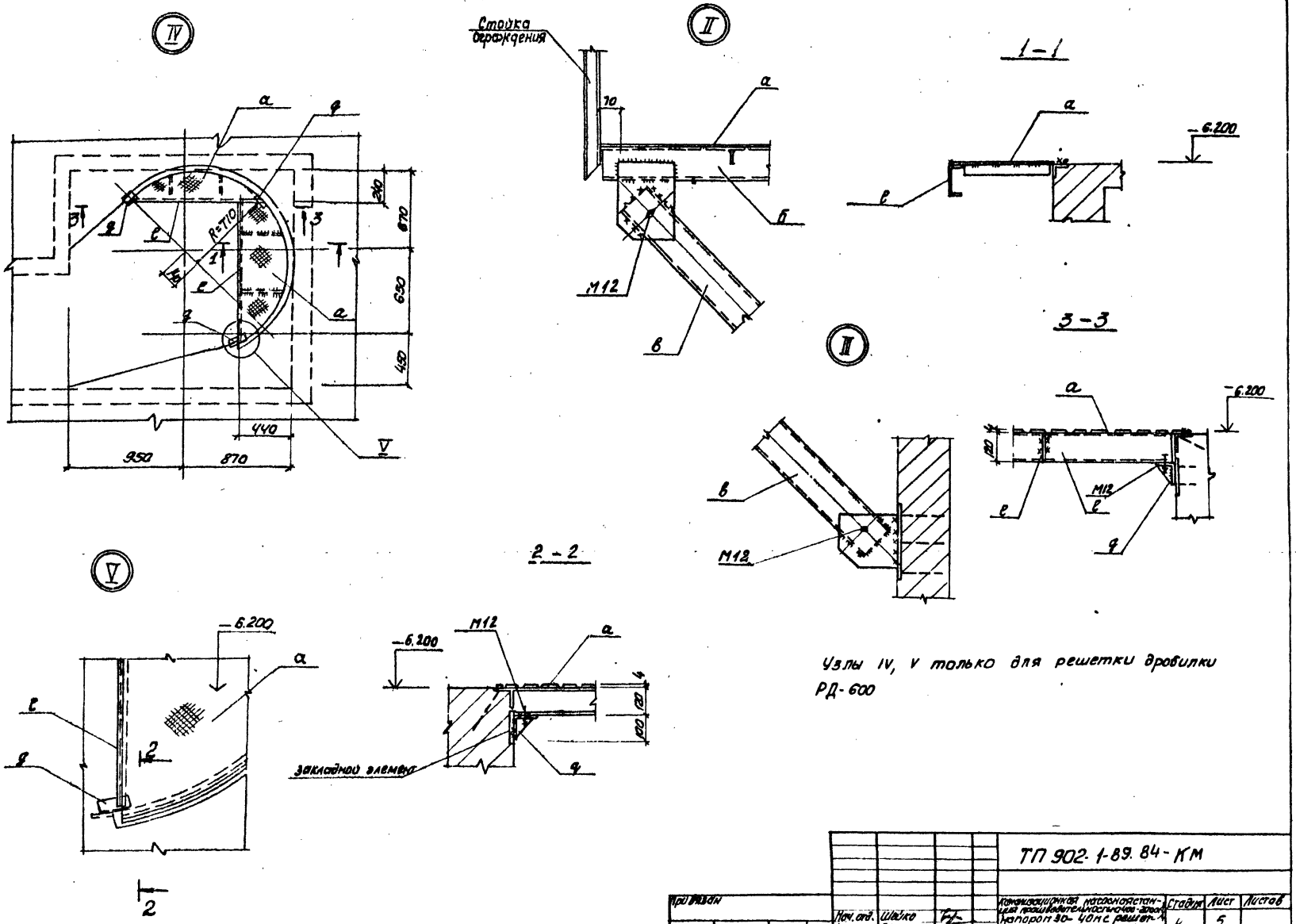

Узлы IV, V только для решетки дробилки РД-600

				ТП 902-1-89.84-КМ			
Изм.	Кол.уч.	Лист	N док.	Подпись	Дата		
Нач.отд.	Шейко			Конвейерная насосная станция производительностью 160 т с решетками-дробилками.	Стадия	Лист	Листов
Н.контр.	Власенко				Р	5	
Рук.гр.	Бородин			Узлы II ÷ V	Госстрой СССР Оргэнергострой Сарапульский водоканалпроект		
Ст.инж.	Шостенко						
Инженер	Петелина						
Инв.N							

19586-01 (33)

Отпечатано
в Новосибирском филиале ЦИТП
630064 г. Новосибирск пр Карла Маркса 1
Выдано в печать "18" III 1984 г.
Заказ Т-1945 Тираж