ГОСУДАРСТВЕННЫЙ КОМИТЕТ СОВЕТА МИНИСТРОВ СССР ПО ДЕЛАМ СТРОИТЕЛЬСТВА
/ ГОССТРОЙ СССР /

ТИПОВЫЕ КОНСТРУКЦИИ, ИЗДЕЛИЯ И УЗЛЫ ЗДАНИЙ И СООРУЖЕНИЙ

Серия 1.420-12
/ДОПОЛНЕНИЕ К СЕРИИ ИИ20/70/

КОНСТРУКЦИИ МНОГОЭТАЖНЫХ ПРОИЗВОДСТВЕННЫХ ЗДАНИЙ С СЕТКАМИ КОЛОНН 6 × 6 И 9 × 6 М
ПОД НАГРУЗКИ СООТВЕТСТВЕННО ДО 2500 И 1500 КГС/М²

Выпуск 2
ЖЕЛЕЗОБЕТОННЫЕ КОЛОННЫ С ПРИМЕНЕНИЕМ СТЫКОВ НА ВАННОЙ СВАРКЕ
ВЫСОТЫ ЭТАЖЕЙ 4,8 М; И 6,0 М

Часть 2
РАБОЧИЕ ЧЕРТЕЖИ

15753-02
ЦЕНА 4-05

гипроцифра

ЦЕНТРАЛЬНЫЙ ИНСТИТУТ ТИПОВОГО ПРОЕКТИРОВАНИЯ
ГОССТРОЯ СССР

Москва, А-445, Смольная ул., 22

Сдано в печать 1979 года

Заказ № 10239 Тираж 1600 экз.

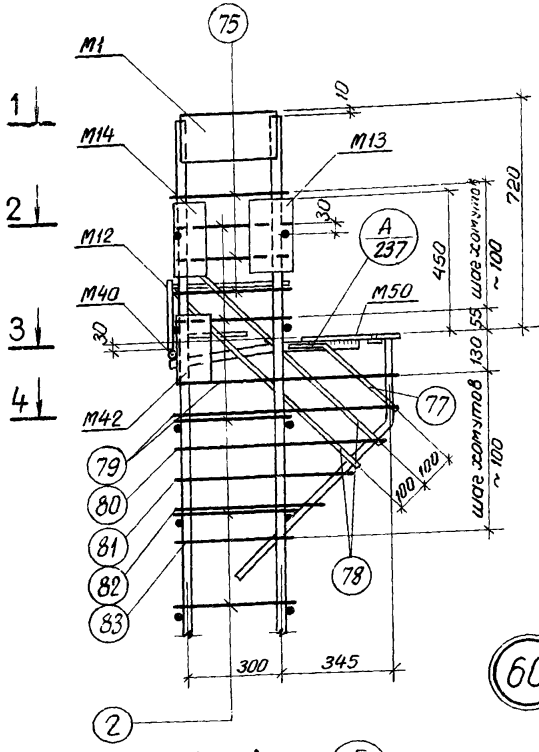

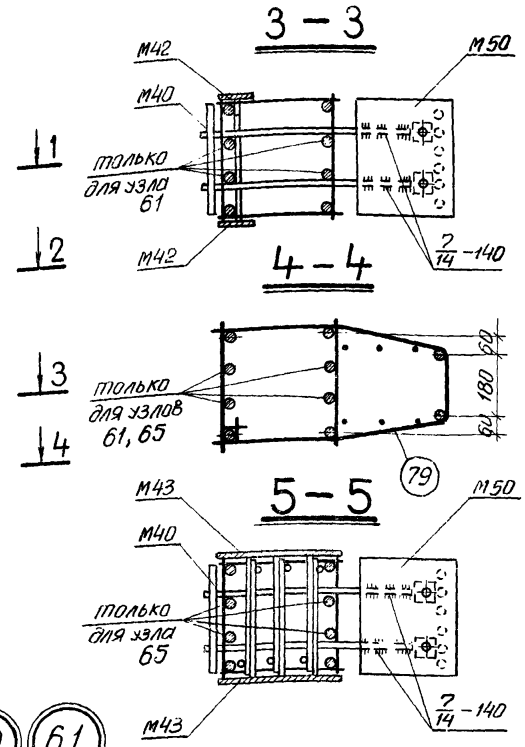

60 61

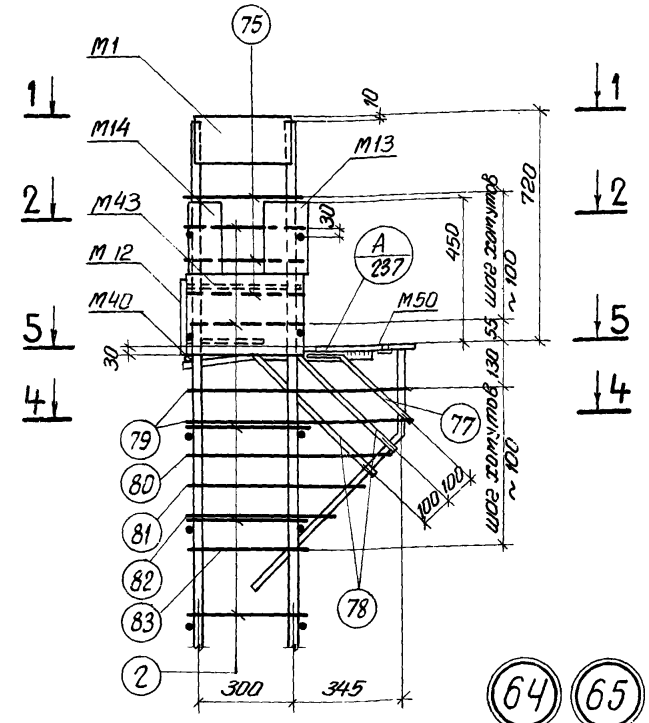

64 65

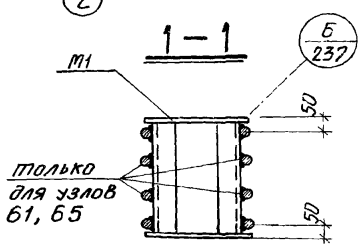

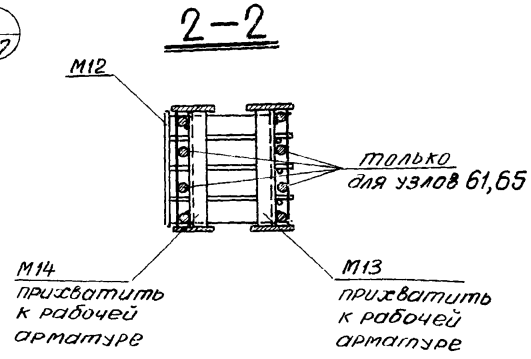

Примечания:

1. Электродуговая сварка выполняется электродами Э50А-Ф.
2. Отдельные стержни поз. 2, 75 соединяются с плоскими каркасами контактной точечной сваркой.
3. Сварные соединения производить в соответствии с „Указаниями по сварке соединений арматуры и закладных деталей железобетонных конструкций" (СН 393-69).
4. Хомуты консолей и закладные детали М12, М40, М42, М43, М50 крепятся к рабочей арматуре вязальной проволокой. Окончательное положение закладных деталей фиксируется в опалубке.
5. Закладная деталь М16 на узлах условно не показана.

ТК 1976	Пространственные каркасы. Узлы 60, 61, 64, 65	1.420–12 Выпуск 2

Начсектора | Инженер | Проверил | Чуйкина

г. Ленинград

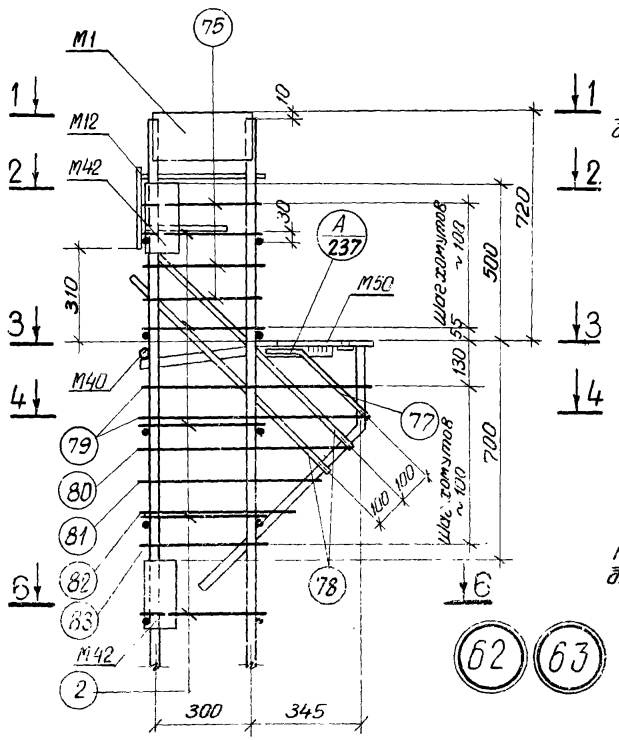

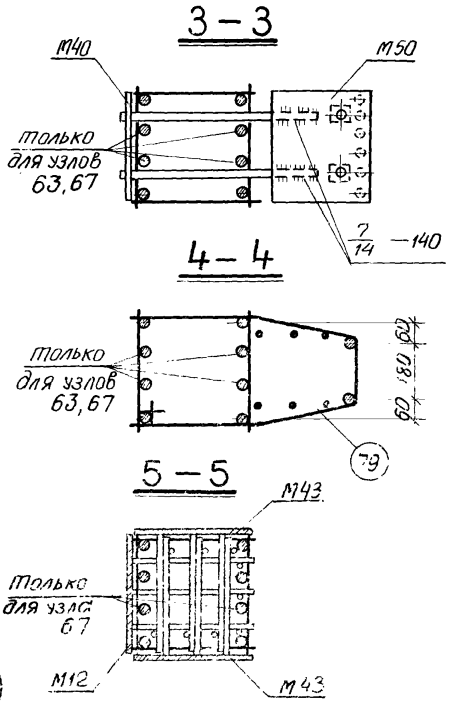

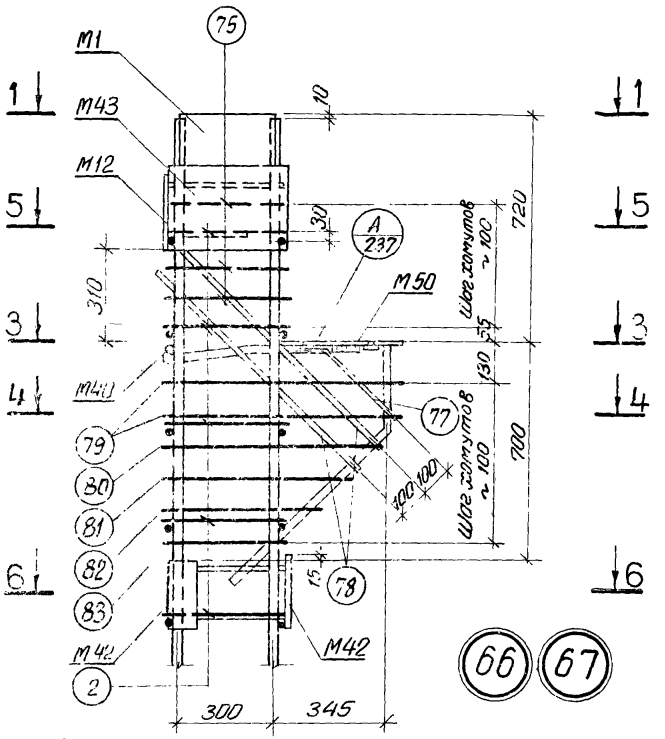

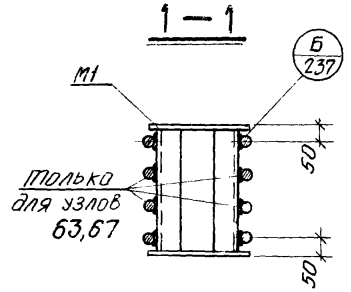

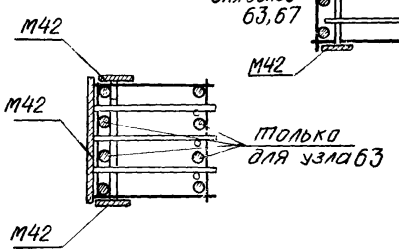

Примечания

1. Электродуговая сварка выполняется электродами Э50А-Ф.
2. Отдельные стержни поз. 2, 75 соединяются с плоскими каркасами контактной точечной сваркой.
3. Сварные соединения производить в соответствии с „Указаниями по сварке соединений арматуры и закладных деталей железобетонных конструкций" (СН 393-69).
4. Хомуты консолей и закладные детали М12, М40, М42, М43, М50 крепятся к рабочей арматуре вязальной проволокой. Окончательное положение закладных деталей фиксируется в опалубке.
5. Закладная деталь М16 на узлах условно не показана.

ТК 1976	Пространственные каркасы. Узлы 62, 63, 66, 67	1.420-12 выпуск 2
		Лист 213

Чуйкина

Прове ил

Г. Ленинград

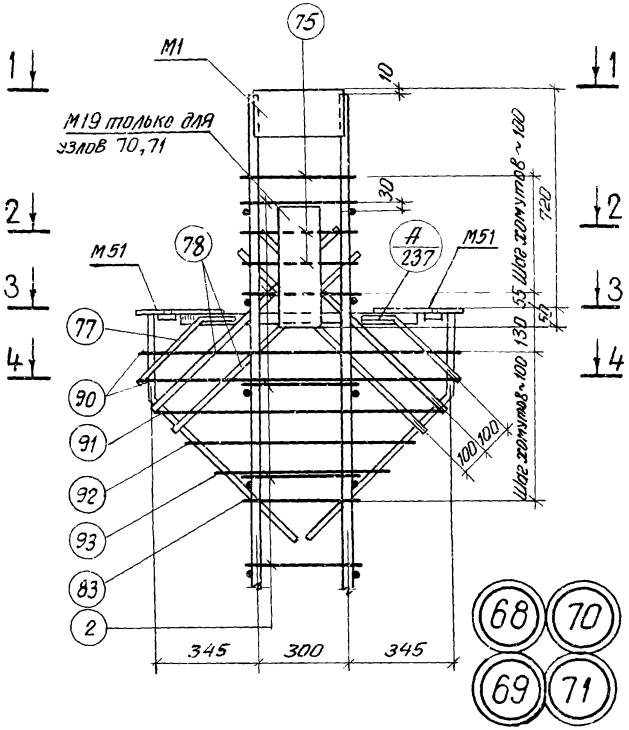

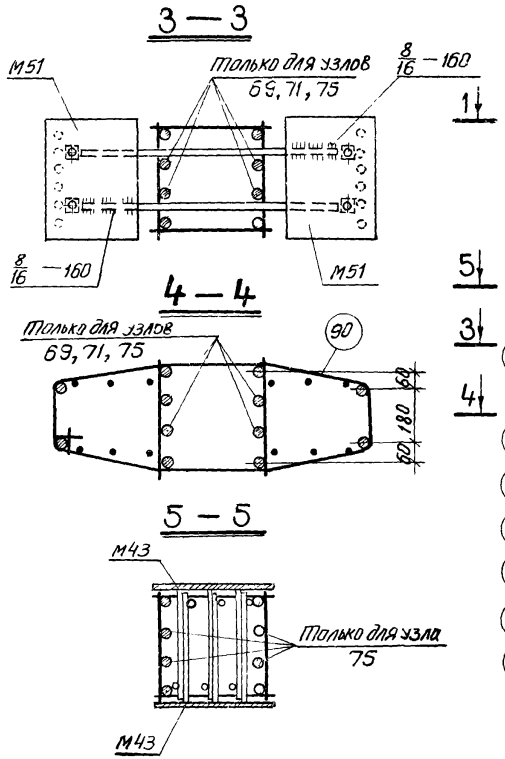

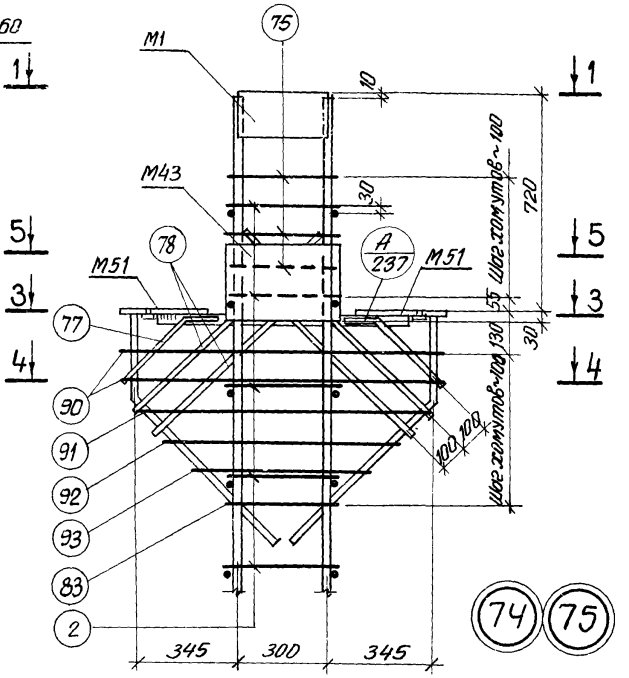

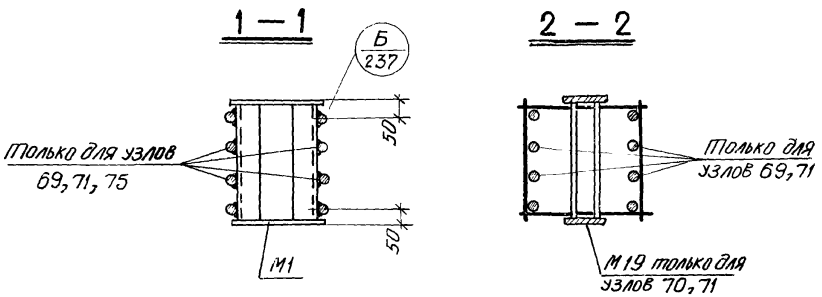

Примечания:

1. Электродуговая сварка выполняется электродами Э50А-Ф.
2. Отдельные стержни поз. 2, 75 соединяются с плоскими каркасами контактной точечной сваркой.
3. Сварные соединения производить в соответствии с „Указаниями по сварке соединений арматуры и закладных деталей железобетонных конструкций" (СН393-69).
4. Хомуты консолей и закладные детали М43, М51 крепятся к рабочей арматуре вязальной проволокой. Окончательное положение закладных деталей фиксируется в опалубке.
5. Примеры крепления закладной детали М19 см. на листе 238.
6. Закладная деталь М16 на узлах условно не показана.

ТК 1976	Пространственные каркасы. Узлы 68-71, 74, 75	1.420-12 выпуск 2	
		Лист	214

г. Ленинград

Инженер | Проверил | Кибер | Чуйкина

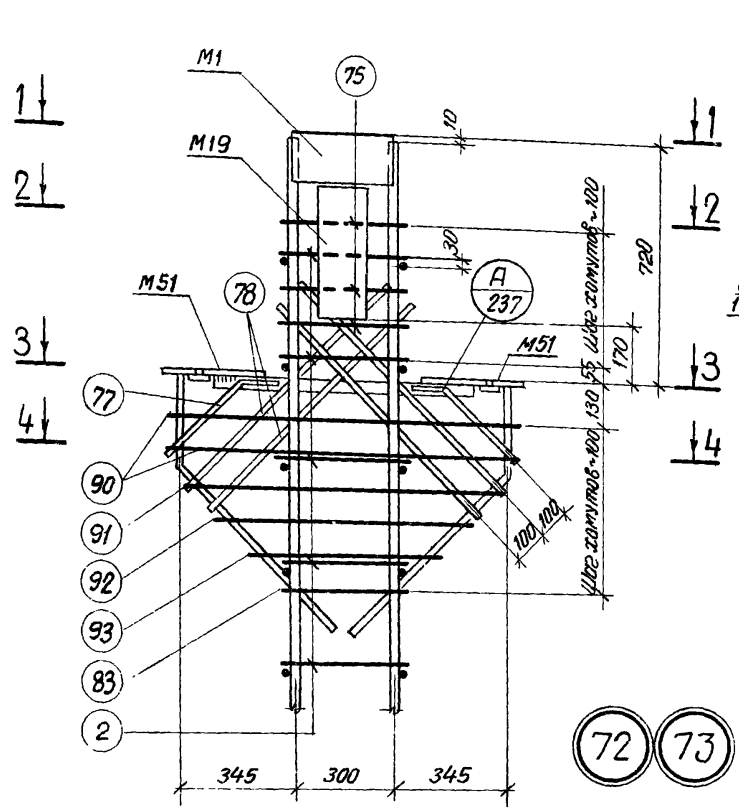

3—3

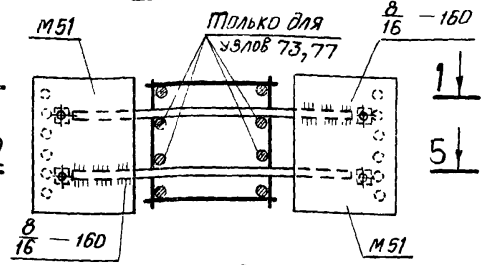

4—4

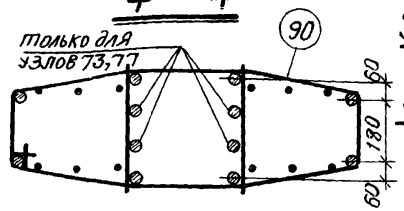

5—5

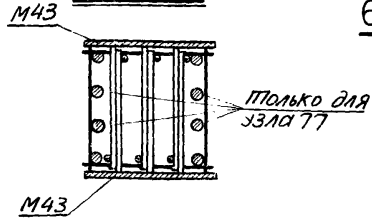

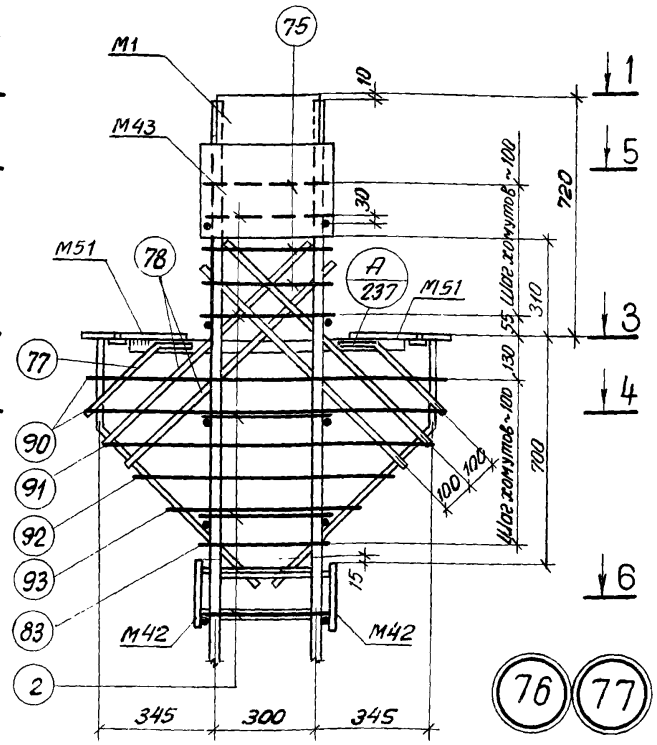

1—1

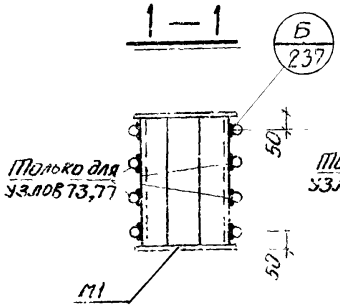

2—2

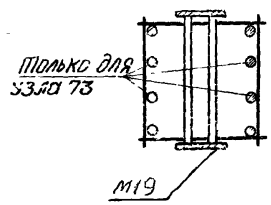

6—6

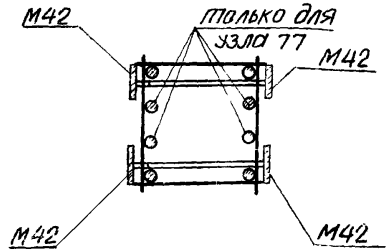

Примечания:

1. Электродуговая сварка выполняется электродами Э50А-Ф.
2. Отдельные стержни поз. 2, 75 соединяются с плоскими каркасами контактной точечной сваркой.
3. Сварные соединения производить в соответствии с „Указаниями по сварке соединений арматуры и закладных деталей железобетонных конструкций" (СН393-69).
4. Хомуты консолей и закладные детали М42, М43, М51 крепятся к рабочей арматуре вязальной проволокой. Окончательное положение закладных деталей фиксируется в опалубке.
5. Примеры крепления закладной детали М19 см. на листе 238. Закладная деталь М16 на узлах условно не показана.

ТК 1976	Пространственные каркасы. Узлы 72,73,76,77	1.420-12 выпуск 2
		Лист 215

Инв. № подл. | Подпись и дата | Взам. инв. №

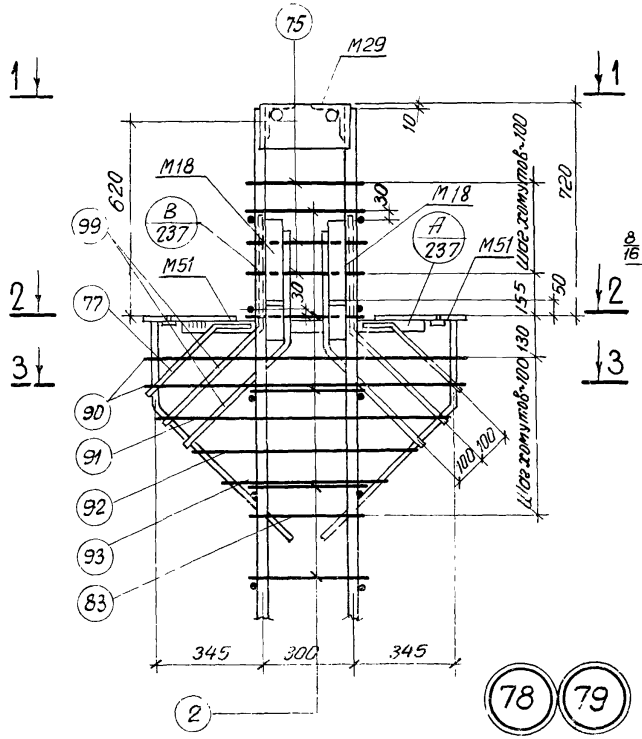

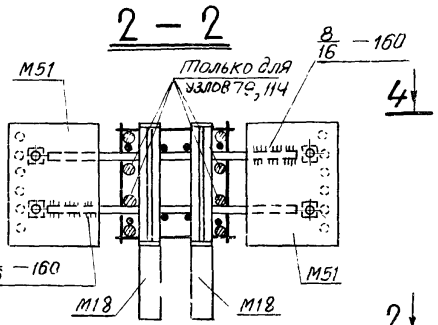

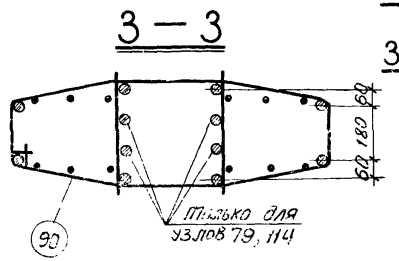

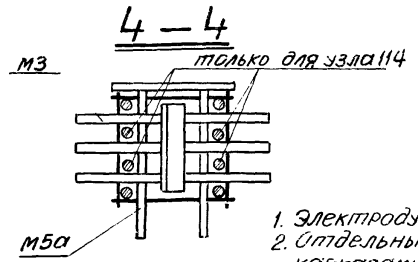

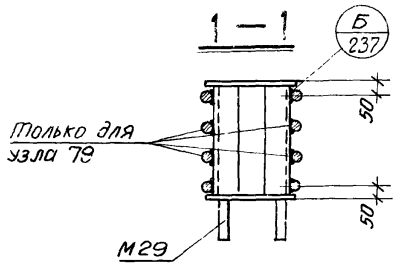

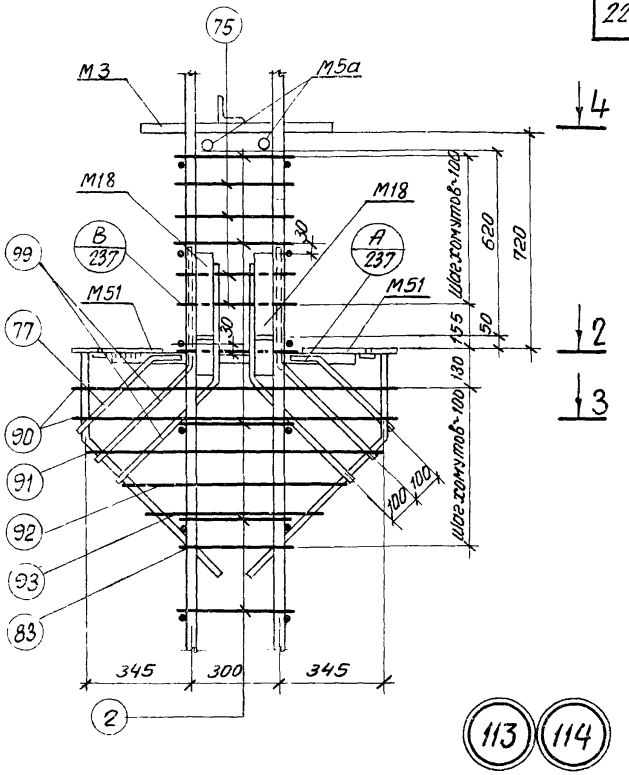

Примечания:

1. Электродуговая сварка выполняется электродами Э50А-Ф.
2. Отдельные стержни поз. 2, 75 соединяются с плоскими каркасами контактной точечной сваркой.
3. Сварные соединения производить в соответствии с „Указаниями по сварке соединений арматуры и закладных деталей железобетонных конструкций" (СН393-69)
4. Хомуты консолей и закладные детали М3, М5а, М18, М51 крепятся к рабочей арматуре вязальной проволокой. Окончательное положение закладных деталей фиксируется в опалубке.
5. Размеры привязки выпусков арматуры из колонн даны до ее рифов.
6. Закладная деталь М16 на узлах условно не показана.

ЛПИ г. Ленинград	Гл. конструктор		Кирженевская
	Нач. сектора		Исаев
	Инженер		Кибер
	Проверил		Чуйкина

ТК	Пространственные каркасы. Узлы 78, 79, 113, 114	1.420-12 выпуск 2
		Лист 216

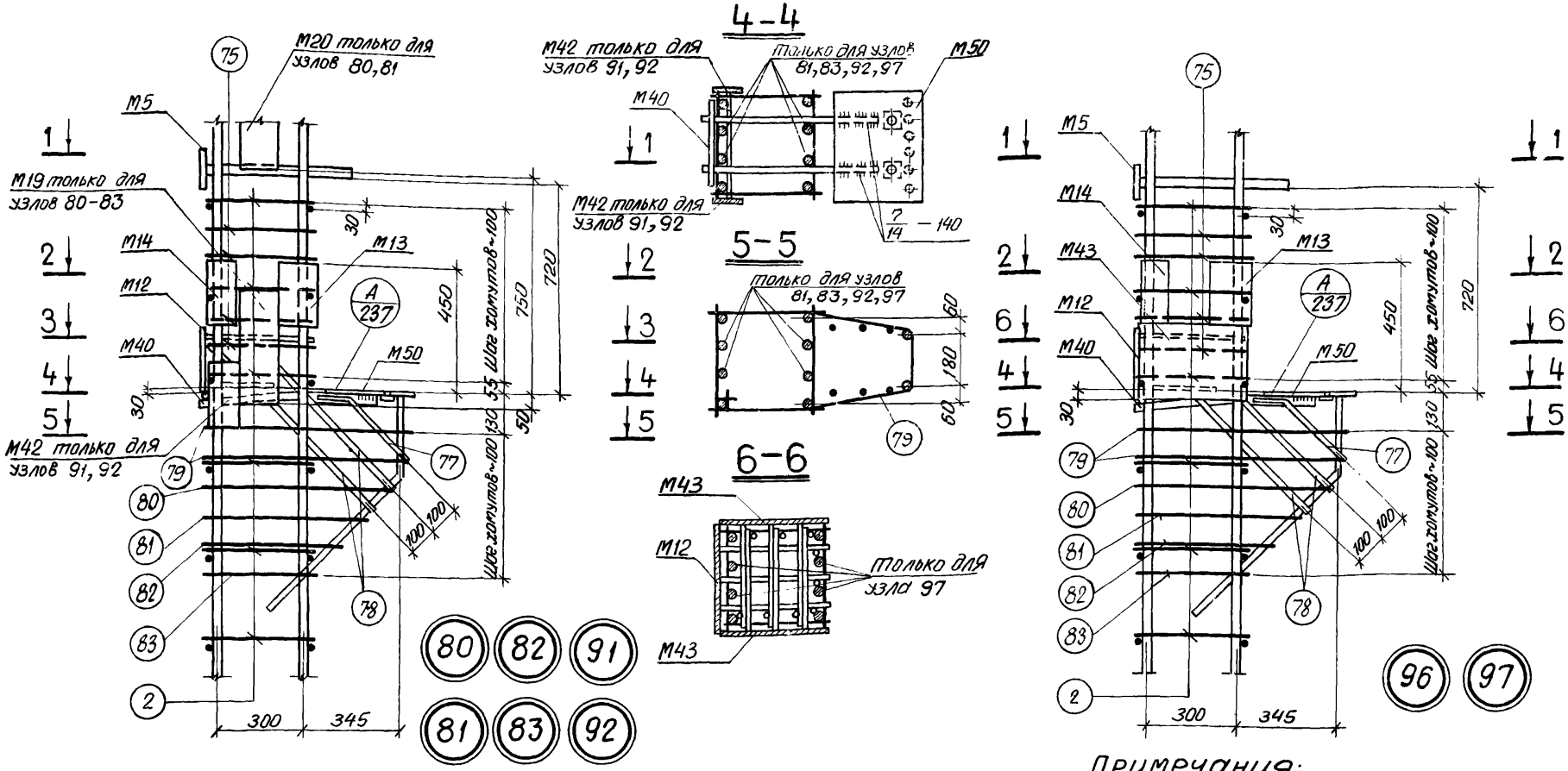

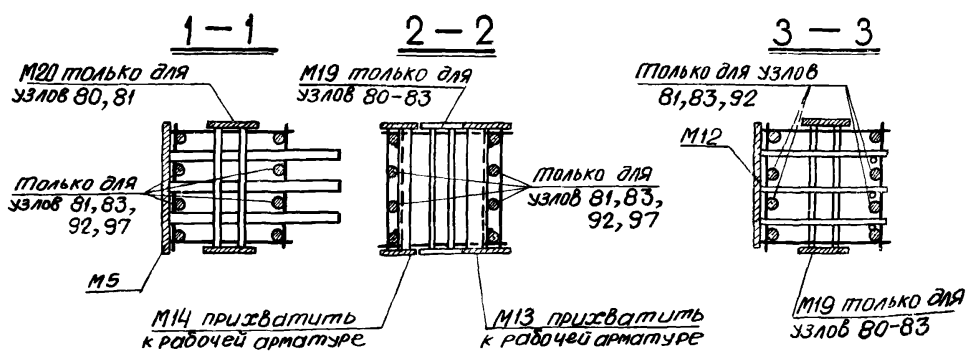

Примечания:

1. Электродуговая сварка выполняется электродами Э50А-Ф
2. Отдельные стержни поз. 2, 75 соединяются с плоскими каркасами контактной точечной сваркой.
3. Сварные соединения производить в соответствии с „Указаниями по сварке соединений арматуры и закладных деталей железобетонных конструкций" (СН393-69).
4. Хомуты консолей и закладные детали М5, М12, М40, М42, М43, М50 крепятся к рабочей арматуре вязальной проволокой. Окончательное положение закладных деталей фиксируется в опалубке.
5. Примеры крепления закладных деталей М19 и М20 см. на листе 238.
6. Размер привязки выпусков арматуры из колонн дан до ее рифов.
7. Закладная деталь М16 на узлах условно не показана.

ТК	Пространственные каркасы. Узлы 80-83, 91, 92, 96, 97	1.420-12 Выпуск 2
		Лист 217

г. Ленинград | Инженер | Проверил | Лидер | Чуйкина

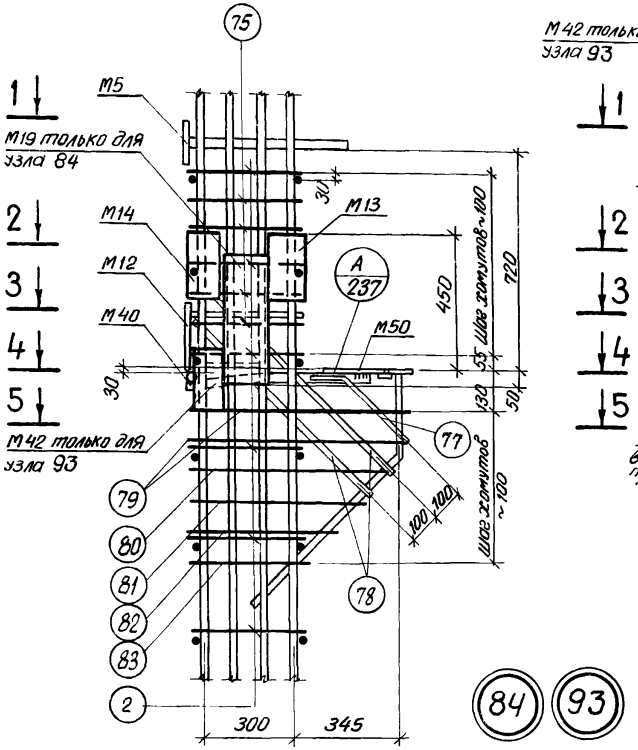

84

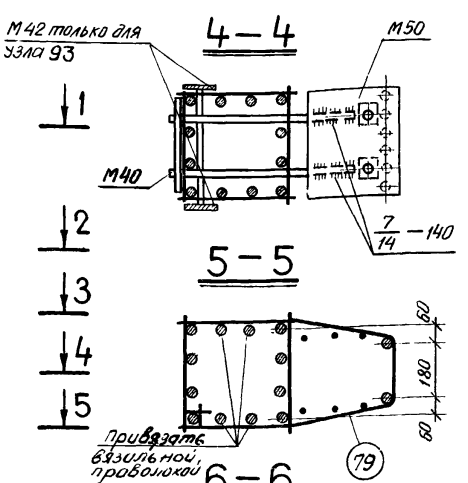

93

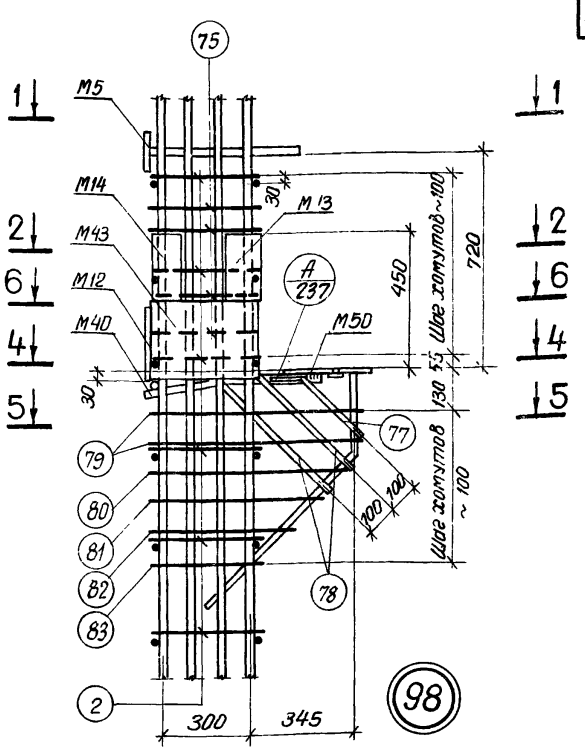

98

Примечания:

1. Электродуговая сварка выполняется электродами Э50А-Ф.
2. Отдельные стержни поз. 2, 75 соединяются с плоскими каркасами контактной точечной сваркой.
3. Сварные соединения производить в соответствии с „Указаниями по сварке соединений арматуры и закладных деталей железобетонных конструкций" (СН 393-69).
4. Хомуты консолей и закладные детали М5, М12, М40, М42, М43, М50 крепятся к рабочей арматуре вязальной проволокой. Окончательное положение закладных деталей фиксируется в опалубке.
5. Примеры крепления закладной детали М19 см. на листе 238.
6. Размер привязки выпусков арматуры из колонн дан до ее рифов.
7. Закладная деталь М16 на узлах условно не показана.

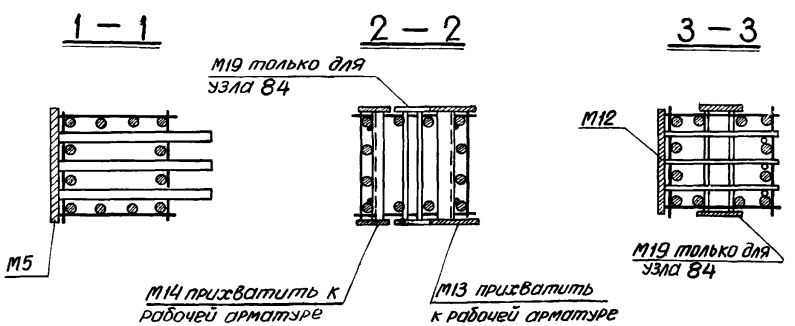

Нач. сектора	Исаев	
Инженер	Кибер	
Проверил	Чуйкина	

г. Ленинград

ТК 1976

Пространственные каркасы. Узлы 84, 93, 98

1.420-12 Выпуск 2

Лист 218

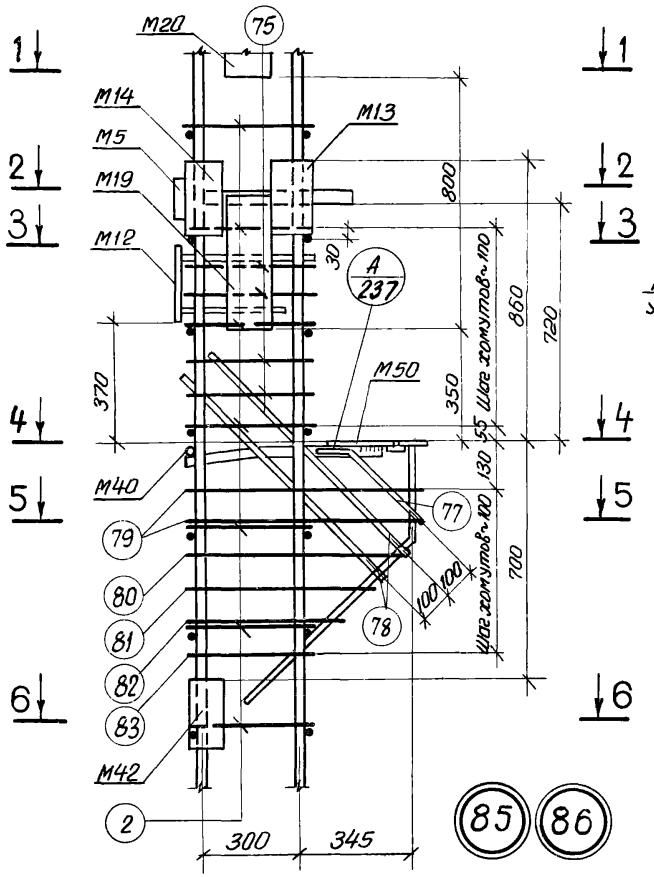

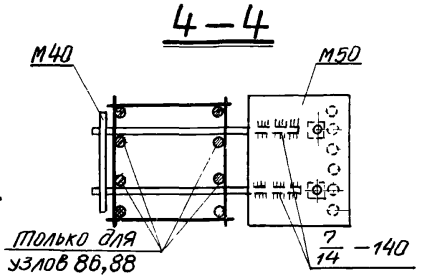

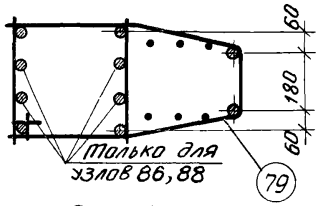

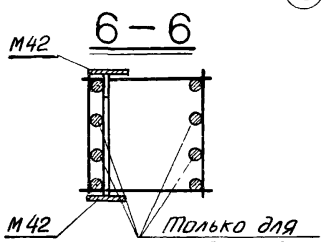

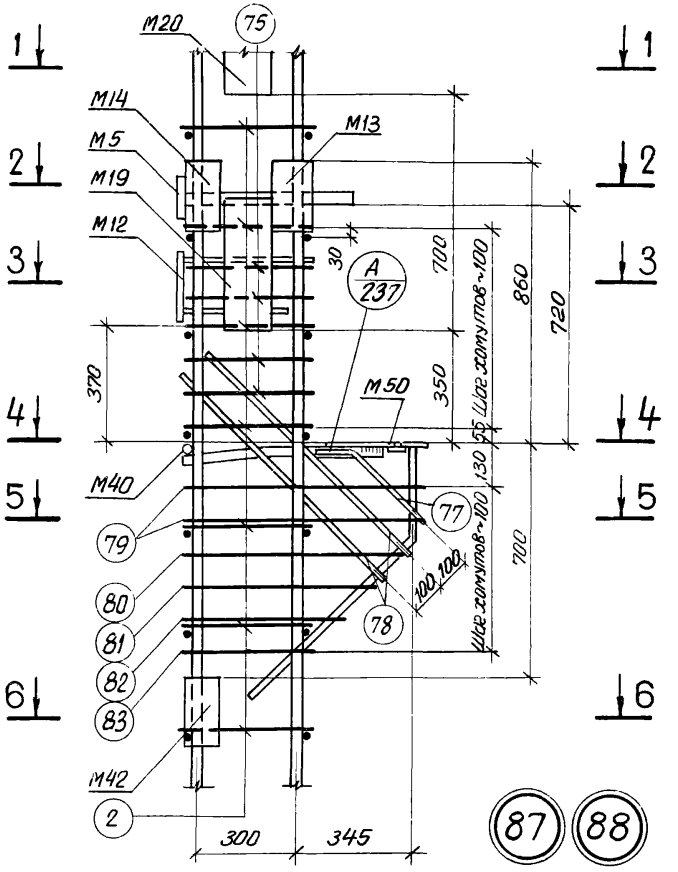

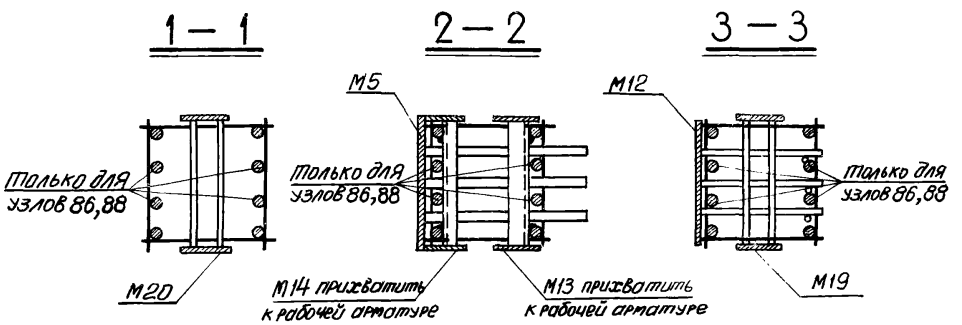

Примечания:

1. Электродуговая сварка выполняется электродами Э50А-Ф.
2. Отдельные стержни поз. 2, 75 соединяются с плоскими каркасами контактной точечной сваркой.
3. Сварные соединения производить в соответствии с „Указаниями по сварке соединений арматуры и закладных деталей железобетонных конструкций" (СН393-69).
4. Хомуты консолей и закладные детали М5, М12, М40, М42, М50 крепятся к рабочей арматуре вязальной проволокой. Окончательное положение закладных деталей фиксируется в опалубке.
5. Примеры крепления закладных деталей М19, М20 см. на листе 238.
6. Размер привязки выпусков арматуры из колонн дан до ее рифов.
7. Закладная деталь М16 на узлах условно не показана.

Проверил Чуйкина

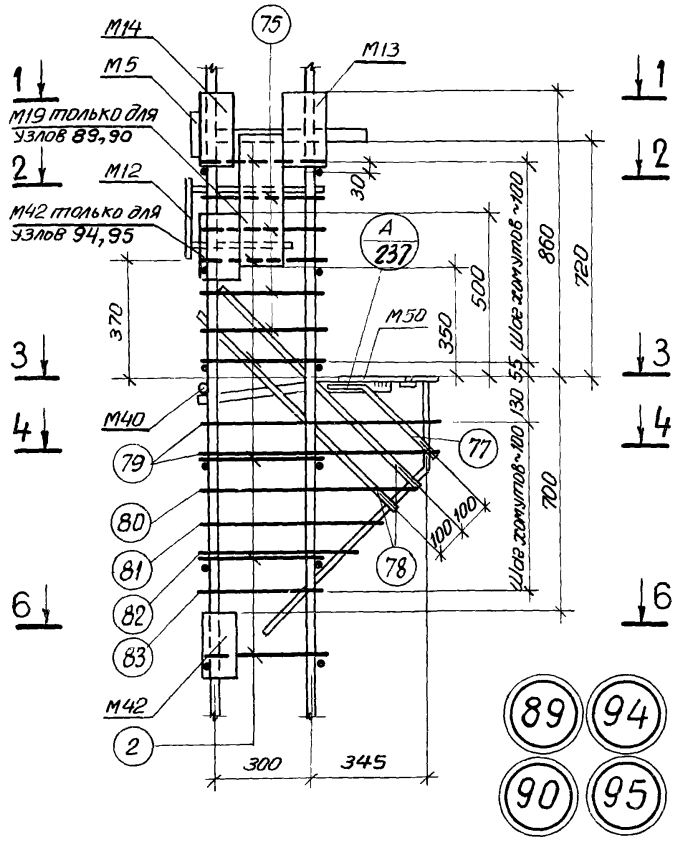

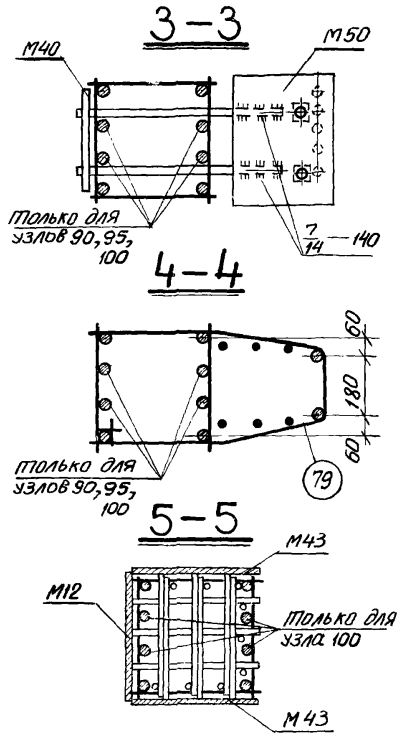

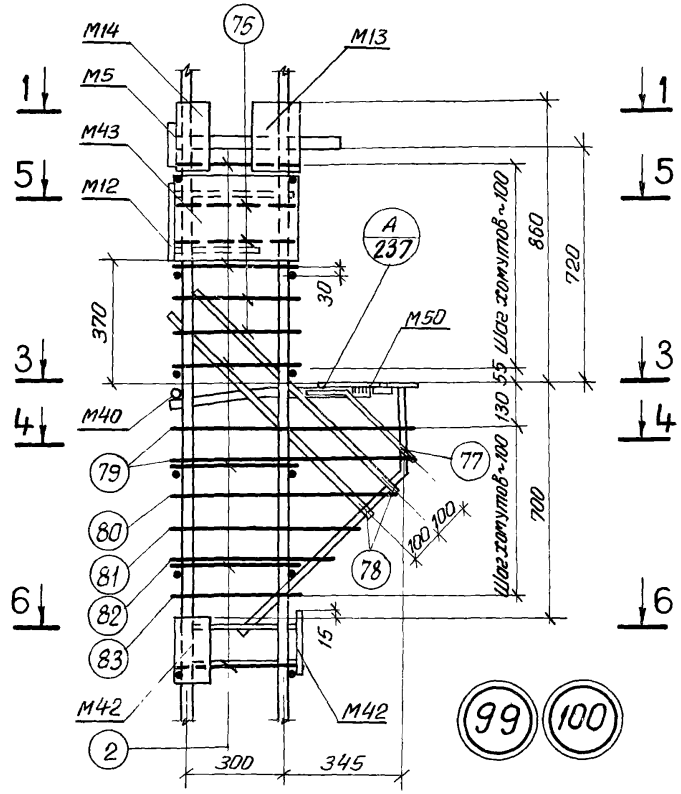

Примечания:

1. Электродуговая сварка выполняется электродами Э50А-Ф.
2. Отдельные стержни поз. 2, 75 соединяются с плоскими каркасами контактной точечной сваркой.
3. Сварные соединения производить в соответствии с „Указаниями по сварке соединений арматуры и закладных деталей железобетонных конструкций" (СН 393-69).
4. Хомуты консолей и закладные детали М5, М12, М40, М42, М43, М50 крепятся к рабочей арматуре вязальной проволокой. Окончательное положение закладных деталей фиксируется в опалубке.
5. Примеры крепления закладной детали М19 см. на листе 238.
6. Размер привязки выпусков арматуры из колонн дан до ее рифов.
7. Закладная деталь М16 на узлах условно не показана.

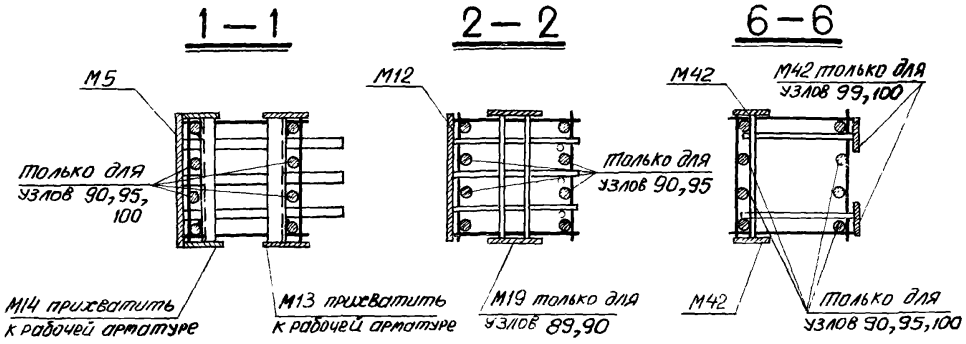

ГИП		Исаков	
Нач. сектора		Кибер	
Инженер		Чуйкина	
Проверил			

г. Ленинград

ТК 1976	Пространственные каркасы. Узлы 89, 90, 94, 95, 99, 100	1.420-12 выпуск 2
		Лист 220

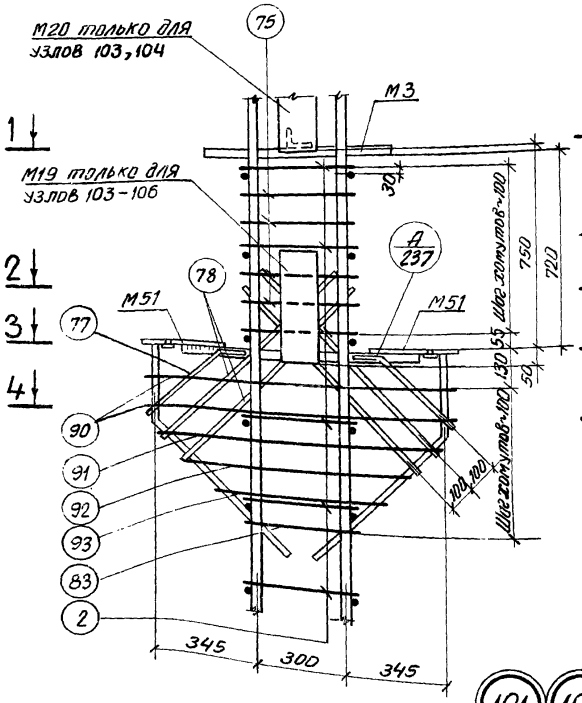

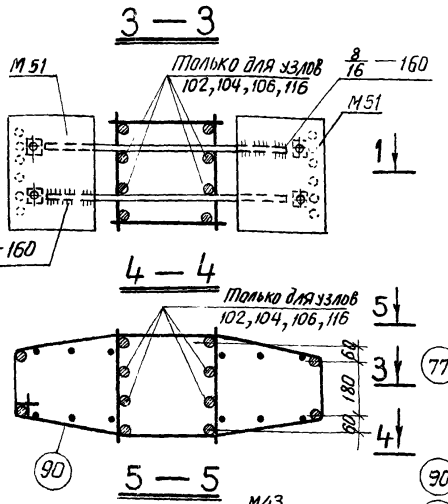

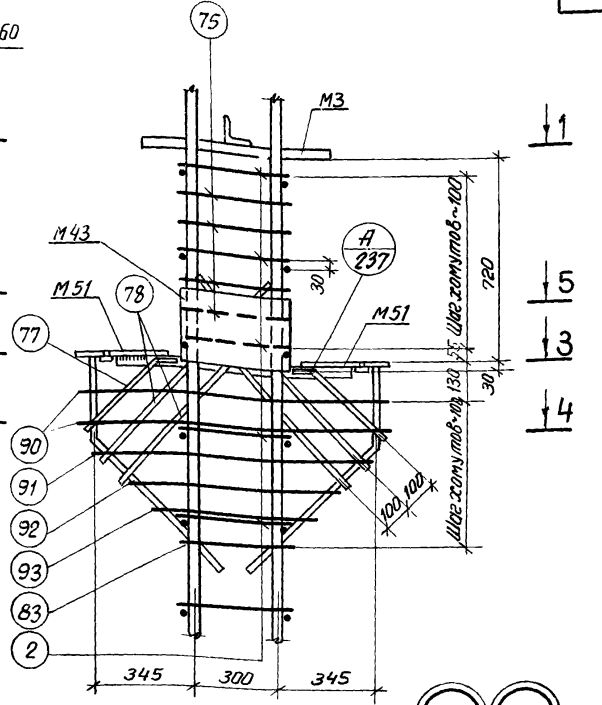

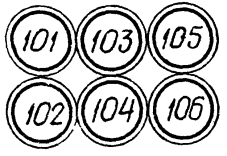

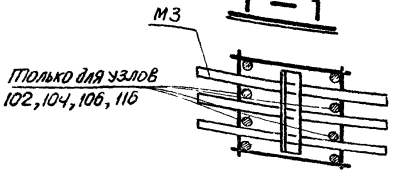

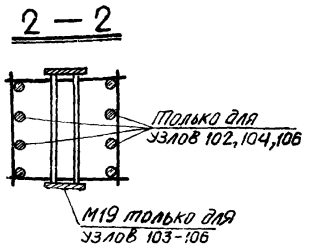

Примечания:

1. Электродуговая сварка выполняется электродами Э50А-Ф.
2. Отдельные стержни поз. 2, 75 соединяются с плоскими каркасами контактной точечной сваркой.
3. Сварные соединения производить в соответствии с „Указаниями по сварке соединений арматуры и закладных деталей железобетонных конструкций" (СН393-69).
4. Хомуты консолей и закладные детали М3, М43, М51 крепятся к рабочей арматуре вязальной проволокой. Окончательное положение закладных деталей фиксируется в опалубке.
5. Примеры крепления закладных деталей М19, М20 см. на листе 238.
6. Закладная деталь М16 на узлах условно не показана.

г. Ленинград

Инженер		Кифер
Проверил		Куйкино

ТК 1976

Пространственные каркасы.
Узлы 101-106, 115, 116

1.420-12
Выпуск 2
Лист 221

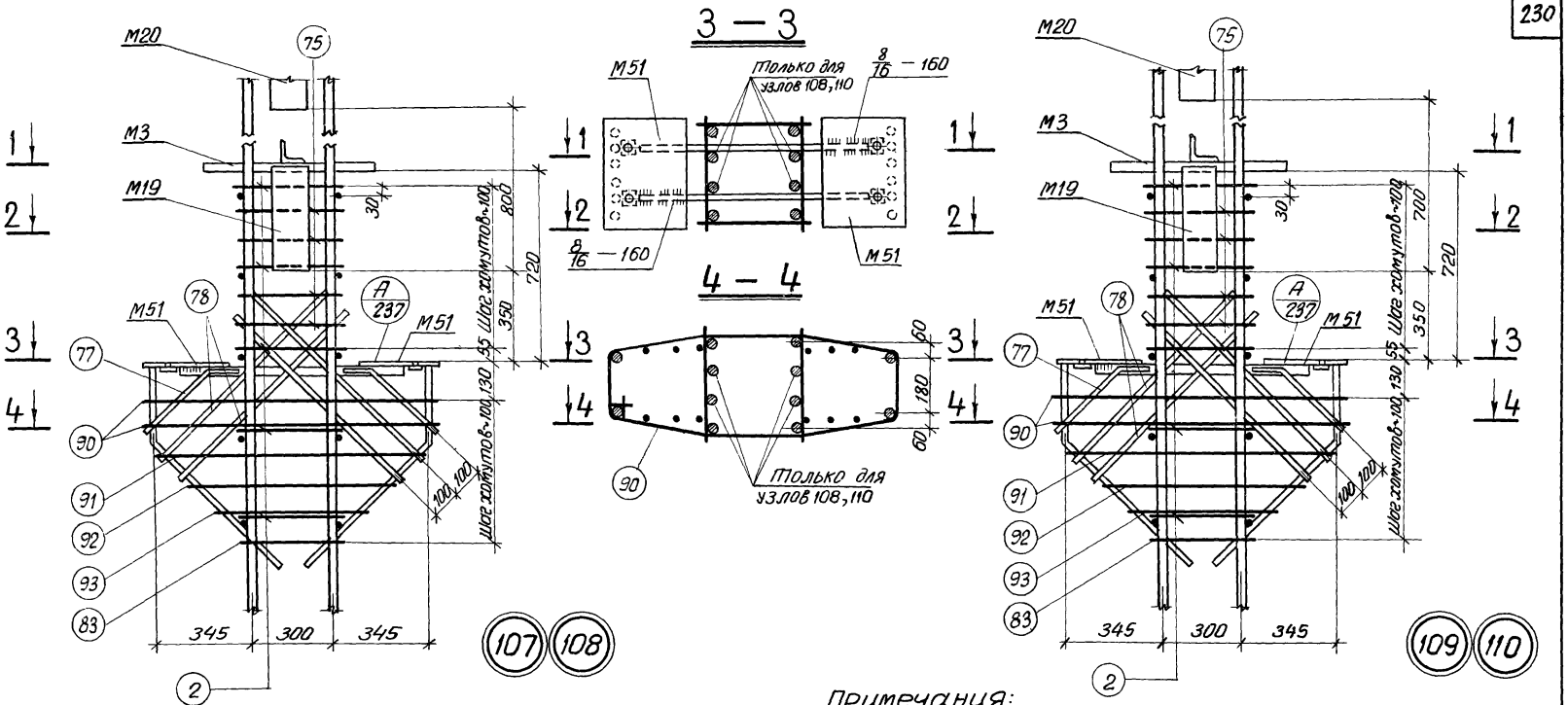

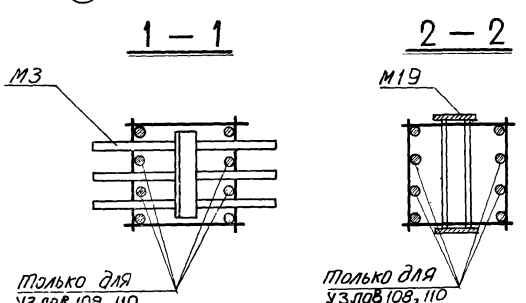

Примечания:

1. Электродуговая сварка выполняется электродами Э50А-Ф.
2. Отдельные стержни поз. 2, 75 соединяются с плоскими каркасами контактной точечной сваркой.
3. Сварные соединения производить в соответствии с „Указаниями по сварке соединений арматуры и закладных деталей железобетонных конструкций" (СН 393-69).
4. Хомуты консолей и закладные детали М3, М51 крепятся к рабочей арматуре вязальной проволокой. Окончательное положение закладных деталей фиксируется в опалубке.
5. Примеры крепления закладных деталей М19, М20 см. на листе 238.
6. Закладная деталь М16 на узлах условно не показана.

ТК 1976	Пространственные каркасы. Узлы 107—110	1.420—12 Выпуск 2
		Лист 222

г. Ленинград
Гл. конструктор
Нач. сектора
Инженер
Проверил
Инженер
Кидер
Чуйкина

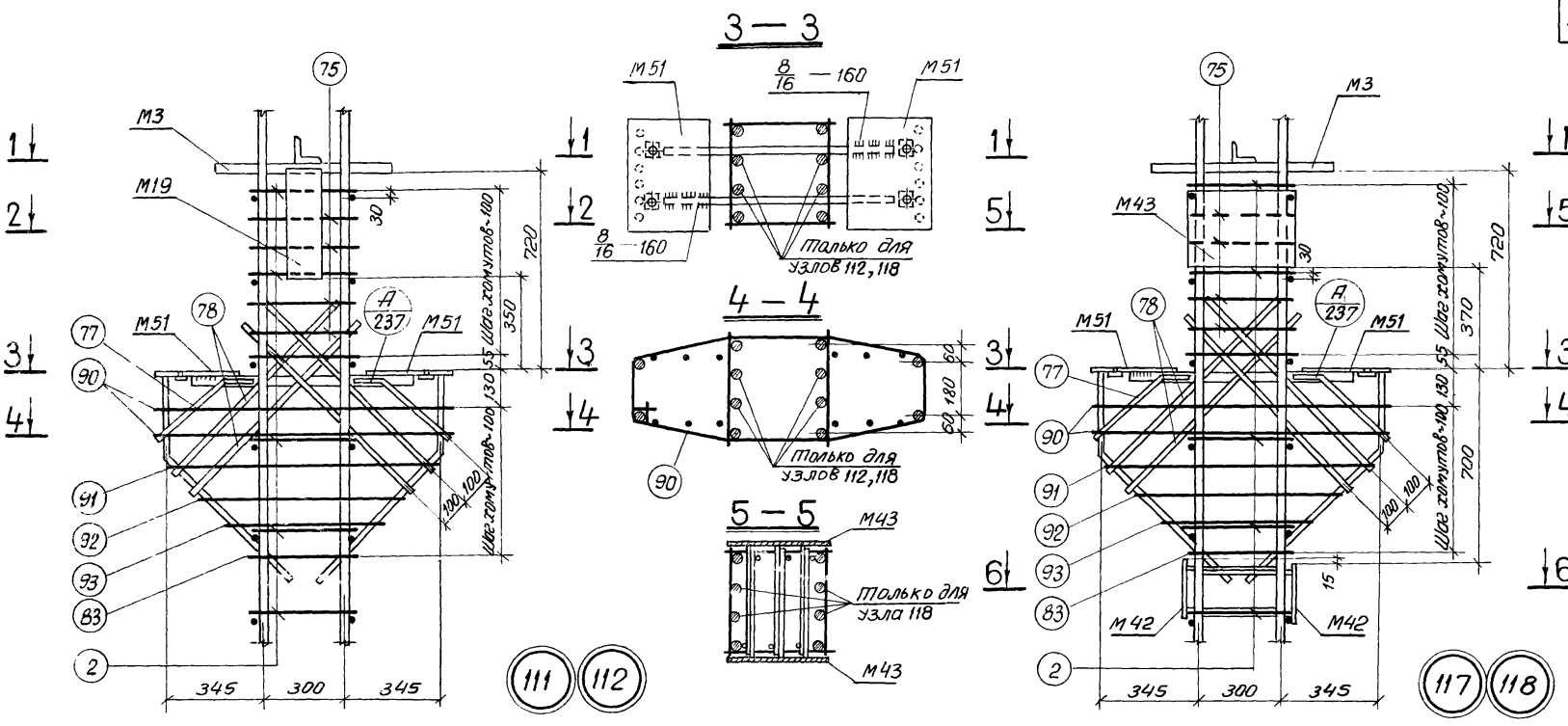

Примечания:

1. Электродуговая сварка выполняется электродами Э50А-Ф.
2. Отдельные стержни поз. 2, 75 соединяются с плоскими каркасами контактной точечной сваркой.
3. Сварные соединения производить в соответствии с „Указаниями по сварке соединений арматуры и закладных деталей железобетонных конструкций" (СН393-69).
4. Хомуты консолей и закладные детали М3, М42, М43, М51 крепятся к рабочей арматуре вязальной проволокой. Окончательное положение закладных деталей фиксируется в опалубке.
5. Примеры крепления закладной детали М19 см. на листе 238.
6. Закладная деталь М16 на узлах условно не показана.

ТК 1976	Пространственные каркасы. Узлы 111, 112, 117, 118	1.420-12 Выпуск 2
		Лист 223

Инв. № подл. | Подпись и дата | Взам. инв. №

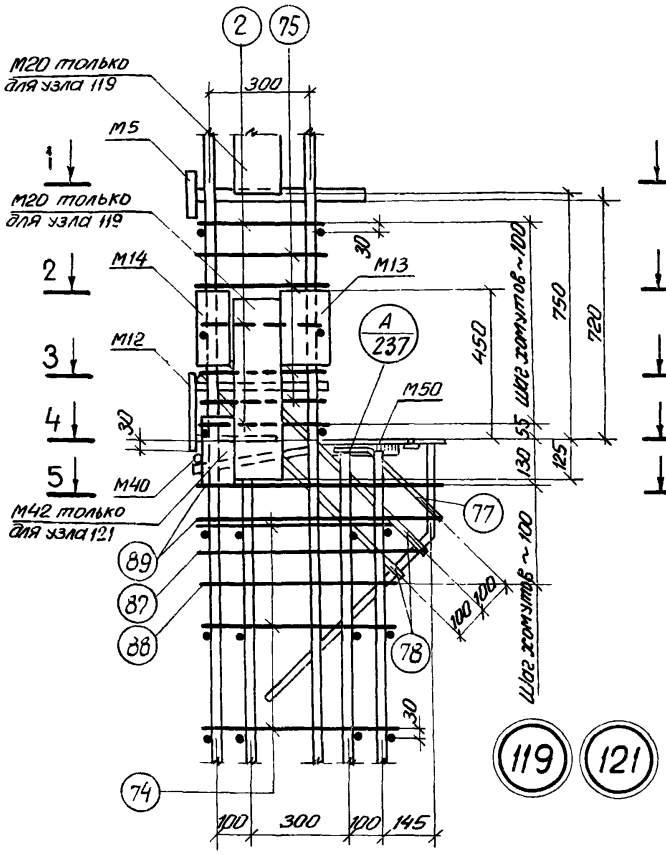

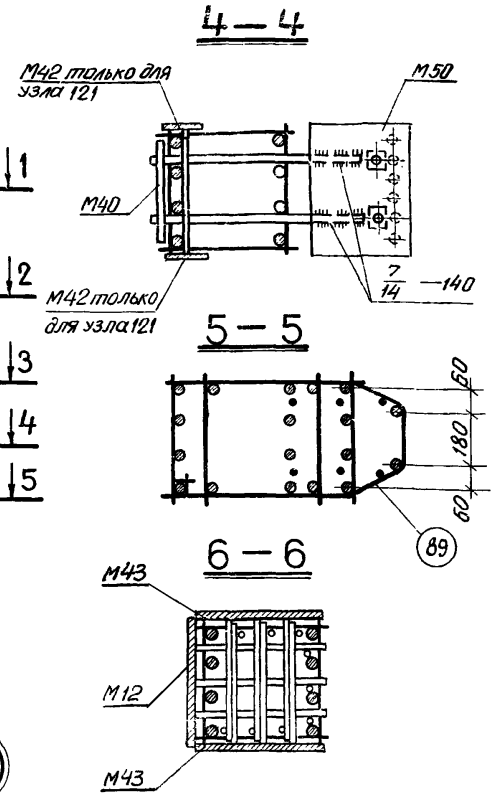

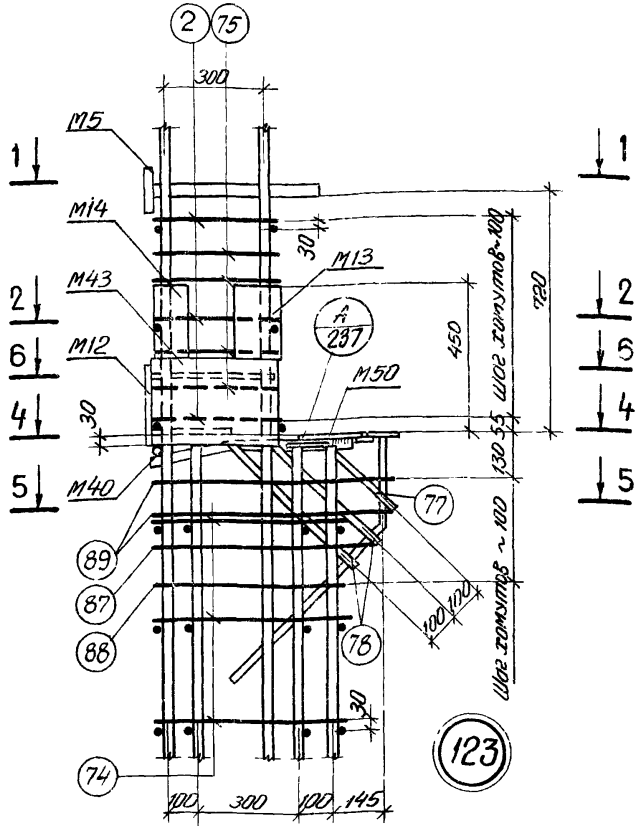

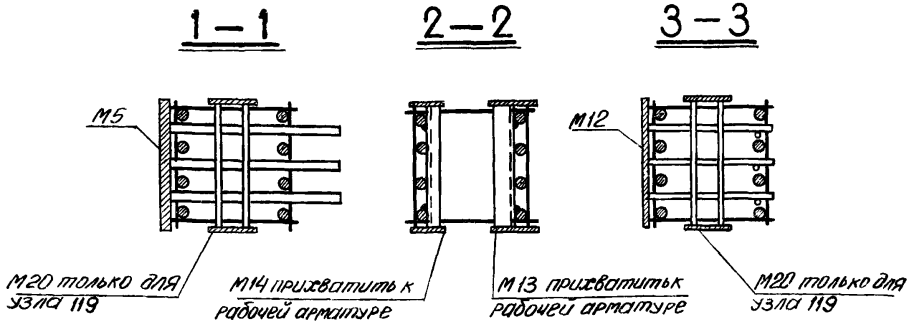

Примечания:

1. Электродуговая сварка выполняется электродами Э50А-Ф.
2. Отдельные стержни поз. 2, 74, 75 соединяются с плоскими каркасами контактной точечной сваркой.
3. Сварные соединения производить в соответствии с „Указаниями по сварке соединений арматуры и закладных деталей железобетонных конструкций" (СН 395-69).
4. Хомуты консолей и закладные детали М5, М12, М40, М42, М43, М50 крепятся к рабочей арматуре вязальной проволокой. Окончательное положение закладных деталей фиксируется в [illegible].
5. Примеры крепления закладных деталей М20 см. на листе 238.
6. Размер привязки выпусков арматуры [illegible] рифов.
7. Закладная деталь М17 на узлах условно не показана.

ТК 1976	Пространственные каркасы Узлы 119, 121, 123	1.420-12 Выпуск 2
		Лист 224

Нач сектора	[illegible]	Исаев
Инженер	[illegible]	Кибер
Проверил	[illegible]	Чуйкина

г. Ленинград

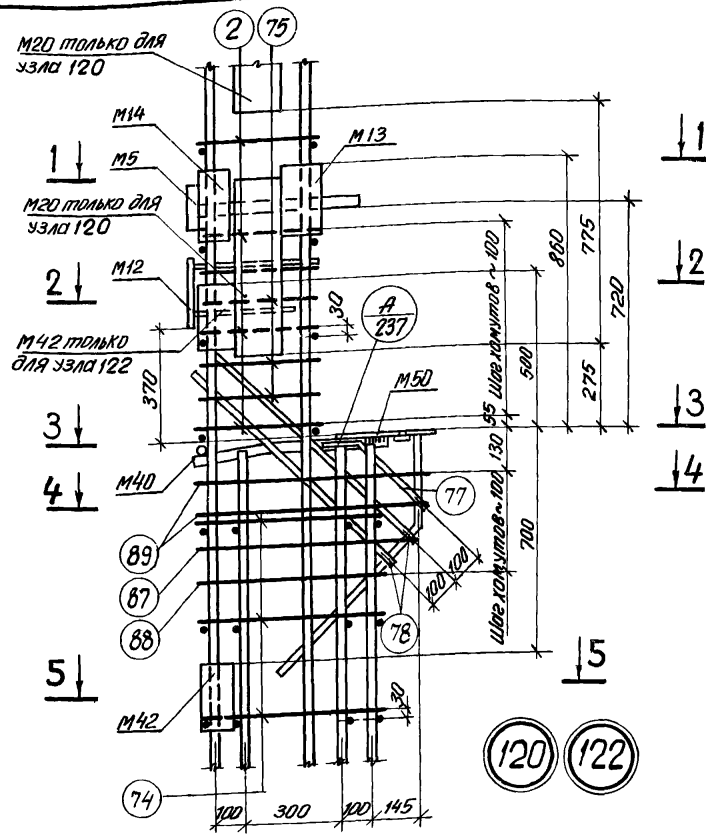

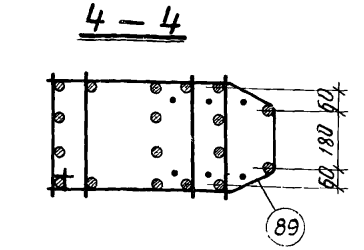

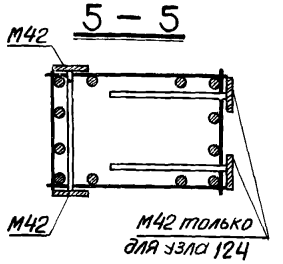

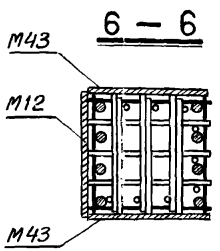

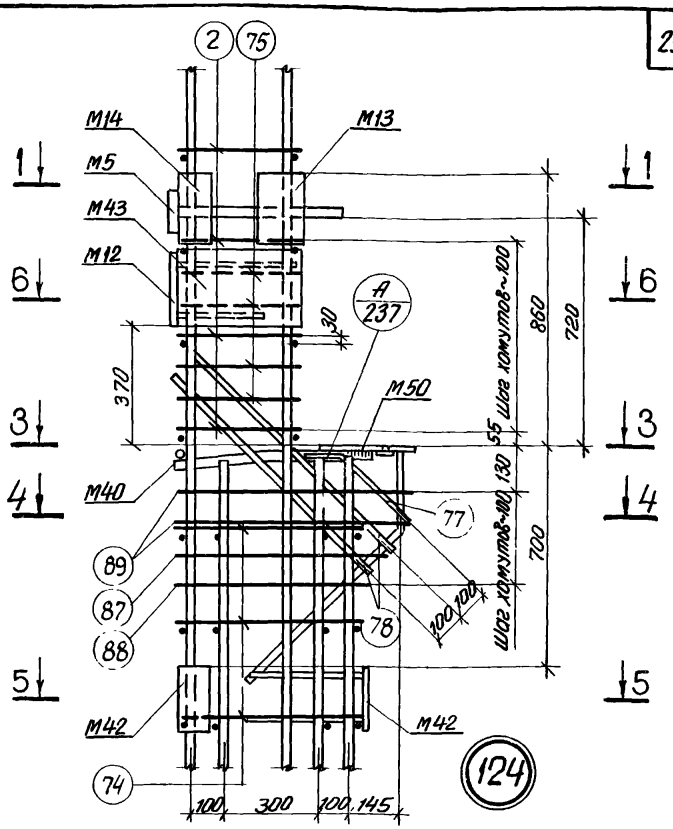

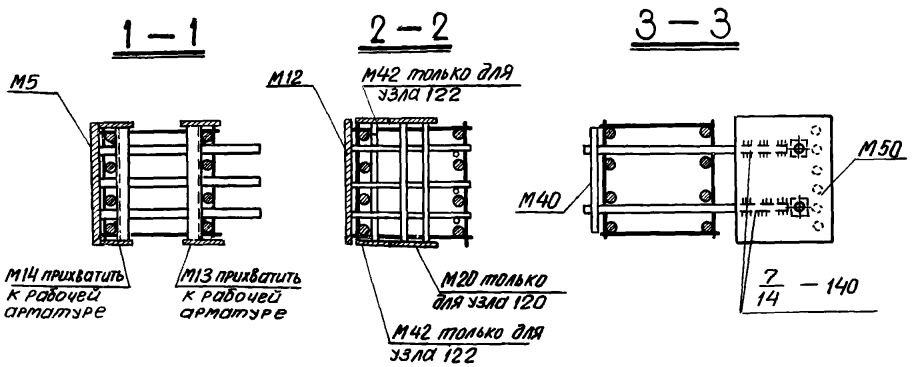

Примечания:

1. Электродуговая сварка выполняется электродами Э50А-Ф.
2. Отдельные стержни поз. 2, 74, 75 соединяются с плоскими каркасами контактной точечной сваркой.
3. Сварные соединения производить в соответствии с указаниями по сварке соединений арматуры и закладных деталей железобетонных конструкций (СН393-69).
4. Хомуты консолей и закладные детали М5, М12, М40, М42, М43, М50 крепятся к рабочей арматуре вязальной проволокой. Окончательное положение закладных деталей фиксируется в опалубке.
5. Примеры крепления закладных деталей М20 см. на листе 238.
6. Размер привязки выпусков арматуры из колонн дан до ее рифов.
7. Закладная деталь М17 на узлах условно не показана.

ТК 1976	Пространственные каркасы. Узлы 120, 122, 124	1.420—12 выпуск 2
		Лист 225

Гленинград | Проверил | Чуйкина

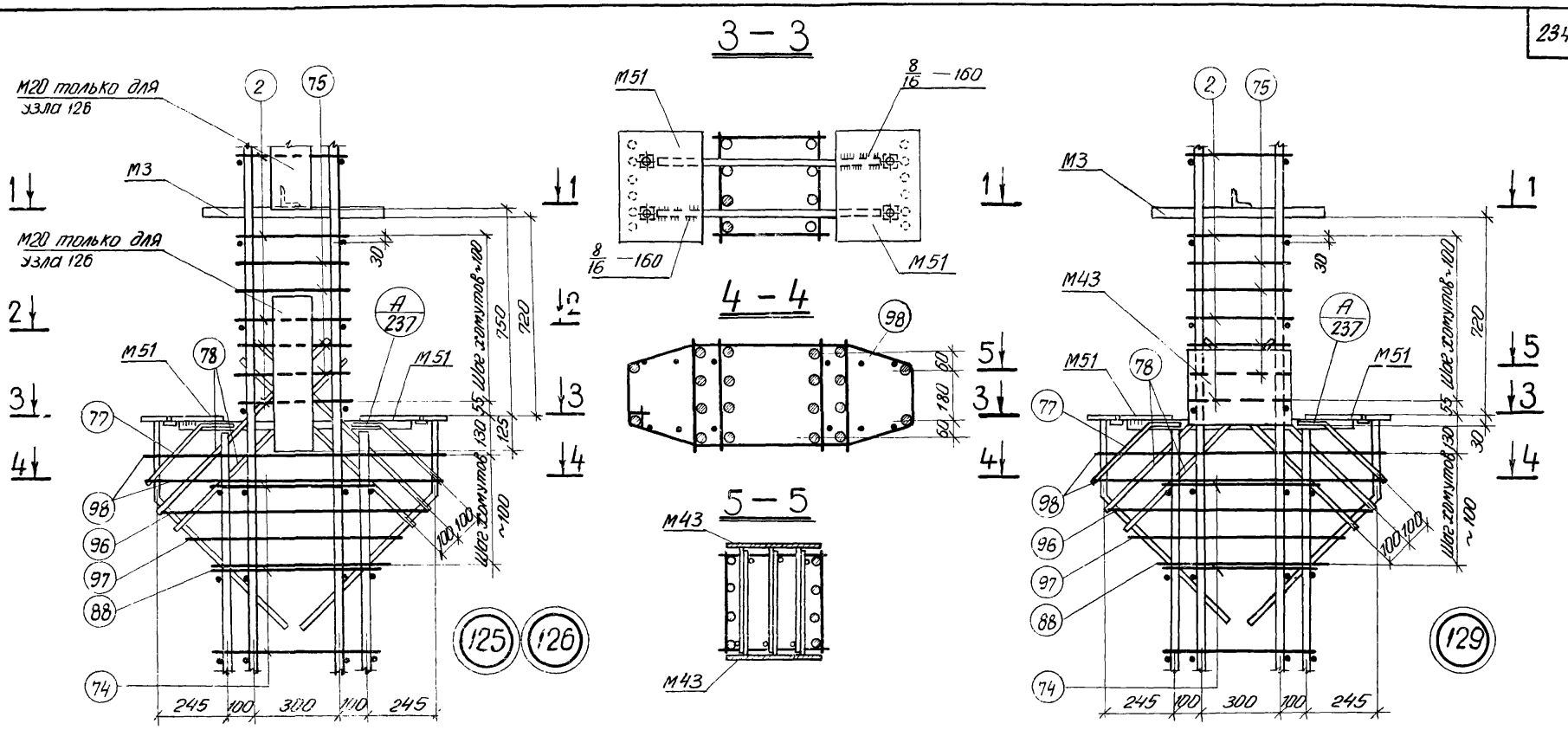

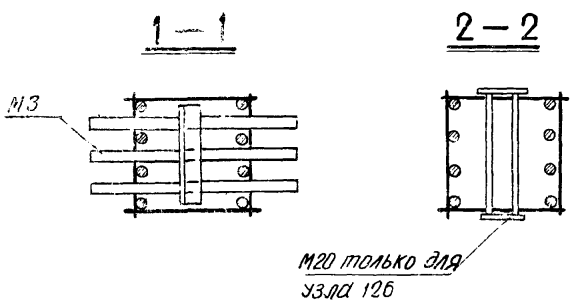

Примечания:

1. Электродуговая сварка выполняется электродами Э50А-Ф
2. Отдельные стержни поз 2, 74, 75 соединяются с плоскими каркасами контактной точечной сваркой.
3. Сварные соединения производить в соответствии с „Указаниями по сварке соединений арматуры и закладных деталей железобетонных конструкций" (СН393-69).
4. Хомуты консолей и закладные детали М3, М43, М51 крепятся к рабочей арматуре вязальной проволокой. Окончательное положение закладных деталей фиксируется в опалубке.
5. Примеры крепления закладных деталей М20 см на листе 238
6. Размер привязки выпусков арматуры колонн дан до ее рифов.
7. Закладная деталь М17 на узлах условно не показана.

ТК 1976	Пространственные каркасы. Узлы 125, 126, 129	1 420-12 выпуск 2	
		Лист	226

Нач.сектора		Иссев
Инженер		Кибер
Проверил		Чуйкина

г. Ленинград

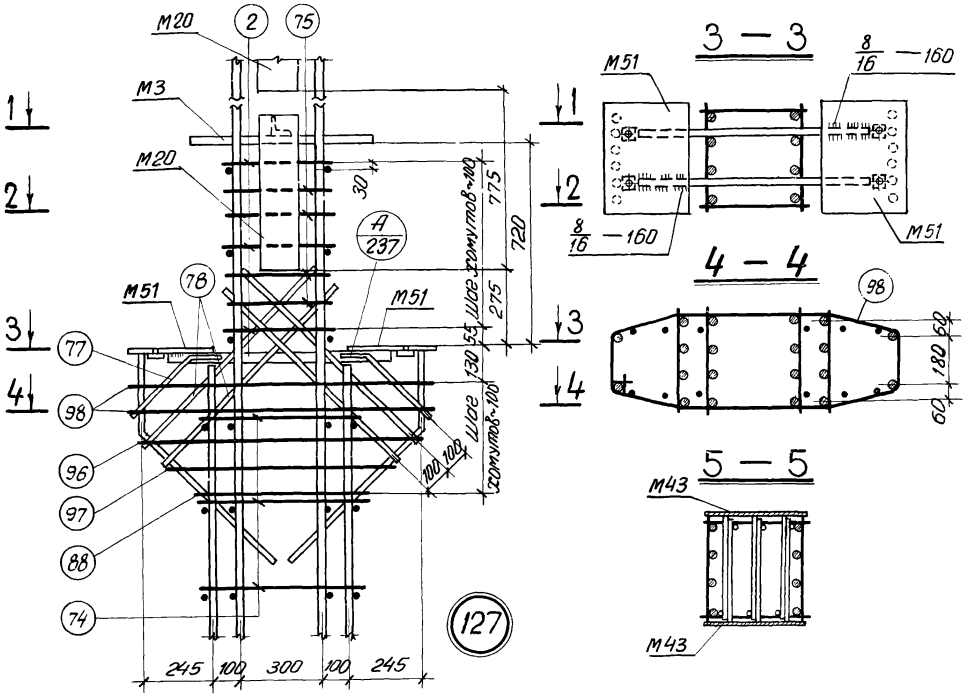

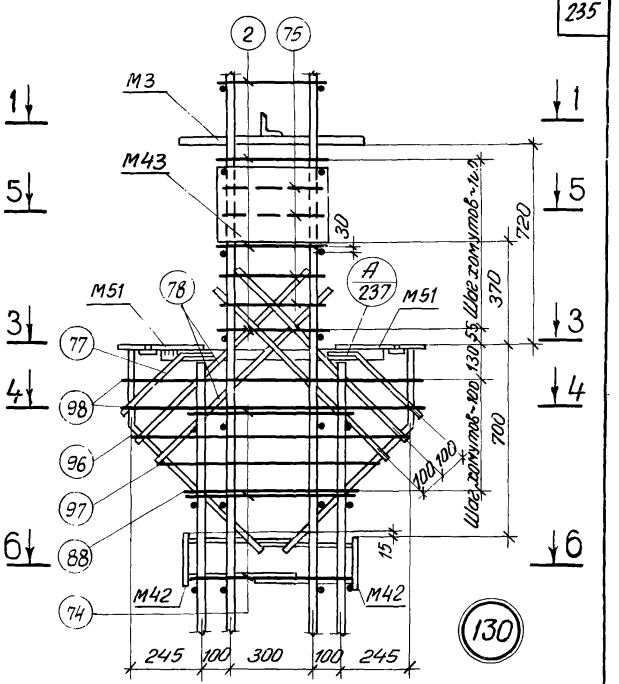

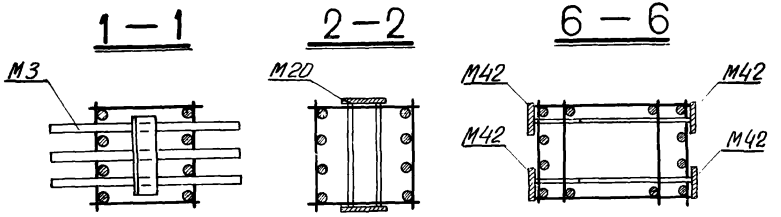

Примечания:

1. Электродуговая сварка выполняется электродами Э50А-Ф.
2. Отдельные стержни поз. 2, 74, 75 соединяются с плоскими каркасами контактной точечной сваркой.
3. Сварные соединения производить в соответствии с „Указаниями по сварке соединений арматуры и закладных деталей железобетонных конструкций" (СН393-69).
4. Хомуты консолей и закладные детали М3, М42, М43, М51 крепятся к рабочей арматуре вязальной проволокой. Окончательное положение закладных деталей фиксируется в опалубке.
5. Примеры крепления закладных деталей М20 см. на листе 238.
6. Размер привязки выпусков арматуры из колонн дан до ее рифов
7. Закладная деталь М17 на узлах условно не показана.

ТК 1976	Пространственные каркасы. Узлы 127, 130	1.420-12 выпуск 2	
		Лист	227

г. Ленинград | Инженер | Проверил | Кидер | Чуйкина

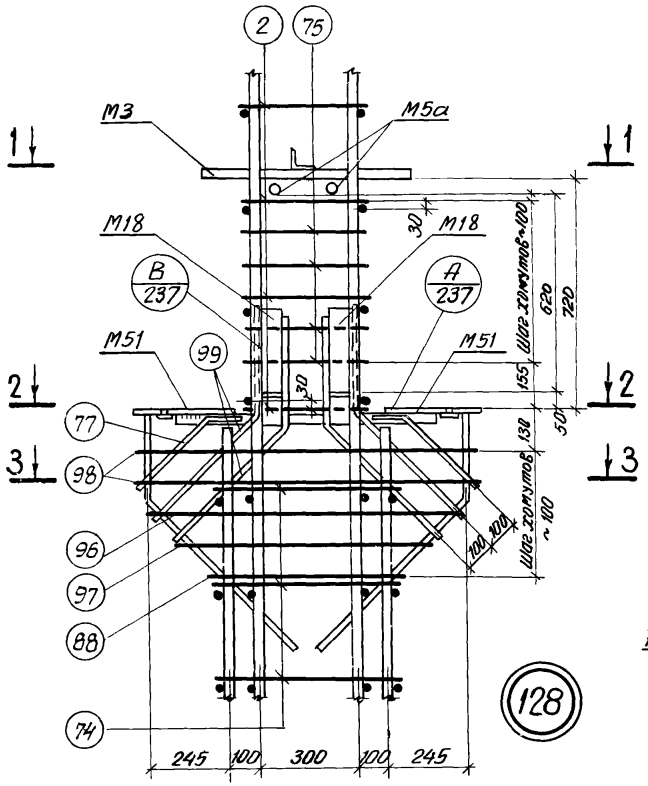

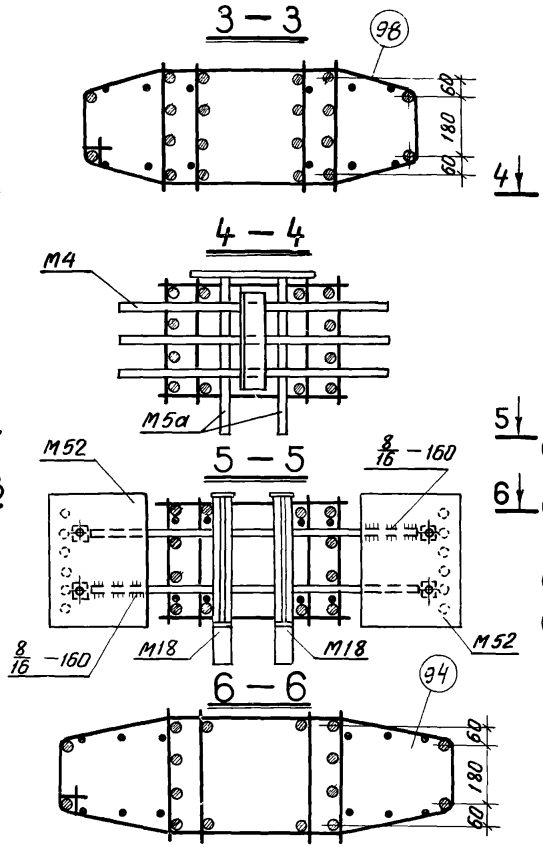

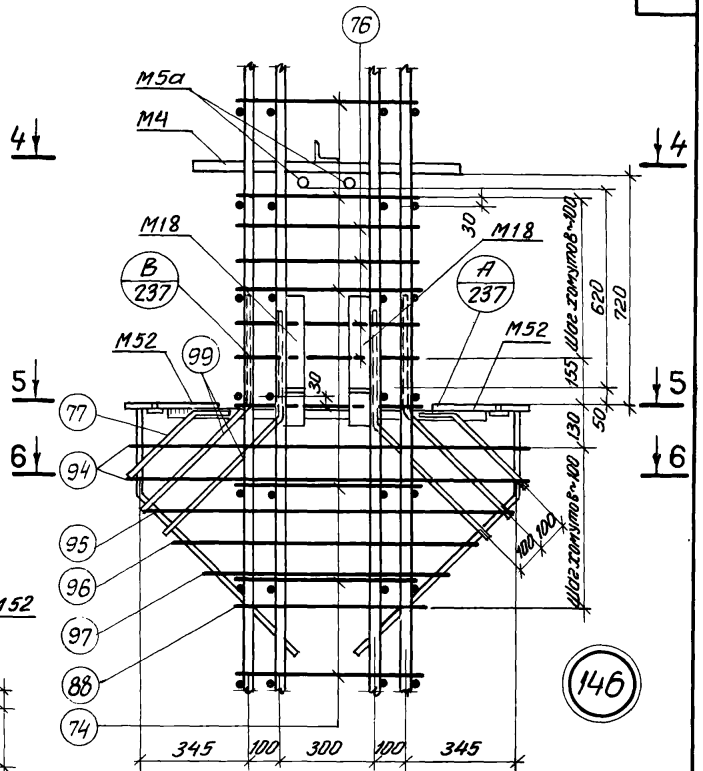

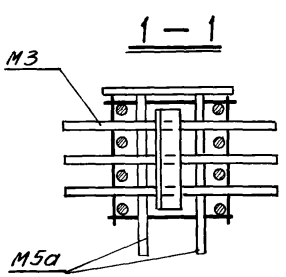

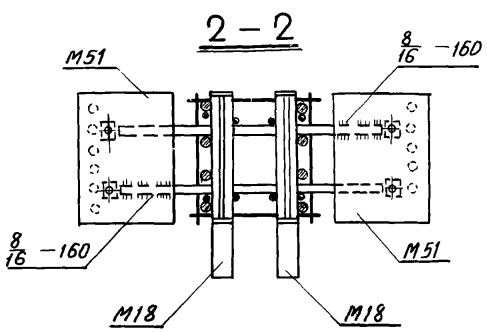

Примечания:

1. Электродуговая сварка выполняется электродами Э50А-Ф.
2. Отдельные стержни поз. 2, 74, 75, 76 соединяются с плоскими каркасами контактной точечной сваркой.
3. Сварные соединения производить в соответствии с „Указаниями по сварке соединений арматуры и закладных деталей железобетонных конструкций" (СН393-69).
4. Хомуты консолей и закладные детали М3, М4, М5, М18, М51, М52 крепятся к рабочей арматуре вязальной проволокой. Окончательное положение закладных деталей фиксируется в опалубке.
5. Размеры привязки выпусков арматуры из колонн даны до ее рифов.
6. Закладная деталь М17 на узлах условно не показана.

Гл. констр. отд.		Ленинградская	
Нач сектора		Исаев	
Инженер		Кибер	
Проверил		Чуйкина	

ЛПИ г. Ленинград

ТК 1976	Пространственные каркасы. Узлы 128, 146	1.420-12 Выпуск 2	
		Лист	228

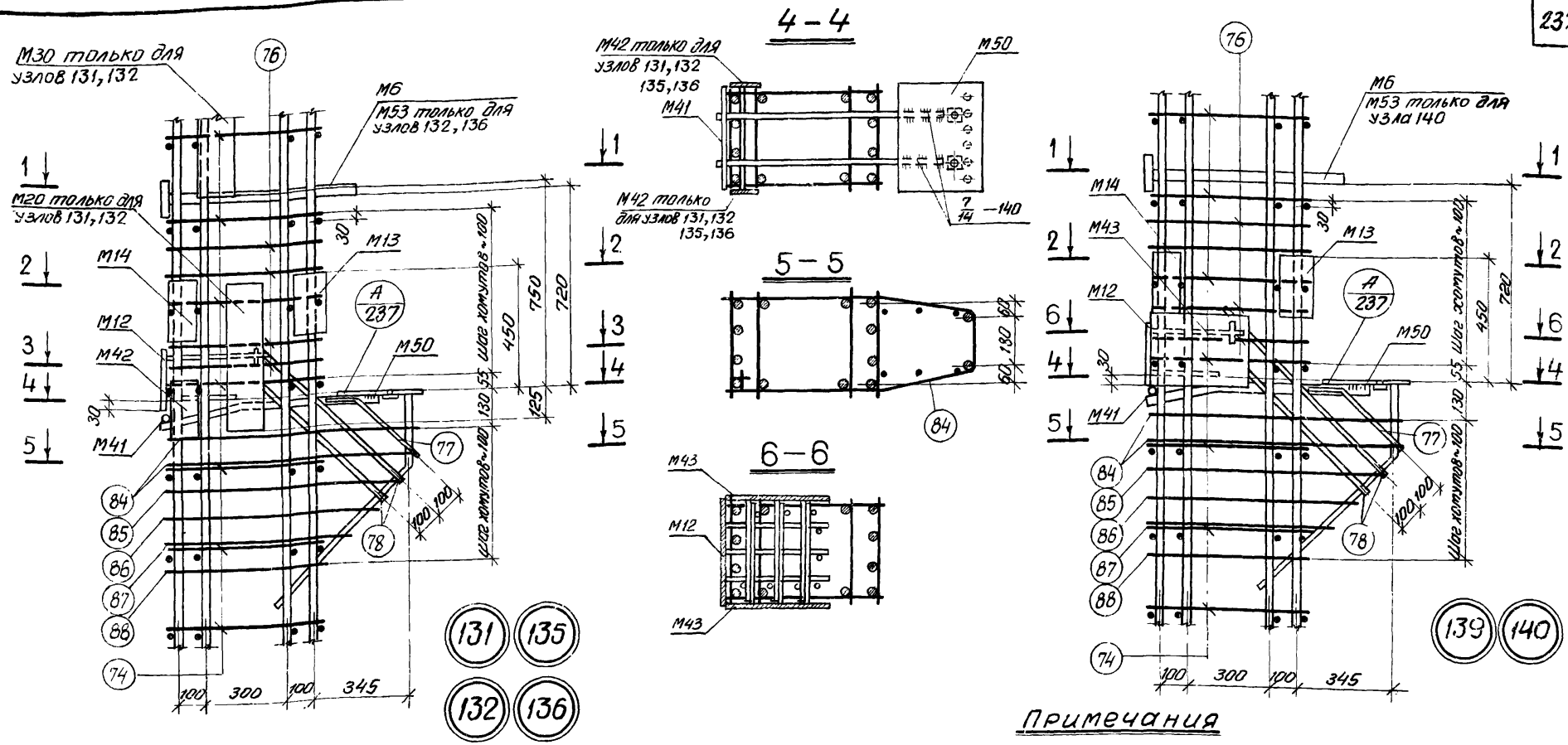

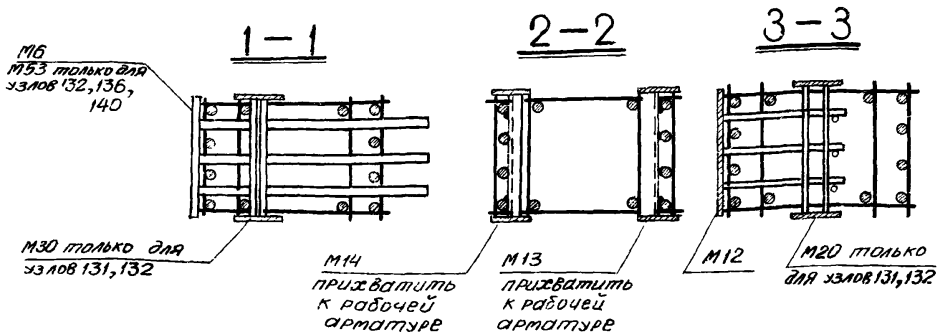

Примечания

1. Электродуговая сварка выполняется электродами Э50А-Ф
2. Отдельные стержни поз 74, 76 соединяются с плоскими каркасами контактной точечной сваркой.
3. Сварные соединения производить в соответствии с „Указаниями по сварке соединений арматуры и закладных деталей железобетонных конструкций" (СН 393-69)
4. Хомуты консолей и закладные детали М6, М12, М41, М42, М43, М50, М53 крепятся к рабочей арматуре вязальной проволокой. Окончательное положение закладных деталей фиксируется в опалубке.
5. Примеры крепления закладных деталей М20, М30 см. на листе 238.
6. Размер привязки выпусков арматуры из колонн дан до ее рифов
7. Закладная деталь М17 на узлах условно не показана.

ТК 1976	Пространственные каркасы. Узлы 131,132,135,136,139,140	1.420-12 выпуск 2	
		Лист	229

г. Ленинград | Инженер | Проверил | Кидер | Чуйкина

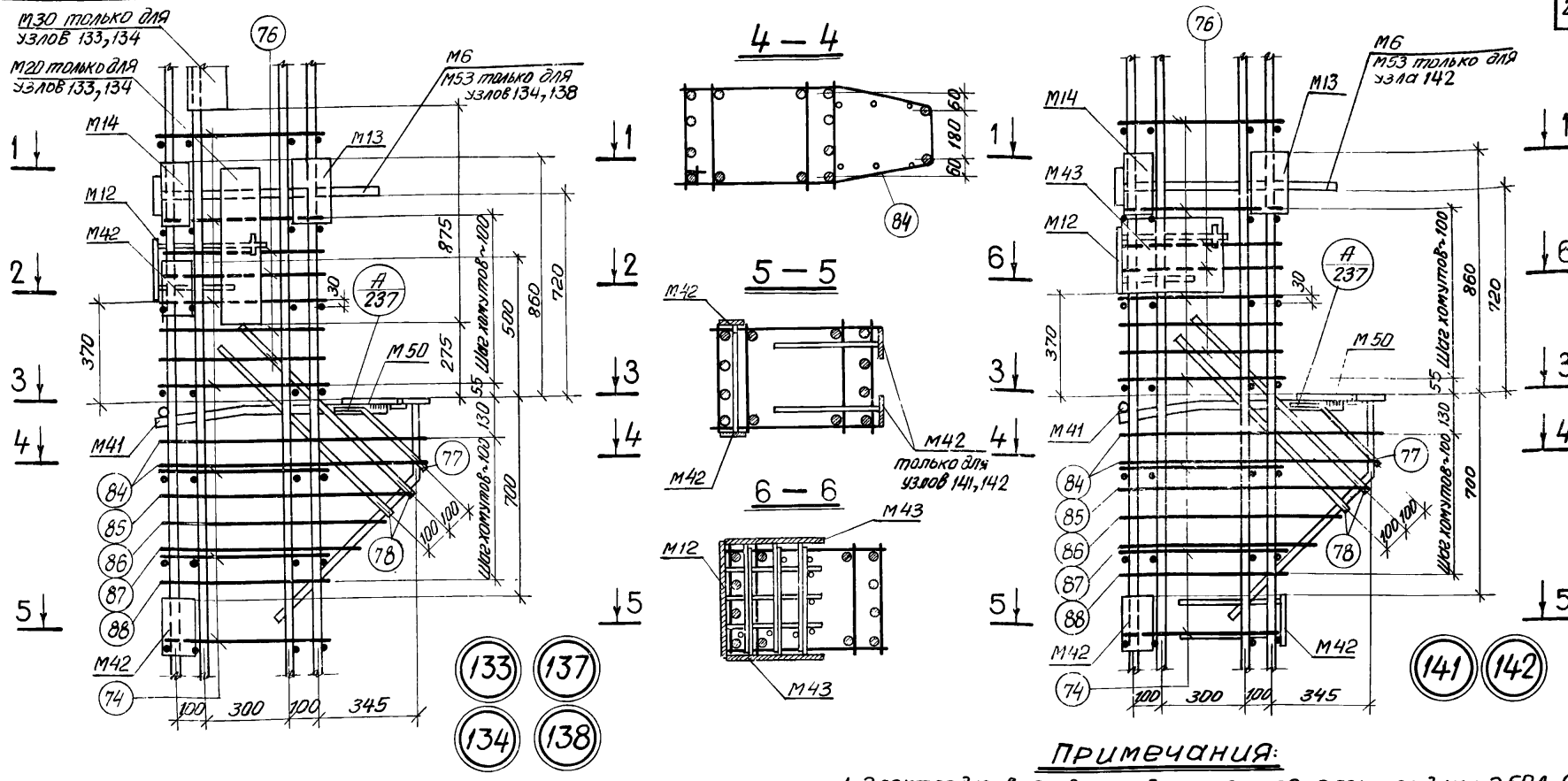

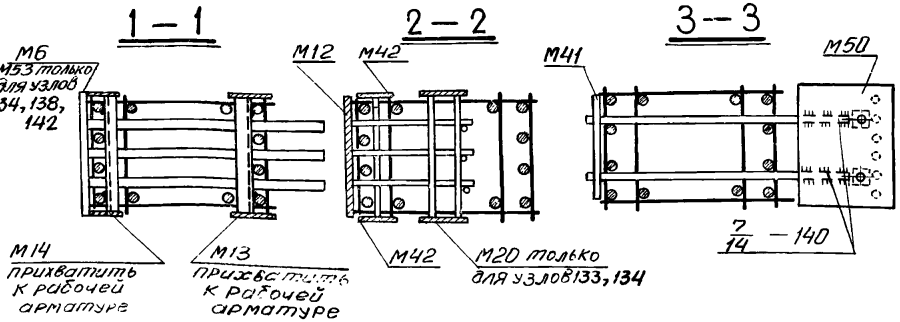

Примечания:

1. Электродуговая сварка выполняется электродами Э50А-Ф.
2. Отдельные стержни поз. 74, 76 соединяются с плоскими каркасами контактной точечной сваркой.
3. Сварные соединения производить в соответствии с „Указаниями по сварке соединений арматуры и закладных деталей железобетонных конструкций" (СН393-69).
4. Хомуты консолей и закладные детали М6, М12, М41, М42, М43, М50, М53 крепятся к рабочей арматуре вязальной проволокой. Окончательное положение закладных деталей фиксируется в опалубке.
5. Примеры крепления закладных деталей М20, М30 см. на листе 238.
6. Размер привязки выпусков арматуры колонн дан до ее рифов.
7. Закладная деталь М17 на узлах условно не показана.

ТК 1976	Пространственные каркасы. Узлы 133, 134, 137, 138, 141, 142	1.420-12 выпуск 2
		Лист 230

ЛГПИ г. Ленинград

Гл. конструктор		Харженевская
Нач. сектора		Исаев
Инженер		Кибер
Проверил		Чуйкина

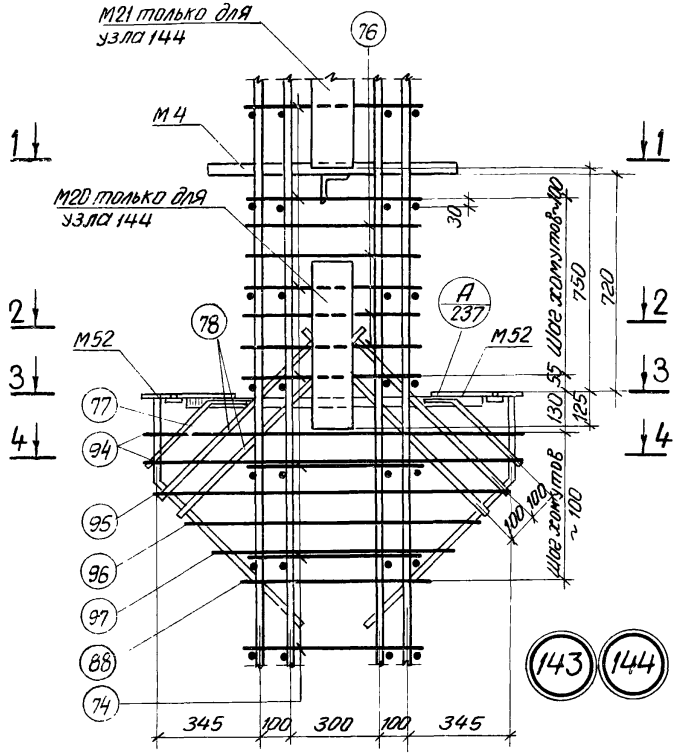

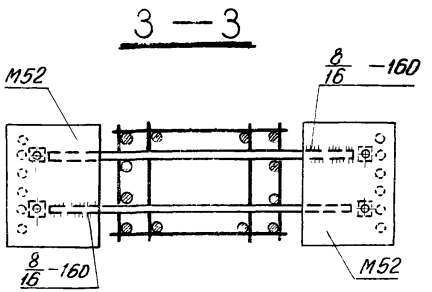

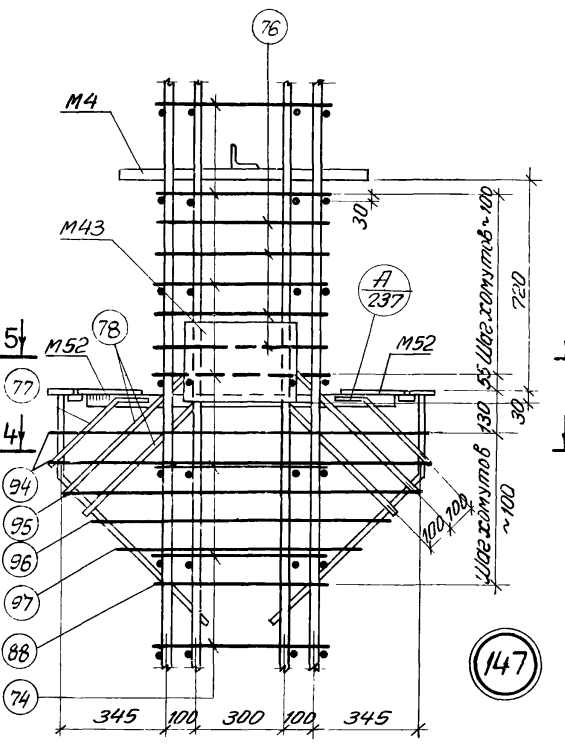

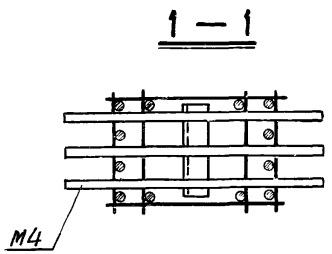

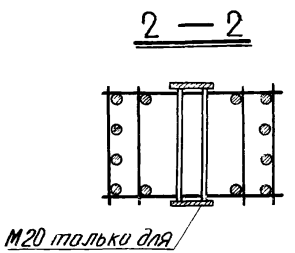

Примечания:

1. Электродуговая сварка выполняется электродами Э50А-Ф.
2. Отдельные стержни поз. 74, 76 соединяются с плоскими каркасами контактной точечной сваркой.
3. Сварные соединения производить в соответствии с „Указаниями по сварке соединений арматуры и закладных деталей железобетонных конструкций" (СН 393-69).
4. Хомуты консолей и закладные детали М4, М43, М52 крепятся к рабочей арматуре вязальной проволокой. Окончательное положение закладных деталей фиксируется в опалубке.
5. Примеры крепления закладных деталей М20, М21см на листе 238.
6. Размер привязки выпусков арматуры из колонн дан до ее рифов.
7. Закладная деталь М17 на узлах условно не показана.

ТК 1976	Пространственные каркасы. Узлы 143, 144, 147	1.420-12 Выпуск 2
		Лист 231

Инв. № подл. | Подпись и дата | Взам. инв. №

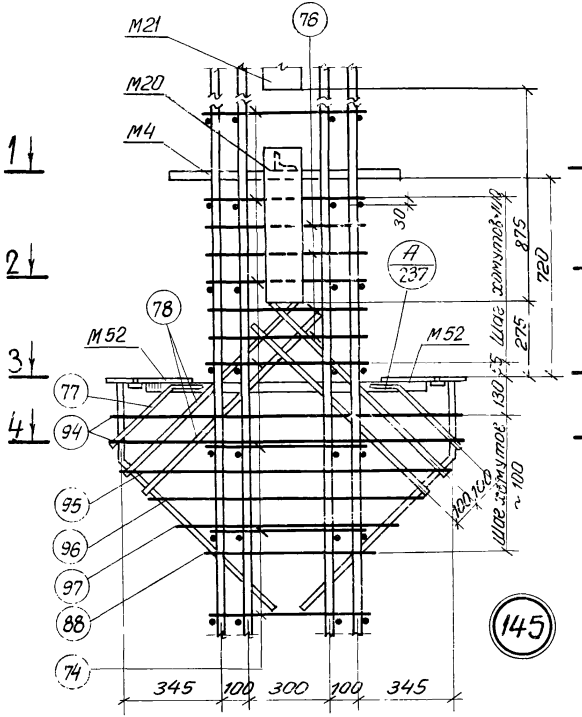

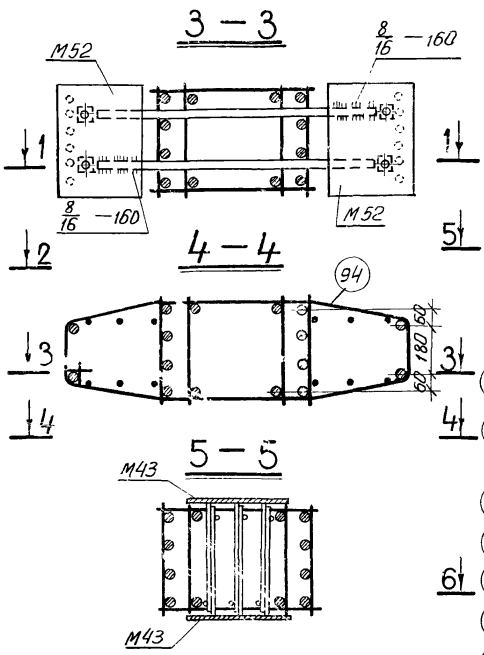

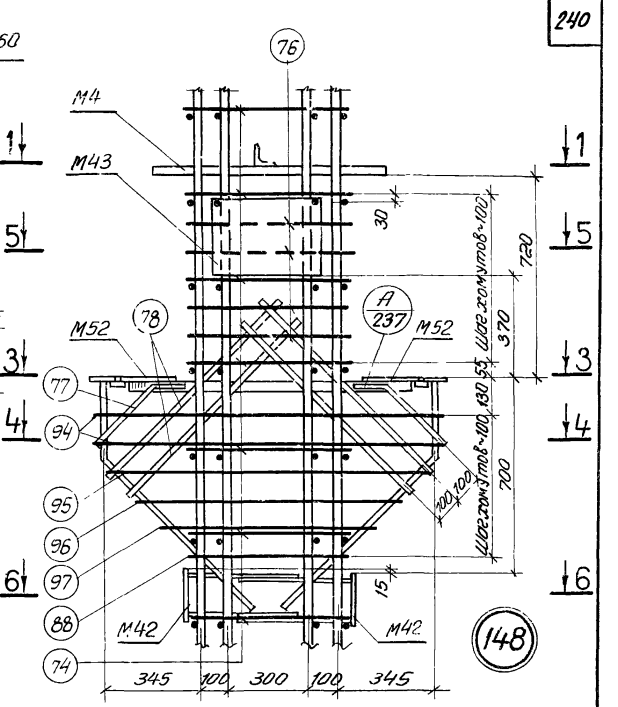

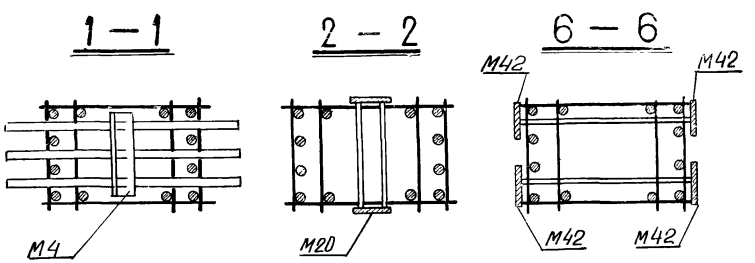

Примечания:

1. Электродуговая сварка выполняется электродами Э50А-Ф.
2. Отдельные стержни поз. 74, 76 соединяются с плоскими каркасами контактной точечной сваркой.
3. Сварные соединения производить в соответствии с „Указаниями по сварке соединений арматуры и закладных деталей железобетонных конструкций" (СН393-69).
4. Хомуты консолей и закладные детали М4, М42, М43, М52 крепятся к рабочей арматуре вязальной проволокой. Окончательное положение закладных деталей фиксируется в опалубке.
5. Примеры крепления закладных деталей М20, М21 см. на листе 238.
6. Размер привязки выпусков арматуры из колонн дан до ее рифов.
7. Закладная деталь М17 на узлах условно не показана.

ТК 1976	Пространственные каркасы. Узлы 145, 148	1.420-12 выпуск 2	
		Лист	232

ЛГПИ г. Ленинград

Гл. инженер проекта | Инженер | Проверил | Исаев | Кибер | Чуйкина

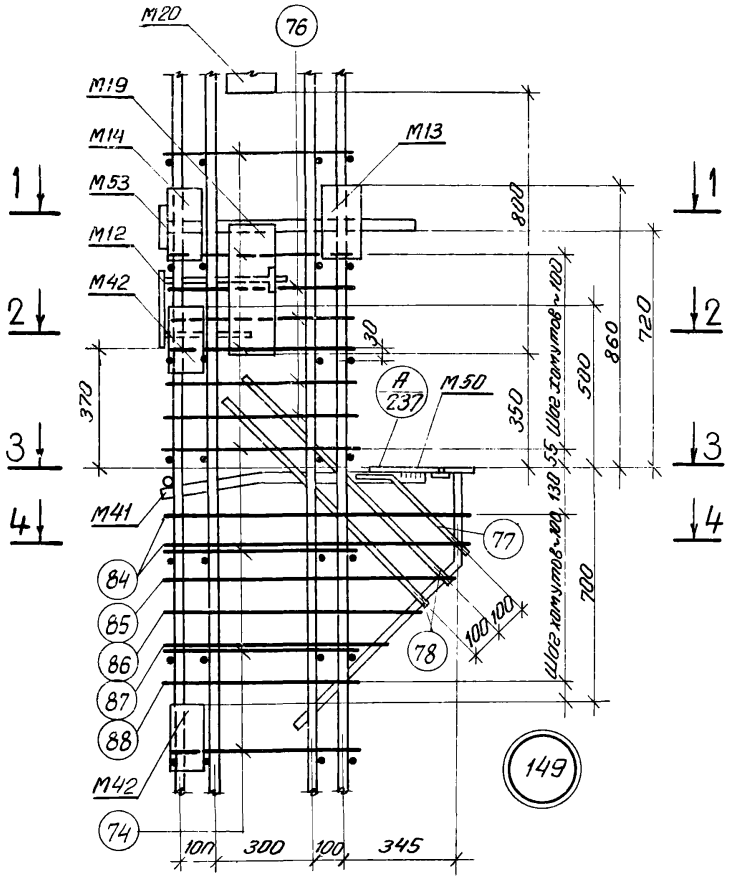

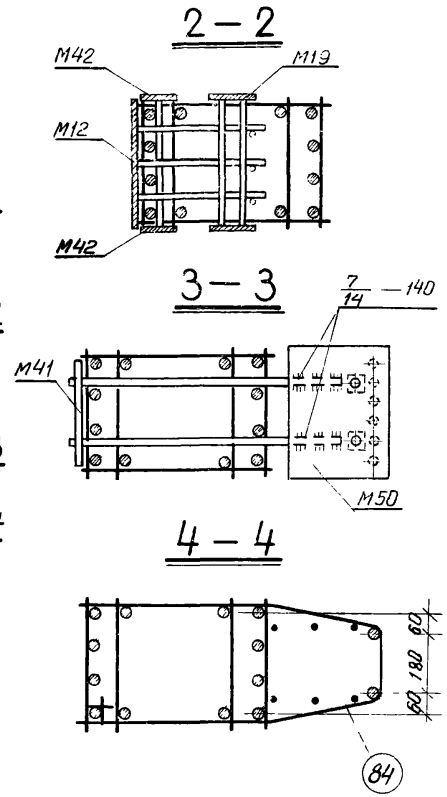

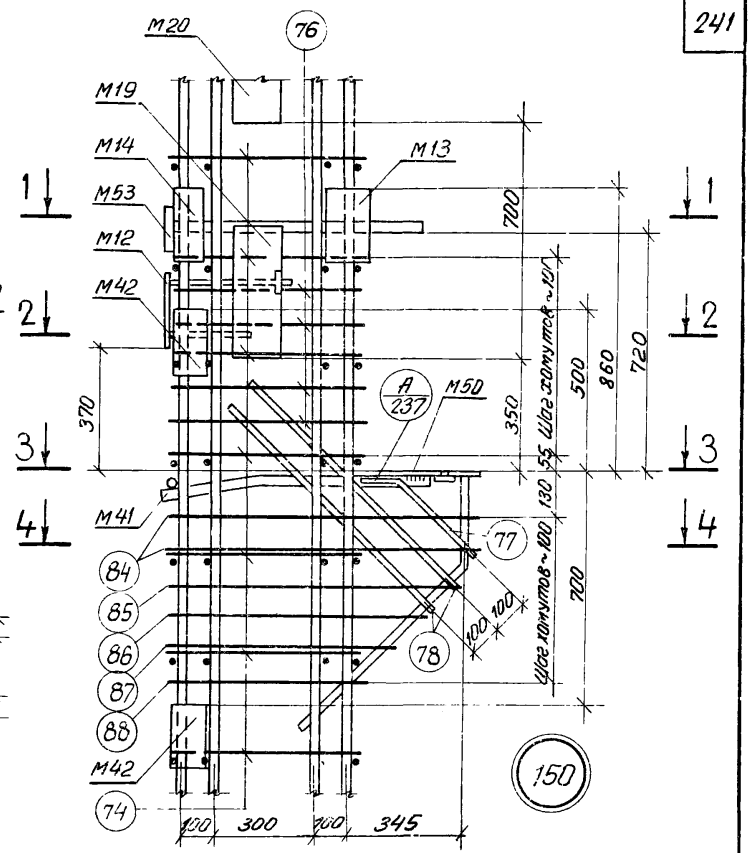

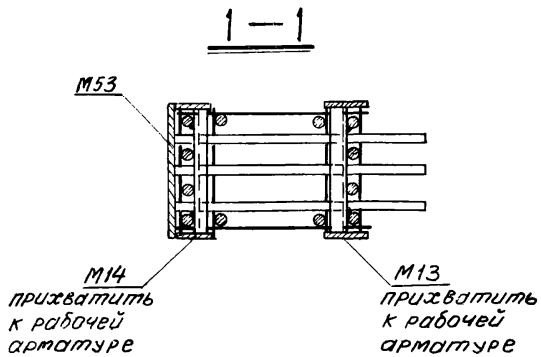

Примечания

1. Электродуговая сварка выполняется электродами Э50А-Ф.
2. Отдельные стержни поз. 74, 76 соединяются с плоскими каркасами контактной точечной сваркой.
3. Сварные соединения производить в соответствии с „Указаниями по сварке соединений арматуры и закладных деталей железобетонных конструкций" (СН393-69)
4. Хомуты консолей и закладные детали М12, М41, М42, М50, М53 крепятся к рабочей арматуре вязальной проволокой. Окончательное положение закладных деталей фиксируется в опалубке.
5. Примеры крепления закладных деталей М19, М20 см. на листе 238.
6. Размер привязки выпусков арматуры из колонн дан до ее рифов.
7. Закладная деталь М17 на узлах условно не показана.

ТК	Пространственные каркасы. Узлы 149, 150	1.420-12 выпуск 2
		Лист 233

Проверил | Чуйкина

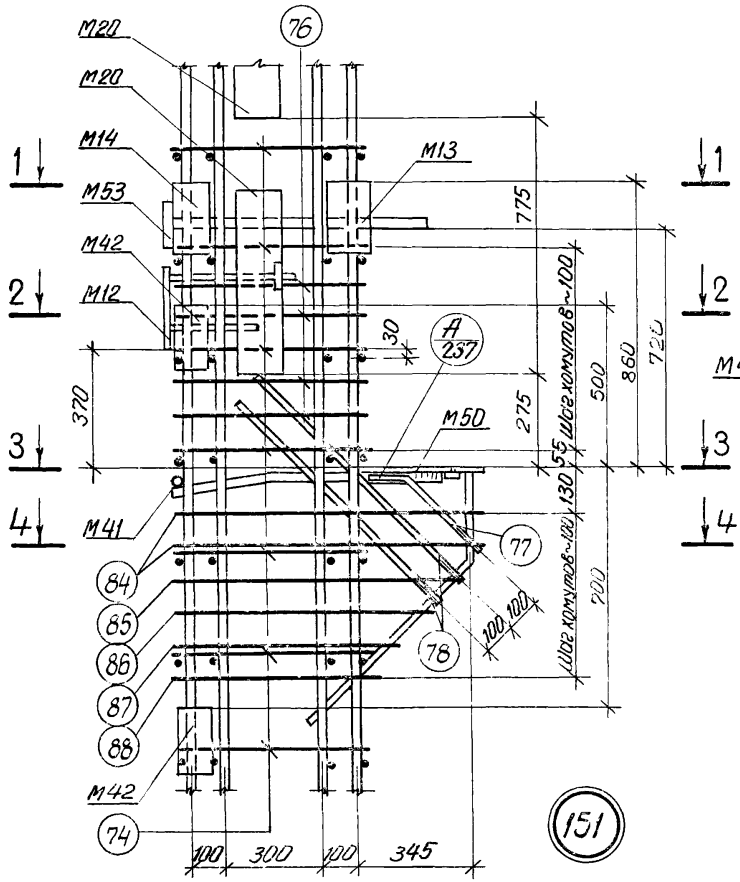

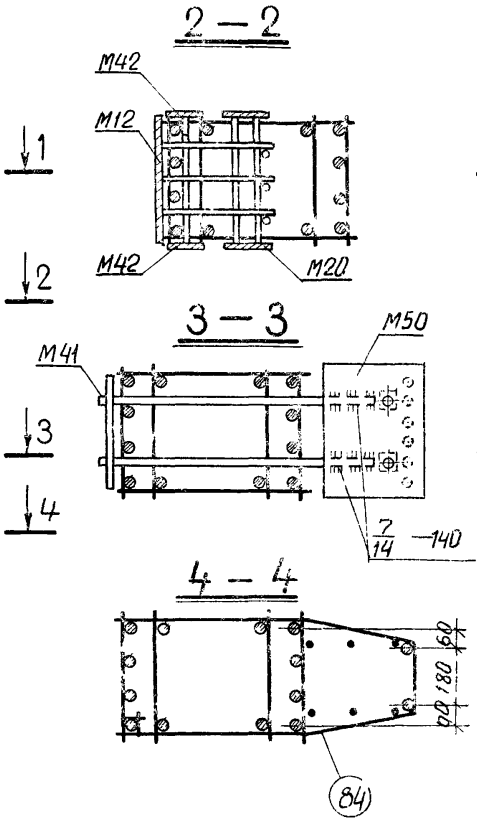

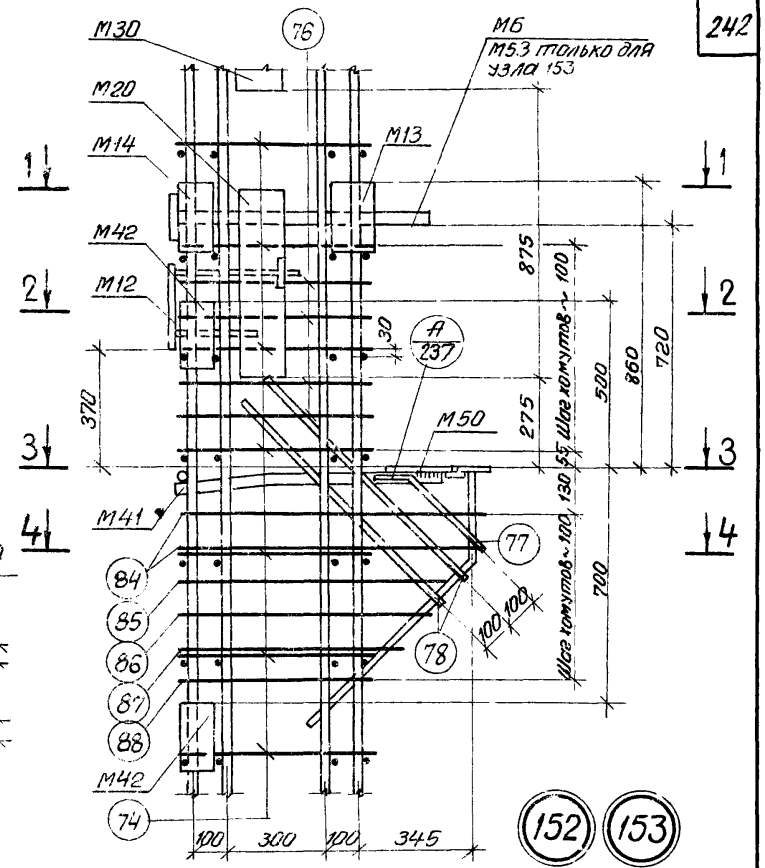

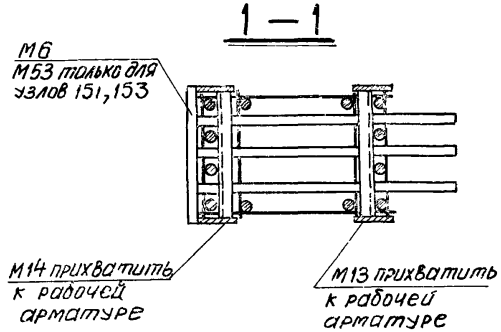

Примечания:

1. Электродуговая сварка выполняется электродами Э50А-Ф.
2. Отдельные стержни поз 74, 76 соединяются с плоскими каркасами контактной точечной сваркой.
3. Сварные соединения производить в соответствии с „Указаниями по сварке соединений арматуры и закладных деталей железобетонных конструкций" (СН393-69).
4. Хомуты консолей и закладные детали М6, М12, М41, М42, М50, М53 крепятся к рабочей арматуре вязальной проволокой. Окончательное положение закладных деталей фиксируется в опалубке.
5. Примеры крепления закладных деталей М20, М30 см. на листе 238.
6. Размер привязки выпусков арматуры колонн дан до ее рифов.
7. Закладная деталь М17 на узлах условно не показана.

ТК	Пространственные каркасы. Узлы 151, 152, 153	1.420-12 выпуск 2

Гл. конструктор		Корженевская
Нач. сектора		Исаев
Инженер		Кибер
Проверил		Чуйкина

ЛИИ г. Ленинград

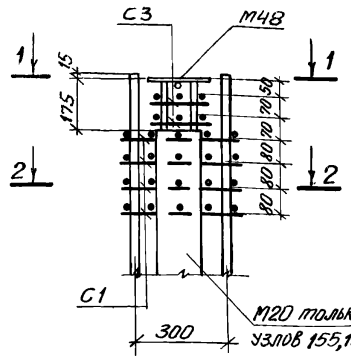

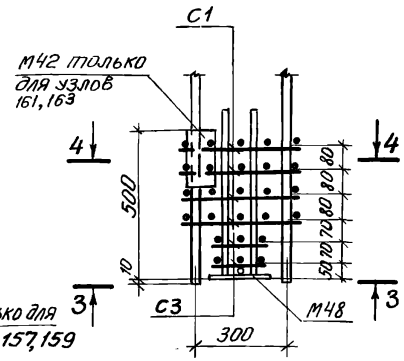

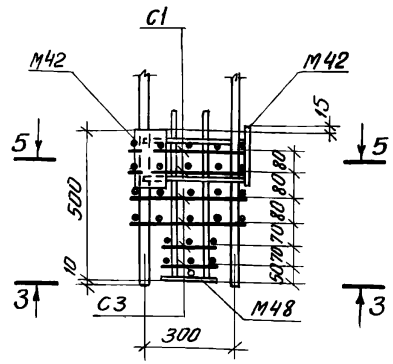

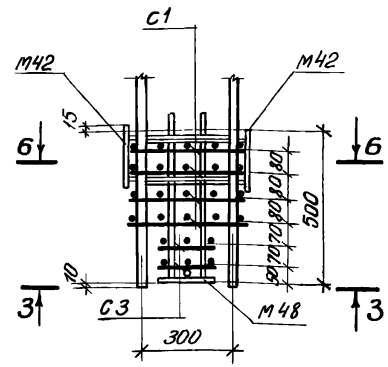

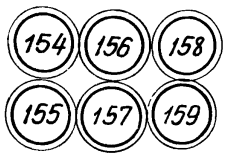

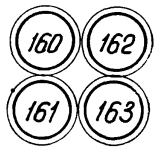

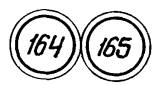

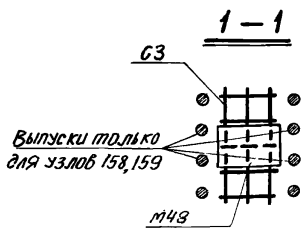

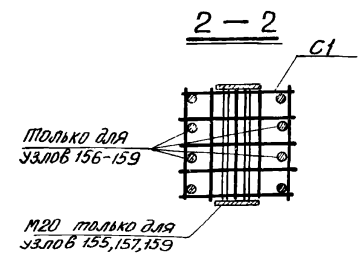

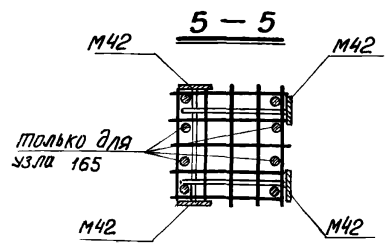

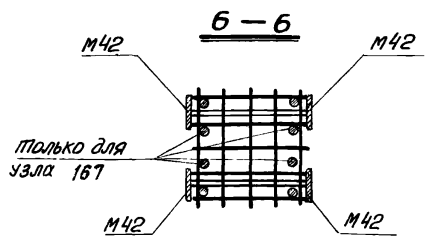

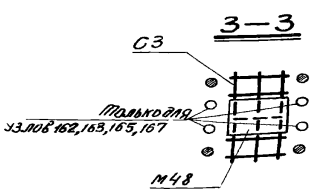

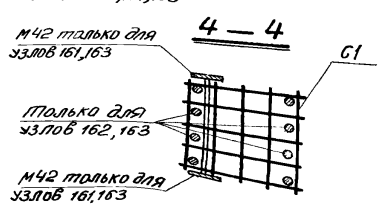

Примечания:

1. Сварные соединения производить в соответствии с „Указаниями по сварке соединений арматуры и закладных деталей железобетонных конструкций" (СН 393-69).
2. Сетки С1, С3 и закладные детали М42, М48, М49 крепятся к рабочей арматуре вязальной проволокой. Окончательное положение закладных деталей фиксируется в опалубке.

Примеры крепления закладной детали М20 см. на листе 238.

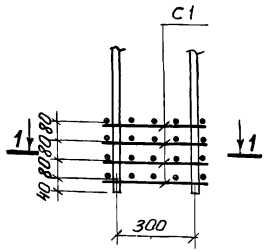

168 169

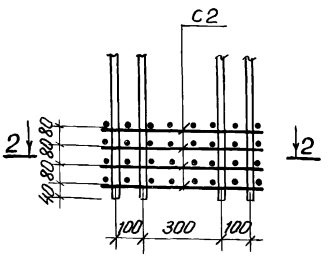

170

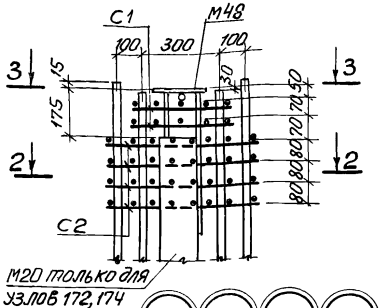

171 172 173 174

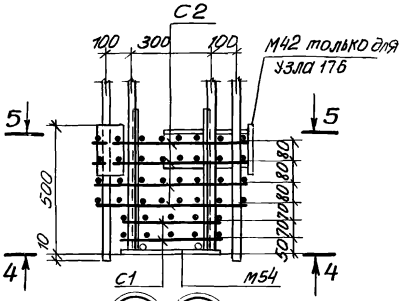

175 176

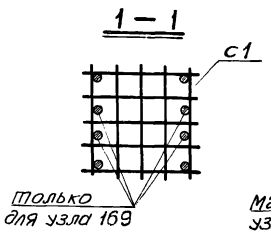

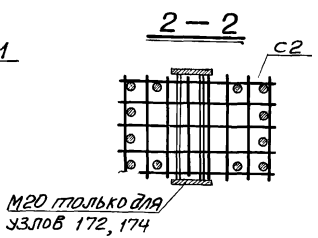

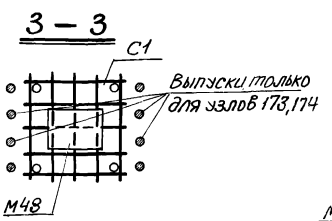

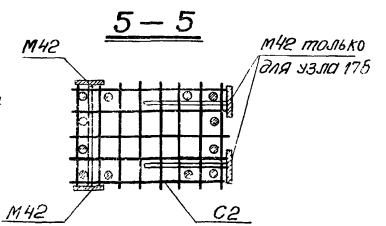

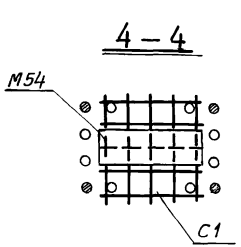

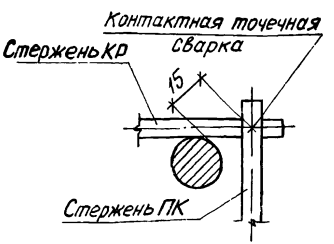

Г

Примечания:

1. Сварные соединения производить в соответствии с „Указаниями по сварке соединений арматуры и закладных деталей железобетонных конструкций" (СН393-69).
2. Сетки С1, С2 и закладные детали М42, М49, М54 крепятся к рабочей арматуре вязальной проволокой. Окончательное положение закладных деталей фиксируется в опалубке.

Примеры крепления закладной детали М20 см. на листе 238.

Нач. отдела		Корженевская
Гл. конструктор		Исаев
Нач. сектора		Спирина
Ст. техник		Чуйкина
Проверил		

ЛГПИ г. Ленинград

ТК 1974	Пространственные каркасы. Узлы 168-176. Деталь Г	1.420-12 выпуск 2
		Лист 236

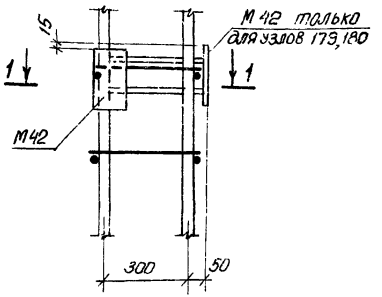

177 179 178 180

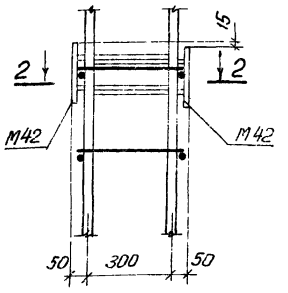

181 182

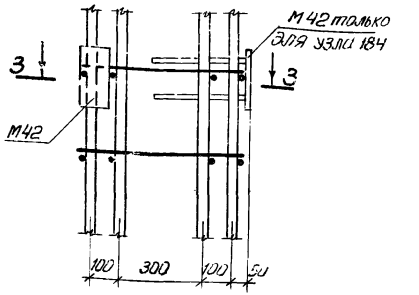

183 184

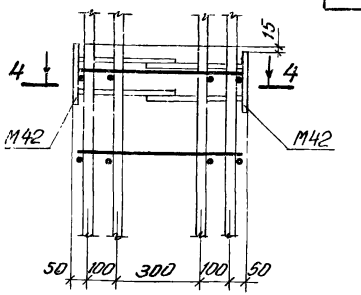

185

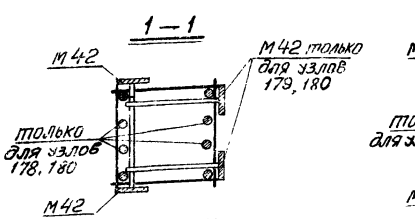

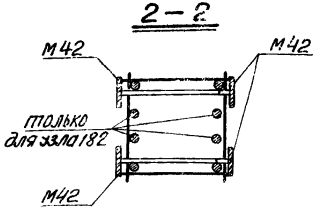

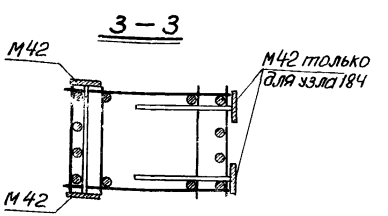

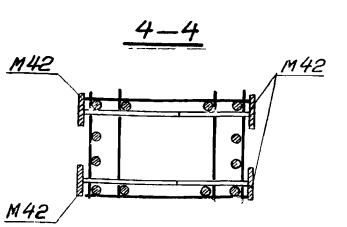

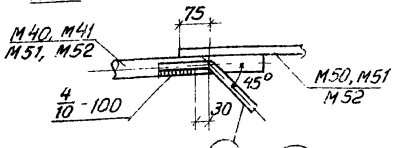

77 А

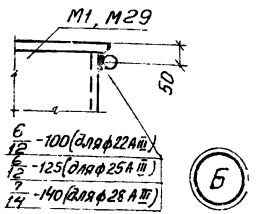

Б

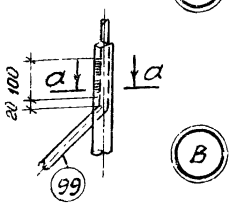

99 В

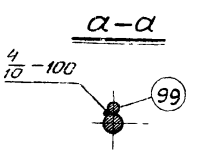

Примечания:

1. Сварные соединения производить в соответствии с „Указаниями по сварке соединений арматуры и закладных деталей железобетонных конструкций" (СН393-69).
2. Закладные детали М42 крепятся к рабочей арматуре вязальной проволокой. Окончательное положение закладных деталей фиксируется в опалубке.
3. Электродуговая сварка выполняется электродами Э50А-Ф.

ТК 1976	Пространственные каркасы. Узлы 177-185. Детали А, Б, В	1.420-12 Выпуск 2
		Лист 237

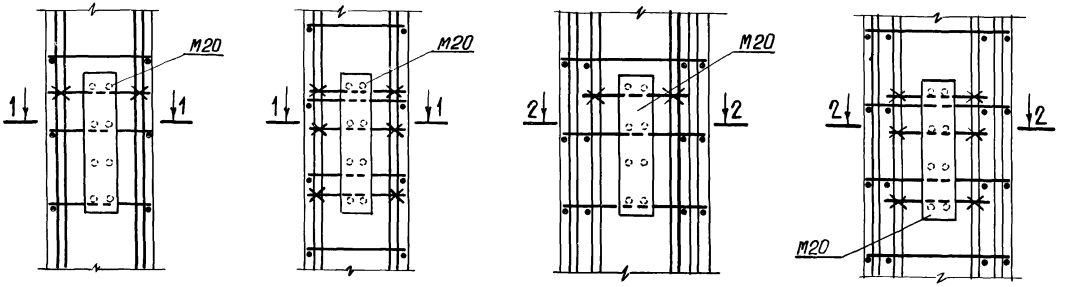

1 — 1

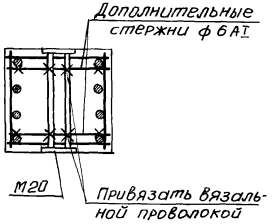

2 — 2

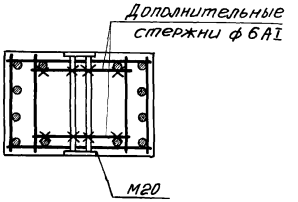

Примечание:

Закладные детали М19, М21, 30 рекомендуется крепить аналогично креплению детали М20

ТК 1976	Примеры крепления закладных деталей М19, М20, М21, М30 в пространственных каркасах колонн	1.420-12 Выпуск 2	
		Лист	238

ЛГПИ г. Ленинград

Гл. конструктор		Биржевой
Нач. сектора		Исаев
Ст. техник		Спирина
Проверил		Чуйкина

КР1, КР2

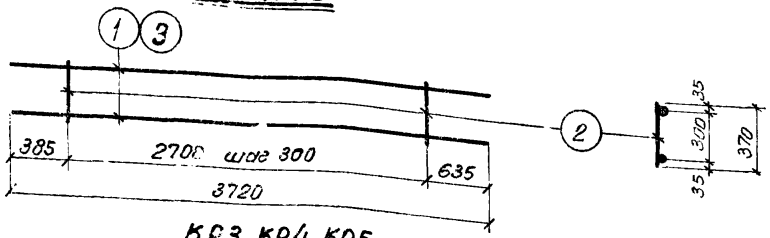

КР3, КР4, КР5

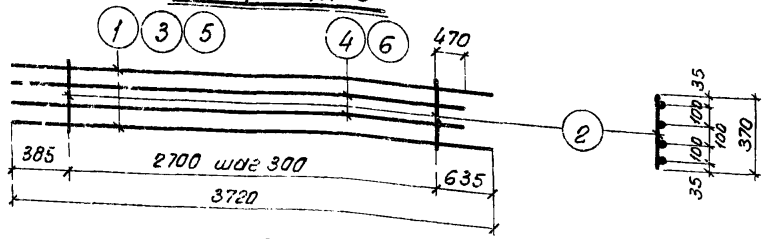

КР6, КР7

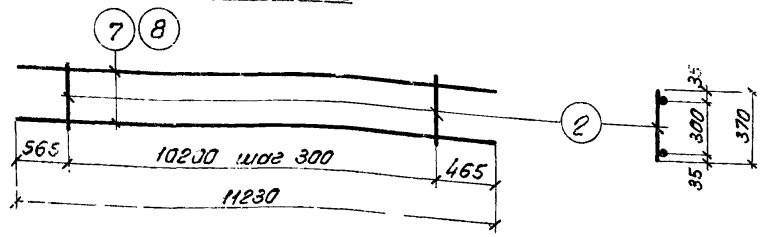

КР8, КР9, КР10, КР11, КР12

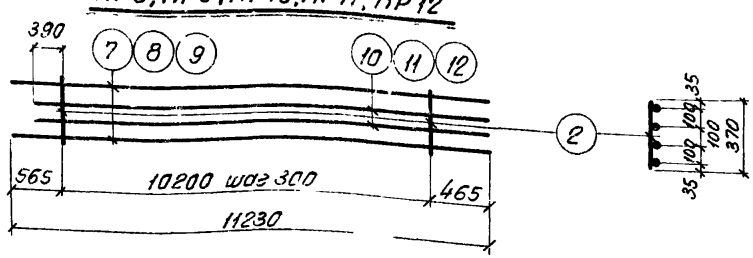

Спецификация стали на одно арматурное изделие

Марка изделия	N поз.	ф мм	Длина мм	Колич шт.	Вес изделия кгс
КР1	1	22А III	3720	2	23.7
	2	8А I	370	10	
КР2	2	8А I	370	10	30.1
	3	25А III	3720	2	
КР3	1	22А III	3720	2	37.9
	2	8А I	370	10	
	4	18А III	3555	2	
КР4	2	8А I	370	10	44.3
	3	25А III	3720	2	
	4	18А III	3555	2	
КР5	2	8А I	370	10	64.9
	5	28А III	3720	2	
	6	25А III	3555	2	
КР6	2	8А I	370	35	91.8
	7	25А III	11230	2	

Марка изделия	N поз	ф мм	Длина мм	Колич шт.	Вес изделия кгс
КР7	2	8А I	370	35	113.8
	8	28А III	11230	2	
КР8	2	8А I	370	35	138.2
	9	22А III	11230	2	
	10	22А III	11055	2	
КР9	2	8А I	370	35	136.0
	7	25А III	11230	2	
	11	18А III	11055	2	
КР10	2	8А I	370	35	157.8
	7	25А III	11230	2	
	10	22А III	11055	2	
КР11	2	8А I	370	35	177.0
	7	25А III	11230	2	
	12	25А III	11055	2	
КР12	2	8А I	370	35	158.0
	8	28А III	11230	2	
	11	18А III	11055	2	

Примечания:

1. Каркасы и сетки изготовляются при помощи контактной точечной сварки в соответствии с ГОСТ 10922-75 „Арматура и закладные детали сварные для железобетонных конструкций. Технические требования и методы испытаний.
2. Все размеры даны в осях стержней.

ТК 1976	Плоские каркасы КР1 - КР12	1.420-12 выпуск 2
		Лист 239

Чуйкина

Проверил

г. Ленинград

КР13, КР15, КР16, КР17

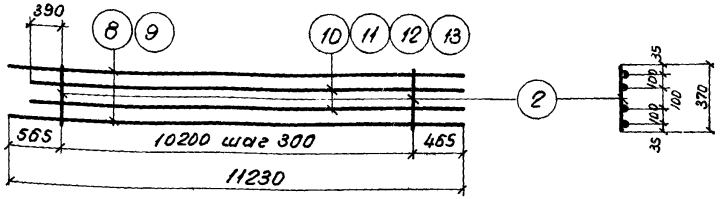

КР14, КР18

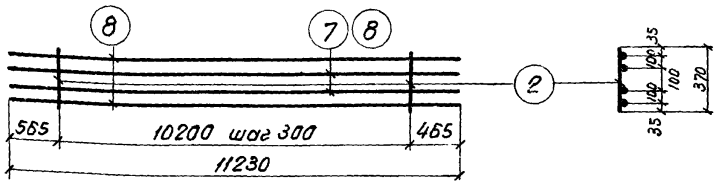

КР19, КР20, КР21, КР22, КР23

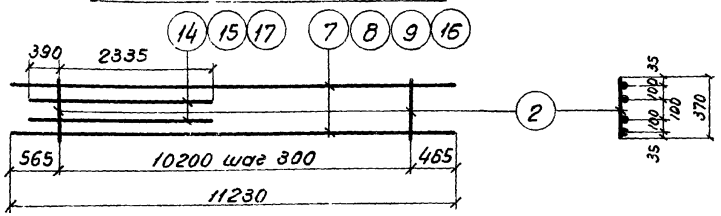

КР24, КР25, КР26

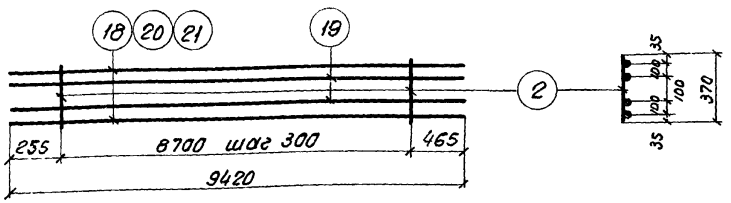

Спецификация стали на одно арматурное изделие

Марка изделия	N поз.	ф мм	Длина мм	Колич шт.	Вес изделия кгс
КР13	2	8АI	370	35	199.0
	8	28АIII	11230	2	
	12	25АIII	11055	2	
КР14	2	8АI	370	35	200.4
	[illegible]	25АIII	11230	2	
	8	28АIII	11230	2	
КР15	2	8АI	370	35	116.4
	9	22АIII	11230	2	
	11	18АIII	11055	2	
КР16	2	8АI	370	35	179.8
	8	28АIII	11230	2	
	10	22АIII	11055	2	
КР17	2	8АI	370	35	220.6
	8	28АIII	11230	2	
	13	28АIII	11055	2	
КР18	2	8АI	370	35	222.4
	8	28АIII	11230	4	
КР19	2	8АI	370	35	88.4
	9	22АIII	11230	2	
	14	22АIII	2725	2	

Марка изделия	N поз.	ф мм	Длина мм	Колич шт.	Вес изделия кгс
КР20	2	8АI	370	35	112.8
	7	25АIII	11230	2	
	15	25АIII	2725	2	
КР21	2	8АI	370	35	130.0
	8	28АIII	11230	2	
	14	22АIII	2725	2	
КР22	2	8АI	370	35	134.8
	8	28АIII	11230	2	
	15	25АIII	2725	2	
КР23	2	8АI	370	35	173.4
	16	32АIII	11230	2	
	17	28АIII	2725	2	
КР24	2	8АI	370	30	88.5
	18	20АIII	9420	2	
	19	18АIII	9420	2	
КР25	2	8АI	370	30	98.3
	19	18АIII	9420	2	
	20	22АIII	9420	2	
КР26	2	8АI	370	30	114.7
	19	18АIII	9420	2	
	21	25АIII	9420	2	

Примечания:

1. Каркасы и сетки изготовляются при помощи контактной точечной сварки в соответствии с ГОСТ 10922-75 „Арматура и закладные детали сварные для железобетонных конструкций. Технические требования и методы испытаний".
2. Все размеры даны в осях стержней.

ТК 1976	Плоские каркасы КР13–КР26	1.420-12 Выпуск 2
		Лист 240

Гл. констр. отд.		Корженевский
Нач. сектора		Исаев
Инженер		Фатеева
Проверил		Чуйкина

ЛЕНИН г. Ленинград

КР 27, КР 29

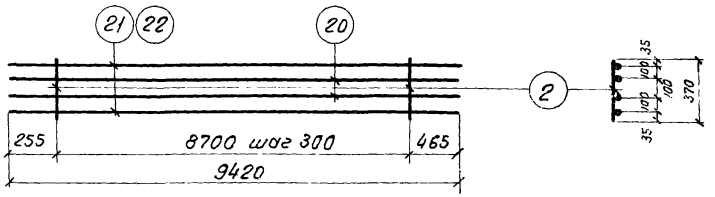

КР 28, КР 30, КР 31

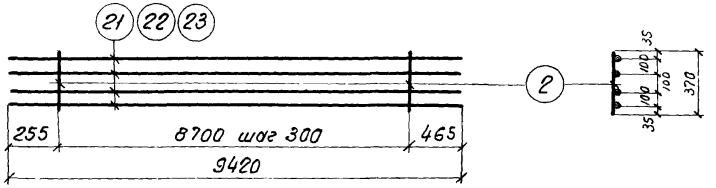

КР 32, КР 33

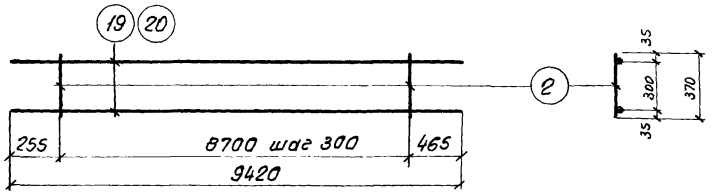

КР 34, КР 35

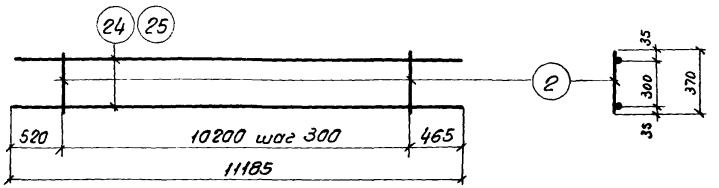

Спецификация стали на одно арматурное изделие

Марка изделия	N поз	ф мм	Длина мм	Колич. шт.	Вес изделия кгс
КР27	2	8AI	370	30	133.3
	20	22AIII	9420	2	
	21	25AIII	9420	2	
КР28	2	8AI	370	30	149.7
	21	25AIII	9420	4	
КР29	2	8AI	370	30	151.7
	20	22AIII	9420	2	
	22	28AIII	9420	2	
КР30	2	8AI	370	30	186.5
	22	28AIII	9420	4	
КР31	2	8AI	370	30	242.5
	23	32AIII	9420	4	

Марка изделия	N поз.	ф мм	Длина мм	Колич. шт	Вес изделия кгс
КР32	2	8AI	370	30	42.1
	19	18AIII	9420	2	
КР33	2	8AI	370	30	60.7
	20	22AIII	9420	2	
КР34	2	8AI	370	35	50.0
	24	18AIII	11185	2	
КР35	2	8AI	370	35	91.2
	25	25AIII	11185	2	

Примечания:

1. Каркасы изготовляются при помощи контактной точечной сварки в соответствии с ГОСТ 10922-75 „Арматура и закладные детали сварные для железобетонных конструкций. Технические требования и методы испытаний."
2. Все размеры даны в осях стержней.

Проверил Чуйкина

КР36, КР37, КР38, КР39

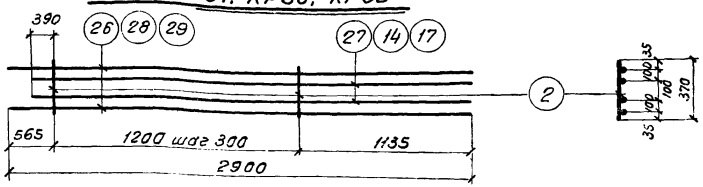

КР40

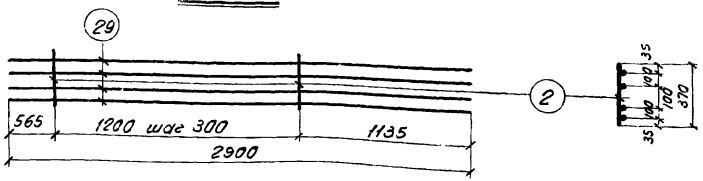

КР41, КР42

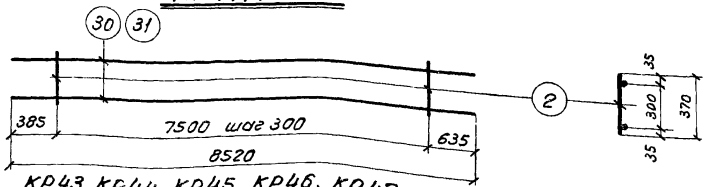

КР43, КР44, КР45, КР46, КР47, КР48, КР49

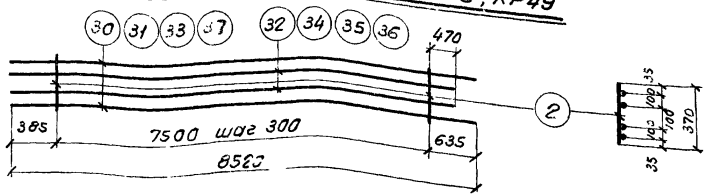

Спецификация стали на одно арматурное изделие

Марка изделия	N поз.	ф мм	Длина мм	Колич. шт.	Вес изделия кгс
КР36	2	8AI	370	5	28.8
	26	22AIII	2900	2	
	27	18AIII	2725	2	
КР37	2	8AI	370	5	34.0
	27	18AIII	2725	2	
	28	25AIII	2900	2	
КР38	2	8AI	370	5	45.0
	14	22AIII	2725	2	
	29	28AIII	2900	2	
КР39	2	8AI	370	5	55.2
	17	28AIII	2725	2	
	29	28AIII	2900	2	
КР40	2	8AI	370	5	56.8
	29	28AIII	2900	4	
КР41	2	8AI	370	26	54.7
	30	22AIII	8520	2	
КР42	2	8AI	370	26	86.3
	31	28AIII	8520	2	

Марка изделия	N поз.	ф мм	Длина мм	Колич. шт.	Вес изделия кгс
КР43	2	8AI	370	26	88.1
	30	22AIII	8520	2	
	32	18AIII	8355	2	
КР44	2	8AI	370	26	102.9
	32	18AIII	8355	2	
	33	25AIII	8520	2	
КР45	2	8AI	370	26	119.3
	33	25AIII	8520	2	
	34	22AIII	8355	2	
КР46	2	8AI	370	26	133.9
	33	25AIII	8520	2	
	35	25AIII	8355	2	
КР47	2	8AI	370	26	150.7
	31	28AIII	8520	2	
	35	25AIII	8355	2	
КР48	2	8AI	370	26	167.1
	31	28AIII	8520	2	
	36	28AIII	8355	2	
КР49	2	8AI	370	26	192.3
	36	28AIII	8355	2	
	37	32AII	8520	2	

Примечания:

1. Каркасы изготовляются при помощи контактной точечной сварки в соответствии с ГОСТ 10922-75 „Арматура и закладные детали сварные для железобетонных конструкций. Технические требования и методы испытаний."
2. Все размеры даны в осях стержней.

Госстрой СССР Ленинградское отделение Союзпроектстальконструкция
Нач. сектора Исаев
Инженер Фатеева
Проверил Кузьмина

КР 50, КР51

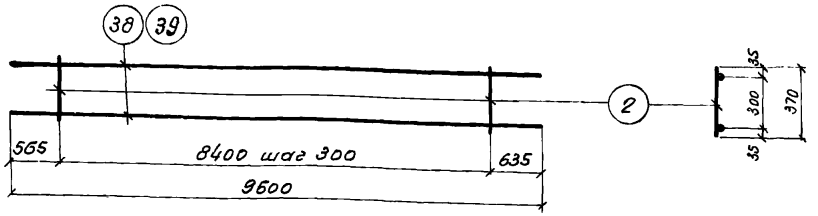

КР52, КР53, КР54, КР55

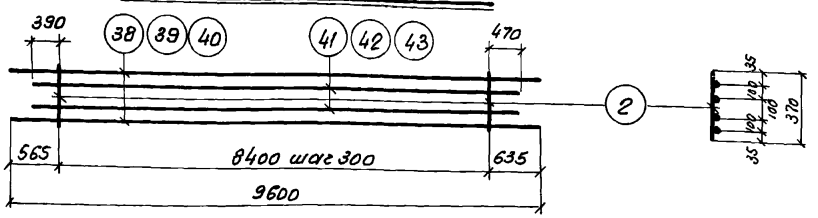

КР56, КР57, КР58

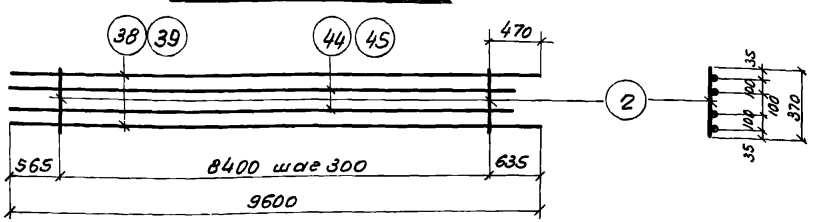

КР 59, КР60

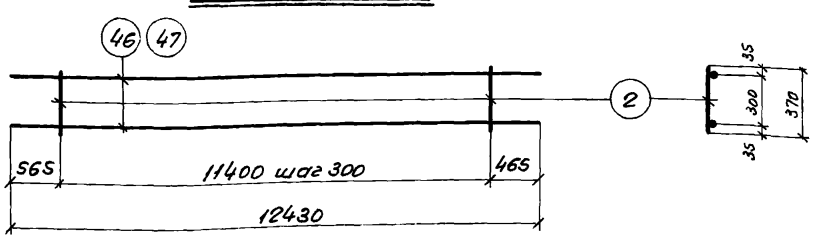

Спецификация стали на одно арматурное изделие

Марка изделия	N поз.	ф мм	Длина мм	Колич. шт.	Вес изделия кгс
КР50	2	8AI	370	29	78,4
	38	25AIII	9600	2	
КР51	2	8AI	370	29	97,2
	39	28AIII	9600	2	
КР52	2	8AI	370	29	98,6
	40	22AIII	9600	2	
	41	18AIII	9260	2	
КР53	2	8AI	370	29	115,4
	38	25AIII	9600	2	
	41	18AIII	9260	2	
КР54	2	8AI	370	29	149,8
	38	25AIII	9600	2	
	42	25AIII	9260	2	
КР55	2	8AI	370	29	186,8
	39	28AIII	9600	2	
	43	28AIII	9260	2	
КР56	2	8AI	370	29	151,0
	38	25AIII	9600	2	
	44	25AIII	9435	2	
КР57	2	8AI	370	29	169,8
	39	28AIII	9600	2	
	44	25AIII	9435	2	
КР58	2	8AI	370	29	188,4
	39	28AIII	9600	2	
	45	28AIII	9435	2	
КР59	2	8AI	370	39	101,6
	46	25AIII	12430	2	
КР60	2	8AI	370	39	126,0
	47	28AIII	12430	2	

Примечания:

1. Каркасы изготовляются при помощи контактной точечной сварки в соответствии с ГОСТ 10922-75 „Арматура и закладные детали железобетонных конструкций. Технические требования и методы испытаний."
2. Все размеры даны в осях стержней.

г. Ленинград
Проверил
Гуйкина

КР61, КР62, КР63, КР64, КР65

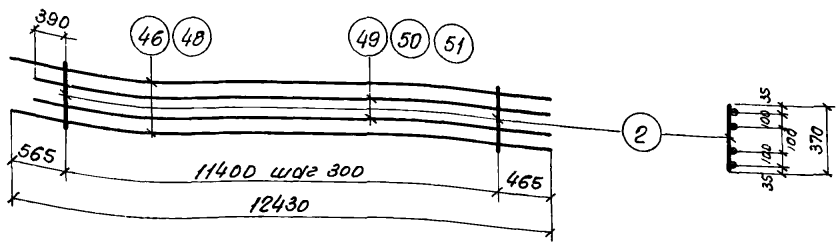

КР66, КР67, КР68, КР69

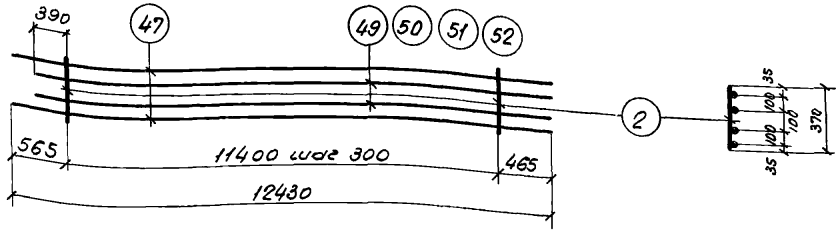

КР70, КР71, КР72, КР73, КР74, КР75

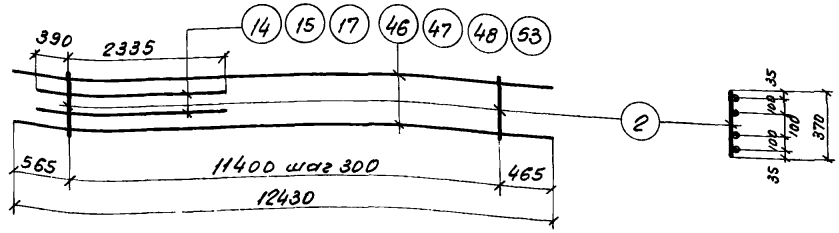

Спецификация стали на одно арматурное изделие

Марка изделия	N поз.	ф мм	Длина мм	Кол. шт.	Вес изделия кгс
КР61	2	8А I	370	39	129,0
	48	22А III	12430	2	
	49	18А III	12255	2	
КР62	2	8А I	370	39	153,2
	48	22А III	12430	2	
	50	22А III	12255	2	
КР63	2	8А I	370	39	150,6
	46	25А III	12430	2	
	49	18А III	12255	2	
КР64	2	8А I	370	39	174,8
	46	25А III	12430	2	
	50	22А III	12255	2	
КР65	2	8А I	370	39	196,0
	46	25А III	12430	2	
	51	25А III	12255	2	
КР66	2	8А I	370	39	175,0
	47	28А III	12430	2	
	49	18А III	12255	2	
КР67	2	8А I	370	39	199,2
	47	28А III	12430	2	
	50	22А III	12255	2	
КР68	2	8А I	370	39	220,4
	47	28А III	12430	2	
	51	25А III	12255	2	

Марка изделия	N поз.	ф мм	Длина мм	Кол. шт.	Вес изделия кгс
КР69	2	8А I	370	39	244,6
	47	28А III	12430	2	
	52	28А III	12255	2	
КР70	2	8А I	370	39	96,2
	14	22А III	2725	2	
	48	22А III	12430	2	
КР71	2	8А I	370	39	117,8
	14	22А III	2725	2	
	46	25А III	12430	2	
КР72	2	8А I	370	39	122,6
	15	25А III	2725	2	
	46	25А III	12430	2	
КР73	2	8А I	370	39	142,2
	14	22А III	2725	2	
	47	28А III	12430	2	
КР74	2	8А I	370	39	147,0
	15	25А III	2725	2	
	47	28А III	12430	2	
КР75	2	8А I	370	39	189,2
	17	28А III	2725	2	
	53	32А III	12430	2	

Примечания:

1. Каркасы изготовляются при помощи контактной точечной сварки в соответствии с ГОСТ 10922-75 „Арматура и закладные детали сварные для железобетонных конструкций. Технические требования и методы испытаний."
2. Все размеры даны в осях стержней.

ТК	Плоские каркасы КР61 - КР75	1.420-12 выпуск 2

Гл. констр. отд.		Корненевская
Гл. специалист		Исаев
Инженер		Фатеева
Проверил		Чуйкина

ЛПИ г. Ленинград

КР 76, КР 77, КР 78

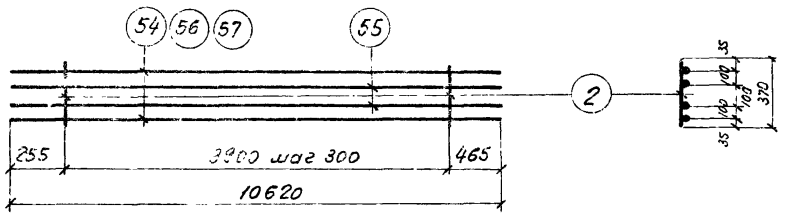

КР 79, КР 81

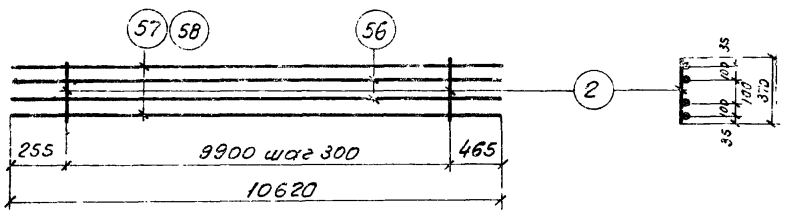

КР 80, КР 82, КР 83

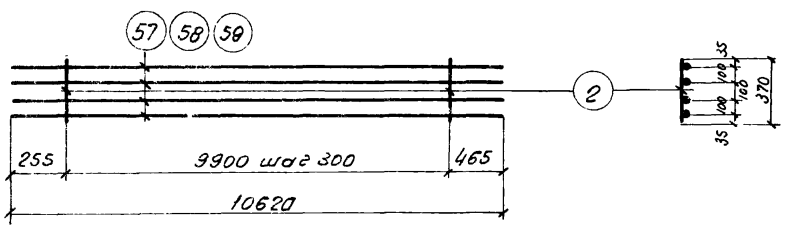

Спецификация стали на одно арматурное изделие

Марка изделия	N поз.	ф мм	Длина мм	Колич. шт.	Вес изделия кгс
КР 76	2	8 AI	370	34	99.9
	54	20 AIII	10620	2	
	55	18 AIII	10620	2	
КР 77	2	8 AI	370	34	110.9
	55	18 AIII	10620	2	
	56	22 AIII	10620	2	
КР 78	2	8 AI	370	34	129.5
	55	18 AIII	10620	2	
	57	25 AIII	10620	2	
КР 79	2	8 AI	370	34	150.5
	55	22 AIII	10620	2	
	57	25 AIII	10620	2	

Марка изделия	N поз.	ф мм	Длина мм	Колич. шт.	Вес изделия кгс
КР 80	2	8 AI	370	34	169.1
	57	25 AIII	10620	4	
КР 81	2	8 AI	370	34	171.3
	56	22 AIII	10620	2	
	58	28 AIII	10620	2	
КР 82	2	8 AI	370	34	210.7
	58	28 AIII	10620	4	
КР 83	2	8 AI	370	34	273.1
	59	32 AIII	10620	4	

Примечания:

1. Каркасы изготовляются при помощи контактной точечной сварки в соответствии с ГОСТ 10922-75 „Арматура и закладные детали сварные для железобетонных конструкций. Технические требования и методы испытаний."
2. Все размеры даны в осях стержней.

г. Ленинград
Проверил
Чайкина

КР84, КР85

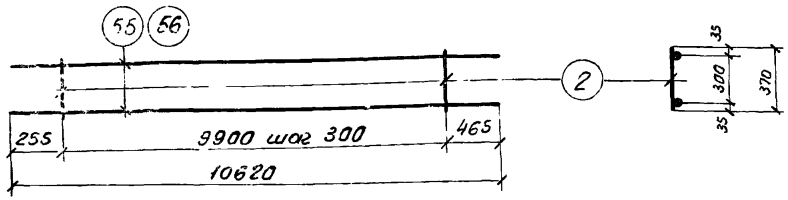

КР86, КР87, КР88

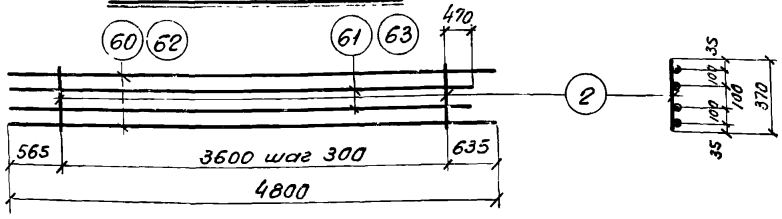

КР89, КР90

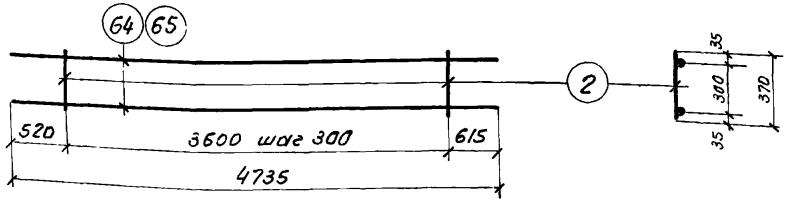

КР91, КР92, КР93

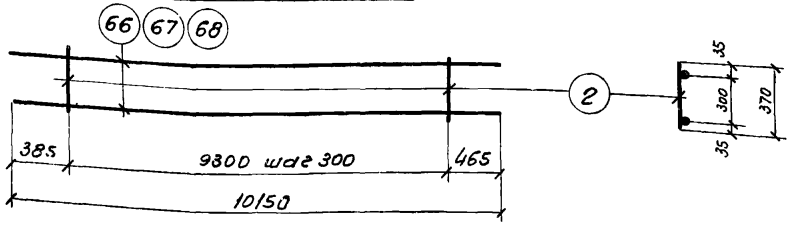

Спецификация стали на одно арматурное изделие

Марка изделия	N поз.	ф мм	Длина мм	Колич. шт.	Вес изделия кгс
КР84	2	8AI	370	34	47.5
	55	18AIII	10620	2	
КР85	2	8AI	370	34	68.5
	56	22AIII	10620	2	
КР86	2	8AI	370	13	74.6
	60	25AIII	4800	2	
	61	25AIII	4635	2	
КР87	2	8AI	370	13	84.0
	61	25AIII	4635	2	
	62	28AIII	4800	2	
КР88	2	8AI	370	13	93.2
	62	28AIII	4800	2	
	63	28AIII	4635	2	

Марка изделия	N поз.	ф мм	Длина мм	Колич. шт.	Вес изделия кгс
КР89	2	8AI	370	13	21.0
	64	18AIII	4735	2	
КР90	2	8AI	370	13	38.4
	65	25AIII	4735	2	
КР91	2	8AI	370	32	65.4
	66	22AIII	10150	2	
КР92	2	8AI	370	32	82.8
	67	25AIII	10150	2	
КР93	2	8AI	370	32	102.8
	68	28AIII	10150	2	

Примечания:

1. Каркасы и сетки изготовляются при помощи контактной точечной сварки в соответствии с ГОСТ 10922-75 „Арматура и закладные детали сварные для железобетонных конструкций. Технические требования и методы испытаний."
2. Все размеры даны в осях стержней.

Гл. констр. отд.	[illegible]	Корженевская
Нач. сектора	[illegible]	Исаев
Инженер	[illegible]	Фатеева
Проверил	[illegible]	Чуйкина

ЛГПИ г. Ленинград

ТК	Плоские каркасы КР84-КР93	1.420-12 Выпуск 2
		Лист 246

КР94, КР95

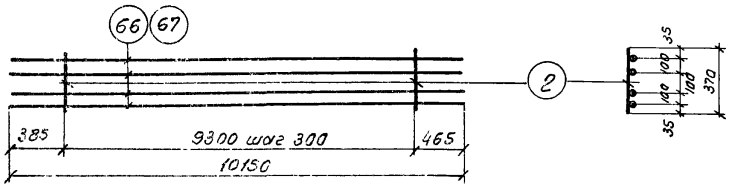

КР96

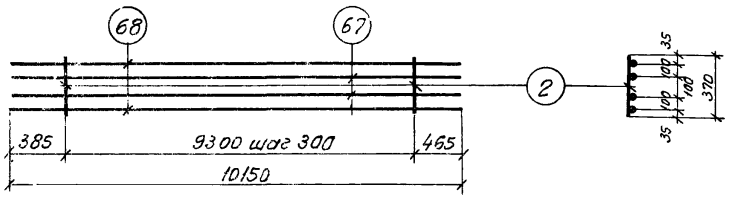

КР97, КР98

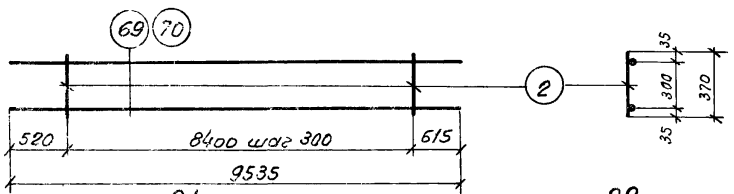

С1

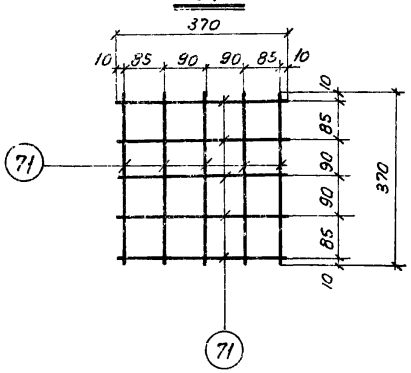

С2

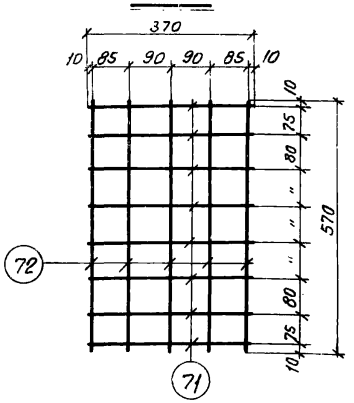

С3

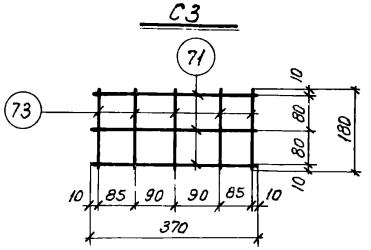

Спецификация стали на одно арматурное изделие

Марка изделия	N поз.	ф мм	Длина мм	Колич. шт.	Вес изделия кгс
КР94	2	8 AI	370	32	126.0
	66	22 AIII	10150	4	
КР95	2	8 AI	370	32	160.8
	67	25 AIII	10150	4	
КР96	2	8 AI	370	32	180.8
	67	25 AIII	10150	2	
	68	28 AIII	10150	2	
КР97	2	8 AI	370	29	42.4
	69	18 AIII	9535	2	

Марка изделия	N поз.	ф мм	Длина мм	Колич. шт.	Вес изделия кгс
КР98	2	8 AI	370	29	77.8
	70	25 AIII	9535	2	
С1	71	10 AIII	370	10	2.0
С2	71	10 AIII	370	8	3.6
	72	10 AIII	570	5	
С3	71	10 AIII	370	3	1.1
	73	10 AIII	180	5	

Примечания:

1. Каркасы и сетки изготовляются при помощи контактной точечной сварки в соответствии с ГОСТ 10922-75 „Арматура и закладные детали сварные для железобетонных конструкций." Технические требования и методы испытаний."
2. Все размеры даны в осях стержней.

Чудакина

Проверил

ТК 1976

Плоские каркасы КР94 - КР98. Сетки С1, С2, С3

1.420-12 Выпуск 2

Лист 247

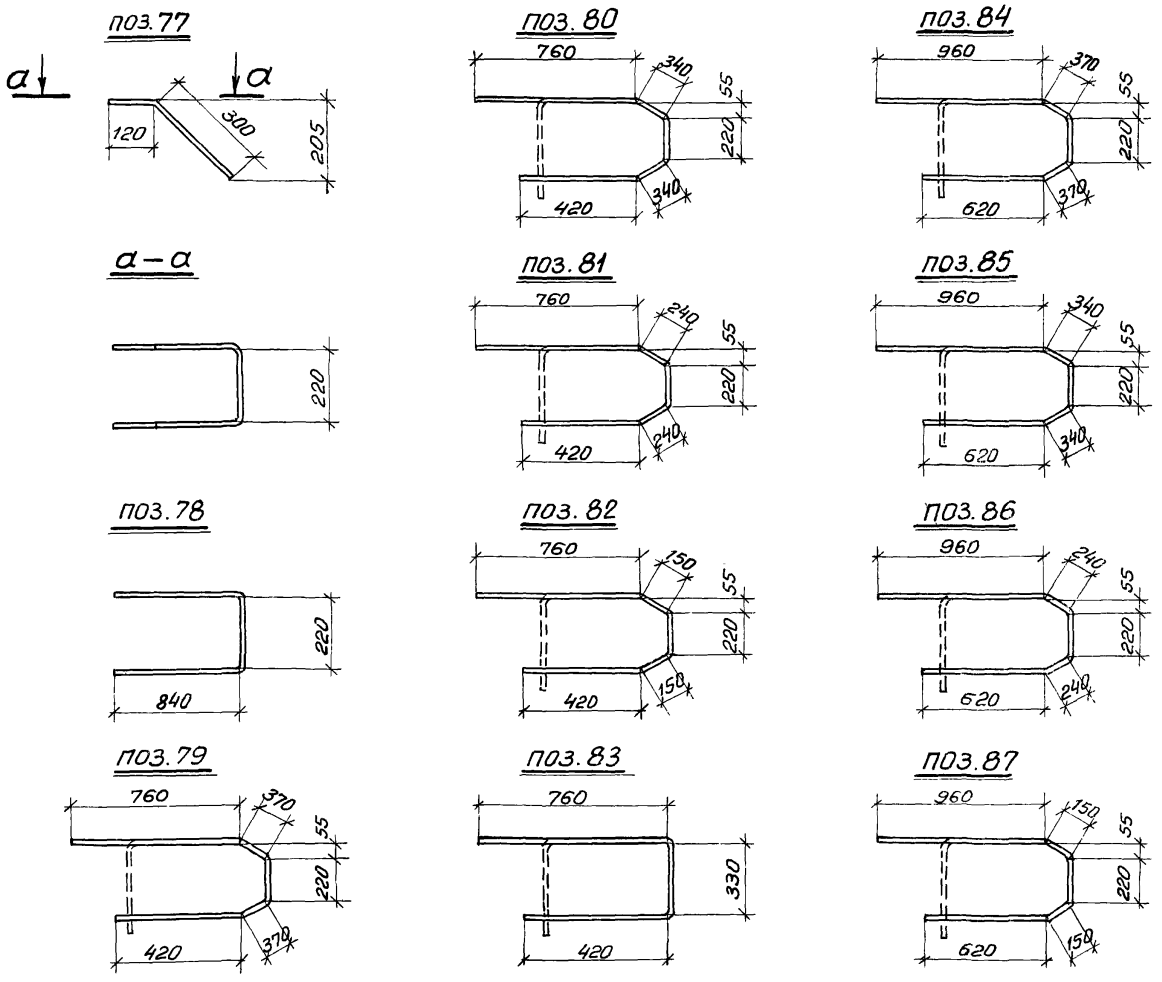

Спецификация стали на одно арматурное изделие

N поз.	ф мм	Длина мм	Вес кГс
77	12 A III	1070	0,9
78	12 A III	1900	1,7
79	8 A I	2140	0,8
80	8 A I	2080	0,8
81	8 A I	1880	0,7
82	8 A I	1700	0,7
83	8 A I	1510	0,6
84	8 A I	2540	1,0
85	8 A I	2480	1,0
86	8 A I	2280	0,9
87	8 A I	2100	0,8

Гл. конструктор		Корженевская
Нач. сектора		Исаев
Инженер		Кибер
Проверил		Чуйкина

ЛГПИ г. Ленинград

ТК 1976	Арматурные изделия поз. 77–87. Спецификация	1.420-12 выпуск 2
		Лист 248

Инв. № подл. | Подпись и дата | Взам. инв. №

поз. 88

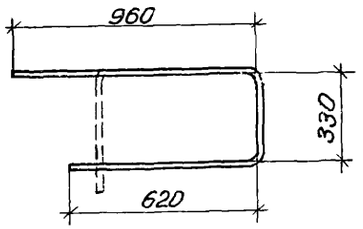

поз. 89

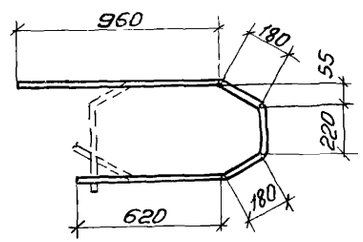

поз. 90

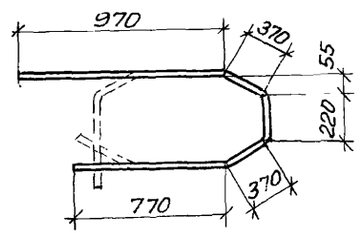

поз. 91

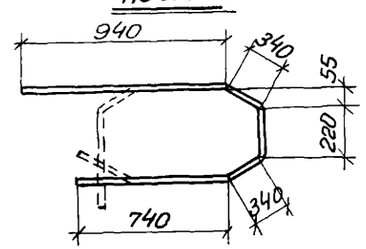

поз. 92

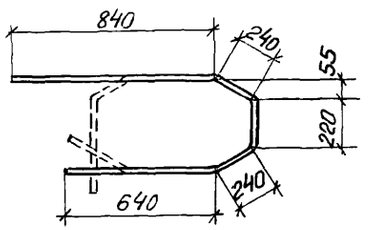

поз. 93

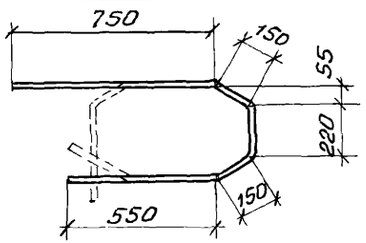

поз. 94

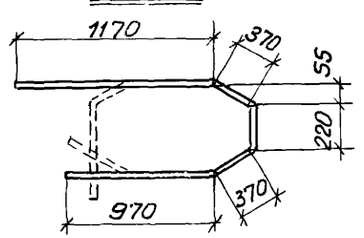

поз. 95

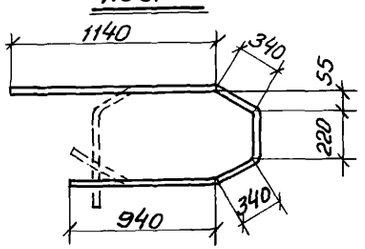

поз. 96

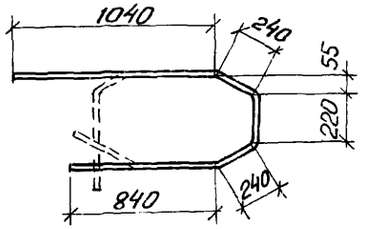

поз. 97

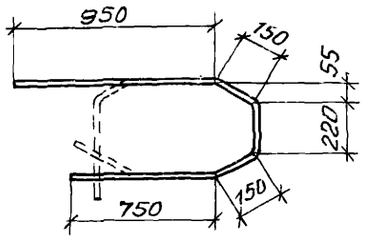

поз. 98

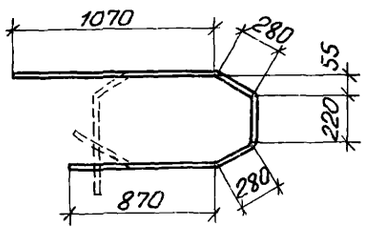

поз. 99

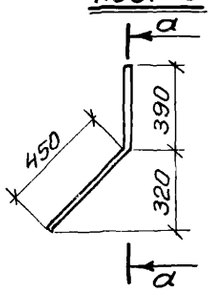

а-а

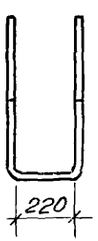

Спецификация стали на одно арматурное изделие

N поз.	ф мм	Длина мм	Вес кгс
88	8 AI	1910	0,8
89	8 AI	2160	0,8
90	8 AI	2700	1,1
91	8 AI	2580	1,0
92	8 AI	2180	0,9
93	8 AI	1820	0,7
94	8 AI	3100	1,2
95	8 AI	2980	1,2
96	8 AI	2580	1,0
97	8 AI	2220	0,9
98	8 AI	2720	1,1
99	12 AIII	1900	1,7

Спецификация позиций арматурных изделий на альбом

№ поз.	Ф или сечение мм	Длина мм	Вес кгс
1	22 А III	3720	11,1
2	8 А I	370	0,15
3	25 А III	3720	14,3
4	18 А III	3555	7,1
5	28 А III	3720	18,0
6	25 А III	3555	13,7
7	25 А III	11230	43,3
8	28 А III	11230	54,3
9	22 А III	11230	33,5
10	22 А III	11055	33,0
11	18 А III	11055	22,1
12	25 А III	11055	42,6
13	28 А III	11055	53,4
14	22 А III	2725	8,1
15	25 А III	2725	10,5
16	32 А III	11230	70,9
17	28 А III	2725	13,2
18	20 А III	9420	23,2
19	18 А III	9420	18,8
20	22 А III	9420	28,1
21	25 А III	9420	36,3
22	28 А III	9420	45,5
23	32 А III	9420	59,5
24	18 А III	11185	22,4
25	25 А III	11185	43,0
26	22 А III	2900	8,6

№ поз.	Ф или сечение мм	Длина мм	Вес кгс
27	18 А III	2725	5,4
28	25 А III	2900	11,2
29	28 А III	2900	14,0
30	22 А III	8520	25,4
31	28 А III	8520	41,2
32	18 А III	8355	16,7
33	25 А III	8520	32,8
34	22 А III	8355	24,9
35	25 А III	8355	32,2
36	28 А III	8355	40,4
37	32 А III	8520	53,8
38	25 А III	9600	37,0
39	28 А III	9600	46,4
40	22 А III	9600	28,6
41	18 А III	9260	18,5
42	25 А III	9260	35,7
43	28 А III	9260	44,8
44	25 А III	9435	36,3
45	28 А III	9435	45,6
46	25 А III	12430	47,9
47	28 А III	12430	60,1
48	22 А III	12430	37,1
49	18 А III	12255	24,5
50	22 А III	12255	36,6
51	25 А III	12255	47,2
52	28 А III	12255	59,3

№ поз.	Ф или сечение мм	Длина мм	Вес кгс
53	32 А III	12430	78,5
54	20 А III	10620	26,2
55	18 А III	10620	21,2
56	22 А III	10620	31,7
57	25 А III	10620	41,0
58	28 А III	10620	51,4
59	32 А III	10620	67,0
60	25 А III	4800	18,5
61	25 А III	4635	17,8
62	28 А III	4800	23,2
63	28 А III	4635	22,4
64	18 А III	4735	9,5
65	25 А III	4735	18,2
66	22 А III	10150	30,3
67	25 А III	10150	39,0
68	28 А III	10150	49,0
69	18 А III	9535	19,0
70	25 А III	9535	36,7
71	10 А III	370	0,2
72	10 А III	570	0,4
73	10 А III	180	0,1
74	8 А I	570	0,2
75	12 А I	370	0,3
76	12 А I	570	0,5
77	12 А III	1060	0,9
78	12 А III	1900	1,7

№ поз.	Ф или сечение мм	Длина мм	Вес кгс
79	8 А I	2140	0,8
80	8 А I	2080	0,6
81	8 А I	1880	0,7
82	8 А I	1700	0,7
83	8 А I	1510	0,6
84	8 А I	2540	1,0
85	8 А I	2480	1,0
86	8 А I	2280	0,9
87	8 А I	2100	0,8
88	8 А I	1910	0,8
89	8 А I	2160	0,8
90	8 А I	2700	1,1
91	8 А I	2580	1,0
92	8 А I	2180	0,9
93	8 А I	1820	0,7
94	8 А I	3100	1,2
95	8 А I	2980	1,2
96	8 А I	2580	1,0
97	8 А I	2220	0,9
98	8 А I	2720	1,1
99	12 А III	1900	1,7
100	28 А III	2850	13,8

Примечание:
Марка стали устанавливается в проекте конкретного объекта.

Гл. констр. отд.	[signature]	Коженевская
Нач. сектора	[signature]	Исаев
Ст. техник	[signature]	Спирина
Проверил	[signature]	Чуйкина

ЛГПИ г. Ленинград

ТК 1976	Спецификация позиций арматурных изделий на альбом	1.420-12 Выпуск 2
		лист 250

Перечень позиций на одну колонну

Марка колонн	№ поз.	Колич. шт.
К 11а-1-3	Арматурные изделия	
	2	40
	3	4
	71	46
	73	10
	75	6
	77	1
	78	2
	79	2
	80	1
	81	1
	82	1
	83	1
	Закладные детали	
	1	2
	2	2
	18	2
	19	4
	22	1
	23	3
	24	3
	25	3
	26	2
	27	2
	28	2
	29	2
	30	4
	32	4
	33	2

Марка колонн	№ поз.	Колич. шт
К 11а-1-3 (продолжен.)	89	2
	90	1
	92	8
	95	1
	96	4
	99	1
	104	1
	105	4
К 11а-1-4	Арматурные изделия	
	2	40
	3	4
	71	46
	73	10
	75	6
	77	1
	78	2
	79	2
	80	1
	81	1
	82	1
	83	1
	Закладные детали	
	1	2
	2	2
	18	2
	19	4
	22	1
	23	3

Марка колонн	№ поз	Колич. шт.
К 11а-1-4 (продолжение)	24	3
	25	3
	30	6
	32	4
	33	2
	89	2
	90	1
	92	12
	95	1
	96	4
	99	1
	104	1
	105	4
К 11а-1-5	Арматурные изделия	
	2	40
	3	4
	71	46
	73	10
	75	6
	77	1
	78	2
	79	2
	80	1
	81	1
	82	1
	83	1
	Закладные детали	
	1	2

Марка колонн	№ поз	Колич. шт
К 11а-1-5 (продолжение)	2	2
	18	2
	19	4
	22	1
	23	9
	24	9
	25	9
	26	2
	27	2
	28	2
	29	2
	30	4
	32	4
	33	2
	89	2
	90	1
	92	8
	93	2
	95	1
	96	4
	99	1
	104	1
	105	4

Марка колонн	№ поз	Колич. шт
К 11а-1-6	Арматурные изделия	
	2	40
	3	4
	71	46
	73	10
	75	6
	77	1
	78	2
	79	2
	80	1
	81	1
	82	1
	83	1
	Закладные детали	
	1	2
	2	2
	18	2
	19	4
	22	1
	23	9
	24	9
	25	9

Марка колонн	№ поз.	Колич. шт
К 11а-1-6 (продолжение)	30	8
	32	4
	33	2
	89	2
	90	1
	92	16
	93	2
	95	1
	96	4
	99	1
	104	1
	105	4
К 11а-2-3	Арматурные изделия	
	1	4
	2	40
	4	4
	71	46
	73	10
	75	6
	77	1
	78	2
	79	2
	80	1

Марка колонн	№ поз.	Колич. шт
К 11а-2-3 (продолжение)	81	1
	82	1
	83	1
	Закладные детали	
	1	2
	2	2
	18	2
	19	4
	22	1
	23	3
	24	3
	25	3
	26	2
	27	2
	28	2
	29	2
	30	4
	32	4
	33	2
	89	2
	90	1
	92	8
	95	1

Примечание:
Спецификацию позиций арматурных изделий на альбом см. лист 250, закладные детали см. альбом 1.420-12 выпуск 5.

Перечень позиций на одну колонну

Марка колонны	№ поз.	Колич. шт.
К 11а-2-3 (продолжение)	96	4
	99	1
	104	1
	105	4
К 11а-2-4	Арматурные изделия	
	1	4
	2	40
	4	4
	71	46
	73	10
	75	6
	77	1
	78	2
	79	2
	80	1
	81	1
	82	1
	83	1
	Закладные детали	
	1	2
	2	2
	18	2
	19	4
	22	1
	23	3
	24	3
	25	3
	30	6

Марка колонны	№ поз.	Колич. шт.
К 11а-2-4 (продолжение)	32	4
	33	2
	89	2
	90	1
	92	12
	95	1
	96	4
	99	1
	104	1
	105	4
К 11а-2-5	Арматурные изделия	
	1	4
	2	40
	4	4
	71	46
	73	10
	75	6
	77	1
	78	2
	79	2
	80	1
	81	1
	82	1
	83	1
	Закладные детали	
	1	2
	2	2
	18	2

Марка колонны	№ поз.	Колич. шт.
К 11а-2-5 (продолжение)	19	4
	22	1
	23	9
	24	9
	25	9
	26	2
	27	2
	28	2
	29	2
	30	4
	32	4
	33	2
	89	2
	90	1
	92	8
	93	2
	95	1
	96	4
	99	1
	104	1
	105	4
К 11а-2-6	Арматурные изделия	
	1	4
	2	40
	4	4
	71	46
	73	10
	75	6
	77	1
	78	2

Марка колонны	№ поз.	Колич. шт.
К 11а-2-6 (продолжение)	79	2
	80	1
	81	1
	82	1
	83	1
	Закладные детали	
	1	2
	2	2
	18	2
	19	4
	22	1
	23	9
	24	9
	25	9
	30	8
	32	4
	33	2
	89	2
	90	1
	92	16
	93	2
	95	1
	96	4
	99	1
	104	1
	105	4

Марка колонны	№ поз.	Колич. шт.
К 11а-3-3		
	Арматурные изделия	
	2	40
	5	4
	6	4
	71	46
	73	10
	75	6
	77	1
	78	2
	79	2
	80	1
	81	1
	82	1
	83	1
	Закладные детали	
	1	2
	2	2
	18	2
	19	4
	22	1
	23	3
	24	3
	25	3
	26	2

Марка колонны	№ поз.	Колич. шт.
К 11а-3-3 (продолжение)	27	2
	28	2
	29	2
	30	4
	32	4
	33	2
	89	2
	90	1
	92	8
	95	1
	96	4
	99	1
	104	1
	105	4
К 11а-3-5	Арматурные изделия	
	2	40
	5	4
	6	4
	71	46
	73	10
	75	6
	77	1
	78	2
	79	2
	80	1
	81	1

Марка колонны	№ поз.	Колич. шт.
К 11а-3-5 (продолжение)	82	1
	83	1
	Закладные детали	
	1	2
	2	2
	18	2
	19	4
	22	1
	23	9
	24	9
	25	9
	26	2
	27	2
	28	2
	29	2
	30	4
	32	4
	33	2
	89	2
	90	1
	92	8
	93	2
	95	1
	96	4
	99	1
	104	1

Примечание см. на листе 251.

ЛГПИ г. Ленинград
Нач. отдела ... Егорова
Гл. конструктор ... Корженевская
Нач. сектора Г. Шмидт Глазев
Ст. техн. ... Ступина
Проверил ... Чуйкина

Перечень позиций на одну колонну

К12а-1

Марка колонны	№ поз.	Колич. шт.
К12а-1-5 (продолжение)	105	4
Арматурные изделия		
	1	4
	2	40
	71	46
	73	10
	75	6
	77	2
	78	4
	83	1
	90	2
	91	1
	92	1
	93	1
Закладные детали		
	1	2
	2	2
	18	4
	19	6
	20	2
	32	4
	33	2
	95	1
	96	4
	99	1
	104	2
	105	8

К12а-1-5

Марка колонны	№ поз.	Колич. шт.
Арматурные изделия		
	1	4
	2	40
	71	46
	73	10
	75	6
	77	2
	78	4
	83	1
	90	2
	91	1
	92	1
	93	1
Закладные детали		
	1	2
	2	2
	18	4
	19	6
	20	2
	23	6
	24	6
	25	6
	30	4
	32	4
	33	2
	92	8
	93	2
	95	1

К12а-1-6

Марка колонны	№ поз.	Колич. шт.
К12а-1-5 (продолжение)	96	4
	99	1
	104	2
	105	8
Арматурные изделия		
	1	4
	2	40
	71	46
	73	10
	75	6
	77	2
	78	4
	83	1
	90	2
	91	1
	92	1
	93	1
Закладные детали		
	1	2
	2	2
	18	4
	19	6
	20	2
	23	6
	24	6
	25	6
	30	8
	32	4

К12а-2

Марка колонны	№ поз.	Колич. шт.
К12а-1-6 (продолжение)	33	2
	92	16
	93	2
	95	1
	96	4
	99	1
	104	2
	105	8
Арматурные изделия		
	1	4
	2	40
	4	4
	71	46
	73	10
	75	6
	77	2
	78	4
	83	1
	90	2
	91	1
	92	1
	93	1
Закладные детали		
	1	2

К12а-2-3

Марка колонны	№ поз.	Колич. шт.
К12а-2 (продолжение)	2	2
	18	4
	19	6
	20	2
	32	4
	33	2
	95	1
	96	4
	99	1
	104	2
	105	8
Арматурные изделия		
	1	4
	2	40
	4	4
	71	46
	73	10
	75	6
	77	2
	78	4
	83	1
	90	2
	91	1
	92	1
	93	1

К12а-2-5

Марка колонны	№ поз.	Колич. шт.
К12а-2-3 (продолжение)	Закладные детали	
	2	2
	18	4
	19	6
	20	2
	32	4
	33	2
	35	2
	36	2
	37	2
	38	2
	39	2
	40	2
	72	2
	73	2
	95	1
	96	4
	99	1
	104	2
	105	8
Арматурные изделия		
	1	4
	2	40
	4	4
	71	46

К12а-2-5 (продолжение)

Марка колонны	№ поз.	Колич. шт.
	73	10
	75	6
	77	2
	78	4
	83	1
	90	2
	91	1
	92	1
	93	1
Закладные детали		
	1	2
	2	2
	18	4
	19	6
	20	2
	23	6
	24	6
	25	6
	30	4
	32	4
	33	2
	92	8
	93	2
	95	1
	96	4
	99	1

Примечание см. на листе 251.

Перечень позиций на одну колонну

Марка колонны	№ поз.	Колич. шт.
К12а-2-5 (продолж.)	104	2
	105	8
К12а-2-6	Арматурные изделия	
	1	4
	2	40
	4	4
	71	46
	73	10
	75	6
	77	2
	78	4
	83	1
	90	2
	91	1
	92	1
	93	1
	Закладные детали	
	1	2
	2	2
	18	4
	19	6
	20	2
	23	6
	24	6
	25	6
	30	8
	32	4
	33	2

Марка колонны	№ поз.	Колич. шт.
К12а-2-6 (продолжение)	92	16
	93	2
	95	1
	96	4
	99	1
	104	2
	105	8
К12а-3	Арматурные изделия	
	2	40
	3	4
	4	4
	71	46
	73	10
	75	6
	77	2
	78	4
	83	1
	90	2
	91	1
	92	1
	93	1
	Закладные детали	
	1	2
	2	2
	18	4
	19	6
	20	2
	32	4

Марка колонны	№ поз.	Колич. шт.
К12а-3 (продолжение)	33	2
	95	1
	96	4
	99	1
	104	2
	105	8
К12а-3-5	Арматурные изделия	
	2	40
	3	4
	4	4
	71	46
	73	10
	75	6
	77	2
	78	4
	83	1
	90	2
	91	1
	92	1
	93	1
	Закладные детали	
	1	2
	2	2
	18	4
	19	6
	20	2
	23	6
	24	6

Марка колонны	№ поз.	Колич. шт.
К12а-3-5 (продолжение)	25	6
	30	4
	32	4
	33	2
	92	8
	93	2
	95	1
	96	4
	99	1
	104	2
	105	8
К12а-3-6	Арматурные изделия	
	2	40
	3	4
	4	4
	71	46
	73	10
	75	6
	77	2
	78	4
	83	1
	90	2
	91	1
	92	1
	93	1

Марка колонны	№ поз.	Колич. шт.
К12а-3-5 (продолжение)	Закладные детали	
	1	2
	2	2
	18	4
	19	6
	20	2
	23	6
	25	6
	30	8
	32	4
	33	2
	92	16
	93	2
	95	1
	96	4
	99	1
	104	2
	105	8
К12а-4	Арматурные изделия	
	2	40
	5	4
	6	4
	71	46
	73	10

Марка колонны	№ поз.	Колич. шт.
К12а-4 (продолжение)	75	6
	77	2
	78	4
	83	1
	90	2
	91	1
	92	1
	93	1
	Закладные детали	
	1	2
	2	2
	18	4
	19	6
	20	2
	32	4
	33	2
	95	1
	96	4
	99	1
	104	2
	105	8
К12а-4-1 К12а-4-2	Арматурные изделия	
	2	40
	5	4

Марка колонны	№ поз.	Колич. шт.
К12а-4-1, К12а-4-2 (продолжение)	6	4
	71	46
	73	10
	75	6
	77	2
	78	4
	83	1
	90	2
	91	1
	92	1
	93	1
	Закладные детали	
	1	2
	2	2
	18	4
	19	6
	20	2
	32	4
	33	2
	41	1
	42	1
	43	8
	48	6
	95	1
	96	4
	99	1

Примечание см. на листе 251

Гл. конструктор проекта	Коженевский	
Нач. сектора	Исачев	
Техник	Спирина	
Проверил	Чуйкина	

АГПИ г. Ленинград

Перечень позиций на одну колонну

Марка колонны	№ поз	Колич. шт.
К12а-4-1 К12а-4-2 (продолж.)	104	2
	105	8
К12а-4-3	Арматурные изделия	
	2	40
	5	4
	6	4
	71	46
	73	10
	75	6
	77	2
	78	4
	83	1
	90	2
	91	1
	92	1
	93	1
	Закладные детали	
	2	2
	18	4
	19	6
	20	2
	32	4
	33	2
	35	2
	36	2
	37	2
	38	2
	39	2

Марка колонны	№ поз.	Колич. шт.
К12а-4-3 (продолжение)	40	2
	72	2
	73	2
	95	1
	96	4
	99	1
	104	2
	105	8
К12а-4-5	Арматурные изделия	
	2	40
	5	4
	6	4
	71	46
	73	10
	75	6
	77	2
	78	4
	83	1
	90	2
	91	1
	92	1
	93	1
	Закладные детали	
	1	2
	2	2
	18	4
	19	6
	20	2

Марка колонны	№ поз.	Колич. шт.
К12а-4-5 (продолжение)	23	6
	24	6
	25	6
	30	4
	32	4
	33	2
	92	8
	93	2
	95	1
	96	4
	99	1
	104	2
	105	8
К13а-1-1; К13а-1-2	Арматурные изделия	
	2	140
	8	4
	71	86
	73	10
	75	16
	77	2
	78	4
	79	4
	80	2
	81	2
	82	2
	83	2
	Закладные детали	
	8	2

Марка колонны	№ поз.	Колич. шт.
К13а-1-1; К13а-1-2 (продолжение)	9	6
	18	4
	19	6
	22	2
	23	6
	24	6
	25	6
	26	4
	27	4
	28	4
	29	4
	30	8
	32	4
	33	2
	41	2
	42	2
	43	16
	45	3
	46	24
	47	18
	48	12
	76	3
	89	4
	90	2
	92	16
	95	1
	96	4
	99	1

Марка колонны	№ поз.	Колич. шт.
К13а-1-1 К13а-1-2 (продолж.)	104	2
	105	8
К13а-1-3; К13а-1-4	Арматурные изделия	
	2	140
	8	4
	71	86
	73	10
	75	16
	77	2
	78	4
	79	4
	80	2
	81	2
	82	2
	83	2
	Закладные детали	
	8	2
	9	6
	18	4
	19	6
	22	2
	23	6
	24	6
	25	6

Марка колонны	№ поз.	Колич. шт.
К13а-1-3, К13а-1-4 (продолжение)	26	4
	27	4
	28	4
	29	4
	30	12
	32	4
	33	2
	89	4
	90	2
	92	24
	95	1
	96	4
	99	1
	104	2
	105	8
К13а-1-5, К13а-1-6	Арматурные изделия	
	2	140
	8	4
	71	86
	73	10
	75	16
	77	2
	78	4
	79	4
	80	2
	81	2

Марка колонны	№ поз	Колич. шт.
К13а-1-5, К13а-1-6 (продолжение)	82	2
	83	2
	Закладные детали	
	8	2
	9	6
	18	4
	19	6
	22	2
	23	18
	24	18
	25	18
	26	4
	27	4
	28	4
	29	4
	30	16
	32	4
	33	2
	89	4
	90	2
	92	32
	93	4
	95	1
	96	4
	99	1
	104	2

Примечание см. на листе 251.

ТК 1976	Перечень позиций на одну колонну	1.420-12 выпуск 2	
		Лист	255

г. Ленинград

Ст. техник Проверил

Спирина Чуйкина

15753-02

Перечень позиций на одну колонну

Марка колонны	№ поз.	Колич. шт.
К13а-1-5 К13а-1-6 (продолжен)	105	8
К13а-2-3, К13а-2-4	Арматурные изделия	
	2	140
	8	4
	11	4
	71	86
	73	10
	75	16
	77	2
	78	4
	79	4
	80	2
	81	2
	82	2
	83	2
	Закладные детали	
	8	2
	9	6
	18	4
	19	6
	22	2
	23	6
	24	6
	25	6
	26	4
	27	4
	28	4

Марка колонны	№ поз.	Колич. шт.
К13а-2-3, К13а-2-4 (продолжение)	29	4
	30	12
	32	4
	33	2
	89	4
	90	2
	92	24
	95	1
	96	4
	99	1
	104	2
	105	8
К13а-2-5, К13а-2-6	Арматурные изделия	
	2	140
	8	4
	11	4
	71	86
	73	10
	75	16
	77	2
	78	4
	79	4
	80	2
	81	2
	82	2
	83	2
	Закладные детали	
	8	2

Марка колонны	№ поз.	Колич. шт.
К13а-2-5, К13а-2-6 (продолжение)	9	6
	18	4
	19	6
	22	2
	23	18
	24	18
	25	18
	26	4
	27	4
	28	4
	29	4
	30	16
	32	4
	33	2
	89	4
	90	2
	92	32
	93	4
	95	1
	96	4
	99	1
	104	2
	105	8
К13а-3-1, К13а-3-2	Арматурные изделия	
	2	140
	7	4
	8	4
	71	86
	73	10
	75	16

Марка колонны	№ поз.	Колич. шт.
К13а-3-1, К13а-3-2 (продолжение)	77	2
	78	4
	79	4
	80	2
	81	2
	82	2
	83	2
	Закладные детали	
	8	2
	9	6
	18	4
	19	6
	22	2
	23	6
	24	6
	25	6
	26	4
	27	4
	28	4
	29	4
	30	8
	32	4
	33	2
	41	2
	42	2
	43	16

Марка колонны	№ поз.	Колич. шт.
К13а-3-1, К13а-3-2 (продолжен)	45	3
	46	24
	47	18
	48	12
	76	3
	89	4
	90	2
	92	16
	95	1
	96	4
	99	1
	104	2
	105	8
К13а-3-3, К13а-3-4	Арматурные изделия	
	2	140
	7	4
	8	4
	71	86
	73	10
	75	16
	77	2
	78	4
	79	4
	80	2
	81	2
	82	2

Марка колонны	№ поз.	Колич. шт.
К13а-3-3, К13а-3-4 (продолжение)	83	2
	Закладные детали	
	8	2
	9	6
	18	4
	19	6
	22	2
	23	6
	24	6
	25	6
	26	4
	27	4
	28	4
	29	4
	30	12
	32	4
	33	2
	89	4
	90	2
	92	24
	95	1
	96	4
	99	1
	104	2
	105	8

Марка колонны	№ поз.	Колич. шт.
К13а-3-5, К13а-3-6	Арматурные изделия	
	2	140
	7	4
	8	4
	71	86
	73	10
	75	16
	77	2
	78	4
	79	4
	80	2
	81	2
	82	2
	83	2
	Закладные детали	
	8	2
	9	6
	18	4
	19	6
	22	2
	23	18
	24	18
	25	18
	26	4
	27	4

Примечание см. на листе 251.

Гл. констр. отд.	[illegible]	Корженевский
Нач. сектора	[illegible]	Исаев
Техник	[illegible]	Спирина
Проверил	[illegible]	Чуйкина

ЛПИ г. Ленинград

ТК Перечень позиций на одну колонну

1.420-12 Выпуск 2

Перечень позиций на одну колонну

Марка колонны	№ поз.	Колич. шт.
К13а-3-5, К13а-3-6 (продолжение)	28	4
	29	4
	30	16
	32	4
	33	2
	89	4
	90	2
	92	32
	93	4
	95	1
	96	4
	99	1
	104	2
	105	8
К14а-1	Арматурные изделия	
	2	140
	9	4
	10	4
	71	86
	73	10
	75	16
	77	4
	78	8
	83	2
	90	4
	91	2
	92	2
	93	2

Марка колонны	№ поз.	Колич. шт.
К14а-1 (продолжение)	Закладные детали	
	5	6
	6	2
	18	8
	19	10
	20	4
	32	4
	33	2
	95	1
	96	4
	99	1
	104	4
	105	16
К14а-1-5, К14а-1-6	Арматурные изделия	
	2	140
	9	4
	10	4
	71	86
	73	10
	75	16
	77	4
	78	8
	83	2
	90	4
	91	2
	92	2
	93	2

Марка колонны	№ поз.	Колич. шт.
К14а-1-5, К14а-1-6 (продолжение)	Закладные детали	
	5	6
	6	2
	18	8
	19	10
	20	4
	23	12
	24	12
	25	12
	30	16
	32	4
	33	2
	92	32
	93	4
	95	1
	96	4
	99	1
	104	4
	105	16
К14а-2	Арматурные изделия	
	2	140
	7	4
	11	4
	71	86
	73	10
	75	16
	77	4
	78	8
	83	2

Марка колонны	№ поз.	Колич. шт.
К14а-2 (продолжение)	90	4
	91	2
	92	2
	93	2
К14а-2-1; К14а-2-2	Закладные детали	
	5	6
	6	2
	18	8
	19	10
	20	4
	32	4
	33	2
	95	1
	96	4
	99	1
	104	4
	105	16
	Арматурные изделия	
	2	140
	7	4
	11	4
	71	86
	73	10
	75	16

Марка колонны	№ поз.	Колич. шт.
К14а-2-1, К14а-2-2 (продолжение)	77	4
	78	8
	83	2
	90	4
	91	2
	92	2
	93	2
К14а-2-5, К14а-2-6	Закладные детали	
	5	6
	6	2
	18	8
	19	10
	20	4
	32	4
	33	2
	41	2
	42	2
	43	16
	45	2
	46	16
	47	12
	48	12
	76	2
	95	1
	96	4
	99	1

Марка колонны	№ поз.	Колич. шт.
К14а-2-1, К14а-2-2 (продолжение)	104	4
	105	16
К14а-2-5, К14а-2-6	Арматурные изделия	
	2	140
	7	4
	11	4
	71	86
	73	10
	75	16
	77	4
	78	8
	83	2
	90	4
	91	2
	92	2
	93	2
	Закладные детали	
	5	6
	6	2
	18	8
	19	10
	20	4
	23	12
	24	12

Марка колонны	№ поз.	Колич. шт.
К14а-2-5, К14а-2-6 (продолжение)	25	12
	30	16
	32	4
	33	2
	92	32
	93	4
	95	1
	96	4
	99	1
	104	4
	105	16
К14а-3	Арматурные изделия	
	2	140
	7	4
	12	4
	71	86
	73	10
	75	16
	77	4
	78	8
	83	2
	90	4
	91	2
	92	2
	93	2

Примечание см. на листе 251.

Проверил Чуйкина

Перечень позиций на одну колонну

Марка колонны	№ поз.	Колич. шт.
К14а-3 (продолжение)	Закладные детали	
	5	6
	6	2
	18	8
	19	10
	20	4
	32	4
	33	2
	95	1
	96	4
	99	1
	104	1
	105	16
К14а-3-1, К14а-3-2	Арматурные изделия	
	2	140
	7	4
	12	4
	71	86
	73	10
	75	16
	77	4
	78	8
	83	2
	90	4
	91	2
	92	2
	93	2

Марка колонны	№ поз.	Колич. шт.
К14а-3-1, К14а-3-2 (продолжение)	Закладные детали	
	5	6
	6	2
	18	8
	19	10
	20	4
	32	4
	33	2
	41	2
	42	2
	43	16
	45	2
	46	16
	47	12
	48	12
	76	2
	95	1
	96	4
	99	1
	104	4
	105	16
К14а-3-3	Арматурные изделия	
	2	140
	7	4
	12	4
	71	86
	73	10
	75	16
	77	4

Марка колонны	№ поз.	Колич. шт.
К14а-3-3 (продолжение)	78	8
	83	2
	90	4
	91	2
	92	2
	93	2
	Закладные детали	
	5	6
	6	2
	8	2
	9	4
	18	8
	19	10
	20	4
	32	4
	33	2
	35	4
	36	4
	37	4
	38	4
	39	4
	40	4
	95	1
	96	4
	99	1
	104	4
	105	16

Марка колонны	№ поз.	Колич. шт.
К14а-3-5, К14а-3-6	Арматурные изделия	
	2	140
	7	4
	12	4
	71	86
	73	10
	75	16
	77	4
	78	8
	83	2
	90	4
	91	2
	92	2
	93	2
	Закладные детали	
	5	6
	6	2
	18	8
	19	10
	20	4
	23	12
	24	12
	25	12
	30	16
	32	4

Марка колонны	№ поз.	Колич. шт.
К14а-3-5, К14а-3-6 (продолжение)	33	2
	92	32
	93	4
	95	1
	96	4
	99	1
	104	4
	105	16
К14а-4	Арматурные изделия	
	2	140
	8	4
	12	4
	71	86
	73	10
	75	16
	77	4
	78	8
	83	2
	90	4
	91	2
	92	2
	93	2
	Закладные детали	
	5	6

Марка колонны	№ поз.	Колич. шт.
К14а-4 (продолжение)	6	2
	18	8
	19	10
	20	4
	32	4
	33	2
	95	1
	96	4
	99	1
	104	4
	105	16
К14а-4-1, К14а-4-2	Арматурные изделия	
	2	140
	8	4
	12	4
	71	86
	73	10
	75	16
	77	4
	78	8
	83	2
	90	4
	91	2
	92	2
	93	2

Марка колонны	№ поз.	Колич. шт.
К14а-4-1, К14а-4-2 (продолжение)	Закладные детали	
	5	6
	6	2
	18	8
	19	10
	20	4
	32	4
	33	2
	41	2
	42	2
	43	16
	45	2
	46	16
	47	12
	48	12
	76	2
	96	1
	96	4
	99	1
	104	4
	105	16
К14а-4-3	Арматурные изделия	
	2	140
	8	4
	12	4

Примечание см. на листе 251

АГПИ г. Ленинграда
Нач. группы Мовсесов
Гл. конструктор-сводчик
Нач. сектора Гасанов
Ст. техник Спирина
Проверил Чуйкина

Перечень позиций на одну колонну

Марка колонны	№ поз.	Колич. шт
К14а-4-3 (продолжение)	71	86
	73	10
	75	16
	77	4
	78	8
	83	2
	90	4
	91	2
	92	2
	93	2
	Закладные детали	
	5	6
	6	2
	8	2
	9	4
	18	8
	19	10
	20	4
	32	4
	33	2
	35	4
	36	4
	37	4
	38	4
	39	4
	40	4
	95	1
	96	4
	99	1
	104	4

Марка колонны	№ поз.	Колич. шт
К14а-4-3 (продолж.)	105	16
К14а-4-5, К14а-4-6	Арматурные изделия	
	2	140
	8	4
	12	4
	71	86
	73	10
	75	16
	77	4
	78	8
	83	2
	90	4
	91	2
	92	2
	93	2
	Закладные детали	
	5	6
	6	2
	18	8
	19	10
	20	4
	23	12
	24	12
	25	12
	30	16
	32	4
	33	2
	92	32

Марка колонны	№ поз.	Колич. шт
К14а-4-5, К14а-4-6 (продолжение)	93	4
	95	1
	96	4
	99	1
	104	4
	105	16
К14а-5	Арматурные изделия	
	2	140
	7	4
	71	86
	73	10
	75	16
	77	4
	78	8
	83	2
	90	4
	91	2
	92	2
	93	2
	Закладные детали	
	5	6
	6	2
	18	8
	19	10
	20	4
	32	4
	33	2
	95	1

Марка колонны	№ поз.	Колич. шт
К14а-5 (продолжение)	96	4
	99	1
	104	4
	105	16
К14а-5-1, К14а-5-2	Арматурные изделия	
	2	140
	7	4
	71	86
	73	10
	75	16
	77	4
	78	8
	83	2
	90	4
	91	2
	92	2
	93	2
	Закладные детали	
	5	6
	6	2
	18	8
	19	10
	20	4
	32	4

Марка колонны	№ поз.	Колич. шт
К14а-5-1, К14а-5-2 (продолжение)	33	2
	41	2
	42	2
	43	16
	45	2
	46	16
	47	12
	48	12
	76	2
	95	1
	96	4
	99	1
	104	4
	105	16
К14а-5-3	Арматурные изделия	
	2	140
	7	4
	71	86
	73	10
	75	16
	77	4
	78	8
	83	2
	90	4
	91	2
	92	2

Марка колонны	№ поз.	Колич. шт
К14а-5-3 (продолжение)	93	2
	Закладные детали	
	5	6
	6	2
	8	2
	9	4
	18	8
	19	10
	20	4
	32	4
	33	2
	35	4
	36	4
	37	4
	38	4
	39	4
	40	4
	95	1
	96	4
	99	1
	104	4
	105	16
К14а-5-5, К14а-5-6	Арматурные изделия	
	2	140

Марка колонны	№ поз.	Колич. шт
К14а-5-5, К14а-5-6 (продолжение)	7	4
	71	86
	73	10
	75	16
	77	4
	78	8
	83	2
	90	4
	91	2
	92	2
	93	2
	Закладные детали	
	5	6
	6	2
	18	8
	19	10
	20	4
	23	12
	24	12
	25	12
	30	16
	32	4
	33	2
	92	32
	93	4
	95	1

Примечание см. на листе 251.

Перечень позиций на одну колонну

Марка колонны	№ поз.	Колич. шт.
К140-5-5 К140-5-6 (продолжение)	96	4
	99	1
	104	4
	105	16
К140-6	Арматурные изделия	
	2	140
	7	4
	10	4
	71	86
	73	10
	75	16
	77	4
	78	8
	83	2
	90	4
	91	2
	92	2
	93	2
	Закладные детали	
	5	6
	6	2
	18	8
	19	10
	20	4
	32	4
	33	2
	95	1
	96	4

Марка колонны	№ поз.	Колич. шт.
К140-6 (продолжение)	99	1
	104	4
	105	16
К140-6-1	Арматурные изделия	
	2	140
	7	4
	10	4
	71	86
	73	10
	75	16
	77	4
	78	8
	83	2
	90	4
	91	2
	92	2
	93	2
	Закладные детали	
	5	6
	6	2
	18	8
	19	10
	20	4
	32	4
	33	2
	41	2
	42	2
	43	16

Марка колонны	№ поз.	Колич. шт.
К140-6-1 (продолжение)	45	2
	46	16
	47	12
	48	12
	76	2
	95	1
	96	4
	99	1
	104	4
	105	16
К140-6-5	Арматурные изделия	
	2	140
	7	4
	10	4
	71	86
	73	10
	75	16
	77	4
	78	8
	83	2
	90	4
	91	2
	92	2
	93	2
	Закладные детали	
	5	6
	6	2
	18	8

Марка колонны	№ поз.	Колич. шт.
К140-6-5 (продолжение)	19	10
	20	4
	23	12
	24	12
	25	12
	30	16
	32	4
	33	2
	92	32
	93	4
	95	1
	96	4
	99	1
	104	4
	105	16
К15а-1-1	Арматурные изделия	
	2	104
	30	4
	32	4
	73	46
	70	10
	75	14
	77	2
	78	4
	79	4
	80	2

Марка колонны	№ поз.	Колич. шт.
К15а-1-1 (продолжение)	81	2
	82	2
	83	2
	Закладные детали	
	1	2
	2	2
	8	1
	9	3
	18	4
	19	6
	22	2
	23	6
	24	6
	25	6
	26	4
	27	4
	28	4
	29	4
	30	8
	32	4
	33	2
	41	1
	42	1
	43	8
	48	6
	89	4

Марка колонны	№ поз.	Колич. шт.
К15а-1-1 (продолжение)	90	2
	92	16
	95	1
	96	4
	99	1
	104	2
	105	8
К15а-1-2	Арматурные изделия	
	2	104
	30	4
	32	4
	71	46
	73	10
	75	14
	77	2
	78	4
	79	4
	80	2
	81	2
	82	2
	83	2
	Закладные детали	
	1	2
	2	2

Марка колонны	№ поз.	Колич. шт.
К15а-1-2 (продолжение)	8	1
	9	3
	18	4
	19	6
	22	2
	23	6
	24	6
	25	6
	26	2
	27	2
	28	2
	29	2
	30	10
	32	4
	33	2
	41	1
	42	1
	43	8
	48	6
	89	4
	90	2
	92	20
	95	1
	96	4
	99	1
	104	2
	105	8

Примечание см. на листе 251.

ЛГПИ г. Ленинград

Гип. отдела Хилисее
Гл. конструктор Кожевниковский
Нач. сектора А. Иванов Росов
Ст. техник Смирн Спирина
Проверил Чубкина

Перечень позиций на одну колонну

Марка колонны	№ поз	Колич. шт.
К15а-1-3	**Арматурные изделия**	
	2	104
	30	4
	32	4
	71	46
	73	10
	75	14
	77	2
	78	4
	79	4
	80	2
	81	2
	82	2
	83	2
	Закладные детали	
	1	2
	2	2
	8	1
	9	3
	18	4
	19	6
	22	2
	23	6
	24	6
	25	6
	26	4
	27	4
	28	4
	29	4

Марка колонны	№ поз	Колич. шт.
К15а-1-3 (продолжение)	30	10
	32	4
	33	2
	89	4
	90	2
	92	20
	95	1
	96	4
	99	1
	104	2
	105	8
К15а-1-4	**Арматурные изделия**	
	2	104
	30	4
	32	4
	71	46
	73	10
	75	14
	77	2
	78	4
	79	4
	80	2
	81	2
	82	2
	83	2
	Закладные детали	
	1	2
	2	2

Марка колонны	№ поз.	Колич. шт.
К15а-1-4 (продолжение)	8	1
	9	3
	18	4
	19	6
	22	2
	23	6
	24	6
	25	6
	26	2
	27	2
	28	2
	29	2
	30	12
	32	4
	33	2
	89	4
	90	2
	92	24
	95	1
	96	4
	99	1
	104	2
	105	8
К15а-1-5	**Арматурные изделия**	
	2	104
	30	4
	32	4
	71	46
	73	10
	75	14

Марка колонны	№ поз.	Колич. шт
К15а-1-5 (продолжение)	77	2
	78	4
	79	4
	80	2
	81	2
	82	2
	83	2
	Закладные детали	
	1	2
	2	2
	8	1
	9	3
	18	4
	19	6
	22	2
	23	18
	24	18
	25	18
	26	4
	27	4
	28	4
	29	4
	30	12
	32	4
	33	2
	89	4

Марка колонны	№ поз.	Колич. шт.
К15а-1-5 (продолжение)	90	2
	92	24
	93	4
	95	1
	96	4
	99	1
	104	2
	105	8
К15а-1-6	**Арматурные изделия**	
	2	104
	30	4
	32	4
	71	46
	73	10
	75	14
	77	2
	78	4
	79	4
	80	2
	81	2
	82	2
	83	2
	Закладные детали	
	1	2

Марка колонны	№ поз.	Колич. шт
К15а-1-6 (продолжение)	2	2
	8	1
	9	3
	18	4
	19	6
	22	2
	23	18
	24	18
	25	18
	26	2
	27	2
	28	2
	29	2
	30	16
	32	4
	33	2
	89	4
	90	2
	92	32
	93	4
	95	1
	96	4
	99	1
	104	2
	105	8

Марка колонны	№ поз.	Колич. шт
К15а-2-1	**Арматурные изделия**	
	2	104
	32	4
	33	4
	71	46
	73	10
	75	14
	77	2
	78	4
	79	4
	80	2
	81	2
	82	2
	83	2
	Закладные детали	
	1	2
	2	2
	8	1
	9	3
	18	4
	19	6
	22	2
	23	6
	24	6
	25	6

Примечание см. на листе 251.

Перечень позиций на одну колонну

Марка колонны	№ поз.	Колич. шт.
К15а-2-1 (продолжение)	26	4
	27	4
	28	4
	29	4
	30	8
	32	4
	33	2
	41	1
	42	1
	43	8
	48	6
	89	4
	90	2
	92	16
	95	1
	96	4
	99	1
	104	2
	105	8
	Арматурные изделия	
К15а-2-2	2	104
	32	4
	33	4
	71	46
	73	10
	75	14
	77	2
	78	4
	79	4
	80	2

Марка колонны	№ поз.	Колич. шт.
К15а-2-2 (продолжение)	81	2
	82	2
	83	2
	Закладные детали	
	1	2
	2	2
	8	1
	9	3
	18	4
	19	6
	22	2
	23	6
	24	6
	25	6
	26	2
	27	2
	28	2
	29	2
	30	10
	32	4
	33	2
	41	1
	42	1
	43	8
	48	6
	89	4
	90	2
	92	20
	95	1
	96	4

Марка колонны	№ поз.	Колич. шт.
К15а-2-2 (продолжение)	99	1
	104	2
	105	8
	Арматурные изделия	
К15а-2-3	2	104
	32	4
	33	4
	71	46
	73	10
	75	14
	77	2
	78	4
	79	4
	80	2
	81	2
	82	2
	83	2
	Закладные детали	
	1	2
	2	2
	8	1
	9	3
	18	4
	19	6
	22	2
	23	6
	24	6
	25	6

Марка колонны	№ поз.	Колич. шт.
К15а-2-3 (продолжение)	26	4
	27	4
	28	4
	29	4
	30	10
	32	4
	33	2
	89	4
	90	2
	92	20
	95	1
	96	4
	99	1
	104	2
	105	8
	Арматурные изделия	
К15а-2-4	2	104
	32	4
	33	4
	71	46
	73	10
	75	14
	77	2
	78	4
	79	4
	80	2

Марка колонны	№ поз.	Колич. шт.
К15а-2-4 (продолжение)	81	2
	82	2
	83	2
	Закладные детали	
	1	2
	2	2
	8	1
	9	3
	18	4
	19	6
	22	2
	23	6
	24	6
	25	6
	26	2
	27	2
	28	2
	29	2
	30	12
	32	4
	33	2
	89	4
	90	2
	92	24
	95	1
	96	4

Марка колонны	№ поз.	Колич. шт.
К15а-2-4 (продолжение)	99	1
	104	2
	105	8
	Арматурные изделия	
К15а-2-5	2	104
	32	4
	33	4
	71	46
	73	10
	75	14
	77	2
	78	4
	79	4
	80	2
	81	2
	82	2
	83	2
	Закладные детали	
	1	2
	2	2
	8	1
	9	3
	18	4
	19	6

Марка колонны	№ поз.	Колич. шт.
К15а-2-5 (продолжение)	22	2
	23	18
	24	18
	25	18
	26	4
	27	4
	28	4
	29	4
	30	12
	32	4
	33	2
	89	4
	90	2
	92	24
	93	4
	95	1
	96	4
	99	1
	104	2
	105	8
	Арматурные изделия	
К15а-2-6	2	104
	32	4
	33	4
	71	46
	73	10

Примечание см. на листе 251.

ТК 1976	Перечень позиций на одну колонну	1.420-12 Выпуск 2
		Лист 262

Г. Ленинград

Нач. сектора | Ст. техн. | Проверил | Исаев | Спирина | Чуйкина

Перечень позиций на одну колонну

Марка колонны	№ поз.	Колич. шт
К15а-2-6 (продолжение)	75	14
	77	2
	78	4
	79	4
	80	2
	81	2
	82	2
	83	2
	Закладные детали	
	1	2
	2	2
	8	1
	9	3
	18	4
	19	6
	22	2
	23	18
	24	18
	25	18
	26	2
	27	2
	28	2
	29	2
	30	16
	32	4
	33	2
	89	4
	90	2
	92	32
	93	4

Марка колонны	№ поз.	Колич. шт
К15а-2-6 (продолжение)	95	1
	96	4
	99	1
	104	2
	105	8
К15а-3-1	Арматурные изделия	
	2	104
	31	4
	35	4
	71	46
	73	10
	75	14
	77	2
	78	4
	79	4
	80	2
	81	2
	82	2
	83	2
	Закладные детали	
	1	2
	2	2
	8	1
	9	3
	18	4
	19	6
	22	2
	23	6

Марка колонны	№ поз	Колич. шт
К15а-3-1 (продолжение)	24	6
	25	6
	26	4
	27	4
	28	4
	29	4
	30	8
	32	4
	33	2
	41	1
	42	1
	43	8
	48	6
	89	4
	90	2
	92	16
	95	1
	96	4
	99	1
	104	2
	105	8
К15а-3-3	Арматурные изделия	
	2	104
	31	4
	35	4
	71	46
	73	10
	75	14
	77	2
	78	4

Марка колонны	№ поз	Колич. шт
К15а-3-3 (продолжение)	79	4
	80	2
	81	2
	82	2
	83	2
	Закладные детали	
	1	2
	2	2
	8	1
	9	3
	18	4
	19	6
	22	2
	23	6
	24	6
	25	6
	26	4
	27	4
	28	4
	29	4
	30	10
	32	4
	33	2
	89	4
	90	2
	92	20

Марка колонны	№ поз.	Колич. шт.
К15а-3-3 (продолжение)	95	1
	96	4
	99	1
	104	2
	105	8
К15а-3-5	Арматурные изделия	
	2	104
	31	4
	35	4
	71	46
	73	10
	75	14
	77	2
	78	4
	79	4
	80	2
	81	2
	82	2
	83	2
	Закладные детали	
	1	2
	2	2
	8	1
	9	3

Марка колонны	№ поз.	Колич. шт.
К15а-3-5 (продолжение)	18	4
	19	6
	22	2
	23	18
	24	18
	25	18
	26	4
	27	4
	28	4
	29	4
	30	12
	32	4
	33	2
	89	4
	90	2
	92	24
	93	4
	95	1
	96	4
	99	1
	104	2
	105	8
К15а-4-1	Арматурные изделия	
	2	104
	31	4
	36	4

Марка колонны	№ поз.	Колич. шт.
К15а-4-1 (продолжение)	71	46
	73	10
	75	14
	77	2
	78	4
	79	4
	80	2
	81	2
	82	2
	83	2
	100	4
	Закладные детали	
	1	2
	2	2
	8	1
	9	3
	18	4
	19	6
	22	2
	23	6
	24	6
	25	6
	26	4
	27	4
	28	4
	29	4

Примечание см. на листе 251.

Проверил | Сушкина

ТК 1976	Перечень позиций на одну колонну	1.420-12 Выпуск 2	
		Лист	263

Перечень позиций на одну колонну

Марка колонны	№ поз.	Колич. шт.
К15а-4-1 (продолжение)	30	8
	32	4
	33	2
	41	1
	42	1
	43	8
	48	6
	89	4
	90	2
	92	16
	95	1
	96	4
	99	1
	104	2
	105	8
К15а-4-3	Арматурные изделия	
	2	104
	31	4
	36	4
	71	46
	73	10
	75	14
	77	2
	78	4
	79	4
	80	2
	81	2
	82	2
	83	2
	100	4

Марка колонны	№ поз.	Колич. шт
К15а-4-3 (продолжение)	Закладные детали	
	1	2
	2	2
	8	1
	9	3
	18	4
	19	6
	22	2
	23	6
	24	6
	25	6
	26	4
	27	4
	28	4
	29	4
	30	10
	32	4
	33	2
	89	4
	90	2
	92	20
	95	1
	96	4
	99	1
	104	2
	105	8
К15а-4-5	Арматурные изделия	
	2	104
	31	4

Марка колонны	№ поз.	Колич. шт
К15а-4-5 (продолжение)	36	4
	71	46
	73	10
	75	14
	77	2
	78	4
	79	4
	80	2
	81	2
	82	2
	83	2
	100	4
	Закладные детали	
	1	2
	2	2
	8	1
	9	3
	18	4
	19	6
	22	2
	23	18
	24	18
	25	18
	26	4
	27	4
	28	4
	29	4
	30	12
	32	4
	33	2

Марка колонны	№ поз.	Колич. шт
К15а-4-5 (продолжение)	89	4
	90	2
	92	24
	93	4
	95	1
	96	4
	99	1
	104	2
	105	8
К16а-1	Арматурные изделия	
	2	104
	30	4
	71	46
	73	10
	75	14
	77	4
	78	8
	83	2
	90	4
	91	2
	92	2
	93	2
	Закладные детали	
	1	2

Марка колонны	№ поз.	Колич. шт
К16а-1 (продолжение)	2	2
	5	3
	6	1
	18	8
	19	10
	20	4
	32	4
	33	2
	95	1
	96	4
	99	1
	104	4
	105	16
К16а-2	Арматурные изделия	
	2	104
	30	4
	32	4
	71	46
	73	10
	75	14
	77	4
	78	8
	83	2
	90	4
	91	2
	92	2

Марка колонны	№ поз.	Колич. шт
К16а-2	93	2
	Закладные детали	
	1	2
	2	2
	5	3
	6	1
	18	8
	19	10
	20	4
	32	4
	33	2
	95	1
	96	4
	99	1
	104	4
	105	16
К16а-2-1, К16а-2-2	Арматурные изделия	
	2	104
	30	4
	32	4
	71	46
	73	10
	75	14
	77	4

Марка колонны	№ поз.	Колич. шт
К16а-2-1, К16а-2-2 (продолжение)	78	8
	83	2
	90	4
	91	2
	92	2
	93	2
	Закладные детали	
	1	2
	2	2
	5	3
	6	1
	18	8
	19	10
	20	4
	32	4
	33	2
	41	2
	42	2
	43	16
	45	1
	46	8
	47	6
	48	12
	76	1
	95	1
	96	4

Примечание см. на листе 251.

ТК	Перечень позиций на одну колонну	1.420-12 Выпуск 2

Гл. конструктор | Корженевская
Нач. сектора | Исаев
Техник | Спирина
Проверил | Чуйкина

г. Ленинград

Перечень позиций на одну колонну

Марка колонны	№ поз.	Колич. шт.
К16а-2-1, К16а-2-2 (продолжение)	99	1
	104	4
	105	16
К16а-2-3	Арматурные изделия	
	2	104
	30	4
	32	4
	71	46
	73	10
	75	14
	77	4
	78	8
	83	2
	90	4
	91	2
	92	2
	93	2
	Закладные детали	
	2	2
	5	3
	6	1
	8	1
	9	2
	18	8
	19	10
	20	4
	32	4
	33	2

Марка колонны	№ поз.	Колич. шт
К16а-2-3 (продолжение)	35	4
	36	4
	37	4
	38	4
	39	4
	40	4
	72	2
	73	2
	95	1
	96	4
	99	1
	104	4
	105	16
К16а-2-5	Арматурные изделия	
	2	104
	30	4
	32	4
	71	46
	73	10
	75	14
	77	4
	78	8
	83	2
	90	4
	91	2
	92	2
	93	2

Марка колонны	№ поз.	Колич. шт
К16а-2-5 (продолжение)	Закладные детали	
	1	2
	2	2
	5	3
	6	1
	18	8
	19	10
	20	4
	23	12
	24	12
	25	12
	30	12
	32	4
	33	2
	92	24
	93	4
	95	1
	96	4
	99	1
	104	4
	105	16
К16а-2-6	Арматурные изделия	
	2	104
	30	4
	32	4
	71	46
	73	10
	75	14
	77	4

Марка колонны	№ поз.	Колич. шт
К16а-2-6 (продолжение)	78	8
	83	2
	90	4
	91	2
	92	2
	93	2
	Закладные детали	
	1	2
	2	2
	5	3
	6	1
	18	8
	19	10
	20	4
	23	12
	24	12
	25	12
	30	16
	32	4
	33	2
	92	32
	93	4
	95	1
	96	4
	99	1
	104	4

Марка колонны	№ поз.	Колич. шт
К16а-2б (продолжение)	105	16
К16а-3	Арматурные изделия	
	2	104
	32	4
	33	4
	71	46
	73	10
	75	14
	77	4
	78	8
	83	2
	90	4
	91	2
	92	2
	93	2
	Закладные детали	
	1	2
	2	2
	5	3
	6	1
	18	8
	19	10
	20	4
	32	4

Марка колонны	№ поз.	Колич. шт.
К16а-3 (продолжение)	33	2
	95	1
	96	4
	99	1
	104	4
	105	16
К16а-3-1, К16а-3-2	Арматурные изделия	
	2	104
	32	4
	33	4
	71	46
	73	10
	75	14
	77	4
	78	8
	83	2
	90	4
	91	2
	92	2
	93	2
	Закладные детали	
	1	2
	2	2
	5	3

Марка колонны	№ поз.	Колич. шт
К16а-3-1, К16а-3-2 (продолжение)	6	1
	18	8
	19	10
	20	4
	32	4
	33	2
	41	2
	42	2
	43	16
	45	1
	46	8
	47	6
	48	12
	76	1
	95	1
	96	4
	99	1
	104	4
	105	16
К16а-3-3	Арматурные изделия	
	2	104
	32	4
	33	4
	71	46
	73	10
	75	14

Примечание см. на листе 251.

Инв. № подл. | Подп. и дата | Взам. инв. №

Проверил ГИП Чуйкина

ТК 1976

Перечень позиций на одну колонну

1.420-12 Выпуск 2

Лист 265

Перечень позиций на одну колонну

Марка колонны	№ поз	Колич. шт
К16а-3-3 (продолжение)	77	4
	78	8
	83	2
	90	4
	91	2
	92	2
	93	2
	Закладные детали	
	2	2
	5	3
	6	1
	8	1
	9	2
	18	8
	19	10
	20	4
	32	4
	33	2
	35	4
	36	4
	37	4
	38	4
	39	4
	40	4
	72	2
	73	2
	95	1
	96	4
	99	1
	104	4

Марка колонны	№ поз.	Колич. шт
К16а-3-3 (продолжение)	105	16
К16а-3-5	Арматурные изделия	
	2	104
	32	4
	33	4
	71	46
	73	10
	75	14
	77	4
	78	8
	83	2
	90	4
	91	2
	92	2
	93	2
	Закладные детали	
	1	2
	2	2
	5	3
	6	1
	18	8
	19	10
	20	4
	23	12
	24	12
	25	12
	30	12
	32	4

Марка колонны	№ поз.	Колич. шт.
К16а-3-5 (продолжение)	33	2
	92	24
	93	4
	95	1
	96	4
	99	1
	104	4
	105	16
К16а-3-6	Арматурные изделия	
	2	104
	32	4
	33	4
	71	46
	73	10
	75	14
	77	4
	78	8
	83	2
	90	4
	91	2
	92	2
	93	2
	Закладные детали	
	1	2
	2	2
	5	3
	6	1
	18	8

Марка колонны	№ поз	Колич. шт.
К16а-3-6 (продолжение)	19	10
	20	4
	23	12
	24	12
	25	12
	30	16
	32	4
	33	2
	92	32
	93	4
	95	1
	96	4
	99	1
	104	4
	105	16
К16а-4	Арматурные изделия	
	2	104
	31	4
	35	4
	71	46
	73	10
	75	14
	77	4
	78	8
	83	2
	90	4

Марка колонны	№ поз.	Колич. шт.
К16а-4 (продолжение)	91	2
	92	2
	93	2
	Закладные детали	
	1	2
	2	2
	5	3
	6	1
	18	8
	19	10
	20	4
	32	4
	33	2
	95	1
	96	4
	99	1
	104	4
	105	16
К16а-4-1 К16а-4-2	Арматурные изделия	
	2	104
	31	4
	35	4
	71	46
	73	10

Марка колонны	№ поз.	Колич. шт.
К16а-4-1, К16а-4-2 (продолжение)	75	14
	77	4
	78	8
	83	2
	90	4
	91	2
	92	2
	93	2
	Закладные детали	
	1	2
	2	2
	5	3
	6	1
	18	8
	19	10
	20	4
	32	4
	33	2
	41	2
	42	2
	43	16
	45	1
	46	8
	47	6
	48	12
	76	1

Марка колонны	№ поз.	Колич. шт
К16а-4-1 К16а-4-2 (продолжение)	95	1
	96	4
	99	1
	104	4
	105	16
К16а-4-3	Арматурные изделия	
	2	104
	31	4
	35	4
	71	46
	73	10
	75	14
	77	4
	78	8
	83	2
	90	4
	91	2
	92	2
	93	2
	Закладные детали	
	2	2
	5	3
	6	1
	8	1

Примечание см. на листе 251.

ТК	Перечень позиций на одну колонну	1.420-12 Выпуск 2

ЛГПИ г. Ленинград

Гл. констр. отд. — Корженевская
Нач. сектора — Исаев
Ст. техн. — Спирина
Проверил — Чуйкина

Перечень позиций на одну колонну

Марка колонны	№ поз.	Колич. шт.
К16а-4-3 (продолжение)	9	2
	18	8
	19	10
	20	4
	32	4
	33	2
	35	4
	36	4
	37	4
	38	4
	39	4
	40	4
	72	2
	73	2
	95	1
	96	4
	99	1
	104	4
	105	16
К16а-4-5	Арматурные изделия	
	2	104
	31	4
	35	4
	71	46
	73	10
	75	14
	77	4
	78	8
	83	2
	90	4
	91	2

Марка колонны	№ поз.	Колич. шт.
К16а-4-5 (продолжение)	92	2
	93	2
	Закладные детали	
	1	2
	2	2
	5	3
	6	1
	18	8
	19	10
	20	4
	23	12
	24	12
	25	12
	30	12
	32	4
	33	2
	92	24
	93	4
	95	1
	96	4
	99	1
	104	4
	105	16
К16а-4-6	Арматурные изделия	
	2	104
	31	4
	35	4
	71	46

Марка колонны	№ поз.	Колич. шт.
К16а-4-6 (продолжение)	73	10
	75	14
	77	4
	78	8
	83	2
	90	4
	91	2
	92	2
	93	2
	Закладные детали	
	1	2
	2	2
	5	3
	6	1
	18	8
	19	10
	20	4
	23	12
	24	12
	25	12
	30	16
	32	4
	33	2
	92	32
	93	4
	95	1
	96	4
	99	1
	104	4
	105	16

Марка колонны	№ поз.	Колич. шт
К16а-5	Арматурные изделия	
	2	104
	33	4
	34	4
	71	46
	73	10
	75	14
	77	4
	78	8
	83	2
	90	4
	91	2
	92	2
	93	2
	Закладные детали	
	1	2
	2	2
	5	3
	6	1
	18	8
	19	10
	20	4
	32	4
	33	2

Марка колонны	№ поз.	Колич. шт.
К16а-5 (продолжение)	95	1
	96	4
	99	1
	104	4
	105	16
К16а-5-1, К16а-5-2	Арматурные изделия	
	2	104
	33	4
	34	4
	71	46
	73	10
	75	14
	77	4
	78	8
	83	2
	90	4
	91	2
	92	2
	93	2
	Закладные детали	
	1	2
	2	2
	5	3
	6	1

Марка колонны	№ поз.	Колич. шт.
К16а-5-1, К16а-5-2 (продолжение)	18	8
	19	10
	20	4
	32	4
	33	2
	41	2
	42	2
	43	16
	45	1
	46	8
	47	6
	48	12
	76	1
	95	1
	96	4
	99	1
	104	4
	105	16
К16а-5-5	Арматурные изделия	
	2	104
	33	4
	34	4
	71	46
	73	10
	75	14
	77	4

Марка колонны	№ поз.	Колич. шт
К16а-5-5 (продолжение)	78	8
	83	2
	90	4
	91	2
	92	2
	93	2
	Закладные детали	
	1	2
	2	2
	5	3
	6	1
	18	8
	19	10
	20	4
	23	12
	24	12
	25	12
	30	12
	32	4
	33	2
	92	24
	93	4
	95	1
	96	4
	99	1
	104	4

Примечание см. на листе 251.

г. Ленинград | Проверил | Чуйкина

ТК 1976

Перечень позиций на одну колонну

1.420-12 Выпуск 2

Инв. № 267

Перечень позиций на одну колонну

Марка колонны	№ поз.	Колич. шт
К16а-5-6	105	16
	Арматурные изделия	
	2	104
	33	4
	34	4
	71	46
	73	10
	75	14
	77	4
	78	8
	83	2
	90	4
	91	2
	92	2
	93	2
	Закладные детали	
	1	2
	2	2
	5	3
	6	1
	18	8
	19	10
	20	4
	23	12
	24	12
	25	12
	30	16
	32	4

Марка колонны	№ поз.	Колич. шт
К16а-5-6 (продолжение)	33	2
	92	32
	93	4
	95	1
	96	4
	99	1
	104	4
	105	16
	Арматурные изделия	
	2	104
	31	4
	71	46
	73	10
	75	14
	77	4
	78	8
	83	2
	90	4
	91	2
	92	2
	93	2
	Закладные детали	
	1	2
	2	2
	5	3
	6	1
	18	8
	19	10

Марка колонны	№ поз.	Колич. шт
К16а-6-1	20	4
	32	4
	33	2
	41	2
	42	2
	43	16
	45	1
	46	8
	47	6
	48	12
	76	1
	95	1
	96	4
	99	1
	104	4
	105	16
	Арматурные изделия	
	2	104
	31	4
	71	46
	73	10
	75	14
	77	4
	78	8
	83	2
	90	4
	91	2
	92	2
	93	2

Марка колонны	№ поз.	Колич. шт
К16а-6-3	Закладные детали	
	2	2
	5	3
	6	1
	8	1
	9	2
	18	8
	19	10
	20	4
	32	4
	33	2
	35	4
	36	4
	37	4
	38	4
	39	4
	40	4
	72	2
	73	2
	95	1
	96	4
	99	1
	104	4
	105	16

Марка колонны	№ поз.	Колич. шт.
К16а-6-3 (продолжение)	Арматурные изделия	
	2	104
	33	4
	35	4
	71	46
	73	10
	75	14
	77	4
	78	8
	83	2
	90	4
	91	2
	92	2
	93	2
	Закладные детали	
	1	2
	2	2
	5	3
	6	1
	18	8
	19	10
	20	4
	32	4
	33	2
	95	1

Марка колонны	№ поз.	Колич. шт.
К16а-7 (привязка)	96	4
	99	1
	104	4
	105	16
	Арматурные изделия	
	2	104
	33	4
	35	4
	71	46
	73	10
	75	14
	77	4
	78	8
	83	2
	90	4
	91	2
	92	2
	93	2
	Закладные детали	
	1	2
	2	2
	5	3
	6	1
	18	8

Марка колонны	№ поз	Колич. шт
К16а-7-5 (привязка)	19	10
	20	4
	23	12
	24	12
	25	12
	30	12
	32	4
	33	2
	92	24
	93	4
	95	1
	96	4
	99	1
	104	4
	105	16
К16а-11-1	Арматурные изделия	
	2	104
	36	4
	37	4
	71	46
	73	10
	75	14
	77	4
	78	8
	83	2
	90	4

Примечание см. на листе 251.

ЛГПИ г. Ленинград

Гл. конструктор	Клименко	
Нач. сектора	Исаев	
Ст. техник	Спирина	
Проверил	Чуйкина	

ТК 1976

Перечень позиций на одну колонну

1.420-12 выпуск 2

Лист 268

Перечень позиций на одну колонну

Марка колонны	№ поз.	Колич. шт.
К16а-11-1 (продолжение)	91	2
	92	2
	93	2
	Закладные детали	
	1	2
	2	2
	5	3
	6	1
	18	8
	19	10
	20	4
	32	4
	33	2
	41	2
	42	2
	43	16
	45	1
	46	8
	47	6
	48	12
	76	1
	95	1
	96	4
	99	1
	104	4
	105	16
К17а-1-4 К17а-1-2	Арматурные изделия	
	2	140

Марка колонны	№ поз.	Колич. шт.
К17а-1-1, К17а-1-2 (продолжение)	9	2
	11	2
	19	6
	20	2
	26	2
	27	2
	71	78
	72	20
	73	10
	74	60
	75	8
	76	8
	77	2
	78	4
	84	2
	85	1
	86	1
	87	2
	88	2
	89	2
	Закладные детали	
	8	2
	9	3
	10	3
	18	4
	19	6
	22	2
	23	6
	24	6
	25	6

Марка колонны	№ поз.	Колич. шт.
К17а-1-1, К17а-1-2 (продолжение)	26	4
	27	4
	28	4
	29	4
	30	10
	32	4
	34	2
	45	3
	46	24
	47	18
	49	4
	51	4
	74	4
	75	8
	76	3
	89	2
	90	2
	91	2
	92	20
	95	1
	96	4
	99	1
	104	2
	105	8
К17а-1-3 К17а-1-4	Арматурные изделия	
	2	140
	9	2
	11	2
	19	6
	20	2

Марка колонны	№ поз.	Колич. шт.
К17а-1-3, К17а-1-4 (продолжение)	26	2
	27	2
	71	78
	72	20
	73	10
	74	60
	75	8
	76	8
	77	2
	78	4
	84	2
	85	1
	86	1
	87	2
	88	2
	89	2
	Закладные детали	
	8	2
	9	3
	10	3
	18	4
	19	6
	22	2
	23	6
	24	6
	25	6

Марка колонны	№ поз.	Колич. шт.
К17а-1-3, К17а-1-4 (продолжение)	26	4
	27	4
	28	4
	29	4
	30	12
	32	4
	34	2
	89	2
	90	2
	91	2
	92	24
	95	1
	96	4
	99	1
	104	2
	105	8
К17а-1-5; К17а-1-6	Арматурные изделия	
	2	140
	9	2
	11	2
	19	6
	20	2
	26	2
	27	2
	71	78
	72	20

Марка колонны	№ поз.	Колич. шт.
К17а-1-5, К17а-1-6 (продолжение)	73	10
	74	60
	75	8
	76	8
	77	2
	78	4
	84	2
	85	1
	86	1
	87	2
	88	2
	89	2
	Закладные детали	
	8	2
	9	3
	10	3
	18	4
	19	6
	22	2
	23	18
	24	18
	25	18
	26	4
	27	4
	28	4
	29	4

Марка колонны	№ поз.	Колич. шт.
К17а-1-5, К17а-1-6 (продолжение)	30	16
	32	4
	34	2
	89	2
	90	2
	91	2
	92	32
	93	4
	95	1
	96	4
	99	1
	104	2
	105	8
К17а-2-1, К17а-2-2, К17а-3-1, К17а-3-2	Арматурные изделия	
	2	140
	7	2
	11	2
	19	2
	20	4
	21	2
	27	2
	28	2
	71	78
	72	20
	73	10
	74	60

Примечание см. на листе 251.

Перечень позиций на одну колонну

Марка колонны	№ поз.	Колич. шт.
К17а-2-1, К17а-2-2, К17а-3-1, К17а-3-2 (продолжение)	75	8
	76	8
	77	2
	78	4
	84	2
	85	1
	86	1
	87	2
	88	2
	89	2
	Закладные детали	
	8	2
	9	3
	10	3
	18	4
	19	6
	22	2
	23	6
	24	6
	25	6
	26	4
	27	4
	28	4
	29	4
	30	10
	32	4
	34	2
	45	3
	46	24
	47	18

Марка колонны	№ поз.	Колич. шт.
К17а-2-1, К17а-2-2, К17а-3-1, К17а-3-2 (продолжение)	49	4
	51	4
	74	4
	75	8
	76	3
	89	2
	90	2
	91	2
	92	20
	95	1
	96	4
	99	1
	104	2
	105	8
К17а-2-3, К17а-2-4, К17а-3-3, К17а-3-4	Арматурные изделия	
	2	140
	7	2
	11	2
	19	2
	20	4
	21	2
	27	2
	28	2
	71	18
	72	20
	73	10
	74	60
	75	8
	76	8
	77	2

Марка колонны	№ поз.	Колич. шт.
К17а-2-3, К17а-2-4, К17а-3-3, К17а-3-4 (продолжение)	78	4
	84	2
	85	1
	86	1
	87	2
	88	2
	89	2
	Закладные детали	
	8	2
	9	3
	10	3
	18	4
	19	6
	22	2
	23	6
	24	6
	25	6
	26	4
	27	4
	28	4
	29	4
	30	12
	32	4
	34	2
	89	2
	90	2
	91	2
	92	24
	95	1
	96	4

Марка колонны	№ поз.	Колич. шт
К17а-2-3, К17а-2-4, К17а-3-3, К17а-3-4 (продолжение)	99	1
	104	2
	105	8
К17а-2-5, К17а-2-6, К17а-3-5, К17а-3-6	Арматурные изделия	
	2	140
	7	2
	11	2
	19	2
	20	4
	21	2
	27	2
	28	2
	71	18
	72	20
	73	10
	74	60
	75	8
	76	8
	77	2
	78	4
	84	2
	85	1
	86	1
	87	2
	88	2
	89	2

Марка колонны	№ поз.	Колич. шт
К17а-2-5, К17а-2-6, К17а-3-5, К17а-3-6 (продолжение)	Закладные детали	
	8	2
	9	3
	10	3
	18	4
	19	6
	22	2
	23	18
	24	18
	25	18
	26	4
	27	4
	28	4
	29	4
	30	16
	32	4
	34	2
	89	2
	90	2
	91	2
	92	32
	93	4
	95	1
	96	4
	99	1
	104	2
	105	8

Марка колонны	№ поз.	Колич шт
К17а-4-1, К17а-4-2	Арматурные изделия	
	2	140
	8	2
	10	2
	14	2
	20	6
	22	2
	29	2
	71	18
	72	20
	73	10
	74	60
	75	8
	76	8
	77	2
	78	4
	84	2
	85	1
	86	1
	87	2
	88	2
	89	2
	Закладные детали	
	8	2
	9	3

Марка колонны	№ поз.	Колич шт
К17а-4-1, К17а-4-2 (продолжение)	10	3
	18	4
	19	6
	22	2
	23	6
	24	6
	25	6
	26	4
	27	4
	28	4
	29	4
	30	10
	32	4
	34	2
	45	3
	46	24
	47	18
	49	4
	51	4
	14	4
	75	8
	76	3
	89	2
	90	2
	91	2
	92	20
	95	1
	96	4

Примечание см. на листе 251.

АГПИ
г. Ленинград
Нач. отдела Ю.Ф.Шилкин
Гл. констр. отд. С.Ф.Шилкин
Нач. сектора Л.Н.Гудзенко Исаев
Ст. техн. Спирина
Проверил Чуйкина

Перечень позиций на одну колонну

Марка колонны	№ поз.	Колич. шт.
К17а-4-1, К17а-4-2 (продолжение)	99	1
	104	2
	105	8
К17а-4-3, К17а-4-4	Арматурные изделия	
	2	140
	8	2
	10	2
	14	2
	20	6
	22	2
	29	2
	71	78
	72	20
	73	10
	74	60
	75	8
	76	8
	77	2
	78	4
	84	2
	85	1
	86	1
	87	2
	88	2
	89	2
	Закладные детали	
	8	2
	9	3

Марка колонны	№ поз.	Колич. шт.
К17а-4-3, К17а-4-4 (продолжение)	10	3
	18	4
	19	6
	22	2
	23	6
	24	6
	25	6
	26	4
	27	4
	28	4
	29	4
	30	12
	32	4
	34	2
	89	2
	90	2
	91	2
	92	24
	95	1
	96	4
	99	1
	104	2
	105	8
К17а-4-5, К17а-4-6	Арматурные изделия	
	2	140
	8	2
	10	2
	14	2
	20	6
	22	2

Марка колонны	№ поз.	Колич. шт.
К17а-4-5, К17а-4-6 (продолжение)	29	2
	71	78
	72	20
	73	10
	74	60
	75	8
	76	8
	77	2
	78	4
	84	2
	85	1
	86	1
	87	2
	88	2
	89	2
	Закладные детали	
	8	2
	9	3
	10	3
	18	4
	19	6
	22	2
	23	18
	24	18
	25	18
	26	4
	27	4
	28	4
	29	4
	30	16

Марка колонны	№ поз.	Колич. шт.
К17а-4-5, К17а-4-6 (продолжение)	32	4
	34	2
	89	2
	90	2
	91	2
	92	32
	93	4
	95	1
	96	4
	99	1
	104	2
	105	8
К17а-5-1, К17а-5-2	Арматурные изделия	
	2	140
	8	2
	13	2
	17	2
	20	4
	22	4
	29	2
	71	78
	72	20
	73	10
	74	60
	75	8
	76	8

Марка колонны	№ поз.	Колич. шт.
К17а-5-1, К17а-5-2 (продолжение)	77	2
	78	4
	84	2
	85	1
	86	1
	87	2
	88	2
	89	2
	Закладные детали	
	8	2
	9	3
	10	3
	18	4
	19	6
	22	2
	23	6
	24	6
	25	6
	26	4
	27	4
	28	4
	29	4
	30	10
	32	4
	34	2
	45	3

Марка колонны	№ поз.	Колич. шт.
К17а-5-1, К17а-5-2 (продолжение)	46	24
	47	18
	49	4
	51	4
	74	4
	75	8
	76	3
	89	2
	90	2
	91	2
	92	20
	95	1
	96	4
	99	1
	104	2
	105	8
К17а-5-3	Арматурные изделия	
	2	140
	8	2
	13	2
	17	2
	20	4
	22	4
	29	2
	71	78
	72	20

Марка колонны	№ поз.	Колич. шт.
К17а-5-3 (продолжение)	73	10
	74	60
	75	8
	76	8
	77	2
	78	4
	84	2
	85	1
	86	1
	87	2
	88	2
	89	2
	Закладные детали	
	8	2
	9	3
	10	3
	18	4
	19	6
	22	2
	23	6
	24	6
	25	6
	26	4
	27	4
	28	4
	29	4

Примечание см. на листе 281.

Перечень позиций на одну колонну

Марка колонны	№ поз	Колич. шт
К17а-5-3 (продолжение)	30	12
	32	4
	34	2
	89	2
	90	2
	91	2
	92	24
	95	1
	96	4
	99	1
	104	2
	105	8
К17а-5-5	Арматурные изделия	
	2	140
	8	2
	13	2
	17	2
	20	4
	22	4
	29	2
	71	78
	72	20
	73	10
	74	60
	75	8
	76	8
	77	2
	78	4
	84	2
	85	1

Марка колонны	№ поз.	Колич. шт
К17а-5-5 (продолжение)	86	1
	87	2
	88	2
	89	2
	Закладные детали	
	8	2
	9	3
	10	3
	18	4
	19	6
	22	2
	23	18
	24	18
	25	18
	26	4
	27	4
	28	4
	29	4
	30	16
	32	4
	34	2
	89	2
	90	2
	91	2
	92	32
	93	4
	95	1
	96	4
	99	1
	104	2

Марка колонны	№ поз.	Колич. шт.
К17а-5-4 (продолжение)	105	2
К17б-5-1, К17б-5-2	Арматурные изделия	
	2	140
	8	4
	20	4
	22	4
	29	4
	71	78
	72	20
	73	10
	74	60
	75	8
	76	8
	77	2
	78	4
	84	2
	85	1
	86	1
	87	2
	88	2
	89	2
	Закладные детали	
	8	2
	9	3
	18	4
	19	6
	22	2
	23	6

Марка колонны	№ поз.	Колич. шт.
К17б-5-1, К17б-5-2 (продолжение)	24	6
	25	6
	26	4
	27	4
	28	4
	29	4
	30	10
	32	4
	34	2
	45	3
	46	24
	47	18
	49	4
	51	4
	54	3
	74	4
	75	8
	76	3
	89	2
	90	2
	91	2
	92	20
	95	1
	96	4
	99	1
	104	2
	105	8

Марка колонны	№ поз.	Колич. шт.
К17б-5-3, К17б-5-4	Арматурные изделия	
	2	140
	8	4
	20	4
	22	4
	29	4
	71	78
	72	20
	73	10
	74	60
	75	8
	76	8
	77	2
	78	4
	84	2
	85	1
	86	1
	87	2
	88	2
	89	2
	Закладные детали	
	8	2
	9	3
	18	4
	19	6

Марка колонны	№ поз.	Колич. шт
К17б-5-3, К17б-5-4 (продолжение)	22	2
	23	6
	24	6
	25	6
	26	4
	27	4
	28	4
	29	4
	30	12
	32	4
	34	2
	54	3
	89	2
	90	2
	91	2
	92	24
	95	1
	96	4
	99	1
	104	2
	105	8
К17б-5-5, К17б-5-6	Арматурные изделия	
	2	140
	8	4
	20	4
	22	4

Марка колонны	№ поз	Колич. шт
К17б-5-5, К17б-5-6 (продолжение)	29	4
	71	78
	72	20
	73	10
	74	60
	75	8
	76	8
	77	2
	78	4
	84	2
	85	1
	86	1
	87	2
	88	2
	89	2
	Закладные детали	
	8	2
	9	3
	18	4
	19	6
	22	2
	23	18
	24	18
	25	18
	26	4
	27	4

Примечание см. на листе 251

ТК 1976	Перечень позиций на одну колонну	1.420-12 Выпуск 2	
		Лист	272

Гл. констр. отд. Корженевская
Нач. сектора Исаев
Ст. техн. Спирина
Провер. Чуйкина

ЛПИ г. Ленинград

Перечень позиций на одну колонну

Марка колонны	№ поз.	Колич. шт
К17б-5-5, К17б-5-6 (продолжение)	28	4
	29	4
	30	16
	32	4
	34	2
	54	3
	89	2
	90	2
	91	2
	92	32
	93	4
	95	1
	96	4
	99	1
	104	2
	105	8
К18а-1	Арматурные изделия	
	2	140
	9	4
	14	4
	18	4
	19	4
	71	78
	72	20
	73	10
	74	60
	75	8
	76	8
	77	4
	78	8

Марка колонны	№ поз.	Колич. шт
К18а-1 (продолжение)	88	2
	94	2
	95	1
	96	2
	97	2
	98	2
	Закладные детали	
	5	3
	6	2
	7	3
	18	8
	19	10
	20	2
	21	2
	32	4
	34	2
	95	1
	96	4
	99	1
	104	4
	105	16
К18а-1-1 К18а-1-2	Арматурные изделия	
	2	140
	9	4
	14	4
	18	4
	19	4
	71	78

Марка колонны	№ поз.	Колич. шт
К18а-1-1, К18а-1-2 (продолжение)	72	20
	73	10
	74	60
	75	8
	76	8
	77	4
	78	8
	88	2
	94	2
	95	1
	96	2
	97	2
	98	2
	Закладные детали	
	5	3
	6	2
	7	3
	18	8
	19	10
	20	2
	21	2
	32	4
	34	2
	45	3
	46	24
	47	18
	49	4
	50	4
	51	4
	52	8

Марка колонны	№ поз.	Колич. шт
К18а-1-1, К18а-1-2 (продолжение)	76	3
	95	1
	96	4
	99	1
	104	4
	105	16
К18а-1-5, К18а-1-6	Арматурные изделия	
	2	140
	9	4
	14	4
	18	4
	19	4
	71	78
	72	20
	73	10
	74	60
	75	8
	76	8
	77	4
	78	8
	88	2
	94	2
	95	1
	96	2
	97	2
	98	2

Марка колонны	№ поз.	Колич. шт
К18а-1-5, К18а-1-6 (продолжение)	Закладные детали	
	5	3
	6	2
	7	3
	18	8
	19	10
	20	2
	21	2
	23	12
	24	12
	25	12
	30	16
	32	4
	34	2
	92	32
	93	4
	95	1
	96	4
	99	1
	104	4
	105	16
К18а-2	Арматурные изделия	
	2	140
	8	4
	14	4

Марка колонны	№ поз.	Колич. шт
К18а-2 (продолжение)	20	4
	21	4
	71	78
	72	20
	73	10
	74	60
	75	8
	76	8
	77	4
	78	8
	88	2
	94	2
	95	1
	96	2
	97	2
	98	2
	Закладные детали	
	5	3
	6	2
	7	3
	18	8
	19	10
	20	2
	21	2
	32	4
	34	2

Марка колонны	№ поз.	Колич. шт
К18а-2 (продолжение)	95	1
	96	4
	99	1
	104	4
	105	16
К18а-2-1, К18а-2-2	Арматурные изделия	
	2	140
	8	4
	14	4
	20	4
	21	4
	71	78
	72	20
	73	10
	74	60
	75	8
	76	8
	77	4
	78	8
	88	2
	94	2
	95	1
	96	2
	97	2
	98	2

Примечание см. на листе 251.

Перечень позиций на одну колонну

Марка колонны	№ поз.	Колич. шт
К18а-2-1, К18а-2-2 (продолжение)	Закладные детали	
	5	3
	6	2
	7	3
	18	8
	19	10
	20	2
	21	2
	32	4
	34	2
	45	3
	46	24
	47	18
	49	4
	50	4
	51	4
	52	8
	76	3
	95	1
	96	4
	99	1
	104	4
	105	16
К18а-2-3	Арматурные изделия	
	2	140
	8	4
	14	4
	20	4
	21	4

Марка колонны	№ поз.	Колич. шт
К18а-2-3 (продолжение)	71	78
	72	20
	73	10
	74	60
	75	8
	76	8
	77	4
	78	8
	88	2
	94	2
	95	1
	96	2
	97	2
	98	2
	Закладные детали	
	5	3
	6	2
	7	3
	8	2
	9	4
	18	8
	19	10
	20	2
	21	2
	32	4
	34	2
	35	4
	36	4
	37	4
	38	4

Марка колонны	№ поз.	Колич. шт
К18а-2-5, К18а-2-6	39	4
	40	4
	95	1
	96	4
	99	1
	104	4
	105	16
	Арматурные изделия	
	2	140
	8	4
	14	4
	20	4
	21	4
	71	78
	72	20
	73	10
	74	60
	75	8
	76	8
	77	4
	78	8
	88	2
	94	2
	95	1
	96	2
	97	2
	98	2

Марка колонны	№ поз.	Колич. шт
К18а-2-5, К18а-2-6 (продолжение)	Закладные детали	
	5	3
	6	2
	7	3
	18	8
	19	10
	20	2
	21	2
	23	12
	24	12
	25	12
	30	16
	32	4
	34	2
	92	32
	93	4
	95	1
	96	4
	99	1
	104	4
	105	16
К18а-3, К18а-8	Арматурные изделия	
	2	140
	8	4
	15	4

Марка колонны	№ поз.	Колич. шт.
К18а-3, К18а-8 (продолжение)	22	8
	71	78
	72	20
	73	10
	74	60
	75	8
	76	8
	77	4
	78	8
	88	2
	94	2
	95	1
	96	2
	97	2
	98	2
	Закладные детали	
	5	3
	6	2
	7	3
	18	8
	19	10
	20	2
	21	2
	32	4
	34	2
	95	1

Марка колонны	№ поз.	Колич. шт.
К18а-3, К18а-8 (продолжение)	96	4
	99	1
	104	4
	105	16
К18а-3-1, К18а-3-2, К18а-8-1, К18а-8-2	Арматурные изделия	
	2	140
	8	4
	15	4
	22	8
	71	78
	72	20
	73	10
	74	60
	75	8
	76	8
	77	4
	78	8
	88	2
	94	2
	95	1
	96	2
	97	2
	98	2

Марка колонны	№ поз	Колич. шт
К18а-3-1, К18а-3-2, К18а-8-1, К18а-8-2 (продолжение)	Закладные детали	
	5	3
	6	2
	7	3
	18	8
	19	10
	20	2
	21	2
	32	4
	34	2
	45	3
	46	24
	47	18
	49	4
	50	4
	51	4
	52	8
	76	3
	95	1
	96	4
	99	1
	104	4
	105	16
К18а-3-5, К18а-3-6, К18а-8-5, К18а-8-6	Арматурные изделия	
	2	140

Примечание см на листе 251.

Составил Опарина
Проверил Чуйкина
Технич. Кузь
г. Ленинград

Перечень позиций на одну колонну

Марка колонны	№ поз.	Колич. шт.
К18а-3-5, К18а-3-6, К18а-8-5, К18а-8-6 (продолжение)	8	4
	15	4
	22	8
	71	78
	72	20
	73	10
	74	60
	75	8
	76	8
	77	4
	78	8
	88	2
	94	2
	95	1
	96	2
	97	2
	98	2
	Закладные детали	
	5	3
	6	2
	7	3
	18	8
	19	10
	20	2
	21	2
	23	12
	24	12
	25	12
	30	16
	32	4

Марка колонны	№ поз.	Колич. шт.
К18а-3-5, К18а-3-6, К18а-8-5, К18а-8-6 (продолжение)	34	2
	92	32
	93	4
	95	1
	96	4
	99	1
	104	4
	105	16
К18а-4, К18а-5	Арматурные изделия	
	2	140
	16	4
	17	4
	23	8
	71	78
	72	20
	73	10
	74	60
	75	8
	76	8
	77	4
	78	8
	88	2
	94	2
	95	1
	96	2
	97	2
	98	2

Марка колонны	№ поз.	Колич. шт.
К18а-4-1, К18а-4-2, К18а-5-1, К18а-5-2, К18а-9-1 (продолжение)	Закладные детали	
	5	3
	6	2
	7	3
	18	8
	19	10
	20	2
	21	2
	32	4
	34	2
	95	1
	96	4
	99	1
	104	4
	105	16
К18а-4-1, К18а-4-2, К18а-5-1, К18а-5-2, К18а-9-1 (продолжение)	Арматурные изделия	
	2	140
	16	4
	17	4
	23	8
	71	78
	72	20
	73	10
	74	60
	75	8
	76	8
	77	4
	78	8
	88	2

Марка колонны	№ поз.	Колич. шт.
К18а-4-1, К18а-4-2, К18а-5-1, К18а-5-2, К18а-9-1 (продолжение)	94	2
	95	1
	96	2
	97	2
	98	2
	Закладные детали	
	5	3
	6	2
	7	3
	18	8
	19	10
	20	2
	21	2
	32	4
	34	2
	45	3
	46	24
	47	18
	49	4
	50	4
	51	4
	52	8
	16	3
	95	1
	96	4
	99	1

Марка колонны	№ поз.	Колич. шт.
К18а-4-1, К18а-4-2, К18а-5-1, К18а-5-2, К18а-9-1 (продолжение)	104	4
	105	16
К18а-4-3, К18а-5-3	Арматурные изделия	
	2	140
	16	4
	17	4
	23	8
	71	78
	72	20
	73	10
	74	60
	75	8
	76	8
	77	4
	78	8
	88	2
	94	2
	95	1
	96	2
	97	2
	98	2
	Закладные детали	
	5	3
	6	2

Марка колонны	№ поз.	Колич. шт.
К18а-4-3, К18а-5-3 (продолжение)	7	3
	8	2
	9	4
	18	8
	19	10
	20	2
	21	2
	32	4
	34	2
	35	4
	36	4
	37	4
	38	4
	39	4
	40	4
	95	1
	96	4
	99	1
	104	4
	105	16
К18а-4-5, К18а-4-6, К18а-5-5, К18а-5-6	Арматурные изделия	
	2	140
	16	1
	17	4
	23	8
	71	78

Марка колонны	№ поз.	Колич. шт.
К18а-4-5, К18а-4-6, К18а-5-5, К18а-5-6 (продолжение)	72	20
	73	10
	74	60
	75	8
	76	8
	77	4
	78	8
	88	2
	94	2
	95	1
	96	2
	97	2
	98	2
	Закладные детали	
	5	3
	6	2
	7	3
	18	8
	19	10
	20	2
	21	2
	23	12
	24	12
	25	12
	30	16
	32	4

Примечание см. на листе 251.

Проверил Чуйкина

Перечень позиций на одну колонну

Марка колонны	№ поз	Колич. шт.
К18а-4-5, К18а-4-6, К18а-5-5, К18а-5-6 (продолжение)	34	2
	92	32
	93	4
	95	1
	96	4
	99	1
	104	4
	105	16
К18а-6	Арматурные изделия	
	2	140
	7	4
	15	4
	21	8
	71	78
	72	20
	73	10
	74	60
	75	8
	76	8
	77	4
	78	8
	88	2
	94	2
	95	1
	96	2
	97	2
	98	2

Марка колонны	№ поз.	Колич. шт.
К18а-6 (продолжение)	Закладные детали	
	5	3
	6	2
	7	3
	18	8
	19	10
	20	2
	21	2
	32	4
	34	2
	95	1
	96	4
	99	1
	104	4
	105	16
К18а-6-1, К18а-6-2	Арматурные изделия	
	2	140
	7	4
	15	4
	21	8
	71	78
	72	20
	73	10
	74	60
	75	8
	76	8
	77	4
	78	8
	88	2

Марка колонны	№ поз	Колич. шт
К18а-6-1, К18а-6-2 (продолжение)	94	2
	95	1
	96	2
	97	2
	98	2
	Закладные детали	
	5	3
	6	2
	7	3
	18	8
	19	10
	20	2
	21	2
	32	4
	34	2
	45	3
	46	24
	47	18
	49	4
	50	4
	51	4
	52	8
	76	3
	95	1
	96	4
	99	1
	104	4
	105	16

Марка колонны	№ поз.	Колич. шт
К18а-6-3	Арматурные изделия	
	2	140
	7	4
	15	4
	21	8
	71	78
	72	20
	73	10
	74	60
	75	8
	76	8
	77	4
	78	8
	88	2
	94	2
	95	1
	96	2
	97	2
	98	2
	Закладные детали	
	5	3
	6	2
	7	3
	8	2
	9	4

Марка колонны	№ поз.	Колич. шт.
К18а-6-3 (продолжение)	18	8
	19	10
	20	2
	21	2
	32	4
	34	2
	35	4
	36	4
	37	4
	38	4
	39	4
	40	4
	95	1
	96	4
	99	1
	104	4
	105	16
К18а-6-5, К18а-6-6	Арматурные изделия	
	2	140
	7	4
	15	4
	21	8
	71	78
	72	20
	73	10
	74	60

Марка колонны	№ поз	Колич. шт
К18а-6-5, К18а-6-6 (продолжение)	75	8
	76	8
	77	4
	78	8
	88	2
	94	2
	95	1
	96	2
	97	2
	98	2
	Закладные детали	
	5	3
	6	2
	7	3
	18	8
	19	10
	20	2
	21	2
	23	12
	24	12
	25	12
	30	16
	32	4
	34	2
	92	32
	93	4

Марка колонны	№ поз.	Колич. шт
К18а-6-5, К18а-6-6 (продолжение)	95	1
	96	4
	99	1
	104	4
	105	16
К18а-7	Арматурные изделия	
	2	140
	7	4
	15	4
	22	8
	71	78
	72	20
	73	10
	74	60
	75	8
	76	8
	77	4
	78	8
	88	2
	94	2
	95	1
	96	2
	97	2
	98	2

Примечание см. на листе 251.

ТК 1976	Перечень позиций на одну колонну	1.420-12 Выпуск 2	
		Лист	276

ЛГПИ г. Ленинград

Нач. отдела	[illegible]	Корженевская
Гл. конс-р отд.	[illegible]	Исаев
Нач. сектора	[illegible]	Спирина
Ст. техн.	[illegible]	Чуйкина
Проверил	[illegible]	

Перечень позиций на одну колонну

Марка колонны	№ поз.	Колич. шт.
К18а-7 (продолжение)	Закладные детали	
	5	3
	6	2
	7	3
	18	8
	19	10
	20	2
	21	2
	32	4
	34	2
	95	1
	96	4
	99	1
	104	4
	105	16
К18а-7-5	Арматурные изделия	
	2	140
	7	4
	15	4
	22	8
	71	18
	72	20
	73	10
	74	60
	75	8
	76	8
	77	4
	78	8
	88	2

Марка колонны	№ поз.	Колич. шт.
К18а-7-5 (продолжение)	94	2
	95	1
	96	2
	97	2
	98	2
	Закладные детали	
	5	3
	6	2
	7	3
	18	8
	19	10
	20	2
	21	2
	23	12
	24	12
	25	12
	30	16
	32	4
	34	2
	92	32
	93	4
	95	1
	96	4
	99	1
	104	4
	105	16
К18а-8-3	Арматурные изделия	
	2	140

Марка колонны	№ поз.	Колич. шт.
К18а-8-3 (продолжение)	8	4
	15	4
	22	8
	71	78
	72	20
	73	10
	74	60
	75	8
	76	8
	77	4
	78	8
	88	2
	94	2
	95	1
	96	2
	97	2
	98	2
	Закладные детали	
	5	3
	6	2
	7	3
	8	2
	9	4
	18	8
	19	10
	20	2
	21	2
	32	4
	34	2
	35	4

Марка колонны	№ поз.	Колич. шт.
К18а-8-3 (продолжение)	36	4
	37	4
	38	4
	39	4
	40	4
	95	1
	96	4
	99	1
	104	4
	105	16
К19а-1-1	Арматурные изделия	
	2	116
	40	4
	41	4
	71	92
	73	20
	75	16
	77	2
	78	4
	79	4
	80	2
	81	2
	82	2
	83	2

Марка колонны	№ поз.	Колич. шт.
К19а-1-1 (продолжение)	Закладные детали	
	8	2
	9	6
	18	4
	19	8
	22	2
	23	6
	24	6
	25	6
	26	4
	27	4
	28	4
	29	4
	30	6
	32	4
	33	2
	41	2
	42	2
	43	16
	45	2
	46	16
	47	12
	48	12
	76	2
	89	4
	90	2
	92	12

Марка колонны	№ поз.	Колич. шт.
К19а-1-1 (продолжение)	95	2
	96	8
	99	2
	104	2
	105	8
К19а-1-2	Арматурные изделия	
	2	116
	40	4
	41	4
	71	92
	73	20
	75	16
	77	2
	78	4
	79	4
	80	2
	81	2
	82	2
	83	2
	Закладные детали	
	8	2
	9	6
	18	4
	19	8

Марка колонны	№ поз.	Колич. шт.
К19а-1-2 (продолжение)	22	2
	23	6
	24	6
	25	6
	26	4
	27	4
	28	4
	29	4
	30	8
	32	4
	33	2
	41	2
	42	2
	43	16
	45	2
	46	16
	47	12
	48	12
	76	2
	89	4
	90	2
	92	16
	95	2
	96	8
	99	2
	104	2
	105	8

Примечание см. на листе 251.

Нач. сектора Усаев
Техник Спирина
Проверил Чайкина

г. Ленинград

ТК 1976

Перечень позиций на одну колонну

Марка колонны	№ поз.	Колич. шт.
К19а-1-3	Арматурные изделия	
	2	116
	40	4
	41	4
	71	92
	73	20
	75	16
	77	2
	78	4
	79	4
	80	2
	81	2
	82	2
	83	2
	Закладные детали	
	8	2
	9	6
	18	4
	19	8
	22	2
	23	6
	24	6
	25	6
	26	4
	27	4
	28	4
	29	4
	30	10
	32	4

Марка колонны	№ поз.	Колич. шт.
К19а-1-3 (продолжение)	33	2
	89	4
	90	2
	92	20
	95	2
	96	8
	99	2
	104	2
	105	8
К19а-1-4	Арматурные изделия	
	2	116
	40	4
	41	4
	71	92
	73	20
	75	16
	77	2
	78	4
	79	4
	80	2
	81	2
	82	2
	83	2
	Закладные детали	
	8	2
	9	6
	18	4
	19	8

Марка колонны	№ поз.	Колич. шт.
К19а-1-4 (продолжение)	22	2
	23	6
	24	6
	25	6
	26	4
	27	4
	28	4
	29	4
	30	12
	32	4
	33	2
	89	4
	90	2
	92	24
	95	2
	96	8
	99	2
	104	2
	105	8
К19а-1-5	Арматурные изделия	
	2	116
	40	4
	41	4
	71	92
	73	20
	75	16
	77	2
	79	4
	80	2

Марка колонны	№ поз.	Колич. шт.
К19а-1-5 (продолжение)	81	2
	82	2
	83	2
	Закладные детали	
	8	2
	9	6
	18	4
	19	8
	22	2
	23	18
	24	18
	25	18
	26	4
	27	4
	28	4
	29	4
	30	12
	32	4
	33	2
	89	4
	90	2
	92	24
	93	4
	95	2
	96	8
	99	2

Марка колонны	№ поз.	Колич. шт.
К19а-1-5 (продолжение)	104	2
	105	8
К19а-1-6	Арматурные изделия	
	2	116
	40	4
	41	4
	71	92
	73	20
	75	16
	77	2
	78	4
	79	4
	80	2
	81	2
	82	2
	83	2
	Закладные детали	
	8	2
	9	6
	18	4
	19	8
	22	2
	23	18
	24	18

Марка колонны	№ поз.	Колич. шт.
К19а-1-6 (продолжение)	25	18
	26	4
	27	4
	28	4
	29	4
	30	16
	32	4
	33	2
	89	4
	90	2
	92	32
	93	4
	95	2
	96	8
	99	2
	104	2
	105	8
К19а-2-1	Арматурные изделия	
	2	116
	38	4
	41	4
	71	92
	73	20
	75	16
	77	2
	78	4

Марка колонны	№ поз.	Колич. шт.
К19а-2-1 (продолжение)	79	4
	80	2
	81	2
	82	2
	83	2
	Закладные детали	
	8	2
	9	6
	18	4
	19	8
	22	2
	23	6
	24	6
	25	6
	26	4
	27	4
	28	4
	29	4
	30	6
	32	4
	33	2
	41	2
	42	2
	43	16
	45	2
	46	16

Примечание см. на листе 257.

ЛГПИ г. Ленинград

Гл. конструктор — Корженевский
Нач. сектора — Исаев
Ст. техник — Спирина
Проверил — Чуйкина

ТК 1976 — Перечень позиций на одну колонну

1.420-12 Выпуск 2

Лист 278

Перечень позиций на одну колонну

Марка колонны	№ поз.	Колич. шт
К19а-2-1 (продолжение)	47	12
	48	12
	76	2
	89	4
	90	2
	92	12
	95	2
	96	8
	99	2
	104	2
	105	8
К19а-2-2	Арматурные изделия	
	2	116
	38	4
	41	4
	71	92
	73	20
	75	16
	77	2
	78	4
	79	4
	80	2
	81	2
	82	2
	83	2
	Закладные детали	
	8	2
	9	6

Марка колонны	№ поз.	Колич. шт.
К19а-2-2 (продолжение)	18	4
	19	8
	22	2
	23	6
	24	6
	25	6
	26	4
	27	4
	28	4
	29	4
	30	8
	32	4
	33	2
	41	2
	42	2
	43	16
	45	2
	46	16
	47	12
	48	12
	76	8
	89	4
	90	2
	92	16
	95	2
	96	8
	99	2
	104	2
	105	8

Марка колонны	№ поз.	Колич. шт.
К19а-2-3	Арматурные изделия	
	2	116
	38	4
	41	4
	71	92
	73	20
	75	16
	77	2
	78	4
	79	4
	80	2
	81	2
	82	2
	83	2
	Закладные детали	
	8	2
	9	6
	18	4
	19	8
	22	2
	23	6
	24	6
	25	6
	26	4
	27	4
	28	4
	29	4
	30	10
	32	4

Марка колонны	№ поз.	Колич. шт
К19а-2-3 (продолжение)	33	2
	89	4
	90	2
	92	20
	95	2
	96	8
	99	2
	104	2
	105	8
К19а-2-4	Арматурные изделия	
	2	116
	38	4
	41	4
	71	92
	73	20
	75	16
	77	2
	78	4
	79	4
	80	2
	81	2
	82	2
	83	2

Марка колонны	№ поз.	Колич. шт.
К19а-2-4 (продолжение)	8	2
	9	6
	18	4
	19	8
	22	2
	23	6
	24	6
	25	6
	26	4
	27	4
	28	4
	29	4
	30	12
	32	4
	33	2
	89	4
	90	2
	92	24
	95	2
	96	8
	99	2
	104	2
	105	8
К19а-2-5	Арматурные изделия	
	2	116
	38	4

Марка колонны	№ поз	Колич. шт.
К19а-2-5 (продолжение)	41	4
	71	92
	73	20
	75	16
	77	2
	78	4
	79	4
	80	2
	81	2
	82	2
	83	2
	Закладные детали	
	8	2
	9	6
	18	4
	19	8
	22	2
	23	18
	24	18
	25	18
	26	4
	27	4
	28	4
	29	4
	30	12
	32	4

Марка колонны	№ поз.	Колич. шт
К19а-2-5 (продолжение)	33	2
	89	4
	90	2
	92	24
	93	4
	95	2
	96	8
	99	2
	104	2
	105	8
К19а-2-6	Арматурные изделия	
	2	116
	38	4
	41	4
	71	92
	73	20
	75	16
	77	2
	78	4
	79	4
	80	2
	81	2
	82	2
	83	2

Примечание см. на листе 251.

ТК 1976	Перечень позиций на одну колонну	1.420-12 Выпуск 2
		Лист 279

г. Ленинград | Провер | Чуйкина

Перечень позиций на одну колонну

Марка колонны	№ поз.	Колич. шт.
К19а-2-6 (продолжение)	Закладные детали	
	8	2
	9	6
	18	4
	19	8
	22	2
	23	18
	24	18
	25	18
	26	4
	27	4
	28	4
	29	4
	30	16
	32	4
	33	2
	89	4
	90	2
	92	32
	93	4
	95	2
	96	8
	99	2
	104	2
	105	8
К19а-3-1	Арматурные изделия	
	2	116
	39	4
	44	4

Марка колонны	№ поз.	Колич. шт.
К19а-3-1 (продолжение)	71	92
	73	20
	75	16
	77	2
	78	4
	79	4
	80	2
	81	2
	82	2
	83	2
	Закладные детали	
	8	2
	9	6
	18	4
	19	8
	22	2
	23	6
	24	6
	25	6
	26	4
	27	4
	28	4
	29	4
	30	6
	32	4
	33	2
	41	2
	42	2
	43	16
	45	2

Марка колонны	№ поз.	Колич. шт.
К19а-3-1 (продолжение)	46	16
	47	12
	48	12
	76	2
	80	4
	90	2
	92	12
	95	2
	96	8
	99	2
	104	2
	105	8
К19а-3-2	Арматурные изделия	
	2	116
	39	4
	44	4
	71	92
	73	20
	75	16
	77	2
	78	4
	79	4
	80	2
	81	2
	82	2
	83	2
	Закладные детали	
	8	2

Марка колонны	№ поз.	Колич. шт.
К19а-3-2 (продолжение)	9	6
	18	4
	19	8
	22	2
	23	6
	24	6
	25	6
	26	4
	27	4
	28	4
	29	4
	30	8
	32	4
	33	2
	41	2
	42	2
	43	16
	45	2
	46	16
	47	12
	48	12
	76	2
	89	4
	90	2
	92	16
	95	2
	96	8
	99	2

Марка колонны	№ поз.	Колич. шт.
К19а-3-2 (продолжение)	104	2
	105	8
К19а-3-3	Арматурные изделия	
	2	116
	39	4
	44	4
	71	92
	73	20
	75	16
	77	2
	78	4
	79	4
	80	2
	81	2
	82	2
	83	2
	Закладные детали	
	8	2
	9	6
	18	4
	19	8
	22	2
	23	6
	24	6

Марка колонны	№ поз.	Колич. шт.
К19а-3-3 (продолжение)	25	6
	26	4
	27	4
	28	4
	29	4
	30	10
	32	4
	33	2
	89	4
	90	2
	92	20
	95	2
	96	8
	99	2
	104	2
	105	8
К19а-3-4	Арматурные изделия	
	2	116
	39	4
	44	4
	71	92
	73	20
	75	16
	77	2
	78	4
	79	4

Марка колонны	№ поз.	Колич. шт.
К19а-3-4 (продолжение)	80	2
	81	2
	82	2
	83	2
	Закладные детали	
	8	2
	9	6
	18	4
	19	8
	22	2
	23	6
	24	6
	25	6
	26	4
	27	4
	28	4
	29	4
	30	12
	32	4
	33	2
	89	4
	90	2
	92	24
	95	2
	96	8
	99	2

Примечание см. на листе 251.

ТК 1976	Перечень позиций на одну колонну	1.420-12 выпуск 2	
		Лист	280

ЛГПИ г. Ленинград

Нач. отдела		Морозов
Гл. конструктор		Корженевская
Нач. сект.		Исаев
Техник		Спирина
Проверил		Чуйкина

Перечень позиций на одну колонну

Марка колонны	№ поз	Колич. шт.
К19а-3-4 (продолжение)	104	2
	105	8
К19а-3-5	Арматурные изделия	
	2	116
	39	4
	44	4
	71	92
	73	20
	75	16
	77	2
	78	4
	79	4
	80	2
	81	2
	82	2
	83	2
	Закладные детали	
	8	2
	9	6
	18	4
	19	8
	22	2
	23	18
	24	18
	25	18
	26	4
	27	4
	28	4

Марка колонны	№ поз	Колич шт
К19а-3-5 (продолжение)	29	4
	30	12
	32	4
	33	2
	89	4
	90	2
	92	24
	93	4
	95	2
	96	8
	99	2
	104	2
	105	8
К19а-3-6	Арматурные изделия	
	2	116
	39	4
	44	4
	71	92
	73	20
	75	16
	77	2
	78	4
	79	4
	80	2
	81	2
	82	2
	83	2

Марка колонны	№ поз	Колич шт
К19а-3-6 (продолжение)	Закладные детали	
	8	2
	9	6
	18	4
	19	8
	22	2
	23	18
	24	18
	25	18
	26	4
	27	4
	28	4
	29	4
	30	16
	32	4
	33	2
	89	4
	90	2
	92	32
	93	4
	95	2
	96	8
	99	2
	104	2
	105	8
К19а-4-1	Арматурные изделия	
	2	116
	39	4
	45	4

Марка колонны	№ поз	Колич шт
К19а-4-1 (продолжение)	71	92
	73	20
	75	16
	77	2
	78	4
	79	4
	80	2
	81	2
	82	2
	83	2
	Закладные детали	
	8	2
	9	6
	18	4
	19	8
	22	2
	23	6
	24	6
	25	6
	26	4
	27	4
	28	4
	29	6
	30	6
	32	4
	33	2

Марка колонны	№ поз	Колич шт
К19а-4-1 (продолжение)	41	2
	42	2
	43	16
	45	2
	46	16
	47	12
	48	12
	76	2
	89	4
	90	2
	92	12
	95	2
	96	8
	99	2
	104	2
	105	8
К19а-4-2	Арматурные изделия	
	2	116
	39	4
	45	4
	71	92
	73	20
	75	16
	77	2
	78	4
	79	4

Марка колонны	№ поз	Колич шт
К19а-4-2 (продолжение)	80	2
	81	2
	82	2
	83	2
	Закладные детали	
	8	2
	9	6
	18	4
	19	8
	22	2
	23	6
	24	6
	25	6
	26	4
	27	4
	28	4
	29	4
	30	8
	32	4
	33	2
	41	2
	42	2
	43	16
	45	2
	46	16
	47	12

Марка колонны	№ поз	Колич шт
К19а-4-2 (продолжение)	48	12
	76	2
	89	4
	90	2
	92	16
	95	2
	96	8
	99	2
	104	2
	105	8
К19а-4-3	Арматурные изделия	
	2	116
	39	4
	45	4
	71	92
	73	20
	75	16
	77	2
	78	4
	79	4
	80	2
	81	2
	82	2
	83	2

Примечание см на листе 251.

г Ленинград | Проверил Чуйкина

ТК 1976

Перечень позиций на одну колонну

1.420-12 выпуск 2

Лист 281

Перечень позиций на одну колонну

Марка колонны	№ поз.	Колич. шт.
К19а-4-3 (продолжение)	Закладные детали	
	8	2
	9	6
	18	4
	19	8
	22	2
	23	6
	24	6
	25	6
	26	4
	27	4
	28	4
	29	4
	30	10
	32	4
	33	2
	89	4
	90	2
	92	20
	95	2
	96	8
	99	2
	104	2
	105	8
К19а-4-4	Арматурные изделия	
	2	116
	39	4
	45	4
	71	92

Марка колонны	№ поз.	Колич. шт.
К19а-4-4 (продолжение)	73	20
	75	16
	77	2
	78	4
	79	4
	80	2
	81	2
	82	2
	83	2
	Закладные детали	
	8	2
	9	6
	18	4
	19	8
	22	2
	23	6
	24	6
	25	6
	26	4
	27	4
	28	4
	29	4
	30	12
	32	4
	33	2
	89	4
	90	2
	92	24
	95	2
	96	8

Марка колонны	№ поз.	Колич. шт.
К19а-4-4 (продолжение)	99	2
	104	2
	105	8
К19а-4-5	Арматурные изделия	
	2	116
	39	4
	45	4
	71	92
	73	20
	75	16
	77	2
	78	4
	79	4
	80	2
	81	2
	82	2
	83	2
	Закладные детали	
	8	2
	9	6
	18	4
	19	8
	22	2
	23	18
	24	18
	25	18
	26	4
	27	4

Марка колонны	№ поз.	Колич. шт.
К19а-4-5 (продолжение)	28	4
	29	4
	30	12
	32	4
	33	2
	89	4
	90	2
	92	24
	93	4
	95	2
	96	8
	99	2
	104	2
	105	8
К19а-4-6	Арматурные изделия	
	2	116
	39	4
	45	4
	71	92
	73	20
	75	16
	77	2
	78	4
	79	4
	80	2
	81	2

Марка колонны	№ поз.	Колич. шт.
К19а-4-6 (продолжение)	82	2
	83	2
	Закладные детали	
	8	2
	9	6
	18	4
	19	8
	22	2
	23	18
	24	18
	25	18
	26	4
	27	4
	28	4
	29	4
	30	16
	32	4
	33	2
	89	4
	90	2
	92	32
	93	4
	95	2
	96	8
	99	2
	104	2

Марка колонны	№ поз.	Колич. шт.
К19а-4-6 (продолжение)	105	8
К20а-1, К20а-5, К20а-6	Арматурные изделия	
	2	116
	38	4
	71	92
	73	20
	75	16
	77	4
	78	8
	83	2
	90	4
	91	2
	92	2
	93	2
	Закладные детали	
	5	6
	6	2
	18	8
	19	12
	20	4
	32	4
	33	2
	95	2
	96	8

Марка колонны	№ поз.	Колич. шт.
К20а-1, К20а-5, К20а-6 (продолжение)	99	2
	104	4
	105	16
К20а-1-1, К20а-1-2, К20а-5-1, К20а-5-2, К20а-6-1, К20а-6-2	Арматурные изделия	
	2	116
	38	4
	71	92
	73	20
	75	16
	77	4
	78	8
	83	2
	90	4
	91	2
	92	2
	93	2
	Закладные детали	
	5	6
	6	2
	18	8
	19	12
	20	4
	32	4
	33	2

Примечание см. на листе N 251.

Нач. сектора
Ст. техн.
Провери.
Студ. инж.
Чуйкина

г. Ленинград
ТК 1976
1.420-12
Выпуск 2
Лист 282

Перечень позиций на одну колонну

Марка колонны	№ поз.	Колич. шт
К 20а-1-1, К 20а-1-2, К 20а-5-1, К 20а-5-2 К 20а-6-1, К 20а-6-2 (продолжение)	41	2
	42	2
	43	16
	45	1
	46	8
	47	6
	48	12
	76	1
	95	2
	96	8
	99	2
	104	4
	105	16
К 20а-1-5, К 20а-5-5, К 20а-6-5	Арматурные изделия	
	2	116
	38	4
	71	92
	73	20
	75	16
	77	4
	78	8
	83	2
	90	4
	91	2
	92	2
	93	2
	Закладные детали	
	5	6

Марка колонны	№ поз.	Колич. шт
К 20а-1-5, К 20а-5-5, К 20а-6-5 / продолжение /	6	2
	18	8
	19	12
	20	4
	23	12
	24	12
	25	12
	30	12
	32	4
	92	24
	93	4
	95	2
	96	8
	99	2
	104	4
	105	16
К 20а-1-6, К 20а-5-6, К 20а-6-6	Арматурные изделия	
	2	116
	38	4
	71	92
	73	20
	75	16
	77	4
	78	8
	83	2
	90	4
	91	2
	92	2
	93	2

Марка колонны	№ поз.	Колич. шт
К 20а-1-6, К 20а-5-6, К 20а-6-6 / продолжение /	Закладные детали	
	5	6
	6	2
	18	8
	19	12
	20	4
	23	12
	24	12
	25	12
	30	16
	32	4
	33	2
	92	32
	93	4
	95	2
	96	8
	99	2
	104	4
	105	16
К 20а-2	Арматурные изделия	
	2	116
	39	4
	71	92
	73	20
	75	16
	77	4
	78	8
	83	2
	90	4

Марка колонны	№ поз.	Колич. шт
К 20а-2 (продолжение)	91	2
	92	2
	93	2
К 20а-2-1, К 20а-2-2	Закладные детали	
	5	6
	6	2
	18	8
	19	12
	20	4
	32	4
	33	2
	95	2
	96	8
	99	2
	104	4
	105	16
	Арматурные изделия	
	2	116
	39	4
	71	92
	73	20
	75	16
	77	4
	78	8

Марка колонны	№ поз.	Колич. шт
К 20а-2-1, К 20а-2-2 (продолжение)	83	2
	90	4
	91	2
	92	2
	93	2
К 20а-2-1, К 20а-2-2	Закладные детали	
	5	6
	6	2
	18	8
	19	12
	20	4
	32	4
	33	2
	41	2
	42	2
	43	16
	45	1
	46	8
	47	6
	48	12
	76	1
	95	2
	96	8
	99	2
	104	4
	105	16

Марка колонны	№ поз.	Колич. шт
К 20а-2-3	Арматурные изделия	
	2	116
	39	4
	71	92
	73	20
	75	16
	77	4
	78	8
	83	2
	90	4
	91	2
	92	2
	93	2
	Закладные детали	
	5	6
	6	2
	18	8
	19	12
	20	4
	32	4
	33	2
	35	4
	36	4
	37	4
	38	4

Марка колонны	№ поз.	Колич. шт
К 20а-2-3 (продолжение)	39	4
	40	4
	95	2
	96	8
	99	2
	104	4
	105	16
К 20а-2-5	Арматурные изделия	
	2	116
	39	4
	71	92
	73	20
	75	16
	77	4
	78	8
	83	2
	90	4
	91	2
	92	2
	93	2
	Закладные детали	
	5	6
	6	2
	18	8

Примечание см. на листе 251.

г. Ленинград
Ст. техник Спирина
Проверил Чуйкина

Перечень позиций на одну колонну

Марка колонны	№ поз.	Колич. шт.
К20а-2-5 (продолжение)	19	12
	20	4
	23	12
	24	12
	25	12
	30	12
	32	4
	33	2
	92	24
	93	4
	95	2
	96	8
	99	2
	104	4
	105	16
К20а-2-6	Арматурные изделия	
	2	116
	39	4
	71	92
	73	20
	75	16
	77	4
	78	8
	83	2
	90	4
	91	2
	92	2
	93	2

Марка колонны	№ поз.	Колич. шт.
К20а-2-6 (продолжение)	Закладные детали	
	5	6
	6	2
	18	8
	19	12
	20	4
	23	12
	24	12
	25	12
	30	16
	32	4
	33	2
	92	32
	93	4
	95	2
	96	8
	99	2
	104	4
	105	16
К20а-3, К20а-7	Арматурные изделия	
	2	116
	38	4
	42	4
	71	92
	73	20
	75	16
	77	4
	78	8
	83	2

Марка колонны	№ поз.	Колич. шт.
К20а-3, К20а-7 (продолжение)	90	4
	91	2
	92	2
	93	2
	Закладные детали	
	5	6
	6	2
	18	8
	19	12
	20	4
	32	4
	33	2
	95	2
	96	8
	99	2
	104	4
	105	16
К20а-3-1, К20а-3-2, К20а-7-1, К20а-7-2	Арматурные изделия	
	2	116
	38	4
	42	4
	71	92
	73	20
	75	16
	77	4
	78	8
	83	2
	90	4

Марка колонны	№ поз.	Колич. шт.
К20а-3-1, К20а-3-2, К20а-7-1, К20а-7-2 (продолжение)	91	2
	92	2
	93	2
	Закладные детали	
	5	6
	6	2
	18	8
	19	12
	20	4
	32	4
	33	2
	41	2
	42	2
	43	16
	45	1
	46	8
	47	6
	48	12
	76	1
	95	2
	96	8
	99	2
	104	4
	105	16

Марка колонны	№ поз.	Колич. шт.
К20а-3-3	Арматурные изделия	
	2	116
	38	4
	42	4
	71	92
	73	20
	75	16
	77	4
	78	8
	83	2
	90	4
	91	2
	92	2
	93	2
	Закладные детали	
	5	6
	6	2
	18	8
	19	12
	20	4
	32	4
	33	2
	35	4
	36	4
	37	4

Марка колонны	№ поз.	Колич. шт.
К20а-3-3 (продолжение)	38	4
	39	4
	40	4
	95	2
	96	8
	99	2
	104	4
	105	16
К20а-3-5, К20а-7-5	Арматурные изделия	
	2	116
	38	4
	42	4
	71	92
	73	20
	75	16
	77	4
	78	8
	83	2
	90	4
	91	2
	92	2
	93	2
	Закладные детали	
	5	6

Марка колонны	№ поз.	Колич. шт.
К20а-3-5, К20а-7-5 (продолжение)	6	2
	18	8
	19	12
	20	4
	23	12
	24	12
	25	12
	30	12
	32	4
	33	2
	92	24
	93	4
	95	2
	96	8
	99	2
	104	4
	105	16
К20а-3-6, К20а-7-6	Арматурные изделия	
	2	116
	38	4
	42	4
	71	92
	73	20
	75	16
	77	4
	78	8

Примечание см. на листе 251.

ТК 1976	Перечень позиций на одну колонну	1.420-12 Выпуск 2	
		Лист	284

г. Ленинград

Нач. сектора Исаев
Ст. техн. Спирина
Проверил Чуйкина

15753-02 74

Перечень позиций на одну колонну

Марка колонны	№ поз.	Колич. шт.
К20а-3-6, К20а-7-6 (продолжение)	83	2
	90	4
	91	2
	92	2
	93	2
	Закладные детали	
	5	6
	6	2
	18	8
	19	12
	20	4
	23	12
	24	12
	25	12
	30	16
	32	4
	33	2
	92	32
	93	4
	95	2
	96	8
	99	2
	104	4
	105	16
К20а-4-3	Арматурные изделия	
	2	116
	39	4
	43	4

Марка колонны	№ поз.	Колич. шт.
К20а-4-3 (продолжение)	71	92
	73	20
	75	16
	77	4
	78	8
	83	2
	90	4
	91	2
	92	2
	93	2
	Закладные детали	
	5	6
	6	2
	18	8
	19	12
	20	4
	32	4
	33	2
	35	4
	36	4
	37	4
	38	4
	39	4
	40	4
	95	2
	96	8
	99	2
	104	4
	105	16

Марка колонны	№ поз.	Колич. шт.
К20а-5-3, К20а-6-3	Арматурные изделия	
	2	116
	38	4
	71	92
	73	20
	75	16
	77	4
	78	8
	83	2
	90	4
	91	2
	92	2
	93	2
	Закладные детали	
	5	6
	6	2
	18	8
	19	12
	20	4
	32	4
	33	2
	35	4
	36	4
	37	4
	38	4
	39	4
	40	4
	95	2
	96	8

Марка колонны	№ поз.	Колич. шт.
К20а-5-3, К20а-6-3 (продолжение)	99	2
	104	4
	109	16
К21а-1-1, К21а-1-2	Арматурные изделия	
	2	156
	47	4
	71	86
	73	10
	75	16
	77	2
	78	4
	79	4
	80	2
	81	2
	82	2
	83	2
	Закладные детали	
	8	2
	9	6
	18	4
	19	6
	22	2
	23	6
	24	6

Марка колонны	№ поз.	Колич. шт.
К21а-1-1, К21а-1-2 (продолжение)	25	6
	26	4
	27	4
	28	4
	29	4
	30	10
	32	4
	33	2
	41	2
	42	2
	43	16
	45	2
	46	16
	47	12
	48	12
	76	2
	89	4
	90	2
	92	20
	95	1
	96	4
	99	1
	104	2
	105	8
К21а-1-3, К21а-1-4 К21а-1-5, К21а-1-6	Арматурные изделия	
	2	156

Марка колонны	№ поз.	Колич. шт.
К21а-1-3, К21а-1-4 (продолжение)	47	4
	71	86
	73	10
	75	16
	77	2
	78	4
	79	4
	80	2
	81	2
	82	2
	83	2
	Закладные детали	
	8	2
	9	6
	18	4
	19	6
	22	2
	23	6
	24	6
	25	6
	26	4
	27	4
	28	4
	29	4
	30	14
	32	4

Марка колонны	№ поз.	Колич. шт.
К21а-1-3 К21а-1-4 (продолжение)	33	2
	89	4
	90	2
	92	28
	95	1
	96	4
	99	1
	104	2
	105	8
К21а-1-5, К21а-1-6	Арматурные изделия	
	2	156
	47	4
	71	86
	73	10
	75	16
	77	2
	78	4
	79	4
	80	2
	81	2
	82	2
	83	2
	Закладные детали	
	8	2

Примечание см. на листе 251.

г. Ленинград

Ст. техн.		Юпурсино
Проверил		Чуйкино

ТК 1976

Перечень позиций на одну колонну

1.420-12 Выпуск 2

Лист 285

15752-09-25

Перечень позиций на одну колонну

Марка колонны	№ поз	Колич шт
К21а-1-5, К21а-1-6 (продолжение)	9	6
	18	4
	19	6
	22	2
	23	18
	24	18
	25	18
	26	4
	27	4
	28	4
	29	4
	30	20
	32	4
	33	2
	89	4
	90	2
	92	40
	93	4
	95	1
	96	4
	99	1
	104	2
	105	8
К21а-2-3	Арматурные изделия	
	2	156
	47	4
	49	4
	71	86
	73	10
	75	16

Марка колонны	№ поз	Колич шт
К21а-2-3 (продолжение)	77	2
	78	4
	79	4
	80	2
	81	2
	82	2
	83	2
	Закладные детали	
	8	2
	9	6
	18	4
	19	6
	22	2
	23	6
	24	6
	25	6
	26	4
	27	4
	28	4
	29	4
	30	14
	32	4
	33	2
	89	4
	90	2
	92	28
	95	1
	96	4
	99	1
	104	2

Марка колонны	№ поз.	Колич шт.
К21а-2-3 (продолжение)	105	8
К21а-2-5	Арматурные изделия	
	2	156
	47	4
	49	4
	71	86
	73	10
	75	16
	77	2
	78	4
	79	4
	80	2
	81	2
	82	2
	83	2
	Закладные детали	
	8	2
	9	6
	18	4
	19	6
	22	2
	23	18
	24	18
	25	18
	26	4
	27	4
	28	4
	29	4

Марка колонны	№ поз	Колич. шт.
К21а-2-5 (продолжение)	30	20
	32	4
	33	2
	89	4
	90	2
	92	40
	93	4
	95	1
	96	4
	99	1
	104	2
	105	8
К21а-3-1	Арматурные изделия	
	2	156
	47	4
	51	4
	71	86
	73	10
	75	16
	77	2
	78	4
	79	4
	80	2
	81	2
	82	2
	83	2

Марка колонны	№ поз.	Колич. шт
К21а-3-1 (продолжение)	Закладные детали	
	8	2
	9	6
	18	4
	19	6
	22	2
	23	6
	24	6
	25	6
	26	4
	27	4
	28	4
	29	4
	30	10
	32	4
	33	2
	41	2
	42	2
	43	16
	45	2
	46	16
	47	12
	48	12
	76	2
	89	4
	90	2
	92	20

Марка колонны	№ поз.	Колич. шт.
К21а-3-1 (продолжение)	95	1
	96	4
	99	1
	104	2
	105	8
К22а-1	Арматурные изделия	
	2	156
	48	4
	50	4
	71	86
	73	10
	75	16
	77	4
	78	8
	83	2
	90	4
	91	2
	92	2
	93	2
	Закладные детали	
	5	6
	6	2
	18	8
	19	10

Марка колонны	№ поз.	Колич. шт
К22а-1 (продолжение)	20	4
	32	4
	33	2
	95	1
	96	4
	99	1
	104	4
	105	16
К22а-1-5, К22а-1-6	Арматурные изделия	
	2	156
	48	4
	50	4
	71	86
	73	10
	75	16
	77	4
	78	8
	83	2
	90	4
	91	2
	92	2
	93	2
	Закладные детали	
	5	6

Примечание см. на листе 251.

ТК 1976	Перечень позиций на одну колонну	1.420-12 Выпуск 2
		Лист 286

ЛГПИ г. Ленинград

Гл. конструктор		Дорженевская
Нач. сектора		Исаев
Ст. техн.		Спирина
Проверил		Чуйкина

Перечень позиций на одну колонну

Марка колонны	№ поз.	Колич. шт.
К22а-1-5, К22а-1-6 (продолжение)	6	2
	18	8
	19	10
	20	4
	23	12
	24	12
	25	12
	30	20
	32	4
	33	2
	92	40
	93	4
	95	1
	96	4
	99	1
	104	4
	105	16
К22а-2-1, К22а-2-2	Арматурные изделия	
	2	156
	46	4
	49	4
	71	86
	73	10
	75	16
	77	4
	78	8
	83	2
	90	4
	91	2
	92	2

Марка колонны	№ поз.	Колич. шт.
К22а-2-1, К22а-2-2 (продолжение)	93	2
	Закладные детали	
	5	6
	6	2
	18	8
	19	10
	20	4
	32	4
	33	2
	41	2
	42	2
	43	16
	45	2
	46	16
	47	12
	48	12
	76	2
	95	1
	96	4
	99	1
	104	4
	105	16
К22а-3	Арматурные изделия	
	2	156
	46	4
	51	4
	71	86
	73	10

Марка колонны	№ поз.	Колич. шт.
К22а-3 (продолжение)	75	16
	77	4
	78	8
	83	2
	90	4
	91	2
	92	2
	93	2
	Закладные детали	
	5	6
	6	2
	18	8
	19	10
	20	4
	32	4
	33	2
	95	1
	96	4
	99	1
	104	4
	105	16
К22а-3-1	Арматурные изделия	
	2	156
	46	4
	51	4
	71	86
	73	10
	75	16

Марка колонны	№ поз.	Колич. шт.
К22в-3-1 (продолжение)	77	4
	78	8
	83	2
	90	4
	91	2
	92	2
	93	2
	Закладные детали	
	5	6
	6	2
	18	8
	19	10
	20	4
	32	4
	33	2
	41	2
	42	2
	43	16
	45	2
	46	16
	47	12
	48	12
	76	2
	95	1
	96	4
	99	1

Марка колонны	№ поз.	Колич. шт.
К22а-3-1 (продолжение)	104	4
	105	16
К22а-3-5	Арматурные изделия	
	2	156
	46	4
	51	4
	71	86
	73	10
	75	16
	77	4
	78	8
	83	2
	90	4
	91	2
	92	2
	93	2
	Закладные детали	
	5	6
	6	2
	18	8
	19	10
	20	4
	23	12
	24	12

Марка колонны	№ поз.	Колич. шт.
К22а-3-5 (продолжение)	25	12
	30	20
	32	4
	33	2
	92	40
	93	4
	95	1
	96	4
	99	1
	104	4
	105	16
К22а-4-1	Арматурные изделия	
	2	156
	47	4
	51	4
	71	86
	73	10
	75	16
	77	4
	78	8
	83	2
	90	4
	91	2
	92	2
	93	2

Марка колонны	№ поз.	Колич. шт.
К22а-4-1 (продолжение)	Закладные детали	
	5	6
	6	2
	18	8
	19	10
	20	4
	32	4
	33	2
	41	2
	42	2
	43	16
	45	2
	46	16
	47	12
	48	12
	76	2
	95	1
	96	4
	99	1
	104	4
	105	16
К22а-4-3	Арматурные изделия	
	2	156
	47	4
	51	4

Примечание см. на листе 251.

Перечень позиций на одну колонну

Марка колонны	№ поз	Колич. шт
К22а-4-3 (продолжение)	71	86
	73	10
	75	16
	77	4
	78	8
	83	2
	90	4
	91	2
	92	2
	93	2
	Закладные детали	
	5	6
	6	2
	8	2
	9	4
	18	8
	19	10
	20	4
	32	4
	33	2
	35	4
	36	4
	37	4
	38	4
	39	4
	40	4
	95	1
	96	4
	99	1
	104	4

Марка колонны	№ поз.	Колич шт
К22а-4-3 (продолж.)	105	16
К22а-5	Арматурные изделия	
	2	156
	46	4
	71	86
	73	10
	75	16
	77	4
	78	8
	83	2
	90	4
	91	2
	92	2
	93	2
	Закладные детали	
	5	6
	6	2
	18	8
	19	10
	20	4
	32	4
	33	2
	95	1
	96	4
	99	1
	104	4
	105	16

Марка колонны	№ поз.	Колич шт.
К22а-5-1, К22а-5-2	Арматурные изделия	
	2	156
	46	4
	71	86
	73	10
	75	16
	77	4
	78	8
	83	2
	90	4
	91	2
	92	2
	93	2
	Закладные детали	
	5	6
	6	2
	18	8
	19	10
	20	4
	32	4
	33	2
	41	2
	42	2
	43	16
	45	2
	46	16
	47	12
	48	12
	76	2

Марка колонны	№ поз.	Колич. шт
К22а-5-1, К22а-5-2 (продолжение)	95	1
	96	4
	99	1
	104	4
	105	16
К22а-5-3	Арматурные изделия	
	2	156
	46	4
	71	86
	73	10
	75	16
	77	4
	78	8
	83	2
	90	4
	91	2
	92	2
	93	2
	Закладные детали	
	5	6
	6	2
	8	2
	9	4
	18	8

Марка колонны	№ поз.	Колич. шт.
К22а-5-3 (продолжение)	19	10
	20	4
	32	4
	33	2
	35	4
	36	4
	37	4
	38	4
	39	4
	40	4
	95	1
	96	4
	99	1
	104	4
	105	16
К22а-5-5, К22а-5-6	Арматурные изделия	
	2	156
	46	4
	71	86
	73	10
	75	16
	77	4
	78	8
	83	2
	90	4
	91	2

Марка колонны	№ поз.	Колич шт.
К22а-5-5, К22-5-6 (продолжение)	92	2
	93	2
	Закладные детали	
	5	6
	6	2
	18	8
	19	10
	20	4
	23	12
	24	12
	25	12
	30	20
	32	4
	33	2
	92	40
	93	4
	95	1
	96	4
	99	1
	104	4
	105	16
К22а-6	Арматурные изделия	
	2	156
	46	4
	50	4

Марка колонны	№ поз.	Колич шт
К22а-6 (продолжение)	71	86
	73	10
	75	16
	77	4
	78	8
	83	2
	90	4
	91	2
	92	2
	93	2
	Закладные детали	
	5	6
	6	2
	18	8
	19	10
	20	4
	32	4
	33	2
	95	1
	96	4
	99	1
	104	4
	105	16

Примечание см. на листе 251.

ТК 1976	Перечень позиций на одну колонну	1.420-12 выпуск 2
		Лист 288

ЛПИ г. Ленинград

Констр. отд.		Корженевская
Рук. сектора		Исаев
Ст. техн.		Спирина
Проверил		Чуйкина

Перечень позиций на одну колонну

Марка колонны	№ поз.	Колич. шт.
К 22а-6-1	**Арматурные изделия**	
	2	156
	46	4
	50	4
	71	86
	73	10
	75	16
	77	4
	78	8
	83	2
	90	4
	91	2
	92	2
	93	2
	Закладные детали	
	5	6
	6	2
	18	8
	19	10
	20	4
	32	4
	33	2
	41	2
	42	2
	43	16
	45	2
	46	16
	47	12
	48	12

Марка колонны	№ поз	Колич. шт.
К 22а-6-1 (продолжение)	76	2
	95	1
	96	4
	99	1
	104	4
	105	16
К 22а-6-5	**Арматурные изделия**	
	2	156
	46	4
	50	4
	71	86
	73	10
	75	16
	77	4
	78	8
	83	2
	90	4
	91	2
	92	2
	93	2
	Закладные детали	
	5	6
	6	2
	18	8
	19	10
	20	4
	23	12
	24	12

Марка колонны	№ поз.	Колич. шт.
К 22а-6-5 (продолжение)	25	12
	30	20
	32	4
	33	2
	92	40
	93	4
	95	1
	96	4
	99	1
	104	4
	105	16
К 23а-1-1, К 23а-1-2	**Арматурные изделия**	
	2	156
	26	2
	27	2
	48	2
	49	2
	55	6
	56	2
	71	78
	72	20
	73	10
	74	68
	75	8
	76	8
	77	2
	78	4
	84	2
	85	1
	86	1

Марка колонны	№ поз	Колич. шт.
К 23-1-1, К 23а-1-2 (продолжение)	87	2
	88	2
	89	2
	Закладные детали	
	8	2
	9	3
	10	3
	18	4
	19	6
	22	2
	23	6
	24	6
	25	6
	26	4
	27	4
	28	4
	29	4
	30	12
	32	4
	34	2
	45	3
	46	24
	47	18
	49	4
	51	4
	74	4

Марка колонны	№ поз	Колич. шт.
К 23а-1-1, К 23а-1-2 (продолжение)	75	8
	76	3
	89	2
	90	2
	91	2
	92	24
	95	1
	96	4
	99	1
	104	2
	105	8
К 23а-1-3, К 23а-1-4	**Арматурные изделия**	
	2	156
	26	2
	27	2
	48	2
	49	2
	55	6
	56	2
	71	78
	72	20
	73	10
	74	68
	75	8
	76	8
	77	2

Марка колонны	№ поз.	Колич. шт.
К 23а-1-3, К 23а-1-4 (продолжение)	78	4
	84	2
	85	1
	86	1
	87	2
	88	2
	89	2
	Закладные детали	
	8	2
	9	3
	10	3
	18	4
	19	6
	22	2
	23	6
	24	6
	25	6
	26	4
	27	4
	28	4
	29	4
	30	14
	32	4
	34	2
	89	2
	90	2

Марка колонны	№ поз.	Колич. шт.
К 23а-1-3, К 23а-1-4 (продолжение)	91	2
	92	28
	95	1
	96	4
	99	1
	104	2
	105	8
К 23а-1-5, К 23а-1-6	**Арматурные изделия**	
	2	156
	26	2
	27	2
	48	2
	49	2
	55	6
	56	2
	71	78
	72	20
	73	10
	74	68
	75	8
	76	8
	77	2
	78	4
	84	2
	85	1
	86	1

Примечание см. на листе 251.

г. Ленинград

Проверил Чуйкина

Перечень позиций на одну колонну

Марка колонны	№ поз.	Колич. шт.
К23а-1-5, К23а-1-6 (продолжение)	87	2
	88	2
	89	2
	Закладные детали	
	8	2
	9	3
	10	3
	18	4
	19	6
	22	2
	23	18
	24	18
	25	18
	26	4
	27	4
	28	4
	29	4
	30	20
	32	4
	34	2
	89	2
	90	2
	91	2
	92	40
	93	4
	95	1
	96	4
	99	1
	104	2
	105	8

Марка колонны	№ поз.	Колич. шт.
К23а-2-1, К23а-2-2, К23а-3-1, К23а-3-2	Арматурные изделия	
	2	156
	27	2
	28	2
	46	2
	49	2
	55	2
	56	4
	57	2
	71	78
	72	20
	73	10
	74	68
	75	8
	76	8
	77	2
	78	4
	84	2
	85	1
	86	1
	87	2
	88	2
	89	2
	Закладные детали	
	8	2
	9	3
	10	3
	18	4
	19	6

Марка колонны	№ поз.	Колич. шт.
К23а-2-1, К23а-2-2, К23а-3-1, К23а-3-2 (продолжение)	22	2
	23	6
	24	6
	25	6
	26	4
	27	4
	28	4
	29	4
	30	12
	32	4
	34	2
	45	3
	46	24
	47	18
	49	4
	51	4
	74	4
	75	8
	76	3
	89	2
	90	2
	91	2
	92	24
	95	1
	96	4
	99	1
	104	2
	105	8
К23а-2-3, К23а-2-4, К23а-3-3, К23а-3-4	Арматурные изделия	
	2	156

Марка колонны	№ поз.	Колич. шт.
К23а-2-3, К23а-2-4, К23а-3-3, К23а-3-4 (продолжение)	27	2
	28	2
	46	2
	49	2
	55	2
	56	4
	57	2
	71	78
	72	20
	73	10
	74	68
	75	8
	76	8
	77	2
	78	4
	84	2
	85	1
	86	1
	87	2
	88	2
	89	2
	Закладные детали	
	8	2
	9	3
	10	3
	18	4

Марка колонны	№ поз.	Колич. шт.
К23а-2-3, К23а-2-4, К23а-3-3, К23а-3-4 (продолжение)	19	6
	22	2
	23	6
	24	6
	25	6
	26	4
	27	4
	28	4
	29	4
	30	14
	32	4
	34	2
	89	2
	90	2
	91	2
	92	28
	95	1
	96	4
	99	1
	104	2
	105	8
К23а-2-5, К23а-2-6, К23а-3-5, К23а-3-6	Арматурные изделия	
	2	156
	27	2
	28	2
	46	2

Марка колонны	№ поз.	Колич. шт.
К23а-2-5, К23а-2-6, К23а-3-5, К23а-3-6 (продолжение)	49	2
	55	2
	56	4
	57	2
	71	78
	72	20
	73	10
	74	68
	75	8
	76	8
	77	2
	78	4
	84	2
	85	1
	86	1
	87	2
	88	2
	89	2
	Закладные детали	
	8	2
	9	3
	10	3
	18	4
	19	6
	22	2
	23	18

Марка колонны	№ поз.	Колич. шт.
К23а-2-5, К23а-2-6, К23а-3-5, К23а-3-6 (продолж.)	24	18
	25	18
	26	4
	27	4
	28	4
	29	4
	30	20
	32	4
	34	2
	89	2
	90	2
	91	2
	92	40
	93	4
	95	1
	96	4
	99	1
	104	2
	105	8
К23а-4-1, К23а-4-2	Арматурные изделия	
	2	156
	14	2
	29	2
	47	2
	50	2
	56	6

Примечание см. на листе 251.

ТК 1976	Перечень позиций на одну колонну	1.420-12 Выпуск 2
		Лист 290

ЛИИ г. Ленинград
Гл. констр. отд. Иоаев
Нач. сек. пода Спирина
Ст. тех- Чуйкина
Проверил

Перечень позиций на одну колонну

Марка колонны	№ поз.	Колич. шт
К23а-4-1, К23а-4-2 (продолжение)	58	2
	71	78
	72	20
	73	10
	74	68
	75	8
	76	8
	77	2
	78	4
	84	2
	85	1
	86	1
	87	2
	88	2
	89	2
	Закладные детали	
	8	2
	9	3
	10	3
	18	4
	19	6
	22	2
	23	6
	24	6
	25	6
	26	4
	27	4
	28	4
	29	4
	30	12

Марка колонны	№ поз.	Колич. шт.
К23а-4-1, К23а-4-2 (продолжение)	32	4
	34	2
	45	3
	46	24
	47	18
	49	4
	51	4
	74	4
	75	8
	76	3
	89	2
	90	2
	91	2
	92	24
	95	1
	96	4
	99	1
	104	2
	105	8
К23а-4-3, К23а-4-4	Арматурные изделия	
	2	156
	14	2
	29	2
	47	2
	50	2
	56	6
	58	2
	71	78
	72	20
	73	10

Марка колонны	№ поз.	Колич. шт.
К23а-4-3, К23а-4-4 (продолжение)	74	68
	75	8
	76	8
	77	2
	78	4
	84	2
	85	1
	86	1
	87	2
	88	2
	89	2
	Закладные детали	
	8	2
	9	3
	10	3
	18	4
	19	6
	22	2
	23	6
	24	6
	25	6
	26	4
	27	4
	28	4
	29	4
	30	14
	32	4
	34	2
	89	2
	90	2

Марка колонны	№ поз.	Колич. шт
К23а-4-3, К23а-4-4 (продолжение)	91	2
	92	28
	95	1
	96	4
	99	1
	104	2
	105	8
К23а-4-5, К23а-4-6	Арматурные изделия	
	2	156
	14	2
	29	2
	47	2
	50	2
	56	6
	58	2
	71	78
	72	20
	73	10
	74	68
	75	8
	76	8
	77	2
	78	4
	84	2
	85	1
	86	1

Марка колонны	№ поз.	Колич. шт
К23а-4-5, К23а-4-6 (продолжение)	87	2
	88	2
	89	2
	Закладные детали	
	8	2
	9	3
	10	3
	18	4
	19	6
	22	2
	23	18
	24	18
	25	18
	26	4
	27	4
	28	4
	29	4
	30	20
	32	4
	34	2
	89	2
	90	2
	91	2
	92	40
	93	4
	95	1

Марка колонны	№ поз.	Колич. шт
К23а-4-5, К23а-4-6 (продолжение)	96	4
	99	1
	104	2
	105	8
К23а-5-1	Арматурные изделия	
	2	156
	17	2
	29	2
	47	2
	52	2
	56	4
	58	4
	71	78
	72	20
	73	10
	74	68
	75	8
	76	8
	77	2
	78	4
	84	2
	85	1
	86	1
	87	2
	88	2
	89	2

Марка колонны	№ поз.	Колич. шт
К23а-5-1 (продолжение)	Закладные детали	
	8	2
	9	3
	10	3
	18	4
	19	6
	22	2
	23	6
	24	6
	25	6
	26	4
	27	4
	28	4
	29	4
	30	12
	32	4
	34	2
	45	3
	46	24
	47	18
	49	4
	51	4
	74	4
	75	8
	76	3
	89	2
	90	2

Примечание см. на листе 251.

г. Ленинград | Гл. инж. Проверил | Чуйкина | Чуйкина

Перечень позиций на одну колонну

Марка колонны	№ поз.	Колич. шт.
К23а-5-1 (продолжение)	91	2
	92	24
	95	1
	96	4
	99	1
	104	2
	105	8
К23а-5-3	Арматурные изделия	
	2	156
	17	2
	29	2
	47	2
	52	2
	56	4
	58	4
	71	78
	72	20
	73	10
	74	68
	75	8
	76	8
	77	2
	78	4
	84	2
	85	1
	86	1
	87	2
	88	2
	89	2

Марка колонны	№ поз.	Колич. шт.
К23а-5-3 (продолжение)	Закладные детали	
	8	2
	9	3
	10	3
	18	4
	19	6
	22	2
	23	6
	24	6
	25	6
	26	4
	27	4
	28	4
	29	4
	30	14
	32	4
	34	2
	89	2
	90	2
	91	2
	92	28
	95	1
	96	4
	99	1
	104	2
	105	8
К23а-5-5	Арматурные изделия	
	2	156
	17	2

Марка колонны	№ поз.	Колич. шт.
К23а-5-5 (продолжение)	29	2
	47	2
	52	2
	56	4
	58	4
	71	78
	72	20
	73	10
	74	68
	75	8
	76	8
	77	2
	78	4
	84	2
	85	1
	86	1
	87	2
	88	2
	89	2
	Закладные детали	
	8	2
	9	3
	10	3
	18	4
	19	6
	22	2
	23	18
	24	18
	25	18
	26	4

Марка колонны	№ поз.	Колич. шт.
К23а-5-5 (продолжение)	27	4
	28	4
	29	4
	30	20
	32	4
	34	2
	89	2
	90	2
	91	2
	92	40
	93	4
	95	1
	96	4
	99	1
	104	2
	105	8
К24а-1	Арматурные изделия	
	2	156
	14	4
	48	4
	54	4
	55	4
	71	78
	72	20
	73	10
	74	68

Марка колонны	№ поз.	Колич. шт.
К24а-1 (продолжение)	75	8
	76	8
	77	4
	78	8
	88	2
	94	2
	95	1
	96	2
	97	2
	98	2
	Закладные детали	
	5	3
	6	2
	7	3
	18	8
	19	10
	20	2
	21	2
	32	4
	34	2
	95	1
	96	4
	99	1
	104	4
	105	16

Марка колонны	№ поз.	Колич. шт.
К24а-1-1, К24а-1-2	Арматурные изделия	
	2	156
	14	4
	48	4
	54	4
	55	4
	71	78
	72	20
	73	10
	74	68
	75	8
	76	8
	77	4
	78	8
	88	2
	94	2
	95	1
	96	2
	97	2
	98	2
	Закладные детали	
	5	3
	6	2
	7	3
	18	8

Марка колонны	№ поз.	Колич. шт.
К24а-1-1, К24а-1-2 (продолжение)	15	15
	20	2
	21	2
	32	4
	34	2
	45	3
	46	24
	47	18
	49	4
	50	4
	51	4
	52	8
	76	5
	95	1
	96	4
	99	1
	104	4
	105	16
К23-1-5, К23а-1-5	Арматурные изделия	
	2	156
	14	4
	48	4
	54	4
	55	4
	71	78
	72	20

Примечание см. на листе 251

Гл. конструктор	Корженевская	
Нач. сектора	Шаев	
Ст. техн.	Спирина	
Проверил	Чуйкина	

ЛГПИ г. Ленинград

ТК 1976

Перечень позиций на одну колонну

1.420-12 Выпуск 2

Лист 292

Перечень позиций на одну колонну

Марка колонны	№ поз.	Колич. шт
К24а-1-5, К24а-1-6 (продолжение)	73	10
	74	68
	75	8
	76	8
	77	4
	78	8
	88	2
	94	2
	95	1
	96	2
	97	2
	98	2
	Закладные детали	
	5	3
	6	2
	7	3
	18	8
	19	10
	20	2
	21	2
	23	12
	24	12
	25	12
	30	20
	32	4
	34	2
	92	40
	93	4
	95	1
	96	4

Марка колонны	№ поз.	Колич. шт
К24а-1-5, К24а-1-6 (продолжение)	99	1
	104	4
	105	16
К24а-2	Арматурные изделия	
	2	156
	14	4
	47	4
	56	4
	57	4
	71	78
	72	20
	73	10
	74	68
	75	8
	76	8
	77	4
	78	8
	88	2
	94	2
	95	1
	96	2
	97	2
	98	2
	Закладные детали	
	5	3
	6	2
	7	3
	18	8

Марка колонны	№ поз.	Колич. шт.
К24а-2 (продолжение)	19	10
	20	2
	21	2
	32	4
	34	2
	95	1
	96	4
	99	1
	104	4
	105	16
К24а-2-1, К24а-2-2	Арматурные изделия	
	2	156
	14	4
	47	4
	56	4
	57	4
	71	78
	72	20
	73	10
	74	68
	75	8
	76	8
	77	4
	78	8
	88	2
	94	2
	95	1
	96	2
	97	2
	98	2

Марка колонны	№ поз.	Колич. шт
К24а-2-1, К24а-2-2 (продолжение)	Закладные детали	
	5	3
	6	2
	7	3
	18	8
	19	10
	20	2
	21	2
	32	4
	34	2
	45	3
	46	24
	47	18
	49	4
	50	4
	51	4
	52	8
	76	3
	95	1
	96	4
	99	1
	104	4
	105	16
К24а-2-3	Арматурные изделия	
	2	156

Марка колонны	№ поз.	Колич. шт.
К24а-2-3 (продолжение)	14	4
	47	4
	56	4
	57	4
	71	78
	72	20
	73	10
	74	68
	75	8
	76	8
	77	4
	78	8
	88	2
	94	2
	95	1
	96	2
	97	2
	98	2
	Закладные детали	
	5	3
	6	2
	7	3
	8	2
	9	4
	18	8
	19	10

Марка колонны	№ поз.	Колич. шт
К24а-2-3 (продолжение)	20	2
	21	2
	32	4
	34	2
	35	4
	36	4
	37	4
	38	4
	39	4
	40	4
	95	1
	96	4
	99	1
	104	4
	105	16
К24а-2-5, К24а-2-6	Арматурные изделия	
	2	156
	14	4
	47	4
	56	4
	57	4
	71	78
	72	20
	73	10
	74	68
	75	8

Марка колонны	№ поз.	Колич. шт
К24а-2-5, К24а-2-6 (продолжение)	76	8
	77	4
	78	8
	88	2
	94	2
	95	1
	96	2
	97	2
	98	2
	Закладные детали	
	5	3
	6	2
	7	3
	18	8
	19	10
	20	2
	21	2
	23	12
	24	12
	25	12
	30	20
	32	4
	34	2
	92	40
	93	4
	95	1

Примечание см. на листе 251.

ТК 1976	Перечень позиций на одну колонну	1.420-12 выпуск 2
		Лист 293

г. Ленинград | Проверил | Чуйкина

15753-02 83

Перечень позиций на одну колонну

Марка колонны	№ поз.	Колич. шт
К24а-2-5, К24а-2-6 (продолжение)	96	4
	99	1
	104	4
	105	16
К24а-3, К24а-8	Арматурные изделия	
	2	156
	15	4
	47	4
	58	8
	71	78
	72	20
	73	10
	74	68
	75	8
	76	8
	77	4
	78	8
	88	2
	94	2
	95	1
	96	2
	97	2
	98	2
	Закладные детали	
	5	3
	6	2
	7	3
	18	8

Марка колонны	№ поз.	Колич. шт
К24а-3, К24а-8 (продолжение)	19	10
	20	2
	21	2
	32	4
	34	2
	95	1
	96	4
	99	1
	104	4
	105	16
К24а-3-1, К24а-3-2, К24а-8-1, К24а-8-2	Арматурные изделия	
	2	156
	15	4
	47	4
	58	8
	71	78
	72	20
	73	10
	74	68
	75	8
	76	8
	77	4
	78	8
	88	2
	94	2
	95	1
	96	2
	97	2
	98	2

Марка колонны	№ поз.	Колич. шт
К24а-3-1, К24а-3-2, К24а-8-1, К24а-8-2 (продолжение)	Закладные детали	
	5	3
	6	2
	7	3
	18	8
	19	10
	20	2
	21	2
	32	4
	34	2
	45	3
	46	24
	47	18
	49	4
	50	4
	51	4
	52	8
	76	3
	95	1
	96	4
	99	1
	104	4
	105	16
К24а-3-5, К24а-3-6, К24а-8-5, К24а-8-6	Арматурные изделия	
	2	156
	15	4
	47	4
	58	8
	71	78

Марка колонны	№ поз.	Колич. шт
К24а-3-5, К24а-3-6, К24а-8-5, К24а-8-6 (продолжение)	72	20
	73	10
	74	68
	75	8
	76	8
	77	4
	78	8
	88	2
	94	2
	95	1
	96	2
	97	2
	98	2
	Закладные детали	
	5	3
	6	2
	7	3
	18	8
	19	10
	20	2
	21	2
	23	12
	24	12
	25	12
	30	20
	32	4

Марка колонны	№ поз.	Колич. шт
К24а-3-5, К24а-3-6, К24а-8-5, К24а-8-6 (продолжение)	34	2
	92	40
	93	4
	95	1
	96	4
	99	1
	104	4
	105	16
К24а-4, К24а-5	Арматурные изделия	
	2	156
	17	4
	53	4
	59	8
	71	78
	72	20
	73	10
	74	68
	75	8
	76	8
	77	4
	78	8
	88	2
	94	2
	95	1
	96	2
	97	2

Марка колонны	№ поз.	Колич. шт
К24а-4, К24а-5 (продолжение)	98	2
	Закладные детали	
	5	3
	6	2
	7	3
	18	8
	19	10
	20	2
	21	2
	32	4
	34	2
	95	1
	96	4
	99	1
	104	4
	105	16
К24а-4-1, К24а-4-2, К24а-5-1, К24а-5-2, К24а-9-1	Арматурные изделия	
	2	156
	17	4
	53	4
	59	8
	71	78
	72	20
	73	10

Марка колонны	№ поз.	Колич. шт
К24а-4-1, К24а-4-2, К24а-5-1, К24а-5-2, К24а-9-1 (продолжение)	74	68
	75	8
	76	8
	77	4
	78	8
	88	2
	94	2
	95	1
	96	2
	97	2
	98	2
	Закладные детали	
	5	3
	6	2
	7	3
	18	8
	19	10
	20	2
	21	2
	32	4
	34	2
	45	3
	46	24
	47	18
	49	4
	50	4

Примечание см. на листе 251.

ТК 1976	Перечень позиций на одну колонну	1.420-12 Выпуск 2	
		Лист	294

Гл. конструктор Корженевская
Нач. сектора Исаев
Техник Спирина
Проверил Чуйкина

ЛПИ г. Ленинград

15753.02 8/1

Перечень позиций на одну колонну

Марка колонны	№ поз.	Колич. шт
К24а-4-1, К24а-4-2, К24а-5-1, К24а-5-2, К24а-9-1 (продолжение)	51	4
	52	8
	76	3
	95	1
	96	4
	99	1
	104	4
	105	16
К24а-4-3, К24а-5-3	Арматурные изделия	
	2	156
	17	4
	53	4
	59	8
	71	18
	72	20
	73	10
	74	68
	75	8
	76	8
	77	4
	78	8
	88	2
	94	2
	95	1
	96	2
	97	2
	98	2

Марка колонны	№ поз.	Колич. шт
К24а-4-3, К24а-5-3 (продолжение)	Закладные детали	
	5	3
	6	2
	7	3
	8	2
	9	4
	18	8
	19	10
	20	2
	21	2
	32	4
	34	2
	35	4
	36	4
	37	4
	38	4
	39	4
	40	4
	95	1
	96	4
	99	1
	104	4
	105	16
К24а-4-5, К24а-4-6, К24а-5-5 К24а-5-6	Арматурные изделия	
	2	156
	17	4
	53	4
	59	8
	71	78

Марка колонны	№ поз.	Колич. шт
К24а-4-5, К24а-4-6, К24а-5-5, К24а-5-6 (продолжение)	72	20
	73	10
	74	68
	75	8
	76	8
	77	4
	78	8
	88	2
	94	2
	95	1
	96	2
	97	2
	98	2
	Закладные детали	
	5	3
	6	2
	7	3
	18	8
	19	10
	20	2
	21	2
	23	12
	24	12
	25	12
	30	20
	32	4
	34	2
	92	40
	93	4
	95	1

Марка колонны	№ поз.	Колич. шт
К24а-4-5, К24а-4-6, К24а-5-5, К24а-5-6 (продолжение)	96	4
	99	1
	104	4
	105	16
К24а-6	Арматурные изделия	
	2	156
	14	4
	46	4
	57	8
	71	18
	72	20
	73	10
	74	68
	75	8
	76	8
	77	4
	78	8
	88	2
	94	2
	95	1
	96	2
	97	2
	98	2

Марка колонны	№ поз.	Колич. шт.
К24а-6 (продолжение)	Закладные детали	
	5	3
	6	2
	7	3
	18	8
	19	10
	20	2
	21	2
	32	4
	34	2
	95	1
	96	4
	99	1
	104	4
	105	16
К24а-6-1, К24а-6-2	Арматурные изделия	
	2	156
	14	4
	46	4
	57	8
	71	18
	72	20
	73	10
	74	68
	75	8

Марка колонны	№ поз.	Колич. шт
24а-6-1, К24а-6-2 (продолжение)	76	8
	77	4
	78	8
	88	2
	94	2
	95	1
	96	2
	97	2
	98	2
	Закладные детали	
	5	3
	6	2
	7	3
	18	8
	19	10
	20	2
	21	2
	32	4
	34	2
	45	3
	46	24
	47	18
	49	4
	50	4
	51	4
	52	8

Марка колонны	№ поз.	Колич. шт
К24а-6-1, К24а-6-2 (продолжение)	76	3
	95	1
	96	4
	99	1
	104	4
	105	16
К24а-6-3	Арматурные изделия	
	2	156
	14	4
	46	4
	57	8
	71	18
	72	20
	73	10
	74	68
	75	8
	76	8
	77	4
	78	8
	88	2
	94	2
	95	1
	96	2
	97	2
	98	2

Примечание см. на листе 251.

Перечень позиций на одну колонну

Марка колонны	№ поз.	Колич. шт.
К 24а-6-3 (продолжение)	Закладные детали	
	5	3
	6	2
	7	3
	8	2
	9	4
	18	8
	19	10
	20	2
	21	2
	32	4
	34	2
	35	4
	36	4
	37	4
	38	4
	39	4
	40	4
	95	1
	96	4
	99	1
	104	4
	105	16
К24а-6-5, К24а-6-6	Арматурные изделия	
	2	156
	14	4
	46	4
	57	8
	71	78

Марка колонны	№ поз.	Колич. шт
К 24а-6-5, К 24а-6-6 (продолжение)	72	20
	73	10
	74	68
	75	8
	76	8
	77	4
	78	8
	88	2
	94	2
	95	1
	96	2
	97	2
	98	2
	Закладные детали	
	5	3
	6	2
	7	3
	18	8
	19	10
	20	2
	21	2
	23	12
	24	12
	25	12
	30	20
	32	4
	34	2
	92	40
	93	4
	95	1

Марка колонны	№ поз.	Колич. шт.
К 24а-7	96	4
	99	1
	104	4
	105	16
	Арматурные изделия	
	2	156
	15	4
	46	4
	58	8
	71	78
	72	20
	73	10
	74	68
	75	8
	76	8
	77	4
	78	8
	88	2
	94	2
	95	1
	96	2
	97	2
	98	2
	Закладные детали	
	5	3
	6	2
	7	3
	18	8

Марка колонны	№ поз.	Колич. шт
К 24а-7 (продолжение)	19	10
	20	2
	21	2
	32	4
	34	2
	95	1
	96	4
	99	1
	104	4
	105	16
К 24а-7-5	Арматурные изделия	
	2	156
	15	4
	46	4
	58	8
	71	78
	72	20
	73	10
	74	68
	75	8
	76	8
	77	4
	78	8
	88	2
	94	2
	95	1

Марка колонны	№ поз	Колич. шт.
К 24а-7-5 (продолжение)	96	2
	97	2
	98	2
	Закладные детали	
	5	3
	6	2
	7	3
	18	8
	19	10
	20	2
	21	2
	23	12
	24	12
	25	12
	30	20
	32	4
	34	2
	92	40
	93	4
	95	1
	96	4
	99	1
	104	4
	105	16

Марка колонны	№ поз.	Колич. шт
К 24а-8-3	Арматурные изделия	
	2	156
	15	4
	47	4
	58	8
	71	78
	72	20
	73	10
	74	68
	75	8
	76	8
	77	4
	78	8
	88	2
	94	2
	95	1
	96	2
	97	2
	98	2
	Закладные детали	
	5	3
	6	2
	7	3
	8	2
	9	4

Марка колонны	№ поз.	Колич. шт
К 24а-8-3 (продолжение)	18	8
	19	10
	20	2
	21	2
	32	4
	34	2
	35	4
	36	4
	37	4
	38	4
	39	4
	40	4
	95	1
	96	4
	99	1
	104	4
	105	16
К 35а-1-1	Арматурные изделия	
	2	52
	61	4
	62	4
	71	92
	73	20
	75	8
	77	1
	78	2

Примечание см. на листе 257.

АГПИ г. Ленинград
Гл. конструктор Ю. Жилинский
Нач. сектора В. Жилинский Исаев
Ст. техн. Смирн. Спирина
Проверил Чуйкина

Перечень позиций на одну колонну

Марка колонны	№ поз.	Колич. шт.
К 35а-1-1 (продолжение)	79	2
	80	1
	81	1
	82	1
	83	1
	Закладные детали	
	8	1
	9	3
	18	2
	19	6
	22	1
	23	3
	24	3
	25	3
	26	2
	27	2
	28	2
	29	2
	30	2
	32	4
	33	2
	41	1
	42	1

Марка колонны	№ поз.	Колич. шт.
К 35а-1-1 (продолжение)	43	8
	45	1
	46	8
	47	6
	48	6
	76	1
	89	2
	90	1
	92	4
	95	2
	96	8
	99	2
	104	1
	105	4
К35а-1-2	Арматурные изделия	
	2	52
	61	4
	62	4
	71	92
	73	20
	75	8
	77	1
	78	2

Марка колонны	№ поз.	Колич. шт.
К35а-1-2 (продолжение)	79	2
	80	1
	81	1
	82	1
	83	1
	Закладные детали	
	8	1
	9	3
	18	2
	19	6
	22	1
	23	3
	24	3
	25	3
	26	2
	27	2
	28	2
	29	2
	30	4
	32	4
	33	2
	41	1
	42	1

Марка колонны	№ поз.	Колич. шт.
К35а-1-2 (продолжение)	43	8
	45	1
	46	8
	47	6
	48	6
	76	1
	89	2
	90	1
	92	8
	95	2
	96	8
	99	2
	104	1
	105	4
К35а-1-3	Арматурные изделия	
	2	52
	61	4
	62	4
	71	92
	73	20
	75	8
	77	1
	78	2

Марка колонны	№ поз.	Колич. шт.
К35а-1-3 (продолжение)	79	2
	80	1
	81	1
	82	1
	83	1
	Закладные детали	
	8	1
	9	3
	18	2
	19	6
	22	1
	23	3
	24	3
	25	3
	26	2
	27	2
	28	2
	29	2
	30	4
	32	4
	33	2
	89	2
	90	1

Марка колонны	№ поз.	Колич. шт.
К35а-1-3 (продолжение)	92	8
	95	2
	96	8
	99	2
	104	1
	105	4
К35а-1-4	Арматурные изделия	
	2	52
	61	4
	62	4
	71	92
	73	20
	75	8
	77	1
	78	2
	79	2
	80	1
	81	1
	82	1
	83	1

Марка колонны	№ поз.	Колич. шт.
К 35а-1-4 (продолжение)	Закладные детали	
	8	1
	9	3
	18	2
	19	6
	22	1
	23	3
	24	3
	25	3
	26	2
	27	2
	28	2
	29	2
	30	6
	32	4
	33	2
	89	2
	90	1
	92	12
	95	2
	96	8
	99	2
	104	1
	105	4

Примечание см. на листе 251.

Гип. сектора		Стирина
Ст. техн.		Чуйкина
Проверил		

г. Ленинград

Перечень позиций на одну колонну

Марка колонны	N поз.	Колич шт.
К35а-1-5	Арматурные изделия	
	2	52
	61	4
	62	4
	71	92
	73	20
	75	8
	77	1
	78	2
	79	2
	80	1
	81	1
	82	1
	83	1
	Закладные детали	
	8	1
	9	3
	18	2
	19	6
	22	1
	23	9
	24	9

Марка колонны	№ поз.	Колич. шт.
К35а-1-5 (продолжение)	25	9
	26	2
	27	2
	28	2
	29	2
	30	4
	32	4
	33	2
	89	2
	90	1
	92	8
	93	2
	95	2
	96	8
	99	2
	104	1
	105	4
К35а-1-6	Арматурные изделия	
	2	52
	61	4
	62	4
	71	92
	73	20

Марка колонны	№ поз.	Колич. шт.
К35а-1-6 (продолжение)	75	8
	77	1
	78	2
	79	2
	80	1
	81	1
	82	1
	83	1
	Закладные детали	
	8	1
	9	3
	18	2
	19	6
	22	1
	23	9
	24	9
	25	9
	26	2
	27	2
	28	2
	29	2
	30	8
	32	4

Марка колонны	№ поз.	Колич шт.
К35а-1-6 (продолжение)	33	2
	89	2
	90	1
	92	16
	93	2
	95	2
	96	8
	99	2
	104	1
	105	4
К35а-2-1	Арматурные изделия	
	2	52
	62	4
	63	4
	71	92
	73	20
	75	8
	77	1
	78	2
	79	2
	80	1
	81	1
	82	1

Марка колонны	№ поз.	Колич. шт.
К35а-2-1 (продолжение)	83	1
	Закладные детали	
	8	1
	9	3
	18	2
	19	6
	22	1
	23	3
	24	3
	25	3
	26	2
	27	2
	28	2
	29	2
	30	2
	32	4
	33	2
	41	1
	42	1
	43	8
	45	1
	46	8
	47	6

Марка колонны	№ поз.	Колич. шт.
К35а-2-1 (продолжение)	48	6
	76	1
	89	2
	90	1
	92	4
	95	2
	96	8
	99	2
	104	1
	105	4
К35а-2-3	Арматурные изделия	
	2	52
	62	4
	63	4
	71	92
	73	20
	75	8
	77	1
	78	2
	79	2
	80	1
	81	1
	82	1

Марка колонны	№ поз.	Колич. шт.
К35а-2-3 (продолжение)	83	1
	Закладные детали	
	8	1
	9	3
	18	2
	19	6
	22	1
	23	3
	24	3
	25	3
	26	2
	27	2
	28	2
	29	2
	30	4
	32	4
	33	2
	89	2
	90	1
	92	8
	95	2
	96	8
	99	2

Примечание см. на листе 251.

Гл. специалист	Шевелев		
Нач. сектора	Исаев		
Ст. техник	Старкина		
Проверил	Чуйкина		

ЛГПИ г. Ленинград

ТК 1076

Перечень позиций на одну колонну

1.420-12 Выпуск 2

Лист 298

Перечень позиций на одну колонну

Марка колонны	№ поз.	Колич. шт
К35а-2-3 (продолжение)	104	1
	105	4
К35а-2-5	Арматурные изделия	
	2	52
	62	4
	63	4
	71	92
	73	20
	75	8
	77	1
	78	2
	79	2
	80	1
	81	1
	82	1
	83	1
	Закладные детали	
	8	1
	9	3
	18	2
	19	6

Марка колонны	№ поз.	Колич. шт
К35а-2-5 (продолжение)	22	1
	23	9
	24	9
	25	9
	26	2
	27	2
	28	2
	29	2
	30	4
	32	4
	33	2
	89	2
	90	1
	92	8
	93	2
	95	2
	96	8
	99	2
	104	1
	105	4
К36а-1	Арматурные изделия	
	2	128
	66	8

Марка колонны	№ поз.	Колич. шт.
К36а-1 (продолжение)	71	40
	75	14
	77	4
	78	8
	83	2
	90	4
	91	2
	92	2
	93	2
	Закладные детали	
	1	2
	2	2
	5	3
	6	1
	18	8
	19	8
	20	4
	32	4
	33	2
	104	4
	105	16

Марка колонны	№ поз.	Колич. шт
К36а-1-1, К36а-1-2	Арматурные изделия	
	2	128
	66	8
	71	40
	75	14
	77	4
	78	8
	83	2
	90	4
	91	2
	92	2
	93	2
	Закладные детали	
	1	2
	2	2
	5	3
	6	1
	18	8
	19	8
	20	4
	32	4
	33	2

Марка колонны	№ поз	Колич. шт
К36а-1-1, К36а-1-2 (продолжение)	41	2
	42	2
	43	16
	45	2
	46	16
	47	12
	48	12
	76	2
	104	4
	105	16
К36а-1-5, К36а-1-6	Арматурные изделия	
	2	128
	66	8
	71	40
	75	14
	77	4
	78	8
	83	2
	90	4
	91	2
	92	2
	93	2

Марка колонны	№ поз.	Колич. шт.
К36а-1-5, К36а-1-6 (продолжение)	Закладные детали	
	1	2
	2	2
	5	3
	6	1
	18	8
	19	8
	20	4
	23	12
	24	12
	25	12
	30	16
	32	4
	33	2
	92	32
	93	4
	104	4
	105	16
К36а-2, К36а-3	Арматурные изделия	
	2	128
	67	8
	71	40

Марка колонны	№ поз.	Колич. шт
К36а-2, К36а-3 (продолжение)	75	14
	77	4
	78	8
	83	2
	90	4
	91	2
	92	2
	93	2
	Закладные детали	
	1	2
	2	2
	5	3
	6	1
	18	8
	19	8
	20	4
	32	4
	33	2
	104	4
	105	16

Примечание см. на листе 251

Проверил Чуйкина

Перечень позиций на одну колонну

Марка колонны	№ поз.	Колич. шт
К36а-2-1, К36а-2-2, К36а-3-1	Арматурные изделия	
	2	128
	67	8
	71	40
	75	14
	77	4
	78	8
	83	2
	90	4
	91	2
	92	2
	93	2
	Закладные детали	
	1	2
	2	2
	5	3
	6	1
	18	8
	19	8
	20	4
	32	4
	33	2

Марка колонны	№ поз.	Колич. шт.
К36а-2-1, К36а-2-2, К36а-3-1 (продолжение)	41	2
	42	2
	43	16
	45	2
	46	16
	47	12
	48	12
	76	2
	104	4
	105	16
К36а-2-5, К36а-2-6, К36а-3-5, К36а-3-6	Арматурные изделия	
	2	128
	67	8
	71	40
	75	14
	77	4
	78	8
	83	2
	90	4
	91	2
	92	2
	93	2

Марка колонны	№ поз.	Колич. шт.
К36а-2-5, К36а-2-6, К36а-3-5, К36а-3-6 (продолжение)	Закладные детали	
	1	2
	2	2
	5	3
	6	1
	18	8
	19	8
	20	4
	23	12
	24	12
	25	12
	30	16
	32	4
	33	2
	92	32
	93	4
	104	4
	105	16
К36а-4, К36а-5	Арматурные изделия	
	2	128
	67	4
	68	4

Марка колонны	№ поз.	Колич. шт.
К36а-4, К36а-5 (продолжение)	11	40
	75	14
	77	4
	78	8
	83	2
	90	4
	91	2
	92	2
	93	2
	Закладные детали	
	1	2
	2	2
	5	3
	6	1
	18	8
	19	8
	20	4
	32	4
	33	2
	104	4
	105	16

Марка колонны	№ поз.	Колич. шт
К36а-4-1, К36а-4-2, К36а-5-1, К36а-5-2	Арматурные изделия	
	2	128
	67	4
	68	4
	71	40
	75	14
	77	4
	78	8
	83	2
	90	4
	91	2
	92	2
	93	2
	Закладные детали	
	1	2
	2	2
	5	3
	6	1
	18	8
	19	8
	20	4
	32	4

Марка колонны	№ поз.	Колич. шт.
К36а-4-1, К36а-4-2, К36а-5-1, К36а-5-2 (продолжение)	33	2
	41	2
	42	2
	43	16
	45	2
	46	16
	47	12
	48	12
	76	2
	104	4
	105	16
К36а-4-5, К36а-5-5, К36а-5-6	Арматурные изделия	
	2	128
	67	4
	68	4
	71	40
	75	14
	77	4
	78	8
	83	2
	90	4
	91	2
	92	2

Марка колонны	№ поз.	Колич. шт
К36а-4-5, К36а-5-5, К36а-5-6 (продолжение)	93	2
	Закладные детали	
	1	2
	2	2
	5	3
	6	1
	18	8
	19	8
	20	4
	23	12
	24	12
	25	12
	30	16
	32	4
	33	2
	92	32
	93	4
	104	4
	105	16
К36а-6	Арматурные изделия	
	2	128

Примечание см. на листе 251.

ТК 1976	Перечень позиций на одну колонну	1.420-12 Выпуск 2
		Лист 300

ЛГПИ г. Ленинград

Нач. сектора		Корженевская
Ст. техник		Исаев
Проверил		Спирина
		Чуйкина

Перечень позиций на одну колонну

Марка колонны	№ поз.	Колич. шт.
К36а-6 (продолжение)	66	4
	71	40
	75	14
	77	4
	78	8
	83	2
	90	4
	91	2
	92	2
	93	2
	Закладные детали	
	1	2
	2	2
	5	3
	6	1
	18	8
	19	8
	20	4
	32	4
	33	2
	104	4
	105	16

Марка колонны	№ поз.	Колич. шт.
К36а-6-1, К36а-6-2	Арматурные изделия	
	2	128
	66	4
	71	40
	75	14
	77	4
	78	8
	83	2
	90	4
	91	2
	92	2
	93	2
	Закладные детали	
	1	2
	2	2
	5	3
	6	1
	18	8
	19	8
	20	4
	32	4
	33	2

Марка колонны	№ поз.	Колич. шт.
К36а-6-1 (продолжение) К36а-6-2	41	2
	42	2
	43	16
	45	2
	46	16
	47	12
	48	12
	76	2
	104	4
	105	16
К36а-6-5, К36а-6-6	Арматурные изделия	
	2	128
	66	4
	71	40
	75	14
	77	4
	78	8
	83	2
	90	4
	91	2
	92	2
	93	2

Марка колонны	№ поз.	Колич. шт.
К36а-6-5, К36а-6-6 (продолжение)	Закладные детали	
	1	2
	2	2
	5	3
	6	1
	18	8
	19	8
	20	4
	23	12
	24	12
	25	12
	30	16
	32	4
	33	2
	92	32
	93	4
	104	4
	105	16
К36а-7-2	Арматурные изделия	
	2	128
	67	4
	71	40

Марка колонны	№ поз.	Колич. шт.
К36а-7-2 (продолжение)	75	14
	77	4
	78	8
	83	2
	90	4
	91	2
	92	2
	93	2
	Закладные детали	
	1	2
	2	2
	5	3
	6	1
	18	8
	19	8
	20	4
	32	4
	33	2
	41	2
	42	2
	43	16
	45	2
	46	16

Марка колонны	№ поз.	Колич. шт.
К36а-7-2 (продолжение)	47	12
	48	12
	76	2
	104	4
	105	16
К36а-8-1, К36а-8-2	Арматурные изделия	
	2	128
	66	4
	71	40
	75	14
	77	4
	78	8
	83	2
	90	4
	91	2
	92	2
	93	2
	Закладные детали	
	1	2
	2	2
	5	3

Марка колонны	№ поз.	Колич. шт.
К36а-8-1, К36а-8-2 (продолжение)	6	1
	18	8
	19	8
	20	4
	32	4
	33	2
	41	2
	42	2
	43	16
	45	2
	46	16
	47	12
	48	12
	76	2
	104	4
	105	16
К-37а-1-4, К37а-2-4	Арматурные изделия	
	2	140
	8	4
	11	4
	24	4
	71	84
	72	40

Примечание см. на листе 251.

ТК 1976	Перечень позиций на одну колонну	1.420-12 выпуск 2	
		Лист	301

Проверил

Чуйкина

Перечень позиций на одну колонну

Марка колонны	№ поз	Колич. шт
К37а-1-4, К37а-2-4 (продолжение)	74	70
	76	16
	77	2
	78	4
	84	4
	85	2
	86	2
	87	2
	88	2
	Закладные детали	
	8	2
	10	3
	18	4
	19	6
	22	2
	23	6
	24	6
	25	6
	26	4
	27	4
	28	4
	29	4
	30	12

Марка колонны	№ поз.	Колич шт
К37а-1-4, К37а-2-4 (продолжение)	32	4
	34	2
	54	3
	90	2
	91	4
	92	24
	95	1
	96	4
	99	1
	104	2
	105	8
К37а-1-6, К37а-2-6	Арматурные изделия	
	2	140
	8	4
	11	4
	24	4
	71	84
	72	40
	74	70
	76	16
	77	2
	78	4
	84	4

Марка колонны	№ поз.	Колич. шт.
К37а-1-6, К37а-2-6 (продолжение)	85	2
	86	2
	87	2
	88	2
	Закладные детали	
	8	2
	10	3
	18	4
	19	6
	22	2
	23	18
	24	18
	25	18
	26	4
	27	4
	28	4
	29	4
	30	16
	32	4
	34	2
	54	3
	90	2
	91	4

Марка колонны	№ поз.	Колич. шт.
К37а-1-6, К37а-2-6 (продолжение)	92	32
	93	4
	95	1
	96	4
	99	1
	104	2
	105	8
К37а-2-2	Арматурные изделия	
	2	140
	8	4
	11	4
	24	4
	71	84
	72	40
	74	70
	76	16
	77	2
	78	4
	84	4
	85	2
	86	2
	87	2
	88	2

Марка колонны	№ поз.	Колич. шт.
К37а-2-2 (продолжение)	Закладные детали	
	8	2
	10	3
	18	4
	19	6
	22	2
	23	6
	24	6
	25	6
	26	4
	27	4
	28	4
	29	4
	30	12
	32	4
	34	2
	45	3
	46	24
	47	18
	49	4
	51	4
	54	3
	74	4
	75	8

Марка колонны	№ поз.	Колич шт
К37а-2-2 (продолжение)	76	3
	90	2
	91	4
	92	24
	95	1
	96	4
	99	1
	104	2
	105	8
К37а-3-2, К37а-4-2	Арматурные изделия	
	2	140
	8	4
	13	4
	25	4
	71	84
	72	40
	74	70
	76	16
	77	2
	78	4
	84	4
	85	2
	86	2

Марка колонны	№ поз.	Колич. шт.
К37а-3-2, К37а-4-2 (продолжение)	87	2
	88	2
	Закладные детали	
	8	2
	10	3
	18	4
	19	6
	22	2
	23	6
	24	6
	25	6
	26	4
	27	4
	28	4
	29	4
	30	12
	32	4
	34	2
	45	3
	46	24
	47	18
	49	4
	51	4

Примечание см на листе 251.

Нач. сектора	Исаев		
Ст. техн.	Стирина		
Проверил	Чуткина		

г. Ленинград

ТК 1976

Перечень позиций на одну колонну

1.420-12 Выпуск 2

Лист 302

Перечень позиций на одну колонну

Марка колонны	№ поз	Колич шт
К37а-3-2, К37а-4-2 (продолжение)	54	3
	74	4
	75	8
	76	3
	90	2
	91	4
	92	24
	95	1
	96	4
	99	1
	104	2
	105	8
К37б-3-2	Арматурные изделия	
	2	140
	8	8
	25	4
	71	84
	72	40
	74	70
	76	16
	77	2
	78	4
	84	4

Марка колонны	№ поз.	Колич шт.
К37б-3-2 (продолжение)	85	2
	86	2
	87	2
	88	2
	Закладные детали	
	8	2
	18	4
	19	6
	22	2
	23	6
	24	6
	25	6
	26	4
	27	4
	28	4
	29	4
	30	12
	32	4
	34	2
	45	3
	46	24
	47	18
	49	4

Марка колонны	№ поз.	Колич шт.
К37б-3-2 (продолжение)	51	4
	54	6
	74	4
	75	8
	76	3
	90	2
	91	4
	92	24
	95	1
	96	4
	99	1
	104	2
	105	8
К37б-3-4	Арматурные изделия	
	2	140
	8	8
	25	4
	71	84
	72	40
	74	70
	76	16
	77	2
	78	4

Марка колонны	№ поз.	Колич шт.
К37б-3-4 (продолжение)	84	4
	85	2
	86	2
	87	2
	88	2
	Закладные детали	
	8	2
	18	4
	19	6
	22	2
	23	6
	24	6
	25	6
	26	4
	27	4
	28	4
	29	4
	30	12
	32	4
	34	2
	54	6
	90	2
	91	4

Марка колонны	№ поз.	Колич шт.
К37б-3-4 (продолжение)	92	24
	95	1
	96	4
	99	1
	104	2
	105	8
К37б-3-6	Арматурные изделия	
	2	140
	8	8
	25	4
	71	84
	72	40
	74	70
	76	16
	77	2
	78	4
	84	4
	85	2
	86	2
	87	2
	88	2

Марка колонны	№ поз.	Колич шт.
К37б-3-6 (продолжение)	Закладные детали	
	8	2
	18	4
	19	6
	22	2
	23	18
	24	18
	25	18
	26	4
	27	4
	28	4
	29	4
	30	16
	32	4
	34	2
	54	6
	90	2
	91	4
	92	32
	93	4
	95	1
	96	4
	99	1
	104	2

Марка колонны	№ поз.	Колич шт.
К37б-3-6 (продолжение)	105	8
К37а-4-4	Арматурные изделия	
	2	140
	8	4
	13	4
	25	4
	71	84
	72	40
	74	70
	76	16
	77	2
	78	4
	84	4
	85	2
	86	2
	87	2
	88	2
	Закладные детали	
	8	2
	10	3
	18	4

Примечание см. на листе 251.

г. Ленинград | Проверил | Чуйкина

ТК 1976

Перечень позиций на одну колонну

1.420-12 Выпуск 2

Лист 303

15753-02 22

Перечень позиций на одну колонну

Марка колонны	№ поз.	Колич. шт
К37а-4-4 (продолжение)	19	6
	22	2
	23	6
	24	6
	25	6
	26	4
	27	4
	28	4
	29	4
	30	12
	32	4
	34	2
	54	3
	90	2
	91	4
	92	24
	95	1
	96	4
	99	1
	104	2
	105	8
К3Б-4-С	Арматурные изделия	
	2	140

Марка колонны	№ поз.	Колич. шт
К37а-4-6 (продолжение)	8	4
	13	4
	25	4
	71	84
	72	40
	74	70
	76	16
	77	2
	78	4
	84	4
	85	2
	86	2
	87	2
	88	2
	Закладные детали	
	8	2
	10	3
	18	4
	19	6
	22	2
	23	18
	24	18
	25	18

Марка колонны	№ поз.	Колич. шт.
К37а-4-6 (продолжение)	26	4
	27	4
	28	4
	29	4
	30	16
	32	4
	34	2
	54	3
	90	2
	91	4
	92	32
	93	4
	95	1
	96	4
	99	1
	104	2
	105	8
К39а-1-2, К39а-2-2	Арматурные изделия	
	2	52
	60	4
	61	4
	64	4
	71	104

Марка колонны	№ поз.	Колич. шт.
К39а-1-2, К39а-2-2 (продолжение)	72	40
	74	26
	76	8
	77	1
	78	2
	84	2
	85	1
	86	1
	87	1
	88	1
	Закладные детали	
	8	1
	18	2
	19	6
	22	1
	23	3
	24	3
	25	3
	26	2
	27	2
	28	2
	29	2
	30	6

Марка колонны	№ поз.	Колич. шт.
К39а-1-2, К39а-2-2 (продолжение)	32	4
	34	2
	41	1
	42	1
	43	8
	45	1
	46	8
	47	6
	48	6
	54	3
	76	1
	90	1
	91	2
	92	12
	95	2
	96	4
	99	1
	101	1
	102	4
	103	2
	104	1
	105	4

Марка колонны	№ поз	Колич. шт
К39а-1-4, К39а-2-4	Арматурные изделия	
	2	52
	60	4
	61	4
	64	4
	71	104
	72	40
	74	26
	76	8
	77	1
	78	2
	84	2
	85	1
	86	1
	87	1
	88	1
	Закладные детали	
	8	1
	18	2
	19	6
	22	1
	23	3

Марка колонны	№ поз	Колич. шт
К39а-1-4, К39а-2-4 (продолжение)	24	3
	25	3
	26	2
	27	2
	28	2
	29	2
	30	6
	32	4
	34	2
	54	3
	90	1
	91	2
	92	12
	95	2
	96	4
	99	1
	101	1
	102	4
	103	2
	104	1
	105	4
К39а-1-6, К39а-2-6	Арматурные изделия	
	2	52

Примечание см. на листе 251.

АГПИ г. Ленинград
Нач. отдела Усаев
Гл. констр. отд. Стыркин
Нач. сектора Стыркин
Ст. техник Чуйкина
Проверил Чуйкина

Перечень позиций на одну колонну

Марка колонн	№ поз.	Колич. шт.
К39а-1-6, К39а-2-6 (продолжение)	60	4
	61	4
	64	4
	71	104
	72	40
	74	26
	76	8
	77	1
	78	2
	84	2
	85	1
	86	1
	87	1
	88	1
	Закладные детали	
	8	1
	18	2
	19	6
	22	1
	23	9
	24	9
	25	9
	26	2

Марка колонн	№ поз.	Колич. шт
К39а-1-6, К39а-2-6 (продолжение)	27	2
	28	2
	29	2
	30	8
	32	4
	34	2
	54	3
	90	1
	91	2
	92	16
	93	2
	95	2
	96	4
	99	1
	101	1
	102	4
	103	2
	104	1
	105	4
К39а-3-2	Арматурные изделия	
	2	52
	62	4
	63	4

Марка колонн	№ поз.	Колич. шт.
К39а-3-2 (продолжение)	65	4
	71	104
	72	40
	74	26
	76	8
	77	1
	78	2
	84	2
	85	1
	86	1
	87	1
	88	1
	Закладные детали	
	8	1
	18	2
	19	6
	22	1
	23	3
	24	3
	25	3
	26	2
	27	2
	28	2

Марка колонн	№ поз	Колич. шт
К39а-3-2 (продолжение)	29	2
	30	6
	32	4
	34	2
	41	1
	42	1
	43	8
	45	1
	46	8
	47	6
	48	6
	54	3
	76	1
	90	1
	91	2
	92	12
	95	2
	96	4
	99	1
	101	1
	102	4
	103	2
	104	1
	105	4

Марка колонн	№ поз.	Колич шт
К39а-3-4	Арматурные изделия	
	2	52
	62	4
	63	4
	65	4
	71	104
	72	40
	74	26
	76	8
	77	1
	78	2
	84	2
	85	1
	86	1
	87	1
	88	1
	Закладные детали	
	8	1
	18	2
	19	6
	22	1
	23	3

Марка колонн	№ поз	Колич. шт.
К39а-3-4 (продолжение)	24	3
	25	3
	26	2
	27	2
	28	2
	29	2
	30	6
	32	4
	34	2
	54	3
	90	1
	91	2
	92	12
	95	2
	96	4
	99	1
	101	1
	102	4
	103	2
	104	1
	105	4
К39а-3-6	Арматурные изделия	
	2	52

Марка колонн	№ поз	Колич. шт
К39а-3-6 (продолжение)	62	4
	63	4
	65	4
	71	104
	72	40
	74	26
	76	8
	77	1
	78	2
	84	2
	85	1
	86	1
	87	1
	88	1
	Закладные детали	
	8	1
	18	2
	19	6
	22	1
	23	9
	24	9
	25	9
	26	2

Примечание см. на листе 251.

Т. Ленинград

Инв. № подл. | Подпись и дата | Взам. инв. № | Инв. № дубл. | Подпись и дата

Проверил Чуйкина

Перечень позиций на одну колонну

Марка колонны	№ поз.	Колич. шт.
К 39а-3-6 (продолжение)	27	2
	28	2
	29	2
	30	8
	32	4
	34	2
	54	3
	90	1
	91	2
	92	16
	93	2
	95	2
	96	4
	99	1
	101	1
	102	4
	103	2
	104	1
	105	4
К 41а-1-2	Арматурные изделия	
	2	116
	38	4
	44	4

Марка колонны	№ поз.	Колич. шт
К 41а-1-2 (продолжение)	69	4
	71	104
	72	40
	74	58
	76	16
	77	2
	78	4
	84	4
	85	2
	86	2
	87	2
	88	2
	Закладные детали	
	8	2
	18	4
	19	8
	22	2
	23	6
	24	6
	25	6
	26	4
	27	4
	28	4

Марка колонны	№ поз.	Колич. шт
К 41а-1-2 (продолжение)	29	4
	30	12
	32	4
	34	2
	41	2
	42	2
	43	16
	45	2
	46	16
	47	12
	48	12
	54	6
	76	2
	90	2
	91	4
	92	24
	95	2
	96	4
	99	1
	101	1
	102	4
	103	2
	104	2
	105	8

Марка колонны	№ поз.	Колич. шт
К 41а-1-4	Арматурные изделия	
	2	116
	38	4
	44	4
	69	4
	71	104
	72	40
	74	58
	76	16
	77	2
	78	4
	84	4
	85	2
	86	2
	87	2
	88	2
	Закладные детали	
	8	2
	18	4
	19	8
	22	2
	23	6

Марка колонны	№ поз.	Колич. шт
К 41а-1-4	24	6
	25	6
	26	4
	27	4
	28	4
	29	4
	30	12
	32	4
	34	2
	54	6
	90	2
	91	4
	92	24
	95	2
	96	4
	99	1
	101	1
	102	4
	103	2
	104	2
	105	8
К 41а-1-6	Арматурные изделия	
	2	116

Марка колонны	№ поз.	Колич. шт
К 41а-1-6 (продолжение)	38	4
	44	4
	69	4
	71	104
	72	40
	74	58
	76	16
	77	2
	78	4
	84	4
	85	2
	86	2
	87	2
	88	2
	Закладные детали	
	8	2
	18	4
	19	8
	22	2
	23	18
	24	18
	25	18
	26	4

Марка колонны	№ поз.	Колич. шт
К 41а-1-6 (продолжение)	27	4
	28	4
	29	4
	30	16
	32	4
	34	2
	54	6
	90	2
	91	4
	92	32
	93	4
	95	2
	96	4
	99	1
	101	1
	102	4
	103	2
	104	2
	105	8
К 41а-2-2	Арматурные изделия	
	2	116
	39	4
	45	4

Примечание см. на листе 251.

Перечень позиций на одну колонну

Марка колонны	№ поз.	Колич. шт.
К41а-2-2	70	4
	71	104
	72	40
	74	58
	76	16
	77	2
	78	4
	84	4
	85	2
	86	2
	87	2
	88	2
	Закладные детали	
	8	2
	18	4
	19	8
	22	2
	23	6
	24	6
	25	6
	26	4
	27	4

Марка колонны	№ поз	Колич. шт
К41а-2-2 (продолжение)	28	4
	29	4
	30	12
	32	4
	34	2
	41	2
	42	2
	43	16
	45	2
	46	16
	47	12
	48	12
	54	6
	76	2
	90	2
	91	4
	92	24
	95	2
	96	4
	99	1
	101	1
	102	4
	103	2
	104	2
	105	8

Марка колонны	№ поз	Колич. шт
К41а-2-4	Арматурные изделия	
	2	116
	39	4
	45	4
	70	4
	71	104
	72	40
	74	58
	76	16
	77	2
	78	4
	84	4
	85	2
	86	2
	87	2
	88	2
	Закладные детали	
	8	2
	18	4
	19	8
	22	2
	23	6

Марка колонны	№ поз	Колич. шт
К41а-2-4 (продолжение)	24	6
	25	6
	26	4
	27	4
	28	4
	29	4
	30	12
	32	4
	34	2
	54	6
	90	2
	91	4
	92	24
	95	2
	96	4
	99	1
	101	1
	102	4
	103	2
	104	2
	105	8
К41а-2-6	Арматурные изделия	
	2	116

Марка колонны	№ поз.	Колич. шт
К41а-2-6 (продолжение)	39	4
	45	4
	70	4
	71	104
	72	40
	74	58
	76	16
	77	2
	78	4
	84	4
	85	2
	86	2
	87	2
	88	2
	Закладные детали	
	8	2
	18	4
	19	8
	22	2
	23	18
	24	18
	25	18
	26	4

Марка колонны	№ поз.	Колич. шт
К41а-2-6 (продолжение)	27	4
	28	4
	29	4
	30	16
	32	4
	34	2
	54	6
	90	2
	91	4
	92	32
	93	4
	95	2
	96	4
	99	1
	101	1
	102	4
	103	2
	104	2
	105	8

Марка колонны	№ поз.	Колич. шт

Примечание см. на листе 251.

ТК	Перечень позиций на одну колонну	1.420-12 Выпуск 2
		Лист 307

Нач. сектора Ст. техн. Провер. — Исаев, Спирина, Чуйкина

г. Ленинград

Выборка стали на одну колонну, кгс

Марка колонны	Арматурные изделия. Сталь ГОСТ 5781-75. Класса А-I, ф мм					Итого	Класса А-III, ф мм												Итого	Итого
	8	12					10	12	18	22	25	28								
К11а-1-3	10.4	1.8				12.2	10.2	4.3	—	—	57.2	—							71.7	83.9
К11а-1-4	10.4	1.8				12.2	10.2	4.3	—	—	57.2	—							71.7	83.9
К11а-1-5	10.4	1.8				12.2	10.2	4.3	—	—	57.2	—							71.7	83.9
К11а-1-6	10.4	1.8				12.2	10.2	4.3	—	—	57.2	—							71.7	83.9
К11а-2-3	10.4	1.8				12.2	10.2	4.3	28.4	44.4	—	—							87.3	99.5
К11а-2-4	10.4	1.8				12.2	10.2	4.3	28.4	44.4	—	—							87.3	99.5
К11а-2-5	10.4	1.8				12.2	10.2	4.3	28.4	44.4	—	—							87.3	99.5
К11а-2-6	10.4	1.8				12.2	10.2	4.3	28.4	44.4	—	—							87.3	99.5
К11а-3-3	10.4	1.8				12.2	10.2	4.3	—	—	54.8	72.0							141.3	153.5
К11а-3-5	10.4	1.8				12.2	10.2	4.3	—	—	54.8	72.0							141.3	153.5

Выборка стали на одну колонну, кгс (продолжение)

Марка колонны	Закладные детали. ГОСТ 380-71*. Прокат с 38/23. Профиль								Итого	Сталь ГОСТ 5781-75. Класса А-III, ф мм										Итого	Итого	Всего
	L 45×5	L 63×40×8	L 140×90×10	δ=10	δ=12	δ=16	газ. тр. dy=40	гайка М16		12	16	18	20	28							
К11а-1-3	2.6	4.6	13.2	14.2	28.0	3.8	3.0	0.2	69.6	4.4	7.1	4.6	0.9	5.8						22.8	92.4	176.3
К11а-1-4	—	—	13.2	9.6	28.0	3.8	3.0	0.2	57.8	5.6	7.1	4.6	0.9	5.8						24.0	81.8	165.7
К11а-1-5	2.6	4.6	13.2	14.2	46.6	3.8	3.0	0.2	88.2	4.4	13.7	4.6	0.9	5.8						29.4	117.6	201.5
К11а-1-6	—	—	13.2	12.8	46.6	3.8	3.0	0.2	79.6	6.8	13.7	4.6	0.9	5.8						31.8	111.4	195.3
К11а-2-3	2.6	4.6	13.2	14.2	28.0	3.8	3.0	0.2	69.6	4.4	7.1	4.6	0.9	5.8						22.8	92.4	191.9
К11а-2-4	—	—	13.2	9.6	28.0	3.8	3.0	0.2	57.8	5.6	7.1	4.6	0.9	5.8						24.0	81.8	181.3
К11а-2-5	2.6	4.6	13.2	14.2	46.6	3.8	3.0	0.2	88.2	4.4	13.7	4.6	0.9	5.8						29.4	117.6	217.1
К11а-2-6	—	—	13.2	12.8	46.6	3.8	3.0	0.2	79.6	6.8	13.7	4.6	0.9	5.8						31.8	111.4	210.9
К11а-3-3	2.6	4.6	13.2	14.2	28.0	3.8	3.0	0.2	69.6	4.4	7.1	4.6	0.9	5.8						22.8	92.4	245.9
К11а-3-5	2.6	4.6	13.2	14.2	46.6	3.8	3.0	0.2	88.2	4.4	13.7	4.6	0.9	58						29.4	117.6	271.1

Примечание:
Марка стали устанавливается в проекте конкретного объекта.

Корниенко, Усов, Стоматулов, Уйкина, Кучин, Ивлев, Сивцев, Губ, Нач. отдела, Гл. констр. отд., Нач. сектора, Техник, Проверил

ЛГПИ г. Ленинград

ТК 1976 — Выборка стали на одну колонну

1.420-3/12 Выпуск 2

Лист 308

1.5753-07

Выборка стали на одну колонну, кгс

Марка колонны	Арматурные изделия. Сталь ГОСТ 5781-75. Класса А-I, ф мм						Класса А-III, ф мм												Итого	Итого
	8	12				Итого	10	12	18	22	25									
К12а-1	11.4	1.8				13.2	10.2	8.6	–	44.4	–								63.2	76.4
К12а-1-5	11.4	1.8				13.2	10.2	8.6	–	44.4	–								63.2	76.4
К12а-1-6	11.4	1.8				13.2	10.2	8.6	–	44.4	–								63.2	76.4
К12а-2	11.4	1.8				13.2	10.2	8.6	28.4	44.4	–								91.6	104.8
К12а-2-3	11.4	1.8				13.2	10.2	8.6	28.4	44.4	–								91.6	104.8
К12а-2-5	11.4	1.8				13.2	10.2	8.6	28.4	44.4	–								91.6	104.8
К12а-2-6	11.4	1.8				13.2	10.2	8.6	28.4	44.4	–								91.6	104.8
К12а-3	11.4	1.8				13.2	10.2	8.6	28.4	–	57.2								104.4	117.6
К12а-3-5	11.4	1.8				13.2	10.2	8.6	28.4	–	57.2								104.4	117.6
К12а-3-6	11.4	1.8				13.2	10.2	8.6	28.4	–	57.2								104.4	117.6

Выборка стали на одну колонну, кгс (продолжение)

Марка колонны	Закладные детали. ГОСТ 380-71*. Прокат с38/23. Профиль: ∟100×12	∟110×30×10	▭ δ=10	▭ δ=12	▭ δ=16	▭ δ=18	▭ δ=25	газ. тр. dy=40	гайка М16						Итого	Сталь ГОСТ 5781-75. Класса А-III, ф мм: 12	16	18	32	36								Итого	Итого	Всего
К12а-1	–	13.2	–	29.2	3.8	–	–	3.0	0.4						49.6	2.0	7.6	4.6	10.2	–								24.4	74.0	150.4
К12а-1-5	–	13.2	6.4	47.8	3.8	–	–	3.0	0.4						74.6	4.4	14.2	4.6	10.2	–								33.4	108.0	184.4
К12а-1-6	–	13.2	12.8	47.8	3.8	–	–	3.0	0.4						81.0	6.8	14.2	4.6	10.2	–								35.8	116.8	193.2
К12а-2	–	13.2	–	29.2	3.8	–	–	3.0	0.4						49.6	2.0	7.6	4.6	10.2	–								24.4	74.0	178.8
К12а-2-3	2.6	13.2	–	45.8	3.8	5.6	17.6	3.0	0.4						92.0	2.0	7.6	4.6	10.2	8.4								32.8	124.8	229.6
К12а-2-5	–	13.2	6.4	47.8	3.8	–	–	3.0	0.4						74.6	4.4	14.2	4.6	10.2	–								33.4	108.0	212.8
К12а-2-6	–	13.2	12.8	47.8	3.8	–	–	3.0	0.4						81.0	6.8	14.8	4.6	10.2	–								35.8	116.8	221.6
К12а-3	–	13.2	–	29.2	3.8	–	–	3.0	0.4						49.6	2.0	7.6	4.6	10.2	–								24.4	74.0	191.6
К12а-3-5	–	13.2	6.4	47.8	3.8	–	–	3.0	0.4						74.6	4.4	14.2	4.6	10.2	–								33,4	108.0	225.6
К12а-3-6	–	13.2	12.8	47.8	3.8	–	–	3.0	0.4						81.0	6.8	14.2	4.6	10.2	–								35.8	116.8	234.4

Главный инженер проекта Чугунов

Гл. специалист проекта Проворов

Ленинград

Примечание см. на листе 308.

Выборка стали на одну колонну, кгс

Марка колонны	Арматурные изделия. Сталь ГОСТ 5781-75. Класса А-I, ф мм: 8	12				Итого	Класса А-III, ф мм: 10	12	18	25	28									Итого	Итого
К12а-4	11.4	1.8				13.2	10.2	8.6	—	54.8	72.0									145.6	158.8
К12а-4-1, К12а-4-2	11.4	1.8				13.2	10.2	8.6	—	54.8	72.0									145.6	158.8
К12а-4-3	11.4	1.8				13.2	10.2	8.6	—	54.8	72.0									145.6	158.8
К12а-4-5	11.4	1.8				13.2	10.2	8.6	—	54.8	72.0									145.6	158.8
К13а-1-1, К13а-1-2	29.8	4.8				34.6	18.2	8.6	—	—	217.2									244.0	278.6
К13а-1-3, К13а-1-4	29.8	4.8				34.6	18.2	8.6	—	—	217.2									244.0	278.6
К13а-1-5, К13а-1-6	29.8	4.8				34.6	18.2	8.6	—	—	217.2									244.0	278.6
К13а-2-3, К13а-2-4	29.8	4.8				34.6	18.2	8.6	88.4	—	217.2									332.4	367.0
К13а-2-5; К13а-2-6	29.8	4.8				34.6	18.2	8.6	88.4	—	217.2									332.4	367.0
К13а-3-1, К13а-3-2	29.8	4.8				34.6	18.2	8.6	—	173.2	217.2									417.2	451.8

Выборка стали на одну колонну, кгс (продолжение)

Марка колонны	Закладные детали. ГОСТ 380-71*. Прокат С38/23. Профиль: L 45×5	L 100×12	L 63×40×8	L 140×90×10	— δ=10	— δ=12	— δ=16	— δ=18	— δ=25	газ.тр. dy=10	гайка М16				Итого	Сталь ГОСТ 5781-75. Класса А-III, ф мм: 12	16	18	20	22	28	32	36				Итого	Итого	Всего
К12а-4	—	—	—	13.2	—	29.2	3.8	—	—	3.0	0.4				49.6	2.0	7.6	4.6	—	—	—	10.2	—				24.4	74.0	232.8
К12а-4-1, К12а-4-2	—	—	—	13.2	—	39.8	3.8	—	—	3.0	0.4				60.2	2.0	13.6	4.6	—	—	—	10.2	—				30.4	90.6	249.4
К12а-4-3	—	2.6	—	13.2	—	45.8	3.8	5.6	17.6	3.0	0.4				92.0	2.0	7.6	4.6	—	—	—	10.2	8.4				32.8	124.8	283.6
К12а-4-5	—	—	—	13.2	6.4	47.8	3.8	—	—	3.0	0.4				74.6	4.4	14.2	4.6	—	—	—	10.2	—				33.4	108.0	266.8
К13а-1-1, К13а-1-2	5.2	—	9.2	—	28.4	59.6	62.0	—	22.0	3.0	0.4				189.8	6.8	16.6	14.2	1.8	36.0	11.6	—	24.0				111.0	300.8	579.4
К13а-1-3, К13а-1-4	5.2	—	9.2	—	34.8	38.4	3.8	—	22.0	3.0	0.4				116.8	9.2	14.2	4.6	1.8	—	11.6	—	24.0				65.4	182.2	460.8
К13а-1-5, К13а-1-6	5.2	—	9.2	—	34.8	75.6	3.8	—	22.0	3.0	0.4				154.0	14.0	27.4	4.6	1.8	—	11.6	—	24.0				83.4	237.4	516.0
К13а-2-3, К13а-2-4	5.2	—	9.2	—	34.8	38.4	3.8	—	22.0	3.0	0.4				116.8	9.2	14.2	4.6	1.8	—	11.6	—	24.0				65.4	182.2	549.2
К13а-2-5, К13а-2-6	5.2	—	9.2	—	34.8	75.6	3.8	—	22.0	3.0	0.4				154.0	14.0	27.4	4.6	1.8	—	11.6	—	24.0				83.4	237.4	604.4
К13а-3-1, К13а-3-2	5.2	—	9.2	—	28.4	59.6	62.0	—	22.0	3.0	0.4				189.8	6.8	16.6	14.2	1.8	36.0	11.6	—	24.0				111.0	300.8	752.6

Примечание см. на листе 308.

Гл. констр. отд.	Корженевская	
Гл. специалист	Исаев	
Инженер	Кибер	
Проверил	Чуйкина	

г. Ленинград

ТК 1976 | Выборка стали на одну колонну | 1.420-12 Выпуск 2 | Лист 310

Выборка стали на одну колонну, кгс

Марка колонны	Арматурные изделия. Сталь ГОСТ 5781-75. Класса А-I, ф мм: 8	12	Итого	Класса А-III, ф мм: 10	12	18	22	25	28	Итого	Итого
К13а-3-3, К13а-3-4	29.8	4.8	34.6	18.2	8.6	—	—	173.2	217.2	417.2	451.8
К13а-3-5, К13а-3-6	29.8	4.8	34.6	18.2	8.6	—	—	173.2	217.2	417.2	451.8
К14а-1	31.8	4.8	36.6	18.2	17.2	—	266.0	—	—	301.4	338.0
К14а-1-5, К14а-1-6	31.8	4.8	36.6	18.2	17.2	—	266.0	—	—	301.4	338.0
К14а-2	31.8	4.8	36.6	18.2	17.2	88.4	—	173.2	—	297.0	333.6
К14а-2-1, К14а-2-2	31.8	4.8	36.6	18.2	17.2	88.4	—	173.2	—	297.0	333.6
К14а-2-5, К14а-2-6	31.8	4.8	36.6	18.2	17.2	88.4	—	173.2	—	297.0	333.6
К14а-3	31.8	4.8	36.6	18.2	17.2	—	—	343.6	—	379.0	415.6
К14а-3-1, К14а-3-2	31.8	4.8	36.6	18.2	17.2	—	—	343.6	—	379.0	415.6
К14а-3-3	31.8	4.8	36.6	18.2	17.2	—	—	343.6	—	379.0	415.6
К14а-3-5, К14а-3-6	31.8	4.8	36.6	18.2	17.2	—	—	343.6	—	379.0	415.6

Выборка стали на одну колонну, кгс (продолжение)

Марка колонны	Закладные детали. ГОСТ 380-71*. Прокат С 38/23. Профиль: L 45×5	L 75×8	L 100×12	L 63×40×8	— δ=10	— δ=12	— δ=16	— δ=18	— δ=25	газ. тр. dy=40	гайка М16	Итого	Сталь ГОСТ 5781-75. Класса А-III, ф мм: 12	16	18	20	22	28	32	36	Итого	Итого	Всего
К13а-3-3, К13а-3-4	5.2	—	—	9.2	34.8	38.4	3.8	—	22.0	3.0	0.4	116.8	9.2	14.2	4.6	1.8	—	11.6	—	24.0	65.4	182.2	634.0
К13а-3-5, К13а-3-6	5.2	—	—	9.2	34.8	75.6	3.8	—	22.0	3.0	0.4	154.0	14.0	27.4	4.6	1.8	—	11.6	—	24.0	83.4	237.4	689.2
К14а-1	—	5.2	—	—	—	40.8	3.8	—	—	3.0	0.8	53.6	2.0	15.2	4.6	—	—	—	20.4	30.6	72.8	126.4	464.4
К14а-1-5, К14а-1-6	—	5.2	—	—	25.6	78.0	3.8	—	—	3.0	0.8	116.4	11.6	28.4	4.6	—	—	—	20.4	30.6	95.6	212.0	550.0
К14а-2	—	5.2	—	—	—	40.8	3.8	—	—	3.0	0.8	53.6	2.0	15.2	4.6	—	—	—	20.4	30.6	72.8	126.4	460.0
К14а-2-1, К14а-2-2	—	5.2	—	—	—	62.0	42.6	—	—	3.0	0.8	113.6	2.0	27.2	4.6	—	24.0	—	20.4	30.6	108.8	222.4	556.0
К14а-2-5, К14а-2-6	—	5.2	—	—	25.6	78.0	3.8	—	—	3.0	0.8	116.4	11.6	28.4	4.6	—	—	—	20.4	30.6	95.6	212.0	545.6
К14а-3	—	5.2	—	—	—	40.8	3.8	—	—	3.0	0.8	53.6	2.0	15.2	4.6	—	—	—	20.4	30.6	72.8	126.4	542.0
К14а-3-1, К14а-3-2	—	5.2	—	—	—	62.0	42.6	—	—	3.0	0.8	113.6	2.0	27.2	4.6	—	24.0	—	20.4	30.6	108.8	222.4	638.0
К14а-3-3	—	5.2	5.2	—	—	74.0	3.8	11.2	57.2	3.0	0.8	160.4	2.0	15.2	4.6	—	—	—	20.4	46.6	88.8	249.2	664.8
К14а-3-5, К14а-3-6	—	5.2	—	—	25.6	78.0	3.8	—	—	3.0	0.8	116.4	11.6	28.4	4.6	—	—	—	20.4	30.6	95.6	212.0	627.6

Примечание см. на листе 308.

Инспектора Стратилатов
Техник Чуйкина
Проверил

г. Ленинград

ТК 1976 | Выборка стали на одну колонну | 1.420-12 Выпуск 2 | Лист 311

Выборка стали на одну колонну, кгс

Марка колонны	Арматурные изделия. Сталь ГОСТ 5781-75. Класса А-I, ф мм: 8	12				Итого	Класса А-III, ф мм: 10	12	22	25	28								Итого	Итого
К14а-4	31.8	4.8				36.6	18.2	17.2	—	170.4	217.2								423.0	459.6
К14а-4-1, К14а-4-2	31.8	4.8				36.6	18.2	17.2	—	170.4	217.2								423.0	459.6
К14а-4-3	31.8	4.8				36.6	18.2	17.2	—	170.4	217.2								423.0	459.6
К14а-4-5, К14а-4-6	31.8	4.8				36.6	18.2	17.2	—	170.4	217.2								423.0	459.6
К14а-5	31.8	4.8				36.6	18.2	17.2	—	173.2	—								208.6	245.2
К14а-5-1, К14а-5-2	31.8	4.8				36.6	18.2	17.2	—	173.2	—								208.6	245.2
К14а-5-3	31.8	4.8				36.6	18.2	17.2	—	173.2	—								208.6	245.2
К14с-5-5; К14а-5-6	31.8	4.8				36.6	18.2	17.2	—	173.2	—								208.6	245.2
К14а-6	31.8	4.8				36.6	18.2	17.2	132.0	173.2	—								340.6	377.2
К14а-6-1	31.8	4.8				36.6	18.2	17.2	132.0	173.2	—								340.6	377.2
К14а-6-5	31.8	4.8				36.6	18.2	17.2	132.0	173.2	—								340.6	377.2

Выборка стали на одну колонну, кгс (продолжение)

Марка колонны	Закладные детали. ГОСТ 380-71*. Прокат С 38/23. Профиль: L 75×8	L 100×12	— δ=10	— δ=12	— δ=16	— δ=18	— δ=25	газ. тр. dy=40	гайка м16						Итого	Сталь ГОСТ 5781-75. Класса А-III: 12	16	18	22	32	36						Итого	Итого	Всего
К14а-4	5.2	—	—	40.8	3.8	—	—	3.0	0.8						53.6	2.0	15.2	4.6	—	20.4	30.6						72.8	126.4	586.0
К14а-4-1, К14а-4-2	5.2	—	—	62.0	42.6	—	—	3.0	0.8						113.6	2.0	27.2	4.6	24.0	20.4	30.6						108.8	222.4	682.0
К14а-4-3	5.2	5.2	—	74.0	3.8	11.2	57.2	3.0	0.8						160.4	2.0	15.2	4.6	—	20.4	46.6						88.8	249.2	708.8
К14а-4-5, К14а-4-6	5.2	—	25.6	78.0	3.8	—	—	3.0	0.8						116.4	11.6	28.4	4.6	—	20.4	30.6						95.6	212.0	671.6
К14а-5	5.2	—	—	40.8	3.8	—	—	3.0	0.8						53.6	2.0	15.2	4.6	—	20.4	30.6						72.8	126.4	371.6
К14а-5-1, К14а-5-2	5.2	—	—	62.0	42.6	—	—	3.0	0.8						113.6	2.0	27.2	4.6	24.0	20.4	30.6						108.8	222.4	467.6
К14а-5-3	5.2	5.2	—	74.0	3.8	11.2	57.2	3.0	0.8						160.4	2.0	15.2	4.6	—	20.4	46.6						88.8	240.2	494.4
К14а-5-5, К14а-5-6	5.2	—	25.6	78.0	3.8	—	—	3.0	0.8						116.4	11.6	28.4	4.6	—	20.4	30.6						95.6	212.0	457.2
К14а-6	5.2	—	—	40.8	3.8	—	—	3.0	0.8						53.6	2.0	15.2	4.6	—	20.4	30.6						72.8	126.4	503.6
К14а-6-1	5.2	—	—	62.0	42.6	—	—	3.0	0.8						113.6	2.0	27.2	4.6	24.0	20.4	30.6						108.8	222.4	599.6
К14а-6-5	5.2	—	25.6	78.0	3.8	—	—	3.0	0.8						116.4	11.6	28.4	4.6	—	20.4	30.6						95.6	212.0	589.2

Примечание см. на листе 308.

ТК Выборка стали на одну колонну

1.420-12 Выпуск 2

Лист 312

ЛГПИ г. Ленинград

Нач. отдела Морозов
Зав. констр. отд. Корженевская
Нач. сектора Исаев
Техник Стратилатов
Проверил Чуйкина

Выборка стали на одну колонну, кгс

Марка колонны	Арматурные изделия. Сталь ГОСТ 5781-75. Класса А-I, ф мм: 8	12				Итого	Класса А-III, ф мм: 10	12	18	22	25									Итого	Итого
К15а-1-1	24.4	4.2				28.6	10.2	8.6	66.8	101.6	—									187.2	215.8
К15а-1-2	24.4	4.2				28.6	10.2	8.6	66.8	101.6	—									187.2	215.8
К15а-1-3	24.4	4.2				28.6	10.2	8.6	66.8	101.6	—									187.2	215.8
К15а-1-4	24.4	4.2				28.6	10.2	8.6	66.8	101.6	—									187.2	215.8
К15а-1-5	24.4	4.2				28.6	10.2	8.6	66.8	101.6	—									187.2	215.8
К15а-1-6	24.4	4.2				28.6	10.2	8.6	66.8	101.6	—									187.2	215.8
К15а-2-1	24.4	4.2				28.6	10.2	8.6	66.8	—	131.2									216.8	245.4
К15а-2-2	24.4	4.2				28.6	10.2	8.6	66.8	—	131.2									216.8	245.4
К15а-2-3	24.4	4.2				28.6	10.2	8.6	66.8	—	131.2									216.8	245.4
К15а-2-4	24.4	4.2				28.6	10.2	8.6	66.8	—	131.2									216.8	245.4

Выборка стали на одну колонну, кгс (продолжение)

Марка колонны	Закладные детали. ГОСТ 380-71*. Прокат С 38/23. Профиль: L 45×5	L 63×40×8	L 140×90×10	— б=10	— б=12	— б=16	— б=25	газ.тр. dy=40	гайка М16						Итого	Сталь ГОСТ 5781-75. Класса А-III: 12	16	18	20	28	36						Итого	Итого	Всего
К15а-1-1	5.2	9.2	13.2	28.4	57.8	3.8	11.0	3.0	0.4						132.0	6.8	20.2	4.6	1.8	11.6	12.0						57.0	189.0	404.8
К15а-1-2	2.6	4.6	13.2	23.8	57.8	3.8	11.0	3.0	0.4						120.2	8.0	20.2	4.6	1.8	11.6	12.0						58.2	178.4	394.2
К15а-1-3	5.2	9.2	13.2	31.6	47.2	3.8	11.0	3.0	0.4						124.6	8.0	14.2	4.6	1.8	11.6	12.0						52.2	176.8	392.6
К15а-1-4	2.6	4.6	13.2	27.0	47.2	3.8	11.0	3.0	0.4						112.8	9.2	14.2	4.6	1.8	11.6	12.0						53.4	166.2	382.0
К15а-1-5	5.2	9.2	13.2	34.8	47.2	3.8	11.0	3.0	0.4						127.8	9.2	27.4	4.6	1.8	11.6	12.0						66.6	194.4	410.2
К15а-1-6	2.6	4.6	13.2	33.4	84.4	3.8	11.0	3.0	0.4						156.4	11.6	27.4	4.6	1.8	11.6	12.0						69.0	225.4	441.2
К15а-2-1	5.2	9.2	13.2	28.4	57.8	3.8	11.0	3.0	0.4						132.0	6.8	20.2	4.6	1.8	11.6	12.0						57.0	189.0	434.4
К15а-2-2	2.6	4.6	13.2	23.8	57.8	3.8	11.0	3.0	0.4						120.2	8.0	20.2	4.6	1.8	11.6	12.0						58.2	178.4	423.8
К15а-2-3	5.2	9.2	13.2	31.6	47.2	3.8	11.0	3.0	0.4						124.6	8.0	14.2	4.6	1.8	11.6	12.0						52.2	176.8	422.2
К15а-2-4	2.6	4.6	13.2	27.0	47.2	3.8	11.0	3.0	0.4						112.8	9.2	14.2	4.6	1.8	11.6	12.0						53.4	166.2	411.6

Примечание см. на листе 308.

Чуйкина

Проверил

ТК

Выборка стали на одну колонну

1.420-12
Выпуск 2

Лист 313

Выборка стали на одну колонну, кгс

Марка колонны	Арматурные изделия. Сталь ГОСТ 5781-75. Класса А-I, фмм 8	12				Итого	Класса А-III, фмм 10	12	18	22	25	28							Итого	Итого
К15а-2-5	24,4	4,2				28,6	10,2	8,6	66,8	—	131,2	—							216,8	245,4
К15а-2-6	24,4	4,2				28,6	10,2	8,6	66,8	—	131,2	—							216,8	245,4
К15а-3-1	24,4	4,2				28,6	10,2	8,6	—	—	128,8	164,8							312,4	341,0
К15а-3-3	24,4	4,2				28,6	10,2	8,6	—	—	128,8	164,8							312,4	341,0
К15а-3-5	24,4	4,2				28,6	10,2	8,6	—	—	128,8	164,8							345,2	373,8
К15а-4-1	24,4	4,2				28,6	10,2	8,6	—	—	—	326,4							345,2	373,8
К15а-4-3	24,4	4,2				28,6	10,2	8,6	—	—	—	326,4							345,2	373,8
К15а-4-5	24,4	4,2				28,6	10,2	8,6	—	—	—	326,4							129,0	159,6
К16а-1	26,4	4,2				30,6	10,2	17,2	—	101,6	—	—							195,8	226,4
К16а-2	26,4	4,2				30,6	10,2	17,2	66,8	101,6	—	—							195,8	226,4

Выборка стали на одну колонну, кгс (продолжение)

Марка колонны	Закладные детали. ГОСТ 380-71*. Прокат С 38/23. Профиль: ∟75×5	∟75×8	∟63×40×6	∟100×30×10	δ=10	δ=12	δ=16	δ=25	Труба газ. ø=10	Гайка М16								Итого	Сталь ГОСТ 5781-75. Класса А-III, фмм 12	16	18	20	28	32	36							Итого	Итого	Всего
К15а-2-5	5,2	—	9,2	13,2	34,8	47,2	3,8	11,0	3,0	0,4								127,8	9,2	27,4	4,6	1,8	11,6	—	12,0							66,6	194,4	439,8
К15а-2-6	2,6	—	4,6	13,2	33,4	84,4	3,8	11,0	3,0	0,4								156,4	11,6	27,4	4,6	1,8	11,6	—	12,0							69,0	225,4	470,8
К15а-3-1	5,2	—	9,2	13,2	28,4	57,8	3,8	11,0	3,0	0,4								132,0	6,8	20,2	4,6	1,8	11,6	—	12,0							57,0	189,0	530,0
К15а-3-3	5,2	—	9,2	13,2	31,6	47,2	3,8	11,0	3,0	0,4								124,6	8,0	14,2	4,6	1,8	11,6	—	12,0							52,2	176,8	517,8
К15а-3-5	5,2	—	9,2	13,2	34,8	47,2	3,8	11,0	3,0	0,4								127,8	9,2	27,4	4,6	1,8	11,6	—	12,0							66,6	194,4	535,4
К15а-4-1	5,2	—	9,2	13,2	28,4	57,8	3,8	11,0	3,0	0,4								132,0	6,8	20,2	4,6	1,8	11,6	—	12,0							57,0	189,0	562,8
К15а-4-3	5,2	—	9,2	13,2	31,6	47,2	3,8	11,0	3,0	0,4								124,6	8,0	14,2	4,6	1,8	11,6	—	12,0							52,2	176,8	550,6
К15а-4-5	5,2	—	9,2	13,2	34,8	47,2	3,8	11,0	3,0	0,4								127,8	9,2	27,4	4,6	1,8	11,6	—	12,0							66,6	194,4	568,2
К16а-1	—	2,6	—	13,2	—	49,6	3,8	—	3,0	0,8								73,0	2,0	15,2	4,6	—	—	20,4	15,3							57,5	130,5	290,1
К16а-2	—	2,6	—	13,2	—	49,6	3,8	—	3,0	0,8								73,0	2,0	15,2	4,6	—	—	20,4	15,3							57,5	130,5	356,9

Примечание см. на листе 308.

Гл. специалист Трофимов
Главный инженер проекта Кудкина
Проверил
г. Ленинград

Выборка стали на одну колонну, кгс

Марка колонны	Арматурные изделия. Сталь ГОСТ 5781-75. Класса А-I, ф мм					Итого	Класса А-III, ф мм												Итого	Итого
	8	12					10	12	18	22	25	28								
К16а-2-1, К16а-2-2	26.4	4.2				30.6	10.2	17.2	66.8	101.6	—	—							195.8	226.4
К16а-2-3	26.4	4.2				30.6	10.2	17.2	66.8	101.6	—	—							195.8	226.4
К16а-2-5	26.4	4.2				30.6	10.2	17.2	66.8	101.6	—	—							195.8	226.4
К16а-2-6	26.4	4.2				30.6	10.2	17.2	66.8	101.6	—	—							195.8	226.4
К16а-3	26.4	4.2				30.6	10.2	17.2	66.8	—	131.2	—							225.4	256.0
К16а-3-1, К16а-3-2	26.4	4.2				30.6	10.2	17.2	66.8	—	131.2	—							225.4	256.0
К16а-3-3	26.4	4.2				30.6	10.2	17.2	66.8	—	131.2	—							225.4	256.0
К16а-3-5	26.4	4.2				30.6	10.2	17.2	66.8	—	131.2	—							225.4	256.0
К16а-3-6	26.4	4.2				30.6	10.2	17.2	66.8	—	131.2	—							225.4	256.0
К16а-4	26.4	4.2				30.6	10.2	17.2	—	—	128.8	164.8							321.0	351.6

Выборка стали на одну колонну, кгс (продолжение)

Марка колонны	Закладные детали. ГОСТ 380-71*. Прокат с 38/23. Профиль										Итого	Сталь ГОСТ 5781-75. Класса А-III								Итого	Итого	Всего
	∟ 75×8	∟ 100×12	∟ 140×8	δ=10	δ=12	δ=16	δ=18	δ=25	Газ. тр. dy=40	Пуклка М16		12	16	18	22	32	36					
К16а-2-1, К16а-2-2	2.6	—	13.2	—	70.8	23.2	—	—	3.0	0.8	113.6	2.0	27.2	4.6	12.0	20.4	15.3				81.5	195.1	421.5
К16а-2-3	2.6	5.2	13.2	—	82.8	3.8	11.2	46.2	3.0	0.8	168.8	2.0	15.2	4.6	—	20.4	31.7				73.9	242.7	469.1
К16а-2-5	2.6	—	13.2	19.2	86.8	3.8	—	—	3.0	0.8	129.4	9.2	28.4	4.6	—	20.4	15.3				77.9	207.3	433.7
К16а-2-6	2.6	—	13.2	25.6	86.8	3.8	—	—	3.0	0.8	135.8	11.6	28.4	4.6	—	20.4	15.3				80.3	216.1	442.5
К16а-3	2.6	—	13.2	—	49.6	3.8	—	—	3.0	0.8	73.0	2.0	15.2	4.6	—	20.4	15.3				57.5	130.5	386.5
К16а-3-1, К16а-3-2	2.6	—	13.2	—	70.8	23.2	—	—	3.0	0.8	113.6	2.0	27.2	4.6	12.0	20.4	15.3				81.5	195.1	451.1
К16а-3-3	2.6	5.2	13.2	—	82.8	3.8	11.2	46.2	3.0	0.8	168.8	2.0	15.2	4.6	—	20.4	31.7				73.9	242.7	498.7
К16а-3-5	2.6	—	13.2	19.2	86.8	3.8	—	—	3.0	0.8	129.4	9.2	28.4	4.6	—	20.4	15.3				77.9	207.8	463.3
К16а-3-6	2.6	—	13.2	25.6	86.8	3.8	—	—	3.0	0.8	135.8	11.6	28.4	4.6	—	20.4	15.3				80.3	216.1	472.1
К16а-4	2.6	—	13.2	—	49.6	3.8	—	—	3.0	0.8	73.0	2.0	15.2	4.6	—	20.4	15.3				57.5	130.5	482.1

Примечание см. на листе 308.

г. Ленинград
Техник Проверил
Гл. инженер Сорокин
Сорокин
Чуйкина

Выборка стали на одну колонну, кгс

Арматурные изделия

Сталь гост 5781-75

Марка колонны	Класса А-I, ф мм					Итого	Класс А-III, ф мм												Итого	Итого
	8	12					10	12	22	25	28									
К16а-4-1, К16а-4-2	26.4	4.2				30.6	10.2	17.2	—	128.8	164.8								321.0	351.6
К16а-4-3	26.4	4.2				30.6	10.2	17.2	—	128.8	164.8								321.0	351.6
К16а-4-5	26.4	4.2				30.6	10.2	17.2	—	128.8	164.8								321.0	351.6
К16а-4-6	26.4	4.2				30.6	10.2	17.2	—	128.8	164.8								321.0	351.6
К16а-5	26.4	4.2				30.6	10.2	17.2	99.6	131.2	—								258.2	288.8
К16а-5-1, К16а-5-2	26.4	4.2				30.6	10.2	17.2	99.6	131.2	—								258.2	288.8
К16а-5-5	26.4	4.2				30.6	10.2	17.2	99.6	131.2	—								258.2	288.8
К16а-5-6	26.4	4.2				30.6	10.2	17.2	99.6	131.2	—								258.2	288.8
К16а-6-1	26.4	4.2				30.6	10.2	17.2	—	—	164.8								192.2	222.8
К16а-6-3	26.4	4.2				30.6	10,2	17.2	—	—	164.8								192.2	222.8

Выборка стали на одну колонну, кгс (продолжение)

Закладные детали

Марка колонны	ГОСТ 380-71*, Прокат С 38/23, Профиль										Итого	Сталь ГОСТ 5781-75, Класса А-III									Итого	Итого	Всего
	L 75×8	L 100×12	L 140×90×8	δ=10	δ=12	δ=16	δ=18	δ=25	гвз тр оу-40	гайка М16		12	16	18	22	32	36						
К16а-4-1, К16а-4-2	2.6	—	13.2	—	70.8	23.2	—	—	3.0	0.8	113.6	2.0	27.2	4.6	12.0	20.4	15.3				81.5	195.1	546.7
К16а-4-3	2.6	5.2	13.2	—	82.8	3.8	11.2	46.2	3.0	0.8	168.8	2.0	15.2	4.6	—	20.4	31.7				73.9	242.7	594.3
К16а-4-5	2.6	—	13.2	19.2	86.8	3.8	—	—	3.0	0.8	129.4	9.2	28.4	4.6	—	20.4	15.3				77.9	207.3	558.9
К16а-4-6	2.6	—	13.2	25.6	86.8	3.8	—	—	3.0	0.8	135.8	11.6	28.4	4.6	—	20.4	15.3				80.3	216.1	567.7
К16а-5	2.6	—	13.2	—	49.6	3.8	—	—	3.0	0.8	73.0	2.0	15.2	4.6	—	20.4	15.3				57.5	130.5	419.3
К16а-5-1, К16а-5-2	2.6	—	13.2	—	70.8	23.2	—	—	3.0	0.8	113.6	2.0	27.2	4.6	12.0	20.4	15.3				81.5	195.1	483.9
К16а-5-5	2.6	—	13.2	19.2	86.8	3.8	—	—	3.0	0.8	129.4	9.2	28.4	4.6	—	20.4	15.3				77.9	207.3	496.1
К16а-5-6	2.6	—	13.2	25.6	86.8	3.8	—	—	3.0	0.8	135.8	11.6	28.4	4.6	—	20.4	15.3				80.3	216.1	504.9
К16а-6-1	2.6	—	13.2	—	70.8	23.2	—	—	3.0	0.8	113.6	2.0	27.2	4.6	12.0	20.4	15.3				81.5	195.1	417.9
К16а-6-3	2.6	5.2	13.2	—	82.8	3.8	11.2	46.2	3.0	0.8	168.8	2.0	15.2	4.6	—	20.4	31.7				73.9	242.7	465.5

Примечание см. на листе 308.

Гл. конструктор Усаев
Гл. специалист Старшинов
Техник Чуйкина
Проверил

АГПИ г. Ленинград

ТК 1976

Выборка стали на одну колонну

1.420-12 Выпуск 2

Лист 316

Выборка стали на одну колонну, кгс

Марка колонны	Арматурные изделия. Сталь ГОСТ 5781-75. Класса А-I. ф мм: 8	12				Итого	Класса А-III. ф мм: 10	12	18	22	25	28	32							Итого	Итого
К16а-7	26.4	4.2				30.6	10.2	17.2	—	—	260.0	—	—							287.4	318.0
К16а-7-5	26.4	4.2				30.6	10.2	17.2	—	—	260.0	—	—							287.4	318.0
К16а-11-1	26.4	4.2				30.6	10.2	17.2	—	—	—	161.6	215.2							404.2	434.8
К17а-1-1, К17а-1-2	41.7	6.4				48.1	24.6	8.6	167.8	140.4	—	—	—							341.4	389.5
К17а-1-3, К17а-1-4	41.7	6.4				48.1	24.6	8.6	167.8	140.4	—	—	—							341.4	389.5
К17а-1-5, К17а-1-6	41.7	6.4				48.1	24.6	8.6	167.8	140.4	—	—	—							341.4	389.5
К17а-2-1, К17а-2-2	41.7	6.4				48.1	24.6	8.6	92.6	112.4	181.6	—	—							419.8	467.9
К17а-2-3, К17а-2-4	41.7	6.4				48.1	24.6	8.6	92.6	112,4	181.6	—	—							419.8	467.9
К17а-2-5, К17а-2-6	41.7	6.4				48.1	24.6	8.6	92.6	112.4	181.6	—	—							419.8	467.9
К17а-3-1, К17а-3-2	41.7	6.4				48.1	24.6	8.6	92.6	112.4	181.6	—	—							419.8	467.9

Выборка стали на одну колонну, кгс (продолжение)

Марка колонны	Закладные детали. ГОСТ 380-71*. Прокат С 38/23. Профиль: ∟45×5	∟75×8	∟63×40×8	∟100×63×8	δ=10	δ=12	δ=16	δ=25	Труба газ. ТР dу=70	Гайка М16		Итого	Сталь ГОСТ 5781-75. Класса А-III. ф мм: 12	16	18	20	22	28	32	36			Итого	Итого	Всего
К16а-7	—	2.6	—	13.2	—	49.6	3.8	—	3.0	0.8		73.0	2.0	15.2	4.6	—	—	—	20.4	15.3			57.5	130.5	448.5
К16а-7-5	—	2.6	—	13.2	19.2	86.8	3.8	—	3.0	0.8		129.4	9.2	28.4	4.6	—	—	—	20.4	15.3			77.9	207.3	525.3
К16а-11-1	—	2.6	—	13.2	—	70.8	23.2	—	3.0	0.8		113.6	2.0	27.2	4.6	—	12.0	—	20.4	15.3			81.5	195.1	629.9
К17а-1-1, К17а-1-2	5.2	—	9.2	—	31.6	57.6	110.0	22.0	4.6	0.4		240.6	8.0	8.2	4.6	1.8	36.0	13.6	—	34.8			107.0	347.6	737.1
К17а-1-3, К17а-1-4	5.2	—	9.2	—	34.8	38.4	3.8	22.0	4.6	0.4		118.4	9.2	8.2	4.6	1.8	—	13.6	—	34.8			72.2	190.6	580.1
К17а-1-5, К17а-1-6	5.2	—	9.2	—	41.2	75.6	3.8	22.0	4.6	0.4		162.0	11.6	21.4	4.6	1.8	—	13.6	—	34.8			87.8	249.8	639.3
К17а-2-1, К17а-2-2	5.2	—	9.2	—	31.6	57.6	110.0	22.0	4.6	0.4		240.6	8.0	8.2	4.6	1.8	36.0	13.6	—	34.8			107.0	347.6	815.5
К17а-2-3, К17а-2-4	5.2	—	9.2	—	34.8	38.4	3.8	22.0	4.6	0.4		118.4	9.2	8.2	4.6	1.8	—	13.6	—	34.8			72.2	190.6	658.5
К17а-2-5, К17а-2-6	5.2	—	9.2	—	41.2	75.6	3.8	22.0	4.6	0.4		162.0	11.6	21.4	4.6	1.8	—	13.6	—	34.8			87.8	249.8	717.7
К17а-3-1, К17а-3-2	5.2	—	9.2	—	31.6	57.6	110.0	22.0	4.6	0.4		240.6	8.0	8.2	4.6	1.8	36.0	13.6	—	34.8			107.0	347.6	815.5

Примечание см. на листе 308.

Стратилатов, Кудрина

Техник, Проверил

г. Ленинград

ТК 1976	Выборка стали на одну колонну	1.420-12 Выпуск 2
		Лист 317

Выборка стали на одну колонну, кгс

Марка колонны	Арматурные изделия. Сталь ГОСТ 5781-75. Класса А-I, ф мм					Итого	Класса А-III, ф мм												Итого	Итого
	8	12					10	12	18	22	25	28								
К17а-3-3, К17а-3-4	41.7	6.4				48.1	24.6	8.6	92.6	112.4	181.6	—							419.8	467.9
К17а-3-5, К17а-3-6	41.7	6.4				48.1	24.6	8.6	92.6	112.4	181.6	—							419.8	467.9
К17а-4-1, К17а-4-2	41.7	6.4				48.1	24.6	8.6	—	250.8	—	227.6							511.6	559.7
К17а-4-3, К17а-4-4	41.7	6.4				48.1	24.6	8.6	—	250.8	—	227.6							511.6	559.7
К17а-4-5, К17а-4-6	41.7	6.4				48.1	24.6	8.6	—	250.8	—	227.6							511.6	559.7
К17а-5-1, К17а-5-2	41.7	6.4				48.1	24.6	8.6	—	112.4	—	451.8							597.4	645.5
К17а-5-3	41.7	6.4				48.1	24.6	8.6	—	112.4	—	451.8							597.4	645.5
К17а-5-5	41.7	6.4				48.1	24.6	8.6	—	112.4	—	451.8							597.4	645.5
К17б-5-1, К17б-5-2	41.7	6.4				48.1	24.6	8.6	—	112.4	—	455.2							600.8	648.9
К17б-5-3, К17б-5-4	41.7	6.4				48.1	24.6	8.6	—	112.4	—	455.2							600.8	648.9

Выборка стали на одну колонну, кгс (продолжение)

Марка колонны	Закладные детали. ГОСТ 380-71*. Прокат С 38/23. Профиль									Итого	Сталь ГОСТ 5781-75. Класса А-III, ф мм									Итого	Итого	Всего
	L 45×5	L 75×8	L 63×40×8	δ=10	δ=12	δ=16	δ=25	гнз.т.р. ду=40	гнз.кр. М16		12	16	18	20	22	28	32	36				
К17а-3-3, К17а-3-4	5.2	—	9.2	34.8	38.4	3.8	22.0	4.6	0.4	118.4	9.2	8.2	4.6	1.8	—	13.6	—	34.8			72.2	190.6	658.5
К17а-3-5, К17а-3-6	5.2	—	9.2	41.2	75.6	3.8	22.0	4.6	0.4	162.0	11.6	21.4	4.6	1.8	—	13.6	—	34.8			87.8	249.8	717.7
К17а-4-1, К17а-4-2	5.2	—	9.2	31.6	57.6	110.0	22.0	4.6	0.4	240.6	8.0	8.2	4.6	1.8	36.0	13.6	—	34.8			107.0	347.6	907.3
К17а-4-3, К17а-4-4	5.2	—	9.2	34.8	38.4	3.8	22.0	4.6	0.4	118.4	9.2	8.2	4.6	1.8	—	13.6	—	34.8			72.2	190.6	750.3
К17а-4-5, К17а-4-6	5.2	—	9.2	41.2	75.6	3.8	22.0	4.6	0.4	162.0	11.6	21.4	4.6	1.8	—	13.6	—	34.8			87.8	249.8	809.5
К17а-5-1, К17а-5-2	5.2	—	9.2	31.6	57.6	110.0	22.0	4.6	0.4	240.6	8.0	8.2	4.6	1.8	36.0	13.6	—	34.8			107.0	347.6	993.1
К17а-5-3	5.2	—	9.2	34.8	38.4	3.8	22.0	4.6	0.4	118.4	9.2	8.2	4.6	1.8	—	13.6	—	34.8			72.2	190.6	836.1
К17а-5-5	5.2	—	9.2	41.2	75.6	3.8	22.0	4.6	0.4	162.0	11.6	21.4	4.6	1.8	—	13.6	—	34.8			87.8	249.8	895.3
К17б-5-1, К17б-5-2	5.2	—	9.2	31.6	57.6	110.0	22.0	4.6	0.4	240.6	8.0	8.2	4.6	1.8	36.0	13.6	—	36.0			108.2	348.8	997.7
К17б-5-3, К17б-5-4	5.2	—	9.2	34.8	38.4	3.8	22.0	4.6	0.4	118.4	9.2	8.2	4.6	1.8	—	13.6	—	36.0			73.4	191.8	840.7

Примечание см. на листе 308.

Гип Корнеичевская
Нач. конструкт. отд. Усачев
Гл. специалист Сретенский
Техник Чудинова
Проверил

АГПИ г. Ленинград

Выборка стали на одну колонну, кгс

Марка колонны	Арматурные изделия. Сталь ГОСТ 5781-75. Класса А-I, ф мм: 8	12				Итого	Класса А-III, ф мм: 10	12	18	20	22	25	28							Итого	Итого
К17б-5-5, К17б-5-6	41.7	6.4				48.1	24.6	8.6	—	—	112.4	—	455.2							600.8	648.9
К18а-1	44.2	6.4				50.6	24.6	17.2	75.2	92.8	166.4	—	—							376.2	426.8
К18а-1-1, К18а-1-2	44.2	6.4				50.6	24.6	17.2	75.2	92.8	166.4	—	—							376.2	426.8
К18а-1-5, К18а-1-6	44.2	6.4				50.6	24.6	17.2	75.2	92.8	166.4	—	—							376.2	426.8
К18а-2	44.2	6.4				50.6	24.6	17.2	—	—	144.8	145.2	217.2							549.0	599.6
К18а-2-1, К18а-2-2	44.2	6.4				50.6	24.6	17.2	—	—	144.8	145.2	217.2							549.0	599.6
К18а-2-3	44.2	6.4				50.6	24.6	17.2	—	—	144.8	145.2	217.2							549.0	599.6
К18а-2-5, К18а-2-6	44.2	6.4				50.6	24.6	17.2	—	—	144.8	145.2	217.2							549.0	599.6
К18а-3	44.2	6.4				50.6	24.6	17.2	—	—	—	42.0	581.2							665.0	715.6
К18а-3-1, К18а-3-2	44.2	6.4				50.6	24.6	17.2	—	—	—	42.0	581.2							665.0	715.6

Выборка стали на одну колонну, кгс (продолжение)

Марка колонны	Закладные детали. ГОСТ 380-71*. Прокат С 38/23. Профиль: L 45×5	L 75×8	L 100×12	L 63×40×8	δ=10	δ=12	δ=16	δ=18	δ=25	Газ. тр. dy=40	Гайка М16				Итого	Сталь ГОСТ 5781-75. Класса А-III, ф мм: 12	16	18	20	22	28	32	36				Итого	Итого	Всего
К17б-5-5, К17б-5-6	5.2	—	—	9.2	41.2	75.6	3.8	—	22.0	4.6	0.4				162.0	11.6	21.4	4.6	1.8	—	13.6	—	36.0				89.0	251.0	899.9
К18а-1	—	5.2	—	—	—	40.8	3.8	—	—	4.6	0.8				55.2	2.0	15.2	4.6	—	—	—	23.0	35.4				80.2	135.4	562.2
К18а-1-1, К18а-1-2	—	5.2	—	—	—	63.2	123.2	—	—	4.6	0.8				197.0	2.0	15.2	4.6	—	36.0	—	23.0	35.4				116.2	313.2	740.0
К18а-1-5, К18а-1-6	—	5.2	—	—	25.6	78.0	3.8	—	—	4.6	0.8				118.0	11.6	28.4	4.6	—	—	—	23.0	35.4				103.0	221.0	647.8
К18а-2	—	5.2	—	—	—	40.8	3.8	—	—	4.6	0.8				55.2	2.0	15.2	4.6	—	—	—	23.0	35.4				80.2	135.4	735.0
К18а-2-1, К18а-2-2	—	5.2	—	—	—	63.2	123.2	—	—	4.6	0.8				197.0	2.0	15.2	4.6	—	36.0	—	23.0	35.4				116.2	313.2	912.8
К18а-2-3	—	5.2	5.2	—	—	74.0	3.8	11.2	57.2	4.6	0.8				162.0	2.0	15.2	4.6	—	—	—	23.0	51.4				96.2	258.2	857.8
К18а-2-5, К18а-2-6	—	5.2	—	—	25.6	78.0	3.8	—	—	4.6	0.8				118.0	11.6	28.4	4.6	—	—	—	23.0	35.4				103.0	221.0	820.6
К18а-3	—	5.2	—	—	—	40.8	3.8	—	—	4.6	0.8				55.2	2.0	15.2	4.6	—	—	—	23.0	35.4				80.2	135.4	851.0
К18а-3-1, К18а-3-2	—	5.2	—	—	—	63.2	123.2	—	—	4.6	0.8				197.0	2.0	15.2	4.6	—	36.0	—	23.0	35.4				116.2	313.2	1028.8

Примечание см. на листе 308.

Чуйкина

Техник

Проверил

г. Ленинград

ТК 1976	Выборка стали на одну колонну	1.420-12 выпуск 2	Лист 319

Выборка стали на одну колонну, кгс

Марка колонны	Арматурные изделия. Сталь ГОСТ 5781-75. Класса А-I, ф мм: 8	12				Итого	Класса А-III, ф мм: 10	12	25	28	32								Итого	Итого
К18а-3-5, К18а-3-6	44.2	6.4				50.6	24.6	17.2	42.0	581.2	—								665.0	715.6
К18а-4	44.2	6.4				50.6	24.6	17.2	—	52.8	759.6								854.2	904.8
К18а-4-1, К18а-4-2	44.2	6.4				50.6	24.6	17.2	—	52.8	759.6								854.2	904.8
К18а-4-3	44.2	6.4				50.6	24.6	17.2	—	52.8	759.6								854.2	904.8
К18а-4-5, К18а-4-6	44.2	6.4				50.6	24.6	17.2	—	52.8	759.6								854.2	904.8
К18а-5	44.2	6.4				50.6	24.6	17.2	—	52.8	759.6								854.2	904.8
К18а-5-1, К18а-5-2	44.2	6.4				50.6	24.6	17.2	—	52.8	759.6								854.2	904.8
К18а-5-3	44.2	6.4				50.6	24.6	17.2	—	52.8	759.6								854.2	904.8
К18а-5-5; К18а-5-6	44.2	6.4				50.6	24.6	17.2	—	52.8	759.6								854.2	904.8
К18а-6	44.2	6.4				50.6	24.6	17.2	505.6	—	—								547.4	598.0

Выборка стали на одну колонну, кгс (продолжение)

Марка колонны	Закладные детали. ГОСТ 380-71*. Прокат С 38/23. Профиль: 75×8	100×12	δ=10	δ=12	δ=16	δ=18	δ=25	газ.тр. dy=40	гайка М16						Итого	Сталь ГОСТ 5781-75. Класса А-III, ф мм: 12	16	18	22	32	36						Итого	Итого	Всего
К18а-3-5, К18а-3-6	5.2		25.6	78.0	3.8	—	—	4.6	0.8						118.0	11.6	28.4	4.6	—	23.0	35.4						103.0	221.0	936.6
К18а-4	5.2		—	40.8	3.8	—	—	4.6	0.8						55.2	2.0	15.2	4.6	—	23.0	35.4						80.2	135.4	1040.2
К18а-4-1, К18а-4-2	5.2		—	63.2	123.2	—	—	4.6	0.8						197.0	2.0	15.2	4.6	36.0	23.0	35.4						116.2	313.2	1218.0
К18а-4-3	5.2	5.2	—	74.0	3.8	11.2	57.2	4.6	0.8						162.0	2.0	15.2	4.6	—	23.0	51.4						96.2	258.2	1163.0
К18а-4-5, К18а-4-6	5.2		25.6	78.0	3.8	—	—	4.6	0.8						118.0	11.6	28.4	4.6	—	23.0	35.4						103.0	221.0	1125.8
К18а-5	5.2		—	40.8	3.8	—	—	4.6	0.8						55.2	2.0	15.2	4.6	—	23.0	35.4						80.2	135.4	1040.2
К18а-5-1, К18а-5-2	5.2		—	63.2	123.2	—	—	4.6	0.8						197.0	2.0	15.2	4.6	36.0	23.0	35.4						116.2	313.2	1218.0
К18а-5-3	5.2	5.2	—	74.0	3.8	11.2	57.2	4.6	0.8						162.0	2.0	15.2	4.6	—	23.0	51.4						96.0	258.2	1163.0
К18а-5-5; К18а-5-6	5.2		25.6	78.0	3.8	—	—	4.6	0.8						118.0	11.6	28.4	4.6	—	23.0	35.4						103.0	221.0	1125.8
К18а-6	5.2		—	40.8	3.8	—	—	4.6	0.8						55.2	2.0	15.2	4.6	—	23.0	35.4						80.2	135.4	733.4

Примечание см. на листе 308

Гл. констр. отд. [illegible] Кортеневская
Гл. специалист [illegible] Исаев
Техник [illegible] Стратилатов
Проверил [illegible] Чуйкина

ЛГПИ г. Ленинград

ТК 1976 | Выборка стали на одну колонну | 1.420-12 Выпуск 2 | Лист 320

Выборка стали на одну колонну, кгс

Арматурные изделия

Марка колонны	Сталь ГОСТ 5781-75 Класса А-I, ф мм 8	12				Итого	Класса А-III, ф мм 10	12	18	22	25	28	32							Итого	Итого
К18а-6-1, К18а-6-2	44.2	6.4				50.6	24.6	17.2	—	—	505.6	—	—							547.4	598.0
К18а-6-3	44.2	6.4				50.6	24.6	17.2	—	—	505.6	—	—							547.4	598.0
К18а-6-5, К18а-6-6	44.2	6.4				50.6	24.6	17.2	—	—	505.6	—	—							547.4	598.0
К18а-7	44.2	6.4				50.6	24.6	17.2	—	—	215.2	364.0	—							621.0	671.6
К18а-7-5	44.2	6.4				50.6	24.6	17.2	—	—	215.2	364.0	—							621.0	671.6
К18а-8	44.2	6.4				50.6	24.6	17.2	—	—	42.0	581.2	—							665.0	715.6
К18а-8-1, К18а-8-2	44.2	6.4				50.6	24.6	17.2	—	—	42.0	581.2	—							665.0	715.6
К18а-8-3	44.2	6.4				50.6	24.6	17.2	—	—	42.0	581.2	—							665.0	715.6
К18а-8-5, К18а-8-6	44.2	6.4				50.6	24.6	17.2	—	—	42.0	581.2	—							665.0	715.6
К18а-9-1	44.2	6.4				50.6	24.6	17.2	—	—	—	52.8	759.6							854.2	904.8
К19а-1-1	26.2	4.8				31.0	20.4	8.6	74.0	114.4	—	—	—							217.4	248.4

Выборка стали на одну колонну, кгс (продолжение)

Закладные детали

Марка колонны	ГОСТ 380-71* Прокат С 38/23 Профиль ∟45×5	∟75×8	∟100×12	∟63×10×8	δ=10	δ=12	δ=16	δ=18	δ=25	газ. тр. ϕ76×4	гайка М16					Итого	Сталь ГОСТ 5781-75 Класса А-III, ф мм 12	16	18	20	22	28	32	36				Итого	Итого	Всего
К18а-6-1, К18а-6-2	—	5.2	—	—	—	63.2	123.2	—	—	4.6	0.8					197.0	2.0	15.2	4.6	—	36.0	—	23.0	35.4				116.2	313.2	911.2
К18а-6-3	—	5.2	5.2	—	—	74.0	3.8	11.2	57.2	4.6	0.8					162.0	2.0	15.2	4.6	—	—	—	23.0	51.4				96.2	258.2	856.2
К18а-6-5, К18а-6-6	—	5.2	—	—	25.6	78.0	3.8	—	—	4.6	0.8					118.0	11.6	28.4	4.6	—	—	—	23.0	35.4				103.0	221.0	819.0
К18а-7	—	5.2	—	—	—	40.8	3.8	—	—	4.6	0.8					55.2	2.0	15.2	4.6	—	—	—	23.0	35.4				80.2	135.4	807.0
К18а-7-5	—	5.2	—	—	25.6	78.0	3.8	—	—	4.6	0.8					118.0	11.6	28.4	4.6	—	—	—	23.0	35.4				103.0	221.0	892.6
К18а-8	—	5.2	—	—	—	40.8	3.8	—	—	4.6	0.8					55.2	2.0	15.2	4.6	—	—	—	23.0	35.4				80.2	135.4	851.0
К18а-8-1, К18а-8-2	—	5.2	—	—	—	63.2	123.2	—	—	4.6	0.8					197.0	2.0	15.2	4.6	—	36.0	—	23.0	35.4				116.2	313.2	1028.8
К18а-8-3	—	5.2	5.2	—	—	74.0	3.8	11.2	57.2	4.6	0.8					162.0	2.0	15.2	4.6	—	—	—	23.0	51.4				96.2	258.2	973.8
К18а-8-5, К18а-8-6	—	5.2	—	—	25.6	78.0	3.8	—	—	4.6	0.8					118.0	11.6	28.4	4.6	—	—	—	23.0	35.4				103.0	221.0	936.6
К18а-9-1	—	5.2	—	—	—	63.2	123.2	—	—	4.6	0.8					197.0	2.0	15.2	4.6	—	36.0	—	23.0	35.4				116.2	313.2	1218.0
К19а-1-1	5.2	—	—	9.2	25.2	59.6	46.4	—	22.0	3.0	0.4					171.0	5.6	26.2	9.2	1.8	24.0	11.6	—	24.0				102.4	273.4	521.8

Примечание см. на листе 308.

г. Ленинград
Техник проверил
Гл. инж. проекта
Гл. архитектор
Утверждено

Выборка стали на одну колонну, кгс

Марка колонны	Арматурные изделия. Сталь ГОСТ 5781-75. Класса А-I, ф мм						Класса А-III, ф мм												Umoro	Umoro
	8	12				Umoro	10	12	18	22	25									
К19а-1-2	26.2	4.8				31.0	20.4	8.6	74.0	114.4	—								217.4	248.4
К19а-1-3	26.2	4.8				31.0	20.4	8.6	74.0	114.4	—								217.4	248.4
К19а-1-4	26.2	4.8				31.0	20.4	8.6	74.0	114.4	—								217.4	248.4
К19а-1-5	26.2	4.8				31.0	20.4	8.6	74.0	114.4	—								217.4	248.4
К19а-1-6	26.2	4.8				31.0	20.4	8.6	74.0	114.4	—								217.4	248.4
К19а-2-1	26.2	4.8				31.0	20.4	8.6	74.0	—	148.0								251.0	282.0
К19а-2-2	26.2	4.8				31.0	20.4	8.6	74.0	—	148.0								251.0	282.0
К19а-2-3	26.2	4.8				31.0	20.4	8.6	74.0	—	148.0								251.0	282.0
К19а-2-4	26.2	4.8				31.0	20.4	8.6	74.0	—	148.0								251.0	282.0
К19а-2-5	26.2	4.8				31.0	20.4	8.6	74.0	—	148.0								251.0	282.0

Выборка стали на одну колонну, кгс (продолжение)

Марка колонны	Закладные детали. ГОСТ 380-71. Прокат С 38/23. Профиль															Сталь ГОСТ 5781-75. Класса А-III, ф мм										Всего
	∟45×5	∟63×40×8	▭ δ=10	▭ δ=12	▭ δ=16	▭ δ=25	газ тр. dy=40	Гайка М16							Umoro	12	16	18	20	22	28	36			Umoro	Umoro	
К19а-1-2	5.2	9.2	28.4	53.6	40.4	22.0	3.0	0.4							174.2	6.8	26.2	9.2	1.8	24.0	11.6	24.0			103.6	277.8	526.2
К19а-1-3	5.2	9.2	31.6	38.4	7.6	22.0	3.0	0.4							117.4	8.0	14.2	9.2	1.8	—	11.6	24.0			68.8	186.2	434.6
К19а-1-4	5.2	9.2	34.8	38.4	7.6	22.0	3.0	0.4							120.6	9.2	14.2	9.2	1.8	—	11.6	24.0			70.0	190.6	439.0
К19а-1-5	5.2	9.2	34.8	75.6	7.6	22.0	3.0	0.4							157.8	9.2	27.4	9.2	1.8	—	11.3	24.0			83.2	241.0	489.4
К19а-1-6	5.2	9.2	41.2	75.6	7.6	22.0	3.0	0.4							164.2	11.6	27.4	9.2	1.8	—	11.6	24.0			85.6	249.8	498.2
К19а-2-1	5.2	9.2	25.2	53.6	46.4	22.0	3.0	0.4							171.0	5.6	26.2	9.2	1.8	24.0	11.6	24.0			102.4	273.4	555.4
К19а-2-2	5.2	9.2	28.4	53.6	46.4	22.0	3.0	0.4							174.2	6.8	26.2	9.2	1.8	24.0	11.6	24.0			103.6	277.8	559.8
К19а-2-3	5.2	9.2	31.6	38.4	7.6	22.0	3.0	0.4							117.4	8.0	14.2	9.2	1.8	—	11.6	24.0			68.8	186.2	468.2
К19а-2-4	5.2	9.2	34.8	38.4	7.6	22.0	3.0	0.4							120.6	9.2	14.2	9.2	1.8	—	11.6	24.0			70.0	190.6	472.6
К19а-2-5	5.2	9.2	34.8	75.6	7.6	22.0	3.0	0.4							157.8	9.2	27.4	9.2	1.8	—	11.6	24.0			83.2	241.0	523.0

Примечание см. на листе 308.

Гл. инж. — Статиламов
Нач. сектора — Чуйкина
Техник — Гуев
Проверил — Статиламов

ЛГПИ г. Ленинград

ТК 1976

Выборка стали на одну колонну

1.420-12 Выпуск 2

Лист 328

Выборка стали на одну колонну, кгс

Марка колонны	Арматурные изделия. Сталь ГОСТ 5781-75. Класса А-I, ф мм					Итого	Класса А-III, ф мм												Итого	Итого
	8	12					10	12	18	25	28									
К19а-2-6	26.2	4.8				31.0	20.4	8.6	74.0	148.0	—								251.0	282.0
К19а-3-1	26.2	4.8				31.0	20.4	8.6	—	145.2	185.6								359.8	390.8
К19а-3-2	26.2	4.8				31.0	20.4	8.6	—	145.2	185.6								359.8	390.8
К19а-3-3	26.2	4.8				31.0	20.4	8.6	—	145.2	185.6								359.8	390.8
К19а-3-4	26.2	4.8				31.0	20.4	8.6	—	145.2	185.6								359.8	390.8
К19а-3-5	26.2	4.8				31.0	20.4	8.6	—	145.2	185.6								359.8	390.8
К19а-3-6	26.2	4.8				31.0	20.4	8.6	—	145.2	185.6								359.8	390.8
К19а-4-1	26.2	4.8				31.0	20.4	8.6	—	—	368.0								397.0	428.0
К19а-4-2	26.2	4.8				31.0	20.4	8.6	—	—	368.0								397.0	428.0
К19а-4-3	26.2	4.8				31.0	20.4	8.6	—	—	368.0								397.0	428.0

Выборка стали на одну колонну, кгс (продолжение)

Марка колонны	Закладные детали. ГОСТ 380-71. Прокат с 38/23. Профиль: L 45×5	L 63×40×8	δ=10	δ=12	δ=16	δ=25	газ. тр. dy=40	гайка М16							Итого	Сталь ГОСТ 5781-75. Класса А-III, ф мм: 12	16	18	20	22	28	36					Итого	Итого	Всего
К19а-2-6	5.2	9.2	41.2	75.6	7.6	22.0	3.0	0.4							164.2	11.6	27.4	9.2	1.8	—	11.6	24,0					85.6	249.8	531.8
К19а-3-1	5.2	9.2	25.2	59.6	46.4	22.0	3.0	0.4							171.0	5.6	26.2	9.2	1.8	24.0	11.6	24.0					102.4	273.4	664.2
К19а-3-2	5.2	9.2	28.4	59.6	46.4	22.0	3.0	0.4							174.2	6.8	26.2	9.2	1.8	24.0	11.6	24.0					103.6	277.8	668.6
К19а-3-3	5.2	9.2	31.6	38.4	7.6	22.0	3.0	0.4							117.4	8.0	14.2	9.2	1.8	—	11.6	24.0					68.8	186.2	577.0
К19а-3-4	5.2	9.2	34.8	38.4	7.6	22.0	3.0	0.4							120.6	9.2	14.2	9.2	1.8	—	11.6	24.0					70.0	190.6	581.4
К19а-3-5	5.2	9.2	34.8	75.6	7.6	22.0	3.0	0.4							157.8	9.2	27.4	9.2	1.8	—	11.6	24.0					83.2	241.0	631.8
К19а-3-6	5.2	9.2	41.2	75.6	7.6	22.0	3.0	0.4							164.2	11.6	27.4	9.2	1.8	—	11.6	24.0					85.6	249.8	640.6
К19а-4-1	5.2	9.2	25.2	59.6	46.4	22.0	3.0	0.4							171.0	5.6	26.2	9.2	1.8	24.0	11.6	24.0					102.4	273.4	701.4
К19а-4-2	5.2	9.2	28.4	59.6	46.4	22.0	3.0	0.4							174.2	6.8	26.2	9.2	1.8	24.0	11.6	24.0					103.6	277.8	705.8
К19а-4-3	5.2	9.2	31.6	38.4	7.6	22.0	3.0	0.4							117.4	8.0	14.2	9.2	1.8	—	11.6	24.0					68.8	186.2	614.2

Примечание см. на листе 308.

Инв. № подл. | Подпись и дата | Взам. инв. №

Гипростроммонтажиндустрия г. Ленинград. Гл. инженер проекта Цейтлин. Руководитель группы Сидоров. Проверил Шевченко.

Выборка стали на одну колонну, кгс

Марка колонны	Арматурные изделия. Сталь ГОСТ 5781-75. Класса А-I, ф мм: 8	12				Итого	Класса А-III, ф мм: 10	12	25	28										Итого	Итого
К19а-4-4	26.2	4.8				31.0	20.4	8.6	—	368.0										397.0	428.0
К19а-4-5	26.2	4.8				31.0	20.4	8.6	—	368.0										397.0	428.0
К19а-4-6	26.2	4.8				31.0	20.4	8.6	—	368.0										397.0	428.0
К20а-1	28.2	4.8				33.0	20.4	17.2	148.0	—										185.6	218.6
К20а-1-1, К20а-1-2	28.2	4.8				33.0	20.4	17.2	148.0	—										185.6	218.6
К20а-1-5	28.2	4.8				33.0	20.4	17.2	148.0	—										185.6	218.6
К20а-1-6	28.2	4.8				33.0	20.4	17.2	148.0	—										185.6	218.6
К20а-2	28.2	4.8				33.0	20.4	17.2	—	185.6										223.2	256.2
К20а-2-1, К20а-2-2	28.2	4.8				33.0	20.4	17.2	—	185.6										223.2	256.2
К20а-2-3	28.2	4.8				33.0	20.4	17.2	—	185.6										223.2	256.2

Выборка стали на одну колонну, кгс (продолжение)

Марка колонны	Закладные детали. ГОСТ 380-71*. Прокат С 38/23. Профиль: L 45×5	L 75×8	L 100×12	L 63×40×8	б=10	б=12	б=16	б=18	б=25	газ. тр. dy=40	гайка М16				Итого	Сталь ГОСТ 5781-75. Класса А-III, ф мм: 12	16	18	20	22	28	32	36				Итого	Итого	Всего
К19а-4-4	5.2	—	—	9.2	34.8	38.4	7.6	—	22.0	3.0	0.4				120.6	9.2	14.2	9.2	1.8	—	11.6	—	24.0				70.0	190.6	618.6
К19а-4-5	5.2	—	—	9.2	34.8	75.6	7.6	—	22.0	3.0	0.4				157.8	9.2	27.4	9.2	1.8	—	11.6	—	24.0				83.2	241.0	669.0
К19а-4-6	5.2	—	—	9.2	41.2	75.6	7.6	—	22.0	3.0	0.4				164.2	11.6	27.4	9.2	1.8	—	11.6	—	24.0				85.6	249.8	677.8
К20а-1	—	5.2	—	—	—	40.8	7.6	—	—	3.0	0.8				57.4	2.0	15.2	9.2	—	—	—	20.4	30.6				77.4	134.8	353.4
К20а-1-1, К20а-1-2	—	5.2	—	—	—	62.0	27.0	—	—	3.0	0.8				98.0	2.0	27.2	9.2	—	12.0	—	20.4	30.6				101.4	199.0	417.6
К20а-1-5	—	5.2	—	—	19.2	78.0	7.6	—	—	3.0	0.8				113.8	9.2	28.4	9.2	—	—	—	20.4	30.6				97.8	211.6	430.2
К20а-1-6	—	5.2	—	—	25.6	78.0	7.6	—	—	3.0	0.8				120.2	11.6	28.4	9.2	—	—	—	20.4	30.6				100.2	220.4	439.0
К20а-2	—	5.2	—	—	—	40.8	7.6	—	—	3.0	0.8				57.4	2.0	15.2	9.2	—	—	—	20.4	30.6				77.4	134.8	391.0
К20а-2-1, К20а-2-2	—	5.2	—	—	—	62.0	27.0	—	—	3.0	0.8				98.0	2.0	27.2	9.2	—	12.0	—	20.4	30.6				101.4	199.0	455.2
К20а-2-3	—	5.2	5.2	—	—	74.0	7.6	11.2	35.2	3.0	0.8				142.2	2.0	15.2	9.2	—	—	—	20.4	30.6				77.4	219.6	475.8

Примечание см. на листе 308.

Гл. специалист Исаев
Техник Стратилатов
Проверил Чуйкина

г. Ленинград

Выборка стали на одну колонну, кгс

Марка колонны	Арматурные изделия. Сталь ГОСТ 5781-75. Класс А-I, ф мм						Класс А-III, ф мм												Итого	Итого
	8	12				Итого	10	12	25	28										
К20а-2-5	28.2	4.8				33.0	20.4	17.2	—	185.6									223.2	256.2
К20а-2-6	28.2	4.8				33.0	20.4	17.2	—	185.6									223.2	256.2
К20а-3	28.2	4.8				33.0	20.4	17.2	290.8	—									328.4	361.4
К20а-3-1, К20а-3-2	28.2	4.8				33.0	20.4	17.2	290.8	—									328.4	361.4
К20а-3-3	28.2	4.8				33.0	20.4	17.2	290.8	—									328.4	361.4
К20а-3-5	28.2	4.8				33.0	20.4	17.2	290.8	—									328.4	361.4
К20а-3-6	28.2	4.8				33.0	20.4	17.2	290.8	—									402.4	435.4
К20а-4-3	28.2	4.8				33.0	20.4	17.2	—	364.8									185.6	218.6
К20а-5	28.2	4.8				33.0	20.4	17.2	148.0	—									185.6	218.6
К20а-5-1, К20а-5-2	28.2	4.8				33.0	20.4	17.2	148.0	—										

Выборка стали на одну колонну, кгс (продолжение)

Марка колонны	Закладные детали. ГОСТ 380-71*. Прокат С38/23. Профиль											Сталь ГОСТ 5781-75. Класс А-III, ф мм											Итого	Итого	Всего
	∟ 75×8	∟ 100×8	▭ δ=10	▭ δ=12	▭ δ=16	▭ δ=18	▭ δ=25	труба т.р. dу=40	гайка М16			Итого	12	16	18	22	32	36							
К20а-2-5	5.2	—	19.2	78.0	7.6	—	—	3.0	0.8			113.8	9.2	28.4	9.2	—	20.4	30.6						97.8	211.6	467.8
К20а-2-6	5.2	—	25.6	78.0	7.6	—	—	3.0	0.8			120.2	11.6	28.4	9.2	—	20.4	30.6						100.2	220.4	476.6
К20а-3	5.2	—	—	40.8	7.6	—	—	3.0	0.8			57.4	2.0	15.2	9.2	—	20.4	30.6						77.4	134.8	496.2
К20а-3-1, К20-3-2	5.2	—	—	62.0	27.0	—	—	3.0	0.8			98.0	2.0	27.2	9.2	12.0	20.4	30.6						101.4	199.4	560.8
К20а-3-3	5.2	5.2	—	74.0	7.6	11.2	35.2	3.0	0.8			142.2	2.0	15.2	9.2	—	20.4	30.6						77.4	219.6	581.0
К20а-3-5	5.2	—	19.2	78.0	7.6	—	—	3.0	0.8			113.8	9.2	28.4	9.2	—	20.4	30.6						97.8	211.6	573.0
К20а-3-6	5.2	—	25.6	78.0	7.6	—	—	3.0	0.8			120.2	11.6	28.4	9.2	—	20.4	30.6						100.2	220.4	581.8
К20а-4-3	5.2	5.2	—	74.0	7.6	11.2	35.2	3.0	0.8			142.2	2.0	15.2	9.2	—	20.4	30.6						77.4	219.6	655.0
К20а-5	5.2	—	—	40.8	7.6	—	—	3.0	0.8			57.4	2.0	15.2	9.2	—	20.4	30.6						77.4	134.8	353.4
К20а-5-1, К20а-5-2	5.2	—	—	62.0	27.0	—	—	3.0	0.8			98.0	2.0	27.2	9.2	12.0	20.4	30.6						101.4	199.4	418.0

Примечание см. на листе 308.

Инв. № подл. | Подпись и дата | Взам. инв. №

Разработано Стратиотов
Проверил Сухина
Главный специалист
Техник

г. Ленинград

ТК 1976

Выборка стали на одну колонну

1.420-12 Выпуск 2
Лист 335

Выборка стали на одну колонну, кгс

Марка колонны	Арматурные изделия. Сталь ГОСТ 5781-75. Класса А-I, ф мм: 8	12	Итого	Класса А-III, ф мм: 10	12	25	Итого	Итого
К20а-5-3	28.2	4.8	33.0	20.4	17.2	148.0	185.6	218.6
К20а-5-5	28.2	4.8	33.0	20.4	17.2	148.0	185.6	218.6
К20а-5-6	28.2	4.8	33.0	20.4	17.2	148.0	185.6	218.6
К20а-6	28.2	4.8	33.0	20.4	17.2	148.0	185.6	218.6
К20а-6-1, К20а-6-2	28.2	4.8	33.0	20.4	17.2	148.0	185.6	218.6
К20а-6-3	28.2	4.8	33.0	20.4	17.2	148.0	185.6	218.6
К20а-6-5	28.2	4.8	33.0	20.4	17.2	148.0	185.6	218.6
К20а-6-6	28.2	4.8	33.0	20.4	17.2	148.0	185.6	218.6
К20а-7	28.2	4.8	33.0	20.4	17.2	290.8	328.4	361.4
К20а-7-1; К20а-7-2	28.2	4.8	33.0	20.4	17.2	290.8	328.4	361.4

Выборка стали на одну колонну, кгс (продолжение)

Марка колонны	Закладные детали. ГОСТ 380-71*. Прокат С 38/23. Профиль: 75×8	100×12	δ=10	δ=12	δ=16	δ=18	δ=25	гад тр. dy=40	гайка М16	Итого	Сталь ГОСТ 5781-75. Класса А-III, ф мм: 12	16	18	22	32	36	Итого	Итого	Всего
К20а-5-3	5.2	5.2	—	74.0	7.6	11.2	35.2	3.0	0.8	142.2	2.0	15.2	9.2	—	20.4	30.6	77.4	219.6	438.2
К20а-5-5	5.2	—	19.2	78.0	7.6	—	—	3.0	0.8	113.8	9.2	28.4	9.2	—	20.4	30.6	97.8	211.6	430.2
К20а-5-6	5.2	—	25.6	78.0	7.6	—	—	3.0	0.8	120.2	11.6	28.4	9.2	—	20.4	30.6	100.2	220.4	439.0
К20а-6	5.2	—	—	40.8	7.6	—	—	3.0	0.8	57.4	2.0	15.2	9.2	—	20.4	30.6	77.4	134.8	353.4
К20а-6-1, К20а-6-2	5.2	—	—	62.0	27.0	—	—	3.0	0.8	98.0	2.0	27.2	9.2	12.0	20.4	30.6	101.4	199.4	418.0
К20а-6-3	5.2	5.2	—	74.0	7.6	11.2	35.2	3.0	0.8	142.2	2.0	15.2	9.2	—	20.4	30.6	77.4	219.6	438.2
К20а-6-5	5.2	—	19.2	78.0	7.6	—	—	3.0	0.8	113.8	9.2	28.4	9.2	—	20.4	30.6	97.8	211.6	430.2
К20а-6-6	5.2	—	25.6	78.0	7.6	—	—	3.0	0.8	120.2	11.6	28.4	9.2	—	20.4	30.6	100.2	220.4	439.0
К20а-7	5.2	—	—	40.8	7.6	—	—	3.0	0.8	57.4	2.0	15.2	9.2	—	20.4	30.6	77.4	134.8	496.2
К20а-7-1, К20а-7-2	5.2	—	—	62.0	27.0	—	—	3.0	0.8	98.0	2.0	27.2	9.2	12.0	20.4	30.6	101.4	199.4	560.8

Примечание см. на листе 308.

Гл. констр. отд. Корженевская
Гл. специалист Исаев
Техник Стратилатов
Проверил Спирина

ЛГПИ г. Ленинград

ТК 1976	Выборка стали на одну колонну	1.420-12 Выпуск 2	Лист 326

Выборка стали на одну колонну, кгс

Марка колонны	Арматурные изделия. Сталь ГОСТ 5781-75. Класса А-I, ф мм: 8	12	Итого	Класса А-III, ф мм: 10	12	18	22	25	28	Итого	Итого
К20а-7-5	28.2	4.8	33.0	20.4	17.2	–	–	290.8	–	328.4	361.4
К20а-7-6	28.2	4.8	33.0	20.4	17.2	–	–	290.8	–	328.4	361.4
К21а-1-1, К21а-1-2	32.2	4.8	37.0	18.2	8.6	–	–	–	240.4	267.2	304.2
К21а-1-3, К21а-1-4	32.2	4.8	37.0	18.2	8.6	–	–	–	240.4	267.2	304.2
К21а-1-5, К21а-1-6	32.2	4.8	37.0	18.2	8.6	–	–	–	240.4	267.2	304.2
К21а-2-3	32.2	4.8	37.0	18.2	8.6	98.0	–	–	240.4	365.2	402.2
К21а-2-5	32.2	4.8	37.0	18.2	8.6	98.0	–	–	240.4	365.2	402.2
К21а-3-1	32.2	4.8	37.0	18.2	8.6	–	–	188.8	240.4	456.0	493.0
К22а-1	34.2	4.8	39.0	18.2	17.2	–	294.8	–	–	330.2	369.2
К22а-1-5, К22а-1-6	34.2	4.8	39.0	18.2	17.2	–	294.8	–	–	330.2	369.2
К22а-2-1, К22а-2-2	34.2	4.8	39.0	18.2	17.2	98.0		191.6	–	325.0	364.0

Выборка стали на одну колонну, кгс (продолжение)

Марка колонны	Закладные детали. ГОСТ 380-71*. Прокат С38/23. Профиль: ∟ 45×5	∟ 75×8	∟ 63×40×8	▭ δ=10	▭ δ=12	▭ δ=16	▭ δ=25	газ. тр. ду=40	гайка М16	Итого	Сталь ГОСТ 5781-75. Класса А-III, ф мм: 12	16	18	20	22	28	32	36	Итого	Итого	Всего
К20а-7-5	–	5.2	–	19.2	78.0	7.6	–	3.0	0.8	113.8	9.2	28.4	9.2	–	–	–	20.4	30.6	97.8	211.6	573.0
К20а-7-6	–	5.2	–	25.6	78.0	7.6	–	3.0	0.8	120.2	11.6	28.4	9.2	–	–	–	20.4	30.6	100.2	220.4	581.8
К21а-1-1, К21а-1-2	5.2	–	9.2	31.6	59.6	42.6	22.0	3.0	0.4	173.6	8.0	26.2	4.6	1.8	24.0	11.6	–	24.0	100.2	273.8	578.0
К21а-1-3, К21а-1-4	5.2	–	9.2	38.0	38.4	3.8	22.0	3.0	0.4	120.0	10.4	14.2	4.6	1.8	–	11.6	–	24.0	66.6	186.6	490.8
К21а-1-5, К21а-1-6	5.2	–	9.2	47.6	75.6	3.8	22.0	3.0	0.4	166.8	14.0	27.4	4.6	1.8	–	11.6	–	24.0	83.4	250.2	554.4
К21а-2-3	5.2	–	9.2	38.0	38.4	3.8	22.0	3.0	0.4	120.0	10.4	14.2	4.6	1.8	–	11.6	–	24.0	66.6	186.6	588.8
К21а-2-5	5.2	–	9.2	47.6	75.6	3.8	22.0	3.0	0.4	166.8	14.0	27.4	4.6	1.8	–	11.6	–	24.0	83.4	250.2	652.4
К21а-3-1	5.2	–	9.2	31.6	59.6	42.6	22.0	3.0	0.4	173.6	8.0	26.2	4.6	1.8	24.0	11.6	–	24.0	100.2	273.8	766.8
К22а-1	–	5.2	–	–	40.8	3.8	–	3.0	0.8	53.6	2.0	15.2	4.6	–	–	–	20.4	30.6	72.8	126.4	495.6
К22а-1-5, К22а-1-6	–	5.2	–	32.0	78.0	3.8	–	3.0	0.8	122.8	14.0	18.4	4.6	–	–	–	20.4	30.6	88.0	210.8	580.0
К22а-2-1, К22а-2-2	–	5.2	–	–	62.0	42.6	–	3.0	0.8	113.6	2.0	27.2	4.6	–	24.0	–	20.4	30.6	108.8	222.4	586.4

Примечание см. на листе 308.

Выборка стали на одну колонну, кгс

Марка колонны	Арматурные изделия. Сталь ГОСТ 5781-75. Класса А-I, ф мм						Класса А-III, ф мм												Итого	Итого
	8	12				Итого	10	12	22	25	28									
К22а-3	34.2	4.8				39.0	18.2	17.2	—	380.4	—								415.8	454.8
К22а-3-1	34.2	4.8				39.0	18.2	17.2	—	380.4	—								415.8	454.8
К22а-3-5	34.2	4.8				39.0	18.2	17.2	—	380.4	—								415.8	454.8
К22а-4-1	34.2	4.8				39.0	18.2	17.2	—	188.8	240.4								464.6	503.6
К22а-4-3	34.2	4.8				39.0	18.2	17.2	—	188.8	240.4								464.6	503.6
К22а-5	34.2	4.8				39.0	18.2	17.2	—	191.6	—								227.0	266.0
К22а-5-1 К22а-5-2	34.2	4.8				39.0	18.2	17.2	—	191.6	—								227.0	266.0
К22а-5-3	34.2	4.8				39.0	18.2	17.2	—	191.6	—								227.0	266.0
К22а-5-5; К22а-5-6	34.2	4.8				39.0	18.2	17.2	—	191.6	—								227.0	266.0
К22а-6	34.2	4.8				39.0	18.2	17.2	146.4	191.6	—								373.4	412.4
К22а-6-1	34.2	4.8				39.0	18.2	17.2	146.4	191.6	—								373.4	412.4

Выборка стали на одну колонну, кгс (продолжение)

Марка колонны	Закладные детали. ГОСТ 380-71*. Прокат С 38/23. Профиль								Сталь ГОСТ 5781-75. Класса А-III, ф мм									Итого	Итого	Всего
	L 75х8	δ=10	δ=12	δ=16	δ=18	δ=25	газ. тр. dу=40	гайка М16	Итого	12	16	18	22	32	36					
К22а-3	5.2	—	40.8	3.8	—	—	3.0	0.8	53.6	2.0	15.2	4.6	—	20.4	30.6				72.8	126.4	581.2
К22а-3-1	5.2	—	62.0	42.6	—	—	3.0	0.8	113.6	2.0	27.2	4.6	24.0	20.4	30.6				108.8	222.4	677.2
К22а-3-5	5.2	32.0	78.0	3.8	—	—	3.0	0.8	122.8	14.0	18.4	4.6	—	20.4	30.6				88.0	210.8	665.6
К22а-4-1	5.2	—	62.0	42.6	—	—	3.0	0.8	113.6	2.0	27.2	4.6	24.0	20.4	30.6				108.8	222.4	726.0
К22а-4-3	5.2	—	79.2	3.8	11.2	57.2	3.0	0.8	160.4	2.0	15.2	4.6	—	20.4	46.6				88.8	249.2	752.8
К22а-5	5.2	—	40.8	3.8	—	—	3.0	0.8	53.6	2.0	15.2	4.6	—	20.4	30.6				72.8	126.4	392.4
К22а-5-1, К22а-5-2	5.2	—	62.0	42.6	—	—	3.0	0.8	113.6	2.0	27.2	4.6	24.0	20.4	30.6				108.8	222.4	488.4
К22а-5-3	5.2	—	79.2	3.8	11.2	57.2	3.0	0.8	160.4	2.0	15.2	4.6	—	20.4	46.6				88.8	249.2	515.2
К22а-5-5, К22а-5-6	5.2	32.0	78.0	3.8	—	—	3.0	0.8	122.8	14.0	18.4	4.6	—	20.4	30.6				88.0	210.8	476.8
К22а-6	5.2	—	40.8	3.8	—	—	3.0	0.8	53.6	2.0	15.2	4.6	—	20.4	30.6				72.8	126.4	538.8
К22а-6-1	5.2	—	62.0	42.6	—	—	3.0	0.8	113.6	2.0	27.2	4.6	24.0	20.4	30.6				108.8	222.4	634.8

Примечание см. на листе 308.

Кормилицын, Итоев, Стратилатов, Спирина

Гл. констр. отд. — Специалист — Техник — Проверил

АГПИ г. Ленинград

Выборка стали на одну колонну, кгс

Марка колонны	Арматурные изделия. Сталь ГОСТ 5781-75. Класса А-I, ф мм: 8	12				Итого	Класса А-III, ф мм: 10	12	18	22	25	28								Итого	Итого
К22а-6-5	34.2	4.8				39.0	18.2	17.2	—	146.4	191.6	—								373.4	412.4
К23а-1-1, К23а-1-2	45.7	6.4				52.1	24.6	8.6	187.0	137.6	—	—								357.8	409.9
К23а-1-3, К23а-1-4	45.7	6.4				52.1	24.6	8.6	187.0	137.6	—	—								357.8	409.9
К23а-1-5, К23а-1-6	45.7	6.4				52.1	24.6	8.6	187.0	137.6	—	—								357.8	409.9
К23а-2-1, К23а-2-2	45.7	6.4				52.1	24.6	8.6	102.2	126.8	200.2	—								462.4	514.5
К23а-2-3, К23а-2-4	45.7	6.4				52.1	24.6	8.6	102.2	126.8	200.2	—								462.4	514.5
К23а-2-5, К23а-2-6	45.7	6.4				52.1	24.6	8.6	102.2	126.8	200.2	—								462.4	514.5
К23а-3-1, К23а-3-2	45.7	6.4				52.1	24.6	8.6	102.2	126.8	200.2	—								462.4	514.5
К23а-3-3, К23а-3-4	45.7	6.4				52.1	24.6	8.6	102.2	126.8	200.2	—								462.4	514.5
К23а-3-5, К23а-3-6	45.7	6.4				52.1	24.6	8.6	102.2	126.8	200.2	—								462.4	514.5
К23а-4-1, К23а-4-2	45.7	6.4				52.1	24.6	8.6	—	279.6	—	251.0								563.8	615.9

Выборка стали на одну колонну, кгс (продолжение)

Марка колонны	Закладные детали. ГОСТ 380-71*. Прокат С38/23. Профиль: L 45×5	L 75×8	L 63×40×8	— δ=10	— δ=12	— δ=16	— δ=25	газ тр dy=40	гайка М16						Итого	Сталь ГОСТ 5781-75. Класса А-III, ф мм: 12	16	18	20	22	28	32	36				Итого	Итого	Всего
К22а-6-5	—	5.2	—	32.0	78.0	3.8	—	3.0	0.8						122.8	14.0	18.4	4.6	—	—	—	20.4	30.6				88.0	210.8	623.2
К23а-1-1, К23а-1-2	5.2	—	9.2	34.8	57.6	110.0	22.0	4.6	0.4						243.8	9.2	14.2	4.6	1.8	36.0	13.6	—	28.8				108.2	352.0	761.9
К23а-1-3, К23а-1-4	5.2	—	9.2	38.0	38.4	3.8	22.0	4.6	0.4						121.6	10.4	14.2	4.6	1.8	—	13.6	—	28.8				73.4	195.0	604.9
К23а-1-5, К23а-1-6	5.2	—	9.2	47.6	75.6	3.8	22.0	4.6	0.4						168.4	14.0	27.4	4.6	1.8	—	13.6	—	28.8				90.2	258.6	668.5
К23а-2-1, К23а-2-2	5.2	—	9.2	34.8	57.6	110.0	22.0	4.6	0.4						243.8	9.2	14.2	4.6	1.8	36.0	13.6	—	28.8				108.2	352.0	866.5
К23а-2-3, К23а-2-4	5.2	—	9.2	38.0	38.4	3.8	22.0	4.6	0.4						121.6	10.4	14.2	4.6	1.8	—	13.6	—	28.8				73.4	195.0	709.5
К23а-2-5, К23а-2-6	5.2	—	9.2	47.6	75.6	3.8	22.0	4.6	0.4						168.4	14.0	27.4	4.6	1.8	—	13.6	—	28.8				90.2	258.6	773.1
К23а-3-1, К23а-3-2	5.2	—	9.2	34.8	57.6	110.0	22.0	4.6	0.4						243.8	9.2	14.2	4.6	1.8	36.0	13.6	—	28.8				108.2	352.0	866.5
К23а-3-3, К23а-3-4	5.2	—	9.2	38.0	38.4	3.8	22.0	4.6	0.4						121.6	10.4	14.2	4.6	1.8	—	13.6	—	28.8				73.4	195.0	709.5
К23а-3-5, К23а-3-6	5.2	—	9.2	47.6	75.6	3.8	22.0	4.6	0.4						168.4	14.0	27.4	4.6	1.8	—	13.6	—	28.8				90.2	258.6	773.1
К23а-4-1, К23а-4-2	5.2	—	9.2	34.8	57.6	110.0	22.0	4.6	0.4						243.8	9.2	14.2	4.6	1.8	36.0	13.6	—	28.8				108.2	352.0	967.9

Примечание см. на листе 308.

ТК Выборка стали на одну колонну

1.420-12 выпуск 2

Спирина

Проверил

г. Ленинград

Выборка стали на одну колонну, кгс

Марка колонны	Арматурные изделия. Сталь ГОСТ 5781-75. Класса А-I, ф мм					Итого	Класса А-III, ф мм												Итого	Итого
	8	12					10	12	18	20	22	25	28							
К23а-4-3, К23а-4-4	45.7	6.4				52.1	24.6	8.6	—	—	279.6	—	251.0						563.8	615.9
К23а-4-5, К23а-4-6	45.7	6.4				52.1	24.6	8.6	—	—	279.6	—	251.0						563.8	615.9
К23а-5-1	45.7	6.4				52.1	24.6	8.6	—	—	126.8	—	498.8						658.8	710.9
К23а-5-3	45.7	6.4				52.1	24.6	8.6	—	—	126.8	—	498.8						658.8	710.9
К23а-5-5	45.7	6.4				52.1	24.6	8.6	—	—	126.8	—	498.8						658.8	710.9
К24а-1	48.2	6.4				54.6	24.6	17.2	84.8	104.8	180.8	—	—						412.2	466.8
К24а-1-1, К24а-1-2	48.2	6.4				54.6	24.6	17.2	84.8	104.8	180.8	—	—						412.2	466.8
К24а-1-5, К24а-1-6	48.2	6.4				54.6	24.6	17.2	84.8	104.8	180.8	—	—						412.2	466.8
К24а-2	48.2	6.4				54.6	24.6	17.2	—	—	159.2	164.0	240.4						605.4	660.0
К24а-2-1, К24а-2-2	48.2	6.4				54.6	24.6	17.2	—	—	159.2	164.0	240.4						605.4	660.0
К24а-2-3	48.2	6.4				54.6	24.6	17.2	—	—	159.2	164.0	240.4						605.4	660.0

Выборка стали на одну колонну, кгс (продолжение)

Марка колонны	Закладные детали. ГОСТ 380-71*. Прокат С38/23. Профиль																Итого	Сталь ГОСТ 5781-75. Класса А-III, ф мм										Итого	Итого	Всего
	∟ 45×5	∟ 75×8	∟ 63×100×8	δ=10	δ=12	δ=16	δ=18	δ=25	Труба 73×7А dy=70	Труба 60×4 М16								12	16	18	20	22	28	32	36				
К23а-4-3, К23а-4-4	5.2	—	9.2	38.0	38.4	3.8	—	22.0	4.6	0.4							121.6	10.4	14.2	4.6	1.8	—	13.6	—	28.8				73.4	195.0	810.9
К23а-4-5, К23а-4-6	5.2	—	9.2	47.6	75.6	3.8	—	22.0	4.6	0.4							168.4	14.0	27.4	4.6	1.8	—	13.6	—	28.8				90.2	258.6	874.5
К23а-5-1	5.2	—	9.2	34.8	57.6	110.0	—	22.0	4.6	0.4							243.8	9.2	14.2	4.6	1.8	36.0	13.6	—	28.8				108.2	352.0	1062.9
К23а-5-3	5.2	—	9.2	38.0	38.4	3.8	—	22.0	4.6	0.4							121.6	10.4	14.2	4.6	1.8	—	13.6	—	28.8				73.4	195.0	905.9
К23а-5-5	5.2	—	9.2	47.6	75.6	3.8	—	22.0	4.6	0.4							168.4	14.0	27.4	4.6	1.8	—	13.6	—	28.8				90.2	258.6	969.5
К24а-1	—	5.2	—	—	40.8	3.8	—	—	4.6	0.8							55.2	2.0	15.2	4.6	—	—	—	23.0	35.4				80.2	135.4	602.2
К24а-1-1, К24а-1-2	—	5.2	—	—	63.2	123.2	—	—	4.6	0.8							197.0	2.0	15.2	4.6	—	36.0	—	23.0	35.4				116.2	313.2	780.0
К24а-1-5, К24а-1-6	—	5.2	—	32.0	78.0	3.8	—	—	4.6	0.8							124.4	14.0	28.4	4.6	—	—	—	23.0	35.4				105.4	229.8	696.6
К24а-2	—	5.2	—	—	40.8	3.8	—	—	4.6	0.8							55.2	2.0	15.2	4.6	—	—	—	23.0	35.4				80.2	135.4	795.4
К24а-2-1, К24а-2-2	—	5.2	—	—	63.2	123.2	—	—	4.6	0.8							197.0	2.0	15.2	4.6	—	36.0	—	23.0	35.4				116.2	313.2	973.2
К24а-2-3	—	5.2	—	—	79.2	3.8	11.2	57.2	4.6	0.8							162.0	2.0	15.2	4.6	—	—	—	23.0	51.4				96.2	258.2	918.2

Примечание см. на листе 308.

Гл. инженер проекта — Исаев
Гл. специалист — Строгалов
Техник — Спирина
Проверил — Спирина

ЛГПИ г. Ленинград

Выборка стали на одну колонну, кгс

Марка колонны	Арматурные изделия. Сталь ГОСТ 5781-75. Класс А-I, ф мм: 8	12	Итого	Класс А-III, ф мм: 10	12	22	25	28	32	Итого	Итого
К24а-2-5, К24а-2-6	48.2	6.4	54.6	24.6	17.2	159.2	164.0	240.4	—	605.4	660.0
К24а-3	48.2	6.4	54.6	24.6	17.2	—	42.0	651.6	—	735.4	790.0
К24а-3-1, К24а-3-2	48.2	6.4	54.6	24.6	17.2	—	42.0	651.6	—	735.4	790.0
К24а-3-5, К24а-3-6	48.2	6.4	54.6	24.6	17.2	—	42.0	651.6	—	735.4	790.0
К24а-4	48.2	6.4	54.6	24.6	17.2	—	—	52.8	850.0	944.6	999.2
К24а-4-1, К24а-4-2	48.2	6.4	54.6	24.6	17.2	—	—	52.8	850.0	944.6	999.2
К24а-4-3	48.2	6.4	54.6	24.6	17.2	—	—	52.8	850.0	944.6	999.2
К24а-4-5, К24а-4-6	48.2	6.4	54.6	24.6	17.2	—	—	52.8	850.0	944.6	999.2
К24а-5	48.2	6.4	54.6	24.6	17.2	—	—	52.8	850.0	944.6	999.2
К24а-5-1, К24а-5-2	48.2	6.4	54.6	24.6	17.2	—	—	52.8	850.0	944.6	999.2
К24а-5-3	48.2	6.4	54.6	24.6	17.2	—	—	52.8	850.0	944.6	999.2

Выборка стали на одну колонну, кгс (продолжение)

Марка колонны	Закладные детали. ГОСТ 380-71*. Прокат С38/23. Профиль: ∟75×8	∟δ=10	—δ=12	—δ=16	—δ=18	—δ=25	газ. тр. dу=40	гайка М16	Итого	Сталь ГОСТ 5781-75. Класса А-III, ф мм: 12	16	18	22	32	36	Итого	Итого	Всего
К24а-2-5, К24а-2-6	5.2	32.0	78.0	3.8	—	—	4.6	0.8	124.4	14.0	28.4	4.6	—	23.0	35.4	105.4	229.8	889.8
К24а-3	5.2	—	40.8	3.8	—	—	4.6	0.8	55.2	2.0	15.2	4.6	—	23.0	35.4	80.2	135.4	925.4
К24а-3-1, К24а-3-2	5.2	—	63.2	123.2	—	—	4.6	0.8	197.0	2.0	15.2	4.6	36.0	23.0	35.4	116.2	313.2	1103.2
К24а-3-5, К24а-3-6	5.2	32.0	78.0	3.8	—	—	4.6	0.8	124.4	14.0	28.4	4.6	—	23.0	35.4	105.4	229.8	1019.8
К24а-4	5.2	—	40.8	3.8	—	—	4.6	0.8	55.2	2.0	15.2	4.6	—	23.0	35.4	80.2	135.4	1134.6
К24а-4-1, К24а-4-2	5.2	—	63.2	123.2	—	—	4.6	0.8	197.0	2.0	15.2	4.6	36.0	23.0	35.4	116.2	313.2	1312.4
К24а-4-3	5.2	—	79.2	3.8	11.2	57.2	4.6	0.8	162.0	2.0	15.2	4.6	—	23.0	51.4	96.2	258.2	1257.4
К24а-4-5, К24а-4-6	5.2	32.0	78.0	3.8	—	—	4.6	0.8	124.4	14.0	28.4	4.6	—	23.0	35.4	105.4	229.8	1229.0
К24а-5	5.2	—	40.8	3.8	—	—	4.6	0.8	55.2	2.0	15.2	4.6	—	23.0	35.4	80.2	135.4	1134.6
К24а-5-1, К24а-5-2	5.2	—	63.2	123.2	—	—	4.6	0.8	197.0	2.0	15.2	4.6	36.0	23.0	35.4	116.2	313.2	1312.4
К24а-5-3	5.2	—	79.2	3.8	11.2	57.2	4.6	0.8	162.0	2.0	15.2	4.6	—	23.0	51.4	96.2	258.2	1257.4

Примечание см. на листе 308.

Спирина

Проверил

Выборка стали на одну колонну, кгс

Марка колонны	Арматурные изделия. Сталь ГОСТ 5781-75. Класса A-I, ф мм					Итого	Класса A-III, ф мм												Итого	Итого
	8	12					10	12	22	25	28	32								
К24а-5-5, К24а-5-6	48.2	6.4				54.6	24.6	17.2	—	—	52.8	850.0							944.6	999.2
К24а-6	48.2	6.4				54.6	24.6	17.2	32.4	519.6	—	—							593.8	648.4
К24а-6-1, К24а-6-2	48.2	6.4				54.6	24.6	17.2	32.4	519.6	—	—							593.8	648.4
К24а-6-3	48.2	6.4				54.6	24.6	17.2	32.4	519.6	—	—							593.8	648.4
К24а-6-5, К24а-6-6	48.2	6.4				54.6	24.6	17.2	32.4	519.6	—	—							593.8	648.4
К24а-7	48.2	6.4				54.6	24.6	17.2	—	233.6	411.2	—							686.6	741.2
К24а-7-5	48.2	6.4				54.6	24.6	17.2	—	233.6	411.2	—							686.6	741.2
К24а-8	48.2	6.4				54.6	24.6	17.2	—	42.0	651.6	—							735.4	790.0
К24а-8-1, К24а-8-2	48.2	6.4				54.6	24.6	17.2	—	42.0	651.6	—							735.4	790.0
К24а-8-3	48.2	6.4				54.6	24.6	17.2	—	42.0	651.6	—							735.4	790.0
К24а-8-5; К24а-8-6	48.2	6.4				54.6	24.6	17.2	—	42.0	651.6	—							735.4	790.0

Выборка стали на одну колонну, кгс (продолжение)

Марка колонны	Закладные детали. ГОСТ 380-71*. Прокат С 38/23. Профиль: 75×8	δ=10	δ=12	δ=16	δ=18	δ=25	газ тр. dy=40	гайка М16	Итого	Сталь ГОСТ 5781-75. Класса A-III, ф мм: 12	16	18	22	32	36	Итого	Итого	Всего
К24а-5-5, К24а-5-6	5.2	32.0	78.0	3.8	—	—	4.6	0.8	124.4	14.0	28.4	4.6	—	23.0	35.4	105.4	229.8	1229.0
К24а-6	5.2	—	40.8	3.8	—	—	4.6	0.8	55.2	2.0	15.2	4.6	—	23.0	35.4	80.2	135.4	783.8
К24а-6-1, К24а-6-2	5.2	—	63.2	123.2	—	—	4.6	0.8	197.0	2.0	15.2	4.6	36.0	23.0	35.4	116.2	313.2	961.6
К24а-6-3	5.2	—	79.2	3.8	11.2	57.2	4.6	0.8	162.0	2.0	15.2	4.6	—	23.0	51.4	96.2	258.2	906.6
К24а-6-5, К24а-6-6	5.2	32.0	78.0	3.8	—	—	4.6	0.8	124.4	14.0	28.4	4.6	—	23.0	35.4	105.4	229.8	878.2
К24а-7	5.2	—	40.8	3.8	—	—	4.6	0.8	55.2	2.0	15.2	4.6	—	23.0	35.4	80.2	135.4	876.6
К24а-7-5	5.2	32.0	78.0	3.8	—	—	4.6	0.8	124.4	14.0	28.4	4.6	—	23.0	35.4	105.4	229.8	971.0
К24а-8	5.2	—	40.8	3.8	—	—	4.6	0.8	55.2	2.0	15.2	4.6	—	23.0	35.4	80.2	135.4	925.4
К24а-8-1, К24а-8-2	5.2	—	63.2	123.2	—	—	4.6	0.8	197.0	2.0	15.2	4.6	36.0	23.0	35.4	116.2	313.2	1103.2
К24а-8-3	5.2	—	79.2	3.8	11.2	57.2	4.6	0.8	162.0	2.0	15.2	4.6	—	23.0	51.4	96.2	258.2	1048.2
К24а-8-5, К24а-8-6	5.2	32.0	78.0	3.8	—	—	4.6	0.8	124.4	14.0	28.4	4.6	—	23.0	35.4	105.4	229.8	1019.8

Примечание см. на листе 308.

Гл. конструктор Кармелюк; Гл. специалист Исаев; Техник Коротилов; Проверил Спирина

АГПИ г. Ленинград

ТК 1976

Выборка стали на одну колонну

1.420-12 Выпуск 2

Лист 332

Выборка стали на одну колонну, кгс

Марка колонны	Арматурные изделия. Сталь ГОСТ 5781-75. Класса А-I, ф мм: 8	12				Итого	Класса А-III, ф мм: 10	12	22	25	28	32								Итого	Итого
К24а-9-1	48.2	6.4				54.6	24.6	17.2	—	—	52.8	850.0								944.6	999.2
К35а-1-1	12.2	2.4				14.6	20.4	4.3	—	71.2	92.8	—								188.7	203.3
К35а-1-2	12.2	2.4				14.6	20.4	4.3	—	71.2	92.8	—								188.7	203.3
К35а-1-3	12.2	2.4				14.6	20.4	4.3	—	71.2	92.8	—								188.7	203.3
К35а-1-4	12.2	2.4				14.6	20.4	4.3	—	71.2	92.8	—								188.7	203.3
К35а-1-5	12.2	2.4				14.6	20.4	4.3	—	71.2	92.8	—								188.7	203.3
К35а-1-6	12.2	2.4				14.6	20.4	4.3	—	71.2	92.8	—								188.7	203.3
К35а-2-1	12.2	2.4				14.6	20.4	4.3	—	—	182.4	—								207.1	221.7
К35а-2-3	12.2	2.4				14.6	20.4	4.3	—	—	182.4	—								207.1	221.7
К35а-2-5	12.2	2.4				14.6	20.4	4.3	—	—	182.4	—								207.1	221.7
К36а-1	30.0	4.2				34.2	8.0	17.2	242.4	—	—	—								267.6	301.8

Выборка стали на одну колонну, кгс (продолжение)

Марка колонны	Закладные детали. ГОСТ 380-71*. Прокат С 38/23. Профиль: 45×5	75×8	63×40×8	δ=10	δ=12	δ=16	δ=25	Газ.тр. ду=40	Гайка М16						Итого	Сталь ГОСТ 5781-75. Класса А-III, ф мм: 12	16	18	20	22	28	32	36				Итого	Итого	Всего
К24а-9-1	—	5.2	—	—	63.2	123.2	—	4.6	0.8						197.0	2.0	15.2	4.6	—	36.0	—	23.0	35.4				116.2	313.2	1312.4
К35а-1-1	2.6	—	4.6	11.0	29.8	27.0	11.0	3.0	0.2						89.2	3.2	13.1	9.2	0.9	12.0	5.8	—	12.0				56.2	145.4	348.7
К35а-1-2	2.6	—	4.6	14.2	29.8	27.0	11.0	3.0	0.2						92.4	4.4	13.1	9.2	0.9	12.0	5.8	—	12.0				57.4	149.8	353.1
К35а-1-3	2.6	—	4.6	14.2	19.2	7.6	11.0	3.0	0.2						62.4	4.4	7.1	9.2	0.9	—	5.8	—	12.0				39.4	101.8	305.1
К35а-1-4	2.6	—	4.6	17.4	19.2	7.6	11.0	3.0	0.2						65.6	5.6	7.1	9.2	0.9	—	5.8	—	12.0				40.6	106.2	309.5
К35а-1-5	2.6	—	4.6	14.2	37.8	7.6	11.0	3.0	0.2						81.0	11.0	7.1	9.2	0.9	—	5.8	—	12.0				46.0	127.0	330.3
К35а-1-6	2.6	—	4.6	20.6	37.8	7.6	11.0	3.0	0.2						87.4	6.8	13.7	9.2	0.9	—	5.8	—	12.0				48.4	135.8	339.1
К35а-2-1	2.6	—	4.6	11.0	29.8	27.0	11.0	3.0	0.2						89.2	3.2	13.1	9.2	0.9	12.0	5.8	—	12.0				56.2	145.4	367.1
К35а-2-3	2.6	—	4.6	14.2	19.2	7.6	11.0	3.0	0.2						62.4	4.4	7.1	9.2	0.9	—	5.8	—	12.0				39.4	101.8	323.5
К35а-2-5	2.6	—	4.6	14.2	37.8	7.6	11.0	3.0	0.2						81.0	11.0	7.1	9.2	0.9	—	5.8	—	12.0				46.0	127.0	348.7
К36а-1	—	2.6	—	13.2	49.6	—	—	3.0	0.8						69.2	2.0	15.2	—	—	—	—	20.4	15.3				52.9	122.1	423.9

Примечание см. на листе 308.

ТК Выборка стали на одну колонну

1.420-12 выпуск 2

Выборка стали на одну колонну, кгс

Марка колонны	Арматурные изделия. Сталь ГОСТ 5781-75. Класса А-I, ф мм						Класса А-III, ф мм												Итого	Итого
	8	12				Итого	10	12	22	25	28									
К36а-1-1, К36а-1-2	30.0	4.2				34.2	8.0	17.2	242.4	—	—								267.6	301.8
К36а-1-5, К36а-1-6	30.0	4.2				34.2	8.0	17.2	242.4	—	—								267.6	301.8
К36а-2	30.0	4.2				34.2	8.0	17.2	—	312.0	—								337.2	371.4
К36а-2-1, К36а-2-2	30.0	4.2				34.2	8.0	17.2	—	312.0	—								337.2	371.4
К36а-2-5, К36а-2-6	30.0	4.2				34.2	8.0	17.2	—	312.0	—								337.2	371.4
К36а-3	30.0	4.2				34.2	8.0	17.2	—	312.0	—								337.2	371.4
К36а-3-1	30.0	4.2				34.2	8.0	17.2	—	312.0	—								337.2	371.4
К36а-3-5, К36а-3-6	30.0	4.2				34.2	8.0	17.2	—	312.0	—								337.2	371.4
К36а-4	30.0	4.2				34.2	8.0	17.2	—	156.0	196.0								377.2	411.4
К36а-4-1, К36а-4-2	30.0	4.2				34.2	8.0	17.2	—	156.0	196.0								377.2	411.4
К36а-4-5	30.0	4.2				34.2	8.0	17.2	—	156.0	196.0								377.2	411.4

Выборка стали на одну колонну, кгс (продолжение)

Марка колонны	Закладные детали. ГОСТ 380-71*. Прокат С38/23. Профиль: L 75×8	δ=10	δ=12	δ=16	газ. тр. dу=40	гайка М16							Итого	Сталь. ГОСТ 5781-75. Класса А-III, ф мм: 12	16	22	32	36							Итого	Итого	Всего
К36а-1-1, К36а-1-2	2.6	13.2	70.8	38.8	3.0	0.8							129.2	2.0	27.2	24.0	20.4	15.3							88.9	218.1	519.9
К36а-1-5, К36а-1-6	2.6	38.8	86.8	—	3.0	0.8							132.0	11.6	28.4	—	20.4	15.3							75.7	207.7	509.5
К36а-2	2.6	13.2	49.6	—	3.0	0.8							69.2	2.0	15.2	—	20.4	15.3							52.9	122.1	493.5
К36а-2-1, К36а-2-2	2.6	13.2	70.8	38.8	3.0	0.8							129.2	2.0	27.2	24.0	20.4	15.3							88.9	218.1	589.5
К36а-2-5, К36а-2-6	2.6	38.8	86.8	—	3.0	0.8							132.0	11.6	28.4	—	20.4	15.3							75.7	207.7	579.1
К36а-3	2.6	13.2	49.6	—	3.0	0.8							69.2	2.0	15.2	—	20.4	15.3							52.9	122.1	493.5
К36а-3-1	2.6	13.2	70.8	38.8	3.0	0.8							129.2	2.0	27.2	24.0	20.4	15.3							88.9	218.1	589.5
К36а-3-5, К36а-3-6	2.6	38.8	86.8	—	3.0	0.8							132.0	11.6	28.4	—	20.4	15.3							75.7	207.7	579.1
К36а-4	2.6	13.2	49.6	—	3.0	0.8							69.2	2.0	15.2	—	20.4	15.3							52.9	122.1	533.5
К36а-4-1, К36а-4-2	2.6	13.2	70.8	38.8	3.0	0.8							129.2	2.0	27.2	24.0	20.4	15.3							88.9	218.1	629.5
К36а-4-5	2.6	38.8	86.8	—	3.0	0.8							132.0	11.6	28.4	—	20.4	15.3							75.7	207.7	619.1

Примечание см на листе 308.

Инв. № подл. | Подп. и дата | Взам. инв. № | Инв. № дубл. | Подп. и дата
Гл. конструктор Спирина
Гл. специалист Стратонов
Техник
Проверил
Н. контр. отд. 3 слоев
г. Ленинград

Выборка стали на одну колонну, кгс

Марка колонны	Арматурные изделия. Сталь ГОСТ 5781-75. Класса А-I, ф мм: 8	12				Итого	Класса А-III, ф мм: 10	12	18	22	25	28							Итого	Итого
К36а-5	30.0	4.2				34.2	8.0	17.2	—	—	156.0	196.0							377.2	411.4
К36а-5-1, К36а-5-2	30.0	4.2				34.2	8.0	17.2	—	—	156.0	196.0							377.2	411.4
К36а-5-5, К36а-5-6	30.0	4.2				34.2	8.0	17.2	—	—	156.0	196.0							377.2	411.4
К36а-6	30.0	4.2				34.2	8.0	17.2	—	121.2	—	—							146.4	180.6
К36а-6-1, К36а-6-2	30.0	4.2				34.2	8.0	17.2	—	121.2	—	—							146.4	180.6
К36а-6-5, К36а-6-6	30.0	4.2				34.2	8.0	17.2	—	121.2	—	—							146.4	180.6
К36а-7-2	30.0	4.2				34.2	8.0	17.2	—	—	156.0	—							181.2	215.4
К36а-8-1, К36а-8-2	30.0	4.2				34.2	8.0	17.2	—	—	—	196.0							221.2	255.4
К37а-1-4	46.0	8.0				54.0	32.8	8.6	178.0	—	—	217.2							436.6	490.6
К37а-1-6	46.0	8.0				54.0	32.8	8.6	178.0	—	—	217.2							436.6	490.6
К37а-2-2	46.0	8.0				54.0	32.8	8.6	178.0	—	—	217.2							436.6	490.6

Выборка стали на одну колонну, кгс (продолжение)

Марка колонны	Закладные детали. ГОСТ 380-71*. Прокат С38/23. Профиль: L 45×5	L 75×8	L 63×40×8	δ=10	δ=12	δ=16	δ=25	газ. тр. ду=40	гайка М16						Итого	Сталь ГОСТ 5781-75. Класса А-III, ф мм: 12	16	18	20	22	28	32	36				Итого	Итого	Всего
К36а-5	—	2.6	—	13.2	49.6	—	—	3.0	0.8						69.2	2.0	15.2	—	—	—	—	20.4	15.3				52.9	122.1	533.5
К36а-5-1, К36а-5-2	—	2.6	—	13.2	70.8	38.8	—	3.0	0.8						129.2	2.0	27.2	—	—	24.0	—	20.4	15.3				88.9	218.1	629.5
К36а-5-5, К36а-5-6	—	2.6	—	38.8	86.8	—	—	3.0	0.8						132.0	11.6	28.4	—	—	—	—	20.4	15.3				75.7	207.7	619.1
К36а-6	—	2.6	—	13.2	49.6	—	—	3.0	0.8						69.2	2.0	15.2	—	—	—	—	20.4	15.3				52.9	122.1	302.7
К36а-6-1, К36а-6-2	—	2.6	—	13.2	70.8	38.8	—	3.0	0.8						129.2	2.0	27.2	—	—	24.0	—	20.4	15.3				88.9	218.1	398.7
К36а-6-5, К36а-6-6	—	2.6	—	38.8	86.8	—	—	3.0	0.8						132.0	11.6	28.4	—	—	—	—	20.4	15.3				75.7	207.7	388.3
К36а-7-2	—	2.6	—	13.2	70.8	38.8	—	3.0	0.8						129.2	2.0	27.2	—	—	24.0	—	20.4	15.3				88.9	218.1	433.5
К36а-8-1, К36а-8-2	—	2.6	—	13.2	70.8	38.8	—	3.0	0.8						129.2	2.0	27.2	—	—	24.0	—	20.4	15.3				88.9	218.1	473.5
К37а-1-4	5.2	—	9.2	34.8	38.4	3.8	22.0	4.6	0.4						118.4	9.2	14.2	4.6	1.8	—	15.6	—	34.8				80.2	198.6	689.2
К37а-1-6	5.2	—	9.2	41.2	75.6	3.8	22.0	4.6	0.4						162.0	10.6	28.4	4.6	1.8	—	15.6	—	34.8				95.8	257.8	748.4
К37а-2-2	5.2	—	9.2	34.8	57.6	110.0	22.0	4.6	0.4						243.8	9.2	14.2	4.6	1.8	36.0	15.6	—	34.8				116.2	360.0	850.6

Примечание см. на листе 308.

г. Ленинград

Стратилатов Спирина

Техник Проверил

ТК 1976	Выборка стали на одну колонну	1.420-12 Выпуск 2	Лист 335

Выборка стали на одну колонну, кгс

Марка колонны	Арматурные изделия. Сталь ГОСТ 5781-75. Класса А-I, ф мм: 8	12	Итого	Класса А-III, ф мм: 10	12	18	25	28	Итого	Итого
К37а-2-4	46.0	8.0	54.0	32.8	8.6	178.0	—	217.2	436.6	490.6
К37а-2-6	46.0	8.0	54.0	32.8	8.6	178.0	—	217.2	436.6	490.6
К37а-3-2	46.0	8.0	54.0	32.8	8.6	—	172.0	430.8	644.2	698.2
К37б-3-2	46.0	8.0	54.0	32.8	8.6	—	172.0	434.4	647.8	701.8
К37б-3-4	46.0	8.0	54.0	32.8	8.6	—	172.0	434.4	647.8	701.8
К37б-3-6	46.0	8.0	54.0	32.8	8.6	—	172.0	434.4	647.8	701.8
К37а-4-2	46.0	8.0	54.0	32.8	8.6	—	172.0	430.8	644.2	698.2
К37а-4-4	46.0	8.0	54.0	32.8	8.6	—	172.0	430.8	644.2	698.2
К37а-4-6	46.0	8.0	54.0	32.8	8.6	—	172.0	430.8	644.2	698.2
К39а-1-2, К39а-2-2	18.5	4.0	22.5	36.8	4.3	38.0	145.2	—	224.3	246.8
К39а-1-4, К39а-2-4	18.5	4.0	22.5	36.8	4.3	38.0	145.2	—	224.3	246.8

Выборка стали на одну колонну, кгс (продолжение)

Марка колонны	Закладные детали. ГОСТ 380-71*. Прокат С 38/23. Профиль: L 45x5	L 63x40x8	— δ=10	— δ=12	— δ=16	— δ=25	газ.тр. dy=40	гайка М16	Итого	Сталь ГОСТ 5781-75. Класса А-III, ф мм: 12	16	18	20	22	28	36	Итого	Итого	Всего
К37а-2-4	5.2	9.2	34.8	38.4	3.8	22.0	4.6	0.4	118.4	9.2	14.2	4.6	1.8	—	15.6	34.8	80.2	198.6	689.2
К37а-2-6	5.2	9.2	41.2	75.6	3.8	22.0	4.6	0.4	162.0	10.6	28.4	4.6	1.8	—	15.6	34.8	95.8	257.8	748.4
К37а-3-2	5.2	9.2	34.8	57.6	110.0	22.0	4.6	0.4	243.8	9.2	14.2	4.6	1.8	36.0	15.6	34.8	116.2	360.0	1058.2
К37б-3-2	5.2	9.2	34.8	57.6	110.0	22.0	4.6	0.4	243.8	9.2	14.2	4.6	1.8	36.0	15.6	36.0	117.4	361.2	1063.0
К37б-3-4	5.2	9.2	34.8	38.4	3.8	22.0	4.6	0.4	118.4	9.2	14.2	4.6	1.8	—	15.6	36.0	81.4	199.8	901.6
К37б-3-6	5.2	9.2	41.2	75.6	3.8	22.0	4.6	0.4	162.0	10.6	28.4	4.6	1.8	—	15.6	36.0	97.0	259.0	960.8
К37а-4-2	5.2	9.2	34.8	57.6	110.0	22.0	4.6	0.4	243.8	9.2	14.2	4.6	1.8	36.0	15.6	34.8	116.2	360.0	1058.2
К37а-4-4	5.2	9.2	34.8	38.4	3.8	22.0	4.6	0.4	118.4	9.2	14.2	4.6	1.8	—	15.6	34.8	80.2	198.6	896.8
К37а-4-6	5.2	9.2	41.2	75.6	3.8	22.0	4.6	0.4	162.0	10.6	28.4	4.6	1.8	—	15.6	34.8	95.8	257.8	956.0
К39а-1-2, К39а-2-2	2.6	4.6	17.4	35.7	27.0	11.0	4.6	0.2	103.1	5.6	13.1	4.6	7.5	12.0	7.8	18.0	68.6	171.7	418.5
К39а-1-4, К39а-2-4	2.6	4.6	17.4	25.1	7.6	11.0	4.6	0.2	73.1	5.6	7.1	4.6	7.5	—	7.8	18.0	50.6	123.7	370.5

Примечание см. на листе 308.

Гл. … отд. Корженевская
Гл. специалист Исаев
Техник Страмилова
Проверил Спирина

ЛГПИ г. Ленинград

ТК | Выборка стали на одну колонну | 1.420-12 Выпуск 2 | Лист [illegible]

Выборка стали на одну колонну, кгс

Марка колонны	Арматурные изделия. Сталь ГОСТ 5781-75. Класса А-I, ф мм: 8	12	Итого	Класса А-III, ф мм: 10	12	18	25	28	Итого	Итого
К39а-1-6, К39а-2-6	18.5	4.0	22.5	36.8	4.3	38.0	145.2	—	224.3	246.8
К39а-3-2	18.5	4.0	22.5	36.8	4.3	—	72.8	182.4	296.3	318.8
К39а-3-4	18.5	4.0	22.5	36.8	4.3	—	72.8	182.4	296.3	318.8
К39а-3-6	18.5	4.0	22.5	36.8	4.3	—	72.8	182.4	296.3	318.8
К41а-1-2	40.0	8.0	48.0	36.8	8.6	76.0	293.2	—	414.6	462.6
К41а-1-4	40.0	8.0	48.0	36.8	8.6	76.0	293.2	—	414.6	462.6
К41а-1-6	40.0	8.0	48.0	36.8	8.6	76.0	293.2	—	414.6	462.6
К41а-2-2	40.0	8.0	48.0	36.8	8.6	—	146.8	368.0	560.2	608.2
К41а-2-4	40.0	8.0	48.0	36.8	8.6	—	146.8	368.0	560.2	608.2
К41а-2-6	40.0	8.0	48.0	36.8	8.6	—	146.8	368.0	560.2	608.2

Выборка стали на одну колонну, кгс (продолжение)

Марка колонны	Закладные детали. ГОСТ 380-71*. Прокат С38/23. Профиль: L 45×5	L 63×10	δ=10	δ=12	δ=16	δ=25	Труба ф 57×4	Гайка М16	Итого	Сталь ГОСТ 5781-75. Класса А-III, ф мм: 12	16	18	20	22	28	36	Итого	Итого	Всего
К39а-1-6, К39а-2-6	2.6	4.6	20.6	43.7	7.6	11.0	4.6	0.2	94.9	6.8	13.7	4.6	7.5	—	7.8	18.0	58.4	153.3	400.1
К39а-3-2	2.6	4.6	17.4	35.7	27.0	11.0	4.6	0.2	103.1	5.6	13.1	4.6	7.5	12.0	7.8	18.0	68.6	171.7	490.5
К39а-3-4	2.6	4.6	17.4	25.1	7.6	11.0	4.6	0.2	73.1	5.6	7.1	4.6	7.5	—	7.8	18.0	50.6	123.7	442.5
К39а-3-6	2.6	4.6	20.6	43.7	7.6	11.0	4.6	0.2	94.9	6.8	13.7	4.6	7.5	—	7.8	18.0	58.4	153.3	472.1
К41а-1-2	5.2	9.2	34.8	65.5	46.4	22.0	4.6	0.4	188.1	9.2	26.2	4.6	8.4	24.0	15.6	36.0	124.0	312.1	774.7
К41а-1-4	5.2	9.2	34.8	44.3	7.6	22.0	4.6	0.4	128.1	9.2	14.2	4.6	8.4	—	15.6	36.0	88.0	216.1	678.7
К41а-1-6	5.2	9.2	41.2	81.5	7.6	22.0	4.6	0.4	171.7	11.6	27.4	4.6	8.4	—	15.6	36.0	103.6	275.3	737.9
К41а-2-2	5.2	9.2	34.8	65.5	46.4	22.0	4.6	0.4	188.1	9.2	26.2	4.6	8.4	24.0	15.6	36.0	124.0	312.1	920.3
К41а-2-4	5.2	9.2	34.8	44.3	7.6	22.0	4.6	0.4	128.1	9.2	14.2	4.6	8.4	—	15.6	36.0	88.0	216.1	824.3
К41а-2-6	5.2	9.2	41.2	81.5	7.6	22.0	4.6	0.4	171.7	11.6	27.4	4.6	8.4	—	15.6	36.0	103.6	275.3	883.5

Примечание см. на листе 308.

Стройпроект, г. Ленинград. Гл. инж. проекта Смирнов. Гл. специалист Смирнов. Техник проверил

ТК 1976

Выборка стали на одну колонну

1.420-12 Выпуск 2. Лист 337

К11а

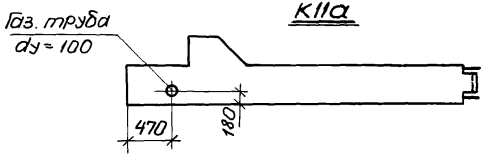

К19а

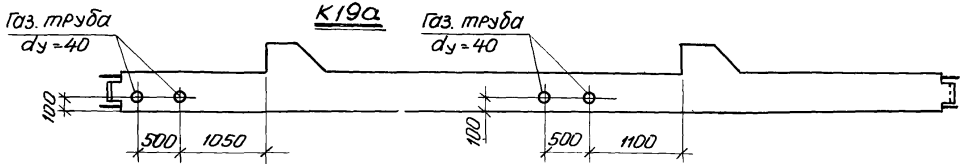

К13а, К21а

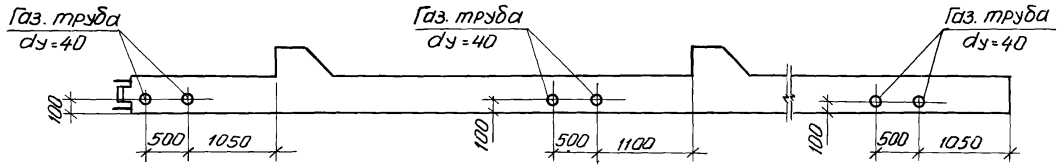

К15а

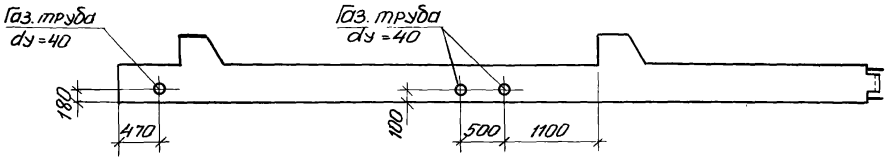

К35а

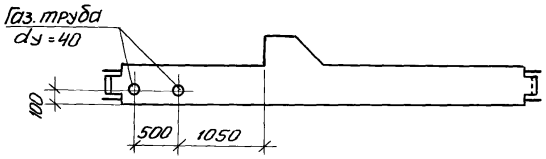

К17а, К17б, К23а

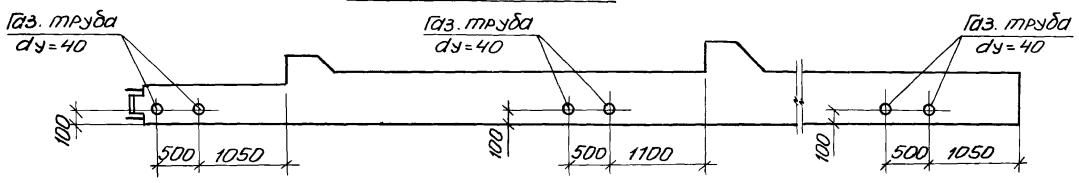

Проверил

ТК 1976	Примеры устройства отверстий для пропуска труб отопления в колоннах типоразмеров К11а, К13а, К15а, К17а, К17б, К19а, К21а, К23а, К35а при перекрытиях типа 1	1.420-12 Выпуск 2
		Лист 338

К11а

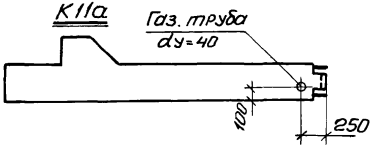

К15а

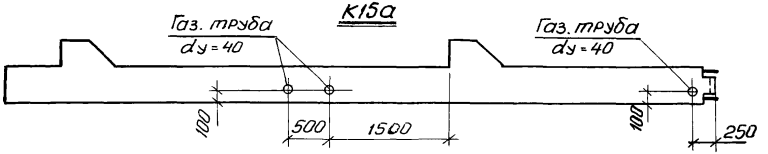

К13а, К21а

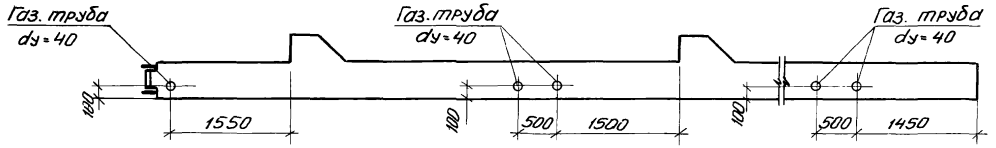

К17а, К17б, К23а

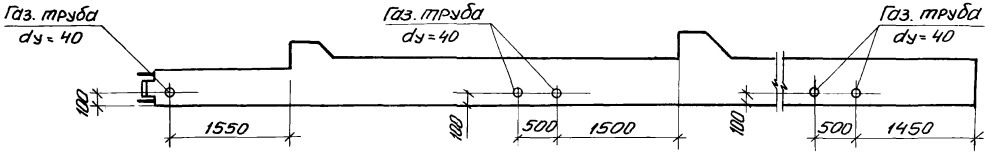

К19а

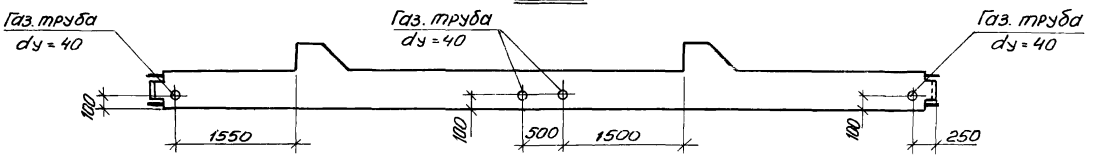

г. Ленинград

Инженер	Власова
Проверил	Чуйкина

ТК 1976	Примеры устройства отверстий для пропуска труб отопления в колоннах типоразмеров К11а, К13а, К15а, К17а, К17б, К19а, К21а, К23а при перекрытиях типа 2	1.420-12 Выпуск 2	
		Лист	339

К 35а

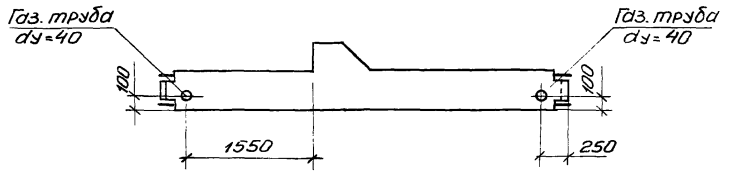

К 39а

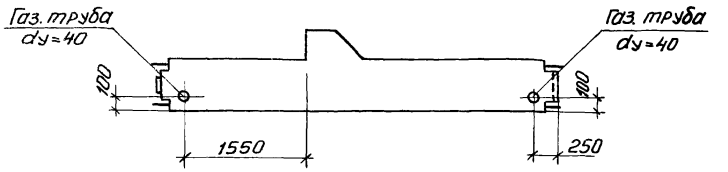

К37а, К37б

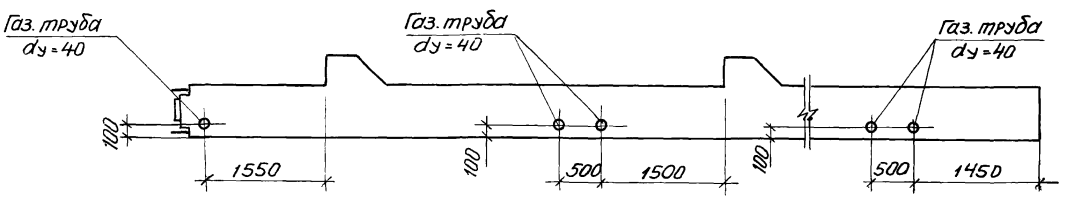

К41а

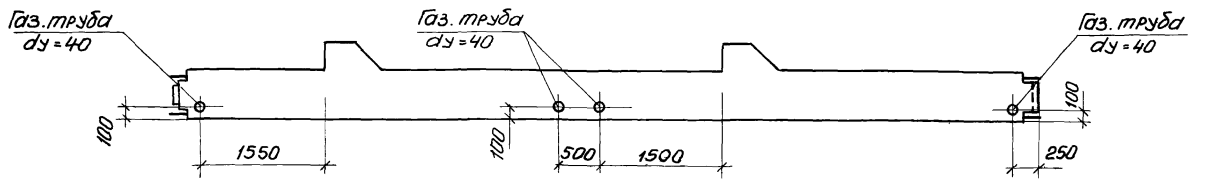

ТК 1976	Примеры устройства отверстий для пропуска труб отопления в колоннах типоразмеров К35а, К37а, К37б, К39а, К41а при перекрытиях типа 2	1.420-12 выпуск 2
		Лист 340

ПК 49-3

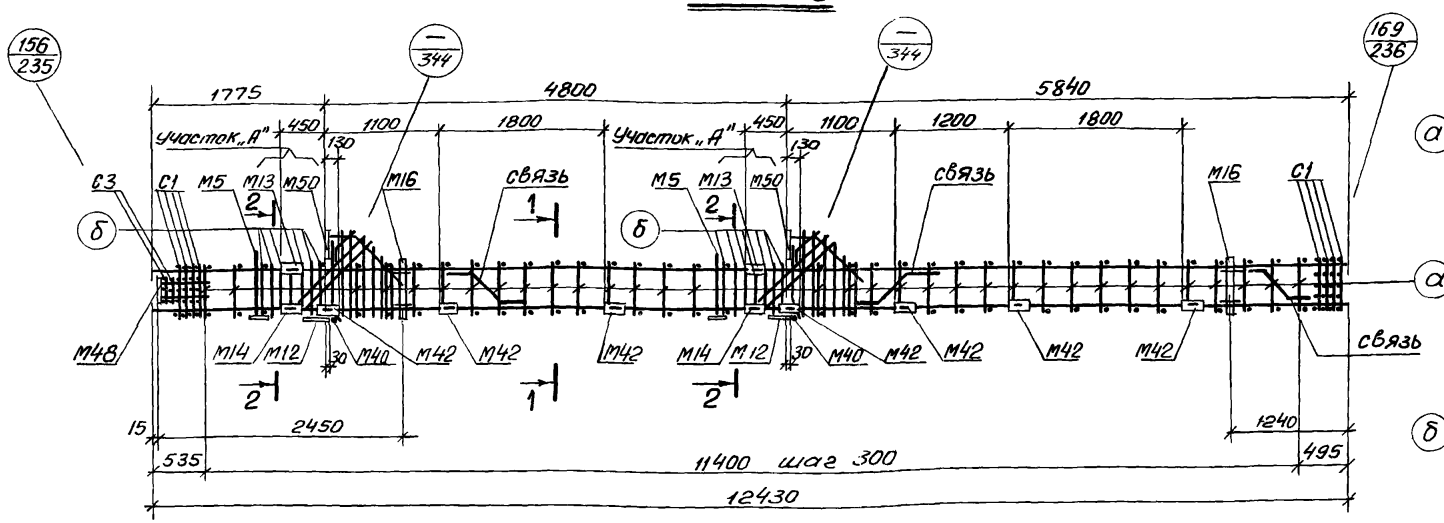

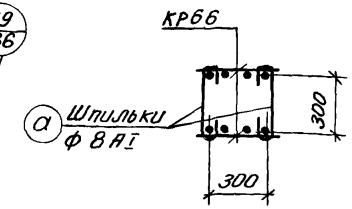

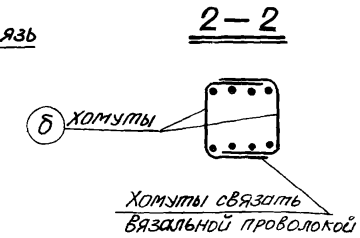

Примечания:

1. При отсутствии необходимого сварочного оборудования плоские каркасы объединяются в пространственные с помощью соединительных стержней (шпилек ф8АI) поз. „а", которые крепятся к плоским каркасам вязальной проволокой.
   Применение дуговой сварки при образовании пространственного каркаса в местах пересечения стержней запрещается.
2. На листе дан пример откорректированного чертежа, спецификация арматурных изделий и закладных деталей на пространственный каркас ПК 49-3.
3. На участке „А" поз. „2" и поз. „75" с учащенным шагом заменяются замкнутыми хомутами ф 10 А III (поз. „б").
4. Для придания каркасу при транспортировании необходимой пространственной жесткости предусмотрена установка связей (см. лист 344).
5. Узел каркаса, спецификацию и выборку стали на дополнительные арматурные изделия см. на листе 343.

Спецификация марок арматурных изделий и закладных деталей на один пространственный каркас

Марка простр. каркаса	Марка изделия	Колич. шт.	№ листа
ПК49-3	КР66	2	244
	С1	8	247
	С3	2	
	М5	2	Серия 1.420-12 вып. 5
	М12	2	
	М13	2	
	М14	2	
	М16	2	

Марка простр. каркаса	Марка изделия	Колич. шт.	№ листа
ПК49-3 (продолжение)	М40	2	Серия 1.420-12 вып. 5
	М42	14	
	М48	1	
	М50	2	
	поз. а	66	343
	поз. б	28	
	связь	3	344
	поз. 77	2	248

Марка простр. каркаса	Марка изделия	Колич. шт.	№ листа
ПК49-3 (продолжение)	поз. 78	4	248
	поз. 79	4	
	поз. 80	2	
	поз. 81	2	
	поз. 82	2	
	поз. 83	2	
	Вес ПК49-3=607,6 кгс		

ТК 1976	Пример изготовления пространственного каркаса при помощи шпилек	1.420-12 выпуск
		Лист 3

Проверил | Чуйкина

ПК 61

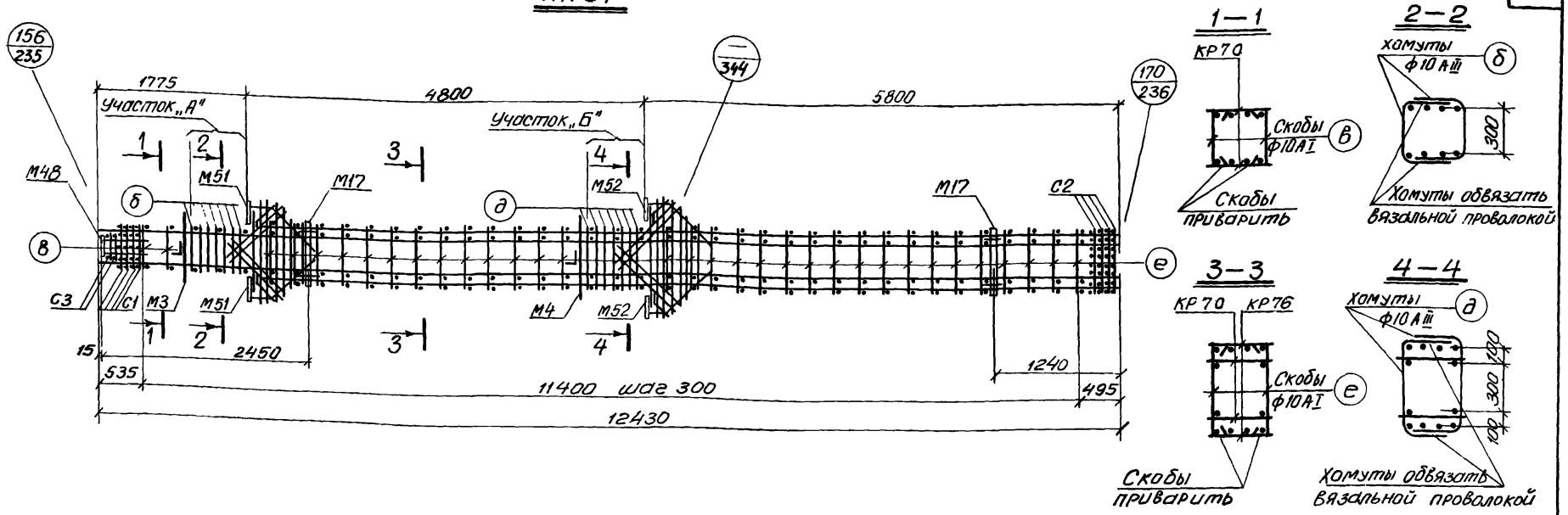

Спецификация марок арматурных изделий и закладных деталей на один пространственный каркас

Марка простр. каркаса	Марка изделия	Колич. шт.	№ листа
ПК61	КР70	2	244
	КР76	2	245
	С1	4	247
	С2	4	
	С3	2	
	М3	1	Серия 1.420-12 Вып 5
	М4	1	
	М17	2	
	М48	1	

Марка простр. каркаса	Марка изделия	Колич. шт.	№ листа
ПК61 (продолжение)	М51	2	Серия 1.420-12 Вып. 5
	М52	2	
	поз. б	14	343
	поз. в	4	
	поз. д	14	
	поз. е	62	
	поз. 77	4	248
	поз. 78	8	
	поз. 86	2	см.

Марка простр. каркаса	Марка изделия	Колич. шт.	№ листа
ПК61 (продолжение)	поз. 94	2	249
	поз. 95	1	
	поз. 96	2	
	поз. 97	2	
	поз. 98	2	

Вес ПК61 = 624,9 кгс

Примечания:

1. При отсутствии необходимого сварочного оборудования плоские каркасы объединяются в пространственные с помощью соединительных скоб ф10АI (поз. „в" и „е"), которые привариваются к поперечным стержням плоских каркасов дуговой сваркой
2. На листе дан пример откорректированного чертежа, спецификация арматурных изделий и закладных деталей на пространственный каркас ПК61.
3. На участках „А" и „Б" поз. „2, 74, 75 и 76" с учащенным шагом заменяются заткнутыми хомутами ф10АIII (поз. „б" и „д").
4. Сварку скоб поз. „в" и „е" с поперечными стержнями плоских каркасов выполнять электродами типа Э42-Т.
5. Узел каркаса, спецификацию и выборку стали на дополнительные арматурные изделия см. на листе 343.

Типовой проект 1.420-12 Выпуск 2 Альбом VIII Ленинград

Инв. № подл.	Подпись и дата	Взам. инв. №
Инж.	Дасаев	
Нач. отд.	Кибер	
Гл. спец.	Чуйкина	

Узел ПК49-3

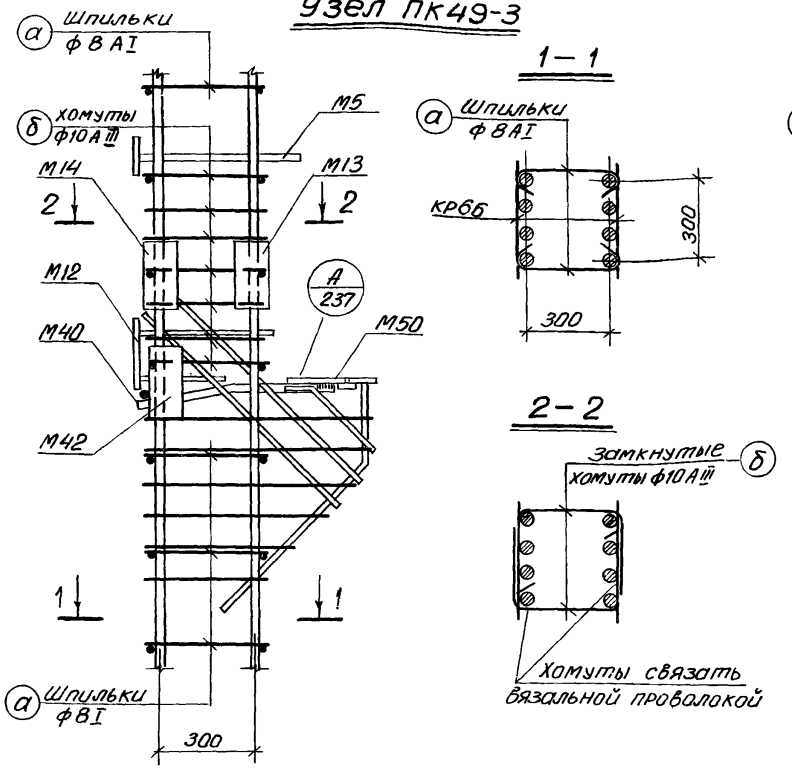

1–1

2–2

Узел ПК61

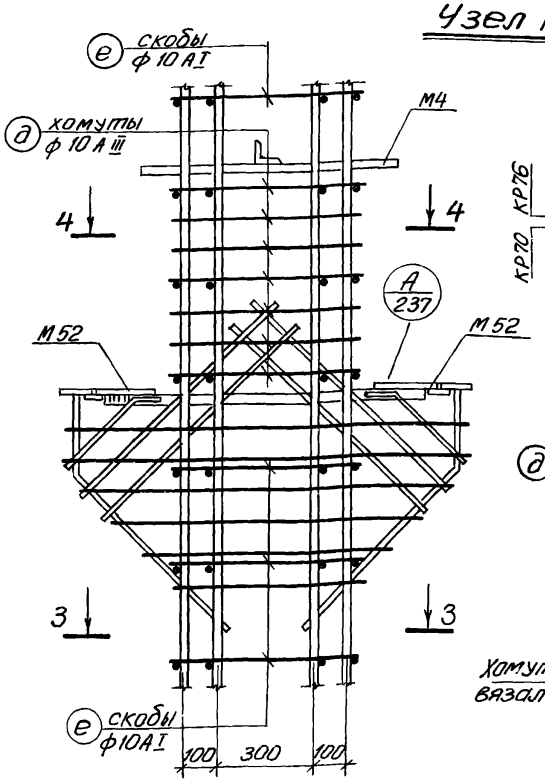

3–3

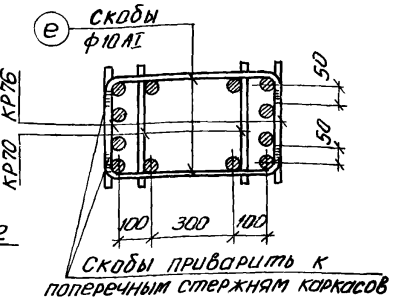

4–4

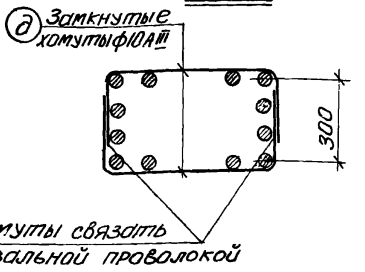

Спецификация и выборка стали на одно дополнительное арматурное изделие

Сечение колонны	Наименование	№ поз.	Эскиз	ф мм	Длина мм	Колич. шт.	Общая длина м	Выборка стали: ф мм	Длина м	Вес кгс
40×40	Шпилька	а	R=14, 325	8 AI	450	1	0,4	8 AI	0,4	0,2
	Хомут	б	R=15, 300, 300	10 AIII	950	1	1,0	10 AIII	1,0	0,6
	Скоба	в	80, R=15, 300, 80	10 AI	510	1	0,5	10 AI	0,5	0,3
40×60	Шпилька	г	R=16, 525	8 AI	650	1	0,7	8 AI	0,7	0,3
	Хомут	д	300, R=16, 500, 300	10 AIII	1150	1	1,2	10 AIII	1,2	0,7
	Скоба	е	80, R=16, 500, 80	10 AI	710	1	0,7	10 AI	0,7	0,4

Примечания:

1. Пространственные каркасы ПК49-3, ПК61 см. на листах 341, 342.
2. На листе дана спецификация дополнительных арматурных изделий для случаев образования пространственных каркасов при помощи шпилек или скоб.

Инженер Кибер
Проверил Гуськина

г. Ленинград

ТК 1976

Узлы пространственных каркасов ПК49-3, ПК61

1.420-12 Выпуск 2
Лист 343

Пространственный каркас для колонн сеч. 400×400 мм

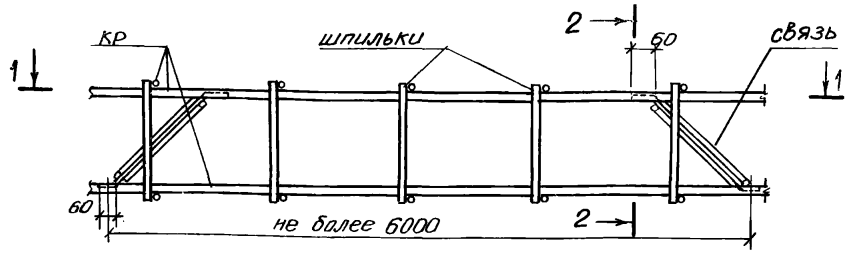

Пространственный каркас для колонн сеч. 400×600 мм

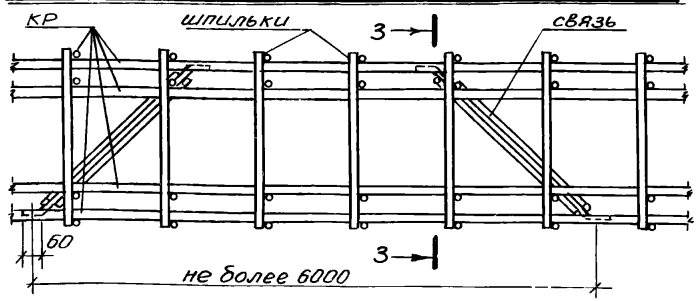

1–1

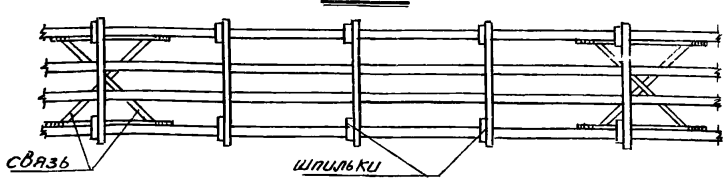

2–2

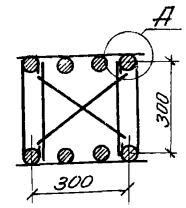

Деталь „А"

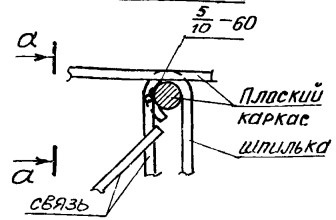

3–3

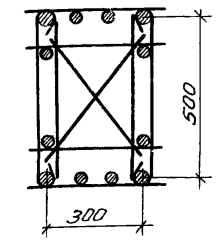

а–а

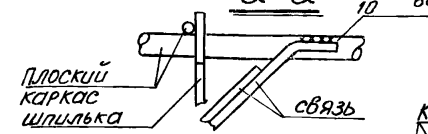

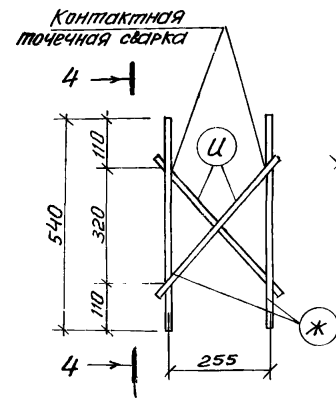

4–4

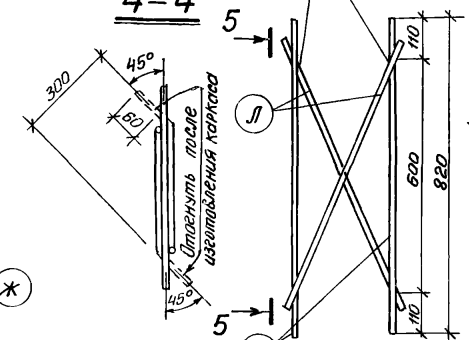

5–5

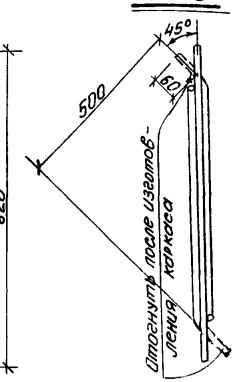

Сварные каркасы связей

Спецификация и выборка стали на одну связь

Марка изделия	№ поз.	Эскиз	ф мм	Длина мм	Колич. шт.	Общая длина м	Выборка стали: ф мм	Выборка стали: длина м	Выборка стали: вес кгс
Связь для колонн сеч. 400×400	Ж	—	12 AI	540	2	1,1	12 AI	2,0	1,8
	И		12 AI	460	2	0,9	Итого:		1,8
Связь для колонн сеч. 400×600	К	—	12 AI	820	2	1,6	12 AI	3,0	2,7
	Л		12 AI	700	2	1,4	Итого:		2,7

Примечания:

1. В пространственном каркасе, образованном с помощью шпилек, следует предусматривать связи для придания каркасу необходимой пространственной жесткости при транспортировании. Связи привариваются дуговой сваркой к крайним продольным стержням плоских каркасов на расстоянии не реже 6 м и не менее двух на один пространственный каркас.
2. Связи изготовляются с помощью контактной точечной сварки из стержней ф 12 AI.
3. Связи приварить к рабочей арматуре плоских каркасов электродами типа Э50А-Ф.

ТК 1976	Устройство связей в пространственных каркасах, образованных с помощью шпилек	1.420-12 Выпуск 2
		Плит 344

Гип	Исаев		
Гл. инж. проекта	Хитев	Фатеева	
Инженер		Кибер	
Проверил			

1 1 1 1 г. Ленинград