ТИПОВОЙ ПРОЕКТ
416-7-134

ПРАЧЕЧНАЯ СПЕЦОДЕЖДЫ ПРОИЗВОДИТЕЛЬНОСТЬЮ 500 КГ В СМЕНУ

Альбом VII

Задание заводу изготовителю щитов

Состав проекта

Альбом I – Пояснительная записка, технологические чертежи
Альбом II – Архитектурно-строительные чертежи
Альбом III – Чертежи санитарно-технических систем и устройств
Альбом IV – Электротехнические чертежи, чертежи по связи и сигнализации, чертежи КИП и автоматики.
Альбом V – Сметы
Альбом VI – Заказные спецификации
Альбом VII – Задание заводу изготовителю щитов

Разработан Государственным проектным институтом „Гипробытпром"

Утвержден Министерством бытового обслуживания населения РСФСР приказ N 135 от 21 апреля 1975г.
Введен в действие институтом с 1 октября 1975г. приказ № 137

Наименование чертежей	Марка лист	N N страниц
1	2	3
Задание заводу изготовителю щитов Перечень листов и пояснения	КА-28	3
Задание заводу изготовителю щитов Автоматизация вентиляционных систем Приточная система П-1 Щит управления N 1 Схема электрическая расположения	КА-29	4
Задание заводу-изготовителю щитов Автоматизация вентиляционных систем Приточная система П-1. Щит управления N 1 Схема электрическая расположения и соединений Лист	КА-30	5
Задание заводу-изготовителю щитов Автоматизация вентиляционных систем Приточная система П-1. Щит управления N 1 Схема электрическая расположения и соединений Лист 2	КА-31	6
Задание заводу-изготовителю щитов. Автоматизация вентиляционных систем Воздушно-тепловая завеса ВЗ-1 Щит управления N 3. Схема электрическая, расположения, соединений и подключения	КА-32	7

1	2	3
Задание заводу-изготовителю щитов Автоматизация градирни Щит управления Схема электрическая расположения	КА-33	8
Задание заводу-изготовителю щитов Автоматизация градирни Щит управления Схема электрическая соединений	КА-34	9
Задание заводу-изготовителю щитов Автоматизация технологических процессов Щит управления N 1 Схема электрическая расположения	КА-35	10
Задание заводу-изготовителю щитов. Автоматизация технологических процессов Щит управления N 1 Схема электрическая соединений	КА-36	11
Задание заводу-изготовителю щитов Автоматизация технологических процессов Щит управления N 2 Схема электрическая соединений	КА-37	12

Гл. инж. ин-та			
Гл. инж. пр-та			
Нач. отд.			
Гл. спец.			
Рук. группы			

Карасин		Ст. инженер	Утверждено	Ивантеева
Лезов		Техник		Шукина
Шпиловой				
Малевич		Котировал		Балунчева
Дрипткин				

ГИПРОБЫТПРОМ Москва 1974г	Содержание альбома	Типовой проект 416-7-154
Прачечная спецодежды производительностью 500 кг. в смену		Альбом VII
		Лист 2

Перечень листов

NN п/п	Наименование	Марка лист	Кол. экз.
1	Задание заводу-изготовителю щитов. Перечень листов и пояснения	КА-28	3
2	Автоматизация вентиляционных систем. Приточная система П1. Щит управления N1. Схема электрическая расположения	КА-29	3
3	Автоматизация вентиляционных систем. Приточная система П1. Щит управления N1 Схема электрическая расположения и соединений. Лист 1	КА-30	4*)
4	Автоматизация вентиляционных систем. Приточная система П1. Щит управления N1. Схема электрическая расположения и соединений. Лист 2	КА-31	4*)
5	Автоматизация вентиляционных систем. Воздушно. тепловая завеса В3.1. Щит управления N3. Схема электрическая расположения, соединений и подключения	КА-32	5*)
6	Автоматизация градирни. Щит управления. Схема электрическая расположения.	КА-33	3
7	Автоматизация градирни. Щит управления. Схема электрическая соединений.	КА-34	3
8	Автоматизация технологических процессов. Щит управления N1. Схема электрическая расположения.	КА-35	3
9	Автоматизация технологических процессов. Щит управления N1. Схема электрическая соединений.	КА-36	3
10	Автоматизация технологических процессов. Щит управления N2. Схема электрическая соединений.	КА-37	3

*) Дополнительные экземпляры - для каждого последующего щита.

Пояснения.

Настоящее задание содержит чертежи щитов автоматизации по ГОСТ 32.44-68* в объеме, достаточном для изготовления щитов специализированной организацией треста Главмонтаж автоматика.

В состав задания входят рабочие чертежи щитов автоматизации, выполненые в соответствии с РМ4-107-71.

Принципиальные электрические схемы (КА-3, КА-4, КА-5, КА-11, КА-12, КА-16, КА-17), прикладываются в одном экземпляре для справок из состава листов основного проекта.

По чертежам КА-29, КА-30, КА-31 изготовить два однотипных шкафных малогабаритных щита 1000x600x500.

По чертежу КА-32 изготовить три однотипных шкафных малогабаритных щита 600x400x500.

По чертежам КА-33, КА-34 изготовить один шкафной малогабаритный щит 1400x800x600.

По чертежам КА-35, КА-36, КА-37 изготовить два однотипных шкафных малогабаритных щита 1000x600x500.

Всего по данному заданию изготовить 8 щитов навесных малогабаритных.

Содержание альбома см. стр 23

Гип. Исаева
Нач. отд. Шмидович
Гл. спец. Малецу
Рук. группы Архипкин
Ст. инж. Кантелева
Нормоконтр. Нестерова

ГИПРОБЫТПРОМ Москва 1974 г.	Задание заводу-изготовителю щитов. Перечень листов и пояснения.	Типовой проект 416-7-134	
Прачечная спецодежды производительностью 500 кг. в смену.		Альбом VII	
		Лист КА-28	

Фасад М 1:5

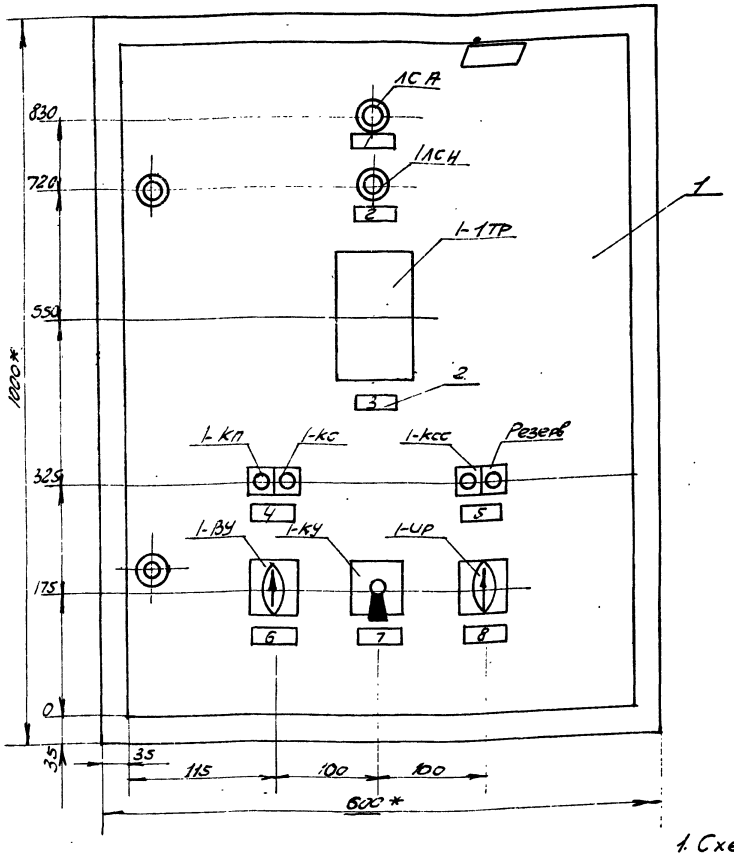

Перечень приборов и аппаратуры

Обозн. по схеме	Наименование	Тип	Кол	№ установочного чертежа	Примеч.
1-1ТР	Регулятор температуры полупроводниковый трехпозиционный - Диапазон -5°С÷+35°С Глубина погружения 220 мм	ПТР-3-04	1	ТК4-821-69	
1-ВУ	Переключатель универсальный для установки на панели S=3мм Рукоятка овальной формы	УП5312 С86	1	ТК4-1217-68	
1-УР	Переключатель универсальный для установки на панели S=3мм. Рукоятка овальной формы	УП5311-С225	1	ТК4 1217-68	
1-КУ	Переключатель универсальный для установки на панели S=3мм Рукоятка револьверной формы	УП5311-А225	1	ТК4 1217-68	
1-кс 1-ксс	Кнопка управления одноштифтовая. Исполнение 23	КЕ-011	2	—	
1-кп	Кнопка управления одноштифтовая. Исполнение 24	КЕ-011	2	—	Резерв 1шт
1-ЛСН	Лампа сигнальная с желтым стеклом ~220В	ЛС-53	1	—	
1-ЛСА	Лампа сигнальная с красным стеклом ~220В	ЛС-53	1	—	
ДС	Резистор проволочный 2,5 Вт. 2700 ом	ПЭВ-25 2700	2	—	

Поз	Обозначение	Наименование	Тип	Кол	Примеч.
1		Щит ЩШМ 1000х600х500 ГОСТ 3244-68*		1	
2		Рамка для надписи	РПМ-66	8	

Перечень надписей

Панель	НН рамки /каждой	Обознач. по схеме	Места надписи	Текст надписи	Прим.
Фасад	1	1-ЛСА	Табличка	Авария	
	2	1-ЛСН1	—"—	Норма	
	3	1-ТР	—"—	Регулятор температуры	
	4	1-кп 1-кс	—"—	Вентилятор	
	5	1-ксс	—"—	Съем аварийного сигнала	
	6	1-ВУ	—"—	Избиратель управления	
	7	1-КУ	—"—	Понизить-отключено-повысить	
	8	1-УР	Табличка	Режим	

1. Схема выполнена для щита управления N1. системы П1. Схема аналогична для щита управления NN2. системы П2.
2. По данному чертежу изготовить 2 шкафных малогабаритных щита типа ЩШМ 1000х600х500 по ГОСТ 3244-68.*
3. Номер щита проставляется контрастной краской в правом верхнем углу.
4. Щит окрасить краской светлого тона по ГОСТ 3894-61.
5. Схему электрическую расположения и соединений см. КА-30, КА-31.
6* Размеры даны для справок.
7. Содержание альбома см. стр. 2,3

ГИПРОБЫТПРОМ Москва 1974 г.	Задание заводу-изготовителю щитов. Автоматизация вентиляционных систем. Приточная система П1. Щит управления N1. Схема электрическая расположения.	Типовой проект 416-7-134	
Прачечная спецодежды производительностью 500 кг в смену.		Альбом VII	
		Лист КА-29	

Согл. Инв. № подл. | Подп. и дата | Взам. инв. №

Гип.	Лесгов				Растрякова
Нач. отд.	Штыгулевич				
Нач. гр.	Матвеев				
Ст. инж.	Архипкин				
Инж.	Пантелеева				Копировал

М 1:10

Левая боковая стенка Задняя стенка Правая боковая стенка

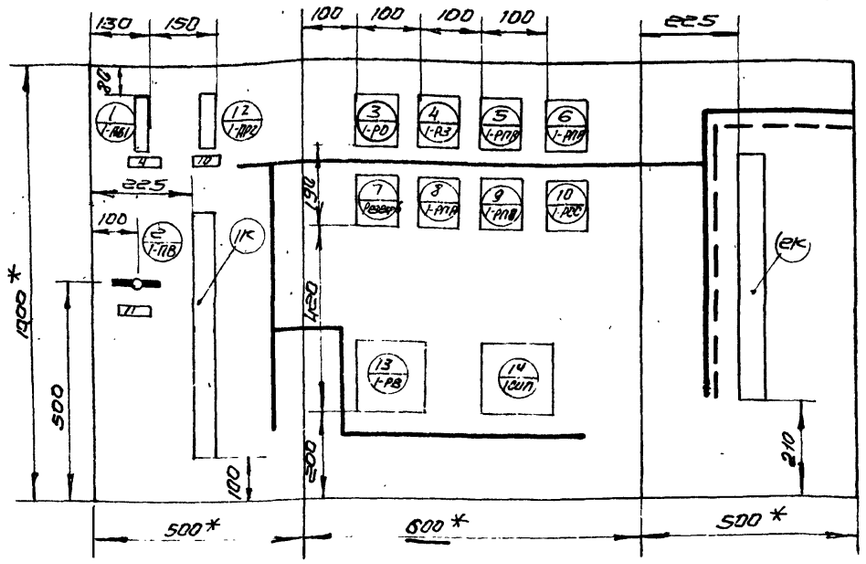

Избиратель управления „1-ВУ"
Тип УП 5312-С86

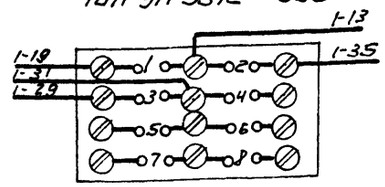

Избиратель управления „1-УР"
Тип УП 5311-С225

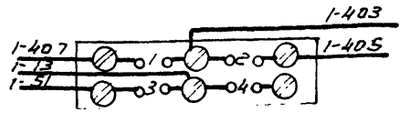

Ключ управления „1-К-У"
Тип УП 5311-А225

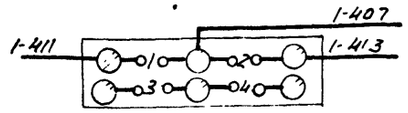

Поз	Обозначение	Наименование	Тип	Кол	Примеч.
1		Рейка зажимов	РЗ-20	4	
2		Зажим коммутационный	ЗК-Н	70	
3		Зажим коммутационный	ЗК-П	3	
4		Колодка маркировочная	КМ-4	8	
5		Провод с медной жилой сеч. 1×1.5 мм²	ПВ	50 м	
6		Провод с медной жилой сеч. 1×1.5 мм²	ПГВ	50 м	
7		Кабель экранированный сеч. 3×0.75 мм²	МПКШ-3	3 м	
8		Рамка для надписи	РПМ-66	3	
9		Зажим заземления	—	4	
10		Метизы крепежные	—	0,5 кг	

Перечень аппаратуры

Обозн. по схеме	Наименование и техническая характеристика	Тип	Кол	№ установочного чертежа	Прим.
Щит ЩШМ 1000×600×500 по ГОСТ 3244-68*					
Аппаратура на левой боковой стенке щита					
1-АВ1 1-АВ2	Выключатель автоматический ~220 В I=расч=А	АБ3-МГ	2	—	
1-ПВ	Выключатель пакетный ~220 В исп. 3	ПВМ1-10	1	ТКИ 1880-69	
Аппаратура на задней стенке щита					
1-Н; РС-РЗ, РПВ-РПП, РПА-РСС	Реле электромагнитное универсальное ~220В; 2з+2р+2П контактами	РПУ-2	6	—	
1-РПР	Реле электромагнитное универсальное ~220В 6з+2р контактами	РПУ-2	1	—	
1-РВ	Реле времени программное ~220В 3П контактами	ВС-10-33	1	—	
1-СИП	Ступенчатый импульсный прерыватель ~220В	СИП-01	1	ТКИ 1977-69	

Перечень надписей

Панели	№ № рамок колодок	Обозначение по схеме	Место надписи	Текст надписи	Прим.
Левая боковая	9	1-АВ1	Табличка	Цепь управления	
	10	1-АВ2	"	Цепь регулирования	
	11	1-ПВ	"	Режим Лето — Зима	
	12	1К	Маркировочная колодка	СК-2	
	13	1К	"	ПКУ-2 (по ЭТ)	
Правая боковая	14	1К	"	Звонок	
	15	2К	"	СК-1	
	16	2К	"	Клапан на теплоносителе	
	17	2К	"	Датчик перед калорифером	
	18	2К	"	Датчик на теплоносителе	
	19	2К	"	Датчик в воздуховоде	
	20	2К		Резерв	

Обозначение сборки зажимов	Количество изделий, входящих в состав сборки зажимов				
	Рейка зажимов		Зажим коммутационный		Колодка маркировочная
	РЗ-20	- -	ЗК-Н	ЗК-П	КМ-4
1К	2	- -	35	3	2
2К	2	—	35	—	6

1* Размеры для справок.
2. При переходе с боковой стенки на переднюю сделать петлю провода длиной 200 мм. для предотвращения изгома жил при открывании двери
3. К корпусу щита крепить на сварке винт М5×0,8; l=20мм. 4шт. для заземления щита.
4. Данная схема составлена на основании КА-3; КА-4. (Альбом V)
5. Схему электрическую расположения см. КА-29.
6. Схему электрическую расположения и соединений лист 2 см. КА-31.
7. Содержание альбома см. стр. 2.3

Нач. отдела		Шпилюйн	
Гл. специал.		Малевич	
Рук. группы		Архипкин	
Ст. инженер		Шапиро	
Копировал		Бакунева	

ГИПРОБЫТПРОМ
Москва 1974г

Пропускная способность спецодежды производительностью 500 кг. в смену

Задание заводу-изготовителю щитов. Автоматизация вентиляционных систем. Приточная система П-1. Щит управления № 1. Схема электрическая расположения и соединений. Лист 1

Типовой проект 416-7-134

Альбом VII

Лист КА-30

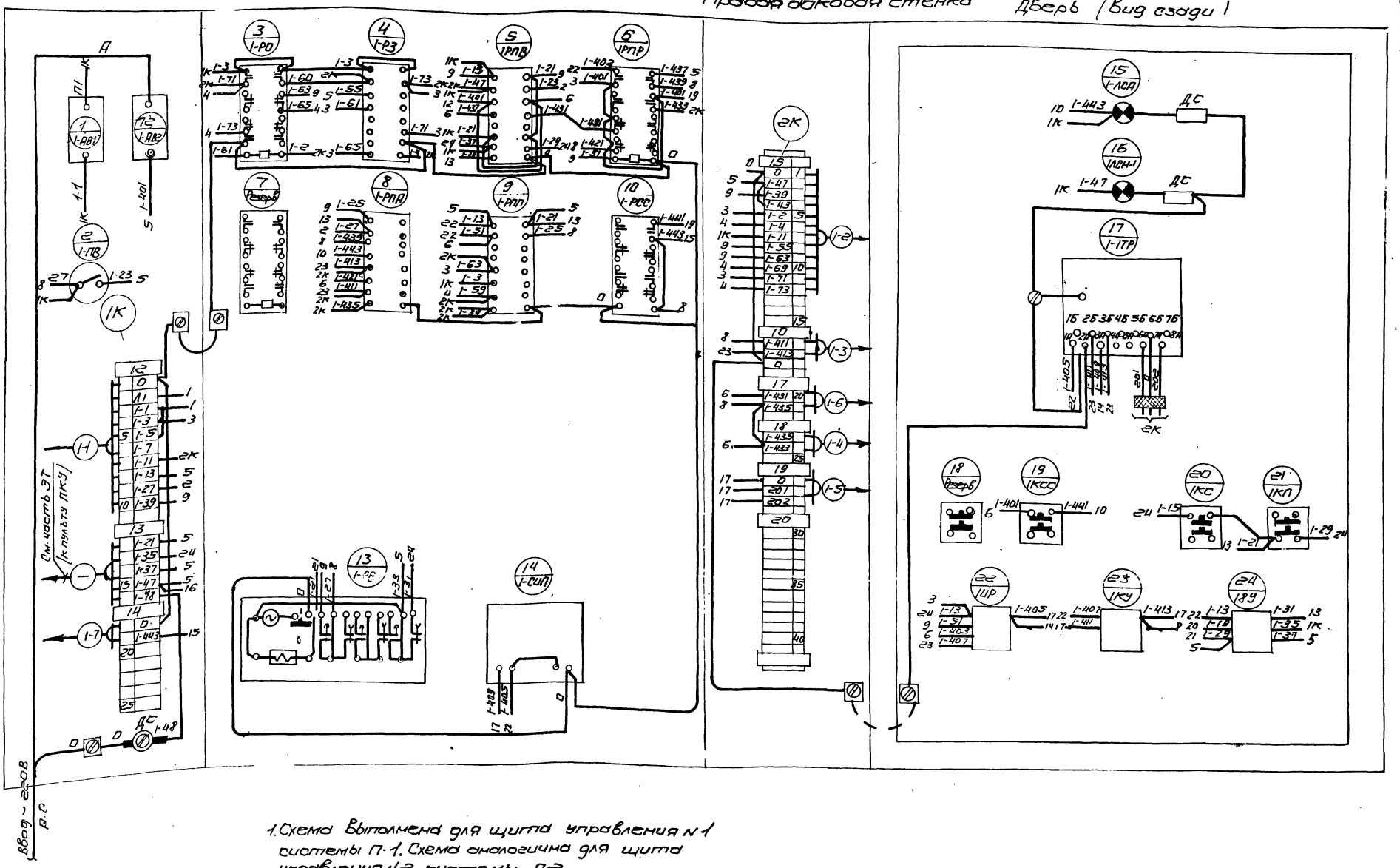

1. Схема выполнена для щита управления №1 системы П-1. Схема аналогична для щита управления №2 системы П2.
2. Схему электрическую расположения и соединений лист 1 см. КА-30
3. Содержание альбома см. стр. 2,3

ГИПРОБЫТПРОМ Москва 1974г	Задание заводу-изготовителю щитов. Автоматизация вентиляционных систем	Типовой проект 416-7-134	
Прочечная спецодежды производительностью 500 кг. в смену	Приточная система П-1 Щит управления №1 Схема электрическая расположения и соединений Лист 2	Альбом VII	
		Лист КА-31	

Согласовано: Гипрогазочистка

Разработал: Лешов, Шпуньгин, Малевич, Архипкин, Шапиро

Главный инж. пр-та, Нач. отдела, Гл. специал., Рук. группы, Ст. инженер

Копировал, Формат А4

Выпущено

Схема электрическая расположения. М.1:10

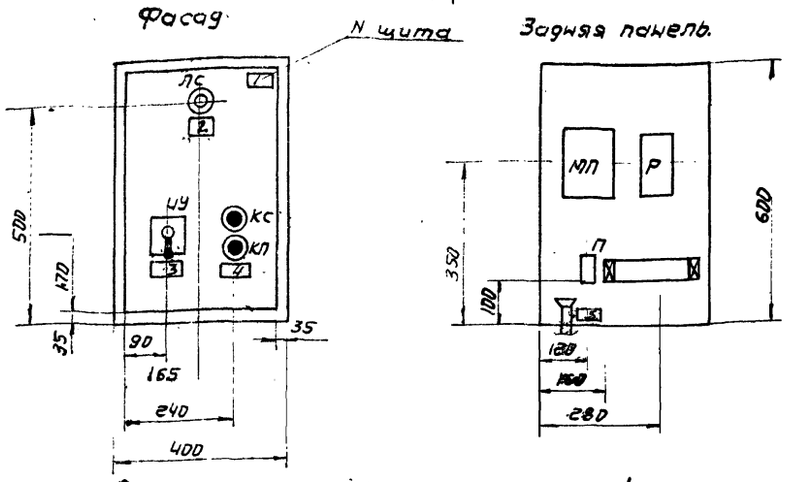

Схема электрическая подключения.

Наименование ап-та	Двигатель вентилятора	Клапан на теплоносителе	Выключатель конечный	Датчик температуры	Термометр технический	Термометр бытовой
Место установки	по месту	на трубопроводе	У проема	В зоне обогрева	Трубопровод горячей воды	В зоне обслуживания
NMBH Чертеж					—	—
Обозн. по схеме	Д	СВ	КВ	ТР	Т2	Т1

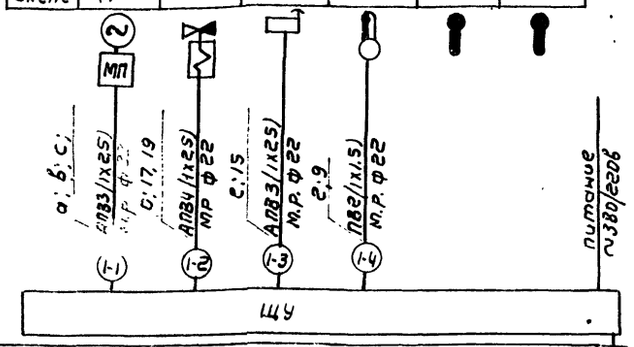

Схема электрическая соединений задняя панель.

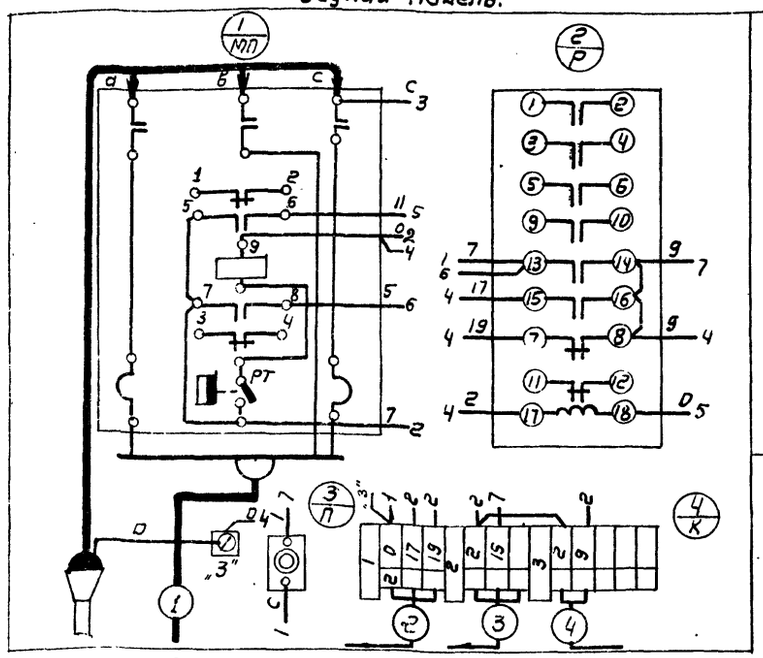

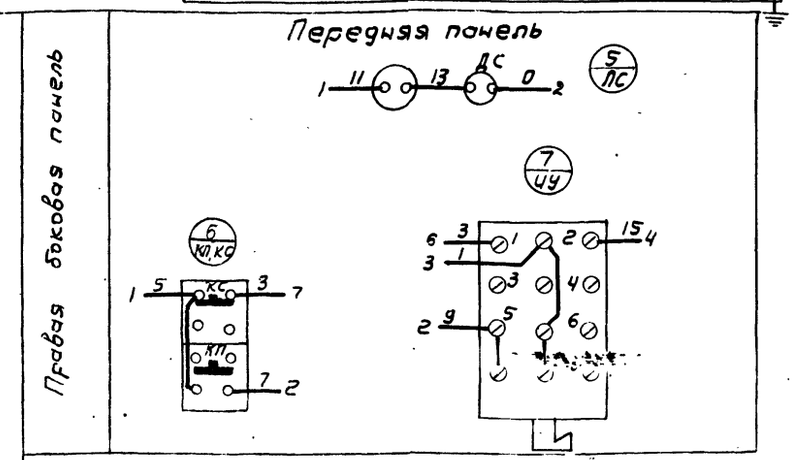

NN поз	Наименование	Тип	Технич. данные	Кол	Прим.
1	Провод установочный с алюминиевой жилой	АПВ-660	1х2.5	220	на три системы
2	Провод монтажный с медной жилой	ПВ	1х1.5	60	"
3	Провод монтажный с медной жилой гибкий.	ПГВ	1х1.5	100	"
4	Металлорукав гибкий внутренний диаметр 22мм	РЗ-АЛ-Х	ф 8	30	"
5	Рейка зажимов на 12 клемм	РЗ-12	—	3	"
6	Рамка для надписи	РПМ-66	—	15	"
7	Зажим коммутационный	ЗК-4	—	27	"
8	Колодка	КМ-4	—	9	"
9	Патрубок вводной	У-476	—	12	"
10	Муфта соединительная	ТР-2	—	12	"
11	Металлоконструкции крепления	(сборн)	—	12кг	на три системы

Перечень щитов и аппаратуры

NN поз	обозн. по схеме	Наименование	Тип	Технич. данные	Кол	Прим
Щит типа ЩШМ 600х400х500 по ГОСТ 3244-68*						
Аппаратура на фасаде щита						
—	ЦУ	Переключатель универсальный с револьверной рукояткой крепление на панели - 3пл	УП5312-Ф-105	на 4 секции	1	Надписи на диаграмме
—	КП	Кнопка управления одноштифтовая.	КЕ-011	1з+1р контакты	1	Исполн. N24
—	КС	Кнопка управления одноштифтовая	КЕ-011	1з+1р контакты	1	Исполн. N23
—	—	Лампа сигнальная с зеленым стеклом	ЛС-53	220в	1	—
—	АС	Резистор проволочный	ПЭВ-25-2700	25вт 2700 ом	1	Со стороны монтажа
Аппаратура на задней панели щита						
—	МП	Пускатель магнитный открытый, катушка ~ 220в	ПМЕ-112	Блок контакты 2з+2р	—	по эл. технич. части
—	Р	Реле промежуточное электромагнитное закрытого исполнения	РПУ-2	6з+2р ~ 220в	1	переднее присоединение
—	П	Предохранитель резьбовой	ПРС-6П	Плавкая вставка	1	переднее присоединение
—	К	Клеммник наборный	—	на 12 клемм	—	см перечень
Аппаратура по месту						
—	КВ	Выключатель конечный с самовозвратом	ВПК-2110	1з+1р контакты	1	
—	СВ	Вентиль запорный фланцевый с электромагнитным приводом с защелкой на ~ 220в	15К4 877 бр СВВ	dy=20мм	1	
5	Т2	Термометр технический прямой Длина нижней части - 120мм	АN:4-1р-160-120 ГОСТ28243-89	от 0° до 150°С	1	с оправой тип Б ГОСТ3029-59
2	ТР	Датчик температуры канерный дилатометрический	ДТКБ-52	от +0°С до +50°С	1	дифференциал 5°
8	Т1	Термометр бытовой ртутно-стеклянный, настенный	ТБ-2	0°-40°С	2	

Надписи в рамках

NN п/п	Текст	Кол
1	ЩУ N	1
2	Норма	1
3	Режим	1
4	Вентилятор	1
5	Ввод 380/220	1

Надписи на маркировочных колодок

NN п/п	Текст	Кол
1	Клапан	1
2	Выключатель конечный	1
3	Датчик температуры	1

1. По данному чертежу изготовить 3 щита типа ЩШМ 600х400х500 по ГОСТ 3244-68*.
2. Щит окрасить краской светлого тона по ГОСТ 9894-67, номер щита проставляется контрастной краской в правом верхнем углу.
3. К корпусу щита крепить на сварке винт М5х0,8 L=20мм - 4 шт. для заземления щита.
4. При переходе с боковой панели на переднюю сделать петлю провода длиной 200мм для предотвращения излома жил при открывании двери.
5. Схема дана для щита управления N3. Для щитов N4 и 5 схема аналогична.
6. Содержание альбома см. стр 2,3.

ГИПРОБЫТПРОМ Москва 1974 г	Задание заводу-изготовителю щитов. Автоматизация вентиляционных систем. Воздушно-тепловая завеса ВЗ-1. Щит управления N3. Схема электрическая расположения, соединений и подключения.	Типовой проект 416-7-134	
Прачечная спецодежды производительностью 500 кг. в смену.		Альбом VII	
		Лист КА-32	

Гл. инж. пр-та Бурцева; Нач. отд. Шнуйлович; Гл. спец. Малевич; Рук. группы Архипкин; Ст. инж. Пантелеева; Копировал; Теибов

Фасад М. 1:10

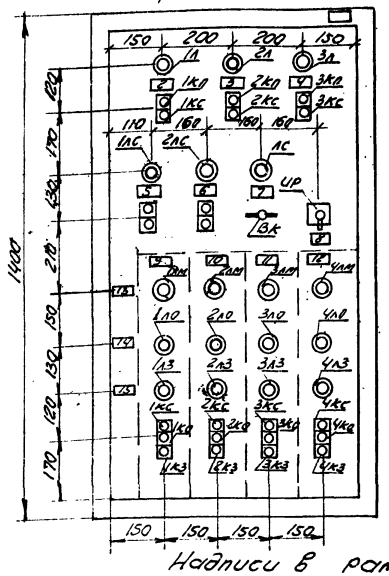

Задняя стенка

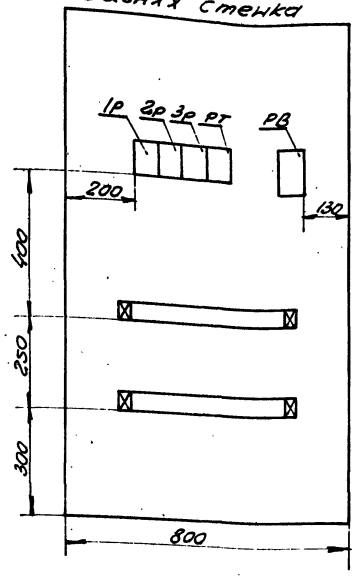

Правая боковая стенка

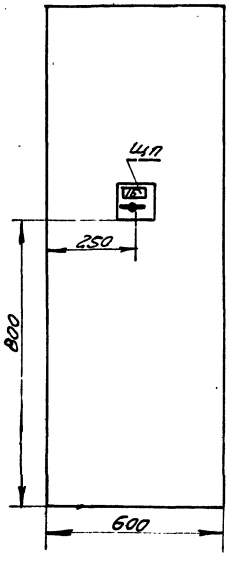

Поз	Наименование	Тип	Кол	Установочного чертежа	Примеч.
1	Рейка зажимов	РЗ-20	4		
2	Зажим коммутационный	ЗК-Н	72		
3	Колодка маркировочная	КМ-4	10		
4	Провод с медной жилой сеч 1х1,5 мм²	ПВ	100		
5	Провод с медной жилой сеч. 1х1.5 мм²	ПГВ	50		
6	Оконцеватель изоляционный	ОИ	160		
7	Оконцеватель маркировочный	ОКМ	80		
8	Рамка для надписи	РПМ-66	16		
9	Метизы крепежные	—	0.5кг		

Перечень аппаратуры

Обозн. по схеме	Наименование и техническая характеристика	Тип	Кол	Установочного чертежа	Примеч.
Щит ЩШМ 1400×800×600 по ГОСТ 3244-68*					
Аппаратура на фасаде щита					
УР	Переключатель универсальный с револьверной рукояткой на 16 сек. Щит. крепление на панели 3М.4	УП5315 С45 У	1		
ВК	Выключатель пакетный	ПВМ-1-10	1		
1Кс; 2Кс 1Кс÷4Кс	Кнопка управления однокнопочная с 1з+1р контакт. Исполнен 23	КЕ-011	9		
1Кр; 2Кр 1Кр÷4Кр 2Кр÷3Кр	Кнопка управления однокнопочная с 1з+1р контактами исполнение 20	КЕ-011	5		
1Кз÷4Кз	Кнопка управления однокнопочная с 1з+1р контактами. Исполнение 19	КЕ-011	8		
1Л; 2Л; 3Л; 2АС 1АС	Лампа сигнальная с зеленым стеклом	АС-53	5		
АС; 1Лм÷4Лм	Лампа сигнальная с красным стеклом	АС-53	5		
1Ло÷4Ло 1Лз÷4Лз	Лампа сигнальная с желтым стеклом	АС-53	8		
ДС	Резистор проволочный	ПЭВ-25 2700 ом	18		
Аппаратура на задней стенке щита					
РВ	Реле времени пневматическое ~220в с 2з+2р контактами	РВП-2121	1		
1Р; 2Р 3Р; РТ	Реле электромагнитное ~220в с 6з+2р контактами. Защищенного исполнения	РПУ-2	4		
К	Клеммник наборный	—	—		
Аппаратура на правой стенке щита					
ЩП	Щиток питания прямой на одну группу. Плавка вставка 1а	ЭЩП	1	ТК3-45-68	

Надписи в рамках

№№ рамок	Текст надписи	Кол.
1	ЩУ	1
2	Насос №1	1
3	Насос №2	1
4	Насос №3	1
5	Градирня. Вентилятор №1	1
6	Градирня. Вентилятор №2	1
7	Температура	1
8	Избиратель режима	1
9	Вентиль №1	1
10	Вентиль №2	1
11	Вентиль №3	1
12	Вентиль №4	1
13	Норма. Вентили №1,2,3,4	1
14	Открытие вентилей №1,2,3,4	1
15	Закрытие вентилей №1,2,3,4	1
16	Питание ~220в	1

1. По данному чертежу изготовить один шкафной малогабаритный щит типа ЩШМ 1400×800×600 по ГОСТ 3244-68.*

2. Номер щита проставляется контрастной краской в правом верхнем углу.

3. Щит окрасить краской светлого тона по ГОСТ 9894-61.

4. При переходе с боковой стенки на переднюю, сделать петлю провода длиной 200 мм для предотвращения излома жил при открывании двери.

5. К корпусу щита крепить на сварке винт М5х0,8 l-20мм - 4шт. для заземления щита.

6. Схему электрическую соединений см. КА-34

7. Содержание альбома см. стр. 2,3.

Гл. инж. пр-та		Лесков	Пестрякова
Нач. отд.		Шмелевич	
Гл. спец.		Манелович	Эйер
Рук. группы		Арнолкин	
Ст. инж.		Пономарева	Копирован

ГИПРОБЫТПРОМ
Москва 1974 г.

Прачечная спецодежды производительностью 500 кг. в смену.

Задание заводу-изготовителю щитов. Автоматизация градирни. Щит управления. Схема электрическая расположения.

ТИПОВОЙ ПРОЕКТ 416-7-134

Альбом VII

Лист КА-33

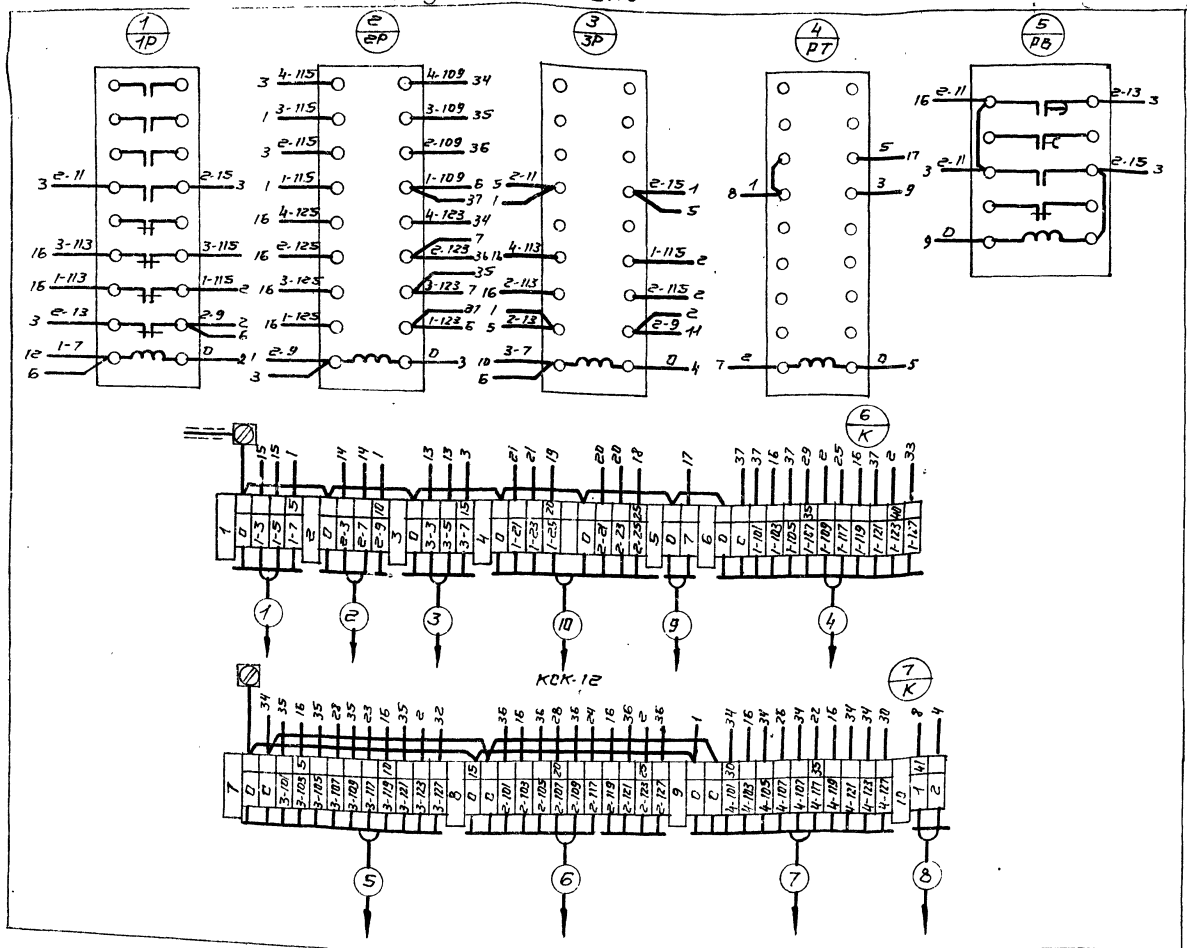

Надписи на маркировочных колодках

НН п.п.	Текст	Кол
1	Насос н 1	1
2	Насос н 2	1
3	Насос н 3	1
4	К СК-1	1
5	Звонок	1

Надписи на маркировочных колодках

НН п.п.	Текст	Кол
6	Вентиль н 1	1
7	Вентиль н 3	1
8	Вентиль н 2	1
9	Вентиль н 4	1
10	Датчик температуры	1

1. Данный лист рассматривать совместно КА-33 (Альбом VII); КА-11 (Альбом II); КА-12
2. Содержание альбома см. стр. 2,3.

Гипробытпром Москва 1974г	Задание заводу-изготовителю щита. Автоматизация ароматизации. Щит управления. Схема электрическая соединений.	Типовой проект 416-7-134	
Почечная специальность производительностью 500кг в смену.		Альбом VII	
		Лист КА-34	

Согласовано: Шкурлов, Молевич, Пролыгин, Пантелеева

Разработал: Бакунчева

Фасад М.1:10

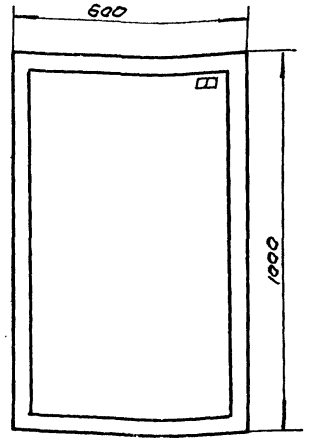

Задняя стенка щита

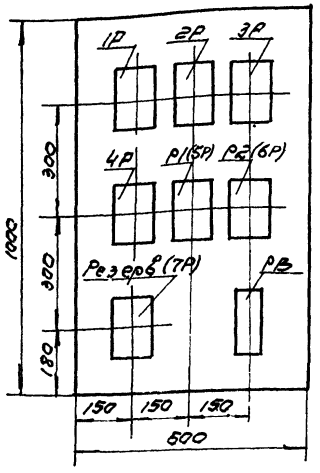

Правая боковая стенка щита

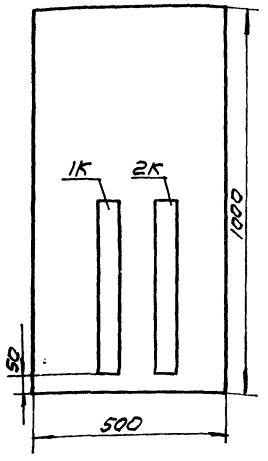

NN п.п	Наименование	Тип	Кол.	Установлено на 20 чертежа	Примеч.
1	Рейка зажимов	РЭ-32	2		
2	Зажим коммутационный	ЗК-Н	55		
3	Колодка маркировочная	КМ-4	9		
4	Провод с медной жилой сеч. 1,5мм²	ПВ	50 м		
5	Провод с медной жилой сеч. 1,5мм²	ПГВ	50 м		
6	Наконечатель изолированный	ОИ	110		
7	Наконечатель маркировочный	ОК-М	55		
8	Рамка для надписей	РПМ-60	1		
9	Метизы крепежные	—	2кг		
10	Трубка поливинилхлоридная ф 5мм.	Б-230	5 м		

Перечень аппаратуры

Обозн. по схеме	Наименование и техническая характеристика	Тип	Кол.	Установлено на 20 чертежа	Примеч.
Щит ЩШМ 1000×600×500 по ГОСТ 3244-68*					
Аппаратура на задней стенке щита					
1Р-4Р Р1-Р2	Пускатель магнитный с катушкой на ~220в	ПМЕ-112	7		
РВ	Реле времени пневматическое 2з + 2р контакты	РВП-2121	1		
Аппаратура на правой боковой стенке щита					
1К-2К	Клеммник наборный	—	2		

Надписи в рамках

NN п.п.	Текст надписи	Кол.
1	ЩУ N1 (2)	1

Монтаж щита выполнить проводами марки ПВ-1,5мм² и ПГВ-1,5мм²

На концы проводов одеть манжеты из трубки ПХВ-230 ф5мм и маркировать несмываемыми чернилами

Концы проводов разделать под винты.

1. По данному чертежу изготовить 2 шкафных малогабаритных щита типа ЩШМ по ГОСТ 3244-68*
2. Номер щита проставляется контрастной краской в правом верхнем углу.
3. Щит окрасить краской светлого тона по ГОСТ 9894-61
4. При переходе с боковой стенки, на переднюю сделать петлю провода длиной 200 мм для предотвращения излома
5. Схему электрическую соединений см. КА-36 (щит №1) и КА-37 (Щит № 2)
6. Позиции, указанные в скобках — отличающиеся для щита №2

Содержание альбома см. стр 2, 3

Гл. инж. пр-та	Лейбов		Получено
Нач. отдела	Шкуратович		
Гл. специал.	Матевич		Фото
Рук. группы	Захлапкин		
Ст. инженер	Шнейдер	Калиновская	

ГИПРОБЫТПРОМ МОСКВА 1975г	Задание заводу-изготовителю щитов Автоматизация технологических процессов Щит управления N1 Схема электрическая расположения	ТИПОВОЙ ПРОЕКТ 416-7-134
Прачечная спецодежды производительностью 500кг в смену.		АЛЬБОМ VII
		ЛИСТ КА-35

Задняя стенка щита

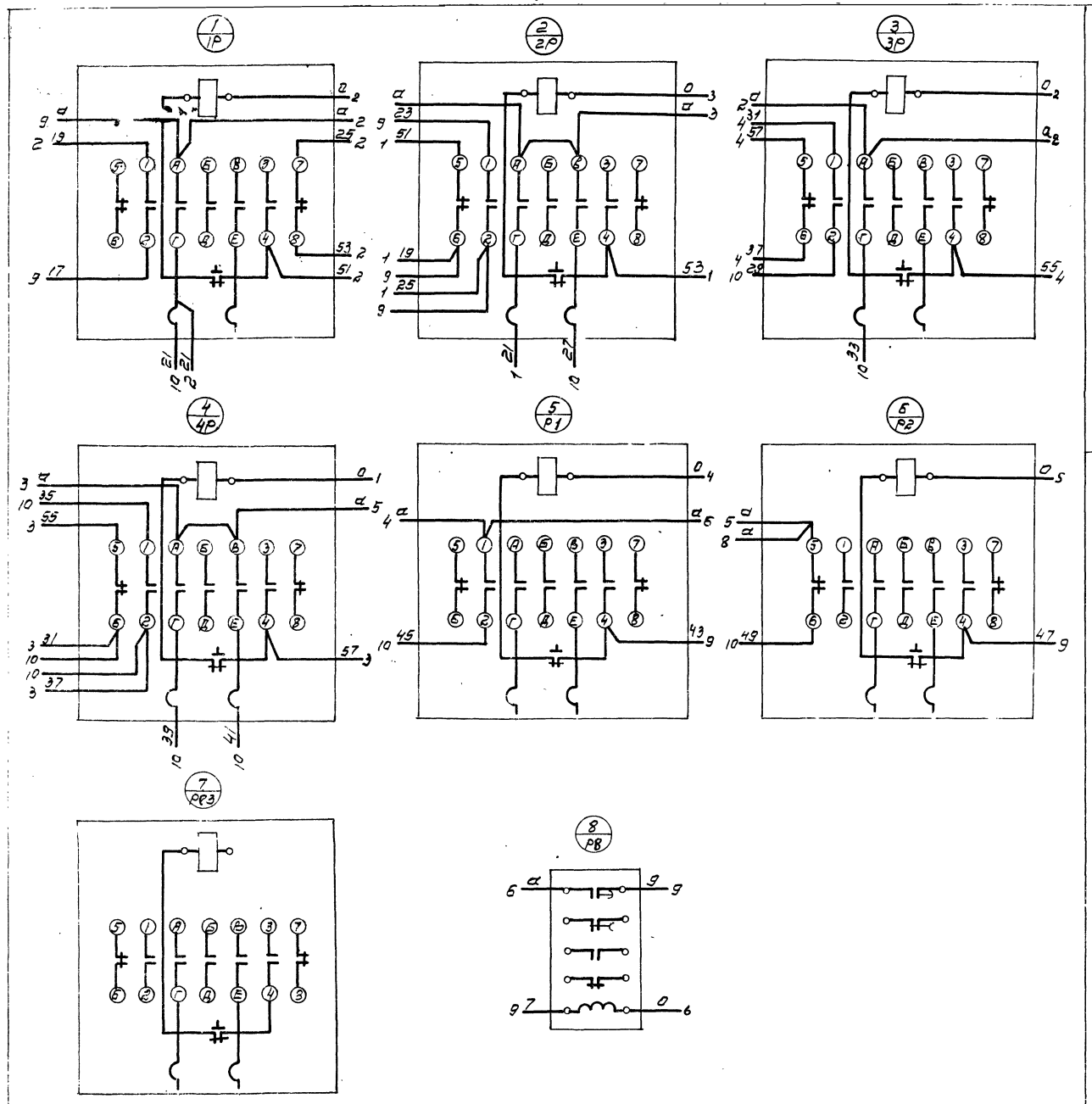

Правая боковая стенка щита

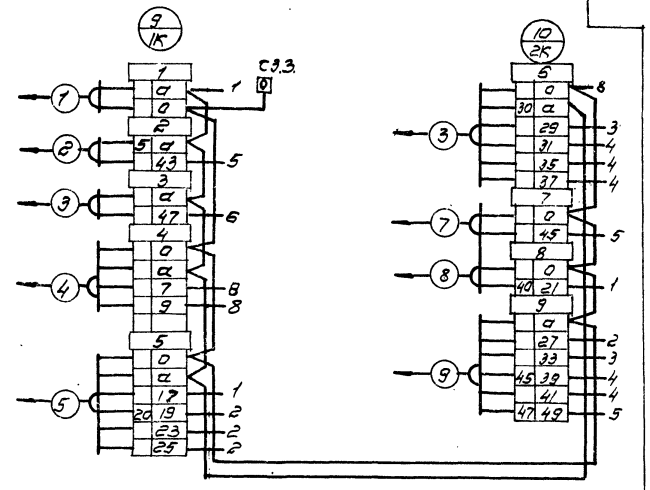

Надписи на маркировочных колодках		
N п/п	Текст надписи	Кол
1	Питание ~220в	1
2	ПУ фиксатором N1	1
3	ПУ фиксатором N2	1
4	1СК	1
5	ПУ стрелками N1	1
6	ПУ стрелками N2	1
7	Электромагнит фиксатора N1	1
8	Электромагнит стрелки N1	1
9	2СК	1

1. Данный лист рассматривать совместно с КА-16; КА-36 (Альбом V)
2. Содержание альбома см. стр. 2,3.

ГИПРОБЫТПРОМ МОСКВА 1974 г	Задание заводу-изготовителю щитов. Автоматизация технологических процессов. Щит управления N1. Схема электрическая соединений.	ТИПОВОЙ ПРОЕКТ 416-7-134	
Применяется спецодежды производительностью 500кг в смену		АЛЬБОМ VII	
		Лист КА-35	

Нач. отд. Шпилевой
Гл. специал. Мозолевский
Рук. группы Пахилина
Ст. инженер Шнейдер
Инженер Шнейдер

Согласовано

Копировал

Задняя стенка щита

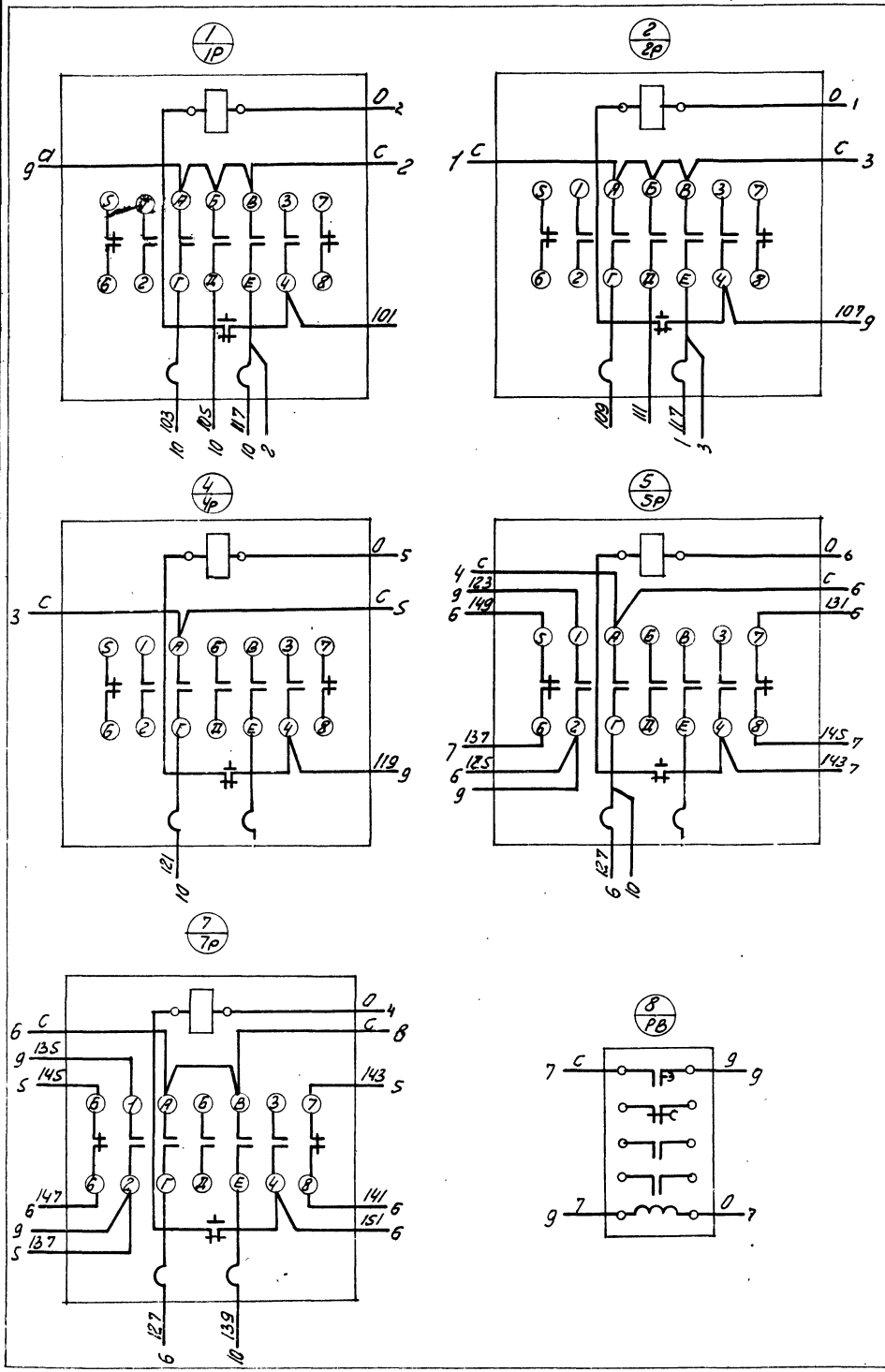

Правая боковая стенка щита

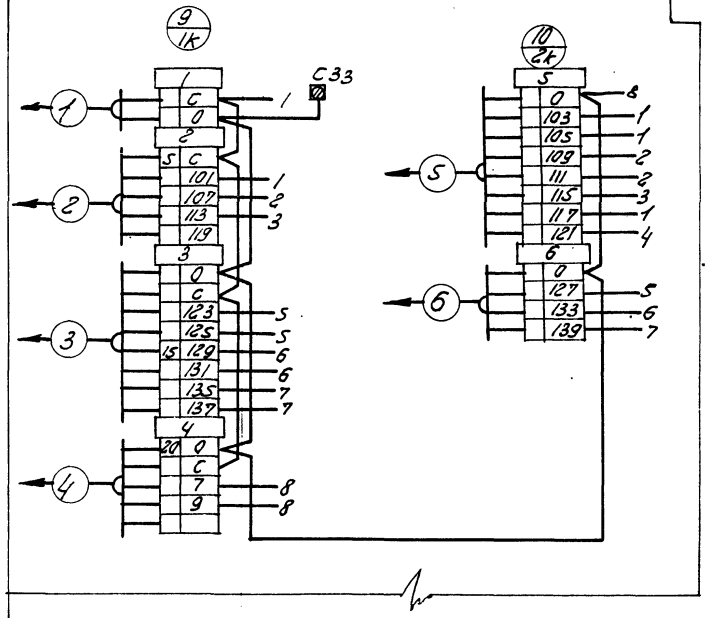

Надписи на маркировочных колодках

NN п.п	Текст надписи	Кол
1	Питание ~ 220В	1
2	ПУС N3	1
3	ПУС N4	1
4	1ск	1
5	3ск	1
6	4ск	1

1. Данный лист рассматривать совместно с КА16 КА17 КА35 (Альбом IX)
2. Содержание альбома см. стр. 2,3.

Гипробытпром Москва 1974 г. Прачечная спецодежды производительностью 500 кг. в смену	Задание заводу-изготовителю щитов: Автоматизация технологических процессов. Щит управления N2. Схема электрическая соединений.	Типовой проект 416-7-134	Альбом VII
		Лист КА-37	

Гл. инж. пр-та	Лесиов		Пестрякова
Нач. отдела	Шмулович		
Гл. специал.	Маевич		
Рук. группы	Архипкин		Ж-9
Ст. инженер	Шнейдер		Копировал

ЦЕНТРАЛЬНЫЙ ИНСТИТУТ
ТИПОВОГО ПРОЕКТИРОВАНИЯ ГОССТРОЯ СССР
МИНСКИЙ ФИЛИАЛ

г. Минск, индекс 220600, ул. Козлова,2
Сдано в печать 14.8. 1978 г.
Заказ № 350/9 тираж 150 экз.
Инв. № 13601/7 Цена 0-78