# СЕРИЯ 1-335 ТУЛМ

# ТЕПЛЫЙ ПРОХОДНОЙ ЧЕРДАК ДЛЯ БЛОК-СЕКЦИЙ ТУЛМ-01, ТУЛМ-02, ТУЛМ-03.

/ИНДИВИДУАЛЬНЫЙ ПРОЕКТ/

## АЛЬБОМ I

Индивидуальная разработка


Разработан: Новомосковским филиалом проектного института Тульскгражданпроект
1986г
Главный инженер филиала /Молчанов С.И./

Согласован.
Начальник технического управления Главпромкскстроя /Масловский Б.Н./
Главный инженер НТД /Насонов Ю.Н./



Привязан
Новомосковский филиал проектного института Тульскгражданпроект
Инв. №


Формат А-2

## Ведомость основных комплектов рабочих чертежей

Таблица N1

| Обозначение | Наименование | Примечание |
|---|---|---|
| КЖ | Конструкции железобетонные | |
| ВК | Водопровод и канализация | |
| ЭС | Электроснабжение | |

## Ведомость рабочих чертежей основного комплекта марки „КЖ"

Таблица N2

| Лист | Наименование | Примечание |
|---|---|---|
| | | |
| 1 | Общие данные | |
| 2 | Лист привязки для блок секции 1-335 ТулМ-01,02,03 | |
| | при варианте с теплым чердаком | |
| 3 | Сводная спецификация железобетонных изделий | |
| 4 | То же железобетонных и гипсобетонных изделий | |
| 5 | То же деревянных и металлических изделий | |
| 6 | Фасад по оси А,В блок-секции ТулМ-01, ТулМ 02, ТулМ-03 | |
| | элементы блокировок ЭБ-7т, ЭБ-6т, ЭБ-1т | |
| 7 | Схема расположения элементов чердачного перекрытия Б-С ТулМ 01 | |
| 8 | То же блок-секция ТулМ 02 | |
| 9 | То же блок-секция ТулМ-03 | |
| 10 | То же элементы блокировок ЭБ-1т, ЭБ-6т, ЭБ-7т | |
| 11 | План чердака. Блок-секция ТулМ-01 | |
| 12 | То же блок-секция ТулМ-02 | |
| 13 | То же блок-секция ТулМ 03 | |
| 14 | То же элементы блокировок ЭБ-1т, ЭБ-6т, ЭБ-7т | |
| 15 | Схема расположения элементов покрытия блок-секция ТулМ-01 | |
| 16 | То же блок-секция ТулМ-02 | |
| 17 | То же блок-секция ТулМ-03 | |
| 18 | То же элементы блокировок ЭБ-1т, ЭБ 6т, ЭБ 7т | |
| 19 | План кровли, блок-секция ТулМ-01 | |
| 20 | То же блок-секция ТулМ-02 | |
| 21 | То же блок-секция ТулМ-03 | |

Индивидуальный проект выполнен в соответствии с действующими нормами и правилами/в том числе по взрыво-пожарной безопасности/.

Главный инженер проекта Улитина Н.А.

XI - 1986г

Продолжение таблицы N2

| Лист | Наименование | Примечание |
|---|---|---|
| 22 | То же элементы блокировок ЭБ 1т, ЭБ-6т, ЭБ 7т | |
| 23 | Разрез I-I, II-II | |
| 24 | Узлы 1-5 | |
| 25 | Узлы 6-10 | |
| 26 | Опора телеантенны ОТ-1. Опора радиостойки ОР-1 | |

## Ведомость спецификаций

Таблица N3

| Лист | Наименование | Примечание |
|---|---|---|
| 3 | Сводная спецификация железобетонных изделий | |
| 4 | Сводная спецификация железобетонных и гипсобетонных изделий | |
| 5 | Сводная спецификация деревянных и металлических изделий | |
| 26 | Спецификация на опоры телеантенны и радиостойки | |
| 27 | Спецификация на объемный блок вентиляционной шахты ВШ-1-1 | |

## Ведомость ссылочных и прилагаемых документов

Таблица N4

| Обозначение | Наименование | Примеч. |
|---|---|---|
| | 1. Ссылочные документы | |
| сер.1-335АТ ал III | Панели перекрытий, прогоны | |
| сер. 83-р.10-11-8.2 | Панели стеновые чердачные | |
| ГОСТ 67-86-80 | Плиты парапетные | |
| сер. 83.р10.4-8 | Будка выхода на крышу | |
| сер 83р.10.7-4.2 | Металлический поддон | |
| сер 1-335Аал III/65р.4-1 | Металлическая лестница ИМ 23 | |
| сер. 1-335 ал. II | Узловые сопряжения | |
| сер. 1-335АТ „Оргпромстрой" | Альбом унифицированных закладных деталей | |
| сер. 1.400-6/76 вып. 1<br>сер. 3 400-6/76 | Унифицированные закладные детали | |
| Каталог унифицированных столярных изделий Главпроксистроя 1980г | Окна и двери жилых и общественных зданий | |
| | 2. Прилагаемые документы | |
| 44-86-КЖИ лист 27 | Объемный блок вентиляционной шахты ВШ-1-1 | |
| 44-86-КЖИ лист 28 | Панели вентиляционной шахты ПВШ-1ук, ВВШ-1лук | |
| 44-86-КЖИ лист 29 | Панель вентиляционной шахты ПВШ-2ук | |
| 44-86-КЖИ лист 30 | Лотки кровли ЛК-4, ЛК-5, ЛК-6, ЛК-6' | |
| 44-86-КЖИ лист 31 | Панель кровли КП-4, КП-5, КП-5т, КП-5т' | |

Продолжение таблицы N4

| Обозначение | Наименование | Примечание |
|---|---|---|
| 44-86-КЖИ лист 32 | То же КП-4-1л, КП-4-1п, КП-5-1л, КП 5 1п | |
| 44-86-КЖИ лист 33 | То же КП-5-2п, КП-5-2л, КП-5-3л, КП-3п | |
| 44-86-КЖИ лист 34 | То же КП-5-4 | |
| 44-86-КЖИ лист 35 | Дымовентиляционные панели ДВК 22, ДВК-22в | |
| 44-86-КЖИ лист 36 | То же ДВК-23, ДВК 23' | |
| 44-86-КЖИ лист 37 | Чердачная опора ЧД-1 | |
| 44-86-КЖИ лист 38 | Панель стеновая парапетная ПС-1, ПС-1в | |
| 44-86-КЖИ лист 39 | То же ПС-2, ПС-2', ПС 2-2, ПС 2-2в | |
| 44-86-КЖИ лист 40 | То же ПС-8, ПС-8' | |
| 44-86-КЖИ лист 41 | Панель стеновая парапетная ПС-9, ПС-9' | |
| 44-86-КЖИ лист 42 | Опалубочные чертежи панели стеновые ПС-1-1, | |
| | ПС-1-1', ПС-1-2; ПС 1-2', ПС-2-3; ПС-2-3', ПС-2-4 | |
| | ПС 2-4'. Плиты перекрытия П-4л, П-4п, П-3цп | |
| 44-86-КЖИ лист 43 | Вентиляционный оголовок ВО-2 | |
| 44-86-КЖИ лист 44 | То же ВО-3 | |
| 44-86-КЖИ лист 45 | То же ВО-4 | |
| 44-86-КЖИ лист 46 | Перегородки гипсобетонные ПГ-1, ПГ-2, ПГ-3, ПГ-4 | |
| 44-86-КЖИ лист 47 | Арматурные изделия К4-51ук-1, К4-51ук-2, | |
| | К4-51ук-3, С4-94ук-1, С4-94ук-2, С4-94ук-3, | |
| | С4-91ук, С4-90ук | |
| 44-86-КЖИ лист 48 | То же С4-92у, С4-92у-1, С4-92у-3, | |
| | С4-97у, С4-97у-1, С4-92у-2', К-23 | |
| 44-86-КЖИ лист 49 | То же С-1, С-2, С-9в, С-10в, С-11н, С-12в | |
| 44-86-КЖИ лист 50 | То же С-3в, С-4в, С-5н, С-6в, С-7в, С-8н | |
| 44-86-КЖИ лист 51 | То же К-1÷К-6, С4-92у-4 | |
| 44-86-КЖИ лист 52 | То же К-7÷К-16, К-22 | |
| 44-86-КЖИ лист 53 | То же К-17÷К-21 | |

| | | | |
|---|---|---|---|
| ГИП | Улитина | | |
| Нач. АСО | Левина | | |
| Гл. конст. | Улитина | | |
| Рук. гр. | Волосина | | 10.86 |
| Вед. инж. | Кирбева | | |
| Техник | Красновъ | | |
| Н. контр. | Улитина | | |

44-86-КЖ

Теплые проходной чердак для блок-секции сер. 1-335 ТулМ (блок-секция 01; 02; 03)

| Стадия | Лист | Листов |
|---|---|---|
| РП | 1 | 53 |

Общие данные

Новомосковский филиал проектного института ТУЛЬСКГРАЖДАНПРОЕКТ

Формат А-2

Инв. № подл. | Подпись и дата | Взам. инв. №

## Техподполье

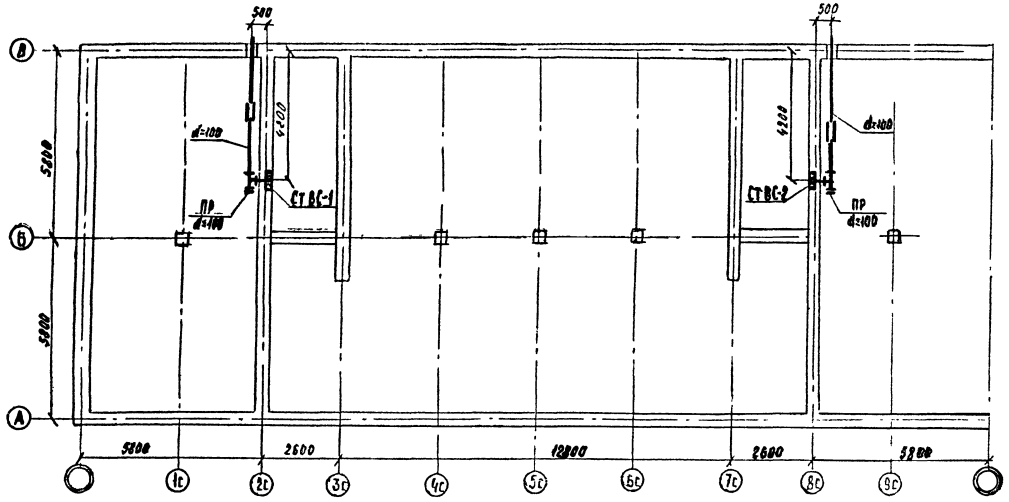


## Разрезы по водостоку

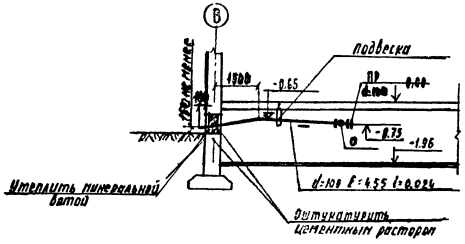


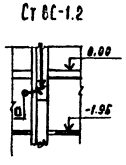


## Спецификация ниже 0.00

| Марка поз. | Обозначение | Наименование | Кол | Масса ед. кг | Примечание |
|---|---|---|---|---|---|
| | ГОСТ 22689.3-77 | Труба ТК-ПВП-100-II | 12.0 | | |
| | ГОСТ 22689.10-77 | Тройник Т90°-ПВП-100×100 | 2 | | |
| | ГОСТ 22689.9-77 | Отвод 135°-100-ПВП-II | 4 | | |
| | ГОСТ 22689.16-77 | Заглушка З-100-ПВП | 2 | | |
| | ГОСТ 103-76 | Подвеска из полосовой | | | |
| | | стали 90×5 м | 2 | 3.53 | |
| | | | | | |
| | | | | | |
| | | | | | |

## Общие указания

Открытые выпуски водостока в местах пересечения с наружными стенами должны быть изолированы минеральной ватой слоем не менее 50 мм с заделкой отверстия с внутренней и внешней стороны цементным раствором. Под выпусками водостока устроить отмостку размером 700×900×200 мм

## Ведомость рабочих чертежей основного комплекта

| Лист | Наименование | Примечан. |
|---|---|---|
| | Водосток | |
| | | |
| 1 | Общие данные. Техподполье. Разрезы по водостоку. Спецификация ниже 0.00 | |
| 2 | Чердак. Схема стояков. Спецификация выше 0.00 | |

Согласовано с отделами

Согласовано

Инв. № подл. | Подпись и дата | Взам. инв. №

Инв. отд. | Насонова | Рук. гр. СТРО | Полосина | Ст. инж. | Шмыкина | Ст. инж. | Бирюкова

| | | | | |
|---|---|---|---|---|
| ГИП | Улитина | | | 44-86-ВК 2 |
| Нач. отд. | Насонова | | | Тёплый проходной чердак для блок-секции серии 1-335 ТУАМ (блок-секции 0.1, 02, 03) |
| Рук. гр. | Шмыкина | | | Стадия: РП; Лист: 1; Листов: 2 |
| Ст. инж. | Бирюкова | | | |
| Н. контр. | Насонова | | | Водосток. Общие данные. Техподполье. Разрезы по водостоку. Спецификация ниже 0.00 |

Новомосковский ф-л ГПТО ин-та "ТУЛЬСКГРАЖДАНПРОЕКТ"

Привязан

Инв. №

Фрагменты монтажного плана первого и типового этажей.

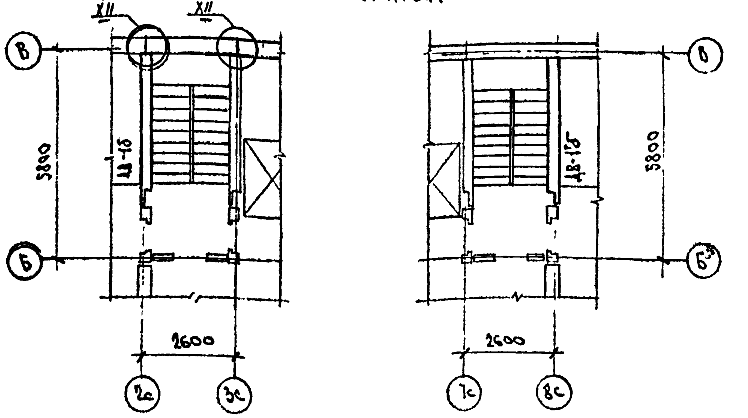

Фрагмент плана технического подполья.

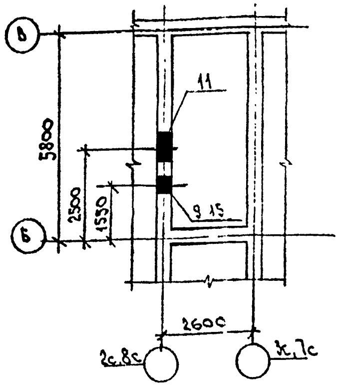

1. На планах 1-5 этажей в блок-секциях сер 1-335 Тул М-01,02;03 по оси „2с" монтировать дымовентиляционные панели ДВ-1б; по оси „8с" монтировать ДВ-1'б, (с нишами повернутыми в сторону лестничной клетки).
2. Раскладку поясных блоков по оси „2с" 8с" выполнять по данному чертежу.
3. На монтажных планах цокольных бло ов по оси „В" для выпуска водостока между осями 8с „9с" монтировать цокольный блок ЦБ-1а.
4. На схеме нормативных нагрузок сечение 2-2 только для блок-секции серии 1-335 Тул М-01,02
5. На плане 5-го этажа и на монтажных схемах фасадов дымовентиляционные и стеновые панели применять без индекса „К" (ДВ-1, Д-1', ДВ-1аб, ДВ-1аб', С-9, С-9')

Таблица отверстий.

| NN отв. | Размер мм. | Отметка низа | Условные обозначения |
|---|---|---|---|
| 9 | 350×900 (h) | -1.150 | Ниша л.к. |
| 11 | 800×900 (h) | -1.770 | Пр- проход |
| 15 | 350×400 (h) | -0,900 | Отв. ливневого стока |
| | | | |

## Расход материалов на чердак.

| № | Наименование | Ед. изм. | Тул М-01 Тул М-02 | Тул М-03 | ЭБ-1т | ЭБ-6т ЭБ-7т |
|---|---|---|---|---|---|---|
| 1 | Цемента М400 | т | 51,38 | 43,32 | 10,97 | 7,9 |
| 2 | Стали | т | 6,525 | 5,826 | 1,156 | 0,634 |
| 3 | Стали приведенной к классу АI | т | 8,214 | 7,382 | 1,453 | 0,785 |
| 4 | Бетона и железобетона | м³ | | | | |
| | в том числе | | | | | |
| | Тяжелый бетон | м³ | 59,85 | 52,30 | 12,71 | 7,02 |
| | Керамзитобетона | м³ | 123,85 | 101,49 | 26,2 | 22,42 |
| 5 | Лесоматериалы | м³ | 0,3395 | 0,16 | 0,1054 | |
| 6 | Лесоматериалы приведенные к круглому лесу | м³ | 0,51 | 0,24 | 0,25 | |
| 7 | Уменьшение расхода тепла | ккал/м² | 10 | 8,5 | – | – |

Фрагмент плана раскладки поясных блоков

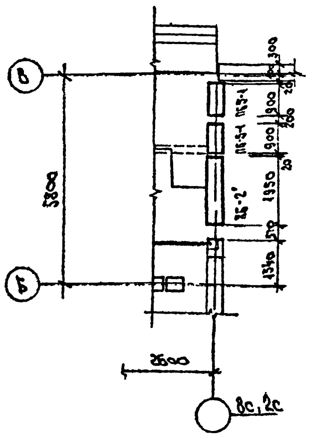

Фрагмент монтажного плана цокольных блоков.

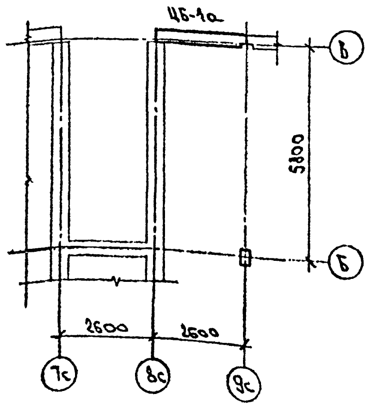

Схема нормативных нагрузок Тул М-01; Тул М-02; Тул М-03.

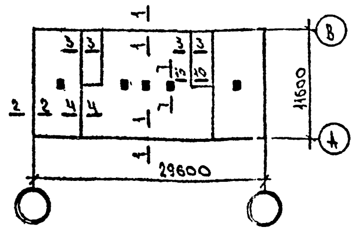

Таблица дополнительных нормативных нагрузок

| Сечения | 1-1 | 2-2 | 3-3 | 4-4 | 1-1 по оси 1с,9с | 1-1 по оси 4с,5с,6с | 10-10 |
|---|---|---|---|---|---|---|---|
| Нагрузка т/пм | 1,57 | 1,26 | 1,12 | 1,56 | 9,2 | 7,92 | 5,28 |

| | | | |
|---|---|---|---|
| Привязан | | | |
| Инв № | | | |

| | | | | | | |
|---|---|---|---|---|---|---|
| | | | | 44-86-КЖ | | 3 |
| ГИП | Улитина | | – | Теплый проходной чердак для блок-секций серии 1-335 ТУЛ (блок-секции 01:02:03) | | |
| Нач. КСО | Левина | | – | | | |
| Гл. конст. | Улитина | | – | | | |
| Рук. гр. | Похосина | | | | Стадия / Лист / Листов | |
| Вед. инж. | Киреева | | | | РП / 2 / | |
| Ст. техн. | Дуненкова | | | | | |
| Н. контр. | Улитина | | – | Лист привязки для блок-секций сер. 1-335 Тул М-01;02;03 при варианте с теплым чердаком. | Новомосковский филиал проектного института Тулгражданпроект | |

Инв. № подл. | Подпись и дата | Взам. инв. №

| Позиция обознач. | Обозначение | Наименование | ТУЛМ-01 кол. шт | | ТУЛМ-02 кол. шт. | | ТУЛМ-03 кол. шт | | ЭБ-1т кол. шт. | | ЭБ-6т кол. шт. | | ЭБ-7т кол. шт. | | Кол. шт. всего | Масса ед., кг. | Примечание |
|---|---|---|---|---|---|---|---|---|---|---|---|---|---|---|---|---|---|
| | | | на 1 б/секц. | на ... б/секц. | на 1 б/секц. | на ... б/секц. | на 1 б/секц. | на ... б/секц. | на 1 эт. блокир. | на ... блокир. | на 1 эт. блокир. | на ... блокир. | на 1 эт. блокир. | на ... блокир. | | | |
| | | Прогоны | | | | | | | | | | | | | | | |
| ПР-1 | сер. 1-335АТ вып III | ПР-1 | 10 | | 10 | | 10 | | 2 | | — | — | — | — | | 1065 | |
| ПР-1а | сер 1-335АТ вып III | ПР-1а | 2 | | 2 | | 2 | | — | — | — | — | — | — | | 1174 | |
| | | Плиты перекрытия | | | | | | | | | | | | | | | |
| П-1 | сер. 1-335АТ вып. III | П-1 | 8 | | 8 | | 8 | | 4 | | — | — | — | — | | 11797 | |
| П-1л | сер. 1-335АТ вып III | П-1л | 1 | | 1 | | — | — | — | — | 1 | | 1 | | | 4800 | |
| П-1п | сер. 1-335АТ вып. III | П-1п | 1 | | 1 | | — | — | — | — | 1 | | 1 | | | 4800 | |
| П-2л | сер 1-335АТ вып III | П-2л | 2 | | 2 | | 2 | | — | — | — | — | — | — | | 3495 | |
| П-2п | сер 1-335АТ вып. III | П-2п | 2 | | 2 | | 2 | | — | — | — | — | — | — | | 3495 | |
| П-3ип | 44-86-КЖИ, лист 42 | П-3ип | — | | 1 | | — | — | — | — | — | — | — | — | | 3021 | |
| П-4п | —, лист 42 | П-4п | 2 | | 1 | | 2 | | — | — | — | — | — | — | | 3118 | |
| П-4л | —, лист 42 | П-4л | 1 | | 2 | | 2 | | — | — | — | — | — | — | | 3118 | |
| П-3ил | —, лист 42 | П-3ил | 1 | | — | | — | | — | — | — | — | — | — | | 3021 | |
| | | Панели стеновые | | | | | | | | | | | | | | | |
| ПС-1 | 44-86-КЖИ, лист 38 | ПС-1 | 1 | | 1 | | 1 | | — | — | — | — | — | — | | 2319 | |
| ПС-1* | —, лист 38 | ПС-1* | 1 | | 1 | | 1 | | — | — | — | — | — | — | | 2319 | |
| ПС1-1 | —, лист 42 | ПС1-1 | 2 | | 2 | | 2 | | — | — | — | — | — | — | | 2319 | |
| ПС1-1* | —, лист 42 | ПС1-1* | 2 | | 2 | | 2 | | — | — | — | — | — | — | | 2319 | |
| ПС1-2 | —, лист 42 | ПС1-2 | 1 | | 1 | | 1 | | — | — | — | — | — | — | | 2319 | |
| ПС1-2* | —, лист 42 | ПС1-2* | 1 | | 1 | | 1 | | — | — | — | — | — | — | | 2319 | |
| ПС-2 | —, лист 39 | ПС-2 | 2 | | 2 | | 1 | | 1 | | 1 | | 1 | | | 2871 | |
| ПС-2* | —, лист 39 | ПС-2* | 2 | | 2 | | 1 | | 1 | | 1 | | 1 | | | 2871 | |
| ПС2-2 | —, лист 39 | ПС2-2 | 1 | | 1 | | 1 | | — | — | — | — | — | — | | 2871 | |
| ПС2-2* | —, лист 39 | ПС2-2* | 1 | | 1 | | 1 | | — | — | — | — | — | — | | 2871 | |
| ПС2-3 | —, лист 42 | ПС2-3 | 1 | | 1 | | 1 | | — | — | — | — | — | — | | 2871 | |
| ПС2-3* | —, лист 42 | ПС2-3* | 1 | | 1 | | 1 | | — | — | — | — | — | — | | 2871 | |
| ПС2-4 | —, лист 42 | ПС2-4 | 1 | | 1 | | 1 | | 1 | | — | | — | — | | 2871 | |
| ПС2-4* | —, лист 42 | ПС2-4* | 1 | | 1 | | 1 | | 1 | | — | | — | — | | 2871 | |
| ПС-8 | —, лист 40 | ПС-8 | 1 | | 1 | | — | — | — | — | 1 | | 1 | | | 2191 | |
| ПС-8* | —, лист 40 | ПС-8* | 1 | | 1 | | — | — | — | — | 1 | | 1 | | | 2191 | |
| ПС-9 | —, лист 41 | ПС-9 | 1 | | 1 | | — | — | — | — | 1 | | 1 | | | 2912 | |
| ПС-9* | —, лист 41 | ПС-9* | 1 | | 1 | | — | — | — | — | 1 | | 1 | | | 2912 | |
| | | Панели стеновые чердачные | | | | | | | | | | | | | | | |
| ЧД-1 | 44-86-КЖИ, лист 37 | ЧД-1 | 7 | | 7 | | 7 | | 1 | | — | — | — | — | | 763 | |
| ЧВ-5 | сер. 83 р.10.11-8.2 л. 86 | ЧВ-5 | 5 | | 5 | | 5 | | 1 | | — | — | — | — | | 480 | |
| | | Панели дымовентиляционные | | | | | | | | | | | | | | | |
| ДВК-22 | 44-86-КЖИ, лист 35 | ДВК-22 | 2 | | 2 | | 2 | | — | — | — | — | — | — | | 815 | |
| ДВК-22в | —, лист 35 | ДВК-22в | 2 | | 2 | | 2 | | — | — | — | — | — | — | | 694 | |
| ДВК-23 | —, лист 36 | ДВК-23 | 2 | | 2 | | 2 | | — | — | — | — | — | — | | 1369 | |
| ДВК-23в | — лист 36 | ДВК-23в | 2 | | 2 | | 2 | | — | — | — | — | — | — | | 978 | |

Инв. № подл. | Подпись и дата | Взам. инв. №

Привязан

Инв. №

| | | | |
|---|---|---|---|
| | | 44-86-КЖИ | 4 |
| ГИП | Улитина | Теплый проходной чердак для блок-секций серии 1-335ТУЛМ (блок-секций 01;02;03) | |
| Нач. отд. | Левина | | |
| Гл. конст. | Улитина | | |
| Рук. гр. | Полюшина | Стадия: РП; Лист: 3; Листов: | |
| Вед. инж. | Киреева | | |
| Инж. | Малыга | Сводная спецификация железобетонных изделий | Новомосковский филиал проектного института Тульскгражданпроект |
| Н. контр. | Улитина | | |

| Позиция обознач. | Обозначение | Наименование | ТУАМ-01 кол. шт. на 1 б/секц. | ТУАМ-01 кол. шт. на ... б/секц. | ТУАМ-02 кол. шт. на 1 б/секц. | ТУАМ-02 кол. шт. на ... б/секц. | ТУАМ-03 кол. шт. на 1 б/сек. | ТУАМ-03 кол. шт. на ... б/сек. | ЭБ-1т кол. шт. на 1 блок | ЭБ-1т кол. шт. на ... блоков | ЭБ-6т кол. шт. на 1 блок | ЭБ-6т кол. шт. на ... блоков | ЭБ-7т кол. шт. на 1 блок | ЭБ-7т кол. шт. на ... блоков | Кол. шт. всего | Масса ед., кг | Примечание |
|---|---|---|---|---|---|---|---|---|---|---|---|---|---|---|---|---|---|
| | | Вентиляционные оголовки | | | | | | | | | | | | | | | |
| ВО-2 | 44-86-КЖИ; лист 43 | ВО-2 | 2 | | 2 | | 2 | | — | — | — | — | — | — | | 558 | |
| ВО-3 | – КЖИ; лист 44 | ВО-3 | 2 | | 2 | | 2 | | — | — | — | — | — | — | | 456 | |
| ВО-4 | – КЖИ, лист 45 | ВО-4 | 2 | | 2 | | 2 | | — | — | — | — | — | — | | 507 | |
| | | | | | | | | | | | | | | | | | |
| | | | | | | | | | | | | | | | | | |
| | | Панели покрытия | | | | | | | | | | | | | | | |
| КП-4 | 44-86-КЖИ; лист 31 | КП-4 | 2 | | 2 | | 2 | | — | — | — | — | — | — | | 3622 | |
| КП4-1л | –, лист 32 | КП4-1л | 1 | | 1 | | 1 | | — | — | — | — | — | — | | 3546,4 | |
| КП4-1п | –, лист 32 | КП4-1п | 1 | | 1 | | 1 | | — | — | — | — | — | — | | 3546,4 | |
| КП-5 | –, лист 31 | КП-5 | 5 | | 5 | | 5 | | 4 | | — | — | — | — | | 3909 | |
| КП5-1л | –, лист 32 | КП5-1л | 1 | | 1 | | 1 | | — | — | — | — | — | — | | 3802,4 | |
| КП5-1п | –, лист 32 | КП5-1п | 1 | | 1 | | 1 | | — | — | — | — | — | — | | 3802,4 | |
| КП5-2л | –, лист 33 | КП5-2л | 1 | | 1 | | 1 | | — | — | — | — | — | — | | 3770,58 | |
| КП5-2п | –, лист 33 | КП5-2п | 1 | | 1 | | 1 | | — | — | — | — | — | — | | 3770,58 | |
| КП5-3л | –, лист 33 | КП5-3л | 1 | | 1 | | 1 | | — | — | — | — | — | — | | 3710,5 | |
| КП5-3п | –, лист 33 | КП5-3п | 1 | | 1 | | 1 | | — | — | — | — | — | — | | 3710,5 | |
| КП5-4 | –, лист 34 | КП5-4 | 1 | | 1 | | 1 | | — | — | — | — | — | — | | 3907,3 | |
| КП-5тп | –, лист 31 | КП-5тп | 1 | | 1 | | — | — | — | — | 1 | | 1 | | | 3910 | |
| КП-5тл | –, лист 31 | КП-5тл | 1 | | 1 | | — | — | — | — | 1 | | 1 | | | 3910 | |
| | | Лотки кровли | | | | | | | | | | | | | | | |
| ЛК-4 | 44-86-КЖИ, лист 30 | ЛК-4 | 3 | | 3 | | 2 | | 2 | | 1 | | 1 | | | 2620 | |
| ЛК-5 | –, лист 30 | ЛК-5 | 2 | | 2 | | 2 | | — | — | — | — | — | — | | 2690 | |
| ЛК-6 | –, лист 30 | ЛК-6 | 1 | | 1 | | 1 | | — | — | — | — | — | — | | 4165 | |
| ЛК-6* | –, лист 30 | ЛК-6* | 1 | | 1 | | 1 | | — | — | — | — | — | — | | 4165 | |
| | | | | | | | | | | | | | | | | | |
| | | | | | | | | | | | | | | | | | |
| | | Плиты парапетные | | | | | | | | | | | | | | | |
| ПП1-2 | Сер. 83, ч.10, р.10.4-8 | ПП1-2 | 42 | | 42 | | 30 | | 8 | | 10 | | 10 | | | 75 | см. прим. п.1 |
| ПП1-2УК | –, р 10.4-8 | ПП1-2УК (ℓ=900) | 2 | | 2 | | — | — | — | — | 2 | | 2 | | | 45 | см. прим. п.1 |
| ПП1-2УК-1 | –, р 10.4-8 | ПП1-2УК-1 (ℓ=1100) | — | | — | | 2 | — | — | — | — | | — | | | 55 | см. прим. п.1 |
| | | | — | — | — | — | | | — | — | — | — | — | — | | | |
| | | | | | | | | | | | | | | | | | |
| | | Шахта вентиляционная | | | | | | | | | | | | | | | |
| ВШ1-1 | 44-86-КЖИ, лист 27 | ВШ1-1 | 2 | | 2 | | 2 | | — | — | — | — | — | — | | 1791 | |
| | | | | | | | | | | | | | | | | | |
| | | Будка выхода на крышу | | | | | | | | | | | | | | | |
| ЖЛ-1 | сер. 83 р.10.4-8 л. 76 | ЖЛ-1 | 1 | | 1 | | — | — | — | — | — | — | — | — | | 1080 | |
| | | | | | | | | | | | | | | | | | |
| | | Перегородки гипсобетонные | | | | | | | | | | | | | | | |
| ПГ-1 | 44-86-КЖИ, лист 46 | ПГ-1 | — | — | — | — | — | — | 1 | | — | — | — | — | | 878 | |
| ПГ-2 | –, лист 46 | ПГ-2 | — | — | — | — | — | — | 1 | | — | — | — | — | | 208 | |
| ПГ-3 | –, лист 46 | ПГ-3 | — | — | — | — | — | — | 1 | | — | — | — | — | | 338 | |
| ПГ-4 | –, лист 46 | ПГ-4 | — | — | — | — | — | — | 1 | | — | — | — | — | | 351 | |
| | | Лист асбестоцементный | | | | | | | | | | | | | | | |
| А-32 | сер. 83 р.10.11-8.2 л. 96 | А-32 | 2 | | 2 | | 2 | | — | — | — | — | — | — | | — | |

1. Парапетные плиты ПП1-2 (ℓ=1490); ПП1-2УК (ℓ=900); ПП1-2УК-1 (ℓ=1100) готовить укороченными в опалубке парапетной плиты ПП-1 сер. 83, ч.10, р.10.4-8.

Привязан

Инв. №

| | | | |
|---|---|---|---|
| ГИП | Улитина | | 44-86-КЖ 5 |
| Нач.отд. | Левина | | Теплый проходной чердак для блок-секций серии 4-335 ТУАМ (блок-секции 01; 02; 03) |
| Гл.констр. | Улитина | | Стадия: Р П; Лист: 4; Листов: |
| Рук.гр. | Голосина | 10.86 | |
| Вед.инж. | Киреева | | |
| Инж. | Малашта | | Сводная спецификация железобетонных и гипсобетонных изделий |
| Н.контр. | Улитина | | Новомосковский филиал проектного института Тульскгражданпроект |

Инв.№ подл. | Подпись и дата | Взам.инв.№

Формат А-2

| Позицион. обознач. | Обозначение | Наименование | ТУЛМ-01 кол. шт. | | ТУЛМ-02 кол. шт. | | ТУЛМ-03 кол. шт. | | ЭБ-1Т кол. шт. | | ЭБ-6Т кол. шт. | | ЭБ-7Т кол. шт. | | Кол. шт. всего | Масса ед., кг | Примечание |
|---|---|---|---|---|---|---|---|---|---|---|---|---|---|---|---|---|---|
| | | | на 1 б/секц | на ... б/секц | на 1 б/секц | на ... б/секц | на 1 б/секц | на ... б/секц | на 1 эл. блок-ф | на ... блок-ф | на 1 эл. блок-р | на ... блок-р | на 1 эл. блок-р | на ... блок-р | | | |
| | | Деревянные изделия | | | | | | | | | | | | | | | |
| | | Двери | | | | | | | | | | | | | | | |
| ДГ21-9* | Каталог Главка 1985г. | ДГ21-9* | | | | | | | 1 | | — | — | — | — | | — | см. прим. п.1 |
| | | Люк лаза на чердак | | | | | | | | | | | | | | | |
| ДЛ10-10А | Каталог Главка 1985г. | ДЛ10-10А | 1 | | 1 | | | | — | — | — | — | — | — | | — | |
| ИД-9 | сер.83 р.10.6-3 л.12 | ИД-9 | 1 | | 1 | | | | | | | | | | | | |
| | | Бруски деревянные | | | | | | | — | — | — | — | — | — | | — | |
| | | 100х200(h) ℓ=1300 | 6 | | 6 | | 6 | | | | | | | | | | |
| | | Металлические изделия | | | | | | | | | | | | | | | |
| | | Металлический поддон | | | | | | | | | | | | | | | |
| МП-1 | сер.83 р.10.7-4.2 л.19 | МП-1 | 2 | | 2 | | 2 | | — | — | — | — | — | — | | 112,37 | |
| | | Металлическая лестница | | | | | | | | | | | | | | | |
| ИМ-33 | сер 1-335А вып.II/85 р.4-1 л.20 | ИМ-33 | 1 | | 1 | | | | — | — | — | — | — | — | | 21.82 | |
| | | Монтажные элементы плит | | | | | | | | | | | | | | | |
| | | перекрытия | | | | | | | | | | | | | | | |
| М-XL | Узловые сопряжения сер.1-335А вып.I | М-XL | 38 | | 38 | | 36 | | 4 | | 2 | | 2 | | | 0,48 | |
| М-XLI | ,, вып.II | М-XLI | 6 | | 6 | | 6 | | | | | | | | | 0,67 | |
| М-XLII | ,, вып.II | М-XLII | 8 | | 8 | | 2 | | | | 6 | | 6 | | | 0,23 | |
| М-XLIII | ,, вып.II | М-XLIII | 2 | | 2 | | | | | | 2 | | 2 | | | 0,76 | |
| М-VI | ,, вып.II | М-VI | 4 | | 4 | | 4 | | | | | | | | | 0,33 | |
| | | Монтажные элементы чердака | | | | | | | | | | | | | | | |
| | | плит покрытия парапетных плит | | | | | | | | | | | | | | | |
| L75х8* ℓ=120 | ГОСТ 8509-72* | L75х8 ℓ=120 | 20 | | 20 | | 18 | | 2 | | — | — | — | — | | 1,1 | |
| L75х8* ℓ=100 | ГОСТ 8509-72* | L75х8* ℓ=100 | 12 | | 12 | | 8 | | — | | 4 | | 4 | | | 0,9 | |
| L75х8 ℓ=100 | ГОСТ 8509-72* | L75х8 ℓ=100 | 2 | | 2 | | — | | — | | 2 | | 2 | | | 0,9 | |
| -70х150х8* | ГОСТ 103-76* | -70х150х8* | 2 | | 2 | | — | | — | | 2 | | 2 | | | 0,66 | |
| -80х100х10* | ГОСТ 103-76* | -80х100х10* | 26 | | 26 | | 26 | | 3 | | 3 | | 3 | | | 0,63 | |
| -100х150х8 | ГОСТ 103-76* | -100х150х8 | 4 | | 4 | | 4 | | — | — | — | — | — | — | | 1,2 | |
| -40х4 ℓ=360 | ГОСТ 103-76* | -40х4 ℓ=360 | 4 | | 4 | | — | | — | — | — | — | — | — | | 0,42 | |
| Н-1 | сер.83 р.10.7-4.2 л.28 | Н-1 | 4 | | 4 | | 4 | | 4 | | 4 | | 4 | | | 0,16 | |
| Н-45 | сер.83 р.10.11-8.2 л.102 | Н-45 | 4 | | 4 | | 4 | | 4 | | 4 | | 4 | | | 0,35 | |
| ФБА-I | ГОСТ 5781-82 | ФБА-I ℓ=100 | 46 | | 46 | | 34 | | 6 | | 10 | | 10 | | | 0,04 | |
| L100х8* ℓ=100 | ГОСТ 8509-72* | L100х8* ℓ=100 | 16 | | 16 | | 16 | | — | — | — | — | — | — | | 0,12 | |
| | | | | | | | | | | | | | | | | 2,55 | |
| | | Детали крепления телеантенны | | | | | | | | | | | | | | | |
| ОТ-1 | 44-86-КЖ-26 | Опора телеантенны ОТ-1 | 2 | | 2 | | 2 | | — | — | — | — | — | — | | 30,83 | |
| | -26 | Металлкрепления оттяжек (комплект) | 6 | | 6 | | 6 | | — | — | — | — | — | — | | 10,35 | |
| | | Детали крепления радиостойки | | | | | | | | | | | | | | | |
| ОР-1 | 44-86-КЖ-26 | Опора радиостойки ОР-1 | 2 | | 2 | | 2 | | — | — | — | — | — | — | | 30,77 | |
| | -26 | Детали крепления оттяжек (комплект) | 6 | | 6 | | 6 | | | | | | | | | 1035 | |

1. Дверь ДГ21-9* обить кровельной сталью δ=0,5мм по слою асбестового картона δ=5мм с 2х сторон и укоротить до h=1650
2. Монтажные элементы, обозначенные звездочкой, должны быть металлизированы.

Привязан

Инв. №

| | | | |
|---|---|---|---|
| ГИП | Улитина | | 44-86-КЖ 6 |
| Нач.отд. | Левина | | Теплый проходной чердак для блок-секций серии 1-335 ТУЛМ (блок-секции 01; 02; 03) |
| Гл.констр. | Улитина | | |
| Рук.гр. | Полосина | | Стадия: РП; Лист: 5; Листов: |
| Вед.инж. | Киреева | | |
| Инж. | Малашта | | Сводная спецификация деревянных и металлических изделий |
| Н.контр. | Улитина | | Новомосковский филиал проектного института Тульскгражданпроект |

Инв.№ подл. | Подпись и дата | Взам.инв.№

Формат А-2

## Схемы расположения элементов фасадов

по оси „А"

Блок-секция Тул М-01

по оси „В"

Блок-секция Тул М-01

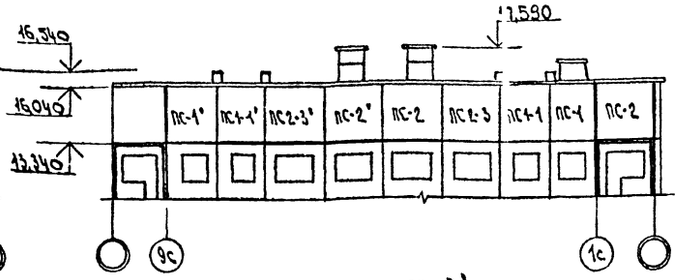


в осях „В-А"

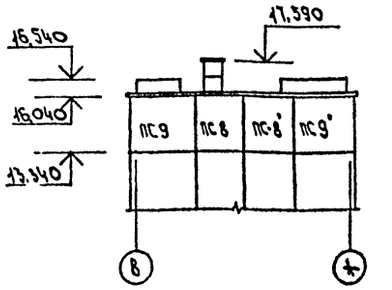


по оси „А"

Блок-секция Тул М-02

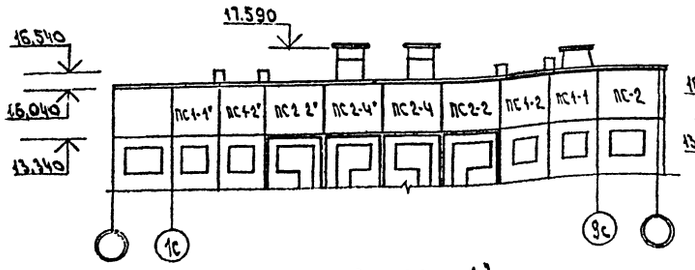


по оси „В"

Блок-секция Тул М-02

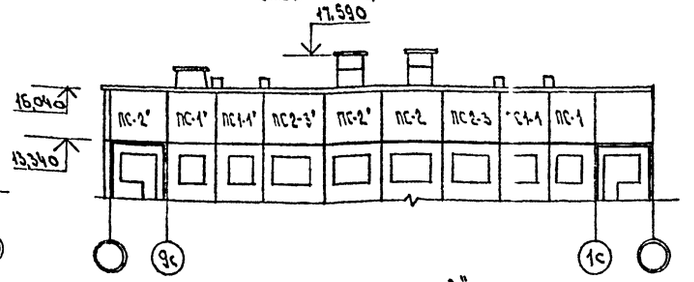


по оси „А"

Блок-секция Тул М-03

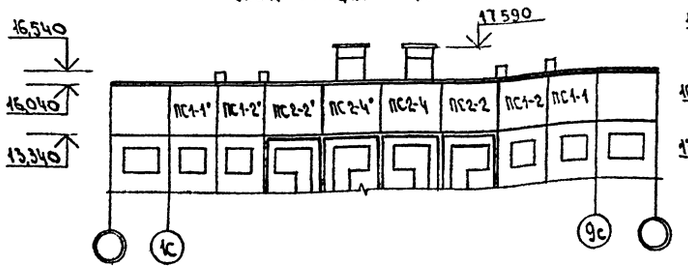


по оси „В"

Блок-секция Тул М-03

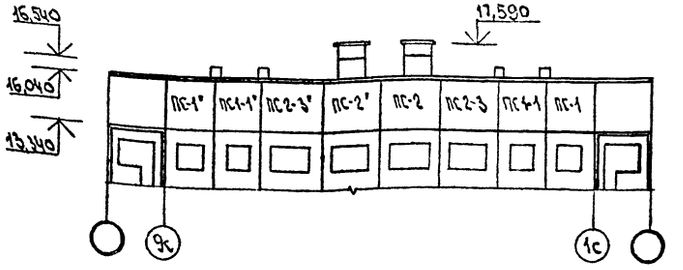


1. Наружная поверхность парапетной панели должна иметь:
а) песчано-мастичное покрытие с последующей покраской;
б) облицовка стеклоплиткой,
в) отделка типа „брекчия" 70%.
Фактурный слой должен предохранять торцы панелей в зоне установки герметиков.
Марка наружного слоя по прочности должна быть не менее 100, морозостойкость не ниже МРз-50 толщина слоя -20мм.

Элементы блокировки по оси „А"

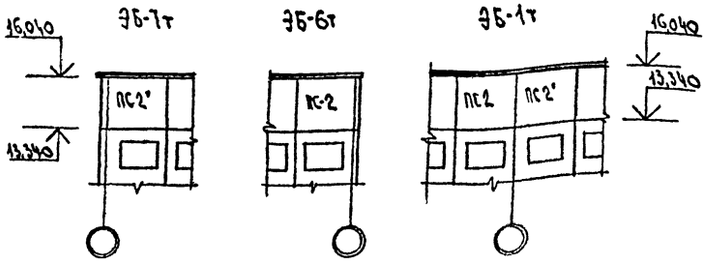


Элементы блокировки по оси „В"

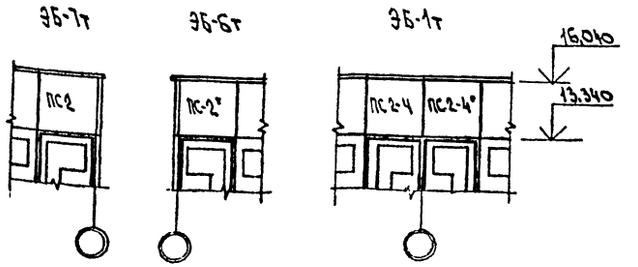


| | | | |
|---|---|---|---|
| Гип | Улитина | | |
| Нач. АСО | Левина | | |
| Гл. констр. | Улитина | | |
| Рук. гр. | Полосина | | 10.5 |
| Вед. инж. | Кичеева | | |
| Ст. техн. | Дуненкова | | |
| Н. контр. | Улитина | | |

44-86-КШ

Теплый проходной чердак для блок-секции сер. 1-335 Тул М (блок-секция 01.02.03)

| Стадия | Лист | Листов |
|---|---|---|
| РП | 6 | |

Схемы расположения элементов фасадов

Новомосковский филиал проектного института Тульскрайздампроект

Формат А-2

Инв. № подл. | Подпись и дата | Взам. инв. №

Схема расположения элементов чердачного перекрытия.

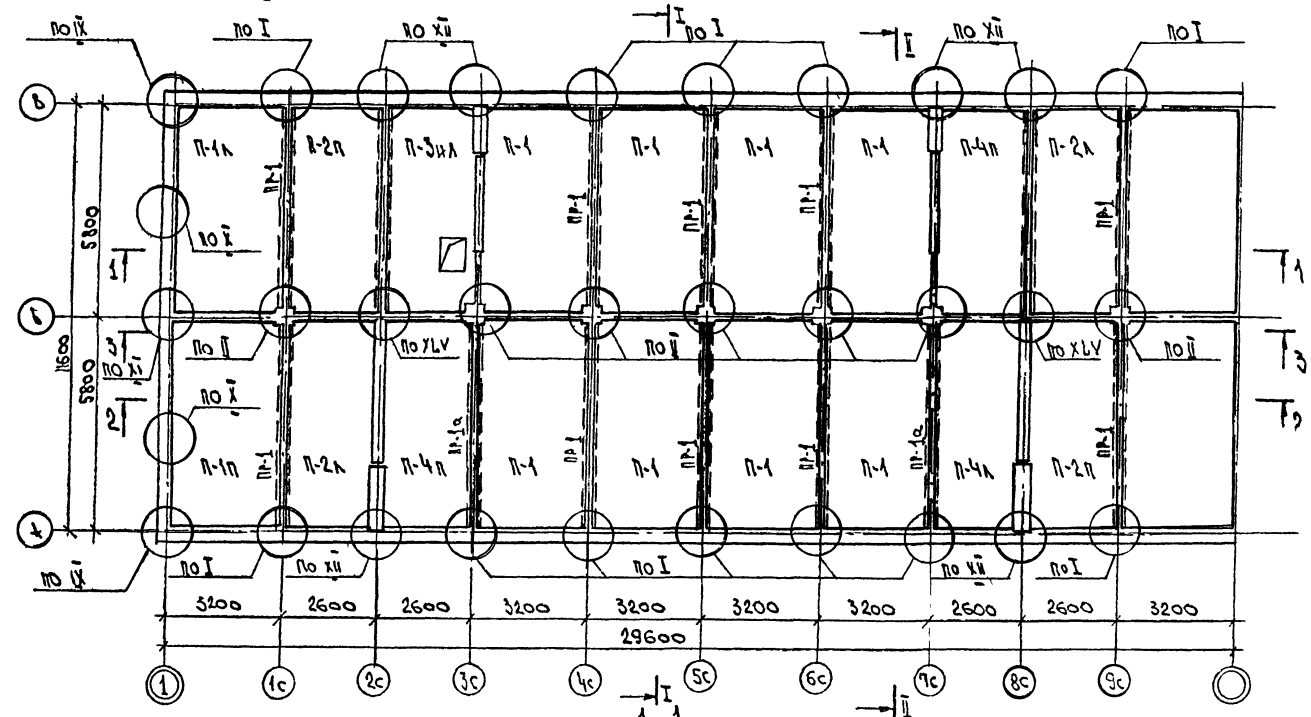


1-1

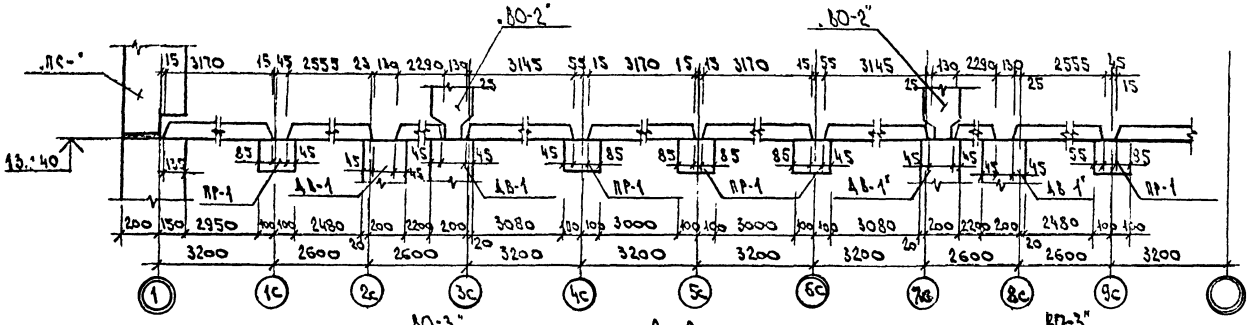


2-2

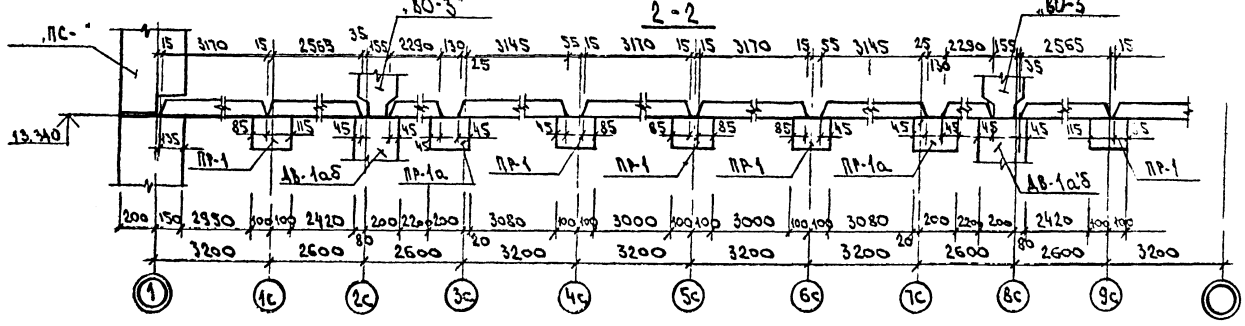


1. Швы между панелями перекрытий тщательно заделать цементным раствором состава 1:3.
2. Минимальная ширина опирания панелей перекрытий -45мм должна подтверждаться заказчиком актом на скрытые работы.
3. Узлы см. альбом II „Узловые сопряжения элементов крупнопанельных домов серии 1-335 АТ" (Оргпромстрой 1970г.)

4. Элементы блокировок ЭБ-1т, ЭБ-6т, ЭБ-7т см. лист 10.
5. Разрез 3-3 см. лист 15.

| | | | | |
|---|---|---|---|---|
| Гип | Улитина | | | 44-86-КЖ 8 |
| Нач АСО | Левина | | | Теплый проходной чердак для блок-секции сер. 1-335 Тул И (блок-секции 01, 02, 03) |
| Гл. конст | Улитина | | | |
| Рук. гр | Полосина | | | Блок-секция Тул И-01 |
| Вед. инж | Киреева | | | Стадия: РП; Лист: 7; Листов: |
| Ст. техн | Дуненкова | | | |
| Н. контр | Улитина | | | Схема расположения элементов чердачного перекрытия. |

Новомосковский филиал проектного института Тульскгражданпроект

Привязан

Инв. №

Инв. № подл. | Подпись и дата | Взам. инв. №

Формат А-2

Схема расположения элементов чердачного перекрытия.

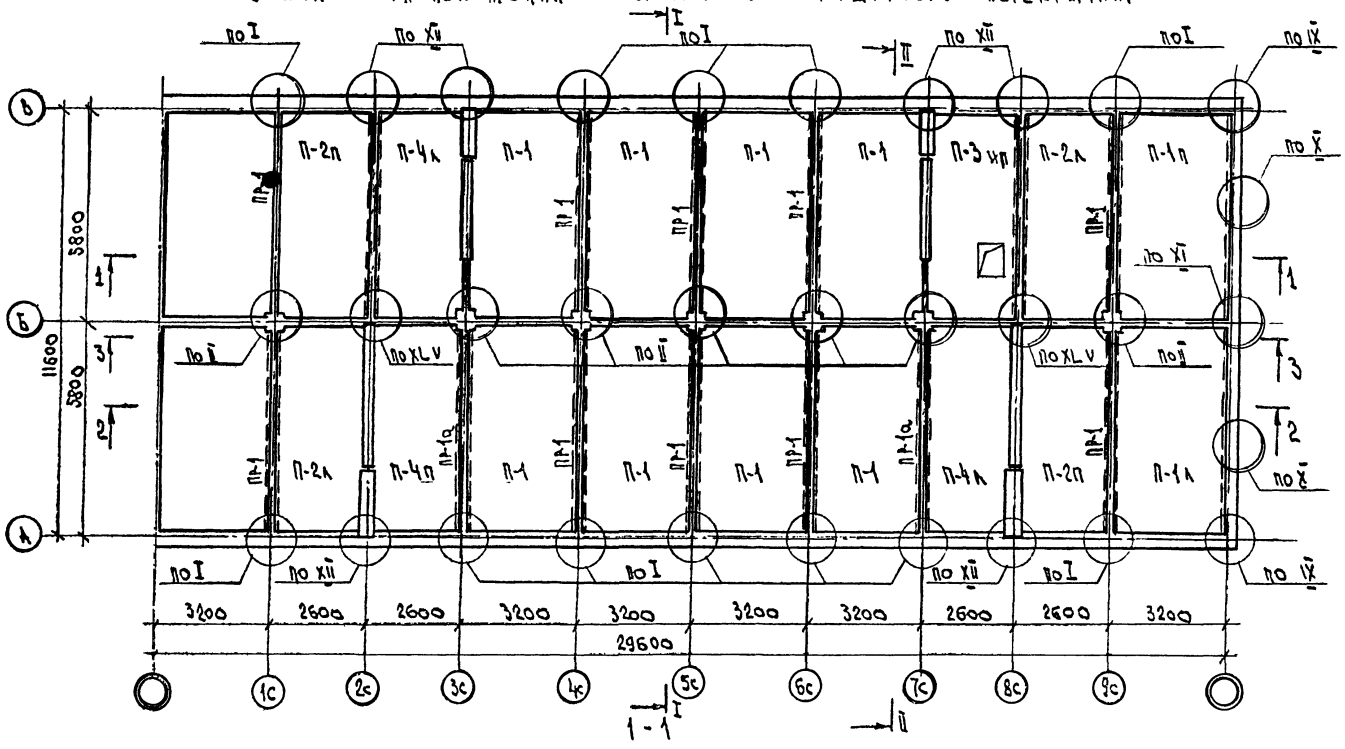


1-1

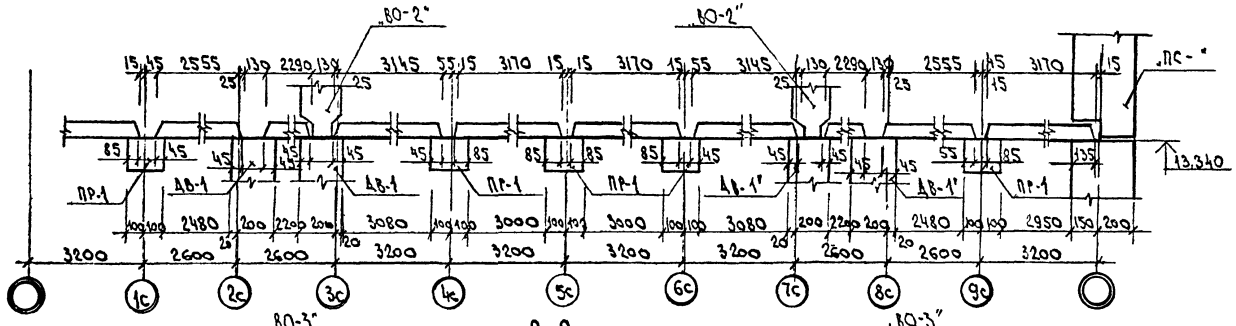


2-2

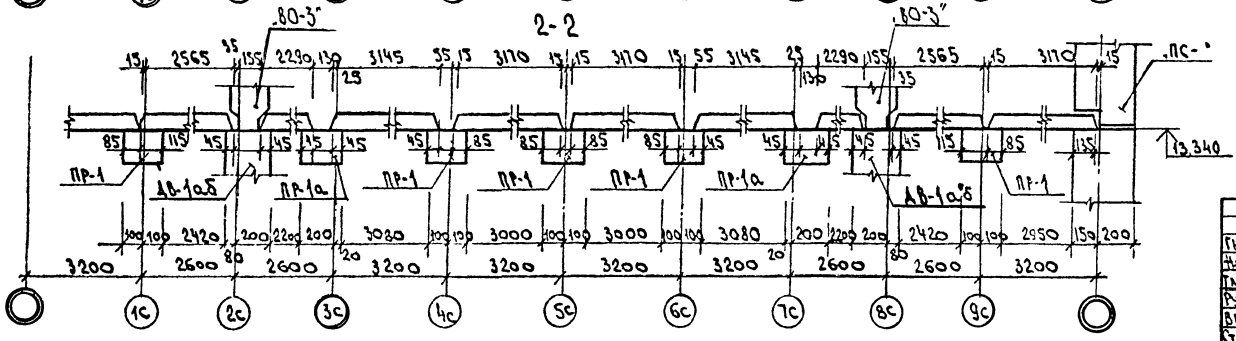


1. Швы между панелями перекрытий тщательно заделать цементным раствором состава 1:3.
2. Минимальная ширина опирания панелей перекрытий -45 мм должна подтверждаться заказчиком актом на скрытые работы.
3. Узлы см. альбом II „Узловые сопряжения элементов крупнопанельных домов серии 1-335 АТ" (Оргпромстрой 1970г.).

4. Элементы блокировки ЭБ-1т, ЭБ-6т, ЭБ-7т см. лист 10
5. Разрез 3-3 см. лист 16.

| | | | | |
|---|---|---|---|---|
| Гип | Улитина | | 44-86-КШ | 9 |
| Нач. АСО | Левина | | Теплый проходной чердак для блок-секции сер 1-335 тул М (блок-секция 01.02.03) | |
| Гл. конст. | Улитина | | | |
| Рук. гр. | Полосина | | Блок-секция тул М-02 | Стадия: РП; Лист: 8; Листов: |
| Вед. инж. | Киреева | | | |
| Ст. техн. | Дуненкова | | Схема расположения элементов чердачного перекрытия. | Новомосковский филиал проектного института Тульскгражданпроект |
| Н. контр. | Улитина | | | Формат А-2 |

Привязан

Инв. №

Подписан и дата | Взам. инв. №

Схема расположения элементов чердачного перекрытия.

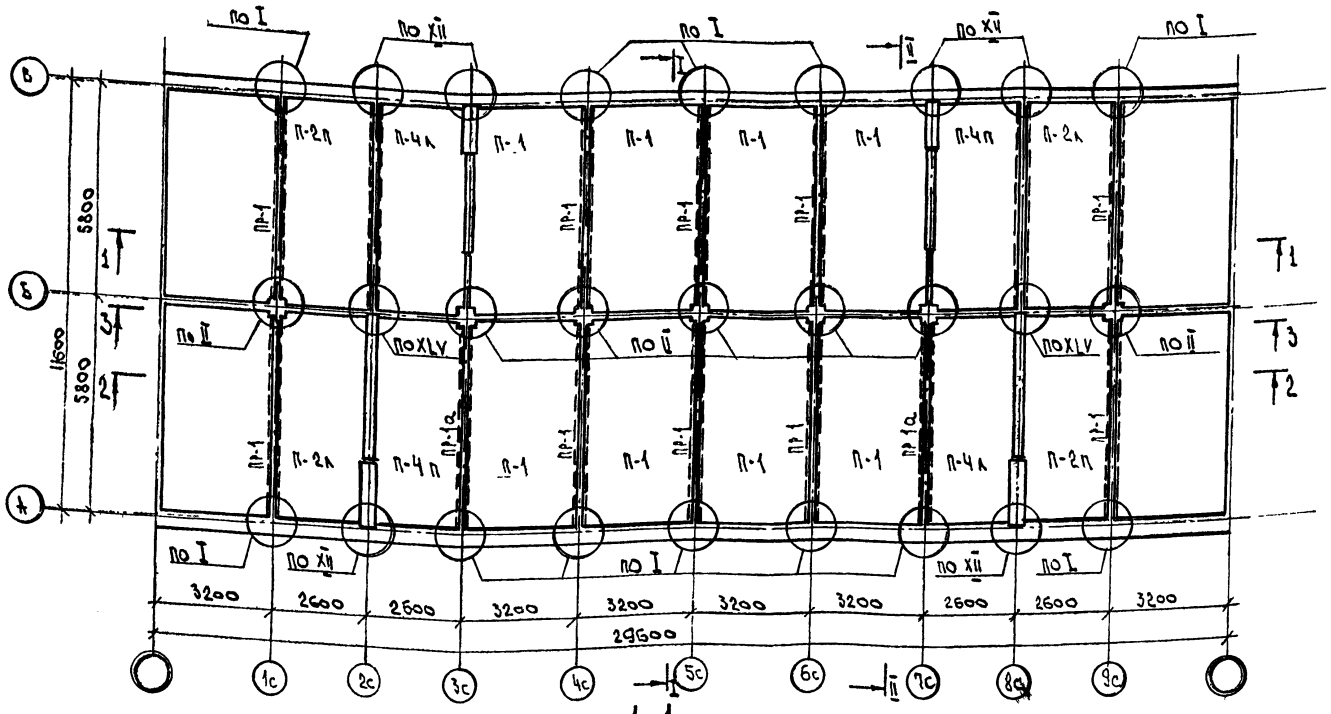


1-1

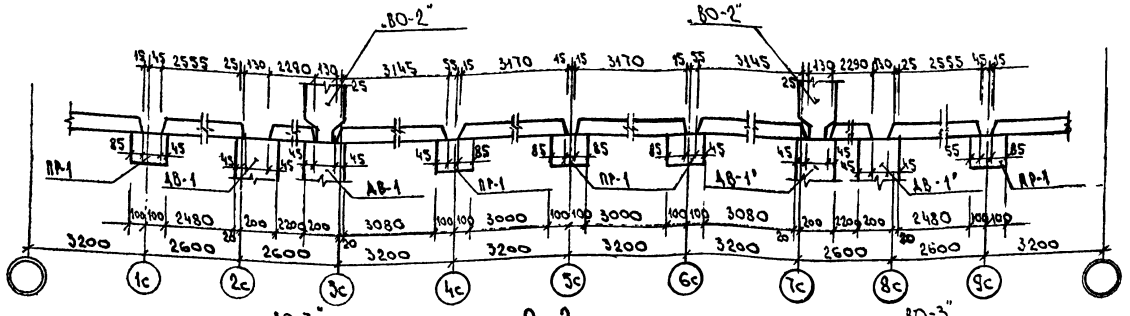


2-2

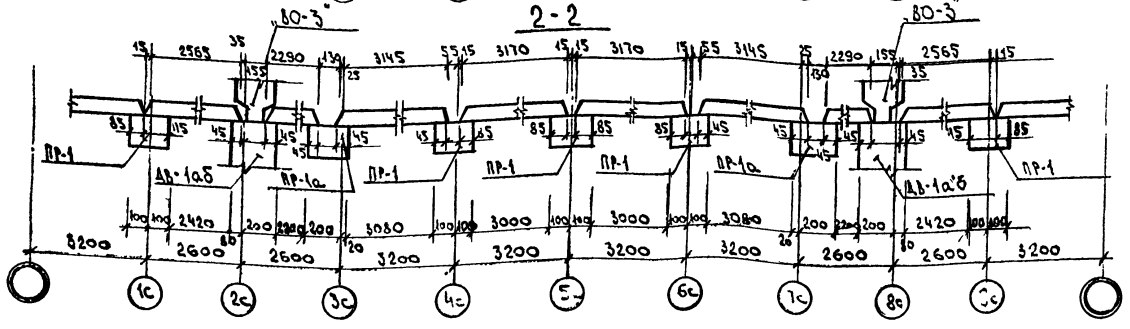


1. Швы между панелями перекрытий тщательно заделать цементным раствором состава 1:3.
2. Минимальная ширина опирания панелей перекрытий - 45мм должна подтверждаться заказчиком актом на скрытые работы.
3. Узлы см. альбом I. Узловые сопряжения элементов крупнопанельных домов серии 1-335АТ (Оргпромстрой 1970г).

4. Элементы блокировки ЭБ-1т, ЭБ-6т, ЭБ-7т см. лист 10.
5. Разрез 3-3 см. лист 17.

Привязан

Инв. №

| | | | | |
|---|---|---|---|---|
| Гип | Улитина | | | 44-86-КЖ |
| Нач. АСО | Левина | | | Теплый проходной чердак для блок-секции сер. 1-335 Тул М (блок-секции 01, 02, 03) |
| Гл. конст. | Улитина | | | |
| Рук. гр. | Полосина | | 10.86 | Блок-секция Тул М-03 |
| Вед. инж. | Киреева | | | |
| Ст. техн. | Думенкова | | | |
| Н. контр. | Улитина | | | Схема расположения элементов чердачного перекрытия. |

| Стадия | Лист | Листов |
|---|---|---|
| РП | 9 | |

Новомосковский филиал проектного института Тульскгражданпроект.

Формат А-2

Инв. № подл. | Подпись и дата | Взам. инв. №

Схемы расположения элементов чердачного перекрытия. Элементы блокировок.

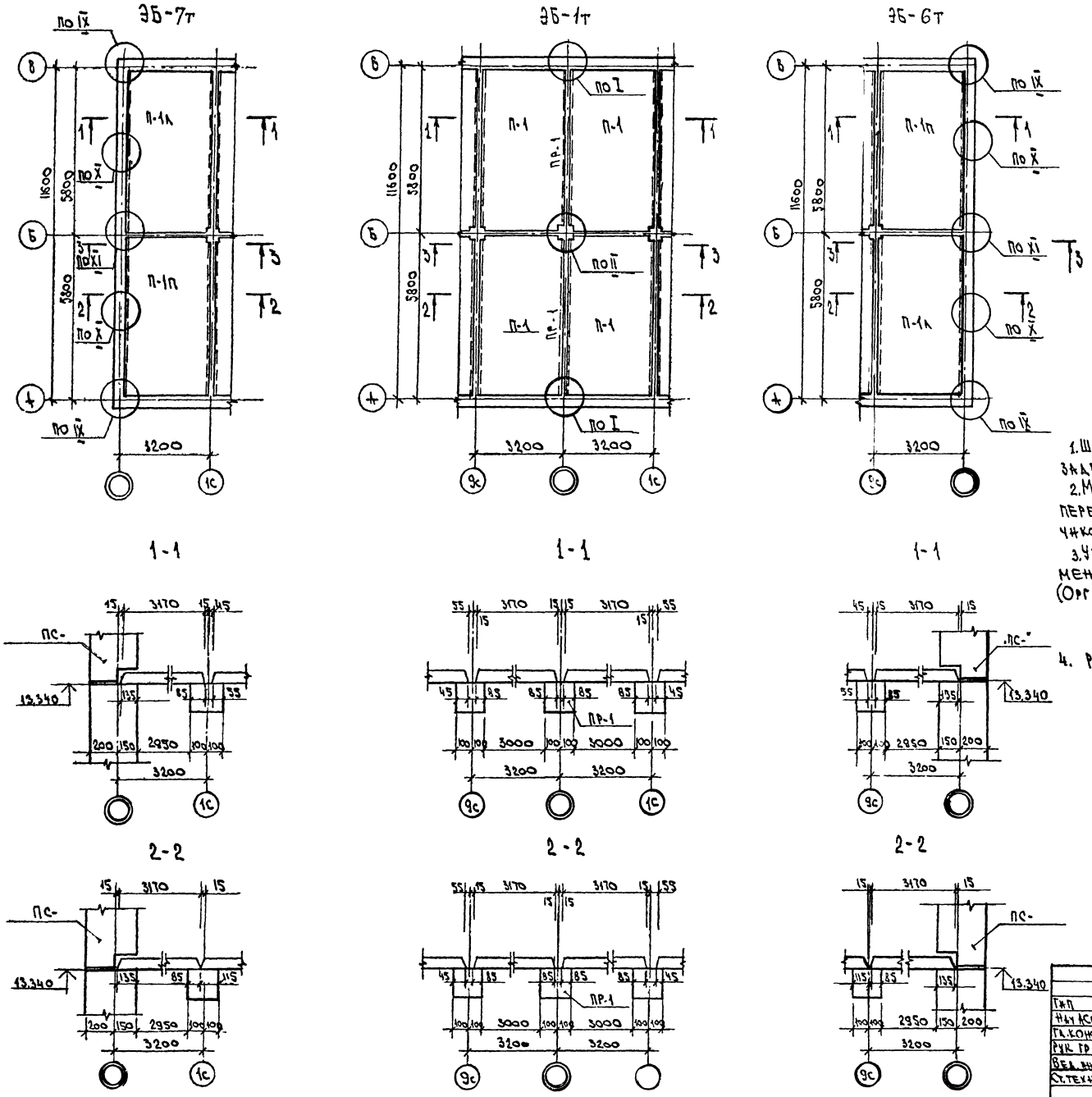


1. Швы между панелями перекрытий тщательно заделать цементным раствором состава 1:3.
2. Минимальная ширина опирания панелей перекрытий -45 мм должна подтверждаться заказчиком актом на скрытые работы.
3. Узлы см. альбом II узловые сопряжения элементов крупнопанельных домов серии 1-335 АТ (Оргпромстрой 1970г.).

4. Разрез 3-3 см. лист 18.

| | | | |
|---|---|---|---|
| Гип | Улитина | | |
| Нач АСО | Левина | | |
| Гл. конст | Улитина | | |
| Рук гр. | Полосина | | 10.16 |
| Вед. инж | Киреева | | |
| Ст. техн. | Дуненков | | |
| А контр | Улитина | | |

44-86-КШ

Теплый проходной чердак для блок-секции сер. 1-335 ТУЛ М (блок-секции 01,02,03)

Элементы блокировок ЭБ-1т; ЭБ-6т; ЭБ-7т.

| Стадия | Лист | Листов |
|---|---|---|
| РП | 10 | |

Схемы расположения элементов чердачного перекрытия.

Новомосковский филиал проектного института Тульскгражданпроект

Формат А-2

Инв № подл. | Подпись и дата | Взам инв №

# План чердака.

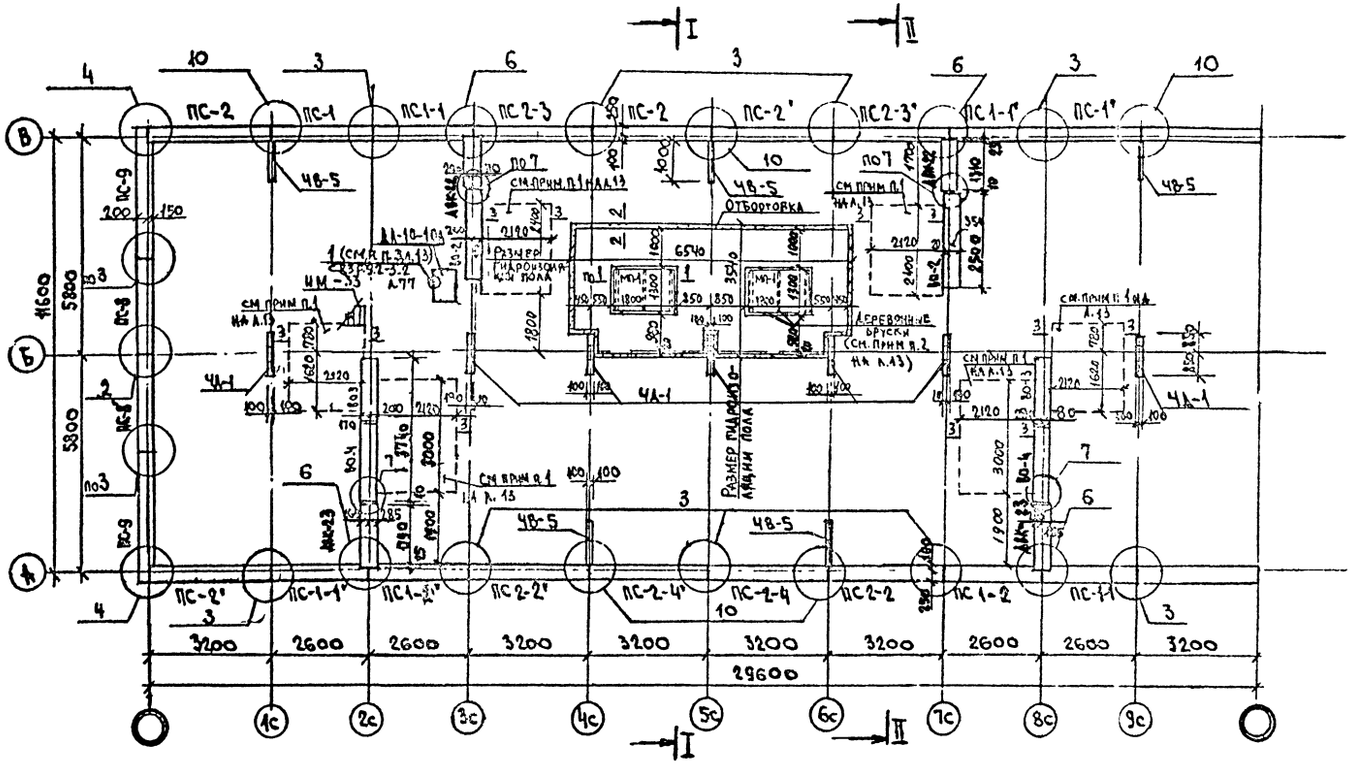


Общие примечания и сечения 2-2; 3-3 см. на листе 13.

Согласовано

Инв. № подл. | Подпись и дата | Взам. инв. №

Рук. гр. ОВ | Рук. гр. ВК | Рук. гр. ЭО

Исполнитель Петренко | Исполнитель | Исполнитель

Привязан

Инв. №

| | | | | |
|---|---|---|---|---|
| ГИП | Улитина | | | 44-86-КИН 12 |
| Нач. АСО | Левина | | | Теплый проходной чердак для блок-секции сер. 1-335 ТУЛ М (блок-секции 01, 02, 03) |
| Гл. конст. | Улитина | | | |
| Рук. гр. | Полосина | | 10.86 | Блок-секция ТУЛ М-01 |
| Вед. инж. | Киреева | | 10.86 | |
| Ст. техн. | Думенкова | | | План чердака |
| Инж. | Малашта | | | |
| Н. контр. | Улитина | | | |

| Стадия | Лист | Листов |
|---|---|---|
| РП | 11 | |

Новоомсковский филиал проектного института Тульскгражданпроект

Формат А-2

# ПЛАН ЧЕРДАКА

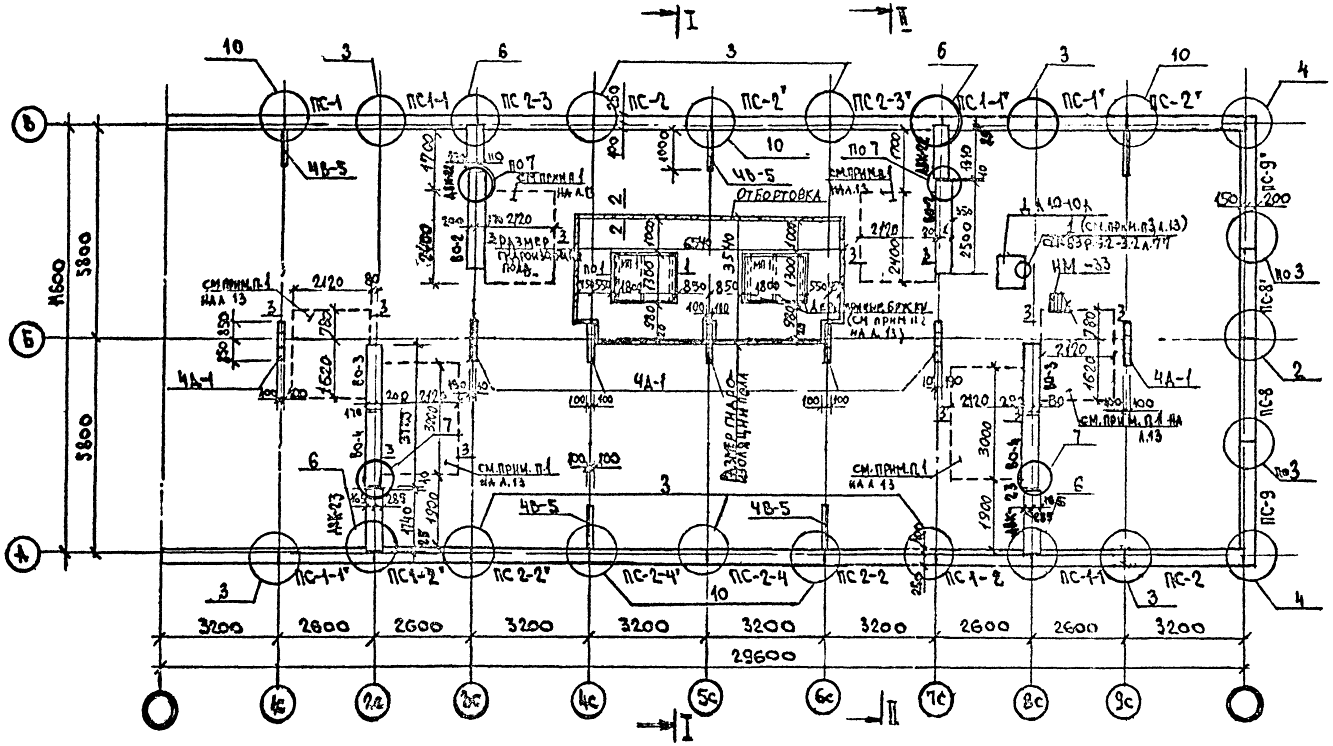


Общие примечания и сечения 2-2, 3-3 см на листе 13

| | | | |
|---|---|---|---|
| Привязан | | | |
| | | | |
| | | | |
| | | | |
| Инв № | | | |

| | | | | | | |
|---|---|---|---|---|---|---|
| | | | | 44-86-КЖ | | |
| ГИП | Улитина | | | Теплый проходной чердак для блок-секции сер. 1-335 ТУЛ М (блок-секция 01,02,03) | | |
| Нач. АСО | Левина | | | | | |
| Гл. конст | Улитина | | | Блок-секция ТУЛ М-02. | Стадия | Лист | Листов |
| Рук. гр. | Полосина | | | | РП | 12 | |
| Вед. инж | Киреева | | | | | | |
| Ст. техн | Лукьянкова | | | План чердака | Новомосковский филиал проектного института Тулгражданпроект | | |
| Инж. | Малашта | | | | | | |
| Н. контр | Улитина | | | | | | |

| | |
|---|---|
| Согласовано | |
| Исполнитель Петренко | |
| Исполнитель | |
| Исполнитель | |
| Рук. гр. ОВ | |
| Рук. гр. ВК | |
| Рук. гр. ЭО | |
| Взам. инв № | |
| Подпись и дата | |
| Инв № подл. | |

## План чердака.

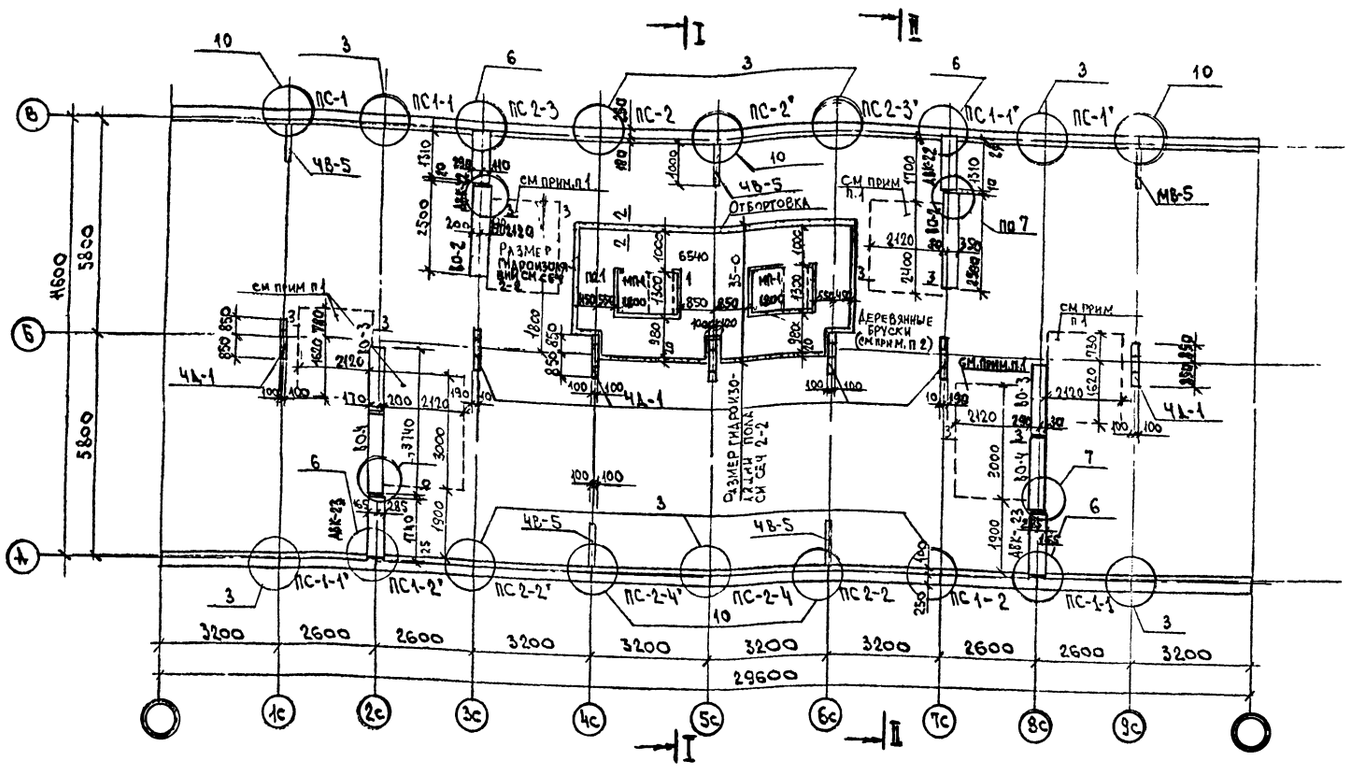


## Таблица толщин утеплителя

| Наименование | Объемный вес кг/м³ | Толщина, мм |
|---|---|---|
| Сверхтвердые минераловатные плиты (ТУ-21 РСФСР 3 72-76) | 200 | 15 |
| Вермикулит (ГОСТ 12865-67) | 200 | 20 |
| Керамзитобетон | 500 | 35 |

1. Поверхность пола чердака (обозначенная на плане пунктиром) над помещениями ванных комнат утеплить, согласно сеч. 3-3.
2. Поддоны МП-1 под вентшахты ставить на просмоленные деревянные бруски сеч. 100×200 (h).
3. Пристрелку металлических пластинок к ж/б плите производить с соблюдением правил техники безопасности.
4. Металлические элементы в узлах 7,8 покрыть пентафталевой эмалью за 2 раза.
5. Внутренние поверхности стен и покрытия, согласно санитарным требованиям окрашивать минеральными красителями
6. Сечение 1-1, узел 1 см. сер. 83 част 9 раздел 9.2-3.2 л. 77.
7. После монтажа стеновых панелей, дымовентиляционных панелей, чердачных опор монтажные петли срезать
8. Вентиляционный оголовок монтировать к ВО-4 стороной обозначенной знаком - ◁

### 2 — 2

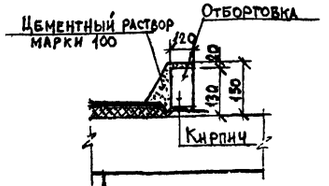


Гидроизоляция на битумной мастике - 1 слой гнилостойкого рубероида
Утеплитель - см таблицу
Пароизоляция - 1 сл. рубероида на битумной мастике
Ж.Б. плита

### 3 — 3

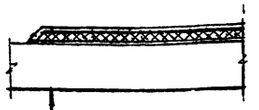

Цементно-песчаная стяжка - 20 мм
Утеплитель - см. таблицу
Пароизоляция - 1 слой рубероида на битумной мастике
Ж.Б. плита

Согласовано
Рук. гр. ОВ
Рук. гр. ВК
Рук. гр. ЭО
Исполнитель
Исполнитель
Исполнитель
Петренко

Инв. № подл. | Подпись и дата | Взам. инв. №

Привязан

Инв. №

| | | | |
|---|---|---|---|
| ГИП | Улитина | | |
| Нач. АСО | Левина | | |
| Гл. конст. | Улитина | | |
| Рук. гр. | Полосина | | 10.11 |
| Вед. инж. | Киреева | | |
| Ст. техн. | Дуненкова | | |
| Инж. | Малашта | | |
| Н. контр. | Улитина | | |

44-86-КЖ

Теплый проходной чердак для блок-секции сер. 1-335 Тул М (блок-секции 01, 02, 03)

Блок-секция Тул М-03

План чердака

| Стадия | Лист | Листов |
|---|---|---|
| РП | 13 | |

Новомосковский филиал проектного института Тульскгражданпроект

Формат 4-2

# План чердака. Элементы блокировок.

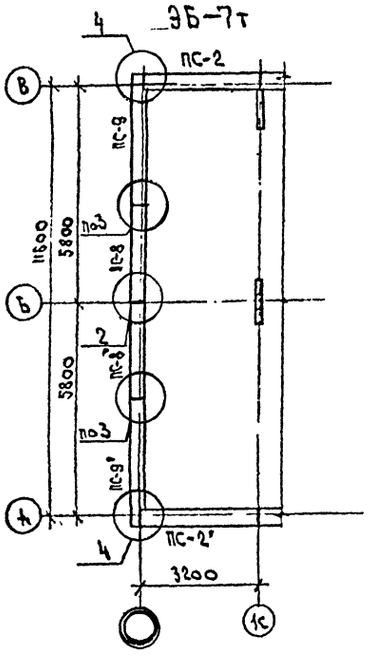


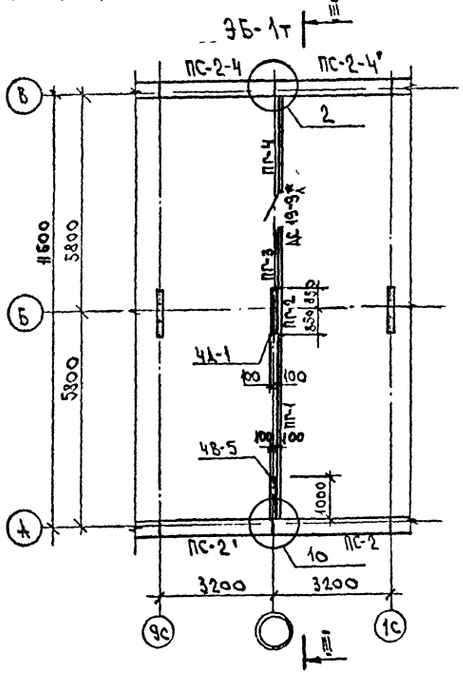


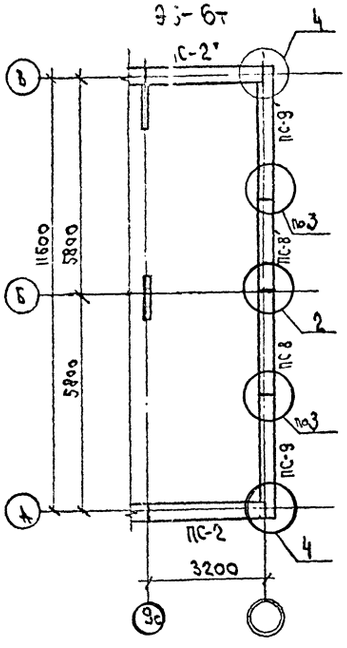


1. Общие примечания см. на листе 13.
2. Местные заделки в перегородках выполнять из плоских асбоцементных листов δ = 10мм ГОСТ 18124-75*.
3. Крепление гипсобетонных перегородок выполнять по серии 2.130-1 вып.8 дет. 35,18,25,27,29.

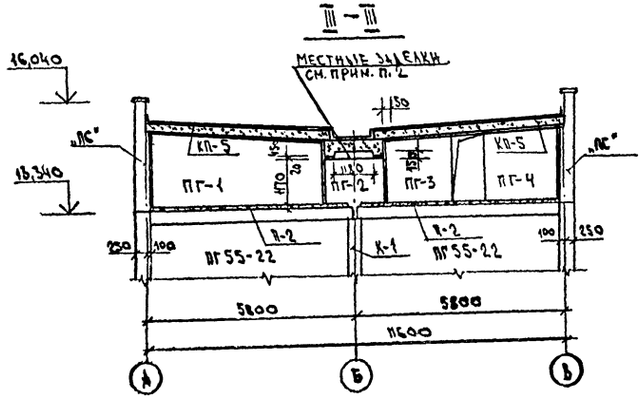


| | | | | | |
|---|---|---|---|---|---|
| ГИП | Улитина | | | 44-86-КЖ | 15 |
| Нач. КБ | Левина | | | Тепляй проходной чердак для блок-секции сер. 1-335 ТУЛМ (блок-секции 01.02.03) | |
| Гл. констр. | Улитина | | | Элементы блокировок ЭБ-1т; ЭБ-6т; ЭБ-7т | Стадия: РП; Лист: 14; Листов: |
| Рук. гр. | Голосина | | | План чердака. | Новомосковский филиал проектного института ТУЛЬСКГРАЖДАНПРОЕКТ |
| Вед. инж. | Киреева | | | | |
| Стр. техн. | Лычёнкова | | | | |
| Н. контр. | Улитина | | | | |

Привязан

Инв. №

Инв. № подл. | Подпись и дата | Взам. инв. №

Формат А-2

# Схема расположения элементов покрытия

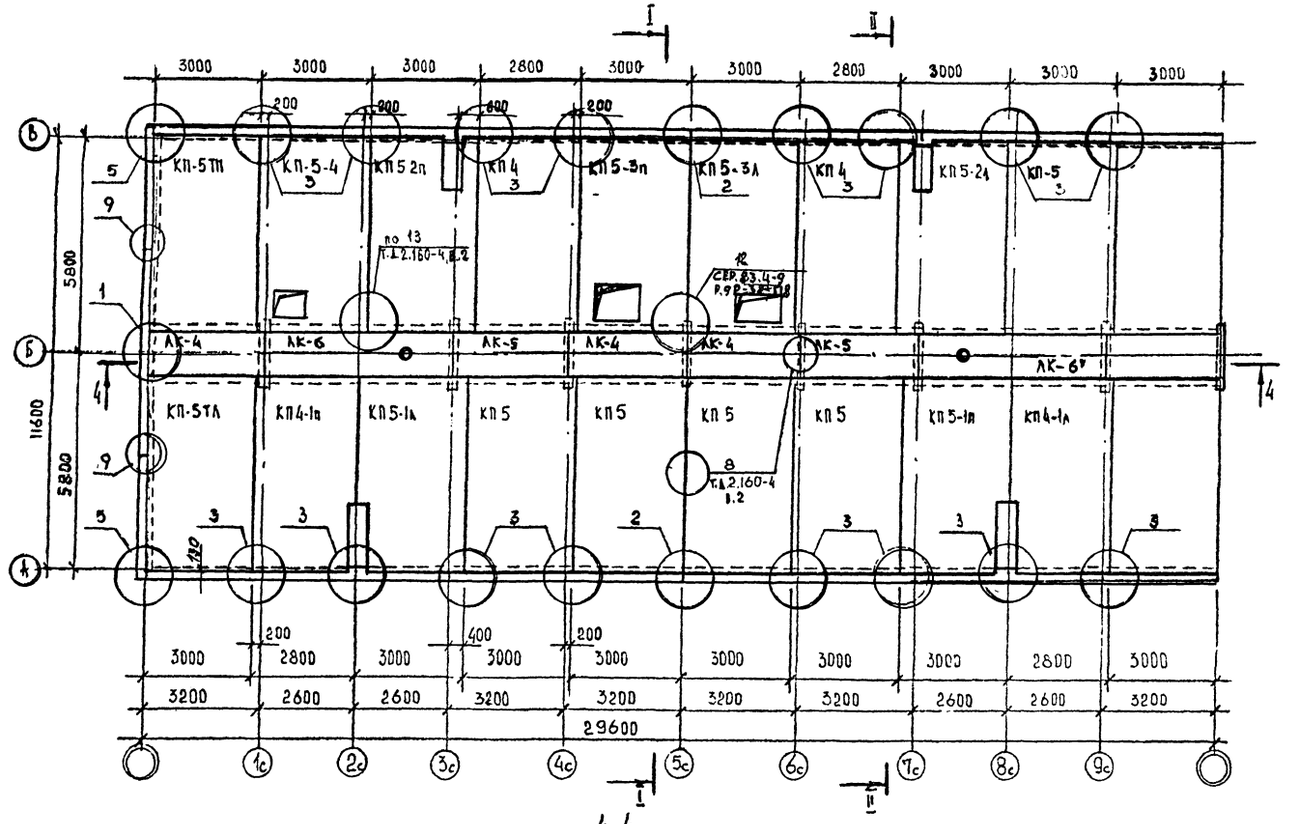


4-4

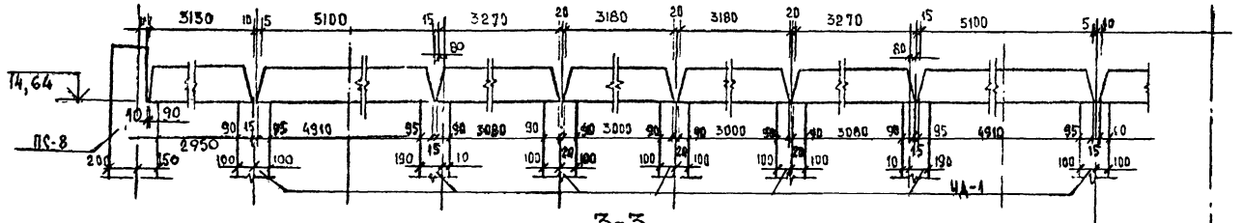


3-3

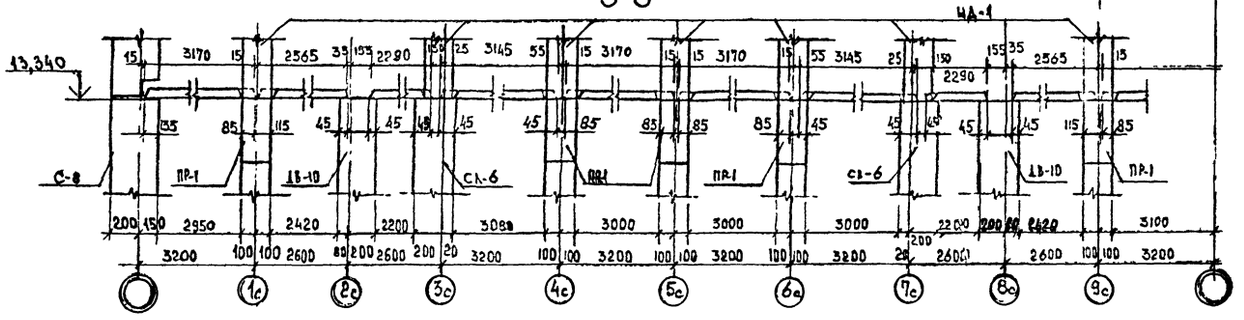


1 Общие примечания см. лист 17
2. Местоположение разреза 3-3 см. лист 7.

| | | | |
|---|---|---|---|
| Привязан | | | |
| Инв. № | | | |

| | | | |
|---|---|---|---|
| ГИП | Улитина | | |
| Нач. АСО | Левина | | |
| Гл. конст. | Улитина | | |
| Рук. гр. | Полосина | | |
| Вед. инж. | Киреева | | |
| Техник | Краснова | | |
| Н. контр. | Улитина | | |

44-86-КЖ 16

Теплый проходной чердак для блок-секции сер 1-2 5 ТУЛМ (блок-секции 01; 02; 03)

Блок-секция ТУЛМ-01

| Стадия | Лист | Листов |
|---|---|---|
| РП | 15 | |

Схема расположения элементов покрытия.

Новомосковский филиал проектного института ТУЛЬСКГРАЖДАНПРОЕКТ

Формат 1-2

# Схема расположения элементов покрытия

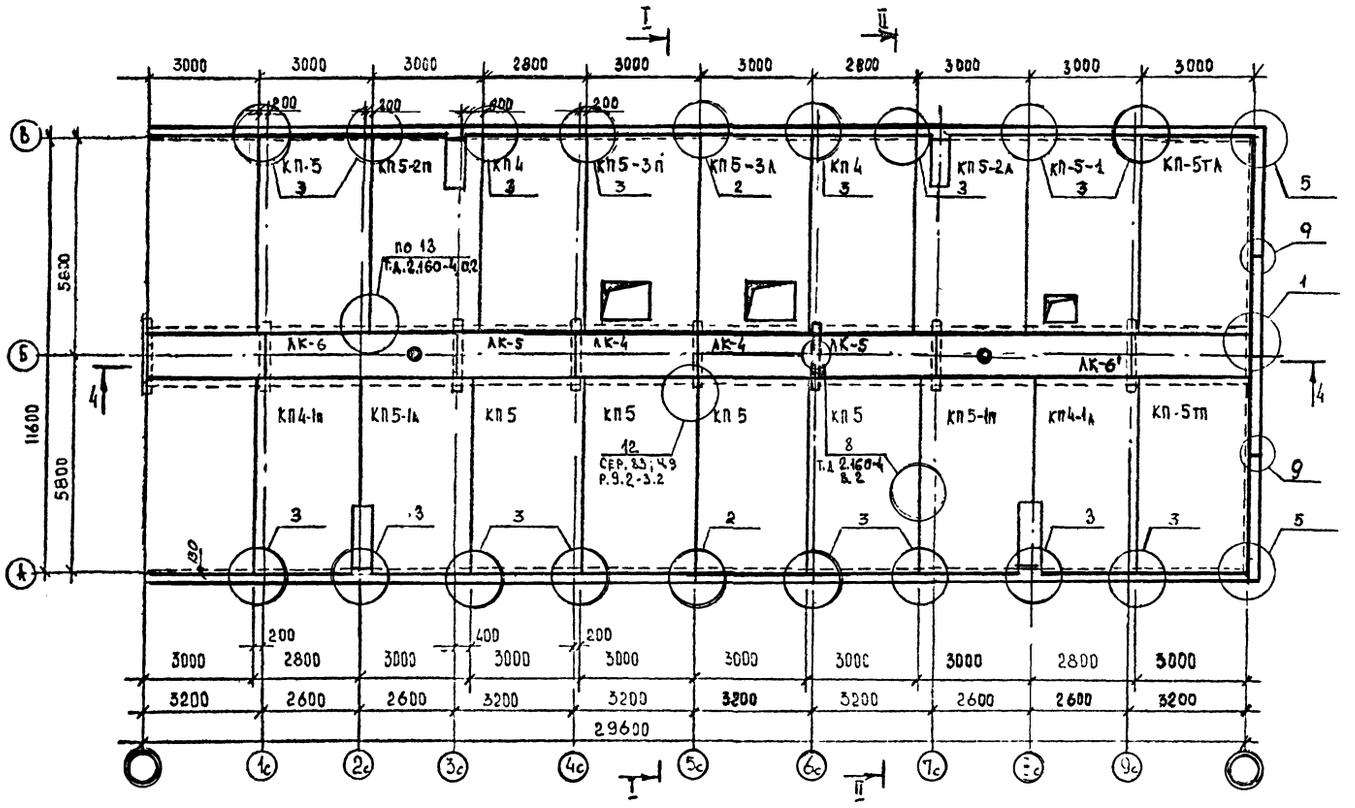


4-4

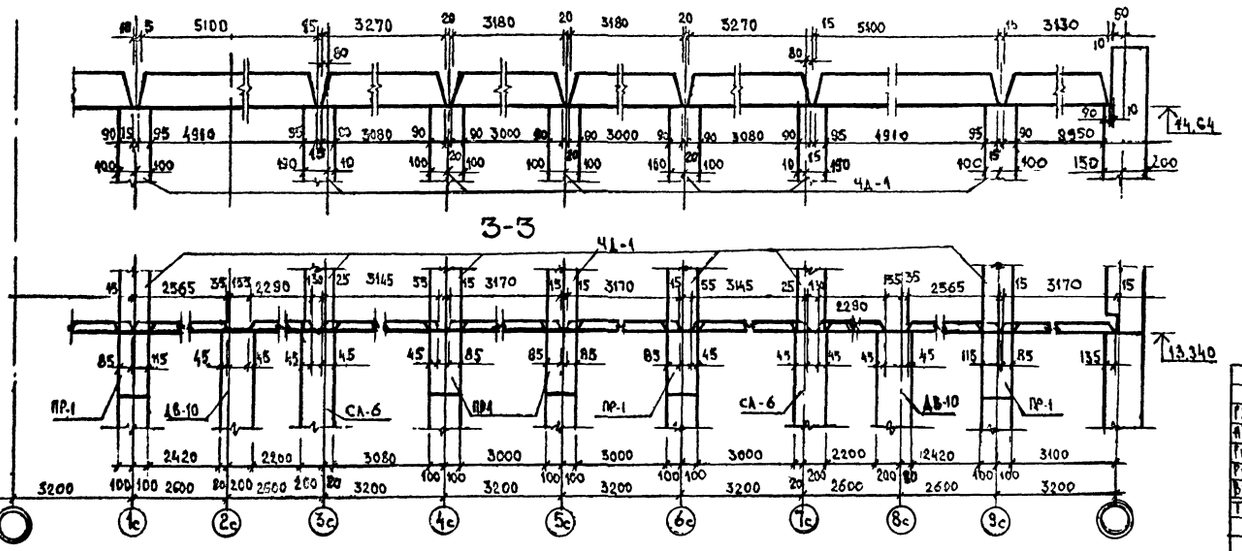


3-3

1 Общие примечания см. лист 17,
2. Местоположение разреза 3-3 см. лист 8

| | | | |
|---|---|---|---|
| Инв. № подл. | Подпись и дата | Взам. инв. № | |

Привязан

Инв. №

| | | | |
|---|---|---|---|
| ГИП | Улитина | | |
| Нач. АСО | Левина | | |
| Гл. конст | Улитина | | |
| Рук. гр | Полосина | | 10.86 |
| Вед. инж | Киреева | | |
| Техник | Красновa | | |
| Н. контр. | Улитина | | |

44-86-КН

Теплый проходной чердак для блок-секции сер 1-335 ТУА М (блок-секция 01; 02; 03)

Блок-секция ТУА М-02

Схема расположения элементов покрытия.

| Стадия | Лист | Листов |
|---|---|---|
| РП | 16 | |

Новомосковский филиал проектного института Тульскгражданпроект

Формат А-2

# Схема расположения элементов покрытия

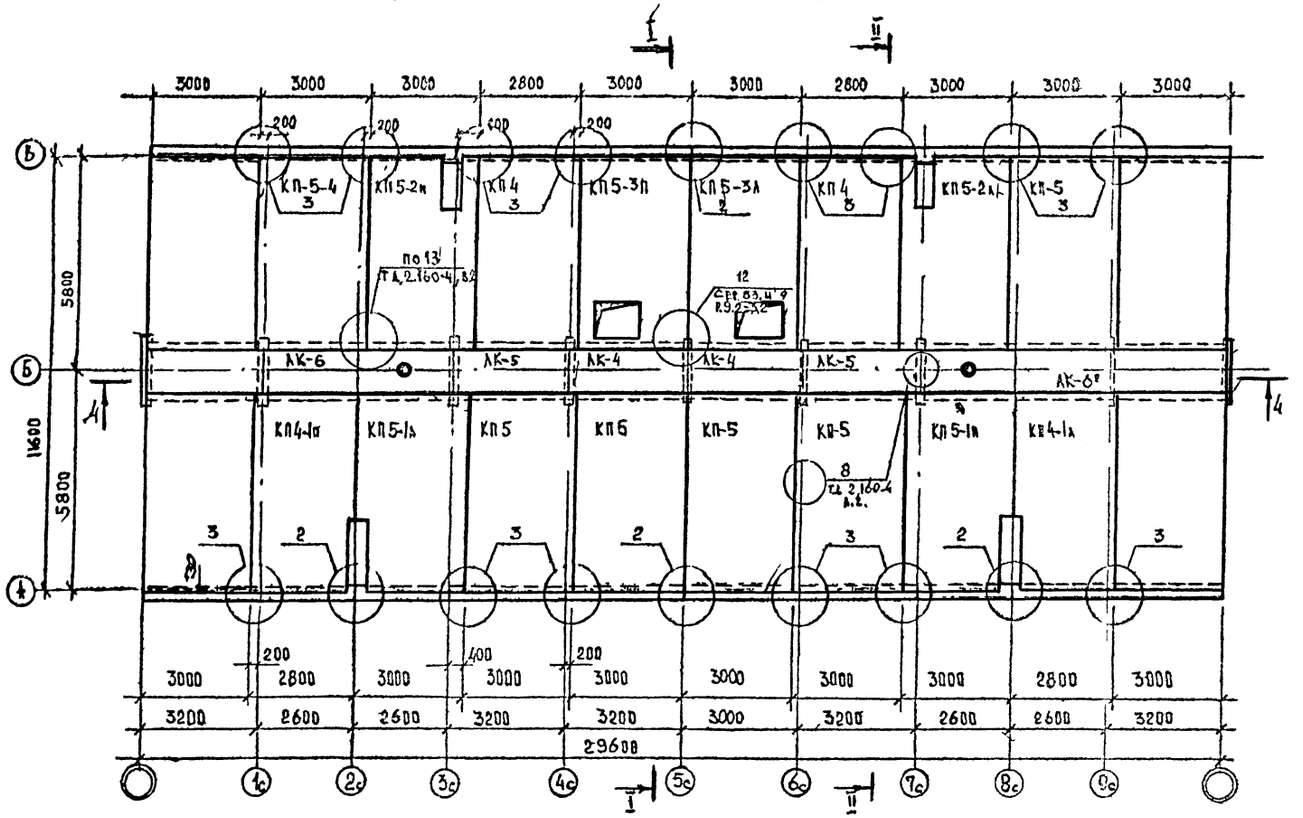


4-4

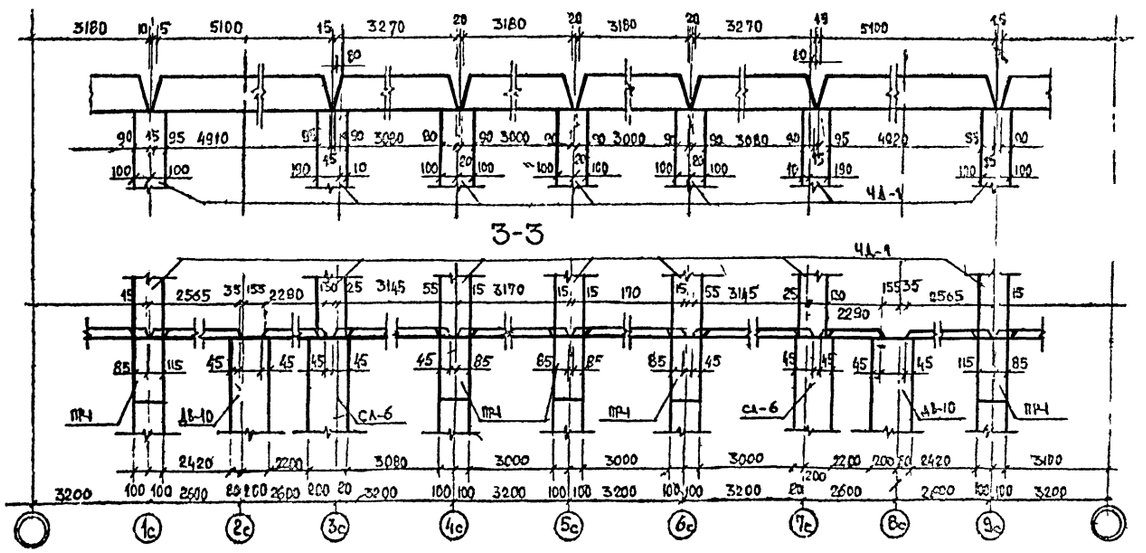


3-3

1. Плиты покрытия, КП-монтировать по свежеуложенному раствору М-100.
2. Швы между плитами покрытия и между лотками тщательно заделать по детали 8 т.д. 2.160-4, в.2.
3. По периметру крыши между плитами покрытия и парапетчиками панелями положить термовкладыш из минераловатных плит обернутых толем.
4. Монтажный элемент в узле 13 по т.д. 2.160-4, в.2 – L100×8; C=100.
5. Местоположение разреза 3-3 см. лист 9.
6. Элементы блокировок см. лист 18.
7. Узлы см. лист 24,25.

| | | | | |
|---|---|---|---|---|
| РИП | Улитина | | 44-86-КШ | 18 |
| Нач. АСО | Левина | | Теплый проходной чердак для блок-секции сер 1-335 ТУЛ М (блок-секции 01;02;03) | |
| Гл. конст | Улитина | | | |
| Рук. гр. | Полосина | | Блок-секция ТУЛ М-03. | Стадия: РП; Лист: 17; Листов: |
| Вед. инж. | Киреева | | | |
| Техник | Красова | | Схема расположения элементов покрытия. | Новомосковский филиал проектного института Тульскгражданпроект |
| Н. контр. | Улитина | | | |

Формат А-2

# Схемы расположения элементов чердачного покрытия. Элементы блокировок.

ЭБ-7т

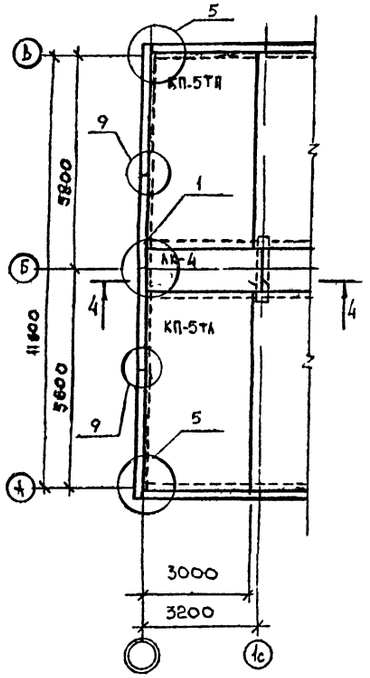


ЭБ-1т

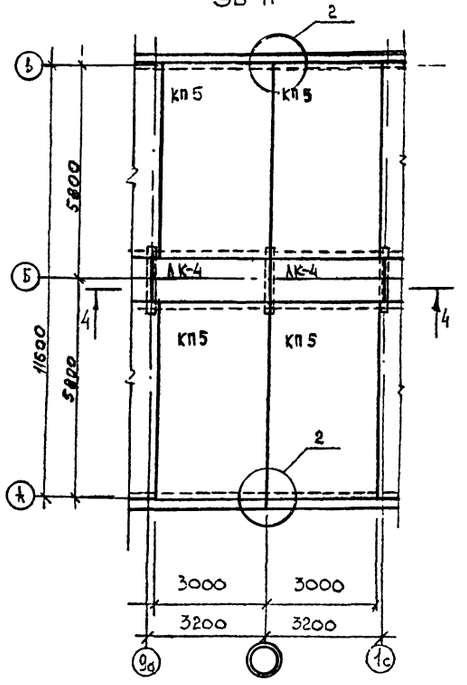


ЭБ-6т

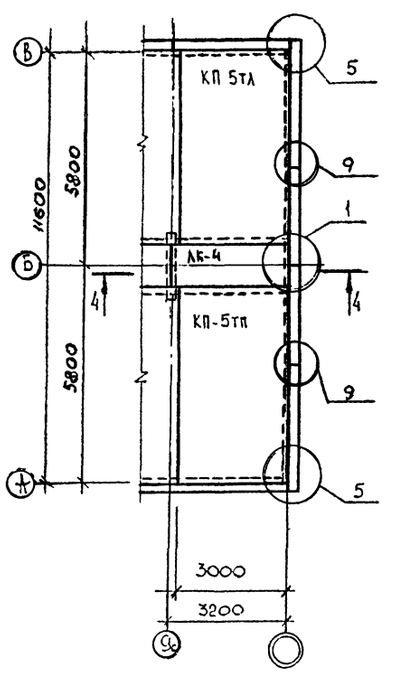


1. Общие примечания см. лист 17.
2. Местоположение разреза 3-3 см. лист 10.

4-4

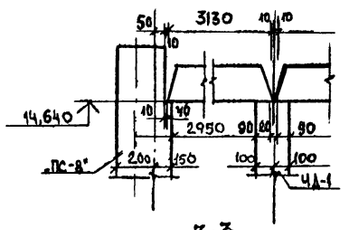


3-3

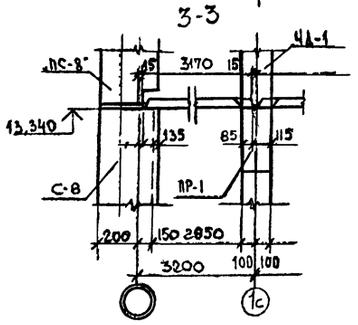


4-4

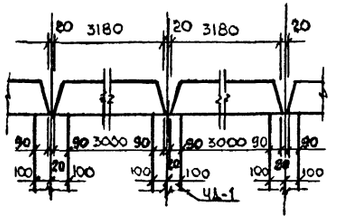


3-3

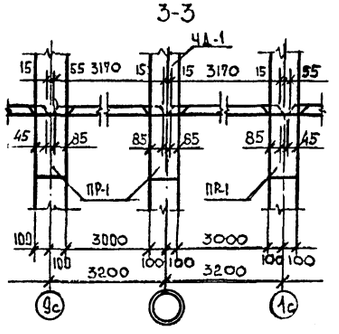


4-4

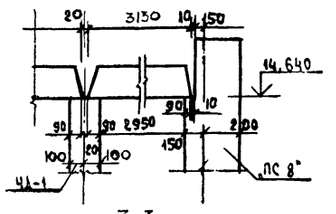


3-3

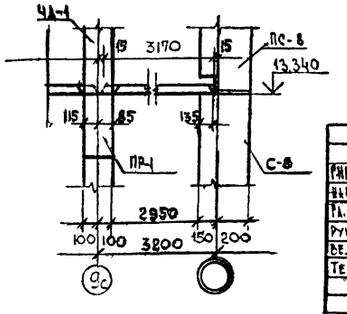


Привязан

Инв. №

| | | | | | |
|---|---|---|---|---|---|
| ГИП | Ультина | | | 44-86-КЖ | 19 |
| Нач. КО | Лебина | | | Теплый проходной чердак для блок-секции сер 1.335 ТУЛ М (блок-секции 01;02;03) | |
| Рук. конст | Ультина | | | | |
| Рук. гр. | Полосина | | | Элементы блокировок Эб-1т; Эб-6т, Эб-7т | Стадия: РП; Лист: 18; Листов: |
| Вед. инж | Кареева | | | | |
| Техник | Красюк | | | Схемы расположения элементов чердачного покрытия | Новомосковский филиал проектного института Тульскгражданпроект |
| Н. контр | Ультина | | | | |

Инв. № подл. | Подпись и дата | Взам. инв. №

Формат А-2

# План кровли

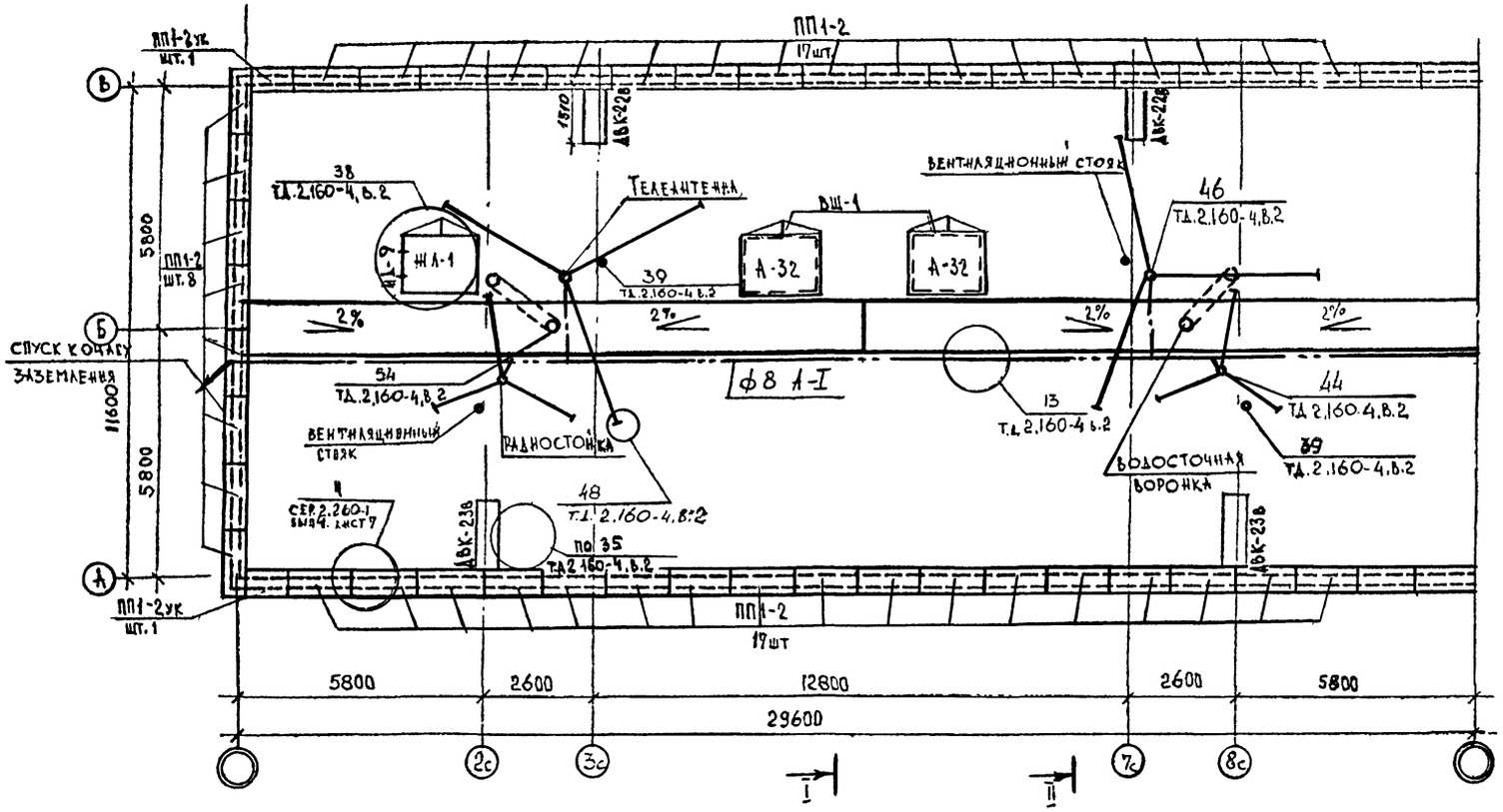


1. Для создания уклона по лоткам ЛК - уложить керамзитобетон $\gamma = 500 кг/м^3$ $h_{max} = 16$ см.
2. Для защиты телеантенны и радиотрансляционных стоек от атмосферных разрядов предусматривается устройство молниеотвода, состоящего из стальной шины ф8 А-I (арматурная сталь), проложенной по поверхности крыши, открыто. Шина соединяет телеантенну и радиостойку с заземлителями. Все соединения молниеотвода производятся на сварке. Молниеотвод 2 раза покрывается битумом. (Расход - см ч. 30)
3. Угол между мачтой телеантенны и оттяжками должен быть 45°, между оттяжками - 120°.

Привязан

Инв. N

| | | | |
|---|---|---|---|
| ГИП | Улитина | | |
| Нач. АСО | Лебяна | | |
| Гл. констр. | Улитина | | |
| Рук. гр. | Полосина | | |
| Вед. инж. | Киреева | | |
| Техник | Краснова | | |
| Н. контр. | Улитина | | |

44-86-КЖ 20

Тепляк проходной чердак для блок-секции сер. 1-335 ТУЛМ (блок-секции 01;02;05)

Блок-секция ТУЛМ-01

| Стадия | Лист | Листов |
|---|---|---|
| РП | 19 | |

План кровли

Воронежский филиал проектного института Тульскгражданпроект

Согласовано

| | | |
|---|---|---|
| Рук. гр. ОВ | Исполнитель | |
| Рук. гр. ВК | Исполнитель | |
| Рук. гр. 30 | Исполнитель | |

Инв. № подл. | Подпись и дата | Взам. инв. №

Формат А-2

# План кровли

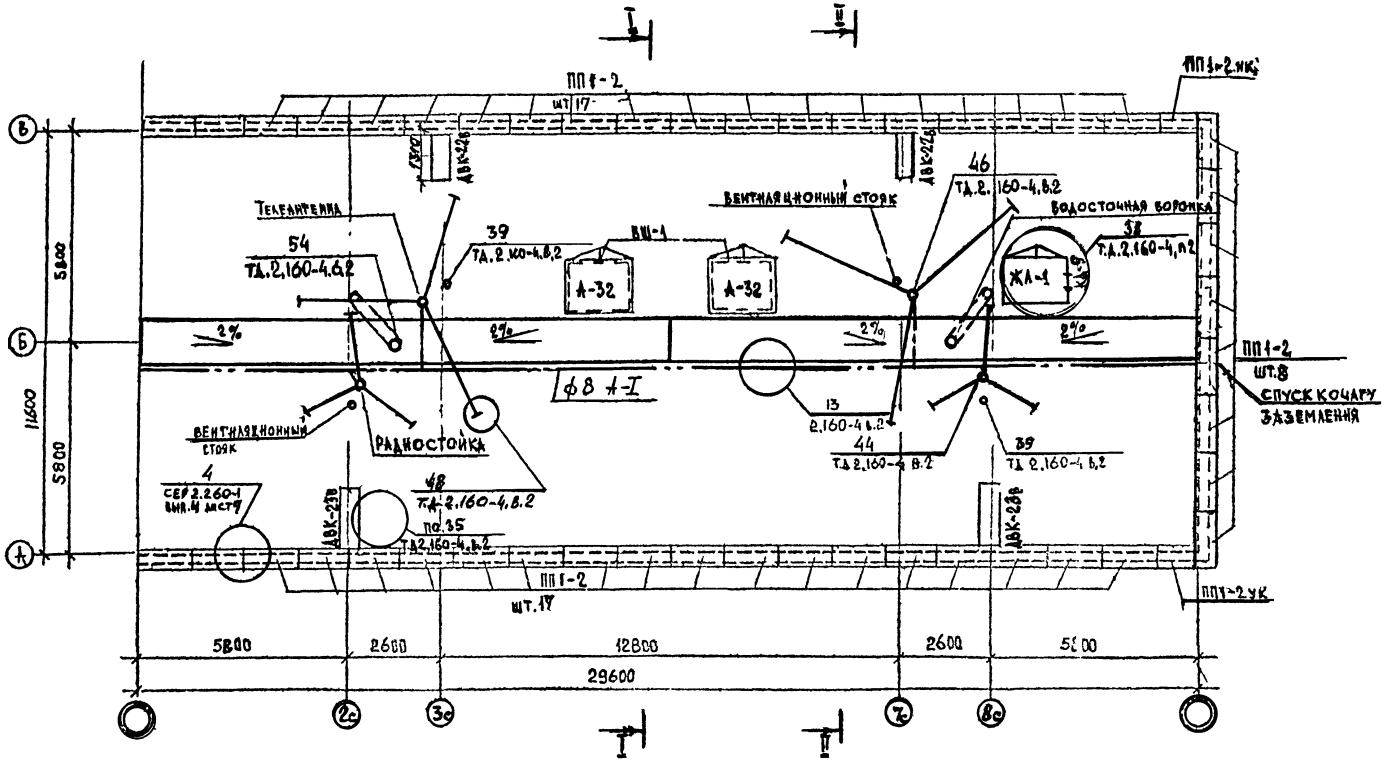


Общие примечания см. лист 19.

Согласовано

| | | |
|---|---|---|
| Рук. гр. ОВ | | Исполнитель |
| Рук. гр. ВК | | Исполнитель |
| Рук. гр. ЭО | | Исполнитель |

Инв. № подл. | Подпись и дата | Взам. инв. №

Привязан

Инв. №

| | | | |
|---|---|---|---|
| ГИП | Улитина | | |
| Нач. АСО | Левина | | |
| Гл. конст. | Улитина | | |
| Рук. гр. | Полосина | | |
| Вед. инж. | Киреева | | |
| Техник | Краснова | | |
| Н. контр. | Улитина | | |

4486-КМ 21

Теплый проходной чердак для блок-секции СЕР 1-335 ТУЛМ (блок-секции 01; 02; 03)

Блок-секция ТУЛМ-02

План кровли

| Стадия | Лист | Листов |
|---|---|---|
| РП | 20 | |

Новомосковский филиал проектного института Тульскгражданпроект

Формат А-2

# План кровли

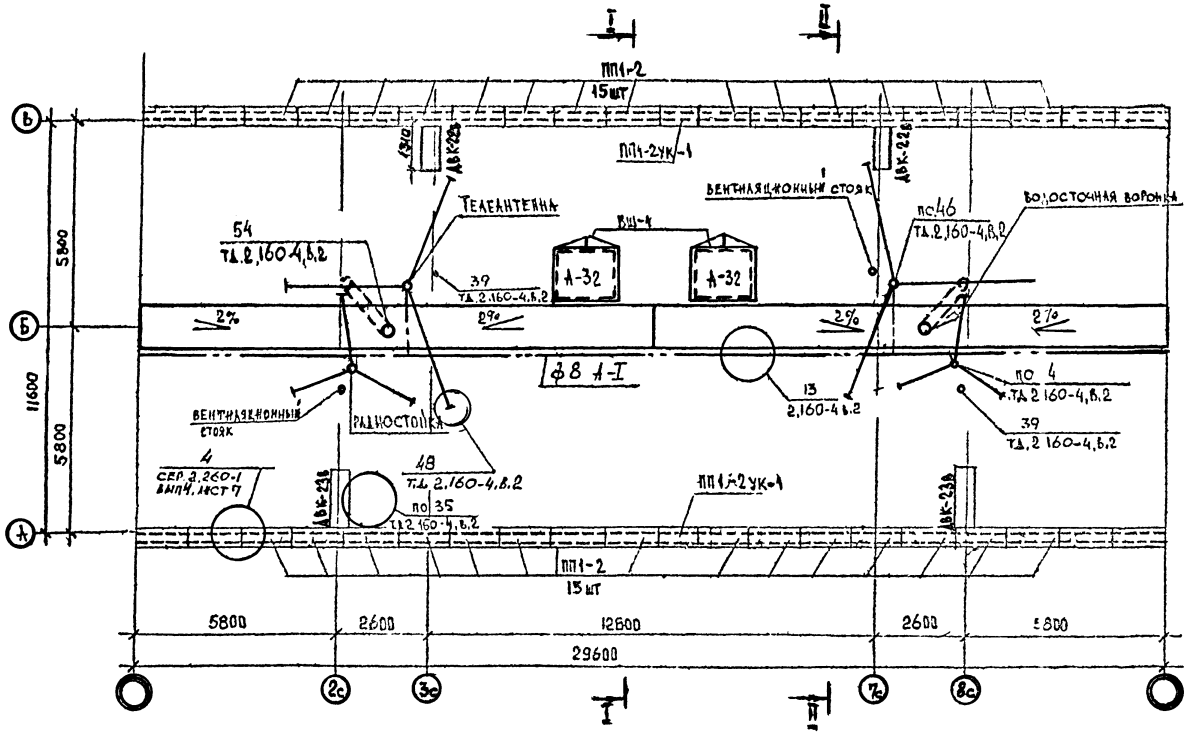


2. Общие примечания см. лист 19.

| | | | |
|---|---|---|---|
| Согласовано | | | |
| Рук. гр. ОВ | | | |
| Рук. гр. ВК | | | |
| Рук. гр. ЭО | | | |
| Инв. № подл. | Подпись и дата | Взам. инв. № | |
| Исполнитель | | | |
| Исполнитель | | | |
| Исполнитель | | | |

Привязан

Инв. №

| | | | |
|---|---|---|---|
| ГИП | Улитина | | |
| Нач. АСО | Левина | | |
| Гл. констр. | Улитина | | |
| Рук. гр. | Полосина | | 10.16 |
| Вед. инж. | Киреева | | |
| Техник | Краснова | | |
| Н. контр. | Улитина | | |

44-86-КЖ

Теплый проходной чердак для блок-секции сер.1-335 ТУЛ М (блок-секция С1; О2; О3)

Блок-секция ТУЛМ-03

План кровли

| Стадия | Лист | Листов |
|---|---|---|
| РП | 21 | |

Новомосковский филиал проектного института Тульскгражданпроект

Формат А-2

## План кровли. Элементы блокировок.

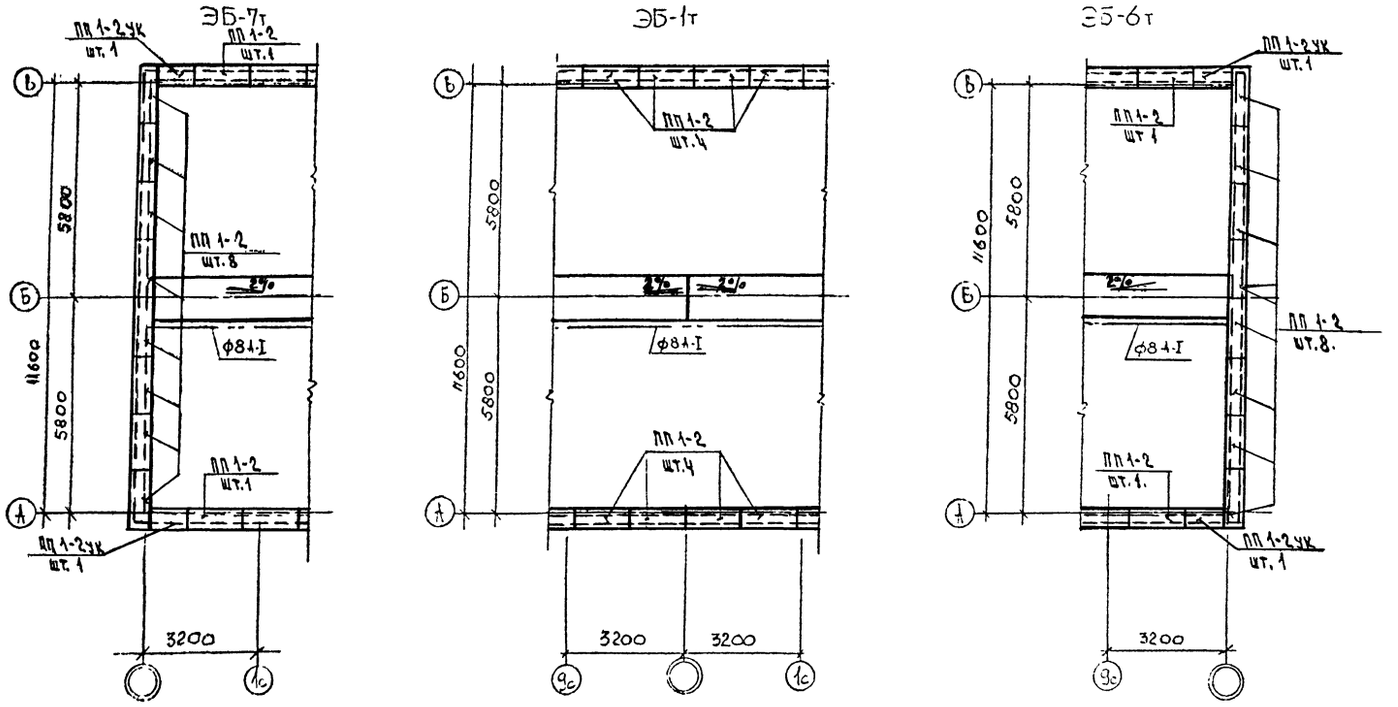


1. Общие примечания смотреть лист 19.

| | | | | |
|---|---|---|---|---|
| Привязан | | | | |
| Инв. № | | | | |
| Рип | Улитина | | | 44-86-КЖ 23 |
| Нач. АСО | Левина | | | Теплый проходной чердак для блок-секции сер 1-335 ТУЛМ (блок-секции 01;02;03) |
| Гл. конст | Улитина | | | |
| Рук. гр. | Полосина | | 10.01 | Элементы блокировок ЭБ-1т; ЭБ-6т, ЭБ-7т |
| Вед. инж. | Киреева | | | |
| Техник | Красюка | | | План кровли |
| Н. контр | Улитина | | | |

| Стадия | Лист | Листов |
|---|---|---|
| РП | 22 | |

Новомосковский филиал проектного института Тульскгражданпроект

Формат А-2

Инв. № подл. | Подпись и дата | Взам. инв. №

## II-II

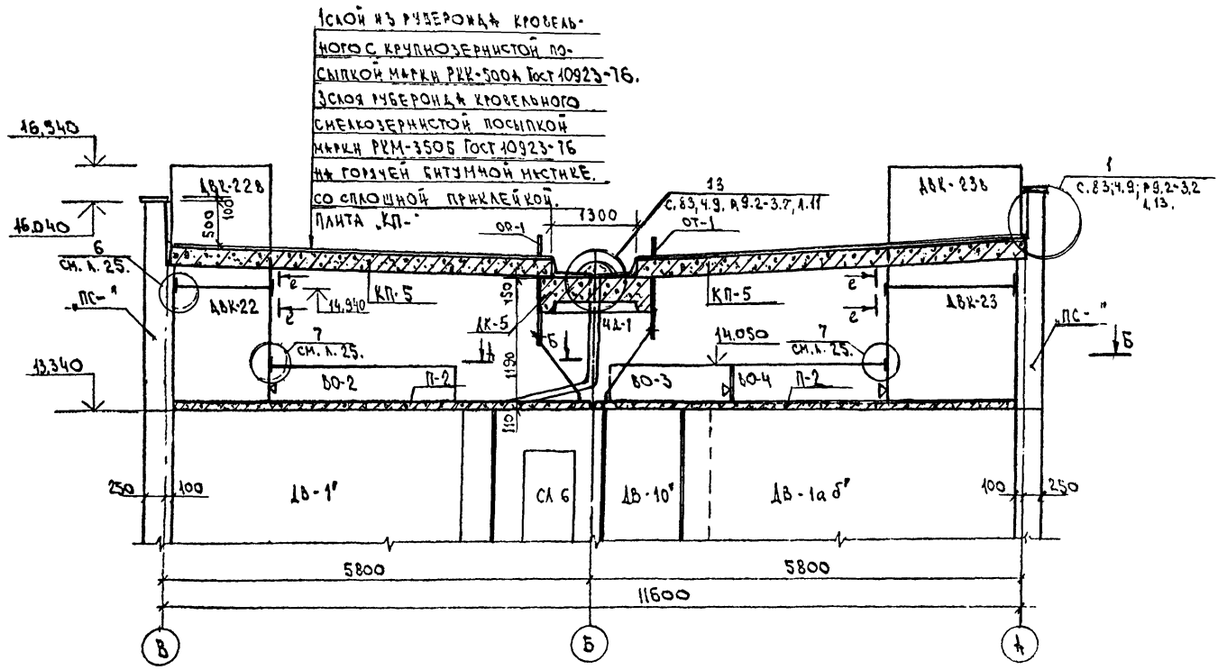


## А-А

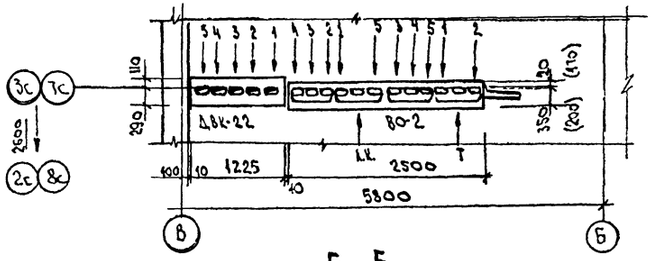


## Б-Б

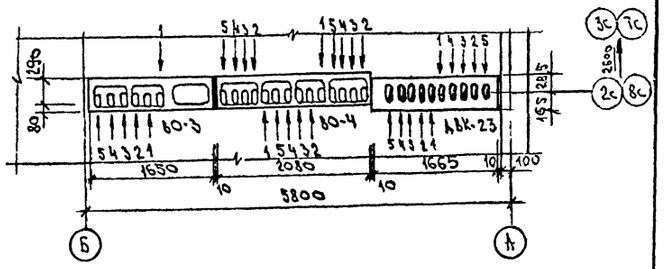


1. Места расположения разрезов I-I, II-II см листы 11,12,13.
2. Сечение е-е см. лист 25.

## I-I

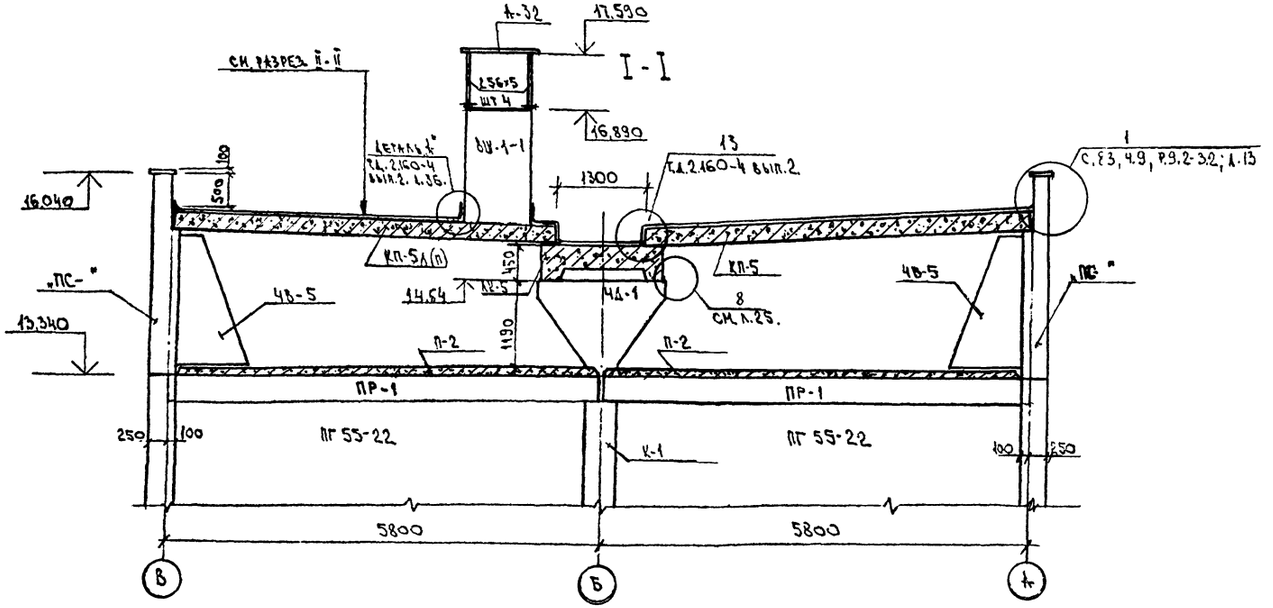


| | | | |
|---|---|---|---|
| ГИП | Улитина | | |
| Нач.СО | Левина | | |
| Гл.конст | Улитина | | |
| Рук.гр. | Полосина | | |
| Вед.инж | Киреева | | |
| Сутехн. | Дуненкова | | |
| Н.контр. | Улитина | | |

44-86-КШ

24

Теплый проходной чердак для блок-секции сер. 1-335 ТУЛМ (блок-секция 01.02.03)

| Стадия | Лист | Листов |
|---|---|---|
| РП | 23 | |

Разрез I-I; II-II

Новомосковский филиал проектного института Тульскгражданпроект

Формат А-2

Привязан

Инв №

Инв № подл. | Подпись и дата | Взам. инв. №

## 1

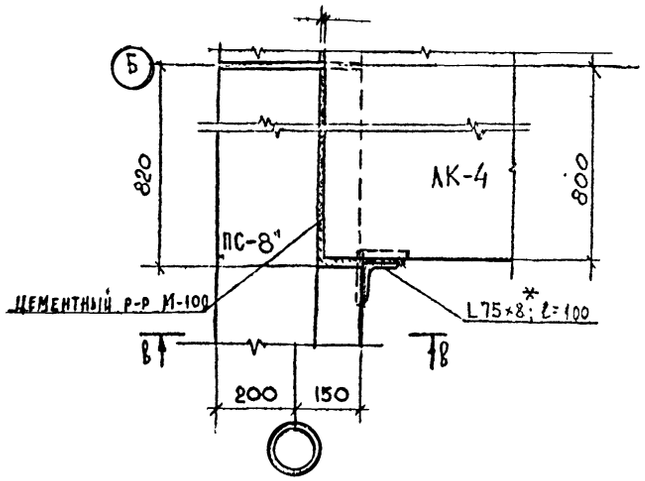


## В-В

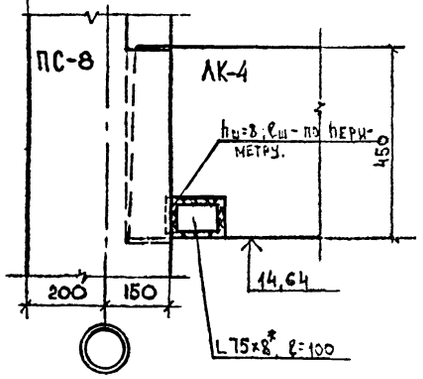


## а-а

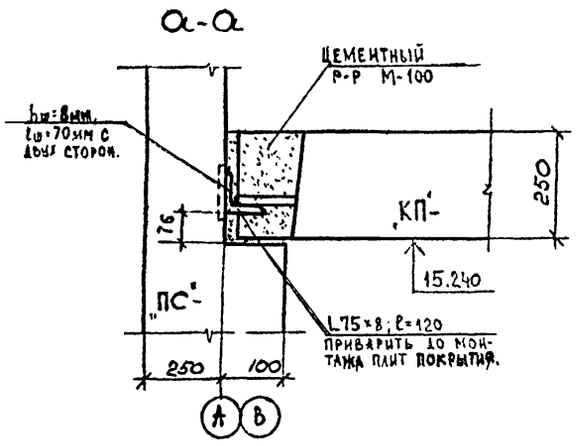


## 2

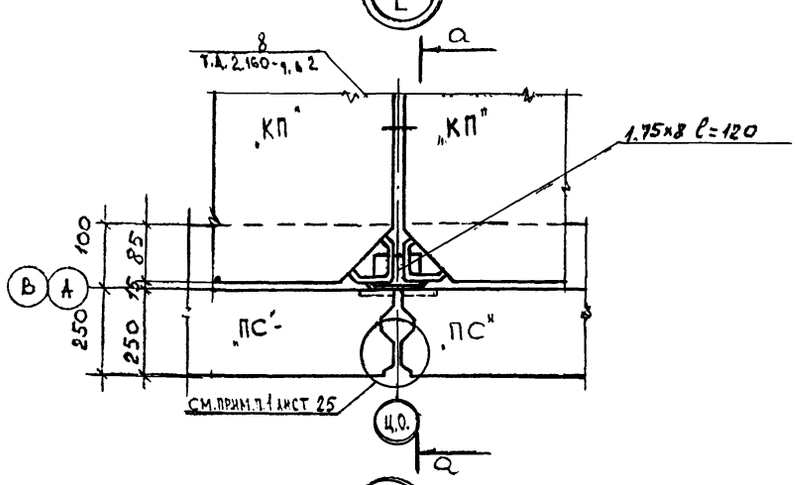


## 3

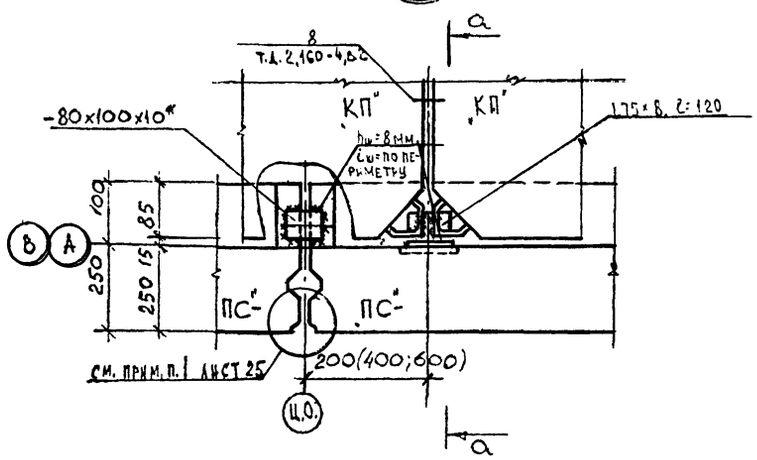


## б-б

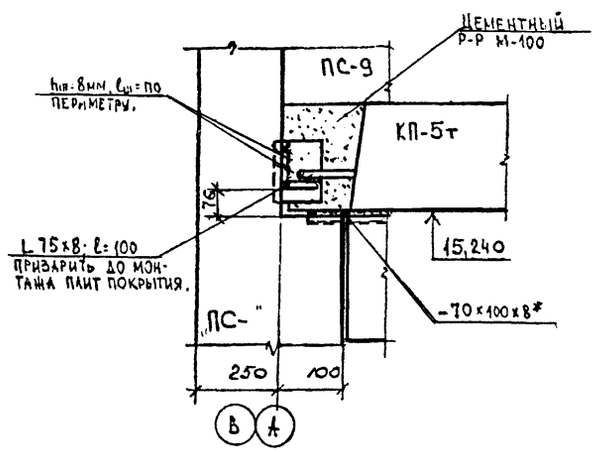


## 4

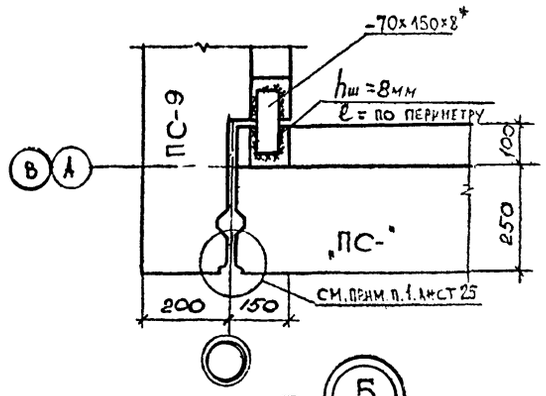


## 5

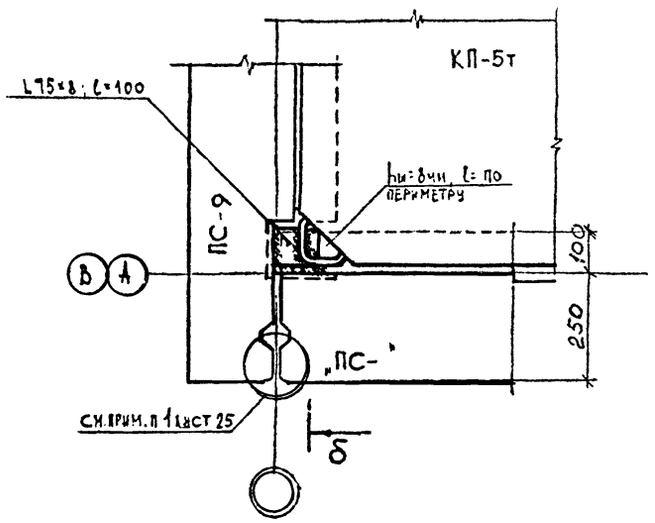


1 ОБЩИЕ ПРИМЕЧАНИЯ СМОТРЕТЬ ЛИСТ 25.

Инв. № подл. | Подпись и дата | Взам. инв. №

ПРИВЯЗАН

Инв. N

| | | | | |
|---|---|---|---|---|
| ГИП | УЛИТИНА | | | |
| НАЧ. АСО | ЛЕВИНА | | | |
| Гл. конст | УЛИТИНА | | | |
| Рук. гр | ПОЛОСИНА | | 10.86 | |
| Вед. инж | КОРЕЕВА | | | |
| Техник | КРЫСОВА | | | |
| Н. контр | УЛИТИНА | | | |

44-86-КЖ 25

ТЕПЛЫЙ ПРИХОДНОЙ ЧЕРДАК ДЛЯ БЛОК-СЕКЦИЙ СЕР 1-335 ТУЛ М (БЛОК-СЕКЦИИ 01;02;03)

| СТАДИЯ | ЛИСТ | ЛИСТОВ |
|---|---|---|
| РП | 24 | |

Узлы 1÷5

НОВОМОСКОВСКИЙ ФИЛИАЛ ПРОЕКТНОГО ИНСТИТУТА ТУЛЬСКПРАЖДАНПРОЕКТ

Формат А-2

6

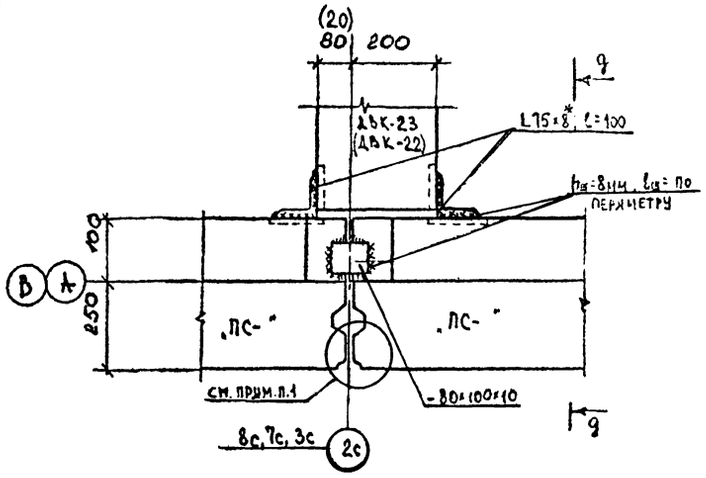


7

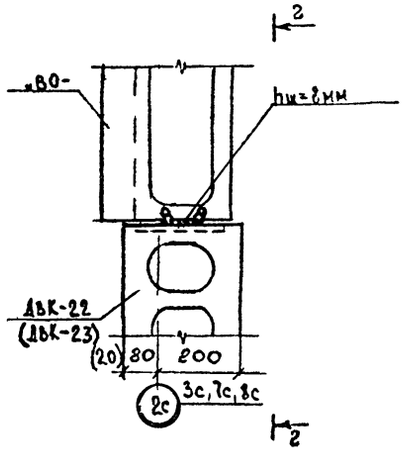


2 - 2

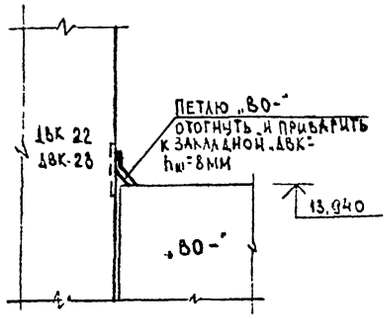


8

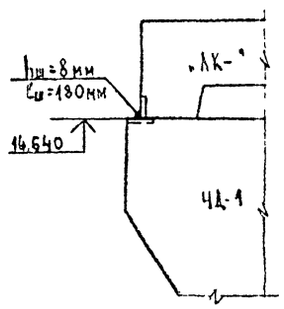


9

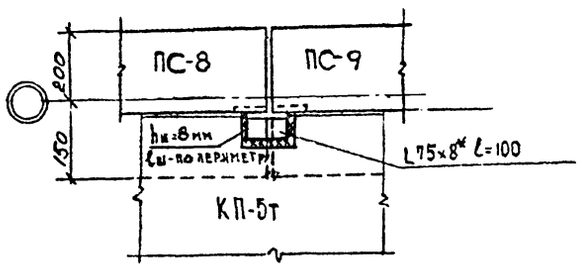


10

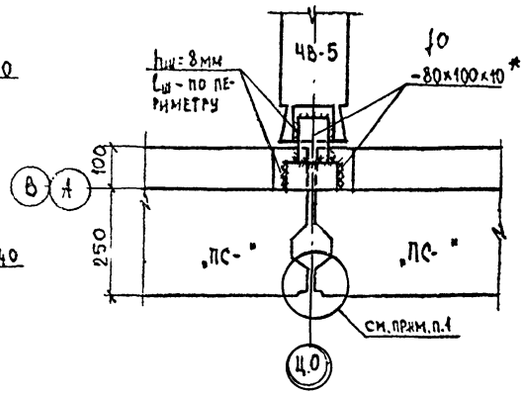


g - g

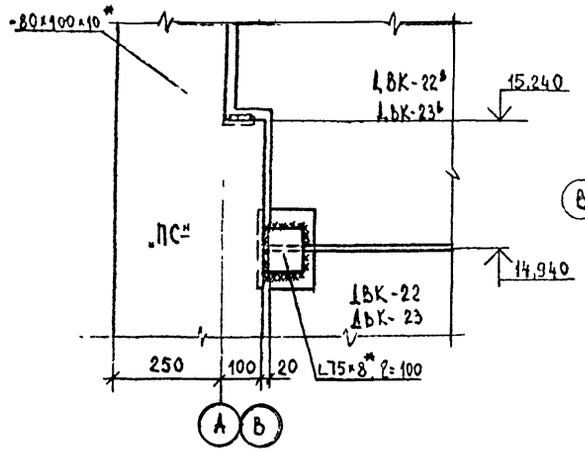


e - e

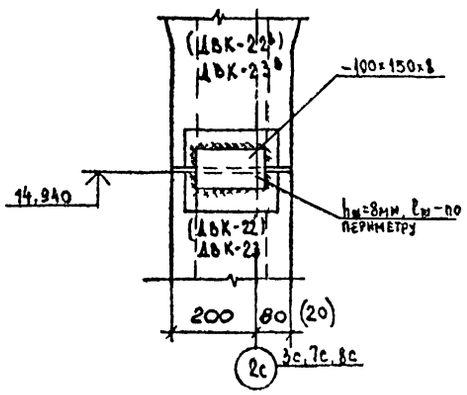


1. Герметизацию вертикальных и горизонтальных стыков стеновых панелей чердака см. сер. 1-335 ТУЛ-М.4.9.3-1. лист 17.
2. Все металлические детали, накладки, анкера после сварочных работ должны быть тщательно очищены от окалины, грязи и ржавчины и покрыты слоем цементного раствора марки 100. Анкера, накладки, закладные детали, особо оговоренные (обозначенные звездочкой* см. детали) после сварочных работ и зачистки швов должны быть покрыты цинком методом напыления и протекторным грунтом, согласно СНиП 2.03.11-85 и СНиП III-23-76
3. Сварку производить электродами Э42 (ГОСТ 9467-75) в соответствии со СНиП II-23-81 и СНиП III-18-75.
4. Накладки, обозначенные звездочкой, должны быть металлизированы.

Привязан:

Инв. №

| | | | |
|---|---|---|---|
| ГИП | Улитина | | |
| Нач. АСО | Левина | | |
| Гл. констр. | Улитина | | |
| Рук. гр. | Полосин | | |
| Вед. инж. | Киреева | | |
| Н. контр. | Улитина | | |

44-86-КЖ 26

Тепловой проходной чердак для блок-секции сер 1-335 ТУЛ М (блок-секции 01, 02, 03)

| Стадия | Лист | Листов |
|---|---|---|
| РД | 25 | |

Узлы 6÷10

Новомосковский филиал проектного института Тульскгражданпроект

Формат А-2

Инв. № подл. | Подпись и дата | Взам. инв. №

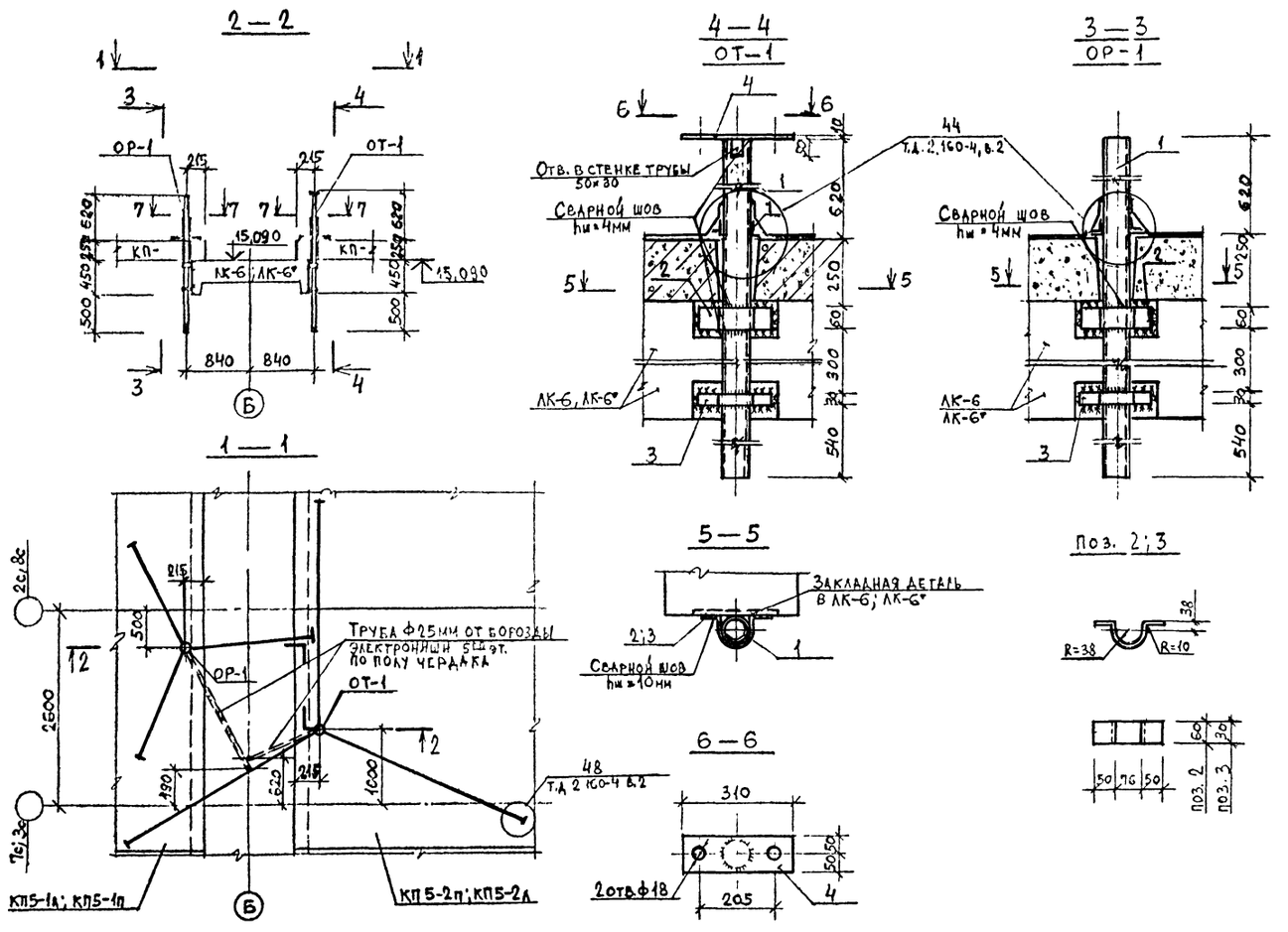


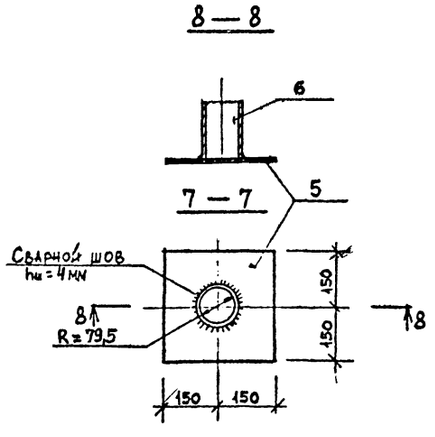


## Спецификация металла на один элемент

| Позиц. обознач. | Обозначение. | Наименование | Кол. | Масса ед, кг | Примечание |
|---|---|---|---|---|---|
| | | Опора телеантенны ОТ-1 | | 30,83 | |
| 1 | ГОСТ 3262-75* | Труба Ф75,5; S=4,5, ℓ=1820 | 1 | 14,34 | |
| 2 | ГОСТ 103-76* | −60×10, ℓ=320 | 1 | 1,5 | |
| 3 | ГОСТ 103-76* | −30×10, ℓ=320 | 1 | 0,76 | |
| 4 | ГОСТ 103-76* | −100×10, ℓ=310 | 1 | 2,43 | |
| 5 | ГОСТ 103-76* | −300×10, ℓ=300 | 1 | 7,07 | |
| 6 | ГОСТ 3262-75* | Труба Ф88,5, S=4,5; ℓ=200 | 1 | 1,86 | |
| | ГОСТ 3262-75* | Труба Ф25 ℓ=1800 | 1 | 3,40 | |
| | | | | | |
| | | | | | |
| | | | | | |
| | | Опора радиостойки ОР-1 | | 30,77 | |
| 1 | ГОСТ 3262-75* | Труба Ф75,5; S=4,5; ℓ=1820 | 1 | 14,34 | |
| 2 | ГОСТ 103-76* | −60×10, ℓ=320 | 1 | 1,5 | |
| 3 | ГОСТ 103-76* | −30×10, ℓ=320 | 1 | 0,76 | |
| 5 | ГОСТ 103-76* | −300×10, ℓ=300 | 1 | 7,07 | |
| 6 | ГОСТ 3262-75* | Труба Ф88,5, S=4,5; ℓ=200 | 1 | 1,86 | |
| | ГОСТ 3262-75* | Труба Ф25 ℓ=2500 | 1 | 5,70 | |
| | | | | | |
| | | Детали крепления оттяжек | | | |
| | ГОСТ 103-76* | −8×400 ℓ=400 | 1 | 10,05 | |
| | ГОСТ 5781-82 | Петля Ф10А-I ℓ=450 | 1 | 0,3 | |
| | | | | | |

1. Все металлические изделия окрасить пентафталевой эмалью за 2 раза.

Привязан

Инв №

44-86-КЖ 27

| | | | |
|---|---|---|---|
| ГИП | Улитина | | |
| Нач. отд. | Левина | | |
| Гл. констр. | Улитина | | |
| Рук. гр. | Полосина | | 10.86 г. |
| Вед. инж. | Киреева | | |
| Инж. | Малашта | | |
| Н. контр. | Улитина | | |

Теплый проходной чердак для блок-секций серии 1-335 ТУЛМ (блок-секции 01, 02, 02)

| Стадия | Лист | Листов |
|---|---|---|
| РП | 26 | |

Опора телеантенны ОТ-1
Опора радиостойки ОР-1

Новомосковский филиал проектного института Тульскгражданпроект

Формат А-2

Инв. № подл. | Подпись и дата | Взам. инв. №

## Объемный блок вентиляционной шахты ВШ-1-1

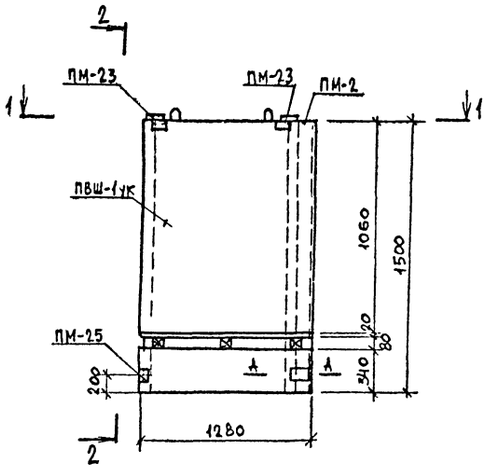


## 2—2

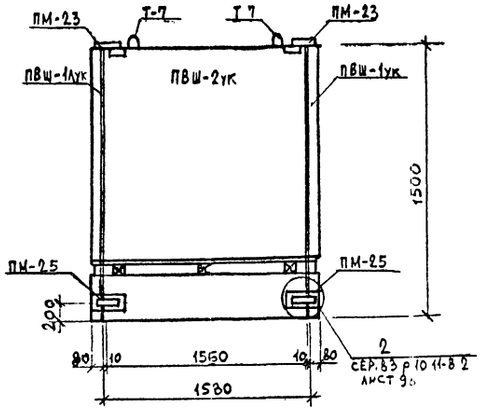


## 1—1

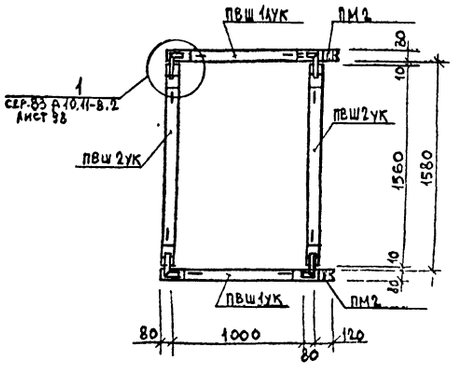


## Сборочные единицы на один элемент

| Формат | Зона | Поз. | Обозначение | Наименование | Кол. | Примечан. |
|---|---|---|---|---|---|---|
| | | | | Объемный блок вентиляционной шахты | | |
| | | | Данный лист | ВШ-1-1 | 1 | 1791кг |
| | | | | Панели вентиляционной шахты | | |
| | | | 44-86-КЖИ. лист 28 | ПВШ-1УК | 1 | 375кг |
| | | | -, лист 28 | ПВШ-1УК | 1 | 375кг |
| | | | -, лист 29 | ПВШ-2УК | 2 | 475кг |
| | | | | Соединительные детали | | |
| | | | СЕР. 83 Р. 10.11-8.2 л. 100 | ПМ-23 | 4 | 0,91кг |
| | | | СЕР. 83 Р. 10.11-8.2 л. 100 | ПМ-25 | 2 | 0,49кг |
| | | | СЕР. 83 Р. 10.11-8.2 л. 100 | ПМ-26 | 2 | 0,74кг |

1. Сборка вентшахты производится в кондукторе.
2. После сборки вентшахты петли в изделиях ПВШ1УК и ПВШ2УК срезать.
3. Подъем шахты производить с помощью траверсы (при этом стропы должны быть вертикальны).
4. Подъем шахты осуществлять за 4 петли (в изделиях ПВШ2УК).
5. После сборки вентшахты необходимо выполнить антикоррозийную защиту сварных соединений (покрыть цинком методом напыления или протекторным грунтом, согласно СНиП II-23-81 и СНиП III-18-75).
6. Узлы 1,2 и сечение А-А см. сер. 83 Р.10.11-8.2 лист 98.

Привязан

Инв. №

| | | | |
|---|---|---|---|
| ГИП | Улитина | | |
| Нач. АСО | Левина | | |
| Гл. констр. | Улитина | | — |
| Рук. гр. | Полосина | | К. 44 |
| Вед. инж. | Киреева | | |
| Инж. | Малашта | | |
| Н. контр. | Улитина | | — |

44-86-КЖИ 28

Объемный блок вентиляционной шахты ВШ-1-1

| Стадия | Масса | Масштаб |
|---|---|---|
| РП | — | — |

Лист 27 Листов —

Новомосковский филиал проектного института Тульскгражданпроект

Формат А-2

Инв. № подл. | Подпись и дата | Взам. инв. №

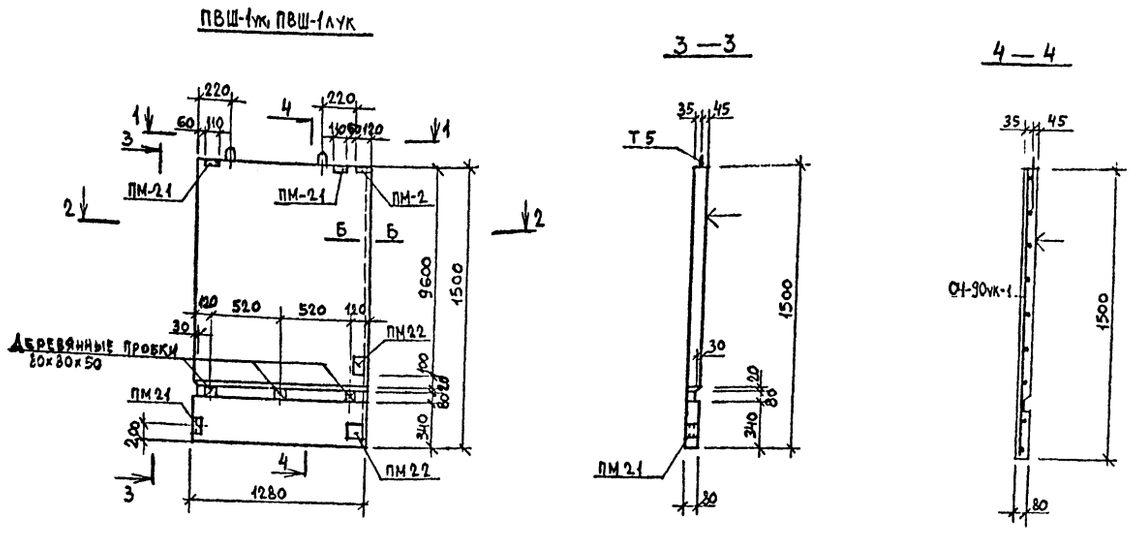


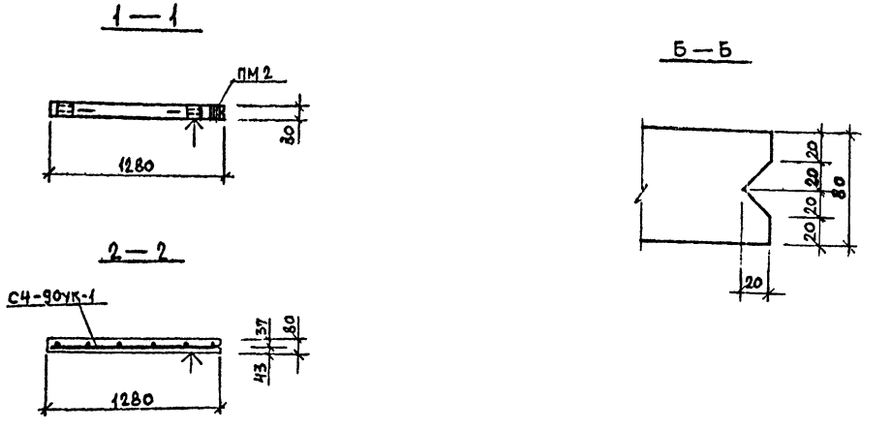


## Сборочные единицы на один элемент

| Формат | Зона | Поз. | Обозначение | Наименование | Кол. | Примеч. |
|---|---|---|---|---|---|---|
| | | | | ПВШ-1ук; ПВШ-1лук | | 397,7кг |
| | | | | Сетки | | |
| | | | 44-86-КЖИ, лист 47 | СЧ-90ук-1 | 1 | 11,36кг |
| | | | | | | |
| | | | | Закладные детали | | |
| | | | сер.83 р.10.11-8.2 л.100 | ПМ-21 | 3 | 2,01кг |
| | | | сер.83 р.10.11-8.2 л.100 | ПМ-22 | 2 | 1,82кг |
| | | | сер.83 р.10.4-8.2 л.29 | ПМ-2 | 1 | 0,65кг |
| | | | | | | |
| | | | | Монтажная петля | | |
| | | | сер 83 р 10.4-8.2 л.66 | Т-5 | 2 | 0,48кг |
| | | | | | | |
| | | | | Материалы | | |
| | | | | Бетон М-300 м³ | 0,15 | |

1. Панели вентиляционной шахты ПВШ-1ук, ПВШ-1лук запроектированы с учетом изготовления их в горизонтальных формах; при этом лицевая поверхность (обозначенная значком ↑) должна быть обращена к дну формы.
2. В местах пересечения со стержнями сетки петли привязать, а анкера закладных деталей приварить.
3. В закладной детале ПМ21 после установки арматурного каркаса в опалубку поз. 3а отогнуть в положение поз. 3.

## Ведомость расхода стали на элемент, кг

| Марка элемента | Изделия арматурные | | | | | Изделия закладные | | | | | | | | | Общий расход |
|---|---|---|---|---|---|---|---|---|---|---|---|---|---|---|---|
| | Арматура класса | | | | Всего | Арматура класса | | Итого | Прокат марки | | | | | Всего | |
| | А-III | | А-I | | | А-I | А-III | | ВСт3 кп2 | | | | | | |
| | ГОСТ 5781-82* | | | | | ГОСТ 5781-82* | | | ГОСТ 8510-72* | | ГОСТ 103-76* | | Итого | | |
| | Ф8 | Ф12 | Ф10 | | | Ф10 | Ф10 | | [illegible] | | -100х8 | -80х8 | | | |
| ПВШ-1ук, ПВШ-1лук | 3,5 | 7,86 | 0,96 | | 12,32 | 2,4 | 0,25 | 2,65 | 4,05 | | 3,28 | 0,4 | 7,73 | 10,38 | 22,7 |

| | | | |
|---|---|---|---|
| Привязан | | | |
| Инв. № | | | |

| | | | |
|---|---|---|---|
| ГИП | Улитина | | — |
| Нач.АСО | Левина | | — |
| Гл.констр. | Улитина | | — |
| Рук.гр. | Полосина | | 10.86 |
| Вед.инж. | Киреева | | |
| Инж. | Малашта | | |
| Н.контр. | Улитина | | — |

44-86-КЖИ 29

Панели вентиляционной шахты ПВШ-1ук; ПВШ-1лук

| Стадия | Масса | Масштаб |
|---|---|---|
| Р П | 397,7 | — |

Лист 28 Листов —

Новомосковский филиал проектного института Тульскгражданпроект

Формат А-2

Инв. № подл. | Подпись и дата | Взам. инв. №

## ПВШ-2УК

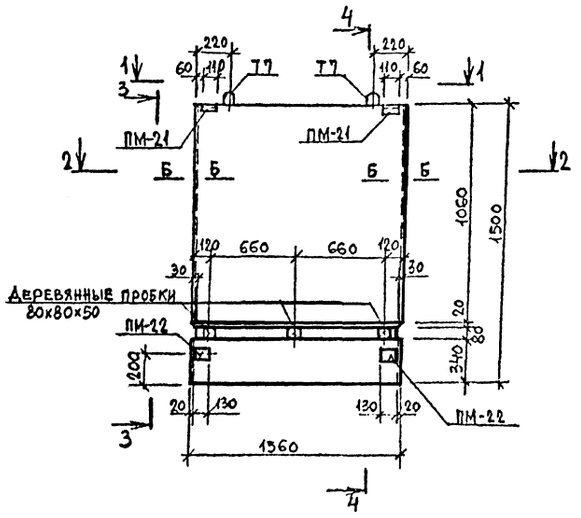


## 3—3

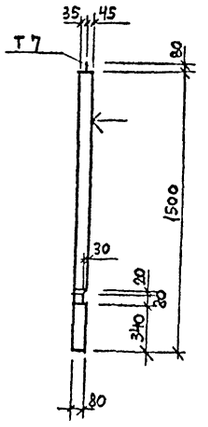


## 4—4

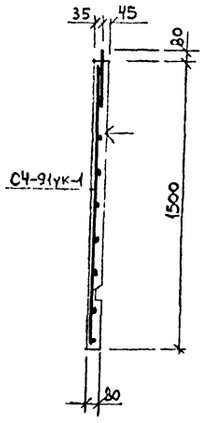


## 1—1

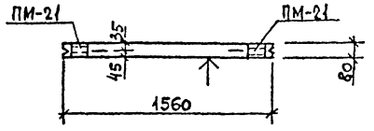


## 2—2

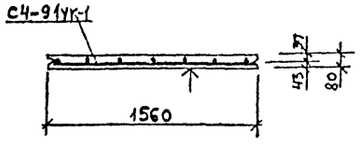


## Сборочные единицы на один элемент

| Формат | Зона | Поз. | Обозначение | Наименование | Кол. | Примечан. |
|---|---|---|---|---|---|---|
| | | | | ПВШ-2УК | | 497,7кг |
| | | | | Сетка | | |
| | | | 44-86-КЖИ лист 47 | СЧ-91УК-1 | 1 | 13,37кг |
| | | | | Закладные детали | | |
| | | | сер.83 р.10.11-8.2 л.100 | ПМ 21 | 2 | 2,01кг |
| | | | сер.83 р.10.11-22 л.100 | ПМ 22 | 2 | 1,82кг |
| | | | | Монтажная петля | | |
| | | | сер.83 р.10.4-8.2 л.66 | Т-7 | 2 | 0,85кг |
| | | | | Материалы | | |
| | | | | Бетон М-300 м³ | 0,19 | |

1. Панель вентиляционной шахты ПВШ-2УК запроектирована с учетом изготовления её в горизонтальных формах, при этом лицевая поверхность (обозначенная значком ↑) должна быть обращена к дну формы.
2. В местах пересечения со стержнями сетки петли привязать, а анкера закладных деталей приварить.
3. В закладной детале ПМ 21 после установки арматурного каркаса в опалубку поз. 3а отогнуть в положение поз. 3.
4. Сечение Б-Б см. на листе 28.

## Ведомость расхода стали на элемент, кг

| Марка элемента | Изделия арматурные | | | | Всего | Изделия закладные | | | | | | | Всего | Общий расход |
|---|---|---|---|---|---|---|---|---|---|---|---|---|---|---|
| | Арматура класса | | | | | Арматура класса | | | Прокат марки | | | | | |
| | А-III | | А-I | | | А-I | | | ВСт3кп2 | | | | | |
| | ГОСТ 5781-82* | | | | | ГОСТ 5781-82* | | | ГОСТ 8510-72* | | ГОСТ 103-76* | | | |
| | ф8 | ф12 | ф12 | | | ф10 | | Итого | 63х40х6 | | -100х8 | Итого | | |
| ПВШ-2УК | 4,2 | 9,17 | 1,7 | | 15,07 | 1,72 | | 1,72 | 2,7 | | 3,28 | 5,98 | 7,7 | 22,77 |
| | | | | | | | | | | | | | | |

Привязан

Инв. №

| | | | |
|---|---|---|---|
| ГИП | Улитина | | |
| Нач.ДСО | Левина | | |
| Гл.Конструктор | Улитина | | |
| Рук.гр. | Полосина | | 10.86 |
| Вед.инж. | Киреева | | |
| Инж. | Малашта | | |
| Н.контр | Улитина | | |

44-86-КЖИ 30

Панель вентиляционной шахты ПВШ-2УК.

| Стадия | Масса | Масштаб |
|---|---|---|
| Р П | 497,7 | — |
| Лист 29 | Листов — | |

Новомосковский филиал проектного института Тульскгражданпроект

Формат А-2

## ЛК-4 (ЛК-5) [ЛК-6; ЛК-6*]

### Опалубка

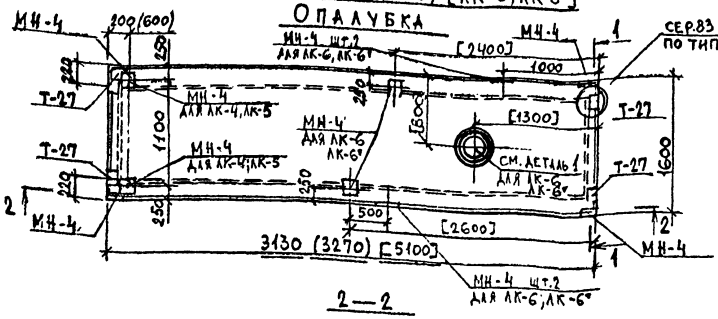


### 1—1

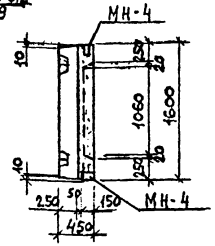


### 2—2

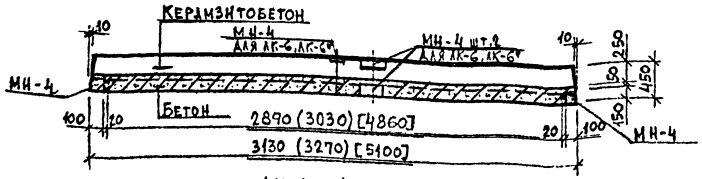


### 1

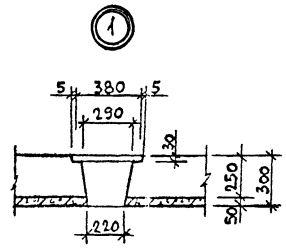


## ЛК-4 (ЛК-5) [ЛК-6; ЛК-6*]

### Армирование

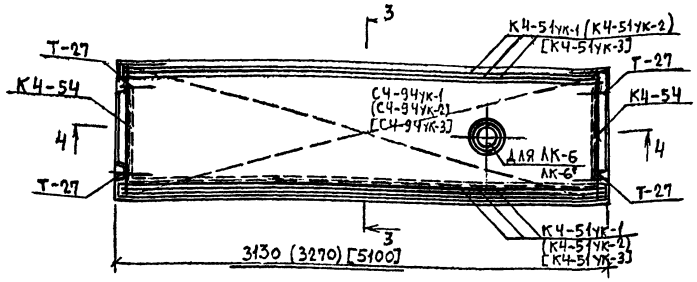


### 3—3

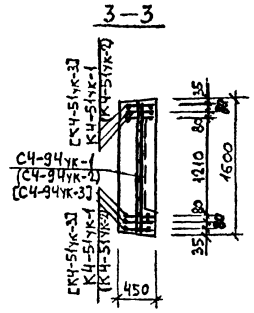


### 4—4

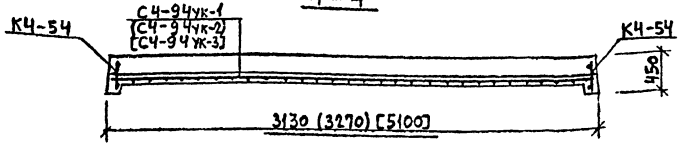


## Сборочные единицы на один элемент

| Формат | Зона | Поз. | Обозначение | Наименование | Кол. | Примечание |
|---|---|---|---|---|---|---|
| | | | | **Лоток кровли ЛК-4** | | 2700 кг |
| | | | 44-86-КНИ, лист 47 | Сетка С4-94ук-1 | 1 | 7,2 кг |
| | | | –, лист 47 | Каркас К4-51ук-1 | 6 | 11,46кг |
| | | | сер.83 р.10.11-8.2 л.87 | Каркас К4-54 | 2 | 1,66кг |
| | | | | Петля монтажная | | |
| | | | сер.83 р.10.11-8.2 л.89 | Т-27 | 4 | 1,67кг |
| | | | | Закладная деталь | | |
| | | | сер. 1.132-2, в.2-2, л.12 | МН-4 | 6 | 1,03кг |
| | | | | Материалы | | |
| | | | | Бетон М-300 м³ | 0,54 | |
| | | | | Керамзитобетон М-100, м³ | 1,27 | γ=1000кг/м³ |
| | | | | **Лоток кровли ЛК-5** | | 27833кг |
| | | | 44-86-КНИ, лист 47 | Сетка С4-94ук-2 | 1 | 7,58кг |
| | | | –, лист 47 | Каркас К4-51ук-2 | 6 | 12,03кг |
| | | | сер.83 р.10.11-8.2 л.87 | Каркас К4-54 | 2 | 1,66кг |
| | | | | Петля монтажная | | |
| | | | сер.83 р.10.11-8.2 л.89 | Т-27 | 4 | 1,67кг |
| | | | | Закладная деталь | | |
| | | | сер. 1.132-2, в.2-2, л.12 | МН-4 | 6 | 1,03 кг |
| | | | | Материалы | | |
| | | | | Бетон М-300 м³ | 0,56 | |
| | | | | Керамзитобетон М-100, м³ | 1,29 | γ=1000кг/м³ |
| | | | | **Лоток кровли ЛК-6; ЛК-6*** | | 4314,6кг |
| | | | 44-86-КНИ, лист 47 | Сетка С4-94ук-3 | 1 | 11,7кг |
| | | | –, лист 47 | Каркас К4-51ук-3 | 6 | 18,34кг |
| | | | сер.83 р.10.11-8.2 л.87 | Каркас К4-54 | 2 | 1,66кг |
| | | | сер.83 р.10.11-8.2 л.89 | Петля монтажная Т-27 | 4 | 1,67кг |
| | | | | Закладные детали | | |
| | | | сер.1.132-2, в.2-2, л.12 | МН-4. | 10 | 1,03кг |
| | | | | Материалы | | |
| | | | | Бетон М-300 м³ | 0,35 | |
| | | | | Керамзитобетон М-100, м³ | 2,05 | γ=1000кг/м³ |

## Ведомость расхода стали на элемент, кг

| Марка элемента | Изделия арматурные | | | | | | | | | | Изделия закладные | | | | | | Общий расход |
|---|---|---|---|---|---|---|---|---|---|---|---|---|---|---|---|---|---|
| | Арматура класса | | | | | | | | | Всего | Арматура класса | | | Прокат марки | | Всего | |
| | В-I | | А-I | | | А-III | | | | | А-III | | | ВСт3 кп2 | | | |
| | ГОСТ 6727-80 | | ГОСТ 5781-82* | | | | | | | | ГОСТ 5781-82* | | | ГОСТ 103-76* | | | |
| | Ф5 | Итого | Ф12 | Ф14 | Итого | Ф8 | Ф10 | Ф18 | Итого | | Ф10 | Итого | | ~80х6 | Итого | | |
| ЛК-4 | 7,2 | 7,2 | 1,6 | 5,08 | 6,68 | 19,38 | 11,7 | 37,68 | 68,76 | 75,96 | 2,76 | 2,76 | | 3,42 | 3,42 | 6,18 | 82,13 |
| ЛК-5 | 8,42 | 8,42 | 1,6 | 5,08 | 6,68 | 23,9 | 12,0 | 38,76 | 74,66 | 83,8 | 2,76 | 2,76 | | 3,42 | 3,42 | 6,18 | 95,98 |
| ЛК-6; ЛК-6* | 12,54 | 12,54 | 1,6 | 5,08 | 6,68 | 33,1 | 18,72 | 60,32 | 112,14 | 131,1 | 4,6 | 4,6 | | 5,7 | 5,7 | 10,3 | 144,7 |

1. Лоток ЛК-6* зеркален лотку ЛК-6.
2. Стержни С4-94ук-3, попадающие в отверстие, обрезаются по месту.
3. Объемный вес керамзитобетона – γ=1000 кг/м³, железобетона – γ=2500 кг/м³.
4. Закладные детали привязаны центрально относительно осей привязок.

Привязан

Инв. №

| | | | |
|---|---|---|---|
| ГИП | Улитина | | |
| Нач.АСО | Левина | | |
| Гл.конст. | Улитина | | |
| Рук.гр. | Полосина | | |
| Вед.инж. | Киреева | | |
| Инж. | Малашта | | |
| Н.контр. | Улитина | | |

44-86-КНИ 31

Лотки кровли ЛК-4, ЛК-5, ЛК-6, ЛК-6*

| Стадия | Масса | Масштаб |
|---|---|---|
| РП | | |
| Лист 30 | Листов - | |

Новомосковский филиал проектного института Тульскгражданпроект

Формат А-2

Инв. № подл. | Подпись и дата | Взам. инв. №

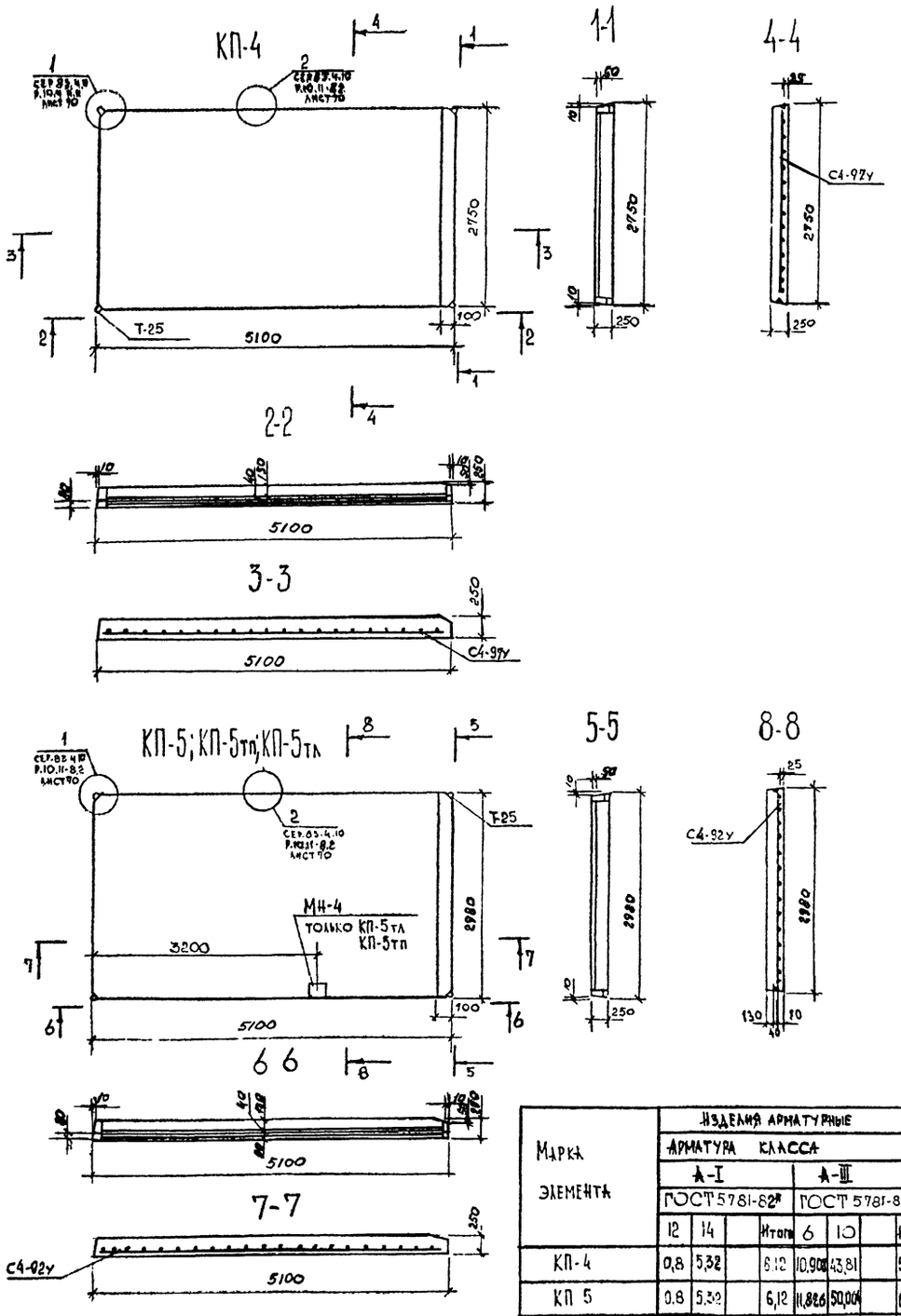


## Сборочные единицы на 1 элемент

| Формат | Зона | Поз | Обозначение | Наименование | Код | Прим. |
|---|---|---|---|---|---|---|
| | | | | Панель кровли КП4 | | 3811 кг |
| | | | 44-86-КЖИ лист 48 | Сетка С4-97у | 1 | 54,708 кг |
| | | | | Петля монтажная | | |
| | | | СЕР 83.4.10. Р.10.11-8.2 лист 76 | Т-25 | 4 | 1,53 кг |
| | | | | Материалы: | | |
| | | | | Керамзитобетон М-75, | | |
| | | | | $\gamma = 1000$ кг/м³ м³ | | 3,21 |
| | | | | Цементный р-р М-100 м³ | | 0,28 |
| | | | | Панель кровли КП-5 | | 412,9 кг |
| | | | 44-86-КЖИ лист 48 | Сетка С4-92у | 1 | 61,89 кг |
| | | | | Петля монтажная | | |
| | | | СЕР.83.4.10.Р.10.11-8.2 лист 76 | Т-25 | 4 | 153 кг |
| | | | | Материалы | | |
| | | | | Керамзитобетон М-75 | | |
| | | | | $\gamma = 1000$ кг/м³ м³ | | 3,49 |
| | | | | Цементный р-р М-100 м³ | | 0,30 |
| | | | | Панель кровли КП-5тп, КП-5тл | | 4130 кг |
| | | | 44-86-КЖИ лист 48 | Сетка С4-92у | 1 | 61,89 кг |
| | | | | Петля монтажная | | |
| | | | СЕР.83.4.10.Р.10.11-8.2 лист 76 | Т-25 | 4 | 1,53 кг |
| | | | | Закладная деталь | | |
| | | | СЕР.1.132-2, в.2-2 | МН-4 | 1 | 1,03 кг |
| | | | | | | |
| | | | | Материалы | | |
| | | | | Керамзитобетон М75 м³ | | 3,49 |
| | | | | $\gamma = 1000$ кг/м³ | | |
| | | | | Цементный р-р М-100 м³ | | 0,30 |

1. Плита покрытия КП-5тл зеркальна плите КП 5тп, изображенной на данном чертеже.
2. Плиты покрытия изготавливать в опалубке плит СЕР 83 Р.10.11-8.2 с укорочением по длине до размера 5,2 м

| Марка элемента | Изделия арматурные | | | | | | | | Итого | Изделия закладные | | | | | Итого | Всего |
|---|---|---|---|---|---|---|---|---|---|---|---|---|---|---|---|---|
| | Арматура класса | | | | | | | | | Арматура класса | | Прокат. марки | | | | |
| | А-I | | | | А-III | | | | | А-III | | ВСт3 кп2 | | | | |
| | ГОСТ 5781-82* | | | | ГОСТ 5781-82* | | | | | ГОСТ 5781-82 | | ГОСТ 103-76 | | | | |
| | 12 | 14 | | Итого | 6 | 10 | | Итого | | 10 | Итого | 80×6 | Итого | | | |
| КП-4 | 0,8 | 5,32 | | 6,12 | 10,908 | 43,81 | | 54,718 | 60,84 | — | | — | | — | | 60,84 |
| КП 5 | 0.8 | 5.32 | | 6,12 | 11,826 | 50,064 | | 61,89 | 68,61 | — | | — | | — | | 68,01 |
| КП-5тп; КП-5тл. | 0.8 | 5.32 | | 6.12 | 11,826 | 50,064 | | 61,89 | 68,01 | 0,46 | 0,46 | 0,57 | 0,57 | | | 69,04 |

Привязан:

Инв. №

| | | | |
|---|---|---|---|
| ГИП | Улитина | | — |
| Нач.АСО | Левина | | — |
| Гл. конст. | Улитина | | — |
| Рук. гр. | Полосина | | 10.26 |
| Вед. инж. | Киреева | | |
| Техник | Краснова | | |
| Н. контр. | Улитина | | — |

44-86-КЖИ 32

Панель кровли: КП-4; КП-5; КП-5тп, КП-5тп

| Стадия | Масса | Масштаб |
|---|---|---|
| РП | | |
| Лист 31 | Листов | |

Новомосковский филиал проектного института Тульскгражданпроект

Формат А-2

Инв. № подл. | Подпись и дата | Взам. инв. №

## КП-4-1п, КП-4-1л

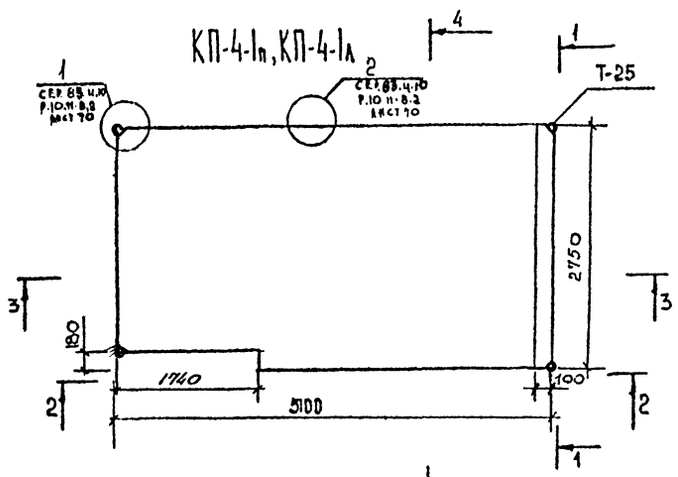


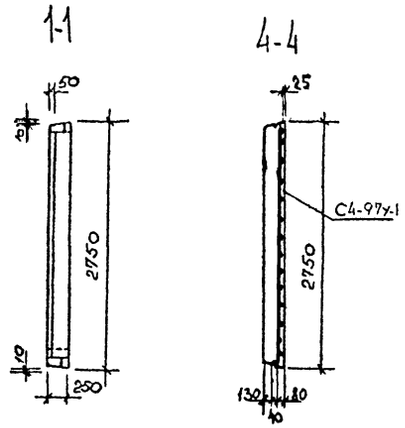





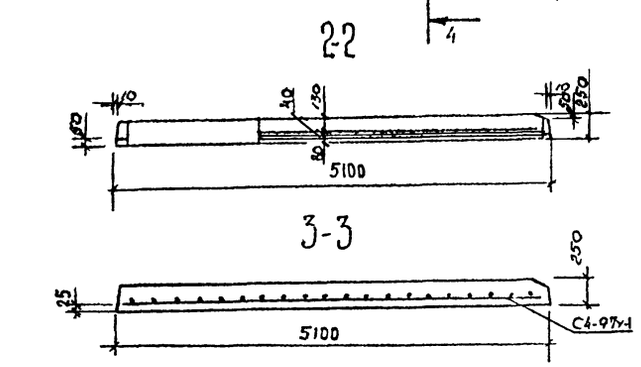


## КП-5-1п; КП-5-1л

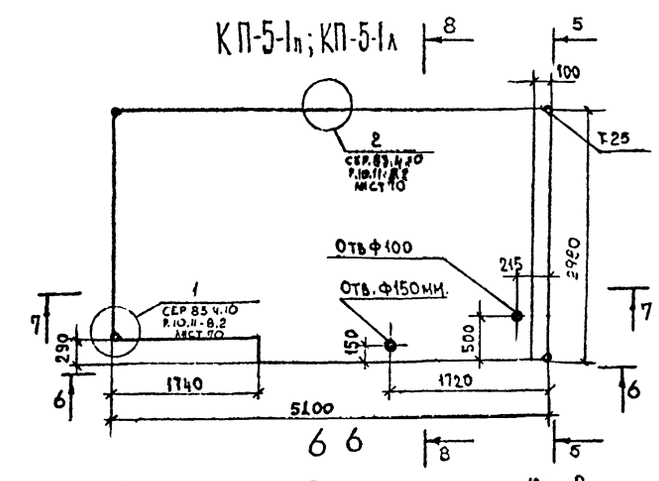


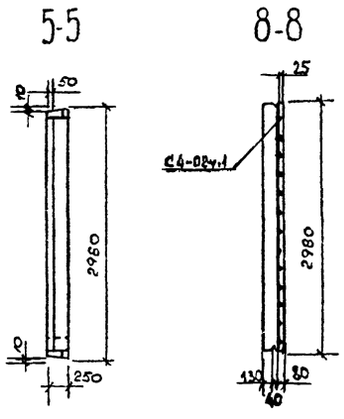





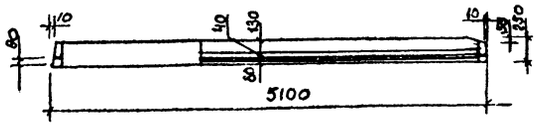


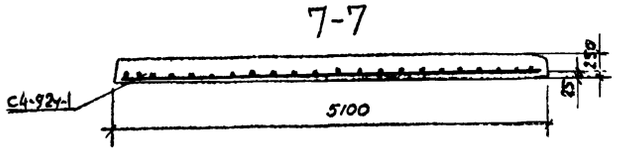


| Марка элемента | Изделия арматурные | | | | | | | | Всего |
|---|---|---|---|---|---|---|---|---|---|
| | Арматура класса | | | | | | | | |
| | А-I | | | | А-III | | | | |
| | ГОСТ 5781-82 | | | | ГОСТ 5781-82 | | | | |
| | 12 | 14 | | Итого | 6 | 10 | | Итого | |
| КП-4-1л; КП-4-1п | 0,8 | 5,32 | | 6,12 | 10,67 | 45,91 | | 56,58 | 62,7 |
| КП-5-1л, КП-5-1п | 0,8 | 5,32 | | 6,12 | 11,44 | 48,02 | | 57,46 | 65,58 |

Сборочные единицы на 1 элемент

| Формат | Зона | Поз | Обозначение | Наименование | Кол | Прим |
|---|---|---|---|---|---|---|
| | | | | Панель КП-4-1л; КП-4-1п | | 3725 кг |
| | | | 44-86-КЖИ лист 48 | Сетка С4-97у-1 | 1 | 56,58 кг |
| | | | | Петля монтажная | | |
| | | | СЕР.83.4.10.Р.10.11-8.2 лист 76 | Т-25 | 4 | 1,53 кг |
| | | | | Материалы: | | |
| | | | | Цементный р-р М-100 м³ | | 0,27 |
| | | | | Керамзитобетон М75 м³ | | 3,15. |
| | | | | γ=1000 кг/м³ | | |
| | | | | Панель КП 5-1л; КП 5-1п | | 3991 кг |
| | | | 44-86-КЖИ лист 48 | Сетка С4-92у-1 | 1 | 59,46 кг |
| | | | | Петля монтажная | | |
| | | | СЕР.83.4.10.Р.10.11-8.2 лист 76 | Т 25 | 4 | 1,53 кг |
| | | | | | | |
| | | | | Материалы: | | |
| | | | | Керамзитобетон М75 м³ | | 3,37 |
| | | | | γ=1000 кг/м³ | | |
| | | | | Цементный р-р М100 м³ | | 0,29 |

1. Плита покрытия КП-4-1л зеркально плите КП-4-1п, изображенной на данном чертеже.
2. Плита покрытия КП-5-1л зеркально плите КП-5-1п изображенной на данном чертеже.
3. Петли покрытия изготавливать в опалубке плит СЕР.83.4.10.11-8.2
4. Укорочением подачи по размеру 5,2 м вырезать для дымовентиляционных блоков согласно данного чертежа.

Привязан

Инв. № подл. | Подпись и дата | Взам. инв. №

| | | | | |
|---|---|---|---|---|
| ГИП | Улитина | | | 44-86-КЖИ 33 |
| Нач. АСО | Левина | | | |
| Гл. конст. | Улитина | | | Панель кровли: КП-4-1л; КП-4-1п, КП-5-1л; КП-5-1п |
| Рук. гр. | Полосина | | | Стадия: РП; Масса: ; Масштаб: |
| Ведущий | Киреева | | | Лист 32; Листов |
| Техник | Краснова | | | Новомосковский филиал проектного института Тульскгражданпроект |
| Н. контр. | Улитина | | | |

Формат А-2

## КП-5-2п, КП-5-2л

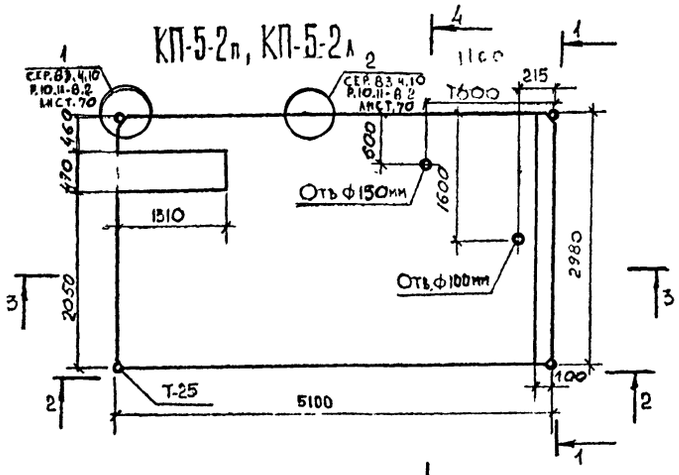


1-1

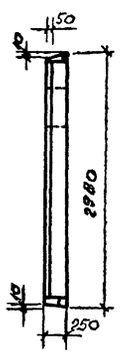


4-4

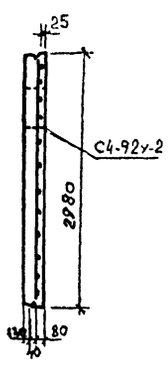


2-2

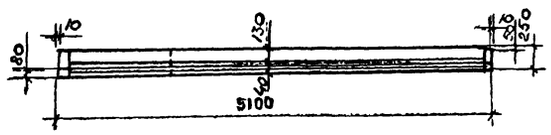


3-3

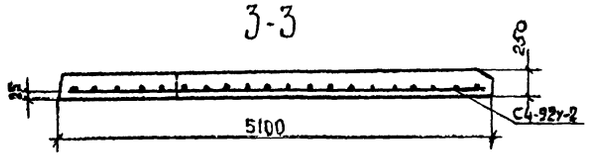


## КП-5-3п; КП-5-3л

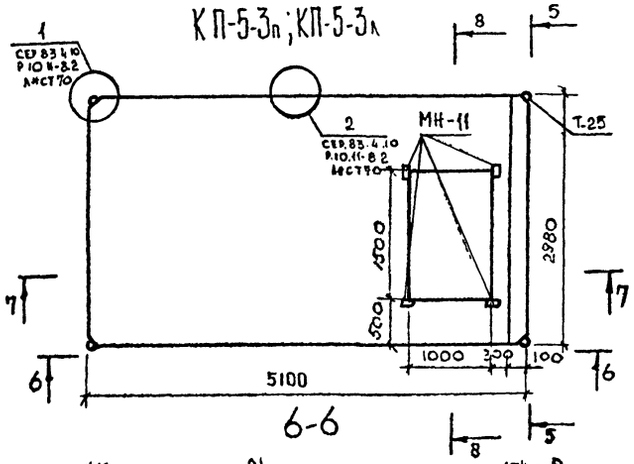


5-5

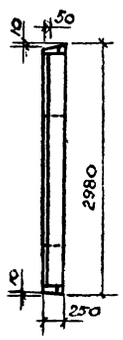


8-8

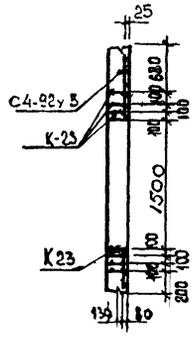


6-6

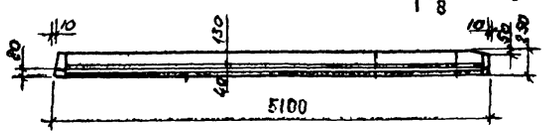


7-7

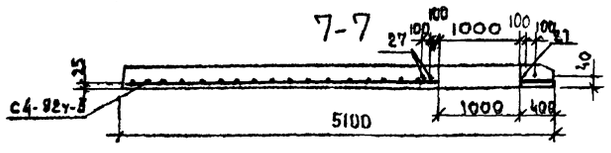


Сборочные единицы на 1 элемент.

| Формат | Зона | Поз | Обозначение | Наименование | Кол. | Прим. |
|---|---|---|---|---|---|---|
| | | | | Панель КП-5-2п; КП-5-2л | | 3961 кг |
| | | | 44-86-КЖИ лист 48 | Сетка С4-92у-2 | 1 | 63,98 кг |
| | | | | Петля монтажная | | |
| | | | СЕР.83.4.10. Р.10.11-8.2 лист 76 | Т-25 | 4 | 1,53 кг |
| | | | | Материалы: | | |
| | | | | Цементный р-р М-100 м³ | | 0,29 |
| | | | | Керамзитобетон М-75 м³ | | 3,35 |
| | | | | γ=1000 кг/м³ | | |
| | | | | Панель КП-5-3п, КП-5-3л | | 3891 кг |
| | | | 44-86-КЖИ лист 48 | Сетка С4-92у-3 | 1 | 56,37 кг |
| | | | 44-86-КЖИ лист 48 | Каркас К-23 | 6 | 26,48 кг |
| | | 27 | 44-86-КЖИ лист 48 | ⌀10 А-III | 4 | 1,826 кг |
| | | | | Петля монтажная | | |
| | | | СЕР. 83.4.10, Р.10.11-82 лист 76 | Т-25 | 4 | 1,53 кг |
| | | | СЕР 1.132-2, в.2-2 л.12 | Закладная деталь МН-1 | 4 | 0,66 кг |
| | | | | Материалы: | | |
| | | | | Керамзитобетон М75 м³ | | 3,14 |
| | | | | γ=1000 кг/м³ | | |
| | | | | Цементный р-р М-100 м³ | | 0,27 |

1. Плита покрытия КП-5-2к зеркальна плите КП-5-2п, изображенной на данном чертеже.
2. Плита покрытия КП-5-3л зеркальна плите КП-5-3п, изображенной на данном чертеже.
3. Плиты покрытия изготавливать вопалубке плит сер. 83 р.10.11-8.2 с укорочением по длине до размера 5,2м и вырезами для дымовентиляционных блоков согласно данного чертежа.

| Марка элемента | Изделия арматурные | | | | | | | | | | Изделия закладные | | | | | |
|---|---|---|---|---|---|---|---|---|---|---|---|---|---|---|---|---|
| | Арматура класса | | | | | | | | | Итого | Арматура класса | | Прокат марки | | Итого | Всего |
| | А-I | | | А-III | | | | | | | А-III | | Вст3кп2 | | | |
| | ГОСТ 5781-82* | | | ГОСТ 5781-82* | | | | | | | ГОСТ 5781-82* | | ГОСТ 103-76 | | | |
| | 12 | 14 | Итого | 6 | 10 | 18 | 22 | | Итого | | 10 | Итого | 60х5 | Итого | | |
| КП-5-2п; КП-5-2л. | 0,8 | 5,32 | 6,12 | 11,94 | 51,56 | | — | | 63,50 | 69,62 | — | | — | | — | 69,62 |
| КП-5-3п; КП-5-3л. | 0,8 | 5,32 | 6,12 | 17,07 | 52,87 | 60,96 | 70,83 | | 221,77 | 227,87 | 1,48 | 1,48 | 1,16 | 1,16 | 3,08 | 230,97 |

Привязан:

| | | | |
|---|---|---|---|
| Гип | Улитина | | |
| Нач.ОСО | Левина | | |
| Гл. конст | Улитина | | |
| Рук.гр | Подосина | | |
| Вед.инж. | Киреева | | |
| Техник | Краснова | | |
| Н. контр | Улитина | | |

44-86-КЖИ 34

Панели кровли: КП-5-2А, КП-5-2к; КП-5-3л; КП-5-3к

| Стадия | Масса | Масштаб |
|---|---|---|
| РП | | |
| Лист 33 | Листов | |

Новомосковский филиал проектного института Тульскгражданпроект

Инв. № подл. | Подпись и дата | Взам. инв. №

Формат А-2

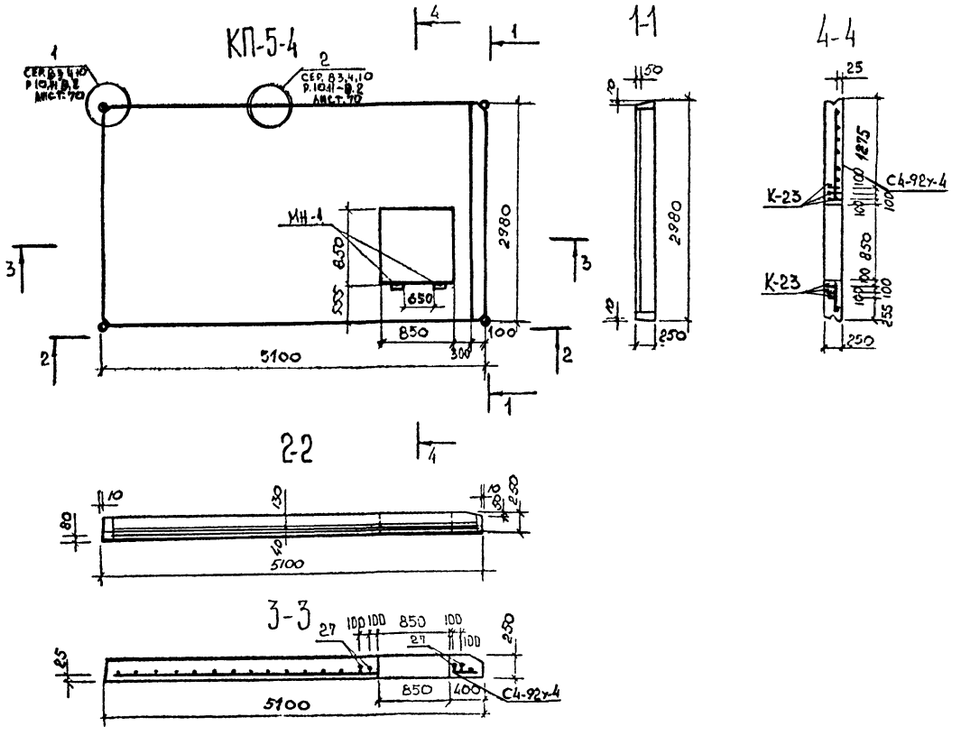


Сборочные единицы на 1 элемент.

| Формат | Зона | Поз | Обозначение | Наименование | Кол | Прим. |
|---|---|---|---|---|---|---|
| | | | | Панель КП-5-4 | | 4091 кг |
| | | | 44-86-КЖИ лист 51 | Сетка С4-92у-4 | 1 | 55,979 кг |
| | | | 44-86-КЖИ лист 48 | Каркас К-23 | 6 | 26,348 кг |
| | | 27 | 44-86-КЖИ лист 48 | ф10А III | 4 | 1.826 кг |
| | | | | | | |
| | | | | Петля монтажная | | |
| | | | сер. 83.4.10 р. 10.11-8.2 лист 76 | Т-25 | 4 | 1.53 кг. |
| | | | | | | |
| | | | | Закладные детали | | |
| | | | сер. 1.132-2, в2-2, л. 12 | МН-1 | 2 | 0,66 кг |
| | | | | | | |
| | | | | Материалы | | |
| | | | | Керамзитобетон М-75 м³ | | 3,33 |
| | | | | γ=1000 кг/м³ | | |
| | | | | Цементный р-р М-100 м³ | | 0,28 |

1. Плиты покрытия изготавливать в опалубке плит сер. 83 р. 10,11-8.2 с укорочением по длине до размера 5,2 м и отверстием согласно данного чертежа.

| Марка элемента | Изделия арматурные | | | | | | | | | Итого | Изделия закладные | | | | | |
|---|---|---|---|---|---|---|---|---|---|---|---|---|---|---|---|---|
| | Арматура класса | | | | | | | | | | Арматура класса | | Прокат марки | | Итого | Всего |
| | А-I | | | А III | | | | | | | А III | | ВСт3кп2 | | | |
| | ГОСТ 5781-82* | | | ГОСТ 5781-82* | | | | | | | ГОСТ 5781-82* | | ГОСТ 103-76 | | | |
| | 12 | 14 | Итого | 6 | 10 | 18 | 22 | | Итого | | 10 | Итого | -60х6 | Итого | | |
| КП-5-4 | 0.8 | 5.32 | 6.12 | 17,49 | 52,1 | 60,96 | 90,83 | | 221,38 | 227,5 | 0,74 | 0,74 | 0,58 | 0,58 | 1,32 | 228,82 |

Привязан

Инв. №

| | | | |
|---|---|---|---|
| ГИП | Улитина | | |
| Нач. АСО | Левина | | |
| Гл. конст. | Улитина | | |
| Рук. гр. | Новосильцева | | |
| Вед. инж. | Киреева | | |
| Техник | Краснова | | |
| Н. контр. | Улитина | | |

44-86-КЖИ 35

Панель кровли КП-5-4

| Стадия | Масса | Масштаб |
|---|---|---|
| РП | | |
| Лист 34 | Листов | |

Новомосковский филиал проектного института Тульскгражданпроект

Формат А-2

Инв. № подл. | Подпись и дата | Взам. инв. №

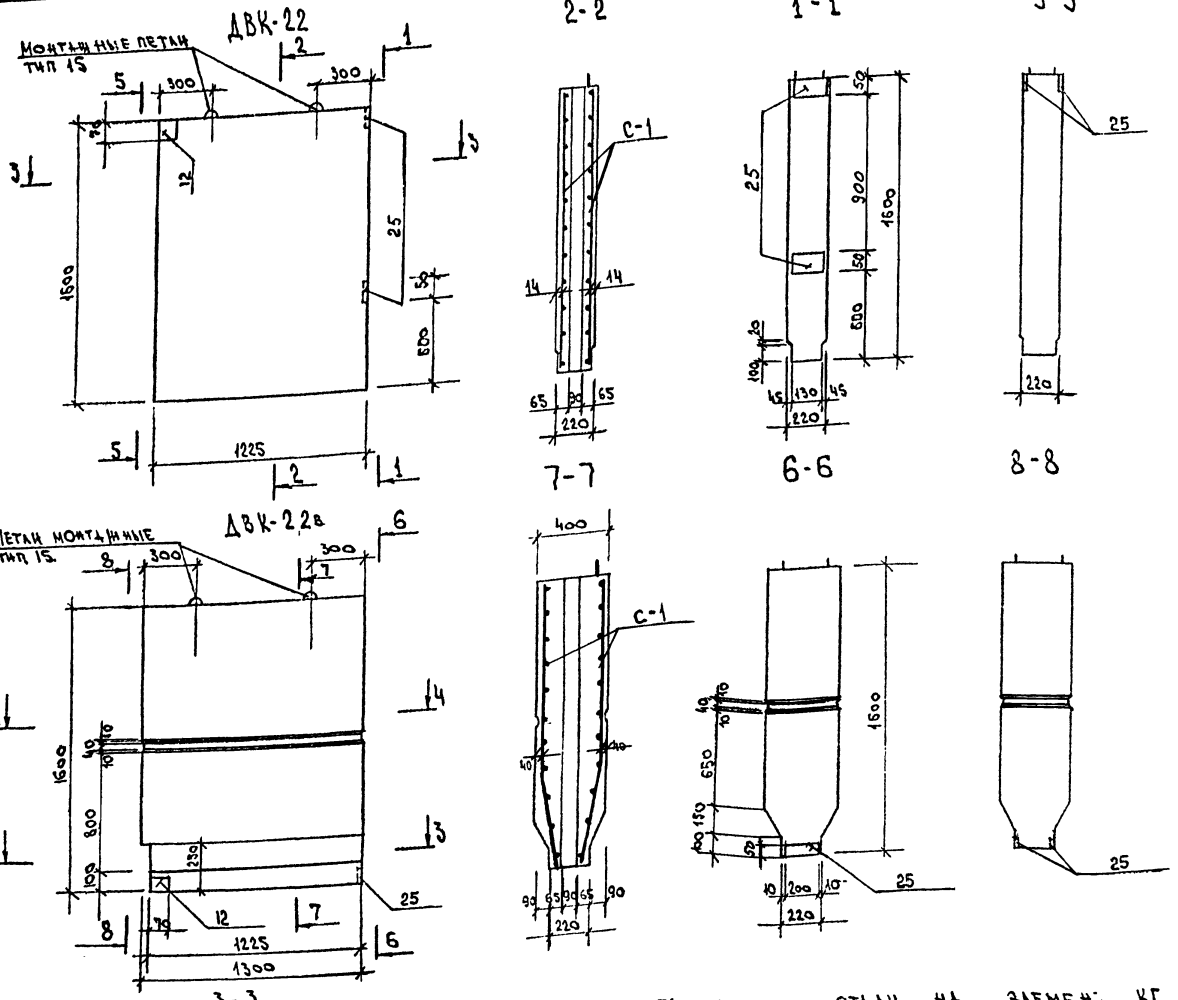


## Сборочные единицы на один элемент

| Формат | Зона | Поз | Обозначение | Наименование | Кол. шт. | Прим. |
|---|---|---|---|---|---|---|
| | | | | Дымовентиляционная панель ДВК-22 | | 815 кг |
| | | | | Сборочные единицы | | |
| | | | 44-86-КЖИ, лист 49 | Сетка С-1 | 2 | 2,20 кг |
| | | | 44-86-КЖИ, лист 51 | Каркас К-1 | 2 | 0,61 кг |
| | | | Сер. 1-335 ал. 3д / 63, р.2, л.12 | Петля монтажная тип. 15 | 2 | 2,99 кг |
| | | | | Закладная деталь | | |
| | | | с.1-335-ат.ал. Унифицирован. закладн. дет | 25 | 2 | 0,775 кг |
| | | | с.1-335-ат.ал. Унифицирован. закладн. дет | 12 | 1 | 0,551 кг |
| | | | | Материалы | | |
| | | | | Бетон М-200 м3 | 0,32 | |
| | | | | Дымовентиляционная панель ДВК-22в | | 694 кг |
| | | | | Сборочные единицы | | |
| | | | 44-86-КЖИ, лист 49 | Сетка С-1 | 2 | 2,20 кг |
| | | | –, лист 51 | Каркас К-3 | 2 | 0,78 кг |
| | | | Сер. 1-335 ал. 3д / 63, р.2, л.12 | Петля монтажная тип. 15 | 2 | 2,99 кг |
| | | | | Закладная деталь | | |
| | | | с.1-335-ат.ал. Унифицирован. закл. дет. | 25 | 2 | 0,775 кг |
| | | | с.1-335-ат.ал. Унифицирован. закл. дет | 12 | 1 | 0,551 кг |
| | | | | Материалы | | |
| | | | | Керамзитобетон М-75 м³ | 0,68 | |
| | | | | γ=1100 кг/м³ | | |

1. Указания по изготовлению дымовентиляционных панелей см. альбом III сер. 1-335 ат.
2. Марка керамзитобетона по морозостойкости – 25.

## Ведомость расхода стали на элемент, кг

| Марка элемента | Изделия арматурные: Арматура класса В-I, Гост 6727-80, Ф4 | Ф5 | Итого | Всего | Изделия закладные: Арматура класса АI, Гост 5781-82*, Ф16 | Ф10 | Итого | Арматура класса АIII, Гост 5781-82*, Ф10 | Итого | Всего | Прокат марки Вст 3 кп 2, Гост 103-75*, [illegible] | [illegible] | Итого | Всего | Общий расход |
|---|---|---|---|---|---|---|---|---|---|---|---|---|---|---|---|
| ДВК-22 | 4,66 | 0,96 | 5,62 | 5,62 | 5,98 | 0,57 | 6,55 | 0,320 | 0,320 | 6,87 | 0,231 | 0,94 | 1,17 | 1,17 | 13,66 |
| ДВК-22в | 4,84 | 1,12 | 5,96 | 5,96 | 5,98 | 0,57 | 6,55 | 0,320 | 0,320 | 6,87 | 0,231 | 0,94 | 1,17 | 1,17 | 14,00 |

Инв. № подл. | Подпись и дата | Взам. инв. №

Привязан

Инв. №

| | | | |
|---|---|---|---|
| Гип | Улитина | | |
| Нач. АСО | Левина | | |
| Гл. конст. | Улитина | | |
| Рук. гр. | Полосина | | 10.86 |
| Вед. инж. | Киреева | | |
| Ст. техн. | Дуненкова | | |
| Н. контр. | Улитина | | |

44-86-КЖИ 36

Дымовентиляционные панели ДВК-22; ДВК-22в

| Стадия | Масса | Масштаб |
|---|---|---|
| РП | | |
| Лист 35 | Листов | |

Новомосковский филиал Проектного института Тульскгражданпроект

Формат А-2

## ДВК-23

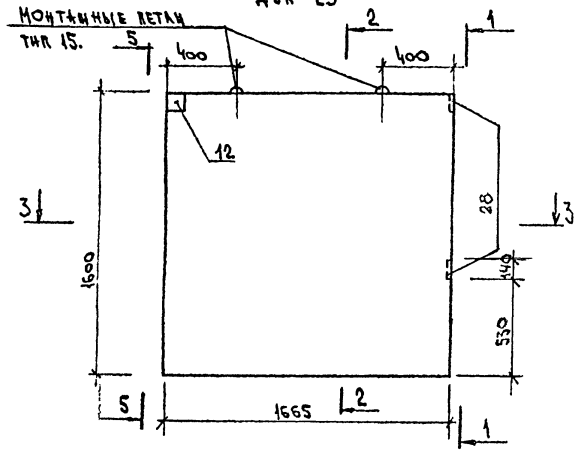


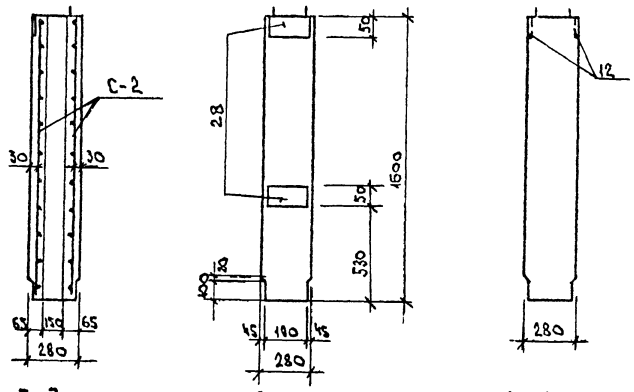


## ДВК-23в

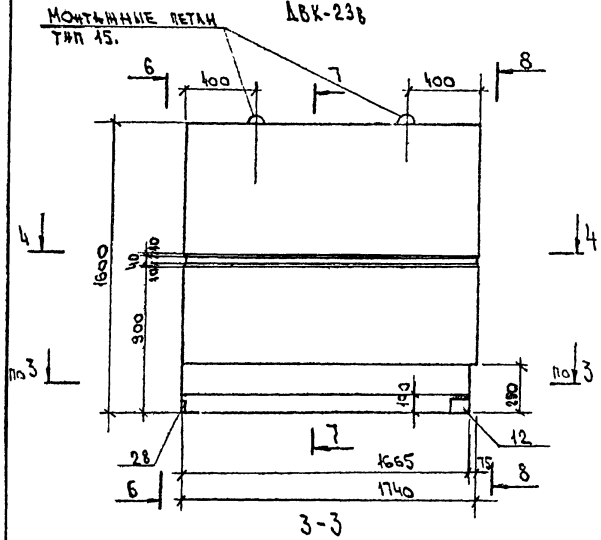


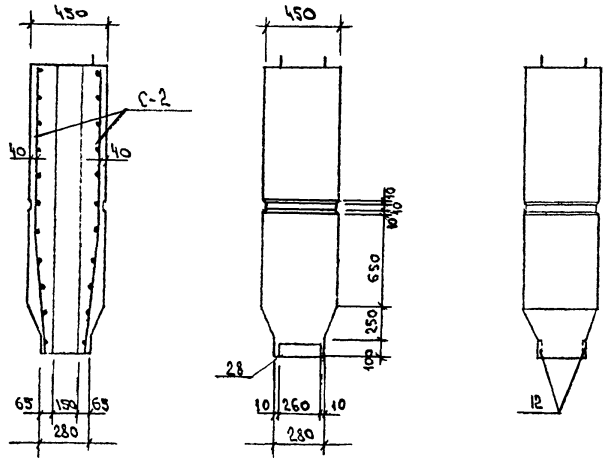


3-3

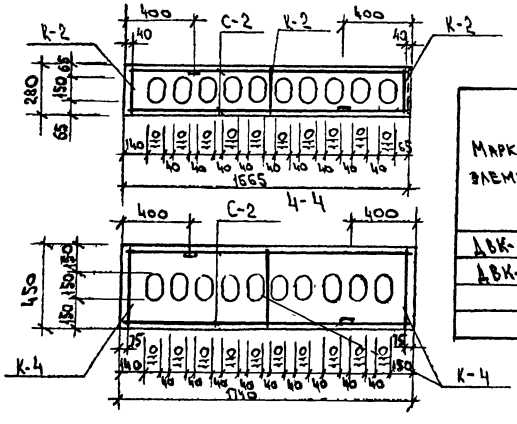


## Сборочные единицы на один элемент

| Формат | Зона | Поз | Обозначение | Наименование | Кол. шт. | Прим. |
|---|---|---|---|---|---|---|
| | | | | Дымовентиляционная панель ДВК-23 | | 1369 кг |
| | | | | Сборочные единицы | | |
| | | | 44-86-КЖИ, лист 49 | Сетка С-2 | 2 | 2,1 кг |
| | | | 44-86-КЖИ, лист 51 | Каркас К-2 | 3 | 0,3 кг |
| | | | сер. 1-335 вып. 3д/63 | Петля монтажная тип 15 | 2 | 2,99 кг |
| | | | | Закладная деталь | | |
| | | | с.1-335 вып. 4д Унифицированные закл. дет. | 12 | 1 | 0,551 кг |
| | | | с.1-335 вып. 4д Унифицированные закл. дет. | 28 | 2 | 1,082 кг |
| | | | | Материалы | | |
| | | | | Бетон М-200 м³ | 0,54 | |
| | | | | Дымовентиляционная панель ДВК-23в | | 977 кг |
| | | | 44-86-КЖИ, лист 49 | Сетка С-2 | 2 | 2,91 кг |
| | | | — " — лист 51 | Каркас К-4 | 3 | 0,81 кг |
| | | | сер. 1-335 вып. 3д/63 | Петля монтажная тип 15 | 2 | 2,99 кг |
| | | | | Закладная деталь | | |
| | | | с.1335 вып. 4д. Унифицированные закл. дет. | 12 | 2 | 0,551 кг |
| | | | | 28 | 1 | 1,082 кг |
| | | | | Материалы | | |
| | | | | Керамзитобетон М-75, м³ | 0,96 | |

1. Указания по изготовлению дымовентиляционных панелей см. альбом III сер. 1-335 вып. Т.
2. Марка керамзитобетона по морозостойкости - 25.

## Ведомость расхода стали на элемент, кг.

| Марка элемента | Изделия арматурные | | | | Изделия закладные | | | | | | | | | Общий расход |
|---|---|---|---|---|---|---|---|---|---|---|---|---|---|---|
| | Арматура класса А-I ГОСТ 6727-80 | | | Всего | Арматура класса АI ГОСТ 5781-82* | | | Арматура класса AIII ГОСТ 5781-82* | | Всего | Прокат марки Вст3кп2 ГОСТ 103-76* | | | Всего | |
| | Ф4 | Ф5 | Итого | | Ф10 | Ф16 | Итого | Ф10 | Итого | | 8÷6 5ФЮ10 | 8÷18 10Ф18 | Итого | | |
| ДВК-23 | 6,33 | 1,44 | 7,77 | 7,77 | 0,94 | 5,98 | 6,92 | 0,32 | 0,32 | 7,24 | 1,23 | 0,231 | 1,461 | 1,461 | 16,47 |
| ДВК-23в | 6,57 | 1,68 | 8,25 | 8,25 | 0,47 | 5,98 | 6,45 | 0,64 | 0,64 | 7,09 | 0,614 | 0,462 | 1,076 | 1,076 | 16,41 |

Инв. № подл. | Подпись и дата | Взам. инв. №

| | | | |
|---|---|---|---|
| Гип | Уалтина | | |
| Нач. отд | Ле.винк | | |
| Гл. конст | Уалтина | | |
| Рук. гр. | Пономарь | | |
| Раз. инж. | Киреева | | |
| Стерх | Дуженкова | | |
| Н. контр. | Уалтина | | |

44-86-КЖИ 37

Дымовентиляционная панель ДВК-23, ДВК-23в

| Стадия | Масса | Масштаб |
|---|---|---|
| РП | | |
| Лист 36 | Листов | |

Новомосковский филиал проектного института Тульскгражданпроект

Инв. № подл. | Подпись и дата | Взам. инв. №

Формат А-2

## 4Т-1

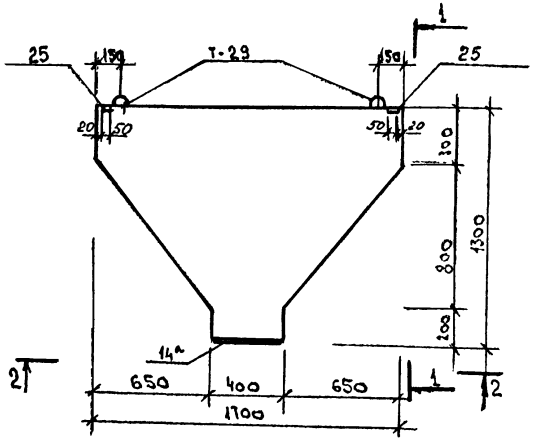


## 1-1

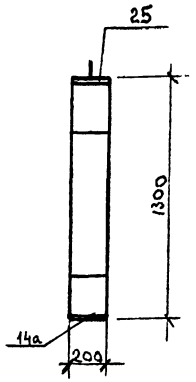


## 2-2

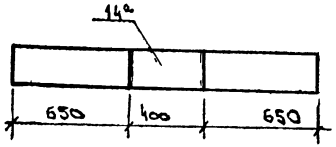


Схема армирования

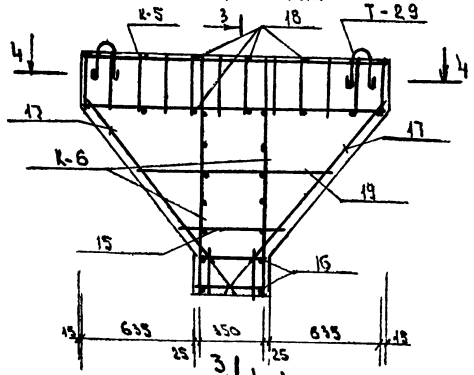


## 3-3

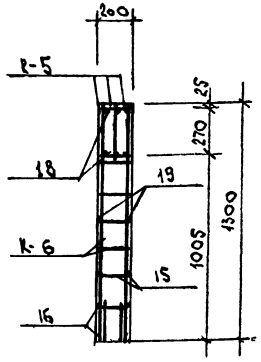


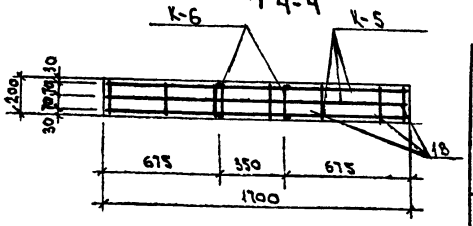


## Сборочные единицы на один элемент

| Формат | Зона | Поз | Обозначение | Наименование | | Прим |
|---|---|---|---|---|---|---|
| | | | | Чердачная стеновая панель 4Т-1 | | 763кг |
| | | | | Сборочные единицы | | |
| | | | 4.4-86-КЖИ, лист 51 | Каркас К-5 | 3 | 5,64 |
| | | | -, лист 51 | Каркас К-6 | 2 | 1,71 кг |
| | | | сер. 3.3, 4.10, у 10.11-8.2 л. 88 | Петля монтажная Тип 29 | 2 | 1,59кг |
| | | | | Закладная деталь | | |
| | | | с.1-335-АТ, 11. Унифицированн. закладн. дет. | 25 | 2 | 0,775 кг |
| | | | с.1-335-АТ, 11. Унифицирован. закладн. д. | 14а | 1 | 5,902кг |
| | | | | Детали ГОСТ 5781-82* | | |
| | | 18 | | Ф8 AIII l=180 | 14 | 0,071 кг |
| | | 19 | | l=1100 | 2 | 0,44 кг |
| | | 15 | | l=600 | 2 | 0,24кг |
| | | 16 | | l=370 | 4 | 0,15 кг |
| | | 17 | | Ф10 AIII l=1350 | 4 | 0,84 кг |
| | | | | Материалы | | |
| | | | | Бетон М-200 | м³ | |
| | | | | γ=2500 кг/м³ | 0,29 | |

## Ведомость расхода стали на элемент, кг

| Марка элемента | Изделия арматурные | | | | | | | | | | | | Изделия закладные | | | Общий расход |
|---|---|---|---|---|---|---|---|---|---|---|---|---|---|---|---|---|
| | Арматура класса | | | | | | | | Всего | Арматура класса | | Всего | Прокат марки | | | |
| | A-I ГОСТ 5781-82* | | | | A III ГОСТ 5781-82* | | | | | A-I ГОСТ 6727-80 | | | Ст 3 кп. 2 ГОСТ 103-76* | | | |
| | Ф10 | Ф12 | Ф14 | Итого | Ф8 | Ф10 | Ф18 | Итого | | Ф4 | Итого | | -5Ф6 | -170×200 -5Ф6 | Итого | |
| 4Т-1 | 0,568 | 1,63 | 3,18 | 5,38 | 6,91 | 9,58 | 9,90 | 25,67 | 31,05 | 0,26 | 0,26 | 0,26 | 0,942 | 4,27 | 5,21 | 36,52 |

Привязан

Инв. №

| | | | |
|---|---|---|---|
| ГИП | Уфимцев | | |
| Нач. КО | Кевина | | |
| Гл. конст. | Уфимцев | | |
| Рук. гр. | Полосина | | 10.11 |
| Раз. дисц. | Киевская | | |
| Ст. техн. | Синецкая | | |
| Н. контр. | Уфимцев | | |

4.4-86-КЖИ 38

Чердачная плита 4Т-1

| Стадия | Масса | Масштаб |
|---|---|---|
| РП | | |
| Лист 37 | Листов | |

Норильский филиал Красноярского ордена Трудового Красного Знамени Промстройпроекта

Форм Т-2

Инв. № подл. | Подпись и дата | Взам. инв. №

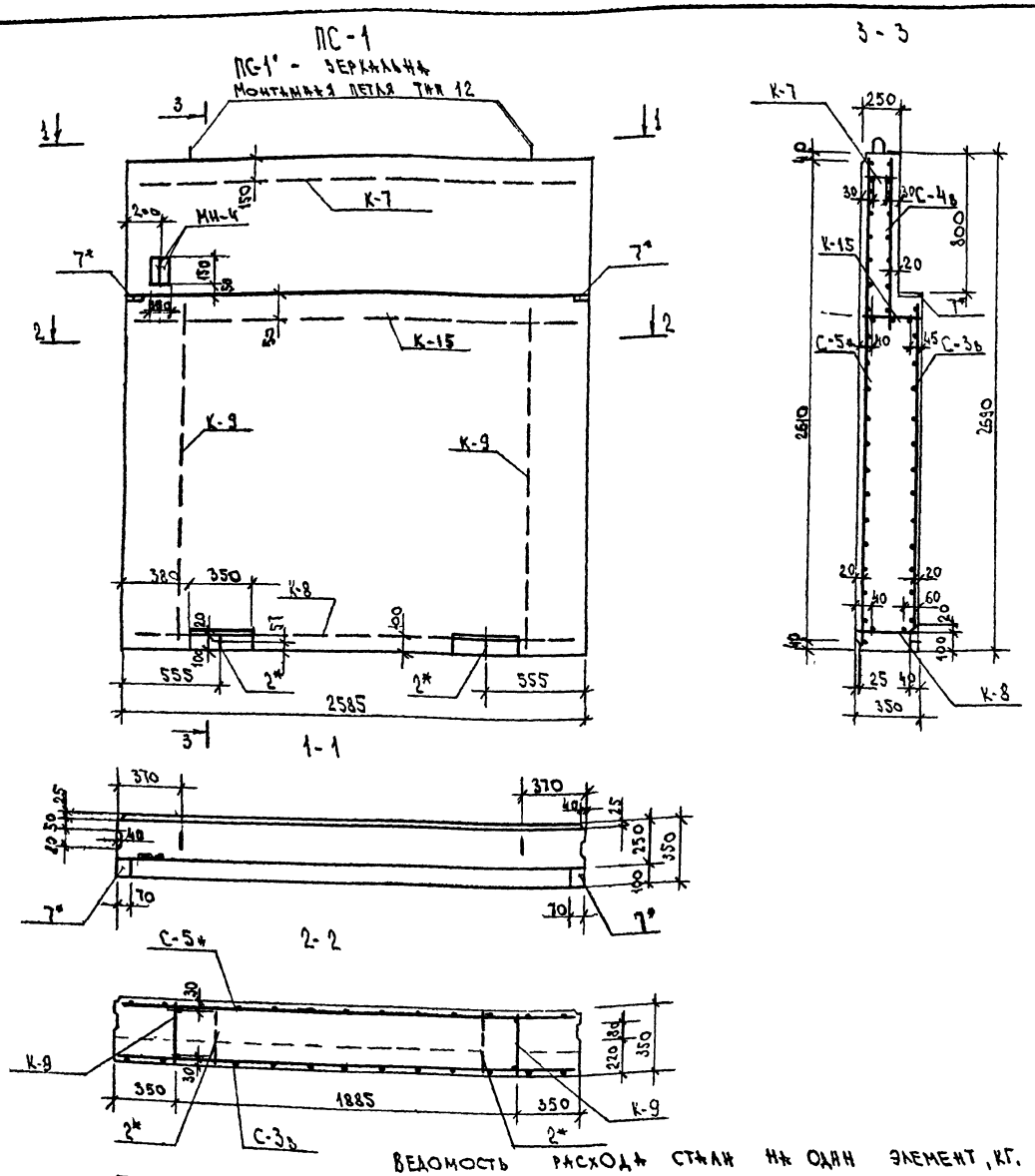


## Сборочные единицы на один элемент

| Формат | Зона | Поз. | Обозначение | Наименование | Кол. шт. | Прим. |
|---|---|---|---|---|---|---|
| | | | | Панель стеновая | | |
| | | | | ПС-1, ПС-1' | | 2455 кг |
| | | | | Сборочные единицы | | |
| | | | 44-86-КНН, лист 52 | Каркас К-7 | 1 | 1268 кг |
| | | | –, лист 52 | Каркас К-8 | 2 | 1400 кг |
| | | | –, лист 52 | Каркас К-9 | 2 | 1,112 кг |
| | | | –, лист 52 | Каркас К-15 | 1 | 1,939 кг |
| | | | –, лист 50 | Сетка С-4в | 1 | 1,77 кг |
| | | | –, лист 50 | Сетка С-5н | 1 | 5,51 кг |
| | | | –, лист 50 | Сетка С-3в | 1 | 4,209 кг |
| | | | Сер. 1.335, ал. 3 д/63, р.2, л.36 | Монтажная петля тип 12 | 2 | 1,93 кг |
| | | | | Закладная деталь | | |
| | | | С.1.335-АТ, альбом унифицирован. з.д. | 2* | 2 | 0,709 кг |
| | | | –, альб. унифицирован. закл. дет. | 7* | 2 | 364 кг |
| | | | Сер. 1,132-2 вып 2-2 л.12 | МН-4 | 2 | 03 кг |
| | | | | | | |
| | | | | | | |
| | | | | Материалы | | |
| | | | | Керамзитобетон М-50 м³ | 1,97 | |
| | | | | γ=1000 кг/м³ | | |
| | | | | Цементно-песчаный растр | | |
| | | | | М-100 м³ | 0,07 | |
| | | | | М-150 м³ | 0,17 | |

1. Указания по изготовлению стеновых панелей смотреть стр. 1÷3 ал. III сер. 1-335 АТ.
2. Сечения и привязки каркасов см. листы 21÷23 ал. III сер. 1-335 АТ.
3. Закладные изделия обозначенные звездочкой должны быть металлизированы.
4. Марка керамзитобетона по морозостойкости – 25

## Ведомость расхода стали на один элемент, кг.

| Марка | Изделия арматурные | | | | | | | | | | Изделия закладные | | | | | | | | | | | | | Общий расход |
|---|---|---|---|---|---|---|---|---|---|---|---|---|---|---|---|---|---|---|---|---|---|---|---|---|
| | Арматура класса А I, Гост 5781-82* | | Всего | Арматура класса В I, Гост 6727-80 | | Всего | Арматура класса А III, Гост 5781-82* | | | Всего | Арматура класса А III, Гост 5781-82* | | | Всего | Арматура класса А I, Гост 5781-82* | | | Всего | Прокат марки В ст-3 кп 2, Гост 103-76* | | | | Всего | |
| | Ф16 | Итого | | Ф4 | Итого | | Ф6 | | Итого | | Ф10 | | Итого | | Ф10 | Ф14 | Итого | | -80×6 | -70×6 | | Итого | | |
| ПС-1, ПС-1' | 3,86 | 3,86 | 3,86 | 13,39 | 13,39 | 13,39 | 6,33 | | 6,33 | 6,33 | 0,96 | | 0,96 | 0,96 | 1,02 | 1,33 | 2,35 | 2,35 | 1,14 | 0,79 | | 1,93 | 1,93 | 28,82 |

Привязан

Инв. №

| | | | |
|---|---|---|---|
| Гип | Улитина | | |
| Нач. АСО | Левина | | |
| Гл. констр. | Улитина | | |
| Рук. гр. | Полосина | | 10.86 |
| Вед. инж. | Киреева | | |
| Ст. техн. | Дуненкова | | |
| Н. контр. | Улитина | | |

44-86-КНН 39

Панель стеновая парапетная ПС-1; ПС-1'

| Стадия | Масса | Масштаб |
|---|---|---|
| РП | 2319 | |

Лист 38 | Листов

Новомосковский филиал Проектного института Тульскгражданпроект

Формат А-2

Инв. № подл. | Подпись и дата | Взам. инв. №

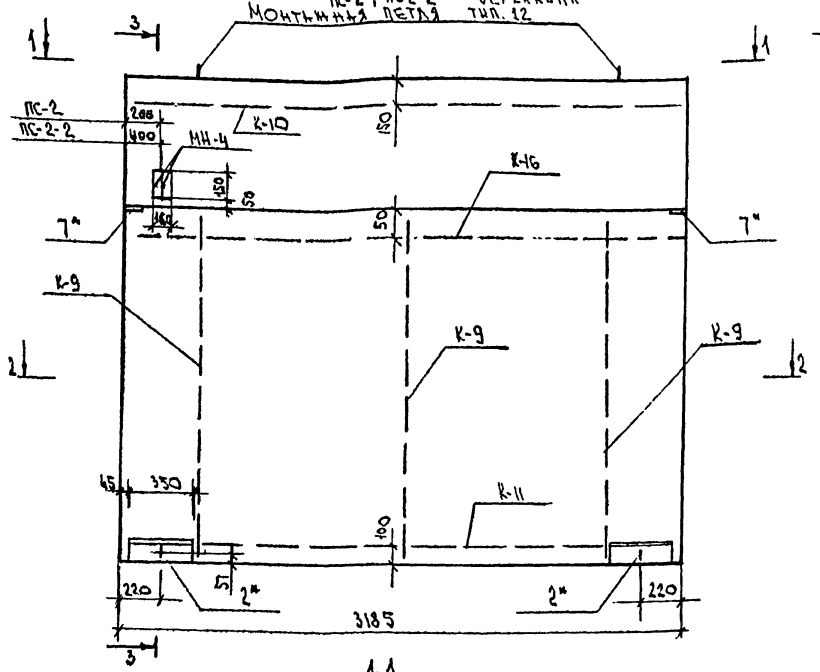


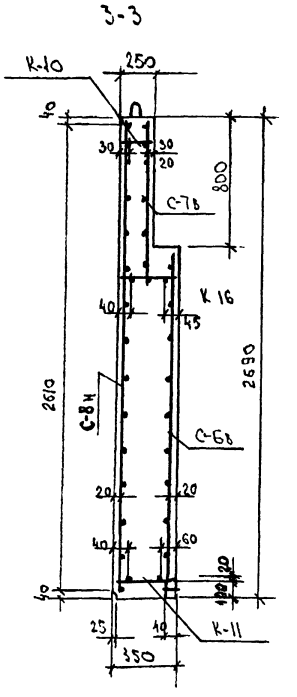


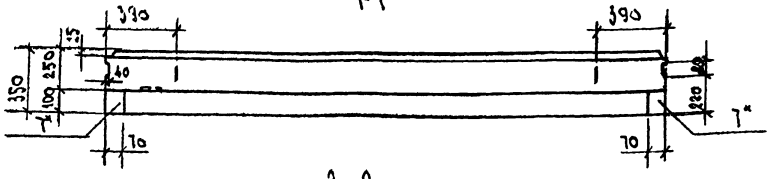


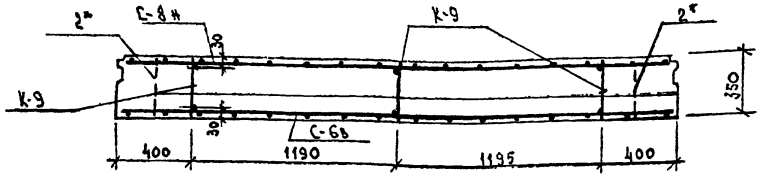


## Сборочные единицы на один элемент

| Формат | Зона | Поз | Обозначение | Наименование | Кол. шт. | Прим. |
|---|---|---|---|---|---|---|
| | | | | Панель стеновая | | |
| | | | | ПС-2"; ПС-2; ПС 2-2; ПС 2-2" | | 3034 кг |
| | | | | Сборочные единицы | | |
| | | | 44-86-КЖИ, лист 52 | Каркас К-10 | 1 | 1,589 кг |
| | | | -, лист 52 | Каркас К-11 | 1 | 1,751 кг |
| | | | -, лист 52 | Каркас К-9 | 3 | 1,113 кг |
| | | | -, лист 52 | Каркас К-16 | 1 | 2,428 кг |
| | | | -, лист 50 | Сетка С-6в | 1 | 5,106 кг |
| | | | -, лист 50 | Сетка С-7в | 1 | 2,737 кг |
| | | | -, лист 50 | Сетка С-8н | 1 | 6,674 кг |
| | | | Сер. 1.335, ал. 3д/63, р. 2, л 36 | Монтажная петля тип 12 | 2 | 1,93 кг |
| | | | | | | |
| | | | | Закладная деталь | | |
| | | | с.1.335АТ, ал. унифицирован. закл. д. | 2" | 2 | 0,709 кг |
| | | | -, ал. унифицирован. закл. дет. | 7" | 2 | 0,864 кг |
| | | | Сер. 1.132-2, в. 2-2, л. 12 | МН-4 | 2 | 1,03 кг |
| | | | | | | |
| | | | | Материалы | | |
| | | | | Керамзитобетон М-50 м3 | 2,43 | |
| | | | | γ=1000 кг/м3 | | |
| | | | | Цементно-песчаный раствор | | |
| | | | | М-100 м3 | 0,09 | |
| | | | | М-150 м3 | 0,21 | |

1. Указания по изготовлению стеновых панелей см. стр. 1÷3 ал. III сер. 1-335АТ.
2. Сечения и привязки каркасов см. листы 21÷25 ал. III сер. 1-335АТ.
3. Закладные изделия обозначенные звездочкой должны быть металлизированы.
3. Марка керамзитобетона по морозостойкости – 25.

## Ведомость расхода стали на один элемент, кг.

| Марка | Изделия арматурные | | | | | | | | Изделия закладные | | | | | | | | | | | | | Общий расход |
|---|---|---|---|---|---|---|---|---|---|---|---|---|---|---|---|---|---|---|---|---|---|---|
| | Арматура класса | | | | Всего | Арматура класса | | | Арматура класса | | | | | | | Всего | Прокат марки | | | | Всего | |
| | ВI | | | | | А-III | | | А III | | | А-I | | | | | В ст-3 кп 2 | | | | | |
| | Гост 6727-80 | | | | | Гост 5781-82* | | | Гост 5781-82* | | | Гост 5781-82* | | | | | Гост 103-76 | | | | | |
| | Ф4 | | | Итого | | Ф6 | Итого | Всего | Ф10 | Итого | Всего | Ф10 | Ф14 | Ф16 | Итого | | -70х6 | -80х6 | | Итого | | |
| ПС-2; ПС 2-2 ПС-2"; ПС 2-2" | 16,62 | | | 16,62 | 16,62 | 7,01 | 7,01 | 7,01 | 0,92 | 0,92 | 0,92 | 1,02 | 1,332 | 3,86 | 6,21 | 6,21 | 0,79 | 1,14 | | 1,93 | 1,93 | 32,69 |

Привязан

Инв. №

44-86-КЖИ 40

| | | | |
|---|---|---|---|
| ГАП | Улитина | | |
| Нач. АСО | Левина | | |
| Гл. конст. | Улитина | | |
| Рук. гр. | Полосина | | 10.86 |
| Вед. инж. | Кирсева | | |
| Ст. техн. | Дуненкова | | |
| Н. контр. | Улитина | | |

Панель стеновая парапетная ПС-2, ПС-2", ПС 2-2; ПС 2-2"

| Стадия | Масса | Масштаб |
|---|---|---|
| РП | | |

Лист 39 Листов

Новомосковский филиал проектного института Тульскстрандаипроект

Формат А-2

Инв. № подл. | Подпись и дата | Взам. инв. №

ПС-8
ПС-8' - ЗЕРКАЛЬНА

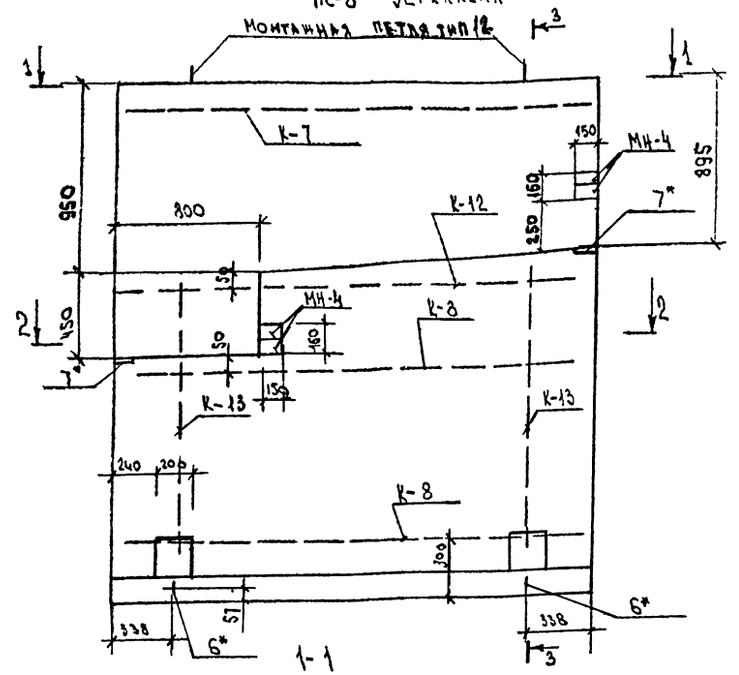


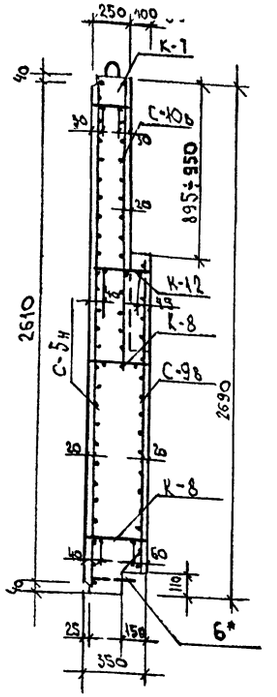


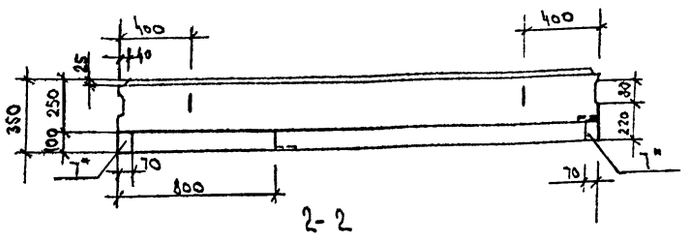


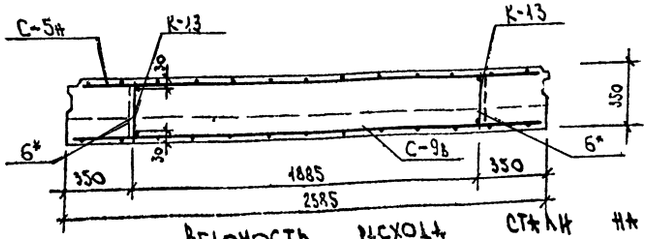


## Сборочные единицы на один элемент

| Формат | Зона | Поз | Обозначение | Наименование | Кол. шт. | Им |
|---|---|---|---|---|---|---|
| | | | | Панель стеновая | | |
| | | | | ПС-8; ПС-8' | | 2347 кг |
| | | | | | | |
| | | | | Сборочные единицы | | |
| | | | 44-86-КЖИ, лист 52 | Каркас К-7 | 1 | 1,268 кг |
| | | | —, лист 52 | Каркас К-8 | 2 | 1,400 кг |
| | | | —, лист 52 | Каркас К-12 | 1 | 1,661 кг |
| | | | —, лист 52 | Каркас К-13 | 2 | 1,058 кг |
| | | | | | | |
| | | | —, лист 50 | Сетка С-5н | 1 | 5,51 кг |
| | | | —, лист 49 | Сетка С-9в | 1 | 3,198 кг |
| | | | —, лист 49 | Сетка С-10в | 1 | 3,067 кг |
| | | | С.1.335, ал. 31/63, р.2, л.36 | Монтажная петля Тип 12 | 2 | 1,93 кг |
| | | | | | | |
| | | | | Закладные изделия | | |
| | | | С.1.335 АТ, ал. унифицирован. закл. дет. | 6* | 2 | 0,048 кг |
| | | | С.1.335 АТ, ал. унифицирован. закл. дет. | 7* | 2 | 0,864 кг |
| | | | Сер. 1.132-2, в.2-2, л.12 | МН-4 | 4 | 1,03 кг |
| | | | | | | |
| | | | | | | |
| | | | | Материалы | | |
| | | | | Керамзитобетон М-50 м3 | 1,87 | |
| | | | | γ=1000 кг/м³ | | |
| | | | | Цементно-песчаный раствор | | |
| | | | | М-100 м3 | 0,06 | |
| | | | | М-150 м3 | 0,18 | |

1. Указания по изготовлению стеновых панелей см. стр. 1÷3 ал. III сер. 1-335 АТ.
2. Сечения и привязки каркасов см. листы 21÷23 ал. VI сер. 1-335 АТ.
3. Закладные изделия обозначенные звездочкой должны быть металлизированы.
4. Марка керамзитобетона по морозостойкости - 25

## Ведомость расхода стали на один элемент, кг

| Марка | Изделия арматурные | | | | | | | | | | Изделия закладные | | | | | | | | | | | | Общий расход |
|---|---|---|---|---|---|---|---|---|---|---|---|---|---|---|---|---|---|---|---|---|---|---|---|
| | Арматура класса ВI, Гост 6727-80 | | Всего | Арматура класса АIII, Гост 5781-82* | | | Всего | Арматура класса АI, Гост 5781-82* | | Всего | Арматура класса АIII, Гост 5781-82* | | Всего | Арматура класса АI, Гост 5781-82* | | | Всего | Прокат марки в СТ-3 кп 2, Гост 103-76* | | | | Всего | |
| | Ф4 | Итого | | Ф6 | | Итого | | Ф16 | Итого | | Ф10 | Итого | | Ф10 | Ф14 | Итого | | -80×6 | 70×6 | | Итого | | |
| ПС-8; ПС-8' | 13,56 | 13,56 | 13,56 | 6,06 | | 6,06 | 6,06 | 3,86 | 3,86 | 3,86 | 1,84 | 1,84 | 1,84 | 1,02 | 1,21 | 2,23 | 2,23 | 2,28 | 0,79 | | 3,08 | 3,08 | 30,63 |

Привязан

Инв. №

| | | | |
|---|---|---|---|
| Тип | Улитина | | |
| Нач. АСО | Левина | | |
| Гл. констр. | Улитина | | |
| Рук. гр. | Полосина | | 10.86 |
| Вед. инж. | Киреева | | |
| Ст. техн. | Дуненкова | | |
| М. контр. | Улитина | | |

44-86-КЖИ 41

Панель стеновая параметная ПС-8, ПС-8'

| Стадия | Масса | Масштаб |
|---|---|---|
| РП | | |

Лист 40 Листов

Новомосковский филиал проектного института Тульскгражданпроект

Формат А-2.

Инв. № подл. | Подпись и дата | Взам. инв. №

ПС-9' ПС-9

ПС-9' - зеркально

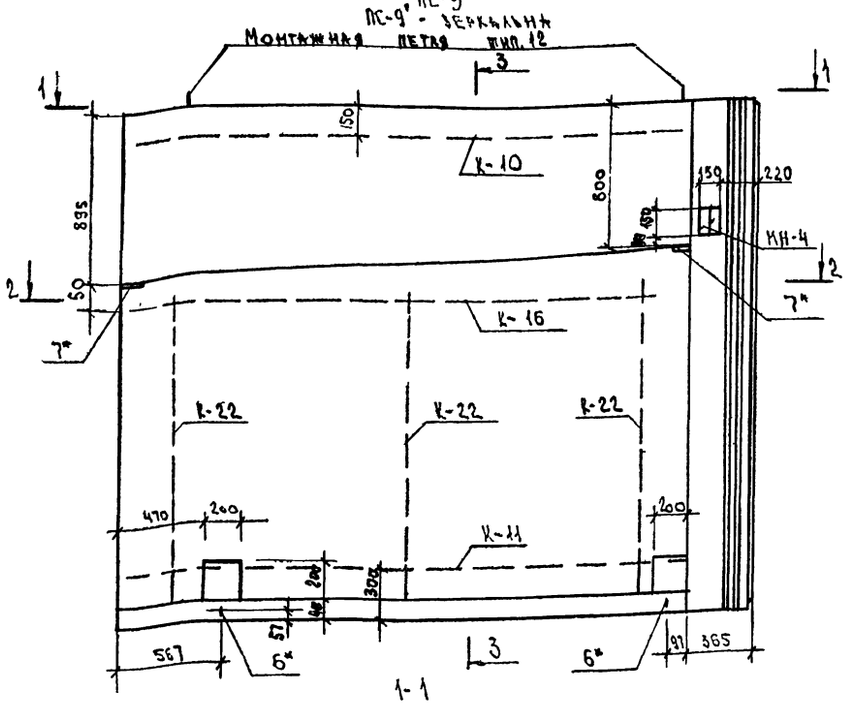


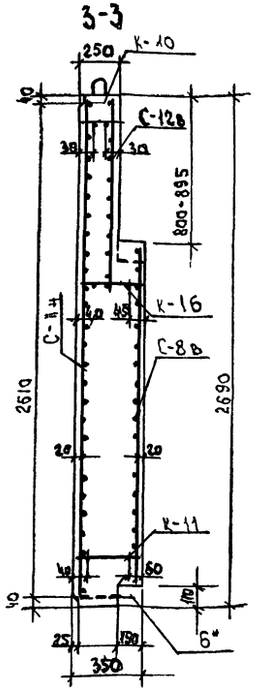


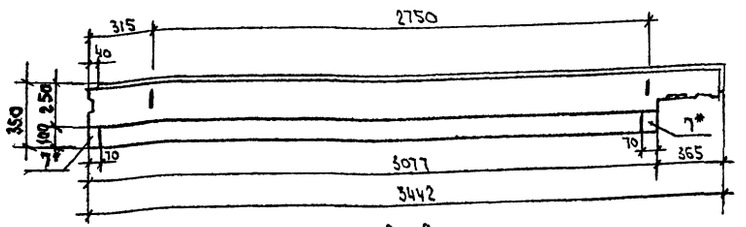


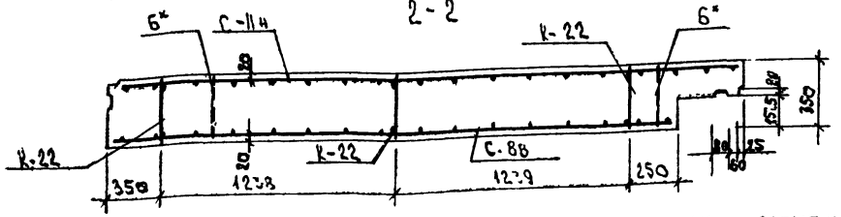


## Сборочные единицы на один элемент

| Конст. | Зона | Поз. | Обозначение | Наименование | | Кол. шт. | Прим. |
|---|---|---|---|---|---|---|---|
| | | | | Панель стеновая | | | |
| | | | | ПС-9; ПС-9' | | | 3034 кг |
| | | | | Сборочные единицы | | | |
| | | | 44-ВС-КЖИ, лист 52 | Каркас | К-22 | 3 | 1,002 кг |
| | | | —, лист 52 | Каркас | К-10 | 1 | 1,589 кг |
| | | | —, лист 52 | Каркас | К-11 | 1 | 1,754 кг |
| | | | —, лист 52 | Каркас | К-16 | 1 | 2,428 кг |
| | | | —, лист 50 | Сетка | С-8в | 1 | 4,178 кг |
| | | | —, лист 49 | Сетка | С-11н | 1 | 7,573 кг |
| | | | —, лист 49 | Сетка | С-12в | 1 | 2,439 кг |
| | | | С.1.335, вып. 32/63; Р.2, л. 36 | Монтажная петля тип 12 | | 2 | 1,93 кг |
| | | | | Закладные детали | | | |
| | | | С.1.335-47, вып. унифицирован. закл. дет. | 6* | | 2 | 0,648 кг |
| | | | —, вып. унифицирован. закл. дет. | 7* | | 2 | 0,864 кг |
| | | | Сер. 1.132-2, в. 2-2, л. 12 | МН-4 | | 2 | 1,03 кг |
| | | | | Материалы | | | |
| | | | | Керамзитобетон М-50 | м³ | 2,49 | |
| | | | | γ = 1000 кг/м³ | | | |
| | | | | Цементно-песчаный раствор | | | |
| | | | | М-100 | м³ | 0,09 | |
| | | | | М-150 | м³ | 0,19 | |

Указания по изготовлению стеновых панелей см. стр. 1÷3 вып. III сер. 1-335 кт.

2. Сечения и привязки каркасов см. листы 21÷23 вып. III сер. 1-335 кт.

3. Закладные изделия обозначенные звездочкой должны быть металлизированы.

## Ведомость расхода стали на один элемент, кг

| Марка | Изделия арматурные | | | | | | | | Изделия закладные | | | | | | | | Общий расход |
|---|---|---|---|---|---|---|---|---|---|---|---|---|---|---|---|---|---|
| | Арматура класса AI, ГОСТ 6727-80 | | Всего | Арматура класса AIII, ГОСТ 5781-82* | | | Всего | Арматура класса AI, ГОСТ 5781-82* | | Всего | Арматура класса AII, ГОСТ 5781-82* | | Всего | Арматура класса AI, ГОСТ 5781-82* | | | Всего | Прокат марки Вст-3 кп 2, ГОСТ 103-76* | | | Итого | Всего | |
| | Ф4 | Итого | | Ф6 | | Итого | | Ф16 | Итого | | Ф10 | Итого | | Ф10 | Ф14 | Итого | | -70×6 | -80×6 | | | | |
| ПС-9, ПС-9' | 16,21 | 16,21 | 16,21 | 6,77 | | 6,77 | 6,77 | 3,86 | 3,86 | 3,86 | 0,92 | 0,92 | 0,92 | 1,02 | 1,31 | 2,33 | 2,33 | 0,79 | 1,14 | 1,93 | 1,93 | 1,93 | 32,02 |

Привязан

Инв. №

| | | | |
|---|---|---|---|
| ГИП | Ульянина | | |
| Нач. сто | Левина | | |
| Гл. конст | Ульянина | | |
| Рук. гр. | Полосина | | |
| Вед. инж. | Кирсева | | |
| Ст. техн. | Лученко | | |
| Н. контр. | Ульянина | | |

44-86-КЖИ 42

Панель стеновая наружная ПС-9; ПС-9'

| Стадия | Масса | Масштаб |
|---|---|---|
| РП | | |
| Листы | Лист 3 | |

Новосибирский Промстройпроектный институт Тульский филиал

Формат А-2

Инв. № подл. | Подпись и дата | Взам. инв. №

ПС-1-1

ПС1-1' - зеркальна

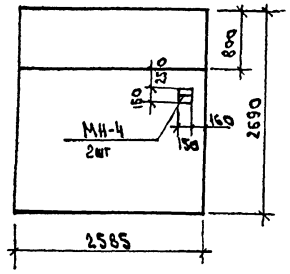


ПС1-2

ПС1-2' - зеркальна

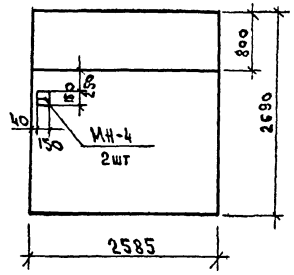


ПС2-3

ПС2-3' - зеркальна

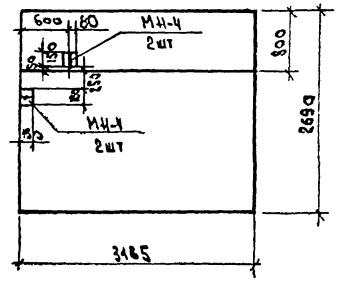


ПС2-4

ПС2-4' - зеркальна

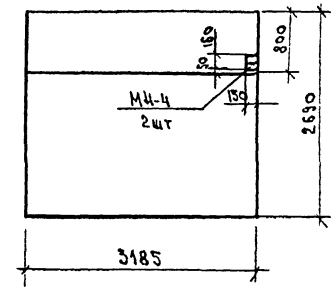


П-4л

П-4п - зеркальна.

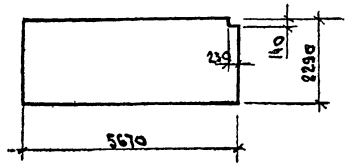


П-3ип; П-3ил

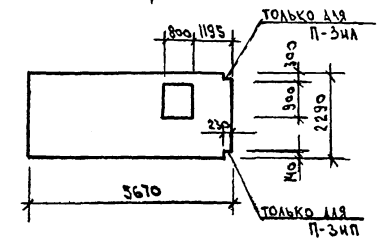


## Спецификация дополнительных закладных деталей

| Формат | Зона | Поз. | Обозначение | Наименование | Кол. шт. | Прим. |
|---|---|---|---|---|---|---|
| | | | | ПС1-1, ПС1-1' | | |
| | | | | Сборочные единицы | | |
| | | | сер. 1.132-2, вып 2-2 л.12' | Изделия закладные МН-4 | 2 | 1,03 кг |
| | | | | ПС1-2; ПС1-2' | | |
| | | | | Сборочные единицы | | |
| | | | сер. 1.132-2 вып 2-2, л.12. | Изделия закладные МН-4 | 2 | 1,03кг |
| | | | | ПС2-3; ПС2-3' | | |
| | | | | Сборочные единицы | | |
| | | | сер 1.132-2 вып 2-2 л.12 | Изделия закладные МН-4 | 4 | 1,03кг |
| | | | | ПС2-4; ПС2-4' | | |
| | | | | Сборочные единицы | | |
| | | | сер 1.132-2 вып 2-2 л12 | Изделия закладные МН-4 | 2 | 1,03кг |

1. Панели стеновые ПС1-1, ПС1-1', ПС1-2; ПС1-2', ПС2-3, ПС2-3', ПС2-4, ПС2-4 отличаются от ПС-1; ПС-1'; ПС-2; ПС-2' наличием дополнительных закладных деталей.

2. Плиты П-3ип; П-3ил отличаются от П-3и по серии 1-335 АТ ал. II - КПН л. КЖ-34 наличием выреза, привязкой отверстия под люк.

3. Плиты перекрытия П-4л, П-4п отличаются от плиты П-4 по серии 1.335 АТ ал III наличием выреза.

Привязан

Инв. №

| | | | |
|---|---|---|---|
| Гип | Улитина | | |
| Нач. АСО | Левина | | |
| Гл. констр. | Улитина | | |
| Рук. гр. | Полосина | | 10.86 |
| Вед. инж. | Киреева | | |
| Ст. техн. | Дученкова | | |
| Н. контр. | Улитина | | |

44-86-КЖИ 43

Опалубочные чертежи; панели стеновые ПС-1; ПС-1'; ПС-1,2 ПС-1-2'; ПС-2-3; ПС-2-3'; ПС-2-4; ПС-2-4' плиты перекрытия; П-4л, П-4п; П-3ил

| Стадия | Масса | Масштаб |
|---|---|---|
| РП | | |
| Лист 42 | Листов | |

Новоносковский филиал проектного института Тульсгражданпроект

Формат А-2

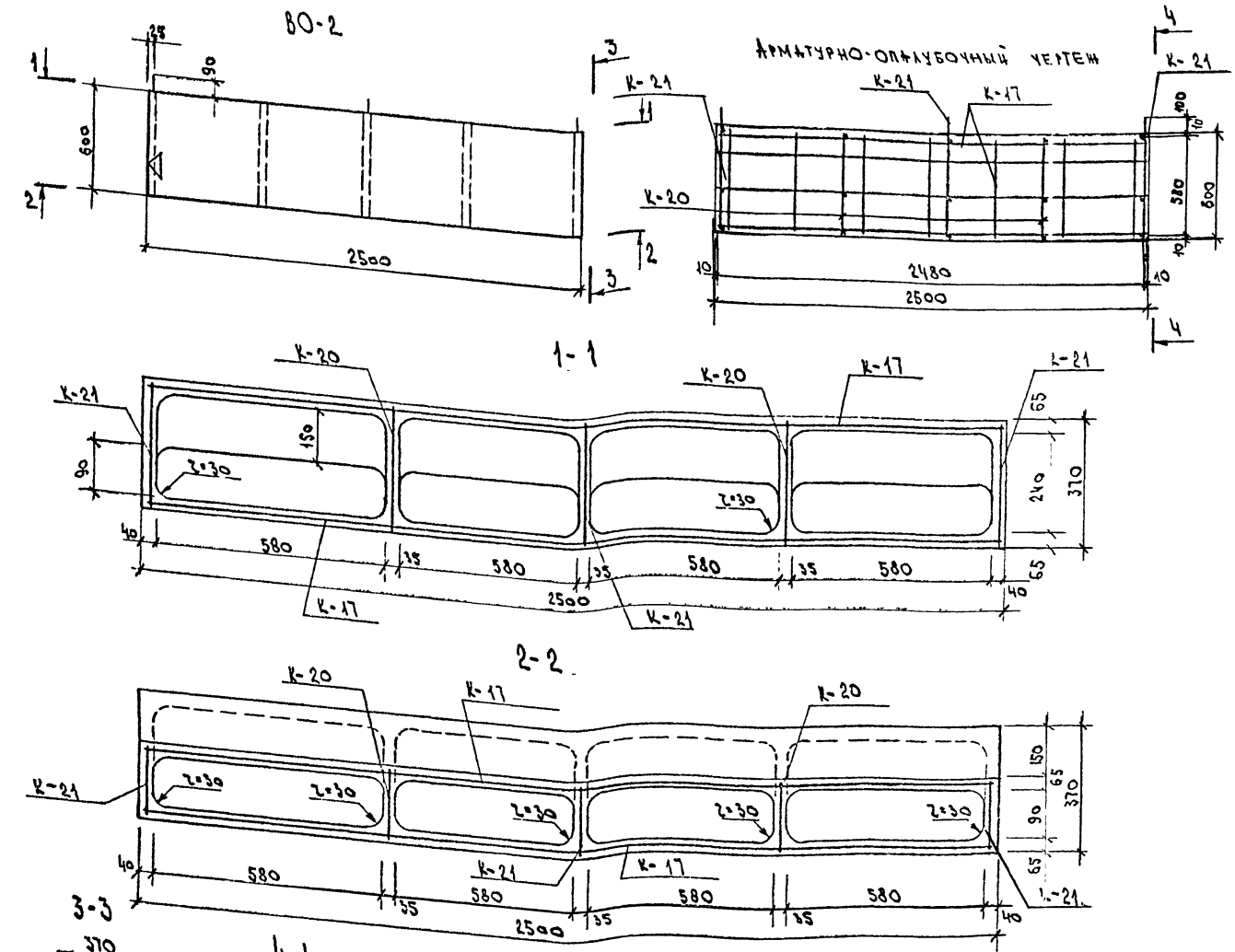


Сборочные единицы на один элемент

| Формат | Зона | Поз | Обозначение | Наименование | Кол шт | Прим |
|---|---|---|---|---|---|---|
| | | | | Вентиляционный оголовок ОВ-2 | | 558 кг |
| | | | | Сборочные единицы | | |
| | | | 44-86-КЖИ, лист 53 | Каркас К-17 | 2 | 2,37 кг |
| | | | –, лист 53 | " К-20 | 2 | 0,30 кг |
| | | | –, лист 53 | " К-21 | 3 | 0,84 кг |
| | | | | Материалы | | |
| | | | | Бетон М-200 м³ | 0,22 | |
| | | | | γ=2500 кг/м³ на мелком заполнителе | | |

1. Вентиляционный оголовок монтировать к ДВК стороной обозначенной знаком –◁

Ведомость расхода стали на один элемент, кг

| Марка | Арматурные изделия | | | | | | | | Закладные изделия | | | | | Общий расход |
|---|---|---|---|---|---|---|---|---|---|---|---|---|---|---|
| | Арматура класса А-I Гост 5781-82* | | | Всего | Арматура класса В-I Гост 6727-80 | | | Всего | Прокат В ст-3 кп 2 Гост 103-76* | | | | Всего | |
| | Ф10 | | Итого | | Ф5 | | Итого | | | | | Итого | | |
| ВО-2 | 1,62 | | 1,62 | 1,62 | 6,26 | | 6,26 | 6,26 | | | | | | 788 |

Привязан

Инв. №

| | | | | |
|---|---|---|---|---|
| Гип | Улитина | | | 44-86-КЖИ 44 |
| Нач АСО | Левина | | | Вентиляционный оголовок ВО-2 |
| Гл. конст | Улитина | | | |
| Рук. гр. | Полосина | | 10.86. | |
| Вед. инж | Киреева | | | |
| Ст. техн. | Дуженко | | | |
| Н. контр. | Улитина | | | |

| Стадия | Масса | М – штаб |
|---|---|---|
| РП | 558 | |
| Лист 43 | Листов | |

Новомосковский филиал проектного института Тульскгражданпроект.

Формат А-2

Инв. № подл. | Подпись и дата | Взам. инв. №

ВО-3

Арматурно-опалубочный чертеж.

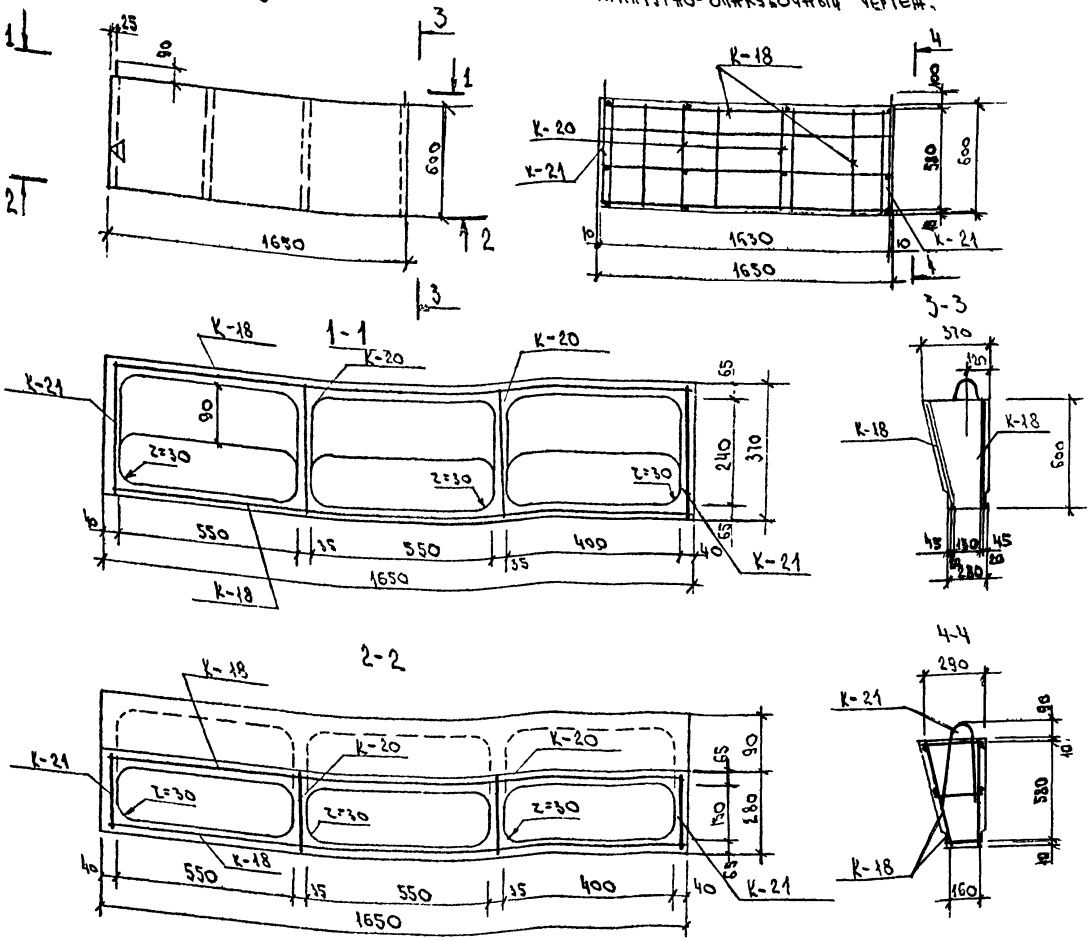


## Сборочные единицы на один элемент

| Формат | Зона | Поз | Обозначение | Наименование | Кол шт | Прим |
|---|---|---|---|---|---|---|
| | | | | Вентиляционный оголовок ВО-3 | | 456 кг |
| | | | | Сборочные единицы | | |
| | | | 44-86-КЖИ, лист 53 | Каркас К-18 | 2 | 1,72 кг |
| | | | -, лист 53 | " К-20 | 2 | 0,30 кг |
| | | | -, лист 53 | " К-21 | 2 | 0,84 кг |
| | | | | Материалы | | |
| | | | | Бетон М-200 м³ | 0,18 | |
| | | | | γ=2500 кг/м³ на мелком заполнителе | | |

## Ведомость расхода стали на один элемент, кг

| Марка | Арматурные изделия | | | | | | | | Закладные изделия | | | | | Общий расход |
|---|---|---|---|---|---|---|---|---|---|---|---|---|---|---|
| | Арматура классов А-I, Гост 5781-82* | | | Всего | Арматура класса В-I, Гост 6727-80 | | | Всего | Прокат ВСТ-3 КП2, Гост 103-76* | | | | Всего | |
| | Ф10 | | Итого | | Ф5 | | Итого | | | | | Итого | | |
| ВО-3 | 1,08 | | 1,08 | 1,08 | 4,64 | | 4,64 | 4,64 | | | | | | 5,72 |

Привязан

Инв. №

| | | | |
|---|---|---|---|
| ГИП | Улитина | | |
| Нач. АСО | Левина | | |
| Гл. конст. | Улитина | | |
| Рук. гр. | Полосина | | 10.86 г. |
| Вед. инж. | Киреева | | |
| Ст. техн. | Дуненкова | | |
| Н. контр. | Улитина | | |

44-86-КЖИ 45

Вентиляционный оголовок ВО-3

| Стадия | Масса | Масштаб |
|---|---|---|
| РП | 456 | |

Лист 44 Листов

Новомосковский филиал проектного института Тульскгражданпроект

Формат А-2

ВО-4

Арматурно-опалубочный чертеж

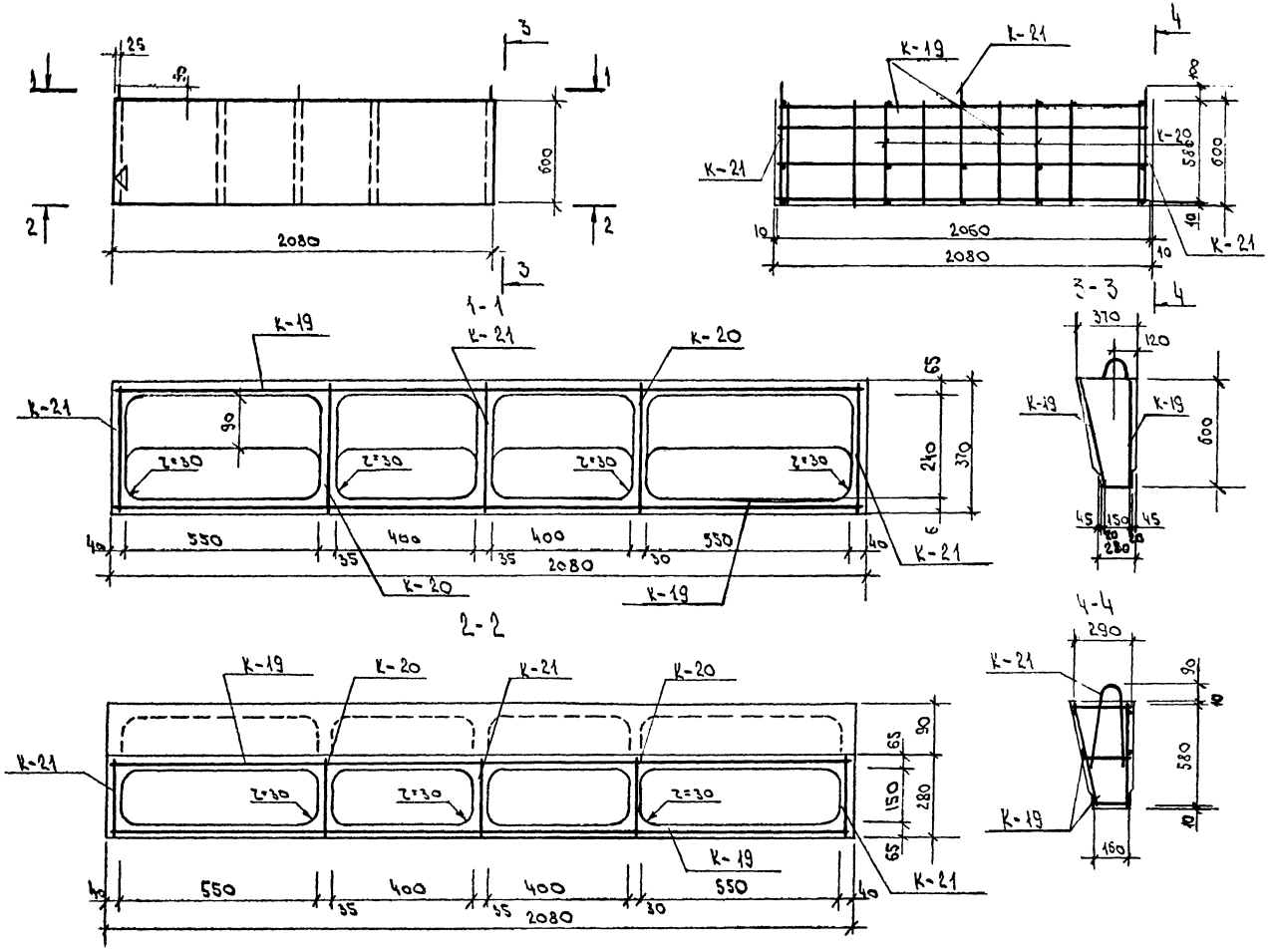


## Сборочные единицы на один элемент

| Формат | Зона | Поз | Обозначение | Наименование | Код шт. | Прим |
|---|---|---|---|---|---|---|
| | | | | Вентиляционный оголовок ВО 4 | | 507 кг |
| | | | | Сборочные единицы | | |
| | | | 44-86-КЖИ, лист 53 | Каркас К-19 | 2 | 2,04 кг |
| | | | –, лист 53 | " К-20 | 2 | 0,30 кг |
| | | | –, лист 53 | " К-21 | 3 | 0,84 кг |
| | | | | Материалы | | |
| | | | | Бетон М-200 м³ | 0,20 | |
| | | | | γ=2500 кг/м³ на мелком заполнителе | | |

1. Вентиляционный оголовок монтировать к ДВК стороной обозначенной знаком –◁.

## Ведомость расхода стали на один элемент, кг

| Марка | Арматурные изделия | | | | | | | | Закладные изделия | | | | | Общий расход |
|---|---|---|---|---|---|---|---|---|---|---|---|---|---|---|
| | Арматура класса А-I Гост 5781-82* | | | Всего | Арматура класса В-I Гост 6727-80 | | | Всего | Прокат В ст-3 кп2 Гост 103-76* | | | | Всего | |
| | Ф10 | | Итого | | Ф5 | | Итого | | | | | Итого | | |
| ВО-4 | 1,62 | | 1,62 | 1,62 | 5,58 | | 5,58 | 5,58 | | | | | | 7,20 |

Привязан

Инв. №

| | | | |
|---|---|---|---|
| Гип | Улитина | | – |
| Нач.АСО | Левина | | |
| Гл.конст. | Улитина | | – |
| Рук.гр. | Полосина | | 10.56 г |
| Вед.инж. | Киреева | | |
| Ст.техн. | Дуненкова | | |
| Н.контр. | Улитина | | |

44-86-КЖИ 46

Вентиляционный оголовок ВО-4

| Стадия | Масса | Масштаб |
|---|---|---|
| РП | | |

Лист 45 Листов

Новомосковский филиал проектного института Тульскгражданпроект

Формат А-2

Инв. № подл. | Подпись и дата | Взам. инв. №

ПГ- 1

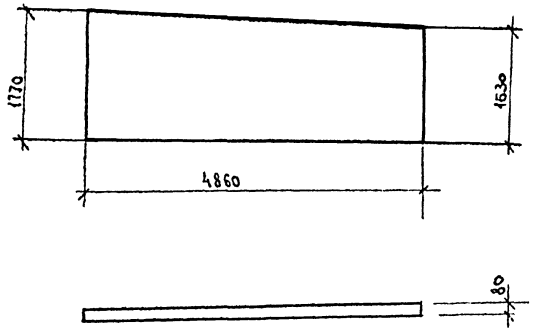


ПГ- 2

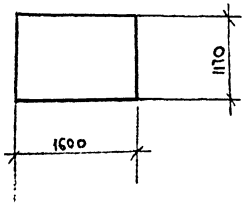


ПГ- 3

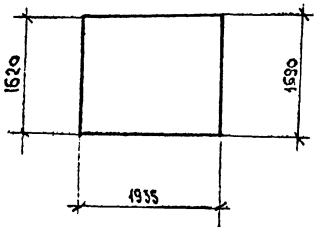


ПГ- 4

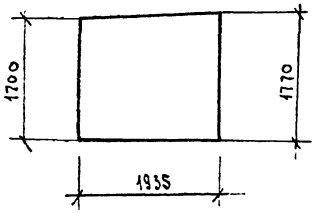


## Спецификация изделий

| Формат | Зона | Поз. | Обозначение | Наименование | Кол. шт. | Прим. |
|---|---|---|---|---|---|---|
| | | | | ПГ-1 | | 878 кг |
| | | | | Материалы | | |
| | | | | Гипсобетон γ=1300 кг/м³ | | |
| | | | | М-35 м³ | 0,66 | |
| | | | | Лиломатериалы хвойных | | |
| | | | | пород ГОСТ 8486-66** м³ | 0,03 | |
| | | | | ПГ-2 | | 208 кг |
| | | | | Материалы | | |
| | | | | Гипсобетон γ=1300 кг/м³ | | |
| | | | | М-35 м³ | 0,16 | |
| | | | | Пиломатериалы хвойных | | |
| | | | | пород ГОСТ 8486-66** м³ | 0,01 | |
| | | | | ПГ-3 | | 338 кг |
| | | | | Материалы | | |
| | | | | Гипсобетон γ=1300 кг/м³ | | |
| | | | | М-35 м³ | 0,25 | |
| | | | | Пиломатериалы хвойных | | |
| | | | | пород ГОСТ 8486-66* м³ | 0,01 | |
| | | | | ПГ-4 | | 351 кг |
| | | | | Материалы | | |
| | | | | Гипсобетон γ=1300 кг/м³ | | |
| | | | | М-35 м³ | 0,27 | |
| | | | | Пиломатериалы хвойных | | |
| | | | | пород ГОСТ 8486-66** м³ | 0,02 | |

1. Указания по изготовлению гипсобетонных перегородок см серию 1.231-1 тип. вып. 1 лист П-1; П-2.

Привязан

Инв №

| | | | |
|---|---|---|---|
| Нач. отд. | Ушатина | | |
| Нач. ГСО | Левина | | |
| Гл. констр. | Ушатина | | |
| Рук. гр. | Полосина | | 10.86 |
| Вед. инж. | Киреева | | |
| Ст. техн. | Дунеева | | |
| Гл. конструктор | Ушатина | | |

44-86-КЖ 47

Перегородки гипсобетонные ПГ-1; ПГ-2; ПГ-3, ПГ-4

| Стадия | Масса | Масштаб |
|---|---|---|
| РП | | |
| Лист 46 | Листов | |

Новомосковский филиал проектного института Тульскгражданпроект

Формат А-2

Инв. № подл. | Подпись и дата | Взам. инв. №

## Каркас

КЧ-51УК-1 (КЧ-51УК-2) [КЧ-51УК-3]

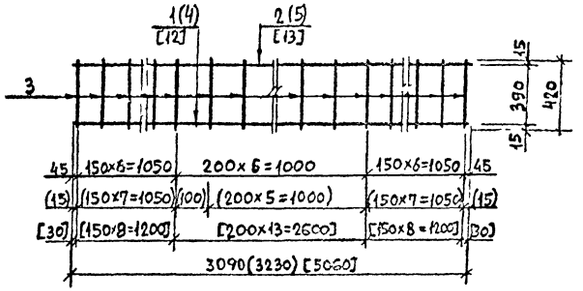


## Сетка

С4-94УК-1 (С4-94УК-2) [С4-94УК-3]

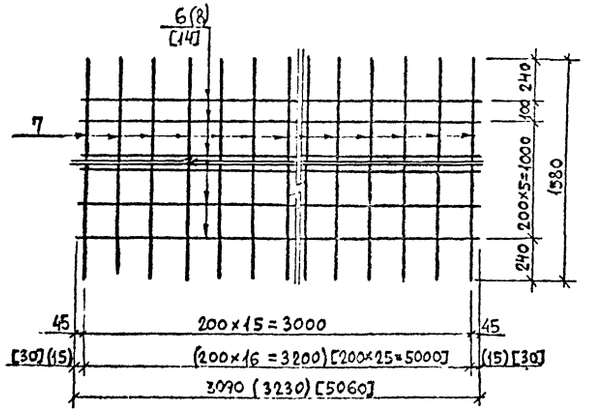


## Сетка

С4-91УК-1

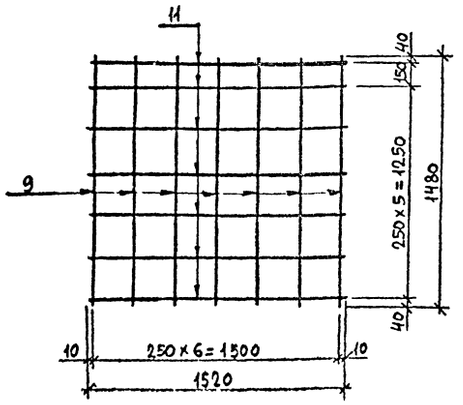


## Сетка

С4-90УК-1

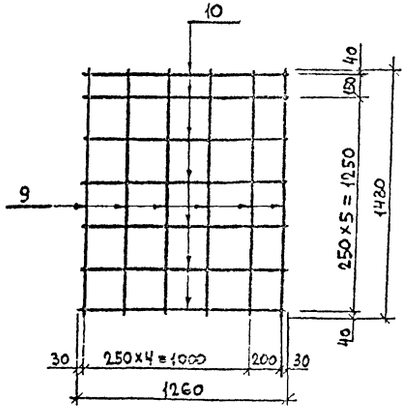


## Спецификация металла на один элемент

| Формат | Зона | Поз. | Обозначение | Наименование | Кол | Примечание |
|---|---|---|---|---|---|---|
| | | | | Каркас КЧ-51УК-1 | | 11,46 кг |
| | | 1 | ГОСТ 5781-82 | Ф18А-III ℓ=3090 | 1 | 6,28 кг |
| | | 2 | ГОСТ 5781-82 | Ф10А-III ℓ=3090 | 1 | 1,95 кг |
| | | 3 | ГОСТ 5781-82 | Ф8А-III ℓ=420 | 19 | 0,17 кг |
| | | | | Каркас КЧ-51УК-2 | | 12,03 кг |
| | | 4 | ГОСТ 5781-82 | Ф18А-III ℓ=3230 | 1 | 6,46 кг |
| | | 5 | ГОСТ 5781-82 | Ф10А-III ℓ=3230 | 1 | 2,0 кг |
| | | 3 | ГОСТ 5781-82 | Ф8А-III ℓ=420 | 21 | 0,17 кг |
| | | | | Сетка С4-94УК-1 | | 7,2 кг |
| | | 6 | ГОСТ 6727-80 | Ф5В-I ℓ=3090 | 7 | 0,48 кг |
| | | 7 | ГОСТ 6727-80 | Ф5В-I ℓ=1580 | 16 | 0,24 кг |
| | | | | Сетка С4-94УК-2 | | 7,58 кг |
| | | 8 | ГОСТ 6727-80 | Ф5В-I ℓ=3230 | 7 | 0,5 кг |
| | | 7 | ГОСТ 6727-80 | Ф5В-I ℓ=1580 | 17 | 0,24 кг |
| | | | | Сетка С4-90УК-1 | | 11,36 кг |
| | | 9 | ГОСТ 5781-82 | Ф12А-III ℓ=1480 | 6 | 1,31 кг |
| | | 10 | ГОСТ 5781-82 | Ф8А-III ℓ=1260 | 7 | 0,5 кг |
| | | | | Сетка С4-91УК | | 13,37 кг |
| | | 9 | ГОСТ 5781-82 | Ф12А-III ℓ=1480 | 7 | 1,31 кг |
| | | 11 | ГОСТ 5781-82 | Ф8А-III ℓ=1520 | 7 | 0,6 кг |
| | | | | Каркас КЧ-51УК-3 | | 18,3 кг |
| | | 12 | ГОСТ 5781-82 | Ф18А-III ℓ=5060 | 1 | 10,12 кг |
| | | 13 | ГОСТ 5781-82 | Ф10А-III ℓ=5060 | 1 | 3,12 кг |
| | | 3 | ГОСТ 5781-82 | Ф8А-III ℓ=420 | 30 | 0,17 кг |
| | | | | Сетка С4-94УК-3 | | 11,7 кг |
| | | 14 | ГОСТ 6727-80 | Ф5В-I ℓ=5060 | 7 | 0,78 кг |
| | | 7 | ГОСТ 6727-80 | Ф5В-I ℓ=1580 | 26 | 0,24 кг |

Сварку производить контактной точечной сваркой по ГОСТ 14098-68.

Привязан

Инв. №

| | | | |
|---|---|---|---|
| ГИП | Улитина | | |
| Нач.АСО | Лезина | | |
| Гл.констр. | Улитина | | |
| Рук.гр. | Полосина | | 10.86 |
| Ведущ. | Киреева | | |
| Инж. | Малашта | | |
| Н.контр. | Улитина | | |

44-86-КЖИ 48

Каркасы КЧ-51УК-1÷КЧ-51УК-3. Сетки С4-90УК-1; С4-91УК-1; С4-94УК-1÷С4-94УК-3

| Стадия | Масса | Масштаб |
|---|---|---|
| РП | | |
| Лист 47 | Листов | |

Новомосковский филиал проектного института Тульскгражданпроект

Формат А-2

Инв.№ подл. | Подпись и дата | Взам. инв.№

## С4-97у

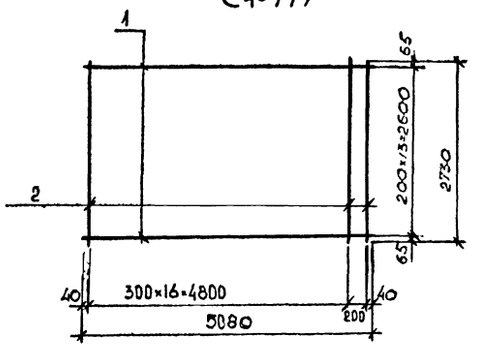


## С4-92у

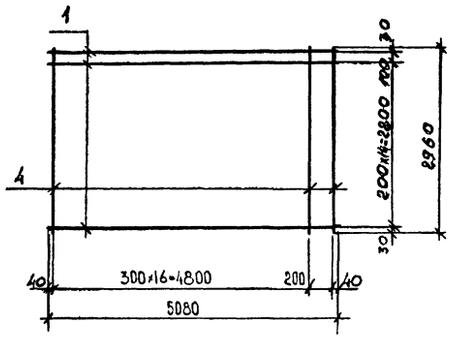


## С4-97у-1

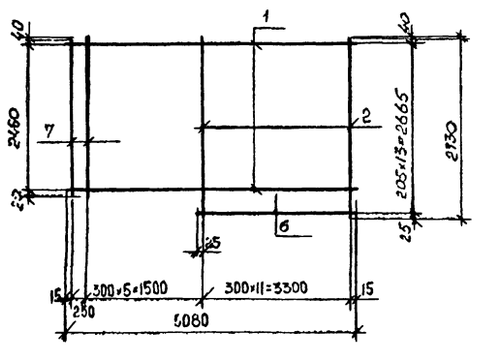


## С4-92у-1

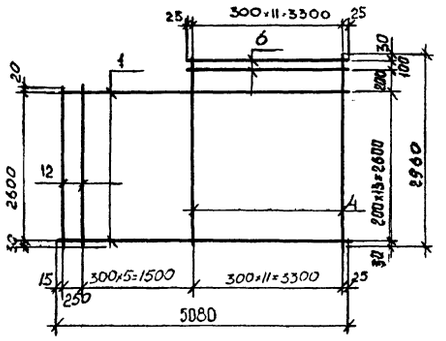


## С4-92у-2

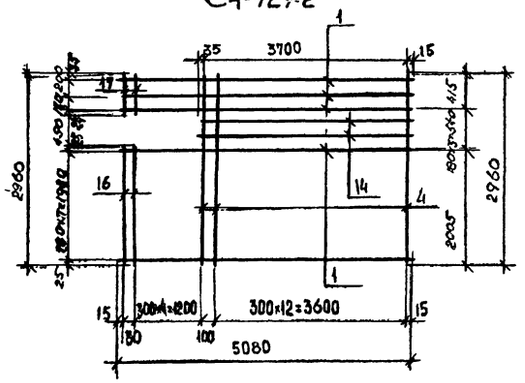


## С4-92у-3

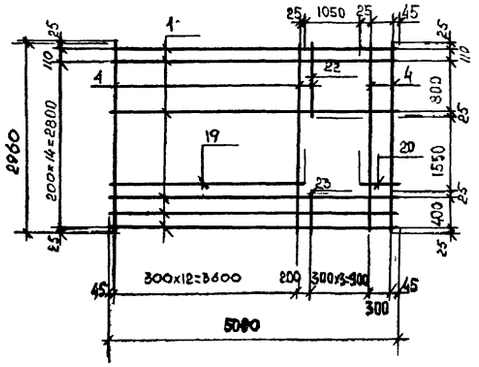


## К-23

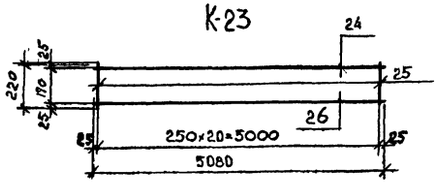


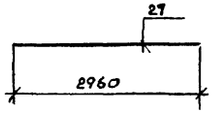


## Сборочные единицы на 1 элемент

| Формат | Зона | Поз | Обозначение | Наименование | Кол. | Примеч. |
|---|---|---|---|---|---|---|
| | | | | Сетка С4-97у | | 54,708 |
| | | 1 | ГОСТ 5781-82* | ⌀10 А III ℓ=5080 | 14 | 3.129 кг |
| | | 2 | ГОСТ 5781-82* | ⌀6 А III ℓ=2730 | 18 | 0,606 кг |
| | | | | Сетка С4-92у | | 61,89 кг |
| | | 1. | ГОСТ 5781 82* | ⌀10 А III ℓ-5080 | 16 | 3.129 кг |
| | | 4 | ГОСТ 5781-82* | ⌀6 А III ℓ-2960 | 18 | 0.657 кг |
| | | | | Сетка С4-97у-1 | | 56,58 кг |
| | | 1 | ГОСТ 5781-82* | ⌀10 А III ℓ = 5080 | 14 | 3,129 кг |
| | | 6 | | ⌀10 А III ℓ = 3340 | 1 | 2,107 кг |
| | | 7 | | ⌀6 А III ℓ = 2520 | 6 | 0,566 кг |
| | | 2 | | ⌀6 А III ℓ = 2730 | 12 | 0,606 кг |
| | | | | Сетка С4-92у-1 | | 59,46 кг |
| | | 4 | ГОСТ 5781-82* | ⌀10 А III ℓ = 5080 | 14 | 3,129 кг |
| | | 6 | | ⌀10 А III ℓ = 3350 | 2 | 2,107 кг |
| | | 4 | | ⌀6 А III ℓ = 2960 | 12 | 0,657 кг |
| | | 12 | | ⌀6 А III ℓ = 2650 | 6 | 0,593 кг |
| | | | | Сетка С4-92у-2 | | 63,98 кг |
| | | 1 | ГОСТ 5781-82* | ⌀10 А III ℓ = 5080 | 15 | 3,129 кг |
| | | 14 | | ⌀10 А III ℓ = 3750 | 2 | 2,31 кг |
| | | 4 | | ⌀6 А III ℓ = 2960 | 14 | 0,657 кг |
| | | 16 | | ⌀6 А III ℓ = 2030 | 5 | 0,451 кг |
| | | 17 | | ⌀6 А III ℓ = 440 | 5 | 0,098 кг |
| | | | | Сетка С4-92у 3 | | 56,377 кг |
| | | 1 | ГОСТ 5781-82* | ⌀10 А III ℓ = 5080 | 9 | 3,129 кг |
| | | 19 | | ⌀10 А III ℓ = 3670 | 7 | 2,261 кг |
| | | 20 | | ⌀10 А III ℓ = 370 | 7 | 0,228 кг |
| | | 4 | | ⌀6 А III ℓ = 2960 | 15 | 0,657 кг |
| | | 22 | | ⌀6 А III ℓ = 960 | 3 | 0,213 кг |
| | | 23 | | ⌀6 А III ℓ = 450 | 3 | 0,099 кг |
| | | | | Каркас К23 | | 26,318 кг |
| | | 24 | ГОСТ 5781-82* | ⌀18 А III ℓ = 5080 | 1 | 10,16 кг |
| | | 25 | | ⌀6 А III ℓ = 220 | 21 | 0,05 кг |
| | | 26 | | ⌀22 А III ℓ = 5080 | 1 | 15,138 кг |
| | | | | Отдельные стержни | | |
| | | 27 | ГОСТ 5781-82 | ⌀10 А III ℓ=2960 | 4 | 1,826 кг |

Привязан

Инв. №

| | | | |
|---|---|---|---|
| ГИП | Уманина | | 44-86-КЖИ 49 |
| Нач. АСО | Левина | | |
| Гл. конст | Уманина | | |
| Рук. гр | Полосина | | Сетки к панелям кровли. |
| Вед. инж | Киреева | | Стадия: РП; Масса: —; Масштаб: — |
| Техник | Краснова | | Лист 49; Листов |
| | | | Новомосковский филиал Проектного института Гипроспецгражданпроект |
| Н. контр. | Уманина | | |

Инв. № подл. | Подпись и дата | Взам. инв. №

Формат А-2

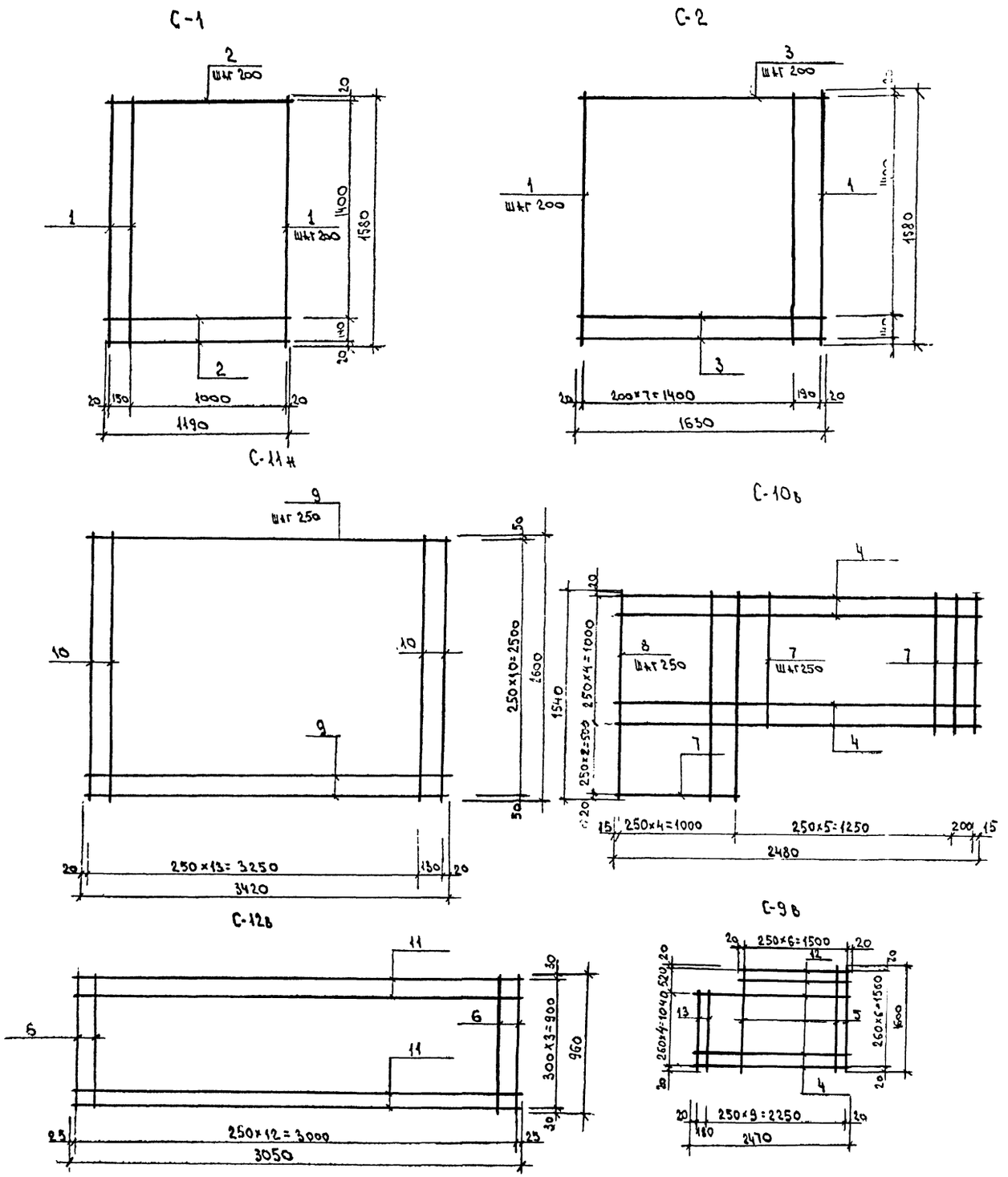


## Сборочные единицы на один элемент

| Формат | Зона | Поз. | Обозначение | Наименование | Кол. шт. | Прим. |
|---|---|---|---|---|---|---|
| | | | | Сетка С-1 | | 2,20кг |
| | | 1 | | Ф4ВI ГОСТ6727-80 l=1580 | 7 | 0,16кг |
| | | 2 | | Ф4ВI ГОСТ6727-80 l=1190 | 9 | 0,12кг |
| | | | | | | |
| | | | | Сетка С-2 | | 2,91кг |
| | | 1 | | Ф4ВI ГОСТ6727-80 l=1580 | 9 | 0,16кг |
| | | 3 | | Ф4ВI ГОСТ6727-80 l=1630 | 9 | 0,163кг |
| | | | | Сетка С-9в | | 3,198кг |
| | | 12 | | Ф4ВI ГОСТ6727-80 l=1540 | 2 | 0,152кг |
| | | 4 | | Ф4ВI ГОСТ6727-80 l=2470 | 5 | 0,244кг |
| | | 5 | | Ф4ВI ГОСТ6727-80 l=1600 | 7 | 0,158кг |
| | | 13 | | Ф4ВI ГОСТ6727-80 l=1440 | 4 | 0,142кг |
| | | | | Сетка С-10в | | 3,067кг |
| | | 4 | | Ф4ВI ГОСТ6727-80 l=2480 | 5 | 0,45кг |
| | | 7 | | Ф4В-I ГОСТ6727-80 l=1030 | 9 | 0,02кг |
| | | | | | | |
| | | 8 | | Ф4В-I ГОСТ6727-80 l=1560 | 5 | 0,154кг |
| | | | | | | |
| | | | | Сетка С-11н | | 7,573кг |
| | | 9 | | Ф4ВI ГОСТ6727-80 l=3420 | 11 | 0,338кг |
| | | 10 | | Ф4ВI ГОСТ6727-80 l=2600 | 15 | 0,257кг |
| | | | | | | |
| | | | | Сетка С-12в | | 2,439кг |
| | | 6 | | Ф4ВI ГОСТ6727-80 l=960 | 13 | 0,095кг |
| | | 11 | | Ф4ВI ГОСТ6727-80 l=3050 | 4 | 0,301кг |

1. Сварку производить контактной точечной сваркой по ГОСТ 14098-68.

Привязан.

Инв. №

| | | | |
|---|---|---|---|
| ГИП | Улитина | | |
| Нач. АСО | Левина | | |
| Гл. конст. | Улитина | | |
| Рук. гр. | Полосина | | 10.86г. |
| Вед. инж. | Киреева | | |
| Ст. техн. | Дуненкова | | |
| Н. контр. | Улитина | | |

44-86-КЖИ 50

Арматурные изделия. Сетки С-1; С-2, С-9в; С-10в, С-11н С-12в

| Стадия | Масса | Масштаб |
|---|---|---|
| РП | | |

Лист 49 Листы

Новомосковский филиал проектного института Тульскгражданпроект

Формат А-2

## С-3в ; С-4в ; С-5н

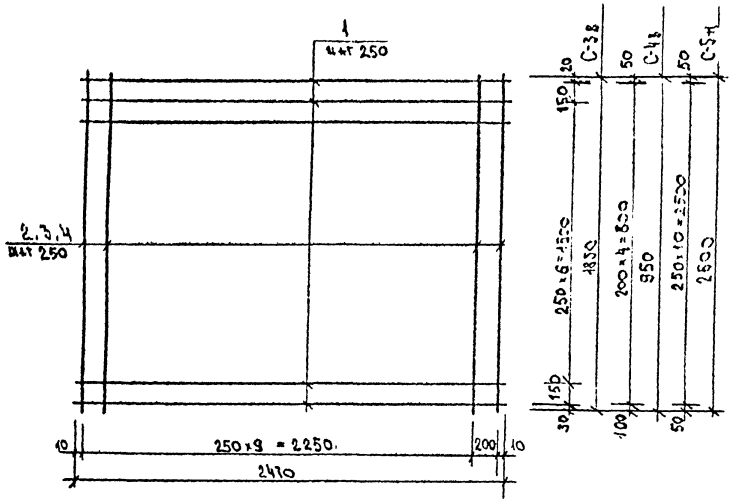


## С-6в ; С-7в ; С-8н ; С-8в

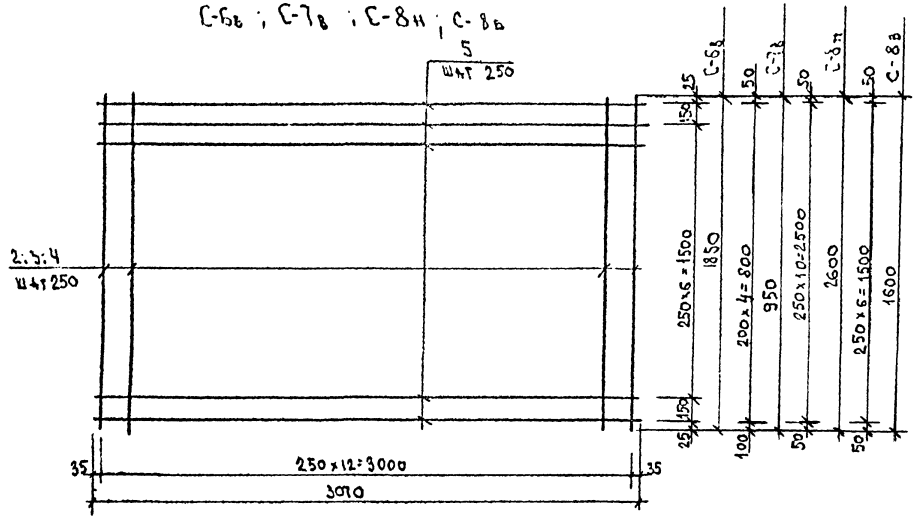


## Сборочные единицы на один элемент

| Формат | Зона | Поз. | Обозначение | Наименование | Кол. шт. | Прим. |
|---|---|---|---|---|---|---|
| | | | | Сетка 3в | | 4,209 кг |
| | | | | Детали | | |
| | | 1 | | Ф4 ВI ГОСТ 6727-80 l=2470 | 9 | 0,244 кг |
| | | 2 | | — l=1850 | 11 | 0,183 кг |
| | | | | Сетка С-4в | | 1,77 кг |
| | | | | Детали | | |
| | | 1 | | Ф4 ВI ГОСТ 6727-80 l=2470 | 5 | 0,44 |
| | | 3 | | — l=950 | 11 | 0,05 кг |
| | | | | | | |
| | | | | Сетка 5н | | 5,51 кг |
| | | | | Детали | | |
| | | 1 | | Ф4 ВI ГОСТ 6727-80 l=2470 | 11 | 0,244 кг |
| | | 4 | | — l=2600 | 11 | 0,257 кг |
| | | | | | | |
| | | | | Сетка 6в | | 5,106 кг |
| | | | | Детали | | |
| | | 5 | | Ф4 ВI ГОСТ 6727-80 l=3070 | 9 | 0,303 кг |
| | | 2 | | — l=1850 | 13 | 0,183 кг |
| | | | | | | |
| | | | | Сетка С-7в | | 2,737 кг |
| | | | | Детали | | |
| | | 5 | | Ф4 ВI ГОСТ 6727-80 l=3070 | 5 | 0,303 кг |
| | | 3 | | — l=950 | 13 | 0,004 кг |
| | | | | | | |
| | | | | Сетка С-8н | | 6,674 кг |
| | | | | Детали | | |
| | | 5 | | Ф4 ВI ГОСТ 6727-80 l=3070 | 11 | 0,303 кг |
| | | 4 | | — l=2600 | 13 | 0,257 кг |
| | | | | | | |
| | | | | Сетка С-8в | | 4,178 кг |
| | | | | Детали | | |
| | | 5 | | Ф4 В-I ГОСТ 6727-80; l=3070 | 7 | 0,303 кг |
| | | | | — ; l=1600 | 13 | 0,158 кг |

Сварку производить контактной точечной сваркой по ГОСТ 14098-68.

Привязан

Инв. №

| | | | |
|---|---|---|---|
| Гип | Улитина | | |
| Нач. АСО | Левина | | |
| Гл. констр. | Улитина | | |
| Рук. гр. | Полосина | | 10.86 г. |
| Вед. инж. | Киреева | | |
| Ст. техн. | Дуненкова | | |
| Н. контр. | Улитина | | |

44-86-КНН 51

Арматурные изделия
Сетки С-3в, С-4в, С-5н, С-6в
С-7в; С-8н

| Стадия | Масса | Масштаб |
|---|---|---|
| РП | | - |

Лист 50 Листов -

Водоносковский филиал проектного института Тульсктрамдаипроект

Формат А-2

## К-1, К-2

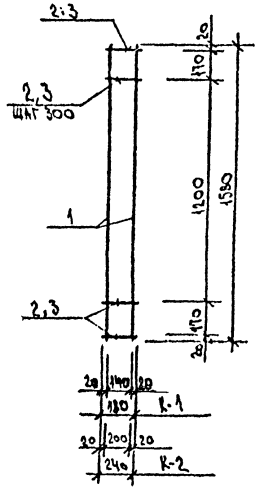


## К-3, К-4

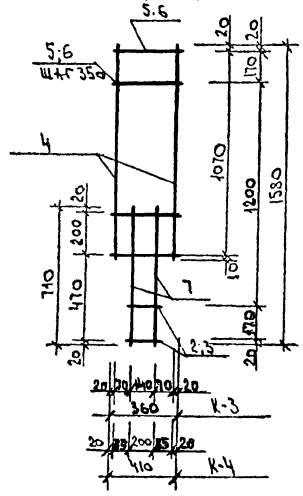


## К-5

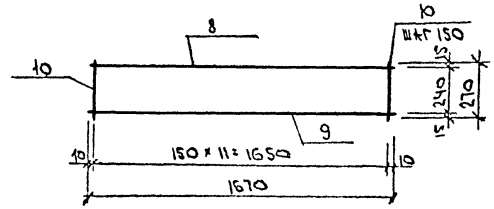


## К-6

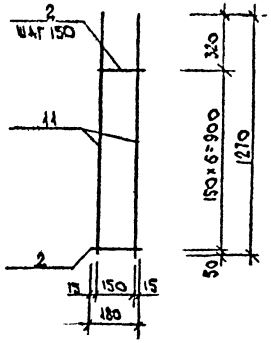


## С4-92у-4

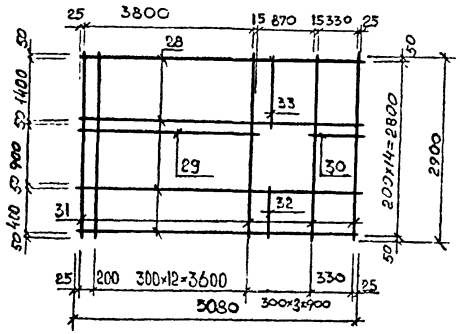


## Сборочные единицы на один элемент

| Формат | Зона | Поз. | Обозначение | Наименование | Кол. | Примечан |
|---|---|---|---|---|---|---|
| | | | | Каркас К-1 | | 0,61кг |
| | | 1 | ГОСТ 6727-80 | ф5 В I ℓ=1580 | 2 | 0,24кг |
| | | 2 | ГОСТ 6727-80 | ф4 В I ℓ=180 | 7 | 0,018кг |
| | | | | Каркас К-2 | | 0,65кг |
| | | 1 | ГОСТ 6727-80 | ф5 В I ℓ=1580 | 2 | 0,24кг |
| | | 3 | ГОСТ 6727-80 | ф4 В I ℓ=240 | 7 | 0,024кг |
| | | | | Каркас К-3 | | 0,78кг |
| | | 4 | ГОСТ 6727-80 | ф5 В I ℓ=1100 | 2 | 0,17кг |
| | | 2 | ГОСТ 6727-80 | ф4 В I ℓ=180 | 2 | 0,013кг |
| | | 5 | ГОСТ 6727-80 | ф4 В I ℓ=360 | 5 | 0,036кг |
| | | 7 | ГОСТ 6727-80 | ф5 В I ℓ=710 | 2 | 0,11кг |
| | | | | Каркас К-4 | | 0,31кг |
| | | 4 | ГОСТ 6727-80 | ф5 В I ℓ=1100 | 2 | 0,17кг |
| | | 3 | ГОСТ 6727-80 | ф4 В I ℓ=240 | 2 | 0,024кг |
| | | 6 | ГОСТ 6727-80 | ф4 В I ℓ=410 | 5 | 0,041кг |
| | | 7 | ГОСТ 6727-80 | ф5 В I ℓ=710 | 2 | 0,11кг |
| | | | | Каркас К-5 | | 5,64кг |
| | | 8 | ГОСТ 5781-82* | ф18 А III ℓ=1650 | 1 | 3,30кг |
| | | 9 | ГОСТ 5781-82* | ф10 А III ℓ=1650 | 1 | 1,02кг |
| | | 10 | ГОСТ 5781-82* | ф8 А III ℓ=270 | 12 | 0,11кг |
| | | | | Каркас К-6 | | 1,71кг |
| | | 11 | ГОСТ 5781-82* | ф10 А III ℓ=1270 | 2 | 0,79кг |
| | | 2 | ГОСТ 6727-80 | ф4 В I ℓ=180 | 7 | 0,018кг |
| | | | | Сетка С4-92у-4 | | 55,977кг |
| | | 28 | ГОСТ 5781-82* | ф10 А III ℓ=5080 | 11 | 3 12,7кг |
| | | 29 | ГОСТ 5781-82* | ф10 А III ℓ=3840 | 4 | 2,365кг |
| | | 30 | ГОСТ 5781-82* | ф10 А III ℓ=370 | 4 | 0,227кг |
| | | 31 | ГОСТ 5781-82* | ф6 А III ℓ=2900 | 16 | 0,644кг |
| | | 32 | ГОСТ 5781-82* | ф6 А III ℓ=500 | 2 | 0,111кг |
| | | 33 | ГОСТ 5781-82* | ф6 А III ℓ=1500 | 2 | 0,333кг |

Сварку производить контактной точечной сваркой по ГОСТ 14098-68.

Инв. № подл. | Подпись и дата | Взам. инв. №

Привязан

Инв. №

| | | | |
|---|---|---|---|
| ГИП | Улитина | | |
| Нач.ОСО | Левина | | |
| Гл.конст | Улитина | | |
| Рук.гр. | Полосина | | 10.76 |
| Вед.инж. | Киреева | | |
| Ст.техн. | Лучникова | | |
| Н.контр. | Улитина | | |

44-86-КЖИ 52

Арматурные изделия. Каркасы К-1 ÷ К-6 Сетка С4-92у-4

| Стадия | Масса | Масштаб |
|---|---|---|
| РП | — | — |
| Лист 51 | Листов — | |

Новомосковский филиал проектного института Тульскстражданпроект

Формат А-2.

К-7 , К-10

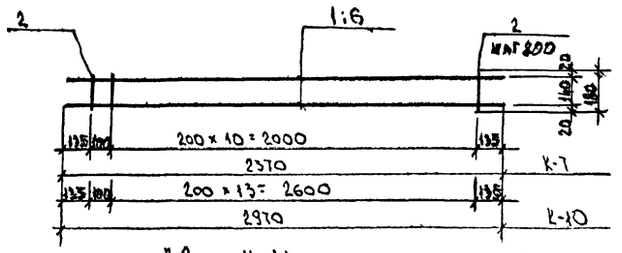


К-8 , К-11

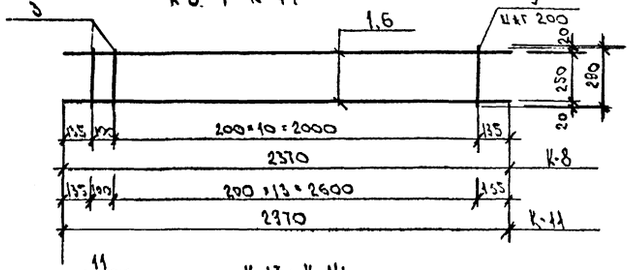


К-13; К-14

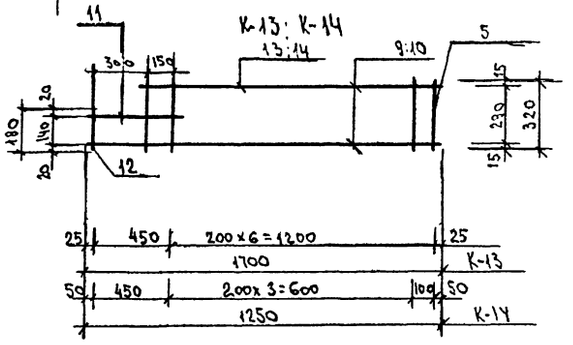


К-12

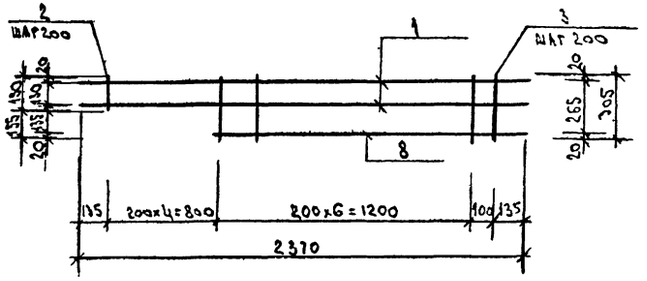


К-15 , К-16

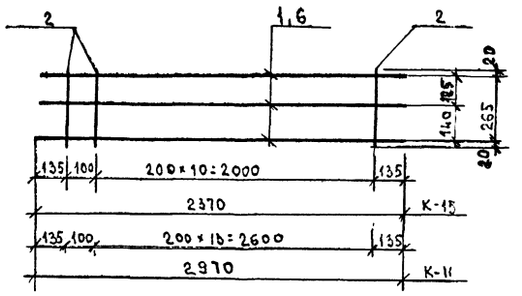


К-9; К-22

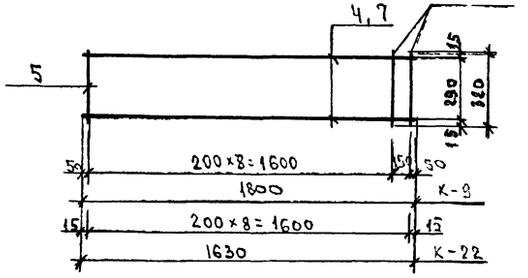


1. Сварку производить контактной точечной сваркой по ГОСТ 14098-68.

Спорочные единицы на один элемент.

Табл. 1

| Формат | Зона | Поз. | Обозначение | Наименование | | Прим. |
|---|---|---|---|---|---|---|
| | | | | Каркас К-7 | | 1,268 |
| | | 1 | | Ф6 А-III ГОСТ 5781-82* ℓ=2970 | 2 | 0,526 |
| | | 2 | | Ф4 В-I ГОСТ 6727-80 ℓ=180 | 12 | 0,018 |
| | | | | Каркас К-8 | | 1,400 |
| | | 1 | | Ф6 А-III ГОСТ 5781-82* ℓ=2370 | 2 | 0,526 |
| | | 7 | | Ф4 В-I ГОСТ 6727-80 ℓ=290 | 12 | 0,029 |
| | | | | Каркас К-22 | | 1,008 |
| | | 7 | | Ф6 А-III ГОСТ 5781-82* ℓ=1630 | 2 | 0,36 |
| | | 5 | | Ф4 В I ГОСТ 6727-80 ℓ=320 | 9 | 0,032 |
| | | | | Каркас К-10 | | 1,589 |
| | | 2 | | Ф4 В-I ГОСТ 6727-80 ℓ=180 | 17 | 0,018 |
| | | 6 | | Ф6 А-III ГОСТ 5781-82* ℓ=2970 | 2 | 0,659 |
| | | | | Каркас К-11 | | 1,754 |
| | | 6 | | Ф6 А-III ГОСТ 5781-82* ℓ=2970 | 2 | 0,659 |
| | | 7 | | Ф4 В-I ГОСТ 6727-80 ℓ=290 | 17 | 0,029 |
| | | | | Каркас К-12 | | 1,661 |
| | | 1 | | Ф6 А-III ГОСТ 5781-82* ℓ=2370 | 2 | 0,526 |
| | | 2 | | Ф4 В-I ГОСТ 6727-80 ℓ=150 | 7 | 0,015 |
| | | 3 | | Ф4 В-I ГОСТ 6727-80 ℓ=305 | 8 | 0,030 |
| | | 8 | | Ф6 А-III ГОСТ 5781-82 ℓ=1460 | 1 | 0,324 |
| | | | | Каркас К-13 | | 1,058 |
| | | 13 | | Ф6 А-III ГОСТ 5781-82* ℓ=1250 | 1 | 0,278 |
| | | 11 | | Ф6 А-III ГОСТ 5781-82* ℓ=500 | 1 | 0,111 |
| | | 5 | | Ф4 В-I ГОСТ 6727-80 ℓ=320 | 8 | 0,032 |
| | | 9 | | Ф6 А-III ГОСТ 5781-82* ℓ=1700 | 1 | 0,377 |
| | | 12 | | Ф4 В-I ГОСТ 6727-80 ℓ=180 | 2 | 0,018 |
| | | | | Каркас К-14 | | 0,763 |
| | | 5 | | Ф4 В-I ГОСТ 6727-80 ℓ=320 | 5 | 0,032 |
| | | 10 | | Ф6 А-III ГОСТ 5781-82* ℓ=1250 | 1 | 0,278 |
| | | 11 | | Ф6 А-III ГОСТ 5781-82* ℓ=500 | 1 | 0,111 |
| | | 14 | | Ф6 А-III ГОСТ 5781-82* ℓ=800 | 1 | 0,178 |
| | | 12 | | Ф4 В-I ГОСТ 6727-80 ℓ=180 | 2 | 0,018 |

Продолжение табл. 1

| | | | | | |
|---|---|---|---|---|---|
| | | | Каркас К-9 | | 1,113 |
| | | 4 | Ф6 А III ГОСТ 5781-82* ℓ=1800 | 2 | 0,399 |
| | | 5 | Ф4 В I ГОСТ ГОСТ 6727-80 ℓ=320 | 10 | 0,0315 |
| | | | | | |
| | | | Каркас К-15 | | 1,939 |
| | | 1 | Ф6 А-III ГОСТ 5781-82* ℓ=2370 | 3 | 0,526 |
| | | 11 | Ф4 В-I ГОСТ 6727-80 ℓ=305 | 12 | 0,03 |
| | | | | | |
| | | | Каркас К-16 | | 2,428 |
| | | 6 | Ф6 А-III ГОСТ 5781-82* ℓ=2970 | 3 | 0,659 |
| | | 11 | Ф4 В-I ГОСТ 5781-80 ℓ=305 | 15 | 0,03 |

Привязан

Инв. №

| | | | |
|---|---|---|---|
| ГИП | Улитина | | |
| Нач. отд. | Левина | | |
| Гл. констр. | Улитина | | |
| Рук. гр. | Полосина | | 10.84 |
| Вед. инж. | Киреева | | |
| Ст. техн. | Ученова | | |
| Н. контр. | Улитина | | |

44-86-КЖИ 53

Арматурные изделия. Каркасы К-7÷К-16, К-22

| Стадия | Масса | Масштаб |
|---|---|---|
| | | |

Лист 52 листов

Новомосковский филиал Проектного института Тульскпромпроект

Формат А-2

## К-17, К-18, К-19

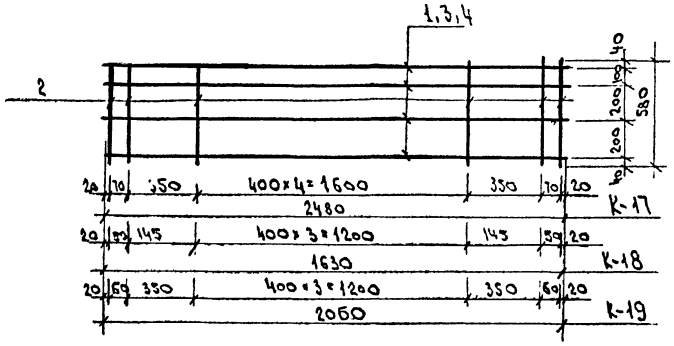


## К-20

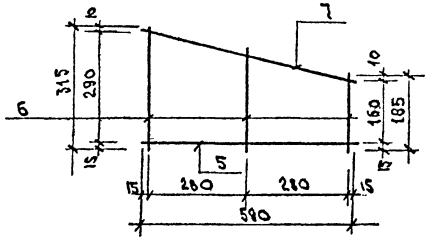


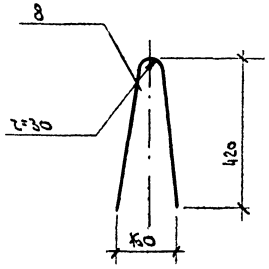


## К-21

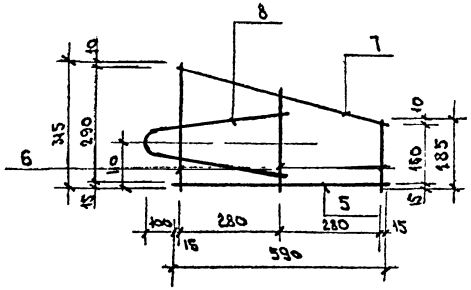


Сборочные единицы на один элемент

Таблица 1.

| Формат | Зона | Поз. | Обозначение | Наименование | Кол. шт. | Прим. |
|---|---|---|---|---|---|---|
| | | | | Каркас К-17 | | 2,37 |
| | | 1 | | ф 5 В I ГОСТ 6727-80 ℓ=2480 | 4 | 0,39 |
| | | 2 | | ф 5 В I ГОСТ 6727-80 ℓ=580 | 9 | 0,09 |
| | | | | Каркас К-18 | | 1,72 |
| | | 3 | | ф 5 В I ГОСТ 6727-80 ℓ=1630 | 4 | 0,25 |
| | | 2 | | ф 5 В I ГОСТ 6727-80 ℓ=580 | 8 | 0,09 |
| | | | | Каркас К-19 | | 2,04 |
| | | 4 | | ф 5 В I ГОСТ 6727-80 ℓ=2060 | 4 | 0,33 |
| | | 2 | | ф 5 В I ГОСТ 6727-80 ℓ=580 | 8 | 0,09 |
| | | | | Каркас К-20 | | 0,30 |
| | | 5 | | ф 5 В I ГОСТ 6727-80 ℓ=590 | 1 | 0,09 |
| | | 6 | | ф 5 В I ГОСТ 6727-80 ℓ=315+185 | 3 | 0,04 |
| | | 7 | | ф 5 В I ГОСТ 6727-80 ℓ=610 | 1 | 0,094 |
| | | | | Каркас К-21 | | 0,84 |
| | | 5 | | ф 5 В I ГОСТ 6727-80 ℓ=590 | 1 | 0,09 |
| | | 6 | | ф 5 В I ГОСТ 6727-80 ℓ=315+185 | 3 | 0,04 |
| | | 7 | | ф 5 В I ГОСТ 6727-80 ℓ=610 | 1 | 0,094 |
| | | 8 | | ф 10 А I ГОСТ 6727-80 ℓ=880 | 1 | 0,54 |

1. Сварку производить контактной точечной сваркой по ГОСТ 14098-68.

Привязан

Инв. №

| | | | |
|---|---|---|---|
| ГИП | Ульянина | | |
| Нач. КО | Левина | | |
| Гл. конст. | Ульянина | | |
| Рук. гр. | Полосина | | |
| Вед. инж. | Киреева | | |
| Ст. техн. | Луценкова | | |
| Н. контр. | Ульянина | | |

44-86-КЖИ 54

Арматурные изделия

Каркасы К-17÷К-21

| Стадия | Масса | Масштаб |
|---|---|---|
| РП | | |

Лист 53

Новосибирский филиал Проектного института Тулиспецтяжпроект

Формат А-2.

Инв. № подл. | Подпись и дата | Взам. инв. №

## Чердак. Водосток.

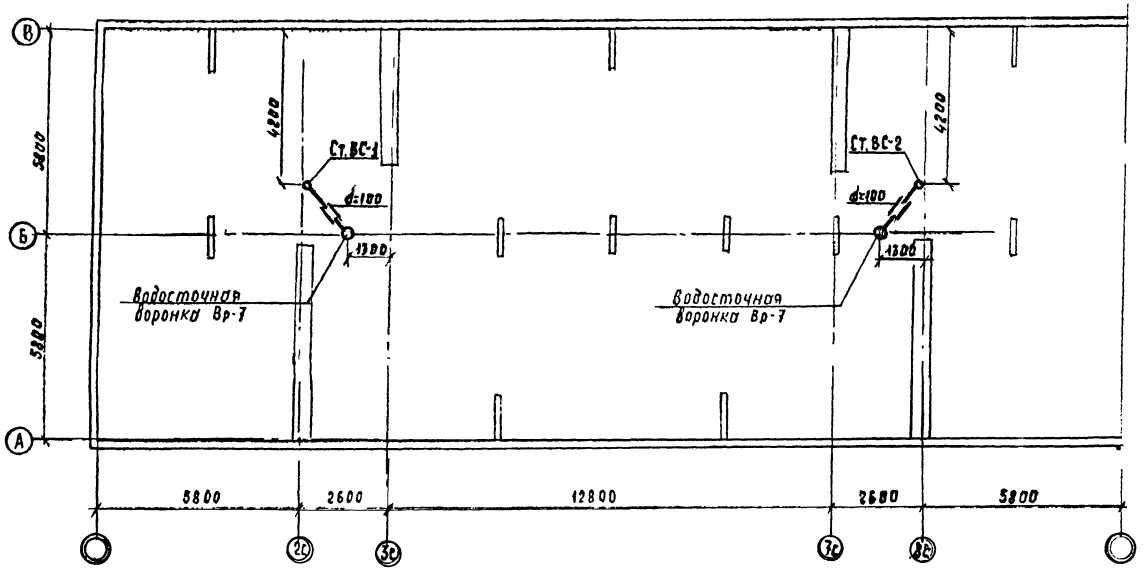


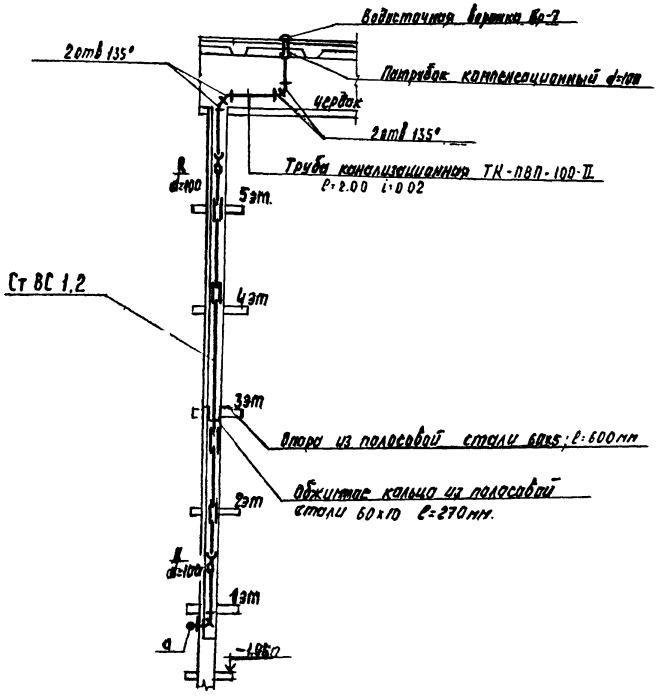


## Спецификация. Выше 0.00

| Марка поз. | Обозначение | Наименование | Кол | Масса ед. кг | Приме чание |
|---|---|---|---|---|---|
| | | Водосток | | | |
| | ГОСТ 22689.3-77 | Труба ТК-ПВП-100-II | 36.0 | | |
| | ГОСТ 22689.15-77 | Ревизия Р-100-ПВП-II | 4 | | |
| | ГОСТ 22689.9-77 | Отвод 135°-100-ПВП-II | 8 | | |
| | ГОСТ 22689.5-77 | Патрубок ПК-ПВП-100 II | 2 | | |
| | ТУ-36 УССР ГОСТ 696-75 | Воронка водосточная | | | |
| | | Вр-7 | 2 | | |
| | | Опора из полосовой | | | |
| | | стали 60х5 ℓ=600 мм | 2 | 1.4 | |
| | | Обжимное кольцо из | | | |
| | | полосовой стали 60х10 | | | |
| | | ℓ=270 мм | 2 | 1.3 | |

Согласовано
Инв. № подл. | Подпись и дата | Взам. инв. №

Согласовано с отделами: Рук. гр. стр. Плесенко; Исполнитель Кулеева; Нач. отд. Насонова

Привязан

Инв. №

| | | | |
|---|---|---|---|
| ГИП | Улитина | | 06.88 |
| Нач. отд. | Насонова | | |
| Рук. гр. | Штыкина | | |
| Ст. инж. | Бирюкова | | |
| Н. контр. | Насонова | | |

44-86-ВК 55

Тёплый проходной чердак для блок-секции серии 1-335 ТУЛ М (блок-секции 01.86.03)

| Стадия | Лист | Листов |
|---|---|---|
| РП | 2 | |

Водосток. Чердак. Схема стояков Спецификация. Выше 0.00

Новотроицкий ф-л пр-та института «Тульепгражданпроект»

Ведомость рабочих чертежей основного комплекта марки „Э"

| Лист | Наименование | Примеч. |
|---|---|---|
| 1 | Общие данные. | |
| 2 | Электроосвещение чердака Спецификация. | |
| | Блок-секция ТУЛ М-01. | |
| 3 | То же. Блок-секция ТУЛ М-02. | |
| 4 | То же. Блок-секция ТУЛ М-03. | |
| | | |

## Общие указания

Групповая сеть электроосвещения теплого чердака выполняется проводом АПВ в стальных электросварных трубах, проложенных открыто.

Эл. монтажные работы производить в соответствии с ПУЭ-76 и СНиП.

Согласовано с отделами

Нач. отдела Аудоладов

Взам. инв. №

Подпись и дата

Инв. № подл.

Привязка настоящего проекта выполнена в соответствии с действующими нормами и правилами и предусматривает мероприятия, обеспечивающие взрывную, взрывопожарную и пожарную безопасность при эксплуатации здания.

Главный инженер проекта

„28" октября 1986 г. [подпись] /Улитина/

Привязан

| | | | | |
|---|---|---|---|---|
| ГИП | Улитина | [подпись] | 44-86-э 56 | |
| Нач.отд. | Аудоладов | [подпись] | Теплый проходной чердак для блок-секций серии 1-335 ТУЛМ (бл.секц 01,02,03) | |
| Рук.гр. | Парушкина | [подпись] | | |
| Ст.инж. | Петренко | [подпись] | | Стад: РП; Лист: 1; Листов: 4 |
| | | | Общие данные. | Новомосковский филиал института Тульскерамданпроект |
| Н.контр. | Парушкина | [подпись] | | |

Формат А2

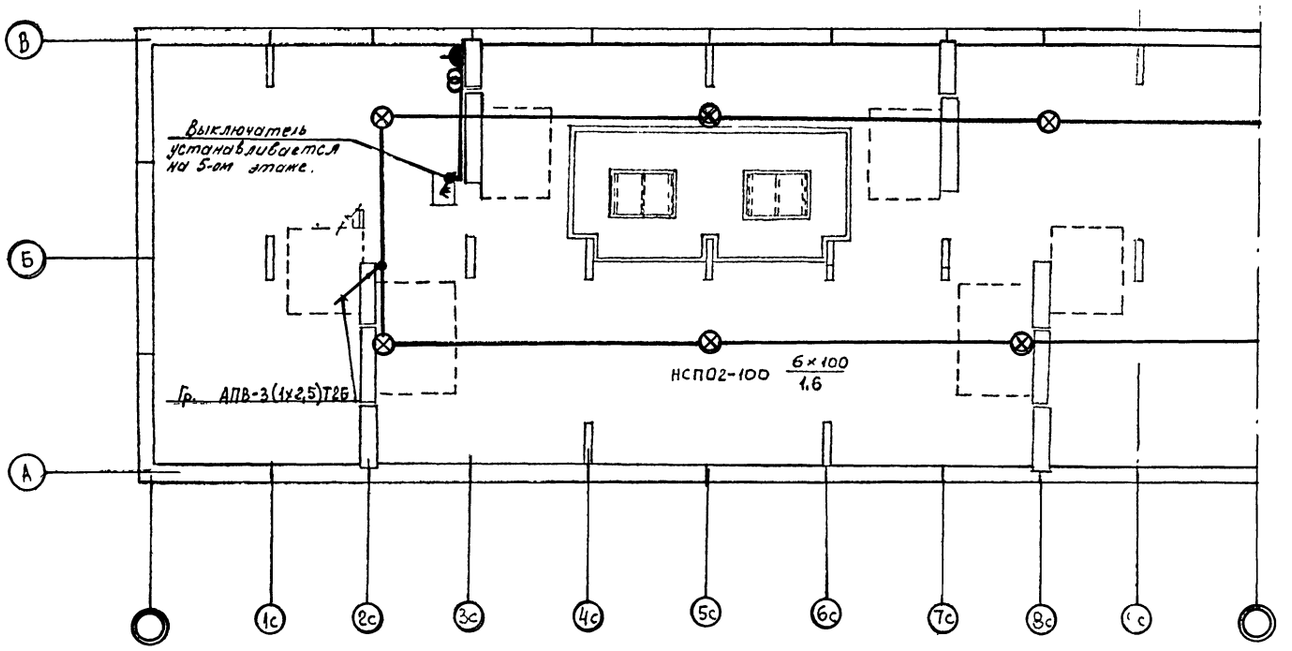


| Дополнительная спецификация | | | | |
|---|---|---|---|---|
| №№ п.п. | Наименование | Тип | Ед. изм. | Кол-во |
| 1 | Светильник полностью пылезащищен. | НСП-02 | шт | 6 |
| 2 | Ящик с понижающим трансформатором | ЯТП-0,25 | шт | 1 |
| 3 | Герметический пакетный выключатель | ГПВМ2-10 | шт | 1 |
| 4 | Провод сечением 2,5 мм² | АПВ | м | 210 |
| 5 | Труба стальная ⌀ 26 мм | | м | 70 |
| | | | | |

Согласовано

| | | | |
|---|---|---|---|
| Инв. № подл. | Подпись и дата | Взам. инв. № | Рук. группы / Рук. группы / Рук. группы |
| Полосина | | Исполнил | Кирсева |
| | | Исполнил | |
| | | Исполнил | |

Привязан

| | | | | |
|---|---|---|---|---|
| ГИП | Улитина | | 10.86 | 44-86-э 57 |
| Нач. отд. | Дудаладов | | | Теплый проходной чердак для блок-секций серии 1-335 ТУЛМ (Бл.-секц. 01,02,03) |
| Рук. гр. | Парушкина | | | Блок-секция ТУЛМ-01 |
| Ст. инж. | Петренко | | 10.86 | Стад: РП; Лист: 2; Листов: |
| Н. контр. | Парушкина | | | Электроосвещение чердака. Спецификация. |

Новомосковский филиал института Тульскгражданпроект

Формат А2

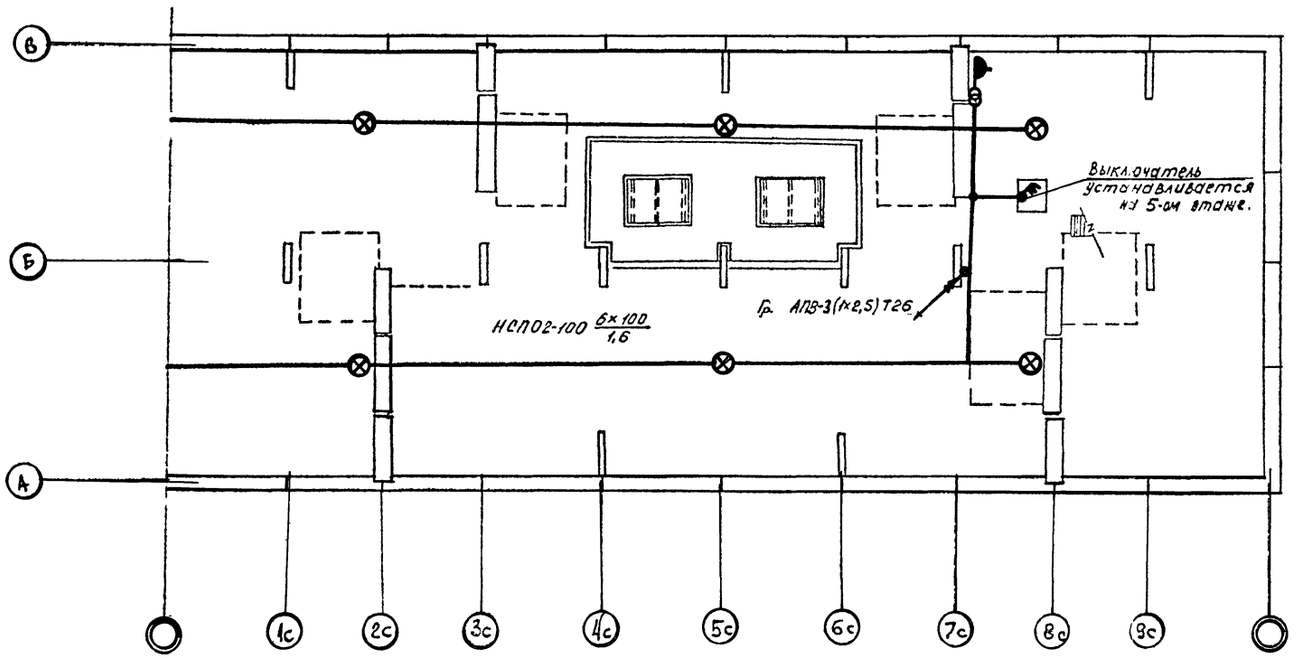


| Дополнительная спецификация | | | | |
|---|---|---|---|---|
| №№ п.п. | Наименование | Тип | Ед. изм | Кол-во |
| 1 | Светильник пылезащищенный | НСП-02 | шт | 6 |
| 2 | Ящик с понижающим трансформатором | ЯТП-0,25 | шт | 1 |
| 3 | Герметический пакетный выключатель | ГПВМ2-10 | шт | 1 |
| 4 | Провод сечением 2,5 мм² | АПВ | м | 210 |
| 5 | Труба стальная ф 26 мм | | м | 70 |
| | | | | |

Привязан

| | | | | |
|---|---|---|---|---|
| ГИП | Улитина | | 10-1 | 44-86-э 58 |
| Нач. отд. | Аудоладов | | | Теплый проходной чердак для блок-секций серии 1-335 ТУЛ М (бл.-сек. 61,01,03 |
| Рук. гр. | Парушкина | | | Блок-секция ТУЛ М-02 — Стад. РП, Лист 3, Листов |
| Ст. инж. | Петренко | | | Электроосвещение чердака. Спецификация. — Новомосковский филиал института Тульскгражданпроект |
| Н. контр. | Парушкина | | | |

Формат А2

Согласовано

| Подпись и дата | Взам. инв. № | Рук. группы | Полосина | Исполнил | Кисеева |
|---|---|---|---|---|---|
| | | Рук. группы | | Исполнил | |
| | | Рук. группы | | Исполнил | |

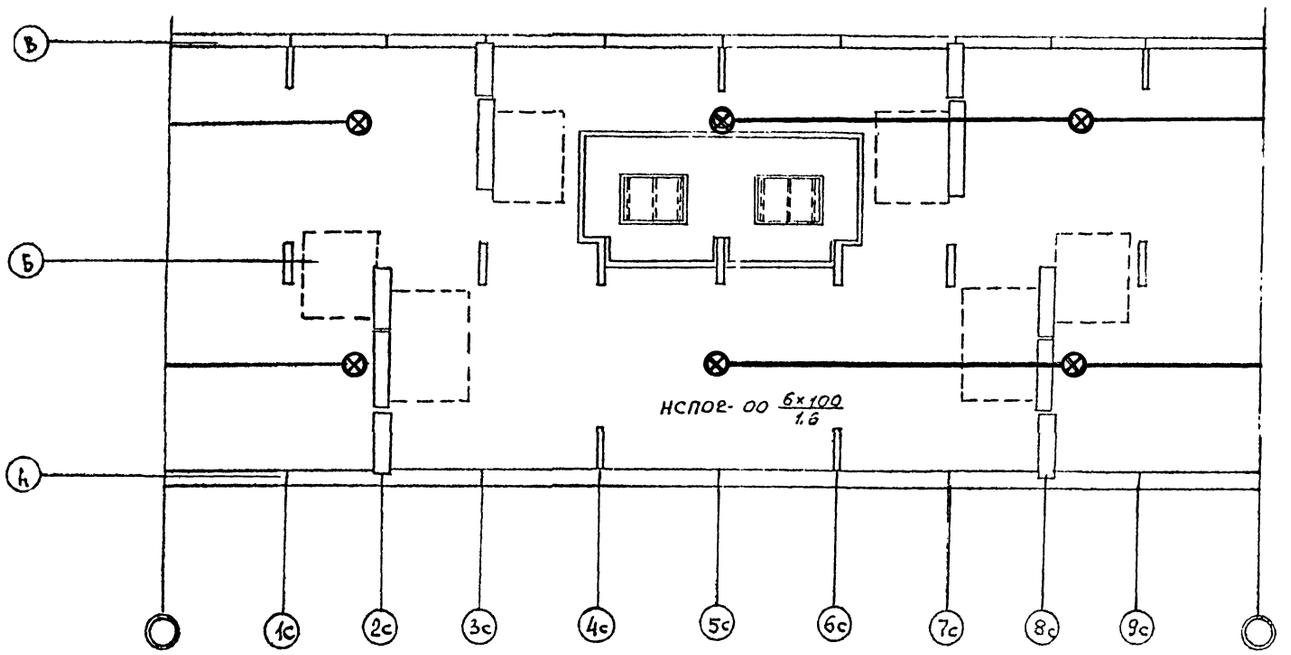


| Дополнительная спецификация | | | | |
|---|---|---|---|---|
| №№ п.п. | Наименование | Тип | Ед. изм. | Кол-во |
| 1 | Светильник полностью пылезащищенн. | НСПО2 | шт | 6 |
| 2 | Провод сечением 2,5 мм². | АПВ | м | 130 |
| 3 | Труба стальная ⌀ 26 мм. | | м | 60 |
| | | | | |
| | | | | |

Привязан

| | | | | |
|---|---|---|---|---|
| ГИП | Улитина | | -10.9 | 44-86-э 59 |
| Нач. отд. | Дудоладов | | | Теплый проходной чердак для блок-секций серии 1-335 ТУЛ М (бл.-секц. 01.02.03) |
| Рук. гр. | Порушкина | | | |
| Ст. инж. | Петренко | | 10.86г | Блок-секция ТУЛ М-03 |
| | | | | Электроосвещение чердака. Спецификация. |
| Н.контр. | Порушкина | | | |

| Стад. | Лист | Листов |
|---|---|---|
| РП | 4 | |

Новомосковский филиал института Тульскерамдантпроект

Согласовано

Инв. № подл. | Подпись и дата | Взам. инв. №