ТИПОВЫЕ ДЕТАЛИ И КОНСТРУКЦИИ ЗДАНИЙ И СООРУЖЕНИЙ

СЕРИЯ 0В-02-149

МЕСТНЫЕ ОТСОСЫ И УКРЫТИЯ К ТЕХНОЛОГИЧЕСКОМУ ОБОРУДОВАНИЮ ЛАКОКРАСОЧНОЙ ПРОМЫШЛЕННОСТИ

ПРОИЗВОДСТВО ЛАКОВ И ЭМАЛЕЙ НА ОСНОВЕ ПОЛИМЕРИЗАЦИОННЫХ СМОЛ И ЭФИРОВ ЦЕЛЛЮЛОЗЫ И ЭМАЛЕЙ НА ОСНОВЕ КОНДЕНСАЦИОННЫХ СМОЛ

Общие виды и характеристики отсосов

8135

Москва-1965г.

ТБИЛИССКИЙ ФИЛИАЛ ЦЕНТРАЛЬНОГО ИНСТИТУТА
ТИПОВЫХ ПРОЕКТОВ

Тбилиси,60, пр.Важа Пшавела, 27а
Сдано в печать 1969 года
Заказ № Тираж 300экз.
Цена

ТИПОВЫЕ ДЕТАЛИ И КОНСТРУКЦИИ ЗДАНИЙ И СООРУЖЕНИЙ

СЕРИЯ 0В-02-149

МЕСТНЫЕ ОТСОСЫ И УКРЫТИЯ К ТЕХНОЛОГИЧЕСКОМУ ОБОРУДОВАНИЮ ЛАКОКРАСОЧНОЙ ПРОМЫШЛЕННОСТИ

ПРОИЗВОДСТВО ЛАКОВ И ЭМАЛЕЙ НА ОСНОВЕ ПОЛИМЕРИЗАЦИОННЫХ СМОЛ И ЭФИРОВ ЦЕЛЛЮЛОЗЫ И ЭМАЛЕЙ НА ОСНОВЕ КОНДЕНСАЦИОННЫХ СМОЛ

Общие виды и характеристики отсосов

РАЗРАБОТАНЫ
ГОСУДАРСТВЕННЫМ ПРОЕКТНЫМ ИНСТИТУТОМ
САНТЕХПРОЕКТ

СОГЛАСОВАНЫ
ГОСУДАРСТВЕННЫМ НАУЧНО-ИССЛЕДОВАТЕЛЬСКИМ И ПРОЕКТНЫМ ИНСТИТУТОМ ЛАКОКРАСОЧНОЙ ПРОМЫШЛЕННОСТИ
ГИПИ-4

УТВЕРЖДЕНЫ
ГОСУДАРСТВЕННЫМ ПРОЕКТНЫМ ИНСТИТУТОМ
САНТЕХПРОЕКТ
ПРИКАЗ ОТ 7 СЕНТЯБРЯ 1965 г.
N 86

ЦЕНТРАЛЬНЫЙ ИНСТИТУТ ТИПОВЫХ ПРОЕКТОВ

Москва-1965 г.

Содержание

Наименование	№№ листов	№№ страниц
Титульный лист		
Содержание	1	2
Общая часть	2	3
Смеситель для лаков и основ 2585х2585х6000	3	4
Смеситель для эмалей. Смеситель для комбинированных растворителей.		
Смеситель для подачи суспензии на бисерную мельницу.	4	5
Смеситель для эмалей 1890х1890х4800	5	6
Смеситель для подколеровочных растворов СВП 1200х1300х3580 с закрытым сальником.	6	7
Смеситель для подколеровочных растворов СВП 1200х1300х3580 с открытым сальником.	7	8
Сваро-центрифуга осветляющая СГО-150.	8	9
Машина трехвалковая краскотерочная 813NVH.	9÷10	10÷11
Зачесочная машина планетарного типа.	11	12
Камера для разогрева	12÷13	13÷14
Краскотерочная одновальцовая машина 603А с закрытым валком	14	15
Краскотерочная одновальцовая машина 603А с открытым валком	15	16
Центрифуга отстойно-фильтрующая для очистки масляных эмалей ОФТ-600-470	16	17
Агрегат механизированной фасовки по весу	17	18
Шаровая мельница KMSW 4000	18	19
Бисерная мельница РМ-50	19	20
Смеситель для растворения пластификаторов 1390х1350х3210.	20	21
Фильтр однокамерный F=0,5м²	21	22
Смеситель для комбинированных растворителей 1620х1620х4450.	22	23
Смеситель для опытных партий эмалей 1200х1200х3245	23	24
Полукольцевой отсос у места слива лаков и эмалей.	24	25

Гл. инж. пр.	Кузьмина				
Нач. отд.	Цвин				
Рук. групп.	Гогуан				
Эксп.	Волосов				
Согласовано ГИПИ-4					
Нач. инж. отдела	Обухов				
Ст. инженер	Жеглова				
Инженер	Собалева				
Исполнители	Бостанджиян				
Проверил	Контрерина				
Утверждено	Лазарев				
Дата	сентябрь 1965г.				

ТД 1965г.	Лакокрасочная промышленность. Производство лаков и эмалей на основе пленкообразующих смол и эфиров целлюлозы и эмалей на основе виниловых смол	03-02-49
	Содержание	Лист 1

Общая часть

1. Настоящий альбом разработан на основании задания Главпромстройпроекта Госстроя СССР и перечня наиболее перспективного технологического оборудования, применяемого в производствах лакокрасочной промышленности, составленного институтом ГИПИ-4.

2. Конструкции местных отсосов и укрытий к оборудованию разработаны на основании инструментальных обследований, проведенных институтом Сантехпроект в 1961-1965гг на Загорском, Ярославском и Московском лакокрасочных заводах.

3. Альбом является дополнением к „Указаниям по проектированию отопления и вентиляции цехов по производству лаков и эмалей на основе эфиров целлюлозы и полимеризационных смол," разработанным в 1965г. институтами Сантехпроект и ГИПИ-4. Альбом служит руководящим материалом при проектировании местных отсосов.

4. В альбоме приведены общие виды оборудования и местных отсосов с необходимыми размерами и характеристиками.

ТД 1965г.	Лакокрасочная промышленность. (Производство лаков и эмалей) на основе полимеризационных смол и эфиров целлюлозы и эмали на основе конденсационных смол.	08-ОВ-149	
	Общая часть.	Лист	2

Согласовано ГИПИ-4

Гл. инженер Сотников

Нач. отд. Шкляр

Рук. груп. Гехман

Инж. Кузьмина

Инж. Соколова

Инж. Бойчевский

Инж. Пантелеева

Нач. пр. Ромбрин

Нач. отдела Шмидт

Обуховский

Дата выпуска чертежей 1965г.

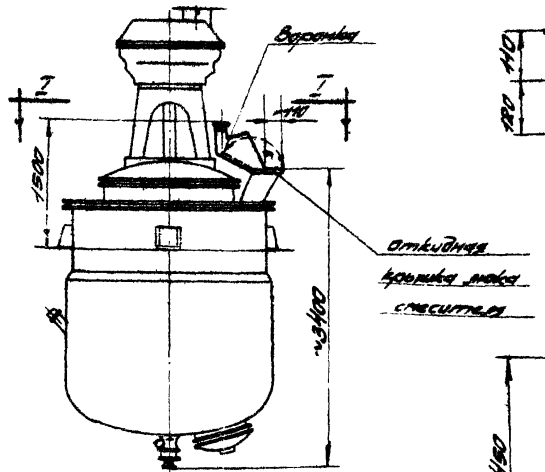

Вид спереди

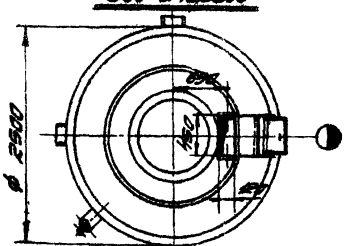

План (I-I)

Общий вид М1:50

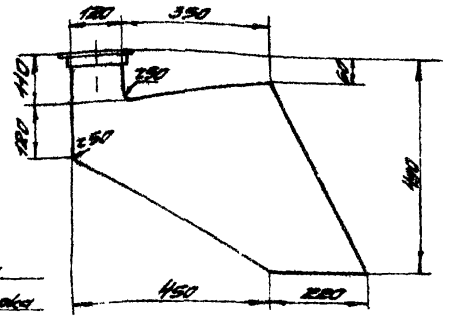

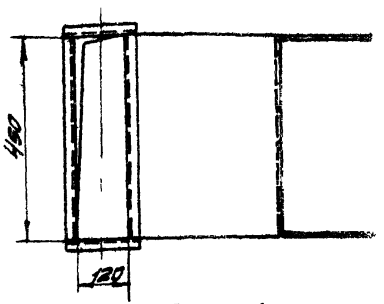

Воронка
М1:10

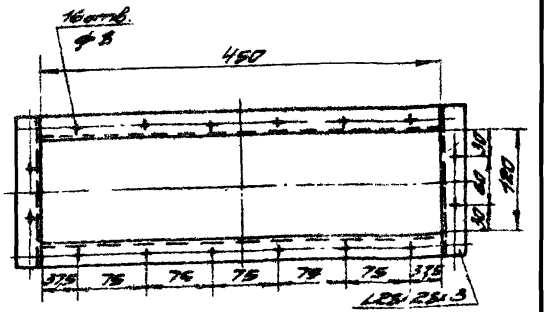

Фланец отсасывающего патрубка
М1:5

Характеристика отсаса

1	Объем отсасываемого воздуха	1000 м³/час
2	Скорость воздуха а) в рабочем проеме	1,5 м/сек
	б) в отсасывающем патрубке	5,2 м/сек
3	Коэффициент местного сопротивления отсаса, отнесенный к скорости в отсасывающем патрубке	0,95
4	Влажности в отсасываемом воздухе	Пары растворителей

Примечания

1. Отсос является пристроенным местным отсосом. Рабочие чертежи разрабатываются по общему виду данного чертежа.
2. Отсос сварной, изготавливается из листовой стали δ=1,5мм

Гл. инж. проекта	Ростовцев																						
Гл. инж. пр.	Кравчина																						
Нач. отд.	Ильин																						
Рук. группы	Гейман																						
Инж.	Зотиков																						
Дипл. выпуск. сотрудник																							
Ст. инженер	Ивченко	Гайдаенко	Проворов	Контрерчик	Лотышев	Обухов	Мозжинский																
Инженер	Соколова	Ведерова																					
Техник																							

Солнечногорск ГИПИ-4

ТП-2

Нач. пр. 1-23

Нач. отдела

ТД	Лакокрасочная промышленность. Производство лаков и эмалей на основе пленкообразующих смол и пигментов целлюлозных и эмалей на основе конденсационных смол.																						
	Смеситель для лаков и основ 2585х2585х6000																						

ОВ-ОР-419

Лист 3

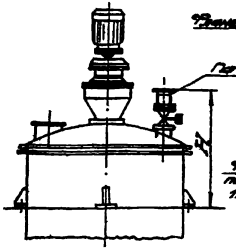

Вид спереди

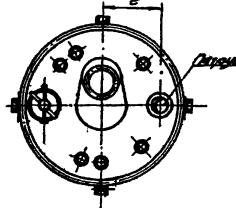

План

Общий вид

М1:50

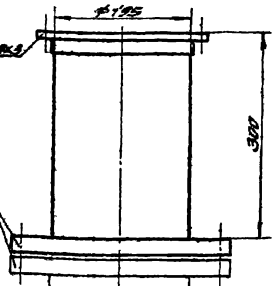

Патрубок смесителя для эжектей

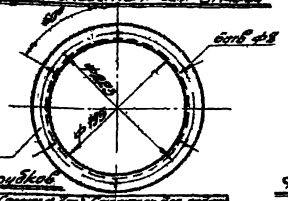

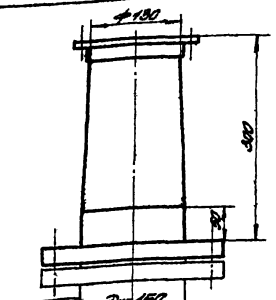

Патрубок смесителя для кондиционированных р-лей

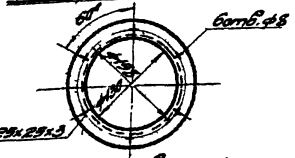

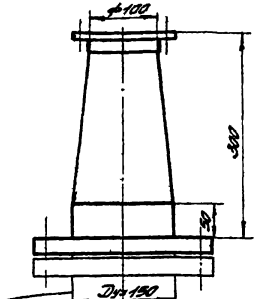

Патрубок смесителя для подачи суспензии навозосмесительной

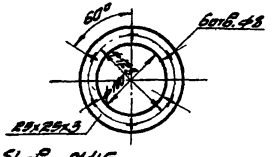

Фланцы отсасывающих патрубков М1:5

Привязка патрубков

Размеры, мм	Смеситель для эжектей	Смеситель для кондиционированных р-лей	Смеситель для подачи суспензии на высокопотенциальных	
H	1400	900	1100	
C	850	600	550	

Характеристика отсасов

	Наименование смесителей	Смеситель для эжектей	Смеситель для кондиционированных р-лей	Смеситель для подачи суспензии на высокопотенциальных
1	Объем отсасываемого воздуха	8120 м³/час	2300 м³/час	5700 м³/час
2	Скорость воздуха в отсасывающем патрубке	3,6 м/сек	3,2 м/сек	7,2 м/сек
3	Коэффициент местного сопротивления, отнесенный к скорости в отсасывающем патрубке	0,53	0,81	0,73
4	Вредности в отсасываемом воздухе	Пары растворителей	Пары растворителей	Пары растворителей

Примечания

1. Отсос является встроенным местным отсосом. Для подсоединения вентиляционных воздуховодов предусмотрены устройства переходных патрубков.
2. Переходной патрубок изготавливается на сварке из листовой стали δ=4,0÷4,5мм
3. Данный отсос периодического действия и включается только при открывании загрузочного люка.
4. Между патрубком смесителя и отсасывающим (вентиляционным) патрубком ставится задвижка.

Гл. ин. проекта	Пономарев		Ст. инженер	Электрова	
Гл. инж. пр-та	Кузьмина		Инженер	Сбанова	
Нач. отдела	Шмин		Инженер	Грабина	
Рук. группы	Горячих		Техник	Гончарова	

Сушильное ГПП-4

Изм.	Кол.	Лист	Подпись
Разработал	Пономарев		10.11.89
Проверил	Кузьмина		
Н. контр.	Шмин		
Утвердил	Горячих		

Цех сушки и грануляции сапропелей

ТД 19901 Лакокрасочная промышленность. (Производство лаков и эмалей на основе полиуретановых смол и эфиров целлюлозы и эмалей на основе кондиционных смол) Смеситель для эмалей. Смеситель для кондиционированных растворителей. Смеситель для подачи суспензии на высокопотенциальные

08-02-149

Лист 4

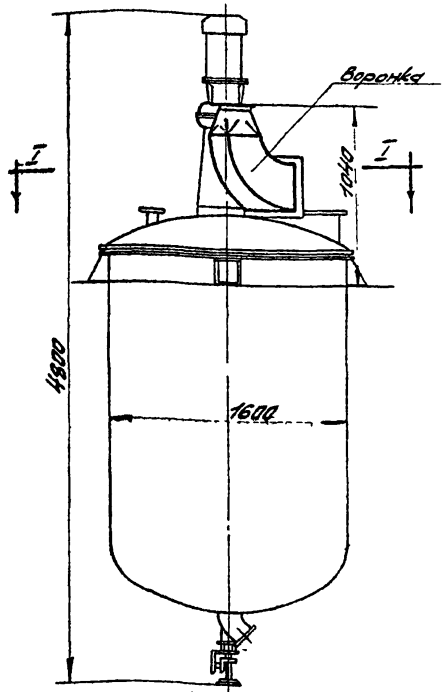

Вид спереди
Общий вид
М1:25

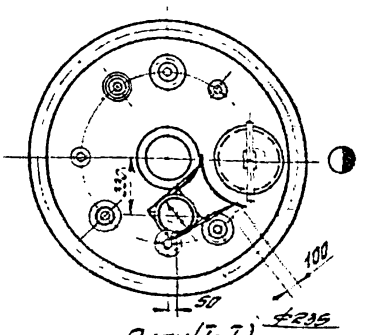

План (I-I)

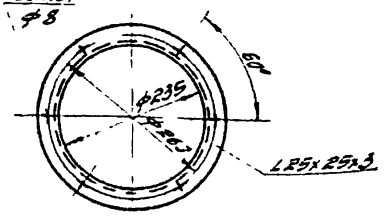

Фланец воронки
М1:5

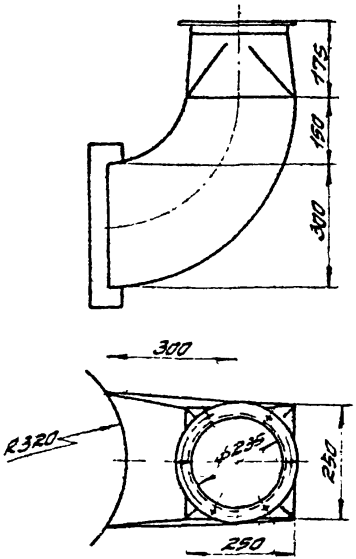

Воронка
М1:10

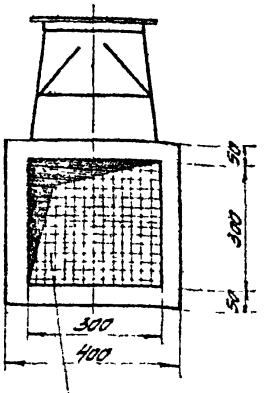

Сетка металлическая №6-1,2

Характеристика отсоса

1	Объем отсасываемого воздуха	1420 м3/час
2	Скорость воздуха: а) в рабочем проеме б) в отсасывающем патрубке	6м/сек 9,1м/сек
3	Коэффициент местного сопротивления отсоса, отнесенный к скорости в отсасывающем патрубке	0,8
4	Вредности в отсасываемом воздуха	Пары растворителей

Примечания

1. Отсос является пристроенным местным отсосом. Рабочие чертежи разрабатываются по общему виду данного чертежа
2. Отсос сварной, изготавливается из листовой стали δ=1,5мм.

ТД 1965г.	Лакокрасочная промышленность (Производство лаков и эмалей на основе полимеризованных масел и эфиров целлюлозы и эмалей на основе конденсационных смол)		08-02-149
	Смеситель для эмалей 1890х1890х4800	Лист	9

Зам. гл. инж. Клинцберов
Гл. инж. пр. Ковальчук
Нач. отд. Шрыин
Рук. гр. Гонтман
Инж. Ежова сентябрь 1965г.

Согласовано ГИПТИ-II
Нач. пектеж. отдела Обухов

8135 7

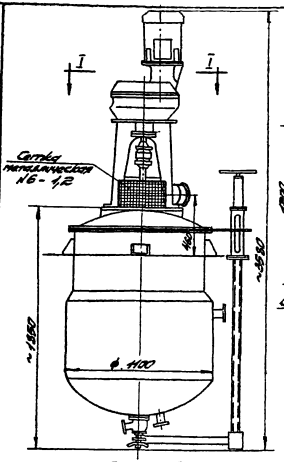

Вид спереди

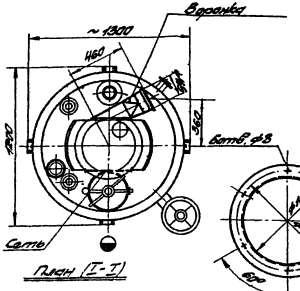

План (I-I)

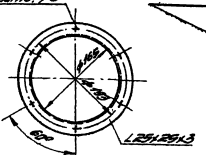

Фланец отсасывающего патрубка
М1:5

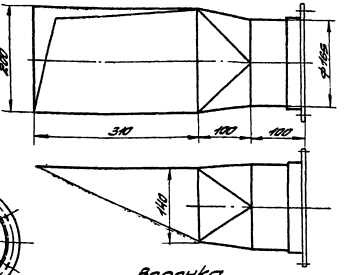

Воронка
М1:5

Общий вид М1:20

ХАРАКТЕРИСТИКА ОТСОСА

1	Объем отсасываемого воздуха	1000 м³/час
2	Скорость воздуха а) в рабочем проеме б) в отсасывающем патрубке	1,1 м/сек; 13 м/сек
3	Коэффициент местного сопротивления отсоса, отнесенный к скорости в отсасывающем патрубке	9,62
4	Вредности в отсасываемом воздухе.	Пары растворителей

Примечания

1. Отсос является пристроенным местным отсосом; рабочие чертежи отсоса разрабатываются по общему виду донного чертежа.
2. Отсос - сварной, изготавливается из листовой стали δ = 1,5 мм.
3. Предусмотрена установка съемной металлической сетки, которая вместе с отсасывающей воронкой закрывает сальник приводного вала.

ТД	Закладная производительность (производство лаков и эмалей на основе полимеризованных масл и эфиров целлюлозы и эмалей на основе полиэфирных смол) Смеситель для полидисперсных растворов СВП 1200×1500×1980 с закрытым сальником		18-02-114	
1968г.			Лист	6

Инв. № подл. | Подпись и дата | Взам. инв. №

Разработ. Шкляревич | Инженер Сабиль | Гл. инж. проекта Кузнецов | Нач. отдела Ковальский | Гл. инж. пр. Шкляревич

Гл. специалист Шкляревич | Ст. инж. Шкляревич | Инженер Сабиль | Инженер Грекова | Инженер Гинзбург | Инженер Гинзбург

Гл. специалист Шкляревич | Ст. инж. Шкляревич | Инженер Сабиль | Инженер Грекова | Инженер Гинзбург | Инженер Гинзбург

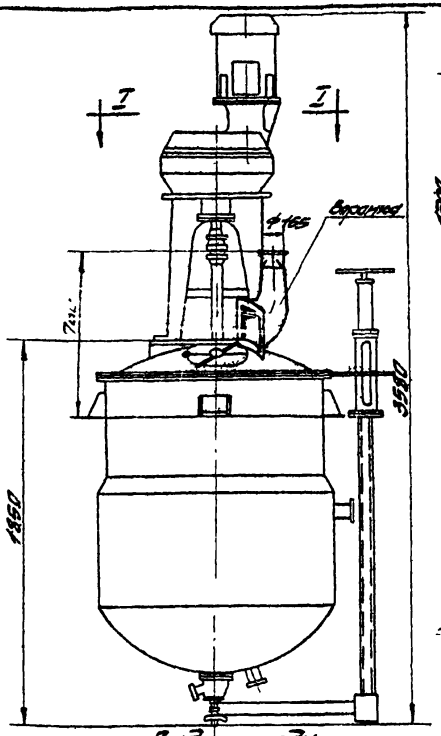

Вид спереди
Общий вид
М1:20

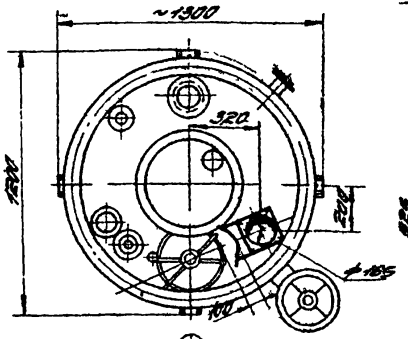

План (I-I)

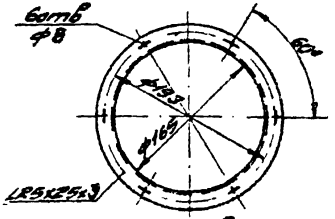

Фланец воронки
М1:5

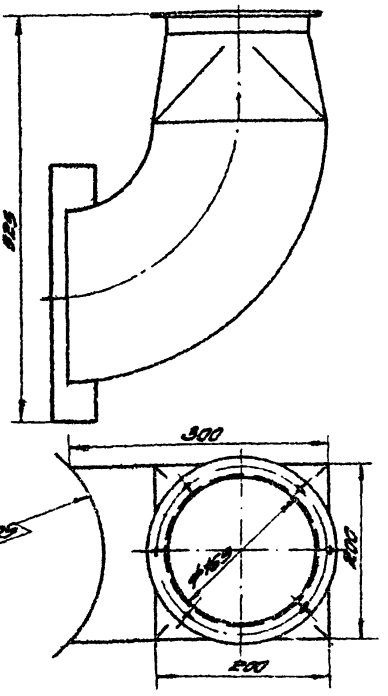

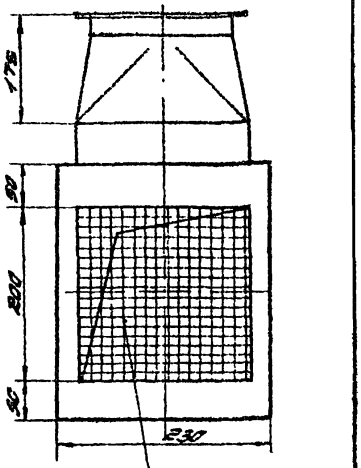

Воронка
М1:5

Характеристика отсоса

1	Объем отсасываемого воздуха	630 м³/час
2	Скорость воздуха: а) в рабочем проеме б) в отсасывающем патрубке	6,3 м/сек 8,2 м/сек
3	Коэффициент местного сопротивления отсоса, отнесенный к скорости в отсасывающем патрубке.	0,8
4	Вредности в отсасываемом воздухе	Пары растворителей

Примечания

1. Отсос является пристроенным местным отсосом.
   Рабочие чертежи разрабатываются по общему виду данного чертежа.
2. Отсос сварной изготавливается из листовой стали δ = 1,5 мм.

ТД 1965 г.	Лакокрасочная промышленность. Производство лаков и эмалей на основе полимеризованных масел и эфиров целлюлозы и эмалей на основе конденсационных смол. Смеситель для подкалерабочных растворов СВП 1200х1300х3580 с открытым сальником.	ОВ-ОР-149 Лист 7

Согласовано: Гипрокаучук, Гипрогрязнефть, Гипрогрязнефтемаш, Гипрогрязнефтехимпроект, Гипрогрязнефтеоргсинтез, Гипрогрязнефтеоргсинтез, Гипрогрязнефтеоргсинтез

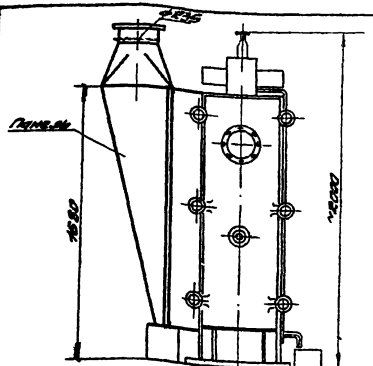

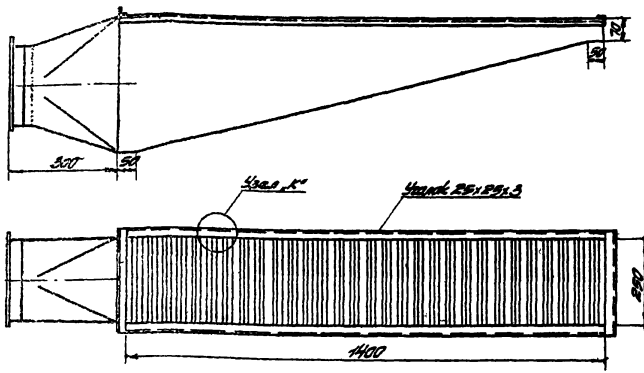

Панель
М1:10

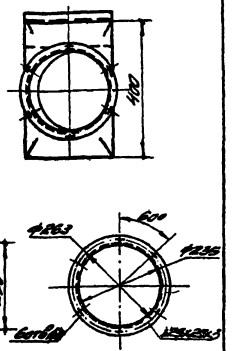

Фланец отсасывающего патрубка М1:10

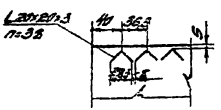

Узел "К"
М1:5

Примечания

1. Отсос является приспособленным местным отсосом. Рабочие чертежи разрабатываются по общему виду данного чертежа.
2. Данный отсос - периодического действия: включается только в момент открытия дверцы центрифуги.
3. Отсос (панель) - сварной. Глухие стенки отсоса выполняются из листовой стали δ=1,5мм.
4. Для нормальной работы отсоса необходимо установить щиток из стали δ=1,5мм, ограничивающий зону всасывания.

ХАРАКТЕРИСТИКА ОТСОСА

1	Объем отсасываемого воздуха	1900 м³/час
2	Живое сечение панели	0,088 м²
3	Скорость воздуха: а) в рабочем проеме б) в отсасывающем патрубке	7,8 м/сек 12,2 м/сек
4	Коэффициент местного сопротивления отсоса, отнесенный к скорости в отсасывающем патрубке	1,4
5	Вредности в отсасываемом воздухе	Пары растворителей

ТД 1955	Механизация производства, ремонта и монтажа на основе применения сварных стальных и чугунных и монтажа на основе применения сварных стальных	ОВ-02.149	
	Сборноцентрифужная осветляющая СГО-150	Лист	8

8135 10

Согласовано ГИПУ-4

Утверждено Спецзаказом

Разработал Пантелеев

Проверил Ефимов

Нач. отд. Шмин

Гл. конструктор Горчаков

Зам. гл. арх. Виноградов

Гл. арх. пр. Кузьмин

Нач. отд. Шмин

Гл. конструктор Горчаков

Зам. гл. инж. Виноградов

Дата выпуска сентябрь 1966г.

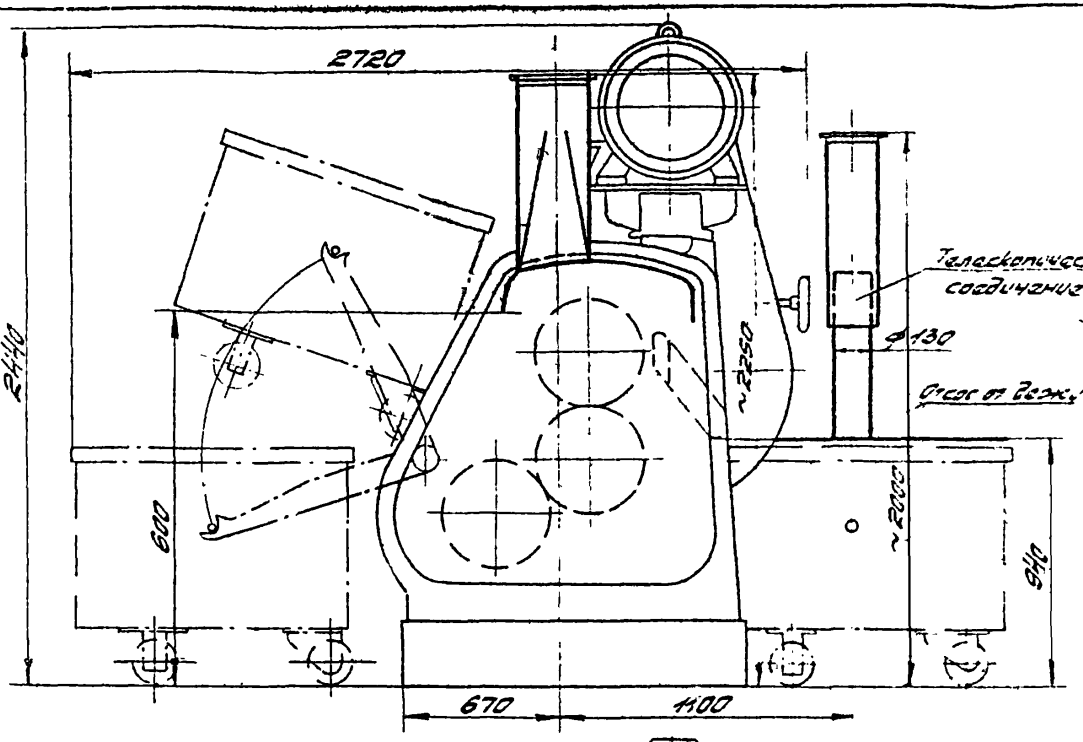

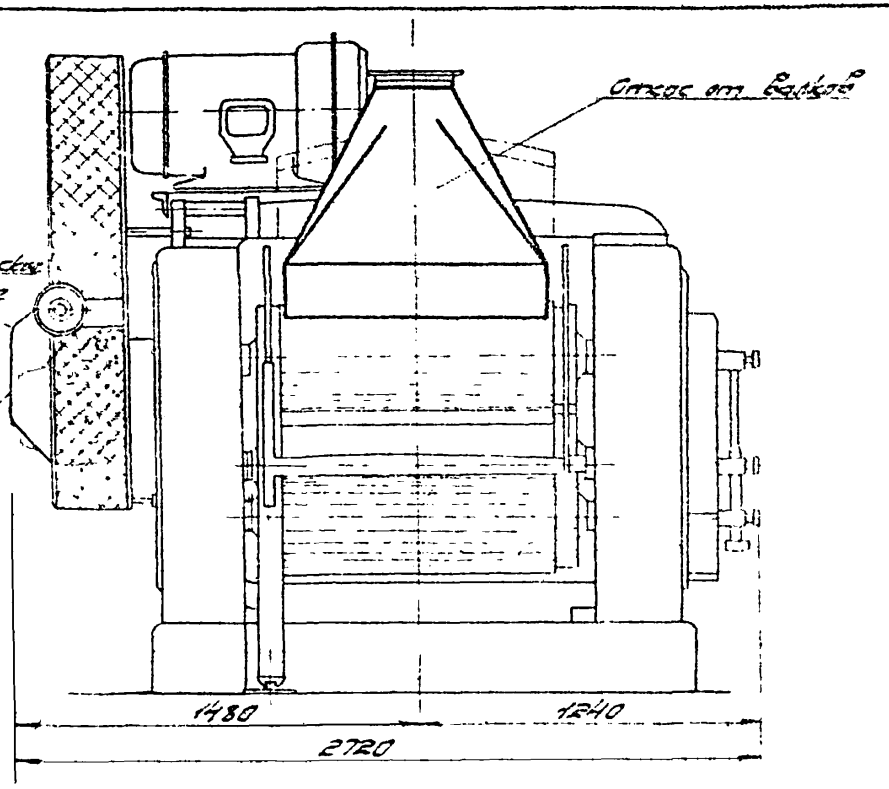

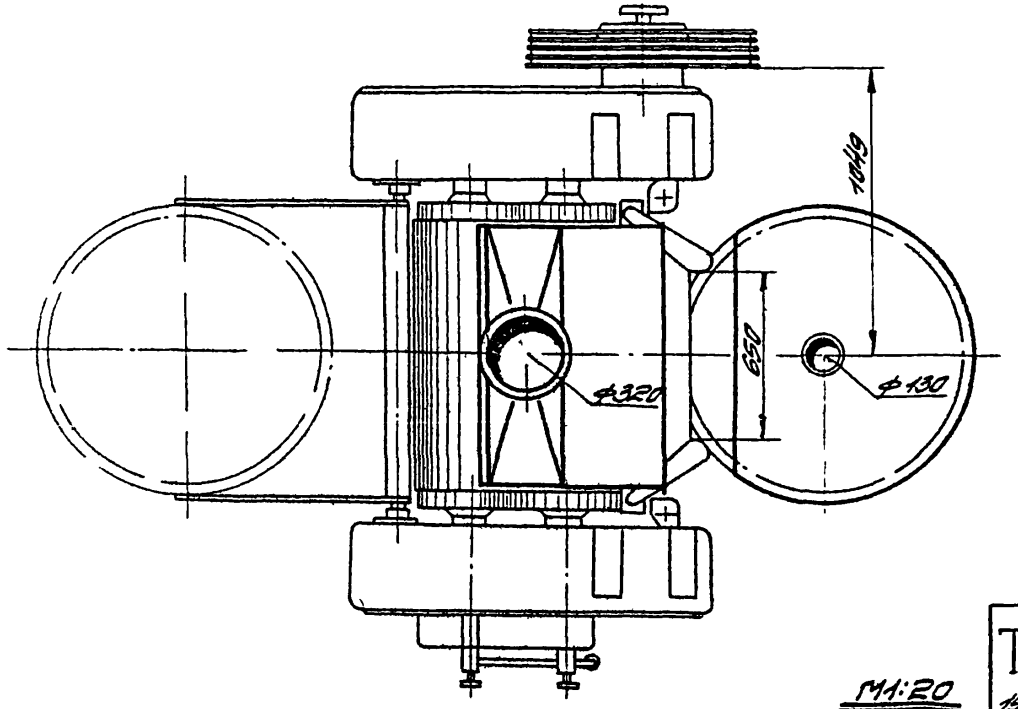

М1:20

Примечания

1. Для машины разработаны два отсоса: отсос от валков и отсос от дежи.
2. Отсосы являются пристроенными местными отсосами.
3. Необходимо, чтобы отсосы работали одновременно.
4. Данный лист смотреть совместно с листом 10.
5. Конструкция телескопического соединения разрабатывается ГИПИ-4.

ТД 1965г.	Лакокрасочная промышленность (Производство лаков и эмалей на основе полимеризованных масел и эфиров целлюлозы и эмалей на основе синтетических смол)		08-02-149
	Машина трехвалковая краскотерочная 813NVH Общий вид	Лист	9

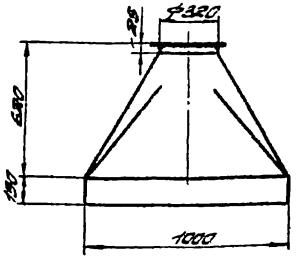

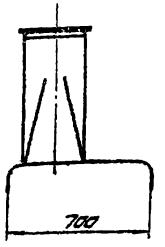

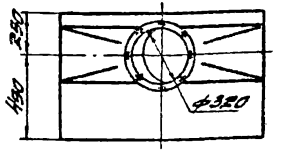

Отсасывающий патрубок от валков машины М1:20

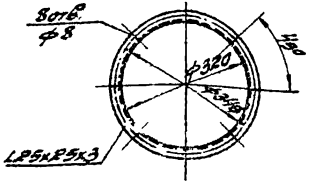

Фланец отсасывающего патрубка М1:10

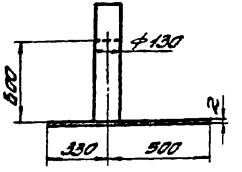

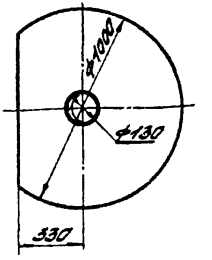

Отсасывающий патрубок с крышкой от доски М1:20

Примечания.

1. Рабочие чертежи отсосов разрабатываются по общим видам данного чертежа.
2. Отсосы изготавливаются на сварке, из листовой стали $\delta = 1{,}0 \div 1{,}5$мм.
3. Данный лист смотреть совместно с листом 9.
4. Максимальная высота подъема патрубка в телескопическом соединении - 1000мм.

Характеристика отсоса

		от машины	от доски
1	Объем отсасываемого воздуха	3000 м3/час	330 м3/час
2	Скорость воздуха: а) в рабочем проеме	1,2 м/сек	0,7 м/сек
	б) в отсасывающем патрубке	10,4 м/сек	8,0 м/сек
3	Коэффициент местного сопротивления отсоса, отнесенный к скорости в отсасывающем патрубке.	0,3	0,51
4	Вредности в отсасываемом воздухе	Пары растворителей	Пары растворителей

Зам. вед. инж.	Зимин		
Гл. инж. пр.	Смирнов		
Нач. отд.	Шмин		
Рук. группы	Гольин		
Дата	Согласовано ГИПУ-4		
	Нач. пр.	Обухов	
	Согласовано		
	Гл. конструктор	Атнаев	
	Нач. отд.	Сокольский	
	Ст. инженер	Соколов	
	Инженер	Белецкий	
	Техник	Пантрягина	
	Проверил		
	Согласовано		
	Дата	1966г.	

ТД 1966г.	Лакокрасочная промышленность (производство лаков и эмалей на основе полимеризационных смол и красок, цветных и эмалей на основе конденсационных смол)	08-02-149	
	Машина трехвалковая краскотерочная 813NVH Местные отсосы	Лист	10

8135 12

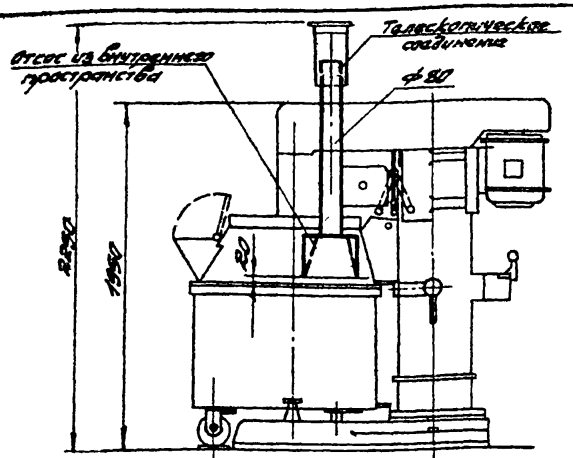

Вид спереди

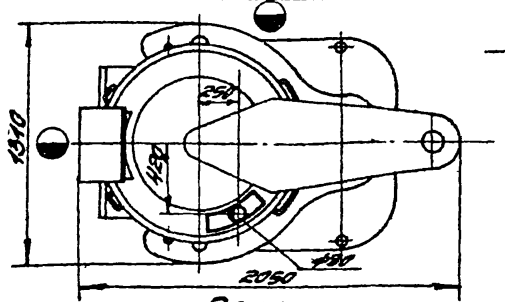

План

Общий вид М1:25

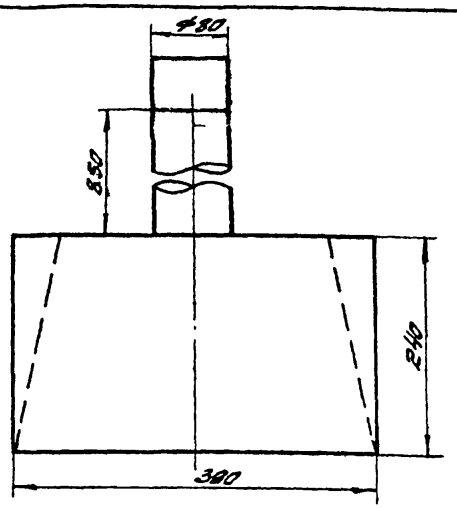

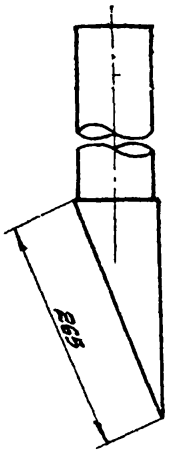

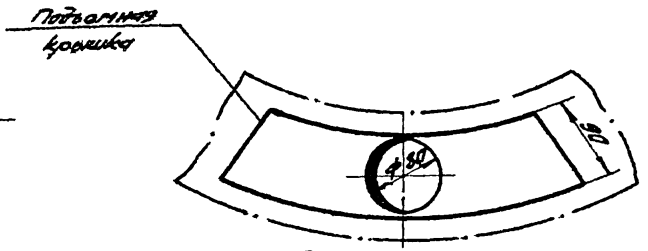

Отсос из внутреннего пространства

М1:5

Характеристика отсоса

1.	Объем отсасываемого воздуха	200 м3/час
2	Скорость воздуха а) в рабочем проеме б) в отсасывающем патрубке	0,52 м/сек 11,0 м/сек
3	Коэффициент местного сопротивления отсоса, отнесенный к скорости в отсасывающем патрубке	0,84
4	Вредности в отсасываемом воздухе	Пары растворителей

Примечания

1. Отсос является пристроенным местным отсосом. Рабочие чертежи разрабатываются по общему виду данного чертежа.
2. Отсос сварной изготавливается из стали δ=1,5мм.
3. Максимальная высота подъема патрубка в телескопическом соединении 850мм.
4. Конструкция телескопического соединения разрабатывается ГИПИ-4

ТД	Лакокрасочная промышленность (Производство лаков и эмалей на основе полимеризационных смол и эфиров целлюлозы и эмали на основе конденсационных смол)	08-02-149	
	Запесочная машина планетарного типа	Лист	11

Согласовано ГИПИ-4

Инж. ВС инж. Ермаков

Гл. инж. пр. Крылова

Нач. отд. Шолин

Рук. группы Голгин

Исполнитель Сокольская

Проверил Полтавченко

Нач. лаб. Ермаш

Нач. лаб. отдела Обухович

Дата выпуска чертежей 1985г.

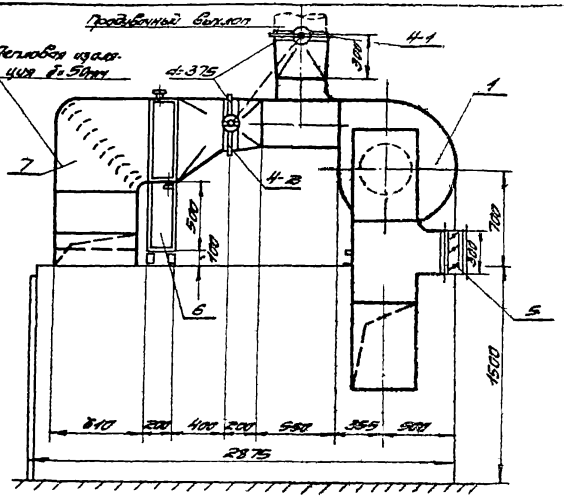

Вид сбоку

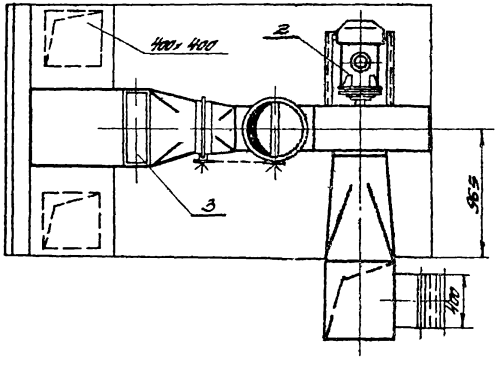

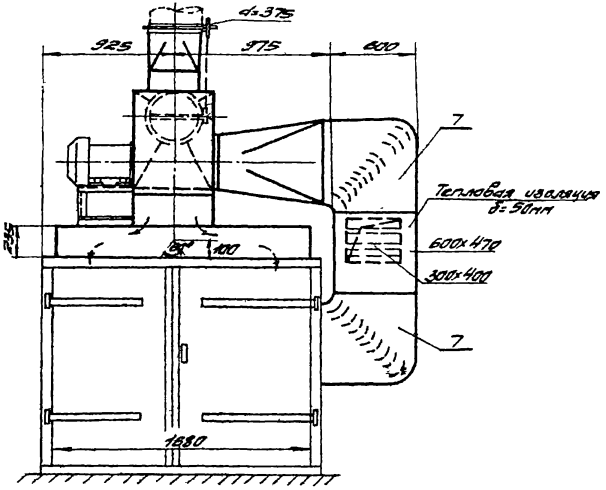

Вид спереди

Примечания

1. Конструкция камеры разработана ГПИ „Сантехпроект" совместно с аппаратурно-конструкторским бюро проектной части ГИПИ-4.
2. Рабочие чертежи камеры разрабатываются по общему виду данного чертежа.
3. Дроссель-клапан d=375мм. (4-1 и 4-2) связаны шарнирным соединением. Чертежи шарнирного соединения разрабатываются аппаратурно-конструкторским отделом проектной части ГИПИ-4.
4. В процессе разогрева бочек дроссель d=375 (4-1) на продувочном выхлопе закрыт, а дроссель d=375 и заслонка открыты.
5. При остановке камеры, когда дверцы же открыты, дроссель d=375 (4-2) закрыт, а дроссель d=375 (4-1) открыт. В это время происходит продувка внутреннего пространства камеры с помощью работающего вентилятора.
6. Данный лист смотреть совместно с листом 13

М 1:25

ТД 1985г.	Лакокрасочная противокоррозийность. Производство работ и приемка на основе технологических карт и серий чертежей на основе конструкторских отделов. Камера для разогрева. Общий вид.	08-02-149	
		Лист	12

8135 14

Согласовано ГИПИ-4

Экземпляр № 1

Ст. инженер Экземпляр № 1 Шкляренко Соболева Ефремов Пономарёв

Инженер Исполнитель Посеров

Нач. отд. Шкляр Ермаков

Рук. группы Ермаков

Листы выданы сентябрь 1985г.

Зам. гл. инж. Клименко

Гл. инж. пр. Калинин

Нач. отд. Шкляр

Рук. группы Ермаков

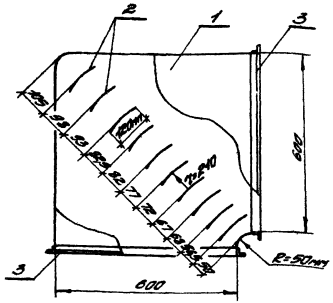
2
1
3
1000
1:2,40
1:2,40
1:2,40

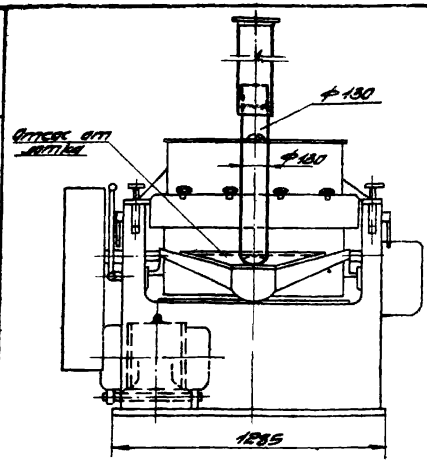

Вид спереди

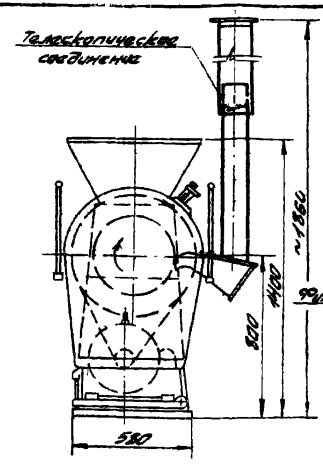

Вид сбоку

Общий вид

М1:20

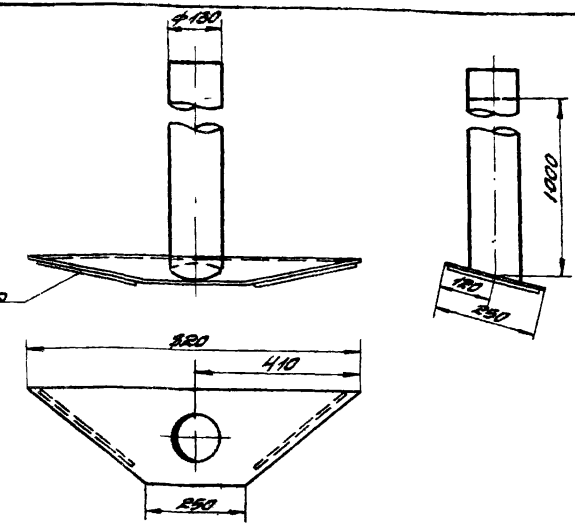

Отсос от лотка М1:10

Примечания:

1. Местный отсос является пристроенным местным отсосом; рабочие чертежи отсоса разрабатываются по общему виду данного чертежа.
2. Отсос-сварной; выполняется из листовой стали, δ=2мм
3. На крышке лотка установить фиксатор (планку)
4. Данный лист смотреть совместно с листом 15
5. Максимальная высота подъема патрубка в телескопическом соединении - 1000мм.
6. Конструкция телескопического соединения разрабатывается ГИПИ-4.

Характеристика отсоса

1	Объем отсасываемого воздуха	400м³/час
2	Скорость воздуха: а) в рабочем проеме б) в отсасывающем патрубке	0,7м/сек 3,4м/сек
3	Коэффициент местного сопротивления отсоса, отнесенный к скорости в отсасывающем патрубке	0,7
4	Вредности в отсасываемом воздухе	Пары растворителей

Гл. инж. пр.	Кулешов		Ст. инж.	Эпштейн	
Гл. инж. пр.	Кравчик		Инженер	Сабиров	
Нач. отд.	Чинин		Исполнитель	Сорокина	
Вед. эксп.	Горин		Проверил	Пономаренко	
Листов выпуска	16				

Согласовано ГИПИ-4

Нач. лаборатории	Ермаков		Инж. пит. пр.
Нач. отдела	Ковальчук		Инженер

Лакокрасочная промышленность
(Производство лаков и эмалей на основе полимеризационных смол и эфиров целлюлозы и эмалей на основе конденсационных смол)
Краскотарочная однобальцовая машина БОСМ с закрытым бачком

ТД 1965г.

ОВ-02-14/9

Лист 14

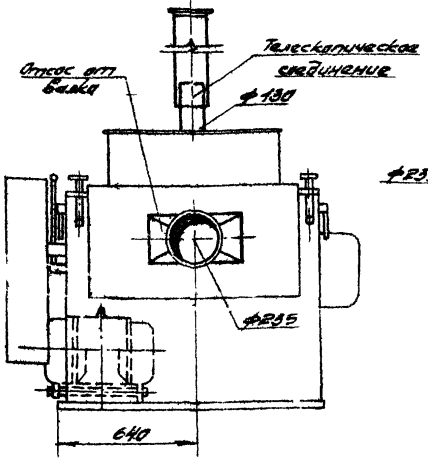

Вид сзади

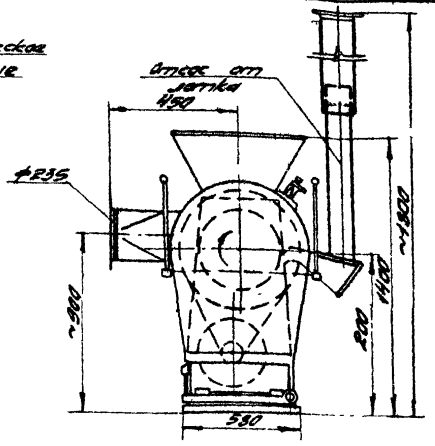

Вид сбоку

Общий вид
М1:20

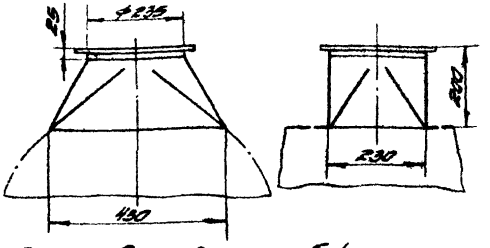

Отсасывающий патрубок от валка машины М1:10

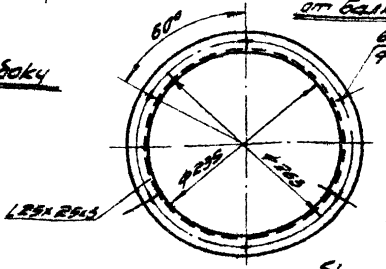

Фланец патрубка
М1:5

Примечания

1. Для машины, у которой валок открыт, разработаны два отсоса отсос от валка и отсос от лотка.
2. Отсосы являются пристроенными местными отсосами.
3. Общий вид отсоса от лотка см. лист 14.
4. Рабочие чертежи отсосов разрабатываются по общим видам данного чертежа и листа 14
5. Данный лист смотреть совместно с листом 14.
6. Конструкция телескопического соединения разрабатывается типа-4.

Характеристика отсоса

		От валка
1	Объем отсасываемого воздуха	1800 м³/час
2	Скорость воздуха: а) в рабочем проеме; б) в отсасывающем патрубке	а) 0,7 м/сек; б) 11,5 м/сек
3	Коэффициент местного сопротивления отсоса, отнесенный к скорости в отсасывающем патрубке.	0,4
4	Вредности в отсасываемом воздухе	Пары растворителей.

| | | |

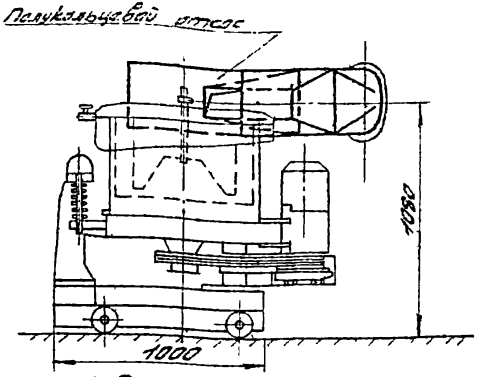

Вид спереди

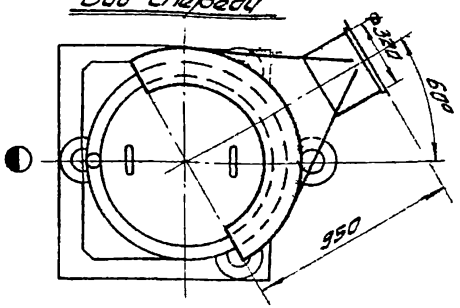

План

Общий вид М1:20

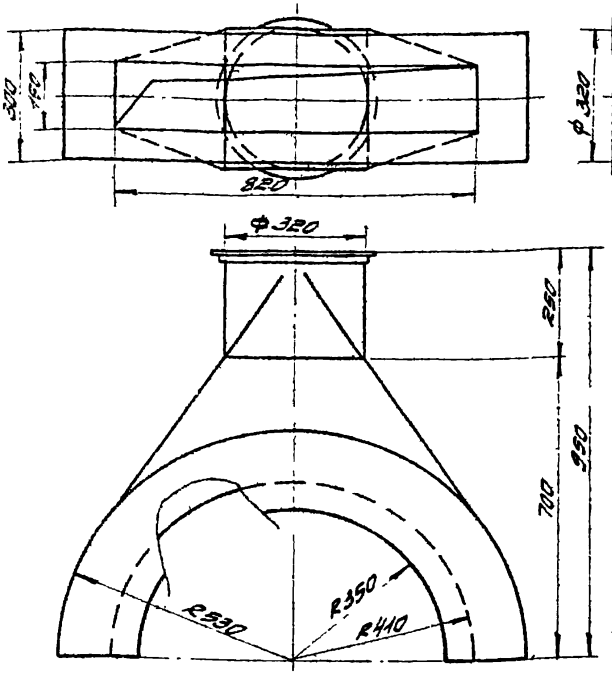

Полукольцевой отсос
М1:10

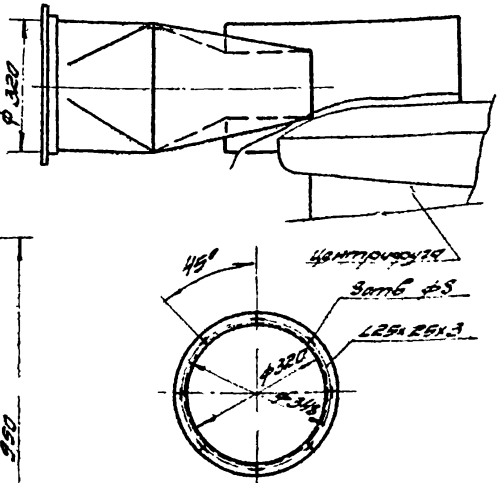

Фланец отсасывающего патрубка
М1:10

Примечания

1. Отсос является пристроенным местным отсосом; рабочие чертежи отсоса разрабатываются по общему виду данного чертежа.
2. Отсос сварной, изготавливается из листовой стали δ=1,5мм.
3. Данный отсос периодического действия: включается только во время промывки.

Характеристика отсоса

1	Объем отсасываемого воздуха	3300м³/час
2	Скорость воздуха а. в рабочем проеме б. в отсасывающем патрубке	7,5м/сек 11,4м/сек
3	Коэффициент местного сопротивления отсоса, отнесенный к скорости в отсасывающем патрубке	9,75
4	Вредности в отсасываемом воздухе –	Пары растворителей.

Гл. инж. проекта	Кузьмина		Согласовано ГИПП-4		
Гл. инж. пр.	Кузьмина				
Нач. отдела	Ульянов				
Рук. группы	Голиан				
Техн. выпуска	Гохшева				
Дата выпуска	сентябрь 1965г.				
Ст. инженер	Экземпляров				
Инженер	Соболева				
Исполнитель	Грюкина				
Проверил	Понтрягина				
			Нач. пред. тех. отдела	Ольчиков	

ТА 1965	Лакокрасочная промышленность (Производство лаков и эмалей на основе полимеризационных смол и эфиров целлюлозы и эмалей на основе конденсационных смол.)	08-02-119	
	Центрофуга отстойно-фильтрующая для очистки масляных эмалей ОФТ-600-470	Лист	16

8135 18

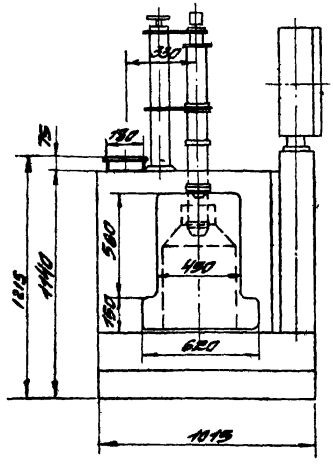

Вид спереди

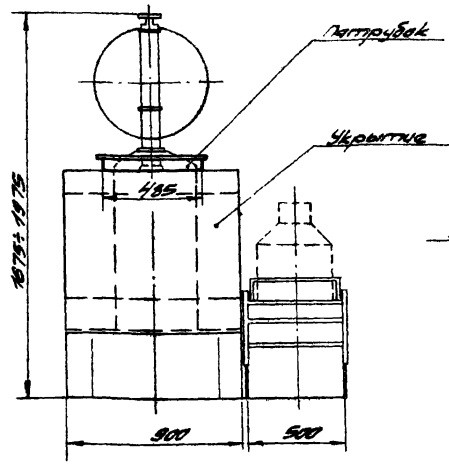

Вид сбоку

Общий вид
М1:20

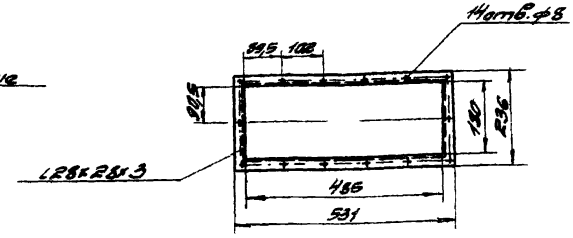

Фланец отсасывающего патрубка
М1:10

Примечания

1. Данное укрытие является встроенным местным отсосом.
2. Рабочие чертежи укрытия разработаны ГИПИ-4 (черт. ПМ 4111 сб).

Характеристика отсоса

1	Объем отсасываемого воздуха	2500 м³/час
2	Скорость воздуха а) в рабочем проеме	1 м/сек
	б) в отсасывающем патрубке	3 м/сек
3	Коэффициент местного сопротивления отсоса, отнесенный к скорости в отсасывающем патрубке	0,77
4	Вредности в отсасываемом воздухе	Пары растворителей

ТД 1965г.	Лакокрасочная промышленность. Производство лаков и эмалей на основе полимеризационных смол и эфиров целлюлозы и эмалей на основе конденсационных смол	08-02-449	
	Агрегат механизированной фасовки по весу.	Лист	17

Гл. инж. пр. Ковалева
Рук. отд. Гогиян
Зам. гл. инж. Ачкасов
Ст. инж. Инженко
Ст. инж. Жаботинский
Инженер Соловьева
Исполнитель Горкина
Гл. инж. ГИПИ-4 Соловьев
Нач. отд. Ткачев
Нач. отд. Ивочкин
Нач. отд. Шмидт
Нач. отд. Шмидт
Дата выпуска сентябрь 1968

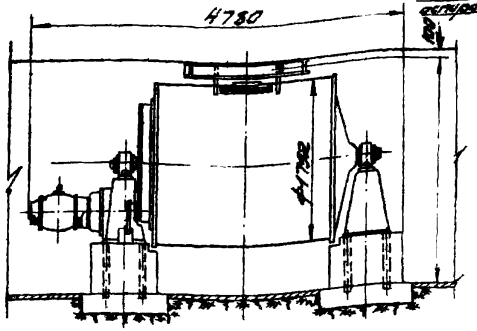

Вид спереди

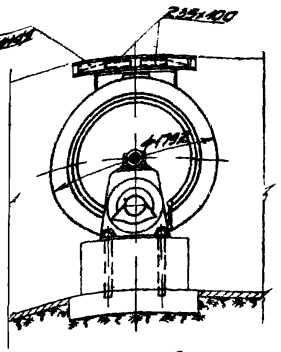

Вид сбоку

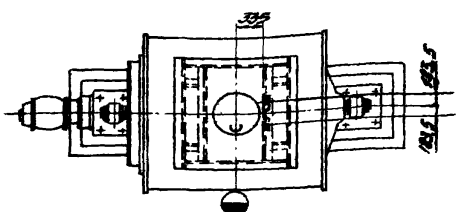

План

Общий вид М1:50

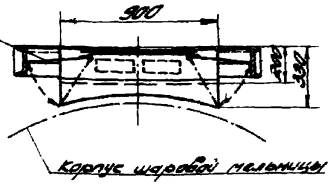

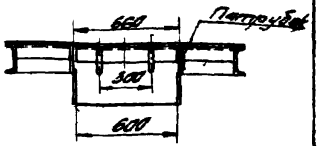

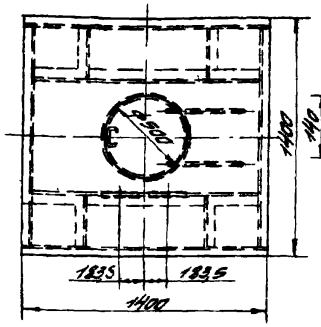

Камера аспирационная 1400x1400

М1:25

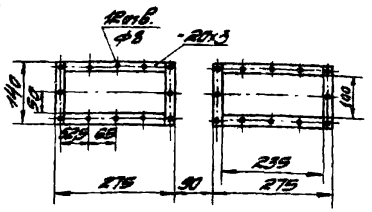

Фланцы отсасывающих патрубков М1:10

Примечания

1. Данное укрытие является встроенным местным отсосом.
2. Конструкция отсоса разработана ГИПН-4 (чертеж ПП-1244 сб. 4) для различных типоразмеров шаровых мельниц (ТМ N/P-19, ТМ N/P-17)
3. Размеры шторки определяются в зависимости от диаметра мельницы.
4. Размер „Н" определяется в зависимости от типа шаровой мельницы и высоты помещения.

Характеристика отсоса

1	Объем отсасываемого воздуха (суммарный)	2000 м³/час
2	Скорость воздуха а) рабочем проеме б) в отсасывающем патрубке	1,5 м/сек 12 м/сек
3	Коэффициент местного сопротивления, отнесенный к скорости в отсасывающем патрубке.	0,52
4	Вредности в отсасываемом воздухе	Пары растворителей, пыль пигментов

ТД 1965г.	Лакокрасочная промышленность (Производство лаков и эмалей на основе пленкообразующих смол и эфиров целлюлозы и эмалей на основе конденсационных смол)		08-02-149	
	Шаровая мельница KMSW4000		Лист	18

Согласовано ГИПН-4

Гл. инженер Гелетович, Ст. инженер Соболева, Инженер Грабкина, Инженер Пономаренко, Инженер Сидорова, Инженер Гольдберг, Инженер Обухович

Гл. инж. пр. Кашинин, Нач. отд. Шмин, Рук. конц. Горчин, Инж. Ток-мах, Инж. Витман, Инж. Сентябрь

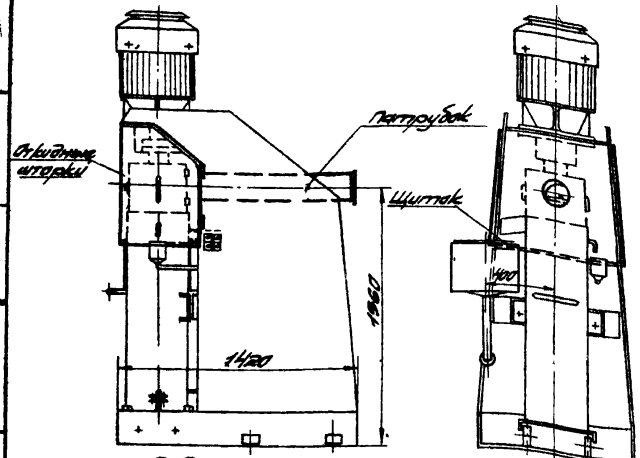

Вид спереди

Вид сбоку

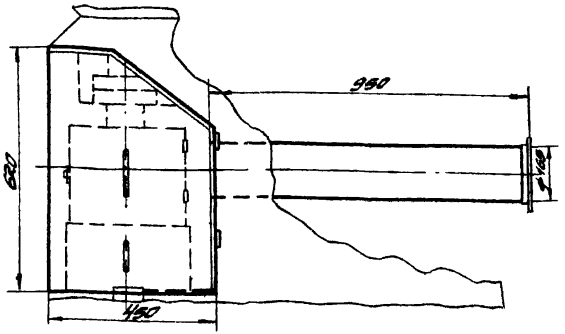

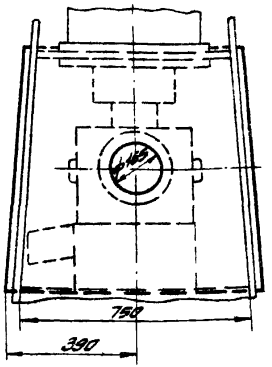

Отсос
М1:10

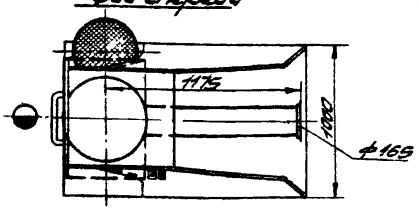

План

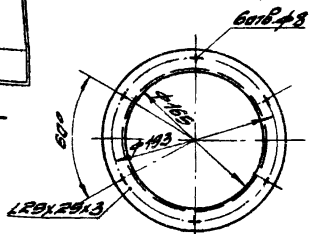

Фланец отсасывающего патрубка
М1:5

Общий вид М1:25

Примечания

1. Отсос является встроенным местным отсосом; рабочие чертежи отсоса разрабатываются по общему виду данного чертежа.
2. Материал откидных шторок и щитка - листовая сталь δ=2,0мм; материал патрубка - листовая сталь δ= 1,0мм

Характеристика отсоса

1.	Объем отсасываемого воздуха	980 м³/час
2	Скорость воздуха а) в рабочем проеме б) в отсасывающем патрубке	0,7м/сек 12,4м/сек
3	Коэффициент местного сопротивления отсоса, отнесенный к скорости в отсасывающем патрубке	0,61
4	Вредности в отсасываемом воздухе	Пары растворителей

ТД 1965г.	Лакокрасочная промышленность Производство лаков и эмалей на основе полимеризующихся смол и эфиров целлюлозы и эмали на основе винилсодержащих смол	ОВ-02-140	
	Бисерная мельница РМ-50.	Лист	19

Согласовано ГИПТИ-4

Гл. инженер проекта Жилинский

Ст. инженер Ивановский

Инженер Соболев

Исполнитель Гусейнов

Нач. отд. Шмин

Рук. группы Погин

Зам. гл. инж. проекта Кулешов

Гл. инж. пр. Кожухов

Нач. отд. Чижов

Рук. группы Погин

Листы выпуска сентябрь 1966 г.

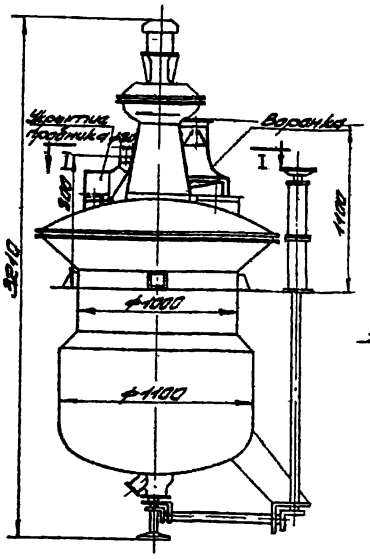

Вид спереди
Общий вид
М1:25

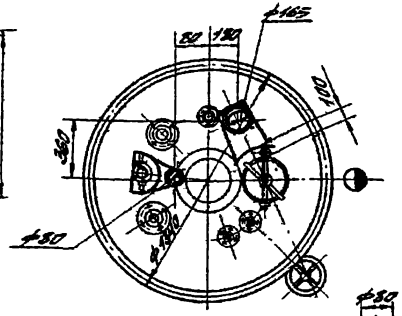

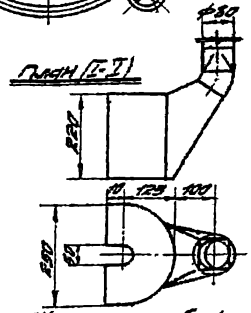

План (I-I)

Укрытие продукта
М1:10

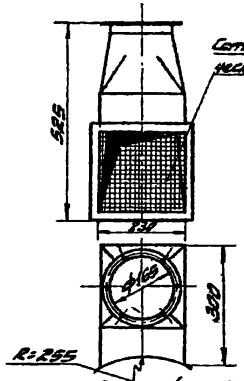

Воронка М1:10

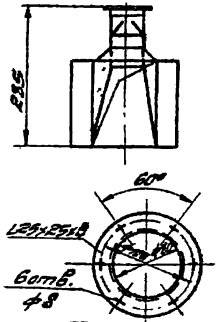

Фланец укрытия продукта
М1:5

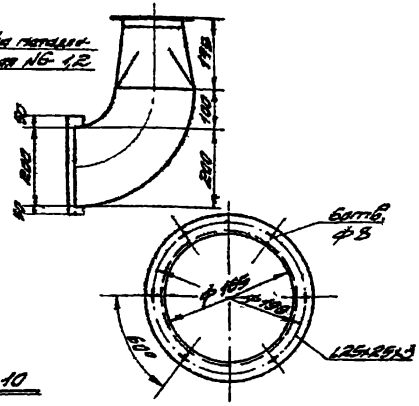

Фланец Воронки
М1:5

Примечания

1. Данные отсосы разработаны для установки также у смесителя для лаков и основ 2400х2100х4970 и у смесителя для опытных партий лаков 1340х1350х3195.
2. Отсосы являются пристроенными местными отсосами. Рабочие чертежи разрабатываются по общему виду данного чертежа.
3. Отсосы сварные изготавливаются из листовой стали δ = 1,5мм.
4. Сетка на патрубке - съемная.

Характеристика отсоса

1	Объем отсасываемого воздуха	От зонтов 630 м³/час	От пробиков 180 м³/час
2	Скорость воздуха: а) в рабочем проеме б) в отсасывающем патрубке	0,3 м/сек 3,2 м/сек	1,3 8,9 м/сек
3	Коэффициент местного сопротивления отсоса, отнесенный к скорости в отсасывающем патрубке	0,8	1,56
4	Вредности в отсасываемом воздухе	Пары растворителей	Пары растворителей

Гл. инж. пр.	Крымский	Шрыкин	Гоцулин
Гл. инж.	Шрыкин	Ковальчук	Ковальчук
Рук. группы	Гоцулин	Ковальчук	Ковальчук
Зам. гл. инж.	Гоцулин	Шрыкин	Ковальчук
Гл. инженер	Шрыкин	Ковальчук	Ковальчук
Рук. отдела	Ковальчук	Ковальчук	Ковальчук
Зам. гл. инж.	Гоцулин	Шрыкин	Ковальчук
Гл. инженер	Шрыкин	Ковальчук	Ковальчук
Рук. отдела	Ковальчук	Ковальчук	Ковальчук

Смесительное отделение ГИПИ-4

Смесители для растворения пластификаторов 1390х1390х3210

Лакокрасочная промышленность
Производство лаков и эмалей на основе полимеризационных смол и эфиров целлюлозы и эмалей на основе конденсационных смол

ТД 1965г.

ПВ-02-149

Лист 20

8135 22

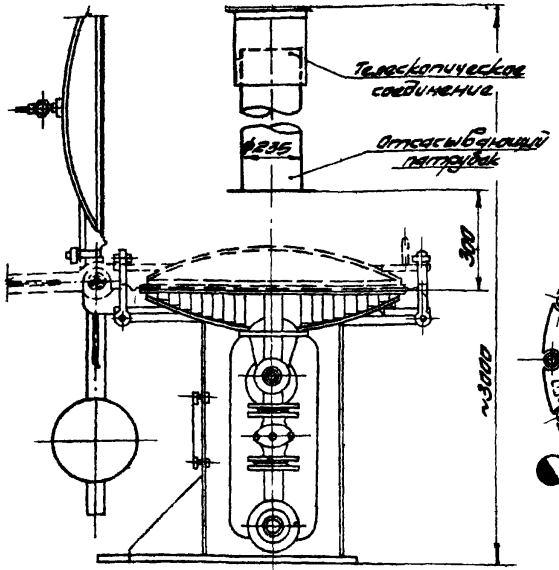

Вид спереди

Общий вид
М1:20

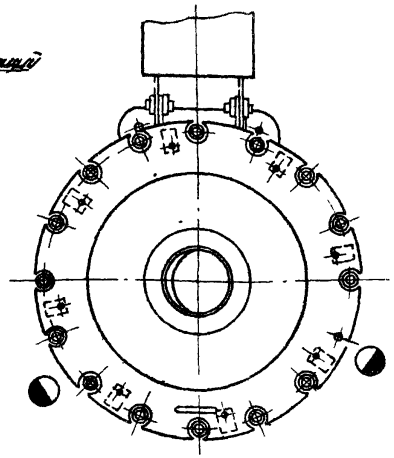

План

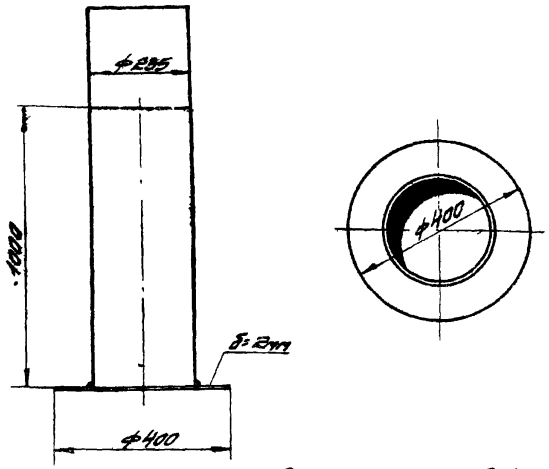

Отсасывающий патрубок
М1:10

Примечания.

1. Отсос является пристроенным местным отсосом; рабочие чертежи отсоса разрабатываются по общему виду данного чертежа.
2. Отсасывающий патрубок изготавливается из листовой стали δ=1,0÷1,5мм.
3. Данный отсос периодического действия: включается только в момент очистки фильтра.
4. Максимальная высота подъема патрубка в телескопическом соединении – 1000мм.

Конструкция телескопического соединения разрабатывается ГИПИ-4.

Характеристика отсоса

1	Объем отсасываемого воздуха	2200 м3/час
2	Скорость воздуха в отсасывающем патрубке	14,1 м/сек
3	Коэффициент местного сопротивления отсоса, отнесенный к скорости в отсасывающем патрубке	0,6
4	Вредности в отсасываемом воздухе	Пары растворителей

Согласовано ГИПИ-4

Гл. инж. проекта	Ковальчук	Нач. пит. пр.	Ковальчук
Нач. отд.	Шаин	Нач. пит. пр.	Стебель
Ст. инженер	Лукьянов		

Ст. инженер	Инженер	Ст. инженер	Соболев
	Исполнитель		Выборгин
	Графики		Петрякова

Зам. гл. инж. проекта Ковальчук
Гл. инж. пр. Кузьмин
Нач. отд. Шаин
Ст. инженер Лукьянов
Дата выпуска сентябрь 1966г.

ТД 1966г.	Лакокрасочная промышленность (Производство лаков и эмалей на основе полимеризационных смол и эфиров целлюлозы; эмали на основе конденсационных смол)	ОВ-02-149	
	Фильтр однокамерный F=0,9м2	Лист	21

8135 23

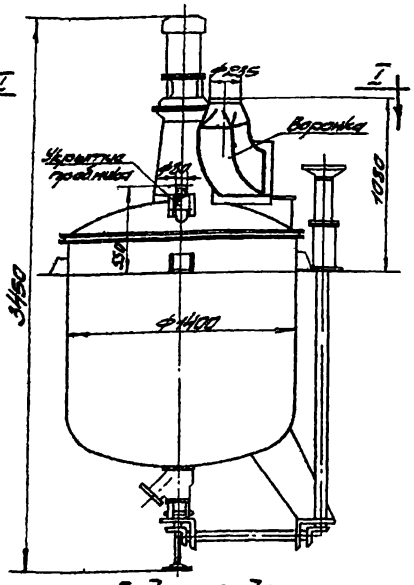

Вид спереди
Общий вид
М1:25

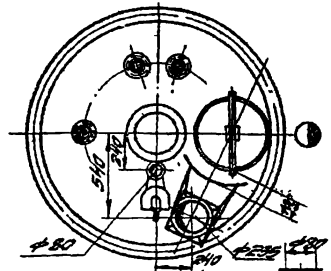

План (I-I)

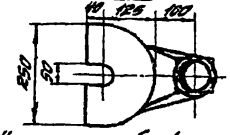

Укрытие пробника
М1:10

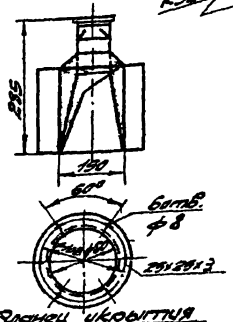

Фланец укрытия пробника
М1:5

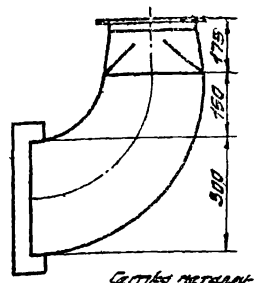

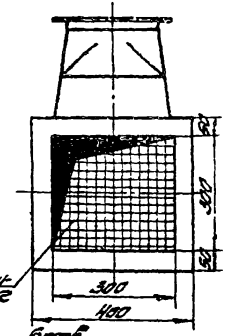

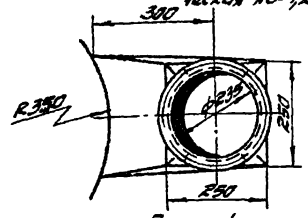

Воронка
М1:10

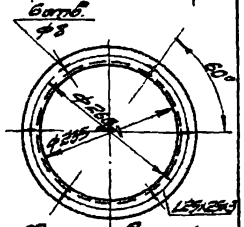

Фланец воронки
М1:5

Характеристика отсоса

		От загрузки	От пробника
1.	Объем отсасываемого воздуха	1420 м³/час	160 м³/час
2	Скорость воздуха: а) в рабочем проеме б) в отсасывающем патрубке	6 м/сек 9,1 м/сек	1,3 м/сек 8,9 м/сек
3	Коэффициент местного сопротивления отсоса, отнесенный к скорости в отсасывающем патрубка	0,8	1,56
4	Вредности в отсасываемом воздухе	Пары растворителей	Пары растворителей

Примечания

1. Отсосы являются пристроенными местными отсосами. Рабочие чертежи разрабатываются по общему виду данного чертежа.
2. Отсосы сварные изготавливаются из листовой стали δ=1,5 мм.
3. Сетка на патрубке - съемная.

ТП 1965г.	Лакокрасочная промышленность (Производство лаков и эмалей на основе полимеризационных и продуктов целлюлозы и эмалей на основе конденсационных смол) Смеситель для комбинированных растворителей 1620х1620х3450	08-02.149	
		Лист	22

Зам. на инв. | Согласовано ГИПЦ-4
Гл. инж. пр. | Инженер | Ст. инженер | Инженер | Ст. инженер | Инженер
Нач. отд. | Инж. | Гл. конст. | Конструктор | Конструктор | Конструктор
Рук. группы | Техник | Техник | Техник | Техник | Техник
Зам. главного инж. проекта | Гл. конструктор | Гл. конструктор | Гл. конструктор | Гл. конструктор | Гл. конструктор

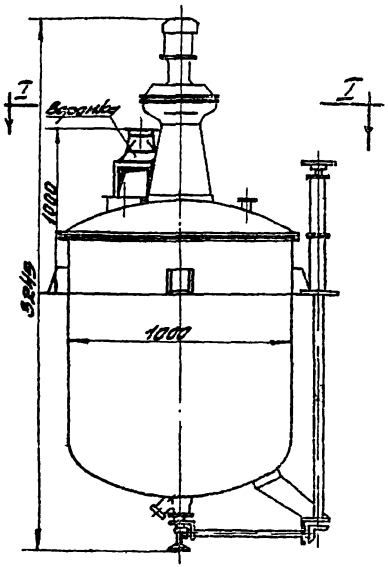

Вид спереди
Общий вид
М1:25

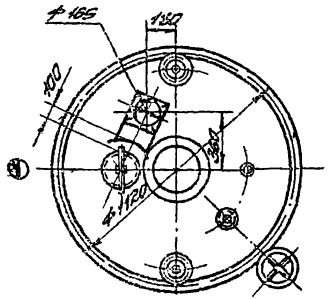

План (I-I)

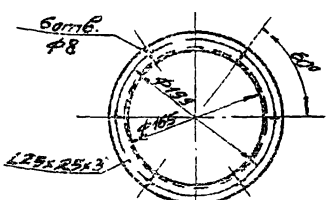

Фланец воронки
М1:5

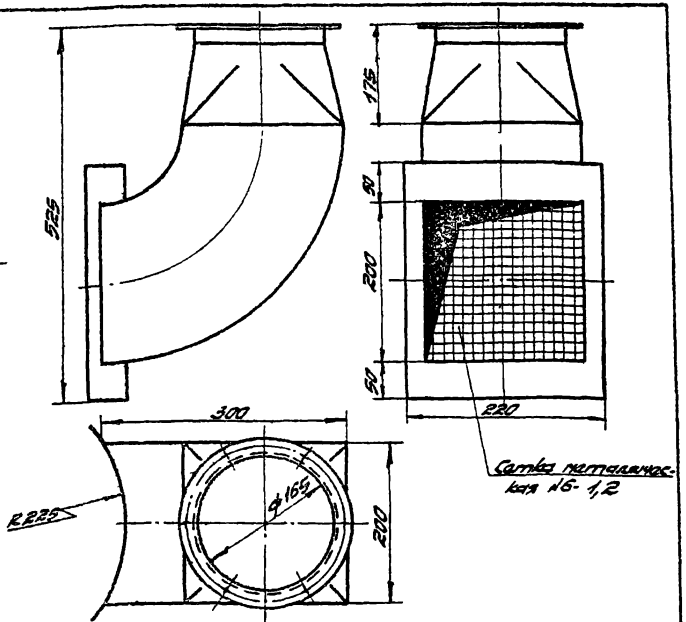

Воронка
М1:5

Характеристика отсоса

1	Объем отсасываемого воздуха	630 м³/час
2	Скорость воздуха: а) в рабочем проеме б) в отсасывающем патрубке	0,3 м/сек 8,2 м/сек
3	Коэффициент местного сопротивления отсоса, отнесенный к скорости в отсасывающем патрубке.	0,3
4	Вредности в отсасываемом воздухе	Пары растворителей

Примечания

1. Отсос является пристроенным местным отсосом рабочие чертежи разрабатываются по общему виду данного чертежа.
2. Отсос сварной изготавливается из листовой стали δ = 1,5мм.

Зам. гл. инж.	Вахмистров							Согласовано ГИПИ-4	
Гл. инж. пр.	Крылович								
Нач. отдела	Шмин							Нач. пром. пл.	Обухович
Рук. группы	Гольман							отдела	
Зонтс. выпуска	Семенов								

Гл. инженер	Эйдемуллер	Согласовано	
Ст. инженер	Инсанов	Соловьев	Сальников
Инженер	Исполнитель	Бокоренко	Эйдемуллер
		Контрольная	Гольман
		Проверил	

Т.П. 19851.

Лакокрасочная промышленность
Производство лаков и эмалей на основе политетрафторэтиленовых отходов и эмалей на основе конденсационных смол.
Смеситель для опытных партий эмалей 1200х1200х3245

ОВ-02-149

Лист 23

8135 25

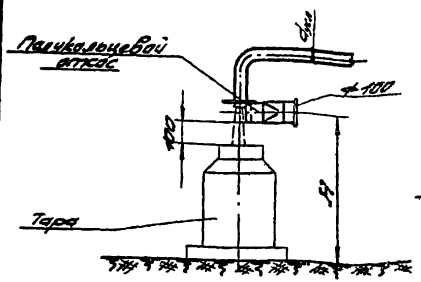

Вид спереди

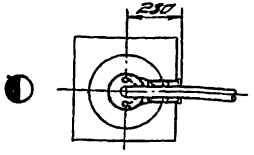

План

Общий вид

М1:20

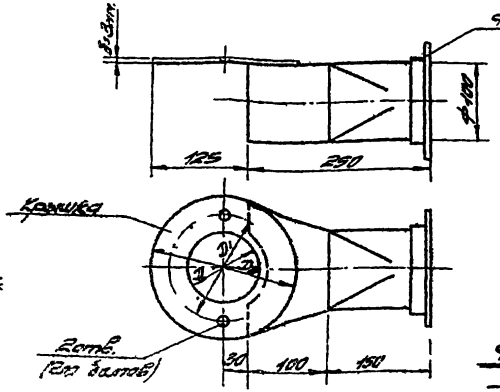

Полукольцевой отсос

М1:5

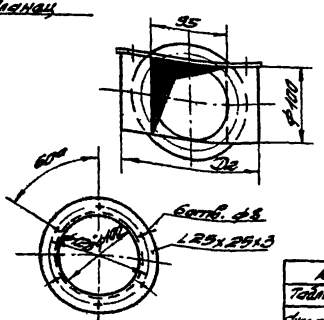

Фланец отсасывающего патрубка

М1:5

Крышка			
Таблица размеров, мм			
$d_{вал\ тр.}$	Д	$Д_1$	$Д_2$
$d_{вал}$=80	80	150	135
$d_{вал}$=70	80	130	120
$d_{вал}$=60	60	110	110

Примечания

1. Отсос является пристроенным местным отсосом; рабочие чертежи отсоса разрабатываются по общему виду данного чертежа.
2. Отсос сварной изготавливается из листовой стали δ=1,5мм.
3. Отсос применяется для локализации и удаления вредностей у места слива.
4. Диаметр отверстий для болтов в крышке должен соответствовать диаметру отверстий во фланцах, согласно ГОСТ у 1255-54.
5. Размер H принимается в зависимости от высоты тары.

Характеристика отсоса

1.	Объем отсасываемого воздуха	200 м³/час
2	Скорость воздуха а) в рабочем проеме б) в отсасывающем патрубке	3,3 м/сек 7,2 м/сек
3	Коэффициент местного сопротивления отсоса, отнесенный к скорости в отсасывающем патрубке	0,63
4	Вредности в отсасываемом воздухе	Пары растворителей

| | | |