ПРОЕКТНЫЙ ИНСТИТУТ

ЛЕНЖИЛПРОЕКТ

АЛЬБОМ

ТИПОВЫХ ЧЕРТЕЖЕЙ КОНСТРУКТИВНЫХ ДЕТАЛЕЙ ДЛЯ КАПИТАЛЬНОГО РЕМОНТА И РЕКОНСТРУКЦИИ ЖИЛЫХ ЗДАНИЙ

24-НТ-3/75

ПЕРЕКРЫТИЯ

ЛЕНИНГРАД 1975 г.

Номер и дата изменения	Краткое содержание изменения	№№ чертежей: корректировка	дополнения	Аннулирование
10.01.85	Изменение анкеровки настилов в соответствии с СНиП II-22-81 „Каменные и армокаменные конструкции"	Содержание альбома		
			2.140-КР-3.001	21/265
			2.140-КР-3.002	21/273
			2.140-КР-3.003	21/266
			2.140-КР-3.004	21/274
			2.140-КР-3.011	21/273А
29.01.86	Дополнение в связи с устройством чердачного перекрытия из керамзитобетонных панелей.		листы	
			2.140-КР-3.018	
			Схемы чердачного перекрытия из керамзитобетонных панелей (1 лист)	
			2.140-КР-3.019	
			Детали чердачного перекрытия из керамзитобетонных панелей (3 листа)	
		2.140-КР-3.000 ИКи	информационная карта 2.140-КР-3.000 ИКи	2.140-КР-3.000 ИК

Номер и дата изменения	Краткое содержание изменения	№№ чертежей: корректировка	Дополнения	Аннулирование

Взам. инв. №

Подпись и дата

2.140-КР-3.000 ИКи

Гл. констр.	Кузьменко		
Нач. отд.			
Нач. гр.			

Информационная карта

Лист | Листов 1

Наименование чертежей	NN листов	NN чертежей	
Содержание альбома	—	—	
Пояснительная записка	Стр. 1.		
Схемы устройства междуэтажного и чердачного перекрытий.	1	21/265	2.140 КР-3.001
Монтажные схемы перекрытий с применением сборных железобетонных элементов.	2	21/273	2.140 КР-3.002
Монтажные детали фундаментов под колонны и анкеровки настилов перекрытий. Детали 1,2,3	3	21/266	2.140 КР-3.003
Монтажные детали анкеровки настилов перекрытий. Деталь 7	4	21/274	2.140 КР-3.004
Монтажные детали крепления железобетонных прогонов к колоннам и анкеровка прогонов. Детали 4,5,6	5	21/267	
Детали опирания прогона на колонну (высота подъема прогона 10-70 мм)	6	21/271	
Деталь опирания прогона на колонну (высота подъема прогона 80-90 мм)	7	21/272	
Монтажные детали колонн	8	21/268	
Оголовки колонн	9	21/275-1	
Детали стыка колонны	10	21/275-2	
Детали анкеровки настилов	11	21/237А	2.140 КР-3.011
Армирование монолитных участков	12	21/269	
Основание под колонну, устанавливаемую вдоль стены.	13	21/270	
Основание под колонну, устанавливаемую поперек стены.	14	21/279	
Подпольные каналы для трубопроводов и железобетонные плиты П-45; П-65; П-95	15	18/205	
Вкладыш, опалубочный чертеж и армирование	16	В-7	
Анкер	17	М-11	

Дерюгина
Хомич
Конструировал
Проверил
Савицкий
Сдобников
Воронцов
Кузьменко
Гл. инж. инст.
Гл. конструктор
Нач. отдела
Гл. инж. пр.
Проектный институт ЛЕННИИПРОЕКТ
Технический отдел

Перекрытия | Содержание альбома. | 24-НТ-3/75 | 1975 | —

ПОЯСНИТЕЛЬНАЯ ЗАПИСКА

В альбоме 24-НТ-3/75 "Перекрытия" разработаны типовые чертежи для капитального ремонта и реконструкции жилых зданий.

В альбоме даны решения по устройству междуэтажных и чердачных перекрытий из предварительно напряженных пустотных настилов высотой 220 мм и перекрывающих пролет в свету без промежуточных опор до 7,12 м; для чердачных перекрытий - до 7,24 м (без учета штукатурки). Расчетная нагрузка на перекрытия, с учетом собственного веса, 900 кг/м2.

Для заполнения пространства между выпускными ребрами железобетонных настилов предусматривается железобетонный вкладыш В-7. Опалубочный чертеж и армирование вкладыша В-7 даны на листе 16 (чертеж В-7)данного альбома.

Различные случаи раскладки настилов и их анкеровка показаны на листах №№ I,2.

Конструктивные решения перекрытий при пролетах в свету свыше 7,I2 м см.на листе № 2.

По согласованию с заводом "Стройдеталь" УКР в данном альбоме дано изменение оголовка колонны, разработанного институтом в альбоме I-НТ, см.листы №№ 9,I0.

Устройство и армирование монолитных участков даны в альбоме на листе № I2 (чертеж 2I/269).

Устройство подпольных каналов для трубопроводов см. на листе № I5 (чертеж I8/205).

Устройство перекрытий из мелкоразмерных сборных железобетонных плит по металлическим балкам, способы устройства и усиления перекрытий с использованием существующих металлических балок, а также примыкание нового перекрытия к существующему см.в альбоме 69-НТ выпущенного институтом "Ленжилпроект".

Проектный институт ЛЕНЖИЛПРОЕКТ	Гл. инж. инст		Собщикий	Конструировал		Дерягина
	Гл. конструктор		Собщиков	Проверил		Хомич
Технический отдел	Нач. отдела		Воронцов			
	Гл. инж. пр		Кузьменко			

Междуэтажные перекрытия многопролетного здания

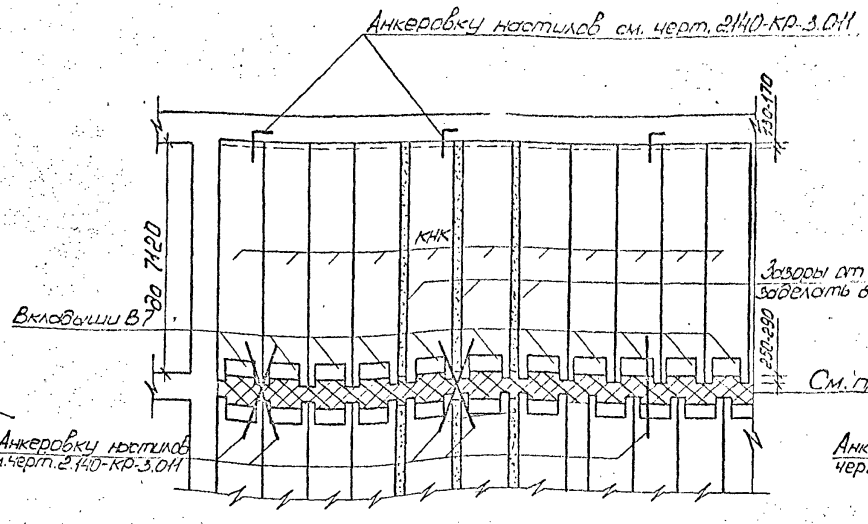

Чердачное перекрытие

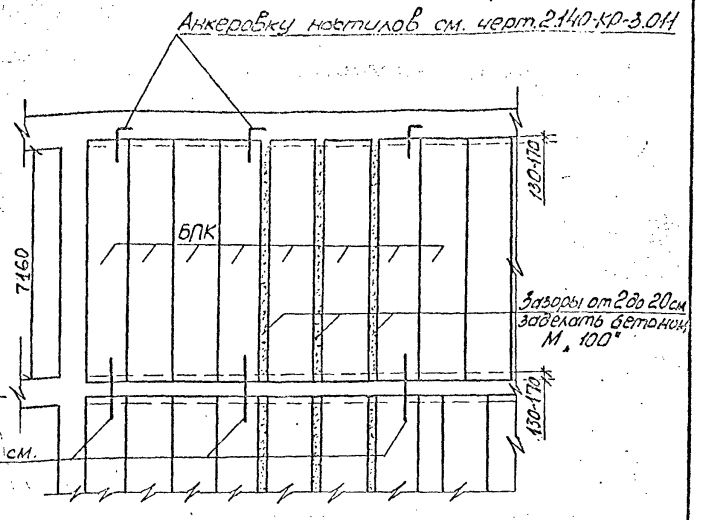

Однопролетное здание.

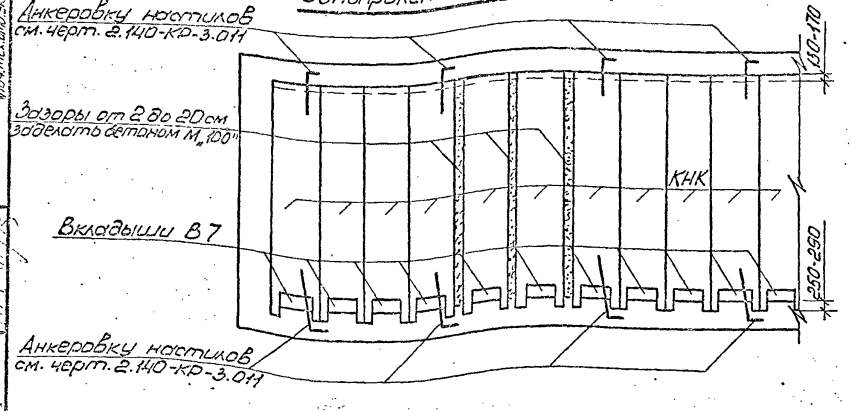

1. Борозды в стенах для заводки настилов разрешаются пробивать участками длиной не менее 4м. Размеры пробиваемой борозды не должны превышать по глубине 18 см и по высоте 32 см.
2. Длина гнезд для заводки выпускных ребер настилов должна быть не более 30 см.
3. Пробивка сплошных борозд для заводки выпускных ребер настилов не допускается.
4. Монолитные участки и зазоры между настилами шириной более 20 см армировать и бетонировать по чертежу №21/269. альбома 24-НТ-3/75
5. Анкеры располагать через 4-5 метров.
6. Если перекладка средней стены предусматривается проектом, то следует принять настилы типа БПК аналогично схеме для чердачного перекрытия.

Гл.констр.	Курьменко			
Нач.отд.	Четвериков			
Гл.спец.	Винер			
Инжен.	Шишлякова			
Н.конт.	Винер		01.85	

2.140-КР-3.001

Схемы устройства междуэтажных и чердачного перекрытий.

Стадия	Лист	Листов
Р	1	2

институт ЛЕНИНГРАДПРОЕКТ

Инв.№ подл. | Подпись и дата | Взам. инв.№ | Согласовано | Ф.И.О. | Подпись
Нач.тех.отд. | Голодин М.Б.

Междуэтажные перекрытия многопролетного здания

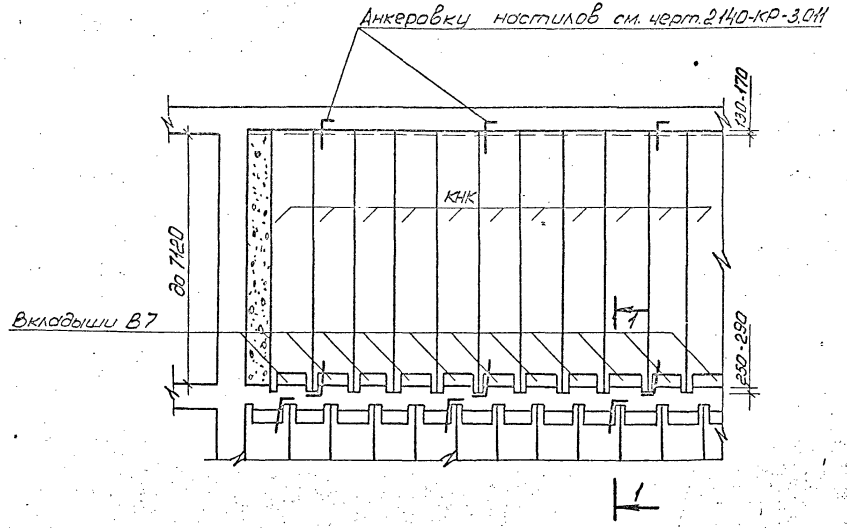

1. Анкер A_2 см. чертеж 2.140-КР-3.011 лист 2.
2. Анкера располагать через 4-5 метров.

1-1

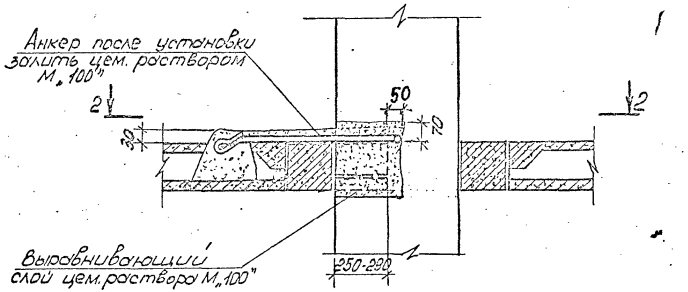

2-2

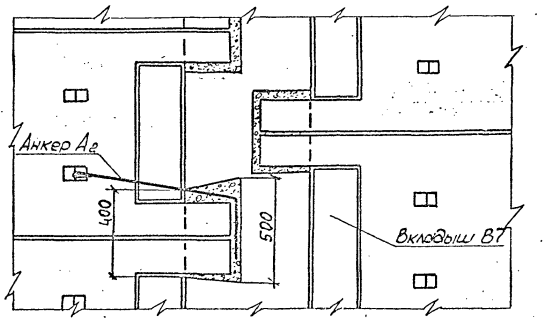

Схема 1

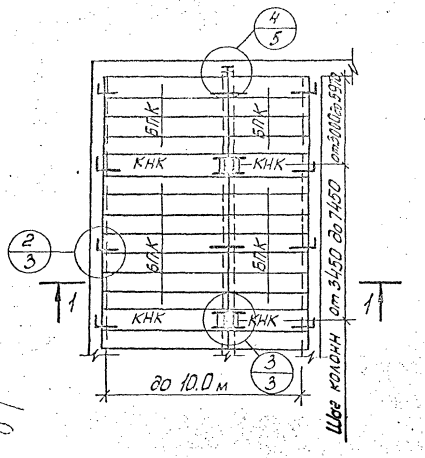

Схема 2

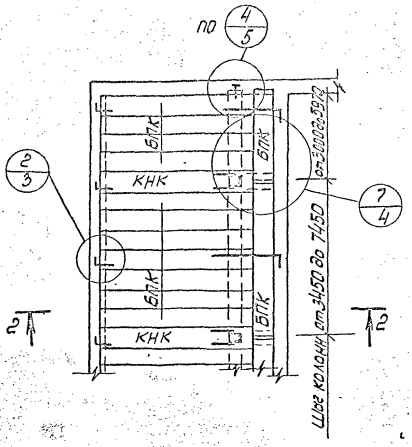

1-1

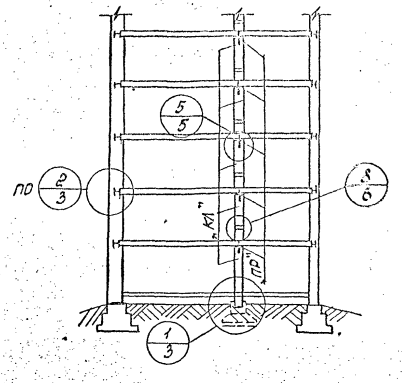

2-2

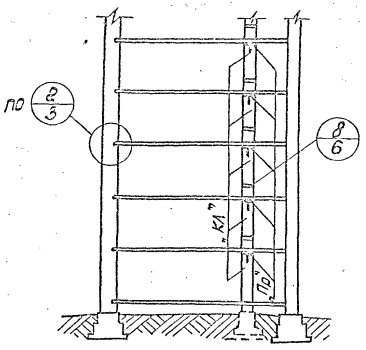

Конструкцию перекрытий по схемам 1 и 2 рекомендуется проектировать с равным или отличающимся между собой шагом колонн до 20%. При шаге колонн, отличающимся более 20%, колонны должны быть проверены на внецентренное сжатие.

Анкера располагать через 4-5 метров.

				2.140-КР-3.002			
Гл.конст.	Кузьменко			Монтажные схемы перекрытий с применением сборных железобетонных элементов.	Стадия	Лист	Листов
Нач.отд.	Чепвериков				Р	1	1
Гл.спец.	Винер				ИНСТИТУТ ЛЕНИНГРАДПРОЕКТ		
Инженер	Шишлокова		01.85				
Н.конт.	Винер						

Инв.№ подл. | Подпись и дата | Взам.инв.№ | Инв.№ дубл. | Подпись и дата | Подпись

Формат А3

1 Деталь фундамента под колонну.

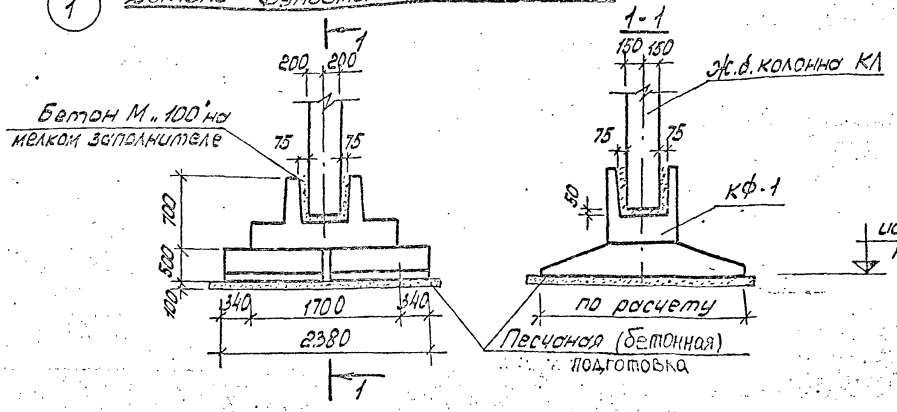

2 Деталь анкеровки настила.

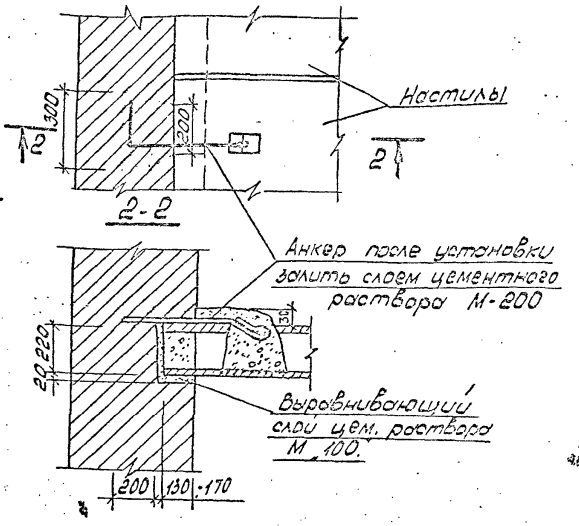

3 Деталь анкеровки настила на участке пропуска колонны.

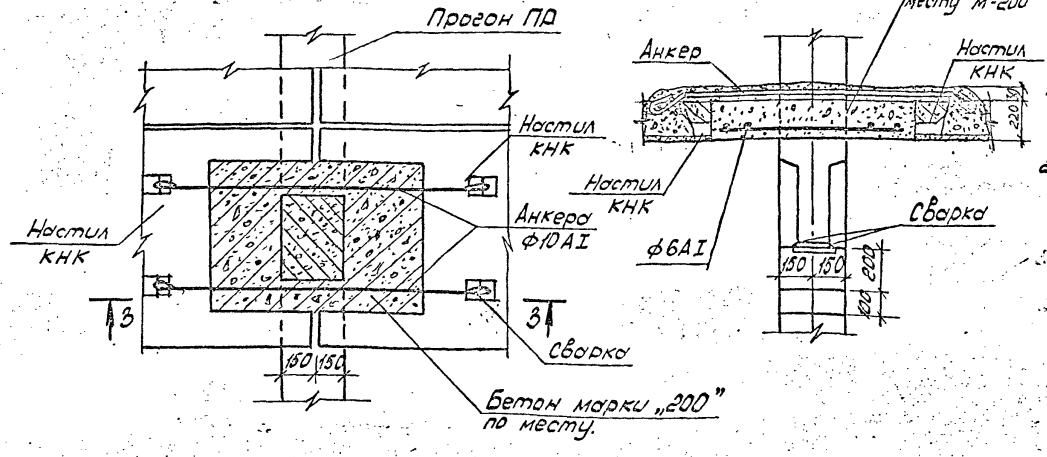

1. Характеристика основания для фундаментов под колонны должна быть указана в пояснительной записке к проекту
2. Зазоры между железобетонными настилами должны быть очищены от пыли и заделаны цементным раствором М „100" /зазоры до 2 см/.
3. Размеры борозд и гнезд для опирания железобетонных настилов см. чертеж 2.140-КР-3.001

Гл.конст.	Кузьменко			2.140-КР-3.003			
Нач.отд.	Чумбериков			Монтажные детали фундаментов под колонны и анкеровки настилов перекрытий. Детали 1,2,3.	Стадия	Лист	Листов
Гл.спец.	Вичер				Р	1	1
Нач.гр.					Институт		

Инв.№ подл.	Подпись и дата	Взам.инв.№	Согласовано	Ф.И.О.	Подпись		
			Нач.техн.упр.	Гольдин М.Б.			

7 Деталь анкеровки настила при раскладке по схеме 2.

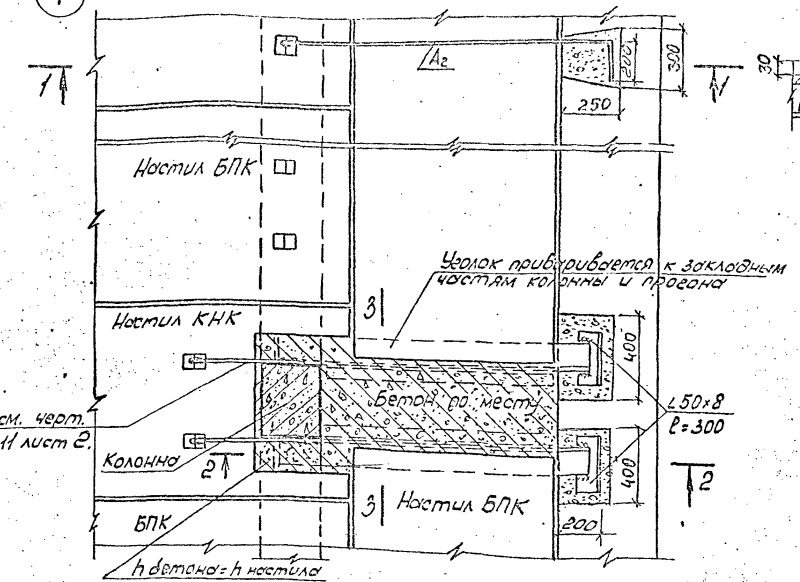

2-2

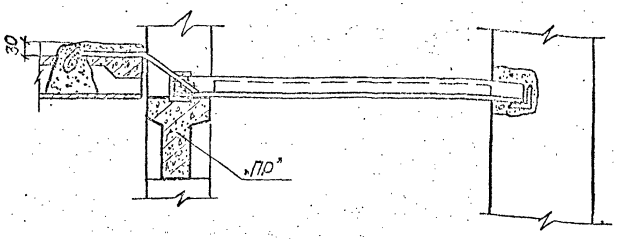

3-3

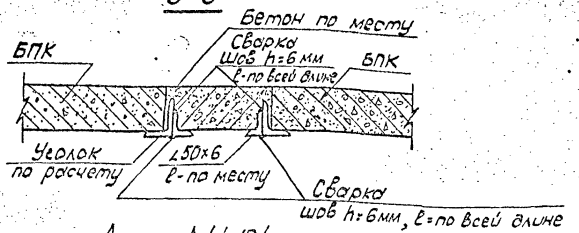

Анкер А1 (ф 10)

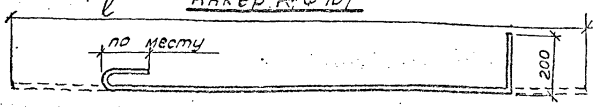

1-1

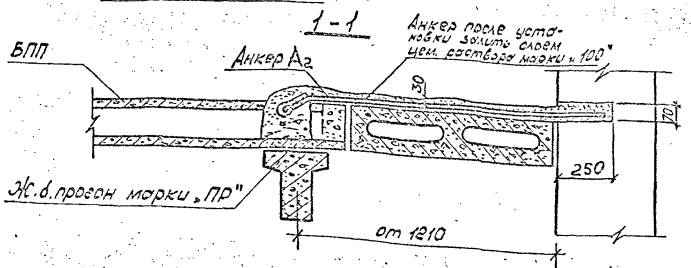

Анкер А5.

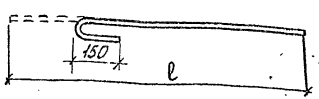

1. Перед установкой металлические изделия должны быть очищены от ржавчины /особенно на участках сварки/.
2. До установки анкера в стену гнезда очистить от мусора, промыть и тщательно заделать бетоном „М 100".
3. Сварные швы варить электродом марки Э-42 /ГОСТ 9467-75/.

Гл. конст.	Кузьменко		
Нач. отд.	Четвериков		
Гл. спец.	Винер		
Инженер	Шишлакова		01.85
Н. контр.	Винер		

2.140-КР-3.004

Монтажные детали анкеровки настилов перекрытий. Деталь 7.

Стадия	Лист	Листов
Р	1	1

Институт ЛЕНИНИЛПРОЕКТ

Формат А3

Инв. № подл.	Подпись и дата	Взам. инв. №	Совместно	Ф.И.О.	Подпись
			Инж. Гальбин	Гальбин И.Б.	

4 Деталь анкеровки ж.б. прогона „ПР"

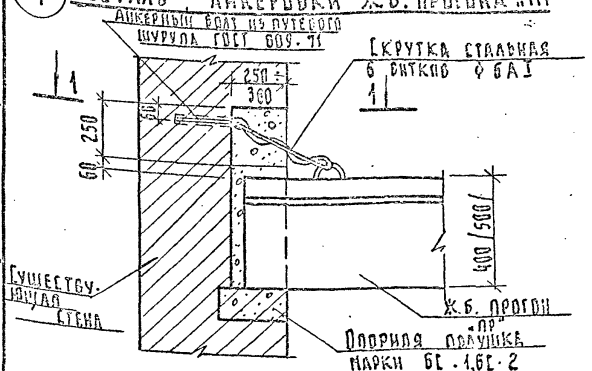

5 Деталь опирания ж.б. прогонов на колонну

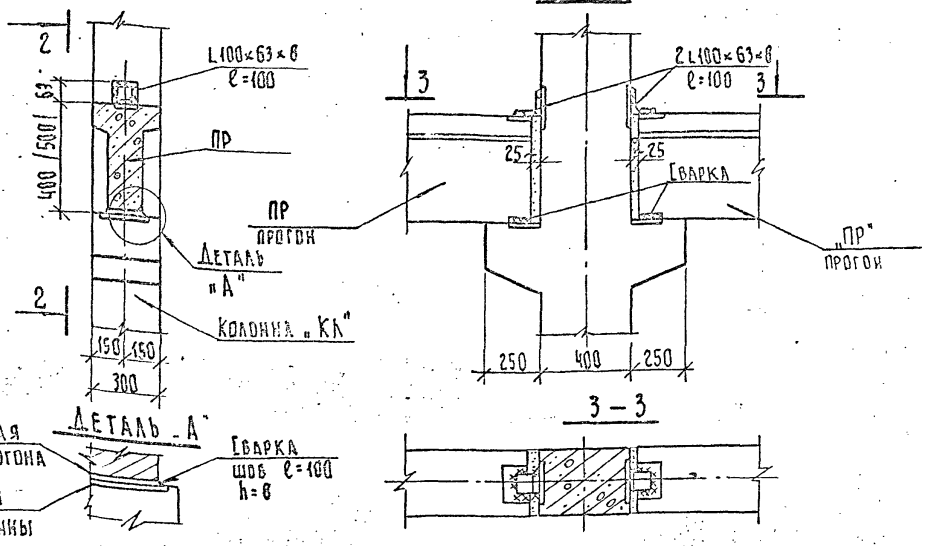

5А Деталь опирания ж.б. прогонов разной высоты на колонну

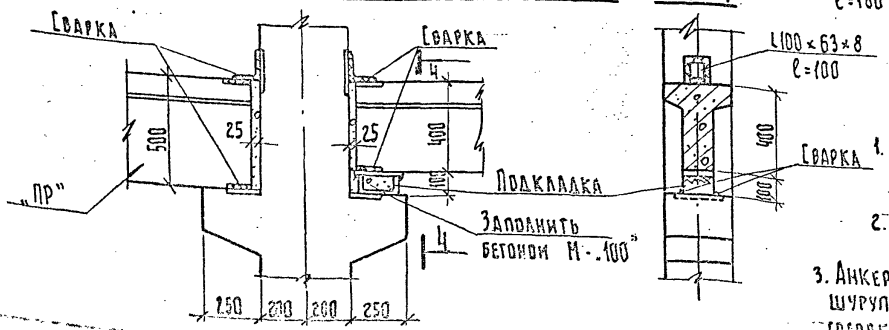

Подкладка

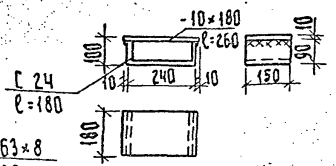

6 Деталь обетонирования прогона на опоре

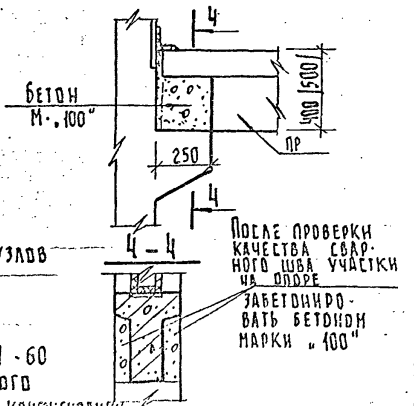

Примечания

1. Маркировку приведенных узлов см. на монтажных схемах лист №2
2. Все сварные швы $h_{шв}$ = 8 мм электроды Э-42 ГОСТ 9467-60
3. Анкер изготовляется из путевого шурупа ГОСТ 809-71 путем изменения конфигурации головки кузнечным способом. см. лист №2

Проектный институт Ленжилпроект	Гл. инж. инст. Дерюгина	Конструировал Савицкий	Утверждено
Технический отдел	Гл. конструктор Хонич	Проверил Гадбников	
	Нач. отдела Рабинович	Копировал Кузьменко	
	Гл. инж. пр.		

5в При высоте подъема 10-40 мм

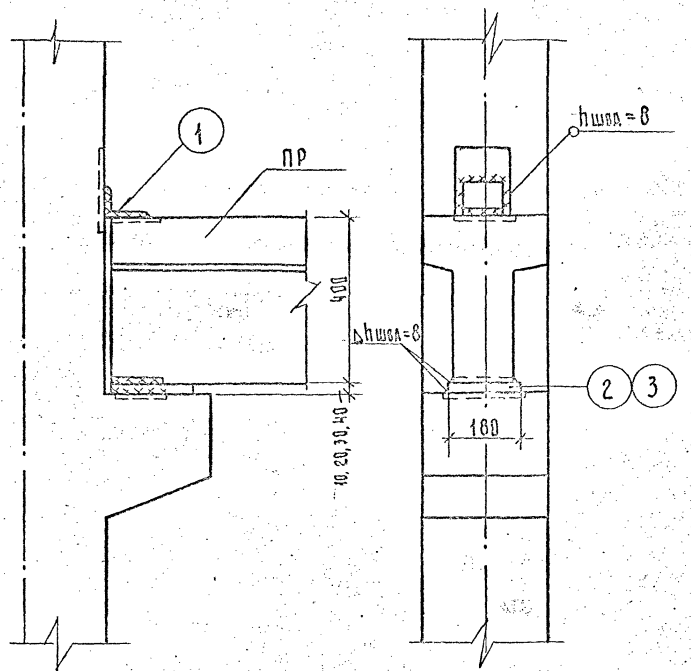

5б При высоте подъема 50-70 мм

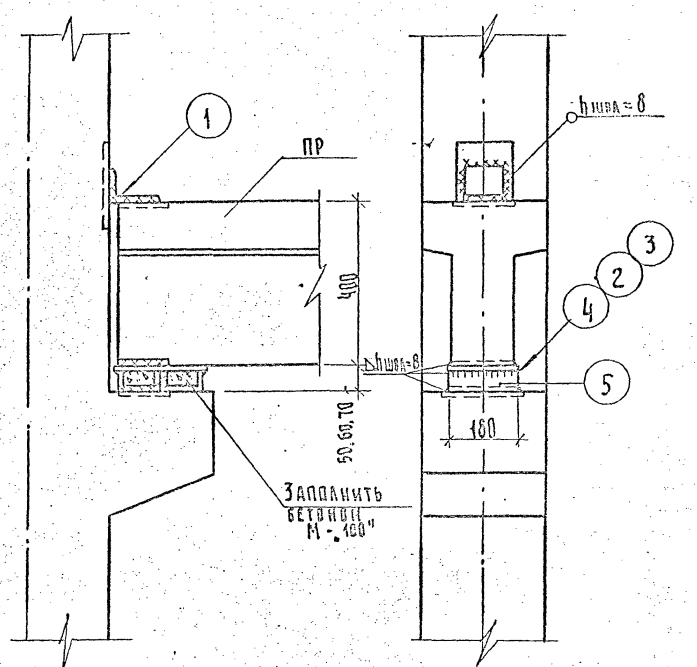

Сварка электродом Э42 ГОСТ 9467-60

Спецификацию металла см. лист №7

Проектный институт ЛЕНЖИЛПРОЕКТ Технический отдел	Гл. инж. инст.	Савицкий	Конструировал	Дерягина	
	Гл. конструкт.	Сабников	Проверил	Хонич	
	Нач. отдела	Рабинович	Копировал	Дольникова	
	Гл. инж. пр-та	Кузьменко			

Перекрытия	Детали опирания прогона на колонну / Высота подъема прогона 10-70 мм /	24-НТ-3/75	21/271 1975 Лист № 6

5г При высоте подъема 80-90 мм

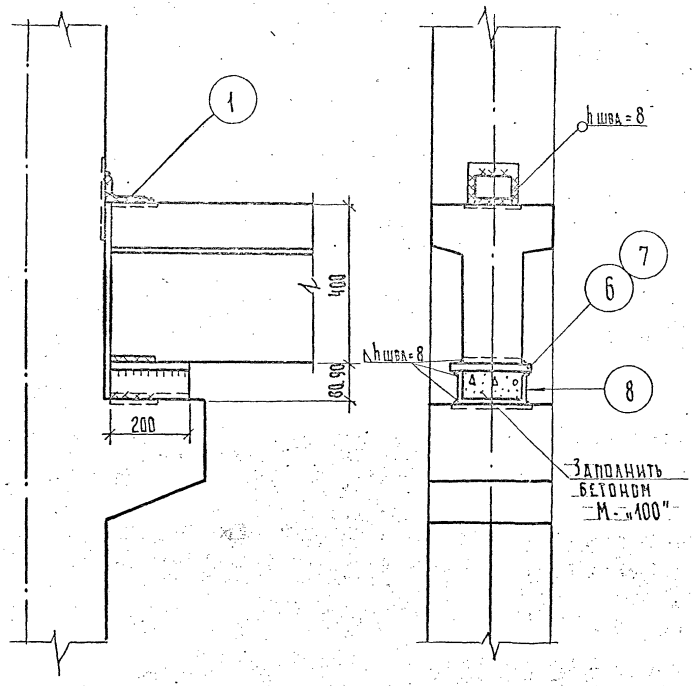

Сталь полосовая — ГОСТ 103-57
Сталь угловая неравнобокая — ГОСТ 8510-72
Швеллеры — ГОСТ 8240-72
Металл в ст 3 КП2 — ГОСТ 380-71*
Детали подъема прогона на 10 ÷ 70 мм см. лист N 6

Спецификация металла

Величина подъема в мм	№№ поз.	Профиль	Длина в мм	Кол-во шт.	Масса в кг: Одного эл-та	Всех эл-тов	Общая
10	1	L 100 × 63 × 8	100	1	0.99	0.99	3.82
	2	— 10 × 180	200	1	2.83	2.83	
20	1	L 100 × 63 × 8	100	1	0.99	0.99	6.64
	3	— 20 × 180	200	1	5.65	5.65	
30	1	L 100 × 63 × 8	100	1	0.99	0.99	9.47
	2	— 10 × 180	200	1	2.83	2.83	
	3	— 20 × 180	200	1	5.65	5.65	
40	1	L 100 × 63 × 8	100	1	0.99	0.99	12.29
	3	— 20 × 180	200	2	5.65	11.30	
50	1	L 100 × 63 × 8	100	1	0.99	0.99	5.33
	4	— 4 × 180	220	1	1.24	1.24	
	5	[10	180	2	1.55	3.10	
60	1	L 100 × 63 × 8	100	1	0.99	0.99	8.52
	2	— 10 × 180	220	1	3.19	3.19	
	4	— 4 × 180	220	1	1.24	1.24	
	5	[10	180	2	1.55	3.10	
70	1	L 100 × 63 × 8	100	1	0.99	0.99	11.55
	3	— 20 × 180	220	1	6.22	6.22	
	4	— 4 × 180	220	1	1.24	1.24	
	5	[10	180	2	1.55	3.10	
80	1	L 100 × 63 × 8	100	1	0.99	0.99	7.39
	6	— 10 × 200	200	1	3.14	3.14	
	8	[18	200	1	3.26	3.26	
90	1	L 100 × 63 × 8	100	1	0.99	0.99	10.53
	7	— 20 × 200	200	1	6.28	6.28	
	8	[18	200	1	3.26	3.26	

Гл. инж. инст.	Сабицкий	Конструировал	Дерягина
Гл. конструктор	Сапожников	Проверил	Хорич
Нач. отдела	Рабинович	Копировал	
Гл. инж. пр.	Кузьменко		

Проектный институт Сельхозгазпроект
Технический отдел

Подписано | Дата | Инв. № подл. | Взам. инв. № | Подпись и дата | Инв. № дубл. | 81/67

8 Деталь стыка колонн

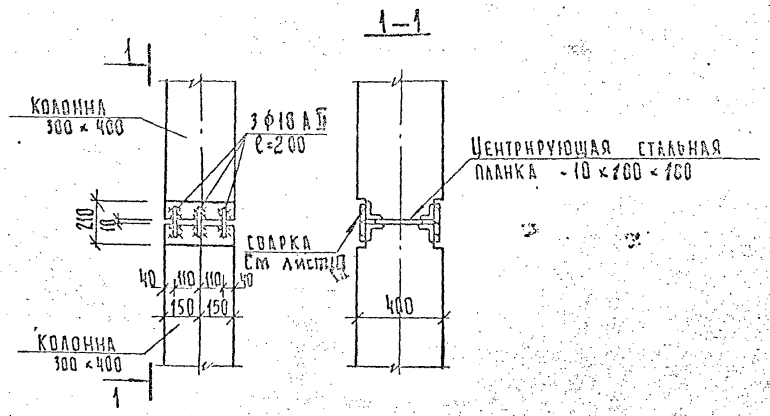

9 Приспособление для крепления колонн при монтаже

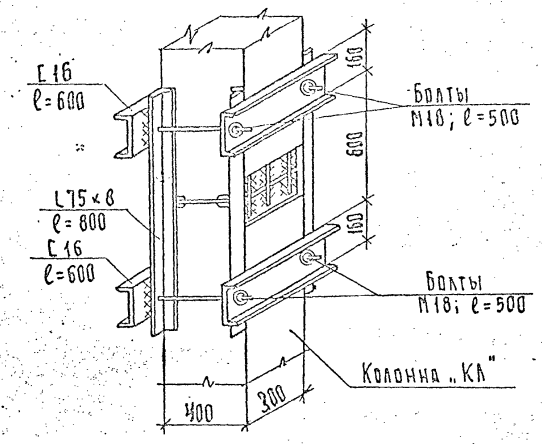

10 Деталь опирания ж.б. прогонов на колонну с металл. консолями

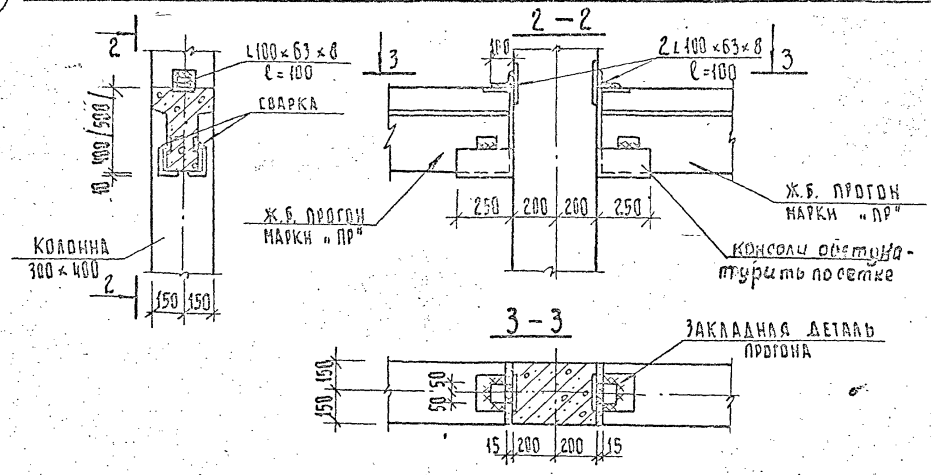

1. Металлические консоли колонн до установки прогона обернуть сеткой и после установки прогона оштукатурить
2. При необходимости поднять отметку прогона относительно консоли, сделать подливку из цементного раствора, о чем должно быть оговорено в проекте

Гл. инж. инст.		Савицкий	Конструировал		Дерягина
Гл. конструктор		Слобников	Проверил		Хонич
Нач. отдела		Рабинович	Копировал		
Гл. инж. пр.		Кузьменко			

Проектный институт Ленжилпроект
Технический отдел

Перекрытия | Монтажные детали колонн | 24-НТ-3/75 | 21/266 | 1975 | Лист №8

Опалубочный чертеж

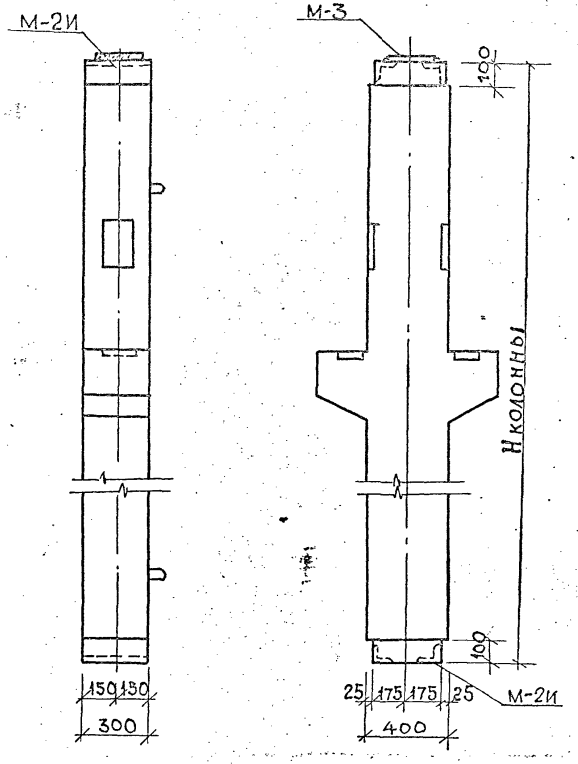

Разрез по колонне

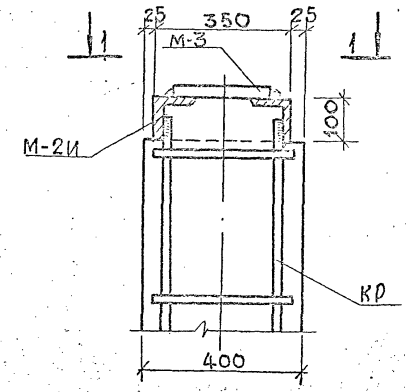

1-1

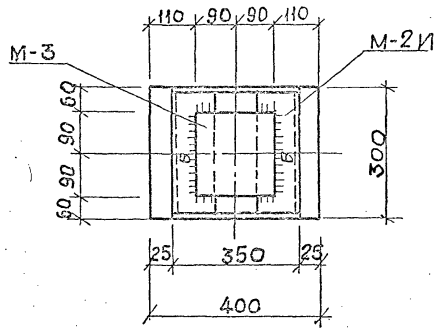

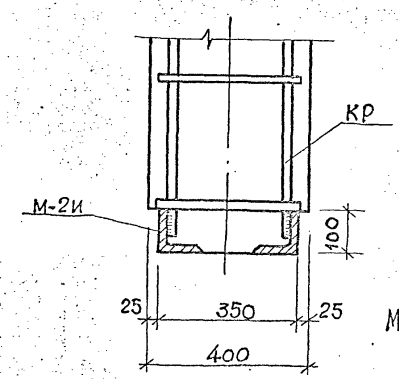

1. Опалубку и армирование колонн см. альбом 1-НТ ин-та „Ленжилпроект"
2. По согласованию с заводом „Стройдеталь" УКР.
   Закладной элемент М-2 (см. альбом 1-НТ) при изготовлении колонн заменить на М-2И, разработанной на листе №10; М-2И приварить к каркасу колонны „КР"
3. Спецификацию на закладные элементы см. на листе №10.

Гл. инж. инст.	Савицкий	Конструировал	Дерюгина
Гл. конструктор		Проверил	Хомич
Нач. отдела	Сдобников	Проверил	Корвацкая
Гл. инж. проекта	Воронцов	Копировал	
	Кузьменко		

Проектный институт Ленжилпроект
Технический отдел

Перекрытия | Опалубки колонн | 21/275-1

Деталь стыка колонны

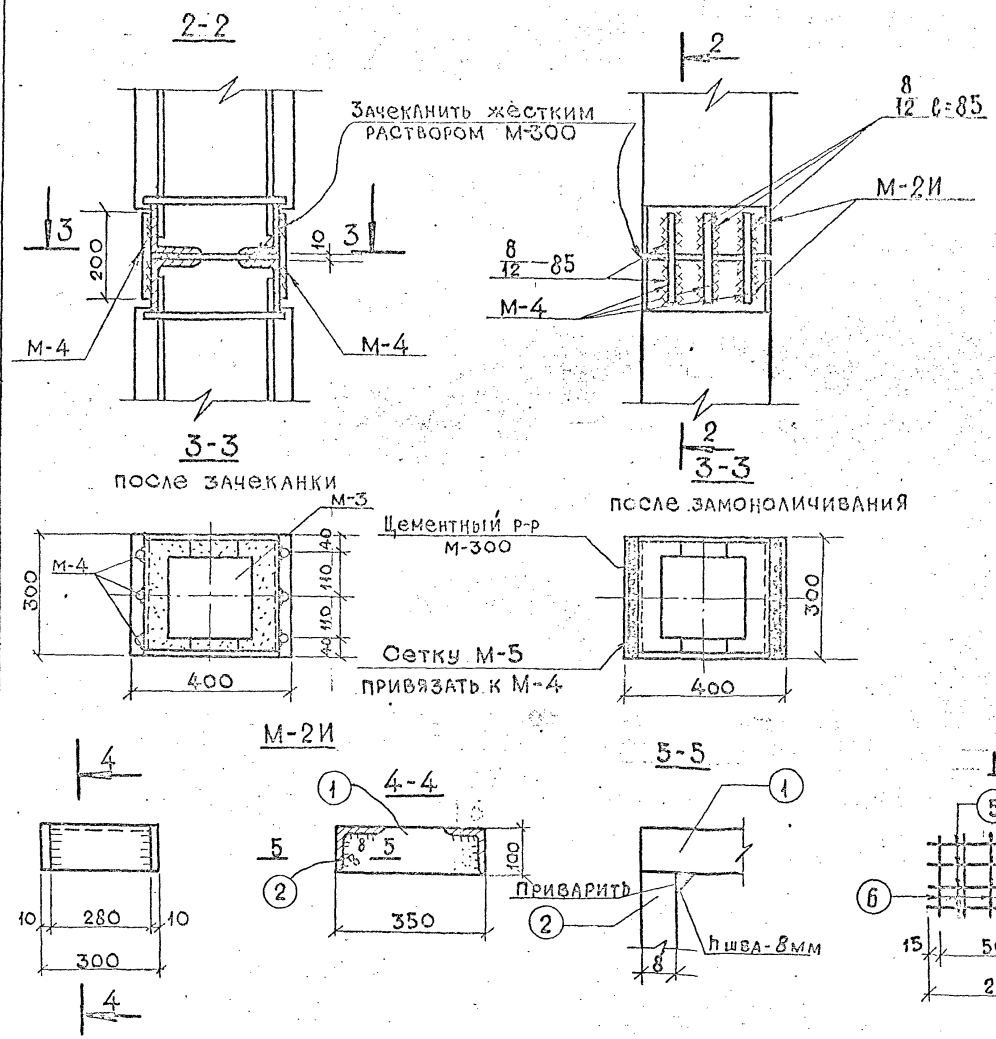

Спецификация стали на один элемент

Марка элем.	N поз.	Профиль	Длина мм	Кол. шт.	Масса в кг
М-2И	1	-100×10	350	2	5,5
	2	∠100×8	280	2	6,8
М-3	3	-180×10	180	1	2,8
М-4	4	⌀18 AII	200	3	1,2
М-5	5	⌀4 BI	280	4	0,1
	6	⌀4 BI	200	6	0,1

Оголовки колонн см. на листе №9

Согласовано:
Объединение „Стройдеталь" УКР
нач. ОТК п/п /Дадыченко/
13.06.75

Подпись верна: /Кузьменко/

Проектный институт ЛЕНЖИПРОЕКТ	Гл. инженер инст.	Дерюгина	
	Гл. конструктор	Хомич	
	Нач. отдела	Корвацкая	
	Гл. инж. проекта	Кузьменко	
Технический отдел	Савицкий	Конструировал	
	Сдобников	Проверил	
	Воронцов	Копировал	

Перекрытия | Деталь стыка колонны | 24-НТ-3/75 | 21/275-2 | 1975 | лист №10

Анкеровка настилов с выпускными ребрами во внутренней стене.
/Анкеровка при совпадении швов настилов при толщине стены 51-90см/

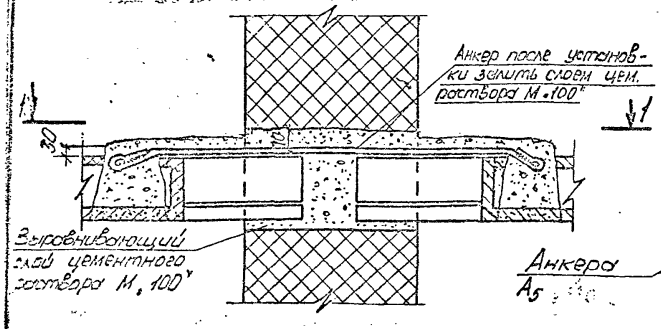

1-1

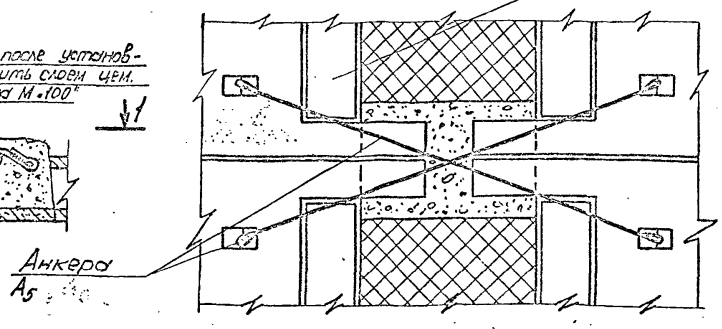

Анкеровка для однопролетных зданий.

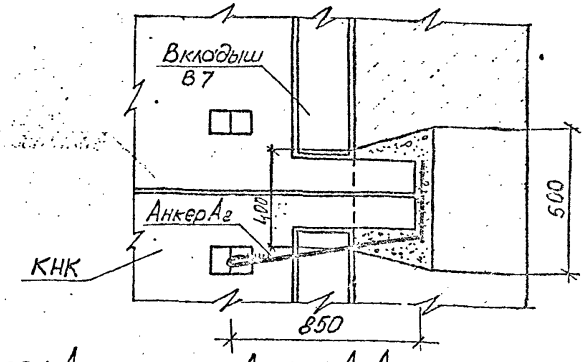

Анкеровка настилов в наружной стене.

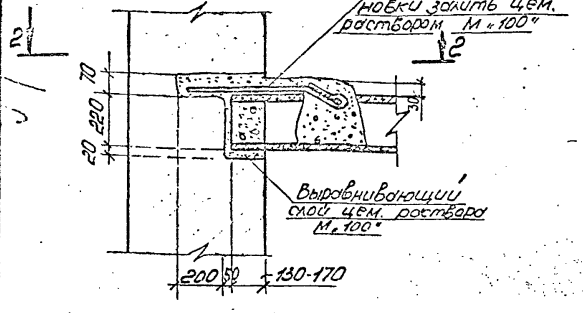

2-2

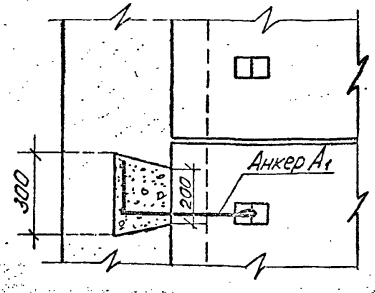

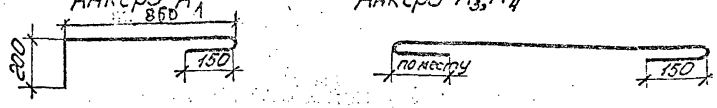

Анкеровка настилов с выпускными ребрами во внутренней стене при несовпадении швов настилов при толщине стены 51-90см

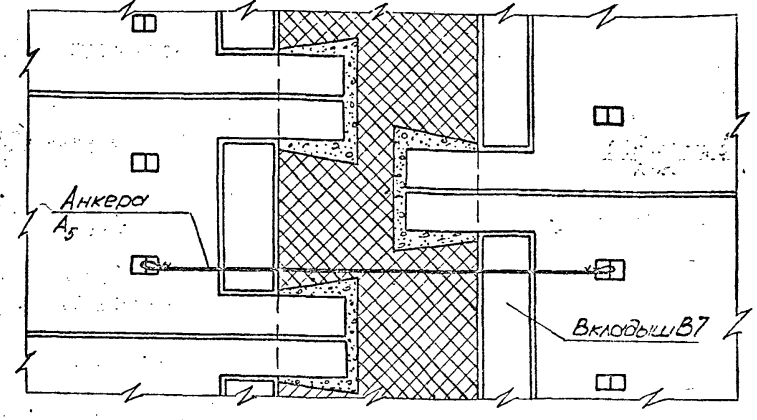

Анкеровка настилов без выпускных ребер во внутренней стене.

Анкеровка при несовпадении швов настилов. в новой кладке

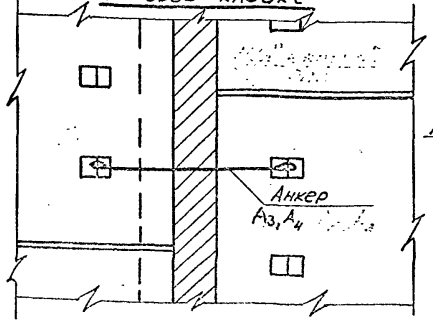

Анкеровка при совпадении швов настилов при толщине стены 38 и 51см в новой кладке.

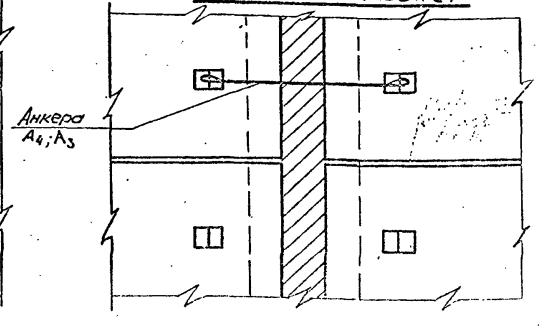

Гл.конст.	Кузьмина			2.140-КР-3.011
Нач.отд.	Четвериков			Детали анкеровки настилов.
Гл.спец.	Рыжер			Стадия Р · Лист 1 · Листов 2
Инж.кат.	Шишкина		9105	Институт Ленинградпроект
Инж.кат.				

Инв.№ подл. | Подпись и дата | Взамен инв.№ | Согласовано | Начальник отдела | Ф.И.О. | Подпись

Марка	Поз.	Профиль	Длина в мм	Кол.	Масса ед., кг			Примечание
					Поз.	Всех	Всего	
A_1		ф 10 A I	1240	1	0.77	0.77	0.77	
A_2		ф 10 A I	1830	1	1.13	1.13	1.13	
A_3		ф 10 A I	1200	1	0.74	0.74	0.74	
A_4		ф 10 A I	2400	1	1.48	1.48	1.48	
A_5		ф 10 A I	700	1	0.43	0.43	0.43	

1. Анкера выполнять из горячекатанной круглой стали класса 10 A I ГОСТ 5781-82.
2. Перед установкой металлические изделия должны быть очищены от ржавчины.

Инв. № подл.	Подпись и дата	Взам. инв. №	Согласовано	Ф.И.О.	Подпись
			Нач. тех. отдела	Пользин М.Б.	

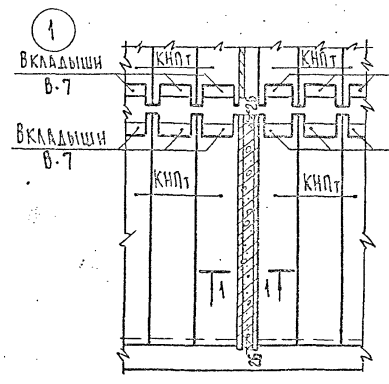

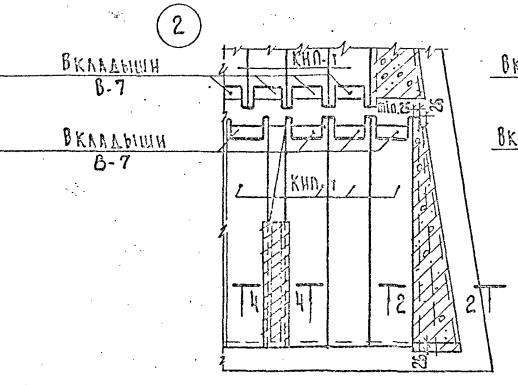

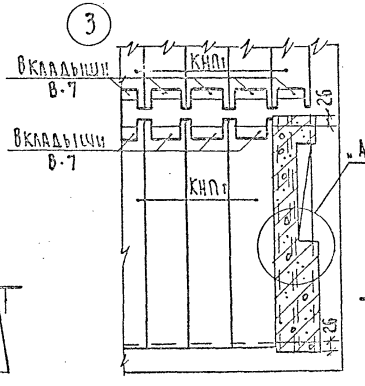

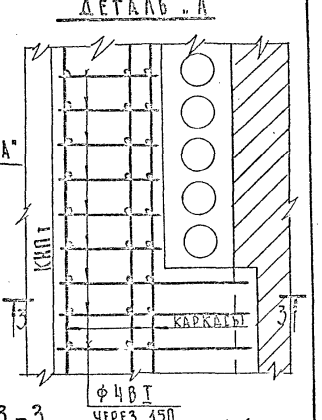

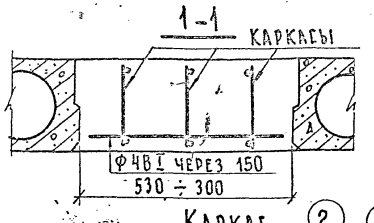

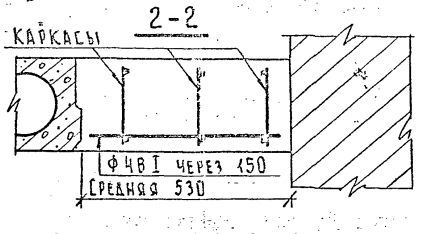

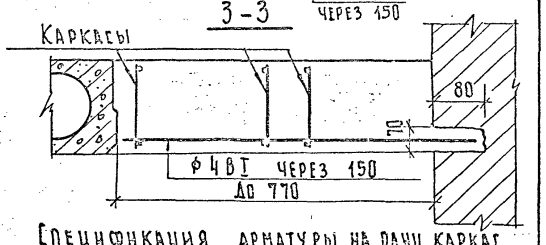

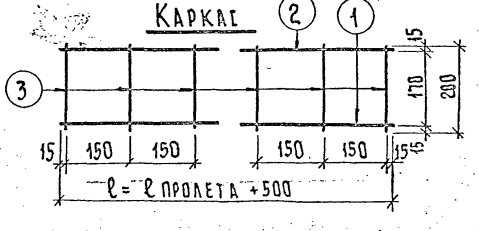

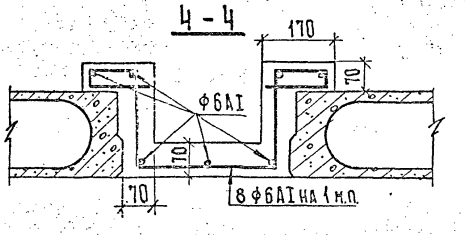

1. При величине монолитного участка от 200 до 300 мм устанавливать два каркаса.
2. Бетон для монолитных участков М-„200"
3. Защитный слой для позиции 1 и 2 – 2 см.

Спецификация арматуры на один каркас

Длина балки	№ поз.	Эскиз	ф мм	Длина в мм	К-во шт.
282-412	1	2800-4100	10АII	2800-4100	1
	2	2800-4100	6АI	2800-4100	1
	3	200	6АI	200	20-27
422-522	1	4200-5200	12АII	4200-5200	1
	2	4200-5200	6АI	4200-5200	1
	3	200	6АI	200	27-34
532-622	1	5300-6200	14АII	5300-5200	1
	2	5300-6200	6АI	5300-6200	1
	3	200	6АI	200	35-41
632-772	1	6300-7700	16АII	6300-7700	1
	2	6300-7700	6АI	6300-7700	1
	3	200	6АI	200	42-51

Гл. инж. инст.		Дерюгина	
Гл. конструкт.		Хонич	
Нач. отдела		Земцов	
Гл. инж. пр.		Воронин	
Савицкий	Конструировал		
Сабников	Проверил		
Рабинович	Копировал		
Кузьменко			

Проектный институт Ленжилпроект
Технический отдел

Общий вид основания под колонну.

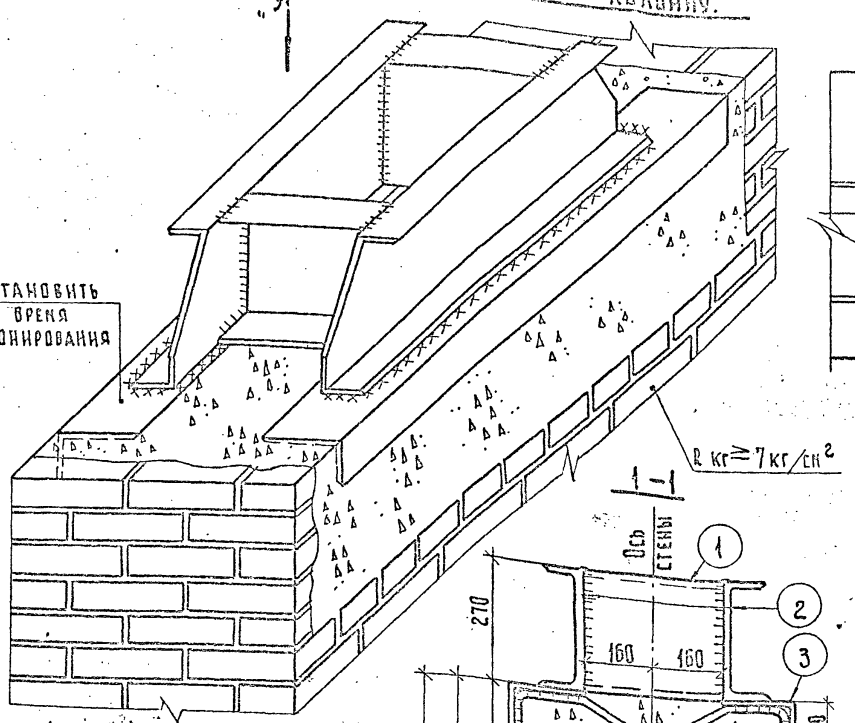

Вид "А"

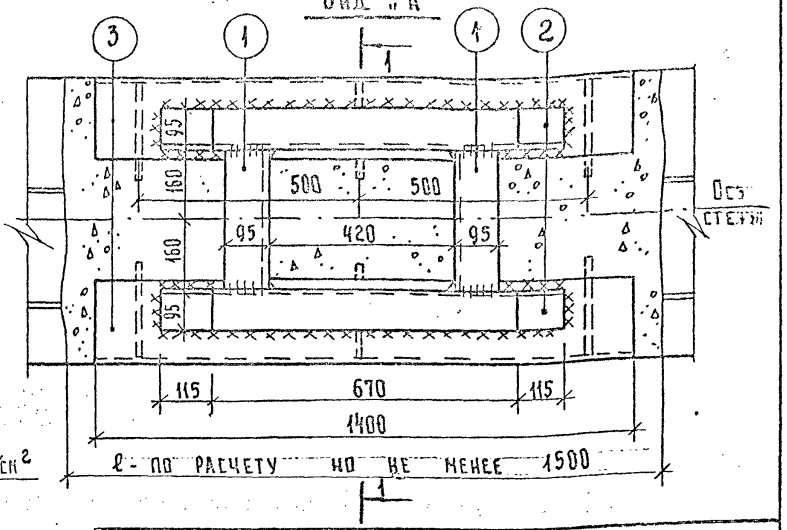

1-1

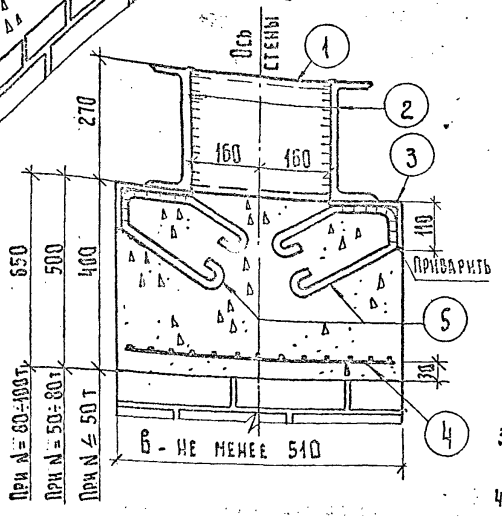

Позиция "5"

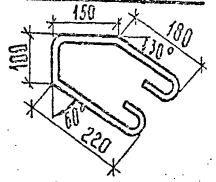

Спецификация металла

Наименование	№№ поз.	Профиль	Длина мм	Кол-во шт.	Масса в кг одной поз.	Масса в кг всех поз.
Основание под колонну /башмак/	1	[27	320	2	8.9	17.8
	2	[27	900	2	25.0	50.0
Опорные уголки	3	∟160×110×10	1400	2	31.1	62.2
Арматурная сетка	4	⌀5 В I	по месту	1	с ячейками 50×50 мм	
Закладные детали	5	⌀12 А I	700	6	0.61	3.66

1. Основание под колонну, ставить по оси стены
2. Перед установкой башмака на стену, произвести тщательное обследование существующей стены с целью определения ее несущей способности и технического состояния. При необходимости вызвать представителя ин-та "Ленжилпроект"
3. Под опорные уголки сделать бетонное основание из бетона М-200" армированное сеткой ⌀5 В I с ячейками 50×50 мм.
4. Площадь бетонного основания принимается из условия $N_{в.г} \leq R_{кл}$ прочности кирпичной кладки /существующей/
5. При толщине стены более 64 см. ширину бетонного основания принимать 64 см.
6. Все швы варить электродом Э42-8 ГОСТ 9467-60

Взамен 21/226

Перекрытия	Основание под колонну, устанавливаемую вдоль стены.	21-НТ-3/75	21/270 1975 г. Лист №3

Проектный институт ЛЕНЖИЛПРОЕКТ
Технический отдел

Гл. инж. инст.		Савицкий	Дерягина
Гл. конструктор		Садовников	Хонин
Нач. отдела		Рабинович	
Гл. инж. пр.		Кузьменко	
Конструировал		Проверил	

Проектный институт „ЛЕНИНГРАДПРОЕКТ"	Гл. инж. ин-та	Савицкий	
	Гл. конструктор	Сдобников	Воронцов
	Нач. отдела	Проверил	Копировал
	Гл. инж. пр.	Дерюгина	Кузьменко
	Технический отдел	Конструировал	Хомич
		Проверил	Корзацкая

Общий вид основания под колонну

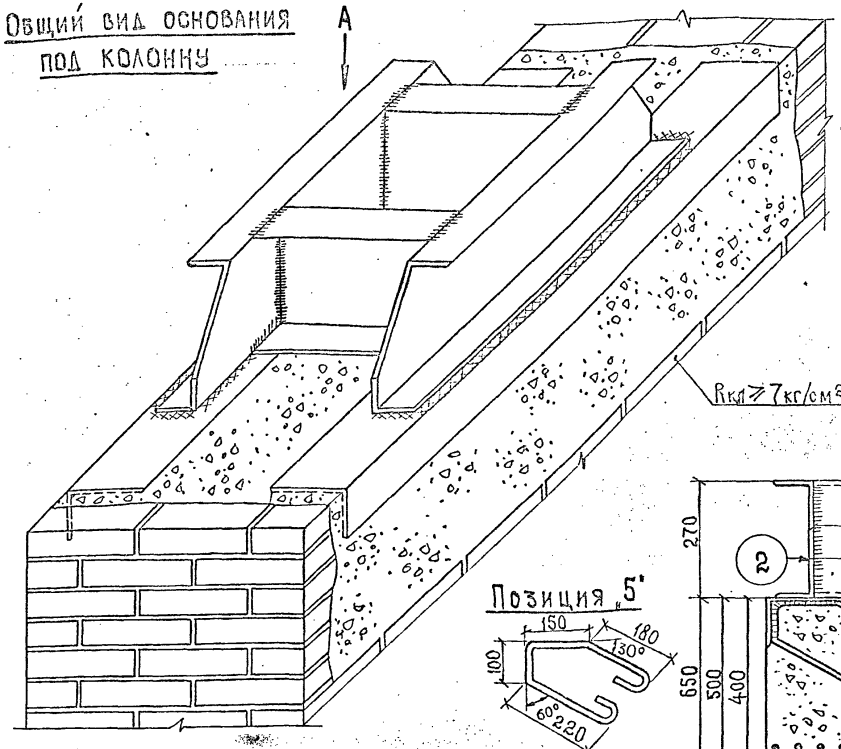

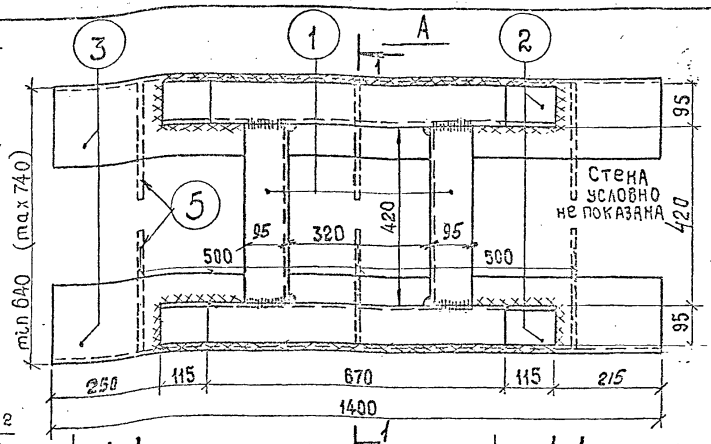

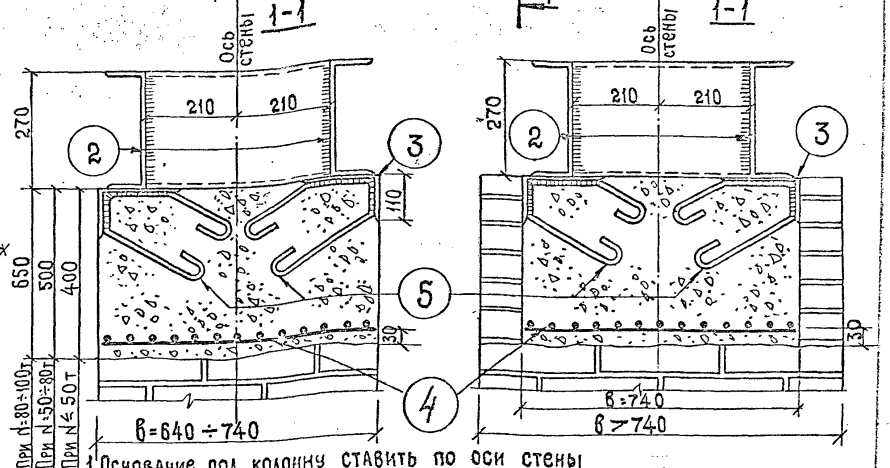

Позиция „5"

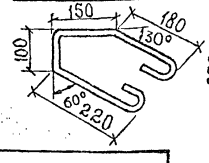

Спецификация металла

Наименование	NN поз.	Профиль	Длина мм	Кол-во шт	Масса в кг: Одной поз.	Масса в кг: Всех поз.
Основание под колонну (башмак)	1	[27	420	2	11,6	23.2
	2	[27	900	2	25.0	50.0
Опорные уголки	3	∟80×110×10	1400	2	31.1	62.2
Арматурная сетка	4	⌀5ВI	по месту	1	с ячейками 50×50 мм	
Закладные детали	5	⌀12АI	700	6	0.61	3.66

1. Основание под колонну ставить по оси стены
2. Перед установкой башмака на стену произвести тщательное обследование существующей стены с целью определения ее несущей способности и технического состояния. При необходимости вызвать представителя института „Ленжилпроект".
3. Под опорные уголки сделать основание из бетона М-200, армированное сеткой ⌀5ВI с ячейками 50×50 мм.
4. Площадь бетонного основания принимается из условия прочности кирпичной кладки (существующей) $\frac{N}{в \cdot c} \leq R_{кл}$.
5. При толщине стены больше 740 мм, решение по облицовке железобетонного пояса должно оговариваться в проекте.
6. Все швы варить электродом Э42 ГОСТ 9467-60

Взамен 21/227

Перекрытия	Основание под колонну устанавливаемую поперек стены	24-НТ-5/15	21/279 1975 Лист 14

Пол паркетный или дощатый

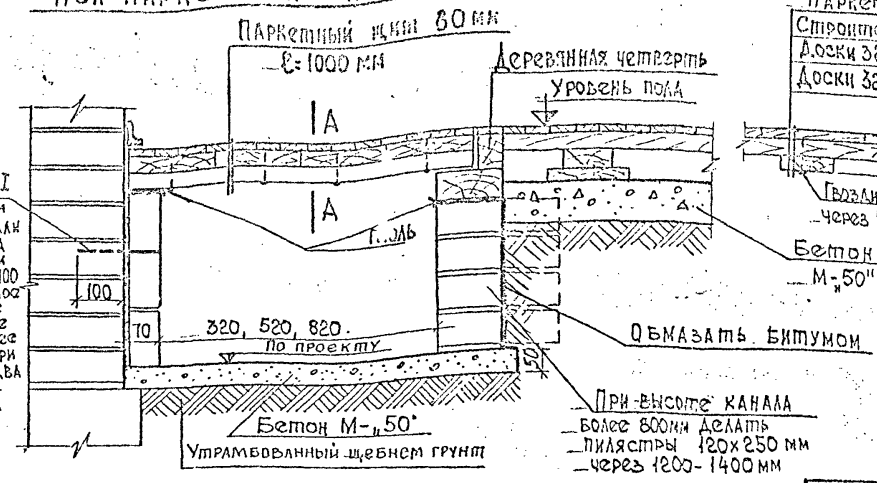

А-А

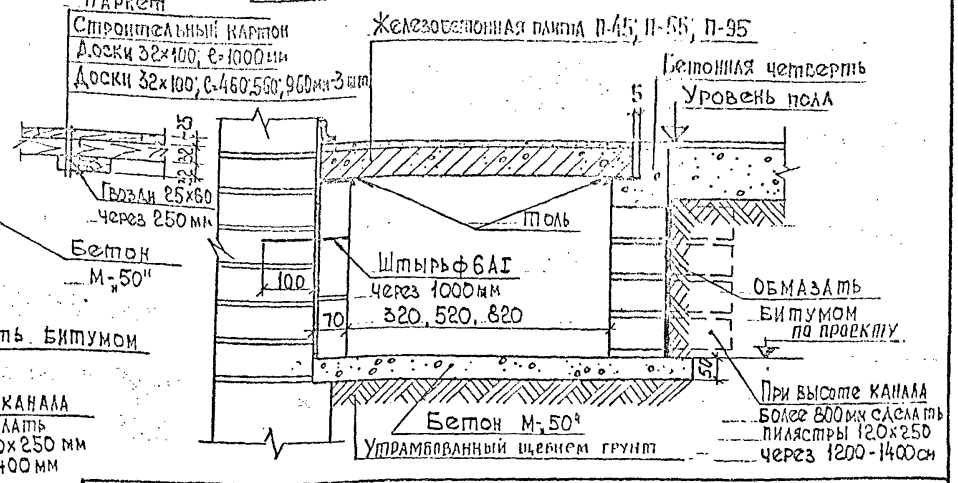

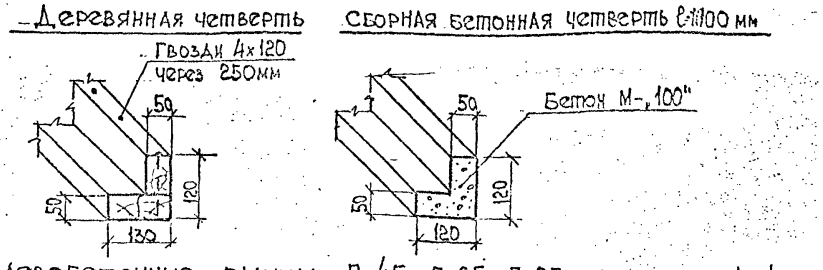

Железобетонные плиты П-45, П-65, П-95

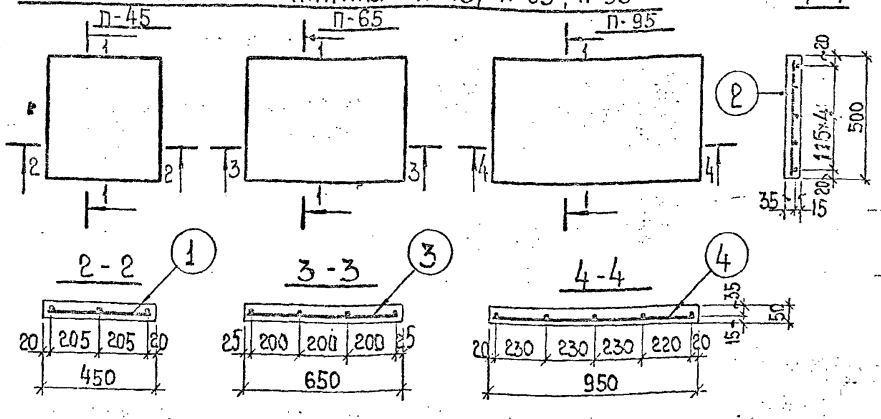

Спецификация арматуры на одну плиту.

Марка плиты	Сетка	№ поз.	Эскиз	ф мм	Длина в мм	К-во стержн.	Общая длина в м.
П-45	С-1 шт. 1	1	430	4 АI	430	5	2.15
		2	480	4 АI	480	3	1.44
П-65	С-1 шт. 1	3	630	4 АI	630	5	3.15
		2	480	4 АI	480	4	1.92
П-95	С-1 шт. 1	4	930	4 АI	930	5	4.65
		2	480	4 АI	480	5	2.40

Основные показатели на одну плиту

Марка плиты	Масса элемента в кг.	Размеры в мм			Расход материала		Содержание стали в м³ бетона	Марка бетона
		Длина	Ширина	Высота	Бетон в м³	Сталь в кг.		
П-45	27.5	450	500	50	0.011	0.35	33	200
П-65	40.0	650	500	50	0.016	0.50	31	200
П-95	60.0	950	500	50	0.024	0.70	29	200

1. По данному чертежу
2. Устройство каналов выполнять только при отсутствии грунтовых вод в районе канала.
2. Стенки и пилястры выполнять из кирпича М-„75" ГОСТ 503-71 на растворе М-„25"
3. Если канал не примыкает к стене ограждающие стенки выполнять одинаковыми - толщиной в полкирпича.
4. Сварные сетки выполнять в соответствии с СНиП III-В 1-70.
5. Кирпичные стенки приямков, соприкасающиеся с грунтом, обмазать горячим битумом за 2 раза.

Взамен 18/204

Перекрытия.	Подпольные каналы для трубопроводов и железобетонные плиты П-45, П-65, П-95.	24-НТ-3/75	18/205 1975 г. Лист 15

Проектный институт „ЛЕНЖИЛПРОЕКТ" Технический отдел

Гл. инж. инст. Дерягина; Гл. конструктор Хомич; Нач. отдела; Гл. инж. пр. Лобков

Конструктор. Савицкий; Проверил Сдобников; Согласовано: Воронцов; Гл. санитехник ин-та Кузьменко

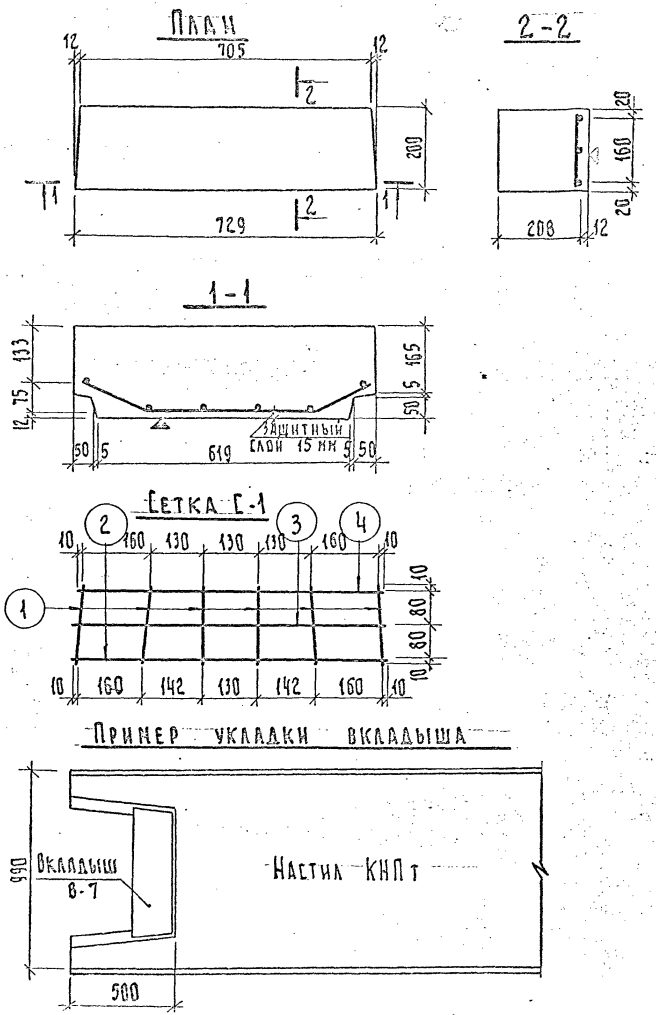

Спецификация арматуры на один вкладыш

Марка элемента	Марка и к-во сеток	№ поз.	Эскиз	ф мм	Длина мм	К-во шт. в одной сетке	К-во шт. в одном эл-т	Общая длина в м
В-7	С-1 шт.1	1	180	4ВI	180	6	6	1.08
		2	170 414 170	4ВI	754	1	1	0.754
		3	170 402 170	4ВI	742	1	1	0.742
		4	170 390 170	4ВI	730	1	1	0.730

Основные показатели на один вкладыш

Марка элемента	Масса в кг при γ=600 кг/м³ керамзита	Размеры в мм: Длина	Ширина	Высота	Марка керамзита кг/м³	Объем керамзитобетона м³	Масса стали в кг	Кол-во стали на м² [illegible]
В-7	18.3	200	729	220	600	0.0305	0.33	11

Примечания

1. Вкладыш укладывать на цементном растворе М-100".
2. Сварную сетку выполнять из холоднотянутой проволоки ГОСТ 2590-71 в соответствии с СН и П III В. 1-70
3. Плоскость отмеченная Δ должна быть гладкой подготовленной под шпаклевку.
4. Вкладыши делать из керамзитобетона М-200"

Гл. инж. инст.	Дерягина	Проектный институт Ленжилпроект	Вкладыш В-7		
Гл. конструктор	Хомич	Технический отдел	Опалубочный чертеж и армирование	24-НТ-3	75
Нач. отдела		Гл. инж. пр.			В-7
Конструировал	Савицкий	Проверил	Слобников	Разработал	Рабинович
Проверил		Согласовал	Кузьменко		

Перерисовано

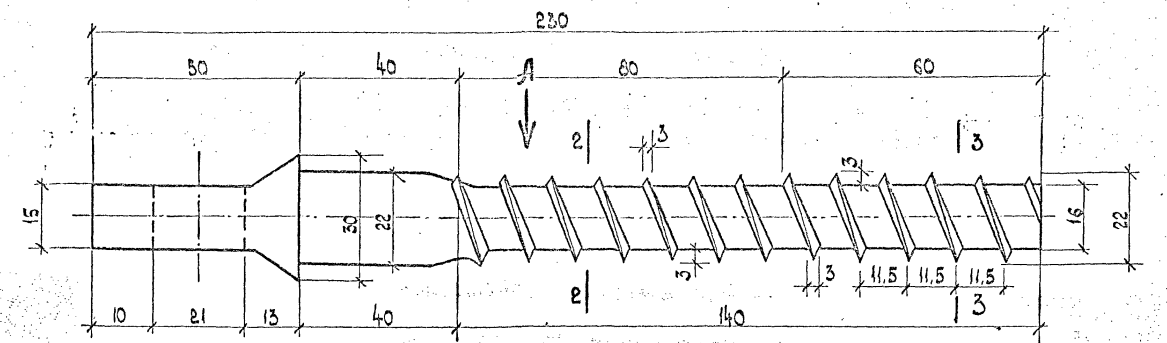

Вид А

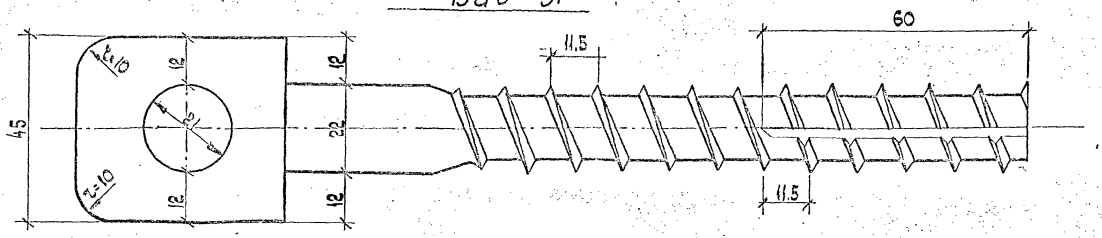

2-2

3-3

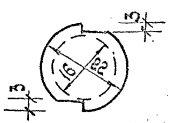

Примечания.

Анкер изготовляется из путевого шурупа ГОСТ-809-71 путём изменения конфигурации головки кузнечным способом.

Проектный институт „Ленжилпроект"	Гл. инж. инст.	Савицкий	Конструировал	Дерюгина	
	Гл. конструктор	Сабников	Проверил	Хомич	
Технический отдел	Нач. отдела	Рабинович	Копировал		
	Гл. инж. пр.	Кузьменко			

Перекрытия	Анкер	24-НТ-3/75	М-11 1975г. Лист №3

Однопролетное здание

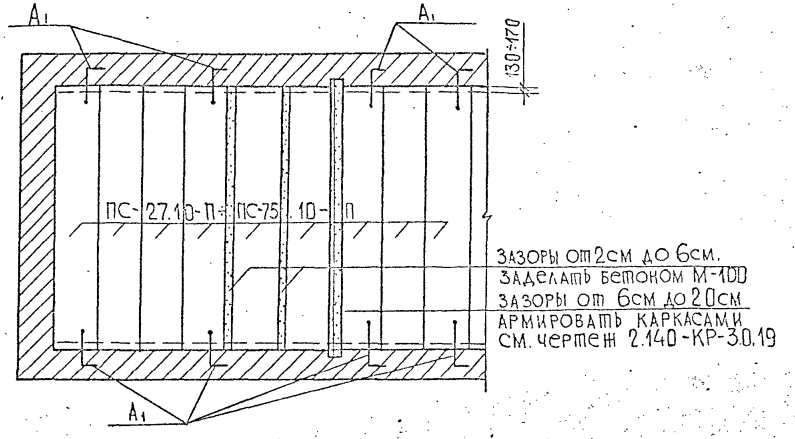

Двухпролетное здание

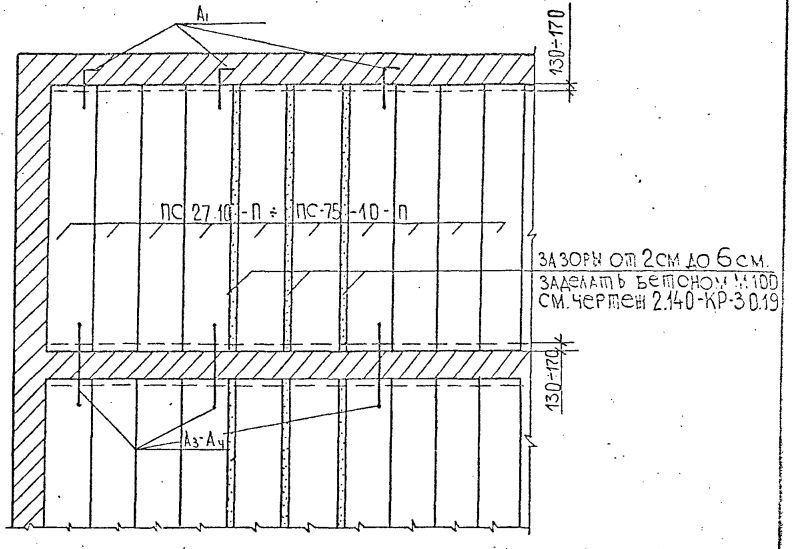

1. Зазоры между керамзитобетонными настилами (≤5.0) должны быть очищены от пыли и заделаны цементным раствором М,100' (см. сеч. 3-3 лист 2)
2. Глубина пробиваемой борозды не должна превышать 18см.
3. Монолитные участки и зазоры между настилами армировать и бетонировать по деталям и узлам черт. 2.140-КР-3.019
4. Анкера располагать через 4-5 метров
5. Анкера и анкеровку настилов см. чертежи 2.140-КР-3.011 (лист 1 и 2) А1; А3; А4.
6. Данный лист см. совместно с листами 2.140-КР-3.019

				2.140-КР-3.0.18			
Гл.констр	Кузьменко			Схемы чердачного перекрытия из керамзитобетонных панелей	Стадия	Лист	Листов
Гл.спец	Винер				Р	1	1
Вед.инж	Рекуть		12.86		институт ЛЕНИНИЛПРОЕ		
Техник	Розанова						
Н.контр	Винер						

Инв. № подл. | Подпись и дата | Взам. инв. № | Пич. ЦСЛПИЧ | Отдела УКР | Голядин

Ленинградский ЗЖБИ-150-13.10.86.

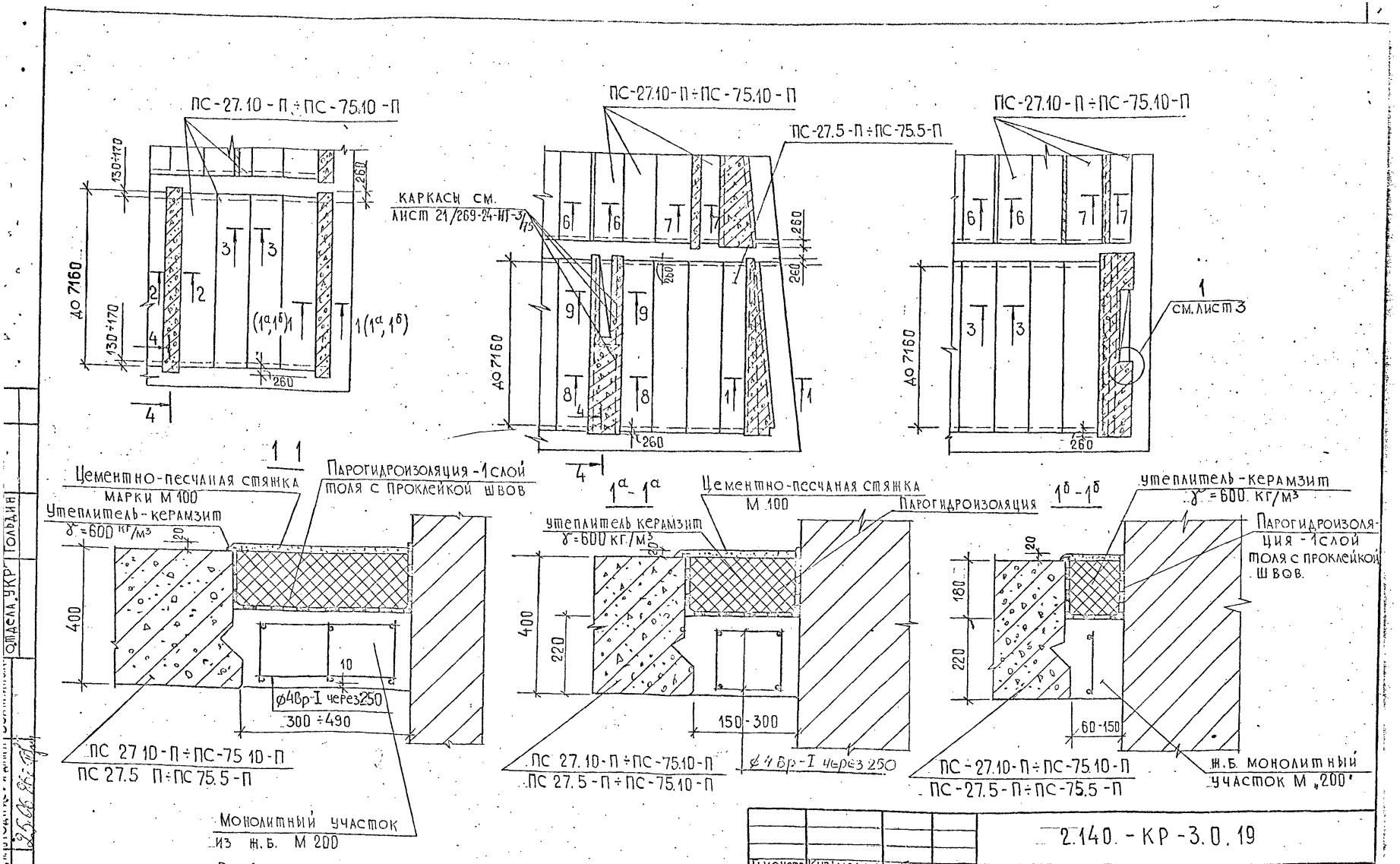

1. Разрезы 2-2; 3-3, 4-4, и узел 1 см. лист 2
2. Разрезы 6-6, 7-7, 8-8 и 9-9 см. лист 3

Гл.констр.	Кузьменко		
Гл.спец.	Винер		
Вед.инж.	Рекуть		25.12.85
Техник	Мамлева		
Н.контр.	Винер		

2.140.-КР-3.0.19

Детали чердачного перекрытия из керамзитобетонных панелей

Стадия	Лист	Листов
Р	1	3

институт ЛЕННИИЛПРОЕКТ

Отдела УКР Гольдин

2-2

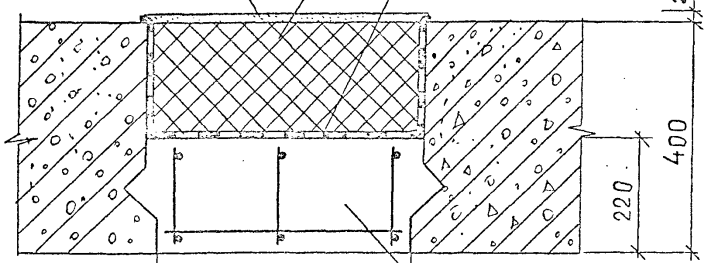

3-3

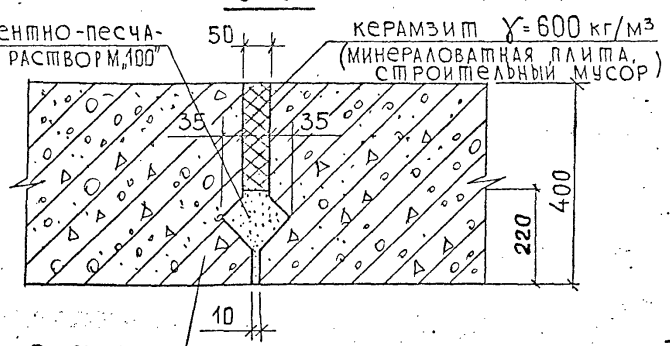

4-4

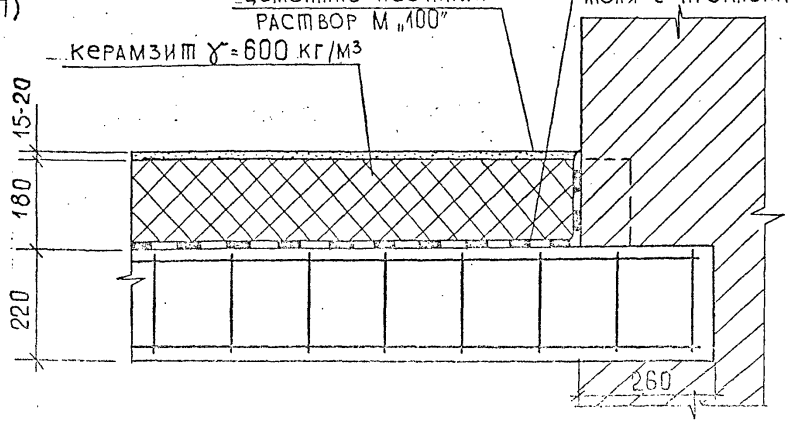

1

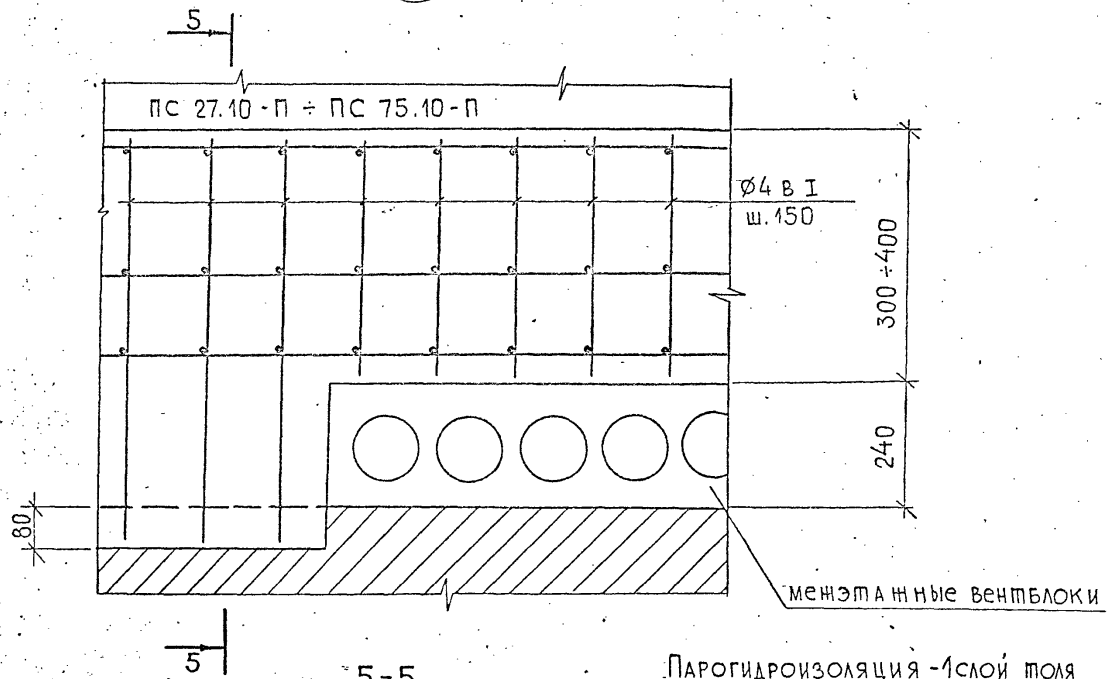

5-5

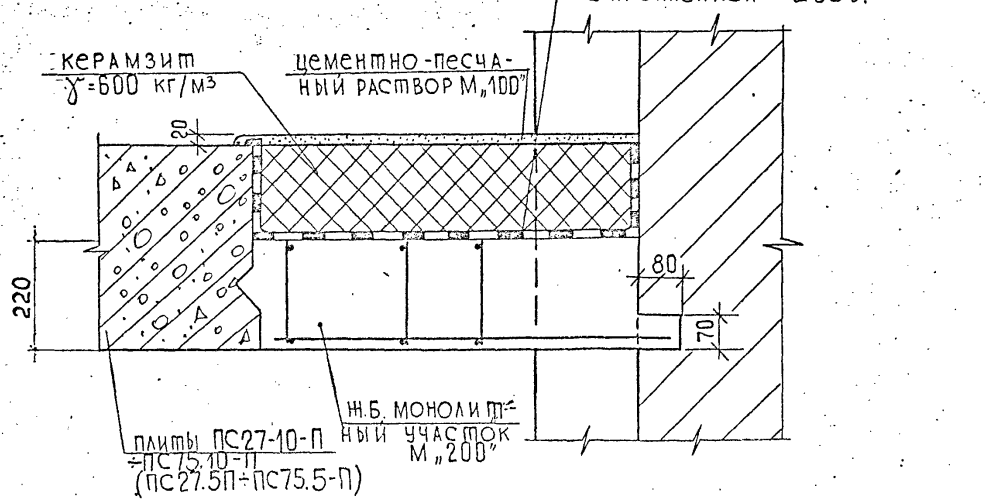

Взам.инв.№	Подпись и дата	Инв.№ подл.
	25.06.86	

2.140-КР-3.0.19

Лист 7

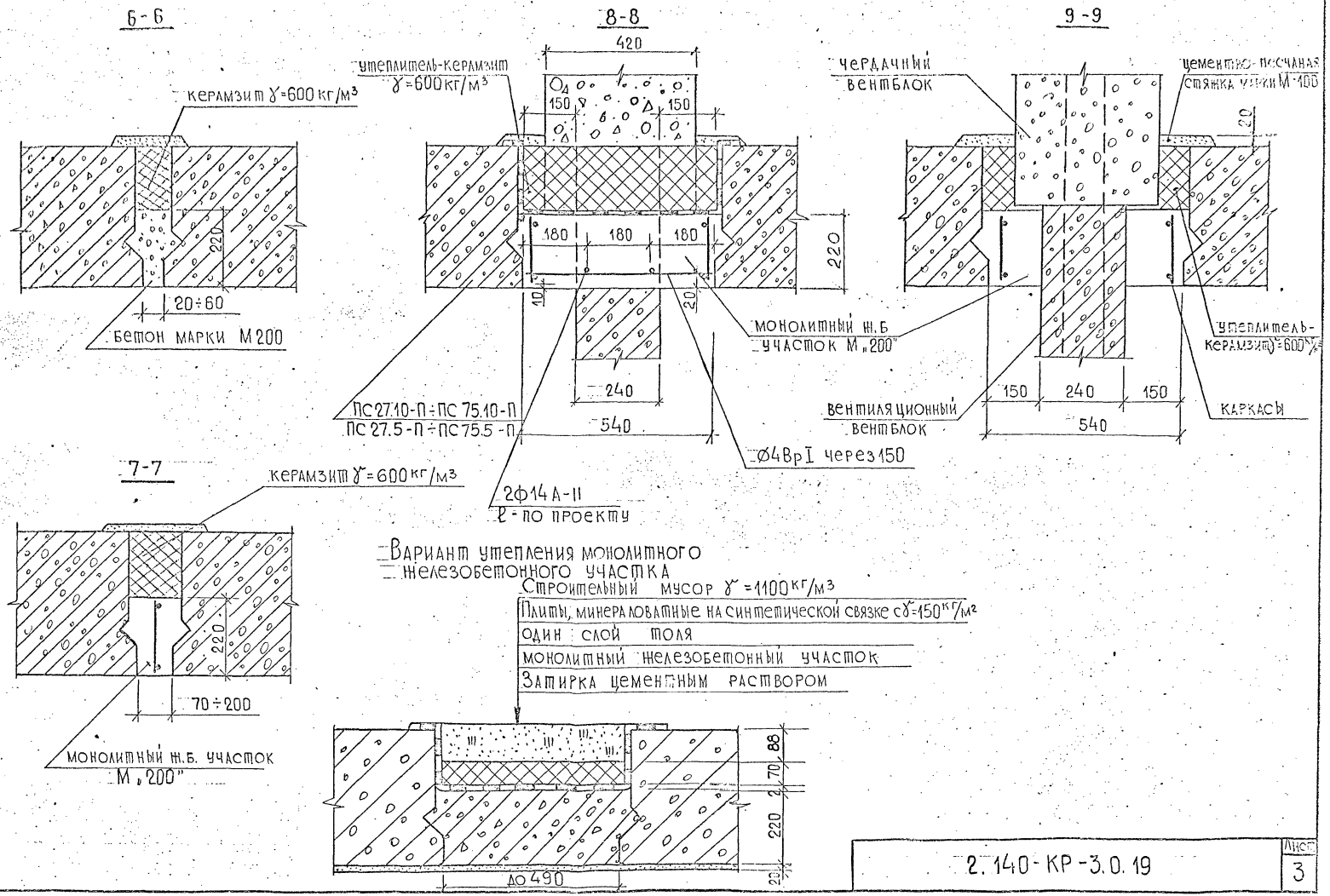

2.140-КР-3.0.19

Лист 3