ТИПОВОЙ ПРОЕКТ
252-9-63

МЕЖБОЛЬНИЧНЫЙ ПАТОЛОГОАНАТОМИЧЕСКИЙ КОРПУС С ОТДЕЛЕНИЕМ БЮРО СУДЕБНО-МЕДИЦИНСКОЙ ЭКСПЕРТИЗЫ

В КОНСТРУКЦИЯХ СЕРИИ ИИ-04

АЛЬБОМ - I

1.1-1 - АРХИТЕКТУРНО-СТРОИТЕЛЬНАЯ ЧАСТЬ
4.1-1 - ТЕХНОЛОГИЯ
4.2-1 - ХОЛОДОСНАБЖЕНИЕ

16932-01
цена 3-57

Отпечатано
в Новосибирском филиале ЦИТП
630064 г. Новосибирск пр. Карла Маркса 1
Выдано в печать: "16" VII 1981 г.
Заказ 1856 Тираж 150

ТИПОВОЙ ПРОЕКТ
252-9-63

МЕЖБОЛЬНИЧНЫЙ ПАТОЛОГОАНАТОМИЧЕСКИЙ КОРПУС С ОТДЕЛЕНИЕМ БЮРО СУДЕБНО-МЕДИЦИНСКОЙ ЭКСПЕРТИЗЫ

В КОНСТРУКЦИЯХ СЕРИИ И И-04

АЛЬБОМ - I

СОСТАВ ПРОЕКТА :

АЛЬБОМ - I	1.1-1	АРХИТЕКТУРНО-СТРОИТЕЛЬНАЯ ЧАСТЬ
	4.1-1	ТЕХНОЛОГИЯ
	4.2-1	ХОЛОДОСНАБЖЕНИЕ
АЛЬБОМ - II		САНИТАРНО-ТЕХНИЧЕСКАЯ ЧАСТЬ:
	2.1-1	ОТОПЛЕНИЕ И ВЕНТИЛЯЦИЯ
	3.1-1	ВОДОПРОВОД И КАНАЛИЗАЦИЯ
АЛЬБОМ - III	5.1-1	ЭЛЕКТРООБОРУДОВАНИЕ
	5.2-1	КИП И АВТОМАТИКА САНТЕХУСТРОЙСТВ
	6.1-1	УСТРОЙСТВО СВЯЗИ И РАДИОФИКАЦИИ
	6.2-1	ПОЖАРНАЯ СИГНАЛИЗАЦИЯ
АЛЬБОМ - IV	7.1-1	СМЕТЫ
АЛЬБОМ - V	9.1-1	ИЗДЕЛИЯ БЕТОННЫЕ И ЖЕЛЕЗОБЕТОННЫЕ
	9.6-1	ИЗДЕЛИЯ ДЕРЕВЯННЫЕ
	9.8-1	ИЗДЕЛИЯ МЕТАЛЛИЧЕСКИЕ
АЛЬБОМ - VI	9.8-2	ВИТРАЖИ
АЛЬБОМ - VII	Н-1	НЕСТАНДАРТИЗИРОВАННОЕ ОБОРУДОВАНИЕ
АЛЬБОМ - VIII	Н-2	ЗАДАНИЕ ЗАВОДУ ИЗГОТОВИТЕЛЮ ПО ЩИТАМ АВТОМАТИКИ

РАЗРАБОТАН
ПРОЕКТНЫМ ИНСТИТУТОМ
МИНЗДРАВА РСФСР

ГЛАВНЫЙ ИНЖЕНЕР ИНСТИТУТА /О. ХОЛМОГОРОВ/
ГЛАВНЫЙ АРХИТЕКТОР ПРОЕКТА /О. ФЕДОРОВ/

ТЕХНИЧЕСКИЙ ПРОЕКТ
УТВЕРЖДЕН
ГОССТРОЕМ РСФСР
ПОСТАНОВЛЕНИЕ N 4 ОТ 25.I.1980г.
РАБОЧИЕ ЧЕРТЕЖИ ВВЕДЕНЫ В ДЕЙСТВИЕ
ПРОЕКТНЫМ ИНСТИТУТОМ МИНЗДРАВА РСФСР
ПРИКАЗ N 118/пр. ОТ 17.07.80

Типовой проект 252-9-63

Лист	Наименование	Стран.	Примечан
	Архитектурно-строительная часть		
АС-1	Общие данные /начало/	3	
АС-2	Общие данные /окончание/	4	
АС-3	Лист привязки	5	
АС-4	Лист привязки	6	
АС-5	Спецификация /начало/	7	
АС-6	Спецификация /продолжение/	8	
АС-7	Спецификация /продолжение/	9	
АС-8	Спецификация /окончание/	10	
АС-9	План техподполья	11	
АС-10	План 1 этажа	12	
АС-11	План 2 этажа	13	
АС-12	План перегородок с сантехническими отверстиями. 1 этаж. Ведомость отделки помещений	14	
АС-13	План перегородок с сантехническими отверстиями. 2 этаж. План кровли.	15	
АС-14	Разрезы 1-1; 2-2. План вентшахт и фонаря верхнего света	16	
АС-15	Фасады в осях А-Ж; Ж-А; 1-6; 6-1	17	
АС-16	Схема расположения элементов фундаментов. Сечения.	18	
АС-17	Схема расположения сборных элементов входа №1. Спецификация.	19	
АС-18	Схема расположения сборных элементов входов №2,3,4,5. Спецификация.	20	
АС-19	Схемы расположения элементов каркаса на отм. 0.000; 3.300. Развертки	21	
АС-20	Схемы расположения элементов каркаса на отм. 6.600. Развертка 3-3. Спецификация	22	
АС-21	Схема расположения плит перекрытия на отм. 0.000. Спецификация.	23	
АС-22	Схема расположения плит перекрытия на отм. 3.300. Спецификация.	24	
АС-23	Схема расположения плит покрытия	25	

Лист	Наименование	Стран.	Примечан
	Архитектурно-строительная часть		
АС-24	Схема расположения стеновых панелей по оси 1. Спецификация	26	
АС-25	Схема расположения стеновых панелей по осям 2,5,6	27	
АС-26	Схема расположения стеновых панелей по осям А-Ж	28	
АС-27	Схемы расположения элементов конструкции лестниц №1 и №2. Спецификация	29	
АС-28	Холодильные камеры №1,2,3 План. Разрезы.	30	
АС-29	Холодильные камеры №1,2,3. Фундаменты под оборудование. Сетчатое ограждение. Узлы	31	
АС-30	Приточная венткамера. План. Сечения. Спецификация	32	
АС-31	Вытяжная венткамера. План. Сечения. Спецификация	33	
АС-32	Схема расположения элементов подвесного потолка на отм. 2.400 и 2.500. Сечения. Узлы	34	
АС-33	Схема расположения элементов подвесного потолка на отм. 5.700	35	
АС-34	Монолитные диафрагмы ДМ-1; ДМ-2	36	
АС-35	Холодильные камеры №1,2,3 Детали стен и перекрытий	37	
	Технология		
ТО-1	Общие данные	38	
ТО-2	План 1-го этажа с расстановкой технологического оборудования	39	
ТО-3	План 2-го этажа с расстановкой технологического оборудования	40	
ТО-4	Спецификация технологического оборудования (начало)	41	
ТО-5	Спецификация технологического оборудования (окончание)	42	
	Холодоснабжение		
ТОХ-1	Общие данные	43	
ТОХ-2	Планы охлаждаемых камер и машинных отделений. Разрез А-А; Б-Б	44	
ТОХ-3	Принципиальные схемы. Разрезы I-I; II-II	45	

Инв. № подл. | Подпись и дата | Взам. инв. №

Рук. маст.	Дембовский		8.07.76
Гл. арх. пр.	Федоров		8.07.76
Исполнит.	Юрасова		8.07.76
Провер.	Белокопытов		8.07.76

252-9-63

Межобластный патологоанатомический корпус с отделением бюро судебно-медицинской экспертизы

Патологоанатомический корпус

Стадия	Лист	Листов
Р	1	1

Содержание альбома

Проектный институт Минздрава РСФСР г. Москва

Копировал: Веретягина

Формат 22

Типовой проект 252-9-63 Альб.

Авторский коллектив

Архитекторы: Федоров О.В, Белокопытова О.П
Технологи: Дербаремдикер С.И, Гречишкина Ю
Сантехники: Антонова В.В., Зильберман Б.Я
Сметчики: Аксельрод Л.В
Инженеры: Кротова Л.И, Максимова Л.К
Электрики: Барченков В.В, Селина В.П, Осетинский Е.Н, Монахов В.С

Ведомость рабочих чертежей основного комплекта

Лист	Наименование	Примечания
АС-1	Общие данные /начало/	
АС-2	Общие данные /окончание/	
АС-3	Лист привязки	
АС-4	Лист привязки	
АС-5	Спецификация /начало/	
АС-6	Спецификация /продолжение/	
АС-7	Спецификация /продолжение/	
АС-8	Спецификация /окончание/	
АС-9	План техподполья	
АС-10	План 1 этажа	
АС-11	План 2 этажа	
АС-12	План перегородок с сантехническими отверстиями. 1 этаж. Ведомость отделки помещений	
АС-13	План перегородок с сантехническими отверстиями. 2 этаж. План кровли.	
АС-14	Разрезы 1-1; 2-2. План вентшахт и фонаря верхнего света	
АС-15	Фасады в осях А-Ж; Ж-А; 1-6; 6-1	
АС-16	Схема расположения элементов фундаментов. Сечения.	
АС-17	Схема расположения сб. эл-тов входа №1 Спецификация	
АС-18	Схема расположения сборных элементов входов № 2; 3; 4; 5. Спецификация.	
АС-19	Схемы расположения эл-тов каркаса на отм. 0,000; 3.300; развертки	
АС-20	Схемы расположения элементов каркаса на отм. 6.600. Развертка 3-3. Спецификация.	
АС-21	Схема расположения плит перекрытия на отм. 0.000. Спецификация	
АС-22	Схема расположения плит перекрытия на отм. 3.300. Спецификация.	
АС-23	Схема расположения плит покрытия	
АС-24	Схема расположения стеновых панелей по оси 1. Спецификация	
АС-25	Схема расположения стеновых панелей по осям 2; 5; 6	
АС-26	Схема расположения стеновых панелей по осям А; Ж	
АС-27	Схемы расположения элементов конструкций лестниц №1 и №2. Спецификация.	
АС-28	Холодильные камеры №1; 2; 3. План. Разрезы.	
АС-29	Холодильные камеры №1; 2; 3. Фундаменты под оборудование. Сетчатое ограждение. Узлы.	
АС-30	Приточная венткамера. План. Сечения. Спецификация.	
АС-31	Вытяжная венткамера План. Сечения. Спецификация	
АС-32	Схема расположения элементов подвесного потолка на отм. 2,400 и 2,500. Сечения. Узлы	
АС-33	Схема расположения элементов подвесного потолка на отм. 5.700	
АС-34	Монолитные диафрагмы ДМ-1; ДМ-2	
АС-35	Холодильные камеры №1,2,3. Детали стен и перекрытий	

Ведомость основных комплектов рабочих чертежей

Обозначение	Наименование	Примечания
Р1. 1-1	Архитектурно-строительная часть	
Р2. 1-1	Отопление и вентиляция	
Р3. 1-1	Водопровод и канализация	
Р4 1-1	Технология	
Р4 2-1	Холодоснабжение	
Р5 1-1	Электрооборудование	
Р5. 2-1	КИПиАвтоматика санитарно-технических устройств	
Р6. 1-1	Устройства связи и радиофикации	
Р6. 2-1	Пожарная сигнализация	
Р7. 1-1	Сметы.	

Ведомость ссылочных и прилагаемых документов

Обозначение	Наименование	Примечание
	Ссылочные документы	
ТУ-13205 СД гидрохолод 1.136.10	Двери деревянные внутренние	
1.135-1 альб. I, II	Двери деревянные входные и служебные	
ГОСТ 11214-78	Окно	
Серия 1.136-4 в.1	Подоконные доски	
2.244-1 вып. 2	Детали полов общественных зданий	
ИИ-04-1 вып. 6	Фундаменты железобетонные	
ИИ-04-2 вып. 13	Колонны сборные железобетонные	
ИИ-04-3 вып. 4; 4.1; 5	Ригели сборные железобетонные	
ИИ-04-6 вып. 5 ч I	Диафрагмы жесткости	
ИИ-04-1 вып. 19; 20; 21; 22	Панели перекрытий железобетонные	
3.006-2 вып. II-2	Канальные плиты	
ИИ-04-5 вып. 5; 6; 7; 8; 9; 12; 13	Панели наружных стен	
ИИ-04-7 вып. 1	Проступи железобетонные	
1.138-10 вып. 1; 2	Перемычки сборные железобетонные	
ИИ-04-4 вып. 23	Фризовые камни	
ИИ-04-7 вып. 1	Лестничные марши	
1.155-1 вып. 1	Ступени бетонные и железобетонные	
1.231-1 вып. 1, 2	Панели перегородок гипсобетонные	
ИИ-04-8 вып. 4	Ограждения лестниц	
ИИ-03-03 дл. 71-64	Металлическая решетка	
1.256-1	Металлические изделия	
1.269-2	Ступени ж/бетонные наружных крылец	
	Прилагаемые документы	
Р-9 1-1	Изделия железобетонные	
Р-9 6-1	Изделия деревянные	
Р-9 8-1	Изделия металлические	
Р-9 8-2	Витражи.	
Н-1	Нестандартизированное оборудование	
Н-2	Задание заводу изготовителю по щитам автоматики.	

Настоящий проект выполнен в соответствии с действующими нормами и правилами (в том числе по взрывопожарной безопасности)

Главный архитектор проекта /Фёдоров/
Главный инженер проекта привязки

Согласовано: Гл. инж. пр. Тальков; Технич. отдел Белов

Инв. № подл. | Подпись и дата | Взам. инв. №

Привязан

Инв. №

252-9-63-1.1-1 АС

Гл. арх. инд.	Максимишкова		16.7.86
Гл. конс.	Михайлов		08.7.86
Рук. мас.	Дембовский		4.07.86
Гл. инж. пр.	Лурье		8.07.86
Гл. арх. пр.	Федоров		8.07.86
Исполн.	Юрасова		8.07.86
Проверил	Белокопытова		8.07.86

Мембольничный патологоанатомический корпус с отделением бюро судебно-медицинской экспертизы

Патологоанатомический корпус

Стадия	Лист	Листов
Р	1	35

Общие данные /начало/

Проектный институт Минздрава РСФСР г. Москва

Копировал Веретягина. Формат А2

Типовой проект 252-9-63 Альбом

Общие указания

Рабочие чертежи типового проекта межбольничного патолого анатомического корпуса с отделением бюро судебно-медицинской экспертизы в конструкциях ИИ-04 разработаны на основании технического проекта утвержденного Госстроем РСФСР - постановление №4 от 25 января 1980г.

Типовой проект разработан для строительства во II и III климатических районах и 1В климатическом подрайоне, исключая районы сейсмические, вечной мерзлоты, просадочных грунтов, горных выработок. Расчетные зимние температуры -20°, -30°, -40°С. Зона влажности нормальная. Геологические условия - спокойный рельеф, грунтовые воды отсутствуют, грунты непучинистые со следующими нормативными характеристиками: $\varphi=20°$; $C^н=0.11$ кг/см² $\gamma=1.8$ т/м³ Скоростной напор ветра на высоте 10м=45кгс/м² Вес снегового покрова на 1м² горизонтальной поверхности 100кгс/м². Графическая часть проекта разработана для расчетной температуры наружного воздуха -30°С. Класс здания II, степень огнестойкости II.

Здание оборудуется следующими санитарно-техническими системами: центральным отоплением, приточно-вытяжной вентиляцией, холодным и горячим водоснабжением, электроснабжением, слаботочными устройствами (радиофикацией, телефонизацией, пожарной сигнализацией) и внутренними водостоками. Здание может быть привязано на свободной территории, в черте города или на территории больничного комплекса

Конструктивная часть

Конструктивная схема здания принята каркасно-панельная. Пространственная жесткость обеспечивается совместной работой горизонтальных дисков перекрытия и диафрагм жесткости. Каркас здания (колонны, ригели, диафрагмы жесткости) из сборного железобетона. Наружные стеновые панели запроектированы в двух вариантах: из легкого и ячеистого бетона. Толщина стеновых панелей приводится в зависимости от расчетной t^0 наружного воздуха в таблице №1. Панели плит перекрытия запроектированы также в двух вариантах из тяжелого и легкого бетона. Кровля - совмещенная, невентилируемая с внутренним водостоком. Утеплитель - пенобетон с $\gamma=400$ кг/м³ Толщина утеплителя в зависимости от t^0 наружного воздуха дана в табл. №2. Подвесные потолки коридоров и траурного зала выполнять из плит улучшенной сухой штукатурки по серии 1.245-1.

Подвесные потолки у наружных входов - штукатурные, с утеплением из минераловатных плит с $\gamma=250$ кг/м³

Работы в зимних условиях производить с соблюдением требований СНиП II-15-76; СНиП III-В4-72.

Для звукоизоляции траурного зала предусмотрена отделка травертином $\delta=20$мм на всю высоту зала, а со стороны вентканалы от отм 3.30 до отм 6.25 гипсовыми плитами $\delta=18$мм на деревянных брусках 50×30мм с обязательным устройством воздушного промежутка в 50мм.

Таблица №1

Материал стен	Толщина наружных стен при t^0 наружного воздуха (мм)		
	-20°	-30°	-40°
Наружные стеновые панели из легкого бетона с $\gamma^н=900$ кг/м³	250	300	350
Наружные стеновые панели из ячеистого бетона с $\gamma=600$ кг/м³	250	250	300
Цокольные стеновые панели из легкого бетона с $\gamma^н=1100$ кг/м³	250	250	300

Таблица расчетных нагрузок на фундаменты

$t^0_н=-20, -30, -40°C$

N фундамента по схеме	Усилия		
	$N^н$ т	$M^н$ тм	$Q^н$ т
1	125.0	—	—
2	105.0	—	—
3	55.0	—	—
4	68.0	—	—
5	90.0	—	—

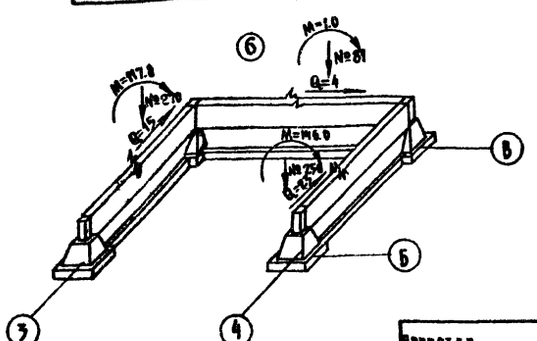

Схема фундаментов

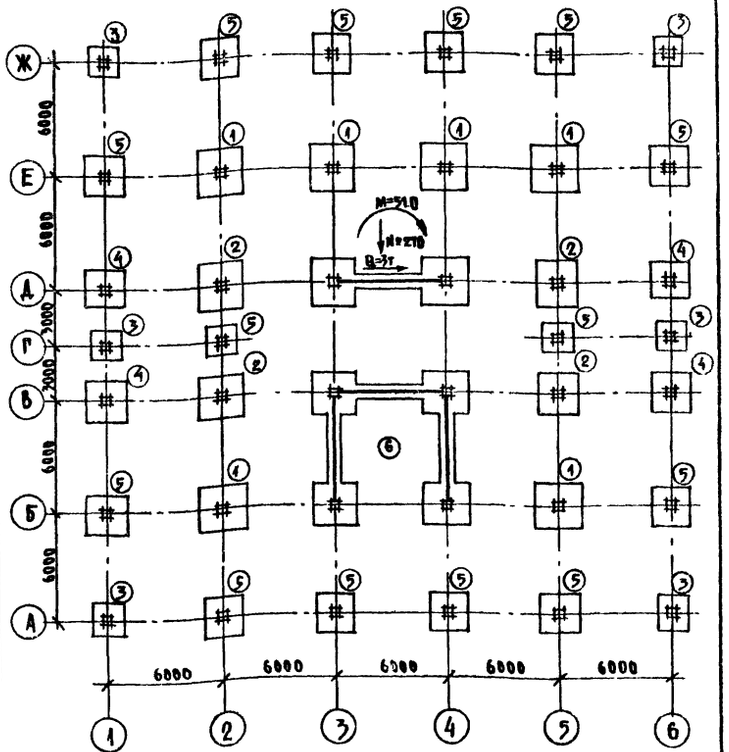

Таблица №2

Материал	Толщина утеплителя при t^0 наружного воздуха (мм)		
	-20°	-30°	-40°
Кровля - пенобетон $\gamma=400$ кг/м³ $\lambda=0.12$	180	220	250
Подвесной потолок над входом - минераловатная плита $\gamma=250$ кг/м³	100	150	180
Приточная камера - минераловатные плиты $\gamma=250$ кг/м³	50	50	80

Гл. арх. ин.	Масленникова		8.07.80
Гл. кон. ин.	Михайлова		8.07.80
Рук. маст.	Дембовский		8.07.80
Гл. инж. м.	Аурик		8.07.80
Гл. арх. пр.	Федоров		8.07.80
Исполнит.	Исаева		8.07.80
Проверил	Белокопытов		8.07.80

Привязан

Инв. №

252-9-63-1.1-1 АС

Межбольничный патологоанатомический корпус с отделением бюро судебно-медицинской экспертизы

Патологоанатомический корпус

Стадия	Лист	Листов
Р	2	35

Общие данные (окончание)

Проектный институт Минздрава РСФСР г. Москва

Копировал: Бетрова

Формат 22

Типовой проект 252-9-63 Альбом

Схема генплана

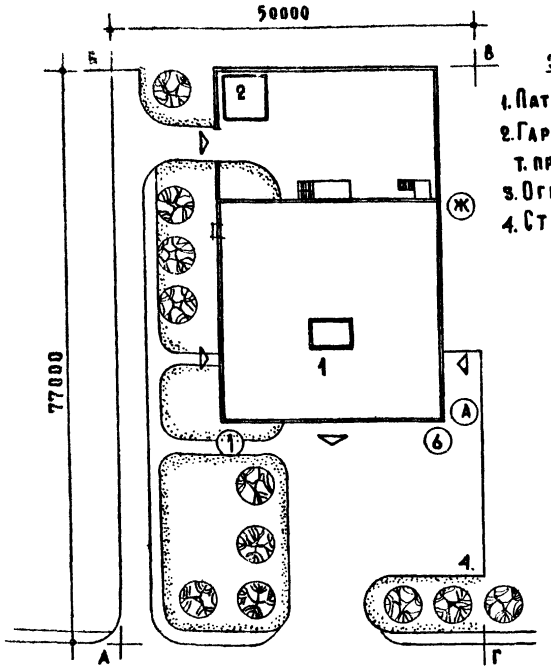

Экспликация

1. Патологоанатомич. корпус
2. Гараж на 2 автомашины т. пр. №8 503-78 тип 1 (основн. конс.).
3. Ограда т. пр.
4. Стоянка автомашин.

План техподполья

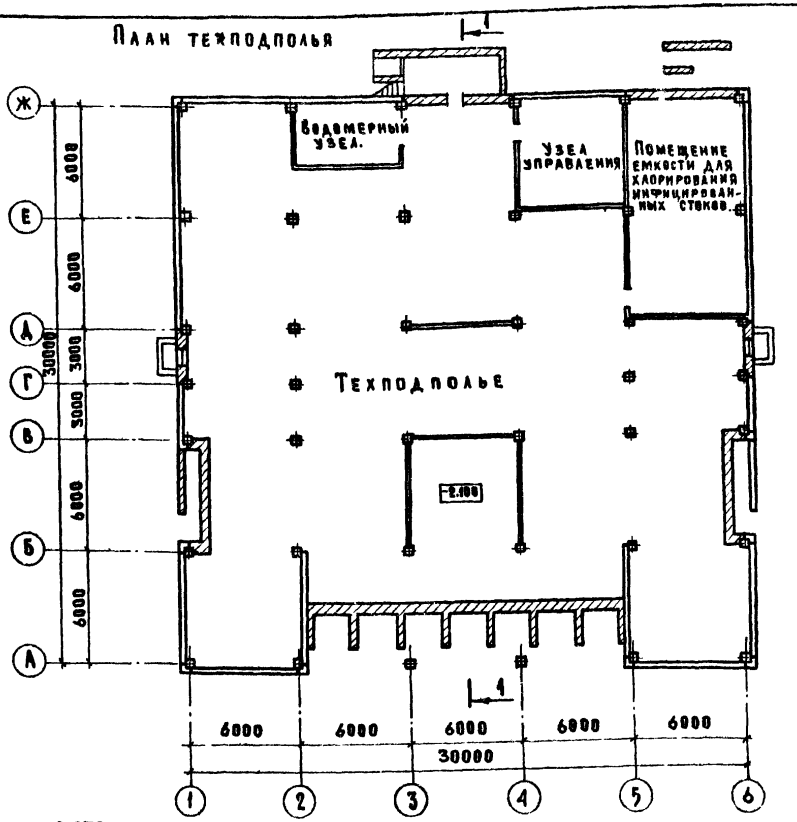

Разрез 1-1

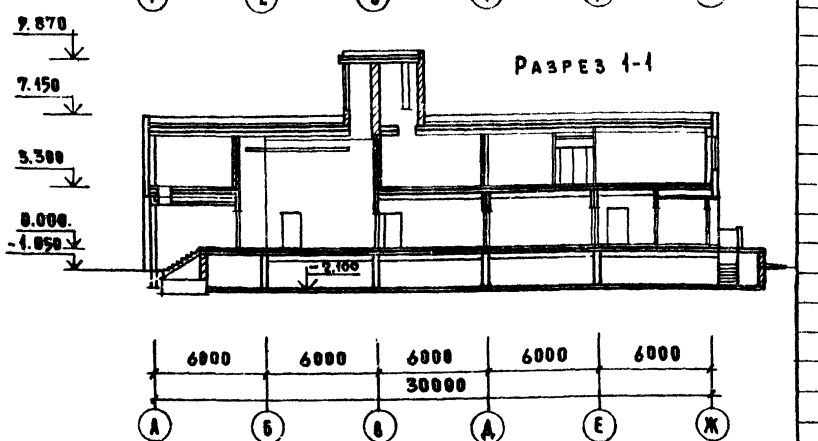

Технико-экономические и эксплуатационные показатели.

№	Наименование показателей	Ед. изм.	Показат.
1.	Количество этажей	этаж	2
	Площадь застройки	га	0,1
	Строительный общ.	м³	6166
	Строительн. объем подземн. части	м³	–
	Полезная площадь	м²	1409
	Рабочая площадь	м²	1014,7
	Отнош. рабочей пл. к полезн. K_1	–	0,72
	Отнош. объема зд. к раб. пл. K_2	–	6,0
	Средний вес монтаж. элемен.	т	2,0
	Максимальный вес монт. элемен.	т	5,49
	Потребность в бетоне и ж/б на 1м² полез. пл.	м³	0,64
	Потр. в металле на 1м² полез. площ.		
	Всего:	кг.	40,0
	На сборные жел. бет. изделия.	кг.	64,7
	Затраты труда на 1м² полезн. площ.	чел-дни	4,43
	Сметная стоимость строительства	тыс руб	305,12
	Стоимость:		
	строительных работ	"	209,01
	монтажных работ	"	25,53
	мебели и оборудования	"	67,08
	Стоимость стр. монт. работ на 1м³ зд.	руб	38,04
	Общая площадь здания	м³	
	Потребная мощн. электроэнерг.	квт.	99,8
	Максимальная электронагр.	ква	105
	Суточный расход воды	м³	16,0
	Расход воды для хозяйст. целей	л/сек	8,25
	для внутрен. пож. тушения.	л/сек	2,5
	Напор на вводе для хоз. целей	м	14,0
	Напор на вводе для пожаротуш.	м	18,0
	Расчетный расход тепла.		
	на отопление		
	при $t_н$ -20°С	ккал/ч	100500
	при $t_н$ -30°С	"	118600
	при $t_н$ -40°С	"	132500
	на приточн. вент.		
	при $t_н$ - 20°С	"	179000
	при $t_н$ - 30°С	"	231000
	при $t_н$ - 40°С	"	282000
	на гор. водоснабжение.	"	175.000
	Удельный расход тепла	ккал/ч м²	65

Характеристика конструкций

Наименование	Конструкция.
Кровля	Рулонная
Окна и двери	Блоки деревянные
Потолки	Частично подшивные
Витражи	Стальные из профильного стекла.
Полы	Линолеум, керамич. плитка, цементные, мозаичные.
Наружн. отд.	Панели и кирпичн. вставки облицованные ковровой плиткой
Внутренняя отд.	Масл. и водоэмульс. покраска, облиц. гл. плиткой и травертином т. 20м
Фундаменты	ж/б стаканного типа и ленточные
Наружн. стены	Панели стеновые и цокольные, сборные.
Ригели Перемычки Лестницы Диафрагмы Колонны	Сборные железобетонные
Перегородки	Сборные из гипсобетонных панелей и кирпича
Перекрытия	Сборные железобетонные.

Область применения.

II и III климатические районы, IВ климатический подрайон с расчетными зимними температурами -20°, -30° (основное решение); -40°С, нормальная зона влажности; обычные геологические условия. Скоростной напор ветра на высоте 10м q_0 - 45 кгс/м². Вес снегового покрова на 1м² горизонтальной поверхности земли - P_0 = 100 кгс/м².

Инженерное оборудование.

Здание оборудуется: центральным отоплением, приточно-вытяжной вентиляцией, холодным и горячим водоснабжением канализацией, электроэнергией, радио, телефоном, автоматической пожарной и охранной сигнализации.

Согласовано: Технич. отд. Бехов 10.7.80

Гл. арх. инж.	Масленникова		10.7.80
Рук. маст.	Дембовский		10.7.80
Гл. арх. пр.	Федорова		10.7.80
Гл. инж. пр.	Кротова		10.7.80
Исполн.	Юрасова		10.7.80
Проверил	Белкина		10.7.80

Привязан

Инв. №

252-9-63-1.1-1 АС

Межбольничный патологоанатомический корпус с отделением бюро судебно-медицинской экспертизы

Патологоанатомический корпус

Стадия	Лист	Листов
Р	3	35

Лист привязки

Проектный институт Минздрава РСФСР г. Москва

Инв. № подл. | Подпись и дата | Взам. инв. №

Копировал, Кобзик

Формат 22

План 1 этажа

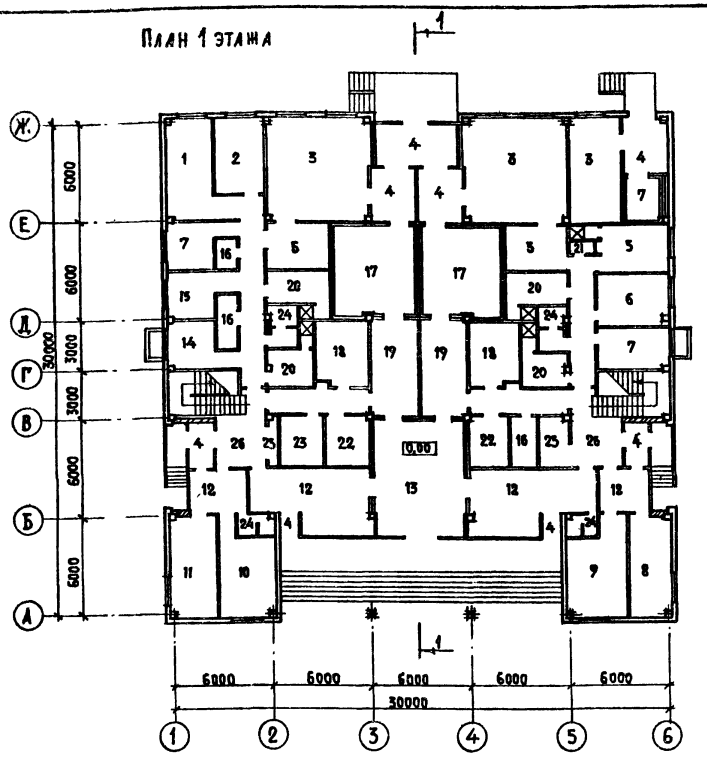

План 2 этажа

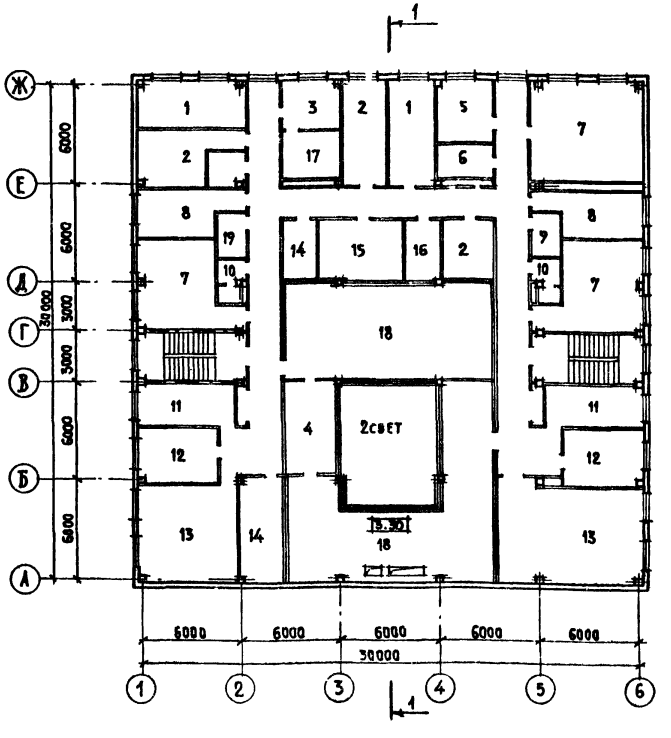

Экспликация.

1 этаж.

1. Архив
2. Фиксационная
3. Секционная
4. Тамбур
5. Предсекционная
6. Фиксационная
7. Комната персонала
8. Регистратура
9. Сигнализационная
10. Смотровая
11. Процедурная
12. Ожидальные
13. Траурный зал
14. Комната персонала
15. Кабинет врача
16. Бельевая
17. Холодильные камеры
18. Машинные отделения.
19. К-та одевания трупов
20. Гардеробы с душем
21. Санпропускник
22. Хран. пох. принадл.
23. Справочная
24. Санузел
25. Электощитовая
26. Вестибюли

2 этаж

1. К-ты врачей
2. Хранение реактивов
3. Фотолаборатория
4. Помещение ремонта вентиляторов
5. К-та старшего лаб.
6. Хранение ядов
7. Лаборатория
8. Моечная
9. К-та гигиены
10. Санузел
11. К-та заведующ.
12. Канцелярия
13. К-та занятий
14. Инвентарная
15. Архив
16. Бельевая
17. Прявьочная
18. Вент камеры
19. К-та уборочного инв.

Фасад в осях 1-6

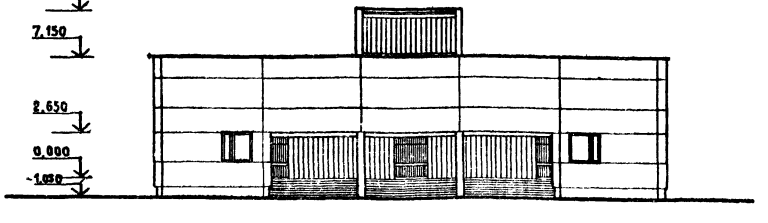

Согласовано

Согласовано

Типовой проект 252-9-63 Альбом

Гл. архитектор	Масленникова				
Рук. маст.	Дембовский				
Гл. инж. пр.	Федоров				
Гл. инж. пр.	Кротова				
Исполнит.	Юрасова				
Проверил	Вадкопытова				

Привязан

Инв. №

252-9-63-1.1-1 АС

Мемориальный патологоанатомический корпус с отделением бюро судебно-медицинской экспертизы

Патологоанатомический корпус

Стадия	Лист	Листов
Р	4	35

Лист привязки

Проектный институт Минздрава РСФСР г. Москва

Копировал: Веретягина

Формат 22

Обозначение	Обозначение	Наименование	Количество шт. Техн. подполье	1 эт.	2 эт.	Всего	Масса ед. кг	Примечания
		Бетонные блоки						
ФБ-1	ГОСТ 13579-78	ФБС 24.5.6.-Т	10	—	—	10	1630	
ФБ-2	То же	ФБС 12.5.6-Т	25	—	—	25	790	
ФБ-3	То же	ФБС 9.5.6-Т	32	—	—	32	590	
ФБ-4	То же	ФБС 24.4.6-Т	9	—	—	9	1300	
ФБ-5	То же	ФБС 12.4.6-Т	2	—	—	2	640	
ФБ-6	То же	ФБС-9.4.6-Т	17	—	—	17	470	
ФБ-7	То же	ФБС 24.3.6-Т	6	—	—	6	970	
ФБ-8	То же	ФБС 9.3.6-Т	99	—	—	99	350	
		Фундаменты						
БК-13-3	ИИ-04-1 вып.6	БК-13-3	16	—	—	16	3190	
Ф-17-3	То же	Ф-17-3	8	—	—	8	4170	
Ф-21-3	То же	Ф-21-3	16	—	—	16	5490	
		Ригели						
Р1	ИИ-04-3 вып.5	Р-52-57Т	10	9	—	19	1610	
Р2	То же	Р-40-27Т	4	6	4	14	750	
Р3	ИИ-04-3 вып.4 ч.I	Р2-72-57	17	16	6	39	1950	
Р4	ИИ-04-3 вып.5	Р2-72-27Т	4	4	—	8	870	
Р5	ИИ-04-3 вып.4 ч.I	Р2-52-57	—	—	10	10	1950	
Р6	ИИ-04-3 вып.5	Р-40-57Т	—	—	8	8	1610	
Р7	ИИ-04-3 вып.4 ч.I	Р2-72-27	—	—	4	4	870	
Р8	ИИ-04-3 вып.5	Р2-52-57Т	—	—	2	2	1950	
Р9	ИИ-04-3 вып.4 ч.I	Р-40-57	—	4	—	4	1610	
Р10	То же	Р-52-57	2	—	—	2	1610	
		Диафрагмы жесткости						
Д-1	ИИ-04-6 вып.5 ч.I	Д-28-33п	—	4	—	4	2330	
Д-2	То же	Д1-28-33п	—	2	—	2	2100	
Д-3	То же	Д1-28-33	—	2	—	2	3080	
Д-4	То же	Д2-28-33	—	—	2	2	3270	
Д-5	То же	Д-28-33	—	—	2	2	2930	

Поз. обозначение	Обозначение	Наименование	Количество шт. Техн. подполье	1 эт	2 эт	Всего	Масса ед. кг	Примечания
		Колонны						
К1	ИИ-04-2 вып.13 и альбому V	КЗК-33(20)-1	2	—	—	2	2140	
К2	То же	КЗК-33(20)-2	2	—	—	2	2140	
К3	То же	КЗР-33(20)-16А-3	1	—	—	1	2180	
К4	То же	КЗР-33(20)-16Б-4	1	—	—	1	2180	
К5	То же	КЗР-33(20)-15Б-16А-5	1	—	—	1	2180	
К6	То же	КЗР-33(20)-18	1	—	—	1	2180	
К7	То же	КЗР-33(20)-19	1	—	—	1	2180	
К8	То же	КЗР-33(20)-20	2	—	—	2	2180	
К9	То же	КЗК-33(20)-21	1	—	—	1	2140	
К10	То же	КЗК-33(20)-10	1	—	—	1	2140	
К11	То же	КЗК-33(20)-11	1	—	—	1	2140	
К12	То же	КЗК-33(20)-12	1	—	—	1	2140	
К13	То же	КЗК-33(20)-13	1	—	—	1	2140	
К14	То же	КЗК-33(20)-14	1	—	—	1	2140	
К15	То же	КЗК-33(20)-16А-15	1	—	—	1	2140	
К16	То же	КЗР-33(20)-16А-16	1	—	—	1	2180	
К17	То же	КЗР-33(20)-16А-17	1	—	—	1	2180	
К18	ИИ-04-2 вып.13	КЗР-33(20)	6	—	—	6	2180	
К19	ИИ-04-2 вып.13 и альбому V	КЗР-33(20)-7	2	—	—	2	2180	
К20	То же	КЗР-33(20)-16А	4	—	—	4	2180	
К21	То же	КЗР-33(20)-9	1	—	—	1	2180	
К22	То же	КЗР-33(20)-8	1	—	—	1	2180	
К23	То же	КЗР-33(20)-6-26	2	—	—	2	2180	
К24	То же	КЗР-33(20)-16Б-22	1	—	—	1	2180	
К25	То же	КЗР-33(20)-16А-23	1	—	—	1	2180	
К26	То же	КЗР-33(20)-15Б-16А-24	1	—	—	1	2180	
К27	То же	КЗК-33(20)-16А-25	1	—	—	1	2140	

Типовой проект 252-9-63 Альбом

Согласовано: ГАП АСМ Федоров; Нормоконтроль Александрин

Инв. № подл. | Подпись и дата | Взам. инв. №

Привязан:

Инв. №

ГА. конст. III	Михайлов		7.07.86
ГА. инж. М	Аурик		7.07.86
ГА. конст. М	Михалевский		7.07.86
ГИП	Кротова		7.07.86
Исполнит	Гоакова		7.07.86
Проверил	Максимова		7.07.86

252-9-63-11-1 АС

Межвольничный патологоанатомический корпус с отделением бюро судебно-медицинской экспертизы

Патологоанатомический корпус

Спецификация (начало)

Стадия	Лист	Листов
Р	5	35

Проектный институт Минздрава РСФСР г. Москва

Копировал: Ребизова

Формат 22

Поз. обозначение	Обозначение		Наименование	Количество шт. Техн. подполье	1 эт	2 эт	Всего	Масса ед. кг	Примечания
	Плиты перекрытий								
	Плиты из тяжелого бетона	Плиты из легкого бетона							
П-1	ИИ-04-4 вып.19	ИИ-04-4 вып.21	ПК 6-58-15п	—	—	10	10	2665	
П-2	То же	То же	ПК 8-58-15п	6	7	1	14	2665	
П-3	То же	То же	ПК 8-58-15с	5	—	—	5	2645	
П-4	То же	То же	ПК 12,5-58-15с	1	5	—	6	2645	
П-5	То же	То же	ПР8-58-15с	11	7	12	30	2625	
П-6	То же	То же	ПР 12,5-58-15с	8	12	—	20	2625	
П-7	То же	То же	ПК 6-58-12	—	—	30	30	2040	
П-8	То же	То же	ПК 8-58-12	16	22	1	39	2040	
П-9	То же	То же	ПК 12,5-58-12	7	13	—	20	2040	
П-10	То же	То же	ПК6-58-15	—	—	39	39	2710	
П-11	То же	То же	ПК8-58-15	20	16	—	37	2710	
П-12	То же	То же	ПК 12,5-58-15	5	8	—	13	2710	
П-13	То же	То же	ПК6-58-15с	—	—	15	15	2645	
П-14	То же	То же	ПК 12,5-58-15п	5	5	—	10	2665	
П-15	ИИ-04-4 вып.20	ИИ-04-4 вып.22	ПК8-28-12	2	—	—	2	1000	
П-16	То же	То же	ПК8-28-15	4	—	—	4	1320	
П-17	3.006-2 вып II-2		П 10g-3	4	4	—	8	190	
П-18	ИИ-04-4 вып.21	ИИ-04-4 вып.22	ПК 12,5-28.15	9	—	—	9	1320	
П-19	То же	То же	ПК 12,5-28.15с	2	—	—	2	1190	
П-20	3.006-2 вып. II-2		П 20g-3	11	—	—	11	640	
П-21		То же	П 7g-3	3	—	—	3	150	
	Лестничные марши								
	ИИ-04-7 вып.1		АМ-58-14-17	—	4		4	2290	
	Площадки								
	То же		АП-15-14	—	2		2	585	
	Проступи								
	То же		СТ-1	—	20		20	48	
	То же		СТ-2	—	10		10	40	
	То же		СТ-3	—	22		22	50	
	То же		СТ-4пр	—	5		5	50	
	То же		СТ-4л	—	5		5	50	
	Ступени								
	4.155-1 вып.1		АС 12-17	30	—	—	30	130,0	

Поз. обозначение	Обозначение		Наименование	Количество шт. Техн. подполье	1 эт	2 эт	Всего	Масса ед. кг	Примечания
	Перемычки								
ПР-1	1.138-10 вып.2		2ПР8-24.38.14	35	—	—	35	330	
ПР-2	То же		2ПР7-23.38.14	14	—	—	14	310	
ПР-3	То же		1ПР2-15.12.14	10	—	—	10	75,0	
ПР-4	То же		1ПР1-12.12.6	2	—	—	2	25,0	
	То же		1ПР3-22.12.14	—	—	4	4	100,0	
	Стеновые панели								
	$t_н$=-20°С	$t_н$=-30°С	$t_н$=-40°С						
ПС-1	ИИ-04-5 вып.5	ИИ-04-5 вып.6	ИИ-04-5 вып.7	НП-60-12	—	—	—	20	2380
ПС-2	То же	То же	То же	Н-60-15	—	—	—	33	2990
ПС-3	То же	То же	То же	Н-60-18	—	—	—	11	3500
ПС-4	То же	То же	То же	Н-70-18	—	—	—	2	1880
ПС-5	То же	То же	То же	Н-3-18	—	—	—	18	170
ПС-6	То же	То же	То же	Н-12-18	—	—	—	33	710
ПС-7	То же	То же	То же	Н-18-18	—	—	—	8	1060
ПС-8	То же	То же	То же	Н-58-15пр	—	—	—	1	2820
ПС-9	То же	То же	То же	Н-58-15л	—	—	—	1	2820
ПС-10	То же	То же	То же	НУ-1-9	—	—	—	2	200
ПС-11	То же	То же	То же	НУ-1-12	—	—	—	4	270
ПС-12	То же	То же	То же	НУ-1-15	—	—	—	14	330
ПС-13	То же	То же	То же	НУ-1-18	—	—	—	14	400
ПС-14	ИИ-04-5 вып.12		ИИ-04-5 вып.13	Ц-60-15	—	—	—	14	2960
ПС-15	То же		То же	Ц-30-15	—	—	—	2	1770
ПС-16	То же		То же	ЦУ-1-15	—	—	—	10	320
ФК-1	ИИ-04-4 вып. 23			ФК-15-4	—	—	—	80	100

Привязан:

Инв. №

Гл. конструктор	Михайлов		7.07.86
Гл. инж. пр.	Аурик		7.07.86
Гл. конструктор пр.	Мышлевский		7.07.86
ГИП	Кретова		7.07.86
Исполнит.	Голкова		7.07.86
Проверил	Максимова		7.07.86

252-9-63-1.1-1 АС

Межбольничный патологоанатомический корпус с отделением бюро судебно-медицинской экспертизы

Патологоанатомический корпус

Стадия	Лист	Листов
Р	6	35

Спецификация (продолжение)

Проектный институт Минздрава РСФСР г. Москва

Копировал: Ребизова Формат А2

Типовой проект 252-9-63 Альбом I

Согласовано: ГПИ Федоров; Госстрой Алексеев

Инв. № подл. | Подпись и дата | Взам. инв. №

Поз. обозначение	Обозначение	Наименование	Количество шт. Технич подполье	1эт.	2эт.	Всего	Масса ед. кг.	Примечание
		Монтажные детали						
	ИИ-04-8 вып. 3	ММД-4	22	10	—	32	8.50	
	то же	ММД-6	—	24	12	36	1.04	
	ИИ-04-10 вып. 5	ММД-13	—	8	8	16	1.02	
	то же	ММД-14	48	48	24	120	1.13	
	то же	ММД-15	4	4	4	12	1.70	
	то же	ММД-16	12	16	32	60	0.73	
	то же	ММД-17	4	6	8	18	1.29	
	то же	ММД-18	24	28	24	76	1.15	
	то же	ММД-23	24	30	44	98	0.39	
	то же	ММД-25	18	24	14	56	0.32	
	то же	ММД-26	14	12	6	32	0.10	
	то же	ММД-30 лев.	7	6	3	16	3.78	
	то же	ММД-30 пр.	7	6	3	16	3.78	
	Альбом V р.9.1-1-КЖИ-012-46	МД-1	32	—	—	32	2.44	
	ИИ-04-10 вып. 5	ММД-28	—	—	—	4	1.22	
		Монтажные детали для стеновых панелей из легкого бетона						
	ИИ-04-10 вып. 6	ММН-1	—	—	—	76	1.68	
	то же	ММН-3	—	—	—	238	0.46	
	то же	ММН-4	—	—	—	192	0.47	
	то же	ММН-6	—	—	—	40	0.63	
	то же	ММН-7	—	—	—	50	2.06	
	то же	ММН-10	—	—	—	8	13.40	
	то же	ММН-14	—	—	—	188	0.24	
	то же	ММН-15	—	—	—	2	2.10	
	то же	ММН-17	—	—	—	4	1.57	
		Монтажные детали для стеновых панелей из ячейстого бетона						
	ИИ-04-10 вып. 6	ММН-2	—	—	—	76	1.90	
	то же	ММН-3	—	—	—	314	0.46	
	то же	ММН-4	—	—	—	116	0.47	
	то же	ММН-6	—	—	—	40	0.63	
	то же	ММН-8	—	—	—	8	2.20	
	то же	ММН-10	—	—	—	42	13.40	
	то же	ММН-14	—	—	—	188	0.24	
	то же	ММН-15	—	—	—	2	2.10	
	то же	ММН-17	—	—	—	4	1.57	
		Ограждения лестниц						
	ИИ-04-8 вып. 1	ЛО-17				4	52	
	то же	ЛОП-12				2	25.09	
		Металлические изделия и закладные детали						
	Альбом V р.9.1-1 КЖИ-008-21	С-1	6	—	—	6	54.60	
	то же 008-22	С-2	10	—	—	10	46.32	
	то же 008-23	С-3	4	—	—	4	20.9	

Поз. обозначение	Обозначение	Наименование	Количество шт Технич подполье	1эт.	2эт.	Всего	Масса ед. кг	Примечание
	Альбом V р.9.1-1 то же 008-30	С-4	8	—	—	8	84.88	
	то же 008-31	С-5	—	6	—	6	12.02	
	то же 008-32	С-6	—	3	—	3	4.83	
	то же КЖИ-008-33	С-7	—	—	—	10	27.9	
	то же 008-34	С-8	—	—	—	13	31.8	
	то же 008-35	С-9	—	—	—	2	23.7	
	то же 008-36	С-10	4	—	—	4	25.8	
	то же 008-37	С-11	2	—	—	2	8.7	
	то же 008-38	С-12	4	—	—	4	25.1	
	то же 009-39	К-1	4	—	—	4	45.45	
	то же 009-40	К-2	16	—	—	16	0.97	
	то же 010-41	МР-1	—	8	—	8	2.80	
	то же 010-42	МР-2	—	4	—	4	1.51	
	то же 011-43	ЗД-1	—	—	28	28	1.73	
	то же 011-44	ЗД-2	—	—	4	4	2.48	
	то же 011-45	ЗД-3	—	—	6	6	2.95	
	Альбом V р 9.8-1 КМП-001-01	МР-3	2	—	—	2	38.80	
	то же-002-02	МР-4	—	—	6	6	9.66	
	то же-002-03	МР-5	—	—	1	1	18.08	
	то же-002-04	МР-6	—	—	1	1	13.94	
	то же-002-05	МР-7	—	—	2	2	13.66	
	то же-002-06	МР-8	—	—	1	1	21.14	
	то же-002-07	МР-9	—	—	1	1	23.30	
	то же 003-08	МК-1	—	6	—	6	1.25	
	то же 003-09	МК-2	—	8	—	8	8.53	
	то же 003-10	МК-3	—	2	—	2	6.63	
	то же 003-11	МК-4	—	4	—	4	15.34	
	то же 003-12	МК-5	—	2	—	2	1.82	
	то же 004-13	ИР-1	—	2	—	2	5.94	
	то же 004-14	ИР-2	—	1	—	1	5.82	
	то же 004-15	ИР-3	—	1	—	1	9.44	
	то же 005-16	УО-1	—	—	—	2	1.17	
	то же 005-17	УО-2	—	—	—	1	1.34	
	то же 005-18	УО-3	—	—	—	1	1.34	
	то же 005-19	УО-4	—	—	—	1	0.60	
	то же 005-20	УО-5	—	—	—	1	0.60	

Типовой проект 252-9-63 Альбом I

Согласовано

Согласовано: Гл. арх. пр. Федорова; Нормоконтр. Александрова

Инв. N подл. | Подпись и дата | Взам. инв. N

Привязан

Инв. N

252-9-63-1.1-1 АС

Межбольничный патологоанатомический корпус с отделением бюро судебно-медицинской экспертизы

Гл. кон. ин.	Михайлов		7.07.86
Гл. инж. М	Аурик		7.07.86
Гл. кон. ГМ	Минкевский		7.07.86
ГИП	Кротова		7.07.86
Исполнит.	Столярова		7.07.86
Проверил	Максимова		7.07.86

Патологоанатомический корпус

Стадия	Лист	Листов
Р	7	35

Спецификация (продолжение)

Проектный институт Минздрава РСФСР г. Москва

Копировал: Ребизова

Формат 22

Поз. обозначение	Обозначение	Наименование	Кол-во на эт. 1	Кол-во на эт. 2	Всего	Примечание
ПГ-1	1.231-1 вып.2	ПГС 3,5-33-7,6	2		2	
ПГ-2	1.231-1 вып.1	ПГ-33-61 Г		5	5	
ПГ-3		ПГ-33-59	1	1	2	
ПГ-4		ПГ-33-57Р	1	3	4	
ПГ-5		ПГ-33-43,4		2	2	
ПГ-6		ПГ-33-43,4б	1	3	4	
ПГ-7		ПГС-3,3-33-42	1		1	
ПГ-8		ПГ-33-41	1	1	2	
ПГ-9		ПГ-33-41А	1		1	
ПГ-10		ПГ-33-41б		2	2	
ПГ-11		ПГ-33-39б	2		2	
ПГ-12		ПГ-33-38	1		1	
ПГ-13		ПГ-33-37б	2	1	3	
ПГ-14		ПГ-33-34А		2	2	
ПГ-15		ПГ-33-34б	1	1	2	
ПГ-16		ПГ-33-34Р	1		1	
ПГ-17		ПГ-33-31,3	2		2	
ПГ-18		ПГ-33-31,3б	1		1	
ПГ-19		ПГ-33-31	4		4	
ПГ-20		ПГ-33-31А	1		1	
ПГ-21		ПГ-33-31б		1	1	
ПГ-22		ПГ-33-31Р	1		1	
ПГ-23		ПГ-33-30	6	3	9	
ПГ-24		ПГС-3,5-33-30б	3		3	
ПГ-25		ПГ-33-30Р	1		1	
ПГ-26		ПГ-33-27	2	1	3	
ПГ-28		ПГ-33-26	2	2	4	
ПГ-29		ПГ-33-26А	1		1	
ПГ-31		ПГ-33-26Р		2	2	
ПГ-32		ПГ-33-20,3	2	8	10	
ПГ-33		ПГ-33-20,3б		2	2	
ПГ-34		ПГ-33-20,3Р	2		2	
ПГ-35		ПГ-33-20	1		1	
ПГ-37		ПГС-3,5-33-20б	1		1	
ПГ-38		ПГ-33-19	2	1	3	
ПГ-39		ПГС-3,5-33-19б	2		2	

Поз. обозначение	Обозначение	Наименование	Кол-во на эт. 1	Кол-во на эт. 2	Всего	Примечание
ПГ-40	1.231-1 вып.1	ПГ-33-18	2	1	3	
ПГ-41		ПГС-3,5-33-18	2	2	1	
ПГ-42		ПГС-3,5-33-18А	2		2	
ПГ-43		ПГ-33-18б		1	1	
ПГ-44		ПГС-3,5-33-18б	1	2	3	
ПГ-45		ПГ-33-17б	1		1	
ПГ-46		ПГ-33-16		2	2	
ПГ-47		ПГС-3,5-33-16		1	1	
ПГ-48		ПГ-33-16А	1		1	
ПГ-49		ПГ-33-16Р	1		1	
ПГ-50		ПГ-33-15,2Р	1		1	
ПГ-51		ПГ-33-15	4	1	5	
ПГ-52		ПГ-33-15А		3	3	
ПГ-53		ПГС-3,5-33-15	2		2	
ПГ-54		ПГ-33-14,2		1	1	
ПГ-55		ПГС-3,5-33-14,2		1	1	
ПГ-56		ПГ-33-14	2	2	4	
ПГ-57		ПГС-3,5-33-14	4		4	
ПГ-58		ПГС-3,5-33-14Я	1		1	
ПГ-59		ПГ-33-14Р	3		3	
ПГ-60		ПГ-33-13	1	2	3	
ПГ-61		ПГ-33-13А	2		2	
ПГ-62		ПГ-33-9	5	8	13	
ПГ-63		ПГС-3,5-33-9	1	1	2	
ПГ-64		ПГ-33-9А		1	1	
ПГ-65		ПГС-3,5-33-9Р	6		6	
ПГ-66		ПГ-33-9Р	4		4	
ПГ-67		ПГ-33-8	1	4	5	
ПГ-68		ПГ-33-7	2	3	5	
ПГ-69		ПГС-3,5-33-7	2	2	1	
ПГ-70		ПГ-33-7Р	1	1	2	
ПГ-71		ПГ-33-6,2	3		3	
ПГ-72		ПГ-33-6	7	3	10	

Поз. обозначение	Обозначение	Наименование	Кол-во на эт. 1	Кол-во на эт. 2	Всего	Примечание
ПГ-73	1.231-1 вып.1.	ПГС 3,5-33-6	3	4	7	
ПГ-74		ПГ-33-6Р	5		5	
ПГ-75		ПГ-33-5	5	5	10	
ПГ-76		ПГ-33-5Р	3		3	
ПГ-77	1.231-1 вып 2	ПГ-33-12,6	2		2	
ПГ-78		ПГ-33-10,9	27	24	51	
ПГ-79		ПГ-33-10,6	7		7	
ПГ-80		ПГ-33-9,9	4	3	7	
ПГ-81		ПГ-33-9,6	5		5	
ПГ-82		ПГС-5,5-33-7,9	11	6	17	
	Деревянные изделия.					
ОС 18-18	Серия 1.136-3.6-1	ОС 18-18	17	26	43	
ОС 09-09	"	ОС 09-09	2 (тех. подп.)	3	5	
ДО 24-15	Серия 1.136-10	ДО 24-15	2	2	4	
ДГ 24-15		ДГ 24-15		1	1	
ДГ 24-19		ДГ 24-19	1	1	2	
ДГ 21-12		ДГ 21-12	2		2	
ДГ 21-10		ДГ 21-10	37	27	64	
ДГ 21-9		ДГ 21-9	12	3	15	
ДГ 21-7		ДГ 21-7	25	13	38	
ДУ 77	1.135-1 Альбом II	ДУ 77	5		5	
ДВ 9 2/8	1.135-1 Альбом I	ДВ 9 2/8	4		4	
ДЛ 8	1.135-1 Альбом I	ДЛ 8	4		4	
ИД-1	См. лист	ИД-1	1		1	
ПС-1	ТУ-13205 СД. по чертеж. Гипрохолода.	ПС-1	5		5	
ДО 24-19	Серия 1.136-10	ДО 24-19		1	1	
ДЛ 8	1.135-1 Альбом II	ДЛ 8	4 (тех. подп.)		4	
АО 22-20	Серия 1.136-1 в.1	АО 22-20	17	26	43	

Привязан

Инв. №

Гл. конс. пр-та	Михайлов	8.07.80
Рук. маст.	Дембовский	8.07.80
Гл. инж. м.	Аурик	8.07.80
Гл. инж. пр.	Кротова	8.07.80
Исполн.	Юрасова	8.07.80
Проверил	Белокопытова	8.07.80

252-9-63 1.1-1 АС

Межбольничный патологоанатомический корпус с отделением бюро судебно-медицинской экспертизы

Патологоанатомический корпус

Спецификация

Стадия	Лист	Листов
Р	8	35

Проектный институт Минздрава РСФСР г. Москва

Копировал Кобзюк

Формат 22

Типовой проект 252-9-63 Альбом

Согласовано

Гл. арх. проекта Гип. О.В. Конец. Ковр.

Взам. инв. № | Подпись и дата | Инв. № подл.

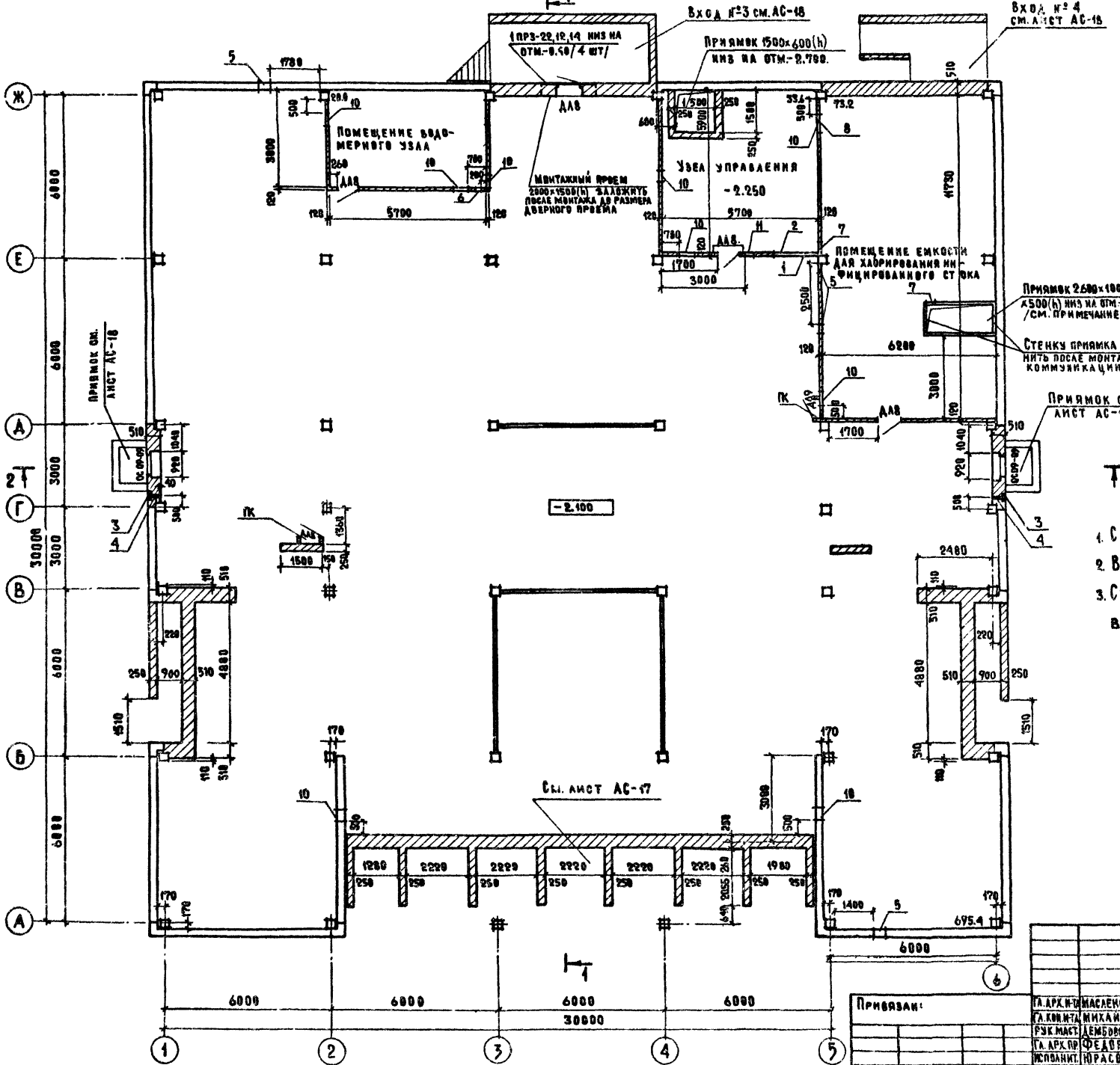

Экспликация отверстий

Тип отв.	Размеры, мм в	Размеры, мм н	Отм. низа м.	Назначение
1	850	300	-0.910	О.В. и ВК
2	800	300	-0.650	"
3	230	375	-0.850	В.К.
4	100	100	-0.780	"
5	400	400	-0.850	"
6	200	200	-0.850	"
7	600	600	-2.500	
8	800	400	-2.100	О.В.
9	800	400	-2.000	"
10	500	300	-0.910	"
11	300	300	-0.650	"

Примечания:

1. Спецификацию дверей и окон см. АС-8.
2. Ведомость отделочных работ см. АС-12.
3. Стенки и днище приямка толщиной 100 мм. выполнить из бетона М-100.

Гл. арх. пр.	Масленникова		10.7.80
Гл. кон. пр.	Михайлов		5.07.80
Рук. маст.	Дембровский		8.07.80
Гл. арх. пр.	Федоров		11.7.80
Исполнит.	Юрасова		11.7.80
Проверил.	Белокопытова		11.7.80

Привязан:

Инв. №

252-9-63 – 1.1-1 АС

Межбольничный патологоанатомический корпус с отделением бюро судебно-медицинской экспертизы

Патологоанатомический корпус

План техподполья

Стадия	Лист	Листов
Р	9	35

Проектный институт Минздрава РСФСР г. Москва

Копировал Кобзюк

Формат 22

Типовой проект 252-9-63 Альбом

Согласовано: Гип ОБ Колесникова; Гип ВК Кротова; Гип АСМ Гапнатрн; Гл. инж. цех. Бат. Бабенко; Гл. инж. Бабенко; Гл. инж. Бабенко; Гл. инж

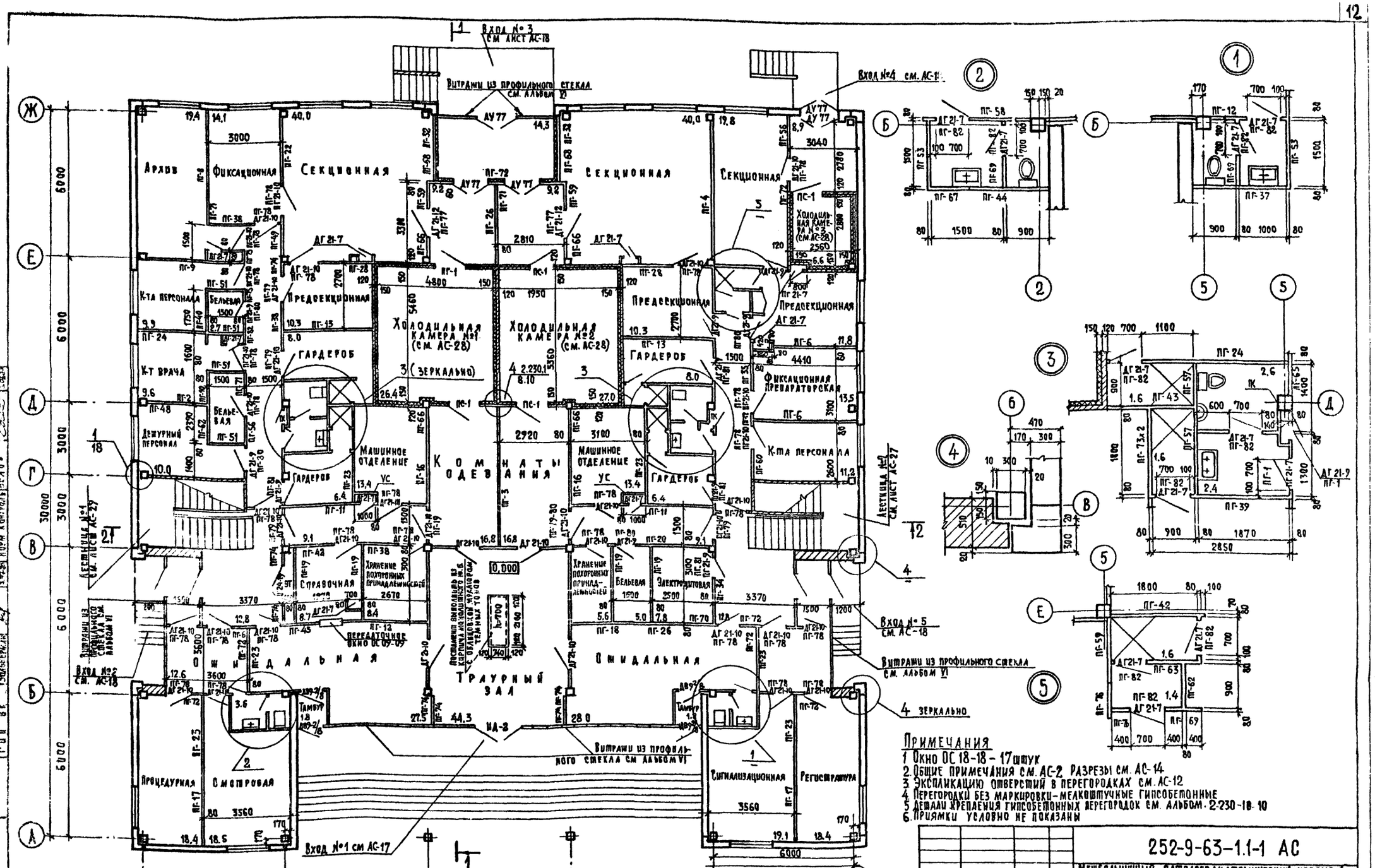
Вход №3 см. лист АС-18
Витражи из профильного стекла см. альбом VI
Вход №4 см. АС-18
Архив
Фиксационная
Секционная
Секционная
Секционная
Холодильная камера №3 (см. АС-28)
К-та персонала
Бельевая
Предсекционная
Предсекционная
Предсекционная
Холодильная камера №1 (см. АС-28)
Холодильная камера №2 (см. АС-28)
Гардероб
Гардероб
Гардероб
К-т врача
Дежурный персонал
Фиксационная препараторская
К-та персонала
Машинное отделение
Машинное отделение
Комнаты одевания
Лестница №1 см. лист АС-27
Лестница №2 см. лист АС-27
Справочная
Хранение похоронных принадлежностей
Бельевая
Электрощитовая
Передаточное окно ОС 09-09
Вход №2 см. АС-18
Вход №5 см. АС-18
Витражи из профильного стекла см. альбом VI
Омидальная
Траурный зал
Омидальная
Тамбур
Процедурная
Смотровая
Сигнализационная
Регистратура
Вход №1 см АС-17
Витражи из профильного стекла см альбом VI
4 зеркально
3 (зеркально)
Примечания
1 Окно ОС 18-18 - 17 штук
2. Общие примечания см. АС-2 Разрезы см. АС-14
3. Экспликацию отверстий в перегородках см. АС-12
4. Перегородки без маркировки - мелкоштучные гипсобетонные
5. Детали крепления гипсобетонных перегородок см. альбом 2.230-18.10
6. Приямки условно не показаны
Привязан
Инв. №
252-9-63-1.1-1 АС
Мебельничный патологоанатомический корпус с отделением бюро судебно-медицинской экспертизы
Патологоанатомический корпус
План 1 этажа
Стадия Р
Лист 10
Листов 35
Проектный институт Минздрава РСФСР г. Москва
Гл. арх. ин-та Масленникова
Гл. кон. ин-та Михайлов
Рук. маст. Дембовский
Гл. арх. пр. Федоров
Исполнит. Юрасова
Проверил Белокопытова
Копировал Веретягина
Формат 22
Типовой проект 252-9-63 Альб
Согласовано
Гип технолог. Дегтярев
Нач. эл. теч. отд. Барченко
ГИП ВК Зыбченко
Гип. ВК Кротова
Нач. ВК Белов
Норм. контроль Белов

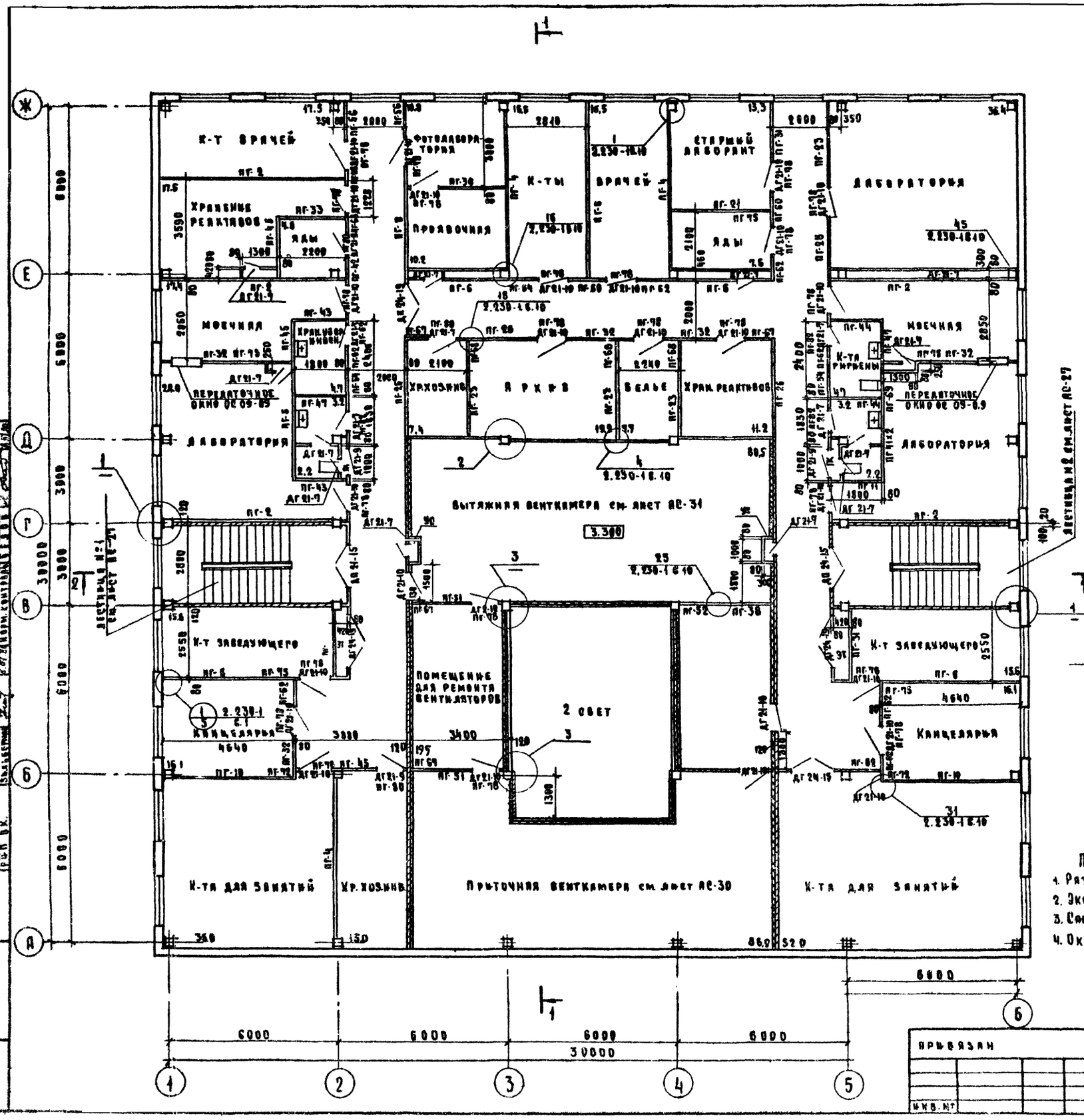

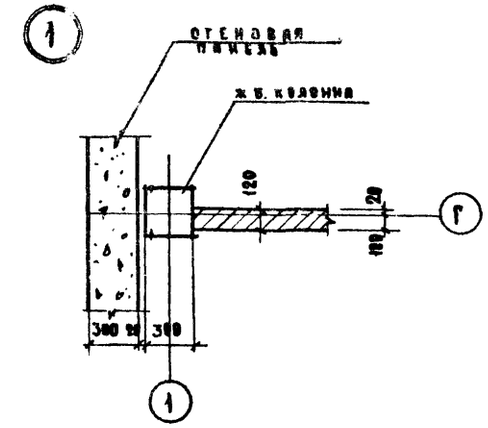

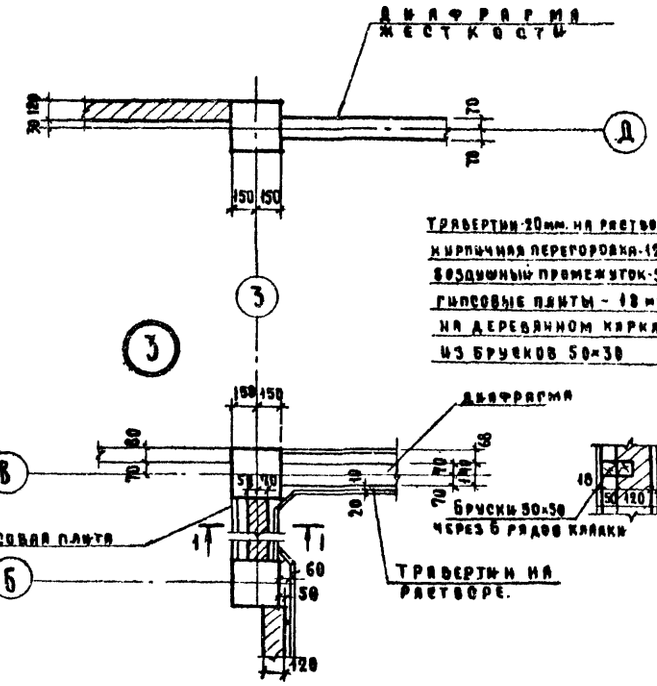

ТРАВЕРТИН 20мм. НА РАСТВОРЕ 10мм
КИРПИЧНАЯ ПЕРЕГОРОДКА 120мм
ВОЗДУШНЫЙ ПРОМЕЖУТОК 50мм
ГИПСОВЫЕ ПЛИТЫ - 18 мм
НА ДЕРЕВЯННОМ КАРКАСЕ
ИЗ БРУСКОВ 50×30

Примечания:

1. Разрезы см. АС-14
2. Экспликацию отверстий в перегородках см. АС-13
3. Сантехнические двери над унитазами устанавливать на 800мм от пола
4. Окна ОС 18-18-26 штук

Гл.архит.пр.	Малеенников		16.7.80
Гл.кон.инж.	Михайлов		8.07.80
Рук.маст.	Домбовский		8.07.80
Гл.арх.пр.	Федоров		8.07.80
Исполн.	Юрасов		8.07.80
Провер.	Белоконь		8.07.80

Привязан

Инв. №

252-9-63 — 1.1-1 АС

Межбольничный патолого анатомический корпус с отделением бюро судебно медицинской экспертизы

Патолого анатомический корпус

План 2 этажа

Стадия	Лист	Листов
Р	11	35

Проектный институт Минздрава РСФСР г. Москва

Копировал: Охапкина

Формат 22

Типовой проект 252-9-63 альбом

Типовой проект 252-9-63 Альбом I

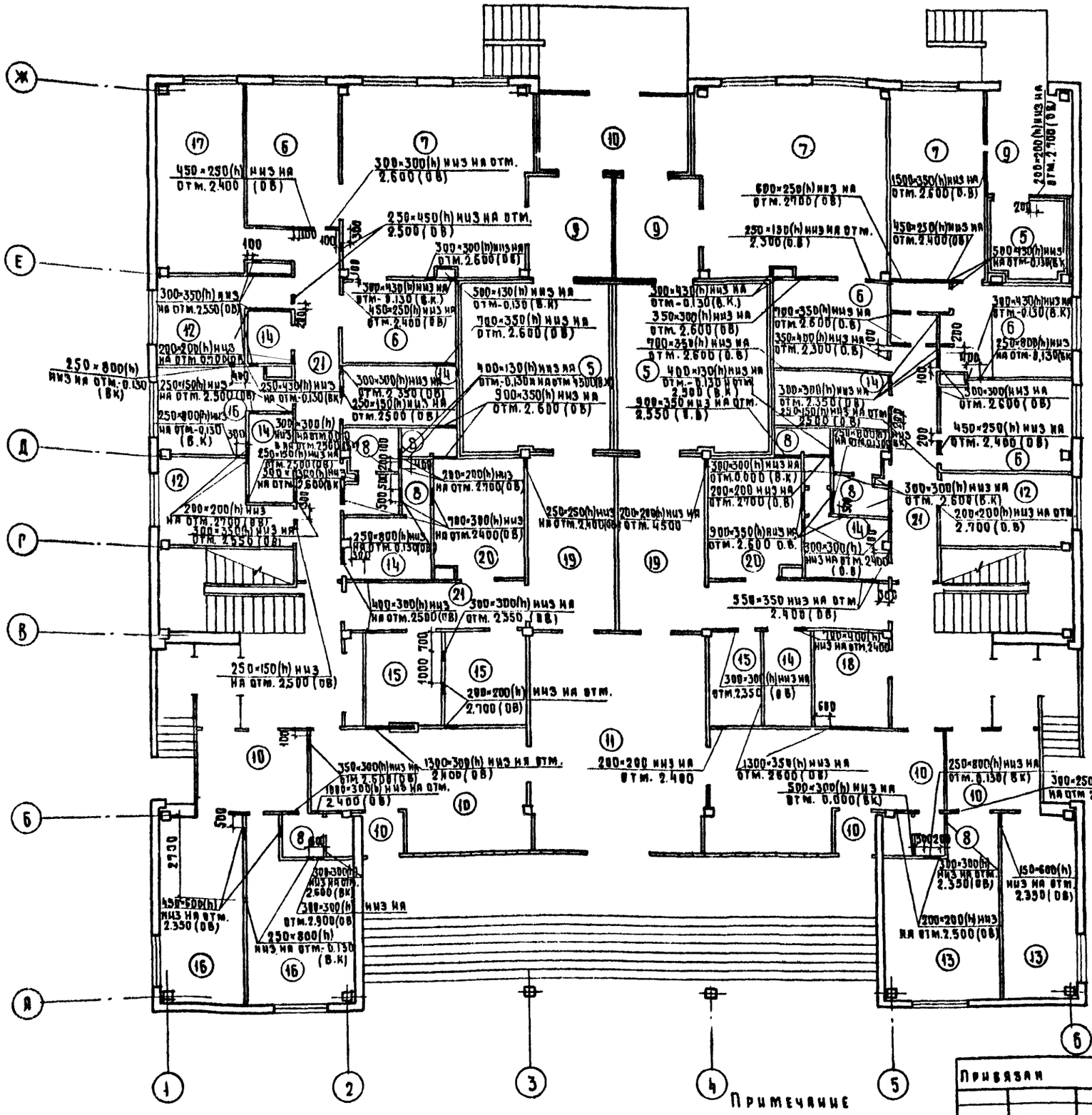

Ведомость отделки помещений

№ помещения	Наименование	Пол: площадь на этаж м²	Пол: № узлов по 2.244-1 в.2	Пол: покрытие	Потолок	Стены и перегородки
	Техподполье					
1	Помещение водомерного узла	127.6	193	Керамическая плитка	Известковая побелка	Улучшенная масляная покраска
2	Узел управления					
3	Помещение емкости для хлорирования и дифицированного стока					
4	Техподполье	695.4	216	Бетонное покрытие		
	1 этаж					
5	Хозяйственные камеры	128.0	см АС-35	Керамическая плитка	Водоэмульсионная покраска	Глазурованная плитка
6	Фиксацион. фиксационная препараторе		177			
	Предсекционные					
7	Секционные	99.8	179	Керамическая плитка		"
8	Санузлы, душевые	22.9				Глазурованная плитка h=1.8м
9	Тамбуры при холодильных камерах	27.3	180	Мозаичное марки 200		Улучшенная масляная покраска
10	Вестибюль ожидальни, тамбуры входов	130.6	"	"		Высококачественная масляная краска
11	Траурный зал	44.3	"	"		Облицовка тростником (торц-21) мм
12	Комната персонала дежурный персонал	132.1	173	Линолеум		Улучшенная масляная покраска
13	Регистратура сигнализационная					
14	Гардеробы, бельевая					
15	Справочная, хранение похор. принад. дежк.					
16	Смотровая процедурная, кабинет врача	85.9	"	"		Высококачественная масляная покраска
17	Архив					
18	Электрощитовая	7.8	179	Керамическая плитка	Клеевая побелка	Улучшенная масляная покраска
19	Комнаты одевания	33.6	177	Керамическая плитка	Водоэмульсионная покраска	Глазурованная плитка h=1.8м.
20	Машинные отделения	26.8				Масляная покраска
21	Коридоры лестницы	67.2				Высококачественная масляная покраска
22	Площадки перед входами	53.4	180	Мозаичное марки 200		
	2 этаж					
23	Кабинеты врачей кта ст. лаборанта	350	40	Линолеум	Водоэмульсионная покраска	Высококачественная масляная покраска
24	К-ты заведующих канцелярия, коридоры					
25	К-ты для занятия персонала					
26	Фотолаборатория проявочная	21	65	Керамическая плитка		Глазурованная плитка h=1.8м
27	Помещение хранения реактивов	73.2	40	Линолеум		Улучшенная масляная покраска
28	Помещения хозяйственного ин-ря					
29	Архив помещ. хранения ядов, белье					
30	Моечная и кипячения и т.д. хрубовин-ра сосуды	55	70	Керамическая плитка		Глазурованная плитка h=1.8м.
31	Вытяжная лент камера	80	86	Бетонное марки 200	Известковая побелка	Улучшенная масляная покраска
32	Лаборатории	92.4	69	Керамическая плитка		
33	Лестницы	36.3		Мозаичное марки 200	Водоэмульсионная покраска	Высококачественная масляная покраска
34	Помещ. ремонта лентаторов, мытья лент. камера	103.5	65	Керамическая плитка	Масляная покраска	

Примечание

В полах над техподпольем (177; 179; 173; 180) положить керамзитобетон $\gamma = 1200$ кг/м³ $\lambda = 0.45$

Привязан

Инв. №

Гл. арх. инж.	Михайлов		
Рук. маст.	Сембовский		8.07.64
Гл. арх. пр.	Федоров		8.07.64
Исполнит.	Юфасова		8.07.64
Провер.	Белокопытов		8.07.64

252-9-63-1.1-1 АС

Межбольничный патолого анатомический корпус с отделением бюро судебно медицинской экспертизы

Патолого анатомический корпус

Стадия	Лист	Листов
Р	12	35

План перегородок с сантехническими отверстиями 1 этаж. Ведомость отделки помещений

Проектный институт Минздрава РСФСР г. Москва

Согласовано: ГИП ОВ Келецкая; ГИП ВК Эмбрембли; ГИП АСМ Кротова

Нормоконтр. Беляев

Инв. № подл. | Подпись и дата | Взам. инв. №

Копировал Охапкина

Формат 22

Типовой проект 252-9-63 Альбом

План кровли

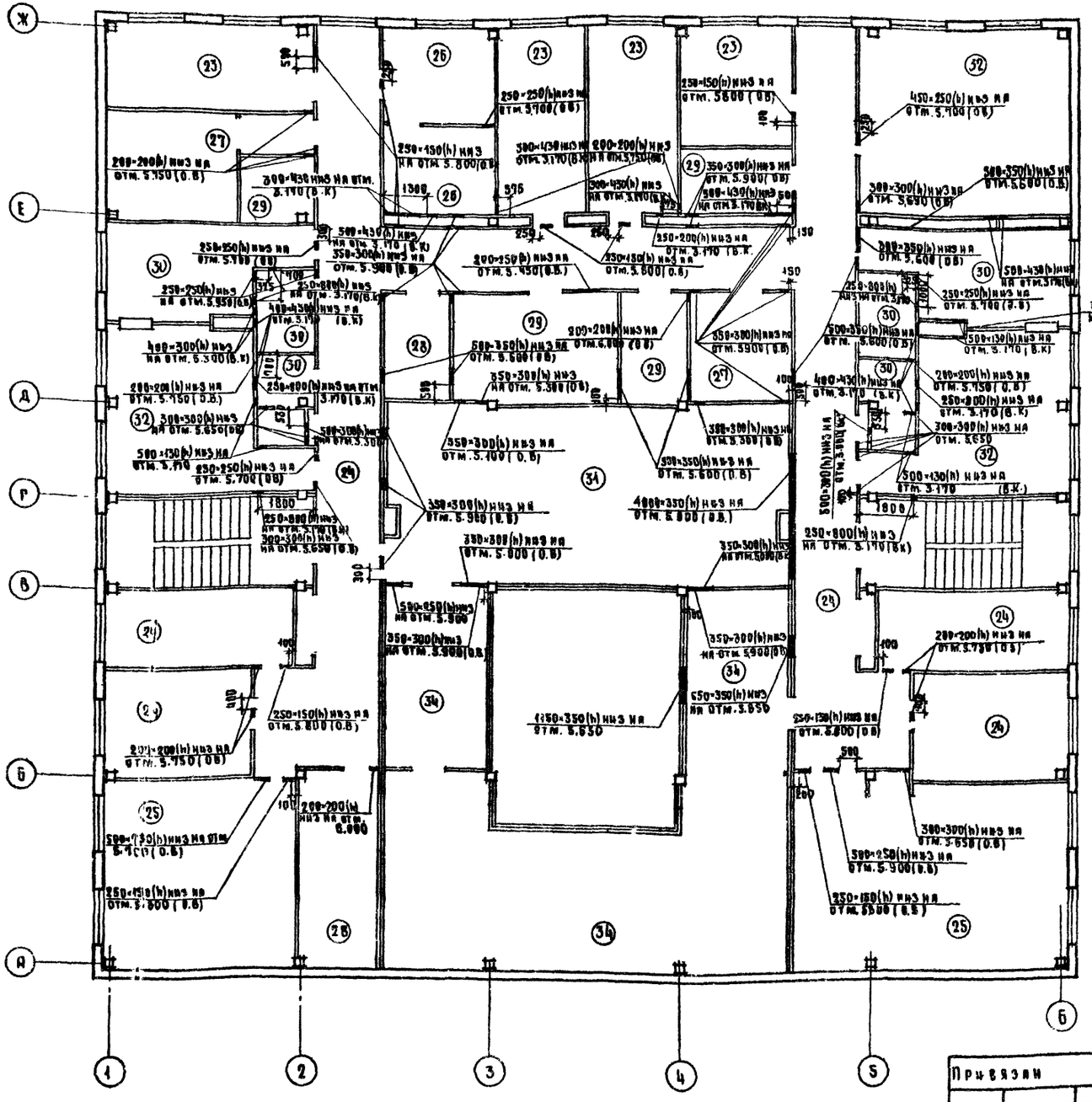

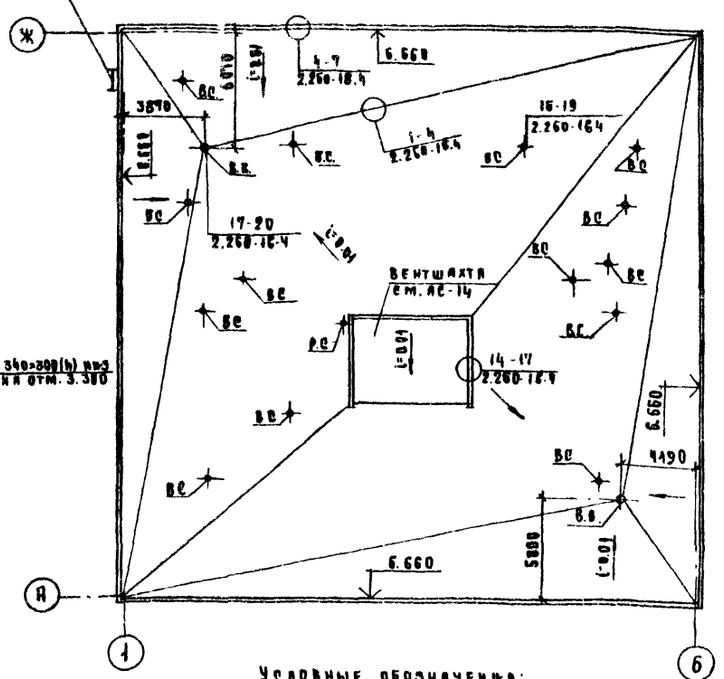

Условные обозначения:
Р.С – радиостойка
В.С – вытяжной стояк
В.В – водосточная воронка

Установка радиостойки

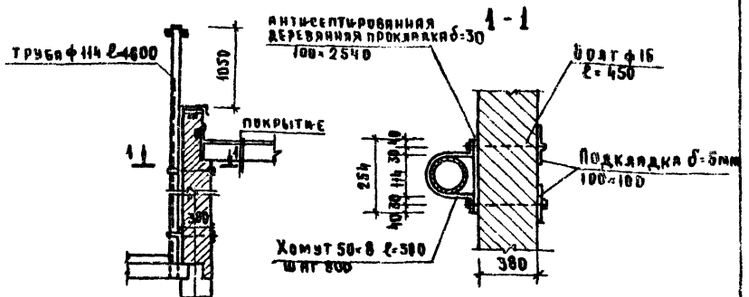

Примечание
1. Раскладка фризовых камней на плане кровли условно не показана.

Гл. конструктор	Михайлов			252-9-63-1.1-1 АС	
Рук. мастерской	Дембровский			Межбольничный патологоанатомический корпус с отделением бюро судебно-медицинской экспертизы	
Гл. арх. проекта	Федоров			Патологоанатомический корпус	Стадия Р / Лист 13 / Листов 35
Исполнил	Юрасова			План перегородок с сантехническими отверстиями. 2 этаж. План кровли	Проектный институт Минздрава РСФСР г. Москва
Проверил	Бондаренко				

Привязан

Инв. №

Альбом I

ТИПОВОЙ ПРОЕКТ 252-9-63

ОГЛАСОВАНО

ГИП С.Я.		ГИП АСМ	КРОТОВА
ГИП ПРОИЗВ. БЗ		НОРМ. КОНТРОЛЬ	БЕЛОВ
ГЛ. ТЕХНОЛОГ			
НАЧ. ЭТ. ТЕХН. ОТД.			
ГИП В.К.			

ПОДПИСЬ И ДАТА

ИНВ. № ПОДЛ.

Разрез 1-1

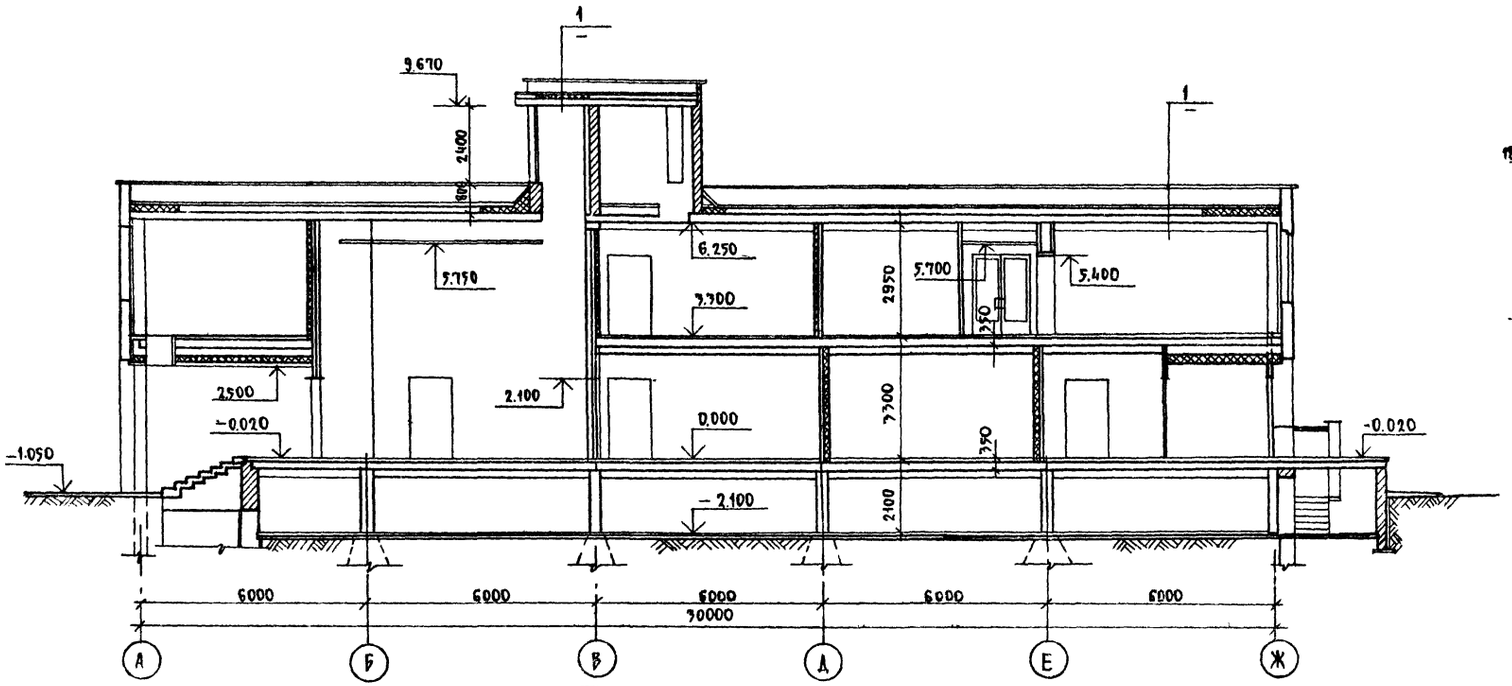

План вентшахты и фонаря верхнего света траурного зала

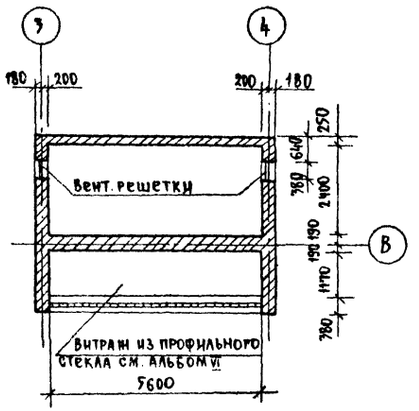

Разрез 2-2

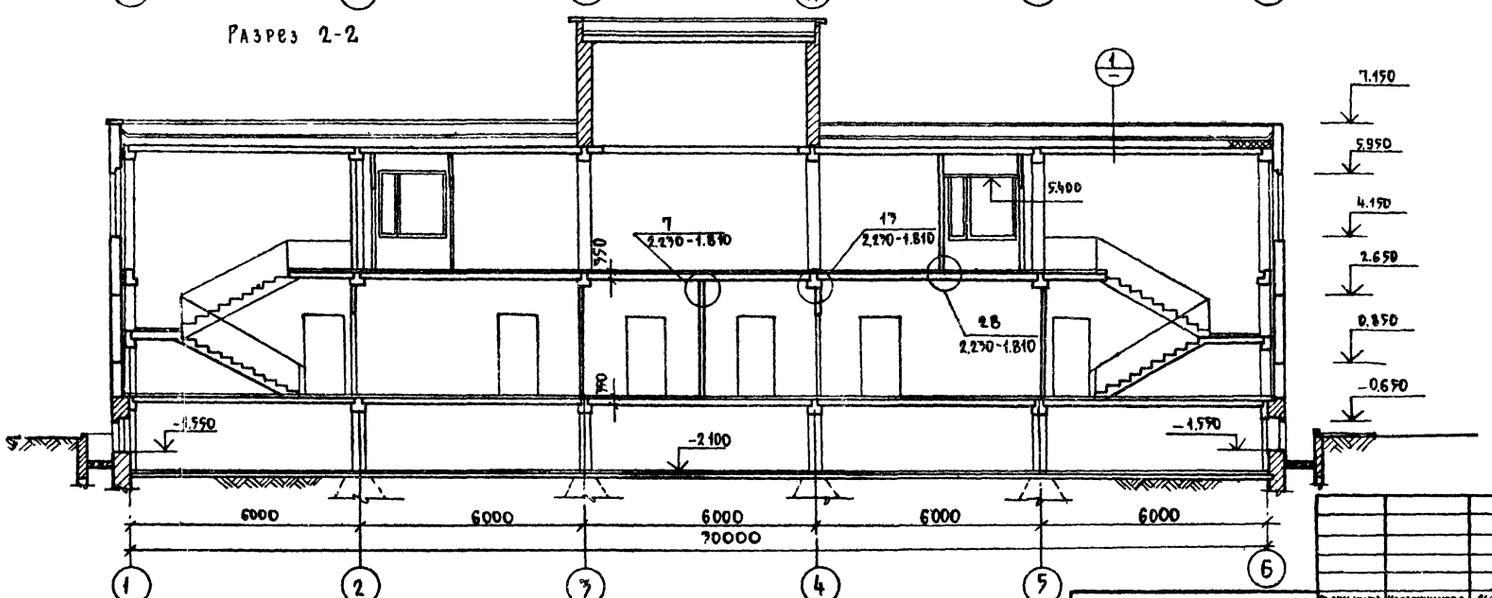

Защитный слой гравия на антисептированной битумной мастике

4 слоя гидроизола на битумной мастике /ГОСТ 7415-74 ж/

Стяжка из цементно-песчаного р-ра М-50 - 15 мм

Утеплитель - плиты из ячеистого бетона γ=400 кг/м3 - 220 мм

Пароизоляция - 1 слой руберойда

Сборная ж.б. плита

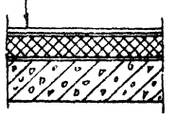

1

Привязан

Инв. №

Гл. арх. ин-та	Маслякова		16.7.80
Гл. конд. ин-та	Михайлов		8.07.80
Рук. маст.	Дембовский		8.07.80
Гл. арх. пр-та	Федоров		8.07.80
Исполнит.	Юрасова		8.07.80
Проверил	Брюкопытова		8.07.80

252-9-63-1.1-1 АС

Межбольничный патолого анатомический корпус с отделением бюро судебно-медицинской экспертизы

Патолого анатомический корпус

Стадия	Лист	Листов
Р	14	35

Разрезы 1-1, 2-2
План вентшахт и фонаря верхнего света

Проектный институт Минздрава РСФСР г. Москва

Копировал Ростягина

Типовой проект 252-9-63 Альбом

Фасад в осях А-Ж

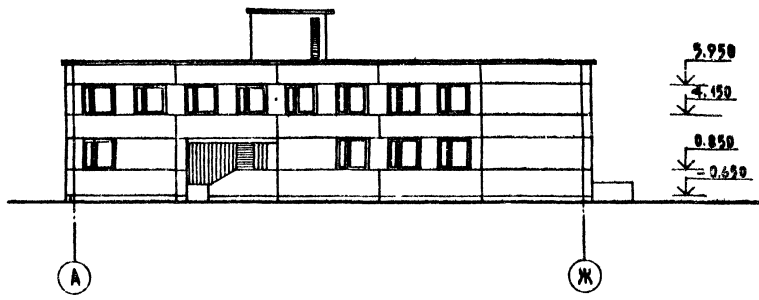

Фасад в осях 1-6

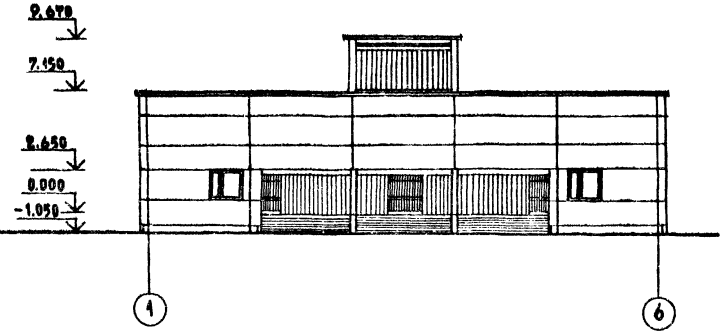

Фасад в осях Ж-А

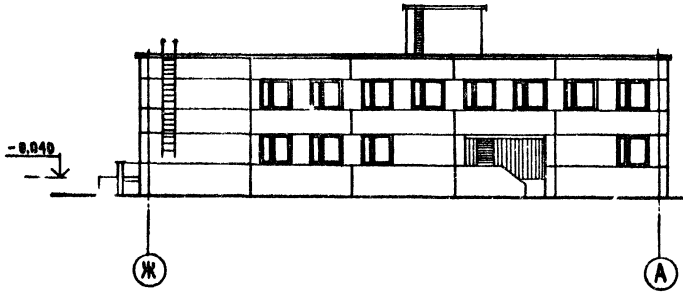

Фасад в осях 6-1

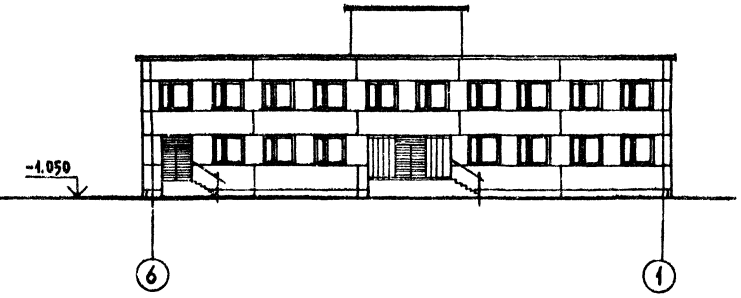

Стеновые и цокольные панели облицевать в заводских условиях ковровой керамической плиткой до ▽2.65 темного тона, выше - белого цвета.
Выходящую на фасад кирпичную кладку облицевать ковровой керамической плиткой под цвет стеновых панелей.

Привязан.					
Инв. №					
Гл. арх. пр.	Маслеников				
Рук. маст.	Дембовский				
Гл. арх. пр.	Федоров				
Гл. инж. пр.	Кротова				
Исполнит.	Клыкова				
Проверил	Белокопытов				

252-9-63 1.1-1 АС

Межведомственный патологоанатомический корпус с отделением бюро судебно-медицинской экспертизы

Патологоанатомический корпус

Стадия	Лист	Листов
Р	15	35

Фасады в осях А-Ж, Ж-А, 1-6; 6-1

Проектный институт Минздрава РСФСР г. Москва

Согласовано: Технич. отд. 15.10.63

Инв. № подл. | Подпись и дата | Взам. инв. №

Копировал. Кобзик

Формат 22

Типовой проект 252-9-63 Альбом I

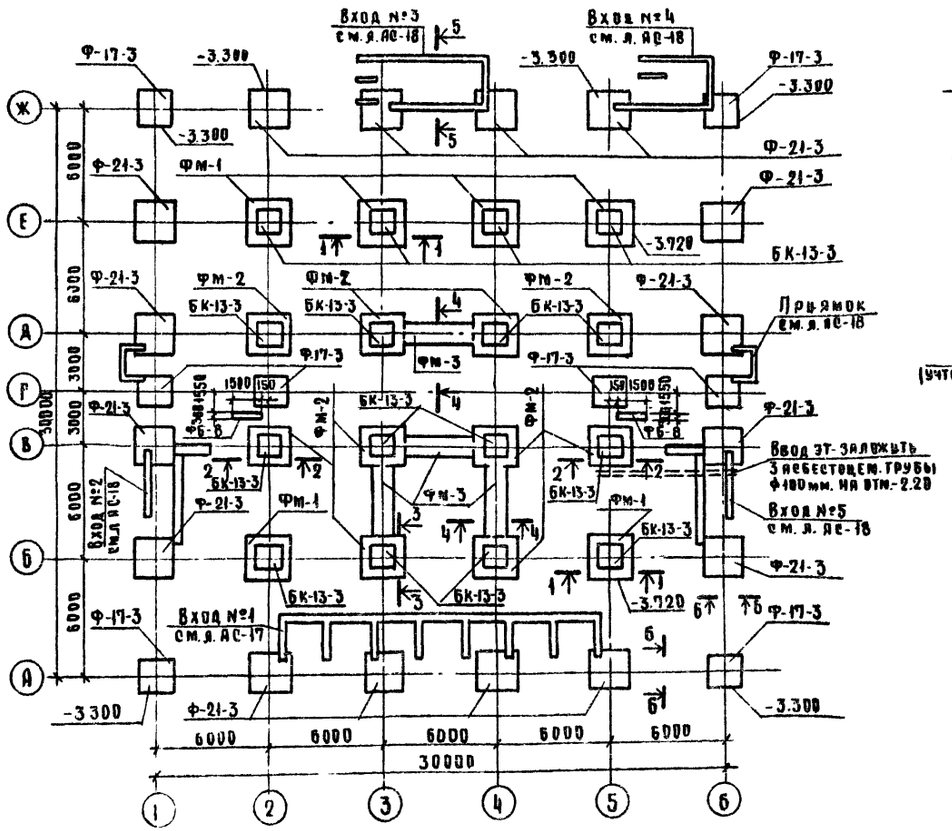

Сечение 5-5

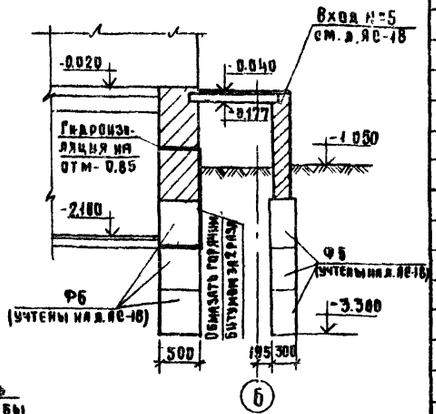

Сечение 6-6

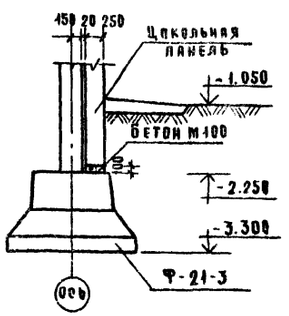

Спецификация элементов

Поз. обознач.	Обозначение	Наименование	Кол.	Масса ед., кг	Примеч.
		Фундаменты			
БК-13-3	ИИ-04-1 в. 6	БК-13-3	16	3190.0	
Ф-17-3	тоже	Ф-17-3	8	4470.0	
Ф-21-3	тоже	Ф-21-3	16	5490.0	
		Блоки стен подвала			
ФБ-8	ГОСТ 13579-78	ФБС 9.3.6-т	12	350.0	
		Фундаменты монолитные			
		ФМ-1	6		
		Сборочные единицы и детали			
	Альбом V р. 9.8-1	Сетка С-1	1	54.60	
		Материал			
		Бетон М 200 $м^3$	2.30		
		ФМ-2	10		
		Сборочные единицы и детали			
	Альбом V р. 9.8-1	Сетка С-2	1	46,32	
		Материал			
		Бетон М 200 $м^3$	1,94		
		ФМ-3	4		
		Сборочные единицы и детали			
	Альбом V р. 9.8-1	Сетка С-3	1	20,9	
	тоже	Сетка С-4	2	84,88	
		Материал			
		Бетон М 200 $м^3$	2.67		

Сечение 1-1

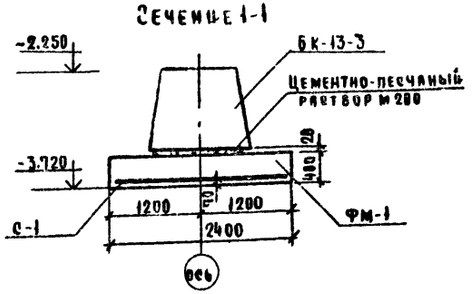

Сечение 2-2

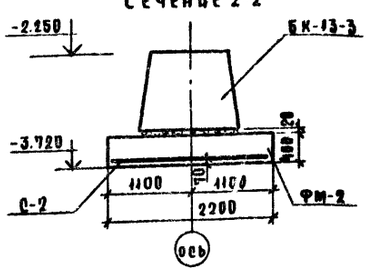

Сечение 3-3

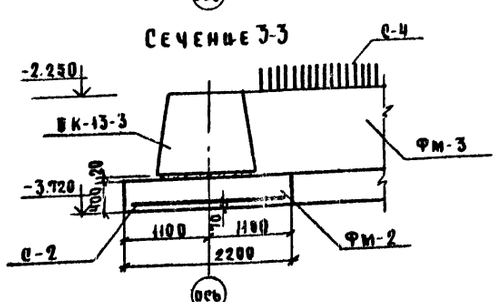

Сечение 4-4

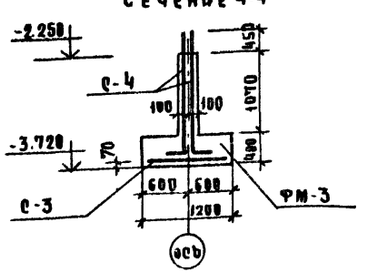

Примечания.

1. План техподполья см. лист АС-9
2. Фундаменты разработаны для наружных $t_н = -30°$
3. Фундаменты разработаны для следующих условных данных: площадка строительства горизонтальная, грунтовые воды отсутствуют
4. Размеры подошв фундаментов назначены для следующих условных характеристик грунта $\gamma = 1.8 т/м^3$, $\varphi = 20°$, $C = 0.11$.
5. Монтаж фундаментов производить по естественному основанию
6. Засыпку пазух производить только после устройства пола техподполья и окончания монтажа перекрытия над техподполья.
7. По периметру здания устраивается отмостка, шириной 1м. из литого асфальта по бетонной подготовке.

Согласовано: ГАП АСМ Федорова

Согласовано: Гл. инж. пр. В.В. Антонова; Гл. инж. пр. 6 Эльтерман; Гл. инж. пр. 310 Салина

Взам. инв. № | Подпись и дата | Инв. № подл.

Привязан

Инв. №

Гл. инж. пр.	Михайлов		7.07.86
Рук. маст.	Дембовский		7.07.86
Нормоконт.	Александров		7.07.86
Гл. конструктор	Мишняевский		7.07.86
Гл. инж. пр.	Кротова		7.07.86
Рук. группы	Максимова		7.07.86
Исполнит.	Столярова		7.07.86
Проверил	Кропова		7.07.86

252-9-63 — 11-1 АС

Межобластный патологоанатомический корпус с отделением бюро судебно-медицинской экспертизы

Патологоанатомический корпус

Стадия	Лист	Листов
Р	16	35

Схема расположения элементов фундаментов; сечения.

Проектный институт Минздрава РСФСР г. Москва

Копировал: Б. Лапкина

Формат 22

Типовой проект 252-9-63 Альбом

План

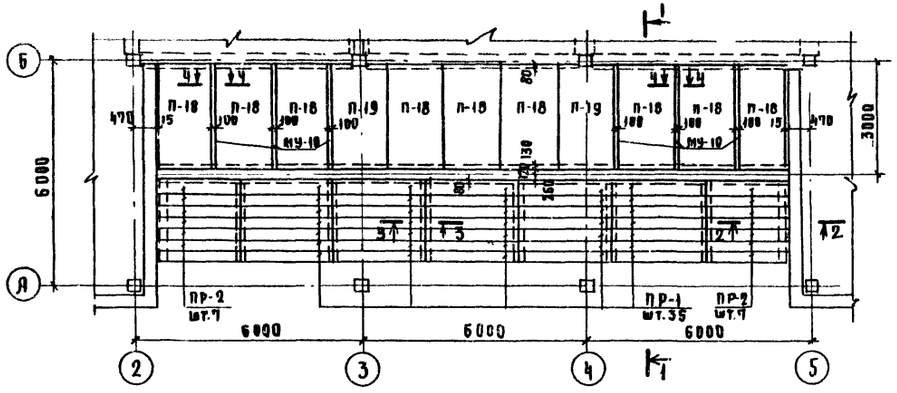

Сечение 1-1

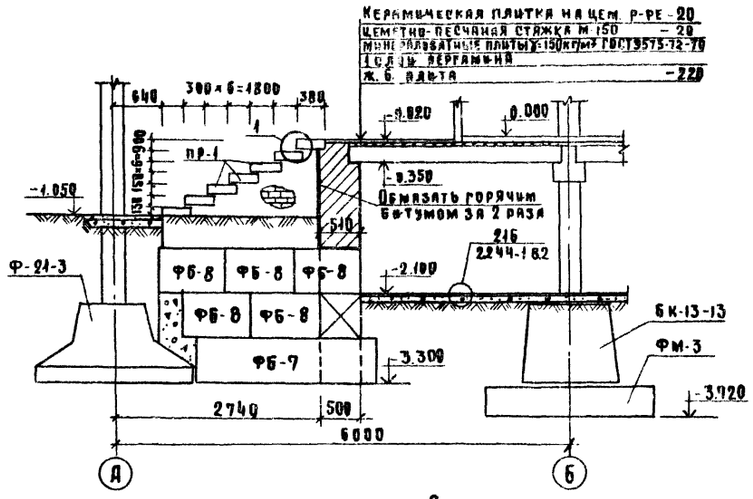

План фундаментов

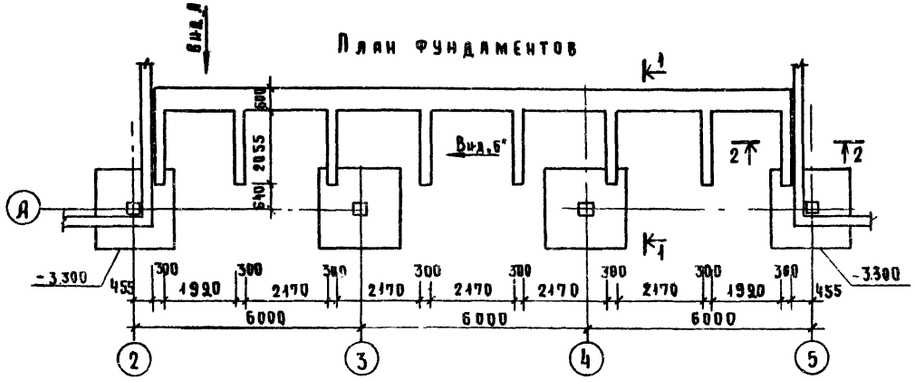

Сечение 2-2

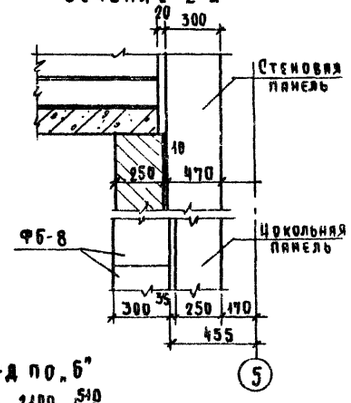

Спецификация элементов

Поз. обозн.	Обозначение	Наименование	Кол.	Масса ед., кг	Примеч.
		Блоки стен подвала			
ФБ-1	ГОСТ 13579-78	ФБС 24.5.6-Т	6	1530.0	
ФБ-2	то же	ФБС 12.5.6-Т	10	790.0	
ФБ-3	то же	ФБС 9.5.6-Т	21	590.0	
ФБ-7	то же	ФБС 24.3.6-Т	4	970.0	
ФБ-8	то же	ФБС 9.3.6-Т	52	350.0	
		Перемычки			
ПР-1	1.138-10 вып 2	2ПР8-24.38.14	35	330.0	
ПР-2	то же	2ПР7-23.38.14	14	310.0	
		Плиты перекрытия			
П-18	ИИ-04-4 вып.20	ПК 12.5-28.15	9	1320.0	
П-19	то же	ПК 12.5-28.15с	2	1190.0	
		Монолитный участок МУ-10	6		
		ф8АI ℓ=2930	2	2,16	
		Бетон М 100 м³	0,37		

Примечания

1. Данный лист см. совместно с л. АС-10.
2. Поверхности кирпичных стен, соприкасающиеся с землей, обмазать горячим битумом за 2 раза

Вид по „А"

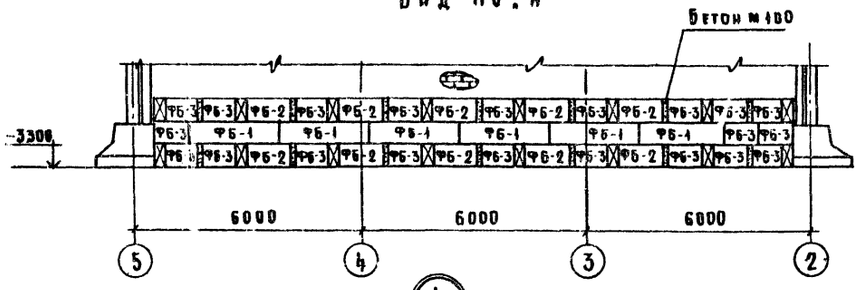

Вид по „Б"

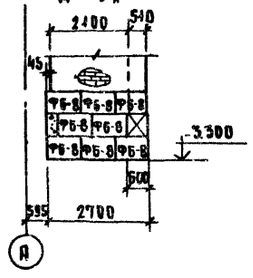

Сечение 3-3

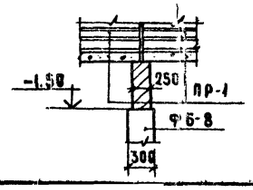

1

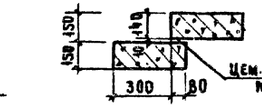

Сечение 4-4

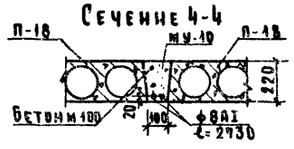

Привязан

Инв. №

Рук. маст.	Лембовский		7.07.80
Нормоконт.	Алексанян		7.07.80
Гл. констр.	Машкевский		7.07.80
Гл. инж. пр.	Кротова		7.07.80
Рук. гр. инж.	Максимов		7.07.80
Исполнит.	Столярова		7.07.80
Проверил	Кротова		7.07.80

252-9-63 — 1.1-1 АС

Межбольничный патологоанатомический корпус с отделением бюро судебно-медицинской экспертизы

Патологоанатомический корпус

Стадия	Лист	Листов
Р	19	35

Схема расположения сборных элементов. Спецификация.

Проектный институт Мосздравпроект Минздрава РСФСР г. Москва

Согласовано: ГАП АСИ Федоров; Гл. инж. пр. 06 Антонова; Гл. инж. пр. 8х Альберман; Гл. инж. пр. ЭТО Сенина

Копировал: Охапкина

Формат А2

Альбом I. Проект 252-9-63

Вход №3

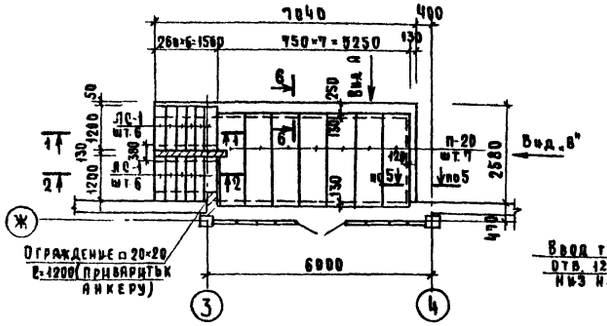

Вход №4

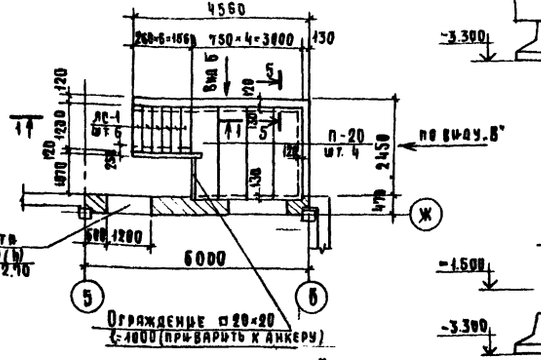

Развертка стены по оси Ж

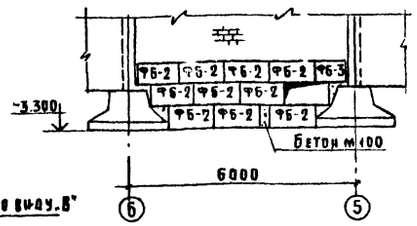

Вид А

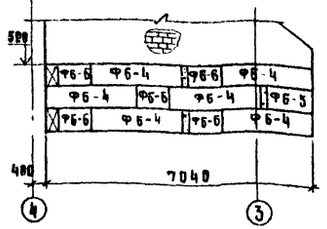

Вид Б

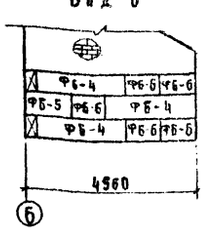

Вид В

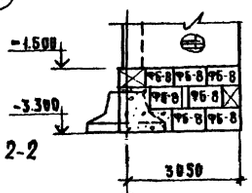

Вид Г

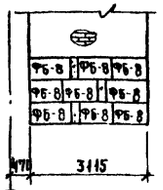

Вид Д

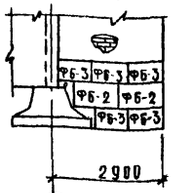

Вид Е

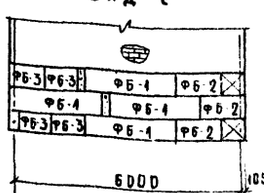

Вход №2

Вход №5 (зеркально)

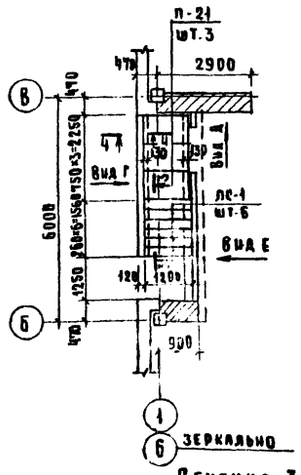

Сечение 1-1

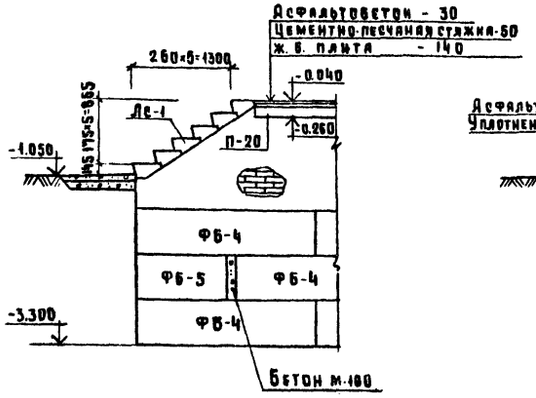

Сечение 2-2

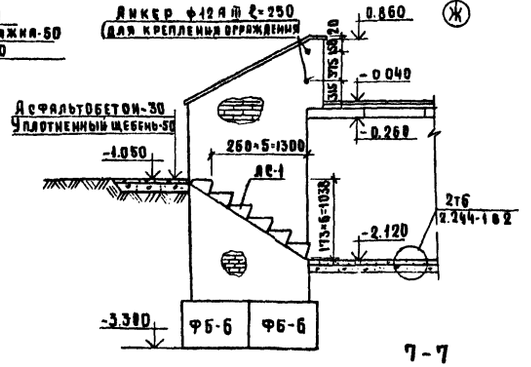

Сечение 3-3

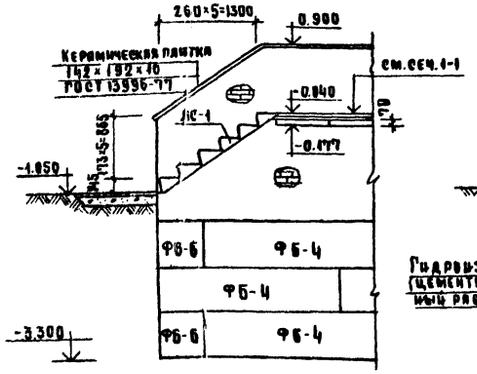

Сечение 4-4

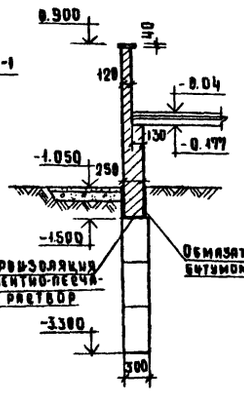

Сечение 5-5
Сечение 6-6

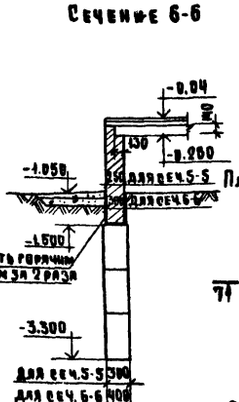

7-7

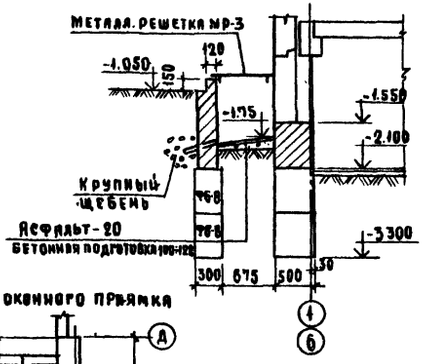

План оконного приямка

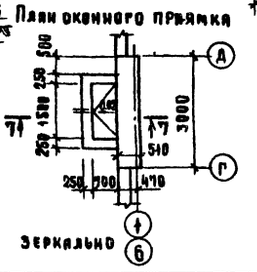

Спецификация элементов

Поз. обозн.	Обозначение	Наименование	Кол.	Масса ед. кг	Примеч.
		Блоки стен подвала			
ФБ-1	ГОСТ 13579-78	ФБС 24.5.6-Т	4	1630.0	
ФБ-2	ТОЖЕ	ФБС 12.5.6-Т	15	790.0	
ФБ-3	ТОЖЕ	ФБС 9.5.6-Т	11	590.0	
ФБ-4	ТОЖЕ	ФБС 24.4.6-Т	9	1300.0	
ФБ-5	ТОЖЕ	ФБС 12.4.6-Т	2	640.0	
ФБ-6	ТОЖЕ	ФБС 9.4.6-Т	17	470.0	
ФБ-7	ТОЖЕ	ФБС 24.3.6-Т	2	970.0	
ФБ-8	ТОЖЕ	ФБС 9.3.6-Т	35	350.0	
		Плиты каналов			
П-20	3.006-2 вып.II-2	П 20д-3	11	6400	
П-21	ТОЖЕ	П 7д-3	3	156.0	
		Ступени			
ЛС-1	1.155-1 вып.1	ЛС 12-17	30	130.8	
		Металлические изделия			
МР-3	Альбом V 9.98-1	Решетка МР-3	2	38.8	
	ГОСТ 8133-71	Ограждение □20×20 ℓ=1200	4	3.8	

Рук.маст.	Лембовский		7.07.86	252-9-63	1.1-1 ЛС
Нормоконт.	Александр		7.07.86	Межбольничный патолого анатомический корпус с отделением бюро судебно-медицинской экспертизы	
Гл.конструктор	Мишнаевский		7.07.86	Патолого анатомический корпус	Стадия: Р; Лист: 18; Листов: 35
Гл.инж.пр.	Кротова		7.07.86		
Рук.группы	Максимова		7.07.86	Схема расположения сборных элементов входов №2,3,4. 5. Спецификация	Проектный институт Минздрава РСФСР г. Москва
Исполнит.	Столярова		7.07.86		
Проверил	Кротова		7.07.86		

Привязан

Инв. №

Копировал Охапкина

Формат А3

Схема расположения элементов каркаса на ▽0.000

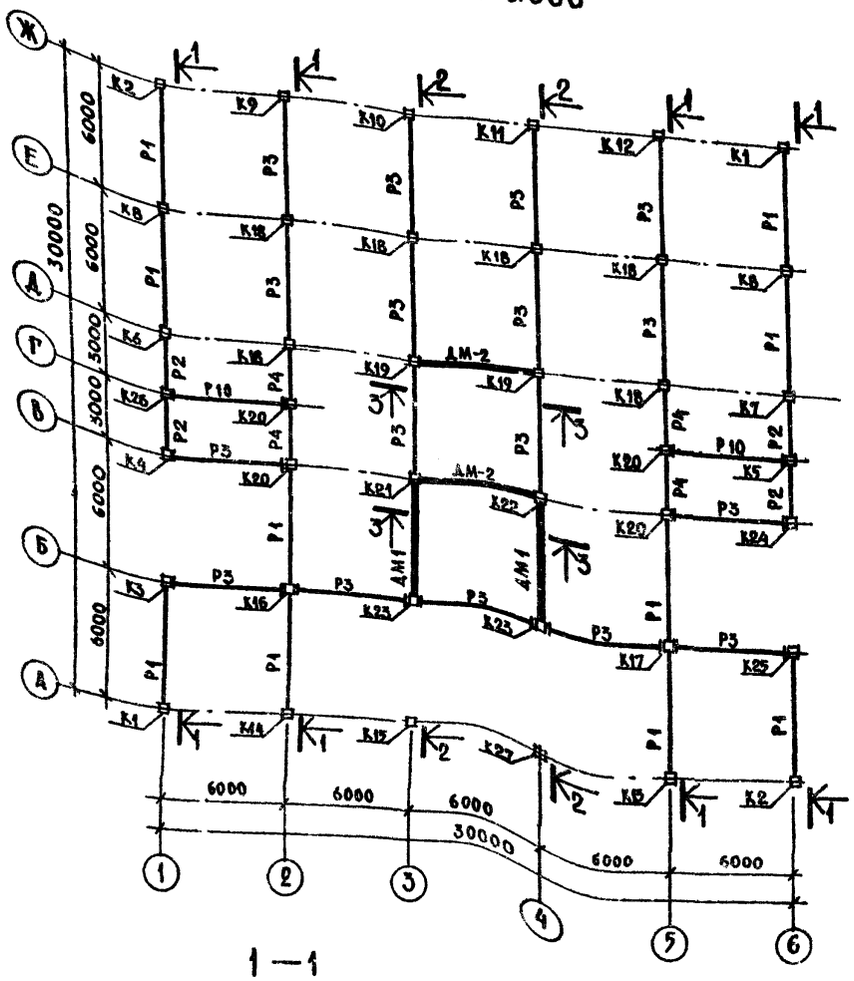

Схема расположения элементов каркаса на ▽3.300

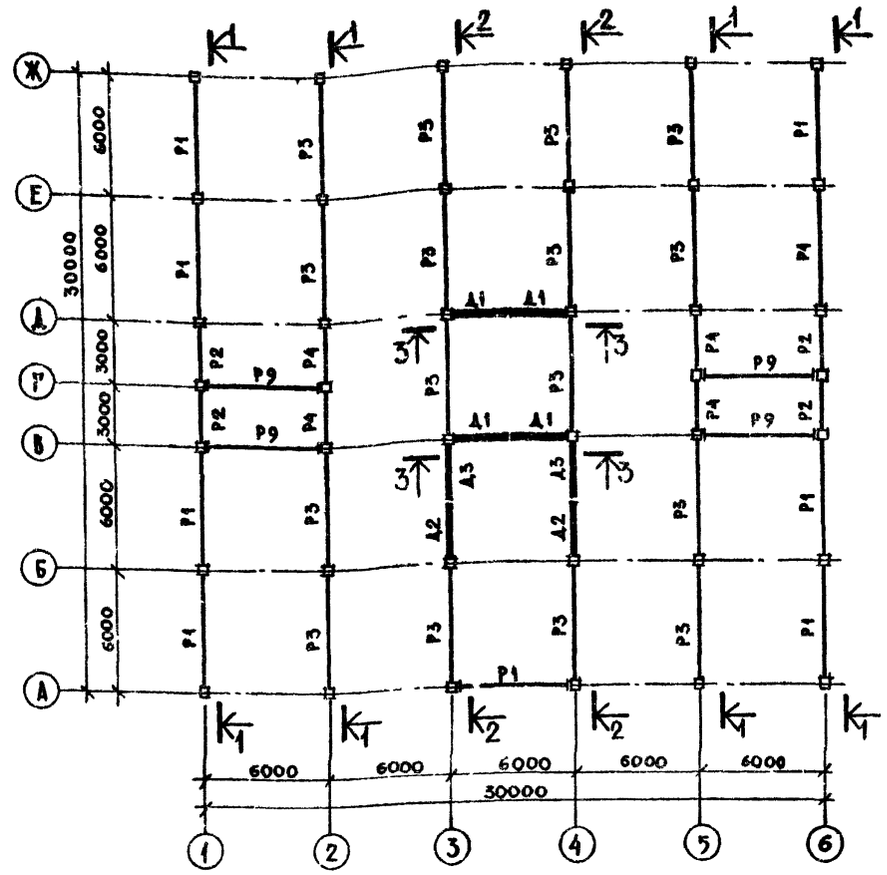

1—1

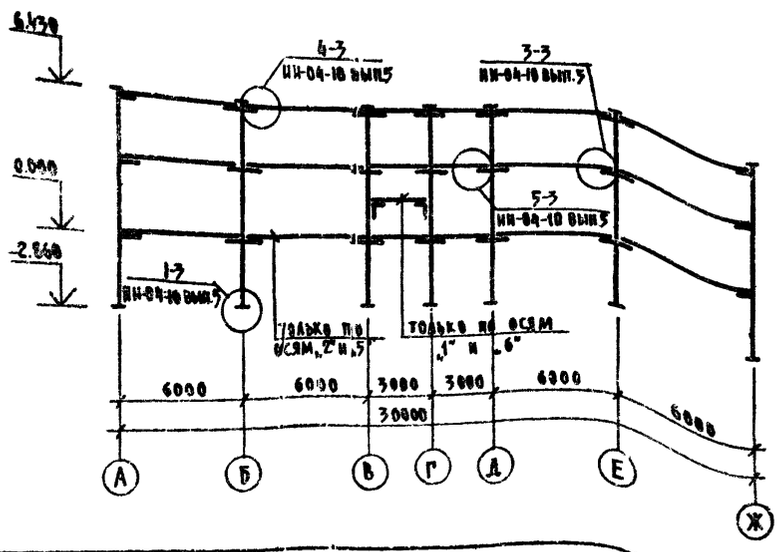

2—2

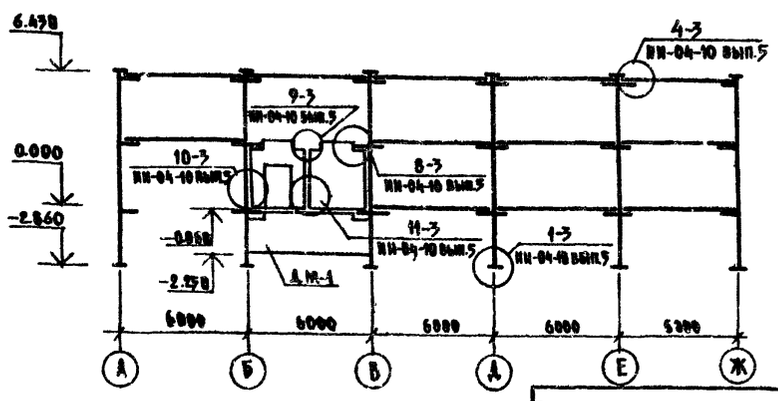

Примечания

1. Данный лист см совместно с листом АС-20
2. Условные обозначения см. лист АС-20

				252-9-63-1.1-1 АС			
				Межбольничный патологоанатомический корпус с отделением бюро судебно-медицинской экспертизы			
Гл.конс.м.	Михайлов		7.07.80	Патологоанатомический корпус	Стадия	Лист	Листов
Гл.инж.м.	Амрик		7.07.80		Р	19	35
Гл.конс.м.	Минаевский		7.07.80				
Гл.инж.пр.	Кротова		7.07.80	Схемы расположения элементов каркаса на ▽0.000 и 3.300. Развертки	Проектный институт Минздрава РСФСР г. Москва		
Исполнит.	Савина		7.07.80				
Проверил	Максимова		7.07.80				

Привязан

Инв.№

Согласовано: Гл. инж. пр. бк Винберман; Гл. арх. пр. Федоров; Гл. инж. ВТА

Типовой проект 252-9-63

Взам. инв. №

Подпись и дата

Инв. № подл.

Копировал: Л. Петрова

Формат А2

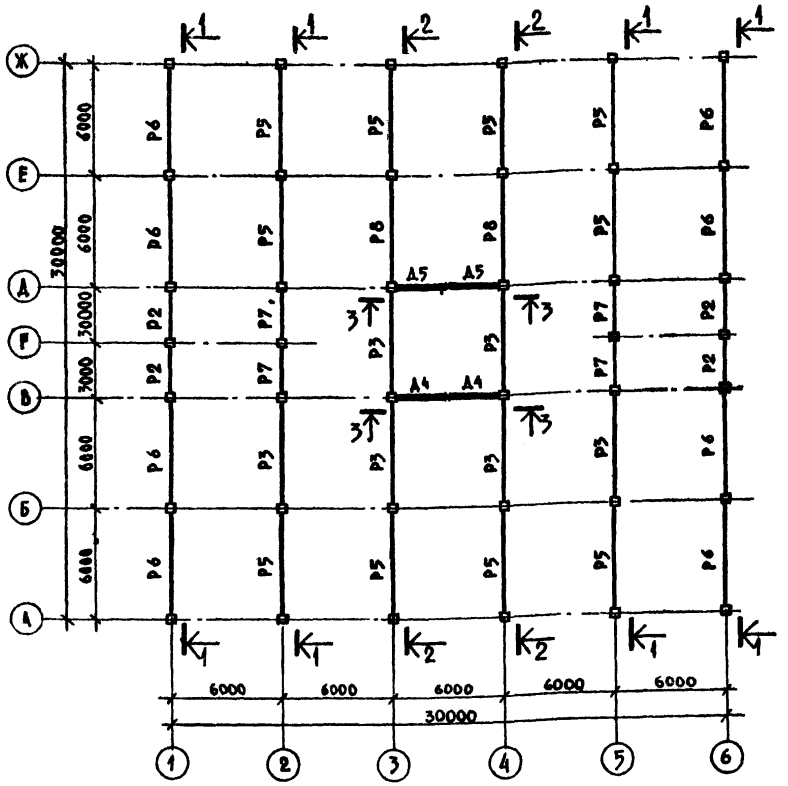

Спецификация элементов каркаса

Поз. обозначение	Обозначение	Наименование	Кол.	Масса ед. кг	Примечание
	Колонны				
К1	ИИ-04-2 вып.13 альбом V	КЗК-33(20)-1	2	2140	
К2	то же	КЗК-33(20)-2	2	2140	
К3	то же	КЗР-33(20)-16А-3	1	2180	
К4	то же	КЗР-33(20)-16Б-4	1	2180	
К5	то же	КЗР-33(20)-15Б-16А-5	1	2180	
К6	то же	КЗР-33(20)-18	1	2180	
К7	то же	КЗР-33(20)-19	1	2180	
К8	то же	КЗР-33(20)-20	2	2180	
К9	то же	КЗК-33(20)-21	1	2140	
К10	то же	КЗК-33(20)-10	1	2140	
К11	то же	КЗК-33(20)-11	1	2140	
К12	то же	КЗК-33(20)-12	1	2140	
К13	то же	КЗК-33(20)-13	1	2140	
К14	то же	КЗК-33(20)-14	1	2140	
К15	то же	КЗК-33(20)-16А-15	1	2140	
К16	то же	КЗР-33(20)-16А-16	1	2180	

3-3

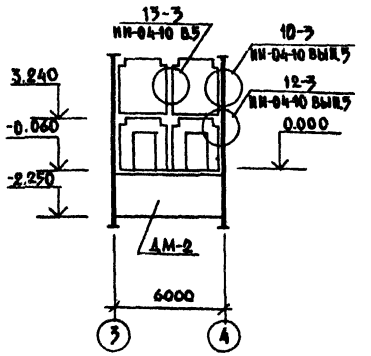

Условные обозначения

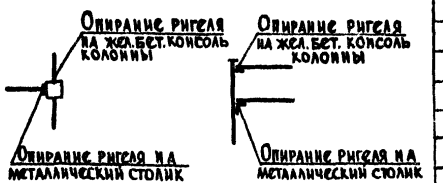

Примечания

1. В основной марке колонн исключить закладные детали МС-6, МС-7, МС-8, МС-9 для навески стеновых панелей. Установку закладных деталей для навески стеновых панелей выполнять в соответствии с чертежами альбом V.
2. Данный лист см. совместно с листом АС-19

Спецификация элементов каркаса /продолжение/

Поз. обозначение	Обозначение	Наименование	Кол.	Масса ед. кг	Примечание
К 17	ИИ-04-2 вып.13 альбом V	КЗР-33(20)-16А-17	1	2180	
К 18	ИИ-04-2 вып.13	КЗР-33(20)	6	2180	
К 19	ИИ-04-2 вып.13 альбом V	КЗР-33(20)-7	2	2180	
К 20	то же	КЗР-33(20)-16А	4	2180	
К 21	то же	КЗР-33(20)-9	1	2180	
К 22	то же	КЗР-33(20)-8	1	2180	
К 23	то же	КЗР-33(20)-6-26	2	2180	
К 24	то же	КЗР-33(20)-16Б-22	1	2180	
К 25	то же	КЗР-33(20)-16А-23	1	2180	
К 26	то же	КЗР-33(20)-15Б-16А-24	1	2180	
К 27	то же	КЗК-33(20)-16А-25	1	2140	
	Ригели				
Р 1	ИИ-04-3 В.5	Р-52-57Т	19	1610	
Р2	то же	Р-40-27Т	14	750	
Р3	ИИ-04-3 вып.4 ч.I	Р2-72-57	39	1950	
Р4	ИИ-04-3 вып.5	Р2-72-27Т	8	870	
Р5	ИИ-04-3 вып.4 ч.I	Р2-52-57	10	1950	
Р6	ИИ-04-3 вып.5	Р-40-57Т	8	1610	
Р7	ИИ-04-3 вып.4 ч.I	Р2-72-27	4	870	
Р8	ИИ-04-3 вып.5	Р2-52-57Т	2	1950	
Р9	ИИ-04-3 вып.4 ч.I	Р-40-57	4	1610	
Р10	то же	Р-52-57	2	1610	
	Диафрагмы жесткости				
Д 1	ИИ-04-6 вып.5 ч.I	Д-28-33 П	4	2330	
Д2	то же	Д1-28-33П	2	2100	
Д3	то же	Д1-28-33	2	3080	
Д4	то же	Д2-28-33	2	3270	
Д5	то же	Д-28-33	2	2900	
	Монолитные диафрагмы жесткости				
ДМ-1	лист АС-34	ДМ-1	2	4820	
ДМ-2	то же	ДМ-2	2	4320	
	Монтажные детали				
—	ИИ-04-8 вып.3	ММД-4	32	8,50	
—	то же	ММД-6	36	1.04	
—	ИИ-04-10 вып.5	ММД-13	16	1.02	
—	то же	ММД-14	120	1.13	
—	то же	ММД-15	12	1.70	

Типовой проект 252-9-63 Альбом

Согласовано: Гл. инж. пр. В.К. Замыстрин; Гл. арх. пр. Ю.Р. Федоров; Гл. инж. Ю.А. Пухнин

Согласовано: Гл. инж. Ю.А. Пухнин; Гл. арх. Ю.Р. Федоров; Гл. конструктор Ю.М. Кочмотолов; Александров

Инв. № подл. | Подпись и дата | Взам. инв. №

Привязан

Инв. №

Гл. конс. ин.	Михайлов		7.07.80
Гл. инж. м.	Аурик		7.07.80
Гл. конс. пр.	Мишаевский		7.07.80
Гл. инж. пр.	Кротова		7.07.80
Исполнит.	Слоним		7.07.80
Проверил	Максимова		7.07.80

252-9-63-1.1-1 АС

Межбольничный патологоанатомический корпус с отделением бюро судебно-медицинской экспертизы

Патологоанатомический корпус

Стадия	Лист	Листов
Р	20	35

Схема расположения элементов каркаса на ⊽6.600. Разверстка и спецификация

Проектный институт Минздрава РСФСР г. Москва

Копировал Т.В. Петрова

Формат 22

Типовой проект 252-9-63 Альбом

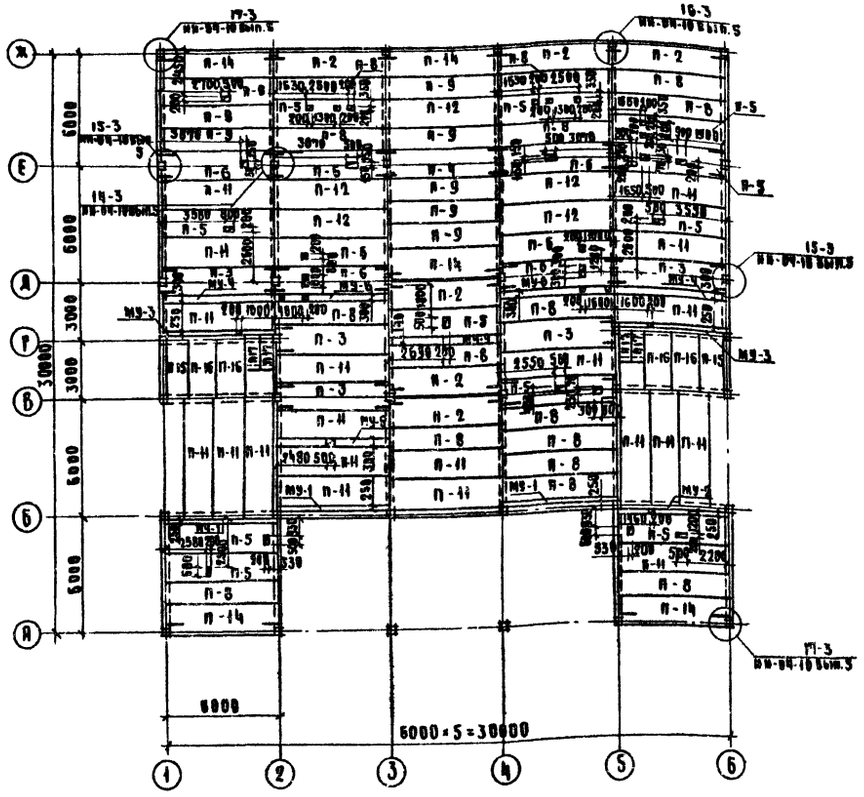

Спецификация элементов

Поз. обозначение	Обозначение	Наименование	Количество на отм. 0.000	на отм. 3.300	в покрыт.	Масса ед. кг	Примечание
		Плиты перекрытия					
П-1	ИИ-04-4 вып.13	ПК6-58-15п	—	—	10	2668.0	
П-2	—"—	ПК8-58-15п	6	7	1	2665.0	
П-3	—"—	ПК8-58-15с	5	—	—	2645.0	
П-4	—"—	ПК12.5-58-15с	1	5	—	2645.0	
П-5	—"—	ПР8-58-15с	11	7	12	2625.0	
П-6	—"—	ПР12.5-58-15с	8	12	—	2625.0	
П-7	—"—	ПК6-58-12	—	—	30	2040.0	
П-8	—"—	ПК8-58-12	16	22	1	2040.0	
П-9	—"—	ПК12.5-58-12	7	13	—	2040.0	
П-10	—"—	ПК6-58-15	—	—	39	2710.0	
П-11	—"—	ПК8-58-15	20	16	—	2710.0	
П-12	—"—	ПК12.5-58-15	5	8	—	2710.0	
П-13	—"—	ПК6-58-15с	—	—	15	2645.0	
П-14	—"—	ПК12.5-58-15п	5	5	—	2665.0	
П-15	ИИ-04-4 вып. 20	ПК8-28-12	2	—	—	1000.0	
П-16	—"—	ПК8-28-15	4	—	—	1320.0	
П-17	3.006-2 вып. 5-2	П40ф-3	4	—	—	190.0	
		Соединительные эл-ты					
	ИИ-04-10 вып.5	ММД-16	12	16	32		
	—"—	ММД-17	4	6	8		
	—"—	ММД-18	24	28	24		
	—"—	ММД-23	24	30	44		
	—"—	ММД-25	18	24	14		
	—"—	ММД-26	14	12	6		
	—"—	ММД-30 лев.	7	6	3		
	—"—	ММД-30 пр.	7	6	3		

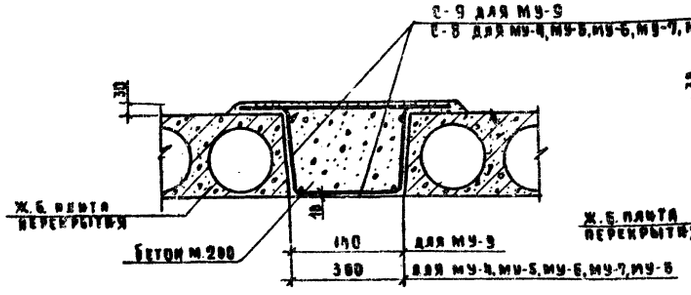

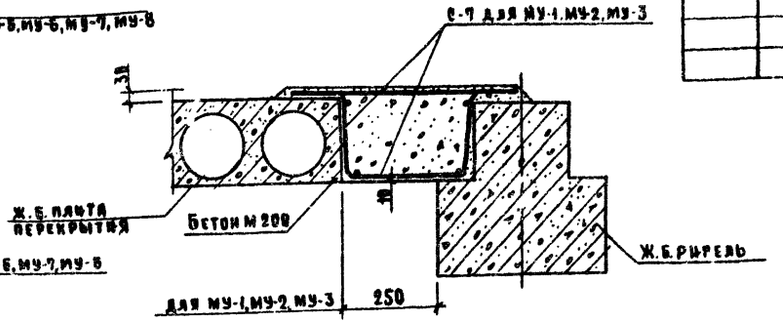

Примечания:

1. Данный лист смотреть совместно с листом АС-22
2. Спецификацию на монолитные участки МУ-1 ÷ МУ-6, МУ-9 смотреть на листе АС-22
3. Конструкции металлических сеток С-7, С-8, С-9 и расход металла на них смотреть альбом V

Гл.инж.пр.	Михайлов		7.07.80
Рук.пр.	Дембовский		7.07.80
Нормоконтр.	Алексанкина		7.07.80
Гл.конс.пр.	Мишнаевский		7.07.80
ГИП	Кротова		7.07.80
Рук.гр.инж.	Максимова		7.07.80
Исполнит.	Цибельман		7.07.80
Проверил	Кротова		7.07.80

Привязан

Инв. №

252-9-63 1.1-1 АС

Межбольничный патологоанатомический корпус с отделением бюро судебно-медицинской экспертизы

Патологоанатомический корпус

Стадия	Лист	Листов
Р	21	35

Схема расположения плит перекрытия на отм. 0.000 Спецификация.

Проектный институт Минздрава РСФСР г. Москва

Копировал: Шанкина

Формат 2А

Согласовано: ГАП АСМ Федорова

Согласовано: ГИП ПВ Анцифирова; ГИП ВК Ямпольская; ГИП ЭТО Скамна

Разработал: Безуглая

Типовой проект 252-9-63 Альбом

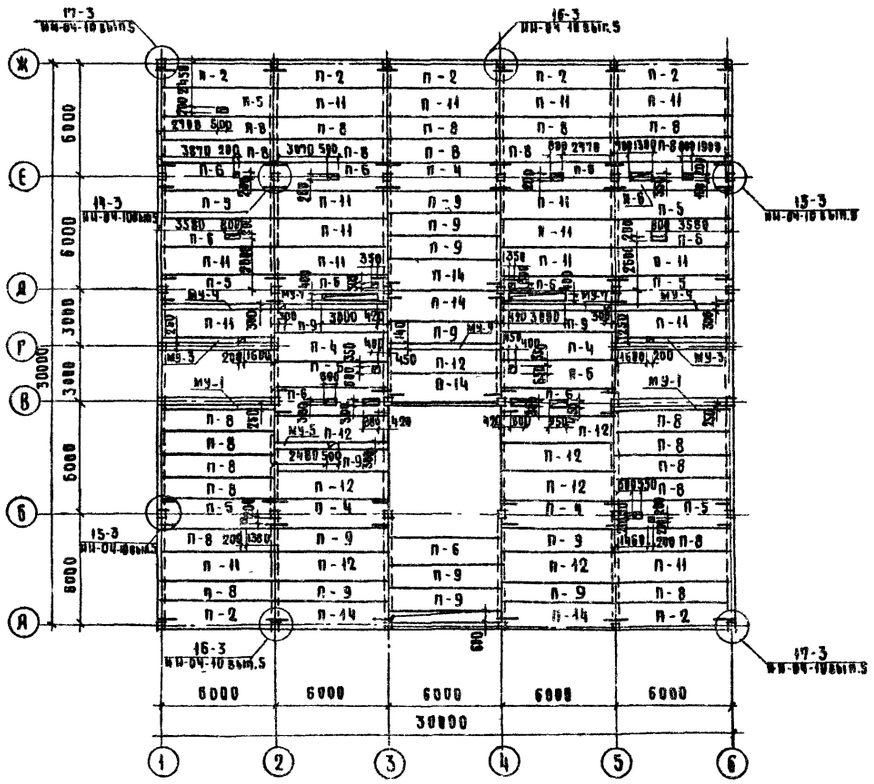

Спецификация монолитных участков

Поз. обозначение	Обозначение	Наименование	Кол. шт.	Масса ед. кг.	Примечание
		Монолитный участок МУ-1	5		
		Сборочные элементы и детали			
	Альбом V	С-7	1	27,9	
	ГОСТ 5781-75	Ф-6 А-I ℓ=640	16	2,3	
		Бетон М 200 м³	0,5		
		Монолитный участок МУ-2	1		
		Расход материалов смотри МУ-1			
		Монолитный участок МУ-3	4		
		Расход материалов смотри МУ-1			
		Монолитный участок МУ-4	4		
		Сборочные элементы и детали			
	Альбом V	С-8	1	31,8	
	ГОСТ 5781-75	Ф6 А-I ℓ=590	16	2,1	
		Бетон М-200 м³	0,4		
		Монолитный участок МУ-5	2		
		Расход материалов смотри МУ-4			
		Монолитный участок МУ-6	2		
		Расход материалов смотри МУ-4			
		Монолитный участок МУ-7	4		
		Расход материалов смотри МУ-4			
		Монолитный участок МУ-8	1		
		Расход материалов смотри МУ-4			
		Монолитный участок МУ-9	2		
		Сборочные элементы и детали			
	Альбом V	С-9	1	23,7	
	ГОСТ 5781-75	Ф6А-I ℓ=430	16	1,5	
		Бетон М 200 м³	0,2		

Примечания:

1. Данный лист смотреть совместно с листом АС-21
2. Спецификацию плит перекрытия и монтажных деталей смотреть на листе АС-21
3. Конструкции металлических сеток С-7, С-8, С-9 и расход металла на них смотреть альбом V
4. Выпуски арматуры для подвесных потолков смотреть лист АС-32.

Согласовано: ГИП ОВ Анисонова; ГИП ВК Альбертман; ГИП ЭТО Селина; ГАП АСМ Федоров

Привязан			252-9-63	1.1-1 АС
Инв. N			Межбольничный патологоанатомический корпус с отделением бюро судебно медицинской экспертизы	
			Патологоанатомический корпус	Стадия Р, Лист 22, Листов 35
			Схема расположения плит перекрытия на отм. 3.300. Спецификация	Проектный институт Минздрава РСФСР г. Москва

Разработал Мыгалов; Рук. АСМ Дембовский; Нормоконтр. Алексеева; Гл. конструктор Мишнаевский; ГИП Кротова; Рук. группы Макеенкова; Исполн. Цивельман; Провер. Кротова

Копировал Охапкина. Формат 22

Схема расположения плит покрытия.

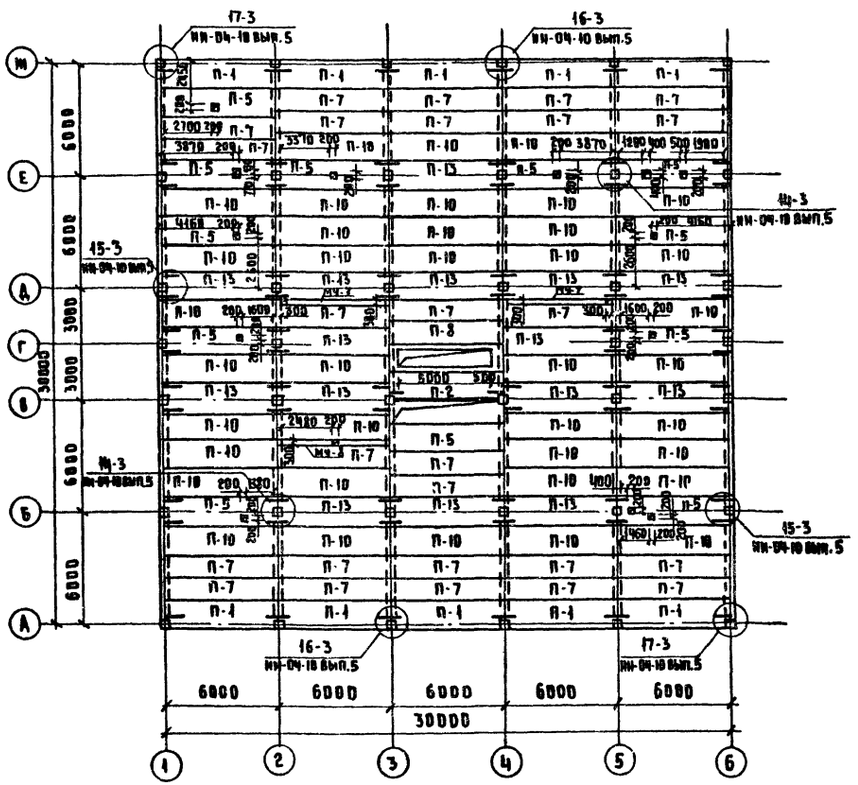

Схема расположения плит покрытия вентшахты и светового фонаря.

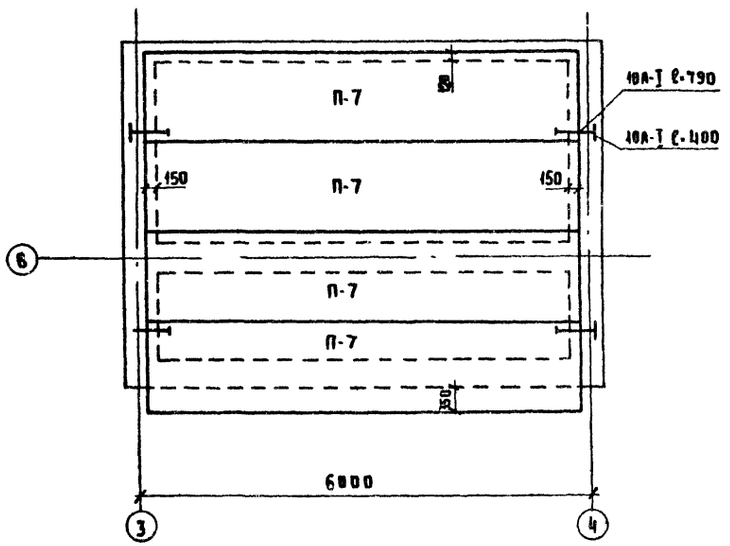

1. Данный лист смотреть совместно с листами АС-21, АС-22.
2. Спецификацию плит перекрытия и монтажных деталей смотреть на листе АС-21.
3. Расход материалов на монолитные участки МУ-7, МУ-8 смотреть на листе АС-22.
4. Конструкции металлических сеток С-7, С-8 и расход металла на них смотреть Альбом V.
5. Выпуски арматуры для подвесных потолков смотреть лист АС-33.

Типовой проект 252-9-63 Альб.

Согласовано: ГИП ОВ Аникеева; ГИП ВК Шильберман; ГИП ЭТО Семина

Согласовано: ГАП АСМ Федоров

Привязан				252-9-63-1.1-1 АС
				Межбольничный патологоанатомический корпус с отделением бюро судебно-медицинской экспертизы
				Патологоанатомический корпус — Стадия: Р; Лист: 23; Листов: 35
				Схема расположения плит покрытия.
				Проектный институт Минздрава РСФСР г. Москва

Гл.инж. пр. Михайлов; Рук. АСМ Лембовский; Н.контр. Александри; Гл.инж. АСМ Миндлевский; ГИП Протова; Рук.гр. инж. Максимова; Исполн. Шибельман; Проверил Максимова

Инв. № подл. | Подпись и дата | Взам. инв. №

Копировал: Резникова Формат 22

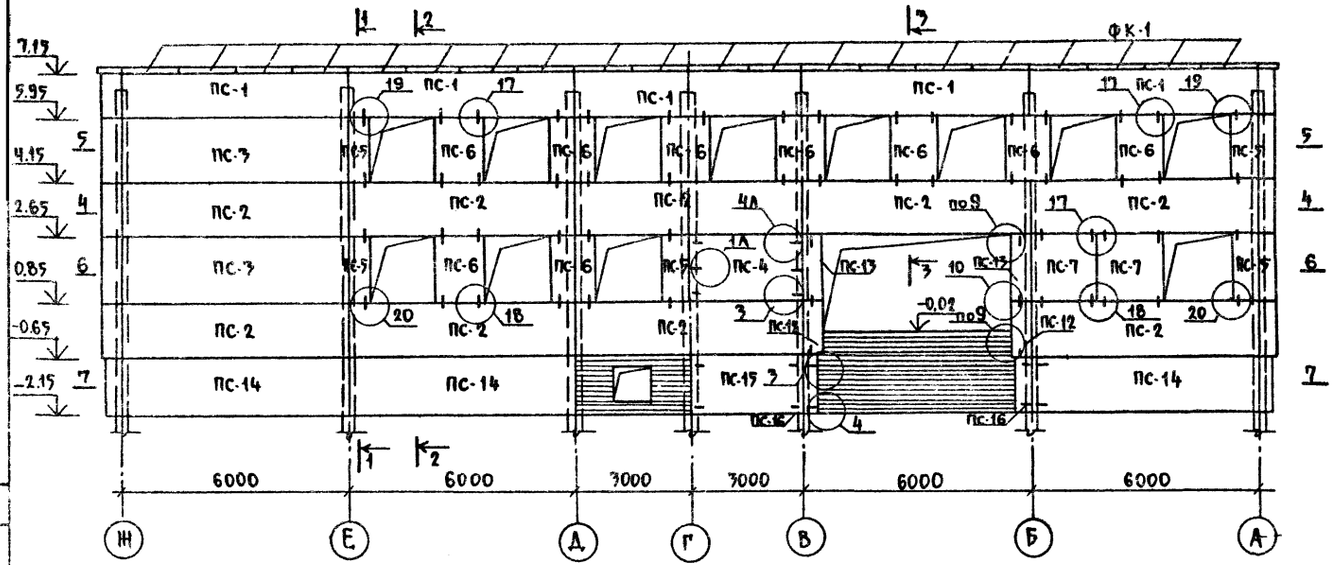

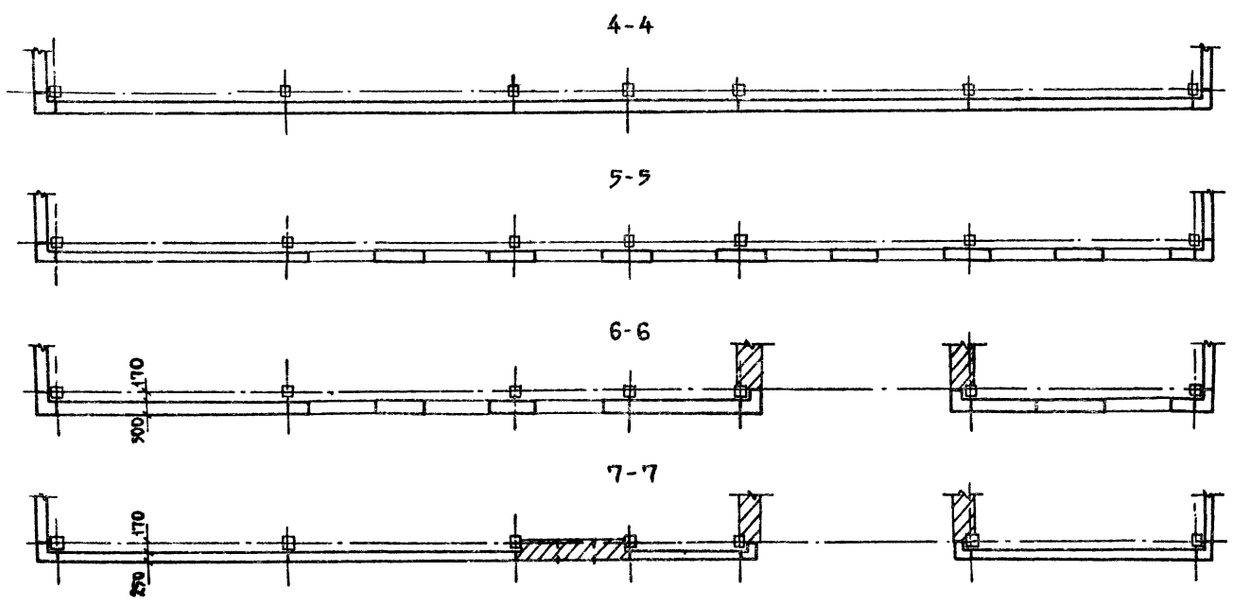

Спецификация элементов

Поз. обозначение	Обозначение	Наименование	Кол.	Масса ед. кг	Примечания
		Стеновые панели			
ПС-1	ИИ-04-5 вып. 6	НП-60-12	20	2390	
ПС-2	Тоже	Н-60-15	33	2990	
ПС-3	Тоже	Н-60-18	11	3590	
ПС-4	Тоже	Н-30-18	2	1800	
ПС-5	Тоже	Н-3-18	18	170	
ПС-6	Тоже	Н-12-18	33	710	
ПС-7	Тоже	Н-18-18	8	1060	
ПС-8	Тоже	Н-58-15ПР	1	2820	
ПС-9	Тоже	Н-58-15Л	1	2820	
ПС-10	Тоже	НУ-1-9	2	200	
ПС-11	Тоже	НУ-1-12	4	270	
ПС-12	Тоже	НУ-1-15	14	330	
ПС-13	Тоже	НУ-1-18	14	400	
ПС-14	ИИ-04-5 вып. 12	Ц-60-15	14	2960	
ПС-15	Тоже	Ц-30-15	2	1570	
ПС-16	Тоже	ЦУ-1-15	10	320	
ФК-1	ИИ-04-4 вып. 23	ФК-15-4	80	100	
		Монтажные детали			
	ИИ-С4-10 вып. 6	ММН-1	76	1.68	
	Тоже	ММН-3	238	0.46	
	Тоже	ММН-4	192	0.47	
	Тоже	ММН-6	40	0.63	
	Тоже	ММН-7	50	2.06	
	Тоже	ММН-10	8	13.40	
	Тоже	ММН-14	188	0.24	
	Тоже	ММН-15	2	2.10	
	Тоже	ММН-17	4	1.57	

Примечания:

1. Данный лист см. совместно с листами АС-25; АС-26
2. Узлы крепления стеновых панелей выполнять по альбому ИИ-04-10 вып. 6, узлы крепления цокольных панелей - по альбому ИИ-04-5 доп. к вып. 4.

Типовой проект 252-9-63 Альбом

Согласовано

Согласовано: ГАП АСМ Юфа Дорох 7.07.80; ГИП ОВ Антонова 7.07.80

Инв. № подл. | Подпись и дата | Взам. инв. №

Привязан				
Инв. №				

Гл. конс. инж.	Михайлов		7.07.80	252-9-63-1.1-1 АС
Рук. АСМ	Дембовский		7.07.80	Межбольничный патологоанатомический корпус с отделением бюро судебно-медицинской экспертизы
Нормоконтр.	Александри		7.07.80	Патологоанатомический корпус — Стадия: Р; Лист: 24; Листов: 35
Гл. конс. АСМ	Шишнаевский		7.07.80	
ГИП	Кротова		7.07.80	
Рук. гр. инж.	Максимова		7.07.80	Схема расположения стеновых панелей поз. 1. Спецификация
Исполнит.	Голкова		7.07.80	Проектный институт Минздрава РСФСР г. Москва
Проверил	Кротова		7.07.80	

Копировал: Веретягина

Формат 22

Схема расположения стеновых панелей по оси 6

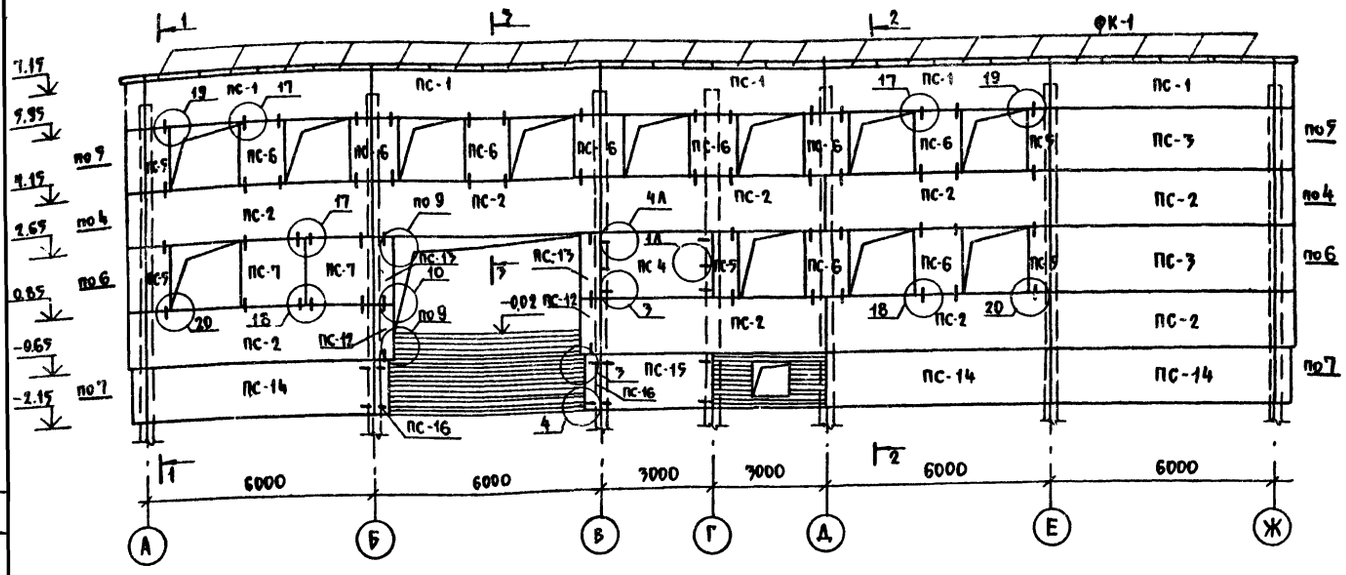

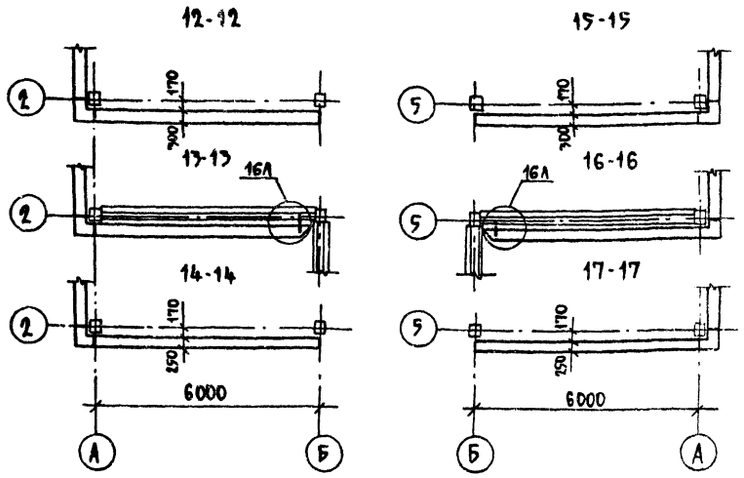

Схемы расположения стеновых панелей

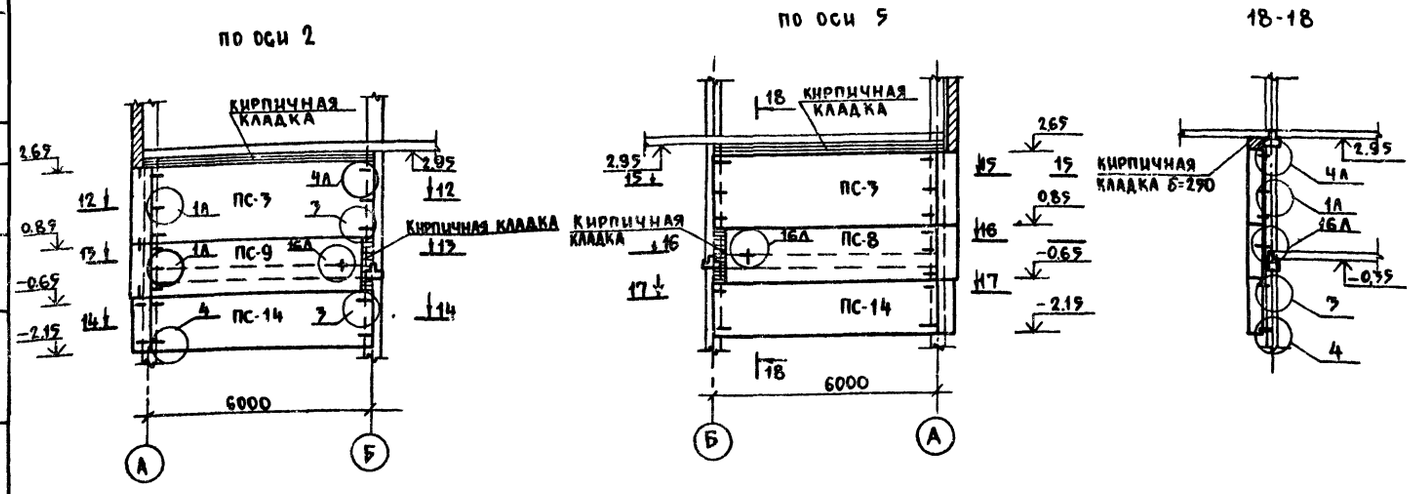

Примечания:

1. Данный лист см. совместно с листами АС-24; АС-26
2. Узлы крепления стеновых панелей выполнять по альбому ИИ-04-10 вып. 6;
   Узлы крепления цокольных панелей-по альбому ИИ-04-5 доп. к вып.4

Гл.конс.пр.	Михайлов		7.07.90	252-9-63-1.1-1 АС			
Рук.АСМ	Арбовский		7.07.90	Межбольничный патологоанатомический корпус с отделением бюро судебно-медицинской экспертизы			
Нормоконтр.	Александри		7.07.90	Патологоанатомический корпус	Стадия	Лист	Листов
Гл.конс.м	Мишнаевский		7.07.90		Р	25	35
ГИП	Кротова		7.07.90				
Рук.гр.инж.	Максимова		7.07.90	Схема расположения стеновых панелей по осям 2; 5; 6	Проектный институт Г/Г Минздрава РСФСР г. Москва		
Исполнит.	Голкова		7.07.90				
Проверил	Кротова		7.07.90				

Привязан

Инв. №

Согласовано: ГАП АСМ Федорова; ГИП ОВ Аникина

Альбом типовой проект 252-9-63

Инв. № подл. | Подпись и дата | Взам. инв. №

Копировал Веретягина

Формат 22

Альбом I

Типовой проект 252-9-63

Схема расположения стеновых панелей по оси А

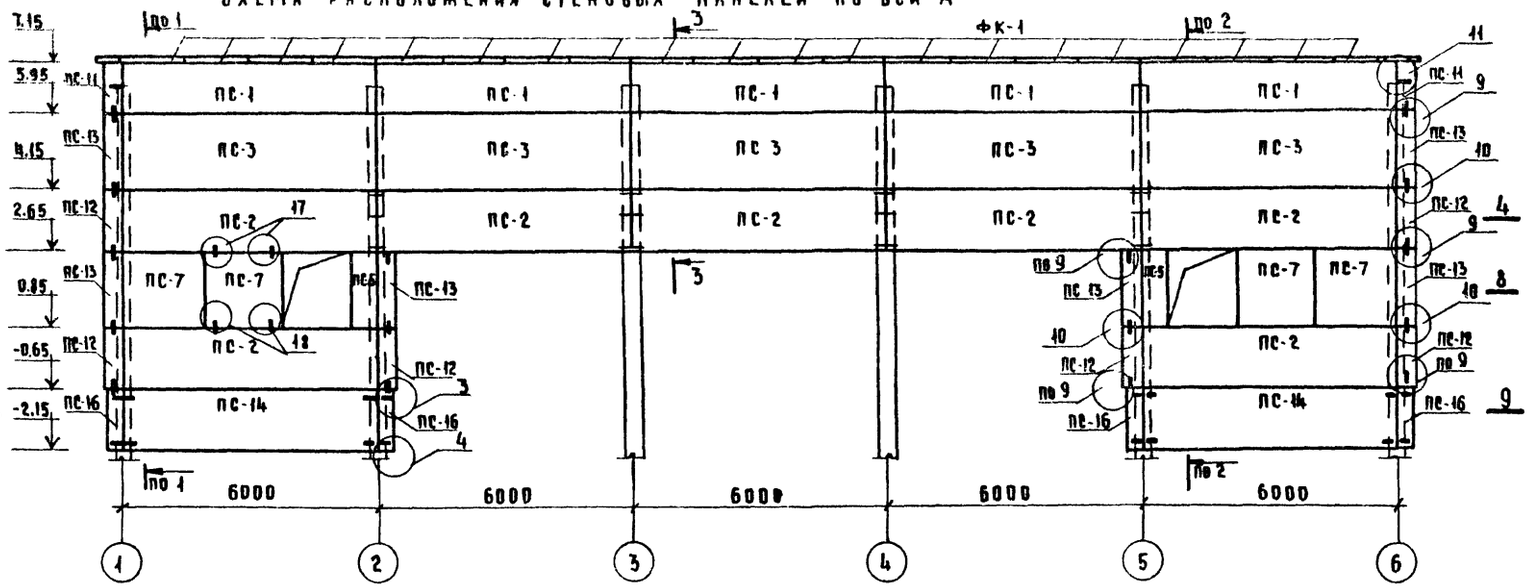

1-1

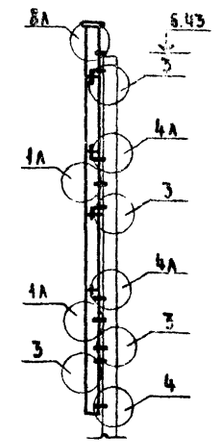

2-2

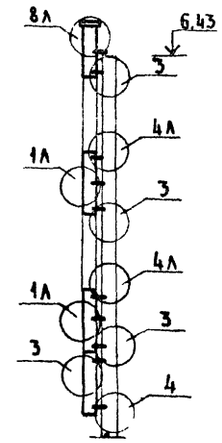

3-3

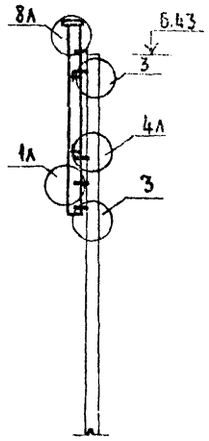

Схема расположения стеновых панелей по оси Ж.

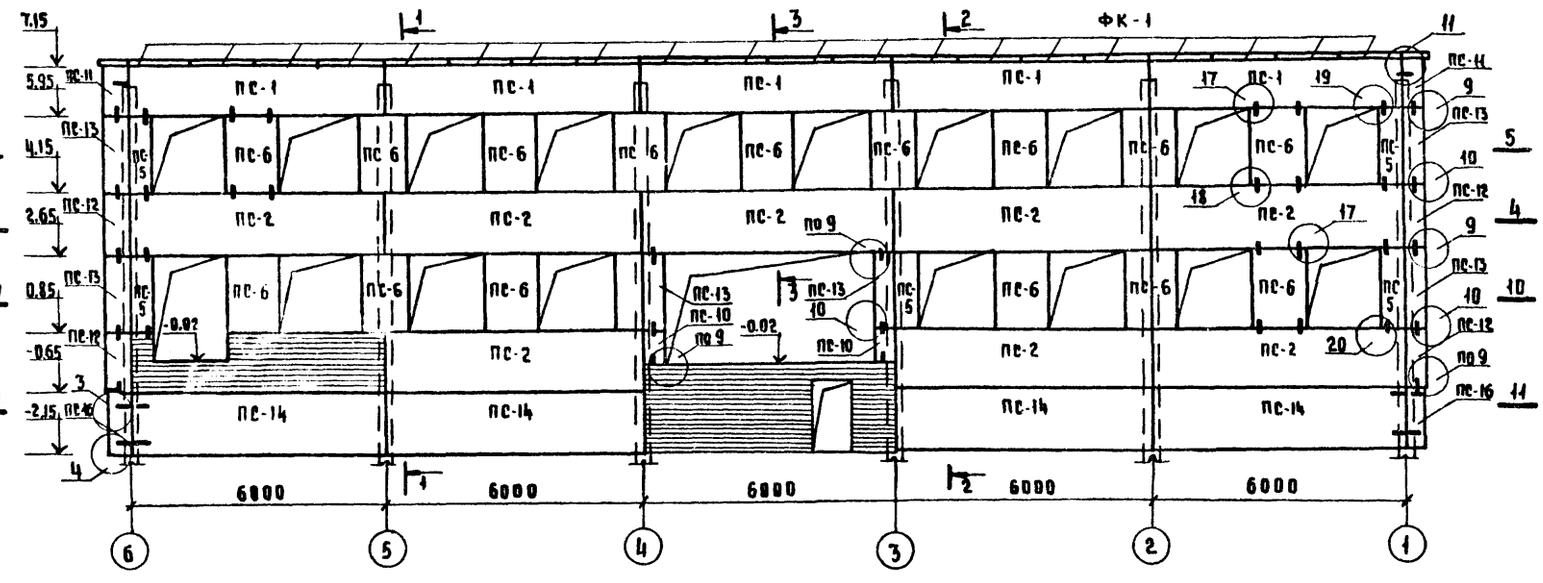

8-8

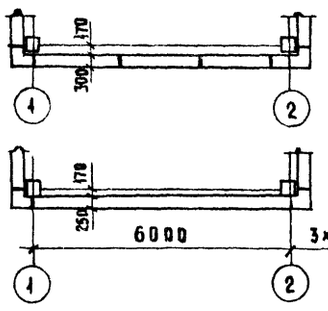

9-9

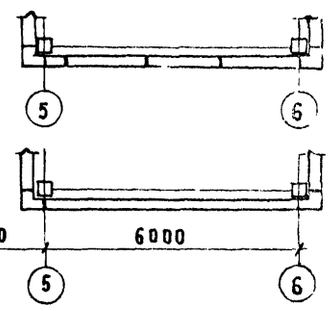

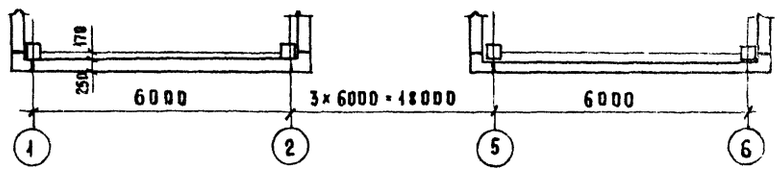

1. Данный лист см. совместно с листами АС-24, АС-25.
2. Узлы крепления стеновых панелей выполнять по альбому ИИ-04-10 вып. 6, узлы крепления цокольных панелей - по альбому ИИ-04-5 доп. к вып. 4.

10-10

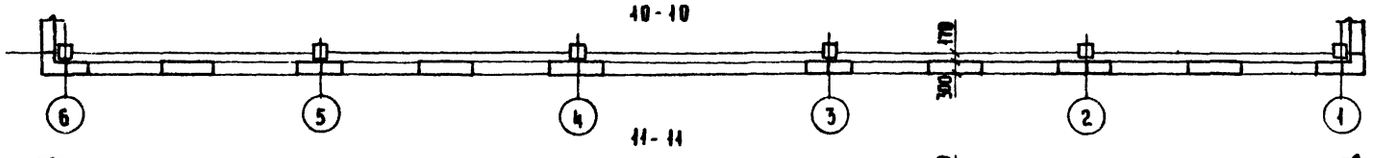

11-11

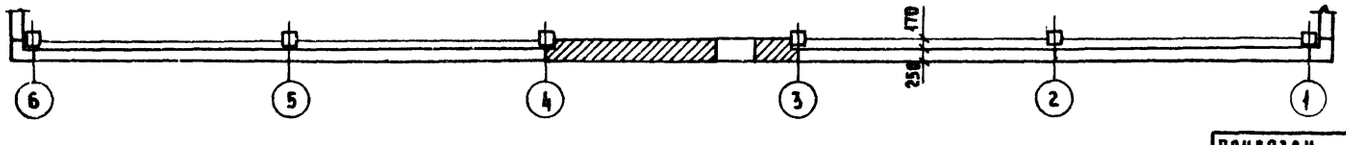

Согласовано:
ГАП АСМ Осьборов 7.07.80
Гл. инж. проекта Антонова 7.07.80

Инв. № подл. | Подпись и дата | Взам. инв. №

Привязан

Инв. №

Гл. инж.	Михайлов		7.07.80
Рук. АСМ	Демьовский		7.07.80
Н. контр.	Александри		7.07.80
Гл. конс. мас	Мишкаевский		7.07.80
ГИП	Кротова		7.07.80
Рук. гр. инж.	Максимова		7.07.80
Исполн.	Голкова		7.07.80
Проверил	Максимова		7.07.80

252-9-63-1.1-1 АС

Межбольничный патологоанатомический корпус с отделением бюро судебно-медицинской экспертизы.

Патологоанатомический корпус

Схемы расположения стеновых панелей по осям А; Ж.

Стадия	Лист	Листов
Р	26	35

Проектный институт Минздрава РСФСР г. Москва

Копировал: Ребизова

Формат 22

Схема расположения элементов конструкции лестницы № 1

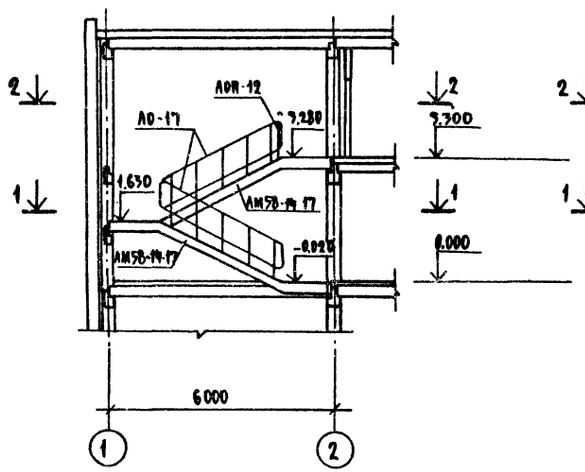

1 - 1

Схема расположения элементов конструкции лестницы № 2

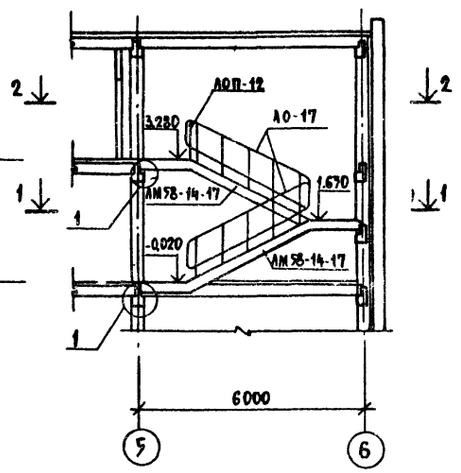

2 - 2

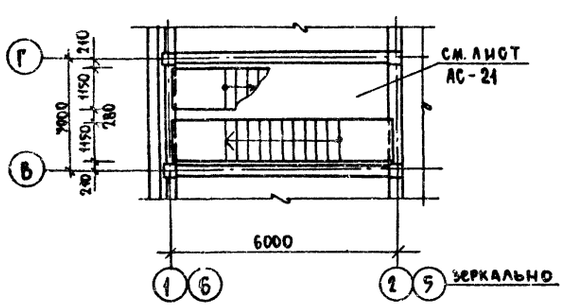

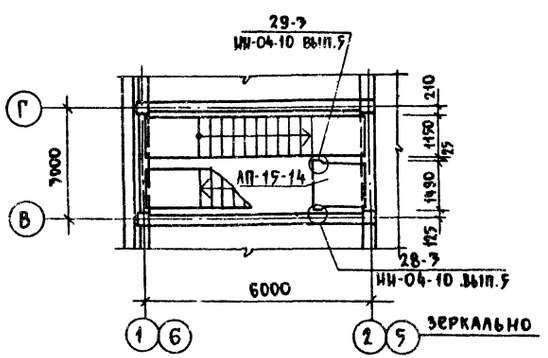

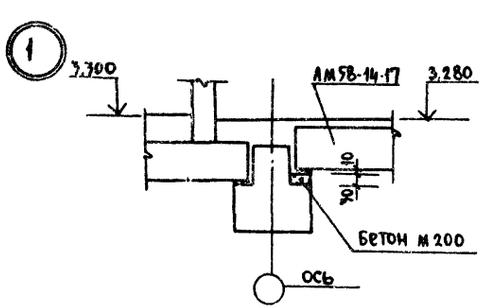

Раскладка проступей промежуточной площадки

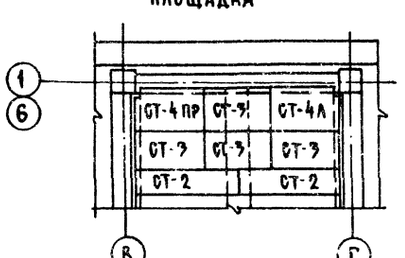

Спецификация элементов

Поз обозначение	Обозначение	Наименование	Кол-во лестн. № 1	Кол-во лестн. № 2	Масса ед. кг	Примечание
		Лестничные марши				
—	ИИ-04-7 вып.1	АМ58-14-17	2	2	2290	
		Площадки				
—	ИИ-04-7 вып.1	АП-15-14	1	1	585	
		Проступи				
—	ИИ-04-7 вып.1	СТ-1	20	20	48	
—	—"—	СТ-2	5	5	40	
—	—"—	СТ-3	11	11	50	
—	—"—	СТ-4ПР	2	3	50	
—	—"—	СТ-4Л	3	2	50	
		Ограждения лестниц				
—	ИИ-04-8 вып.4	ЛО-17	2	2	52	
—	—"—	ЛОП-12	1	1	25,09	
		Монтажные детали				
—	ИИ-04-10 вып.5	ММД-28	2	2	1,22	

Примечания

1. Данный лист см. совместно с планами этажей АС-10; АС-11

Типовой проект 252-9-63 Альбом I

Согласовано:
Электротехн. отдел Сгарина 7.07.86
Технич. отдел Александрич 7.07.86
Инж. по технике безопасности Ткачева 7.07.86

Инв. № подл. | Подпись и дата | Взам. инв. №

Привязан

Инв. №

Гл. инж. м.	Аурик		7.07.86
Гл. конс. м.	Мишнаевский		7.07.86
Гл. арх. пр.	Федоров		7.07.86
Гл. инж. пр.	Кротова		7.07.86
Исполнит.	Слонин		7.07.86
Проверил	Максимова		7.07.86

252-9-63-1.1-1 АС

Межбольничный патологоанатомический корпус с отделением бюро судебно-медицинской экспертизы

Патологоанатомический корпус

Стадия	Лист	Листов
Р	27	35

Схема расположения элементов конструкций лестниц № 1 и № 2. Спецификация

Проектный институт Минздрава РСФСР г. Москва

Копировал: Веретягина Формат 22

Типовой проект 252-9-63 Альбом I

План холодильных камер N1 и N2

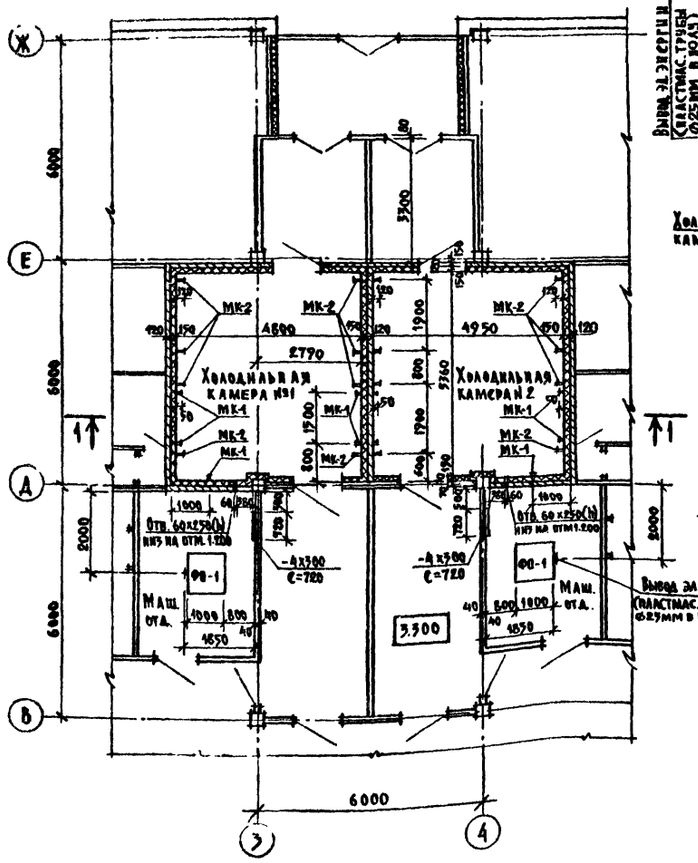

План холодильной камеры N3

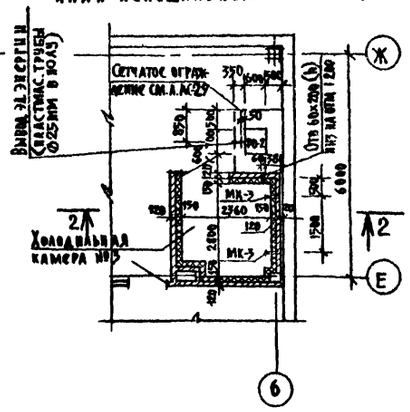

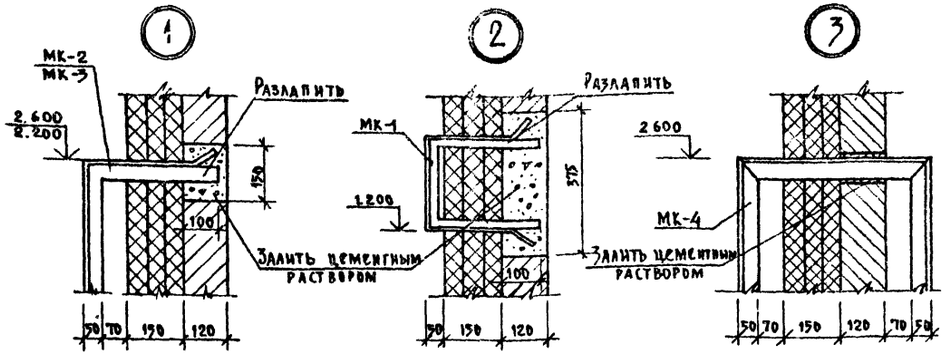

Разрез 2-2

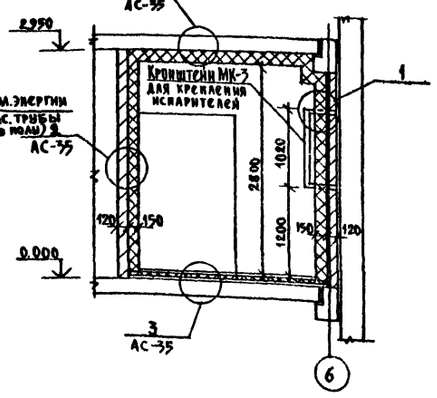

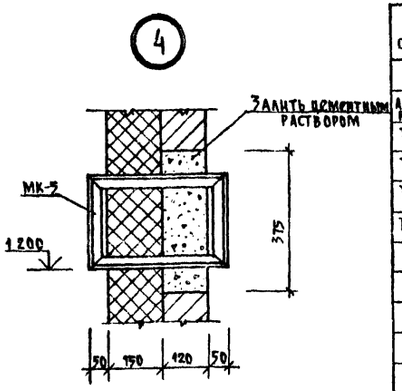

Разрез 1-1

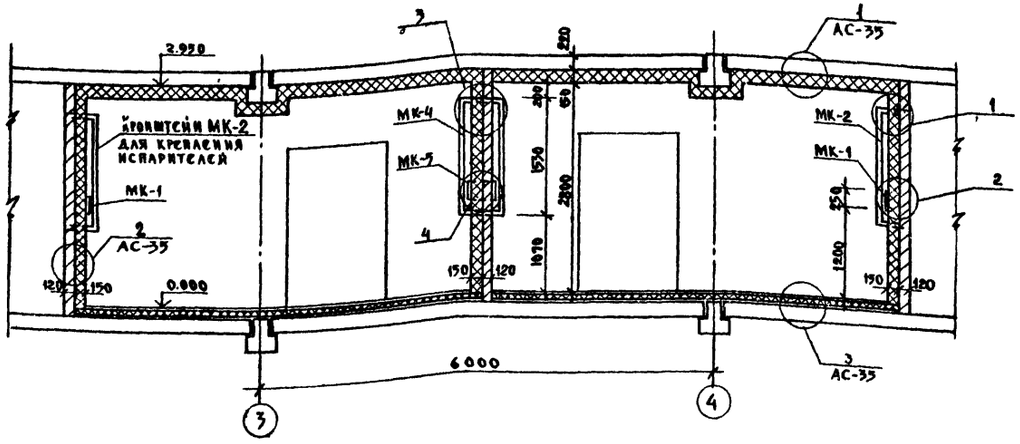

Перечень элементов

Поз. обознач.	Наименование	Кол.	Общая масса кг	Примеч.
	Металлические изделия			
Альбом V р.9.8-1	МК-1	6	1.25	
То же	МК-2	8	8.53	
То же	МК-3	2	6.63	
То же	МК-4	4	15.34	
То же	МК-5	2	1.82	
	-4×300 ГОСТ 103-76 ℓ=720	2	13.6	
	Материалы			
	Деревянные бруски 50×50 м3	0.52		
	Минераловатные плиты ГОСТ 10140-71 м2	60.14		
	Арматурные изделия			
	Тканая сетка ГОСТ 5336-67* м2	21.14	562.2	
	Анкер Ф10АI ГОСТ 5781-75 ℓ=600	2.06	76.6	
	Ф6АI ГОСТ 5781-75 п.м	623.6	138.4	

Примечания

1. План 1го этажа см. лист АС-10.
2. Расстановку оборудования см. технологическую часть
3. Изоляцию потолка, стен и пола см. лист АС-35.
4. Тепло и пароизоляция должны быть непрерывны по всей поверхности холодильных камер.
5. Стены камер и тамбуров после устройства изоляции облицевать глазурованной плиткой.
6. Рамки МК-4 устанавливать по ходу кладки.

Согласовано: Гип То, Гап АСМ, Завлаборатории Федоров

Гук. маст.	Дембовский		7.07.86
Нормоконт.	Александри		7.07.86
Та конст. N	Мишиаевский		7.07.86
Та инж. пр	Кротова		7.07.86
Рук. гр. инж.	Максимова		7.07.86
Исполнит.	Столярова		7.07.86
Проверил	Кротова		7.07.86

Привязан

Инв. N

252-9-63-1.1-1 АС

Межбольничный патологоанатомический корпус с отделением бюро судебно-медицинской экспертизы

Патологоанатомический корпус

Холодильные камеры NN1,2,3 Планы, разрезы

Стадия	Лист	Листов
Р	28	3

Проектный институт Минздрава РСФСР г. Москва

Копировал: Петрова

Формат 22

Типовой проект 252-9-63 Ал.

ФО-1

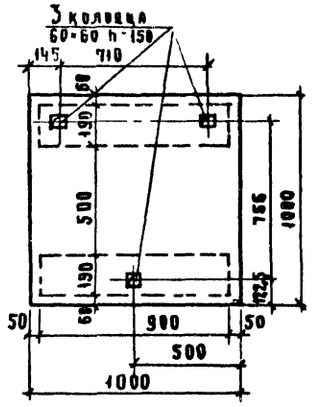

ФО-2

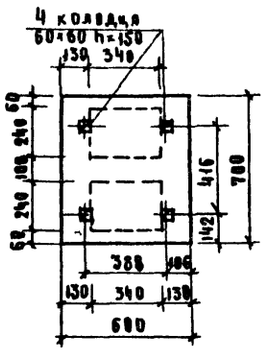

План сетчатого ограждения

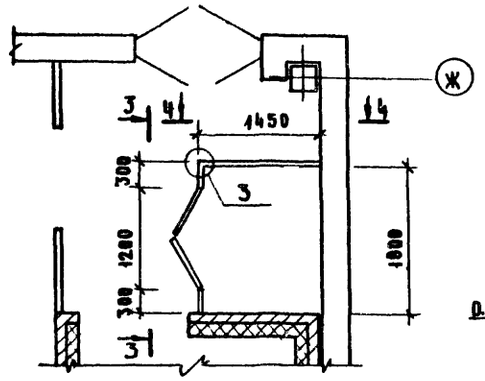

3-3

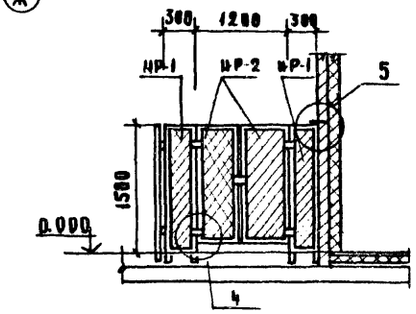

5

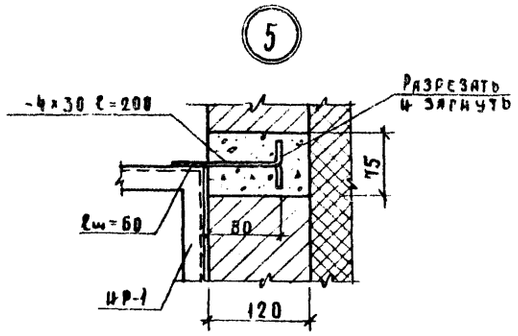

1-1

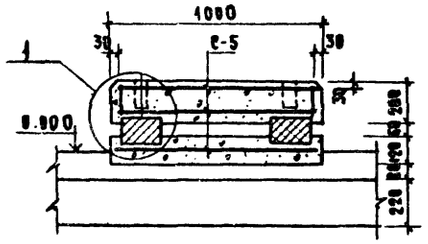

2-2

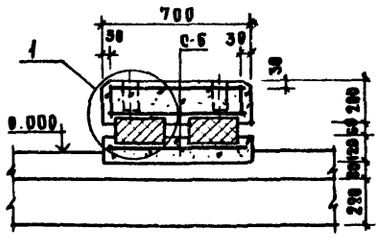

4

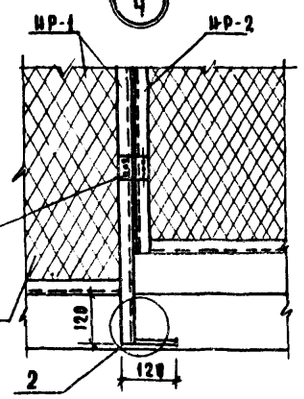

1

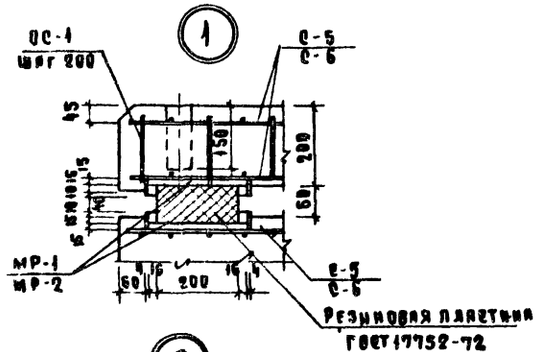

3

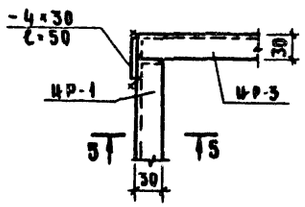

5-5

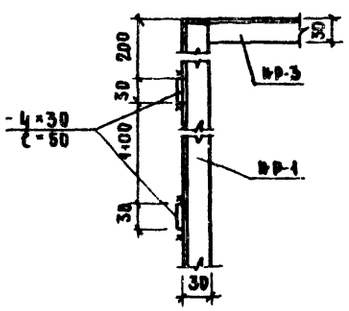

4-4

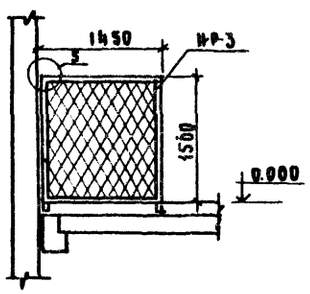

2

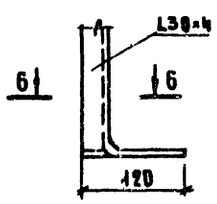

6-6

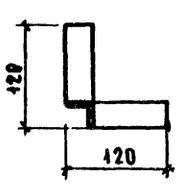

Примечания

1. Фундаменты под оборудование выполняются из бетона М 100
2. Колодцы для болтов при бетонировании закладываются деревянными пробками
3. Анкерные болты заливаются цементным раствором состава 1:3 после выверки станины на фундаменте.
4. Резиновые пластины могут быть склеены из 3х слоев по 30мм. прочность шва клейки не менее 1/3 прочности резины
5. В тех случаях, когда устройство нижней бетонной плиты не представляется возможным непосредственно в бетонной подготовке чистого пола, её заменить деревянным щитом с гнездами для резиновых пластин и установить на готовом полу.
6. Сварку при монтаже сетчатого ограждения вести электродами Э-42 по ГОСТ 5264-69

Перечень элементов

Поз. обозн.	Наименование	Кол.	Масса ед. кг.	Примеч.
	Фундаменты под оборудование			
	ФО-1	2		
	Бетон М 100 $м^3$	0.32		
Альбом V Р.9.8-1	Мет. сетка С-5	3	12.02	
тоже	Соед. стержень ОС-1	12	1.08	
тоже	Рамка МР-1	4	2.80	
	Резиновая пластина 900×200×90 ГОСТ 17752-72	2		
	ФО-2	1		
	Бетон М 100 $м^3$	0.43		
Альбом V Р.9.8-1	Мет. сетка С-6	3	4.83	
тоже	Соед. стержень ОС-1	9	0.81	
тоже	Рамка МР-2	4	1.51	
тоже	Резиновая пластина 200×300×90 ГОСТ 17752-72	2		
	Сетчатое ограждение			
Альбом V Р.9.8-1	ИР-1	2	5.94	
тоже	ИР-2	1	5.82	
тоже	ИР-3	1	9.44	
	Петля дверная ПН3-85 ГОСТ 5088-78	4		
	Сетка М60-30 ГОСТ 9336-69 шириной 1470 м	3.20		

Согласовано

Гражданпроект

Техуч. отд. Арбатмашстрой

Гл. инж. проекта Федотов

Гл. инж. мастерской Шаповалов

Инв. № подл. | Подпись и дата | Взам. инв. №

Привязан

Инв. №

Рук. мастерской	Лембовский		7.07.86
Нормоконтролер	Александрова		7.07.86
Гл. инженер проекта	Мошилевский		7.07.86
Гл. инженер	Кротова		7.07.86
Рук. группы	Максимов		7.07.86
Исполнитель	Ставярова		7.07.86
Проверил	Кротова		7.07.86

252-9-63-1.1-1 АС

Межбольничный патологоанатомический корпус с бюро судебно-медицинской экспертизы

Патологоанатомический корпус

Стадия	Лист	Листов
Р	29	35

Холодильные камеры №№ 1,2,3 Фундаменты под оборудование Сетчатое ограждение. Узлы.

Проектный институт Минздрава РСФСР г. Москва

Копировал Охапкина

Формат 22

Типовой проект 252-9-63, альбом I

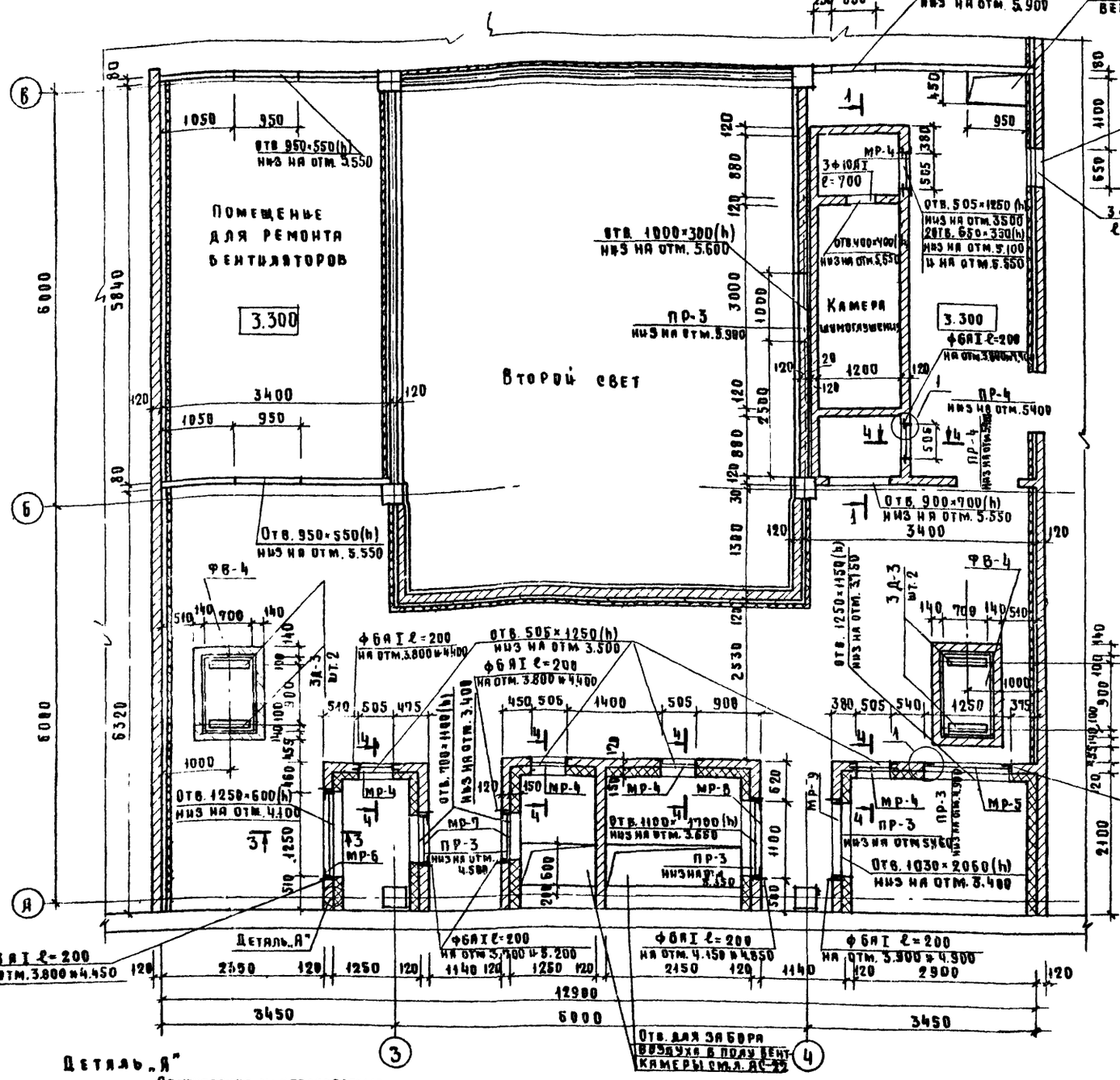

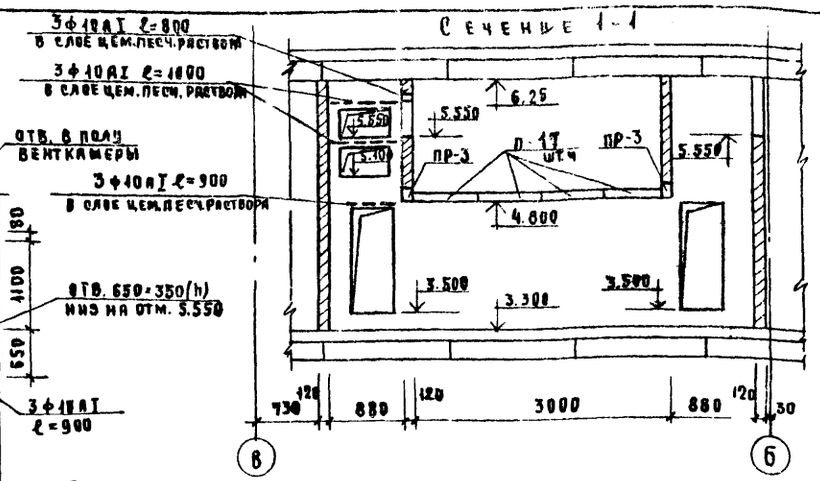

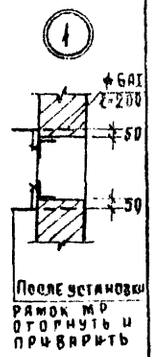

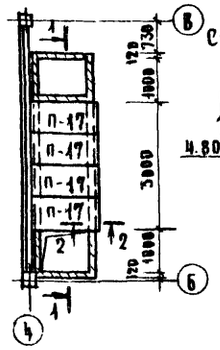

План покрытия камеры шумоглушения

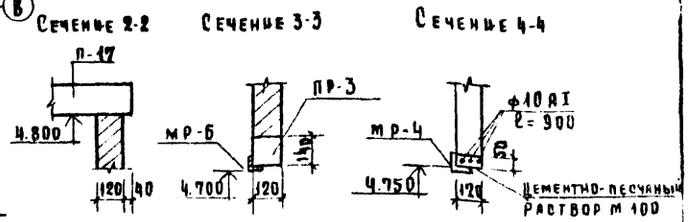

Спецификация элементов

Поз. обозн.	Обозначение	Наименование	Кол.	Масса ед. кг	Примеч.
		Плиты каналов			
П-17	3.006-2 вып. II-2	П 10 9-3	4	198.00	
		Перемычки			
ПР-3	1.138-10 вып. 1	1ПР2-15.12.14	10	75.00	
ПР-4	То же	1ПР1-12.12.6	2	25.00	
		Металлические изделия			
МР-4	Альбом V р. 9.8-1	Рама МР-4	6	9.66	
МР-5	То же	Рама МР-5	1	18.08	
МР-6	То же	Рама МР-6	1	13.94	
МР-7	То же	Рама МР-7	2	13.66	
МР-8	То же	Рама МР-8	1	24.14	
МР-9	То же	Рама МР-9	1	23.30	

Деталь „А"

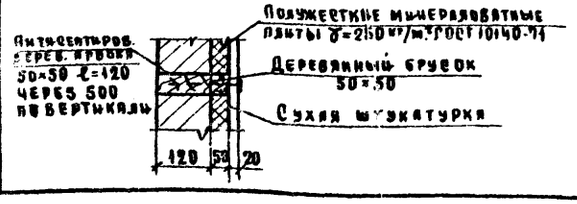

Примечания

1. Конструкция фундаментов под вентиляторы дана на л. АС-31
2. Звукоизоляцию стен венткамеры выполнить по л. АС-31
3. Деревянные пробки установить по ходу кирпичной кладки

Привязан				
Инв. №				
Рук. маст.	Дембовский			7.07.80
Нормоконтр.	Александрия			7.07.80
Гл. инж. пр.	Кротова			7.07.80
Рук. гр. инж.	Максимова			7.07.80
Исполнит.	Столярова			7.07.80
Проверил	Кротова			7.07.80

252-9-63 1.1-1 АС

Межбольничный патологоанатомический корпус с отделением бюро судебно-медицинской экспертизы

Патологоанатомический корпус

Притточная венткамера

План. Сечения. Спецификация

Стадия	Лист	Листов
Р	30	35

Проектный институт Минздрава РСФСР г. Москва

Копировал: Охапкина

Формат 22

Согласовано: Гип ОВ Антонова; Гл. арх. пр. Федоров

Инв. № подл. | Подпись и дата | Взам. инв. №

Типовой проект 252-9-63 Альб.

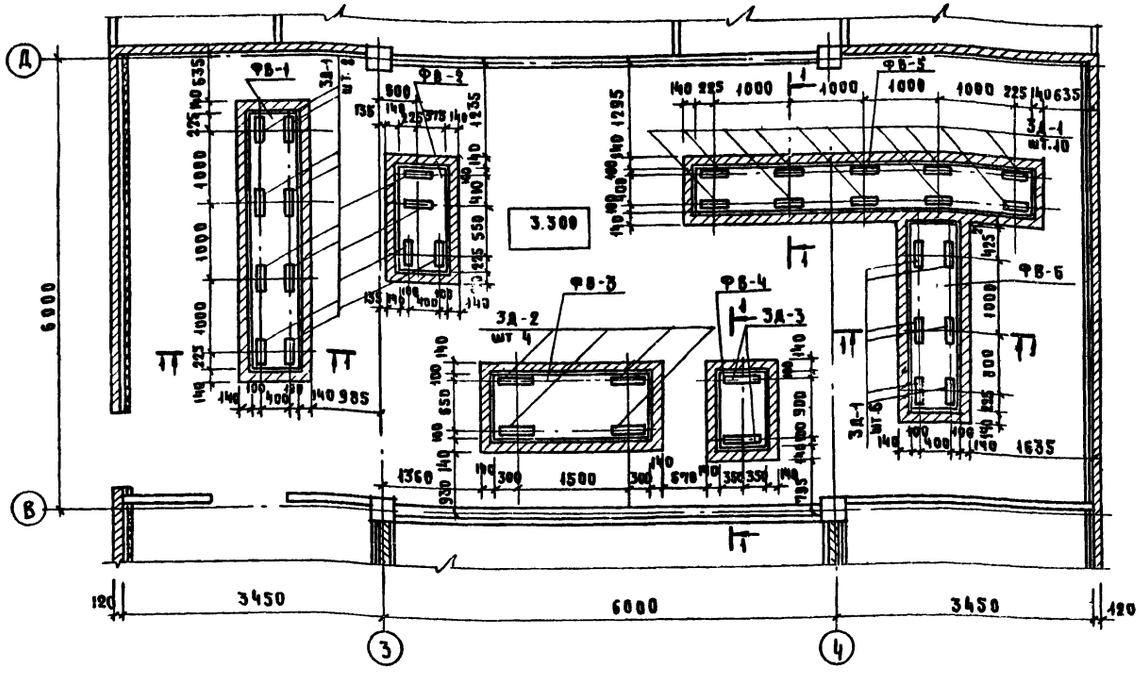

Сечение 1-1

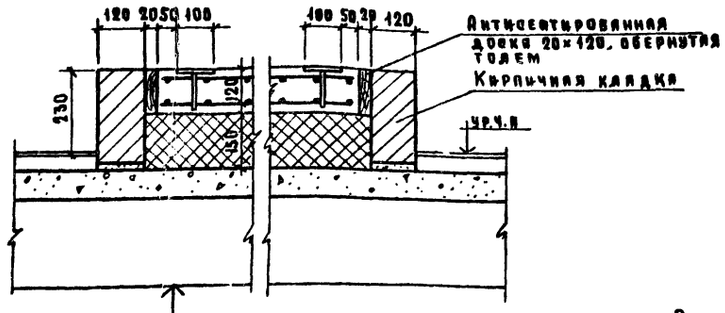

Примечание: деталь звукоизоляции стен венткамеры выполнять по л. АС-11

Спецификация элементов

Поз. обозн.	Обозначение	Наименование	Кол.	Масса ед. кг	Примеч.
		Монолитные фундаменты под вентиляторы			
		ФВ-1	1		
		Сборочные единицы и детали			
	ГОСТ 8478-66	Сетка 100/100/5/5 б=570 ℓ=3420	2	12.3	
ЗД-1	Альбом V	Закладная деталь ЗД-1	8	1.73	
		Материал			
		Бетон М 200 м³	0.248		
		ФВ-2	1		
		Сборочные единицы и детали			
	ГОСТ 8478-66	Сетка 100/100/5/5 б=570 ℓ=1250	2	4.5	
ЗД-1	Альбом V	Закладная деталь ЗД-1	4	1.73	
		Материал			
		Бетон М 200 м³	0.092		
		ФВ-3	1		
		Сборочные единицы и детали			
	ГОСТ 8478-66	Сетка 100/100/5/5 б=820 ℓ=1770	2	6.4	
ЗД-2	Альбом V	Закладная деталь ЗД-2	4	2.48	
		Материал			
		Бетон М 200 м³	0.184		
		ФВ-4	3		
		Сборочные единицы и детали			
	ГОСТ 8478-66	Сетка 100/100/5/5 б=670 ℓ=1070	2	3.9	
ЗД-3	Альбом V	Закладная деталь ЗД-3	2	2.95	
		Материал			
		Бетон М 200 м³	0.092		
		ФВ-5	1		
		Сборочные единицы и детали			
	ГОСТ 8478-66	Сетка 100/100/5/5 б=570 ℓ=4420	2	15.9	
ЗД-1	Альбом V	Закладная деталь ЗД-1	10	1.73	
		Материал			
		Бетон М 200 м³	0.320		
		ФВ-6	1		
		Сборочные единицы и детали			
	ГОСТ 8478-66	Сетка 100/100/5/5 б=570 ℓ=2420		8.7	
ЗД-1	Альбом V	Закладная деталь ЗД-1	6	1.73	
		Материал			
		Бетон М 200 м³	0.176		

Согласовано: ГИП ОВ Ливонова, Гл. арх. пр. Федоров

Привязан

Инв. №

Рук. м.	Дембовский		7.07.80
Нормоконтр.	Александры		7.07.80
Гл. конст. м.	Мишаевский		7.07.80
Гл. инж. пр.	Кротова		7.07.80
Рук. группы	Максимова		7.07.80
Исполнит.	Столярова		7.07.80
Проверил	Кротова		7.07.80

252-9-63 – 1.1-1 АС

Межбольничный патологоанатомический корпус с отделением бюро судебно-медицинской экспертизы

Патологоанатомический корпус

Стадия	Лист	Листов
Р.ч.	31	35

Вытяжная венткамера. Пл. ан. Сечение. Спецификация.

Проектный институт Минздрава РСФСР г. Москва

Копировал: Охапкина

Формат А2

Типовой проект 252-9-63 Альбом

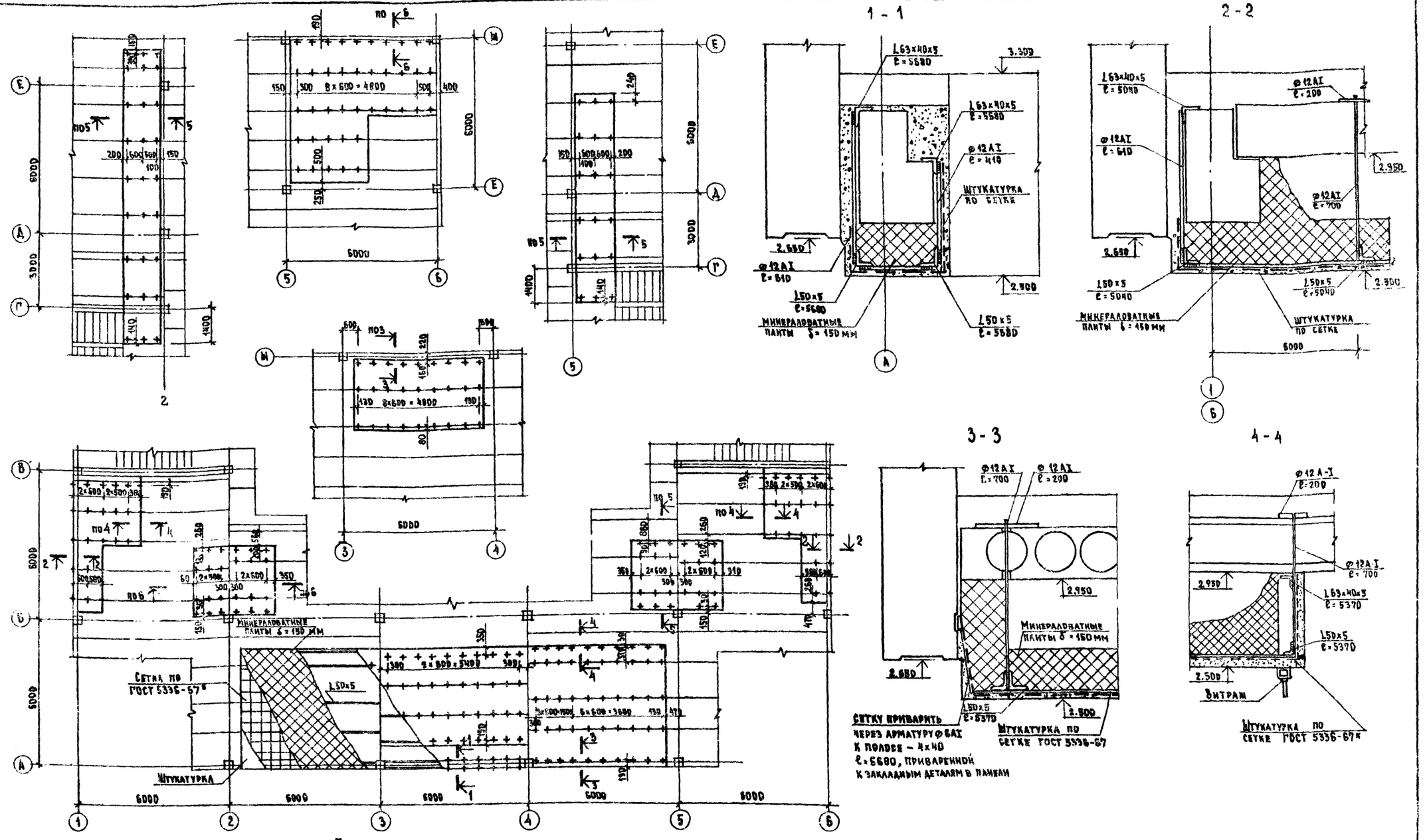

Примечания:

1. Монтаж подвесного потолка вести после монтажа и закрепления конструкции металлического витража.
2. В плитах перекрытия сверлить отверстия для анкеров подвесного потолка в пустотах, не затрагивая несущих ребер.
3. Толщина утеплителя в подвесных потолках
   при температуре -30° – 150 мм
   при температуре -20° – 100 мм
   при температуре -40° – 180 мм
4. Сечения 5-5, 6-6, 7-7 смотреть на листе АС-33.

Привязан				
Инв №				
Гл. инж. АСН	Аурик		7.07.86	
Гл. арх. пр.	Федоров		7.07.86	
Гл. инж. пр.	Кротова		7.07.86	
Техник	Цибельман		7.07.86	
Проверил	Максимова		7.07.86	

252-9-63 1.1-1 АС

Межвольничный патологоанатомический корпус с отделением бюро судебно-медицинской экспертизы

Патологоанатомический корпус

Стадия	Лист	Листов
Р	32	35

Схема расположения элементов подвесного потолка на отм. 2.400, 2.500
Сечения, узлы

Проектный институт Минздрава РСФСР г. Москва

Согласовано

Копировал Ребизова

Формат 22

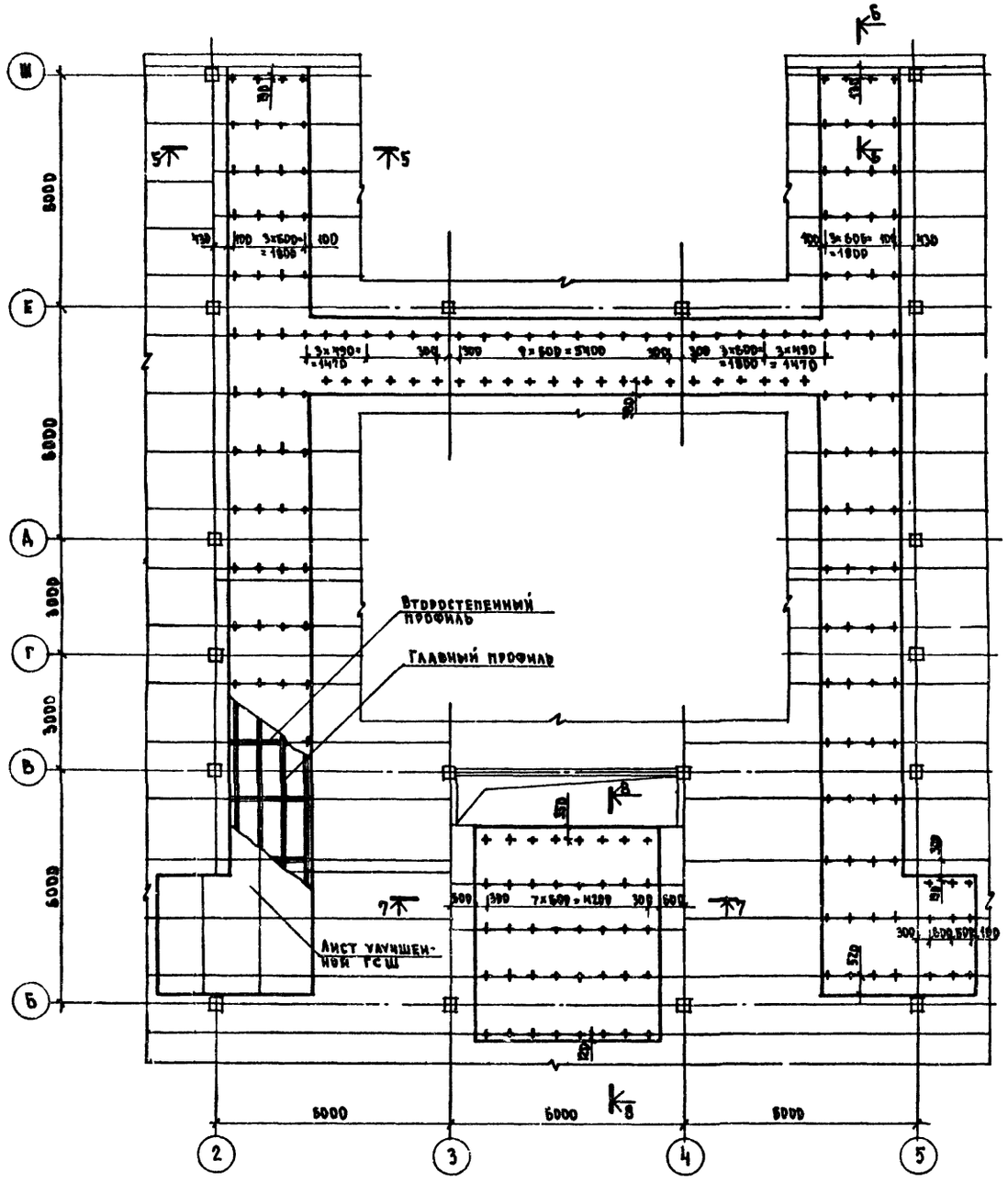

5 - 5

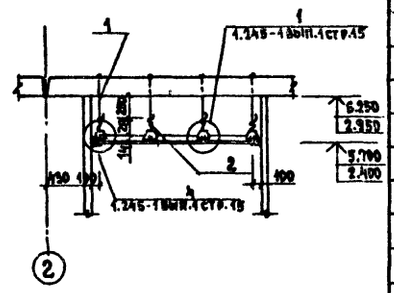

6 - 6

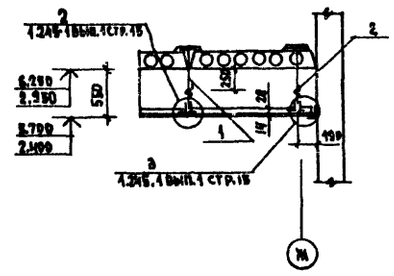

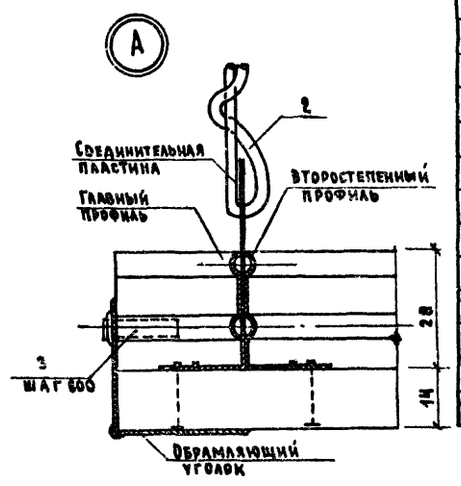

Поз. обозначение	Обозначение	Наименование	Кол. шт.	Масса ед. кг	Примечание
		Подвесные потолки из улучшенной гипсовой сухой штукатурки			
		Детали			
1	ГОСТ 5781-75 Альбом V	ф 12 А-I	370	0.49	
2	ГОСТ 15882-70	ф 2.5 ℓ=400	370	0,04	
	1.245-1 вып 1 стр 17	Главный профиль каркаса	99	2.83	
	1.245-1 вып 1 стр 17	Второстепенний профиль каркаса	360	0.39	
	1.245-1 вып. 1 стр 18	Соединительная пластина	370	0.03	
	1.245-1 вып. 1 стр 18	Стыковой стержень	182	0.006	
	1.245-1 вып. 1 стр. 12	Пристенный уголок	73	0.73	
УО-1	Альбом V	Уголок обрамляющий	2	1.17	
УО-2	—"—	Уголок обрамляющий	1	1.34	
УО-3	—"—	Уголок обрамляющий	1	1.34	
УО-4	—"—	Уголок обрамляющий	1	0.60	
УО-5	—"—	Уголок обрамляющий	1	0.60	
		Стандартные изделия			
	ВТУ ММЗ 2-66 ММСС СССР	Дюбель-гвоздь ДГП-3.5×3.0	480	0.003	
3	ОСТ-14271	Винт с полупотайной головкой самонарезающий 4×2.5-0.24	4025	0.0035	
		Материалы			
	ТУ 400-1/34-9-76 ГМ ПСМ-МГИ	Лист улучшенной гипсовой сухой штукатурки 1500×12.00×14	130	20,16	
	ТУ 21-29-23-74 МПСМ СССР	Клеящая мастика „Полинит"	235.0	0.10 кг/м²	
		Подвесные потолки штукатурные			
		Детали			
	ГОСТ 5781-75	ф 12 А-I ℓ=700	155	0,62	
	—"—	ф 12 А-I ℓ=640	20	0,54	
	—"—	ф 12 А-I ℓ=410	10	0.36	
	—"—	ф 12 А-I ℓ=200	185	0.18	
	ГОСТ 8510-72	L 63×40×5 п.м.	50.0	4.98 кг/м	
	ГОСТ 8509-72	L 50×5 п.м.	165.1	3.77 кг/м	
		Стандартные изделия			
	ГОСТ 5336-67*	Сетка N20-2,0 м²	143.0	2.65 кг/м²	
		Материалы			
		Минераловатные плиты γ=250 м²	143.0	37.5 кг/м²	

Данный лист смотреть совместно с листом АС-32.

7 - 7

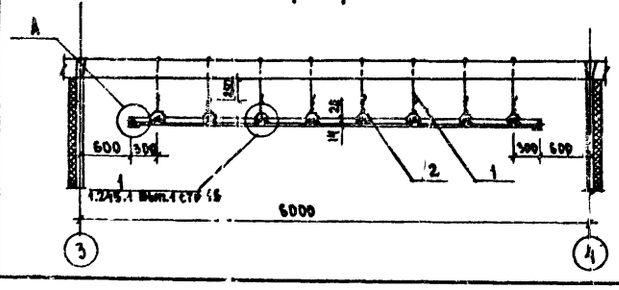

8 - 8

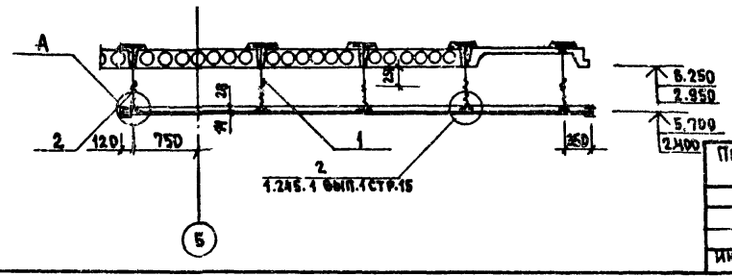

Согласовано: Техник. отд. Линник; Протуровский; Александрин

Согласовано: Электротдела Селина; Гл. инж. пр. ОВ Антонова; Гл. инж. пр. ВК Эпельберман

Привязан

Инв. №

Гл. инж. пр.	Лурих		7.07.84
Гл. арх. пр.	Федоров		7.07.84
Гл. инж. пр.	Кротова		7.07.84
Испполнит.	Цибельман		7.07.84
Проверил	Максимова		7.07.84

252 - 9 - 83 1.1-1 АС

Мешкольничный патологоанатомический корпус с отделением бюро судебно-медицинской экспертизы

Патологоанатомический корпус

Стадия	Лист	Листов
Р	33	35

Схема расположения элементов подвесного потолка на отм 5.700

Проектный институт Минздрава РСФСР г. Москва

Копировал Ребизова

Формат 22

Типовой проект 252-9-83 Альбом I

Монолитная диафрагма ДМ-1

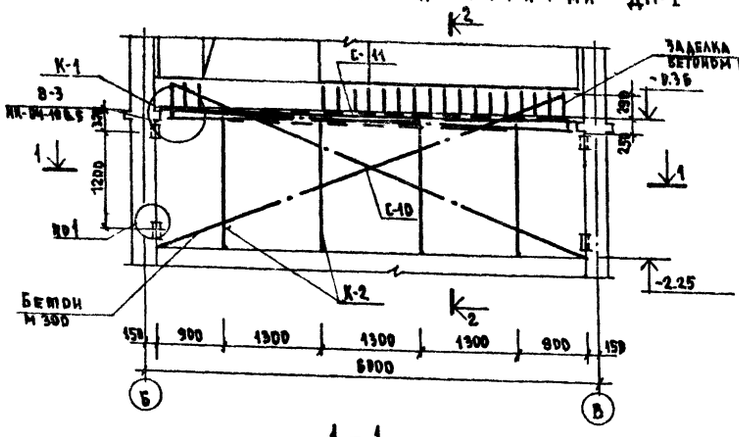

1 - 1

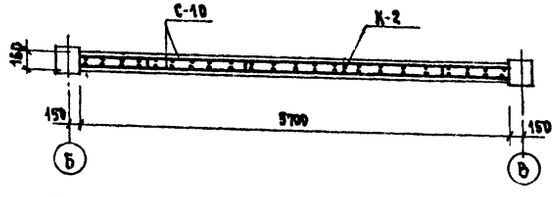

2-2

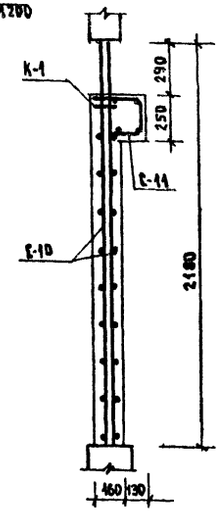

4-4

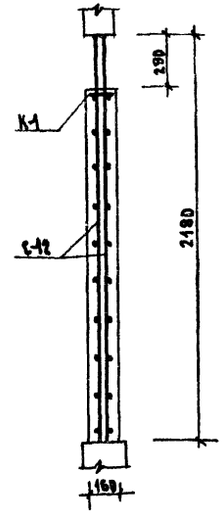

Монолитная диафрагма ДМ-2

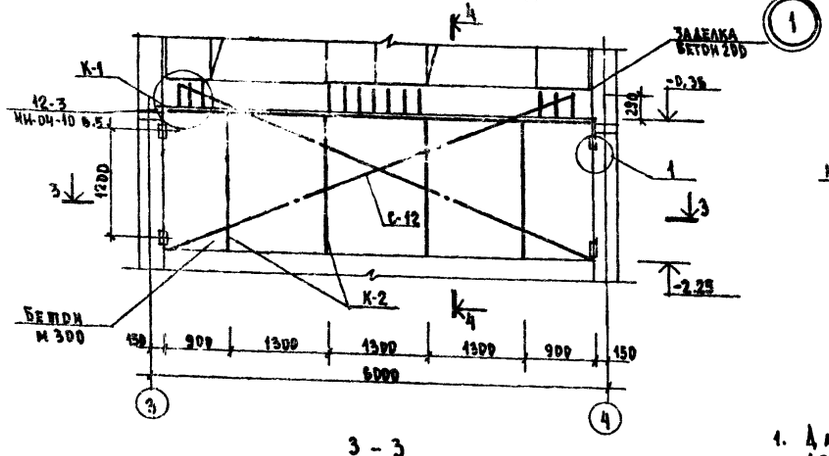

3 - 3

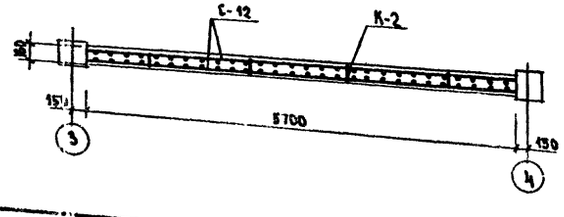

5-5

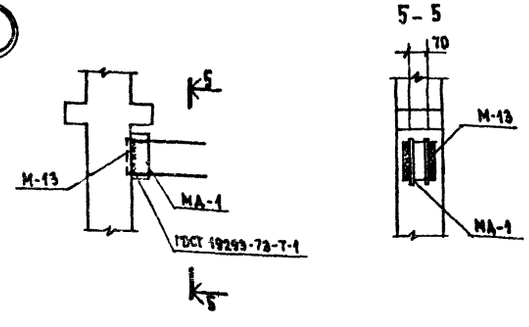

Спецификация элементов

Поз. обозначение	Обозначение	Наименование	Кол.	Масса, кг	Примечание
		Монолитная диафрагма			
—	—	ДМ-1	2		
		Сборочные единицы и детали			
—	Альбом V А.КЖИ-008-36	Сетка С-10	2	25.93	
—	то же А.КЖИ-006-37	то же С-11	1	8.76	
—	то же А.КЖИ-009-39	Каркас К-1	1	45.45	
—	то же А.КЖИ-009-40	то же К-2	4	0.97	
—	то же А.КЖИ-012-46	Монтажная деталь МД-1	8	2.44	
		Материал			
		Бетон М200 м³	1.92		
		Монолитная диафрагма			
—	—	ДМ-2	2		
		Сборочные единицы и детали			
—	Альбом V А.КЖИ-008-38	Сетка С-12	2	25.61	
—	то же А.КЖИ-009-39	Каркас К-1	1	45.45	
—	то же А.КЖИ-009-40	то же К-2	4	0.97	
—	то же А.КЖИ-012-46	Монтажная деталь МД-1	8	2.44	
		Материал			
		Бетон М200 м³	1.73		

Примечания

1. Данный лист см. совместно с листами АС-19, АС-20.
2. Перед бетонированием монолитных диафрагм ДМ-1 и ДМ-2 к закладным колоннам М-13 приварить монтажные детали МД-1.
3. Перед установкой сетки С-10 и С-12 сваривают-ся с каркасами К-1 и К-2, затем привариваются к выпускам арматуры из фундаментов.

Привязан

Инв N

ГА.КОН.НИ	Михайлов		7.07.86
ГА.МОН.М.	Аурик		7.07.86
ГА КОНС М	Мишнаевский		7.07.86
ГА.НИ.ПР	Кротова		7.07.86
Исполнит	Славин		7.07.86
Проверил	Максимова		7.07.86

252-9-63 — 1.1-1 АС

Немобильничный патологоанатомический корпус с отделением бюро судебно-медицинской экспертизы

Патологоанатомический корпус

Стадия	Лист	Листов
Р	34	35

Монолитные диафрагмы ДМ-1, ДМ-2

Проектный институт Минздрава РСФСР г. Москва

Копировал Ребизова

Формат 22

Типовой проект 252-9-63 Альбом

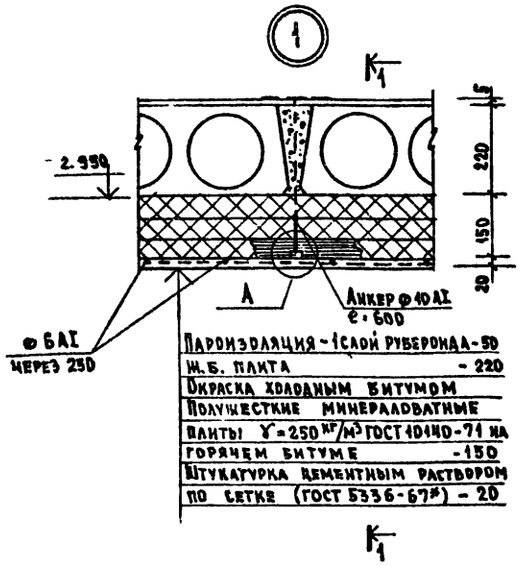

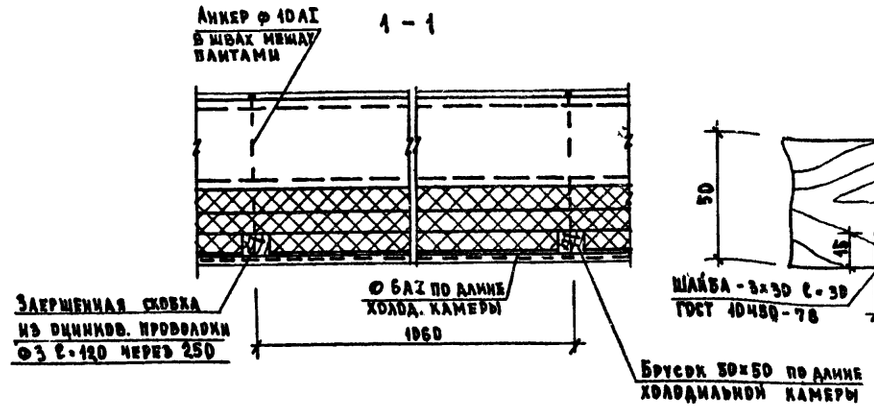

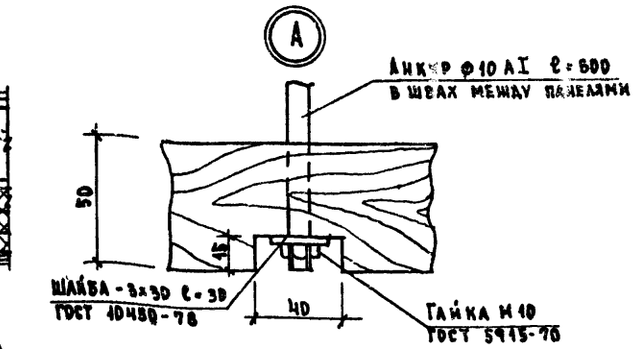

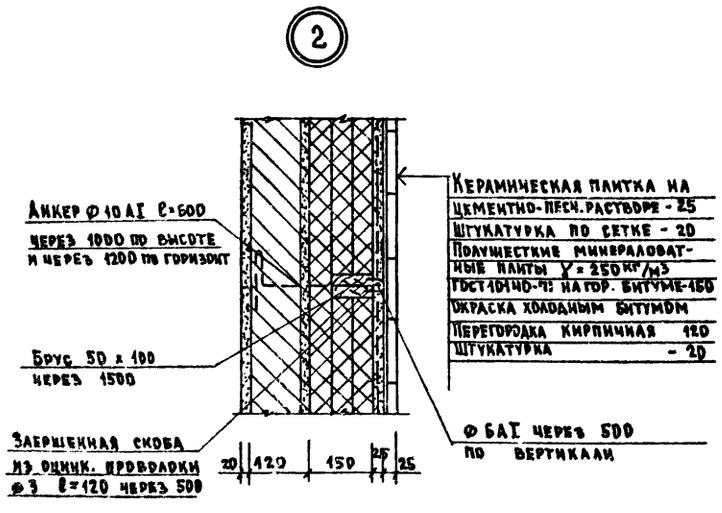

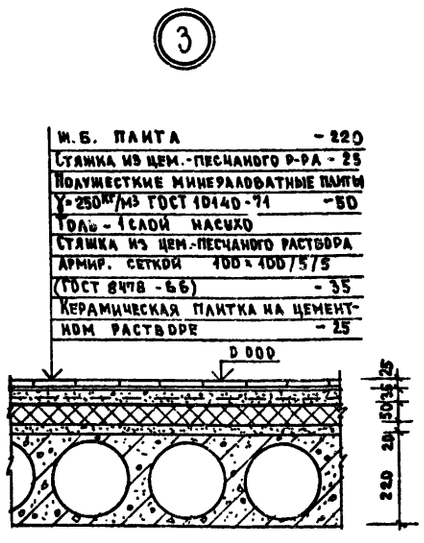

Примечания:

1. Материал для изоляции – полужесткие минераловатные плиты на битумной связке с объемным весом $\gamma = 250\ кг/м^3$, $\lambda = 0.07$ ккал/м.ч град. ГОСТ 10140-71.80
2. Предназначенные для изоляции поверхности должны быть ровными и сухими.
3. Изоляционные плиты (до устройства теплоизоляции) склеиваются точечной или полосовой склейкой в пакеты толщиной 100мм, из которых и образуются отдельные слои теплоизоляции. Изоляционные плиты накладываются на поверхность слоями на горячем битуме с обязательным перекрытием швов.
4. После наклейки 1го слоя плит (из пакетов) вплотную к ним ставят вертикальные бруски (для перегородок) и горизонтальные (для потолка) - 50×50, которые укрепляются специальным анкером, заранее выпущенным из кладки перегородок и швов перекрытия.
5. После наклейки последний слой изоляции дополнительно укрепляется прутками ф6АI поперек брусков через 500мм в перегородках и через 250 мм на потолке. Затем вся поверхность окрашивается горячим битумом и штукатурится цементным раствором по металлической сетке.
6. Деревянные бруски антипирируются и антисептируются 3% раствором хлористого натрия и просушиваются.
7. Стальные анкеры должны иметь на конце нарезку и гайку с шайбой для крепления брусков.

Схема расположения анкеров для крепления утеплителя в холодильных камерах №1, 2 на отм 3.30

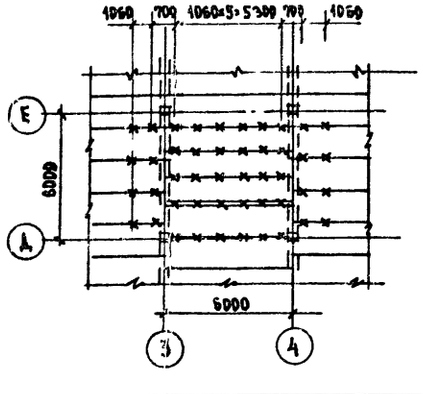

Схема расположения анкеров для крепления утеплителя в холодильной камере №3 на отм. 3.30

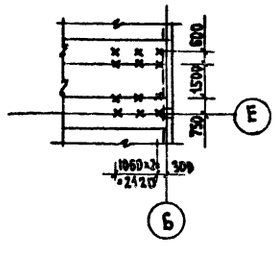

Привязан				252-9-63-1.1-1 АС	
				Межобластной патологоанатомический корпус с отделением бюро судебно-медицинской экспертизы	
				Патологоанатомический корпус	Стадия Р, Лист 35, Листов 35
				Холодильные камеры №1,2,3 Детали стен и перекрытия	Проектный институт Минздрава РСФСР г. Москва
Инв. №					

Гл. инж. м	Аурик		7.07.80
Гл. конст. м	Михайловский		7.07.80
Гл. инж. пр	Кротова		7.07.80
Исполнит	Стояроваж		7.07.80
Проверил	Максимова		7.07.80

Копировал Ребизова Формат 22

Типовой проект 252-9-63 Ал

Согласовано: Гл. инж. пр. ОВ Антонова; Гл. инж. пр. ВК Зильберман; Гл. арх. пр. Федоров

Согласовано: Гл. инж. пр. Кротова; Гл. инж. пр. Ал. Каракаш; Гл. арх. пр. Дербаремикер

Инв. № подл. | Подпись и дата | Взам. инв. №

Ведомость рабочих чертежей основного комплекта

Лист	Наименование	Примечание
ТО-1	Общие данные	
ТО-2	План 1 этажа с расстановкой	
	технологического оборудования	
ТО-3	План 2 этажа с расстановкой	
	технологического оборудования	
ТО-4	Спецификация технологического оборудования	на 2х листах
ТО-5	Спецификация технологического оборудования.	

Условные обозначения и изображения.

Графическое изображ.	Наименование изображения.	Высота установки в мм.
	Штепсельная 2х полюсная розетка	800
	Штепсельная 2х полюсная розетка с заземляющим контактом.	800
	Пусковое устройство	1500
	Пусковое устройство в комплекте с оборудованием.	1500
	Штепсельная розетка громкоговорящей связи.	1000
	Электроввод	
ХВ ГВ	Подвод холодной, горячей воды	
	Трап	

Типовой проект разработан в соответствии с действующими нормами и правилами и предусматривает мероприятия, обеспечивающие взрывную, взрывопожарную и пожарную безопасность при эксплуатации здания.

Главный инженер проекта /Дербаремдикер/

Общие указания

Проект разработан на основании задания на проектирование типового проекта межбольничного патологоанатомического корпуса с отделением бюро судебно-медицинской экспертизы и утвержденного Госстроем РСФСР от 7 февраля 1979 года.

Патологоанатомический корпус запроектирован 2х этажным зданием и состоит из двух отделений: патологоанатомического и бюро судебно-медицинской экспертизы.

I. Патологоанатомическое отделение.

Первый этаж занимает отделение инфицированных трупов с отдельным входом, секционной и предсекционной, санпропускник и холодильная камера, а так же секционная с предсекционной, холодильная камера на 20 трупов, хранящихся на каталках, гардеробы с душевыми для персонала, фиксационная, хранение похоронных принадлежностей и комната персонала. Трупы из холодной камеры на каталках поступают в помещение одевания, а затем в траурный зал. Траурный зал предусмотрен для двух отделений. Кроме перечисленных помещений на первом этаже расположена комната регестратуры для проведения срочных анализов с отдельным входом с улицы. Второй этаж занимают: две гистологических лаборатории, моечная, комната старшего лаборанта, кабинеты врачей специалистов, архив, комната хранения ядов и реактивов, и комната гигиены женщины. Из административных помещений запроектированы кабинет заведующего, канцелярия, комната для занятий с персоналом, бельевая, хранение хоз.инвентаря и санузлы для персонала.

II. Бюро судебно- медицинской экспертизы.

На первом этаже расположены: секционная с предсекционной, фиксационная, холодильная камера для хранения 20 трупов с комнатой одевания трупов и хранения похоронных принадлежностей, гардеробы с душевыми для персонала, комната дежурного санитара, бельевая. Для освидетельствования пострадавших предусмотрены смотровая с гинекологическим креслом, процедурная и комната выдачи справок. На втором этаже находятся кабинеты врачей, гистологическая лаборатория, моечная, фотолаборатория с проявочной, комната хранения реактивов, кабинет заведующего и бухгалтерия.

Согласовано: Гип 08 Канцевич; Техн. отд. Ангаев; Нормоконтр. Кулихова; Гап. Федоров; Зл. отд. Фарченко; Гип вк. Шлыберман

Типовой проект 252-9-63 Альбом 1

Привязан

252-9-63-4.1-1 ТО

Межбольничный патологоанатомический корпус с отделением бюро судебно-медицинской экспертизы

Патологоанатомический корпус

Стадия	Лист	Листов
Р	1	5

Общие данные

Проектный институт Минздрава РСФСР г. Москва

Нач. отд.	Павлова	
Гип.	Дербаремдикер	
Рук. груп.	Речишхина	
Проверил	Дербаремдикер	

Копировал Козлюк

Формат 22

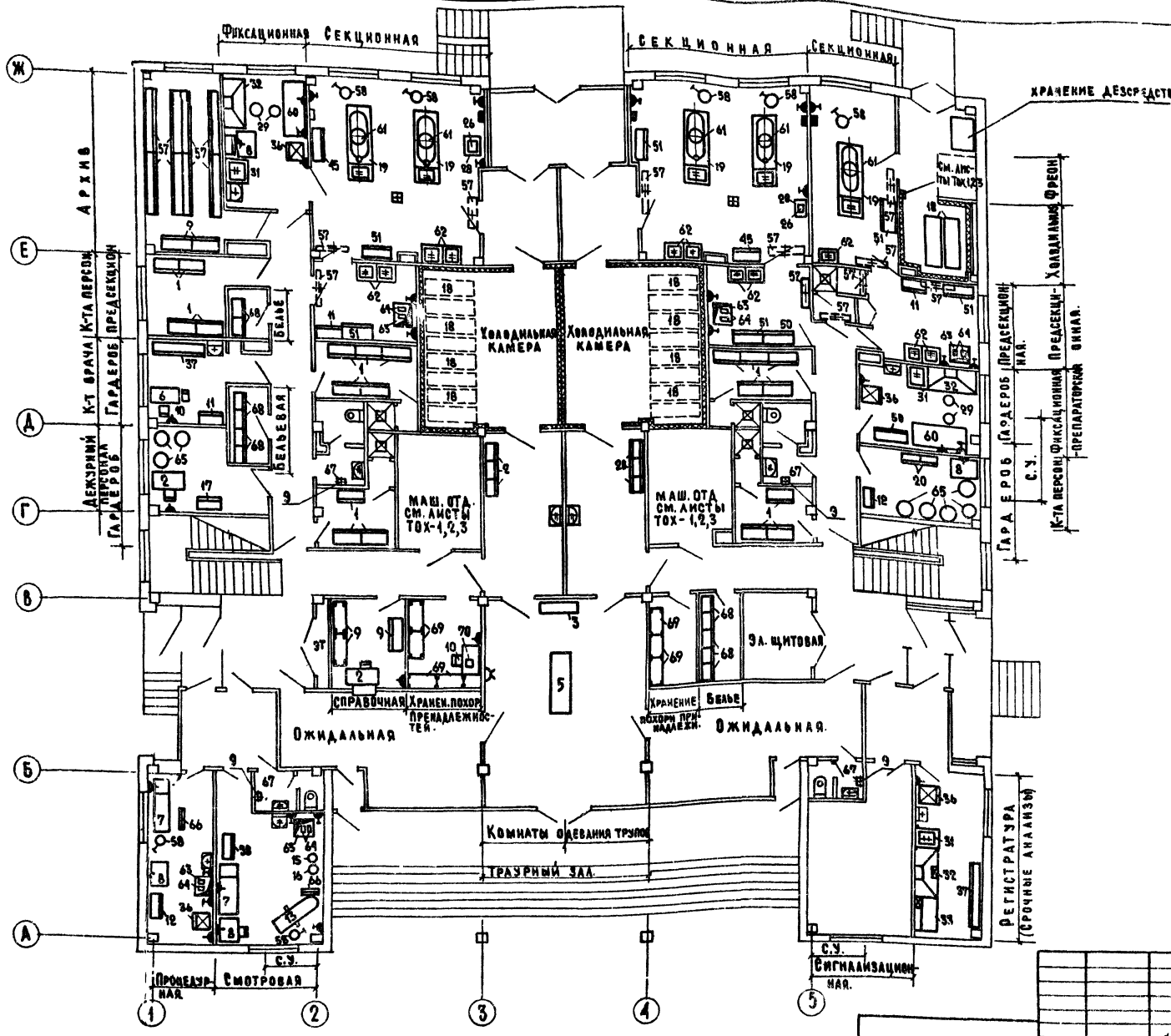

Типовой проект 252-9-63

ГАП	Федоров		ГИП ОВ	Калецкий
Эл. отд.	Барчеков		Технолог отд.	Лучаев
ГИП ВК	Жолобрин		Нормоконтр.	Куликов

Согласовано

Согласовано

Инв. № подл. | Подпись и дата | Взам. инв. №

Нач. отд.	Павлова		
ГИП	Дербаремдикер		
Рук. гр.	Гречишкин		
Ст. инж.	Закирова		
Провер.	Дербаремдикер		

252-9-63-ТО-1

Межбольничный патологоанатомический корпус с отделением бюро судебно-медицинской экспертизы

Патологоанатомический корпус

Стадия	Лист	Листов
Р	2	

План 1 этажа с расстановкой технологического оборудования.

Проектный институт Минздрава РСФСР г. Москва

Копировал: Кобзюк

Формат 22

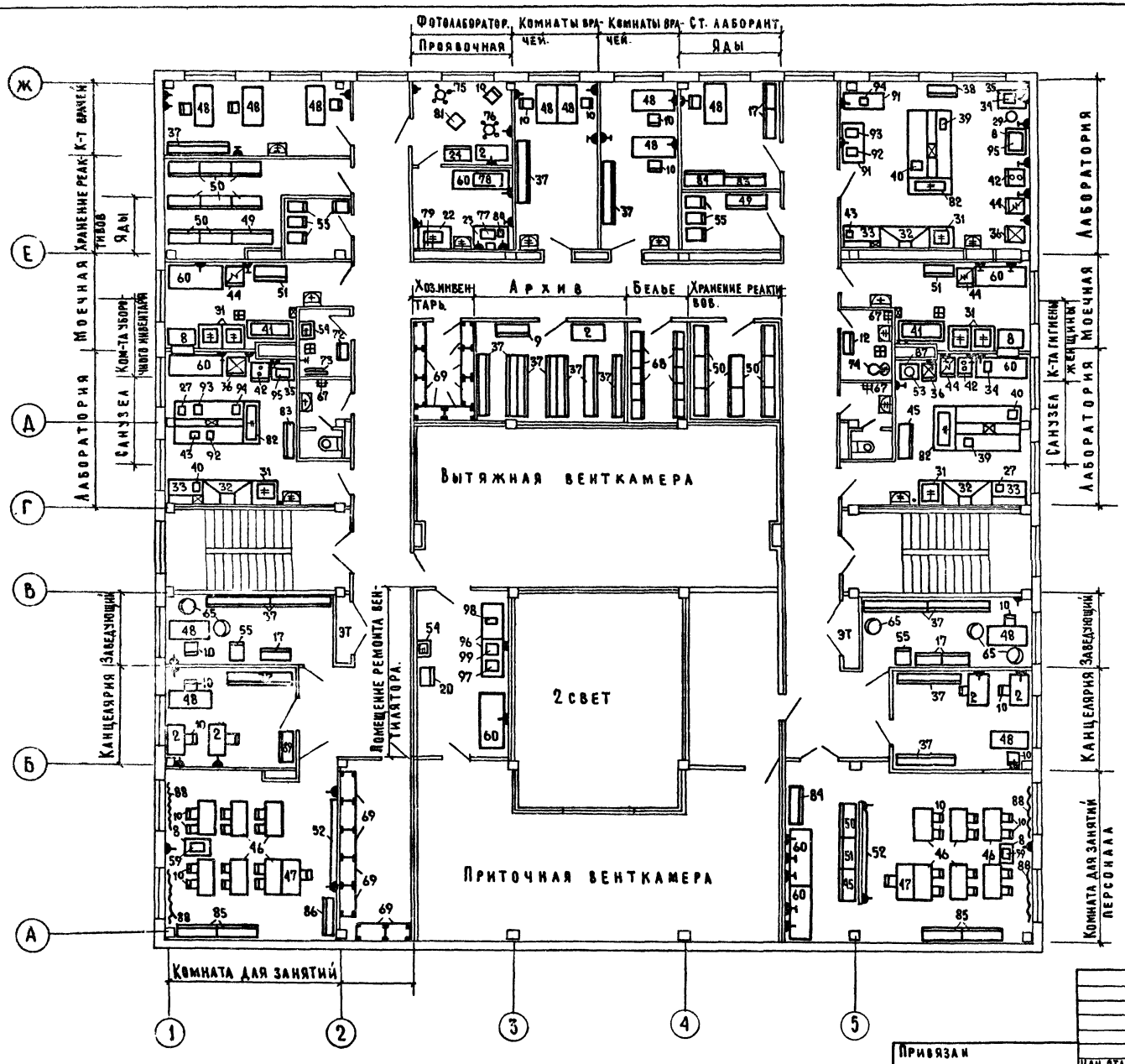

Альбом I

Типовой проект 252-9-63

ГАП	Федорова	Гип ОР	Колесникова
За. ОТА	Барченко	Технич. отд.	Шнаск
Гип ВК	Зильберман	Нормоконтр.	Куликов

Согласовано

Инв. № подл. | Подп. и дата | Взам. инв. №

Привязан

Инв. №

Нач. ОТА	Павлова		
ГИП	Дербаремдикер		
Рук. груп.	Гречишкина		
Инженер	Гусева		
Проверил	Дербаремдикер		

252-9-63-4.1-1 ТО

Межобъединенный патологоанатомический корпус с отделением бюро судебно-медицинской экспертизы.

Патологоанатомический корпус

План 2го этажа с расстановкой технологического оборудования.

Стадия	Лист	Листов
Р	3	

Проектный институт Минздрава РСФСР г. Москва

Копировал: Кобзик

Формат 22

№ п/п	Наименование оборудования	Марка или тип	Габаритные размеры в мм: длина	ширина	высота	Вес оборудования	Электродвигатель: мощность	частота	напряжение	Монтажная характеристика и прочие показатели	ГОСТ; ТУ; № чертежей	Завод-изготовитель	Кол-во
1	2	3	4	5	6	7	8	9	10	11	12	13	14
1	Шкафчики для одежды										Чертежи типовых конструкций серии 4.902-4 гипромашлесопром		
	на 2 отделения	МЭ-50	1000	500	1830								21
2	Стол письменный											Предприятия лесной и деревообрабатывающей промышленности	
	однотумбовый		1150	650	700								9
3	Банкетка		1400	400	400							Румянцевская мебельная ф-ка	1
4	Подцветочница	Р	А	З	К	Ы	Е					Предприятия лесной и деревообрабатывающей промышленности	10
5	Траурный стол		2400	800	700						По чертежам АС		1
6	Стол врача		1030	560	720							Румянцевская мебельная ф-ка	2
7	Кушетка смотровая		1850	600	500							Румянцевская мебельная ф-ка	2
8	Стол палатный		850	636	740							Румянцевская мебельная ф-ка	8
9	Шкаф картотечный		1100	500	1800							Румянцевская мебельная ф-ка	5
10	Стул полужесткий		400	440	760							Предприятия лесной и деревообрабатывающей промышленности	50
11	Шкаф медицинский двухстворчатый		810	475	1600							Львовский з-д медоборудования	3
12	Шкаф медицинский одностворчатый		600	416	1625							Львовский з-д медоборудования	3
13	Кресло гинекологическое	КГ-1	1605	925	1640							Досчатинский з-д медоборудования	1
14	Подставка для тазов		ф	500	750							Киевский з-д металлоизделий	1
15	Подставка для стерилизационных коробок		ф	600	1104							Киевский з-д металлоизделий	1
16	Зеркало	Р	А	З	К	Ы	Е					Зеркальная ф-ка местной промышленности	2
17	Шкаф книжный		1000	400	1800							Предприятия лесной и деревообрабатывающей промышленности	7
18	Тележка для патологоанатомического отделения	ТП-1	1860	560	910							Елецкий з-д медоборудования	22
19	Стол секционный с раковиной		2600	850	1100					Подвод хол. гор. воды ду 15; канализация ду 50		Елецкий з-д медоборудования	5
20	Шкаф для одежды		600	390	1717							Северо-Осетинское производственное объединение „Казбек"	8
22	Стол для обработки фотобумаг		1200	650	900					Подвод хол. гор. воды ду 15 через смеситель канализация ду 50		Мебельный к-т „Правда" г. Москва	1
23	Стол для фотолаборатории	Л-25	1300	650	900							Мебельный к-т „Правда" г. Москва	1
24	Шкаф для хранения негативов		975	500	2000							Мебельный к-т „Правда" г. Москва	1
25	Лестница стремянка		480	800	1610							Предприятия местной промышленности	2
26	Аппарат для обработки костей с дерматомом		575	575	900		0,6	1	220			АПО „Красногвардеец"	2
27	Аппарат для культивирования тканей во вращающихся пробирках		470	290	330		0,45	1	220			Киевский экспериментальный з-д медизделий	2
28	Столик инструментальный	СИ-4	660	400	900							Одесский з-д медоборудования	3
29	Стул винтовой		ф	270	450 500							Киевский з-д медоборудования	16
30	Вешалка настенная на 2 крючка	Р	А	З	К	Ы	Е					Предприятия лесной и деревообрабатывающей промышленности	20
31	Мойка лабораторная	МЛ-1	795	890	1800					Подвод хол. гор. воды; канализация	Гипронии объект 811-10 инв. № 179706	Новгородский мебельный к-т	10
32	Шкаф вытяжной химический	ШВ-2,2	1800	800	2400		1,5	3	380	Подвод хол. воды; канализация; вытяжка V=0,34 м³/сек; проем 1620×270	Гипронии объект 811-10; инв. № 175916	Новгородский мебельный к-т	6

1	2	3	4	5	6	7	8	9	10	11	12	13	14
33	Стол химический лабораторный	ГТХ-2	1200	800	1800 900		2,0	3	380	Подвод хол. гор. воды; канализация	Гипронии объект 811-10 инв. № 134697	Новгородский мебельный к-т	4
34	Весы аналитические	ВА-200	370	260	410							Харьковский весовой з-д	2
35	Стол для аналитических весов	СВ-2	900	600	900							Новгородский мебельный к-т	2
36	Холодильный агрегат „ЗИЛ"	КМ-200	590	650	1385							Московский з-д им. Лихачева	7
37	Шкаф-стеллаж для документов		2200	350	1800							Румянцевская мебельная ф-ка	
38	Шкаф для медикаментов и инструментов		879	436	1800							Московский мебельный к-т г. Сходня	2
39	Микроскоп биологический исследовательский универсальный	МБИ-11	470	200	530		0,1	1	220			Ленинградское оптико-механическое объединение им. Ленина	2
40	Аппарат для встряхивания жидкостей в колбах и пробирках универсальный	АВУ-1	460	310	350		0,2	1	220			Киевский экспериментальный з-д медизделий	3
41	Машина для мойки лабораторной посуды (пакетный выключатель в комплекте)	ММЛ-1	1670	665	1270		4,0	3	220	Подвод хол. гор. воды ду 15; канализация		Пензенский з-д дезхимоборудования	2
42	Термостат электрический суховоздушный	ТС-80 (ГЧ-450М)	560	540	1340		0,17	1	220			Одесский экспериментальный з-д лабораторной медтехники	3
43	Термобаня	ТБ-110	530	420	1315		1,65	1	220			Киевский экспериментальный з-д медизделий	2
44	Шкаф сушильный стерилизационный	ШСС-80П	680	600	1450		2,2	1	220			Казанский з-д медаппаратуры	4
45	Шкаф для приборов		1100	510	1800							Новгородский мебельный к-т	5
46	Стол для аудиторий		1200	600	760							Коканская мебельная ф-ка	12
47	Стол учителя		1200	600	750							Сосьвинский деревообрабатывающий к-т	2
48	Стол письменный 2-тумбовый		1490	650	750							Предприятия лесной и деревообрабатывающей промышленности	10
49	Шкаф для пахучих химических реактивов секционный	ОН-7-48/4	1370	474	1800						По чертежам Гипронизздрава проект 9014-04		2
50	Шкаф для химических реактивов		1100	510	1800							Болеховский лесокомбинат	20
51	Шкаф для лабораторной посуды		1100	510	1800							Болеховский лесокомбинат	9
52	Доска меловая		3000	117	1515							Управление комплектации треста Мосстрой	2
53	Центрифуга лабораторная медицинская	ОПН-8	280	300	370		0,37	1	220			Приборостроительный з-д им. 50-летия Киргизской ССР	1
54	Раковина стальная эмалированная	РСТО-I	500	400	370					Подвод хол. гор. воды ду 15; канализация ду 32	Учитывается проектом ВК	Липецкий трубный з-д	2
55	Шкаф металлический	№3	450	650	1480							Московский з-д металлоизделий	10
56	Журнальный столик	Р	А	З	К	Ы	Е					Мебельная ф-ка	2
57	Облучатель бактерицидный настенный	ОБН-150	1070	140	80		0,2	1	220			Свердловский з-д эма	11
58	Светильник однорефлекторный передвижной для подсвета	СП-20	ф	300	1900		0,06	1	220			Свердловский з-д эма	7
59	Диапроектор		265	125	234		0,1	1	220			„Союзмедтехника"	2

Согласовано: Елецкова, Ахлаж, Кушков

Согласовано: Федоров, Ольченков, Вильберман

Типовой проект 252-9-63 Альбом 4

Инв. № подл. | Подпись и дата | Взам. инв. №

Гип ОВ | Гип АСМ №3 | Гип ОТА | Гип ВК | Техн. отд. | Гл. инж. проекта

Привязан

Инв. №

252-9-63-4.1-1 ТО

Межвольничный патологоанатомический корпус с отделением бюро судебно-медицинской экспертизы

Кач. отд.	Лавлова		
ГИП	Дербаремдикер		
Рук. гр.	Речишкина		
Инженер	Гусева		
Проверил	Речишкина		

Патологоанатомический корпус

Стадия	Лист	Листов
Р	4	

Спецификация технологического оборудования (начало)

Проектный институт Минздрава РСФСР г. Москва

Копировал Ребизова

Формат 22

№ п/п	Наименование оборудования	Марка или тип	Габаритные размеры в мм: Длина	Ширина	Высота	Вес оборудования	Электроэнергия: Мощность	Частота	Напряжение	Монтажная характеристика и прочие показатели	ГОСТ; ТУ; № чертежей	Завод-изготовитель	Кол-во
1	2	3	4	5	6	7	8	9	10	11	12	13	14
60	Стол рабочий		1900	800	740							Ленинградская мебельная ф-ка	7
61	Светильник 4 рефлекторный	СМ-28	940	550	930		0,165	1	220			Свердловский з-д ЭМА	5
62	Умывальник хирургический с		650	590	214					Подвод хол. гор. воды dy 15	Учитывается проектом	Кировский з-д „Стройфаянс"	11
	локтевым смесителем									Канализация dy 32	ВК		
63	Стол-зонт		700	630	1800					Вытяжная зонтная труба с патрубком 200х200		Электромеханический з-д „Медтехники"	5
64	Кипятильник дезинфекционный	Э-40-	438	199	153		1,0	1	220			Тюменский з-д медоборудования	8
	электрический	-220										и инструментов	
65	Кресло для отдыха	Р	А	З	Н	Ы	Е					Предприятия лесной и деревообрабатывающей промышленности	13
66	Ширма 4 створчатая		2000	100	1600							Предприятия лесной и деревообрабатывающей промышленности	2
67	Электрополотенце	ER-4	230	200	193		1,35	1	220			Утенский з-д лабораторных электропечей	6
68	Шкаф для белья		600	390	1717							Северо-Осетинское производственное объединение „Казбек"	22
69	Стеллаж деревянный		1000	400	2250							Северное радиоуправление Киргизской ССР	23
70	Магнитофон	Камета					1,0	1	220			В/о „Союзторгоборудование"	1
71	Кресло рабочее мягкое		610	600	800							Предприятия лесной и деревообрабатывающей промышленности	14
72	Шкаф для принадлежностей		450	500	2000							Румянцевская мебельная ф-ка	1
	уборки												
73	Полотенцесушитель	ПО 30	587	ф32						Рециркуляция гор. воды	Учитывается проектом ВК	Казанский механический з-д „Сантехприбор"	1
74	Душ гигиенический	БИДЭ	350	640	380					Подвод хол. гор. воды. Канализация	Учитывается проектом ВК	Славутский з-д „Стройфарфор"	1
75	Кинопроектор ламповый	КПК-10	200	210	290		0,15	1	220			Киевский з-д „Кинап"	1
76	Кинопроектор ламповый	КПА-15	315	405	420		0,5	1	220			Киевский з-д „Кинап"	1
77	Прибор копировальный	КП 8М	850	630	510		0,2	1	220			Черкасский з-д „Фотоприбор"	1
78	Прибор сушки и глянцевания	АПСО-	1090	1120	742		4,0	3	380			Черкасский з-д „Фотоприбор"	1
	отпечатков	-5М											
79	Фонарь неактинический	ФН-2	355	200	340		0,005	1	220			Киевское производственное объединение „Медаппаратура"	2
80	Часы фотолабораторные	ЧФ-5	372	211	166		0,04	1	220			Киевское производственное объединение „Медаппаратура"	1
81	Снимочный аппарат	„Киев-6-С"	140	160	160							г. Киев з-д „Арсенал"	1
82	Стол лабораторный	СТХ-	3000	1500	1800		4,0	3	380	Подвод хол. воды dy 20 гор. воды dy 15	Гипронии объект 8Н-10		3
	химический островной	-4								Канализация dy 50	Инв. № 134699		
83	Шкаф для гистологических		1370	374	1800						По чертежам Гипронизздрава пр-т 9014-01 инд. ОН-7-489/1		2
	препаратов секционный												
84	Шкаф для гистологических		1370	474	1800						По чертежам Гипронизздрава пр-т 9014-02 инд. ОН-7-489/2		3
	блоков секционный												
85	Шкаф для музейных		1370	470	1800						По чертежам Гипронизздрава пр-т 9014-08 инд. ОН-7-489/18		10
	препаратов												
86	Витрина выставочная		1370	250	1065						По чертежам Гипронизздрава пр-т 9014-09 инд. ОН-7-489/9		3
	подвесная												

1	2	3	4	5	6	7	8	9	10	11	12	13	14
87	Подставка под центрифугу		550	800	750							Вильнюсское предприятие по ремонту медтехники	1
88	Зашторивание окон		ТРУ	БАd	25	п.							
89	Шкаф металлический	№ 10	1000	520	1890						ГОСТ 3262-75		4
90	Бачок педальный		270	360	500							Московский з-д металлоизделий	2
91	Стол гистологический		1370	650	760							Московский з-д цинкового литья	20
	2-тумбовый										По чертежам Гипронизздрава пр-т 9014-15 ОН-7-489/15		
92	Микротом замораживающий	МЗ-1	265	240	140							Харьковский з-д „Точмедприбор"	2
93	Микротом санный	МС-2	495	270	275							Харьковский з-д „Точмедприбор"	2
94	Микротом для парафиновых	МПС-2	320	560	290							Харьковский з-д „Точмедприбор"	2
	срезов												
95	Аппарат универсальный	АТ-4	520	550	510		0,23	1	220			Ждановский з-д технологического оборудования	2
	для гистологической обработки												
	и окраски тканей												
96	Верстак слесарный		1200	720	1320							Череповецкий з-д „РАСО"	2
97	Станок настольный	2М-	370	770	820		0,12	3	380			г. Вильнюс станкостроительный з-д	1
	сверлильный	-112											
98	Тиски слесарные		120	250	260						ГОСТ 4045-75		2
	поворотные												
99	Станок токарно-шлифовальный	ЗБ634	600	350	450		0,6	3	380			Мукачевский станкостроительный з-д	1
100	Тележка ручная	Тип 17	1390	824	950					Грузоподъемностью 500 кг для монтажа вентиляционного оборудования		Опытный з-д УКИПТИМАШ г. Ульяновск	1
101	Таль ручная червячная									Для монтажа		Красногвардейский	1
	грузоподъемностью 1 т									вентиляционного оборудования		крановый з-д	

Привязан

Инв. №

Нач. отд.	Лавлова		7/10-80
ГИП	Дербаременко		8/VI-80
Рук. гр.	Гречишкина		9/VI-80
Инженер	Гусева		7/VI-80
Проверил	Гречишкина		7/VI-80

252-9-63-4.1-1 ТО

Межбольничный патологоанатомический корпус с отделением бюро судебно-медицинской экспертизы

Патологоанатомический корпус

Стадия	Лист	Листов
Р	5	

Спецификация технологического оборудования (окончание)

Проектный институт Минздрава РСФСР г. Москва

Копировал Ребизова

Формат 22

Альбом

Типовой проект 252-9-63

Согласовано: Калецкова, Лужская, Кучков

Утверждено: Протокол 08 от 27.06.80

Гипрокомсельмаш

Гипрокомсельмаш № 5

Отдел ТХ

Гип ВК

Фоломов, Барсенков, Зильберман

Инв. № подл. | Подп. и дата | Взам. инв. №

Ведомость рабочих чертежей основного комплекта

Лист	Наименование	Примечание
ТОХ-1	Общие данные	
ТОХ-2	Планы охлаждаемых камер и машинных отделений Разрезы А-А; Б-Б	
ТОХ-3	Принципиальные схемы Разрезы I-I; II-II	

Условные обозначения и изображения

Графическое изображение обозначения	Наименование	Примечание
18г	Трубопровод газообразного фреона	
18ж	Трубопровод жидкого фреона	
18и	Трубопровод импульсный	
	Терморегулирующий вентиль	
	Вентиль запорный	
	Чувствительный патрон	
	Вентиль угловой	
	Переходник	
	Пусковое устройство	1500
	Электропровод	
	Электрощит в комплекте	1500

Общие указания

1. По пожарной опасности помещения машинного отделения и охлаждаемых камер относятся к категории „Д" (СНиП II-М2.70).
2. Монтаж и испытание оборудования и трубопроводов производить в соответствии с „Правилами техники безопасности на фреоновых холодильных установках" и заводскими инструкциями, прилагаемыми к оборудованию.
3. Под компрессорно-конденсаторный агрегат в строительной части проекта предусмотрен фундамент с виброизолирующим основанием.
4. Изоляцию охлаждаемых камер см. строительную часть проекта.
5. Фреоновые трубопроводы, проходящие через стены проложить в гильзах в местах прохода трубопроводов через гильзы в стенах не должно быть соединений труб. После монтажа трубопроводов гильзы забить мелочью из минеральной пробки. Гильзы изготовить по месту из листа В2 п03.5.
6. Для крепления на стенах оборудования в строительной части проекта предусмотрены кронштейны и закладные детали.
7. Деревянные колодки и хомуты для крепления трубопроводов изготовить по месту.
8. Всасывающие трубопроводы проложить с уклоном 0,01 в сторону компрессора. В местах расположения участков всасывающего трубопровода с движением фреона вверх сделать масаоподъёмную петлю-сифон.

Типовой проект разработан в соответствии с действующими нормами и правилами и предусматривает мероприятия, обеспечивающие взрывную, взрывопожарную и пожарную безопасность при эксплуатации здания.

Главный инженер проекта /Дербаремдикер/

Спецификация

Поз. обозначение	Обозначение	Наименование	Кол.	Масса ед. кг.	Примечание
1	ТУ26-03-2-6-72 Мелитопольский з-д холодильного машиностроения им. 30 летия ВЛКСМ	Холодильная машина с конденсатором воздушного охлаждения АКВ1-6 (в комплекте) шт	2		Комплект поставки одной машины ХМВ 1-6 з-д им. 30летия ВЛКСМ г. Мелитополь
1.1		Агрегат компрессорно-конденсаторный АКВ 1-6 шт	1		
1.2		Щит арматурный ЩА-10 шт	1		
1.3		Щит управления ЩУ-ХМВ1-6 шт	1		
1.4		Испаритель ребристый сухой настенный ИРСН125С шт	12		
1.5		Термореле ТР шт	3		
1.6		Терморегулирующий вентиль ТРВ-2М шт	6	0,5	
1.7	ГОСТ 617-72	Труба медная М3 М6х1 п.м.	6	0,14	
1.8	ГОСТ 617-72	Труба медная М3 М8х1 п.м.	60	0,196	
1.9	ГОСТ 617-72	Труба медная М3 М12х1 п.м.	6	0,307	
1.10	ГОСТ 617-72	Труба медная М3 М18х1 п.м.	40	0,475	
2		Холодильный агрегат	1		З-д холодильного машиностр. г. Ереван
		ФАК-1,5 М3 шт.			
3.		Испаритель ребристый сухой настенный ИРСН-10С шт	2		
4.	ГОСТ 617-72	Труба медная М3 М12х1 п.м.	6	0,307	
5.	ГОСТ 19904-74	Лист В2 Ст.3 кг	4,8		Для гильз
6	ГОСТ 103-76	Полоса 4х40 Ст.3 п.м.	5	1,26	
7.	ГОСТ 2590-71	Круг В12 Ст.4 п.м	5	0,88	Для трубки дм болтов
8	ГОСТ 7798-70	Болт М6х16 Ст4 шт	8	0,005	
9.	ГОСТ 7798-70	Болт М6х30 Ст4 шт	26	0,006	
10	ГОСТ 7798-70	Болт М8х16 Ст4 шт	26	0,012	
11	ГОСТ 5915-70	Гайка М6 Ст3 шт	34	0,0024	
12	ГОСТ 5915-70	Гайка М8 Ст3 шт	26	0,0051	
13	ГОСТ 5915-70	Гайка М12 Ст.3 шт	10	0,015	
14	ГОСТ 2823-73	Термометр П-2-30°С+50°С шт	3		
15	ГОСТ 9463-72	Сосна сухая м3			
16	ТУ 36-877-67	Пухшнур из минеральной ваты в оплетке пряжей БУМ м3	0,005		
17.		Крепление 2х испарителей ИРСН-10 к стене шт	1	15	
18		Крепление 3х испарителей ИРСН-12,5 к стене шт	8	17	
19	ГОСТ 19212-73	Фреон-12 кг	78,5		
20	ГОСТ 5546-66	Масло ХФ-12-18 кг	7,45		
21	ГОСТ 10503-71	Краска масляная кг	4		

Согласовано: ГИП ОБ Калецкий; Техническая библиотека Давиаск; Нормоконтр. Куликов

Согласовано: ГАП Федоров; ЗА ОТА Барченко; ГИП ВК Сидоренко

Инв. № подл. | Подпись и дата | Взам. инв. №

Привязан.

Инв. №

Нач. отд.	Павловская		
ГИП	Дербаремдикер		
Ст. инж.	Закирова		
Провер.	Дербаремдикер		

252-9-63-4.2-1 ТОХ

Межбольничный патологоанатомический корпус с отделением бюро судебно-медицинской экспертизы

Патологоанатомический корпус

Общие данные

Стадия	Лист	Листов
Р	1	3

Проектный институт Минздрава РСФСР г. Москва

Копировал. Кобзык

Формат 22

Типовой проект 252-9-63 Альбом

Типовой проект 252-9-63 Альб. 7

Фрагмент плана I этажа в осях „Д-Е и 3-5"
М 1:100

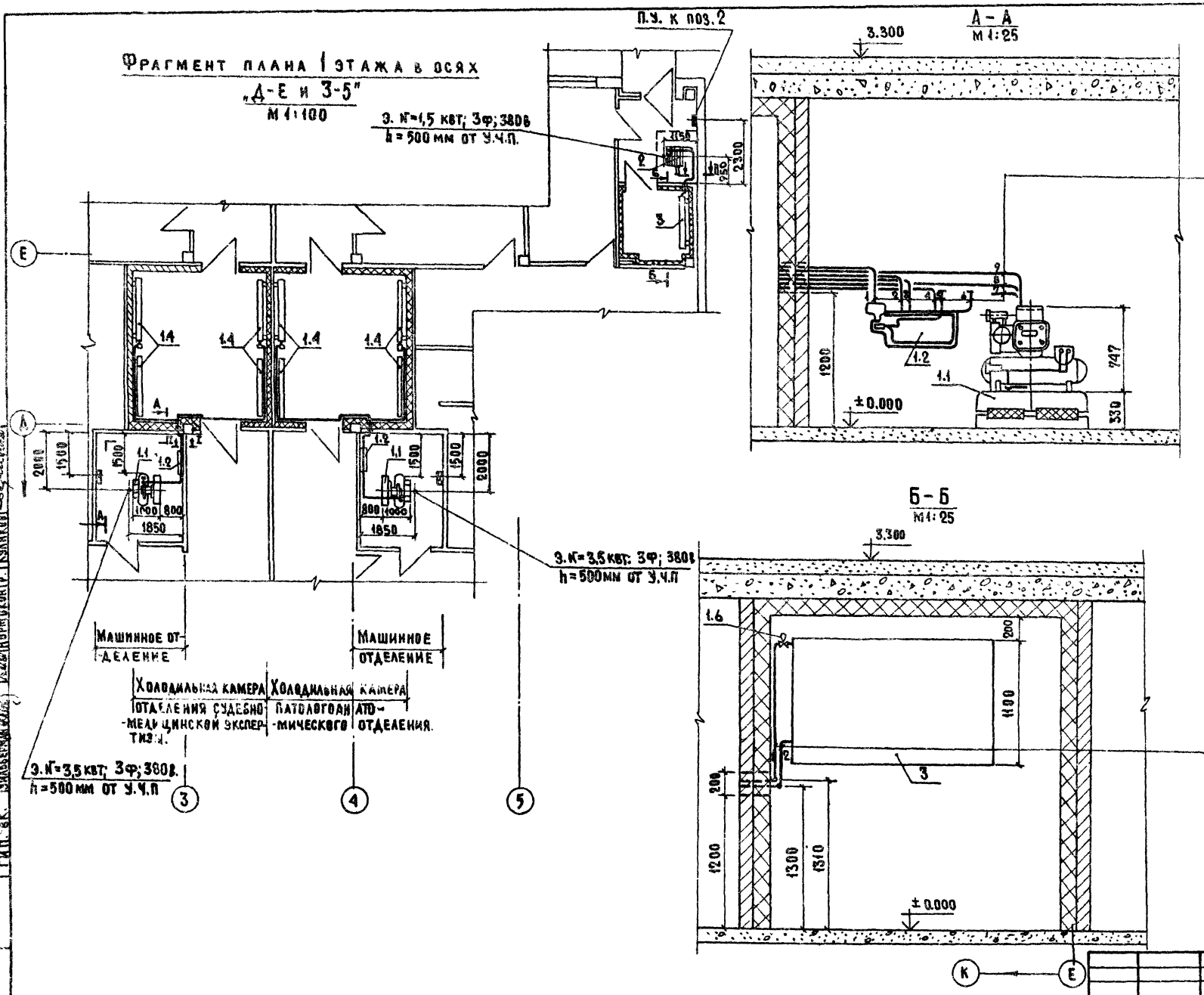

1.2.3.4 Жидкий фреон от арматурного щита поз. 1.2 к испарителям поз. 1.4 тр. 8х1

5.6 Жидкий фреон от арматурного щита поз. 1.2 загалушить. тр. 8х1

7. Газообразный фреон от холодильной машины поз. 1.1 загалушить тр. 18х1

8.9 Газообразный фреон от испарителей поз. 1.4 к холодильной машине поз. 1.1 тр. 18х1

1. Жидкий фреон от холодильной машины поз. 2 к испарителям поз. 3 тр. 8х1

2. Газообразный фреон от испарителей поз. 3 к холодильной машине поз. 2 тр. 12х1

Согласовано: ГИП ОВ Клинск; Техн. отд. Клинск; Норм. контр. Куликов

Согласовано: ГАП Федорова; Эл. отд. Барменков; Гип. вк. Зильберман

Инв. к подл. | Подпись и дата | Взам. инв. №

Привязан.				252-9-63-4.2-1 ТОХ	
				Межбольничный патологоанатомический корпус с отделением бюро судебно-медицинской экспертизы	
				Патологоанатомический корпус	Стадия: Р; Лист: 2; Листов:
Инв. N.			Нач. отд. Павлова	Планы охлаждаемых камер и машинных отделений. Разрезы А-А; Б-Б	Проектный институт Минздрава РСФСР г. Москва
			ГИП Дербаремдикер		
			Ст. инж. Закирова		
			Проверил Дербаремдикер		

Копировал: Кебзюк

Формат 22

Типовой проект 252-9-63 Альбом

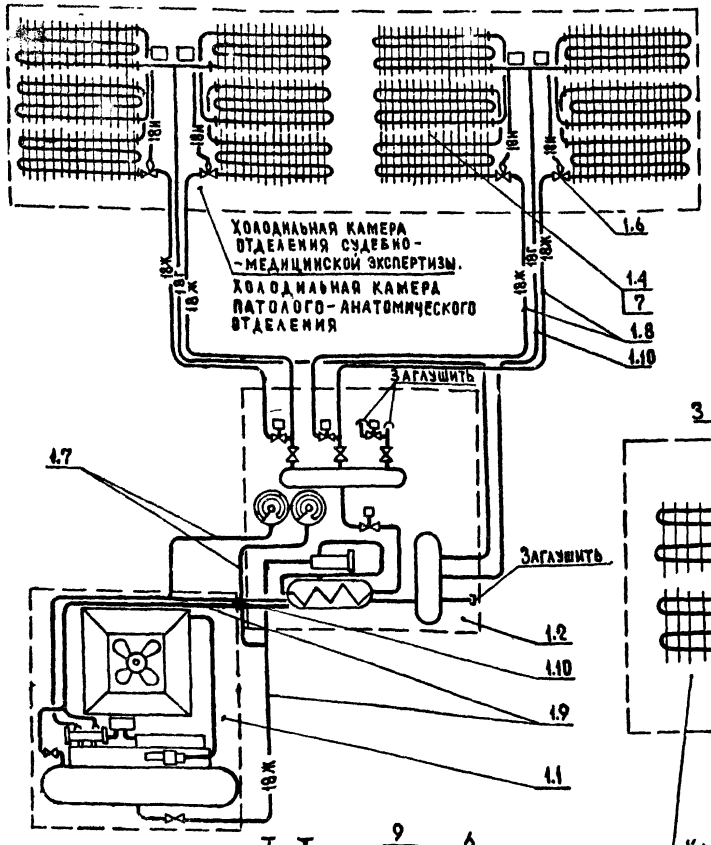

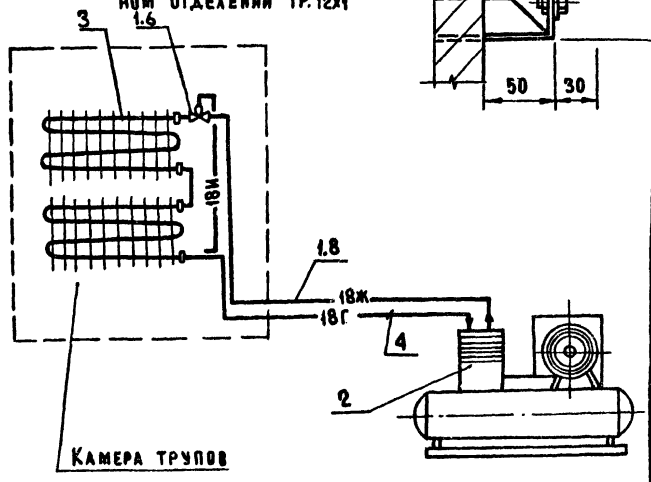

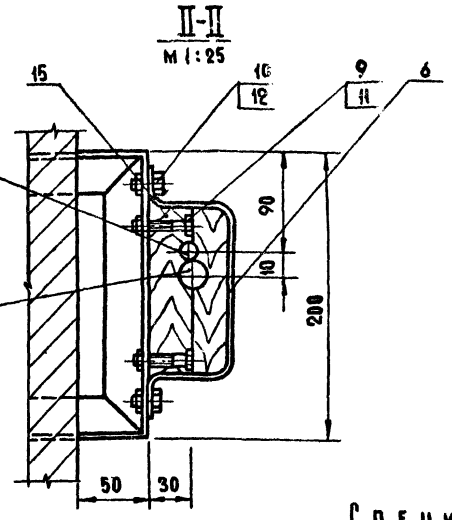

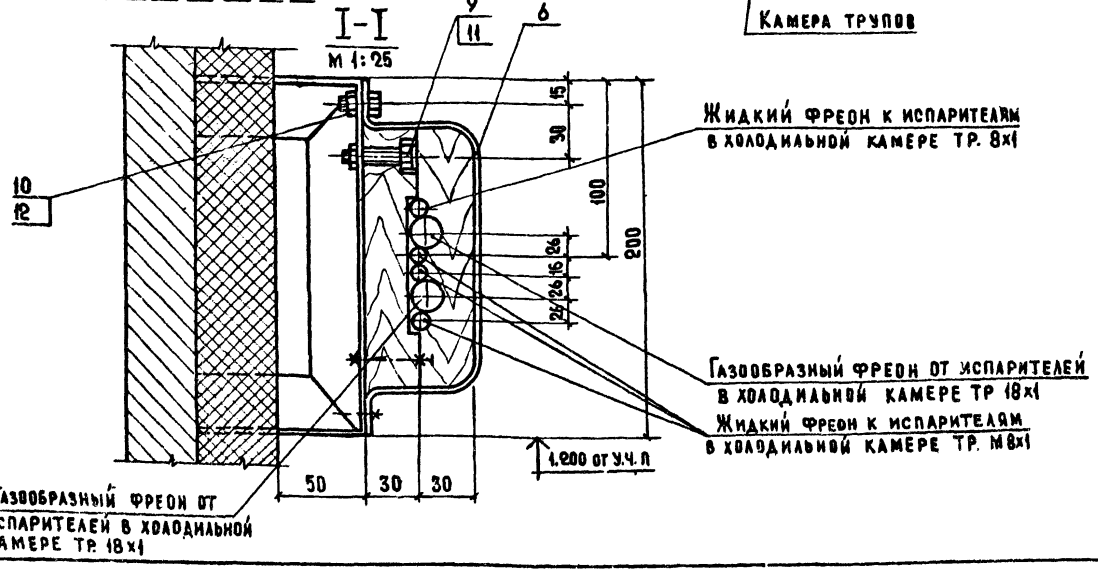

Спецификация.

Поз. обозначение	Обозначение	Наименование	Кол.	Масса ед. кг.	Примечание
1.	ТУ 26-03-232-72 Мелитопольский завод холодильного машиностроения им. 30-летия ВЛКСМ.	Холодильная машина с конденсатором воздушного охлаждения АКВ 1-6 (в комплекте) шт	2		Комплект поставки одной машины ХМВ-1-6 з-да им. 30-летия ВЛКСМ г. Мелитополь
1.1		Агрегат компрессорно-конденсаторный АКВ 1-6 шт	1		
1.2		Щит арматурный ЩА-10 шт	1		
1.3		Щит управления ЩУ-ХМВ 1-6 шт	1		
1.4		Испаритель ребристый сухой настенный ИРСН-18,5С шт	12		
1.5		Термореле ТР шт	3		
1.6		Терморегулирующий вентиль ТРВ-2М шт	6	0,5	
1.7	ГОСТ 617-72	Труба медная М3 М6х1 п.м.	6	0,14	
1.8	ГОСТ 617-72	Труба медная М3 М8х1 п.м.	60	0,196	
1.9	ГОСТ 617-72	Труба медная М3 М12х1 п.м.	6	0,307	
1.10	ГОСТ 617-72	Труба медная М3 М18х1 п.м	40	0,475	
2		Холодильный агрегат	1		Завод холодильного машиностроения г. Ярославль
		ФАК-1,5 М3 шт			
3		Испаритель ребристый сухой настенный ИРСН-10С	2		
4	ГОСТ 617-72	Труба медная М3 М12х1 п.м.	6	0,307	

Согласовано: ГИП Колецкова; Техн. отд. Новоконтр. Кузьмиков; Гип. отд. Ковалев; Зав. отд. Арченко; Гип. вк. Шиловерстина

Привязан

Инв. №

Нач. отд.	Павлова		
ГИП	Дербаренко		
Ст. инж.	Закирова		
Проверил	Дербаренко		

252-9-63 4.2-1 ТОХ

Межбольничный патологоанатомический корпус с отделением бюро судебно-медицинской экспертизы

Патологоанатомический корпус

Стадия	Лист	Листов
Р	3	

Принципиальные схемы. Разрез I-I; II-II

Проектный институт Минздрава РСФСР г. Москва

Копировал: Квазюк

Формат 22