ГОСУДАРСТВЕННЫЙ ПРОИЗВОДСТВЕННЫЙ КОМИТЕТ
ПО ТРАНСПОРТНОМУ СТРОИТЕЛЬСТВУ СССР
ГЛАВТРАНСПРОЕКТ
СОЮЗДОРПРОЕКТ

ТИПОВОЙ ПРОЕКТ

СБОРНЫХ УНИФИЦИРОВАННЫХ ПРОЛЕТНЫХ СТРОЕНИЙ
ИЗ ПРЕДВАРИТЕЛЬНО НАПРЯЖЕННОГО ЖЕЛЕЗОБЕТОНА
ДЛЯ МОСТОВ И ПУТЕПРОВОДОВ НА ЖЕЛЕЗНЫХ ДОРОГАХ
от 6 до 33 м
НА АВТОМОБИЛЬНЫХ И ГОРОДСКИХ ДОРОГАХ
от 6 до 42 м.

РАБОЧИЕ ЧЕРТЕЖИ

ЧАСТЬ III. ПРОЛЕТНЫЕ СТРОЕНИЯ
ДЛЯ АВТОДОРОЖНЫХ И ГОРОДСКИХ МОСТОВ И ПУТЕПРОВОДОВ

РАЗДЕЛ 3

БАЛОЧНЫЕ БЕЗДИАФРАГМЕННЫЕ ПРОЛЕТНЫЕ СТРОЕНИЯ.
ЦЕЛЬНОПЕРЕВОЗИМЫЕ БАЛКИ ДЛИНОЙ ОТ 12 ДО 33 М,
АРМИРОВАННЫЕ ПОЛИГОНАЛЬНЫМИ ПУЧКАМИ.

501-5

ДИРЕКТОР ГПИ „СОЮЗДОРПРОЕКТ"		ЗВОНКОВ Н.Ф.
И.О. ГЛАВНОГО ИНЖЕНЕРА ГПИ „СОЮЗДОРПРОЕКТ"		ЧЕРНЯКОВ Г.С.
НАЧАЛЬНИК ОТДЕЛА ИСКУССТВЕННЫХ СООРУЖЕНИЙ		ЧАРУЙСКИЙ А.П.
ГЛАВНЫЙ ИНЖЕНЕР ПРОЕКТА		ГАЛЬПЕРИН Р.М.

Проект
утвержден и введен в действие
с 1 сентября 1965 г
государственным производственным
комитетом по транспортному
строительству СССР
приказом № 110 от 6 мая 1965 г.

МОСКВА 1964 Г.

СОСТАВ И МАРКИРОВКА ТИПОВОГО ПРОЕКТА
УНИФИЦИРОВАННЫХ СБОРНЫХ ПРОЛЕТНЫХ СТРОЕНИЙ ИЗ ПРЕДВАРИТЕЛЬНО НАПРЯЖЕННОГО ЖЕЛЕЗОБЕТОНА ДЛЯ МОСТОВ И ПУТЕПРОВОДОВ НА ЖЕЛЕЗНЫХ ДОРОГАХ ОТ 6 ДО 33 М. НА АВТОМОБИЛЬНЫХ И ГОРОДСКИХ ДОРОГАХ ОТ 6 ДО 42 М.

NN п.п.	Части, разделы	Наименование частей, разделов	Проектная организация	Инв. NN ЦПМ
1	2	3	4	5
1	Часть I	Общая часть	Гипротрансмост	384/1
	Часть II	Пролетные строения для железнодорожных мостов и путепроводов		
2	Раздел 1	Пролетные строения длиной от 6 до 33 м	Ленгипротрансмост	384/2
3	Раздел 2	Пролетные строения длиной от 2.95 до 34.2 м. для замены существующих и установки на вторых путях	Ленгипротрансмост	384/3
4	Раздел 3	Нормали конструктивных деталей для железнодорожных пролетных строений	Гипротрансмост	384/4
	Часть III	Пролетные строения для автодорожных и городских мостов и путепроводов		
5	Раздел 1	Плитные пролетные строения длиной от 6 до 18 м (пустотные плиты)	Союздорпроект	384/5
6	Раздел 2	Балочные бездиафрагменные пролетные строения цельноперевозимые балки длиной от 12 до 33 м, армированные горизонтальными пучками.	Союздорпроект	384/6
7	Раздел 3	Балочные бездиафрагменные пролетные строения. Цельноперевозимые балки длиной от 12 до 33 м., армированные полигональными пучками	Союздорпроект	384/7
8	Раздел 4	Балочные бездиафрагменные пролетные строения. Составные по длине балки длиной от 15 до 42 м., армированные полигональными пучками	Союздорпроект	384/8
9	Раздел 5	Балочные бездиафрагменные пролетные строения. Цельноперевозимые и составные по длине балки длиной от 12 до 42 м. с сухими продольными стыками (на шпонках челночного типа.)	Гипротрансмост	384/9
	Раздел 6	Нормали конструктивных деталей пролетных строений автодорожных и городских мостов.		
10		А. Проезжая часть, водоотвод тротуары, перила.	Союздорпроект	384/10
11		Б. Изоляция проезжей части, перекрытие деформационных швов.	Гипротрансмост	384/11
	Часть IV	Технологическая оснастка для изготовления унифицированных пролетных строений.		
12	Раздел 1	Передвижной упор I для изготовления цельноперевозимых балок и железнодорожных плит: автодорожных длиной от 12 до 33 м. железнодорожных длиной от 6 до 24 м.	ЦПКБ Мостотреста	384/12
13	Раздел 2	Опалубка к передвижному упору I	ЦПКБ Мостотреста	384/13
14	Раздел 3	Передвижной упор II для изготовления железнодорожных пролетных строений длиной 24-27-33 м. и автодорожных длиной 33 м	ЦПКБ Мостотреста	384/14
15	Раздел 4	Опалубка к передвижному упору II	ЦПКБ Мостотреста	384/15
16	Раздел 5	Канатный транспортер для перемещения упоров.	ЦПКБ Мостотреста	384/16
17	Раздел 6	Строповка балок и плит при снятии их с передвижных упоров.	ЦПКБ Мостотреста	384/17
18	Раздел 7	Опалубка для составных по длине автодорожных балочных пролетных строений длиной от 15 до 42 м.	ЦПКБ Мостотреста	384/18
19	Раздел 8	Технологическая оснастка для изготовления автодорожных пустотных плит длиной от 6 до 18 м.		384/19
20	Часть V	Перевозка автодорожных и железнодорожных пролетных строений на железнодорожном подвижном составе.		384/20

СДП 1964г	Унифицированные сборные железобетонные пролетные строения для автодорожных и городских мостов	Натяжение арматуры на упоры. Армирование полигональными пучками	Масштаб —
		Состав и маркировка типового проекта	384/7 3

СОДЕРЖАНИЕ РАЗДЕЛ 3 ЧАСТИ III

№№ п.п.	Наименование	№№ листов
1.	Пояснения.	5,6
2.	Общие технологические требования по составу бетона, его укладке, температурному режиму и отпуску натяжений.	7
3.	Расчетные листы.	8-13
4.	Сводные таблицы расхода материалов.	14-16
5.	Общий вид пролетных строений длиной 12 м, 15 м (H=0.90). Поперечные разрезы.	17
6.	Общий вид пролетного строения длиной 12 м. Фасад и таблицы показателей.	18
7.	Опалубочные чертежи балок длиной 12 м.	19
8.	Армирование предварительно напряженной арматурой крайней и промежуточной балок длиной 12 м.	20
9.	Армирование ненапрягаемой арматурой крайней балки длиной 12 м.	21
10.	Армирование ненапрягаемой арматурой промежуточной балки длиной 12 м.	22
11.	Монтажная схема арматурных сеток и каркасов балок длиной 12 м.	23
12.	Общий вид пролетного строения длиной 15 м. Фасад и таблицы показателей.	24
13.	Опалубочные чертежи балок длиной 15 м.	25
14.	Армирование предварительно напряженной арматурой крайней балки длиной 15 м.	26
15	Армирование предварительно напряженной арматурой промежуточной балки длиной 15 м.	27
15.	Армирование ненапряженной арматурой крайней балки длиной 15 м.	28
17.	Армирование ненапряженной арматурой промежуточной балки длиной 15 м.	29
18	Монтажная схема арматурных сеток и каркасов балок длиной 15 м.	30
19.	Общий вид пролетных строений длиной 18 и 24 м (H=1.2 м). Поперечные разрезы.	31
20.	Общий вид пролетного строения длиной 18 м. Фасад и таблицы показателей.	32
21.	Опалубочный чертеж балки длиной 18 м.	33
22.	Армирование предварительно напряженной арматурой крайней балки длиной 18 м.	34
23.	Армирование предварительно напряженной арматурой промежуточной балки длиной 18 м	35
24.	Армирование ненапрягаемой арматурой крайней балки длиной 18 м.	36
25.	Армирование ненапрягаемой арматурой промежуточной балки длиной 18 м.	37
26	Монтажная схема арматурных сеток и каркасов балок длиной 18 м.	38
27.	Общий вид пролетного строения длиной 24 м. Фасад и таблицы показателей.	39
28.	Опалубочные чертежи балок длиной 24 м.	40
29.	Армирование предварительно напряженной арматурой крайней балки длиной 24 м.	41
30.	Армирование предварительно напряженной арматурой промежуточной балки длиной 24 м.	42
31.	Армирование ненапрягаемой арматурой крайней балки длиной 24 м.	43
32.	Армирование ненапрягаемой арматурой промежуточной балки длиной 24 м.	44
33.	Монтажная схема арматурных сеток и каркасов балок длиной 24 м.	45
34.	Общий вид пролетного строения длиной 33 м (H=1.5 м). Поперечные разрезы.	46
35.	Общий вид пролетного строения длиной 33 м. Фасад и таблицы показателей.	47
36.	Опалубочные чертежи балок длиной 33 м.	48
37.	Армирование предварительно напряженной арматурой крайней балки длиной 33 м.	49
38.	Армирование предварительно напряженной арматурой промежуточной балки длиной 33 м.	50
39.	Армирование ненапрягаемой арматурой крайней балки длиной 33 м.	51
40.	Армирование ненапрягаемой арматурой промежуточной балки длиной 33 м.	52
41.	Монтажная схема арматурных сеток и каркасов балок длиной 33 м.	53
42.	Конструкция и расположения фиксаторов между сетками.	54
43.	Конструкция каркасно-стержневого анкера.	55
44.	Конструкция оттяжных устройств.	56
45.	Арматурные сетки ребер балок H=0.9 м, H=1.2 м, H=1.5 м.	57
46.	Арматурные каркасы нижнего пояса балки.	58
47.	Арматурные сетки плиты промежуточных балок.	59
48.	Арматурные сетки плиты крайних балок.	60
49.	Закладные детали в балках.	61
50.	Расход стали на закладные детали в балках.	62
51.	Поперечное соединение балок.	63
52.	Опорные части.	64
53.	Схема разбивки тротуарных блоков и подтротуарных балок для пролетов длиной 12 и 15 м.	65
54.	Схема разбивки тротуарных блоков и подтротуарных балок для пролета длиной 18 м.	66
55.	Схема разбивки тротуарных блоков и подтротуарных балок для пролета длиной 24 м.	67
56.	Схема разбивки тротуарных блоков и подтротуарных балок для пролета длиной 33 м.	68
57.	Детали установки тротуарных блоков и перильного ограждения.	69
58.	Схемы установки балок стреловыми кранами.	70-71
59.	Схемы монтажа агрегатом АМК-201-7.	72-74
60.	Схема монтажа пролетных строений шлюзовым краном.	75-76
61.	Схема монтажа пролетных строений портальными (козловыми кранами).	77
62.	Схема продольно-поперечной перекатки балок на тележках в уровне верха опор по эстакадам.	78
63.	Схемы перевозки балок пролетных строений автотранспортом.	79
64.	Схемы перевозки балок пролетных строений на прицепах-тяжеловозах.	80

СДП	Унифицированные сборные железобетонные пролетные строения для автодорожных и городских мостов	Натяжение арматуры на упоры. Армирование полигональными пучками.	Масштаб —
1964 г		Содержание	384/7 4

ПОЯСНЕНИЯ

В состав раздела 3 часть III Типового проекта унифицированных пролетных строений из предварительно напряженного железобетона для мостов и путепроводов на автомобильных и городских дорогах входят конструкции балочных бездиафрагменных пролетных строений из цельнопревозимых балок длиной от 12 до 33 м, армированных полигональными пучками.

При назначении генеральных размеров мостов надлежит руководствоваться принятыми в проекте данными.

Полная длина пролетного строения, м	Расчетный пролет, м	Расстояние между осями опор, м
12.0	11.40	12.05
15.0	14.40	15.05
18.0	17.40	18.05
24.0	23.40	24.05
33.0	32.20	33.05

§1 ТЕХНИЧЕСКИЕ УСЛОВИЯ

Пролетные строения запроектированы в соответствии с Техническими условиями проектирования железнодорожных, автодорожных и городских мостов и труб СН-200-62, Техническими указаниями по расчету местных напряжений в предварительно напряженных железобетонных конструкциях мостов ВСН 44-60 и СНиП часть II раздел Д, глава 7-мосты и трубы, нормы проектирования.

Временная расчетная нагрузка принята Н-30 и НК-80, толпа на тротуарах 400 кг/м^2 в сочетании с нагрузкой Н-30.

Габариты проезжей части мостов и путепроводов приняты Г-7, Г-8, Г-9 и Г-10.5 при ширине тротуаров 1.0 и 1.5 м; Г-14 и Г-21 при ширине тротуаров 2.25 и 3.0м.

В проекте предусмотрена возможность компоновки любых габаритов проезжей части мостов и путепроводов. При этом свесы тротуарных блоков должны быть не более максимальных, приведенных в проекте.

§2 МАТЕРИАЛЫ

Для балок пролетных строений принят бетон М-400. Для тротуарных блоков, подтротуарных балок и блоков перил принят бетон М-300. В проекте принят бетон по группе А в соответствии с классификацией СН-200-62.

Бетон конструкции должен удовлетворять требованиям морозостойкости (Мрз 300) по ГОСТ 4795-59. Марку бетона по морозостойкости можно снизить до Мрз 200 в зависимости от климатических условий, где будут установлены конструкции.

В качестве предварительно напрягаемой арматуры принята стальная круглая углеродистая холоднотянутая проволока диаметром 5 мм с нормативным сопротивлением 17000 кг/см^2 по ГОСТ 7348-55.

Ненапрягаемая рабочая арматура плиты проезжей части, расчетная арматура концевых участков ребер балок в местах наибольших главных растягивающих напряжений (при расчете на местные напряжения)- стержни периодического профиля из углеродистой горячекатаной стали класса А-II по ГОСТ 5781-61 марки Ст.5 по ГОСТ 380-60.

Ненапрягаемая арматура- гладкие круглые стержни из углеродистой горячекатаной стали класса А-I по ГОСТ 5787-61; марки ВСт.3 по ГОСТ 380-60

Закладные детали для прикрепления подтротуарных балок, тротуарных блоков, перил и опорных частей приняты из полосовой стали по ГОСТ 82-57 и ГОСТ 103-57, марки ВСт.3 по ГОСТ 380-60.

Плиты опорных частей для пролетного строения длиной 33м приняты из листа по ГОСТ 6612-53 для локомотивных рам. Катки и плиты других пролетов из стали марки Ст.5. Для конструктивных элементов принята сталь марок Ст.3 и Ст.0.

§3 ОСОБЕННОСТИ КОНСТРУКЦИИ

Крайние балки пролетных строений отличаются от промежуточных балок наличием односторонних выпусков арматуры для соединения балок между собой и количеством пучков высокопрочной арматуры.

Для пролетных строений длиной 12.0м количество пучков в крайних и промежуточных балках одинаковое.

Крайние и промежуточные балки изготавливаются в одной опалубке.

Армирование ребер и нижнего пояса ненапряженной арматурой для крайних и промежуточных балок одинаковое.

При изготовлении балок обращается особое внимание на количество пучков предварительно напряженной арматуры, которое необходимо установить в крайних балках.

В крайних балках пролетных строений предусмотрены закладные планки для крепления подтротуарных балок, а в габаритах Г-7 и Г-9 с тротуарами 1.0 м; Г-10.5 с тротуарами 1.5 м; Г-14 с тротуарами 3.0 м. для прикрепления соответствующих тротуарных блоков. В опорных сечениях всех балок предусмотрены закладные планки для прикрепления верхних плит опорных частей. Балки пролетных строений изготавливаются на стендах с применением пучковой арматуры, натягиваемой на упоры до бетонирования. Передача арматурой предварительного напряжения на бетон предусмотрена при 80-85% прочности бетона заданной марки. Прочность бетона при передаче на него предварительного напряжения, а также величина контролируемого напряжения в каждом случае указана на чертежах.

Предварительно напряженная арматура балок состоит из прямолинейных горизонтальных пучков и пучков полигонального очертания собранных из 24 проволок диаметром 5 мм. Каждый пучок снабжен двумя каркасно-стержневыми анкерами.

Рабочая длина пучков, т.е. расстояние между анкерами в заготовке для всех пролетных строений меняется кратно модулю 3.0 и 3.0/2. Пучки имеющие одинаковую рабочую длину, обозначены одним и тем же номером, и в зависи-

СДП	Унифицированные сборные железобетонные пролетные строения для автодорожных и городских мостов	Натяжение арматуры на упоры. Армирование полигональными пучками	Масштаб –
1964		ПОЯСНЕНИЯ	384/7 5

симости от очертания пучка к номеру поставлен дополнительный индекс.

Балки маркируются в зависимости от их положения в поперечном сечении, длины пролетного строения, типа армирования, например Кр-15П, соответствует маркировке крайней балки длиной 15 м, армированной полигональными пучками.

Плиты армируются сварными сетками, которые изготавливаются плоскими, а затем на специальном станке производится загиб выпусков. Шаг сеток плиты принят постоянным, равным 100 мм. Для усиления концевых участков плиты применяется арматура большего диаметра с тем же шагом. Ребра балок армируются плоскими сетками из арматуры периодического профиля с постоянным шагом 100 мм. Все дополнительные стержни привариваются на станках или вручную.

В нерабочих сетках ребра принята круглая, гладкая арматура с постоянным шагом вертикальных стержней 200 мм. Расстояние между горизонтальными стержнями 150 мм. Нижние пояса балок армируются составными каркасами, состоящими из согнутых плоских сеток. Шаг хомутов каркасов постоянный 150 мм

Пролетные строения запроектированы без диафрагм. Соединение балок производится обетонированием выпусков арматуры с прямолинейными крюками выпущенными из смежных плит проезжей части. В местах стыка дополнительно устанавливается продольная арматура. Стержни продольной арматуры соединяются с выпусками сваркой или вязальной проволокой. Бетонирование стыка следует производить при тщательном контроле.

Для повышения качества сцепления бетона омоноличивания с бетоном боковых граней плит в соответствии с рекомендациями ЦНИИС, необходимо смазать опалубку боковых граней 50% раствором сульфатно-спиртовой барды. Тот час же после распалубки следует обработать бетон этих граней проволочными щетками. Непосредственно перед омоноличиванием стыков боковые грани плит смазать 4% раствором соляной кислоты.

Опорные части предусмотрены по рабочим чертежам унифицированных стальных опорных частей для балочных пролетных строений из железобетона и металла железнодорожных, автодорожных, городских и пешеходных мостов; разработанных Гипротрансмостом в 1962 г. инв. № 192. Неподвижные опорные части приняты стальными: тангенциальные типа 02 и 05, а подвижные катковые типа 01 и 03.

Тротуарные блоки Г-образной формы опираются с свободным концом на подтротуарные балки по выравнивающему слою раствора.

Для предохранения тротуарных блоков от сдвига на поверхности крайних балок устраивается бетонный упор. Кроме этого, блоки тротуаров шириной 1.0 м для габаритов Г-7 и Г-9 и 1.5 м для габаритов Г-10.5, наружный блок тротуаров шириной 3.0 м для габарита Г-14, подтротуарные балки прикрепляются через закладные планки к крайним балкам при помощи сварки. При укладке под тротуарами коммуникаций и необходимости их осмотра в процессе эксплуатации следует тротуарные блоки применять со смотровыми люками. Количество смотровых люков устанавливается по согласованию с заинтересованными организациями в период привязки проекта.

Перила на пролетных строениях запроектированы бесстоечные. Прикрепление перильных блоков к тротуарам осуществляется при помощи приварки закладных планок имеющихся в тротуарных блоках и блоках перильного ограждения.

Наружные поверхности закладных деталей защищаются от коррозии окраской торкретированием и оцинковкой распылителем.

Конструкция проезжей части, тротуаров, перил, водоотвода, деформационных швов и гидроизоляции проезжей части принимается по нормалям приведенным в разделе 6 части III Типового проекта.

§4 ПЕРЕВОЗКА И МОНТАЖ ПРОЛЕТНЫХ СТРОЕНИЙ

В настоящем разделе приведены схемы перевозки пролетных строений автомобильным транспортом. Перевозка пролетных строений на железнодорожном подвижном составе приведена в части V Типового проекта.

Положение и способ опирания балок при перевозке не должны вызывать в них перенапряжений и повреждений. Захват балок краном и опирание при перевозке должны производиться только в местах, предусмотренных проектом.

Установка балок пролетных строений на опоры производится: – стреловыми кранами – „сбоку" при длине пролетных строений до 18.0 м (включительно)

- стреловыми кранами – „впереди себя" при длине пролетных строений 12.0 м
- агрегатом АМК-20-Г-7 при длине пролетов 15.0. Этим же агрегатом при соответствующем его усилении можно также монтировать балки длиной 18.0 м
- „шлюзовым краном" Промстальконструкции ГП 2×30 т при длине пролетных строений 24.0 и 33.0 м.
- портальными (козловыми) кранами при любой длине пролетных строений в зависимости от грузоподъемности кранов.

При отсутствии соответствующего кранового оборудования или когда это экономически целесообразно, для пролетных строений длиной 33.0 м может быть применена продольная перекатка балок на тележках по подмостям с последующей передвижкой их в пролет по постоянным опорам или, при недостаточной ширине последних, по временным подмостям.

Метод монтажа сборных пролетных строений и выбор оборудования производится в зависимости от конкретных условий и экономической целесообразности.

При способах монтажа пролетных строений, приведенных в проекте не требуются обязательного омоноличивания стыков между балками, однако, для обеспечения устойчивости балок при монтаже, во всех случаях необходимо произвести установку и закрепление продольной арматуры стыков с приваркой отдельных поперечных выпусков между собой через 5-6 стержней верхней и нижней арматуры. Длина сварных швов должна быть не менее 10 см, при толщине шва не менее 6мм

В проекте приведены лишь принципиальные схемы монтажа пролетных строений. Для конкретных случаев требуется разработка рабочих чертежей монтажа с учетом всех местных условий и требований по технике безопасности.

СДП	Унифицированные сборные железобетонные пролетные строения для автодорожных и городских мостов	Натяжение арматуры на упоры Армирование полигональными пучками	Масштаб –	
1964		ПОЯСНЕНИЯ	384/7	6

Общие технологические требования

по составу бетона, его укладке, температурному режиму и отпуску натяжений

Изготовление балок пролетных строений должно производиться в соответствии с технологическими картами, составленными с учетом местных особенностей предприятия.

В основу составления карт должно быть положено использование типовой оснастки и механизмов, единообразной технологии выполнения основных операций, строгого соблюдения требований СН и П III-Д. 2-62, „Инструкции по изготовлению предварительно напряженных конструкций железнодорожных, автодорожных и городских мостов с пролетами до 45м" ВСН-79-62 /Минтрансстрой СССР/, Технических указаний по тепловлажностной обработке элементов сборных железобетонных мостовых конструкций" ВСН-109-54 /Гострансстрой СССР/ и дополнительных требований, приведенных в проекте

I Дополнительные требования к материалам.

Для приготовления бетонной смеси должны применяться портланд-цементы марки „600" - „700" чисто клинкерные с содержанием трехкальциевого алюмината в клинкере /C_3Al/ не более 8% и, как правило, без активных или инертных минеральных добавок. Как исключение допускается применение цементов с содержанием тонкомолотых добавок не более 5%. Не рекомендуется применять пластифицированный цемент из-за замедленного твердения его в начальный период, что будет препятствовать применению механизированной раскрывающейся опалубки

В качестве крупного заполнителя рекомендуется применять промытый щебень из прочных и морозостойких изверженных и осадочных горных пород марки не ниже „1000". Щебень должен состоять из фракций 5-10 мм и 10-20 мм, дозируемых в бетонную смесь раздельно. Содержание глинистых, илистых и пылевидных частиц в щебне не должно превышать 1% по весу. В качестве мелкого заполнителя следует применять промытый крупнозернистый и среднезернистый песок с содержанием пылевидных и глинистых /илистых/ частиц не более 3% по весу.

Арматура /высокопрочная и обычная/ по марке, группе стали и сечению должна соответствовать требованиям нормативных документов и проекта,

Закладные части защищаются от коррозии путем окраски или оцинковки.

II Подбор состава бетона.

При подборе состава бетона необходимо постоянно стремиться к повышению жесткости бетонной смеси, ограничивая ее жесткость только возможностью обеспечения высококачественной укладки плотного бетона в конструкции. Учитывая принятые способы укладки и уплотнения бетонной смеси для балок, как правило, следует принимать осадку конуса не свыше 4см

При подборе составов бетонов следует ограничивать водоцементное отношение величиной порядка не свыше 0,4.

Для предупреждения возможности образования сетки поверхностных трещин в случаях необходимости увеличения пластичности бетонной смеси даже при малом расходе цемента /например: высокопрочного/ подбором марки бетона следует стремиться к оптимальному водосодержанию бетонной смеси

III Подготовка рабочих поверхностей опалубки

Поверхность опалубки следует, как правило, покрывать поливинилхлоровиниловым пластикатом толщиной 2-3мм. Покрытие из пластиката дает возможность отказаться от смазки опалубки. Пластикатовая поверхность дает ровную, гладкую поверхность бетона исключает следы загрязнения поверхностного слоя смазкой. Устройство покрытия может производиться либо склейкой металлической палубы листами пластиката с помощью клеев типа ПЭД или БФ-88, либо путем прикрепления натянутых полотнищ пластиката болтами, размещенными вне рабочих поверхностей. При отсутствии пластикатового покрытия разрешается смазка поверхностей проверенным на практике составом

IV Уплотнение бетонной смеси.

Уплотнение бетонной смеси в балках должно производиться в основном комбинацией двух способов: виброподдоном и вибропригрузом. Возбуждение колебаний виброподдона следует производить вибраторами маятникового типа при вертикальной ориентации колебаний и ориентировочной величине возмущающей силы вибраторов 1500 кг. на погонный метр балки, при расстановке вибраторов через 1.2-1.6м Отдельные вибраторы должны включаться при работе поочередно во избежание взаимопогашения колебаний Конструкция виброподдона должна обеспечивать удобство работ по установке и снятию вибраторов до пропаривания. Рекомендуются для установки на виброподдоны пневматические вибраторы, позволяющие оставлять их на подвижных упорах при пропаривании. Стационарная установка электрических вибраторов допускается лишь как исключение и с устройством соответствующей влаго и теплозащиты

Для уплотнения верхней части стенки балок и плиты необходимо применять металлический переставной вибропригруз площадью 1.5-2м² с удельным статическим давлением 50г/см² и удельной возмущающей силой порядка 150 г/см². Вибропригруз должен иметь фиксаторы, ограничивающие его перемещение по вертикали ниже уровня верхней плоскости плиты балки.

Контроль за работой виброподдона должен осуществляться систематическим измерением переносным вибрографом амплитуды колебаний поддона. Требуемая величина амплитуды при частоте колебаний 2800 циклов/мин. должна составлять 0.6-0.8мм

Для предотвращения осадочных трещин рекомендуется повторное вибрирование

V Тепловлажностная обработка.

Выдержку свежеотформованной балки на посту с раскрывающейся опалубкой следует производить без применения искусственного обогрева /паровые рубашки и др/ Время выдержки должно быть определено опытным путем в зависимости от свойств бетонной смеси и температуры в цеху Во всех случаях выдержка свежеотформованных изделий перед началом пропаривания не должна быть меньшей чем требуется нормами ВСН-109-64. Температура в пропарочной камере при установке в нее балок не должна превышать температуры бетона более чем на 10° Подъем температуры среды в камере должен производиться со скоростью не свыше 5-10°С/ч Время изотермического прогрева ориентировочно следует принимать 24 часа при температуре в камере 50°С и 14 часов при температуре 80°С, с последующим уточнением при опытной проверке Охлаждение элементов в камере должно производиться со скоростью не свыше 8°-10°С/ч При передаче балок на склад или в помещение для отделки перепад температур между поверхностью элемента и окружающей средой не должен превышать 30°С Для обеспечения заданного режима камеры должны оснащаться автоматическим управлением и вентиляционными устройствами

VI Отпуск натяжений

Передача усилия обжатия с подвижного упора /стенда/ на балку /плиту/ должна производиться в такой последовательности чтобы в конструкции не возникало растягивающих напряжений В первую очередь обрезаются пучки, имеющие анкера по торцам

Как правило, должна быть обеспечена плавная передача усилий с упора на бетон конструкции путем применения специальных устройств в виде плоских листовых гидродомкратов, песочниц или клиновых приспособлений

В тех случаях, когда обрезка пучков производится автогеном, следует предварительно производить прогрев свободной части пучка.

Общие технологические требования составили:

Ст научный сотрудник Мойжес А Б
Рук лаборатории постройки мостов К Т Н Каменцев В П.
Зам рук лаборатории Палагин Е Б
Зав лаборатории заводской технологии К Т Н Карпинский Е П

СДП	Унифицированные сборные железобетонные пролетные строения для автодорожных и городских мостов	Натяжение арматуры на упоры армирование полигональными пучками	Масштаб —	
1964 г		Общие технологические требования	384/7	7

РАСЧЕТНЫЕ СОПРОТИВЛЕНИЯ БЕТОНА

№№ п/п	Вид сопротивления	Условные обозначения	Прочность бетона R, кг/см²										
			300	310	320	330	340	350	360	370	380	390	400
	I. ДЛЯ РАСЧЕТА ПО ПЕРВОМУ ПРЕДЕЛЬНОМУ СОСТОЯНИЮ												
	Для обычного и предварительно напряженного железобетона												
1	Сжатие осевое	$R_{пр}$	125	129	133	137	141	145	149	153	157	161	165
2	Сжатие при изгибе	$R_{и}$	150	155	161	166	172	177	183	188	194	199	205
3	Скалывание при изгибе	$R_{ск}$	44.0	44.9	45.8	46.7	47.6	48.5	49.4	50.3	51.2	52.1	53.0
	II. ДЛЯ РАСЧЕТА ПО ФОРМУЛАМ СОПРОТИВЛЕНИЯ УПРУГИХ МАТЕРИАЛОВ												
	а) Для предварительно напряженного железобетона												
4	Сжатие осевое наибольшее	$R^{т}_{пр}$	135	140	146	151	157	162	168	173	179	184	190
5	Сжатие при изгибе наибольшее	$R^{т}_{и}$	165	172	179	185	193	200	207	214	221	228	235
6	Главные сжимающие напряжения	$R_{гсп}$	105	109	112	116	119	123	126	130	133	137	140
7	Главные растягивающие напряжения	$R_{грп}$	20.0	20.4	20.8	21.2	21.6	22.0	22.4	22.8	23.2	23.6	24.0
8	Растяжение	$R_{рп}$	13.5	13.7	14.0	14.2	14.5	14.7	15.0	15.2	15.5	15.7	16.0
	б) Для обычного железобетона												
9	Условные главные растягивающие напряжения на уровне нейтральной оси	$R_{гро}$	32.0	32.5	33.0	33.5	34.0	34.5	35.0	35.5	36.0	36.5	37.0
10	Величина главных напряжений, при которых не требуется хомутов и косых стержней	$R_{р1}$	9.5	9.7	9.9	10.1	10.3	10.5	10.1	10.9	11.1	11.3	11.5
11	Величина главных напряжений, передаваемых на бетон на части длины балки	$R_{р2}$	4.7	4.8	4.9	5.0	5.1	5.2	5.3	5.4	5.6	5.7	5.8
12	Растяжение осевое	$R_{ро}$	9.5	9.7	9.8	10.0	10.1	10.3	10.4	10.6	10.7	10.8	11.0

ГРУППИРОВКА КОЭФФИЦИЕНТОВ ПРИ НАГРУЗКАХ

Расчеты	Нагрузки			
	собственный вес элементов	проезжая часть	Н-30	НК-80
При расчете по первому предельному состоянию	1.1 или 0.9	1.5 или 0.9	$1.4(1+\mu)$	1.1
При расчете по формулам сопротивления упругих материалов на прочность	1.0	1.0	$1+\mu$	1.0
При расчете по формулам сопротивления упругих материалов на трещиностойкость	1.0	1.0	1.0	0.8

ВЫГИБ БАЛКИ ОТ СИЛ ПРЕДВАРИТЕЛЬНОГО НАПРЯЖЕНИЯ (ВВЕРХ)

Длина балки, м	Марка балки	Выгиб, см
12.0	Промежуточная Пр-12 п	0.6
	Крайняя Кр-12 п	0.6
15.0	Промежуточная Пр-15 п	1.0
	Крайняя Кр-15 п	1.3
18.0	Промежуточная Пр-18 п	0.9
	Крайняя Кр-18 п	1.2
24.0	Промежуточная Пр-24 п	2.6
	Крайняя Кр-24 п	3.1
33.0	Промежуточная Пр-33 п	4.7
	Крайняя Кр-33 п	4.7

ПРОГИБ БАЛКИ ОТ ВЕСА ПОКРЫТИЯ И ПОЛОВИНЫ ВРЕМЕННОЙ НАГРУЗКИ (ВНИЗ)

Длина балки, м	Марка балки	Прогиб, см	Допустимый прогиб, см
12.0	Промежуточная Пр-12 п	0.4	2.8
	Крайняя Кр-12 п	0.4	
15.0	Промежуточная Пр-15 п	0.8	3.6
	Крайняя Кр-15 п	0.9	
18.0	Промежуточная Пр-18 п	0.7	4.4
	Крайняя Кр-18 п	0.7	
24.0	Промежуточная Пр-24 п	1.7	5.9
	Крайняя Кр-24 п	2.0	
33.0	Промежуточная Пр-33 п	2.8	8.0
	Крайняя Кр-33 п	3.3	

РАСЧЕТНЫЕ СОПРОТИВЛЕНИЯ НЕНАПРЯГАЕМОЙ АРМАТУРЫ

№№ п.п	Вид арматуры	E, кг/см²	Ra, кг/см²
1	Горячекатаная круглая из стали марки ВСт3	$2.1\cdot10^6$	1900
2	Горячекатаная периодического профиля из стали марки Ст.5	$2.1\cdot10^6$	2400

РАСЧЕТНЫЕ СОПРОТИВЛЕНИЯ НАПРЯГАЕМОЙ РАСТЯНУТОЙ АРМАТУРЫ

Вид арматуры	$E_н$, кг/см²	$R^н_н$, кг/см²	$R_{н_1}$ ($\sigma_{нк}$) кг/см²	$R_{н_2}$, кг/см²
Проволока стальная круглая углеродистая холоднотянутая ф 5 мм	$1.8\cdot10^6$	17000	11000	9800

СДП 1964	Унифицированные сборные железобетонные пролетные строения для автодорожных и городских мостов	Натяжение арматуры на упоры. Армирование полигональными пучками. Расчетные листы. Основные данные для расчета	Масштаб — 384/7 8

Госстрой СССР Главтранспроект ГПИ „Союздорпроект" Отдел искусственных сооружений

Начальник отдела Чарийский; Гл. инженер проекта Гальперин; Гл. инженер бригады; Руководитель группы Пократов; Инженер Заворыгин; Инженер Соловьев

Согласовано

Усилия в плитах в ср. участках балки на 1 пог. м. Таблица 1

Длина пролетного строения, м	Расчетный пролет плиты, м	Наименование усилий			Нормативные усилия: Постоянная нагрузка	При общей деформации балок: Н-30	При общей деформации балок: НК-80	От местного действия нагрузки: Н-30	От местного действия нагрузки: НК-80	Суммарные усилия: пост. + Н-30	Суммарные усилия: пост. + НК-80	Расчетные усилия: Постоянная нагрузка	При общей деформации балок: Н-30	При общей деформации балок: НК-80	От местного действия нагрузки: Н-30	От местного действия нагрузки: НК-80	Суммарные усилия: пост. + Н-30	Суммарные усилия: пост. + НК-80	Усилия для расчета на трещиностойкость: пост. + Н-30	Усилия для расчета на трещиностойкость: пост. + НК-80
12.0	2.10	M, тм	Середина пролета	max	0	0.21	0.41	1.18	1.65	1.39	2.06	0	0.29	0.45	1.65	1.82	1.94	2.27	1.08	1.65
				min	0	-0.32	-0.86	-0.59	-0.83	-0.91	-1.69	0	-0.45	-0.95	-0.83	-0.91	-1.28	-1.86	-0.71	-1.35
			Опора	max	0	0.53	1.49	0.59	0.83	1.12	2.32	0	0.74	1.64	0.83	0.91	1.57	2.55	0.87	1.86
				min	0	—	—	-1.89	-2.65	-1.89	-2.65	0	—	—	-2.65	-2.92	-2.65	-2.92	-1.49	-2.12
		Q, т	Середина пролета		—	—	—	—	—	—	—	—	—	—	—	—	—	—	—	—
			Опора		0	1.48	3.94	11.50	10.00	12.98	13.94	0	2.06	4.33	16.10	11.00	18.96	15.66	—	—
15.0	2.10	M, тм	Середина пролета	max	0	0.61	0.85	1.18	1.65	1.79	2.50	0	0.85	0.94	1.65	1.82	2.50	2.76	1.40	2.00
				min	0	-0.32	-0.80	-0.59	-0.83	-0.91	-1.63	0	-0.45	-0.88	-0.83	-0.91	-1.28	-1.79	-0.71	-1.31
			Опора	max	0	0.98	2.12	0.59	0.83	1.57	2.95	0	1.37	2.33	0.83	0.91	2.20	3.24	1.25	2.36
				min	0	—	—	-1.89	-2.65	-1.89	-2.65	0	—	—	-2.65	-2.92	-2.65	-2.92	-1.49	-2.12
		Q, т	Середина пролета		—	—	—	—	—	—	—	—	—	—	—	—	—	—	—	—
			Опора		0	1.65	3.37	11.50	10.00	13.15	13.37	0	2.31	3.71	16.10	11.00	18.41	14.71	—	—
18.0	2.10	M, тм	Середина пролета	max	0	0.56	0.86	1.18	1.65	1.74	2.61	0	0.79	0.95	1.65	1.82	2.44	2.77	1.38	2.09
				min	0	-0.32	-0.75	-0.59	-0.83	-0.91	-1.58	0	-0.45	-0.83	-0.83	-0.91	-1.28	-1.74	-0.71	-1.27
			Опора	max	0	0.91	1.92	0.59	0.83	1.50	2.75	0	1.27	2.12	0.83	0.91	2.10	3.03	1.20	2.20
				min	0	—	—	-1.89	-2.65	-1.89	-2.65	0	—	—	-2.65	-2.92	-2.65	-2.92	-1.49	-2.12
		Q, т	Середина пролета		—	—	—	—	—	—	—	—	—	—	—	—	—	—	—	—
			Опора		0	1.49	3.06	11.50	10.00	12.99	13.06	0	2.09	3.36	16.10	11.00	18.19	14.36	—	—
24.0	2.10	M, тм	Середина пролета	max	0	0.73	1.22	1.18	1.65	1.91	2.87	0	1.02	1.34	1.65	1.82	2.67	3.16	1.54	2.30
				min	0	-0.33	-0.75	-0.59	-0.83	-0.92	-1.58	0	-0.46	-0.83	-0.83	-0.91	-1.29	-1.74	-0.72	-1.27
			Опора	max	0	1.00	2.13	0.59	0.83	1.59	2.96	0	1.40	2.34	0.83	0.91	2.23	3.25	1.22	2.39
				min	0	—	—	-1.89	-2.65	-1.89	-2.65	0	—	—	-2.65	-2.92	-2.65	-2.92	-1.49	-2.12
		Q, т	Середина пролета		—	—	—	—	—	—	—	—	—	—	—	—	—	—	—	—
			Опора		0	1.83	2.27	11.50	10.00	12.58	12.27	0	1.51	2.50	16.10	11.00	17.61	13.50	—	—
33.0	2.10	M, тм	Середина пролета	max	0	0.84	1.26	1.18	1.65	2.02	2.91	0	1.18	1.38	1.65	1.82	2.83	3.20	1.68	2.33
				min	0	-0.29	-0.56	-0.59	-0.83	-0.88	-1.39	0	-0.41	-0.62	-0.83	-0.91	-1.24	-1.53	-0.72	-1.12
			Опора	max	0	1.02	1.83	0.59	0.83	1.61	2.66	0	1.43	2.02	0.83	0.91	2.26	2.93	1.23	2.13
				min	0	—	—	-1.89	-2.65	-1.89	-2.65	0	—	—	-2.65	-2.92	-2.65	-2.92	-1.49	-2.12
		Q, т	Середина пролета		—	—	—	—	—	—	—	—	—	—	—	—	—	—	—	—
			Опора		0	0.86	1.56	11.50	10.00	12.36	11.56	0	1.20	2.02	16.10	11.00	17.30	13.02	—	—

При пропуске монтажной нагрузки по неразноличенному пролетному строению изгибающие моменты в сечениях плиты должны быть не более указанных в таблицах 2 и 3

Таблица 4

№ п/п	Наименование	Получено по расчету	Допускаемые
1	Наибольшее скалывающее напряжение	7.8 кг/см²	11,5 кг/см²
2	Наибольшее раскрытие трещин	0,014 см	0.020 см

Огибающая эпюра моментов в плите

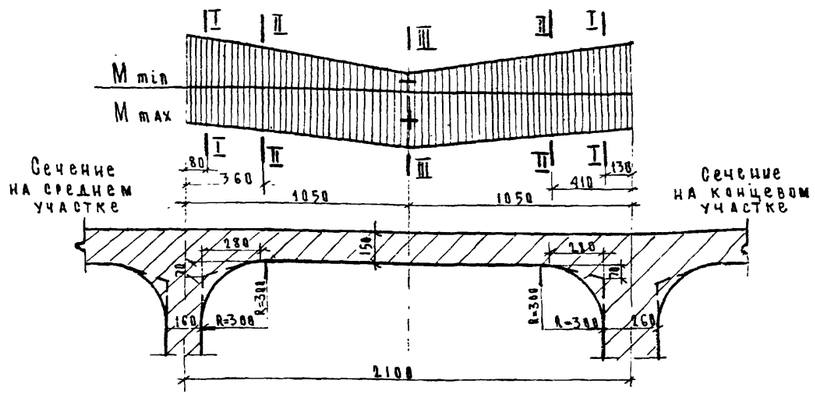

Расчет плиты проезжей части по первому предельному состоянию в среднем участке балки на 1 пог. м.

Таблица 2

Сечение	M min / M max	Профиль мм	F_a, см²	F_b, см²	X, см	h_0, см	$\xi = \frac{x}{h_0}$	Z, см	$M_{пред}$, тм
I-I	-2.84	10Ф12АII	11.31	132.6	1.3	19.4	0.07	18.7	-5.09
	3.24	10Ф12АII	11.31	132.6	1.3	12.4	0.11	11.7	3.20
II-II	-2.55	10Ф12АII	11.31	132.6	1.3	12.4	0.11	11.7	-3.20
	3.22	10Ф12АII	11.31	132.6	1.3	12.4	0.11	11.7	3.20
III-III	-1.86	10Ф12АII	11.31	132.6	1.3	12.4	0.11	11.7	-3.20
	3.20	10Ф12АII	11.31	132.6	1.3	12.4	0.11	11.7	3.20

Расчет плиты проезжей части по первому предельному состоянию на концевом участке балки на 1 пог. м.

Таблица 3

Сечение	M min x) / M max x)	Профиль мм	F_a, см²	F_b, см²	X, см	h_0, см	$\xi = \frac{x}{h_0}$	Z, см	$M_{пред}$, тм
I-I	-6.45	10Ф16АII	20.11	235.9	2.4	19.1	0.13	17.9	-8.65
	2.47	10Ф16АII	20.11	235.9	2.4	12.1	0.20	10.9	5.26
II-II	-5.16	10Ф16АII	20.11	235.9	2.4	12.1	0.20	10.9	-5.26
	3.06	10Ф16АII	20.11	235.9	2.4	12.1	0.20	10.9	5.26
III-III	-2.20	10Ф16АII	20.11	235.9	2.4	12.1	0.20	10.9	-5.26
	4.39	10Ф16АII	20.11	235.9	2.4	12.1	0.20	10.9	5.26

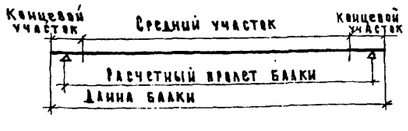

x) Ширина распределения нагрузки на концевом участке балки принята равной

$b = \frac{a+h}{2} + 0{,}207 \cdot l_p = \frac{0{,}20+0{,}10}{2} + 0{,}207 \cdot 2{,}10 = 0{,}58$ м, где

a — ширина соприкасания колеса вдоль движения

h — толщина покрытия

l_p — расчетный пролет плиты.

СДП 1964	Унифицированные сборные железобетонные пролетные строения для автодорожных и городских мостов	Натяжение арматуры на упоры. Армирование полигональными пучками	Масштаб —
		Расчетные листы	384/7
		Усилия в плитах и расчет сечений по первому предельному состоянию	9

Гостранстрой ГАВТРАНСПРОЕКТ ГПИ Союздорпроект Отдел искусственных сооружений	Нач. отдела Чвруйский	Гл. специалист отдела Понкратов
Гл. инженер проекта Гальперин	Руководитель бригады	Проверил Петрунина
Составил Резчик		

Длина балки, м	Расчетный пролет, м	Марка балки	Сечение	Нормативные усилия: Постоянная нагрузка: Собственный вес M, тм	Собственный вес Q, т	Проезжая часть+тротуары+бетон омоноличивания M, тм	Проезжая часть+тротуары+бетон омоноличивания Q, т	Временная нагрузка: Н-30+ТОЛПА M, тм	Н-30+ТОЛПА Q, т	НК-80 M, тм	НК-80 Q, т	Усилия для расчета на поперечную трещиностойкость: Временная нагрузка: Н-30+ТОЛПА M, тм	Н-30+ТОЛПА Q, т	НК-80 M, тм	НК-80 Q, т	Расчетные усилия: Постоянная нагрузка: Собственный вес M, тм	Собственный вес Q, т	Проезжая часть+тротуары+бетон омоноличивания M, тм	Проезжая часть+тротуары+бетон омоноличивания Q, т	Временная нагрузка: Н-30+ТОЛПА M, тм	Н-30+ТОЛПА Q, т	НК-80 M, тм	НК-80 Q, т	Суммарное расчетное усилие M, тм	Суммарное расчетное усилие Q, т
12	11.40	Промежуточная Пр-12п	Середина пролета	21.4	0	13.2	0	56.0	9.9	75.7	11.2	44.7	7.9	59.0	9.0	23.5	0	11.6	0	78.5	13.9	81.0	12.3	122.2	13.9
			x=4.20	19.8	2.0	12.0	1.4	54.0	13.2	68.5	16.0	43.0	10.5	55.0	12.8	21.9	2.2	16.4	1.9	75.7	18.5	75.4	17.6	114.0	22.6
			x=0.95	6.0	6.4	4.0	3.8	20.5	20.6	25.0	26.0	15.4	16.4	18.4	20.8	7.0	6.9	5.4	5.1	28.7	28.9	25.3	28.6	41.1	41.0
			опора	0	7.5	0	4.6	0	22.5	0	29.8	0	18.0	0	23.8	0	8.3	0	6.3	0	31.6	0	32.8	0	47.4
		Крайняя Кр-12п	Середина пролета	21.9	0	13.2	0	46.6	7.6	78.2	11.9	38.8	6.1	62.6	9.5	24.1	0	17.3	0	65.0	10.6	86.0	13.1	127.7	13.1
			x=4.20	20.0	2.0	12.0	1.4	44.0	10.5	72.6	17.0	35.0	8.3	58.0	13.6	22.0	2.2	16.4	1.9	61.6	14.7	79.7	18.7	118.1	22.8
			x=0.95	6.5	6.4	4.0	3.8	15.5	16.2	23.0	26.0	12.4	13.0	18.4	20.8	7.2	7.0	5.4	5.1	21.7	22.7	25.3	28.6	37.9	40.7
			опора	0	7.7	0	4.6	0	17.7	0	28.9	0	14.4	0	23.2	0	8.5	0	6.3	0	24.8	0	32.9	0	47.7
15	14.40	Промежуточная Пр-15п	Середина пролета	34.2	0	21.0	0	73.2	9.7	87.1	10.5	59.5	7.9	69.7	9.1	37.7	0	23.2	0	103.0	13.6	96.0	11.3	168.9	13.6
			x=4.20	28.0	4.5	16.6	2.6	61.0	15.6	69.0	17.2	50.0	12.7	55.0	13.7	30.8	5.0	22.7	3.5	85.5	21.9	76.0	18.9	138.5	30.4
			x=0.95	8.0	8.1	5.0	5.4	18.2	21.8	20.0	26.0	14.8	17.7	16.0	20.8	8.8	8.9	6.1	7.2	25.5	30.6	22.0	28.6	41.0	46.7
			опора	0	9.5	0	5.8	0	23.1	0	30.9	0	18.8	0	24.7	0	10.5	0	7.8	0	32.4	0	34.0	0	52.3
		Крайняя Кр-15п	Середина пролета	35.0	0	21.0	0	66.5	8.2	106.2	13.3	56.3	6.7	85.0	10.6	38.5	0	28.2	0	93.0	11.5	117.0	14.6	183.8	14.6
			x=4.20	29.0	4.6	16.6	2.6	56.2	13.6	88.0	20.4	45.5	11.0	70.5	16.3	31.9	5.1	22.2	3.5	78.8	19.0	97.0	22.4	151.9	30.8
			x=0.95	8.0	8.5	5.0	5.4	15.8	18.4	25.0	28.0	12.9	15.0	20.0	22.1	8.8	9.1	6.7	7.2	22.2	25.8	27.5	30.8	43.0	47.1
			опора	0	9.7	0	5.8	0	19.0	0	30.0	0	15.5	0	24.0	0	10.6	0	7.8	0	26.6	0	33.0	0	51.4
18	17.40	Промежуточная Пр-18п	Середина пролета	56.4	0	30.7	0	93.0	10.2	110.3	11.5	77.0	8.5	88.2	9.2	62.0	0	41.0	0	130.5	14.3	121.0	12.7	233.5	14.3
			x=7.20	54.0	2.5	29.3	1.4	91.0	12.8	107.0	14.2	75.5	10.6	86.4	11.4	59.5	2.8	39.8	1.3	127.5	18.0	118.0	15.6	226.8	22.7
			x=1.25	14.0	11.5	3.0	6.2	26.0	21.6	29.0	26.4	21.6	17.9	23.2	21.2	15.4	12.5	10.7	8.3	36.5	30.3	32.0	29.0	62.6	51.1
			опора	0	13.0	0	7.0	0	23.5	0	31.4	0	19.5	0	25.1	0	14.3	0	9.3	0	33.0	0	34.6	0	58.2
		Крайняя Кр-18п	Середина пролета	58.6	0	30.7	0	85.6	8.6	133.5	14.0	73.8	7.1	107.0	11.2	64.0	0	41.0	0	123.9	12.0	147.0	15.4	252.0	15.4
			x=7.20	56.0	2.6	29.3	1.2	84.0	10.7	129.0	17.4	69.5	8.8	105.0	13.9	61.8	2.9	40.3	1.9	117.8	15.0	142.0	18.6	244.1	23.9
			x=1.25	16.0	11.6	3.0	6.2	23.0	19.2	36.0	29.0	19.0	15.9	28.8	23.2	17.6	12.8	10.7	8.3	32.3	27.0	39.6	31.9	67.9	53.0
			опора	0	13.3	0	7.0	0	20.1	0	30.6	0	16.5	0	24.5	0	14.6	0	9.3	0	28.1	0	33.7	0	57.6
24	23.40	Промежуточная Пр-24п	Середина пролета	102.0	0	55.5	0	112.5	9.8	138.5	11.2	97.8	8.5	110.8	9.0	112.1	0	74.5	0	158.0	13.7	151.0	12.3	344.6	13.7
			x=10.20	98.0	2.4	55.5	1.2	110.0	10.8	134.0	13.4	94.6	9.3	107.0	10.7	107.0	2.6	74.4	1.6	154.0	15.1	147.5	14.8	335.4	19.3
			x=7.20	86.0	7.0	47.5	3.6	99.0	14.4	111.0	17.2	85.0	12.4	94.0	13.7	94.7	7.7	63.6	4.8	138.0	20.2	129.0	19.0	296.3	32.7
			x=1.25	20.0	15.7	10.6	8.5	31.0	26.0	29.0	30.0	25.7	22.4	23.2	24.0	22.0	17.3	14.2	11.4	43.4	36.4	32.0	33.0	79.6	65.1
			опора	0	17.4	0	9.5	0	28.0	0	32.6	0	24.1	0	26.1	0	19.2	0	12.8	0	39.2	0	35.8	0	71.2
		Крайняя Кр-24п	Середина пролета	101.9	0	55.5	0	130.8	10.0	190.0	15.3	116.3	8.6	152.0	12.2	115.5	0	74.5	0	183.0	14.0	219.0	16.8	400.0	16.8
			x=10.20	102.0	2.4	55.5	1.2	130.0	11.8	185.0	17.7	112.0	10.2	147.8	14.1	112.2	2.6	74.4	1.6	182.0	16.5	204.0	19.5	390.6	23.7
			x=7.20	88.0	7.2	47.5	3.6	115.0	15.5	150.0	22.3	99.2	13.3	128.0	17.8	97.0	7.9	63.6	4.8	161.0	21.7	176.0	24.5	336.6	37.2
			x=1.25	20.0	16.2	10.6	8.5	35.0	23.6	39.0	30.5	30.2	20.3	31.2	24.4	22.0	17.8	14.2	11.4	49.0	33.0	43.0	33.6	85.2	62.8
			опора	0	17.9	0	9.5	0	24.6	0	31.6	0	22.2	0	25.2	0	19.7	0	12.8	0	34.4	0	34.8	0	67.3
33	32.20	Промежуточная Пр-33п	Середина пролета	215.9	0	104.4	0	150.0	4.0	194.5	11.3	137.5	3.5	155.5	9.1	258.0	0	139.7	0	210.0	5.6	214.0	12.4	592.8	12.4
			x=13.10	206.0	4.7	102.0	1.0	149.0	10.0	185.0	13.6	137.0	9.1	148.6	10.9	226.5	5.2	136.0	1.3	209.0	14.0	205.0	15.0	572.5	21.5
			x=10.10	184.0	9.8	92.0	2.4	145.0	12.8	164.0	16.0	132.4	11.7	131.0	12.8	202.5	10.8	124.0	3.2	203.0	17.9	180.5	17.6	529.5	31.7
			x=1.45	38.0	24.2	20.0	12.0	38.0	26.0	35.0	28.6	34.7	23.7	28.0	22.8	41.8	26.6	26.6	16.2	53.2	36.4	38.5	31.5	121.6	19.2
			опора	0	26.8	0	13.0	0	28.7	0	33.3	0	26.2	0	26.6	0	29.5	0	17.5	0	40.2	0	36.7	0	87.2
		Крайняя Кр-33п	Середина пролета	220.0	0	104.4	0	186.0	9.7	272.0	15.3	173.7	8.8	218.0	12.2	242.0	0	139.7	0	260.0	13.6	299.0	16.8	682.8	16.8
			x=13.10	212.0	4.7	102.0	1.0	185.0	12.0	250.0	20.4	168.5	11.0	208.0	16.3	233.0	5.2	136.0	1.3	259.0	16.8	286.0	22.5	655.0	29.0
			x=10.10	190.0	10.0	92.0	2.4	175.0	15.0	233.0	26.0	160.0	14.5	186.5	20.8	209.0	11.0	124.0	3.2	245.0	22.4	256.0	28.6	589.0	42.8
			x=7.10	155.0	15.0	72.0	7.2	148.0	20.2	188.0	31.0	135.0	18.4	150.0	24.8	170.5	16.5	96.0	9.7	207.0	28.3	207.0	34.1	473.5	50.3
			x=1.45	40.0	24.8	20.0	12.0	45.0	28.8	48.0	40.0	41.1	23.3	38.4	32.0	44.0	27.3	26.6	16.2	63.0	40.4	53.0	44.0	133.6	87.5
			опора	0	27.4	0	13.0	0	29.6	0	41.1	0	27.0	0	32.8	0	30.2	0	17.5	0	41.5	0	45.2	0	92.9

Расчетная схема балки

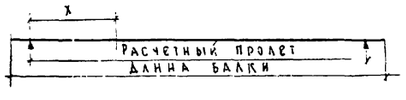

СДП 1961 г	Унифицированные сборные железобетонные пролетные строения для автодорожных и городских мостов	Натяжение арматуры на упоры. Армирование полигональными вучками. Расчетные листы. Усилия в балках	Масштаб 384/7	10

Главный инженер проекта Гальперин

Главный специалист отдела Бонкалов

Руководитель бригады Алексеева

Начальник отдела Чарунский

Проверил Бостанян

Исполнил Пескочин

ГОСТРАНССТРОЙ ГЛАВТРАНСПРОЕКТ ГПИ СОЮЗДОРПРОЕКТ

Отдел искусственных сооружений

Расчет по первому предельному состоянию в стадии создания предварительного напряжения

Длина балки, м	Марка балки	Сечение	$F_н$, см²	$\sigma_{нк}$, кг/см²	$\sigma_п$ кг/см²	$\sigma_{сн}$ кг/см²	$N_{пр}$, 10^3 кг	М с в. 1.1 Мс.в. 10^5 кг.см	М с в. 0.9 Мс.в. 10^5 кг.см	e см	e' см	S_o 10^3 см³	S'_o 10^3 см³	$N_{пр}e+1.1M_{св}$ 10^5 кг.см	$R^{ф}_{пр}\cdot S_o$ 10^5 кг.см	$N_{пр}e'-0.9M_{св}$ 10^5 кг.см	$R^{ф}_{пр}\cdot S'_o$ 10^5 кг.см
12.0	Промежуточная Пр-12П	середина пролета	18.8	11000	215	3000	165.8	23.5	19.3	10.5	79.5	306.0	168.6	40.9	407.0	112.7	224.0
		x=4.20 слева	18.8	11000	215	3000	165.8	21.9	17.8	10.5	79.5	306.0	168.6	39.3	407.0	114.2	224.0
		x=1.20	18.8	11000	215	3000	165.8	8.9	7.3	26.2	63.8	306.0	168.6	52.4	407.0	98.6	224.0
	Крайняя Кр-12П	середина пролета	18.8	11000	215	3000	165.8	24.1	19.7	10.5	79.5	319.0	179.7	41.5	425.0	112.3	239.0
		x=4.20 слева	18.8	11000	215	3000	165.8	22.0	18.0	10.5	79.5	319.0	179.7	39.4	425.0	114.0	239.0
		x=1.20	18.8	11000	215	3000	165.8	9.0	7.4	26.2	63.8	319.0	179.7	52.5	425.0	98.5	239.0
15.0	Промежуточная Пр-15П	середина пролета	23.5	11000	215	3000	207.0	37.7	30.8	12.0	78.0	306.0	168.6	62.6	407.0	131.0	224.0
		x=4.20 слева	23.5	11000	215	3000	207.0	30.8	25.2	12.0	78.0	306.0	168.6	55.7	407.0	136.6	224.0
		x=1.20	23.5	11000	215	3000	207.0	11.5	9.4	18.3	71.7	306.0	168.6	49.5	407.0	139.4	224.0
	Крайняя Кр-15П	середина пролета	28.2	11000	215	3000	248.5	38.6	31.5	13.0	77.0	319.0	179.7	71.0	425.0	152.5	239.0
		x=4.20 слева	28.2	11000	215	3000	248.5	31.9	26.1	13.0	77.0	319.0	179.7	64.3	425.0	151.9	239.0
		x=1.20	28.2	11000	215	3000	248.5	11.7	9.5	22.5	67.5	319.0	179.7	67.7	425.0	151.7	239.0
18.0	Промежуточная Пр-18П	середина пролета	23.5	11000	215	3000	207.0	62.0	50.7	12.0	108.0	447.0	269.6	86.9	595.0	173.3	359.0
		x=7.20 слева	23.5	11000	215	3000	207.0	59.5	48.6	12.0	108.0	447.0	269.6	84.4	595.0	175.4	359.0
		x=1.20	23.5	11000	215	3000	207.0	15.0	12.3	24.3	95.7	447.0	269.6	69.4	595.0	186.2	359.0
	Крайняя Кр-18П	середина пролета	28.2	11000	215	3000	248.5	64.0	52.4	13.0	107.0	464.0	270.7	96.4	618.0	214.6	361.0
		x=7.20 слева	28.2	11000	215	3000	248.5	61.8	50.4	13.0	101.0	464.0	270.7	94.2	618.0	216.6	361.0
		x=1.20	28.2	11000	215	3000	248.5	16.4	13.4	32.2	87.8	464.0	270.7	96.6	618.0	205.1	361.0
24.0	Промежуточная Пр-24П	середина пролета	37.6	11000	215	3000	331.5	112.1	91.8	14.3	105.7	447.0	269.6	159.5	629.0	258.2	380.0
		x=10.2 слева	37.6	11000	215	3000	331.5	107.0	88.2	14.3	105.7	447.0	269.6	154.4	629.0	261.8	380.0
		x=7.20 слева	37.6	11000	215	3000	331.5	94.7	77.4	17.0	103.0	447.0	269.6	151.1	629.0	264.6	380.0
		x=1.20	37.6	11000	215	3000	331.5	21.8	17.8	29.2	90.8	447.0	269.6	118.7	629.0	282.2	380.0
	Крайняя Кр-24П	середина пролета	42.4	11500	288	3000	396.0	115.5	94.5	13.6	106.4	464.0	270.7	169.4	654.0	327.5	382.0
		x=10.20 слева	42.4	11500	288	3000	396.0	112.2	91.8	13.6	106.4	464.0	270.7	166.1	654.0	330.2	382.0
		x=7.20 слева	42.4	11500	288	3000	396.0	97.0	79.1	16.0	104.0	464.0	270.7	160.5	654.0	333.9	382.0
		x=1.20	42.4	11500	288	3000	396.0	22.0	18.0	32.0	88.0	464.0	270.7	148.8	654.0	331.0	382.0
33.0	Промежуточная Пр-33П	середина пролета	56.5	11000	215	3000	498.0	23.8	195.0	19.7	130.3	605.0	397.0	336.2	854.0	455	560.0
		x=13.10 слева	56.5	11000	215	3000	498.0	226.5	185.0	19.7	130.3	605.0	397.0	324.7	854.0	465	560.0
		x=10.10 слева	56.5	11000	215	3000	498.0	202.5	165.5	22.7	121.3	605.0	397.0	315.5	854.0	469.5	560.0
		x=1.10	56.5	11000	215	3000	498.0	31.2	25.5	42.2	101.8	605.0	397.0	241.2	854.0	510.5	560.0
	Крайняя Кр-33П	середина пролета	61.2	11000	215	3000	540.0	242.0	198.0	18.8	131.2	625.0	398.2	343.5	932.0	512.0	594.0
		x=13.10 слева	61.2	11000	215	3000	540.0	233.0	191.0	18.8	131.2	625.0	398.2	334.5	932.0	519.0	594.0
		x=10.10 слева	61.2	11000	215	3000	540.0	209.0	171.0	21.5	128.5	625.0	398.2	325.1	932.0	524.0	594.0
		x=7.10 слева	61.2	11000	215	3000	540.0	170.5	139.5	27.1	122.9	625.0	398.2	317.0	932.0	524.5	594.0
		x=1.10	61.2	11000	215	3000	540.0	31.7	25.9	41.1	108.9	625.0	398.2	253.7	932.0	563.1	594.0

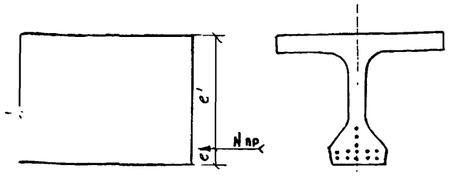

Примечание. 1 Потери в предварительно напряженной арматуре приняты минимальными (только релаксация стали)

Расчет по первому предельному состоянию в стадии эксплуатации

Длина балки м	Марка балки	Сечение	Количество пучков	$N_{пр}$ т	$F_б$ см²	X см	a см	$h_o=h-a$ см	$z=h_o-\frac{x}{2}$ см	$S_б=F_б z$ 10^3 см³	$\xi=\frac{x}{h_o}$	$m_2 R_н S_б$ тм	Коэффициент многорядности	$M_{пред.}$ тм
12	Промежуточная Пр-12П	середина пролета	4	184	900	4.3	10.5	79.5	77.4	69.5	0.054	142.5	1.0	142.5
		x=4.20	4	184	900	4.3	10.5	79.5	77.4	69.5	0.054	142.5	1.0	142.5
	Крайняя Кр-12П	середина пролета	4	184	900	4.3	10.5	79.5	77.4	69.5	0.054	142.5	1.0	142.5
		x=4.20	4	184	900	4.3	10.5	79.5	77.4	69.5	0.054	142.5	1.0	142.5
15	Промежуточная Пр-15П	середина пролета	5	231	1125	5.4	12.0	78.0	75.3	84.7	0.069	173.5	1.0	173.5
		x=4.20	5	231	1125	5.4	12.0	78.0	75.3	84.7	0.069	173.5	1.0	173.5
	Крайняя Кр-15П	середина пролета	6	276	1350	6.5	13.0	77.0	73.8	99.6	0.084	204.0	1.0	204.0
		x=4.20	6	276	1350	6.5	13.0	77.0	73.8	99.6	0.084	204.0	1.0	204.0
18	Промежуточная Пр-18П	середина пролета	5	231	1125	5.4	12.0	108.0	105.3	118.5	0.050	243.0	1.0	243.0
		x=7.20	5	231	1125	5.4	12.0	108.0	105.3	118.5	0.050	243.0	1.0	243.0
	Крайняя Кр-18П	середина пролета	6	276	1350	6.5	13.0	107.0	103.8	140.2	0.061	288.0	1.0	288.0
		x=7.20	6	276	1350	6.5	13.0	107.0	103.8	140.2	0.061	288.0	1.0	288.0
24	Промежуточная Пр-24П	середина пролета	8	369	1800	8.6	14.3	105.7	101.4	182.5	0.082	374.0	1.0	374.0
		x=10.20	8	369	1800	8.6	14.3	105.7	101.4	182.5	0.082	374.0	1.0	374.0
		x=7.20	8	369	1800	8.6	14.8	105.2	100.9	181.5	0.082	372.0	1.0	372.0
	Крайняя Кр-24П	середина пролета	9	415	2025	9.7	13.6	106.4	101.6	206.0	0.091	422.0	1.0	422.0
		x=10.20	9	415	2025	9.7	13.6	106.4	101.6	206.0	0.091	422.0	1.0	422.0
		x=7.20	9	415	2025	9.7	14.0	106.0	101.2	205.0	0.092	420.0	1.0	420.0
33	Промежуточная Пр-33П	середина пролета	12	554	2700	12.9	19.7	130.3	123.9	334.5	0.099	686.0	0.91	624
		x=13.10	12	554	2700	12.9	19.7	130.3	123.9	334.5	0.099	686.0	0.91	624
		x=10.10	12	554	2700	12.9	22.7	127.3	120.9	326.0	0.101	668.0	0.89	594
	Крайняя Кр-33П	середина пролета	13	601	2930	14.0	18.8	131.2	124.2	364.0	0.107	747.0	0.92	687
		x=13.10	13	601	2930	14.0	18.8	131.2	124.2	364.0	0.107	747.0	0.92	687
		x=10.10	13	601	2930	14.0	21.5	128.5	121.5	356.0	0.109	730.0	0.90	657
		x=7.10	13	601	2930	14.0	27.1	122.9	115.9	340.0	0.114	699.0	0.85	595

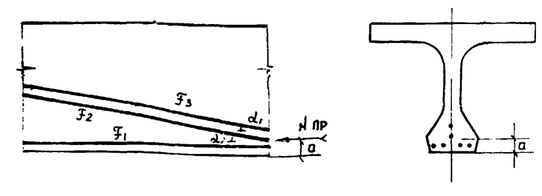

$$a=\frac{\Sigma F_i\cdot a_i\cdot\cos\alpha}{\Sigma F_i}$$

Унифицированные сборные железобетонные пролетные строения для автодорожных и городских мостов	Натяжение арматуры на бетон. Армирование полигональными пучками	Масштаб —	
	Расчетные листы	384/7	11
	Расчет по первому предельному состоянию		

Согласовано: Борцова

Проверил: Посочин

Руководитель бригады

Гл. инженер отдела: Гальперин

Гл. специалист отдела: Понкратов

Начальник отдела: Чарукский

Главтранспстройпроект, Главтранспроект, ГПИ Союздорпроект. Отдел искусственных сооружений

Копировал: [illegible]

Длина балки, м	Марка балки	Сечение	Геометрические характеристики: в стадии создания предварительного напряжения J	J	$y_в$	$y_н$	$W_в$	$W_н$	a	e	в стадии эксплуатации J	J	$y_в$	$y_н$	$W_в$	$W_н$	a	e	Количество пучков	F
			10^3 см^2	10^5 см^4	см	см	10^5 см^3	10^5 см^3	см	см	10^3 см^2	10^5 см^4	см	см	10^5 см^3	10^5 см^3	см	см	шт	см^2
12.0	Промежуточная Пр-12П	Середина пролета	5.35	51.00	32.7	57.3	1.56	0.89	10.4	46.9	5.81	53.74	30.8	59.2	1.74	0.91	10.6	48.6	4	18.8
		Справа X=4.20	5.35	51.00	32.7	57.3	1.56	0.89	10.4	46.9	5.81	53.74	30.8	59.2	1.74	0.91	10.6	48.6	4	18.8
		Слева	5.35	51.00	32.7	57.3	1.56	0.89	10.4	46.9	5.81	53.74	30.8	59.2	1.74	0.91	10.6	48.6	4	18.8
		Справа X=4.05	5.81	50.92	32.8	57.2	1.55	0.89	28.6	28.6	6.26	53.75	31.0	59.0	1.73	0.91	28.6	30.4	4	18.8
		Опора	—	—	—	—	—	—	—	—	—	—	—	—	—	—	—	—	—	—
	Крайняя Кр-12П	Середина пролета	5.50	52.11	32.0	58.0	1.63	0.90	10.5	47.5	5.73	53.29	31.0	59.0	1.72	0.90	10.7	48.3	4	18.8
		Справа X=4.20	5.50	52.11	32.0	58.0	1.63	0.90	10.5	47.5	5.73	53.29	31.0	59.0	1.72	0.90	10.7	48.3	4	18.8
		Слева	5.50	52.11	32.0	58.0	1.63	0.90	10.5	47.5	5.73	53.29	31.0	59.0	1.72	0.90	10.7	48.3	4	18.8
		Справа X=4.05	5.96	51.83	32.2	57.8	1.61	0.90	28.5	29.3	6.18	53.51	31.2	58.8	1.71	0.90	28.6	30.2	4	18.8
		Опора	—	—	—	—	—	—	—	—	—	—	—	—	—	—	—	—	—	—
15.0	Промежуточная Пр-15П	Середина пролета	5.37	51.63	32.8	57.2	1.58	0.90	12.0	45.2	5.83	54.17	30.9	59.1	1.75	0.92	11.9	47.2	5	23.5
		Справа X=4.20	5.37	51.63	32.8	57.2	1.58	0.90	12.0	45.2	5.83	54.17	30.9	59.1	1.75	0.92	11.9	47.2	5	23.5
		Слева	5.37	51.63	32.8	57.2	1.58	0.90	12.0	45.2	5.83	54.17	30.9	59.1	1.75	0.92	11.9	47.2	5	23.5
		Справа X=4.05	5.83	51.93	33.0	57.0	1.58	0.91	19.2	37.8	6.28	54.76	31.2	58.8	1.76	0.93	19.2	39.6	5	23.5
		Опора	—	—	—	—	—	—	—	—	—	—	—	—	—	—	—	—	—	—
	Крайняя Кр-15П	Середина пролета	5.54	52.85	32.3	57.7	1.64	0.92	13.0	44.7	5.77	54.12	31.3	58.7	1.73	0.92	13.0	45.7	6	28.2
		Справа X=4.20	5.54	52.85	32.3	57.7	1.64	0.92	13.0	44.7	5.77	54.12	31.3	58.7	1.73	0.92	13.0	45.7	6	28.2
		Слева	5.54	52.85	32.3	57.7	1.64	0.92	13.0	44.7	5.77	54.12	31.3	58.7	1.73	0.92	13.0	45.7	6	28.2
		Справа X=4.05	6.00	52.56	32.5	57.5	1.64	0.92	23.8	33.7	6.22	53.94	31.6	58.4	1.73	0.92	24.1	34.3	6	28.2
		Опора	—	—	—	—	—	—	—	—	—	—	—	—	—	—	—	—	—	—
18.0	Промежуточная Пр-18П	Середина пролета	6.07	113.63	46.3	73.7	2.45	1.54	13.7	64.0	6.53	120.47	43.5	76.5	2.77	1.58	9.8	66.7	5	23.5
		Справа X=7.20	6.07	113.63	46.3	73.7	2.45	1.54	13.7	64.0	6.53	120.47	43.5	76.5	2.77	1.58	9.8	66.7	5	23.5
		Слева	6.07	113.63	46.3	73.7	2.45	1.54	13.7	64.0	6.53	120.47	43.5	76.5	2.77	1.58	9.8	66.7	5	23.5
		Справа X=7.05	6.07	111.88	46.1	73.9	2.43	1.52	24.2	49.7	6.53	118.47	43.3	76.7	2.73	1.55	24.2	52.5	5	23.5
		Опора	—	—	—	—	—	—	—	—	—	—	—	—	—	—	—	—	—	—
	Крайняя Кр-18П	Середина пролета	6.24	116.39	45.5	74.5	2.56	1.57	12.8	61.7	6.47	119.86	44.1	75.9	2.73	1.58	13.0	62.9	6	28.2
		Справа X=7.20	6.24	116.39	45.5	74.5	2.56	1.57	12.8	61.7	6.47	119.86	44.1	75.9	2.73	1.58	13.0	62.9	6	28.2
		Слева	6.24	116.39	45.5	74.5	2.56	1.57	12.8	61.7	6.47	119.86	44.1	75.9	2.73	1.58	13.0	62.9	6	28.2
		Справа X=7.05	6.24	114.24	45.1	74.9	2.54	1.53	32.6	42.3	6.47	116.91	43.8	76.2	2.67	1.54	32.8	43.4	6	28.2
		Опора	—	—	—	—	—	—	—	—	—	—	—	—	—	—	—	—	—	—

Марка балки	Сечение	Стадия создания предварительного напряжения: При отпуске арматуры $\sigma_{нк}$	$\sigma_{пот}$	$N_{пр}$	$M_{пр}$	Продольная трещиностойкость $\sigma^в$	$\sigma^н$	Скалывающие напряжения τ^1	τ^2	τ^3	Главные напряжения максимальные $\sigma^1_{гл}$	$\sigma^2_{гл}$	$\sigma^3_{гл}$	минимальные $\sigma^1_{гл}$	$\sigma^2_{гл}$	$\sigma^3_{гл}$
		кг/см^2	кг/см^2	т	т м	кг/см^2	кг/см^2	кг/см^2	кг/см^2	кг/см^2	кг/см^2	кг/см^2	кг/см^2	кг/см^2	кг/см^2	кг/см^2
Промежуточная Пр-12П	Середина пролета	11000	973	188.5	88.3	-7.7	110.4	—	—	—	—	—	—	—	—	—
	Справа X=4.20	11000	973	188.5	88.3	-8.9	112.6	-7.9	—	-7.4	53.1	—	57.7	-1.1	—	-0.9
	Слева	11000	789	191.9	89.8	-9.2	114.9	-8.3	—	-7.7	53.7	—	58.6	-1.3	—	-1.0
	Справа X=4.05	11000	789	191.9	54.9	4.3	90.8	-2.7	—	-2.3	47.4	—	55.3	-0.2	—	-0.1
	Опора	—	—	—	—	—	—	4.4	—	3.7	—	—	—	—	—	—
Крайняя Кр-12П	Середина пролета	11000	973	188.5	89.6	-7.3	109.5	—	—	—		—			—	
	Справа X=4.20	11000	973	188.5	89.6	-8.5	111.6	-8.0	—	-7.8	52.2	—	56.7	-1.2	—	-1.1
	Слева	11000	789	191.9	91.2	-8.8	113.9	-8.4	—	-8.2	53.4	—	58.3	-1.2	—	-1.1
	Справа X=4.05	11000	789	191.9	56.1	1.4	87.3	-2.7	—	-2.5	44.5	—	52.1	-0.1	—	-0.1
	Опора	—	—	—	—	—	—	4.5	—	4.2	—	—	—	—	—	—
Промежуточная Пр-15П	Середина пролета	11000	771	240.4	108.9	-2.5	127.8	—	—	—	—	—	—	—	—	—
	Справа X=4.20	11000	771	240.4	108.9	-6.5	134.8	-1.3	—	-1.2	64.0	—	70.0	0	—	0
	Слева	11000	699	242.1	109.4	-6.5	135.5	-1.6	—	-1.5	64.1	—	70.1	0	—	0
	Справа X=4.05	11000	699	242.1	91.5	-11.3	133.3	1.7	—	1.5	61.1	—	75.0	-0.1	—	0
	Опора	—	—	—	—	—	—	5.2	—	4.9	—	—	—	—	—	—
Крайняя Кр-15П	Середина пролета	11000	809	287.4	128.8	-5.3	153.8	—	—	—	—	—	—	—	—	—
	Справа X=4.20	11000	809	287.4	128.8	-9.0	160.3	-5.3	—	-4.9	75.3	—	82.5	-0.3	—	-0.3
	Слева	11000	699	290.5	129.9	-9.1	162.0	-5.5	—	-5.2	76.4	—	83.8	-0.4	—	-0.4
	Справа X=4.05	11000	699	290.5	97.9	-7.0	146.1	-0.9	—	-0.8	69.4	—	84.4	0	—	0
	Опора	—	—	—	—	—	—	5.6	—	4.8	—	—	—	—	—	—
Промежуточная Пр-18П	Середина пролета	11000	714	241.7	154.2	-0.1	103.3	—	—	—	—	—	—	—	—	—
	Справа X=7.20	11000	714	241.7	154.2	-1.1	104.8	-2.3	-2.3	-2.1	40.1	41.1	64.9	-0.1	-0.1	-0.1
	Слева	11000	635	243.6	155.2	-1.2	105.8	-2.4	-2.4	-2.2	38.9	40.1	64.4	-0.1	-0.1	0
	Справа X=7.05	11000	635	243.6	120.8	-3.8	110.3	3.7	3.7	3.4	39.3	40.3	71.1	-0.3	-0.3	-0.1
	Опора	—	—	—	—	—	—	5.4	5.5	4.5	—	—	—	—	—	—
Крайняя Кр-18П	Середина пролета	11000	745	289.2	178.2	-0.6	122.9	—	—	—	—	—	—	—	—	—
	Справа X=7.20	11000	745	289.2	178.2	-1.4	124.1	-4.5	-4.5	-4.1	46.0	46.6	75.8	-0.4	-0.4	-0.2
	Слева	11000	635	292.3	179.8	-1.5	125.7	-4.7	-4.7	-4.3	46.6	47.0	76.8	-0.4	-0.4	-0.2
	Справа X=7.05	11000	635	292.3	123.1	4.7	116.8	1.0	1.0	0.9	46.6	44.8	78.2	0	0	0
	Опора	—	—	—	—	—	—	5.6	5.6	4.7	—	—	—	—	—	—

Марка балки	Сечение	Стадия эксплуатации: Потери напряжений в арматуре $\sigma_{пот}$	$N_{пот}$	$M_{пот}$	Нормальная трещиностойкость $\sigma^в$	$\sigma^н$	Нормальные напряжения $\sigma^в$	$\sigma^н$	Скалывающие напряжения τ^1	τ^2	τ^3	Главные напряжения максимальные $\sigma^1_{гл}$	$\sigma^2_{гл}$	$\sigma^3_{гл}$	минимальные $\sigma^1_{гл}$	$\sigma^2_{гл}$	$\sigma^3_{гл}$
		кг/см^2	т	т м	кг/см^2	кг/см^2	кг/см^2	кг/см^2	кг/см^2	кг/см^2	кг/см^2	кг/см^2	кг/см^2	кг/см^2	кг/см^2	кг/см^2	кг/см^2
Промежуточная Пр-12П	Середина пролета	1380	25.9	12.6	36.6	12.7	45.0	-3.4	—	—	—	—	—	—	—	—	—
	Справа X=4.20	1393	26.2	12.8	32.1	20.9	40.2	5.6	8.8	—	8.1	30.0	—	25.0	-2.3	—	-3.0
	Слева	1408	26.5	12.9	31.8	23.1	39.9	7.7	8.1	—	7.5	30.0	—	30.0	-2.5	—	-2.0
	Справа X=4.05	1137	21.4	6.5	17.4	56.0	20.3	50.6	15.2	—	12.8	40.0	—	45.0	-5.8	—	-3.8
	Опора	—	—	—	—	—	—	—	24.3	—	20.6	—	—	—	—	—	—
Крайняя Кр-12П	Середина пролета	1375	25.9	12.5	39.5	6.9	48.6	-16.4	—	—	—	—	—	—	—	—	—
	Справа X=4.20	1387	26.1	12.6	35.0	15.2	43.4	-0.8	9.3	—	9.1	30.0	—	25.0	-3.0	—	-4.0
	Слева	1402	26.4	12.8	34.8	17.4	43.2	1.3	8.7	—	8.2	35.0	—	30.0	-3.0	—	-3.3
	Справа X=4.05	1113	20.9	6.3	14.9	52.2	17.5	47.3	15.0	—	13.7	35.0	—	40.0	-6.0	—	-5.0
	Опора	—	—	—	—	—	—	—	23.8	—	21.8	—	—	—	—	—	—
Промежуточная Пр-15П	Середина пролета	1481	34.8	16.4	52.7	5.4	62.6	-13.5	—	—	—	—	—	—	—	—	—
	Справа X=4.20	1521	35.7	16.8	39.9	28.7	47.9	13.5	17.4	—	16.1	40.0	—	35.0	-7.0	—	-7.5
	Слева	1526	35.9	16.9	39.9	29.5	47.9	14.3	16.5	—	15.4	40.0	—	35.0	-6.0	—	-7.0
	Справа X=4.05	1423	33.4	13.2	2.2	92.2	5.1	86.8	19.9	—	16.8	44.0	—	63.0	-8.0	—	-4.5
	Опора	—	—	—	—	—	—	—	24.2	—	22.6	—	—	—	—	—	—
Крайняя Кр-15П	Середина пролета	1630	46.0	21.0	59.8	7.4	72.0	-15.6	—	—	—	—	—	—	—	—	—
	Справа X=4.20	1667	47.0	21.5	46.1	33.1	55.9	14.7	16.7	—	15.6	45.0	—	35.0	-6.3	—	-6.5
	Слева	1677	47.3	21.6	46.1	34.7	55.9	16.2	16.2	—	15.1	45.0	—	35.0	-5.4	—	-6.3
	Справа X=4.05	1446	40.8	14.1	8.8	98.2	12.3	91.6	18.9	—	16.2	50.0	—	66.0	-7.1	—	-3.9
	Опора	—	—	—	—	—	—	—	26.4	—	22.5	—	—	—	—	—	—
Промежуточная Пр-18П	Середина пролета	1227	28.8	19.2	45.3	11.5	53.3	-2.5	—	—	—	—	—	—	—	—	—
	Справа X=7.20	1235	29.0	19.3	42.7	16.0	50.6	2.1	8.2	8.3	7.5	39.0	—	21.0	-1.2	—	-2.2
	Слева	1239	29.1	19.4	42.6	16.9	50.5	3.0	8.1	8.1	7.3	39.0	—	22.0	-1.2	—	-2.2
	Справа X=7.05	1183	27.8	14.6	8.7	76.7	10.8	73.5	25.9	26.0	23.6	44.0	—	62.0	-15.3	—	-9.0
	Опора	—	—	—	—	—	—	—	21.6	21.9	18.0	—	—	—	—	—	—
Крайняя Кр-18П	Середина пролета	1313	37.0	23.3	52.6	15.2	62.4	-1.6	—	—	—	—	—	—	—	—	—
	Справа X=7.20	1319	37.2	23.4	50.1	19.4	59.7	2.9	9.0	9.1	8.2	45.0	—	30.0	-1.8	—	-3.0
	Слева	1327	37.4	23.5	50.0	20.8	59.5	4.3	8.6	8.7	7.9	45.0	—	30.0	-1.5	—	-3.0
	Справа X=7.05	1177	33.2	14.4	18.8	78.3	21.4	73.7	25.0	25.0	22.7	50.0	—	65.0	-19.3	—	-8.1
	Опора	—	—	—	—	—	—	—	21.5	21.6	17.8	—	—	—	—	—	—

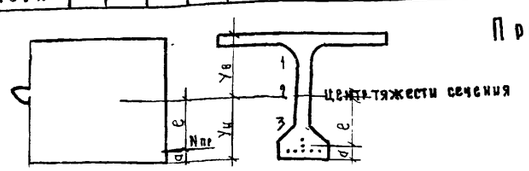

Примечания.

1. Сечение „X" соответствует положению оси анкера или перегибу пучка.
2. Опорное сечение расчитывается с учетом местных напряжений.

Копыту сверил: [illegible]

Составил	Песочин	
Проверил	Ким	
Руковод. бригады		
Гл. инженер проекта	Гальперин	
Гл. специалист отдела	Понкратов	
Начальник отдела	Чарийский	

Гостранстрой Главтранспроект ГПИ Союздорпроект — Отдел искусственных сооружений

СДТ 1964	Унифицированные сборные железобетонные пролетные строения для автодорожных и городских мостов	Натяжение арматуры на упоры. Армирование полигональными пучками. Расчетные листы. Расчет по формулам сопротивления упругих материалов балок длиной 12, 15 и 18 м	Масштаб: — 384/7 12

Длина балки, м	Марка балки	Сечение	Геометрические характеристики: В стадии создания предварительного напряжения F, 10^3 см²	J, 10^5 см⁴	$y_в$, см	$y_н$, см	$W_в$, 10^5 см³	$W_н$, 10^5 см³	Q, см	ℓ, см	В стадии эксплуатации F, 10^3 см²	J, 10^5 см⁴	$y_в$, см	$y_н$, см	$W_в$, 10^5 см³	$W_н$, 10^5 см³	Q, см	ℓ, см
24.0	Промежуточная Пр-24П	Середина пролета	6.13	114.53	46.8	73.3	2.45	1.57	14.6	58.7	6.59	122.37	44.0	76.0	2.78	1.61	14.2	61.8
		X=10.20 справа	6.13	114.53	46.8	73.3	2.45	1.57	14.6	58.7	6.59	122.37	44.0	76.0	2.78	1.61	14.2	61.8
		X=10.20 слева	6.13	114.53	46.8	73.2	2.45	1.57	14.4	58.8	6.59	122.37	44.0	76.0	2.72	1.61	14.2	61.2
		X=7.20 справа	6.13	115.03	46.7	73.2	2.45	1.57	14.4	58.8	6.59	120.87	44.0	76.0	2.75	1.59	17.1	58.9
		X=7.20 слева	6.13	115.03	46.7	73.3	2.46	1.57	17.2	56.1	6.59	120.82	44.0	76.0	2.75	1.59	[illegible]	58.9
		X=0.05 справа	6.13	113.13	46.2	73.8	2.45	1.53	31.5	42.5	6.59	119.4	43.6	76.0	2.75	1.59	31.5	44.0
		Опора	—	—	—	—	—	—	—	—	—	—	—	—	—	—	—	—
	Крайняя Кр-24П	Середина пролета	6.30	118.64	46.0	74.0	2.58	1.60	13.7	60.3	6.53	122.31	44.6	75.4	2.75	1.62	13.4	62.0
		X=10.20 справа	6.30	118.64	46.0	74.0	2.58	1.60	13.7	60.3	6.53	122.31	44.6	75.4	2.75	1.62	13.4	62.0
		X=10.20 слева	6.30	118.64	46.0	74.0	2.58	1.60	13.5	60.5	6.53	122.31	44.6	75.4	2.75	1.62	13.4	62.0
		X=7.20 справа	6.30	117.64	46.0	74.0	2.56	1.59	13.5	60.5	6.53	121.31	44.6	75.4	2.72	1.61	16.1	59.3
		X=7.20 слева	6.30	117.64	46.0	74.0	2.56	1.59	16.0	58.0	6.53	121.31	44.6	75.4	2.72	1.61	16.1	59.3
		X=0.05 справа	6.30	114.94	45.5	74.5	2.52	1.54	32.5	42.0	6.53	118.60	44.2	75.8	2.68	1.56	32.1	43.7
		Опора	—	—	—	—	—	—	—	—	—	—	—	—	—	—	—	—
33.0	Промежуточная Пр-33П	Середина пролета	6.91	213.55	62.0	88.0	3.45	2.43	19.4	68.6	7.36	225.89	58.7	91.3	3.85	2.47	19.8	71.5
		X=13.10 справа	6.91	213.55	62.0	88.0	3.45	2.43	19.4	68.6	7.36	225.89	58.7	91.3	3.85	2.47	19.8	71.5
		X=13.10 слева	6.91	213.55	62.0	88.0	3.45	2.43	19.9	68.1	7.36	225.89	58.7	91.3	3.85	2.47	19.8	71.5
		X=10.10 справа	6.91	213.55	61.8	88.2	3.45	2.43	23.1	65.1	7.36	225.89	58.5	91.5	3.86	2.47	23.7	68.8
		X=10.10 слева	6.91	213.55	61.8	88.2	3.45	2.43	23.1	65.1	7.36	225.89	58.5	91.5	3.86	2.47	23.9	68.6
		X=0.05 справа	6.91	208.35	61.3	88.7	3.40	2.35	40.8	47.9	7.36	220.69	58.0	92.0	3.81	2.40	40.7	51.3
		Опора	—	—	—	—	—	—	—	—	—	—	—	—	—	—	—	—
	Крайняя Кр-33П	Середина пролета	7.08	218.96	61.1	88.9	3.61	2.47	18.7	70.2	7.32	226.13	59.4	90.6	3.81	2.50	18.7	71.9
		X=13.10 справа	7.08	218.96	61.1	88.9	3.61	2.47	18.7	70.2	7.32	226.13	59.4	90.6	3.81	2.50	18.7	71.9
		X=13.10 слева	7.08	218.96	61.1	88.9	3.61	2.47	18.7	70.2	7.32	226.13	59.4	90.6	3.81	2.50	18.7	71.9
		X=10.10 справа	7.08	218.06	61.0	89.0	3.58	2.44	21.5	67.5	7.32	225.23	59.3	90.7	3.20	2.48	21.6	69.1
		X=10.10 слева	7.08	218.06	61.0	89.0	3.58	2.44	21.5	67.5	7.32	225.23	59.3	90.7	3.20	2.48	21.6	69.1
		X=7.10 справа	7.02	216.26	60.8	89.2	3.55	2.43	27.5	61.7	7.32	223.43	59.1	90.9	3.78	2.48	27.3	63.6
		X=7.10 слева	7.08	216.26	60.8	89.2	3.55	2.43	27.5	61.7	7.32	223.43	59.1	90.9	3.78	2.48	27.3	63.6
		X=0.05 справа	7.08	212.86	60.2	89.8	3.54	2.36	41.3	48.5	7.32	218.03	58.6	91.4	3.72	2.38	41.1	50.3
		Опора	—	—	—	—	—	—	—	—	—	—	—	—	—	—	—	—

Марка балки	Сечение	Стадия создания предварительного напряжения: Количество пучков, шт.	F, см²	При отпуске арматуры $\sigma_{нк}$, кг/см²	$\sigma_{пот}$, кг/см²	$N_{пр}$, т	$M_{пр}$, тм	Продольная трещиностойкость $\sigma^в$, кг/см²	$\sigma^н$, кг/см²	Скалывающие напряжения τ^1, кг/см²	τ^2, кг/см²	τ^3, кг/см²	Главные напряжения максимальные $\sigma^1_{гл}$, кг/см²	$\sigma^2_{гл}$, кг/см²	$\sigma^3_{гл}$, кг/см²	минимальные σ^1, кг/см²	$\sigma^2_{гл}$, кг/см²	σ^3, кг/см²
Промежуточная Пр-24П	Середина пролета	8	37.6	11000	619	390.3	229.6	11.6	144.8	—	—	—	—	—	—	—	—	—
	X=10.20 справа	8	37.6	11000	619	390.3	229.6	9.9	147.4	-3.8	-3.8	-3.5	61.6	93.6	94.4	-0.2	-0.2	-0.1
	X=10.20 слева	8	37.6	11000	589	391.5	230.1	9.9	147.9	-3.8	-3.2	-3.5	61.7	93.8	94.7	-0.2	-0.2	-0.1
	X=7.20 справа	8	37.6	11000	539	391.5	219.5	9.6	148.8	-0.9	-0.9	-0.8	61.8	93.8	95.0	0	0	0
	X=7.20 слева	8	37.6	11000	552	392.8	220.2	9.5	149.5	-1.0	-1.0	-0.9	62.0	94.0	95.4	0	0	0
	X=0.05 справа	8	37.6	11000	552	392.8	166.6	4.2	159.8	4.9	4.9	4.5	62.8	99.4	106.6	-0.4	-0.4	-0.2
	Опора	—	—	—	—	—	—	—	—	3.8	3.9	3.2	—	—	—	—	—	—
Крайняя Кр-24П	Середина пролета	9	42.3	11500	785	453.2	273.9	6.4	177.6	—	—	—	—	—	—	—	—	—
	X=10.20 справа	9	42.3	11500	785	453.2	273.9	5.3	179.4	-7.1	-7.1	-6.6	71.3	72.7	114.1	-0.7	-0.7	-0.5
	X=10.20 слева	9	42.3	11500	755	454.5	274.5	5.2	179.9	-7.2	-7.2	-6.6	71.4	72.8	112.4	-0.8	-0.8	-0.4
	X=7.20 справа	9	42.3	11500	755	454.5	263.1	3.7	182.2	-3.9	-3.9	-3.6	71.8	72.2	113.5	-0.2	-0.2	-0.1
	X=7.20 слева	9	42.3	11500	689	457.3	264.8	3.5	183.7	-4.1	-4.2	-3.8	71.2	72.6	114.4	-0.2	-0.2	-0.1
	X=0.05 справа	9	42.3	11500	689	457.3	192.1	4.3	184.3	2.4	2.4	2.2	71.9	72.5	112.2	-0.1	-0.1	0
	Опора	—	—	—	—	—	—	—	—	7.6	7.7	6.3	—	—	—	—	—	—
Промежуточная Пр-33П	Середина пролета	12	56.4	11000	550	589.4	403.1	31.0	162.3	—	—	—	—	—	—	—	—	—
	X=13.10 справа	12	56.4	11000	550	589.4	403.1	28.1	166.3	-3.7	-3.9	-3.5	69.6	85.4	119.1	-0.2	-0.2	-0.1
	X=13.10 слева	12	56.4	11000	515	591.4	404.0	28.1	167.0	-3.8	-3.9	-3.6	69.8	85.5	119.5	-0.2	-0.1	-0.1
	X=10.10 справа	12	56.4	11000	515	591.4	386.2	26.9	168.2	-1.2	-1.3	-1.2	69.4	85.4	120.2	0	0	0
	X=10.10 слева	12	56.4	11000	481	593.3	387.4	38.8	169.5	-1.3	-1.3	-1.2	73.0	92.6	124.6	0	0	0
	X=0.05 справа	12	56.4	11000	481	593.3	284.1	13.4	190.6	5.9	6.1	5.5	66.9	86.2	129.9	-0.5	-0.4	-0.3
	Опора	—	—	—	—	—	—	—	—	8.6	9.1	7.4	—	—	—	—	—	—
Крайняя Кр-33П	Середина пролета	13	61.1	11000	561	637.8	447.6	26.9	182.2	—	—	—	—	—	—	—	—	—
	X=13.10 справа	13	61.1	11000	561	637.8	447.6	24.8	185.4	-5.4	-5.6	-5.1	73.2	90.3	130.8	-0.4	-0.3	-0.2
	X=13.10 слева	13	61.1	11000	529	639.8	448.5	24.8	186.0	-5.6	-5.8	-5.1	63.6	90.8	131.0	-0.4	-0.4	-0.2
	X=10.10 справа	13	61.1	11000	529	639.8	431.2	22.9	189.1	-3.1	-3.2	-2.8	72.9	90.5	122.2	-0.1	-0.1	0
	X=10.10 слева	13	61.1	11000	498	641.7	432.4	22.9	189.9	-3.0	-3.2	-2.9	73.1	90.9	122.6	-0.1	-0.1	0
	X=7.10 справа	13	61.1	11000	498	641.7	336.4	22.6	190.0	-0.4	-0.4	-0.4	72.8	90.4	132.6	0	0	0
	X=7.10 слева	13	61.1	11000	481	642.7	397.2	22.5	190.4	-0.4	-0.4	-0.4	72.8	90.4	132.8	0	0	0
	X=0.05 справа	13	61.1	11000	481	642.7	312.4	13.8	206.1	5.0	5.1	4.6	71.7	91.3	140.4	-0.3	-0.3	-0.2
	Опора	—	—	—	—	—	—	—	—	3.6	3.7	2.9	—	—	—	—	—	—

Марка балки	Сечение	Стадия эксплуатации: Потеря напряжений в арматуре $\sigma_{пот}$, кг/см²	$N_{пот}$, т	$M_{пот}$, тм	Поперечная трещиностойкость $\sigma^в$, кг/см²	$\sigma^н$, кг/см²	Нормальные напряжения $\sigma^в$, кг/см²	$\sigma^н$, кг/см²	Скалывающие напряжения τ^1, кг/см²	τ^2, кг/см²	τ^3, кг/см²	Главные напряжения максимальные $\sigma^1_{гл}$, кг/см²	$\sigma^2_{гл}$, кг/см²	$\sigma^3_{гл}$, кг/см²	минимальные $\sigma^1_{гл}$, кг/см²	$\sigma^2_{гл}$, кг/см²	$\sigma^3_{гл}$, кг/см²
Промежуточная Пр-24П	Середина пролета	16.6	60.8	37.5	75.7	8.9	85.7	-8.2	—	—	—	—	—	—	—	—	—
	X=10.20 справа	16.32	61.4	37.8	72.9	13.4	82.6	-3.4	6.0	6.0	5.5	59.0	50.0	30.0	-0.5	-0.7	-1.1
	X=10.20 слева	16.35	61.5	37.9	72.8	13.8	82.6	-3.0	6.0	6.0	5.1	59.0	50.0	30.0	-0.5	-0.8	-1.1
	X=7.20 справа	16.17	60.8	35.8	64.6	28.4	74.0	14.0	12.9	12.9	11.9	60.0	55.0	40.0	-2.9	-3.0	1.0
	X=7.20 слева	16.21	60.9	35.8	64.6	29.0	72.9	14.6	12.7	12.7	11.7	60.0	55.0	40.0	-1.8	-3.0	-4.6
	X=0.05 справа	15.45	58.1	26.1	16.9	113.4	19.4	108.9	29.5	29.7	22.0	60.0	68.0	5.0	-4.7	-13.0	-38.2
	Опора	—	—	—	—	—	—	—	21.6	21.9	17.2	—	—	—	—	—	—
Крайняя Кр-24П	Середина пролета	18.42	77.9	48.2	87.5	7.7	101.2	-15.7	—	—	—	—	—	—	—	—	—
	X=10.20 справа	18.53	78.4	48.5	84.3	12.8	98.1	-10.7	5.8	5.9	5.3	68.0	57.0	35.0	-0.5	-0.7	-1.0
	X=10.20 слева	18.56	78.5	48.5	84.3	13.2	98.1	-10.2	5.7	5.8	5.5	66.0	56.0	33.0	-0.5	-0.6	-1.1
	X=7.20 справа	18.43	78.0	46.2	73.1	32.2	85.2	12.4	14.0	14.1	12.9	68.0	62.0	40.0	-3.0	-3.1	-4.3
	X=7.20 слева	18.52	78.4	46.5	72.9	34.2	85.0	13.7	13.7	13.2	12.6	67.0	60.0	40.0	-3.0	-3.1	-4.0
	X=0.05 справа	16.77	70.9	30.7	20.2	127.4	23.5	121.7	29.0	29.3	26.8	65.0	72.0	37.0	-13.0	-12.0	-7.0
	Опора	—	—	—	—	—	—	—	24.9	25.2	20.7	—	—	—	—	—	—
Промежуточная Пр-33П	Середина пролета	15.20	85.8	61.4	102.9	20.5	113.1	4.5	—	—	—	—	—	—	—	—	—
	X=13.10 справа	15.39	86.8	62.2	97.4	98.2	107.3	12.2	5.0	5.3	4.8	88.0	68.0	40.0	-0.3	-0.5	-0.5
	X=13.10 слева	15.42	86.9	62.3	97.4	98.8	107.3	13.4	5.0	5.2	4.6	87.0	69.0	40.0	-0.3	-0.4	-0.5
	X=10.10 справа	15.32	86.4	59.3	98.3	42.7	96.9	29.3	9.9	10.2	9.2	84.0	70.0	50.0	-1.0	-1.1	-1.5
	X=10.10 слева	15.47	87.3	59.9	100.2	43.2	108.8	29.8	9.8	10.1	9.1	73.0	78.0	45.0	-1.0	-1.2	-1.5
	X=0.05 справа	15.05	84.9	43.5	26.4	140.1	27.2	138.9	27.5	28.2	25.3	64.0	84.0	112.0	-11.5	-9.3	-5.5
	Опора	—	—	—	—	—	—	—	23.1	24.3	19.7	—	—	—	—	—	—
Крайняя Кр-33П	Середина пролета	18.63	113.8	81.7	117.6	4.7	131.8	-16.9	—	—	—	—	—	—	—	—	—
	X=13.10 справа	18.31	114.9	82.5	112.6	11.9	125.7	-8.1	6.1	6.4	5.8	95.0	71.0	35.0	-0.5	-0.5	-1.0
	X=13.10 слева	18.35	115.2	82.7	112.6	12.4	125.8	-7.6	6.1	6.2	5.5	95.0	67.0	35.0	-0.5	-0.5	-1.3
	X=10.10 справа	18.81	114.9	79.4	101.8	28.5	113.7	10.4	11.7	12.0	10.7	93.0	74.0	40.0	-1.5	-2.0	-3.0
	X=10.10 слева	18.86	115.2	79.6	101.8	29.2	113.6	11.0	11.6	11.9	10.6	93.0	74.0	40.0	-1.4	-2.0	-3.0
	X=7.10 справа	18.39	112.4	71.4	84.3	56.7	94.9	40.5	17.5	17.9	15.8	88.0	78.0	59.0	-3.5	-4.6	-4.1
	X=7.10 слева	18.41	112.5	71.4	84.2	57.0	94.8	40.8	17.5	17.9	15.8	87.0	78.0	59.0	-3.5	-4.0	-4.3
	X=0.05 справа	17.94	109.6	55.0	78.4	144.9	31.0	140.7	23.4	23.9	25.6	67.0	86.0	115.0	-11.4	-10.0	-7.2
	Опора	—	—	—	—	—	—	—	18.7	19.4	15.1	—	—	—	—	—	—

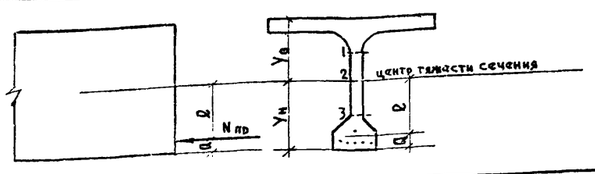

ПРИМЕЧАНИЯ.

1. Сечение X" соответствует положению оси анкера или перегибу пучка.
2. Опорное сечение рассчитывается с учетом местных напряжений

СДП 1964	Унифицированные сборные железобетонные пролетные строения для автодорожных и городских мостов	Натяжение арматуры на упоры. Армирование полигональными пучками	МАСШТАБ –
		Расчетные листы	384/7 13
		Расчет по формулам сопротивления упругих материалов балок длиной 24 и 33 м	

Гостранстрой Главтрансстройпроект ГПИ Союздорпроект отдел искусственных сооруж.

Начальник отдела ЧАРУЙСКИЙ | Гл. специалист отдела ПОНКРАТОВА | Гл. инженер проекта ГАЛПЕРИН | Руководитель бригады | Проверил | Составил ПЕСОЦКИЙ

Длина пролетов м	Габарит	Ширина тротуаров м	Балки пролетного строения. Крайние балки. Марка балок	Количество шт.	Потребность материалов. Бетон. Марка	Бетон. $м^3$	Сталь. Высокопрочная проволока т	Арматурная Ст. 3, т	Арматурная Ст. 5, т	Полосовая Ст. 3 т	Анкера т	Промежуточные балки. Марка балок	Количество шт	Потребность материала. Бетон. Марка	Бетон. $м^3$	Сталь. Высокопрочная проволока т	Арматурная Ст. 3 т	Арматурная Ст. 5 т	Полосовая Ст. 3 т	Анкера т	Поперечное соединение балок пролетного строения. Бетон омоноличивания. Марка	Бетон. $м^3$	Сталь. Арматурная Ст. 3. т	Итого на пролетное строение. Бетон. Марка	Бетон. $м^3$	Сталь. Высокопрочная проволока т	Арматурная Ст. 3 т	Арматурная Ст. 5 т	Полосовая Ст. 3 т	Анкера т
12	Г-7	1.0	Кр-12п	2	400	13.44	0.392	0.601	1.626	0.171	0.016	Пр-12п	2	400	12.94	0.392	0.594	1.665	0.118	0.016	400	1.62	0.121	400	28.00	0.724	1.316	3.291	0.281	0.032
		1.5	Кр-12п	2	400	13.44	0.392	0.601	1.615	0.121	0.016	Пр-12п	3	400	19.41	0.588	0.891	2.497	0.166	0.023	400	2.16	0.162	400	35.01	0.980	1.654	4.112	0.287	0.039
	Г-8	1.0	Кр-12п	2	400	13.44	0.392	0.601	1.615	0.121	0.016	Пр-12п	3	400	19.41	0.588	0.891	2.497	0.166	0.023	400	2.16	0.162	400	35.01	0.980	1.654	4.112	0.287	0.039
		1.5	Кр-12п	2	400	13.44	0.392	0.601	1.615	0.121	0.016	Пр-12п	3	400	19.41	0.588	0.891	2.497	0.166	0.023	400	2.16	0.162	400	35.01	0.980	1.654	4.112	0.287	0.039
	Г-9	1.0	Кр-12п	2	400	13.44	0.392	0.601	1.626	0.171	0.016	Пр-12п	3	400	19.41	0.588	0.891	2.497	0.166	0.023	400	2.16	0.162	400	35.01	0.980	1.654	4.123	0.337	0.039
		1.5	Кр-12п	2	400	13.44	0.392	0.601	1.615	0.121	0.016	Пр-12п	4	400	25.88	0.784	1.188	3.330	0.221	0.031	400	2.70	0.202	400	42.02	1.176	1.991	4.944	0.342	0.047
	Г-10.5	1.0	Кр-12п	2	400	13.44	0.392	0.601	1.615	0.121	0.016	Пр-12п	4	400	25.88	0.784	1.188	3.330	0.221	0.031	400	2.70	0.202	400	42.02	1.176	1.991	4.944	0.342	0.047
		1.5	Кр-12п	2	400	13.44	0.392	0.601	1.626	0.171	0.016	Пр-12п	4	400	25.88	0.784	1.188	3.330	0.221	0.031	400	2.70	0.202	400	42.02	1.176	1.991	4.955	0.392	0.047
	Г-14	2.25	Кр-12п	2	400	13.44	0.392	0.601	1.615	0.121	0.016	Пр-12п	7	400	45.29	1.372	2.080	5.827	0.386	0.055	400	4.32	0.323	400	63.05	1.764	3.004	7.442	0.507	0.071
		3.0	Кр-12п	2	400	13.44	0.392	0.601	1.626	0.171	0.016	Пр-12п	7	400	45.29	1.372	2.080	5.827	0.386	0.055	400	4.32	0.323	400	63.05	1.764	3.004	7.453	0.557	0.071
	Г-21	2.25	Кр-12п	2	400	13.44	0.392	0.601	1.615	0.121	0.016	Пр-12п	10	400	64.70	1.960	2.971	8.324	0.552	0.078	400	5.94	0.444	400	84.08	2.352	4.016	9.939	0.613	0.094
		3.0	Кр-12п	2	400	13.44	0.392	0.601	1.615	0.121	0.016	Пр-12п	11	400	71.17	2.156	3.268	9.156	0.607	0.086	400	6.48	0.485	400	91.09	2.548	4.354	10.771	0.728	0.102
15	Г-7	1.0	Кр-15п	2	400	16.74	0.724	0.828	1.924	0.194	0.024	Пр-15п	2	400	16.12	0.602	0.913	1.976	0.115	0.020	400	2.03	0.152	400	34.89	1.326	1.793	3.900	0.309	0.044
		1.5	Кр-15п	2	400	16.74	0.724	0.828	1.910	0.132	0.024	Пр-15п	3	400	24.18	0.903	1.219	2.964	0.173	0.029	400	2.70	0.202	400	43.62	1.627	2.249	4.874	0.305	0.053
	Г-8	1.0	Кр-15п	2	400	16.74	0.724	0.828	1.910	0.132	0.024	Пр-15п	3	400	24.18	0.903	1.219	2.964	0.173	0.029	400	2.70	0.202	400	43.62	1.627	2.249	4.874	0.305	0.053
		1.5	Кр-15п	2	400	16.74	0.724	0.828	1.910	0.132	0.024	Пр-15п	3	400	24.18	0.903	1.219	2.964	0.173	0.029	400	2.70	0.202	400	43.62	1.627	2.249	4.874	0.305	0.053
	Г-9	1.0	Кр-15п	2	400	16.74	0.724	0.828	1.924	0.194	0.024	Пр-15п	3	400	24.18	0.903	1.219	2.964	0.173	0.029	400	2.70	0.202	400	43.62	1.627	2.249	4.888	0.367	0.053
		1.5	Кр-15п	2	400	16.74	0.724	0.828	1.910	0.132	0.024	Пр-15п	4	400	32.24	1.204	1.626	3.952	0.231	0.039	400	3.38	0.253	400	52.36	1.928	2.707	5.862	0.363	0.063
	Г-10.5	1.0	Кр-15п	2	400	16.74	0.724	0.828	1.910	0.132	0.024	Пр-15п	4	400	32.24	1.204	1.626	3.952	0.231	0.039	400	3.38	0.253	400	52.36	1.928	2.707	5.862	0.363	0.063
		1.5	Кр-15п	2	400	16.74	0.724	0.828	1.924	0.194	0.024	Пр-15п	4	400	32.24	1.204	1.626	3.952	0.231	0.039	400	3.38	0.253	400	52.36	1.928	2.707	5.816	0.425	0.063
	Г-14	2.25	Кр-15п	2	400	16.74	0.724	0.828	1.910	0.132	0.024	Пр-15п	7	400	56.42	2.107	2.845	5.915	0.404	0.069	400	5.40	0.404	400	78.56	2.831	4.077	8.825	0.556	0.093
		3.0	Кр-15п	2	400	16.74	0.724	0.828	1.910	0.132	0.024	Пр-15п	7	400	56.42	2.107	2.845	5.915	0.404	0.069	400	5.40	0.404	400	78.56	2.831	4.077	8.859	0.598	0.093
	Г-21	2.25	Кр-15п	2	400	16.74	0.724	0.828	1.924	0.194	0.024	Пр-15п	10	400	80.60	3.010	4.064	9.879	0.577	0.098	400	7.43	0.556	400	104.77	3.734	5.448	11.739	0.709	0.122
		3.0	Кр-15п	2	400	16.74	0.724	0.828	1.910	0.132	0.024	Пр-15п	11	400	88.66	3.311	4.470	10.867	0.635	0.108	400	8.10	0.606	400	113.50	4.035	5.904	12.777	0.767	0.132
18	Г-7	1.0	Кр-18п	2	400	22.70	0.858	1.123	2.234	0.209	0.024	Пр-18п	2	400	21.94	0.712	1.103	2.299	0.115	0.020	400	2.43	0.182	400	47.07	1.570	2.408	4.533	0.324	0.044
		1.5	Кр-18п	2	400	22.70	0.858	1.123	2.217	0.134	0.024	Пр-18п	3	400	32.91	1.068	1.654	3.443	0.172	0.029	400	3.24	0.242	400	58.85	1.926	3.019	5.665	0.306	0.053
	Г-8	1.0	Кр-18п	2	400	22.70	0.858	1.123	2.217	0.134	0.024	Пр-18п	3	400	32.91	1.068	1.654	3.443	0.172	0.029	400	3.24	0.242	400	58.85	1.926	3.019	5.665	0.306	0.053
		1.5	Кр-18п	2	400	22.70	0.858	1.123	2.217	0.134	0.024	Пр-18п	3	400	32.91	1.068	1.654	3.443	0.172	0.029	400	3.24	0.242	400	58.85	1.926	3.019	5.665	0.306	0.053
	Г-9	1.0	Кр-18п	2	400	22.70	0.858	1.123	2.234	0.209	0.024	Пр-18п	3	400	32.91	1.068	1.654	3.443	0.172	0.029	400	3.24	0.242	400	58.85	1.926	3.019	5.681	0.381	0.053
		1.5	Кр-18п	2	400	22.70	0.858	1.123	2.217	0.134	0.024	Пр-18п	4	400	43.88	1.424	2.206	4.598	0.229	0.039	400	4.05	0.303	400	70.63	2.282	3.632	6.815	0.363	0.063
	Г-10.5	1.0	Кр-18п	2	400	22.70	0.858	1.123	2.217	0.134	0.024	Пр-18п	4	400	43.88	1.424	2.206	4.598	0.229	0.039	400	4.05	0.303	400	70.63	2.282	3.632	6.815	0.363	0.063
		1.5	Кр-18п	2	400	22.70	0.858	1.123	2.234	0.209	0.024	Пр-18п	4	400	43.88	1.424	2.206	4.598	0.229	0.039	400	4.05	0.303	400	70.63	2.282	3.632	6.832	0.438	0.063
	Г-14	2.25	Кр-18п	2	400	22.70	0.858	1.123	2.217	0.134	0.024	Пр-18п	7	400	76.79	2.492	3.860	8.046	0.401	0.069	400	6.48	0.485	400	105.97	3.350	5.468	10.263	0.535	0.093
		3.0	Кр-18п	2	400	22.70	0.858	1.123	2.234	0.209	0.024	Пр-18п	7	400	76.79	2.492	3.860	8.046	0.401	0.069	400	6.48	0.485	400	105.97	3.350	5.468	10.280	0.610	0.093
	Г-21	2.25	Кр-18п	2	400	22.70	0.858	1.123	2.217	0.134	0.024	Пр-18п	10	400	109.70	3.560	5.514	11.494	0.573	0.098	400	8.91	0.667	400	141.51	4.418	7.304	13.711	0.707	0.122
		3.0	Кр-18п	2	400	22.70	0.858	1.123	2.217	0.134	0.024	Пр-18п	11	400	120.67	3.916	6.063	12.643	0.630	0.108	400	9.72	0.727	400	153.09	4.774	7.915	14.860	0.764	0.132
24	Г-7	1.0	Кр-24п	2	400	30.12	1.684	1.271	2.733	0.283	0.036	Пр-24п	2	400	29.12	1.496	1.242	2.824	0.159	0.031	400	3.24	0.242	400	62.48	3.180	2.755	5.551	0.442	0.067
		1.5	Кр-24п	2	400	30.12	1.684	1.271	2.711	0.183	0.036	Пр-24п	3	400	43.68	2.244	1.863	4.235	0.238	0.047	400	4.32	0.323	400	78.12	3.928	3.457	5.946	0.421	0.083
	Г-8	1.0	Кр-24п	2	400	30.12	1.684	1.271	2.711	0.183	0.036	Пр-24п	3	400	43.68	2.244	1.863	4.235	0.238	0.047	400	4.32	0.323	400	78.12	3.928	3.457	5.946	0.421	0.083
		1.5	Кр-24п	2	400	30.12	1.684	1.271	2.711	0.183	0.036	Пр-24п	3	400	43.68	2.244	1.863	4.235	0.238	0.047	400	4.32	0.323	400	78.12	3.928	3.457	5.946	0.421	0.083
	Г-9	1.0	Кр-24п	2	400	30.12	1.684	1.271	2.733	0.283	0.036	Пр-24п	3	400	43.68	2.244	1.863	4.235	0.238	0.047	400	4.32	0.323	400	78.12	3.928	3.457	5.968	0.521	0.083
		1.5	Кр-24п	2	400	30.12	1.684	1.271	2.711	0.183	0.036	Пр-24п	4	400	58.24	2.992	2.483	5.647	0.318	0.063	400	5.40	0.404	400	93.76	4.676	4.158	8.358	0.501	0.099
	Г-10.5	1.0	Кр-24п	2	400	30.12	1.684	1.271	2.711	0.183	0.036	Пр-24п	4	400	58.24	2.992	2.483	5.647	0.318	0.063	400	5.40	0.404	400	93.76	4.676	4.158	8.358	0.501	0.099
		1.5	Кр-24п	2	400	30.12	1.684	1.271	2.733	0.283	0.036	Пр-24п	4	400	58.24	2.992	2.483	5.647	0.318	0.063	400	5.40	0.404	400	93.76	4.676	4.158	8.380	0.601	0.099
	Г-14	2.25	Кр-24п	2	400	30.12	1.684	1.271	2.711	0.183	0.036	Пр-24п	7	400	101.92	5.236	4.346	9.883	0.556	0.110	400	8.64	0.646	400	140.68	6.920	5.263	12.594	0.739	0.146
		3.0	Кр-24п	2	400	30.12	1.684	1.271	2.733	0.283	0.036	Пр-24п	7	400	101.92	5.236	4.346	9.883	0.556	0.110	400	8.64	0.646	400	140.68	6.920	6.263	12.616	0.839	0.146
	Г-21	2.25	Кр-24п	2	400	30.12	1.684	1.271	2.711	0.183	0.036	Пр-24п	10	400	145.60	7.480	6.208	14.118	0.794	0.157	400	11.83	0.889	400	187.60	9.154	8.368	16.829	0.977	0.193
		3.0	Кр-24п	2	400	30.12	1.684	1.271	2.711	0.183	0.036	Пр-24п	11	400	160.16	8.228	6.829	15.530	0.873	0.173	400	12.86	0.970	400	203.24	9.912	9.070	18.241	1.058	0.209
33	Г-7	1.0	Кр-33п	2	400	46.00	3.296	2.018	3.554	0.433	0.051	Пр-33п	2	400	44.60	3.042	1.974	3.603	0.229	0.047	400	4.46	0.333	400	95.06	6.338	4.325	7.237	0.662	0.098
		1.5	Кр-33п	2	400	46.00	3.296	2.018	3.523	0.295	0.051	Пр-33п	3	400	66.90	4.563	2.961	5.525	0.344	0.071	400	5.94	0.444	400	118.84	7.859	5.423	9.048	0.639	0.122
	Г-8	1.0	Кр-33п	2	400	46.00	3.296	2.018	3.523	0.295	0.051	Пр-33п	3	400	66.90	4.563	2.961	5.525	0.344	0.071	400	5.94	0.444	400	118.84	7.859	5.423	9.048	0.639	0.122
		1.5	Кр-33п	2	400	46.00	3.296	2.018	3.523	0.295	0.051	Пр-33п	3	400	66.90	4.563	2.961	5.525	0.344	0.071	400	5.94	0.444	400	118.84	7.859	5.423	9.048	0.639	0.122
	Г-9	1.0	Кр-33п	2	400	46.00	3.296	2.018	3.554	0.433	0.051	Пр-33п	3	400	66.90	4.563	2.961	5.525	0.344	0.071	400	5.94	0.444	400	118.84	7.859	5.423	9.079	0.777	0.122
		1.5	Кр-33п	2	400	46.00	3.296	2.018	3.523	0.295	0.051	Пр-33п	4	400	89.20	6.084	3.948	7.366	0.458	0.094	400	7.43	0.555	400	142.63	9.380	6.521	10.889	0.153	0.145
	Г-10.5	1.0	Кр-33п	2	400	46.00	3.296	2.018	3.523	0.295	0.051	Пр-33п	4	400	89.20	6.084	3.948	7.366	0.458	0.094	400	7.43	0.555	400	142.63	9.380	6.521	10.889	0.153	0.145
		1.5	Кр-33п	2	400	46.00	3.296	2.018	3.554	0.433	0.051	Пр-33п	4	400	89.20	6.084	3.948	7.366	0.458	0.094	400	7.43	0.555	400	142.63	9.380	6.521	10.920	0.891	0.145
	Г-14	2.25	Кр-33п	2	400	46.00	3.296	2.018	3.523	0.295	0.051	Пр-33п	7	400	156.10	10.647	6.908	12.891	0.802	0.165	400	11.83	0.887	400	213.93	13.943	9.813	16.414	1.097	0.216
		3.0	Кр-33п	2	400	46.00	3.296	2.018	3.554	0.433	0.051	Пр-33п	7	400	156.10	10.647	6.908	12.891	0.802	0.165	400	11.83	0.887	400	213.93	13.943	9.813	16.445	1.235	0.216
	Г-21	2.25	Кр-33п	2	400	46.00	3.296	2.018	3.523	0.295	0.051	Пр-33п	10	400	223.00	15.210	9.863	18.416	1.146	0.235	400	16.54	1.220	400	285.34	18.506	13.107	21.959	1.441	0.286
		3.0	Кр-33п	2	400	46.00	3.296	2.018	3.523	0.295	0.051	Пр-33п	11	400	245.30	16.731	10.856	20.258	1.261	0.259	400	17.82	1.331	400	309.12	20.027	14.205	23.781	1.556	0.310

Примечание: Вязальную проволоку принять в размере 0.1% общего расхода арматуры.

ГОСТРАНССТРОЙ ГЛАВТРАНСПРОЕКТ ГПИ СОЮЗДОРПРОЕКТ	Отдел искусственных сооружений	Составил: Чернова; Проверил: Лялина; Руководитель бригады: Алексеева; Главный инженер проекта: Гальперин; Главный специалист отдела: Понкратов; Начальник отдела: Чарыйский	

СДП 1964 г.	Унифицированные сборные железобетонные пролетные строения для автодорожных и городских мостов.	Натяжение арматуры на упоры. Армирование диагональными пучками. Сводная таблица расхода материалов по балкам пролетных строений.	Масштаб 384/7 14

Длина пролетов, м	Габарит	Ширина тротуаров, м	Подтротуарные балки: Марка балок	Количество, шт.	Потребность материалов: Бетон М-300 м³	Сталь: Арматурная Вст. 3, т	Ст. 5 т	Полосовая В.Ст.3 т	Тротуарные блоки: Марка блоков	Количество, шт.	Потребность материалов: Бетон М-300, м³	Сталь: Арматурная ВСт 3, т.	Ст. 5, т	Полосовая ВСт.3 т	Бетон упоров М-200, м³	Цементный раствор под тротуарами М-200, м³	Итого на пролетное строение по тротуарам: Бетон и цементный раствор м³	Сталь: Арматурная В. Ст. 3 т.	Ст. 5 т	Полосовая ВСт. 3, т	Опорные части: Сталь: Ст-А ГОСТ 6612-54 т	Ст. 5, т	В Ст. 3, т	Ст 0, т	Итого, т.
12.0	Г-7	1.0	Б-1	8	0.80	0.038	0.010	0.010	Т-1	8	3.68	0.342	0.026	0.126	0.25	0.18	4.91	0.380	0.036	0.136	—	0.691	—	0.061	9.752
		1.5	Б-1	8	0.80	0.038	0.010	0.010	Т-2	8	4.63	0.431	0.016	0.112	0.25	0.61	6.06	0.469	0.026	0.122	—	0.864	—	0.076	0.940
	Г-8	1.0	Б-1	8	0.80	0.038	0.010	0.010	Т-1	8	3.68	0.342	0.016	0.112	0.25	0.40	5.13	0.380	0.026	0.122	—	0.864	—	0.076	0.940
		1.5	Б-1	8	0.80	0.038	0.010	0.010	Т-2	8	4.63	0.431	0.016	0.112	0.25	0.40	5.85	0.469	0.026	0.122	—	0.864	—	0.076	0.940
	Г-9	1.0	Б-1	8	0.80	0.038	0.010	0.010	Т-1	8	3.68	0.342	0.026	0.126	0.25	0.18	4.91	0.380	0.036	0.136	—	0.864	—	0.076	0.940
		1.5	Б-1	8	0.80	0.038	0.010	0.010	Т-2	8	4.63	0.431	0.016	0.112	0.25	0.61	6.06	0.469	0.026	0.122	—	1.037	—	0.091	1.128
	Г-10.5	1.0	Б-1	8	0.80	0.038	0.010	0.010	Т-1	8	3.68	0.342	0.016	0.112	0.25	0.31	5.04	0.380	0.026	0.122	—	1.037	—	0.091	1.128
		1.5	Б-1	8	0.80	0.038	0.010	0.010	Т-2	8	4.63	0.431	0.026	0.126	0.25	0.31	5.76	0.469	0.036	0.136	—	1.037	—	0.091	1.128
	Г-14	2.25	Б-1	8	0.80	0.038	0.010	0.010	Т-1а, Т-3	8 / 8	7.44	0.676	0.016	0.112	0.25	0.92	9.41	0.714	0.026	0.122	—	1.555	—	0.137	1.692
		3.0	Б-1	8	0.80	0.038	0.010	0.010	Т-2а, Т-4	8 / 8	8.88	0.810	0.026	0.126	0.25	0.92	10.85	0.848	0.036	0.136	—	1.555	—	0.137	1.692
	Г-21	2.25	Б-1	8	0.80	0.038	0.010	0.010	Т-1а, Т-3	8 / 8	7.44	0.676	0.016	0.112	0.25	0.76	9.25	0.714	0.026	0.122	—	2.074	—	0.182	2.256
		3.0	Б-1	8	0.80	0.038	0.010	0.010	Т-2а, Т-4	8 / 8	8.88	0.810	0.016	0.112	0.25	1.22	11.15	0.848	0.026	0.122	—	2.246	—	0.198	[illegible]
15.0	Г-7	1.0	Б-1	10	1.00	0.047	0.012	0.013	Т-1	10	4.60	0.430	0.032	0.158	0.32	0.23	6.15	0.477	0.044	0.171	—	0.691	—	0.061	9.752
		1.5	Б-1	10	1.00	0.047	0.012	0.013	Т-2	10	5.80	0.539	0.020	0.140	0.32	0.77	7.89	0.586	0.032	0.153	—	0.864	—	0.076	0.940
	Г-8	1.0	Б-1	10	1.00	0.047	0.012	0.013	Т-1	10	4.60	0.430	0.020	0.140	0.32	0.50	6.42	0.477	0.032	0.153	—	0.864	—	0.076	0.940
		1.5	Б-1	10	1.00	0.047	0.012	0.013	Т-2	10	5.80	0.539	0.020	0.140	0.32	0.50	7.62	0.586	0.032	0.153	—	0.864	—	0.076	0.940
	Г-9	1.0	Б-1	10	1.00	0.047	0.012	0.013	Т-1	10	4.60	0.430	0.032	0.158	0.32	0.23	6.15	0.477	0.044	0.171	—	0.864	—	0.076	0.940
		1.5	Б-1	10	1.00	0.047	0.012	0.013	Т-2	10	5.80	0.539	0.020	0.140	0.32	0.77	7.89	0.586	0.032	0.153	—	1.037	—	0.091	1.128
	Г-10.5	1.0	Б-1	10	1.00	0.047	0.012	0.013	Т-1	10	4.60	0.430	0.020	0.140	0.32	0.39	6.31	0.477	0.032	0.153	—	1.037	—	0.091	1.128
		1.5	Б-1	10	1.00	0.047	0.012	0.013	Т-2	10	5.80	0.539	0.032	0.158	0.32	0.39	7.51	0.586	0.044	0.171	—	1.037	—	0.091	1.128
	Г-14	2.25	Б-1	10	1.00	0.047	0.012	0.013	Т-1а, Т-3	10 / 10	9.30	0.846	0.020	0.140	0.32	1.15	11.67	0.893	0.032	0.153	—	1.555	—	0.137	1.692
		3.0	Б-1	10	1.00	0.047	0.012	0.013	Т-2а, Т-4	10 / 10	11.10	1.011	0.032	0.158	0.32	1.15	13.57	1.058	0.044	0.171	—	1.555	—	0.137	1.692
	Г-21	2.25	Б-1	10	1.00	0.047	0.012	0.013	Т-1а, Т-3	10 / 10	9.30	0.846	0.020	0.140	0.32	0.95	11.47	0.893	0.032	0.153	—	2.074	—	0.182	2.256
		3.0	Б-1	10	1.00	0.047	0.012	0.013	Т-2а, Т-4	10 / 10	11.10	1.011	0.020	0.140	0.32	1.53	13.95	1.058	0.032	0.153	—	2.246	—	0.198	2.444
18.0	Г-7	1.0	Б-1	12	1.20	0.056	0.014	0.016	Т-1	12	5.52	0.515	0.038	0.190	0.38	0.27	7.37	0.571	0.052	0.206	—	0.691	—	0.061	9.752
		1.5	Б-1	12	1.20	0.056	0.014	0.016	Т-2	12	6.96	0.647	0.024	0.168	0.38	0.92	9.46	0.703	0.038	0.184	—	0.864	—	0.076	0.940
	Г-8	1.0	Б-1	12	1.20	0.056	0.014	0.016	Т-1	12	5.52	0.515	0.024	0.168	0.38	0.60	7.70	0.571	0.038	0.184	—	0.864	—	0.076	0.940
		1.5	Б-1	12	1.20	0.056	0.014	0.016	Т-2	12	6.96	0.647	0.024	0.168	0.38	0.60	9.14	0.703	0.038	0.184	—	0.864	—	0.076	0.940
	Г-9	1.0	Б-1	12	1.20	0.056	0.014	0.016	Т-1	12	5.52	0.515	0.038	0.190	0.38	0.27	7.37	0.571	0.052	0.206	—	0.86	—	0.076	0.940
		1.5	Б-1	12	1.20	0.056	0.014	0.016	Т-2	12	6.96	0.647	0.024	0.168	0.38	0.92	9.46	0.703	0.038	0.184	—	1.037	—	0.091	1.128
	Г-10.5	1.0	Б-1	12	1.20	0.056	0.014	0.016	Т-1	12	5.52	0.515	0.024	0.168	0.38	0.47	7.57	0.571	0.038	0.184	—	1.037	—	0.091	1.128
		1.5	Б-1	12	1.20	0.056	0.014	0.016	Т-2	12	6.96	0.647	0.038	0.190	0.38	0.47	9.01	0.703	0.052	0.206	—	1.037	—	0.091	1.128
	Г-14	2.25	Б-1	12	1.20	0.056	0.014	0.016	Т-1а / Т-3	12 / 12	11.16	1.016	0.024	0.168	0.38	1.38	14.12	1.072	0.038	0.184	—	1.555	—	0.137	1.6[illegible]
		3.0	Б-1	12	1.20	0.056	0.014	0.016	Т-2а / Т-4	12 / 12	13.32	1.213	0.038	0.190	0.38	1.38	16.28	1.269	0.052	0.206	—	1.555	—	0.137	1.692
	Г-21	2.25	Б-1	12	1.20	0.056	0.014	0.016	Т-1а / Т-3	12 / 12	11.16	1.016	0.024	0.168	0.38	1.14	13.88	1.072	0.038	0.184	—	2.074	—	0.182	2.256
		3.0	Б-1	12	1.20	0.056	0.014	0.016	Т-2а / Т-4	12 / 12	13.32	1.213	0.024	0.168	0.38	1.83	16.73	1.269	0.038	0.184	—	2.246	—	0.198	2.[illegible]44
24.0	Г-7	1.0	Б-1	16	1.60	0.075	0.019	0.021	Т-1	16	7.36	0.688	0.051	0.253	0.50	0.36	9.82	0.763	0.070	0.274	—	0.987	—	0.069	1.056
		1.5	Б-1	16	1.60	0.075	0.019	0.021	Т-2	16	9.28	0.863	0.032	0.224	0.50	1.22	12.60	0.938	0.051	0.245	—	1.234	—	0.086	1.320
	Г-8	1.0	Б-1	16	1.60	0.075	0.019	0.021	Т-1	16	7.36	0.688	0.032	0.224	0.50	0.80	10.26	0.763	0.051	0.245	—	1.234	—	0.086	1.320
		1.5	Б-1	16	1.60	0.075	0.019	0.021	Т-2	16	9.28	0.863	0.032	0.224	0.50	0.80	12.18	0.938	0.051	0.245	—	1.234	—	0.086	1.320
	Г-9	1.0	Б-1	16	1.60	0.075	0.019	0.021	Т-1	16	7.36	0.688	0.051	0.253	0.50	0.36	9.82	0.763	0.070	0.274	—	1.234	—	0.086	1.320
		1.5	Б-1	16	1.60	0.075	0.019	0.021	Т-2	16	9.28	0.863	0.032	0.224	0.50	1.22	12.60	0.938	0.051	0.245	—	1.481	—	0.103	1.584
	Г-10.5	1.0	Б-1	16	1.60	0.075	0.019	0.021	Т-1	16	7.36	0.688	0.032	0.224	0.50	0.62	10.08	0.763	0.051	0.245	—	1.481	—	0.103	1.584
		1.5	Б-1	16	1.60	0.075	0.019	0.021	Т-2	16	9.28	0.863	0.051	0.253	0.50	0.62	12.00	0.938	0.070	0.274	—	1.481	—	0.103	1.584
	Г-14	2.25	Б-1	16	1.60	0.075	0.019	0.021	Т-1а / Т-3	16 / 16	14.88	1.630	0.032	0.224	0.50	1.84	18.82	1.705	0.051	0.245	—	2.221	—	0.165	2.386
		3.0	Б-1	16	1.60	0.075	0.019	0.021	Т-2а / Т-4	16 / 16	17.76	1.940	0.051	0.253	0.50	1.84	21.70	2.015	0.070	0.274	—	2.221	—	0.165	2.386
	Г-21	2.25	Б-1	16	1.60	0.075	0.019	0.021	Т-1а / Т-3	16 / 16	14.88	1.630	0.032	0.224	0.50	1.52	18.50	1.705	0.051	0.245	—	2.962	—	0.206	3.168
		3.0	Б-1	16	1.60	0.075	0.019	0.021	Т-2а / Т-4	16 / 16	17.76	1.940	0.032	0.224	0.50	2.44	22.30	2.015	0.051	0.245	—	3.208	—	0.224	3.432
33.0	Г-7	1.0	Б-1	22	2.20	0.103	0.026	0.029	Т-1	22	10.12	0.946	0.070	0.348	0.69	0.50	13.51	1.049	0.096	0.377	1.888	0.720	0.040	0.084	2.732
		1.5	Б-1	22	2.20	0.103	0.026	0.029	Т-2	22	12.76	1.185	0.044	0.308	0.69	1.69	17.34	1.238	0.070	0.337	2.360	0.900	0.050	0.105	3.415
	Г-8	1.0	Б-1	22	2.20	0.103	0.026	0.029	Т-1	22	10.12	0.946	0.044	0.308	0.69	1.09	14.10	1.049	0.070	0.337	2.360	0.900	0.050	0.105	3.415
		1.5	Б-1	22	2.20	0.103	0.026	0.029	Т-2	22	12.76	1.185	0.044	0.308	0.69	1.09	16.74	1.238	0.070	0.337	2.360	0.900	0.050	0.105	3.415
	Г-9	1.0	Б-1	22	2.20	0.103	0.026	0.029	Т-1	22	10.12	0.946	0.070	0.348	0.69	0.50	13.51	1.049	0.096	0.377	2.360	0.900	0.050	0.105	3.415
		1.5	Б-1	22	2.20	0.103	0.026	0.029	Т-2	22	12.76	1.185	0.044	0.308	0.69	1.69	17.34	1.238	0.070	0.337	2.832	1.080	0.060	0.126	4.098
	Г-10.5	1.0	Б-1	22	2.20	0.103	0.026	0.029	Т-1	22	10.12	0.946	0.044	0.308	0.69	0.86	13.87	1.049	0.070	0.337	2.832	1.080	0.060	0.126	4.098
		1.5	Б-1	22	2.20	0.103	0.026	0.029	Т-2	22	12.76	1.185	0.070	0.348	0.69	0.86	16.51	1.238	0.096	0.377	2.832	1.080	0.060	0.126	4.098
	Г-14	2.25	Б-1	22	2.20	0.103	0.026	0.029	Т-1а / Т-3	22 / 22	20.46	2.240	0.044	0.308	0.69	2.52	25.87	2.343	0.070	0.337	4.248	1.620	0.090	0.189	6.147
		3.0	Б-1	22	2.20	0.103	0.026	0.029	Т-2а / Т-4	22 / 22	24.42	2.660	0.070	0.348	0.69	2.52	29.83	2.763	0.096	0.377	4.248	1.620	0.090	0.189	6.147
	Г-21	2.25	Б-1	22	2.20	0.103	0.026	0.029	Т-1а / Т-3	22 / 22	20.46	2.240	0.044	0.308	0.69	2.10	25.45	2.343	0.070	0.337	5.664	2.160	0.120	0.252	8.196
		3.0	Б-1	22	2.20	0.103	0.026	0.029	Т-2а / Т-4	22 / 22	24.42	2.660	0.044	0.308	0.69	3.35	30.66	2.763	0.070	0.337	6.136	2.340	0.130	0.273	8.879

Примечание: Объемы работ на тротуарные блоки с люками и крышку люка см. конструктивные чертежи. в разделе 6 части III Типового проекта

СДП 1964г	Унифицированные сборные железобетонные пролетные строения для автодорожных и городских мостов	Натяжение арматуры на упоры. Армирование полигональными пучками	Масштаб —
		Сводная таблица расхода материалов по тротуарам и опорным частям.	384/7 15

Гостранстрой Главтранспроект ГПИ Союздорпроект — Отдел искусственных сооружений

Начальник отдела Чарзинский — Гл. специалист отдела Понкратов — Гл. инженер проекта Гальперин — Руководитель бригады Алексеева — Проверил Гальперин — Составил Чудрина

Калину сверил Решетникова

Длина пролетов, м	Габарит	Ширина тротуаров, м	Деформационные швы металл: Пролетное строение: Алюминиевый лист δ=2мм, кг	Пролетное строение: Оцинкованный лист δ=2мм, кг	Тротуары: Алюминиевый лист δ=2мм, кг	Тротуары: Оцинкованный лист δ=2мм, кг	Итого на один шов: Алюминиевый лист δ=2мм, кг	Итого на один шов: Оцинкованный лист δ=2мм, кг	Покрытие проезжей части: Цементная смазка М-200 δ=3см, м²/м³	Оклеечная гидроизоляция δ=1см, м²	Защитная арматурная сетка ВСт.3, т.	Асфальтобетонное покрытие: Защитный слой δ=4см, бетон М-200 м³	Асфальтобетон δ=5см, м²	Цементобетонное покрытие δ=8см. Бетон М-300, м³	Покрытие тротуаров: Обмазка битумом в 2 слоя под тротуарами, м²	Асфальтовое покрытие δ=2см, м²	Перила: Бетон М-300, м³	Сталь: Арматурная ВСт 3, т	Арматурная Ст. 5, т	Полосовая ВСт.3, т	Итого по проезжей части и перилам на одно пролетное строение: При асфальтобетонном покрытии: Бетон и цементный раствор, м³	Сталь: Арматурная ВСт 3, т	Арматурная Ст. 5, т	Полосовая ВСт.3, т	При цементобетонном покрытии: Бетон и цементный раствор, м³	Сталь: Арматурная ВСт.3, т	Арматурная Ст 5, т	Полосовая ВСт.3, т
12.0	Г-7	1.0	10.9	36.2	5.9	18.7	16.8	54.9	88.6 / 2.67	87.5	0.924	3.45	84.0	6.81	16.2	19.7	0.8	0.064	0.280	0.048	6.92	0.988	0.280	0.048	10.28	0.988	0.280	0.048
		1.5	10.9	36.2	9.4	31.8	20.3	68.0	88.6 / 2.67	87.5	0.924	3.45	84.0	6.81	41.4	31.7	0.8	0.064	0.280	0.048	6.92	0.988	0.280	0.048	10.28	0.988	0.280	0.048
	Г-8	1.0	12.4	41.2	7.2	23.0	19.6	64.2	100.0 / 3.03	99.5	1.056	3.94	96.0	7.77	29.4	19.7	0.8	0.064	0.280	0.048	7.77	1.120	0.280	0.048	11.60	1.120	0.280	0.048
		1.5	12.4	41.2	8.3	27.9	20.7	69.1	100.0 / 3.03	99.5	1.056	3.94	96.0	7.77	29.4	31.7	0.8	0.064	0.280	0.048	7.77	1.120	0.280	0.048	11.60	1.120	0.280	0.048
	Г-9	1.0	13.9	46.2	6.0	19.1	19.9	65.3	113.0 / 3.39	111.8	1.190	4.42	108.0	8.74	17.4	19.7	0.8	0.064	0.280	0.048	8.61	1.254	0.280	0.048	12.93	1.254	0.280	0.048
		1.5	13.9	46.2	9.4	31.8	23.3	78.0	113.0 / 3.39	111.8	1.190	4.42	108.0	8.74	41.6	31.7	0.8	0.064	0.280	0.048	8.61	1.254	0.280	0.048	12.93	1.254	0.280	0.048
	Г-10.5	1.0	16.3	53.8	6.7	21.4	23.0	75.2	130.9 / 3.93	129.7	1.385	5.13	126.0	10.18	24.6	19.7	0.8	0.064	0.280	0.048	9.86	1.449	0.280	0.048	14.91	1.449	0.280	0.048
		1.5	16.3	53.8	7.8	26.3	24.1	80.1	130.9 / 3.93	129.7	1.385	5.13	126.0	10.18	24.6	31.7	0.8	0.064	0.280	0.048	9.86	1.449	0.280	0.048	14.91	1.449	0.280	0.048
	Г-14	2.25	21.4	71.3	13.2	44.6	34.6	115.9	172.8 / 5.19	171.5	1.850	6.81	168.0	13.54	58.2	48.6	0.8	0.064	0.280	0.048	12.80	1.914	0.280	0.048	19.53	1.914	0.280	0.048
		3.0	21.4	71.3	15.4	51.8	36.8	123.1	172.8 / 5.19	171.5	1.850	6.81	168.0	13.54	58.2	67.7	0.8	0.064	0.280	0.048	12.80	1.914	0.280	0.048	19.53	1.914	0.280	0.048
	Г-21	2.25	32.0	106.5	12.4	41.8	44.4	148.3	256.5 / 7.70	255.6	2.770	10.20	252.0	20.26	49.8	48.6	0.8	0.064	0.280	0.048	18.70	2.834	0.280	0.048	28.76	2.834	0.280	0.048
		3.0	32.0	106.5	17.0	57.4	49.0	163.9	256.5 / 7.70	255.6	2.770	10.20	252.0	20.26	74.8	67.7	0.8	0.064	0.280	0.048	18.70	2.834	0.280	0.048	28.76	2.834	0.280	0.048
15.0	Г-7	1.0	10.9	36.2	5.9	18.7	16.8	54.9	111.0 / 3.33	109.5	1.155	4.33	105.0	8.52	20.3	24.6	1.0	0.080	0.350	0.060	8.66	1.235	0.350	0.060	12.85	1.235	0.350	0.060
		1.5	10.9	36.2	9.4	31.8	20.3	68.0	111.0 / 3.33	109.5	1.155	4.33	105.0	8.52	51.8	39.6	1.0	0.080	0.350	0.060	8.66	1.235	0.350	0.060	12.85	1.235	0.350	0.060
	Г-8	1.0	12.4	41.2	7.2	23.0	19.6	64.2	126.0 / 3.78	124.5	1.320	4.92	120.0	9.72	36.8	24.6	1.0	0.080	0.350	0.060	9.70	1.400	0.350	0.060	14.50	1.400	0.350	0.060
		1.5	12.4	41.2	8.3	27.9	20.7	69.1	126.0 / 3.78	124.5	1.320	4.92	120.0	9.72	36.8	39.6	1.0	0.080	0.350	0.060	9.70	1.400	0.350	0.060	14.50	1.400	0.350	0.060
	Г-9	1.0	13.9	46.2	6.0	19.1	19.9	65.3	141.0 / 4.23	139.5	1.485	5.52	135.0	10.91	21.8	24.6	1.0	0.080	0.350	0.060	10.75	1.565	0.350	0.060	16.14	1.565	0.350	0.060
		1.5	13.9	46.2	9.4	31.8	23.3	78.0	141.0 / 4.23	139.5	1.485	5.52	135.0	10.91	52.4	39.6	1.0	0.080	0.350	0.060	10.75	1.565	0.350	0.060	16.14	1.565	0.350	0.060
	Г-10.5	1.0	16.3	53.8	6.7	21.4	23.0	75.2	153.5 / 4.90	152.0	1.730	6.41	157.5	12.72	30.8	24.6	1.0	0.080	0.350	0.060	12.31	1.810	0.350	0.060	18.52	1.810	0.350	0.060
		1.5	16.3	53.8	7.8	26.3	24.1	80.1	153.5 / 4.90	152.0	1.730	6.41	157.5	12.72	30.8	39.6	1.0	0.080	0.350	0.060	12.31	1.810	0.350	0.060	18.52	1.810	0.350	0.060
	Г-14	2.25	21.4	71.3	13.2	44.6	34.6	115.9	216.0 / 5.48	214.5	2.310	8.52	210.0	16.91	72.8	62.0	1.0	0.080	0.350	0.060	16.00	2.390	0.350	0.060	24.39	2.390	0.350	0.060
		3.0	21.4	71.3	15.4	51.8	36.8	123.1	216.0 / 5.48	214.5	2.310	8.52	210.0	16.91	72.8	84.6	1.0	0.080	0.350	0.060	16.00	2.390	0.350	0.060	24.39	2.390	0.350	0.060
	Г-21	2.25	32.0	106.5	12.4	41.8	44.4	148.3	321.0 / 5.93	319.5	3.465	12.73	315.0	25.30	62.2	62.0	1.0	0.080	0.350	0.060	23.36	3.545	0.350	0.060	35.93	3.545	0.350	0.060
		3.0	32.0	106.5	17.0	57.4	49.0	163.9	321.0 / 5.93	319.5	3.465	12.73	315.0	25.30	93.6	84.6	1.0	0.080	0.350	0.060	23.36	3.545	0.350	0.060	35.93	3.545	0.350	0.060
18.0	Г-7	1.0	10.9	36.2	5.9	18.7	16.8	54.9	133.9 / 3.99	131.5	1.380	5.18	126.0	10.25	24.3	29.6	1.2	0.096	0.420	0.072	10.37	1.486	0.420	0.072	15.44	1.486	0.420	0.072
		1.5	10.9	36.2	9.4	31.8	20.3	68.0	133.9 / 3.99	131.5	1.380	5.18	126.0	10.25	62.0	47.5	1.2	0.096	0.420	0.072	10.37	1.486	0.420	0.072	15.44	1.486	0.420	0.072
	Г-8	1.0	12.4	41.2	7.2	23.0	19.6	64.2	152.0 / 4.56	149.0	1.580	5.90	144.0	11.68	44.2	29.6	1.2	0.096	0.420	0.072	11.66	1.676	0.420	0.072	17.44	1.676	0.420	0.072
		1.5	12.4	41.2	8.3	27.9	20.7	69.1	152.0 / 4.56	149.0	1.580	5.90	144.0	11.68	44.2	47.5	1.2	0.096	0.420	0.072	11.66	1.676	0.420	0.072	17.44	1.676	0.420	0.072
	Г-9	1.0	13.9	46.2	6.0	19.1	19.9	65.3	169.0 / 5.07	167.0	1.780	6.62	162.0	13.11	26.1	23.6	1.2	0.096	0.420	0.072	12.89	1.876	0.420	0.072	19.38	1.876	0.420	0.072
		1.5	13.9	46.2	9.4	31.8	23.3	78.0	169.0 / 5.07	167.0	1.780	6.62	162.0	13.11	62.5	47.5	1.2	0.096	0.420	0.072	12.89	1.876	0.420	0.072	19.38	1.876	0.420	0.072
	Г-10.5	1.0	16.3	53.8	6.7	21.4	23.0	75.2	195.0 / 5.88	194.0	2.080	7.70	189.0	15.25	36.9	29.6	1.2	0.096	0.420	0.072	14.78	2.176	0.420	0.072	22.33	2.176	0.420	0.072
		1.5	16.3	53.8	7.8	26.3	24.1	80.1	195.0 / 5.88	194.0	2.080	7.70	189.0	15.25	36.9	47.5	1.2	0.096	0.420	0.072	14.78	2.176	0.420	0.072	22.33	2.176	0.420	0.072
	Г-14	2.25	21.4	71.3	13.2	44.6	34.6	115.9	259.0 / 7.77	257.0	2.780	10.10	252.0	20.30	87.2	74.5	1.2	0.096	0.420	0.072	19.07	2.876	0.420	0.072	29.27	2.876	0.420	0.072
		3.0	21.4	71.3	15.4	51.8	36.8	123.1	259.0 / 7.77	257.0	2.780	10.10	252.0	20.30	87.2	101.4	1.2	0.096	0.420	0.072	19.07	2.876	0.420	0.072	29.27	2.876	0.420	0.072
	Г-21	2.25	32.0	106.5	12.4	41.8	44.4	148.3	384.0 / 11.51	382.0	4.160	15.25	378.0	30.40	74.6	74.5	1.2	0.096	0.420	0.072	27.96	4.256	0.420	0.072	43.11	4.256	0.420	0.072
		3.0	32.0	106.5	17.0	57.4	49.0	163.9	384.0 / 11.51	382.0	4.160	15.25	378.0	30.40	112.4	101.4	1.2	0.096	0.420	0.072	27.96	4.256	0.420	0.072	43.11	4.256	0.420	0.072
24.0	Г-7	1.0	10.9	36.2	5.9	18.7	16.8	54.9	178.0 / 5.33	175.0	1.850	6.91	168.0	13.60	32.4	39.3	1.6	0.128	0.560	0.096	13.84	1.978	0.560	0.096	20.53	1.978	0.560	0.096
		1.5	10.9	36.2	9.4	31.8	20.3	68.0	178.0 / 5.33	175.0	1.850	6.91	168.0	13.60	82.8	63.3	1.6	0.128	0.560	0.096	13.84	1.978	0.560	0.096	20.53	1.978	0.560	0.096
	Г-8	1.0	12.4	41.2	7.2	23.0	19.6	64.2	202.0 / 5.06	199.0	2.110	7.87	192.0	15.60	58.8	39.3	1.6	0.128	0.560	0.096	15.53	2.238	0.560	0.096	23.26	2.238	0.560	0.096
		1.5	12.4	41.2	8.3	27.9	20.7	69.1	202.0 / 5.06	199.0	2.110	7.87	192.0	15.60	58.8	63.3	1.6	0.128	0.560	0.096	15.53	2.238	0.560	0.096	23.26	2.238	0.560	0.096
	Г-9	1.0	13.9	46.2	6.0	19.1	19.9	65.3	226.0 / 5.78	223.0	2.380	8.83	216.0	17.50	34.8	39.3	1.6	0.128	0.560	0.096	17.21	2.508	0.560	0.096	25.88	2.508	0.560	0.096
		1.5	13.9	46.2	9.4	31.8	23.3	78.0	226.0 / 5.78	223.0	2.380	8.83	216.0	17.50	83.2	63.3	1.6	0.128	0.560	0.096	17.21	2.508	0.560	0.096	25.88	2.508	0.560	0.096
	Г-10.5	1.0	16.3	53.8	6.7	21.4	23.0	75.2	262.0 / 7.85	259.0	2.770	10.30	252.0	20.40	49.2	39.3	1.6	0.128	0.560	0.096	19.75	2.898	0.560	0.096	29.85	2.898	0.560	0.096
		1.5	16.3	53.8	7.8	26.3	24.1	80.1	262.0 / 7.85	259.0	2.770	10.30	252.0	20.40	49.2	63.3	1.6	0.128	0.560	0.096	19.75	2.898	0.560	0.096	29.85	2.898	0.560	0.096
	Г-14	2.25	21.4	71.3	13.2	44.6	34.6	115.9	346.0 / 10.38	343.0	3.700	13.65	336.0	27.10	116.4	99.3	1.6	0.128	0.560	0.096	25.63	3.828	0.560	0.096	39.08	3.828	0.560	0.096
		3.0	21.4	71.3	15.4	51.8	36.8	123.1	346.0 / 10.38	343.0	3.700	13.65	336.0	27.10	116.4	135.2	1.6	0.128	0.560	0.096	25.63	3.828	0.560	0.096	39.08	3.828	0.560	0.096
	Г-21	2.25	32.0	106.5	12.4	41.8	44.4	148.3	514.0 / 15.44	511.0	5.540	20.40	504.0	40.50	99.6	99.3	1.6	0.128	0.560	0.096	37.41	5.668	0.560	0.096	57.51	5.668	0.560	0.096
		3.0	32.0	106.5	17.0	57.4	49.0	163.9	514.0 / 15.44	511.0	5.540	20.40	504.0	40.50	149.6	135.2	1.6	0.128	0.560	0.096	37.41	5.668	0.560	0.096	57.51	5.668	0.560	0.096
33.0	Г-7	1.0	10.9	36.2	5.9	18.7	16.8	54.9	241.0 / 7.23	241.0	2.540	9.50	231.0	18.70	44.5	54.1	2.2	0.176	0.770	0.132	19.02	2.716	0.770	0.132	28.22	2.716	0.770	0.132
		1.5	10.9	36.2	9.4	31.8	20.3	68.0	241.0 / 7.23	241.0	2.540	9.50	231.0	18.70	114.0	87.0	2.2	0.176	0.770	0.132	19.02	2.716	0.770	0.132	28.22	2.716	0.770	0.132
	Г-8	1.0	12.4	41.2	7.2	23.0	19.6	64.2	274.0 / 8.30	274.0	2.910	10.80	264.0	21.40	84.0	54.1	2.2	0.176	0.770	0.132	21.30	3.086	0.770	0.132	31.90	3.086	0.770	0.132
		1.5	12.4	41.2	8.3	27.9	20.7	69.1	274.0 / 8.30	274.0	2.910	10.80	264.0	21.40	84.0	87.0	2.2	0.176	0.770	0.132	21.30	3.086	0.770	0.132	31.90	3.086	0.770	0.132
	Г-9	1.0	13.9	46.2	6.0	19.1	19.9	65.3	310.0 / 9.30	307.0	3.270	12.10	297.0	24.00	47.9	54.1	2.2	0.176	0.770	0.132	23.60	3.446	0.770	0.132	35.50	3.446	0.770	0.132
		1.5	13.9	46.2	9.4	31.8	23.3	78.0	310.0 / 9.30	307.0	3.270	12.10	297.0	24.00	114.5	87.0	2.2	0.176	0.770	0.132	23.60	3.446	0.770	0.132	35.50	3.446	0.770	0.132
	Г-10.5	1.0	16.3	53.8	6.7	21.4	23.0	75.2	360.0 / 10.80	357.0	3.820	14.10	346.0	28.00	67.5	54.1	2.2	0.176	0.770	0.132	27.10	3.996	0.770	0.132	41.00	3.996	0.770	0.132
		1.5	16.3	53.8	7.8	26.3	24.1	80.1	360.0 / 10.80	357.0	3.820	14.10	346.0	28.00	67.5	87.0	2.2	0.176	0.770	0.132	27.10	3.996	0.770	0.132	41.00	3.996	0.770	0.132
	Г-14	2.25	21.4	71.3	13.2	44.6	34.6	115.9	475.0 / 14.25	472.0	5.080	18.75	463.0	37.20	160.0	137.0	2.2	0.176	0.770	0.132	35.20	5.256	0.770	0.132	53.65	5.256	0.770	0.132
		3.0	21.4	71.3	15.4	51.8	36.8	123.1	475.0 / 14.25	472.0	5.080	18.75	463.0	37.20	160.0	186.0	2.2	0.176	0.770	0.132	35.20	5.256	0.770	0.132	53.65	5.256	0.770	0.132
	Г-21	2.25	32.0	106.5	12.4	41.8	44.4	148.3	707.0 / 21.20	703.0	7.630	28.00	693.0	55.70	137.0	137.0	2.2	0.176	0.770	0.132	51.40	7.806	0.770	0.132	79.10	7.806	0.770	0.132
		3.0	32.0	106.5	17.0	57.4	49.0	163.9	707.0 / 21.20	703.0	7.630	28.00	693.0	55.70	206.0	186.0	2.2	0.176	0.770	0.132	51.40	7.806	0.770	0.132	79.10	7.806	0.770	0.132

Панку сверил

Составил	Чернуха
Проверил	Гальперин
Руководитель бригады	
Гл инженер проекта	Гальперин
Гл специалист отдела	Понкратов
Начальник отдела	Чарунский

Гострансстрой Главтранспроект ГПИ Союздорпроект Отдел искусственных сооружений

СП 1564	Унифицированные сборные железобетонные пролетные строения для автодорожных и городских мостов	Натяжение арматуры на упоры. Армирование продольными пучками. Сводная таблица расхода материалов по проезжей части и перилам	Масштаб 384/7 16

Г-7

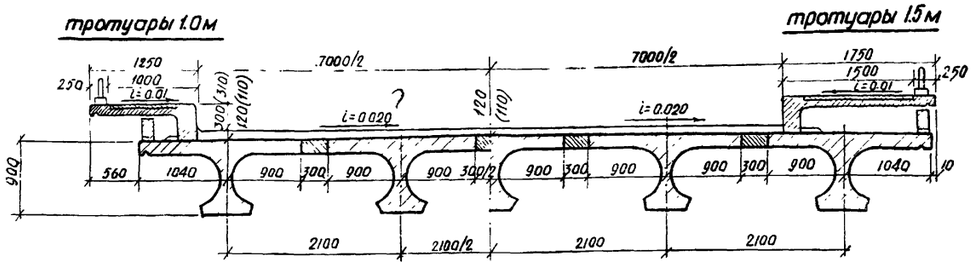

Г-9

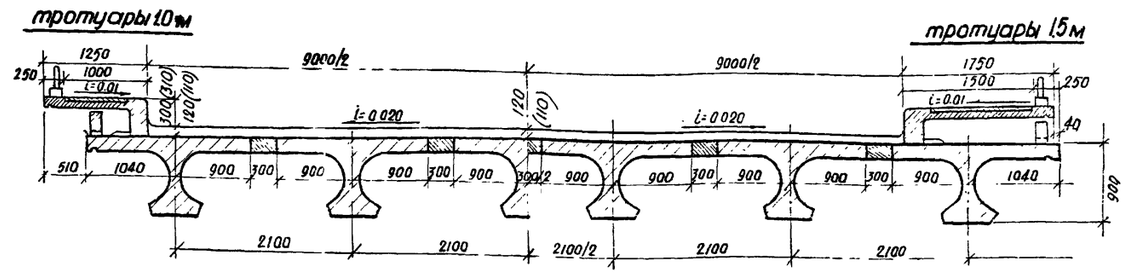

Г-8

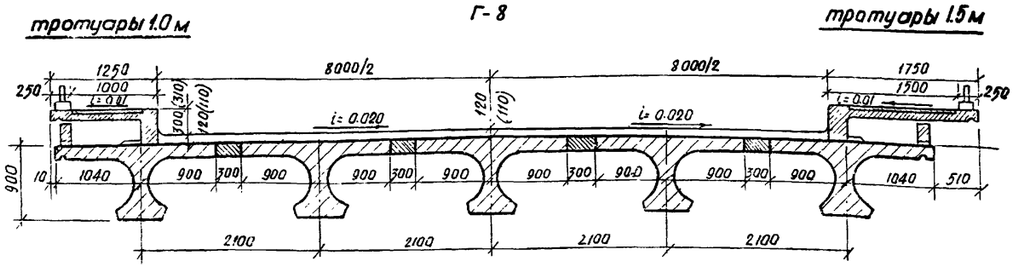

Г-10.5

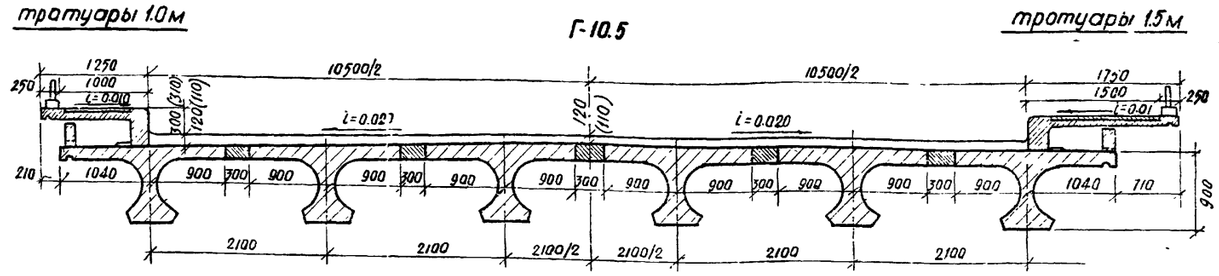

Г-14

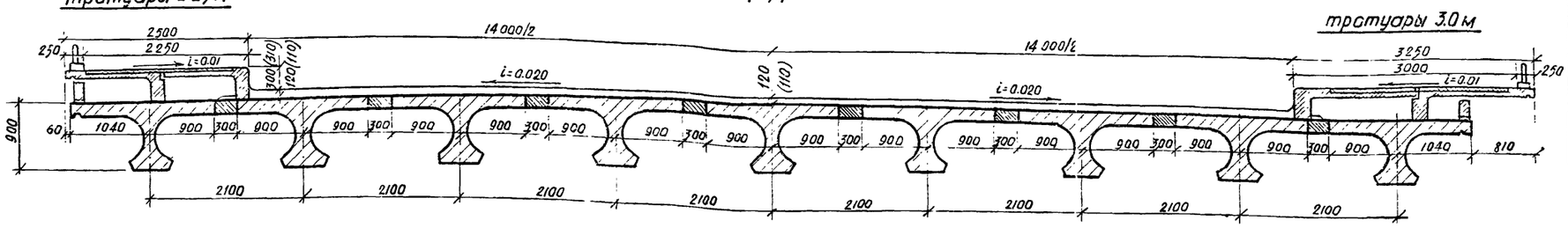

В пролетных строениях с Г-7 и Г-9 с тротуарами 1.0 м; Г-10 с тротуарами 1.5 м и Г-14 с тротуарами 3.0 м тротуарные блоки (с 8 Г-14 с трот. 3.0 м только наружные) прикрепляются к закладным стальным планкам в крайних балках в соответствии с деталями на листе 6.2

Г-21

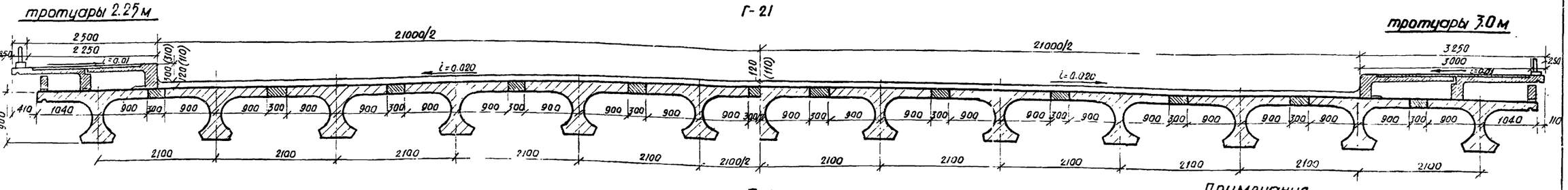

Количество балок на одно пролетное строение

Габарит	Тротуары шириной							
	1.0×2		1.5×2		2.25×2		3.0×2	
	балки		балки		балки		балки	
	крайние	промеж.	крайние	промеж.	крайние	промеж.	крайние	промеж.
Г-7	2	2	2	3	—	—	—	—
Г-8	2	3	2	3	—	—	—	—
Г-9	2	3	2	4	—	—	—	—
Г-10.5	2	4	2	4	—	—	—	—
Г-14	—	—	—	—	2	7	2	7
Г-21	—	—	—	—	2	10	2	11

Таблица строительных высот

Вид покрытия	H стр., мм
Асфальто-бетонное	1020
Цементо-бетонное	1010

Примечания.

1. Балки пролетных строений устанавливаются по подферменнику, имеющему поперечный уклон i=0.020
2. В скобках указана толщина покрытия и возвышение бордюра над проезжей частью при цементобетонном покрытии, без скобок при асфальтобетонном.
3. Общие виды пролетных строений с таблицами показателей см. листы 18, 25
4. Все размеры даны в мм.

СДП 1964	УНИФИЦИРОВАННЫЕ СБОРНЫЕ ЖЕЛЕЗОБЕТОННЫЕ ПРОЛЕТНЫЕ СТРОЕНИЯ ДЛЯ АВТОДОРОЖНЫХ И ГОРОДСКИХ МОСТОВ	НАТЯЖЕНИЕ АРМАТУРЫ НА УПОРЫ. Армирование полигональными пучками. ОБЩИЙ ВИД ПРОЛЕТНОГО СТРОЕНИЯ длиной 12;15 м. Поперечные разрезы.	МАСШТАБ 1:50 384/7 17

Гл. инженер проекта	Гольдерман	
Гл. специалист отдела	Панкратов	
Начальник отдела	Чарутский	
Составил	Соколова	
Проверил	Ламонова	
Руководитель бригады	Алексеева	

Гаспромстрой Главтранспроект "ПИ Союздорпроект" Отдел искусственных сооружений

Фасад

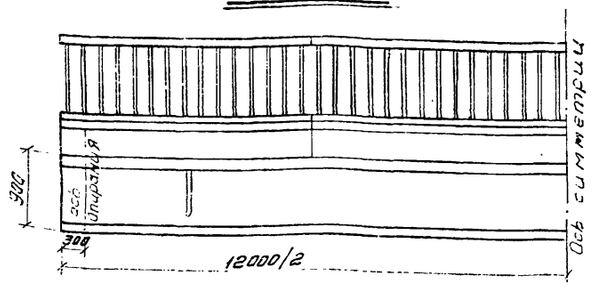

Таблица монтажных элементов на одна пролетное строение

Наименование элементов	Марка бетона	Г-7 при тротуарах шириной 1,0			Г-7 при тротуарах шириной 1,5			Г-8 при тротуарах шириной 1,0			Г-8 при тротуарах шириной 1,5			Г-9 при тротуарах шириной 1,0			Г-9 при тротуарах шириной 1,5		
		Марка	Вес т	Количество шт	Марка	Вес т.	Количество шт.	Марка	Вес т	Количество шт.	Марка	Вес т.	Количество шт.	Марка	Вес т.	Количество шт.	Марка	Вес т.	Количество шт.
Балки пролетного строения	400	Кр-12П Пр-12П	16,8 16,2	2 2	Кр-12П Пр-12П	16,8 16,2	2 3	Кр-12П Пр-12П	16,8 16,2	2 3	Кр-12П Пр-12П	16,8 16,2	2 3	Кр-12П Пр-12П	16,8 16,2	2 3	Кр-12П Пр-12П	16,8 16,2	2 4
Подтротуарные балки	300	Б-1	0,25	8	Б-1	0,25	8	Б-1	0,25	8	Б-1	0,25	8	Б-1	0,25	8	Б-1	0,25	8
Тротуарные блоки	300	Т-1	1,2	8	Т-2	1,5	8	Т-1	1,2	8	Т-2	1,5	8	Т-1	1,2	8	Т-2	1,5	8
Перильное ограждение	300	—	—	—	—	—	—	—	—	—	—	—	—	—	—	—	—	—	—
		ПО	0,25	8	ПО	0,25	8	ПО	0,25	8	ПО	0,25	8	ПО	0,25	8	ПО	0,25	8

Наименование элементов	Марка бетона	Г-10,5 при тротуарах шириной 1,0			Г-10,5 при тротуарах шириной 1,5			Г-14 при тротуарах шириной 2,25			Г-14 при тротуарах шириной 3,0			Г-21 при тротуарах шириной 2,25			Г-21 при тротуарах шириной 3,0		
		Марка	Вес т.	Количество шт.	Марка	Вес т.	Количество шт.	Марка	Вес т.	Количество шт.	Марка	Вес т.	Количество шт.	Марка	Вес т.	Количество шт.	Марка	Вес т.	Количество шт.
Балки пролетного строения	400	Кр-12П Пр-12П	16,8 16,2	2 4	Кр-12П Пр-12П	16,8 16,2	2 4	Кр-12П Пр-12П	16,8 16,2	2 7	Кр-12П Пр-12П	16,8 16,2	2 7	Кр-12П Пр-12П	16,8 16,2	2 10	Кр-12П Пр-12П	16,8 16,2	2 11
Подтротуарные балки	300	Б-1	0,25	8	Б-1	0,25	8	Б-1	0,25	8	Б-1	0,25	8	Б-1	0,25	8	Б-1	0,25	8
Тротуарные блоки	300	Т-1	1,2	8	Т-2	1,5	8	Т-1а Т-3	1,2 1,3	8 8	Т-2а Т-4	1,5 1,4	8 8	Т-1а Т-3	1,2 1,3	8 8	Т-2а Т-4	1,5 1,4	8 8
Перильное ограждение	300	—	—	—	—	—	—	ПО	0,25	8	ПО	0,25	8	ПО	0,25	8	ПО	0,25	8

Таблица расхода основных материалов на одна пролетное строение.

№№ п.п.	Наименование					Измеритель	Г-7 при тротуарах шириной 1,0	Г-7 при тротуарах шириной 1,5	Г-8 при тротуарах шириной 1,0	Г-8 при тротуарах шириной 1,5	Г-9 при тротуарах шириной 1,0	Г-9 при тротуарах шириной 1,5	Г-10,5 при тротуарах шириной 1,0	Г-10,5 при тротуарах шириной 1,5	Г-14 при тротуарах шириной 2,25	Г-14 при тротуарах шириной 3,0	Г-21 при тротуарах шириной 2,25	Г-21 при тротуарах шириной 3,0
1	Балки пролетного строения	Сборные элементы	Бетон М-400			м³	25,4	32,6	32,8	32,8	32,8	39,3	39,3	39,3	58,7	58,7	73,2	84,6
			Сталь	Высокопрочная проволока		т	0,78	0,98	0,98	0,98	0,98	1,18	1,18	1,18	1,76	1,76	2,35	2,55
				Арматурная	Класса А-I	т	1,21	1,51	1,51	1,51	1,51	1,82	1,82	1,82	2,72	2,72	3,63	3,93
					Класса А-II	т	3,29	4,11	4,11	4,11	4,12	4,94	4,94	4,96	7,44	7,45	9,94	10,77
				Полосовая ВСт.3		т	0,30	0,30	0,30	0,30	0,35	0,36	0,36	0,41	0,54	0,59	0,71	0,77
		Омоноличивание	Бетон М-400			м³	1,6	2,2	2,2	2,2	2,2	2,7	2,7	2,7	4,3	4,3	5,9	6,5
			Сталь	Арматурная	Класса А-I	т	0,12	0,16	0,16	0,16	0,16	0,20	0,20	0,20	0,32	0,32	0,44	0,49
2	Подтротуарные балки	Сборные элементы	Бетон М-300			м³	0,9	0,6	0,8	0,8	0,8	0,8	0,8	0,8	0,8	0,8	0,8	0,8
			Сталь	Арматурная	Класса А-I	т	0,04	0,04	0,04	0,04	0,04	0,04	0,04	0,04	0,04	0,04	0,04	0,04
					Класса А-II	т	0,01	0,01	0,01	0,01	0,01	0,01	0,01	0,01	0,01	0,01	0,01	0,01
				Полосовая ВСт.3		т	0,01	0,01	0,01	0,01	0,01	0,01	0,01	0,01	0,01	0,01	0,01	0,01
		Омоноличивание	Сварные швы К=6мм.			м	1,6	1,6	1,6	1,6	1,6	1,6	1,6	1,6	1,6	1,6	1,6	1,6
3	Тротуарные блоки	Сборные элементы	Бетон М-300			м³	3,7	4,6	3,7	4,6	3,7	4,6	3,7	4,6	7,4	8,9	7,4	8,9
			Сталь	Арматурная	Класса А-I	т	0,34	0,43	0,34	0,43	0,34	0,43	0,34	0,43	0,68	0,81	0,68	0,81
					Класса А-II	т	0,03	0,02	0,02	0,02	0,03	0,02	0,02	0,03	0,02	0,03	0,02	0,02
				Полосовая ВСт.3		т	0,15	0,11	0,11	0,11	0,15	0,11	0,11	0,13	0,11	0,13	0,11	0,11
		Омоноличивание	Сварные швы К-6мм.			м	2,4	—	—	—	2,4	—	—	2,4	—	2,4	—	—
4	Бетон упоров и цементный раствор под тротуарами М-250					м³	0,4	0,3	0,7	0,7	0,4	0,9	0,6	0,6	1,2	1,2	1,0	1,5
5	Перильное ограждение	Сборные элементы	Бетон М-300			м³	0,8	0,5	0,8	0,8	0,8	0,8	0,8	0,8	0,8	0,8	0,8	0,8
			Сталь	Арматурная	Класса А-I	т	0,06	0,06	0,06	0,06	0,06	0,06	0,06	0,06	0,06	0,06	0,06	0,06
					Класса А-II	т	0,28	0,28	0,28	0,28	0,28	0,28	0,28	0,28	0,28	0,28	0,28	0,28
				Полосовая ВСт 3		т	0,05	0,05	0,05	0,05	0,05	0,05	0,05	0,05	0,05	0,05	0,05	0,05
		Омоноличивание	Бетон М-300			м³	0,1	0,1	0,1	0,1	0,1	0,1	0,1	0,1	0,1	0,1	0,1	0,1
			Сталь	Арматурная	Класса А-I	т	0,0011	0,0011	0,0011	0,0011	0,0011	0,0011	0,0011	0,0011	0,0011	0,0011	0,0011	0,0011
				Сварные швы К=6мм.		м	11,6	11,6	11,6	11,6	11,6	11,6	11,6	11,6	11,6	11,6	11,6	11,6

Примечание:

1. Поперечные разрезы пролетного строения и примечания см. лист 17
2. В таблицу объемов работ вес металла опорных частей не включен. Расход металла на опорные части дан на листе 6.

С.ДП 1964г.	Унифицированные сборные железобетонные пролетные строения для автодорожных и городск. мост.	Натяжение арматуры на упоры армирование полигональными пучками. Общий вид пролетного строения длиной 12,0м. Фасад и таблицы показателей.	Масштаб 1:50 384/7 18

Гипротрансстрой Гипротранспроект ГПИ, Союздорпроект отд. искусств. сооруж.

Начальник отдела Чарайский

Главный инженер проекта Гильберин

Главный специалист отдела пон. Братов

Руководит. группы Алексеев

Проверил Липина

Составил Ким

Фасад
(выпуски арматуры плиты не показаны)

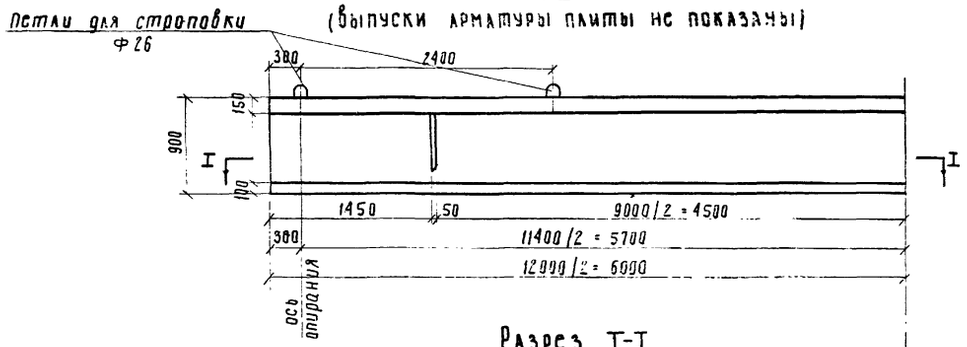

Разрез I-I

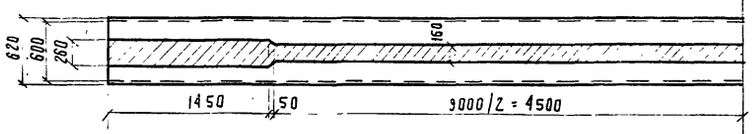

План промежуточной балки

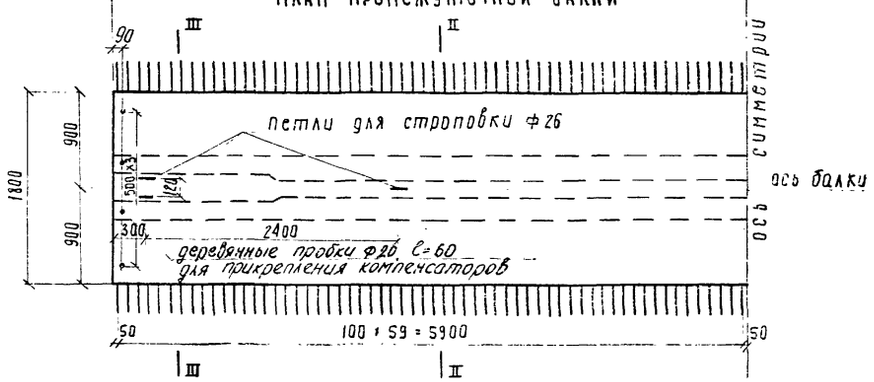

План крайней балки

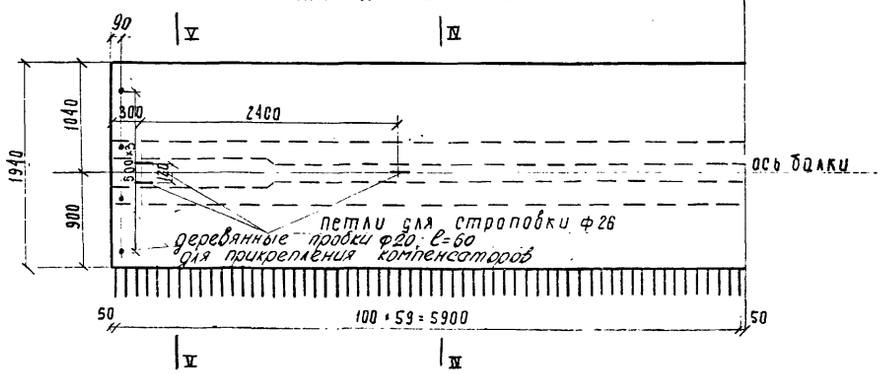

Схема строповки балок

Вариант 1
подъем за крайние петли

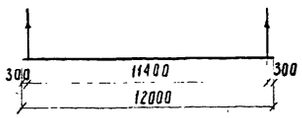

Вариант 2
подъем только с применением траверс

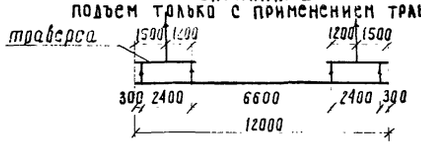

Марка балки	Объем бетона, м³	Вес балки, т
Пр - 12 П	6.47	16.2
Кр - 12 П	6.72	16.8

Бетон М-400
Мрз 300
По ГОСТ 4795-59

Промежуточная балка Пр - 12 П

Разрез II-II

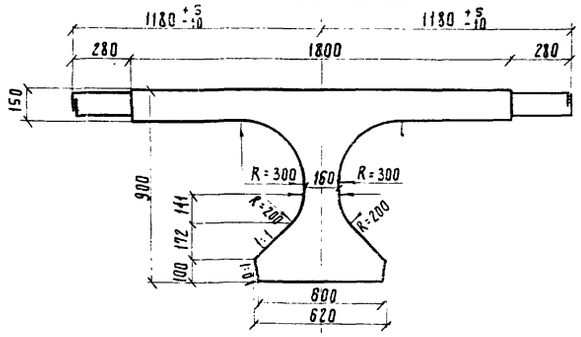

Разрез III-III

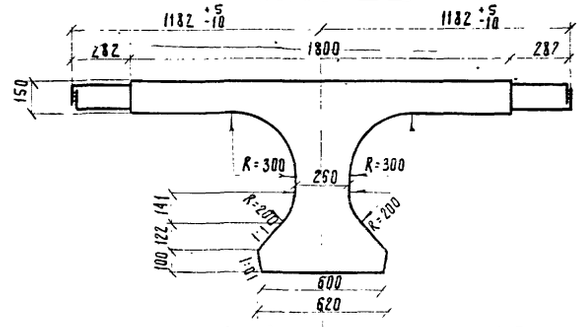

Крайняя балка Кр - 12 П

Разрез IV-IV

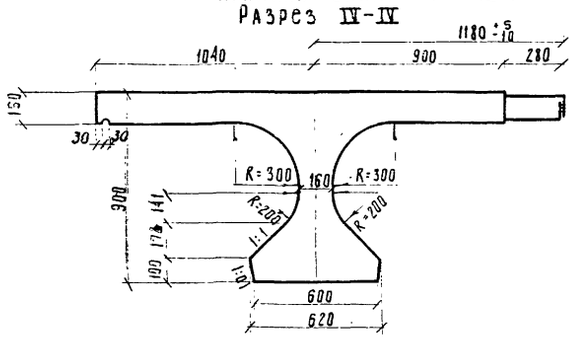

Разрез V-V

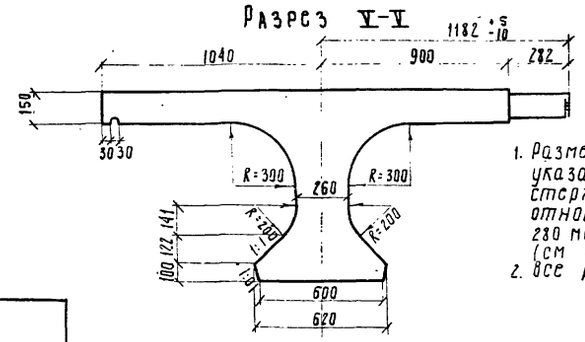

Примечания.

1. Размеры выпусков арматуры плиты указаны по наружному диаметру стержня. Размер выпуска 282 мм относится к стержням Ф 16 мм, а 280 мм - к стержням Ф 12 мм (см лист 54,60)
2. Все размеры в мм.

СДП 1964г	Унифицированные сборные железобетонные пролетные строения для автодорожных и городских мостов	Натяжение арматуры на упоры. Армирование полигональными пучками	Масштаб 1:40, 1:20	
		Опалубочные чертежи балок - длиной 12.0 м	384/7	19

Гостранстрой Главтранспроект гпи „Союздорпроект" Отдел искусственных сооружений	Начальник отдела	Чарутский	
	Гл. специалист отдела	Понкратов	
	Гл. инженер проекта	Гильфрин	
	Руководитель бригады	Алексеева	
	Проверил	Алексеева	
	Составил	Соколова	

БАЛКИ Кр-12П И Пр-12П

Продольный разрез

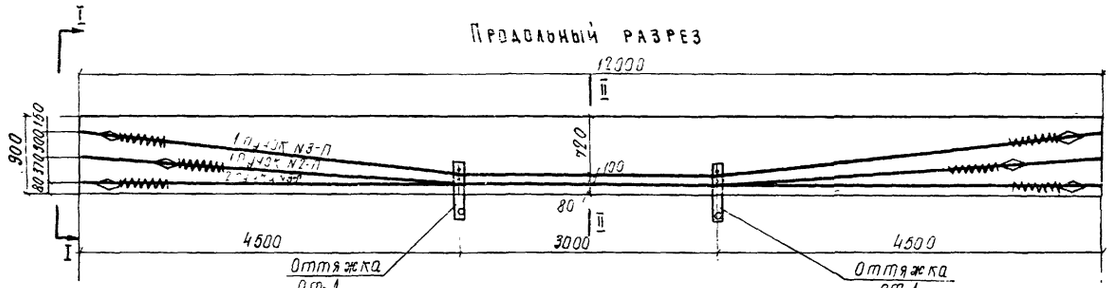

План 1го ряда

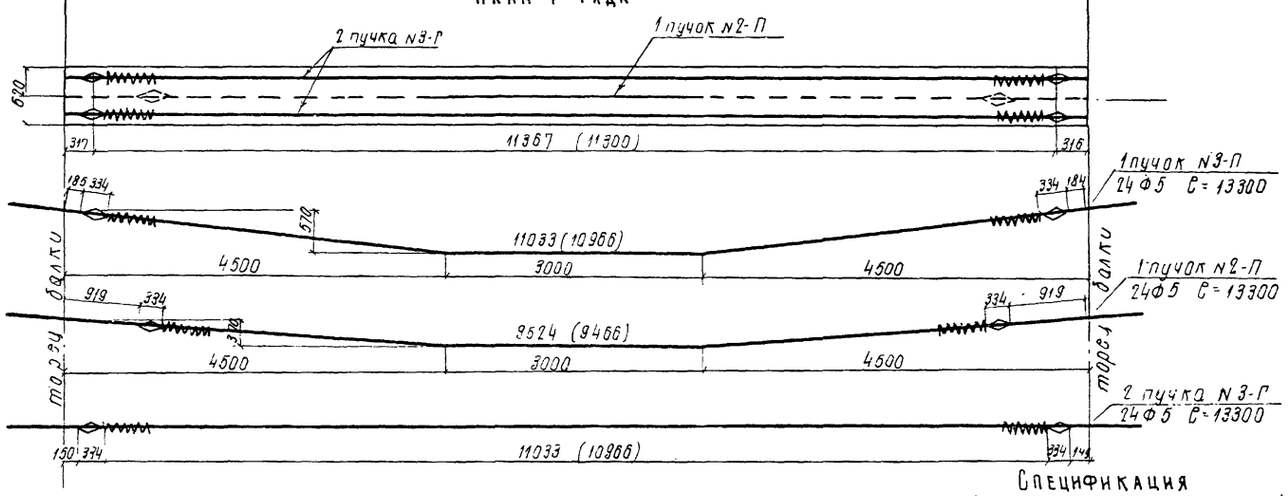

Контролируемое усилие в пучке	51.8т
Усилие в пучке при перетяжке в течение 10 мин.	57.0т
Наименьшая марочная прочность бетона при спуске арматуры	М-320

Вид по I-I

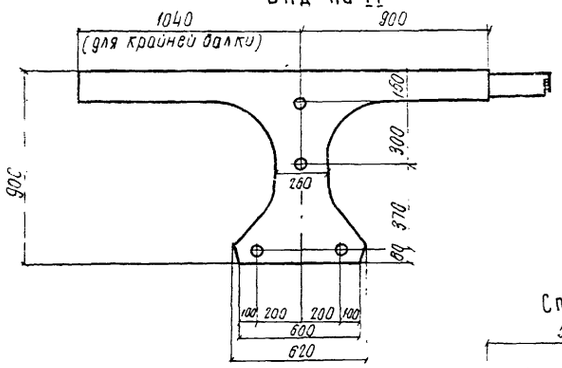

Разрез II-II

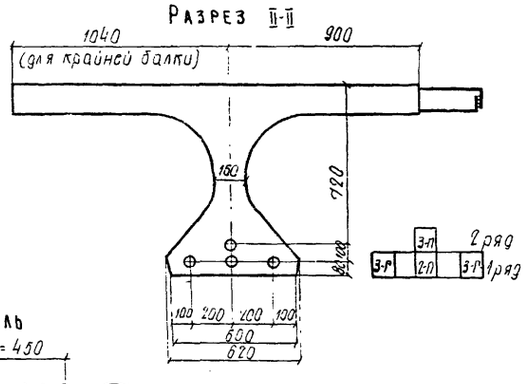

Спираль

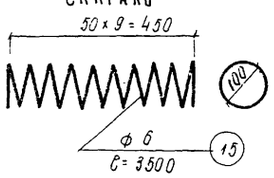

Сечение пучка между анкерами

Высокопрочная проволока Ф5

Обмотка пучка вязальной проволокой Ф1.5-2 5-ю витками через 1.5-2 м по длине

Спецификация высокопрочной проволоки, оттяжек, спиралей и анкеров на балку Кр-12П (Пр-12П)

N N элементов	Диаметр, мм	Длина, мм	Количество, шт на пучок	Количество, шт на балку	Общая длина, м
2-П	5	13300	24	24	319.0
3-П	5	13300	24	24	319.0
3-Р	5	13300	24	48	638.0
15	6	3500	2	8	28.0
16	анкера	334	2	8	—
От-1	Оттяжки	—	—	2	—

Выборка стали на балку Кр-12П (Пр-12П)

Диаметр, мм	Общая длина, м	Вес 1 погм (штуки), кг	Общий вес, кг	ГОСТ или марка стали
5	1276.0	0.154	196.0	ГОСТ 7348-55
6	28.0	0.222	6.2	ВСт-3
анкера	8 шт	0.98	7.8	ВСт.3
От-1	2 шт	11.5	23.0	ВСт 3
Вязальная проволока для обмотки пучков			0.4	
Итого:			233.4	

Примечания.

1. В скобках дано расстояние между анкерами в заготовке.
2. Удлинение пучков подсчитано при модуле упругости проволоки $E=1.8\times10^6$ кг/см²
3. Установка анкеров до натяжки при натяжении с одной стороны производится с учетом имеющихся захватных приспособлений и деформации стенда.
4. Длина пучка в заготовке принята L+2×650, где L-полная длина пролетного строения.
5. Конструкцию анкера см. лист.55..., оттяжки-лист.56...
6. Все размеры в мм.

СДП 1964г.	Унифицированные сборные железобетонные пролетные строения для автодорожных и городских мостов	Натяжение арматуры на упоры. Армирование полигональными пучками	Масштаб 1:50; 1:20; 1:10
		Армирование предварительно напряженной арматурой крайней и промежуточной балок длиной 12.0 м	384/7 20

Гидротехнический отдел ГПИ „Союздорпроект"

Начальник отдела	Чарушский	
Гл специалист отдела	Понтратов	
Гл инженер проекта	Полаврин	
Руководитель группы	Алексеева	
Гл инженер	Подберол	
Гл. конструктор	Лянина	
Гл. инженер	Хозиев	

Согласовано
Типовые конструкции сборных железобетонных мостов

Крайняя балка Кр-12П

Разрез I-I

Разрез II-II

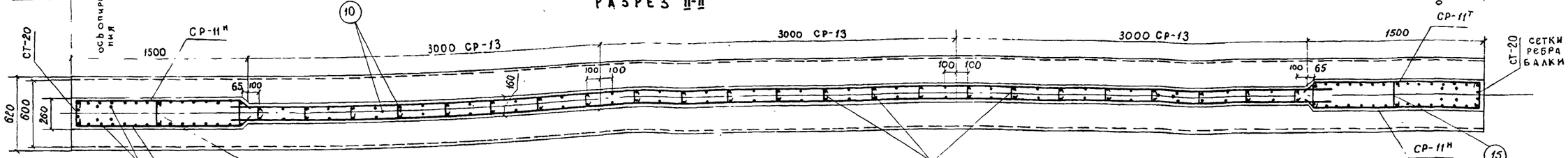

План верхних сеток плиты

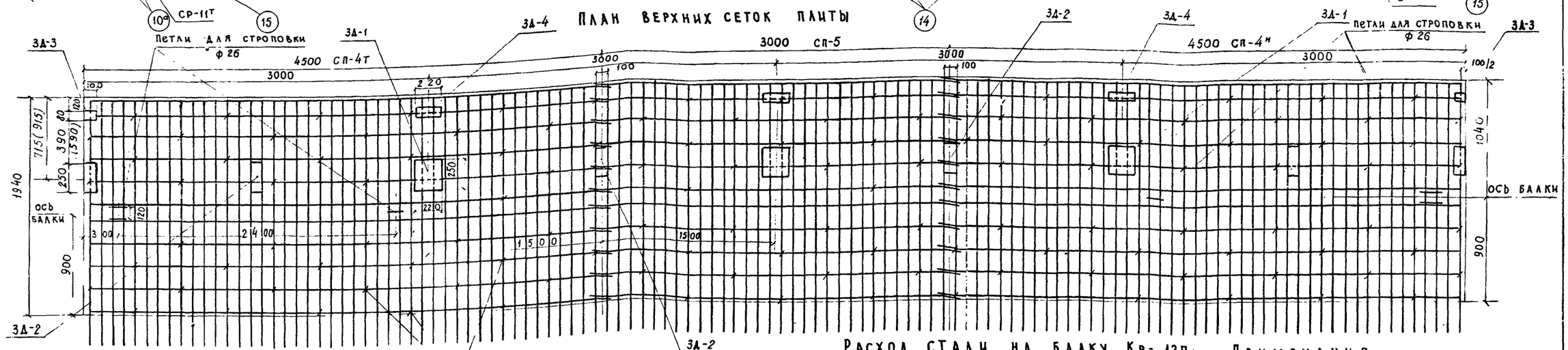

Разрез III-III

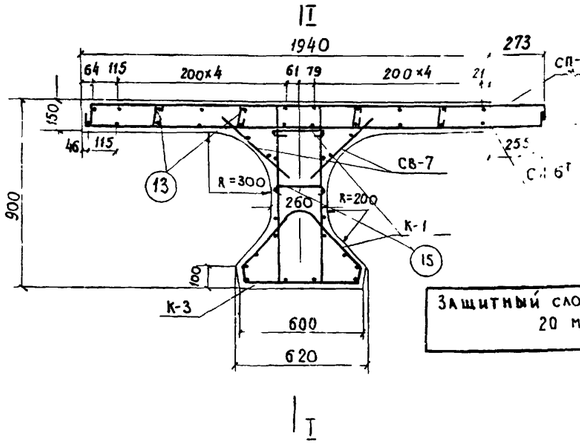

Разрез IV-IV

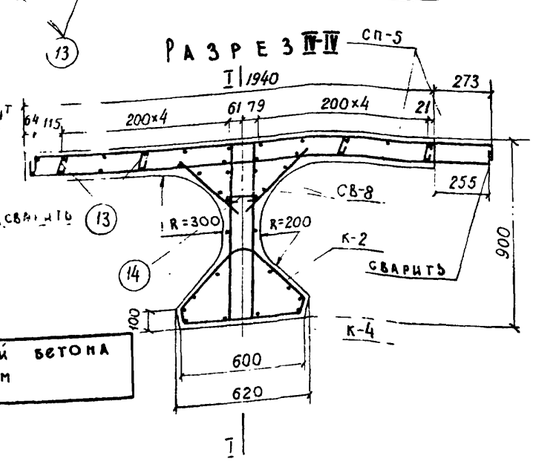

Расход стали на балку Кр-12П

Профиль	Вес, кг: Арматурная А I	Арматурная А II	Полосовая	Всего: с креплен. тротуарн. блоков	Всего: без креплен. тротуарн. блоков	Марка стали
ф6	31.6	—	—	31.6	31.6	ВСТ. 3
ф8	204.7	—	—	204.7	204.7	ВСТ. 3
ф12	—	593.1	—	593.1	587.5	СТ. 5
ф16	—	220.0	—	220.0	220.0	СТ 5
ф26	58.2	—	—	58.2	58.2	ВСТ. 3
-300×12	—	—	32.2	32.2	32.2	ВСТ. 3
-250×10	—	—	24.8	248	—	ВСТ. 3
-80×10		—	5.4	54	5.4	ВСТ. 3
Итого	294.5	813.1	62.4	1170.0	1139.6	
Сварных швов δ = 4 мм; п. м				92	3.9	

Примечания.

1. Установка закладных деталей ЗД-1 и ЗД-2 обязательна только для габаритов Г-14 с тротуарами 3.0 м (для наружных тротуарных блоков), Г-7 и Г-9 с тротуарами 1.0 м и Г-10.5 с тротуарами 1.5 м. Размеры в скобках относятся к Г-10,5 с тротуарами 1.5 м.
2. Каркасы К-1 с К-3 и К-2 с К-4 в местах их сопряжений связать вязальной проволокой
3. Конструкцию и спецификацию закладных деталей и отдельных стержней см. листы 61, 62.
4. Все размеры в мм.

СДП 1964	Унифицированные сборные железобетонные пролетные строения для автодорожных и городских мостов	Натяжение арматуры на упоры. Армирование полигональными пучками. Армирование ненапряженной арматурой крайней балки длиной 12.0 м	Масштаб 1:25; 1:20	384/7 21

Гостранстрой Главтранспроект Гл. ПИ Союздорпроект		
Начальник отдела	Царуйский	
Гл. специалист отдела	Понкратов	
Гл. инженер проекта	Галперин	
Руководитель бригады	Алексеева	
Проверил	Кошелев	
Составил	Соколова	
Отдел искусственных сооружений		

Промежуточная балка ПР-12П

Разрез I-I

Разрез II-II

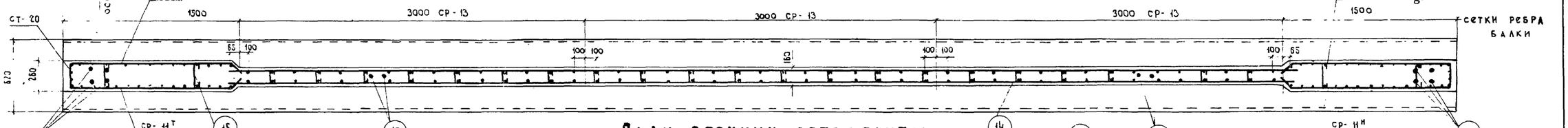

План верхних сеток плиты

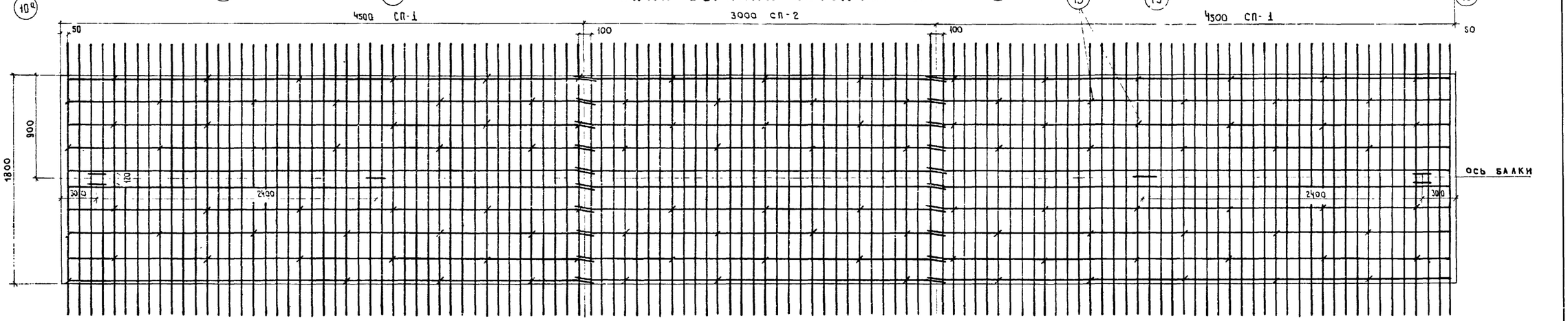

Разрез III-III

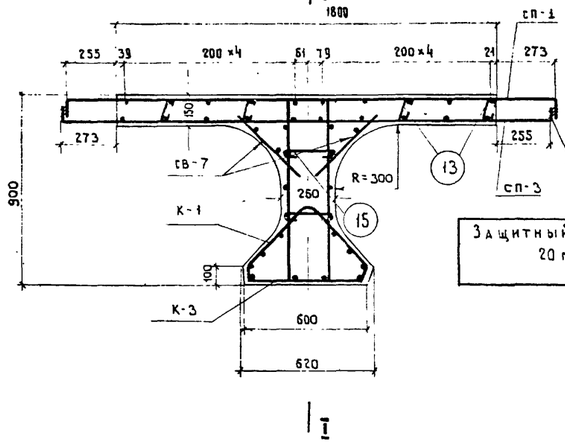

Защитный слой бетона 20 мм

Разрез IV-IV

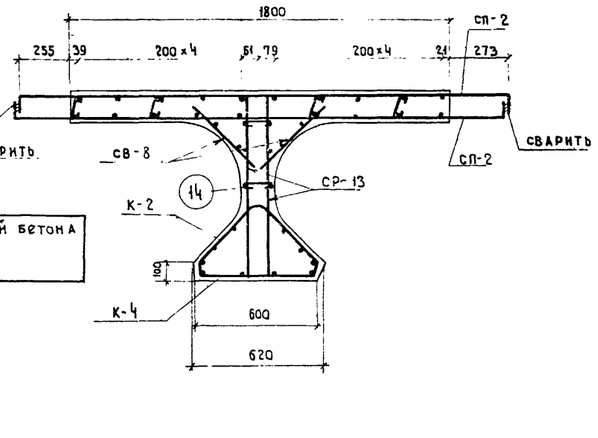

Расход стали на балку ПР-12П

Профиль	Вес, кг: Арматурная A I	Арматурная A II	Полосовая	Всего	Марка стали
Ф6	31.6	—	—	31.6	ВСт3
Ф8	201.1	—	—	201.1	ВСт3
Ф12	—	596.8	—	596.8	Ст5
Ф16	—	235.6	—	235.6	Ст5
Ф26	58.2	—	—	58.2	Ст5
-300×12	—	—	32.2	32.2	ВСт3
Итого	290.9	832.4	32.2	1155.5	—

Сварных швов $\delta = 4$ мм — 5.5 пог. м

Примечания

1. Каркасы К-1 с К-3 и К-2 с К-4 в местах их сопряжений связать вязальной проволокой.
2. Конструкцию и спецификацию закладных деталей и отдельных стержней см. листы 61, 62
3. Все размеры в мм.

СДП 1964г	Унифицированные сборные железобетонные пролетные строения для автодорожных и городских мостов	Натяжение арматуры на упоры. Армирование полигональными пучками.	Масштаб 1:25; 1:20
		Армирование ненапряженной арматурой промежуточной балки длиной 12,0 м	384/7 22

Гостранстрой Главтранспроект ГПИ „Союздорпроект" Отдел искусственных сооружений	Начальник отдела	Чарунский
	Гл. специалист отдела	Пенкратов
	Гл. инженер проекта	Гальперин
	Руководитель бригады	Алексеева
	Проверил	Кошелев
	Составил	Соколова

1. Схема армирования плиты

а) промежуточная балка Пр-12П

План верхних сеток

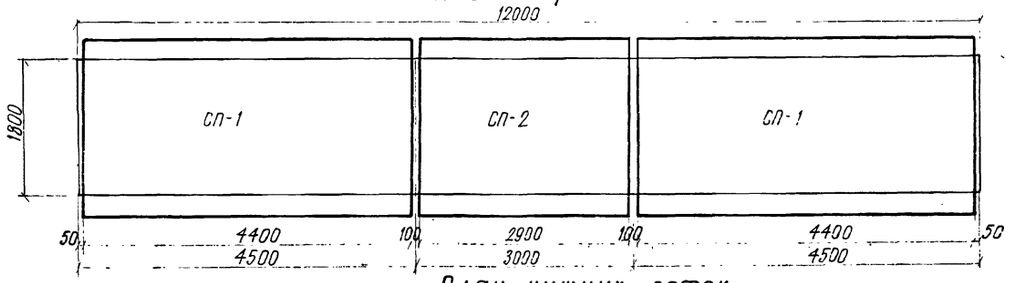

План нижних сеток

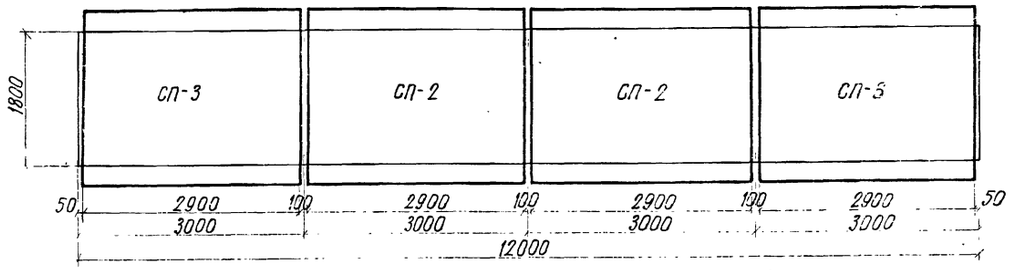

б) крайняя балка Кр-12П

План нижних сеток

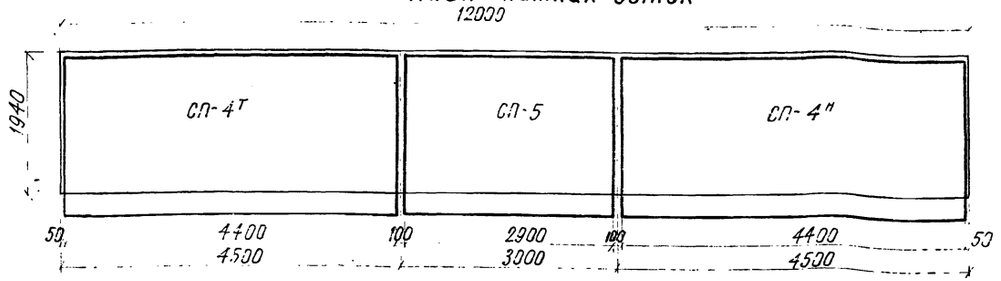

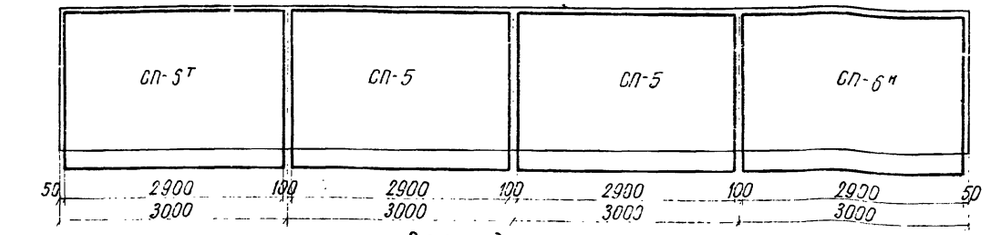

2. Схема армирования ребра

Фасад

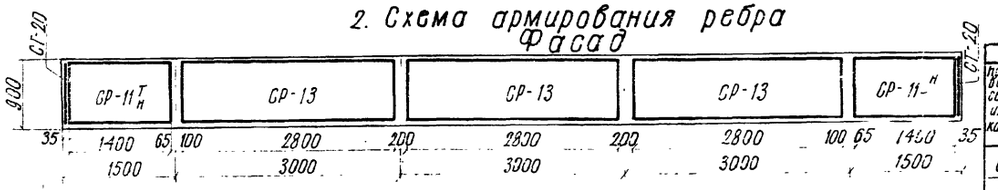

План

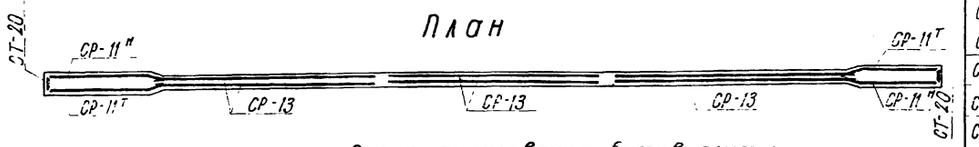

3. Схема армирования бутов плиты

План

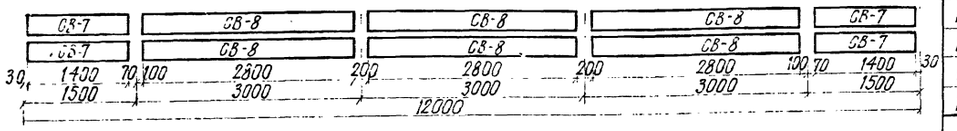

4. Схема армирования нижнего пояса

Фасад

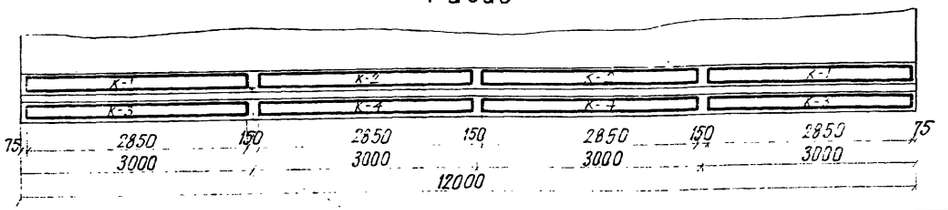

Расход арматуры сеток и каркасов на балку

Промежуточная балка Пр-12П

Наименование сеток или каркасов	Расход арматуры, кг: на сетки или каркас А-I	А-II	Всего	Количество сеток или каркасов, шт.	на балку А-I	А-II	Всего
СП-1	—	164.5	164.5	2	—	329.0	329.0
СП-2	12.5	65.6	78.1	3	37.5	196.8	234.3
СП-3	—	118.5	118.5	2	—	237.0	237.0
СР-11ТН	—	17.0	17.0	4	—	68.0	68.0
СР-13	8.9	—	8.9	6	53.4	—	53.4
СТ-20	2.1	—	2.1	2	4.2	—	4.2
СВ-7	1.3	—	1.3	4	5.2	—	5.2
СВ-8	2.7	—	2.7	6	16.2	—	16.2
К-1	8.4	—	8.4	2	16.8	—	16.8
К-2	8.5	—	8.5	2	17.0	—	17.0
К-3	17.9	—	17.9	2	35.8	—	35.8
К-4	18.2	—	18.2	2	36.4	—	36.4
Итого				37	222.5	830.8	1053.3

Крайняя балка Кр-12П

Наименование сеток или каркасов	Расход арматуры, кг: на сетки или каркас А-I	А-II	Всего	Количество сеток или каркасов, шт.	на балку А-I	А-II	Всего
СП-4НТ	—	160.6	160.6	2	—	321.2	321.2
СП-5	13.7	61.4	75.1	3	41.1	184.2	225.3
СП-6ТН	—	115.2	115.2	2	—	230.4	230.4
СР-11ТН	—	17.0	17.0	4	—	68.0	68.0
СР-13	8.9	—	8.9	6	53.4	—	53.4
СТ-20	2.1	—	2.1	2	4.2	—	4.2
СВ-7	1.3	—	1.3	4	5.2	—	5.2
СВ-8	2.7	—	2.7	6	16.2	—	16.2
К-1	8.4	—	8.4	2	16.8	—	16.8
К-2	8.5	—	8.5	2	17.0	—	17.0
К-3	17.9	—	17.9	2	35.8	—	35.8
К-4	18.2	—	18.2	2	36.4	—	36.4
Итого				37	226.1	803.8	1029.9

Примечания: 1. Сетки СП-4Н, СП-5Н и СР-11Н зеркальны сеткам СП-4Т, СП-6Т и СР-11Т. Из общего потребного количества сеток СП-4, СП-6 и СР-11 50% изготовляются по чертежам (см. листы 57, 60) и 50% зеркально им.
2. Все размеры в мм.

Проектный институт Гипространсмост
Проект № Т-812
Инвентарный № 21141

СДП 1964г.	УНИФИЦИРОВАННЫЕ СБОРНЫЕ ЖЕЛЕЗОБЕТОННЫЕ ПРОЛЕТНЫЕ СТРОЕНИЯ ДЛЯ АВТОДОРОЖНЫХ И ГОРОДСКИХ МОСТОВ	Натяжение арматуры на упоры. Армирование диагональными пачками. МОНТАЖНАЯ СХЕМА АРМАТУРНЫХ СЕТОК И КАРКАСОВ БАЛОК ДЛИНОЙ 12.0М	Масштаб 1:50 384/7 23

Главный инженер проекта Гальперин
Руководитель отдела Алексеева
Проверил Ушелев
Составил Соколова
Начальник отдела Парусский
Ст. инженер проекта Подходов

Фасад

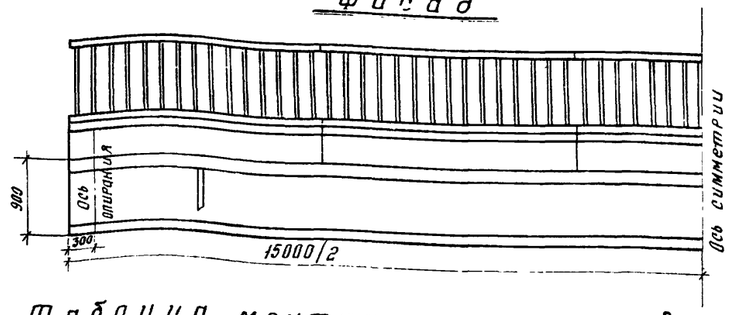

Таблица монтажных элементов на одно пролетное строение

Наименование элементов	Марка бетона	Г-7						Г-8						Г-9						Г-10.5						Г-14						Г-21					
		При						При						При						При						При						При					
		1.0			1.5			1.0			1.5			1.0			1.5			1.0			1.5			2.25			3.0			2.25			3.0		
		Марка	Вес, т	Количество, шт.	Марка	Вес, т	Количество, шт.	Марка	Вес, т	Количество, шт	Марка	Вес, т	Количество, шт.	Марка	Вес, т	Количество, шт.	Марка	Вес, т	Количество, шт.	Марка	Вес, т	Количество, шт.	Марка	Вес, т	Количество, шт.	Марка	Вес, т	Количество, шт	Марка	Вес, т	Количество, шт.	Марка	Вес, т	Количество, шт.	Марка	Вес, т	Количество, шт.
Балки пролетного строения	400	Кр-15П	20.9	2	Кр-15П	20.9	2	Кр-15П	20.9	2	Кр-15П	20.9	2	Кр-15П	20.9	2	Кр-15П	20.9	2	Кр-15П	20.9	2	Кр-15П	20.9	2	Кр-15П	20.9	2	Кр-15П	20.9	2	Кр-15П	20.9	2	Кр-15П	20.9	2
		Пр-15П	20.2	2	Пр-15П	20.2	3	Пр-15П	20.2	3	Пр-15П	20.2	3	Пр-15П	20.2	3	Пр-15П	20.2	4	Пр-15П	20.2	4	Пр-15П	20.2	4	Пр-15П	20.2	7	Пр-15П	20.2	7	Пр-15П	20.2	10	Пр-15П	20.2	11
Подтротуарные балки	300	Б-1	0.25	10	Б-1	0.25	10	Б-1	0.25	10	Б-1	0.25	10	Б-1	0.25	10	Б-1	0.25	10	Б-1	0.25	10	Б-1	0.25	10	Б-1	0.25	10	Б-1	0.25	10	Б-1	0.25	10	Б-1	0.25	10
Тротуарные блоки	300	Т-1	1.2	10	Т-2	1.5	10	Т-1	1.2	10	Т-2	1.5	10	Т-1	1.2	10	Т-2	1.5	10	Т-1	1.2	10	Т-2	1.5	10	Т-1а	1.2	10	Т-2а	1.5	10	Т-1а	1.2	10	Т-2а	1.5	10
		—	—	—	—	—	—	—	—	—	—	—	—	—	—	—	—	—	—	—	—	—	—	—	—	Т-3	1.3	10	Т-4	1.4	10	Т-3	1.3	10	Т-4	1.4	10
Перильное ограждение	300	ПО	0.25	10	ПО	0.25	10	ПО	0.25	10	ПО	0.25	10	ПО	0.25	10	ПО	0.25	10	ПО	0.25	10	ПО	0.25	10	ПО	0.25	10	ПО	0.25	10	ПО	0.25	10	ПО	0.25	10

Таблица расхода основных материалов на одна пролетное строение

№№ п/п	Наименование					Измеритель	Г-7		Г-8		Г-9		Г-10.5		Г-14		Г-21	
							При											
							1.0	1.5	1.0	1.5	1.0	1.5	1.0	1.5	2.25	3.0	2.25	3.0
1	Балки пролетного строения	Сборные элементы	Бетон М-400			м³	32.9	40.9	40.9	40.9	40.9	49.0	49.0	49.0	73.2	73.2	97.4	105.4
			Сталь	Высокопрочная проволока		т	1.33	1.63	1.63	1.63	1.63	1.93	1.93	1.93	2.83	2.83	3.73	4.04
				Арматурная	Класса А-I	т	1.67	2.08	2.08	2.08	2.08	2.49	2.49	2.49	3.73	3.73	4.96	5.37
					Класса А-II	т	3.90	4.87	4.87	4.87	4.89	5.86	5.86	5.88	8.83	8.84	11.79	12.78
				Полосовая Вст 3		т	0.33	0.33	0.33	0.33	0.39	0.39	0.39	0.45	0.56	0.64	0.76	0.83
		Омоноличивание	Бетон М-400			м³	2.0	2.7	2.7	2.7	2.7	3.4	3.4	3.4	5.4	5.4	7.4	8.1
			Сталь	Арматурная	Класса А-I	т	0.15	0.20	0.20	0.20	0.20	0.25	0.25	0.25	0.40	0.40	0.56	0.61
2	Подтротуарные балки	Сборные элементы	Бетон М-300			м³	1.0	1.0	1.0	1.0	1.0	1.0	1.0	1.0	1.0	1.0	1.0	1.0
			Сталь	Арматурная	Класса А-I	т	0.05	0.05	0.05	0.05	0.05	0.05	0.05	0.05	0.05	0.05	0.05	0.05
					Класса А-II	т	0.01	0.01	0.01	0.01	0.01	0.01	0.01	0.01	0.01	0.01	0.01	0.01
				Полосовая Вст 3		т	0.01	0.01	0.01	0.01	0.01	0.01	0.01	0.01	0.01	0.01	0.01	0.01
		Омоноличивание	Сварные швы К=6мм			м	2.0	2.0	2.0	2.0	2.0	2.0	2.0	2.0	2.0	2.0	2.0	2.0
3	Тротуарные блоки	Сборные элементы	Бетон М-300			м³	4.6	5.8	4.6	5.8	4.6	5.8	4.6	5.8	9.2	11.1	9.2	11.1
			Сталь	Арматурная	Класса А-I	т	0.43	0.54	0.43	0.54	0.43	0.54	0.43	0.54	0.85	1.01	0.85	1.01
					Класса А-II	т	0.03	0.02	0.02	0.02	0.03	0.02	0.02	0.03	0.02	0.03	0.02	0.02
				Полосовая Вст 3		т	0.16	0.14	0.14	0.14	0.16	0.14	0.14	0.16	0.14	0.16	0.14	0.14
		Омоноличивание	Сварные швы К=6мм			м	3.0	—	—	—	3.0	—	—	3.0	—	3.0	—	—
4	Бетон упоров и цементный раствор под тротуарами М-250					м³	0.6	1.1	0.8	0.8	0.6	1.1	0.7	0.7	1.5	1.5	1.3	1.9
5	Перильное ограждение	Сборные элементы	Бетон М-300			м³	1.0	1.0	1.0	1.0	1.0	1.0	1.0	1.0	1.0	1.0	1.0	1.0
			Сталь	Арматурная	Класса А-I	т	0.08	0.08	0.08	0.08	0.08	0.08	0.08	0.08	0.08	0.08	0.08	0.08
					Класса А-II	т	0.35	0.35	0.35	0.35	0.35	0.35	0.35	0.35	0.35	0.35	0.35	0.35
				Полосовая Вст 3		т	0.06	0.06	0.06	0.06	0.06	0.06	0.06	0.06	0.06	0.06	0.06	0.06
		Омоноличивание	Бетон М-300			м³	0.1	0.1	0.1	0.1	0.1	0.1	0.1	0.1	0.1	0.1	0.1	0.1
			Сталь	Арматурная	Класса А-I	т	0.0013	0.0013	0.0013	0.0013	0.0013	0.0013	0.0013	0.0013	0.0013	0.0013	0.0013	0.0013
				Сварные швы К=6мм		м	14.5	14.5	14.5	14.5	14.5	14.5	14.5	14.5	14.5	14.5	14.5	14.5

Примечания:

1. Поперечные разрезы пролетного строения и примечания см. лист 17
2. В таблицу объемов работ вес металла опорных частей не включен. Расход металла на опорные части дан на листе 64
3. Все размеры в мм.

СДП 1964	Унифицированные сборные железобетонные пролетные строения для автодорожных и городских мостов	Натяжение арматуры на упоры. Армирование полигональными пучками. Общий вид пролетного строения длиной 15,0 м. Фасад и таблицы показателей.	Масштаб 1:50 384/7 24

Составил Ким
Проверил Лапина
Руководитель бригады Алексеев
Главный инженер проекта Гальперин
Главный специалист отдела Понкратов
Начальник отдела Чапуйский
Гипротрансстрой Гипротрансмостпроект ГПИ "Союздорпроект" Отдел исчисления сооружений

Фасад. (выпуски арматуры плиты не показаны).

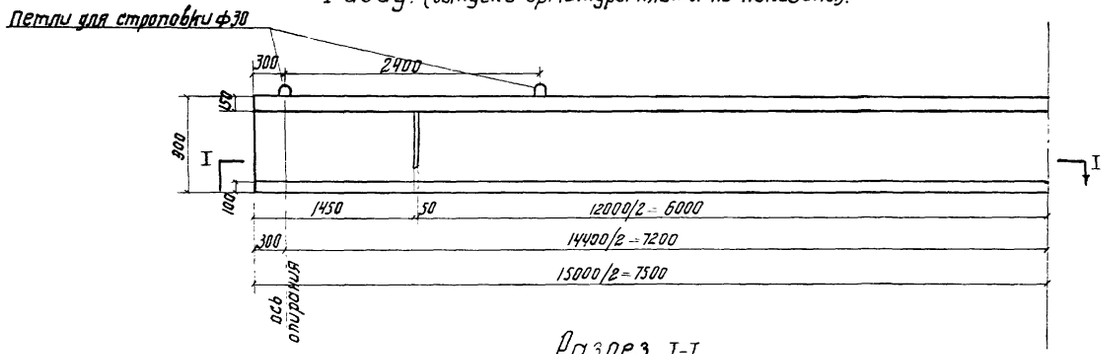

Разрез I-I

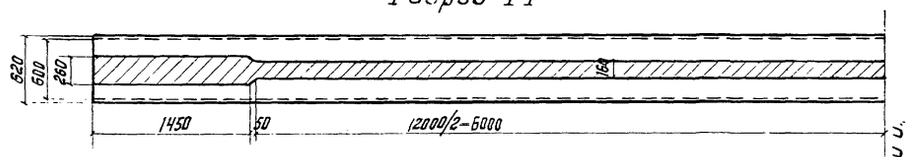

План промежуточной балки.

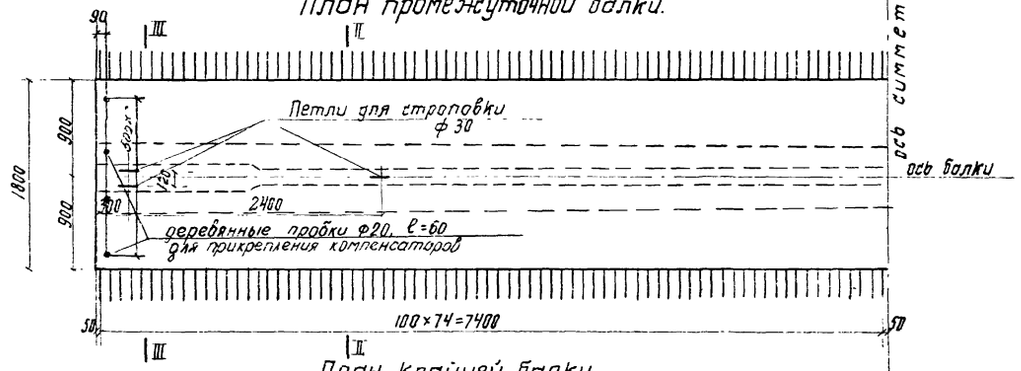

План крайней балки.

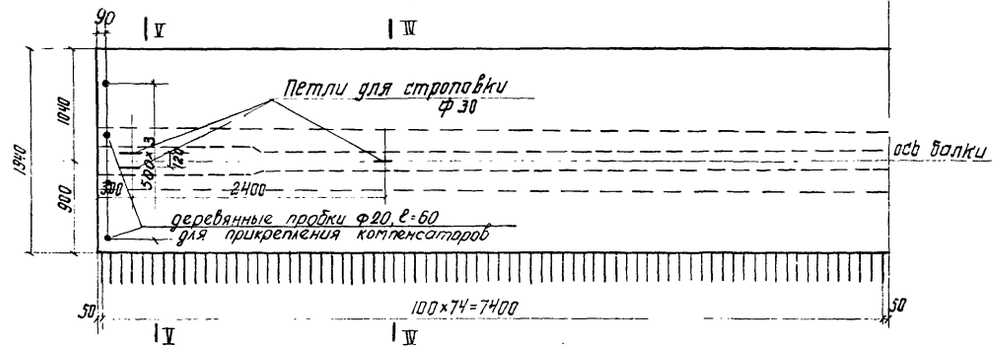

Схема строповки балок

Вариант 1.
подъем за крайние петли.

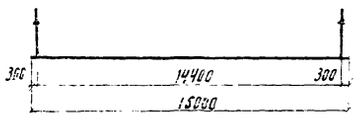

Вариант 2
подъем только с применением траверс.

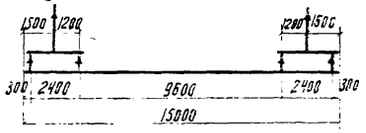

Марка балки.	Объем бетона, m^3	Вес балки, т.
Пр - 15 П	8.06	20.2
Кр — 15 П	8.37	20.9

бетон: М-400
Мрз -300
по ГОСТ 4795-59.

Промежуточная балка Пр-15П

Разрез II-II

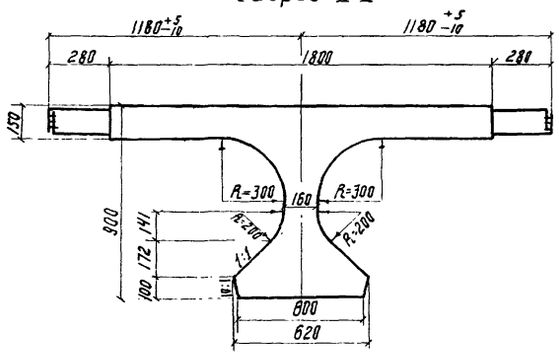

Разрез III-III

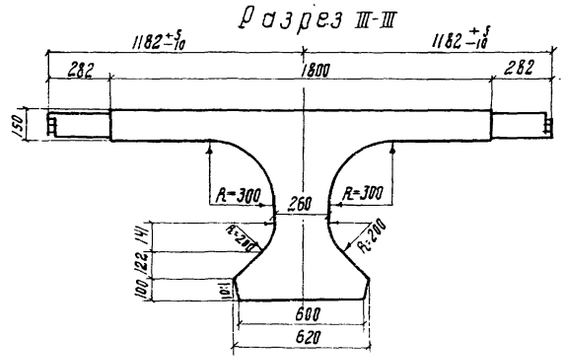

Крайняя балка Кр-15П

Разрез IV-IV

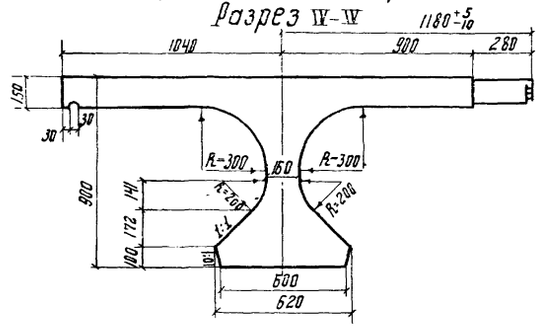

Разрез V-V

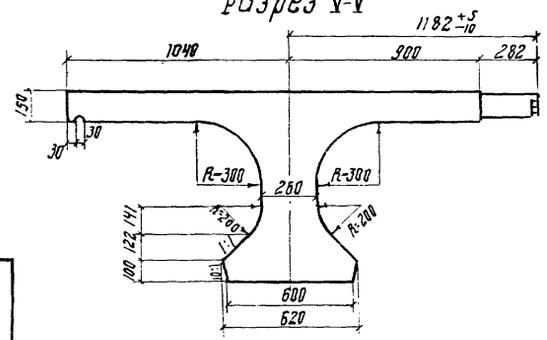

Примечания:
1. Размеры выпусков арматуры плиты указаны по наружному диаметру стержня. Размер выпуска 282мм относится к стержням ф16мм, а 280мм - к стержням ф12мм (см. лист 59.60).
2. Все размеры в мм.

СДП 3964	УНИФИЦИРОВАННЫЕ СБОРНЫЕ ЖЕЛЕЗОБЕТОННЫЕ ПРОЛЕТНЫЕ СТРОЕНИЯ ДЛЯ АВТОДОРОЖНЫХ И ГОРОДСКИХ МОСТОВ	НАТЯЖЕНИЕ АРМАТУРЫ НА УПОРЫ АРМИРОВАНИЕ ПОЛИГОНАЛЬНЫМИ ПУЧКАМИ	МАСШТАБ 1:40, 1:20
		ОПАЛУБОЧНЫЕ ЧЕРТЕЖИ БАЛОК ДЛИНОЙ 15,0М	384/7 27

Гл. инженер проекта:	Гальперин		
Гл. специалист отдела:	Понкратов		
Начальник отдела	Чарыйский		
Гл. инженер проекта:	Алексеева		
Проверил	Алексеева		
Составил	Соколова		

Государственный Проектно-изыскательский институт "Союздорпроект"

БАЛКА Кр-15П

ПРОДОЛЬНЫЙ РАЗРЕЗ

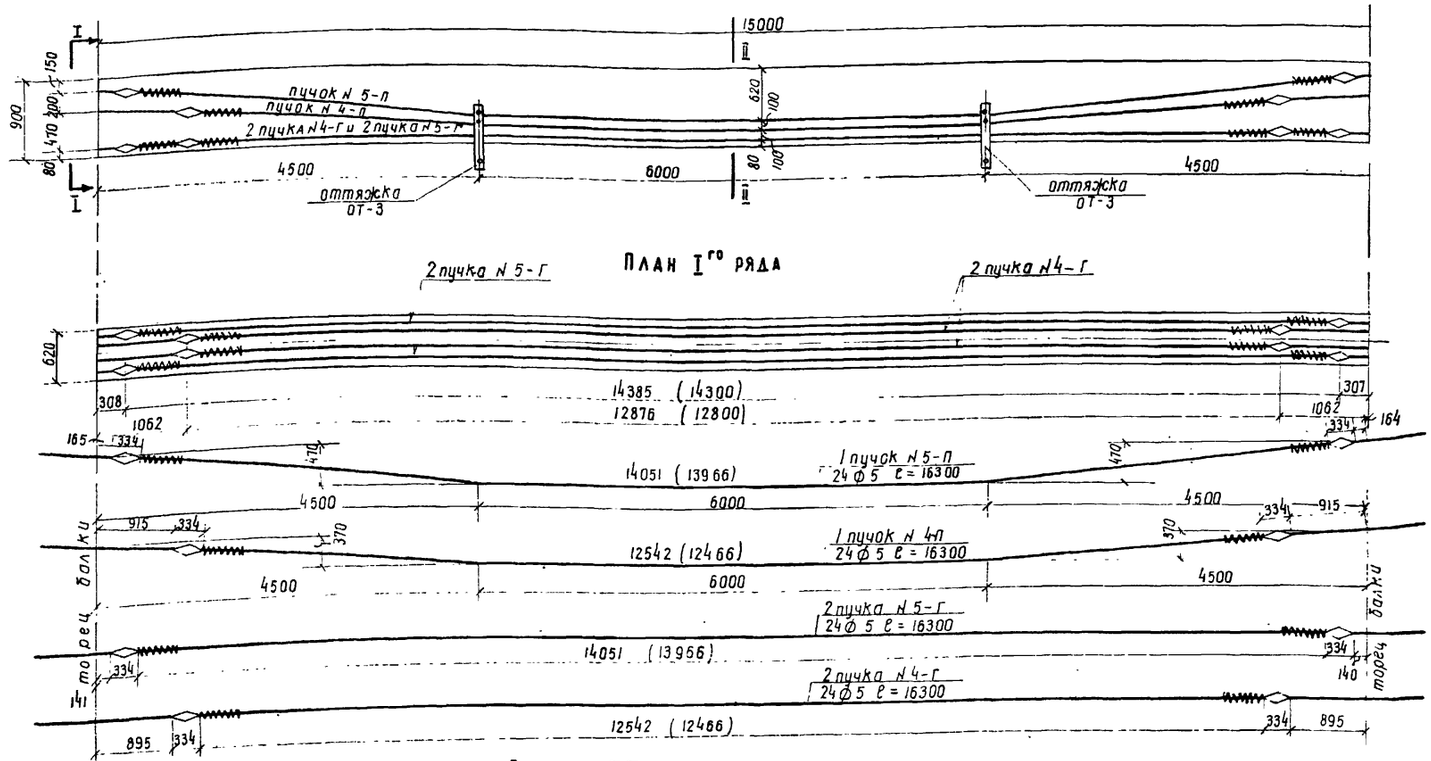

ПЛАН I^го РЯДА

Контролируемое усилие в пучке	51.8 т
Усилие в пучке при перетяжке в течение 10 мин.	57.0 т
Наименьшая марочная прочность бетона при спуске арматуры	М-320

ВИД ПО I-I

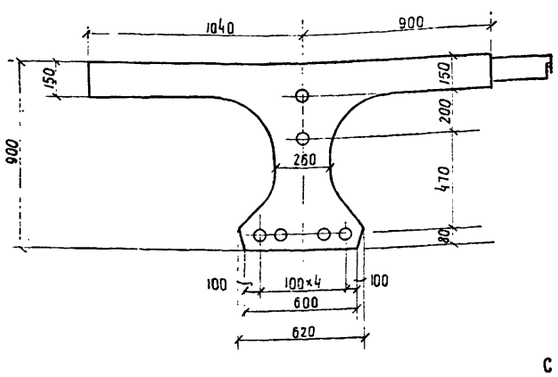

РАЗРЕЗ II-II

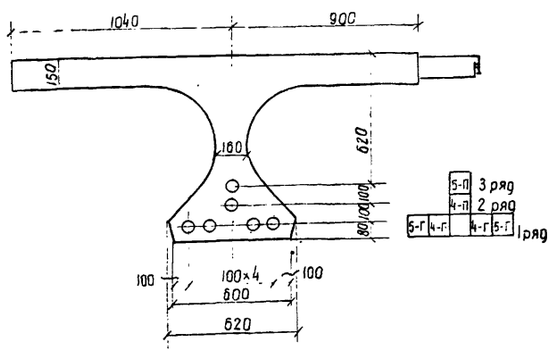

СПИРАЛЬ

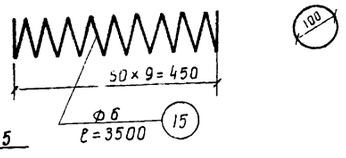

СЕЧЕНИЕ ПУЧКА МЕЖДУ АНКЕРАМИ

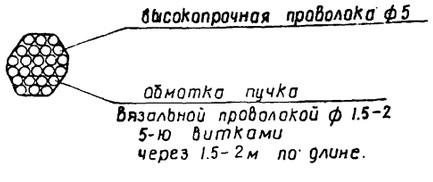

СПЕЦИФИКАЦИЯ ВЫСОКОПРОЧНОЙ ПРОВОЛОКИ, ОТТЯЖЕК, СПИРАЛЕЙ И АНКЕРОВ НА БАЛКУ КР-15П

NN элемент.	диаметр, мм	длина, мм	количество, шт на пучок	количество, шт на балку	общая длина, м
4-П	5	16300	24	24	391.0
4-Г	5	16300	24	48	782.0
5-П	5	16300	24	24	391.0
5-Г	5	16300	24	48	782.0
15	6	3500	2	12	42.0
16	анкера	334	2	12	—
ОТ-3	оттяжки	—	—	2	—

ВЫБОРКА СТАЛИ НА БАЛКУ КР-15П

диаметр, мм	общая длина, м	вес 1 пог м (шт), кг	общий вес, кг	ГОСТ или марка стали
5	2346.0	0.154	362.0	ГОСТ 7348-55
6	42.0	0.222	9.3	ВСт3
анкера	12 шт	0.98	11.8	ВСт3
ОТ-3	2 шт	13.4	26.8	ВСт3
вязальная проволока для обмотки пучков			0.8	
итого			410.7	

Примечания.

1. В скобках дано расстояние между анкерами в заготовке.
2. Удлинение пучков подсчитано при модуле упругости проволоки $E = 1.8 \times 10^6$ кг/см².
3. Установка анкеров до вытяжки при натяжении с одной стороны производится с учетом имеющихся захватных приспособлений и деформации стенда
4. Длина пучка в заготовке принята $L + 2 \times 650$, где L - полная длина пролетного строения.
5. Конструкцию анкера см. лист 55, оттяжки - лист 56
6. Все размеры в мм.

СДП 1964	УНИФИЦИРОВАННЫЕ СБОРНЫЕ ЖЕЛЕЗОБЕТОННЫЕ ПРОЛЕТНЫЕ СТРОЕНИЯ ДЛЯ АВТОДОРОЖНЫХ И ГОРОДСКИХ МОСТОВ	НАТЯЖЕНИЕ АРМАТУРЫ НА УПОРЫ. АРМИРОВАНИЕ ПОЛИГОНАЛЬНЫМИ ПУЧКАМИ АРМИРОВАНИЕ ПРЕДВАРИТЕЛЬНО НАПРЯЖЕННОЙ АРМАТУРОЙ КРАЙНЕЙ БАЛКИ ДЛИНОЙ 15 м	МАСШТАБ: 1:50; 1:20; 1:10 384/7 26

Застройстрой Главтранспроект ГПИ „Союздорпроект" Отдел искусственных сооружений	Начальник отдела Чарийский	Гл. специалист отдела Понкратов
Гл. инженер проекта Голдерман	Руководитель бригады Агельгельд	Проверил Кузнецов
Составил Лялина		

Согласовано с Главным Сооружением

Балка Пр-15П

Продольный разрез

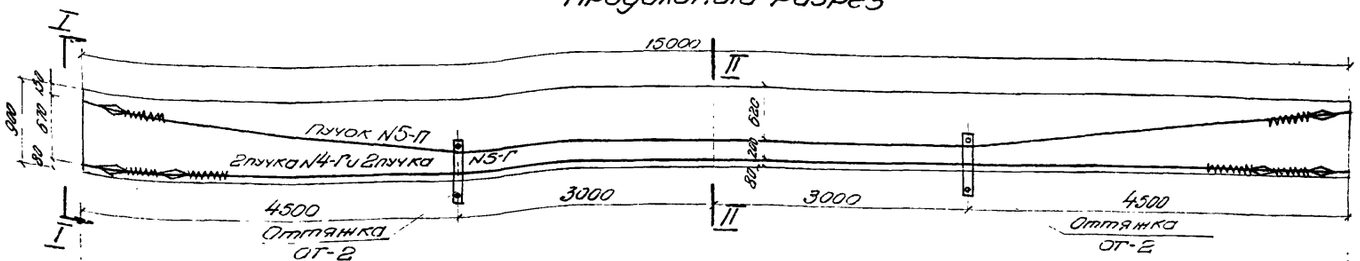

План I ряда

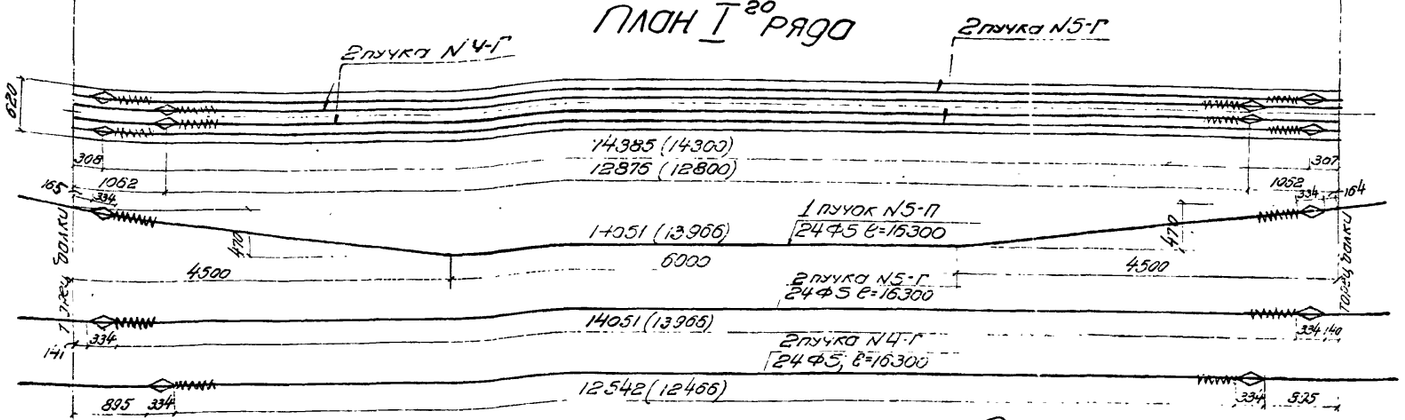

Вид по I-I

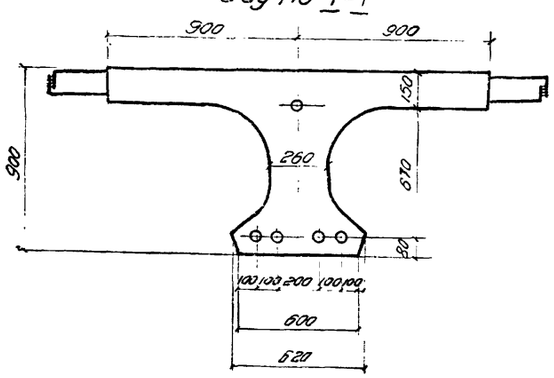

Разрез II-II

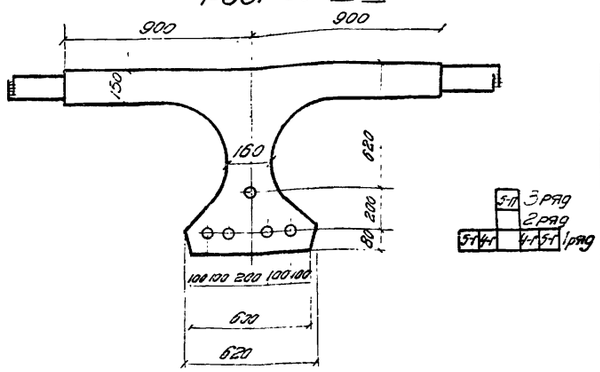

Спираль

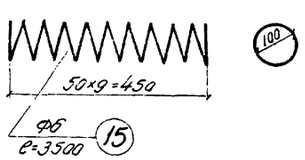

Сечение пучка между анкерами

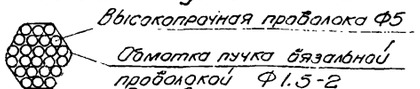

Спецификация

Высокопрочной проволоки оттяжек спиралей и анкеров на балку Пр-15П

NN элементов	Диаметр, мм	Длина, мм	Количество, шт. на пучок	Количество, шт. на балку	Общая длина, м
N4-Г	5	16300	24	48	7820
N5-Г	5	16300	24	48	7820
N5-П	5	16300	24	24	3910
15	6	3500	2	10	—
16	анкера	334	2	10	
ОТ-2	оттяжки	—	—	2	—

Контролируемое усилие в пучке	51.8т
Усилие в пучке при перетяжке в течение 10 мин.	57.0т
Наименьшая марочная прочность бетона при спуске арматуры	М-320

Выборка стали на балку Пр-15П

Диаметр мм	Общая длина, м	Вес 1 пог. м, (штуки) кг	Общий вес, кг	ГОСТ или марка стали
5	1955.0	0.154	301.0	ГОСТ 7348-55
6	35.2	0.222	7.8	ВСт.3
Анкера	10 шт.	0.98	9.8	Вст.3
ОТ-2	2 шт.	12.7	25.4	ВСт 3
вязальная проволока для обмотки пучков			0.5	
Итого			344.5	

Примечания.

1. В скобках дана расстояние между анкерами в заготовке.
2. Удлинение пучков подсчитано при модуле упругости проволоки $E=1.8\times10^6$ кг/см²
3. Установка анкеров до вытяжки при натяжении с одной стороны производится с учетом имеющихся захватных приспособлений и деформаций стенда.
4. Длина пучка в заготовке принята $L+2\times650$, где L-полная длина пролетного строения
5. Конструкцию анкера см. лист 55 , оттяжки - лист 55
6. Все размеры в мм.

СДП 1964г.	Унифицированные сборные железобетонные пролетные строения для автодорожных и городских мостов	Натяжение арматуры на упоры. Армирование полигональными пучками	М 1:50; 1:20, 1:10
		Армирование предварительно-напряженной арматурой промежуточной балки длиной 15 м	384/7 27

Ространсстрой Мосгипротранспроект	Гл. инженер проекта	Ведущий инженер	Согласовано
Гл. инж. Союздорпроект	Начальник отдела	Гл. специалист отдела	Гл. инженер проекта
Отдел искусственных сооружений	Руководитель группы	Руководитель бригады	Проверил

Крайняя балка КР-15П

Разрез I-I

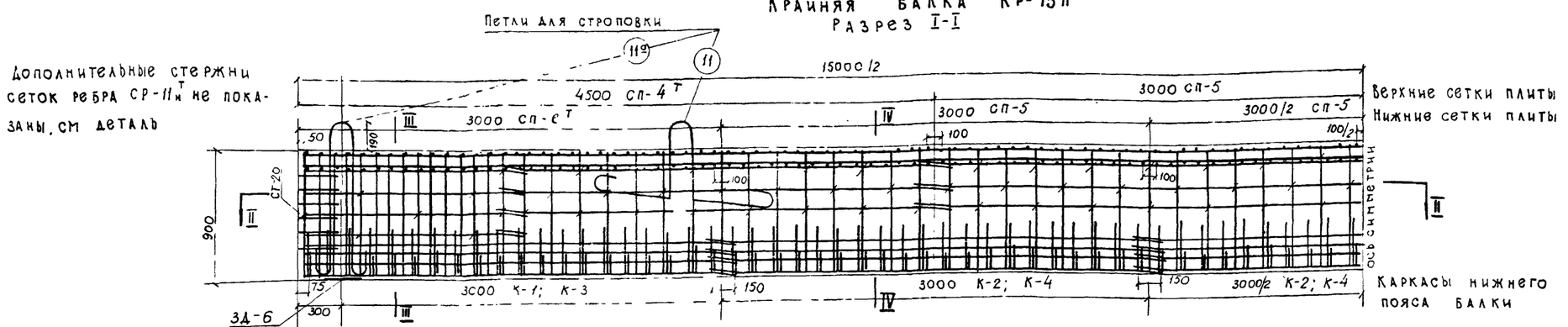

Разрез II-II

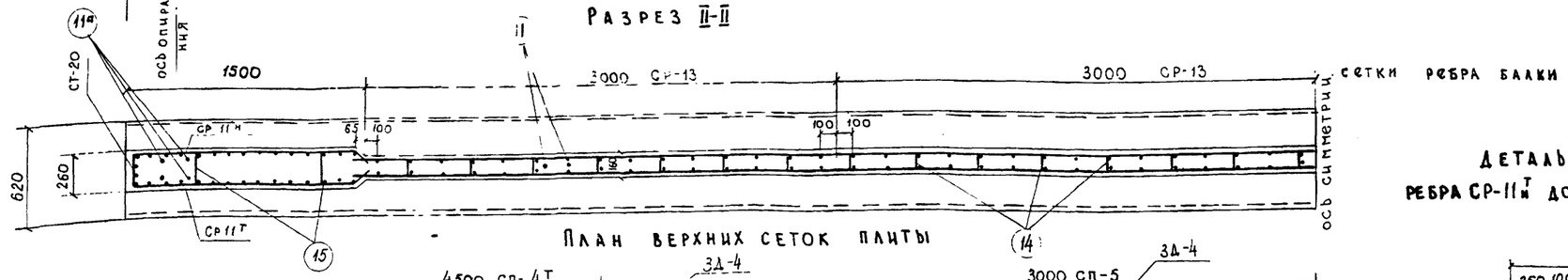

План верхних сеток плиты

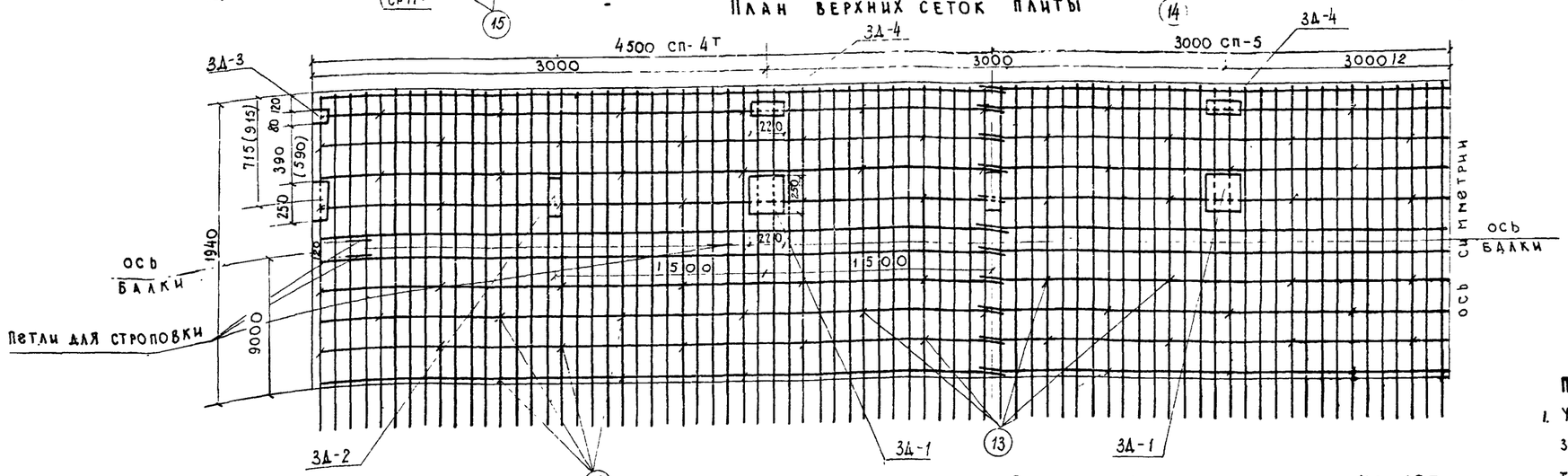

Деталь усиления сеток ребра СР-11н дополнительными стержнями

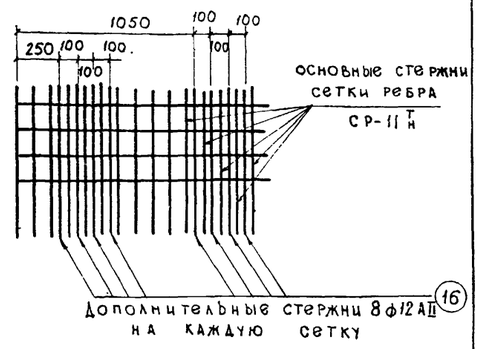

Разрез III-III

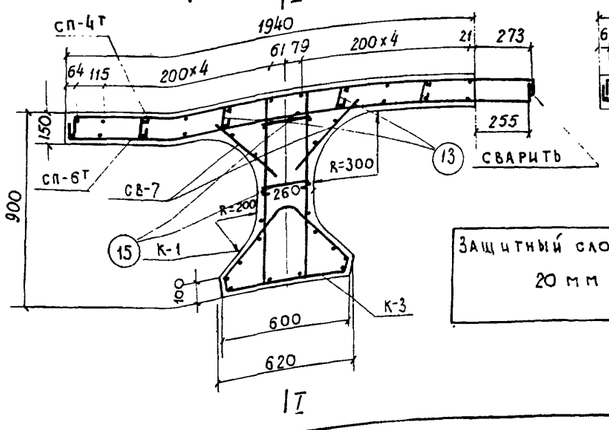

Разрез IV-IV

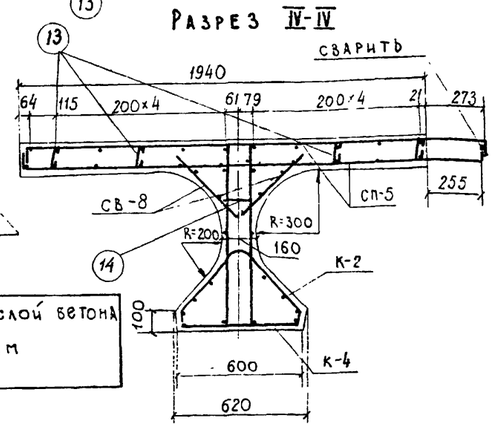

Защитный слой бетона 20 мм

Расход стали на балку КР-15П

Профиль	Вес, кг: Арматурная А-I	Арматурная А-II	Полосовая	Всего: Скреплен. тротуарных блоков	Всего: Без крепл. тротуарн. блоков	Марка стали
ф6	39.2	—	—	39.2	39.2	ВСТ3
ф8	276.6	—	—	276.6	276.6	ВСТ3
ф12	—	742.0	—	742.0	735.1	Ст.5
ф16	—	220.0	—	220.0	220.0	Ст.5
ф30	88.8	—	—	88.8	88.8	ВСТ.3
-300×12	—	—	32.2	32.2	32.2	ВСТ.3
-250×10	—	—	31.0	31.0	—	ВСТ.3
-80×10	—	—	6.8	6.8	6.8	ВСТ.3
Итого	404.6	962.0	70.0	1436.6	1398.7	
Сварных швов $S=4$ мм пог. м				11.3	4.7	

Примечания.

1. Установка закладных деталей Зд-1 и Зд-2 обязательна только для габаритов Г-14С тротуарами 3.0 м (для наружных тротуарных блоков, Г-7 и Г-9 с тротуарами 1.0 м и Г-10.5 с тротуарами 1.5 м. Размеры в скобках относятся к Г-10.5 с тротуарами 1.5 м.
2. Каркасы К-1 с К-3 и К-2 с К-4 в местах их сопряжений связать вязальной проволокой.
3. Конструкцию и спецификацию закладных деталей и отдельных стержней см. листы 61, 62
4. Все размеры в мм.

СДII 1964	Унифицированные сборные железобетонные пролетные строения для автодорожных и городских мостов	Натяжение арматуры на упоры. Армирование полигональными пучками.	Масштаб 1:25; 1:20
		Армирование ненапряженной арматурой крайней балки длиной 15.0 м	384/7 28

Гостранстрой Главтранспроект ГПИ „Союздорпроект" Отдел искусственных сооружений	Составил	Соколова
	Проверил	Кошелев
	Руководитель бригады	Алексеева
	Гл. инженер проекта	Гальперин
	Гл. специалист отдела	Понкратов
	Начальник отдела	Чарутский

Промежуточная балка ПР-15П

Разрез I-I

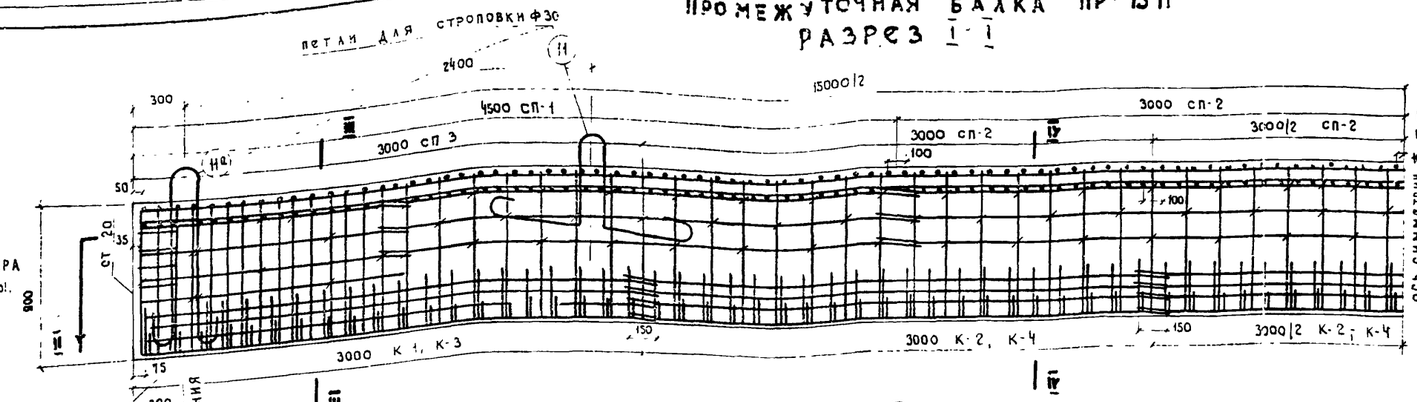

Деталь усиления сеток ребра СР-11Н дополнительными стержнями

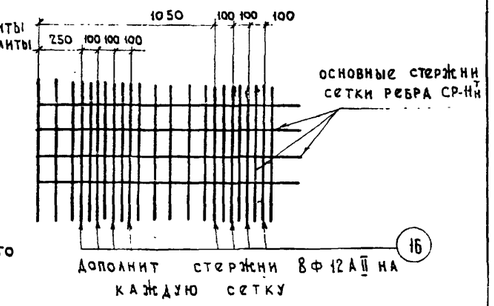

Разрез II-II

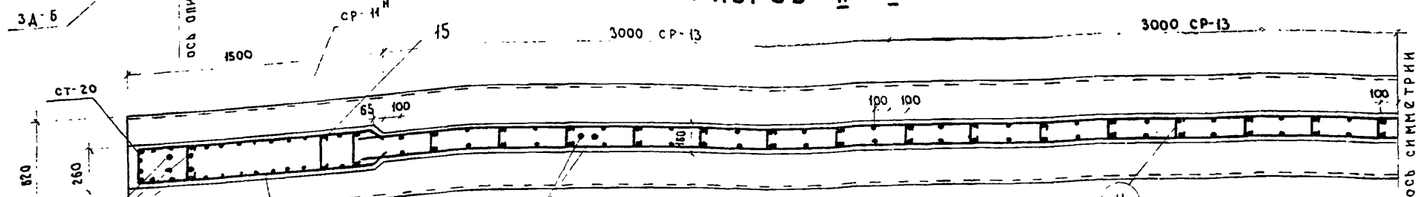

План верхних сеток плиты

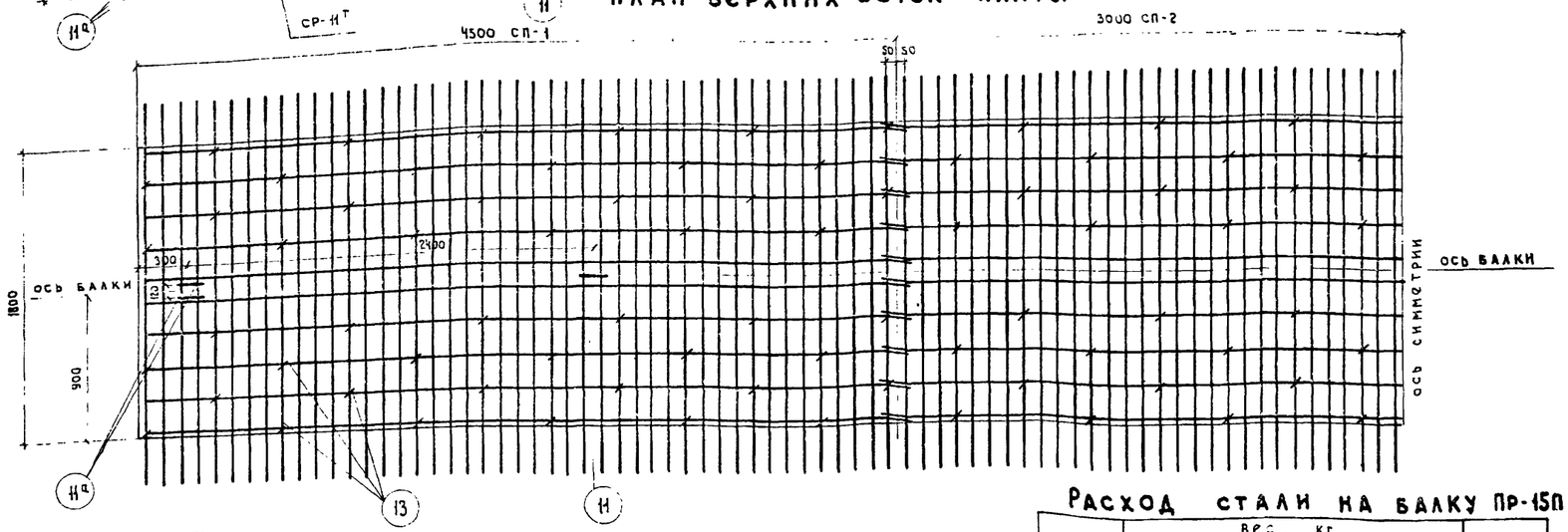

Разрез III-III

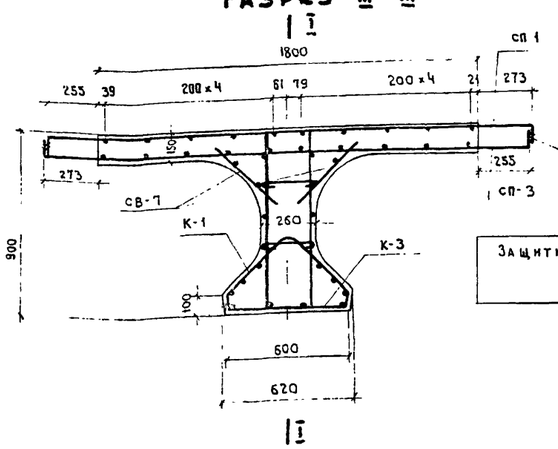

Разрез IV-IV

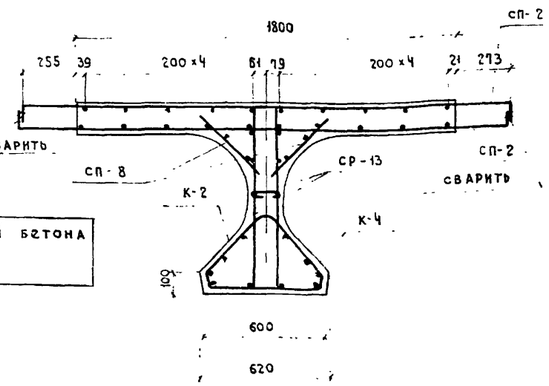

Расход стали на балку ПР-15П

Профиль	Вес, кг				Марка стали
	Арматурная		Полосовая	Всего	
	А I	А II			
Ф6	39.2	—	—	39.2	ВСт.3
Ф8	270.6	—	—	270.6	ВСт.3
Ф12	—	752.3	—	752.3	Ст.5
Ф16	—	235.6	—	235.6	Ст.5
Ф30	88.8	—	—	88.8	Ст.5
-300×12	—	—	32.2	32.2	ВСт.3
Итого	398.6	987.9	32.2	1418.7	—
Сварных швов δ = 4 мм — 6.5 п.м.					

Примечания.

1. Каркасы К-1 с К-3 и К-2 с К-4 в местах их сопряжений связать вязальной проволокой
2. Конструкцию и спецификацию закладных деталей и отдельных стержней см. листы...61, 62
3. Все размеры в мм.

СДП 1964г	Унифицированные сборные железобетонные пролетные строения для автодорожных и городских мостов	Натяжение арматуры на упоры. Армирование полигональными пучками	Масштаб 1:25; 1:20
		Армирование ненапряженной арматурой промежуточной балки длиной 15.0м	384/7 29

Гостранстрой ГЛАВТРАНСПРОЕКТ ГПИ „СОЮЗДОРПРОЕКТ"	Отдел искусственных сооружений	
Начальник отдела	Чадуйский	
Гл. специалист отдела	Понкратов	
Гл. инженер проекта	Гальперин	
Руководит. бригады	Алексеева	
Проверил	Кощеев	
Составил	Соколова	

Выписал Сидоренко
Проверил

1 Схема армирования плиты

а) Промежуточная балка Пр-15П
План верхних сеток

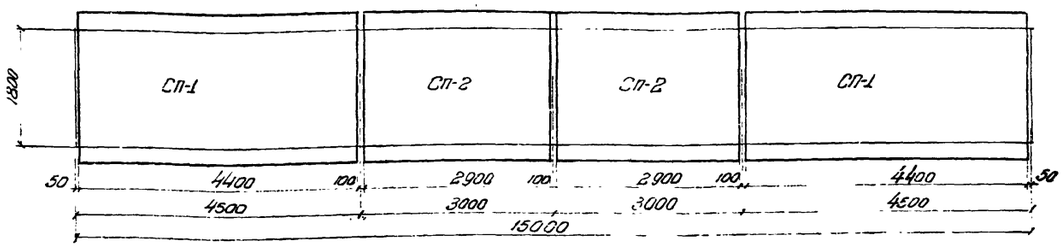

План нижних сеток

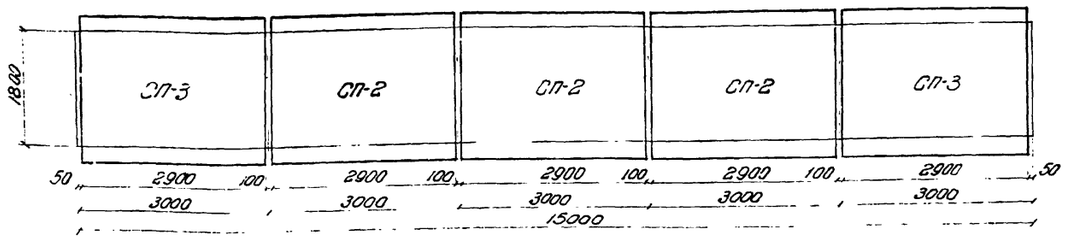

б) Крайняя балка Кр-15П
План верхних сеток

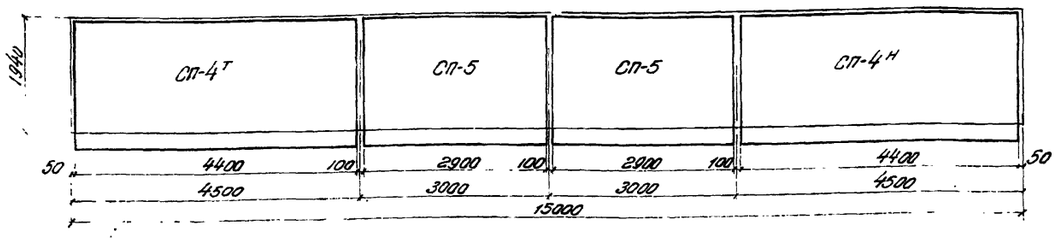

План нижних сеток

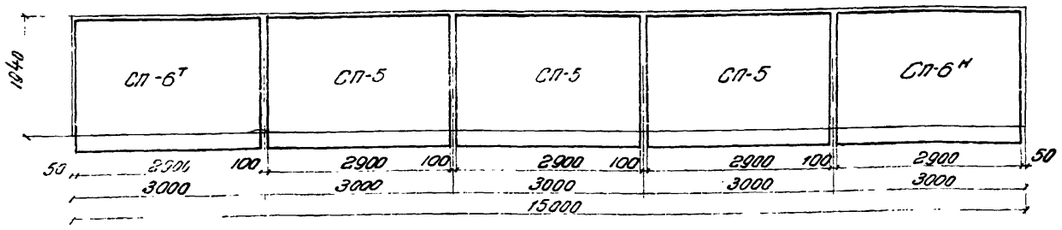

2 Схема армирования ребра
Фасад

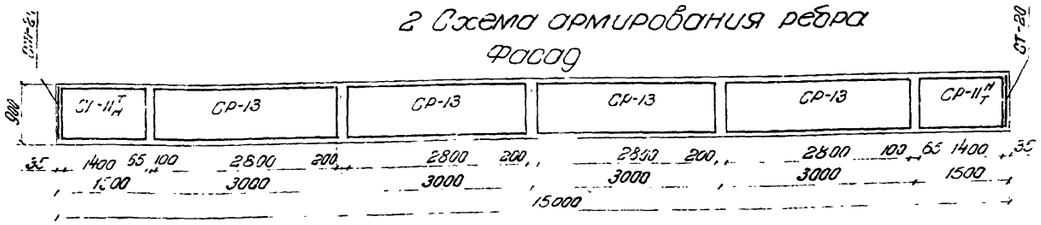

План

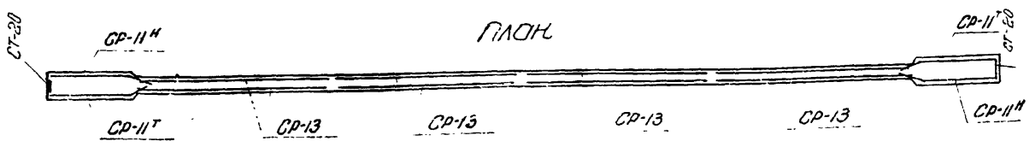

3. Схема армирования вутов плиты
План

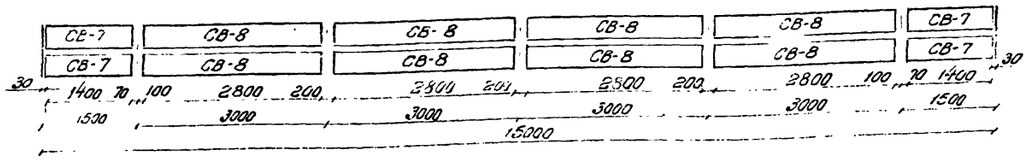

4. Схема армирования нижнего пояса
Фасад

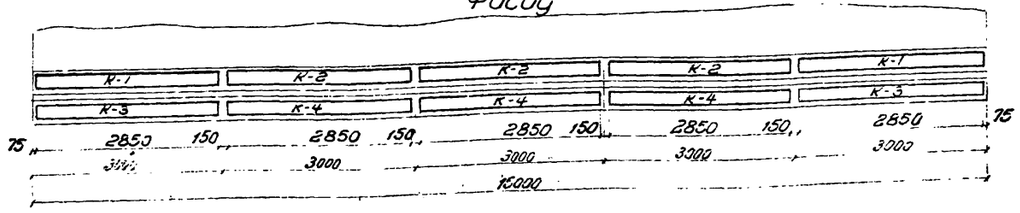

Расход
арматуры сеток и каркасов на балку

Наименование сеток или каркасов	Промежуточная балка Пр-15П. Расход арматуры, кг: На сетку или каркас А-I	А-II	Всего	На балку: Количество сеток или каркасов	А-I	А-II	Всего
СП-1	—	164.5	164.5	2	—	329.0	329.0
СП-2	12.5	65.6	78.1	5	62.5	328.0	390.5
СП-3	—	118.5	118.5	2	—	237.0	237.0
СР-11Т/Н	—	17.0	17.0	4	—	68.0	68.0
СР-13	8.9	—	8.9	8	71.2	—	71.2
СТ-20	2.1	—	2.1	2	4.2	—	4.2
СВ-7	1.3	—	1.3	4	5.2	—	5.2
СВ-8	2.7	—	2.7	8	21.6	—	21.6
К-1	8.4	—	8.4	2	16.8	—	16.8
К-2	8.5	—	8.5	3	25.5	—	25.5
К-3	17.9	—	17.9	2	35.8	—	35.8
К-4	18.2	—	18.2	3	54.6	—	54.6
Итого				45	297.4	962.0	1259.4

Наименование сеток или каркасов	Крайняя балка Кр-15П. Расход арматуры, кг: На сетку или каркас А-I	А-II	Всего	На балку: Количество сеток или каркасов	А-I	А-II	Всего
СП-4Т/Н	—	160.6	160.6	2	—	321.2	321.2
СП-5	13.7	61.4	75.1	5	68.5	307.0	375.5
СП-6Т/Н	—	115.2	115.2	2	—	230.4	230.4
СР-11Т/Н	—	17.0	17.0	4	—	68.0	68.0
СР-13	8.9	—	8.9	8	71.2	—	71.2
СТ-20	2.1	—	2.1	2	4.2	—	4.2
СВ-7	1.3	—	1.3	4	5.2	—	5.2
СВ-8	2.7	—	2.7	8	21.6	—	21.6
К-1	8.4	—	8.4	2	16.8	—	16.8
К-2	8.5	—	8.5	3	25.5	—	25.5
К-3	17.9	—	17.9	2	35.8	—	35.8
К-4	18.2	—	18.2	3	54.6	—	54.6
Итого				45	303.4	926.6	1230.0

Примечания: 1. Сетки СП-4Н, СП-6Н и СР-11Н зеркальны сеткам СП-4Т, СП-6Т и СР-11Т из общего потребного количества сеток СП-4, СП-6 и СР-11 50% изготовляются по чертежам (см. листы 57, 60) и 50% зеркально им.
2. Все размеры в мм.

СДП 1964 г.	Унифицированные сборные железобетонные пролетные строения для автодорожных и городских мостов	Натяжение арматуры на упоры. Армирование полигональными пучками	Масштаб 1:75
		Монтажная схема арматурных сеток и каркасов балок длиной 15 м	384/7 30

Согласовано

Главный инженер проекта Сальникова

Гл. специалист отдела Кондратьев

Начальник отдела Хазбийский

Гл. инженер Бригады Ивлиев

Проверил Кошелев

Составил Соколов

Госстрой СССР Главтехнипроект ЦНИИС Союздорпроект

Г-7

тротуары 1.0м — тротуары 1.5м

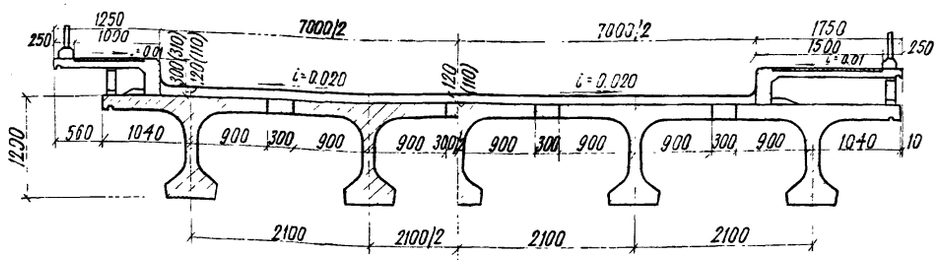

Г-9

тротуары 1.0м — тротуары 1.5м

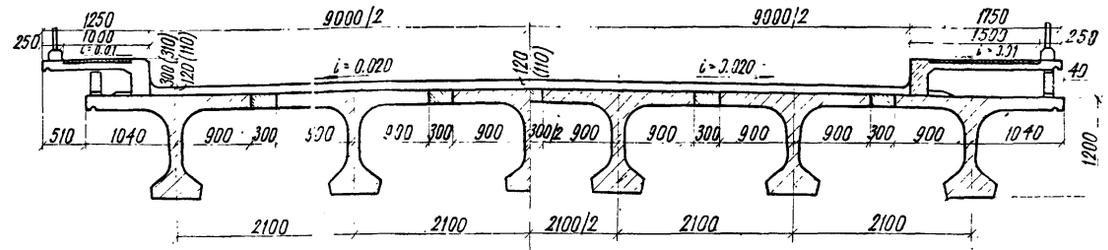

Г-8

тротуары 1.0м — тротуары 1.5м

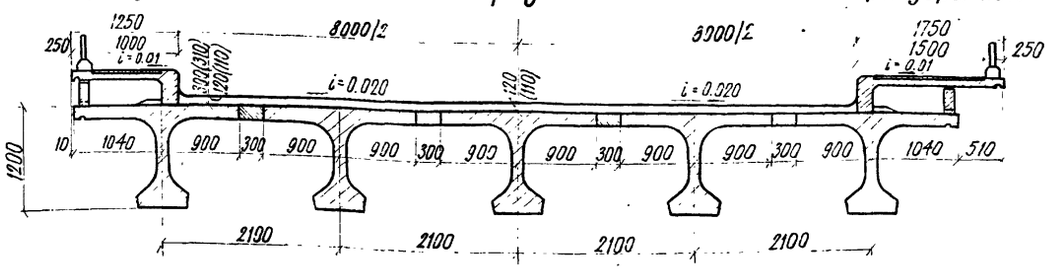

Г-10.5

тротуары 1.0м — тротуары 1.5м

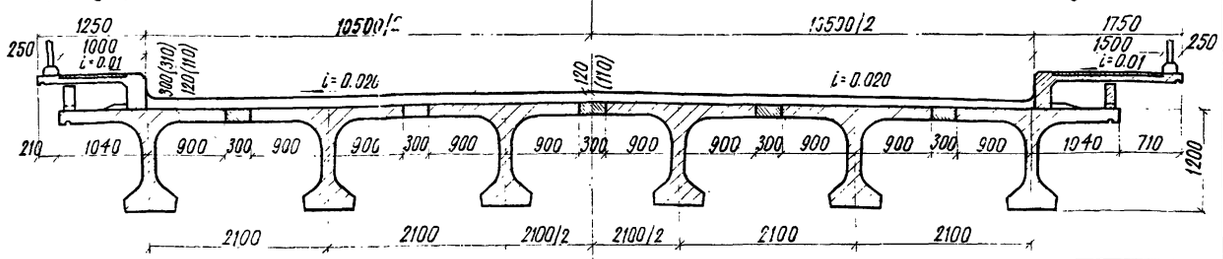

Г-14

тротуары 2.25м — тротуары 3.0м

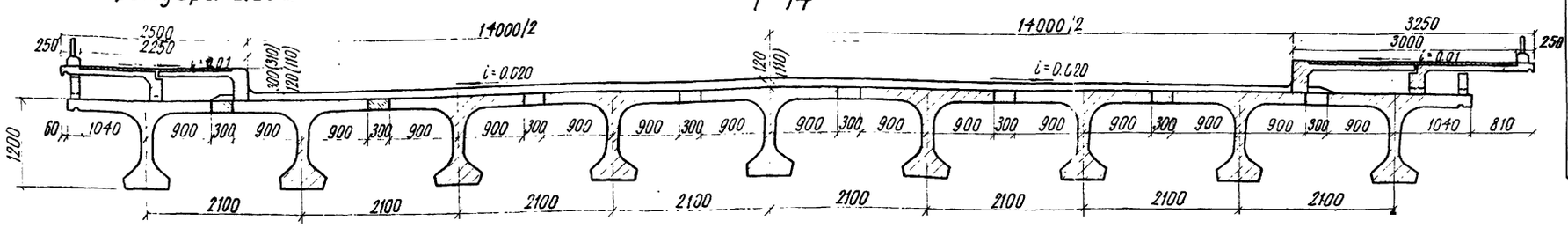

В пролетных строениях с Г-7 и Г-9 с тротуарами 1.0м, Г-10.5 с тротуарами 1.5м и Г-14 с тротуарами 3.0м, тротуарные блоки (а у Г-14 с тротуарами 3.0м только наружные) прикрепляются к закладным стальным планкам в крайних балках в соответствии с деталями на листе 69

Г-21

тротуары 2.25 — тротуары 3.0м

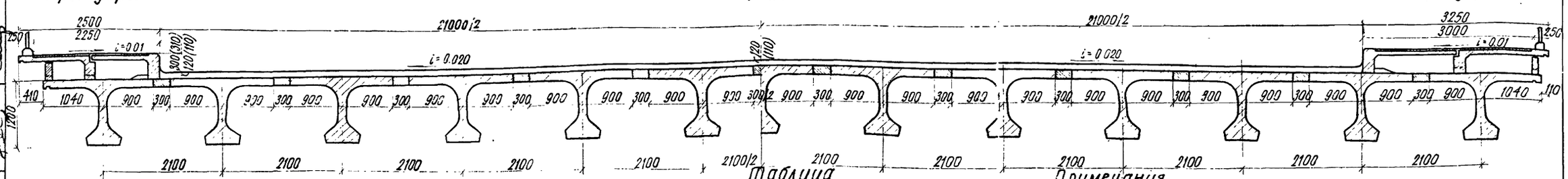

Количество балок на одно пролетное строение

Габарит	Тротуары шириной 1.0×2 балки крайние	1.0×2 балки промеж.	1.5×2 балки крайние	1.5×2 балки промеж.	2.25×2 балки крайние	2.25×2 балки промеж.	3.0×2 балки крайние	3.0×2 балки промеж.
Г-7	2	2	2	3	—	—	—	—
Г-8	2	3	2	3	—	—	—	—
Г-9	2	3	2	4	—	—	—	—
Г-10.5	2	4	2	4	—	—	—	—
Г-14	—	—	—	—	2	7	2	7
Г-21	—	—	—	—	2	10	2	11

Таблица строительных высот

Вид покрытия	Hстр. мм
Асфальтобетонное	1320
Цементобетонное	1310

Примечания.

1. Балки пролетных строений устанавливаются по подферменнику, имеющему уклон поперек моста i = 0.020.
2. В скобках указана толщина покрытия и возвышение бордюра над проезжей частью при цементобетонном покрытии, без скобок — при асфальтобетонном.
3. Общие виды пролетных строений с таблицами показателей см. листы 32, 39
4. Все размеры даны в мм.

СДП 1964г.	Унифицированные сборные железобетонные пролетные строения для автодорожных и городских мостов.	Натяжение арматуры на упоры. Армирование полигональными пучками. Общий вид пролетного строения длиной 18 и 24 м. Поперечные разрезы.	Масштаб 1:50.	384/7	31

Гостранстрой Главтранспроект ГПИ „Союздорпроект" отдел искусственных сооружений		
Начальник отдела	Чарийский	
Гл. специалист отдела	Понкратов	
Гл. инженер проекта	Гальперин	
Руководитель бригады	Алексеева	
Проверил	Тимонова	
Составил	Соколова	

Фасад

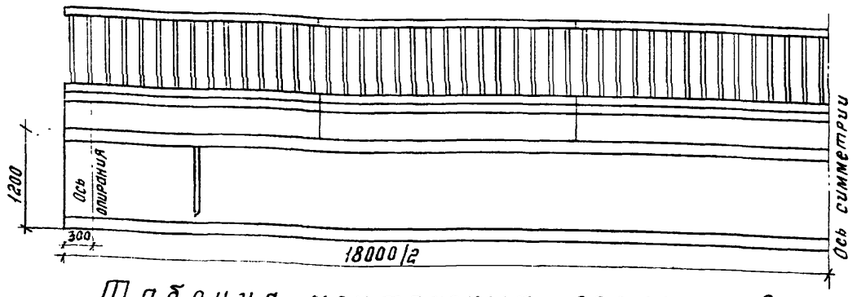

Таблица монтажных элементов на одно пролетное строение

Наименование элементов	Марка бетона	Г-7						Г-8						Г-9						Г-10.5						Г-14						Г-21					
		При тротуарах шириной																																			
		1.0			1.5			1.0			1.5			1.0			1.5			1.0			1.5			2.25			3.0			2.25			3.0		
		Марка	Вес, т	Количество, шт.	Марка	Вес, т	Количество, шт.	Марка	Вес, т	Количество, шт.	Марка	Вес, т	Количество, шт.	Марка	Вес, т	Количество, шт.	Марка	Вес, т	Количество, шт.	Марка	Вес, т	Количество, шт.	Марка	Вес, т	Количество, шт.	Марка	Вес, т	Количество, шт.	Марка	Вес, т	Количество, шт.	Марка	Вес, т	Количество, шт.	Марка	Вес, т	Количество, шт.
Балки пролетного строения	400	Кр-18П	28.4	2	Кр-18П	28.4	2	Кр-18П	28.4	2	Кр-18П	28.4	2	Кр-18П	28.4	2	Кр-18П	28.4	2	Кр-18П	28.4	2	Кр-18П	28.4	2	Кр-18П	28.4	2	Кр-18П	28.4	2	Кр-18П	28.4	2	Кр-18П	28.4	2
		Пр-18П	27.4	2	Пр-18П	27.4	3	Пр-18П	27.4	3	Пр-18П	27.4	3	Пр-18П	27.4	3	Пр-18П	27.4	4	Пр-18П	27.4	4	Пр-18П	27.4	4	Пр-18П	27.4	7	Пр-18П	27.4	7	Пр-18П	27.4	10	Пр-18П	27.4	11
Подтротуарные балки	300	Б-1	0.25	12	Б-1	0.25	12	Б-1	0.25	12	Б-1	0.25	12	Б-1	0.25	12	Б-1	0.25	12	Б-1	0.25	12	Б-1	0.25	12	Б-1	0.25	12	Б-1	0.25	12	Б-1	0.25	12	Б-1	0.25	12
Тротуарные блоки	300	Т-1	1.2	12	Т-2	1.5	12	Т-1	1.2	12	Т-2	1.5	12	Т-1	1.2	12	Т-2	1.5	12	Т-1	1.2	12	Т-2	1.5	12	Т-1а	1.2	12	Т-2а	1.5	12	Т-1а	1.2	12	Т-2а	1.5	12
		—	—	—	—	—	—	—	—	—	—	—	—	—	—	—	—	—	—	—	—	—	—	—	—	Т-3	1.3	12	Т-4	1.4	12	Т-3	1.3	12	Т-4	1.4	12
Перильное ограждение	300	ПО	0.25	12	ПО	0.25	12	ПО	0.25	12	ПО	0.25	12	ПО	0.25	12	ПО	0.25	12	ПО	0.25	12	ПО	0.25	12	ПО	0.25	12	ПО	0.25	12	ПО	0.25	12	ПО	0.25	12

Таблица расхода основных материалов на одно пролетное строение

№№ п/п	Наименование					Измеритель	Г-7		Г-8		Г-9		Г-10.5		Г-14		Г-21	
							При тротуарах шириной											
							1.0	1.5	1.0	1.5	1.0	1.5	1.0	1.5	2.25	3.0	2.25	3.0
1	Балки пролетного строения	Сборные элементы	Бетон М-400			м³	44.7	55.7	55.7	55.7	55.7	66.5	66.5	66.5	99.5	99.5	132.4	143.4
			Сталь	Высокопрочная проволока		т	1.57	1.93	1.93	1.93	1.93	2.28	2.28	2.28	3.35	3.35	4.42	4.77
				Арматурная	Класса А-I	т	2.26	2.81	2.81	2.81	2.81	3.36	3.36	3.36	5.04	5.04	6.71	7.26
					Класса А-II	т	4.53	5.67	5.67	5.67	5.68	6.82	6.82	6.83	10.26	10.28	13.71	14.86
				Полосовая Вст3		т	0.35	0.33	0.33	0.33	0.41	0.39	0.39	0.48	0.58	0.65	0.76	0.82
		Омоноличивание	Бетон М-400			м³	2.4	3.2	3.2	3.2	3.2	4.1	4.1	4.1	6.5	6.5	8.9	9.7
			Сталь	Арматурная	Класса А-I	т	0.18	0.24	0.24	0.24	0.24	0.30	0.30	0.30	0.49	0.49	0.67	0.73
2	Подтротуарные балки	Сборные элементы	Бетон М-300			м³	1.2	1.2	1.2	1.2	1.2	1.2	1.2	1.2	1.2	1.2	1.2	1.2
			Сталь	Арматурная	Класса А-I	т	0.06	0.06	0.06	0.06	0.06	0.06	0.06	0.06	0.06	0.06	0.06	0.06
					Класса А-II	т	0.01	0.01	0.01	0.01	0.01	0.01	0.01	0.01	0.01	0.01	0.01	0.01
				Полосовая Вст3		т	0.02	0.02	0.02	0.02	0.02	0.02	0.02	0.02	0.02	0.02	0.02	0.02
		Омоноличивание	Сварные швы К=6мм			м	2.4	2.4	2.4	2.4	2.4	2.4	2.4	2.4	2.4	2.4	2.4	2.4
3	Тротуарные блоки	Сборные элементы	Бетон М-300			м³	5.5	7.0	5.5	7.0	5.5	7.0	5.5	7.0	11.2	13.3	11.2	13.3
			Сталь	Арматурная	Класса А-I	т	0.52	0.65	0.52	0.65	0.52	0.65	0.52	0.65	1.02	1.21	1.02	1.21
					Класса А-II	т	0.04	0.02	0.02	0.02	0.04	0.02	0.02	0.04	0.02	0.04	0.02	0.02
				Полосовая Вст3		т	0.19	0.17	0.17	0.17	0.19	0.17	0.17	0.19	0.17	0.19	0.17	0.17
		Омоноличивание	Сварные швы К=6мм			м	3.6	—	—	—	3.6	—	—	3.6	—	3.6	—	—
4	Бетон упоров и цементный раствор под тротуарами М-250					м³	0.7	1.3	1.0	1.0	0.7	1.3	0.9	0.9	1.8	1.8	1.5	2.2
5	Перильное ограждение	Сборные элементы	Бетон М-300			м³	1.2	1.2	1.2	1.2	1.2	1.2	1.2	1.2	1.2	1.2	1.2	1.2
			Сталь	Арматурная	Класса А-I	т	0.10	0.10	0.10	0.10	0.10	0.10	0.10	0.10	0.10	0.10	0.10	0.10
					Класса А-II	т	0.42	0.42	0.42	0.42	0.42	0.42	0.42	0.42	0.42	0.42	0.42	0.42
				Полосовая Вст3		т	0.07	0.07	0.07	0.07	0.07	0.07	0.07	0.07	0.07	0.07	0.07	0.07
		Омоноличивание	Бетон М-300			м³	0.1	0.1	0.1	0.1	0.1	0.1	0.1	0.1	0.1	0.1	0.1	0.1
			Сталь	Арматурная	Класса А-I	т	0.0016	0.0016	0.0016	0.0016	0.0016	0.0016	0.0016	0.0016	0.0016	0.0016	0.0016	0.0016
			Сварные швы К=6мм			м	17.4	17.4	17.4	17.4	17.4	17.4	17.4	17.4	17.4	17.4	17.4	17.4

Примечания:

1. Поперечные разрезы пролетного строения и примечания см лист 31
2. В таблицу объемов работ вес металла опорных частей не включен. Расход металла на опорные части дан на листе 64
3. Все размеры в мм

СДП 1964	Унифицированные сборные железобетонные пролетные строения для автодорожных и городских мостов	Натяжение арматуры на упоры. Армирование полиэтиленовыми пучками	Масштаб 1:50	
		Общий вид пролетного строения длиной 18 м. Фасад и таблицы показателей	384/7	32

Гастрансстрой Главтранспроект СПИ Союздорпроект Отдел искусственных сооружений

Начальник отдела Чагуйский

Главный инженер проекта Галперин

Главный специалист отдела Понкратов

Руководитель группы Алексеев

Проверил Лупина

Составил Кулн

Согласовано

ФАСАД (ВЫПУСКИ АРМАТУРЫ ПЛИТЫ НЕ ПОКАЗАНЫ)

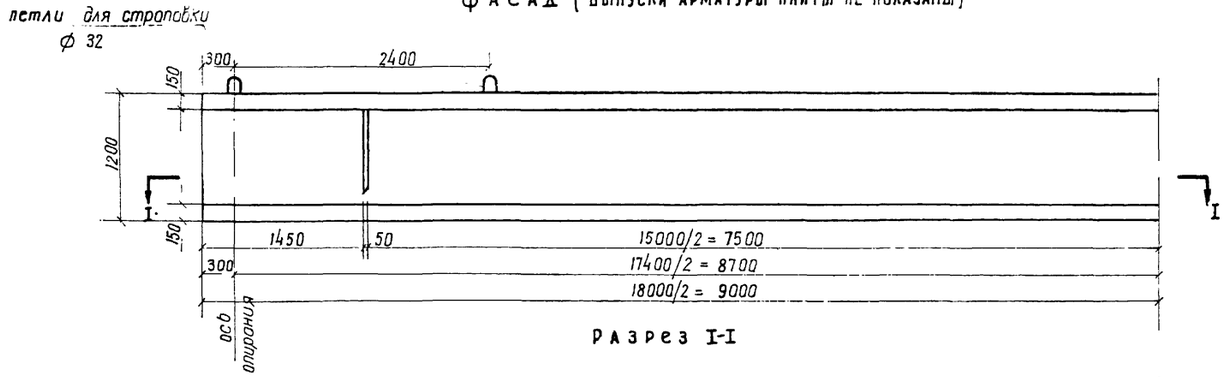

РАЗРЕЗ I-I

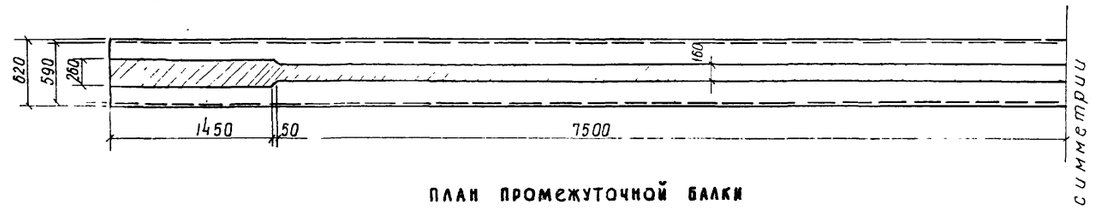

ПЛАН ПРОМЕЖУТОЧНОЙ БАЛКИ

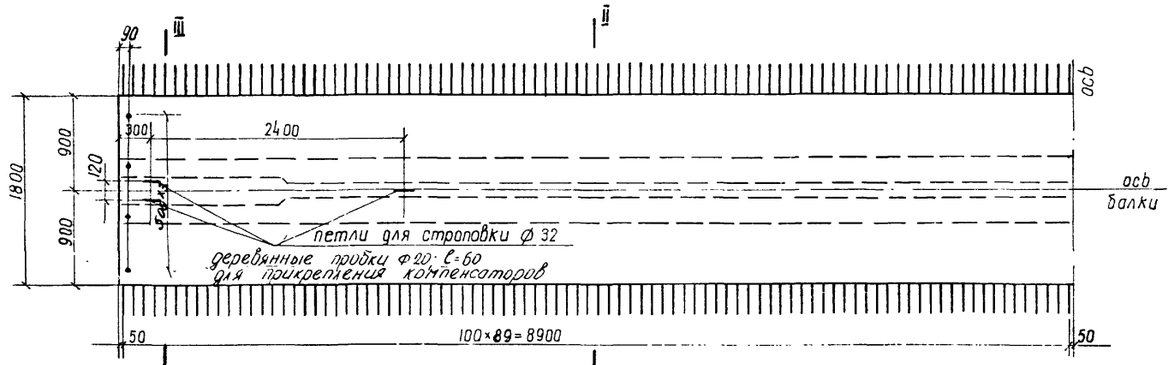

ПЛАН КРАЙНЕЙ БАЛКИ

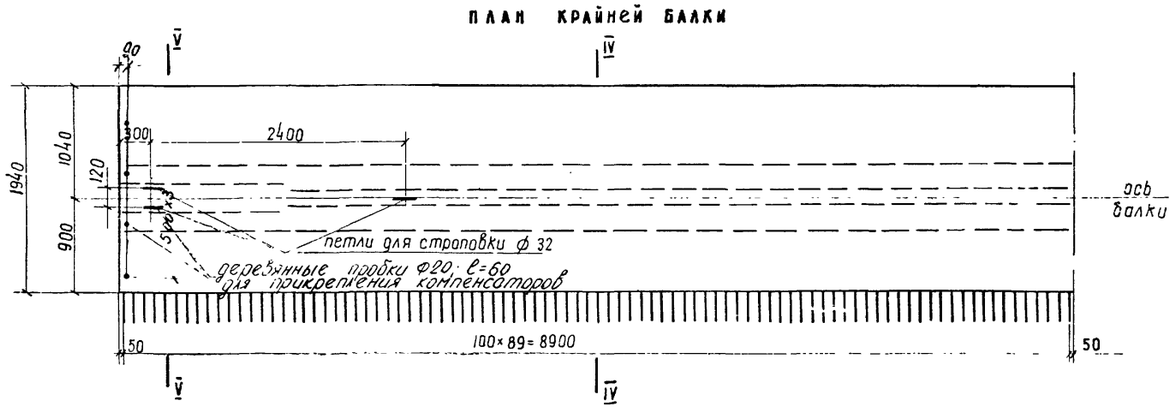

СХЕМА СТРОПОВКИ БАЛОК

ВАРИАНТ 1

ПОДЪЕМ ЗА КРАЙНИЕ ПЕТЛИ

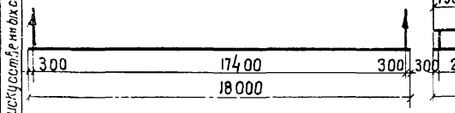

ВАРИАНТ 2

ПОДЪЕМ ТОЛЬКО С ПРИМЕНЕНИЕМ ТРАВЕРС

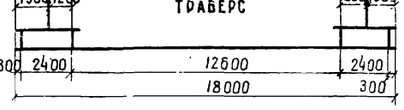

марка балки	объем бетона, м³	вес балки, т
Пр-18 П	10.97	27.4
Кр-18 П	11.35	28.4

Бетон: М-400, Мрз 300 по ГОСТ 4795-59

ПРОМЕЖУТОЧНАЯ БАЛКА Пр-18П

РАЗРЕЗ II-II

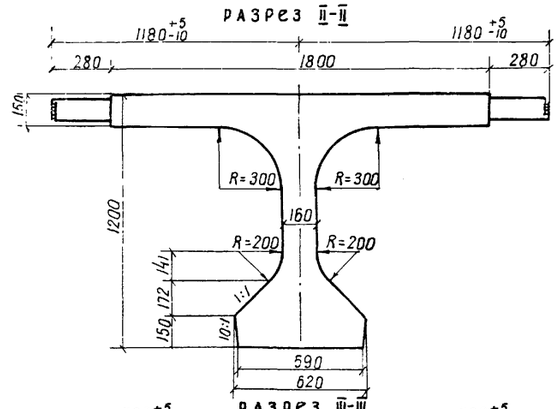

РАЗРЕЗ III-III

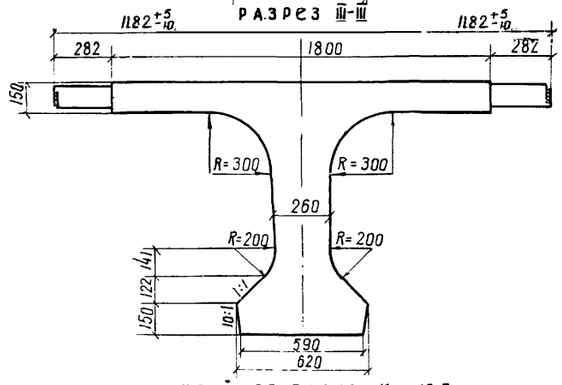

КРАЙНЯЯ БАЛКА Кр-18П

РАЗРЕЗ IV-IV

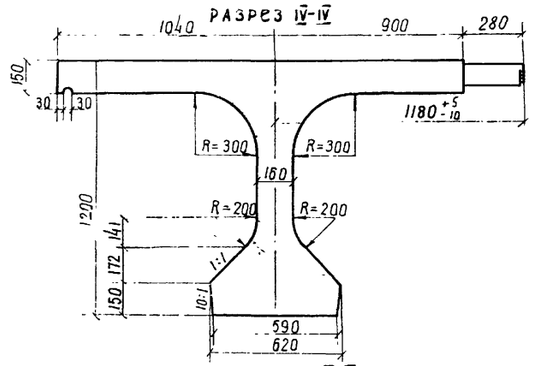

РАЗРЕЗ V-V

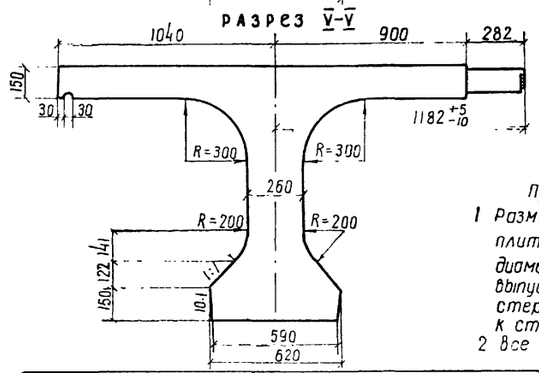

Примечания.
1 Размеры выпусков арматуры плиты указаны по наружному диаметру стержня. Размер выпуска 282 мм относится к стержням ф15мм, а 280 мм — к стержням ф12мм (см лист 2 Все размеры в мм
59.60

СДП 1964	Унифицированные сборные железобетонные пролетные строения для автодорожных и городских мостов	НАТЯЖЕНИЕ АРМАТУРЫ НА УПОРЫ ДАРМИРОВАНИЕ ПОЛИГОНАЛЬНЫМИ ПУЧКАМИ	МАСШТАБ 1:40, 1:20
		ОПАЛУБОЧНЫЕ ЧЕРТЕЖИ БАЛОК ДЛИНОЙ 18.0 м	384/7 33

Гл специалист отдела	Данкратов	
Начальник отдела	Чарушский	
Гл инженер проекта	Гальперин	
Руководитель бригады	Алексеева	
Проверил	Алексеева	
Составил	Соколова	

Гострансстрой Главтрансстроепроект ГПИ Союздорпроект
Отрасл. инструктивные и нормативные сооружения

Калину Сверила: Шифрова

БАЛКА Кр-18 П

ПРОДОЛЬНЫЙ РАЗРЕЗ

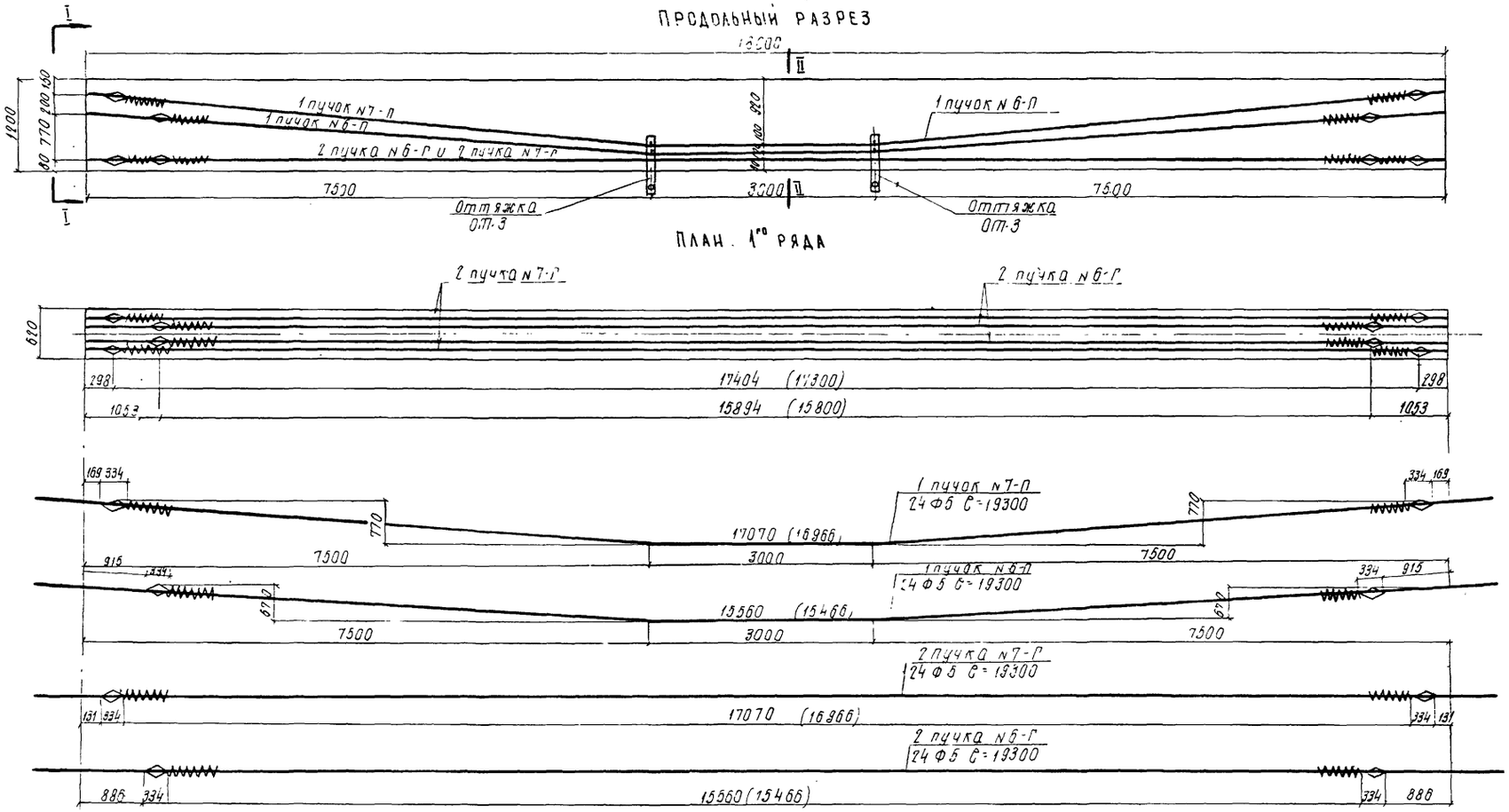

Контролируемое усилие в пучке	518
Усилие в пучке при перетяжке в течение 10 мин.	570
Наименьшая марочная прочность бетона при спуске арматуры	М-320

ВИД ПО I-I

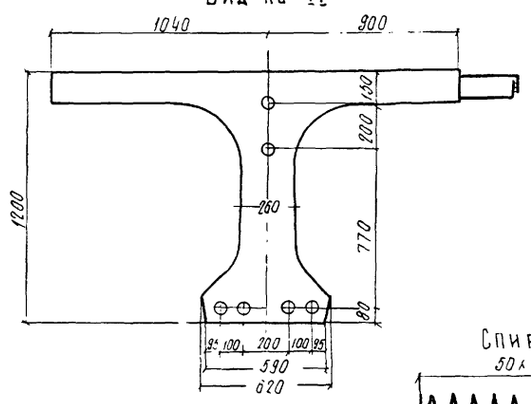

РАЗРЕЗ II-II

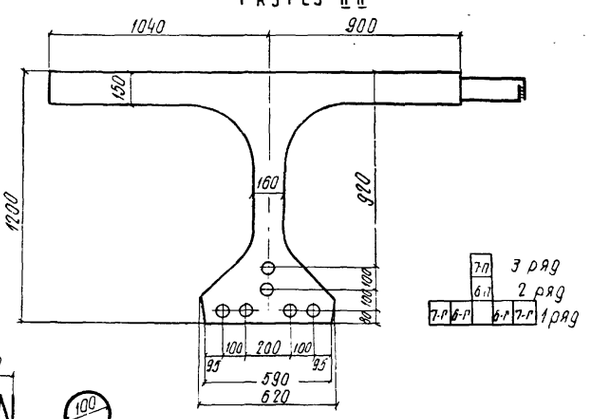

СПИРАЛЬ

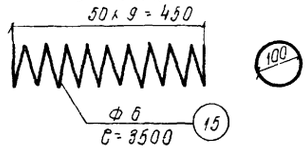

СЕЧЕНИЕ ПУЧКА МЕЖДУ АНКЕРАМИ

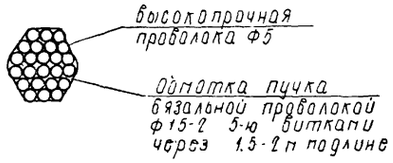

СПЕЦИФИКАЦИЯ

высокопрочной проволоки, оттяжек, спиралей и анкеров на балку Кр-18 П

N N элементов	Диаметр, мм	Длина, мм	Количества, шт. на пучок	Количества, шт. на балку	Общая длина м
6-П	5	19300	24	24	464.0
6-Г	5	19300	24	48	928.0
7-П	5	19300	24	24	464.0
7-Г	5	19300	24	48	928.0
15	6	3500	2	12	42.0
16	анкера	334	2	12	—
ОТ-3	оттяжки	—	—	2	—

ВЫБОРКА СТАЛИ НА БАЛКУ Кр-18 П

Диаметр, мм	Общая длина, м	Вес 1 пог. м (шт. куб) т/в	Общий вес, кг	Гост или марка стали
5	2784.0	0.154	429.0	ГОСТ 7348-55
6	42.0	0.222	9.3	ВСт3
анкера	12 штук	0.98	11.8	ВСт3
ОТ-3	2 шт	13.4	26.8	ВСт3
Вязальная проволока для обмотки пучков			0.9	
Итого			477.8	

ПРИМЕЧАНИЯ

1. В скобках дано расстояние между анкерами в заготовке.
2. Удлинение пучков подсчитано при модуле упругости проволоки $E=1.8\times10^6$ кг/см²
3. Установка анкеров до вытяжки при натяжении с одной стороны производится с учетом имеющихся захватных приспособлений и деформации стенда.
4. Длина пучка в заготовке принята $L+2\times650$, где L - полная длина пролетного строения.
5. Конструкцию анкера см. на листе 55, оттяжки - лист 56.
6. Все размеры в мм.

СДП 1964г	Унифицированные сборные железобетонные пролетные строения для автодорожных и городских мостов	Натяжение арматуры на упоры. Армирование полигональными пучками	М 1:50; 1:20; 1:10
		Армирование предварительно напряженной арматурой крайней балки длиной 18 м	384/7 34

Ространсгрузпроект Главтрансгрузпроект ГПИ, Союздорпроект	Начальник отдела	Чадийский	
	Гл. специалист отдела	Пандатов	
	Гл. инженер проекта	Галперин	
	Руководитель бригады	Алексеева	
	Проверил	Кривлев	
	Составил	Лялина	

БАЛКА Пр-18П

ПРОДОЛЬНЫЙ РАЗРЕЗ

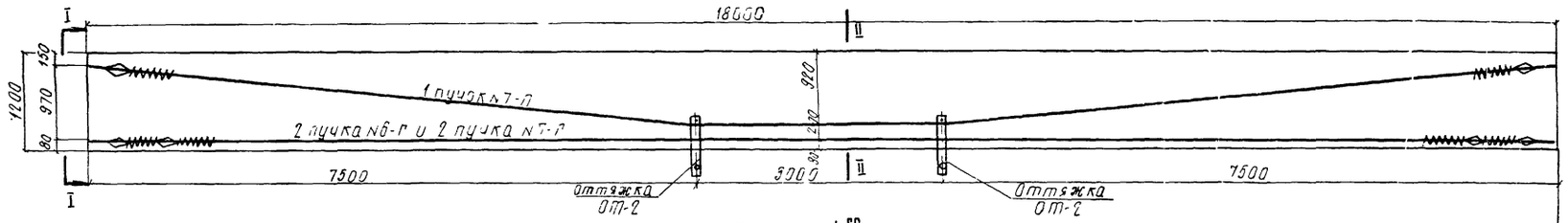

ПЛАН 1го РЯДА

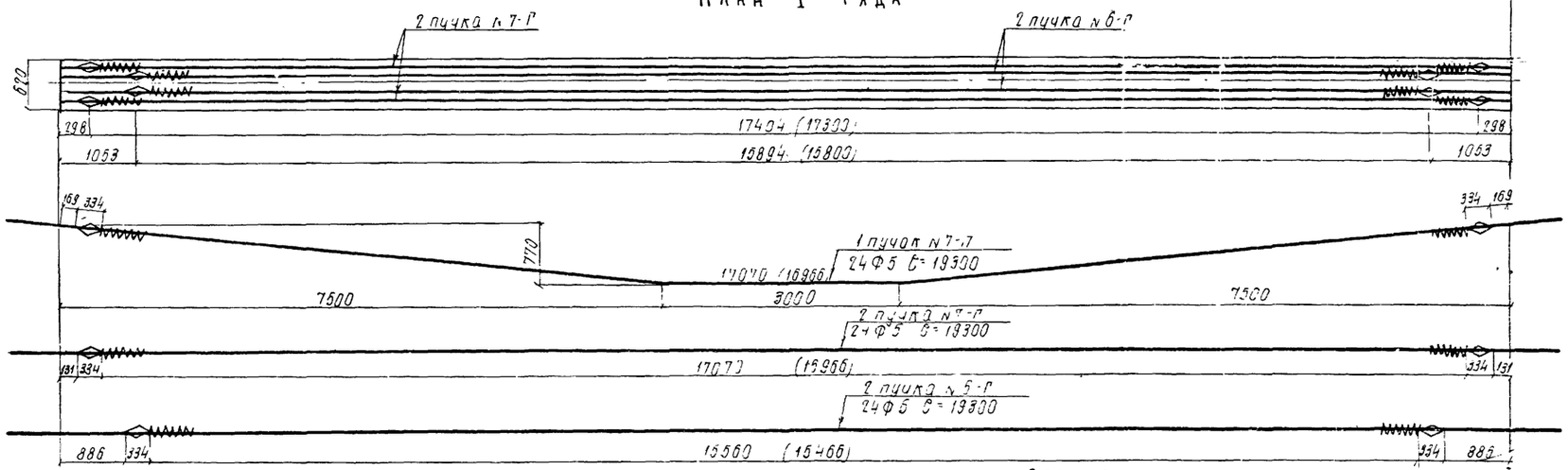

Контролируемое усилие в пучке	51.8
Усилие в пучке при перетяжке в течение 10 мин	57.0 т
Наименьшая марочная прочность бетона при спуске арматуры	М-300

ВИД ПО I-I

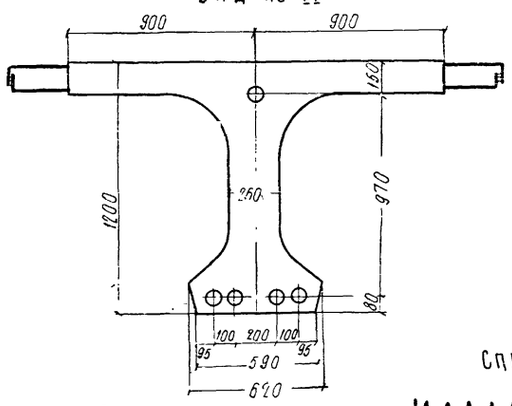

РАЗРЕЗ II-II

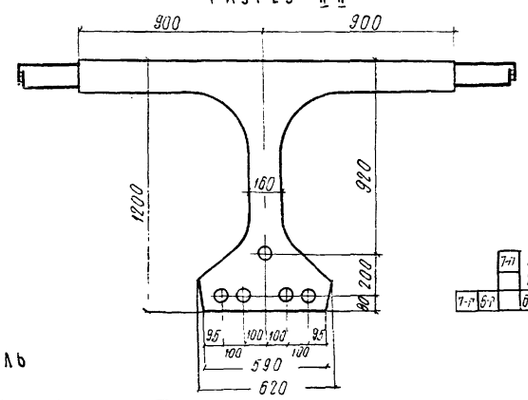

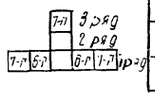

СПЕЦИФИКАЦИЯ
высокопрочной проволоки, оттяжек, спиралей и анкеров на балку Пр-18П

NN элементов	Диаметр, мм	Длина, мм	Количество, шт на пучок	Количество, шт на балку	Общая длина, м
6-Г	5	19300	24	48	926.0
7-П	5	19300	24	24	463.0
7-Г	5	19300	24	48	926.0
15	6	3500	2	10	35.0
16	анкера	334	2	10	—
ОТ-2	оттяжки	—	—	2	—

ВЫБОРКА СТАЛИ
на балку Пр-18П

Диаметр, мм	Общая длина, м	Вес 1пог м (штуки) кг	Общий вес, кг	Гост или марка стали
5	2375.0	0.154	356.0	ГОСТ 7348-55
6	35.0	0.222	7.8	ВСт-3
анкера	10 штук	0.98	9.8	ВСт-3
ОТ-2	2 шт	12.7	25.4	ВСт-3
Вязальная проволока для обмотки пучков			0.7	
Итого			399.7	

СПИРАЛЬ

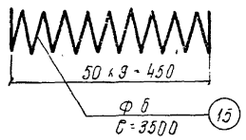

СЕЧЕНИЕ ПУЧКА МЕЖДУ АНКЕРАМИ

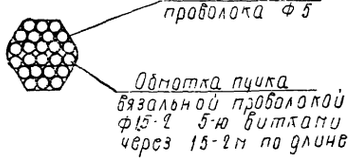

ПРИМЕЧАНИЯ.

1. В скобках дано расстояние между анкерами в заготовке.
2. Удлинение пучков подсчитано при модуле упругости проволоки $E = 1.8 \times 10^6$ кг/см².
3. Установка анкеров до вытяжки при натяжении с одной стороны производится, с учетом имеющихся захватных приспособлений и деформации стенда.
4. Длина пучка в заготовке принята $L + 2 \times 550$, где L-полная длина пролетного строения.
5. Конструкцию анкера см. на листе 55.
6. Все размеры в мм.

СДП 1964г.	Унифицированные сборные железобетонные пролетные строения для автодорожных и городских мостов	Натяжение арматуры на упоры. Армирование полигональными пучками. Армирование предварительно напряженной арматуры промежуточной балки длиной 18м.	М 1:50; 1:20; 1:10 — 384/7 — 35

Госгранстрой Giprotransproekt ГПИ „Союздорпроект"	Отдел искусственных сооружений	Начальник отдела Чарушкин	Гл. специалист отдела Пантелеев
Гл. инженер проекта Гольдерин	Руководитель бригады Алексеев	Проверил Кузнецов	Составил Лялина

Какому сдача. Сафарове

Крайняя балка КР-18П

Разрез I-I

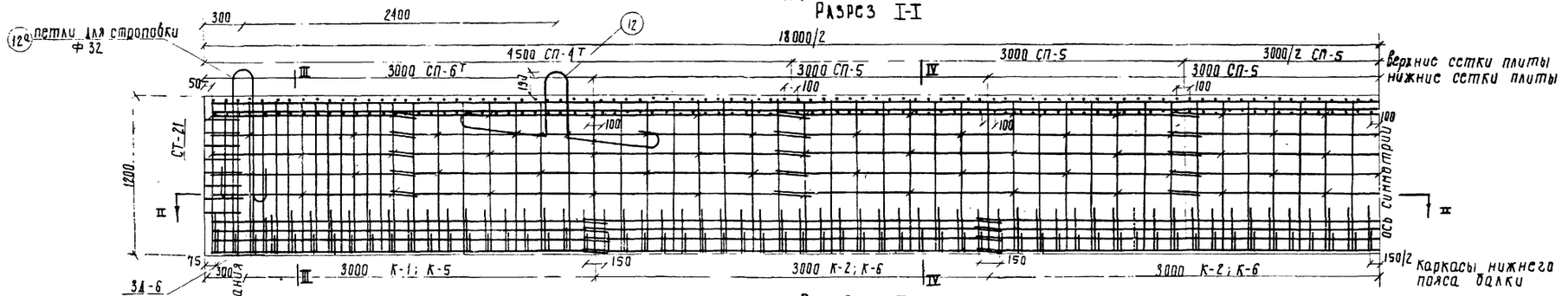

Разрез II-II

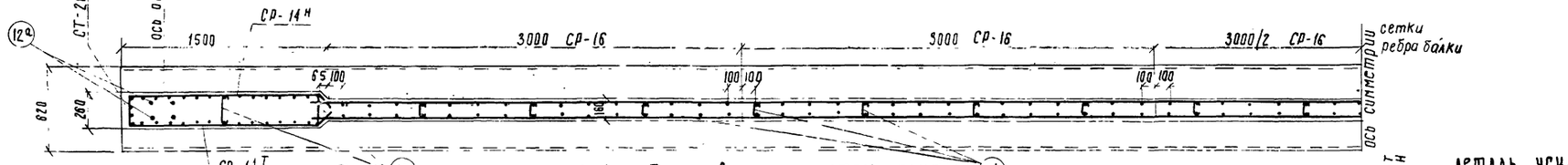

План верхних сеток плиты

Деталь усиления сеток ребра СР-14Т/Н дополнительными стержнями

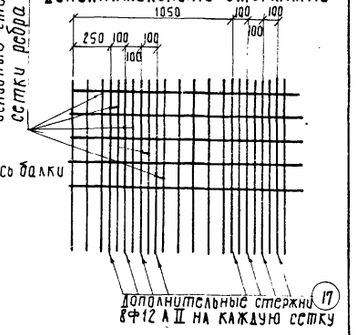

Разрез III-III

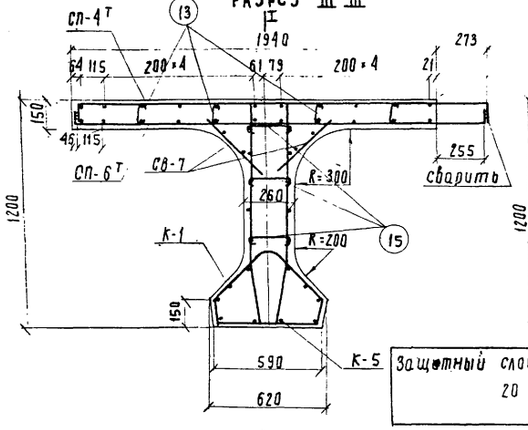

Разрез IV-IV

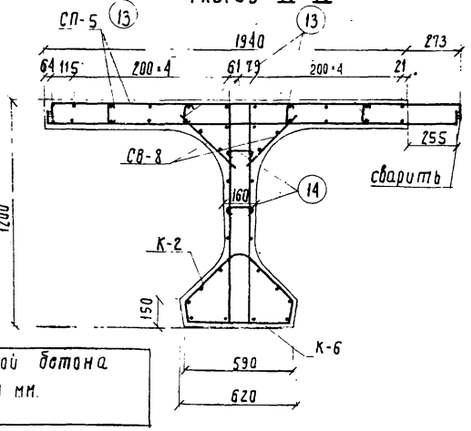

Защитный слой бетона 20 мм.

Расход стали на балку КР-18П

Профиль	Вес, кг. Арматурная AI	Арматурная AII	Полосовая	Всего с креплен. тротуар. блоков	Всего без крепл. тротуар. блоков	Марка стали
Ф6	47.6	—	—	47.6	47.6	ВСт.3
Ф8	397.3	—	—	397.3	397.3	ВСт.3
Ф12	—	897.1	—	897.1	888.7	Ст.5
Ф16	—	220.0	—	220.0	220.0	Ст.5
Ф32	107.1	—	—	107.1	107.1	ВСт.3
-300×12	—	—	32.2	32.2	32.2	ВСт.3
-250×10	—	—	37.3	37.3	—	ВСт.3
-80×10	—	—	8.2	8.2	8.2	ВСт.3
Итого	552.0	1117.1	77.7	1746.8	1701.1	
Сварных швов δ=4мм пог.м				13.0	5.5	

Примечания:

1. Установка закладных деталей 3Д-1 и 3Д-2 обязательна только для габаритов Г-14с тротуарами 3.0 м (для наружных тротуарных блоков), Г-7 и Г-9 с тротуарами 1.0 м и Г-10.5 с тротуарами 1.5 м. Размеры в скобках относятся к Г-10.5 с тротуарами 1.5 м.
2. Каркасы К-1 с К-5 и К-2 с К-6 в местах их сопряжений связать вязальной проволокой.
3. Конструкцию и спецификацию закладных деталей и отдельных стержней см. листы 61, 62.
4. Все размеры в мм.

СДП 1964	Унифицированные сборные железобетонные пролетные строения для автодорожных и городских мостов	Натяжение арматуры на упоры. Армирование полигональными пучками. Армирование ненапряженной арматурой крайней балки длиной 18.0 м	Масштаб 1:25; 1:20
			3.84/7	36

Госстрой СССР Гл. Ленинградское отделение Гипространсмост „Союздорпроект"

Отдел искусственных сооружений

Начальник отдела	Чарутский	
Гл. специалист отдела	Понкратов	
Гл. инженер проекта	Гольдфарин	
Руководитель бригады	Алексеева	
Проверил	Кашеков	
Составил	Сокалова	

Копию верна: Старшая Сокольова

Дополнительные стержни сеток ребра СР-14$^{Т}_{Н}$ не показаны, см. деталь.

Промежуточная балка Пр-18П

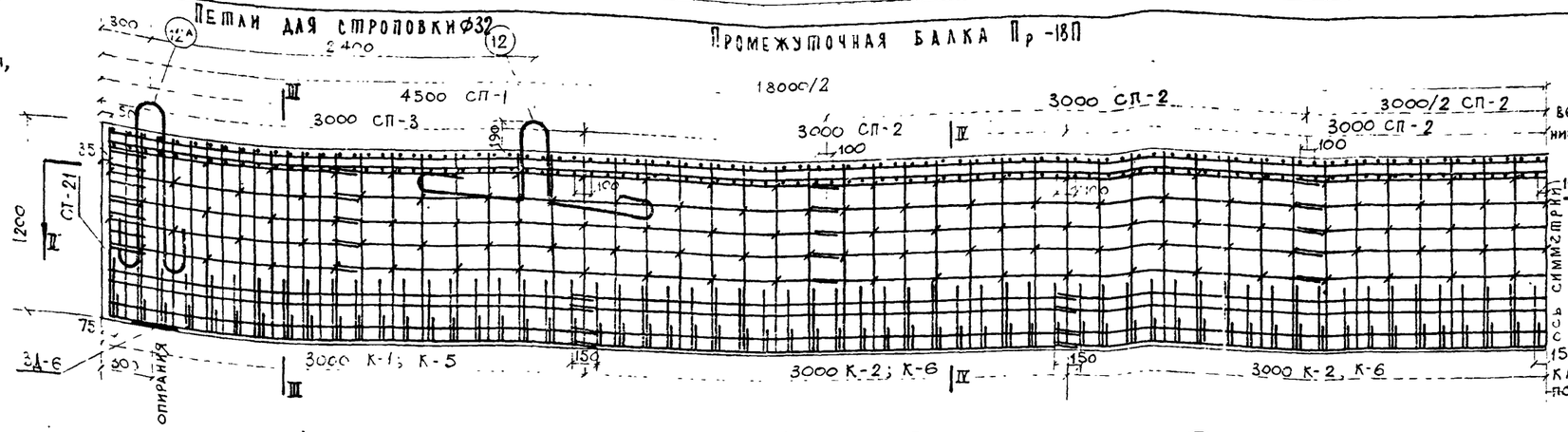

Деталь усиления сеток ребра СП-14$^{Т}_{Н}$ дополнительными стержнями

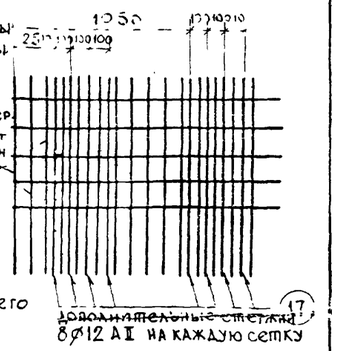

Разрез II-II

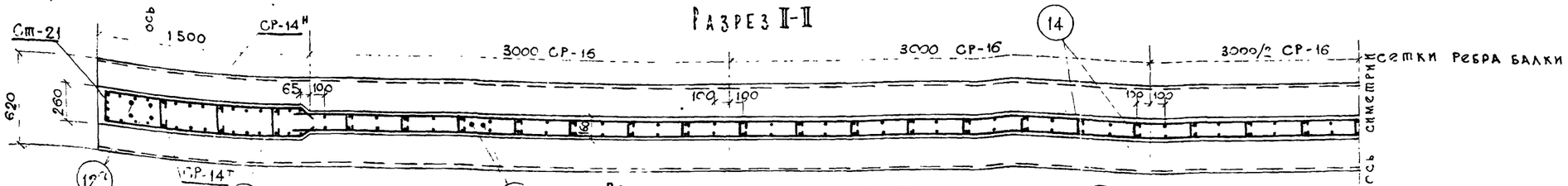

План верхних сеток плиты

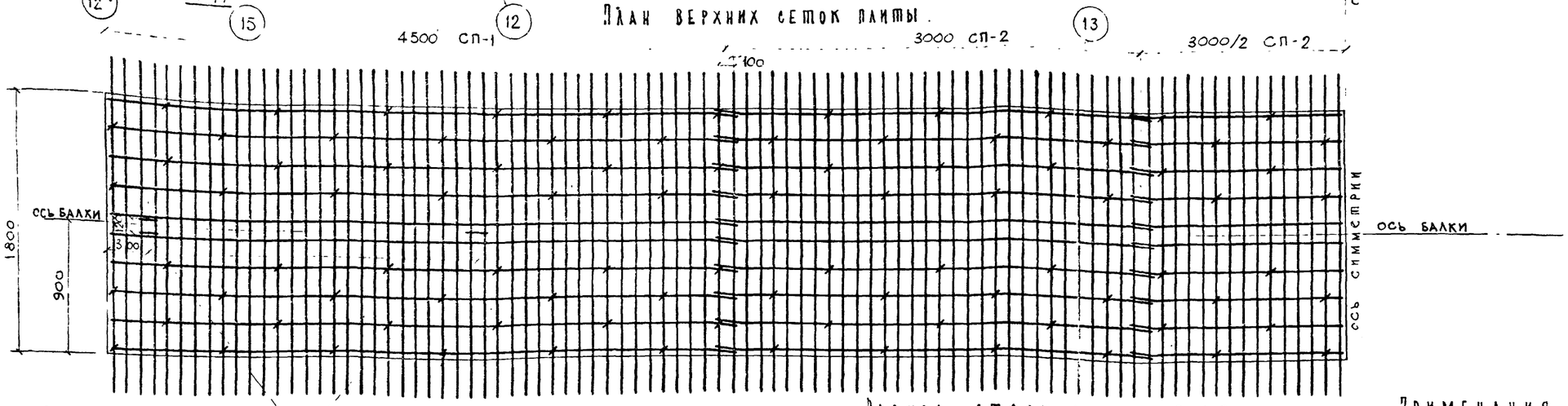

Разрез III-III

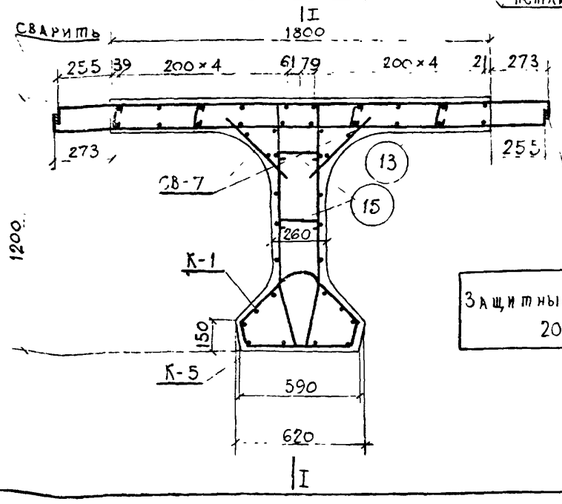

Разрез IV-IV

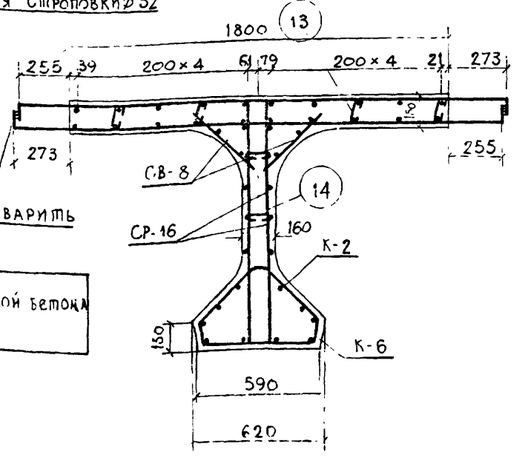

Защитный слой бетона 20 мм

Расход стали на балку Пр-18П

Профиль	Вес, кг: Арматурная AI	Арматурная AII	Полосовая	Всего	Марка стали
⌀6	47.6	—	—	47.6	Вст.3
⌀8	388.9	—	—	388.9	Вст.3
⌀12	—	913.8	—	913.8	Ст.5
⌀16	-	235.6	—	235.6	Ст.5
⌀32	107.1	—	—	107.1	Вст.3
-300×12	—	—	32.2	32.2	Вст.3
Итого	543.6	1149.4	32.2	1725.2	—
Сварных швов δ = 4 мм — 8 п м					

Примечания.

1. Каркасы К-1 с К-5 и К-2 с К-6 в местах их сопряжений связать вязальной проволокой.
2. Конструкцию и спецификацию закладных деталей и отдельных стержней см. листы 61, 62
3. Все размеры в мм.

СДП 1964г	Унифицированные сборные железобетонные пролетные строения для автодорожных и городских мостов	Натяжение арматуры на упоры. Армирование полигональными пучками	Масштаб: 1:25; 1:20
		Армирование ненапряженной арматурой промежуточной балки длиной 18,0 м	384/7 37

Госмострансстрой Гипространсмост Отдел искусств. сооружений	Согласовано	
	Проверил	Лошкарев
	Руководитель бригады	Алексеева
	Гл. инженер проекта	Гальперин
	Гл. специалист отдела	Кондратов
	Начальник отдела	Чарусский

Схема армирования плиты.

а) промежуточная балка Пр-18П
План верхних сеток

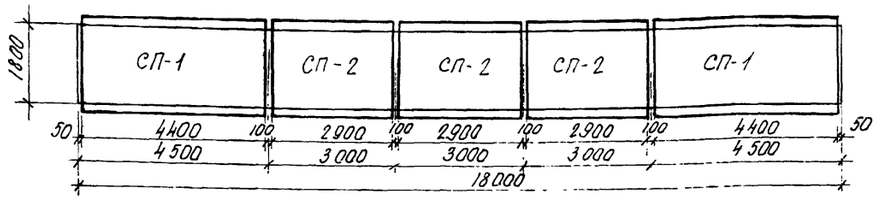

План нижних сеток

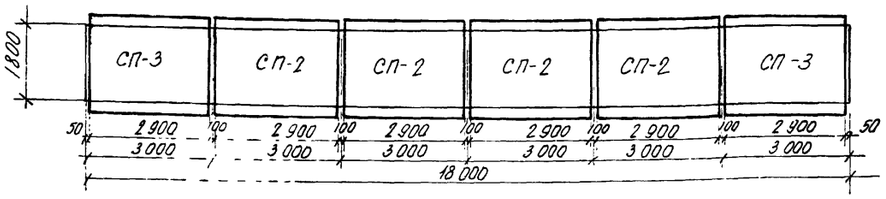

б) крайняя балка Кр-18П
План верхних сеток.

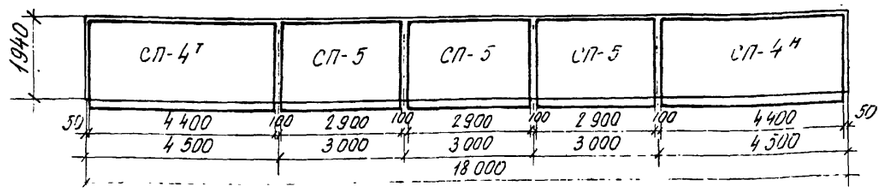

План нижних сеток.

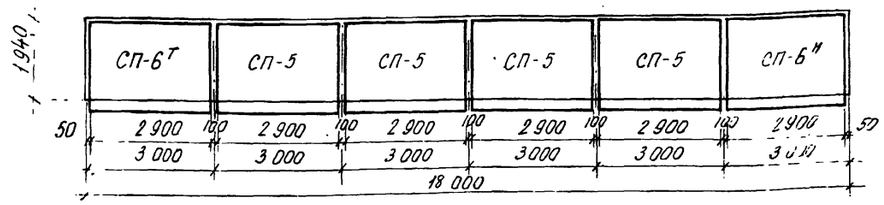

2. Схема армирования ребра.
Фасад.

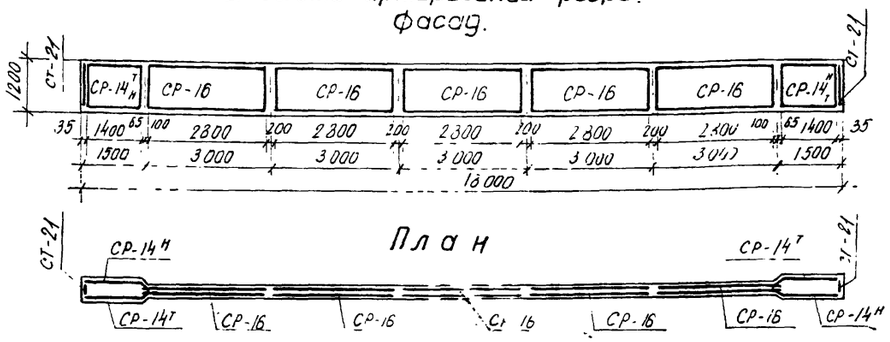

3. Схема армирования вутов плиты.
План.

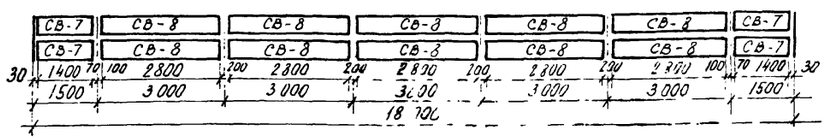

4. Схема армирования пояса
Фасад.

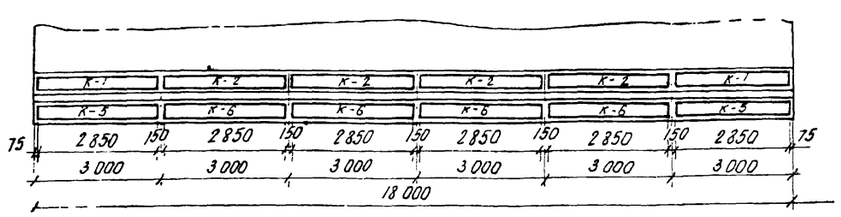

Расход арматуры сеток и каркасов на балку.

Наименование сеток или каркасов	Промежуточная балка Пр-18П. Расход арматуры на сетку или каркас, кг			на балку, кг			
	А-I	А-II	Всего	количество сеток или каркасов, шт	А-I	А-II	Всего
СП-1	—	164.5	164.5	2	—	329.0	329.0
СП-2	12.5	55.6	73.1	7	87.5	459.2	546.7
СП-3	—	118.5	118.5	2	—	237.0	237.0
СР-14Н	—	22.4	22.4	4	—	89.6	89.6
СР-16	13.2	—	13.2	10	132.0	—	132.0
СТ-21	2.9	—	2.9	2	5.8	—	5.8
СВ-7	1.3	—	1.3	4	5.2	—	5.2
СВ-8	2.7	—	2.7	10	27.0	—	27.0
К-1	8.4	—	8.4	2	16.8	—	16.8
К-2	8.5	—	8.5	4	34.0	—	34.0
К-5	18.6	—	18.6	2	37.2	—	37.2
К-6	18.9	—	18.9	4	75.6	—	75.6
Итого:				53	421.1	1114.8	1535.9

Наименование сеток или каркасов	Крайняя балка Кр-18П. Расход арматуры на сетку или каркас, кг			на балку, кг			
	А-I	А-II	Всего	количество сеток или каркасов, шт	А-I	А-II	Всего
СП-4Тн	—	160.6	160.6	2	—	321.2	321.2
СП-5	13.7	61.4	75.1	7	95.9	429.8	525.7
СП-6Тн	—	115.2	115.2	2	—	230.4	230.4
СР-14Тн	—	22.4	22.4	4	—	89.6	89.6
СР-16	13.2	—	13.2	10	132.0	—	132.0
СТ-21	2.9	—	2.9	2	5.8	—	5.8
СВ-7	1.3	—	1.3	4	5.2	—	5.2
СВ-8	2.7	—	2.7	10	27.0	—	27.0
К-1	8.4	—	8.4	2	16.8	—	16.8
К-2	8.5	—	8.5	4	34.0	—	34.0
К-5	18.6	—	18.6	2	37.2	—	37.2
К-6	18.9	—	18.9	4	75.6	—	75.6
Итого				53	429.5	1071.0	1500.5

Примечания:
1. Сетки СП-4Н; СП-6Н и СР-14Н зеркальны сеткам СП-4Т, СП-6Т и СР-14Т; Из общего потребного количества сеток СП-4, СП-6 и СР-14 50% изготовляются по чертежам (см листы 57, 60) и 50% зеркально им.
2. Все размеры в мм.

СДП 1964г	Унифицированные сборные железобетонные пролетные строения для автодорожных и городских мостов	Натяжение арматуры на упоры. Армирование полигональными пучками	Масштаб 1:100
		Монтажная схема арматурных сеток и каркасов балок длиной 18.0 м	384/7 38

Составил Сокольский
Проверил Кошелев
Рукоп. отдела Алексеева
Гл. инженер проекта Гольперин
Гл. инж. проекта Понкратов
Начальник отдела Чернозатонский
Гипротрансстройпроект г. Новосибирск отдел искусственных сооружений

Фасад

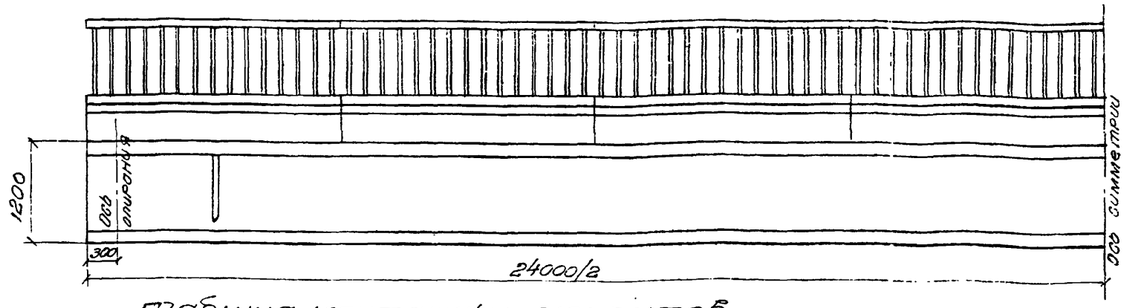

Таблица монтажных элементов на одно пролетное строение.

Наименование элементов	Марка бетона	Г-7			Г-8			Г-9			Г-10.5			Г-14			Г-21		
		при тротуарах шириной																	
		1.0			1.5			1.0			1.5			1.0			1.5		
		Марка	Вес, т	Количество, шт.	Марка	Вес, т	Количество, шт.	Марка	Вес, т	Количество, шт.	Марка	Вес, т	Количество, шт.	Марка	Вес, т	Количество, шт.	Марка	Вес, т	Количество, шт.
Балки пролетного строения	400	Кр-24П	37.7	2	Кр-24П	37.7	2	Кр-24П	37.7	2	Кр-24П	37.7	2	Кр-24П	37.7	2	Кр-24П	37.7	2
		Пр-24П	36.4	2	Пр-24П	36.4	3	Пр-24П	36.4	3	Пр-24П	36.4	3	Пр-24П	36.4	3	Пр-24П	36.4	3
Подтротуарные балки	300	Б-1	0.25	16	Б-1	0.25	16	Б-1	0.25	16	Б-1	0.25	16	Б-1	0.25	16	Б-1	0.25	16
Тротуарные блоки	300	Т-1	1.2	16	Т-2	1.5	16	Т-1	1.2	16	Т-2	1.5	16	Т-1	1.2	16	Т-2	1.5	16
		—	—	—	—	—	—	—	—	—	—	—	—	—	—	—	—	—	—
Перильное ограждение	300	ПО	0.25	16	ПО	0.25	16	ПО	0.25	16	ПО	0.25	16	ПО	0.25	16	ПО	0.25	16

Наименование элементов	Марка бетона	Г-7			Г-8			Г-9			Г-10.5			Г-14			Г-21		
		при тротуарах шириной																	
		1.0			1.5			1.0			1.5			2.25			3.0		
		Марка	Вес, т	Количество, шт.	Марка	Вес, т	Количество, шт.	Марка	Вес, т	Количество, шт.	Марка	Вес, т	Количество, шт.	Марка	Вес, т	Количество, шт.	Марка	Вес, т	Количество, шт.
Балки пролетного строения	400	Кр-24П	37.7	2	Кр-24П	37.7	2	Кр-24П	37.7	2	Кр-24П	37.7	2	Кр-24П	37.7	2	Кр-24П	37.7	2
		Пр-24П	36.4	3	Пр-24П	36.4	4	Пр-24П	36.4	4	Пр-24П	36.4	4	Пр-24П	36.4	7	Пр-24П	36.4	7
Подтротуарные балки	300	Б-1	0.25	16	Б-1	0.25	16	Б-1	0.25	16	Б-1	0.25	16	Б-1	0.25	16	Б-1	0.25	16
Тротуарные блоки	300	Т-1	1.2	16	Т-2	1.5	16	Т-1а	1.2	16	Т-2а	1.5	16	Т-1а	1.2	16	Т-2а	1.5	16
		—	—	—	—	—	—	Т-3	1.3	16	Т-4	1.4	16	Т-3	1.3	16	Т-4	1.4	16
Перильное ограждение	300	ПО	0.25	16	ПО	0.25	16	ПО	0.25	16	ПО	0.25	16	ПО	0.25	16	ПО	0.25	16

Таблица расхода основных материалов на одно пролетное строение.

NN п.п.	Наименование					Измеритель	Г-7		Г-8		Г-9		Г-10.5		Г-14		Г-21	
							при тротуарах шириной											
							1.0	1.5	1.0	1.5	1.0	1.5	1.0	1.5	2.25	3.0	2.25	3.0
1	Балки пролетного строения	Сборные элементы	Бетон М-400			$м^3$	59.3	73.8	73.8	73.8	73.8	88.4	88.4	88.4	132.1	132.1	175.7	190.2
			Сталь	Высокопрочная проволока		т	3.18	3.93	3.93	3.93	3.93	4.68	4.68	4.68	6.92	6.92	9.16	9.91
				Арматурная	Класса А-I	т	2.55	3.18	3.18	3.18	3.18	3.81	3.81	3.81	5.70	5.70	7.59	8.22
					Класса А-II	т	5.56	6.95	6.95	6.95	6.97	8.36	8.36	8.38	12.59	12.62	16.83	18.24
				Полосовая	Ст. 3	т	0.47	0.46	0.46	0.46	0.56	0.54	0.54	0.64	0.80	0.90	1.06	1.15
		Омоноличивание	Бетон М-400			$м^3$	3.2	4.3	4.3	4.3	4.3	5.4	5.4	5.4	8.6	8.6	11.9	13.0
			Сталь	Арматурная	Класса А-I	т	0.24	0.32	0.32	0.32	0.32	0.40	0.40	0.40	0.65	0.65	0.89	0.97
2	Подтротуарные балки	Сборные элементы	Бетон М-300			$м^3$	1.6	1.6	1.6	1.6	1.6	1.6	1.6	1.6	1.6	1.6	1.6	1.6
			Сталь	Арматурная	Класса А-I	т	0.08	0.08	0.08	0.08	0.08	0.08	0.08	0.08	0.08	0.08	0.08	0.08
					Класса А-II	т	0.02	0.02	0.02	0.02	0.02	0.02	0.02	0.02	0.02	0.02	0.02	0.02
				Полосовая	Ст. 3	т	0.02	0.02	0.02	0.02	0.02	0.02	0.02	0.02	0.02	0.02	0.02	0.02
		Омоноличивание	Сварные швы К=6 мм			м	3.2	3.2	3.2	3.2	3.2	3.2	3.2	3.2	3.2	3.2	3.2	3.2
3	Тротуарные блоки	Сборные элементы	Бетон М-300			$м^3$	7.4	9.3	7.4	9.3	7.4	9.3	7.4	9.3	14.9	17.8	14.9	17.8
			Сталь	Арматурная	Класса А-I	т	0.69	0.86	0.69	0.86	0.69	0.86	0.69	0.86	1.63	1.94	1.63	1.94
					Класса А-II	т	0.05	0.03	0.03	0.03	0.05	0.03	0.03	0.05	0.03	0.05	0.03	0.03
				Полосовая	Ст. 3	т	0.26	0.23	0.23	0.23	0.26	0.23	0.23	0.26	0.23	0.26	0.23	0.23
		Омоноличивание	Сварные швы К=6 мм			м	4.8	—	—	—	4.8	—	—	4.8	—	4.8	—	—
4	Бетон упоров и цементный раствор под тротуарами М-200					$м^3$	0.9	1.7	1.3	1.3	0.9	1.7	1.1	1.1	2.3	2.3	2.0	2.9
5	Перильное ограждение	Сборные элементы	Бетон М-300			$м^3$	1.6	1.6	1.6	1.6	1.6	1.6	1.6	1.6	1.6	1.6	1.6	1.6
			Сталь	Арматурная	Класса А-I	т	0.13	0.13	0.13	0.13	0.13	0.13	0.13	0.13	0.13	0.13	0.13	0.13
					Класса А-II	т	0.56	0.56	0.56	0.56	0.56	0.56	0.56	0.56	0.56	0.56	0.56	0.56
				Полосовая	Ст. 3	т	0.10	0.10	0.10	0.10	0.10	0.10	0.10	0.10	0.10	0.10	0.10	0.10
		Омоноличивание	Бетон М-300			$м^3$	0.1	0.1	0.1	0.1	0.1	0.1	0.1	0.1	0.1	0.1	0.1	0.1
			Сталь	Арматурная	Класса А-I	т	0.002	0.002	0.002	0.002	0.002	0.002	0.002	0.002	0.002	0.002	0.002	0.002
			Сварные швы К=6 мм			м	23.2	23.2	23.2	23.2	23.2	23.2	23.2	23.2	23.2	23.2	23.2	23.2

Примечания:

1. Поперечные разрезы пролетного строения и примечания см. лист 31
2. В таблицу объемов работ вес металла опорных частей не включен. Расход металла на опорные части дан на листе 64
3. Все размеры в мм.

СДП 1964	Унифицированные сборные железобетонные пролетные строения для автодорожных и городских мостов	Натяжение арматуры на упоры. Армирование полигональными пучками	Масштаб 1:50
		Общий вид пролетного строения длиной 24,0 м. Фасад и таблицы показателей	384/7 39

Согласовано: Гл. инж. проекта; Гл. специалист отдела; Начальник отдела; Гл. инженер проекта; Гл. инженер Гипространсстроя; Гипространсстрой Гипротранспроект ЦПИ, Союздорпроект; Отдел искусственных сооружений

ФАСАД (выпуски арматуры плиты не показаны)

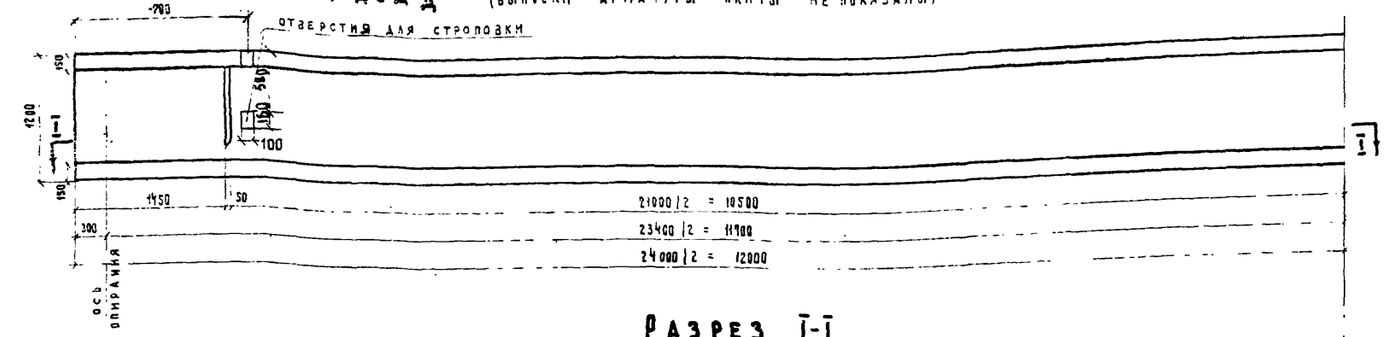

Разрез I-I

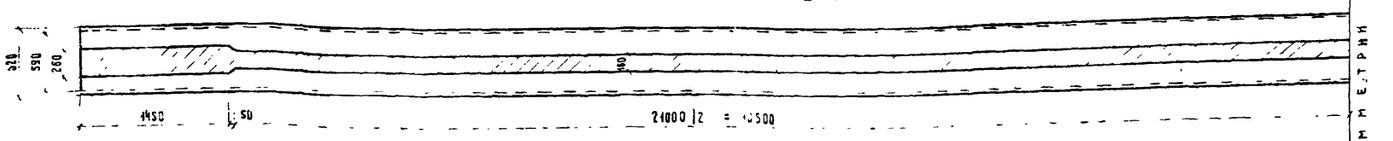

План промежуточной балки

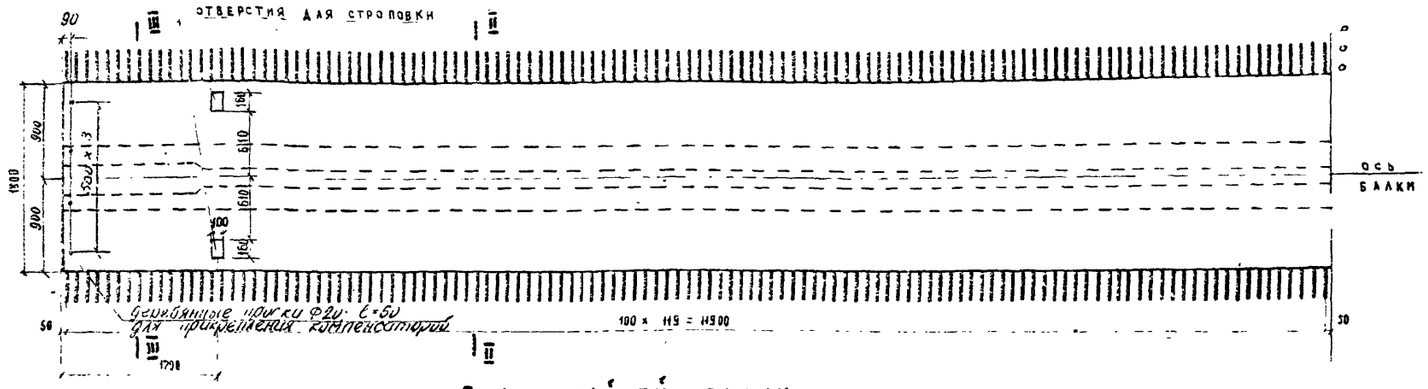

План крайней балки

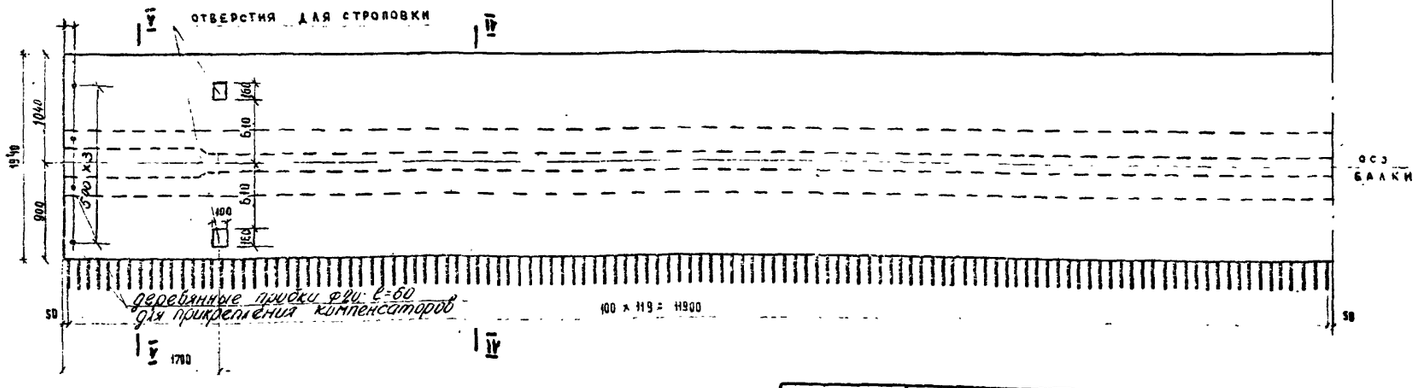

Промежуточная балка Пр-24п

Разрез II-II

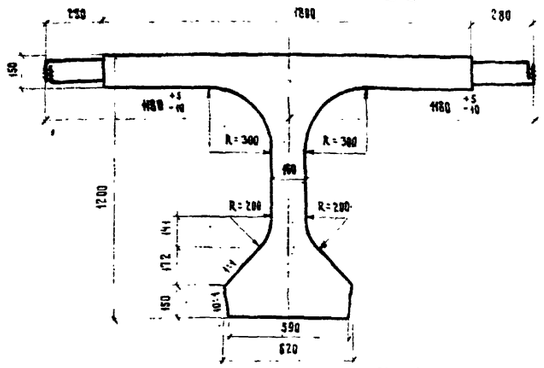

Разрез III-III

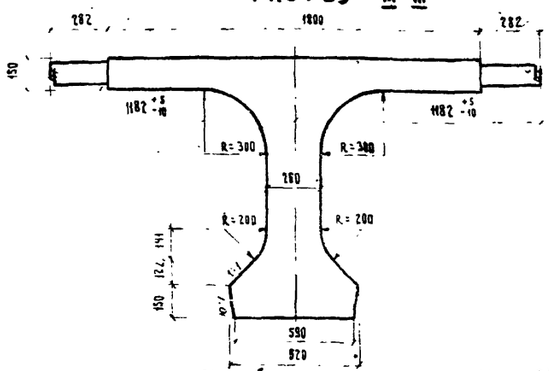

Крайняя балка Кр-24п

Разрез IV-IV

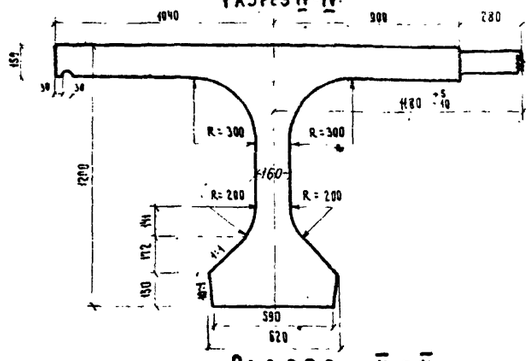

Разрез V-V

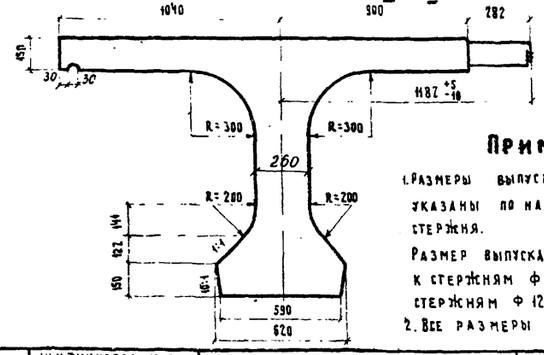

Марка балки	Объем бетона, м3	Вес балки, т
Пр-24п	14.56	36.4
Кр-24п	15.06	37.7

Бетон: М-400, Мрз-300 по ГОСТ 4795-59

Примечания:

1. Размеры выпусков арматуры плиты указаны по наружному диаметру стержня.
   Размер выпуска 282 мм относится к стержням ф 16 мм, а 280 мм-к стержням ф 12 мм (см. лист 59,60)
2. Все размеры в мм.

СДП	Унифицированные сборные железобетонные пролетные строения для автодорожных и городских мостов	Натяжение арматуры на упоры. Армирование полигональными пучками	Масштаб 1:40, 1:20
1984г		Опалубочные чертежи балок длиной 24.0 м.	384/7 40

ГОСТРАНССТРОЙ ГЛАВТРАНСПРОЕКТ ГПИ Гипростроймост ОТДЕЛ ИСКУССТВЕННЫХ СООРУЖЕНИЙ		
Начальник отдела	Чарунский	
Гл. специалист отдела	Шакеватов	
Гл. инженер проекта	Галынкин	
Руководитель бригады	Алексеева	
Проверил	Алексеев	
Инженер	Гоксолова	

БАЛКА КР-24П

ПРОДОЛЬНЫЙ РАЗРЕЗ

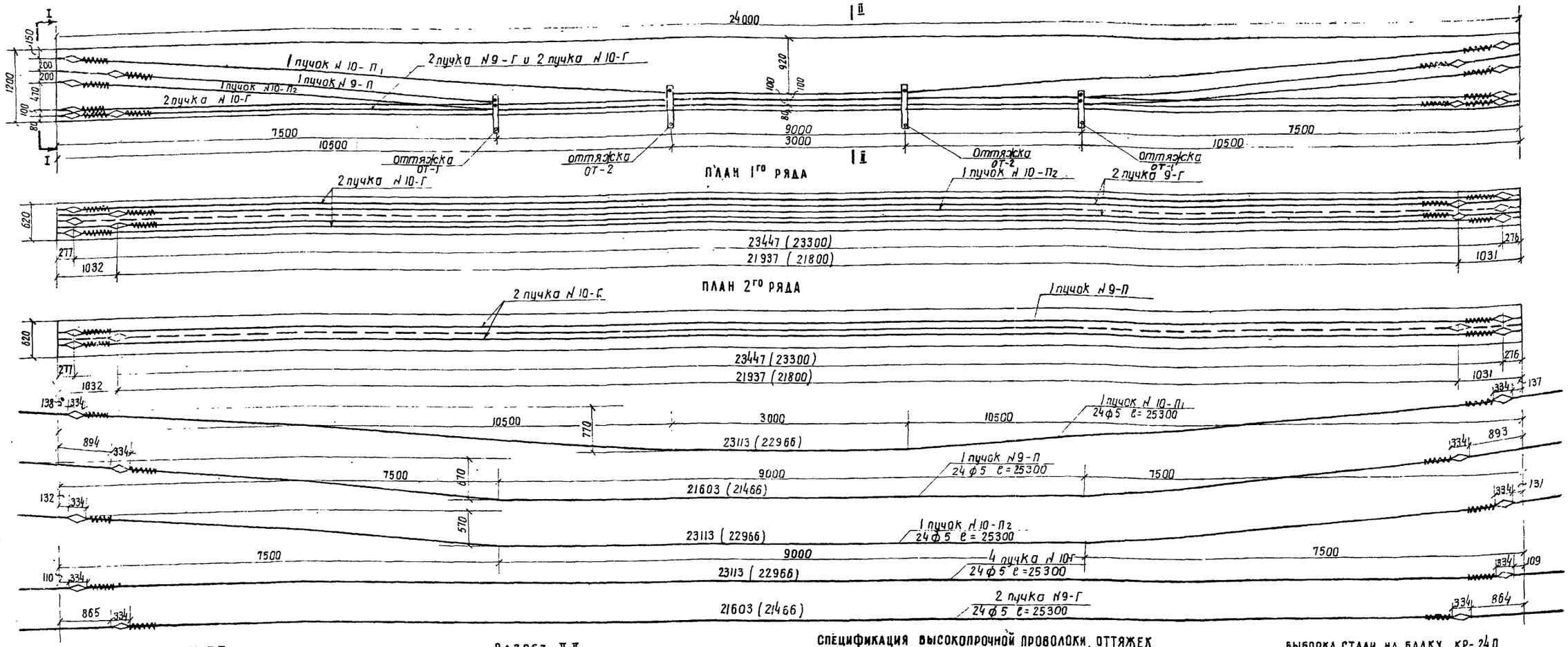

ВИД ПО I-I

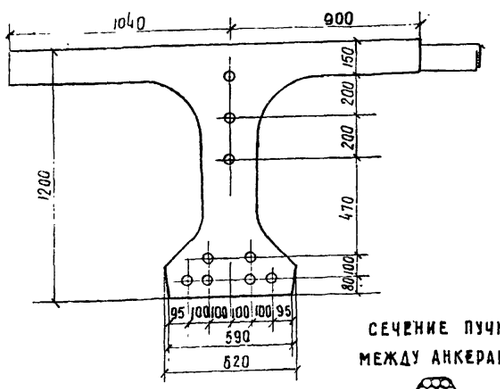

РАЗРЕЗ II-II

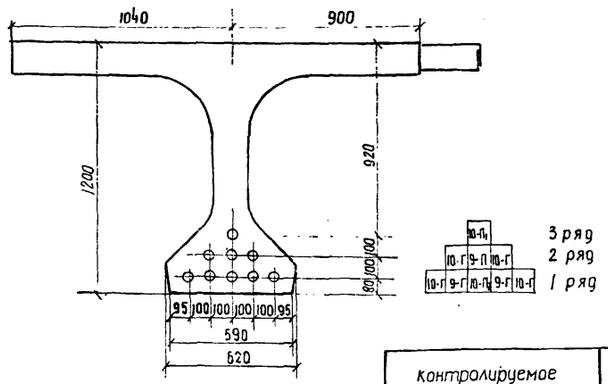

СЕЧЕНИЕ ПУЧКА МЕЖДУ АНКЕРАМИ

высокопрочная проволока ф5

обмотка пучка вязальной проволокой ф1.5-2 5 витками через 1.5-2.0 м по длине

СПИРАЛЬ

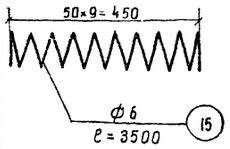

СПЕЦИФИКАЦИЯ ВЫСОКОПРОЧНОЙ ПРОВОЛОКИ, ОТТЯЖЕК, СПИРАЛЕЙ И АНКЕРОВ НА БАЛКУ КР-24П

NN элементов	диаметр, мм	длина, мм	Количество, шт. на пучок	Количество, шт. на балку	Общая длина, м
10-П1	5	25300	24	24	607.2
9-П	5	25300	24	24	607.2
10-П2	5	25300	24	24	607.2
10-Г	5	25300	24	96	2428.8
9-Г	5	25300	24	48	1214.4
15	6	3500	2	18	63.0
16	анкера	334	2	18	—
ОТ-1	оттяжки	—	—	2	—
ОТ-2	оттяжки	—	—	2	—

ВЫБОРКА СТАЛИ НА БАЛКУ КР-24П

диаметр, мм	Общая длина, м	вес п.м. (штуки), кг	Общий вес, кг	ГОСТ или марка стали
5	5464.8	0.154	842.0	ГОСТ 7348-55
6	63.0	0.222	14.0	В ст.3
анкера	18 шт	0.98	18.0	В ст.3
ОТ-1	2 шт	11.5	23.0	В ст.3
ОТ-2	2 шт	12.7	25.4	В ст.3
вязальная проволока для обмотки пучков			1.7	
итого			924.1	

контролируемое усилие в пучке	54 т
Усилие в пучке при перетяжке в течение 10 мин	57 т
наименьшая марочная прочность бетона при спуске арматуры	М-340

Примечания.
1. В скобках дано расстояние между анкерами в заготовке.
2. Удлинение подсчитано при модуле упругости проволоки $E=1.8\times10^6$ кг/см²
3. Установка анкеров до вытяжки при натяжении с одной стороны производится с учетом имеющихся захватных приспособлений и деформации стенда.
4. Длина пучка в заготовке принята L+2×650, где L-полная длина пролетного строения
5. Конструкцию анкера см. лист 55 оттяжки-лист 56
6. Все размеры в мм.

СДП 1964	Унифицированные сборные железобетонные пролетные строения для автодорожных и городских мостов	Натяжение арматуры на упоры. Армирование полигональными пучками. Армирование предварительно напряженной арматурой крайней балки длиной 24.0 м	Масштаб: 1:50; 1:20; 1:10 — 384/7 — 41

Гострансстрой Главтранспроект ГПИ Союздорпроект	Отдел искусственных сооружений	
Начальник отдела	Чарийский	
Гл. специалист отдела	Поцкхадов	
Главный инженер проекта	Гальперин	
Руководитель бригады	Бригеды	
проверил	Кошелев	
Составил	Х.С.М.	

Балка Пр-24П

Продольный разрез

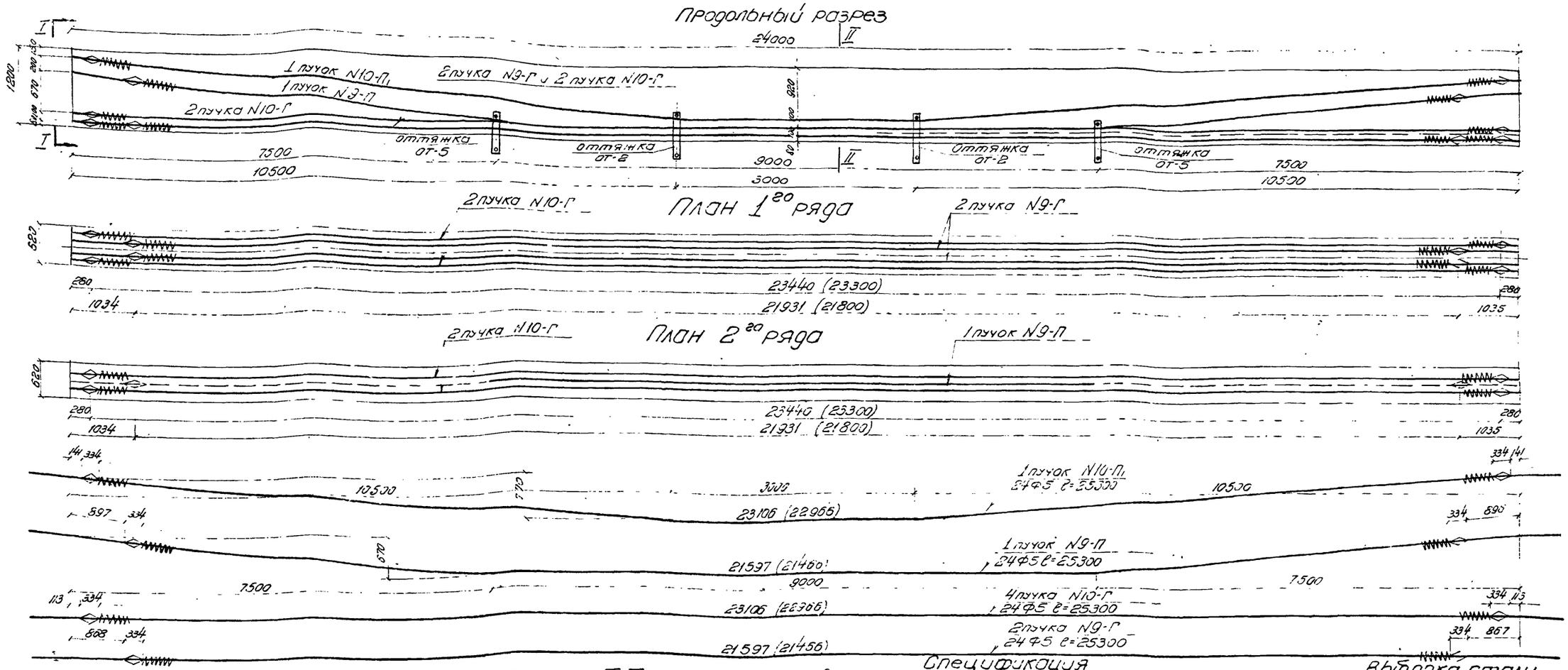

Вид по I-I

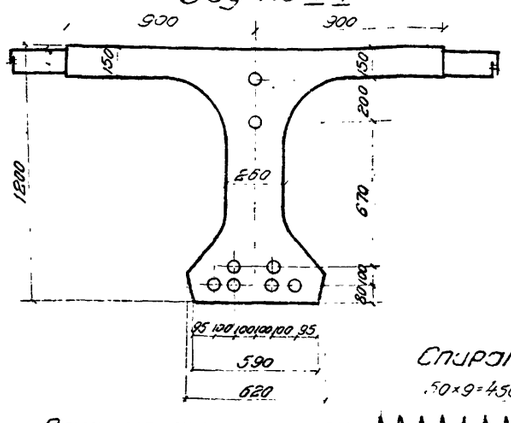

Разрез II-II

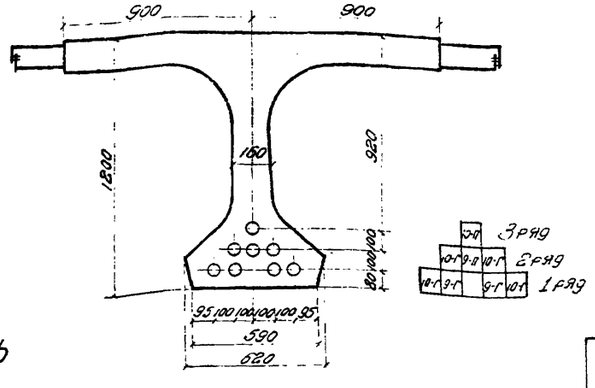

Сечение пучка между анкерами

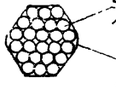

Спираль

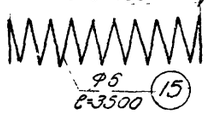

100

Спецификация

высокопрочной проволоки, оттяжек, спиралей и анкеров на балку Пр-24П

NN элементов	Диаметр, мм	Длина, мм	Количество, шт. на пучок	Количество, шт. на балку	Общая длина, м
9-П	5	25300	24	24	607.2
9-Г	5	25300	24	48	1214.4
10-П	5	25300	24	24	607.2
10-Г	5	25300	24	96	2428.8
15	6	3500	2	16	56.0
16	анкера	334	2	16	—
ОТ-2	оттяжки	—	—	2	—
ОТ-5	оттяжки	—	—	2	—

Контролируемое усилие в пучке	51.8
Усилие в пучке при перетяжке в течение 10 мин	57.0т
Наименьшая марочная прочность бетона при спуске арматуры.	М-340

Выборка стали на балку Пр-24П

Диаметр мм	Общая длина, м	Вес 1п.м (штуки), кг	Общий вес, кг	Вид или марка стали
5	4857.6	0.154	748.0	ГОСТ 7348-55
6	56.0	0.222	12.4	ВСт3
анкера	16шт.	0.98	15.7	ВСт3
ОТ-2	2шт.	12.7	25.4	ВСт3
ОТ-5	2шт.	10.8	21.6	ВСт3
вязальная проволока для обмотки пучков			1.6	
Итого			824.7	

Примечания.

1. В скобках дано расстояние между анкерами в заготовке.
2. Удлинение подсчитано при модуле упругости проволоки. $E=1.8\times10^6$ кг/см².
3. Установка анкеров до вытяжки при натяжении с одной стороны производится с учетом имеющихся захватных приспособлений и деформации стенда.
4. Длина пучка в заготовке принята $L+2\times650$, где L - полная длина пролетного строения.
5. Конструкцию анкера см. лист 55 оттяжки - лист 56
6. Все размеры в мм.

СДП 1964г	Унифицированные сборные железобетонные пролетные строения для автодорожных и городских мостов	Натяжение арматуры на упоры. Армирование полигональными пучками. Армирование предварительно напряженной арматурой промежуточной балки длиной 24 м	М 1:50; 1:20; 1:10	384/7	42

Гостранстройелектропроект ЕПИ Союздорпроект	Отдел искусственных сооружений	Согласовано: Гуляев
Проверил	Комлев	
Руководитель группы	Алексеев	
Гл. инженер проекта	Сапожников	
Зл. специалист отдела	Кондратов	
Начальник отдела	Горицкий	

Крайняя балка Кр-24П.

Разрез I-I.

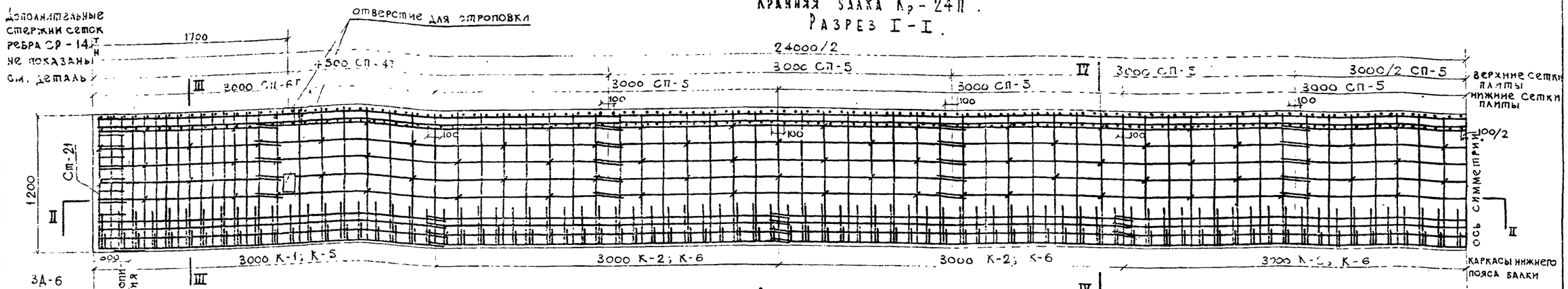

Разрез II-II.

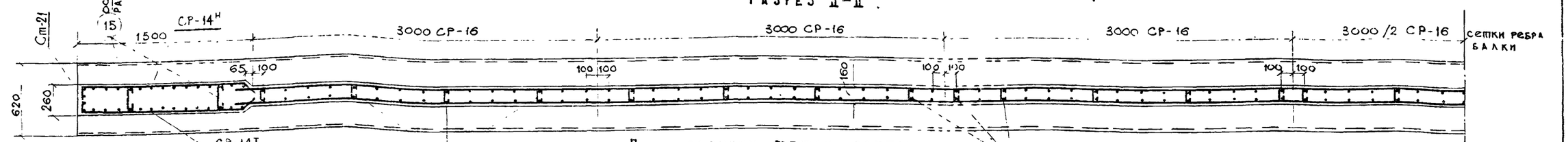

План верхних сеток плиты

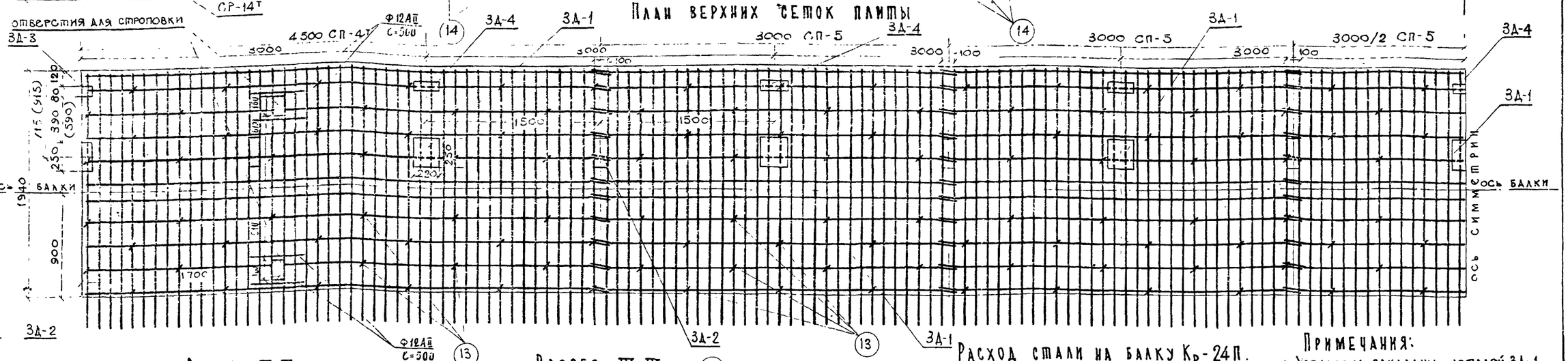

Разрез III-III.

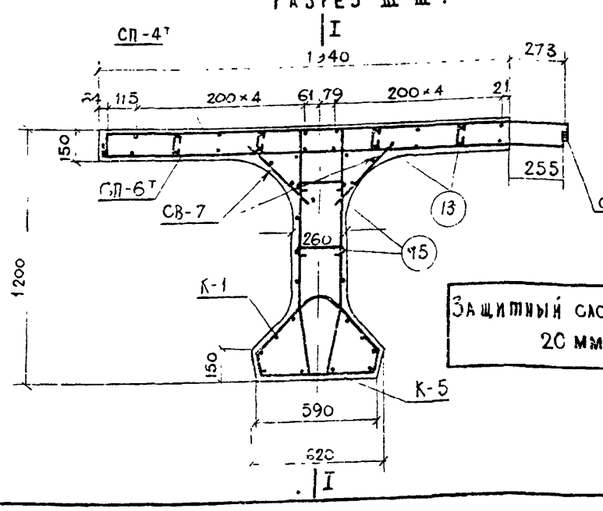

Разрез IV-IV.

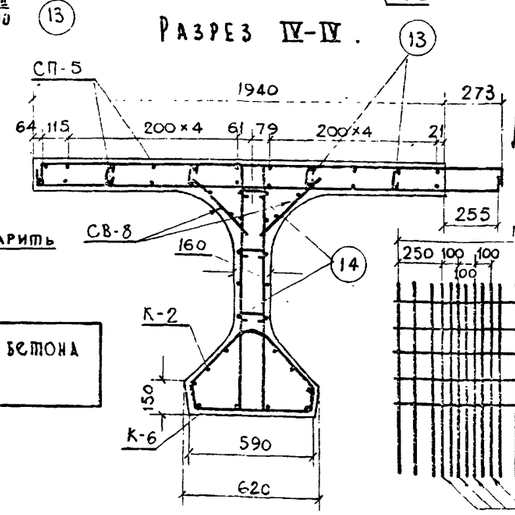

Защитный слой бетона 20 мм

Деталь усиления сеток ребра СР-14т/н дополнительными стержнями.

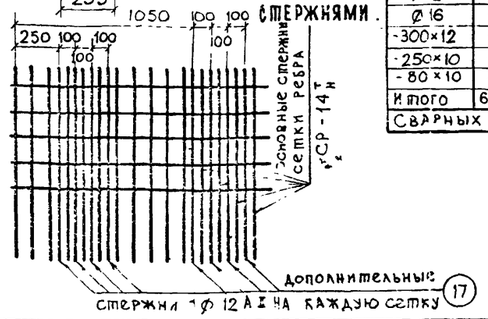

Расход стали на балку Кр-24П.

Профиль	Вес, кг: Арматурная AI	Арматурная A-II	Полосовая	Всего: с крепл. тротуарных блоков	Всего: без крепления тротуарных блоков	Марка стали
Ø5	61.9	—	—	61.9	61.9	ВСт.3
Ø8	559.7	—	—	559.7	559.7	ВСт.3
Ø12	—	1146.4	—	1146.4	1135.3	Ст.5
Ø16	—	220.0	—	220.0	220.0	Ст.5
-300×12	—	—	32.2	32.2	32.2	ВСт.3
-250×10	—	—	49.8	49.8	—	ВСт.3
-80×10	—	—	11.0	11.0	11.0	ВСт.3
Итого	621.6	1366.4	93.0	2081.0	2020.1	
Сварных швов δ=4 мм пог. м				18.0	7.5	

Примечания:

1. Установка закладных деталей ЗД-1 и ЗД-2 обязательна только для габаритов Г-14 с тротуарами 3.0 м / для наружных тротуарных блоков/, Г-7 и Г-9 с тротуарами 1.0 м и Г-10.5 с тротуарами 1.5 м. Размеры в скобках относятся к Г-10.5 с тротуарами 1.5 м.
2. Каркасы К-1с К-5 и К-2с К-6 в местах их сопряжений связать вязальной проволокой.
3. Конструкцию и спецификацию закладных деталей и отдельных стержней см. листы 61, 62.
4. Все размеры в мм.

СДП 1964	Унифицированные сборные железобетонные пролетные строения для автодорожных и городских мостов	Напряжение арматуры на упоры. Армирование полигональными пучками. Армирование ненапряженной арматурой крайней балки длиной 24.0 м	Масштаб 1:25; 1:20 — 384/7 — 43

Составил	Соколова	
Проверил	Кошелев	
Руководитель бригады	Алексеева	
Гл. инженер проекта	Гальперин	
Гл. специалист отдела	Сарапов	
Начальник отдела	Тарзиолий	
Гос. Транстрой Главтранспроект ГПИ „Союздорпроект" Отдел искусственных сооруж.		

Промежуточная балка Пр-24П

Разрез I-I

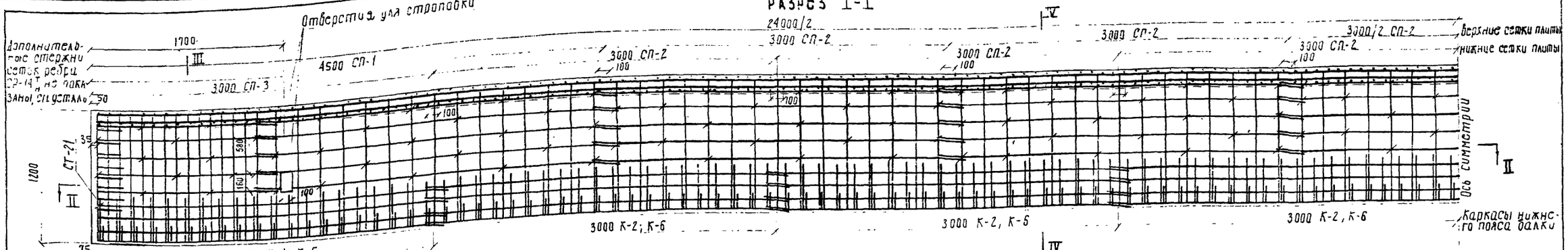

Разрез II-II

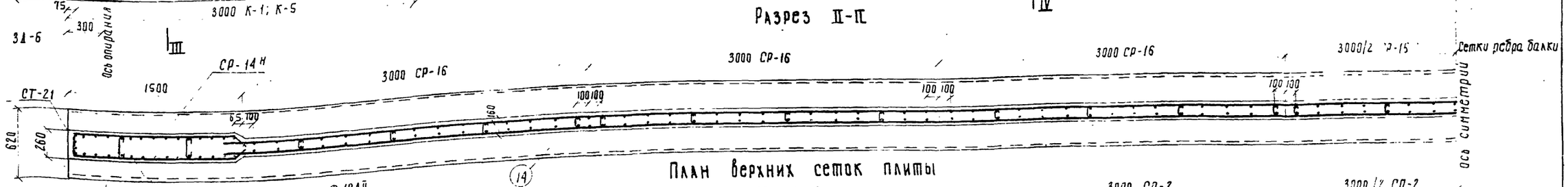

План верхних сеток плиты

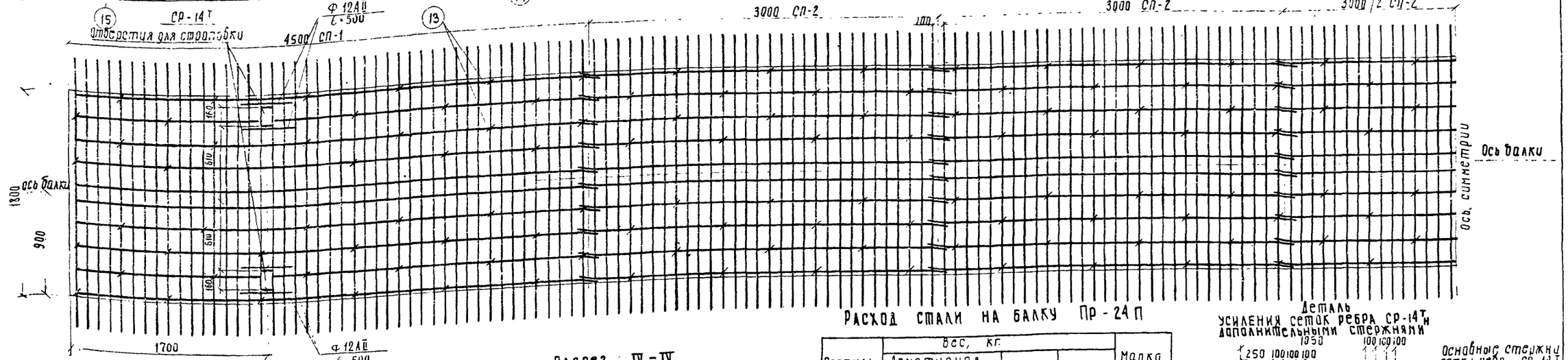

Разрез III-III

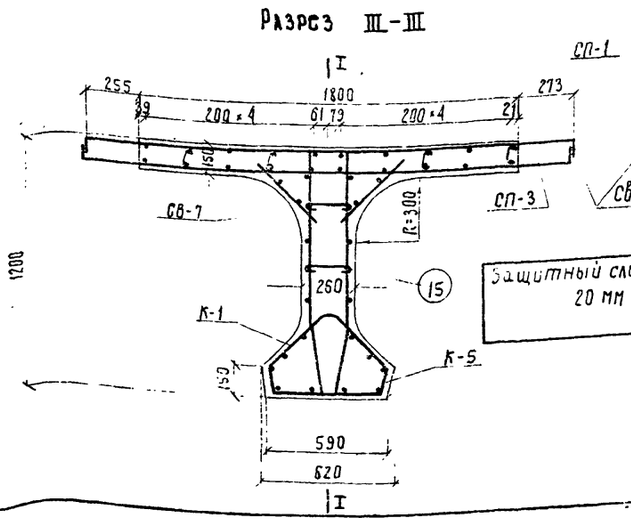

Разрез IV-IV

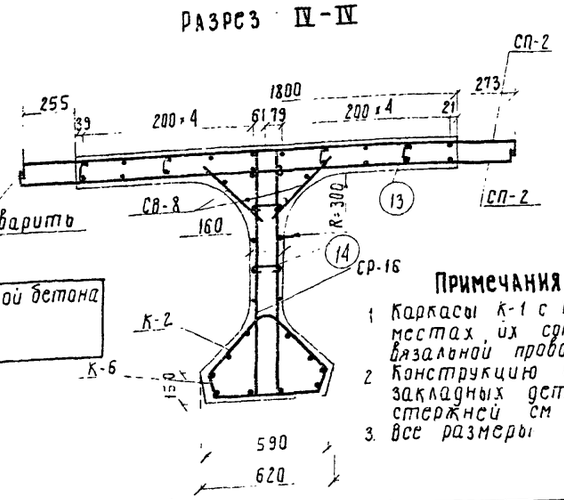

Защитный слой бетона 20 мм

Расход стали на балку Пр-24П

Профиль	Вес, кг. Арматурная AI	Арматурная AII	Полосовая	Всего	Марка стали
Ф6	61.9	—	—	61.9	ВСт.3
Ф8	546.5	—	—	546.5	ВСт.3
Ф12	—	1176.2	—	1176.2	Ст.5
Ф16	—	235.6	—	235.6	Ст.5
-300×12	—	—	32.2	32.2	ВСт.3
Итого	608.4	1411.8	32.2	2052.4	—
Сварных швов δ=4 мм - 10 п.м.					

Деталь усиления сеток ребра СР-14Т и дополнительными стержнями

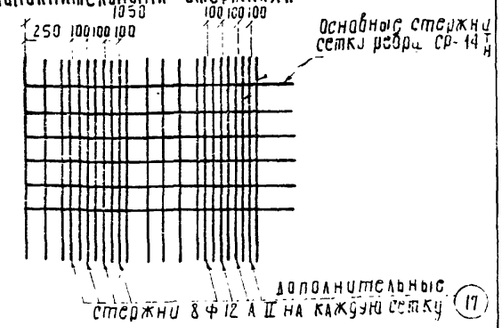

Примечания

1. Каркасы К-1 с К-5 и К-2 с К-6 в местах их сопряжений связать вязальной проволокой
2. Конструкцию и спецификацию закладных деталей и отдельных стержней см листы 61, 62
3. Все размеры в мм.

СДП 1964	Унифицированные сборные железобетонные пролетные строения для автодорожных и городских мостов	Натяжение арматуры на упоры. Армирование полигональными пучками. Армирование ненапряженной арматурой промежуточной балки длиной 24,0 м	Масштаб 1:20
			384/7 44

Гостранстрой Главтранспроект ГПИ „Союздорпроект" Отдел искусственных сооружений	Начальник отдела Чирулский	Гл. специалист отдела Понкратов
Гл. инженер проекта Гольдрин	Руководитель бригады Алексеева	Проверил Кошелев
Составил Соколов		

1. Схема армирования плиты

а) промежуточная балка Пр-24П
План верхних сеток

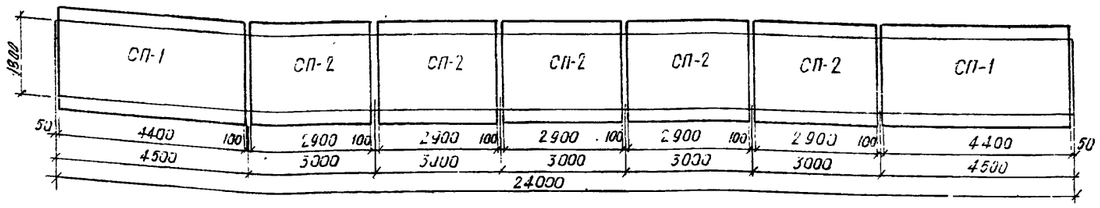

План нижних сеток

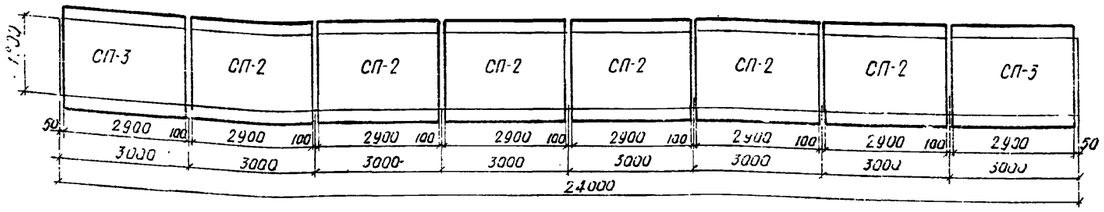

б) крайняя балка Кр-24П
План верхних сеток

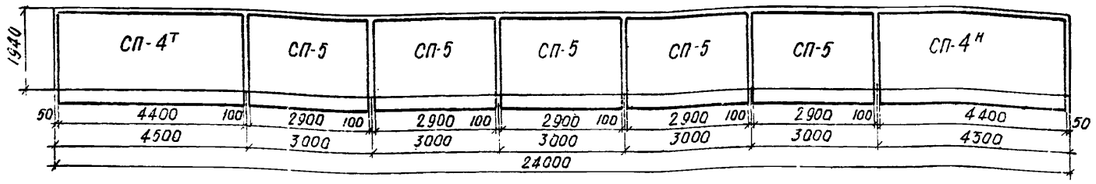

План нижних сеток

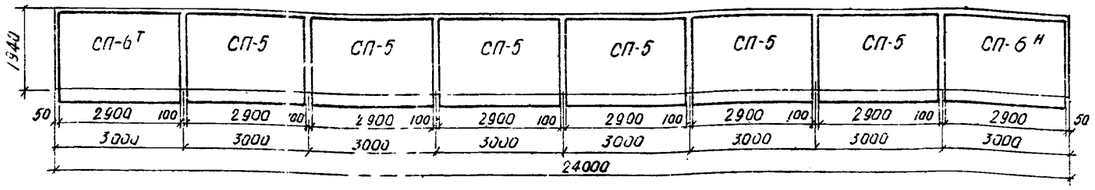

2 Схема армирования ребра
Фасад

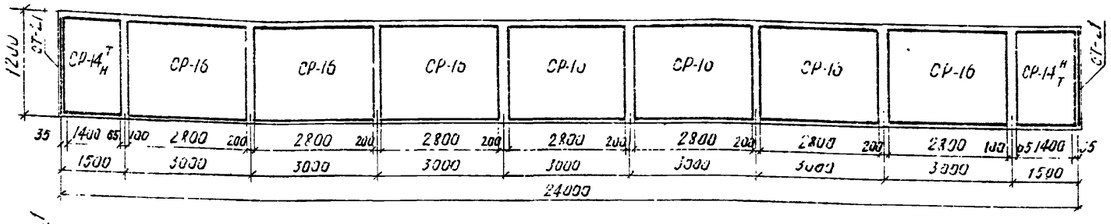

План

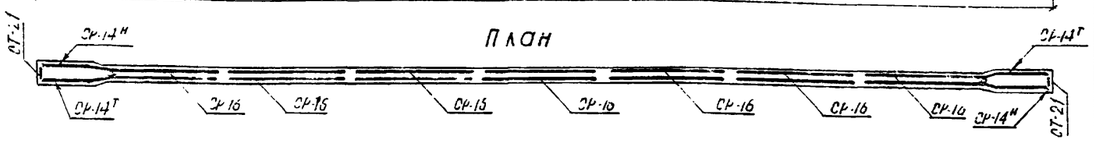

3. Схема армирования вутов плиты
План

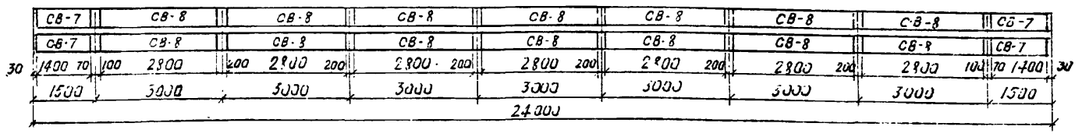

4 Схема армирования нижнего пояса
Фасад

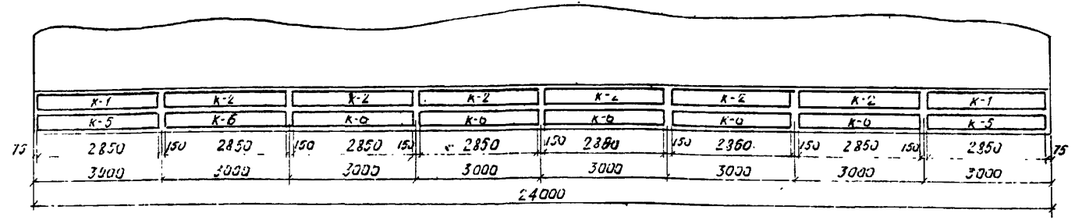

Расход арматуры сеток и каркасов на балку

Промежуточная балка Пр-24П							
Наименование сеток или каркасов	Расход арматуры, кг						
	на сетку или каркас			на балку			
	А-I	А-II	Всего	Количество сеток или каркасов, шт.	А-I	А-II	Всего
СП-1	—	164.5	164.5	2	—	329.0	329.0
СП-2	12.5	65.6	78.1	11	137.5	721.6	859.1
СП-3	—	118.5	118.5	2	—	237.0	237.0
СР-14Н Т	—	22.4	22.4	4	—	89.6	89.6
СР-16	13.2	—	13.2	14	184.8	—	184.8
СТ-21	2.9	—	2.9	2	5.8	—	5.8
СВ-7	1.3	—	1.3	4	5.2	—	5.2
СВ-8	2.7	—	2.7	14	37.8	—	37.8
К-1	8.4	—	8.4	2	16.8	—	16.8
К-2	8.5	—	8.5	6	51.0	—	51.0
К-5	18.6	—	18.6	2	37.2	—	37.2
К-6	18.9	—	18.9	6	113.4	—	113.4
Итого				69	589.5	1377.2	1966.7

Крайняя балка Кр-24П							
Наименование сеток или каркасов	Расход арматуры, кг						
	на сетку или каркас			на балку			
	А-I	А-II	Всего	Количество сеток или каркасов, шт.	А-I	А-II	Всего
СП-4Т Н	—	160.6	160.6	2	—	321.2	321.2
СП-5	13.7	61.4	75.1	11	150.1	675.4	826.1
СП-6Т Н	—	115.2	115.2	2	—	230.4	230.4
СР-14Т Н	—	22.4	22.4	4	—	89.6	89.6
СР-16	13.2	—	13.2	14	184.8	—	184.8
СТ-21	2.9	—	2.9	2	5.8	—	5.8
СВ-7	1.3	—	1.3	4	5.2	—	5.2
СВ-8	2.7	—	2.7	14	37.8	—	37.8
К-1	8.4	—	8.4	2	16.8	—	16.8
К-2	8.5	—	8.5	6	51.0	—	51.0
К-5	18.6	—	18.6	2	37.2	—	37.2
К-6	18.9	—	18.9	6	113.4	—	113.4
Итого:				69	602.7	1316.6	1919.3

Примечания:

1. Сетки СП-4Н, СП-6Н и СР-14Н зеркальны сеткам СП-4Т; СП-6Т и СР-14Т из общего потребного количества сеток СП-4; СП-6 и СР-14 50% изготовляются по чертежам (см листы 57, 60) и 50% зеркально им.
2. Все размеры в мм.

СДП 1964	УНИФИЦИРОВАННЫЕ СБОРНЫЕ ЖЕЛЕЗОБЕТОННЫЕ ПРОЛЕТНЫЕ СТРОЕНИЯ ДЛЯ АВТОДОРОЖНЫХ И ГОРОДСКИХ МОСТОВ	НАТЯЖЕНИЕ АРМАТУРЫ НА УПОРЫ. АРМИРОВАНИЕ ПОЛИГОНАЛЬНЫМИ ПУЧКАМИ МОНТАЖНАЯ СХЕМА АРМАТУРНЫХ СЕТОК И КАРКАСОВ БАЛОК ДЛИНОЙ 24.0м	МАСШТАБ 1:100 384/7 45

Гостранстрой Главтранспроект ГПИ "Союздорпроект" Отдел искусственных сооружений

Начальник отдела Чернуский

Гл. специалист отдела Панкратов

Гл. инженер проекта Голованин

Руководитель группы Алексеева

Проверил Смыслова

Инженер Сидорова

Главный инженер проекта Сергеева

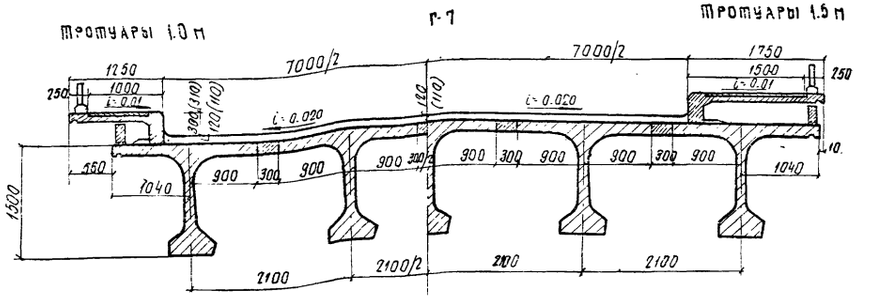

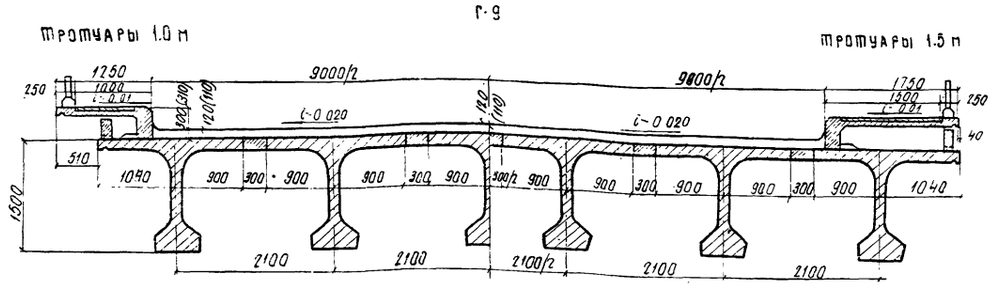

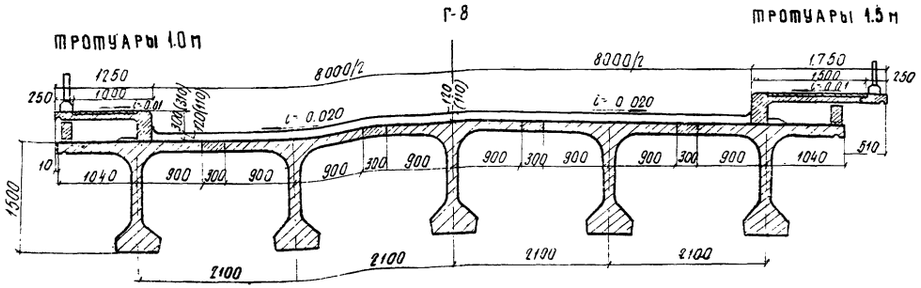

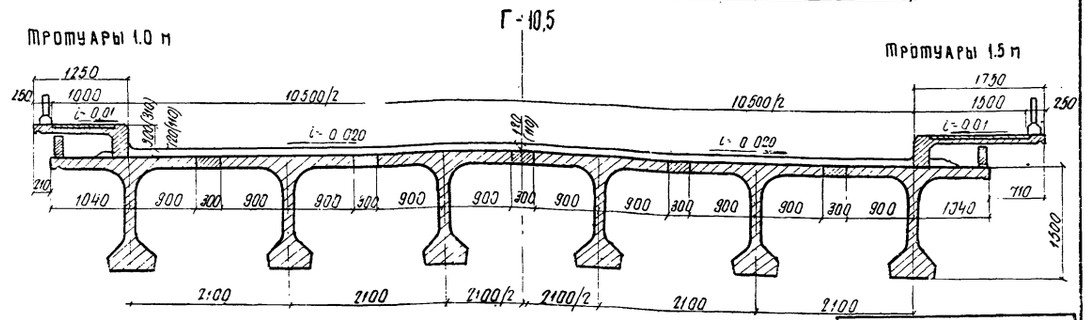

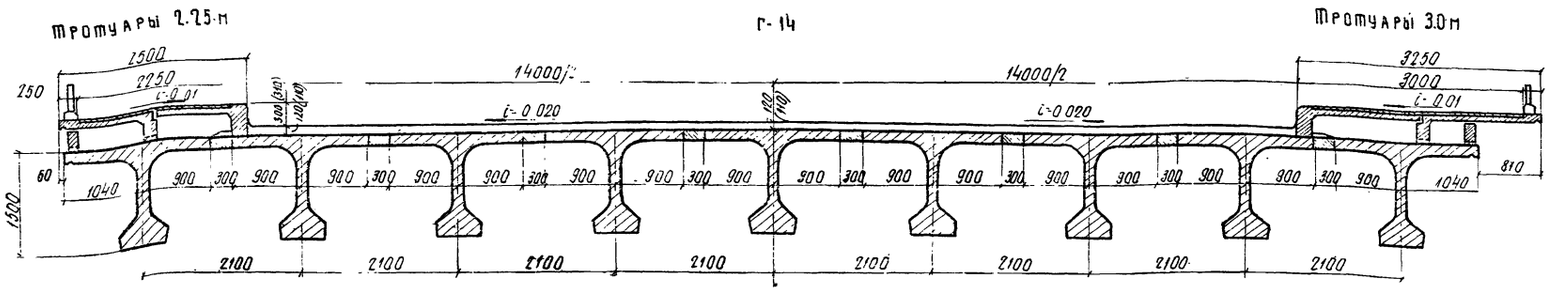

В пролетных строениях с Г-7 и Г-9 с тротуарами 1.0 м, Г-10.5 с тротуарами 1.5 м и Г-14 с тротуарами 3.0 м, тротуарные блоки (а в Г-14 с тротуарами 3.0 м только наружные) прикрепляются к закладным стальным планкам в крайних балках в соответствии с деталями на листе ....

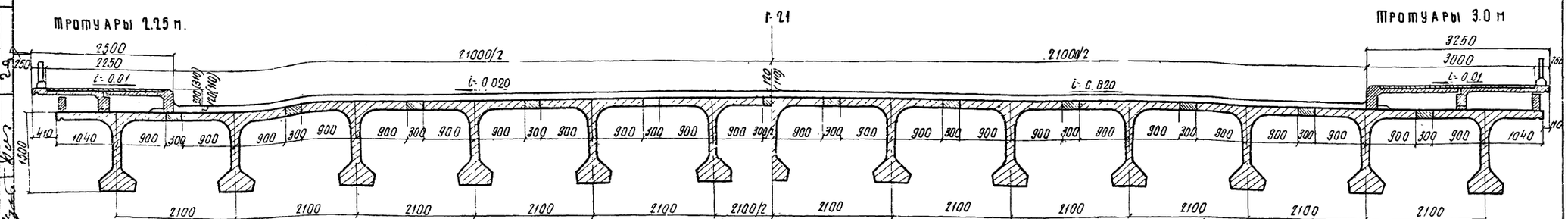

Количество балок на одно пролетное строение

Габарит	Тротуары шириной 1.0×2		1.5×2		2.25×2		3.0×2	
	балки		балки		балки		балки	
	крайние	пролеж	крайние	пролеж	крайние	пролеж	крайние	пролеж
Г-7	2	2	2	3	—	—	—	—
Г-8	2	3	2	3	—	—	—	—
Г-9	2	3	2	4	—	—	—	—
Г-10.5	2	4	2	4	—	—	—	—
Г-14	—	—	—	—	2	7	2	7
Г-21	—	—	—	—	2	10	2	11

Таблица строительных высот

Вид покрытия	Hстр. мм
Асфальтобетонное	1620
Цементобетонное	1610

Примечания:

1. Балки пролетных строений устанавливаются по подферменнику, имеющему уклон поперек моста i=0.020
2. В скобках указана толщина покрытия и возвышение бордюра над проезжей частью при цементобетонном покрытии, без скобок - при асфальтобетонном.
3. Общий вид пролетного строения с таблицами показателей см. лист 4.7.
4. Все размеры даны в мм.

СДП 1964 г.	Унифицированные сборные железобетонные пролетные строения для автодорожных и городских мостов	Натяжение арматуры на упоры. Армирование колонкообразными пучками. Общий вид пролетного строения длиной 33.0 м. Поперечные разрезы	Масштаб 1:50 384/7 46

Гипространсстрой Гидротрансстрой ГПИ „Бонзорпроект"	Отдел искусственных сооружений	Начальник отдела	Чарнецкий
		Гл. специалист отдела	Панкратов
		Гл. инженер проекта	Галперин
		Руководитель группы	Алексеева
		Проверил	Латинова
		Составил	Соколова

Фасад

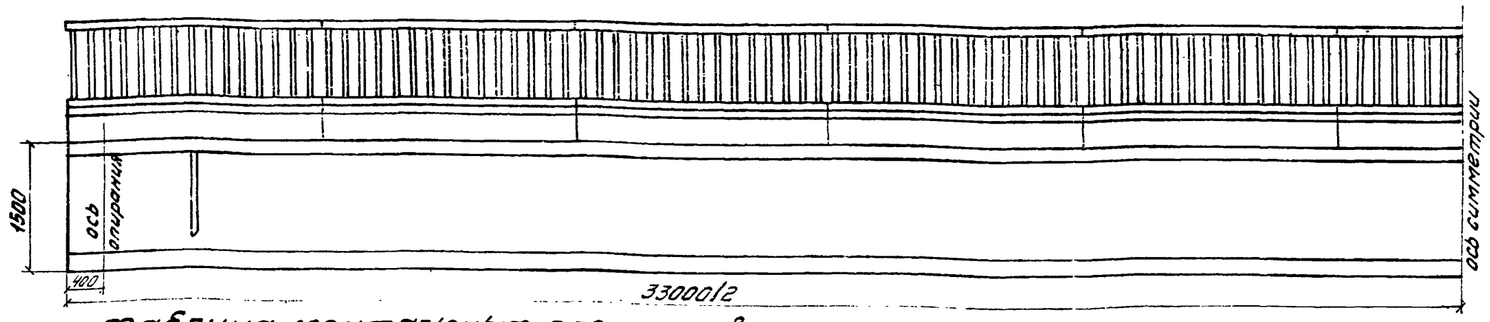

таблица монтажных элементов на одно пролетное строение

Наименование элементов	Марка бетона	Г-7						Г-8						Г-9						Г-10,5						Г-14						Г-21					
		при тротуарах шириной																																			
		1.0			1.5			1.0			1.5			1.0			1.5			1.0			1.5			2,25			3.0			2,25			3.0		
		Марка	Вес, т	Колич шт	Марка	Вес, т	Колич шт	Марка	Вес, т	Колич шт	Марка	Вес, т	Колич шт	Марка	Вес, т	Колич шт	Марка	Вес, т	Колич шт	Марка	Вес, т	Колич шт	Марка	Вес, т	Колич шт	Марка	Вес, т	Колич шт	Марка	Вес, т	Колич шт	Марка	Вес, т	Колич шт	Марка	Вес, т	Колич шт
Балки пролетного строения	400	Кр-33П	57,5	2	Кр-33П	57,5	2	Кр-33П	57,5	2	Кр-33П	57,5	2	Кр-33П	57,5	2	Кр-33П	57,5	2	Кр-33П	57,5	2	Кр-33П	57,5	2	Кр-33П	57,5	2	Кр-33П	57,5	2	Кр-33П	57,5	2	Кр-33П	57,5	2
		Пр-33П	55,7	2	Пр-33П	55,7	3	Пр-33П	55,7	3	Пр-33П	55,7	3	Пр-33П	55,7	3	Пр-33П	55,7	4	Пр-33П	55,7	4	Пр-33П	55,7	4	Пр-33П	55,7	7	Пр-33П	55,7	7	Пр-33П	55,7	10	Пр-33П	55,7	11
Подтротуарные балки	300	Б-1	0,25	22	Б-1	0,25	22	Б-1	0,25	22	Б-1	0,25	22	Б-1	0,25	22	Б-1	0,25	22	Б-1	0,25	22	Б-1	0,25	22	Б-1	0,25	22	Б-1	0,25	22	Б-1	0,25	22	Б-1	0,25	22
Тротуарные блоки	300	Т-1	1,2	22	Т-2	1,5	22	Т-1	1,2	22	Т-2	1,5	22	Т-1	1,2	22	Т-2	1,5	22	Т-1	1,2	22	Т-2	1,5	22	Т-1[а]	1,2	22	Т-2[а]	1,5	22	Т-1[а]	1,2	22	Т-2[а]	1,5	22
		—	—	—	—	—	—	—	—	—	—	—	—	—	—	—	—	—	—	—	—	—	—	—	—	Т-3	1,3	22	Т-4	1,4	22	Т-3	1,3	22	Т-4	1,4	22
Перильное ограждение	300	ПО	0,25	22	ПО	0,25	22	ПО	0,25	22	ПО	0,25	22	ПО	0,25	22	ПО	0,25	22	ПО	0,25	22	ПО	0,25	22	ПО	0,25	22	ПО	0,25	22	ПО	0,25	22	ПО	0,25	22

Таблица расхода основных материалов на одно пролетное строение

NN п/п	Наименование					Измеритель	Г-7		Г-8		Г-9		Г-10,5		Г-14		Г-21	
							при тротуарах шириной											
							1.0	1.5	1.0	1,5	1.0	1.5	1.0	1.5	2,25	3.0	2,25	3.0
1	Балки пролетного строения	Сборные элементы	Бетон М-400			$м^3$	90,6	112,9	112,9	112,9	112,9	135,2	135,2	135,2	202,1	202,1	269,0	291,3
			Сталь	Высокопрочная проволока		т	6,34	7,86	7,86	7,86	7,86	9,38	9,38	9,38	13,94	13,94	18,51	20,03
				Арматурная	Класса А-I	т	4,05	5,05	5,05	5,05	5,05	6,05	6,05	6,05	9,05	9,05	12,05	13,05
					Класса А-II	т	7,24	9,05	9,05	9,05	9,08	10,39	10,85	10,92	16,41	16,45	21,94	23,78
				Полосовая	В Ст.3	т	0,71	0,69	0,69	0,69	0,83	0,32	0,82	0,96	1,19	1,33	1,57	1,69
		Омоноличивание	Бетон М-400			$м^3$	4,5	5,9	5,9	5,9	5,9	7,4	7,4	7,4	11,9	11,9	16,3	17,8
			Сталь	Арматурная	Класса А-I	т	0,30	0,40	0,40	0,40	0,40	0,51	0,51	0,51	0,81	0,81	1,11	1,21
2	Подтротуарные балки	Сборные элементы	Бетон М-300			$м^3$	2,2	2,2	2,2	2,2	2,2	2,2	2,2	2,2	2,2	2,2	2,2	2,2
			Сталь	Арматурная	Класса А-I	т	0,10	0,10	0,10	0,10	0,10	0,10	0,10	0,10	0,10	0,10	0,10	0,10
				Полосовая	Класса А-I	т	0,03	0,03	0,03	0,03	0,03	0,03	0,03	0,03	0,03	0,03	0,03	0,03
					В Ст.3	т	0,03	0,03	0,03	0,03	0,03	0,03	0,03	0,03	0,03	0,03	0,03	0,03
		Омоноличивание	Сварные швы		К=6 мм.	т	4,4	4,4	4,4	4,4	4,4	4,4	4,4	4,4	4,4	4,4	4,4	4,4
3	Тротуарные блоки	Сборные элементы	Бетон М-300			$м^3$	10,1	12,8	10,1	12,8	10,1	12,8	10,1	12,8	20,5	24,4	20,5	24,4
			Сталь	Арматурная	Класса А-I	т	0,95	1,19	0,95	1,19	0,95	1,19	0,95	1,19	2,24	2,66	2,24	2,66
					Класса А-II	т	0,07	0,04	0,04	0,04	0,07	0,04	0,04	0,07	0,04	0,07	0,04	0,04
				Полосовая	В Ст.3	т	0,35	0,31	0,31	0,31	0,35	0,31	0,31	0,35	0,31	0,35	0,31	0,31
		Омоноличивание	Сварные швы		К=6 мм.	т	6,6	—	—	—	6,6	—	—	6,6	—	6,6	—	—
4	Бетон упоров и цементный раствор под тротуарами М-200					$м^3$	1,2	2,4	1,8	1,8	1,2	2,4	1,6	1,6	3,2	3,2	2,8	4,0
	Перильное ограждение	Сборные элементы	Бетон М-300			$м^3$	2,2	2,2	2,2	2,2	2,2	2,2	2,2	2,2	2,2	2,2	2,2	2,2
			Сталь	Арматурная	Класса А-I	т	0,18	0,18	0,18	0,18	0,18	0,18	0,18	0,18	0,18	0,18	0,18	0,18
					Класса А-II	т	0,77	0,77	0,77	0,77	0,77	0,77	0,77	0,77	0,77	0,77	0,77	0,77
				Полосовая	В Ст.3	т	0,13	0,13	0,13	0,13	0,13	0,13	0,13	0,13	0,13	0,13	0,13	0,13
		Омоноличивание	Бетон М-300			$м^3$	0,1	0,1	0,1	0,1	0,1	0,1	0,1	0,1	0,1	0,1	0,1	0,1
			Сталь	Арматурная	Класса А-I	т	0,0029	0,0029	0,0029	0,0029	0,0029	0,0029	0,0029	0,0029	0,0029	0,0029	0,0029	0,0029
			Сварные швы		К=6 мм.	т	31,9	31,9	31,9	31,9	31,9	31,9	31,9	31,9	31,9	31,9	31,9	31,9

Примечания:

1. Поперечные разрезы пролетного строения и примечания см. лист 46
2. В таблицу объемов работ вес металла опорных частей не включен. Расход металла опорных частей дан на листе 64
3. Все размеры в мм.

СДП 1964	Унифицированные сборные железобетонные пролетные строения для автодорожных и городских мостов	Натяжение арматуры на упоры. Армирование полигональными пучками Общий вид пролетного строения длиной 33,0 м Фасад и таблицы показателей	Масштаб 1:50 384/7 47

Гостранстрой, Гостранспроектмост, ГПИ „Союздорпроект", Институт искусственных сооружений

Начальник отдела Харутский; Гл. специалист отдела Гонкратов; Гл. инженер проекта Гельперин; Руководитель бригады Алексеева; Проверил Лигина; Составил Ким

Сборки Щучка Синица

Фасад (выпуски арматуры плиты не показаны)

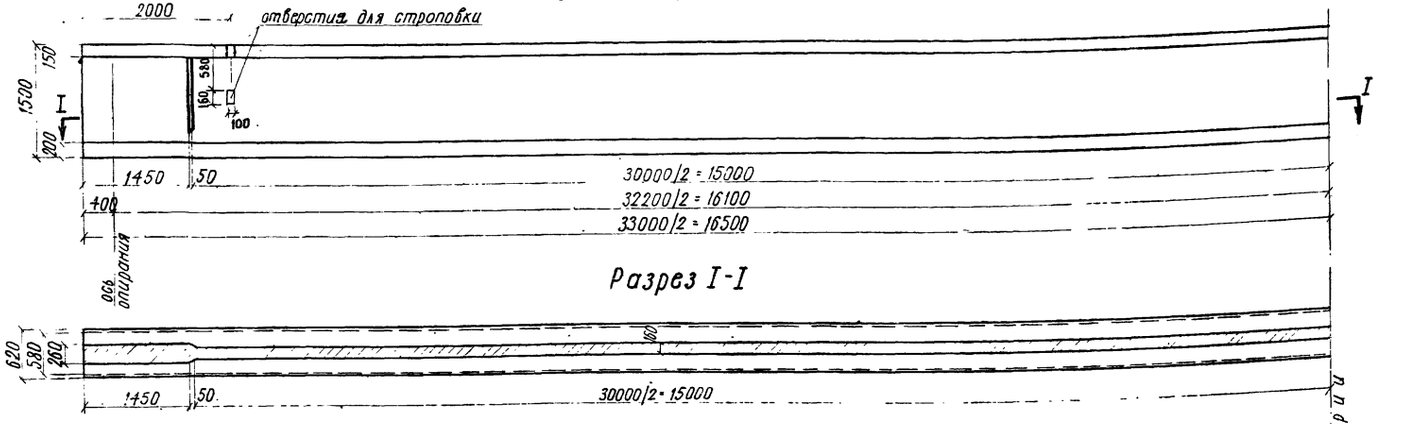

Разрез I-I

План промежуточной балки

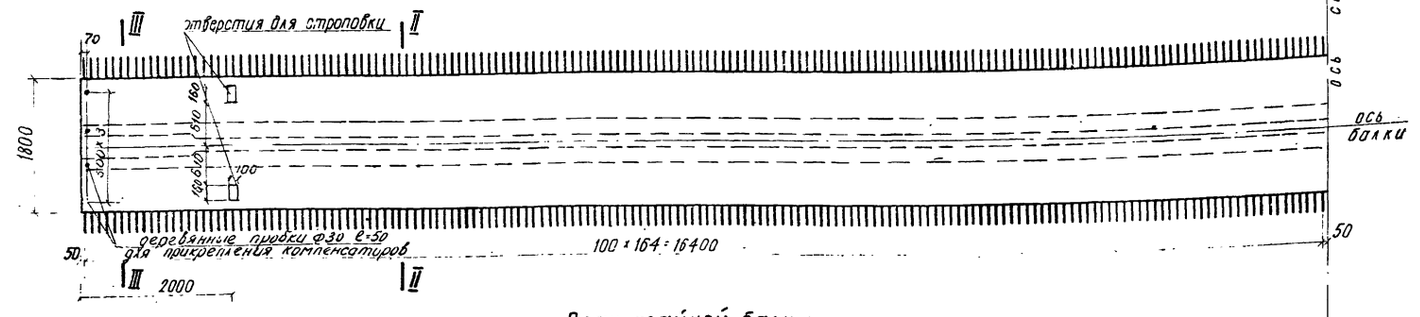

План крайней балки

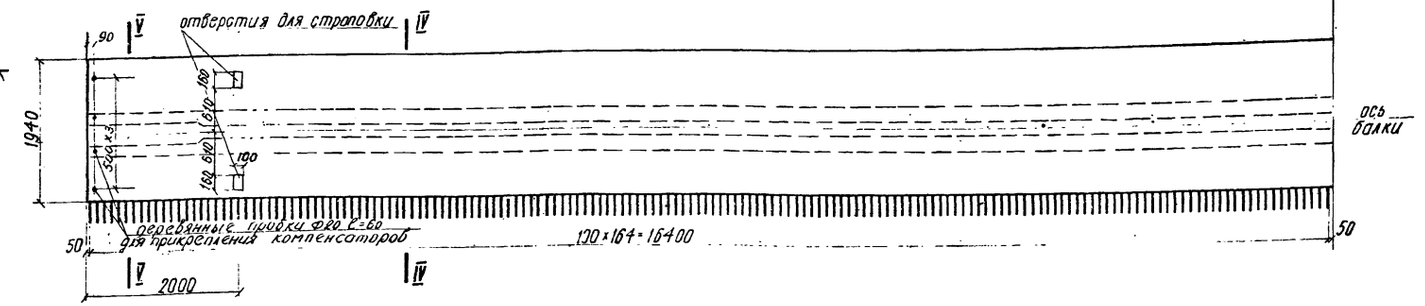

Промежуточная балка Пр-33П
Разрез II-II

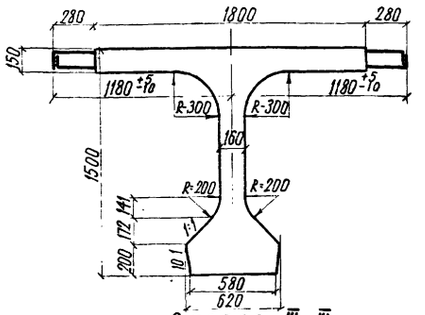

Разрез III-III

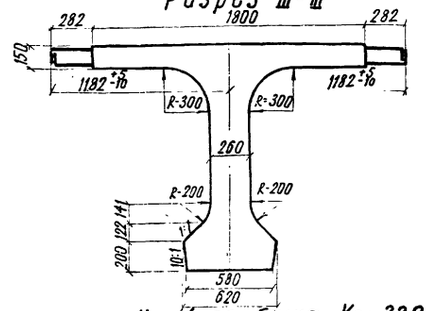

Крайняя балка Кр-33П
Разрез IV-IV

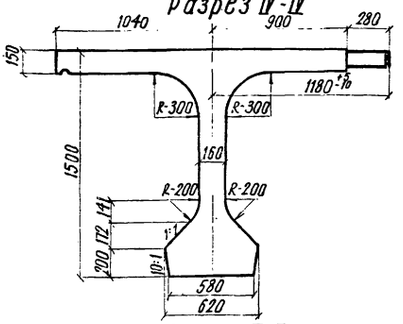

Разрез V-V

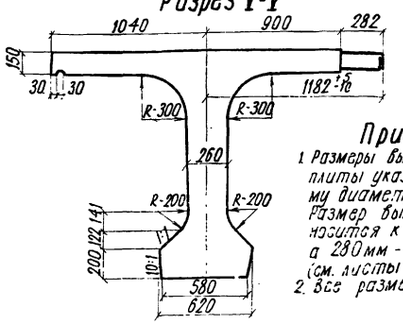

Марка балки	Объем бетона, $м^3$	Вес балки, т
Пр-33П	22.3	55.7
Кр-33П	23.0	57.5

Бетон: М-400, Мрз 300 по ГОСТ 4795-59

Примечания:

1. Размеры выпусков арматуры плиты указаны по наружному диаметру стержня. Размер выпуска 282 мм относится к стержням Ф16 мм, а 280 мм - к стержням Ф12 мм (см. листы 59.60
2. Все размеры в мм

СДП 1964г.	Унифицированные сборные железобетонные пролетные строения для автодорожных и городских мостов	Натяжение арматуры на упоры. Армирование полигональными пучками. Опалубочные чертежи балок длиной 33.0 м.	Масштаб: 1:50, 1:25	384/7	48

Госстрой СССР Главтранспроект ГПИ „Союздорпроект"	Начальник отдела	Чарушский	
	Гл. специалист отдела	Пинкратов	
	Гл. инженер проекта	Гальперин	
	Руководитель бригады	Алексеева	
	Проверил	Алексеева	
	Составил	Соколова	

ОАТЭИ государственных сооружений

ПРОДОЛЬНЫЙ РАЗРЕЗ БАЛКА КР-33П.

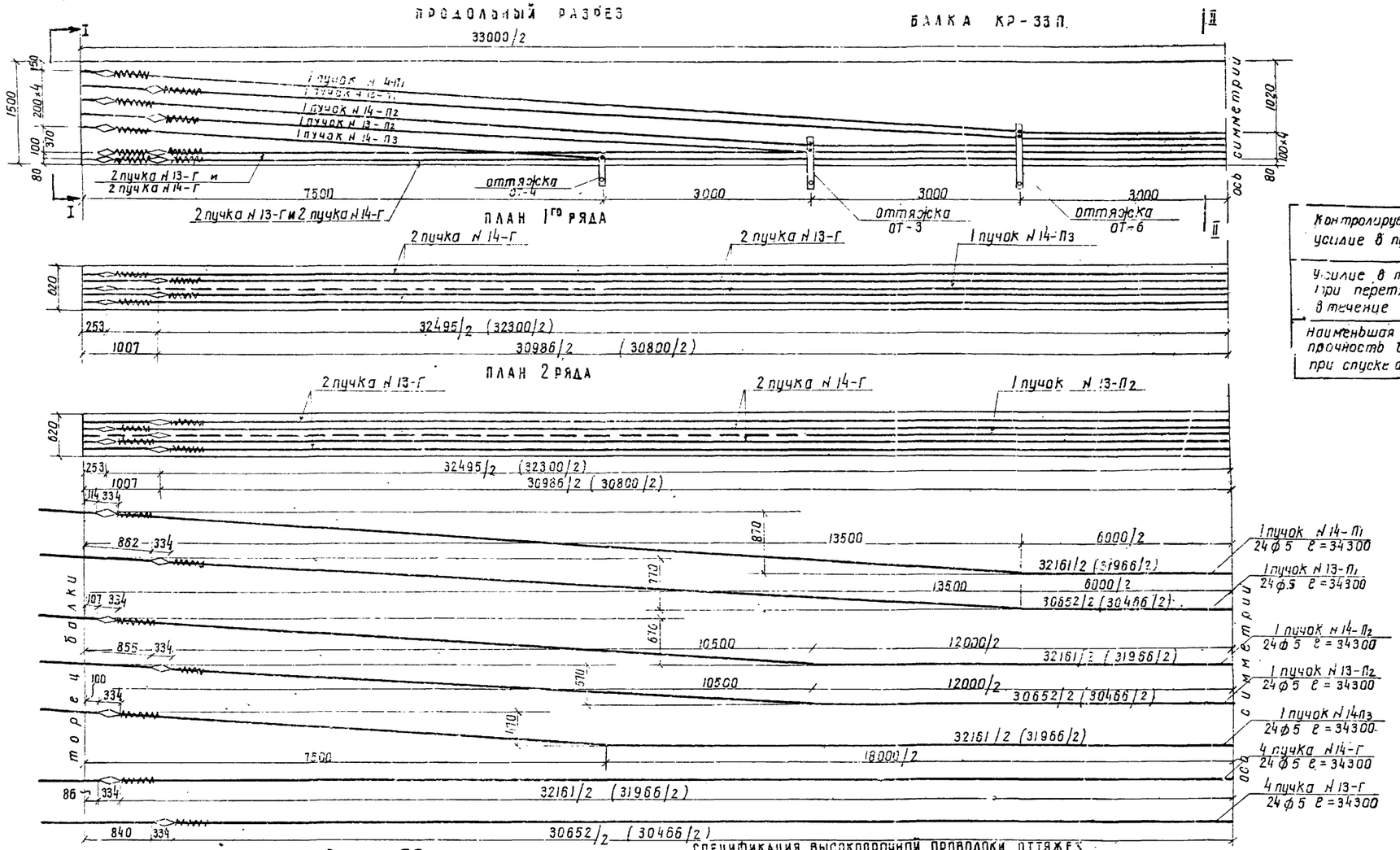

Контролируемое усилие в пучке	51.8 т
Усилие в пучке при перетяжке в течение 10 мин	57.0 т
Наименьшая марочная прочность бетона при спуске арматуры	М-360

ВИД ПО I-I

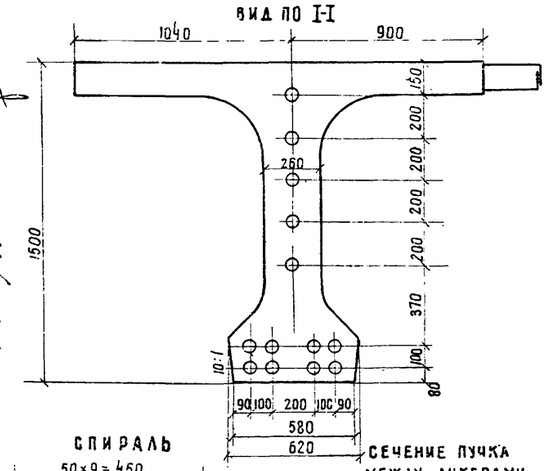

РАЗРЕЗ II-II

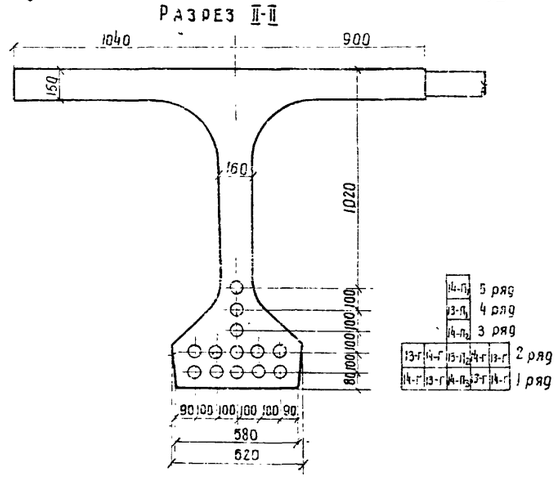

СПИРАЛЬ

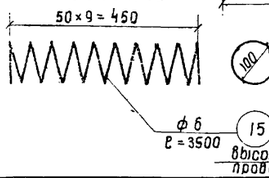

СЕЧЕНИЕ ПУЧКА МЕЖДУ АНКЕРАМИ

СПЕЦИФИКАЦИЯ ВЫСОКОПРОЧНОЙ ПРОВОЛОКИ, ОТТЯЖЕК, СПИРАЛЕЙ И АНКЕРОВ НА БАЛКУ КР-33П

№ элементов	диаметр, мм	длина, мм	количество шт. на пучок	количество шт. на балку	общая длина, м
13-П1	5	34300	24	24	823.2
14-П1	5	34300	24	24	873.2
13-П2	5	34300	24	24	823.2
14-П2	5	34300	24	24	823.2
13-П3	5	34300	24	24	823.2
14-Г	5	34300	24	96	3292.8
13-Г	5	34300	24	96	3292.8
15	6	3500	2	26	91.0
16	анкер	334	2	26	—
ОТ-3	оттяжки	—	—	2	—
ОТ-4	оттяжки	—	—	2	—
ОТ-6	оттяжки	—	—	2	—

ВЫБОРКА СТАЛИ НА БАЛКУ КР-33П

диаметр, мм	общая длина, м	вес 1 пог.м (штуки), кг	общий вес, кг	ГОСТ или марка стали
5	10701.6	0.154	1648.0	ГОСТ 7348-55
6	91.0	0.222	20.2	В ст-3
анкера	26 шт.	0.98	25.5	В ст-3
ОТ-3	2 шт.	13.4	26.8	В ст-3
ОТ-4	2 шт.	8.9	17.8	В ст-3
ОТ-6	2 шт.	17.1	34.2	В ст-3
вязальная проволока для обмотки пучков			3.4	
итого			1775.9	

Примечания.

1. В скобках дано расстояние между анкерами в заготовке.
2. Удлинение пучков подсчитано при модуле упругости проволоки $E = 1{,}8 \times 10^6$ кг/см².
3. Установка анкеров до вытяжки при натяжении с одной стороны производится с учетом имеющихся захватных приспособлений и деформации стенда.
4. Длина пучка в заготовке принята $L + 2 \times 650$, где L - полная длина пролетного строения
5. Конструкцию анкера см. лист 55, оттяжки лист 56.
6. Все размеры в мм

СДП 1964	Унифицированные сборные железобетонные пролетные строения для автодорожных и городских мостов	Натяжение арматуры на упоры. Армирование полигональными пучками	Масштаб 1:50, 1:20; 1:10
		Армирование предварительно напряженной арматурой крайней балки длиной 33.0 м	384/7 — 49

Гостранстрой ГлавТранспроект ГПИ „Союздорпроект" Отдел искусственных сооружений

Начальник отдела Чарийский; Главный специалист отдела Понкратов; Главный инженер проекта Гальперин; Руководитель бригады; Проверил Смыслова; Составил Кулин

Калину сварка Сафарова

Продольный разрез балки Пр-33 П

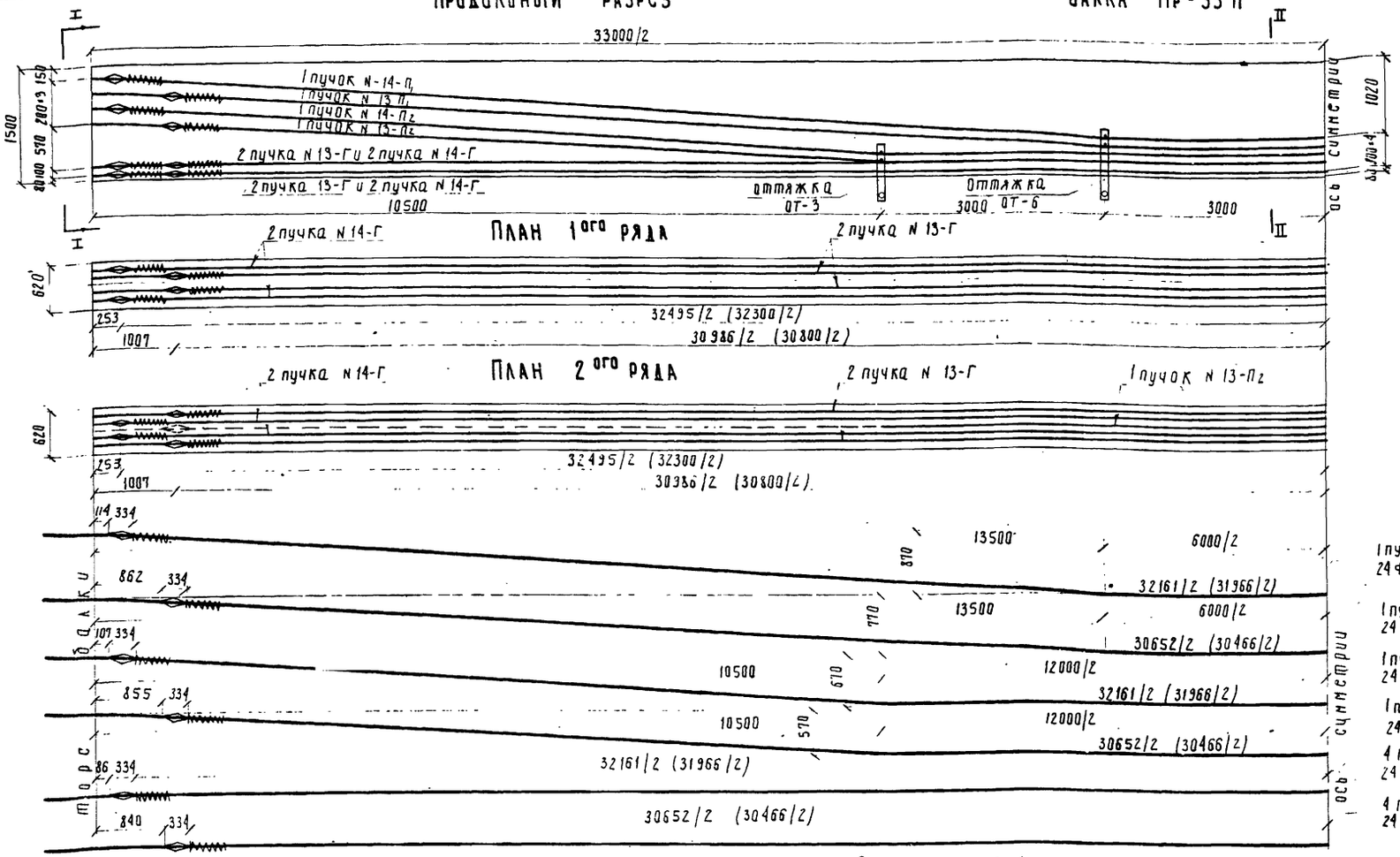

Вид по I-I

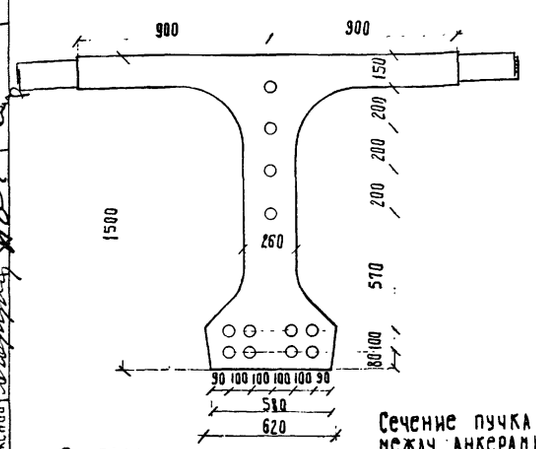

Разрез II-II

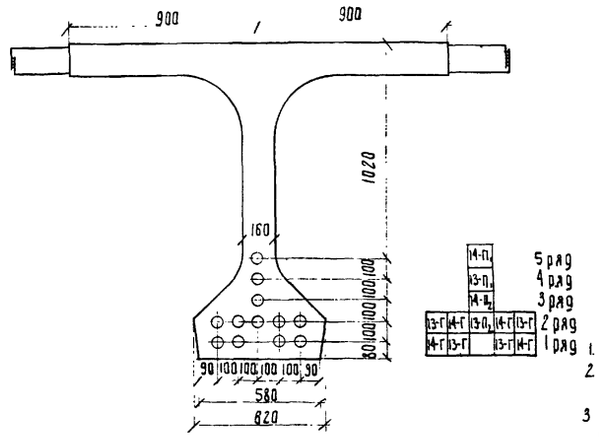

Спираль

Высокопрочная проволока Ф5

Сечение пучка между анкерами

Обмотка пучка вязальной проволокой Ф 1.5-2 5 витками через 1.5-2 м по длине

Спецификация высокопрочной проволоки, оттяжек, спиралей и анкеров на балку Пр-33П

NN элементов	Диаметр, мм	Длина, мм	Количество, шт. на пучок	Количество, шт. на балку	Общая длина, м
13-П1	5	34300	24	24	823.2
14-П1	5	34300	24	24	823.2
13-П2	5	34300	24	24	823.2
14-П2	5	34300	24	24	823.2
14-Г	5	34300	24	96	3292.8
13-Г	5	34300	24	96	3292.8
15	6	3500	2	24	84.0
16	анкер	334	2	24	—
ОТ-3	оттяжка	—	—	2 шт.	—
ОТ-6	оттяжка	—	—	2 шт.	—

Примечания

1. В скобках дано расстояние между анкерами в заготовке.
2. Удлинение пучков подсчитано при модуле упругости проволоки $E = 1.8 \times 10^6$ кг/см².
3. Установка анкеров до вытяжки при натяжении с одной стороны производится с учетом имеющихся захватных приспособлений и деформации стенда.
4. Длина пучка в заготовке принята $L = 2\ell_{650}$, где L-полная длина пролетного строения.
5. Конструкцию анкера см лист 55, оттяжки лист 56
6. Все размеры в мм.

Выборка стали на балку Пр-33П

Диаметр, мм	Общая длина, м	Вес 1 пог.м (штуки), кг	Общий вес, кг	ГОСТ или марка стали
5	9878.4	0.154	1521.3	ГОСТ 7348-55
6	84.0	0.222	18.6	ВСт.3
анкера	24шт.	0.98	23.5	ВСт.3
ОТ-3	2 шт.	13.4	26.8	ВСт.3
ОТ-6	2 шт.	17.1	34.2	ВСт.3
вязальная проволока для обмотки пучков			3.1	
			1627.5	

Контролируемое усилие в пучке	51.5 т
Усилие в пучке при перетяжке в течение 10 мин.	57.0 т
Наименьшая марочная прочность бетона при спуске арматуры	М-340

СДП 1964	Унифицированные сборные железобетонные пролетные строения для автодорожных и городских мостов	Натяжение арматуры на упоры. Армирование полигональными пучками	Масштаб 1:50; 1:20; 1:10
		Армирование предварительно напряженной арматурой промежуточной балки длиной 33.0 м	3847 / 50

Госстройпроект ГлавТрансПроект ГПИ „Союздорпроект"
Отдел искусственных сооружений

Начальник отдела	Нарутский	
Гл специалист отдела	Понкратов	
Гл инженер проекта	Гольберин	
Руководитель бригады		
Проверил:	Смыслова	
Составил:	Ким	

Дополнительные стержни сеток ребра СР 17т не показаны, см. деталь

Крайняя балка Кр-33П

Разрез I-I

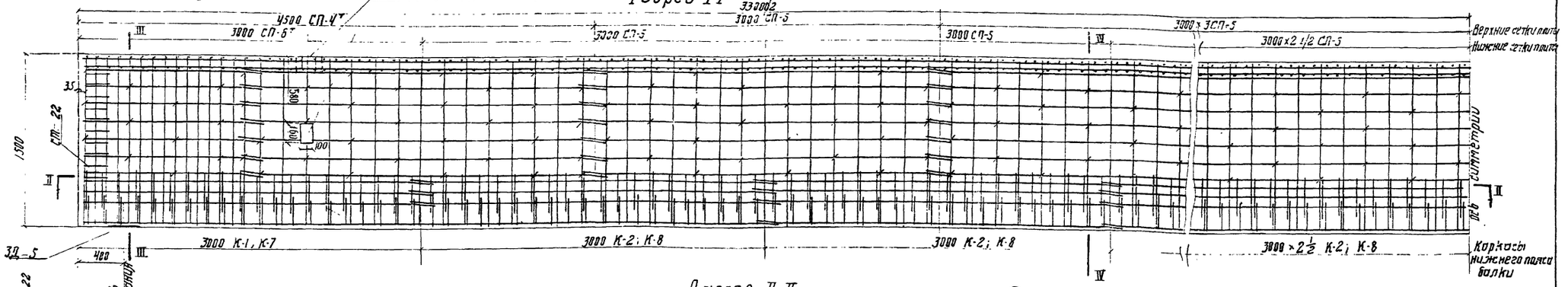

Разрез II-II

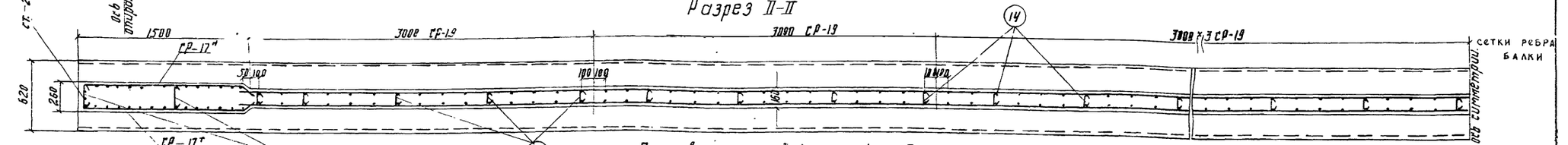

План верхних сеток плиты.

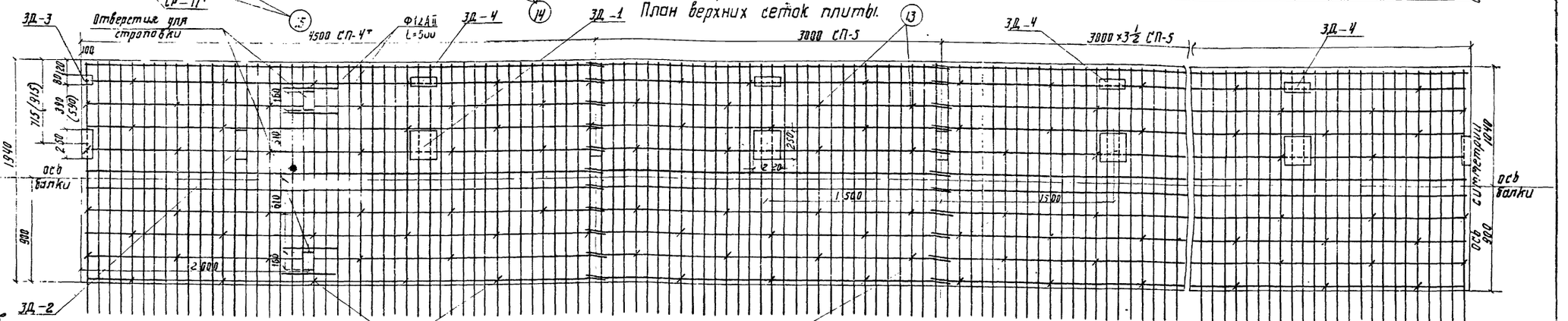

Разрез III-III

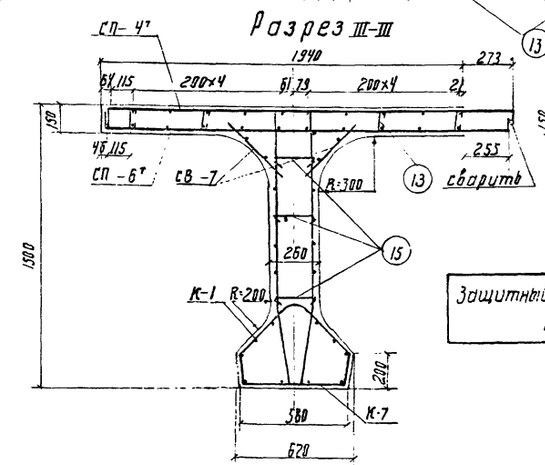

Разрез IV-IV

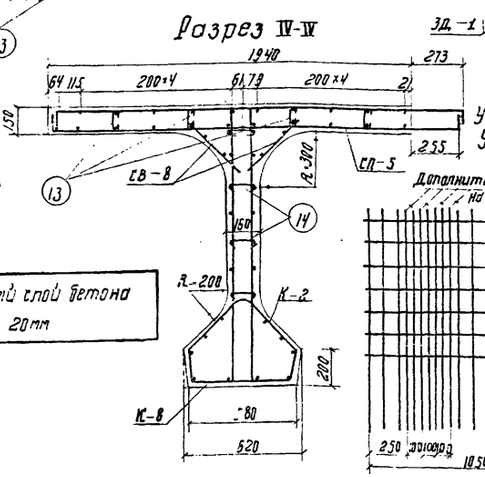

Деталь усиления сеток ребра СР-17т дополнительными стержнями

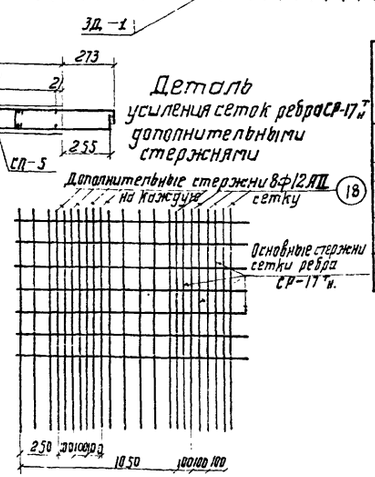

Защитный слой бетона 20мм

Расход стали на балку Кр-33П.

Профиль	Вес, кг: Арматурная AI	AII	Прокатная	Всего: Скреплен. тротуарн. блоков	без скреплен. тротуарн. блоков	Марка стали
Ф6	90.2	—	—	90.2	90.2	Вст.3
Ф8	898.4	—	—	898.4	898.4	Вст.3
Ф12	—	1556.8	—	1556.8	1541.5	Ст.5
Ф16	—	220.0	—	220.0	220.0	Ст.5
-300x20	—	—	53.6	53.6	53.6	Вст.3
-256x10	—	—	68.7	68.7	—	Вст.3
-80x10	—	—	15.1	15.1	15.1	Вст.3
Итого:	988.6	1776.8	137.4	2902.8	2818.8	
Сварных швов			b-4мм, п.м.	24.0	10.0	

Примечания.

1. Установка закладных деталей ЗД-1 и ЗД-2 обязательна только для габаритов Г-14 с тротуарами 3.0м (для наружных блоков), Г-7 и Г-9 с тротуарами 1.5м. Размеры в скобках относятся к Г-10.5 с тротуарами 1.5м.
2. Каркасы К-1 с К-7 и К-2 с К-8 в местах их сопряжений связать вязальной проволокой.
3. Конструкцию и спецификацию закладных деталей и дополнительных стержней см. листы Б.6.67.
4. Все размеры в мм.

СДП 1904с	Унифицированные сборные железобетонные пролетные строения для автодорожных и городских мостов	Натяжение арматуры на упоры, армирование полигональными пучками	Масштаб 1:25; 1:20
		Армирование ненапряженной арматуры крайней балки длиной 33.0 м	384/7 51

Гортранстрой Гидрострой Гидропроект. ПТИ Стройдорпроект. Отделение искусственных сооружений	Начальник отдела: Чернуский	Гл. специалист отдела: Поляковов
Гл. инженер проекта: Галперин	Руководитель группы: Алексеева	Проверил: Кашелев
Составил: Соколова		

ПРОМЕЖУТОЧНАЯ БАЛКА ПР-33 П

РАЗРЕЗ I-I

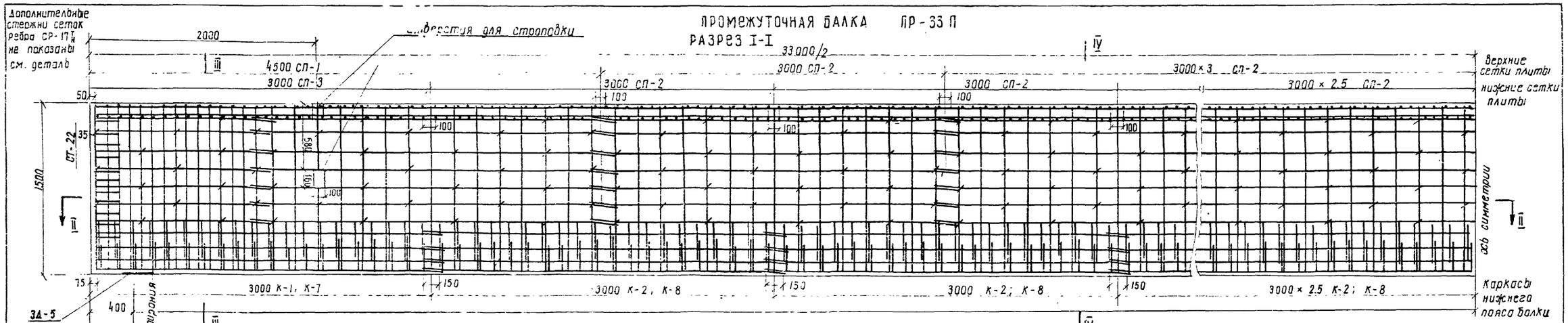

РАЗРЕЗ II-II

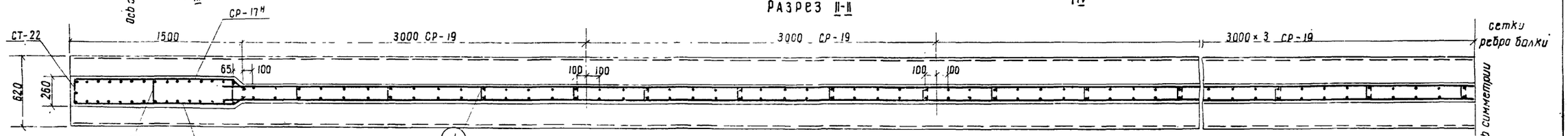

ПЛАН ВЕРХНИХ СЕТОК ПЛИТЫ

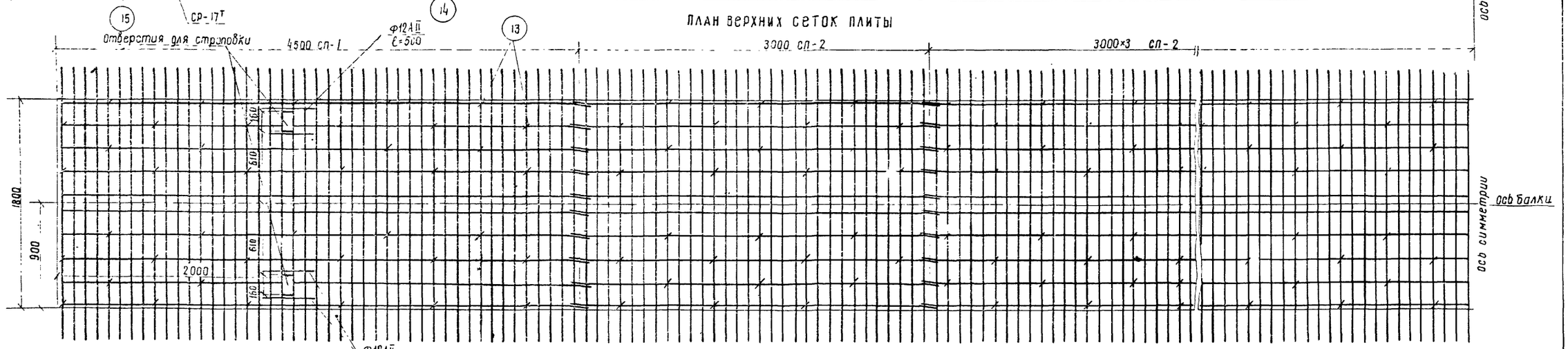

Разрез III-III

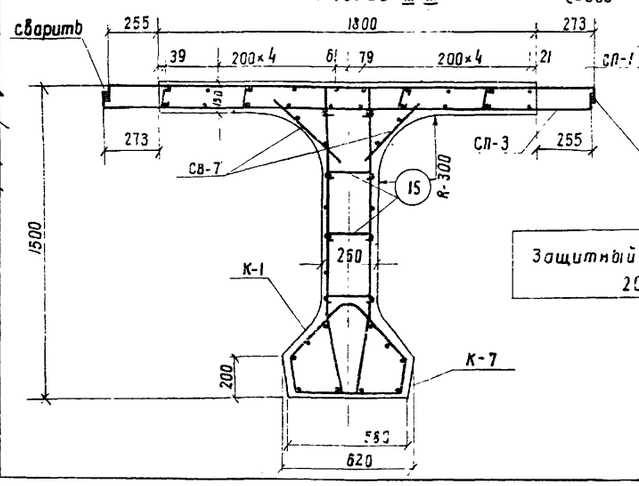

Разрез IV-IV

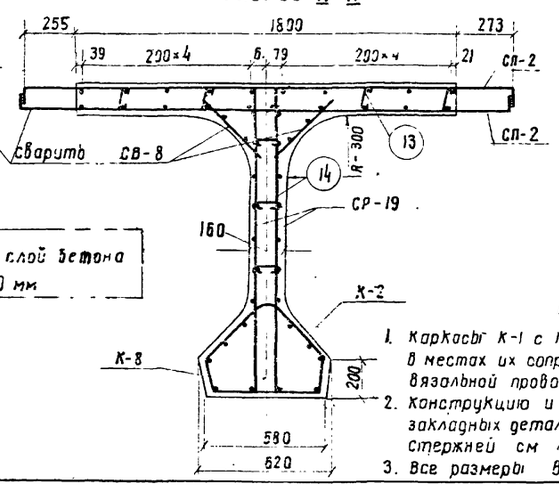

Защитный слой бетона 20 мм

РАСХОД СТАЛИ НА БАЛКУ ПР-33П

Профиль	вес, кг: арматурная АI	АII	полосовая	всего	марка стали
ф 6	90.2	—	—	90.2	Вст. 3
ф 8	878.0	—	—	878.0	Вст. 3
ф 12	—	1606.0	—	1606.0	ст. 5
ф 16	—	235.6	—	235.6	ст 5
-300×20	—	—	53.6	53.6	Вст. 3
итого	968.2	1841.6	53.6	2863.4	—
Сварных швов δ=4 мм — 14 п.м					

ДЕТАЛЬ УСИЛЕНИЯ СЕТОК РЕБРА СР-17Т/Н ДОПОЛНИТЕЛЬНЫМИ СТЕРЖНЯМИ

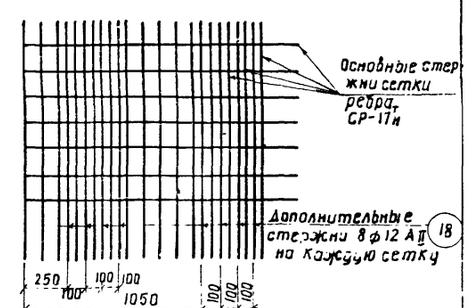

Примечания.

1. Каркасы К-1 с К-7 и К-2 с К-8 в местах их сопряжений связать вязальной проволокой.
2. Конструкцию и спецификацию закладных деталей и отдельных стержней см листы 61, 62
3. Все размеры в мм

СДП 1964г	Унифицированные сборные железобетонные пролетные строения для автодорожных и городских мостов	Натяжение арматуры на упоры. Армирование полигональными пучками	Масштаб 1:25; 1:20
		Армирование ненапряженной арматурой промежуточной балки длиной 33.0 м	384/7 52

Гостранстрой Главтранспроект ГПИ „Союздорпроект" Отдел искусственных сооружений	начальник отдела	Чарийский
	гл специалист отдела	Дудкородов
	гл инженер проекта	Гальперин
	Руководитель бригады	Алексеева
	Проверил	К. Шелев
	составил	Бакалова

Инвент. номер. Согласовано, Взам.

1. Схема армирования плиты

а) Промежуточная балка Пр-33П

План верхних сеток

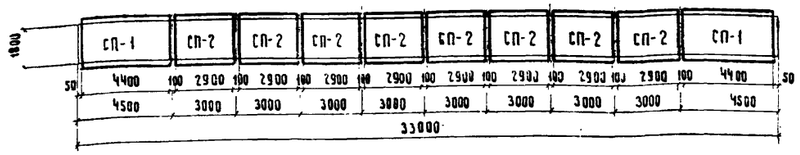

План нижних сеток

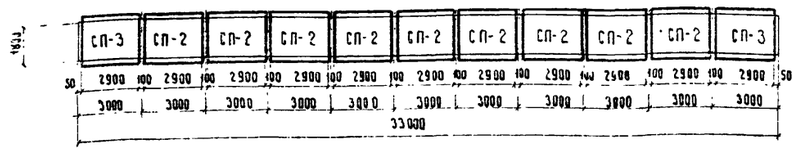

2. Схема армирования ребра

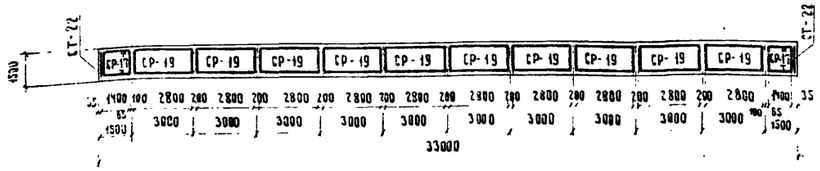

План

Схема армирования вутов плиты

План

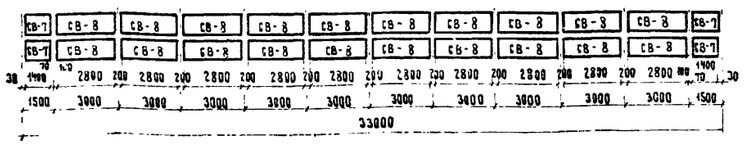

4. Схема армирования нижнего пояса

Фасад

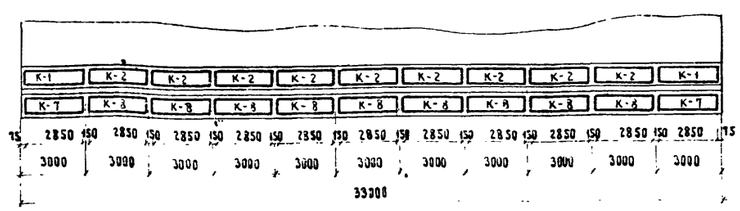

б) Крайняя балка Кр-33П

План верхних сеток

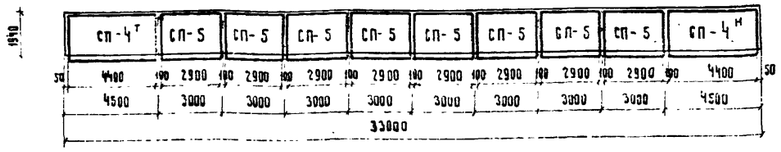

План нижних сеток

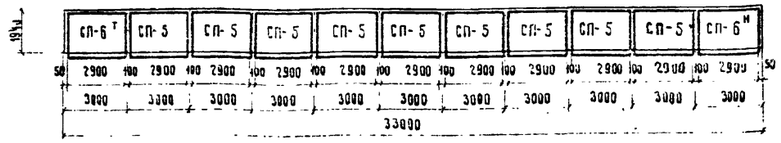

Расход арматуры сеток и каркасов на балку

Наименование сеток или каркасов	Промежуточная балка, Пр-33П. Расход арматуры, кг. На сетку или каркас			На балку			
	А-I	А-II	Всего	Количество сеток или каркасов, шт.	А-I	А-II	Всего
СП-1	—	164.5	164.5	2	—	329.0	329.0
СП-2	12.3	65.6	78.1	17	212.5	1115.2	1327.7
СП-3	—	118.5	118.5	2	—	237.0	237.0
СР-17ТН	—	29.3	29.3	4	—	117.2	117.2
СР-19	17.5	—	17.5	20	350.0	—	350.0
СТ-22	3.6	—	3.6	2	7.2	—	7.2
СВ-7	1.3	—	1.3	4	5.2	—	5.2
СВ-8	2.7	—	2.7	20	54.0	—	54.0
К-1	8.4	—	8.4	2	16.8	—	16.8
К-2	8.5	—	8.5	9	76.5	—	76.5
К-7	19.3	—	19.3	2	38.6	—	38.6
К-8	19.6	—	19.6	9	176.4	—	176.4
Итого				93	937.2	1798.4	2735.6

Наименование сеток или каркасов	Крайняя балка Кр-33П. Расход арматуры, кг. На сетку или каркас			На балку			
	А-I	А-II	Всего	Количество сеток или каркасов, шт.	А-I	А-II	Всего
СП-4ТН	—	160.6	160.6	2	—	321.2	321.2
СП-5	13.7	61.4	75.1	17	232.9	1043.8	1276.7
СП-6ТН	—	115.2	115.2	2	—	230.4	230.4
СР-17ТН	—	29.3	29.3	4	—	117.2	117.2
СР-19	17.5	—	17.5	20	350.0	—	350.0
СТ-22	3.6	—	3.6	2	7.2	—	7.2
СВ-7	1.3	—	1.3	4	5.2	—	5.2
СВ-8	2.7	—	2.7	20	54.0	—	54.0
К-1	8.4	—	8.4	2	16.8	—	16.8
К-2	8.5	—	8.5	9	76.5	—	76.5
К-7	19.3	—	19.3	2	38.6	—	38.6
К-8	19.6	—	19.6	9	176.4	—	176.4
Итого:				93	957.6	1712.6	2670.2

Примечания.

1. Сетки СП-4М, СП-6М и СР-17М зеркальны сеткам СП-4Т, СП-6ТН и СР-17Т. Из общего потребного количества сеток СП-4, СП-6 и СР-17 50% изготовляются по чертежам (см. листы 57,60 и 50% зеркально им.
2. Все размеры в мм.

СДП	Унифицированные сборные железобетонные пролетные строения для автодорожных и городских мостов	Натяжение арматуры на упоры. Армирование полигональными пучками	Масштаб 1:200
1984г.		Монтажная схема арматурных сеток и каркасов балок длиной 33.0м	384/7 53

Гостранстрой Главтранспроект ГПИ Союздорпроект		
Отдел искусственных сооружений	Начальник отдела	Чарнецкий
	Гл. специалист отдела	Никратов
	Гл. инженер проекта	Гальперин
	Руководитель бригады	Алексеева
	Проверил	Кошелев
	Составил	Школьная

Сверил Рубрикер

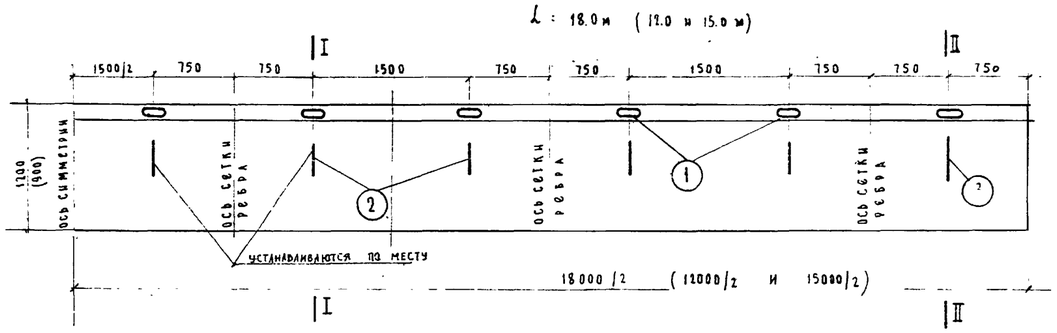

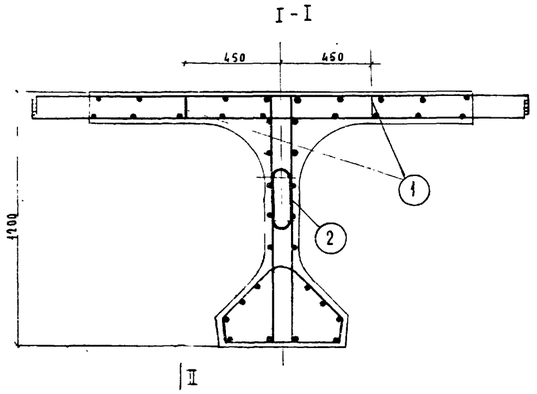

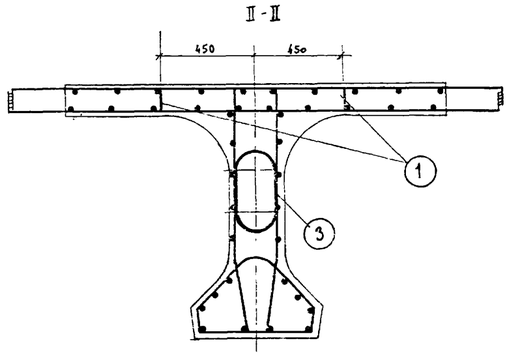

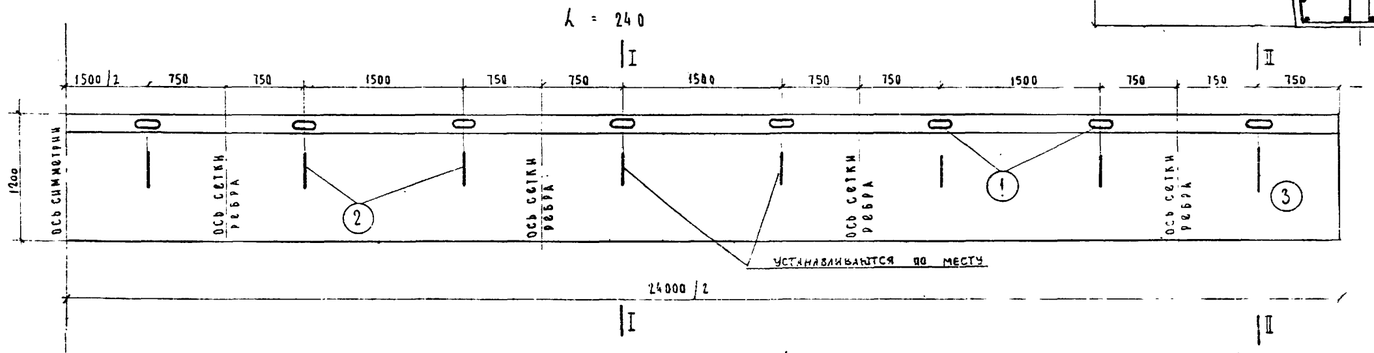

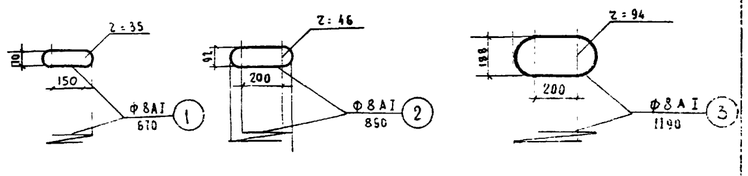

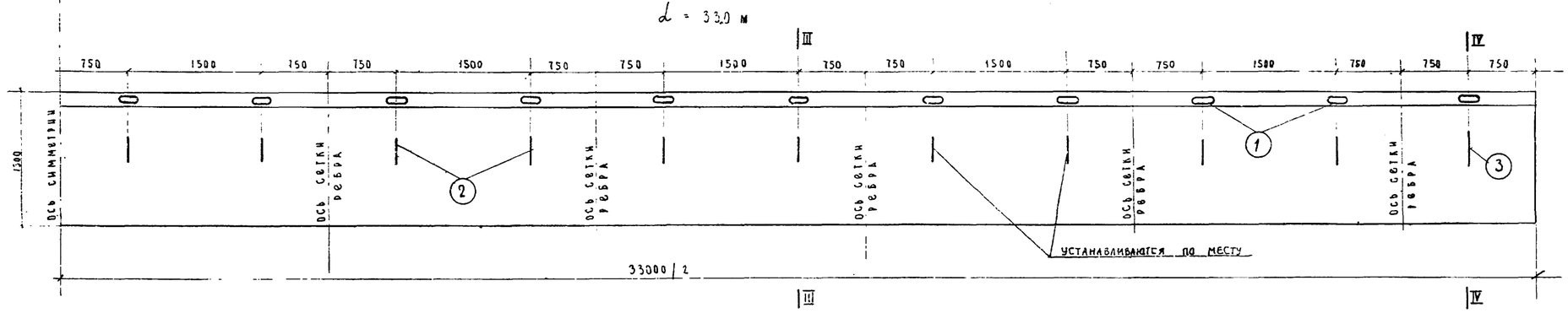

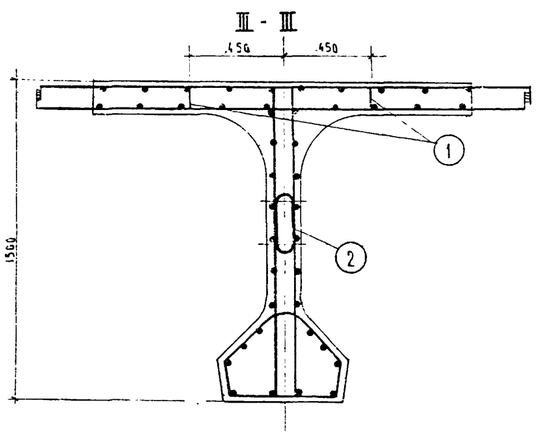

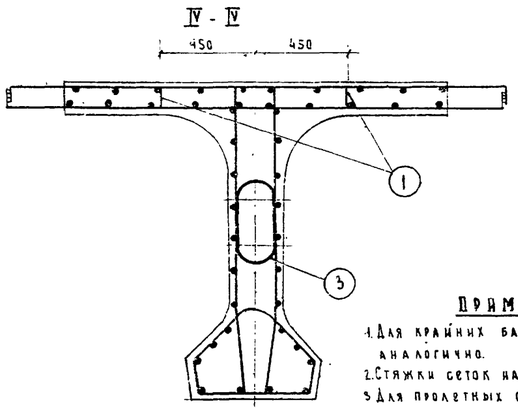

Спецификация и выборка арматуры на балку

№ фиксаторов	Диаметр мм	Длина мм	Количество, шт. 12.0	15.0	18.0	24.0	33.0	Общая длина, м 12.0	15.0	18.0	24.0	33.0	Вес 1 п.м кг	Общий вес, кг 12.0	15.0	18.0	24.0	33.0
1	Ф8АI	670	16	20	24	32	44	10.7	13.4	16.1	21.4	29.5	0.395	4.2	5.3	6.4	8.5	11.7
2	Ф8АI	890	—	—	10	14	20	—	—	8.9	12.5	17.8	0.395	—	—	3.5	5.0	7.0
3	Ф8АI	1190	—	—	2	2	2	—	—	2.4	2.4	2.4	0.395	—	—	1.0	1.0	1.0
Итого														4.2	5.3	10.9	14.5	19.7

Примечания.

1. Для крайних балок расположение фиксаторов аналогично.
2. Стяжки сеток на чертеже не показаны
3. Для пролетных строений длиной 12 и 15 м фиксаторы устанавливаются только между сетками плиты проезжей части.
4. Вертикальное положение фиксаторов в ребре устанавливается по месту с учетом пропуска пучков.
5. Все размеры в мм.

СДП	Унифицированные сборные железобетонные пролетные строения для автодорожных и городских мостов.	Натяжение арматуры на упоры. Армирование полигональными пучками	Масштаб 1:40; 1:20
1964 г		Конструкция и расположение фиксаторов между сетками	384/7 54

Ленгипротрансстроя ГПИ Союздорпроект Отдел искусственных сооружений	Начальник отдела Чарунский	Главный специалист отдела Ленкратов	Главный инженер проекта Гальперин
Руководитель бригады Алексеева	Проверил Сергеева	Составил Ананьев	

Общий вид анкера (разрез А-А)

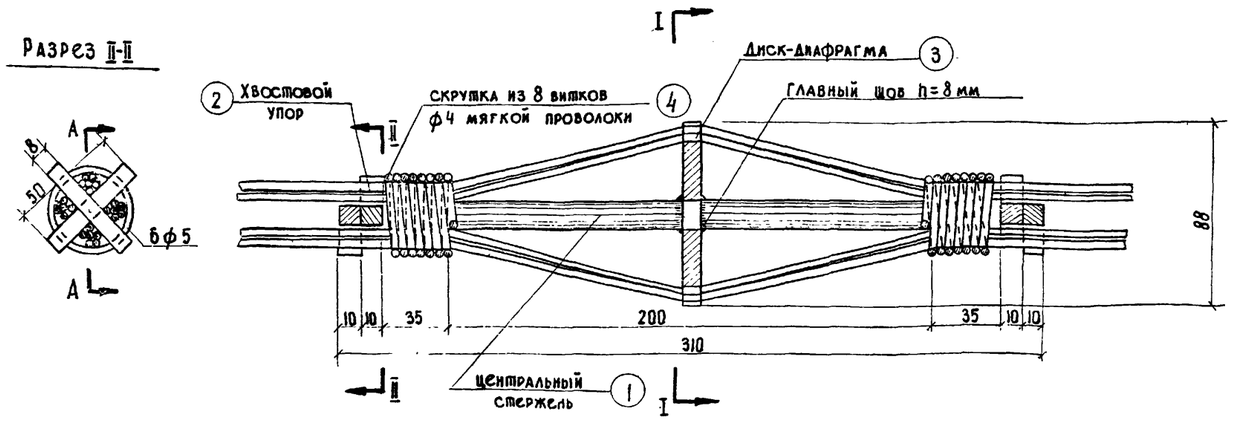

Разрез I-I

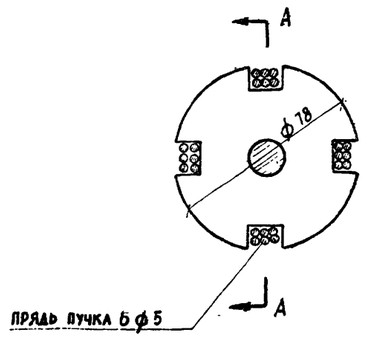

Диск-диафрагма

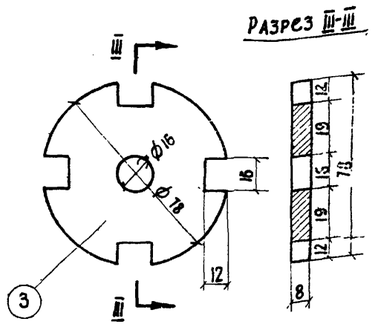

Центральный стержень с приваренными упорами и с диском-диафрагмой

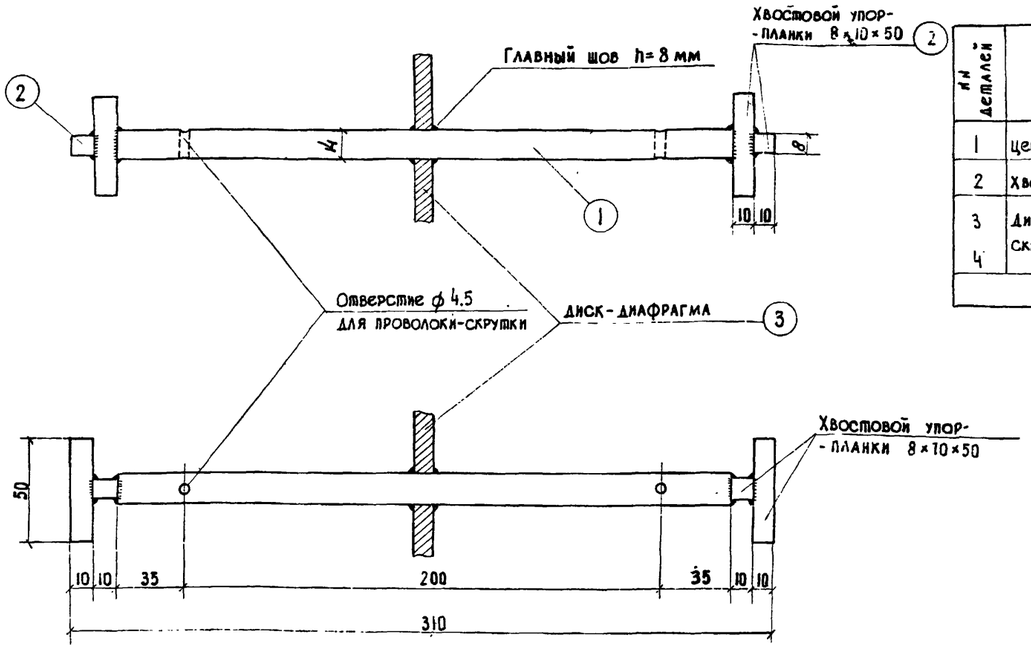

Спецификация стали на один анкер

№ деталей	Наименование	Сечение мм	Длина мм	Количество шт	Вес, кг: единицы	Вес, кг: общий	Марка стали
1	Центральный стержень	ф14	270	1	0.34	0.34	ВСт.3
2	Хвостовой упор-планки	8×10	50	4	0.032	0.13	ВСт.3
3	Диск-диафрагма	d=70	8	1	0.31	0.31	ВСт.3
4	Скрутка из 8 витков ф4 мягкой проволоки	ф4	1000	2	0.099	0.20	ВСт.3
				Итого		0.98	

Последовательность операций по изготовлению анкера

1. Заготавливаются детали анкера
2. На центральный стержень насаживается и приваривается диск-диафрагма, а также привариваются планки хвостового упора.
3. Каркас анкера заводится в пучок, разделенный на пряди, производится опрессовка проволок пучка и накладываются проволочные скрутки. Скрутки формируются в следующем порядке: проволока скрутки вставляется одним концом в отверстие стержня и выпускается на длину 5-7 см за хвостовой упор, другой конец плотно наматывается по направлению к хвостовому упору и туго скручивается с выпущенным концом.

Примечания.

1. Конструкция и размеры анкера приняты в соответствии с инструктивным письмом ЦНИИС$_Д$ (1961г). по применению и технологии изготовления и бетонированию каркасно-стержневых анкеров типа МИИТ в ж.д. пролетных строениях из предварительно-напряженного железобетона.
2. Применяя каркасно-стержневой анкер, следует особое внимание уделить качеству бетонирования в местах установки анкеров бетон, должен быть приготовлен на щебне с фракцией 5-15 мм.
3. Сечение и числе витков скруток принято по расчету.
4. Все размеры - в мм.

СДП 1964г	Унифицированные сборные железобетонные пролетные строения для автодорожных и городских мостов	Натяжение арматуры на упоры. Армирование полигональными пучками	Масштаб 1:2
		Конструкция каркасно-стержневого анкера	384/7 55

Гострансстрой Главтранспроект ГПИ Союздорпроект Отдел искусственных сооружений	Начальник отдела	Чарутский
	Гл. специалист отдела	Понкратов
	Гл. инженер проекта	Гальперин
	Руководитель бригады	Алексеева
	Проверил	Кошелев
	Составил	Соколова

ОТТЯЖНЫЕ УСТРОЙСТВА

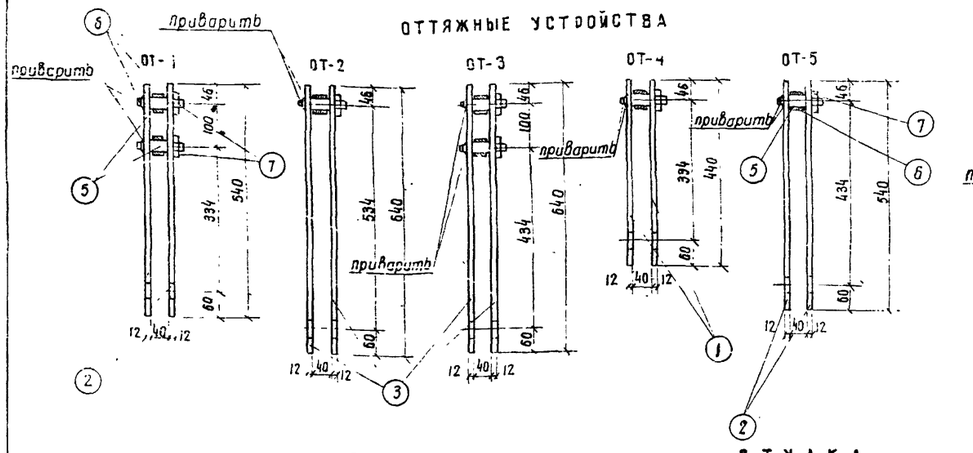
ОТ-1
ОТ-2
ОТ-3
ОТ-4
ОТ-5
приварить
приварить
приварить

СР-11 Т (СР-11 Н)

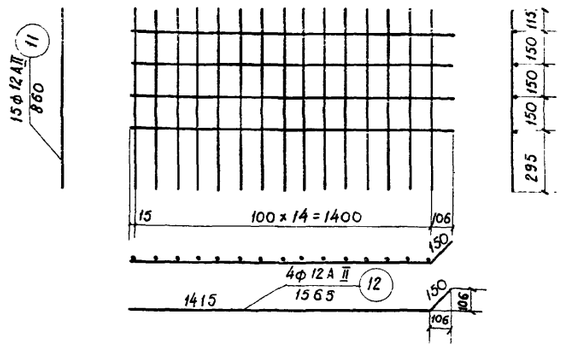

СР-13

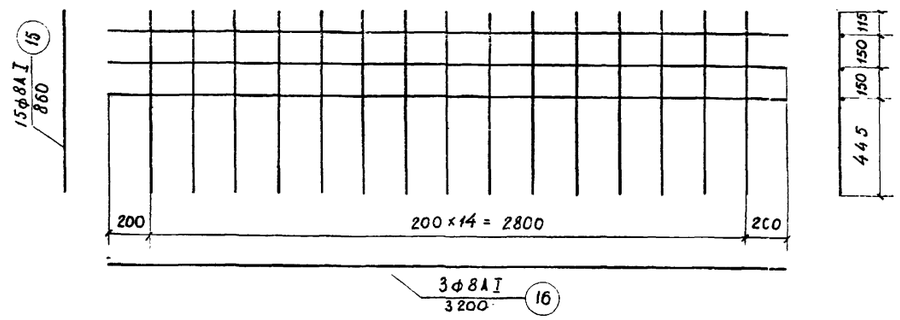

СТ-22

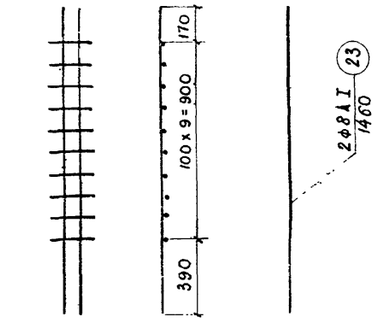

СР-14 Т (СР-14 Н)

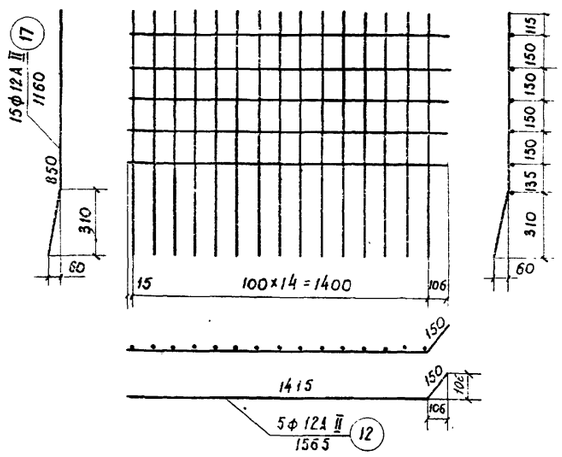

СР-16

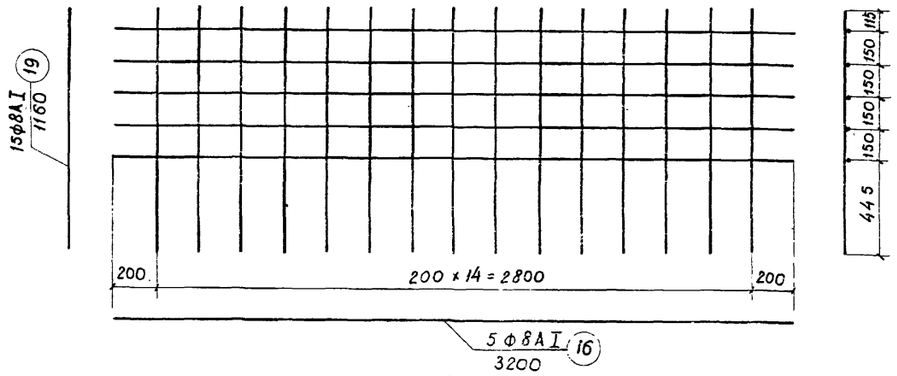

СТ-20

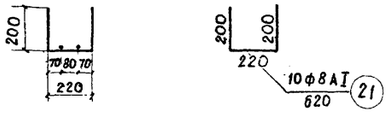

СР-19

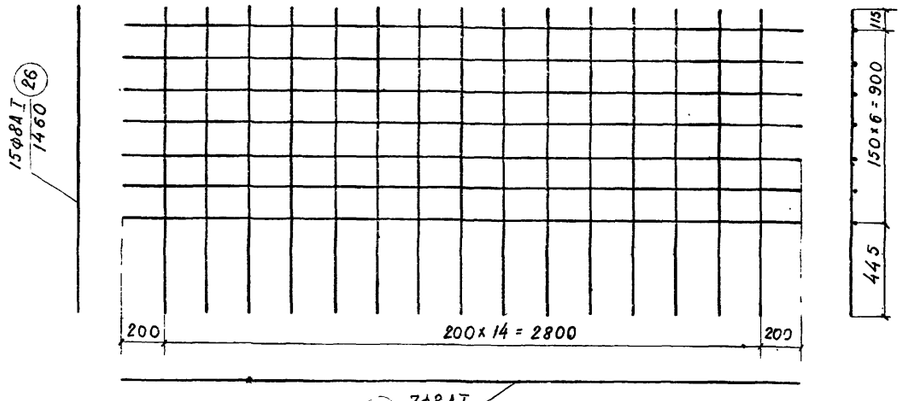

СР-17 Т (СР-17 Н)

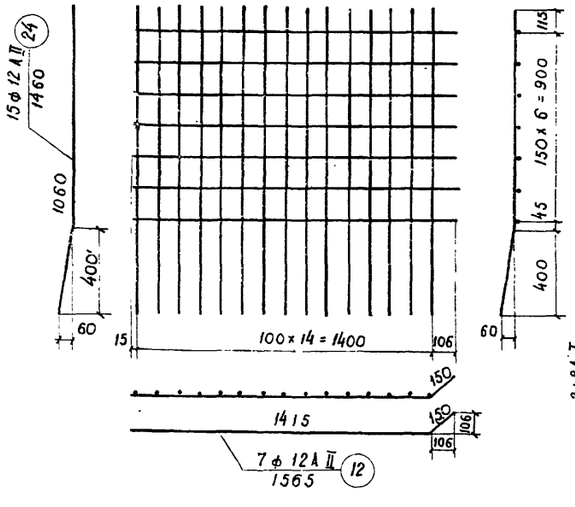

СТ-21

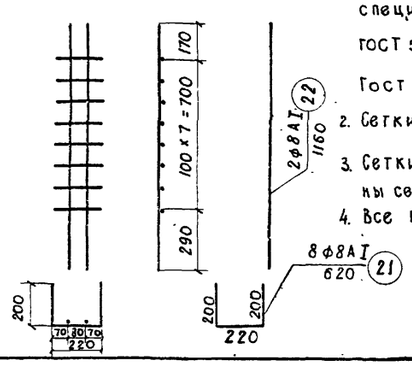

СТ-20

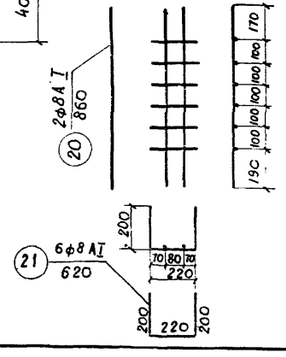

Спецификация арматуры на одну сетку

NN сеток	N.N стержней	Диаметр стержней, мм	Длина стержней, мм	Количество, шт.	Общая длина, м
СР-11 Т Н	11	ф12АII	860	15	12.9
	12	ф12АII	1565	4	5.3
СР-13	15	ф8АI	860	15	12.9
	16	ф8АI	3200	3	9.6
СР-14 Т Н	12	ф12АII	1565	5	7.8
	17	ф12АII	1160	15	17.4
СР-16	16	ф8АI	3200	5	16.0
	19	ф8АI	1160	15	17.4
СР-17 Т Н	12	ф12АII	1565	7	11.0
	24	ф12АII	1460	15	21.9
СР-19	16	ф8АI	3200	7	22.4
	26	ф8АI	1460	15	21.9
СТ-20	20	ф8АI	860	2	1.7
	21	ф8АI	620	6	3.7
СТ-21	21	ф8АI	620	8	5.0
	22	ф8АI	1160	2	2.3
СТ-22	21	ф8АI	620	10	6.2
	23	ф8АI	1460	2	2.9

Выборка арматуры на одну сетку

NN сеток	Диаметр стержней, мм	Общая длина, м	Вес 1 п. м, кг	Общий вес, кг	Марка стали
СР-11 Т Н	ф12АII	19.2	0.888	17.0	ст.5
			Итого	17.0	
СР-13	ф8АI	22.5	0.395	8.9	Вст.3
			Итого	8.9	
СР-14 Т Н	ф12АII	25.2	0.888	22.4	ст.5
			Итого	22.4	
СР-16	ф8АI	33.4	0.395	13.2	Вст.3
			Итого	13.2	
СР-17 Т Н	ф12АII	32.9	0.888	29.3	ст.5
			Итого	29.3	
СР-19	ф8АI	44.3	0.395	17.5	Вст.3
			Итого	17.5	
СТ-20	ф8АI	5.4	0.395	2.1	Вст.3
			Итого	2.1	
СТ-21	ф8АI	7.3	0.395	2.9	Вст.3
			Итого	2.9	
СТ-22	ф8АI	9.1	0.395	3.6	Вст.3
			Итого	3.6	

Примечания. 1. Арматура, указанных в спецификации марок, по ГОСТ 5781-61 из стали по ГОСТ 380-60.
2. Сетки изготовить сварными.
3. Сетки СР-11Н, СР-14Н и СР-17Н зеркальны сеткам СР-11Т, СР-14Т и СР-17Т.
4. Все размеры в мм.

СДП 1964г.	Унифицированные сборные железобетонные пролетные строения для автодорожных и городских мостов	Натяжение арматуры на упоры. Армирование полигональными пучками	Масштаб 1:20
		Арматурные сетки ребер балок высотой H=0.9м, H=1.20м и H=1.50м	384/7 57

ГОСТРАНССТРОЙ ГЛАВТРАНСПРОЕКТ Г.П.И. СОЮЗДОРПРОЕКТ Отдел искусственных сооружений	Начальник отдела Чарчинский	Гл. специалист отдела Понкратов	Гл. инженер проекта Гальперин
Составил Смыслова	Проверил Кошелев	Руководитель бригады Алексеева	

Халиу Верина Сафарова

К-1

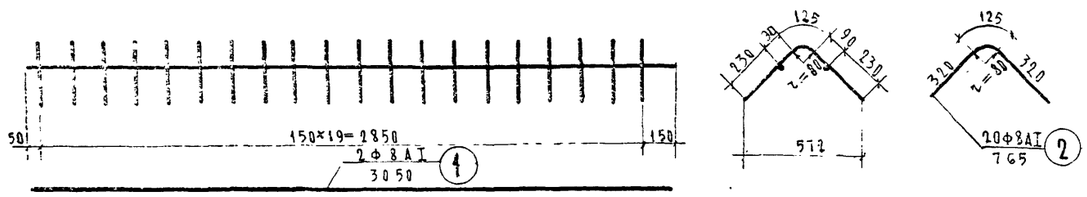

К-2

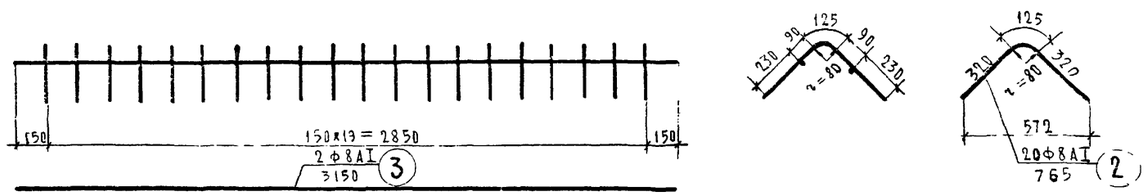

К-3

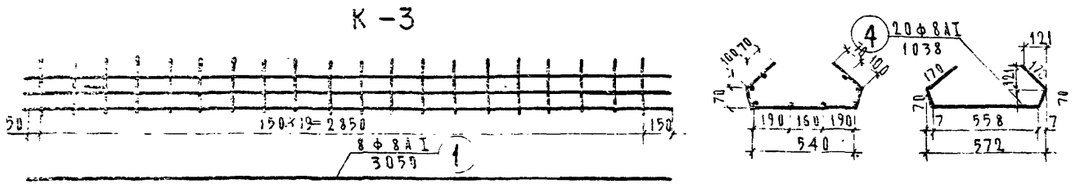

К-4

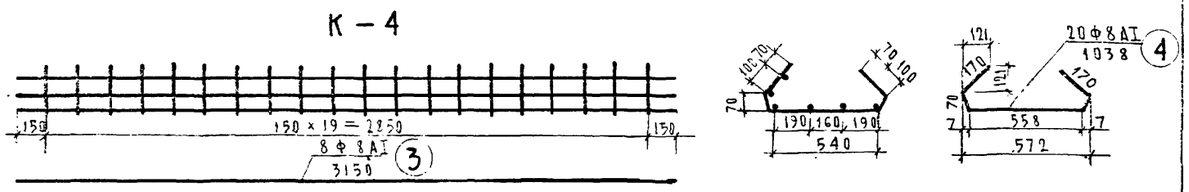

К-5

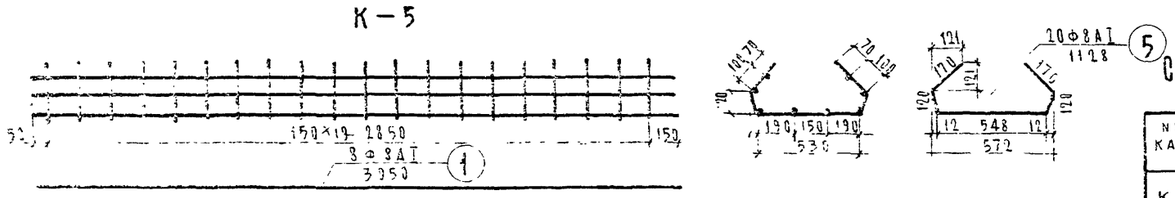

К-6

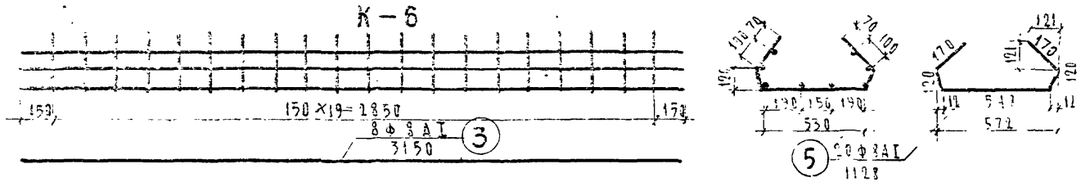

К-7

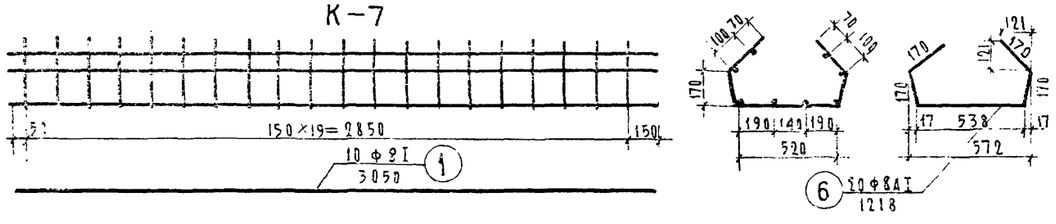

К-8

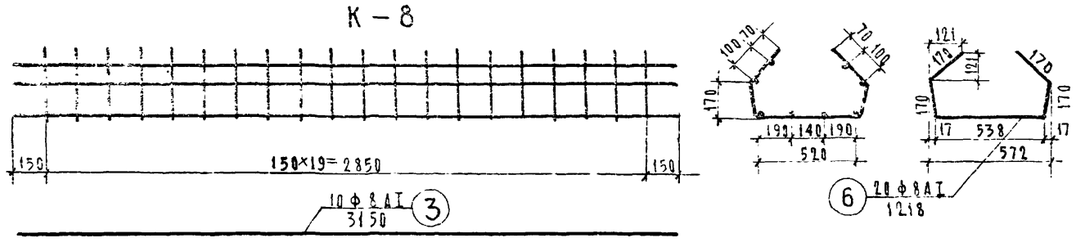

Спецификация арматуры на один каркас

NN каркасов	NN стержней	Диаметр стержней мм	Длина стержней мм	Количество шт	Общая длина, м
К-1	1	Ф8АI	3050	2	6.1
	2	Ф8АI	765	20	15.3
К-2	3	Ф8АI	3150	2	6.3
	2	Ф8АI	765	20	15.3
К-3	1	Ф8АI	3050	8	24.4
	4	Ф8АI	1038	20	20.8
К-4	3	Ф8АI	3150	8	25.2
	4	Ф8АI	1038	20	20.8
К-5	1	Ф8АI	3050	8	24.4
	5	Ф8АI	1128	20	22.6
К-6	3	Ф8АI	3150	8	25.7
	5	Ф8АI	1128	20	22.6
К-7	1	Ф8АI	3050	8	24.4
	6	Ф8АI	1218	20	24.4
К-8	3	Ф8АI	3150	8	25.2
	6	Ф8АI	1218	20	24.4

Выборка арматуры на один каркас

NN каркасов	Диаметр стержней мм	Общая длина, м	Вес 1 п.м, кг	Общий вес, кг	Марка стали
К-1	Ф8АI	21.4	0.395	8.4	В Ст3
	Итого			8.4	
К-2	Ф8АI	21.6	0.395	8.5	В Ст3
	Итого			8.5	
К-3	Ф8АI	45.2	0.395	17.9	В Ст3
	Итого			17.9	
К-4	Ф8АI	46.0	0.395	18.2	В Ст3
	Итого			18.2	
К-5	Ф8АI	47.0	0.395	18.6	В Ст3
	Итого			18.6	
К-6	Ф8АI	47.8	0.395	18.9	В Ст3
	Итого			18.9	
К-7	Ф8АI	48.8	0.395	19.3	В Ст3
	Итого			19.3	
К-8	Ф8АI	49.6	0.395	19.6	В Ст3
	Итого			19.6	

Примечания.

1. Арматура указанных в спецификации марок по ГОСТ 5781-61 из стали по ГОСТ 380-60
2. Каркасы изготовить сварными
3. Все размеры даны в мм.

СДП 1964	Унифицированные сборные железобетонные пролетные строения для автодорожных и городских мостов	Натяжение арматуры на упоры. Армирование продольными пучками. Арматурные каркасы нижнего пояса балки	Масштаб 1:20 384/7 58

Гидротранспроект ГПИ. Ленинградское отделение искусственных сооруж.
Нач. отдела Наручевский
Гл. специалист отдела Кондратов
Гл. инженер проекта Гальперин
Рук. бригады Алексеева
Проверил Кондратов
Выполнил Сибгуллина

СП-1 (верхняя).

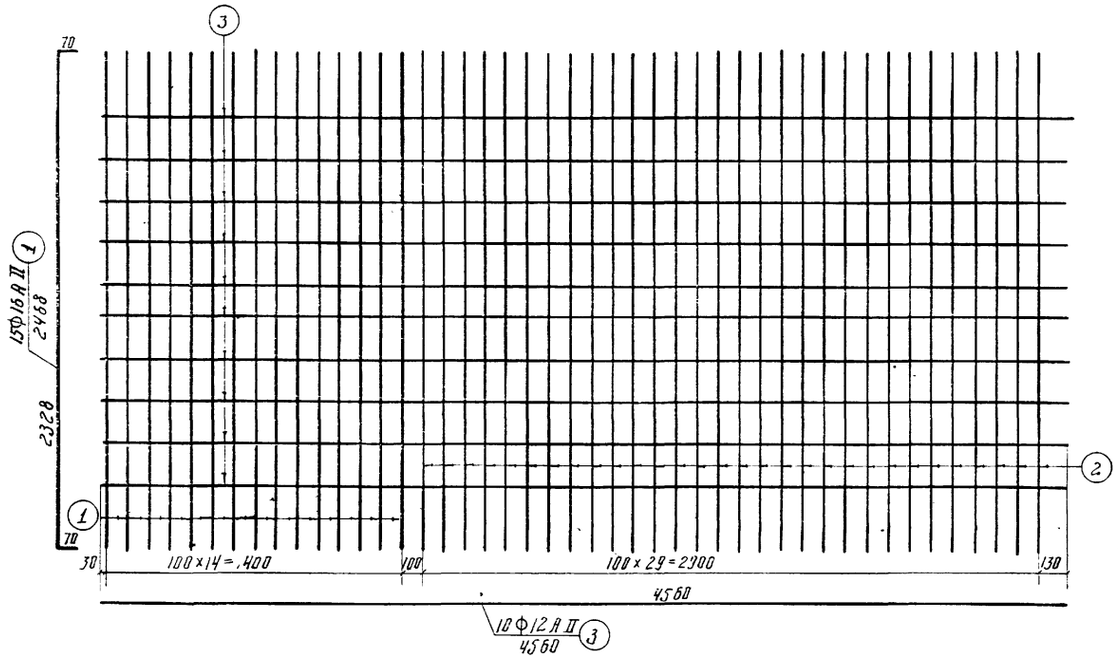

СП-2 (верхняя и нижняя)

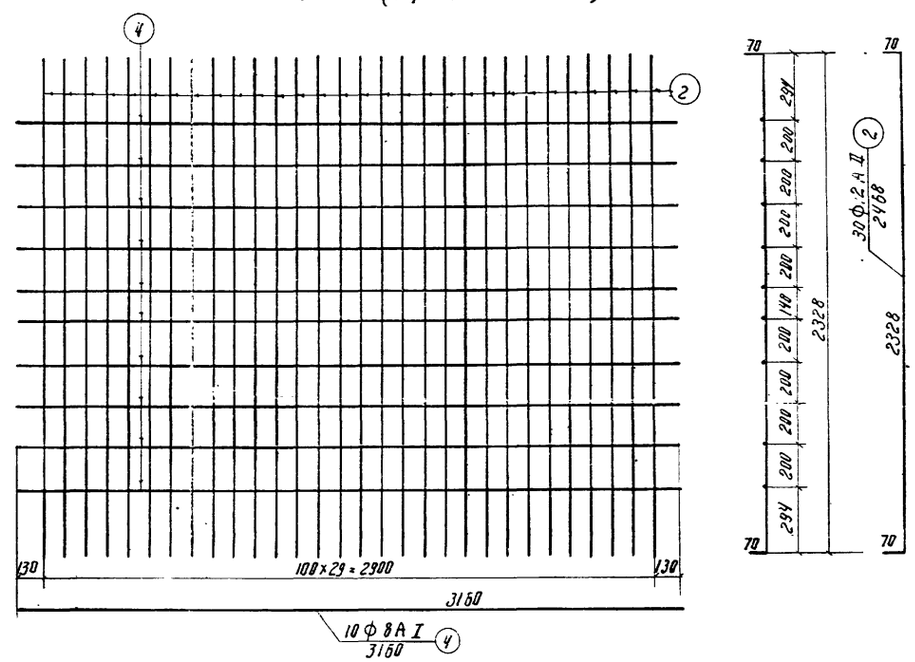

СП-3 (нижняя)

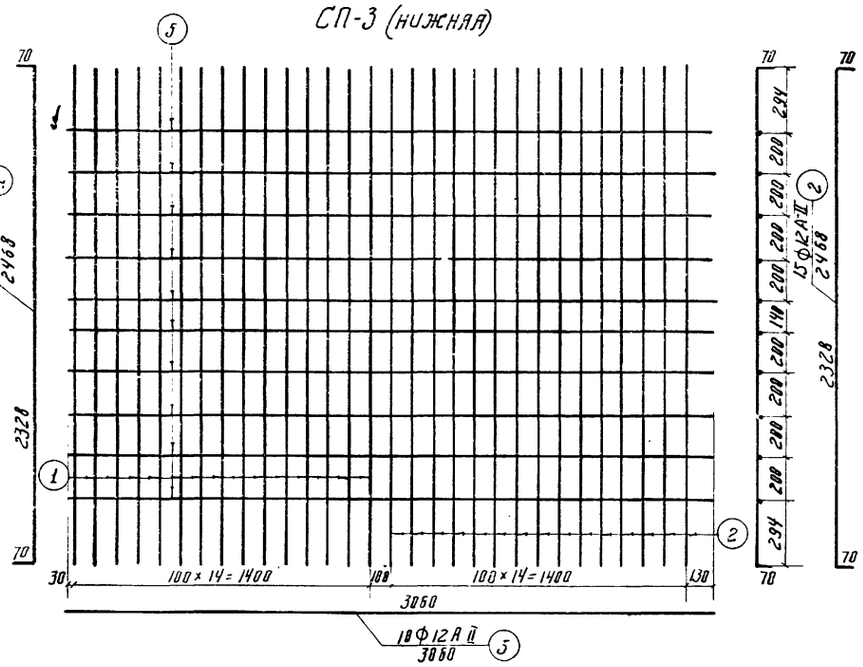

Спецификация арматуры на одну сетку.

№№ сеток	№№ стержней	Диаметр стержней, мм.	Длина стержней, мм.	Количество, шт.	Общая длина, м.
СП-1	1	Ф16 А II	2468	15	37.0
	2	Ф12 А II	2468	30	74.0
	3	Ф12 А II	4560	10	45.60
СП-2	2	Ф12 А II	2468	30	74.0
	4	Ф 8 А I	3160	10	31.60
СП-3	1	Ф16 А II	2468	15	37.0
	2	Ф12 А II	2468	15	37.0
	5	Ф12 А II	3060	10	30.60
СВ-7	6	Ф 6 А I	400	8	3.20
	7	Ф 6 А I	1420	2	2.84
СВ-8	6	Ф 6 А I	400	15	6.00
	8	Ф 6 А I	3160	2	6.32

Выборка арматуры на одну сетку.

№№ сеток	Диаметр стержней, мм.	Общая длина, м	Вес 1 п.м., кг	Общий вес, кг	Марка стали
СП-1	Ф16 А II	37.0	1.58	58.5	Ст. 5
	Ф12 А II	119.6	0.888	106.0	Ст. 5
	Итого:			164.5	
СП-2	Ф12 А II	74.0	0.888	65.6	Ст. 5
	Ф 8 А I	31.60	0.395	12.5	Вст. 3
	Итого:			78.1	
СП-3	Ф16 А II	37.0	1.58	58.5	Ст. 5
	Ф12 А II	67.6	0.888	60.0	Ст. 5
	Итого:			118.5	
СВ-7	Ф 6 А I	6.04	0.222	1.3	Вст. 3
	Итого:			1.3	
СВ-8	Ф 6 А I	12.32	0.222	2.7	Вст. 3
	Итого:			2.7	

Примечания. 1. Арматура указанных в спецификации марок по ГОСТ 5781-61 из стали по ГОСТ 380-60
2. Сетки изготовить сварными.
3. Все размеры в мм.

Армирование вутов.

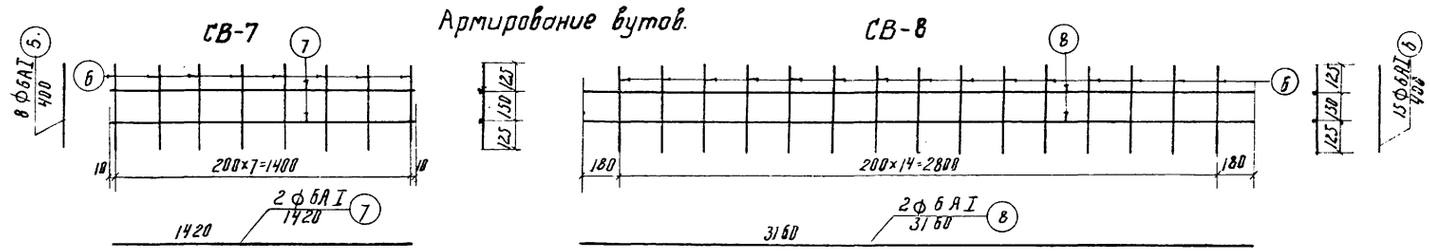

СДП 1964	Унифицированные сборные железобетонные пролетные строения для автодорожных и городских мостов	Натяжение арматуры на упоры. Армирование полигональными пучками	Масштаб 1:20
		Арматурные сетки плиты, промежуточных балок	384/7 59

Главный инженер проекта Гапперин
Гипротрансстрой Гипротрансмостпроект ГПИ Союздорпроект
Отдел искусственных сооружений
Начальник отдела Чернуский
Ст. специалист отдела Панкратов
Ст. инженер проекта Гапперин
Руководитель группы Алексеева
Проверил Кожухов
Составил Сахарова
Калину сверил Сахарова

СП-4^{т} (СП-4^{н}) (Верхняя)

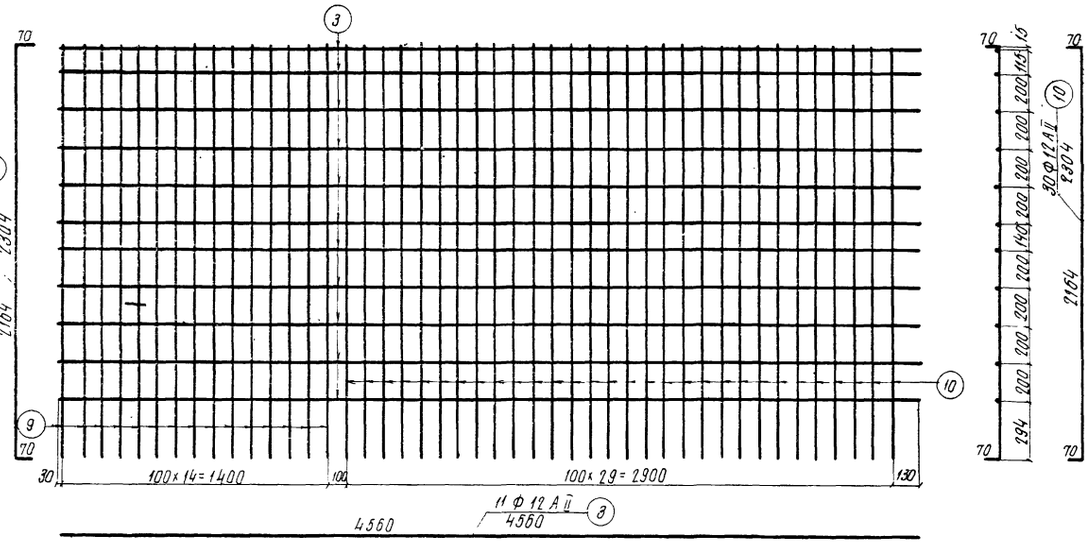

СП-5 (верхняя и нижняя)

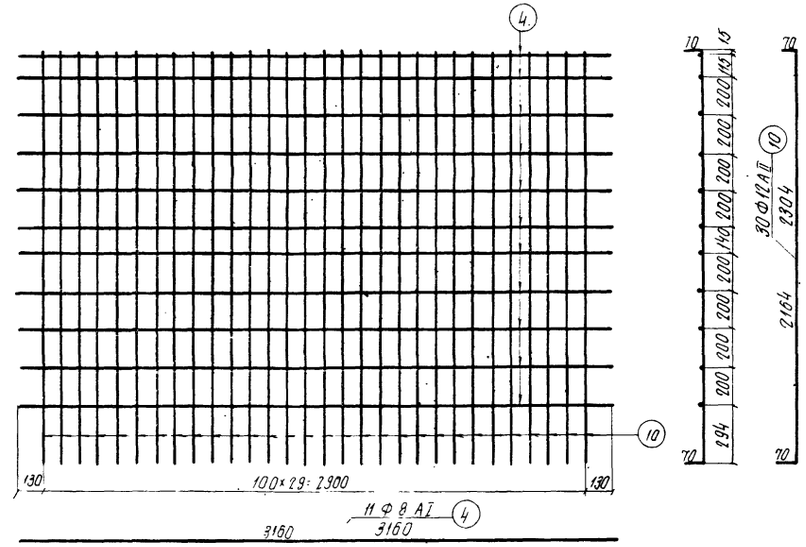

СП-6^{т} (СП-6^{н}) (нижняя)

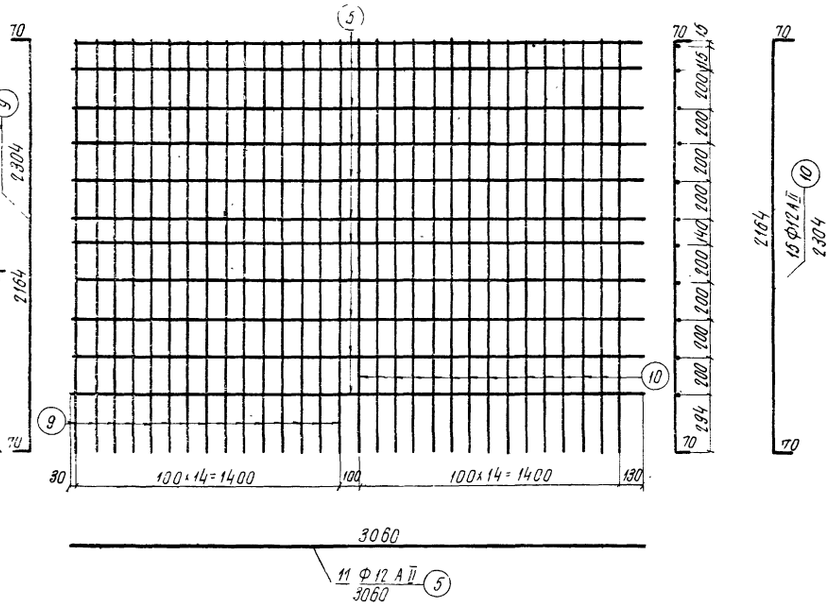

Спецификация арматуры на одну сетку

NN сеток	NN стержней	Диаметр стержней, мм	Длина стержней, мм	Количество, шт	Общая длина, м
СП-4$^{т}_{н}$	3	Ф12 А II	4560	11	50.16
	9	Ф16 А II	2304	15	34.56
	10	Ф12 А II	2304	30	69.12
СП-5	4	Ф 8 А I	3160	11	34.76
	10	Ф12 А II	2304	30	69.12
СП-6$^{т}_{н}$	5	Ф12 А II	3060	11	33.66
	9	Ф16 А II	2304	15	34.56
	10	Ф12 А II	2304	15	34.56

Выборка арматуры на одну сетку

NN сеток	Диаметр стержней, мм	Общая длина, м	Вес 1 п.м, кг	Общий вес, кг	Марка стали
СП-4$^{т}_{н}$	Ф16 А II	34.56	1.58	54.6	Ст.5
	Ф12 А II	119.28	0.888	106.0	Ст.5
	Итого			160.6	
СП-5	Ф12 А II	69.12	0.888	61.4	Ст.5
	Ф 8 А I	34.76	0.395	13.7	ВСт3
	Итого			75.1	
СП-6$^{т}_{н}$	Ф16 А II	34.56	1.58	54.6	Ст.5
	Ф12 А II	68.22	0.888	60.6	Ст.5
	Итого			115.2	

Примечания:
1. Арматура указанных в спецификации марок по ГОСТ 5781-61 из стали по ГОСТ 380-60
2. Сетки изготовить сварными
3. Сетки СП-4^{н} и СП-6^{н} зеркальны сеткам СП-4^{т} и СП-6^{т}
4. Все размеры в мм

СДП	Унифицированные сборные железобетонные пролетные строения для автодорожных и городских мостов	Напряжение арматуры на упоры. Армирование полигональными пучками	Масштаб 1:20
1964г.		Арматурные сетки плиты крайних балок	384/7 60

Зестранстрой Гладтранспроект ГПИ и Союздорпроект	Начальник отдела Чарусов	Гл. инженер проекта Гальперин	Составил Черняуха
Отдел искусственных сооружений	Гл. специалист отдела Пономарев	Руководитель бригады Алексеева	Проверил Кошелев

Закладные детали

ЗД-1

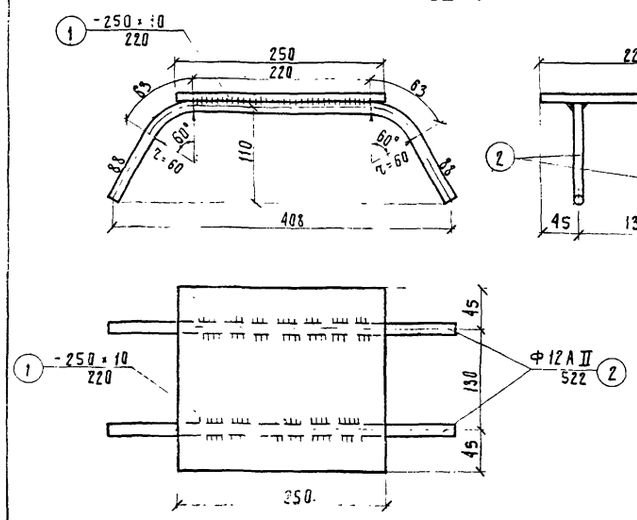

ЗД-3

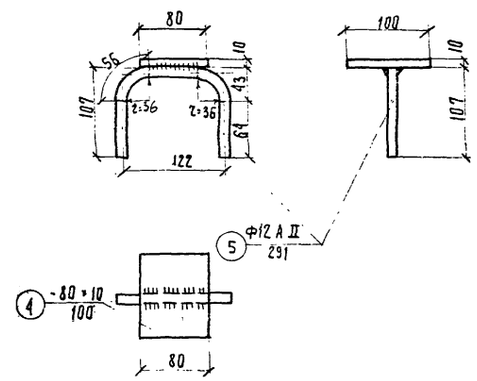

ЗД-4

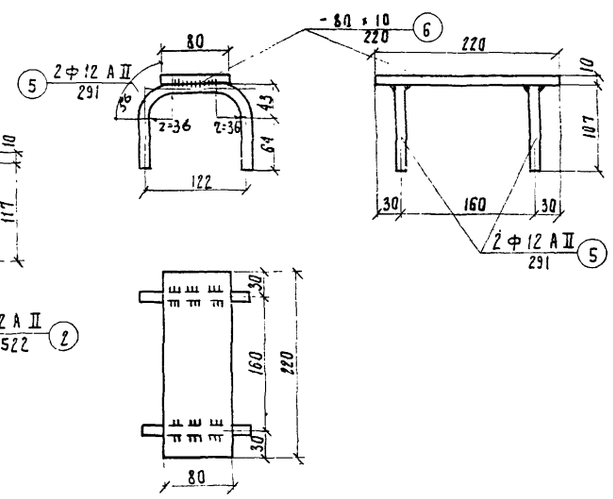

ЗД-2

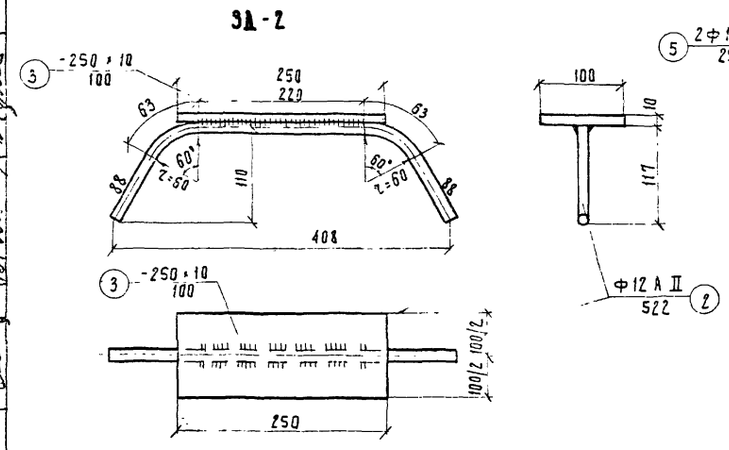

ЗД-5 (для балок дл. 33.0 м)
Разрез „а-а"

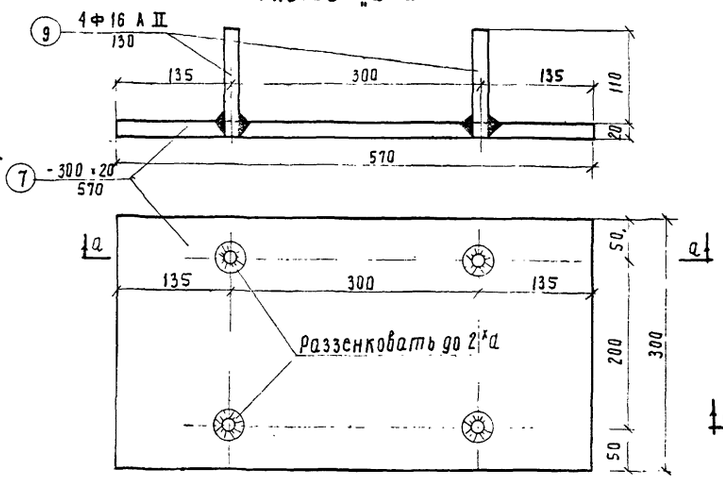

ЗД-6 (для балок дл. 12.0, 15.0, 18.0 и 24.0 м)
Разрез „в-в"

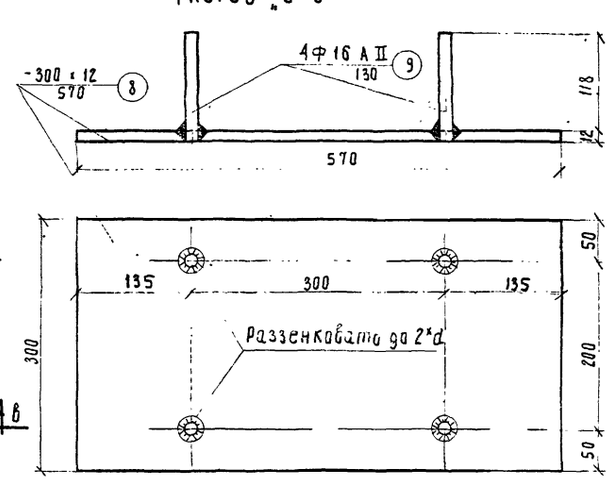

Петли для строповки балок

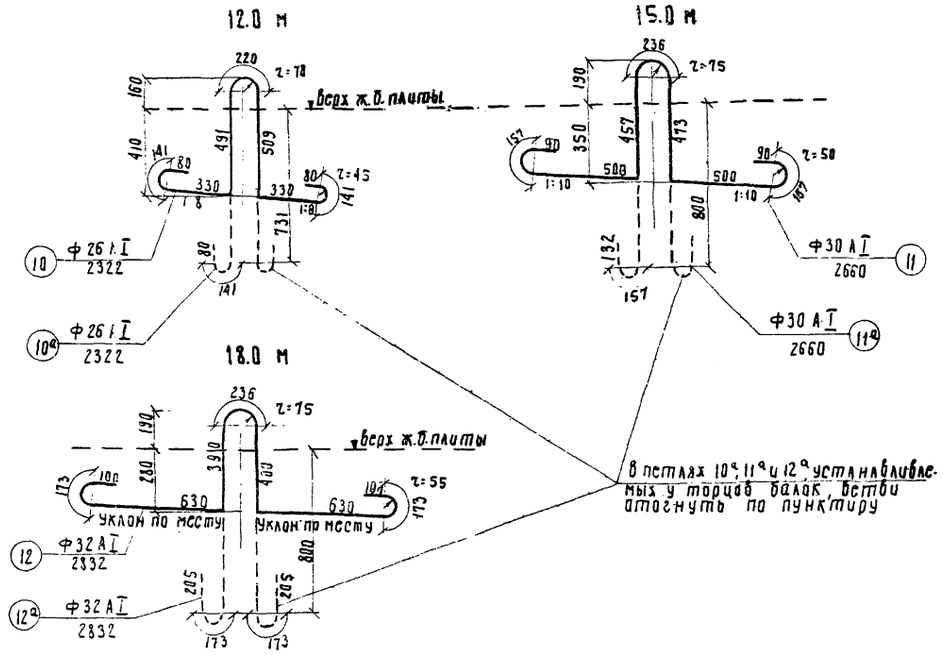

Дополнительные стержни сеток ребер балок

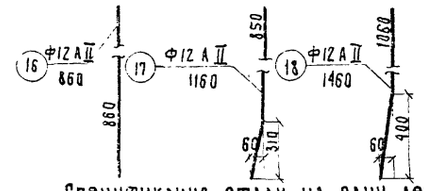

Стяжки сеток

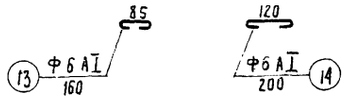

Спецификация стали на одну деталь

Наименование элемента	Марки элементов	Nn элементов	Профиль, мм	Длина, мм	Количество, шт.	Общая длина, м
Закладные детали под трапецеидальные блоки	ЗД-1	1	-250×10	220	1	0.22
		2	Ф12 А II	522	2	1.04
	ЗД-2	3	-250×10	100	1	0.10
		2	Ф12 А II	522	1	0.52
	ЗД-3	4	-80×10	100	1	0.10
		5	Ф12 А II	291	1	0.29
	ЗД-4	6	-80×10	220	1	0.22
		5	Ф12 А II	291	2	0.58
Закладные детали под опорные части	ЗД-5	7	-300×20	570	1	0.57
		9	Ф16 А II	130	4	0.52
	ЗД-6	8	-300×12	570	1	0.57
		9	Ф16 А II	130	4	0.52
Петли для строповки		10,10а	Ф26 А I	2322	1	2.32
		11,11а	Ф30 А I	2660	1	2.66
		12,12а	Ф32 А I	2832	1	2.83
Стяжки сеток		13	Ф6 А I	160	1	0.16
		14	Ф6 А I	200	1	0.20
		15	Ф6 А I	300	1	0.30
Дополнит. стержни сеток ребер		16	Ф12 А II	860	1	0.86
		17	Ф12 А II	1160	1	1.16
		18	Ф12 А II	1460	1	1.46

Выборка стали на одну деталь

Наименование элемента	Марки или Nn элементов	Профиль мм	Общая длина, м	Вес 1 пог. м кг.	Общий вес, кг	Марка стали	Количество сварных швов, п.м
Закладные детали под трапецеидальные блоки	ЗД-1	-250×10	0.22	19.63	4.32	ВСт.3	0.88
		Ф12 А II	1.04	0.888	0.93	Ст.5	
	ЗД-2	-250×10	0.10	19.63	1.96	ВСт.3	0.44
		Ф12 А II	0.52	0.888	0.46	Ст.5	
	ЗД-3	-80×10	0.10	6.28	0.63	ВСт.3	0.12
		Ф12 А II	0.29	0.888	0.26	Ст.5	
	ЗД-4	-80×10	0.22	6.28	1.38	ВСт.3	0.24
		Ф12 А II	0.58	0.888	0.52	Ст.5	
Закладные детали под опорные части	ЗД-5	-300×20	0.57	47.10	26.8	ВСт.3	0.24
		Ф16 А II	0.52	1.578	0.82	Ст.5	
	ЗД-6	-300×12	0.57	28.26	16.10	ВСт.3	0.24
		Ф16 А II	0.52	1.578	0.82	Ст.5	
Петли для строповки	10,10а	Ф26 А I	2.32	4.168	9.70	ВСт.3	—
	11,11а	Ф30 А I	2.66	5.549	14.80	ВСт.3	
	12,12а	Ф32 А I	2.83	6.313	17.85	ВСт.3	
Стяжки сеток	13	Ф6 А I	0.16	0.222	0.04	ВСт.3	—
	14	Ф6 А I	0.20	0.222	0.05	ВСт.3	
	15	Ф6 А I	0.30	0.222	0.07	ВСт.3	
Дополнит. стержни сеток ребер	16	Ф12 А II	0.86	0.888	0.76	Ст.5	—
	17	Ф12 А II	1.16	0.888	1.03	Ст.5	
	18	Ф12 А II	1.46	0.888	1.30	Ст.5	

Примечания.

1. Расположение закладных деталей в балках см листы 22,23,28,29,36,37,43,44, 51,52
2. Все сварные швы б=4 мм.
3. Размеры в мм.

СДП 1964г.	Унифицированные сборные железобетонные пролетные строения для автодорожных и городских мостов	Натяжение арматуры на упоры. Армирование полигональными пучками	Масштаб 1:25; 1:20
		Закладные детали в балках	384/7 61

Госстрой СССР Главтранспроект ГПИ Союздорпроект Отдел искусственных сооружений

Составил	Черпуха	
Проверил	Кошелев	
Руководитель бригады	Алексеева	
Гл. инженер проекта	Гальперин	
Гл. специалист отдела	Пономарев	
Начальник отдела	Чарутский	

Наименование	Марка закладных деталей	№№ отдельных элементов	Профиль, мм	Вес элементов, кг	Длины балок в м: 12.0 крайняя	12.0 промежут.	15.0 крайняя	15.0 промежут.	18.0 крайняя	18.0 промежут.	24.0 крайняя	24.0 промежут.	33.0 крайняя	33.0 промежут.
					количество марок или элементов, шт / общий вес, кг	количество марок или элементов, шт / общий вес, кг	количество марок или элементов, шт / общий вес, кг	количество марок или элементов, шт / общий вес, кг	количество марок или элементов, шт / общий вес, кг	количество марок или элементов, шт / общий вес, кг	количество марок или элементов, шт / общий вес, кг	количество марок или элементов, шт / общий вес, кг	количество марок или элементов, шт / общий вес, кг	количество марок или элементов, шт / общий вес, кг
Закладные детали под тротуарные блоки	ЗД-1	1	-250×10	4.32	3 / 13.0	— / —	4 / 17.3	— / —	5 / 21.6	— / —	7 / 30.2	— / —	10 / 43.2	— / —
		2	Ф 12АII	0.93	3 / 2.8	— / —	4 / 3.7	— / —	5 / 4.7	— / —	7 / 6.5	— / —	10 / 9.3	— / —
	ЗД-2	3	-250×10	1.96	6 / 11.8	— / —	7 / 13.7	— / —	8 / 15.7	— / —	10 / 19.6	— / —	13 / 25.5	— / —
		2	Ф12АII	0.46	6 / 2.8	— / —	7 / 3.2	— / —	8 / 3.7	— / —	10 / 4.6	— / —	13 / 6.0	— / —
	ЗД-3	4	-80×10	0.63	2 / 1.3	— / —	2 / 1.3	— / —	2 / 1.3	— / —	2 / 1.3	— / —	2 / 1.3	— / —
		5	Ф 12АII	0.26	2 / 0.5	— / —	2 / 0.5	— / —	2 / 0.5	— / —	2 / 0.5	— / —	2 / 0.5	— / —
	ЗД-4	6	-80×10	1.38	3 / 4.1	— / —	4 / 5.5	— / —	5 / 6.9	— / —	7 / 9.7	— / —	10 / 13.8	— / —
		5	Ф12АII	0.52	3 / 1.6	— / —	4 / 2.1	— / —	5 / 2.6	— / —	7 / 3.6	— / —	10 / 5.2	— / —
Закладные детали под опорные части	ЗД-5	7	-300×20	26.80	— / —	— / —	— / —	— / —	— / —	— / —	— / —	— / —	2 / 53.6	2 / 53.6
		9	Ф16АII	0.82	— / —	— / —	— / —	— / —	— / —	— / —	— / —	— / —	2 / 1.6	2 / 1.6
	ЗД-6	8	-300×12	16.10	2 / 32.2	2 / 32.2	2 / 32.2	2 / 32.2	2 / 32.2	2 / 32.2	2 / 32.2	2 / 32.2	2 / 32.2	2 / 32.2
		9	Ф16АII	0.82	2 / 1.6	2 / 1.6	2 / 1.6	2 / 1.6	2 / 1.6	2 / 1.6	2 / 1.6	2 / 1.6	2 / 1.6	2 / 1.6
Петли для строповки балок	—	10, 10а	Ф 26АI	9.70	6 / 58.2	6 / 58.2	— / —	— / —	— / —	— / —	— / —	— / —	— / —	— / —
		11, 11а	Ф 30АI	14.80	— / —	— / —	6 / 88.8	6 / 88.8	— / —	— / —	— / —	— / —	— / —	— / —
		12, 12а	Ф. 32АI	17.85	— / —	— / —	— / —	— / —	6 / 107.1	6 / 107.1	— / —	— / —	— / —	— / —
Стяжки сеток	—	13	Ф6АI	0.04	125 / 5.0	125 / 5.0	155 / 6.2	155 / 6.2	190 / 7.6	190 / 7.6	250 / 10.0	250 / 10.0	340 / 13.6	340 / 13.6
		14	Ф 6АI	0.05	74 / 3.7	74 / 3.7	95 / 4.7	95 / 4.7	116 / 5.8	116 / 5.8	137 / 6.9	137 / 6.9	294 / 14.7	294 / 14.7
		15	Ф 6АI	0.07	21 / 1.5	21 / 1.5	21 / 1.5	21 / 1.5	28 / 2.0	28 / 2.0	28 / 2.0	28 / 2.0	38 / 2.7	38 / 2.7
Дополнительные стержни сеток ребра балки	—	16	Ф 12АII	0.70	— / —	— / —	32 / 24.3	32 / 24.3	— / —	— / —	— / —	— / —	— / —	— / —
		17	Ф 12АII	1.03	— / —	— / —	— / —	— / —	32 / 33.0	32 / 33.0	32 / 33.0	32 / 33.0	— / —	— / —
		18	Ф 12АII	1.30	— / —	— / —	— / —	— / —	— / —	— / —	— / —	— / —	32 / 41.6	32 / 41.6
Итого на балку					— / 140.1 / 109.7	— / 102.2	— / 206.6 / 168.7	— / 159.3	— / 246.3 / 200.6	— / 189.3	— / 161.7 / 100.8	— / 85.7	— / 232.6 / 148.6	— / 127.8
в том числе:			сталь арматурная АI		68.4	68.4	101.2	101.2	122.5	122.5	18.9	18.9	31.0	31.0
			сталь арматурная АII		93 / 3.7	16	35.4 / 28.5	25.9	46.1 / 37.7	34.6	43.8 / 38.7	34.6	54.2 / 48.9	43.2
			сталь полосовая		62.4 / 37.6	32.2	70.0 / 39.0	32.2	77.7 / 40.4	32.2	93.0 / 43.2	32.2	137.4 / 68.7	53.6
Сварных швов δ = 4мм, п.м.					6.7 / 1.4	0.5	8.3 / 1.7	0.5	9.8 / 1.9	0.5	13.0 / 2.4	0.5	17.6 / 3.1	0.5

Примечания:
1. В итогах в числителе указан вес стали при установке всех закладных деталей в случае необходимости крепления тротуарных блоков к крайним балкам; в знаменателе - за вычетом закладных деталей ЗД-1 и ЗД-2, т.е. когда тротуарные блоки могут устанавливаться без специального крепления их к балкам.
2. Конструкцию и спецификацию закладных деталей и отдельных стержней см. листы 61

СДП 1964г	Унифицированные сборные железобетонные пролетные строения для автодорожных и городских мостов	Напряжение арматуры на упоры. Армирование полигональными пучками.	—
		Расход стали на закладные детали в балках.	384/7 62

Составил Смыслова
Проверил Кощеев
Руководит бригадой Алексеев
Гл. инженер проекта Гальперин
Гл. специалист отдела Понкратов
Начальник отдела Чарутский
Гостранстрой Главдорстройпроект ГПИ „Союздорпроект" отдел искусственных сооруж.

Общий вид стыка балок

Разрез I-I

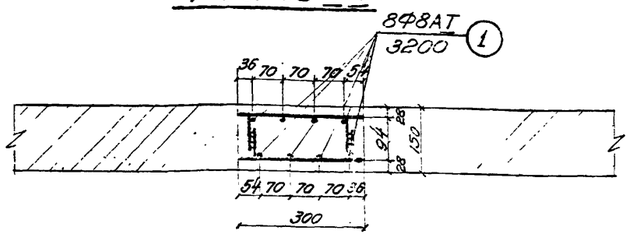

План

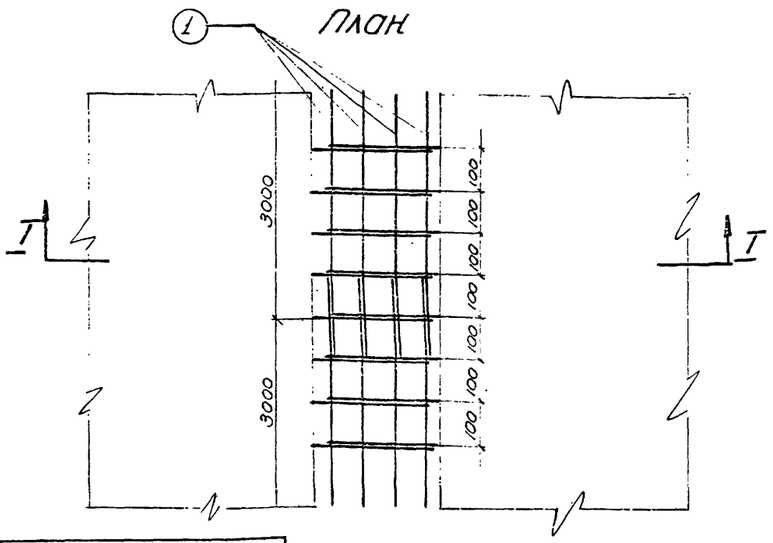

Марка бетона омоноличивания М-400

Мрз-300
по ГОСТ 4795-59

Боковые грани плит обработать проволочными щетками тотчас после распалубки балки. Непосредственно перед омоноличиванием балок боковые грани плит обмазать 4% раствором соляной кислоты.

Примечания.

1. Продольная арматура соединяется с выпусками плиты сваркой или вязальной проволокой.
2. Бетонирование стыка должно производиться качественно при тщательном контроле.

Спецификация арматуры на стыки балок пролетных строений

Длина пролетов, м	N/N стержней	Профиль мм	Длина стержня, мм	На один стык		На пролетное строение											
						Г-7+2×1.0		Г-7+2×1.5 Г-8+2×1.0 Г-8+2×1.5 Г-9+2×1.0		Г-9+2×1.5 Г-10.5+2×1.0 Г-10.5+2×1.5		Г-14+2×2.5 Г-14+2×3.0		Г-21+2×2.5		Г-21+2×3.0	
				Количество шт	Общая длина, м	Количество стыков	Общая длина, м	Количество стыков	Общая длина, м	Количество стыков	Общая длина, м	Количество стыков	Общая длина, м	Количество стыков	Общая длина, м	Количество стыков	Общая длина, м
12.0	1	Ф8	3200	32	102.5	3	307.5	4	410.0	5	512.5	8	820.0	11	1127.5	12	1230.0
15.0	1	Ф8	3200	40	128.0	3	384.0	4	512.0	5	640.0	8	1024.0	11	1408.0	12	1536.0
18.0	1	Ф8	3200	48	153.5	3	460.5	4	614.0	5	767.5	8	1228.0	11	1622.5	12	1876.0
24.0	1	Ф8	3200	64	204.2	3	612.6	4	816.8	5	1021.0	8	1633.6	11	2246.2	12	2450.4
33.0	1	Ф8	3200	88	281.6	3	844.8	4	1126.4	5	1408.0	8	2252.8	11	3097.6	12	3379.2

Расход металла и бетона на омоноличивание стыков балок пролетных строений.

Длина пролетов, м	Профиль, мм	Класс арматуры	Вес 1 пог. м, кг	На один стык			На пролетное строение																	
							Г-7+2×1.0			Г-7+2×1.5 Г-8+2×1.0 Г-8+2×1.5 Г-9+2×1.0			Г-9+2×1.5 Г-10.5+2×1.0 Г-10.5+2×1.5			Г-14+2×2.5 Г-14+2×3.0			Г-21+2×2.25			Г-21+2×3.0		
				Общая длина, м	Вес, кг	Объем бетона, м³	Общая длина, м	Вес, кг	Объем бетона, м³	Общая длина, м	Вес, кг	Объем бетона, м³	Общая длина, м	Вес, кг	Объем бетона, м³	Общая длина, м	Вес, кг	Объем бетона, м³	Общая длина, м	Вес, кг	Объем бетона, м³	Общая длина, м	Вес, кг	Объем бетона, м³
12.0	Ф8	AI	0.395	102.5	40.6	0.34	307.5	121.8	1.62	410.0	162.4	2.16	512.5	202.0	2.70	820.0	322.8	4.32	1127.5	446.6	5.94	1230.0	485.2	6.48
15.0	Ф8	AI	0.395	128.0	50.6	0.67	384.0	151.8	2.03	512.0	202.4	2.70	640.0	253.0	3.38	1024.0	404.0	5.40	1408.0	556.6	7.43	1536.0	606.2	8.10
18.0	Ф8	AI	0.395	153.5	60.6	0.81	460.5	181.8	2.43	614.0	242.4	3.24	767.5	303.0	4.05	1228.0	484.8	6.48	1622.5	666.0	8.91	1876.0	727.2	9.72
24.0	Ф8	AI	0.395	204.2	80.7	1.08	612.6	242.1	3.24	816.8	322.8	4.32	1021.0	403.5	5.40	1633.6	645.6	8.64	2246.2	888.7	11.88	2450.4	969.4	12.96
33.0	Ф8	AI	0.395	281.6	110.9	1.48	844.8	332.7	4.46	1126.4	443.6	5.94	1408.0	554.5	7.43	2252.8	887.2	11.88	3097.6	1219.9	16.34	3379.2	1330.8	17.82

СДП 1964г.	Унифицированные сборные железобетонные пролетные строения для автодорожных и городских мостов	Натяжение арматуры на упоры. Армирование полигональными пучками Поперечное соединение балок пролетных строений	Масштаб 1:10 384/7 63

Главный инженер проекта Гладилин

Главный инженер Алексеев

Гл. инженер отдела Панкратов

Начальник отдела Гражский

Ответственный исполнитель Сафарова

Проверил Гладилин

Составил Пестович

Опорные части под пролетные строения длиной 12,0; 15,0 и 18,0 м

подвижная опорная часть типа 01-480

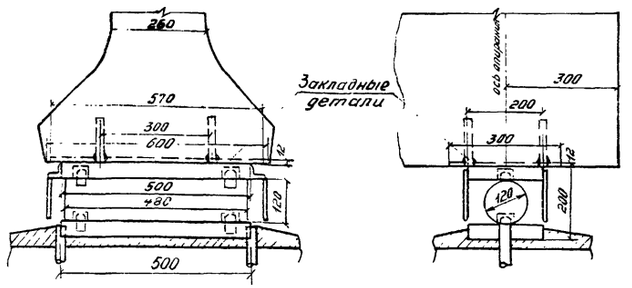

неподвижная опорная часть типа 02-500

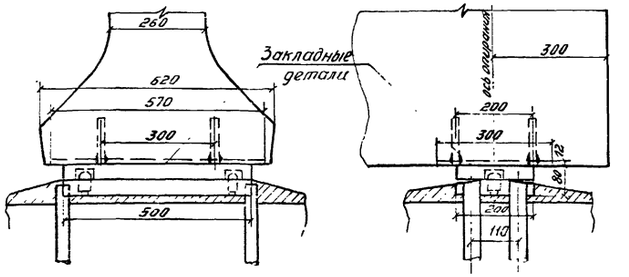

Опорные части под пролетное строение длиной 24,0 м

подвижная опорная часть типа 01-700

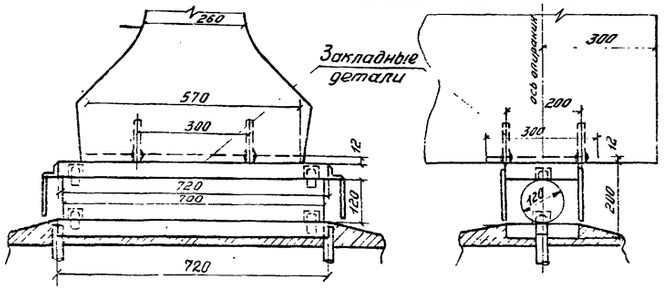

неподвижная опорная часть типа 02-720

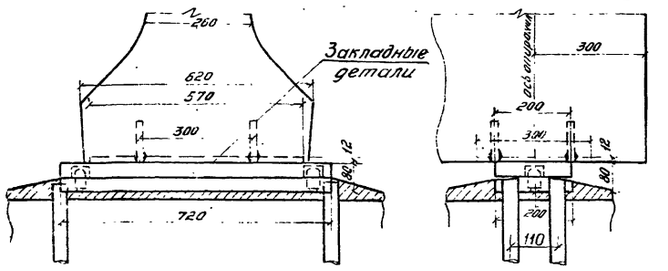

Опорные части под пролетное строение длиной 33,0 м

подвижная опорная часть типа 03-620

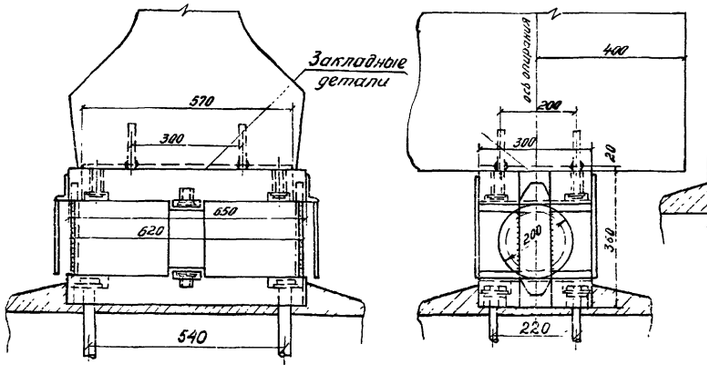

неподвижная опорная часть типа 05-730-650

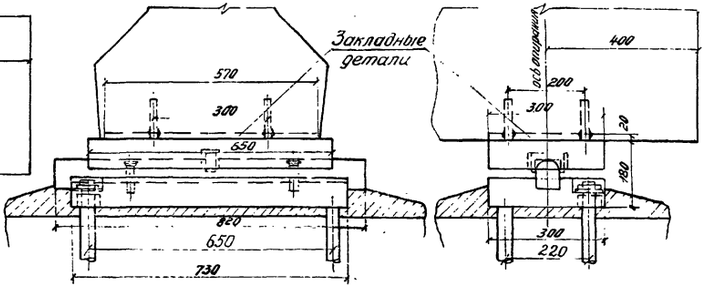

Расход металла на опорные части

Пролеты	Тип опорных частей	Марка стали				Всего
		Ст-Л ГОСТ 6612-Л	Ст-5	Ст-3	Ст-0	
12; 15; 18	01-480	—	108,2	—	15,2	123,4
	02-500	—	64,6	—	—	64,6
Итого:		—	172,8	—	15,2	188,0
24	01-700	—	155,2	—	17,2	172,4
	02-720	—	91,6	—	—	91,6
Итого:		—	246,8	—	17,2	264,0
33	03-620	229,2	159,2	5,0	20,4	413,8
	05-730-650	242,8	20,9	5,0	0,5	269,2
Итого:		472,0	179,1	10,0	20,9	683,0

Конструкция опорных частей принята по альбому рабочих чертежей Унифицированных стальных опорных частей для балочных пролетных строений из железобетона и металла железнодорожных, автодорожных, городских и пешеходных мостов, разработанных Гипротрансмостом в 1962 г. инв. № 192.

Примечания:

1. В комплект для автодорожных пролетных строений входят 2 опорные части (1 подвижная и 1 неподвижная) для одной балки.
2. Верхние подушки опорных частей привариваются к закладным деталям в балках электродами Э-42-19.
3. Закладные детали под опорные части см. чертежи армирования балок ненапряженной арматурой.
4. Все размеры в мм.

СДП 1964	УНИФИЦИРОВАННЫЕ СБОРНЫЕ ЖЕЛЕЗОБЕТОННЫЕ ПРОЛЕТНЫЕ СТРОЕНИЯ ДЛЯ АВТОДОРОЖНЫХ И ГОРОДСКИХ МОСТОВ	НАТЯЖЕНИЕ АРМАТУРЫ НА УПОРЫ АРМИРОВАНИЕ ПОЛИГОНАЛЬНЫМИ ПУЧКАМИ	МАСШТАБ 1:10
		ОПОРНЫЕ ЧАСТИ	384/7 64

Госстрой СССР Гипротрансмост ГПИ „Союздорпроект" Отдел железобетонных сооружений

Начальник отдела Чарутский

Гл. специалист отдела Понкратов

Гл. инженер проекта Гольтерман

Руководитель бр. Гольтерман

Проверил Гольтерман

Составил Корнеева

Схема разбивки тротуарных блоков и подтротуарных балок при ширине тротуаров 1.0; 1.5; 2.25; 3.0 м.

Пролет L = 12.0 м.

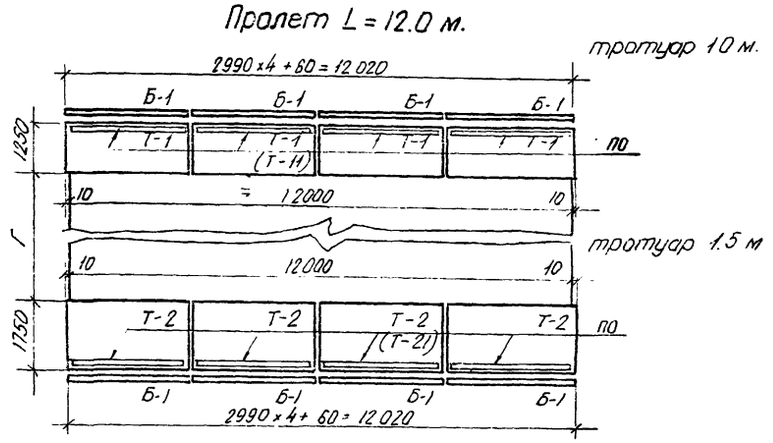

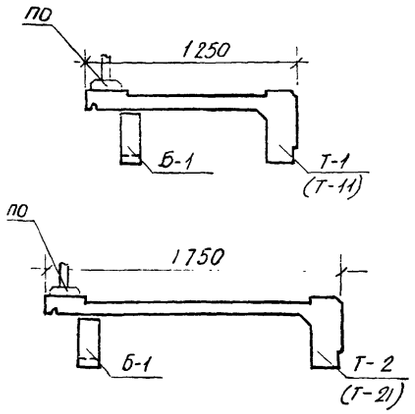

Пролет L = 15.0 м

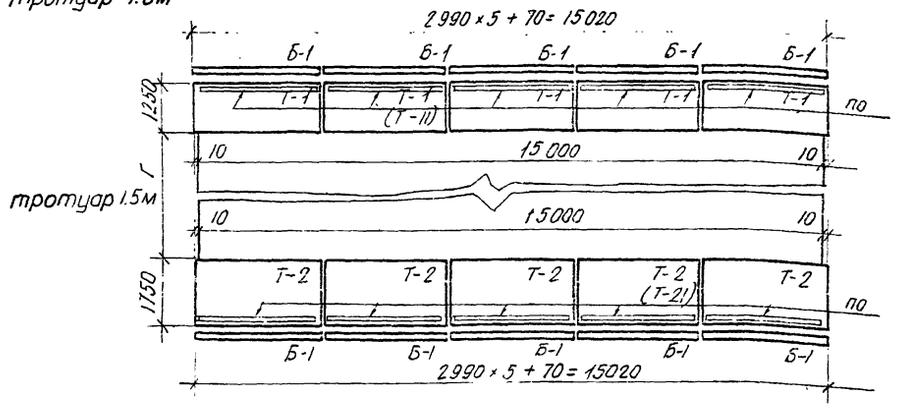

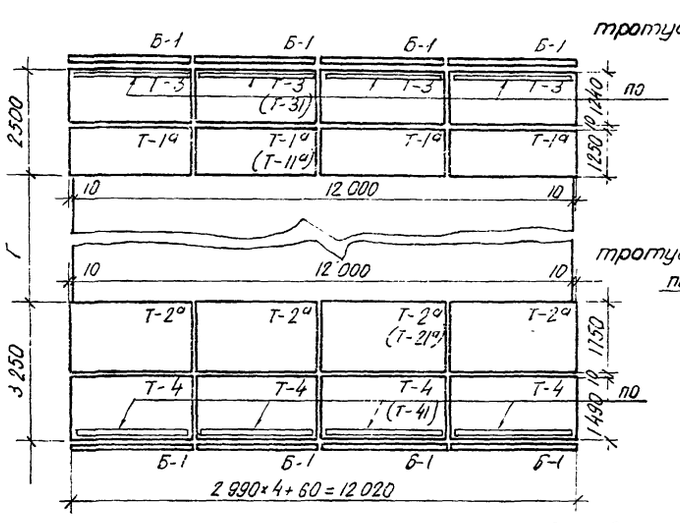

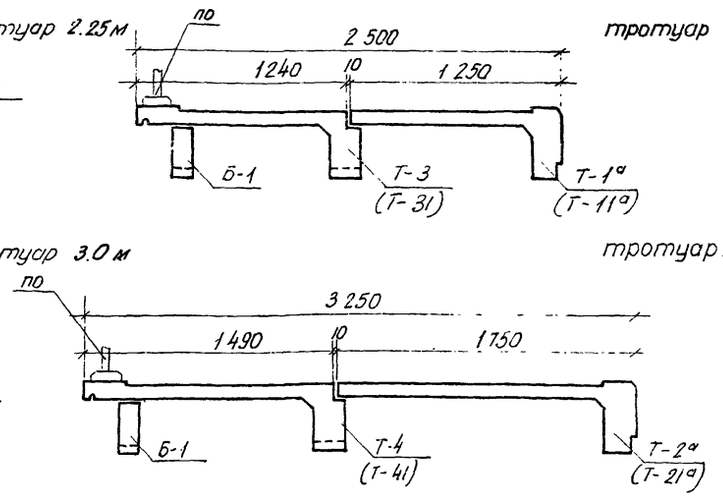

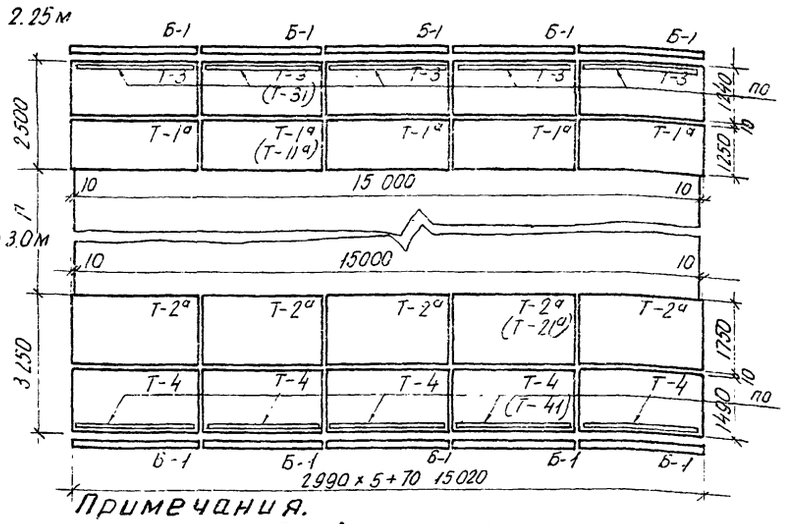

Таблица
монтажных элементов на одно пролетное строение.

Тротуары шириной	Марка элемента	Вес марки т	Количество марок для пролетов, шт	
			L = 12.0м	L = 15.0м
1.0	Т-1	1.20	8	10
	Б-1	0.25	8	10
1.5	Т-2	1.50	8	10
	Б-1	0.25	8	10
2.25	Т-1а	1.20	8	10
	Т-3	1.25	8	10
	Б-1	0.25	8	10
3.0	Т-2а	1.50	8	10
	Т-4	1.40	8	10
	Б-1	0.25	8	10
1.0, 1.5, 2.25, 3.0	ПО	0.25	8	10

Примечания.

1. Конструкцию тротуарных блоков, перил и подтротуарных блоков см. „Нормали конструктивных деталей" раздел 6А части III Типового проекта.
2. Обозначения с дополнительным индексом „1" (Т-11; Т-21, Т-31; Т-41; Т-11а; Т-21а) приняты для тротуарных блоков со смотровым люком. Количество таких блоков устанавливается по согласованию с заинтересованными организациями на стадии привязки Типового проекта.
3. Детали крепления тротуарных блоков к крайним балкам см. лист 69.
4. Все размеры даны в мм.

Гл. инженер проекта	Гатерин		
Гл. специалист отдела	Понкратов		
Начальник отдела	Чарушский		
Гл. инженер ГПИ „Союздорпроект" Отдел искусственных сооружений	Ростовцев		
Составил	Чернухо		
Проверил	Полонова		
Руководитель бригады	Алексеева		

СДП 1964	Унифицированные сборные железобетонные пролетные строения для автодорожных и городских мостов	Натяжение арматуры на упоры. Армирование полигональными пучками. Схема разбивки тротуарных блоков, перил и подтротуарных балок для пролетов длиной 12.0 и 15.0 м.	МАСШТАБ 1:25; 1:100
			384/7 65

Схема разбивки тротуарных блоков и подтротуарных балок при ширине тротуаров 1.0; 1.5; 2.25; 3.0 м

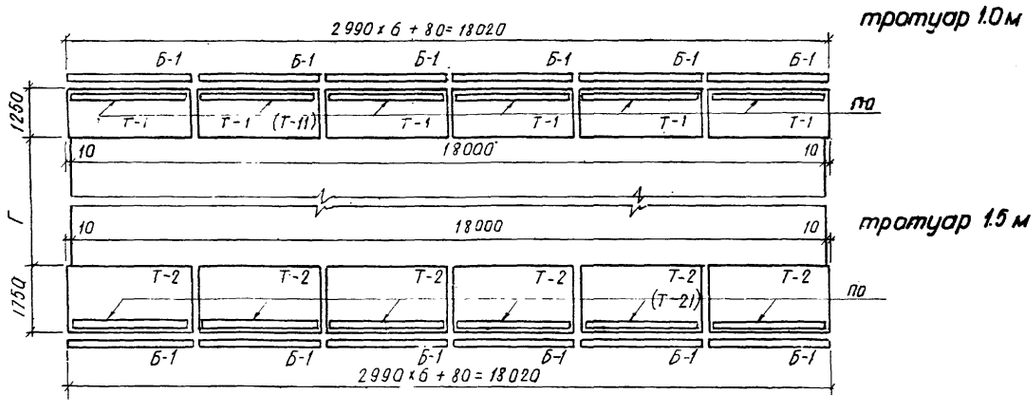

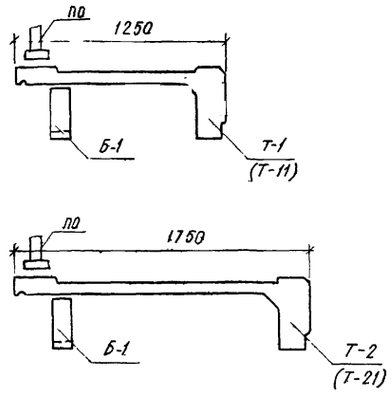

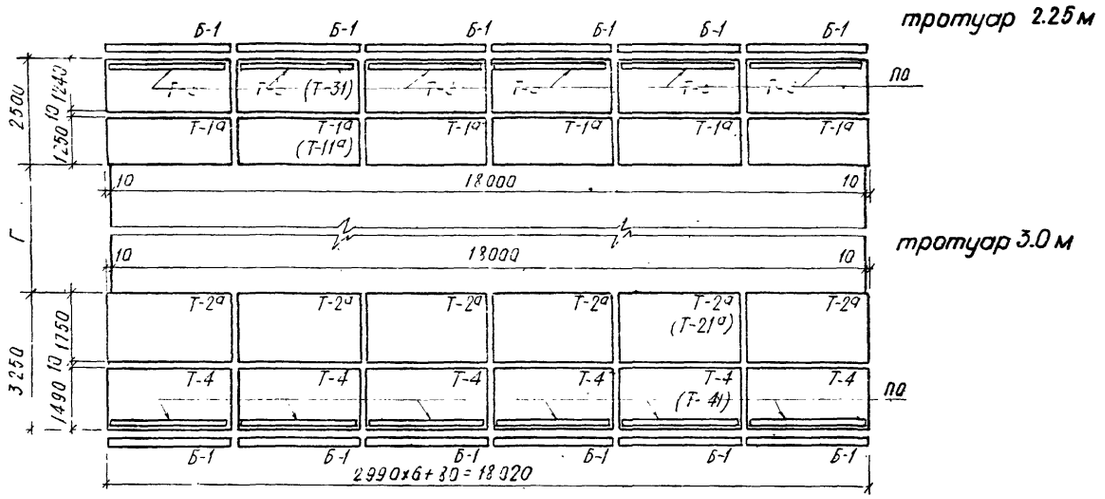

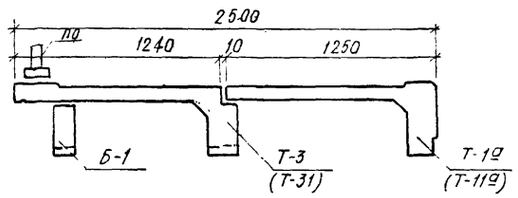

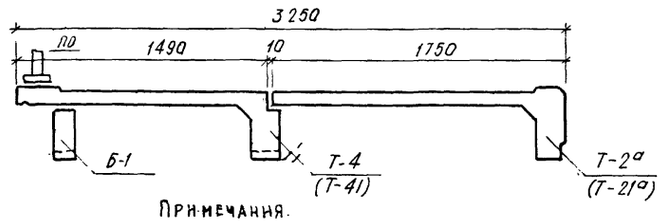

Таблица
монтажных элементов на одно пролетное строение

Тротуары шириной	Марка элемента	Вес марки, т	Количество марок, шт.
1.0	Т-1	1.20	12
	Б-1	0.25	12
1.5	Т-2	1.50	12
	Б-1	0.25	12
2.25	Т-1а	1.20	12
	Т-3	1.25	12
	Б-1	0.25	12
3.0	Т-2а	1.50	12
	Т-4	1.40	12
	Б-1	0.25	12
1.0; 1.5; 2.25 и 3.0	ПО	0.25	12

Примечания.

1. Конструкции тротуарных блоков, перил и тротуарных блоков см. „Нормали конструктивных деталей" раздел 6 А части III Типового проекта.
2. Обозначения с дополнительным индексом „1" (Т-11; Т-21; Т-31; Т-41; Т-11а; Т-21а) приняты для тротуарных блоков со смотровым люком. Количество таких блоков устанавливается по согласованию с заинтересованными организациями на стадии привязки Типового проекта.
3. Детали крепления тротуарных блоков к крайним балкам см. лист 69
4. Все размеры даны в мм.

СДП 1004	Унифицированные сборные железобетонные пролетные строения для автодорожных и городских мостов	Натяжение арматуры на упоры. Армирование полигональными пучками.	Масштаб 1:25; 1:100
		Схема разбивки тротуарных блоков, перил и подтротуарных балок для пролета длиной 18.0 м	384/7 66

Составил	Чернуха		
Проверил	Камонова		
Руководитель бригады	Алексеева		
Гл инженер проекта	Гольдарин		
Гл специалист отдела	Панкратов		
Начальник отдела	Чарушский		
Гипротрансстрой ГПИ „Союздорпроект" Отдел искусственных сооружений			

СХЕМА РАЗБИВКИ ТРОТУАРНЫХ БЛОКОВ И ПОДТРОТУАРНЫХ БАЛОК

ПРИ ШИРИНЕ ТРОТУАРОВ 1.0; 1.5; 2.25; 3.0 м

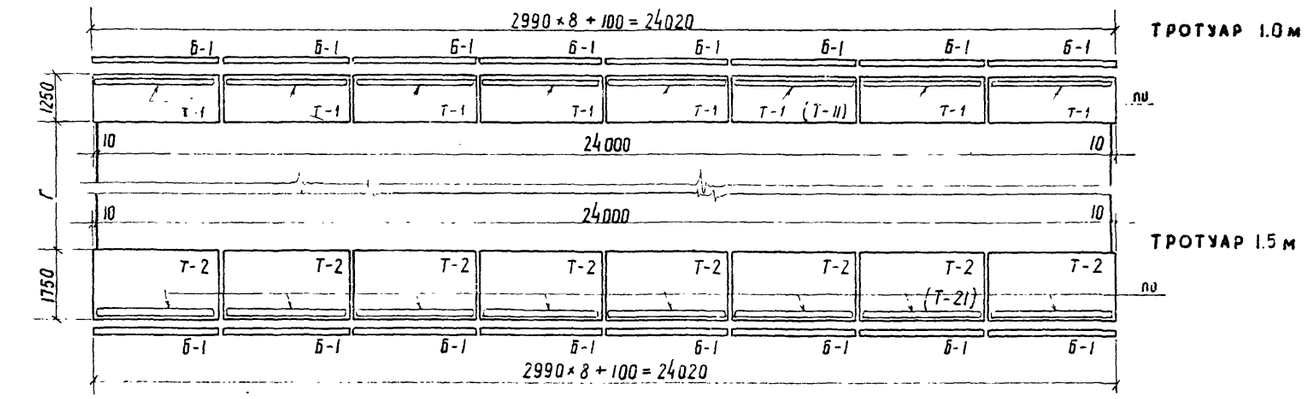

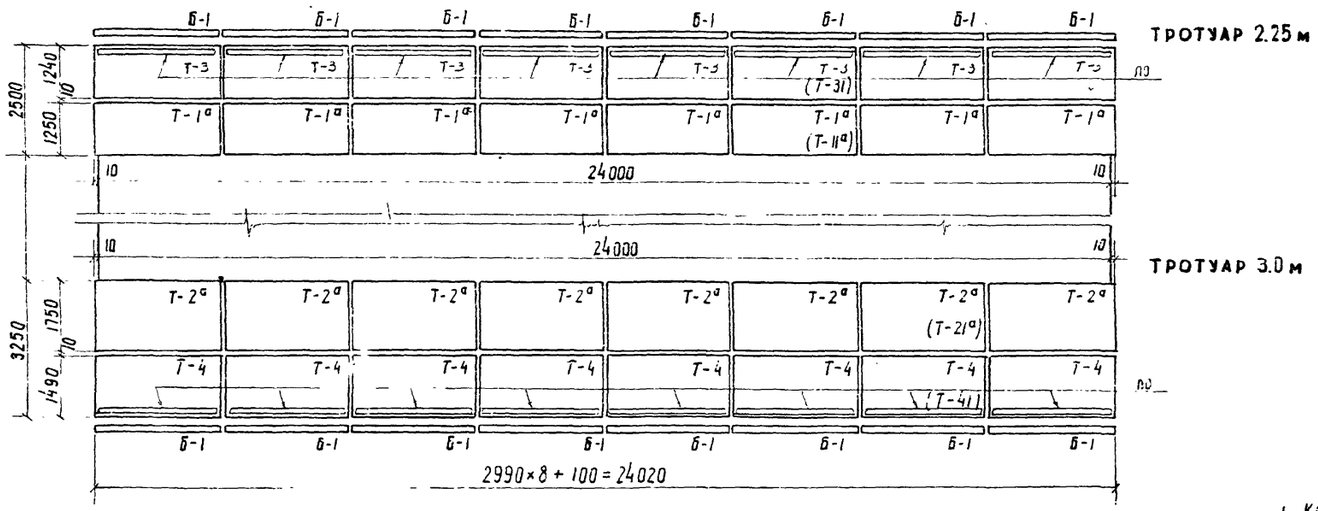

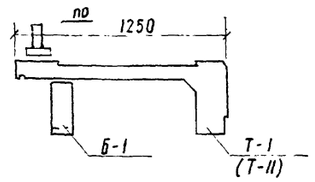

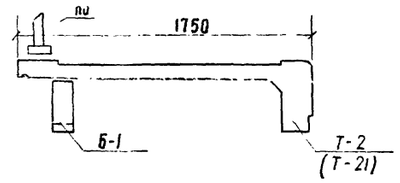

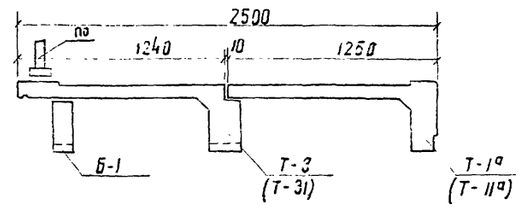

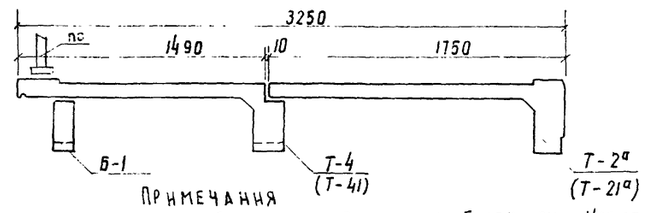

ТАБЛИЦА

МОНТАЖНЫХ ЭЛЕМЕНТОВ НА ОДНО ПРОЛЕТНОЕ СТРОЕНИЕ

Тротуары шириной	Марка элемента	Вес марки, т	Количество марок, шт.
1.0	Т-1	1.20	16
	Б-1	0.25	16
1.5	Т-2	1.50	16
	Б-1	0.25	16
2.25	Т-1а	1.20	16
	Т-3	1.25	16
	Б-1	0.25	16
3.0	Т-2а	1.50	16
	Т-4	1.40	16
	Б-1	0.25	16
1.0; 1.25; 2.25 и 3.0	ПО	0.25	16

ПРИМЕЧАНИЯ

1. Конструкцию тротуарных блоков, перил и подтротуарных балок см. „Нормали конструктивных деталей" раздел 6А части III Типового проекта.
2. Обозначения с дополнительным индексом „1" (Т-11; Т-21; Т-31; Т-41; Т-11а; Т-21а) приняты для тротуарных блоков со смотровым люком. Количество таких блоков устанавливается по согласованию с заинтересованными организациями на стадии привязки Типового проекта.
3. Детали крепления тротуарных блоков к крайним балкам см. лист 69.
4. Все размеры даны в мм.

СДП 1964с	Унифицированные сборные железобетонные пролетные строения для автодорожных и городских мостов	Натяжение арматуры на упоры. Армирование полигональными пучками	М 1:25; М 1:100	
		Схема разбивки тротуарных блоков, перил и подтротуарных балок для пролета длиной 24.0 м	384/7	67

Гостранстрой Главтранспроект ГПИ Союздорпроект отдел искусственных сооружений	Начальник отдела	Чарийский
	Гл. специалист отдела	Прикватов
	Гл. инженер проекта	Гольдрезин
	Руководитель бригады	Алексеева
	Проверил	Лимонова
	Составил	Чернуха

Схема разбивки тротуарных блоков и подтротуарных балок при ширине тротуаров 1.0; 1.5; 2.25; 3.0 м.

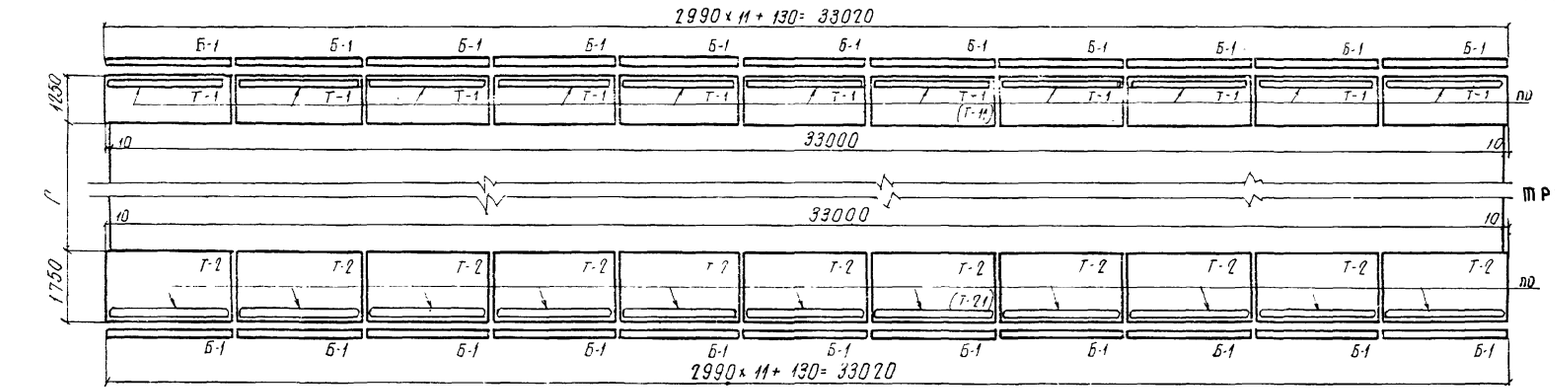

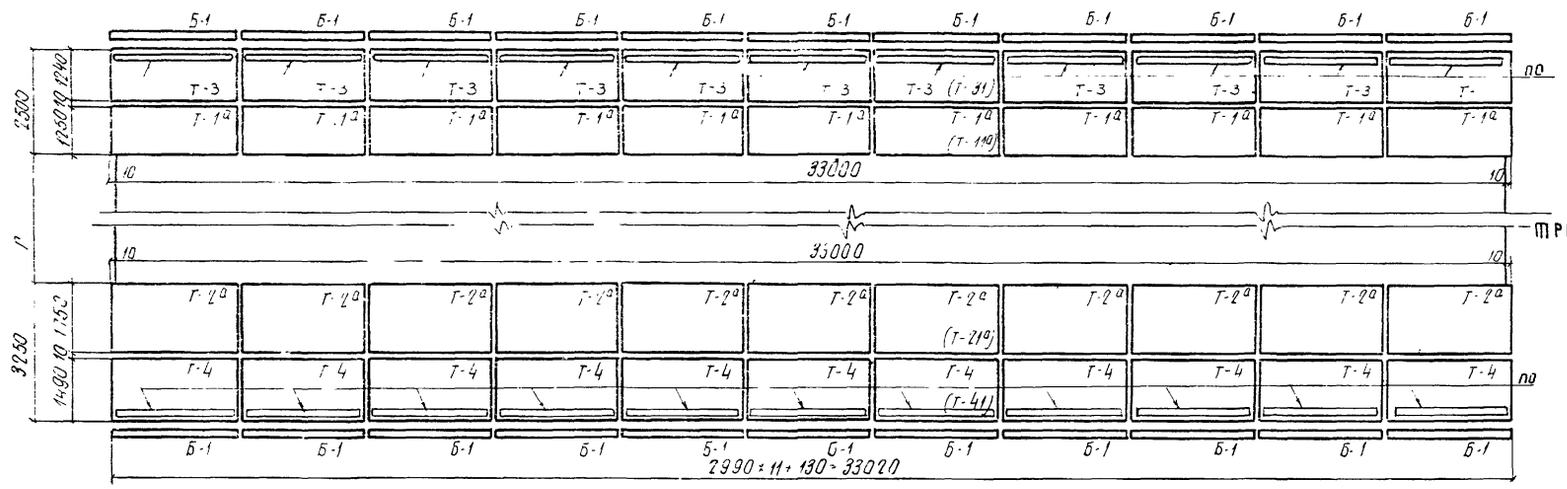

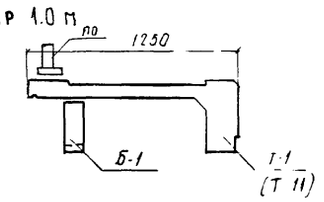

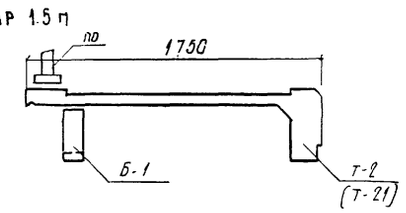

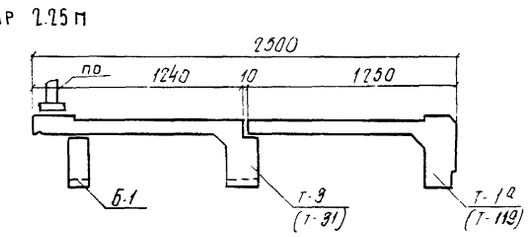

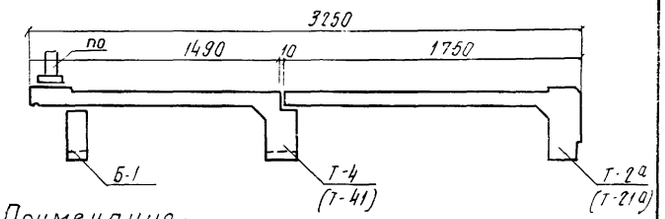

Таблица

монтажных элементов на одно пролетное строение

Тротуары шириной	Марка элемента	Вес марки, т	Количество марок, шт
1.0	Т-1	1.20	22
	Б-1	0.25	22
1.5	Т-2	1.50	22
	Б-1	0.25	22
2.25	Т-1а	1.20	22
	Т-3	1.25	22
	Б-1	0.25	22
3.0	Т-2а	1.50	22
	Т-4	1.40	22
	Б-1	0.25	22
1.0, 1.25, 2.25 и 3.0	ПО	0.25	22

Примечания

1. Конструкция тротуарных блоков, перил и подтротуарных блоков см. „Нормали конструктивных деталей" раздел 6А части III Типового проекта.
2. Обозначения с дополнительным индексом „1" (Т-11, Т-21, Т-31, Т-41, Т-11а; Т-21а) приняты для тротуарных блоков со смотровым люком. Количество таких блоков устанавливается по согласованию с заинтересованными организациями на стадии привязки Типового проекта.
3. Детали крепления тротуарных блоков к крайним балкам см. лист 69.
4. Все размеры даны в мм.

СДП 1964 г.	Унифицированные сборные железобетонные пролетные строения для автодорожных и городских мостов	Натяжение арматуры на упоры. Армирование диагональными пучками.	Масштаб 1:25, 1:100
		Схема разбивки тротуарных блоков, перил, подтротуарных балок для пролета длиной 33.0 м	384/7 68

Гипротрансмостпроект	Гипространсмостпроект	Начальник отдела	Старшилов
Гипространсмостпроект	Гипространсмостпроект	Ст. специалист отдела	Понкратов
Гипространсмостпроект	Гипространсмостпроект	Гл. инженер проекта	Залиперин
Гипространсмостпроект	Гипространсмостпроект	Руководитель группы	Алексеева
Гипространсмостпроект	Гипространсмостпроект	Проверил	Лопатова
Гипространсмостпроект	Гипространсмостпроект	Составил	Чернуко

Вариант с креплением тротуарных блоков

Тротуары 1,0м

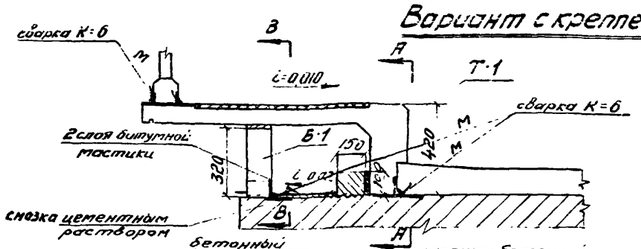

Тротуары 1,5м

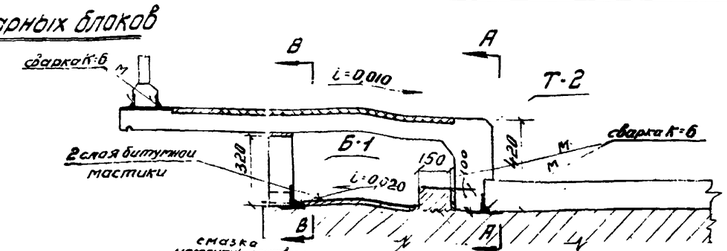

Тротуары 2,25м

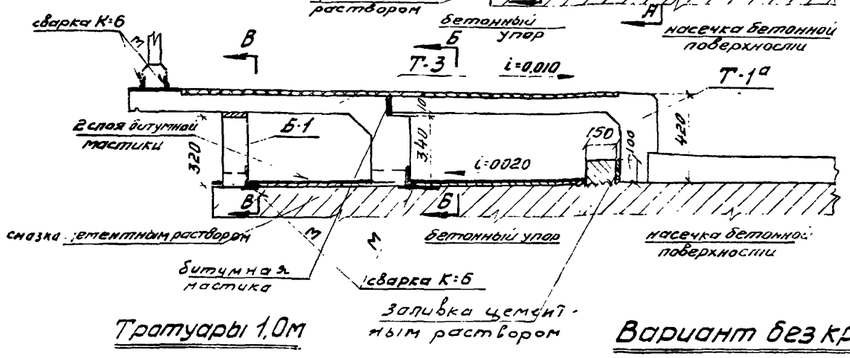

Тротуары 3,0м

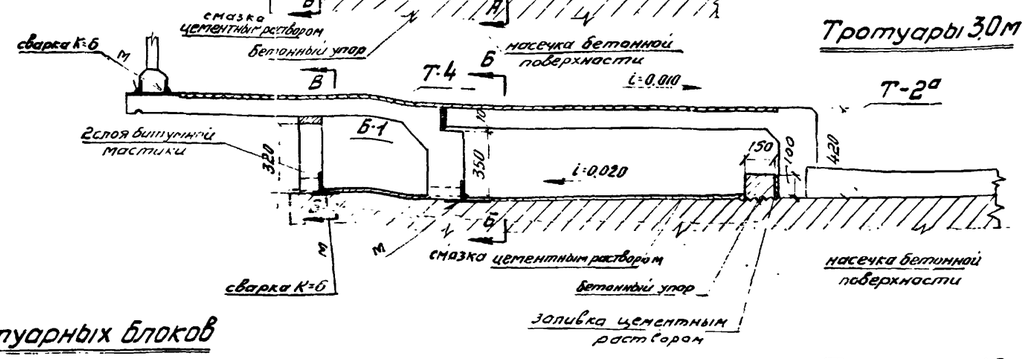

Вариант без крепления тротуарных блоков

Тротуары 1,0м

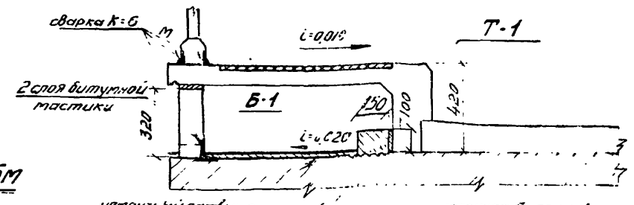

Тротуары 1,5м

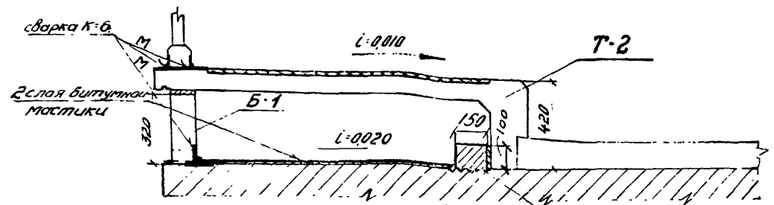

Тротуары 2,25м

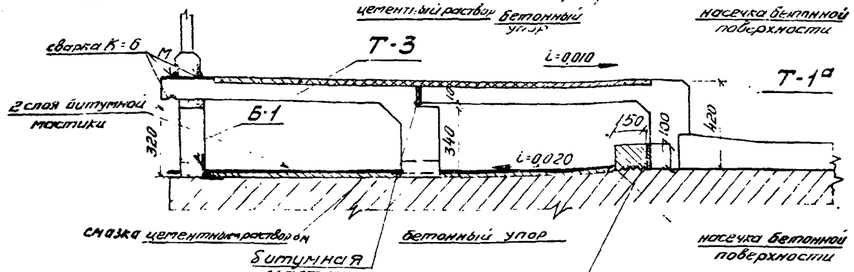

Тротуары 3,0м

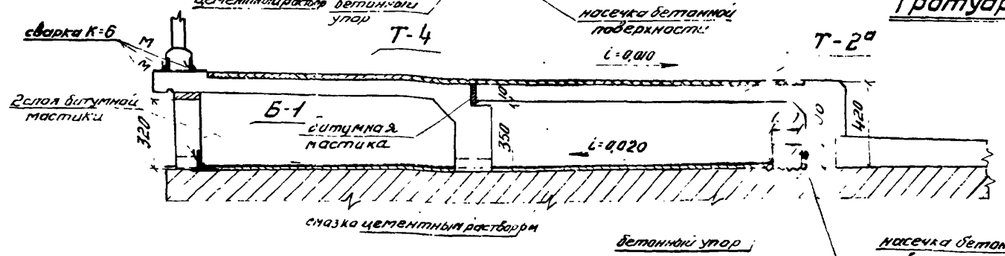

Вид по А-А

Вид по Б-Б

Вид по В-В

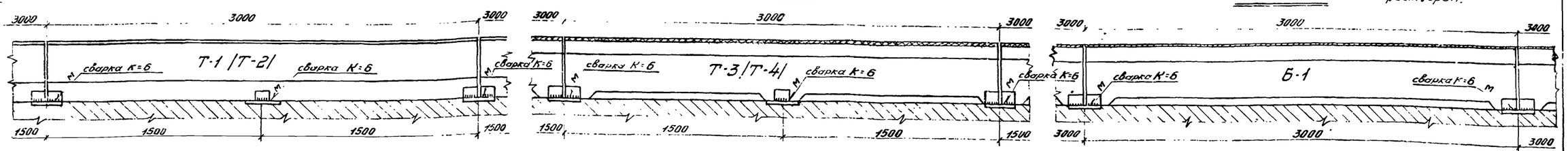

Деталь крепления перил

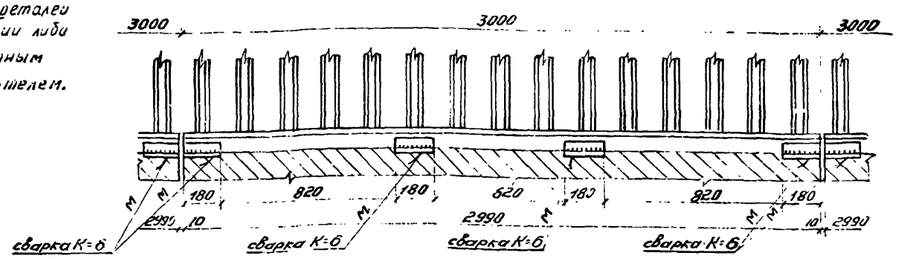

Наружные поверхности закладных деталей должны быть защищены от коррозии либо окраской, торкретированием цементным раствором или оцинковкой распылителем.

Примечания.

1. Крепление тротуарных блоков Т-1 предусматривается в габаритах Г-7 и Г-9; Т-2 – в габарите Г-10,5 и Т-4 – в габарите Г-14.
2. Толщина смазки цементным раствором под тротуарами - 20 мм.
3. Все размеры в мм.

СДП 1964	УНИФИЦИРОВАННЫЕ СБОРНЫЕ ЖЕЛЕЗОБЕТОННЫЕ ПРОЛЕТНЫЕ СТРОЕНИЯ ДЛЯ АВТОДОРОЖНЫХ И ГОРОДСКИХ МОСТОВ	НАТЯЖЕНИЕ АРМАТУРЫ НА УПОРЫ. АРМИРОВАНИЕ ГОРИЗОНТАЛЬНЫМИ ПУЧКАМИ	МАСШТАБ 1:20
		ДЕТАЛИ КРЕПЛЕНИЯ ТРОТУАРНЫХ БЛОКОВ И ПЕРИЛЬНОГО ОГРАЖДЕНИЯ	384/7 69

Гл. инженер проекта	Гапоперин	
Гл. специалист отдела	Понкратов	
Начальник отд.	Харуцкий	
Стройпроект „Мосгорпроект"		

Фасад

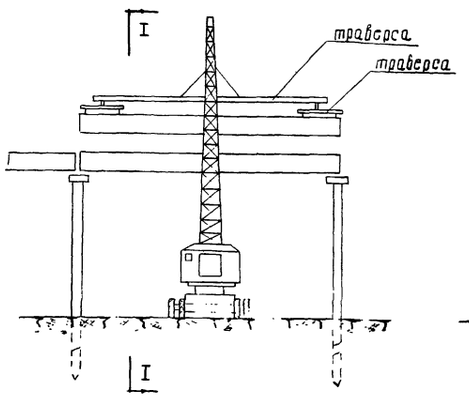

по I-I

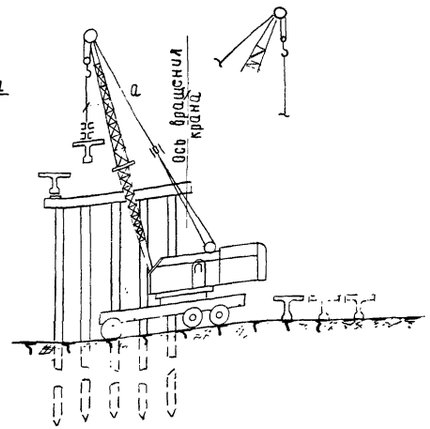

План

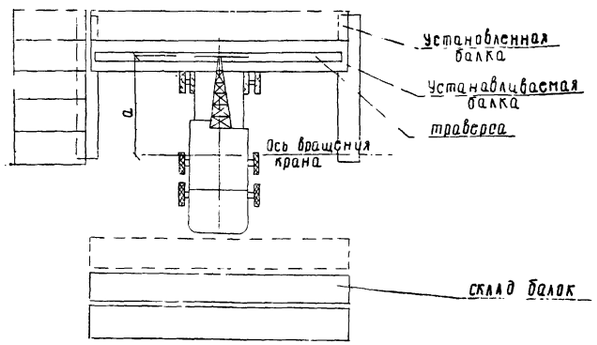

Таблица допускаемых вылетов стрел кранов

Длина балки пролетного строения	Вес балки	К-252 на выносных опорах		СКГ-25		СКГ-50				Э-2001	
		при длине стрелы 15 м				стрела 15 м (без клюва)		стрела 30 м		стрела 15 м	
		вылет стрелы	высота подъема крюка	вылет стрелы	высота подъема крюка	вылет стрелы	высота подъема крюка	вылет стрелы	высота подъема крюка	вылет стрелы	высота подъема крюка
м	т	м	м	м	м	м	м	м	м	м	м
12	16.8	6.5	12.5	7	15.4	—	—	—	—	—	—
15	20.9	5.9	12.5	6.25	15.4	10.5	14.1	10	28.5	7.5	12
18	28.4	—	-	—	—	8.5	14.1	--	-	6	12

Пояснения.

1. Для работы крана по данной схеме необходимо разгружать балки пролетных строений вблизи монтируемого пролета, желательно на расстоянии позволяющем перемещать балки в пролет только поворотом крана вокруг оси вращения. При этом перемещение балки от места разгрузки в пролет может производиться на крюке крана при допускаемом вылете стрелы, для соответствующего веса устанавливаемой балки /см. таблицу/
2. Площадка, по которой перемещается кран, должна быть хорошо спланирована, а грунт - уплотнен.
3. Балки крайних пролетных строений устанавливаются на опоры краном до отсыпки конусов и сопрягающей части подходов.

Примечания:

1. Высота подъема крюка указана только для минимального вылета стрелы крана.

График грузоподъемности крана СКГ-50

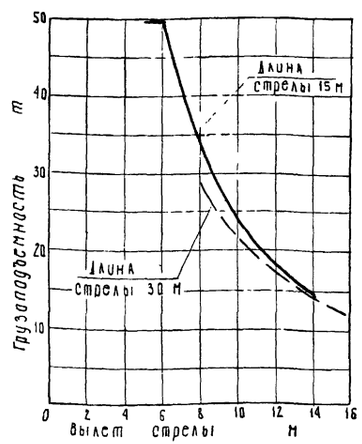

График грузоподъемности крана Э-2001 при длине стрелы 15 м

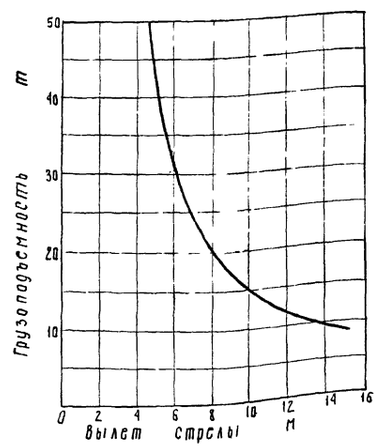

Гостранстрой Гидротранспроект Зп „Союзгипроспроект"	Начальник отдела Чарудский	Гл. специалист отдела Понкратов	Гл. инженер проекта Гальперин
Руководитель бригады Харив	Проверил Харив	Составил Чибилев	
Мосты и искусственные сооружения			

СДП 1964г.	Унифицированные сборные железобетонные пролетные строения для автодорожных и городских мостов	Натяжение арматуры на упоры. Армирование полигональными пучками. Схема установки балок длиной 12,15,18 м на опоры стреловыми кранами способом „сбоку".	384/7 70

Разгрузка балки

Фасад

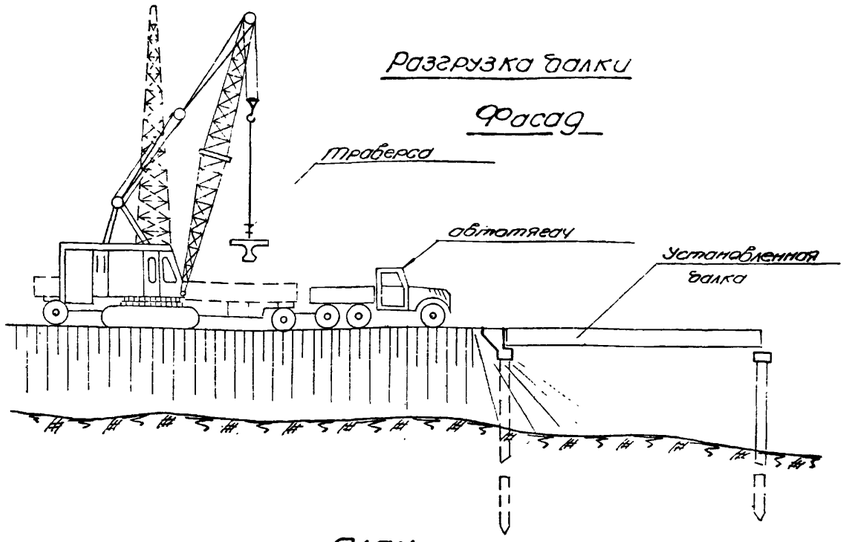

План

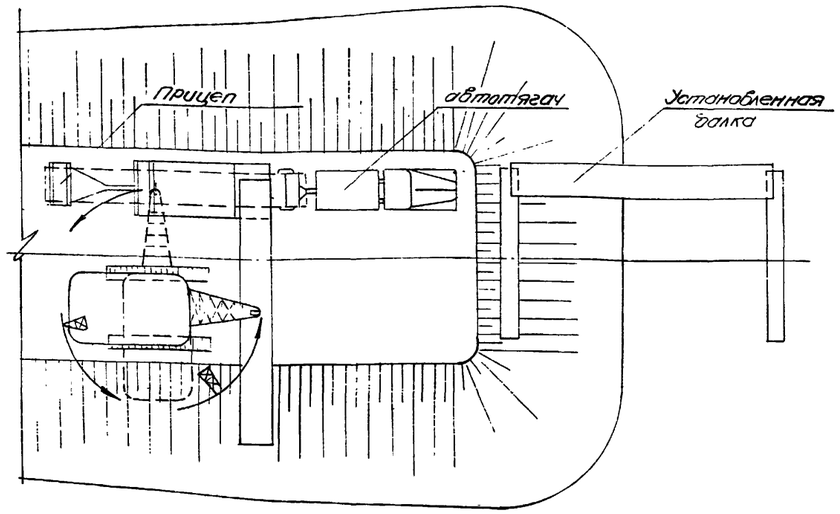

Установка балки на опоры

Фасад

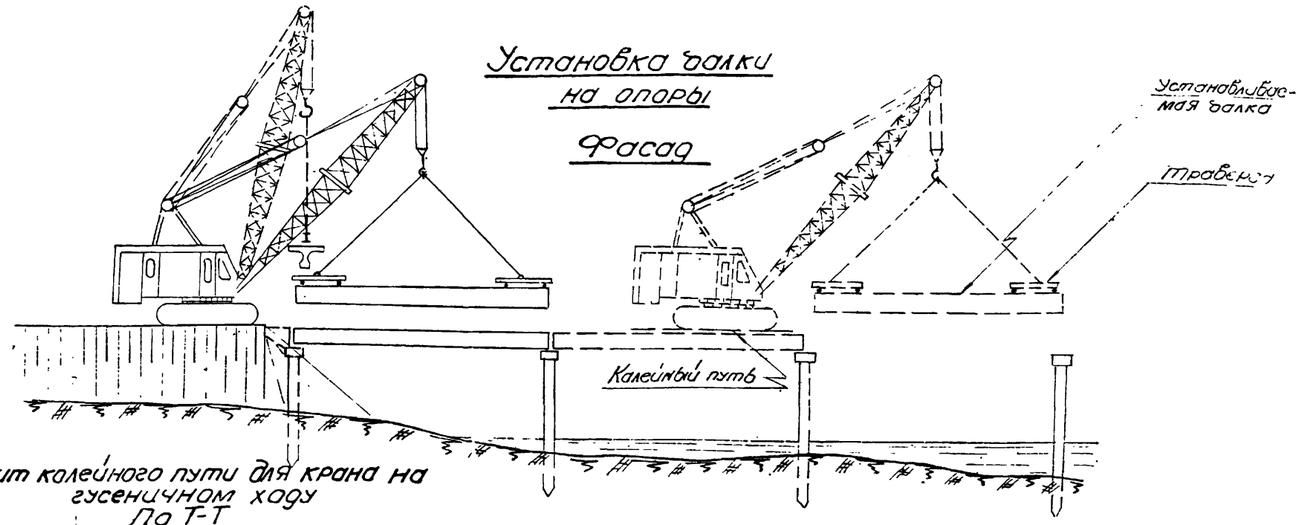

Щит колейного пути для крана на гусеничном ходу

По I-I

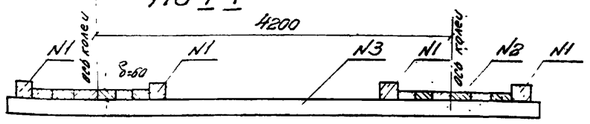

План

/доски настила не показаны/

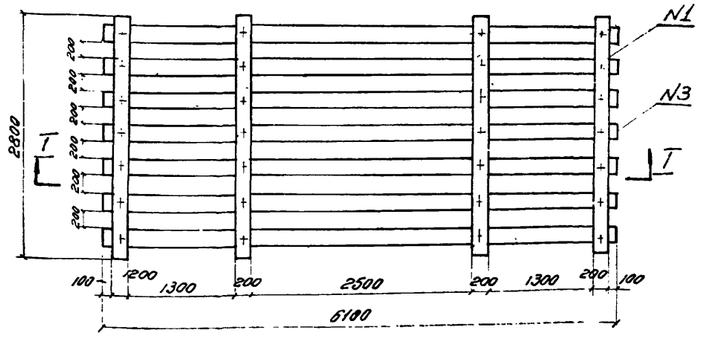

Спецификация лесоматериала на 1 щит колейного пути для крана на гусеничном ходу

NN поз	Сечение мм	Длина мм	Количество шт	Объем м³ 1 шт	Объем м³ Всего
1	Брус 200×200	2800	4	0.112	0.45
2	Доски настила	δ = 60 мм F=7.3 м²		—	0.44
3	Брус 200×200	6100	7	0.244	1.71
Итого на 1 щит					2.60
Всего на колейный путь 1 комплект из 6 щитов					15.6
Стальных покобок на 1 щит - 15 кг на комплект щитов - 90 кг					

Пояснения:

1. Блоки пролетных строений подаются к крану автотранспортом или по рельсам.
2. Возможно совмещение операции разгрузки балок и установки их на опоры. В этом случае кран должен перемещаться с балкой пролетного строения при допускаемом для веса соответствующей балки, вылете стрелы крана.
3. Перемещение крана по пролетному строению допускается после омоноличивания всех балок. В случае необходимости передвижения крана по неомоноличенному пролетному строению допускается пропуск его по колейному пути из деревянных щитов согласно чертежу.
4. Комплект колейного пути состоит из 6-ти щитов, укладываемых самим краном по мере монтажа.

Таблица

рекомендуемого вылета стрелы крана при работе по схеме „впереди себя"

Длина балки м	Вес балки т	СКГ-50 вылет в метрах при длине стрелы 15 м
12.0	16.8	10.5

Примечание:

1. Все размеры в мм.

СДП 1964	УНИФИЦИРОВАННЫЕ СБОРНЫЕ ЖЕЛЕЗОБЕТОННЫЕ ПРОЛЕТНЫЕ СТРОЕНИЯ ДЛЯ АВТОДОРОЖНЫХ И ГОРОДСКИХ МОСТОВ	НАТЯЖЕНИЕ АРМАТУРЫ НА УПОРЫ. АРМИРОВАНИЕ ПОЛИГОНАЛЬНЫМИ ПУЧКАМИ. СХЕМА УСТАНОВКИ БАЛОК ДЛИНОЙ 12 М НА ОПОРЫ СТРЕЛОВЫМИ КРАНАМИ СПОСОБОМ „ВПЕРЕДИ СЕБЯ"	МАСШТАБ 1:200 384/7 71

Гостранспроект	Начальник отдела	Гл. специалист инженер проекта
Ленгипротрансмост	Чадульский	Панкратов
Ленгипрогрансмост	Хариф	Гальперин
Ленгипрогрансмост	Хариф	
Ленгипрогрансмост	Хариф	
Ленгипрогрансмост	Хариф	
Ленгипрогрансмост	Хариф	

ПОЯСНЕНИЯ

На листах 72 – 74 дана технологическая схема использования агрегата АМК-20Г-7 для монтажа унифицированных ребристых пролетных строений длиной 15 м.

Агрегат АМК-20Г-7 предназначен для установки на опоры сборных балок пролетных строений весом до 24 т (включительно) длиной до 22.16 м. Расстояние между крайними положениями грузового крюка козловых кранов – 7 м.

Агрегат имеет специальную вставку для уширения монтажного моста на 1.4 м. В этом случае гибкая нога козловых кранов переставляется также на 1.4 м – расстояние между крайними положениями грузового крюка козловых кранов равно 8.4 м.

Агрегат может, при условии соответствующего усиления, монтировать также балки пролетных строений длиной 18 м вес которых превышает 24 т.

(Чертежи усиления крана см. проект ЦПКБ. Главмостостроя № 673). На усиление крана требуется 7 т. стали.

Рабочие чертежи производства работ для этого агрегата см. проект „Методы производства работ по монтажу железобетонных пролетных строений автодорожных мостов агрегатом АМК-20Г-7" издания проектного института „Промстальконструкция" чертежи №№ 3042М-1 ÷ 3042М-8.

Состав агрегата:

— Два самоходных козловых крана грузоподъемностью по 12 т каждый для транспортировки балок пролетных строений с пределов подхода в монтируемый пролет и для установки их на опоры.

— Монтажный мост по которому перемещаются козловые краны в пределах монтируемого пролета.

— Противовес.

— Ручная лебедка с тросом.

Порядок производства работ.

Агрегат собирают на насыпи подхода в непосредственной близости от береговой опоры с помощью самоходного стрелового крана грузоподъемностью 5 т.

Монтажный мост монтируют на шпальных клетках выложенных над заранее уложенными рельсовыми путями. Вслед за монтажным мостом собирают козловые краны.

Рельсовые пути под козловые краны должны быть состыкованы с концами монтажного моста и продолжены по насыпи до места разгрузки балок пролетных строений.

Продольная надвижка монтажного моста в пролет подлежащий монтажу производится по рельсовому пути с помощью лебедки Q=5 т.

Монтажный мост передвигают так, чтобы выдвижные опоры в его головной части приходились над дальней опорой монтируемого пролета и не мешали установке балок пролетных строений.

Балку пролетного строения, подлежащую установке на опоры, снимают с транспортных средств двумя самоходными козловыми кранами. Этими же кранами балку транспортируют в пролет и устанавливают в проектное положение.

Агрегат при уширенном монтажном мосте устанавливает на опоры 5 балок в поперечном сечении.

Последовательность установки балок на опоры следующая: сначала устанавливаются крайние балки, а затем средние.

Крайние балки опускаются до опор моста не касаясь их, затем подаются краном горизонтально под пояс монтажного моста.

Гострансстрой Гл.Транспроект ГПИ Союздорпроект отдел „Мостостроения"	Начальник отдела Чарнойский	Гл. специалист отдела Понкратов	Гл. инженер проекта Гальперин	Руководит. бригады Харитф	Проверил Харитф	Составил Лосицкий

СДП 1964 г.	Унифицированные сборные железобетонные пролетные строения для автодорожных и городских мостов	Натяжение арматуры на опоры. Армирование полигональными пучками	—
		схема монтажа агрегатом АМК-20Г-7 пояснения	384/7 72

Фасад

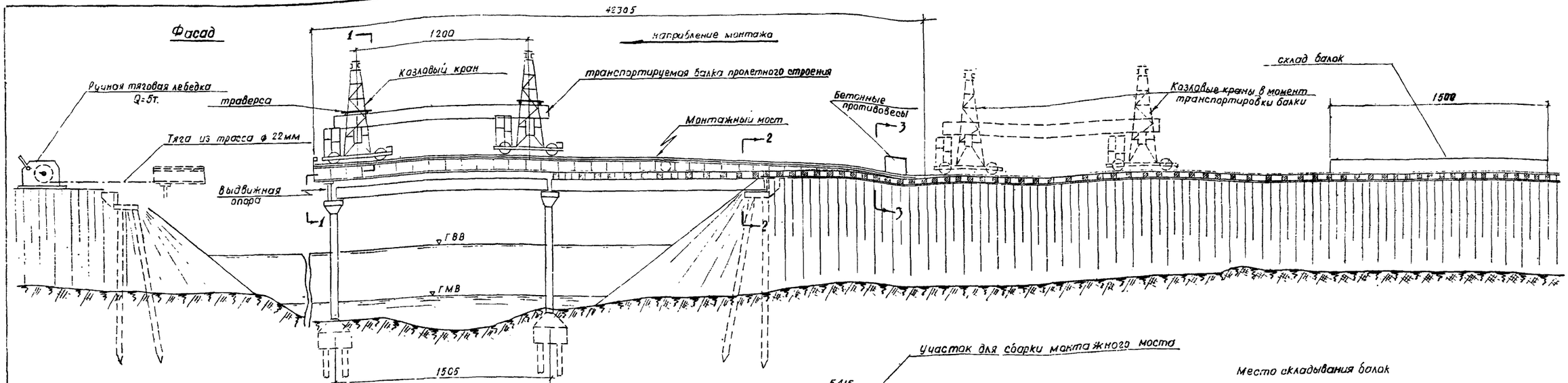

План

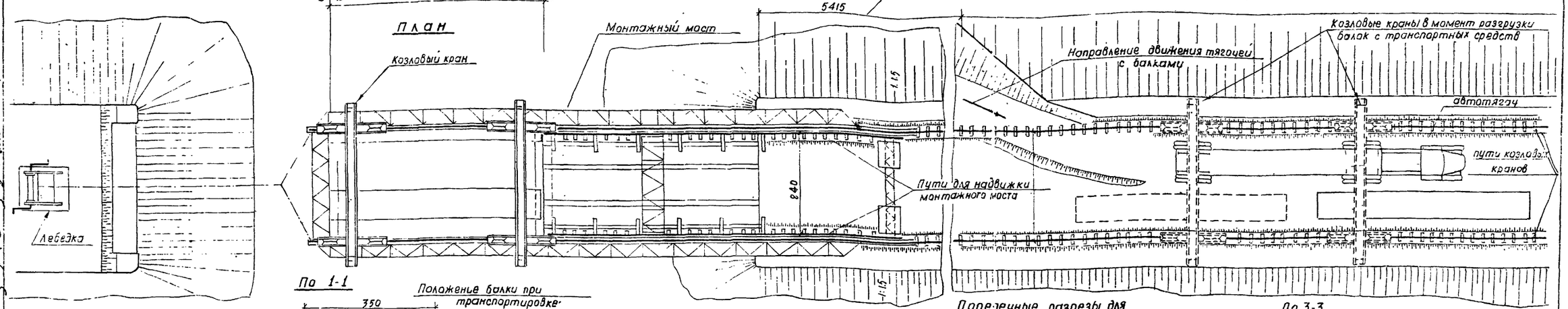

По 1-1

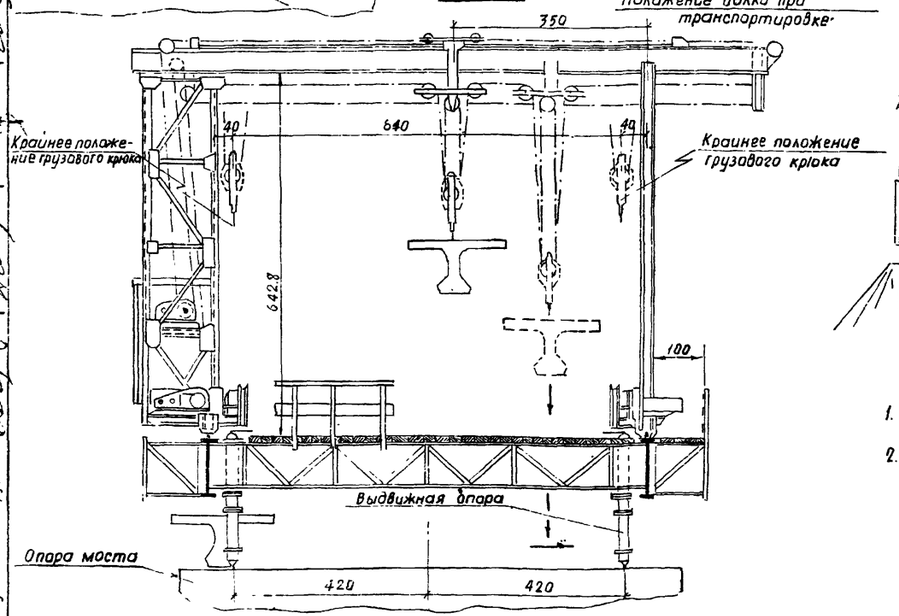

По 2-2

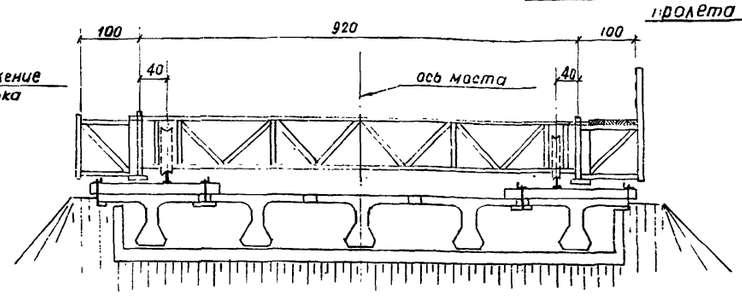

Поперечные разрезы для габарита мостов Г-7+1,0 х2 при длине пролета 15 м

По 3-3

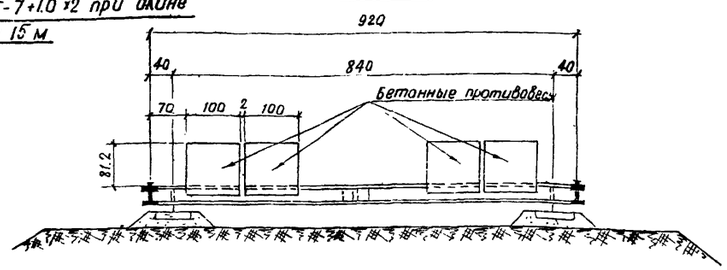

ПОЯСНЕНИЯ:

1. На этом чертеже показана схема монтажа балок пролетных строений длиной 15м.
2. Для монтажа балок пролетных строений длиной 18 м требуется усиление конструкции монтажного агрегата (см. пояснения на листе 72)

ПРИМЕЧАНИЯ:

1. Чертеж смотреть совместно с листами 72, 74
2. Все размеры в см.

СДП 1964	УНИФИЦИРОВАННЫЕ СБОРНЫЕ ЖЕЛЕЗОБЕТОННЫЕ ПРОЛЕТНЫЕ СТРОЕНИЯ ДЛЯ АВТОДОРОЖНЫХ И ГОРОДСКИХ МОСТОВ	НАТЯЖЕНИЕ АРМАТУРЫ НА УПОРЫ, АРМИРОВАНИЕ ДИАГОНАЛЬНЫМИ ПУЧКАМИ	МАСШТАБ 1:200
		СХЕМА МОНТАЖА АГРЕГАТОМ АМК-20Г-7 ОБЩИЙ ВИД И РАЗРЕЗЫ	384/7 73

Гастранспроект „Главтранспроект" ГПИ Союздорпроект Отдел искусственных сооружений		
Начальник отдела	Чирдакли	
Гл. специалист отдела	Панфилов	
Гл. инженер проекта	Галперин	
Руководитель бригады	Хирип	
Руководитель	Хирип	
Составил	Левицкий	

Схема путей козловых кранов при монтаже пролетных строений L = 15 м

/ шпалы не показаны /.

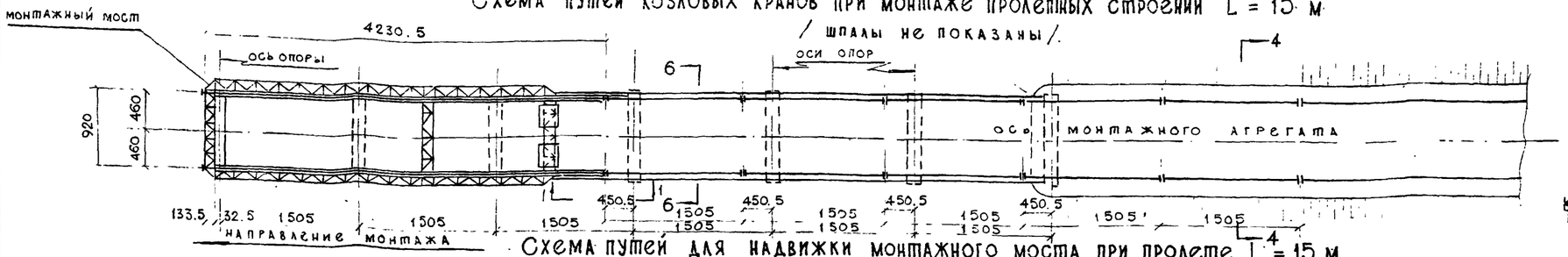

Схема путей для надвижки монтажного моста при пролете L = 15 м

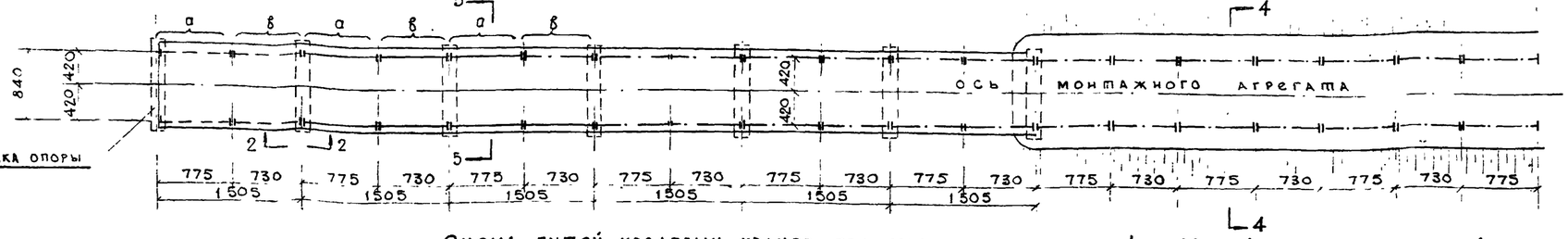

Схема путей козловых кранов при монтаже пролета L = 18 м /шпалы не показаны/.

Схема путей для надвижки монтажного моста при пролете L = 18 м

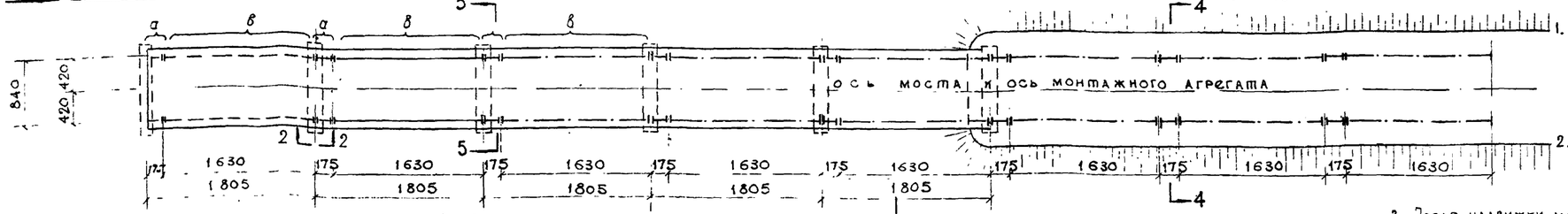

Поперечные разрезы для габаритов:

Г 7 + 1.5 × 2 ; Г 8 + 1.0 × 2 и 1.5 × 2

Г 9 + 1.0 × 2

по 6-6

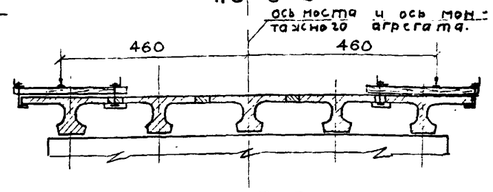

по 5-5

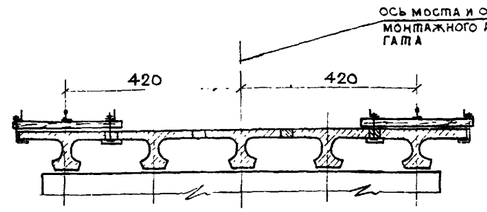

по 4-4

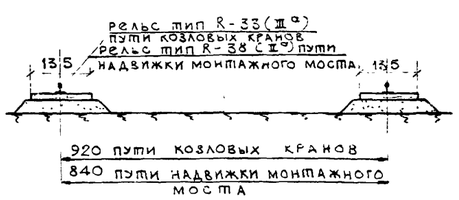

Пояснения:

1. На этом чертеже показаны рельсовые пути для агрегата АМК-20Г-7 при монтаже пролетных строений длиной 15 и 18 м.
   Для монтажа балок пролетных строений длиной 18 м требуется усиление конструкции агрегата см. пояснения на листе ...
2. В каждом рабочем положении монтажного моста рельсы путей для козловых кранов состыковываются с концами монтажного моста.
3. После надвижки монтажного моста в следующей пролет, пути для козловых кранов удлиняются на величину передвижки, т.е. на расстояние между осями опор моста.
4. Пути для надвижки монтажного моста состоят из двух звеньев „а" и „в", длина которых в сумме равна расстоянию между осями опор моста.
   На звене „а" монтажный мост стоит в рабочем положении, звено „в" удаляется после надвижки монтажного моста, т.к. оно мешает укладке путей под козловые краны. Перед надвижкой монтажного моста в следующий пролет укладывается второй комплект звеньев „а" и „в".
5. Стыки рельс должны быть тщательно подогнаны особенно в пути для надвижки монтажного моста.
6. Указания и технические условия на устройство пути смотри на листе 3042 М-6 проекта „Методы производства работ по монтажу жел. бет. пролетных строений автодорожных мостов агрегатом АМК 20Г-7" Промстальконструкции".

по 1-1.

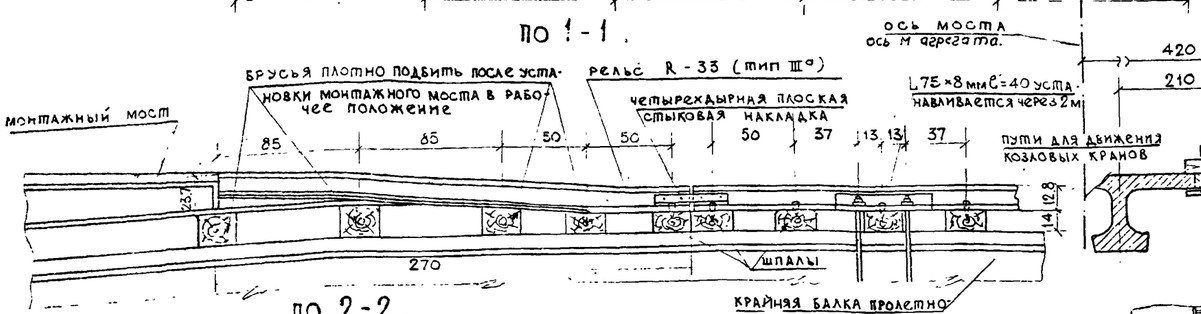

по 3-3.

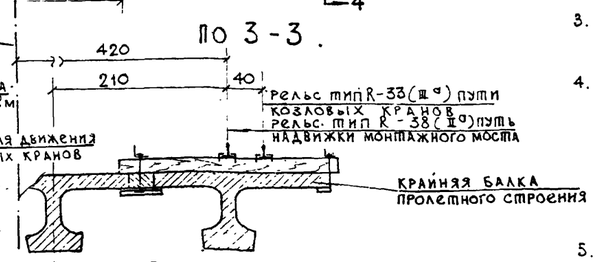

по 2-2.

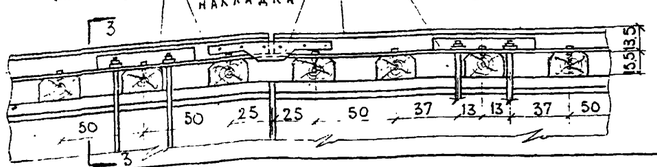

План.

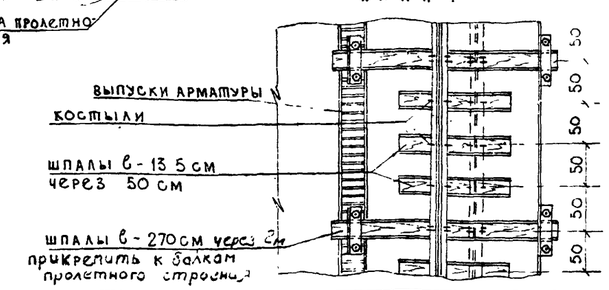

Примечания:

1. Чертеж смотреть совместно с листами 72, 73.
2. Все размеры в см.

СДП 1964	Унифицированные сборные железобетонные пролетные строения для автодорожных и городских мостов	Натяжение арматуры на упоры. Армирование полигональными пучками	Масштаб 1:25, 1:100
		Схема монтажа агрегатом АМК 20Г-7. Пути для козловых кранов и для надвижки монтажного моста	384/7 74

Гл. инженер проекта	Гальперин	
Руководитель бригады	Харив	
Проверил	Харив	
Составил	Лосицкий	
Гл. специалист отдела	Понтратов	
Начальник отдела	Чарунский	
Ленгипротрансмост: Ленгипродорнии: Здорпроект: Отдел искусственных сооруж.		

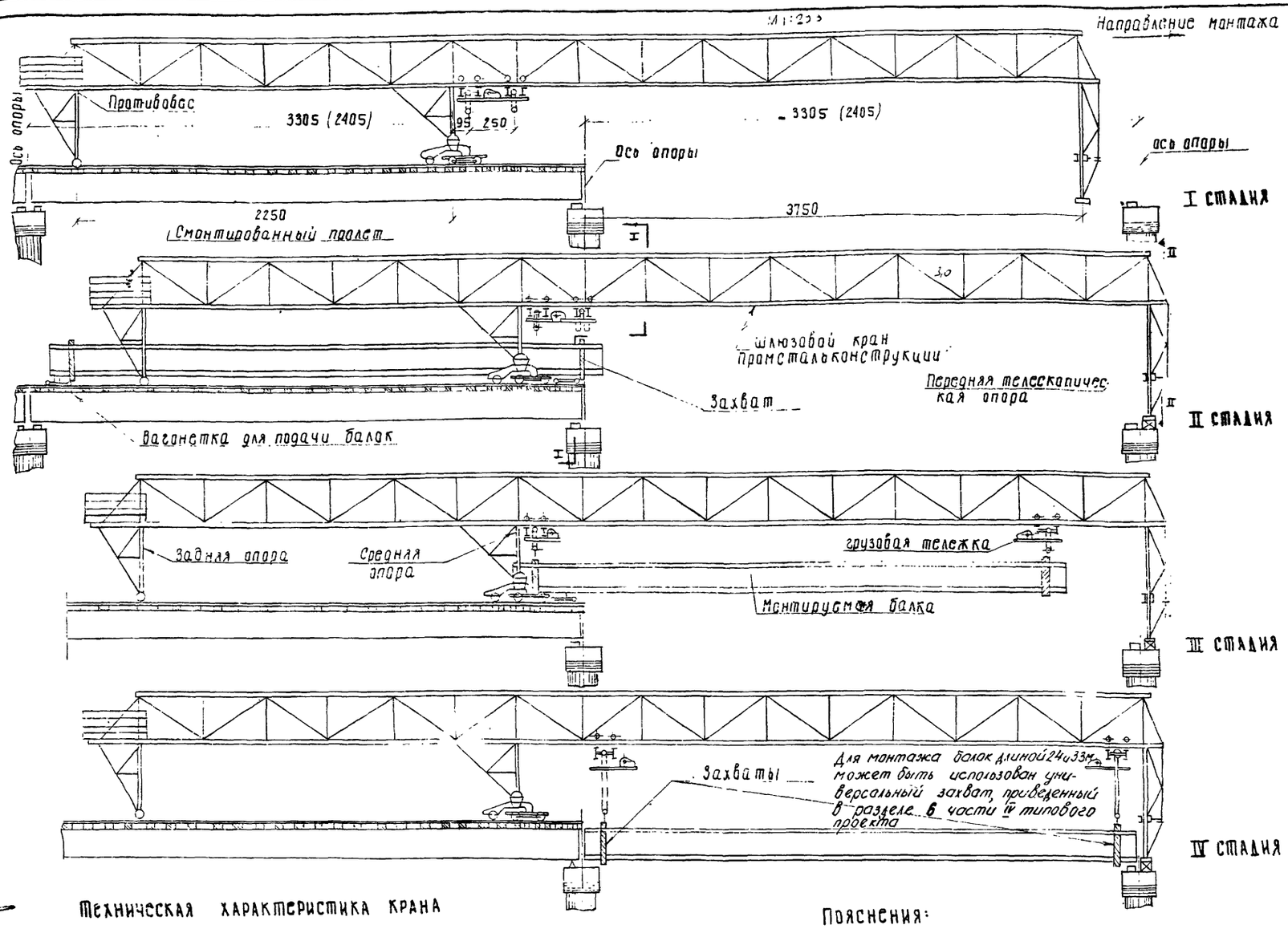

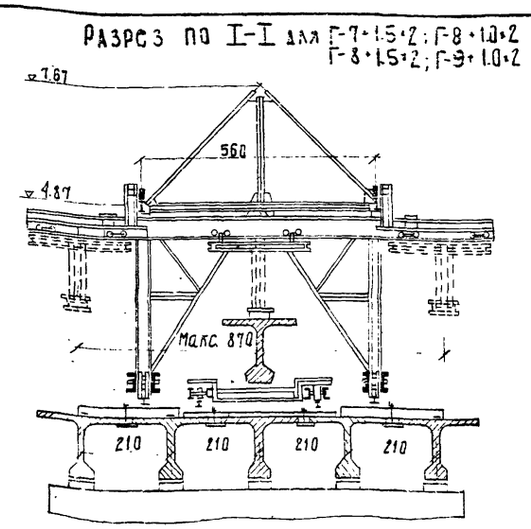

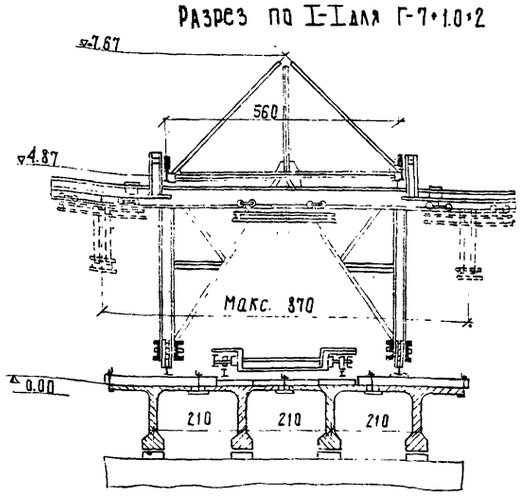

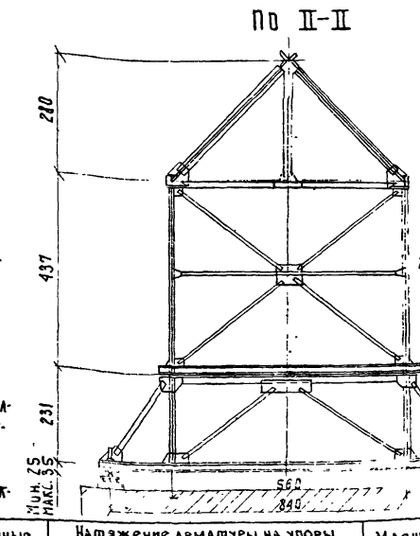

Техническая характеристика крана

№ п/п	Наименование		Един. измер	К-во
1	Максимальная грузоподъемность крана		т	2×30
2	Скорость подъема груза		м/мин	1.0
3	Скорость продольного перемещения		м	22.4
4	Скорость поперечного передвижения грузовой тележки		"	22.4
5	Скорость передвижения крана		м	9.5
	Суммарная установл. мощность эл. двигателей		квт	44
6	в том числе	а) Мощность эл. двигат. механизма подъема	"	2×7
		б) " " продольного перемещения	"	2×5
		в) Мощность эл. двиг. механизма поперечного передвижения грузовой тележки	"	2×5
		г) Мощность эл. двиг. механизма передвижения крана	"	2×5
7	Общий вес крана		т	112.5
	в том числе	а) вес металлоконструкций	"	53.0
		б) вес механизмов	"	29.5
		в) вес противовеса	"	30
8	Максимальная нагрузка на одну тележку средней опоры			
		а) во время передвижения крана	т	42.5
		б) при расположении груза по оси крана	"	66.0
		в) при несимметричном расположении груза	т	90

Пояснения:

1. Шлюзовой кран „Промстальконструкций грузоподъемностью 2×30 т предназначен для установки на опоры сборных ж. б. балок пролетных строений длиной до 33 м включительно. Расстояние между крайними положениями крюка грузовых тележек поперек моста - 8.7 м.

Краном могут быть установлены на опоры (в проектное положение) - 5 балок в поперечном сечении.

Работы по установке балок пролетного строения выполняются в следующей последовательности:

I стадия

Кран надвигают в пролет подлежащий монтажу в ранее смонтированном пролете, до въезда в него крана, соединяют балки между собой путем сварки арматурных выпусков плиты через 50 см.

Укладывают рельсовые пути для крана и вагонеток. В местах опирания колес средней опоры крана на рабочих стойках рельсы путей крана опираются на специальные (инвентарные) стальные балки и шпалы, которые распределяют нагрузку на две балки пролетного строения. Ходовые тележки средней опоры крана закрепляют имеющимися на них захватами за рельсы пути; под колеса подбивают клинья, винты передней телескопической опоры поджимают так, чтобы в них было усилие порядка от 1до3 т.

II стадия

Балку пролетного строения подают на вагонетках под кран и подвешивают передний ее конец к передней по ходу движения крана грузовой тележке

III стадия

В таком положении балку перемещают в пролет до момента, пока задний конец балки не окажется под второй грузовой тележкой.

После подхода захвата к задней грузовой тележке крана, балку подвешивают за второй конец и двигают дальше.

IV стадия

После продольной, а вслед за ней поперечной передвижкой балку ставят в проектное положение на опорные части.

Перед поперечной передвижкой балок ставятся клинья между верхом балок пролетного строения и нижних подсобных рамы крана по из бежания наклона тележек

Примечания:

1. Чертеж смотреть совместно с листом 76
2. Размеры в скобках только для пролетных строений длиной 24 м
3. Все размеры в см, отметки в м.

СДП 1964	Унифицированные сборные железобетонные пролетные строения для автодорожных и городских мостов	Натяжение арматуры на упоры. Армирование полигональными пучками	Масштаб 1:200; 1:100
		Схема монтажа балок пролетных строений шлюзовым краном „Промстальконструкции" ГП2×30 т. Общий вид и поперечные разрезы	384/7 75

Гостранстрой Главтранспроект при „Госстроде СССР"	Начальник отдела Чарутский	Зл. специалист проекта Понкратов	Руководитель бригады Харитф
Гостранстрой Главтранспроект при „Госстроде СССР"	Сектор искусственных сооружений Сосновский	Проверил Харитф	

ФАСАД

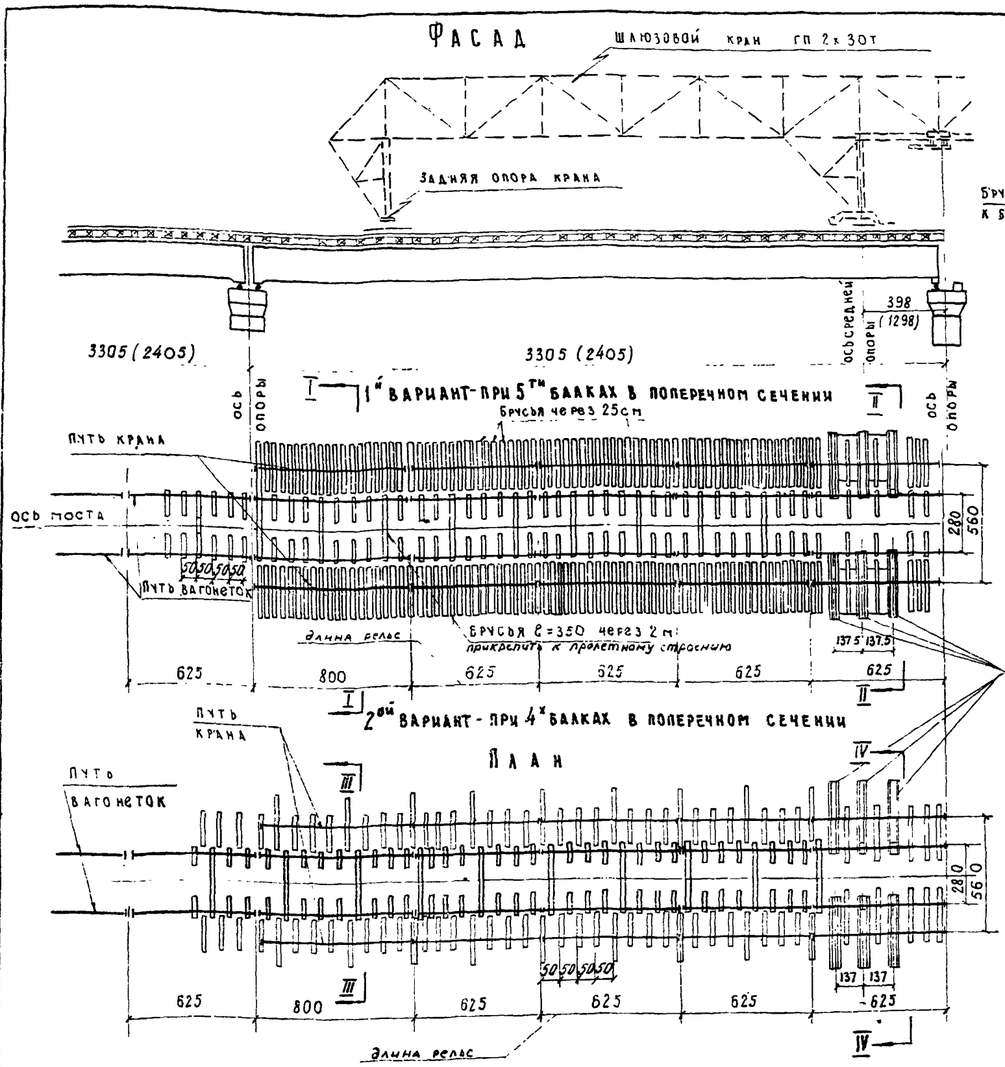

Для габаритов: Г-7+1.5х2; Г-8+1.0х2; Г-8+1.5х2, Г-9+1.0х2

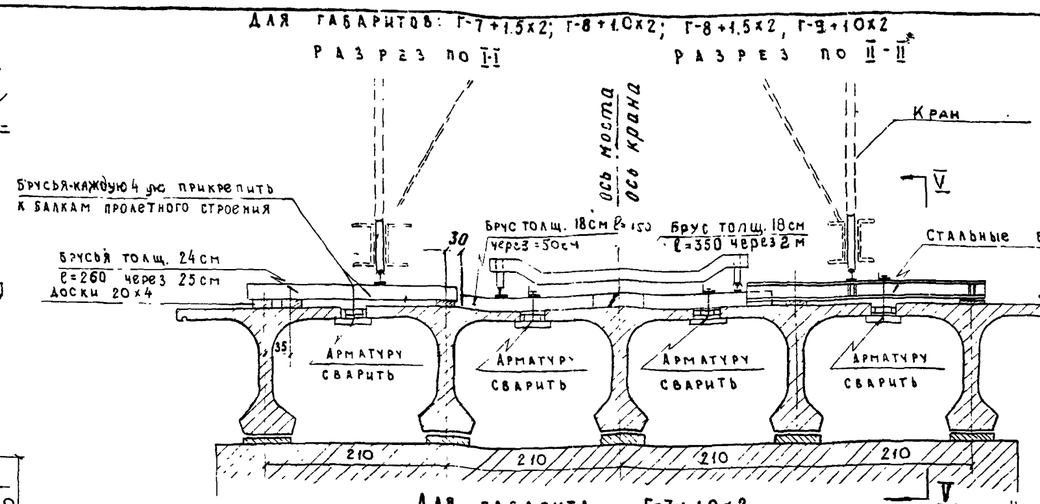

Для габарита Г-7+1.0х2

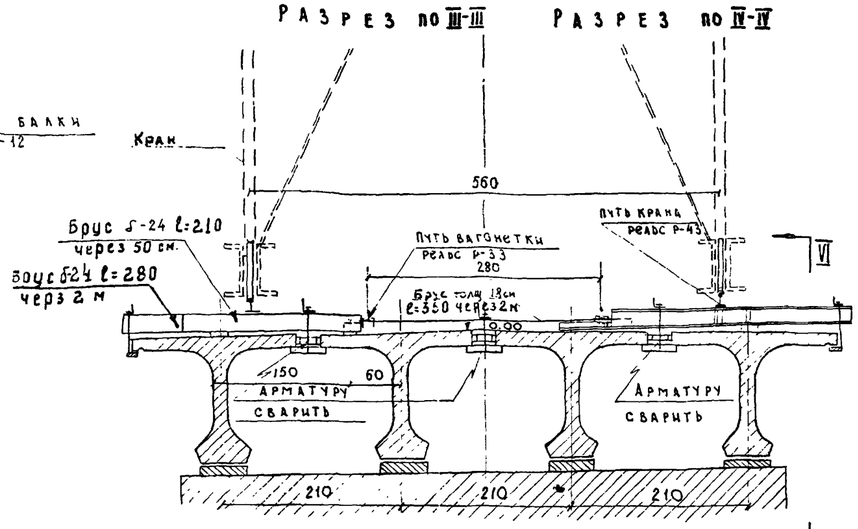

Разрез по V-V

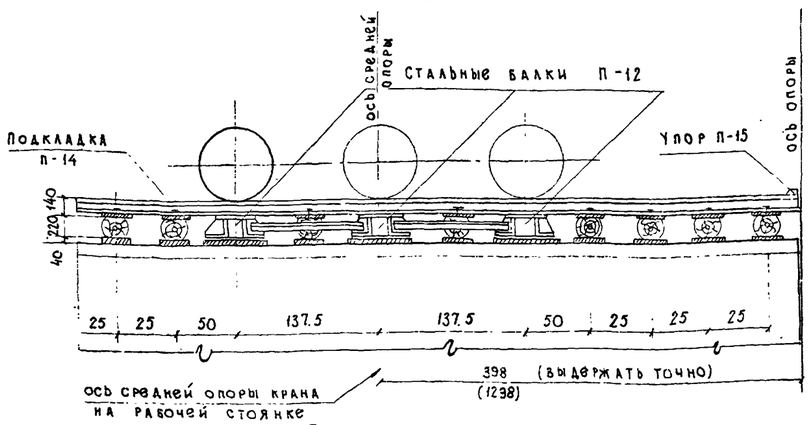

Разрез по VI-VI

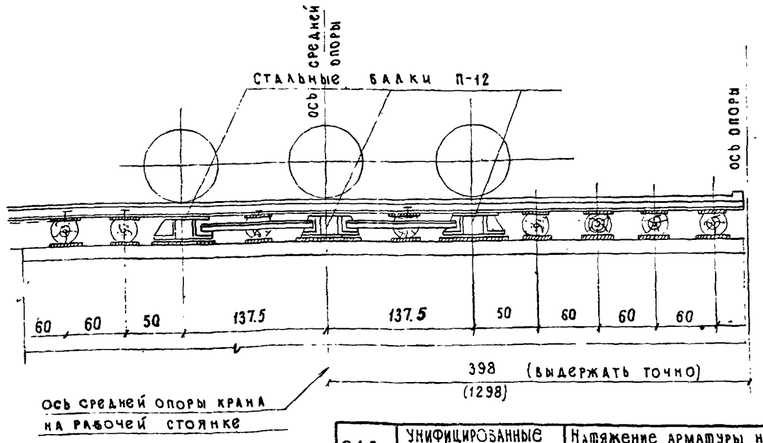

Пояснения:

На чертеже показана схема устройства путей под кран и вагонетки для доставки балок пролетных строений.

Пути показаны для 2х случаев:

А. Когда в поперечном сечении пролетного строения - 5 балок

Б. Когда в поперечном сечении пролетного строения - 4 балки

Пути крана расчитаны на следующие максимальные нагрузки от колес крана:

А. При передвижке крана - 16,2 тна каждое из 3х колес одной ветви средней опоры крана.

Б. При работе крана - 30т на каждое из указанных колес.

Пути вагонеток расчитаны на нагрузку 8 тонн, приходящуюся на каждое колесо одной ветви вагонетки.

В этих 2х случаях предусмотрено, что в местах опирания колес средней опоры крана на рабочих стоянках рельсы путей крана опираются на стальные балки, распределяющие нагрузку на 2 балки пролет. стр. (см. проект крана Промстальконструкций чертежи инв. № 1733р-435, 1733р-505; 506; 507)

Для быстрой перестановки крана с одной стоянки на другую пути крана делают на 2 полных пролетах. Соответственно надо иметь 2 комплекта стальных балок.

Рельсы путей крана опираются на деревянные лежни через стальные подкладки.

В стыках рельсов устанавливают нормальные стыковые накладки.

В торцах рельсов путей крана и вагонеток устанавливают металлические упоры - марки П13,15 (см чертеж инв. № 1733-435)

Стыки рельс устраиваются на сдвоенных поперечинах.

Движение крана осуществлять по смонтированному пролету только после соединения всех балок между собой путем сварки арматурных выпусков плиты через 50см.

Примечания:

1. Чертеж смотреть с листом 75
2. Размеры в скобках только для пролетных строений длиной 24м.
3. Все размеры в см отметки в м.

СДП 1964г.	Унифицированные сборные железобетонные пролетные строения для автодорожных и городских мостов	Натяжение арматуры на упоры. Армирование полигональными пучками	Масштаб 1:200; 1:50
		Схема монтажа пролетных строений шлюзовым краном „Промстальконструкции" ГП2х30т. Пути под кран и вагонетки подачи балок	384/7 76

Гл. инженер проекта	Гальперин	
Гл. специалист отдела	Понкратов	
Начальник отдела	Чарнуский	
Проверил	Харнф	
Руководитель бригады	Харнф	
Составил	Болоболкин	

ГПИ Союздорпроект
Отдел искусственных сооружений

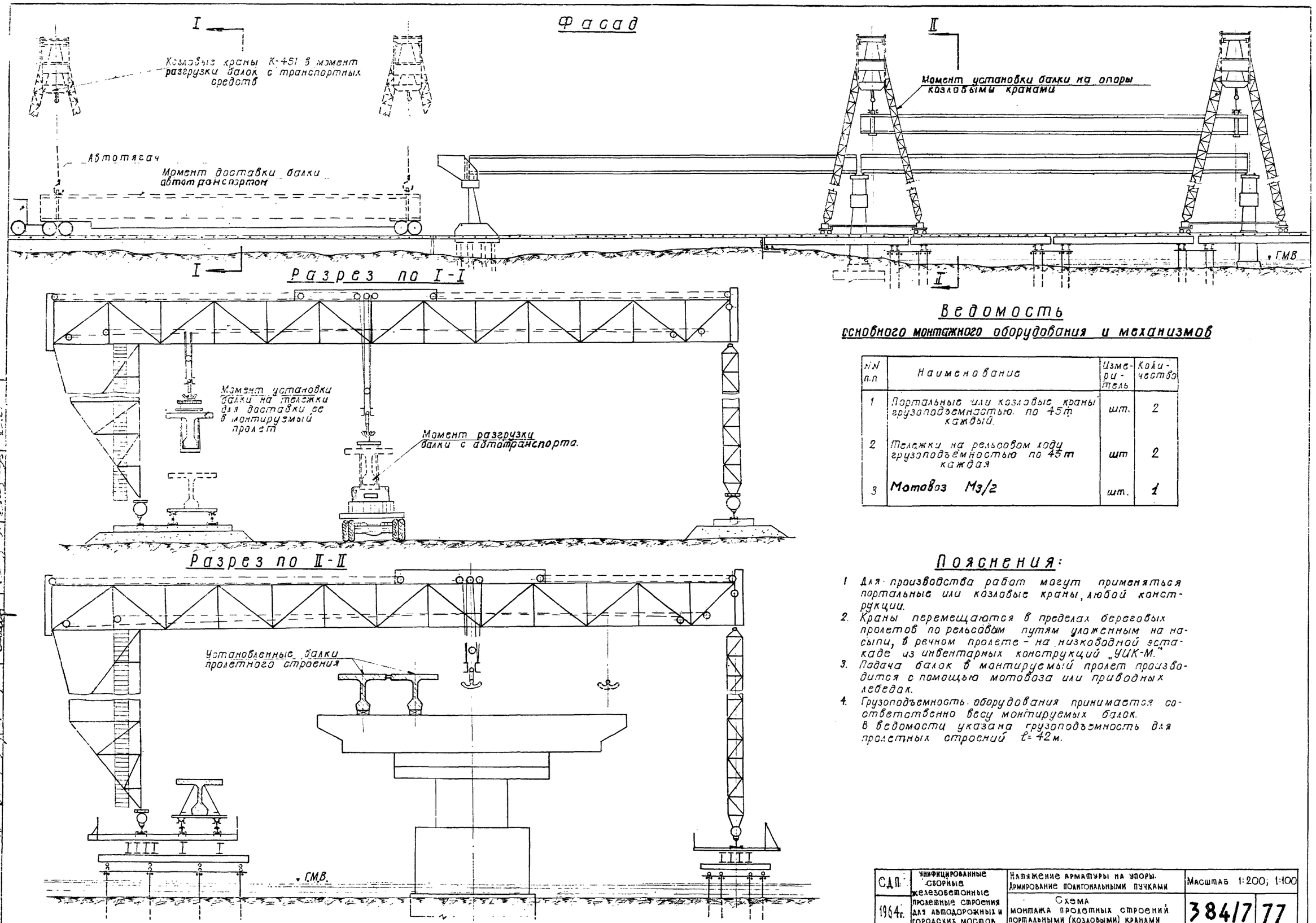

Ведомость
основного монтажного оборудования и механизмов

N п.п	Наименование	Измеритель	Количество
1	Портальные или козловые краны грузоподъемностью по 45т каждый	шт.	2
2	Тележки на рельсовом ходу грузоподъемностью по 45т каждая	шт	2
3	Мотовоз М3/2	шт.	1

Пояснения:

1. Для производства работ могут применяться портальные или козловые краны, любой конструкции.
2. Краны перемещаются в пределах береговых пролетов по рельсовым путям уложенным на насыпи, в речном пролете – на низководной эстакаде из инвентарных конструкций „УИК-М."
3. Подача балок в монтируемый пролет производится с помощью мотовоза или приводных лебедок.
4. Грузоподъемность оборудования принимается соответственно весу монтируемых балок. В ведомости указана грузоподъемность для пролетных строений l= 42м.

Гострансстрой Главтранспроект ГПИ Союздорпроект отдел искусственных сооружений	Начальник отдела Чарнийский	Гл. специалист отдела Понкратов	Гл. инженер проекта Гальперин
Руководит. группы Харифф	Проверил Харифф	Составил Кудрова	

СДП 1964г.	Унифицированные сборные железобетонные пролетные строения для автодорожных и городских мостов	Натяжение арматуры на упоры. Армирование полигональными пучками	Масштаб 1:200; 1:100
		Схема монтажа пролетных строений портальными (козловыми) кранами	384/7 77

Схема N1 (на высоких подмостях)

Фасад

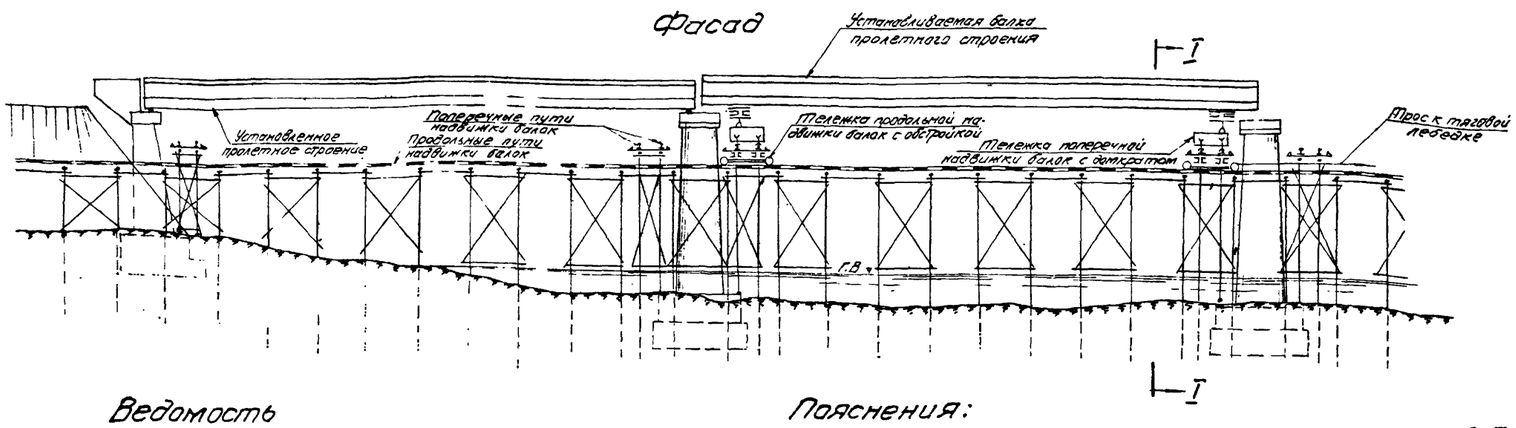

Разрез I-I

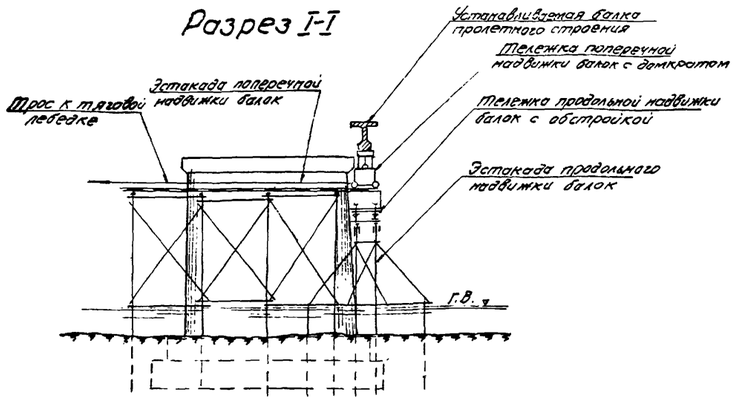

Ведомость необходимого оборудования

NN п/п	Наименование	Измер. тело	Количество
1	Тележки грузоподъемностью по 50 т	шт.	4
2	Гидравлические домкраты	"	2×50 т
3	Лебедки Q=3 т	"	6

Пояснения:

Продольно-поперечная перекатка балок на тележках в уровне верха опор применяется в крайних случаях при отсутствии другого монтажного оборудования или когда это экономически целесообразно. Основной особенностью продольно-поперечной перекатки является передвижка балок пролетных строений по узким подмостям с последующей поперечной перекаткой их по постоянным опорам или, при недостаточной ширине, на обрезе фундаментов опор - на подмостях из инвентарных конструкций „УИК-М".

Монтаж пролетных строений состоит из следующих операций:

1. На подходах балка устанавливается на тележки поперечного перемещения, оснащенные гидравлическими домкратами. Тележки поперечного перемещения наезжают на тележки продольного перемещения и закрепляются на них;
2. Тележки продольного перемещения с помощью тяговых лебедок передвигаются в монтируемый пролет и заклиниваются в проектном положении.
3. Тележки поперечного перемещения с помощью тяговых лебедок и отводных блоков скатываются с тележек продольного перемещения и по поперечным эстакадам передвигаются к месту установки балки. С помощью гидравлических домкратов производится установка балки на опорные части.

Схема N2 (на низких подмостях)

Фасад.

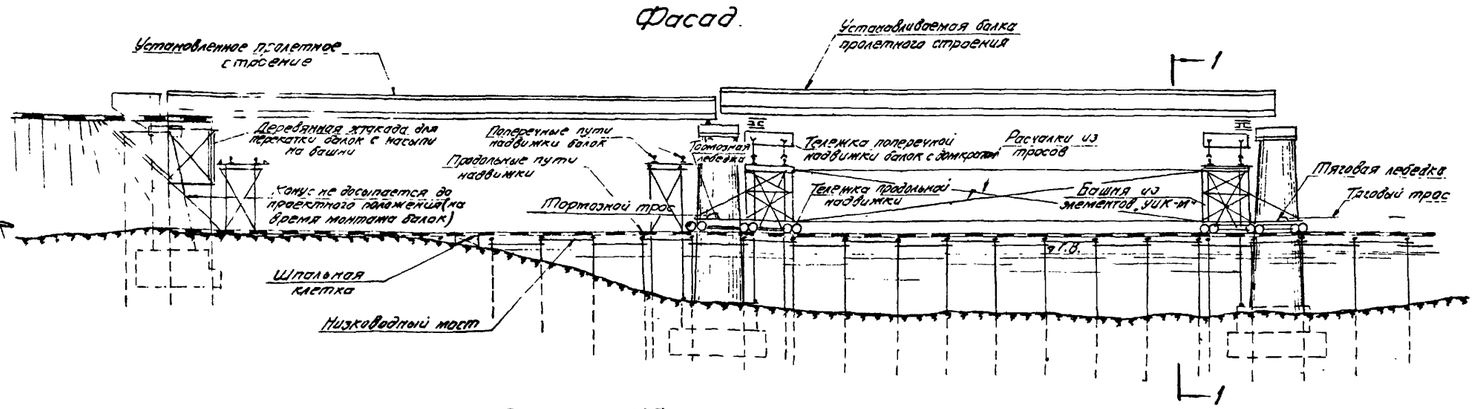

Разрез 1-1

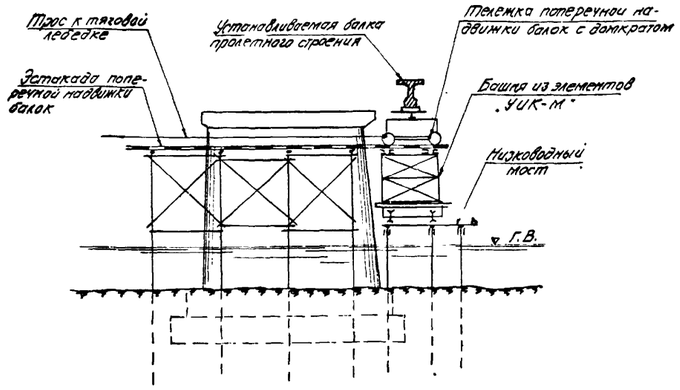

Ведомость необходимого оборудования

NN п/п	Наименование	Измер. тело	Количество
1	Тележки грузоподъемностью 50 т	шт.	4
2	Гидравлические домкраты	"	2×50 т
3	Лебедки Q=3 т	"	6
4	Башни из элементов „УИК-М"	"	2

Пояснения.

Монтаж пролетных строений состоит из следующих операций:

1. Доставленную к подходу балку накатывают на береговую деревянную эстакаду, одновременно перемещая к ней башни из элементов „УИК-М" с тележками поперечной перекатки.
   С помощью гидравлических домкратов производится подъем балки и установка её на башни.
2. Башни из элементов „УИК-М" с помощью тяговых лебедок передвигаются в монтируемый пролет.
3. Опускание балки на опорные части осуществляют гидравлическими домкратами после перекатки тележек поперечной передвижки по деревянной эстакаде.

Примечание.

При установке балок пролетных строений места опирания балок на тележки должны отстоять от торцов балок не более 200 см.
В случае необходимости места опирания домкратов могут быть удалены от торцов балок на большее расстояние с обязательной постановкой верхних инвентарных пучков. Сечение и усилие натяжения в инвентарных пучках должно быть рассчитано в каждом конкретном случае

СДП 1964	УНИФИЦИРОВАННЫЕ СБОРНЫЕ ЖЕЛЕЗОБЕТОННЫЕ ПРОЛЕТНЫЕ СТРОЕНИЯ ДЛЯ АВТОДОРОЖНЫХ И ГОРОДСКИХ МОСТОВ	НАТЯЖЕНИЕ АРМАТУРЫ НА УПОРЫ, АРМИРОВАННЫЕ ПОЛИГОНАЛЬНЫМИ ПУЧКАМИ СХЕМА ПРОДОЛЬНО-ПОПЕРЕЧНОЙ ПЕРЕКАТКИ БАЛОК НА ТЕЛЕЖКАХ В УРОВНЕ ВЕРХА ОПОР ПО ЭСТАКАДАМ	МАСШТАБ 1:300 384/7 78

Гостранстрой Гидтранспроект. ГПИ „Сапгидропроект"	Нач. отдела	Чарк
	Гл. специалист отдела	Понкратов
	Гл. инженер проекта	Гольдерин
	Руководитель группы	Харитф
	Проверил	Харитф
	Составил	Сахарова
	Гл. инж. искусственных сооруж.	

Схема III-а

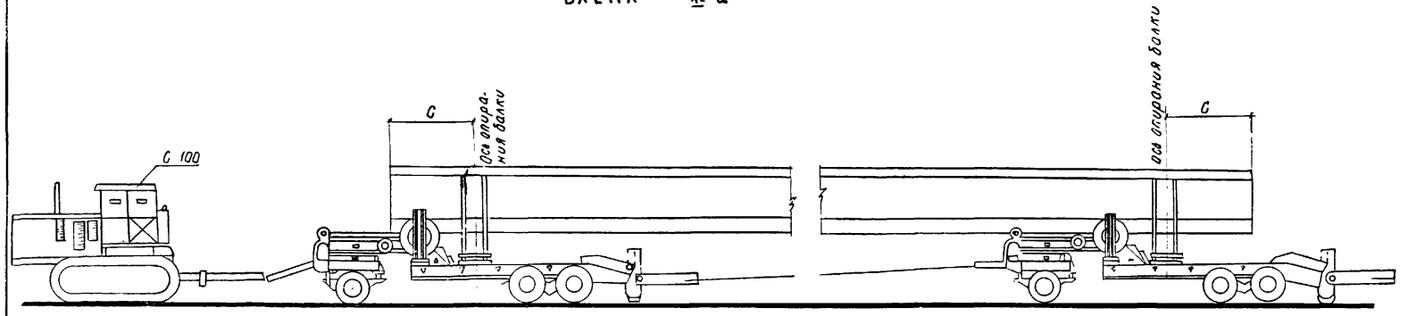

Схема II

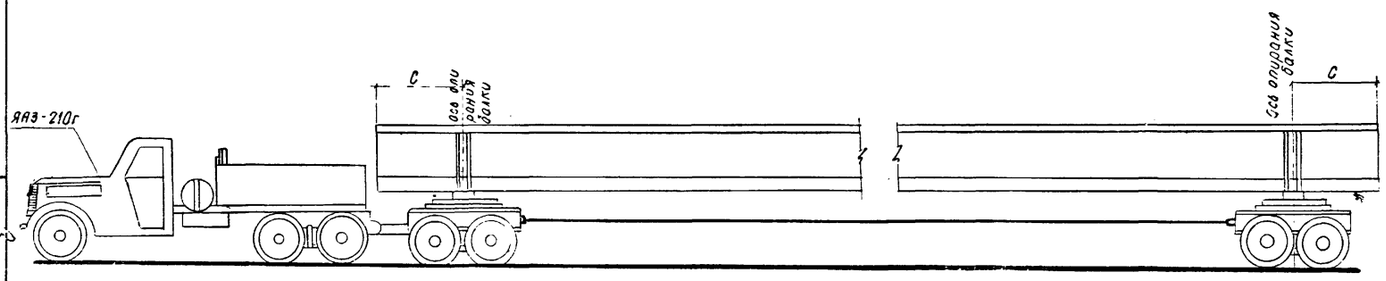

Схема I

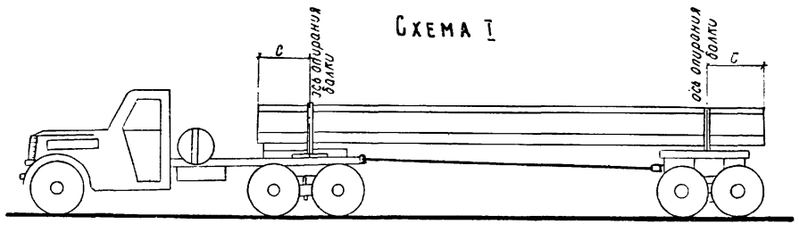

Деталь тележки-тяжеловоза Мостостроя № 1

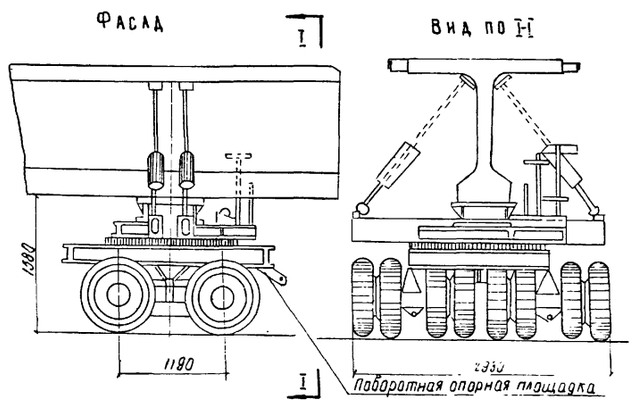

Таблица рекомендуемых транспортных средств для перевозки балок пролетных строений

№ п.п	Размеры и вес балок: длина м	ширина м	высота м	вес т	Рекомендуемые транспортные средства	Схема перевозки	Количество перевозимых балок шт (однородно)	Максимальное расстояние от торца балки до центра опирания б м
1	12	2.4	0.90	16.8	Автопоезд плетеретрудовоз ПЛТ-214 из автомобиля КрАЗ-214 (дооборудованный поворотным коником) и двухосного прицепа-роспуска	I	1	1.0
2	15	2.4	0.90	20.9	Автопоезд из 2х двухосных прицепов грузоподъемностью по 11т каждый и автомобилем КрАЗ-214 (219) или ЯАЗ-210г	II	1	1.3
3	18	2.4	1.20	28.4	Автопоезд из 2х двухосных прицепов 2-Р-15 и автомобиля КрАЗ-214 (219) или ЯАЗ-210г	II	1	2.00
4	24	2.4	1.20	37.7	Автопоезд из 2х тележек мостостроя №1 грузоподъемностью 30т каждая и автомобиля КрАЗ-214 (219) или ЯАЗ-210г	II	1	1.5
					Автопоезд из 2х прицепов тяжеловозов Т-151А грузоподъемностью по 20 т каждый и автомобиля КрАЗ-214 (219), а для грунтовых дорог в качестве тягача принять трактор С-100	III (а и б)		
5	33	2.4	1.50	57.5	Автопоезд из 2х тележек мостостроя № 1 грузоподъемностью 30т каждая и автомобиля КрАЗ-214 (219)	II	1	1.8
					Автопоезд из 2х прицепов тяжеловозов ЗПТ-40-206 грузоподъемностью по 40т каждый и автомобиля КрАЗ 214 (219), а для грунтовых дорог в качестве тягача ~~м.б.~~ трактор С-100	III (а и б)		

Таблица тяговых усилий и типа тягачей

Тип дороги	Тележка мостостроя № 1: Потребное тяговое усилие т / Тягач			Трейлер 200-25-252: Потребное тяговое усилие т / Тягач			Трейлер 3-ПТ-40-206: Потребное тяговое усилие т / Тягач		
	Уклоны б %			Уклоны б %			Уклоны б %		
	3	6	10	3	6	10	3	6	10
Асфальтобетонная, цементная, черное шоссе.	3.0 / ЯАЗ-210г	4.8 / С-100	7.2 / С-100	3.3 / ЯАЗ-210г	5.3 / С-100	7.95 / С-100	3.75 / ЯАЗ-210г	6.0 / С-100	9.0 / -
Булыжная мостовая, шоссе.	4.2 / ЯАЗ-210г	6.0 / С-100	8.4 / С-100	4.6 / С-100	5.6 / С-100	9.3 / -	5.25 / С-100	7.5 / С-100	10.5 / -
Грунтовая в удовлетворительном состоянии.	6.6 / С-100	8.4 / С-100	10.8 / -	7.3 / С-100	9.3 / -	12.0 / -	8.25 / С-100	10.5 / -	13.5 / -

Основные параметры автомобильных прицепов-тяжеловозов

Наименование	Ед. изм.	Тип модели: Тележка мостостроя № 1	2-пл 25-252	3-пт-40-206
Грузоподъемность	т	30	25	40
Габариты погрузочной части				
Длина	мм	1190	3900	3800
Ширина	мм	2950	2900	5000
Высота	мм	1530	798	978
Вес	т	5	8.14	12.55

Примечания:

1. Конструкция 2х осной тележки тяжеловоза разработана и внедрена Мостостроем № 1 Гостранстроя
2. Схемы перевозки балок пролетных строений на прицепах-тяжеловозах-схемы III б и III б см. на листе 80

СДП 1964	Унифицированные сборные железобетонные пролетные строения для автодорожных и городских мостов	Натяжение арматуры на упоры. Армирование полигональными пучками. Схемы перевозки балок пролетных строений автотранспортом	Масштаб — 384/7 79

Госстрой СССР Главтранспроект ГПИ. Союздорпроект — Отдел искусственных сооружений

Начальник отдела Чарушский; Гл. специалист отдела Понятатов; Гл. инженер проекта Галперин; Руководитель бригады Харив; Проверил Харив; Составил Сафонов

Схема III-в

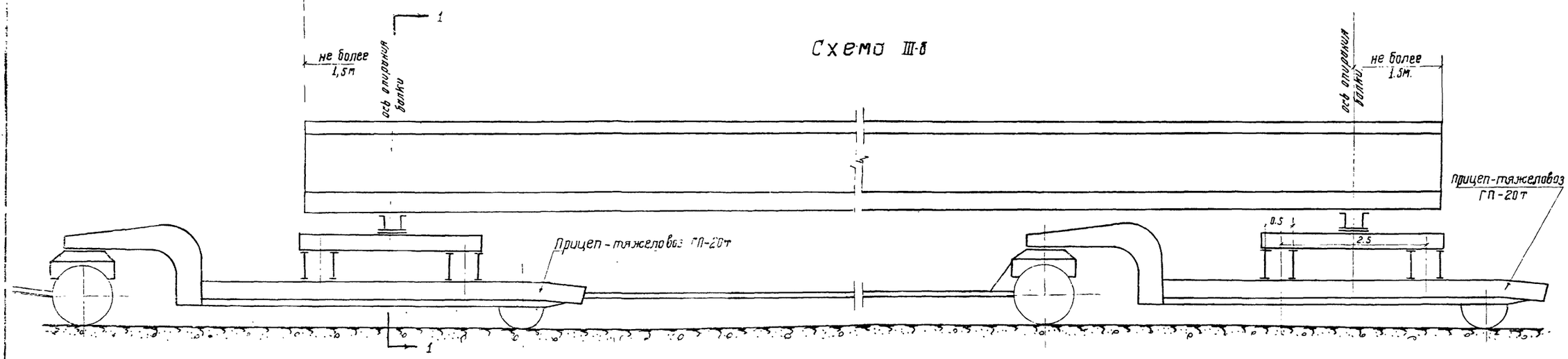

Схема III-в

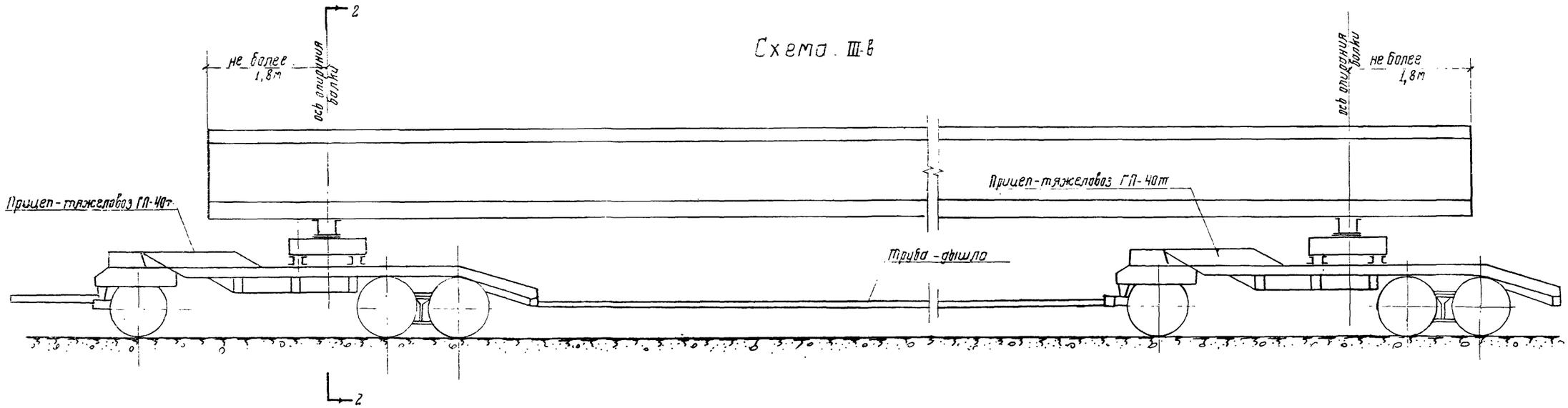

По 2-2.

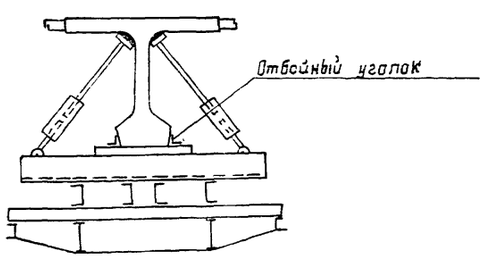

По 1-1

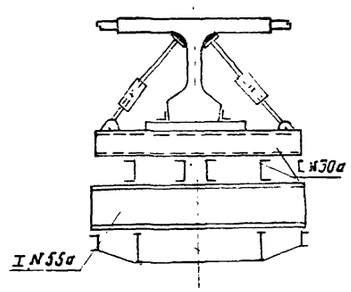

Примечание:

1. Этот чертеж смотреть совместно с листом 79

СДП 1964г.	Унифицированные сборные железобетонные пролетные строения для автодорожных и городских мостов	Натяжение арматуры на упоры. Армирование полигональными пучками	—
		Схемы перевозки балок пролетных строений на прицепах-тяжеловозах	384/7 (80)

Госгипротрансстрой Гипродорнии

Главный инженер проекта Ч. Ж. Ж.

Ответственный за выпуск Ч. Ж. Ж.

Начальник отдела Ч. Ж. Ж.

Ст. инженер отдела Ч. Ж. Ж.

Гл. инженер проекта Ч. Ж. Ж.

Согласовано