ТИПОВОЙ ПРОЕКТ
901-2-141.85

АВТОМАТИЧЕСКИЕ НАСОСНЫЕ СТАНЦИИ ПРОТИВОПОЖАРНОГО ВОДОСНАБЖЕНИЯ ПРОИЗВОДИТЕЛЬНОСТЬЮ 400, 500, 600, 800, 1000 $М^3/Ч$

АЛЬБОМ III

Архитектурно-строительные решения
Конструкции железобетонные
Внутренний водопровод и канализация
Отопление и вентиляция

СФ 647-03

СФ ЦИТП 620062, г.Свердловск, ул.Чебышева, 4
Зак. 4464 инв. СФ 647-03 тираж 90
Сдано в печать 10.08. 1990 Цена 4-40

Привязан

Инв. №

осмотрено

ТИПОВОЙ ПРОЕКТ
901-2-141.85

АВТОМАТИЧЕСКИЕ НАСОСНЫЕ СТАНЦИИ ПРОТИВОПОЖАРНОГО ВОДОСНАБЖЕНИЯ ПРОИЗВОДИТЕЛЬНОСТЬЮ 400, 500, 600, 800, 1000 $м^3/ч$

АЛЬБОМ III

СОСТАВ ПРОЕКТА

Альбом	I	Общая пояснительная записка. Автоматическое пожаротушение. Технологическая часть насосной станции
Альбом	II	Автоматизация пожаротушения, силовое электрооборудование, электроосвещение
Альбом	III	Архитектурно-строительные решения. Конструкции железобетонные. Внутренний водопровод и канализация. Отопление и вентиляция
Альбом	IV	Спецификации оборудования
Альбом	V	Ведомости потребности в материалах
Альбом	VI	Сметы

СФ 647-03

РАЗРАБОТАН
Ярославским филиалом института „Гипроприбор"
Главный инженер филиала Г.А.Смогарев
Главный инженер проекта Г.И.Кудряшов

УТВЕРЖДЕН и введен в действие с 1 января 1985 г.
решением Минприбора СССР № 32-84 от 29 июня 1984 г.

Привязан

Инв №

Альбом III

Типовой проект 901-2-141.85

Содержание альбома

Марка лист	Наименование	Страница
	Содержание альбома	2
АР-1	Общие данные	3
АР-2	Планы на отм.-3.000 и 0.000. Разрез 1-1	4
АР-3	Фасады. План кровли	5
АР-4	Детали 1÷5	6
КЖ-1	Общие данные	7
КЖ-2	Схема расположения элементов фундаментов	8
КЖ-3	Раскладка блоков на отм.-3.200. Виды 1-1÷4-4	9
КЖ-4	Схема расположения элементов подземного хозяйства	10
КЖ-5	Монолитный пояс Пм-1	11
КЖ-6	Схема расположения элементов покрытия и перекрытия на отм.-0.100	12
КЖ-7	Схема расположения элементов подвесного пути, ограждения, лестницы	13
КЖ-8	Техническая спецификация металла для специализированных заводов	14
КЖ-9	Техническая спецификация металла	15

Марка, лист	Наименование	Страница
КЖИ.ТТ	Технические требования	16
КЖИ.ЗД-1	Изделие закладное ЗД-1. ЗД-5 Анкер А-1	16
КЖИ.ЗД-2	Изделие закладное ЗД-2	17
КЖИ.ЗД-3	Изделие закладное ЗД-3	17
КЖИ.ЗД-4	Изделие закладное ЗД-4	18
КЖИ.Щ-1	Щит Щ-1	18
КЖИ.Кр-1	Каркас плоский Кр-1, Кр-2, Кр-3	19
КЖИ.БМ-1	Балка БМ-1	19
КЖИ.БМ-2	Балка БМ-2	20
КЖИ.БМ-3	Балка БМ-3	20
КЖИ.БМ-4	Балка БМ-4	21
КЖИ.БМ-5	Балка БМ-5	21

Марка, лист	Наименование	Страница
ВК-1	Общие данные	22
ВК-2	Внутренние водопровод и канализация План, схемы	23
ОВ-1	Общие данные	24
ОВ-2	Отопление и вентиляция. План на отм. -3.000 и 0.000. Схемы	25
ОВ-3	Тепловой пункт. План, разрезы, схема.	26
ОВ-4	Спецификация оборудования	27

Инв.№ подл. | Подпись и дата | Взам. инв.№

Привязан

Инв.№

Копировал: Ж

сф 647-03

Формат: А2

Альбом III

Типовой проект 901-2-141.85

Ведомость рабочих чертежей основного комплекта АР.

Лист	Наименование	Примечание
1	Общие данные	
2	Планы на отм. −3,000 и 0,000. Разрез 1-1.	
3	Фасады. План кровли.	
4	Детали 1÷5	

Таблица зависимости толщин наружных стен и кровельного утеплителя от расчетных температур

мм

Расчетная температура	Кирпичная стена	Комплексные плиты (утеплитель керамзит $\gamma=500$ кг/м³)
−20° С	380	80
−30°С–40°С	510	100

Ведомость отделки помещений

Площадь м²

Наименование или номер помещения	Потолок		Стены или перегородки		Низ стен или перегородок (панель)			Примечание
	Площадь	Вид отделки	Площадь	Вид отделки	Площадь	Вид отделки	Высота мм	
Машинный зал, тепловой пункт, помещение для ремонтников	106,3	Затирка по плитам, поливинилацетатная краска ВА-27А	335,7	Затирка по блокам, поливинилацетатная краска ВА-27А	—	—	—	Металлические и столярные изделия окрасить эмалью ПФ-115 за 2 раза
Санузел	2,8	Затирка по плитам, поливинилацетатная краска ВА-27А	12,0	Штукатурка, поливинилацетатная краска ВА-27А	8,8	Стеклянная эмалированная плитка	1500	

Ведомость спецификаций

Лист	Наименование	Примечание
2	Экспликация полов. Спецификация элементов проемов. Ведомость проемов ворот и дверей. Спецификация гардеробного оборудования.	
3	Ведомость перемычек. Спецификация перемычек.	
4	Спецификация к стальным изделиям	

Ведомость ссылочных и прилагаемых документов

Обозначение	Наименование	Примечание
	Ссылочные документы	
ГОСТ 11214-78	Окна и балконные двери деревянные с двойным остеклением для жилых и общественных зданий.	
ГОСТ 6629-74*	Двери деревянные внутренние для жилых и общественных зданий.	
ГОСТ 22415-77	Шкафы деревянные для хранения одежды в санитарно-бытовых помещениях промышленных предприятий	
Серия 1.138-10 Вып. 1	Перемычки железобетонные для зданий с кирпичными стенами.	
Серия 1.136.5-19	Двери деревянные наружные для жилых и общественных зданий.	
Серия 1.400-6/76	Унифицированные закладные детали сборных железобетонных конструкций зданий промышленных предприятий.	
Серия 2.130-1 Вып. 1	Детали стен и перегородок жилых зданий.	
Серия 2.430-3 Вып. 2	Архитектурно-строительные детали промышленных зданий с кирпичными стенами.	
Серия 2.460-14 Вып. 1	Типовые узлы покрытий промышленных зданий в местах пропуска вентиляционных шахт.	
	Прилагаемые документы	
АР. ВМ	Ведомость потребности в материалах	Альбом V

Основные строительные показатели

Наименование	Ед. изм.	Количество
Площадь застройки	м²	103,20
Общая площадь	м²	109,33
Строительный объем	м³	827,14
в том числе подземный	м³	331,45

Общие указания.

1. За относительную отм. 0,000 принята отм. чистого пола площадки перекрытия над подвалом, что соответствует абсолютной отм. ▭
2. Степень огнестойкости здания наружной I.
3. Стены наружной приняты из обыкновенного глиняного кирпича пластического прессования М„75" на растворе М„25", кладку вести с расшивкой швов снаружи с подрезкой швов изнутри.
4. Горизонтальная гидроизоляция принята из 2х слоев гидроизола на битумной мастике по верху фундаментных блоков и монолитного ж.б. пояса.
5. В проекте принята асфальтовая отмостка шириной 500 мм по плотно утрамбованному щебеночному основанию.
6. При производстве работ в зимнее время следует руководствоваться главами СНиП II-22-81 и СНиП III-17-78. Кладку вести с добавкой нитрита натрия, введение добавок производится на растворном узле в количестве, зависящем от среднесуточной температуры наружного воздуха.
7. Наружная отделка – внешний ряд кладки из лицевого керамического кирпича, штукатурка цоколя на высоту 450 мм, дверные и оконные откосы оштукатурить и окрасить ПВА краской в белый цвет.
8. Для крепления дверных и оконных блоков в кладку заложить деревянные антисептированные пробки не менее 3х шт. по высоте проема.
9. Чертежи и основные строительные показатели выполнены для расчетной температуры −30°С.
10. Марка кирпича по морозостойкости Мрз 35.
11. Общие указания рассматривать совместно с пояснительной запиской альбом I.

Типовой проект выполнен в соответствии с действующими нормами и правилами.

Главный инженер проекта Кудряшов

Инв. № подл. | Подпись и дата | Взам. инв. №

ГИП	Кудряшов		28.05.85	Автоматические насосные станции противопожарного водоснабжения производительностью 400,500,600,800,1000 м³/ч
Н.контр.	Крылова		28.05.85	
Нач. отд.	Чудаев		28.05.85	
Рд. спец.	Майков		28.05.85	Общие данные
Рук. арх. гр.	Емова		28.05.85	
Ст. инж.	Слесаринин		28.05.85	

Привязан

Инв. №

901-2-141.85 АР

Стадия	Лист	Листов
РП	1	4

ГИПРОСПРИБОР Ярославский филиал

Копировал:

Формат: А2

сф 647-03

Типовой проект 901-2-141.85 Альбом III.

План на отм. 0,000

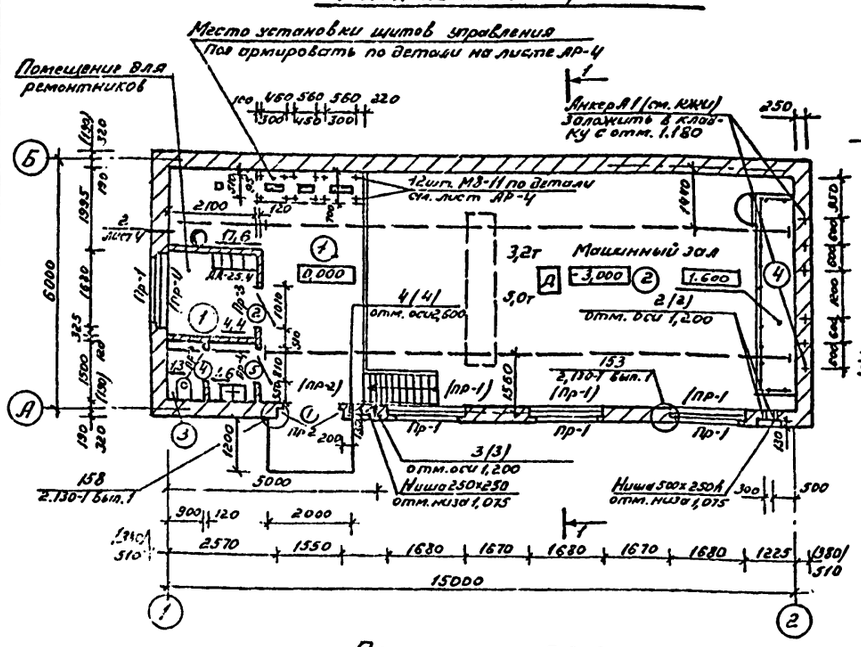

Разрез 1-1

Слой гравия (ГОСТ 8268-82) М№3, 100° на антисептированной битумной мастике МБК-Г-55 (МБК-Г-65) - 10мм
3 слоя рубероида марки РВМ-350 на антисептированной битумной мастике МБК-Г-55 (МБК-Г-65) - 10мм
Комплексные ж.б. плиты

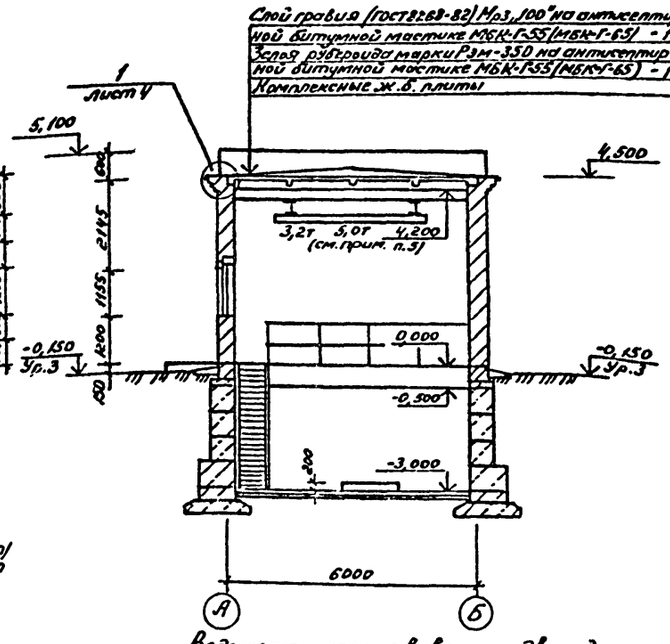

Экспликация полов

Наименование или номер помещения по проекту	Тип пола	Схема пола или номер узла по серии	Элементы пола и их толщина	Площадь пола м²
Помещение для ремонтников и площадка на отм. 0,000	1		Керамическая плитка ГОСТ 6787-80-13мм Цементно-песчаный раствор М,150°-17мм Керамзитобетон -70мм Ж.б. плиты	22,0
Машинный зал, тепловой пункт	2		Керамическая плитка ГОСТ 6787-80-13мм Цементно-песчаный раствор М,150°-17мм Бетон М,100° -100мм Щебень втрамбованный в грунт	82,8
Санузел	3		Керамическая плитка ГОСТ 6787-80-13мм Прослойка из заливной [illegible] в из битумной мастики -2мм 2 слоя гидроизола на [illegible] мной мастик -3мм Керамзитобетон-82мм [illegible] плитам	2,9
Площадка на отм. 1,600	4		Цементно-песчаный раствор М,150°-20мм Ж.б. балконные плиты	4,3

План на отм. -3,000

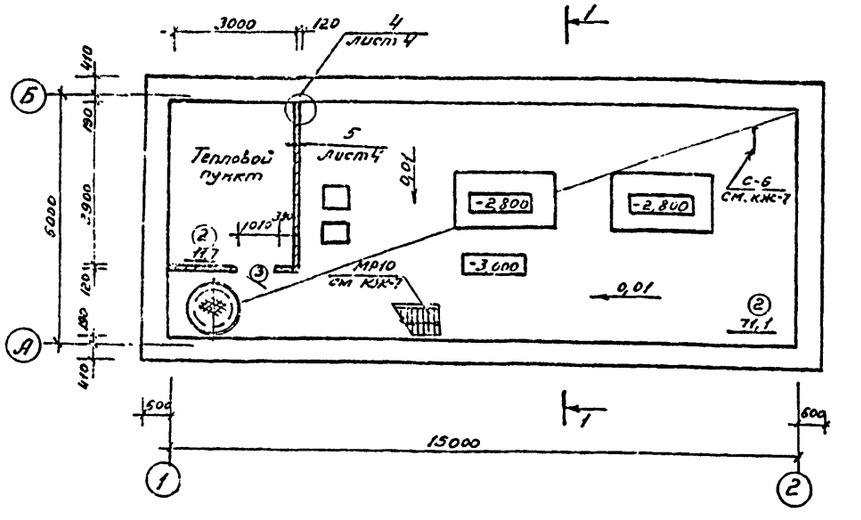

Ведомость проемов ворот и дверей

Марка, поз.	Размер проема в кладке
1	1550х2400
2	1010х2370
3	1010х2370
4	810х2070
5	810х2070

Спецификация элементов проемов

Марка поз	Обозначение	Наименование	Кол. на этаже: Подв.	1	2 и выше	Масса ед. кг	Примечание
1	Серия 1.136.5-14	Дверной блок ДН24-15Вп	—	1	1		
2	ГОСТ 6629-74*	Дверной блок ДГ24-10	—	1	1		
3	ГОСТ 6629-74*	Дверной блок ДГ24-10Л	1	—	1		
4	ГОСТ 6629-74*	Дверной блок ДГ21-8Л	—	1	1		
5	ГОСТ 6629-74*	Дверной блок ДГ21-8Лп	—	1	1		
	ГОСТ 11214-78	Оконный блок ОС12-18В	—	4	4		

Спецификация гардеробного оборудования

Марка, поз.	Обозначение	Наименование	Кол.	Масса ед. кг	Примечание
ДД-25,4	ГОСТ 22415-77	Шкаф дер. ДД-25,4	1	—	

1. Общие указания даны на листе АР-1.
2. Габаритные размеры монолитных железобетонных и бетонных конструкций, размеры и привязки отверстий в перекрытии см. чертежи марки КЖ.
3. Размеры в скобках даны для температуры наружного воздуха -20°С.
4. Полы и отделочные работы выполнить после прокладки электротехнических и технологических коммуникаций.
5. Кран подвесной ручной грузоподъемностью 5,0т предусмотрен для насосных производительностью 800 и 1000 м³/ч.
6. Спецификация металлических изделий дана на листе АР-4.

Привязан

Инв. №

ГИП	Кудряшов		28.05.87	901-2-141.85 АР
Н. контр.	Крылова		28.05.87	Автоматические насосные станции противопожарного водоснабжения производительностью 400, 500, 800, 1000 м³/ч
Нач. отд.	Чудаев		28.05.87	Стадия: РП; Лист: 2; Листов:
Гл. спец.	Майков		28.05.87	Планы на отм. -3,000 и 0,000. Разрез 1-1.
Рук. гр.	Ежова		28.05.87	Гипроприбор Ярославский филиал
Ст. инж.	Спортинин		28.05.87	

Копировал: Ваг

Формат А2

сф 647-03

Типовой проект 901-2-141.85 Альбом III.

Фасад 1-2

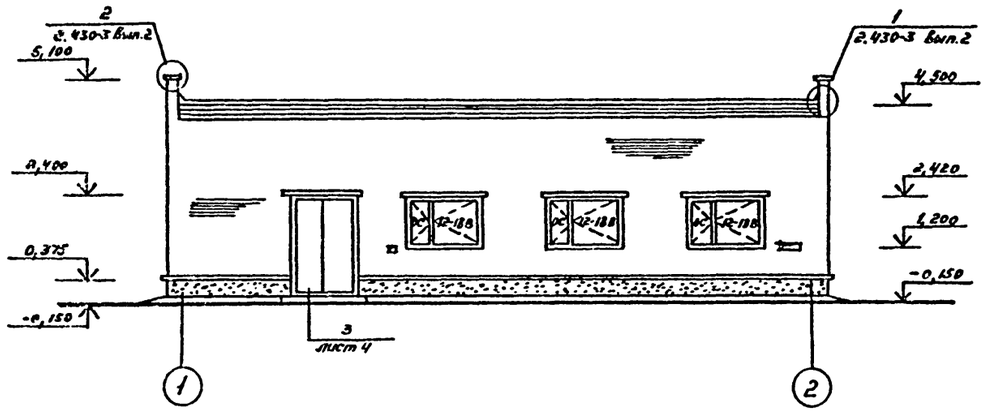

Фасад 2-1

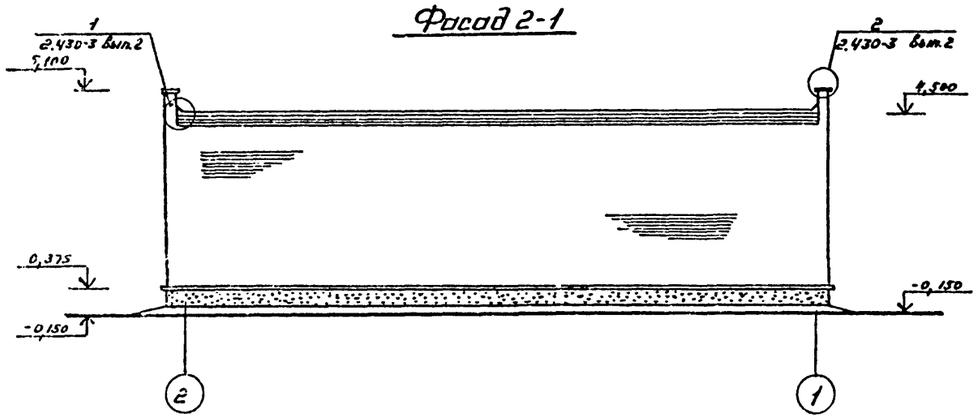

Фасад Б-А

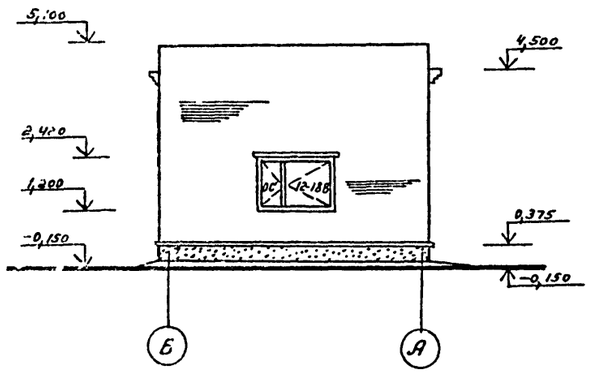

Ведомость перемычек

Марка, поз.	Схема сечения
(ПР-1)	1ПР3-19.12.14; 1ПР28-20.25.22У; 2,420; 25; А
(ПР-2)	1ПР2-16.12.14; 1ПР28-18.25.22У; 2,400; 180; 180; А
ПР-3	1ПР1-12.12.6; 2,380
ПР-4	1ПР1-10.12.6; 2,080
	$t^{\circ}_{н}$ = -30°С, -40°С
ПР-1	1ПР3-19.12.14; 1ПР28-20.25.22У; 180; 2,420; 25; А
ПР-2	1ПР2-16.12.14; 1ПР28-18.25.22У; 320; 180; 2,400; А

Спецификация перемычек

Марка, поз.	Обозначение	Наименование	Кол. на этаж 1	Кол. на этаж Всего	Масса ед. кг.	Примечание
(ПР-1)	Серия 1.138-10 Вып. 1	$t^{\circ}_{н}$ = -20°С 1ПР28-20.25.22У	4	4	275	
	Серия 1.138-10 Вып. 1	1ПР3-19.12.14	4	4	75	
(ПР-2)	Серия 1.138-10 Вып. 1	1ПР28-18.25.22У	1	1	250	
	Серия 1.138-10 Вып. 1	1ПР2-16.12.14	1	1	75	
ПР-3	Серия 1.138-10 Вып. 1	1ПР1-12.12.6	1	1	25	
ПР-4	Серия 1.138-10 Вып. 1	1ПР1-10.12.6	2	2	25	
		$t^{\circ}_{н}$ = -30°С, -40°С				
ПР-1	Серия 1.138-10 Вып. 1	1ПР28-20.25.22У	4	4	275	
	Серия 1.138-10 Вып. 1	1ПР3-19.12.14	8	8	75	
ПР-2	Серия 1.138-10 Вып. 1	1ПР28-18.25.22У	1	1	250	
	Серия 1.138-10 Вып. 1	1ПР2-16.12.14	2	2	75	

План кровли

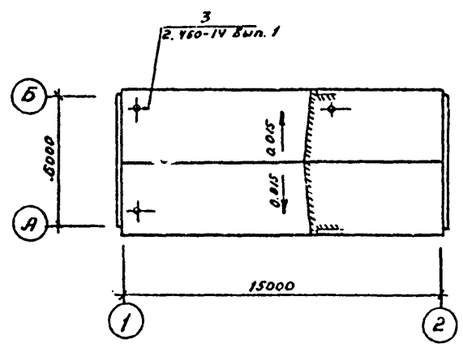

Привязан				901-2-141.85 АР			
	ГИП	Кудряшов	29.05.85	Автоматические насосные станции противопожарного водоснабжения производительностью 400,500,600,800,1000 м³/ч	Стадия	Лист	Листов
	Н. контр.	Крылова	29.05.85		РП	3	
	Нач. отд.	Чувагев	29.05.85				
	Гл. спец.	Майков	29.05.85	Фасады. План кровли	ГИПРОПРИБОР Ярославский филиал		
	Рук. пр. гр.	Ежова	29.05.85				
Инв. №	Ст. инж.	Сюктинин	29.05.85				

Копировал: Ж

Формат А2

Инв. № подл. | Подпись и дата | Взам. инв. №

сф 647-03

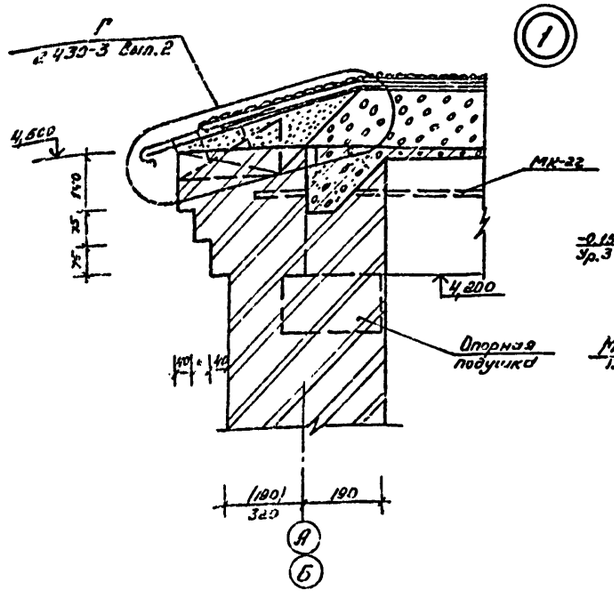

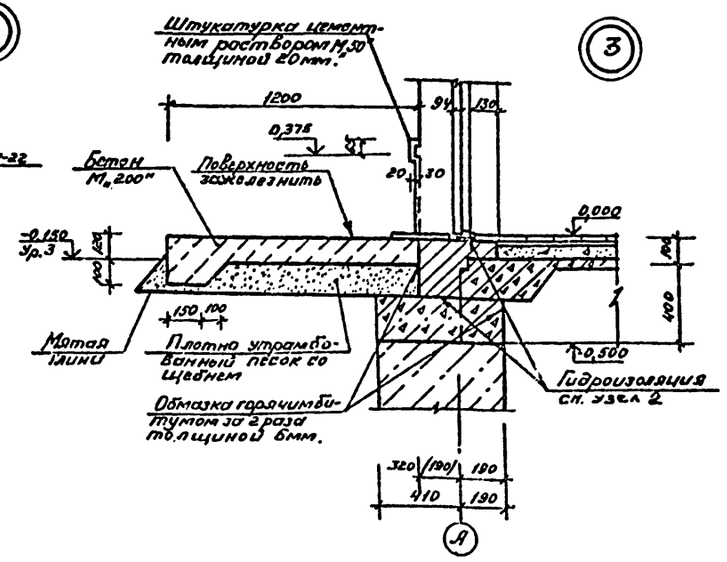

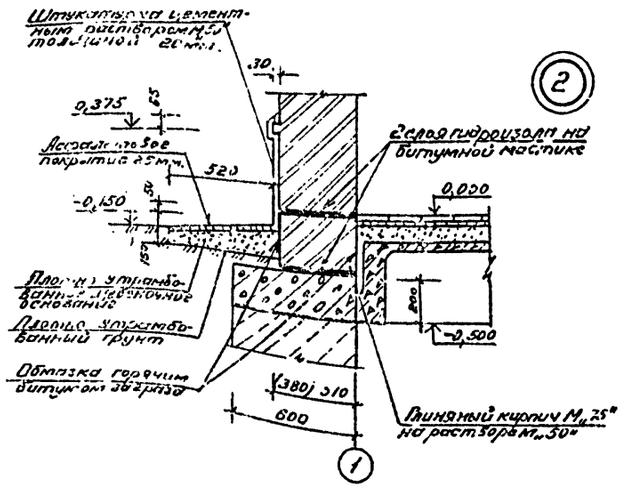

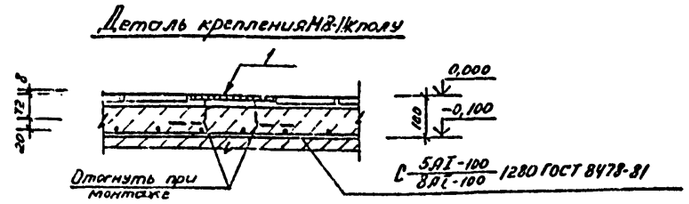

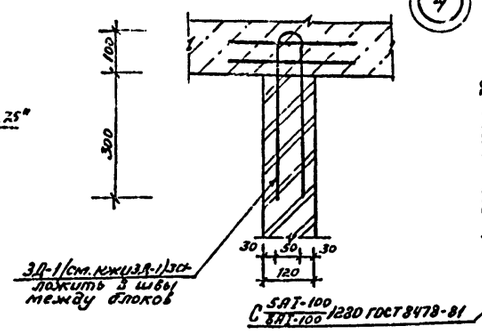

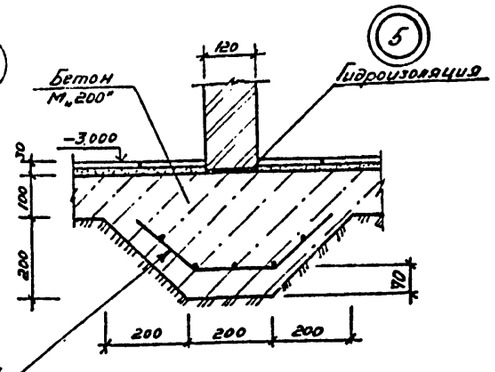

Спецификация стальных изделий к плану на отм. 0,000

Марка, поз	Обозначение	Наименование	Кол.	Масса ед. кг	Примечание
		$t^{\circ}_{н}=-20^{\circ}C$			
1	Серия 1.400-6/76 вып.1	М8-11	12	1,10	
(2)		Труба $\frac{83\times2\,В\times4000\,II\,ГОСТ\,10704\text{-}76^{*}}{В\text{-}ВСТ3сп\,ГОСТ\,10705\text{-}80}$	2	1,44	
		С=260			
(3)		Труба $\frac{63,5\times2,5\times4000\,II\,ГОСТ\,10704\text{-}76^{*}}{В\text{-}ВСТ3сп\,ГОСТ\,10705\text{-}80}$	1	0,97	
		С=260			
(4)		Труба $\frac{24\times2\times4000\,II\,ГОСТ\,10704\text{-}76^{*}}{В\text{-}ВСТ3сп\,ГОСТ\,10705\text{-}80}$	1	0,43	
		С=400			
		С $\frac{5АТ\text{-}100}{8АТ\text{-}100}$ 1280 ГОСТ 8478-81	5	1,00	
		$t^{\circ}_{н}=-30^{\circ}C;-40^{\circ}C$			
1	Серия 1.400-6/76 вып.1	М8-11	12	1,10	
2		Труба $\frac{83\times2\,В\times4000\,II\,ГОСТ\,10704\text{-}76^{*}}{В\text{-}ВСТ3сп\,ГОСТ\,10705\text{-}80}$	2	2,10	
		С=380			
3		Труба $\frac{63,5\times2,5\times4000\,II\,ГОСТ\,10704\text{-}76^{*}}{В\text{-}ВСТ3сп\,ГОСТ\,10705\text{-}80}$	1	1,42	
		С=380			
4		Труба $\frac{24\times2\times4000\,II\,ГОСТ\,10704\text{-}76^{*}}{В\text{-}ВСТ3сп\,ГОСТ\,10705\text{-}80}$	1	0,58	
		С=535			
		С $\frac{5АТ\text{-}100}{8АТ\text{-}100}$ 1280 ГОСТ 8478-81	5	7,00	

Альбом III. проект 901-2-141.85

Инв.№ подл. | Подпись и дата | Взам. инв.№

ГИП	Кудряшов		28.05.86	901-2-141.85 АР	
Н. контр.	Крылова		28.05.86	Автоматические насосные станции противопожарного водоснабжения производительностью 400, 500, 600 куб.м/ч	Стадия: РП; Лист: 4; Листов:
Нач. отд.	Чудаев		28.05.86		
Гл. спец.	Майков		28.05.86	Детали 1-5	ГИПРОПРИБОР Ярославский филиал
Рук. гр.	Ежова		28.05.86		
Ст. инж.	Плостинин		28.05.86		

Привязан

Инв. №

Копировал: Ям

Формат А2

сф 647-03

Типовой проект 901-2-141.85 Альбом III

Ведомость рабочих чертежей основного комплекта КЖ

Лист	Наименование	Примечание
1	Общие данные	
2	Схема расположения элементов фундаментов	
3	Раскладка блоков на отм.-3,200. Виды 1-1 ÷ 4-4	
4	Схема расположения элементов подземного хозяйства	
5	Монолитный пояс Пм-1	
6	Схемы расположения элементов покрытия и перекрытия на отм. 0,000	
7	Схема расположения элементов подвесного пути, лестницы, ограждения	
8	Техническая спецификация металла для специализированных заводов	
9	Техническая спецификация металла	

Ведомость спецификаций

Лист	Наименование	Примечание
2	Спецификация к схеме расположения элементов фундаментов	
4	Спецификация к схеме расположения элементов подземного хозяйства	
5	Спецификация к монолитному поясу Пм-1	
6	Спецификация к схемам расположения элементов покрытия и перекрытия на отм. 0,000	
7	Спецификация к схеме расположения элементов подвесного пути, лестницы, ограждения	
8	Техническая спецификация металла для специализированных заводов	
9	Техническая спецификация металла	

Ведомость ссылочных и прилагаемых документов

Обозначение	Наименование	Примечание
	Ссылочные документы	
1.112-5 в.2	Плиты железобетонные для ленточных фундаментов	
ГОСТ 13579-78	Блоки бетонные для стен подвалов	
1.225-2 в.5	Железобетонные прогоны	
1.442.1-2.в.1	Плиты перекрытий железобетонные ребристые высотой 400мм укладываемые на ригели прямоугольного сечения	
1.465.1-10/82	Комплексные железобетонные плиты покрытий одноэтажных промышленных зданий	
1.494-24 в.1	Стаканы для крепления крышных вентиляторов и зонтов	
1.459-2 в.1,2	Стальные лестницы, переходные площадки и ограждения	
2.430-3 в.3	Типовые архитектурно-строительные детали промышленных зданий с кирпичными стенами	
3.900-3 в.7	Конструкции емкостных сооружений и систем водоснабжения и канализации	
1.426.2-3 в.2	Стальные подкрановые балки. Пути подвесного транспорта пролетом 3; 4 и 6м	
	Прилагаемые документы	
КЖИ. ТТ	Технические требования	
КЖИ.ЗД-1	Изделие закладное ЗД-1, ЗД-5. Анкер Д-1	
КЖИ.ЗД-2	Изделие закладное ЗД-2	
КЖИ.ЗД-3	Изделие закладное ЗД-3	
КЖИ.ЗД-4	Изделие закладное ЗД-4	
КЖИ.Щ-1	Щит Щ-1	
КЖИ.Кр-1	Каркас плоский Кр-1, Кр-2, Кр-3	
КЖИ.БМ-1	Балка БМ-1	
КЖИ.БМ-2	Балка БМ-2	
КЖИ.БМ-3	Балка БМ-3	
КЖИ.БМ-4	Балка БМ-4	
КЖИ.БМ-5	Балка БМ-5	

Ведомость объемов сборных бетонных и железобетонных конструкций

№ строки	Наименование группы элементов конструкции	Код	Кол. м³	Примечание
1	Блоки бетонные для стен подвалов	581100	70,7	
2	Плиты фундаментов	581300	17,8	
3	Прогоны	582500	0,6	
4	Перемычки	582800	0,87 (0,72)	
5	Плиты покрытий	58410	5,4	
6	Плиты перекрытий	584200	2,9	
7	Детали смотровых колодцев	585500	0,42	
8	Конструктивные и архитектурно-строительные элементы зданий и сооружений	589421	0,2	
9	Элементы лоджий и балконов	589800	0,7	
	Всего бетона и железобетона		99,59 (99,44)	

„Материалы на изготовление сборных бетонных и железобетонных конструкций учтены в ведомости потребности в материалах и отдельно не учитываются"

Общие указания

1. В скобках дан объем для $t°_н$=-20°С
2. Рабочие чертежи марки КЖ разработаны на основании СНиП II-21-75 „Бетонные и железобетонные конструкции", СНиП II-22-81 „Каменные и армокаменные конструкции", СНиП II-23-81 „Стальные конструкции."

Типовой проект выполнен в соответствии с действующими нормами и правилами.

Главный инженер проекта Кудряшов

Взам. инв. № | Подпись и дата | Инв. № подл.

ГИП	Кудряшов		28.05.84	901-2-141.85 КЖ	
Н.контр.	Крылова		28.05.84	Автоматические насосные станции противопожарного водоснабжения производительностью 140,500,600,800,1000 м³/ч	Стадия: РП; Лист: 1; Листов: 9
Нач.отд.	Чудаев		28.05.84		
Гл.спец.	Зубрилин		28.05.84	Общие данные	ГИПРОПРИБОР Ярославский филиал
Рук.гр.	Чудаева		28.05.84		
Инженер	Лемтюгова		28.05.84		

Привязан

Инв. №

Копировал: Вем

Формат А2

сф 647-03

Типовой проект 901-2-141.85 Альбом III.

Схема расположения элементов фундаментов

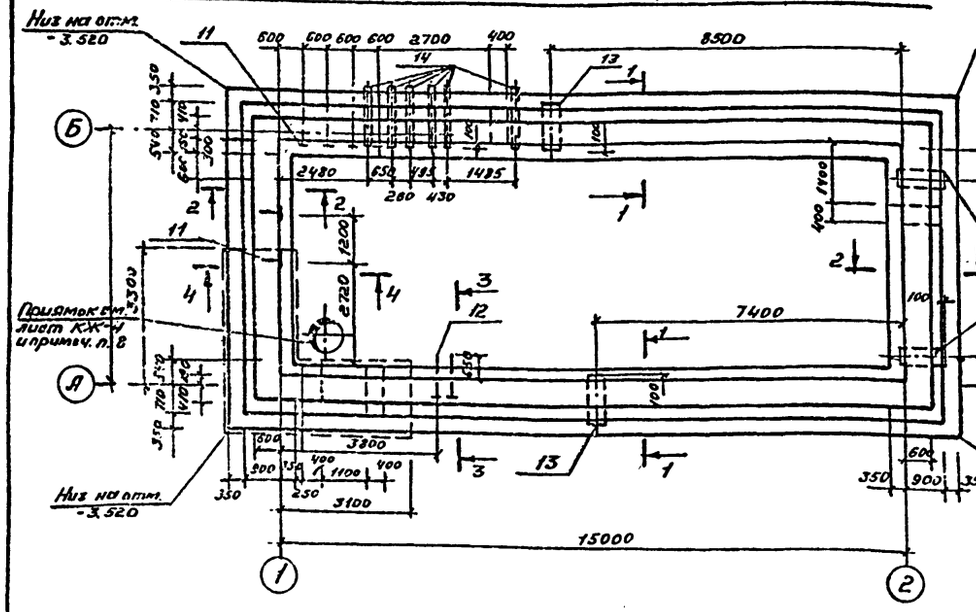

Раскладка блоков по оси „1"

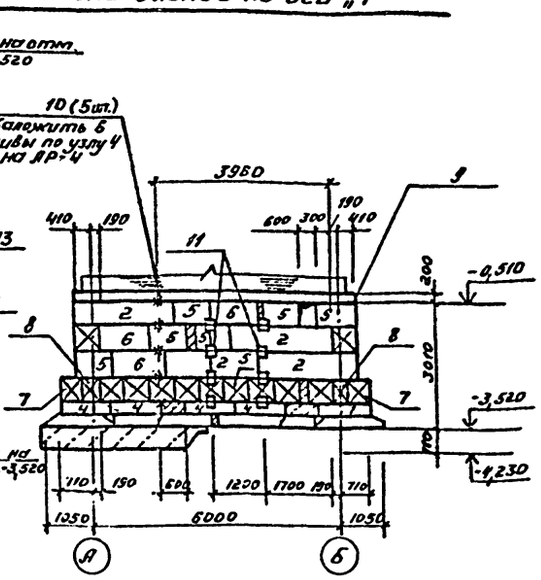

Раскладка блоков по оси „А"

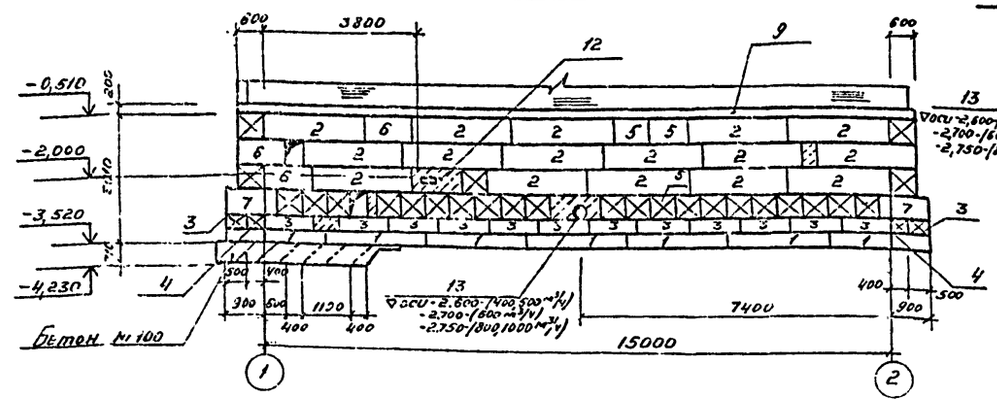

Раскладка блоков по оси „2"

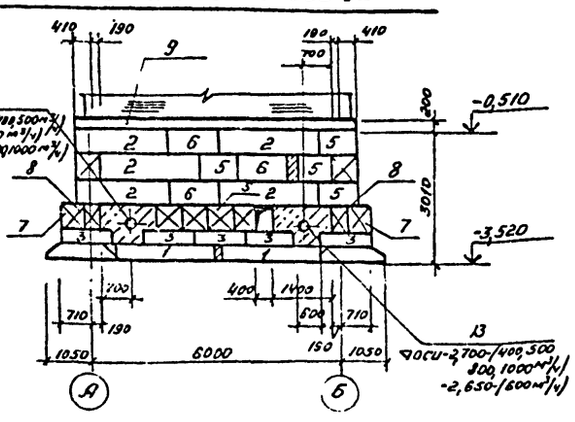

Раскладка блоков по оси „Б"

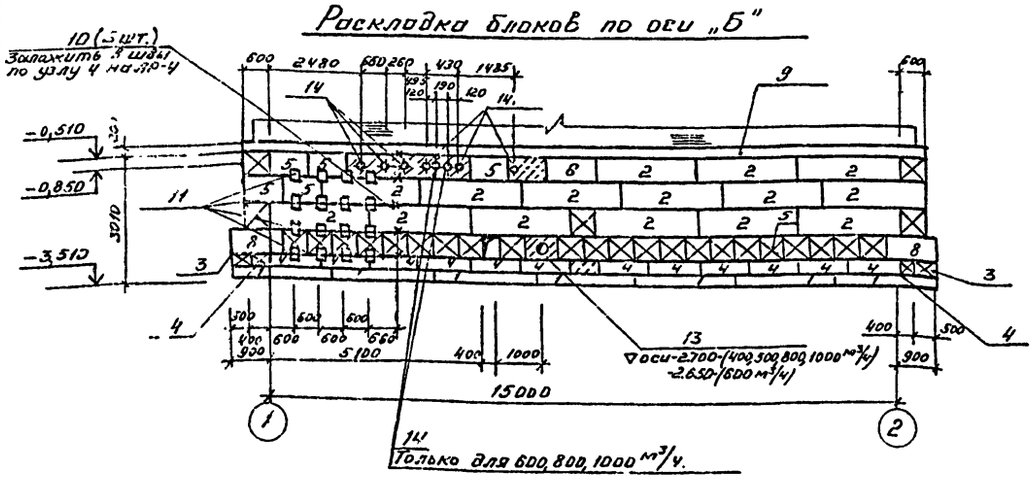

Только для 600, 800, 1000 м³/ч.

Расчетные схемы стен

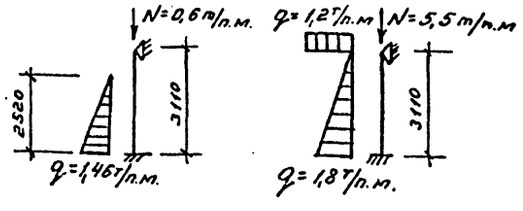

Спецификация к схеме расположения элементов фундаментов

Поз.	Обозначение	Наименование	Кол. на исполн		Масса ед. кг	Примечание
1	1.112-5 в. 2	Плиты фундаментов ФЛК 24-2	18	18	2470	
2	ГОСТ 13579-78	Блоки ФБС24.6.6-Т	40	40	1960	
3	ГОСТ 13579-78	ФБС12.5.3-Т	34	34	320	
4	ГОСТ 13579-78	ФБС12.4.3-Т	34	34	310	
5	ГОСТ 13579-78	ФБС9.6.6-Т	75	75	700	
6	ГОСТ 13579-78	ФБС12.6.6-Т	10	10	960	
7	ГОСТ 13579-78	ФБС12.5.5-Т	4	4	790	
8	ГОСТ 13579-78	ФБС12.4.6-Т	4	4	640	
9	КЖ-5	Пояс монолитный Пм 1		1	—	
10	КЖИ-3Д-1	Изделие закладное 3Д-1		10	0,49	
11	3Д-2	3Д-2	24	24	2,42	
12	3Д-3	3Д-3	1	1	11,40	
13	ГОСТ 10704-76*	Труба $\frac{402 \times 4 \times 1100 \text{ кр.г}}{8 - \text{Вст3пс}}$	4	4	13,2	
14	ГОСТ 3262-75*	Труба 100 × 4.0 × 1500	6	8	16,3	
		Бетон М200 на заделки	6,5	6,5		м³
		Бетон М100 на подготовку	9,0	9,0		м³
			40,0	50,0	1000 м³/ч	
			40,0	60,0	800 м³/ч	

1. Основанием фундаментов приняты непучинистые, непросадочные грунты со следующими нормативными характеристиками: $\gamma = 1,8$ т/м³; $\varphi = 28°$; $C = 2$ кПа (0,02 кгс/см²); $E = 14,7$ МПа (150 кгс/см²).
2. Грунтовые воды отсутствуют.
3. Под фундаментами выполнить песчаную подсыпку толщиной 100 мм.
4. Монтаж блоков вести на цементном растворе М-50
5. Местные заделки выполнять из бетона М-200
6. Сечения 1-1 ÷ 4-4 см. на КЖ-3.
7. Обратную засыпку пазух фундаментов выполнять после возведения стен и монтажа плит покрытия, одновременно со всех сторон сооружения, грунтом без включения строительного мусора и растительного грунта с уплотнением слоями не более 200 мм до $\gamma_{ск} \geq 1,6$ т/м³. Допускается неполная обратная засыпка до отм. -1,000 при условии обязательного выполнения подготовки пола подвала, монтажа плит площадки на отм. 0.000, устройства монолитного пояса и набора им полной прочности, а также после выполнения кладки до отм. 0.000.
8. Элементы приямка у оси 1 устанавливать до монтажа прилегающих фундаментов.
9. Марка бетона по морозостойкости Мрз-35.

Привязан

Инв. №:

Согласовано

Взам. инв. №

Подпись и дата

Инв. № подл.

ГИП	Кудряшов		28.05.86	901-2-141.85 КЖ			
Н. контр.	Крылова		28.05.86	Автоматические насосные станции противопожарного водоснабжения производительностью 400, 500, 600, 800, 1000 м³/ч	Стадия	Лист	Листов
Нач. отд.	Чудаев		28.05.86		РП	2	
Гл. спец.	Зубрилин		28.05.86				
Рук. гр.	Чудаев		28.05.86	Схема расположения элементов фундаментов	ГИПРОПРИБОР Ярославский филиал		
Ст. инж.	Родионова		28.05.86				
Инженер	Земцикова		28.05.86				

Копировал:

Формат А2

сф 647-03

Типовой проект 901-2-141.85 Альбом III.

Раскладка блоков на отм -3,200

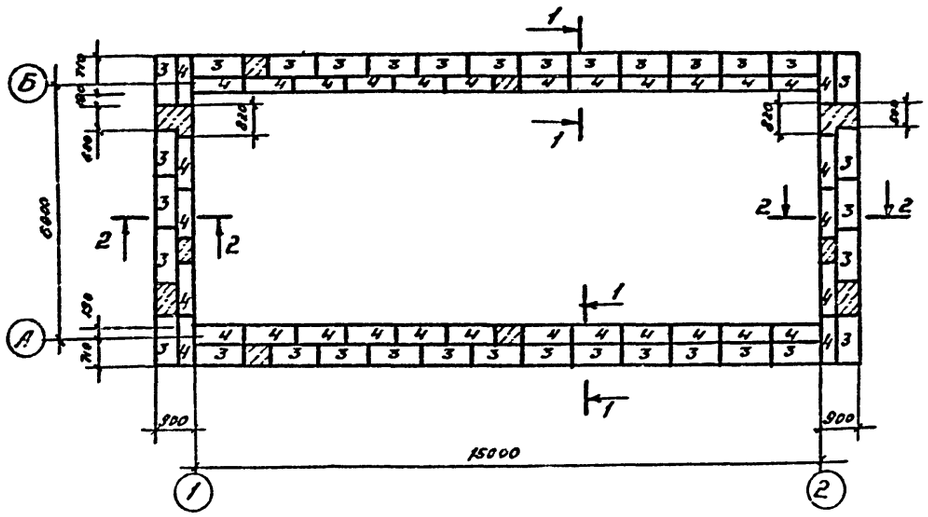

3-3

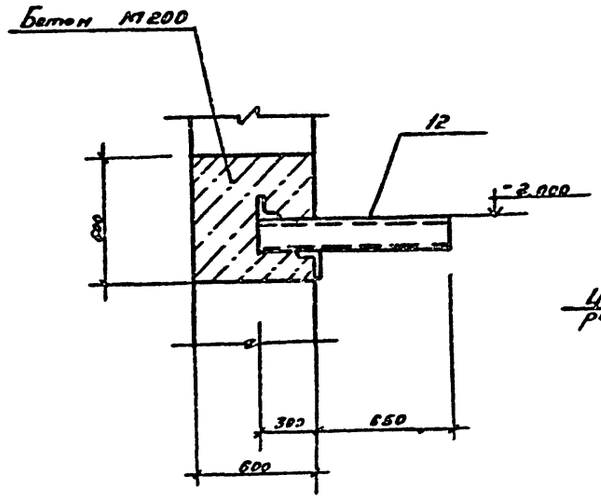

4-4

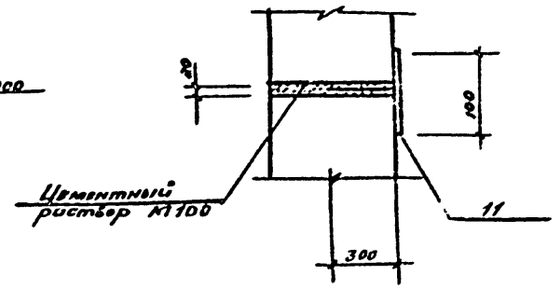

1-1

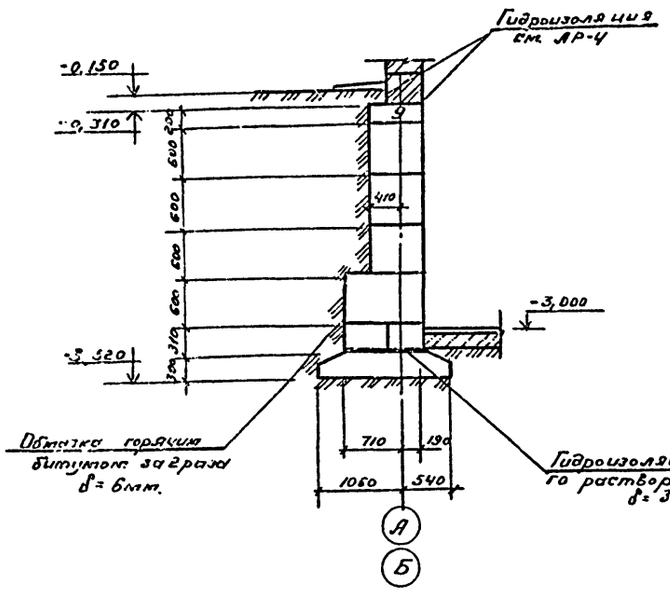

2-2

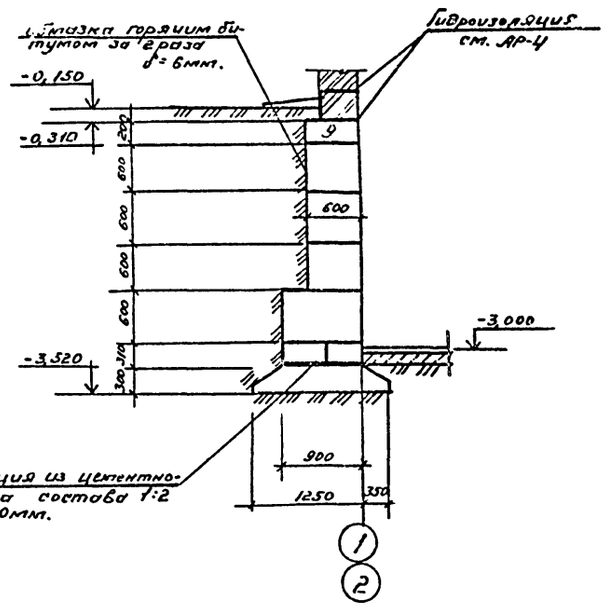

						901-2-141.85 КЖ		
		ГИП	Кудряшов		23.05.89			
Привязан		Н.контр.	Крылова		23.05.89	Автоматические насосные станции противопожарного водоснабжения производительностью 400,500,600,800,1000 м³/ч	Стадия	Лист	Листов
		Нач.отд.	Чудаев		23.05.89		РП	3	
		Гл.спец.	Зубрилин		23.05.89				
		Рук.гр.	Чудаева		23.05.89	Раскладка блоков на отм -3,200 Виды 1-1 ÷ 4-4.	ГИПРОПРИБОР Ярославский филиал		
		Ст.инж.	Радионова		23.05.89				
Инв. №		Инженер	Земчикова		23.05.89				

Копировал:

Формат: А2

Инв. № подл. | Подпись и дата | Взам. инв. №

сф 647-03

Типовой проект 901-2-141.85 Альбом III.

Схема расположения элементов подземного хозяйства

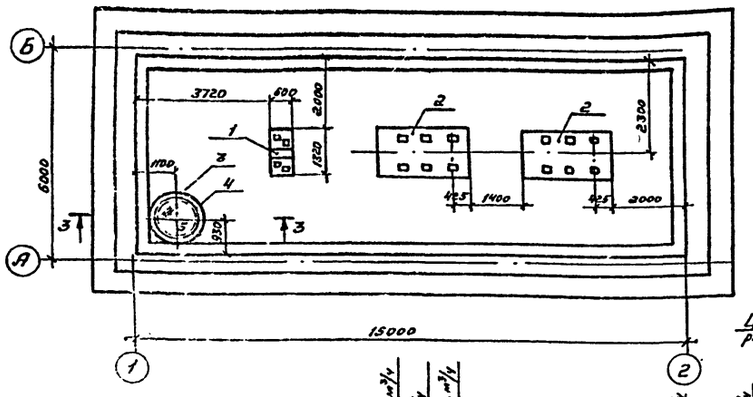

3-3

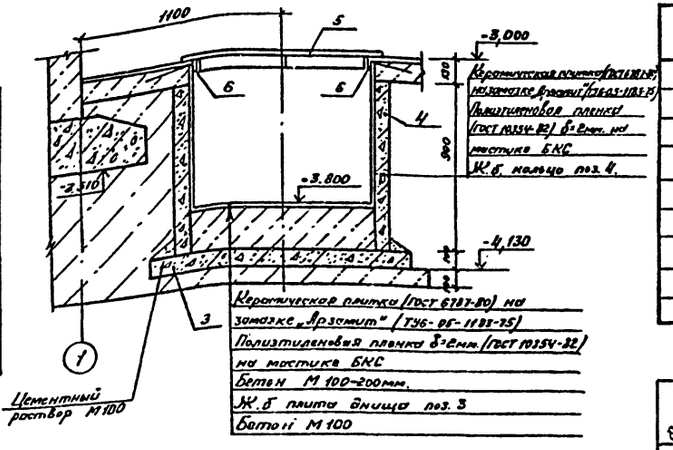

Спецификация к схеме расположения элементов подземного хозяйства

Поз.	Обозначение	Наименование	Кол. шт.	Масса ед. кг.	Примечания
1	КЖ-4	Фундамент под обор ФОм-1	1	—	
2	КЖ-4	ФОм-2	2	—	
3	3.900-3 в.7 ч.1	Плита днища КЦД-10	1	440	
4	3.900-3 в.7 ч.1	Кольцо стеновое КЦ-10-9	1	600	
		Стальные изделия			
5	КЖИ-Щ-1	Щит Щ-1	1	32,88	
6	КЖИ-ЗД-4	Изделие закладное ЗД-4	1	11,65	
		Бетон М100 на подготовку			0,7м³

Спецификация ФОм-1; ФОм-2

Формат	Зона	Поз.	Обозначение	Наименование	Кол.	Примечание
				Фундамент ФОм-1 шт 1		
				Материалы		
				Бетон М100		0,6м³
				Фундамент ФОм-2 шт 2		
				Для Q = 400, 500м³/ч		
				Сборочные единицы		
		7	ГОСТ 8478-82	Сетка $\frac{5Вр1-100}{5Вр1-100}$ -1040×2180 $\frac{40}{20}$	1	1,2 кг.
				Материалы		
				Бетон М100		1,9м³
				Для Q = 600м³/ч		
				Сборочные единицы		
		7	ГОСТ 8478-82	Сетка $\frac{5Вр1-100}{5Вр1-100}$ -1280×2380 $\frac{40}{40}$	1	9,5 кг
				Материалы		
				Бетон М100		3,4м³
				Для Q = 800, 1000м³/ч		
				Сборочные единицы		
		7	ГОСТ 8478-82	Сетка $\frac{5Вр1-100}{5Вр1-100}$ -1340×2950 $\frac{25}{20}$	1	10,4 кг
				Материалы		
				Бетон М100		2,7м³

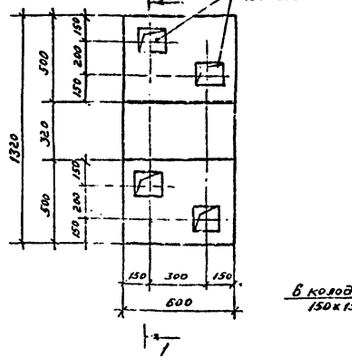

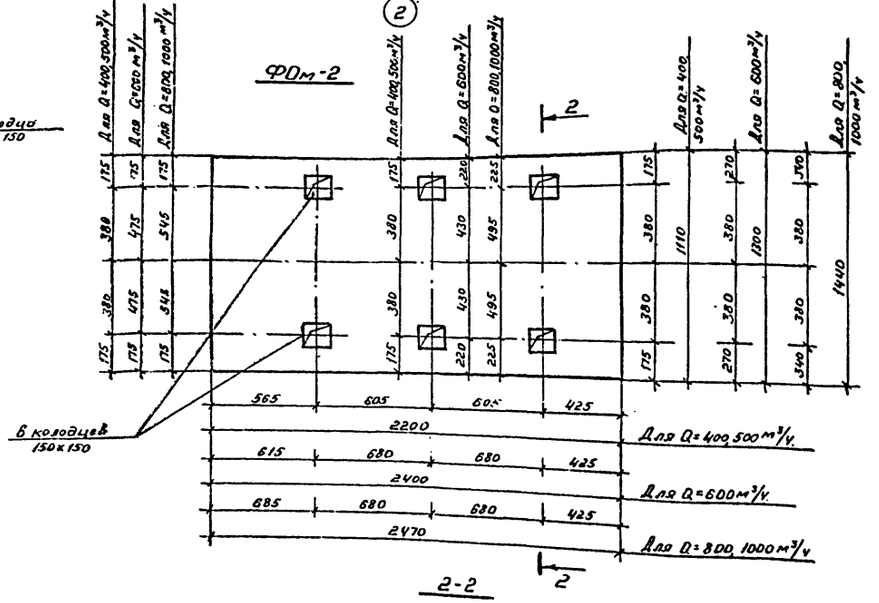

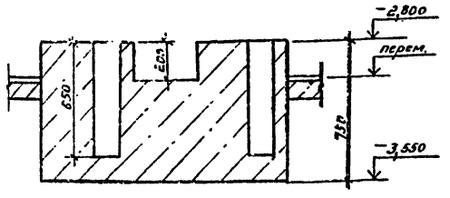

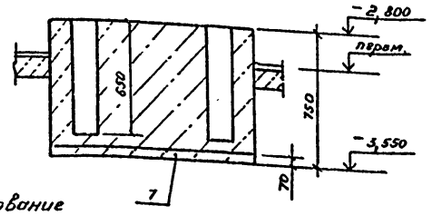

1. Расположение колодцев в фундаментах под оборудование уточнить при получении оборудования.
2. Опалубочные формы из колодцев вынуть в начале твердения бетона.

ГИП	Кадышов		28.05.85	901-2-141.85 КЖ	
Н.контр.	Крылова		28.05.85	Автоматические насосные станции противопожарного водоснабжения производительностью 90,500,600,800,1000 м³/ч. Схема расположения элементов подземного хозяйства	Стадия: РП; Лист: 4; Листов:
Нач.отд.	Чудаев		28.05.85		ГИПРОПРИБОР Ярославский филиал
Гл.спец.	Зубрилин		28.05.85		
Рук.гр.	Чудаева		28.05.85		
Инженер	Лемтягова		28.05.85		
Инженер	Замчикова		28.05.85		

Привязан

Инв. №

Копировал: Ц

Формат А2

Инв.№подл. | Подпись и дата | Взам. инв. №

сф 647-03

Типовой проект 901-2-141.85 Альбом III.

Монолитный пояс Пм-1

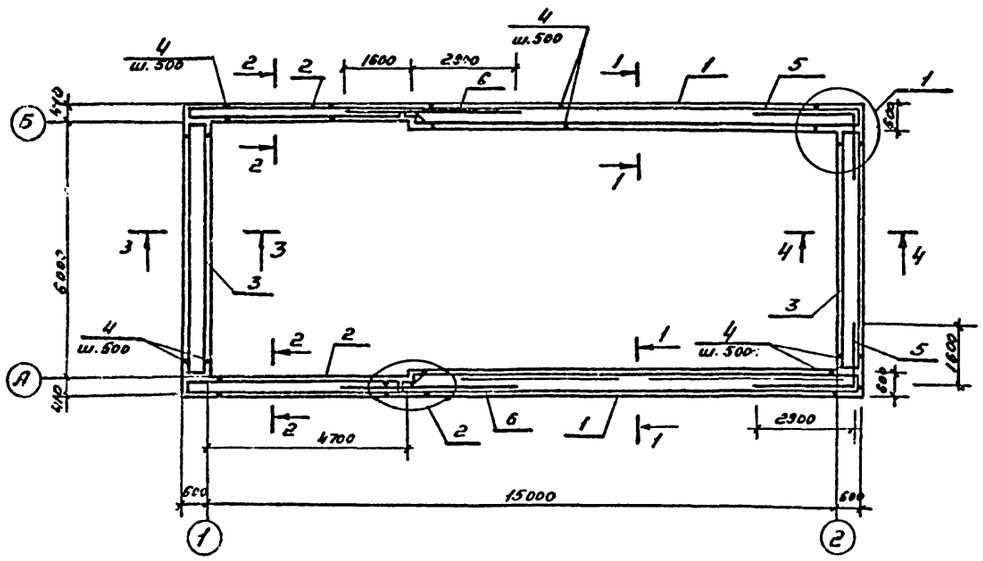

Ведомость деталей

Поз.	Эскиз
5	2900 / 1600
7	90° 350 350

Спецификация к монолитному поясу Пм-1

Формат	Зона	Поз.	Обозначение	Наименование	Кол.	Примечание
				Пояс Пм-1- шт. 1		
				Сборочные единицы		
				Каркас плоский		
А3		1	ТП КЖИ.КР1	КР1	4	54,37кг
А3		2	КЖИ.КР2	КР2	4	15,14кг
А3		3	КЖИ.КР3	КР3	4	17,14кг
				Детали		
Б4		4		Ф8 АI ГОСТ5781-82 ℓ=190	104	0,08
Б4		5*		Ф20 АIII ГОСТ5781-82 ℓ=4500	4	11,10кг
Б4		6		Ф20 АIII ГОСТ5781-82 ℓ=4500	4	11,10кг
Б4		7*		Ф8 АI ГОСТ5781-82 ℓ=700	50	0,28кг
Б4		8		Ф20 АIII ГОСТ 5781-82 ℓ=480	4	1,00кг
				Материалы		
				Бетон М 200	5,0	м³

* Позиции 5,7 - см. ведомость деталей на листе

Вид 1-1

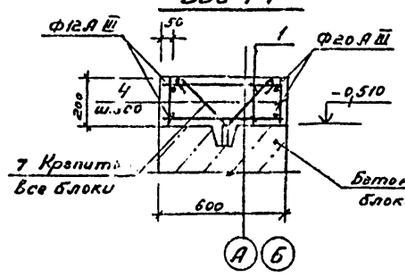

Вид 2-2

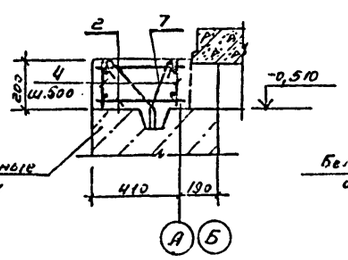

Вид 3-3

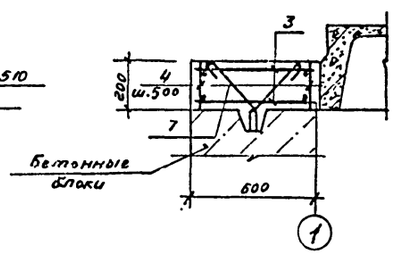

Вид 4-4

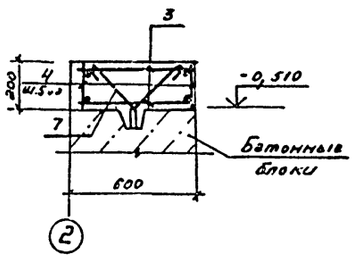

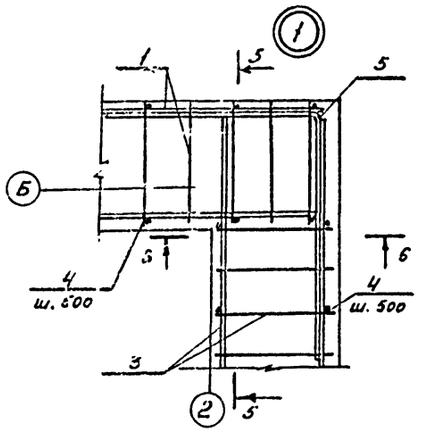

Вид 5-5

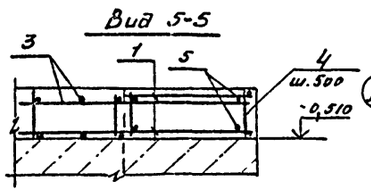

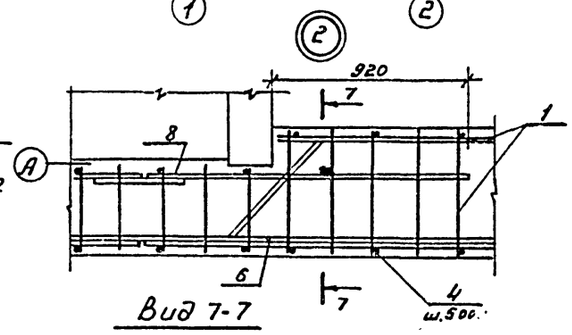

Вид 6-6

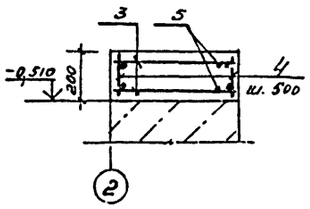

Вид 7-7

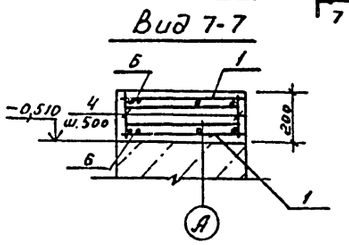

Ведомость расхода стали на элемент, кг.

Марка элемента	Изделия арматурные									Всего
	Арматура класса									
	АIII ГОСТ 5781-82						АI ГОСТ 5781-82			
	Ф12	Ф20				Итого	Ф8		Итого	
Пм-1	122,3	229,1				351,4	93,9		93,9	445,3

1. Устройство монолитного пояса выполнять после монтажа плит перекрытия на отм. 0.000.
2. Плоские каркасы перед установкой соединить в пространственный приваркой поз. 4.

ГИП	Кудряшов		28.05.85	
Н.контр.	Крылова		28.05.85	
Нач. отд.	Чудаев		28.05.85	
Гл. спец.	Зубрилин		28.05.85	
Рук. гр.	Чудаева		28.05.85	
Инженер	Лемтюгова		28.05.85	
Инженер	Земчикова		28.05.85	

901-2-141.85 КЖ

Автоматические насосные станции противопожарного водоснабжения производительностью 400, 500, 600, 800, 1000 м³/ч

Монолитный пояс Пм-1

Стадия	Лист	Листов
РП	5	

ГИПРОПРИБОР Ярославский филиал

Привязан

Инв. №

Копировал: Ад

Формат А2

Инв. № подл. | Подпись и дата | Взам. инв. №

сф 647-03

Типовой проект 901-2-141.85 Альбом III.

Схема расположения элементов покрытия

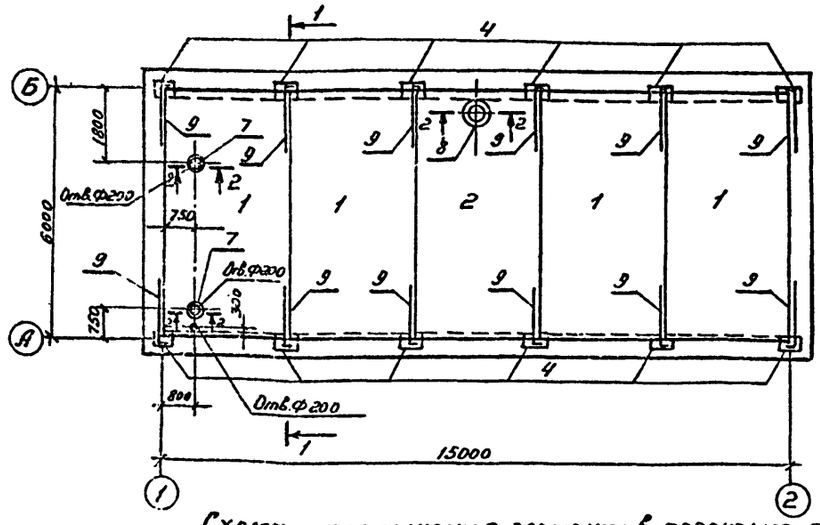

Разрез 1-1

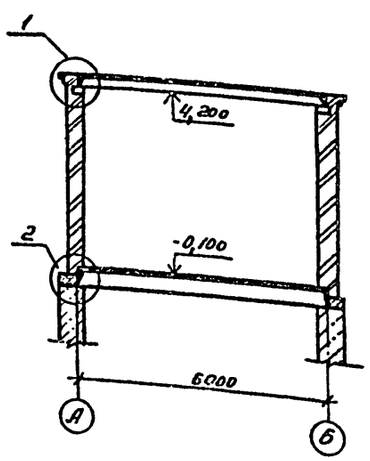

Схема расположения элементов перекрытия на отм. 0,000 и площадки на отм. 1,500

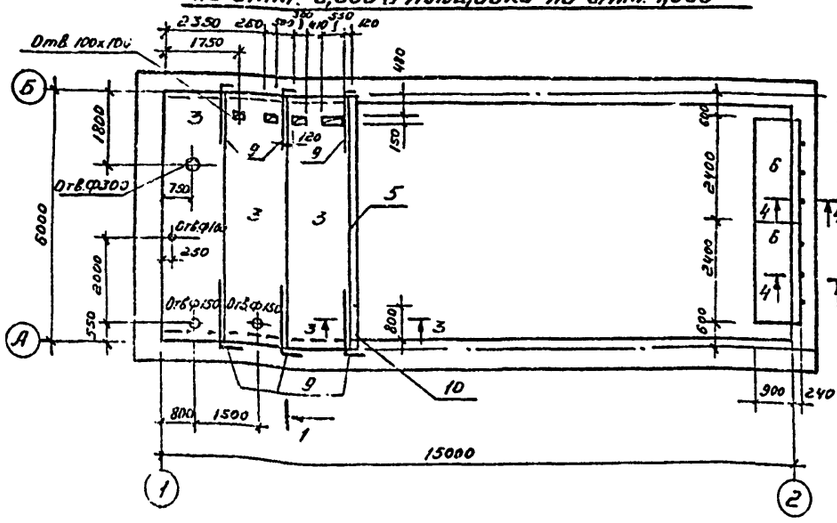

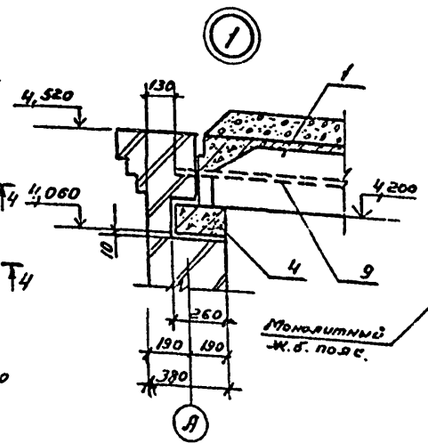

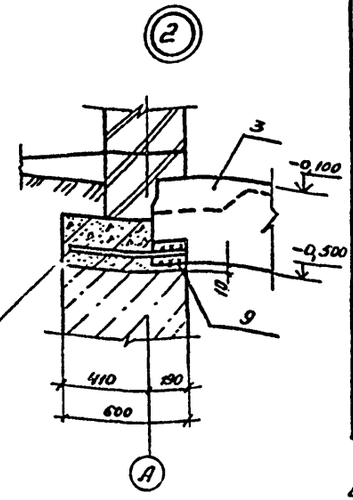

Спецификация к схемам расположения элементов покрытия и перекрытия на отм. 0,000

Поз.	Обозначение	Наименование	Кол. шт	Масса ед. кг	Примечание
		Для $t^{\circ}_{н}$ = -20°С			
1	1.465.1-10/82 в.1	Плита 1ПГ-2АIVТ-80ГКН-500	4	4050	
2	1.465.1-10/82 в.1	Плита 1ПВ4-2АIVТ-80ГКН-500	1	4380	
		Для $t^{\circ}_{н}$ = -30°С; -40°С			
1	1.465.1-10/82 в.1	Плита 1ПГ-2АIVТ-100ГКН-500	4	4200	
2	1.465.1-10/82 в.1	Плита 1ПВ4-2АIVТ-100ГКН-500	1	4470	
		Для $t^{\circ}_{н}$ = -20°С; -30°С; -40°С			
3	1.442.1-2 в.1	Плита 2П1-2АIVТ	3	2400	
4	1.225-2 в.5	Опорная плита ОП5-2	12	45	
5	1.225-2 в.5	Прогон П40-[illegible]П	1	1500	
6	1.137-3 в.1	Плита балконная 1ПБ 24-4	2	773	
7	1.494-24 в.2	Стакан СБ4А-1	2	150	
8	1.494-24 в.2	Стакан СБ7А-1	1	290	
		Стальные изделия			
9	2.430-3 в.3	Изделие соедин. МК-22	18	1,05	
10	ГОСТ 103-76	Полоса 50х4 ℓ=800	1	17,5	
		Бетон М200 на обетонирование стаканов	0,2	—	м³

1. Монтаж сборных железобетонных конструкций выполнять в соответствии с требованиями СНиП III-16-80.
2. Швы между плитами тщательно заполнить бетоном М 200 на мелком заполнителе.
3. Отверстия в плитах выбить по месту, не нарушая ребер плит.

Вид 2-2

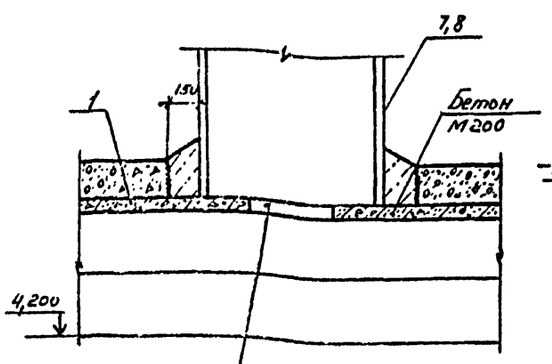

Отверстие в плите выбить на месту

Вид 3-3

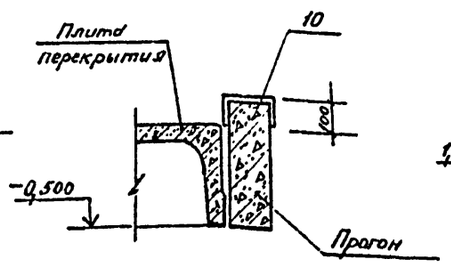

Вид 4-4

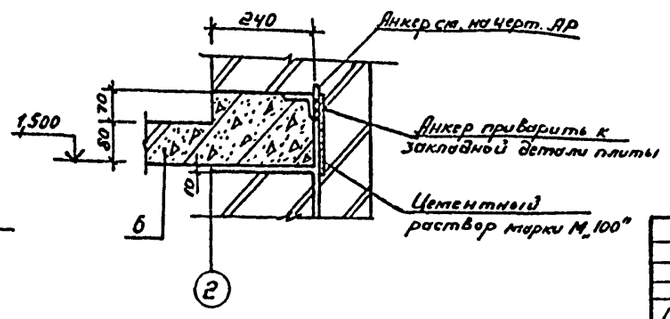

ГИП	Кударшов		23.05.85
Н. контр.	Крылова		23.05.85
Нач. отд.	Чудаев		23.05.85
Гл. спец.	Зубрилин		23.05.85
Рук. гр.	Чудаева		23.05.85
Инженер	Лентюгова		23.05.85
Инженер	Земчикова		23.05.85

901-2-141.85 КЖ

Автоматические насосные станции противопожарного водоснабжения производительностью 400, 500, 600, 800, 1000 м³/ч

Схемы расположения элементов покрытия и перекрытия на отм. 0,000 и площадки на отм. 1,500

Стадия	Лист	Листов
РП	6	

ГИПРОПРИБОР Ярославский филиал

Привязан

Инв. №

Копировал:

Формат А2

Взам. инв. № | Подпись и дата | Инв. № подл.

сф 647-03

Типовой проект 901-2-141.85 Альбом III.

Схема расположения элементов подвесного пути

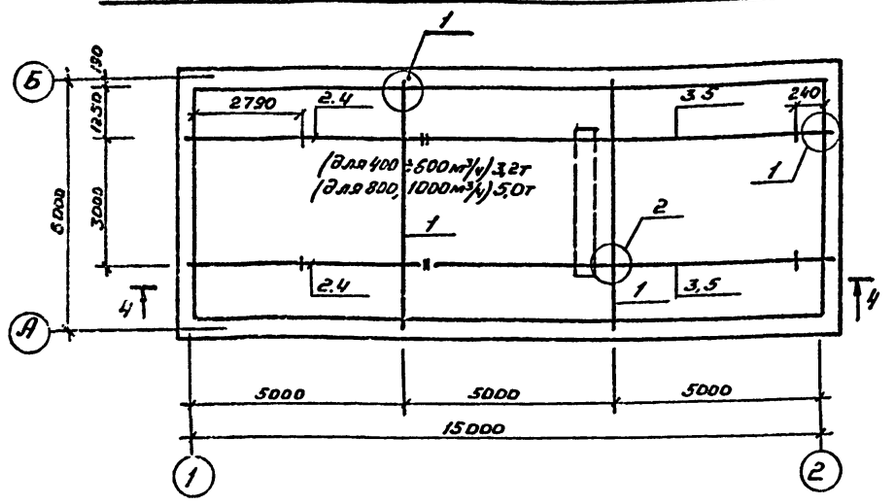

Схема расположения элементов лестницы и ограждения

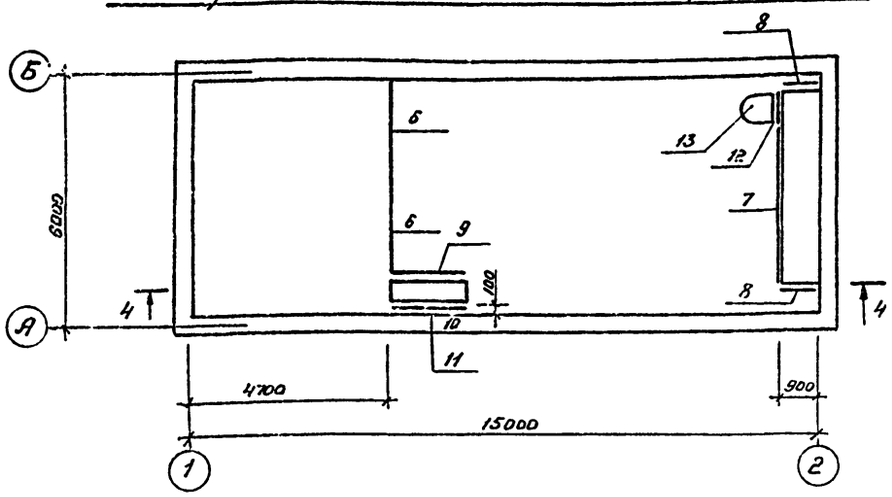

Разрез 4-4

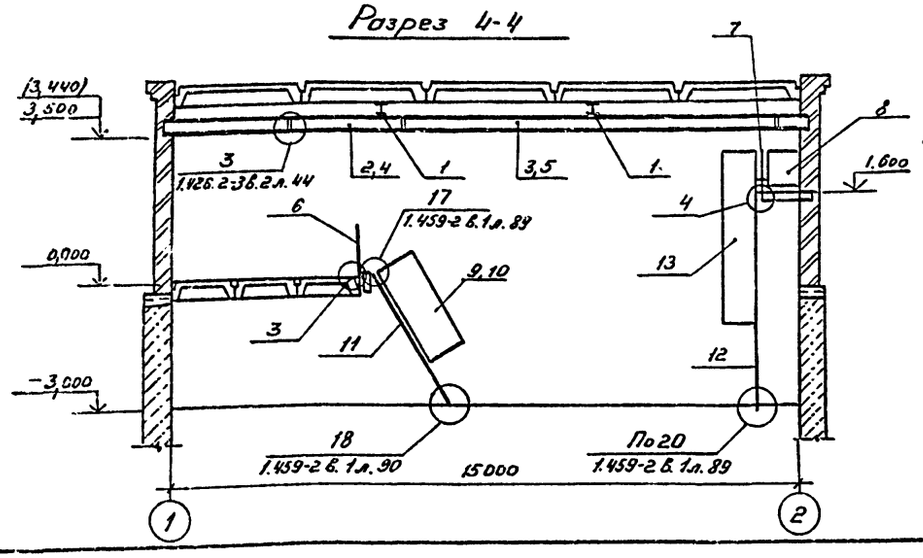

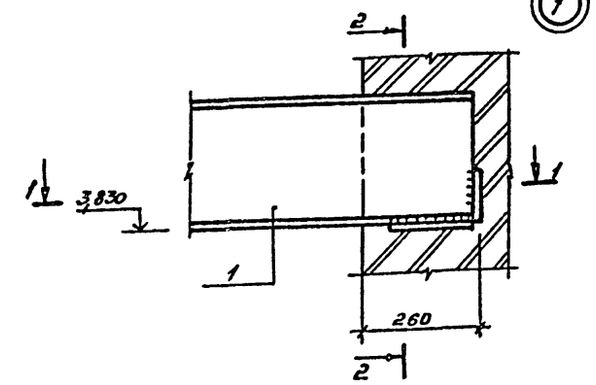

Разрез 2-2

Разрез 1-1

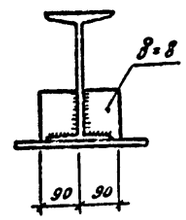

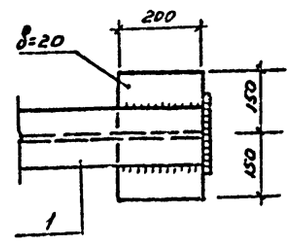

Вид 3-3

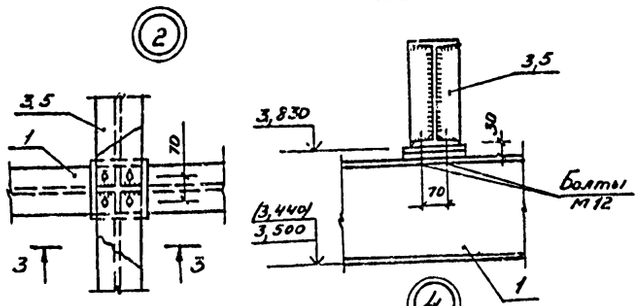

Вид 4-4

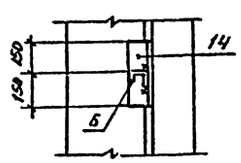

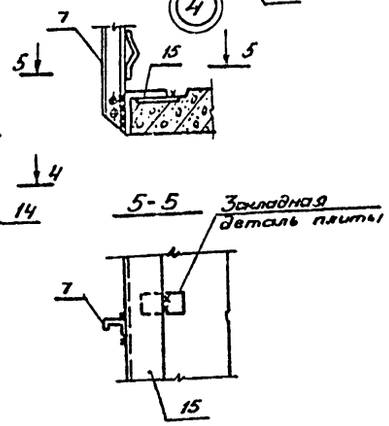

5-5

Спецификация к схеме расположения элементов подвесного пути, лестницы и ограждения

Поз.	Обозначение	Наименование	Кол. шт на испол		Масса ед. кг.	Примечание
1	КЖИ-БМ1	Балка БМ1	2	2	288,06	
2	КЖИ-БМ-2	БМ2	2	—	306,91	
3	КЖИ-БМ3	БМ3	2	—	507,71	
4	КЖИ БМ4	БМ4	—	2	353,4	
5	КЖИ БМ5	БМ5	—	2	585,0	
6	1.459-2 В.2	Ограждение ПП6	2	2	23	
7	1.459-2 В.2	ПП9	1	1	40	
8	1.459-2 В.2	ПП1	2	2	12	
9	1.459-2 В.2	ПМ8	1	1	15	
10	1.459-2 В.2	ПМ7	1	1	15	
11	1.459-2 В.1	Лестничный марш МГ-10	1	1	112	
12	1.459-2 В.1	Стремянка С-6	1	1	83	
13	1.459-2 В.2	Ограждение стремянки СК-4	1	1	80	
14	КЖИ-3Д-1	Изделие закладное 3Д-5	6	6	5,77	
15	ГОСТ 8509-72	L 90×8 ℓ=4800	1	1	52,4	прим. п.5

Н-ки 901-2-141.85 | Н-ки 901-2-140.85

1. Монтаж металлических конструкций выполнять в соответствии с требованиями СНиП III-23-81.
2. Сварку производить электродами Э-42 по ГОСТ 9467-75. hшва-6мм.
3. Металлоконструкции огрунтовать. Грунт ПФ-020.
4. Отметки в скобках даны для производительности 800, 1000 куб.м в час.
5. Для крепления ограждения и стремянки к площадке на отм. 1.600м. поз. 15 приварить к закладным деталям балконной плиты по контуру пером вниз.

Привязан

Инв. №

Копировал:

ГИП	Кудряшов		28.05.86	901-2-141.85 КЖ		
Н. контр.	Крылова		28.05.86			
Нач. отд.	Чудаев		28.05.86	Автоматические насосные станции противопожарного водоснабжения производительностью 400,500,600,800,1000 м³/ч	Стадия	Лист	Листов
Гл. констр.	Зубрилин		28.05.86		РП	7	
Рук. гр.	Чудаева		28.05.86				
Инженер	Зеничева		28.05.86	Схема расположения элементов подвесного пути, лестницы и ограждения	ГИПРОПРИБОР Ярославский филиал		
Инженер	Шильникова		28.05.86				
Инженер	Пентюгова		28.05.86				

Инв. № подл. | Подпись и дата | Взам. инв. №

Формат: А2

сф 647-03

Альбом III

Типовой проект 901-2-141.85

Техническая спецификация металла для специализированных заводов

Вид профиля и ГОСТ, ТУ	Марка металла и ГОСТ	Обозначение и размер профиля, мм	№ п.п.	Код: марки металла	Код: вида профиля	Код: размера профиля	Количество, шт.	Длина, мм	Масса металла по элементам конструкций, т: Листницы (Код элемента конструкций 526241)	Отражатель листницы (526244)	Площадок	Общая масса, т	Масса потребности в металле по кварталам, т: I	II	III	IV
1	2	3	4	5	6	7	8	9								
Швеллеры равнополочные ГОСТ 8278-83	Вст3кп2 ГОСТ 380-71*	[180×50×4	1						0,06			0,06				
	Итого		2	11240					0,06			0,06				
Всего профиля			3		73007				0,06			0,06				
Швеллеры неравнополочные ГОСТ 8281-80	Вст3кп2 ГОСТ 380-71*	[50×40×12×2,5	4							0,08		0,08				
	Итого		5	11240						0,08		0,08				
Всего профиля			6		74002					0,08		0,08				
Сталь холодногнутая ЧМТУ 2-130-70	Вст3кп2 ГОСТ 380-71*	{ 90×30×25×3	7							0,05		0,05				
	Итого		8	11240						0,05		0,05				
Всего профиля			9							0,05		0,05				
Уголки равнополочные ГОСТ 19771-74*	Вст3кп2 ГОСТ 380-71*	L 80×5	10						0,07			0,07				
	Итого		11	11240					0,07			0,07				
Всего профиля			12		75116				0,07			0,07				
Сталь угловая равнополочная ГОСТ 8509-72*	Вст3пс6 ГОСТ 380-71*	L 75×6	13						0,01			0,01				
	Итого		14	12300					0,01			0,01				
	Вст3кп2 ГОСТ 380-71*	L 25×3	15							0,02		0,02				
	Итого		16	11240						0,02		0,02				
Всего профиля			17		21113				0,01	0,02		0,03				
Сталь листовая горячекатаная ГОСТ 19903-74*	Вст3кп2 ГОСТ 380-71*	-δ=4	18						0,01	0,03		0,04				
		-δ=6	19						0,01			0,01				
	Итого		20	11240					0,02	0,03		0,05				
Всего профиля			21		71110				0,02	0,03		0,05				
Сталь листовая холоднокатаная ГОСТ 19904-74	Вст3кп2 ГОСТ 380-71*	-δ=2,5	22						0,05			0,05				
	Итого		23	11240					0,05			0,05				
Всего профиля			24		72125				0,05			0,05				
Сталь круглая ГОСТ 2590-71	Вст3кп2 ГОСТ 380-71*	Ф18	25						0,02			0,02				
	Итого		26	11240					0,02			0,02				
Всего профиля			27		11118				0,02			0,02				
Всего масса металла			28						0,23	0,18		0,41				
В том числе по марке	Вст3кп2 ГОСТ 380-71*		29	11240					0,22	0,18		0,40				
	Вст3пс6 ГОСТ 380-71*		30	12300					0,01			0,01				
Масса поставки элементов по кварталам, т		I														
		II														
		III														
		IV														

Инв.№подл. | Подпись | Дата | Взам.инв.№

Привязан

Инв.№

ГИП	Кудряшов		28.05.91
Н.контр.	Крылова		28.05.91
Нач.отд.	Чувтев		28.05.91
Гл.спец.	Зубрилин		28.05.91
Рук.гр.	Чудаева		28.05.91
Ст.инж.	Родионова		28.05.91

901-2-141.85 КЖ

Автоматические насосные станции противопожарного водоснабжения производительностью 40; 50; 60; 80 м³/ч

Техническая спецификация металла для специализированных заводов

Стадия	Лист	Листов
РП	8	

ГИПРОПРИБОР Ярославский филиал

Копировал:

сф 647-03

Формат А2

Типовой проект 901-2-141.85 Альбом III

Техническая спецификация металла

Вид профиля и ГОСТ, ТУ	Марка металла и ГОСТ	Обозначение и размер профиля, мм	№ п.п	Код марки металла	Код вида профиля	Код размера профиля	Количество, шт.	Длина, мм	Производ. 400÷600 м³/ч: Масса металла по элементам конструкций, т (Номер элемента по спецификации подсборк. металлоконст.)	Код элемента конструкции	Общая масса, т	Производ. 800÷1000 м³/ч: Масса металла по элементам конструкций, т (Номер элемента по спецификации подсборк. металлоконст.)	Код элемента конструкции	Общая масса, т	Масса потребности в металле по кварталам, т: I	II	III	IV
1	2	3	4	5	6	7	8	9	526235			526235						
Нормальные двутавры (Б) ТУ 14-2-24-72	ВСт3пс6-1 ТУ14-1-3023-80	I 35 Б2	1						0,52		0,52	0,52		0,52				
	Итого		2						0,52		0,52	0,52		0,52				
Всего профиля			3		24511				0,52		0,52	0,52		0,52				
Балки двутавровые для подвесных путей ТУ 14-2-427-80	ВСт3Гпс5 ГОСТ380-71*	I 30М	4						1,56		1,56							
		I 36М	5									1,8		1,8				
	Итого		6	12360					1,56		1,56	1,8		1,8				
Всего профиля			7		53805				1,56		1,56	1,8		1,8				
Сталь угловая равнополочная ГОСТ8509-72*	ВСт3пс6-1 ТУ14-1-3023-80	L 100×7	8						0,03		0,03	0,03		0,03				
	Итого		9						0,03		0,03	0,03		0,03				
Всего профиля			10		21113				0,03		0,03	0,03		0,03				
Сталь листовая горячекатаная ГОСТ19903-74*	ВСт3пс6-1 ТУ14-1-3023-80	-δ=8	11						0,03		0,03	0,03		0,03				
		-δ=20	12						0,08		0,08	0,08		0,08				
	Итого		13						0,11		0,11	0,11		0,11				
Всего профиля			14		71110				0,11		0,11	0,11		0,11				
Итого масса металла			15						2,22		2,22	2,46		2,46				
Лестницы	лист №8		16								0,23			0,23				
Ограждения лестниц и площадок	лист №8		17								0,18			0,18				
Всего масса металла			18								2,63			2,87				
В том числе по маркам	ВСт3Гпс5 ГОСТ380-71*		19	12360					1,56		1,56	1,8		1,8				
	ВСт3пс6-1 ТУ14-1-3023-80		20						0,66		0,66	0,66		0,66				
Масса поставки элементов по кварталам, т		I																
		II																
		III																
		IV																

Ведомость металлоконструкций по видам профилей

Наименование конструкций по номенклатуре Прейскуранта № 01-09	Позиции по Прейскуранту №16	№ п.п	Код конструкций	Масса конструкций, т для производ. 400÷600 м³/ч: Всего стали повышенной и высокой прочности	по видам профилей стали: Болты и шпильки	Крупносортная сталь	Среднесортная сталь	Мелкосортная сталь	Толстолистовая сталь	Универсальная сталь	Тонколистовая сталь	Гнутые и гнутосварные	Трубы	Прочие	Всего	Количество, шт. производ. 400÷600 м³/ч	Масса конструкций, т для производ 800÷1000 м³/ч: Всего стали повышенной и высокой прочности	по видам профилей стали: Болты и шпильки	Крупносортная сталь	Среднесортная сталь	Мелкосортная сталь	Толстолистовая сталь	Универсальная сталь	Тонколистовая сталь	Гнутые и гнутосварные	Трубы	Прочие	Всего	Количество, шт. производ. 800÷1000 м³/ч	Серия типовых конструкций
1	2	3	4	5	6	7	8	9	10	11	12	13	14	15	16	17	5	6	7	8	9	10	11	12	13	14	15	16	17	18
Типовые конструкции каркасов зданий																														
Лестницы	698	1	526241			0,08		0,02	0,02		0,05	0,06			0,233	2			0,08		0,02	0,02		0,05	0,06			0,233	2	1.459-2 Б.1
Ограждения лестниц и площадок		2	526244					0,02	0,03			0,13			0,182	8					0,02	0,03			0,13			0,182	8	1.459-2 В.2
Нетиповые конструкции каркасов зданий																														
Монорельсовые пути и балки для поддержания монорельсов		3	526235		2,08	0,03			0,11						2,25			2,32	0,03			0,11						2,49		
Итого		4			2,08	0,11		0,04	0,16		0,05	0,19			2,665			2,32	0,11		0,04	0,16		0,05	0,19			2,905		
Контрольная сумма																														

Привязан

Инв. №

ГИП	Кострюков		28.05.86	901-2-141.85 КЖ
Н. контр.	Крылова		28.05.86	Автоматические насосные станции противопожарного водоснабжения производительностью 400, 600, 800, 1000 м³/ч
Нач. отд.	Чудаев		28.05.86	Стадия: РП; Лист: 9; Листов:
Гл. спец.	Зубринин		28.05.86	Техническая спецификация металла
Рук. гр.	Чудаева		28.05.86	ГИПРОПРИБОР Ярославский филиал
Ст. инж.	Родионова		28.05.86	

Копировал:

Формат А2

ф 647-03

Инв. № подл. | Подпись и дата | Взам. инв. №

Типовой проект 901-2-141.85 Альбом III.

Требования к закладным изделиям

1. Закладные изделия следует изготовлять в соответствии с ГОСТ 10922-75 „Арматура и закладные детали сварные для железобетонных конструкций. Технические требования и методы испытаний" и СН393-78.
2. Сварку следует выполнять в соответствии с ГОСТ 14098-68 „Соединения сварные арматуры железобетонных изделий и конструкций. Контактная и ванная сварка. Основные типы и конструктивные элементы" и „Указаниями по сварке соединений арматуры и закладных деталей железобетонных конструкций" (СН393-78).
3. Сварку тавровых соединений круглых стержней с листовым прокатом в закладных изделиях следует выполнять под слоем флюса на сварочных автоматах в соответствии с СН393-78 и ГОСТ 19292-73.
4. Для приварки прямых или отогнутых анкеров к пластинам или уголкам в нахлестку рекомендуется применение контактной рельефно-точечной сварки по ГОСТ 19292-73; допускается также применение ручной сварки.
5. Длины анкеров на чертежах и в спецификациях даны номинальными, т.е. без добавления на оплавление и усадку при приварке встав (припуск в длине заготовок анкера может приниматься равным диаметру анкера)
6. Защиту закладных изделий от коррозии следует выполнять металлизацией цинком при толщине покрытия 200 мкм.

ГИП	Кудряшов			28.05.85
Н.контр.	Крылова			28.05.85
Нач.отд.	Чудаев			28.05.85
Гл.спец.	Зубрилин			28.05.85
Рук.гр.	Чудаева			28.05.85
Инженер	Шильникова			28.05.85
Инженер	Земчикова			28.05.85

901-2-141.85 КЖИ-ТТ

Технические требования

Стадия	Масса	Масштаб
РП	—	—
Лист	Листов 1	

ГИПРОПРИБОР Ярославский филиал

Привязан

Инв. №

Копировал:

Формат А3

сф 647-03

Взам. инв. № | Подпись и дата | Инв. № подл.

Типовой проект 901-2-141.85 Альбом III

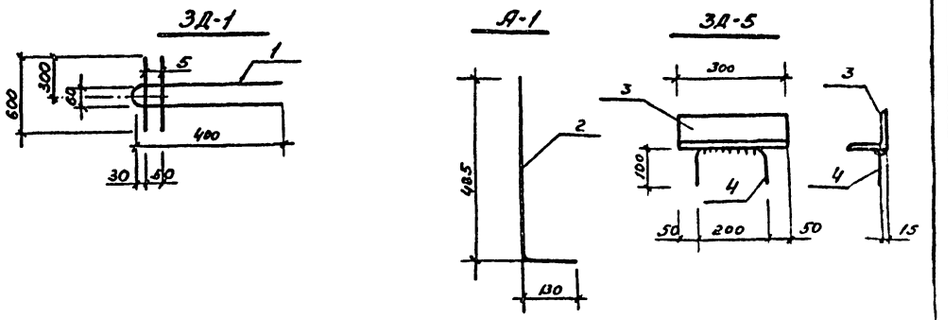

Обозначение	Масса ед. кг
ЗД-1	0,48
А-1	0,97
ЗД-5	5,77

Формат	Зона	Поз.	Обозначение	Наименование	Кол.	Примеч.
				Документация		
А3			ТП КЖИ-ТТ	Технические требования		
				ЗД-1		0,48кг
				Детали		
А3		1		ФБ8I ГОСТ 5781-82 ℓ=860	1	0,20кг
А3		5		ФБ8I ГОСТ 5781-82 ℓ=600	2	0,14кг
				А-1		
				Детали		
А3		2		Ф16АI ГОСТ 5781-82 ℓ=615	1	0,97кг
				ЗД-5		5,77кг
				Детали		
А3		3		∠90×8 ГОСТ 8509-72 ℓ=300	1	3,3кг
А3		4		Ф10АI ГОСТ 5781-82 ℓ=400	1	2,47кг

1. Сварку производить электродами Э-42 по ГОСТ 9467-75.
2. Высота сварных швов $h_ш$=6мм.

ГИП	Кудряшов		28.05.85
Н.контр.	Крылова		28.05.85
Нач.отд.	Чудаев		28.05.85
Гл.спец.	Зубрилин		28.05.85
Рук.гр.	Чудаева		28.05.85
Инженер	Лемтюгова		28.05.85
Инженер	Земчикова		28.05.85

901-2-141.85 КЖИ.ЗД-1

Изделие закладное ЗД-1, ЗД-5. Анкер А-1

Стадия	Масса	Масштаб
РП	см. табл.	1:10
Лист	Листов 1	

ГИПРОПРИБОР Ярославский филиал

Привязан:

Инв. №

Копировал:

Формат А3

сф 647-03

Взам. инв. № | Подпись и дата | Инв. № подл.

Типовой проект 901-2-141.85 Альбом III

ЗД-2

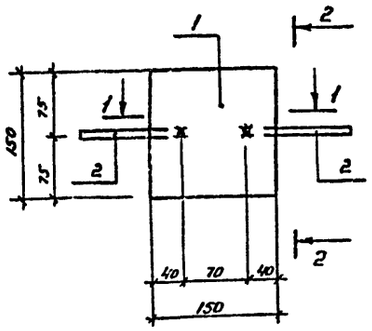

2-2

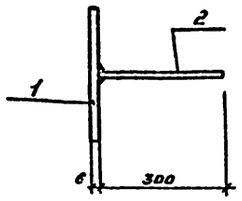

1-1

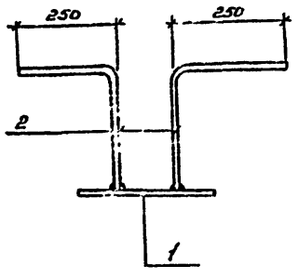

Формат	Зона	Поз.	Обозначение	Наименование	Кол.	Примеч.
				Документация		
А3			КЖИ-ТТ	Технические требования		
				Детали		
А3		1		-150х6 ГОСТ 103-76 ℓ=150	1	1,1
А3		2		Ф8 ст.III ГОСТ 5781-82 ℓ=550	2	0,22

1. Приварку стержней втавр производить под слоем флюса.

ГИП	Кудряшов		28.05.86	901-2-141.85 КЖИ.ЗД-2	
Н.контр.	Крылова		28.05.86	Изделие закладное ЗД-2	Стадия: РП; Масса: 1,54; Масштаб: —
Нач.отд.	Чудаев		28.05.86		Лист; Листов 1
Гл.спец.	Зубрилин		28.05.86		ГИПРОПРИБОР Ярославский филиал
Рук.гр.	Чудаева		28.05.86		
Инженер	Земчикова		28.05.86		
Инженер	Шильникова		28.05.86		

Привязан

Инв. №

Копировал: Зем

Формат: А3

сф 647-03

Инв.№подл. | Подпись и дата | Взам. инв.№

Типовой проект 901-2-141.85 Альбом III.

ЗД-3

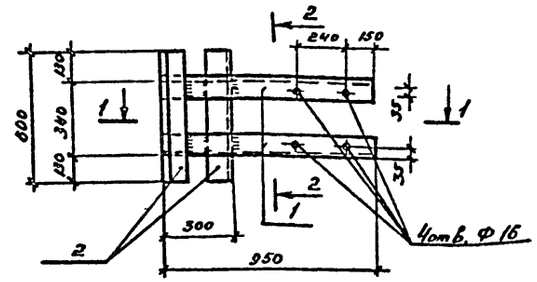

2-2

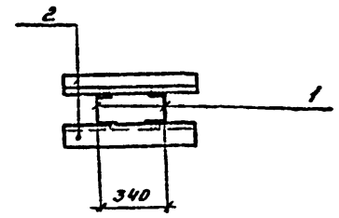

1-1

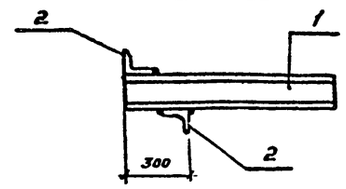

Формат	Зона	Поз.	Обозначение	Наименование	Кол.	Примеч.
				Документация		
А3			КЖИ-ТТ	Технические требования		
				Детали		
А3		1		С14 ГОСТ 8240-72 ℓ=950	2	11,7
А3		2		L90х7 ГОСТ 8509-72 ℓ=800	2	5,7

1. Сварку производить электродами Э-42 по ГОСТ 9467-75.
2. Высота сварных швов $h_ш$ = 4мм.

ГИП	Кудряшов		28.05.86	901-2-141.85 КЖИ.ЗД-3	
Н.контр.	Крылова		28.05.86	Изделие закладное ЗД-3	Стадия: РП; Масса: 34,2; Масштаб: —
Нач.отд.	Чудаев		28.05.86		Лист; Листов 1
Гл.спец.	Зубрилин		28.05.86		ГИПРОПРИБОР Ярославский филиал
Рук.гр.	Чудаева		28.05.86		
Инженер	Земчикова		28.05.86		
Инженер	Шильникова		28.05.86		

Привязан

Инв. №

Копировал: Зем

Формат А3

сф 647-03

Инв.№подл. | Подпись и дата | Взам. инв.№

Типовой проект 901-2-141.85 Альбом III.

ЗД-4

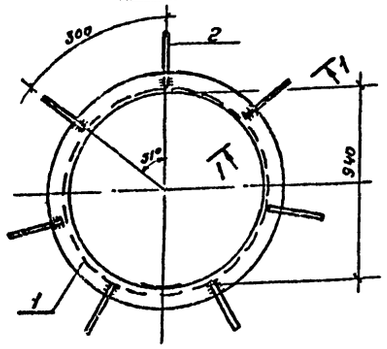

1-1

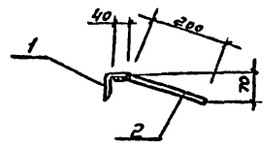

Формат	Зона	Поз.	Обозначение	Наименование	Кол.	Примечание
				Документация		
А3			ТП КЖИ-ТТ	Технические требования		
				Детали		
А3		1		L50×5 ГОСТ 8509-72 ℓ=2960	1	11,16кг
А3		2		Ф8АI ГОСТ 5781-82 ℓ=240	7	0,7кг

1. Сварку производить электродами Э-42 по ГОСТ 9467-75.
2. Высота сварных швов $h_ш$ = 4мм

ГИП	Кудряшов		28.05.84	901-2-141.85 КЖИ. ЗД-4		
Н.контр.	Крылова		28.05.84	Изделие закладное ЗД-4	Стадия	Масса	Масштаб
Нач.отд.	Чудаев		28.05.84		РП	11,65	—
Гл.спец.	Зубрилин		28.05.84		Лист	Листов 1
Рук.гр.	Чудаева		28.05.84		ГИПРОПРИБОР Ярославский филиал	
Инженер	Лемтюгова		28.05.84			
Инженер	Земчикова		28.05.84			

Привязан

Инв. №

Копировал:

Формат А3

сф 647-03

Инв.№ подл. | Подпись и дата | Взам. инв.№

Типовой проект 901-2-141.85 Альбом III.

Щ-1

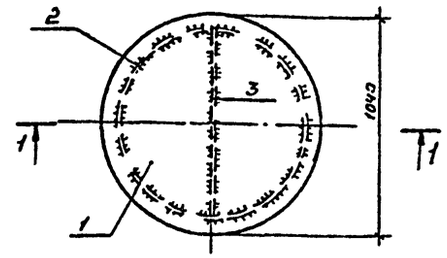

1-1

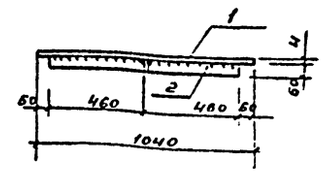

Формат	Зона	Поз.	Обозначение	Наименование	Кол.	Примеч.
				Документация		
А3			ТП КЖИ-ТТ	Технические требования		
				Детали		
А3		1		-δ=4 ГОСТ 8568-77 Ф1040	1	33,2кг
А3		2		-60×4 ГОСТ 103-76 ℓ=2100	1	3,97кг.
А3		3		-60×4 ГОСТ 103-76 ℓ=910	1	1,71кг.

1. Сварку производить электродами Э-42 по ГОСТ 9467-75.
2. Высота сварных швов $h_ш$ = 4мм.

ГИП	Кудряшов		28.05.84	901-2-141.85 КЖИ. Щ-1		
Н.контр.	Крылова		28.05.84	Щит Щ-1	Стадия	Масса	Масштаб
Нач.отд.	Чудаев		28.05.84		РП	38,88	1:20
Гл.спец.	Зубрилин		28.05.84		Лист	Листов 1
Рук.гр.	Чудаева		28.05.84		ГИПРОПРИБОР Ярославский филиал	
Инженер	Лемтюгова		28.05.84			
Инженер	Земчикова		28.05.84			

Привязан

Инв.№

Копировал:

Формат А3

сф 647-03

Инв.№ подл. | Подпись и дата | Взам. инв.№

Типовой проект 901-2-141.85 Альбом III.

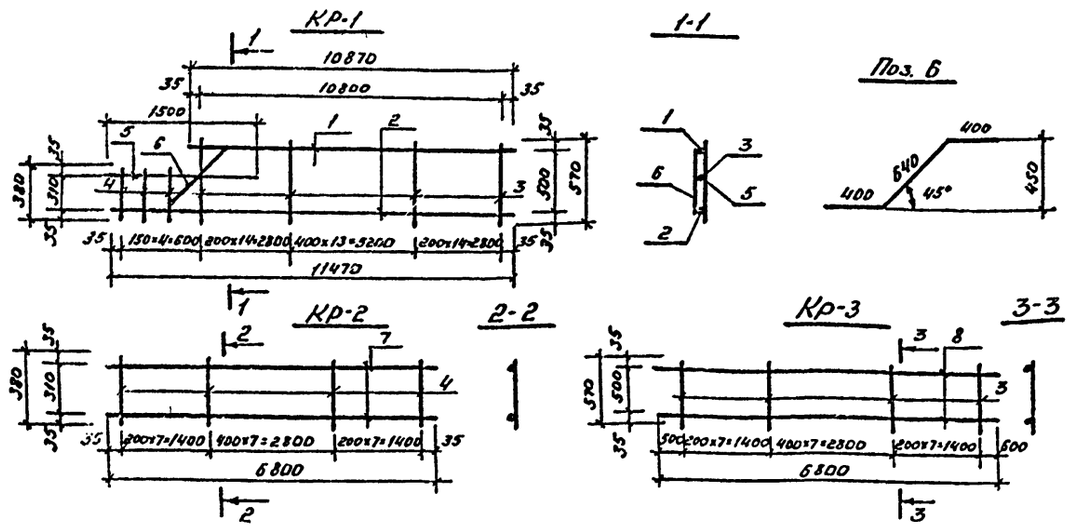

Обозначение	Масса ед. кг.
КР1	54,37
КР2	15,14
КР3	17,14

Формат	Зона	Поз.	Обозначение	Наименование	Кол.	Примечание
				Каркас плоский КР1		54,37кг
				Детали		
А3		1		Ф20А III ГОСТ 5781-82 ℓ=10870	1	26,81кг
А3		2		Ф12А III ГОСТ 5781-82 ℓ=11470	1	10,19кг
А3		3		Ф8А I ГОСТ 5781-82 ℓ=570	42	0,23кг.
А3		4		Ф8А I ГОСТ 5781-82 ℓ=380	4	0,15кг
А3		5		Ф20А III ГОСТ 5781-82 ℓ=1500	1	3,70кг
А3		6		Ф20А III ГОСТ 5781-82 ℓ=1440	1	3,56кг
				Каркас плоский КР2		15,14кг
				Детали		
А3		4		Ф8А I ГОСТ 5781-82 ℓ=380	18	0,15кг
А3		7		Ф12А III ГОСТ 5781-82 ℓ=4670	2	4,15кг
				Каркас плоский КР3		17,14кг
				Детали		
А3		3		Ф8А I ГОСТ 5781-82 ℓ=570	22	0,23кг
А3		8		Ф12А III ГОСТ 5781-82 ℓ=6800	2	6,04кг

Инв. N подл. | Подпись и дата | Взам. инв. N

Привязан

Инв. N

ГИП	Кудряшов			21.05.85
Н. контр.	Крылова			21.05.85
Нач. отд.	Чудаев			21.05.85
Гл. спец.	Зубрилин			21.05.85
Рук. гр.	Чудаева			21.05.85
Инженер	Лемтюгова			21.05.85
Инженер	Земчикова			21.05.85

901-2-141.85 КЖИ. КР1

Каркас плоский Кр1, Кр2, Кр3

Стадия	Масса	Масштаб
РП	см. табл.	—
Лист	Листов 1	

ГИПРОПРИБОР Ярославский филиал

Копировал: Зем

Формат А3

сф 647-03

Типовой проект 901-2-141.85 Альбом III.

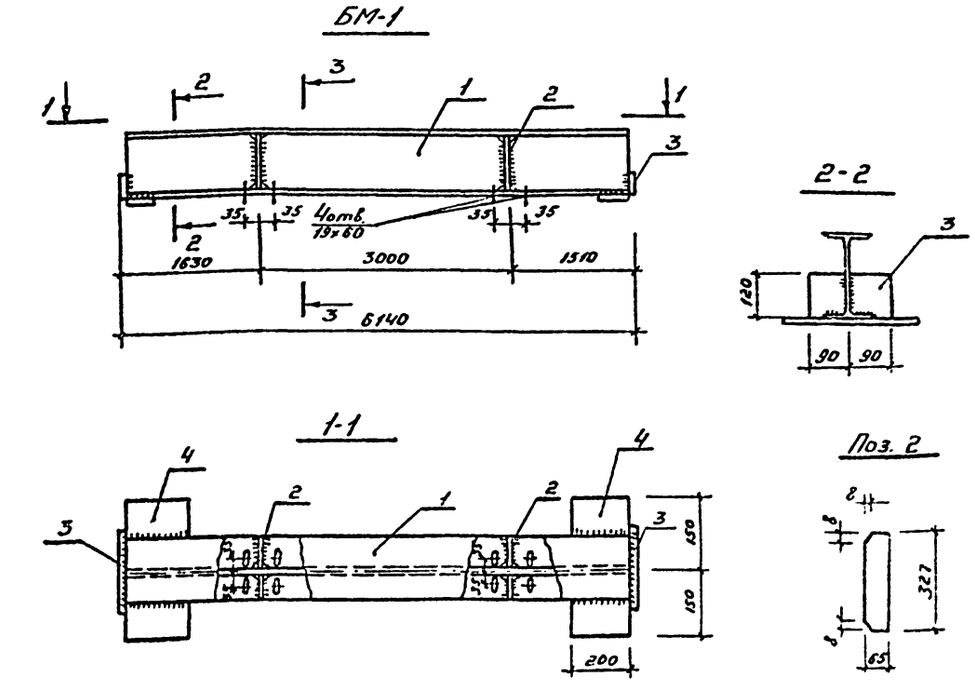

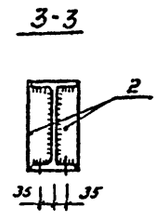

Формат	Зона	Поз.	Обозначение	Наименование	Кол	Примечание
				Документация		
А3				Технические требования		
				Детали		
А3		1		3562 ТУ 14-2-24-72 / Вст3пс6 ТУ 14-1-3023-80 ℓ=6090	1	258,3
А3		2		-65×8 ГОСТ 103-76 ℓ=327	4	1,39
А3		3		-120×8 ГОСТ 103-76 ℓ=180	2	1,36
А3		4		-200×20 ГОСТ 103-76 ℓ=300	2	9,42
				Болт М20 ГОСТ 7798-70 ℓ=65	8	0,23
				Гайка М20 ГОСТ 5915-70	8	0,07
				Шайба М20 ГОСТ 11371-78	8	0,03

1. Сварку вести электродами Э-42А по ГОСТ 9467-75
2. Высота сварных швов $h_ш = 6$ мм

Инв. N подл. | Подпись и дата | Взам. инв. N

Привязан

Инв. N

ГИП	Кудряшов			21.05.85
Н. контр.	Крылова			21.05.85
Нач. отд.	Чудаев			21.05.85
Гл. спец.	Зубрилин			21.05.85
Рук. гр.	Чудаева			21.05.85
Инженер	Шиленкова			21.05.85
Инженер	Земчикова			21.05.85

901-2-141.85 КЖИ. БМ-1

Балка БМ-1

Стадия	Масса	Масштаб
РП	288,06	—
Лист	Листов 1	

ГИПРОПРИБОР Ярославский филиал

Копировал: Зем

Формат: А3

сф 647-03

Типовой проект 901-2-141.85 Альбом III.

БМ-2

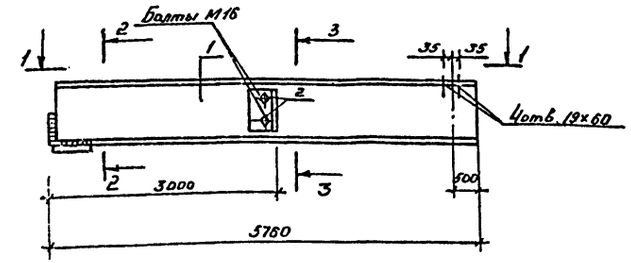

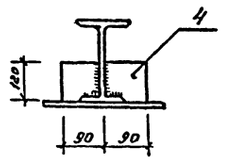

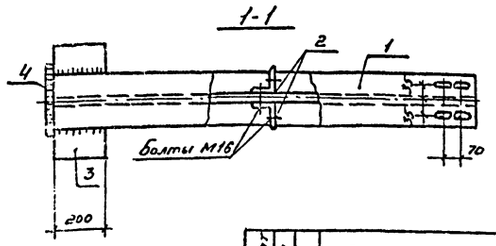

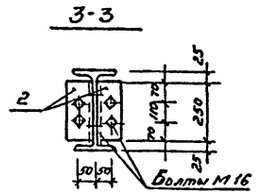

Формат	Зона	Поз.	Обозначение	Наименование	Кол.	Примечание
				Документация		
А3			КЖИ-ТТ	Технические требования		
				Детали		
А3		1		I 30М ТУ 14-2-427-80 ℓ=5752	1	288,75
А3		2		∟100×7 ГОСТ 8509-72 ℓ=250	2	2,7
А3		3		-200×20 ГОСТ 103-76 ℓ=300	1	9,42
А3		4		-120×8 ГОСТ 103-76 ℓ=180	1	1,36
				Болт М20 ГОСТ 7798-70* ℓ=65	6	0,23
				Гайка М20 ГОСТ 5915-70*	6	0,07
				Шайба М20 ГОСТ 11371-78	6	0,03

1. Сварку вести электродами Э-42А по ГОСТ 9467-75
2. Высота сварных швов $k_ш$=6мм.

Инв.№ подл. | Подпись и дата | Взам. инв.№

Привязан

Инв. №

ГИП	Кудрявцев			28.05.85
Н.контр.	Крылова			28.05.85
Нач.отд.	Чудаев			28.05.85
Гл.спец.	Зубрилин			28.05.85
Рук.гр.	Чудаева			28.05.85
Инженер	Шильникова			28.05.85
Инженер	Земчикова			28.05.85

901-2-141.85 КЖИ. БМ-2

Балка БМ-2

Стадия	Масса	Масштаб
РП	306,91	—

Лист | Листов 1

ГИПРОПРИБОР Ярославский филиал

Копировал: | Формат: А3

сф 647-03

Типовой проект 901-2-141.85 Альбом III.

БМ-3

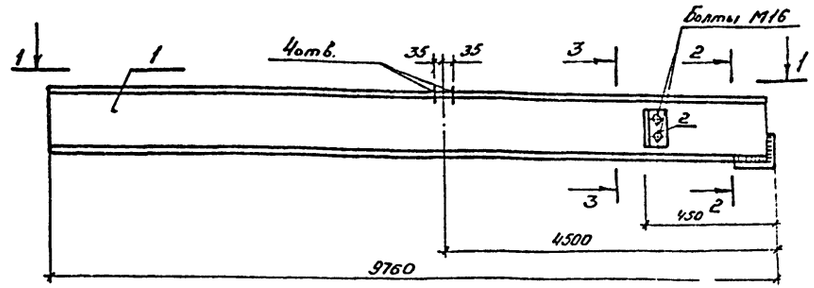

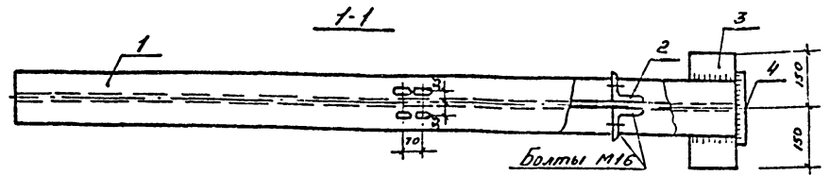

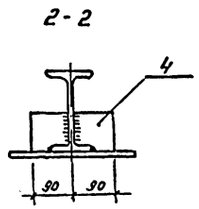

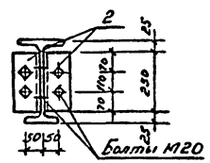

Формат	Зона	Поз.	Обозначение	Наименование	Кол.	Примечание
				Документация		
А3			КЖИ-ТТ	Технические требования		
				Детали		
А3		1		I 30М ТУ 14-2-427-80 ℓ=9752	1	489,55
А3		2		∟100×7 ГОСТ 8509-72 ℓ=250	2	2,7
А3		3		-200×20 ГОСТ 103-76 ℓ=300	1	9,42
А3		4		-120×8 ГОСТ 103-76 ℓ=180	1	1,36
				Болт М20 ГОСТ 7798-70* ℓ=65	6	0,23
				Гайка М20 ГОСТ 5915-70*	6	0,07
				Шайба М20 ГОСТ 11371-78	6	0,03

1. Сварку производить электродами Э-42А по ГОСТ 9467-75.
2. Высота сварных швов $k_ш$=6мм.

Инв.№ подл. | Подпись и дата | Взам. инв.№

Привязан

Инв. №

ГИП	Кудрявцев			28.05.85
Н.контр.	Крылова			28.05.85
Нач.отд.	Чудаев			28.05.85
Гл.спец.	Зубрилин			28.05.85
Рук.гр.	Чудаева			28.05.85
Инженер	Шильникова			28.05.85
Инженер	Земчикова			28.05.85

901-2-141.85 КЖИ. БМ-3

Балка БМ-3

Стадия	Масса	Масштаб
РП	507,71	—

Лист | Листов 1

ГИПРОПРИБОР Ярославский филиал

Копировал: | Формат А3

сф 647-03

Типовой проект 901-2-141.85 Альбом III.

БМ-4

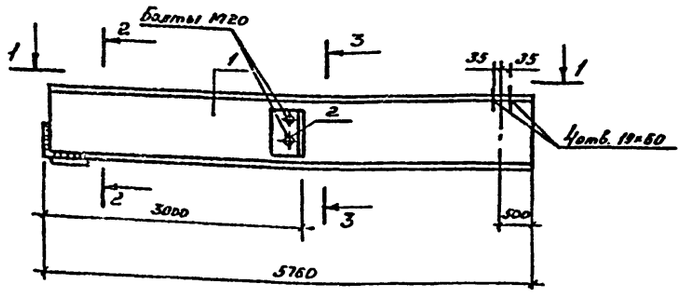

2-2

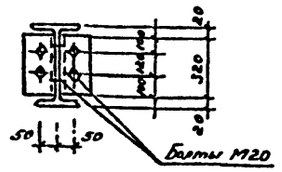

1-1

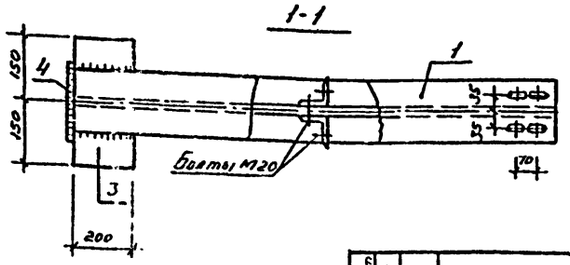

3-3

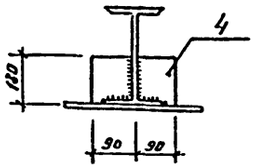

Формат	Зона	Поз.	Обозначение	Наименование	Кол.	Примечание
				Документация		
А3			КЖИ-ТТ	Технические требования		
				Детали		
А3		1		Т36М ТУ14-2-427-80 ℓ=5752	1	333,04
А3		2		L100×7 ГОСТ 8509-72 ℓ=320	2	3,46
А3		3		-200×20 ГОСТ 103-76 ℓ=300	1	9,42
А3		4		-180×8 ГОСТ 103-76 ℓ=180	1	2,04
				Болт М20 ГОСТ 7798-70* ℓ=65	6	0,23
				Гайка М20 ГОСТ 5915-70*	6	0,07
				Шайба М20 ГОСТ 11371-78	6	0,03

1. Сварку производить электродами Э-42А по ГОСТ 9467-75.
2. Высота сварных швов $h_ш$=6мм.

ГИП	Кудряшов		11.05.84	901-2-141.85 КЖИ. БМ-4
Н. контр.	Крылова		11.05.84	Балка БМ-4
Нач. отд.	Чудаев		11.05.84	Стадия: РП; Масса: 353,4; Масштаб: —
Гл. спец.	Зубрилин		11.05.84	Лист; Листов 1
Рук. гр.	Чудаева		11.05.84	ГИПРОПРИБОР Ярославский филиал
Инженер	Шельникова		11.05.84	
Инженер	Земцикова		11.05.84	

Привязан

Инв. №

Копировал:

Формат А3

сф 647-03

Инв. № подл. | Подпись и дата | Взам. инв. №

Типовой проект 901-2-141.85 Альбом III.

БМ-5

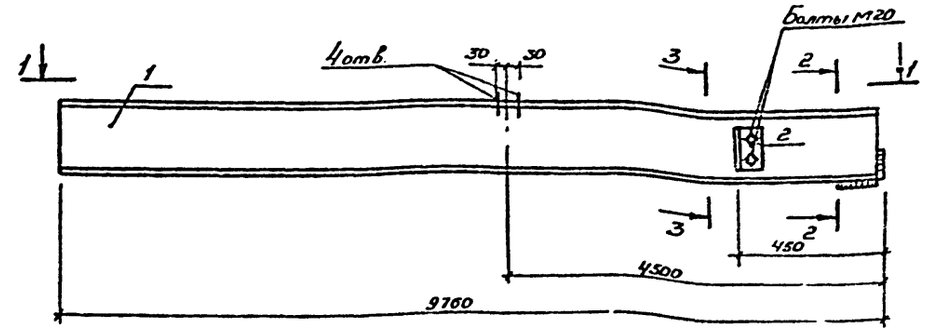

1-1

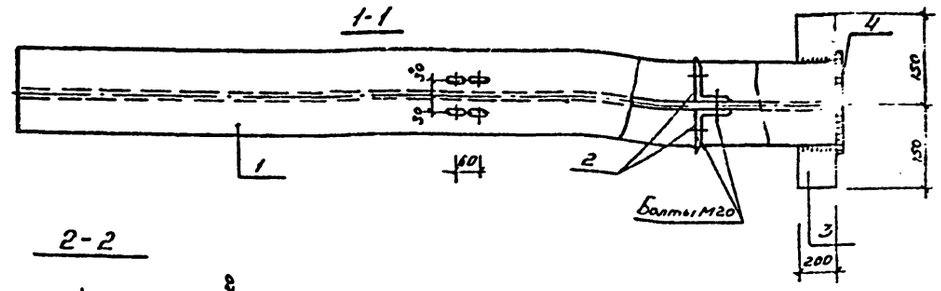

2-2

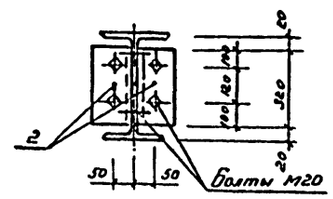

3-3

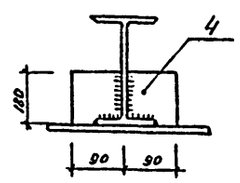

Формат	Зона	Поз.	Обозначение	Наименование	Кол.	Примечание
				Документация		
А3			КЖИ-ТТ	Технические требования		
				Детали		
А3		1		Т36М ТУ14-2-427-80 ℓ=9752	1	564,64
А3		2		L100×7 ГОСТ 8509-72 ℓ=320	2	3,46
А3		3		-200×20 ГОСТ 103-76 ℓ=300	1	9,42
А3		4		-180×8 ГОСТ 103-76 ℓ=180	1	2,04
				Болт М20 ГОСТ 7798-70* ℓ=65	6	0,23
				Гайка М20 ГОСТ 5915-70*	6	0,07
				Шайба М20 ГОСТ 11371-78	6	0,03

1. Сварку производить электродами Э-42А по ГОСТ 9467-75.
2. Высота сварных швов $h_ш$=6мм.

ГИП	Кудряшов		11.05.84	901-2-141.85 КЖИ. БМ-5
Н. контр.	Крылова		11.05.84	Балка БМ-5
Нач. отд.	Чудаев		11.05.84	Стадия: РП; Масса: 585,0; Масштаб: —
Гл. спец.	Зубрилин		11.05.84	Лист; Листов 1
Рук. гр.	Чудаева		11.05.84	ГИПРОПРИБОР Ярославский филиал
Инженер	Шельникова		11.05.84	
Инженер	Земцикова		11.05.84	

Привязан

Инв. №

Копировал:

Формат А3

сф 647-03

Инв. № подл. | Подпись и дата | Взам. инв. №

Типовой проект 901-2-141.85 Альбом III

Ведомость рабочих чертежей основного комплекта ВК

Лист	Наименование	Примечание
1	Внутренние водопровод и канализация. Общие данные	
2	Внутренние водопровод и канализация. План, схемы	

Ведомость ссылочных и прилагаемых документов

Обозначение	Наименование	Примечание
	Ссылочные документы	
Серия 4.900-8 Выпуск I	Трубы и их соединения	
	Прилагаемые документы	
ВК.СО	Спецификация оборудования	Альбом IV
ВК.ВМ.	Ведомость потребности в материалах	Альбом V

Основные показатели по чертежам водопровода и канализации

Наименование системы	Потребный напор на вводе м	Расчетные расходы м³/сут.	м³/ч	л/с	Присоединенная мощность электродвигателей кВт.	Установленная мощность электродвигателей кВт.	Примечание
Водопровод	20	—	—	0,17	2.77	—	
Заполнение резервуаров	20	—	41,7	—	—	—	
Горячее водоснабжение	—	—	—	0,03	—	—	
Канализация	—	—	—	1.75	—	—	

Общие указания

Вода для хозяйственно-питьевых нужд подается по одному вводу диаметром 100мм. от наружного водопровода.

Давление на вводе 0,2МПа. Внутри насосной станции вода поступает к санитарным приборам санузла, пожарному крану Ф50 и к резервуарам для их заполнения.

Заполнение резервуаров возможно также от других систем водопровода.

Время заполнения резервуаров не более 24 ч. ов.

Горячая вода для хозяйственно-питьевых нужд подается из теплового пункта Ф15мм от подогревателя.

Сточные воды от санитарных приборов сбрасываются в наружный канализационный коллектор.

Монтаж трубопроводов производить в соответствии со СНиП III-28-75.

Крепление стальных трубопроводов предусмотреть в соответствии с серией АП 8001 1976г. серия 1, выпуск 1÷4.

Необходимость установки задвижек на подающих трубопроводах в резервуары решается при привязке типового проекта.

Типовой проект выполнен в соответствии с действующими нормами и правилами.

Главный инженер проекта Куйряшов

Инв. № подл. | Подпись и дата | Взам. инв. №

Привязан

Инв. №

901-2-141.85 ВК

ГИП	Куйряшов		10.V.84	Автоматические насосные станции противопожарного водоснабжения производительностью 400,500,600,800,1000 м³/ч.	Стадия	Лист	Листов
Н.контр.	Добровольский		10.V.84		РП	1	2
Нач.отд.	Макаров		10.V.84				
Гл.спец.	Кузнецов		10.V.84	Внутренние водопровод и канализация. Общие данные.	ГИПРОПРИБОР Ярославский филиал		
Рук.гр.	Боринова		10.V.84				
Инженер	Елисеева		10.V.84				

Копировал: Ваг

Формат А2

сф 647-03

Типовой проект 901-2-141.85 Альбом III

План на отм. -3,000 и 0,000
М 1:100

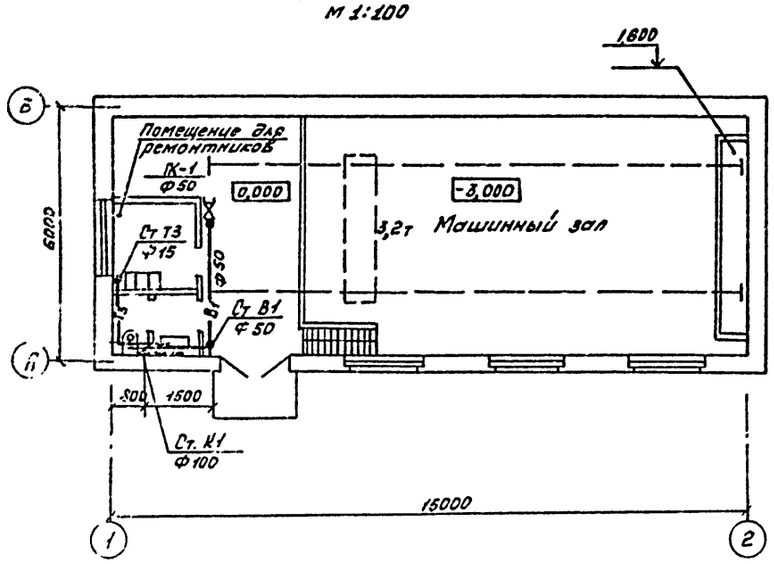

Схема водопровода В1

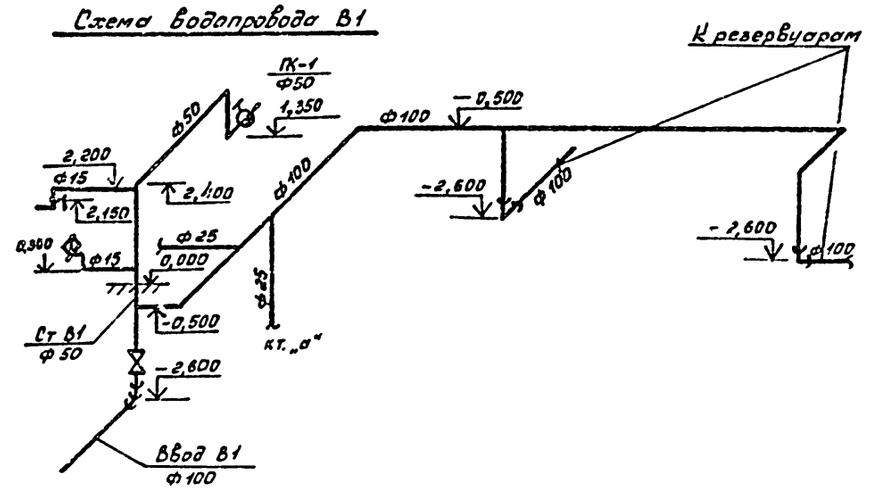

План на отм. -3,000
М 1:100

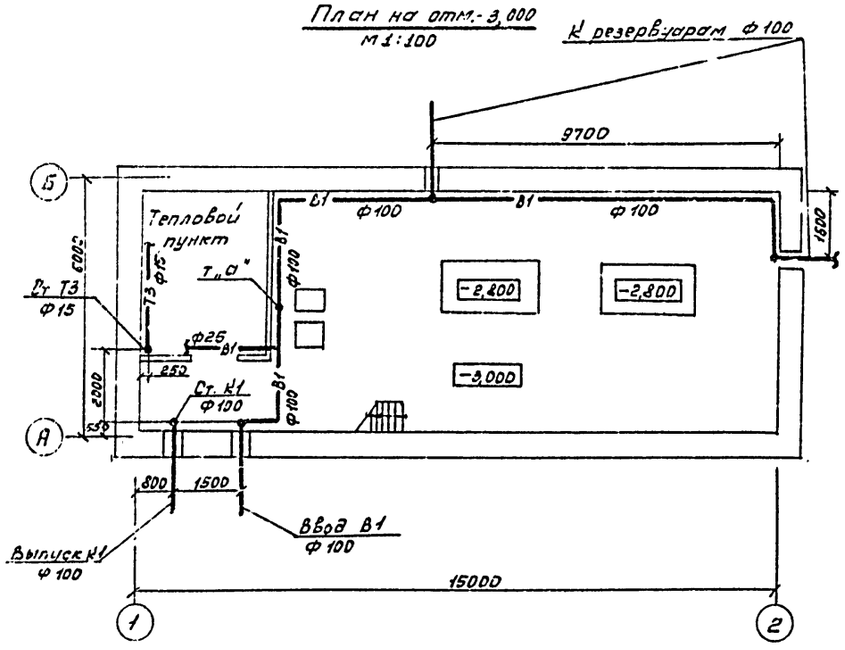

Схема горячей воды Т3

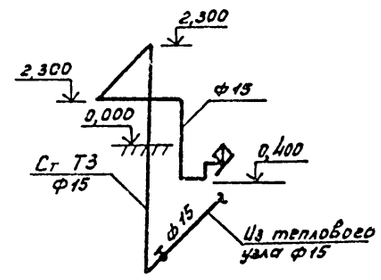

Схема канализации К1

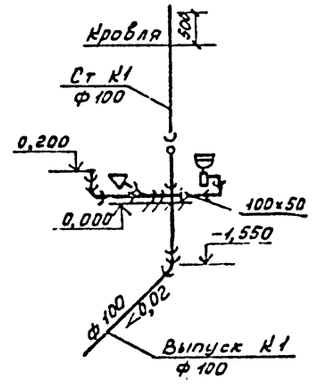

					901-2-141.85 ВК			
Привязан			ГИП	Кудряшов	10.V.84	Автоматические насосные станции противопожарного водоснабжения производительностью 400, 500, 622, 800, 1000 м³/ч	Стадия	Лист	Листов
			Н. контр.	Боровольский	10.V.84		РП	2	
			Нач. отд.	Макаров	10.V.84				
			Гл. спец.	Кузнецов	10.V.84	Внутренние водопровод и канализации. План. Схемы	ГИПРОПРИБОР Ярославский филиал		
			Рук. гр.	Баринова	10.V.84				
Инв. №			Инженер	Елисеева	10.V.84				

Копировал

Формат А2

сф 647-03

Инв. № подл. | Подпись и дата | Взам. инв. №

Типовой проект 901-2-141.85 Альбом III

Ведомость рабочих чертежей основного комплекта ОВ

Лист	Наименование	Примечание
1	Общие данные	
2	Отопление и вентиляция. Планы на отм.-3.000 и 0.000	
	Схемы	
3	Тепловой пункт. План, разрезы, схема.	
4	Спецификация оборудования	

Ведомость ссылочных и прилагаемых документов

Обозначение	Наименование	Примечание
	Ссылочные документы	
4.904-69	Детали крепления санитарно-технических приборов и трубопроводов	
Проектпромвентиляция		
5.904-10	Узлы прохода вентиляционных шахт	
ГПИ Проектпромвентиляция	через покрытия промышленных зданий	
1.494-32	Зонты и дефлекторы вентиляционных систем	
ЦНИИ. Промзданий		
3.903-9 вып. 1	Теплоизоляционные конструкции	
4.903-10 вып. 8	Грязевики	
	Прилагаемые документы	
ОВ. СО	Спецификация оборудования	Альбом IV
ОВ. ВМ	Ведомость потребности в материалах	Альбом V

Типовой проект выполнен в соответствии с действующими нормами и правилами.

Главный инженер проекта Кудряшов

Основные показатели по чертежам отопления и вентиляции

Наименование здания /сооружения помещения/	Объем м³	Периоды года при $t_н$, °С	Расход тепла кВт: На отопление	На вентиляцию	На горячее водоснабжение	Общий	Расход холода кВт	Установленная мощность электродвигат. кВт
Автоматические насосные станции противопожарного водоснабжения производительность 400, 500, 600, 800, 1000 м³/ч	827.14	-20	20.4	—	5.57	25.97	—	—
		-30	25.2	—	5.57	30.77	—	—
		-40	32.0	—	5.57	37.57	—	—

Потери давления в системе отопления

Вид теплоносителя	Температура, °С: -20	-30	-40
Вода 150-70° С	3,4 кПа	5,0 кПа	7,6 кПа

Общие указания

Тепловой пункт.

Тепловой пункт служит для учета расхода теплоносителя, контроля за его параметрами и для приготовления воды с t=60°С - для горячего водоснабжения. Теплоносителем является перегретая вода с температурным перепадом 150°-70°С

Тепловые нагрузки см. таблицу.

Замер расхода сетевой и холодной воды производится счетчиками. В тепловом пункте предусмотрено автоматическое регулирование отпуска тепла для системы отопления с применением регулятора температуры РТК-22.16-ДП. Датчики наружного воздуха установить на наружной стене здания на высоте не менее 3х метров от уровня земли, защитив от атмосферных осадков и прямой солнечной радиации.

Датчики помещений установить на 1,5м. от пола, защитив от механических повреждений.

Монтаж, гидравлические испытания и прием в эксплуатацию трубопроводов производить согласно „Правилам устройства и безопасной эксплуатации трубопроводов пара и горячей воды", утвержденным Госгортехнадзором СССР 10.03 1970 года.

После гидравлических испытаний трубопроводы очистить от грязи и ржавчины и покрыть: 1) антикоррозийным покрытием - краской БТ-177 за два раза по грунту ГФ-020; 2) теплоизоляционным слоем - полуцилиндрами минераловатными на синтетическом связующем; толщина изоляции подающих трубопроводов Ф50 и 40мм - 40мм, всех других трубопроводов - 30мм; 3) покровным слоем - стеклопластиком рулонным. Затем на трубопроводы нанести опознавательные кольца по ГОСТ 14202-69

Слуск воды из трубопроводов производить в приямок, расположенный на отм. - 3 800.

Условные обозначения на схеме выполнены согласно ГОСТу 2.793-79, ГОСТу 2.784-70 и ОСТ 36-27-77.

План-схема 1:200

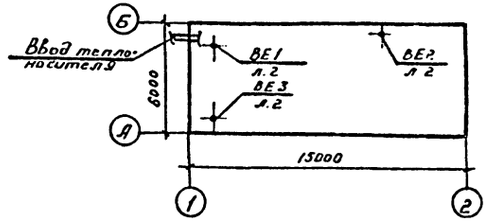

Отопление и вентиляция

Рабочие чертежи отопления и вентиляции автоматических насосных станций выполнены на основании технологических и строительных чертежей.

Расчетная температура внутреннего воздуха станций $t_{вн}$ = 5°С.

Нагревательные приборы - радиаторы М140-АО.

Система отопления однотрубная, горизонтальная, проточная.

Вентиляция насосной - естественная, дефлектором, рассчитанная на однократный воздухообмен.

Систему отопления опрессовать на давлении Р=1МПа.

Трубопроводы, нагревательные приборы, воздуховоды и дефлекторы окрасить масляной краской за раз.

Монтаж отопительно-вентиляционных систем вести в соответствии со СНиП III-28-75 и СНиП II-33-75*.

Инв.№				
ГИП	Кудряшов		22.05.84	
Н.контр	Плешанов		22.05.84	
Нач.отд.	Макаров		1.06.84	
Нач.отд.	Киселев		1.06.84	
Гл.спец.	Сорокин		1.06.84	
Гл.спец.	Баженов		1.06.84	
Рук.гр.	Иловенский		1.06.84	
Рук.гр.	Антонов		8.05.84	
Рук.гр.	Лукичева		1.06.84	
Ст.инж.	Стогарев		1.06.84	
Инженер	Горентьева		1.06.84	

Привязан

901-2-141.85 ОВ

Автоматические насосные станции противопожарного водоснабжения производительностью 400, 500, 600, 800, 1000 м³/ч

Стадия	Лист	Листов
РП	1	4

Отопление и вентиляция. Общие данные

ГИПРОПРИБОР Ярославский филиал

Копировал:

Формат А2

сф 647-03

Инв.№ подл. | Подпись и дата | Взам. инв.№

Типовой проект 901-2-141.85 Альбом III.

План на отм.-3.000 и 0.000

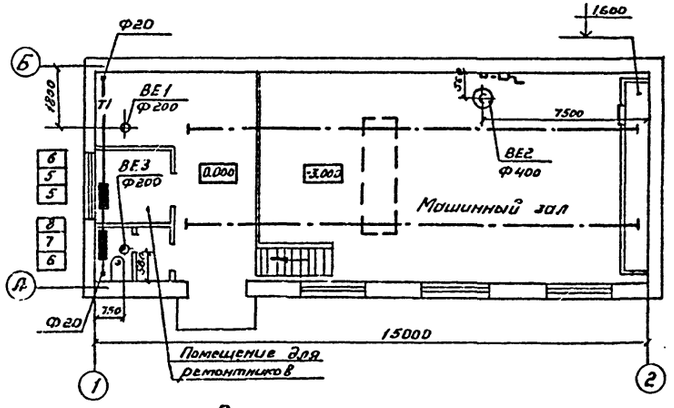

ВЕ 1

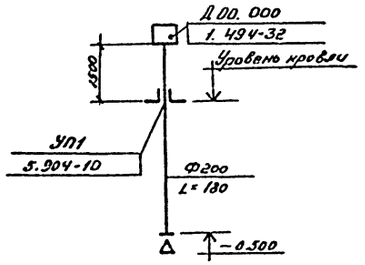

Отв. Ф200 с сеткой

ВЕ 2

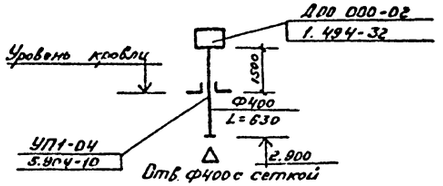

Отв. Ф400 с сеткой

План на отм. -3.000

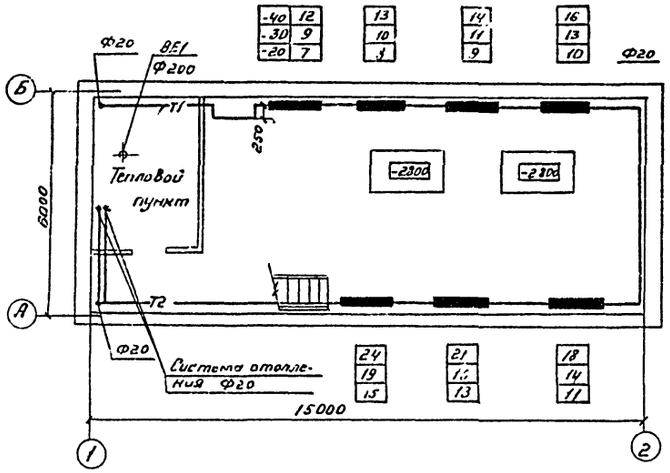

ВЕ 3

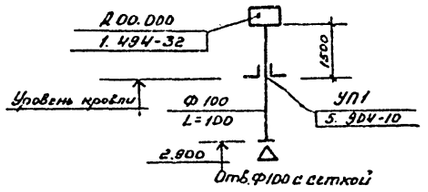

Отв. Ф100 с сеткой

Схема отопления

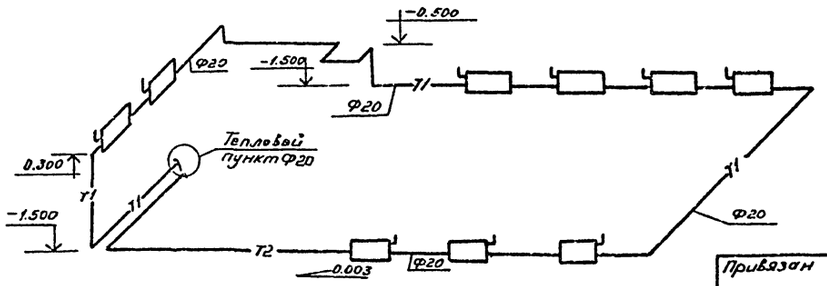

					901-2-141.85 ОВ		
Привязан	ГИП	Кудряшов			Автоматические насосные станции противопожарного водоснабжения производительностью 100 л/с	Стадия	Лист	Листов
	Н.контр.	Лаврованова				РП	22	
	Нач.отд.	Макаров						
	Гл.спец.	Сорокин			Отопление и вентиляция. Планы на отм.-3.000 и 0.000. Схемы.	ГИПРОПРИБОР Ярославский филиал		
Инв.№	Ст.инж.	Очагарова						

Инв.№ подл. | Подпись | Дата | Взам. инв.№

Копировал:

Формат А2

сф 647-03

Типовой проект 901-2-141.85 Альбом III

Разрез 1-1
М 1:20

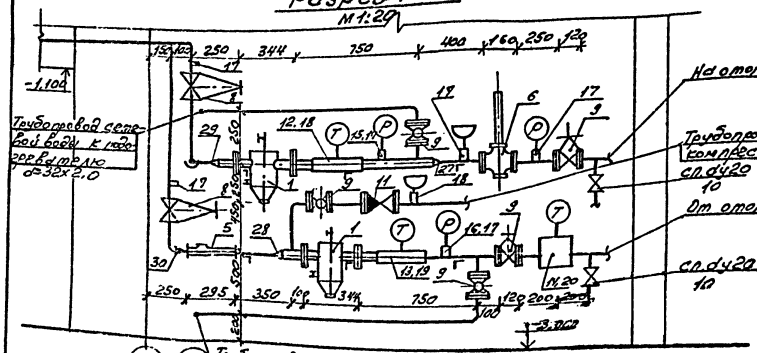

Разрез 2-2 (повернуто)
М 1:20

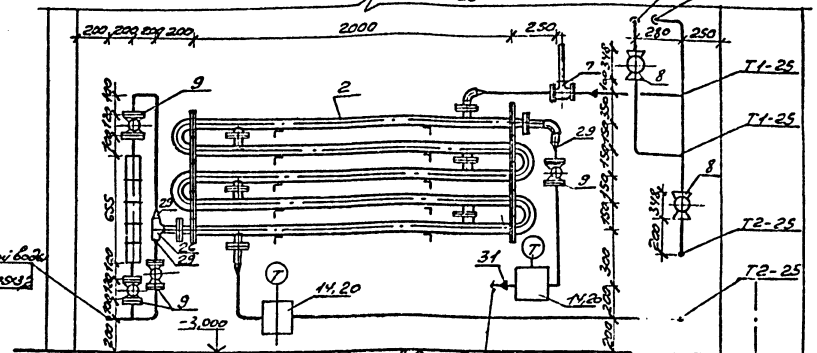

План на отм. -3,000
М 1:20

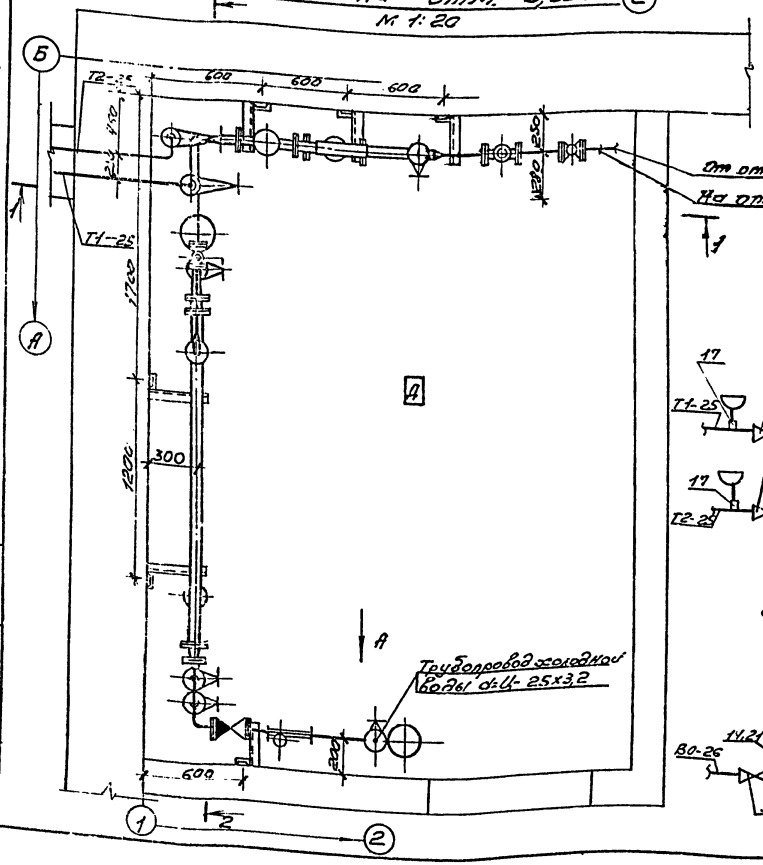

Вид А
М 1:20

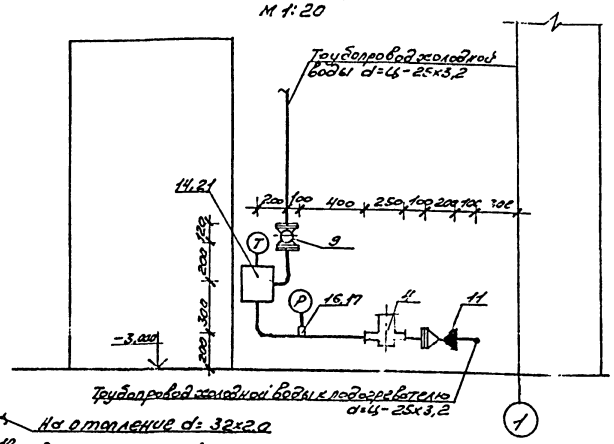

Принципиальная схема

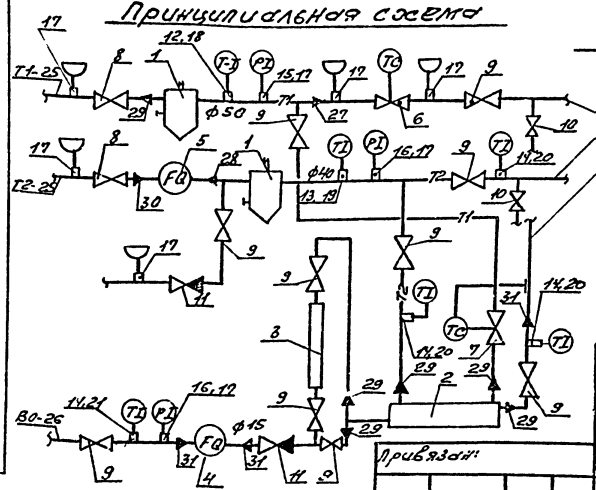

Привязан:

Инв. №

Н. контр.	Плешкинов		22.05.89	901-2-141.85 ОВ			
ГСП	Кудряшов		22.05.89	Автоматические и диспетчерские приборы для горячего водоснабжения производительностью 400, 600, 800, 900, 1000 м³/сут	Стадия	Лист	Листов
Нач. отд.	Киселев		22.05.89		РП	3	
Рук. гр.	Пукинчев		22.05.89	Тепловой пункт. План, разрез, схема.	ГИПРОПРИБОР Ярославский филиал		
Инж.	Терентьев		22.05.89				
Черт.	Орлова		22.05.89				

Инв. № подл. | Подпись и дата | Взам. инв. №

Типовой проект 901-2-141.85 Альбом III.

Спецификация

Марка (поз.)	Обозначение	Наименование	Кол.	Масса ед. кг.	Примечание
1	Серия 4.903-10, Вып. 8	Грязевик 16-40 Т34,01	2	15,8	
2	—	Подогреватель водоводяной секционный			
		5-010 ОСТ 34-588-68	1	140,6	
3	—	Противонакипное магнитное устройство ПМУ	1	13,0	
4	—	Счетчик холодной воды УВК-15	1	3,5	
5	—	Счетчик горячей воды УВК-32	1	—	
6	—	Регулятор температуры Ф25 РТК-2216-ДП	1	18,0	
7	—	Регулятор температуры РТ-ДО-15	1	7,0	
8		Вентиль Ф25 Ру 10 МПа 892-006	2	10,47	
9		Вентиль Ф25 Ру 16 МПа 15кч 19п 1	10	2,6	
10		Вентиль Ф20 Ру 1,6 МПа 15кч 18п	3	0,9	
11		Клапан обратный Ф25 16ч3бр	2	3,3	
12	—	Термометр технический ТТП.5.2.240.103	1	—	
13	—	Термометр технический ТТ П.4.1.240.103	1	—	
14	—	Термометр технический ТТ П.4.1.240.153	4	—	
15	—	Манометр показывающий ОБМ 100х10	2	—	
16	—	Манометр показывающий ОБМ 100х6	3	—	

Продолжение

Марка (поз.)	Обозначение	Наименование	Кол.	Масса ед. кг.	Примечание
17	—	Закладная конструкция для манометра 3КЧ-4Б-7Б	8	—	
18	—	Закладная конструкция для термометра В-3КЧ-3-75	1	—	
19	—	Закладная конструкция для термометра 3-3КЧ-3-75	1	—	
20	—	Закладная конструкция для термометра Б43КЧ-2-75	3	—	
21	—	Закладная конструкция для термометра 19-3КЧ-2-75	4	—	
22	ГОСТ 12820-80	Фланец I-50-16	2	2,58	
23	ГОСТ 12820-80	Фланец I-40-16	2	1,96	
24	ГОСТ 12820-80	Фланец I-25-16	26	1,17	
25	ГОСТ 17375-77	Отвод 90°-45х2,5	2	0,3	
26	ГОСТ 17376-77	Тройник 45х2,5	1	0,5	
27	ГОСТ 17378-77	Переход К 57х4-32х2	1	0,3	
28	ГОСТ 17378-77	Переход К 57х4-38х2	1	0,2	
29	ГОСТ 17378-77	Переход К 45х2,5-32х2	5	0,1	
30	—	Переход К 38х2-32х2,0	1	—	Выполнить по месту
31	—	Переход К 32х2-18х2,0	1	—	Выполнить по месту
32	—	Труба 57х3 ГОСТ 10704-76 / ВСт3сп5 ГОСТ 10705-80	1	4,0	м
33	—	Труба 45х2,5 ГОСТ 10704-76 / ВСт3сп5 ГОСТ 10705-80	1	2,62	м
34	—	Труба 32х2,0 ГОСТ 10704-76 / ВСт3сп5 ГОСТ 10705-80	10	1,48	м
35	—	Труба 26х2,0 ГОСТ 10704-76 / ВСт3сп5 ГОСТ 10705-80	1	1,13	м
36	ГОСТ 3262-75	Труба У-25-3,2	10	2,39	м
37	ГОСТ 8240-72	Швеллер № 10	10	8,59	м
38	ГОСТ 8509-72	Сталь угловая 50х50х5	5	3,77	м
39	Серия 3.903-9, Вып. 1	Антикоррозийное покрытие	42	—	м²
40	Серия 3.903-9, Вып. 1	Теплоизоляционный слой	0,3	—	м³
41	Серия 3.903-9, Вып. 1	Покровный слой	12		м²

Инв. № подл. | Подпись и дата | Взам. инв. №

Привязан

Инв. №

Н. контр.	Плешинова		22.05.86	901-2-141.85 ОВ
ГИП	Кувршов		22.05.86	Автоматические насосные станции противопожарного водоснабжения производительностью 400, 500, 600, 800, 1000 м³/ч
Нач. отд	Киселев		22.05.86	Стадия: РП; Лист: 4; Листов:
Рук. гр.	Лукичева		22.05.86	Спецификация оборудования
Инж.	Терентьева		22.05.86	ГИПРОПРИБОР Ярославский филиал
Черт.	Орлова		22.05.86	

Копировал:

Формат: А2

сф 647-03