ГОССТРОЙ РСФСР
КБ ПО ЖЕЛЕЗОБЕТОНУ
им. АА ЯКУШЕВА

И
101-60ш

СЕРИЯ 125

КОМПЛЕКСНАЯ СЕРИЯ ТИПОВЫХ ПРОЕКТОВ
КРУПНОПАНЕЛЬНЫХ ЖИЛЫХ ДОМОВ БЛОК-СЕКЦИИ
И ОБЩЕСТВЕННЫХ ЗДАНИЙ

ЧАСТЬ 10 ИЗДЕЛИЯ ЗАВОДСКОГО ИЗГОТОВЛЕНИЯ

РАЗДЕЛ 10.1-60ш. НАРУЖНЫЕ СТЕНОВЫЕ ПАНЕЛИ
ОДНОРЯДНОЙ РАЗРЕЗКИ ИЗ ШЛАКО-
ПЕМЗОБЕТОНА ТОЛЩ. 400мм/ДЛЯ
СТРОИТЕЛЬСТВА В г. ЧЕРЕПОВЦЕ./

бикорифка

Арх № 28856

КОМПЛЕКСНАЯ СЕРИЯ 125 – ТИПОВЫХ ПРОЕКТОВ КРУПНОПАНЕЛЬНЫХ ЖИЛЫХ ДОМОВ БЛОК-СЕКЦИЙ И ОБЩЕСТВЕННЫХ ЗДАНИЙ

ЧАСТЬ 10 ИЗДЕЛИЯ ЗАВОДСКОГО ИЗГОТОВЛЕНИЯ

РАЗДЕЛ 10.1-60ш Наружные стеновые панели однорядной разрезки из шлакопемзобетона толщ. 400 мм. / для строительства в г. Череповце /

РАЗРАБОТАН
КБ по железобетону
им. А.А. Якушева
Госстроя РСФСР

РАБОЧИЕ ЧЕРТЕЖИ
ВВЕДЕНЫ В ДЕЙСТВИЕ
КБ ПО ЖЕЛЕЗОБЕТОНУ
ПРИКАЗ N 75 ОТ 15/I-1983 г.

Арх № 28856-0

Лист	Наименование	Примечан
1	Общие данные (начало)	
2	Общие данные (продолжение)	
3	Общие данные (продолжение)	
4	Общие данные (окончание)	
5	Наружная стеновая панель НП-64 28-5	
6	Пространственный каркас ПКН-64.28-5 4	
7	Наружная стеновая панель НП-64 28-6	
8	Пространственный каркас ПКН-64.28-6 4	
9	Наружная стеновая панель НП-64.28-9	
10	Наружная стеновая панель НП-64.28-16	
11	Пространственные каркасы ПКН-64.28-16 4; ПКН-64.28-9.4	
12	Наружная стеновая панель НП-64.28-55	
13	Пространственный каркас ПКН-64.28-55.4	
14	Наружная стеновая панель НП-32.28-6; НП-32.28-9	
15	Пространственный каркас ПКН-32.28-6.4; ПКН-32.28-9.4	
16	Наружные стеновые панели НП-32 28-8; НП-32 28-7	
17	Пространственные каркасы ПКН-32.28-8.4; ПКН-32.28-7.4	
18	Наружные стеновые панели НП-31.28-6; НП-31.28-7	
19	Пространственные каркасы ПКН-31.28-6.4; ПКН-31.28-7.4	
20	Фризовая панель НП-64.25-1	

Лист	Наименование	Примечан
21	Пространственный каркас ПКН-64.25-1.4	
22	Фризовая панель НП-64.25-2	
23	Пространственный каркас ПКН-64.25-2.4	
24	Наружная стеновая панель НП-64.14-1	
25	Наружная стеновая панель НПМ-64 19-1	
26	Пространственные каркасы ПКН-64.14-1.4; ПКН-64.19-1.4	
27	Фризовые панели НП-32.25-3; НП-32.24-1	
28	Пространственные каркасы ПКН-32.25-3 4; ПКН-32.24-1.4	
29	Наружная стеновая панель НП-32 11	
30	Пространственный каркас ПКН-32 11.4	
31	Наружные стеновые панели НПУ-12.25-1; НПУ-12.25-2	
32	Пространственные каркасы ПКНУ-12.25-1.4; ПКНУ-12.25-2.4	
33	Наружные стеновые панели НТ-30.28-10, НТ-30.28-11	
34	Пространственные каркасы ПКТ-30.28-10.4; ПКТ-30.28-11.4	
35	Наружная стеновая панель НТ-30.28-15	
36	Пространственный каркас ПКТ-30 28-15.4	
37	Наружные стеновые панели НТУ-33.28-7; НТУ-33.28-8	
38	Пространственные каркасы ПКТУ-33.28-7.4; ПКТУ 33 28-8 4	
39	Наружные стеновые панели НТУ-33.28-14.4; НТУ-33 28-14л 4	
40	Пространственные каркасы ПКТУ-33.28-14.4; ПКТУ-33.28-14л 4	

			Серия: 125 и 10 р. 10. 1-60 ш	
Зав отд	Бахолдина		Общие данные (начало)	Стадия: Р; Лист: 1; Листов:
Гл конструктор	Таиров			КБ по железобетону им. А.А. Якушева
Гл конструктор	Смирнова			
Ст инжен	Хаустова			
Ст техник	Баранова			

Инв. № подл. | Подпись и дата | Взам инв. №

Серия ... 10.1-60

Арх. № 28856-1

Лист	Наименование	Примечан.
41	Наружная стеновая панель НТУ-64.25-1	
42	Пространственный каркас ПКТУ-64.25-1	
43	Наружная стеновая панель НТУ-64 25-2	
44	Пространственный каркас ПКТУ-64 25-2	
45	Наружная стеновая панель НПМ-58.22-1.4	
46	Пространственный каркас ПКН-58.22-1.4	
47	Наружная стеновая панель НПМ-58.24-1.4	
48	Наружная стеновая панель НПМ-58.8-1.4	
49	Пространственные каркасы ПКН-58.8-1.4; ПКН-58 24-1.4	
50	Узлы 1÷4	
51	Узлы 5÷8	
52	Узлы 9÷11	
53	Узлы 14а÷17; 19	
54	Узлы 18; 21; 22	
55	Узлы 23; 24; 32; 43	
56	Узлы 25÷26	
57	Узлы 27а; 28	

Лист	Наименование	Примечан.
58	Узлы 29÷31	
59	Узлы 37÷39	
60	Узлы 40; 41	
61	Каркасы: 1-60к-3; 1-60к-7; 1-60к-8; 1-60к-60÷1-60к-64; 1-60к-2[illegible]6; 1-60к-228; 1-60к-79; 1-60к-253	
62	Каркасы: 1-60к-6; 1-60к-35; 1-60к-38; 1-60к-44; 1-60к-115; 1-60к-12[illegible]; 1-60к-106; 1-60к-132; 1-60к-112; 1-60к-141	
63	Каркасы: 1-60к-9; 1-60к-45; 1-60к-47; 1-60к-[illegible]; 1-60к-125; 1-60к-162; 1-60к-100; 1-60к-124; 1-60к-145; 1-60к-[illegible]; 1-60к-[illegible]; 1-60к-155; 1-60к-184; 1-60к-231	
64	Каркасы: 1-60к-12; 1-60к-15; 1-60к-32; 1-60к-67; 1-60к-70; 1-60к-73; 1-60к-76; 1-60к-193; 1-60к-135; 1-60к-[illegible]; 1-60к-201; 1-60к-207; 1-60к-210; 1-60к-129	
65	Каркасы: 1-60к-16; 1-60к-18; 1-60к-53; 1-60к-56; 1-60к-59; 1-60к-222; 1-60к-94; 1-60к-204; 1-60к-85; 1-60к-254	
66	Каркасы: 1-60к-118; 1-60к-121; 1-60к-138; 1-60к-199	
67	Каркасы: 1-60к-213; 1-60к-216; 1-60к-219	
68	Каркасы: 1-60к-250÷1-60к-252. Закладная деталь 1-60зд-14	
69	Закладные детали 1-60зд-1; 1-60зд-2; 1-60зд-5÷1-60зд-7. Петли 1-60т-1÷1-60т-3; 1-60т-5; 1-60т-6	
70	Петли 1-60ан-2; 1-60ан-3; 1-60ан-10; 1-60ан-11; 1-60ан-14. Гнутые стержни – 60ан-12	
71	Выборка стали	
72	Выборка стали (окончание)	
73	Наружные стеновые панели НТУ-33.28-10, НТУ-33.28-11	
74	Пространственные каркасы ПКТУ-33.28-10; ПКТУ-33.28-11	

Общие данные (продолжение)

Лист 2

Инв. № подл. | Подпись и дата | Взам. инв. №

Серия 1.25.1 Р 101-60Ш

Арх № 28856-2

Рабочие чертежи наружных стеновых панелей из шлакопемзобетона разработаны для крупнопанельных 9-ти этажных блок-секций серии 125 для строительства в г. Череповце с расчетной температурой наружного воздуха — 33,5° С.

Продольные самонесущие стены толщиной 400 мм, торцовые несущие стены толщиной 450 мм. Объемная масса бетона 1200 кг/м³

Наружные стеновые панели разработаны с учетом требований ВСН 32-77. „Инструкции по проектированию конструкций панельных жилых зданий," ГОСТ 11024-72* „Панели из легких бетонов для наружных стен." Окна и балконные двери приняты с двойным остеклением в раздельных переплетах по ГОСТ 11214-78.

При разработке панелей приняты следующие основные положения:

1. Панели изготавливаются из шлакопемзобетона.
2. Изготовление панелей производится фасадной стороной вниз.
3. Извлечение изделия из форм после термообработки производится с помощью кантователя при угле наклона формы не менее 70°, при достижении прочности бетона не менее 70% от проектной марки по прочности на сжатие.
4. Армирование панелей производится сварными арматурными блоками, которые устанавливаются в форму в собранном виде.
5. Вес панелей рассчитан на применение монтажных кранов грузоподъемностью 8 т.
6. Панели рассчитаны на применение траверсы, обеспечивающей самобалансирование усилий в грузовых стропах

Конструкция панелей

Панели выполняются из шлакопемзобетона однородной слитной структуры (с межзерновой пористостью до 6%) на пористом заполнителе из шлаковой пемзы.

Марка бетона по прочности на сжатие принимается для панелей продольных самонесущих стен-50, для торцовых несущих стен-75.

Марка шлакопемзобетона по морозостойкости должна быть не менее Мрз „25"

Марка наружного отделочного слоя бетона или раствора по прочности на сжатие должна быть не менее „100", по морозостойкости не менее Мрз „50".

Шлакопемзобетон нормальный или пластифицированный на шлакопемзовом щебне и песке по ГОСТ 9760-75

Щебень и песок гористые из металлургического шлака (шлаковая пемза)

Масса изделия определена с учетом коэффициента влажности 1,13.

Объемная масса шлакопемзобетона в высушенном до постоянной массы состоянии принята 1200 кг/м³

Панели могут быть облицованы плитками керамическими, стеклянными или из декоративного бетона.

Фактурный слой или слой раствора, к которому крепится облицовочная плитка, должны переходить с фасадной поверхности на оконные и дверные откосы и на торцы панелей в зоне установки герметиков не менее чем на 50 мм: толщина наружного фактурного слоя 20 мм 15 мм, толщина внутреннего отделочного слоя

При облицовке панелей керамической плиткой следует руководствоваться требованиями СН 389-68.

Профили по периметру наружного слоя панелей запроектированы из условия устройства стыков, заделанных герметиком, с поэтажным отводом воды случайно проникшей в вертикальные стыки, для чего в них предусмотрены каналы (декомпрессионные полосы). Вертикальные стыки в местах пересечения с горизонтальными перекрываются фартуками для отвода воды и стыки в этих местах не герметизируются.

Серия 125 ч10 р10.1-60Ш

Инв. № подл. | Подпись и дата | Взам. инв. №

Общие данные (продолжение) | Лист 3

Арх №28856-3

Качество поверхностей в зоне герметизации должно соответствовать требованиям. ГОСТ 11024-72*
Панели имеют противодождевой барьер в виде гребня. Наружная поверхность гребня должна быть покрыта водонепроницаемой мастикой в заводских условиях.

Заполнение оконных проемов столярными изделиями производится на заводе после термообработки панелий. Для крепления оконных блоков и балконных дверей в панелях предусмотрены деревянные антисептированные пробки. Возможные отклонения проектных размеров, неплотностью лицевых поверхностей, требования к внешнему виду и качеству отделки должно соответствовать ГОСТ 11024-72*.

Армирование панелей осуществляется сварными арматурными блоками. Взаимное расположение элементов арматурного блока определяется размерами указанными на чертеже и на типовых деталях армирования, приведенных в настоящем альбоме.

Приемка панелей. ОТК завода-изготовителя и контрольная выборочная проверка потребителем производится в соответствии с ГОСТ 11024-72*.
При отпуске с завода панели должны иметь максимальную заводскую готовность:

1. Офактуренную поверхность
2. Поверхность с внутренней стороны подготовленную под окраску или оклейку обоями.
3. Вмонтированные и остекленные оконные и балконные блоки, окрашенные за один раз. Блоки должны быть оснащены скобяными изделиями и иметь уплотняющие прокладки.
4. Установлены подоконные доски и сливы из оцинкованной стали.
5. Прочность бетона к моменту отпуска с завода должна быть не менее 80% проектной марки.

Хранение, транспортирование панели должно выполняться в соответствии с требованиями ГОСТ 11024-72*

При подъеме панели следует применять самобалансирующие траверсы. При перевозке и складировании применять деревянные прокладки

Маркировка панелей

Маркировка панелей принята буквенно-цифровая. Буквенная марка указывает на назначение панели.

Продольных фасадов рядовая НП
Утепляющая в лоджиях НПУ.
Торцовых фасадов рядовые НТ.
Торцовых фасадов угловые НТУ.

Цифровая маркировка обозначает габарит панели в дециметрах с округлением в большую сторону. Последняя цифра в марке порядковый номер панели.

Серия 125 410 Р10 1-6СШ

Инв. № подл. | Подпись и дата | Взам. инв. №

Общие данные (окончание) | Лист 4

Арх № 28856-4

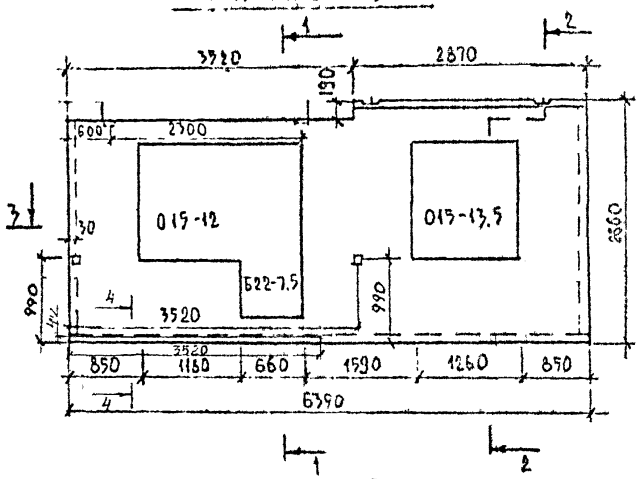

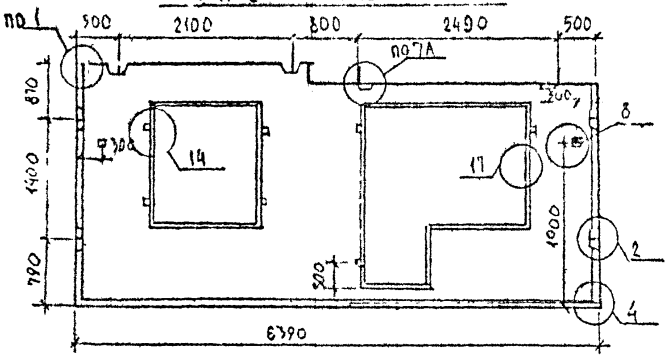

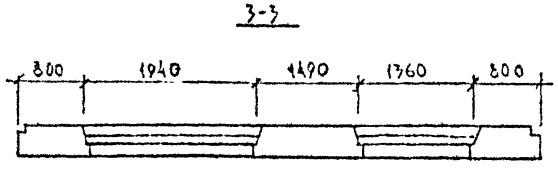

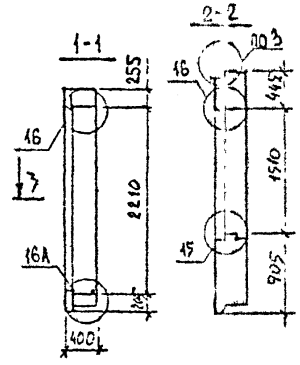

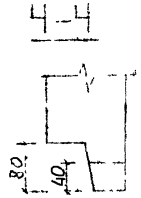

ХАРАКТЕРИСТИКА ИЗДЕЛИЯ

МАРКА ИЗДЕЛИЯ НП-64.28-5			
ТОЛЩИНА ИЗДЕЛИЯ		мм	400
ОБЪЕМ ЛЕГКОГО БЕТ.		$м^3$	4,23
ОБЪЕМ ФАКТУРНОГО СЛОЯ		$м^3$	0.41
МАССА ТРИ ЛЕГКОМ БЕТОНЕ С ОБЪЕМНОЙ МАССОЙ 1200		кг	6380
РАСХОД СТАЛИ		кг	60.66
ПЛОЩАДЬ	ПАНЕЛИ БРУТТО	$м^2$	17.48
	ПРОЕМОВ		4.84
	ПАНЕЛИ НЕТТО		12.62

Примечание: ЗУБ ОБРЕЗАТЬ НА 40мм НА ДЛИНУ 3520мм
ИЗМЕНЕНИЕ СОГЛАСОВАНО 30.4.85 СМИРНОВОЙ ДИ.

Зав. отд.	Бахолдина		Серия 125	Ч. 10 Р. 10.1-60 Ш	
Гл. корп. отд.	Гаврова		Наружная стеновая панель НП-64.28-5	Стадия	Масса	Масштаб
Гл. конструктор	Смирнова			Р		1:50
Ст. инж.	Лаустова			Лист 5	Листов 74
Инженер	Коновалова		Легкий бетон М50	КБ по железобетону им. А.А. Якушева Госстроя РСФСР	

Арх № 28.856-5

Серия 125 Ч 10 Р 10 1-60Ш

Инв. № подл. | Подпись и дата | Взам. инв. №

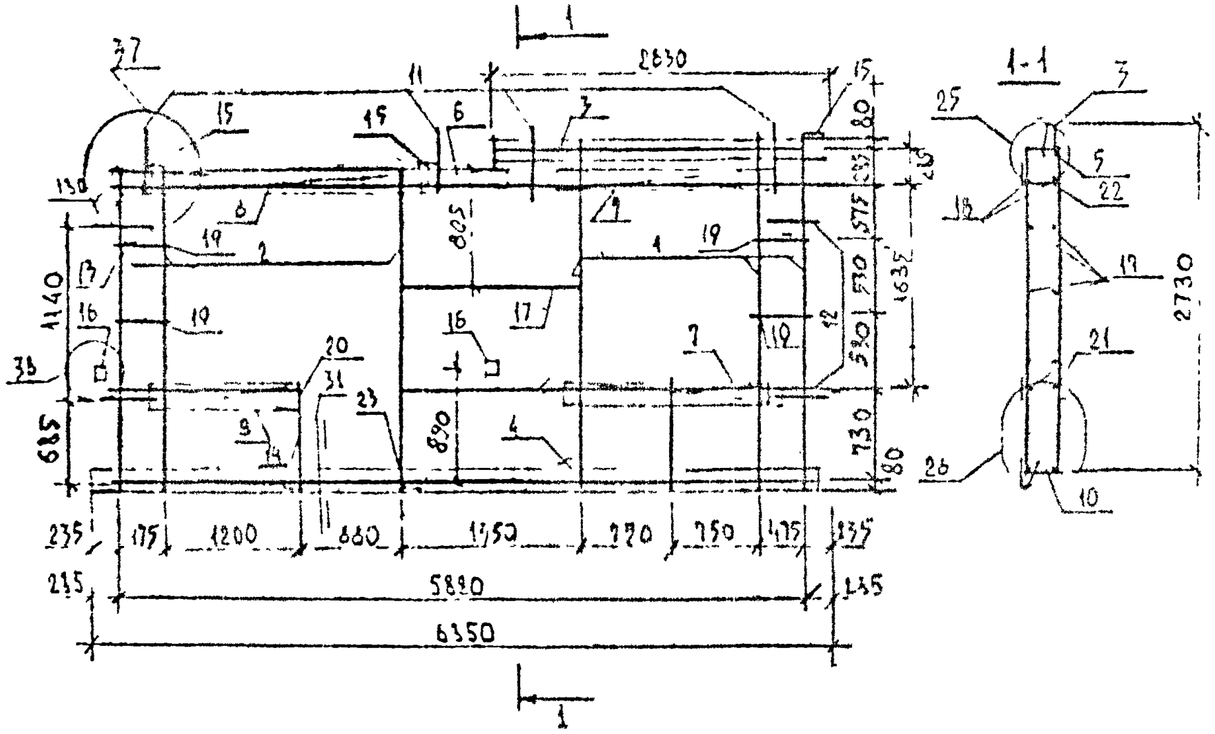

N поз.	Марка	Масса
1	ПКН-64 28-5.4	60.66

N поз.	Наименование	Масса	Лист	Кол-во
1	Каркас 1-60 К-3	4.98	61	1.
2	Каркас 1-60 К-32	1.31	64	1.
3	Каркас 1-60 К-38	1.38	62	1.
4	Каркас 1-60 К-45	2.96	63	1.
5	Каркас 1-60 К-56	3.85	65	1.
6	Каркас 1-60 К-59	2.1	65	1.
7	Каркас 1-60 К-27	0.72	61	2.
8	Каркас 1-60 К-64	0.9	"	1.
9	Каркас 1-60 К-60	0.54	"	1.
10	Каркас 1-60 К-67	2.54	64	1.
11	Подъемн. детали 1-60 ДН-3	1.98	69	4.
12	Петли монтажные 1-60 ДН-3	1.14	70	4.
13	Петли монтажные 1-60 ДН-1	0.26	"	2.
14	Каркас 1-60 К-15	0.48	64	2.
15	Закладная деталь 1-60 ДН-1	0.67	69	3.
16	Закладная деталь 1-60 ДН-6	0.42	"	2.
17	Ø6 А-III ℓ=1690	0.31	—	2.
18	Ø8 А-III ℓ=5920	2.34	—	2.
19	Ø6 А-III ℓ=515	0.11	—	8.
20	Ø8 А-III ℓ=1715	0.68	—	2.
21	Ø8 А-III ℓ=3370	1.33	—	2.
22	Ø4 Вр I ℓ=350	0.03	—	35
23	Гнутые стержни АН-13	0.98	70.	2.

Серия 1.225.410 вып 10-60 ЧМ

Инв. № подл. | Подпись и дата | Взам. инв. №

Пространственный каркас ПКН-64.28-5.4 | Лист 6

Инв. № 28856-6

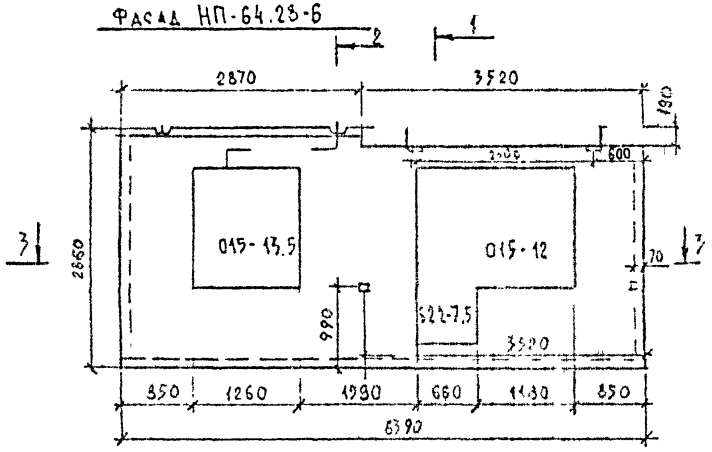

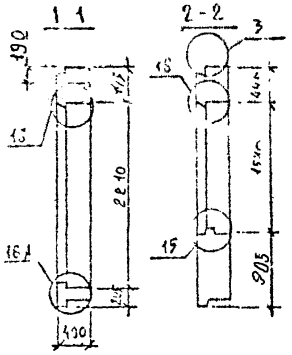

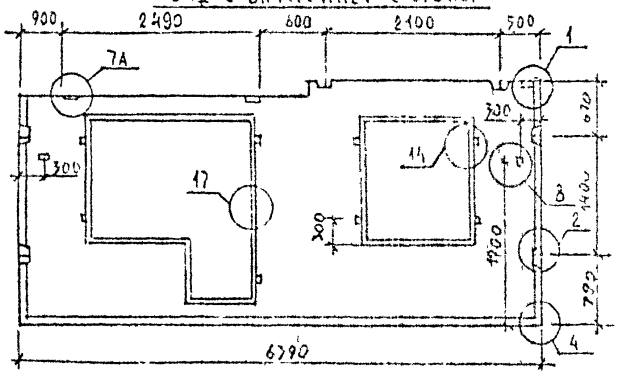

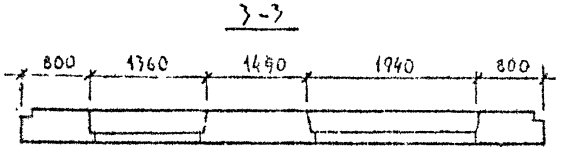

Характеристика изделия

Марка изделия НП-64.28-6		
Толщина изделия	мм	400
Объем легкого бет.	м³	4.23
Объем фактурного слоя	м³	0.41
Масса при легком бетоне с объемной массой 1200	кг	6380
Расход стали	кг	50.65
Площадь: Панели брутто	м²	17.46
Площадь: Проемов	м²	4.84
Площадь: Панели нетто	м²	12.62

Примечание: см. разрез 4-4 лист 5 (НП64-28-5) 3 ребра обвязаны, надо мы от низа на длину 3520

3.04.85. Смирнова А.И.

Зав. отд.	Бахолдина			Серия 125	Ч.10 р. 10.1-60 ш		
Гл. конс. отд.	Таиров			Наружная стеновая панель НП-64.28-6	Стадия	Масса	Масштаб
Гл. конс. пр.	Смирнова				Р		1:50
Ст. инж.	Хаустова			Легкий бетон М50	Лист 7	Листов	
Инженер	Коновалов				КБ по железобетону им. А.А. Якушева Госстроя РСФСР		

Арх. № 2.8856-7

Серия 125 Ч10 р 10.1-60ш

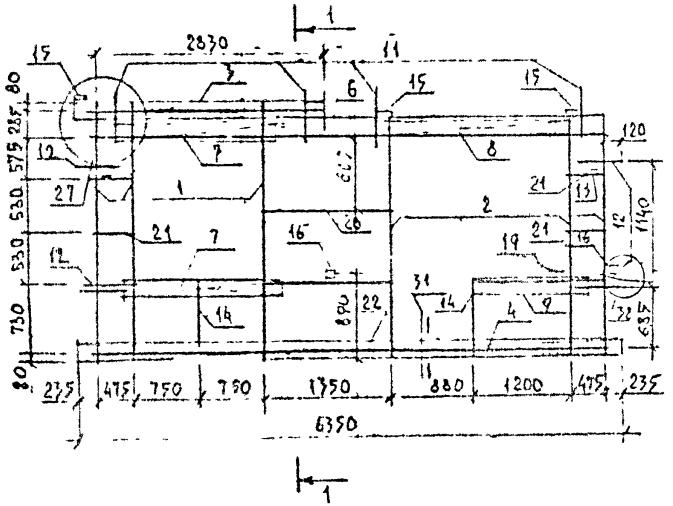

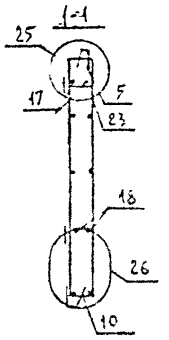

№ поз.	Наименование	Масса	№ листа	Кол-во
1	Каркас 1-60 К-3	1.58	61	3
2	Каркас 1-60 К-32	1.31	64	3
3	Каркас 1-60 К-38	1.38	62	1
4	Каркас 1-60 К-45	2.96	63	1
5	Каркас 1-60 К-56	3.35	65	1
6	Каркас 1-60 К-59	7.1	"	1
7	Каркас 1-60 К-23	0.72	61	2
8	Каркас 1-60 К-64	0.9	"	1
9	Каркас 1-60 К-60	0.54	"	1
10	Каркас 1-60 К-67	3.54	64	1
11	Петли подъемные 1-60 Т-3	1.99	69	4
12	Петли монтажные 1-60 АН 3	1.17	70	4
13	Петли монтажные 1-60 АН 11	0.26	"	2
14	Каркас 1-60 К-15	0.48	64	2
15	Закладная деталь 1-60 ЗД 1	0.67	69	3
16	Закладная деталь 1-60 ЗД 6	0.42	"	2
17	Ф8 АIII ℓ=5920	2.34		2
18	Ф8 АIII ℓ=3370	1.33		2
19	Ф8 АIII ℓ=1715	0.68		2
20	Ф6 АIII ℓ=1390	0.30		2
21	Ф6 АIII ℓ=515	0.11		8
22	Гнутый стержень 1-60 АН 12	0.99		2
23	Ф4 ВрI ℓ=350	0.03		35

№ поз.	Марка	Масса
1	ПКН-64,28-6.4	60.66

Серия 125 4.10 Р 10 1-60Ш

Инв. № подл. | Подпись и дата | Взам. инв. №

Пространственный каркас ПКН-64,28-6.4

8

Арх № 28856-8

Серия 125 ч10 р10.1-60ш

ФАСАД НП-64.28-9

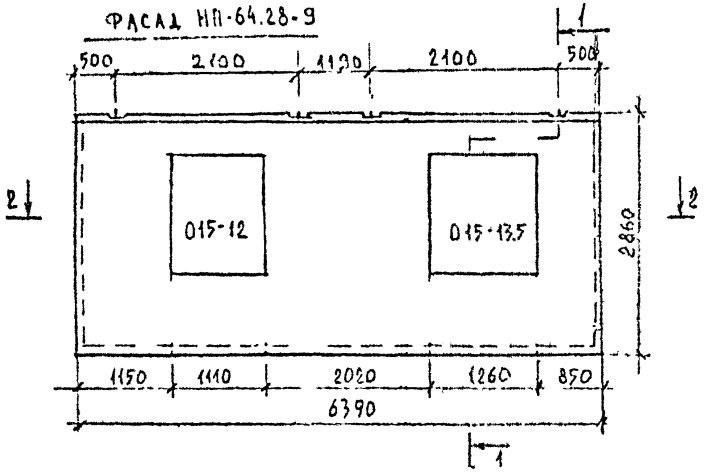

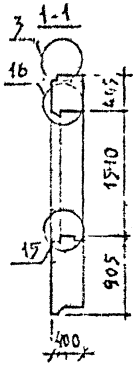

ВИД С ВНУТРЕННЕЙ СТОРОНЫ

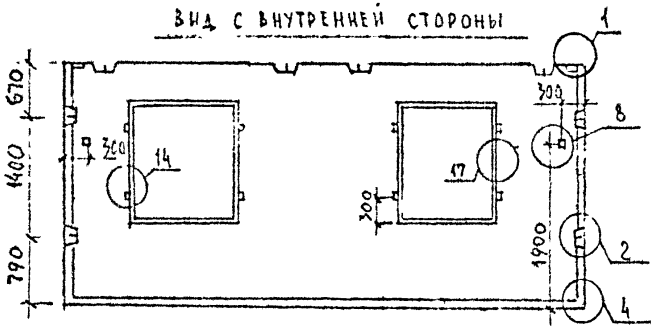

2 - 2

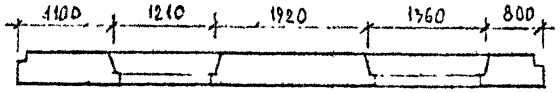

ХАРАКТЕРИСТИКА ИЗДЕЛИЯ.

МАРКА ИЗДЕЛИЯ НП-64.28-9			
Толщина изделия		мм	400
Объем легкого бет		м³	4.99
Объем фактурного слоя		м³	0.50
Масса при легком бетоне с объемной массой 1200		кг	7770
Расход стали		кг	61.01
Площадь	Панели брутто	м²	18.28
	Проемов		3.44
	Панели нетто		14.84

Зав. отд.	Бахолдина		
Гл. конс. отд.	Таиров		
Гл. конст-р	Смирнова		
Ст. инж.	Хаустова		
Инженер	Коновалов		

Серия 125 ч. 10 р. 10.1-60ш

НАРУЖНАЯ СТЕНОВАЯ ПАНЕЛЬ НП-64.28-9

Легкий бетон М50

Стадия	Масса	Масштаб
Р		1:50

Лист 9 | Листов

КБ по железобетону им. А.А. Якушева Госстроя РСФСР

Арх № 28856-9

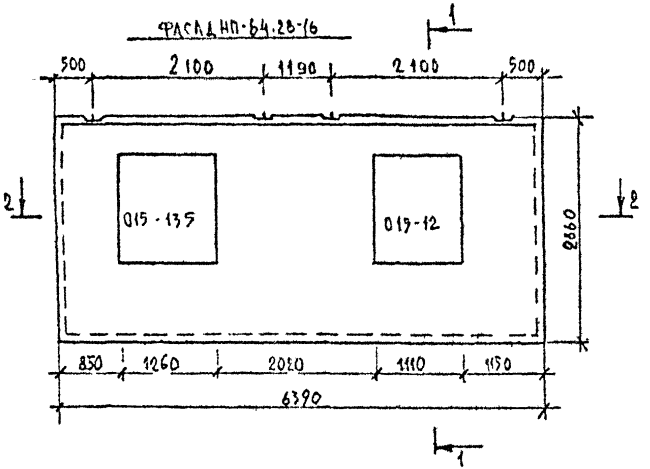

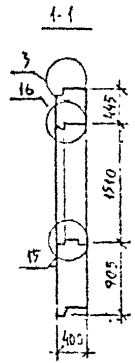

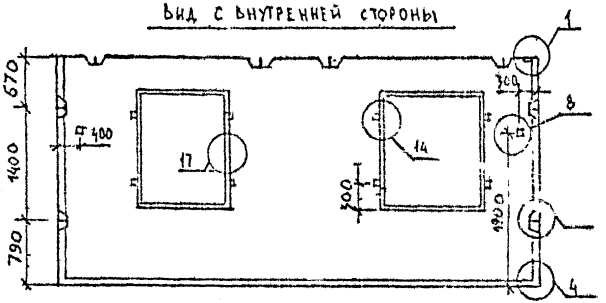

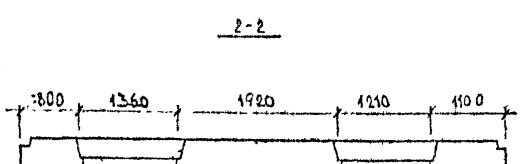

ХАРАКТЕРИСТИКА ИЗДЕЛИЯ

МАРКА ИЗДЕЛИЯ НП-64.28-16			
ТОЛЩИНА ИЗДЕЛИЯ		мм	400
ОБЪЕМ ЛЕГКОГО БЕТ.		м³	4.99
ОБЪЕМ ФАКТУРНОГО СЛОЯ		м³	0.50
МАССА ПРИ ЛЕГКОМ БЕТО НЕ С ОБЪЕМНОЙ МАССОЙ 1200		кг	7770
РАСХОД СТАЛИ		кг	61,01
ПЛОЩАДЬ	ПАНЕЛИ БРУТТО	м²	18.28
	ПРОЕМОВ		3.44
	ПАНЕЛИ НЕТТО	-	14.84

Серия 125	Ч. 10 Р. 10.1-60Ш		
Нарушная стеновая панель НП-64 28-16	Стадия	Масса	Масштаб
	Р		1:50
	Лист 10	Листов	
Лёгкий бетон М50	КБ по железобетону им. А.А. Якушева Госстроя РСФСР		

Серия 125 ч10 р10.1-60Ш

Инв. № подл. | Подпись и дата | Взам. инв. №

Арх. № 28856-10

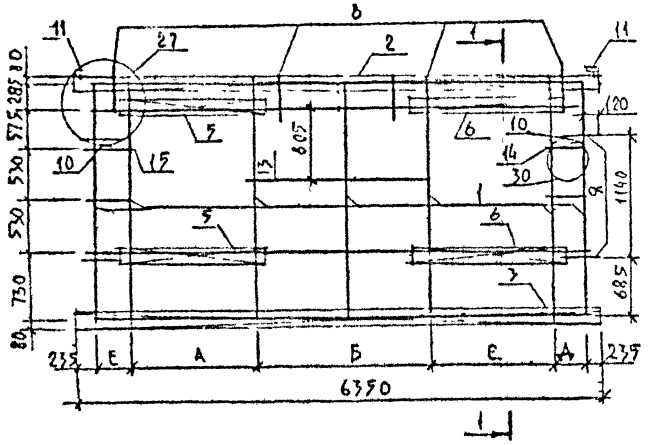

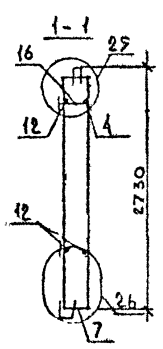

№ поз	Наименование	Масса	№ листа	Кол-во 1	Кол-во 2
1	Каркас 1-60К-3	1.58	61	7	7
2	Каркас 1-60К-44	3.11	62	1	1
3	Каркас 1-60К-45	2.96	63	1	1
4	Каркас 1-60К-53	8.63	65	1	1
5	Каркас 1-60К-23	0.72	61	2	
5	Каркас 1-60К-62	0.65	"		2
6	Каркас 1-60К-62	0.65	"	2	
6	Каркас 1-60К-23	0.72	"		2
7	Каркас 1-60К-67	3.54	64	1	1
8	Подъемные петли 1-60Т 2	2.52	69	4	4
9	Петли монтажные 1-60АН 3	1.19	70	4	4
10	Петли монтажные 1-60АН-11	0.26	"	2	2
11	Закладная деталь 1-60-3Д-1	0.67	69	2	2
12	Ф5АII ℓ=5920	2.34	—	4	4
13	Ф6АIII ℓ=1820	0.40	—	2	2
14	Ф6АIII ℓ=820	0.18	—	4	
14	Ф6АIII ℓ=520	0.11	—		4
15	Ф6АIII ℓ=520	0.11	—	4	
15	Ф6АIII ℓ=820	0.18	—		4
16	Ф4 ВрI ℓ=350	0.03	—	33	33

№ испол	Марка	А	Б	С	Д	Е	Масса
1	ПКН 64 28-16.4	1500	1780	1350	775	475	61.01
2	ПКН-64.28-9.4	1350	780	1500	475	775	61.01

Серия 125 у10 р10-60Ш

Инв. № подл. | Подп. и дата | Взам. инв. №

Пространственные каркасы: ПКН-64 28-16.4; ПКН-64.28-9.4

Лист 11

Арх № 28856-11

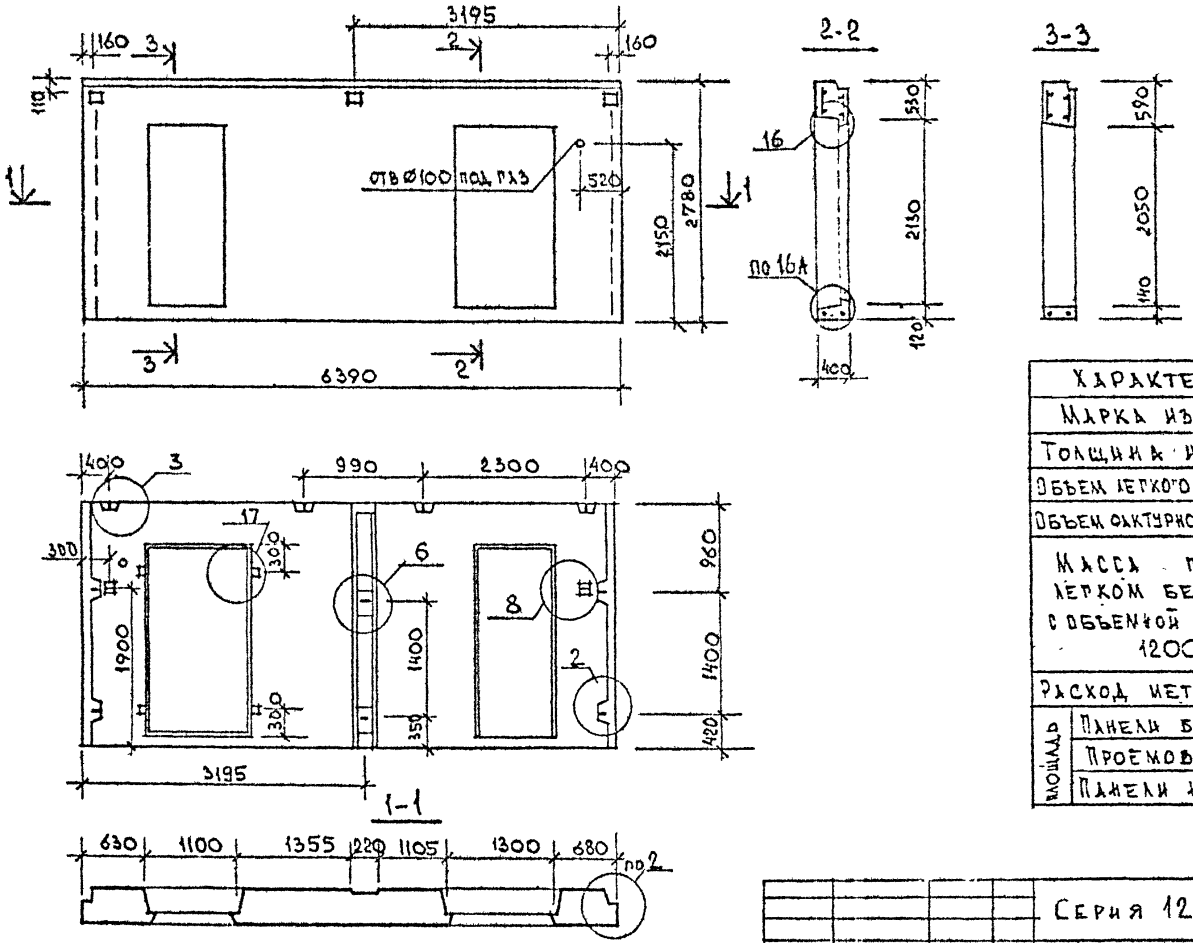

ХАРАКТЕРИСТИКА ИЗДЕЛИЯ		
МАРКА ИЗДЕЛИЯ		НП-64.28-55
ТОЛЩИНА ИЗДЕЛИЯ	ММ	400
ОБЪЕМ ЛЕГКОГО БЕТОНА	$м^3$	4.30
ОБЪЕМ ФАКТУРНОГО СЛОЯ		0.24
МАССА ПРИ ЛЕГКОМ БЕТОНЕ С ОБЪЕМНОЙ МАССОЙ 1200	КГ	6215
РАСХОД МЕТАЛЛА	КГ	123.86
ПЛОЩАДЬ: ПАНЕЛИ БРУТТО	$м^2$	17.25
ПРОЕМОВ		4.59
ПАНЕЛИ НЕТТО		12.66

ЗАВ. ОТД.	БАХОЛДИНА		
ГЛ. КОНСТ.	ТАИРОВ		
ГЛ. КОН. ПР.	СМИРНОВА		
ВЕД. КОН.	ЧИЛЕВА		
СТ. ИНЖ.	ХРУСТОВА		
СТ. ТЕХНИК	МАШКОВА		

Серия 125 ч. 10 р. 10.1-60ш

Нарушная стеновая панель НП-64.28-55

СТАДИЯ	МАССА	МАСШТАБ
Р		1:50

ЛИСТ 12 ЛИСТОВ

Легкий бетон М-50

КБ по железобетону им. А.А. Якушева

Серия 125 ч10 Р10.1-60ш

ИНВ. № ПОДЛ. | ПОДПИСЬ И ДАТА | ВЗАМ. ИНВ. №

Арх № 28856-12

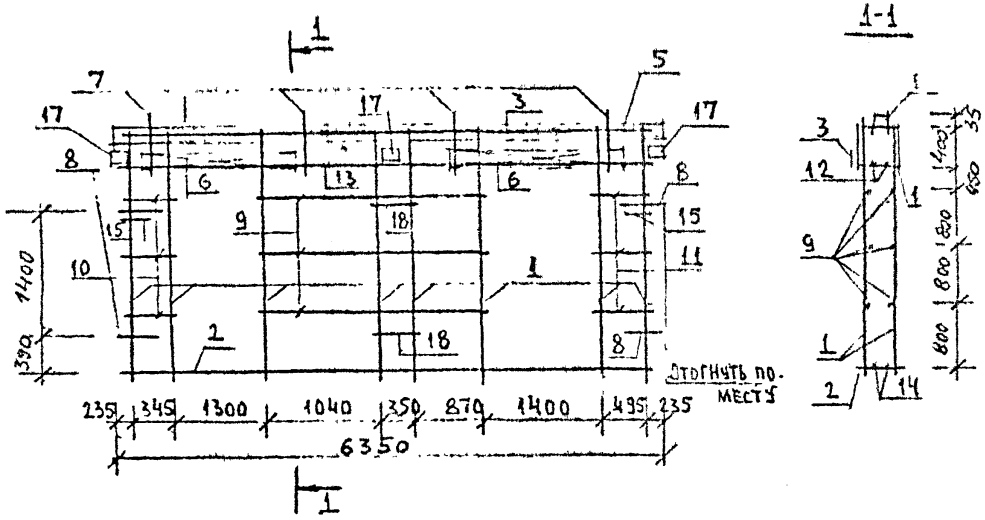

N поз.	Наименование	Масса	N листа	Кол-во на испол.
1	Каркас 1-60К-250	5.17	68	8
2	Каркас 1-60К-251	3.54	"	1
3	Каркас 1-60К-252	13.59	"	1
5	Каркас 1-60К-44	3.11	62	1
6	Каркас 1-60К-23	0.72	61	2
7	Петля подъем. 1-60Т-3	1.99	69	4
8	Петля монт. 1-60АН-3	1.19	70	4
9	⌀6АIII ℓ=2700	0.6	—	6
10	Ф6АIII ℓ=400	0.09	—	6
11	Ф6АIII ℓ=450	0.10	—	6
12	⌀18АII ℓ=5920	11.83	—	2
13	Ф4ВI ℓ=350	0.03	—	33
14	Ф12АIII ℓ=5920	5.26		2
15	Петля монт. 1-60АН-11	0.26	70	2
17	Закл. дет. 1-60ЗД-14	1.70	68	3
18	Петля монт. 1-60АН-14	1.22	70	2

N испол.	Марка	Масса
1	ПКН-64.28-55.4	123.86

Инв. N подл. | Подп. и дата | Взам. инв. N

Пространственный каркас ПКН-64.28-55.4

Лист 13

Фасад НП-32.28-6

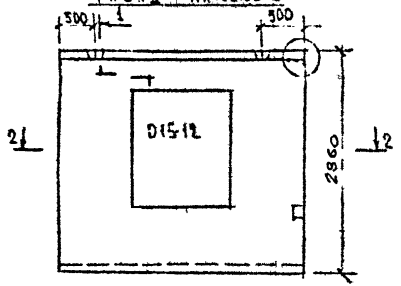

1-1

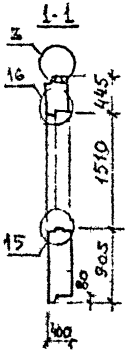

Фасад НП-32.28-9

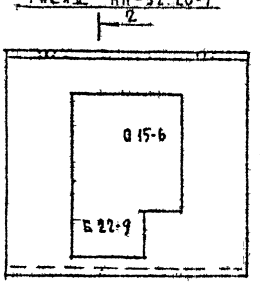

Вид с внутренней стороны

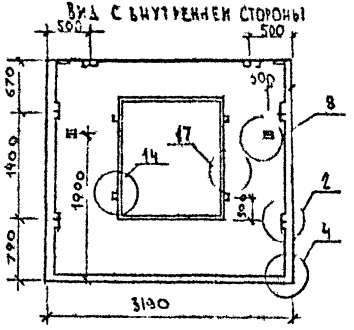

Вид с внутренней стороны

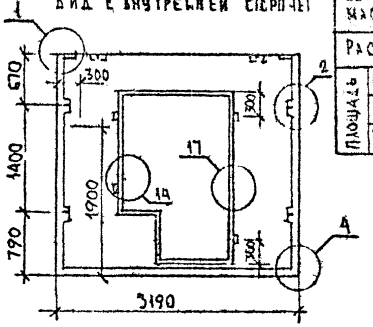

2-2

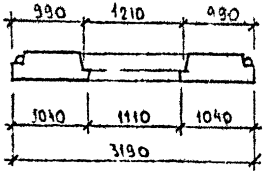

4-4

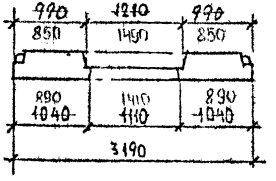

ХАРАКТЕРИСТИКА ИЗДЕЛИЯ

Марка изделия			НП-32.28-6	НП-32.28-9
Толщина изделия		мм	400	400
Объем легкого бетона		м³	2.49	2.14
Объем фактурного слоя			0.25	0.22
Масса при легком бетоне с объемной массой 1200		кг	3780	3250
Расход стали		кг	33.98	33.06
Площадь	панели брутто	м²	9.12	9.12
	проемов		1.60	2.48
	панели нетто		7.52	6.64

Примечание изменение внесла Смирнова А.Н. 3.09.85

Серия 125 ч.10 в 10.1-60ш

Инв.№ подл. | Подпись и дата | Взам. инв.№

Гл.спец.	Абелюкина				
Рук.сект.	Н.Тарасов				
Проектир.	А.Смирнова				
Гл.инж.	А.Кисилова				
Гл.технолог	А.Никитина				

Серия 125 ч.10 р. 10.1-60ш

Наружная стеновая панель НП-32.28-6 НП-32.28-9

Легкий бетон М50

Стадия	Масса	Масштаб
Р		1:50
Лист 14	Листов	

КБ по железобетону им. А.А. Якушева Госстроя РСФСР

Арх №28856-14

ПКН-32.28-6

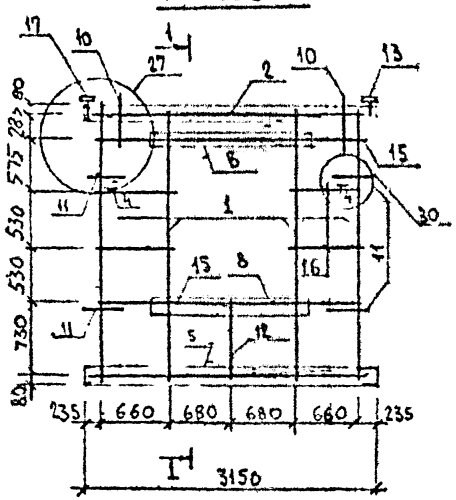

1-1

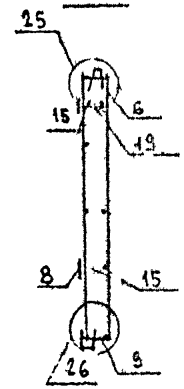

ПКН-32.28-9

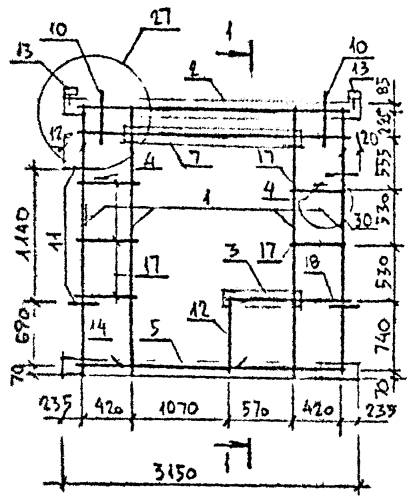

№ поз.	Наименование	Масса	№ листа	Кол-во на исп. 1	Кол-во на исп. 2
1	Каркас 1-60 К-3	1.58	61	4	4
2	Каркас 1-60 К-35	1.52	62	1	1
4	Монт. петля 1-60 АН-11	0.26	70	2	2
5	Каркас 1-60 К-47	1.35	63	1	1
6	Каркас 1-60 К-18	4.03	65	1	1
8	Каркас 1-60 К-63	0.38	61	2	—
9	Каркас 1-60 К-73	1.65	64	1	1
10	Петля подъема 1-60 Т-3	1.99	69	2	2
11	Монт. петля 1-60 АН 3	1.19	70	4	4
12	Каркас 1-60 К-15	0.48	64	1	1
13	Закат. деталь 1-60 ЗД-1	0.67	69	2	2
15	Ø8 АIII ℓ=2920	1.07	—	4	2
16	Ø6 АIII ℓ=700	0.15	—	8	—
19	Ø4 ВрI ℓ=350	0.03	—	15	15
7	Каркас 1-60 К-23	0.72	61	—	1
14	Шутыш стерж. 1-60 АН-12	0.99		—	2
17	Ø6 АIII ℓ=460	0.10	—	—	10
18	Ø8 АIII ℓ=1030	0.41	—	—	2

№ исп	Марка	Масса
1	ПКН-32.28-6.4	33.98
2	ПКН-32.28-9.4	33.06

Пространственный каркас ПКН-32.28-6.4
ПКН-32.28-9.4

Лист 15

Серия 125 4ТО Р 10.1-60Ш

Инв. № подл. | Подпись и дата | Взам. инв. №

Арх № 28856-15

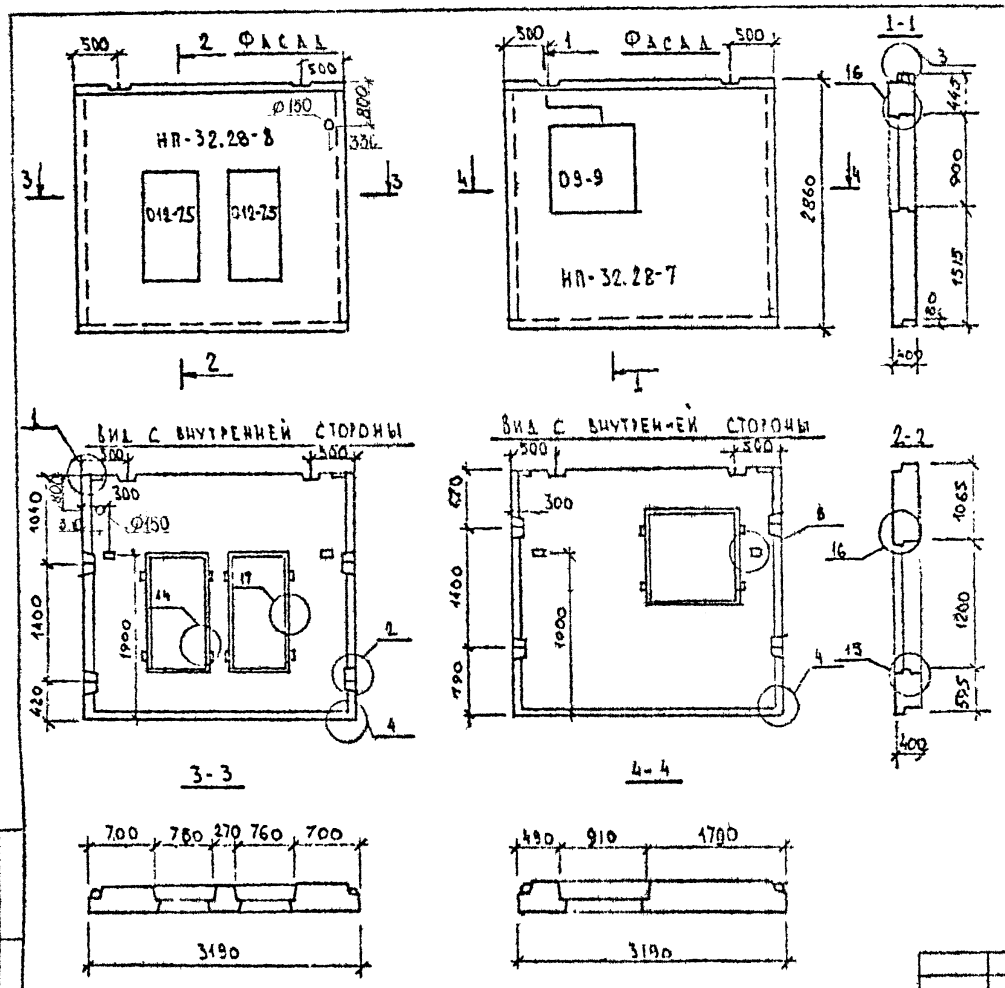

ХАРАКТЕРИСТИКА ИЗДЕЛИЯ

МАРКА ИЗДЕЛИЯ			НП-32.28-8	НП-32.28-7
ТОЛЩИНА ИЗДЕЛИЯ		мм	400	400
ОБЪЕМ ЛЕГКОГО БЕТОНА		$м^3$	2.50	2.76
ОБЪЕМ ФАКТУРНОГО СЛОЯ		$м^3$	0.26	0.28
МАССА ПРИ ЛЕГКОМ БЕТОНЕ С ОБЪЕМНОЙ МАССОЙ 1200		кг	3810	4200
РАСХОД СТАЛИ		кг	37.99	37.32
ПЛОЩАДЬ	ПАНЕЛИ БРУТТО	$м^2$	9.12	9.12
	ПРОЕМОВ		1.50	0.68
	ПАНЕЛИ НЕТТО		7.62	8.44

Примечание: отверстие под газ выполнять в панелях 2-го этажа
030483 Смирнова А.Н.

ЗАВ. ОТД.	Н. ВАСОЛДИНА		СЕРИЯ 125	Ч. 10 р. 10.1-60 Ш
Гл. КОНСТР.	Л. ТАИРОВ		НАРУЖНЫЕ СТЕНОВЫЕ ПАНЕЛИ НП-32.28-8; НП-32.28-7	СТАДИЯ: Р; МАССА: ; МАСШТАБ: 1:50
Гл. КОНСТР.	А. СМИРНОВА			ЛИСТ 16 ЛИСТОВ
Гл. ИНЖЕНЕР	А. ЛАУСТОВА		ЛЕГКИЙ БЕТОН М-50	КБ по железобетону им. А.А. Якушева
Ст. ТЕХНИК	Л. НИКИТИНА			

Серия 125 ч.10 р.10.1-60Ш

Инв. № подл. | Подпись и дата | Взам. инв. №

Арх № 28856-16

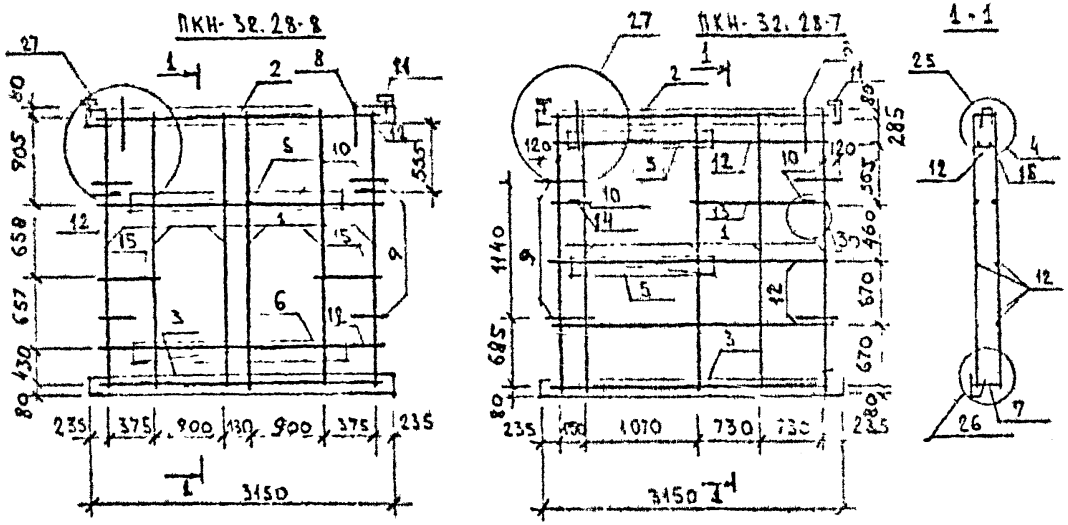

№ поз.	Наименование	Масса	№ листа	Кол-во 1	Кол-во 2
1	Каркас 1-60К-3	1.58	61	6	5
2	Каркас 1-60К-35	1.52	62	1	1
3	Каркас 1-60К-47	1.35	63	1	1
4	Каркас 1-60К-18	4.03	65	1	1
5	Каркас 1-60К-60	0.54	61		2
6	Каркас 1-60К-61	0.86	"	2	
7	Каркас 1-60К-73	1.65	64	1	1
8	Подъемные петли 1-60Т-2	2.52	69		2
9	Петли монтажные 1-60АН-3	1.19	70	4	4
10	Петли монтажные 1-60АН-11	0.26	"	2	2
11	Закладная деталь 1-60ЗД-1	0.67	69	2	2
12	Ф 8А II ℓ=2720	1.07	—	6	6
13	Ф 8А III ℓ=1500	0.59	—		2
14	Ф 6А III ℓ=190	0.04	—		2
15	Ф 6А II ℓ=420	0.09	—	8	
16	Ф 4В I ℓ=350	0.03	—	15	15
8	Подъемн. петля 1-60Т-3	1.99	69	2	-

№ испол.	Марка	Масса
1	ПКН-32.28-8.4	37.99
2	ПКН-32.28-7.4	37.32

Серия 125 ч10 РТД.1-60Ш

Инв. № подл. | Подпись и дата | Взам. инв. №

Пространственные каркасы ПКН-32.28-8.4 ПКН-32.28-7.4 | Лист 17

Арх. № 28856-17

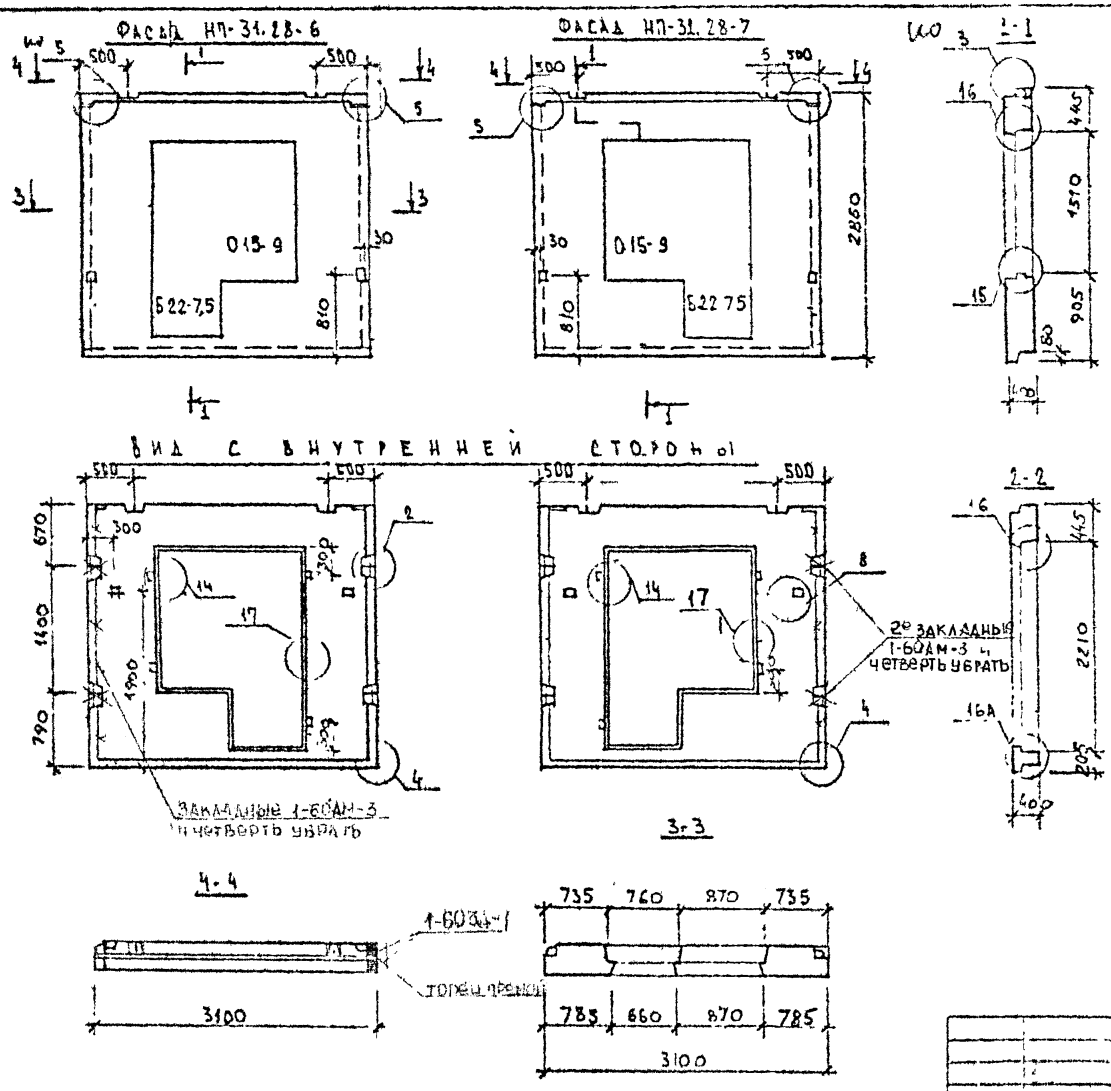

Характеристика изделия

Марка изделия		НП-31.28-6 НП-31.28-7
Толщина изделия	мм	400
Объем легкого бетона	м³	1.99
Объем фактурного слоя		0.20
Масса при легком бетоне с объемной массой 1200	кг	3020
Расход стали	кг	35,66
Площадь: Панели брутто	м²	8.87
Площадь: Проемов	м²	2.61
Площадь: Панели нетто	м²	6.26

Применение: 3.04.85 согласовано Ониловой А.И.

Серия 125 ч 10 р 10.1-60 ш

Серия 125 ч. 10 р. 10.1-60 ш					
Наружные стеновые панели НП-31.28-6 НП-31.28-7			Стадия	Масса	Масштаб
			Р		1:50
Легкий бетон М 50			Листов 12	Листов	
			КБ по железобетону им. А.А. Гвоздева		

Инв. № подл. | Подпись и дата | Взам. инв. №

Арх. № 28856-18

ПКН-31.28-7

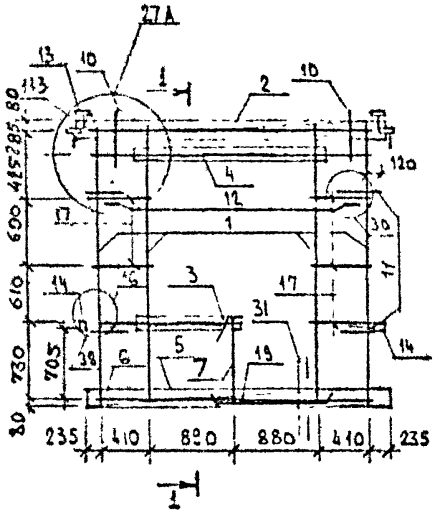

ПКН-31.28-6

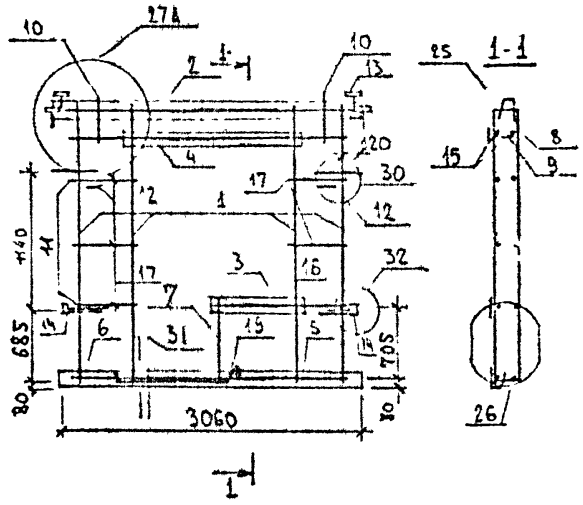

№ поз	Наименование	Масса	№ листа	Кол-во 1	Кол-во 2
1	Каркас 1-60 К-3	1.58	61	4	4
2	Каркас 1-60 К-6	1.51	62	1	1
3	Каркас 1-60 К-7	0.49	61	1	1
4	Каркас 1-60 К-8	0.41	"	1	1
5	Каркас 1-60 К-9	1.34	63	1	1
6	Каркас 1-60 К-12	1.54	64	1	1
7	Каркас 1-60 К-15	0.48	"	1	1
8	Каркас 1-60 К-56	3.85	65	1	1
9	Ø4 Вр I ℓ = 350	0,03	—	14	14
10	Подъемные петли 1-60Т-3	1.99	69	2	2
11	Петли монтажные 1-60АН-3	1.19	70	4	4
12	Петли монтажные 1-60АН-11	0.26	"	2	2
13	Закладная деталь 1-60ЗД-1	0.67	69	4	4
14	Закладная деталь 1-60ЗД-6	0.42	"	2	2
15	Ø8 АII ℓ = 2640	1.04	—	2	2
16	Ø8 АIII ℓ = 1340	0.53	—	2	2
17	Ø6 АIII ℓ = 450	0.09	—	10	10
19	Гнутый стержень 1-60АН-12	0.99	70	2	2

№ испол	Марка	Масса
1	ПКН-31.28-6.4	35.66
2	ПКН-31.28-7.4	35.66

Серия 125 410 р 10.1-60Ш

Инв. № подл. | Подпись и дата | Взам. инв. №

Пространственные каркасы ПКН-31.28-7.4 ПКН-31.28-6.4 | Лист 19

Лрх № 28856-19

Фасад НП 64.25-1

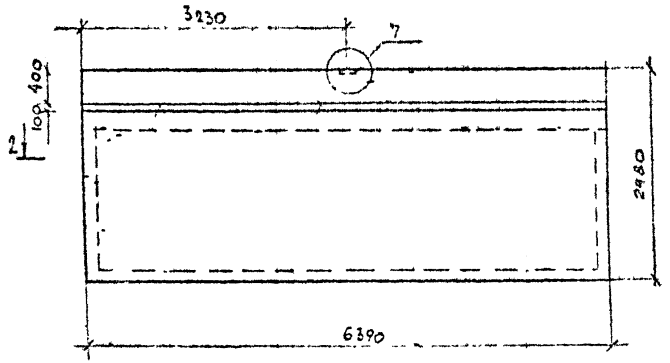

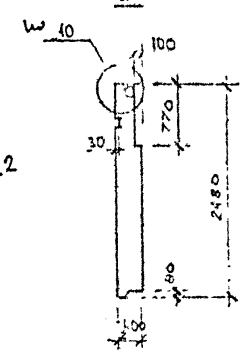

Вид с внутренней стороны

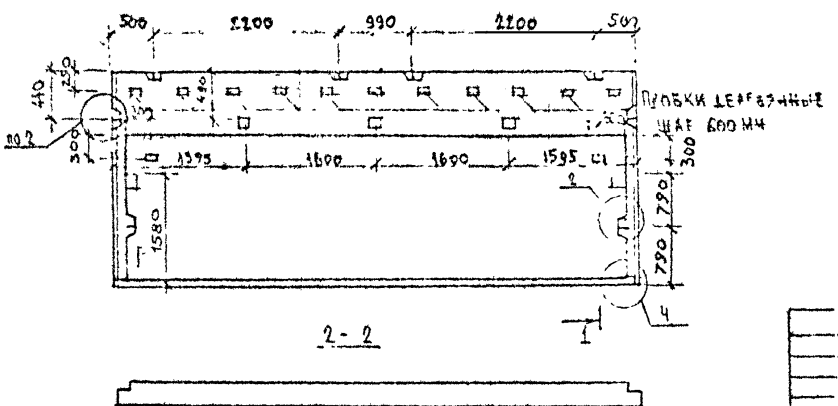

Пространственный каркас см. лист

Характеристика изделия

Марка изделия			НП-64.25-1
Толщина изделия		мм	400
Объем легкого бетона			5.10
Объем фактурного слоя		м³	0.55
Масса при легком бетоне с объемной массой 1200		кг	7790
Расход стали		кг	43.93
Площадь	Панели брутто	м²	15.85
	Проемов		—
	Панели нетто		15.85

Примечание:
1. [illegible]
2. [illegible]

Зонтик [illegible]

Серия 125			4.10 Р.10.1-60 Ш
Фасадная панель НП-64.25-1	Стадия	Масса	Масштаб
	Р		1:50
Легкий бетон М-50	Листов		
	КБ по железобетону им. А.А. Якушева Госстроя РСФСР		

Зав. отд. Н. Бахолдина
Гл. конст. М. Тимофеев
Гл. конст. А. Смирнова
Гл. инж. Р. Хлустова
Гл. техн. [illegible]

Арх. № 28856-20

Серия 125 4.10 Р.10.1-60Ш

Инв. № подл. | Подпись и дата | Взам. инв. №

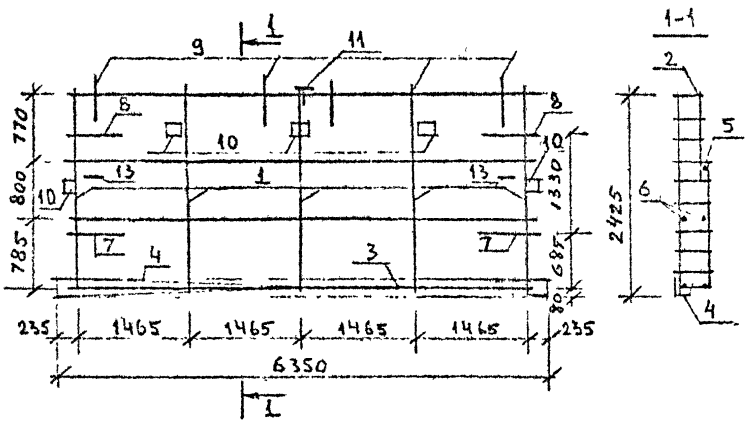

N поз.	Наименование	Масса	N листа	Кол-во
1	Каркас 1-60 К-54	1.48	65	5
2	Каркас 1-60 К-79	3.24	61	1
3	Каркас 1-60 К-67	3.54	64	1
4	Каркас 1-60 К-45	2.96	63	1
5	Каркас 1-60 К-85	3.54	65	1
6	Ф8 А III В = 5920	2.34	—	3
7	Петля монт. 1-60 АН-3	1.19	70	2
8	Петля монт. 1-60 АН-2	1.15	"	2
9	Петля под'ем. 1-60 Т-3	1.99	69	4
10	Закл. дет. 1-60 ЗД-7	0.48	"	5
11	Закл. дет. 1-60 ЗД-1	0.67	"	1
13	Петля монт 1-60 АН-11	0.26	70	1

Испол.	МАРКА	МАССА
1	ПКН-64.25-1.4	43.93

Серия 125 4 10 ф 10 1-60Ш

Инв. N подл. | Подп. и дата | Взам. инв. N

ПРОСТРАНСТВЕННЫЙ КАРКАС
ПКН-64.25-1.4

Лист 21

Арх № 28856-21

Серия 125 ч.10 р.10-60Ш

Фасад НП-64.25-2

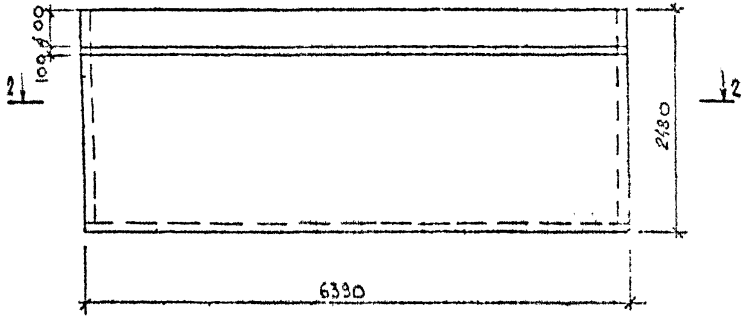

1-1

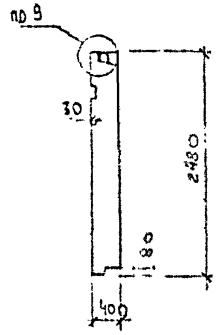

Вид с внутренней стороны

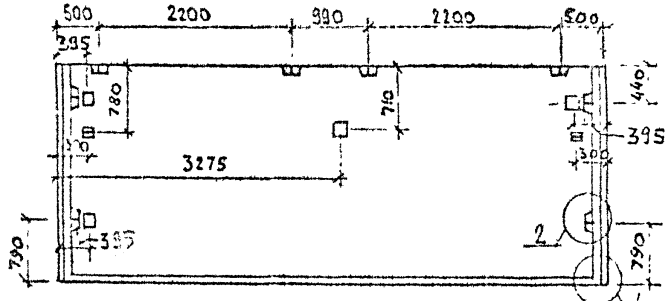

2-2

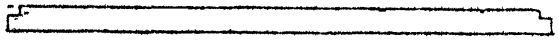

Характеристика изделия

Марка изделия			НП-64.25-2
Толщина изделия	мм		400
Объем легкого бетона	м³		5.58
Объем фактурного слоя			0.55
Масса при легком бетоне с объемной массой 1200	кг		8440
Расход стали	кг		38,09
Площадь	Панели брутто	кг	15.85
	Проемов		—
	Панели нетто		15.85

Серия 125		ч.10	Р.10.1-60Ш
Фризовая панель НП-64.25-2		Стадия	Масса	Масштаб
		Р		1:50
Легкий бетон М-50		Лист 22	Листов
		КБ по железобетону им. А.А. Якушева Госстроя РСФСР	

Инв.№ подл. | Подпись и дата | Взам.инв.№

Арх № 28854-22

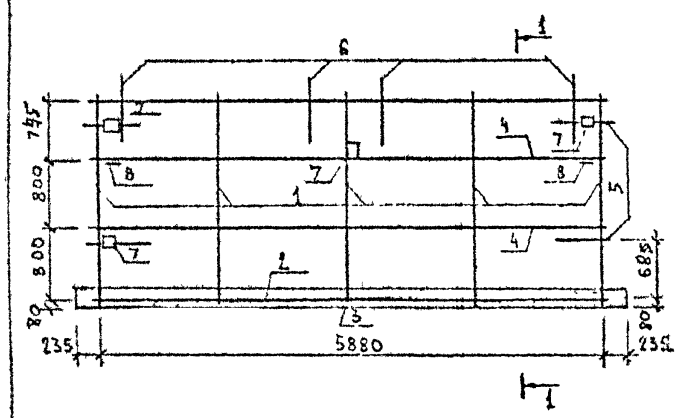

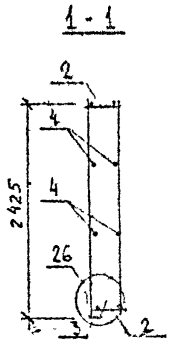

№ поз.	Наименование	Масса	№ листа	Кол-во
1	Каркас 1-60К-76	1.41	64	1
2	Каркас 1-60К-67	3.54	"	2
3	Каркас 1-60К-45	2.96	63	1
4	Ф8АШ l = 5920	2.34	—	4
5	Петли монт. 1-60АЧ-3	1.19	70	4
6	Петли подъемн. 1-60Т-2	2.52	69	4
7	Закладная деталь 1-60ЗД-7	0.48	"	4
8	Петли монт. 1-60АЧ-11	0.26	70	2

№ исп.	Марка	Масса
1	ПКН 64.25-2.4	38.09

Серия 125 410 р 10 1-60 ШИ

Инв. № подл. | Подпись и дата | Взам. инв. №

Пространственный каркас ПКН-64.25-2.4 | Лист 23

Арх. № 28856-23

Фасад НП-64.14-1

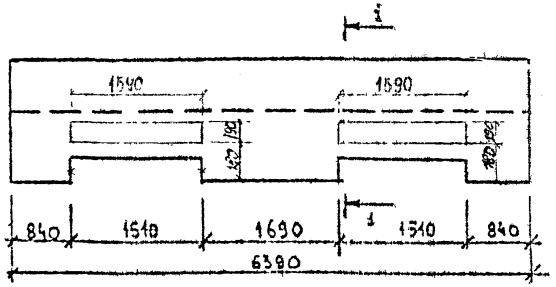

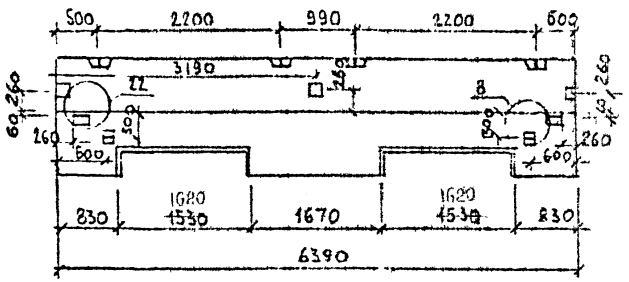

Вид с внутренней стороны

1-1

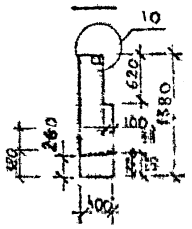

Характеристика изделия

Марка изделия			НП-64.14-1
Толщина изделия		мм	400
Объем легкого бетона		м³	2.59
Объем фактурного слоя			0.22
Масса при легком бетоне с объемной массой 1200		кг	3860
Расход стали		кг	30.08
Площадь	Панели брутто	м²	8.82
	Проемов		0.79
	Панели нетто		8.03

Примечание: 03.04.85 согласовано Смирновой А.И.

Серия 125 ч10 р 10.1-60Ш

Серия 125			Ч. 10 Р. 10.1-60Ш		
Наружная стеновая панель НП-64.14-1			Стадия	Масса	Масштаб
			Р		1:50
			Лист 24	Листов	
Легкий бетон М-50			КБ по железобетону им. А.А. Якушева Госстроя РСФСР		

Арх № 28856-24

Фасад НПМ-64.19-1

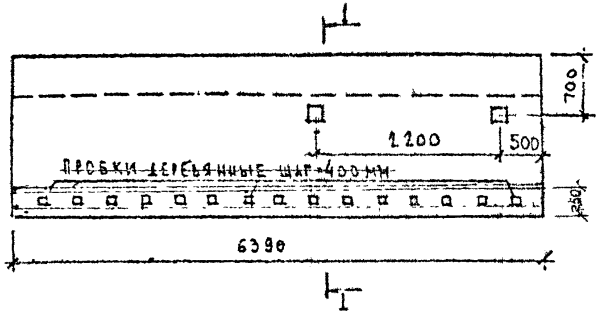

1-1

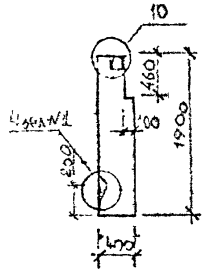

Вид с внутренней стороны

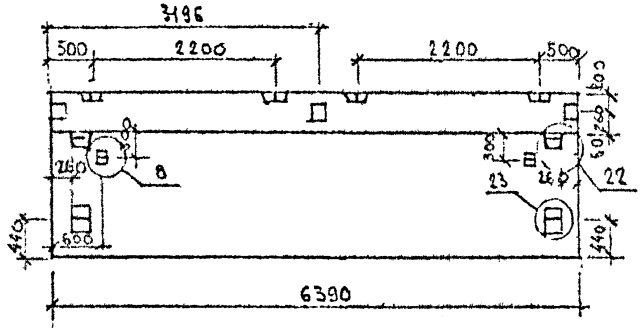

Узел 1

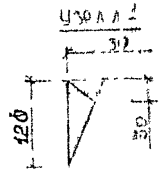

Характеристика изделия

Марка изделия			НПМ-64.19-1
Толщина изделия		мм	4.00
Объем легкого бетона		м³	4.15
Объем фактурного слоя			0.42
Масса при легком бетоне с объемной массой 1200		кг	6300
Расход стали			32.16
Площадь	Панели брутто	м²	12.14
	Проемов		—
	Панели нетто		12.14

Применимые деревянные пробки не ставить заменить штрабой

согласовано Смирновой А.И. 03.04.25

Серия 125 ч.10 р.10.1-60Ш

Зав. отдел	Б. Бахолдина		
Гл. инж.	М. Таиров		
Гл. инж.	А. Смирнова		
Ст. инженер	Л. Хаустова		
Ст. техник	Н. Никитина		

Серия 125 ч.10 р.10.1-60Ш

Наружная стеновая панель. НПМ-64.19-1

Легкий бетон М-50

Стадия	Масса	Масштаб
Р		1:50

Листов 25 листов

КБ по железобетону им. А.А. Якушева Госстроя УССР

Арх № 28856-25

Серия 125 ч.10 р.10.1-60Ш

Инв. № подл. | Подпись и дата | Взам. инв. №

ПКН-64.14-1

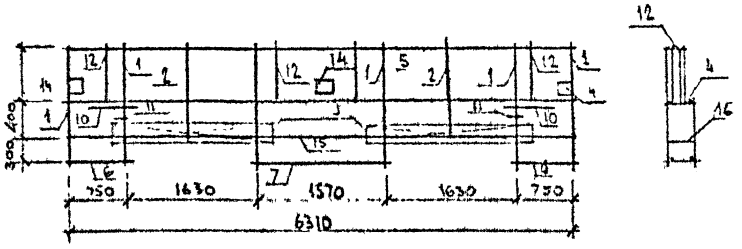

ПКН-64.19-1

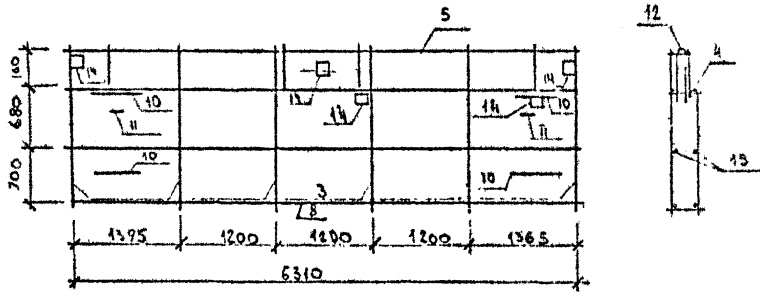

№ поз.	Наименование	Масса	№ листа	Количество 1	Количество 2
1	Каркас 1-60К-213	1,34	67	6	
2	Каркас 1-60К-216	1,08	"	2	
3	Каркас 1-60К-219	1,85	"		6
4	Каркас 1-60К-222	3,78	65	1	1
5	Каркас 1-60К-225	3,46	61	1	1
6	Каркас 1-60К-15	0,48	64	2	
7	Каркас 1-60К-231	0,96	63	1	
8	Каркас 1-60К-228	3,84	61		1
9	Каркас 1-60К-23	0,72	"	2	
10	Монт. петля 1-60АН-10	1,19	70	2	4
11	Монт. петля 1-60АН-11	0,26	"	2	2
12	Подъемн. петля 1-60Т-3	1,99	69	4	4
14	Закл. деталь 1-60ЗД-7	0,48	"	3	5
15	ФЗАIII l=6350	-1,41	—	2	2
16	ФЗАIII l=350	0,03	—	32	
12	Подъемн. петля 1-60Т-5	0,67	69	2	

Согласовано Смирновой А.И. 03.04.85.

№ исп.	Марка	Р.лс.	Масса
1	ПКН-64.14-1.4	1	30,08
2	ПКН-64.19-1.4	2	32,16

Серия 125 ч.10 р.10.1-60 ш

Пространственные каркасы ПКН-64.14-1.4 ПКН-64.19-1.4 | Лист 26

Арх №.28856-26

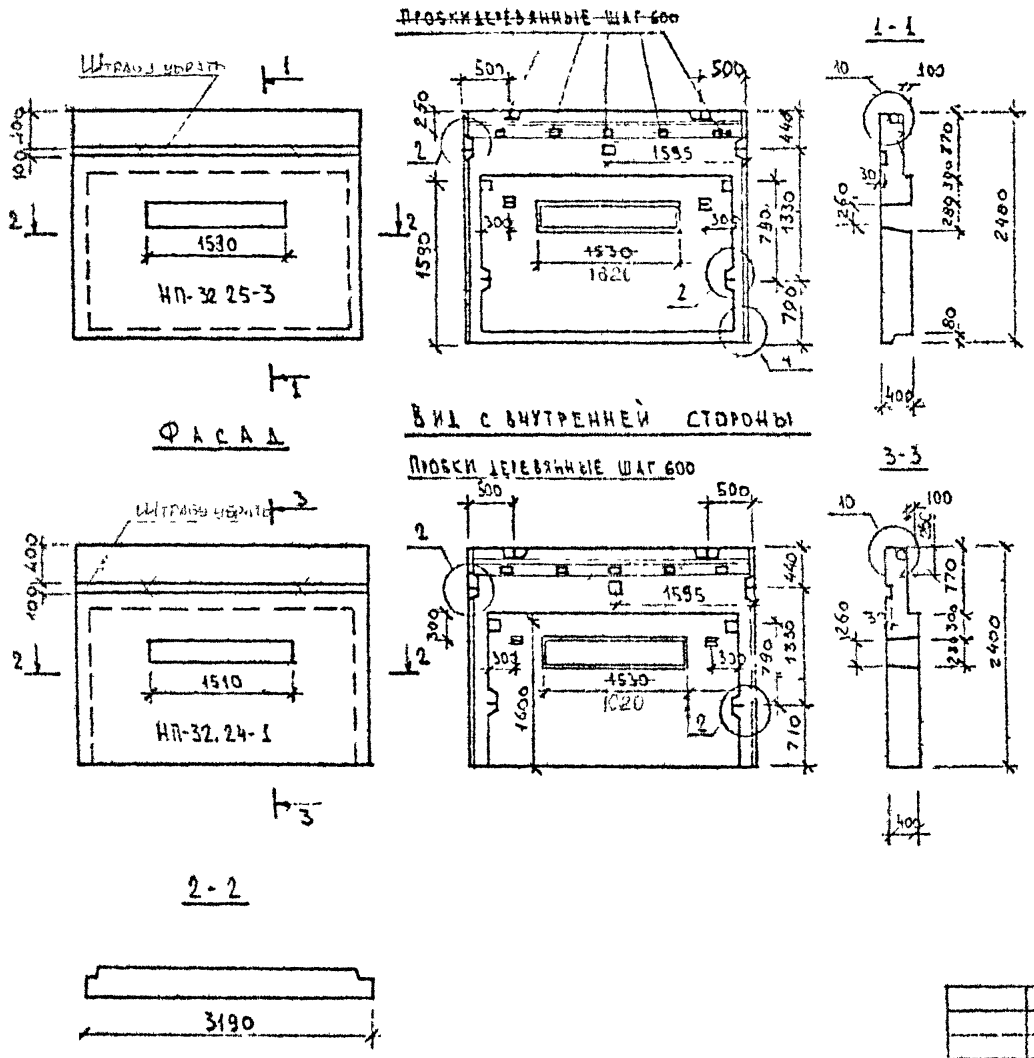

Характеристика изделия

Марка изделия		НП-32.25-3	НП-32.24-1
Толщина изделия	мм	400	400
Объем легкого бетона	м³	2.37	2.35
Объем фактурного слоя		0.26	0.25
Масса при легком бетоне с объемной массой 1200	кг	3630	3590
Расход стали	кг	33.92	32.57
Площадь: панели брутто	м²	7.91	7.66
Площадь: проемов	м²	0.39	0.39
Площадь: панели нетто	м²	7.52	7.27
Расход стеклоблоков ГОСТ 4272-75	м²	0.37	0.37

Изменение согласовано гл. конструктор Смирновой А.И. 03.04.85

Серия 125 ч.10 р.10.1-60Ш

Серия 125 ч.10 р.10.1-60Ш

Фризовые панели НП-32.25-3 НП-32.24-1

Легкий бетон М-50

Стадия	Масса	Масштаб
Р		1:50

Лист 27 | Листов

КБ по железобетону им. А.А. Якушева Госстроя РСФСР

Арх № 28856-27

ПКН-32.25-3

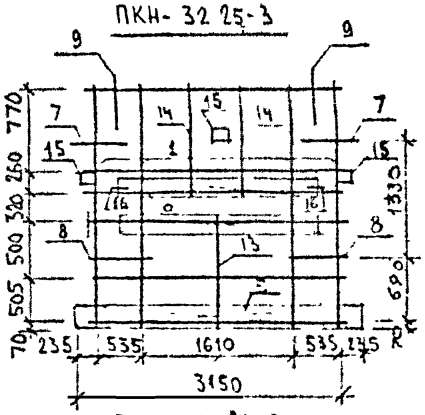

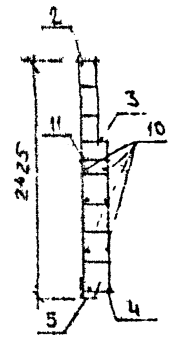

ПКН-32.24-1

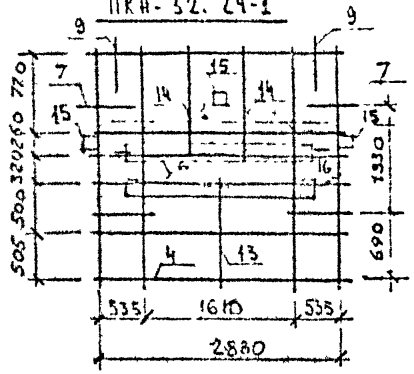

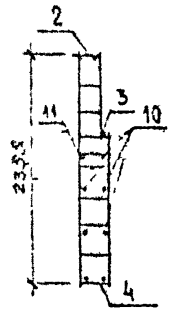

№ поз.	Наименование	Масса	№ листа	Кол-во 1	Кол-во 2
1	Каркас 1-60К-84	1.48	65	4	4
2	Каркас 1-60К-207	1.97	64	1	1
3	Каркас 1-60К-91	1.68	65	1	1
4	Каркас 1-60К-72	1.65	64	1	1
5	Каркас 1-60К-87	1.35	63	1	
6	Каркас 1-60К-23	0.72	61	2	2
7	Деталь монт. 1-60Д24-2	1.15	70	2	2
8	Деталь монт. 1-60Д24-3	2.19	11	2	2
9	Деталь подъемн. 1-60П-3	1.99	69	2	2
10	Ф 32 АIII ℓ= 2720	1.07	—	6	6
11	Ф 10 АI ℓ= 320	0.03	—	15	15
13	Каркас 1-60К-143	0.64	63	1	1
14	Каркас 1-60К-204	1.09	65	2	2
15	Закладная деталь 1-60Д24-7	0.48	69	3	3
16	Деталь монт. 1-60Д24-11	0.26	70	2	2

№ исп.	Марка		Масса
1	ПКН-32.25-3.4		33.92
2	ПКН-32.24-1.4		32.57

Пространственные каркасы ПКН-32.25-3.4, ПКН-32.24-1.4 | Серия 1.225.1-10 Вып. 28

Арх №.28856-28

Серия 1.225.1-10 Вып.28

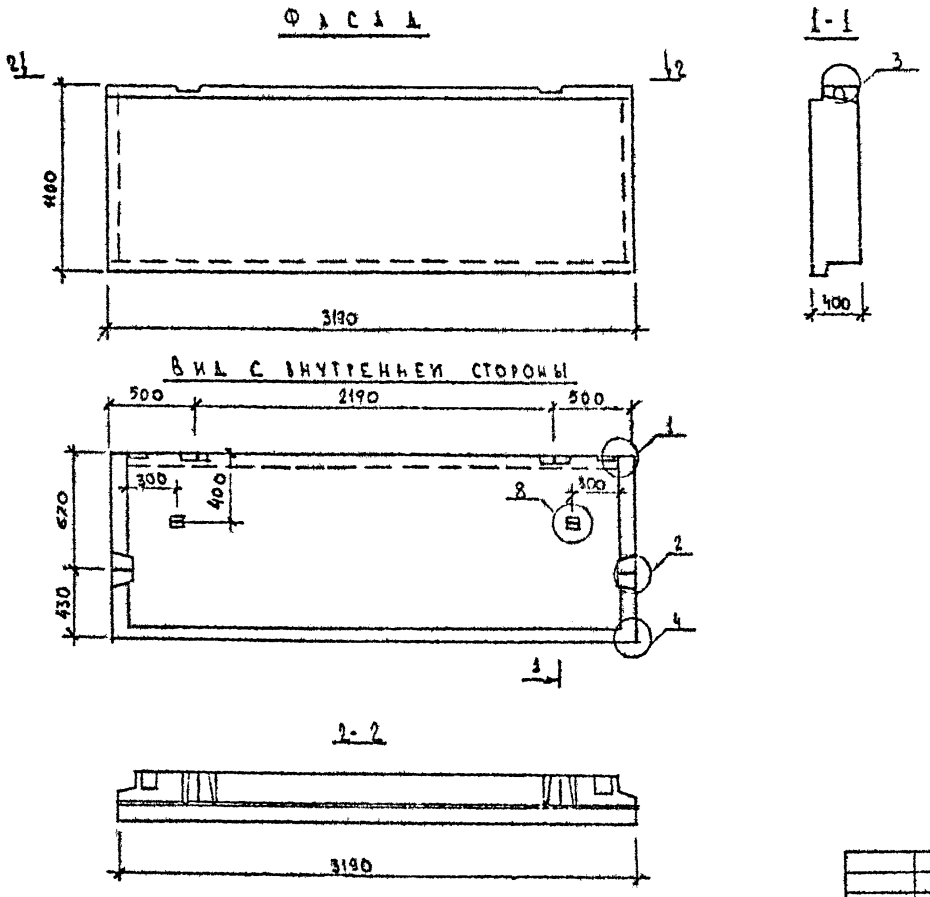

Характеристика изделия

Марка изделия			НП-32.11
Толщина изделия		мм	400
Объем легкого бетона		м³	1.160
Объем фактурного слоя			0.11
Масса при легком бетоне с объемной массой 1200		кг	1720
Расход стали			1687
Площадь	Панели брутто	м²	3.51
	Проемов		—
	Панели нетто		3.51

Серия 125 ч.10 р.10.1-60Ш

Зав.отд.	А.Баковдина		
Гл.констр.	М.Таиров		
Гл.конст.пр.	Д.Смирнова		
Ст.инженер	А.Хаустова		
Ст.техник	А.Никитина		

Серия 125 ч.10 р.10 1-60Ш

Наружная стеновая панель НП-32.11

Легкий бетон М50

Стадия	Масса	Масштаб
Р		1:50

Лист 29 Листов

КБ по железобетону им. А.А. Якушева

Инв.№ подл. | Подпись и дата | Взам. инв.№

Арх. № 28856-29

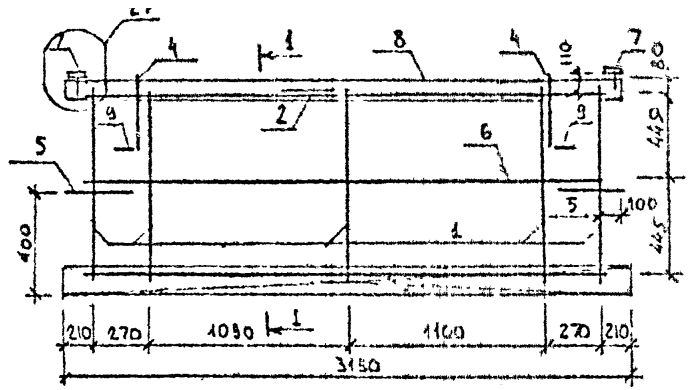

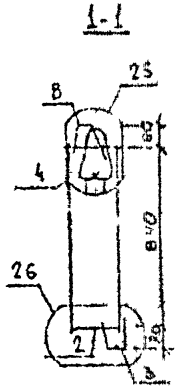

№ поз.	Наименование	Масса	№ листа	Кол-во
1	Каркас 1-60к-181	0.56	64	5
2	Каркас 1-60к-73	1.65	"	2
3	Каркас 1-60к-47	1.35	63	1
4	Петли подъемные 1-60т-5	0.67	69	2
5	Петли монтажные 1-60ан-3	1.19	70	2
6	Ф-6 АВ $l = 2800$	1.11	—	2
7	Закладная деталь 1-60зд-1	0.67	69	2
8	Каркас 1-60к-35	1.52	62	1
9	Петли монтажные 1-60ан-11	0.26	70	2

№ испол.	Марка	Масса
1	ПКН-32.11.4	16.87

Серия 125 410 Р.Ю.1-60Ш

Инв. № подл.	Подпись и дата	Взам. инв. №

Пространственный каркас ПКН-32.11.4

Лист 30

Арх. № 28856-30

Фасад

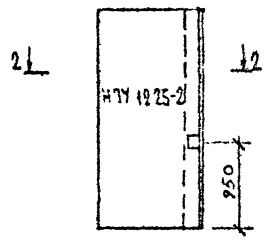

Фасад

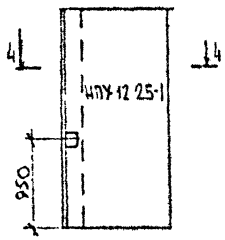

1-1

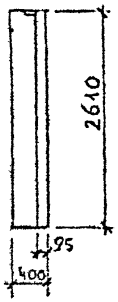

Вид с внутренней стороны

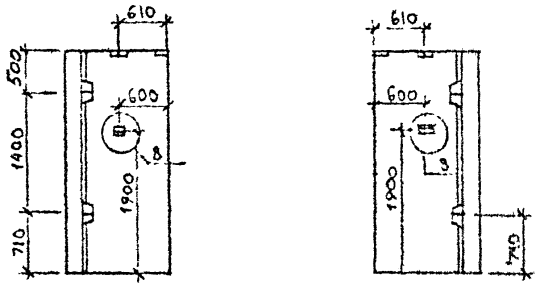

2-2

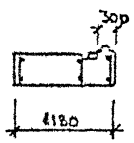

4-4

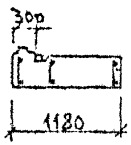

Характеристика изделия

Марка изделия		НПУ-12.25-2
Толщина изделия	мм	400
Объем легкого бетона	м³	1.09
Объем фактурного слоя		0.054
Масса при легком бетоне с объемной массой 1200	Кг	1610
Расход стали	Кг	12.56
Площадь панели брутто	м²	3.12
Площадь проемов	м²	—
Площадь панели нетто	м²	3.12

Серия 125 4.10 р.10.1-60ш

Панельные стеновые панели НПУ-12.25 1, НПУ-12.25 2

Стадия Р | Масса | Масштаб 1:50

Легкий бетон М35

Инв. № подл. | Подпись и дата | Взам. инв. №

Серия 125 4.10 р.10.1-60ш

Арх. № 28856-3

ПКНУ-12.25-1

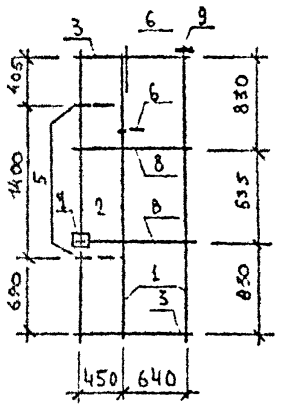

1-1

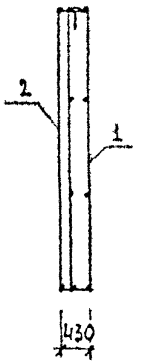

ПКНУ-12.25-2

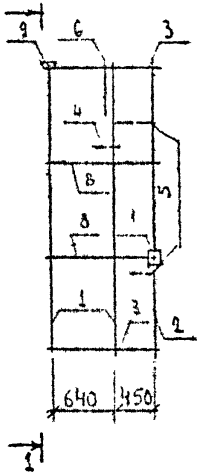

№ поз.	НАИМЕНОВАНИЕ	МАССА	№ листа	Кол-во 1	Кол-во 2
1	КАРКАС 1-60К-145	1,48	63	2	2
2	КАРКАС 1-60К-151	1,60	"	1	1
3	КАРКАС 1-60К-159	0,66	64	2	2
4	ПЕТЛИ МОНТАЖНЫЕ 1-60ДН-11	0,26	70	1	1
5	ПЕТЛИ МОНТАЖНЫЕ 1-60ДН-10	1,19	"	2	2
6	ПЕТЛИ ПОДЪЕМНЫЕ 1-60Т-3	1,99	69	1	1
7	ЗАКЛАДНАЯ ДЕТАЛЬ 1-60ЗД-7	0,48	"	1	1
8	К-6 АШ ℓ=1120	0,25	—	4	4
9	ЗАКЛАДНАЯ ДЕТАЛЬ 1-60ЗД-1	0,67	69	1	1

№ испол.	НАИМЕНОВАНИЕ	МАССА
1	ПКНУ-12.25-1.4	12,66
2	ПКНУ-12.25-2.4	12,66

СЕРИЯ 125 410 Р10.1-60Ш

ПРОСТРАНСТВЕННЫЕ КАРКАСЫ ПКНУ-12.25-1.4 ПКНУ-12.25-2.4

Арх № 28856-32

НТ 30.28-10

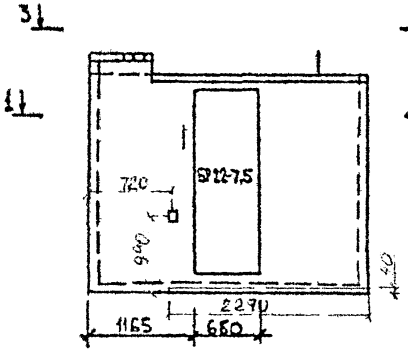

НТ-30.28-10

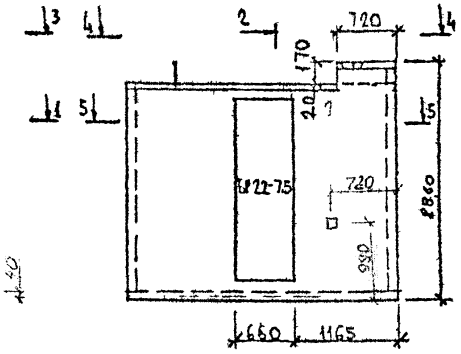

2-2

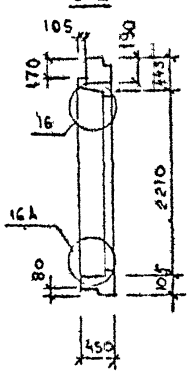

Характеристика изделия

Марка изделия		НТ-30.28-10 НТ-30.28-11
Толщина изделия	мм	450
Объем легкого бетона	м³	2.48
Объем фактурного слоя		0.20
Масса при легком бетоне с объемной массой 1200	кг	3680
Расход стали	кг	38.35
Площадь панели брутто	м²	8.03
Площадь проемов	м²	1.40
Площадь панели нетто	м²	6.63

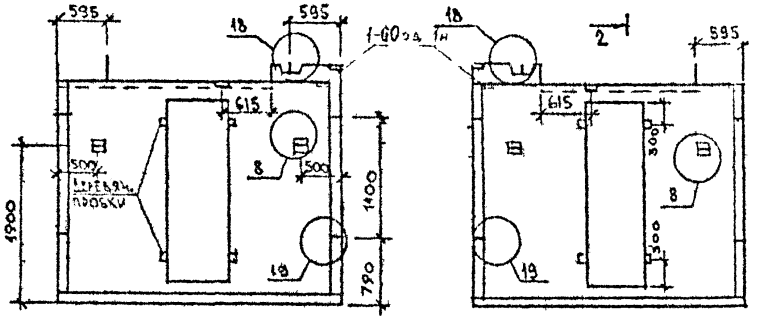

Примечание: 1. Сечения 4-4 см. л. 5
2. Изм. (а/д 1-60 за) Отличие Спи. стали в НТ-30.28-10
Согласовано Смирновой А.И. 03.04.86

1-1

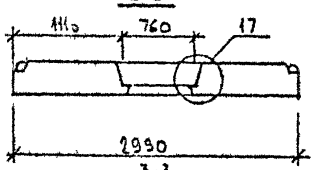

5-5

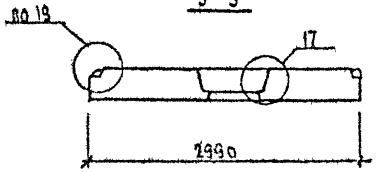

3-3

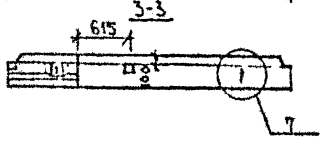

4-4

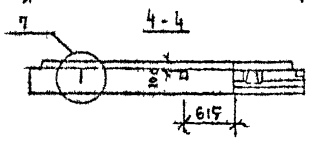

Зав. отд.	Н. Бухтоярова	
Гл. констр.	М. Гурьянов	
Гл. инженер	А. Смирнов	
Ст. инженер	Л. Кустова	
Ст. техник	А. Никитина	

Серия 125 ч 10 р. 10.1-60 Ш

Наружные стеновые панели НТ-30.28-10 НТ-30.28-11

Легкий бетон М 75

Стадия	Масса	Масштаб
Р		
Лист 13	Листов	

КУПРОЖЕЛЕЗОБЕТОН им. Д.А. Жарницкого

Арх. № 28856-33

Инв. № подл. | Подпись и дата | Взам. инв. №

Рис 1

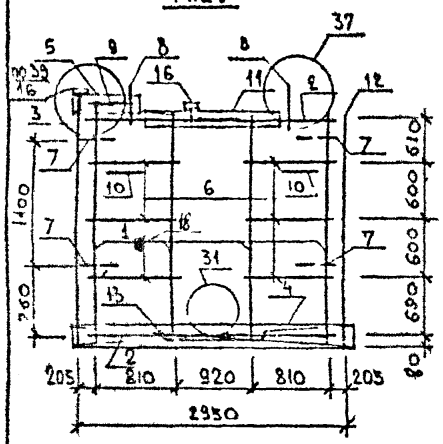

Рис. 2

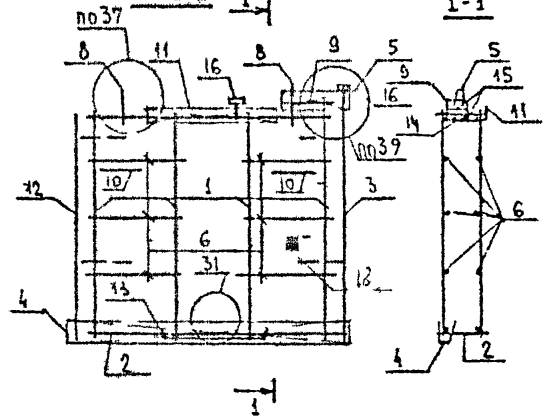

№ поз	Наименование	Масса	№ листа	Кол-во 1	Кол-во 2
1	Каркас 1-60К-135	2.48	64	4	4
2	Каркас 1-60К-124	1.58	63	2	2
3	Каркас 1-60К-121	2.49	66	1	1
4	Каркас 1-60К-125	1.28	63	1	1
5	Каркас 1-60К-128	0.35	62	1	1
6	Ф6АШ ℓ = 860	0.19	—	8	8
7	Петли монт. 1-60АН-3	1.19	70	4	4
8	Петли подъемные 1-60Т-3	1.99	69	2	2
9	Каркас 1-60К-132	2.58	62	1	1
10	Петли монт. 1-60АН	0.26	70	2	2
11	Каркас 1-60К-129	0.39	64	1	1
12	Каркас 1-60К-138	2.43	66	1	1
13	Глухой стержень 1-60АН-12	0.99	70	2	2
14	Ф6АШ ℓ = 1920	0.78	—	2	2
15	Ф4ВрI С = 400	0.03	—	7	7
16	Закладная деталь 1-60ЗД-1	0.75	69	2	2
18	Закладная деталь 1-60ЗД-6			1	1

№ испол	Марка	Рис.	Масса
1	ПКТ-30.28-10.4	2	38.35
2	ПКТ-30.28-11.4	1	38.35

Серия 125 410 Р10 1-60Ш

Инв. № подл. | Подпись и дата | Взам. инв. №

Пространственные каркасы ПКТ-30.28-10.4 ПКТ-30.28-11.4 | Лист 34

Арх. № 23856-34

Фасад НТ 30 28 15

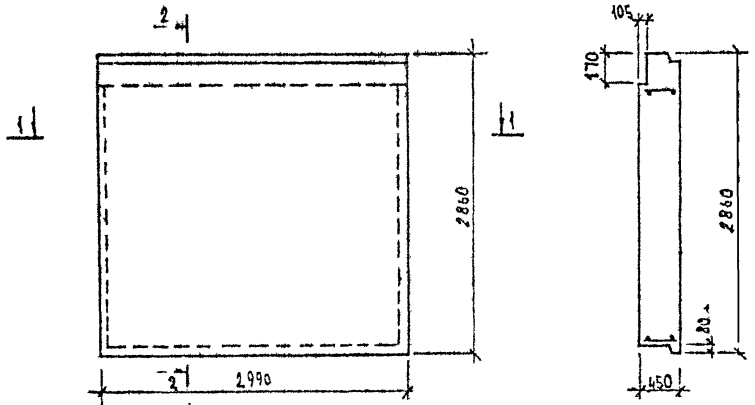

Вид с внутренней стороны

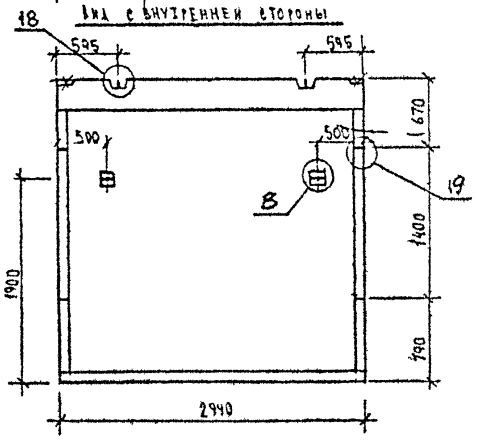

1-1

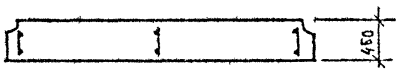

Марка изделия НТ-30 28-15			
Толщина изделия		мм	450
Объем легкого бет.		м³	2,62
Объем фактурного слоя		м³	0,67
Масса при легком бетоне с объемной массой 1200		кг	4630
Расход стали		кг	54,32
Площадь	Панели брутто	м²	8,55
	Проемов		—
	Панели нетто		8,55

Зав.отд.	Баурадина			Серия 125		4.10 Р.10.1-60 ш	
Гл.кон.отд.	Таиров			Наружная стеновая панель НТ-30.28-15	Стадия	Масса	Масштаб
Гл.кон.пр.	Смирнова				Р		1:50
Проверил	Смирнова				Лист 35	Листов	
Ст.инж.	Хаустова			Легкий бетон М-75 Раствор М 100	КБ по железобетону им. А.А. Якушева		
Исполн.	Баранова						

Серия 125 4.10 Р.10.1-60 ш

Инв.№ подл. | Подпись и дата | Взам. инв.№

Арх № 28856-35

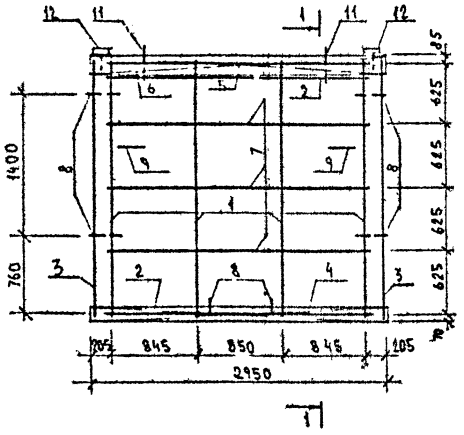

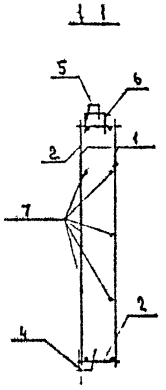

№ поз	Наименование	Масса	№ листа	Кол-во
1	Каркас 1-60к-135	2.48	64	4
2	Каркас 1-60к-124	1.58	63	2
3	Каркас 1-60к-121	2.49	66	2
4	Каркас 1-60к-125	2.28	63	1
5	Каркас 1-60к-112	1.44	62	1
6	Каркас 1-60к-141	18.54	"	1
8	Петли монт. 1-60 АН-3	1.19	70	4
9	Петли монт. 1-60 АН-11	0.26	"	2
11	Петли под'ем 1-60т-2	2.52	69	2
12	Закладн. дет. 1-60 ЗД-2	0.75	"	2
7	⌀ 6 АI l = 2560	0.57	—	6

№ исполн.	Марка	Масса
1	ПКТ-30.28-15.4	54.32

Серия 125 410 Р.10 1 60Ш

Инв. № подл.	Подпись и дата	Взам. инв. №

Пространственный каркас ПКТ-30.28-15.4 | Лист 36

Арх. № 28856-36

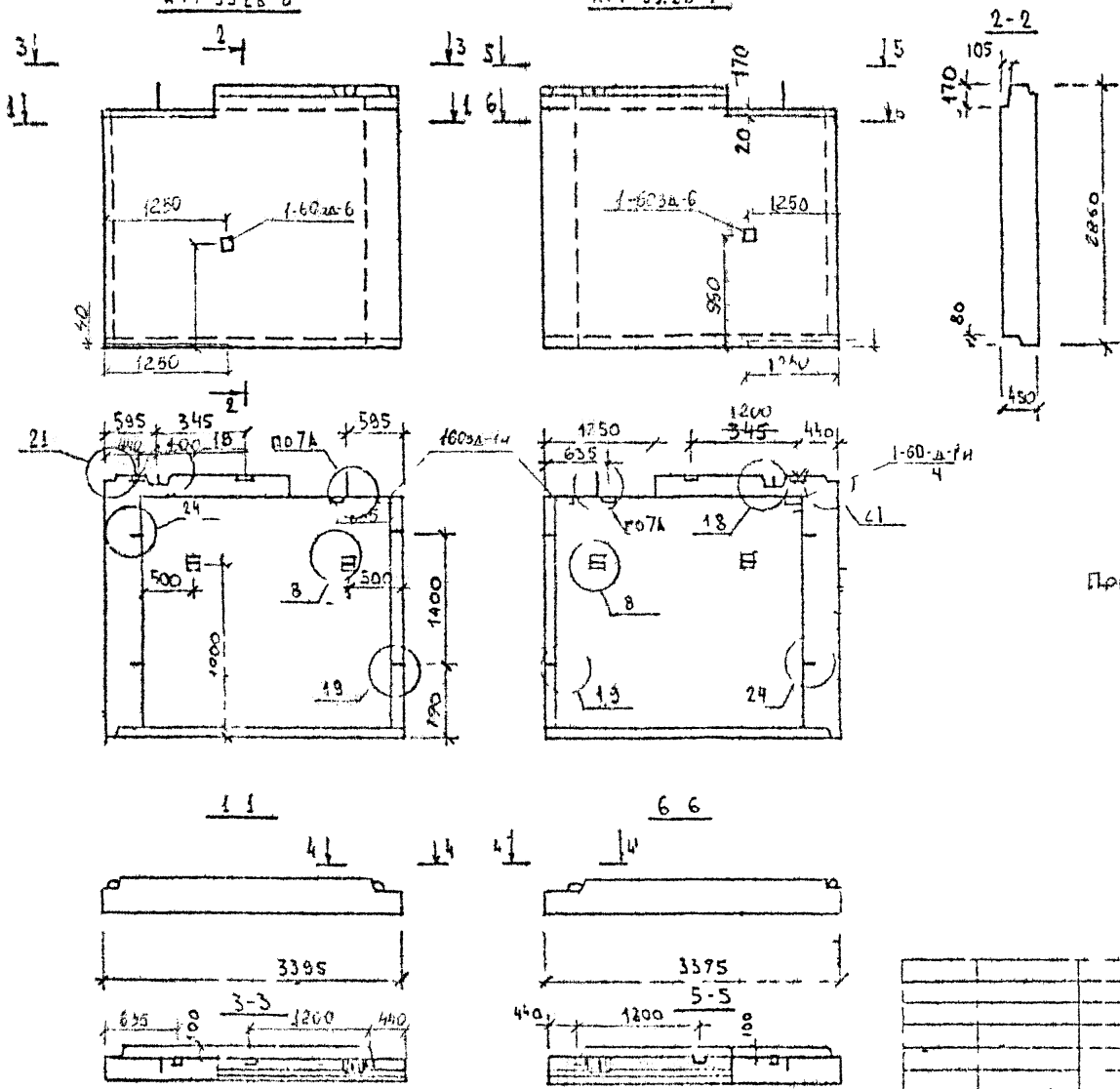

Характеристика изделия

Марка изделия		НТУ-33.28-7 НТУ-33.28-8
Толщина изделия	мм	450
Объем легкого бетона	м³	3.34
Объем фактурного слоя	м³	0.28
Масса при легком бетоне с объемной массой 1200.	Кг	5010
Расход стали	Кг	57.34
Площадь: Панели брутто	м²	9.43
Площадь: Проемов	м²	—
Площадь: Панели нетто	м²	9.43

Примечание: 1. Зуб обрезать на 40мм согласно изменения.

Изменения внес Спиридов В.П. 3.10.24г

Согласовано 3.04.25 Смирновой А.И.

Примечание:

1. Сечения 4-4, 4'-4 см. лист

Серия 125 410 р10.1-60ш

Серия 125			
Наружные стеновые панели НТУ-33.28-7 НТУ-33.28-8		Стадия	Масштаб
		Р	
		Лист 37	Листов
Легкий бетон М 75		КБ по железобетону им. А.А. Якушева	

Арх №28856-37

Рис. 1

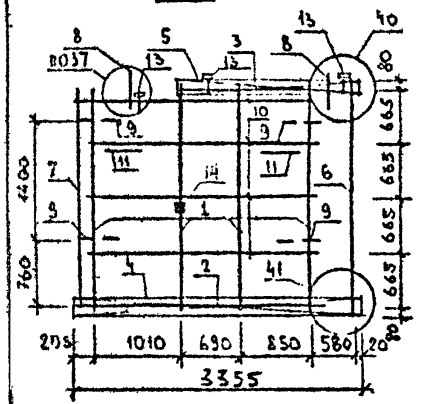

Рис. 2

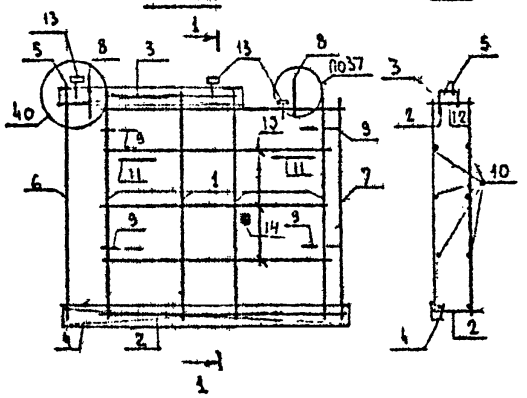

1-1

N поз	Наименование	Масса	N листа	Кол-во 1	Кол-во 2
1	Каркас 1-60К-135	2.48	64	4	4
2	Каркас 1-60К-100	1.62	63	2	2
3	Каркас 1-60К-106	17.65	62	1	1
4	Каркас 1-60К-109	1.51	63	1	1
5	Каркас 1-60К-115	1.04	62	1	1
6	Каркас 1-60К-118	3.28	66	1	1
7	Каркас 1-60К-133	2.43	"	1	1
8	Петли подъемные 1-60т-2	2.52	69	2	2
9	Петли монт. 1-60АН-3	1.19	70	4	4
10	Ø6АФ ℓ=2560	0.57	—	6	6
11	Петли монт. 1-60АН-11	0.26	70	2	2
12	Ø4 3рI ℓ=400	0.03	—	7	7
13	Закладная деталь 1-60ЗД-[illegible]	0.63	69	3	3
14	З/деталь 1-60ЗД-6			1	1

N испол	Марка	Рис.	Масса
1	ПКТУ-33.28-8.4	1	57.34
2	ПКТУ-33.28-7.4	2	57.34

Серия 125 ч10 р 101-60 III

Инв. N подл. | Подпись и дата | Взам. инв. N

Пространственные каркасы ПКТУ-33.28-7.4
ПКТУ-33.28-8.4

Лист 38

Арх. № 28856-38

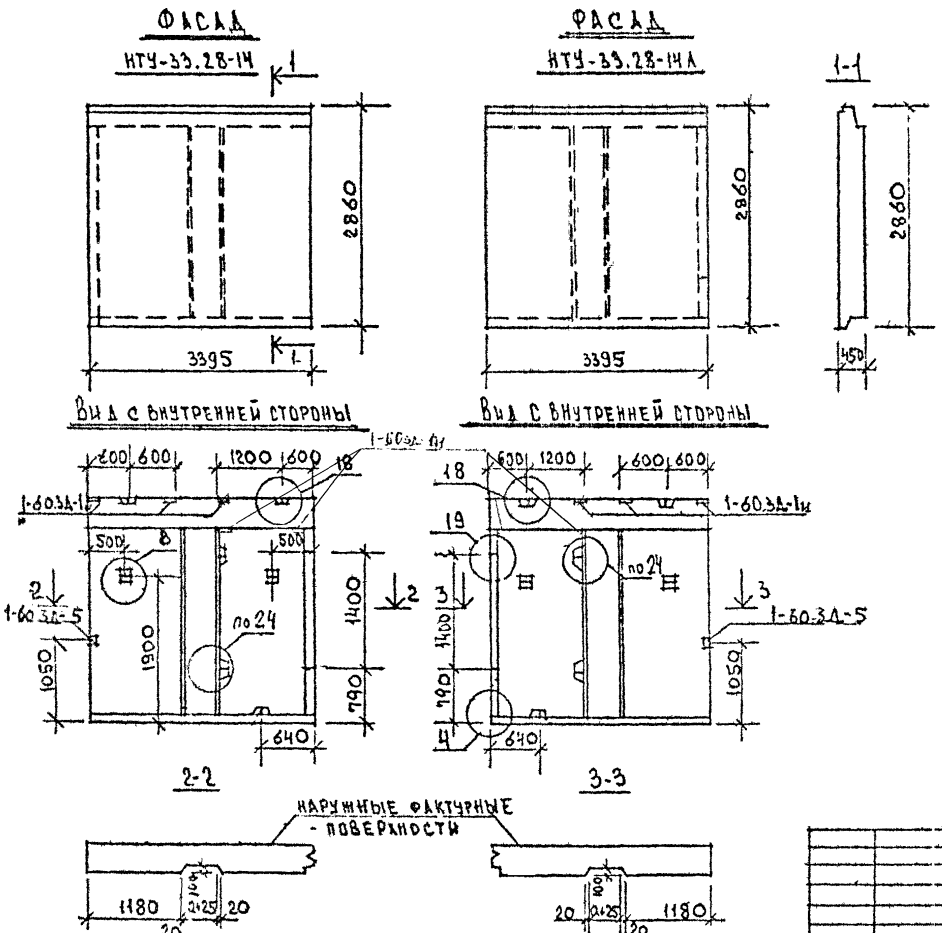

ХАРАКТЕРИСТИКА ИЗДЕЛИЯ		
МАРКА ИЗДЕЛИЯ		НТУ-33.28-14; НТУ-33.28-14А
ТОЛЩИНА ИЗДЕЛИЯ „а" мм		450
ОБЪЕМ ЛЕГКОГО БЕТОНА м³		3.41
ОБЪЕМ ФАКТУРНОГО СЛОЯ		0,286
МАССА ИЗДЕЛИЯ ПРИ ЛЕГКОМ БЕТОНЕ С ОБЪЕМНОЙ МАССОЙ 1200	КГ	5020
МАССА СТАЛИ КГ		68,36
ПЛОЩАДЬ	ПАНЕЛИ БРУТТО	9.39
	ПРОЕМОВ	—
	ПАНЕЛИ НЕТТО	9.39

ЗАВ.ОТД.	БАХОЛДИНА	
ГЛ.КОНСТ.	ТАИРОВ	
ГЛ.КОНСТ. ПР.	СМИРНОВА	
СТ. ИНЖ.	ХАУСТОВА	
СТ.ГЕХНИК	МАШКОВА	

Серия 125. ч.10. р 10.1-60Ш

Наружные стеновые панели НТУ-33.28-14; НТУ-33.28-14А.

Легкий бетон М-75

СТАДИЯ	МАССА	МАСШТАБ
Р		1:50

ЛИСТ 39 ЛИСТОВ

КБ по железобетону им. А.А.Якушева

Арх. № 28856-39

Серия 125 ч10 р 10.1-60Ш

Рис.1

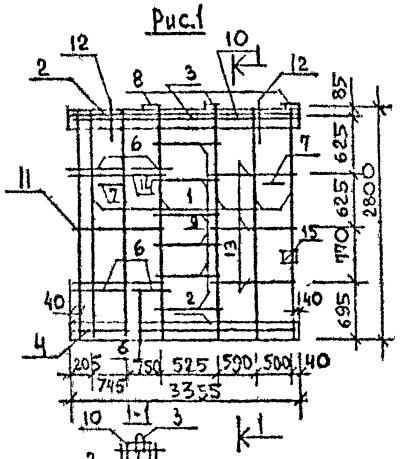

Рис.2

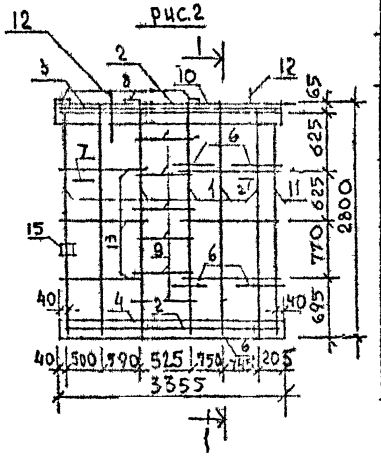

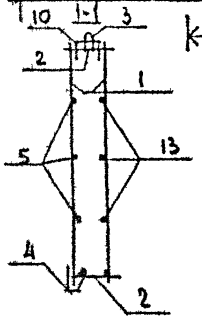

№ поз.	НАИМЕНОВАНИЕ	МАССА	N листа альбома	КОЛИЧЕСТВО НА ИСПОЛНЕНИЕ								
					1			2				
1	КАРКАС 1-60К-135	2.48	64		6			6				
2	КАРКАС 1-60К-253	2.04	61		2			2				
3	КАРКАС 1-60К-254	1.78	65		1			1				
4	КАРКАС 1-60К-105	1.51	63		1			1				
6	ПЕТЛИ МОНТАЖ 1-60АН-3	1.19	70		4			4				
8	ЗАКЛАДН... ЕТ 1-60ЗД-1	0.67	69		3			3				
9	ОДС СТ Ø6АIIIе-515	0.11	—		7			7				
10	КАРКАС 1-60К-255	24.12	62		1			1				
11	КАРКАС 1-60К-121	2.49	66		1			1				
12	ПЕТЛИ ПОДЪЕМН 1-60Т-1	3.11	69		2			2				
7	ПЕТЛИ МОНТ. 1-60АН-11	0.26	70		2			2				
5	ОТД. СТ. Ø6АIIIе=3000	0.67	—		3			3				
13	ОТД. СТ Ø6АIIIе=1130	0.25	—		3			3				
14	ОТД. СТ. Ø6АIIIе=1530	0.34	—		3			3				
15	ЗАКЛ. ДЕТ. 1-60ЗД-5	1.44	69		1			1				

Исп. N	МАРКА	РИС.	МАССА
1	ПКТУ-33.28-14.4	1	68.36
2	ПКТУ-33.28-14Д.4	2	68.36

СЕРИЯ 125 410 и 10.1-60Ш

ИНВ. № ПОДЛ.	ПОДПИСЬ И ДАТА	ВЗАМ. ИНВ. №

Пространственные каркасы ПКТУ-33.28-14.4; ПКТУ-33.28-14Д.4 | Лист 40

Арх № 28856-40

НТУ-64.25-1

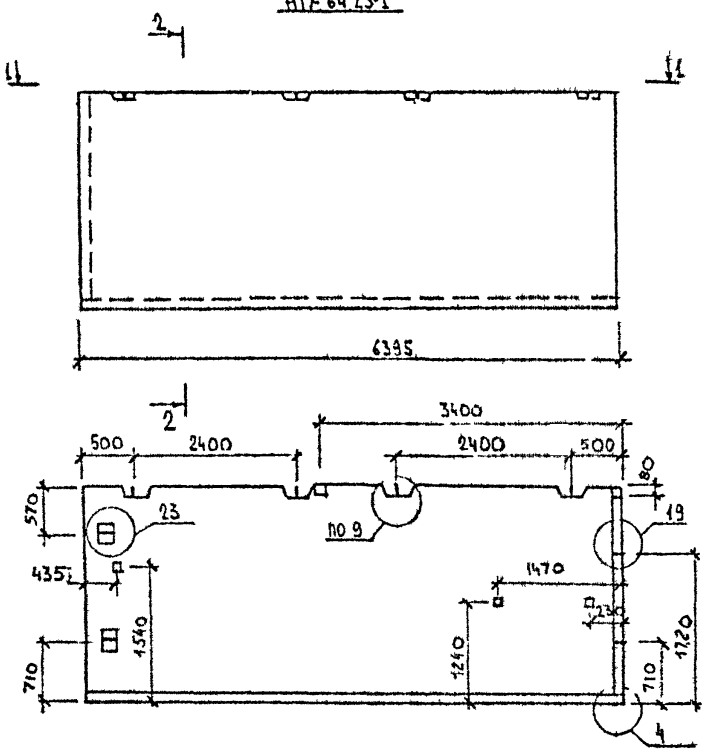

1-1

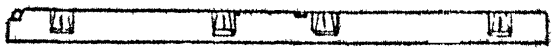

2-2

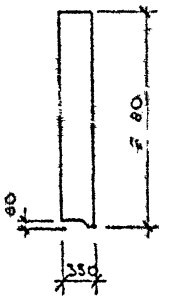

Характеристика изделия

Марка изделия			НТУ-64.25-1
Толщина изделия		мм	350
Объем легкого бетона		м³	4.57
Объем фактурного слоя			0.51
Масса при легком бетоне с объемной массой 1200		кг	7010
Расход стали		кг	47.03
Площадь	Панели брутто	м²	15.86
	Проемов		—
	Панели нетто		15.86

Серия 125 ч.10 р.10.1-60 Ш

Зав.отд.	Н.Бакалдина		
Гл.конст.отд.	М.Таиров		
Гл.конст.пр.	А.Смирнова		
Ст.инженер	Л.Таустова		
Ст.техник	А.Никитин		

Серия 125 ч.10 р.10.1-60 Ш

Наружная стеновая панель НТУ-64.25-1

Легкий бетон М-75

Стадия	Масса	Масштаб
Р		1:50

Лист 41 | Листов

КБ по железобетону им. А.А. Якушева Госстроя РСФСР

Инв. № подл. | Подпись и дата | Взам. инв. №

Фах № 28836-41

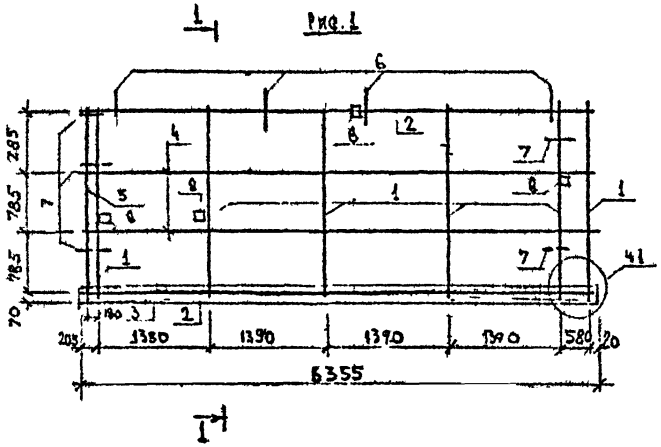

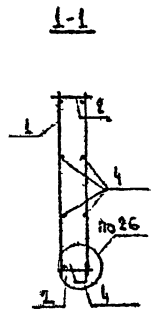

N поз	Наименование	Масса	N листа	Кол-во
1	Каркас 1-60К-193	2,19	64	6
2	Каркас 1-60К-184	3,51	63	-2
3	Каркас 1-60К-162	2,90	63	1
4	Ф сай ℓ = 6180	1,37	—	4
5	Каркас 1-60К-199	2,46	66	1
6	Петли подъемные 1-60Т3	1,99	69	4
7	Петли монт. 1-60ДН-3	1,19	70	5
8	Закл. деталь 1-60З1-2	0,63	69	4

N исп.	Марка	Рис.	Масса
1	ПКТУ-64.25-1.1.	1	47.03

Серия 125 ч10 № 10.1-60 Ш

Инв. № подл. | Подпись и дата | Взам. инв. №

Пространственный каркас ПКТУ-64.25-1 | Лист 42

Арх № 28856-42

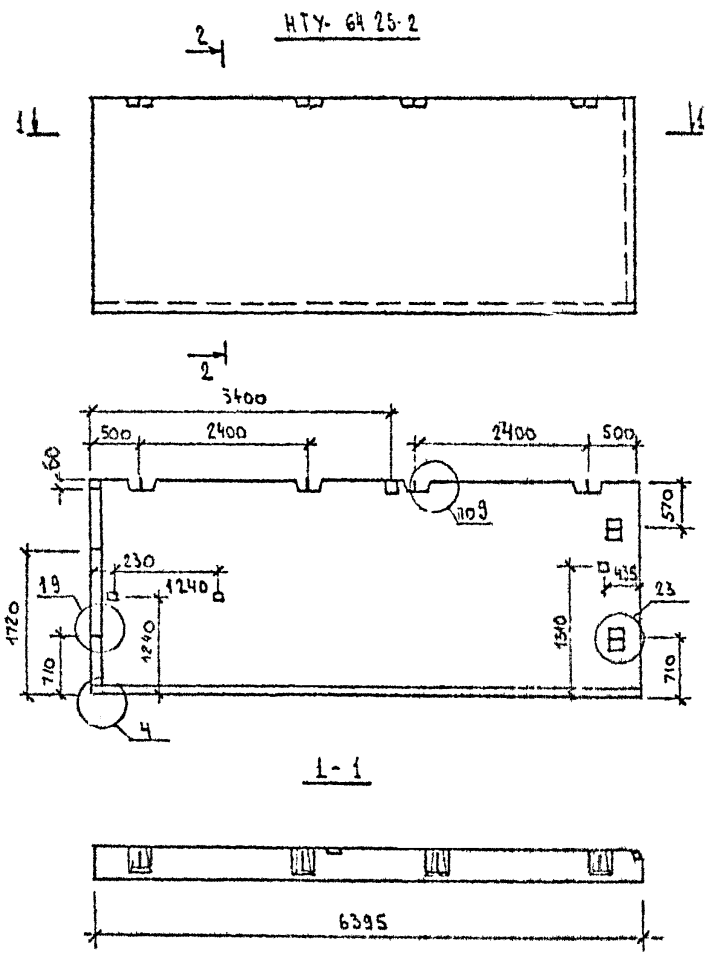

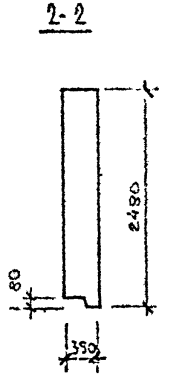

Характеристика изделия

Марка изделия			НТУ-64.25-2
Толщина изделия		мм	350
Объем легкого бетона		$м^3$	4.57
Объем фактурного слоя			0.51
Масса при легком бетоне с объемной массой 1200		кг	7010
Расход стали		кг	47,03
Площадь	Панели брутто	$м^2$	15.86
	Проемов		—
	Панели нетто		15.86

Серия 125 - ч.10 р.10.1-60ш

Серия. 125			Ч. 10. Р. 10.1-60 ш	
Чарушная стеновая панель НТУ-64.25-2			Стадия	Масса	Масштаб
			Р		1:50
			Лист 43	Листов
Легкий бетон М-75			КБ по железобетону Кирилл Ахушева Госстроя РСФСР	

Инв. № подл. | Подпись и дата | Взам. инв. №

Арх № 28856-43

Рис 1

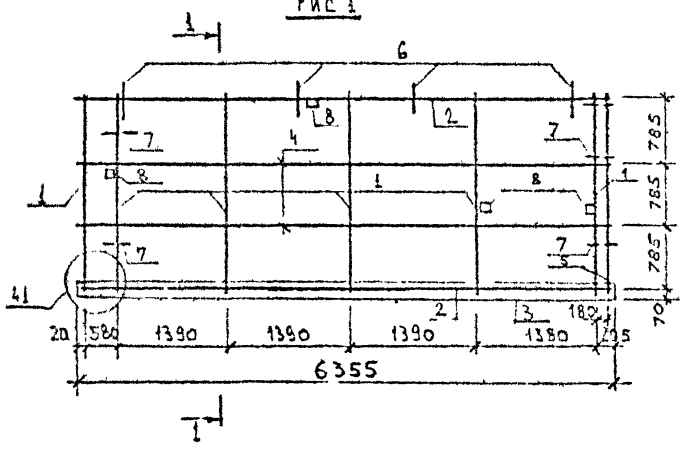

1-1

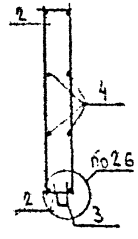

№ поз	Наименование	Масса	№ листа	Кол-во
				1
1	Каркас 1-60К-193	2.19	64	6
2	Каркас 1-60К-124	3.51	63	2
3	Каркас 1-60К-162	2.80	"	1
4	Ρ6АШ ℓ = 6180	1.37	—	4
5	Каркас 1-60К-199	2.16	66	1
6	Петли подъемн. 1-60Т-3	1.89	69	4
7	Петли монт. 1-60АН-3	1.15	70	5
8	Закл. деталь 1-60Зл-2	0.65	69	4

№ исп.	Марка	Рис	Масса
1	ПКТУ-64.25-2	1	47.03

Серия 125 ч10 р.ш.1-69 ш

Инв. № подл. | Подпись и дата | Взам. инв. №

Пространственный каркас ПКТУ-64.25-2 | Лист 44

Арх № 28856-44

Серия 125 ч.10 р.10.1-60ш

Фасад НПМ-58.22-1

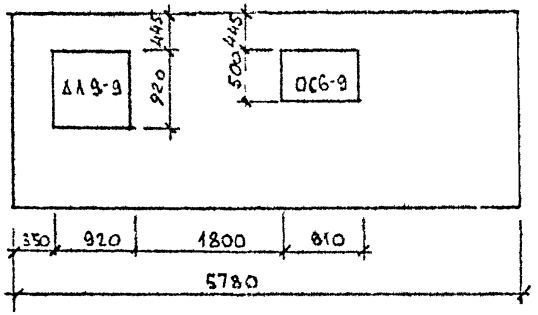

1-1

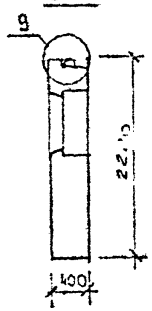

Вид с внутренней стороны

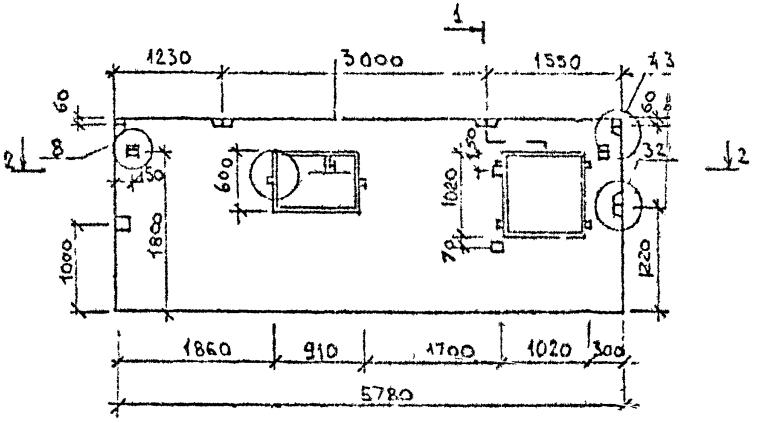

2-2

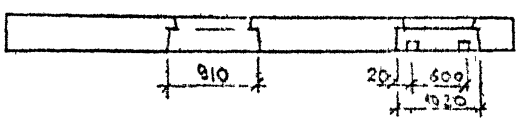

Характеристика изделия

Марка изделия			НПМ-58.22-1
Толщина изделия		мм	400
Объем легкого бетона		м3	4,16
Объем фактурного слоя			0,41
Масса при легком бетоне с объемной массой 1200		кг	6300
Расход стали		кг	36,14
Площадь	Панели брутто	м²	12,83
	Проемов		1,25
	Панели нетто		11,58

Серия 125			Ч.10 Р.10.1-60ш	
Наружная стеновая панель НПМ-5822-1.4			Стадия: Р	Масса:	Масштаб: 1:50
			Лист 45	Листов
Легкий бетон М-50			КБ по железобетону им. А.А. Якушева Госстроя РСФСР	

Зав.отд. А. Сарадина
Гл.конст. Л. Тамиров
Гл.инж.пр. Ю. Смирнов
Ст.инженер А. Кистова
Ст.техник Н. Никитин

Инв.№ подл. | Подпись и дата | Взам.инв.№

Арх № 28256-45

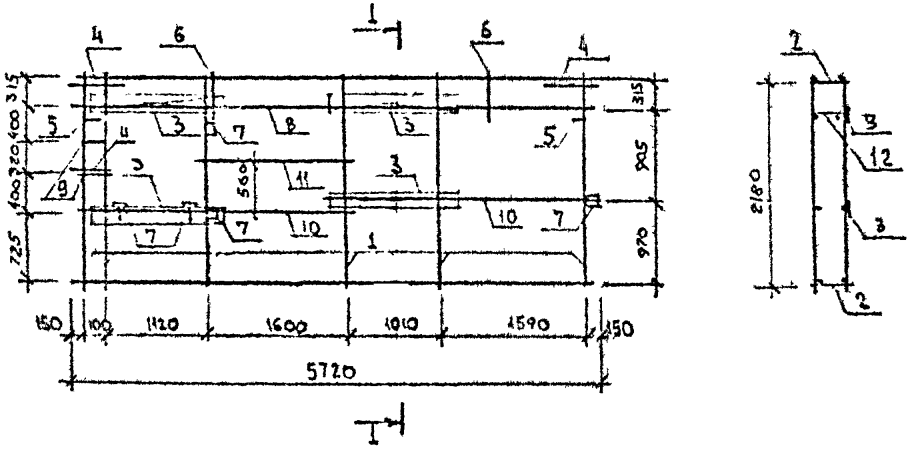

№ поз.	Наименование	Масса	№ листа	Кол-во 1
1	Каркас 1-60К-32	1.31	64	6
2	Каркас 1-60К-70	3.42	"	2
3	Каркас 1-60К-60	0.54	61	4
4	Монт. петля 1-60АН-3	1.19	70	3
5	Монт. петля 1-60АН-11	0.26	"	2
6	Петля подъемн. 1-60Т-1	3.11	69	2
7	Закл. деталь 1-60Э1-6	0.42	"	5
8	⌀6АIII ℓ=5700 мм	1.27	—	2
9	⌀6АIII ℓ=150 мм	0.03	—	4
10	⌀6АIII ℓ=2900 мм	0.65	—	4
11	⌀6АIII ℓ=1650 мм	0.37	—	2
12	⌀4ВрI ℓ=390 мм	0.03	—	29

№ исп.	Марка	Масса
1	ПКН-58.28-1.4	36,14

Серия 1.25 410 • 10 1-60 ш

Пространственный каркас ПКН-58.22-1.4

Лист 46

Арх № 28856-46

Фасад НПМ-58.24-1

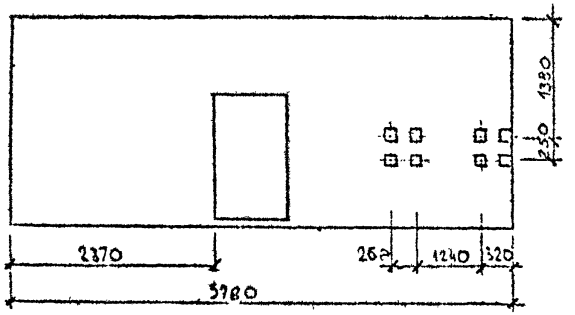

1-1

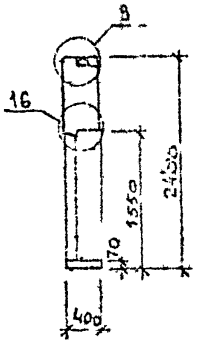

Вид с внутренней стороны

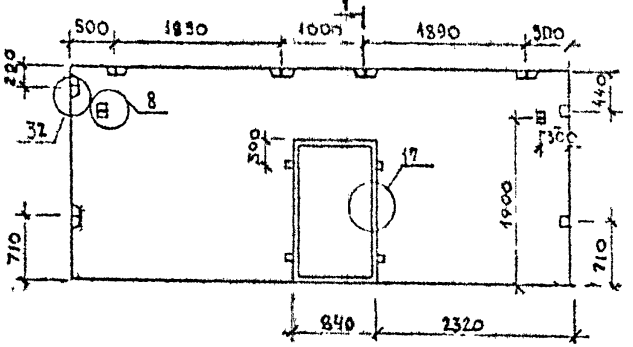

Характеристика изделия

Марка изделия			НПМ-58-24-1
Толщина изделия		мм	400
Объем легкого бетона		м³	4.62
Объем фактурного слоя			0.41
Масса при легком бетоне с объемной массой 1200		кг	6970
Расход стали		кг	31.52
Площадь	Панели брутто	м²	13.87
	Проемов		1.11
	Панели нетто		12.76

Серия 125 ч.10 р.10.1-60ш

Наружная стеновая панель НПМ-58.24-1.4

Легкий бетон М-50

Стадия	Масса	Масштаб
Р		1:50

Лист 47 Листов

ПО ЖЕЛЕЗОБЕТОНУ им. А.А. Якушева Госстроя РСФСР

Зав. отд. Н. Бахолдина
Гл. конст. Н. Шапиро
Гл. конст. пр. Д. Смирнова
Ст. инж. Л. Лаютова
Ст. техник Н. Никитина

Серия 125 ч.10 р.10.1-60ш

Инв. № подл. | Подпись и дата | Взам. инв. №

Арх № 28856-47

Серия 125 ч 10 р 10.1-60ш

Фасад НПМ-58.8-1

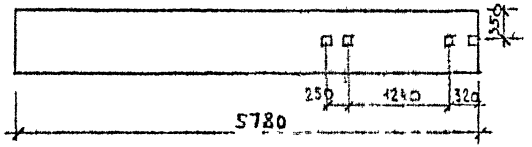

1-1

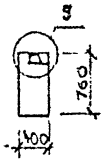

Вид с внутренней стороны

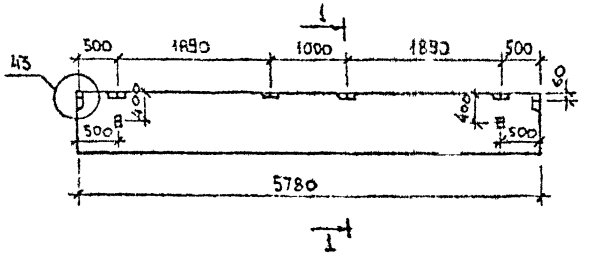

Характеристика изделия

Марка изделия			НПМ-58.8-1
Толщина изделия		мм	400
Объем легкого бетона		м³	1.61
Объем фактурного слоя			0.15
Масса при легком бетоне с объемной массой 1200		кг	2400
Расход стали		кг	16.13
Площадь	Панели брутто	м²	4.39
	Проемов		—
	Панели нетто		4.39

Зав. отд.	Н. Батоцкина		Серия 125 ч. 10 р. 10.1-60ш		
Гл. конструктор	М. Таурова		Наружная стеновая панель НПМ-58.8-1	Стадия	Масса	Масштаб 1:50
Гл. конструктор	А. Смирнова			Лист 48	Листов
Гл. инженер	Л. Каустова		Легкий бетон М-50	КБ по железобетону им. А.А. Якушева Госстроя РСФСР	
Ст. техник	Л. Никитина				

Инв. № подл. | Подпись и дата | Взам. инв. №

ПКН-58.8-1

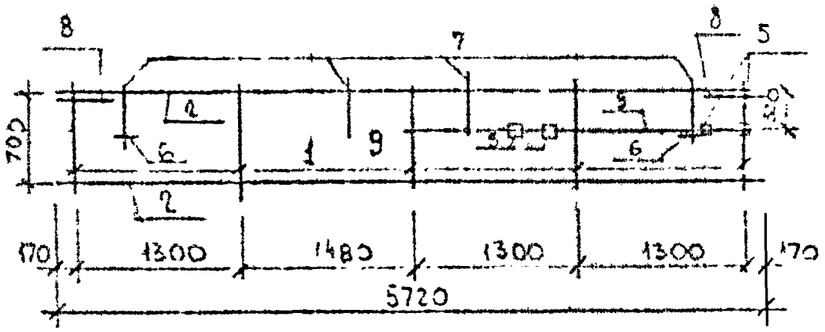

№ поз.	НАИМЕНОВАНИЕ	МАССА	№ листа	КОЛ-ВО 1	КОЛ-ВО 2
1	КАРКАС 1-60К-210	0.45	64	5	
2	КАРКАС 1-60К-70	3.42	"	2	2
3	КАРКАС 1-60К-155	1.44	63		6
4	КАРКАС 1-60К-7	0.49	61	-	1
5	ЗАКЛ. ДЕТАЛЬ 1-60ЗД-6	0.42	69	4	8
6	МОНТ. ДЕТАЛЬ 1-60ЗД-11	0.26	70	2	2
7	ПОДЪЕМН. ДЕТАЛЬ 1-60Т-6	0.46	69	4	4
8	МОНТ. ДЕТАЛЬ 1-60ЗД-3	1.19	70	2	4
9	СБ-1 ℓ=2800	0.62	—	1	
10	СБ-1 ℓ=2550	0.51	—		3
11	СБ-1 ℓ=2100	0.47	—		2
12	СБ-1 ℓ=5420	1.21	—		2
13	ДЫ-1 ℓ=350	0.03	—		6

ПКН-58.24-1

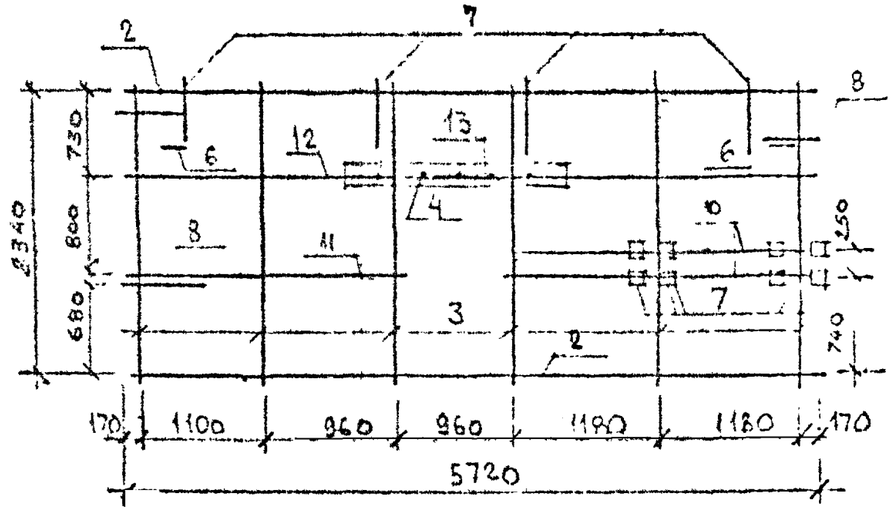

№ поз.	МАРКА	МАССА
1	ПКН-58.8-1.4	16.13
2	ПКН-58.24-1.4	31.52

СЕРИЯ 125 410 Р/Д 1-60 ш

ИНВ. № ПОДЛ. | ПОДПИСЬ И ДАТА | ВЗАМ. ИНВ. №

ПРОСТРАНСТВЕННЫЕ КАРКАСЫ ПКН-58.8-1.4 ПКН-58.24-1.4 | ЛИСТ 49

Арх № 28856-49

Серия 125 У10 р 10.1-60Ш

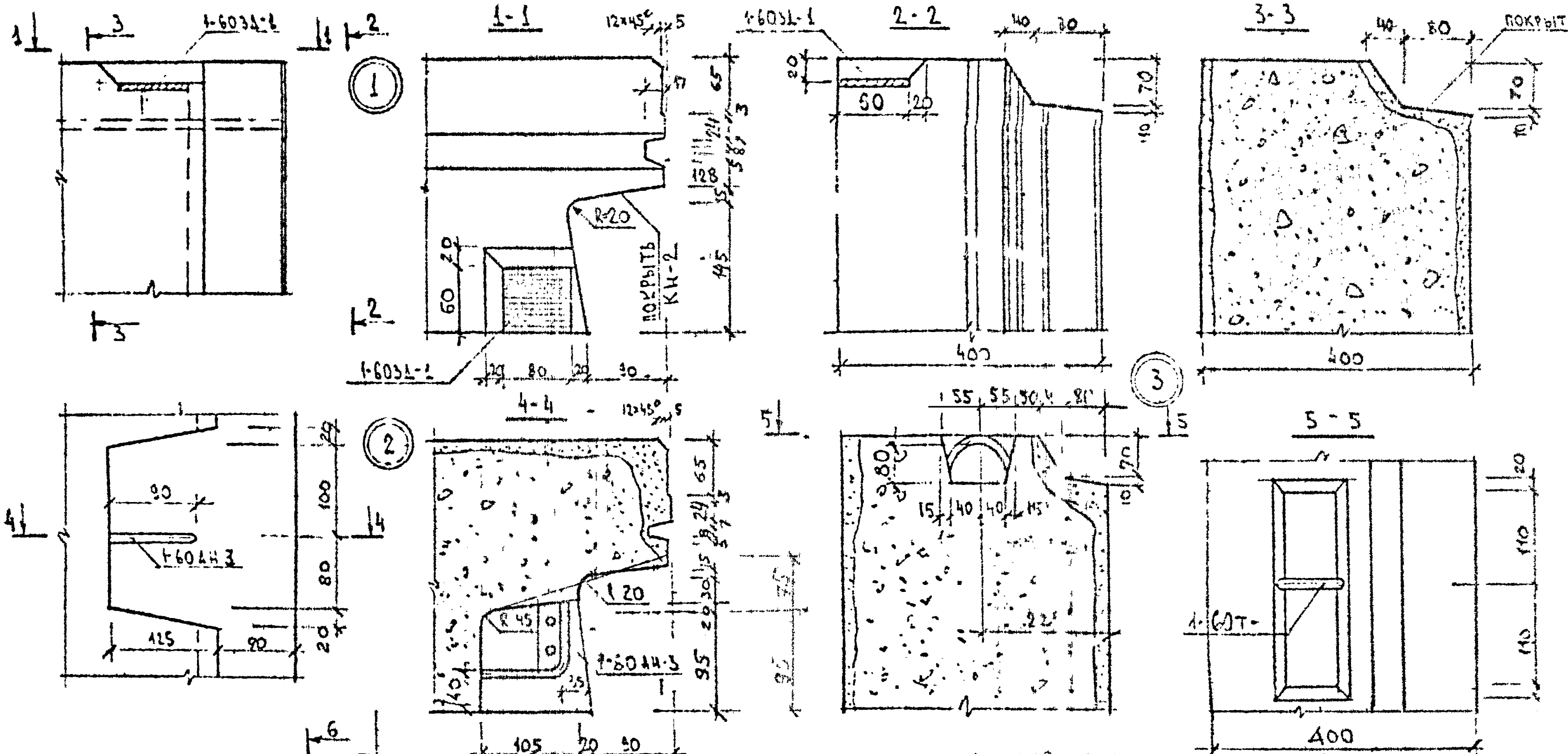

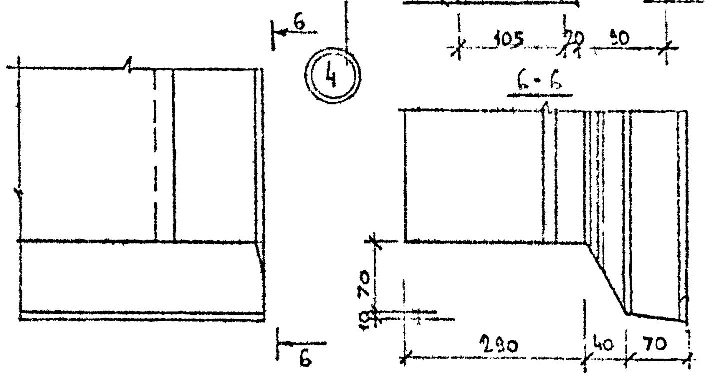

Изменение внесено на основании письма КБ по НБ №01-201,374 - 19.08.85 Осовская

Нач. отд.	Н.Бусоедина
Гл. констр.	Шлыкова
Рук. гр.	А.Смирнова
Ст. инженер	А.Хаустова
Техник	Т.Калитина

Серия 125

Ч. 10. У10-1-60Ш

Узлы 1 ÷ 4

Стадия	Масса	Масштаб
Р		

Лист 50 Листов

КБ по железобетону им. А.А. Якушева Госстроя РСФСР

Арх № 23856-50

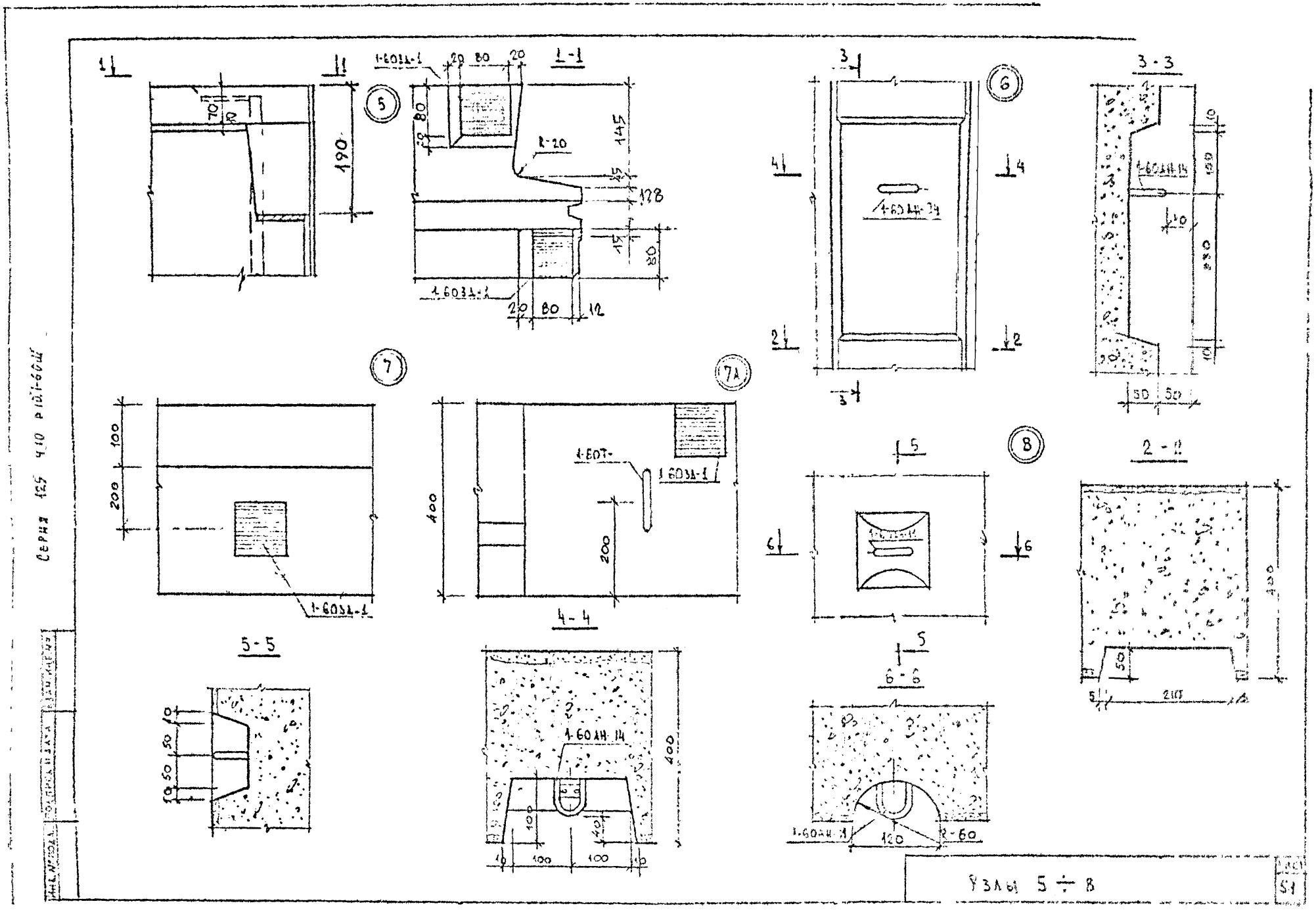

Серия 125 4.10 р 101-60 ш
1-1
2-2
3-3
4-4
5-5
6-6
1-60АН-14
1-60АН-24
1-60ТА-1
1-60ТА-1
1-60АН-14
1-60АН-1
R-20
R-60
Узлы 5 ÷ 8

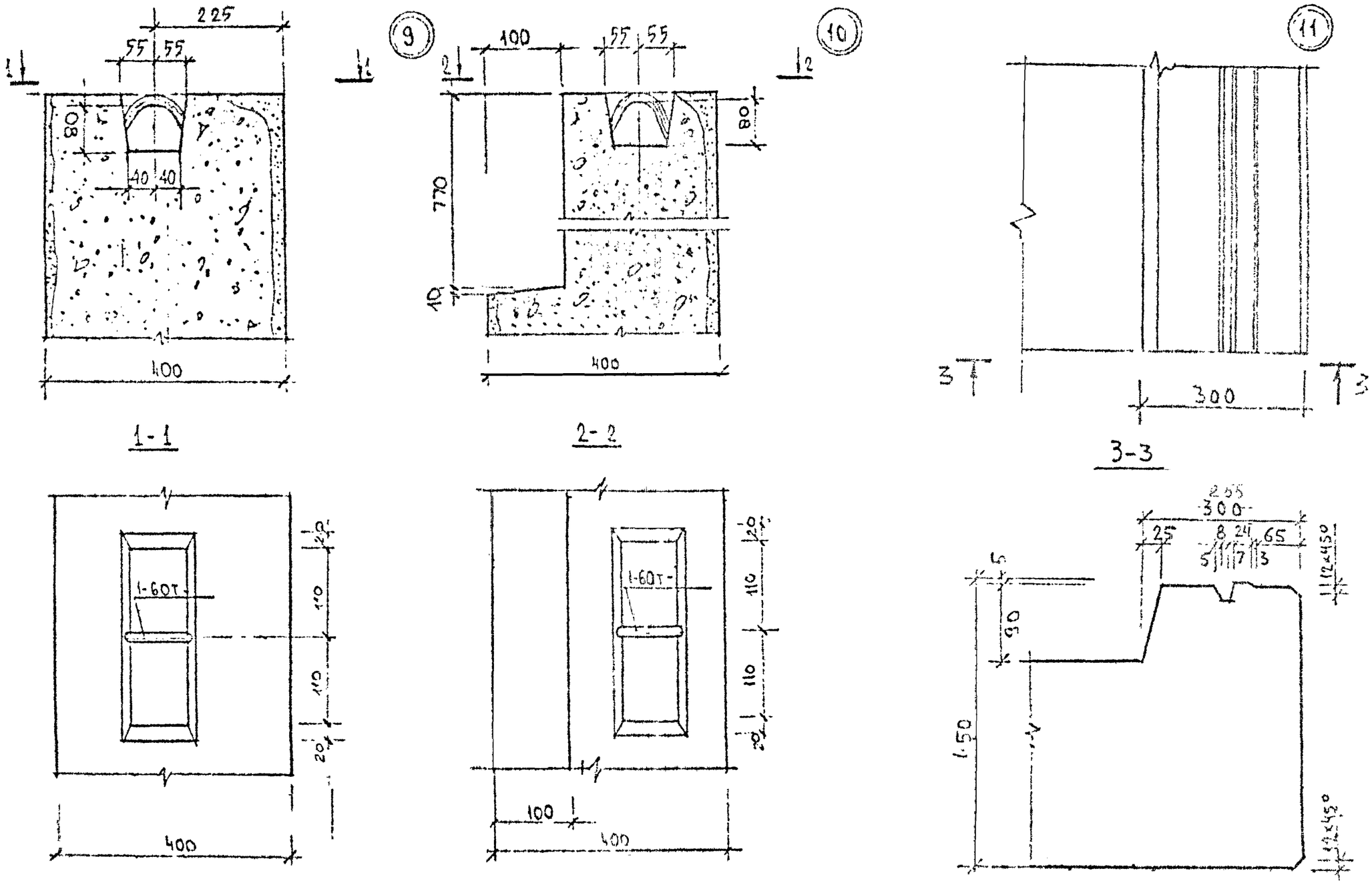

Серия 125 4 10 р 10.1-60 Ш

Узлы 9 ÷ 11

Арх. № 28856-52

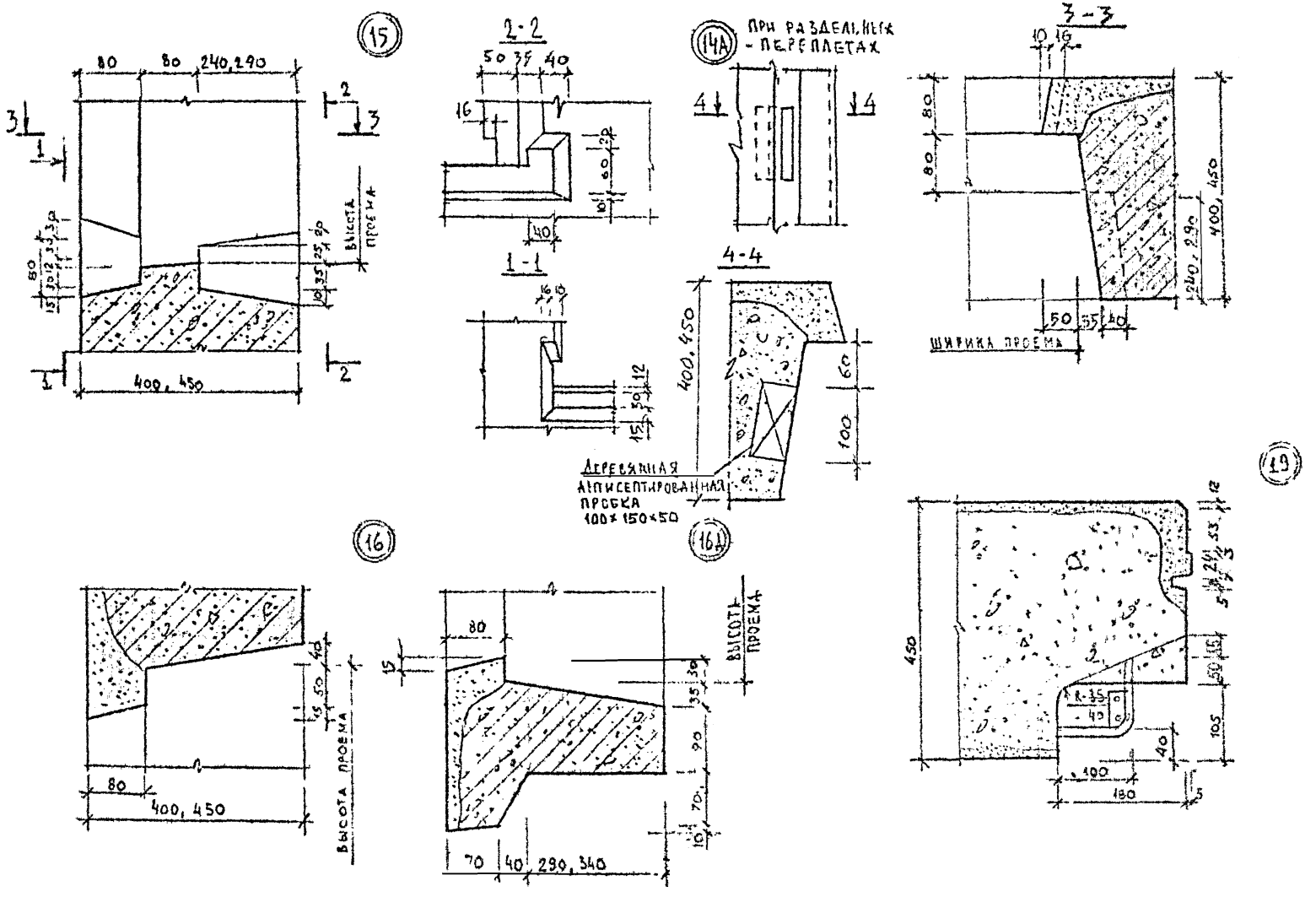

Серия 125 410 РШ.1-6Д4

Инв. № подл. | Подпись и дата | Взам. инв. №

Узлы 14А ÷ 17, 19

Лист 53

Арх № 28856-53

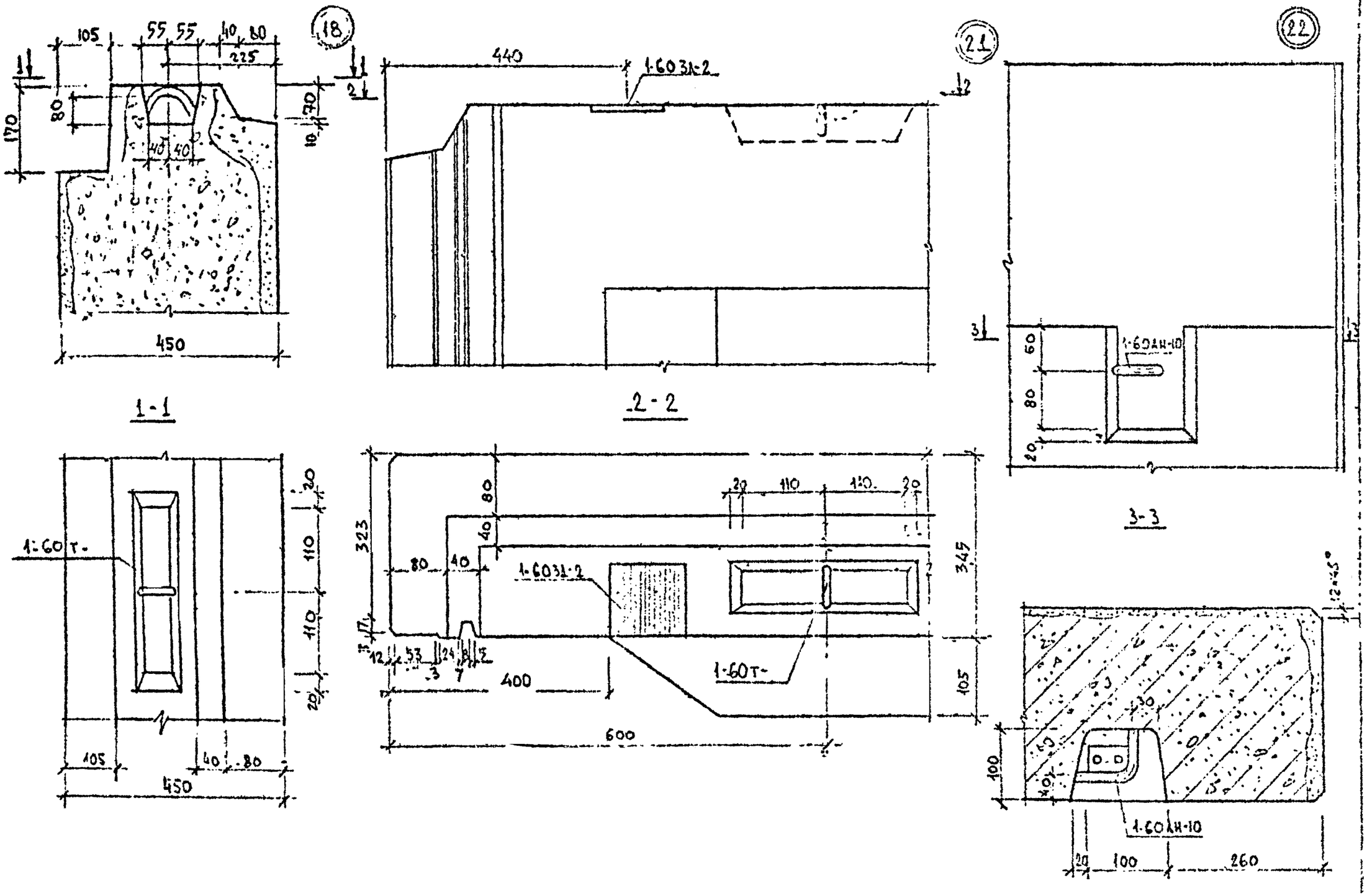

Серия 125 4.10 р 10.1-60 ш

Узлы 18, 21, 22

54

Арх. № 28856-54

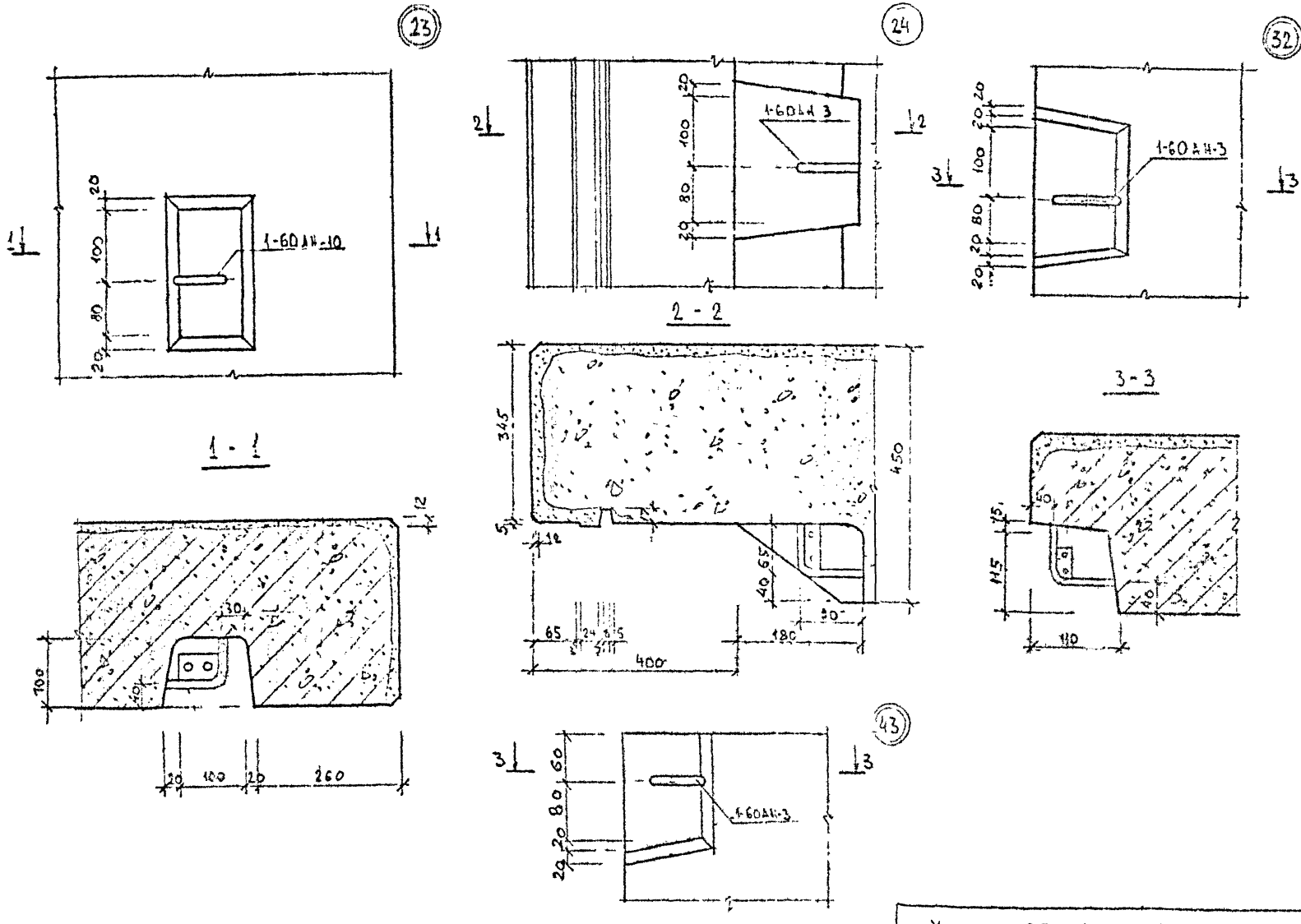

Узлы 23, 24, 32, 43

Лист 55

Серия 129 410 р/д 1-60 III

Арх. № 28856-55

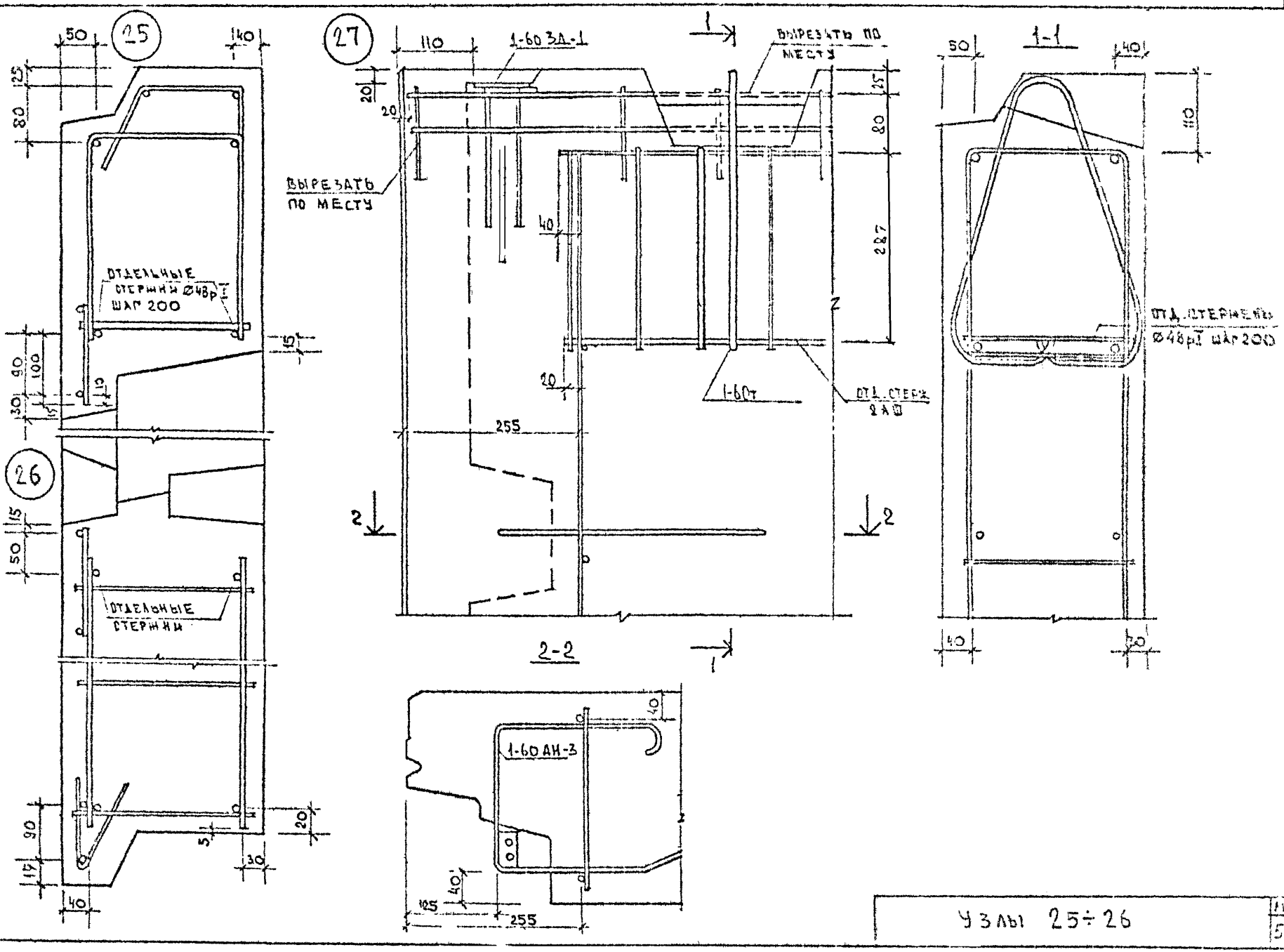

Серия 125 ч10 р 10.1-60 ш

Инв. № подл.	Подпись и дата	Взам. инв. №

Узлы 25÷26

Лист 56

Арх. № 28856-58

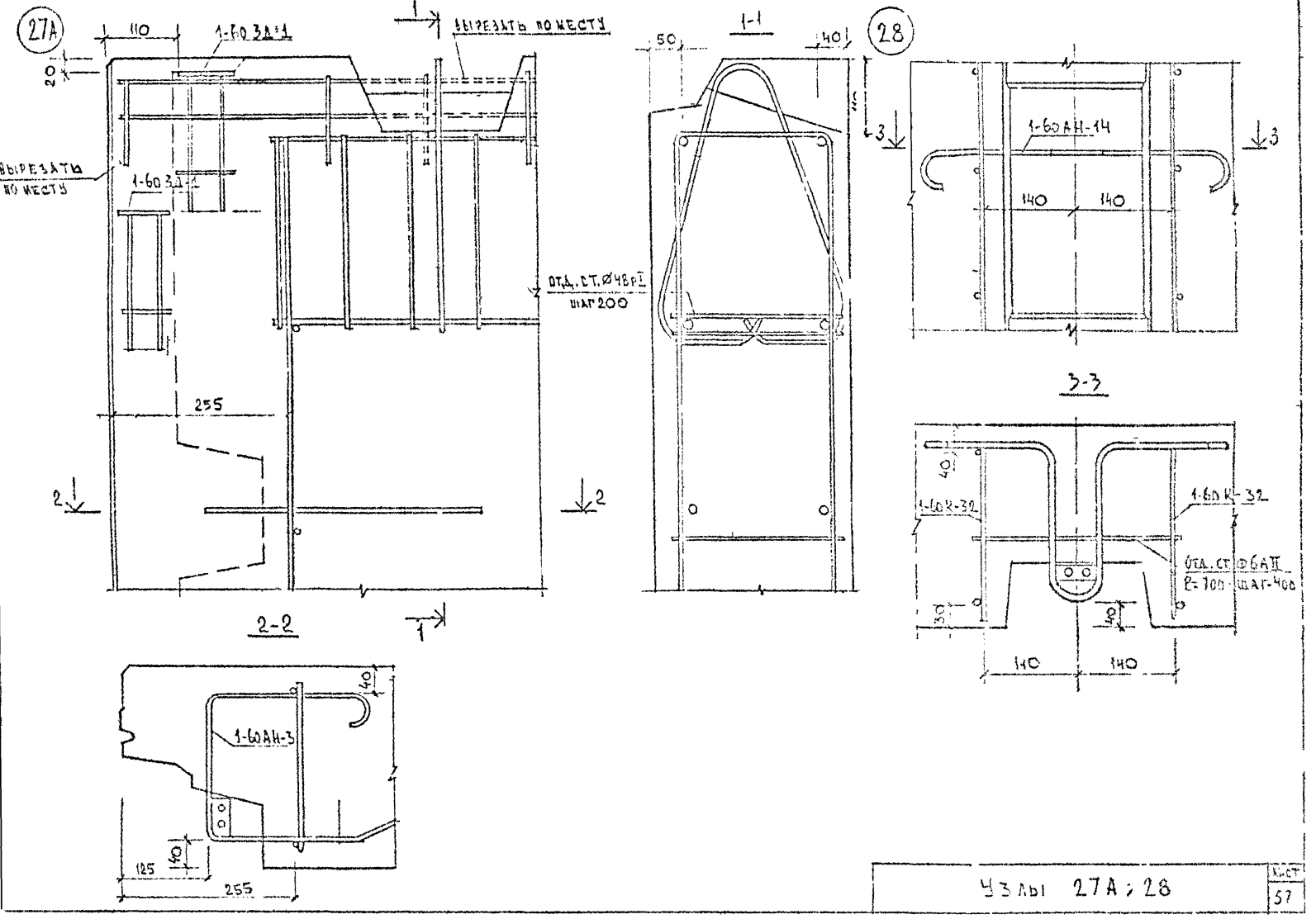

Узлы 27А; 28

Лист 57

Арх. № 28856-57

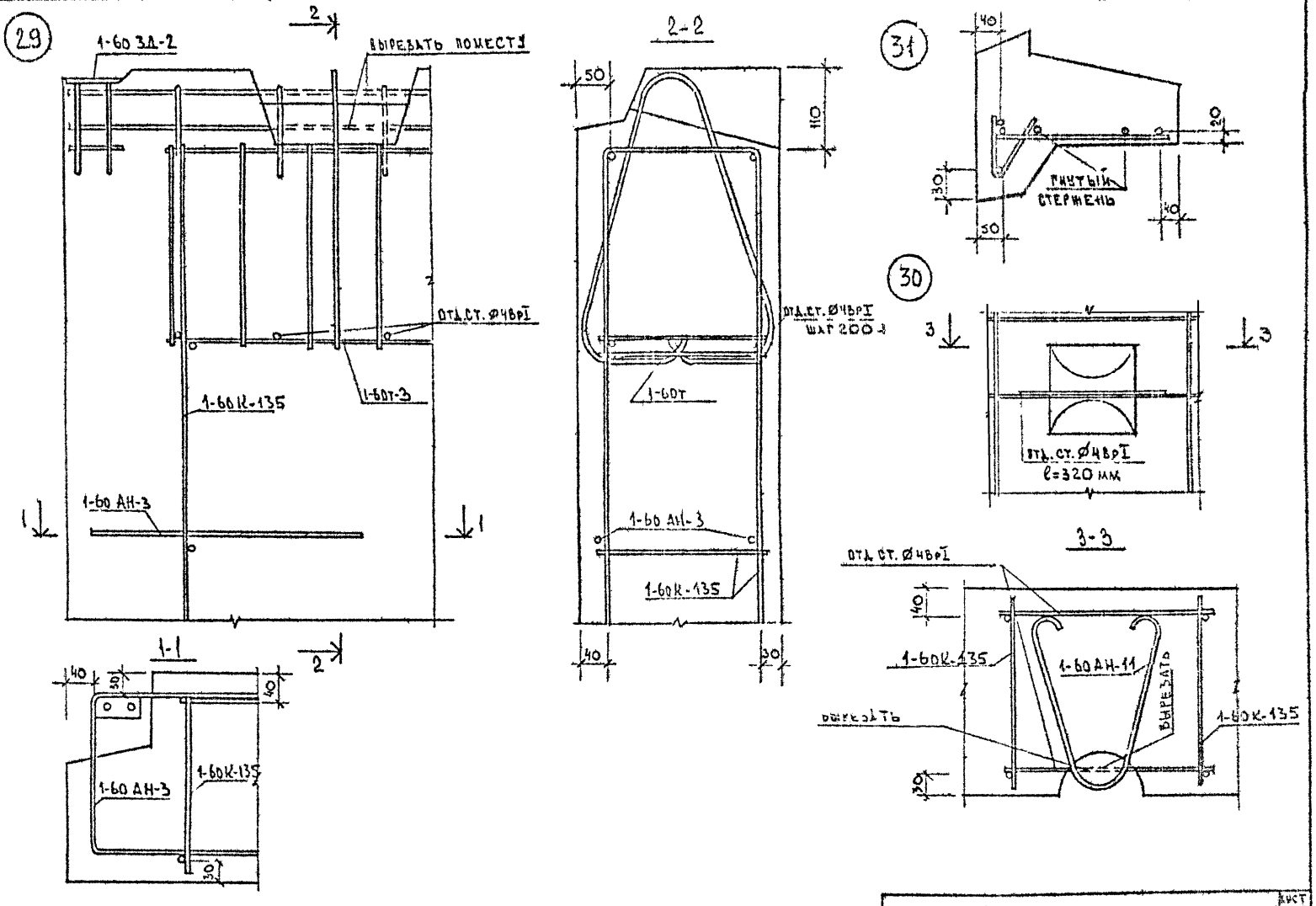

СЕРИЯ 125 4/10 р 10/1-60Ш

ИНВ № ПОДЛ.	ПОДПИСЬ И ДАТА	ВЗАМ. ИНВ №

УЗЛЫ 29 ÷ 31

ЛИСТ 58

Арх. № 28856-58

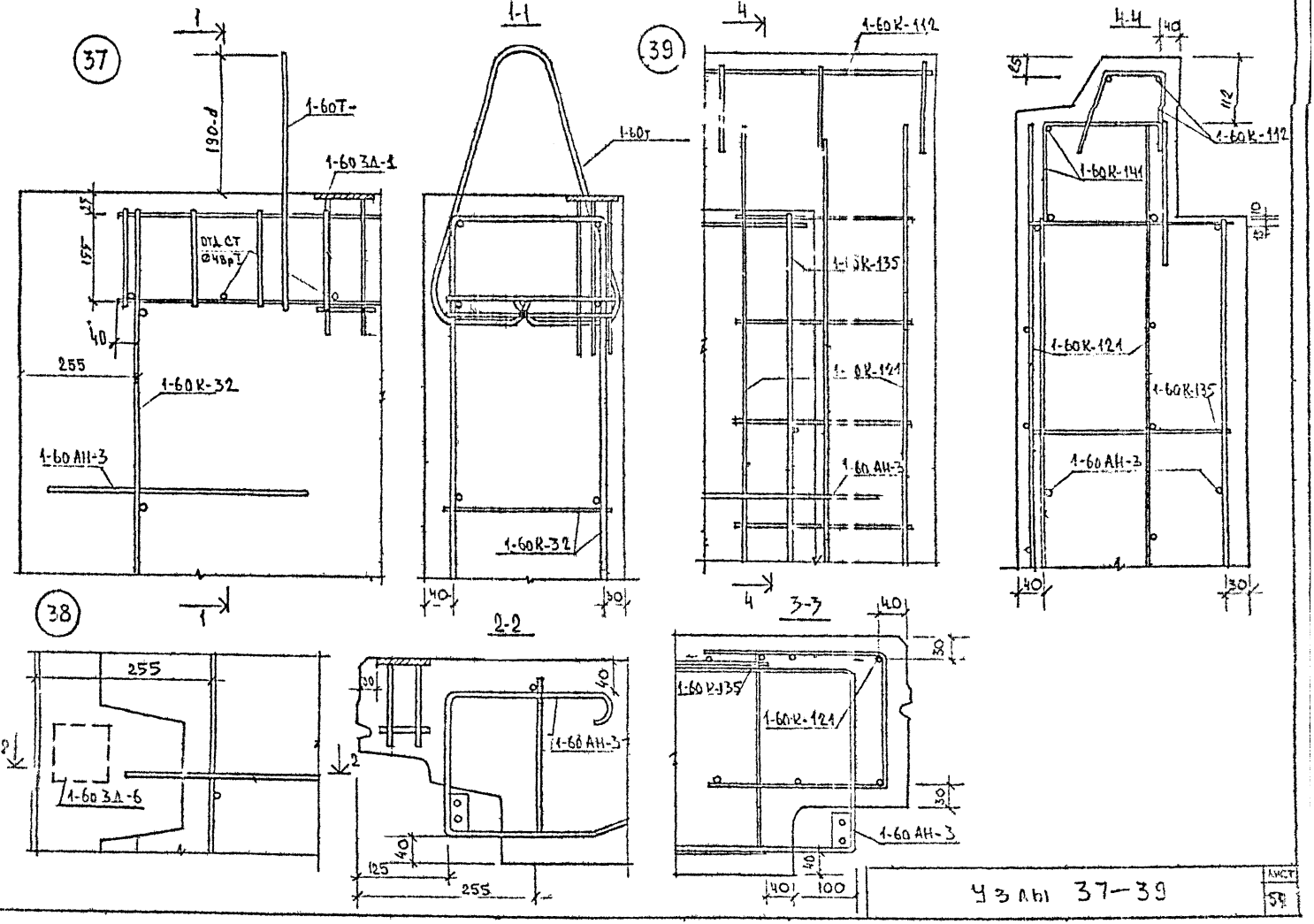

Узлы 37—39

Тех. № 28856-59

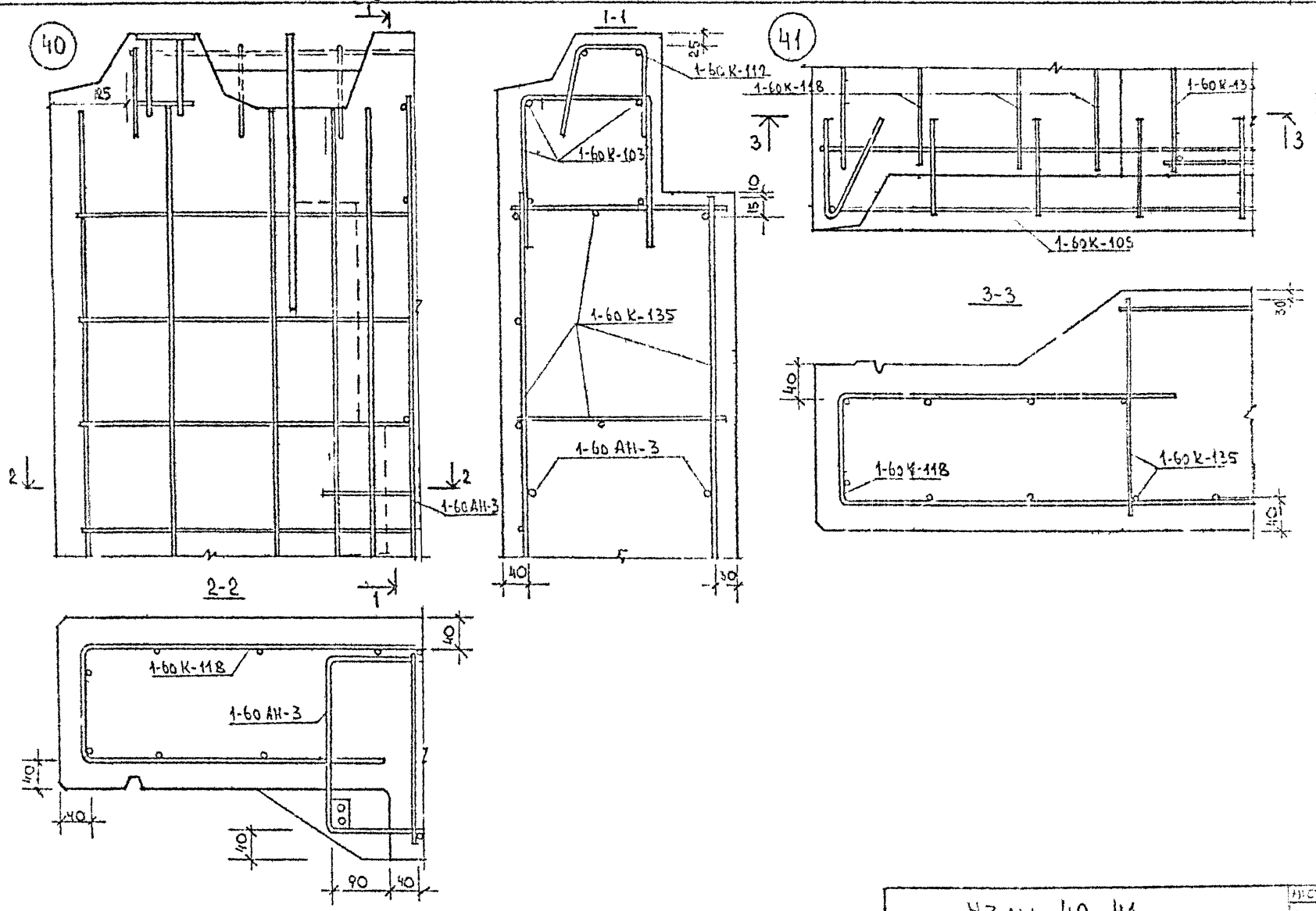

Узлы 40, 41

Арх. № 28856-60

Серия 125 410 Р 10.1-60Ш

Инв. № подл. | Подпись и дата | Взам. инв. №

Спецификация стали

Эскиз

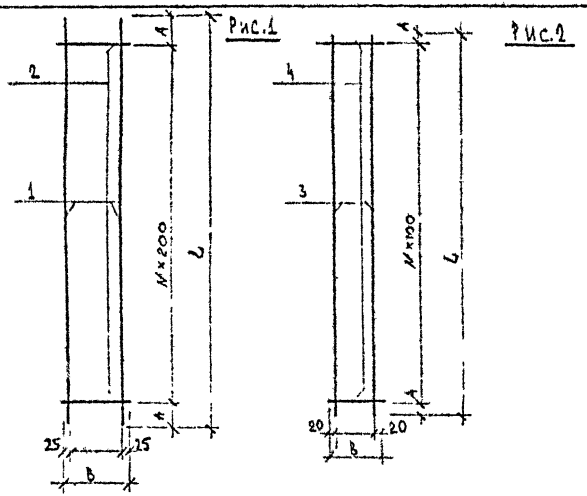

Марка	№ поз.	L	A	B	N	Ф и класс стали	Кол. шт.	№ рис.	Выборка стали: Ф и класс стали	Общая длина м	Масса кг	Масса марки кг
1-60К-3	1	2685	200			6АIII	2	1	6АIII	5.37	1.19	1.58
	2			350	11	4ВрI	12		4ВрI	4.20	0.39	
1-60К-7	3	1340	20			4ВрI	2	2	4ВрI	5.34	0.49	0.49
	4			190	13	4ВрI	14		4ВрI			
1-60К-8	3	2240	20			4ВрI	2	2	4ВрI	8.85	0.81	0.81
	4			190	22	4ВрI	23					
1-60К-23	3	2020	60			4ВрI	2	2	4ВрI	7.89	0.72	0.72
	4			190	19	4ВрI	20					
1-60К-60	3	1520	60			4ВрI	2	2	4ВрI	5.89	0.54	0.54
	4			190	14	4ВрI	15					
1-60К-61	3	2400	50			4ВрI	2	2	4ВрI	9.36	0.86	0.86
	4			190	23	4ВрI	24					
1-60К-62	3	80	55			4ВрI	2	2	4ВрI	7.04	0.65	0.35
	4			190	17	4ВрI	18					
1-60К-63	3	150	25			4ВрI	2	2	4ВрI	4.19	0.38	0.38
	4			190	10	4ВрI	11					
1-60К-64	3	2530	65			4ВрI	2	2	4ВрI	9.81	0.90	0.90
	4			190	24	4ВрI	25					
1-60К-225	1	6340	70			6АIII	2	1	6АIII	12.68	2.8	3.46
	2			250	31	4ВрI	32		4ВрI	8.00	0.65	
1-60К-228	1	6340	70			6АIII	2	1	6АIII	12.68	2.81	3.84
	2			350	31	4ВрI	32		4ВрI	11.2	1.03	
1-60К-79	1	5920	60			6АIII	2	1	6АIII	11.84	2.63	3.24
	2			220	29	4ВрI	30		4ВрI	6.6	0.61	
1-60К-253	3	350	45			6АIII	2	2	6АIII	6.3	1.40	2.04
	4			360	17	4ВрI	18		4ВрI	6.48	0.64	

Серия 125 4.10 р.10.1-60 Ш

Серия 125 4.10 р.10.1-60 Ш

Каркасы 1-60К-3; 1-60К-7÷ 1-60К-8; 1-60К-23; 1-60К-60÷ 1-60К-64; 1-60К-226; 1-60К-223 1-60К-79; 1-60К-253

Стадия	Масса	Масштаб
Р		

Лист 61 Листов

КБ по железобетону им. А.Н. Якубова Госстроя БССР

Зав. отд. Н. Вахрушина
Зав. комплекс. М. Тахтов
Зав. комплекс. Л. Сергеева
Стр. инж. Л. Лаустова
Стр. инж. Л. Никитина

Арх. № 28856-61

СПЕЦИФИКАЦИЯ СТАЛИ

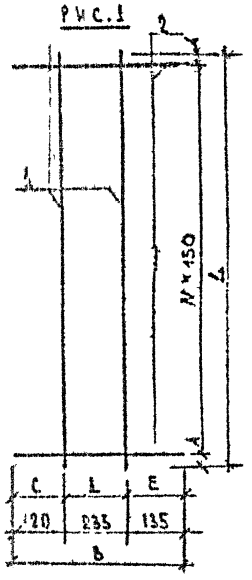

Рис.1

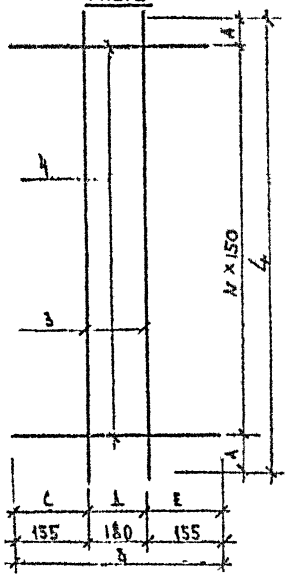

Рис.2

Марка	№ поз.	L	A	B	C	Д	Ē	N	Ø класс	Кол. шт.	Рис.	Выборка стали: Ø класс	Общая длина м	Масса кг	Масса марки кг
1-60К-6	1	3060	30						4вр I	2	1	4вр I	16.41	1.51	1.51
	2			490	120	235	135	20	4вр I	21					
1-60К-35	1	3130	65						4вр I	2	1	4вр I	16.55	1.52	1.52
	2			490	120	235	135	20	4вр I	21					
1-60К-38	1	2830	65						4вр I	2	1	4вр I	14.97	1.38	1.38
	2			490	120	235	135	18	4вр I	19					
1-60К-44	1	6350	25						4вр I	2	1	4вр I	33.77	3.11	3.11
	2			490	120	235	135	42	4вр I	43					
1-60К-115	3	1030	95						4вр I	2	2	4вр I	11.32	1.04	1.04
	4			490	155	180	155	12	4вр I	13					
1-60К-128	3	700	50						4вр I	2	2	4вр I	3.85	0.35	0.35
	4			490	155	180	155	4	4вр I	5					
1-60К-106	5	2100	30						12АIII	4	3	12АIII	8.40	7.46	17.65
	6			635	130	235	70	25	10АI	26		10АI	16.5	10.13	
1-60К-132	5	700	50						6АIII	4	3	6АIII	2.80	0.62	2.58
	6			635	130	235	70	4	10АI	5		10АI	3.15	1.96	
1-60К-112	3	2950	50						4вр I	2	2	4вр I	15.70	1.44	1.44
	4			490	155	180	155	19	4вр I	20					
1-60К-141	5	2460	30						12АIII	4	3	12АIII	9.84	8.74	18.54
	6			635	130	235	70	24	10АI	25		10АI	15.88	9.80	
1-60К-255	5	3150	30						12АIII	4	3	12АIII	12.6	11.19	24.12
	6			635	130	235	70	32	10АI	33		10АI	20.95	12.93	
1-60К-103	5	2560	30						12АIII	4	3	12АIII	10.24	9.09	19.28
	6			635	130	235	70	25	10АI	26		10АI	16.51	10.19	
1-60К-113	3	3230	30					2	4вр I	2	2	4вр I	6.46	0.64	1.76
	4			490	150	180	155	22	4вр I	13			11.27	1.12	

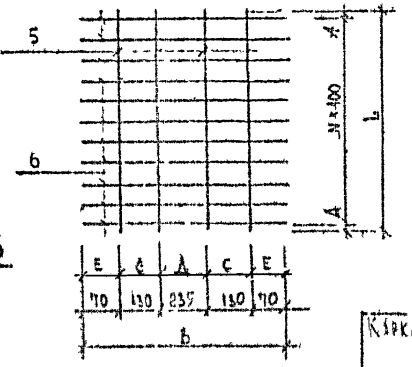

Рис.3

Каркасы 1-60К-6; 1-60К-35; 1-60К-38; 1-60К-44, 1-60К-115; 1-60К-128, 1-60К-106; 1-60К-132 1-60К-112; 1-60К-141

Серия 125-410 Р.10.1-60Ш

Инв. № подл. | Подпись и дата | Взам. инв. №

Агх № 28856-62

СПЕЦИФИКАЦИЯ СТАЛИ

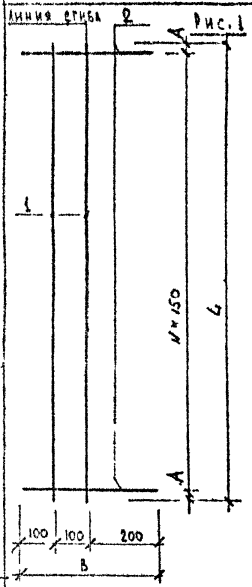

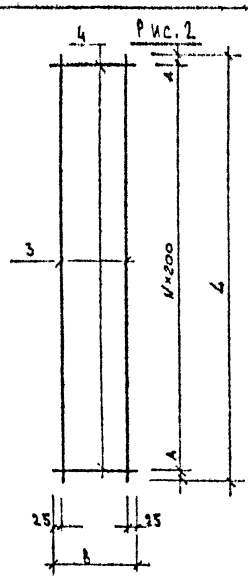

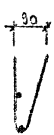

Марка	№ поз.	L	A	B	N	Ø класс	Кол. шт.	№ рис.	Выборка стали: Ø класс	Сбшая длина м	Масса кг	Масса марки кг
1-60К-9	1	8000	30			4ВрI	2	1	4ВрI	14.52	1.34	1.34
	2			400	20	4ВрI	21					
1-60К-45	1	6350	25			4ВрI	2	1	4ВрI	29.9	2.96	2.96
	2			400	42	4ВрI	43					
1-60К-47	1	3150	75			4ВрI	2	1	4ВрI	14.7	1.35	1.35
	2			400	20	4ВрI	21					
1-60К-109	1	3600	30		22	4ВрI	2	1	4ВрI	16.40	1.51	1.51
	2			400		4ВрI	23					
1-60К-125	1	2950	55		19	4ВрI	2	1	4ВрI	13.90	1.28	1.28
	2			400		4ВрI	20					
1-60К-162	1	6600	30		42	4ВрI	2	1	4ВрI	30.40	2.80	2.80
	2			400		4ВрI	43					
1-60К-100	3	2690	45			6АIII	2	2	6АIII	5.38	1.19	1.62
	4			360	13	4ВрI	13		4ВрI	4.68	0.43	
1-60К-124	3	2580	90			6АIII	2	2	6АIII	5.16	1.15	1.58
	4			360	12	4ВрI	13		4ВрI	4.68	0.43	
1-60К-145	3	2590	95			6АIII	2	2	6АIII	5.06	1.12	1.48
	4			300	12	4ВрI	13		4ВрI	3.9	0.36	
1-60К-149	3	1020	10			6АIII	2	2	6АIII	2.04	0.45	0.64
	4			350	5	4ВрI	6		4ВрI	2.1	0.19	
1-60К-151	3	2590	80			6АIII	2	2	6АIII	5.06	1.12	1.60
	4			400	12	4ВрI	13		4ВрI	5.2	0.48	
1-60К-155	3	2360	80			6АIII	2	2	6АIII	4.72	1.05	1.44
	4			350	11	4ВрI	12		4ВрI	4.2	0.39	
1-60К-184	3	6100	95			6АIII	2	2	6АIII	12.20	2.71	3.51
	4			310	27	4ВрI	28		4ВрI	8.68	0.80	
1-60К-231	3	1590	95			6АIII	2	2	6АIII	3.18	0.70	0.96
	4			350	7	4ВрI	8		4ВрI	2.80	0.26	

КАРКАСЫ 1-60К-9; 1-60К-45; 1-60К-47; 1-60К-109; 1-60К-125; 1-60К-162; 1-60К-100; 1-60К-124; 1-60К-145; 1-60К-149; 1-60К-151; 1-60К-155; 1-60К-184; 1-60К-231

Лист 63

Серия 125 410 р III 1-60Ш

Инв. № подл. | Подпись и дата | Взам. инв. №

Арх № 28856 63

СПЕЦИФИКАЦИЯ СТАЛИ

ЭСКИЗ

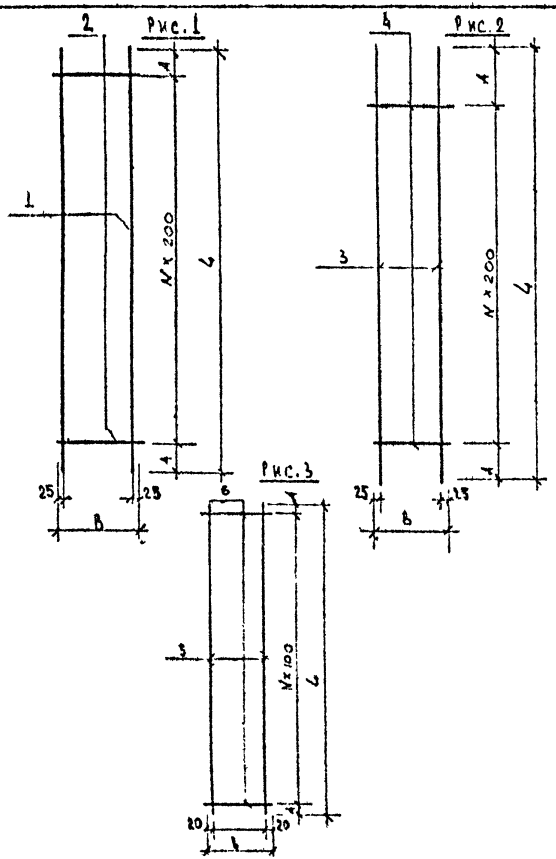

Марка	№ поз.	L	A	B	N	Ø класс	Кол-во	Рис.	Ø класс	Общая длина м	Масса кг	Масса марки кг
1-60К-12	1	2590	95			6АIII	2	1	6АIII	5.18	1.15	1.54
	2			330	12	4вр I	13		4вр I	4.29	0.39	
1-60К-15	1	780	40		3	6АIII	2	1	6АIII	1.96	0.35	0.48
	2			350		4вр I	4		4вр I	1.40	0.13	
1-60К-32	1	2160	80			6АIII	2	1	6АIII	4.32	0.96	1.31
	2			350	10	4вр I	11		4вр I	3.85	0.35	
1-60К-67	1	5920	60			6АIII	2	1	6АIII	11.84	2.63	3.54
	2			330	29	4вр I	30		4вр I	9.9	0.91	
1-60К-76	1	2360	75			6АIII	2	1	6АIII	4.72	1.05	1.41
	2			330	11	4вр I	12		4вр I	3.96	0.36	
1-60К-70	1	5720	60			6АIII	2	1	6АIII	11.44	2.54	3.42
	2			330	28	4вр I	29		4вр I	9.57	0.88	
1-60К-73	1	2740	70			6АIII	2	1	6АIII	5.48	1.22	1.65
	2			330	13	4вр I	14		4вр I	4.62	0.43	
1-60К-193	3	2360	45			8АIII	2	2	8АIII	4.72	1.86	2.19
	4			300	11	4вр I	12		4вр I	3.60	0.33	
1-60К-135	3	2530	25			8АIII	2	2	8АIII	5.06	2.00	2.48
	4			400	12	4вр I	13		4вр I	5.20	0.48	
1-60К-159	3	1140	70			6АIII	2	2	6АIII	2.28	0.51	0.66
	4			280	5	4вр I	6		4вр I	1.68	0.15	
1-60К-181	3	900	50			6АIII	2	2	6АIII	1.80	0.40	0.56
	4			350	4	4вр I	5		4вр I	1.75	0.16	
1-60К-207	3	820	10			6АIII	2	2	6АIII	5.64	1.25	1.57
	4			230	14	4вр I	15		4вр I	3.45	0.32	
1-60К-210	3	720	60			6АIII	2	2	6АIII	1.44	0.32	0.45
	4			350	3	4вр I	4		4вр I	1.4	0.13	
1-60К-129	5	1080	40			4вр I	2	3	4вр I	4.25	0.39	0.39
	6			190	10	4вр I	11		4вр I			

Каркасы 1-60К-12; 1-60К-15; 1-60К-32; 1-60К-67; 1-60К-70; 1-60К-73; 1-60К-76; 1-60К-193; 1-60К-135; 1-60К-159; 1-60К-181; 1-60К-207; 1-60К-210; 1-60К-129	Лист 64

Серия 125 410 Р 10-1-60Ш

Инв. № подл. | Подпись и дата | Взам. инв. №

Арх. № 23856-64

СПЕЦИФИКАЦИЯ СТАЛИ

Эскиз

Рис.1

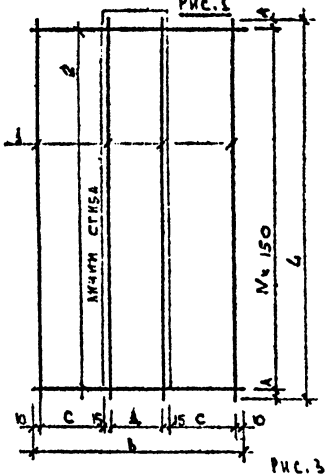

Рис.2

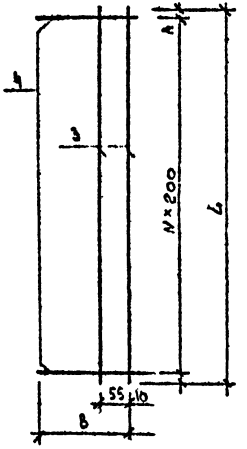

Рис.3

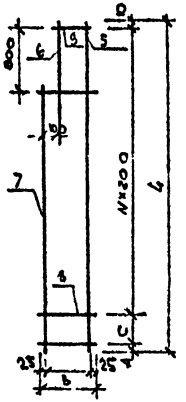

Марка	№ поз.	L	A	b	C	Д	N	Ø класс	Кол. шт.	Рис.	Выборка стали: Ø класс	Выборка стали: общая длина м	Выборка стали: масса кг	Масса марки кг
1-60К-16	1	2750	25					6АIII	4	1	6АIII	11.0	2.44	3.87
	2			880	295	310	18	40рI	19		40рI	15.58	1.43	
1-60К-18	1	2750	25					6АII	4	1	6АII	11.0	2.44	4.03
	2			910	295	310	18	40рI	19		40рI	17.29	4.59	
1-60К-53	1	5950	50					6АIII	4	1	6АIII	23.8	5.28	8.63
	2			910	295	310	35	40рI	40		40рI	36.4	3.35	
1-60К-56	1	2630	40					6АIII	4	1	6АIII	10.52	2.34	3.85
	2			910	295	310	17	40рI	16		40рI	16.56	1.51	
1-60К-69	1	3530	40					8АIII	4	1	8АIII	14.12	5.58	7.10
	2			690	150	310	23	40рI	24		40рI	46.56	1.52	
1-60К-222	3	6340	70					6АII	2	2	6АII	12.64	2.81	3.78
	4			350			31	40рI	32		40рI	1056	0.97	
1-60К-98	5	2360	20		150			6АII	1	3	6АIII	4.37		1.48
	6	1050						6АII	1					
	7	1560						6АII	1					
	8			350			7	40рI	9		40рI			
	9			250			4	40рI	4			4.15	0.38	
1-60К-204	5	1050	40					8АIII	1	3	8АIII	1.56	0.93	4.09
	6	1050						8АIII	1					
	7	260						8АIII	1					
	8			350			1	40рI	2		40рI			
	9			250			4	40рI	4			4.7	0.46	
1-60К-85	3	5920	80					6АIII	2	2	6АIII	11.84	2.63	3.54
	4			330			29	40рI	30		40рI	9.9	0.91	
1-60К-254	1	3355	30					40рI	2	1	40рI	17.98	1.78	1.78
	2			490	150	180	155	40рI	23					
1-60К-91	3	2820	50					6АIII	2	2	6АIII	5.64	1.25	1.68
	4			330				40рI	14		40рI	4.62	0.43	

Каркасы 1-60К-16; 1-60К-18; 1-60К-53; 1-60К-56; 1-60К-69; 1-60К-222; 1-60К-98; 1-60К-204; 1-60К-85; 1-60К-254; 1-60К-91

Серия 1.225-1/10 РМ 1-60.0

Спецификация стали

Марка	№ поз.	L	A	C	Д	N	M	Рис.	Ø класс	Кол.	Выборка стали: Ø класс	Общая длина м	Масса кг	Масса марки кг
1-60К-118	1	2670	150		285		10	1	4ВрI	11	4ВрI	57.42	5.28	5.28
	2			1650		16			4ВрI	17				
1-60К-121	3	2670	150		285		5	2	4ВрI	5	4ВрI	27.04	2.49	2.49
	4			705		16			4ВрI	17				
1-60К-138	3	2535	15		285		5	2	4ВрI	5	4ВрI	26.37	2.43	2.43
	4			805		16			4ВрI	17				
1-60К-199	3	2230	35		285		5	2	4ВрI	5	4ВрI	23.53	2.16	2.16
	4			805		14			4ВрI	15				

Рис 1

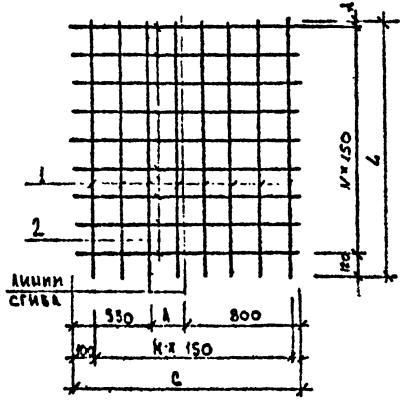

Рис. 2

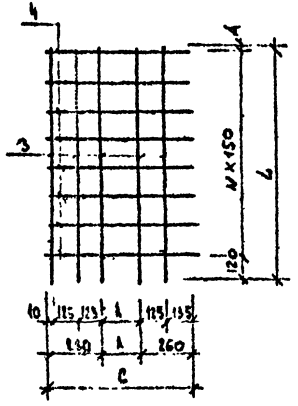

Каркасы 1-60К-118; 1-60К-121
1-60К-138; 1-60К-199

Серия 1.25 410 р.16.1-60Ш

Арх № 22856-46

СПЕЦИФИКАЦИЯ СТАЛИ

ЭСКИЗ

Рис. 1

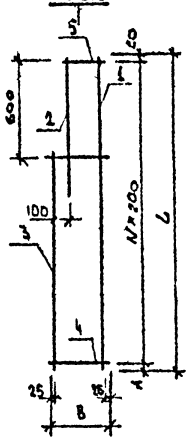

Рис. 2

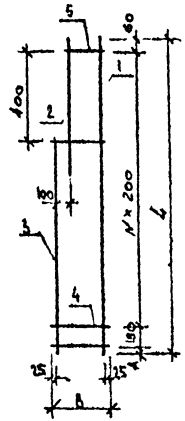

Марка	№ поз	L	b	A	N	Ø класс	Кол. шт.	Рис.	Выборка стали: Ø класс	Общая длина м	Масса кг	Масса марки кг
1-60К-213	1	1320		100		8АIII	1	1	8АIII	2.59	1.14	1.34
	2	850				8АIII	1					
	3	720				8АIII	1					
	4		350		3	4ВрI	4		4ВрI	2.15	0.20	
	5		250		3	4ВрI	3					
1-60К-216	1	1030				8АIII	1	1	8АIII	2.30	0.91	1.08
	2	850				8АIII	1					
	3	420				8АIII	1					
	4		350		2	4ВрI	3		4ВрI	1.80	0.17	
	5		250		3	4ВрI	3					
1-60К-219	1	1840				8АIII	1	2	8АIII	3.93	1.55	1.85
	2	700				8АIII	1					
	3	1390				8АIII	1					
	4		350		6	4ВрI	8		4ВрI	3.30	0.30	
	5		250		2	4ВрI	2					

Серия 125 410 Р10.1-60Ш

Инв. № подл.	Подпись и дата	Взам. инв. №

Каркасы 1-60К-213; 1-60К-216; 1-60К-219 | Лист 67

Спецификация стали

Эскиз

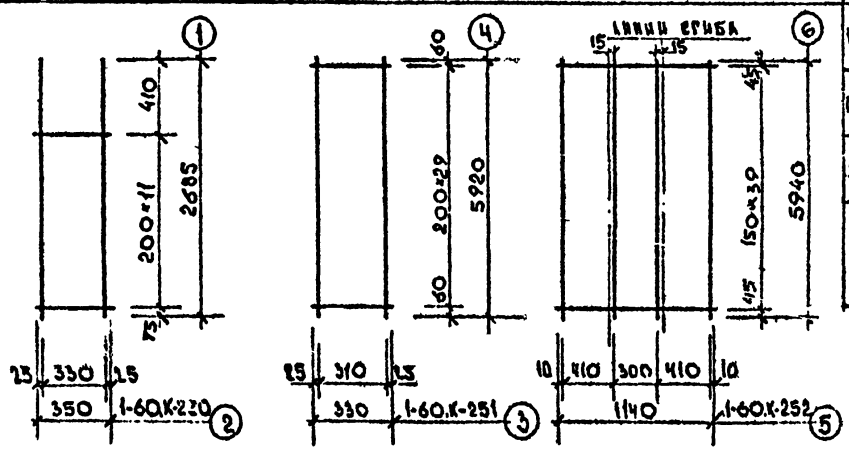

1-60.3Д-14

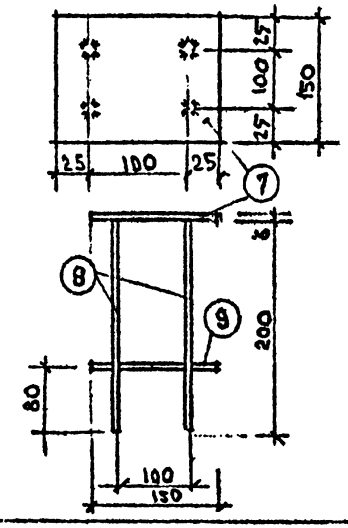

Выборка стали

Марка	N поз.	Сечен мм	Длина мм	Класс стали	Кол. шт.	Сечен. мм	Класс стали	Общая длина м	Общий вес кг	Вес марки кг
1-60.К-250	1	12	2685	А III	2	12	А III	5.37	4.77	5.17
	2	4	350	Вр I	12	4	Вр I	4.20	0.40	
1-60.К-251	3	6	330	А III	2	6	А III	11.84	2.63	3.54
	4	4	5920	Вр I	30	4	Вр I	9.90	0.91	
1-60.К-252	5	4	1140	Вр I	40	4	Вр I	45.60	4.20	13.59
	6	8	5940	А III	4	8	А III	23.76	9.36	
1-60.3Д-14	8	10	190	А II	4	10	А II	1.04	0.64	1.70
	9	10	140	А II	2					
	7	-150×6	150	—	1	-150×6	—	0.15	1.06	

Серия 125 ч.10 р.10.1-60ш

Зав.отд.	Балодина	
Гл.кон.отд.	Таиров	
Гл.кон.пр.	Смирнова	
Ст.инж.	Хаустова	
Ст.техник	Машкова	

Серия 125 ч. 10. р. 10.1-60ш

Каркасы 1-60.К-250÷1-60.К 252

Закладная деталь 1-60.3Д-14

Стадия	Масса	Масштаб
Р		

Листов | Листов

КБ по железобетону им. А.А. Якушева

Инв. № подл. | Подпись и дата | Взам. инв. №

Серия 125 ч10 р 10.1-60ш

Арх № 28856-68

Спецификация стали

Эскиз

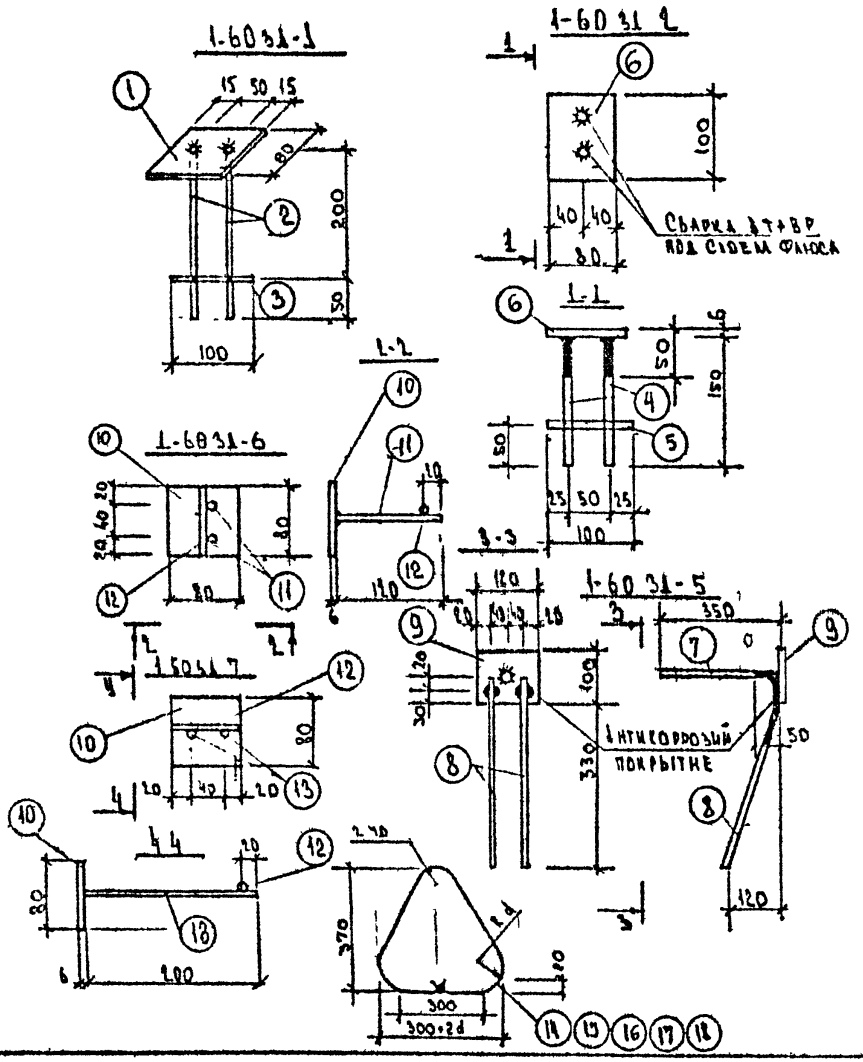

Выборка стали

Марка	N поз.	Сечение мм	Длина мм	Класс стали	Кол шт	Сечение мм	Класс стали	Общая длина м	Общий вес кг	Вес марки кг
1-60 31-3	3	10	100	AI	1	10	AI	0.1	0.06	0,67
	2	10	250	AI	2	10	AI	0.5	0,31	
	1	6×80	80	–	1	6×80	—	0.08	0.30	
1-60 31-2	4	10	150	AI	2	10	AI	0.30	0,25	0,63
	5	10	100	AI	1	10	AI			
	6	6×80	100	–	1	6×80	—	0.10	0.38	
1-60 31-5	7	10	350	AII	1	10	AII	0.35	0.69	1,44
	8	10	320	AII	2	10	AII	0.76		
	9	100×8	120	—	1	100×8	—	0.12	0.75	
1-60 31-6	10	6×80	80	–	1	6×80	—	0.08	0.30	0,42
	11	8	120	AI	2	8	AI	0.24	0,09	
	12	8	80	AI	1	8	AI	0.08	0,03	
1-60 31-7	10	6×80	80	–	1	6×80	—	0.08	0.30	0,48
	12	8	80	AI	1	8	AI	0.08	0.03	
	13	8	200	AI	2	8	AI	0.4	0,15	
1-60.т-1	14	20	1260	AI	1	20	AI	1,26	3,11	3,11
1-60.т-2	15	18	1260	AI	1	18	AI	1,26	2,52	2,52
1-60.т-3	16	16	1260	AI	1	16	AI	1,26	1,99	1,99
1-60т-5	17	12	750	AI	1	12	AI	0,75	0,67	0,67
1-60т-6	18	10	750	AI	1	10	AI	0,75	0,46	0,46

Серия 12.5 ч.10. р.10. 1-60 ш

Закладные детали
1-60.31-1; 1-60.31-2; 1-60 31-5 и
1-60 31-7 детали 1-60.т-1 и
1-60.т-3 1-60.т-5; 1-60-т-6.

Стадия	Масса	Масштаб	
Р			
Лист 69	Листов		

КБ по железобетонным изделиям им. А.А. Якушева

ГИП	Баскова	
Гл. констр.	Смирнова	
Нач. отд.	Баскова	
Ст. инж.	Баскова	
Сотрудник	Маринова	

Серия 125 ч.10 Р.10-60.1

Инв. № подл. | Подпись и дата | Взам. инв. №

Арх № 28856-69

Спецификация стали

Эскиз

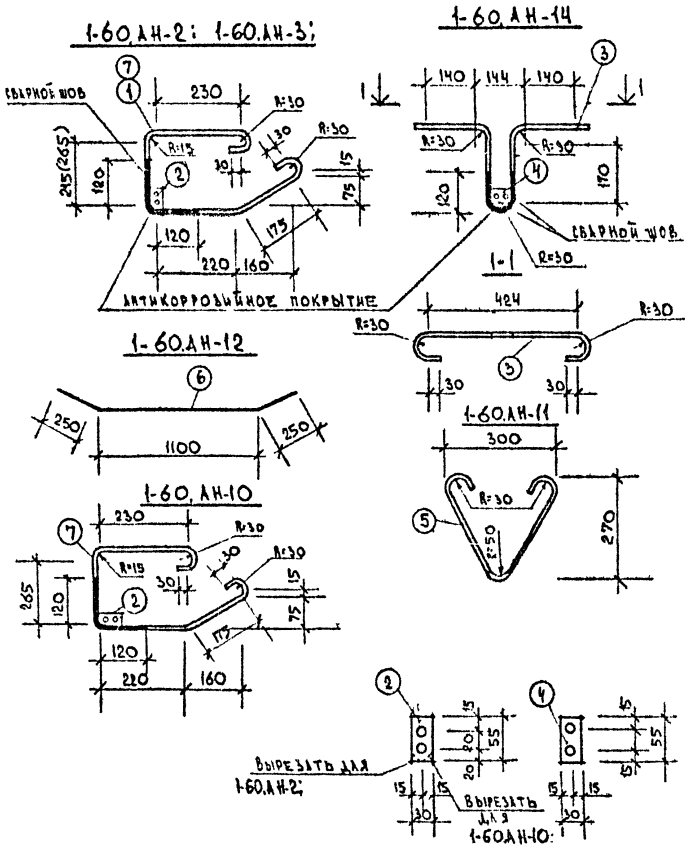

Марка	N поз.	Сечен. мм.	Длина мм	Класс стали	Кол. шт.	Выборка стали: Сечен. мм	Класс стали	Общая длина м	Общий вес кг	Вес марки кг
1-60.АН-2	1	12	1200	AI	1	12	AI	1.20	1.07	1.15
	2	30×6	55	—	1	-30×6	—	0.06	0.08	
1-60.АН-3	7	12	1250	AI	1	12	AI	1.25	1.11	1.19
	2	-30×6	55	—	1	-30×6	—	0.06	0.08	
1-60.АН-14	3	12	1280	AI	1	12	AI	1.28	1.14	1.22
	4	-30×6	55		1	-30×6	—	0.06	0.08	
1-60.АН-12	6	8	1600	AIII	1	8	AIII	1.60	0.99	0.99
1-60.АН-10	7	12	1250	AI	1	12	AI	1.25	1.11	1.19
	2	30×6	55	—	1	-30×6	—	0.06	0.08	
1-60.АН-11	5	8	660	AI	1	8	AI	0.66	0.26	0.26

Серия 125 ч.10 р.10.1-60ш

Зав. отд.	Елисеева	
Гл. кон. отд.	Гаиров	
Гл. кон. пр.	Смирнова	
Ст. инж.	Хлестова	
Ст. техник	Маликова	

Серия 125. ч.10. р.10. 1-60 ш.

Петли 1-60.АН-2; 1-60АН-3 1-60.АН-10; 1-60АН-11; 1-60АН-14 и другие стержни 1-60АН-12

Стадия	Масса	Масштаб
Р		

Лист 70 Листов

ХБ по железобетону им. А.А. Якушева

Инв. № подл. | Подпись и дата | Взам. инв. №

Арх. № 28856-70

Марка	Тонщ. изд.	Арматурные изделия											Итого	Закладные изделия											Итого	Всего
		Сталь А-I ТУ-14-4-659-75	Сталь А-I ГОСТ 5781-75				Сталь А-II ГОСТ 5781-75		Сталь А-III ГОСТ 5781-75					Сталь А-I ГОСТ 5781-75						В ст. 3 кп 2 ГОСТ 380-71				Сталь ГОСТ 5781-75			
		⌀4	⌀6	⌀8					⌀6	⌀8	⌀12	⌀18		⌀8	⌀10	⌀12	⌀16	⌀18	⌀20	30×6	80×6	150×6	100×6	⌀10			
НП-64.28-5	400	14.69							13.62	16.26			44.57	0.76	1.11	4.44	7.96			0.32	1.5				16.09	60.66	
НП-64.28-6	400	14.69							13.62	16.26			44.57	0.76	1.11	4.44	7.96			0.32	1.5				16.09	60.66	
НП-64.28-9	400	16.79							18.16	9.36			44.31	0.52	0.74	4.44		10.08		0.32	0.6				16.70	61.01	
НП-64.28-16	400	16.79							18.16	9.36			44.31	0.52	0.74	4.44		10.08		0.32	0.6				16.70	61.01	
НП-64.28-55	400	13.38							7.37	9.36	46.15	23.06	102.92	0.52		6.72	7.96			0.64		3.18		1.92	20.94	123.86	
НП-32.28-6	400	7.79							9.97	9.28			22.04	0.52	1.48	4.44	3.98			0.32	1.2				11.94	33.98	
НП-32.28-7	400	8.37							9.69	7.6			25.66	0.52	0.74	4.44		5.04		0.32	0.6				11.66	37.32	
НП-32.28-8	400	9.40							11.57	6.42			27.39	0.52	0.74	4.44	3.98			0.32	0.6				10.60	37.99	
НП-31.28-6	400	8.16							9.5	5.42			22.78	0.76	1.48	4.44	3.98			0.32	1.8				12.78	35.56	
НП-31.28-7	400	8.16							9.5	5.42			22.78	0.76	1.48	4.44	3.98			0.32	1.8				12.78	35.56	
НП-64.25-1	400	7.29							13.39	7.02			27.70	1.92	0.37	4.36	7.96			0.32	1.8				16.23	43.92	
НП-64.25-2	400	5.14							6.31	9.36			20.81	1.24	4.44			10.08		0.32	1.2				17.28	38.09	
НП-64.14-1	400	6.08		8.66					9.84				24.58	0.88		3.56				0.16	0.9				5.5	30.08	
НП-64.13-1	400	4.45							11.25	9.3			25.00	0.9		4.44				0.32	1.5				7.16	32.16	
НП-32.25-3	400	6.45							8.57	8.28			23.30	1.06		4.36	3.98			0.32	0.9				10.62	33.92	
НП-32.24-1	400	5.1							8.57	8.28			21.95	1.06		4.36	3.98			0.32	0.9				10.62	32.57	
НП-32.11	400	4.63							4.44	2.22			11.29	0.52	0.74	3.56				0.16	0.6				5.58	16.87	

Серия 1.225 УКР 10.1-60.III

Инв. № подл. | Подпись и дата | Взам. инв. №

Сетка - 125 4.10 9.10.1-60 III

Зав. отд.	Бачурина		
Гл. конст.	Тимрот		
Гл. конст. пр.	Смирнова		
Проверил			
Разраб.	Ульстова		

Выборка стали

Стадия	Лист	Листов
Р	74	

КБ по железобетону им. А.А. Яшина

Арх № 28856-71

Марка	Толщ. изд.	Арматурные изделия: Сталь I ТУ 14-4 659-75	Сталь AI ГОСТ 5781-75				Сталь AIII ГОСТ 5781-75				Итого	Закладные изделия: Сталь AI ГОСТ 5781-75						Сталь AII 5781-75	Вст 3 кл. 2 ГОСТ 380-71				Итого	Всего
		⌀4	⌀6	⌀8	⌀10		⌀6	⌀8	⌀12	⌀18		⌀8	⌀10	⌀12	⌀16	⌀18	⌀20	⌀10	30×6	80×6	100×6	150×6		
НПУ-12.25-1	400	1.5					5.38				6.88	0.44	0.37	2.22	1.99				0.16	0.6			5.78	12.66
НПУ-12.25-2	400	1.5					5.38				6.88	0.44	0.37	2.22	1.99				0.16	0.6			5.78	12.66
НТ-30.28-10	450	9.93			1.96		4.44	11.50			27.83	0.52		4.44	3.98			0.5	0.32	0.76			10.52	39.35
НТ-30.28-11	450	9.93			1.96		4.44	11.50			27.83	0.52		4.44	3.98			0.5	0.32	0.76			10.52	38.35
НТ-30.28-15	450	10.48	3.42		9.8			10.3	13.18		47.18	0.52				5.04		0.5	0.32	0.76			7.14	54.37
НТУ-33.28-7	450	13.25			10.19		5.80	8.0	7.46		44.7	0.52		4.44		5.04		0.75	0.32	1.14			12.21	56.91
НТУ-33.28-8	450	13.25			10.19		5.80	8.0	7.46		44.7	0.52		4.44		5.04		0.75	0.32	1.14			12.21	56.91
НТУ-33.28-14	450	9.94			12.93		7.35	12.0	11.19		53.41	0.52	1.11	4.44			6.22	0.69	0.32	0.90	0.75		14.95	68.36
НТУ-33.28-14а	450	9.94			12.93		7.35	12.0	11.19		53.41	0.52	1.11	4.44			6.22	0.69	0.32	0.9	0.75		14.95	68.36
НТУ-64.25-1	350	8.54					10.9	11.16			30.60			5.55	7.96			1.0	0.4	1.52			16.43	47.03
НТУ-64.25-2	350	8.54					10.9	11.16			30.60			5.55	7.96			1.0	0.4	1.52			16.43	47.03
НПМ-58.22-1	400	6.02					16.84				22.86	1.12		3.33			6.22		0.24	1.5			12.41	35.27
НПМ-58.24-1	400	4.59					16.45				21.04	1.48	1.84	4.44					0.32	2.4			10.48	31.52
НПМ-58.8-1	400	2.41					7.30				9.71	1.00	1.84	2.22					0.36	1.2			6.42	16.13
НТУ-33.28-10	450	12.86			10.19		5.8	8.00	9.09		45.94	0.52	0.5	4.44		5.04			0.32	0.76			11.58	57.52
НТУ-33.28-11	450	12.86			10.19		5.8	8.00	9.09		45.94	0.52	0.5	4.44		5.04			0.32	0.76			11.58	57.52
НП-32.28-9	400	7.75					9.77	4.94			22.46	0.52	0.74	4.44	3.98				0.32	0.6			10.6	33.06

Серия 125 410 Р/01-60Ш

Инв. № подл. | Подпись и дата | Взам. инв. №

Выборка стали (окончание)

Лист 72

Арх № 28856-72

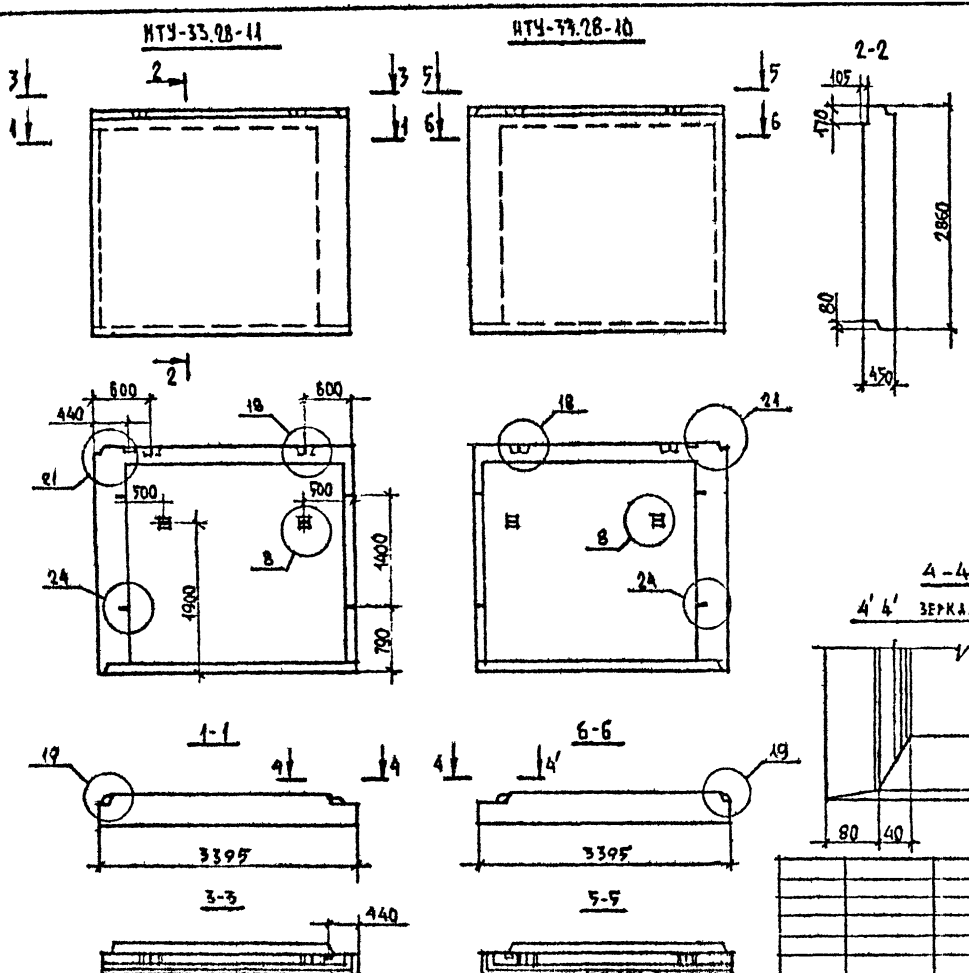

Характеристика изделия

Марка изделия			НТУ-33.28-10 НТУ-33.28-11
Толщина изделия		мм	450
Объем легкого бетона		$м^3$	3.41
Объем фактурного слоя			0.29
Масса при легк. бетоне с объемной массой	1200	кг	5018
Расход стали		кг	
П-г		$м^2$	–
Панель нетто			9.71

4-4

4' 4' зеркально

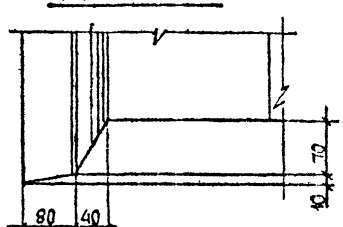

Зав. отд.	Бахолдина	
Гл. кон. отд.	Таиров	
Гл. кон. пр.	Смирнова	
Проверил		
Разработ.	Хаустова	

Серия 125 ч.10 р. 10.1-60 ш

Наружные стеновые панели НТУ-33.28-10 НТУ-33.28-11

Стадия	Масса	Масштаб
Р		

Лист 73 Листов

КБ по железобетону им. Д.А. Якушева

Серия 125 ч10 р10.1-60ш

Инв. № подл. | Подпись и дата | Взам. инв. №

Арх. № 28856-73

Рис.1

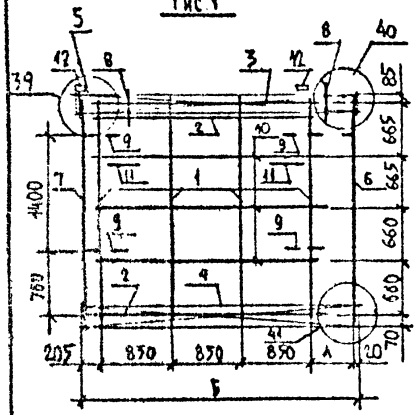

Рис.2

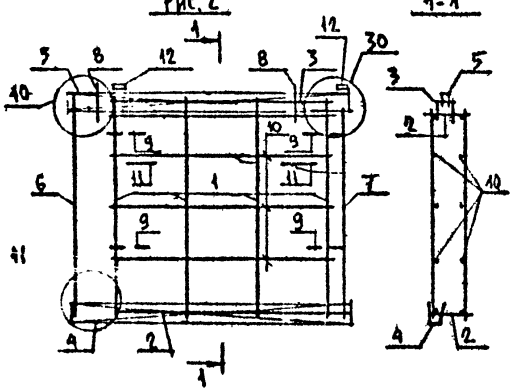

1-1

№ поз.	Наименование	Масса	№ листа	Кол. на исполнен. 1	2
1	Каркас 1-60R-135	2.48	64	4	4
2	Каркас 1-60К-100	1.62	63	2	2
3	Каркас 1-60К-103	19.28	62	1	1
4	Каркас 1-60К-109	1.51	63	1	1
5	Каркас 1-60К-113	1.76	62	1	1
6	Каркас 1-60К-118	5.28	66	1	1
7	Каркас 1-60К-121	2.49	66	1	1
8	Петли подъем. 1-60Т-2	2.52	69	2	2
9	Петли монтажн. 1-60АН-3	1.19	70	4	4
10	⌀6 АIII l=2560	0.57	–	6	6
11	Петли монтажн. 1-60АН-11	0.26	70	2	2
12	Закладн. дет. 1-60ЗД-2	0.63	69	2	2

№ испол.	Марка	Рис	А	Б	Масса
1	ПКТУ-33.28-10.2.5	2	580	3355	57.52
2	ПКТУ-33.28-11.4.5	1	580	3355	57.52

Серия 125 ч10 в 10.1-60ш

Инв. № подл. | Подпись и дата | Взам. инв. №

Пространственные каркасы ПКТУ-33.28-10, ПКТУ-33.28-11 | Лист 74

Арх № 28856-(4)