МИНИСТЕРСТВО ТОПЛИВА И ЭНЕРГЕТИКИ
РОССИЙСКОЙ ФЕДЕРАЦИИ

РАО "ЕЭС РОССИИ"

АО "ЭНЕРГОМОНТАЖПРОЕКТ"

ЭЛЕМЕНТЫ ПЫЛЕГАЗОВОЗДУХОПРОВОДОВ
УНИФИЦИРОВАННЫЕ
КАРМАНЫ ВСАСЫВАЮЩИЕ ТИПА РИХТЕРА

Конструкция и размеры

ПГВУ 022-94, ПГВУ 023-94

Москва

- 4 -

Министерство топлива и энергетики
Российской Федерации

РАО "ЕЭС России"

АО "ЭНЕРГОМОНТАЖПРОЕКТ"

УТВЕРЖДАЮ:

Генеральный директор

Л.Б.Грузер

"____" июня 1994 г.

ЭЛЕМЕНТЫ ПЫЛЕГАЗОВОЗДУХОПРОВОДОВ УНИФИЦИРОВАННЫЕ

КАРМАНЫ ВСАСЫВАЮЩИЕ ТИПА РИХТЕРА

Конструкция и размеры

ПГВУ 022-94, ПГВУ 023-94

Главный инженер

Д.И.Кривошеин

"____" июня 1994 г.

Главный специалист

Н.Н.Елисеева

"____" июня 1994 г.

Генеральный директор
АООТ "Севзапэнергомонтажпроект"

В.И.Есарев

"____" июня 1994 г.

1994

Настоящий сборник содержит типовые унифицированные рабочие чертежи карманов всасывающих типа Рихтера, устанавливаемых у всасывающих патрубков тягодутьевых машин ТЭС и котельных.

Конструкция и размеры карманов приняты в соответствий с действующими руководящими материалами, разработанными Л.А.Рихтером.

Марки стали материалов указаны для следующих климатических районов: I_2, $П_2$, $П_3$ ($-40 > t\,^{\circ}C \geq 50$); для климатических районов: I_I, $П_I$, $П_4$, $П_5$, и др., марки стали указывать в рабочих чертежах.

Не вошедшие в данный сборник чертежи карманов могут быть выполнены в соответствии со сборниками табличных чертежей ПГВУ 024-81, + ПГВУ 027-81.

Выбор и обозначение карманов всасывающих см. таблицу № I.

Сборник выпущен взамен ПГВУ 022-81, ПГВУ 023-81.

Таблица I

№№ пп	Обозначение	Тип тягодутьевой машины	Диаметр всас.патр мм	Тол стен мм	Масса кгс	Стр.
I.	0I ПГВУ 022-94	ВДН-I0,ВДН-II,2		2	88	4
2.	02 - " -	ВГДН-II,2	660	3	I26	5
3.	03 - " -	ДН-I0,ДН-II,2		5	I96	6
4.	04 - " -	ВДН-I2,5		2	I74	7
5.	05 - " -	ВГДН-I2,5	830	3	227	8
6.	06 - " -	ДН-I2,5		5	33I	9
7.	07 - " -	ВДН-I5,ВДН-I7		2	249	I0
8.	08 - " -	ВГДН-I5,ВГДН-I7	I085	3	393	II
9.	09 - " -	ДН-I5,ДН-I7		5	54I	I2
I0.	I0 - " -	ВГДН-I9	I235	3	446	I3
II.	II - " -	ДН-I9		5	667	I4
I2.	I2 - " -	ВГДН-2I	I400	3	535	I5
I3.	I3ПГВУ 022-94	ДН-2I,ГД-20-500		5	886	I6
I4.	0IПГВУ 023-94	ВДН-I8	I650	2	53I	I7
I5.	02 - " -	ДН-22		5	II94	I8
I6.	03 - " -	ВДН-20	I800	2	623	I9
I7.	04 - " -	ДН-24		5	I423	20
I8.	05 - " -	ВДН-22,ВДН-3I,5	2020	2	806	2I
I9.	06 - " -	ДН-26,ГД-3I		5	I8I4	22
20.	07 - " -	ВДН-24	2I00	2	903	23
2I.	08 - " -	ВДН-26	2300	2	I052	24
22.	09 ПГВУ 023-94	ВДН-28,ВДН-32Б	2500	2	I3I3	25

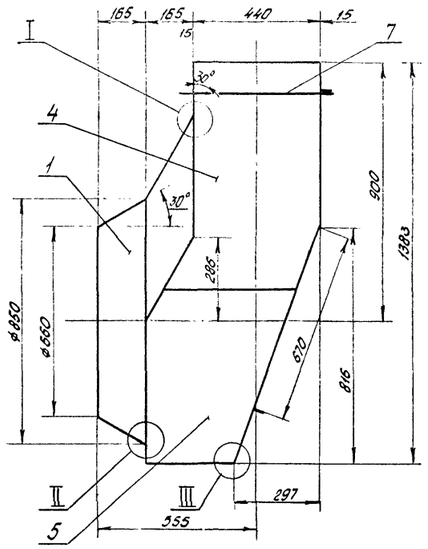

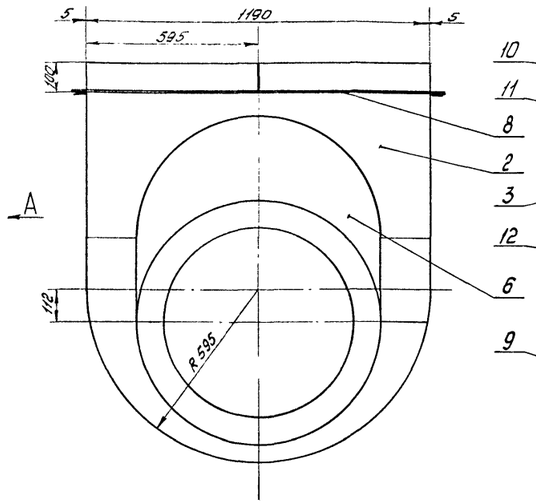

Вид А

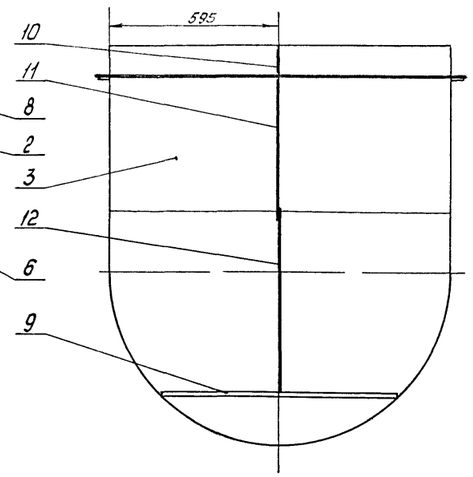

I
М1:1

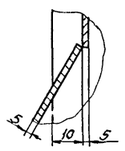

II
М1:1

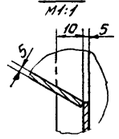

III
М1:1

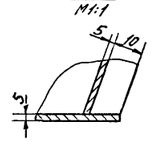

Поз. 5
М1:20

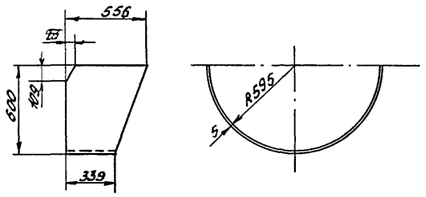

Поз. 1
М1:20

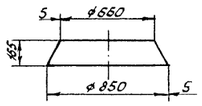

Развертка поз. 1
М1:20

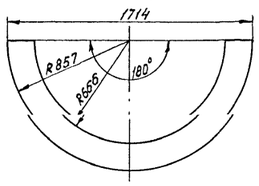

Поз. 2
М1:20

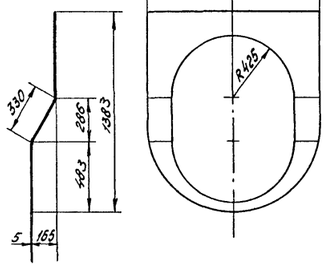

Развертка поз. 2
М1:20

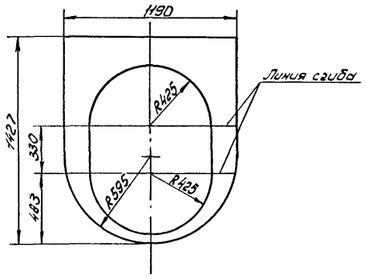

Развертка поз. 5
М1:20

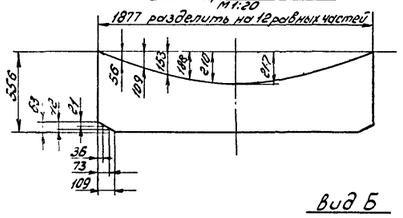

Вид Б

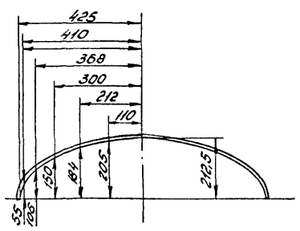

Поз. 6
М1:20

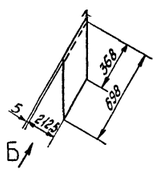

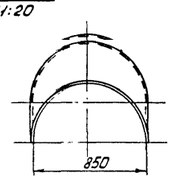

Поз. 3

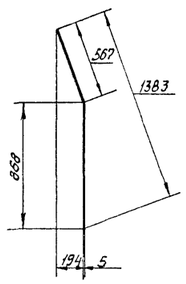

Развертка поз. 3

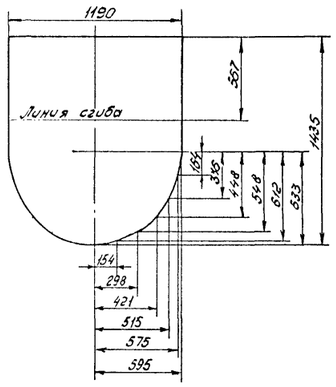

Поз. 4
М1:20

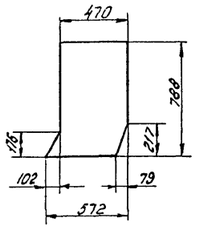

Развертка поз. 6

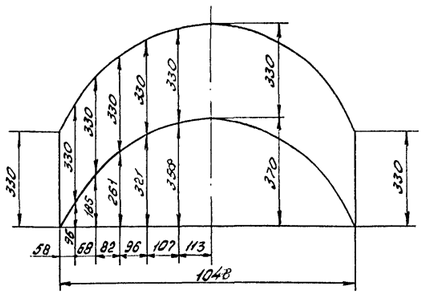

Формат	Зона	Поз.	Обозначение	Наименование	Кол.	Прим.
				Документация		
			ПГВУ 090-93	Общие технические требования		
			ПГВУ 021-92	Соединения сварные трубопроводов дымогазовоздухопроводов - узлы 1,2,5,7,11,20,33,75		
				Детали		
Б4		1		Лист 5 5	1	17,9 кг
Б4		2		Лист 5 5	1	27,7 кг
Б4		3		Лист 5 5	1	60,7 кг
Б4		4		Лист 5 5	2	14,6 кг
Б4		5		Лист 5 5	1	28,1 кг
Б4		6		Лист 5 5	1	13,6 кг
				Полосы 5×50		
Б4		7		ℓ = 570	2	1,1 кг
Б4		8		ℓ = 1320	2	2,6 кг
Б4		9		ℓ = 858	1	1,7 кг
Б4		10		ℓ = 95	2	0,2 кг
Б4		11		ℓ = 490	1	1,0 кг
Б4		12		ℓ = 690	1	1,4 кг
		13	01 ПГВУ 136-92	Скоба такелажная	4	0,7 кг
		14	04 ПГВУ 113-81	Штырь	36	0,029 кг
				Материал		
				Наплавленный металл	3,1	кг

1. Марка стали:
поз. 1 ÷ 12 - Ст3пс5
2. Масса кармана с изоляцией - 500 кг.

Разраб.	Щеглова		03ПГВУ 022-94		
Н.контр.	Морозкобых		Карман всасывающий типа Рихтера Dвс патр = 660мм	Стадия: Р	Масса: 196 / Масштаб: 1:10
Утв.	Морозкобых			Лист	Листов 1
				АО СЭЭМП	

Инв.№ подл. | Подп. и дата | Взам.инв.№

Формат А1

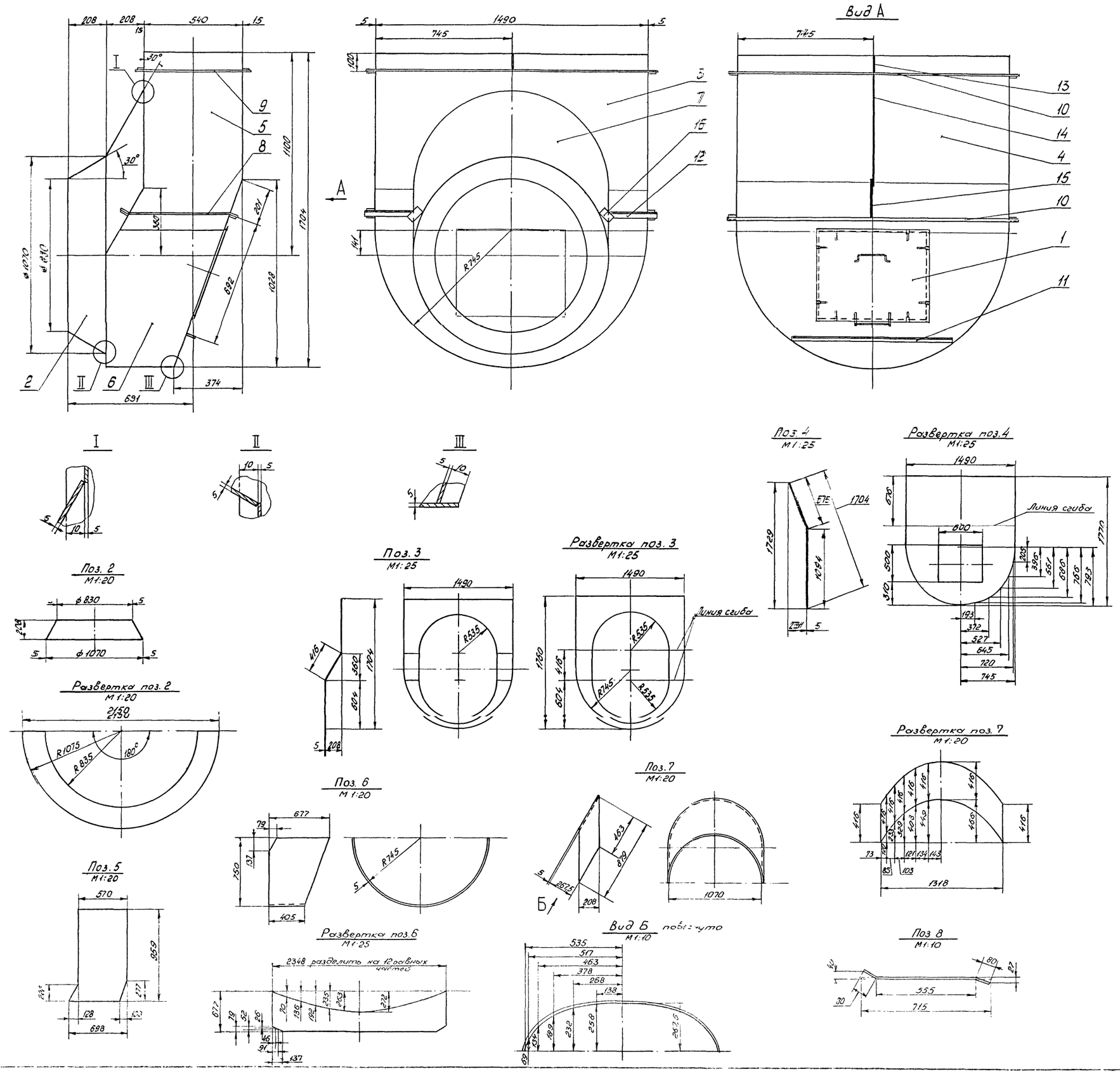

Формат	Зона	Поз.	Обозначение	Наименование	Кол.	Прим.
				Документация		
			ПГВУ 090-93	Общие технические		
				требования		
			ПГВУ 021-92	Соединения сварные		
				пылегазовоздухопроводов - узлы 1; 2; 5; 7; 8; 11;		
				20; 33; 75		
				Сборочные единицы		
		1	ПГВУ 151-93	Лаз 500×600	1	31,5 кг
				Детали		
Б4		2		Лист 5	1	28,3 кг
Б4		3		Лист 5	1	41,2 кг
Б4		4		Лист 5	1	81,3 кг
Б4		5		Лист 5	2	21,2 кг
Б4		6		Лист 5	1	42,1 кг
Б4		7		Лист 5	1	21,5 кг
Б4		8		Полоса 6×70	2	2,4 кг
				Полосы 6×70		
Б4		9		ℓ = 710	2	2,3 кг
Б4		10		ℓ = 1660	3	5,5 кг
Б4		11		ℓ = 1006	1	3,3 кг
Б4		12		ℓ = 290	2	1,0 кг
				Полосы 5×50		
Б4		13		ℓ = 94	2	0,2 кг
Б4		14		ℓ = 600	1	1,2 кг
Б4		15		ℓ = 220	1	0,4 кг
Б4		16		ℓ = 100	2	0,2 кг
		17	01 ПГВУ 136-92	Скоба такелажная	4	0,7 кг
		18	04 ПГВУ 113-81	Шпырь	52	0,029 кг
				Материал		
				Наплавленный		
				металл	4,8	кг

1. Марка стали:

поз. 2 ÷ 16 – Ст3пс5.

2. Масса кармана с изоляцией – 700 кг.

Разраб.	Щеглова		06 ПГВУ 022-94		
			Карман всасывающий типа Рихтера D вс. патр. = 830 мм	Стад. Р	Масса 331	Масштаб 1:10
Н. контр.	Морозкович			Лист	Листов 1
Утв.	Морозкович			АО СЗЭМП	

Инв. № подл. | Подп. и дата | Взам. инв. №

Формат А1

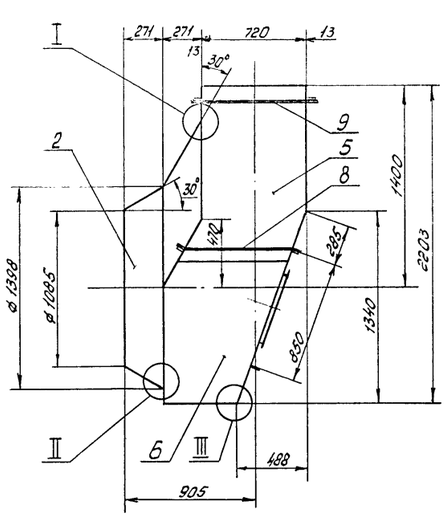

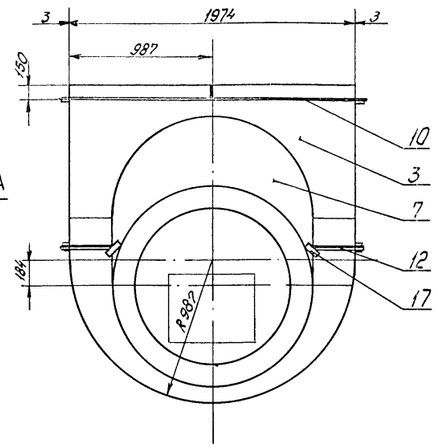

Вид А

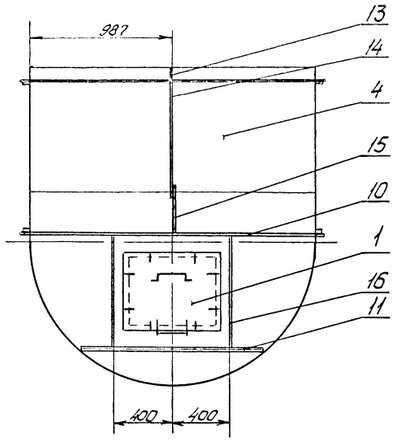

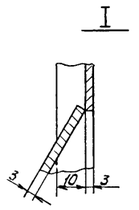

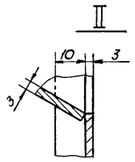

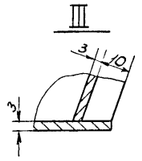

Поз. 4
М1:50

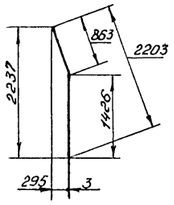

Развертка поз. 4
М1:25

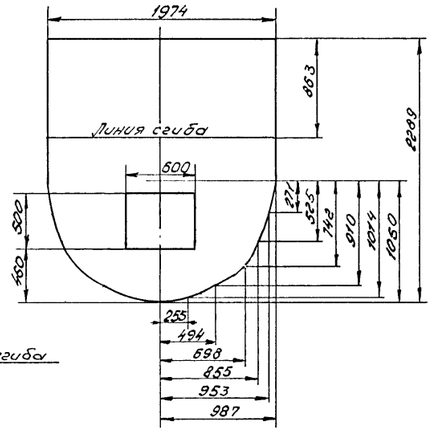

Поз. 2

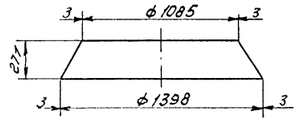

Развертка поз. 2
М1:25

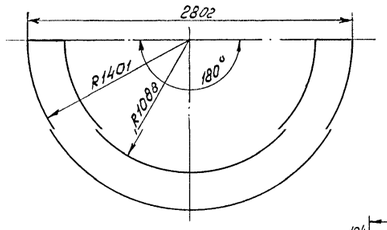

Поз. 3
М1:25

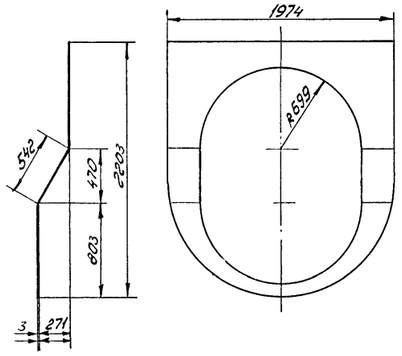

Развертка поз. 3
М1:25

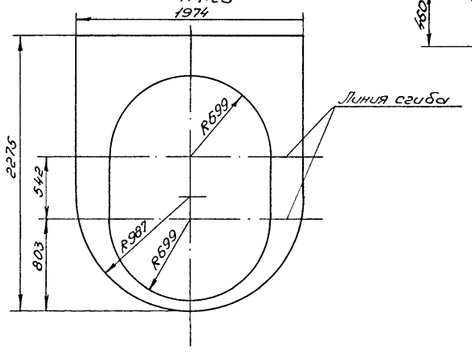

Развертка поз. 7
М1:20

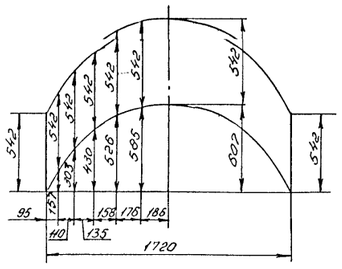

Поз. 5

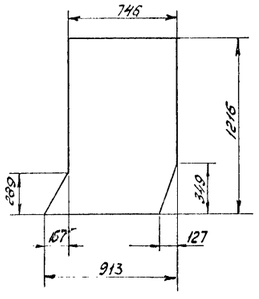

Поз. 6
М1:25

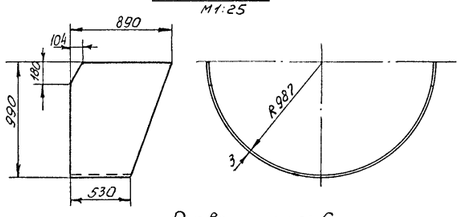

Развертка поз. 6
М1:25

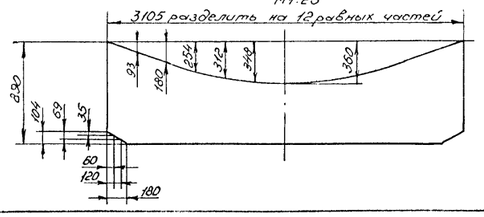

Поз. 7
М1:25

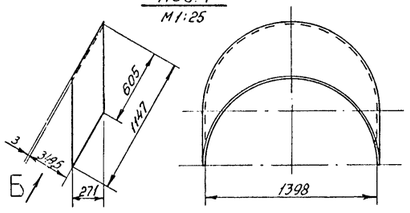

Вид Б повернуто
М1:20

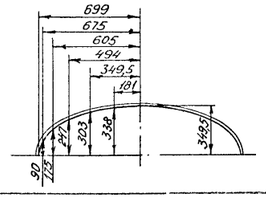

Поз. 8
М1:10

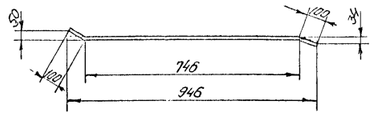

Формат	Зона	Поз.	Обозначение	Наименование	Кол.	Прим.
				Документация		
			ПГВУ 090-93	Общие технические требования		
			ПГВУ 021-92	Соединения сварные пылегазовоздухопроводов - узлы 1; 2; 5; 7; 8; 11; 20; 33; 75		
				Сборочные единицы		
		1	ПГВУ 151-93	Лаз 500×600	1	31,5 кг
				Детали		
Б4		2		Лист S3,0	1	28,8 кг
Б4		3		Лист S3,0	1	42,0 кг
Б4		4		Лист S3,0	1	90,0 кг
Б4		5		Лист S3,0	2	21,4 кг
Б4		6		Лист S3,0	1	44,5 кг
Б4		7		Лист S3,0	1	21,9 кг
Б4		8		Полоса 8×90	2	5,3 кг
				Полосы 8×90		
Б4		9		ℓ=926	2	5,2 кг
Б4		10		ℓ=2180	3	12,3 кг
Б4		11		ℓ=1389	1	7,8 кг
Б4		12		ℓ=388	2	2,2 кг
				Полосы 5×50		
Б4		13		ℓ=142	2	0,3 кг
Б4		14		ℓ=730	1	1,4 кг
Б4		15		ℓ=310	1	0,6 кг
Б4		16		ℓ=842	2	1,6 кг
Б4		17		ℓ=100	2	0,2 кг
		18	01 ПГВУ 136-92	Скоба такелажная	4	0,7 кг
		19	08 ПГВУ 113-81	Шпырь	92	0,075 кг
				Материал		
				Наплавленный металл	5,5	кг

1. Марка стали:
поз. 2÷7 - Ст 0Х35ОВ4 ; поз. 8÷17 - Ст3 пс5.
2. Масса кармана с изоляцией -1300 кг.

Разраб. Щеглова		08ПГВУ022-94		
Н. контр. Мордухович		Карман всасывающий типа Рихтера Dвс. патр. =1085мм	Стадия: Р	Масса: 393	Масш.: 1:20
Утв. Мордухович			Лист	Листов 1	
			АО СЗЭМП		

Инв. № подл. | Подп. и дата | Взам. инв. №

Формат А1

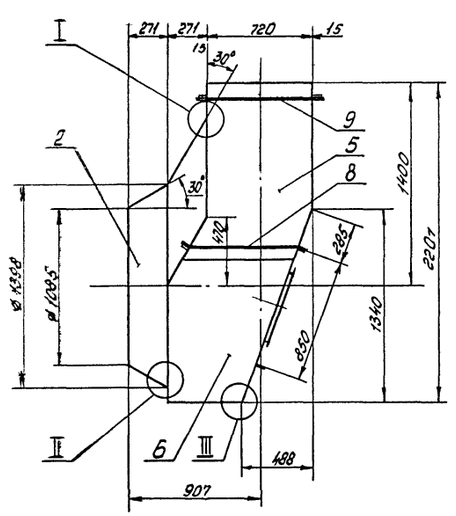

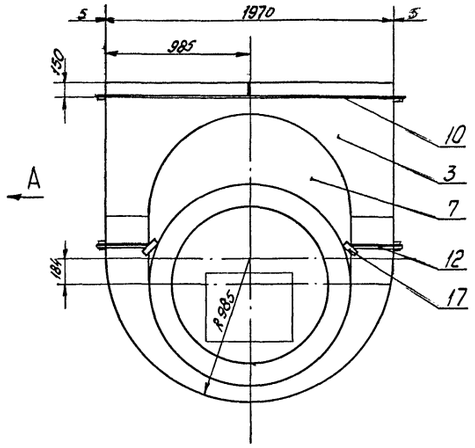

Вид А

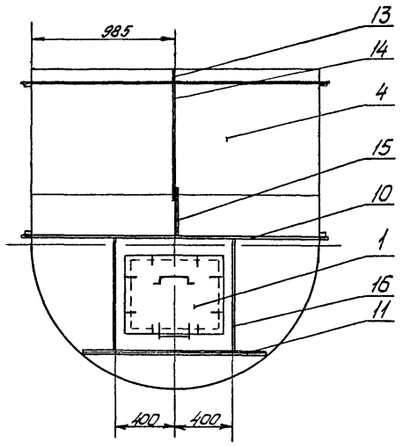

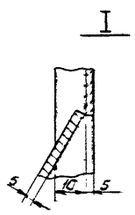

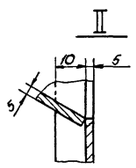

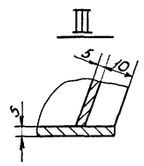

Поз. 4
М1:50

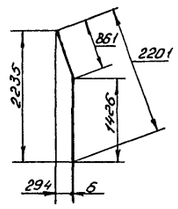

Развертка поз. 4
М1:25

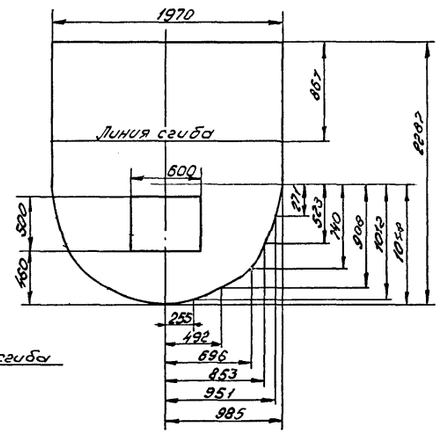

Поз. 2

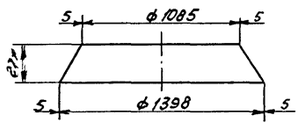

Развертка поз. 2
М1:25

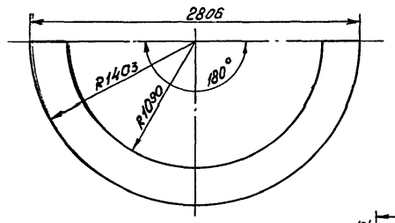

Поз. 3
М1:25

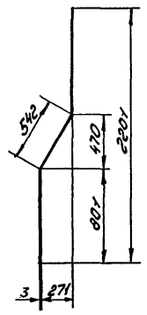

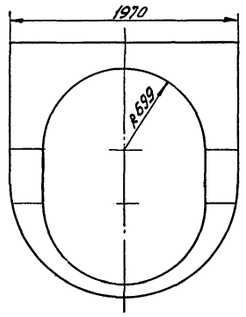

Развертка поз. 3
М1:25

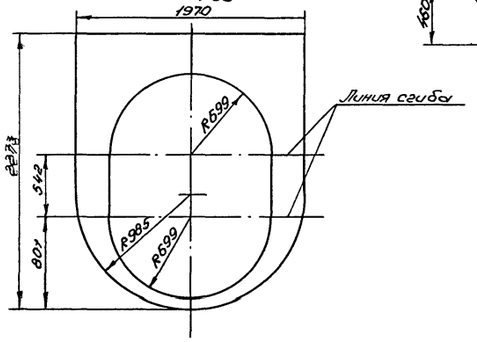

Развертка поз. 7
М1:20

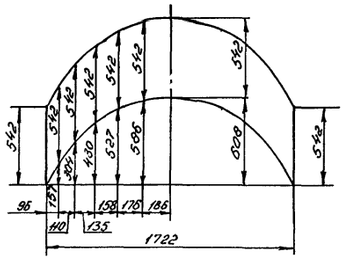
542
542
542

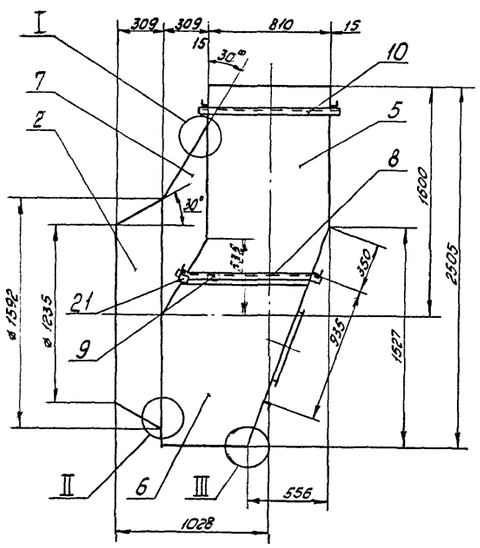

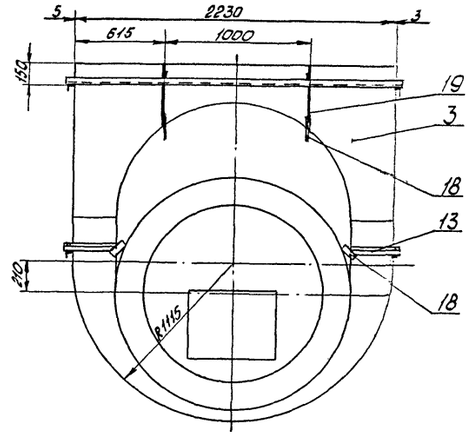

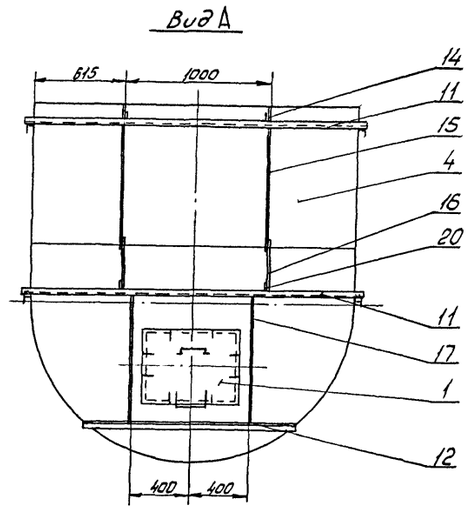

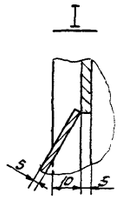

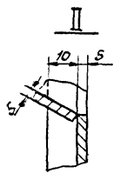

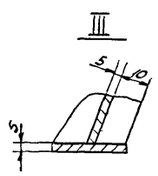

Поз. 2

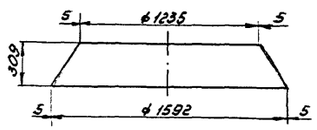

Поз. 3
М1:50

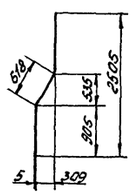

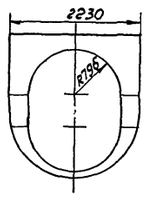

Развертка поз. 3
М1:50

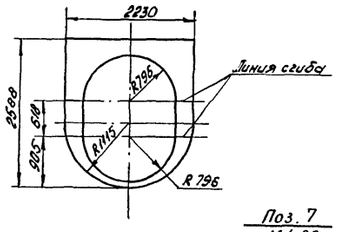

Поз. 4
М1:50

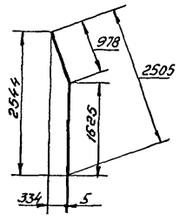

Развертка поз. 4
М1:25

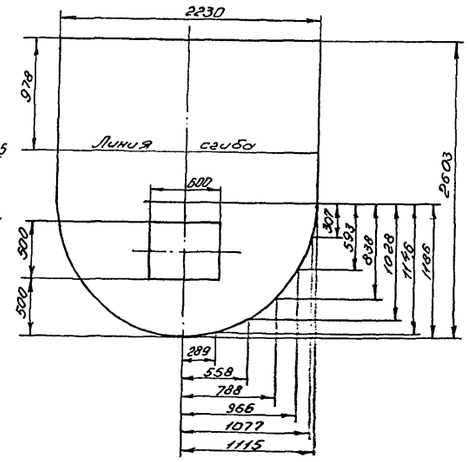

Развертка поз. 3
М1:50

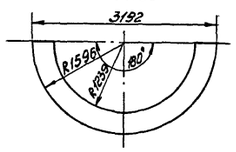

Поз. 6
М1:25

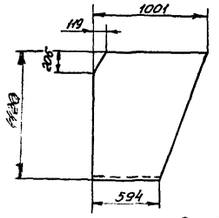

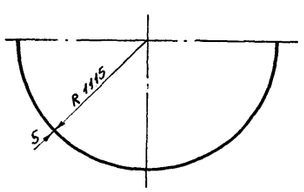

Поз. 7
М1:25

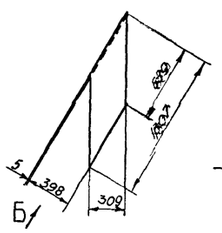

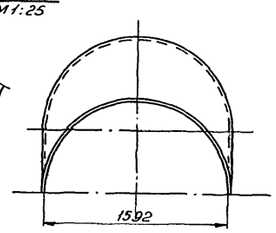

Развертка поз. 7
М1:25

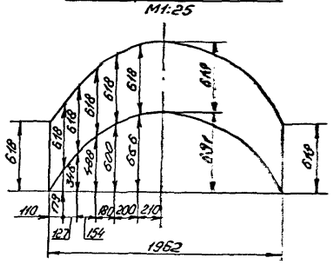

Поз. 5

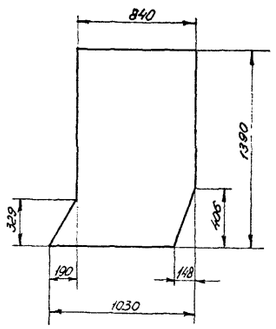

Развертка поз. 6
М1:50

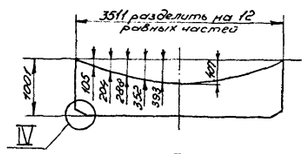

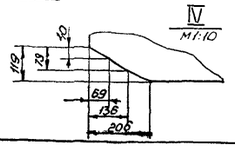

Вид Б повернуто
М1:25

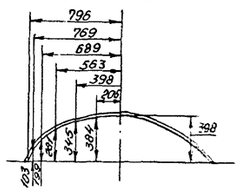

Поз. 8
М1:10

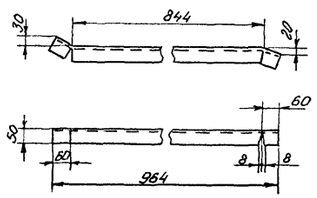

Поз. 9
М1:10

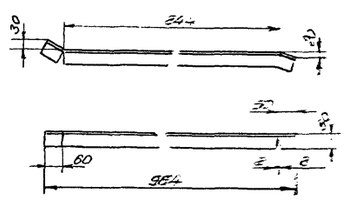

Формат	Зона	Поз.	Обозначение	Наименование	Кол.	Прим.
				Документация		
			ПГВУ 090-93	Общие технические		
				требования		
			ПГВУ 021-92	Соединения сварные		
				пылегазовоздухопро-		
				водов 8 - узлы 1;2;5;7;8;		
				9;13;21;23;24;33;76		
				Сборочные единицы		
		1	ПГВУ 151-93	Лаз 500×600	1	31,5 кг
				Детали		
Б4		2		Лист 8 ГОСТ	1	62,4 кг
Б4		3		Лист 8 ГОСТ	1	88,7 кг
Б4		4		Лист 8 ГОСТ	1	173,2 кг
Б4		5		Лист 8 ГОСТ	2	45,9 кг
Б4		6		Лист 8 ГОСТ	1	97,1 кг
Б4		7		Лист 8 ГОСТ	1	45,2 кг
Б4		8		Уголок 50×5	1	3,6 кг
Б4		9		Уголок 50×5	1	3,6 кг
				Уголки 50×5		
Б4		10		ℓ= 940	2	3,5 кг
Б4		11		ℓ= 2360	3	8,9 кг
Б4		12		ℓ= 1608	1	6,0 кг
Б4		13		ℓ= 380	2	1,4 кг
				Полосы 5×50		
Б4		14		ℓ= 90	4	0,2 кг
Б4		15		ℓ= 850	2	1,7 кг
Б4		16		ℓ= 310	2	0,6 кг
Б4		17		ℓ= 935	2	1,8 кг
Б4		18		ℓ= 100	4	0,2 кг
Б4		19		ℓ= 292	2	0,6 кг
Б4		20		Лист 5×40×80	6	0,12 кг
Б4		21		Лист 5×40×70	2	0,11 кг
		22	01 ПГВУ 136-92	Скоба такелажная	4	0,7 кг
		23	04 ПГВУ 113-81	Штыри	114	0,029 кг
				Материал		
				Направленный		
				металл	9,36	кг

1. Марка стали:
поз. 2÷21 - Ст 3 пс 5.
2. Масса кармана с изоляцией - 1450 кг.

				11 ПГВУ 022-94		
Разраб.	Щеглова			Карман всасывающий типа Рихтера Д вс. патр = 1235 мм	Стадия	Масса	Масштаб
					Р	667	1:20
					Лист	Листов 87
Н. контр.	Мордухович				АО СЭЗМП	
Утв.	Мордухович					

Инв. № подл. | Подп. и дата | Взам. инв. №

Формат А1

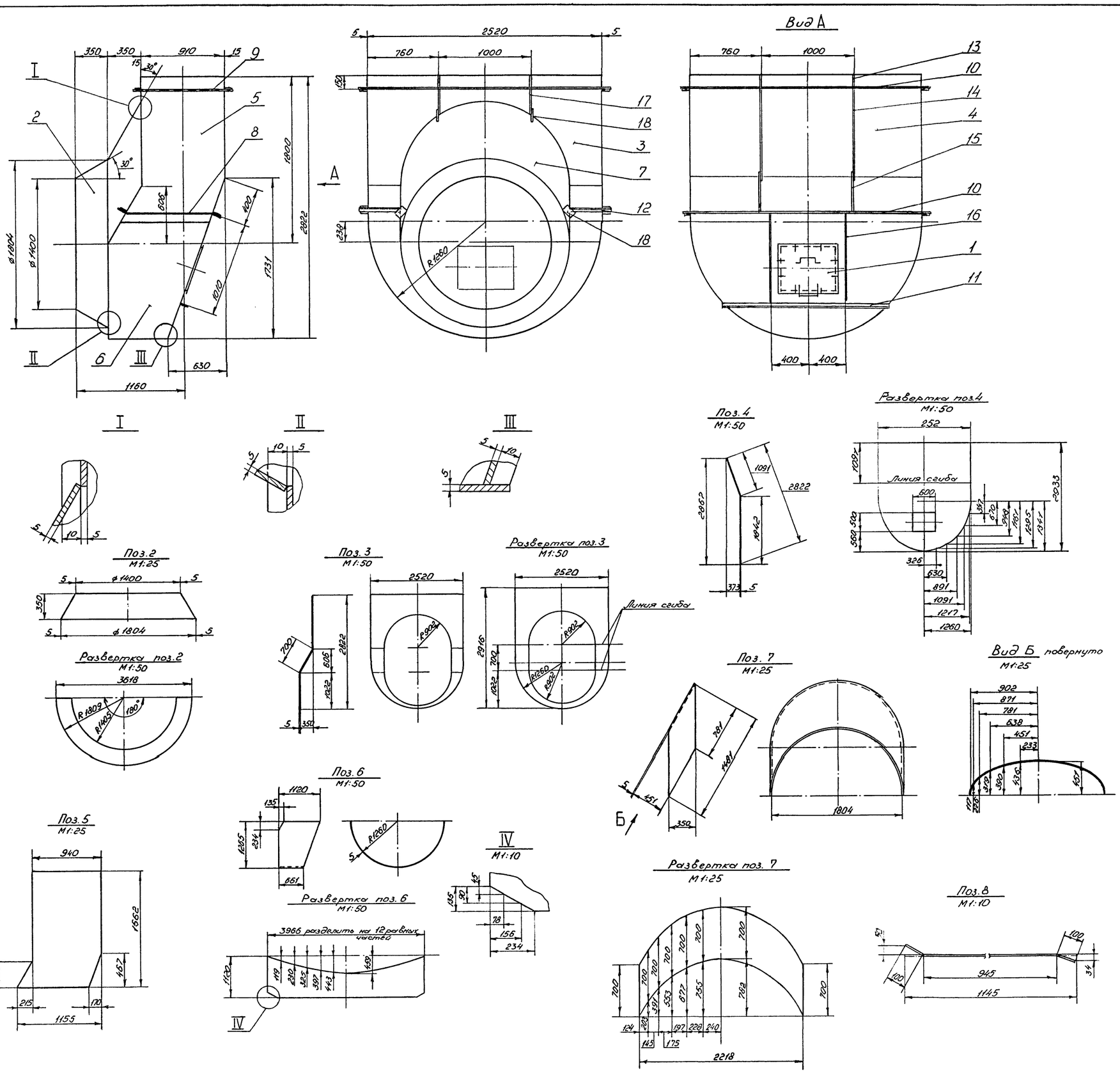

Формат	Зона	Поз.	Обозначение	Наименование	Кол.	Прим.
				Документация		
			ПГВУ 090-93	Общие технические требования		
			ПГВУ 021-92	Соединения сварные пылегазовоздухопроводов - узлы 1; 2; 5; 7; 8; 11; 20; 33; 75		
				Сборочные единицы		
		1	ПГВУ 151-93	Поз 500×600	1	31,5 кг
				Детали		
Бч		2		Лист Ст5	1	800 кг
Бч		3		Лист Ст5	1	111,8 кг
Бч		4		Лист Ст5	1	250,0 кг
Бч		5		Лист Ст5	2	57,5 кг
Бч		6		Лист Ст5	1	116,7 кг
Бч		7		Лист Ст5	1	60,9 кг
Бч		8		Полоса 8×90	2	6,5 кг
				Полосы 8×90		
Бч		9		ℓ = 1120	2	6,3 кг
Бч		10		ℓ = 2730	3	15,4 кг
Бч		11		ℓ = 1890	1	10,7 кг
Бч		12		ℓ = 456	2	2,6 кг
				Полосы 5×50		
Бч		13		ℓ = 142	4	0,3 кг
Бч		14		ℓ = 960	2	1,9 кг
Бч		15		ℓ = 410	2	0,8 кг
Бч		16		ℓ = 1010	2	2,0 кг
Бч		17		ℓ = 290	2	0,6 кг
Бч		18		ℓ = 100	4	0,2 кг
		19	01ПГВУ 136-92	Скоба такелажная	4	0,7 кг
		20	04ПГВУ 113-81	Штырь	150	0,029 кг
				Материал		
				Наплавленный металл	12,4	кг

1. Марка стали:
поз. 2 ÷ 18 - Ст3пс5.
2. Масса кармана с изоляцией - 1900 кг.

Разраб.	Щеголев			13ПГВУ022-94	
				Карман всасывающий типа Рихтера D вс. патр. = 1400 мм	Стадия: Р; Масса: 886; Масштаб: 1:20
					Лист; Листов 1
Н. контр.	Мороз		05.94	АО ЦЭМП	
Утв.	Мороз				

Инв. № подл. | Подп. и дата | Взам. инв. №

Формат А1

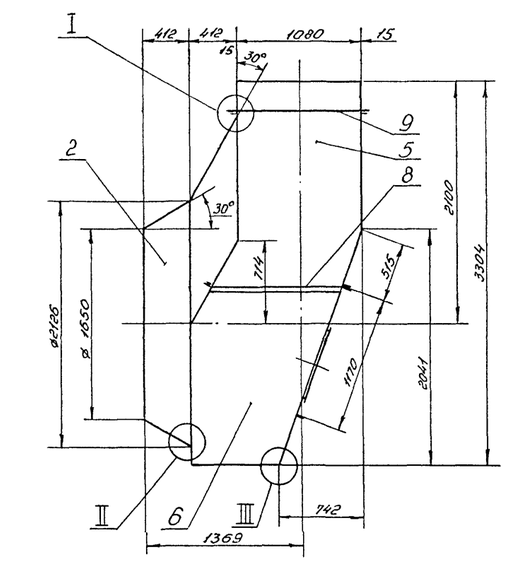

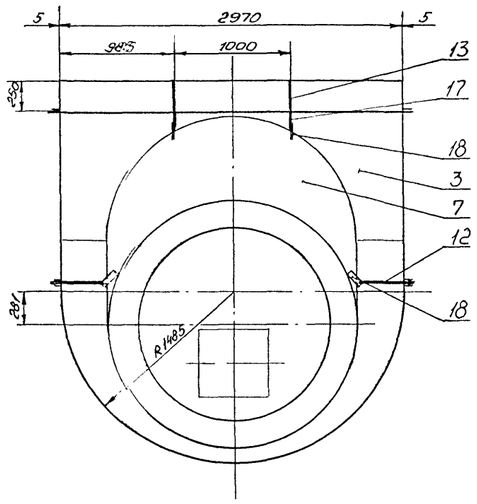

Вид А

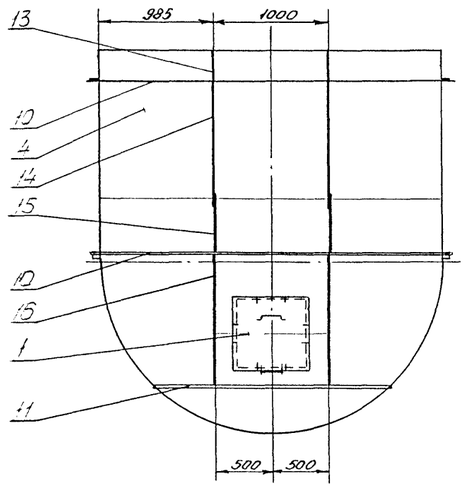

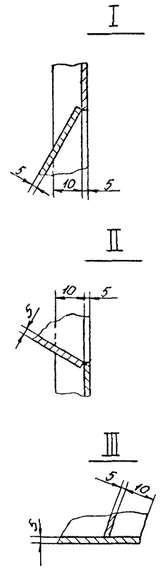

Поз. 2

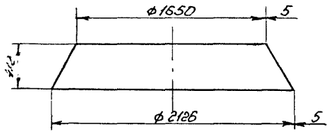

Развертка поз. 2
М1:50

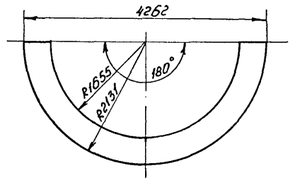

Поз. 3
М1:50

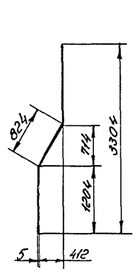

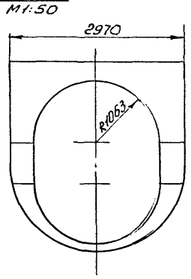

Развертка поз. 3
М1:50

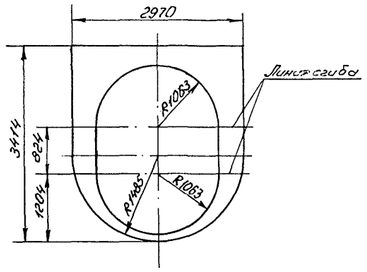

Поз. 4
М1:50

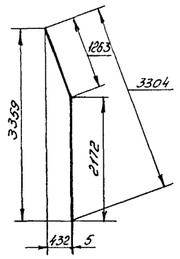

Развертка поз. 4
М1:50

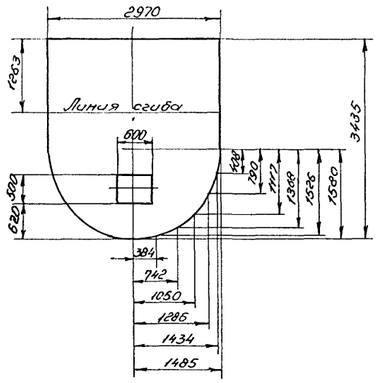

Поз. 5

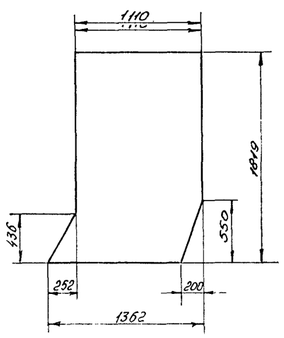

Поз. 6
М1:50

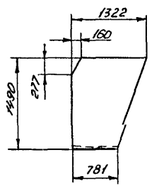

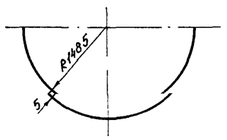

Развертка поз. 6
М1:50

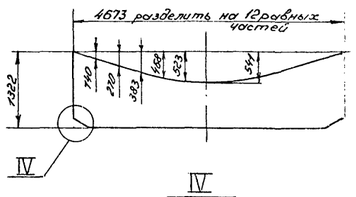

IV
М1:10

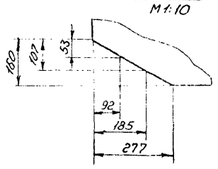

Поз. 7

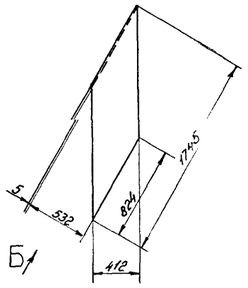

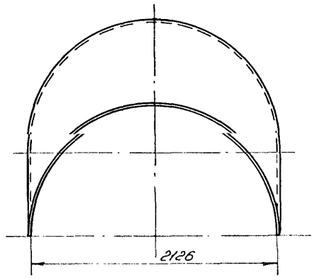

Вид Б повернуто

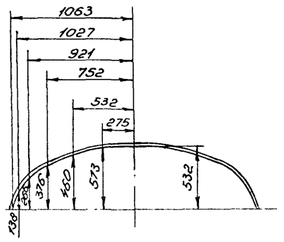

Развертка поз. 7

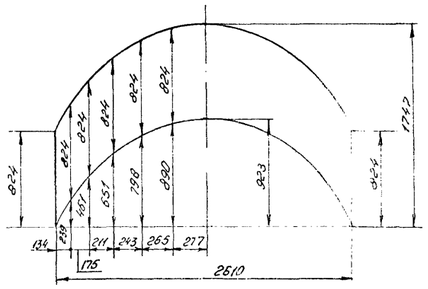

Поз. 8
М1:10

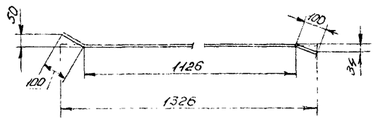

Формат	Зона	Поз.	Обозначение	Наименование	Кол.	Прим.
				Документация		
			ПГВУ 090-93	Общие технические		
				требования		
			ПГВУ 021-92	Соединения сборные		
				пылегазовоздухопрово-		
				дов - узлы 1,2,5,7,8,11,		
				20,33,75		
				Сборочные единицы		
		1	ПГВУ 151-93	Лаз 500×600	1	31,5 кг
				Детали		
Б4		2		Лист S 5	1	111,1 кг
Б4		3		Лист S 5	1	152,7 кг
Б4		4		Лист S 5	1	348,7 кг
Б4		5		Лист S 5	2	79,2 кг
Б4		6		Лист S 5	1	165,0 кг
Б4		7		Лист S 5	1	84,4 кг
Б4		8		Полоса 8×90	2	7,5 кг
				Полосы 8×90		
Б4		9		ℓ=1290	2	7,3 кг
Б4		10		ℓ=3180	3	18,0 кг
Б4		11		ℓ=2196	1	12,4 кг
Б4		12		ℓ=522	2	2,9 кг
				Полосы 5×50		
Б4		13		ℓ=250	4	0,5 кг
Б4		14		ℓ=1030	2	2,0 кг
Б4		15		ℓ=530	2	1,0 кг
Б4		16		ℓ=1170	2	2,3 кг
Б4		17		ℓ=188	2	0,4 кг
Б4		18		ℓ=100	4	0,2 кг
		19	01 ПГВУ 136-92	Скоба такелажная	4	0,7 кг
		20	04 ПГВУ 113-81	Штырь	210	0,029 кг
				Материал		
				Наплавленный		
				металл	17,3	кг

1. Марка стали:
поз. 2 ÷ 18 - Ст3пс5
2. Масса кармана с изоляцией - 2500

Разраб. Щеглова			02ПГВУ023-94			
			Карман всасывающий типа Рихтера Д вс.патр - 1650мм	Стадия	Масса	Масштаб
				Р	11,94	1:25
				Лист	Листов 8	
Н.контр. Мордухович				АО СЗЭМП		
Утв. Мордухович						

Инв.№подл. | Подп. и дата | Взам.инв.№

Формат А1

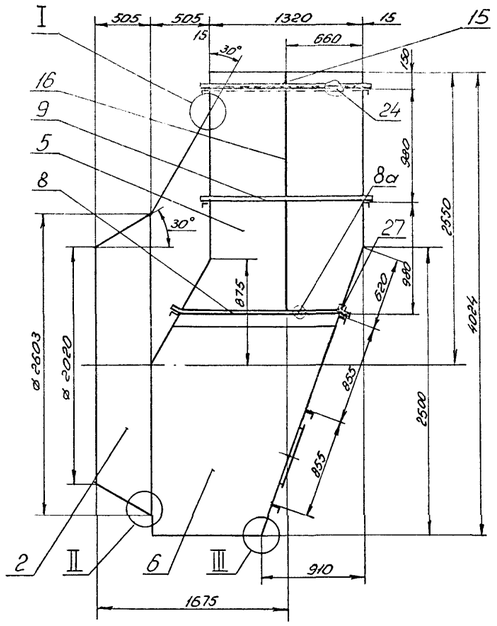

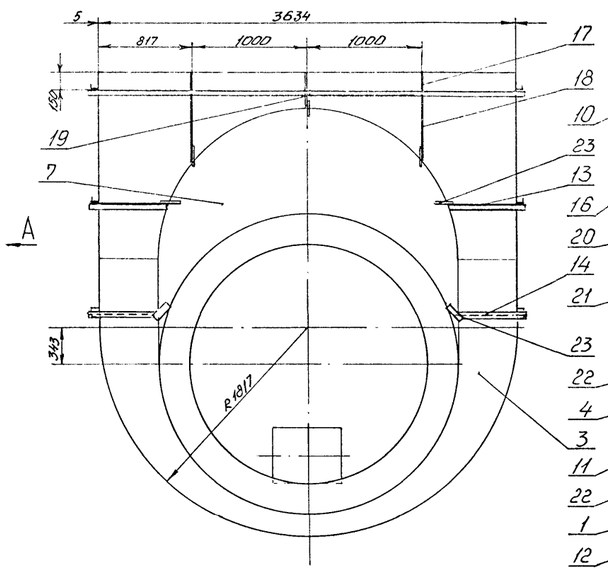

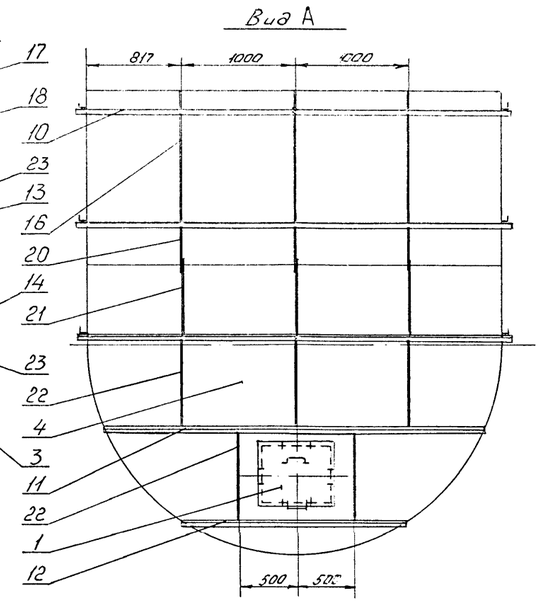

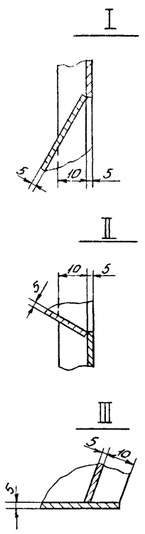

Поз. 2
М1:50

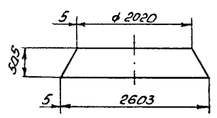

Развертка поз. 2
М 1:50

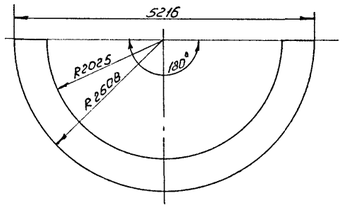

Поз. 3
М1:50

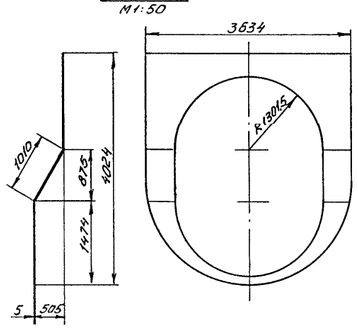

Развертка поз. 3
М1:50

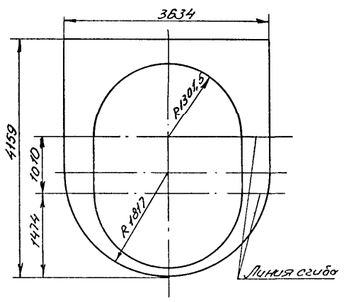

Поз. 4
М1:50

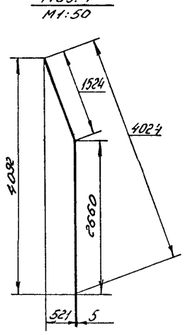

Развертка поз. 4
М1:50

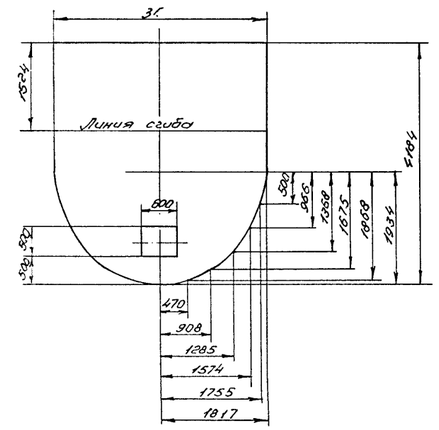

Поз. 5

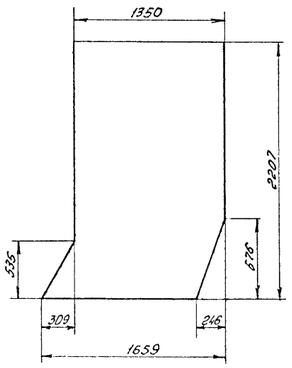

Поз. 6
М1:50

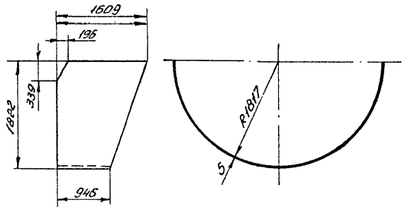

Развертка поз. 6
М1:50

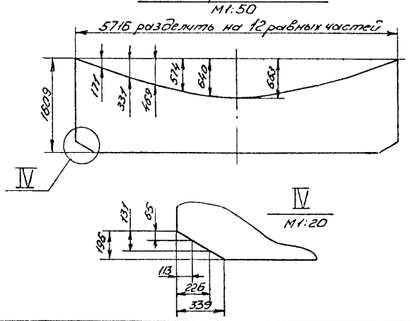

Поз. 7
М1:50

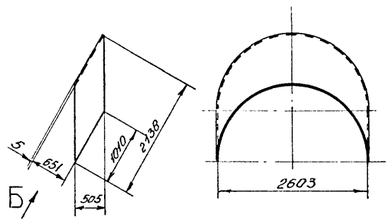

Вид Б повернуто

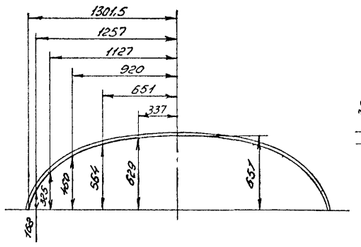

Развертка поз. 7

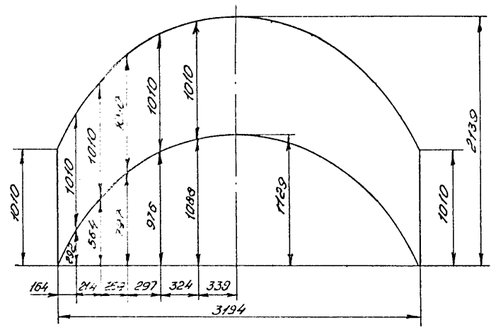

Поз. 8а
М1:10

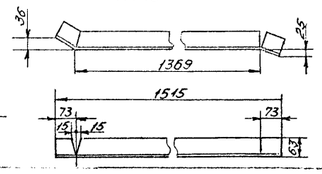

Поз. 8
М1:10

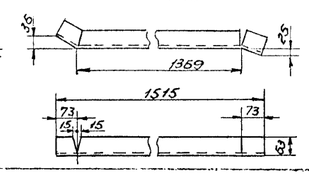

Позиция	Зона	Поз.	Обозначение	Наименование	Кол.	Прим.
				Документация		
			ПГВУ 090-93	Общие технические		
				требования		
			ПГВУ 021-92	Соединения сварные		
				пылегазовых воздухопроводов		
				Доб-ния 1, 2, 5, 7, 8, 11,		
				23, 33, 53, 75, 24		
				Сборочные единицы		
		1	ПГВУ 151-93	Люк 500×600	1	31,5 кг
				Детали		
Б4		2		Лист 5	1	156,2 кг
Б4		3		Лист 5	1	226,4 кг
Б4		4		Лист 5	1	526,5 кг
Б4		5		Лист 5	2	115,9 кг
Б4		6		Лист 5	1	240,7 кг
Б4		7		Лист 5	1	125,6 кг
Б4		8		Уголок 63×6	1	8,7 кг
Б4		8а		Уголок 63×6	1	8,7 кг
Б4		9		Уголок 63×6 ℓ= 1476	4	8,4 кг
Б4		10		Уголок 63×6 ℓ= 3790	4	21,7 кг
Б4		11		Уголок 63×6 ℓ= 3360	1	19,2 кг
Б4		12		Уголок 63×6 ℓ= 2040	1	11,7 кг
Б4		13		Уголок 63×6 ℓ= 718	2	4,1 кг
Б4		14		Уголок 63×6 ℓ= 591	2	3,4 кг
				Полосы 5×50		
Б4		15		ℓ= 144	2	0,3 кг
Б4		16		ℓ= 974	7	1,9 кг
Б4		17		ℓ= 150	6	0,3 кг
Б4		18		ℓ= 680	2	1,3 кг
Б4		19		ℓ= 212	1	0,4 кг
Б4		20		ℓ= 410	3	0,8 кг
Б4		21		ℓ= 640	3	1,2 кг
Б4		22		ℓ= 849	5	1,7 кг
Б4		23		ℓ= 100	7	0,2 кг
Б4		24		Труба 50 ℓ= 1316	1	6,4 кг
		25	01ПГВУ 136-92	Скоба такелажная	4	0,7 кг
		26	04ПГВУ 113-81	Штырь	309	0,029 кг
Б4		27		Лист 5×40×70	2	0,1 кг
				Материал		
				Направленный		
				металл		255 кг

1. Марка стали:
поз. 2÷24; 27 - Ст3пс5.
2. Масса кармана с изоляцией - 3850 кг.

Разраб.	Щеглова			06ПГВУ023-94		
				Карман всасывающий типа Рихтера Dвс. потр. = 2020 мм	Стадия	Масса	Масштаб
					Р	18/4	1:25
					Лист	Листов 1	
Н. контр.	Морозуков			АО СЭЗМП			
Утв.	Морозуков						

Инв. № подл. | Подп. и дата | Взам. инв. №

-22-

Формат А1

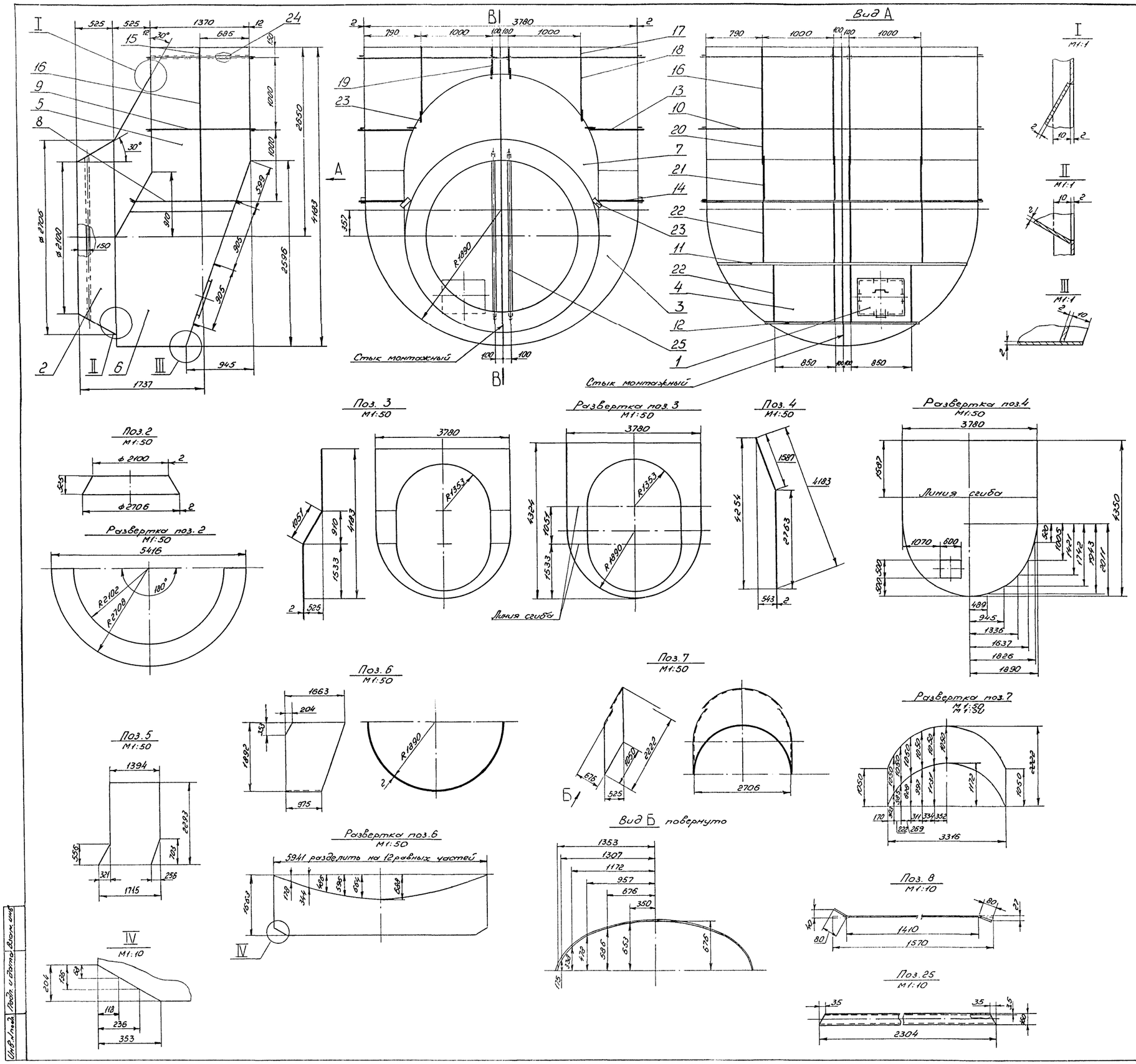

Формат	Зона	Поз.	Обозначение	Наименование	Кол.	Прим.
				Документация		
			ПГВУ 090-93	Общие технические требования		
			ПГВУ 021-92	Соединения сварные пылегазовоздухопроводов - узлы 1,2,5,7,8,11, 20,33,68,75		
				Сборочные единицы		
		1	ПГВУ 151-93	Лаз 500×600	1	31,5 кг
				Детали		
Б4		2		Лист S2,0	1	71,9 кг
Б4		3		Лист S2,0	1	97,6 кг
Б4		4		Лист S2,0	1	227,6 кг
Б4		5		Лист S2,0	2	50,2 кг
Б4		6		Лист S2,0	1	104,0 кг
Б4		7		Лист S2,0	1	54,7 кг
Б4		8		Полоса 6×70	2	5,2 кг
				Полосы 6×70		
Б4		9		ℓ = 1534	4	5,1 кг
Б4		10		ℓ = 3944	4	13,0 кг
Б4		11		ℓ = 3506	1	11,6 кг
Б4		12		ℓ = 2104	1	6,9 кг
Б4		13		ℓ = 750	2	2,5 кг
Б4		14		ℓ = 617	2	2,0 кг
				Полосы 5×50		
Б4		15		ℓ = 144	2	0,3 кг
Б4		16		ℓ = 994	8	1,9 кг
Б4		17		ℓ = 150	8	0,3 кг
Б4		18		ℓ = 793	2	1,6 кг
Б4		19		ℓ = 233	2	0,5 кг
Б4		20		ℓ = 450	4	0,9 кг
Б4		21		ℓ = 620	4	1,2 кг
Б4		22		ℓ = 899	8	1,8 кг
Б4		23		ℓ = 100	8	0,2 кг
Б4		24		Труба 50 ℓ = 1366	2	6,7 кг
Б4		25		Труба 50	2	11,2 кг
		26	01 ПГВУ 136-92	Скоба такелажная	4	0,7 кг
		27	01 ПГВУ 113-81	Штырь	334	0,02 кг
				Материал		
				Наплавленный металл	12,9	кг

1. Марка стали:
поз. 2÷7 - Ст0К360ВУ; поз. 8÷25 - Ст3пс5.
2. Масса кармана с изоляцией - 2800 кг.
3. Из-за условий транспортировки карман разрезать по линии В-В.

Разраб. Щеголев		01ПГВУ023-94	
Н. контр. Мордухович		Карман всасывающий типа Рихтера Dвс. патр. = 2100мм	Стадия: Р; Масса: 903; Масштаб: 1:25
Утв. Мордухович			Лист; Листов 67
			АО СЭЗМП

Инв. № подл. | Подп. и дата | Взам. инв.

Формат А1

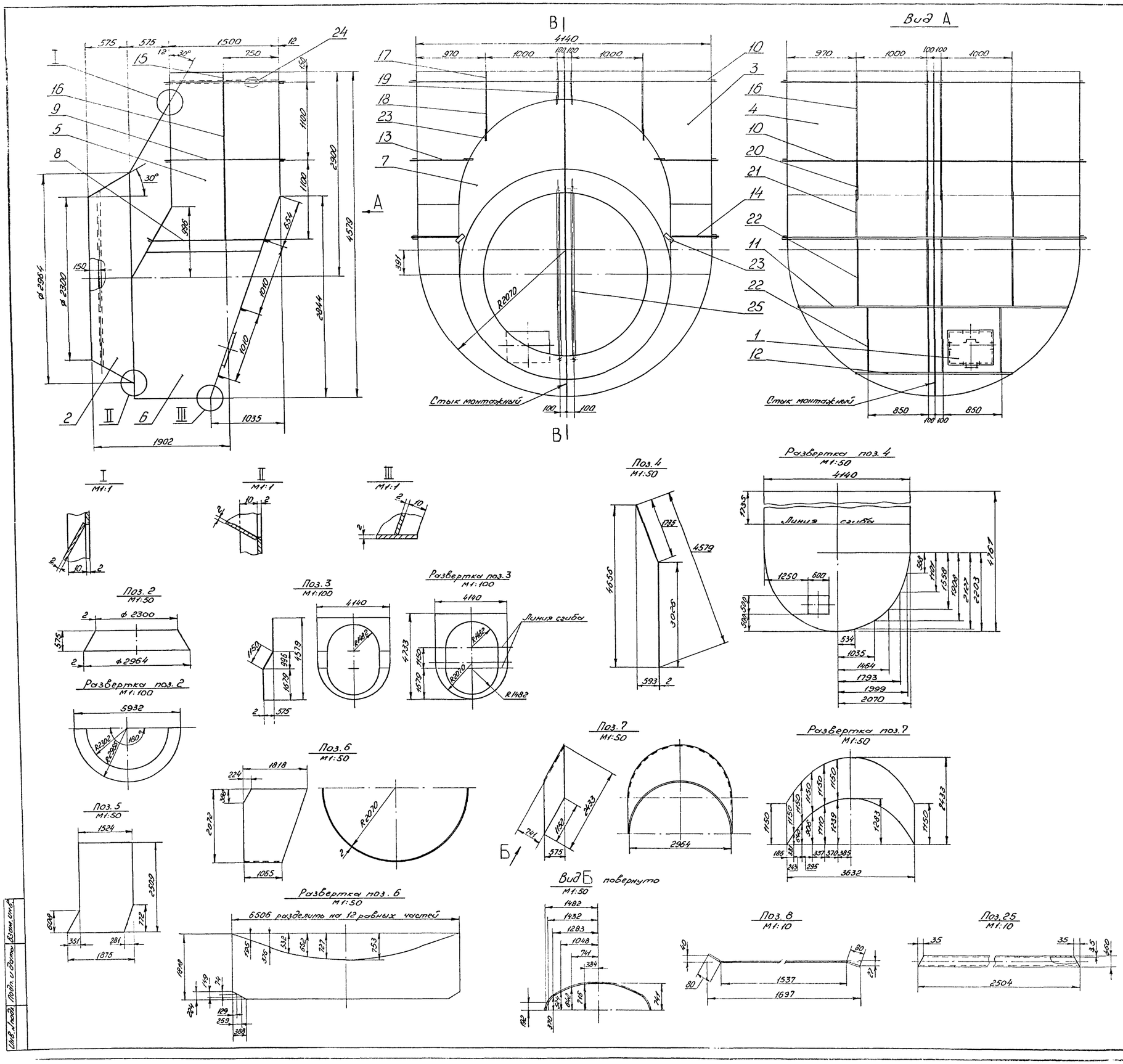

Формат	Зона	Поз.	Обозначение	Наименование	Кол.	Прим.
				Документация		
			ПГВУ 090-93	Общие технические требования		
			ПГВУ 021-92	Соединения сварные пылегазовоздухопроводов-узлы 1,2,5,7,8,11,20;33;68;75		
				Сборочные единицы		
		1	ПГВУ 151-93	Лаз 500×600	1	31,5 кг
				Детали		
Б4		2		Лист 5 ГОСТ 19903-74	1	96,3 кг
Б4		3		Лист 5 ГОСТ 19903-74	1	116,9 кг
Б4		4		Лист 5 ГОСТ 19903-74	1	273,9 кг
Б4		5		Лист 5 ГОСТ 19903-74	2	60,2 кг
Б4		6		Лист 5 ГОСТ 19903-74	1	124,3 кг
Б4		7		Лист 5 ГОСТ 19903-74	1	65,6 кг
Б4		8		Полоса 6×70	2	5,6 кг
				Полосы 6×70		
Б4		9		ℓ=1664	4	5,5 кг
Б4		10		ℓ=4304	4	14,2 кг
Б4		11		ℓ=3784	1	12,5 кг
Б4		12		ℓ=1856	1	6,1 кг
Б4		13		ℓ=817	2	2,7 кг
Б4		14		ℓ=668	2	2,2 кг
				Полосы 5×50		
Б4		15		ℓ=144	2	0,2 кг
Б4		16		ℓ=1094	8	2,1 кг
Б4		17		ℓ=150	8	0,3 кг
Б4		18		ℓ=752	2	1,5 кг
Б4		19		ℓ=266	2	0,5 кг
Б4		20		ℓ=500	4	1,0 кг
Б4		21		ℓ=640	4	1,3 кг
Б4		22		ℓ=1004	8	2,0 кг
Б4		23		ℓ=100	8	0,2 кг
Б4		24		Труба 50 ℓ=1496	2	7,3 кг
Б4		25		Труба 50	2	12,0 кг
		26	01 ПГВУ 136-92	Скоба такелажная	4	0,7 кг
		27	01 ПГВУ 113-81	Шпырь	401	0,02 кг
				Материал		
				Направленный металл		14,7 кг

1. Марка стали:
поз. 2÷7 - Ст.0К360ВУ; поз. 8÷25 - Ст3пс5.
2. Масса кармана с изоляцией - 3300 кг.
3. Из-за условий транспортировки карман разрезать по линии В-В.

Разраб. Щеглова		08ПГВУ023-94		
Н.контр. Мордухова		Карман всасывающий типа Рихтера Dвс.патр.=2300мм	Стадия	Масса	Масштаб
Утв. Мордухова			Р	1052	1:25
			Лист	Листов 1	
			АО СЗЭМП		

Инв.№подл. | Подп. и дата | Взам.инв.№

Формат А1

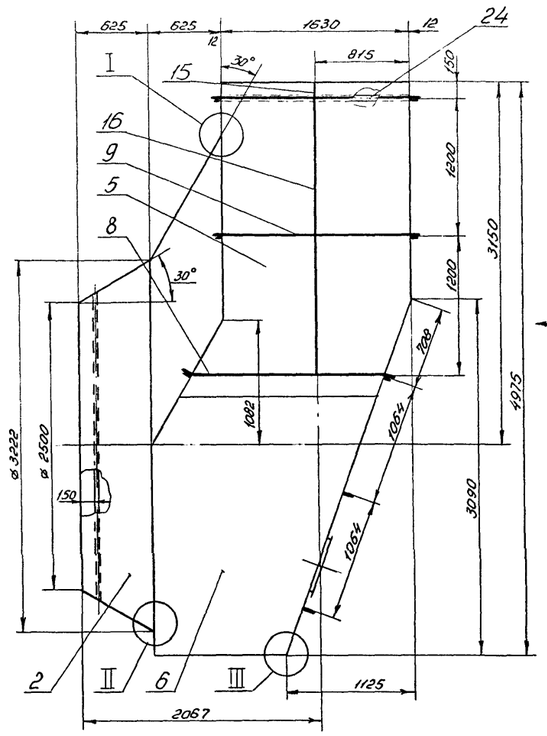

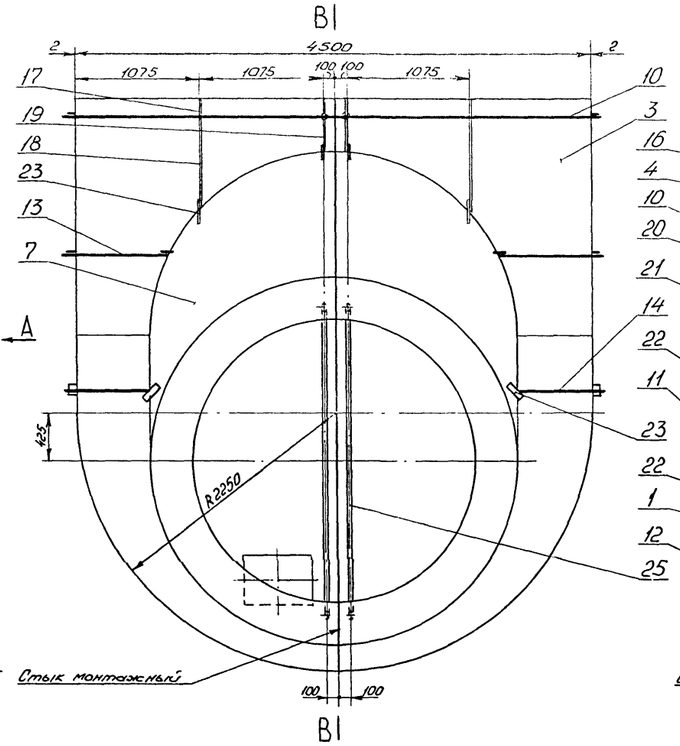

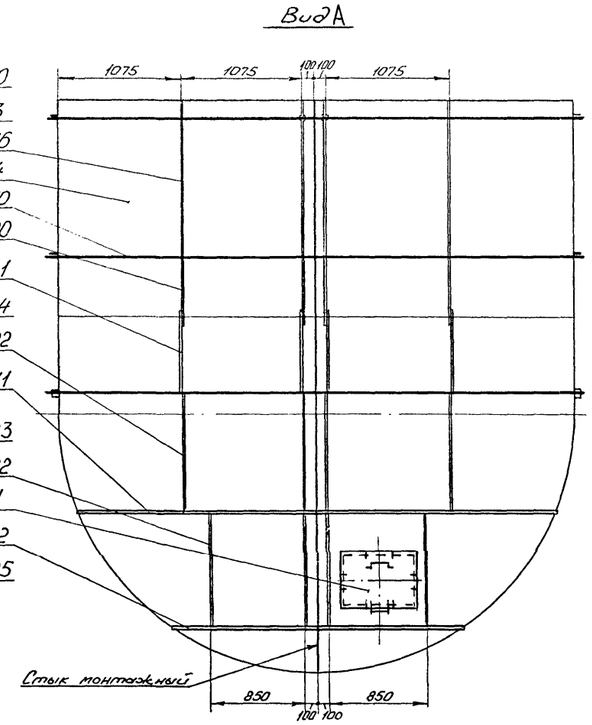

Формат	Зона	Поз.	Обозначение	Наименование	Кол.	Прим.
				Документация		
			ПГВУ 090-93	Общие технические требования		
			ПГВУ 021-92	Соединения сборные пылегазовоздухопроводов - узлы 1, 2, 5, 7, 8, 11, 20, 33, 68, 75		
				Сборочные единицы		
		1	ПГВУ 151-93	Поз 500×600	1	31,5кг
				Детали		
Б4		2		Лист S2,0	1	101,9кг
Б4		3		Лист S2,0	1	138,2кг
Б4		4		Лист S2,0	1	324,3кг
Б4		5		Лист S2,0	2	70,7кг
Б4		6		Лист S2,0	1	146,5кг
Б4		7		Лист S2,0	1	77,5кг
Б4		8		Полоса 8×90	2	10,6кг
				Полосы 8×90		
Б4		9		ℓ=1834	4	10,4кг
Б4		10		ℓ=4704	4	26,6кг
Б4		11		ℓ=4143	1	23,4кг
Б4		12		ℓ=2272	1	12,8кг
Б4		13		ℓ=904	2	5,1кг
Б4		14		ℓ=739	2	4,2кг
				Полосы 5×50		
Б4		15		ℓ=142	2	0,3кг
Б4		16		ℓ=1192	8	2,3кг
Б4		17		ℓ=150	8	0,3кг
Б4		18		ℓ=730	2	1,4кг
Б4		19		ℓ=297	2	0,6кг
Б4		20		ℓ=545	4	1,1кг
Б4		21		ℓ=910	4	1,8кг
Б4		22		ℓ=1056	8	2,1кг
Б4		23		ℓ=100	8	0,2кг
Б4		24		Труба 50 ℓ=1626	2	7,9кг
Б4		25		Труба 50	2	13,0кг
		26	01ПГВУ 136-92	Скоба такелажная	4	0,7кг
		27	01 ПГВУ 113-81	Штырь	474	0,02 кг
				Материал		
				Наплавленный металл	182 кг	

1. Марка стали:
поз. 2 ÷ 7 - Ст0К360ВЧ; поз. 8 ÷ 25 - Ст3пс5.
2. Масса кармана с изоляцией - 3950 кг.
3. Из-за условий транспортировки карман разрезать по линии В-В.

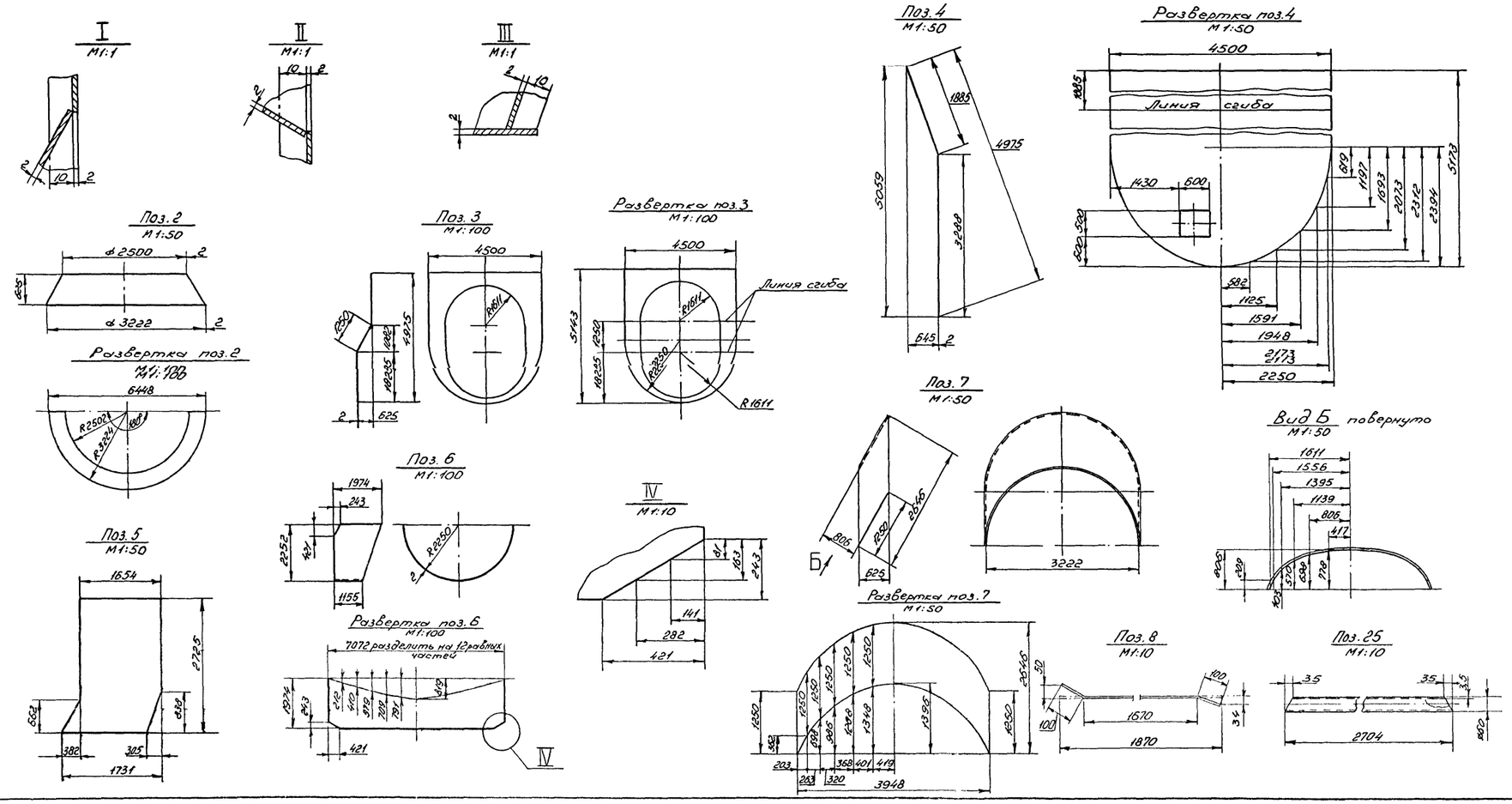

Разраб.	Щеглова			Карман всасывающий типа Рихтера D вс. патр. = 2500мм	Стадия Р	Масса 13,13	Масштаб 1:25
Н.контр.	Мордухович				Лист	Листов 1	
Утв.	Мордухович				АО СЗЭМП		

09ПГВУ023-94

Инв. № подл. | Подп. и дата | Взам. инв.

Формат А1