УДК 621.643.2-2 Группа Г-18

ОТРАСЛЕВОЙ СТАНДАРТ

Детали арматуры трубопроводной и соединений трубопроводов

ОТБОРНЫЕ УСТРОЙСТВА ДЛЯ КОНТРОЛЬНО-ИЗМЕРИТЕЛЬНЫХ ПРИБОРОВ на Ру до 25 МПа (≈ 250 кгс/см2)

Бобышки прямые приварные
Типы и основные размеры

ОСТ 95.901-81
Введен впервые

Приказом по Министерству
от 19 августа 1981 г. № 346 срок введения установлен с 01.07.82

Несоблюдение стандарта преследуется по закону

Настоящий стандарт распространяется на бобышки прямые приварные на Ру до 25 МПа (≈250 кгс/см2) для первичных преобразователей контрольно-измерительных приборов (ртутные термометры, преобразователи сопротивления, преобразователи термоэлектрические, терморегуляторы, емкостные уровнемеры и сигнализаторы, чувствительные элементы манометрических термометров и др.) со штуцерным креплением арматуры к технологическому оборудованию, и предназначенные для агрессивных и неагрессивных сред с температурой до 623 К (плюс 350 °С).

1. ТИПЫ И ОСНОВНЫЕ РАЗМЕРЫ

1.1. Материал:
сталь марки 20 ГОСТ 1050-74,
стали марок 08Х18Н10Т, 12Х18Н10Т, 10Х17Н13М2Т ГОСТ 5632-72.

1.2. Конструкция и основные размеры бобышек должны соответствовать указанным на черт. 1-18 и в табл. 1-18.

I.3. Условное давление (Ру) для различных типов и материалов, а также обозначение рабочих чертежей бобышек приведены в справочном приложении.

I.4. Пример условного обозначения бобышки типа У с резьбой М20хI,5, длиной 60мм на условное давление IO МПа из стали марки 08XI8HIOT:

Бобышка У-М20хI,5-60-IO-08XI8HIOT ОСТ 95.90I-8I

I.5. Технические требования по ОСТ 95.900-8I.

Тип I

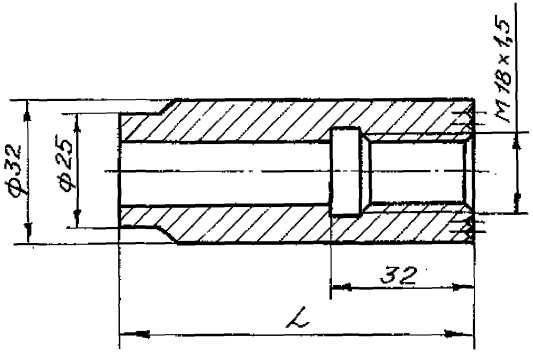

Черт. I

Таблица I

Давление условное Ру, МПа(кгс/см2)	Длина l, мм	Масса, кг
10(100)	60	0,25
	80	0,35
	100	0,44

Тип II

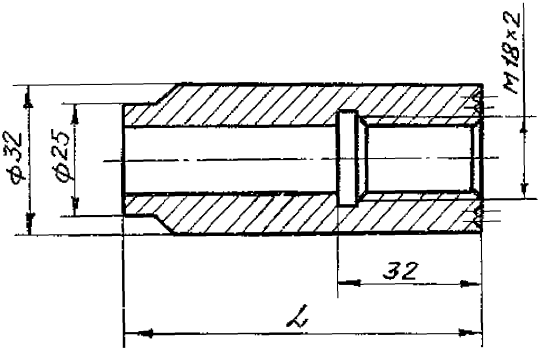

Черт. 2

Таблица 2

Давление условное Ру, МПа(кгс/см2)	Длина L, мм	Масса, кг
10(100)	60	0,25
	80	0,35
	100	0,44

Тип Ш

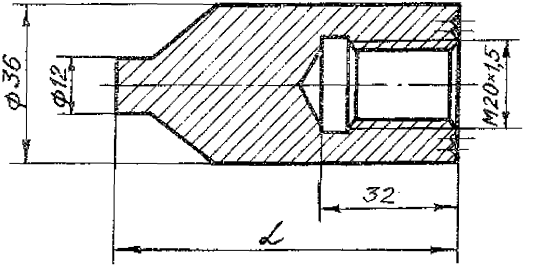

Черт. 3

Таблица 3

Давление условное Ру, МПа(кгс/см2)	Длина L, мм	Масса, кг
10(100) 25(250)	60	0,33
	80	0,49
	100	0,65

Тип IУ

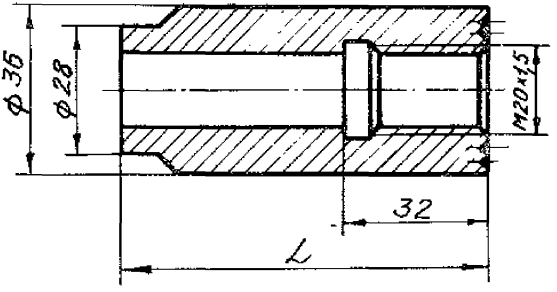

Черт. 4

Таблица 4

Давление условное Ру, МПа(кгс/см2)	Длина L, мм	Масса, кг
10(100)	60	0,31
	80	0,43
	100	0,55

Тип У

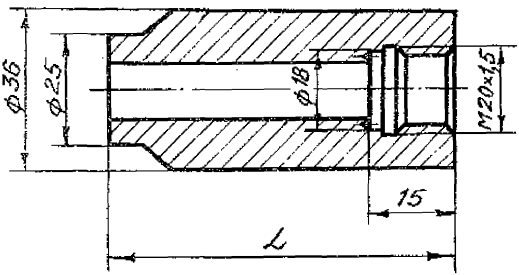

Черт. 5

Таблица 5

Давление условное Ру, МПа(кгс/см2)	Длина L, мм	Масса, кг
10(100)	60	0,36
	80	0,50
	100	0,64

Тип УI

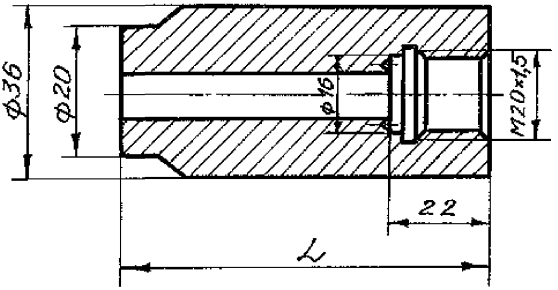

Черт. 6

Таблица 6

Давление условное Ру, МПа(кгс/см2)	Длина L, мм	Масса, кг
10(100)	60	0,35
	80	0,50
	100	0,65

Тип УП

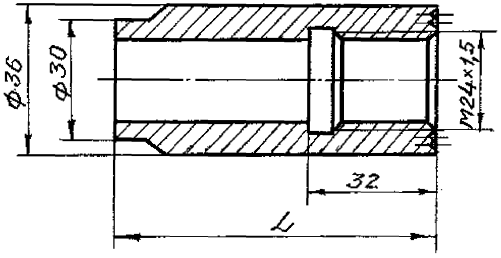

Черт. 7

Таблица 7

Давление условное, Ру, МПа(кгс/см2)	Длина L, мм	Масса, кг
10(100)	60	0,26
	80	0,36
	100	0,45

Тип УШ

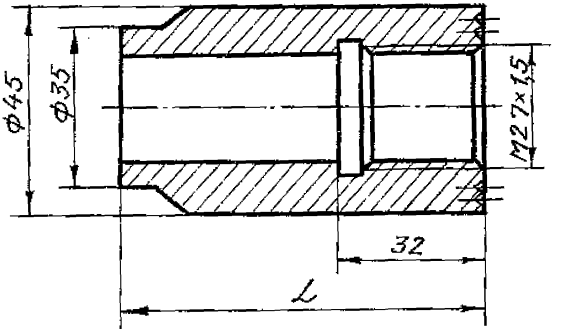

Черт. 8

Таблица 8

Давление условное Ру, МПа(кгс/см²)	Длина L, мм	Масса, кг
10(100)	60	0,45
	80	0,62
	100	0,76

Тип IX

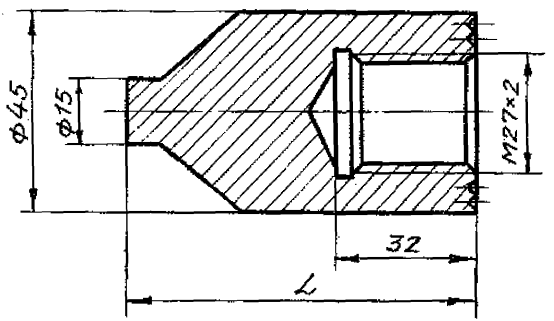

Черт. 9

Таблица 9

Давление условное Ру, МПа(кгс/см2)	Длина L, мм	Масса, кг
10(100) 25(250)	60	0,49
	80	0,74
	100	0,99

Тип X

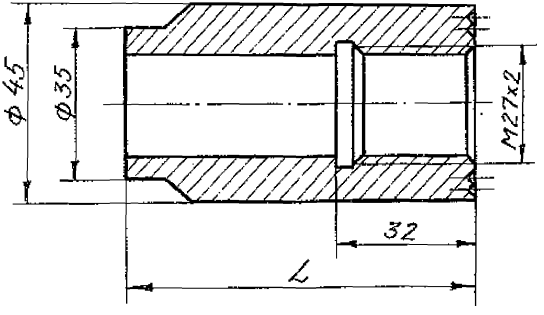

Черт. 10

Таблица 10

Давление условное Ру, МПа(кгс/см2)	Длина L, мм	Масса, кг
10(100)	60	0,45
	80	0,63
	100	0,80

Тип XI

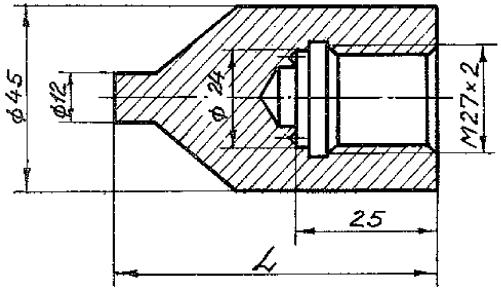

Черт. II

Таблица II

Давление условное Ру, МПа(кгс/см2)	Длина L, мм	Масса, кг
10(100)	60	0,52
	80	0,75
25(250)	100	0,98

Тип XII

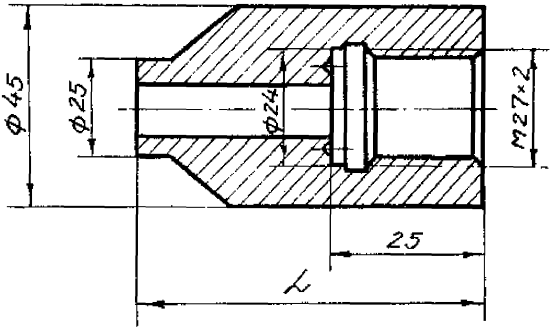

Черт. 12

Таблица 12

Давление условное Ру, МПа(кгс/см2)	Длина L, мм	Масса, кг
10(100)	60	0,50
	80	0,71
	100	0,93

Тип XIII

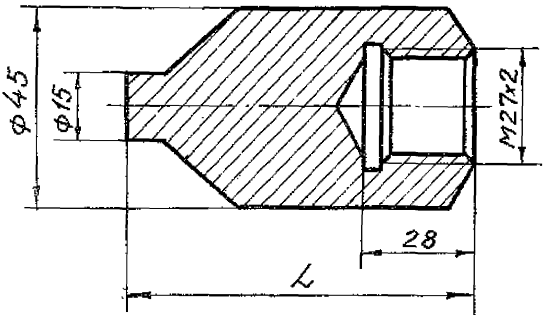

Черт. 13

Таблица 13

Давление условное Ру, МПа(кгс/см2)	Длина L, мм	Масса, кг
10(100) 25(250)	60	0,43
	80	0,68
	100	0,93

Тип XIУ

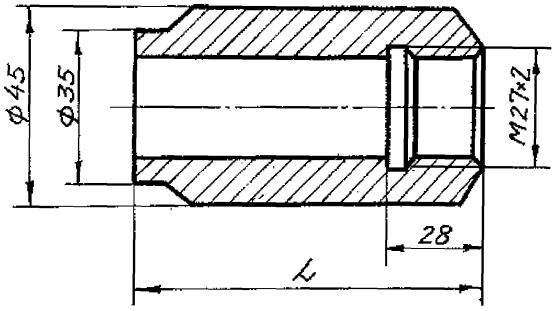

Черт. I4

Таблица I4

Давление условное Ру, МПа(кгс/см2)	Длина L, мм	Масса, кг
I0(I00)	60	0,44
	80	0,62
	I00	0,79

Тип ХУ

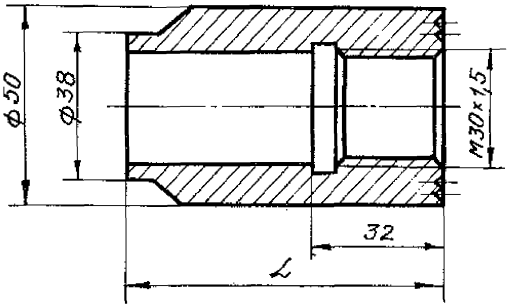

Черт. 15

Таблица 15

Давление условное Ру, МПа(кгс/см2)	Длина L, мм	Масса, кг
10(100)	60	0,55
	80	0,76
	100	0,97

Тип ХУI

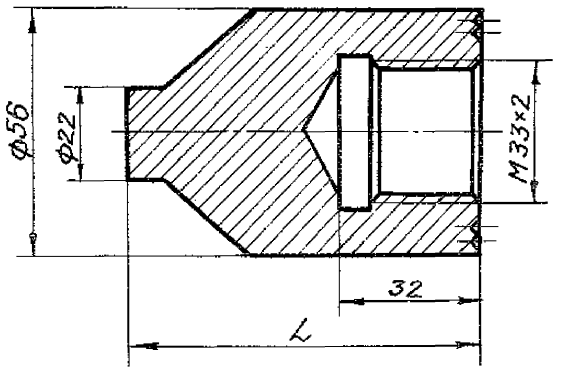

Черт. I6

Таблица I6

Давление условное Ру, МПа(кгс/см2)	Длина L, мм	Масса, кг
I0(I00)	60	0,63
25(250)	80	I,02
	I00	I,4I

Тип XVII

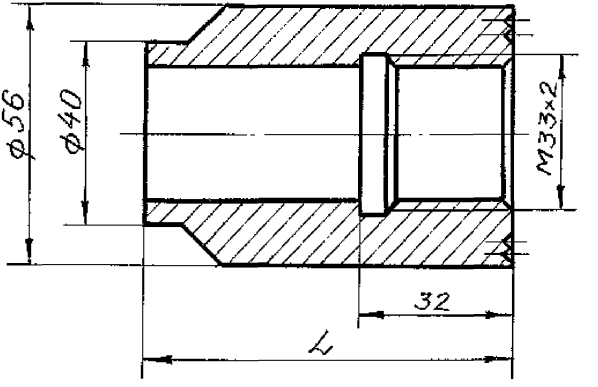

Черт. 17

Таблица 17

Давление условное Ру, МПа(кгс/см2)	Длина L, мм	Масса, кг
10(100)	60	0,66
	80	0,93
	100	1,20

Тип XVIII

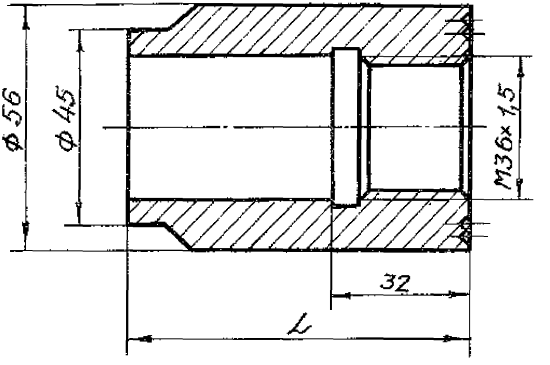

Черт. 18

Таблица 18

Давление условное Ру, МПа(кгс/см2)	Длина L, мм	Масса, кг
10(100)	60	0,63
	80	0,86
	100	1,09

Приложение
Справочное

Тип	Длина l, мм	Давление условное P_y, МПа (кгс/см2)	Материал	Вид заготовки	Обозначение рабочего чертежа
I	60	I0(I00)	Сталь 20	прокат	Л.90.I59.00I
	80				-0I
	I00				-02
	60		Сталь 08XI8HI0T		-03
	80				-04
	I00				-05
	60		Сталь I2XI8HI0T		-06
	80				-07
	I00				-08
	60		Сталь I0XI7HI3M2T		-09
	80				-I0
	I00				-II
II	60		Сталь 20		Л.90.I59.002
	80				-0I
	I00				-02
	60		Сталь 08XI8HI0T		-03
	80				-04
	I00				-05
	60		Сталь I2XI8HI0T		-06
	80				-07
	I00				-08
	60		Сталь I0XI7HI3M2T		-09
	80				-I0
	I00				-II

Продолжение приложения

Тип	Длина L, мм	Давление условное P_y, МПа (кгс/см2)	Материал	Вид заготовки	Обозначение рабочего чертежа
III	60	I0(I00)	Сталь 20	прокат	Л.90.I59.003
	80				-0I
	I00				-02
	60	25(250)		поковка	-03
	80				-04
	I00				-05
	60	I0(I00)	Сталь 08XI8HI0T	прокат	-06
	80				-07
	I00				-08
	60	25(250)		поковка	-09
	80				-I0
	I00				-II
	60	I0(I00)	Сталь I2XI8HI0T	прокат	-I2
	80				-I3
	I00				-I4
	60	25(250)		поковка	-I5
	80				-I6
	I00				-I7
	60	I0(I00)	Сталь IOXI7HI3M2T	прокат	-I8
	80				-I9
	I00				-20
	60	25(250)		поковка	-2I
	80				-22
	I00				-23
IУ	60	I0(I00)	Сталь 20	прокат	Л.90.I59.004
	80				-0I
	I00				-02

Продолжение приложения

Тип	Длина L, мм	Давление условное P_y, МПа (кгс/см2)	Материал	Вид заготовки	Обозначение рабочего чертежа
IУ	60	10(100)	Сталь 08Х18Н10Т	прокат	Л.90.159.004-03
	80				-04
	100				-05
	60		Сталь 12Х18Н10Т		-06
	80				-07
	100				-08
	60		Сталь 10Х17Н13М2Т		-09
	80				-10
	100				-11
У	60		Сталь 20		Л.90.159.005
	80				-01
	100				-02
	60		Сталь 08Х18Н10Т		-03
	80				-04
	100				-05
	60		Сталь 12Х18Н10Т		-06
	80				-07
	100				-08
	60		Сталь 10Х17Н13М2Т		-09
	80				-10
	100				-11
I	60		Сталь 20		Л.90.159.006
	80				-01
	100				-02
	60		Сталь 08Х18Н10Т		-03
	80				-04
	100				-05

Продолжение приложения

Тип	Длина L, мм	Давление условное P_y, МПа (кгс/см2)	Материал	Вид заготовки	Обозначение рабочего чертежа
УI	60	IO(I00)	Сталь I2XI8HI0T	прокат	Л.90.I59.006-06
	80				-07
	I00				-08
	60		Сталь I0XI7HI3M2T		-09
	80				-I0
	I00				-II
УII	60		Сталь 20		Л.90.I59.007
	80				-0I
	I00				-02
	60		Сталь 08XI8HI0T		-03
	80				-04
	I00				-05
	60		Сталь I2XI8HI0T		-06
	80				-07
	I00				-08
	60		Сталь I0XI7HI3M2T		-09
	80				-I0
	I00				-II
[illegible]	60		Сталь 20		Л.90.I59.008
	80				-0I
	I00				-02
	60		Сталь 08XI8HI0T		-03
	[illegible]				-04
	[illegible]				-05
	[illegible]		Сталь [illegible]		-06
	[illegible]				-07
	[illegible]				-08

Продолжение приложения

Тип	Длина L, мм	Давление условное P_y, МПа (кгс/см2)	Материал	Вид заготовки	Обозначение рабочего чертежа
УШ	60	I0(I00)	Сталь IOXI7HI3M2T	прокат	Л.90.I59.008-09
	80				-I0
	I00				-II
IX	60		Сталь 20		Л.90.I59.009
	80				-0I
	I00				-02
	60	25(250)		поковка	-03
	80				-04
	I00				-05
	60	I0(I00)	Сталь 08XI8HI0T	прокат	-06
	80				-07
	I00				-08
	60	25(250)		поковка	-09
	80				-I0
	I00				-II
	60	I0(I00)	Сталь I2XI8HI0T	прокат	-I2
	80				-I3
	I00				-I4
	60	25(250)		поковка	-I5
	80				-I6
	I00				-I7
	60	I0(I00)	Сталь IOXI7HI3M2T	прокат	-I8
	80				-I9
	I00				-20
	60	25(250)		поковка	-2I
	80				-22
	I00				-23

Продолжение приложения

Тип	Длина L, мм	Давление условное P_y, МПа (кгс/см2)	Материал	Вид заготовки	Обозначение рабочего чертежа
X	60	10(100)	Сталь 20	прокат	Л.90.159.011
	80				-01
	100				-02
	60		Сталь 08Х18Н10Т		-03
	80				-04
	100				-05
	60		Сталь 12Х18Н10Т		-06
	80				-07
	100				-08
	60		Сталь 10Х17Н13М2Т		-09
	80				-10
	100				-11
XI	60		Сталь 20		Л.90.159.012
	80				-01
	100				-02
	60	25(250)		поковка	-03
	80				-04
	100				-05
	60	10(100)	Сталь 08Х18Н10Т	прокат	-06
	80				-07
	100				-08
	60	25(250)		поковка	-09
	80				-10
	100				-11
	60	10(100)	Сталь 12Х18Н10Т	прокат	-12
	80				-13
	100				-14

Продолжение приложения

Тип	Длина L, мм	Давление условное P_y, МПа (кгс/см2)	Материал	Вид заготовки	Обозначение рабочего чертежа
XI	60	25(250)	Сталь 12Х18Н10Т	поковка	Л.90.159.012-15
	80				-16
	100				-17
	60	10(100)	Сталь 10Х17Н13М2Т	прокат	-18
	80				-19
	100				-20
	60	25(250)		поковка	-21
	80				-22
	100				-23
XII	60	10(100)	Сталь 20	прокат	Л.90.159.013
	80				-01
	100				-02
	60		Сталь 08Х18Н10Т		-03
	80				-04
	100				-05
	60		Сталь 12Х18Н10Т		-06
	80				-07
	100				-08
	60		Сталь 10Х17Н13М2Т		-09
	80				-10
	100				-11
XIII	60		Сталь 20		Л.90.159.014
	80				-01
	100				-02
	60	25(250)		поковка	-03
	80				-04
	100				-05

Продолжение приложения

Тип	Длина L, мм	Давление условное P_y, МПа (кгс/см2)	Материал	Вид заготовки	Обозначение рабочего чертежа
XIII	60	I0(I00)	Сталь 08XI8HI0T	прокат	Л.90.I59.0I4-06
	80				-07
	I00				-08
	60	25(250)		поковка	-09
	80				-I0
	I00				-II
	60	I0(I00)	Сталь I2XI8HI0T	прокат	-I2
	80				-I3
	I00				-I4
	60	25(250)		поковка	-I5
	80				-I6
	I00				-I7
	60	I0(I00)	Сталь I0XI7HI3M2T	прокат	-I8
	80				-I9
	I00				-20
	60	25(250)		поковка	-2I
	80				-22
	I00				-23
XIУ	60	I0(I00)	Сталь 20	прокат	Л.90.I59.0I5
	80				-0I
	I00				-02
	60		Сталь 08XI8HI0T		-03
	80				-04
	I00				-05
	60		Сталь I2XI8HI0T		-06
	80				-07
	I00				-08

Продолжение приложения

Тип	Длина L, мм	Давление условное P_y, МПа (кгс/см2)	Материал	Вид заготовки	Обозначение рабочего чертежа
XIУ	60	10(100)	Сталь 10Х17Н13М2Т	прокат	Л.90.159.015-09
	80				-10
	100				-11
ХУ	60		Сталь 20		Л.90.159.016
	80				-01
	100				-02
	60		Сталь 08Х18Н10Т		-03
	80				-04
	100				-05
	60		Сталь 12Х18Н10Т		-06
	80				-07
	100				-08
	60		Сталь 10Х17Н13М2Т		-09
	80				-10
	100				-11
ХУI	60		Сталь 20		Л.90.159.017
	80				-01
	100				-02
	60	25(250)		поковка	-03
	80				-04
	100				-05
	60	10(100)	Сталь 08Х18Н10Т	прокат	-06
	80				-07
	100				-08
	60	25(250)		поковка	-09
	80				-10
	100				-11

Продолжение приложения

Тип	Длина L, мм	Давление условное P_y, МПа (кгс/см2)	Материал	Вид заготовки	Обозначение рабочего чертежа
ХУI	60	I0(I00)	Сталь I2Х18Н10Т	прокат	Л.90.I59.0I7-I2
	80				-I3
	I00				-I4
	60	25(250)		поковка	-I5
	80				-I6
	I00				-I7
	60	I0(I00)	Сталь I0Х17Н13М2Т	прокат	-I8
	80				-I9
	I00				-20
	60	25(250)		поковка	-2I
	80				-22
	I00				-23
ХУII	60	I0(I00)	Сталь 20	прокат	Л.90.I59.0I8
	80				-0I
	I00				-02
	60		Сталь 08Х18Н10Т		-03
	80				-04
	I00				-05
	60		Сталь I2Х18Н10Т		-06
	80				-07
	I00				-08
	60		Сталь I0Х17Н13М2Т		-09
	80				-I0
	I00				-II
[illegible]	60		Сталь [illegible]		Л.90.I59.0I9
	80				-0I
	I00				-[illegible]

Продолжение приложения

Тип	Длина L, мм	Давление условное P_y, МПа (кгс/см2)	Материал	Вид заготовки	Обозначение рабочего чертежа
ХУШ	60	10(100)	Сталь 08Х18Н10Т	прокат	Л.90.159.019-03
	80				-04
	100				-05
	60		Сталь 12Х18Н10Т		-06
	80				-07
	100				-08
	60		Сталь 10Х17Н13М2Т		-09
	80				-10
	100				-11