ТИПОВЫЕ
ПРОЕКТЫ
НА ОСНОВЕ
КАТАЛОГА
УНИФИЦИРОВАННЫХ
ИНДУСТРИАЛЬНЫХ
ИЗДЕЛИЙ ДЛЯ
СТРОИТЕЛЬСТВА
В г. МОСКВЕ

# ТИПОВОЙ ПРОЕКТ

## УНИВЕРСАЛЬНОГО ЗДАНИЯ ДЕТСКОГО ДОШКОЛЬНОГО УЧРЕЖДЕНИЯ НА 6 ГРУПП

С КРУГЛОСУТОЧНЫМ ПРЕБЫВАНИЕМ ДЕТЕЙ

**VI-49**

Выпуск 1975г

ЧАСТЬ-I/0

## АРХИТЕКТУРНО-СТРОИТЕЛЬНЫЕ ЧЕРТЕЖИ ПОДЗЕМНОЙ ЧАСТИ ЗДАНИЯ

МОСКОВСКИЙ НАУЧНО-ИССЛЕДОВАТЕЛЬСКИЙ И ПРОЕКТНЫЙ ИНСТИТУТ ТИПОВОГО И ЭКСПЕРИМЕНТАЛЬНОГО ПРОЕКТИРОВАНИЯ

ГЛАВАПУ
МНИИТЭП
МОСКВА
1976

ГЛАВНОЕ АРХИТЕКТУРНО-ПЛАНИРОВОЧНОЕ УПРАВЛЕНИЕ г. МОСКВЫ

МОСКОВСКИЙ НАУЧНО-ИССЛЕДОВАТЕЛЬСКИЙ И ПРОЕКТНЫЙ ИНСТИТУТ ТИПОВОГО И ЭКСПЕРИМЕНТАЛЬНОГО ПРОЕКТИРОВАНИЯ

Проекты на основе каталога унифицированных индустриальных изделий для строительства в г. Москве

# ТИПОВОЙ ПРОЕКТ
## УНИВЕРСАЛЬНОГО ЗДАНИЯ ДЕТСКОГО ДОШКОЛЬНОГО УЧРЕЖДЕНИЯ НА 6 ГРУПП С КРУГЛОСУТОЧНЫМ ПРЕБЫВАНИЕМ ДЕТЕЙ

## УП-49
Выпуск 1975г.

К технич. информ. N 102 от 30.11.79.

## ЧАСТЬ I/0
## АРХИТЕКТУРНО-СТРОИТЕЛЬНЫЕ ЧЕРТЕЖИ ПОДЗЕМНОЙ ЧАСТИ ЗДАНИЯ

ПРОЕКТ ВЫПОЛНЕН В СООТВЕТСТВИИ С ДЕЙСТВУЮЩИМИ НОРМАМИ, ПРАВИЛАМИ И ДРУГИМИ НОРМАТИВНЫМИ ДОКУМЕНТАМИ (В ТОМ ЧИСЛЕ ПО ВЗРЫВО-ПОЖАРНОЙ БЕЗОПАСНОСТИ), ОБЯЗАТЕЛЬНЫМИ ДЛЯ ПРИМЕНЕНИЯ В Г. МОСКВЕ.

ГЛ. АРХИТЕКТОР ПР-ТА ____ ГЛ. ИНЖЕНЕР ПР-ТА ____

Выпуск 1975г. введен в действие техн. инф. N 9. от 30 янв. 1976г.

Основной проект введен в действие приказом по Минитэп N 187а от 28.VII.72

| | | | |
|---|---|---|---|
| Проект откорректирован по замечаниям экспертизы и подготовлен для применения в строительстве | РУК. МАСТ. | | ПАВЛОВ |
| | ГЛ. АРХ. ПР. | | АРНОЛЬДОВА |
| | ГЛ. ИНЖ. ПР. | | МЕЛЬНИКОВ |

| | | | | | |
|---|---|---|---|---|---|
| Заказчик | | | Адрес | | |
| Проект привязан | | | | | |
| | | | Согласовано | | |
| Дата | | Шифр | | АРХ. № | |

Инв. 6997-1/0

## СОДЕРЖАНИЕ


| | |
|---|---|
| Перечень разделов | стр 1 |
| Перечень альбомов | стр. 2 |
| Пояснительная записка | стр. 3-4 |
| Схема нагрузок на фундаменты | АС-01 |
| План техподполья и подвала | АС-02 |
| План фундаментов | АС-03/1 |
| План фундаментов | АС-03/2 |
| Развертки стен техподполья и подвала по осям 1÷4; 8÷11, Ж. | АС-04/1 |
| Развертки стен техподполья и подвала по осям 5÷7, Г. | АС-04/2 |
| Развертки стен техподполья по осям А, В, Д, Е, К. | АС-04/3 |
| Развертки стен подвала, теплового пункта по оси И | АС-04/4 |
| Сечения фундаментов 1-1÷17-17 | АС-05 |
| Сечения фундаментов 18-18÷22-22 Окно-газ | АС-06Д2 |
| Лестница № 1 | АС-07 |
| Лестница № 2 | АС-08 Д2 |
| Перекрытие на -0,30 | АС-09/1Д2 |
| Перекрытие на -0,30 | АС-09/2 |
| Узлы 1÷5 | АС-09/3 |
| Монолитные участки МУ-1÷МУ-5 | АС-09/4 |
| Монтажный план и развертка каркаса | АС-010Д |
| Крыльцо № 1 | АС-011/1 |
| Крыльцо № 2 и вход в подвал | АС-011/2 |
| Крыльцо № 3 | АС-011/3 |
| Вентиляционная шахта | АС-012 |
| Спецификация железобетонных изделий | АС-013/1Д2 |
| Спецификация железобетонных изделий | АС-013/2Д2 |
| Спецификация металлических и столярных изделий | АС-014 |


Калькуляция 74-064/1

393644

# ПЕРЕЧЕНЬ РАЗДЕЛОВ

(ДЕТСКОГО ДОШКОЛЬНОГО УЧРЕЖДЕНИЯ НА 6 ГРУПП) К ТИПОВОМУ ПРОЕКТУ VI-49 ВЫПУСК 1975г.

АДРЕС:

МАСТЕРСКАЯ N 7
ШИФР ОБЪЕКТА:

| НАИМЕНОВАНИЕ РАЗДЕЛОВ ТИПОВОГО ПРОЕКТА | | ДОПОЛНЕНИЯ И ИЗМЕНЕНИЯ К ТИПОВОМУ ПРОЕКТУ выпущенные МИНИТЭПом |
|---|---|---|
| | **НАДЗЕМНАЯ ЧАСТЬ ЗДАНИЯ** | |
| ЧАСТЬ I, РАЗДЕЛ 1 | АРХИТЕКТУРНО-СТРОИТЕЛЬНЫЕ ЧЕРТЕЖИ НАДЗЕМНОЙ ЧАСТИ ЗДАНИЯ. | Информация N 108 от 29-VII-77г – О выпуске варианта облицовки стен туалетных комнат облицовочной керамической плиткой с шелкографическим рисунком. |
| ЧАСТЬ I, РАЗДЕЛ 2 | АРХИТЕКТУРНО-СТРОИТЕЛЬНЫЕ ЧЕРТЕЖИ УЗЛОВ И ДЕТАЛЕЙ. | |
| ЧАСТЬ II – 79 | ОТОПЛЕНИЕ И ВЕНТИЛЯЦИЯ | |
| ЧАСТЬ III | ВОДОСНАБЖЕНИЕ, КАНАЛИЗАЦИЯ, ВОДОСТОКИ. | |
| ЧАСТЬ IV | ЭЛЕКТРООБОРУДОВАНИЕ И АВТОМАТИКА. | |
| ЧАСТЬ V – 79 | СЛАБОТОЧНЫЕ УСТРОЙСТВА. | Информация N 57 от 5-VI-78г. – О выпуске части V-СП "Пожарная сигнализация" типового проекта универсального здания детского дошкольного учреждения на 6 групп с круглосуточным пребыванием детей VI-49 вып. 75г. |
| ЧАСТЬ V-СП | ПОЖАРНАЯ СИГНАЛИЗАЦИЯ | |
| ЧАСТЬ VI | СМЕТА N 5713. см. тн. поправка N 6206 | |
| | **ПОДЗЕМНАЯ ЧАСТЬ ЗДАНИЯ** | |
| ЧАСТЬ I/в | АРХИТЕКТУРНО-СТРОИТЕЛЬНЫЕ ЧЕРТЕЖИ ПОДЗЕМНОЙ ЧАСТИ ЗДАНИЯ. | Информация N 102 от 30.XI.79г. – О выпуске откорректированной части II-79 "Отопление и вентиляция"; части V-79 "Слаботочные устройства" и сводного Дополнения N 2 к типовому проекту универсального здания детского дошкольного учреждения на 6 групп с круглосуточным пребыванием детей VI-49 выпуск 1975г. |

Перечень альбомов рабочих чертежей заводских изделий, применяемых в проекте.
(часть I/0)

| | |
|---|---|
| РС I20I | - Фундаменты |
| РС I36I | - Ростверк под колонны |
| РС I60I | - Блоки бетонные стен подвала |
| РС 5I5I | - Настилы перекрытий |
| РС 5I82 | - Распорки "НРВ" |
| РС 5I53 | - Распорки фасадные |
| РС 5I57 | - Распорки сплошные доборные |
| РС 5I67 | - Распорки сантехнические |
| РС 2275 | - Колонны |
| РС 235I | - Ригели |
| РС 435I | - Плиты балконов. |
| РС 820I | - Двери наружные деревянные |
| НК 96-0I | - Крупные стеновые блоки |
| НК 33-07 | - Ж.б.изделия. Лестницы |
| НК-33-08 | - Ж.б.изделия. Перемычки |
| НК-60-05 | - Ж.б.изделия. Архитектурные детали и пр. |
| НК-I86 | - Ж.б.изделия. Ступени. |
| НК-I87-07 доп. I | - Р.ч. изделий заводского изготовления |
| НК-6I | - Металлические изделия |
| НА- 2I7 | - Унифицированные металлические изделия |
| НА-224 | - Каталог унифицированных ограждений лестниц. |
| НА-I50-04 | - Столярные изделия |
| ГМ-459 | - Сб.ж.б. изделия. Плиты каналов. |

Перечень альбомов рабочих чертежей узлов и деталей
ДС-27 - Основные несущие конструкции каркасных зданий

393644

## Пояснительная записка

К альбому архитектурно-строительных чертежей подземной части универсального здания детского дошкольного учреждения на 6 групп, тип IУ-49 выпуск 75г.

Архитектурно строительные чертежи подземной части здания детского сада на 6 групп охватывает следующие виды работ: земляные работы, устройство фундаментов, стен технического подполья и подвала, монтаж перекрытий над техподпольем и подвалом, лестничных маршей, площадок наборных ступеней с отметки ± 0.00 до отметки - 0.92, устройство крылец до отм. - 0,05.

В подземной части запроектирован тепловой пункт на отметке - 3.00 в осях 5-6 и между осями Д-ж и кладовая на отметке - 3.00 в осях 6-7 между осями Д-Ж.

Вход в техподполье осуществляется через специальный лаз у оси I0, а вход в подвал - через лестницу в осях Ж-И.

### Конструкции.

I) Фундаменты под внутренние и наружные стены - ленточные из железобетонных фундаментных плит.

Фундаменты под колонны из железобетонных фундаментных плит по альбому РС I20I.

Стены подвала и технического подполья из бетонных блоков ФС по альбому РС I60I.

Горизонтальная гидроизоляции стен подвала и технического подполья устраивается в уровне пола подвала и технического подполья из цементного раствора состава I : 2 толщиной 20 мм.

Вертикальная гидроизоляция устраивается обмазкой за два раза битумом стен подвала и технического подполья в зоне соприкасания стен с грунтом.

2) Перекрытия над техническим подпольем и подвалом из многопустотных настилов приняты по унифицированному каталогу индустриальных изделий для строительства в г.Москве.

3) Полы в техническом подполье - цементная стяжка толщиной 2 см по утрамбованному щебнем грунту с проливкой цементным раствором; в подвале - керамическая плитка.

### УКАЗАНИЯ К ПРОЕКТНЫМ РАБОТАМ ПО "ПРИВЯЗКЕ" ТИПОВОГО ПРОЕКТА К МЕСТУ СТРОИТЕЛЬСТВА.

I) Типовой проект может быть применен в строительстве только после выполнения проектных работ по его "привязке" к участку и утверждения техно-рабочего проекта на "привязку" в установленном порядке.

2) Работа по "привязке" осуществляется на основе строительного паспорта, архитектурно-планировочного задания и прочих исходных данных.

3) Объемы строительно-монтажных работ по типовой смете должны быть приведены в соответствии с проектом "привязки".

4) Рабочие чертежи настоящего альбома подлежат уточнению применительно к конкретным условиям участка строительства.

5) Фундаменты должны быть откорректированы в соответствии с техническим заключением об инженерно-геологических условиях участка строительства. Нормативные нагрузки для типового проекта приведены на прилагаемой схеме.

6) При наличии высокостоящих грунтовых вод необходимо запроектировать усиленную гидроизоляцию стен и полов подвала.

7) Вводы коммуникация должны уточняться при привязке. Возможно использование технического подполья для прокладки коммуникаций в целях экономии.

Гл. архитектор проекта А. Арнольдова

Гл. инженер проекта В. Мельников

393644

| МНИИТЭП | Дата 1975 | Рук. маст. | Павлов | Гл. инж. пр. | Мельников |
|---|---|---|---|---|---|
| | М-6 | Гл. инж. м. | Тер-Минасян | Рук. гр. инж. | Винниченко |
| Мастерская №4 | Б/м | Гл. конст. м. | Василевский | Проверил | Мельников |
| | | Гл. арх. пр. | Арнольдова | | |

Схема нормативных нагрузок на фундаменты

Часть 1/0 Разделы 1

Ч1-49 ОПТ

Лист АС-01

Инв. № 55-1/75

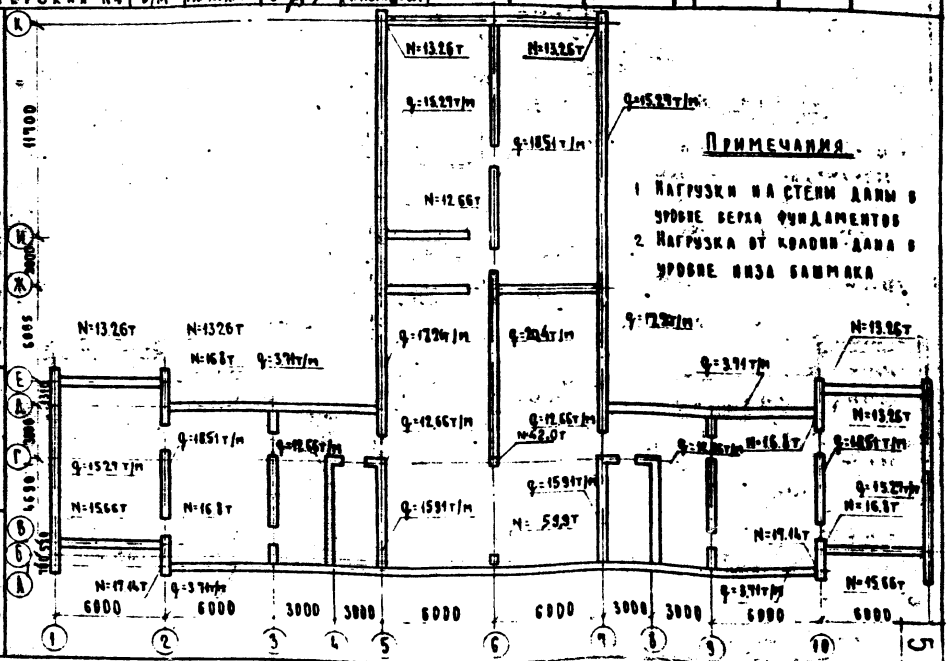


## Примечания

1. Нагрузки на стены даны в уровне верха фундаментов
2. Нагрузка от колонн дана в уровне низа башмака

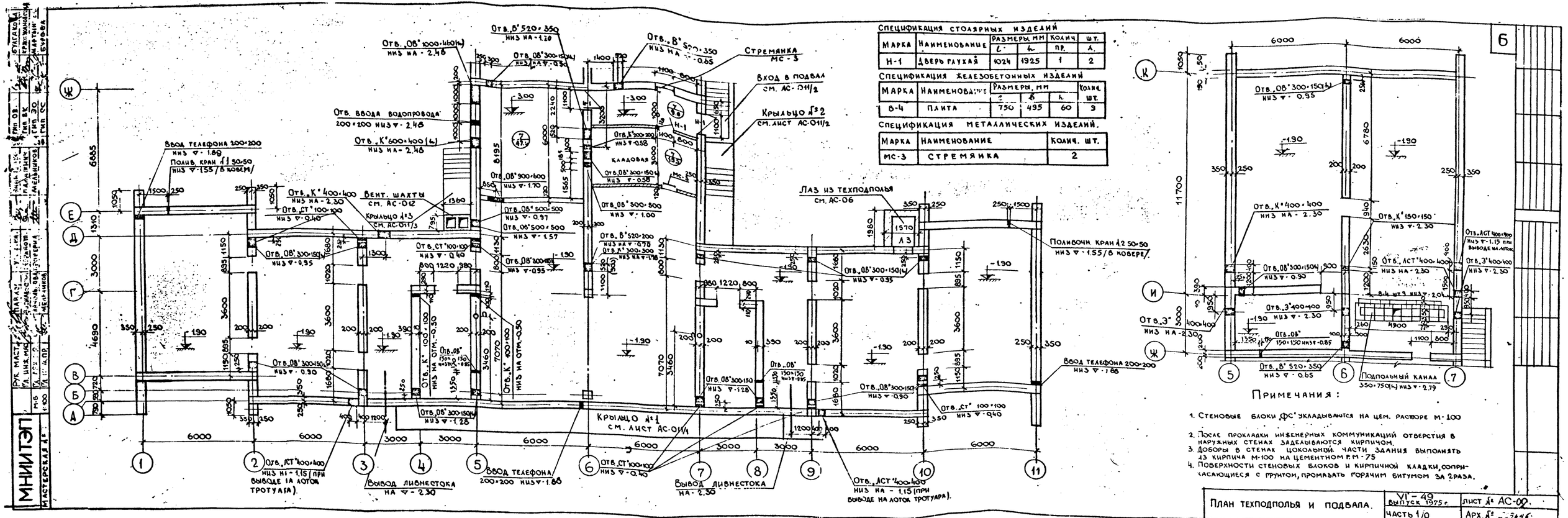


Спецификация столярных изделий

| Марка | Наименование | Размеры мм | | Колич. | шт. |
|---|---|---|---|---|---|
| | | L | h | пр. | л. |
| Н-1 | Дверь глухая | 1024 | 1925 | 1 | 2 |

Спецификация железобетонных изделий

| Марка | Наименование | Размеры, мм | | | Колич. шт. |
|---|---|---|---|---|---|
| | | b | b | h | |
| 8-4 | Плита | 750 | 495 | 60 | 9 |

Спецификация металлических изделий.

| Марка | Наименование | Колич. шт. |
|---|---|---|
| МС-3 | Стремянка | 2 |

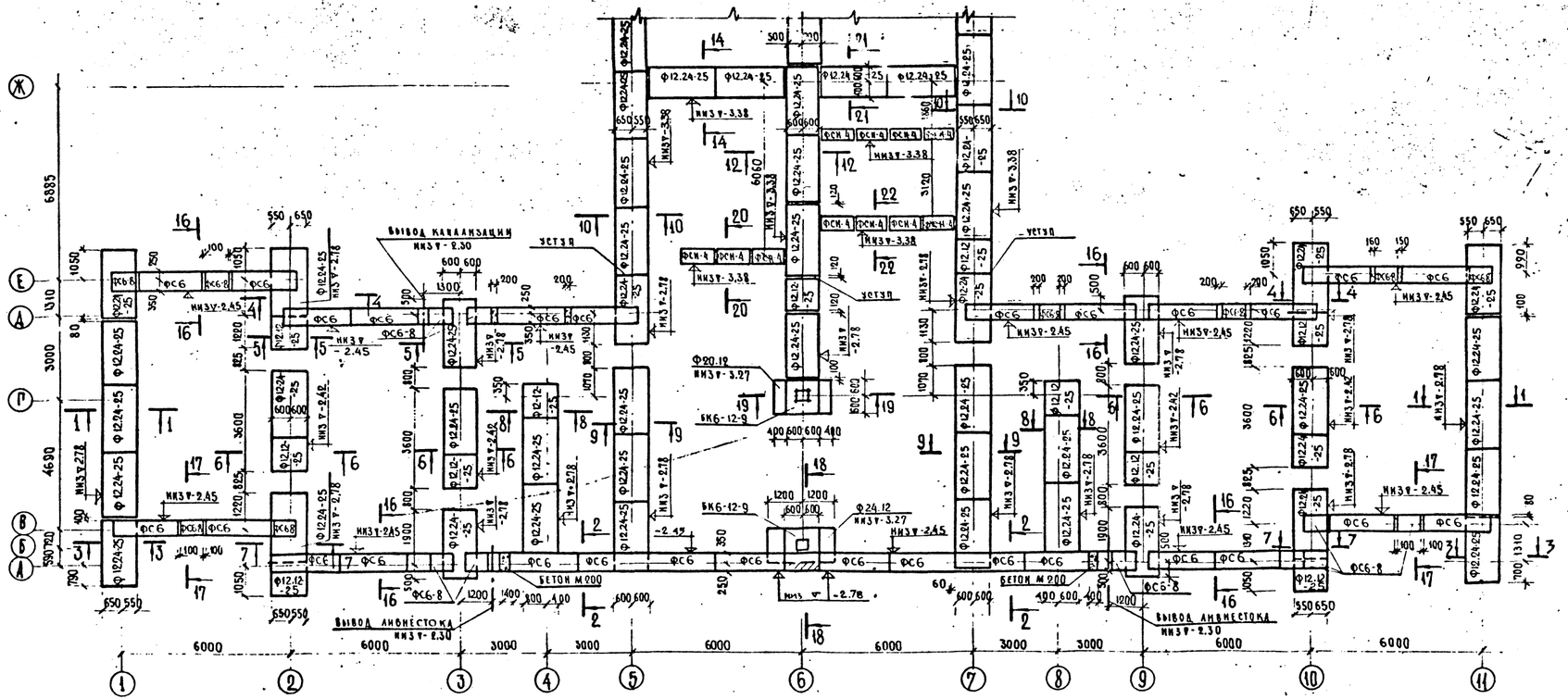


## Спецификация железобетонных и бетонных изделий

| Марка | Наименование | Размеры мм | | | Количество |
|---|---|---|---|---|---|
| | | А | Ш | В | |
| Ф12.12-25 | Плиты железобет. | 1180 | 900 | 300 | 12 |
| Ф12.24-25 | —"— | 2380 | 1200 | 300 | 48 |
| Ф24.12-25 | —"— | 1180 | 2400 | 500 | 1 |
| Ф20.12-25 | | 1180 | 2000 | 500 | 1 |
| ФС6 | Блоки бетонные | 2380 | 600 | 580 | 28 |
| ФС6-8 | —"— | 780 | 600 | 580 | 18 |
| ФСН-4 | —"— | 1180 | 400 | 280 | 11 |
| БК6-12-9 | Башмак под колонн. | 1200 | 1200 | 880 | 2 |

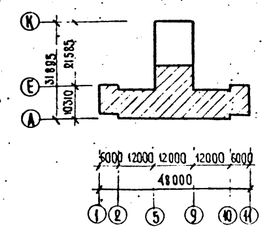


Примечание:

1. Фундаментные плиты укладывать на песчаную подушку толщ 50мм.
2. Фундаменты под крыльцо №1, №2, №3 см листы № 011/1, 011/2, 011/3
3. Сечения смотри на листах АС-05; АС-06

| | | |
|---|---|---|
| План фундаментов. | VI-49 вып. 1975г. Часть 1/0 | Лист № АС-03/1 Арх. № |

| | | |
|---|---|---|
| ГИПРОСЕЛЬСТРОЙ | Гл. спец. | |
| | Гл. арх. пр. | |
| | Гл. инж. пр. | |
| Мастерская № 7 | 1972 М 1:100 | |

Главный инж. проекта Палатник
Арх. проект. Мельников
Гл. инж. проекта Мельников

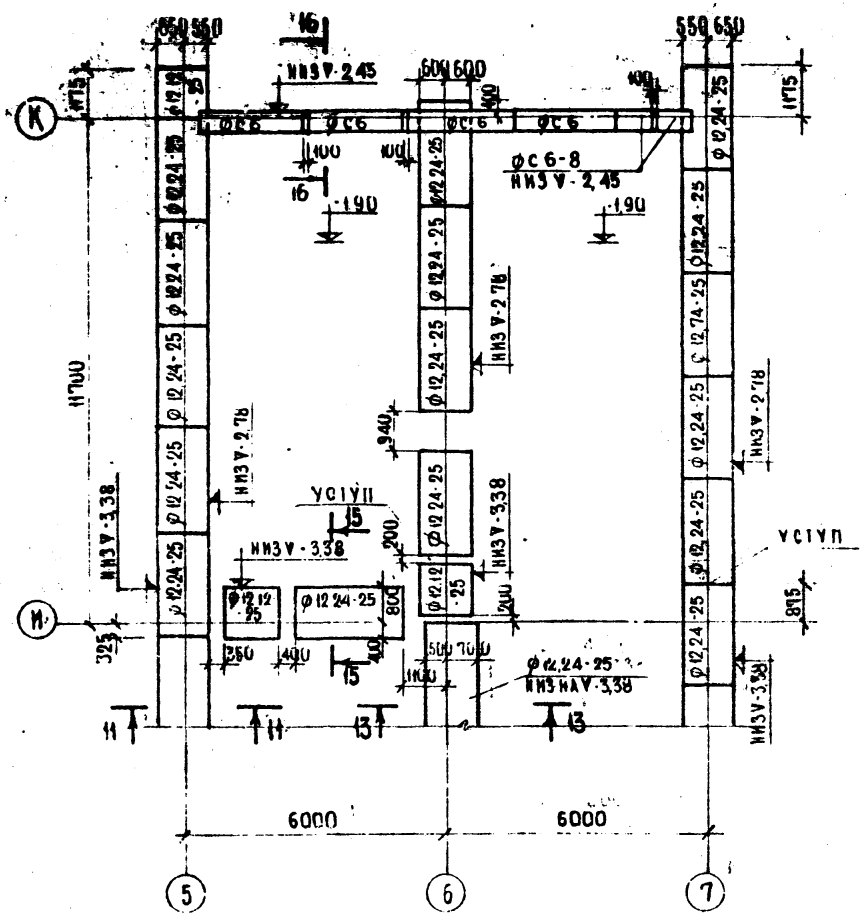


## СПЕЦИФИКАЦИЯ ЖЕЛЕЗОБЕТОННЫХ ЭЛЕМЕНТОВ

| МАРКА | НАИМЕНОВАНИЕ | РАЗМЕРЫ, ММ | | | КОЛИЧЕСТВО |
|---|---|---|---|---|---|
| | | Д | Ш | В | |
| Ф12.12-25 | ПЛИТЫ ЖЕЛЕЗОБЕТ | 1180 | 1200 | 300 | 3 |
| Ф12.24-25 | " " | 2380 | 1200 | 300 | 17 |
| ФС 6. | БЛОКИ БЕТОННЫЕ | 2380 | 600 | 580 | 4 |
| ФС 6-8 | " " | 780 | 600 | 580 | 2 |

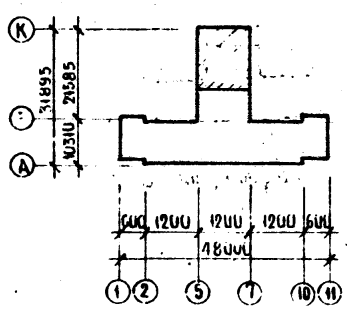


## I - ПЛАН ФУНДАМЕНТОВ

VI-49 ВЫПУСК 1975 ЧАСТЬ I/0

ЛИСТ АС-03/2

АРХ № 31224.1

МНИИТЭП МАСТЕРСКАЯ №4

МАСШ 1:100

ГЛ. ИНЖ. ПРОЕКТА ЕМЕЛЬЯНОВ

ГЛ. АРХ. ПРОЕКТА ЕМЕЛЬЯНОВ

РУК. ГР. ИНЖ. ЕМЕЛЬЯНОВ

РУК. ГР. АРХ. ПАВЛОВА

РУК. МАСТ. ЕМЕЛЬЯНОВ

ГИП ЕМЕЛЬЯНОВ

ГИП АРХ. ПАВЛОВА

ГИП ИНЖ. ЕМЕЛЬЯНОВ

РАЗРАБОТ. ЕМЕЛЬЯНОВ

ПРОВЕРИЛ ЕМЕЛЬЯНОВ

## Развертка по оси 1

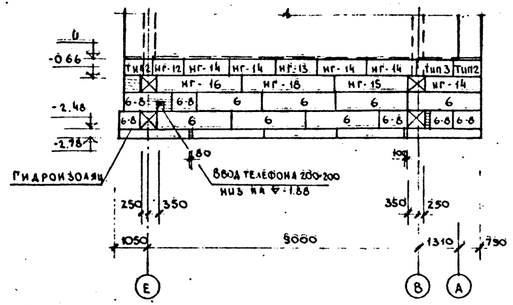


## Развертка по оси 2

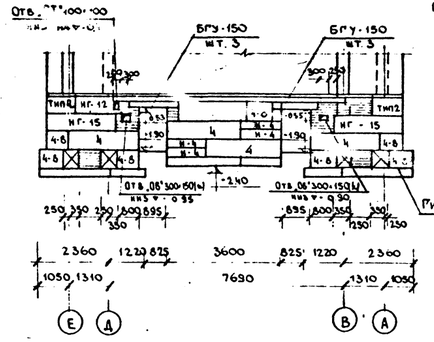


## Развертка по оси 3

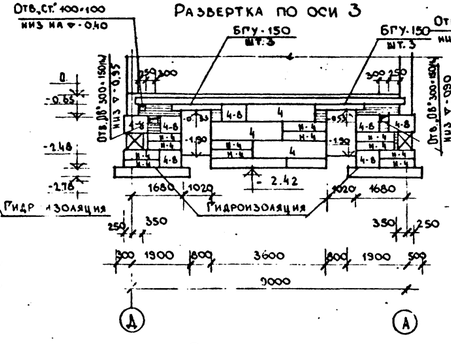


## Развертка по оси 4

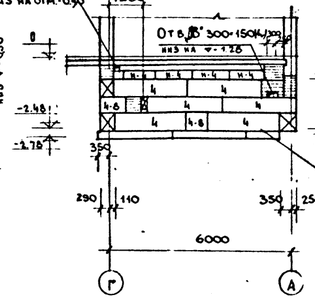


## Развертка по оси Ж

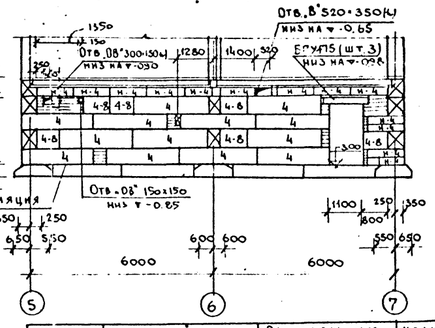


## Развертка по оси 11

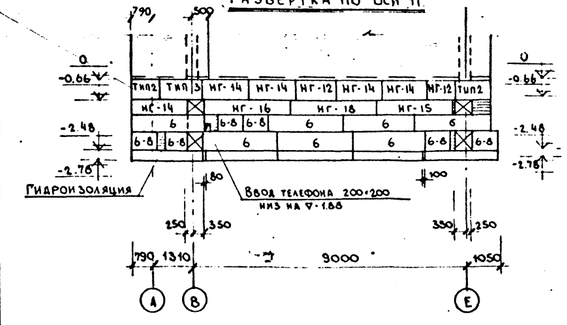


## Развертка по оси 10

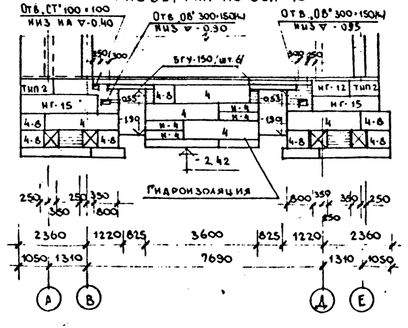


## Развертка по оси 9

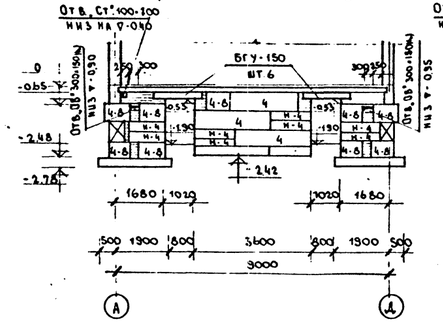


## Развертка по оси 8

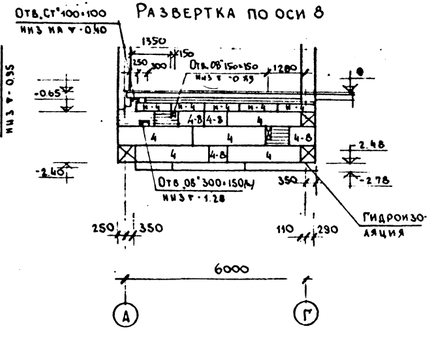


| Марка | Наименование | Размеры, мм | | | Количество | Условн. обознач. |
|---|---|---|---|---|---|---|
| | | Д | Ш | В | | |
| НГ 12 | поясной рядовой | 980 | 500 | 580 | 5 | |
| НГ-13 | " " | 1180 | 500 | 580 | 1 | |
| НГ-14 | " " | 1580 | 500 | 580 | 10 | |
| НГ-15 | перемыч. ряд. блок | 2380 | 500 | 580 | 6 | |
| НГ-16 | " " | 2780 | 500 | 580 | 2 | |
| НГ-18 | " " | 2980 | 500 | 580 | 2 | |
| ФС 6 | блоки бетонные | 2380 | 600 | 580 | 14 | 6 |
| Фс 6-8 | " " | 780 | 600 | 580 | 12 | 6-8 |
| Фс 4 | " " | 2380 | 400 | 580 | 40 | 4 |
| Фс 4-8 | " " | 780 | 400 | 580 | 42 | 4-8 |
| Фс 4 | " " | 1180 | 400 | 280 | 50 | н-4 |
| БГУ-150 | перемычки | 1500 | 120 | 220 | 24 | |
| Тип 2 | перемычечный блок | 995 | 500 | 580 | 8 | |
| Тип 3 | " " | 1390 | 500 | 580 | 2 | |
| БГУ-175 | перемычки | 1750 | 120 | 220 | 3 | |

Развертки стен техподполья и подвала по осям 1÷4, 8÷11, Ж, И.

VI-49 вып. 1975г. Часть 1/0

Лист АС-04/1

Арх.№ 393648

Кабс 6204 1/0

МНИИТЭП

Мастерская № 7

1979 М-6 1:100

Гл. спец. Гл. арх. пр. Гл. инж. пр. Рук. маст. Рук. гр. инж. Гл. разработ. Гл. арх. Гл. инж.

Павлов, Васильевич, Арнольдова, Мельников, Рыбакин, Мельн

## Развертка по оси 5

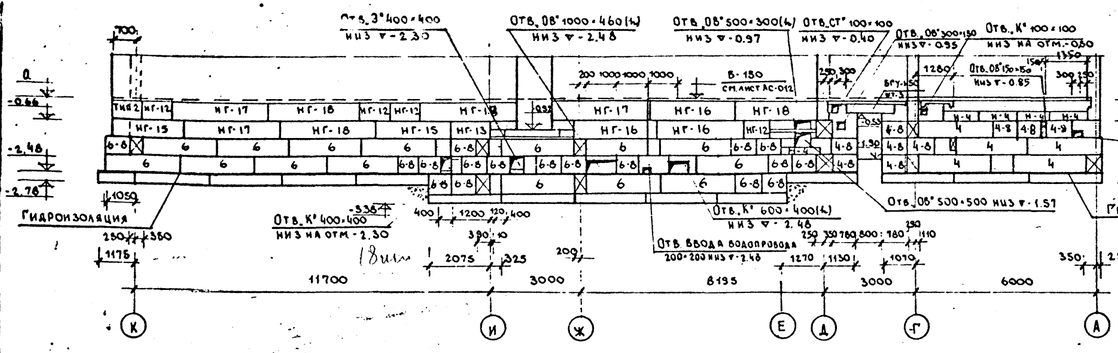


## Развертка по оси 6

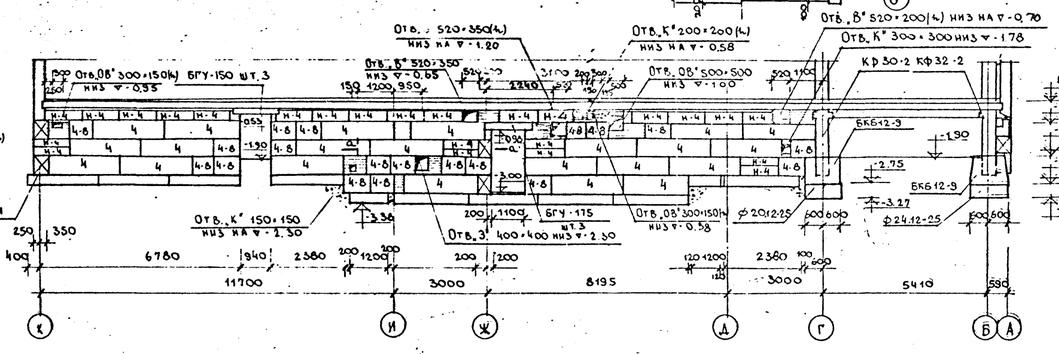


## Развертка по оси 7

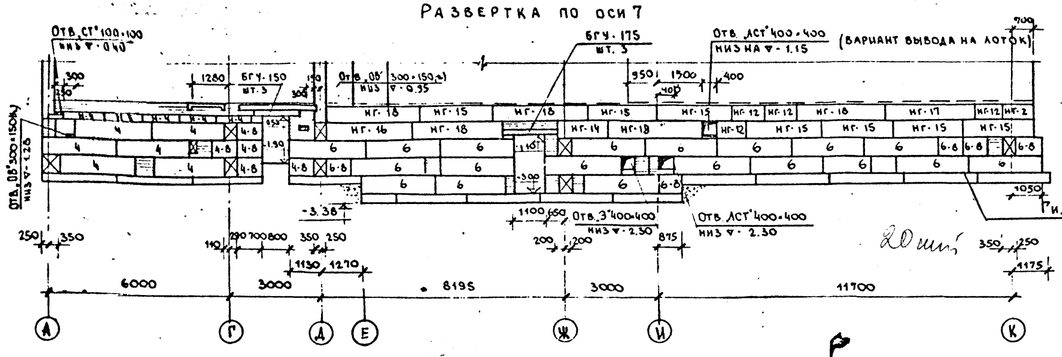


## Развертка по оси Г

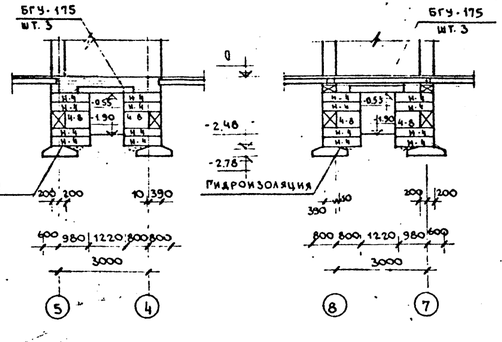


| Марка | Наименование | Размеры, мм Д | Ш | В | Количество | Условн. обознач. блоков |
|---|---|---|---|---|---|---|
| тип 2 | перемычечный блок | 995 | 500 | 580 | 2 | |
| НГ 12 | поясной ряд. блок | 980 | 500 | 580 | 8 | |
| НГ-13 | " " | 1180 | 500 | 580 | 1 | |
| НГ-14 | " " | 1580 | 500 | 580 | 1 | |
| НГ-15 | перемыч. ряд. блок | 2380 | 500 | 580 | 9 | |
| НГ-16 | " " " | 2780 | 500 | 580 | 4 | |
| НГ-17 | " " " | 3190 | 500 | 580 | 4 | |
| НГ-18 | блоки бетонные | 2980 | 500 | 580 | 8 | |
| ФС-6 | " " | 2380 | 600 | 580 | 34 | 6 |
| ФС6-8 | " " | 780 | 600 | 580 | 21 | 6-8 |
| ФС4 | " " | 2380 | 400 | 580 | 34 | 4 |
| ФС 4-8 | " " | 780 | 400 | 580 | 35 | 4-8 |
| ФСН4 | " " | 1180 | 400 | 280 | 49 | Н-4 |
| БГУ-150 | перемычки | 1500 | 1200 | 220 | 9 | |
| БГУ-175 | " " | 1750 | 120 | 220 | 12 | |

Развертки стен подполья и подвала по осям 5÷7; Г

VI-49 выпуск 1975г. часть 1/0

Лист № АС-041/2

Арх. № 37360D

МИНИТЭП 197-М-6 1:100 Мастерская №

Рук. маст. Павлов; Гл. стр. м. Засимовский; Гл. арх. пр. Арнольдова; Гл. инж. пр. Мельников; Рук. гр. инж. Винниченко; Разработ. Палатник; Проверил. Медальков

## Развертка по оси А

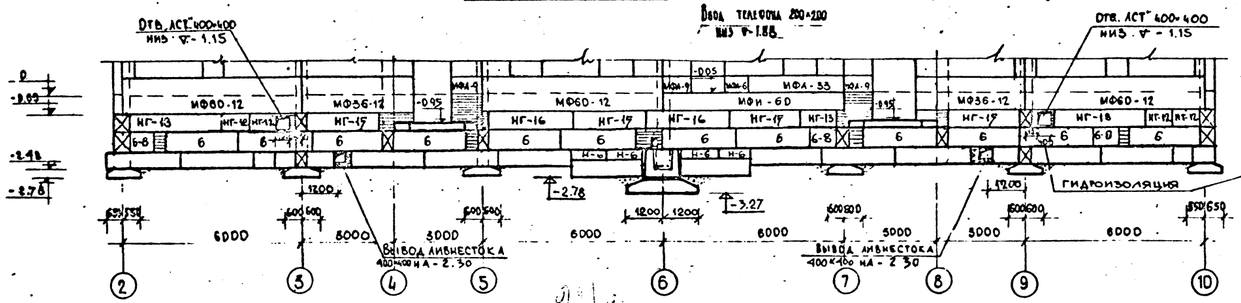


## Развертка по оси В

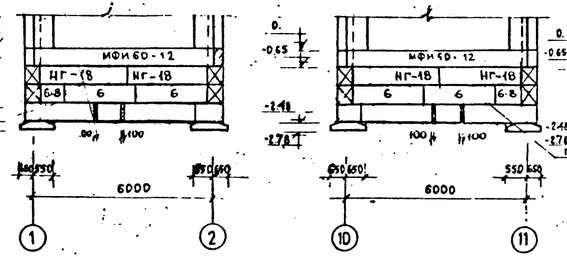


## Развертка по оси Е

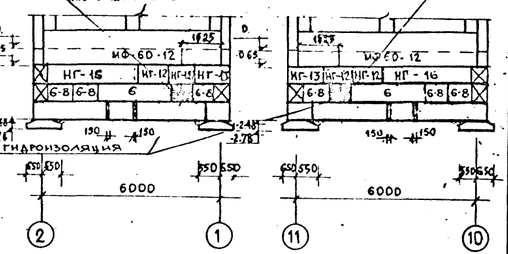


## Развертка по оси Д

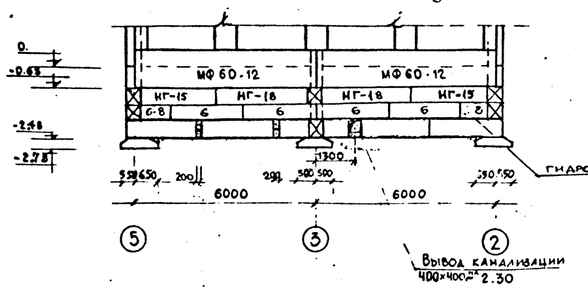


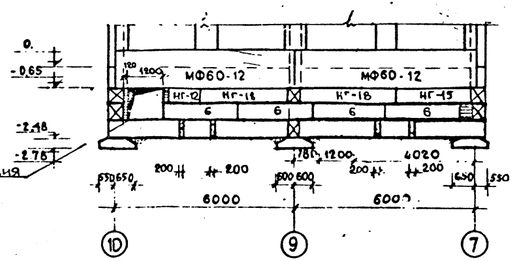


## Развертка по оси К

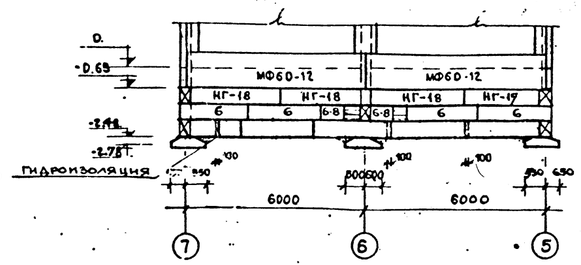


## Спецификация сборных железобетонных изделий

| Марка | Наименование | Размеры, мм А | Размеры, мм Ш | Размеры, мм В | Количество | Условн обозн |
|---|---|---|---|---|---|---|
| НГ-12 | поясной рядовой | 980 | 500 | 580 | 9 | |
| НГ-13 | " " | 1180 | 500 | 580 | 3 | |
| НГ-15 | перемыч рядовой блок | 2380 | 500 | 580 | 8 | |
| НГ-16 | " " " | 2780 | 500 | 580 | 4 | |
| НГ-18 | " " " | 2980 | 500 | 580 | 13 | |
| ФС 6 | блоки бетонные | 2380 | 600 | 580 | 30 | 6 |
| ФС 6-8 | " " | 780 | 600 | 580 | 15 | 6-8 |
| ФСН-6 | " " | 1180 | 600 | 280 | 4 | Н-6 |

| | | |
|---|---|---|
| Развертки стен техподполья. по осям А; В; Д; Е, К. | VI - 49 вып 1975г. | Лист АС-04/3 |
| | Часть 1/0 | Арх № 39465 |

Согласовано

Заказчик

Рук. маст. Рук. инж. маст.

МНИИТЭП 1979 г. Мастерская № 7 Масштаб 1:100

Рук. мастерской Кавлов; Рук. гр. инж. Ежемакова; Гл. инж. пр. Мельников; Разработал Гадиаев; Проверил Ивашков; Нормоконтр. Арнольд; Утвердил Мельников

## Развертка стены теплового пункта. Развертка стен подвала.

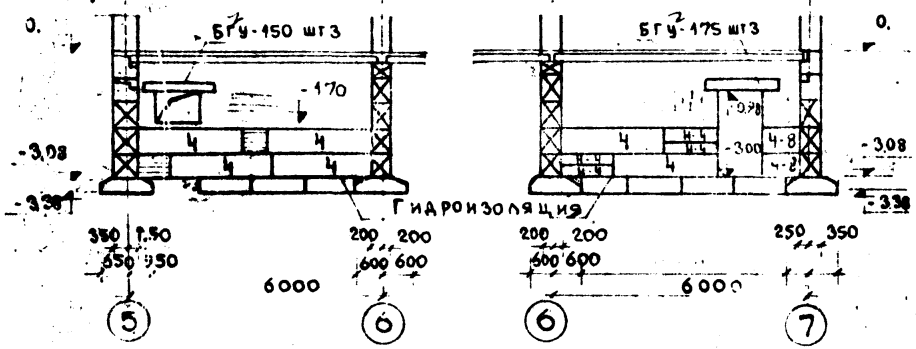


## Спецификация железобетонных элементов

| Усл. обозн. | Марка | Наименование | Размеры, мм | | | Количество |
|---|---|---|---|---|---|---|
| | | | д | ш | в | |
| 4 | ФС 4 | Блоки бетонные | 2380 | 400 | 580 | 14 |
| 4-8 | ФС 4-8 | " " | 780 | 400 | 580 | 8 |
| н-4 | ФСн-4 | " " | 1180 | 400 | 280 | 11 |
| | БГУ-150 | Перемычки | 1500 | 120 | 220 | 6 |
| | БГУ-175 | " | 1750 | 120 | 220 | 6 |
| | | | | | | |

## Развертка по оси „И"

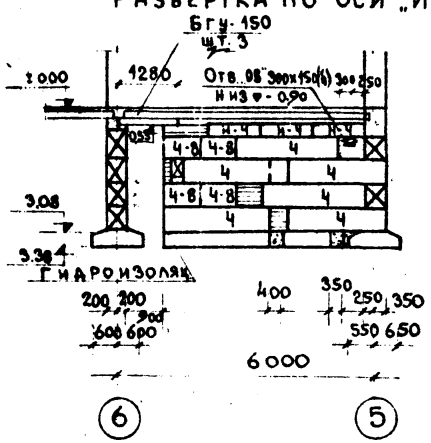


## Развертка стены подвала

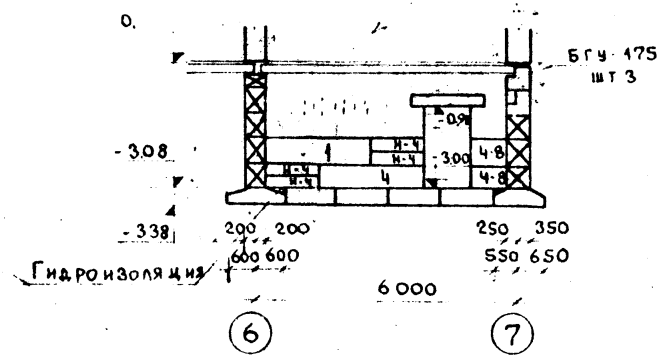


| | | | |
|---|---|---|---|
| Развертки стен подвала, теплового пункта, по оси „И" | VI-49 вып. 1975 г. | Лист АС-04/4 |
| | Часть 1/0 | Арх. № 3662 |

МНИИТЭП
Мастерская №4
Дата 1975 | М-Б 1:100 | Гл. инж. пр. Павлов | Гл. инж. пр. Мельников | Рук. мастер. | Гл. конструктор Тер. Минсоцр. Рук. группы Виниченко | Гл. арх. пр. Василевский Разработ. Палатник | Провер. Арнольдова Провер. Виниченко

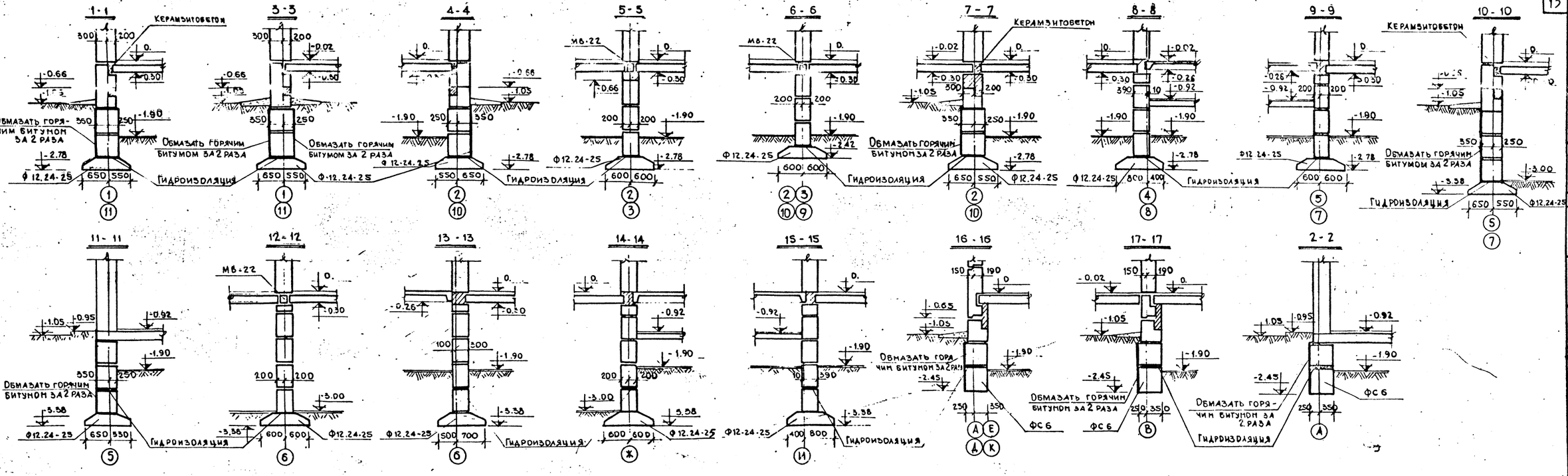


| | | | |
|---|---|---|---|
| Сечения фундаментов 1-1 ÷ 17-17 | VI - 49в 1975 | Лист № АС-05 | |
| | Часть I/0 | Арх. № 22859 | |

МНИИТЭП
Мастерская № 7
1979 г. Масштаб 1:50

Разработ. Павлов; Рук. гр. Дмитриенко; Гл. спец. Тарасенко; Гл. арх. пр. Градиолов; Гл. инж. пр. Пластинин; Гл. инж. пр. Меньшиков; Нач. отд. Меньшиков

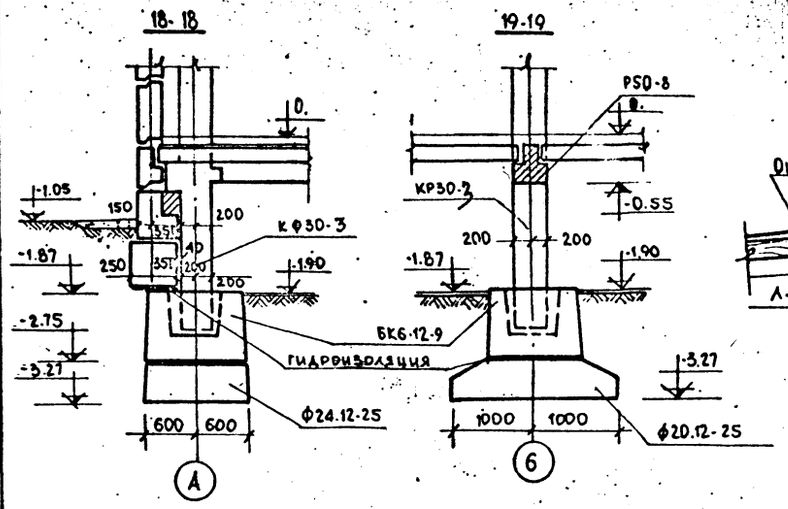


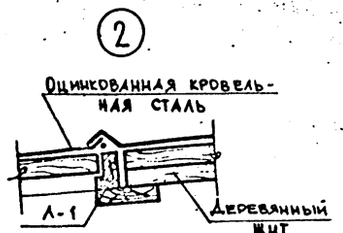


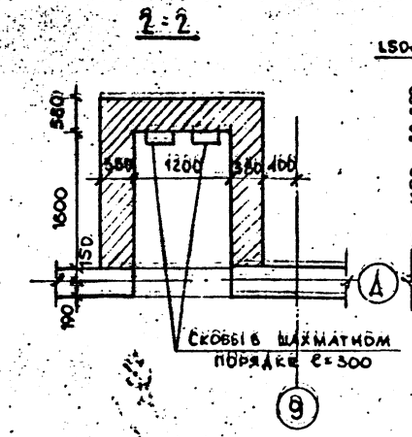


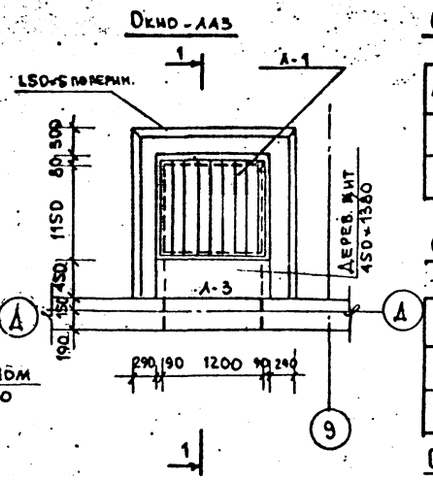


## Спецификация железобет. элементов

| Марка | Наименован. | Размеры, мм | | | Количество |
|---|---|---|---|---|---|
| | | А | Ш | В | |
| ФС4-8 | Блоки бет. | 780 | 400 | 580 | 2 |
| ФСН-4 | " " | 1180 | 400 | 280 | 6 |

## Спецификация деревянных изделий

| Марка | Наименов. | Размеры, мм | | Количество |
|---|---|---|---|---|
| | | А | Ш | |
| Л-1 | Заградит. люк | 1226 | 1376 | 1 |
| Л-3 | " | 1185 | 1175 | 1 |

## Спецификация металлических изделий

| Марка | Количество | Вес, кг | | ГОСТ, каталог, изготовитель |
|---|---|---|---|---|
| | | 1 изд. | всего | |
| L50×5 | 1 | 23.3 | 23.3 | ГОСТ 8509-57 |
| Анкер Ф6 | 14 | 0.12 | 1.68 | ГОСТ 5781-61 |
| Скобы Ф20 | 6 | 2.57 | 15.42 | —"— |

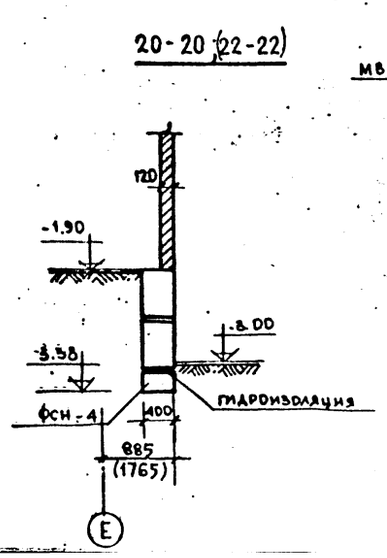


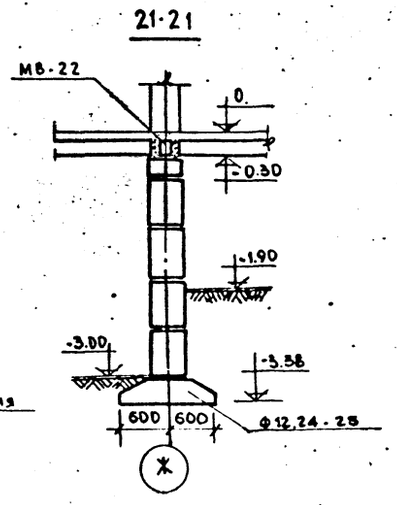


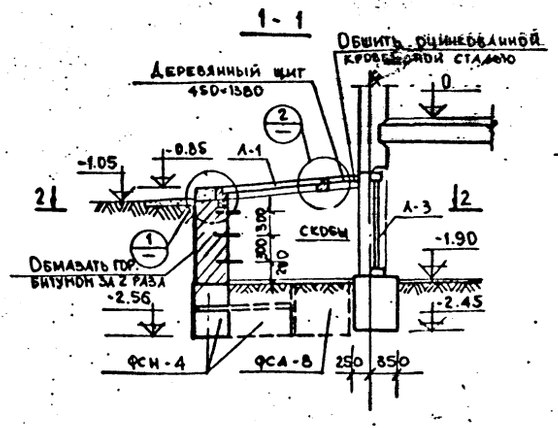


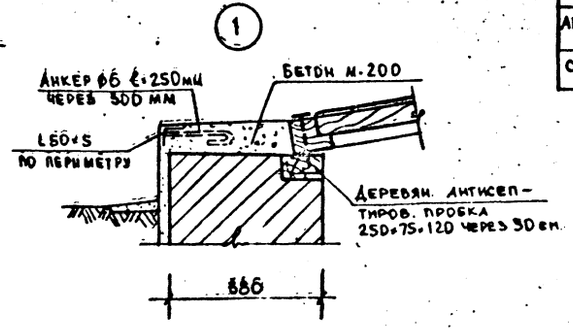


К техничн. информ. № 102 от 30.11.79.

| | | |
|---|---|---|
| Сечения фундаментов 18-18 ÷ 22-22 Окно-ЛАЗ. | VI-49 вып. 1975 г. | Лист № АС-06.02 |
| | Часть 1/0 | Арх. № 41334/3 |

| | | | |
|---|---|---|---|
| Рук. мастер. | Павлов | Рук. гр. инж. | Ваниченко |
| Гл. спец. м. | Васалевич | Разработ. | Пахатник |
| Гл. арх. пр. | Арнольдов | Проверил | Мельников |
| Гл. инж. пр. | Мельников | | |

1979 м-б 1:50

МНИИТЭП

Мастерская № 7

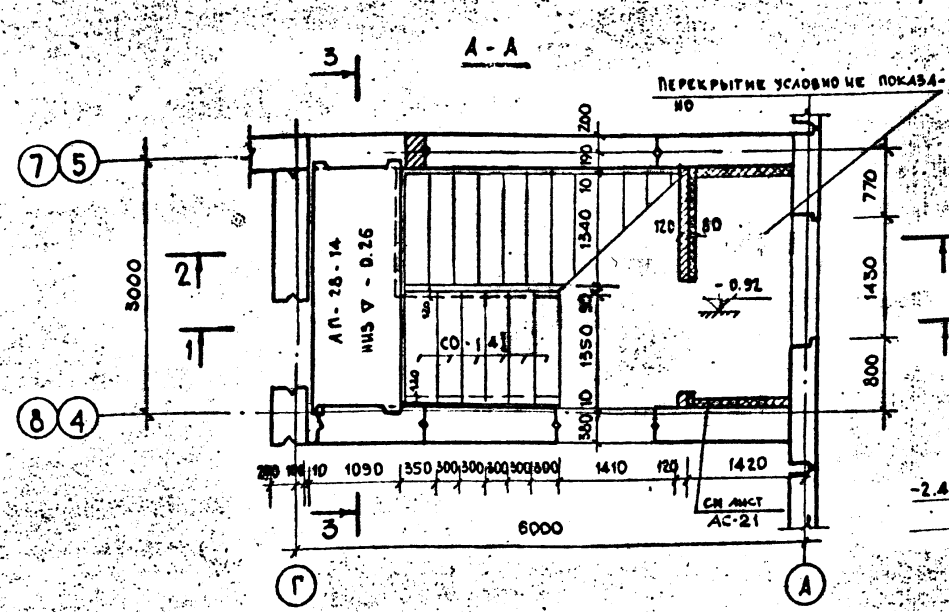


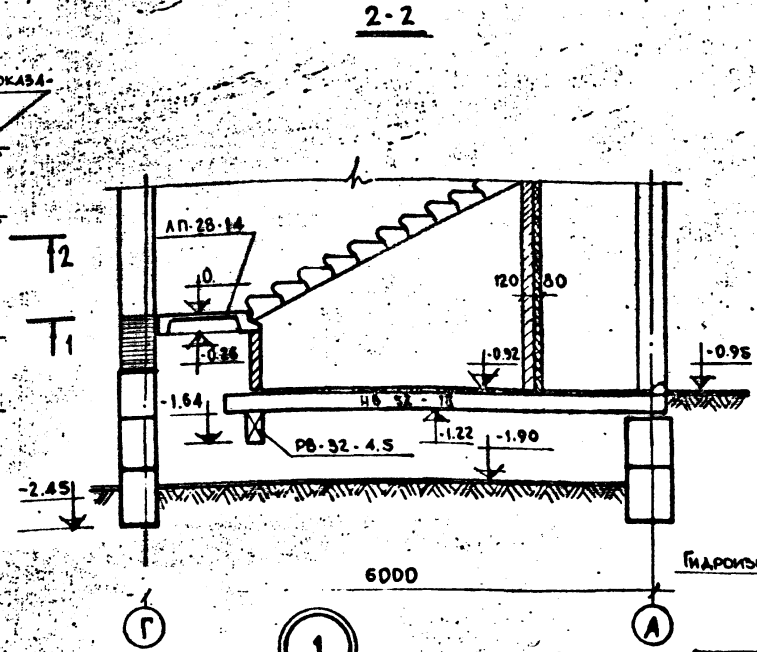


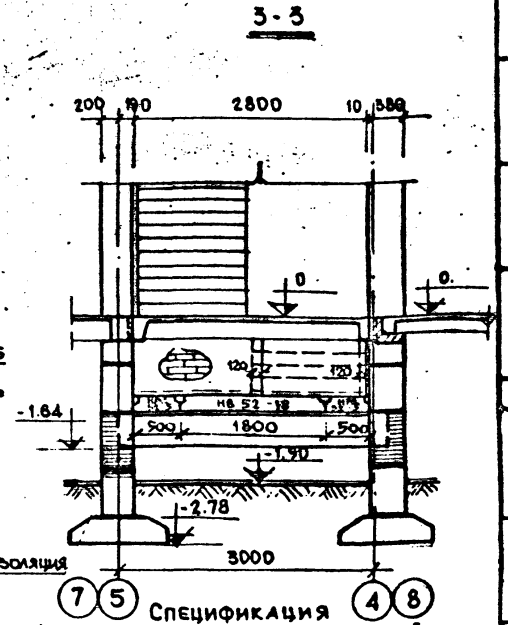


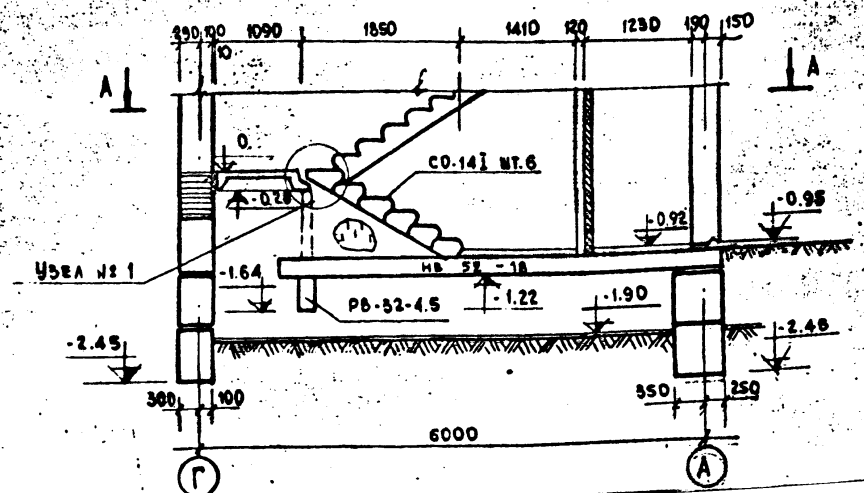


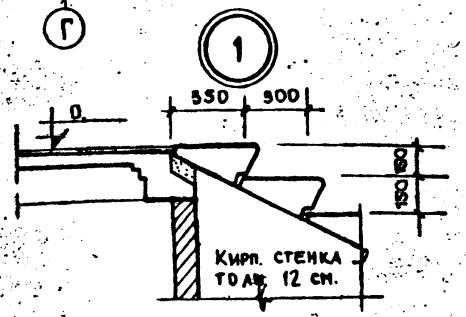


## Спецификация сборных железобетонных изделий

| NN п. п. | Марка изделия | Наименование изделия | Размеры, в мм l | b | h | Кол-во штук шт. 2 |
|---|---|---|---|---|---|---|
| 1 | АП-28-14 | Лестничн. площадка | 3000 | 1185 | 260 | 2 |
| 2 | СО-14I | Ступень | 1350 | 330 | 148 | 12 |
| 3 | НБ 52-18 | Настилы перекр. | 5160 | 1790 | 220 | 2 |
| 4 | НРД 52-5 | Распорка сантех. | 5160 | 490 | 220 | 4 |
| 5 | РВ-32-4.5 | Ригель | 5190 | 160 | 400 | 2 |

## Примечания:

1. Ступени СО-14I укладывать на цементном растворе М-50
2. Поверхности кирпичной кладки, соприкасающиеся с грунтом промазать горячим битумом за 2 раза.
3. Ограждение лестницы см лист АС-9.
4. Лестницы замаркированы на плане 1го этажа.

| | | |
|---|---|---|
| Лестница № 1 /шт. 2/. | VI-49 вып. 1975г. | Лист № АС-07 |
| | часть I/0 | Арх. № 33658 |

Мастерская № 4 | М1:50 | Гл. инж. пр. | Гл. конст. | Гл. арх. пр. | Гер. инж. | Васильевский | Разработ. | Проверил | Палатник | Винниченко | Гармальюка

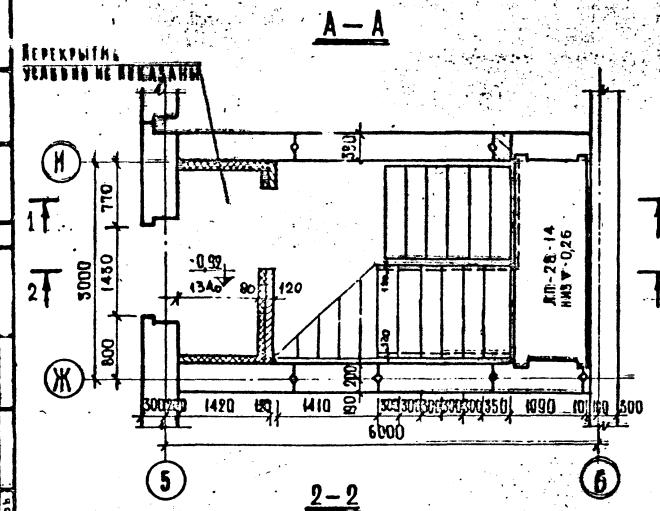


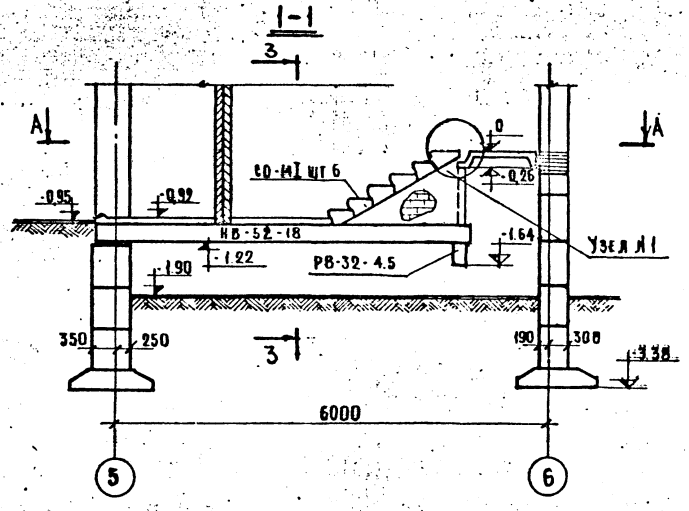


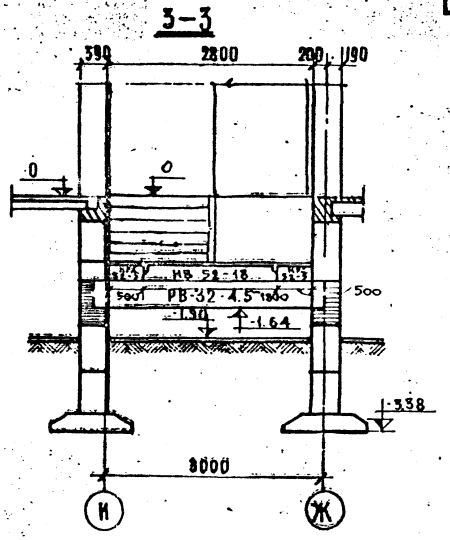


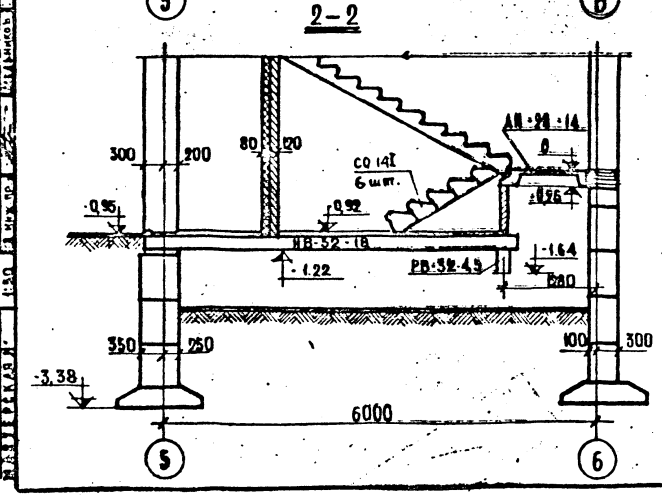


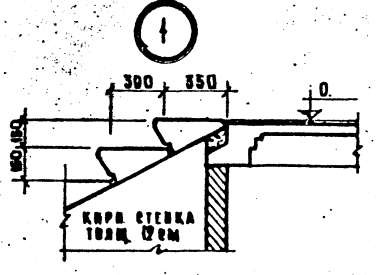


## Спецификация сборных железобетонных изделий

| №№ пп | Марка изделия | Наименование изделия | Размеры, мм l | b | h | Кол-во штук |
|---|---|---|---|---|---|---|
| 1 | ЛП-28-14 | Лестничная площадка | 3000 | 1186 | 260 | 1 |
| 2 | СО-14I | Ступень | 1350 | 330 | 148 | 6 |
| 3 | НВ-52-18 | Настил перекрыт. | 5160 | 1790 | 220 | 1 |
| 4 | НРД-52-5 | " " | 5160 | 490 | 220 | 2 |
| 5 | РВ-32-4,5 | Ригель | 3190 | 160 | 400 | 1 |

## Примечания

1. Ступени СО-14I укладывать на цементном растворе М-50
2. Поверхности кирпичной кладки, соприкасающиеся с грунтом промазать горячим битумом за 2 раза
3. Ограждение лестницы см. лист АС-9

Лестницы замаркированы на плане 1го этажа

к технич. информ. №102 от 30.11.79.

| | | | |
|---|---|---|---|
| Лестница №2 | VI-49 вып. 1975г. | Лист АС-08Д2 | |
| | Часть I/0 | Арх. № 47532-9 | |

ЦИТЭП

| | | |
|---|---|---|
| Гл. инж. проекта | Винниченко | |
| Гл. спец. | Палаткин | |
| Гл. арх. пр. | Мельников | |
| Рук. мастер. | Гладов | |
| Гл. спец. | Семенович | |
| Гл. арх. пр. | Арнольдова | |
| Гл. инж. пр. | Мельников | |
| Разработал | | |
| Проверил | | |
| Утверждена | | |

Масштаб 1:50 1979

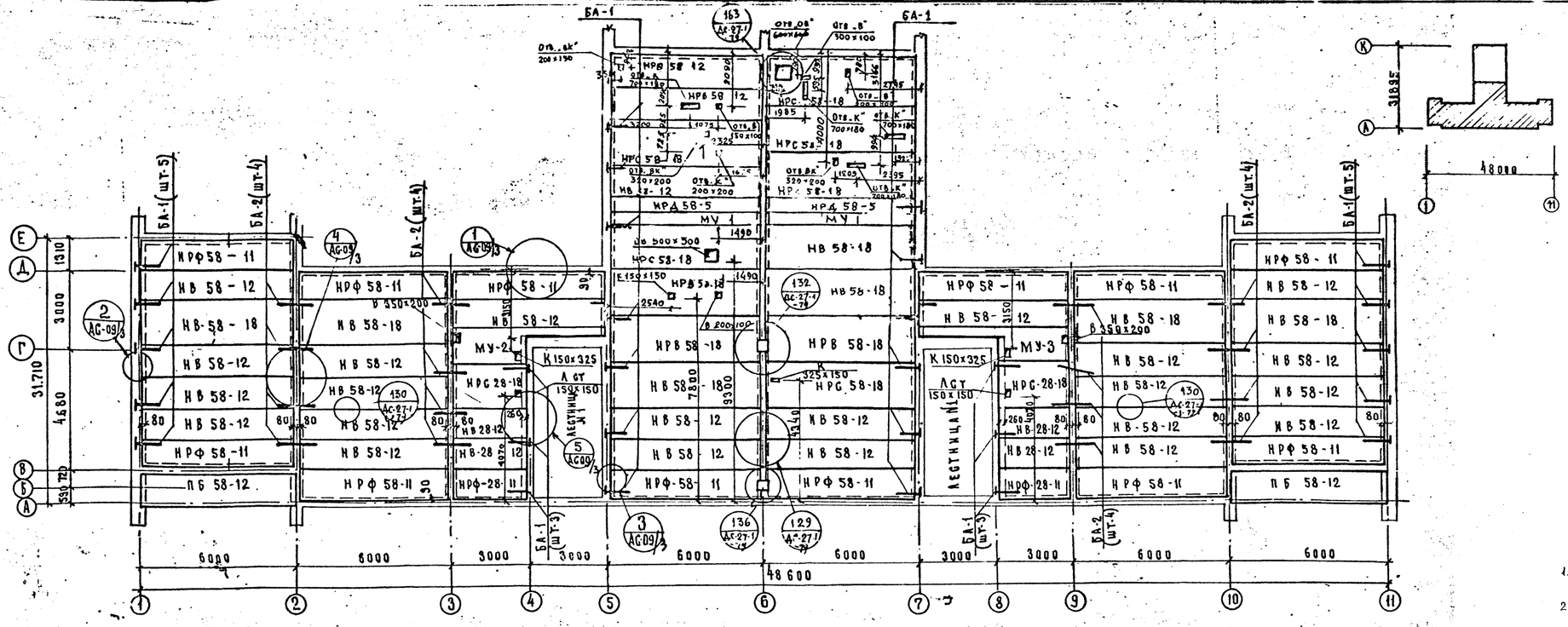


## Спецификация железобетонных изделий

| Марка | Наименование | Размеры, мм | | | Колич. |
|---|---|---|---|---|---|
| | | Д | Ш | В | чест. |
| НРВ 58-12 | Распорка сантехн | 5760 | 1190 | 220 | 2 |
| НВ 58-12 | Настилы перекр | 5760 | 1190 | 220 | 23 |
| НВ 58-18 | " " | 5760 | 1790 | 220 | 7 |
| НРФ 58-11 | Распорки фасадные | 5760 | 1080 | 220 | 12 |
| ПБ 58-12 | Плиты балкон. | 5760 | 1180 | 220 | 2 |
| НРС 58-18 | Распорки сантехн | 5760 | 1790 | 220 | 6 |
| НРС 28-18 | " " | 2760 | 1790 | 220 | 2 |
| НВ 28-12 | Настилы перекрыт | 2760 | 1190 | 220 | 4 |
| НРФ 28-11 | Распорки фасадные | 2760 | 1080 | 220 | 2 |
| НРД 58-5 | Распорки сантехн. | 5760 | 490 | 220 | 2 |
| НРВ 58-18 | Распорки | 5760 | 1790 | 220 | 3 |

## Спецификация металлическ. изделий

| Марка | Количество | Вес, кг. | | Каталог |
|---|---|---|---|---|
| | | 1 изделия | Всего | |
| БА-1 | 45 | 1.08 | 47.52 | НК 60-01 |
| БА-2 | 25 | 1.14 | 28,50 | " |

## Примечания:

1. Отверстия для сантехнических стояков пробивать по рассверленным дыркам не нарушая ребер.
2. Настилы укладывать по слою свежеуложенного раствора М-100.
3. Швы между настилами тщательно заделать цем. раствором М 100.
4. Анкера покрыть цементноказеиновой обмазкой

К техн. инф. № 102 от 30.11.79.

| | | | |
|---|---|---|---|
| Перекрытие на отметке −0,30 | VI-49 вып. 1975 | Лист АС-09/1 | |
| | Часть 1/0 | Арх. № | |

Гип С.С. Бурова

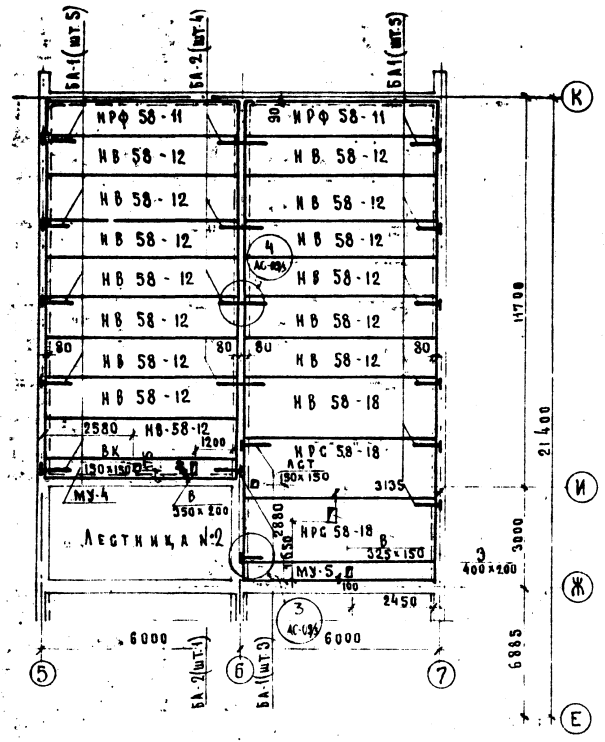


## Спецификация железобетонных элементов

| Марка | Наименование | Размеры, мм | | | Количество |
|---|---|---|---|---|---|
| | | Д | Ш | В | |
| НРФ 58-11 | Распорки фасадные | 5760 | 1080 | 220 | 2 |
| НВ 58-12 | Настилы перекрыт | 5760 | 1190 | 220 | 14 |
| НВ 58-18 | " | 5760 | 1790 | 220 | 1 |
| НРС 58-18 | Распорка [illegible] | 5760 | 1790 | 220 | 2 |

**Примечание:**

1. Спецификация мет. изделий см. лист АС-09/1

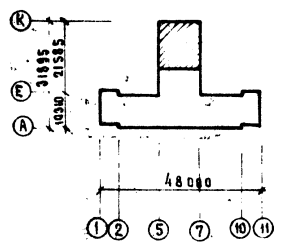


| | | | |
|---|---|---|---|
| Перекрытие на отметке −0.30 | VI-49 вып. 1975г | Лист АС-09/2 | |
| | Часть 1/0 | Арх. № 21365 | |

МНИИТЭП
Мастерская 17
Руководитель мастерской Павлов
Гл. инж. проекта Басильская
Гл. арх. проекта Арнольдова
Гл. инж. проекта Шамков
Гл. спец. Ермаков
Гл. инж. проекта Бурова
Гл. инж. проекта Сотласов
Гл. инж. проекта Ананьин
Гл. инж. проекта Шевц

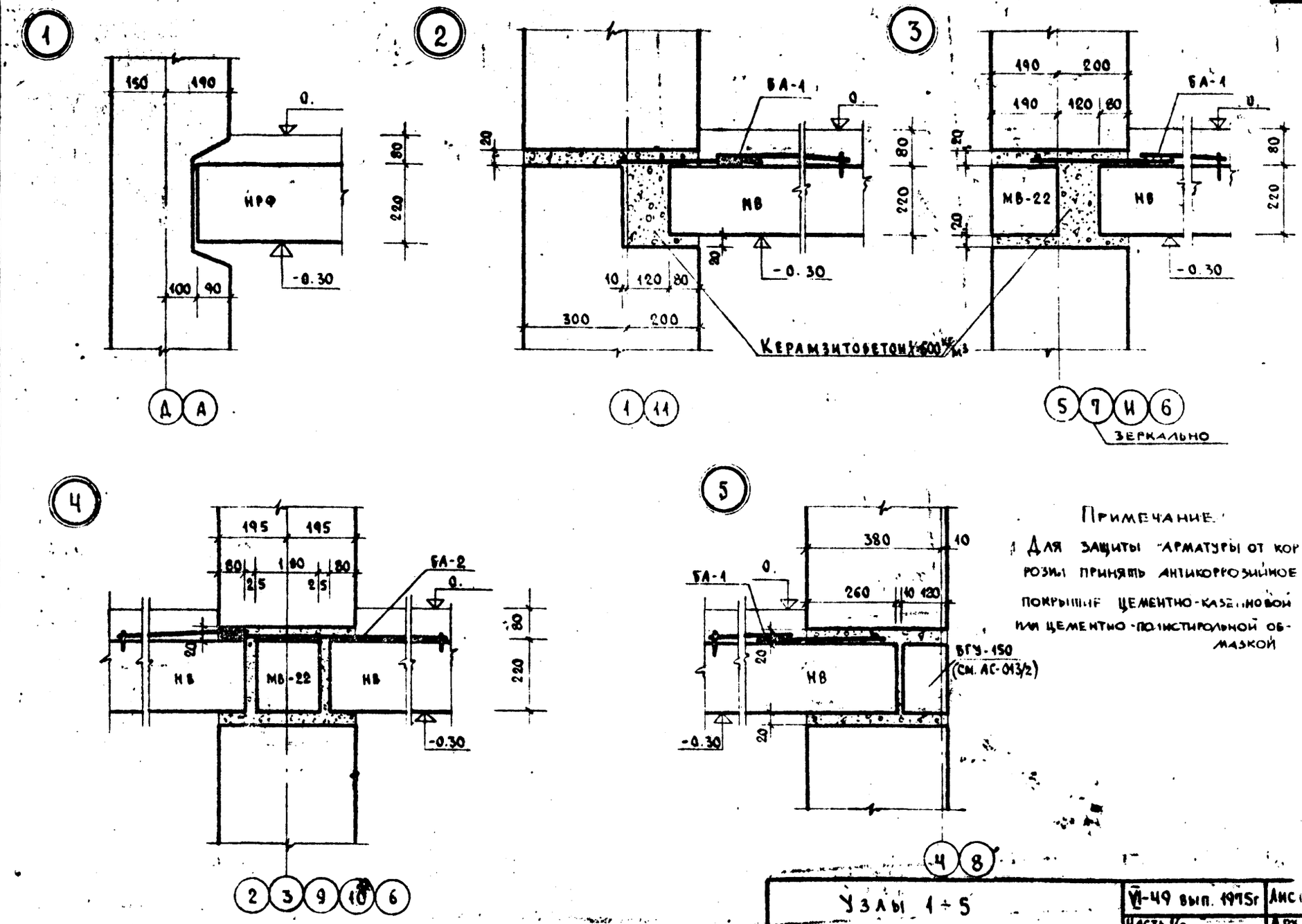


Примечание.

1. Для защиты арматуры от коррозии принять антикоррозийное покрытие цементно-казеиновой или цементно-полистирольной обмазкой

| | | | | | |
|---|---|---|---|---|---|
| Рук. маст. | Павлов | Рук. гр. инж. | Никитенко | | |
| Гл. спец. м. | Васильевский | Разработал | Плагин | | |
| Гл. арх. пр. | Арнольдова | Проверил | Мельников | | |
| Гл. инж. пр. | Мельников | | | | |

МНИИТЭП

Мастерская № 7

1979 М-6 1:10

Узлы 1÷5

VI-49 вып. 1975г. Лист АС-09/3

Часть 1/0 Арх. № 39.1659

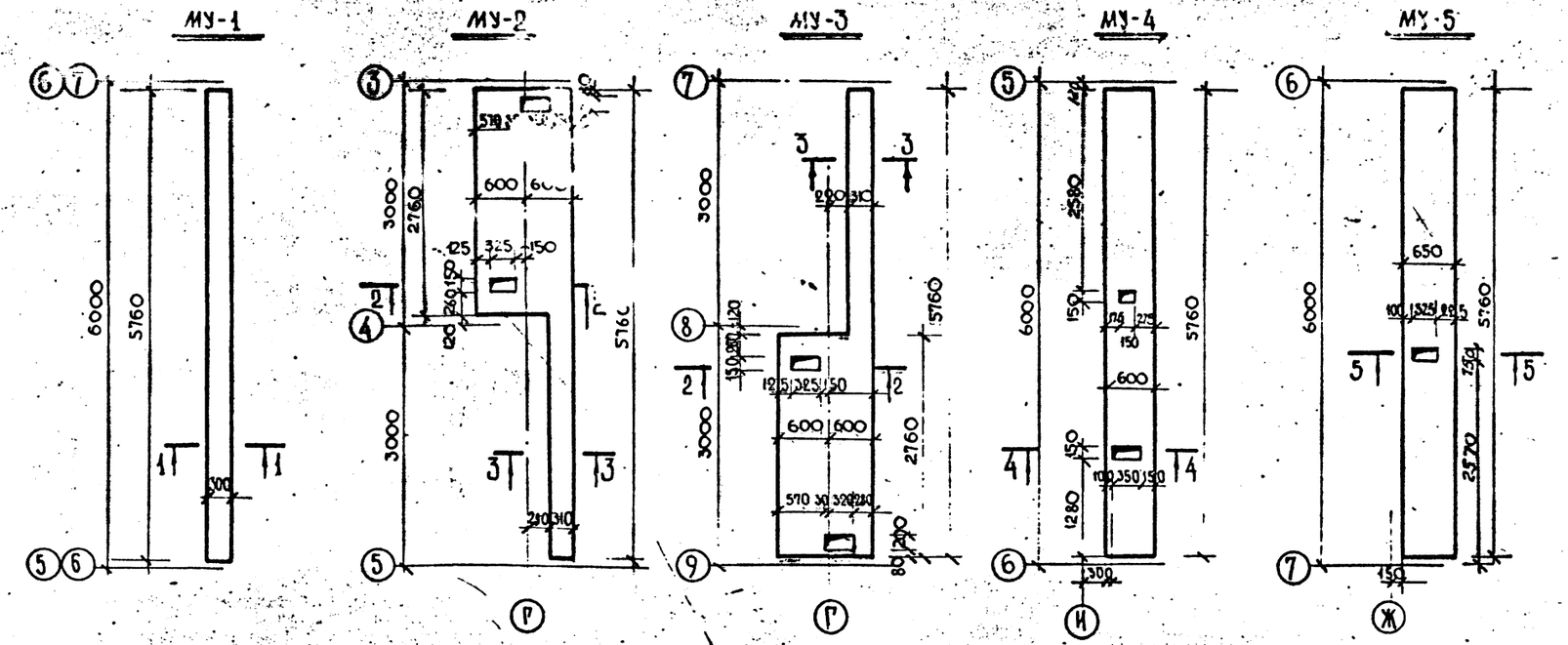


| Наименован. | Кол. м3 | Примеч. |
|---|---|---|
| Бетон М 200 | 4.16 | — |

## Арматурные изделия

20

| Марка | Эскиз | Поз. | Сечен. | Кол. шт. | Длина дет. мм | Длина позиц. м | Масса, кг поз. | Масса, кг издел. |
|---|---|---|---|---|---|---|---|---|
| К-1 | | 1 | Ф16 I | 1 | 5750 | 5.75 | 9.09 | 12.76 |
| | | 2 | Ф8 I | 1 | 5750 | 5.75 | 2.27 | |
| | | 3 | Ф6 I | 30 | 210 | 6.30 | 1.40 | |
| К-2 | | 3 | Ф16 I | 1 | 2750 | 2.75 | 4.35 | 6.14 |
| | | 4 | Ф8 I | 1 | 2750 | 2.75 | 1.09 | |
| | | 5 | Ф6 I | 15 | 210 | 3.15 | 0.70 | |

## Спецификация на монолитные участки

| N№ МУ | Марка изделия | Колич. шт. | Вес издел. кг | Общий вес кг | Вес на участок кг | Марка бетона | Объем бетона м3 |
|---|---|---|---|---|---|---|---|
| МУ-1 шт.2 | К-1 | 2 | 12.76 | 25.52 | 31.22 | 200 | 0.38 |
| | Сетка 100/100/3/3 В=900мм, ℓ=5750 | 1 | 5.7 | 5.70 | | | |
| МУ-2 | К-1 | 3 | 12.76 | 38.28 | 73.40 | 200 | 0.92 |
| | К-2 | 4 | 6.14 | 24.56 | | | |
| | Сетка 100/100/3/3 В=900 ℓ=3200 | 1 | 3.9 | 3.90 | | | |
| | Сетка 100/100/3/3 В=1000 ℓ=2750 | 2 | 3.33 | 6.66 | | | |
| МУ-3 | К-1 | 3 | 12.76 | 38.28 | 73.40 | 200 | 0.92 |
| | К-2 | 4 | 6.14 | 24.56 | | | |
| | Сетка 100/100/3/3 В=900 ℓ=3200 | 1 | 3.90 | 3.90 | | | |
| | Сетка 100/100/3/3 В=1000 ℓ=2750 | 2 | 3.33 | 6.66 | | | |
| МУ-4 | К-1 | 4 | 12.76 | 51.04 | 58.04 | 200 | 0.75 |
| | Сетка 100/100/3/3 В=800 ℓ=5750 | 1 | 7.00 | 7.00 | | | |
| МУ-5 | К-1 | 4 | 12.76 | 51.04 | 58.04 | 200 | 0.81 |
| | Сетка 100/100/3/3 В=1000 ℓ=5750 | 1 | 7.00 | 7.00 | | | |

## Выборка арматурных изделий

| Марка | Колич. шт. | Вес кг 1 изд. | Вес кг всего | ГОСТ |
|---|---|---|---|---|
| К-1 | 18 | 12.76 | 229.68 | |
| К-2 | 8 | 6.14 | 49.12 | |
| Сетка 100/100/3/3 В=1000 | 6 | — | 27.32 | 8478-66 |
| Сетка 100/100/3/3 В=900 | 4 | | 19.20 | —"— |

Монолитные участки МУ1÷МУ5

VI-49 выпуск 1975 г. Лист АС-09/4

часть 1/0 Арх. № 395660

| | | | |
|---|---|---|---|
| Рук. мастер. | | Рук. отд. | Никифоров |
| Гл. спец. | Власиевский | Разработ. | Пластинин |
| Гл. арх. пр. | Арнольдова | Проверил | Мельников |
| Гл. инж. пр. | Мельников | | |

МОНИИТЭП

Мастерская № 7

1979 г. М-6 1:50

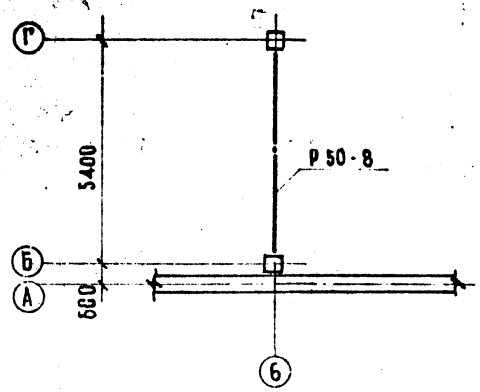


## По оси 6

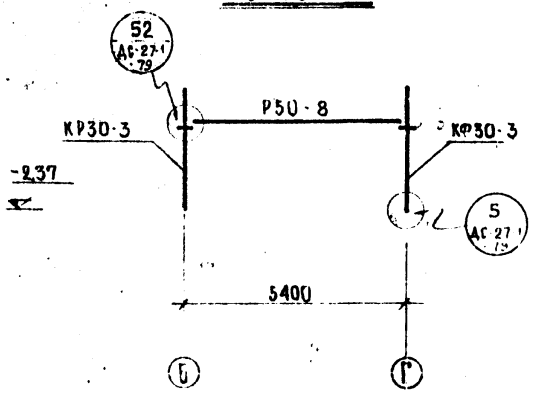


## Спецификация железобетонных изделий

| МАРКА | НАИМЕНОВАНИЕ | РАЗМЕРЫ, ММ | | | КОЛИЧЕСТВО |
|---|---|---|---|---|---|
| | | Д | Ш | В | |
| КР30-3 | КОЛОННЫ | 3000 | 400 | 400 | 1 |
| КФ30-3 | " | 3000 | 400 | 400 | 1 |
| Р50-8 | " | 4960 | 400 | 450 | 1 |
| | | | | | |
| | | | | | |

| | | | |
|---|---|---|---|
| МНИИТЭП | Рук. маст. | Гл. спец. | Гл. арх. пр. | Гл. инж. пр. |
| 1979 | М-6 | 1:100 | Мастерская N 7 | |
| Гл. инж. | Гл. арх. | Гл. инж. | Гл. инж. | Гл. инж. |
| Ермичева | Палатник | Мельников | | |
| Гл. инж. | Гл. арх. | Гл. инж. | Гл. инж. | Гл. инж. |
| Лодевский | Ларсон | Ольдова | Песверина | Мухачков |

Монтажный план каркаса и развертка каркаса

VI-49 выпуск 1975 г

Часть

Лист АС-010Д2

Арх. N 47335

## План перекрытия

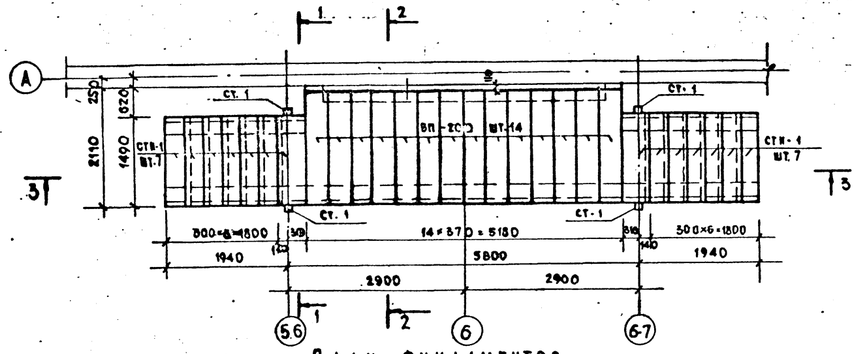


## 1-1

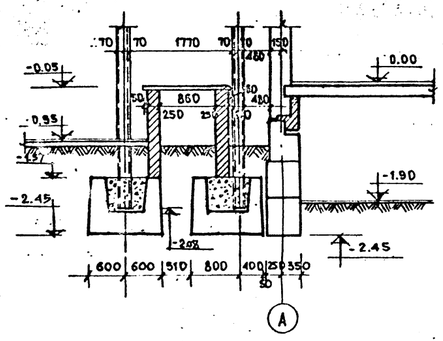


## 2-2

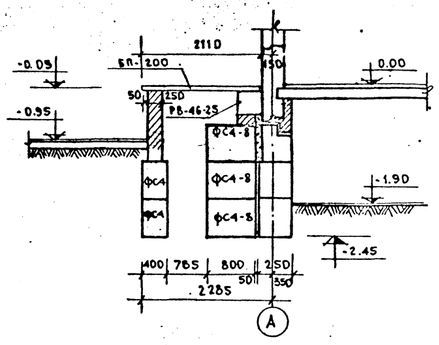


## План фундаментов

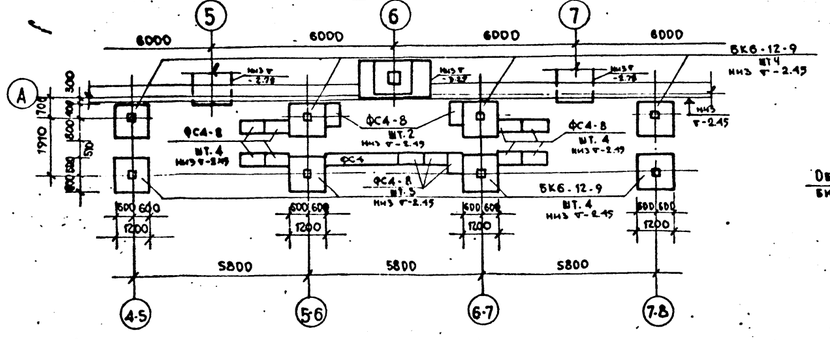


## 3-3

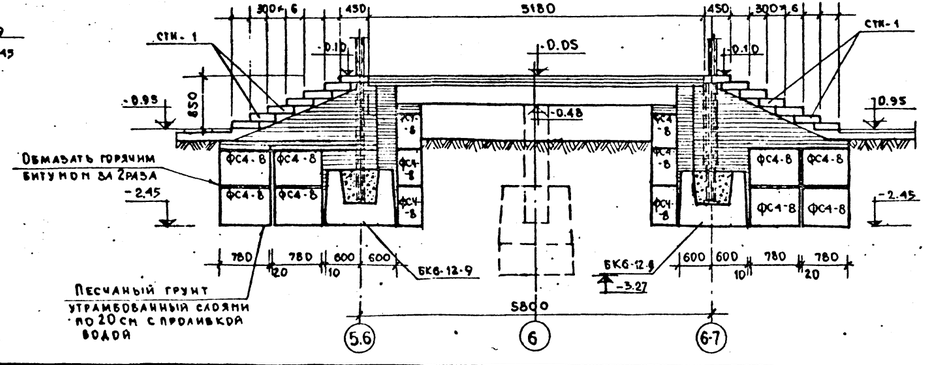


## Спецификация железобетонных изделий.

| Марка | Наименование | Размеры, мм | | | Количество |
|---|---|---|---|---|---|
| | | д | ш | в | |
| ФС4 | Блоки стеновые | 2380 | 400 | 580 | 2 |
| ФС4-8 | " " | 780 | 400 | 580 | 28 |
| РВ-46-25 | Ригель | 4590 | 380 | 300 | 1 |
| БП-200 | Перемычки | 2000 | 370 | 75 | 14 |
| СТН-1 | Ступень | 1490 | 870 | 75 | 14 |
| БК6-12-9 | Башмак | 1200 | 1200 | 880 | 8 |

## Примечания:

1. Кирпичные стенки крыльца выкладывать из кирпича М 75 на растворе М50.
2. Все поверхности, соприкасающиеся с грунтом обмазать горячим битумом за 2 раза.
3. Монтажную схему металлических изделий козырька см. на листе АС-13

| | | | |
|---|---|---|---|
| Крыльцо № 1. | Выпуск 1975 г. | | Лист АС-011/1 |
| | Часть 1/0 | | Арх № 393 |

МНИИТЭП
Мастерская № 7
1979 М-Б 1:50

Рук. маст. Павлов; Гл. спец. Васичевский; Гл. арх-р Арнольдова; Гл. инж. Мельников
Рук. гр. инж. Синицкий; Разработ. Пахатчист; Проверил Мельников

## Фасад входа в подвал

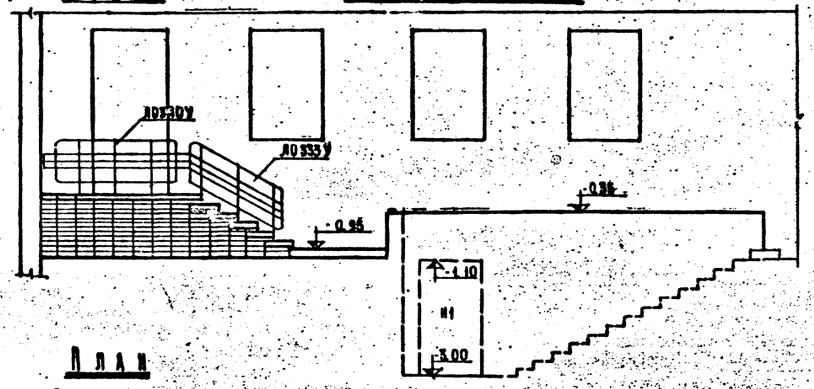


## Боковой фасад

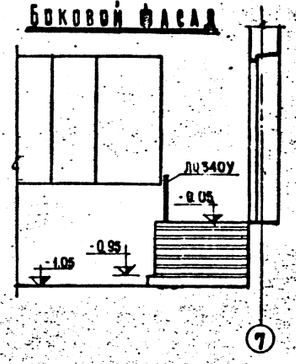


## 1-1

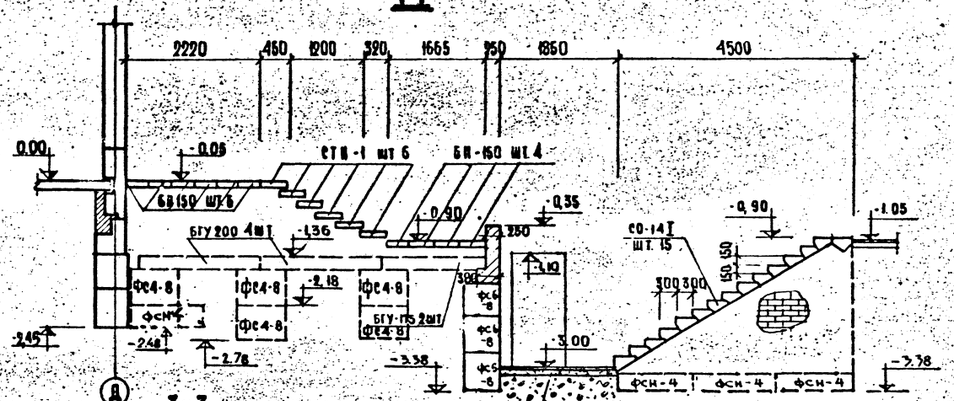


## План

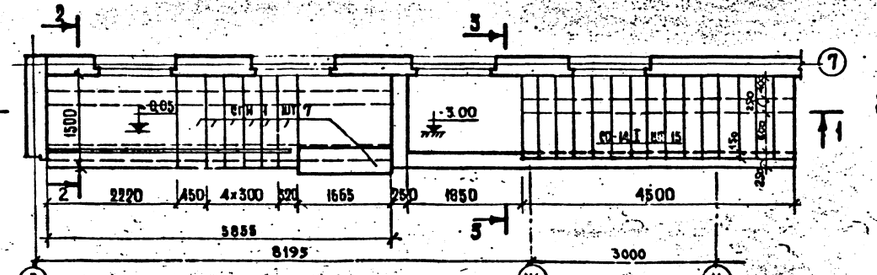


## 2-2

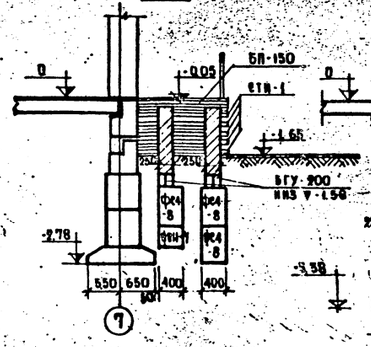


## 3-3

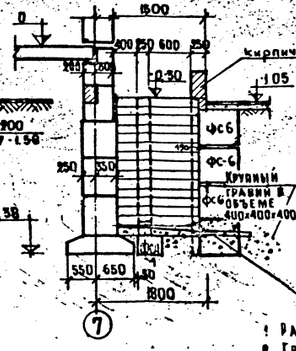


## Спецификация стальных изделий

| Марка | Количество | Вес, кг 1 изд | Вес, кг всего | ГОСТ, каталог изготовитель примечание |
|---|---|---|---|---|
| ДО340-У | 1 | 23,61 | 23,61 | НА-224 |
| ДО 335 У | 1 | 23,47 | 23,47 | НА-224 |
| Стальная труба Ф50 | 1 | 2,50 | 2,50 | ГОСТ 8732-58 |

## Спецификация сборных железобетонн. изделий

| Марка | Наименование | Размеры, мм А | Ш | В | Количество |
|---|---|---|---|---|---|
| СО-14I | Ступени | 1350 | 380 | 190 | 15 |
| БП-150 | Перемычка | 1500 | 370 | 75 | 10 |
| БГУ-200 | " | 2000 | 120 | 220 | 8 |
| СТН-1 | Ступени | 1490 | 450 | 120 | 7 |
| ФС 6 | Стеновые блоки | 2380 | 600 | 580 | 8 |
| ФС 6-8 | " " | 780 | 600 | 580 | 12 |
| ФС 4-8 | " " | 780 | 400 | 580 | 10 |
| ФСН 4 | " " | 1180 | 400 | 280 | 5 |
| БГУ-175 | Перемычка | 1750 | 120 | 220 | 4 |

3. Кладку вести из кирпича М 75 на растворе М 50

Ст труба Ф-50 ℓ-500

### Примечание

1. Расход керамзитового гравия - 1,1 м³
2. Гравий горных пород - 0,66 м³

| | | |
|---|---|---|
| Крыльцо №2 и вход в подвал | VI-49 выпуск 1975 часть 1/0 | Лист НАС-01/2 Арх. 3-663 |

| | | | |
|---|---|---|---|
| Гл. инж. проекта | Павлов | Гл. арх. проекта | Васильевский |
| Гл. инж. пр. | Васильев | Гл. арх. пр. | Ярославцев |
| Гл. спец. | | Гл. конструктор | Мелькумов |
| Гл. спец. | | Гл. конструктор | Мелькумов |
| Гл. инж. пр. | Бичиченко | Гл. конструктор | Мелькумов |
| Гл. инж. пр. | Валдетник | Гл. конструктор | Мелькумов |
| Гл. инж. пр. | Мелькумов | | |

МНИИТЭП
Мартеровская № 7
1972
М 1:50

## Фрагмент фасада

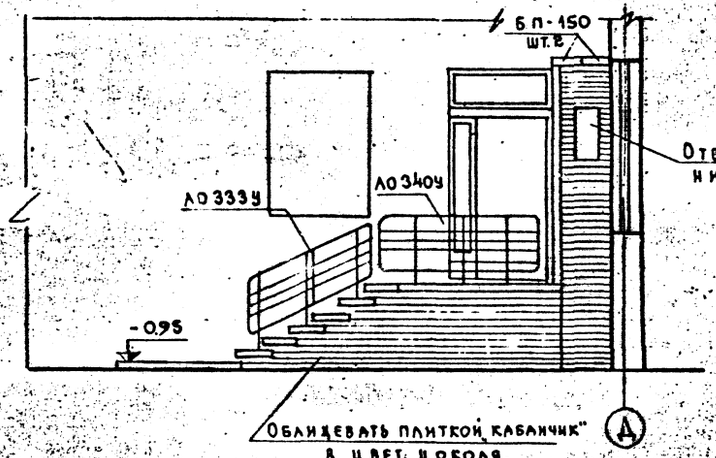


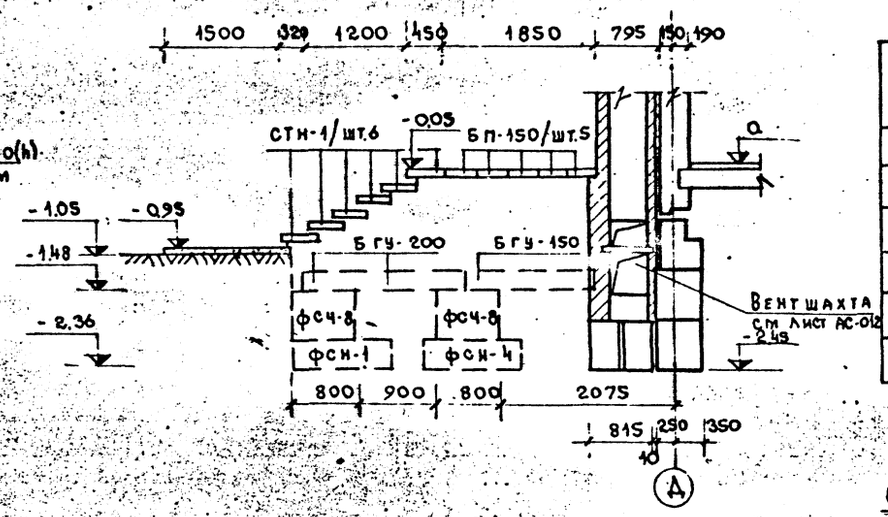


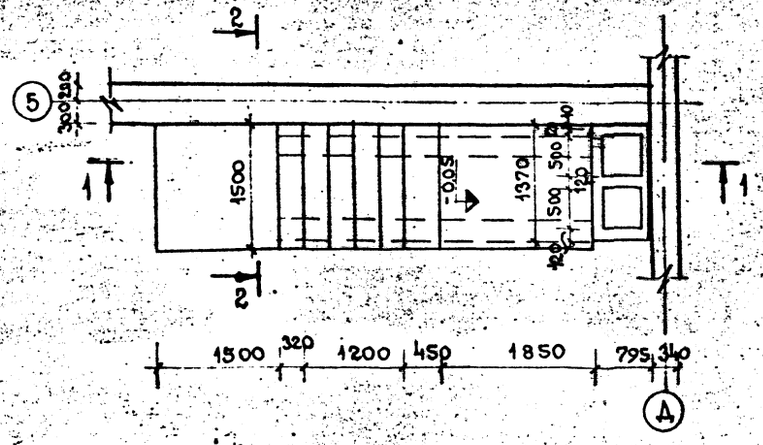


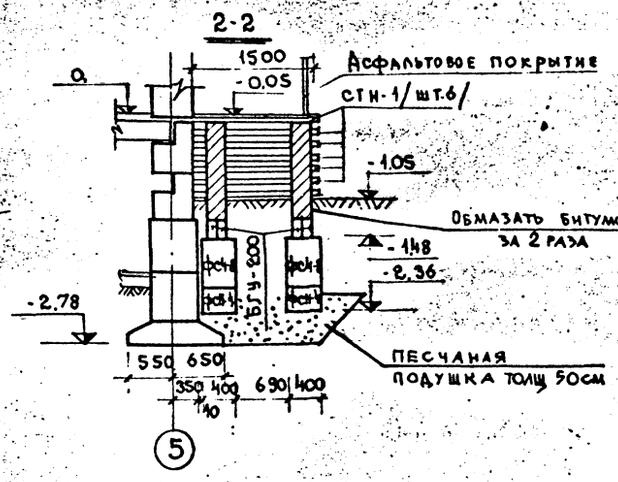


## Спецификация железобетонных и бетонных изделий.

| Марка | Наименование | Размеры, мм | | | Количество |
|---|---|---|---|---|---|
| | | Д | Ш | В | |
| ФС4-8 | Блоки бетонные | 780 | 400 | 580 | 4 |
| ФСН-4 | —"— | 1180 | 400 | 280 | 4 |
| СТН-1 | Ступени | 1490 | 450 | 120 | 6 |
| БП-150 | Перемычки | 1500 | 370 | 75 | 7 |
| БГУ-150 | —"— | 1500 | 120 | 220 | 4 |
| БГУ-200 | —"— | 2000 | 120 | 220 | 4 |

## Спецификация металлических изделий

| Марка | Наименование | Кол-во шт |
|---|---|---|
| ЛО 333У | Ограждение лестниц | 1 |
| ЛО 340У | —"— | 1 |

## Примечание

1. Кладку вести из обыкновенного глиняного кирпича. М 75 на растворе М 50

| | | | |
|---|---|---|---|
| Крыльцо №3 | VI-49 Выпуск 1973 | Ал.от № АС-011/3 | |
| | Часть 1/0 | Арх. № 393664 | |

| | | | |
|---|---|---|---|
| Гл. инж. пр. | Павлов | Гл. инж. | Мельников |
| Рук. гр. инж. | Тер-Мнжеян | Рук. гр. | Винниченко |
| Разработ. | Василевский | Разработ. | Палатник |
| Проверил | Арнольдов | | Лебединский |

| | | | |
|---|---|---|---|
| Рук. маст. | | Дата | 1976 |
| Гл. инж. пр. | | М-б | 1:50 |
| Гл. констр. | | | |
| Гл. арх. пр. | | | |

МНИИТЭП

Мастерская № 4

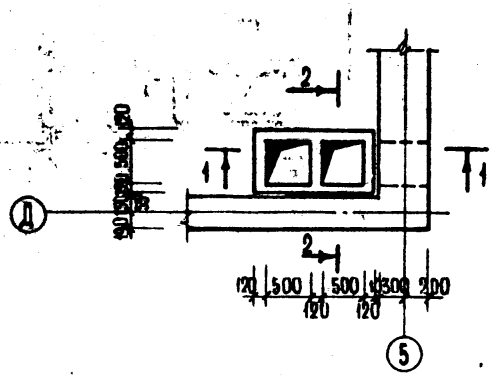


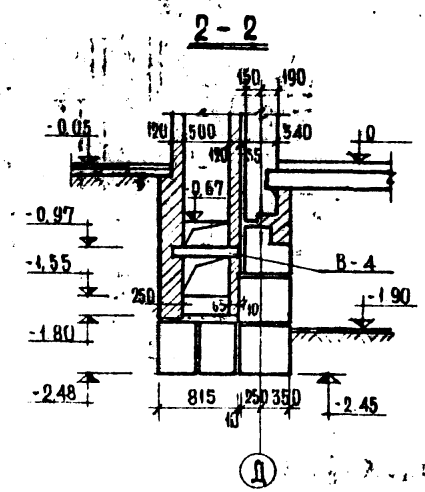


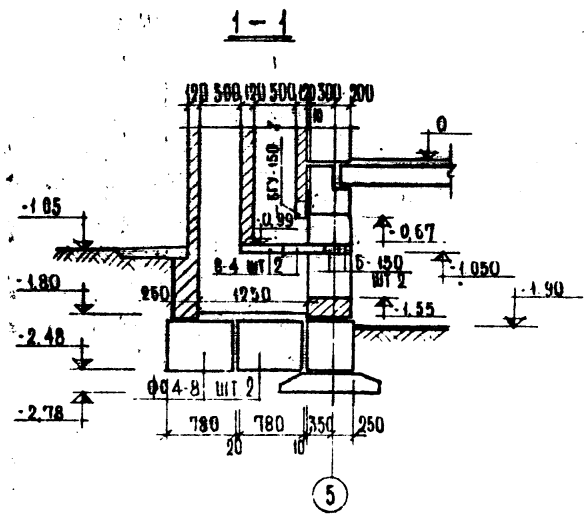


## Спецификация железобетонных бетонных изделий

| Марка | Наименование | Размеры мм | | | Количество |
|---|---|---|---|---|---|
| | | Д | Ш | В | |
| ФСН-8 | Блоки бетонные | 780 | 400 | 580 | 4 |
| БГУ-150 | Перемычки | 1500 | 120 | 220 | 1 |
| Б-150 | " | 1500 | 120 | 75 | 2 |
| В-4 | Плиты каналов | 750 | 495 | 60 | 2 |

| | | | |
|---|---|---|---|
| МНИИТЭП | Рук. маст. | Павлов | Рук. гр. инж. |
| | Гл. спец. м | Вл. Ивасюк | Разраб. |
| | Гл. арх. пр. | Арнольдов | Проверил |
| | Гл. инж. пр. | Мельников | Мельников |
| 1979 | М-6 | 1:50 | |
| Мастерская № 7 | | | |

Вентиляционная шахта

VI-49 выпуск 1975г часть 1/0

Лист ДС-012

АРХ 1993

| NN п/п | МАРКА ИЗДЕЛИЯ | НАИМЕНОВАНИЕ ИЗДЕЛИЯ | РАЗМЕРЫ, ММ | | | ОБЪЕМ ИЗД. м³ | ОБЩИЙ ОБЪЕМ БЕТ. м³ | ВЕС ИЗД. т | КОЛ. ШТ. | ОБЩИЙ ОБЪЕМ БЕТ. | ЛИСТ МБ. ЧЕРТЕЖЕЙ |
|---|---|---|---|---|---|---|---|---|---|---|---|
| | | | b | b | h | | | | | | |
| 1 | БК 6-12-9 | БАШМАК ПОД КОЛОННУ | 1200 | 1200 | 880 | 0.99 | 0.99 | 2.48 | 10 | 9.90 | РС 1351 |
| 2 | Ф 12.12-25 | ПЛИТЫ Ж.Б. ДЛЯ ЛЕНТ. ФУНДАМЕНТОВ | 1180 | 1200 | 300 | 0.43 | 0.35 | 0.88 | 15 | 5.25 | |
| 3 | Ф 12.24-25 | — " — | 2380 | 1200 | 300 | 0.86 | 0.71 | 1.78 | 65 | 46.15 | РС 1201 |
| 4 | Ф 24.12-25 | — " — | 1180 | 2400 | 500 | 1.42 | 1.14 | 2.86 | 1 | 1.14 | |
| 5 | Ф.20.12-25 | — " — | 1180 | 2000 | 500 | 1.18 | 0.98 | 2.46 | 1 | 0.98 | |
| 6 | ФС 6 | БЛОКИ ВЕРСТЕН ФУНДАМ. | 2380 | 600 | 580 | 0.83 | 0.82 | 1.97 | 118 | 96.76 | |
| 7 | ФС6-8 | — " — | 780 | 600 | 580 | 0.27 | 0.26 | 0.62 | 80 | 20.80 | |
| 8 | ФС 4 | | 2380 | 400 | 580 | 0.55 | 0.54 | 1.30 | 90 | 48.60 | РС 1601 |
| 9 | ФС 4-8 | | 780 | 400 | 580 | 0.18 | 0.17 | 0.41 | 133 | 22.61 | |
| 10 | ФСН-4 | | 1180 | 400 | 280 | 0.13 | 0.13 | 0.32 | 136 | 17.68 | |
| 11 | НГ-12 | ПОЛУНОЙ РЯДОВОЙ БЛОК | 980 | 500 | 580 | 0.24 | 0.22 | 0.34 | 22 | 4.84 | |
| 12 | НГ-13 | — " — | 1180 | 500 | 580 | 0.28 | 0.26 | 0.39 | 5 | 1.30 | |
| 13 | НГ-14 | — " — | 1580 | 500 | 580 | 0.38 | 0.35 | 0.53 | 13 | 4.55 | НК 9601 |
| 14 | НГ-15 | ПЕРЕМЫЧЕЧН. РЯД. БЛОК | 2380 | 500 | 580 | 0.51 | 0.46 | 0.75 | 23 | 10.58 | |
| 15 | НГ-16 | — " — | 2780 | 500 | 580 | 0.59 | 0.53 | 0.90 | 10 | 5.36 | |
| 16 | НГ-17 | — " — | 3180 | 500 | 580 | 0.68 | 0.61 | 0.98 | 4 | 2.44 | |
| 17 | НГ-18 | — " — | 2980 | 500 | 580 | 0.62 | 0.56 | 0.89 | 23 | 22.89 | |
| 18 | ТИП 2 | ПЕРЕМЫЧЕЧНЫЙ БЛОК | 995 | 500 | 580 | 0.22 | 0.19 | 0.29 | 10 | 1.90 | Р.Ч. НК-96-01 ДОП.1 |
| 19 | ТИП 3 | — " — | 1390 | 500 | 580 | 0.19 | 0.17 | 0.25 | 2 | 0.34 | |
| 20 | РВ.46-25 | РИГЕЛЬ | 4590 | 380 | 300 | 0.52 | 0.52 | 1.30 | 1 | 0.52 | НК-60-05 САКБ |
| 21 | РВ 32-45 | — " — | 3190 | 160 | 400 | 0.204 | 0.204 | 0.51 | 3 | 0.612 | НК-33-02 САКБ |
| 22 | КР-30-2 | КОЛОННА | 3000 | 400 | 400 | 0.482 | 0.482 | 1.2 | 1 | 0.482 | РС 2275 |
| 23 | КФ-30-2 | — " — | 3000 | 400 | 400 | 0.488 | 0.488 | 1.2 | 1 | 0.488 | РС 2275 |
| 24 | Р 50-8 | РИГЕЛЬ | 4960 | 400 | 450 | 0.67 | 0.67 | 1.7 | 1 | 0.67 | РС 2351 |
| 25 | МВ-22 | ЗАКЛАДНОЙ КАМЕНЬ | 190 | 190 | 220 | 0.008 | 0.008 | 0.015 | 332 | 2.67 | МИ 2 РЕД. НК-60-05 |
| 26 | ФСН-6 | БЛОКИ БЕТОННЫЕ | 1180 | 600 | 280 | 0.20 | 0.19 | 0.48 | 4 | 0.76 | РС 1601 |
| 27 | ПБ-58-12 | БАЛКОННАЯ ПЛИТА | 5760 | 1180 | 100/220 | 1.23 | 1.23 | 3.10 | 2 | 2.46 | РС 43-51 |
| | | | К. ТЕХН. ИНФ. №102 | | ОТ 30.11.79 | | | | | | |

26

| | | | |
|---|---|---|---|
| ГИПРОСЕЛЬСТРОЙ | | | |
| РУК. ГР. ИНЖ. | ПАВЛОВ | | |
| РУК. МАСТ. | | | |
| ГЛ. СПЕЦ. | ВАСИЛЬЕВСКИЙ | | |
| ГЛ. АРХ. ПР. | ЗВАРТ | | |
| ГЛ. ИНЖ. ПР. | АРНОЛЬДОВА | | |
| 1979 | | ПРОВЕРИЛ | МЕЛЬНИКОВ |

МНИИТЭП МАСТЕРСКАЯ

Сводная спецификация сборных железобетонных изделий.

VI-49 вып 75

Часть 1/0

Лист АС-013/1.02

Арх. № 473352

| № п/п | Марка изделия | Наименование изделий | Размеры, мм a | b | h | Объем изд. м³ | Объем бетона м³ | Вес изд. т | Кол. шт. | Общий объем бетона | Арм. изд. | Чертежи |
|---|---|---|---|---|---|---|---|---|---|---|---|---|
| 28 | КРФ 58-14 | Распорки фасадные | 5760 | 4080 | 220 | 4.34 | 4.34 | 2.6 | 44 | 18.84 | | РС 5153 |
| 29 | КРФ 28-14 | " | 2760 | 4080 | 220 | 0.60 | 0.60 | 1.2 | 2 | 1.20 | | " |
| 30 | НВ 58-12 | Настилы перекрытий | 5760 | 1490 | 220 | 1.48 | 1.48 | 2.6 | 37 | 57.72 | | |
| 31 | НВ 58-18 | " | 5760 | 1790 | 220 | 2.27 | 2.27 | 3.9 | 8 | 24.97 | | РС 5151 |
| 32 | НВ 52-18 | " | 5160 | 1790 | 220 | 2.01 | 2.01 | 3.50 | 3 | 6.03 | | " |
| 33 | НВ-28-12 | " | 2760 | 1490 | 220 | 0.71 | 0.71 | 1.30 | 4 | 2.84 | | |
| 34 | НРС 58-18 | | 5760 | 1790 | 220 | 1.04 | 1.04 | 2.60 | 8 | 8.32 | | РС 5167 |
| 35 | НРС 28-18 | | 2760 | 1790 | 220 | 0.49 | 0.49 | 1.20 | 2 | 0.98 | | " |
| 36 | НРД 52-5 | | 5160 | 490 | 220 | 0.519 | 0.519 | 1.30 | 6 | 3.12 | | РС 5157 |
| 37 | НРВ 58-18 | | 5760 | 1790 | 220 | 2.15 | 2.15 | 3.90 | 3 | 4.30 | | РС 5182 |
| 38 | НРД 58-5 | Распорки сантехнич. | 5160 | 490 | 220 | 0.58 | 0.581 | 1.5 | 2 | 1.16 | | РС 5157 |
| 39 | БГУ-150 | Перемычка | 1500 | 120 | 220 | 0.04 | 0.04 | 0.1 | 50 | 2.70 | | |
| 40 | БГУ-175 | " | 1750 | 120 | 220 | 0.046 | 0.046 | 0.12 | 25 | 1.15 | | |
| 41 | БГУ-200 | " | 2000 | 120 | 220 | 0.053 | 0.053 | 0.133 | 12 | 0.64 | | ИК 33 08 |
| 42 | БП-150 | " | 1500 | 370 | 75 | 0.042 | 0.042 | 0.104 | 17 | 0.714 | | САКБ |
| 43 | БП-200 | " | 2000 | 370 | 75 | 0.055 | 0.055 | 0.138 | 14 | 0.77 | | " |
| 44 | Б-150 | " | 1500 | 120 | 75 | 0.0135 | 0.0135 | 0.034 | 2 | 0.0270 | | |
| 45 | НРВ 58-12 | Распорка внутр. | 5760 | 1190 | 220 | 1.39 | 1.39 | 2.6 | 2 | 5.2 | | РС 5182 |
| | | | | | | | | | | | | |
| 45 | ЛП 28-14 | Лестничная площадка | 3000 | 1185 | 260 | 0.360 | 0.360 | 0.90 | 3 | 1.08 | | ИК-33-07 САКБ |
| 46 | СО 14I | Ступени | 1350 | 380 | 190 | 0.059 | 0.059 | 0.148 | 33 | 1.95 | | МИНИТЭП ИК-186 |
| 47 | СТИ-1 | " | 1490 | 450 | 120 | 0.081 | 0.081 | 0.194 | 20 | 1.62 | | ИК-187-07 доп.1 |
| 48 | В-4 | " | 750 | 495 | 60 | 0.022 | 0.022 | 0.055 | 11 | 0.044 | | РМ-459 МИНИТЭП доп.1 |

К техн. инструкции №102 от 30.11.79

Сводная спецификация сборных железобетонных изделий

VI-49 вып.75. Лист АС-013/2А2

Часть 1/0

Арх. № 473353

МИНИТЭП 1979

Мастерская № 7

Винниченко — Главный инж. проекта; Палатник — Гл. спец.; Мельников — Рук. мастерской

Рук. гр. инж. Павлов; Разработал Васильевский; Проверил Арнольдов; Гл. арх. пр. Мельников; Гл. инж. пр.

| № п/п | МАРКА ИЗДЕЛИЯ | НАИМЕНОВАНИЕ ИЗДЕЛИЯ | К-ВО шт. | ВЕС ИЗДЕЛ. кг | ОБЩ. ВЕС ИЗДЕЛ. кг | АЛЬБОМ РАБОЧИХ ЧЕРТЕЖ. |
|---|---|---|---|---|---|---|
| 1 | БА-1 | АНКЕР | 48 | 1.08 | 51.5 | НК-60-01 |
| 2 | БА-2 | —"— | 28 | 1.14 | 31.8 | |
| 3 | МС-3 | СТРЕМЯНКА | 2 | 5.73 | 11.46 | НА-217 |
| 4 | АО-340 У | ОГРАЖДЕНИЕ | 2 | 23.61 | 47.22 | НА-224 |
| 5 | АО-333 У | —"— | 2 | 25.47 | 50.94 | |
| 6 | L 50×5 | УГОЛОК | 1 | 23.3 | 23.3 | ГОСТ 8509-57 |
| 7 | Ф6 | АНКЕР | 14 | 0.12 | 1.68 | ГОСТ 5781-61 |
| 8 | Ф20 | СКОБЫ | 6 | 2.57 | 15.42 | —"— |

| NN п/п | МАРКА ИЗДЕЛИЯ | НАИМЕНОВАНИЕ ИЗДЕЛИЯ | РАЗМЕРЫ, ММ l | h | ПЛ.ОБЩ. ИЗДЕЛ. м² | К-ВО ИЗД. шт. | ОБЩ. ПЛОЩ. ИЗДЕЛ. м² | АЛЬБОМ РАБ. ЧЕРТЕЖЕЙ |
|---|---|---|---|---|---|---|---|---|
| 1 | Н-1 прав. | ДВЕРЬ НАРУЖН. | 1024 | 1925 | 1.96 | 2 | 3.92 | РС-8201 |
| 2 | Н-1 лев. | —"— | 1024 | 1925 | 1.96 | 1 | 1.96 | РС-8201 |
| 3 | Л-1 | ЛЮК | 1376 | 1226 | 1.74 | 1 | 1.74 | НА-150-04 |
| 4 | Л-3 | ЛЮК | 1185 | 1175 | 1.40 | 1 | 1.40 | НА-150-04 |

| | | |
|---|---|---|
| Рук. маст. | | |
| Гл. спец. м. | П. Павлов | |
| Гр. арх. пр. | Васильевский | |
| Гл. инж. пр. | Арнольдова | Мельников |
| Рук. гр. инж. | Виничено | |
| Разработ. | Палатник | |
| Проверил | Мельников | |

МНИИТЭП 1979

МАСТЕРСКАЯ № 7

СВОДНАЯ СПЕЦИФИКАЦИЯ МЕТАЛЛИЧЕСКИХ И СТОЛЯРНЫХ ИЗДЕЛИЙ

VI-49 вып 75г

ЧАСТЬ 4/6

Лист № АС-014

Арх. № 3.13663