ГЛАВНОЕ АРХИТЕКТУРНО-ПЛАНИРОВОЧНОЕ УПРАВЛЕНИЕ г МОСКВЫ

МОСКОВСКИЙ НАУЧНО-ИССЛЕДОВАТЕЛЬСКИЙ И ПРОЕКТНЫЙ ИНСТИТУТ

ТИПОВОГО И ЭКСПЕРИМЕНТАЛЬНОГО ПРОЕКТИРОВАНИЯ

Проекты на основе каталога унифицированных
индустриальных изделий для строительства в г. Москве

ТИПОВОЙ ПРОЕКТ

УНИВЕРСАЛЬНОГО ЗДАНИЯ ДЕТСКОГО ДОШКОЛЬНОГО УЧРЕЖДЕНИЯ НА 6 ГРУПП С КРУГЛОСУТОЧНЫМ ПРЕБЫВАНИЕМ ДЕТЕЙ

VI-49

ВЫПУСК 1975

ЧАСТЬ I
РАЗДЕЛ 2

АРХИТЕКТУРНО-СТРОИТЕЛЬНЫЕ ЧЕРТЕЖИ
УЗЛОВ И ДЕТАЛЕЙ

МНИИТЭП

МОСКВА 1976г

ГЛАВНОЕ АРХИТЕКТУРНО ПЛАНИРОВОЧНОЕ УПРАВЛЕНИЕ г. МОСКВЫ

МОСКОВСКИЙ НАУЧНО-ИССЛЕДОВАТЕЛЬСКИЙ И ПРОЕКТНЫЙ ИНСТИТУТ

ТИПОВОГО И ЭКСПЕРИМЕНТАЛЬНОГО ПРОЕКТИРОВАНИЯ

Проекты на основе каталога унифицированных индустриальных изделий для строительства в г. Москве

ТИПОВОЙ ПРОЕКТ

УНИВЕРСАЛЬНОГО ЗДАНИЯ ДЕТСКОГО ДОШКОЛЬНОГО УЧРЕЖДЕНИЯ НА 6 ГРУПП С КРУГЛОСУТОЧНЫМ ПРЕБЫВАНИЕМ ДЕТЕЙ

VI-49

ВЫПУСК 1975

ЧАСТЬ I

РАЗДЕЛ 2

АРХИТЕКТУРНО-СТРОИТЕЛЬНЫЕ ЧЕРТЕЖИ УЗЛОВ И ДЕТАЛЕЙ

К техн. информ. N 102 от 30.11.79 г.

Выпуск 1975 г. введен в действие техн. инф. N 9 от 30 янв. 1976 г.

Основной проект введен в действие приказом МИНИТЭП N 187а от 28-VII-1972

Согласовано			
Арнольдова	Мельников		
Гл. арх. пр.	Гл. инж. пр.		
Самсонов	Крюшкин	Павлов	Васильев
Директор	Гл. инж.	Рук. маст	Гл. инж. N.
1979 г.			
МНИИТЭП	Мастерская N 4		

Калькуляция	Проект откорректирован по замечаниям экспертизы и подготовлен для применения в строительстве	Рук. маст	Павлов
		Гл. арх. пр-л	Арнольдова
		Гл. инж. пр-л	Мельников

С О Д Е Р Ж А Н И Е

Пояснительная записка стр. I

Узел 1 Крепление ленточной фризовой панели АСТ-1Д2

Узел 2 Стыки и заделки вертикальных швов блоков наружных и внутренних стен АСТ-2Д2

Узел 3 Стыки и заделки вертикальных швов блоков наружных стен АСТ-3

Узел 4 Стыки и заделки вертикальных швов блоков наружных стен АСТ-4

Узел 5 Крепление парапетных блоков АСТ-5

Узел 6,7 Заделка гидроизоляционного ковра в панели и блоки АСТ-6

Узел 8 Вентшахты тип 1 и тип 2 Лист № АСТ-7

Узел 9 Стыки и заделки вертикальных швов блоков наружных и внутренних стен АСТ-8

Узел 10 Стыки и заделки вертикальных швов блоков наружных и внутренних стен АСТ-9

Узел 11 Крепление стальной лестничной площадки АСТ-10

Узел 12 Стыки и заделки вертикальных швов блоков наружных стен АСТ-11

Узел 13 Стыки и заделки вертикальных швов блоков наружных и внутренних стен АСТ-12

Узел 14 Стыки и заделки вертикальных швов блоков наружных стен АСТ-13

Узел 15 Стыки и заделки вертикальных швов блоков наружных и внутренних стен АСТ-14

Узел 16 Крепление фризовой панели у оси 6 АСТ-15

Узел 17 Крепление ленточных стеновых панелей к поперечным блокам АСТ-16

Узел 18 Деталь установки водосточной воронки в совмещенной кровле. АСТ-17

Узел 19 Примыкание гидроизоляционного ковра к вытяжному стояку канализации (совмещенная кровля). АСТ-18

Узел 20 Установка радиостойки	АСТ 19.Д2
Узел 21 Установка телеантенны	АСТ-20
Указания по монтажу лестниц	АСТ-21
Узел 22,23 Сопряжение и опирание эвакуационной лестницы	АСТ-22
Узел 24 Опирание эвакуационной лестницы	АСТ-23
Узел 25 Опирание эвакуационной лестницы	АСТ-24
Деталь „А", деталь „Б"	АСТ-25.Д2

393573

П О Я С Н И Т Е Л Ь Н А Я З А П И С К А

Настоящий альбом содержит рабочие чертежи основных узлов и деталей здания детского дошкольного учреждения на 6групп с круглосуточным пребыванием детей тип У1-49 выпуск 1975г.

В проекте ссылка на чертежи узлов данного альбома дается в следующем виде:

1/АСТ-1 в числителе - номер узла
в знаменателе - номер листа

По чертежам настоящего альбома выполняются монтажные и сварочные работы в узлах,омоноличивание конструкций.

При производстве строительных работ в дополнение к требованиям, указанным в альбоме, руководствоваться указаниями соответствующих глав СНиП.

Сварочные работы выполнять в соответствии с указаниями СНиП Ш-В. 3-62, СНИП Ш-В. 5-62, ГОСТ 10922-64, СН 393-69 и "Технологическими указаниями по сварке основных несущих конструкции каркасно-панельных зданий". /М.Мосоргстрой 1972/.

Все стальные детали покрыть водным антикоррозийным составом и оштукатурить цементным раствором.

Для сварки применять электроды Э46-Т.

Стальные монтажные детали марки "м", показанные в узлах смотри в альбоме "Стальные изделия" РМ-584 выпуск 1974год

Главный инженер проекта В.Мельников

393573

1

1 - 1

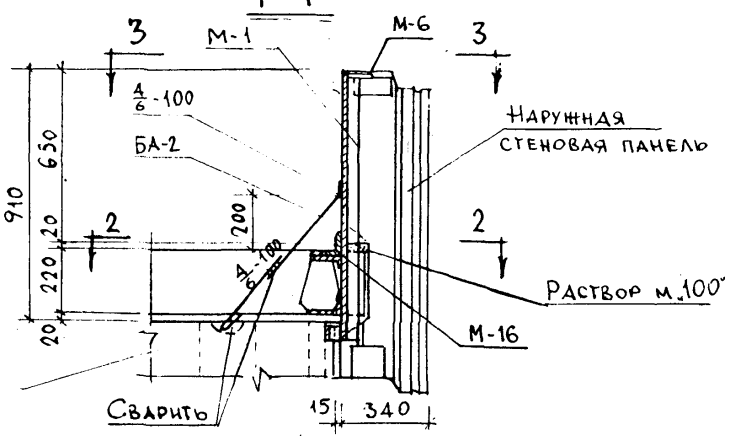

2 - 2

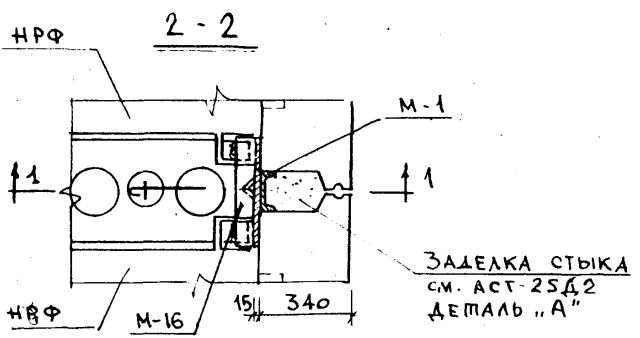

Спецификация металлических элем.

Марка	Кол. шт	Альбом. раб. чертежей
М-1	1	РМ-584 выпуск 1974г
М-6	2	
М-16	1	

3 - 3

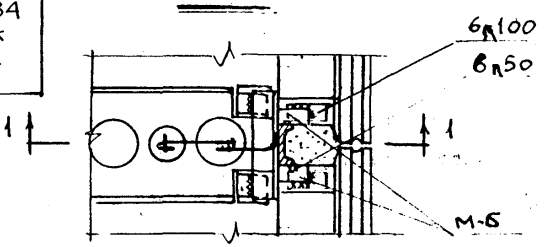

К техн. инф. №102 от 30.11.79.

Примечание: Общие указания см. в пояснительн. записке
Сварку производить электродами Э-46Т h_w=6мм

1	Крепление ленточной фризовой панели	VI-49 вып 75	Лист № АСТ-1Д2
		Часть 1 Разд 2	Арх. № 473354

Мастерская № 7 | М-6 1:20 | Х11 79 | Гл. инж. М | Гл. констр. М | Гл. арх. пр | Тер-Минасян | Рук. гр. инж | Василевский | Разработал | Арнольдова | Проверил | Виниченко | Палатник | Мельников

2

I. Стык простеночных блоков наружных стен

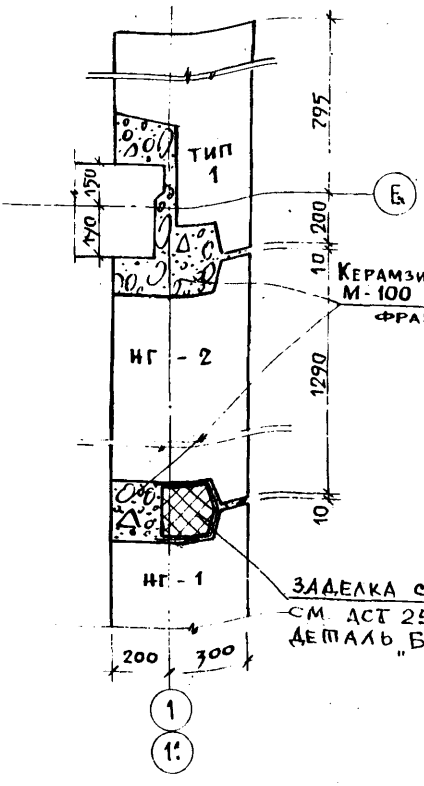

II. Стык перемычечных блоков наружных стен

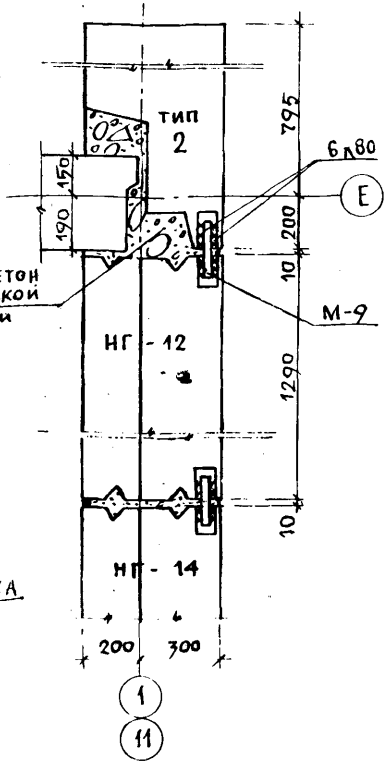

III. Стык блоков внутренних стен

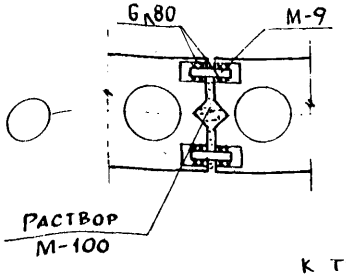

Спецификация металлических элементов

Марка	Кол. шт.	Альбом. раб. чертежей
М-9	4шт	РМ-584 выпуск 1974г

Примечание:

1. Сварку производить электродами Э46-Т $h_{шв}$ = 6 мм.

К техн. инф. № 102 от 30.11.79 г.

2	Стыки и заделки вертикальных швов блоков наружн. и внутр. стен	VI-49в75т	Лист № АСТ-2Д2
		Часть 1 Разд. 2	Арх. № 4733

Мастерская № 7 | 1975г. | М-Б | 1:20

Гл. инж. мас. Мельников | Гл. констр. м. Виниченко | Гл. арх. пр. Палатник

Гер-Минасян | Рук. гр. инж. | Разработал | Проверил

Василевский | Арнольдова

Мельников

МНИИТЭП

3

I. Стык перемычечных блоков наружных стен.

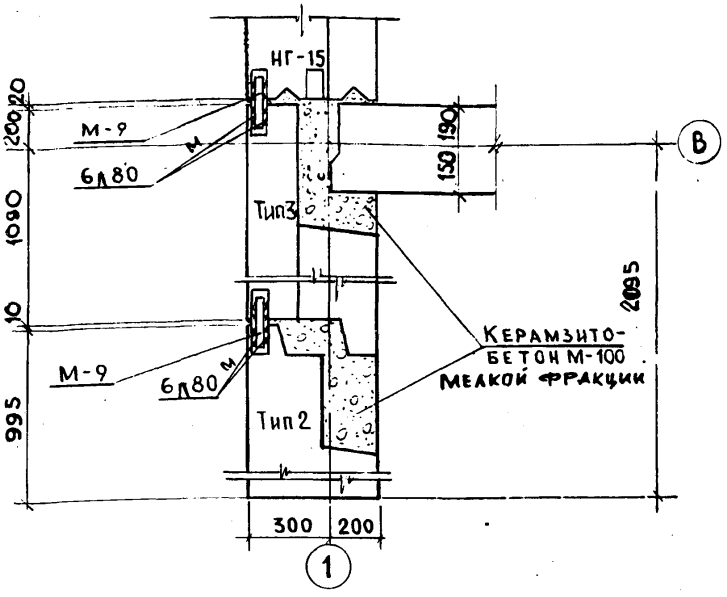

II. Стык простеночных блоков наружных стен.

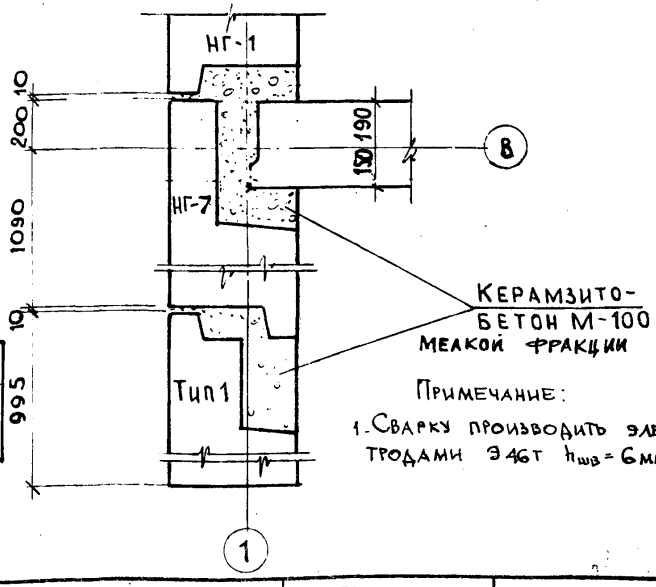

Спецификация мет. изделий

Марка	Кол. шт.	Альбом. раб. черт.
М-9	2	РМ-584 выпуск 1974г

Примечание:

1. Сварку производить электродами Э46т $h_{шв}$ = 6мм.

Гл. инж. пр	Павлов	Рук. гр. инж.	Мельников		
Разработал	Тер-Минасян		Виниченко		
Проверил	Васильевский		Палатнин		
	Арнольдова		Мельников		
Рук. маст.		Гл. инж. маст.		Дата VII-75	
Гл. конст. м.		Гл. арх. пр		М-6 1:20	

МНИИТЭП

Мастерская №4

3 Стыки и заделки вертикальных швов блоков наружных стен

VI-49 вып.75 Часть 1 Разд. 2

Лист АСТ-3

Арх. № 393576

(4) I. Стык перемычечных блоков наружных стен

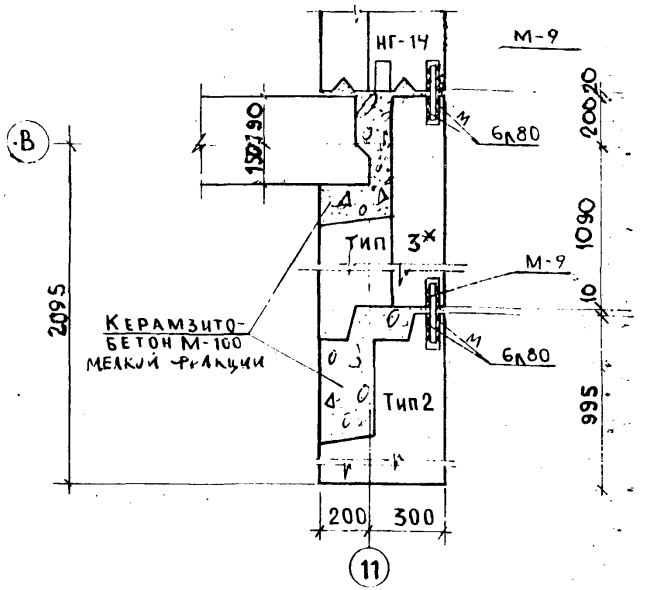

II Стык простеночных блоков наружных стен

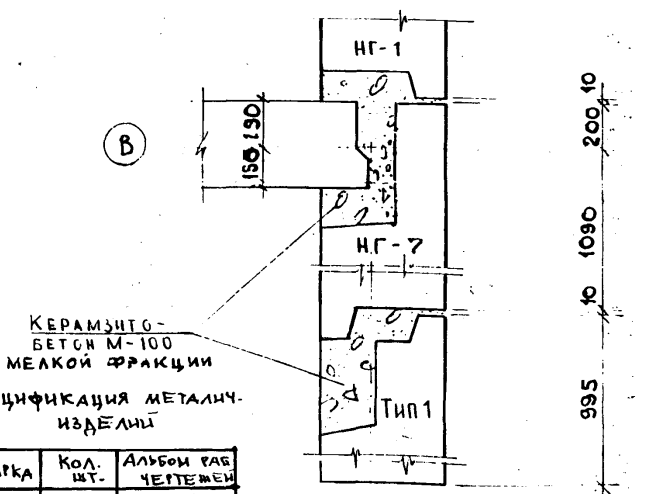

Спецификация металлич. изделий

Марка	Кол. шт.	Альбом раб. чертежей
М-9	2	РМ-459 вып. 1974г

Примечание

Сварку производить электродами Э-42Г $h_{шв}$=6мм

Гл. инж. пр.	Мельников		
Рук. гр. инж.	Виниченко		
Разработал	Палатник		
Проверил	Мельников		
Рук. маст.	Павлов	Гл. инж. маст.	Тер-Минасян
Гл. констр. м.	Василевский	Гл. арх. пр.	Арнольдова
Дата 1975г	М-Б/1:20		

МНИИТЭП

Мастерская N4

(4) Стыки и заделки вертикальных швов блоков наружных стен

VI-49 вып. 75г | Лист АСТ-4

Часть 1 | Разд. 2 | арх. N 393574

5

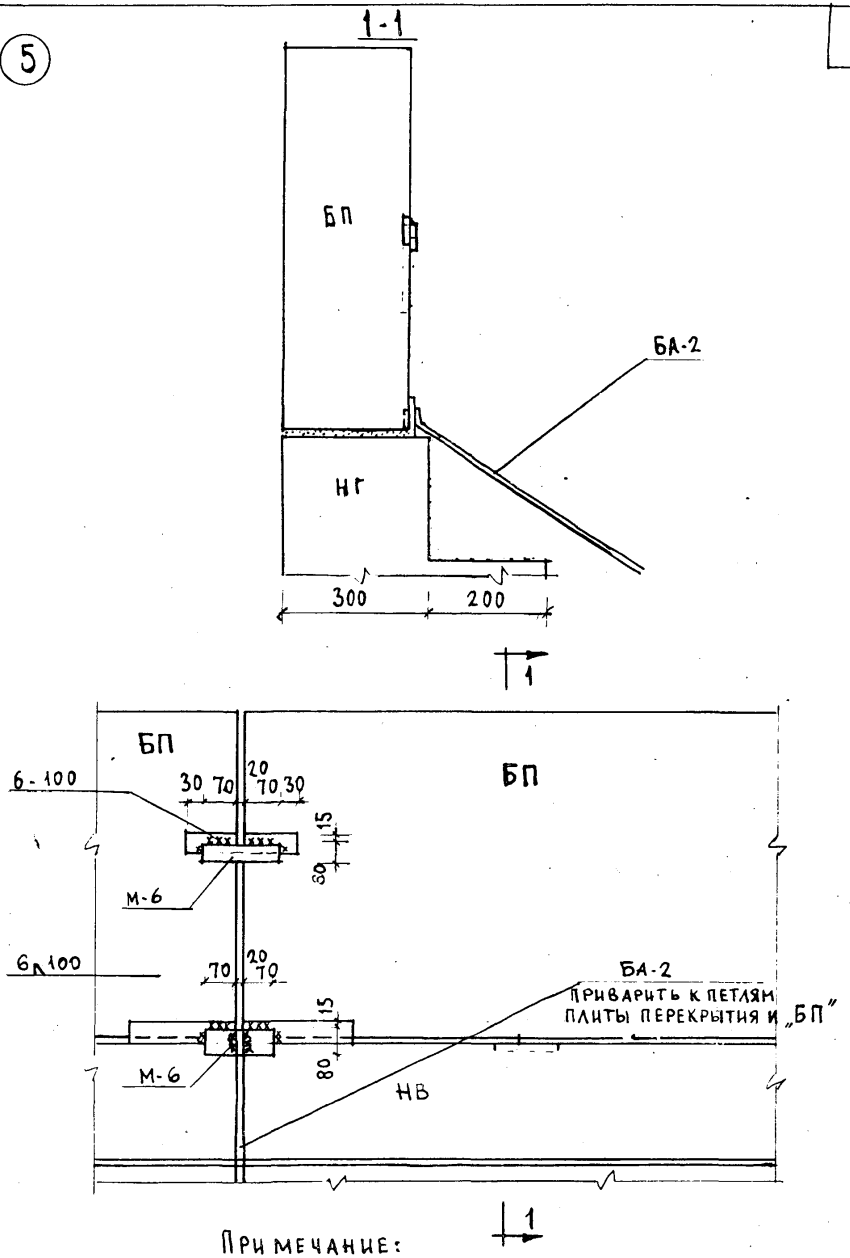

ПРИМЕЧАНИЕ:

1. ОБЩИЕ ПРИМЕЧАНИЯ СМ. ПОЯСНИТЕЛЬНУЮ ЗАПИСКУ.

ДАТА 1975г.	РУК. МАСТ	ПАВЛОВ	ГА. ИНЖ. ПР.
	ГЛ. ИНЖ. М.	ТЕР-МИНАСЯН	РУК. ГР. ИНЖ.
М-6	ГЛ. КОНСТР. М.	ВАСИЛЕВСКИЙ	РАЗРАБОТАЛ
1:10	ГЛ. АРХ. ПР.	АРНОЛЬДОВА	ПРОВЕРИЛ

МЕЛЬНИКОВ
ВИНИЧЕНКО
ПАЛАТНИК
МЕЛЬНИКОВ

МНИИТЭП
МАСТЕРСКАЯ №4

5 КРЕПЛЕНИЕ ПАРАПЕТНЫХ БЛОКОВ

VI-49 вып. 75 | ЛИСТ № АСТ-5
ЧАСТЬ 1 РАЗД 2 | арх 393578

6

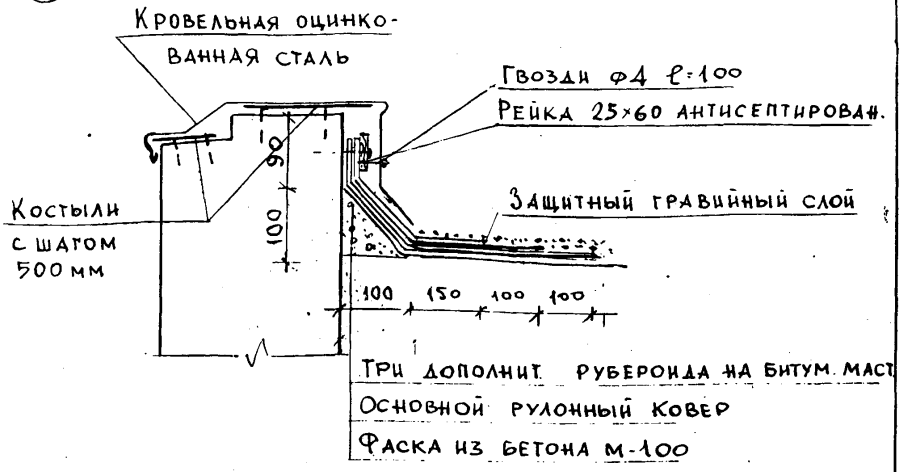

7

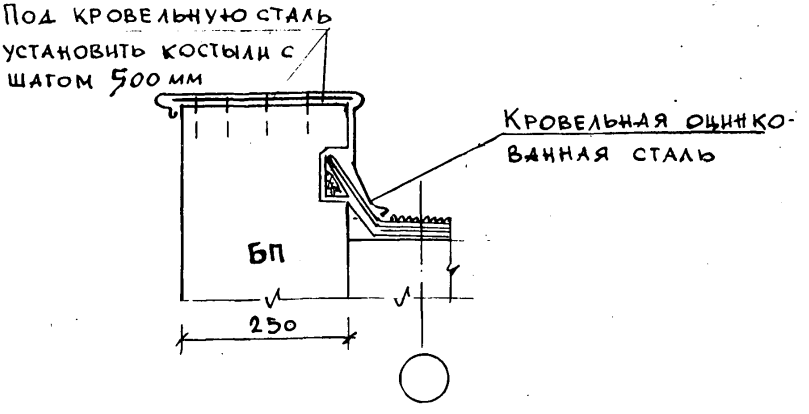

Примечания:

1. Общие примечания в пояснительн. записке
2. Костыли под кровельную оцинкован. сталь. прибить гвоздями к панели или блоку.

6 7	Заделка гидроизляц. ковра в панели и блоки	VI-49 вып.75г. Часть 1 Раз.2	Лист № ДСТ-6

Мельников | Винниченко | Палатник | Мельников
Гл. инж. пр. | Рук. гр. инж. | Разработал | Проверил
Павлов | Тер-Минасян | Васильевский | Арнольдова
Рук. маст | Гл. инж. М | Гл. констр. М | Гл. арх. пр
Дата 1975г | М 1:6 | 1:10
МНИИТЭП | Мастерская № 4

8

ВЕНТ. ШАХТА ТИП 1

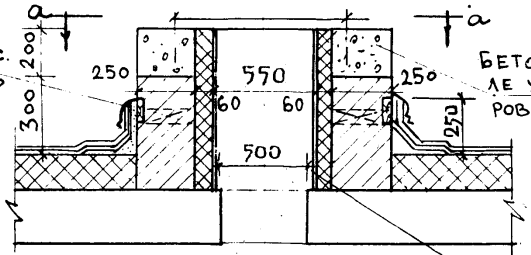

По а-а

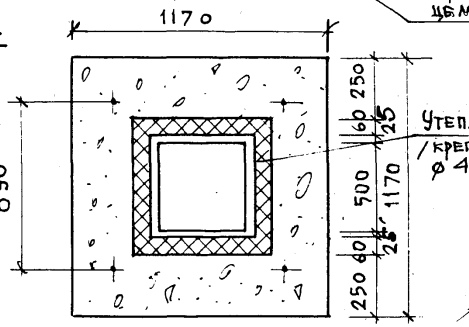

ВЕНТ. ШАХТА ТИП 2.

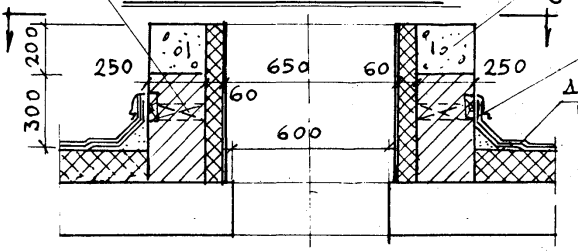

По б-б

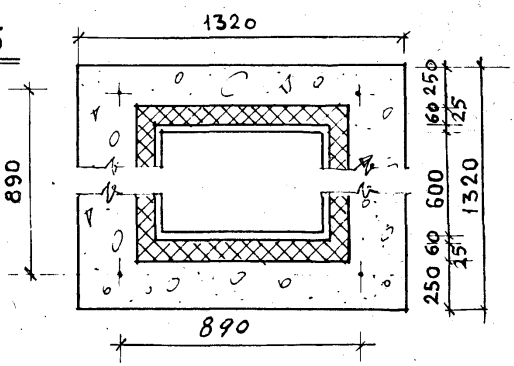

ГИПРОСЕЛЬМАШ	МАСТЕРСКАЯ № 4	1975г.	М-Б 1:20
ГЛ. ИНЖ. МАСТ.	ВИНИЧЕНКО	ГЛ. КОНСТР. М.	ПАЛАТНИК
ГЛ. АРХ. ПР.	МЕЛЬНИКОВ		
РУК. ГР. ИНЖ.	ТЕР-МИКАЭЛЯН	РАЗРАБОТАЛ	ВАСИЛЕВСКИЙ
ПРОВЕРИЛ	АРНОЛЬДОВА		

8 Вентшахты тип 1 и тип 2

VI-49 вып 75г.	Лист № АСТ-7
Часть 1 Разд. 2	Арх. № 39358D

(9) I. Стык перемычечных блоков наружных и внутренних стен

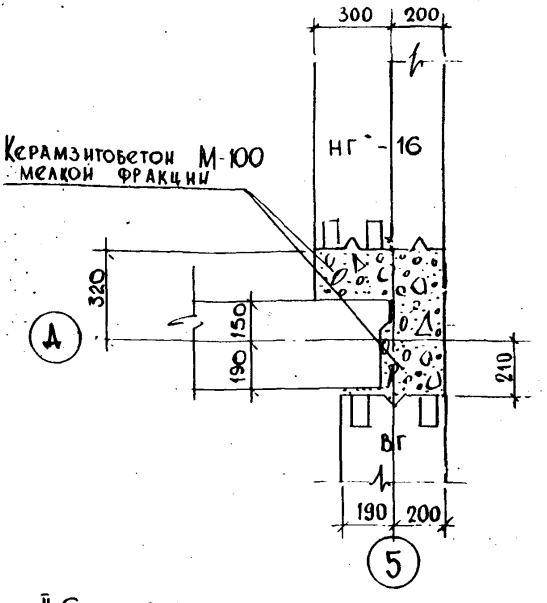

II. Стык простеночных блоков наружных и внутренних стен

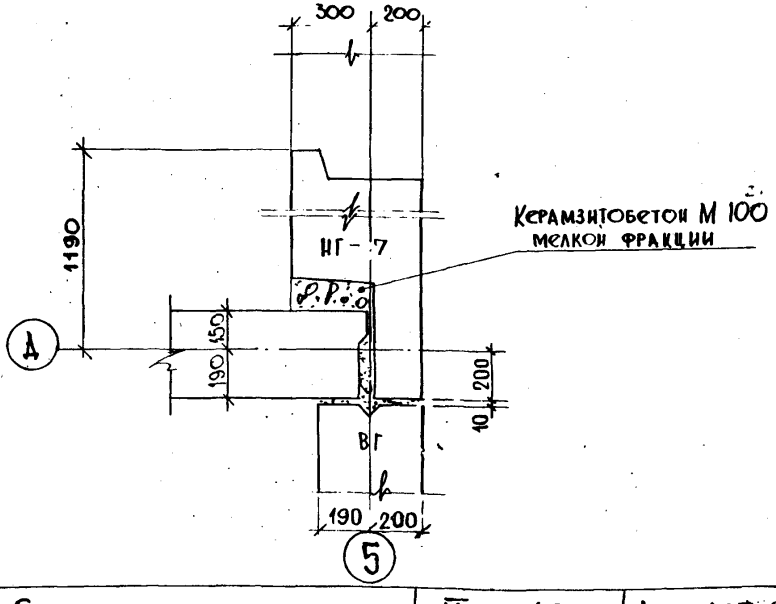

Гл. инж. мастер.	Шабров	Гл. инж. пр.	Мельников		
Гл. констр.	Пер-Минасян	Рук. гр. инж.	Виниченко		
Гл. арх. пр.	Василевский	Разработал	Палатник		
	Арнольдова	Проверил	Мельников		

МНИИТЭП

Мастерская N4 | М-1:20 | 1975г.

(9) Стыки и заделки вертикальных швов блоков наружных и внутренних стен

VI - 49 вып. 75 | Часть 1 Разд 2

Лист АСТ-8

Арх. 393581

(10) I. Стык перемычечных блоков наружных и внутренних стен.

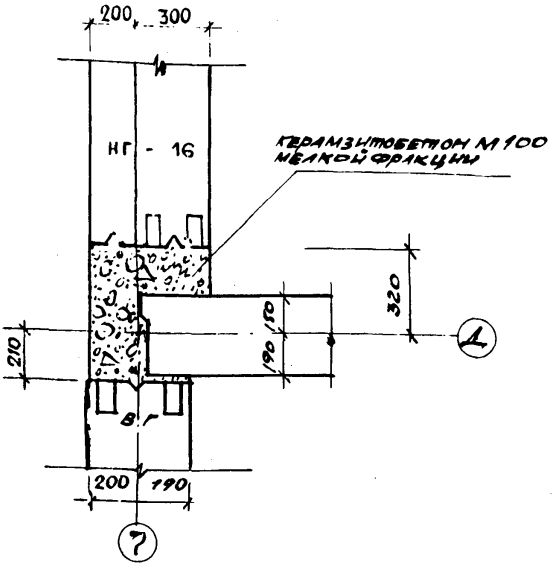

II. Стык простеночных блоков наружных и внутренних стен.

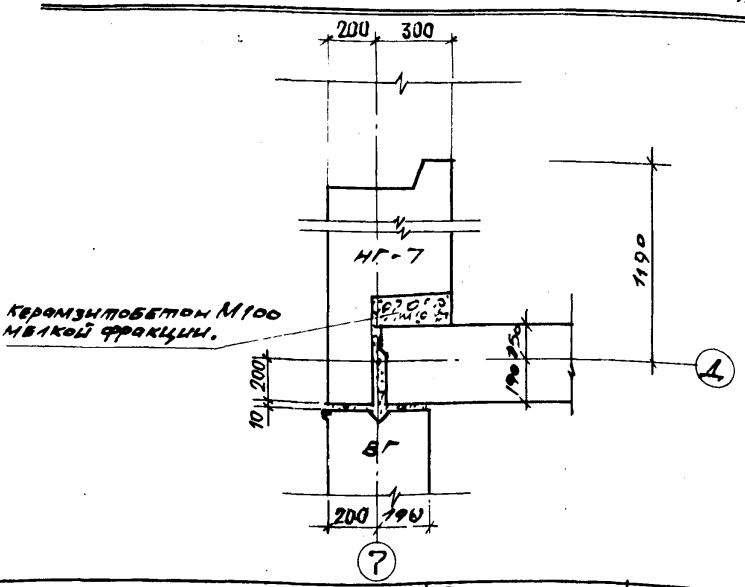

МНИИТЭП	Дата 1975г	Рук. маст.	Павлов	Гл. инж. пр.	Мельников		
		Гл. инж. м	Тер-Минасян	Рук. гр. инж.	Вынченко		
	М-б	Гл. констр. м.	Василевский	Разработал	Палатник		
	1:20	Гл. арх. пр.	Арнольдова	Проверил	Мельников		

Мастерская №1.

(10) Стыки и зафелки вертикальных швов блоков наружн. и внутр. стен.

VI - 49 Вып. 75г

Часть 1. Раз. 2

Лист АСТ-9

Арх. 103582

11

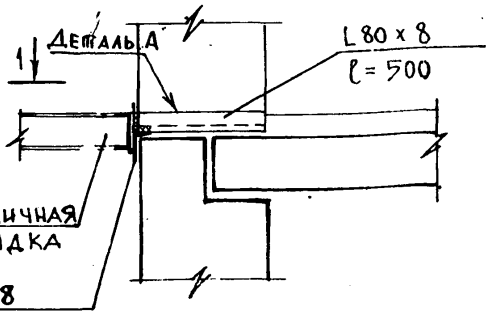

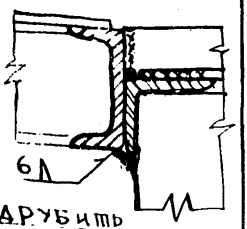

1 - 1

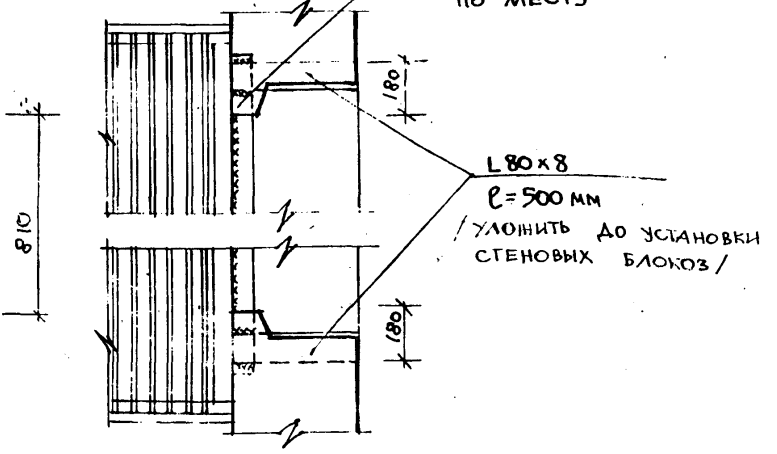

Спецификация металлических изделий

Марка	Кол. шт	Альбом раб. черт.
L 80x8 ℓ = 500	2	см. сводн. специфик.
L 70x8 ℓ = 1200	1	

Примечание:

1. Сварку производить электродами Э-46 $h_{шв}$ = 6 мм.
2. $\ell_{шв}$ – по длине конструкции.

Рук. маст.		Гл. инж. пр.	Мельников
Гл. инж. мас.		Рук. гр. инж.	Винниченко
Гл. констр. м.	Пер-Минасян	Разработал	Палатник
Гл. арх. пр.	Василевский	Проверил	Мельников
Дата 1975	Павлов		
М-б 1:20	Арнольдова		

МНИИТЭП Мастерская № 4

11 Крепление стальной лестничной площадки

VI-49 вып. 75 | Лист № АСТ-10

Часть 1 Разд. 2 | арх. 39358.3

(12)

I. Стык перемычечных блоков наружних стен.

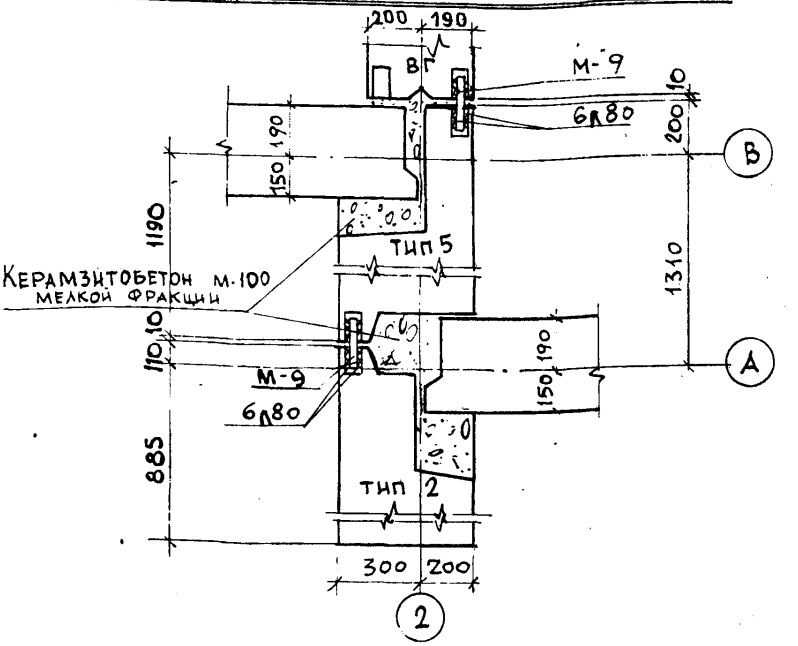

II. Стык простеночных блоков наружных стен.

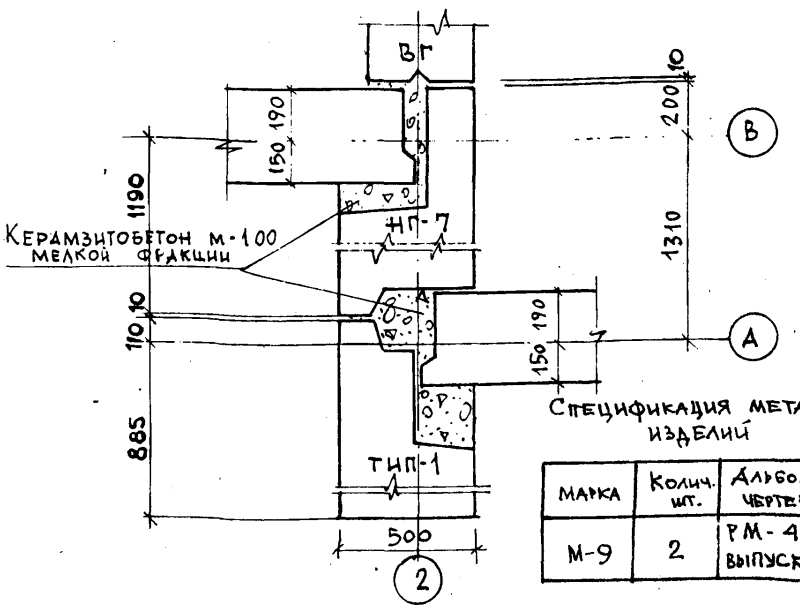

Спецификация металич. изделий

Марка	Колич. шт.	Альбом. раб. чертежей
М-9	2	РМ-459 выпуск 1974г

Гл. инж. пр.	Мельников		
Рук. гр. инж.	Винниченко		
Разработал	Палатник		
Проверил	Мельников		
Рук. маст.			
Гл. инж. маст.			
Гл. конст. м.			
Гл. арх. пр.			
Дата 1975г	М-6/ 1:20		

МНИИТЭП

Мастерская № 4

(12) Стыки и заделки вертикальных швов блоков наружних стен.

VI-49.75 вып. | Лист АСТ-11

Часть 1 Раз 2 | Арх. № 30154

13

I. Стык перемычечных блоков наружных и внутренних стен.

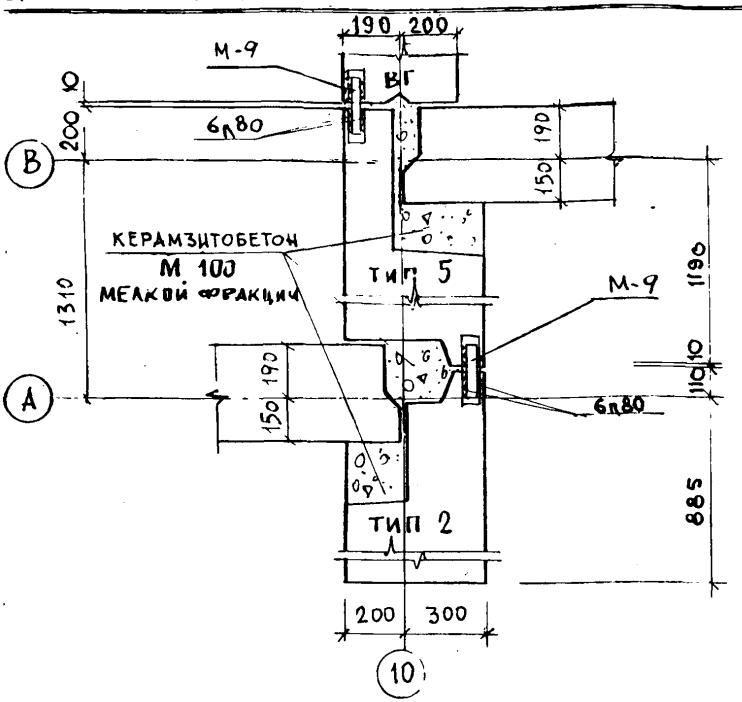

II. Стык простеночных блоков наружных и внутренних стен.

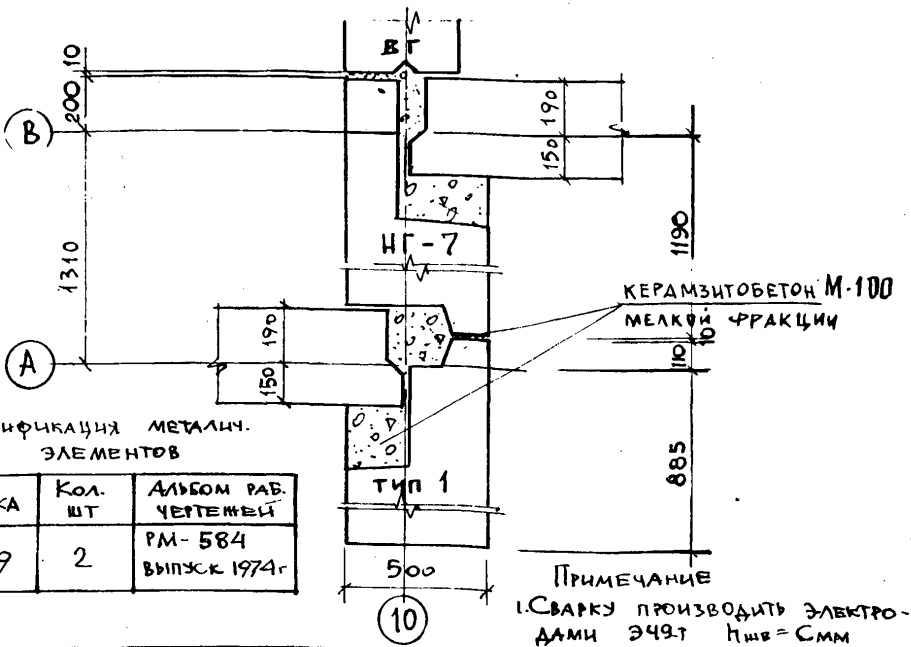

Спецификация металич. элементов

Марка	Кол. шт	Альбом раб. чертежей
М-9	2	РМ-584 выпуск 1974г

Примечание
1. Сварку производить электродами Э42-т $h_{шв}$ = 6мм

13 Стыки и заделки вертикальных швов блоков наружных и внутренних стен.

VI-49 вып. 75г | Лист АСТ-12
Часть 1 Разд. 2 | арх. 393585

Дата 1975г	Рук. маст.	Гл. инж. маст.	Гл. констр. м	Гл. арх. пр
М-Б 1:20	Мастерская № 4	Гл. инж. пр	Рук. гр. инж	Разработал	Проверил
Павлов	Тер-Микаелян	Василевский	Арнольдова
Мельников	Виниченко	Палатник	Мельников

МНИИТЭП

(14)

I Стык перемычечных блоков наружных стен

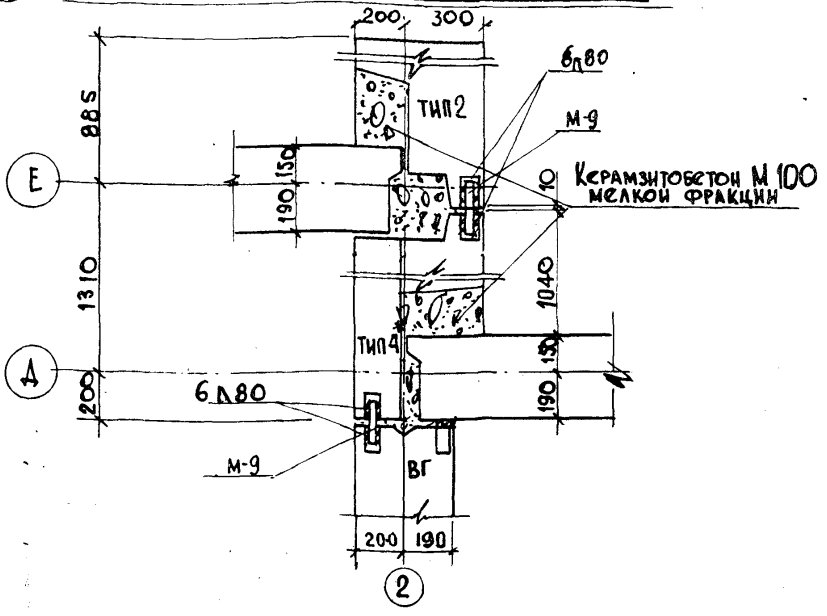

II Стык простеночных блоков наружных стен

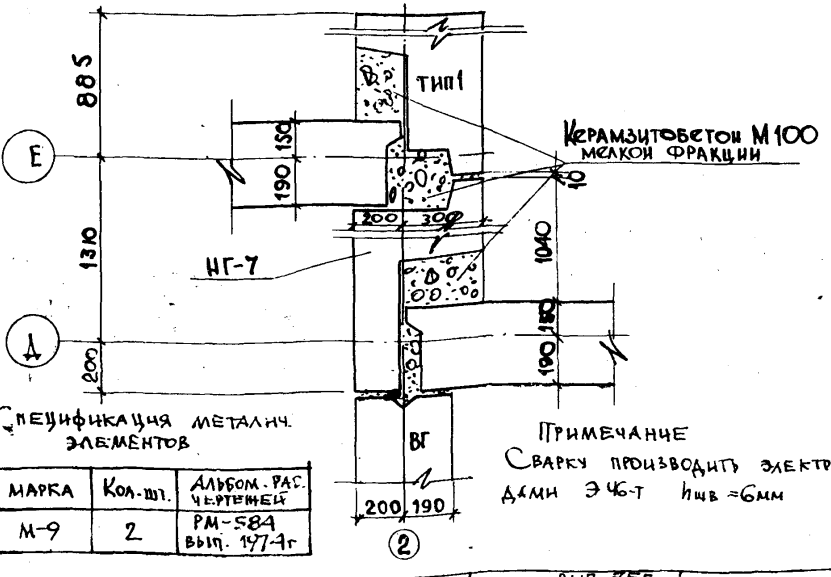

Спецификация металич. элементов

Марка	Кол. шт.	Альбом. рас. чертежей
М-9	2	РМ-584 вып. 1977 г

Примечание

Сварку производить электродами Э46-Т $h_{шв}$ = 6мм

(14) Стыки и заделки вертикальных швов блоков наружных стен

		VI вып. 75г – 49	Лист АСТ-13
		Часть 1 Разд 2	Арх. 73586

Гл. инж. пр	Мельников	Гл. инж. пр	Мельников
Рук. гр. инж	Винченко	Разработал	Палатник
Разработал	Василевский	Проверил	Мельников
Проверил	Арнольдова		

Гл. инж. пр	Павлов	Гл. инж. пр	Павлов
Рук. гр. инж	Тер-Минасян	Рук. гр. инж	Тер-Минасян
Разработал	Василевский	Разработал	Василевский
Проверил	Арнольдова	Проверил	Арнольдова

Гл. мастер		Гл. инж. мастер	
Гл. конструктор		Гл. арх. пр	
М-16	1:20		

МНИИТЭП

Мастерская №4

Ат-4 1975 г

15 I. Стык перемычечных блоков наружных и внутренних стен

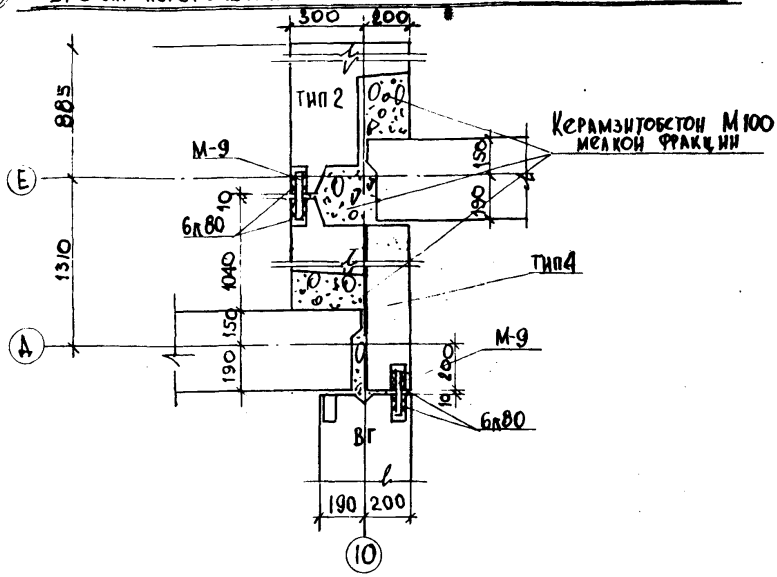

II Стык простеночных блоков наружных и внутренних стен

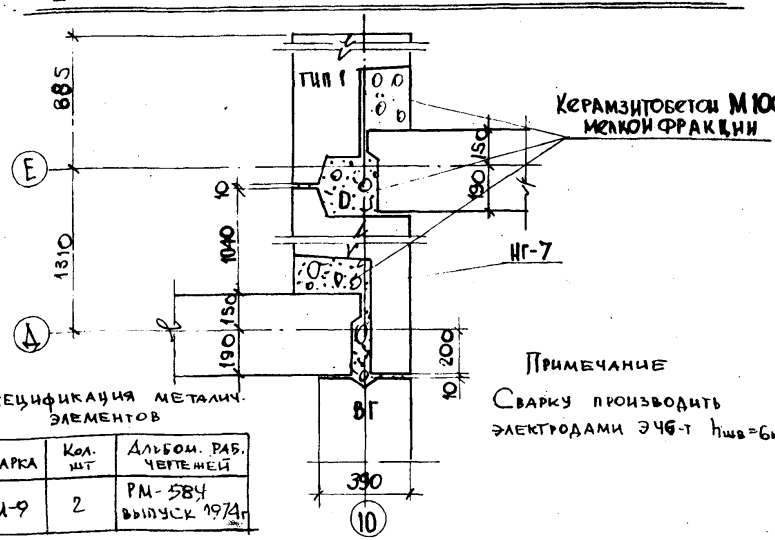

Примечание

Сварку производить электродами Э46-Т $h_{шв}=6мм$

Спецификация металич. элементов

Марка	Кол. шт	Альбом. раб. чертежей
М-9	2	РМ-584 выпуск 1974г

Рук. маст.	Павлов	Гл. инж. пр.	Мельников
Гл. инж. маст.	Пев. Минаоян	Рук. гр. инж.	Винниченко
Гл. констр. м.	Василевский	Разработал	Палатник
Гл. арх. пр.	Арнолдова	Проверил	Мельников

МНИИТЭП Мастерская № 4

4-ТА 1975г. М-Б/ 1:20

15 Стыки и заделки вертикальных швов блоков наружных и внутренних стен

VI - 49 вып. 75г. Часть 1 Раз 2

Лист АСТ-14

16

1 - 1

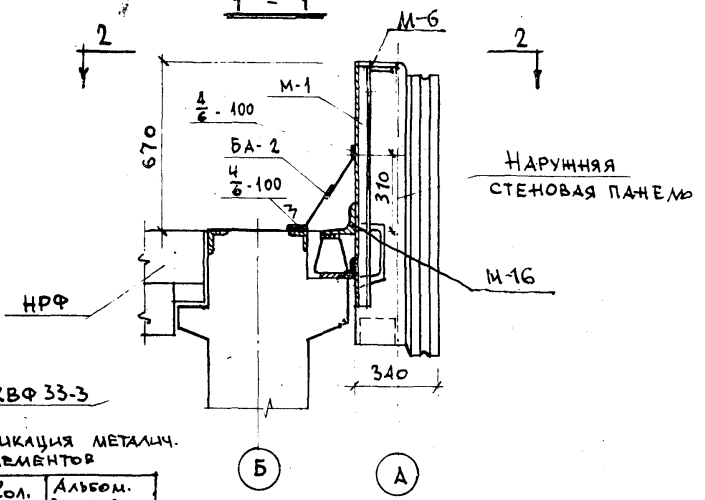

Спецификация металич. элементов

Марка	Кол. шт	Альбом. раб. чертежа
М-1	1	РМ-584 выпуск 1974г
М-16	1	
М-6	2	

2 - 2

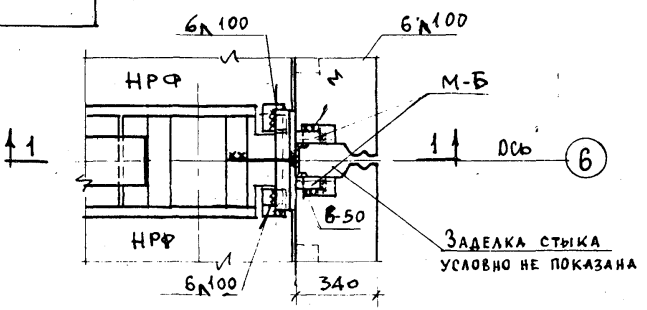

Примечание:

1. Общие примечания см. пояснительную записку.
2. Сварку производить электродами Э-46Т $h_{шв}$=6мм

Гл. инж. пр.	Мельников		
Рук. гр. инж.	Винченко		
Разработал	Палатник		
Проверил	Мельников		
Рук. маст.	Павлов		
Гл. инж. маст.	Пер. Минаоян		
Гл. констр. ж	Васильевский		
Гл. арх. цех	Арнольдова		
Дата 1975	И-Б/ 1:20		

МНИИТЭП Мастерская №4

16 Крепление фризовой панели у оси 6

VI-49 вып 75г | Лист №АВТ-15

Часть 1 Раз 2 | арх № 393588

1 - 1

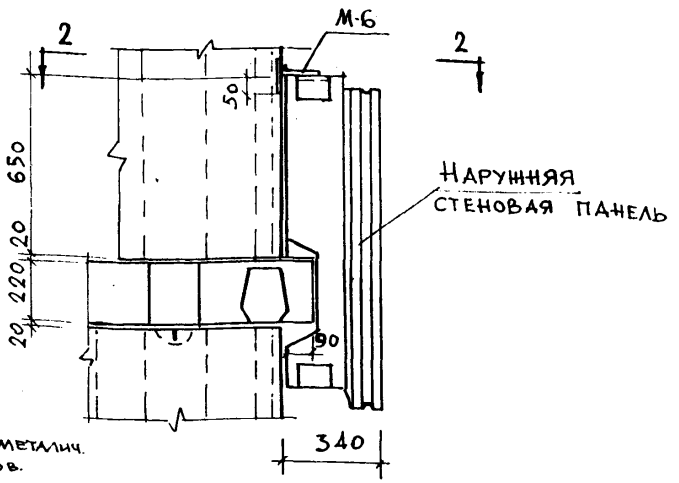

Спецификация металич. элементов.

Марка	Колич. шт	Альбом. раб. чертежей
М-6	2	РМ-584 выпуск 1974г

2 - 2

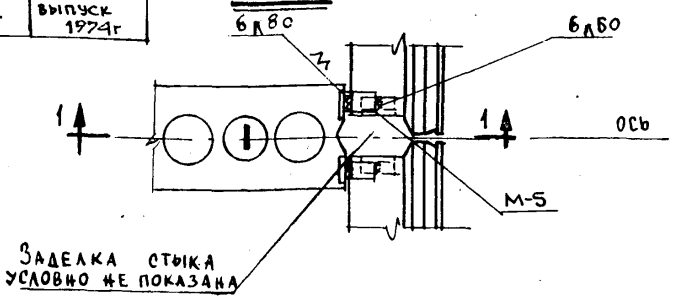

Примечание:

1. Общие примечания см. пояснительную записку.
2. Сварку производить электродами Э46т $h_{шв}$ = 6мм. $l_{шв}$ - по длине конструкции.

Дата 1975г	Рук. маст.	Гл. инж. мас.	Гл. констр.	Гл. арх. пр.	Гл. инж. пр.	Рук. гр. инж.	Разработал	Проверил
М-Б/1:20	Павлов	Пер-Минасян	Расилевский	Арнольдова	Мельников	Винниченко	Палатник	Мельников

МНИИТЭП
Мастерская № 4

(17) Крепление ленточных стеновых панелей к поперечн. блокам

VI - 49 вып. 75г
Часть 1 Разд 2

Лист № АСТ-16
арх. 393589

(18)

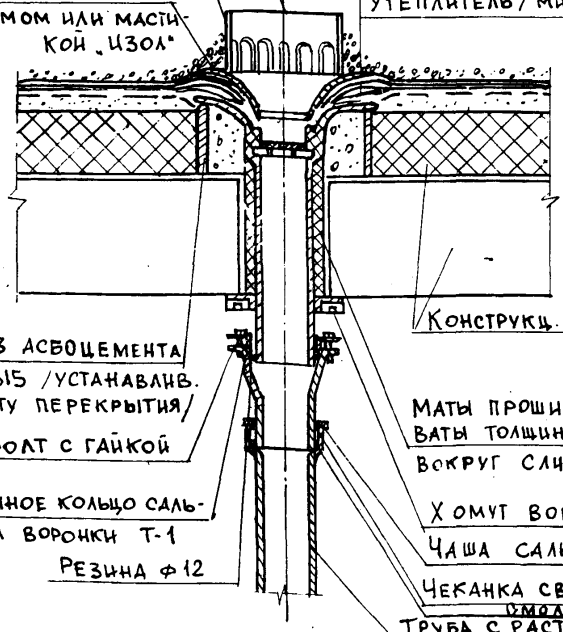

Спецификация изделий на деталь

Марка	Наименован.	Колв. шт.	Альбом ГОСТ
Т-1	Водосточная воронка	1	Альб. Моспроект-138/3617
б/м	Гильза из А/ц трубы ф315, l=220	1	ГОСТ 1839-48

МНИИЭП	Мастерская № 4	Мельников	Мельников
		Виниченко	
		Палатник	
		Гл. инж. пр.	Разработал
		Рук. гр. инж.	Проверил
		Павлов	Тер. Минасян
		Василевский	Арнольдова
		Рук. маст.	Гл. инж. мас.
		Гл. Констр. м.	Гл. арх. пр.
		Дата 1975 г.	М-б б/м

(18) Деталь установки водосточн. воронки в совмещен. кровле.

VI-49 вып.75

Часть 1 Разд. 2

Лист № АСТ-17

Арх. № 393590

19

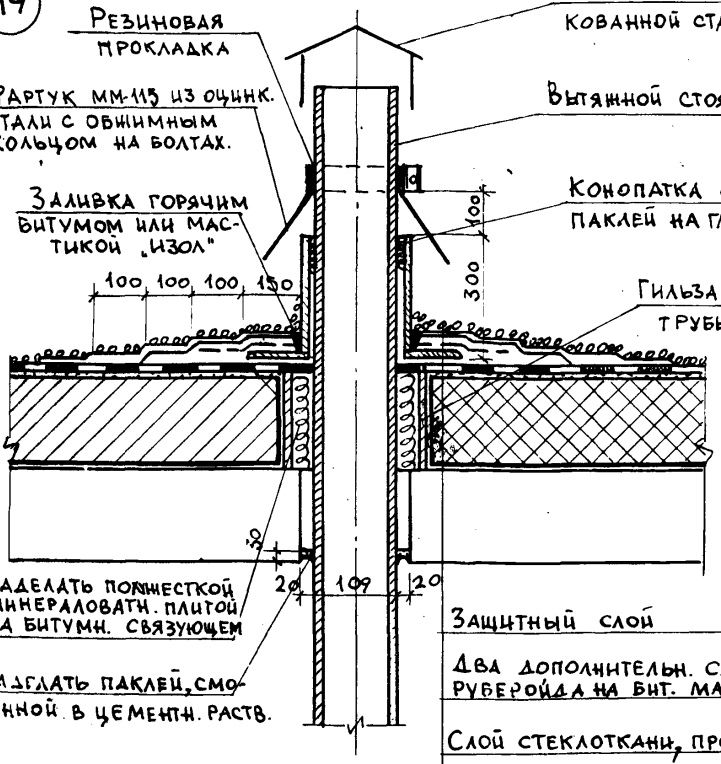

Спецификация изделий на деталь			
Марка	Наименован.	Кол. шт.	Альбом ГОСТ
ММ-92	Зонт	1	НА-217
ММ-115	Фартук	1	НА-217
МК-124	Металлич. гильз	1	НА-228-01
Б/М	Гильза из А.ц. труб ф215 С-220	1	ГОСТ 1839-48*

Гл. инж. пр	Мельников		
Рук. гр. инж	Виничевко		
Разработал	Палатник		
Проверил	Мельников		
Гл. инж. пр	Гуськов		
Гер. инж	Минасян		
Рук. мастер			
Гл. инж. мас			
Гл. конструктор	Василевский		
Гл. арх. пр	Арнольдова		

МНИИТЭП

Мастерская №4

Дата 1975 г. М-6/Б/М

19 Примыкание гидроизоляцион. ковра к вытяжному стояку канализации /совмещенная кровля/

VI-49 вып. 75г

Часть 1 Разд 2

Лист N АСТ-18

Арх N 393591

20

1 – 1

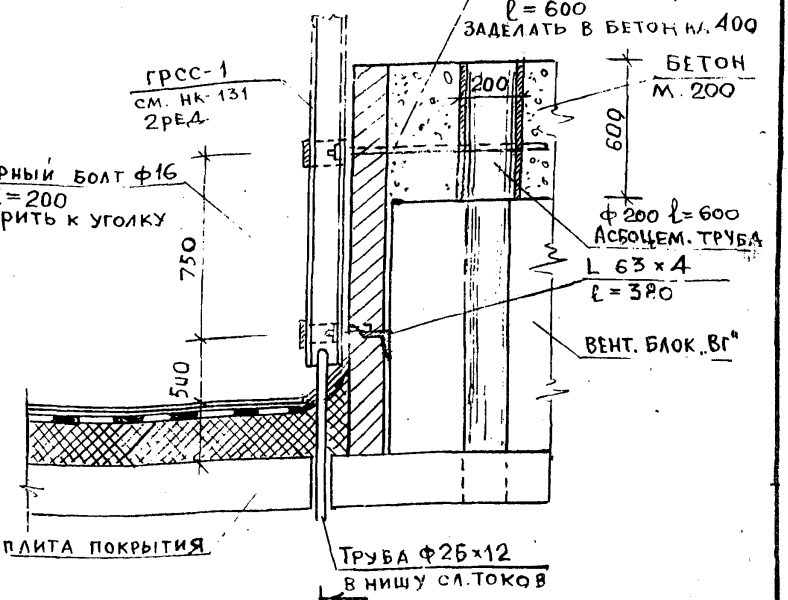

1

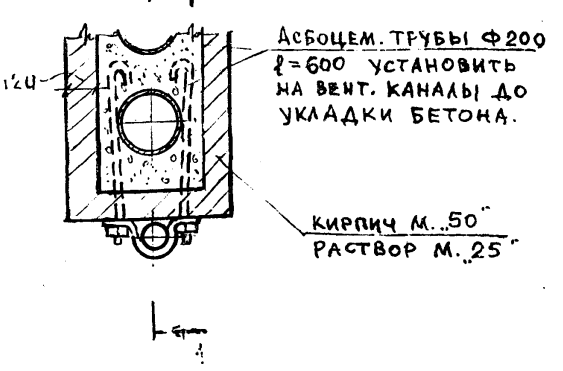

1

Рук. маст.	Павлов	Рук. гр. инж.		Виниченко	Гип СС	Бурова			
Гл. спец. м.	Василевский	Разработ.		Палатник					
Гл. арх. пр.	Арнольдова	Проверил		Мельников					
Гл. инж. пр.	Мельников								

1979 М-Б 1:10

МНИИТЭП

Мастерская № 7

Согласовано

К технической информ. № 102 от 30.11.79

20 Установка радиостойки

VI-49 вып. 1975 | Лист № АСТ-19 Д2

Часть 1 раздел 2 | Арх. № 472

(21)

Узел установки опорной трубы

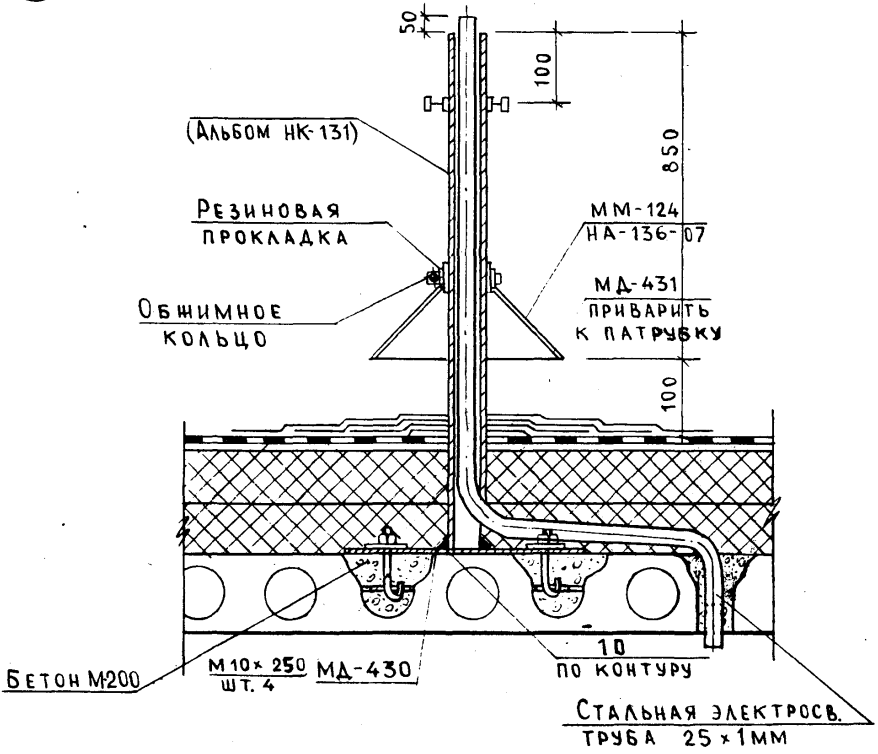

Узел установки анкера оттяжки телеантенны

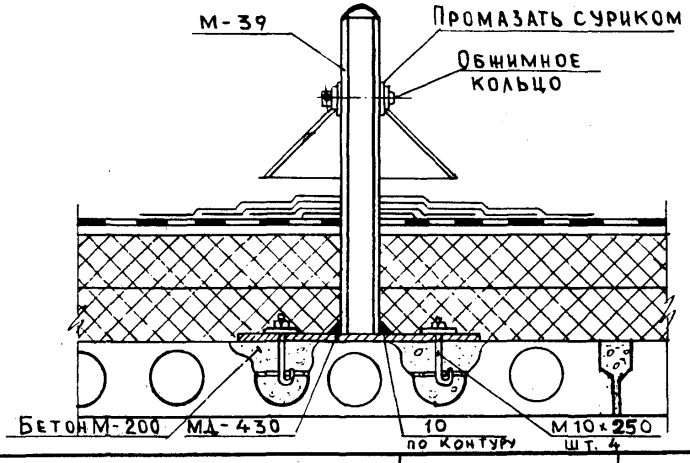

(21)	Установка телеантенны	VI - 49			Лист № АСТ-20
		Часть 1	Разд. 2		арх № 393593

МНИИТЭП

Мастерская N4

1975 г.	М-5/5/М	Гл. инж. мастерской	Гл. инж. пр.	Гл. констр. м.	Гл. арх. пр.
Павлов	Тер-Минасян	Рук. гр. инж.	Разработал	Проверил	
Васильевский	Арнольдова				
Мельников	Винниченко	Палатник	Мельников		

Согласовано

Эвакуационную лестницу ЛЭ26-28-2 разрезать на две части по приведенной схеме. Каждой половине присваивается индекс „А" и „Б". К основной лестнице приварить половину с индексом „Б". Вторую половину использовать для эвакуации с первого этажа.

Схема разрезки и лестницы

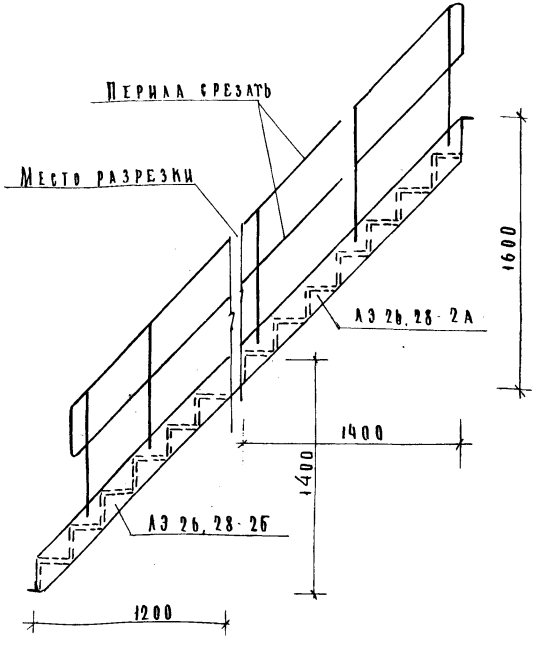

Согласов.							
Мельников	Винченко	Палатник	Мельников				
Гл. инж. пр.	Рук. группы	Разработал	Проверил				
Павлов	Стр-Минасян	Василенко	Арнольдова				
Рук. маст.	Гл. инж. м.	Гл. констр.	Гл. арх. пр.				
I 1976	Ц-6						

Копировал Личагина

МНИИТЭП

Мастерская № 4

Указания по монтажу лестниц

VI-49 Выпуск 1975 Ч. I, Р. 2

Лист АСТ-21

Арх. № 393594

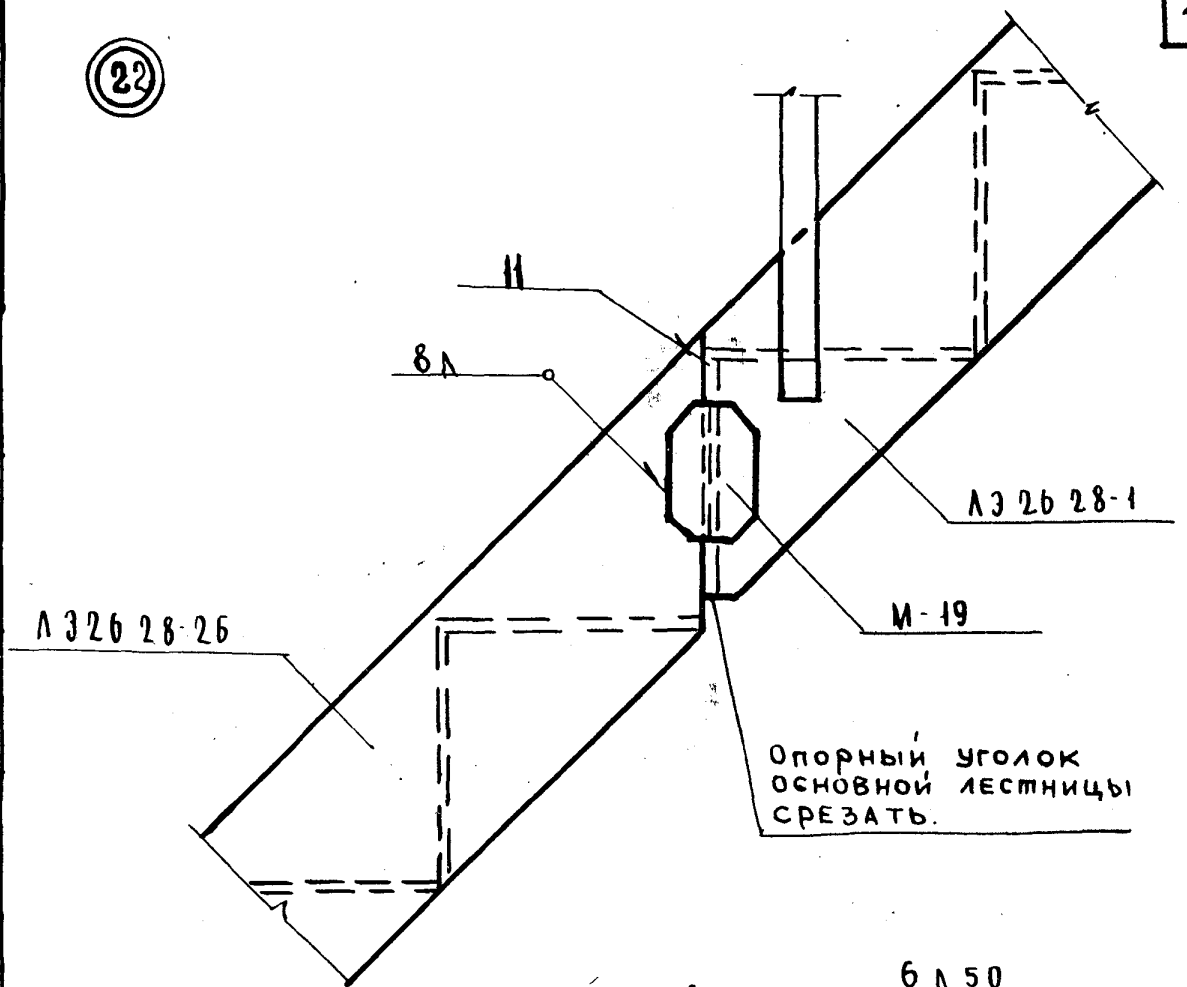

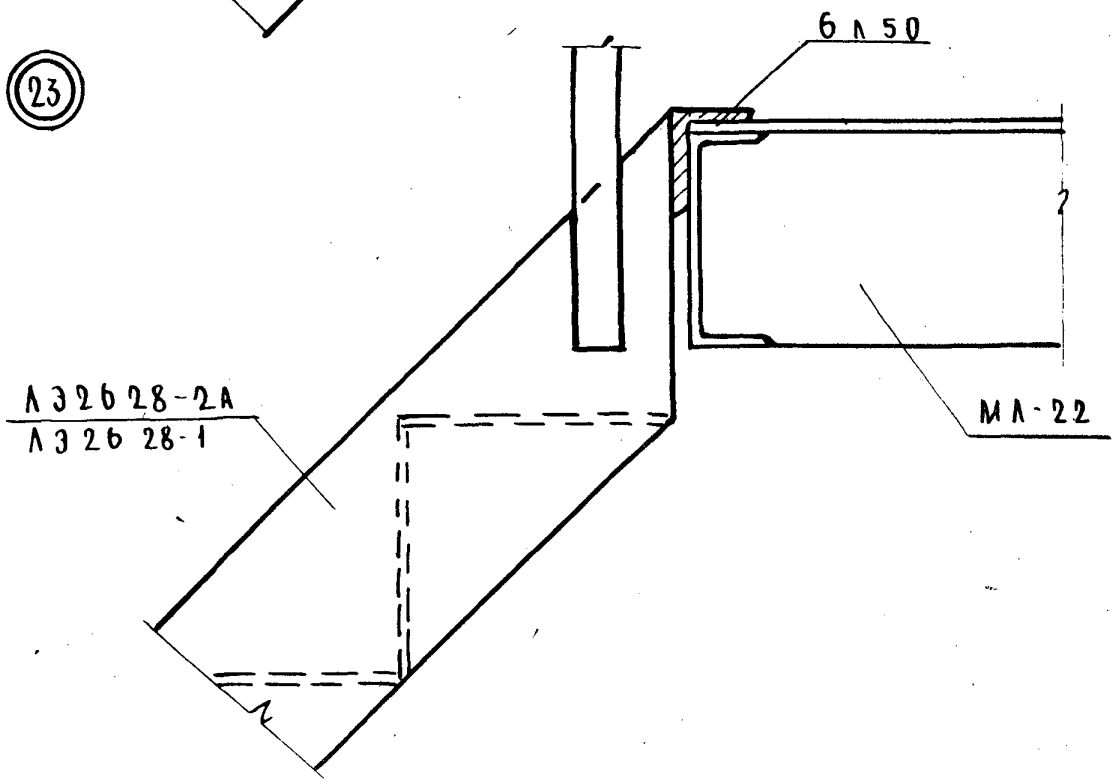

ГИП	Тер-Минасян	Рукгринж	Винниченко	Малаев	Лучагина
ГИ	Васильевский	Разработ	Палатник		Копировал
Гл. арх. пр.	Арнольдов	Проверил	Мельников		

№976 М-5

МНИИТЭП

Мастерская №4

22 23 Сопряжение и опирание эвакуац. лестниц.

VI-49 Вып. 1975г

Ч. I, р. 2

Лист № АСТ-22

Арх. № 393595

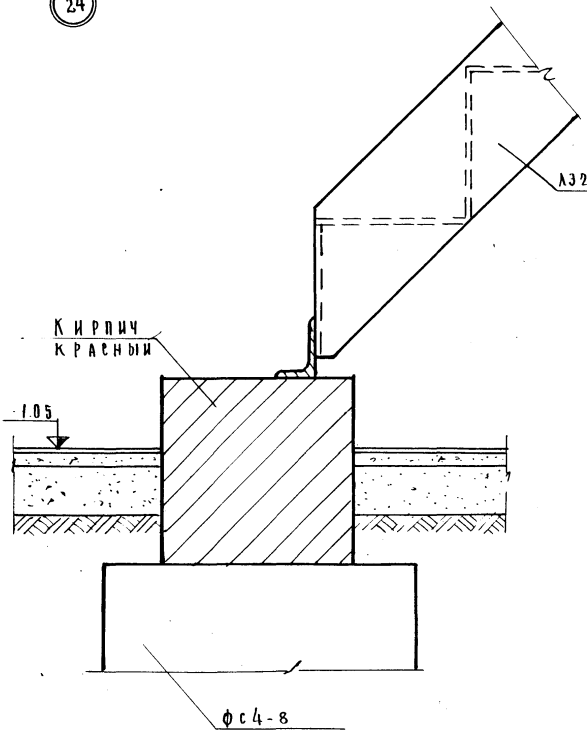

Согласов.	Мельников	Винниченко	Малатинский
Гл. инж. пр.	Павлов	Гл. инж. рук. гр. инж.	Разработал
Гл. инж. м	Терминасян	Гл. констр.	Проверил
Гл. арх. пр.	Арнольдова	Василевский	

Копировал

Инвентарь

1/1 1976 ш-6

МНИИТЭП

Мастерская № 4

24 Опирание эвакуационной лестницы

VI-49 вып. 1975 г. ч. I. в. 2

Лист № АСТ-23

Арх. № 303596

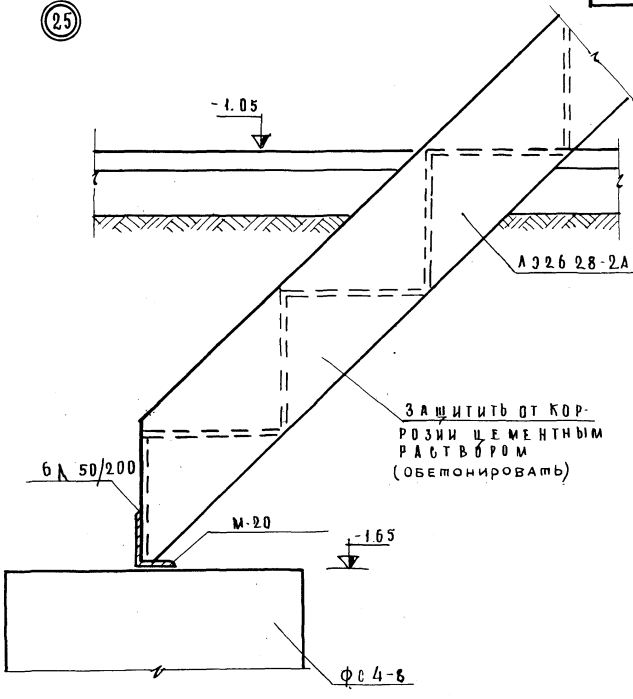

Согласов.					Копировал
Гл. инж. пр.	Мельников	Гл. инж. пр.	Рыгин	Разраб.	Ларчагина
	Винниченко				
	Палатник				
	Мельников				
Павло В.	Проверил	Васильева	Арнольдова		
Рук. маст.	Гл. инж. м.	Гл. констр.	Гл. арх. пр.		
1976					
I	М-6				

МАСТЕРСКАЯ № 4

МНИИТЭП

25 Опирание эвакуационной лестницы

VI-49	Лист № АСТ-24
Вып. 1975 г	Арх № 33597
Ч. I, р. 2	

ДЕТАЛЬ „А"

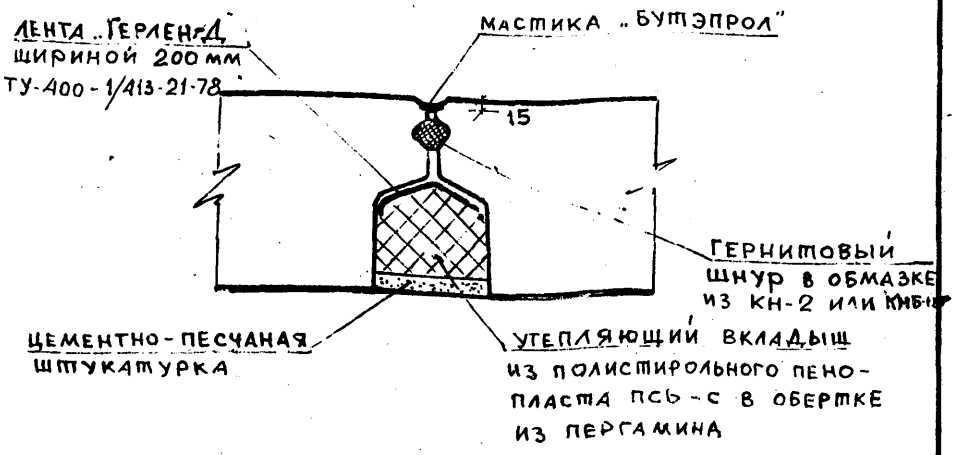

ДЕТАЛЬ „Б"

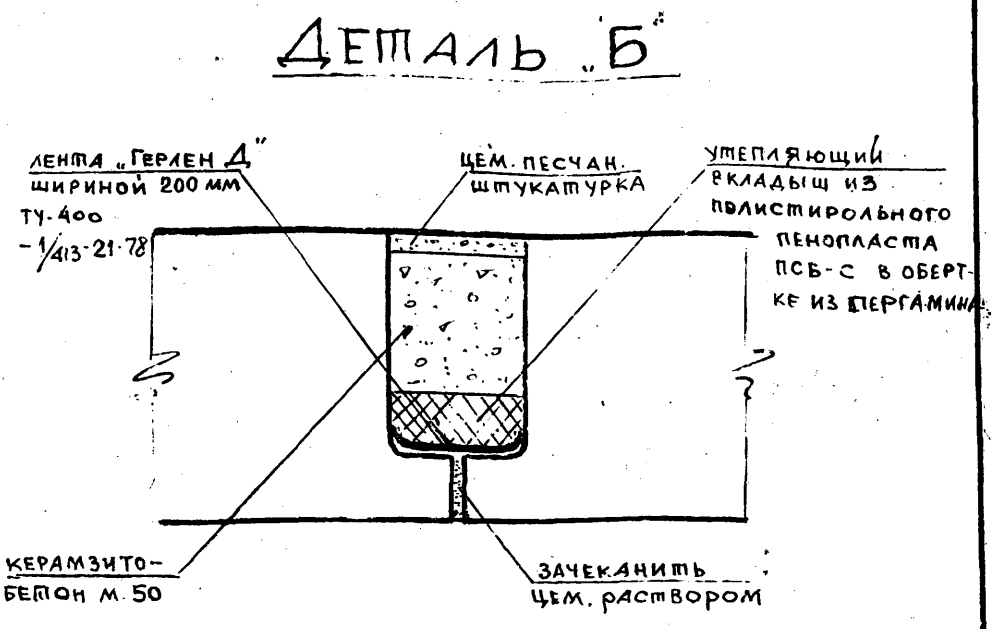

К ТЕХНИЧ. ИНФ. № 102 от 30.11.79.

ДЕТАЛЬ А ДЕТАЛЬ Б	VI-49 вып. 1975 г.		ЛИСТ АСТ-25Д2
	ЧАСТЬ 1	РАЗД. 2	АРХ. № 1 [illegible]35

МНИИТЭП	МАСТЕРСКАЯ № 7	1979	М-Б 1:10
РУК. МАСТ.	ПАВЛОВ	ГЛ. СПЕЦ. М.	ВАСТИЛЕВСКИЙ
ГЛ. АРХ. ПР.	АРНОЛЬДОВА	ГЛ. ИНЖ. ПР.	МЕЛЬНИКОВ
РУК. ГР. ИНЖ.	ВИНИЧЕНКО	РАЗРАБОТ.	ПАЛАТНИК
ПРОВЕРИЛ	МЕЛЬНИКОВ		