ТИПОВЫЕ ПРОЕКТНЫЕ РЕШЕНИЯ

403-3-075.86

ПОДЗЕМНЫЕ ДЕПО КОНТАКТНЫХ ЭЛЕКТРОВОЗОВ ДЛЯ РУДНИКОВ ЧЕРНОЙ МЕТАЛЛУРГИИ

АЛЬБОМ XI

КАМЕРА ТЕКУЩЕГО РЕМОНТА ВАГОНЕТОК ВГ9,0.

ГОРНОСТРОИТЕЛЬНЫЕ РЕШЕНИЯ, ТЕХНОЛОГИЯ ПРОИЗВОДСТВА, ВОДОСНАБЖЕНИЕ И КАНАЛИЗАЦИЯ, ЭЛЕКТРООСВЕЩЕНИЕ И СИЛОВОЕ ЭЛЕКТРООБОРУДОВАНИЕ, СВЯЗЬ И СИГНАЛИЗАЦИЯ

К.Ф. ЦИТП

Приказом

Инв. № 9994-86

ЦЕНТРАЛЬНЫЙ ИНСТИТУТ ТИПОВОГО ПРОЕКТИРОВАНИЯ
ГОССТРОЯ СССР
КИЕВСКИЙ ФИЛИАЛ
г. Киев-57 ул. Эжена Потье № 12
42/18
Заказ № 3258 Инв. № 9394/26 Тираж 100
Сдано в печать 10.4 198 7 Цена 4-18

ТИПОВЫЕ ПРОЕКТНЫЕ РЕШЕНИЯ

403-3-075.86

ПОДЗЕМНЫЕ ДЕПО КОНТАКТНЫХ ЭЛЕКТРОВОЗОВ ДЛЯ РУДНИКОВ ЧЕРНОЙ МЕТАЛЛУРГИИ

АЛЬБОМ XI

СОСТАВ ПРОЕКТА:

Альбом I – Посадочные площадки для людей на однопутевой и двухпутевой выработках
Альбом II. Части 1,2 – Спецификации оборудования
Альбом III. Части 1...8 – Ведомости потребности в материалах
Альбом IV. Части 1...8 – Сметы
Альбом V – Камера осмотра подвижного состава
Альбом VI – Депо контактных электровозов 7КР1У; К10; К14
Альбом VII – Металлоконструкции и инвентарь
Альбом VIII – Депо двух контактных электровозов 7КР1У; К10; К14
Альбом IX – Депо контактных электровозов 7КР1У; К10; К14 и камера текущего ремонта вагонеток ВГ2,0; ВГ4.5
Альбом X – Камера текущего ремонта вагонеток ВГ2,0; ВГ4.5
Альбом XI – Камера текущего ремонта вагонеток ВГ9,0
Альбом XII – Камера ремонта горнопроходческого оборудования

Примененные типовые проекты:

Типовой проект 401-II-65.85 "Горные выработки для осмотра, ремонта, испытания зарядной техники и отстоя вагонов со взрывчатыми веществами (для массовых взрывов)" Альбом VII

Типовые проектные решения 403-3-073.86 "Камеры разного назначения для рудников черной металлургии" Альбом III. Часть I (распространяет Киевский филиал ЦИТП)

РАЗРАБОТАН
проектным институтом
"КРИВБАССПРОЕКТ"
Главный инженер института (Сторожук)
Главный инженер проекта (Топчий)

УТВЕРЖДЕН Минчерметом СССР
Приказ № 762 от 19 июня 1986 г.
Введен в действие с 1 октября 1986 г.

КФ ЦИТП

Привязан

Инв. №

Альбом XI

Типовой проект 403-3-075.86

Наименование	Страница
1. Содержание альбома	2
I. Горностроительные решения	
1. Общие данные (начало)	3
2. Общие данные (окончание)	4
3. Крепь штанговая с набрызгбетоном. План	5
4. Крепь штанговая с набрызгбетоном. Разрезы А-А ... Н-Н, узел I	6
5. Крепь штанговая со стальной сеткой и набрызгбетоном. План	7
6. Крепь штанговая со стальной сеткой с набрызгбетоном. Разрезы А-А... Н-Н, узел I	8
7. Крепь - монолитный бетон. План	9
8. Крепь - монолитный бетон. Разрезы А-А...Н-Н, узел I	10
9. Яма смотровая. План, разрез Д-Д; узлы I, III; вид Б	11
10. Яма смотровая. Разрезы А-А... Г-Г, узел II	12
11. Настилка рельсового пути на закруглении. План, разрез А-А, вид Б	13
12. Настилка рельсового пути на прямом участке. План; разрезы А-А, Б-Б; узел I	14
13. Канавка водоотливная. Узел II, разрез А-А	15
14. План расположения фундаментных болтов под оборудование	15
15. Штанга	16
16. Штанга. Сборочный чертеж	16
17. Стержень	16
18. Плита опорная	16
II. Технология производства	
1. Общие данные	17
2. Схема расположения. Разрезы: А-А, Б-Б	18
3. План расположения технологического оборудования	19
4. Разрезы А-А; Б-Б	20
5. Разрез В-В. План фундаментных болтов под оборудование. План фундаментных болтов под лебедку	21
6. Спецификация (начало)	22
7. Спецификация (окончание)	23
8. Разводка трубопровода сжатого воздуха. План. Разрез АА	24
9. Установка аспирационная местная. План. Разрезы Б-Б, В-В, Г-Г	25
10. Установка аспирационная местная. Разрезы А-А, Д-Д, Е-Е, Ж-Ж, И-И	26
11. Установка аспирационная ванны для мойки деталей. План. Вид В. Разрезы А-А, Б-Б, Е-Е	27
12. Установка аспирационная ванны для мойки деталей. Вид Г. Разрезы Д-Д, Ж-Ж, И-И. План расположения фундаментных болтов под вентилятор	28
13. Установка аспирационная стола сварщика. План. Разрезы А-А... Е-Е	29
14. Устройство для крепления гибкого токоподвода. Главный вид. Разрезы А-А... В-В	30
15. Устройство для крепления гибкого токоподвода. Выносные элементы I, II, III	31
III. Конструкции металлические	
1. Общие данные. Техническая спецификация металла	32
2. Техническая спецификация металла	33
3. Ведомость металлоконструкций по видам профилей	34
4. Монтажный чертеж	34
5. Подкрановый путь. Главный вид и разрезы 1-1, 2-2, 3-3	35
6. Площадка крана. Главный вид и разрезы 1-1, 2-2, 3-3, 4-4	36
IV. Водопровод и канализация	
1. Общие данные. План	37
2. Разрезы А-А... Ж-Ж; узлы I, II, III	38
3. Кронштейн	39
4. Кронштейн. Сборочный чертеж	39
5. Пояс	39
6. Опора	39
V. Силовое электрооборудование	
1. Общие данные	40
2. Схема принципиальная однолинейная 0,4 кВ	41
3. Расположение оборудования и кабельная разводка	42
4. Сети электроосвещения и заземления	43
5. Спецификация	44
6. Электрод заземления	45
7. Электрод заземления. Сборочный чертеж	45
8. Заземлитель	45
9. Скоба	45
10. Перемычка	46
11. Перемычка. Сборочный чертеж	46
12. Головка	46
13. Наконечник	46
14. Кабельная подвеска КП2-8. Сборочный чертеж	47
15. Скоба	47
16. Кабельная подвеска КП2-8	47
17. Кабельные подвески КП2-4; КП-4-4; КП6-4. Сборочный чертеж	48
18. Скоба	48
19. Кабельные подвески КП2-4; КП4-4; КП6-4	48
20. Штанга	49
21. Стойка	49
22. Крюк	49
23. Штанга	50
24. Штанга. Сборочный чертеж	50
25. Стержень	50
26. Заземляющий проводник	51
27. Заземляющий проводник. Сборочный чертеж	51
28. Хомут	51
VI. Связь и сигнализация	
1. Общие данные	52
2. Телефонизация и радиофикация	53

Взам. инв. №

Подп. и дата

Инв. № подл.

9394/86 2

Разраб.	Туркина		
Пров.	Каленеева		
Рук. гр.	Пономарев		08.86
Гл. инж.	Каменецкий		08.86
Нач. отд.	Сова		08.86
Н. контр.	Гилко		

Привязан

Инв. №

ТПР 403-3-075.86 7-СА

Подземное депо контактных электровозов для рудников черной металлургии

Камера текущего ремонта вагонеток ВГ 2,0

Стадия	Лист	Листов
РП		1

Содержание альбома

КРИВБАССПРОЕКТ г. Кривой Рог

Копировал Конопелько

Формат А2

Альбом XI

Типовые проектные решения 403-3-075.86

Ведомость основных комплектов рабочих чертежей

Обозначение	Наименование	Примечание
ГРС	Горностроительные решения	Ведомость
ТХ	Технология производства	
ВК	Водопровод и канализация	
ЭМ	Силовое электрооборудование	
СС	Связь и сигнализация	
КМ	Конструкции металлические	

Ведомость рабочих чертежей основного комплекта ГРС

Лист	Наименование	Примечание
1	Общие данные (начало)	
2	Общие данные (окончание)	
3	Крепь штанговая с набрызгбетоном. План	
4	Крепь штанговая с набрызгбетоном. Разрезы А-А...Н-Н, узел I	
5	Крепь штанговая со стальной сеткой и набрызгбетоном. План	
6	Крепь штанговая со стальной сеткой и набрызгбетоном. Разрезы А-А...Н-Н, узел I	
7	Крепь - монолитный бетон. План	
8	Крепь - монолитный. Разрезы А-А...Н-Н, узел I	
9	Яма стоповая. План; разрез Д-Д; узлы I, III, вид А	
10	Яма стоповая. Разрезы А-А...Г-Г, узел II	
11	Настилка рельсового пути на закруглении. План, разрез А-А, вид А	
12	Настилка рельсового пути на прямом участке. План; разрезы А-А, Б-Б, узел I	
13	Канавка водоотливная. Узел I, разрез А-А	
14	План расположения фундаментных болтов под оборудование	

Типовые проектные решения разработаны в соответствии с действующими нормами и правилами и предусматривают мероприятия, обеспечивающие взрывную, взрывопожарную и пожарную безопасность при эксплуатации сооружения.

Главный инженер проекта Топчий Ю.П.

Инв. № подл. | Подпись и дата | Взам. инв. №

Ведомость ссылочных и прилагаемых документов

Обозначение	Наименование	Примечание
	Прилагаемые документы	
7-01.01.0	Штанга	стр. 16
ТПР 403-3-075.86	Металлоконструкции и инвентарь	Альбом VII
ТПР 403-3-075.86	Спецификации оборудования	Альбом II, часть 2
ТПР 403-3-075.86	Ведомости потребности в материалах	Альбом III, часть 7
ТПР 403-3-075.86	Сметы	Альбом IV, часть 7
ТПР 403-3-073.86	Камеры разного назначения для рудников черной металлургии	Альбом III, часть 7
ТП 401-11-65.85	Горные выработки для осмотра, ремонта, испытания зарядной техники и опыта вагонов со взрывчатыми веществами (для массовых взрывов)	Альбом VII

Ведомость спецификаций

Лист	Наименование	Примечание
3	Спецификация к крепи штанговой с набрызгбетоном	
5	Спецификация к крепи штанговой со стальной сеткой и набрызгбетоном	
7	Спецификация к крепи монолитный бетон	
9	Спецификация к яме стоповой	
11	Спецификация к рельсовому пути на закруглении	
12	Спецификация к рельсовому пути на прямом участке	
13	Спецификация к канавке водоотливной	

1. Корректировка типового рабочего проекта „Подземные депо контактных электровозов для рудников черной металлургии" выполнена институтом „Кривбассгипроруда" на основании плана типового проектирования на 1985 год, утвержденного постановлением Госстроя СССР от 10.12.84г. N 204 и в соответствии с заданием на разработку, утвержденным Минчерметом СССР от 08.05.85г.

Типовые проектные решения разработаны с учетом требований ЕПБ, СНиП II-94-80, СНиП 1.02.01-85, инструкции СН 227-82, „Норм технологического проектирования" и другой нормативной документации.

Сметная документация составлена в нормах и ценах 1984г.

Технико-экономические показатели по видам крепи приведены в таблице 1.

Таблица 1

Виды крепи	Стоимость, тыс. руб.				Расход строительных материалов					Объем строительных, м³	Общая площадь, м²
	Общая стоимость	Строительно-монтажных работ	Оборудования	Экономия трудоемкости в %	Цемента	Арматуры, проволоки, гвоздей и т.п.	Стали, т	Стали, приведенная к ст. 3	Набрызгбетона, м³	Покрытия гидроизоляции, м²	
Штанговая с набрызгбетоном	57.01	47.40	9.61	9.42/1.69	13.77	4.10	3.66	3.96	18.29	21.77	1/10.69	27.78	8.9
Штанговая со стальной сеткой и набрызгбетоном	58.65	49.04	9.61	201.72	82.28	13.20	3.66	3.96	98.31	21.77	1/22.97	27.78	8.9
Монолитный бетон	66.79	57.18	9.61	1/18.04	54.06	54.55	1.57	1.61	—	223.90	1/60.39	27.78	8.9

2. В данном альбоме разработана камера текущего ремонта вагонеток ВГ9.0. Она состоит из камеры ремонта вагонеток, вспомогательных камер (сварочных работ, мастерской, инструментальной кладовой) и двух заездов. В заездах устанавливаются противопожарные двери.

Размеры камер, ниш и выработок определены габаритами размещаемого в них оборудования, а также величиной свободного прохода для людей и зазорами согласно требований ЕПБ.

Разметку лунок под площадку для ремонта крана необходимо выполнять по чертежам КМ.

Привязка камеры текущего ремонта вагонеток ВГ9.0 осуществляется проектировщиком непосредственно сопряжением её с откаточной выработкой.

В случае отнесения месторождения или его части, в которой предусматривается строительство камеры, к опасным по горным ударам, расстояние между осями камеры ремонта и откаточной выработки должно определяться расчётом в соответствии с требованиями „Инструкции по безопасному ведению горных работ на рудных и нерудных месторождениях, склонных к горным ударам" (ВНИМИ, г. Ленинград).

Проветривание камеры осуществляется за счет общешахтной депрессии.

Проветривание камеры сварочных работ предусмотрено 3 93941/26

Инв. №			
Согласов.	Пономарев		
ГПОО	Коменева		
Рук. гр.	Пономарев		
Гл. инж. пр.	Коменевич		08.86
Нач. отд.	Сова		08.86
ГИП	Топчий		
Н. контр.	Гилко		

Привязан

ТПР 403-3-075.86 Т-ГРС

Подземные депо контактных электровозов для рудников черной металлургии

Камера текущего ремонта вагонеток ВГ9.0

Стадия	Лист	Листов
РП	1	14

Общие данные (начало)

КРИВБАССПРОЕКТ г. Кривой Рог

Копировал Шаповалова Формат А2

смотрено с помощью вентилятора через вентиляционный восстающий. Восстающий в целях безопасности оборудуется перекрытием с проемом для вентиляционных труб.

Конструкция камер и выработок позволяет применять при их проходке высокопроизводительное горнопроходческое оборудование.

3. Форма поперечного сечения выработок и камер — сводчатая с вертикальными стенами. Такая форма принята согласно СНиП II-94-80 „Подземные горные выработки" и с учетом опыта строительства и эксплуатации их в соответствующих горногеологических условиях рудников Криввбасса.

4. Строительство камер текущего ремонта вагонеток следует предусматривать в породах с наиболее благоприятными горногеологическими условиями в местах, определяемых проектировщиком при конкретной привязке проекта.

В зависимости от категории устойчивости пород для крепления камер и выработок предусмотрены следующие виды крепи:

- штанговая с набрызгбетоном (I категория устойчивости пород);
- штанговая со стальной сеткой и набрызгбетоном (II категория устойчивости пород);
- монолитный бетон (II категория устойчивости пород).

4.1. Крепь штанговая с набрызгбетоном применяется в устойчивых (I категория) породах, где наблюдаются незначительные (до 20 мм) смещения на контуре поперечного сечения выработки за весь срок ее службы без крепи.

Железобетонные штанги, устанавливаемые в шахматном порядке, и набрызгбетон толщиной 50 мм обеспечивают надежное упрочнение приконтурного слоя. Расстояние между рядами штанг и между штангами в каждом ряду — 1000 мм.

Быстротвердеющий раствор для установки железобетонных штанг приготавливается из цемента марки 400, песка и воды в соотношении 1:2:0,5. Расход цементного раствора на 100 штанг длиной 1800 мм каждая — 0,21 м³.

4.2. Крепь штанговая со стальной сеткой и набрызгбетоном применяется в среднеустойчивых (II категория) породах, где наблюдаются смещения (свыше 20 до 100 мм) на контуре поперечного сечения выработки за весь срок её службы без крепи.

Железобетонные штанги, набрызгбетон толщиной 100 мм и металлическая сетка обеспечивают надежное укрепление массива.

При выполнении работ по креплению выработок штанги необходимо располагать во впадинах с целью обеспечения достаточного приближения металлической сетки к контуру выработки, но не ближе 50...70 мм. Установка штанг производится в том же порядке, что и при крепи штанговой с набрызгбетоном.

4.3. Крепь монолитный бетон применяется в среднеустойчивых (II категория) породах, где наблюдаются смещения (свыше 20 до 100 мм) на контуре поперечного сечения выработки за весь срок ее службы без крепи.

Толщина бетона стен и свода выработок принята 200 мм. При возведении бетонной крепи в закрепном пространстве не должно оставаться пустот. Их необходимо закладывать несгораемыми материалами.

5. Рельсовый путь разработан для колеи 750 мм с использованием рельсов типа Р33 и шпал деревянных.

Высота пути (от подошвы выработки до уровня головок рельсов) — 400 мм. Шпалы помещаются в балласт на 2/3 своей высоты.

В камере ремонта бетонный пол выполнен на уровне головок рельсов.

Устройство и эксплуатацию рельсовых путей следует производить согласно „Временной технологической инструкции по строительству и эксплуатации шахтных рельсовых путей и стрелочных переводов" (НИГРИ, г. Кривой Рог).

На уширении заезда предусмотрена установка одностороннего стрелочного перевода на колею 750 мм из рельсов типа Р33 (чертежи разработаны институтом Геотехнической механики АН УССР, г. Днепропетровск). Завод-изготовитель стрелочных переводов — Ленинский рудоремонтный объединения „Криввассрудоремонт".

6. При проходке камер и выработок поддержание их в безопасном состоянии достигается за счет систематического осмотра и контроля за состоянием боков и кровли.

Последовательность проходки и крепления выработок и камер должна определяться проектом производства работ.

7. Типовой проект разработан с учетом анализа патентных материалов. С целью ознакомления с новыми техническими решениями по вопросу конструктивных особенностей камер текущего ремонта вагонеток, их крепления и оборудования просмотрены патентные фонды институтов „Криввассгипроект" и НИГРИ с 1977 года. Технические решения проекта находятся на уровне современных достижений науки и техники.

9394/26

Разраб.	Пономарев			ТПР 403-3-075.86	7-ГРС
Пров.	Каменева			Подземные депо контактных электровозов для рудников черной металлургии	
Рук. гр.	Пономарев		05.86		
Гл. инж.	Матвейкин		06.86		
Нач. отд.	Сова			Камера текущего ремонта вагонеток ВГ 9,0	Стадия: РП; Лист: 2; Листов:
ГИП	Голчин				
Н. контр.	Гилко		06.86	Общие данные (окончание)	КРИВБАССПРОЕКТ г. Кривой Рог

Привязан

Инв. №

Альбом XI

Типовой проект 403-3-075.86

Инв. № подл. | Подп. и дата | Взам. инв. №

Копировал Шатовалова

Формат А2

Альбом XI

Типовой проект 403-3-075.86

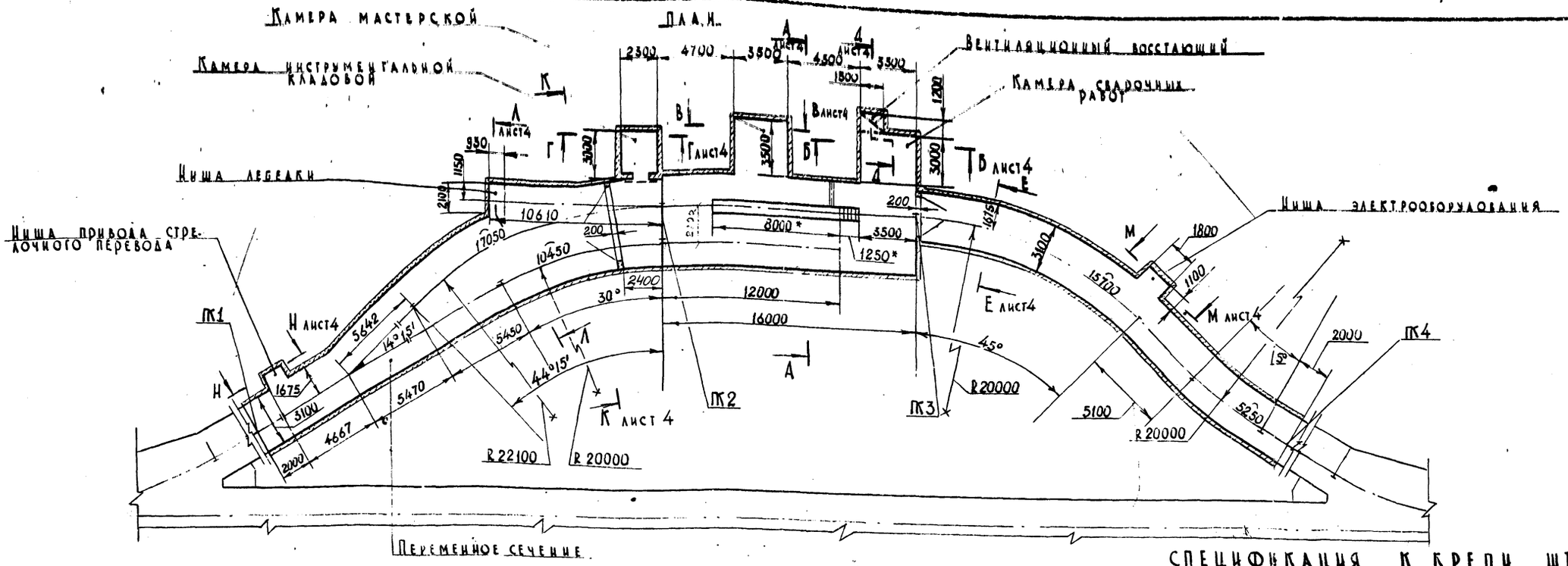

Профиль рельсового пути

Масштабы: верт. 1:50, гор. 1:200

Уклоны, ‰	0,0005	0,003	0,0058	
Расстояния, м	29,359	16,0	28,05	
Относительные отметки	0,000	+0,015	-0,033	-0,196
№№ пикетов	ПК1	ПК2	ПК3	ПК4

Объем работ

Наименование	Сечение м² в свету	Сечение м² в проходке	Длина, м	Выемка, м³	Набрызгбетон, м³ стен	Набрызгбетон, м³ свода	Бетон, м³ стен	Бетон, м³ пола	Бетон, м³ перемычки	Бетон, м³ фундамент перемычки	Штанга из железобетона кол., шт.	Штанга из железобетона масса, кг	Бурение шпуров под закладные части, м	Анкер с сечением ø 40 600 см², шт.	Водоотливная канавка, м	Рельсовый путь, м на прямом участке	Рельсовый путь, м на закруглении	Балласт, м³	Лесоматериалы, м³	Металлоконструкции, кг	Арматура, кг	Установка дверей, шт.	Побелка, м²	Бетонный трап, м³	Стрелочный перевод, шт.
Камера текущего ремонта вагонеток	34,58	37,57	16,10	604,9	9,00	5,78	0,10	7,72	—	—	138	637,56			18,3	18,15	—	21,12	—	—	—	—	302,3	—	—
Камера сварочных работ	9,48	10,21	3,00	30,6	0,83	0,71	—	1,05	—	—	14	64,70			—	—	—	—	—	—	—	—	30,2	—	—
Камера мастерской	9,48	10,21	3,50	35,7	1,14	0,83	—	1,22	—	—	14	64,70			—	—	—	—	—	—	—	—	38,4	—	—
Камера инструментальной кладовой	5,52	6,06	3,00	18,2	0,86	0,47	—	0,64	0,77	0,10	8	37,0			—	—	—	—	—	—	—	1	27,6	—	—
Ниша электрооборудования	3,99	4,45	1,10	4,9	0,40	0,13	—	0,20	—	—	3	13,86			—	—	—	—	—	—	—	—	10,5	—	—
Ниша лебедки	—	—	—	13,3	0,89	0,28	—	0,55	—	—	5	23,10			—	—	—	—	—	—	—	—	19,8	—	—
Ниша привода стрелочного перевода	3,64	3,9	1,00	3,9	0,36	0,13	—	0,17	—	—	3	13,86	450	9	—	—	—	—	—	—	—	—	9,3	—	—
Выработка (сеч. Е-Е)	9,47	9,86	34,67	341,8	7,42	7,15	—	—	0,82	0,12	142	656,04			34,67	9,10	20,95	13,84	—	2,244	—	1	288,5	3,15	—
Выработка (сеч. К-К)	17,40	17,90	11,22	200,8	2,24	3,50	—	—	1,43	0,21	78	360,36			11,22	—	22,50	5,50	—	—	—	1	137,2	1,01	—
Переменное сечение	—	—	10,92	151,6	2,33	3,00	—	—	—	—	60	277,20			10,92	5,45	5,05	4,20	—	—	—	—	104,6	0,98	1
Засечка вентиляционного восстающего	—	—	—	7,5	0,84	—	—	0,18	—	—	—	—			—	—	—	—	0,144	—	—	—	11,9	—	—
Смотровая яма	1,31	1,76	9,25	15,6	—	—	5,17	1,32	—	—	—	—			1,00	9,85	—	—	—	676,5	71,5	—	—	—	—
Итого	—	—	—	1428,8	26,31	21,38	5,27	13,05	3,02	0,43	465	2148,54	450	9	76,11	42,55	48,50	44,66	0,144	678,744	71,9	3	980,5	5,14	1

Спецификация к крепи штанговой с набрызгбетоном

Марка, поз.	Обозначение	Наименование	Кол.	Масса ед., кг	Примечание
1	7-ОК.010	Штанга	465	4,62	
2		Труба $\frac{40\times2\ ГОСТ\ 10704\text{-}76^*}{II\ \ ГОСТ\ 10705\text{-}80}$			
		ℓ=200	6	0,374	
		Пиломатериалы ГОСТ 24454-80			
3		200×40	0,072		м³
4		150×150	0,072		м³
5		Набрызгбетон марки 150	48,29		м³
6		Бетон марки 75	18,2		м³
7		Бетон марки 150	8,72		м³
		Гвозди К 3,5×90			
		ГОСТ 4028-63	0,14		кг

1* Размеры для справок.
2. В местах прокладки через перемычку труб и кабелей обеспечить герметичность.
3. Разметку шпуров для крепления подкранового пути см. чертежи КМ

5
3394/26

Привязан

Инв. №

Разраб.	Данилова		
Пров.	Камешев		
Рук. гр.	Пономарев		05.86
Гл. шахт.	Каменецкий		05.86
Нач. отд.	Сова		
Н. контр.	Гилко		06.86

ТПР 403-3-075.86 7-ГРС

Подземные депо контактных электровозов для рудников черной металлургии

Камера текущего ремонта вагонеток ВГ 9,0

Крепь штанговая с набрызгбетоном. План М1:50

Стадия	Лист	Листов
РП	3	

Кривбассгипрошахт г. Кривой Рог

Копировал

Формат А2

Подпись и дата

Инв. № подл.

Типовой проект 403-3-075.86 Альбом XI

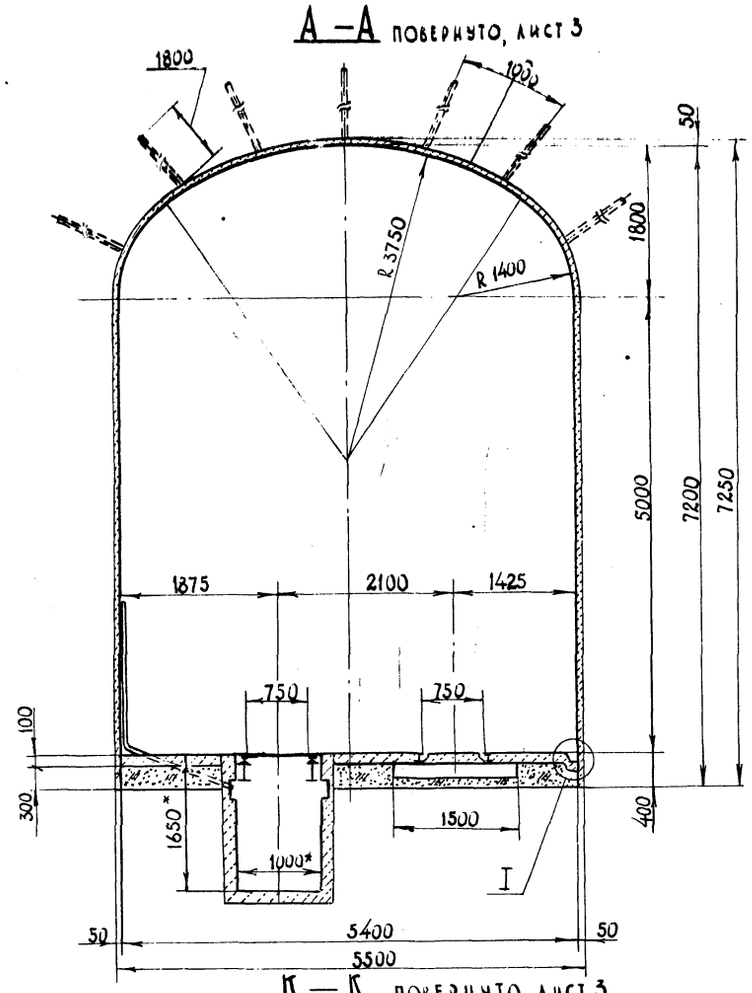

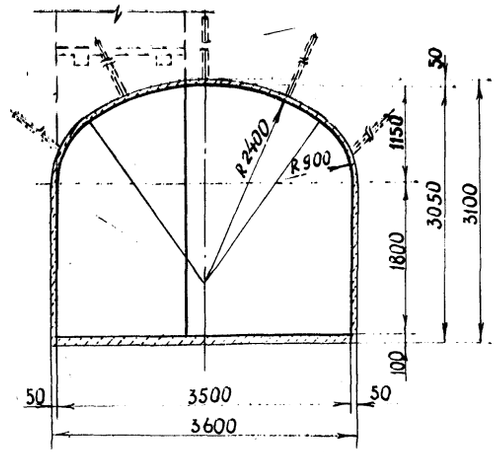

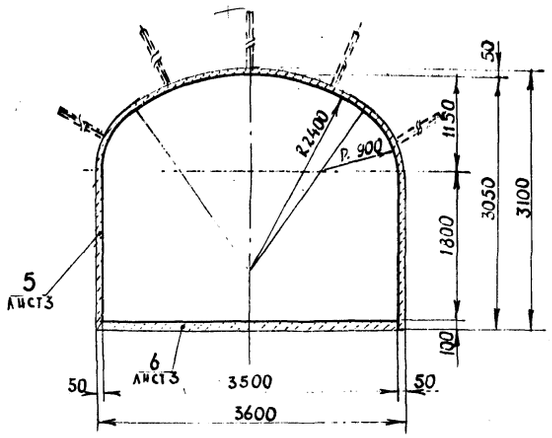

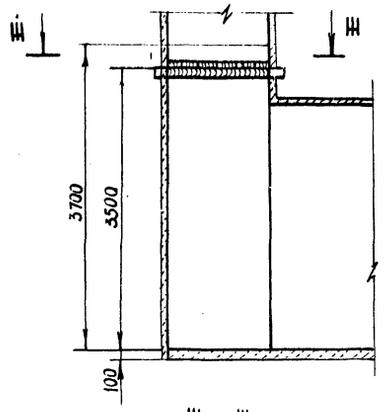

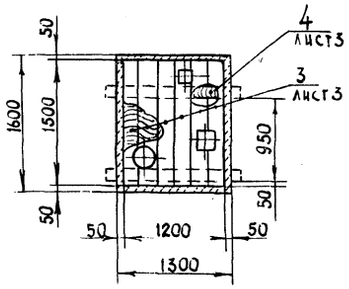

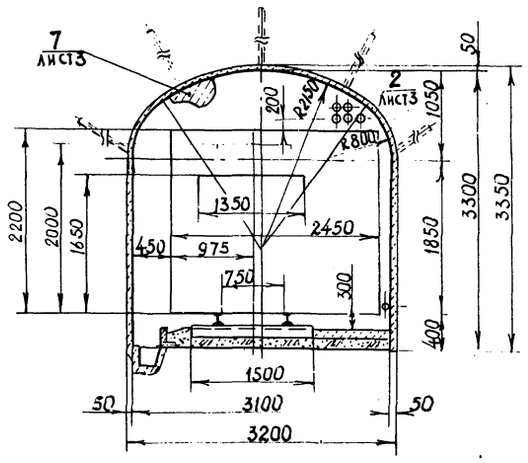

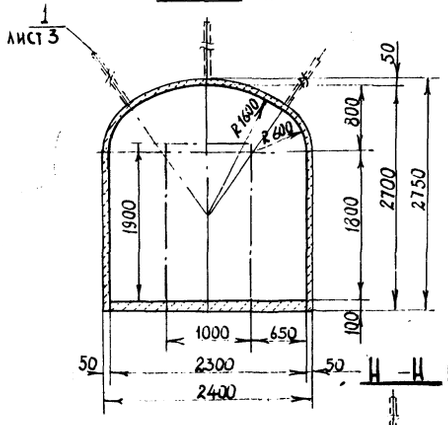

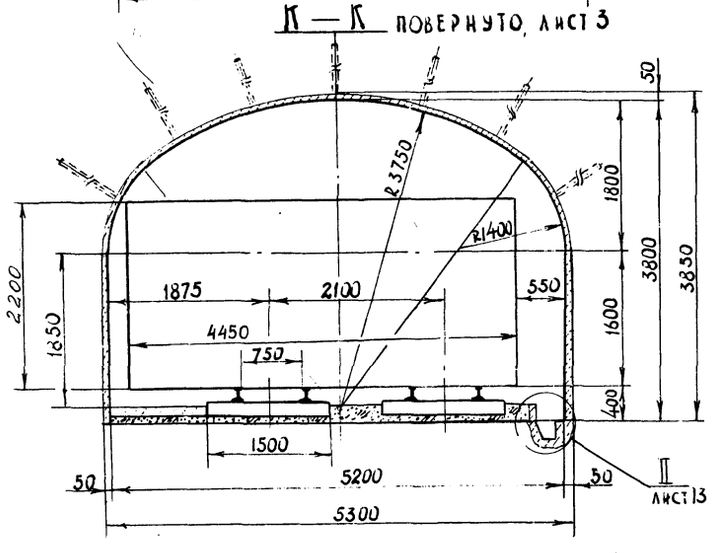

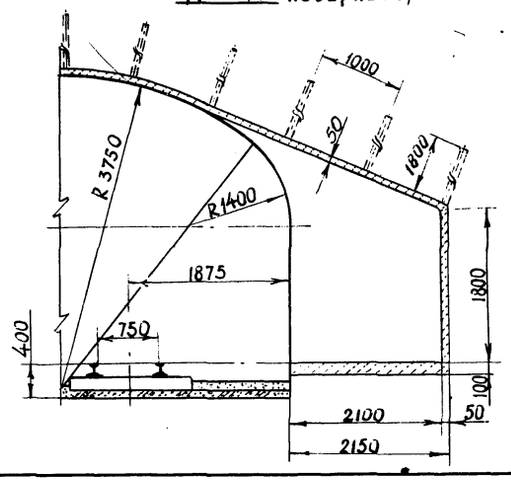

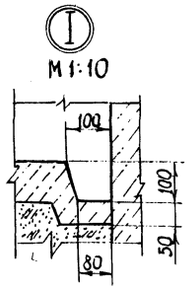

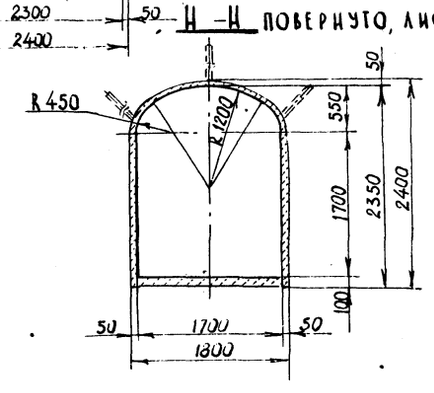

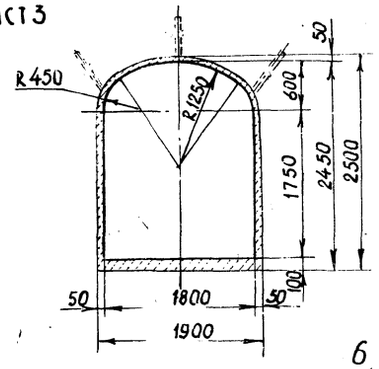

6
9394/26

Разраб.	Данилова			ТПР 403-3-075.86	7-ГРС
Пров.	Каменева			Подземные депо контактных электровозов для рудников черной металлургии	
Рук. гр.	Пономарев		05.86		
Гл. шахт.	Каменецкий		05.86		
Нач. отд.	Сова			Камера текущего ремонта вагонеток ВГ 9,0	Стадия: РП; Лист: 4; Листов:
Н. контр.	Гилко		06.86	Крепь штанговая с набрызгбетоном. Разрезы А-А...Н-Н, узел I М1:50	КРИВБАССПРОЕКТ г. Кривой Рог

Привязан

Инв. №

Инв. № подл. | Подп. и дата | Взам. инв. №

Копировал Фущуков

Формат А2

Альбом XI

Типовой проект 403-3-075.86

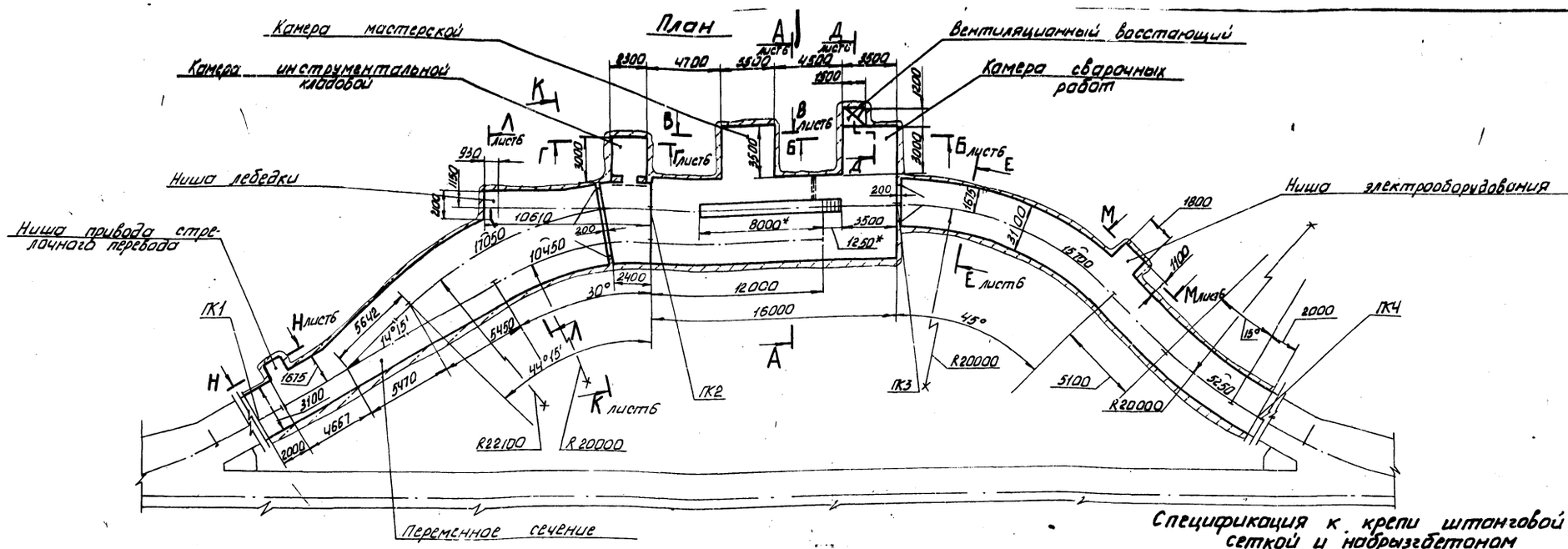

Профиль рельсового пути

Масштабы: верт. 1:50
гор. 1:200

Уклоны, ‰	0,0005	0,003	0,0058
Расстояния, м	29,359	16,0	28,05
Относительные отметки	0,000	+0,015	-0,033 -0,196
№№ пикетов	ПК1	ПК2	ПК3 ПК4

0,000

Объем работ

Наименование	Сечение, м² в свету	Сечение, м² в проходке	Длина, м	Выемка, м³	Набрызг-бетон, м³ стен	Набрызг-бетон, м³ свода	Набрызг-бетон, м³ грунта-лежнта	Бетон, м³ стен	Бетон, м³ пола	Бетон, м³ перемычки	Бетон, м³ анкерные стержни	Штангажем. изобетонной кол. шт.	Штангажем. изобетонной масса, кг	Сетка металлическая, м²	Бурение шпуров под анкерные стержни, м	Чужки сечением 60×60 см², шт.	Водоотливная канавка, м	Рельсовый путь, м на прямом участке	Рельсовый путь, м на скруглении	Балласт, м³	Материалы, м³	Металлоконструкции, кг	Арматура, кг	Стрелочный перевод, шт.	Установка зонтов, шт.	Побелка, м²	Бетонный отрыск, м³
Камера текущего ремонта вагонеток	34,58	38,51	16,2	623,9	18,11	11,19	0,26	0,10	7,72	—	—	138	637,56	120,0			18,3	18,15	—	21,12	—	—	—	—	—	308,3	—
Камера сварочных работ	9,48	10,67	3,0	32,0	1,72	1,36	0,08	—	1,05	—	—	14	64,7	14,4			—	—	—	—	—	—	—	—	—	30,2	—
Камера мастерской	9,48	10,67	3,5	37,3	2,31	1,98	0,10	—	1,22	—	—	14	64,7	16,8			—	—	—	—	—	—	—	—	—	38,4	—
Камера инструментальной кладовой	5,52	6,42	3,0	19,3	1,71	0,9	0,05	—	0,64	0,77	0,10	8	37,0	9,6			—	—	—	—	—	—	—	—	1	27,8	—
Ниша, электрооборудования	3,99	4,78	1,1	5,3	0,81	0,26	0,04	—	0,20	—	—	3	13,86	2,6			—	—	—	—	—	—	—	—	—	10,5	—
Ниша лебедки	—	—	—	13,7	1,84	0,56	0,07	—	0,55	—	—	5	23,1	5,5			—	—	—	—	—	—	—	—	—	19,8	—
Ниша привода стрелочного перевода	3,64	4,4	1,0	4,4	0,74	0,25	0,4	—	0,17	—	—	3	13,86	2,39	45	9	—	—	—	—	—	—	—	—	—	9,3	—
Засечка восстающего	—	—	—	8,1	1,69	—	0,04	—	0,18	—	—	—	—	—			—	—	—	—	0,144	—	—	—	—	11,9	—
Выработка (сеч. Е-Е)	9,47	10,32	34,67	357,1	14,8	13,9	0,66	—	—	0,82	0,12	142	656,04	147,3			34,51	9,1	20,95	13,84	—	2,244	—	—	1	288,5	3,15
Выработка (сеч. К-К)	17,4	18,46	11,22	206,8	3,56	7,46	0,17	—	—	1,43	0,21	78	360,4	79,0			11,22	—	22,5	5,5	—	—	—	—	1	137,2	1,01
Переменное сечение	—	—	10,92	157,1	4,64	5,83	0,22	—	—	—	—	60	277,2	61,7			10,92	5,45	5,05	4,2	—	—	—	1	—	104,6	0,98
Смотровая яма	1,31	1,76	9,25	15,6	—	—	—	5,17	1,32	—	—	—	—	—			1,0	9,85	—	—	—	676,5	71,9	—	—	—	—
Итого				1180,6	51,93	44,29	2,09	5,27	14,05	3,00	0,43	465	2148,4	459,89	45	9	76,11	42,55	48,5	44,66	0,144	678,74	71,9	1	3	980,5	5,14

Спецификация к крепи штанговой со стальной сеткой и набрызгбетоном

Марка, поз.	Обозначение	Наименование	Кол.	Масса ед., кг	Примечание
1	7-01.010	Штанга	465	4,62	
2		Сетка 100×50			
		ГОСТ 53126-80	1561,6		кг
3		Труба 40×2 ГОСТ 10704-76* / D ГОСТ 10705-80, L=200	6	0,374	
		Пиломатериалы ГОСТ 24454-80			
4		200×40	0,072		м³
5		150×150	0,072		м³
6		Набрызгбетон марки 150	38,31		м³
7		Бетон марки 75	18,2		м³
8		Бетон марки 150	8,72		м³
		Гвозди К3,5×90			
		ГОСТ 4028-63	0,141		кг

1.* Размеры для справок.
2. В местах прокладки через перемычку труб и кабелей обеспечить герметичность.
3. Разметку шпуров для крепления подкранового пути см. чертежи КМ

7
9394/26

Разраб.	Данилова			ТПР 403-3-075.86 7-ГРС
Пров.	Каменева			
Рук. гр.	Панамарев		05.86	Подземные дело контактных электровозов для рудников черной металлургии
Гл. спец.	Каменецкий		05.86	
Нач. отд.	Саба			Камера текущего ремонта вагонеток ВГ 9,0 — Стадия: РП; Лист: 5; Листов:
Н. контр.	Гилка		06.86	Крепь штанговая со стальной сеткой и набрызгбетоном. План М1:200 — КРИВБАССПРОЕКТ г. Кривой Рог

Привязан

Инв. №

Копировал Шевченко

формат А2

Альбом VI

Типовой проект 403-3-075.86

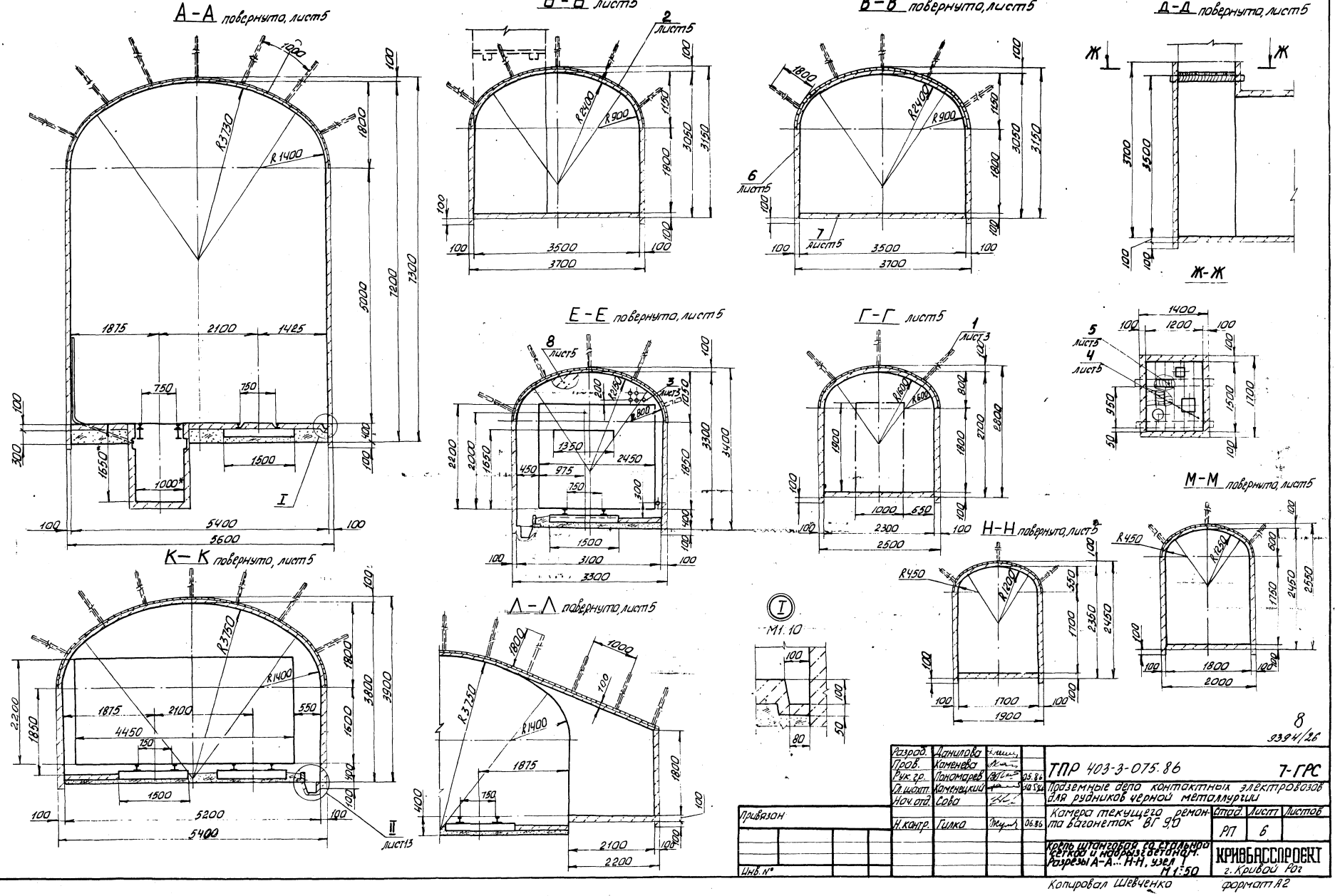

8

9394/26

Разраб.	Данилова			ТПР 403-3-075.86	7-ГРС
Пров.	Каменева			Подземные депо контактных электровозов для рудников черной металлургии	
Рук. гр.	Пономарев		05.86		
Гл. спец.	Каменецкий		05.86		
Нач. отд.	Сова			Камера текущего ремонта вагонеток ВГ 9,0	Стад. РП / Лист 6 / Листов
Н. контр.	Гилка		06.86	Крепь штанговая со стальной сеткой и набрызгбетоном. Разрезы А-А... Н-Н, узел I М 1:50	КРИВБАССПРОЕКТ г. Кривой Рог

Привязан

Инв. №

Копировал Шевченко

Формат А2

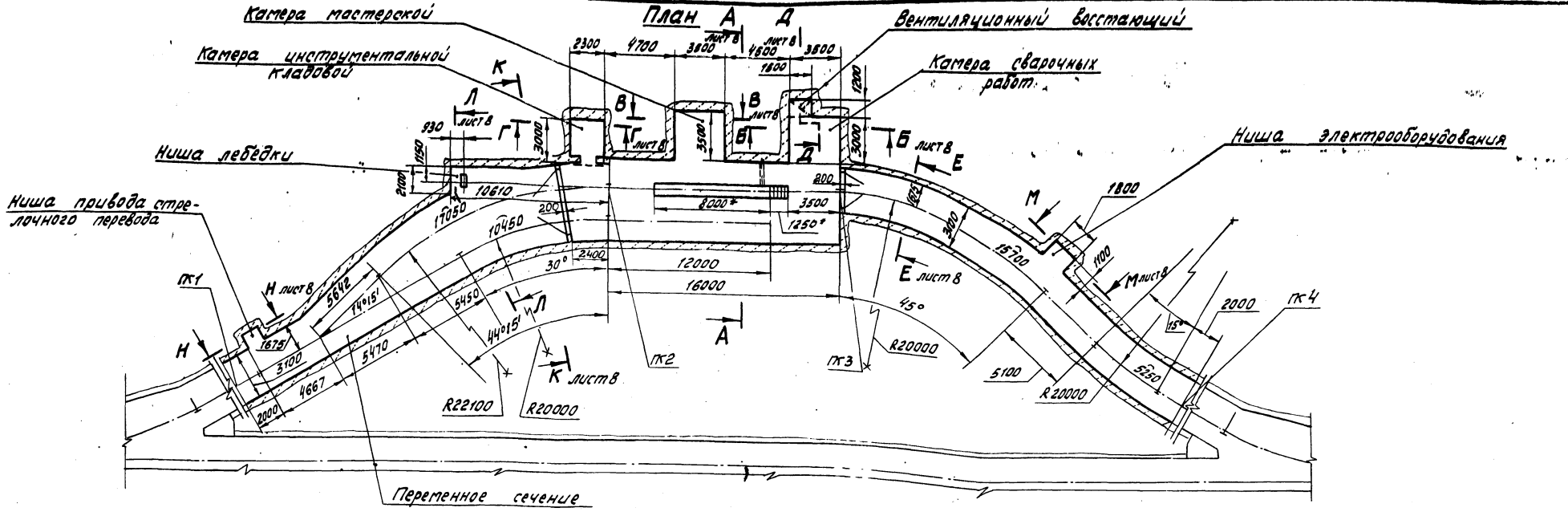

Профиль рельсового пути

Масштабы: верт. 1:50
гор. 1:200

Уклоны, ‰	0,0005	0,003	0,0058
Расстояния, м	29,359	16,0	28,05
Относительные отметки	0,000	+0,015	-0,033
N № пикетов	ГК1	ГК2	ГК3

0,000 −0,196 ГК4

Объем работ

Наименование	Сечение, м2 в свету	Сечение, м2 в проходке	Длина, м	Выемка, м³	Бетон, м³ стен	Бетон, м³ свода	Бетон, м³ фундамента	Бетон, м³ пола	Бетон, м³ перемычек	Бетон, м³ фундаментов стенки	Бурение шпуров под крепление, м	Анкеры с замком за вогнутостью, шт.	Водоотливная канавка, м	Рельсовый путь, м на прямом участке	Рельсовый путь, м на загруглениях	Балласт, м³	Материалы, м³	Металлоконструкции, кг	Арматура, кг	Стрелочный перевод, шт.	Установка обгонов, шт.	Побелка, м²	Штукатурка, м²	Железобетонная штанга: Кол., шт.	Железобетонная штанга: вес, кг
Камера текущего ремонта вагонеток	34,58	40,31	16,40	661,10	39,89	23,07	1,03	7,72	—	—			18,30	18,75	—	21,12	—	—	—	—	—	302,3	—	20	92,4
Камера сварочных работ	9,48	11,53	3,00	54,60	3,39	2,79	0,32	1,05	—	—			—	—	—	—	—	—	—	—	—	30,2	—	—	—
Камера мастерской	9,48	11,53	3,50	140,40	4,63	3,25	0,42	1,22	—	—			—	—	—	—	—	—	—	—	—	38,4	—	—	—
Камера инструментальной кладовой	5,52	7,14	3,00	21,40	3,43	1,88	0,33	0,64	0,77	0,10			—	—	—	—	—	—	—	—	1	27,8	—	—	—
Ниша электрооборудования	3,99	5,41	1,10	5,90	1,61	0,55	0,16	0,20	—	—			—	—	—	—	—	—	—	—	—	10,5	—	—	—
Ниша лебедки	—	—	—	14,50	3,87	1,09	0,29	0,55	—	—			—	—	—	—	—	—	—	—	—	19,8	—	—	—
Ниша привода стрелочного перевода	3,64	5,01	1,00	5,01	1,48	0,50	0,15	0,17	—	—	450	9	—	—	—	—	—	—	—	—	—	9,3	—	—	—
Засечка восстающего	—	—	—	9,30	3,38	—	0,16	0,18	—	—			—	—	—	—	0,144	—	—	—	—	11,9	—	—	—
Выработка сеч. Е-Е	9,47	11,20	34,50	388,87	28,54	28,62	2,62	—	0,82	0,12			34,67	9,10	20,95	13,84	—	3,244	—	—	1	288,3	3,15	—	—
Выработка сеч. К-К	17,40	19,56	11,22	219,10	7,10	13,81	0,69	—	1,43	0,21			11,22	—	22,50	5,50	—	—	—	—	1	137,2	1,01	—	—
Переменное сечение	13,44	15,38	10,92	168,0	9,28	11,93	0,87	—	—	—			10,92	5,45	5,05	4,20	—	—	—	1	—	104,6	0,98	—	—
Смотровая яма	1,31	1,76	9,25	15,60	5,17	—	—	1,32	—	—			1,00	9,85	—	—	—	676,50	71,9	—	—	—	—	—	—
Итого	—	—	—	1681,50	112,77	87,49	7,04	13,05	3,02	0,43	450	9	76,11	42,55	48,50	44,66	0,144	678,74	71,9	1	3	980,5	5,14	20	92,4

Спецификация к крепи-монолитный бетон

Марка, поз.	Обозначение	Наименование	Кол.	Масса ед., кг	Примечание
1	7-01.010	Штанга	20	4,62	
2		Труба 40х2 ГОСТ 10704-76* / Д ГОСТ 10705-80			
		ℓ=200	6	0,374	
		Пиломатериалы ГОСТ 24454-80			
3		200х40	0,072		м³
4		150х150	0,072		м³
5		Бетон марки 75	18,16		м³
6		Бетон марки 150	210,76		м³
		Гвозди К3,5х90			
		ГОСТ 4028-63	0,14		кг

1.* Размеры для справок.
2. В местах прокладки через перемычку труб и кабелей обеспечить герметичность.
3. Разметку шпуров для крепления подкранового пути см. чертежи КМ

9
9394/26

Разраб.	Данилова		
Пров.	Каменева		
Рук. гр.	Пономарев		05.86
Гл. инж.	Каменецкий		06.86
Нач. отд.	Сова		
Н. контр.	Гилко		06.86

Привязан

Инв. №

ТПР 403-3-075.86 **7-ГРС**

Подземные дело контактных электровозов для рудников черной металлургии

Камера текущего ремонта вагонеток ВГ 9,0

Стадия	Лист	Листов
РП	7	

Крепь-монолитный бетон. План М1:200

КРИВБАССПРОЕКТ г. Кривой Рог

Копировал Шаповалова Формат А2

Инв. № подл. | Подпись и дата | Взам. инв. №

Альбом VI

Типовой проект 403-3-075.86

А-А повернуто, лист 7

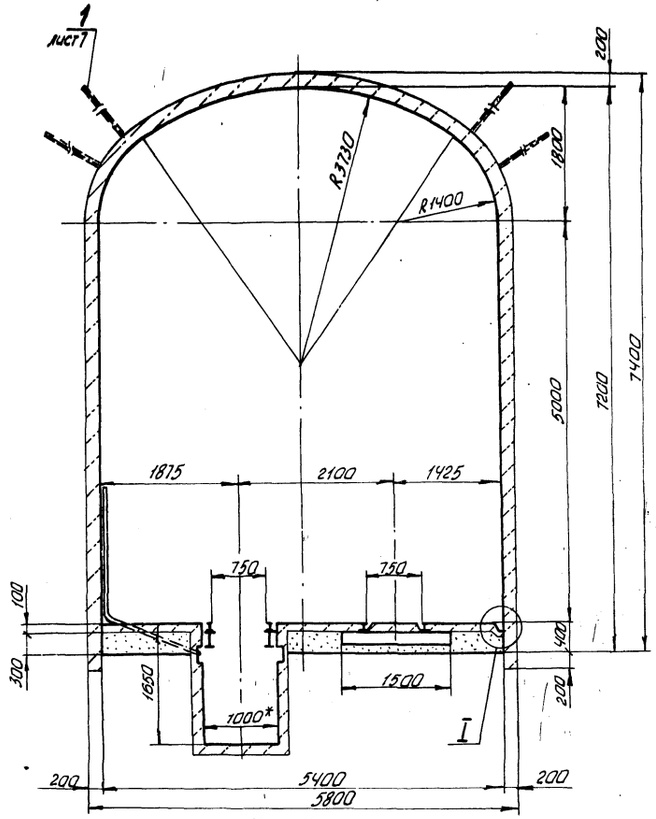

Б-Б лист 7

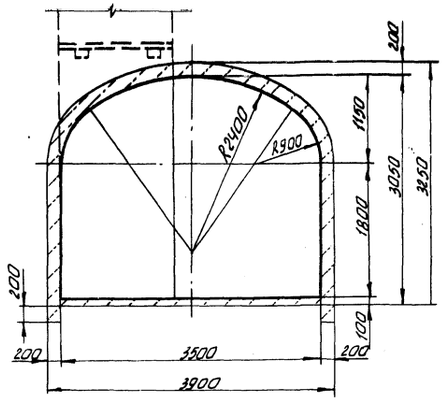

В-В повернуто, лист 7

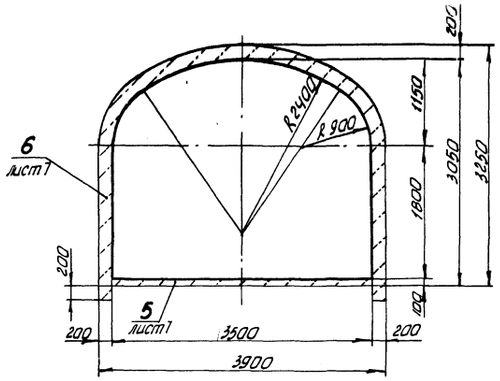

Д-Д повернуто, лист 7

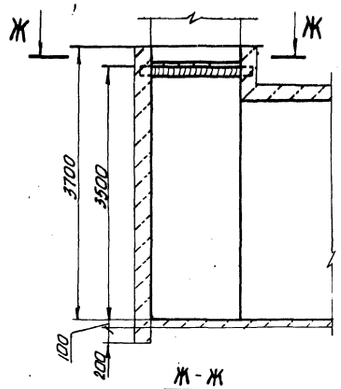

Ж-Ж

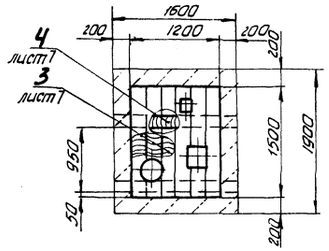

Е-Е повернуто, лист 7

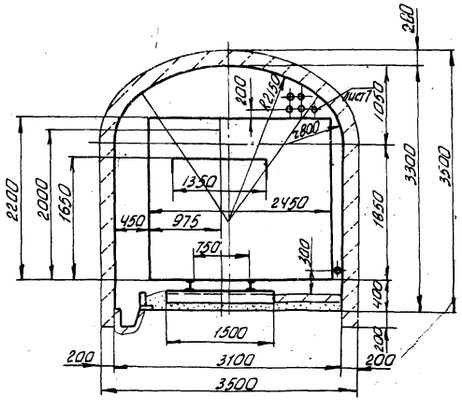

Г-Г лист 7

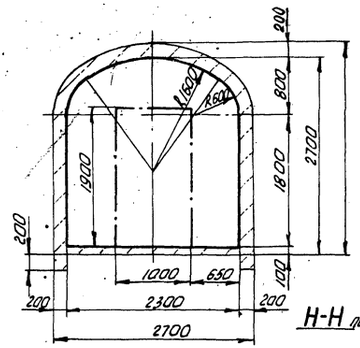

М-М повернуто, лист 7

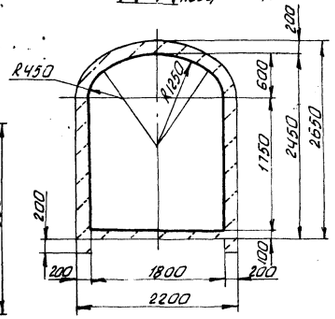

К-К повернуто, лист 7

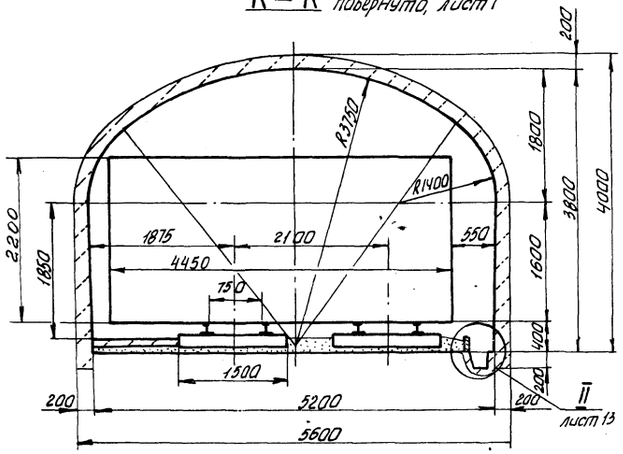

Л-Л повернуто, лист 7

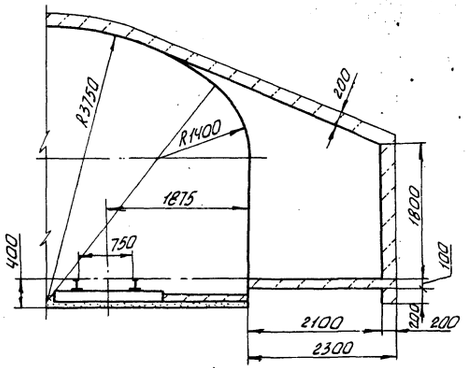

Н-Н повернуто, лист 7

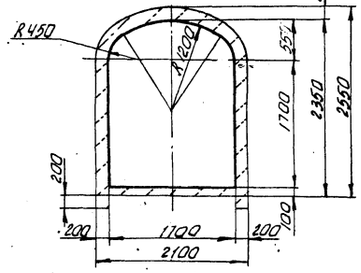

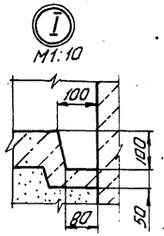

10

93.34/16

Разраб.	Данилова			ТПР 403-3-075.86	7-ГРС
Пров.	Каменева			Подземные депо контактных электровозов для рудников черной металлургии	
Рук. гр.	Пономарев		06.86		
Гл.инж.пр.	Каменецкий		06.86		
Нач. отд.	Сова			Камера текущего ремонта вагонеток ВГ-9,0	Стадия: РП; Лист: 8; Листов:
Привязан				Крепь - монолитный бетон. Разрезы А-А...Н-Н; узел I М1:50	КРИВБАССПРОЕКТ г. Кривой Рог
Н.контр.	Гилка		06.86		
Инв.№					

Копировал Шевченко

формат А2

Инв.№ подл. | Подп. и дата | Взам. инв.№

Альбом XI

Типовой проект 403-3-075.86

План

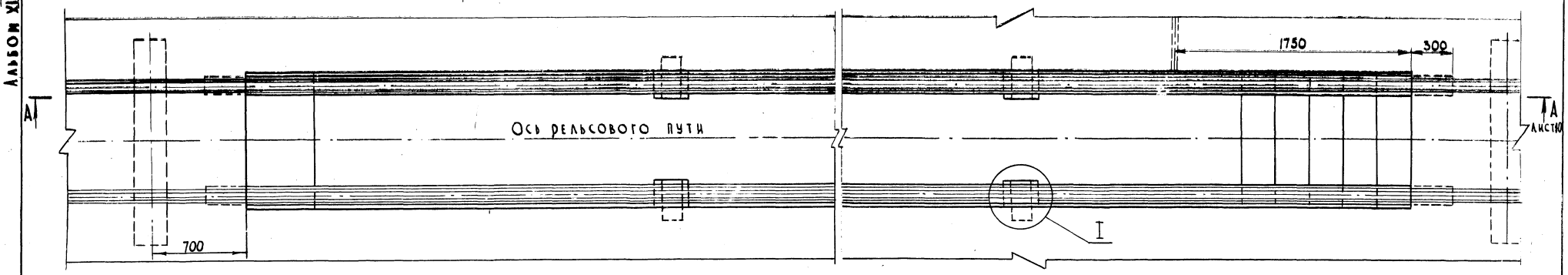

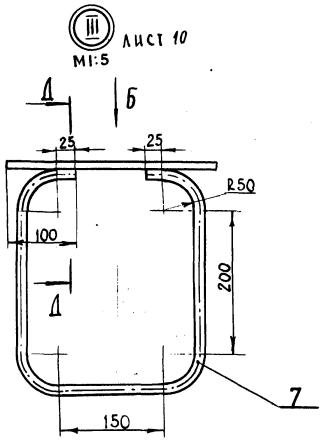

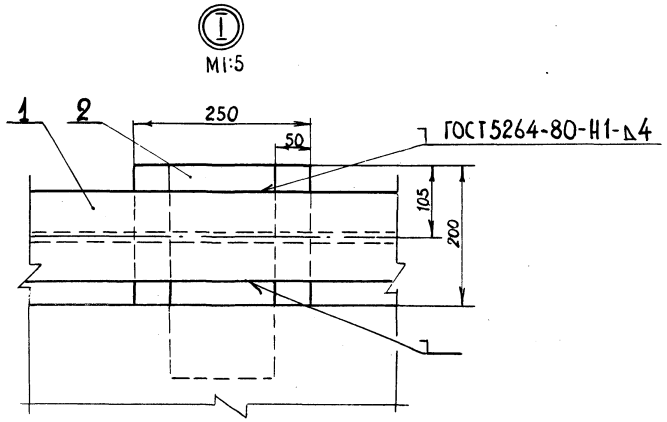

Вид Б

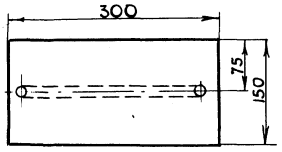

Д-Д
М1:2

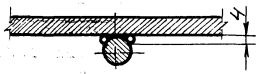

Спецификация к яме смотровой

Марка, поз.	Обозначение	Наименование	Кол.	Масса ед., кг	Примеч.
1		Двутавр $\frac{22^{а}\ ГОСТ\ 8239-72}{Ст3\ ГОСТ\ 535-79}$, ℓ=9850	2	323,1	
2		Полоса $\frac{А-2\ 10\times150\ ГОСТ\ 103-76}{Ст3\ ГОСТ\ 535-79}$, ℓ=300	4	3,5	
3		Труба $\frac{50\times2\ ГОСТ\ 10704-76*}{Ст3\ ГОСТ\ 10705-80}$, ℓ=250	8	0,6	
4		ℓ=3600	1	8,5	
		А-I-8 ГОСТ 5781-82*			
5**		ℓ=1040	32	0,4	
		А-II-16 ГОСТ 5781-82*			
6		ℓ=1400	24	2,2	
7**		ℓ=910	4	1,4	
8		Бетон марки 75	1,32		м³
9		Бетон марки 150	5,17		м³
		Проволока 3В-1 ГОСТ 6727-80	0,7		кг
		Электроды типа Э42 ГОСТ 9467-75	3,0		кг

1.* Размер для справок.
2.** Поз. 5,7 смотри ведомость деталей

Объем работ

Наименование	Сечение, м²		Длина, м	Выемка, м³	Бетон, м³		Водоотливная канавка, м	Металлоконструкции, кг	Арматура, кг
	в свету	в проходке			стен	пола			
Яма смотровая	1,31	1,76	9,25	15,6	5,17	1,32	1,0	676,5	71,9

Ведомость деталей

Поз.	Эскиз
5	200 — 320 (300) — 220
7	300 — 50 — 210 — 50 — 300

11
9394/26

Разраб.	Коростелев		ТПР 403-3-075.86 7-ГДС
Пров.	Каменева		
Рук. гр.	Пономарев	03.86	Подземные депо контактных электровозов для рудников черной металлургии
Гл. шахт.	Каменецкий	03.86	
Нач. отд.	Сова		Камера текущего ремонта вагонеток ВГ 9,0 — Стадия: РП; Лист: 9; Листов: 3
Н. контр.	Гилко	03.86	Яма смотровая. План; разрез Д-Д; узлы I, III; вид Б М 1:20 — Кривбасспроект г. Кривой Рог

Привязан

Инв. №

Копировал

Формат А2

Альбом XI

Типовой проект 403-3-075.86

А–А лист 9

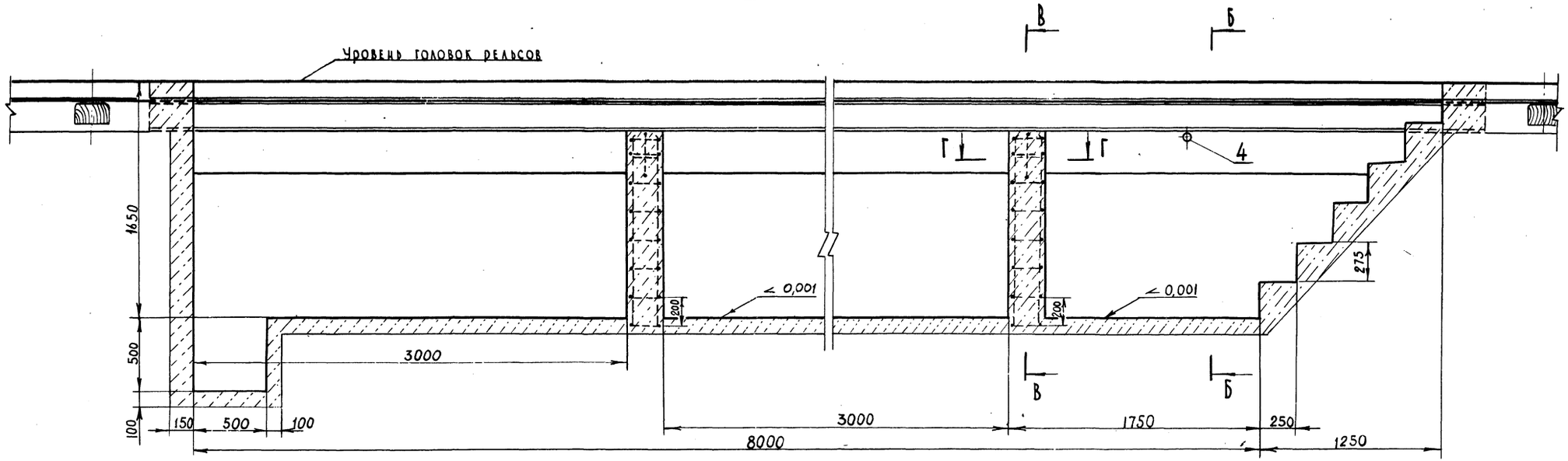

Б – Б

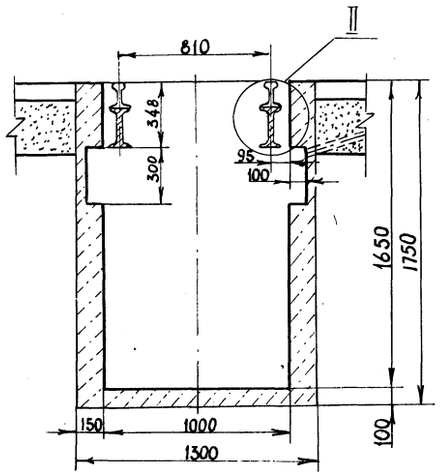

В – В

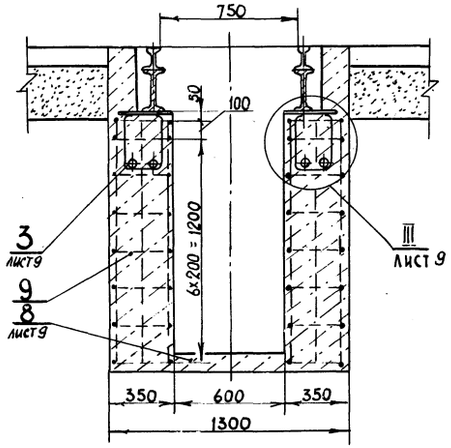

II
М1:5

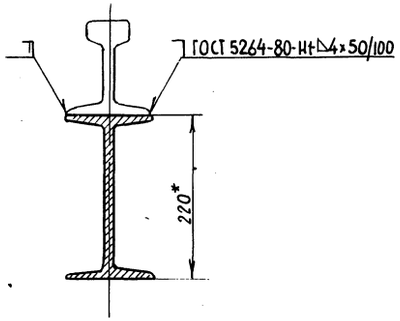

Г – Г
М1:5

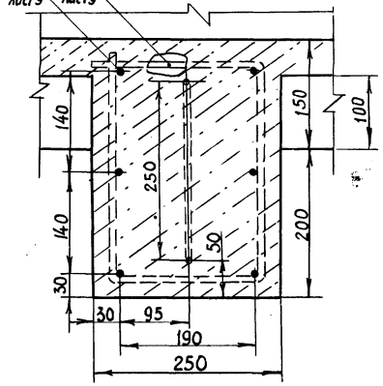

12
9394/26

Разраб.	Коростелева			ТПР 403-3-075.86	7-ГРС
Пров.	Каменева				
Рук. гр.	Пономарев		05.86	Подземные депо контактных электровозов для рудников черной металлургии	
Гл. шахт.	Каменецкий		05.86		
Нач. отд.	Сова			Камера текущего ремонта вагонеток ВГ 9,0	Стадия: РП; Лист: 10; Листов:
Н. контр.	Гилко		06.86	Яма смотровая. Разрез А-А, Г-Г, узел II М1:20	Кривбассгипроет г. Кривой Рог

Привязан

Инв. №

Подпись и дата | Взам. инв. №

Инв. № подл.

Копировал

Формат А2

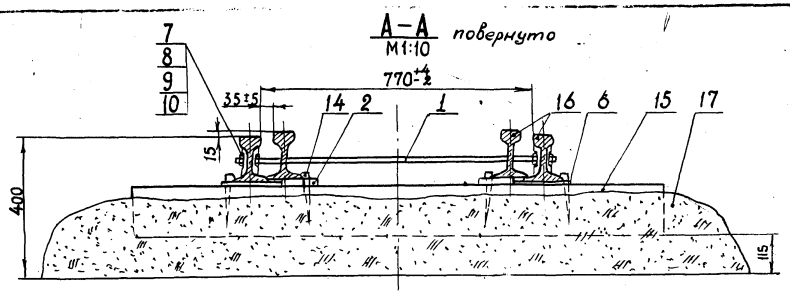

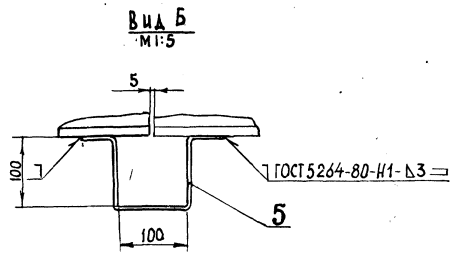

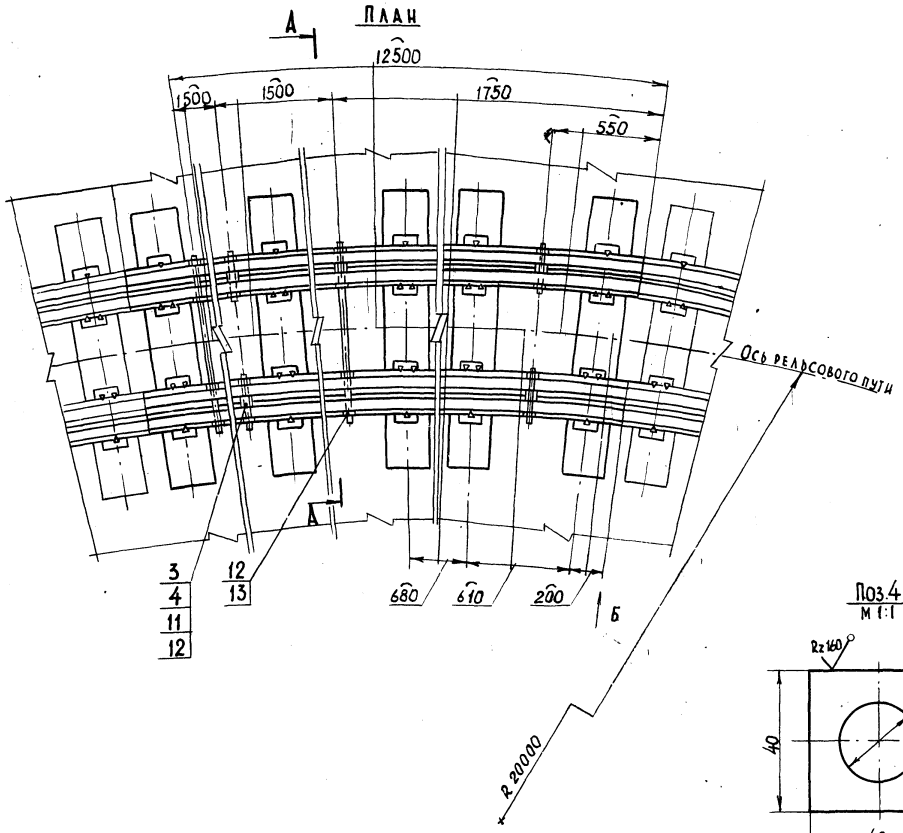

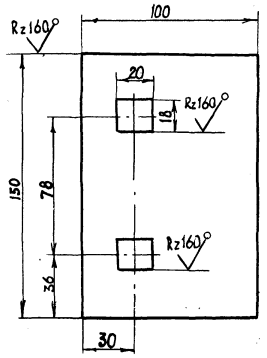

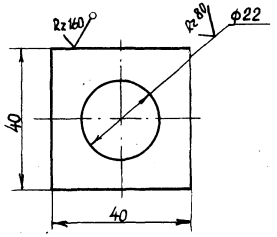

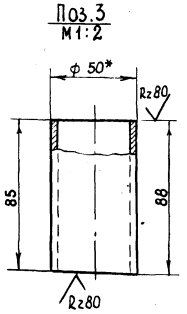

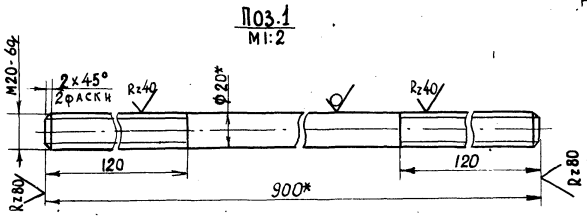

СПЕЦИФИКАЦИЯ РЕЛЬСОВОМУ ПУТИ НА ЗАКРУГЛЕНИИ

Марка поз.	Обозначение	Наименование	Кол.	Масса ед., кг	Примеч.
1		Круг $\frac{В\text{-}20\ ГОСТ\ 2590\text{-}71}{Ст\ 3\ ГОСТ\ 535\text{-}79}$, ℓ=900	4	2,200	
2		Лист $\frac{Б\text{-}20\ ГОСТ\ 19903\text{-}74}{Ст\ 3\ ГОСТ\ 535\text{-}79}$	38	2,240	
3		Труба $\frac{50\times5,5\ ГОСТ\ 10704\text{-}76}{Δ\ ГОСТ\ 10705\text{-}80}$, ℓ=88	8	0,520	
4		Лист $\frac{Б\text{-}6\ ГОСТ\ 19903\text{-}74}{Ст.\ 3\ ГОСТ\ 535\text{-}79}$	16	0,057	
5		Полоса $\frac{Б\text{-}24\times75\ ГОСТ\ 103\text{-}76}{Ст\ 3\ ГОСТ\ 535\text{-}79}$, ℓ=400	2	0,942	
6		Подкладка ГОСТ 7637-55	38	3,020	
7		Накладка Р33	8	12,430	
8		Болт М22×135.8.8 ГОСТ 11530-76	24	0,448	
9		Гайка М22 ГОСТ 11532-76	24	0,152	
10		Шайба 22 ГОСТ 19115-73	24	0,049	
11		Болт М20×160.58 ГОСТ 5915-70	8	0,466	
12		Гайка М20.6 ГОСТ 5915-70	24	0,063	
13		Шайба 20 ГОСТ 10906-78	16	0,059	
14		Костыль 14×14 ГОСТ 8143-76	114	0,200	
15		Шпалы пропитанные 1Б ГОСТ 8999-75	19		
16		Рельс Р33-ТУ14-2-190-75	50		м
17		Щебень 25...40	4,5		$м^3$
		Электроды типа Э42 ГОСТ 9467-75	0,01		кг

1* Размеры для справок.
2. Неуказанные предельные отклонения размеров $\pm\frac{IT14}{2}$
3. Отверстия для стяжек сверлить по месту.

13
9394/26

Разраб.	Коростелев			ТПР 403-3-075.86 7-ГРС
Провер.	Каменева			Подземные депо контактных электровозов для рудников черной металлургии
Рук. гр.	Пономарев		05.86	Камера текущего ремонта вагонеток ВГ9,0
Гл. шахт	Каменецкий		05.86	Стадия РП · Лист 11 · Листов
Нач. отд.	Сова			Насыпка рельсового пути на закруглении. План, разрез А-А, З-Д Б М1:20
Н. контр.	Гилко		06.86	КривбассПроект г. Кривой Рог

Привязан

Инв. №

Копировал

Формат А2

Альбом XI

Типовой проект 403-3-075.86

Инв. № подл. | Подпись и дата | Взам. инв. №

Альбом XI

Типовой проект 403-3-075.86

А – А

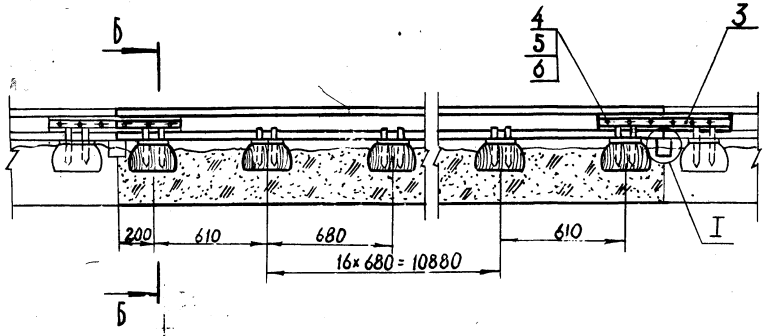

План

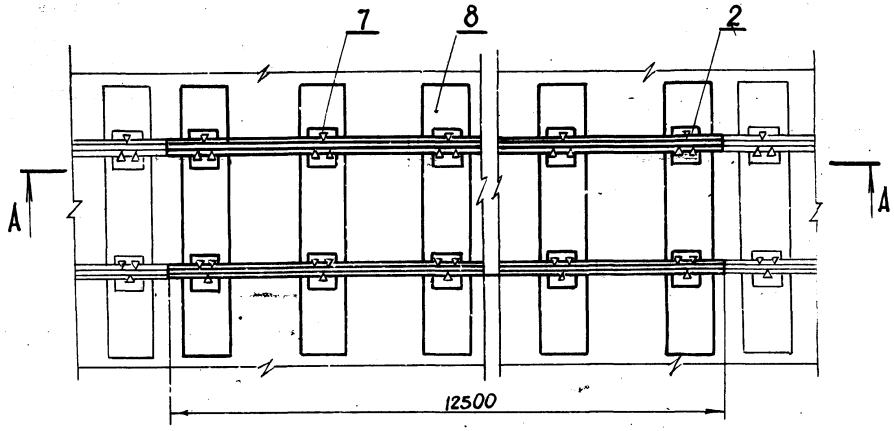

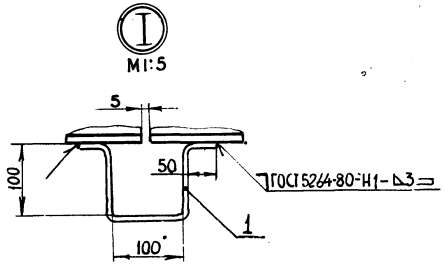

Б – Б

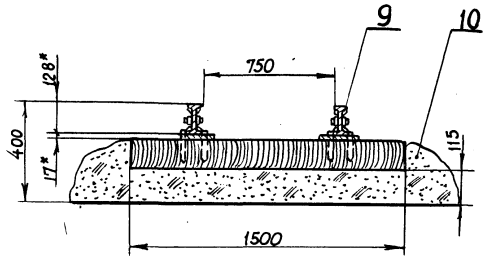

Спецификация к рельсовому пути на прямом участке

Марка, поз.	Обозначение	Наименование	Кол.	Масса ед., кг	Примечание
1		Полоса $\frac{Б\text{-}2\ 4\times75\ ГОСТ\ 103\text{-}76}{Ст5кп\ ГОСТ\ 535\text{-}79^*}$ ℓ=400	2	0,942	
2		Подкладка ГОСТ 7637-55	38	3,020	
3		Накладка Р-33	4	12,430	
4		Болт М22×135.8.8 ГОСТ 11530-76	12	0,448	
5		Гайка 2М22 ГОСТ 11532-76	12	0,152	
6		Шайба 22 ГОСТ 19115-73	12	0,049	
7		Костыль 14×14 ГОСТ 8143-76	114	0,200	
8		Шпалы пропитанные 1Б ГОСТ 8933-75	19		
9		Рельс Р-33 ТУ 14-2-190-75	25		м
10		Щебень 25...40	4,5		$м^3$
		Электроды типа Э42 ГОСТ 9467-75	0,01		кг

*Размеры для справок

14
9394/26

Разраб.	Ткаченко			ТПР 403-3-075.86 — 7-ГРС
Пров.	Туркина			
Рук. гр.	Пономарев		05.86	Подземные депо контактных электровозов для рудников черной металлургии
Гл. спец.	Каменецкий		05.86	
Нач. отд.	Сова			Камера текущего ремонта вагонеток ВГ 9,0 — Стадия: РП; Лист: 12; Листов:
Н. контр.	Гилко		06.86	Настилка рельсового пути на прямом участке. План; разрезы А-А, Б-Б; узел I М1:20 — Криввасгипроект, г. Кривой Рог

Привязан

Инв. №

Копировал

Формат А2

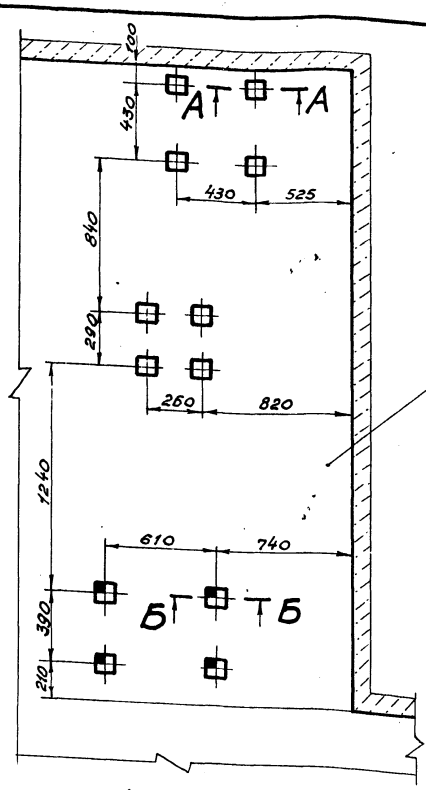

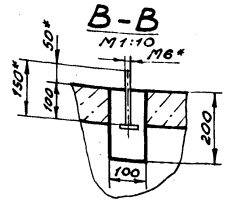

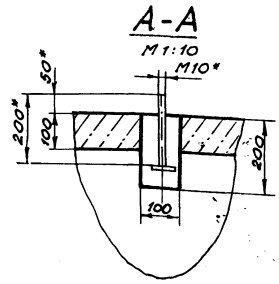

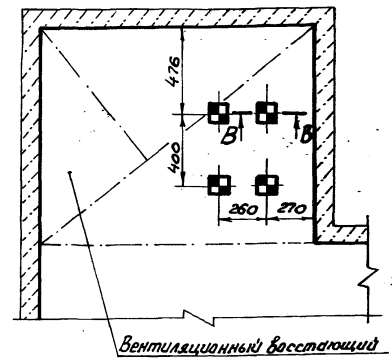

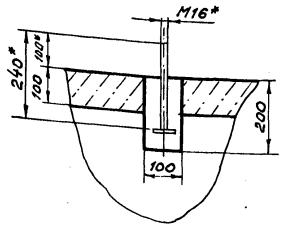

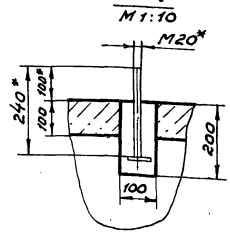

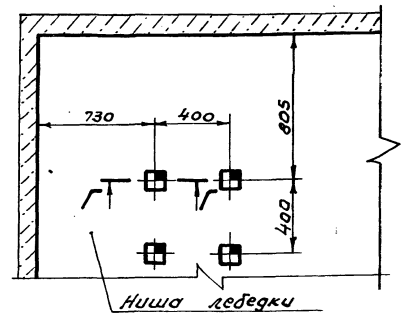

*Размеры для справок

Условные обозначения:

- Шанцы для болтов М10
- Шанцы для болтов М16
- Шанцы для болтов М16
- Шанцы для болтов М20

Разраб.	Коростелев			ТП	7-ГРС
Пров.	Каменева			Подземные депо контактных электровозов для рудников черной металлургии	
Рук. гр.	Пономарев		05.86		
Гл. шахт.	Каменецкий		05.86		
Нач. отд.	Сова			Камера текущего ремонта вагонеток ВГ9,0	Стадия: РП; Лист: 14; Листов:
Н. контр.	Гилко		06.86	План расположения фундаментных болтов под оборудование М1:20	КРИВБАССПРОЕКТ г. Кривой Рог

Привязан

Инв. №

Инв. № подл. | Подпись и дата | Взам. инв. №

Формат А2

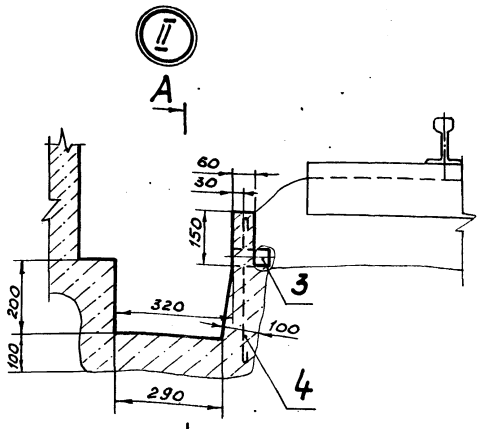

А-А

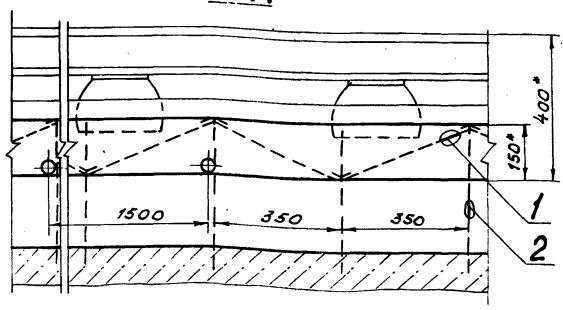

Ведомость деталей

Поз.	Эскиз
1	50 400 50

Спецификация к канавке водоотливной

Марка, поз.	Обозначение	Наименование	Кол.	Масса ед., кг	Примеч.
1**		А-I-6 ГОСТ 5781-82, ℓ=500	3	0,11	
2		А-II-8 ГОСТ 5781-82, ℓ=300	3	0,12	
3		Труба 50×2 ГОСТ 10704-76 / Д ГОСТ 10705-80, ℓ=100	1	0,24	
4		Бетон марки 150	0,09		м³

** Поз 1 смотри ведомость деталей

1. * Размеры для справок.
2. Данный лист рассматривать с листами 4, 6, 8
3. Сечение канавки в свету 0,06 м².
4. Сечение канавки в проходке 0,15 м².
5. Спецификация дана на 1 м канавки

15

9394/26

Разраб.	Коростелев			ТПР 403-3-075.86	7-ГРС
Пров.	Каменева			Подземные депо контактных электровозов для рудников черной металлургии	
Рук. гр.	Пономарев		05.86		
Гл. шахт.	Каменецкий		05.86		
Нач. отд.	Сова			Камера текущего ремонта вагонеток ВГ9,0	Стадия: РП; Лист: 13; Листов:
Н. контр.	Гилко		06.86	Канавка водоотливная. Узел II, разрез А-А М1:10	КРИВБАССПРОЕКТ г. Кривой Рог

Привязан

Инв. №

Инв. № подл. | Подпись и дата | Взам. инв. №

Копировал. Янько

Формат А2

7-01.011

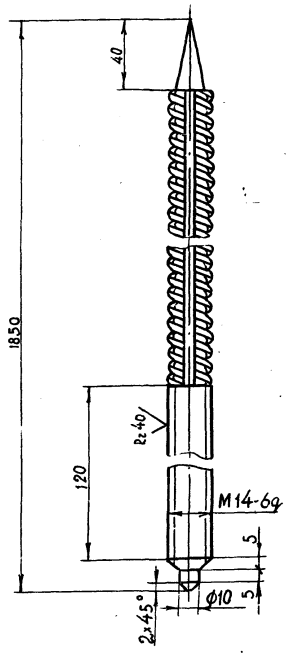

Неуказанные предельные отклонения размеров $\pm \frac{IT14}{2}$

Изм.	Лист	№ докум.	Подп.	Дата	ТП 7 01.011			
Разраб.		Ткаченко			Стержень	Лит. И	Масса 2,90	Масштаб 1:2
Пров.		Туркина				Лист	Листов 1	
Рук. гр.		Пономарев		05.86				
Н. контр.		Гилко		05.86	А-II-16 ГОСТ 5781-82	Кривбассспроект г. Кривой Рог		

Формат А4

7-01.012

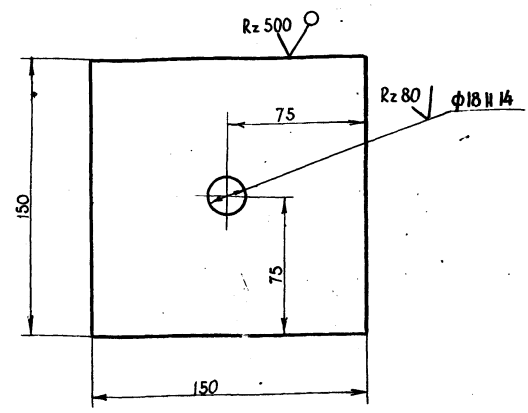

Неуказанные предельные отклонения размеров $\pm \frac{IT14}{2}$

Изм.	Лист	№ докум.	Подп.	Дата	ТП 7-01.012			
Разраб.		Ткаченко			Плита опорная	Лит. И	Масса 1,70	Масштаб 1:2
Пров.		Туркина				Лист	Листов 1	
Рук. гр.		Пономарев		05.86				
Н. контр.		Гилко		05.86	Лист Б-10 ГОСТ 19903-74* / Ст3 ГОСТ 14637-79	Кривбассспроект г. Кривой Рог		

Формат А4

7-01.010СБ

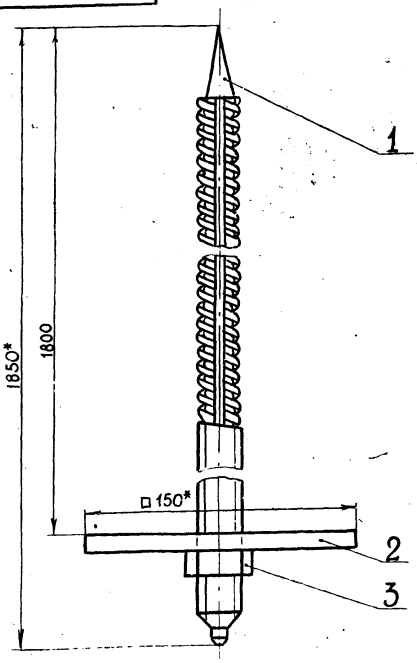

*Размеры для справок

Изм.	Лист	№ докум.	Подп.	Дата	ТП 7-01.010СБ			
Разраб.		Ткаченко			Штанга	Лит. И	Масса 4,62	Масштаб 1:2
Пров.		Туркина			Сборочный чертеж	Лист	Листов 1	
Рук. гр.		Пономарев		05.86				
Гл. шахт.		Каменецкий						
Н. контр.		Гилко				Кривбассспроект г. Кривой Рог		

Формат А4

Формат	Зона	Поз.	Обозначение	Наименование	Кол.	Примечание
				Документация		
А4			7-01.010СБ	Сборочный чертеж		
				Детали		
А4		1	7-01.011	Стержень	1	
А4		2	7-01.012	Плита опорная		
				Стандартные изделия		
		3		Гайка М14.4 ГОСТ 5915-70*	1	

16

9394/26

Изм.	Лист	№ докум.	Подп.	Дата	ТПР 403-3-075.86 7-01.010			
Разраб.		Ткаченко			Штанга	Лит. И	Лист	Листов 1
Пров.		Туркина				Кривбассспроект г. Кривой Рог		
Рук. гр.		Пономарев		05.86				
Гл. шахт.		Каменецкий		05.86				
Н. контр.		Гилко						

Копировал

Формат А4

Ведомость рабочих чертежей основного комплекта ТХ

Лист	Наименование	Примечание
1	Общие данные.	
2	Схема расположения. Разрезы: А-А, Б-Б. М 1:100.	
3	План расположения технологического оборудования. М 1:50.	
4	Разрезы: А-А. Б-Б. М1:50.	
5	Разрез В-В. План фундаментных болтов под оборудование. План фундаментных болтов под лебедку. М1:20.	
6	Спецификация (начало)	
7	Спецификация (окончание)	
8	Разводка трубопровода сжатого воздуха. План. Разрез А-А.	
9	Установка аспирационная местная. План. Разрезы: Б-Б, В-В, Г-Г, М 1:10.	
10	Установка аспирационная местная. Разрезы: А-А, Д-Д, Е-Е, Ж-Ж, И-И. М1:10.	
11	Установка аспирационная ванны для мойки деталей. План. Вид В. Разрезы: А-А, Б-Б, Е-Е	
12	Установка аспирационная ванны для мойки деталей. Вид Г. Разрезы: Д-Д, Ж-Ж, И-И. План расположения фундаментных болтов под вентилятор.	
13	Установка аспирационная стола сварщика. План. Разрезы: А-А, ..., Е-Е.	
14	Устройства для крепления гибкого токоподвода. Вид А. Разрезы: Б-Б, В-В.	
15	Устройство для крепления гибкого токоподвода. Выносные элементы I, II, III.	

Ведомость ссылочных и прилагаемых документов

Обозначение	Наименование	Примечание
	Прилагаемые документы.	
ТПР 403-3-075.86	Металлоконструкции и инвентарь	Альбом VII
ТП 401-11-65.85	Металлоконструкции и инвентарь	Альбом VI, VII
ТПР 403-3-073.86	Металлоконструкции и инвентарь	Альбом III
ТПР 403-3-075.86	Ведомости потребности в материалах	Альбом III.4.7
ТПР 403-3-075.86	Сметы	Альбом IV.4.7
ТПР 403-3-075.86	Спецификации оборудования. Часть II.	Альбом II.4.2

Ведомость спецификаций

Лист	Наименование	Примечание
8	Спецификация разводки трубопроводов.	
9	Спецификация установки аспирационной местной.	
12	Спецификация установки аспирационной ванны для мойки деталей.	
13	Спецификация установки аспирационной стола сварщика.	
15	Спецификация крепления гибкого токоподвода.	

1. Метод ремонта принять агрегатно-узловой.
2. В подземной камере выполнять осмотры и 60% текущих ремонтов вагонеток. Остальные объемы выполнять в ремонтно-механических мастерских на поверхности.
3. Режим работы камеры: количество рабочих дней в году - 260; количество смен в сутки - 2; продолжительность смены, часов - 6.
4. В подземной камере производить ремонт не менее 98 вагонеток. При этом годовой объем ремонтных работ должен составлять 11069 человеко-часов.
5. Объем работ, указанный в пункте 4, должны выполнять 6 рабочих (штат явочный).

Альбом XI

Типовой проект 403-3-075.86

Типовой проект разработан в соответствии с действующими нормами и правилами и предусматривает мероприятия, обеспечивающие взрывную, взрывопожарную и пожарную безопасность при эксплуатации сооружения.
Гл. инженер проекта Топчий

17
9394/86

Привязан

Инв. №

Разраб.	Абдеева		
Пров.	Пархомова		
Рук. гр.	Литченко		
Гл. спец.	Кучов		
Нач. отд.	Петренко		01.86
ГИП	Топчий		
Н. контр.	Гилко		

ТПР 403-3-075.86 — 7-ТХ

Подземные депо контактных электровозов для рудников черной металлургии

Камера текущего ремонта вагонеток ВГ 9,0	Стадия	Лист	Листов
	РП	1	15

Общие данные

КРИВБАССПРОЕКТ г. Кривой Рог

Копировал Шевченко

Формат А2

Альбом VI

Типовой проект 403-3-075.86.

Схема расположения

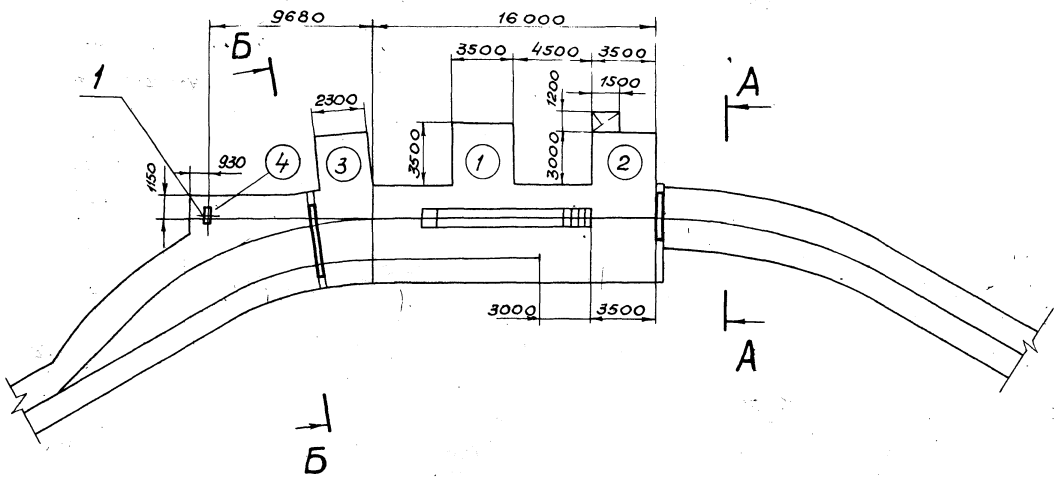

Б-Б
М1:50

А-А
М1:50

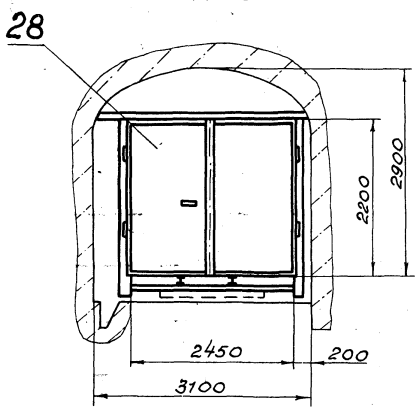

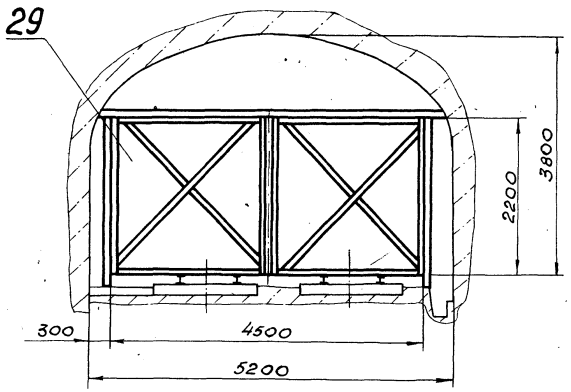

Экспликация

Номер по плану	Наименование
1	Камера мастерской
2	Камера сварочных работ
3	Камера инструментальной кладовой
4	Ниша лебедки

18
3324/26

Разраб.	Авдеева			ТПР 403-3-075.86	7-ТХ
Провер.	Порхаменко			Подземные депо контактных электровозов для рудников черной металлургии	
Рук. гр.	Титченко				
Гл. спец.	Куцый				
Нач.отд.	Петренко		15.86	Камера текущего ремонта вагонеток ВГ9.0	Стадия: РП; Лист: 2; Листов:
ГИП	Топчий				
Н.контр.	Гилко			Схема расположения. Разрезы: А-А, Б-Б М 1:100	КРИВБАССПРОЕКТ г. Кривой Рог

Привязан

Инв. №

Инв. № подл. | Подпись и дата | Взам. инв. №

Копировал. Янько

Формат А2

Альбом XI

Типовой проект 403-3-075.86

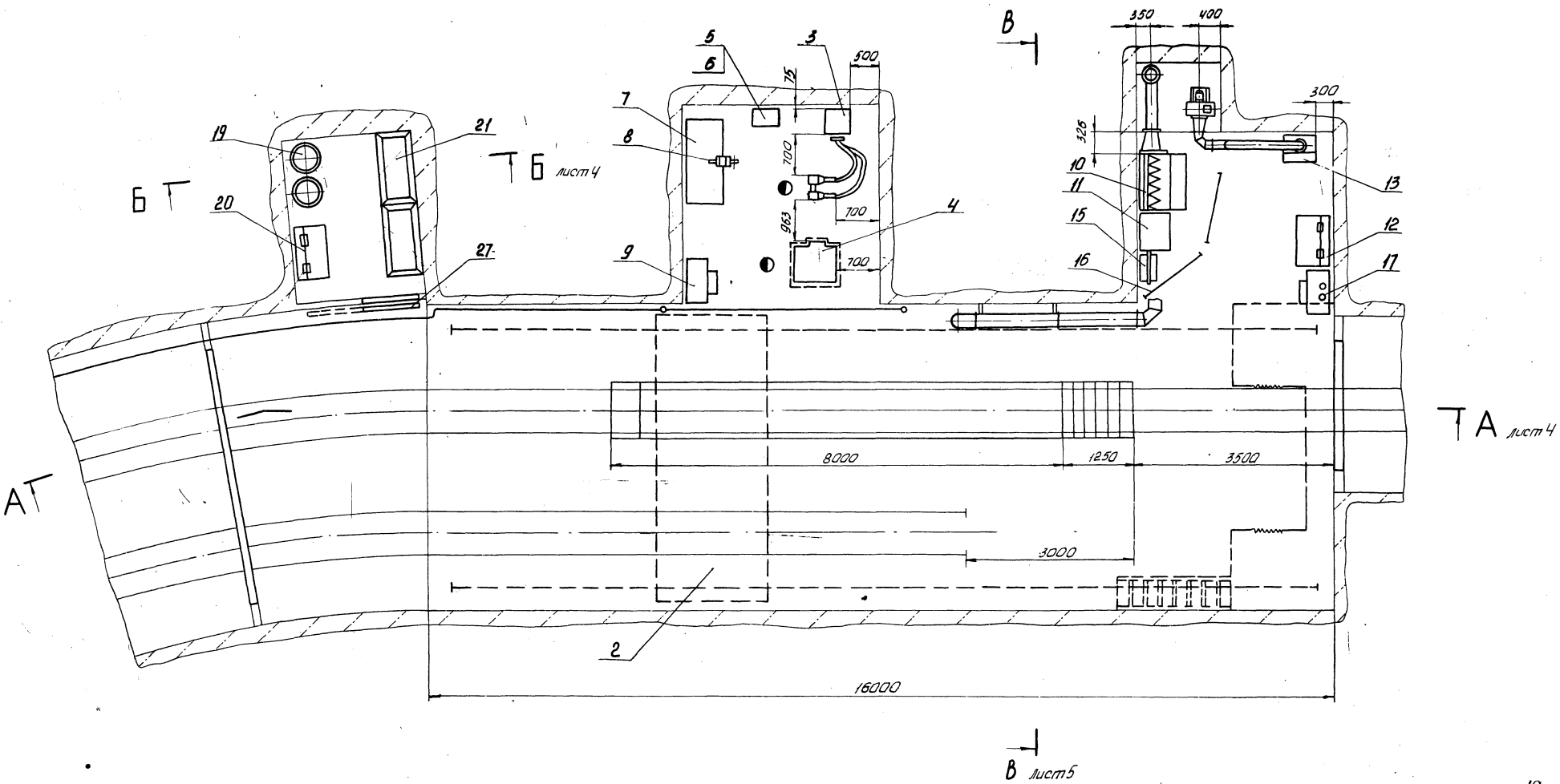

19

9394/26

Разраб.	Ибеева		ТПР 403-3-075.86		7-ТХ
Провер.	Пономенко		Подземные депо контактных электровозов для рудников черной металлургии		
Рук. гр.	Титченко				
Гл. спец.	Кулыш				
Нач. отд.	Петренко		Камера текущего ремонта вагонеток ВГ 9,0	Стадия	Лист	Листов
ГИП	Топчий			РП	3	
Н. контр.	Гилка		План расположения технологического оборудования. М1:50	КРИВБАССПРОЕКТ г. Кривой Рог		

Привязан

Инв. №

Копировал Шевченко

формат А2

Взам. инв. №

Подп. и дата

Инв. № подл.

Альбом XI

Типовой проект 403-3-075.86

А-А лист 3

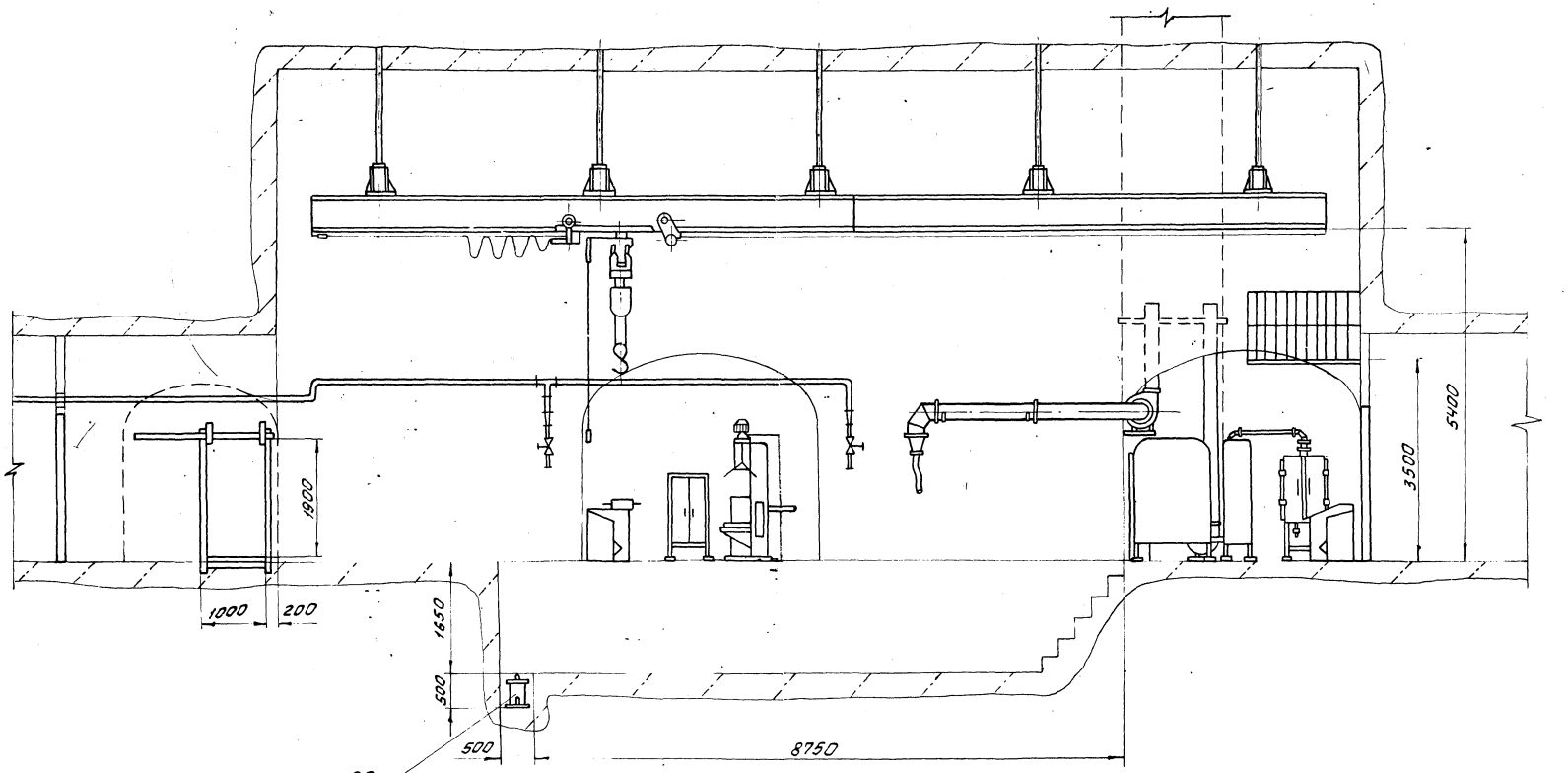

Б-Б лист 3

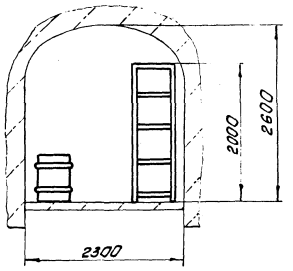

22
39
40
41

20
3394/26

Разраб	Авдеева			ТПР 403-3-075.86		7-ТХ
Провер	Пархоменко			Подземные депо контактных электровозов для рудников черной металлургии		
Рук.гр	Титченко					
Гл.спец	Куцый					
Нач.отд	Петренко		15.8	Камера текущего ремонта вагонеток ВГ9.0	Стадия	Лист	Листов
ГИП	Талчий				РП	4	
Н.контр	Гулко			Разрезы. А-А; Б-Б. М1:50	КРИВБАССПРОЕКТ г. Кривой Рог	

Привязан

Инв.№

Инв.№ подл. | Подпись и дата | Взам. инв.№

Альбом XI

Типовой проект 403-3-075.86

В-В
М 1:50

повернуто, лист 3

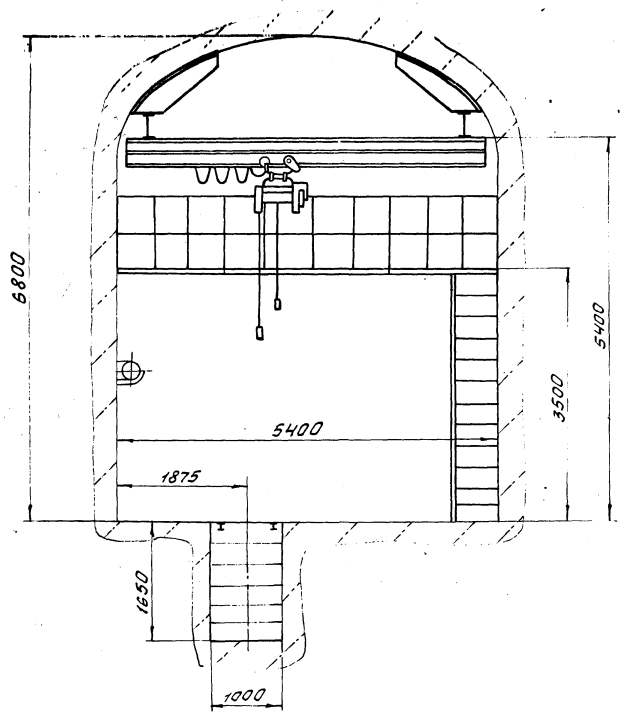

План фундаментных болтов под оборудование.

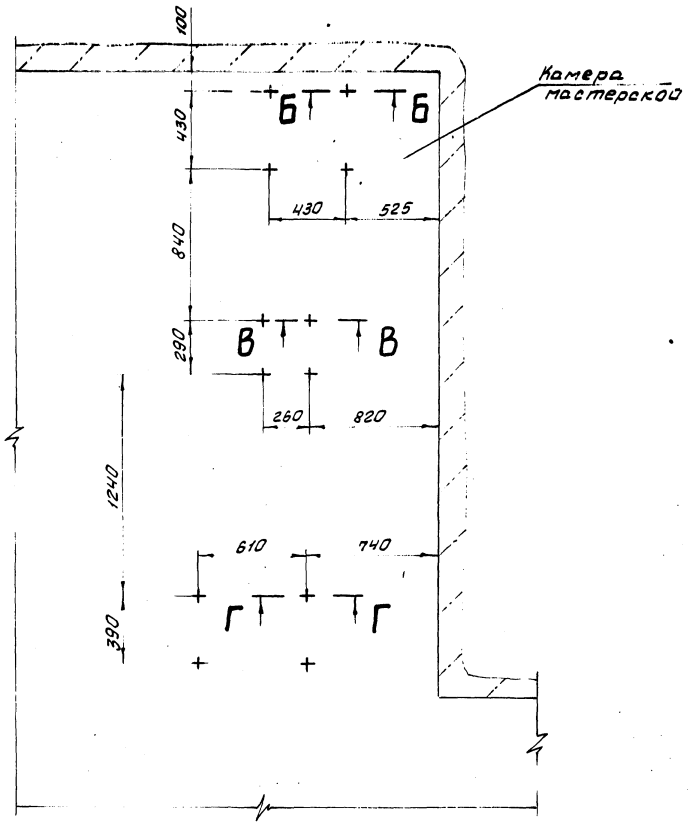

Б-Б
М 1:10

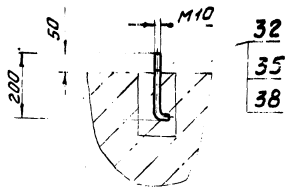

В-В
М 1:10

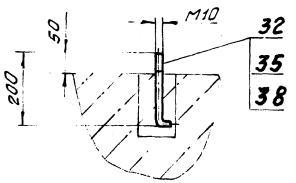

Г-Г
М 1:10

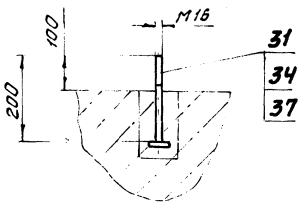

План фундаментных болтов под лебедку

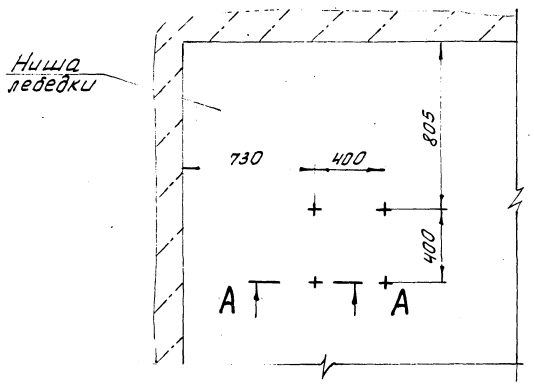

А-А
М 1:10

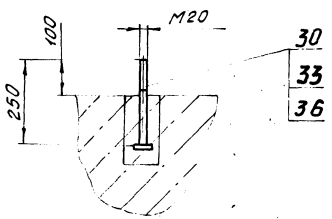

21
9394/26

Разраб.	Авдеева		ТПР 403-3-075.86		7-ТХ
Провер.	Пархоменко		Подземные депо контактных электровозов для рудников черной металлургии		
Рук. гр.	Тютченко				
Гл. спец.	Куцый				
Нач. отд.	Петренко	08.86	Камера текущего ремонта вагонеток ВГ 9.0	Стадия: РП	Лист: 5 / Листов:
ГИП	Толчий				
Н. контр.	Гилко		Разрез В-В. План фундаментных болтов под оборудование. План фундаментных болтов под лебедку М1:20	КРИВБАССПРОЕКТ г. Кривой Рог	

Привязан

Инв. №

Инв. № подл. | Подпись и дата | Взам. инв. №

Копировал Сологуб

Формат А2

Марка, поз.	Обозначение	Наименование	Кол.	Масса ед., кг	Примечание
1	Одесский машиностроительный завод „Красная гвардия"	Лебедка шахтная вспомогательная ЛП (ШВ-710×0,35П) Тяговое усилие кГс - 710, Канатоемкость, м - 150. Пневмодвигатель П6,3-12. Габариты, мм: 455×800×520	1	235	
2	Забайкальский завод ПТО	Кран подвесной электрический однобалочный 1А Грузоподъемность, т - 3,2. Пролет крана, М-3,0. Длина крана, М-3,6. Высота подъема, М-6,0 Мощность, кВт-5,7	1	470	
3	Мукачевский станкостроительный завод	Станок точильно-шлифовальный 3К631 Наибольший диаметр шлифовального круга, мм- 160. Мощность, кВт-0,75 Габариты, мм: 570×390×390	1	46	
		Комплектно:			
		Тумба 3К631.11.000	1	23	
		Агрегат для отсоса пыли и мелкой стружки 3К631.58.000			
		Производительность м³/ч - 700 Мощность, кВт-1,5. Габариты, мм: 480×480×1850	1	160	
4	Молодечненский станкостроительный завод	Станок вертикально-сверлильный 2Н118-1 Наибольший диаметр сверления, мм- 18. Мощность, кВт-1,5. Габариты, мм: 730×648×1980	1	600	
5	Свердловское по „Пневмострой-машина"	Машина сверлильная для сверления отверстий диаметром 32 мм ИП-1016А Давление сжатого воздуха, МПа - 0,5. Расход сжатого воздуха, м³/мин-2.	1	8,4	
6	ТП 401-11-65.85 8-7-III.1.2.6-7-03.000	Шкаф для инструмента Габариты, мм: 800×432×1600	1	134	
7	Таллинский опытно-механический завод „Терас"	Стол слесарный РС-2 Габариты, мм: 1500×705×800	1	214	
8	Свердловский путевой ремонтно-механический завод	Тиски поворотные параллельные с винтовым зажимом ТП-П-140 Габариты, мм: 410×160×246	1	40,5	
9	ТП 401-11-65.85 8-7-III.1.2.6-6-04.000	Ящик для песка Габариты, мм: 780×550×750	2	36	
10	Харьковский завод крепежных изделий „Комсомолец"	Стол сварщика С 10020 Мощность встроенного вентилятора, кВт -1,5 Количество отсасываемого воздуха м³/ч- 850. Габариты, мм: 1010×915×1600	1	239	
11	Завод электросварочных машин и аппаратов „Искра" р.п. Новоуткинск Свердловской обл.	Трансформатор сварочный однопостовой ТДМ- 401 У2 Номинальный сварочный ток. А-400 Габариты, мм: 553×595×840	1	150	
12	ТП 401-11-65.85 8-7-III.1.2.6-7-10.000	Ящик для обтирочных материалов Габариты, мм: 1000×625×800	1	64,8	

Альбом VI

Типовой проект 403-3-075.86

Привязан

Инв. №

Разраб.	Ибреева		
Провер.	Пархоменко		
Рук. гр.	Титченко		
Гл. спец.	Кучевый		
Нач. отд.	Петренко		19.9.86
ГИП	Топчий		
Н. контр.	Гилко		

22
93-04/26

ТПР 403-3-075.86 7-ТХ

Подземные депо контактных электровозов для рудников черной металлургии

Камера текущего ремонта вагонеток ВГ 9,0

Стадия	Лист	Листов
РП	6	

Спецификация (начало)

КРИВБАССПРОЕКТ г. Кривой Рог

Инв. № подл. | Подпись и дата | Взам. инв. №

Копировал. Янько Формат А2

Марка, поз.	Обозначение	Наименование	Кол.	Масса ед., кг	Примечание
13	9-02.180	Ванна для мойки деталей Габариты, мм: 600×500×1700	1	95	
14	Специализированное производственно-техническое предприятие „Рудавтоматика" г. Железногорск	Устройство ограничения напряжения холостого хода сварочных трансформаторов СУНСТ-245	1	20	На черт. не показано
15	ТП 401-11-65.85 8-Т-III.1.2.6-7-05.000	Ящик для остатков электродов Габариты, мм: 448×303×400	1	7.3	
16	ТП 401-11-65.85 8-Т-III.1.2.6-7-11.000	Ширма защитная Габариты, мм: 1200×600×1800	2	42	
17	Щучанский завод ППО	Огнетушитель химический воздушно-пенный ОХВП-10. Вместимость, л-8,7.	2	7,5	
18	ГОСТ3620-76	Лопата стальная строительная	2	2.5	На черт. не показаны
19	СТУ 76-65	Бочка стальная Вместимость м³-0,15	2	22	
20	ТП 401-11-65.85 8-Т-III.1.2.6-7-09.000	Ящик для смазочных материалов Габариты, мм: 1010×600×800	1	66,5	
21	ТП 401-11-65.85 8-Т-III.1.2.6-7-08.000	Стеллаж металлический Габариты, мм: 1150×650×2000	2	105,6	
22	Ясногорский машиностроительный завод	Турбонасос забойный Н-1М Расход сжатого воздуха, м³/мин.-6	1	30	
23	Конаковский завод механизированного инструмента	Машина шлифовальная пневматическая ИП 2015 Диаметр шлифовального круга, мм-100 Расход сжатого воздуха, м³/мин-1,2	1	3,5	
24	Московский завод „Пневмостроймашина"	Гайковерт пневматический ИП 3125 Диаметр затягиваемой резьбы, мм-18. Расход сжатого воздуха, м³/мин-0,8	1	2,5	на черт. не показаны
25	Свердловское ПО „Пневмостроймашина"	Гайковерт пневматический ИП 3106 Б Диаметр затягиваемой резьбы, мм-27÷36. Расход сжатого воздуха, м³/мин-0,9	1	9,2	
26	Свердловское ПО „Пневмостроймашина"	Гайковерт пневматический угловой реверсивный ИП-3205Б Диаметр затягиваемой резьбы, мм-27÷36 Расход сжатого воздуха, м³/мин-1,05	1	9,5	
27	ТП 401-11-65.85 8-Т-III.1.2.6-6-02.000	Дверь сплошная откатная 1000×1900	1	191	
28	ТП 8-Т-3.1.2.1-14-07.000	Дверь металлическая двустворчатая 2450×2200	1	563	
29	9-02.280	Дверь противопожарная 4500×2200	1	1016	
30		Болт 1.2.М20×250 ВСт.3пс2 ГОСТ24379.1-80	4	1,69	
31		Болт 1.2.М16×200 ВСт.3пс2 ГОСТ24379.1-80	4	0,92	
32	9-02.049-01	Болт фундаментный	8	0,08	
33		Гайка 20.4 ГОСТ5915-70	8	0,063	
34		Гайка 16.4 ГОСТ 5915-70	8	0,033	
35		Гайка 10.4 ГОСТ 5915-70	16	0,011	
36		Шайба 20 ГОСТ11371-78	4	0,025	
37		Шайба 16 ГОСТ11371-78	4	0,011	
38		Шайба 10 ГОСТ11371-78	8	0,007	
39	9-02.055	Ниппель	1	1,49	
40		Рукав Г(IV)-10-40-57 ГОСТ18698-79	6	2,0	В метрах
41		Рукав В(II)-25-50-62 ГОСТ18698-79	5	1,3	В метрах

Альбом XI

Типовой проект 403-3-075.86

Привязан

Инв. №

Разраб.	Авдеева		
Провер.	Мартыненко		
Рук. гр.	Литченко		
Гл. спец.	Куцый		
Нач. отд.	Петренко		06.86
ГИП	Толчий		
Н. контр.	Гилко		

23

9394/26

ТПР 403-3-075.86 7-ТХ

Подземные депо контактных электровозов для рудников черной металлургии

Камера текущего ремонта вагонеток ВГ9,0

Стадия	Лист	Листов
РП	7	

Спецификация (окончание)

КРИВБАССПРОЕКТ г. Кривой Рог

Копировал. Янько Формат А2

Взам. инв. № | Подпись и дата | Инв. № подл.

Альбом VI

Типовой проект 403-3-075.86

А-А

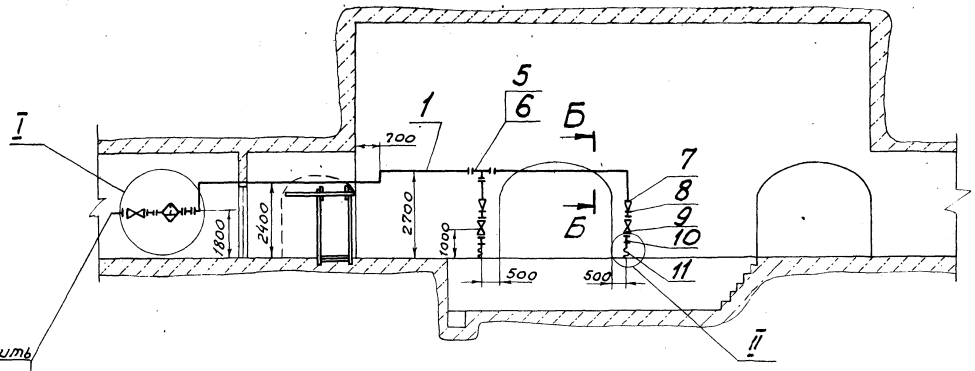

Присоединить к магистральному трубопроводу сжатого воздуха

План

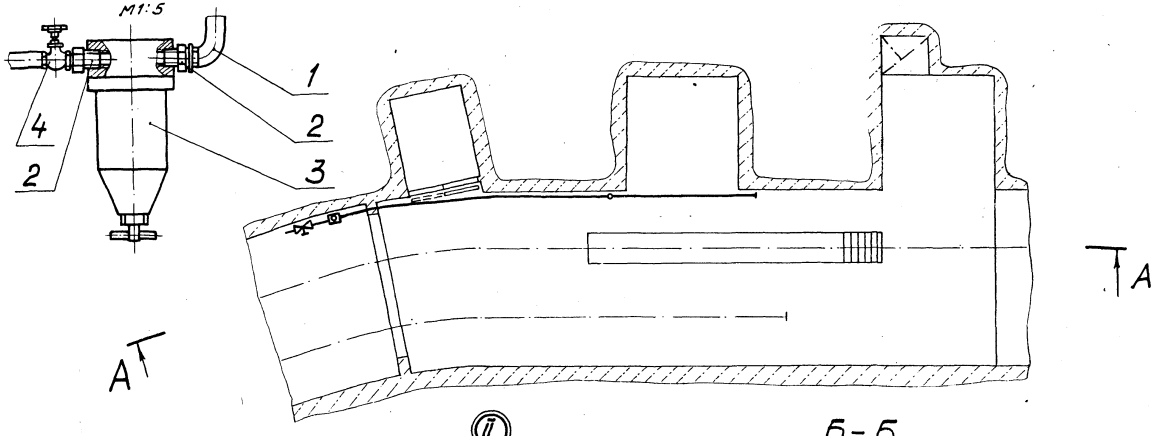

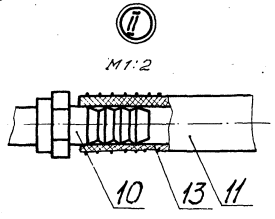

Б-Б

М1:10

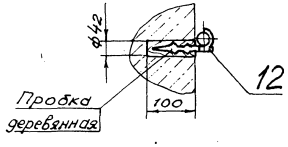

Спецификация разводки трубопровода

Марка, поз.	Обозначение	Наименование	Кол.	Масса ед., кг	Примечание
1		Труба Ц-25×3,2			
		ГОСТ 3262-75	20		в метрах
2	9-02.053	Ниппель	2	0,15	
3	Черкесский завод	Фильтр-влагоотделитель			
	„Гидропневмонормаль"	Тип 26-25-80(В41-36)			
		Ду 25мм; P_0 1МПа	1	2,8	
4	Семеновский арма-	Вентиль муфтовый			
	турный завод	15кч18п2, Ду 25мм	1	1,4	
5		Тройник25ГОСТ 8948-75	1	0,330	
6		Контргайка25ГОСТ 8961-75	3	0,077	
7		Муфта 25×20 ГОСТ 8957-75	2	0,147	
8		Ниппель 20 ГОСТ 8958-75	2	0,090	
9	Семеновский арма-	Вентиль муфтовый			
	турный завод	15кч18п2; Ду 20мм	2	0,9	
10	9-02.054	Ниппель	2	0,18	
11		РукавГ(IV)-10-20-33-У			
		ГОСТ18698-79	12		в метрах
12	9-02.056	Крюк	10	0,36	
13		Проволока 2,0-0-С			
		ГОСТ 3282-74	1		в метрах

Технические требования

1. Крепление трубопровода производить через 2м.
2. Сварку трубопровода производить электродами типа Э42 ГОСТ 9467-75. Сварные швы по ГОСТ 16037-80.
3. Монтаж, испытание и продувку трубопровода производить в соответствии со СНиП 3.05.05-84.
4. Красить трубопровод эмалью НЦ-132ГОСТ6631-74 в два слоя, класс покрытия VI по ГОСТ 9.032-74.

24
93394/86

Разраб.	Спирнова		
Провер.	Яловая		
Рук. гр.	Титченко		
Гл. спец.	Кучыгй		
Нач. отд.	Петренко		
ГИП	Топчий		
Н. контр.	Гилко		

Привязан

Инв. №

ТПР 403-3-075.86 7-ТХ

Подземные депо контактных электровозов для рудников черной металлургии

Камера текущего ремонта вагонеток ВГ 9,0. Разводка трубопровода сжатого воздуха

Стадия	Лист	Листов
РП	8	

План. Разрез А-А М1:100

КРИВБАССПРОЕКТ г. Кривой Рог

Инв. № подл. | Подпись и дата | Взам. инв. №

Копировал. Янько

Формат А2

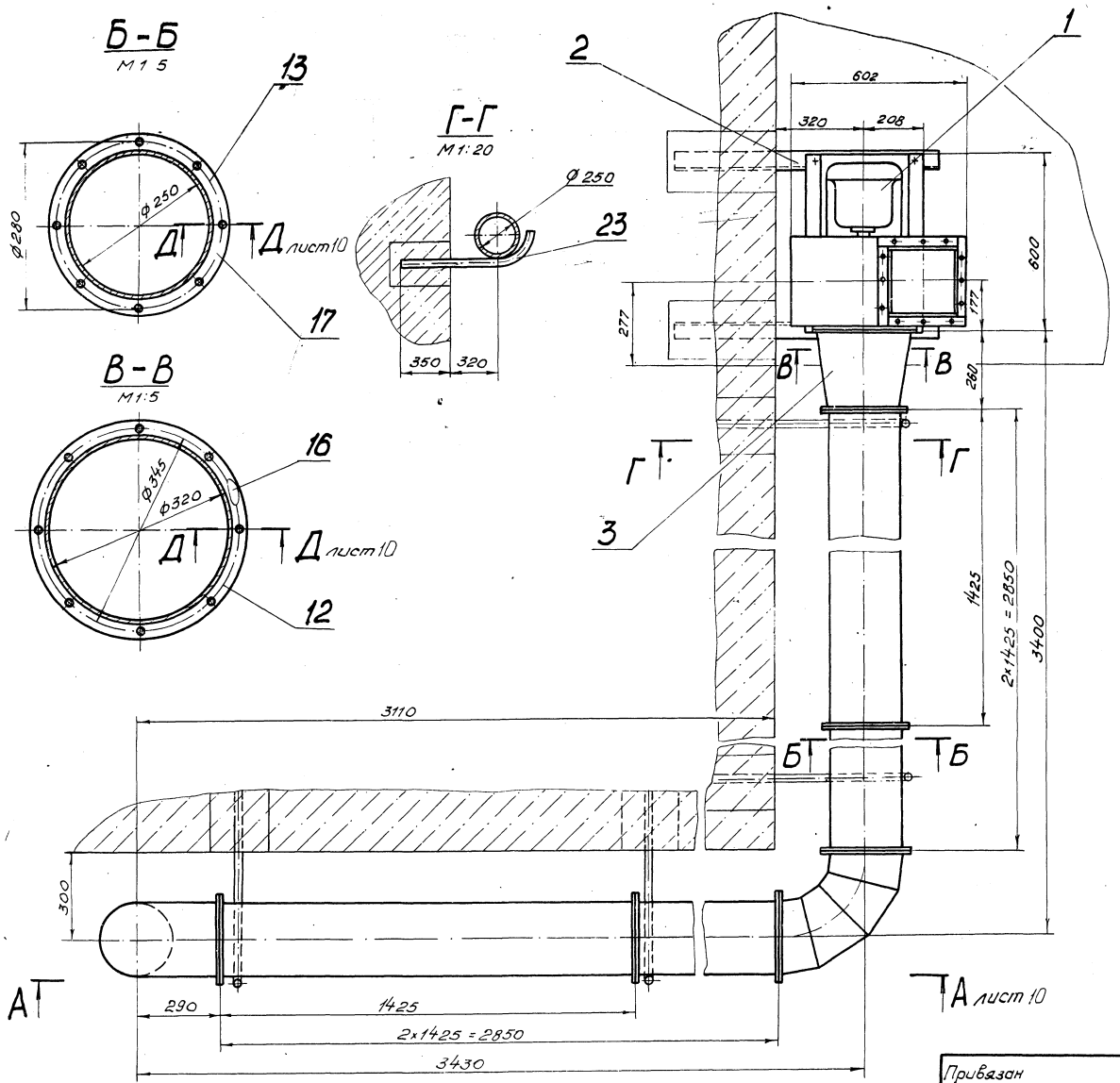

Спецификация установки аспирационной местной

Марка, поз.	Обозначение	Наименование	Кол.	Масса ед. кг	Примечание
1	Учреждение УЮ-400/4	Вентилятор радиальный			
	г. Плавск	общего назначения			
		В-Ц4-70-3,15			
		Производитель-			
		ность, м³/ч - 1380			
		Мощность, кВт-1,5			
		Габариты, мм			
		602×600×660	1	31,5	
2	9-02.030	Рама	1	8,9	
3	9-02.040	Переход	1	3,32	
4	9-02.050	Патрубок	2	8,97	
5	9-02.060	Колено	2	4,6	
6	9-02.070	Переход	1	2,95	
7	9-02.110	Патрубок	1	0,72	
8		Металлорукав РР1-Ц-Х-100			
		ГОСТ3575-75	7	6,5	6 метров
9	9-02.120	Диффузор	1	1,55	
10	9-02.080	Хомут	3	1,4	
11	9-02.090	Патрубок	1	6,76	
12	9-02.013	Фланец	1	0,95	
13	9-02.012	Фланец	14	0,8	
14	9-02.100	Фланец	1	0,9	
15	9-02.018	Фланец	2	0,4	
16	9-02.024	Прокладка	1	0,1	
17	9-02.025	Прокладка	7	0,07	
18	9-02.026	Прокладка	1	0,1	
19	9-02.027	Прокладка	1	0,035	
20		Болт М6×25.36			
		ГОСТ7798-70	80	0,008	
21		Гайка М6.4			
		ГОСТ5915-70	80	0,002	
22		Шайба 6.65Г			
		ГОСТ6402-70	80	0,0005	
23	9-02.028	Кронштейн	4	1,4	

25
3394/86

Разраб.	Порхаменко		ТПР 403-3-075.86	7-ТХ
Провер.	Яловая			
Рук. гр.	Титченко		Подземные депо контактных электровозов для рудников черной металлургии	
Гл. спец.	Кучыц			
Нач. отд.	Петренко		Камера текущего ремонта вагонеток ВГ9,0 Установка аспирационная местная	Стадия: РП; Лист: 9; Листов:
ГИП	Топчий			
Н. контр.	Гилко		План. Разрезы Б-Б, В-В, Г-Г М1:10	КРИВБАССПРОЕКТ г. Кривой Рог

Привязан

Инв. №

Альбом XI

Типовой проект 403-3-075.86

Копировал. Янько

Формат А2

Альбом XI

Типовой проект 403-3-075.86

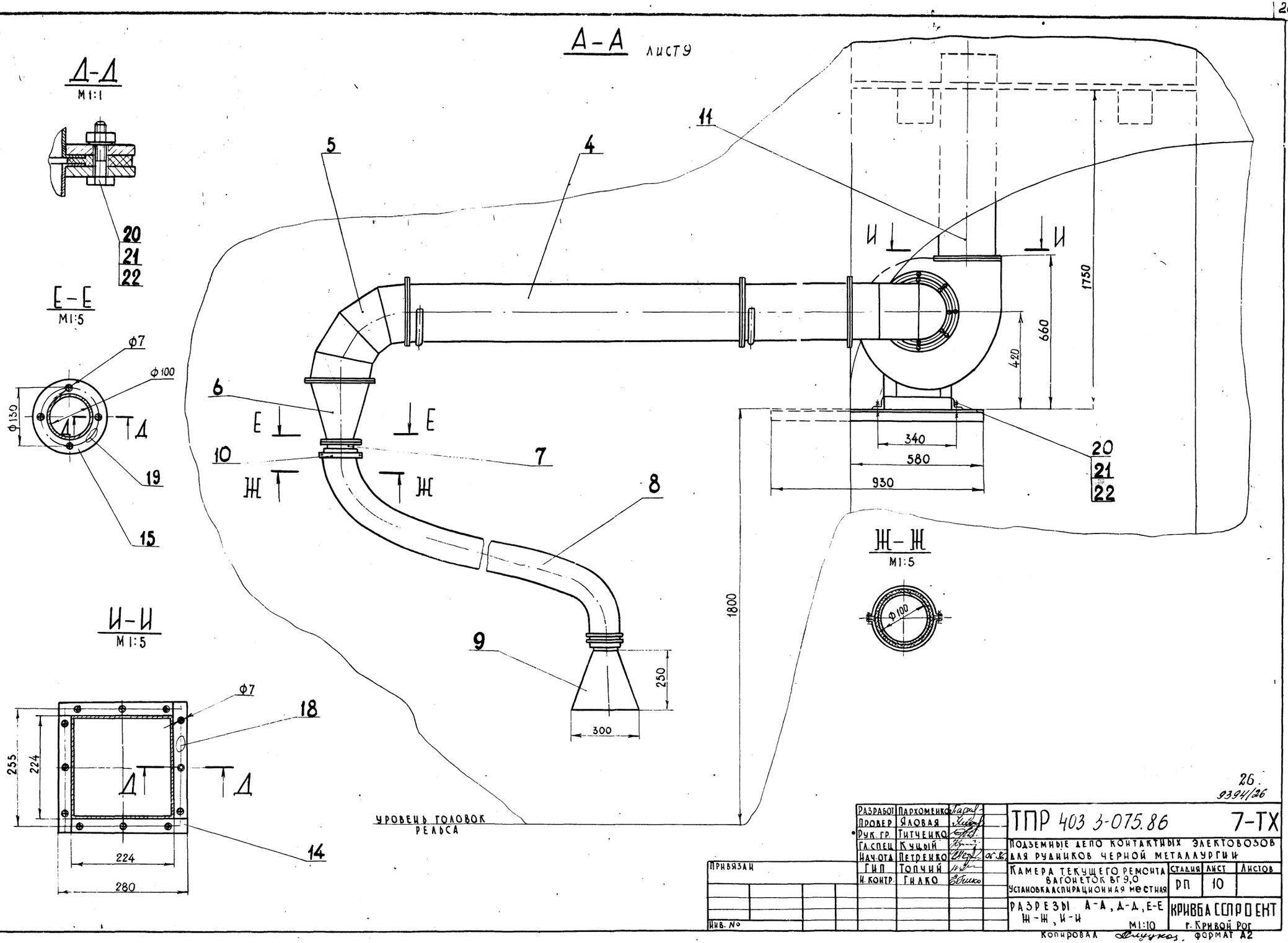

26.
9394/26

Разработ.	Пархоменко		ТПР 403 3-075.86		7-ТХ
Провер.	Яловая		Подземные депо контактных электровозов для рудников черной металлургии		
Рук. гр.	Титченко		Камера текущего ремонта вагонеток вг 9,0 Установка аспирационная местная	Стадия	Лист	Листов
Гл. спец.	Кучый			РП	10	
Нач. отд.	Петренко		Разрезы А-А, Д-Д, Е-Е Ж-Ж, И-И М1:10	Кривбасспроект г. Кривой Рог	
ГИП	Топчий				
Н. контр.	Гилко				

Привязан

Инв. №

Копировал Формат А2

Альбом XV

Типовой проект 403-3-075.86

План

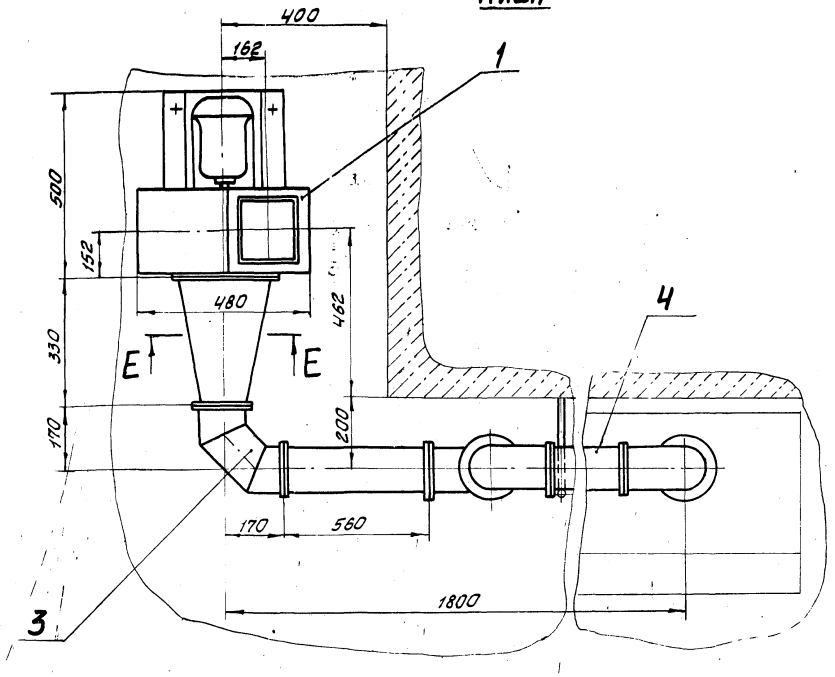

Вид В повернуто

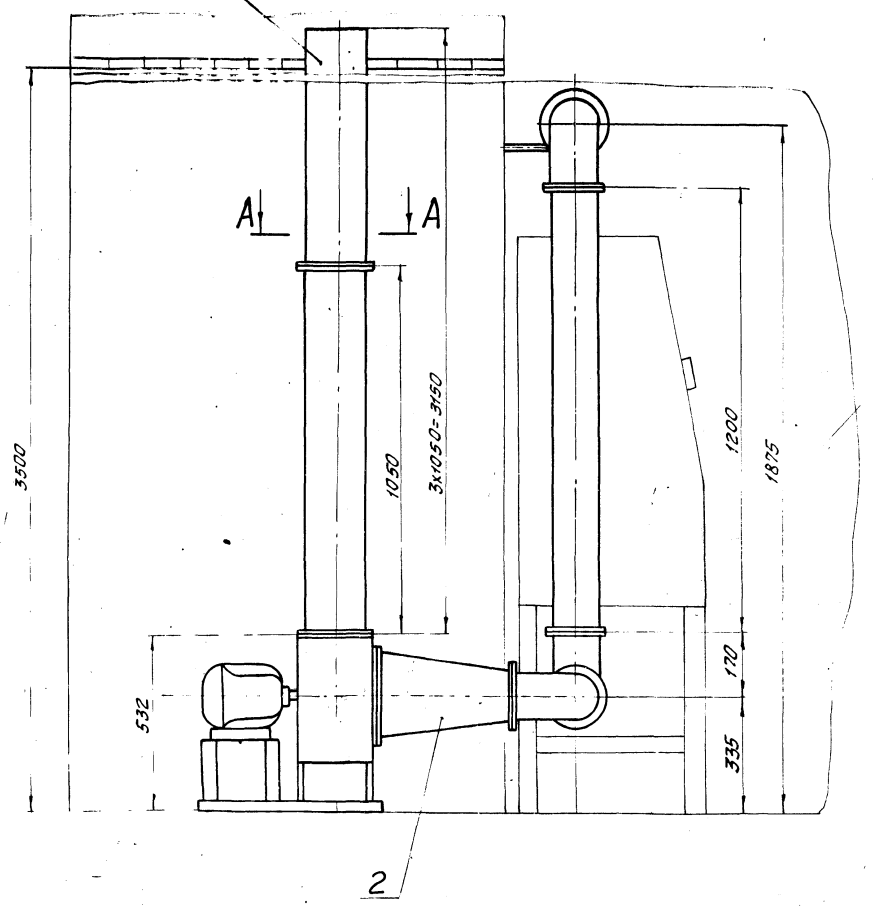

А-А
М1:20

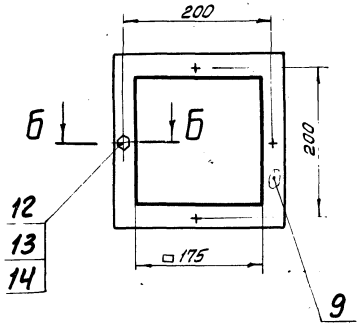

Е-Е
М1:20

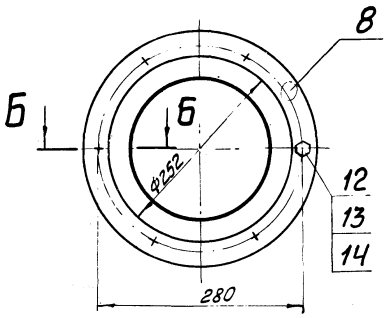

Б-Б
М1:2

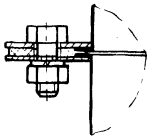

27
9394/26

Разраб	Стирнова		ТПР 403-3-075.86	7-ТХ
Провер	Пархоменко		Подземные зело контактных электровозов для рудников черной металлургии	
Рук. гр	Литченко			
Н. спец.	Кицый			
Нач.отд	Петренко		Камера текущего ремонта вагонеток 8 г.з.о. Установка аспирационная ванны для мойки деталей.	Стадия: РП; Лист: 11; Листов:
ГИП	Топчий			
Н.контр	Гилко		План. Вид В. Разрезы А-А, Б-Б, Е-Е	КРИВБАССПРОЕКТ г. Кривой Рог

Привязан

Инв.№

Инв.№подл | Подпись и дата | Взам.инв.№

Копировал Сологуб

Формат А3

Альбом XI

Типовой проект 403-3-075.86

Вид Г

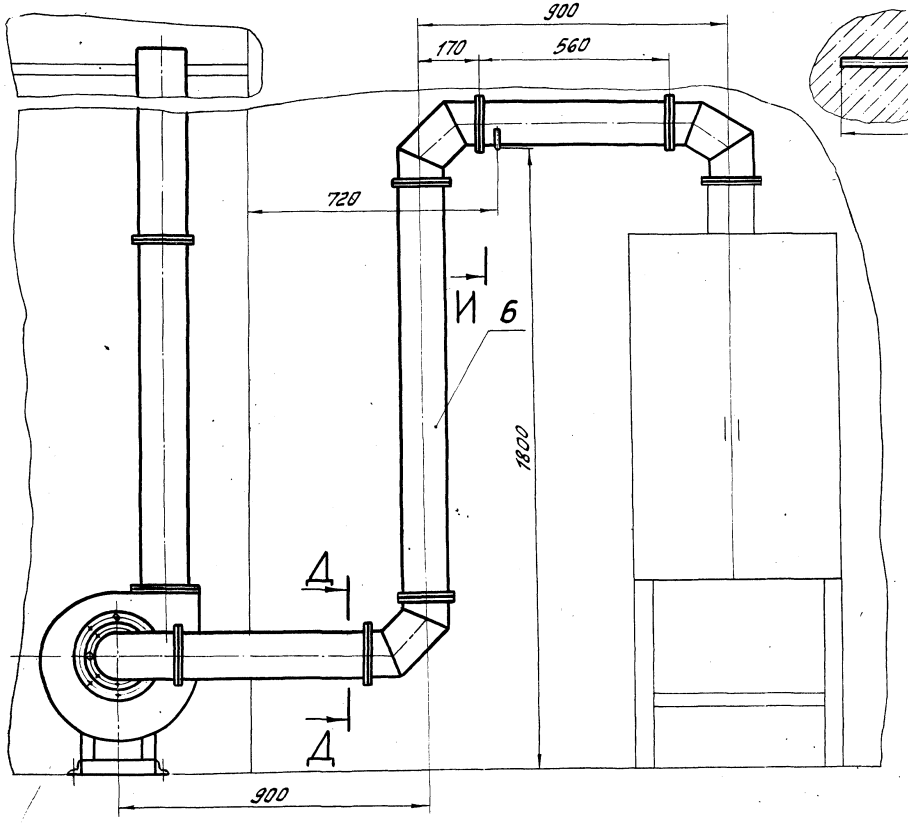

И–И

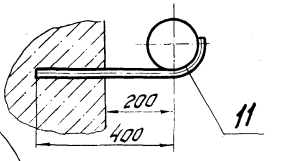

Спецификация
установки аспирационной ванны для мойки деталей

Марка, поз.	Обозначение	Наименование	Кол.	Масса ед., кг	Примечание
1	Предприятие	Вентилятор ра-			
	У/ю 400/4	диальный общего			
	г. Плавск	назначения			
		В-Ц4-70-2,5			
		Производитель-			
		ность, $м^3/ч$ -1350			
		Мощность, кВт-0,55			
		Габаритные разме-			
		ры, мм-500х480х532	1	36,8	
2	9-02.130	Переход	1	1,37	
3	9-02.140	Колено	4	1,94	
4	9-02.150	Патрубок	2	2,64	
5	9-02.160	Патрубок	3	6,58	
6	9-02.150-01	Патрубок	1	4,64	
7	9-02.046	Прокладка	8	0,03	
8	9-02.047	Прокладка	1	0,05	
9	9-02.048	Прокладка	3	0,03	
10	9-02.049	Болт фунда-	3	0,03	
		ментный	4	0,04	
11	9-02.051	Кронштейн	1	0,8	
12		Болт М6х1.6gх12			
		ГОСТ 7798-70	70	0,005	
13		Гайка М6.4			
		ГОСТ 5915-70	78	0,002	
14		Шайба 6.65Г			
		ГОСТ 6402-70	78	0,0005	

Д–Д
М1:50

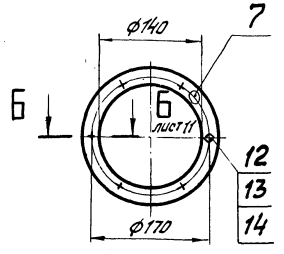

Ж–Ж
М1:2

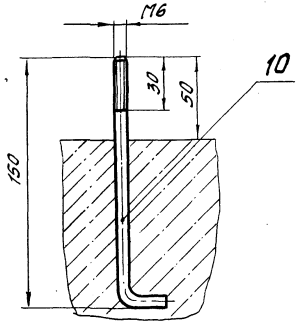

План расположения фундаментных болтов под вентилятор
М1:20

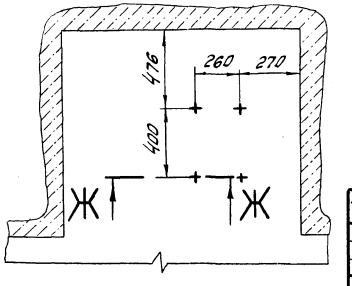

28
9394/86

Разраб.	Смирнова			ТПР 403-3-075.86			7-ТХ
Провер.	Пархоменко			Подземные дело контактных электровозов для рудников черной металлургии			
Рук. гр.	Тупченко						
Гл. спец.	Куцый			Камера текущего ремонта вагонеток ВГ-9,0. Установка аспирационная ванны для мойки деталей	Стадия	Лист	Листов
Нач. отд.	Петренко		06.86		РП	12	
ГИП	Топчий			Вид Г. Разрезы Д-Д, Ж-Ж, И-И. План расположения фундаментных болтов под вентилятор.	КРИВБАССПРОЕКТ г. Кривой Рог		
Н. контр.	Гулко						

Привязан

Инв. №

Копировал Шаповалова

Формат А2

План
М1:50

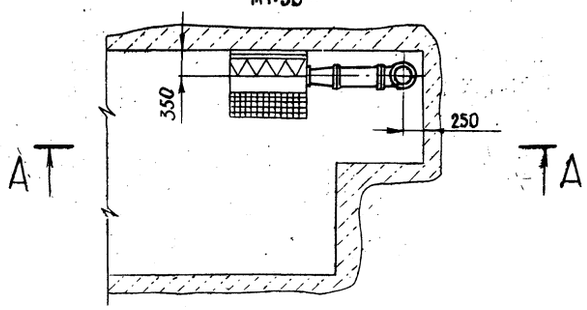

А-А
М1:50

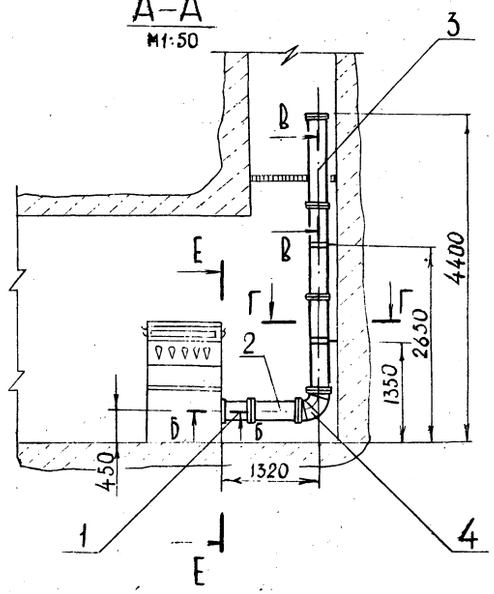

Г-Г
М1:10

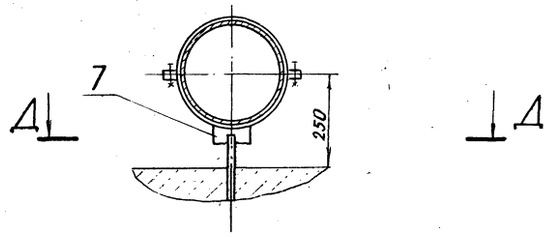

Е-Е
М1:5

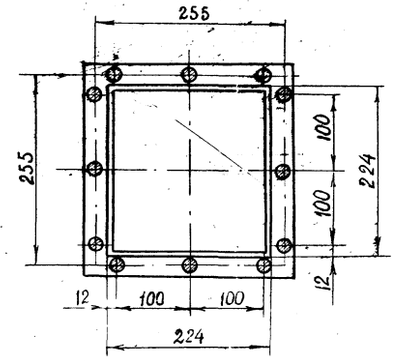

Б-Б
М 1:1

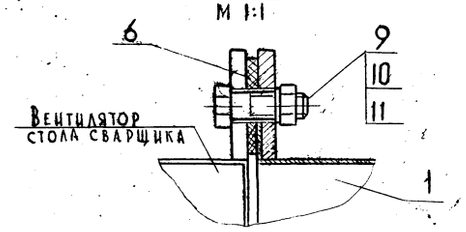

В-В
М 1:1

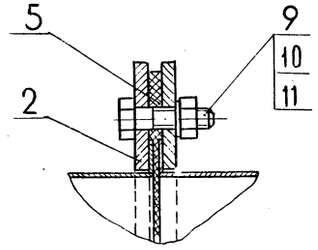

Д-Д
М1:1

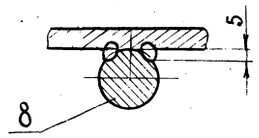

Спецификация установки аспирационной стола сварщика.

Марка поз	Обозначение	Наименование	Кол	Масса ед., кг	Примечание
1	9.02.010	Переход	1	3,6	
2	9-02.080-03	Патрубок ф 250; ℓ=600	1	5,6	
3	9-02.080-02	Патрубок ф 250; ℓ=1235	3	7,9	
4	9-02.090	Колено ф 250; α=90°	1	4,6	
5	9-02.025	Прокладка ф 260	6	0,07	
6	9-02.026	Прокладка 230х230	2	0,1	
7	9-02.020	Хомут	2	1,4	
8		Штанга			
		А-I-16-ГОСТ 5781-82			
		ℓ=500	2	0,79	Вст3пс3
9		Болт М6х20.36 ГОСТ 7798-70	42	0,0067	
10		Гайка М6.4 ГОСТ 5916-70	42	0,0024	
11		Шайба 6 65Г ГОСТ 6402-70	42	0,0005	

1* Размеры для справок

2. Предельные отклонения размеров $\pm\frac{IT14}{2}$

3. Сварка нестандартных швов ручная дуговая

4. Электроды типа Э42 ГОСТ 9467-75

5. Воздуховод изготовить в соответствии с ОСТ 24.070.01-78 „Общие технические требования"

29
9394/26

Разраб.	Кочерга		
Провер.	Тещенко		
Рук. гр.	Терещенко		
Гл.спец.	Куцый		
Нач.отд.	Петренко		
ГИП	Топчий		
Н.контр.	Гилко		

Привязан

Инв. No

ТПР 403-3-075.86 — **7-ТХ**

Подземные депо контактных электровозов для рудников черной металлургии

Камера текущего ремонта вагонеток ВГ 9,0
Установка аспирационная стола сварщика

План. Разрезы А-А ... Е-Е

Стадия	Лист	Листов
РП	13	

Кривбассепроект г. Кривой Рог

Копировал

Формат А2

Инв. No подл. | Подпись и дата | Взам. инв. No

Альбом XI

Типовой проект 403-3-075.86

Главный вид

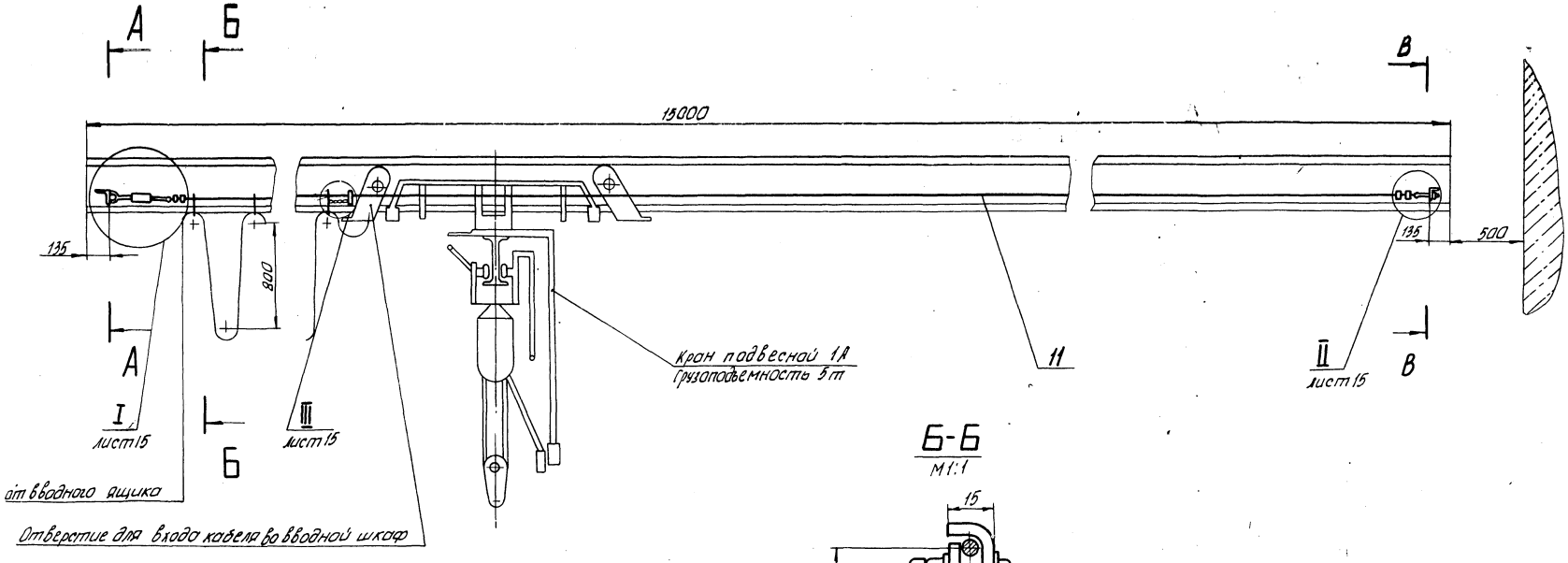

А-А
М1:10

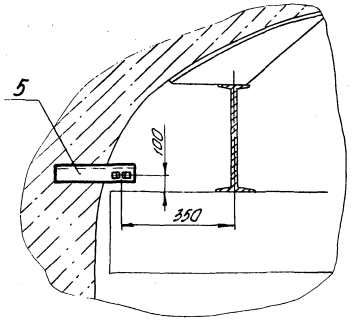

В-В
М1:10

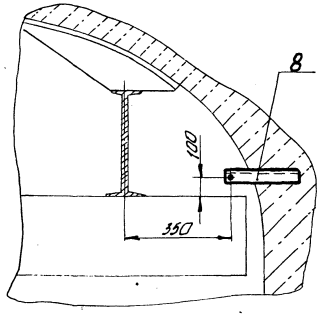

Б-Б
М1:1

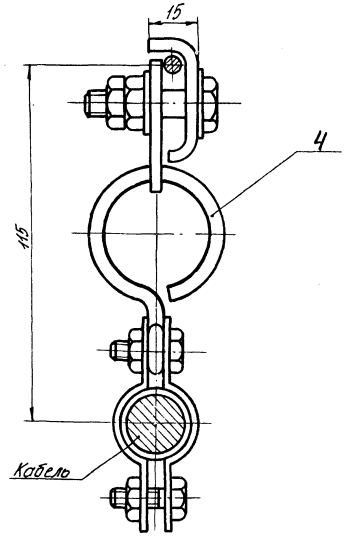

1. Токосъемник снять и на его место закрепить поводок (поз. 9).
2. Крайние звенья цепи (поз. 12) распилить и завести в отверстие поводка (поз. 9) и серьгу подвеса (поз. 3).
3. Все детали, кроме троса, резьбовых и шарнирных соединений красить эмалью НЦ-132 ГОСТ 6631-74 в два слоя, класс покрытия V[] по ГОСТ 9.032-74.

30

9394/26

Разраб.	Смирнова			ТПР 403-3-075.86			7-ТХ
Провер.	Порхоменко						
Рук. гр.	Титченко						
Гл. спец.	Куцый			Подземные депо контактных электровозов для рудников черной металлургии.			
Нач. отд.	Петренко						
ГИП	Голчий			Камера текущего ремонта вагонеток. Устройства для крепления гибкого токоподвода	Стадия	Лист	Листов
Н. контр.	Гилко				РП	14	
				Главный вид. Разрезы А-А ... В-В М1:20	КРИВБАССПРОЕКТ г. Кривой Рог		

Привязан

Инв. №

Копировал Шевченко

Формат А4

Альбом VI

Типовой проект 403-3-075.86

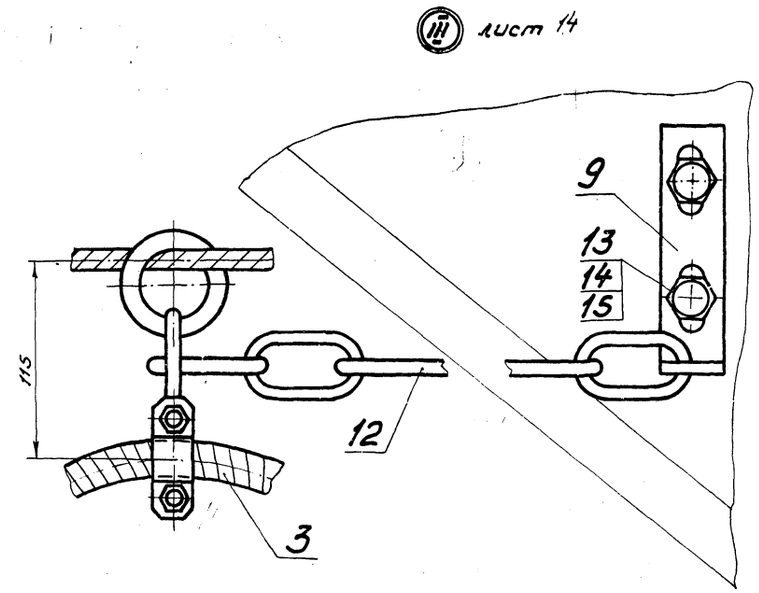

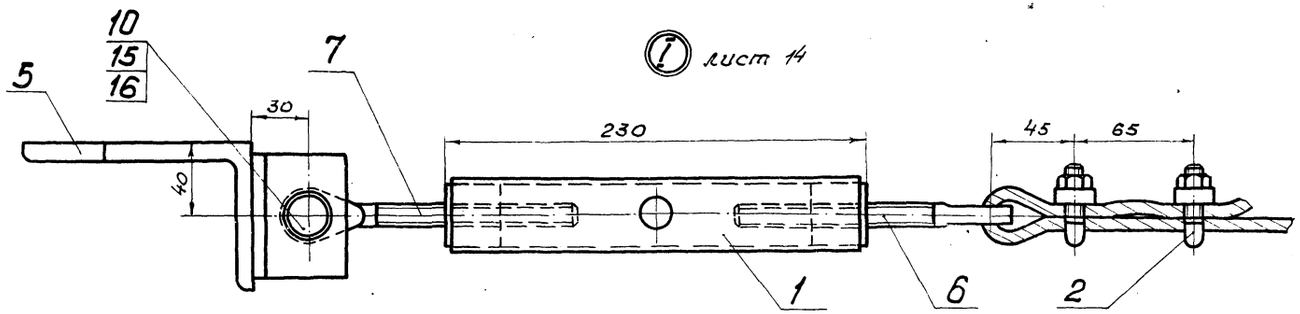

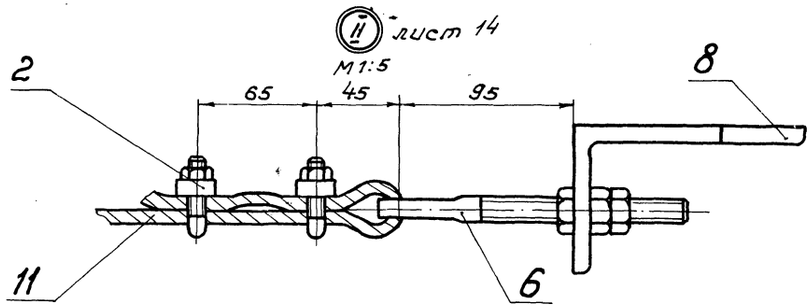

Спецификация
устройства для крепления гибкого токоподвода крана

Марка поз.	Обозначение	Наименование	Кол.	Масса ед., кг	Примечание
1	9-02.230	Стяжка	1	1,3	
2	9-02.240	Зажим	4	0,12	
3	9-02.250	Подвес	7	0,12	
4	9-02.260	Зажим	1	0,2	
5	9-02.270	Кронштейн	1	8,2	
6	9-02.103	Винт	2	0,14	
7	9-02.104	Винт левый	1	0,14	
8	9-02.105	Уголок	1	8,5	
9	9-02.106	Поводок	1	0,3	
10	9-02.107	Палец	1	0,03	
11		Канат 8,8-Г-II-Л-О-Н-160			
		ГОСТ 3077-80		3,7	
12		Цепь некалиброванная ГОСТ 2319-81	1	0,2	
13		Болт М12х20.36			
		ГОСТ 7798-70	2	0,033	
14		Гайка М 12.4			
		ГОСТ 5915-70	3	0,017	
15		Шайба 12			
		ГОСТ 11371-78	3	0,006	
16		Шплинт 3,2х20			
		ГОСТ 397-79	1	0,001	

31
9394/26

Разраб.	Смирнова			ТПР 403-3-075.86			7-ТХ
Провер.	Верхоменко			Подземные депо контактных электровозов для рудников черной металлургии			
Рук.гр.	Литченко						
Гл.спец.	Куцый						
Нач.отд.	Петренко			Камера текущего ремонта вагонеток 8т 90. Устройство для крепления гибкого токоподвода.	Стадия	Лист	Листов
ГИП	Толчий				РП	15	
Н.контр.	Гилко			Выносные элементы I, II, III М1:2	КРИВБАССПРОЕКТ г. Кривой Рог		

Привязан

Инв. №

Копировал. Янько

Формат А2

Вид профиля и ГОСТ, ТУ	Марка металла и ГОСТ	Обозначение и размер профиля, мм	№ пп	Код марки металла	Код вида профиля	Код размера профиля	Количество, шт.	Длина, мм	Масса металла по элементам конструкций, т: ПП	ПК					Общая масса, т	Масса потребности в металле по кварталам (заполняется изготовителем), т: I	II	III	IV	Заполняется ВЦ
Балки двутавровые и швеллеры специальные ГОСТ 19425-74	ВСт3Гпс5 ГОСТ 380-71	I 36 М				53910			1,74						1,74					
	Итого			12360					1,74						1,74					
Всего профиля					53805				1,74						1,74					
Сталь горячекатаная. Швеллеры. ГОСТ 8240-72	ВСт3кп2 ГОСТ 380-71	[12				26158				0,06					0,06					
	Итого			11240						0,06					0,06					
	ВСт3пс6-II ТУ14-1-3023-80	[20				26839				0,353					0,353					
	Итого			12300						0,353					0,353					
Всего профиля					26108					0,413					0,413					
Сталь прокатная угловая равнополочная ГОСТ 8509-72	ВСт3кп2-II ГОСТ 380-71	L 50x5							0,004						0,004					
	Итого			11240					0,004						0,004					
Всего профиля					21113				0,004						0,004					
Сталь листовая горячекатаная ГОСТ 19903-74	ВСт3пс6-II ТУ-14-1-3023-80	S10							1,0						1,0					
		S2								0,016					0,016					
	Итого			11240					1,0	0,016					1,016					
Всего профиля					71110				1,0	0,016					1,016					

продолжение см. лист 2

Ведомость рабочих чертежей основного комплекта КМ

Лист	Наименование	Примечание
1	Общие данные. Техническая спецификация металла.	
2	Техническая спецификация металла	
3	Ведомость металлоконструкций по видам профилей	
4	Монтажный чертеж М1:200	
5	Подкрановый путь Главный вид и разрезы 1-1, 2-2, 3-3. М1:50.	
6	Площадка крана. Главный вид и разрезы 1-1, 2-2, 3-3, 4-4. М1:50	

Типовой проект разработан в соответствии с действующими нормами и правилами и предусматривает мероприятия, обеспечивающие взрывную, взрывопожарную и пожарную безопасность при эксплуатации сооружения.

Гл. инженер проекта Ю. Топчий

1. Все металлоконструкции окрасить в два слоя эмалью ХВ-785 черная ГОСТ 7313-75, III.7 в смеси с лаком ХВ-784 ГОСТ 7313-75 на растворителе (ацетон, Р-4, Р-464).
2. Все неоговоренные на чертежах сварные швы выполнять с высотой катета равной меньшей толщине свариваемых элементов.
3. Сварку производить электродами типа Э42 по ГОСТ 9467-75.
4. Металлоконструкции выполнять согласно требованиям СНиП III-18-75 „Металлические конструкции. Правила производства и приемки работ."

32
9394/26

Привязан

Инв. №			
Разраб.	Абаева		
Провер.	Парахненко		
Рук. гр.	Литвченко		
Гл. спец.	Кущий		
Нач. отд.	Петренко		20.06
ГИП	Топчий		
Н. контр.	Гилко		

ТПР 403-3-075.86 7-КМ

Подземные депо контактных электровозов для рудников черной металлургии

Камера текущего ремонта вагонеток ВГ 9,0

Стадия	Лист	Листов
РП	1	6

Общие данные. Техническая спецификация металла

КРИВБАССПРОЕКТ г. Кривой Рог

Альбом XI

Типовой проект 403-3-075.86

Инв. № подл. | Подп. и дата | Взам. инв. №

Копировал Шевченко

Альбом XI.

Типовой проект 403-3-075.86

Вид профиля и ГОСТ, ТУ	Марка металла и ГОСТ	Обозначение и размер профиля, мм	№ пп	Код: марки металла	Код: вида профиля	Код: размера профиля	Количество, шт.	Длина, мм	Масса металла по элементам конструкций, т: ПП	ПК					Общая масса, т	Масса потребности в металле по кварталам (заполняется изготовителем), т: I	II	III	IV	Заполняется ВЦ
Листы стальные с ромбическим и чечевичным рифлением ГОСТ 8568-71	ВСт3кп2 ГОСТ 380-71	ромб. 55								0,323					0,323					
	Итого			11240						0,323					0,323					
Всего профиля					71315					0,323					0,323					
Сталь горячекатаная круглая ГОСТ 2590-71	ВСт3кп2-II ГОСТ 380-71	ф14								0,05					0,05					
	Итого			11240						0,05					0,05					
Всего профиля					11118					0,05					0,05					
Метизы	Ст3 ГОСТ 380-71								0,014						0,014					
	Итого			16179					0,014						0,014					
Всего профиля									0,014						0,014					
Итого масса металла															3,56					
В том числе по маркам металла	ВСт3Гпс5														1,74					
	ВСт3кп2														0,383					
	ВСт3пс6-II														1,368					
	ВСт3кп2-II														0,054					
	Ст3														0,014					
Масса наплавленного	металла 1%														0,036					
Всего масса металла															3,596					
Масса поставки металла по кварталам	I																			
	II																			
	III																			
	IV																			

33
9394/26

Разраб.	Авдеева		ТПР 403-3-075.86 7-КМ
Провер.	Пархоменко		Подземные депо контактных электровозов для рудников черной металлургии
Рук. гр.	Титченко		
Гл. спец.	Кучий		
Нач. отд.	Петренко	06.86	Камера текущего ремонта вагонеток ВГ 9,0
ГИП	Толчий		Стадия: РП; Лист: 2; Листов:
Н. контр.	Гилко		Техническая спецификация металла
			КРИВБАССПРОЕКТ г. Кривой Рог

Привязан

Инв. №

Инв. № подл. | Подп. и дата | Взам. инв. №

Копировал Шаповалова Формат А2

Альбом XI

Типовой проект 403-3-075.86

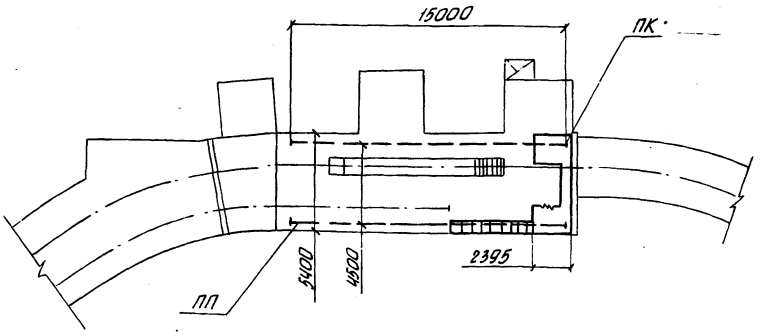

Спецификация

Марка, поз.	Обозначение	Наименование	Кол.	Масса ед., кг	Примечание
ПП		Подкрановый путь	1	2760	
ПК		Площадка крана	1	800	

Разраб.	Авдеева			ТП 7-КМ
Провер.	Пархоменко			Подземные депо контактных электровозов для рудников черной металлургии
Рук. гр.	Титченко			Камера текущего ремонта вагонеток ВГ 9.0 — Стадия: РП; Лист: 4; Листов:
Гл. спец.	Куцый			Монтажный чертеж М1:200 — КРИВБАССПРОЕКТ г. Кривой Рог
Нач. отд.	Петренко		06.86	
ГИП	Топчий			
Н. контр.	Гилко			

Привязан

Инв. №

Копировал Шевченко формат А3

Инв. № подл. | Подп. и дата | Взам. инв. №

Наименование конструкций по номенклатуре Прейскуранта № 01-09	Позиция по Прейскуранту № 01-09	№ пп	Код конструкций	Масса конструкций, т (с учетом 3% на КМД)														Количество, шт.	Серия типовых конструкций
				всего стали повышенной высокой прочн.	По видам профилей стали											всего	всего с учетом 1% на расход наплавленного металла		
					листы и шверлеры	широкополосные универсальные	крупносортная сталь	среднесортная сталь	мелкосортная сталь	толстолистовая сталь	универсальная сталь	тонколистовая сталь	гнутые и гнутосварные профили	трубы	прочие				
1	2	3	4	5	6	7	8	9	10	11	12	13	14	15	16	17	18	19	20
Встраиваемые конструкции																			
Подкрановый путь		1			1,792		0,004			1,03					0,014	2,84	2,868	1	
Площадка крана		2			0,425				0,05	0,333		0,015				0,823	0,831	1	
Итого массы					2,217		0,004		0,05	1,363		0,015			0,014	3,663	3,699		
с учетом коэф. 1,031 на отходы																3,799			
в том числе по группам																			
с пределом текучести МПа																			
225-245																3,799			
Приведенная к стали с																			
пределом текучести																			
225 МПа																3,799			

34
9394/26

Разраб.	Авдеева			ТПР 403-3-075.86 7-КМ
Провер.	Пархоменко			Подземные депо контактных электровозов для рудников черной металлургии
Рук. гр.	Титченко			Камера текущего ремонта вагонеток ВГ 9.0 — Стадия: РП; Лист: 3; Листов:
Гл. спец.	Куцый			Ведомость металлоконструкций по видам профилей — КРИВБАССПРОЕКТ г. Кривой Рог
Нач. отд.	Петренко		06.86	
ГИП	Топчий			
Н. контр.	Гилко			

Привязан

Инв. №

Копировал Шевченко формат А3

Инв. № подл. | Подп. и дата | Взам. инв. №

Альбом XI

Типовой проект 403-3-075.86

Главный вид

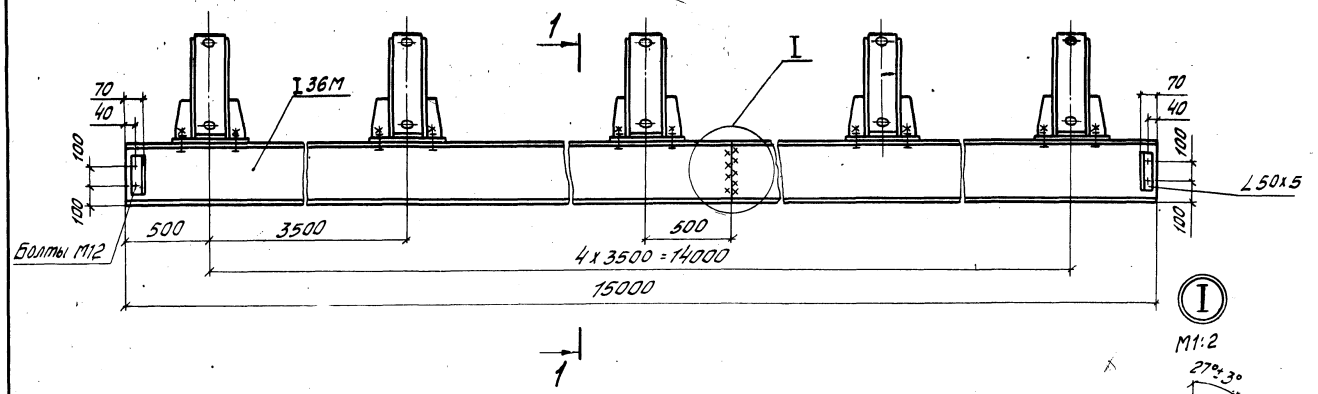

2-2
M1:10

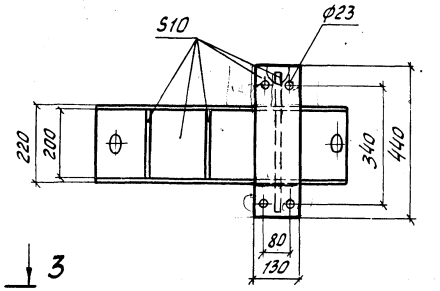

I
M1:2

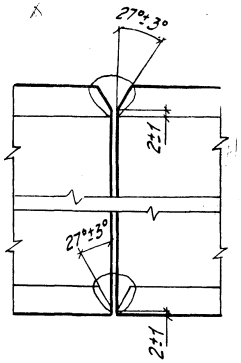

3-3
M1:2

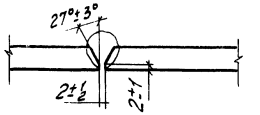

1-1
M1:20

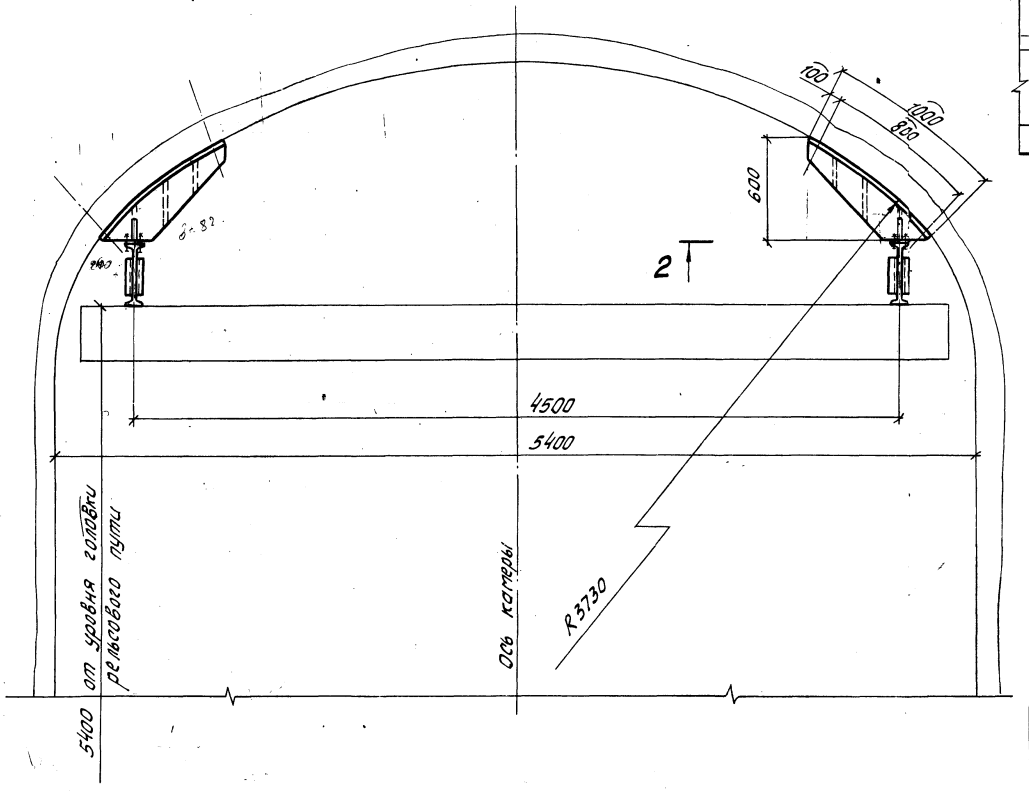

Ведомость элементов

Марка	Сечение: эскиз	Поз.	Сечение: состав	Опорные усилия: M, тс·м	N, тс	Q, тс	Группа констр.	Марка металла	Примечание (масса), т
УМ	Q		I36M	—	—	6,8		ВСт3пс5	1,74
			∠50x5	не расчетные				ВСт3кп2-II	0,004
			S10					ВСт3пс6-II	1,0
			Метизы					Ст3	0,014

Сварные швы ездовой части балки зачистить.

35
93941/26

Разраб.	Авдеева		ТПР 403-3-075.86		7-КМ
Провер.	Коротенко				
Рук. гр.	Титченко		Подземные депо контактных электровозов для рудников черной металлургии		
Гл. спец.	Кучуй				
Нач. отд.	Петренко		Камера текущего ремонта вагонеток ВГ-9,0. Подкрановый путь	Стадия: РП	Лист: 5 / Листов:
ГИП	Топчий				
Н. контр.	Гилко		Главный вид и разрезы 1-1, 2-2, 3-3 M1:50	КРИВБАССПРОЕКТ г. Кривой Рог	

Привязан

Инв. №

Копировал Шаповалова

Формат А2

Инв. № подл. | Подп. и дата | Взам. инв. №

Главный вид

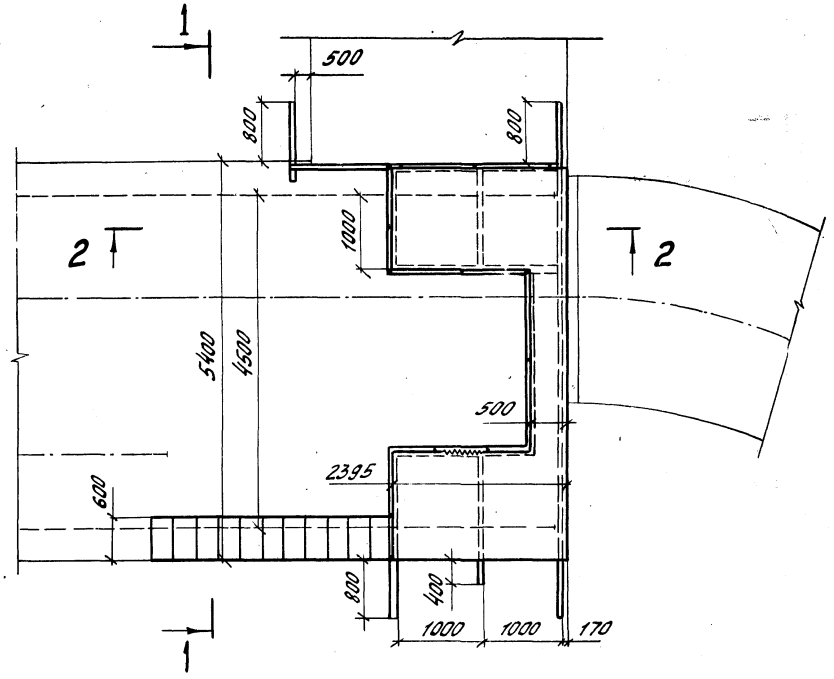

2-2
М 1:20

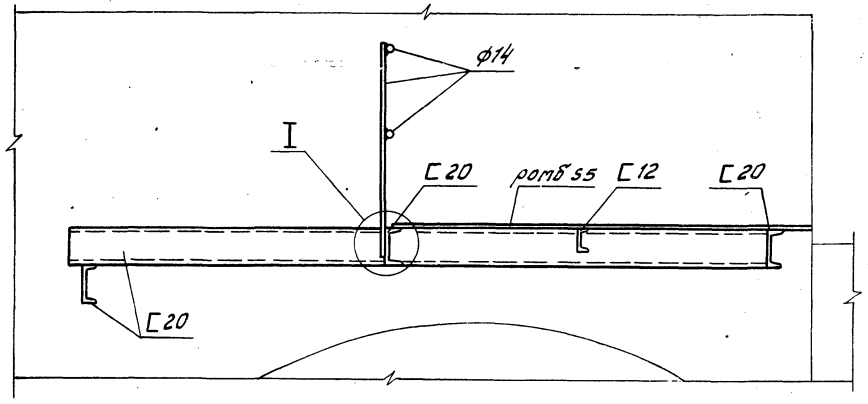

I
М 1:10

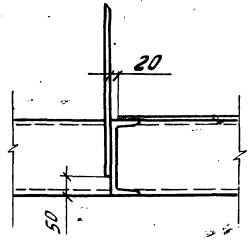

1-1

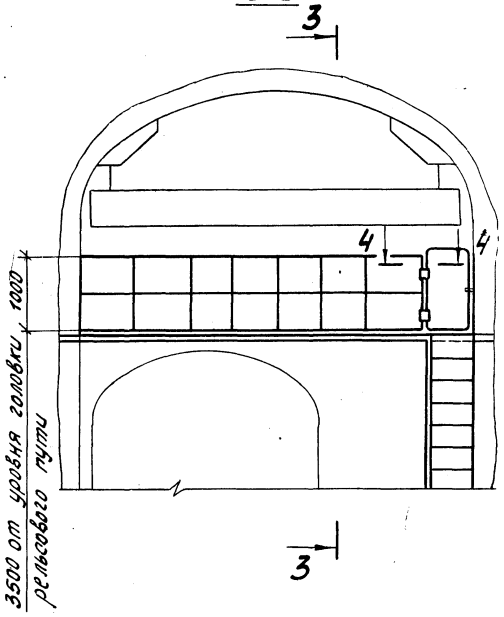

3-3

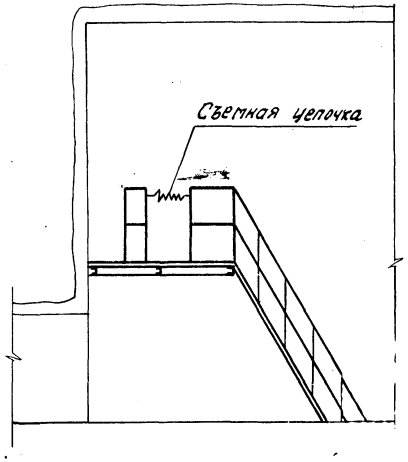

4-4
М 1:1

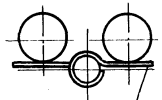

ПН1-70П ГОСТ 5088-78

Ведомость элементов

марка	сечение: эскиз	сечение: поз.	сечение: состав	опорные усилия: M, тс·м	опорные усилия: N, тс	опорные усилия: Q, тс	эпюра конструк.	марка металла	примечание
ПК			С20					ВСт3пс6-II	0,353
			С12					ВСт3кп2	0,06
			ромб 55					ВСт3кп2	0,323
			52	не расчетные				Ст3	0,015
			ф14					ВСт3кп2-II	0,049

Предусмотреть закрывание калитки на замок.

36
9394/26

Разраб.	Авдеева		
Провер.	Порхоменко		
Рук. гр.	Тимченко		
Гл. спец.	Куцый		
Нач. отд.	Петренко		06.86
ГИП	Толчий		
Н. контр.	Гилко		

ТПР 403-3-075.86 — 7-КМ

Подземные депо контактных электровозов для рудников черной металлургии

Камера текущего ремонта вагонеток ВГ 9,0. Площадка крана

Главный вид и разрезы 1-1, 2-2, 3-3, 4-4 М1:50

Стадия	Лист	Листов
РП	6	

КРИВБАССПРОЕКТ г. Кривой Рог

Копировал Шоповалова — Формат А2

Привязан

Инв. №

Инв. № подл. | Подпись и дата | Взам. инв. №

Альбом VI

Типовой проект 403-3-075.86

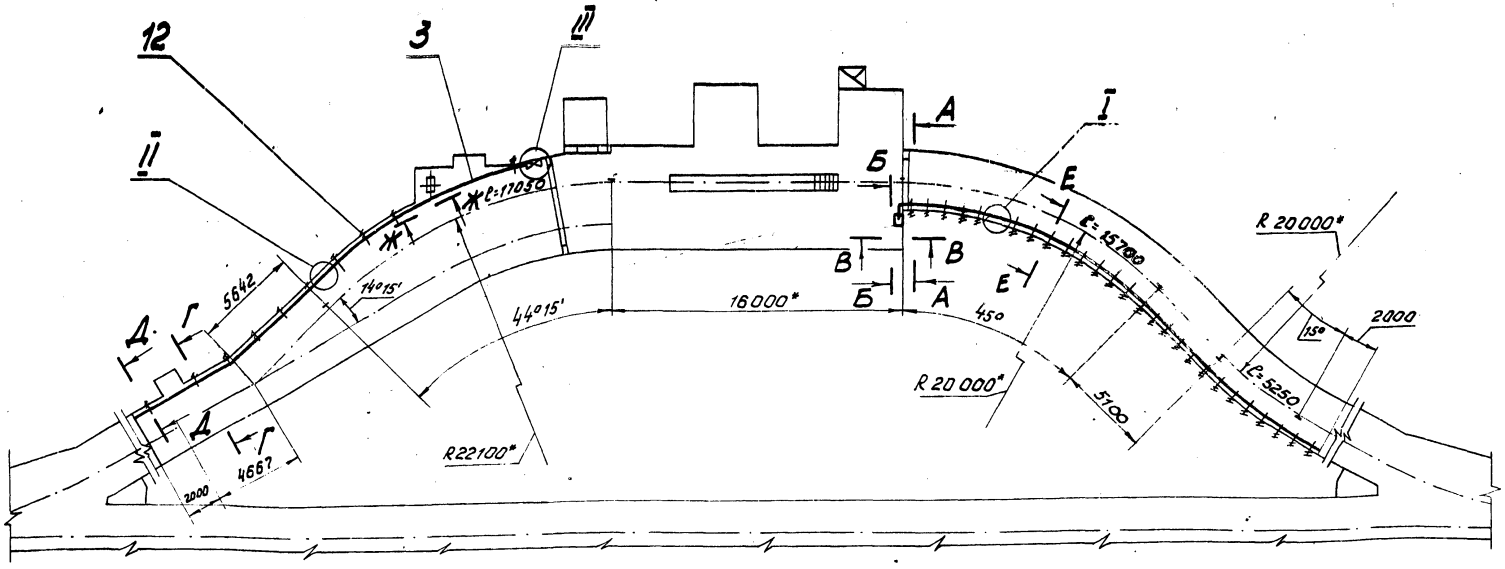

Ведомость рабочих чертежей основного комплекта ВК

Лист	Наименование	Примечание
1	Общие данные. План	
2	Разрезы А-А... Ж-Ж, узлы I, II, III	

Ведомость ссылочных и прилагаемых документов

Обозначение	Наименование	Примечание
	Ссылочные документы	
ГОСТ 6924-73	Сифоны-ревизии чугунные. Типы и основные размеры	
ГОСТ 6942.4-80	Трубы чугунные канализационные и фасонные части к ним. Патрубки.	
ГОСТ 6942.11-80	Трубы чугунные канализационные и фасонные части к ним. Отступы	
ГОСТ 5761-74	Вентили на условное давление Ру 25 МПа (250 кгс/см²) Общие технические условия	

Ведомость ссылочных и прилагаемых документов (продолжение)

Обозначение	Наименование	Примечание
ГОСТ 8946-75	Соединительные части из ковкого чугуна с цилиндрической резьбой для трубопроводов. Угольники проходные. Основные размеры.	
ГОСТ 8949-75	Соединительные части из ковкого чугуна с цилиндрической резьбой для трубопроводов. Тройники переходные. Основные размеры	
ГОСТ 20275-74	Краны водоразборные и туалетные. Типы и основные размеры	
ГОСТ 24843-81	Мойки и раковины стальные эмалированные и кронштейны стальные для моек. Технические условия	
	Прилагаемые документы	
7-03-010	Кронштейн	
ТПР 403-3-075.86	Ведомости потребности в материалах	Альбом III.4.7
ТПР 403-3-075.86	Спецификация оборудования	Альбом III.4.2
ТПР 403-3-075.86	Сметы	Альбом III.4.3

1.* Размер для справок.
2. Электроды типа Э42 ГОСТ 9467-75.
3. Трубу поз. 9 подключить к водопроводной сети.
4. Трубы после монтажа покрыть в два слоя антикоррозийной грунтовкой из химически стойкой эмали марки ХС ГОСТ 9355-81 на растворителе Р-4 ГОСТ 7824-74.
5. Трубы поз. 9 крепить через 1м, трубы поз. 3 крепить через 2м.

Типовой проект разработан в соответствии с действующими нормами и правилами и обеспечивает взрывную, взрывопожарную и пожарную безопасность эксплуатации зданий и сооружений при соблюдении предусмотренных проектом мероприятий при эксплуатации зданий

Главный инженер проекта Топчий

37
9394/26

Привязан

Инв. №			
Разраб.	Окоркова		
Пров.	Слесаревская		
Рук. гр.	Слесаревская		
Гл. спец.	Ефремов		
Н. контр.	Жукова		06.86
Нач. отд.	Иличенко		
ГИП	Топчий		

ТПР 403-3-075.86 7-ВК

Подземные дело контактных электровозов для рудников черной металлургии

Камера текущего ремонта вагонеток ВГ 9,0

Стадия	Лист	Листов
РП	1	2

Общие данные. План

КРИВБАССПРОЕКТ г. Кривой Рог

Инв. № подл. | Подпись и дата | Взам. инв. №

Типовой проект 403-3-075.86

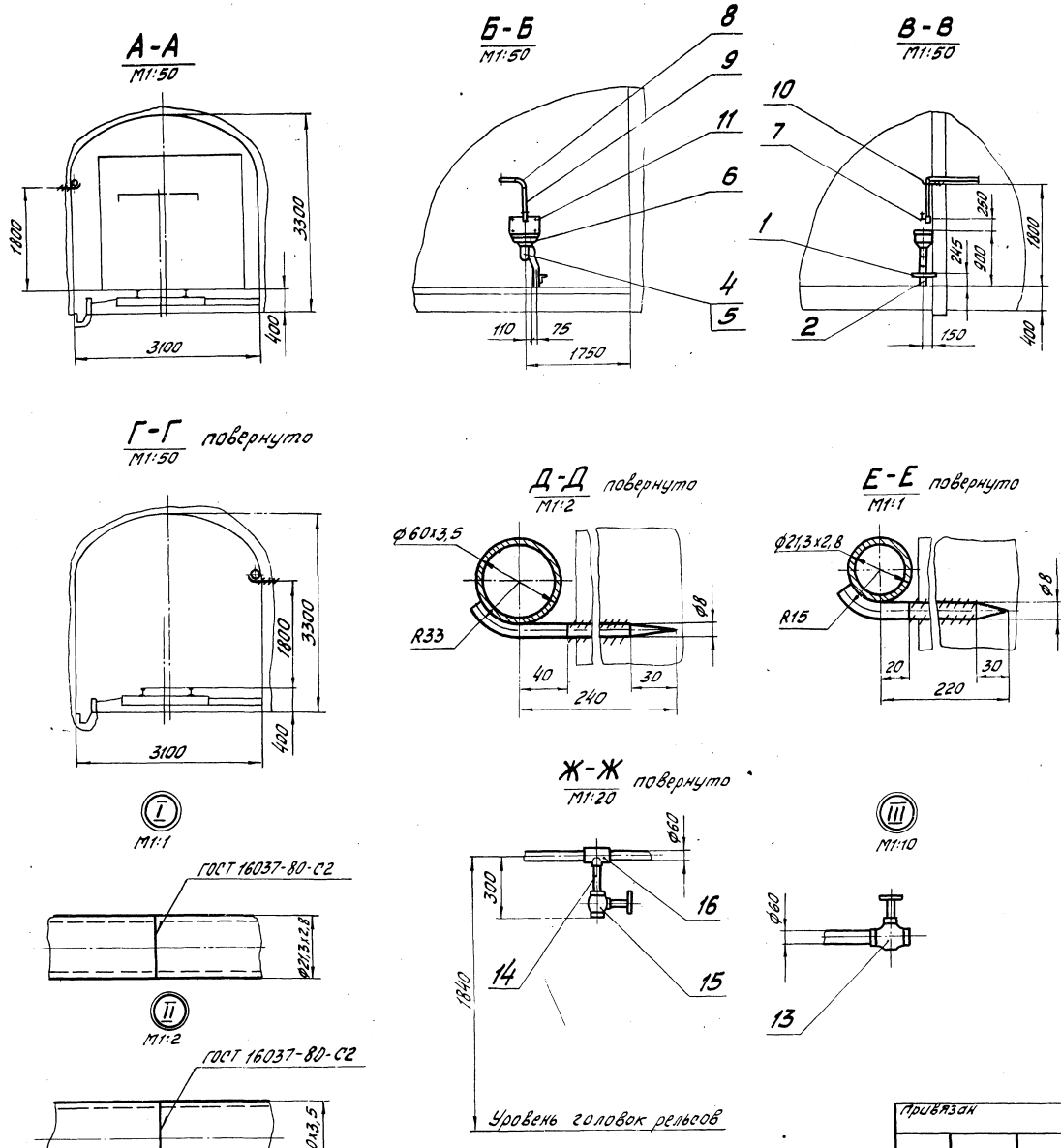

Спецификация

Марка, поз.	Обозначение	Наименование	Кол.	Масса ед.,кг.	Примечание
1	7-03.010	Кронштейн	1	1,03	
2		Патрубок П-50-350			
		ГОСТ 6942.4-80	1	2,7	
3		Труба 50х3,5			
		ГОСТ 3262-75	22,0	4,88	м
4		Сифон Сф 110Д			
		ГОСТ 6924-73	1	3,2	
5		Отступ ОТС-50			
		ГОСТ 6942.11-80	1	2,1	
6		Раковина РС-1			
		ГОСТ 24843-81	1	9,5	
7		Кран Водоразборный			
		КВ15Д ГОСТ 20275-74	1	0,3	
8		Угольник 15			
		ГОСТ 8946-75	1	0,098	
9		Труба 15х2,8			
		ГОСТ 3262-75	24,0	1,28	м
10		А-II-8-ГОСТ 5781-82	27	0,1	L=250
11		Шуруп А6х70			
		ГОСТ 1145-80	6	0,032	
12		А-II-8-ГОСТ 5781-82	11	0,15	L=275
13		Вентиль 154 8р			
		ГОСТ 5761-74			
		Ду50; Ру=1,6 МПа	1	5,8	
14		Труба 25х3,2			
		ГОСТ 3262-75	0,3	2,39	м
15		Вентиль 154 8р			
		ГОСТ 5761-74			
		Ду25 Ру=1,6 МПа	1	1,75	
16		Тройник 50х25			
		ГОСТ 8945-75	1	0,867	

38
9394/26

Разраб.	Окорокова		ТПР 403-3-075.86 7-ВК
Провер.	Слесоревская		Подземные дела контактных электровозов для рудников черной металлургии
Рук. гр.	Слесоревская		
Гл. спец.	Ефремов		Камера текущего ремонта вагонеток ВГ 9,0 — Стадия: РП; Лист: 2; Листов:
Н. контр.	Жукова		
Нач. отд.	Шмиенко		Разрезы А-А...Ж-Ж; узлы I, II, III — КРИВБАССПРОЕКТ г. Кривой Рог

Привязан

Инв. № подл. | Подпись и дата | Взам. инв. №

7-03.012

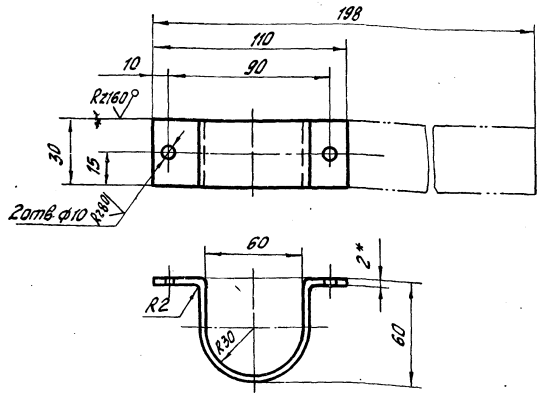

1. * Размер для справок.
2. Неуказанные предельные отклонения размеров: H14; h14; $\pm \frac{IT14}{2}$.

Изм.	Лист	№ докум.	Подп.	Дата	7-03.012			
Разраб.		Окоркова			Пояс	Лит.	Масса	Масштаб
Провер.		Спесивцева				И	0,1	1:2
Рук. гр.		Спесивцева				Лист	Листов 1	
Н. контр.		Жукова			Лист Б-2 ГОСТ 19904-74 / ВСТ3пс5 ГОСТ 16523-70	КРИВБАССПРОЕКТ г. Кривой Рог		

Формат А4

7-03.011

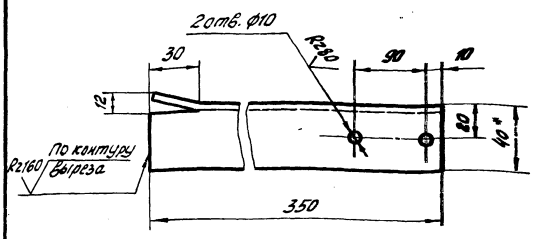

1. * Размер для справок.
2. Неуказанные предельные отклонения размеров: H14; h14; $\pm \frac{IT14}{2}$.

Изм.	Лист	№ докум.	Подп.	Дата	7-03.011			
Разраб.		Окоркова			Опора	Лит.	Масса	Масштаб
Провер.		Спесивцева				И	0,85	1:2
Рук. гр.		Спесивцева				Лист	Листов 1	
Н. контр.		Жукова			Уголок 40×40×4-Б-ГОСТ 8509-72 / ВСТ3пс5-II-ГОСТ 535-79	КРИВБАССПРОЕКТ г. Кривой Рог		

Формат А4

7-03.010СБ

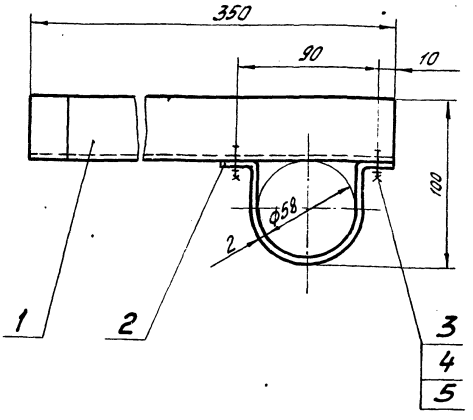

1. Размеры для справок.
2. Предельные отклонения размеров: H14; h14; $\pm \frac{IT14}{2}$.

Изм.	Лист	№ докум.	Подп.	Дата	7-03.010СБ			
Разраб.		Окоркова			Кронштейн Сборочный чертеж	Лит.	Масса	Масштаб
Пров.		Спесивцева				И	1,03	1:2
Рук. гр.		Спесивцева				Лист	Листов 1	
Н. контр.		Жукова			КРИВБАССПРОЕКТ г. Кривой Рог			
Гл. спец.		Ефремов						

Формат А4

Формат	Зона	Поз.	Обозначение	Наименование	Кол.	Примеч.
				Документация		
А4			7-03.010СБ	Сборочный чертеж		
				Детали		
А4		1	7-03.011	Опора	1	
А4		2	7-03.012	Пояс	1	
				Стандартные изделия		
		3		Болт М8×25.36.055 ГОСТ 7798-70	2	
		4		Гайка М8.4.055 ГОСТ 5915-70	2	
		5		Шайба 8.65Г ГОСТ 6402-70	2	

39

9394/26

Изм.	Лист	№ докум.	Подп.	Дата	ТПР 403-3-075.86	7-03.010
Разраб.		Окоркова			Кронштейн	Лит. / Масса / Масштаб
Провер.		Спесивцева				
Рук. гр.		Спесивцева				
Н. контр.		Жукова		18.8.86		КРИВБАССПРОЕКТ г. Кривой Рог
Гл. спец.		Ефремов				

Копировал Шатовалова

Альбом XI

Типовой проект 403-3-075.86

Ведомость рабочих чертежей основного комплекта

ЭМ

Лист	Наименование	Примечание
1	Общие данные	
2	Схема принципиальная однолинейная 0,4кВ.	
3	Расположение оборудования и кабельная разводка.	
4	Сети электроосвещения и заземления	
5	Спецификации	

Ведомость ссылочных и прилагаемых документов

Обозначение	Наименование	Примечание
	Прилагаемые чертежи	
7-04.040	Кабельная подвеска КП2-4, КП4-4, КП6-4.	
7-04.030	Кабельная подвеска КП2-8	
04.050	Крюк	
7-04.060	Штанга	
7-04.010	Электрод заземления	
7-04.020	Перемычка	
7-04.070	Заземляющий проводник	
ТПР 403-3-075.86	Спецификация оборудования. Часть II.	Альбом II.4.2
ТПР 403-3-075.86	Ведомости потребности в материалах.	Альбом III.4.7
ТПР 403-3-075.86	Сметы	Альбом IV.4.7

Условные обозначения:

- Светильник НСР 01х200/Р54-0205.
- Светильник НСР 01х100/Р54-0205.
- Кабель осветительный на тросу (Круг 6).
- Кабельная линия на конструкциях.
- Трос и концевое крепление троса (крюк, форкопф).
- M_3 — Местный заземлитель.
- $Д_3$ — Дополнительный заземлитель к АП-4.
- Муфта тройниковая взрывобезопасная ТМ-60.
- Коробка разветвительная КРН-200.
- а-б; в — Надписи на линиях осветительной сети:
  - а — номер групп;
  - б — марка, количество и сечение проводников;
  - в — длина кабеля.

1. В электротехнической части типового проекта „Подземные депо контактных электровозов для рудников черной металлургии" выполняется электрооборудование и электроосвещение подземной камеры текущего ремонта вагонеток ВГ9,0. Проект выполнен в соответствии с „Нормами технологического проектирования горнодобывающих предприятий черной металлургии подземным способом разработки", „Едиными правилами безопасности при разработке рудных, нерудных и россыпных месторождений подземным способом", инструкции о составе и оформлении электротехнической рабочей документации для промышленного строительства ВСН 381-85 и указаний ЦИТП.

2. Для питания силовых приемников низкого напряжения в подземных выработках принято напряжение 380В (система с изолированной нейтралью).

Осветительная сеть камеры выполняется напряжением 127В, а смотровой ямы - 36В.

3. Питающий кабель, его сечение и длина выбирается при привязке камеры к конкретным условиям горизонта.

4. Все металлические элементы оболочек электрооборудования, которые могут оказаться под напряжением, присоединяются к общешахтному контуру заземления посредством брони и оболочки кабелей, а также соединяются с общим контуром заземления, проложенным в камере и присоединенным к местному заземлителю и к общешахтной сети заземления.

Заземление электрооборудования выполняется в соответствии с требованиями ЕПБ (раздел „Заземление" приложение 7 „Инструкции по устройству, осмотру и изменению сопротивления шахтных заземлений").

Настоящая часть проекта разработана в соответствии с действующими нормами и правилами и обеспечивает взрывную взрывопожарную и пожарную безопасность эксплуатации зданий и сооружений при соблюдении предусмотренных проектом мероприятий.

Гл. инженер проекта (Топчий)

40
9394/26

Инв. №				
Разраб.	Паламова			
Провер.	Будинник			
Рук. гр.	Светловский			
Гл. спец.	Светловский			
Нач. отд.	Котенко			
ГИП	Топчий			
Н. контр.	Кравченко		06.86	

привязан

ТПР 403-3-075.86 7-ЭМ

Подземные депо контактных электровозов для рудников черной металлургии

Камера текущего ремонта вагонеток ВГ9,0.

Стадия	Лист	Листов
РП	1	5

Общие данные.

КРИВБАССПРОЕКТ г. Кривой Рог

Копировал Шаповалова Формат А2

Инв. № подл. | Подп. и дата | Взам. инв. №

Альбом XI

Типовой проект 403-3-075.86

Вводной кабель учитывается в проекте электроснабжения горизонта

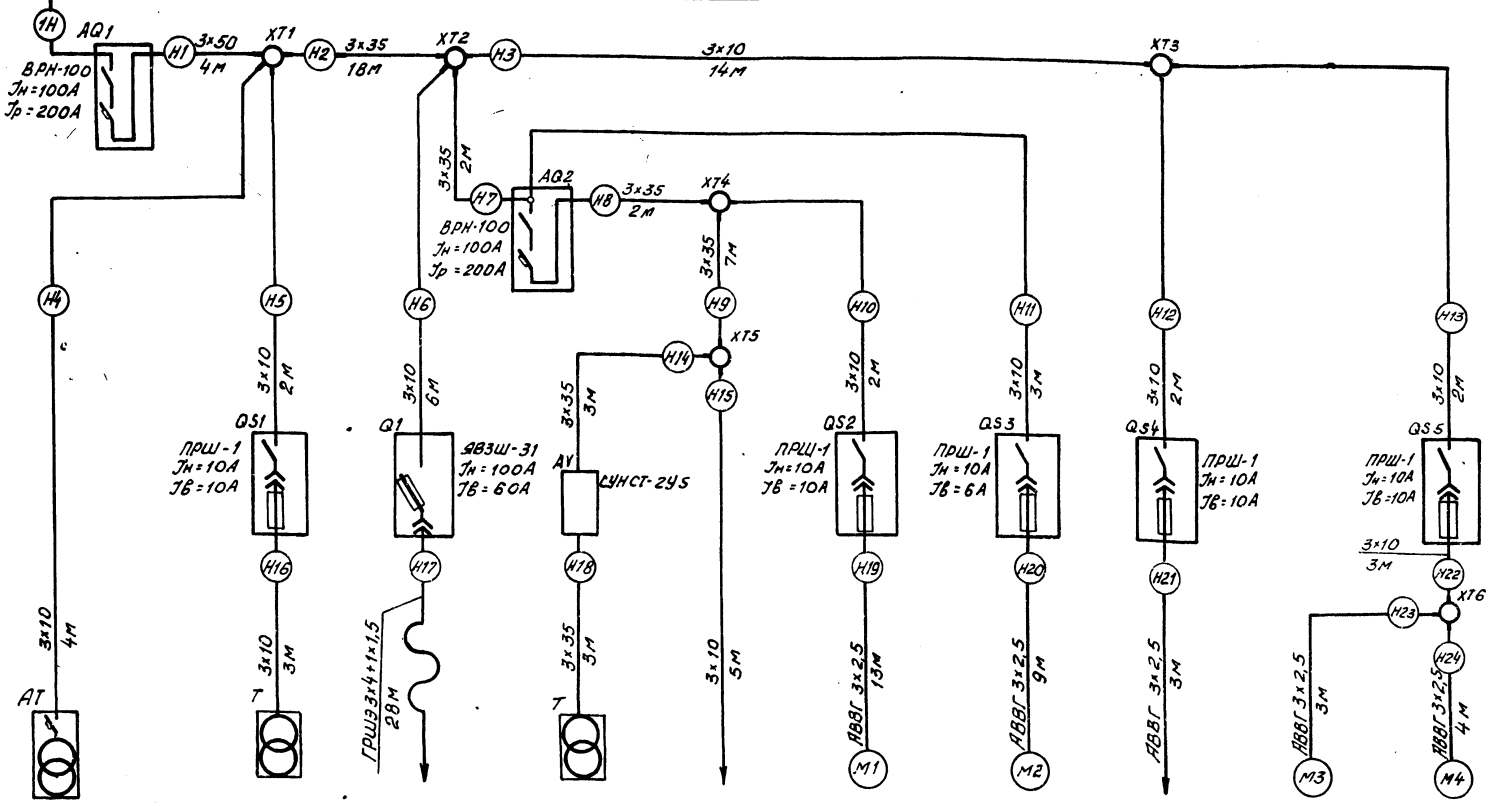

Данные питающей сети		
Шинопровод распределительный пункт		Аппарат на вводе тип; Jном., А; расцепитель, А
Аппарат отходящей линии		Обозначение, тип; напряжение, Jуст., Jрасч, А
Марка и сечение проводника		Обозначение участка сети длина, м Обозначение трубы на плане по стандарту; длина, м
Пусковой аппарат		Обозначение Тип, Jном., А Расцепитель; Уставка теплового реле, А
Марка и сечение проводника		Обозначение участка сети; длина, м Обозначение трубы на плане по стандарту; длина, м
Электроприемник	Условное изображение	
	Номер по плану	
	Тип	
	Рном. кВт	
	Ток, А: Jном	
	Ток, А: Jпуск	
	Наименование механизма	

Номер по плану						М1	М2		М3	М4
Тип	АП-4	ТСШ 4/0,66-38		ТДМ 401-У2	4А80А2У3	4А80А2У3	4АА63В2	4АХ80В4У3	4АВ71А2У3	4А80А2У3
Рном. кВт	4	4	9,4	80	1,5	1,5	0,55	1,5	0,75	1,5
Ток, А: Jном	6,1				3,5	3,5	0,97	3,5	1,8	3,5
Ток, А: Jпуск					24,5	24,5	6,8	24,5	12,6	24,5
Наименование механизма	Агрегат пусковой	Трансформатор	Кран	Трансформатор сварочный	Стол сварщика С100-200	Вентилятор В-Ц4-70-3,15	Вентилятор В-Ц4-70-2,5	Вертикально-сверлильный станок 2Н118-1	Точильно-шлифовальный станок 3К631	Вентиляционно-пылеуловливающий агрегат ПА-212М

1. Потребляемая мощность электроприемников; P = 17,9 кВт; Q = 25,6 квар.

2. Кабели приняты марки АВВБШв за исключением кабеля, марка которого указана на схеме.

41

9394/26

Разраб.	Лохомова		ТПР 403-3-075.86 7-ЭМ
Провер.	Букинник		Подземные депо контактных электровозов для рудников черной металлургии
Рук. гр.	Свеловский		
Гл. спец.	Свеловский		
Нач. отд.	Котенко		Камера текущего ремонта вагонеток ВГ9,0 — Стадия: РП; Лист: 2; Листов:
Н. контр.	Кириченко		Схема принципиальная однолинейная 0,4 кВ — КРИВБАССПРОЕКТ г. Кривой Рог

Привязан

Инв. №

Инв. № подл. | Подп. и дата | Взам. инв. №

Копировал Янько

Формат А2

Альбом VI

Типовой проект 403-3-075.86

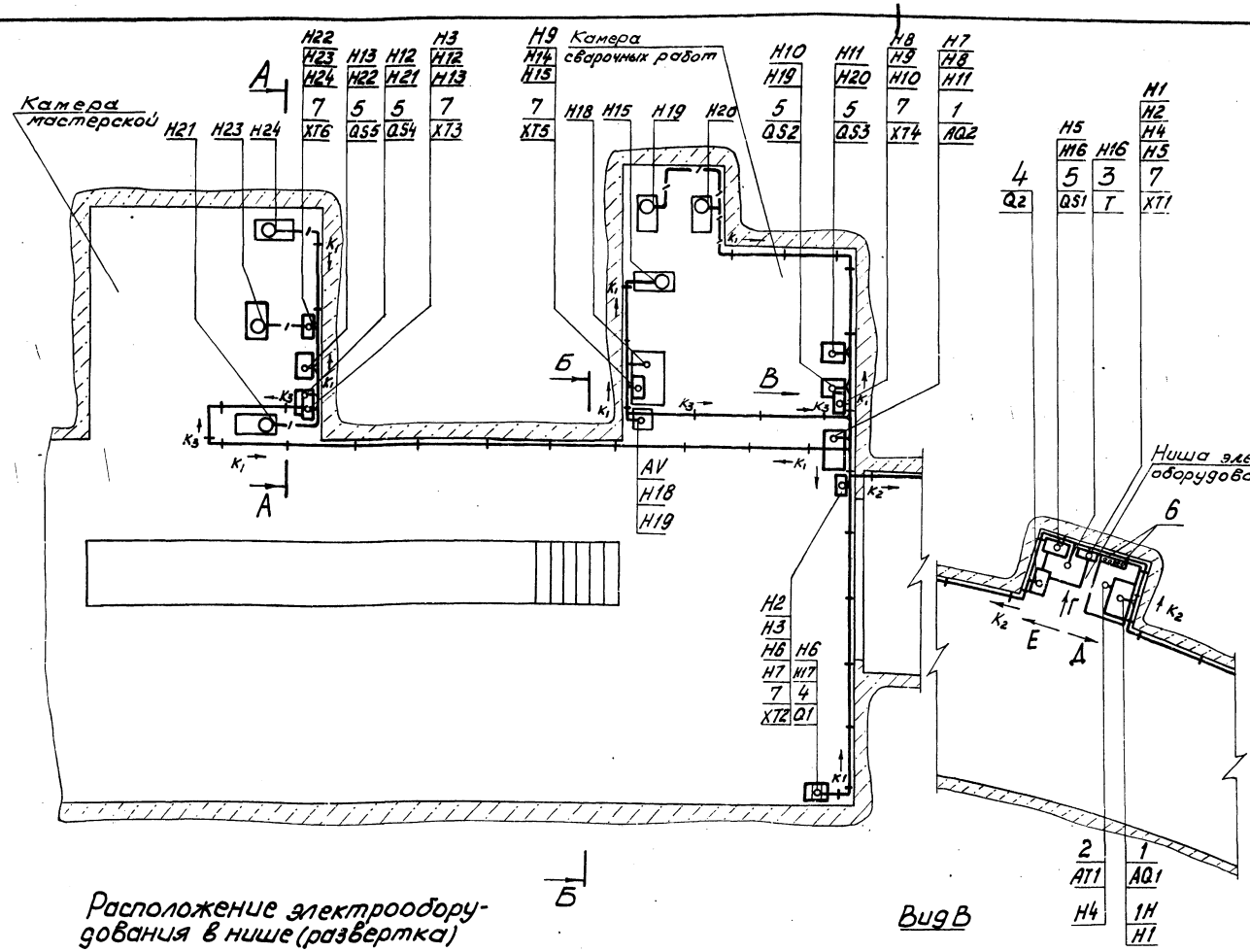

А-А

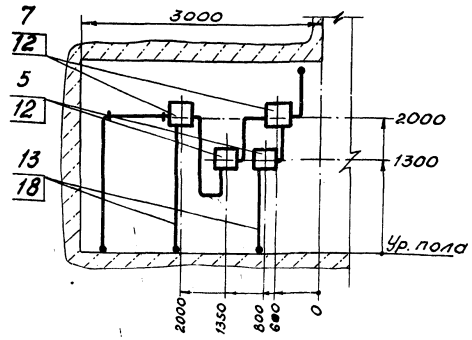

Б-Б

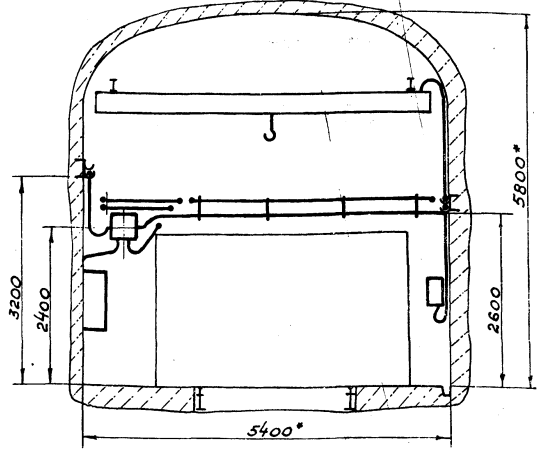

Расположение электрооборудования в нише (развертка)

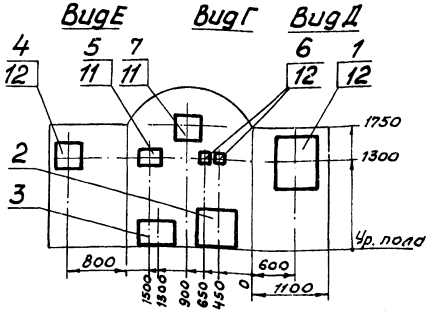

Вид В

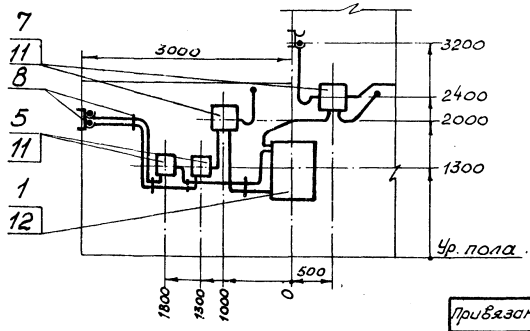

1. Спецификацию к чертежу смотри на листе 5.
2. Устройство для крепления гибкого токоподвода крана выполнено на чертежах марки ТХ
3.* Размеры для справок.

42
9394/26

Разраб.	Пахомова			ТПР 403-3-075.86			7-ЭМ
Провер.	Букинник			Подземное депо контактных электровозов для рудников черной металлургии			
Рук. гр.	Свеловский			Камера текущего ремонта вагонеток ВГ 9.0	Стадия	Лист	Листов
Гл. спец.	Свеловский				РП	3	
Нач. отд.	Котенко						
Н. контр.	Кириченко		06.86	Расположение оборудования и кабельная разводка М1:50	КРИВБАССПРОЕКТ г. Кривой Рог		

Привязан

Инв. №

Инв. № подл. | Подпись и дата | Взам. инв. №

Копировал. Янько

Формат А2

Альбом VI

Типовой проект 403-3-075.86

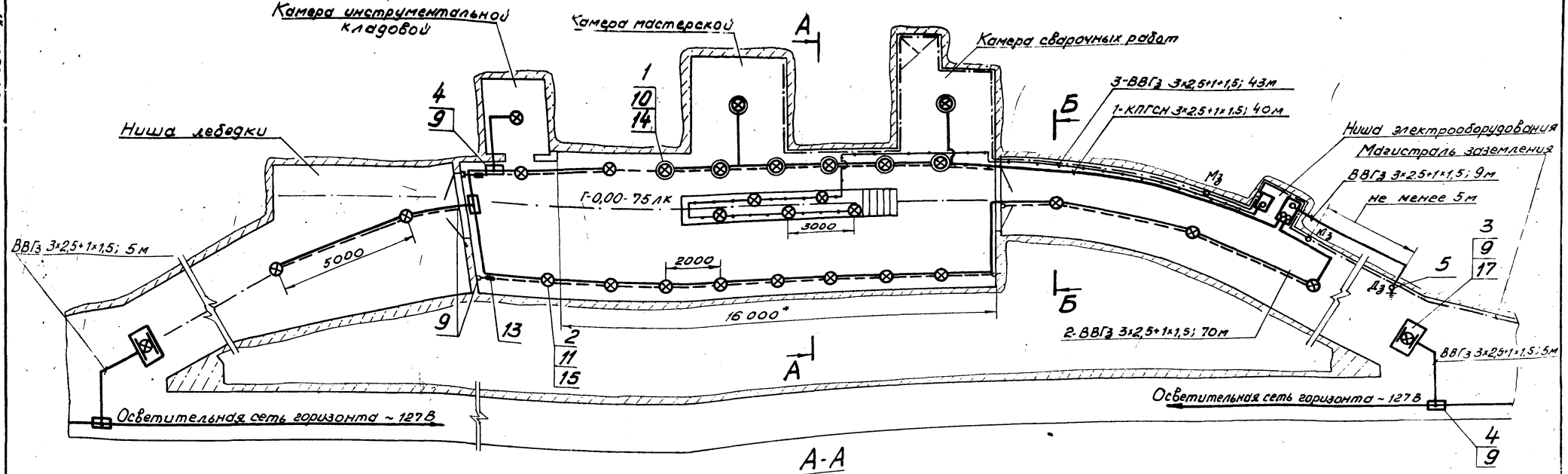

А-А
М1:50

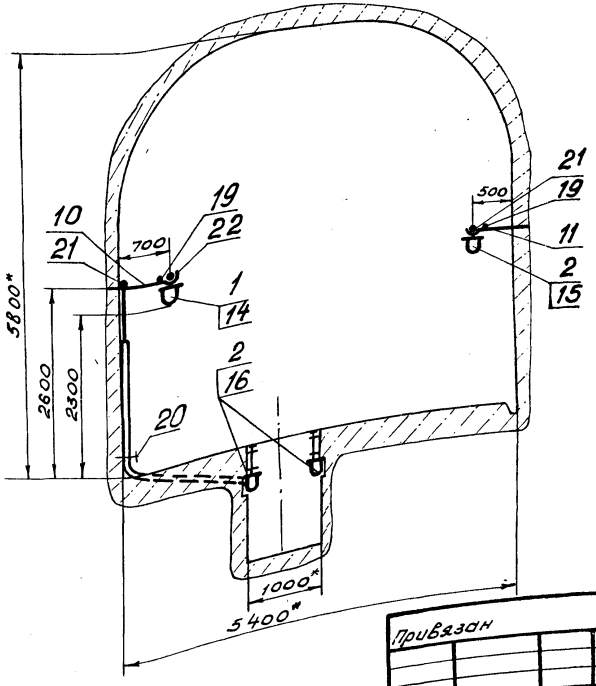

Б-Б
М1:50

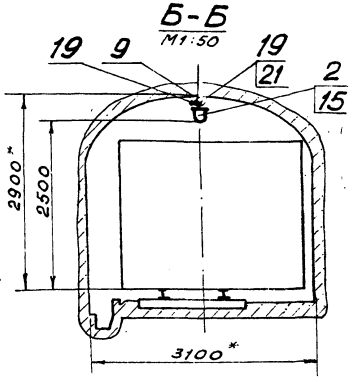

Схема питающей сети электроосвещения

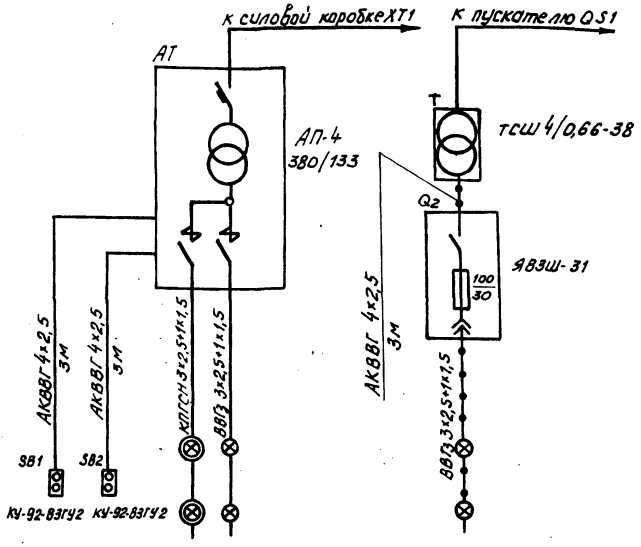

Номер группы	1	2	3
Установленная мощность, кВт	1,6	1,6	0,5

1. Спецификацию к чертежу смотри на листе 5
2.* Размеры для справок

43
9394/26

Разраб.	Пахомова		ТПР 403-3-075.86 7-ЭМ
Провер.	Бухинник		Подземные депо контактных электровозов для рудников черной металлургии
Рук. гр.	Светловский		
Гл. спец.	Светловский		
Нач. отд.	Котенко		Камера текущего ремонта вагонеток ВГ 9.0 — Стадия: РП; Лист: 4; Листов:
Н. контр.	Кириченко		Сети электроосвещения и заземления М1:100 — КРИВБАССПРОЕКТ г. Кривой Рог

Привязан

Инв. №

Копировал. Янько

Спецификация к расположению оборудования и кабельной разводке

Марка, поз.	Обозначение	Наименование	Кол.	Масса ед., кг	Примечание
		Электрооборудование			
1		Выключатель автоматический ВРН-100 Г У5 ~380В; 50Гц	2		
2		Агрегат пусковой АП-4 4кВ·А; ~380/133В	1		
3		Трансформатор ТСШ-4/0,66-3В; 4кВ·А	1		
4		Ящик однолинейный ЯВЗШ-31; Iн=100А	2		
5		Пускатель ручной шахтный ПРШ-1; Iн=10А	5		
6		Ключный пост управления КУ-92-83Г У2	2		к поз.2
7		Коробка разветвительная КРН-200	6		
		Конструкции			
8	7-04.040-02	Кабельная подвеска на 2 кабеля КП2-4	25	1,44	К1
9	7-04.040-01	Кабельная подвеска на 4 кабеля КП4-4	20	2,25	К2
10	7-04.030	Кабельная подвеска на 2 кабеля КП2-8	6	1,13	К3
		Детали			
11	7-04.050	Крюк	11	0,48	
12	7-04.060	Штанга	18	0,49	
		Материалы			
13		Труба $\frac{30\times2\ ГОСТ10704-76}{Ст3кп\ ГОСТ10705-80}$	19		м
14		Металлорукав РЗ-Ц-Х32 ГОСТ 3575-75	3		м
15		Кабель АВВБШв; 3х50-1; ГОСТ16442-80	4		м
16		Кабель АВВБШв; 3х35-1; ГОСТ16442-80	35		м
17		Кабель АВВБШв; 3х10-0,66 ГОСТ16442-80	46		м

Спецификация к расположению оборудования и кабельной разводке (продолжение)

Марка, поз.	Обозначение	Наименование	Кол.	Масса ед., кг	Примечание
18		Кабель АВВГ; 3х2,5-0,66 ГОСТ 16442-80	32		м
19		Кабель ГРШЭ 3х4+1х2,5-0,66 ГОСТ 10695-73	28		м
20		Диод Д226-Е; Iн=300mА	2		к поз.6
21		Резистор МЛТ-2-47;470гм	2		к поз.6
22		Метизы			3кг

Спецификация к сетям электроосвещения и заземления

Марка, поз.	Обозначение	Наименование	Кол.	Масса ед., кг	Примечание
		Электрооборудование			
1		Светильник рудничный нормальный НСР01к200/Р54-02 05; 127В; 200Вт	8		
2		Светильник рудничный нормальный НСР01х100/Р54-02 05; 127В; 100Вт	21		
3		Указатель световой УС	2		
4		Муфта тройниковая Взрывобезопасная ТМ-60	4		
		Конструкции			
5	7-04.010	Электрод заземления	3	7,72	
6	7-04.020	Перемычка. Исп.1	38		
7	7-04.020-01	Перемычка. Исп.2	25		
		Детали			
8	7-04.071-01	Хомут	38	0,1	
9	7-04.050	Крюк	20	0,48	
10		Кронштейн Уголок $\frac{30\times30\times4-Б\ ГОСТ8509-72}{Ст3кп2-1\ ГОСТ535-79}$			
		l=900	8		
11		Кронштейн			

Спецификация к сетям электроосвещения и заземления (продолжение)

Марка, поз.	Обозначение	Наименование	Кол.	Масса ед., кг	Примечание
		Уголок $\frac{30\times30\times4-Б\ ГОСТ8509-72}{Ст3кп2-1\ ГОСТ535-79}$			
		l=700	8		
12		Крюк Круг $\frac{6\ В\ ГОСТ2590-71}{Ст5пс-1\ ГОСТ535-79}$			
		l=100	5		
		Материалы			
13		Фторопласт М12; ФТ-1	4		
14		Лампа накаливания Г127-200; 127В; 250Вт	8		
15		Лампа накаливания Б127-100; 127В; 100Вт	16		
16		Лампа накаливания МО36-100; 36В; 100Вт	5		
17		Лампа накаливания В127-135-25; 127В; 25Вт	4		
18		Круг $\frac{12\ В\ ГОСТ2590-71}{Ст5пс-1\ ГОСТ535-79}$	53		для заземления конструкций м
19		Круг $\frac{6\ В\ ГОСТ2590-71}{Ст5пс-1\ ГОСТ535-79}$	70		м
20		Полоса $\frac{Б-2\ 4\times25\ ГОСТ103-76}{Ст3кп2-1\ ГОСТ535-79}$	58		м
21		Кабель ВВГз; 3х2,5+1х1,5-0,66 ГОСТ16442-80	132		м
22		Кабель КПСН; 3х2,5+1х1,5-0,66 ГОСТ13497-77	40		м
23		Кабель АКВВГ; 4х2,5-0,66 ГОСТ1508-78	9		м
24		Метизы			3кг

Спецификация дана к листам 3 и 4.

44

9394/26

Разраб.	Похомова		
Провер.	Бушинник		
Рук.гр.	Светловский		
Гл.спец.	Светловский		
Нач.отд.	Копленко		
Н.контр.	Кириченко		06.86

ТПР 403-3-075.86 7-ЭМ

Подземные депо контактных электровозов для рудников черной металлургии

Камера текущего ремонта вагонеток ВГ 9,0.

Стадия	Лист	Листов
РП	5	

Спецификация

КРИВБАССПРОЕКТ г. Кривой Рог

Привязан

Инв. №

Альбом VI

Типовой проект 403-3-075.86

Инв. № подл. | Подп. и дата | Взам. инв. №

Копировал Шаповалова Формат А2

7-04.011

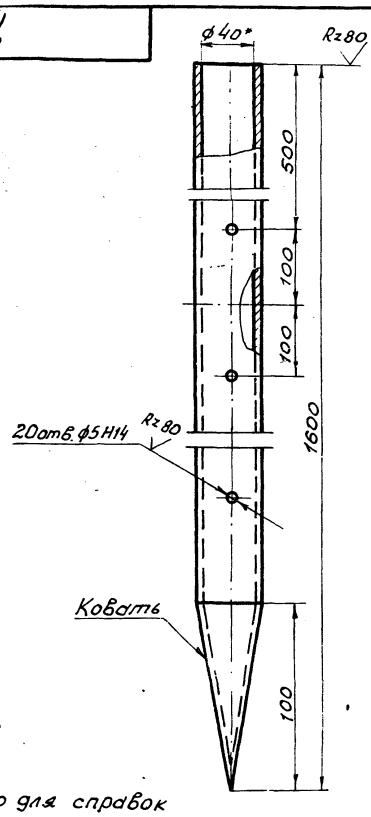

1.* Размер для справок
2. Неуказанные предельные отклонения размеров $\pm\frac{IT14}{2}$

					ТП		7-04.011	
Изм.	Лист	№ докум.	Подп.	Дата	Заземлитель	Лит.	Масса	Масштаб
Разраб.		Пахомова				И	6,87	1:20
Провер.		Бухинник				Лист	Листов 1	
Рук. гр.		Светловский				КРИВБАССПРОЕКТ г. Кривой Рог		
Н. контр.		Кириченко			Труба 40×3,5 ГОСТ 3262-75			

Формат А4

7-04.012

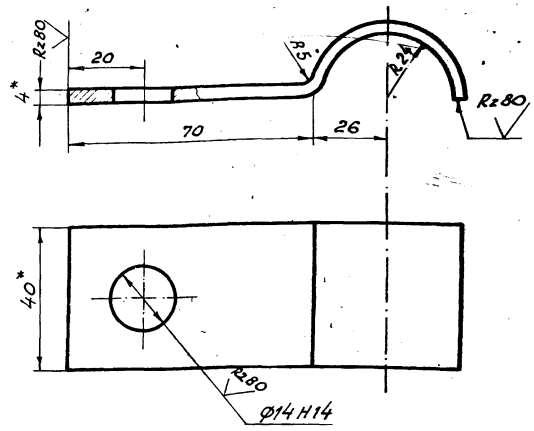

1.* Размеры для справок.
2. Неуказанные предельные отклонения размеров $\pm\frac{IT14}{2}$

					ТП		7-04.012	
Изм.	Лист	№ докум.	Подп.	Дата	Скоба	Лит.	Масса	Масштаб
Разраб.		Пахомова				И	0,17	1:100
Провер.		Бухинник				Лист	Листов 1	
Рук. гр.		Светловский				КРИВБАССПРОЕКТ г. Кривой Рог		
Н. контр.		Кириченко			Полоса Б-24×40 ГОСТ 103-76 / ВСт3кп2-1-ГОСТ 535-79			

Формат А4

7-04.010СБ

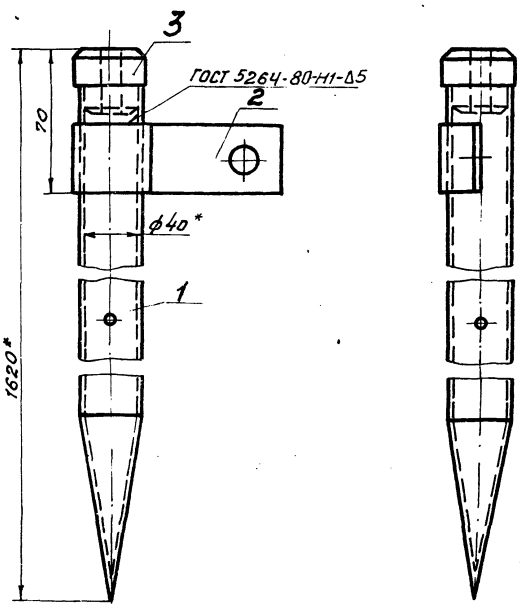

1.* Размеры для справок.
2. Электроды Э42 ГОСТ 9467-75.

					ТП		7-04.010СБ	
Изм.	Лист	№ докум.	Подпись	Дата	Электрод заземления Сборочный чертеж	Лит.	Масса	Масштаб
Разраб.		Пахомова				И	7,72	1:20
Провер.		Бухинник				Лист	Листов 1	
Рук. гр.		Светловский				КРИВБАССПРОЕКТ г. Кривой Рог		
Н. контр.		Кириченко						
Гл. спец.		Светловский						

Формат	Зона	Поз.	Обозначение	Наименование	Кол.	Примечание
				Документация		
А4			7-04.010СБ	Сборочный чертеж		
				Детали		
А4		1	7-04.011	Заземлитель	1	
А4		2	7-04.012	Скоба	1	
А4		3	7-04.013	Головка	1	

45
9394/26

					ТПР 403-3-075.86		7-04.010	
Изм.	Лист	№ докум.	Подп.	Дата	Электрод заземления	Лит.	Лист	Листов
Разраб.		Пахомова				И		1
Провер.		Бухинник				КРИВБАССПРОЕКТ г. Кривой Рог		
Н. контр.		Кириченко		06.86				

Копировал Янько Формат А4

7-04.013

√(√)

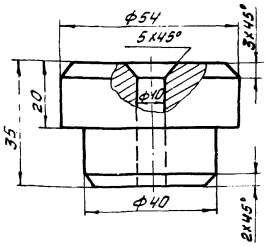

Предельные отклонения размеров: H14; h14; $\pm\frac{IT14}{2}$

Изм.	Лист	№ докум.	Подп.	Дата	ТП 7-04.013		
Разраб.		Пахомова			Головка	Лит.	Масса: 0.68 / Масштаб: 1:1
Провер.		Букинник				Лист	Листов 1
Рук. гр.		Светловский				КРИВБАССПРОЕКТ г. Кривой Рог	
Н. контр.		Кириченко			Круг 56-В-ГОСТ 2590-71 / ВСт5пс-1-ГОСТ 535-79		

Формат А4

7-04.021

Ra 80 √ (√)

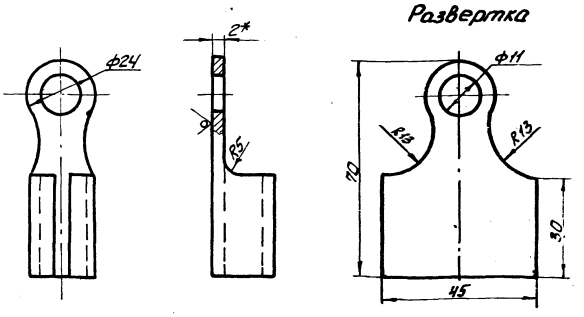

1.* Размер для справок

2. Предельные отклонения размеров: H14; h14; $\pm\frac{IT14}{2}$

Изм.	Лист	№ докум.	Подп.	Дата	ТП 7-04.021		
Разраб.		Пахомова			Наконечник	Лит.	Масса: 0.05 / Масштаб: 1:1
Провер.		Букинник				Лист	Листов 1
Рук. гр.		Светловский				КРИВБАССПРОЕКТ г. Кривой Рог	
Н. контр.		Кириченко			Лист 62 ГОСТ 19903-74 / 1-14-ВСт3кп2 ГОСТ 16523-70		

Формат А4

7-04.020СБ

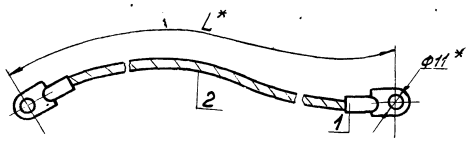

Обозначение	Длина L, мм	Масса, кг
7-04.020	300	0.232
-01	600	0.364

* Размеры для справок

Изм.	Лист	№ докум.	Подпись	Дата	ТП 7-04.020СБ		
Разраб.		Пахомова			Перемычка. Сборочный чертеж	Лит.	Масса: см табл. / Масштаб: 1:40
Провер.		Букинник				Лист	Листов 1
Рук. гр.		Светловский				КРИВБАССПРОЕКТ г. Кривой Рог	
Н. контр.		Кириченко					
Гл. спец.		Светловский					

Формат А4

Формат	Зона	Поз.	Обозначение	Наименование	Кол.	Примечание
				Документация		
А4			7-04.020 СБ	Сборочный чертеж		
				Детали		
А4		1	7-04.021	Наконечник	2	
				Переменные данные для исполнений		
				7-04.020		
Б4		2	7-04.022	Проводник Канат 9.2-Г-Т-С-Л-Н1372 (140) ГОСТ 3062-80 ℓ=300мм	1	0.132 кг
				7-04.020-01		
Б4		2	7-04.022-01	Проводник Канат 9.2-Г-Т-С-Л-Н1372 (140) ГОСТ 3062-80 ℓ=600мм	1	0.264

4Б

8.3.94/26

Изм.	Лист	№ докум.	Подп.	Дата	ТПР 403-3-075.86	7-04.020	
Разраб.		Пахомова			Перемычка	Лит.	Лист	Листов 1
Провер.		Букинник				КРИВБАССПРОЕКТ г. Кривой Рог	
Н. контр.		Кириченко					

Копировал Сологуб Формат А4

7-04.031

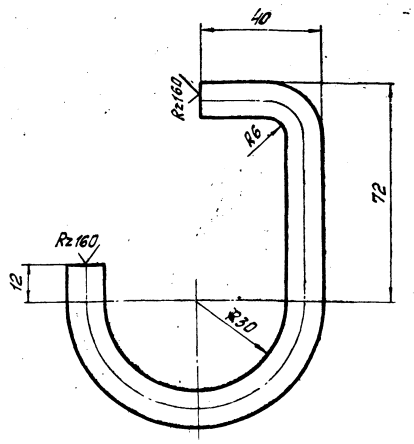

1. Предельные отклонения размеров $\pm \frac{IT14}{2}$.
2. Длина развертки ≈220мм.

Изм.	Лист	№ докум.	Подп.	Дата	ТП 7-04.031		
Разраб.		Пахомова			Скоба	Лит.	Масса 0,2 / Масштаб 1:1
Провер.		Бухинник				И	
Рук. гр.		Светловский				Лист	Листов 1
Н. контр.		Кириченко		06.86	Круг 12-В-ГОСТ 2590-71 / ВСТ5пс-1-ГОСТ 535-79	КРИВБАССПРОЕКТ г. Кривой Рог	

Инв. № подл. | Подп. и дата | Взам. инв. №

Формат А4

Типовой проект 403-3-075.86 Альбом XI

Формат	Зона	Поз.	Обозначение	Наименование	Кол.	Примечание
				Документация		
А3			7-04.030СБ	Сборочный чертеж		
				Детали		
А4		1	7-04.031	Скоба	2	
А4		2	7-04.032	Штанга	1	
Б4		3		Перекладина Круг 16-В-ГОСТ 2590-71 / ВСТ5пс-1-ГОСТ 535-79, L=186	1	0,3кг

Изм.	Лист	№ докум.	Подп.	Дата	ТП 7-04.030		
Разраб.		Пахомова			Кабельная подвеска КП2-В	Лит.	Лист / Листов 1
Провер.		Бухинник				И	
Н. контр.		Кириченко		06.86		КРИВБАССПРОЕКТ г. Кривой Рог	

Инв. № подл. | Подп. и дата | Взам. инв. №

Формат А4

7-04.030СБ

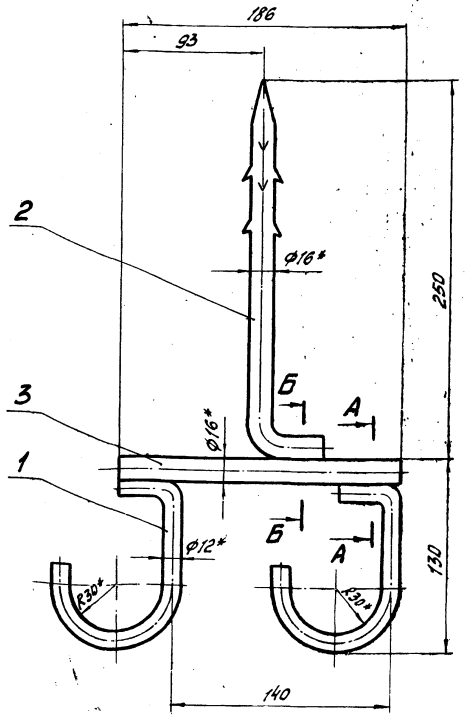

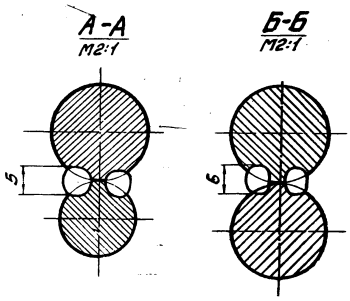

1. *Размеры для справок.
2. Сварка ручная электродуговая.
3. Электроды Э42 ГОСТ 9467-75.

47

9394/26

Изм.	Лист	№ докум.	Подпись	Дата	ТПР 403-3-075.86 7-04.030СБ		
Разраб.		Пахомова			Кабельная подвеска КП2-В. Сборочный чертеж	Лит.	Масса 1,13 / Масштаб 1:2
Провер.		Бухинник				И	
Рук. гр.		Светловский				Лист	Листов 1
Н. контр.		Кириченко		06.86		КРИВБАССПРОЕКТ г. Кривой Рог	

Инв. № подл. | Подпись и дата | Взам. инв. № | Инв. № дубл. | Подпись и дата

Копировал Шарыгина

Формат А3

7-04.041

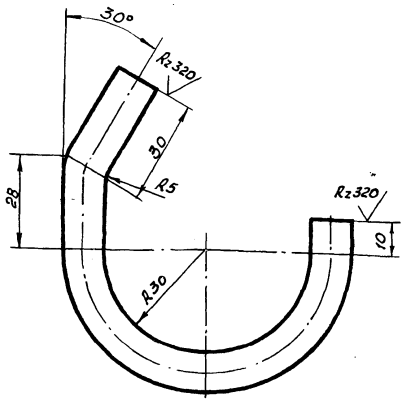

Предельные отклонения размеров $\pm \frac{IT14}{2}$

Изм.	Лист	№ докум.	Подп.	Дата	ТП 7-04.041			
Разраб.		Пахомова			Скоба	Лит.	Масса	Масштаб
Провер.		Бухинник				И	0.16	1:1
Рук. гр.		Светловский				Лист	Листов 1	
Н.контр.		Кириченко			Круг 12-В-ГОСТ 2590-71 / Вст5пс-1-ГОСТ 535-79	КРИВБАССПРОЕКТ г. Кривой Рог		

Формат А4

Типовой проект 403-3-075.86 Альбом VI

Формат	Зона	Поз.	Обозначение	Наименование	Кол.	Примечание
				Документация		
А3			7-04.040СБ	Сборочный чертеж		
				Переменные данные для исполнения		
				7-04.040		
				Детали		
А4		1	7-04.042	Стойка	1	
А4		2	7-04.041	Скоба	2	
				7-04.040-01		
				Детали		
А4		1	7-04.042-01	Стойка	1	
А4		2	7-04.041	Скоба	4	
				7-04.040-02		
				Детали		
А4		1	7-04.042-02	Стойка	1	
А4		2	7-04.041	Скоба	6	

Изм.	Лист	№ докум.	Подп.	Дата	ТП 7-04.040			
Разраб.		Пахомова			Кабельные подвески КП2-4; КП4-4; КП6-4	Лит.	Лист	Листов
Провер.		Бухинник				И		1
Н.контр.		Кириченко				КРИВБАССПРОЕКТ г. Кривой Рог		

Формат А4

7-04.040СБ

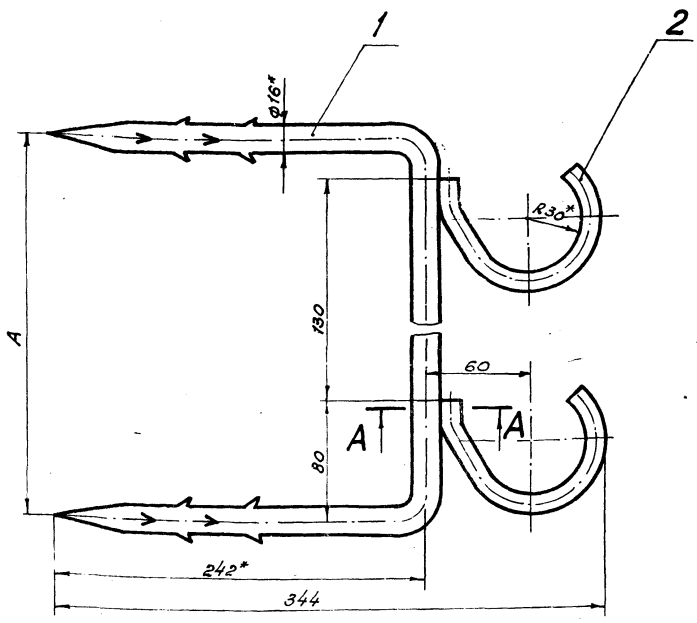

А-А
М2:1

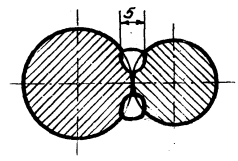

Размеры в мм

Обозначение	Тип	П количество крючков	А	Масса кг
7-04.040-	КП6-4	6	770	2.98
7-04.040-01	КП4-4	4	510	2,25
7-04.040-02	КП2-4	2	250	1,44

1.* Размеры для справок.
2. Сварка ручная электродуговая.
3. Электроды Э42 ГОСТ 9467-75.

48
3394/26

Изм.	Лист	№ докум.	Подпись	Дата	ТПР 403-3-075.86 7-04.040СБ			
Разраб.		Пахомова			Кабельные подвески КП2-4; КП4-4; КП6-4.	Лит.	Масса	Масштаб
Провер.		Бухинник				И		
Рук.гр.		Светловский			Сборочный чертеж	Лист	Листов 1	
Н.контр.		Кириченко		06.86		КРИВБАССПРОЕКТ г. Кривой Рог		

Копировал Ткенко Формат А3

7-04.050

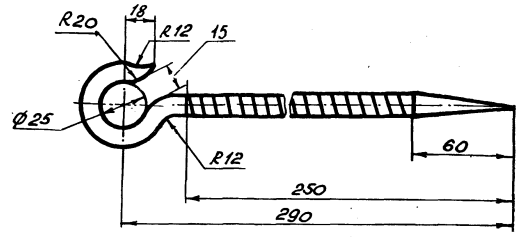

1. Длина заготовки 300 мм.

2. Предельные отклонения размеров $\pm \frac{IT14}{2}$

					ТП		7-04.050	
Изм.	Лист	№ докум.	Подп.	Дата	Крюк	Лит.	Масса	Масштаб
Разраб.		Пономова				И	0,48	1:2
Провер.		Бухинник				Лист	Листов 1	
Рук. гр.		Светловский				КРИВБАССПРОЕКТ		
Н. контр.		Кириченко		16.86	А-II-16-ГОСТ 5781-82	г. Кривой Рог		
Гл. спец.		Светловский						

Формат А4

7-04.042

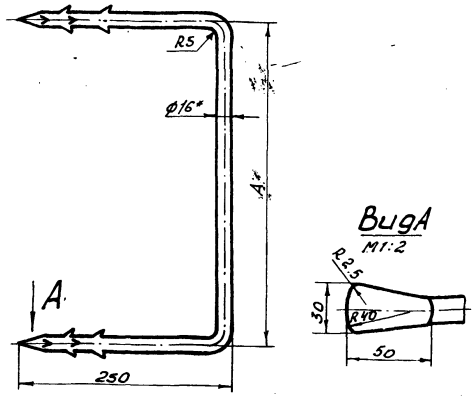

Размеры в мм

Обозначение	А	Длина заготовки L	Масса кг
7-04.042	770	1280	2,02
-01	510	1020	1,61
-02	250	770	1,12

1.* Размер для справок.

2. Неуказанные предельные отклонения размеров $\pm \frac{IT14}{2}$

					ТП		7-04.042	
Изм.	Лист	№ докум.	Подп.	Дата	Стойка	Лит.	Масса	Масштаб
Разраб.		Пономова				И	см. табл.	1:4
Провер.		Бухинник				Лист	Листов 1	
Рук. гр.		Светловский				КРИВБАССПРОЕКТ		
Н. контр.		Кириченко		06.86	Круг 16-В-ГОСТ 2590-71 / ВСт5пс-I-ГОСТ 535-79	г. Кривой Рог		

Формат А4

7-04.032

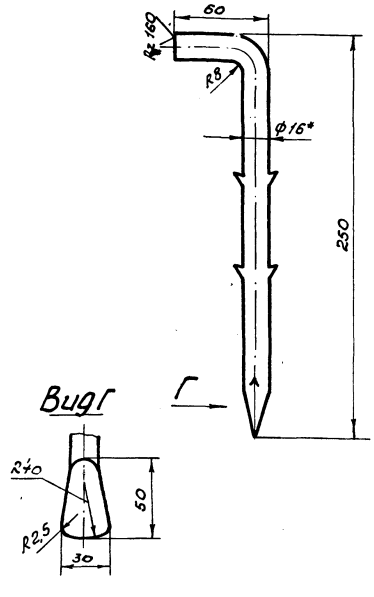

1.* Размер для справок

2. Неуказанные предельные отклонения размеров $\pm \frac{IT14}{2}$

49

93941/26

					ТПР 403-3-075.86		7-04.032	
Изм.	Лист	№ докум.	Подп.	Дата	Штанга	Лит.	Масса	Масштаб
Разраб.		Пономова				И	0,43	1:2
Провер.		Бухинник				Лист	Листов 1	
Рук. гр.		Светловский				КРИВБАССПРОЕКТ		
Н. контр.		Кириченко		06.86	Круг 16-В-ГОСТ 2590-71 / ВСт5пс-I-ГОСТ 535-79	г. Кривой Рог		

Копировал: Янько

Формат А4

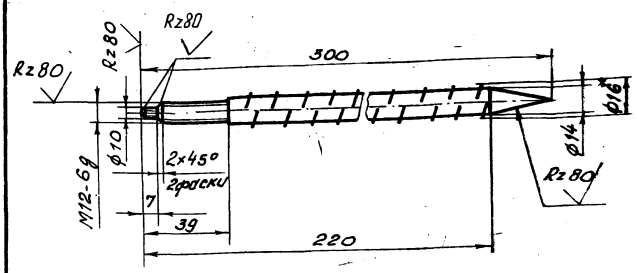

1.* Размер для справок.
2. Пред. откл. размеров H14; h14; $\pm \frac{IT14}{2}$

Изм.	Лист	№ докум.	Подп.	Дата	ТП 7-04.061			
Разраб.		Пахомова			Стержень	Лит.	Масса	Масштаб
Провер.		Бухинник				И	0,47	1:2
Рук. гр.		Светловский				Лист	Листов 1	
Н. контр.		Кириченко			А-II-16- ГОСТ 5781-82	КРИВБАССПРОЕКТ г. Кривой Рог		
Гл. спец.		Светловский						

Формат А4

Инв. № подл. | Подп. и дата | Взам. инв. № | Инв. № дубл. | Подп. и дата

7-04.060СБ

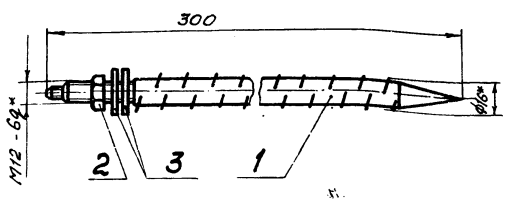

1.* Размер для справок.
2. Пред. откл. размеров $\pm \frac{IT14}{2}$.

Изм.	Лист	№ докум.	Подпись	Дата	ТП 7-04.060СБ			
Разраб.		Пахомова			Штанга Сборочный чертеж	Лит.	Масса	Масштаб
Провер.		Бухинник				И	0,49	1:2
Рук. гр.		Светловский				Лист	Листов 1	
Н. контр.		Кириченко				КРИВБАССПРОЕКТ г. Кривой Рог		
Гл. спец.		Светловский						

Формат А4

Инв. № подл. | Подпись и дата | Взам. инв. № | Инв. № дубл. | Подпись и дата

Формат	Зона	Поз.	Обозначение	Наименование	Кол.	Примечание
				Документация		
А4			ТП 7-04.060СБ	Сборочный чертеж		
				Детали		
А4		1	ТП 7-04.061	Стержень	1	
				Стандартные изделия		
		2		Гайка М12.4.055 ГОСТ 5915-70	1	
		3		Шайба 12.01.055 ГОСТ 11371-78	2	
						50 9394/86

Изм.	Лист	№ докум.	Подп.	Дата	ТПР 403-3-075.86 7-04.060			
Разраб.		Пахомова			Штанга	Лит.	Лист	Листов
Провер.		Бухинник				И		1
Н. контр.		Кириченко				КРИВБАССПРОЕКТ г. Кривой Рог		

Инв. № подл.

Формат А4

7-04.071

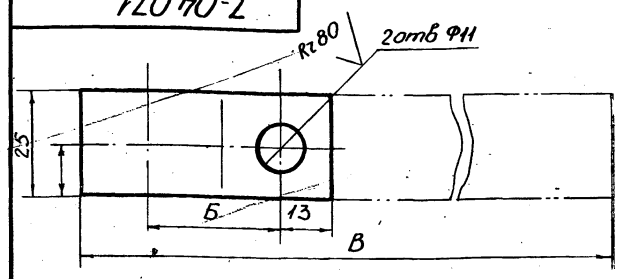

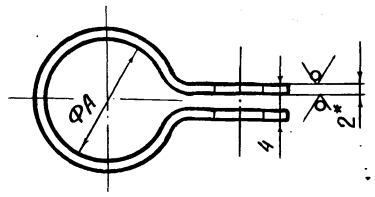

Обозначение	А	Б	В	Масса
7-04.071	25	30	150	0,059
7-04.071-01	33	35	173	0,103

1* Размеры для справок

2 Предельные отклонения размеров $H14; h14; \pm\frac{IT14}{2}$

Изм	Лист	№ докум.	Подп.	Дата	ТП 7-04.071		
Разраб.		Пахомова			Хомут	Лит.	Масса	М
Провер.		Бухинник				И	см. чертёж	1:1
Рук. гр.		Светловский				Лист	Листов 1
Н.контр.		Кириченко		06.86	Лист Б-2, ОГОСТ 19958-74 ВСт3пс5 ГОСТ 16523-70	КРИВБАССПРОЕКТ г. Кривой Рог	

Формат А4

Инв. № подл. | Подпись и дата | Взам. инв. № | Инв. № дубл. | Подп. и дата

7-04.070СБ

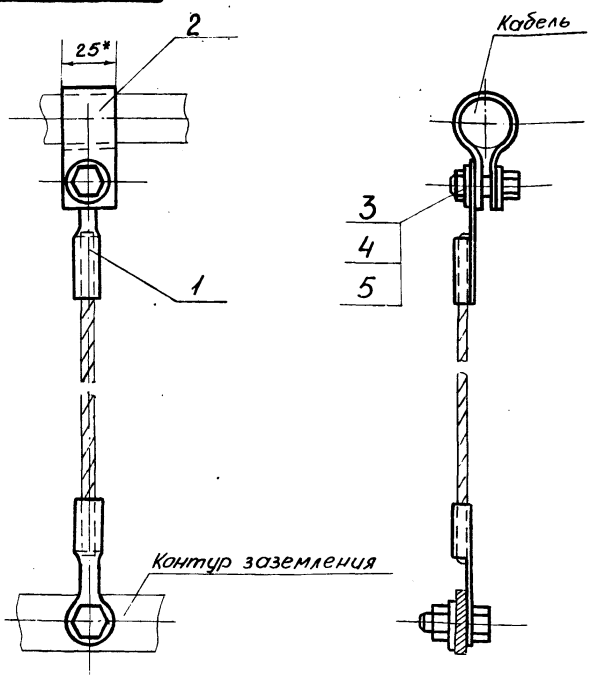

*Размеры для справок

Изм	Лист	№ докум	Подп.	Дата	ТП 7-04.070СБ			
Разраб		Пахомова			Заземляющий проводник Сборочный чертеж	Лит.	Масса	Масштаб
Провер.		Бухинник				И		1:2
Рук. гр		Светловский				Лист	Листов 1
Н.конт		Кириченко		06.86		КРИВБАССПРОЕКТ г. Кривой Рог	
Гл спец		Светловский					

Формат А4

	Обозначение	Наименование	Кол.	Примечание
		Документация		
А4	ТП 7-04.070СБ	Сборочный чертеж		
		Сборочные единицы		
А4	1 ТП 7-04.020СБ	Перемычка	1	
		Детали		
А4	2 ТП 7-04.071	Хомут	1	
		Стандартные изделия		
		Болт М10х25.56.055 ГОСТ 7798-70	2	
		Гайка М10.4.055 ГОСТ 5915-70	2	
		Шайба 10 65Г ГОСТ 6402-70	3	

Изм	Лист	№ докум	Подп.	Дата	ТПР 403-3-075.86 7-04.070			
Разраб.		Пахомова			Заземляющий проводник	Лит.	Лист	Листов
Провер		Бухинник				И		
Н.конт		Кириченко		06.86		КРИВБАССПРОЕКТ г. Кривой Рог	

Инв. № подл. | Подпись и дата | Взам. инв. № | Инв. № дубл. | Подпись и дата

Типовой проект 403-3-075.86 Альбом VI

Ведомость рабочих чертежей основного комплекта СС

Лист	Наименование	Примечание
1	Общие данные	
2	Телефонизация и радиофикация	

Ведомость ссылочных и прилагаемых документов

Обозначение	Наименование	Примечание
	Прилагаемые документы	
ТПР 403-3-075.86	Спецификация оборудования	Альбом VIII.2
ТПР 403-3-075.86	Ведомость потребности в материалах	Альбом VIII.47

Настоящая часть проекта разработана в соответствии с действующими нормами и правилами и предусматривает мероприятия, обеспечивающие взрывную, взрывопожарную и пожарную безопасность при эксплуатации

Гл. инженер проекта Топчий

Общие указания

Камера текущего ремонта вагонеток оснащается следующими видами связи и сигнализации:

- телефонная административно-хозяйственная и диспетчерская связь;
- диспетчерская телефонная связь диспетчера внутришахтного транспорта;
- электрочасофикация;
- распорядительно-поисковая связь.

Для организации телефонной административно-хозяйственной связи предусматривается установка телефонного аппарата АТС „Защита", который через телефонную распределительную коробку включается в комплексную телефонную сеть горизонта.

Для обеспечения прямой телефонной связью диспетчера внутришахтного транспорта с камерой текущего ремонта вагонеток предусматривается установить телефонный аппарат типа ТАШ 2305.

Для показания единого времени предусматривается установка электровторичных часов типа ВЧС1-М2ПВ 24Р-400-302к, которые включаются в линии часофикации через комплексную телефонную сеть горизонта.

Для передачи распоряжений и оповещений предусматривается динамический громкоговоритель типа 10ГРД-IV-6М, который включается в самостоятельную распорядительно-поисковую сеть горизонта.

Условные обозначения:

- 1 – проектируемый телефонный аппарат административно-хозяйственной связи с указанием номера.
- 1 – телефонный аппарат ЦБ с указанием номера.
- 1 – электровторичные часы с указанием номера.
- 1 – динамический громкоговоритель с указанием номера.
- Ш-1 – телефонная распределительная коробка с указанием номера
- К-1 – кабельный ящик с указанием номера
- абонентский трансформатор
- СБВГ-3 – прокладка кабеля с указанием марки, емкости и длины в метрах.

Инв. №			Привязан	
Разраб.	Блохина			
Провер.	Егошина		ТПР 403-3-075.86	7-СС
Рук. гр.	Егошина		Подземные депо контактных электровозов для рудников черной металлургии	
Гл. спец.	Коптева		Камера текущего ремонта вагонеток ВГ 8,0	Стадия: РП; Лист: 1; Листов: 2
Нач. отд.	Котенко			
ГИП	Топчий		Общие данные	КРИВБАССПРОЕКТ г. Кривой Рог
Н. контр.	Кириченко			

Копировал Шевченко формат А2

3394/26 52

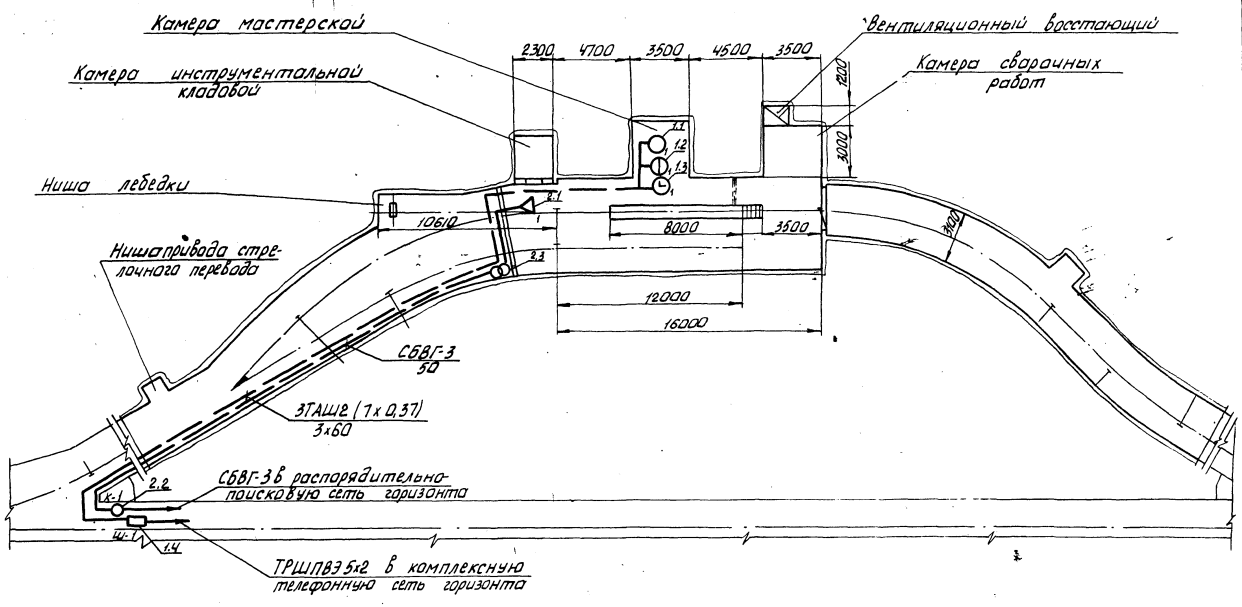

Спецификация

Марка, поз.	Обозначение	Наименование	Кол.	Примечание
		1. Комплексная телефонная сеть		
1.1		Телефонный аппарат АТС „Защита"	1	шт
1.2		То же, ЦБ ТАШ 2306	1	шт
1.3		Часы электровторичные ВЧС1-М2ПВ24Р-400-300	1	шт
1.4		Телефонная распределительная коробка ШТК-10А	1	шт
1.5		Кабель абонентский шахтный ТАШг (1х0,37)	180	м
1.6		Труба стальная водогазопроводная 32х3,2 ГОСТ 3262-75	6	м
1.7		Канат 9,1-Г-В-Н 140 ГОСТ 3063-80	40	м
1.8	М 118.6.0000 М	Кронштейн для подвески кабеля на своде	2,8	кг
		2. Распорядительно-поисковая сеть		
2.1		Динамический громкоговоритель 10ГРД-IV-6м	1	шт
2.2		Кабельный ящик ЯКШ-60	1	шт
2.3		Трансформатор абонентский ТАМУ-10	1	шт
2.4		Кабель СБВГ-3 ГОСТ 6436-75	50	м
2.5		Труба стальная водогазопроводная 32х3,2 ГОСТ 3262-75	45	м
2.6		Канат 9,1-Г-В-Н-140 ГОСТ 3063-80	30	м

53
9394/26

Разраб.	Блохина		ТПР 403-3-075.86 7-СС
Провер.	Егошина		Подземные депо контактных электровозов для рудников черной металлургии
Рук. гр.	Егошина		
Гл. спец.	Катыда		Камера текущего ремонта вагонеток ВГ 9,0 — Стадия: РП; Лист: 2; Листов:
Нач. отд.	Катенко		Телефонизация и радиофикация М1:100 — КРИВБАССПРОЕКТ г. Кривой Рог
Н. контр.	Кириченко		

Привязан

Инв. №

Альбом VI

Типовой проект 403-3-075.86

Инв. № подл. | Подп. и дата | Взам. инв. №

Копировал Шевченко

формат А2