ТИПОВОЙ ПРОЕКТ

903-1-198

КОТЕЛЬНАЯ

с тремя котлами КВ-ГМ-100

и тремя котлами ГМ-50-14 /2ДЕ-25-14ГМ/

открытая система теплоснабжения

топливо-газ и мазут

Альбом 6.1

18454-15

цена 4-33

ЦЕНТРАЛЬНЫЙ ИНСТИТУТ ТИПОВОГО ПРОЕКТИРОВАНИЯ
ГОССТРОЯ СССР

Москва, А-443, Садовая ул., 22

Сдано в печать 1/VI 1983 г.

Заказ № 2705 Тираж 230 экз.

ТИПОВОЙ ПРОЕКТ
903-1-198

КОТЕЛЬНАЯ С ТРЕМЯ КОТЛАМИ КВ-ГМ-100 И ТРЕМЯ КОТЛАМИ ГМ-50-14 / 2ДЕ-25-14ГМ / ОТКРЫТАЯ СИСТЕМА ТЕПЛОСНАБЖЕНИЯ ТОПЛИВО-ГАЗ И МАЗУТ

АЛЬБОМ 6.1

СОСТАВ ПРОЕКТА

АЛЬБОМ 1.1	Котельная. Тепломеханическая часть. Общие данные. Компоновка и установка оборудования. Газоснабжение. (Вариант установки котлов КВ-ГМ-100 и ГМ-50-14).
АЛЬБОМ 1.2	Котельная. Тепломеханическая часть. Общие данные. Компоновка и установка оборудования. Газоснабжение. (Вариант установки котлов КВ-ГМ-100 и ДЕ-25-14ГМ)
АЛЬБОМ 2.1	Строительно-технологическая блок-секция котлоагрегата КВ-ГМ-100. Тепломеханическая часть. Конструкции железобетонные. Автоматизация.
АЛЬБОМ 2.2	Строительно-технологическая блок-секция котлоагрегата КВ-ГМ-100. Задание заводу-изготовителю на щиты автоматики и КИП.
АЛЬБОМ 2.3	Строительно-технологическая блок-секция котлоагрегата КВ-ГМ-100. Металлоконструкции газовоздухопроводов.
АЛЬБОМ 2.4	Строительно-технологическая блок-секция котлоагрегата ГМ-50-14. Тепломеханическая часть. Конструкции железобетонные. Автоматизация.
АЛЬБОМ 2.5	Строительно-технологическая блок-секция котлоагрегата ГМ-50-14. Металлоконструкции газовоздухопроводов.
АЛЬБОМ 2.6	Строительно-технологическая блок-секция котлоагрегата ДЕ-25-14ГМ. Тепломеханическая часть. Конструкции железобетонные. Автоматизация.
АЛЬБОМ 2.7	Строительно-технологическая блок-секция котлоагрегата ДЕ-25-14ГМ. Металлоконструкции газовоздухопроводов.
АЛЬБОМ 2.8	Строительно-технологическая блок-секция котлоагрегата ГМ-50-14. Задание заводу-изготовителю на щиты автоматики и КИП.
АЛЬБОМ 3.1	Тепломеханическая часть. Трубопроводы. (Вариант установки котлов КВ-ГМ-100 и ГМ-50-14.)
АЛЬБОМ 3.2	Тепломеханическая часть. Трубопроводы. (Вариант установки котлов КВ-ГМ-100 и ДЕ-25-14ГМ.)
АЛЬБОМ 4.1	Водоподготовительная установка. Автоматизация. Электротехническая часть. Связь и сигнализация. (Вариант установки КВ-ГМ-100 и ГМ-50-14).
АЛЬБОМ 4.2	Водоподготовительная установка. Автоматизация. Электротехническая часть. Связь и сигнализация (Вариант установки котлов КВ-ГМ-100 и ДЕ-25-14ГМ).
АЛЬБОМ 4.3	Водоподготовительная установка. Вспомогательное оборудование. (Вариант установки котлов КВ-ГМ-100 и ГМ-50-14).
АЛЬБОМ 4.4	Водоподготовительная установка. Вспомогательное оборудование. (Вариант установки котлов КВ-ГМ-100 и ДЕ-25-14ГМ)
АЛЬБОМ 5.1	Котельная. Архитектурно-строительная часть. Общие чертежи. (Вариант установки котлов КВ-ГМ-100 и ГМ-50-14).
АЛЬБОМ 5.2	Котельная. Архитектурно-строительная часть. Общие чертежи. (Вариант установки котлов КВ-ГМ-100 и ДЕ-25-14ГМ).
АЛЬБОМ 5.3	Котельная. Архитектурно-строительная часть. Конструкции нулевого цикла и барова. Конструкции металлические. (Вариант установки котлов КВ-ГМ-100 и ГМ-50-14)
АЛЬБОМ 5.4	Котельная. Архитектурно-строительная часть. Конструкции нулевого цикла и барова. Конструкции металлические. (Вариант установки котлов КВ-ГМ-100 и ДЕ-25-14ГМ)
АЛЬБОМ 5.5 ЧАСТИ 1,2	Котельная. Архитектурно-строительная часть. Нетиповые изделия.
АЛЬБОМ 6.1	Водоподготовительная установка. Архитектурно-строительная часть. Общие чертежи.
АЛЬБОМ 6.2	Водоподготовительная установка. Архитектурно-строительная часть. Конструкции нулевого цикла. Тепломеханическая часть. (Вариант установки котлов КВ-ГМ-100 и ГМ-50-14).
АЛЬБОМ 6.3	Водоподготовительная установка. Архитектурно-строительная часть. Конструкции нулевого цикла. Тепломеханическая часть. (Вариант установки котлов КВ-ГМ-100 и ДЕ-25-14ГМ).
АЛЬБОМ 6.4	Водоподготовительная установка. Архитектурно-строительная часть. Нетиповые изделия.
АЛЬБОМ 7.1	Генеральный план. Инженерные сети. Архитектурно-строительная часть конструкции. Автоматизация. Электротехническая часть. Связь и сигнализация. Водопровод и канализация. Тепловые сети. (Вариант установки котлов КВ-ГМ-100 и ГМ-50-50-14).

				Привязан	
Инв. №					

СОСТАВ ПРОЕКТА

АЛЬБОМ 7.2	Генеральный план. Инженерные сети. Архитектурно-строительная часть конструкции. Автоматизация. Электротехническая часть. Связь и сигнализация. Водопровод и канализация. Тепловые сети. (Вариант установки котлов КВ-ГМ-100 и ДЕ-25-14ГМ).
АЛЬБОМ 8.1	Котельная. Электротехническая часть. Связь и сигнализация. Чертежи монтажной зоны. (Вариант установки котлов КВ-ГМ-100 и ГМ-50-14).
АЛЬБОМ 8.2	Котельная. Электротехническая часть. Связь и сигнализация. Чертежи монтажной зоны. (Вариант установки котлов КВ-ГМ 100 и ДЕ-25-14ГМ)
АЛЬБОМ 8.3	Котельная. Электротехническая часть. Механизмы управляемые со ЩСУ и щитов КИП и А. Схемы принципиальные (Вариант установки котлов КВ-ГМ-100 и ГМ-50-14).
АЛЬБОМ 8.4	Котельная. Электротехническая часть. Механизмы управляемые со ЩСУ и щитов КИП и А. Схемы принципиальные. (Вариант установки котлов КВ-ГМ-100 и ДЕ-25-14ГМ).
АЛЬБОМ 8.5	Котельная. Электротехническая часть. Задание заводу-изготовителю на щиты управления крупноблочные и сборки РТЗО. (Вариант установки котлов КВ-ГМ-100 и ГМ-50-14).
АЛЬБОМ 8.6	Котельная. Электротехническая часть. Задание заводу-изготовителю на щиты управления крупноблочные и сборки РТЗО. (Вариант установки котлов КВ-ГМ-100 и ДЕ-25-14ГМ).
АЛЬБОМ 8.7	Водоподготовительная установка. Электротехническая часть. Задание заводу-изготовителю на щиты управления крупноблочные.
АЛЬБОМ 9.1	Котельная. Автоматизация. (Вариант установки котлов КВ-ГМ-100 и ГМ-50-14)
АЛЬБОМ 9.2	Котельная. Автоматизация. (Вариант установки котлов КВ-ГМ-100 и ДЕ-25-14ГМ).
АЛЬБОМ 9.3 ЧАСТИ 1,2	Котельная. Задание заводу-изготовителю на щиты автоматики и КИП. (Вариант установки котлов КВ-ГМ-100 и ГМ-50-14).
АЛЬБОМ 9.4 ЧАСТИ 1,2	Котельная. Задание заводу-изготовителю на щиты автоматики и КИП. (Вариант установки котлов КВ-ГМ-100 и ДЕ-25-14ГМ).
АЛЬБОМ 9.5	Водоподготовительная установка. Задание заводу-изготовителю на щиты автоматики и КИП.
АЛЬБОМ 10.1	Котельная. Сантехнические устройства. (Вариант установки котлов КВ-ГМ-100 и ГМ-50-14).
АЛЬБОМ 10.2	Котельная. Сантехнические устройства. (Вариант установки котлов КВ-ГМ-100 и ДЕ-25-14ГМ).
АЛЬБОМ 10.3	Водоподготовительная установка. Сантехнические устройства.
АЛЬБОМ 11.1	Котельная. Сочленения исполнительных механизмов с регулирующими органами. (Вариант установки котлов КВ-ГМ-100 и ГМ-50-14).
АЛЬБОМ 11.2	Котельная. Сочленения исполнительных механизмов с регулирующими органами. (Вариант установки котлов КВ-ГМ-100 и ДЕ-25-14ГМ).
АЛЬБОМ 11.3	Металлоконструкции вспомогательного оборудования и устройств.
АЛЬБОМ 12.1 КНИГИ 1,2,3,4	Сметы. Общая часть.
АЛЬБОМ 12.2 КНИГИ 1,2	Сметы. (Вариант установки котлов КВ-ГМ-100 и ГМ-50-14).
АЛЬБОМ 12.3 КНИГИ 1,2	Сметы. (Вариант установки котлов КВ-ГМ-100 и ДЕ-25-14ГМ).
АЛЬБОМ 13.1	Заказные спецификации. Общая часть.
АЛЬБОМ 13.2	Заказные спецификации. (Вариант установки котлов ГМ-50-14).
АЛЬБОМ 13.3	Заказные спецификации. (Вариант установки котлов ДЕ-25-14ГМ).
АЛЬБОМ 14 КНИГИ 1,2	Ведомости потребности в материалах (Книга 1 - вариант установки котлов КВ-ГМ-100 и ГМ-50-14), книга 2 - вариант установки котлов КВ-ГМ-100 и ДЕ-25-14ГМ).

ПРИМЕНЕННЫЕ ТИПОВЫЕ МАТЕРИАЛЫ

Типовой проект 907-2-181 Альбомы ТРН 2536, ТРН 2537	Труба дымовая железобетонная $H = 120$ м $Д_0 = 4{,}8$ м с надземными газоходами для котельных. (Распространяет Теплопроект г. Ленинград).
Типовое проектное решение 907-02-222 альбомы 1.6, 2.6	Световое ограждение дымовой трубы высотой 120 м. (Распространяет ВНИПИ Теплопроект г. Москва).
Типовой проект 704-1-110 альбомы I, VI, VIII, X	Резервуар стальной горизонтальный для нефтепродуктов емкостью 50 м³. (Распространяет Казахский филиал ЦИТП).
Типовые конструкции. Серия 4.903-11 выпуски 1,5	Котельные установки. Вспомогательное оборудование и блоки. (Распространяет Тбилисский филиал ЦИТП).
Типовые конструкции. Серия 4.903-10 выпуск 8	Изделия и детали трубопроводов для тепловых сетей. Грязевики. (Распространяет Тбилисский филиал ЦИТП).
Типовой проект 704-1-27, альбомы I, IV, V	Стальные резервуары для нефтепродуктов, предназначенные для эксплуатации в условиях низких температур. Резервуар емкостью 5000 м³. (Альбомы I, IV, V распространяет ЦИТП г. Москва).
Типовые конструкции. Серия 5.903-3 выпуск 0,2	Водоструйные эжекторы ЭВ-10-ЭВ-600. (Распространяет ЦИТП г. Москва).

Разработан проектным институтом „ЛАТГИПРОПРОМ"

Утвержден и введен в действие с 1 января 1983 г. институтом Латгипропром Приказ № 101А от 14 мая 1982 г.

Главный инженер института В. Овчаров

Главный инженер проекта А. Думан

				Привязан
				Инв. №

Альбом 6.1

Типовой проект 903-1-198

Содержание альбома

Лист	Наименование	Стр.
	Содержание альбома	3
	Архитектурно - строительные решения	
АР-1	Общие данные (начало)	4
АР-2	Общие данные (продолжение)	5
АР-3	Общие данные (окончание). Узел 1.	6
АР-4	План кровли, план полов. экспликация полов и кровли	7
АР-5	План на отм. 0,000. Фрагмент плана 1. Узел 2.	8
АР-6	План на отм. 4,200. Фрагмент плана 2,3,4. Узел 3.	9
АР-7	Разрез 1-1. Площадка на отм. 3,500. Фрагмент плана 5. Узлы 4;5.	10
АР-8	Лестница ЛК-1. Планы А-А; Б-Б. Разрезы 2-2; 3-3. Узлы 6; 7; 8.	11
АР-9	Фасады А-Ж, Ж-А. Схемы заполнения оконных проемов.	12
АР-10	Фасады 1-7; 7-1.	13
	Конструкции железобетонные	
КЖ-1	Общие данные (начало)	14
КЖ-2	Общие данные (окончание)	15
КЖ-3	Схема расположения фундаментов, фундаментных балок и подпорных стенок	16
КЖ-4	Схема расположения фундаментов, фундаментных балок и подпорных стенок. Фрагменты 1÷5.	17
КЖ-5	Схема расположения фундаментов, фундаментных балок и подпорных стенок. Фрагменты 6; 7.	18
КЖ-6	Фундаменты Фм 1; Фм 2	19
КЖ-7	Фундаменты Фм3; Фм4; Фм5; Фм 6	20
КЖ-8	Фундаменты Фм 7; Фм 11.	21
КЖ-9	Фундаменты Фм 8; Фм 9.	22
КЖ-10	Фундаменты Фм 10; Фм 12; Фм 13	23
КЖ-11	Склад соли. План на отм. -1.050. Схема расположения элементов покрытия. План кровли.	24
КЖ-12	Склад соли. Разрез 2-2. Узел Ж. Деревянный ящик ДЯ 1.	25
КЖ-13	Склад соли. Узлы А; Б; В.	26
КЖ-14	Склад соли. Узлы Г; Д; Е	27
КЖ-15	Склад соли. ПРм 1. Опалубка и армирование	28
КЖ-16	Склад соли. ПРм 1. Разрезы 1-1; 2-2.	29
КЖ-17	Схема расположения колонн, ригелей, балок покрытия. Узел 1.	30
КЖ-18	Схема расположения плит перекрытия на отм. 4,200. Узлы 2÷4	31
КЖ-19	Разрезы 1-1÷3-3. Узлы 5;6. Схема расположения колонн под наружные металлические площадки.	32
КЖ-20	Схема расположения плит покрытия	33
КЖ-21	Схема расположения стеновых панелей по осям А и Ж, стальных стоек и насадок. Фрагменты 1÷3	34
КЖ-22	Схемы расположения стеновых панелей по осям 1 и 7. Фрагменты 4÷8	35
КЖ-23	Фрагменты 9÷23. Узел 13.	36
КЖ-24	Схема расположения перегородок по оси Б; 6	37
КЖ-25	В-1; В-2. Узлы 7; 8	38
КЖ-26	Схема расположения перегородок по оси А/Б на отм. 4.200. Узлы 9÷11; В-3; В-4	39
КЖ-27	Монолитный участок Ум 1.	40
КЖ-28	Монолитные участки Ум 2; Ум3. Узел 12.	41
КЖ-29	Монолитные участки Ум 4 ÷ Ум 6. Ведомость расхода стали Ум 1 ÷ Ум 6.	42
КЖ-30	Таблица нагрузок на фундаменты	43
	Конструкции металлические	
КМ-1	Общие данные. Ведомость металлоконструкций по видам профилей.	44
КМ-2	Техническая спецификация металла (начало)	45
КМ-3	Техническая спецификация металла (окончание)	46
КМ-4	Техническая спецификация металла для специализированных заводов	47
КМ-5	Схема расположения подвесного пути в осях Е÷Ж и 3÷7. Площадка МП 1.	48
КМ-6	Площадка МП 2, лестница МЛ 1. Узлы 1, 2	49
КМ-7	Площадка МП 3, лестница МЛ 2. Узел 3	50
КМ-8	Схема расположения опор под трубопроводы. Элемент плана № 1	51
КМ-9	Опоры под трубопроводы Узлы 4 ÷ 7.	52
КМ-10	Схема площадки МП 4 на отм. 3,600; 9.500; 14,600	53
КМ-11	МП 4. Разрезы 4-4, 5-5. Узлы 8÷12	54
КМ-12	МП 4. Ведомость элементов. Узлы 13÷15	55

Инв. № подл. | Подпись и дата | Взам. инв. №

Типовой проект 903-1-198 Альбом 6.1

Ведомость основных комплектов.

Обозначение		Наименование	Примечание
ТП 903-1-198	АР	Архитектурно-строительные решения	Альб. 6.1, 6.2, 6.3, 6.4
ТП 903-1-198	КЖ	Конструкции железобетонные	
ТП 903-1-198	КМ	Конструкции металлические	альбом 6.1
ТП 903-1-198	ВК	Внутренний водопровод и канализация	альбом 10.3
ТП 903-1-198	ОВ	Отопление и вентиляция	альбом 10.3
ТП 903-1-198	ТС	Тепловые сети	альбом 10.3
ТП 903-1-198	АТМ	Автоматизация	альб. 4.1, 4.2
ТП 903-1-198	Э	Электротехническая часть	альб. 4.1, 4.2
ТП 903-1-198	ЭС	Связь и сигнализация	альб. 4.1, 4.2
ТП 903-1-198	ТМ	Тепломеханическая часть	альб. 4.1, 4.2, 4.3, 4.4

Ведомость чертежей основного комплекта АР.

Лист	Наименование	Примечание
1	Общие данные (начало).	1
2	Общие данные (продолжение).	5
3	Общие данные (окончание). Узел 1.	6
4	План кровли; планы полов. Экспликация полов и кровли.	7
5	План на отм. 0,000. Фрагмент плана 1. Узел 2.	8
6	План на отм. 4,200. Фрагменты плана 2,3,4. Узел 3.	9
7	Разрез 1-1. Площадка на отм. 3,500. Фрагмент плана 5. Узлы 4; 5.	10
8	Лестница ЛК-1. Планы А-А; Б-Б. Разрезы 2-2; 3-3. Узлы 6; 7; 8.	11
9	Фасады А-Ж, Ж-А. Схемы заполнения оконных проемов.	12
10	Фасады 1-7; 7-1.	13

Согласовано:
Гл. арх. инст. Римша
Гл. арх. ТП Безрукых
Гл. инж. ТП Грец

Инв. № подл. | Подпись и дата | Взам. инв. №

Проект разработан в соответствии с действующими нормами и правилами и предусматривает мероприятия, обеспечивающие взрывную, взрывопожарную и пожарную безопасность при эксплуатации здания.

Главный инженер проекта: (Думан)

Ведомость ссылочных и прилагаемых документов.

Обозначение	Наименование	Примечание
ГОСТ 14624-69	Двери деревянные для зданий промышленных предприятий.	
шифр 41-74	Ворота распашные 3,6 х 3,6 м с ручными приборами открывания	
серия 2.435-6, вып. 1,2	Противопожарные двери и ворота промышленных зданий.	
ГОСТ 12506-67	Окна деревянные для зданий промышленных предприятий.	
Серия 1.436-4	Стальные переплеты с повышенным уплотнением и механизмами открывания для отапливаемых зданий промышленных предприятий.	
Выпуск 0	Указания по применению и изготовлению переплетов.	
Выпуск 1	Рабочие чертежи переплетов марка КМ.	
Сер. 1.136-11 альбом I	Двери деревянные входные и служебные для жилых и общественных зданий.	
ГОСТ 948-76 сер. 1.138-10 Выпуск 1	Перемычки железобетонные для зданий с кирпичными стенами; перемычки брусковые.	
ГОСТ 22415-77	Шкафы деревянные для хранения одежды в санитарно-бытовых помещениях промышленных предприятий.	
Серия 1.494-27 Выпуск 3,7	Воздухоприемные устройства с подвесными утепленными клапанами. Воздухоприемные устройства к стальным окнам из сварных тонкостенных труб с механизмами открывания по сер. 1.436-4.	
Серия 2.436-2 Выпуск 0 Выпуск 1 Выпуск 2	Архитектурно-строительные детали (ТДА) оконных проемов со стальными переплетами по серии 1.436-4 для промышленных зданий. Указания по применению деталей. Детали устройства оконных проемов. Детали крепления переплетов.	
Серия 2.436-9	Архитектурно-строительные детали окон с применением деревянных оконных блоков по ГОСТ 12506-67.	
Серия 1.431-6	Кирпичные перегородки для одноэтажных и многоэтажных производственных зданий.	
Серия 2.430-3	Типовые архитектурно-строительные детали промышленных зданий с кирпичными стенами.	
Выпуск 1	Детали цоколя и устройства температурных швов в стенах.	
Выпуск 2	Детали парапетов, карнизов и стен в местах перепада высот.	
Выпуск 3	Детали сопряжений кирпичных стен с конструкциями зданий.	

Обозначение	Наименование	Примечание
Серия 2.460-5	Архитектурные детали утепленных покрытий одноэтажных промышленных зданий	
Выпуск 0	Указания по применению типовых деталей.	
Выпуск 1	Рабочие чертежи типовых деталей парапетов, карнизов и свесов.	
Выпуск 2	Рабочие чертежи типовых деталей температурных швов, перепадов кровли и пропуска коммуникаций.	
Серия 1.465-10 Выпуск 1	Комплексные железобетонные плиты покрытий одноэтажных промышленных зданий.	
Серия 2.236-2	Детали примыкания оконных и дверных блоков в общественных зданиях.	
Выпуск 1	Примыкания оконных и дверных блоков к стенам и перегородкам каркасно-панельных и кирпичных зданий.	
ИИ-04-7 Выпуск 1	Железобетонные лестницы для зданий с высотой этажей 3,3 и 4,2 м	См. АР-2 п.23
ИИ-04-8 Выпуск 1	Металлические монтажные детали для зданий в 1-4 этажа ограждения лестниц.	См. АР-2 п.23
Серия 2.460-14 Выпуск 1	Типовые узлы покрытий промышленных зданий в местах пропуска вентиляционных шахт.	
Серия 2.460-15 Выпуск 1	Типовые узлы покрытий промышленных зданий в местах установки крышных вентиляторов.	
Серия 3.006-2 Выпуск 1	Сборные железобетонные каналы и тоннели из лотковых элементов материалы для проектирования	
ТП 903-1- Альбом 6.4	Архитектурно-строительная часть. Нетиповые изделия	

Привязан

Инв. №

ТП 903-1-198 АР

Гл. инж. инст.	Обухов	
Гл. инж. ТП	Думан	
Нач. отд.	Рабина	
Н. контр.	Сорокина	
Гл. арх.	Бирюкова	
Гл. конст.	Данилевский	
Рук. гр.	Бодряк	
Рук. пр.	Мелкова	

Котельная с тремя котлами КВ-ГМ-100 и тремя котлами ГМ-50-14(2 АЕ-25-14ГМ) Открытая система теплоснабжения

Водоподготовительная установка

Стадия	Лист	Листов
РП	1	10

Общие данные (начало)

ЛАТГИПРОПРОМ

Ведомость оборудования бытовых помещений

группа произв. процессов	Количество обслуживаемых		шкафы гардер.	Санитарно-техническое оборудование				Электро-оборудование				
	сидячий состав	необход. числен. смены	одинарные 530×530	умывальники	умывальники-смесители	унитазы/писсуары	раковины	шкаф холодильн.	плитка электр.	электропалитра КПЭ-25	электропалотен. ЕРЧ	сушильн. СШ-7
для женщин												
Iб	12	4	12	—	1	—	1	—	—	—	1	1
для мужчин												
Iб	3	1	3	—	1	—	1	—	—	—	1	1
Общие												
—	—	—	—	1	3	1/—	—	1	1	1	2	—
Всего	15	5	15	1	5	1/—	2	1	1	1	4	2

Общие указания

1. Типовой проект разработан на основании задания Главпромстройпроекта Госстроя СССР, утвержденного 15 декабря 1979 г..
2. Здание водоподготовительной установки котельной разработано в комплексе типового проекта для следующих условий строительства:
   - расчетная зимняя температура наружного воздуха (средняя наиболее холодной пятидневки) для ограждающих конструкций согласно табл. 5 СНиП II-3-79 −20°С; −30°С;
   - зона влажности - сухая и нормальная;
   - скоростной напор ветра для I, II, III и IV районов по СНиП II-6-74, тип местности А;
   - вес снегового покрова для I, II, III и IV районов СССР;
   - рельеф территории спокойный, без подработки горными выработками;
   - грунты в основании непросадочные, непучинистые, несейсмичные со следующими нормативными характеристиками: $\varphi = 28°$; $C^{н} = 2$ кПа (0,02 кгс/см²), $E = 1{,}5 \cdot 10^{4}$ кПа (150 кгс/см²); $\gamma_0 = 18$ кН/м³ (1,8 т/м³);
   - грунтовые воды:
     а) отсутствуют;
     б) находятся на глубине 1,5 м от поверхности планировки;
   - воды неагрессивны к бетону нормальной плотности;
   - сейсмичность района не более 6 баллов.
3. Представленные в проекте чертежи разработаны для районов с расчетной $t°$ наружного воздуха −30°С скоростным напором ветра по I району, снеговой нагрузкой по III району согласно СНиП II-6-74. Переменные данные для иных условий даны в таблицах на чертежах рабочих марок проекта.
   Сочетание II снегового и IV ветрового района не рассматривается.
4. Категория производства „Д"
   степень огнестойкости - II.
   По санитарной характеристике производственные процессы относятся к группе IБ (СНиП II-92-76).
5. Режим внутренних помещений нормальный и влажный (склад реагентов и насосная склада соли).
   Ограждающие конструкции рассчитаны на следующие параметры наружного воздуха.
   фильтровальный зал $t°_{вн} = +16°$С; $\varphi = 60\%$;
   административно-бытовые помещения и лаборатория $t°_{вн} = +18°$С; $\varphi \pm 60\%$;
   санузлы $t°_{вн} = +14°$С.
6. За условную отметку 0,000 принят уровень пола фильтровального зала, соответствующий абсолютной отметке [ ].
7. Горизонтальная гидроизоляция стен на отметке −0,030 из цементно-песчаного раствора состава 1:2 толщиной 20 мм.
8. Материалы стен и перегородок:
   а) наружные стены - панели из керамзитобетона $\gamma = 1000$ кг/м³ по серии 1.432-14 вып. 0; 1; фактурные с фасадной стороны в заводских условиях, лицевым слоем с применением цветных стекол;
   б) кирпичные участки наружных стен выполняются из обыкновенного одинарного кирпича ГОСТ 530-71, М75 с расшивкой швов „вподрезку" цементным раствором марки 25, морозостойкость кирпича Мрз-15, для цоколя Мрз-35.
   в) заделки наружных стен между панелями выполняются из газобетонных блоков по ГОСТ 21520-76 на цементном растворе М50 с армированием в каждом ряду и анкеровкой к металлическим импостам и колоннам. Горизонтальная арматура 2ф6АI с поперечной арматурой ф4ВI шагом 80 мм, наружные и внутренние поверхности штукатурятся по строительной сетке под фактуру стеновых панелей;
   г) перегородки:
   гипсо- и железобетонные по серии 1.431-20;
   газобетонные из блоков по ГОСТ 21520-76 на растворе М50 с армированием по п. „в";
   кирпичные из сплошного кирпича ГОСТ 530-71 марки 75 на растворе марки 50 длиной более 4,5 м армировать через 400 мм по п. „в".
9. Наружные стены (кирпичные и панельные) в бытовых помещениях и лаборатории утеплить жесткими минераловатными плитами ($\gamma = 300$ кг/м³) толщиной 40 мм по узлу 1 на листе АР-3 согласно таблицы №2.
10. Толщина наружных стен принята из расчета требуемого сопротивления теплопередаче при привязке проекта экономически целесообразная толщина стен должна быть проверена в зависимости от продолжительности отопительного сезона и стоимости тепловой энергии по СНиП II 3-79.
11. Швы между панелями заполняются изнутри помещения цементным раствором, с наружной стороны - герметизирующими прокладками и защитной мастикой УМС-50 по детали на листе 26 серии 1.432-14 вып. 0.
12. При кладке стен и перегородок в проемах окон и дверей для крепления коробок заложить антисептированные деревянные пробки с каждой стороны через 750 мм по высоте.
13. Элементы оконных переплетов, поставляемые без заводской окраски обработать согласно указаниям, данным в серии 1.436-4. вып. 1.
14. Над всеми технологическими отверстиями шириной 1000 мм и менее в перегородках и стенах делать перемычки рядовые с арматурой 3ф 6АI с опиранием на кладку не менее 250 мм, защитный слой толщиной 20 мм.
15. В местах примыкания кровли к парапетам и вентиляционным стаканам усилить водоизоляционный ковер наплейной дополнительных 3х слоев рубероида.
16. Полы, примыкающие к наружным стенам и лежащие на грунте утеплить в зоне примыкания к стене шириной 80 см керамзитобетоном толщиной 30 см, уложенным по утрамбованному грунту.
17. Работы по устройству чистых полов производить после укладки электропроводки и монтажа оборудования.
18. Металлические изделия окрасить эмалью ПФ-115 светлого тона за 2 раза по слою грунта ГФ-020 (кроме склада реаг.).
19. Указания по антикоррозийной защите элементов здания даны непосредственно на чертежах марок КЖ и КМ.
20. При привязке типового проекта должны быть осуществлены мероприятия по световой маскировке в соответствии с СН 507-78, в случаях расположения здания согласно п.п. 3 и 7 прил. №1 СН 507-78.
21. По периметру здания устраивается асфальтовая отмостка шириной 750 мм по щебеночному основанию толщиной 100 мм.
22. Проект рассчитан на производство работ в летних условиях, в зимних условиях методом замораживания допускается вести участки кладки наружных стен по оси „А" с лестничной клеткой до отм. 3,0 м, при кладке из силикатного кирпича кирпич должен применяться марки не ниже 100 по прочности и Мрз 25 по морозостойкости.
    Применение противоморозных добавок и увеличение марок раствора принимать в соответствии с указаниями СНиП III-17-78, по проекту производства работ в зависимости от наружной $t°$.
23. В проекте использованы конструктивные элементы серии 00-64, их применение ограничивается 1985 годом по мере освоения промышленностью серии 1.020, при привязке проекта ригели, плиты перекрытий, лестничные марши и ограждение должны быть заменены на соответствующие элементы серии 1.020.
24. При привязке проекта в районах с расчетной наружной $t°$ до −40°С включительно необходимо внести следующие изменения в чертежи каркаса здания:
    а) пересчитать толщину наружных стен и утеплителя в комплексных плитах покрытия, а также склада соли;
    б) соответственно заменить опорные столики стеновых панелей и проверить нагрузки на фундаменты здания.

Альбом 6.1

Типовой проект 903-1-198

Согласовано

Гл. арх. мастер.	Димиш	
Гл. арх. то	Кевешиев	
Гл. конструктор	Угрелс	

Гл. инж. пр.	Суман		ТП 903-1-198 АР
Нач. СО-1	Радыка		Котельная стерилизации коллекторов КВ-ГМ-100 и трехпоточная коллекторная ГМ-50-14/ГДЕ-25-14(Г) Открытая система теплоснабжения
Н. контр.	Стражинская		Водоподготовительная установка — Стадия: РП; Лист: 2; Листов:
Гл. арх.	Будвите		
Гл. конструктор	Андреевская		
Инж. гр.	Бобрик		Общие данные (продолжение) — ЛАТГИПРОПРОМ
Архит.	Зоде		
Ст. техн.	Тейлане		

18454-15 6 Формат А2

Альбом 6.1

Типовой проект 903-1-198

Спецификация перемычек

Марка поз.	Обозначение	Наименование	Кол. на эт. 1й	2й	Всего	Масса ед. кг	Примечания
ПР-1	ГОСТ 948-76	1ПР2-15.12.14	18	3	21	55	
ПР-2	ГОСТ 948-76	1ПР2-15.12.14	6	8	14	55	
ПР-3	ГОСТ 948-76	1ПР2-15.12.14	3	—	3	71	
ПР-4	ГОСТ 948-76	1ПР2-15.12.14	2	—	2	71	
ПР-5	ГОСТ 948-76	1ПР3-19.12.14	5	—	5	82	
ПР-6	ГОСТ 948-76	3ПР15-38.38.29	3	—	3	800	
ПР-7	ГОСТ 948-76	1ПР1-12.12.6	—	4	4	25	
ПР-8	ГОСТ 948-76	1ПР38-15.12.29ч	1	—	1	100	
	ГОСТ 948-76	1ПР2-15.12.14	2	—	2	65	

Спецификация гардеробного оборудования

Марка поз.	Обозначение	Наименование	Кол.	Масса ед. кг	Примечание
1	ГОСТ 22415-77	Шкаф деревянный 2А-23.3	5		20 стальных
2	Уманский з-д лаборат. печей	Электрополотенце ЕРЧ	4	Мощн. 0,35 квт	
3	Московский произв. комбинат УВО	Сушуар СШ-1	2	Мощн. 0,9 квт	нальных
4	Калининградский з-д торг. оборуд.	Электромолотильник КМЭ-25	1	Мощн. 3 квт	
5	—	Плита электрическая	1	Мощн. 1,4 квт	
6	Рижский з-д „Компрессор"	Шкаф холодильный „Лада"	1	Мощн. 1,6 квт	

Ведомость спецификаций

Лист	Наименование	Примечание
АР-10	Спецификация заполнения проемов	
АР-3	Спецификация перемычек	
АР-3	Спецификация гардеробного оборудования	
АР-7	Спецификация элементов к листам АР-6 и АР-7	вентпрот. и др.
АР-8	Спецификация элементов лестницы	

Таблица №1

Районы строительства	Марка мастики ГОСТ 2689-80 для устройства кровель с уклоном 2,5% ≤ i ≤ 10%	Мест примыкания
севернее географической широты 50° для европейской и 53° для азиатской части СССР	МБК-Г-65 МБК-Х-65	МБК-Г-85
южнее этих районов	МБК-Г-75	МБК-Г-100

Ведомость отделки помещений площадь в м²

Наименование или номер помещения	Потолок: площадь	Потолок: вид отделки	Стены перегородки: площадь	Стены перегородки: вид отделки	Отделка известок или перегородок (панель): площадь	Отделка известок или перегородок (панель): вид отделки	Высота, мм	Колонны: площадь	Колонны: вид отделки	Примечание
101, 106	1070	затирка, известковая окраска	40 660	штукатурка* кирп. участков, окраска известковая	250	плитка стеклянная облицовочн. ТУ-21-01-484-70	2100	80	окраска известковая	* штукатурка и окраска выше панели
102, 103, 104	173	затирка, известковая окраска	114 290	штукатурка* кирп. участков, окраска известковая	175	плитка стеклянная облицовочн. ТУ-21-01-484-70	2100	—	см. стены	*штукатурка и окраска выше панели
105	18	затирка, окраска клеевая	44 36	штукатурка кирп. участков, окраска клеевая	32	окраска пентафталевая	2100	—	см. стены	
107, 108, 212	80	затирка, окраска клеевая	235 745	расшивка швов, окраска клеевая	220	окраска пентафталевая	2100	—	см. стены	
201, 202, 203, 206, 207, 209, 210	80	затирка, окраска эмульсионная	72 108	штукатурка* кирп. участков, окраска эмульсионная	176	плитка стеклянная облицовочн. ТУ-21-01-484-70	2100	—	см. стены	*штукатурка и окраска выше панели
204	30	затирка, окраска известковая	54 90 100	затирка швов, шт. ф. кирп. участков, окраска известковая	—	—	—	—	см. стены	
205	12	затирка, окраска клеевая	16 56	штукатурка кирп. участков, окраска клеевая	—	—	—	—	см. стены	
211	4	затирка, окраска масляная	—	—	32	плитка стеклянная облицовочн. ТУ-21-01-484-70	3000	—	—	

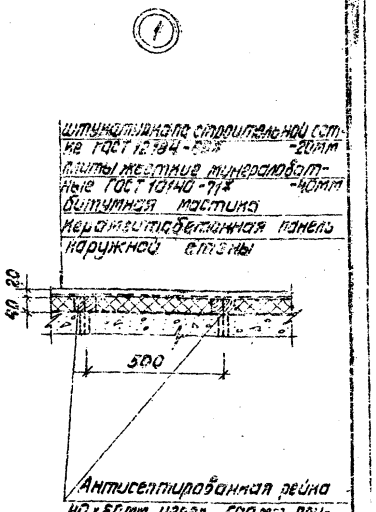

Таблица №2

Расчетная наружная температура средняя наиболее холодной пятидневки	Стены: производственные помещения: панельные	Стены: производственные помещения: кирпичные ГОСТ 530-71*	Стены: административно-бытовые помещения, лаборатория: панельные	Стены: административно-бытовые помещения, лаборатория: кирпичные	Утеплитель: Ячеистый бетон γ=400 кг/м³ участки кровли: произв. помещ.	Утеплитель: Ячеистый бетон γ=400 кг/м³ участки кровли: адм.-быт. помещ.	Утеплитель: Минераловатные плиты γ=300 кг/м³ Стены адм.-быт. помещений, лаборатории: панельные	Утеплитель: Минераловатные плиты γ=300 кг/м³ Стены адм.-быт. помещений, лаборатории: кирпичные
-20°С	200	380	200	380	90	120	—	—
-30°С	200	380	200	380	120	160	40 узел 1	40 узел 1

1. Толщина утеплителя принята для средней t° наиболее холодных суток $t_н = -24°$ и $t_н = -35°$.

Согласовано

Гл. инж. пр.	Римша	
Гл. арх. пр.	Ерошкина	
Гл. конструктор	Гарос	

Привязан

Инв. №

Гл. инж. пр.	Обчаров		ТП 903-1-198 АР
Гл. инж. пр.	Дутан		Котельная с тремя котлами КВ-ГМ-100 и тремя котлами ГМ-50-14 (2ДЕ-25-14ГМ). Открытая система теплоснабжения
Нач. отд.	Дядька		Водоподготовительная установка — Стадия: РП; Лист: 3; Листов:
Н. контр.	Сержинская		
Гл. арх. пр.	Бугуйвите		Общие данные (окончание). Узел 1.
Гл. конструктор	Мадиевский		ЛАТГИПРОПРОМ
Рук. гр.	Бабрих		
Инж. I кат.	Мелеалде		

18454-15 7

Формат А2

Альбом 6.1

Типовой проект 903-1-198

План кровли

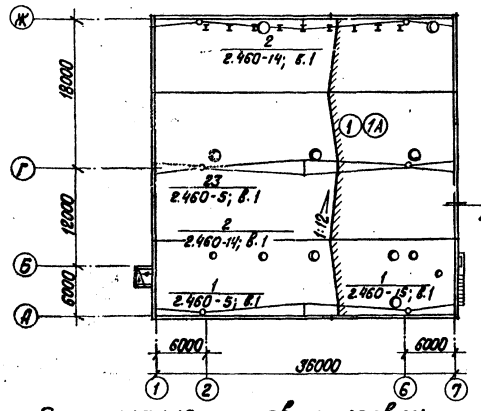

План пола на отм.0,000 и -1.500

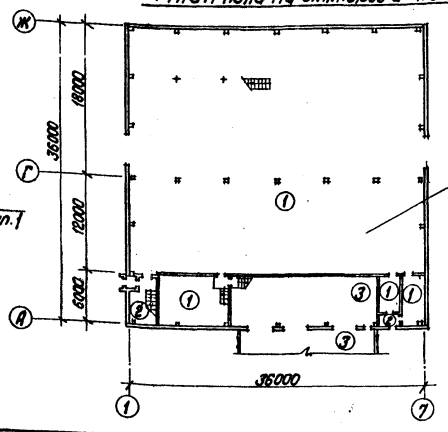

Каналы и уклоны см. лист АР-5
усиленный пол см. лист КЖ-10

План пола на отм.3.500

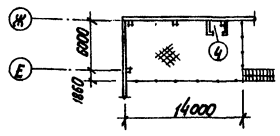

План пола на отм.4.200

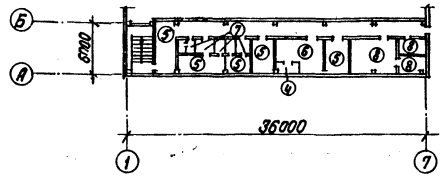

Экспликация полов и кровли

Наименование или номер помещения по проекту	Тип пола по проекту	Схема пола	Элементы пола и их толщина	Площадь пола, м²
101, 102, 104, 105	1		Керамические плитки (ГОСТ 6787-80) - 13мм Прослойка и заполнение швов цементно-песчан. раств. М150 - 10мм Подстилающий слой из бетона М150 - 100мм Грунт основания утрамбованный со щебнем - 50мм	1151,3
107, 108	2		Мозаичный состав (терраццо) М 200 - 25мм Стяжка из цементно-песчан. раствора М 200 - 40мм Подстилающий слой из бетона М 150 - 100мм Грунт основания, утрамбованный со щебнем - 50мм	21,6
103	3		Кислотоупорный бетон М 200 на жидком стекле с уплотняющей добавкой * (см. примеч. 1) - 30мм Подстилающий слой из кислотоупорного бетона М150 на жидком стекле с уплотн. добавкой - 100мм Грунт основания, утрамбованный со щебнем - 50мм	108,5
Воздухосборные камеры	4		Цементно-песчаный раствор М 200 - 20мм Стяжка из цементно-песчан. раствора М150 - 20мм 2 слоя изола на битумной мастике по холодной битумной грунтовке - 5 мм Стяжка из цементно-песчан. раствора М100 - 15мм Газобетон γ=500кг/м³ - 100мм	6,4

Наименование или номер помещения по проекту	Тип пола по проекту	Схема пола	Элементы пола и их толщина	Площадь пола, м²
201, 202, 203, 205, 212	5		Линолеум (ГОСТ 7251-77) - 4мм Прослойка из холодной мастики на бодростойких вяжущих - 1мм Стяжка из легкого бетона М50, γ=1200кг/м³ - 95мм Плита перекрытия	98,2
204	6		Бетон М200 - 20мм Стяжка из легкого бетона М50, γ=1200кг/м³ - 80мм Плита перекрытия	19,8
209, 210, 211	7		Керамические плитки (ГОСТ 6787-80) - 13мм Прослойка и заполнение швов цементно-песчаным раствором М150 - 10мм Стяжка из цементно-песчан. раствора М150 - 20мм 2 слоя гидроизола на битумной мастике по холодной битумной грунтовке с обмазкой битумной мастикой с посыпкой гравием песком - 5мм Легкий бетон М50 - 50мм Плита перекрытия	15,0
206, 207, 208	8		Керамические плитки (ГОСТ 6787-80) - 13мм Прослойка и запол. швов цем.-песч. раствором М150 - 10мм Стяжка из легкого бетона М50, γ=1200кг/м³ - 75мм Плита перекрытия	36,3

Наименование или номер помещения по проекту	Тип пола по проекту	Схема пола	Элементы пола и их толщина	Площадь пола, м²
Кровля	1		Слой гравия размером зерен 5÷10 мм, втопленного в битумную мастику 2 слоя рубероида кровельного с мелкозернистой посыпкой, РКМ-350Б (ГОСТ 10923-76) на битумной мастике Комплексные сборные железобетонные плиты перекрытия с утеплителем из ячеистого бетона и с 1 слоем рубероида	1303,2
Кровля	1А	Вариант кровли	Защитный слой - слой гравия размером зерен 5-10 мм по ГОСТ 8268-74* на битумной мастике МБК-Г-65 Основной водоизоляционный ковер - 2 слоя наплавленного рубероида, РМ-350-1,0 ТУ-21-27-35-74) приклеенного безгоненным (холодным) способом Огрунтовка битумом марки БНЗ в керосине в соотношении по весу 1:2 Комплексные плиты с 1 слоем рубероида.	1303,2

1.* Уплотняющая добавка: фуриловый спирт 3% и солянокислый анилин (ГОСТ 5843-68) - 0,4% от веса жидкого стекла, добавка вводится при затворении бетона.

Привязан

Инв. №

Гл.инж.пр.	Думан		ТП 903-1-198	АР
Нач.отд.	Радуга		Котельная с тремя котлами КВ-ГМ-100 и тремя котлами ГМ-50-14 (2АЕ-25-14ГМ). Открытая система теплоснабжения	
Н.контр.	Сорокинская		Водоподготовительная установка	Стадия: Р.П; Лист: 4; Листов:
Гл.арх.	Будвите			
Гл.инж.пр.	Андреевская			
Рук.гр.	Бодрук		План кровли, планы полов. Экспликация полов и кровли.	ЛАТГИПРОПРОМ
Рук.гр.арх.	Мелгалве			
Архит.	Гаде			

Согласовано

Гл.арх. ТП	Безгунова	
Гл.инж.пр. ТП	Гайлис	
Отд. ВК	Морозова	

Инв. № подл. | Подпись и дата | Взам. инв. №

18454-15 8

Формат А2

Типовой проект 903-1-198 Альбом 6.1

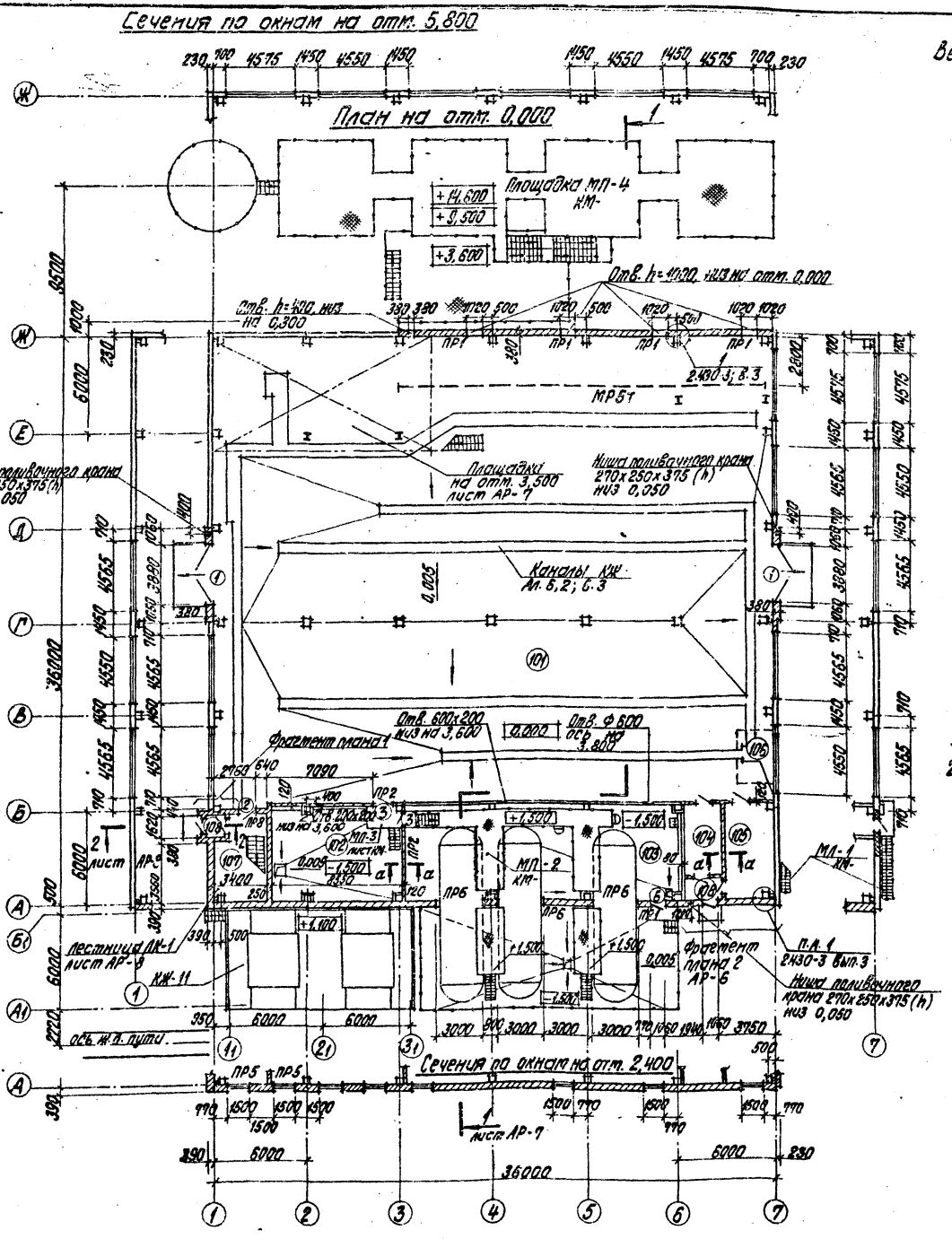

Ведомость проемов ворот и дверей

Марка поз.	Размер проема в кладке, мм
1	3880х4200
2	1020х2080
3	1020х2080
4	1320х2100
5	1060х2400

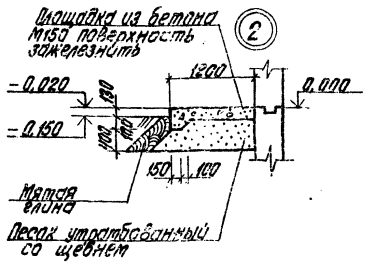

Экспликация помещений

Номер на плане	Наименование	Площадь м²	Категория производства по взрывной, взрыво-пожарной и пожарной опасности
101	Фильтровальный зал	1060,8	Д
102	Насосная склада соли	52,7	Д
103	Склад реагентов	108,5	Д
104	Склад фильтрующих матер.	10,8	В
105	Мастерская	18,2	Д
106	ТУ	8,8	Д
107	Лестничная клетка	17,2	—
108	Тамбура	4,4	—

Ведомость перемычек

Марка поз.	Схема сечения
ПР1	2,100; 0,150; 1ПР2-15.12.14
ПР2	3,600; 2,100; 1ПР2-15.12.14
ПР3	2,080; 1ПР2-15.12.14
ПР4	2,080; 1ПР2-16.12.14
ПР5	3,000; 1ПР3-19.12.14
ПР6	1,900; 3ПР15-35.38.29
ПР8	1ПР38-15.12.22ч; 1ПР2-15.12.14; 2,100; Сторона лестничной клетки

Фрагмент плана 1

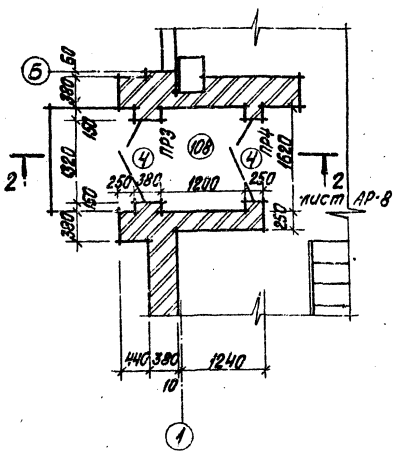

Схемы расположения сборных перегородок дана на листах КЖ-24 ÷ 26.

а – а

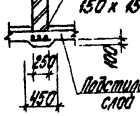

Гл. инж. отд.	Обухов	
Гл. инж. пр.	Аумян	
Нач. отд.	Рябова	
Н. контр.	Сарвинская	
Гл. арх.	Буовите	
Гл. спец.	Андриевская	
Рук. гр.	Бобрик	
Рук. гр. арх.	Мелсаве	
Исполн.	Зайе	

Привязан

Инв. №

ТП 903-1-198 АР

Котельная с тремя котлами КВ-ГМ-100 и тремя котлами ДЕ-50-14 (ГМ) (ДЕ-25-14ГМ). Открытая система теплоснабжения

Водоподготовительная установка

Стадия	Лист	Листов
РП	5	

План на отм. 0,000. Фрагмент плана 1. Узел 2.

ЛАТГИПРОПРОМ

18454-15 9 Формат А2

План на отм. 4,200

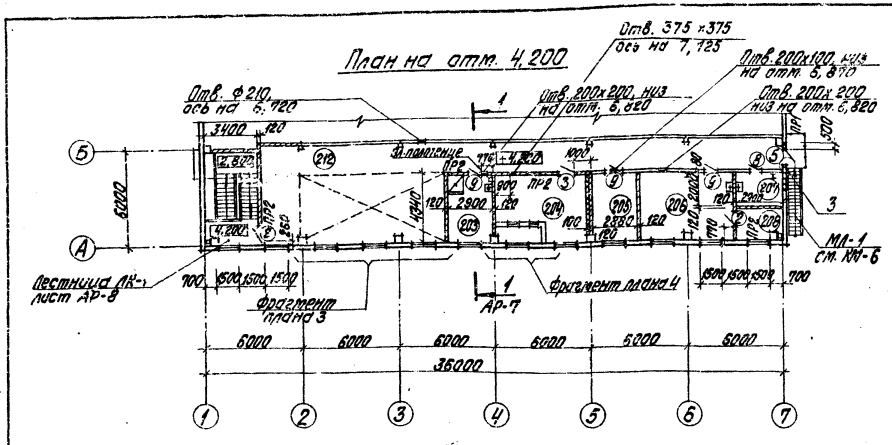

Ведомость проемов ворот и дверей

Марка, поз.	Размер проема в кладке, мм
2	1020 х 2080
3	1020 х 2080
5	1060 х 2100
7	820 х 2080
8	820 х 2080
9	1020 х 2080
10	960 х 2060

Экспликация помещений

Номер по плану	Наименование	Площадь м²	Категория производства по взрывной, взрыво-пожарной и пожарной опасности
201	Женский гардероб I б; 12 шк.	11,6	—
202	Мужской гардероб I б; 3 шк.	6,4	—
203	Комната приема пищи	12,0	—
204	Венткамера	19,8	Д
205	Начальник ВПУ	11,6	—
206	Лаборатория ВПУ	24,4	Д
207	Уборочный инвентарь	5,8	—
208	Кладовая лаборатории	6,1	Д
209	Санузел	4,0	—
210	Умывальные	7,4	—
211	Душевые	3,6	—
212	Коридор	57,0	—

Фрагмент плана 3

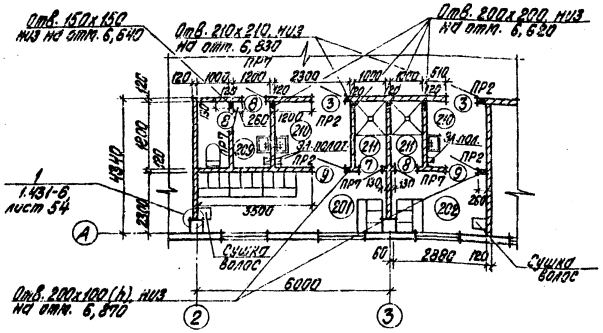

3 – 3

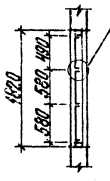

Вид „А"

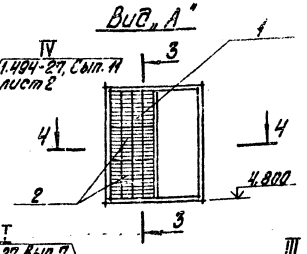

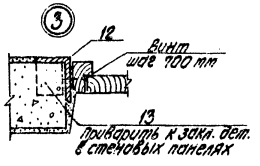

Ведомость перемычек

Марка, поз.	Схема сечения
ПР1	6,300 / 2,100 — 1ПР2-15.12.14
ПР2	6,300 / 2,100 — 1ПР2-15.12.14
ПР7	6,300 — 1ПР1-12.12.6

4 – 4

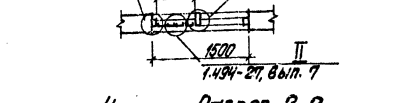

Фрагмент плана 2 (лист АР-5)

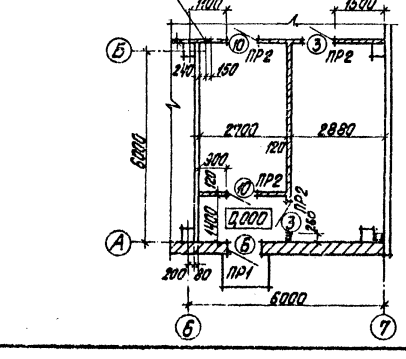

Фрагмент плана 4

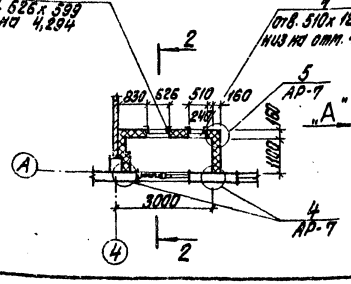

Разрез 2-2

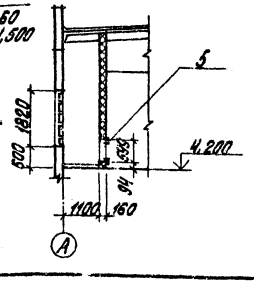

1. Ведомость оборудования бытовых помещений см. лист АР-2.
2. Спецификацию элементов венткамеры см. на листе АР-7.

Привязан

Инв. №

Гл. инж. пр.	Аумсон		ТП 903-1-198 АР
Нач. отд.	Рабина		Котельная с тремя котлами КВ-1М-100 и тремя котлами ПМ-50-14 (2 ДЕ-25-14 ГМ). Закрытая система теплоснабжения
Н. контр.	Сурикинская		Водоподготовительная установка — Стадия: РП; Лист: 6; Листов:
Гл. спец.	Бойцыте		
Гл. констр.	Рабуровская		
Рук. гр.	Бобрин		План на отм. 4,200. Фрагменты плана 2, 3, 4. Узел 3.
Рук. гр. отд.	Мегалле		ЛАТГИПРОПРОМ
Архит.	Зорг		

Типовой проект 903-1-198 Альбом 6.1

Согласовано

Инв. № подл. | Подпись и дата | Взам. инв. №

18454-15 10 Фрагмент А2

Типовой проект 903-1-198 Альбом 6.1

Разрез 1-1

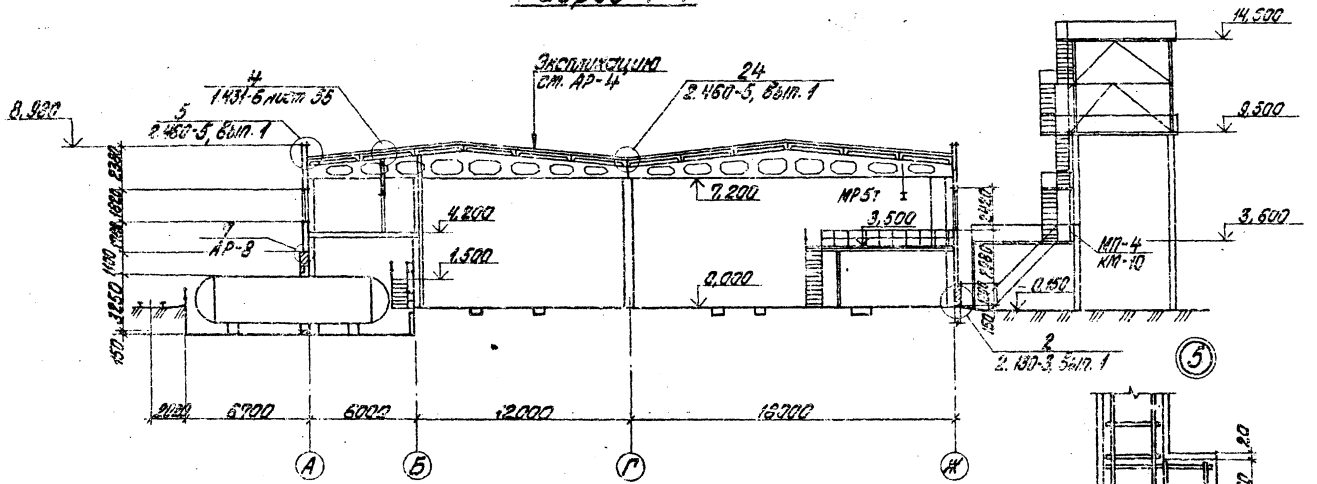

Площадка на отм. 3,500

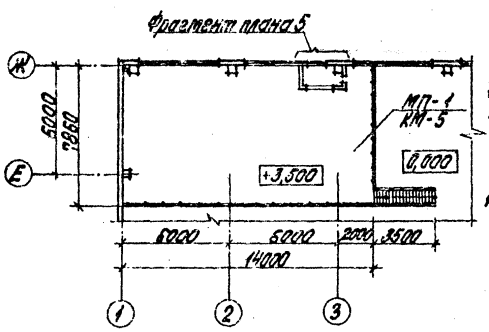

3-3

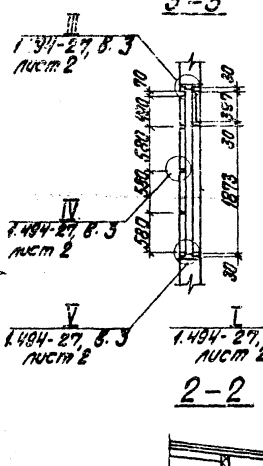

Вид "А"

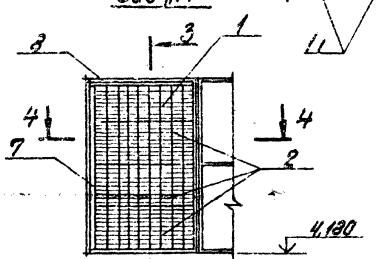

4-4

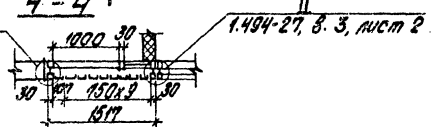

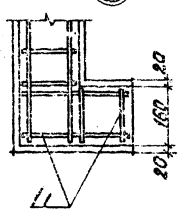

2-2

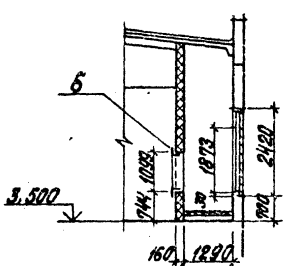

Фрагмент плана 5

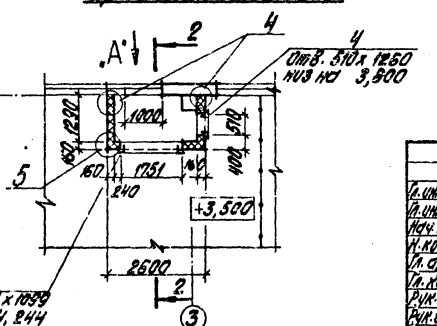

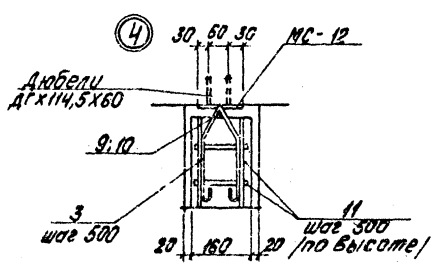

Спецификация элементов к листам АР-6 и АР-7

Марка, поз.	Обозначение	Наименование	Кол.	Масса ед., кг	Примечание
		Железобетонные решетки			
1	тех. 3-а №1 треста Сантехдеталь г. Горький	СТД-300	22	1,1	
2	тех. 3-а №1 треста Сантехдеталь г. Горький	СТД-301	18	1,2	
		Изделия соединительные			
3	ТП 903-1-198 КЖИ-МС1. Альб. 6.4	МС1	30	0,3	Дет. 4
	1.431-6 лист 54	МС11	48	0,29	
	1.431-6 лист 54	МС12	44	1,13	
	2.430-3 вып. 3	МХ-5	28	0,46	
	2.430-3 вып. 3	МХ-6	27	0,46	
		Изделия закладные			
4	ТП 903-1-198 КЖИ-МН1-1. альб. 6.4	МН1-1	2	17,7	
5	ТП 903-1-198 КЖИ-МН1-2. альб. 6.4	МН1-2	1	28,2	
6	ТП 903-1-198 КЖИ-МН1-3. альб. 6.4	МН1-3	1	65,2	
7	ТП 903-1-198 КЖИ-МН1-4. альб. 6.4	МН1-4	1	8,18	
8	ТП 903-1-198 КЖИ-МН1-5. альб. 6.4	МН1-5	1	3,74	
		Изделия арматурные			
9	ГОСТ 5781-81	Ф12 АI; ℓ=3800	2		Дет. 4
10	ГОСТ 5781-81	Ф12 АI; ℓ=4600	2		Дет. 4
11	ТП 903-1-198 КЖИ-КР1-1. альб. 6.4	Каркас КР1-1	80 м		Дет. 4;5
		Сталь угловая равнобокая			
12	ГОСТ 8509-72	L 125х10; ℓ=2400	2		Дет. 3
13	ГОСТ 8509-72	L 90х7; ℓ=100	4		Дет. 3

Согласовано: Гл. арх. Т/О Безлыкин; Гл. конструктор Дрейс; Стар. ГА Кроерс

Отдел ТМ Шкерде; Отдел 3 Ежинский

Инв. № подл. | Подпись и дата | Взам. инв. №

Привязан

Инв. №

Гл. инж. пр.	Обухов		ТП 903-1-198 АР
Гл. инж. пр.	Дуган		Котельная с тремя котлами КВ-ГМ-100 и тремя котлами ПМ-50-14 (2 ДЕ-25-14ГМ). Открытая система теплоснабжения
Нач. отд.	Рабика		Водоподготовительная установка
Н. контр.	Годжинская		Стадия: РП; Лист: 7; Листов:
Гл. арх.	Буйвите		
Гл. конст.	Андреевский		Разрез 1-1. Площадка на отм. 3,500. Фрагмент плана 5. Узлы 4; 5.
Рук. гр.	Бобрик		ЛАТГИПРОПРОМ
Рук. гр. арх.	Матвеев		
Архит.	Зоде		

18454-15 11

Формат А2

ЛК-1
3-3

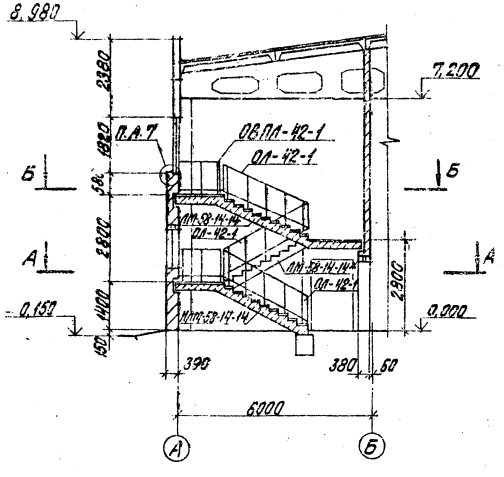

Раскладка проступей по А-А

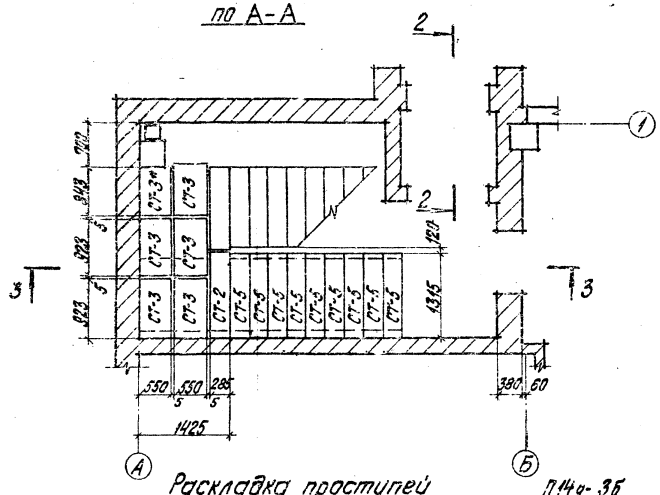

А-А

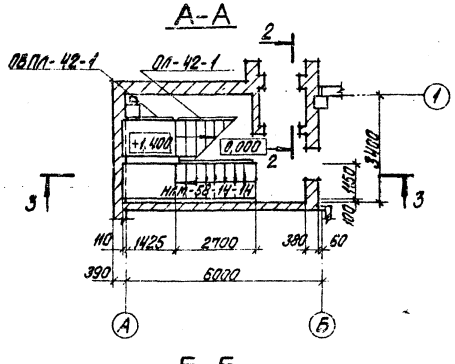

Б-Б

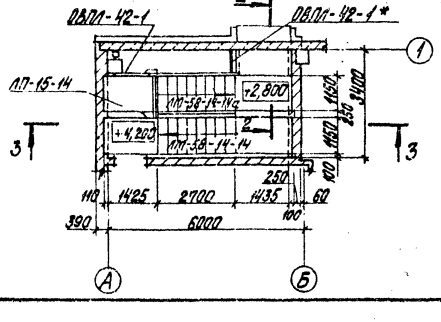

Раскладка проступей по Б-Б

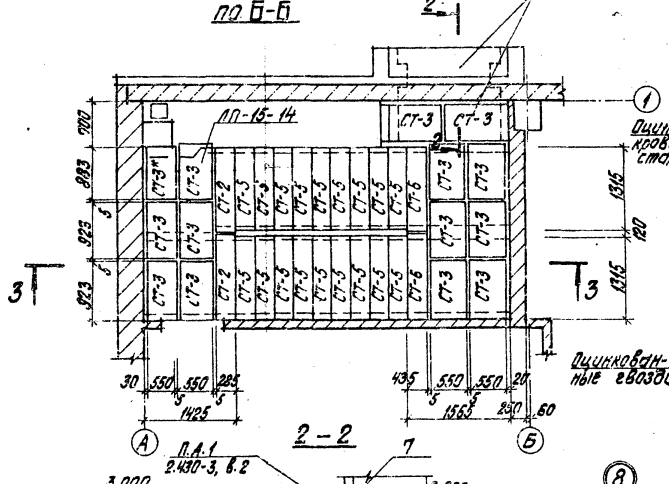

2-2

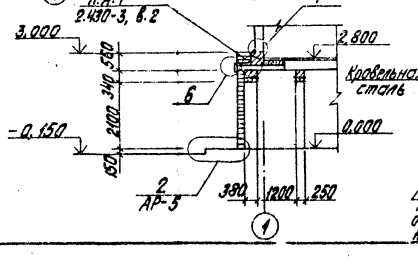

Спецификация элементов лестницы

Марка, поз.	Обозначение	Наименование	Кол-во	Масса ед кг	Примеч.
		Лестничные марши и площадки			
ЛМ-58-14-14	НИ-04-7 в.1	Лестн. марш ЛМ-58-14-14	1	4300	
МЛМ-58-14-14	ТП 903-1-198 АР4-МЛМ-58-14-14 Ал.6.4	Лестн. марш МЛМ-58-14-14	1	3715	
ЛП-15-14	НИ-04-7 в.1	Лестн. площ. ЛП-15-14	1	585	
ЛМ-58-14-14а	НИ-04-7 в.1	Лестн. марш ЛМ-58-14-14а	1	4300	См. прим. п. 1
		Накладные проступи			
СТ-2	НИ-04-7 в.1	СТ-2	3	40	
СТ-3	НИ-04-7 в.1	СТ-3	18	50	
СТ-3*	НИ-04-7 в.1	СТ-3*	2	50	Зазоч. на 30 мм
СТ-5	НИ-04-7 в.1	СТ-5	27	40	
СТ-6	НИ-04-7 в.1	СТ-6	2	60	
		Ограждение лестн. каркаса и площадок			
ОЛ-42-1	НИ-04-8, вып. 4	ОЛ-42-1	4	44,93	
ОВПЛ-42-1	НИ-04-8, вып. 4	ОВПЛ-42-1	3	25,99	
ОВПЛ-42-1а	НИ-04-8 вып. 4	ОВПЛ-42-1*	1	13,0	Р=700
		Плиты покрытия тамбура			
ПЛ4д-36	3.006-2 вып. 1	ПЛ4д-36	2	310	

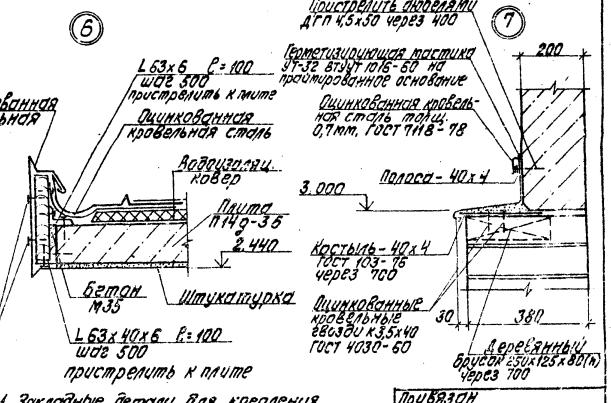

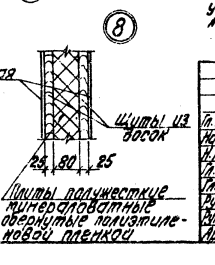

1. Закладные детали для крепления перил в марше марки ЛМ-58-14-14а установить со стороны, противоположной основной марке ЛМ-58-14-14.

Гл. инж. пр.	Дуасов		
Нач. отд.	Рябова		
Н. контр.	Сорокинская		
Гл. арх.	Будвитс		
Гл. конструктор	Андреевский		
Рук. гр.	Бодрик		
Рук. гр. ст.	Метелкин		
Архит.	Зоре		

ТП 903-1-198 АР

Котельная с тремя котлами КВ-ГМ-100 и тремя котлами ГМ-50-14 (где 25-14ГМ). Открытая система теплоснабжения

Водоподготовительная установка

Стадия	Лист	Листов
РП	8	

Лестница ЛК-1. Планы А-А; Б-Б. Разрезы 2-2; 3-3. Узлы 6; 7; 8.

ЛАТГИПРОПРОМ

Привязан

Инв. №

Типовой проект 903-1-198 Альбом 6.1

Инв. № подл. | Подпись и дата | Взам. инв. №

18454-15 12 Формат А2

Фасад А-Ж

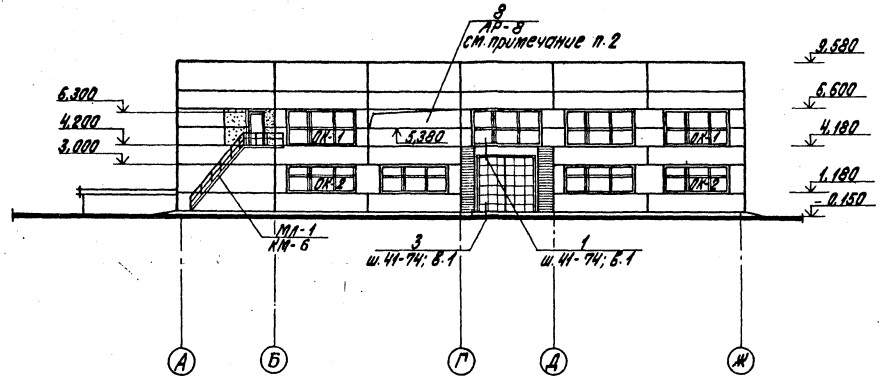

Фасад Ж-А

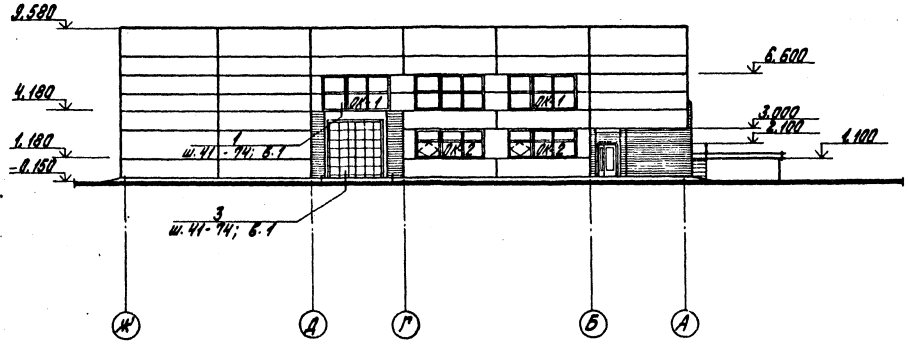

Схемы заполнения оконных проемов

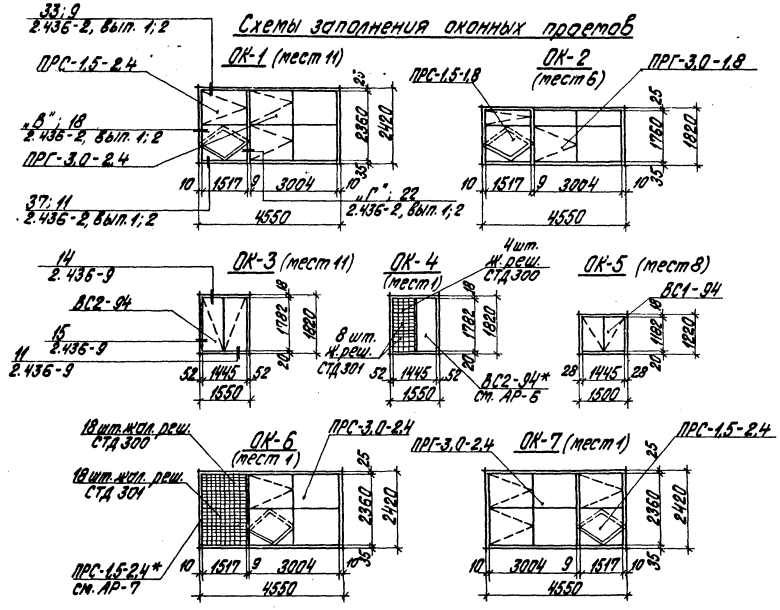

1. Оконные проемы ОК-3, 4, 5, 6, 7 см. лист АР-10.
2. Отверстия между трубопроводами заделываются по месту щитами по узлу 8.

Привязан

Инв. №

Гл. инж. пр.	Думан		ТП 903-1-198 АР	
Нач. отд.	Рабуха		Котельная с тремя котлами КВ-ГМ-100 и тремя котлами ПТВМ-30-14 (2 ДЕ+25-14 ГМ). Открытая система теплоснабжения	
Н. контр.	Горчинская		Водоподготовительная установка	Стадия: РП; Лист: 9; Листов:
Гл. арх.	Буовите			
Гл. констр.	Андреевский			
Рук. гр.	Бодлук		Фасады А-Ж, Ж-А. Схемы заполнения оконных проемов.	ЛАТГИПРОПРОМ
Ст. гр. арх.	Мелеславс			
Архит.	Зобе			

18454-15 13

Формат А2

Типовой проект 903-1-198 • Альбом 6.1

Согласовано:
Гл. арх. Т/О Безгинов
Гл. констр. Т/О Гедре
Отд. ТП Шилене

Инв. № подл. | Подпись и дата | Взам. инв. №

Спецификация элементов заполнения проёмов к листам АР-5, 6, 9, 10

Марка поз.	Обозначение	Наименование	Кол. на этаж 1-й	2-й	Всего	Масса ед. кг	Примечание
1	41-74 Вып.2	Ворота В 3,6х3,6	2	—	2	138	
2	ГОСТ 14624-69	Дверной блок Д37	1	2	3		
3	ГОСТ 14624-69	Дверной блок Д37л	4	3	7		
4	1.136-4, вып.1	Дверной блок ДН 1.9-13	2	—	2		
5	ГОСТ 14624-69	Дверной блок Д36	—	1	1		
6	ГОСТ 14624-69	Дверной блок Д36л	2	—	2		
7	ГОСТ 14624-69	Дверной блок Д38	—	1	1		
8	ГОСТ 14624-69	Дверной блок Д38л	—	4	4		
9	ГОСТ 14624-69	Дверной блок Д45л	—	5	5		
10	2.435-6, В 1	Противопожарные двери ПД-6л	2	—	2		
ОК-1	1.436-4, Вып. 0,1	Переплет ПРС-1,5-2,4	11	—	11	102	
	1.436-4, Вып. 0,1	Переплет ПРГ-3,0-2,4	11	—	11	121	
ОК-2	1.436-4, Вып. 0,1	Переплет ПРС-1,5-1,8	5	—	5	91	
	1.436-4, Вып. 0,1	Переплет ПРГ-3,0-1,8	5	—	5	98	
ОК-3	ГОСТ 12506-67	Оконный блок ВС2-94	—	11	11		
ОК-4	ГОСТ 12506-67	Оконный блок ВС2-94*	—	1	1		*Жалюзи см. АР-8
ОК-5	ГОСТ 12506-67	Оконный блок ВС1-94	8	—	8		
	ГОСТ 17480-79	Подоконная доска ПД-16-15	8	12	20		
ОК-6	1.436-4, Вып. 0,1	Переплет ПРС-3,0-2,4	1	—	1	146	
	1.436-4, Вып. 0,1	Переплет ПРС-1,5-2,4*	1	—	1	102	*Жалюзи см. АР-9
ОК-7	1.436-4, Вып. 0,1	Переплет ПРС-1,5-2,4	1	—	1	102	
	1.436-4, Вып. 0,1	Переплет ПРГ-3,0-2,4	1	—	1	121	
ОК-1,2,5,7	1.436-4, Вып. 0,1	Нащельник НС-2	6	—	6	5,3	
	1.436-4, Вып. 0,1	Нащельник НС-4	13	—	13	7,1	
	1.436-4, Вып. 0,1	Слив К-2	38	—	38	4,8	
	1.436-4, Вып. 0,1	Слив К-4	38	—	38	2,4	
	1.436-4, Вып. 0,1	Подоконник П1 стальн.	19	—	19	8,2	l=3,05м
	1.436-4, Вып. 0,1	Подоконник П1 стальн.	19	—	19	4,2	l=1,55м

Фасад 1-7

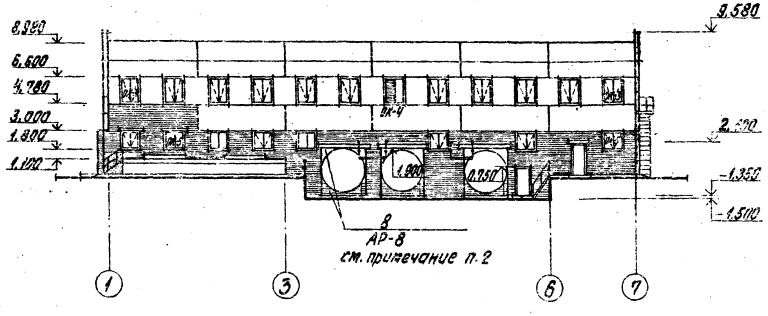

Фасад 7-1

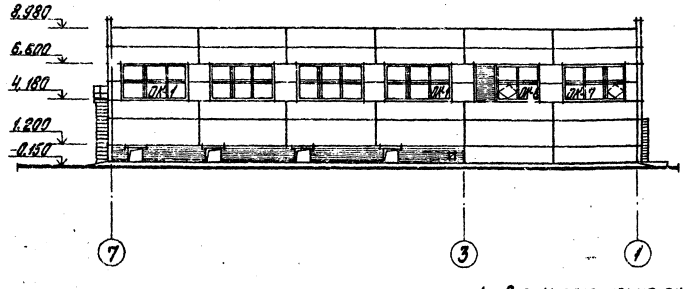

1. Схемы заполнения оконных проемов см. лист АР-9.
2. После монтажа емкостей, нижняя часть отверстия заделывается кирпичной кладкой М75 на цементном растворе.
Верхняя зона проема (над баками) - заполняется по месту щитами по узлу 8.

Привязан

Инв. №

Гл. инж. пр.	Лумсен		
Нач. отд.	Радько		
Н. контр.	Горжинский		
Гл. спец.	Бурдина		
Гл. конструктор	Андреевский		
Рук. гр.	Волчук		
Нач. гр. сп.	Прасолова		
Архит.	Зоде		

ТП 903-1-198 АР

Котельная с тремя котлами КВ-ГМ-100 и тремя котлами ГМ-50-14 (2ДЕ-25-14ГМ). Открытая система теплоснабжения

Водоподготовительная установка

Стадия	Лист	Листов
РП	10	

Фасады 1-7; 7-1.

ЛАТГИПРОПРОМ

12454-15 14 Формат А2

Типовой проект 903-1-198 Альбом 5.1

Согласовано: Госстрой СССР, Гл. упр. Госстроя СССР, Гл. ГПИ, Ленинградский Промстройпроект, Ленгипроинжпроект, Ленгипрокоммунпроект, Ленгипрогазстрой

Инв. № подл. | Подпись и дата | Взам. инв. №

Альбом 6.1

Типовой проект 903-1-198

Ведомость основных комплектов

Обозначение		Наименование	Примечание
ТП 903-1-198	АР	Архитектурно-строительные решения	Ал. 6.1
ТП 903-1-198	КЖ	Конструкции железобетонные	Ал. 6.1, 6.2, 6.3
ТП 903-1-198	КМ	Конструкции металлические	Ал. 6.1
ТП 903-1-198	ВК	Внутренние водопровод и канализация	Ал. 10.3
ТП 903-1-198	ОВ	Отопление и вентиляция	Ал. 10.3
ТП 903-1-198	ТС	Тепловые сети	Ал. 10.3
ТП 903-1-198	АТМ	Автоматизация	Ал. 4.1; 4.2
ТП 903-1-198	Э	Электротехническая часть	Ал. 4.1, 4.2
ТП 903-1-198	ЭС	Связь и сигнализация	Ал. 4.1, 4.2
ТП 903-1-198	ТМ	Тепломеханическая часть	Ал. 4.1, 4.2, 4.3, 4.4

Ведомость рабочих чертежей основного комплекта (начало)

Лист	Наименование	Примечание
1	Общие данные (начало)	14
2	Общие данные (окончание)	15
3	Схема расположения фундаментов, фундаментных балок и подпорных стенок	16
4	Схема расположения фундаментов фундаментных балок и подпорных стенок. Фрагменты 1÷3.	17
5	Схема расположения фундаментов, фундаментных балок и подпорных стенок. Фрагменты 6,7.	18
6	Фундаменты фм1; фм2.	19
7	Фундаменты фм3; фм4; фм5; фм6.	20
8	Фундаменты фм7; фм11	21
9	Фундаменты фм8; фм9	22
10	Фундаменты фм 10; фм12; фм 13.	23
11	Склад соли. План на отм.-1,050. Схема расположения элементов покрытия. План кровли.	24
12	Склад соли. Разрез 2-2. Узел ж. Деревянный ящик АВ 1.	25
13	Склад соли. Узлы А;Б;В.	26
14	Склад соли. Узлы Г;Д;Е	27
15	Склад соли. Прм1. Опалубка и армирование	28
16	Склад соли. Прм1. Разрезы 1-1; 2-2.	29

Типовой проект разработан в соответствии с действующими нормами и правилами и предусматривает мероприятия, обеспечивающие взрывную, взрывопожарную и пожарную безопасность при эксплуатации здания.

Главный инженер проекта [Аман]

Ведомость рабочих чертежей основного комплекта (окончание)

Лист	Наименование	Примечание
17	Схема расположения колонн, ригелей, балок покрытия. Узел 1.	30
18	Схема расположения плит перекрытия на отм. 4,200. Узлы 2÷4.	31
19	Разрезы 1-1÷3-3. Узлы 5,6. Схема расположения колонн под нарумные металлические площадки.	32
20	Схема расположения плит покрытия	33
21	Схема расположения стеновых панелей по осям А/Ж, стальных стоек и косоуров. Фрагменты 1÷3.	34
22	Схемы расположения стеновых панелей по осям 1 и 7. Фрагменты 4÷8.	35
23	Фрагменты 9÷23. Узел 13.	36
24	Схема расположения перегородок по оси Б;6	37
25	В-1÷В-2. Узлы 7;8	38
26	Схема расположения перегородок по оси А/Б на отм. 4,200. Узлы 9÷11; В-3; В-4.	39
27	Монолитный участок Ум 1.	40
28	Монолитные участки Ум 2; Ум 3. Узел 12.	41
29	Монолитные участки Ум4÷Ум6. Ведомость расхода стали Ум 1÷Ум6.	42
30	Таблица нагрузок на фундаменты	43

Ведомость спецификаций (начало)

Лист	Наименование	Примечание
КЖ-3	Спецификация элементов к схеме расположения фундаментов, фундаментных балок и подпорных стенок (начало).	
КЖ-4	Спецификация элементов к схеме расположения фундаментов фундаментных балок и подпорных стенок (окончание)	
КЖ-17	Спецификация элементов к схеме расположения колонн, ригелей.	
КЖ-17	Спецификация к схеме расположения балок покрытия.	
КЖ-18	Спецификация элементов к схеме расположения плит покрытия и плит перекрытия на отм. 4,200 по листам КЖ-18,20.	
КЖ-19	Спецификация соединительных и закладных изделий к схемам расположения на листах КЖ-17,18,19.	
КЖ-20	Спецификация элементов к схеме расположения плит покрытия.	
КЖ-21	Спецификация элементов к схемам расположения стеновых панелей на КЖ-21 и КЖ-22.	
КЖ-22	Спецификация элементов к схемам расположения стеновых панелей на КЖ-21 и КЖ-22.	
КЖ-25	Спецификация к схеме расположения перегородок на листе КЖ-24 (начало)	

Ведомость спецификаций (окончание)

Лист	Наименование	Примечание
КЖ-25	Спецификация к схеме расположения перегородок на листе 24 (окончание)	
КЖ-26	Спецификация к схеме расположения перегородок по оси А/Б	

Ведомость объемов сборных бетонных и железобетонных конструкций по рабочим чертежам основного комплекта марки КЖ и АР

	Наименование группы элементов конструкции	Код	Кол. $м^3$	Примечание
1	Фундаментные балки	5824000000	12,4	
2	Подпорные стенки	5824000000	42,5	
3	Фундаментные блоки	5811000000	11,0	
4	Плиты каналов	5858000000	2,8	
5	Обвязочные балки	5824000000	4,0	
6	Плиты перекрытия	5842000000	22,6	
7	Колонны	5821000000	59,4	
8	Ригели	5825000000	4,6	
9	Балки покрытия	5822000000	59,4	
10	Плиты покрытия	5841000000	153,2	
11	Стаканы	5841000000	1,4	
12	Стеновые панели	5831000000	140,8	
13	Перегородки железобетонные	5833000000	15,5	
14	Перегородки гипсобетонные	5833000000	2,2	
15	Элементы лестницы	5891000000	2,5	
16	Перемычки	5828000	2,4	
	Всего бетона и железобетона		546,8	

Материалы на изготовление сборных бетонных и железобетонных конструкций учтены в ведомости потребности в материалах и отдельно не учитываются.

Привязан

Инв. №

Гл. инж. инж.	Овчаров		
Гл. инж. пр.	Аман		
Нач. отд.	Грачева		
Н. контр.	Андреевский		
Гл. конструктор	Андреевский		
Рук. гр.	Бобрик		
Ст. инж.	Шолитова		
Инж.	Журова		

ТП 903-1-198 КЖ

Котельная с тремя котлами КВ-ГМ-100 и тремя котлами ГМ-50-14(2Д Е-25-14ГМ). Открытая система теплоснабжения

Водоподготовительная установка

Стадия	Лист	Листов
РП	1	30

Общие данные (начало)

ЛАТГИПРОПРОМ

18454-15 15 формат А2

Ведомость прилагаемых и ссылочных документов (начало)

Обозначение	Наименование	Примечание
Ссылочные документы		
Серия 1.415-1 Вып. 1	Железобетонные фундаментные балки для стен производственных зданий. Фундаментные балки для стен с шагом колонн 6 м	
Серия КЭ-01-58 Вып. 1	Сборные железобетонные обвязочные балки и перемычки для промышленных зданий.	
Серия 3.400-3 Вып. 1	Железобетонные подпорные стенки. Материалы для проектирования и рабочие чертежи. Конструкции подпорных стенок углового профиля.	
ГОСТ 13579-78	Блоки бетонные для стен подвалов	
Серия 1.112-5 Вып. 2	Плиты железобетонные для ленточных фундаментов.	
Серия 1.410-2 Вып. 1	Унифицированные арматурные изделия для монолитных железобетонных конструкций.	
Серия 1.412-1/77 Вып. 3	Монолитные железобетонные фундаменты под типовые колонны прямоугольного сечения одноэтажных промышленных зданий.	
Серия 1.412.1-4	Монолитные железобетонные фундаменты, на естественном основании под железобетонные стойки фахверка	
Серия ИИ24-2/70	Железобетонные плиты для перекрытий типа 2 с опиранием на ригели прямоугольного сечения	
Серия 3.006-2 Вып. 1	Сборные железобетонные каналы и тоннели из лотковых элементов.	
ГОСТ 22701.0-77 22701.1-77 22701.2-77 22701.5-77	Плиты железобетонные ребристые предварительно напряженные размерами 6х3 м для покрытий производственных зданий	
Серия 1.465-7 Вып. 3ч.1	Сборные железобетонные предварительно напряженные плиты покрытий производственных зданий	
Серия 1.465-10 Вып. 1	Комплексные железобетонные плиты покрытий одноэтажных промышленных зданий	
Серия 1.432-14/80 Вып. 0; 1; 3	Стеновые панели отапливаемых производственных зданий с шагом колонн 6 м	
2.460-2 Вып. 2	Монтажные детали сборных железобетонных конструкций покрытий одноэтажных промышленных зданий	

Ведомость прилагаемых и ссылочных документов (продолжение)

Обозначение	Наименование	Примечание
Серия 1.462-3 Вып. 1	Железобетонные предварительно напряженные двускатные решетчатые балки для покрытия здания. Рабочие чертежи балок пролетом 12 и 18 м	
Серия 1.423-3 Вып. 1	Железобетонные колонны прямоугольного сечения для одноэтажных производственных зданий без мостовых кранов до 9,6 м	
Шифр 460-75 Вып. 1-1, 1-2; 0	Железобетонные фахверковые колонны прямоугольного сечения для одноэтажных производственных зданий	
Серия ИИ-04-3 Вып. 3 ч. 1; 2	Железобетонные ригели для гражданского каркаса	См. лист АР-2 п. 23 Общие указания
Серия ИИ-04-4 Вып. 19	Предварительно напряженные многопустотные и ребристые панели длиной 526 и 576 см, армированные стержнями из класса стали АТ-V	См. лист АР-2 п. 23 Общие указания
Серия ИИ-03-02 Альбом 51	Панели перекрытий длиной 466 см с круглыми пустотами; предварительно напряженные панели перекрытий длиной 466 см с круглыми пустотами; Панели перекрытий длиной 238 см с круглыми пустотами	См. лист АР-2 п. 23 Общие указания
Серия ИИ-03-02 Альбом 55	Предварительно напряженные панели перекрытий длиной 586 см с круглыми пустотами, армированные стержневой, термически-упрочненной сталью классов АТ-VI и АТ-VII	См. лист АР-2 п. 23 Общие указания
Серия ИИ-04-8 Вып. 3	Сборные элементы здания каркасной конструкции. Закладные детали и соединительные элементы для изделий связевого каркаса	См. лист АР-2 п. 23 Общие указания
Серия 1.431-20 Вып. 1; 2; 7 ч. 2, 6; 0	Перегородки одноэтажных производственных зданий.	
Серия 2.460-14 Вып. 0	Типовые узлы покрытий промышленных зданий в местах пропуска вентиляционных шахт.	
Серия 1.439-2	Стальные изделия крепления панельных стен одноэтажных производственных зданий с железобетонным каркасом.	
Серия 3.901-5	Сальники набивные Ду30 – 1400 мм для пропуска труб через стены	
Серия 3.400-6/76	Унифицированные закладные детали сборных железобетонных конструкций инженерных сооружений промышленных предприятий.	

Ведомость прилагаемых и ссылочных документов (окончание)

Обозначение	Наименование	Примечание
ГОСТ 8478-66	Сетки сварные для армирования железобетонных конструкций.	
ГОСТ 23279-78	Сетки сварные из стержневой арматуры диаметром до 40 мм.	
Прилагаемые документы		
ТП 903-1-198 Ал. 5.4	Водоподготовительная установка. Архитектурно-строительная часть. Нетиповые изделия.	

1. Конструктивная часть типового проекта здания водоподготовительной установки разработана на основании документов, указанных на чертеже марки АР-2. Климатические и другие условия строительства, параметры внутреннего воздуха, общие указания по привязке проекта даны там же.
2. При привязке проекта в таблицах на листах маркировочных схем, выбираются данные, соответствующие условиям строительства. Чертежи марки КЖ, для сборных железобетонных элементов, разработаны; для основного варианта (II ветровой и III снеговой районы).
   Для иных сочетаний нагрузок разбивка закладных элементов не меняется.
3. Под монолитные фундаменты выполнить подготовку из тощего бетона М50 толщиной 100 мм по выровненному основанию. При водонасыщенных грунтах подготовку выполнить из уплотненного слоя щебня толщиной 100 мм, пропитого битумом до полного насыщения; боковые поверхности фундаментов защитить 2-мя слоями битумной мастики по холодной грунтовке. При агрессивных водах защита назначается при привязке проекта в соответствии с СНиП II-28-73*.
4. Фундаментные балки укладываются на слой цементного раствора марки 200 толщиной 20 мм. Зазоры между торцами фундаментных балок и фундаментами заделать бетоном М150.
5. Набетонки под фундаментные балки выполнить совместно с фундаментами из бетона М150. Заделки между блоками, набетонку под стены на стаканах и другие местные заделки выполнить из бетона М150.
6. Все указания по монтажу сборных элементов даны непосредственно на чертежах.
7. Указания по привязке проекта в районах с расчетной наружной температурой от -30° С до -40° С даны на листе АР-2, "Общие указания" п. 24

Привязан			
Инв. №			

ТП 903-1-198				КЖ	
Гл. инж. инж.	О. Вчарова		Котельная с тремя котлами КВ-ГМ-100 и тремя котлами ГМ-50-14 СД ДЕ-25-14 ГМ. Отопительная система и теплоснабжение		
Гл. инж. пр.	Симан		Водоподготовительная установка	Стадия	Лист	Листов
Нач. отд.	Радуха			РП	2	
Гл. конструктор	Лавойский					
Н. контрольной группы	Дорошенко		Общие данные (окончание)	ЛАТГИПРОПРОМ		
Рук. гр.	Бобрин					
Ст. инж.	Ипполитов					

Альбом 6.1

Типовой проект 903-1-198

Инв. № подл. | Подпись и дата | Взам. инв. №

18454-15 16 Формат А2

Типовой проект 903-1-198 Альбом 6.1

Схема расположения фундаментов, фундаментных балок и подпорных стенок.

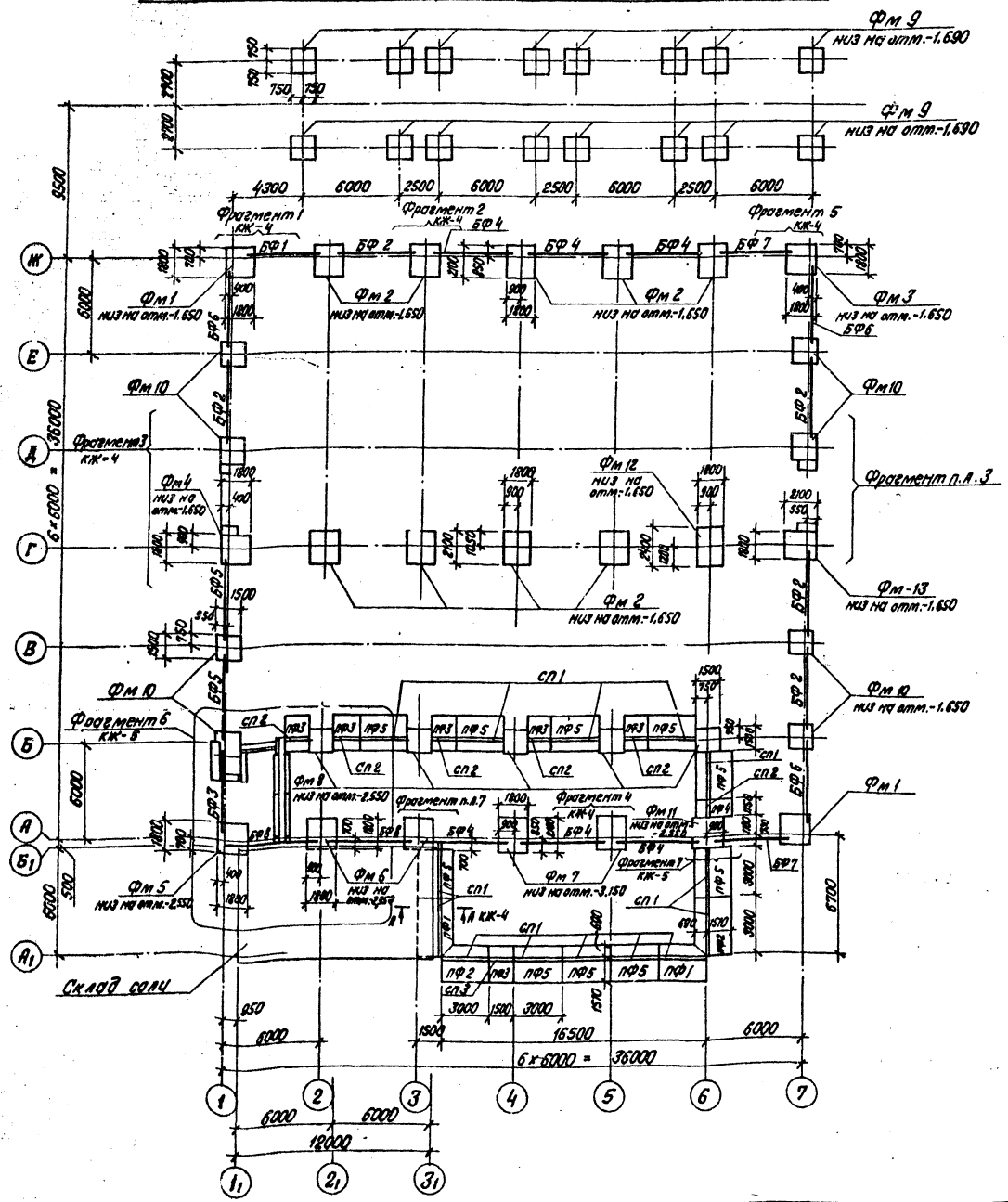

Спецификация элементов к схеме расположения фундаментов, фундаментных балок и подпорных стенок (начало).

Марка, поз.	Обозначение	Наименование	Кол.	Масса, ед. кг	Примечание
		Фундаменты:			
Фм1	КЖ-6	Фм 1	2		
Фм2	КЖ-6	Фм 2	9		
Фм3	КЖ-7	Фм 3	1		
Фм4	КЖ-7	Фм 4	1		
Фм5	КЖ-7	Фм 5	1		
Фм6	КЖ-7	Фм 6	2		
Фм7	КЖ-8	Фм 7	2		
Фм8	КЖ-9	Фм8	5		
Фм9	КЖ-9	Фм9	16		
Фм10	КЖ-10	Фм10	8		
Фм11	КЖ-8	Фм11	1		
Фм12	КЖ-10	Фм 12	1		
Фм13	КЖ-10	Фм 13	1		
		Фундаментные балки			
БФ1	1.415-1 вып. 1	ФБ6-4	1	1200	
БФ2	1.415-1 вып. 1	ФБ6-2	5	1300	
БФ3	1.415-1 вып. 1	ФБ6-13	1	1400	
БФ4	1.415-1 вып. 1	ФБ6-12	6	1500	
БФ5	1.415-1 вып. 1	ФБ6-41	2	700	
БФ6	1.415-1 вып. 1	ФБ6-3	3	1200	
БФ7	1.415-1 вып. 1	ФБ6-14	2	1300	
БФ8	КЭ-01-58 вып. 1	Б02-1	2	2500	
		плиты подпорных стенок			
ПФ1	3.400-3 вып.1; ТП 903-1-198 -КЖИ-ПФ-1-1А ал. 6.4	ПФ1-1А	2	3800	
ПФ2	3.400-3 вып.1 -КЖИ-ПФ-1-1Б ал. 6.4	ПФ1-1Б	2	3800	
ПФ3	3.400-3 вып.1 ТП 903-1-198 ал. 6.4 КЖИ-НПФ1-1 НПФ1-1а	НПФ1-1а	6		
ПФ4		НПФ1-1	1		
ПФ5	3.400-3 вып. 1	ПФ1-1	10	3800	
—	КЖ-11	Склад соли			

привязан

Инв. №

Гл.инж.пр.	Думан		ТП 903-1-198 КЖ	
Нач.отд.	Рябуха		Котельная с тремя котлами КВ-ГМ-100 и тремя котлами ГМ-50-14(2ДЕ-25-14ГМ). Открытая система теплоснабжения	
Н.контр.	Андриевский		Водоподготовительная установка	Стадия: Р.П; Лист: 3; Листов:
Гл.констр.	Андриевский			
Рук.гр.	Бадрук		Схема расположения фундаментов, фундаментных балок и подпорных стенок.	ЛАТГИПРОПРОМ
Ст.инж.	Упадышева			
Ст.техн.	Зонтраева			

18454-15 17 Формат А2

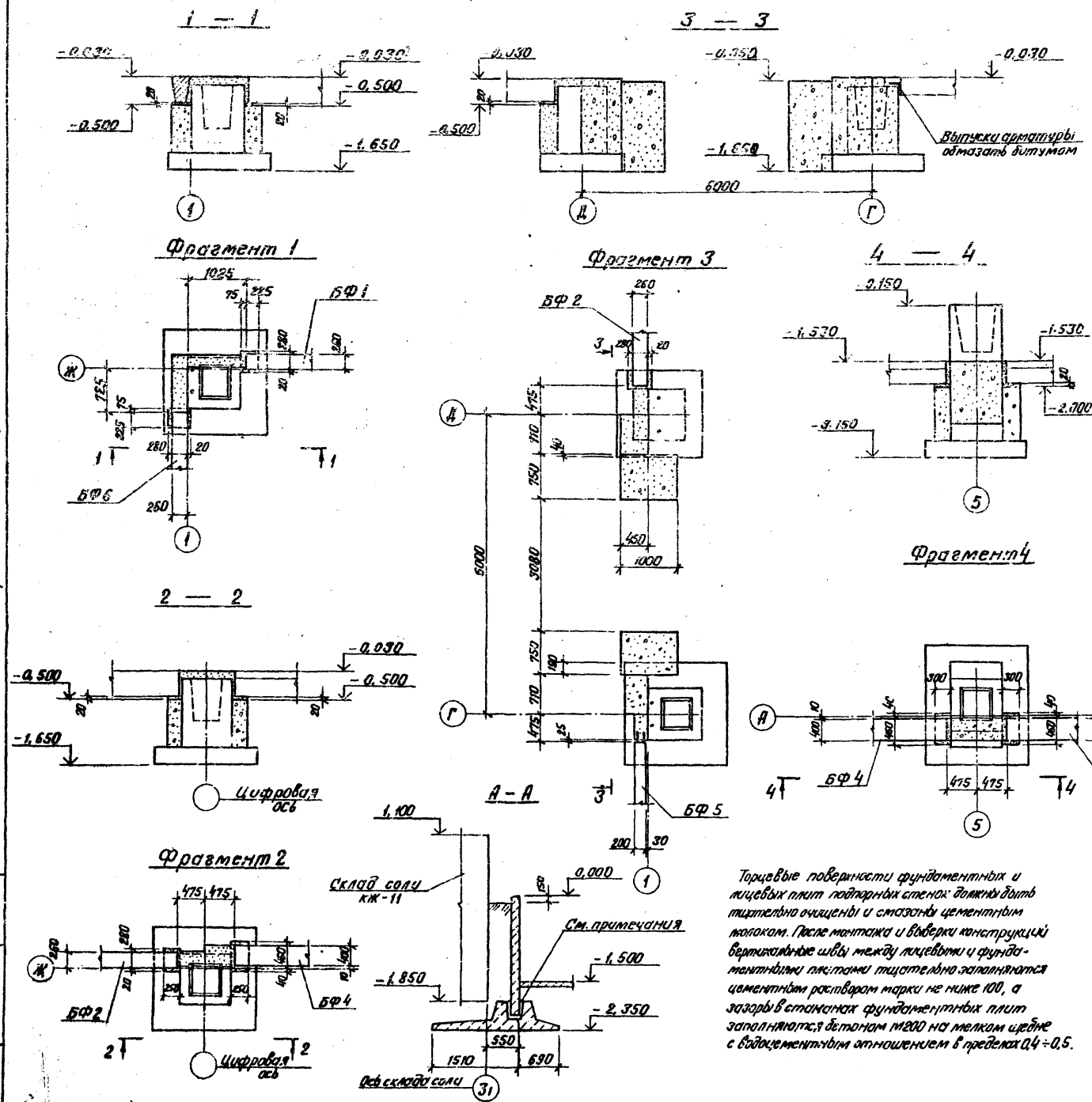

Торцевые поверхности фундаментных и лицевых плит подпорных стенок должны быть тщательно очищены и смазаны цементным молоком. После монтажа и выверки конструкций вертикальные швы между лицевыми и фундаментными плитами тщательно заполняются цементным раствором марки не ниже 100, а зазоры в стыках фундаментных плит заполняются бетоном М200 на мелком щебне с водоцементным отношением в пределах 0,4 ÷ 0,5.

Спецификация элементов к схеме расположения фундаментов, фундаментных балок и подпорных стенок (окончание)

Марка, поз.	Обозначение	Наименование	Кол.	Масса ед., кг	Примечание
		Лицевые плиты подпорных стенок			
СП1	3.400-3 Вып. 1	ПЛЗ-1	14	2300	
СП2	3.400-3 Вып. 1	НПЛЗ-1-1а	5		
СП3	ТП 903-1-198 ткж-пл3-1-1 пл3-1-1а ал. Б4	НПЛЗ-1-1	1		
		Блоки для схем подвалов зданий для ленточных фундаментов			
ФБ1	ГОСТ 13579-78	ФБС 9.4.6-т	8	390	
ФБ2	ГОСТ 13579-78	ФБС 12.4.6-т	6	540	
ФБ3	ГОСТ 13579-78	ФБС 9.3.6-т	5	350	
ФБ4	ГОСТ 13579-78	ФБС 12.6.3-т	2	460	
ФБ5	ГОСТ 13579-78	ФБС 24.4.6-т	6	1050	
ФБ6	ГОСТ 13579-78	ФБС 24.5.6-т	1	1630	
ФБ7	ГОСТ 13579-78	ФБС 12.5.6-т	2	980	
Фл1	1.112-5 Вып.2	Фл12.24-2	2	1780	
Фл2	1.112-5 Вып.2	Фл12.8-2	1	570	
		Расход материалов на монолит. заделки. Бетон М150	–	–	11,8 м³

Привязан

Инв. №

Гл.инж.пр.	Думан		
Нач.отд.	Радзуга		
Н.контр.	Андреевская		
Гл.констр.	Андреевская		
Рук.гр.	Бадоук		
Ст.инж.	Ипполитова		
Ст.техн.	Замураева		

ТП 903-1-198 КЖ

Котельная с тремя котлами КВ-ГМ-100 и тремя котлами ГМ-50-14 (2ДЕ-25-14ГМ). Открытая система теплоснабжения

Водоподготовительная установка

Стадия	Лист	Листов
РП	4	

Схема расположения фундаментов, фундаментных балок и подпорных стенок. Фрагменты 1 ÷ 5.

ЛАТГИПРОПРОМ

Альбом 6.1

Типовой проект 903-1-198

Инв. № подл. | Подпись и дата | Взам. инв. №

18454-15 18

Формат А2

Типовой проект 903-1-198 Альбом 6.1

Фрагмент 6

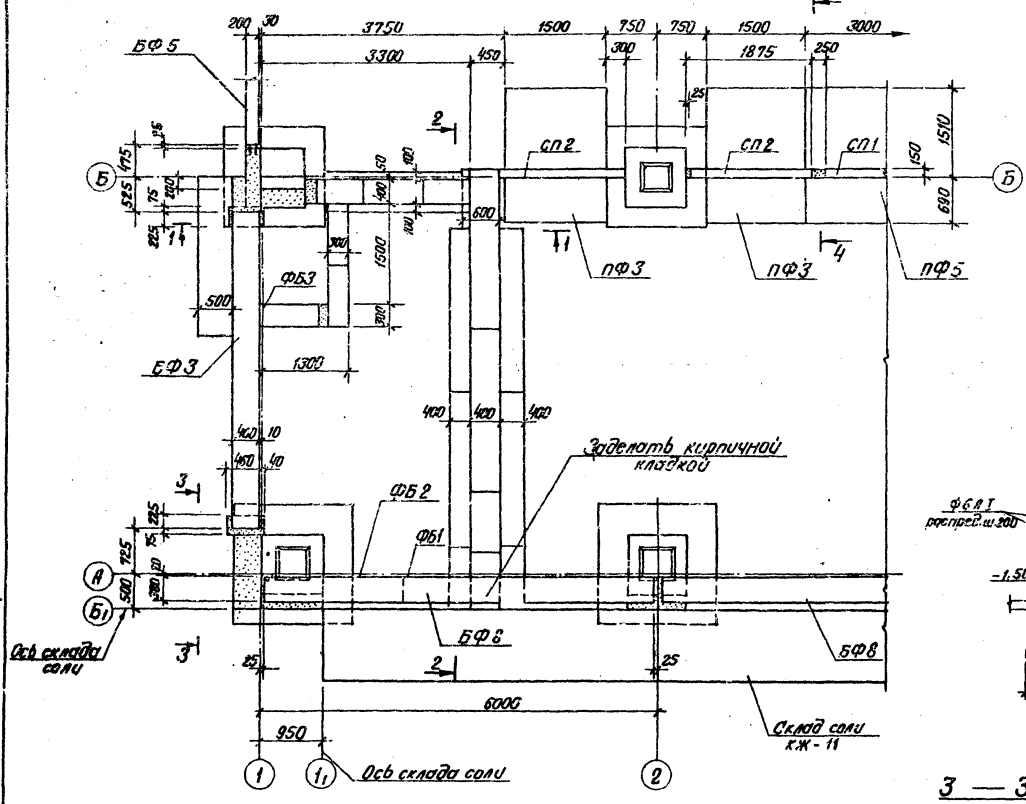

2 — 2

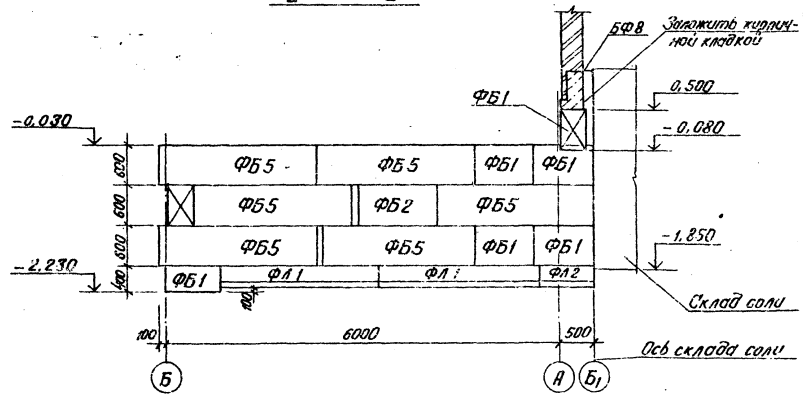

4 — 4

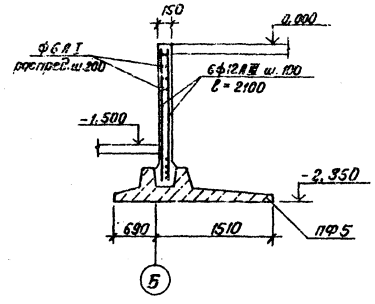

5 — 5

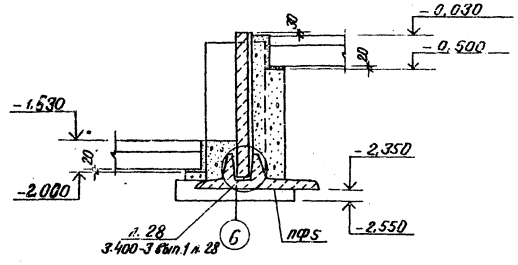

Фрагмент 7

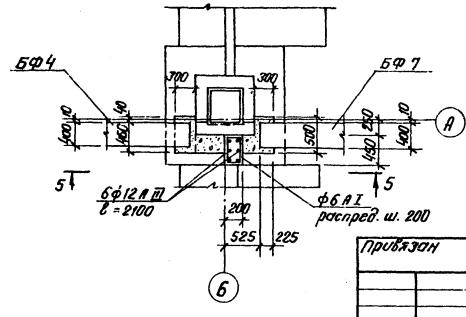

1 — 1

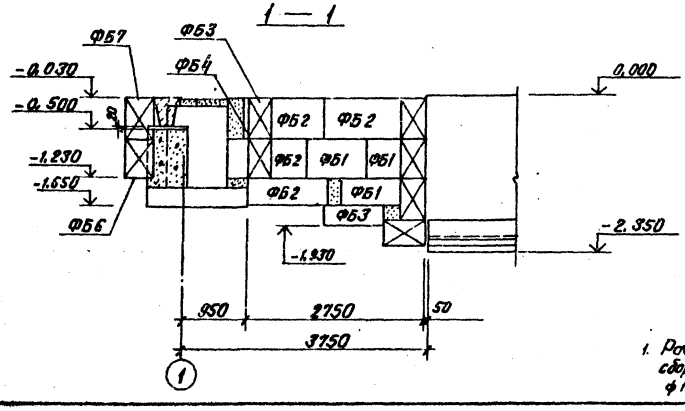

3 — 3

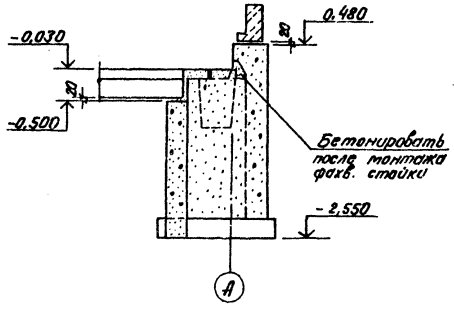

1. Расход материалов на монолитные заделки между сборными подпорными стенками: бетон М200 – 0,61 м³; ф12 II – 56,5 кг; ф6 AI – 10,2 кг.

Привязан

Инв. №

Главн. пр.	Думан		ТП 903-1-198		КЖ
Нач. отд.	Радуха		Котельная с тремя котлами КВ-ГМ-100 и тремя котлами ГМ-50-14 (2 ДЕ-25-14ГМ). Открытая система теплоснабжения		
Н. контр.	Андреевская		Водоподготовительная установка	Стадия	Лист	Листов
Гл. инж. пр.	Андреевская			РП	5	
Рук. гр.	Бабаук		Схема расположения фундаментов, фундаментных балок и подпорных стенок. Фрагменты 6, 7.	ЛАТГИПРОПРОМ		
Ст. инж.	Шилитова					
Ст. техн.	Григорьева					

18454-15 19

Формат А2

Альбом 6.1

Типовой проект 903-1-198

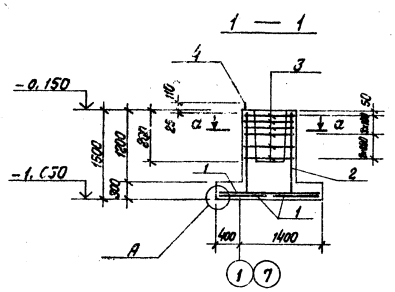

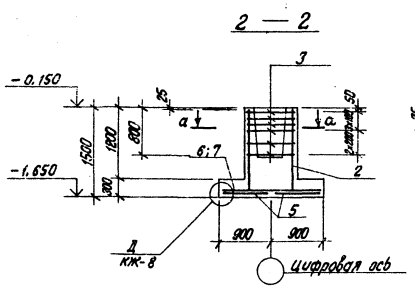

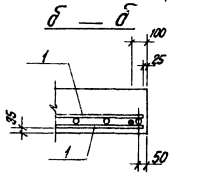

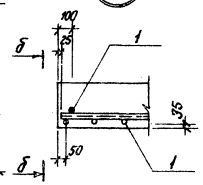

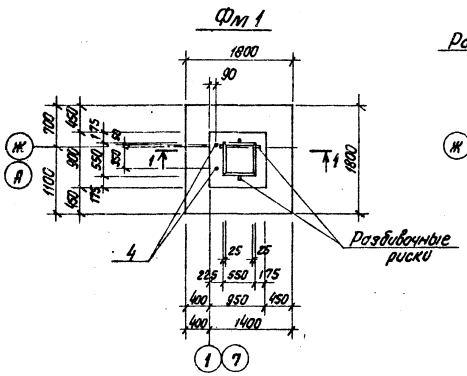

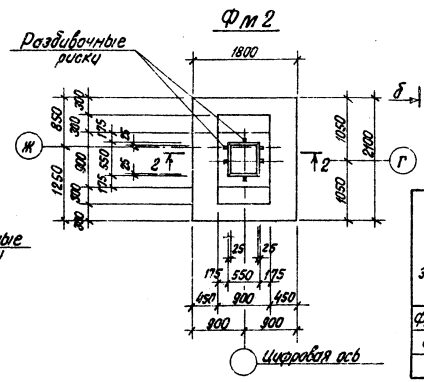

Спецификации фундаментов Фм1 – Фм4

Формат	Зона	Поз.	Обозначение	Наименование	Кол.	Примеч.
				Фундамент Фм1; Фм3; Фм4		
				Сборочные единицы		
				Сетки арматурные		
		1	1.410-2 вып. 1	С(1) 10АII 8×18	4	
		2	1.412-1/77 вып. 3	СН 12АII-6×15	2	
		3	1.412-1/77 вып. 3	СА-8АI	6	
				Изделия закладные		
		4	1.412.1-4	МН-1	2	
				Материалы		
				Бетон марки 150		2,0 м³
				Фундамент Фм 2		
				Сборочные единицы		
				Сетки арматурные		
		5	1.410-2 вып. 1	С 10АII-8×21	2	
		6	1.410-2 вып. 1	С(1) 10АII-8×18	1	
		7	1.410-2 вып. 1	С(1) 10АII-10×18	1	
		2	1.412-1/77 вып. 3	СН 12АII 6×15	2	
		3	1.412-1/77 вып. 3	СА-8АI	6	
				Материалы		
				Бетон марки 150		2,3 м³

Ведомость расхода стали на элемент, кг

Марка элемента	Изделия арматурные							Изделия закладные										Общий расход
	Арматура класса						Всего	Прокат марки									Всего	
	А-I			А-II				Вст 3 кп 2										
	ГОСТ 5781-81			ГОСТ 5781-81				ГОСТ 2590-71*			ГОСТ 13903-74			ГОСТ 5915-74				
	ф6	ф8	Итого	ф10	ф12	Итого		Болт М24		Итого	-60×8		Итого	Гайка М24		Итого		
Фм1; Фм3; Фм4	2,3	17,8	20,1	21,6	10,4	32,0	52,1	5,6		5,6	0,8		0,8	0,4		0,4	6,8	59,4
Фм 2	2,9	17,8	20,7	24,5	10,4	34,9	55,6											55,6

Схему раскладки сеток подошвы фундамента Фм2 см. на КЖ-8.

Схема раскладки сеток подошвы Фм1, Фм3÷Фм6, Фм11

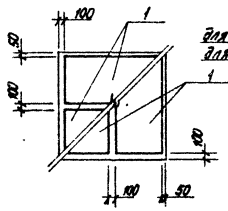

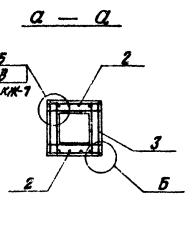

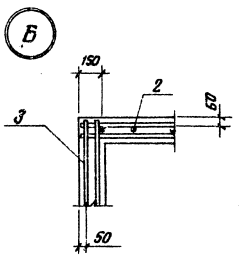

Привязан

Инв. №

Главн. пр.	Думан			ТП 903-1-198	КЖ
Нач. отд.	Радуха			Котельная с тремя котлами КВ-ГМ-100 и тремя котлами ГМ-50-14 (2 дБ, 25-14 ГМ). Открытая система теплоснабжения	
Н. контр. отд.	Найчевская			Водоподготовительная установка	Стадия: РП; Лист: 6; Листов:
Гл. констр. отд.	Найчевская				
Рук. гр.	Бобрук			Фундаменты Фм1; Фм2	ЛАТГИПРОПРОМ
Ст. инж.	Шоолитова				
Ст. техн.	Самуйлова				

Типовой проект 903-1-198 Альбом 6.1

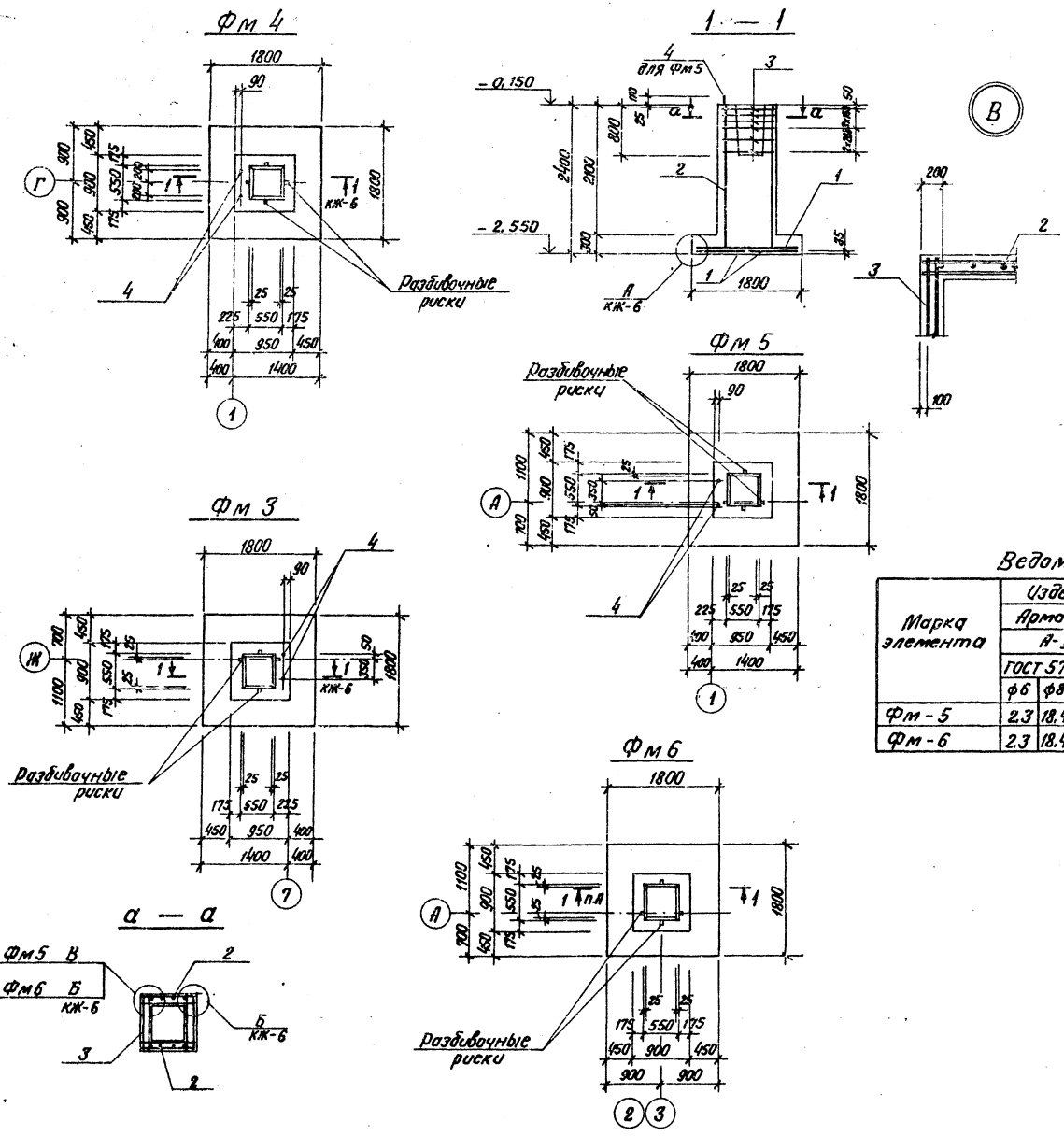

Спецификации фундаментов Фм5, Фм6

Формат	Зона	Поз.	Обозначение	Наименование	Кол.	Примечание
				Фундамент Фм 5		
				Сборочные единицы		
				Сетки арматурные		
		1.	1.410-2 вып. 1	с(1) 10 АII - 8х18	4	
		2	1.412-1/77 вып. 3	1с 12 АII - 6х24	2	
		3	1.412-1/77 вып. 3	СА - 8 АI	6	
				Изделия закладные		
		4	1.412.1-4	МН 1	2	
				Материалы		
				Бетон марки 150		2,7 м³
				Фундамент Фм6		
				Сборочные единицы		
				Сетки арматурные		
		1	1.410-2 вып. 1	с(1) 10 АII - 8х18	4	
		2	1.412-1/77 вып. 3	1с 12 АII - 6х24	2	
		3	1.412-1/77 вып. 3	СА - 8 АI	6	
				Материалы		
				Бетон марки 150		2,7 м³

Ведомость расхода стали на элемент, кг

Марка элемента	Изделия арматурные							Изделия закладные									Общий расход
	Арматура класса						Всего	Прокат марки ВСт3 кп 2								Всего	
	А-I			А-II													
	ГОСТ 5781-81			ГОСТ 5781-81				ГОСТ 2590-71*			ГОСТ 19903-74			ГОСТ 5915-74			
	ф6	ф8	Итого	ф10	ф12	Итого		Болт М24		Итого	Лист 60×8		Итого	Гайка М24		Итого	
Фм-5	2,3	18,4	20,7	21,6	16,2	37,8	58,5	5,6		5,6	0,8		0,8	0,4		0,4	6,8	65,3
Фм-6	2,3	18,4	20,7	21,6	16,2	37,8	58,5											58,5

1. Спецификации фундаментов Фм3, Фм4 см. КЖ-6
2. Схему раскладки сеток подошвы фундаментов Фм3 ÷ Фм6 см. на КЖ-6.

Привязан

Инв. №

Гл.инж.пр.	Пуман		
Нач.отд.	Радуха		
Н.контр.	Андреевская		
Гл.инженер	Андреевская		
Рук. гр.	Бодрук		
Ст.инж.	Итполитова		
Ст.техн.	Эмирова		

ТП 903-1-198 КЖ

Котельная с тремя котлами КВ-ГМ-100 и тремя котлами ГМ-50-14 (2ДЕ-25-14ГМ). Открытая система теплоснабжения

Водоподготовительная установка

Стадия	Лист	Листов
РП	7	

Фундаменты Фм3; Фм4; Фм5; Фм6

ЛАТГИПРОПРОМ

18454-15 21

Формат А2

Инв. № подл. | Подпись и дата | Взам. инв. №

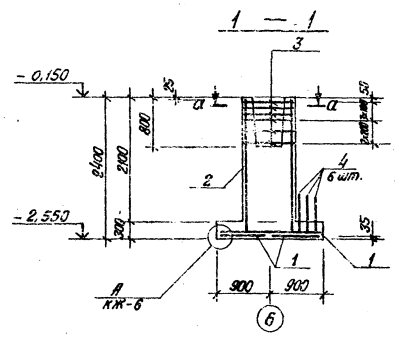

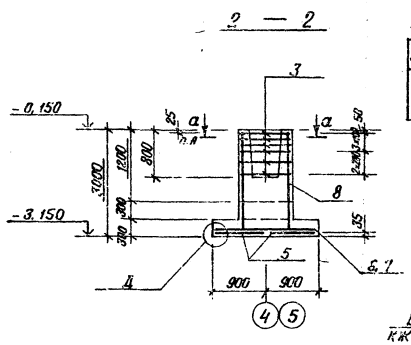

Ведомость деталей

Поз.	Эскиз
4	70 700

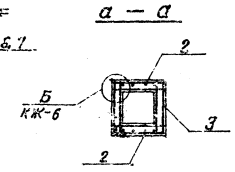

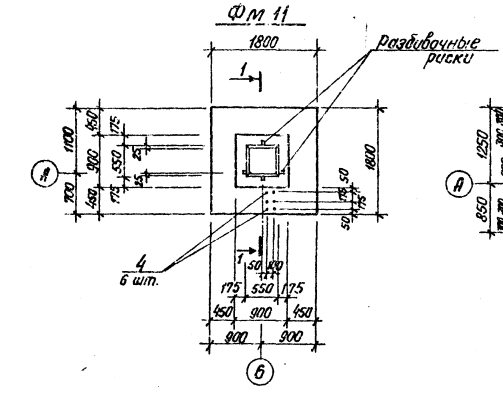

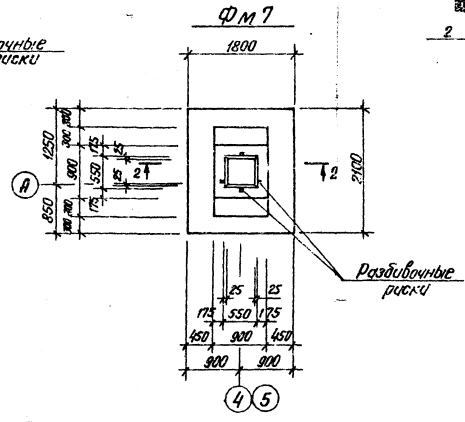

Спецификации фундаментов Фм 11, Фм 7.

Позиция	Поз.	Наименование	Обозначение	Кол.	Примечание
			Фундамент Фм 11		
			Сборочные единицы		
			Сетки арматурные		
	1		1.410-2 вып. 1	С(1) 10 А-II - 8х18	4	
	2		1.412-1/77 вып. 3	1С(1) 12 А-II - 6х24	2	
	3		1.412-1/77 вып. 3	СА-8 А-I	6	
				Детали		
				ф12 А-III ГОСТ 5.781-81		
	4		КЖ-8	l = 770	6	0.6 кг
				Материалы		
			ГОСТ 7473-76	Бетон марки 150		2.7 м³
				Фундамент Фм 7		
				Сборочные единицы		
				Сетки арматурные		
	5		1.410-2 вып. 1	С(1) 10 А-II - 8х21	2	
	6		1.410-2 вып. 1	С(1) 10 А-II - 8х18	1	
	7		1.410-2 вып. 1	С(1) 10 А-II - 10х18	1	
	8		1.412-1/77 вып. 3	1С(1) 12 А-II - 6х30	2	
	3		1.412-1/77 вып. 3	СА-8 А-I	6	
				Материалы		
				Бетон марки 150		3.5 м³

Ведомость расхода стали на элемент, кг

Марка элемента	Изделия арматурные										Общий расход
	Арматура класса									Всего	
	А-I ГОСТ 5781-81			А-II ГОСТ 5781-81			А-III ГОСТ 5781-81				
	ф6	ф8	Итого	ф10	ф12	Итого	ф12		Итого		
Фм 7	3.4	17.8	21.2	24.5	21.0	45.5				66.7	66.7
Фм 11	2.3	18.4	20.7	21.6	16.2	37.8	4.8		4.8	63.3	63.3

Схему раскладки сеток подошвы фундамента Фм 11 см. на КЖ-6, Фм 13 - на КЖ-8

Схема раскладки сеток подошвы Фм 7, Фм 2, Фм 13

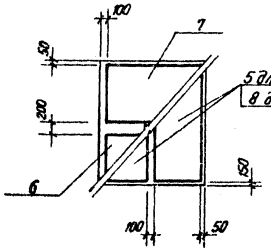

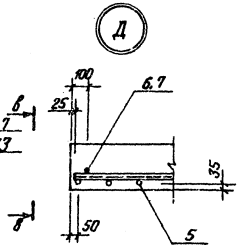

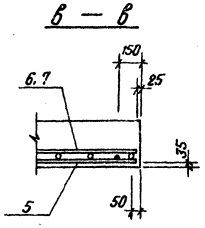

Привязан

Инв. №

Гл.инж.пр.	Думан		ТП 903-1-198		КЖ		
Нач.отд.	Радзух		Котельная с тремя котлами КВ-ГМ-100 и тремя котлами ГМ-50-14 (РДЕ-25-14ГМ). Открытая система теплоснабжения				
Н.контр.	Андреевская		Водоподготовительная установка	Стадия	Лист	Листов	
Гл.конст.	Андреевская			РП	8		
Рук.гр.	Бодрук		Фундаменты Фм 7; Фм 11	ЛАТГИПРОПРОМ			
Ст.инж.	Шпаковская						
Ст.техн.	Загорова						

18454-15 22 Формат А2

Альбом 6.1

Типовой проект 903-1-198

Инв. № подл. | Подпись и дата | Взам. инв. №

Альбом 6.1

Типовой проект 903-1-198

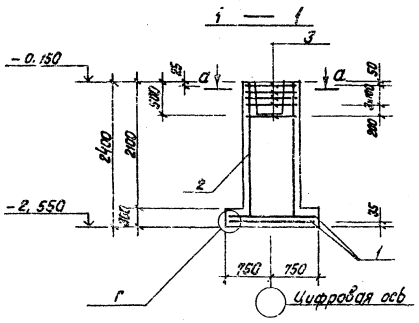

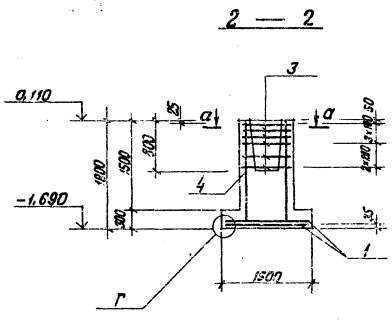

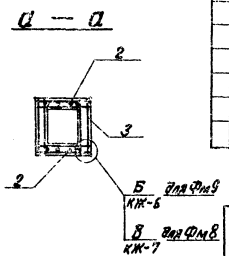

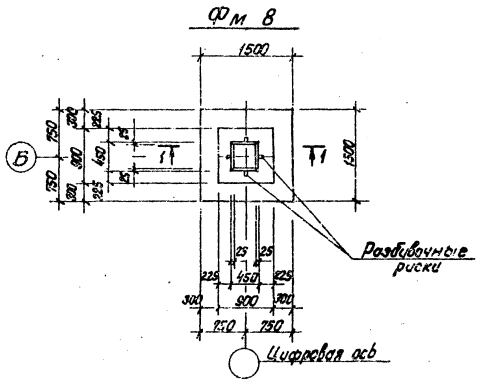

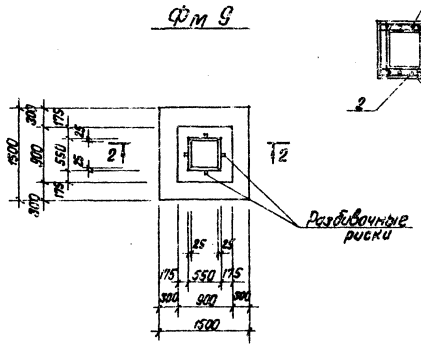

Спецификации фундаментов Фм 8, Фм 9.

Формат	Зона	Поз.	Обозначение	Наименование	Кол.	Примечание
				Фундамент Фм 8		
				Сборочные единицы		
				Сетки арматурные		
		1	1.410-2 вып. 1	С 10.9-II - 14 х 15	2	
		2	1.412-1/77 вып. 3	1С (1) 12А-II - 6 х 24	2	
		3	1.412-1/77 вып. 3	СА 8А-I	5	
				Материалы		
				Бетон марки 150		2.4 м³
				Фундамент Фм 9		
				Сборочные единицы		
				Сетки арматурные		
		1	1.410-2 вып. 1	С 10 А-II - 14 х 15	2	
		3	1.412-1/77 вып. 3	С 9-8-А I	6	
		4	1.412-1/77 вып. 3	1С 12А-II - 6 х 18	2	
				Материалы		
				Бетон марки 150		1.9 м³

Ведомость расхода стали на элемент, кг

Марка элемента	Изделия арматурные								Всего	Общий расход
	Арматура класса									
	А-I ГОСТ 5781-81				А-II ГОСТ 5781-81					
	ф6	ф8		Итого	ф10	ф12		Итого		
Фм 8	1.9	15.7		17.6	14.3	16.2		30.5	48.1	48.1
Фм 9	1.9	17.6		19.5	14.3	12.4		26.7	46.2	46.2

Схема раскладки сеток подошвы Фм 8, Фм 9, Фм 10

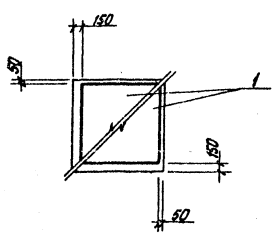

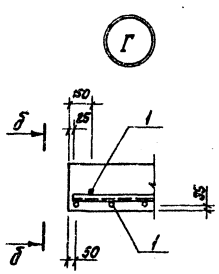

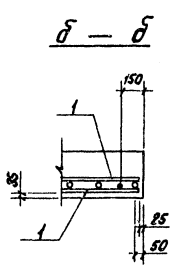

Привязан

Инв. No

Гл. инж. пр.	Думан		
Нач. отд.	Рябуха		
Н. контр.	Андриевская		
Гл. констр.	Андриевская		
Рук. гр.	Бодрых		
Ст. инж.	Ипполитова		
Ст. техн.	Эдиурзева		

ТП 903-1-198 КЖ

Котельная с тремя котлами КВ-ГМ-100 и тремя котлами ГМ-50-14 (2ДЕ-25-14 ГМ). Открытая система теплоснабжения. Водоподготовительная установка

Фундаменты Фм8; Фм9

Стадия	Лист	Листов
РП	9	

ЛАТГИПРОПРОМ

Копировал: Ростов Изотова 13.04.87

Альбом 6.1

Типовой проект 903-1-198

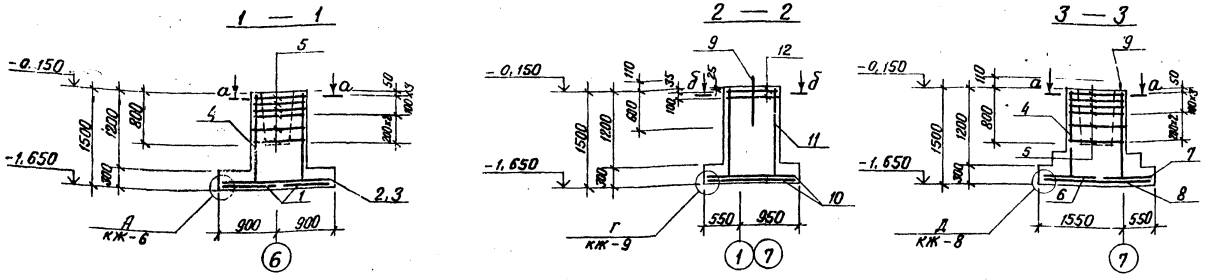

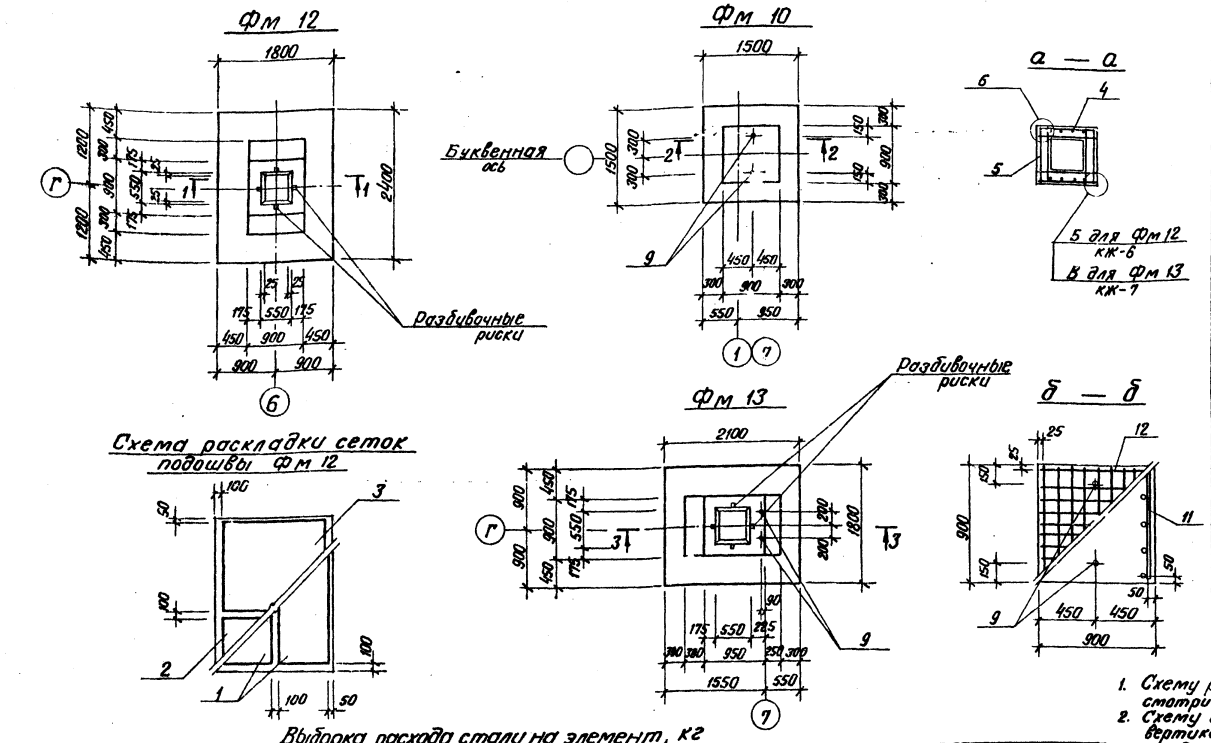

Спецификации фундаментов Фм 12, Фм 13, Фм 10

Формат	Зон.	Поз.	Обозначение	Наименование	Кол.	Примечание
				Фм 12		
				Сборочные единицы		
				Сетки арматурные		
		1	1.410-2 вып.1	С(1) 10АII-8х24	2	
		2	1.410-2 вып.1	С(1) 10АII-8х18	1	
		3	1.410-2 вып.1	С(1) 10АII-14х18	1	
		4	1.412-1/77 вып.3	СН 12АII 6х15	2	
		5	1.412-1/77 вып.3	СА-8АI	6	
				Материалы		
				Бетон марки 150		2,4 м³
				Фм 13		
				Сборочные единицы		
				Сетки арматурные		
		6	1.410-2 вып.1	С(1) 10АII-8х18	1	
		7	1.410-2 вып.1	С(1) 10АII-10х18	1	
		8	1.410-2 вып.1	С(1) 10АII-8х21	2	
		4	1.412-1/77 вып.3	СН 12АII-6х15	2	
		5	1.412-1/77 вып.3	СА-8АI	6	
				Изделия закладные		
		9	1.412.1-4	МН1	2	
				Материалы		
				Бетон марки 150		2,3 м³
				Фм 10		
				Сборочные единицы		
				Сетки арматурные		
		10	1.410-2 вып.1	С 10АII-14х15	2	
		11	1.410-2 вып.1	С 12АII-8х15	2	
		12	1.412.1-4	СН-6АI	2	
				Изделия закладные		
		9	1.412.1-4	МН1	2	
				Детали		
			1.412.1-4	ММ1	4	
			1.412.1-4	ММ2	4	
				ММ3	4	
			Материалы	Бетон марки 150		1,65 м³

1. Схему раскладки сеток подошвы Фм 13 смотри на КЖ-8, Фм 10 - на КЖ-9
2. Схему сборки пространственного каркаса вертикального армирования подколонника фундамента Фм 10 см. серию 1.412.1-4 стр. 30.

Привязан

Инв. №

Выборка расхода стали на элемент, кг

Марка элемента	Изделия арматурные							Изделия закладные												Общий расход
	Арматура класса						Всего	Арматура класса			Прокат марки								Всего	
	АI			АII				АI			Вст3кп2									
	ГОСТ 5781-81			ГОСТ 5781-81				ГОСТ 5781-81			ГОСТ 2590-71*			ГОСТ 19903-74			ГОСТ 5915-74			
	ф6	ф8	Итого	ф10	ф12	Итого		ф10	Итого		Балка м 24	Итого	60х8	Итого	Плоскость м 24	Итого		Итого		
Фм 10	8,9	2,0	10,9	14,3	12,9	27,2	38,1				5,6	5,6	0,8	0,8	0,4	0,4			6,8	44,9
Фм 12	3,2	17,8	21,0	28,6	10,4	39,0	60,0													60,0
Фм 13	2,9	17,8	20,7	24,5	10,4	34,9	55,6	8,4		8,4	5,6	5,6	0,8	0,8	0,4	0,4			15,2	70,8

Гл.инж.пр.	Думан		
Нач.отд.	Радуха		
Н.контр.	Андреевская		
Гл.констр.	Андреевская		
Рук.гр.	Бабрук		
Ст.инж.	Лопатникова		
Ст.тех.	Ботурова		

ТП 903-1-198 КЖ

Котельная с тремя котлами КВ-ГМ-100 и тремя котлами ГМ-50-14 (2ДЕ-25-14ГМ). Открытая система теплоснабжения

Водоподготовительная установка

Стадия	Лист	Листов
РП	10	

Фундаменты Фм10; Фм12; Фм13.

ЛАТГИПРОПРОМ

18454-15 24

Формат А2

Типовой проект 903-1-198 Альбом 6.1

1—1

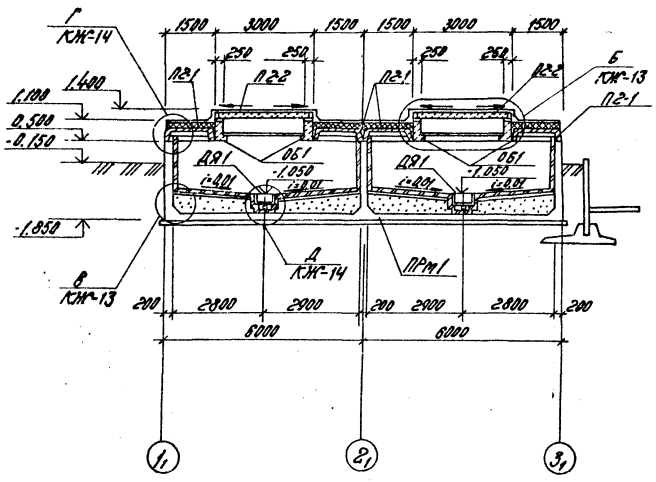

План кровли

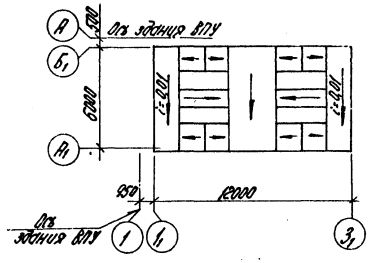

План на отм. -1.050

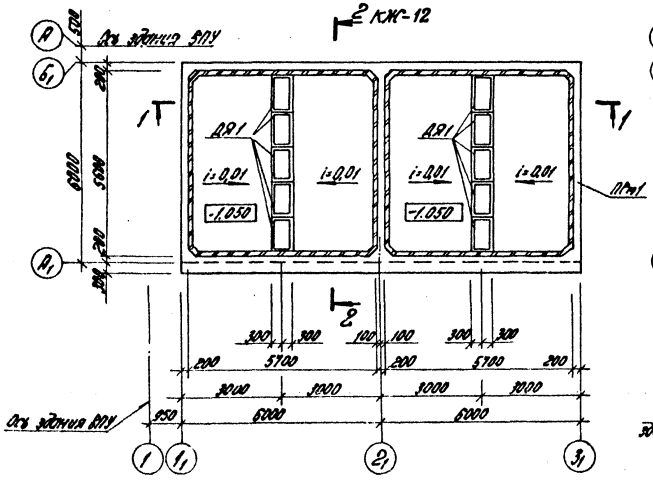

Схема расположения элементов покрытия

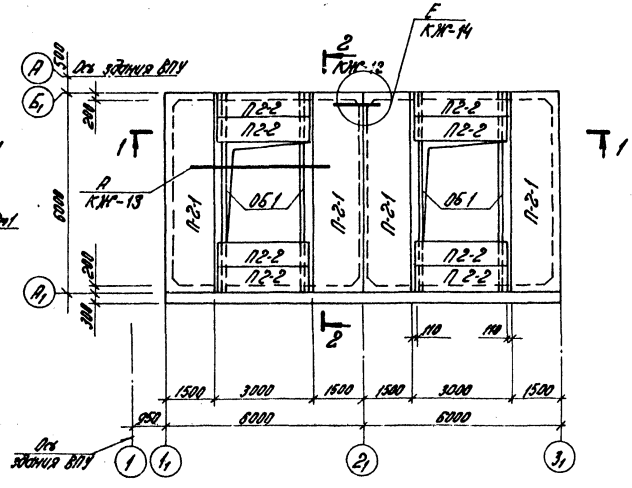

Спецификация к схемам расположения элементов

Марка поз.	Обозначение	Наименование	Кол.	Масса ед. кг	Примечание
		Панели покрытия			
П2-1	ШИ 24-2/10	ИП 5-3	4	2400	
П2-2	3.006-2 вып. 1	П23 а-3	8	820	
		Обвязочная балка			
ОБ1	КЭ-01-58 вып.1	БО2-1	4	2500	
		Деревянный ящик			
ДЯ1	КЖ-12	ДЯ1	10		
		Приямок монолитный			
ПРт1	КЖ-15	ПРт1	1		

1. Склад соли заштрихован на листе КЖ-3

Привязан

Инв. №

ГИП	Дитман		
Нач.отд.	Радина		
Н.контр.	Андрианова		
Гл.контр.	Андреева		
Рук.гр.	Бобрик		
Гл.инж.	Иванова		
Гл.арх.	Зимичева		

ТП 903-1-198 КЖ

Аппаратная с тремя котлами КВ-ГМ-100 и тремя котлами ПТ-50-14 (2ДЕ-25-14ГМ). Открытая система теплоснабжения.

Водоподготовительная установка

Стадия	Лист	Листов
РП	11	

Склад соли. План на отм. -1.050. Схема расположения элементов покрытия. План кровли.

ЛАТТИПРОПРОМ

Формат А2

13454-16 25

г — г
КЖ-11

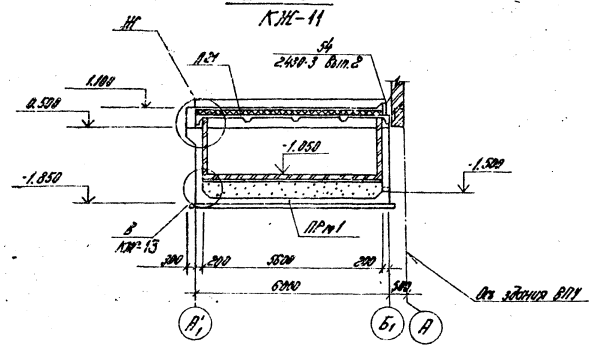

Деревянный ящик ДЯ1.

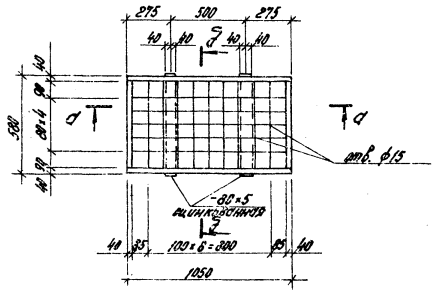

Д — Д

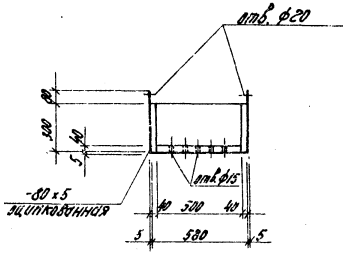

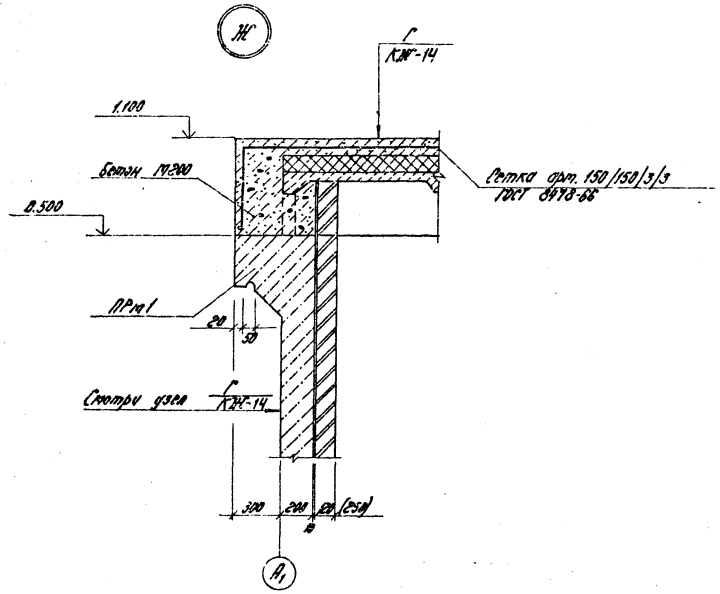

d — d

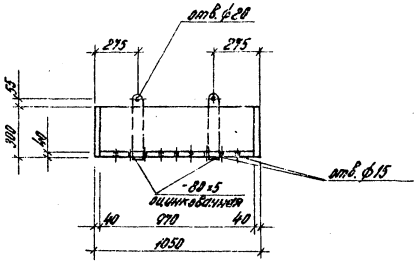

1. Все поверхности деревянных ящиков, крышек и металлических соединительных элементов защитить эпоксидным покрытием III группы (3 слоя ЭП-140, ЭП-575 общ. толщ. 100 мкм).
2. При изготовлении деревянных элементов выполнить требования СНиП III-19-75.
3. Расход дер. ящиков и щитов:
   а) доски δ=25 мм - 1,8 м³;
   б) доски δ=40 мм - 1,8 м³.

Привязан

Инв. №

				ТП 903-1-198	КЖ	
ГИП	Дегтин			Котельная с тремя котлами КВ-ГМ-100 и тремя котлами ТМ-50-14С2Д-25-1кгп. Открытая система теплоснабжения.		
Нач. отд.	Радько			Водоподготовительная установка	Стадия	Лист	Листов
Н. контр.	Ратнер				РП	12	
Р. контр.	Петровская						
Рук. гр.	Радько			Склад соли. Разрез 2-2. Узел Ж. Деревянный ящик ДЯ1.	ЛАТГИПРОПРОМ	
Ст. инж.	Ипполитов					
Ст. техн.	Зотирова					

Состав слоев изоляции

1	Кислотоупорный кирпич на арзамитовом (Арзамит 5) растворе с расшивкой швов, заливкой арзамит 5	-130 мм
2	Пленка полиизобутиленовая ПСГ в 2 слоя на клее № 88	-10 мм
3	Цементно-песчаная стяжка М100	-30 мм
4	Бетонная подготовка М150	100 мм
5	Среднезернистый песок утрамбованный до $\gamma = 1600$ кг/м³	-330÷350 мм
6	Монолитное железобетонное днище	-200 мм
7	Бетонная подготовка из бетона М100	-100 мм
8	Холодная асфальтовая мастика за 3 раза по огрунтовке	-15 мм
9	Бетонный пол М300	-30 мм
10	Футеровка термокислотоупорными плитками ТК или ТКД (фунитовыми) ГОСТ 961-79 на альтиновой мастике	-20 мм
11	Затирка альтиновой мастикой	-5 мм
12	Пропитка альтином 1 слой (ТУ 3830914-78)	-1,5 мм

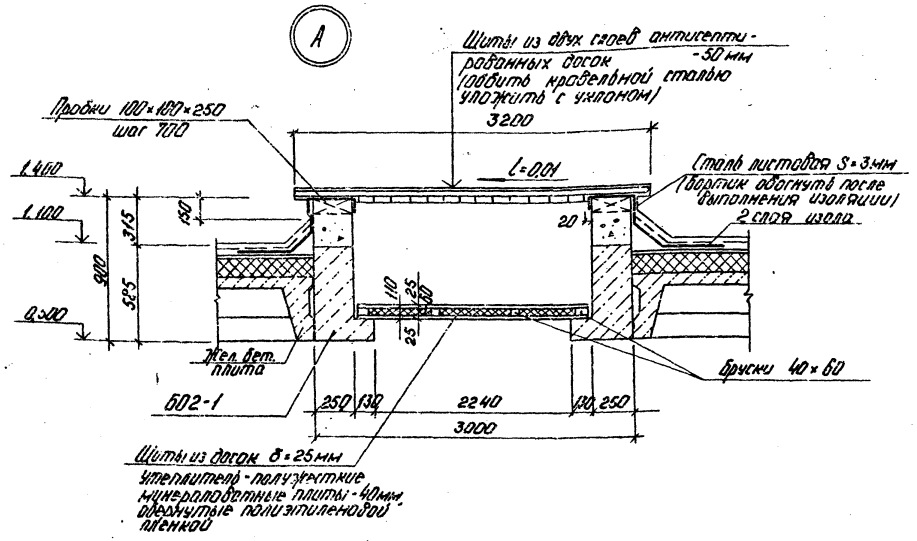

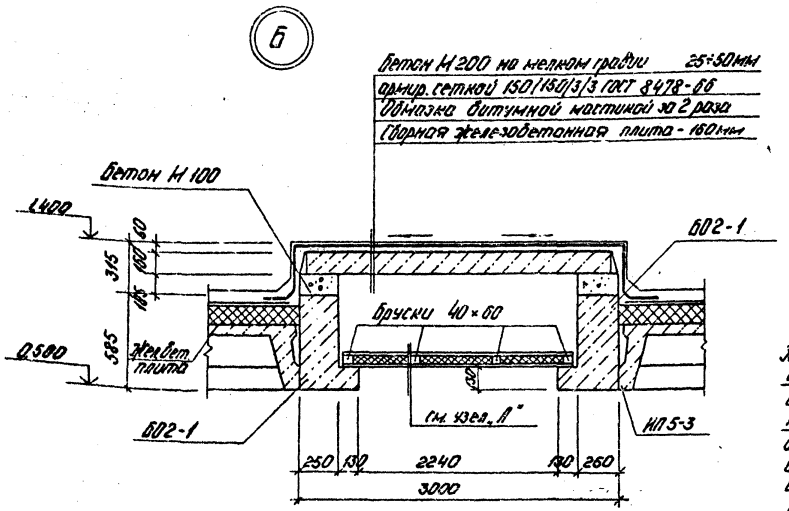

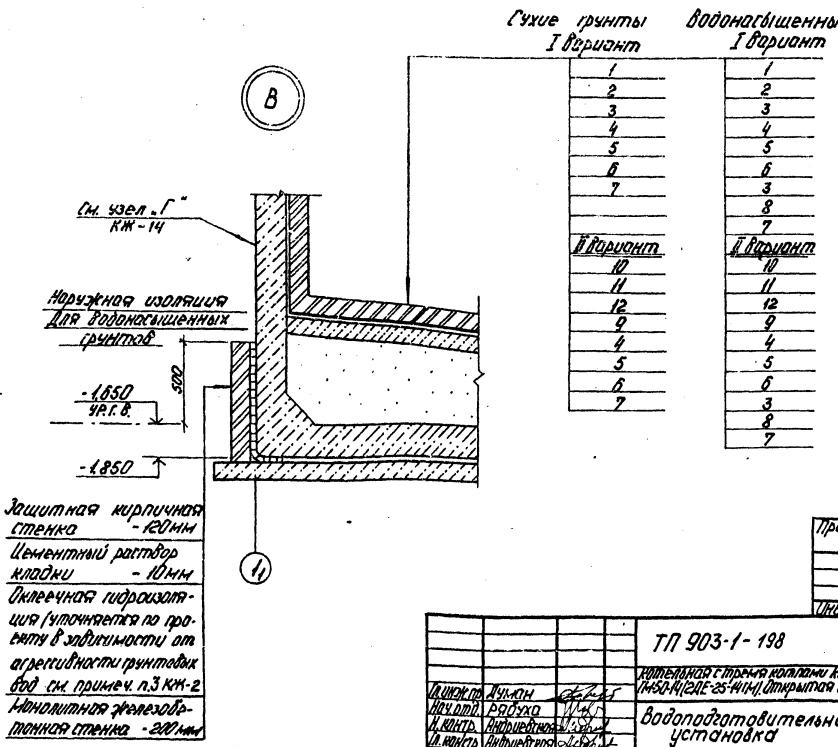

Альбом 8.1

Типовой проект 903-1-198

Привязан

Инв. №

Гл.инж.пр.	Лукман		ТП 903-1-198 КЖ		
Нач.отд.	Радуха		Котельная с тремя котлами КВ-ГМ-100 и тремя котлами ДКВР-10/13 (2ДЕ-25-14ГМ) Открытая система теплоснабжения		
Н.контр.	Андриевский		Водоподготовительная установка	Стадия	Лист	Листов
Гл.констр.	Андриевский			Р.П.	13	
Рук.гр.	Бобрик		Склад соли. Узлы А; Б; В.	ЛАТГИПРОПРОМ		
Ст.инж.	Аполлонова					
Ст.техн.	Замуруев					

18454-15 27

Формат А2

Для сухих грунтов
II вариант

Г

Кирпичная стенка	-120мм-(250мм)
2 слоя битумной мастики по холодной грунтовке	-6мм
Монолитная железобетонная стенка	-200мм
Пропитка битумом 1 слой (ГУ38-30 914-78)	
Затирка битумной мастикой	-5мм
Футеровка термокислотоупорными плитками ТК или ТКД (дунитовыми) ГОСТ 961-79 на битумной мастике	-20мм

Для водонасыщенных грунтов
II вариант

Кирпичная стенка	-120мм-(250мм)
Оклеечная гидроизоляция (по проекту В зависимости от агрессивности грунтовых вод см. примечание п.3 КЖ-2	
Монолитная железобетонная стенка	-200мм
Пропитка битумом 1 слой (ГУ38-30914-78)	
Затирка битумной мастикой	-5мм
Футеровка термокислотоупорными плитками ТК и ТКД (дунитовыми) ГОСТ 961-79 на битумной мастике	-20мм

Бетон М200 армир. сетк. 150/150 3/3 ГОСТ 8478-66	-30мм
Цементно-песчаный раствор М150	-20мм
2 слоя гидроизола марки ГИ-1 (ГОСТ 7415-74*) на горячей битумной мастике марки МБК-Г-55 (ГОСТ 2.889-80).	
Цементно-песчаный раствор М150	-20÷80мм
Газобетон $\gamma = 500$ кг/м³	-100мм
Обмазка горячим битумом за 2 раза	
Сборная жел.бет. плита перекрытия	-400мм
(Внутреннюю поверхность плиты покрыть грунтовкой на основе эпоксидной шпаклевки ЭП-00-10 ГОСТ 10277-76)	

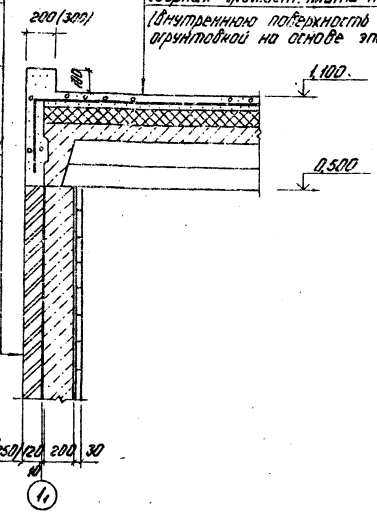

Г

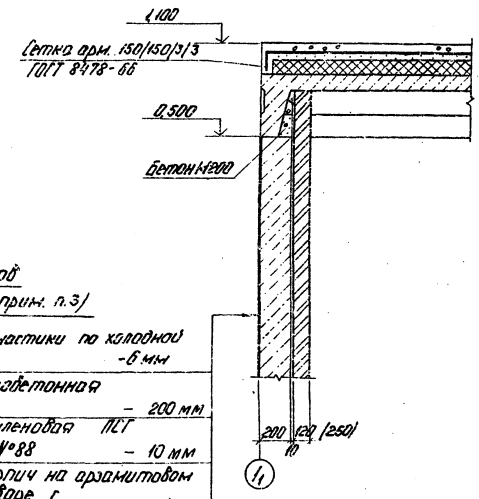

Для сухих грунтов
I вариант (см. прим. п.3)

2 слоя битумной мастики по холодной грунтовке	-6мм
Монолитная железобетонная стенка	-200мм
Пленка полиизобутиленовая ПСГ в 2 слоя на клее №88	-10мм
Кислотоупорный кирпич на арзамитовом (арзамит 5) растворе с расшивкой швов заливкой арзамит 5	-120мм (250мм)

1. На чертеже даны варианты облицовки и теплозащиты бака, выбор которых определяется при привязки проекта.
2. Кирпичная стенка (наружная или внутренняя) служит одновременно теплоизоляцией бака. Для расчетной наружной t°-30° (средней, наиболее холодной пятидневки) толщина ее принимается 250мм.
3. При применении I варианта изоляции в водонасыщенных грунтах, наружную защиту принимать по узлу „В" на листе КЖ-13.

Е

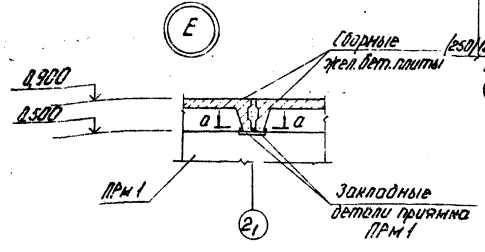

Д

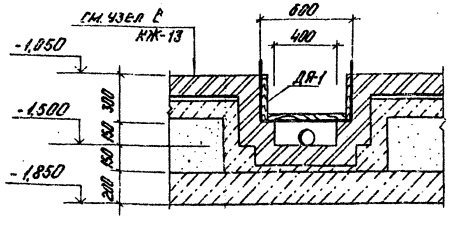

а - а

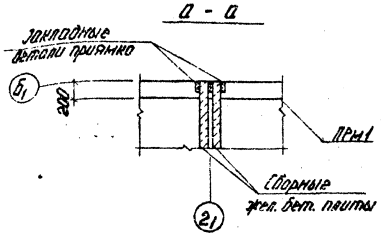

Привязан

Инв. №

Гл.инж.пр.	Лунин		ТП 903-1-198		КЖ
Нач.отд.	Рабуха		Котельная с тремя котлами КВ-ГМ-100 и тремя котлами ГМ-50-14 (2 дв.-25 кг/см²) Открытая система теплоснабжения		
Н.контр.	Кондратенко		Водоподготовительная установка	Стадия	Лист	Листов
Гл.конструктор	Кондратенко			РП	14	
Рук.гр.	Корчук		Склад соли. Узлы Г; Д; Е	ЛАТГИПРОПРОМ		
Ст.инж.	Апполонова					
Ст.техн.	Замуреева					

Альбом 6.1

Типовой проект 903-1-198

Инв. № подл. | Подпись и дата | Взам. инв. №

18454-15 28

Формат А2

Альбом 6.1

Типовой проект 903-1-198

ПРм1

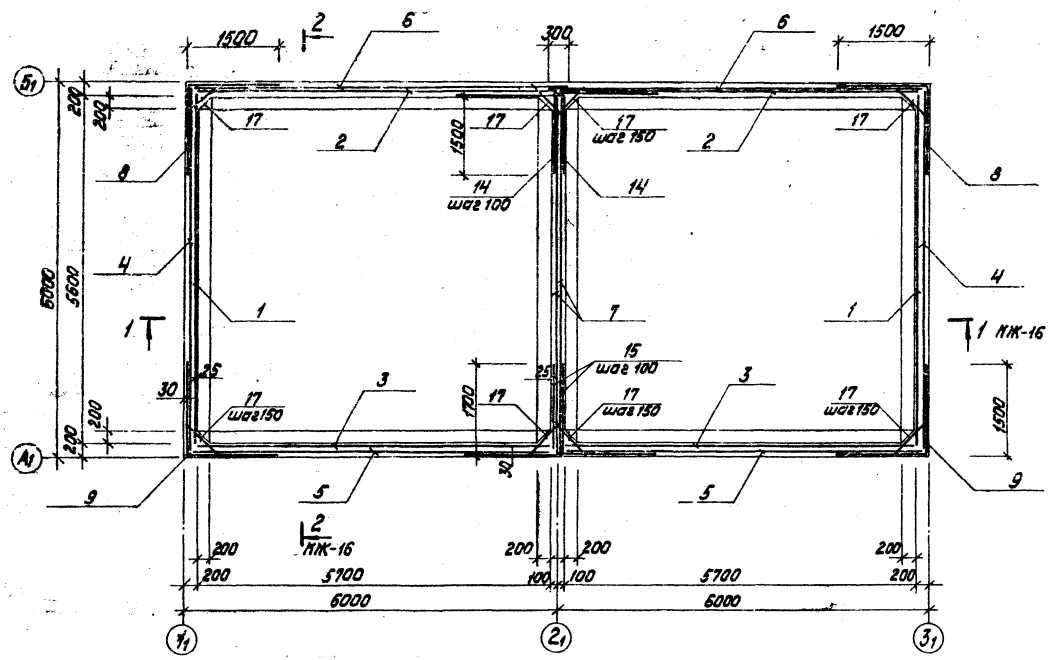

Раскладка нижних сеток днища

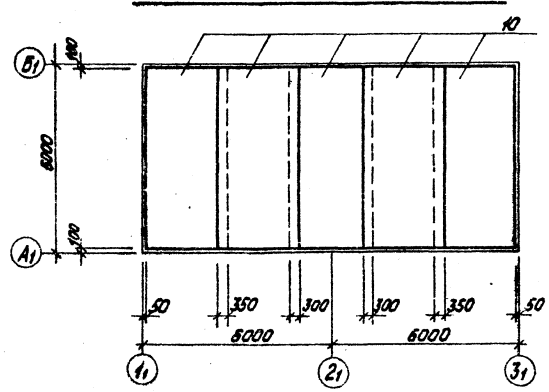

Раскладка верхних сеток днища

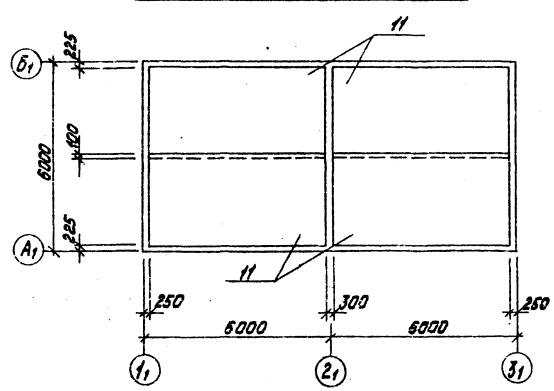

Спецификация приямка ПРм1

Формат	Зона	Поз.	Обозначение	Наименование	Кол.	Примечание
				ПРм 1		
				Сборочные единицы		
				Сетки арматурные		
		1	ГОСТ 8478-66	100/100/8/8 2300х2600	2	
		2	ГОСТ 8478-66	100/100/8/8 2300х2900	2	
		3	ГОСТ 8478-66	100/100/8/8 2300х4900	2	
		4	ГОСТ 8478-66	100/100/8/8 2300х5900	2	
		5	ГОСТ 8478-66	100/100/8/8 2300х5950	2	
		6	ГОСТ 8478-66	100/100/8/8 2300х6100	2	
		7	ГОСТ 8478-66	100/100/8/8 2300х4960	2	
		8	ГОСТ 8478-66	100/100/8/8 2300х3000	2	
		9	ГОСТ 8478-66	200/200/8/8 2300х3900	2	
		10	ГОСТ 23279-78	С 8АIII-200 / 8АIII-200 2650х5950 75/75	5	
		11	ГОСТ 23279-78	С 8АIII-200 / 8АIII-200 2850х5700 50/50	4	
		12	ГОСТ 8478-66	200/200/8/8 2300х5900	2	
		13	ГОСТ 8478-66	200/200/8/8 2300х6100	4	
				Изделия закладные		
			3.400-6/76	МН-15	16	
			3.901-5	Сальник Ду50 А300	6	8,5 кг
				Детали		
				ф8АIII ГОСТ 5781-81		
		14*	КЖ-16	ℓ=3000	44	1,2 кг
		15*	КЖ-16	ℓ=3200	44	1,3 кг
				ф8АIII ГОСТ 5781-81		
		16*	КЖ-16	ℓ=1180	60	0,7 кг
				ф6АIII ГОСТ 5781-81		
		17	КЖ-15	ℓ=560	412	0,13 кг
				ф6АI ГОСТ 5781-75		
		18	КЖ-15	ℓ=6150	12	1,4 кг
				Материалы на ПРм1		
				Бетон В6 марки 200		38,6 м³

Позиции 14*, 15*, 16* см. ведомость деталей на листе КЖ-16

Привязан

Инв. №

Гл.инж.пр.	Лунин		
Нач.отд.	Рядуха		
Н.контр.	Лифриевская		
Гл.конструктор	Лифриевская		
Рук.гр.	Бобрун		
Ст.инж.	Чупыкина		
Ст.техн.	Зотмурзева		

ТП903-1-198 КЖ

Котельная с тремя котлами КВ-ГМ-100 и тремя котлами ГМ-50-14 (ГДЕ-25-14 ГМ) Открытая система теплоснабжения

Водоподготовительная установка

Склад соли. ПРм1 Опалубка и армирование

Стадия	Лист	Листов
РП	15	

ЛАТГИПРОПРОМ

18454-15 29 Формат А2

Альбом 6.1

Типовой проект 903-1-198

1 — 1
КЖ-15

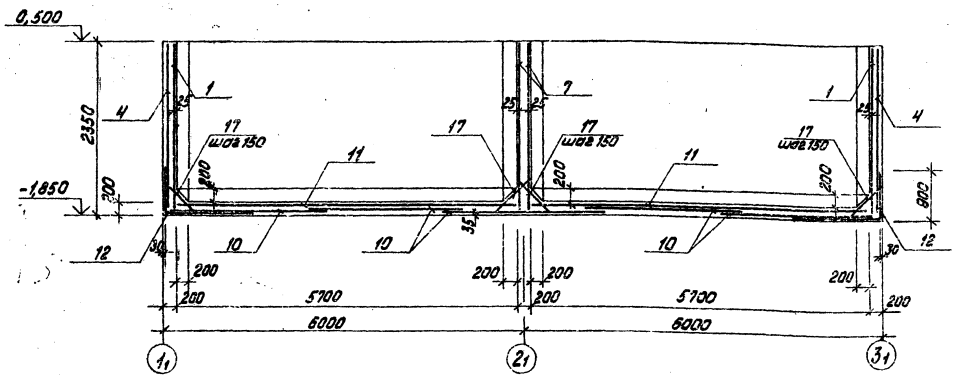

2 — 2
КЖ-15

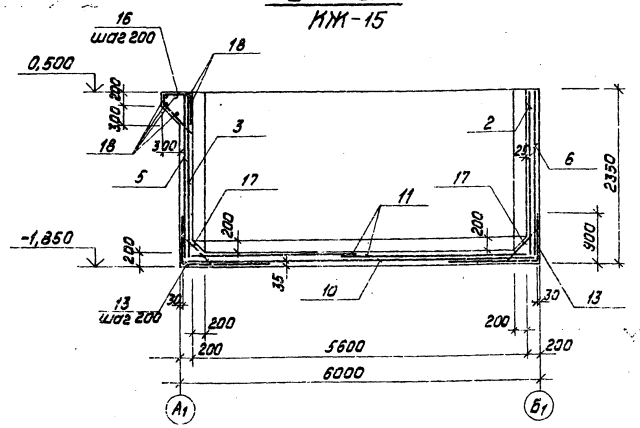

Схема расположения закладных изделий ПРм1

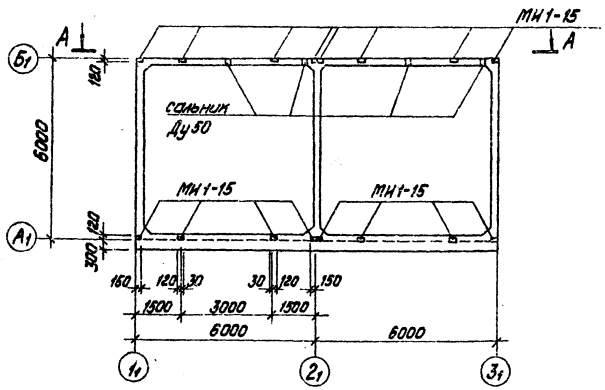

Ведомость деталей

Поз.	Эскиз
14	1500
15	1700
16	450

А — А

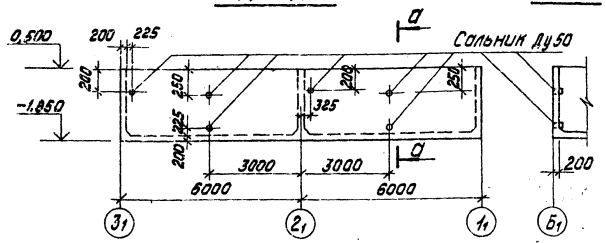

0-0

1. Арматурные сетки в местах отверстий вырезать по месту.

Ведомость расхода стали на элемент, кг

Марка элемента	Изделия арматурные									Изделия закладные						Общий расход
	Арматура класса								Всего	Арматура класса			Прокат марки			Всего	
	А-II			А-III			А I			А III			В Ст3 кл 2				
	ГОСТ 5781-81			ГОСТ 5781-81			ГОСТ 5781-81			ГОСТ 5781-81			ГОСТ 103-76				
	ф8		Итого	ф6		Итого	ф6		Итого	ф12		Итого	-120х8		Итого		
ПРм1	2789,5		2789,6	64,0		64,0	11,2		16,8	2870,4	8,0		8,0	17,6		17,6	25,6	2898,0

Привязан

Инв. №

Гл. инж. пр.	Дуплин		
Нач. отд.	Рябуха		
Н. контр.	Андриевский		
Гл. контр.	Андриевский		
Рук. гр.	Бобрик		
Ст. инж.	Ипполитов		
Ст. техн.	Загуреева		

ТП 903-1-198

Котельная с тремя котлами КВ-ГМ-100 и тремя котлами ГМ-50-14 (2ДЕ-25-14ГМ). Открытая система теплоснабжения

Водоподготовительная установка

Стадия	Лист	Листов
РП	16	

Склад соли. ПРм1. Разрезы 1-1; 2-2.

ЛАТГИПРОПРОМ

18454-16 ЗО

Формат А2

Инв. № подл. | Подпись и дата | Взам. инв. №

Схема расположения колонн, ригелей

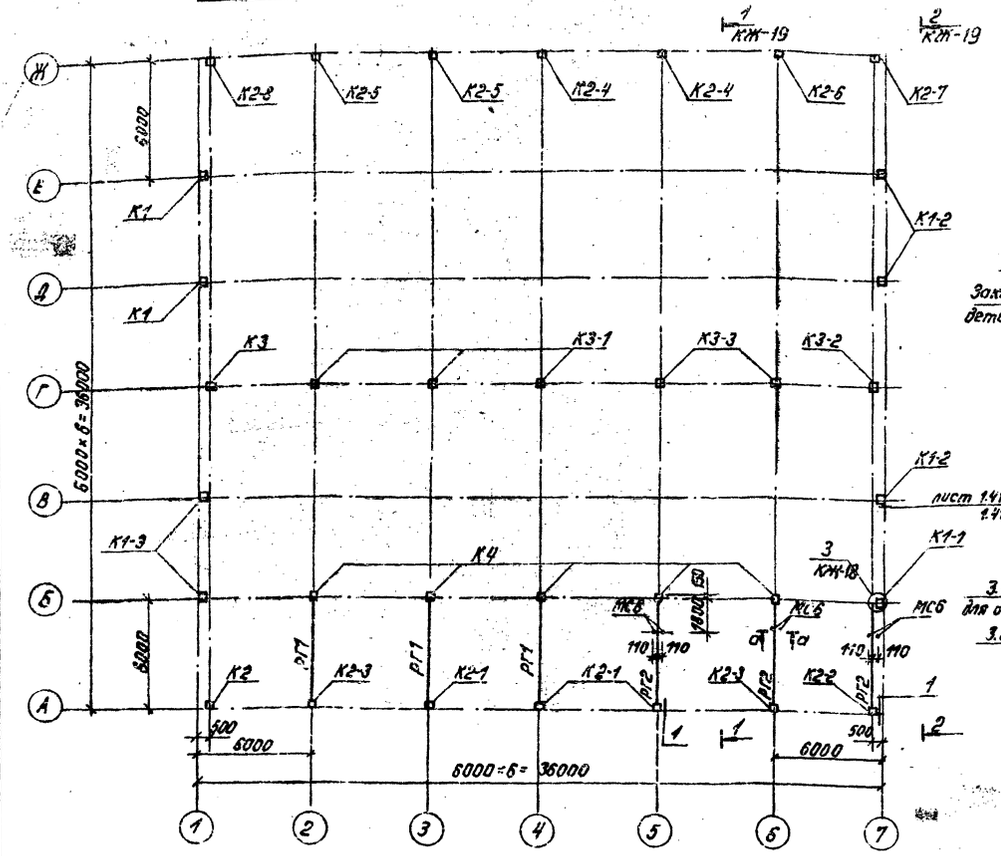

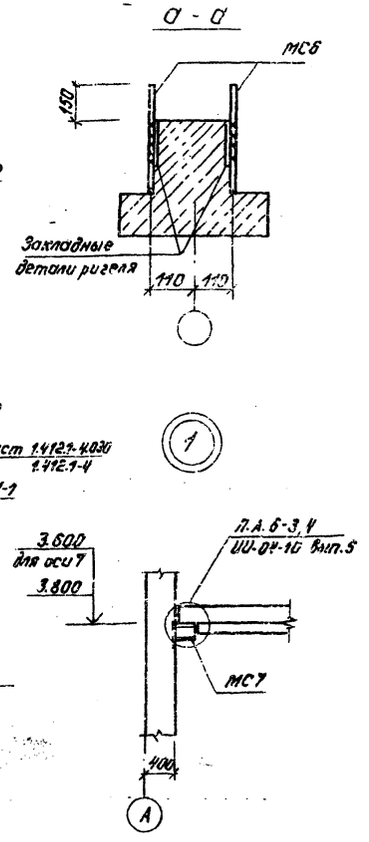

Спецификация элементов к схеме расположения колонн, ригелей на листах КЖ-17 и КЖ-19

Марка, поз.	Обозначение	Наименование			Кол.	Масса ед. кг	Примечание
		Ветровые районы I, II	III	IV			
		Колонны					
К1	Шифр 460-75 вып.1.1 ТП 903-1-198 КЖШ-Кф18-1а ал.6.4	Кф18-1а	Кф18-2а		2	2380	
К1-1	Шифр 460-75 вып.1.1 -КЖШ-Кф-18-1б,в ал.6.4	Кф18-1б	Кф18-2б		1	2380	
К1-2	Шифр 460-75 вып.1.1 -КЖШ-Кф18-1б,в ал.6.4	Кф18-1б	Кф18-2в		3	2380	
К1-3	Шифр 460-75 вып.1.1 -КЖШ-Кф-18-1г ал.6.4	Кф18-1г	Кф18-2г		2	2380	
К2	1.423-3 вып.1 -КЖШ-К72-5а ал.6.4	К72-5а	К72-7а	К72-9а	1	3300	
К2-1	1.423-3 вып.1 -КЖШ-К72-5б,г ал.6.4	К72-5б	К72-7б	К72-9в	3	3300	
К2-2	1.423-3 вып.1 -КЖШ- К72-5в ал.6.4	К72-5в	К72-7в	К72-9в	1	3300	
К2-3	1.423-3 вып.1 -КЖШ- К72-5б,г ал.6.4	К72-5г	К72-7г	К72-9г	2	3300	
К2-4	1.423-3 вып.1 -КЖШ- К72-5д ал.6.4	К72-5д	К72-7д	К72-9д	2	3300	
К2-5	1.423-3 вып.1 -КЖШ- К72-5е ал.6.4	К72-5е	К72-7е	К72-9е	2	3300	
К2-6	1.423-3 вып.1 -КЖШ К72-5ж ал.6.4	К72-5ж	К72-7ж	К72-9ж	1	3300	
К2-7	1.423-3 вып.1 -КЖШ- К72-5и ал.6.4	К72-5и	К72-7и	К72-9и	1	3300	
К2-8	1.423-3 вып.1 -КЖШ- К72-5к ал.6.4	К72-5к	К72-7к	К72-9к	1	3300	
К3	1.423-3 вып.1 -КЖШ- К72-18а ал.6.4	К72-18а	К72-20а	К72-21а	1	3300	
К3-1	1.423-3 вып.1 -КЖШ- К72-18б ал.6.4	К72-18б	К72-20б	К72-21б	3	3300	
К3-2	1.423-3 вып.1 -КЖШ- К72-18в ал.6.4	К72-18в	К72-20в	К72-21в	1	3300	
К3-3	1.423-3 вып.1 -КЖШ- К72-18г ал.6.4	К72-18г	К72-20г	К72-21г	1	3300	
К4	1.423-3 вып.1 -КЖШ- К36-1а ал.6.4	К 36-1а			5	1000	
К5	1.423-3 вып.1 -КЖШ- К84-1а,б ал.6.4	К 84-1а			3	3700	
К5-1	1.423-3 вып.1 -КЖШ- К 84-1а,б ал.6.4	К 84-1б			13	3700	
МС 7	- КЖШ- МС 7 ал. 6.4	Соединительное изделие МС 7			6	14,7	
		Ригели					
РГ1	ШУ-04-3 вып.3 часть 1.2	Р2-72-56			3	1950	
РГ2	ШУ-04-3 вып.3 часть 1.2 ТП 903-1-198 КЖШ-Р2-72-56а ал.6.4	Р2-72-56а			3	1950	

Продолжение см. КЖ-19

Схема расположения балок покрытия

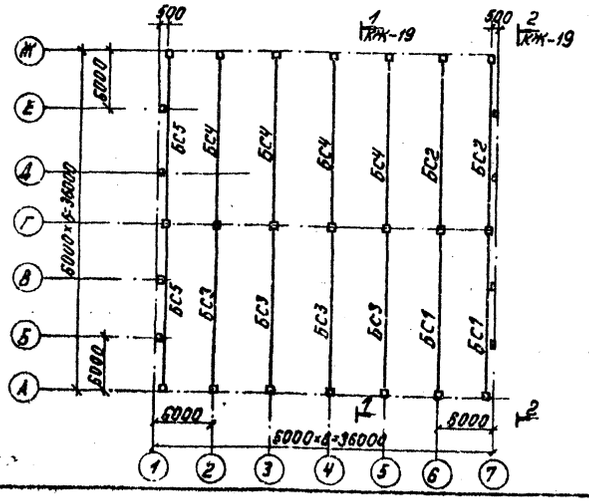

Спецификация элементов к схеме расположения балок покрытия

Марка, поз.	Обозначение	Наименование			Кол.	Масса ед, кг	Примечание
		Снеговые районы I, II	III	IV			
		Балки покрытия					
БС1	1.462-3 вып.1 ТП 903-1-198 -КЖШ-3БДР18-5АШа ал.6.4	3БДР18-4АШа	3БДР18-5АШа		2	12100	
БС2	1.462-3 вып.1 -КЖШ-3БДР18-5АШб ал.6.4	3БДР18-4АШб	3БДР18-5АШв		2	12100	
БС3	1.462-3 вып.1 -КЖШ-1БДР18-2АШа ал.6.4	1БДР18-2АШа	2БДР18-3АШа		4	8500	
БС4	1.462-3 вып.1 -КЖШ-2БДР18-3АШа ал.6.4	2БДР18-3АШа	1БДР18-4АШа		4	10400	
БС5	1.462-3 вып.1 -КЖШ-1БДР18-1АШа ал.6.4	1БДР18-1АШа	1БДР18-2АШа		2	8500	

Альбом 6.1

Типовой проект 903-1-198

Инв. № подл. | Подпись и дата | Взам. инв. №

Привязан

Инв. №

ТП 903-1-198		КЖ	
Котельная с тремя котлами КВ-ГМ-100 и тремя котлами ГМ-50-14/2ДЕ-25-14ГМ. Открытая система теплоснабжения			
Гл. инж. пр. Думан	Водоподготовительная установка	Стадия	Лист	Листов
Нач. отд. Рябуха		РП	17	
Н. контр. Алексиевская				
Гл. констр. Лифшевская	Схема расположения колонн, ригелей, балок покрытия. Узел 1	ЛАТГИПРОПРОМ		
Рук. гр. Бобрук				
Ст. инж. Ипполитова				

18454-15 31

Формат А2

Альбом 6.1

Типовой проект 903-1-198

Схема расположения плит перекрытия на отм. 4.200

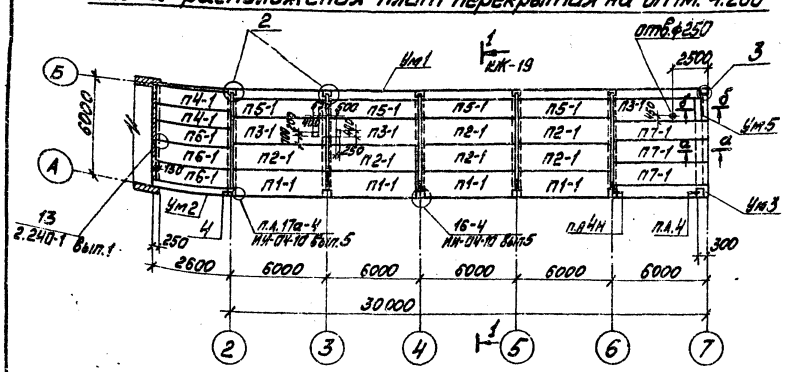

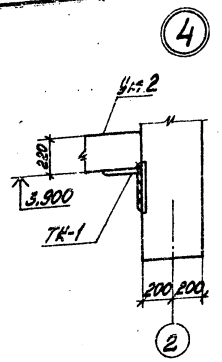

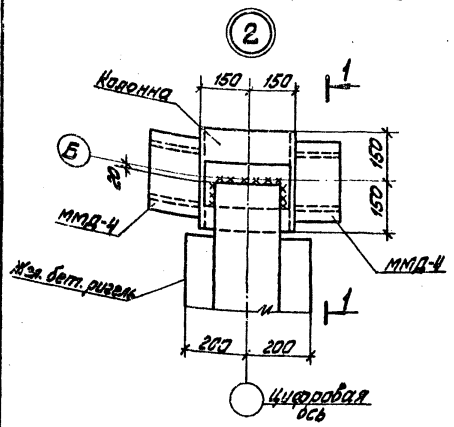

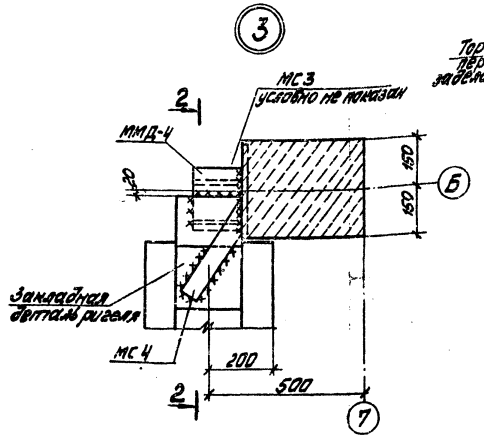

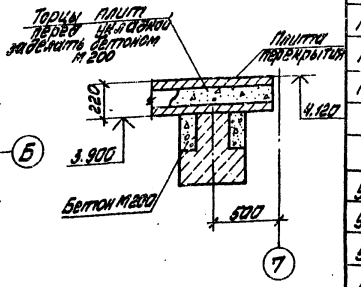

а—а

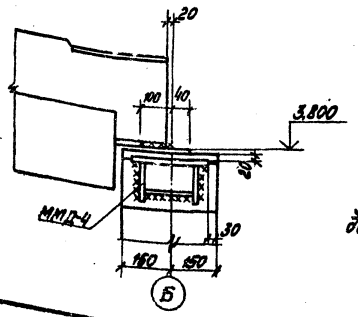

1—1

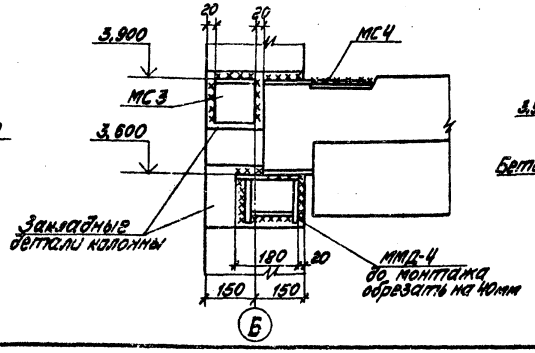

2—2

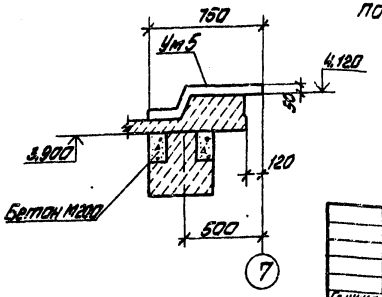

б—б

Спецификация элементов к схеме расположения плит покрытия и плит перекрытия на отм. 4.200 по листам КЖ-29

Марка поз.	Обозначение	Наименование	Кол.	Масса ед. кг	Примечание
		Схема расположения плит покрытия			
	для t=-20°С; -30°С				
		Стаканы			
СБ7Б-1	1.494-24 Вып.1	СБ7Б-1	4	320	
СБ7Б-3	1.494-24 Вып.1	СБ7Б-3	1	340	
СБ14Б-1	1.494-24 Вып.1	СБ14Б-1	3	460	
СБ4Б-1	1.494-24 Вып.1	СБ4Б-1	4	160	
Ум4	КЖ-29	Монолитные участки Ум4	1		
		Схема расположения плит перекрытия на отм. 4.200			
		Плиты перекрытия			
П1-1	ИИ-04-4 Вып.19	ПК6-58-15п	4	2665	
П2-1	ИИ-04-4 Вып.19	ПК6-58-15	6	2710	
П3-1	ИИ-04-4 Вып.19	ПР8-58-15С	3	2625	
П4-1	ИИ-03-02 ал.51	ПТК24-10	2	720	
П5-1	ИИ-04-4 Вып.19	ПК6-58-12	4	2040	
П6-1	ИИ-03-02 ал.51	ПТК-24-12	3	840	
П7-1	ИИ-03-02 ал.55	ПК59-12	3	2060	
		Монолитные участки			
Ум1	КЖ-27	Ум1	1		
Ум2	КЖ-28	Ум2	1		
Ум3	КЖ-28	Ум3	1		
Ум5	КЖ-29	Ум5	1		
Ум6	КЖ-29, км-5	Ум6	1		

1. Плиты перекрытия в узлах 2,3 условно не показаны.

Привязан

Инв. №

Гл. инж. пр.	Цыган		
Нач. отд.	Радика		
Гл. инж.	Литвинский		
Гл. конст.	Литвинский		
Рук. гр.	Бодягин		
Ст. инж.	Ольшанская		

ТП 903-1-198 КЖ

Котельная с тремя котлами КВ-ГМ-100 и тремя котлами ГМ 50-14 (ДЕ-25-14ГМ) Оптимальная система теплоснабжения

Водоподготовительная установка

Стадия	Лист	Листов
РП	18	

Схема расположения плит перекрытия на отм. 4.200. Узлы 2÷4

ЛАТГИПРОПРОМ

13454-15 32 Формат А2

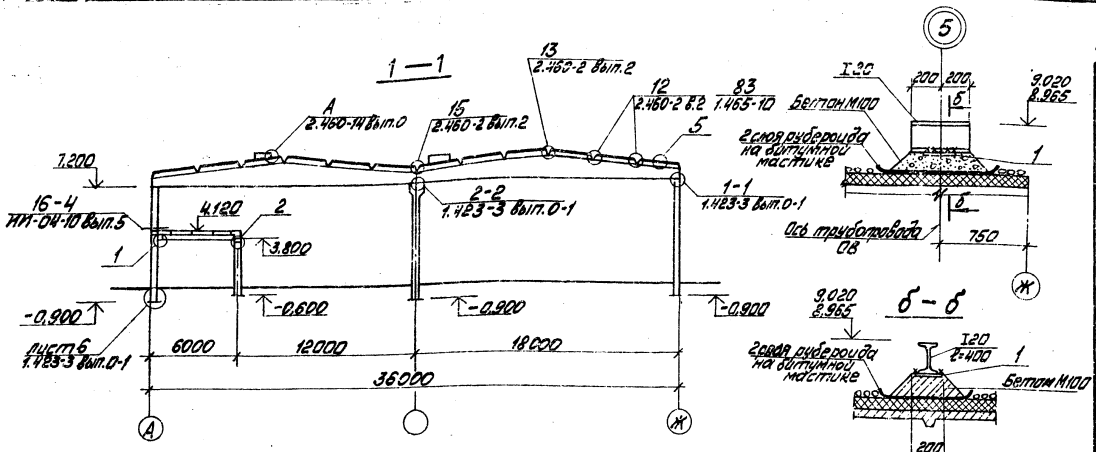

Спецификация соединительных и закладных изделий к схемам расположения на листах КЖ-17,18,19

Марка поз.	Обозначение	Наименование	Кол.	Масса ед.кг	Примечание
		Соединительные и крепежные изделия			
МС-1	2.460-14. Вып.0	МС-1	48	0.2	
ММД-4	АИ-04-8 вып.3	ММД4	11	8,5	
ТК-1	1.439-2	ТК-1	3	22,1	
МС1-1	ТП 903-1-198 КЖИ-МС1-1 Ал.6.4	МС1-1	8	4,6	
МС2*	КЖИ-МС2 Ал.6.4	МС2	8	6,1	см.прим6
МС3	КЖИ-МС3 Ал.6.4	МС3	1	8,0	
МС4	КЖИ-МС4 Ал.6.4	МС4	1	1,4	
МС6	КЖИ-МС6 Ал.6.4	МС6	6	0,9	
		Закладные и соединительные изделия			
—	ГОСТ 8239-72*	Двутавр I20 L=400	9	8,4	
1	3.400-6/76	МН 1-25	9	4,5	
		материалы Бетон М100			0,90м³

Схема расположения колонн под наружные металлические площадки

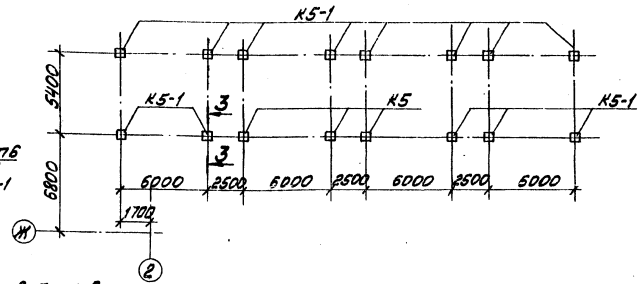

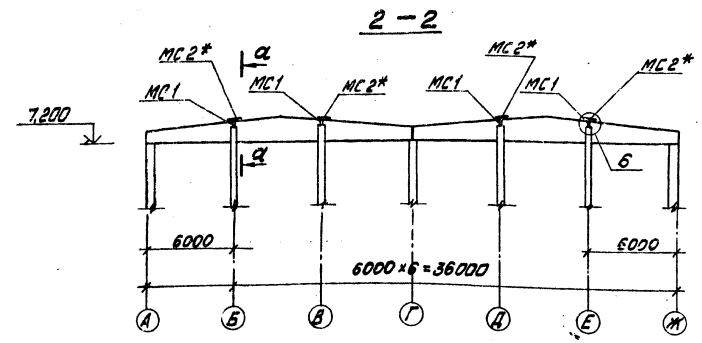

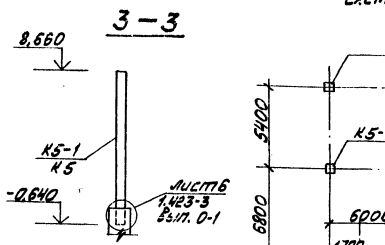

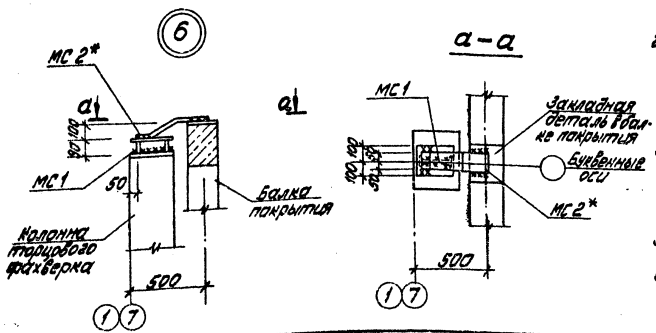

1. Монтаж сборных элементов производить в соответствии с указаниями СНиП III-16-73 и пояснительных записок типовых серий.
2. Необетонируемые монтажные узлы после сварки защищаются 2х слойным покрытием эмалью ПФ 115 по грунту ГФ-020 толщиной 55мкм, оцинкованные соединения, нарушенные при монтаже, покрываются цинковым протекторным грунтом.
3. Сварка элементов между собой производится электродами марки Э-42А ГОСТ 9467-75.
4. Колонны заделываются в стаканы фундаментов жестким бетоном М300 на мелком заполнителе.
5. Швы между плитами покрытия заделать бетоном М200 на мелком заполнителе.
6. Монтажные элементы МС2* цинковать слоем 130 мкм.

Гл.инж.пр.	Думан		
Нач.отд.	Рябуха		
Н.контр.	Черновская		
Гл.спец.	Трифонова		
Рук.гр.	Бобрик		
Ст.инж.	Чиполитова		

ТП 903-1-198 КЖ

Котельная с прямыми котлами КВ-ГМ-100 и прямыми котлами ГМ-50-14/ГМ-25-14/ГМ и открытая система теплоснабжения

Водоподготовительная установка

Стадия	Лист	Листов
РП	19	

Разрезы 1-1÷3-3, узлы 5;6. Схема расположения колонн под наружные металлич. площадки

ЛАТГИПРОПРОМ

Привязан

Инв. №

Альбом 6.1

Типовой проект 903-1-198

Инв. № подл. | Подп. и дата | Взам. инв. №

18454-15 33

Формат А2

Схема расположения плит покрытия

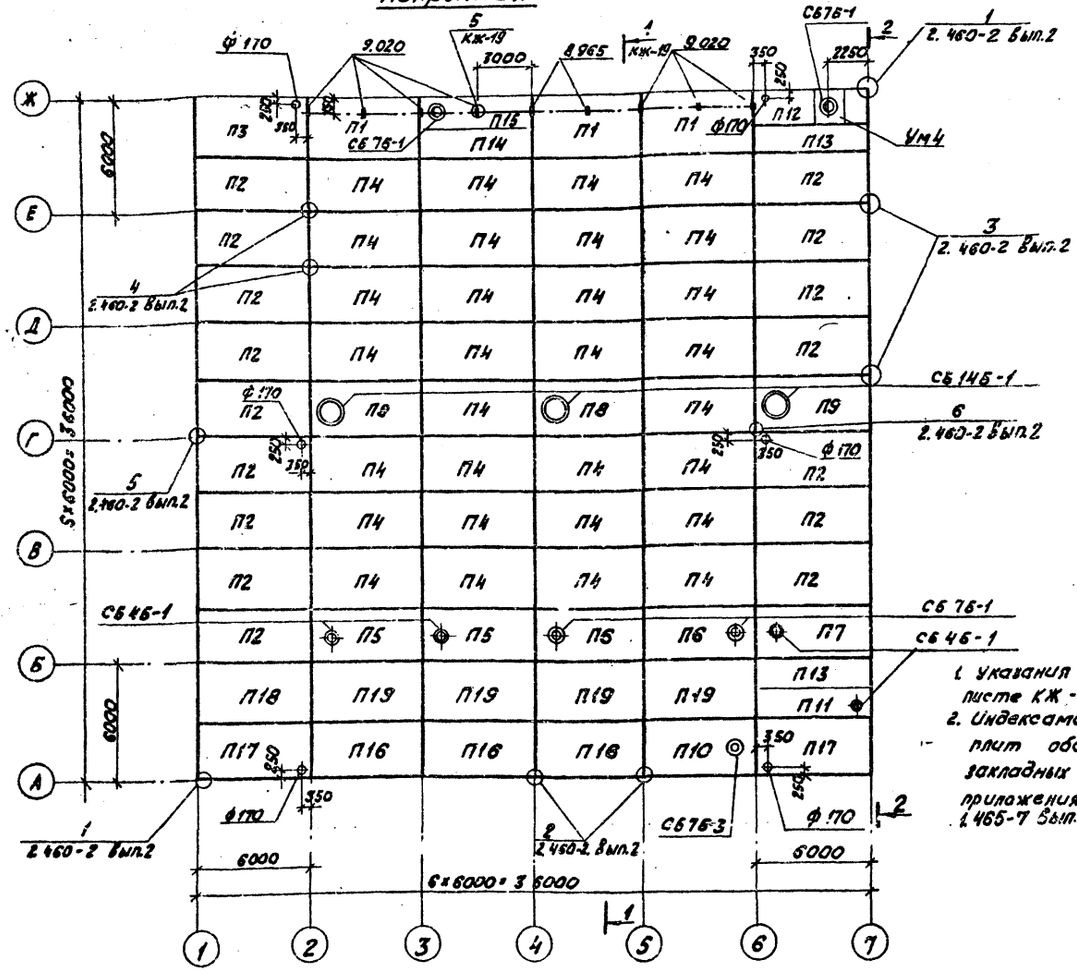

1. Указания по монтажу даны на листе КЖ-19.
2. Индексами „а" и „б" в марках плит обозначено расположение закладных деталей согласно приложения 3 ГОСТ 22701.0-77 и 1.465-7 Вып. 3 ч.1 лист 44.

Спецификация элементов к схеме расположения плит покрытия

Марка поз.	Обозначение	Наименование		Кол.	Масса ед. кг	Примечание
		Снеговые районы I II III IV				
		Плиты покрытия				
		для t=-20°С				
П1	ГОСТ 22701.1-77 1.465-10 ГОСТ 22701.0-77 прил.3	ПГ-2АтV-9Я а	ПГ-3АтV-9Я б	3	3260	
П2	ГОСТ 22701.1-77 1.465-10 ГОСТ 22701.0-77 прил.3	ПГ-2АтV-9Я б	ПГ-3АтV-9Я а	16	3260	
П3	ГОСТ 22701.1-77 1.465-10 ГОСТ 22701.0-77 прил.3	ПГ-2АтV-9Я а,б	ПГ-3АтV-9Я а,б	1	3260	
П4	ГОСТ 22701.1-77 1.465-10	ПГ-2АтV-9Я	ПГ-3АтV-9Я	30	3260	
П5	ГОСТ 22.701.2-77 1.465-10	ПВ4-2АтV-9Я	ПВ4-3АтV-9Я	2	3910	
П6	ГОСТ 22701.2-77 1.465-10	ПВ7-2АтV-9Я	ПВ7-3АтV-9Я	2	3810	
П7	ГОСТ 22701.2-77 1.465-10 ТП 903-1-198 КЖ-Ж.Лв-2АтV-12Я ПВ4-3АтV-12Я б ст.6,4	ПВ4-2АтV-9Я б	ПВ4-3АтV-9Я б	1	3910	
П8	ГОСТ 22701.2-77 1.465-10	ПВ4-2АтV-9Я	ПВ4-3АтV-9Я	2	4010	
П9	ГОСТ 22701.2-77 1.465-10 ТП 903-1-198 КЖ-Ж.Лв-2АтV-12Я ПВ4-3АтV-12Я б ст.6,4	ПВ4-2АтV-9Я б	ПВ4-3АтV-9Я б	1	4010	
П10	ГОСТ 22701.2-77 1.465-10 ГОСТ 22701.0-77 прил.3	ПВ7-2АтV-12Я а	ПВ7-3АтV-12Я а	1	3810	

Спецификация элементов к схеме расположения плит покрытия

Марка поз.	Обозначение	Наименование		Кол.	Масса ед. кг	Примечание
		Снеговые районы I II III IV				
		Плиты покрытия				
		для t=-20°С				
П11	1.465-7 Вып.3 ч.1 ст.6,4-КЖ.Н-ПАтV-4/1,5х6-2б	ПАтV-4/1,5х6-2б		1	1500	
П12	1.465-7 Вып.3 ч.1	ПАтV/1,5х6-1в		1	1500	
П13	1.465-7 Вып.3 ч.1	ПАтV/1,5х6-1б		2	1500	
П14	1.465-7 Вып.3 ч.1	ПАтV/1,5х6-1		1	1500	
П15	1.465-7 Вып.3 ч.1	ПАтV-7/1,5х6-2а		1	1500	
П16	ГОСТ 22701.1-77 1.465-10 ГОСТ 22701.0-77 прил.3	ПГ-2АтV-12Я а	ПГ-3АтV-12Я а	3	3430	
П17	ГОСТ 22701.1-77 1.465-10 ГОСТ 22701.0-77 прил.3	ПГ-2АтV-12Я а,б	ПГ-3АтV-12Я а,б	2	3430	
П18	ГОСТ 22701.1-77 1.465-10 ГОСТ 22701.0-77 прил.3	ПГ-2АтV-12Я б	ПГ-3АтV-12Я б	1	3430	
П19	ГОСТ 22701.1-77 1.465-10	ПГ-2АтV-12Я	ПГ-3АтV-12Я	4	3430	
		для t=-30°С				
П1	ГОСТ 22701.1-77 1.465-10 ГОСТ 22701.0-77 прил.3	ПГ-2АтV-12Я а	ПГ-3АтV-12Я а	3	3430	
П2	ГОСТ 22701.1-77 1.465-10 ГОСТ 22701.0-77 прил.3	ПГ-2АтV-12Я б	ПГ-3АтV-12Я б	16	3430	
П3	ГОСТ 22701.1-77 1.465-10 ГОСТ 22701.1-77 прил.3	ПГ-2АтV-12Я а,б	ПГ-3АтV-12Я а,б	1	3430	
П4	ГОСТ 22701.1-77; 1.465-10 ГОСТ 22701.0-77	ПГ-2АтV-12Я	ПГ-3АтV-12Я	30	3430	
П5	ГОСТ 22701.2-77 1.465-10	ПВ4-2АтV-12Я	ПВ4-3АтV-12Я	2	4080	
П6	ГОСТ 22701.2-77 1.465-10	ПВ7-2АтV-12Я	ПВ7-3АтV-12Я	2	3980	
П7	ГОСТ 22701.2-77 1.465-10 ТП 903-1-198 КЖ-Ж.Лв-2АтV-12Я ПВ4-3АтV-12Я б ст.6,4	ПВ4-2АтV-12Я б	ПВ4-3АтV-12Я б	1	4080	
П8	ГОСТ 22701.2-77 1.465-10	ПВ14-2АтV-12Я	ПВ14-3АтV-12Я	2	4180	
П9	ГОСТ 22701.2-77 1.465-10 ТП 903-1-198 КЖ-Ж.Лв-2АтV-12Я ПВ14-3АтV-12Я б ст.6,4	ПВ14-2АтV-12Я б	ПВ14-3АтV-12Я б	1	4180	
П10	ГОСТ 22701.2-77 1.465-10 ГОСТ 22701.0-77 прил.3	ПВ7-2АтV-16Я а	ПВ7-3АтV-16Я а	1	3980	
П11	1.465-7 Вып.3 ч.1 -КЖ.Н-ПАтV-4/1,5х6-2б	ПАтV-4/1,5х6-2б		1	1500	
П12	1.465-7 Вып.3 ч.1	ПАтV/1,5х6-1в		1	1500	
П13	1.465-7 Вып.3 ч.1	ПАтV/1,5х6-1б		2	1500	
П14	1.465-7 Вып.3 ч.1	ПАтV/1,5х6-1		1	1500	
П15	1.465-7 Вып.3 ч.1	ПАтV-7/1,5х6-2а		1	1500	
П16	ГОСТ 22701.1-77 1.465-10 ГОСТ 22701.0-77 прил.3	ПГ-2АтV-16Я а	ПГ-3АтV-16Я а	3	3650	
П17	ГОСТ 22701.1-77 1.465-10 ГОСТ 2701.0-77 прил.3	ПГ-2АтV-16Я а,б	ПГ-3АтV-16Я а,б	2	3650	
П18	ГОСТ 22701.1-77 1.465-10 ГОСТ 22701.0-77 прил.3	ПГ-2АтV-16Я б	ПГ-3АтV-16Я б	1	3650	
П19	ГОСТ 22701.1-77 1.465-10	ПГ-2АтV-16Я	ПГ-3АтV-16Я	4	3650	

Согласовано: Отд. ОВ, Кревер

Типовой проект 903-1-198 Альбом 6.1

Инв. № подл. | Подпись и дата | Взам. инв. №

Привязан

Инв. №

Гл.инж.пр.	Думан		
Нач.отд.	Рабуха		
Н.констр.	Андреевская		
Гл.констр.	Андреевская		
Рук.гр.	Бодрих		
Ст.инж.	Липовитова		
Исполн.	Грицук		

ТП 903-1-198 КЖ

Котельная с тремя котлами КВ-ГМ-100 и тремя котлами ГМ-50-14/12 ДЕ-25-14ГМ. Открытая система теплоснабжения

Водоподготовительная установка

Стадия	Лист	Листов
РП	20	

Схема расположения плит покрытия

ЛАТГИПРОПРОМ

18454-15 34 Формат А2

Альбом 6.1

Типовой проект 903-1-198

Схемы расположения стеновых панелей по оси А

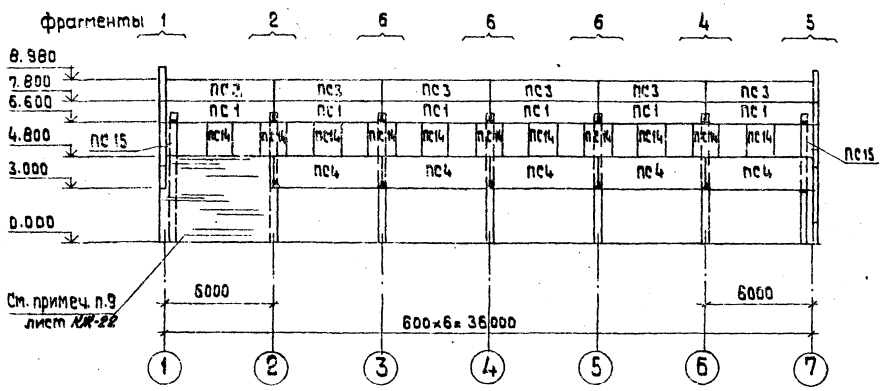

По оси Ж

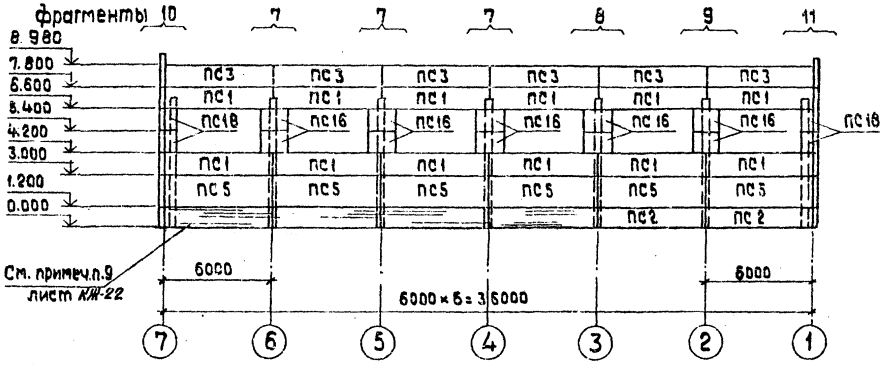

Схема расположения стальных стоек и насадок торцевого фахверка по осям 1 и 7

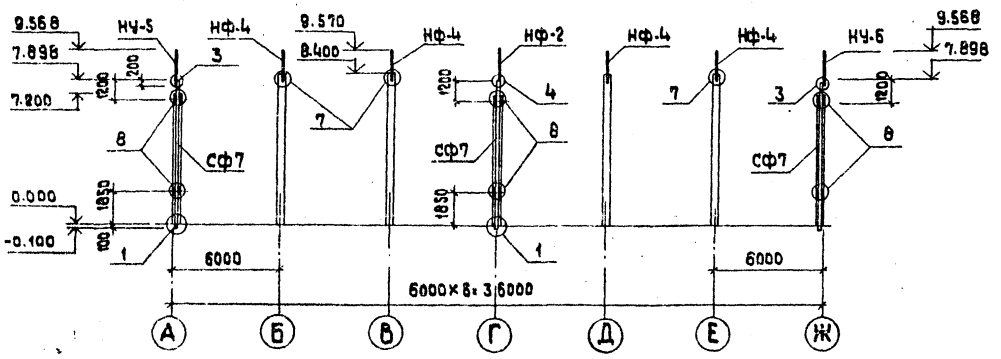

Фрагмент 1

Всего 1

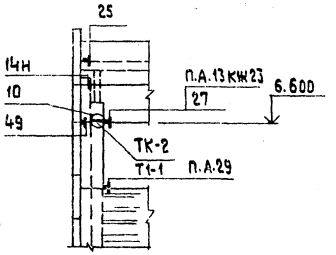

Фрагмент 2

Всего 1

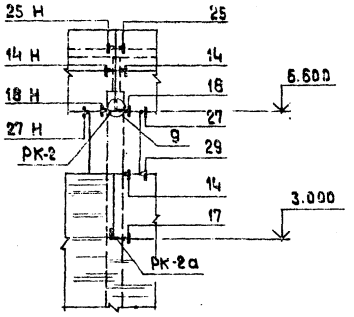

Фрагмент 3

Всего 1

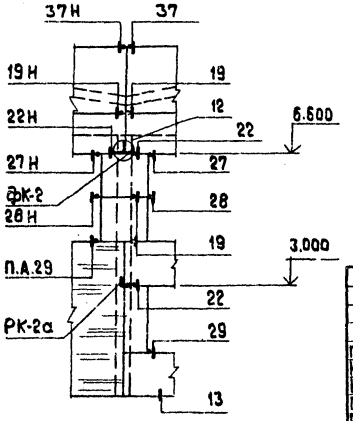

Спецификация элементов к схемам расположения стеновых панелей на КЖ-21 и КЖ-22 (см. примечания)

Марка поз.	Обозначение	Наименование	Кол.	Масса ед. кг	Примеч.
		Стеновые панели			
ПС 1	1.432-14/80 Вып.1 ТП903-1-198 КЖИ-ПС 600.12.20-П-3А, ПС 600.18.20-П-3А Ал.6.4	ПС 600.12.20-П-3А	37	1800	
ПС 2	1.432-14/80 Вып.1	ПС 600.12.20-П-1	6	1800	
ПС 3	1.432-14/80 Вып.1	ПС 600.12.20-П-7	12	1800	
ПС 4	1.432-14/80 Вып.1 ТП903-1-198 КЖИ-ПС 600.12.20-П-3А, ПС 600.18.20-П-3А Ал.6.4	ПС 600.18.20-П-3А	5	2700	
ПС 5	1.432-14/80 Вып.1	ПС 600.18.20-П-1	15	2700	
ПС 6	1.432-14/80 Вып.1	ПС 625.18.20-П-11	4	2900	
ПС 7	1.432-14/80 Вып.1	ПС 625.18.20-П-12	2	2900	
ПС 8	1.432-14/80 Вып.1	ПС 625.12.20-П-12	2	1900	
ПС 9	1.432-14/80 Вып.1	ПС 625.12.20-П-11	5	1900	
ПС 10	1.432-14/80 Вып.1 ТП 903-1-198 КЖИ-ПС 625.12.20-П-21А Ал.6.4	ПС 625.12.20-П-21А	3	1900	
ПС 11	-ПС 625.12.20-П-22А Ал.6.4	ПС 625.12.20-П-22А	5	1900	
ПС 12	-ПС 295.12.20-П-1А Ал.6.4	ПС 295.12.20-П-1А	2	900	
ПС 13	1.432-14/80 Вып.1	ПС 70.12.20-П	16	200	
ПС 14	1.432-14/80 Вып.1	ПС 145.18.20АП	14	700	Ширина проема 4.5м
ПС 15	1.432-14/80 Вып.1	ПС 70.18.20П	8	300	
ПС 16	1.432-14/80 Вып.1	ПС 145.12.20АП	18	400	Ширина проема 4.5м
		Стойки фахверка			
СФ-7	1.439-2	СФ-7	6	416	
		Насадки фахверка			
НЧ-5	1.439-2	НЧ-5	2	37.2	
НЧ-6	1.439-2	НЧ-6	2	37.2	
НФ-2	1.439-2	НФ-2	2	50.0	
НФ-4	1.439-2	НФ-4	8	35.2	
		Столики			
РК-2	1.439-2	РК-2*	19	14.7	
ТК-2	1.439-2	ТК-2*	8	17.5	
ФК-2	1.439-2	ФК-2*	2	17.1	
РК-2а	Т.П 903-1-198 КЖИ-РК-2а Ал.6.4	РК-2а*	2	7.9	
Т1-1	ГОСТ 8510-72*	Из L 100×63×7* L=200	3	1.7	

Толщина стеновых панелей принята для расчетной наружной t° (средней, наиболее холодных суток) до -23° С при t° до -33° следует при привязке, принимать панели толщ. 250 мм и заменить опорные столики.

Привязан

Инв. №

Гл. инж. пр.	Думан		
Нач. отд.	Рябуха		
Н. контр.	Андриевская		
Гл. констр.	Андриевская		
Рук. гр.	Бобрук		
Ст. инж.	Ипполитова		
Ст. тех.	Левейка		

ТП 903-1-198 КЖ

Котельная с тремя котлами КВ-ГМ-100 и тремя котлами ГМ-50-14 (2 ДЕ-25-14 ГМ). Открытая система теплоснабжения

Водоподготовительная установка

Стадия	Лист	Листов
РП	21	

Схема расположения стеновых панелей по осям А и Ж, стальных стоек и насадок. Фрагменты 1÷3

ЛАТГИПРОПРОМ

Инв. № подл. | Подпись и дата | Взам. инв. №

18454-15 35 Формат А2

Схемы расположения стеновых панелей по оси 7

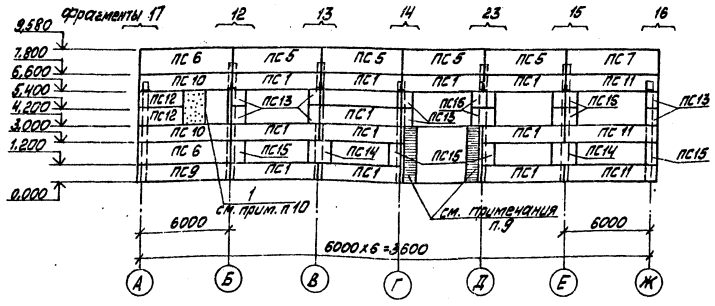

по оси 1

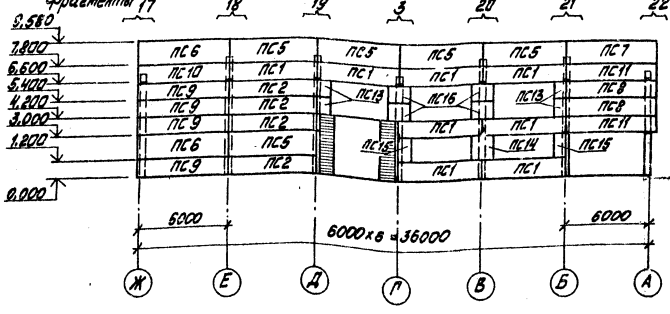

Фрагмент 7
Всего 1

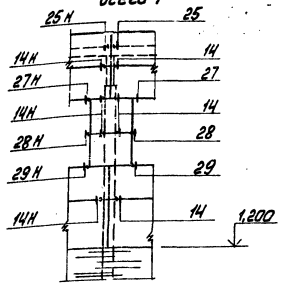

Фрагмент 8
Всего 1

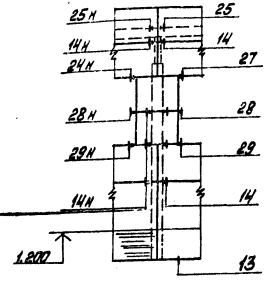

Фрагмент 4
Всего 1

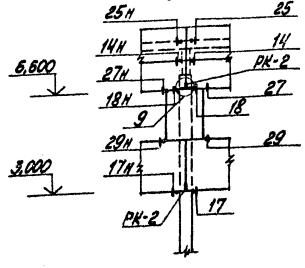

Фрагмент 5
Всего 1

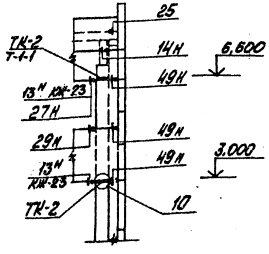

Фрагмент 6
Всего 3

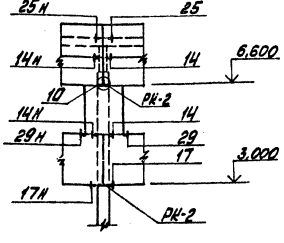

Спецификация элементов к схемам расположения стеновых панелей на КЖ-21 и КЖ-22

Марка поз.	Обозначение	Наименование	Кол.	Масса ед. кг	Примечание
		Соединительные элементы			
Т-1	1.439-2	Т-1	178	0,5	
Т-5	1.439-2	Т-5	79	0,6	
Т-6*	1.439-2	Т-6	24	0,8	см. прим.
Т-8*	1.439-2	Т-8	28	0,5	п.3
Т-21	1.439-2	Т-21	118	0,4	
Т-24	1.439-2	Т-24	26	1,0	
Т-27	1.439-2	Т-27	13	0,4	
Т-30	1.439-2	Т-30	9	0,1	
1	ГОСТ 8510-72*	L 125х80х10 ℓ=2400	1	30	

1. Заполнение швов см. узлы на стр. 53 серия 2.432-1 вып. 1
2. Швы заполняются цементным раствором и упругими синтетическими прокладками (пароизол, гермитол) герметизирующими мастиками (УМС-50 ГОСТ 14791-79), защищающими упругие прокладки в соответствии с СН 420-71.
3. Все металлические изделия и соединительные элементы покрываются 2-мя слоями эмали ПФ-115 (ГОСТ 6465-76) по грунту ГФ-020 общей толщиной слоя 55 мкм. Стальные опорные консоли марки РК, ТК, ФК и монтажные элементы Т-6, Т-8 цинкуются слоем 150 мкм.
4. Наружная отделка стеновых панелей назначается при привязке проекта в соответствии с рекомендациями табл. 5 серии 1.432-14/80 вып. 0 стр. 14.
5. Маркировка узлов дана по серии 2.432-1 вып. 1
6. Монтаж элементов производить в соответствии со СНиП III-16-79
7. Сварку элементов между собой производить электродами марки Э-42 ГОСТ 9467-75.
8. Марка стали металлических элементов принимается по табл. 1 серии 1.439-2 стр. 2 в зависимости от расчётной наружной t°.
9. Кирпичную кладку в местах опирания на неё стеновых панелей и простенков, выполнять до их монтажа.
10. Дверную коробку закрепить к импосту из L 125х80.

Привязан

Инв. №

Гл. инж. пр.	Дегтман			ТП 903-1-198	КЖ
Нач. отд.	Рабыко			Котельная с тремя котлами КВ-ГМ-100 и тремя котлами ГМ-50-14/2-Д Е-25-14/М1 открытая система теплоснабжения	
Н. контр.	Андриевская			Водоподготовительная установка	Стадия / Листы / Листов: РП / 22
Гл. конструктор	Андриевская				
Рук. гр.	Бодрик			Схемы расположения стеновых панелей по осям 1 и 7. Фрагменты 4÷8	ЛАТГИПРОПРОМ
Ст. инж.	Ипполитов				
Ст. инж.	Артамонов				

Альбом 6.1

Типовой проект 903-1-198

Инв. № подл. | Подп. и дата | Взам. инв. №

18454-15 36

Формат А2

Альбом 6.1

Типовой проект 903-1-198

фрагмент 9
Всего 3

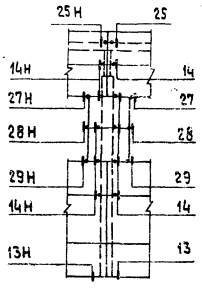

фрагмент 10
Всего 1

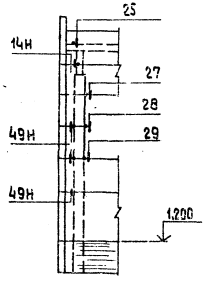

фрагмент 11
Всего 1

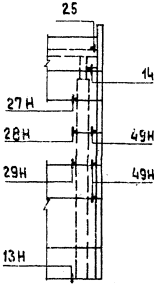

фрагмент 12
Всего 1

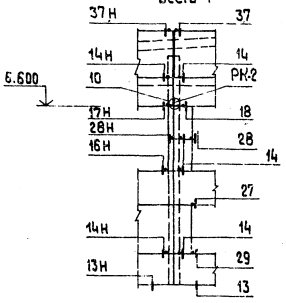

фрагмент 13
Всего 1

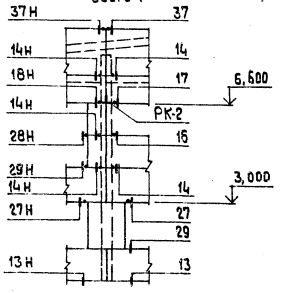

фрагмент 14
Всего 1

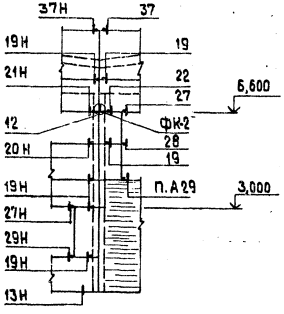

фрагмент 15;20
Всего 1+1

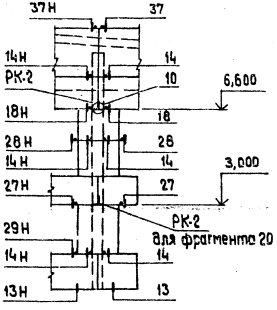

фрагмент 16
Всего 1

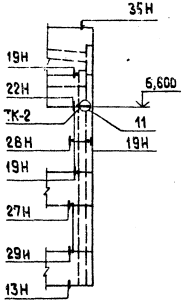

фрагмент 17
Всего 2

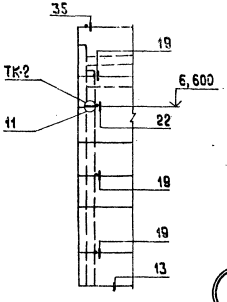

фрагмент 18
Всего 1

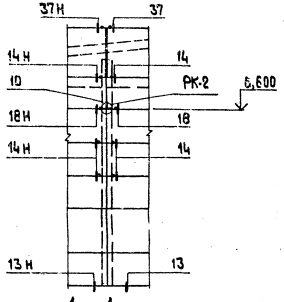

фрагмент 19
Всего 1

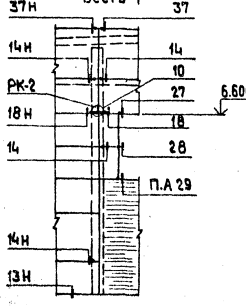

фрагмент 21
Всего 1

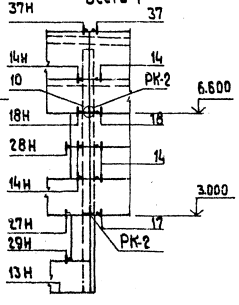

фрагмент 22
Всего 1

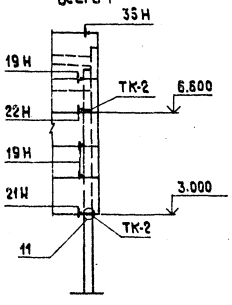

фрагмент 23
Всего 1

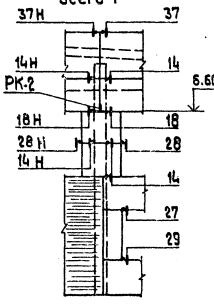

13

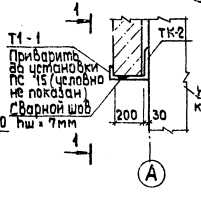

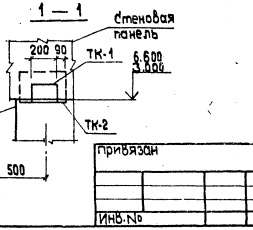

привязан			
Инв.№			

				ТП 903-1-198		КЖ	
Гл.инж.пр.	Думан			Котельная с тремя котлами КВ-ГМ-100 и тремя котлами ГМ-50-14 (2АЕ-25-14ГМ). Открытая система теплоснабжения			
Нач.отд.	Рябуха			Водоподготовительная установка	Стадия	Лист	Листов
Н.контр.	Андриевская				РП	23	
Гл.констр.	Андриевская			Фрагменты 9÷23. Узел 13.	ЛАТГИПРОПРОМ		
Рук.гр.	Бобрук						
Ст.инж.	Гиполитова						
Ст.инж.	Артамонова						

Инв.№ подл. | Подпись и дата | Взам.инв.№

18454-15 37 формат А2

Альбом 61

Типовой проект 903-1-198

Схема расположения перегородок по оси Б

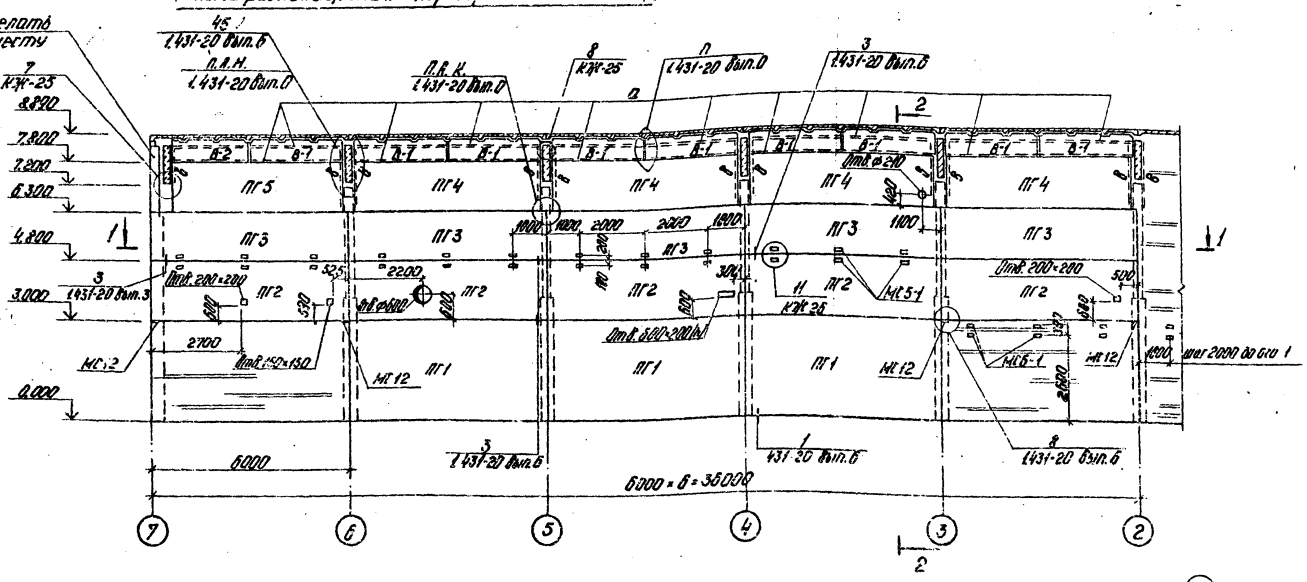

2 – 2

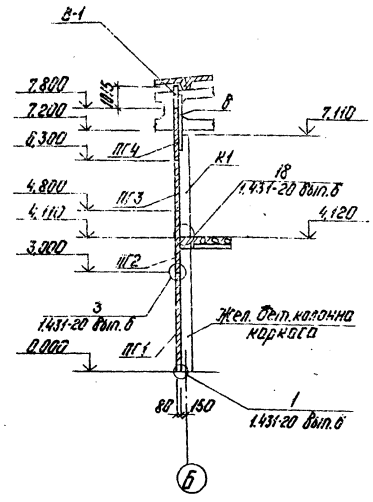

1 – 1

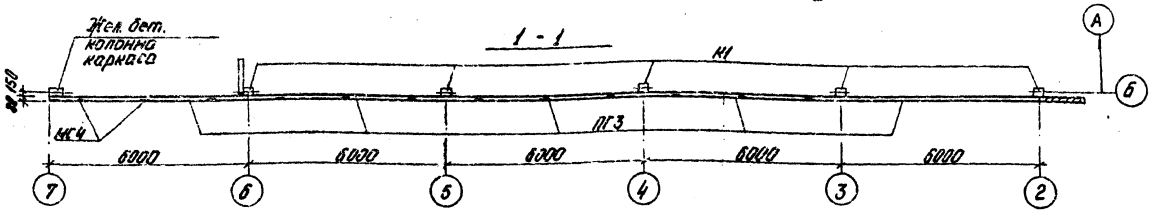

Схема расположения перегородок по оси 6

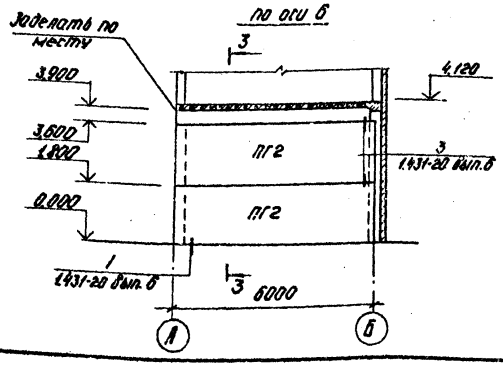

3 – 3

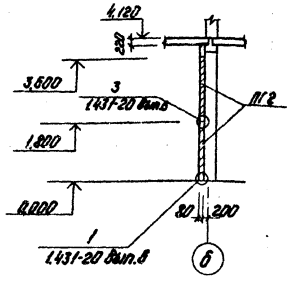

1 Панели перегородок запроектированы из тяжелого бетона М100 и гипсобетона М35, верхняя часть - из каркасно-обшивных вкладышей.

2 Панели перегородок устанавливаются после монтажа конструкции покрытия и стенового ограждения в соответствии с указаниями, данными в пояснит. зап. серии 1.431-20 в.0,6.

3 Фахверковые колонны К1 монтировать до устройства покрытия здания, до окончательного прикрепления к конструкции покрытия они должны быть временно раскреплены.

4 Горизонтальные швы в перегородках из железобетонных панелей заполняются цементно-песчаным раствором марки 50, из гипсобетонных и каркасно-обшивных-гипсо-песчаным раствором марки 25.

5 Вертикальные швы между панелями проконопачиваются паклей или минеральной ватой, смоченной в цементном молоке - для железобетонных панелей, гипсовым - для остальных.

6 Отверстия под болты для установки МГ5-1 сверлить по месту при монтаже колонн.

7 Дверные проемы в перегородках по оси А/6 выполнять в соответствии с привязкой данной на схеме расположения.

Продолжение смотри на КЖ-25.

Привязан

Инв. №

Гл. инж.	Думан		ТП 903-1-198		КЖ
Нач. отд.	Рябуха		Котельная с тремя котлами КВ-ГМ-100 и тремя котлами ДКВР-10-14(2ДЕ-25-14ГМ). Открытая система теплоснабжения		
Н. контр.	Ананьевский		Водоподготовительная установка	Стадия	Лист	Листов
Гл. конст.	Мирошенко			РП	24	
Рук. гр.	Бобрик		Схема расположения перегородок по оси Б; 6	ЛАТГИПРОПРОМ		
Гл. инж.	Ипполитова					

18454-15 38

Формат А2

Согласовано: Отд. 2 Отд. 28 · Гипрокис · Гипрокис · Гипрокис

Каркасно-обшивной вкладыш В-1

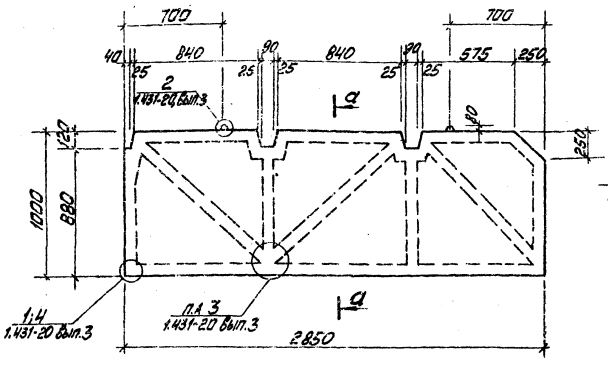

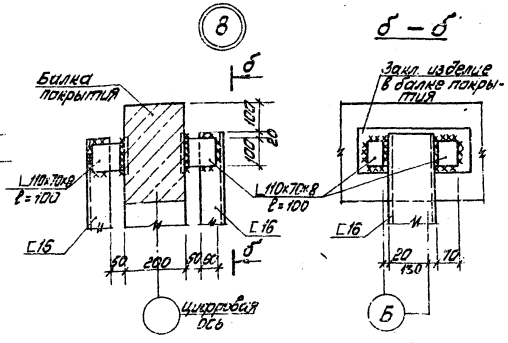

Спецификация к схеме расположения перегородок на листе КЖ24 (начало)

Марка поз.	Обозначение	Наименование	Кол.	Масса ед. кг	Примечание
		Панели перегородок			
ПГ1	1.431-20 вып.1	ПГБ-1 5.98×2.985	3	3660	
ПГ2	1.431-20 вып.1	ПГБ-2 5.98×1.785	5	2150	
ПГ3	1.431-20 вып.1	ПГБ-3 5.98×1.185	5	1800	
ПГ4	1.431-20 вып.1	ПГБ-4 5.67×1.485	4	1700	
ПГ5	1.431-20 вып.1	ПГБ-5 5.22×1.485	1	1560	
		Каркасно-обшивные вкладыши			
В-1	КЖ 25	В-1	9		
В-2	КЖ 25	В-2	1		
		Колонны			
К1	Т.п. 903-1-198 РЖИ-КБ1 Ал.6.4	КБ 1а	5	680	
		Соединительные изделия			
	ГОСТ 103-76	Сталь полосовая -60×5 ℓ=50	10	0,12	
	ГОСТ 103-76	Сталь полосовая -60×6 ℓ=600	5	1,7	
	ГОСТ 103-76	Сталь полосовая -60×8 ℓ=240	5	0,9	
	ГОСТ 103-76	Сталь полосовая -100×8 ℓ=240	10	1,5	
	ГОСТ 103-76	Сталь полосовая -100×8 ℓ=250	10	1,6	
	ГОСТ 103-76	Сталь полосовая -200×8 ℓ=200	1	2,4	
	ГОСТ 103-76	Сталь полосовая -100×8 ℓ=100	10	0,63	
	ГОСТ 8510-72	Сталь угловая неравнобокая L 110×70×8 ℓ=100	22	1,1	
	ГОСТ 8509-72	Сталь угловая равнобокая L 50×5 ℓ=50	20	0,2	
	ГОСТ 8509-72	L 63×5 ℓ=350	36	2,1	
а	ГОСТ 12336-66	Профиль сварной квадратного сечения □80×80×4	56,3 п.м	507	
б	ГОСТ 8240-72	Швеллер С16 ℓ=1890	10	26,8	
в	ГОСТ 8240-72	Швеллер С16 ℓ=1290	1	18,3	

Каркасно-обшивной вкладыш В-2

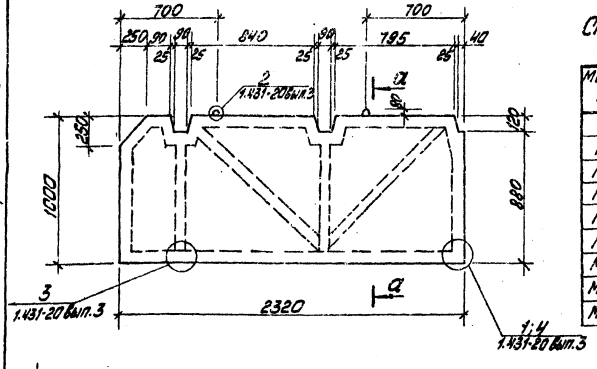

Спецификация к схеме расположения перегородок по оси Б на листе КЖ24 (окончание)

Марка поз.	Обозначение	Наименование	Кол.	Масса ед. кг	Примечание
		Соединительные изделия			
МС2	1.431-20 вып.7 ч.2	МС2	15	0,5	
МС3	1.431-20 вып.7 ч.2	МС3	30	0,3	
МС4	1.431-20 вып.7 ч.2	МС4	26	0,8	
МС12	1.431-20 вып.7 ч.2	МС12	4	2,7	
МС6	1.431-20 вып.7 ч.2	МС6	4	0,1	
МС2а	1.431-20 вып.7 ч.2	МС2а	15	0,5	
МС5-1	Т.п. 903-1-198 КЖИ-МС5-1 Ал.6.4	МС5-1	36	0,91	
МС19	1.431-20 вып.7 ч.2	МС19	5	22,0	

8. Отверстия выполнить по месту после монтажа перегородок при прокладке трубопроводов с рассверловкой по контуру.
9. Вкладыши изготовить в соответствии с указаниями серии 1.431-20 вып. 0.6.
10 Деревянные бруски антисептировать и пропитать огнезащитным составом.

а – а

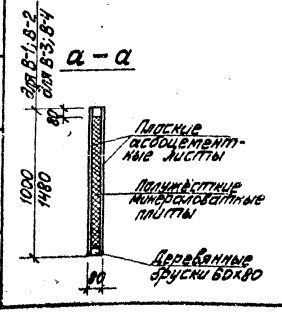

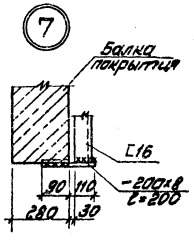

Спецификация расхода материалов на каркасно-обшивные вкладыши В-1 и В-2

Марка поз	Обозначение	Наименование	Кол.	Масса ед. кг	Примечание
	ГОСТ 9573-75*	Полужёсткие минераловатные плиты	1,68 м3		
	ГОСТ 8486-66	Деревянные брусок 80×60	0,62 м3		
	ГОСТ 18124-75	Асбоцементные листы	56,5 м2		
	ГОСТ 82-70	Сталь широкополосная универсальная -60×4	—	70,2	
	ГОСТ 1145-70*	Шурупы ф4мм	—	6,5	
	ГОСТ 2590-71*	Сталь арматурная ф10А I	—	6,0	

Привязан

Инв. №

Гл.инж.пр.	Гуцман		
Нач.отд.	Радиков		
Гл.инж.	Ананьевская		
Гл.конструктор	Ананьевская		
Рук.гр.	Бобрик		
Ст.инж.	Литвинова		

ТП 903-1-198 КЖ

Котельная с строем котлами КВ-ГМ-50 и горелка ГМ-50-1 и 2 ДЕ 25-14 ГМ. Отпускная система теплоснабжения

Водоподготовительная установка

Стадия РП | Лист 25 | Листов

В-1; В-2. Узлы 7; 8

ЛАТГИПРОПРОМ

Альбом 6.1

Типовой проект 903-1-198

Инв. № подл. | Подп. и дата | Взам. инв. №

7854-15 39

Формат А2

Альбом 6.1

Типовой проект 903-1-198

Схема расположения перегородок по оси А/Б на отм. 4.200

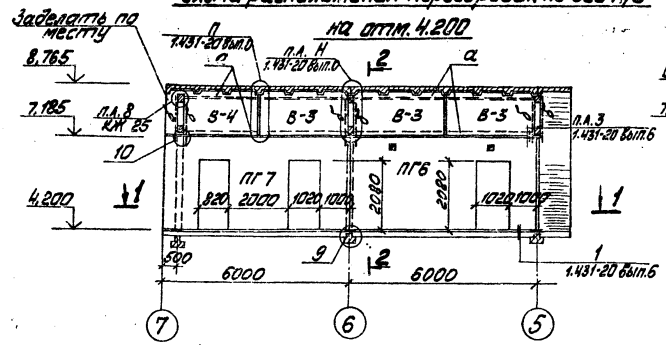

2 — 2

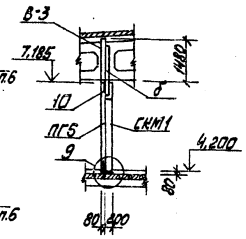

1—1

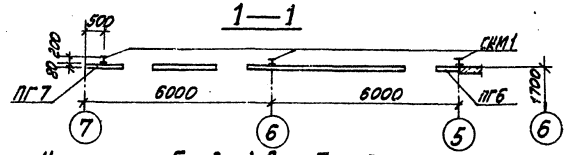

Каркасно-обшивной вкладыш В-3

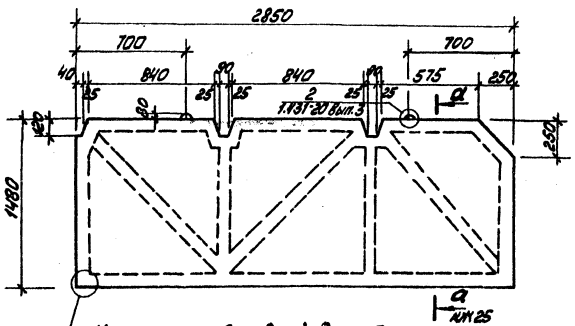

1:4

Каркасно-обшивной вкладыш В-4

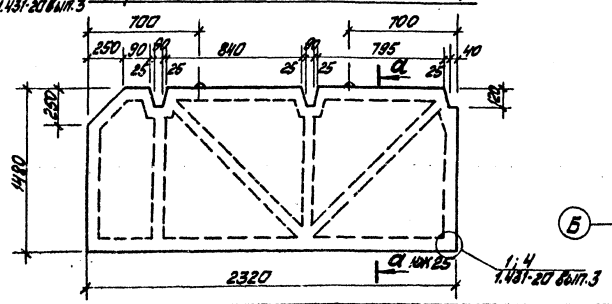

9

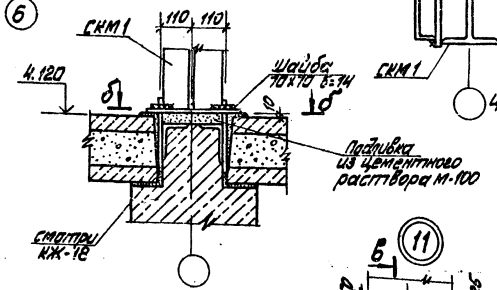

б—б

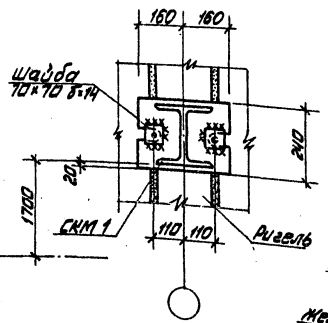

10

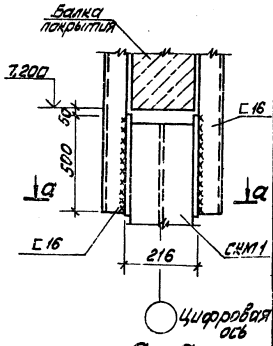

а — а

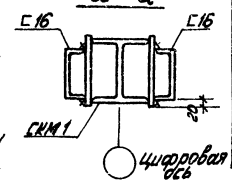

11

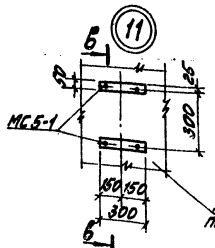

в — в

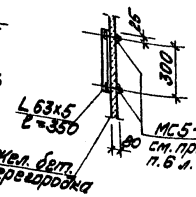

Спецификация к схеме расположения перегородок по оси А/Б

Марка поз.	Обозначение	Наименование	Кол.	Масса ед. кг	Примечание
		Панели перегородок			
ПГ6*	1.431-20 вып. 2	ПГ-1-А-1 6.98х2.985	1	141.7	
ПГ7*	1.431-20 вып. 2	ПГ-1-А-2 5.98х2.985	1	141.7	
		Каркасно-обшивные вкладыш			
В-3	КЖ 26	В-3	3		
В-4	КЖ 26	В-4	1		
		Металлическая стойка			
СКМ 1	ТП 903-1-198 КЖ11-СКМ1 ал. 6.4	СКМ 1	3	156,7	
		Соединительные изделия			
МС2	1.431-20 вып. 7 ч.2	МС2	4	0,5	
МС3	1.431-20 вып. 7 ч.2	МС3	4	0,3	
	ГОСТ 103-76	Сталь полосовая – 60х5 l=50	5	0,12	
	ГОСТ 103-76	Сталь полосовая – 100х8 l=240	8	1,5	
	ГОСТ 103-76	Сталь полосовая – 100х8 l=100	4	0,63	
	ГОСТ 8509-72	Сталь угловая L 50х5 l=50 равнополочная	8	0,2	
	ГОСТ 8510-72	Сталь угловая L 110х70х8 неравнополочн. l=100	6	1,1	
а	ГОСТ 12336-66	Профиль сварной квадратн. сечения □80х80х4	21,9 пм	197,8	
б	ГОСТ 8240-72	Швеллер С16 l=1685	6	23,9	

*) Привязку проёмов выполнять по маркировочной схеме.

Спецификация расхода материалов на каркасно-обшивные вкладыши В-3, В-4

Марка поз.	Обозначение	Наименование	Кол.	Масса ед. кг	Примечание
	ГОСТ 82-70	Сталь широкополосн. универсальная – 60х4	—	56,8	
	ГОСТ 1145-70*	Шурупы ф 4мм	—	2,6	
	ГОСТ 2590-71*	Сталь арматурн. ф 10 А I	—	2,4	
	ГОСТ 9573-72*	Полужесткие минераловатные плиты	0,82 м3		
	ГОСТ 8486-66	Деревянный брусок 80х40	0,31 м3		
	ГОСТ 18124-75	Асбоцементные листы плоские	32,2 м2		

См. примечания п.п. 9, 10 лист КЖ-25

Согласовано: Отд. ПВ Корсун; Отд. 3 Шимкин; Отд. 4 Ковр.

Инв. № подл. | Подп. и дата | Взам. инв. №

Привязан

Инв. №

Гл. инж. пр.	Думан		ТП 903-1-198		КЖ
Нач. отд.	Рафуха		Котельная с тремя котлами КВ-ГМ-100 (с тремя котлами ГМ-50-14 (ДЕ-25-14ГМ)) открытая система теплоснабжения		
Гл. спец.	Мирошниченко		Водоподготовительная установка	Стадия: РП	Лист: 26 / Листов:
Гл. инж. пр.	Мирошниченко				
Рук. гр.	Борин		Схема расположения перегородок по оси А/Б на отм. 4.200. Узлы 9-11. В-3. В-4	ЛАТГИПРОПРОМ	
Ст. инж.	Мухолитова				

18454-15 40

Формат А2

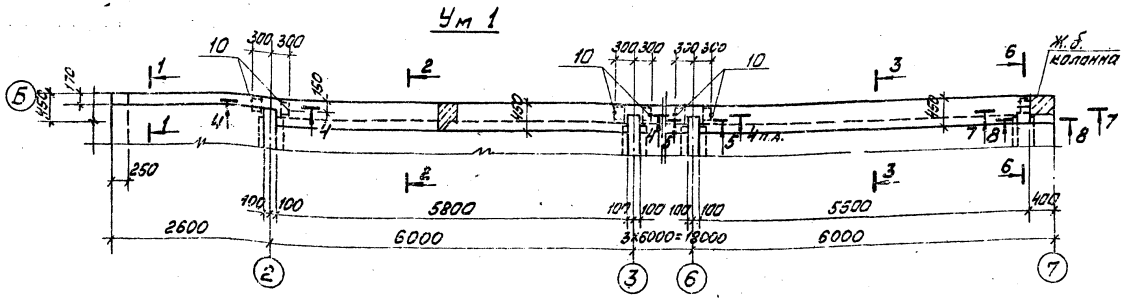

Спецификация монолитного участка Ум1

Позиц.	Зона	Поз.	Обозначение	Наименование	Кол.	Примечание
				Ум 1		
				Сборочные единицы		
				Каркас плоский		
		1	ТП 903-1-198 ал. 6.4 КЖИ-Кр8	Кр 8	2	
		2	КЖИ-Кр9	Кр 9	4	
		3	КЖИ-Кр10	Кр 10	4	
		4	КЖИ-Кр11	Кр 11	1	
		5	КЖИ-Кр12	Кр 12	1	
				Детали		
				ф 6 А I ГОСТ 5781-81		
		6		ℓ=150	14	0,03 кг
		7		ℓ=280	86	0,06 кг
		8		распред.	36,0 м	19,1 кг
				-60×20 ГОСТ 103-76		
		9		ℓ=60	20	0,6 кг
				ф 18 А I ГОСТ 5781-81		
		10*	КЖ-29	ℓ=1400	5	3,5 кг
				ф 8 А III ГОСТ 5781-81		
		11		ℓ=280	10	0,1 кг
		12	КЖ-29	ℓ=800	192	0,3 кг
				ф 12 А III ГОСТ 5781-81		
		14*	КЖ-29	ℓ=1600	3	1,3 кг
				Материалы		
				Бетон мар. 200		3,81 м³

* Позиции 10, 12÷14 см. ведомость деталей на листе КЖ29

1. Металлические опорные столики замаркированы на КЖ-18.
2. Плоские каркасы монолитных участков объединяются в пространственные путём сварки или перевязки всех мест пересечения с поперечными стержнями.
3. Ведомость расхода стали дана на листе КЖ29

Привязан

Инв. №

Гл. инж. пр.	Дуплин		ТП 903-1-198	КЖ	
Нач. отд.	Рядухна		Котельная с тремя котлами КВ-ГМ-100 и тремя котлами ГМ-50-14 ВЕ-ВЕ (ГМ) Открытая система теплоснабжения		
Н. контр.	Андреевский		Водоподготовительная установка	Стадия: РП	Лист: 27
Гл. конструктор	Андреевский				Листов:
Нач. отд.	Зобнин		Монолитный участок Ум1	ЛАТГИПРОПРОМ	
Ст. инж.	Ипполитов				
Ст. техн.	Замирцева				

Альбом 6.1

Типовой проект 903-1-198

Инв. № подл. | Подп. и дата | Взам. инв. №

18454-15

Альбом 6.1

Типовой проект 903-1-198

Инв. № подл. | Подп. и дата | Взам. инв. №

Ум 2

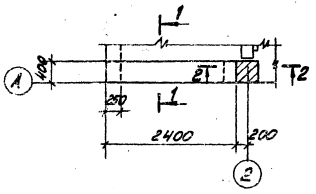

Ум 3

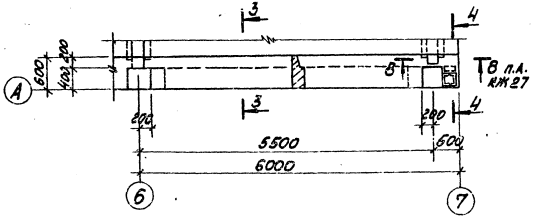

1—1

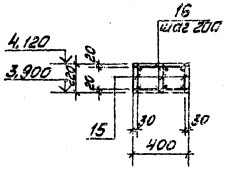

3-3

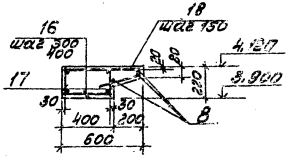

12

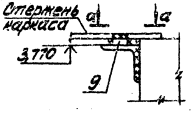

2—2

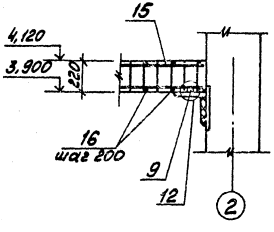

4-4

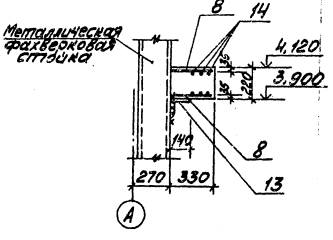

а-а

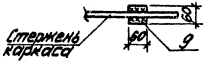

Спецификации монолитных участков Ум2, Ум3

Формат	Зона	Поз.	Обозначение	Наименование	Кол.	Примечание
				Ум 2		
				Сборочные единицы		
		15	ТП 903-1-198 ал.6.4 КЖН-Кр13	Каркас плоский Кр13	3	
				Детали		
				ф 6АI ГОСТ 5781-81		
		16		ℓ=380	24	0,1кг
				-60х20 ГОСТ 103-76		
		9		ℓ=60	3	0,6кг
				Материалы		
				Бетон марки 200		0,21м3
				Ум 3		
				Сборочные единицы		
				Каркас плоский		
		17	ТП 903-1-198 ал.6.4 -КЖН-Кр14	Кр 14	2	
				Детали		
				ф 6АI ГОСТ 5781-81		
		16		ℓ=320	15	0,1кг
		8		распред.	13,3 п.м.	5,3кг
		9		-60х20 ГОСТ 103-76		
				ℓ=60	4	0,6кг
				ф 8АIII ГОСТ 5781-81		
		18*	КЖ-29	ℓ=900	35	0,4кг
				ф12АIII ГОСТ 5781-81		
		14*	КЖ-29	ℓ=1500	3	1,3кг
				ГОСТ 8510-72		
		13		L 140х90х8, ℓ=140	1	1,9кг
				Материалы		
				Бетон М200		0,63м3

* Позиции 14, 18 - см. ведомость деталей на листе КЖ-29.

1. Металлические опорные столики замаркированы на КЖ-18.
2. Ведомость расхода стали дана на л. КЖ-29.

Привязан

Инв. №

Гл. инж. пр.	Думан		ТП 903-1-198 КЖ
Нач. отд.	Радуха		Котельная с тремя котлами КВ-ГМ-100 и тремя котлами ГМ-50-14 (ДКВР-6,5-14) и их вспомогательное оборудование. Водоподготовительная установка
Н. контр.	Мирошниченко		
Гр. конст.	Мирошниченко		
Рук. гр.	Бобрик		Монолитные участки Ум2; Ум3. Узел 12
Ст. инж.	Муполитова		
Ст. техн.	Замиховская		

Стадия	Лист	Листов
РП	28	

ЛАТГИПРОПРОМ

18154-15 42 Формат А2

Типовой проект 903-1-198 Альбом 6.1

Ум 4
(см. примечание п.1)

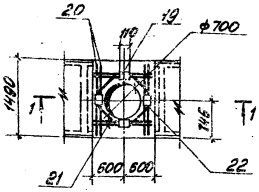

Ум 5

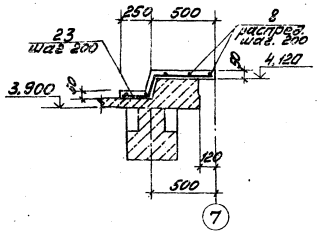

Ведомость деталей

Поз.	Эскиз
10	600
12	410 110 90 90
14	850 600 150
18	580 300 110 130
23	460 240 30

1—1

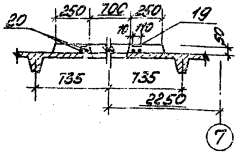

Ум 6
(маркировка дана на л. КМ-5)

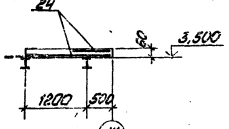

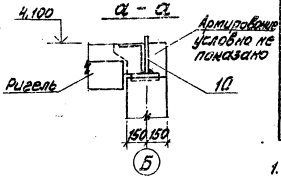

Спецификации монолитных участков Ум4÷Ум6

Позиция	Поз.	Кол.	Обозначение	Наименование	Кол.	Примечание
				Ум 4		
				Сборочные единицы		
				Изделия закладные		
	19		ГОСТ 22701.5-77	М6	4	
				Детали		
				ф12А III ГОСТ 5781-81		
	20			ℓ=1460	4	1,3 кг
	21			ℓ=1160	4	1,0 кг
	22			ℓ=800	4	0,7 кг
				Материалы		
				Бетон марки 200		0,1 м
				Ум 5		
				Детали		
				ф6А I ГОСТ 5781-81		
	8			Распред.	9,5 п.м	1,9 кг
				ф12А III ГОСТ 5781-81		
	23		КЖ-2.9	ℓ=870	8	0,8 кг
				Материалы		
				Бетон марки 200		0,3 м³
				Ум 6		
				Сборочные единицы		
				Сетка арматурная 100×100×8 ГОСТ 8478-66 2300	2,8 п.м	Резать по месту
	24		ГОСТ 8478-66	Материалы		
				Бетон марки 200		0,2 м³

1. Отверстие ф700 (УМ4) в плите покрытия выполняется по месту с предварительной рассверловкой по контуру мелких отверстий. Сетка обрезается. Поверхность железобетона до укладки монолитного участка промыть и насечь.

Ведомость расхода стали на элемент, кг

Марка элемента	Изделия арматурные												Изделия закладные							Общий расход
	Арматура класса											Всего	Арматура класса			Прокат марки			Всего	
	А-I ГОСТ 5781-81				Прокат марки ГОСТ 103-76			А-III ГОСТ 5781-81					А-III ГОСТ 5781-81			ВСТ3 кп 2 ГОСТ 103-76				
	ф6	ф16			Итого	Б-Ж	Итого	ф8	ф10	ф12	ф14	Итого		ф10	Итого	Н-Ф		Итого		
Ум 1	83,5	17,5			101,0	12,0	12,0	61,2	42,9	3,8	71,8	179,7	280,7							280,7
Ум 2	5,4				5,4	1,8	1,8	0,6	4,5			5,1	12,3							12,3
Ум 3	9,9				9,9			15,0	6,2	3,8	12,2	37,2	47,1							47,1
Ум 4										12,0		12,0	12,0	1,6	1,6	3,6		3,6	5,2	17,2
Ум 5	1,7				1,7					6,4		6,4	8,1							2,1
Ум 6								34,5				34,5	34,5							34,5

Привязан

Инв. №

Разраб.	Лимон		
Нач.отд.	Ряжина		
Н.отд.ТП	Мирошникова		
Гл.инж.пр.	Мирошникова		
Нач.ф.п.	Бондарь		
Ст.инж.	Ольгинский		
Ст.техн.	Замирова		

ТП 903-1-198 КЖ

Котельная с тремя котлами КВ-ГМ-100 и тремя котлами ГМ-50-14/ВР; 2Б-14ГМ и открытая система теплоснабжения

Водоподготовительная установка

Стадия	Лист	Листов
РП	29	

Монолитные участки Ум4 ÷ Ум6. Ведомость расхода стали Ум1 ÷ Ум6

ЛАТГИПРОПРОМ

Формат А2

Альбом 61

Типовой проект 903-1-198

Таблица расчетных нагрузок на фундаменты

Марка фундаментов	Постоянные и длительные нагрузки				Нагрузки от трубопроводов				Нагрузки от снегового покрова	Ветровые нагрузки			
	N кН	Mx кНм	My кНм	Qx кН	N кН	Mx кНм		My кНм	N кН	Mx кНм слева	Mx кНм справа	Qx кН слева	Qx кН справа
фм 1 ось 1	335,10	22,87	+19,0	-0,72	66,00	-35,65			37,80	14,40	-17,2	-3,39	-5,195
фм 1 ось 7	304,80	25,19	-19,0	1,85	44,10				151,2	15,51	-13,01	4,47	-2,73
фм 2 ось Г	486,22	-10,64		-1,44	80,00	33,50	-6,00		75,6	23,53	-23,67	3,20	-3,22
фм 2 ось Ж	489,40	49,37		-1,44	86,00	43,30			75,6	28,80	-34,24	6,78	-10,39
фм 3	353,60	54,85	47,70	-0,72	103,00	-4,40			37,80	14,40	-17,2	3,39	-5,19
фм 4	417,0	5,32	-58,40	-0,72	32,00			17,10	75,59	11,76	-11,84	1,60	-1,61
фм 5	373,65	-26,52	-22,72	1,85					75,59	15,51	13,02	4,47	-2,75
фм 6	488,20	-23,93		3,70					75,59	31,01	-26,03	8,94	-5,45
фм 7	488,20	-23,93		3,70					78,59	31,01	-26,03	8,94	-5,45
фм 8	211,29	27,80		-2,81	18,30	6,04				10,72	-2,46	10,11	-2,32
фм 9	155,0												
фм 10 ось 1	196,15		-34,0		30,80			26,80				8,39*	
фм 11	488,20	-23,93	-16,74	3,70	44,10				75,59	31,01	-26,03	8,94	-5,45
фм 12	486,22	-10,64		-1,44	195,40	33,50	-6,00		151,2	23,53	-23,67	3,20	-3,22
фм 13	399,22		42,83	-0,72	115,40				75,59	11,76	-11,84	1,60	-1,61

Схема нагрузок на фундаменты на отм -0,150 (направление у-у соответствует цифровым осям)

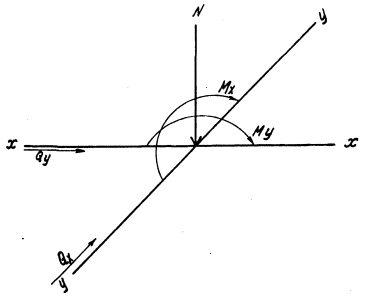

1. Постоянные нагрузки приведены для веса конструкций при расчетной наружной t°=-30°C.
2. Нагрузки от веса снегового покрова приведены для III района. Для I района их следует уменьшить в 2 раза, для II - в 1,4 раза, для IV - увеличить в 1,5 раза.
3. Нагрузки от ветра приведены для I района местности типа А, для II района их следует увеличить в 1,3 раза, для III района - в 1,7 раза, для IV - в 2 раза.
4. Знак „-" означает направление усилия обратное указанному по схеме.
5. * Направление усилия в фахверковой колонне - вдоль буквенной оси.

ТП 903-1-198 КЖ					
Котельная с тепловой электростанцией (ТЭЦ) и горячей водой мощностью 6 Гкал/ч с открытой системой теплоснабжения					
ГИП	Аунгин			Стадия	Лист	Листов
Нач.отд.	Радина			Р.П	30	
Н.контр.	Мурашкина			Водоподготовительная установка		
Гл.конструктор	Мирошниченко			Таблица нагрузок на фундаменты	ЛАТГИПРОПРОМ	
Рук.гр.	Бобрик					
Стл.инж.	Мирошникова					

18454-15 44

формат А2

Ведомость основных комплектов

Обозначение		Наименование	Примечание
ТП 903-1-198	АР	Архитектурно-строительные решения	Альбом 6.1
ТП 903-1-198	КЖ	Конструкции железобетонные	Альбом 6.1, 6.2, 6.3
ТП 903-1-198	КМ	Конструкции металлические	Альбом 6.1
ТП 903-1-198	ВК	Внутренние водопровод и канализация	Альбом 10.3
ТП 903-1-198	ОВ	Отопление и вентиляция	Альбом 10.3
ТП 903-1-198	ТС	Тепловые сети	Альбом 10.3
ТП 903-1-198	АТМ	Автоматизация	Альбом 4.1, 4.2
ТП 903-1-198	Э	Электротехническая часть	Альбом 4.1, 4.2
ТП 903-1-198	ЭС	Связь и сигнализация	Альбом 4.1, 4.2
ТП 903-1-198	ТМ	Тепломеханическая часть	Альбом 4.1, 4.2, 4.3, 4.4

Ведомость чертежей основного комплекта марки КМ

Формат	Лист	Наименование	Примечание
	1	Общие данные. Ведомость металлоконструкций по видам профилей	44
	2	Техническая спецификация металла (начало)	45
	3	Техническая спецификация металла (окончание)	46
	4	Техническая спецификация металла для специализированных зоводов	47
	5	Схема расположения подвесного пути в осях Е÷Ж и 3÷7. Площадка МП1	48
	6	Площадка МП2, лестница МП1. Узлы 1, 2	49
	7	Площадка МП3, лестница МП2. Узел 3	50
	8	Схема расположения опор под трубопроводы. Элемент плана № 1	51
	9	Опоры под трубопроводы. Узлы 4÷7	52
	10	Схема площадки МП4 на отм. 3,600; 9,500; 14,600	53
	11	МП4 Разрезы 4-4, 5-5. Узлы 8÷12	54
	12	МП4 Ведомость элементов. Узлы 13÷15	55

Ведомость примененных и ссылочных документов

Обозначение	Наименование	Примечание
1.459-2 Вып. 1	Лестницы, переходные площадки и ограждения из холодногнутых профилей с настилом и ступенями из элементов штампованного и решетчатого типов	
1.459-2 Вып. 2	Лестницы, переходные площадки и ограждения из холодногнутых профилей с настилом и ступенями из рифленой стали	
1.459-2 Вып. 3	Лестницы, переходные площадки и ограждения из горячекатаных профилей с настилом и ступенями из элементов штампованного и решетчатого типов	
1.459-2 Вып. 4	Лестницы, переходные площадки и ограждения из горячекатаных профилей с настилом и ступенями из прессово-вытяжной, рифленой и полосовой стали	
1.400-10/76 Вып. 7, 8	Типовые узлы стальных конструкций одноэтажных производственных зданий	
1.426-1 Вып. 3	Стальные подкрановые балки. Балки путей подв. средств транспорта пролетом 6 м	
ТУ36-2044-77	Настил решетчатый, стремянки и элементы решетчатого настила	

Ведомость металлоконструкций по видам профилей

Наименование конструкций по номенклатуре прейскуранта № 01-09	Марка по серии или чертежам	№ п.п.	Под конструкции	Масса конструкции, т: Всего стали, включая прокладки, болты и шайбы	по видам профилей стали: Горяче-катаная сталь	Холодно-гнутая сталь	Высоко-прочная сталь	Листовая сталь	Прокатная сталь	Трубы	Прочие	Итого	Количество, шт.	Серия типовых конструкций
1	2	3	4	5	6	7	8	9	10	11	12	13	14	15	16	17	18
Площадки рабочие из несущих конструкций (внутренние)		1	526391		4,42	0,44							5,43	10,39		
Площадки рабочие из несущих конструкций (наружные)		2	526391		28,71	5,04							7,16	41,32		
Опоры под технологическое оборудование		3	526395		2,09	0,31						0,13		2,55		
Рамы под технологическое оборудование		4	526396		4,31	0,86								5,22		
Монорельсовые пути и балки		5	526235		1,70	0,21						0,04		1,92		1.426-1 Вып.3
Площадки, лестницы и ограждения		6	526242, 526243, 526244		1,32	5,13	0,02	0,48				0,73		1,48	9,13		1.459-2 Вып. 1÷4; ТУ36-2044-77
Переплеты оконные		7	526221			0,09						0,59	3,47		4,20		1.436-4 Вып.1
Итого		8			42,55	11,98	0,02	0,48				1,49	3,47	14,07	74,73		
Контрольная сумма		9			42,55	11,90	0,02	0,48				1,49	3,47	14,07	74,72		

Типовой проект разработан в соответствии с действующими нормами и правилами и предусматривает мероприятия обеспечивающие взрывную, взрывопожарную и пожарную безопасность при эксплуатации здания.

Главный инженер проекта: /Думан/

Гл. инж. пр.	Шкаров		
Зам. гл. инж. пр.	Думан		
Нач. отд.	Бурдо		
Н. контр.	Ларченко		
Гл. конструктор	Ларченко		
Рук. гр.	Барзик		
Гл. инж.	Ларченко		

Привязан

Инв. №

ТП 903-1-198 КМ

Котельная с тремя котлами КВ-ГМ-100 и тремя котлами ГМ-50-14 (ГДЕ-25-14ГМ). Открытая система теплоснабжения

Водоподготовительная установка

Стадия	Лист	Листов
РП	1	12

Общие данные. Ведомость металлоконструкций по видам профилей.

ЛАТГИПРОПРОМ

Альбом 6.1

Типовой проект 903-1-198

Инв. № подл. | Подпись и дата | Взам. инв. №

18454-15 45 Формат А2

Вид профиля и ГОСТ, ТУ	Марка металла и ГОСТ	Обозначение и размер профиля	№ п.п.	Код: марки металла	Код: вида профиля	Код: размера профиля	Количество, шт.	Длина, мм	Масса металла по элементам конструкций, т: Площадки, лестницы и ограждения (внутр.)	Площадки, лестницы и ограждения (наружн.)	Опоры под технологическое оборудование	Монорельсовые пути и балки	Рамы под технологическое оборудование		Общая масса, т	Масса потребности в металле по кварталам, т: I	II	III	IV	Заполняется ВЦ
1	2	3	4	5	6	7	8	9	Код элемента конструкций: 526243		526396	526235	526396							
Балки двутавровые с параллельными гранями ТУ 14-2-24-72	ВСт3кп2 ГОСТ 380-71*	I 23Б3	1		24511							0,01			0,01					
		I 26Б3	2		24511					2,67	1,64				4,31					
		I 30Б2	3		24511				0,48	2,39		0,25			3,12					
		I 35Б3	4		24511				0,70	9,01					9,71					
		I 45Б2	5		24511					7,02					7,02					
	Итого		6	11240					1,18	21,09	1,64	0,26			24,17					
Всего профиля			7						1,18	21,09	1,64	0,26			24,17					
Балки двутавровые для подвесных путей ГОСТ 19425-74*	ВСт3сп5 ГОСТ 380-71*	I 36М	8									1,39			1,39					
	Итого		9	14480								1,39			1,39					
Всего профиля			10									1,39			1,39					
Балки двутавровые ГОСТ 8239-72*	ВСт3кп2 ГОСТ 380-71*	I 14	11		24139					0,80					0,80					
		I 20	12		24171					5,78					5,78					
		I 22	13		24198				2,35						2,35					
	Итого		14	11240					2,35	6,58					8,93					
Всего профиля			15						2,35	6,58					8,93					
Швеллеры ГОСТ 8240-72	ВСт3кп2 ГОСТ 380-71*	С 8	16		26132								0,45		0,45					
		С 10	17		26140				0,04	0,07			0,81		0,92					
		С 13	18		26158				0,08		0,32		2,02		2,42					
		С 16	19		26182								0,68		0,68					
		С 18	20		26212				0,02	0,07	0,07				0,16					
		С 20	21		26239				0,62	0,07			0,22		0,91					
	Итого		22	11240					0,76	0,21	0,39		4,18		5,54					
Всего профиля			23						0,76	0,21	0,39		4,18		5,54					
Сталь угловая равнобокая ГОСТ 8509-72*	ВСт3кп2 ГОСТ 380-71*	L 50×5	24		21113					0,09			0,05		0,14					
		L 63×5	25		21113				0,01	2,17	0,14	0,12	0,56		3,00					
		L 75×6	26		21113				0,15	0,02					0,17					
		L 90×8	27		21113								0,12		0,12					
		L 100×7	28		21113				0,04	0,17					0,21					
		L 125×8	29		21113					2,38					2,38					
	Итого		30	11240					0,20	4,83	0,14	0,12	0,73		6,02					

1. За условную отметку 0.000 принят уровень чистого пола котельной.
2. Стальные конструкции разработаны на стадии КМ и являются исходными материалами для разработки рабочих чертежей на стадии КМД.
3. Изготовление и монтаж конструкций производить в соответствии с СНиП III-18-75.
4. Монтажные соединения выполняются на болтах нормальной точности и на монтажной сварке, согласно ГОСТ 5264-80.
5. Сварку производить электродами типа Э-42, высоту шва, кроме оговоренных, принимать по наименьшей толщине свариваемых элементов.
6. Все металлические изделия, находящиеся на открытом воздухе вне территории с загрязнением воздушной среды промышленными газами, покрываются 2-мя слоями эмали ПФ-115 ГОСТ 10144-74* по грунту ГФ-020 в 2 слоя общей толщиной 55 мкм в соответствии с таблицей 48 СНиП II-28-73*. Внутри котельной - по 1 слою заводской грунтовки (ГФ-020 или ФЛ-03К) выполняется 2-й слой того же грунта и покрытие 1 слой эмали ПФ-115 общей толщиной 55 мкм.

Альбом 6.1

Типовой проект 903-1-198

Инв. № подл. | Подпись и дата | Взам. инв. №

Привязан:

Инв. №

ТП 903-1-198			КМ
Котельная с тремя котлами КВ-ГМ-100 и тремя котлами ГМ-50-14 (2ДЕ-25-14ГМ). Открытая система теплоснабжения			
Водоподготовительная установка	Стадия: Рп	Лист: 2	Листов:
Техническая спецификация металла (начало)	ЛАТГИПРОПРОМ		

ГИП	Думан	
Нач. отд.	Рябуха	
Н. контр.	Андриевская	
Гл. констр.	Андриевская	
Рук. гр.	Бобрук	
Ст. инж.	Артамонова	

18454-15 46

Формат А2

Вид профиля и ГОСТ, ТУ	Марка металла и ГОСТ	Обозначение и размер профиля	№ п.п.	Код: марки металла	Код: вида профиля	Код: размера профиля	Количество, шт.	Длина, мм	Масса металла по элементам конструкции, т: Прицепы, лестницы, ограждения, площадки, стяжки, ограждения, фундаменты, вне пит. и бака	Масса металла по элементам конструкции, т: Колонны, балки, ферменные, стойки	Масса металла по элементам конструкции, т: Ригели, ферменные, стойки	Масса металла по элементам конструкции, т: Прогоны, вне пит. и бака	Масса металла по элементам конструкции, т: Ригели, ферменные, стойки	Масса металла по элементам конструкции, т: Прогоны, вне пит. и бака	Масса, т	Масса потребности в металле по кварталам, т: I	II	III	IV	Заполняется АЦ
1	2	3	4	5	6	7	8	9	526242 / 526243 / 526243	526396	526235	526396								
Сталь угловая равнобокая ГОСТ 8509-72*	ВСт3сп5 ГОСТ 380-71*	∟ 63×5	31		21113						0,03				0,03					
		∟ 100×7	32		21113						0,01				0,01					
	Итого		33	14480							0,04				0,04					
Всего профиля			34						0,20	4,83	0,14	0,16	0,73		6,06					
Сталь угловая неравнобокая ГОСТ 8510-72*	ВСт3кп2 ГОСТ 380-71*	∟ 90×56×5	35		22217				0,08	0,06					0,14					
		∟ 100×63×7	36		22225						0,04				0,04					
	Итого		37	11240					0,08	0,06	0,04				0,18					
Всего профиля			38						0,08	0,06	0,04				0,18					
Сталь холодногнутая, швеллеры ГОСТ 8278-75*	ВСт3кп2 ГОСТ 380-71*	[50×50×3	39		73007						0,12				0,12					
	Итого		40	11240							0,12				0,12					
	ВСт3сп5 ГОСТ 380-71*	[60×50×3	41		73007							0,04			0,04					
	Итого		42	14480								0,04			0,04					
Всего профиля			43								0,12	0,04			0,16					
Сталь листовая горячекатанная ГОСТ 19903-74*	ВСт3кп2 ГОСТ 380-71*	б 6	44		71110								0,10		0,10					
		б 8	45		71110				0,14		0,12				0,26					
		б 10; 12	46		7110								0,01		0,01					
	Итого		47	11240					0,14		0,12		0,11		0,37					
Всего профиля			48						0,14		0,12		0,11		0,37					
Сталь листовая рифленая ГОСТ 8568-77*	ВСт3кп2 ГОСТ 380-71*	б 5	49		71315				5,27						5,27					
	Итого		50	11240					5,27						5,27					
Всего профиля			51						5,27						5,27					
Сталь листовая просечно-вытянутая ГОСТ 8706-78	ВСт3кп2 ГОСТ 380-71*	506	52		11404					6,95					6,95					
	Итого		53	11240						6,95					6,95					
Всего профиля			54							6,95					6,95					
Итого масса металла			55						3,98	39,72	2,45	1,85	5,02		59,02					
Лестницы, площадки, ограждения, настилы			56												9,20					
Переплеты оконные			57												4,01					
Всего масса металла			58												72,23					
В том числе по маркам	ВСт3кп2		59	11240											70,76					
	ВСт3сп5		60	14480											1,47					
Масса поставки элементов по кварталам		I																		
		II																		
		III																		
		IV																		

Типовой проект 903-1-198 Альбом 6.1

Инв. № подл. | Подпись и дата | Взам. инв. №

Привязан

Инв. №

Гл. инж. пр.	Дунаев		
Нач. отд.	Ревина		
Н. контр.	Андреевский		
Гл. инж. пр.	Андреевский		
Рук. гр.	Бобрик		
Ст. инж.	Кротенкова		

ТП 903-1-198 КМ

Котельная с тремя котлами КВ-ГМ-100 и тремя котлами ГМ-50-14 (2ДЕ-25-14ГМ). Открытая система теплоснабжения

Водоподготовительная установка

Стадия	Лист	Листов
РП	3	

Техническая спецификация металла (окончание).

ЛАТГИПРОПРОМ

18454-15 47 Формат А2

Вид профиля и ГОСТ, ТУ	Марка металла и ГОСТ	Обозначение и размер профиля, мм	№ п.п.	Код: Марки металла	Вида профиля	Размера профиля	Количество, шт.	Длина, мм	Масса металла по элементам конструкций, т: Лестницы	Площадки	Перила	Переплеты оконные		Общая масса, т
									Код элемента конструкции			526243	526221	
1	2	3	4	5	6	7	8	9						
Швеллеры ГОСТ 8240-72	ВСт3кп2 ГОСТ380-71*	[14	1		26166					0,13				0,13
		[16	2		26182				1,15					1,10
	Итого		3	11240					1,15	0,13				1,28
Всего профиля			4						1,15	0,13				1,28
Сталь угловая равнобокая ГОСТ 8509-72*	ВСт3кп2 ГОСТ380-71*	L 25×3	5								0,43			0,43
		L 50×5	6								1,95			1,95
		L 56×4	7								1,28			1,28
		L 75×6	8						0,18	0,04				0,22
		L 80×5	9						0,05					0,05
	Итого		10	11240					0,23	0,04	3,66			3,93
Всего профиля			11		21113				0,23	0,04	3,66			3,93
Сталь угловая неравнобокая ГОСТ 8510-72*	ВСт3кп2 ГОСТ380-71*	L 63×40×8	12						0,02					0,02
	Итого		13	11240					0,02					0,02
Всего профиля			14		22004				0,02					0,02
Сталь холодногнутая швеллеры ГОСТ 8278-75*	ВСт3кп2 ГОСТ380-71*	[15×9,2×1,0	15									0,26		0,26
		[180×50×4	16						0,17					0,17
	Итого		17	11240					0,17			0,26		0,43
Всего профиля			18		75007				0,17			0,26		0,43
Сталь холодногнутая ГОСТ 8281-80	ВСт3кп2 ГОСТ380-71*	L 50×40×12×4,5	19								0,32			0,32
	Итого		20								0,32			0,32
Всего профиля			21								0,32			0,32
ТУ14-3-468-76		Ø60×3,0×2	22									2,47		2,47
	Итого		23									2,47		2,47
Всего профиля			24									2,47		2,47
Трубы стальные электросварные ГОСТ 8645-68	ВСт3кп2 ГОСТ380-71*	Ø40×2,5×2	25									0,47		0,47
		Ø50×2,5×2	26									0,43		0,43
	Итого		27	11240								0,90		0,90
Всего профиля			28		71110							0,90		0,90
Гнутый профиль 4МТУ-2-130-70		90×80×2,5×3	29								0,22			0,22
	Итого		30	11240							0,22			0,22
Всего профиля			31								0,22			0,22

Вид профиля и ГОСТ, ТУ	Марка металла и ГОСТ	Обозначение и размер профиля, мм	№ п.п.	Код: Марки металла	Вида профиля	Размера профиля	Количество, шт	Длина, мм	Масса металла по элементам конструкций, т: Лестницы	Площадки	Перила	Переплеты оконные		Общая масса, т
									Код элемента конструкций			526243	526221	
1	2	3	4	5	6	7	8	9						
Сталь круглая ГОСТ 5781-81	ВСт3кп2 ГОСТ380-71*	⌀18	32						0,03					0,03
	Итого		33	11240					0,03					0,03
Всего профиля			34		11118				0,03					0,03
Сталь листовая горячекатанная ГОСТ 19903-74	ВСт3кп2 ГОСТ380-71*	δ4,6	35		71129				0,14	0,01	1,23	0,03		1,41
		δ9	36		72125							0,03		0,03
	Итого		37	11240					0,14	0,01	1,23	0,06		1,44
Всего профиля			39						0,14	0,01	1,23	0,06		1,44
Сталь листовая рифленая ГОСТ 8568-77	ВСт3кп2 ГОСТ380-71*	δ4	39						0,20					0,20
	Итого		40	11240					0,20					0,20
Всего профиля			41		71315				0,20					0,20
Сталь листовая просечно-вытяжная ГОСТ 8706-78	ВСт3кп2 ГОСТ380-71*	510	42						0,35	0,10				0,45
	Итого		43	11240					0,35	0,10				0,45
Всего профиля			44						0,35	0,10				0,45
Уголки гнутые неравнобокие ГОСТ 19772-74	ВСт3кп2 ГОСТ380-71*	L 24×11×2	45									0,32		0,32
	Итого		46	11240								0,32		0,32
Всего профиля			47		72505							0,32		0,32
Настил решетчатый, ступени по ТУ36-2044-77			48						0,08	0,71				0,79
Всего масса металла			49						2,37	0,99	5,43	4,01		12,80
В том числе по маркам	ВСт3кп2 ГОСТ380-71*		50						2,37	0,99	5,43	4,01		12,80

1. В таблице спецификации опущены графы: массы поставки и потребности в металле по кварталам.

Привязан

Инв. №

ГИП	Думан		
Нач.отд.	Рабуха		
Н.контр.	Андриевская		
Гл.констр.	Андриевская		
Рук.гр.	Бобрук		
Ст.инж.	Артоманова		

ТП 903-1-198 КМ

Котельная с тремя котлами КВ-ГМ-100 и тремя котлами ГМ-50-14 (2ДЕ-25-14 ГМ). Открытая система теплоснабжения.

Водоподготовительная установка

Стадия	Лист	Листов
Р.П	4	

Техническая спецификация металла для специализированных заводов.

ЛАТГИПРОПРОМ

Альбом 6.1

Типовой проект 903-1-198

Инв. № подл. | Подпись и дата | Взам. инв. №

18454-15 48 Формат А2

Альбом 6.1

Типовой проект 903-1-198

МП 1

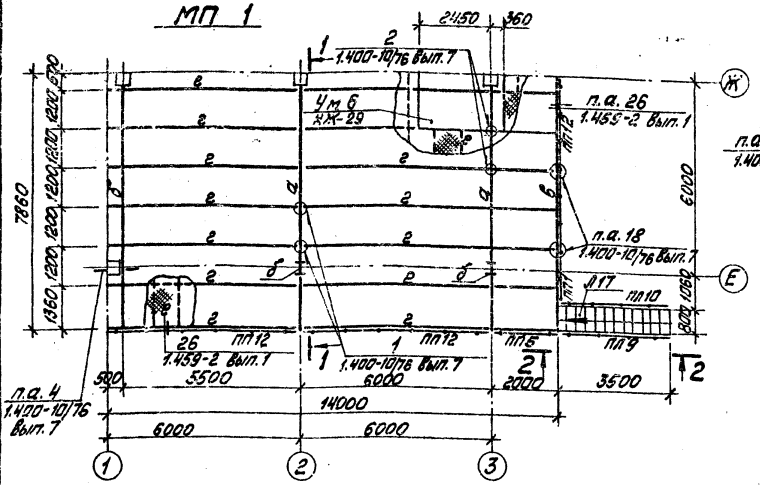

1 — 1

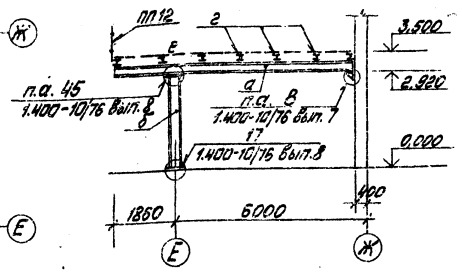

2 — 2

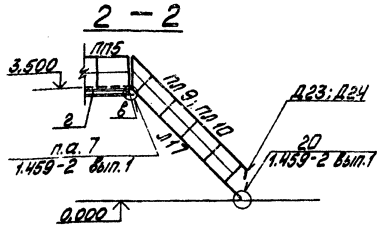

Схема расположения подвесного пути в осях Е÷Ж и 3÷7

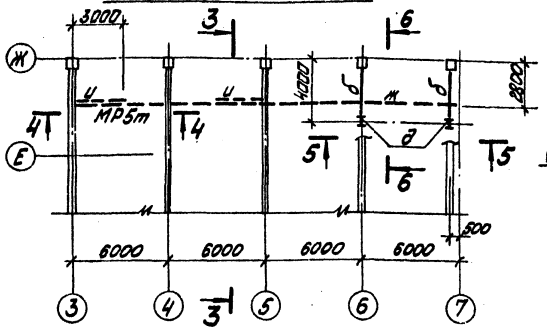

4 — 4

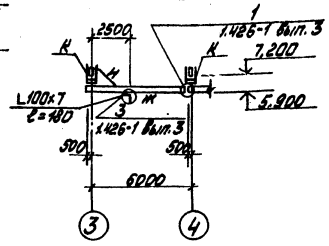

5 — 5

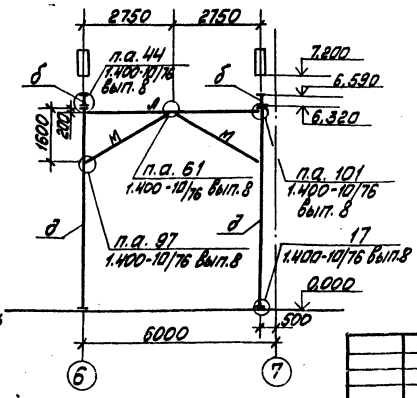

3 — 3

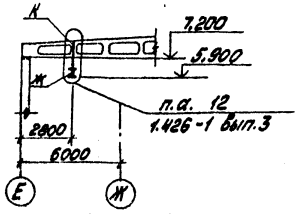

6 — 6

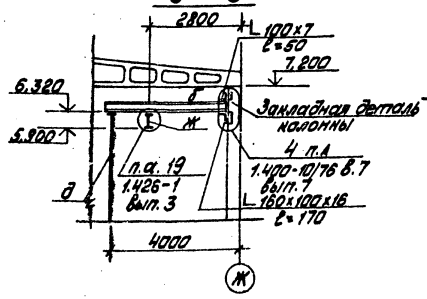

Ведомость элементов на л. КМ-5

Марка	Сечение: Эскиз	Поз.	Состав	Расчётные усилия: M кН·м	N кН	Q кН	Группа конструк.	Марка металла	Примечание
а	I		I 35Б3	195			IV	В Ст.3кп2 ГОСТ 380-71*	
б	I		I 30Б2	69					
в	L		L 90×6						
г	I		I 22	28					
д	I		I 20К1		38				
е	1 2 800 800 800	1	ст. рифл. δ=6						
		2	−60×8						
ж	I		I 36 м	1.426-1 вып.3			III	ВСт3пс6 ГОСТ 380-71*	
и	L		L 63×5						
к			22И [60×50×3						
л	2 1	1	2L 63×5		1,3		V	ВСт3кп2 ГОСТ 380-71*	
м	2 1	2	δ=6	2 т/п = 2,9 см					
Л17	ПП		1.459-2 вып.1,2				VI	В Ст.3 кп2 ГОСТ 380-71*	1 шт 199 кг
ПП9									1 шт 25 кг
ПП10									1 шт 25 кг
ПП1	ПП								1 шт 12 кг
ПП5									1 шт 21 кг
ПП12									3 шт 56 кг
Д23	Соединительные элементы								1 шт 1 кг
Д24									1 шт 1 кг

Площадка рассчитана на нагрузку $q_в^н$ = 6,6 кПа (660 кг/м²)

Согласовано: ТМ

Инв. № подл. | Подп. и дата | Взам. инв. №

Привязан

Инв. №

Гл. инж. пр.	Думан		
Нач. отд.	Рябуха		
Н. контр.	Андриевская		
Гл. констр.	Андриевская		
Рук. гр.	Борин		
Ст. инж.	Арстанкулова		

ТП 903-1-198 КМ

Котельная с тремя котлами КВ-ГМ-100 и тремя котлами ГМ-50-14 (Д=25 т/ч) Открытая система теплоснабжения

Водоподготовительная установка

Стадия: РП | Лист: 5 | Листов:

Схема расположения подвесного пути в осях Е÷Ж и 3÷7 Площадка МП 1.

ЛАТГИПРОПРОМ

Формат А2

МП 2 раскладка настила типа „батайск"

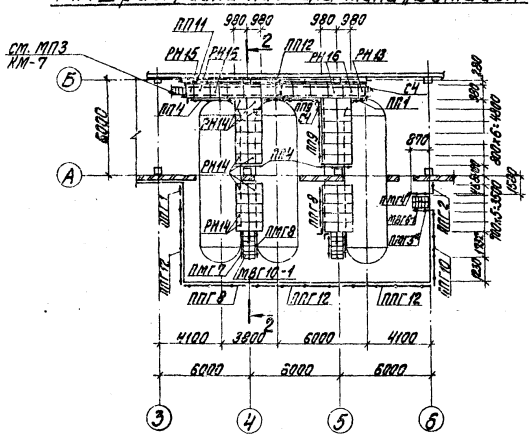

2 – 2

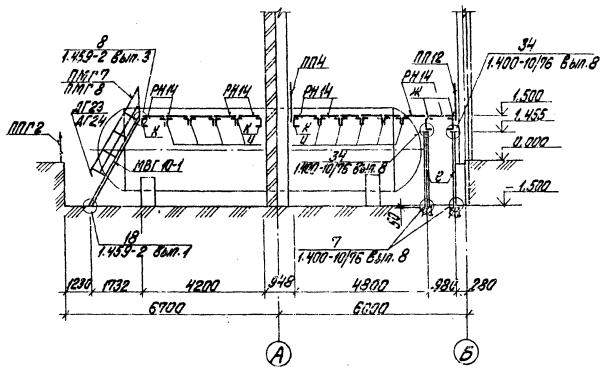

МЛ 1

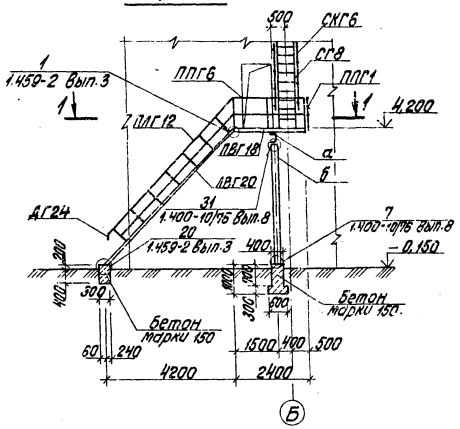

МП 2 раскладка металлических элементов

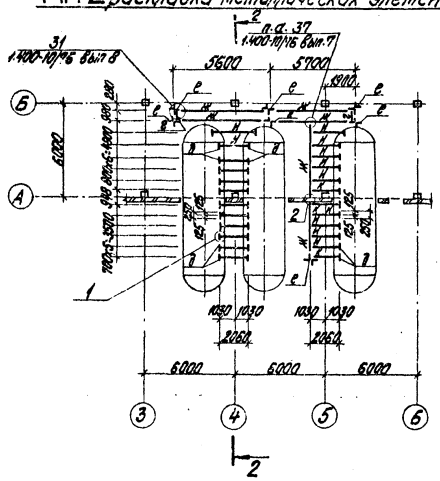

1

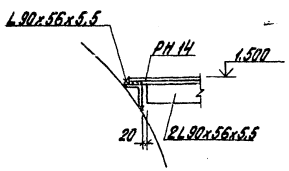

2

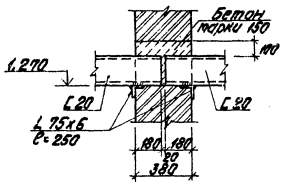

1 – 1

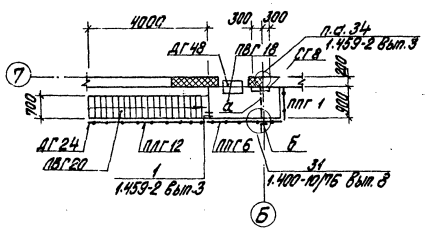

1. Дополнительную цифру марки имеют металлические лестницы со ступенями настила типа „Батайск".
2. Ведомость элементов см. на листе КМ-7
3. Расход бетона на фундаменты марки 150 – 0,27 м³.

				ТП 903-1-198 КМ		
				Котельная с тремя котлами КВ-ТМ-100 и тремя котлами ТМ-50-М (2ДЕ-25-14ГМ). Открытая система теплоснабжения		
Гл. инж. пр.	Думан			Водоподготовительная установка	Стадия	Лист	Листов
Нач. отд.	Рачкова				РП	6	
Н. контр.	Андреевский						
Гл. констр.	Андреевский			Площадка МП2, лестница МЛ1. Узлы 1,2.	ЛАТГИПРОПРОМ		
Рук. гр.	Бодрин						
Гл. инж.	Кротенкова						

Привязан

Инв. №

Типовой проект 903-1-198 Альбом 6.1

18454-15 50

Формат А2

Альбом 6.1

Типовой проект 903-1-198

МП 3

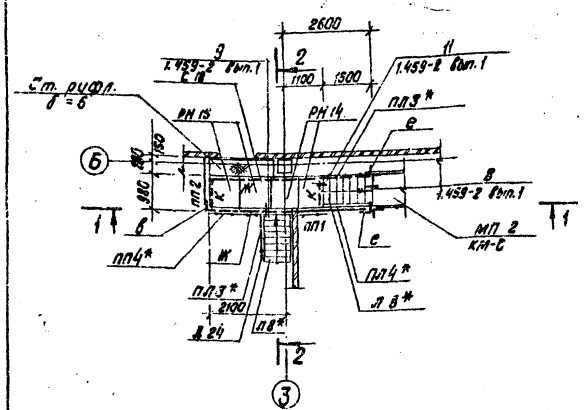

1 — 1

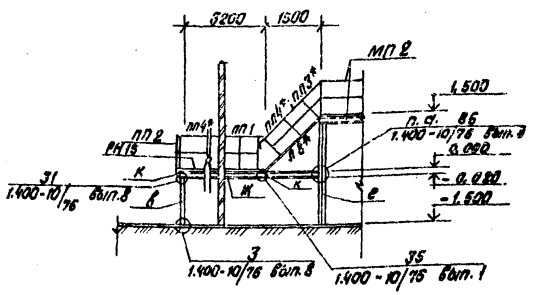

2 — 2

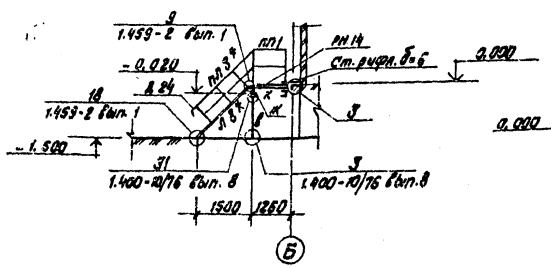

Ведомость элементов на листы КМ-6 и КМ-7

Марка	Сечение: Эскиз	Поз.	Состав	Расчетные усилия: M кНм	N кН	Q кН	Группа констр.	Марка металла	Примечание
а	[		[18	5,7			IV	ГОСТ 380-71*	
б	L		L 100×7						
в	L		L 75×6	по	гибкости				
г	L		L 63×5	конст	р.				
д	L		L 90×56×5,5						
е	┼		2L 75×6						
ж	[		[20	11					
и	⊤		2L 90×56×5,5						
к	[		[10	1,5					
ЛВГ5	ПМГ ПЛГ ПЛ ЛВГ МВГ		1.459-2 Вып. 1, 2, 3, 4				VI	ВСт3кп2	1шт. 83кг
Л8*									2шт. 99кг
МВГ10-1									2шт. 150кг
ЛВГ20									1шт. 303кг
МВГ6-1									1шт. 91кг
ПЛ3*									2шт. 12кг
ПЛ4*									1шт. 12кг
ПМГ3*									1шт. 13кг
ПМГ4*									1шт. 13кг
ПМГ7									2шт. 26кг
ПМГ8									2шт. 26кг
ПЛГ12									1шт. 49кг
ПП1	ПЛГ ПП ПЭГ								2шт. 12кг
ПП2									1шт. 13кг
ПП4; ПЛ4*									4шт. 19кг
ПП9									2шт. 40кг
ПП10									1шт. 45кг
ПП11									1шт. 50кг
ПП12									1шт. 56кг
ПЛГ1									2шт. 17кг
ПЛГ2									1шт. 14кг
ПБГ18									1шт. 128кг

Марка	Сечение: Эскиз	Поз.	Состав	Расчетные усилия: M кНм	N кН	Q кН	Группа констр.	Марка металла	Примечание
ППГ2	ППГ		1.459-2 Вып. 1, 2, 3, 4				VI	ВСт3кп2 ГОСТ 380-71*	1шт. 21кг
ППГ6									1шт. 36кг
ППГ8									2шт. 50кг
ППГ10									1шт. 69кг
ППГ12									3шт. 85кг
С4	СК СКГ С СГ								2шт. 64кг
СГ8									2шт. 93кг
СК2									1шт. 20кг
СКГ6									1шт. 40кг
Д24	Соединительные элементы								2шт. 1кг
ДГ19									1шт. 2кг
ДГ20									1шт. 2кг
ДГ23									3шт. 1кг
ДГ24									5шт. 1кг
ДГ48									1шт. 6кг
РН13	Решетчатый настил		ТУ 36-2044-77						2шт. 8кг
РН14									46шт. 11кг
РН15									2шт. 14,1кг
РН16									10шт. 16,8кг
СР2	Решетчатые ступени								20шт. 4кг

3

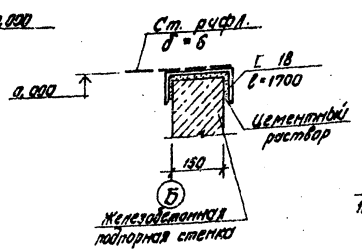

МЛ 2

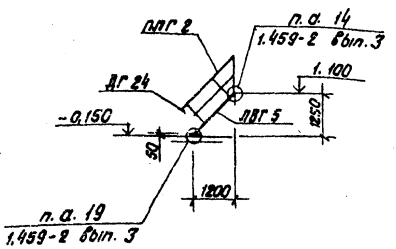

Привязан

Инв. №

Гл.инж.пр.	Думан		
Нач.отд.	Рябуха		
Н.контр.	Андриевская		
Гл.констр.	Андриевская		
Рук. гр.	Бобрук		
Ст.инж.	Антонова		

ТП 903-1-198 КМ

Котельная с тремя котлами КВ-ГМ-100 и тремя котлами ГМ-50-14(2ДЕ-25-14ГМ). Открытая система теплоснабжения

Водоподготовительная установка

Стадия	Лист	Листов
РП	7	

Площадка МП 3. лестница МЛ2. Узел 3.

ЛАТГИПРОПРОМ

18454-15 51

Формат А2

Инв.№ подл. | Подпись и дата | Взам.инв.№

Типовый проект 903-1-198 Альбом 6.1

Согласовано
ТМ
Жарова

Инв. № подл. | Подп. и дата | Взам. инв. №

Схема расположения опор под трубопроводы

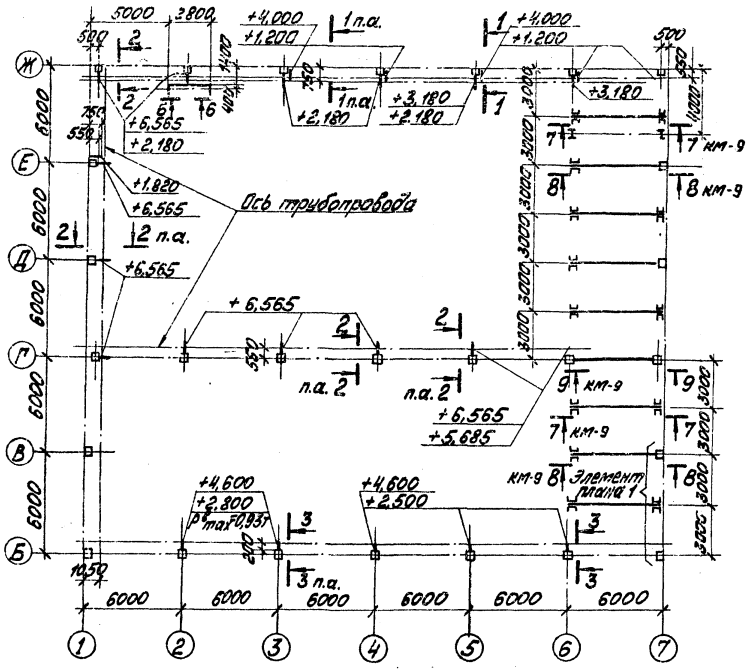

Элемент плана №1

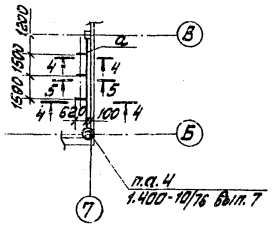

4—4

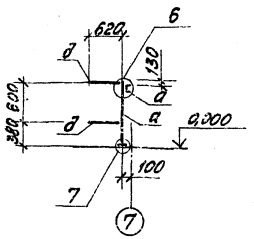

5—5

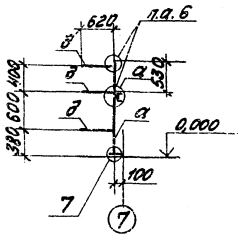

3—3

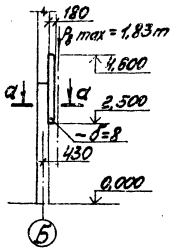

6—6

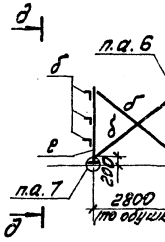

д—д

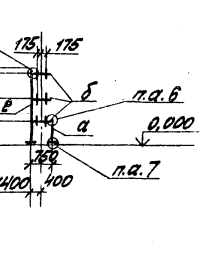

1. Опоры под трубопроводы разработаны на 2 листах КМ-8 и КМ-9

1—1

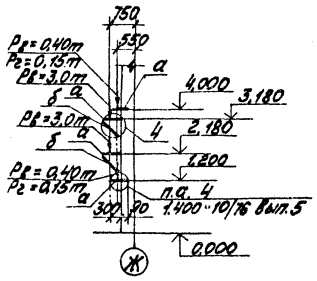

2—2

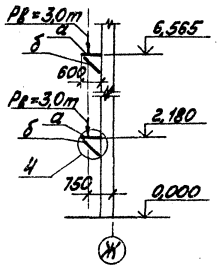

а—а

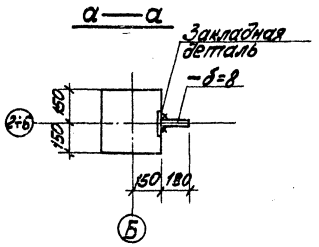

Привязан			
Инв. №			

Гл. инж. пр.	Лиман		ТП 903-1-198		КМ
Нач. отд.	Радчка		Котельная с тремя котлами КВ-ГМ-100 и тремя котлами ГМ-50-14/250 с 2-х ступ. системой гидрозолоудаления		
Н. гр.	Дворжецкая		Водоподготовительная установка	Стадия	Лист	Листов
Гл. спец.	Дворжецкая			РП	8	
Рук. гр.	Бобрик		Схема расположения опор под трубопроводы. Элемент плана №1	ЛАТГИПРОПРОМ		
Ст. инж.	Артемонова					

18454-15 52

Формат А2

Альбом 6.1

Типовой проект 903-1-198

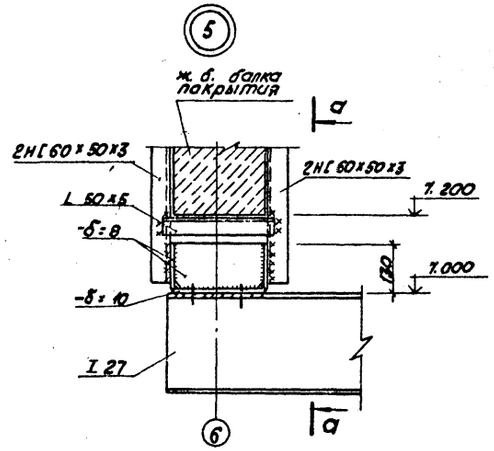

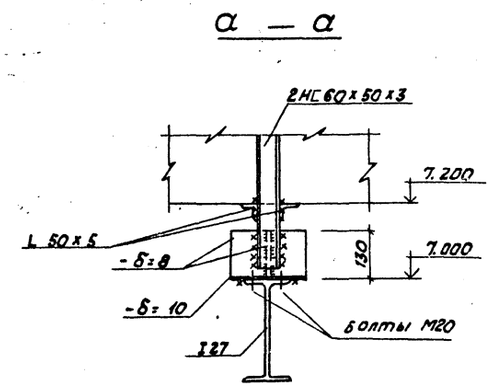

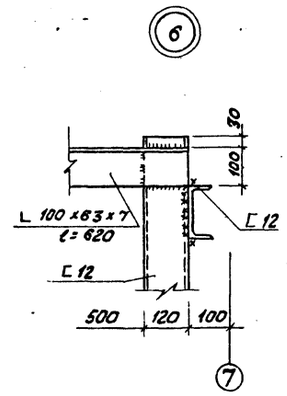

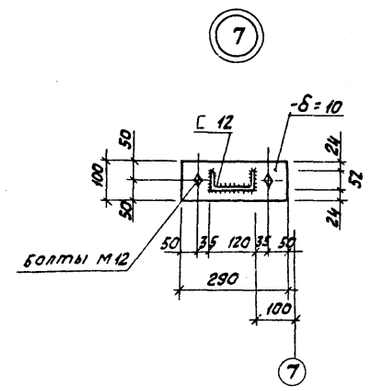

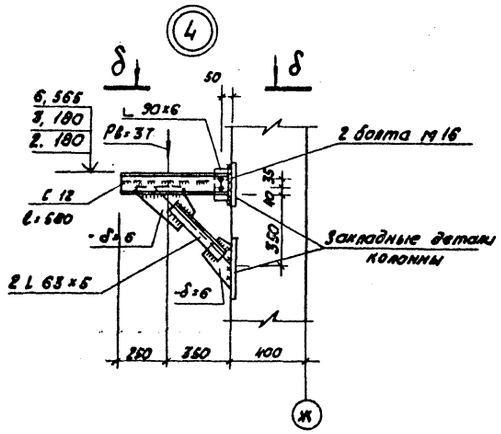

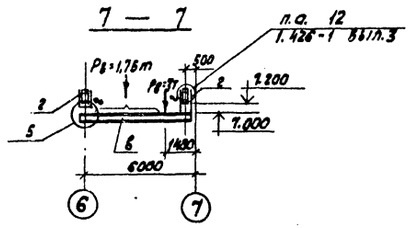

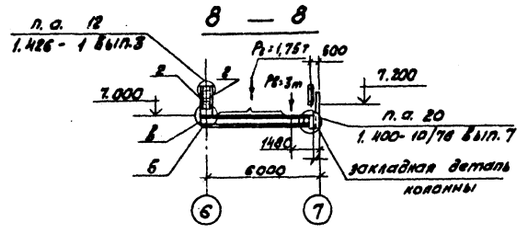

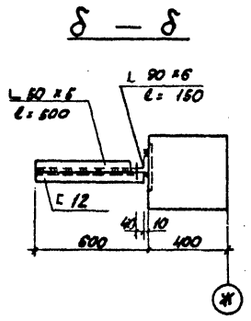

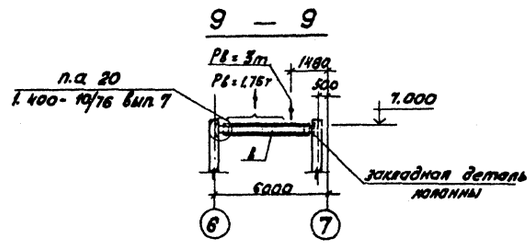

Ведомость элементов на л. КМ-9 и КМ-10

Марка	Сечение: Эскиз	Сечение: Поз.	Сечение: Состав	Расчетные усилия: M кНм	Расчетные усилия: N кН	Расчетные усилия: Q кН	Группа констр.	Марка металла	Примечание
а	[		[12				IV	В Ст 3 кп 2 ГОСТ 380-71*	
б	L		2L63×5	конструкт.					
в	I		I 26Б3			25			
г	[		2Н[60×50×3		230				
д	L		L 100×63×7	конструкт.					
е	[		[18						

Привязан

Инв. №

Гл. инж. пр.	Думан		ТП 903-1-198 КМ	
Нач. отд.	Рябуха		Котельная с тремя котлами КВ-ГМ-100 и тремя котлами ГМ-50-14 (2ДЕ-14-25ГМ). Открытая система теплоснабжения	
Н. контр.	Андриевская		Водоподготовительная установка	Стадия: РП; Лист: 9; Листов:
Гл. конст.	Андриевская		Опоры под трубопроводы. Узлы 4÷7	ЛАТГИПРОПРОМ
Рук. гр.	Бобрик			
Ст. инж.	Артамонова			

18454-15 53 Формат А2

Инв. № подл. | Подпись и дата | Взам. инв. №

Альбом 61

Типовой проект 903-1-198

Схема площадки НП4 на отм. 9,500

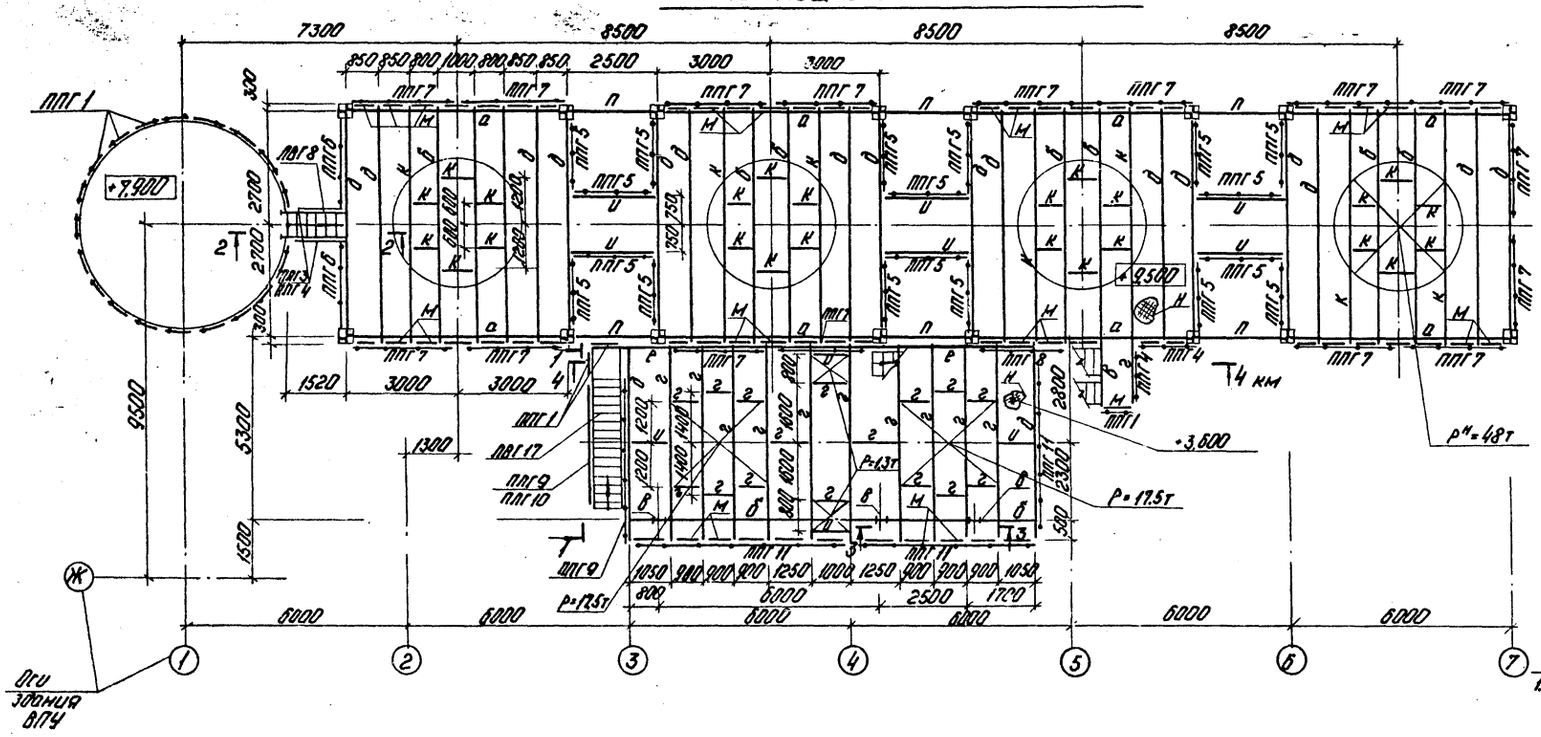

1-1

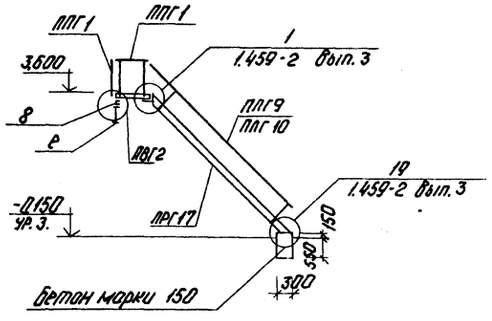

2-2

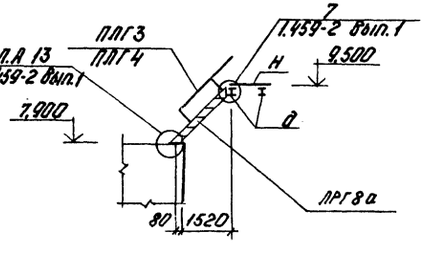

Схема площадки НП4 на отм. 14,600

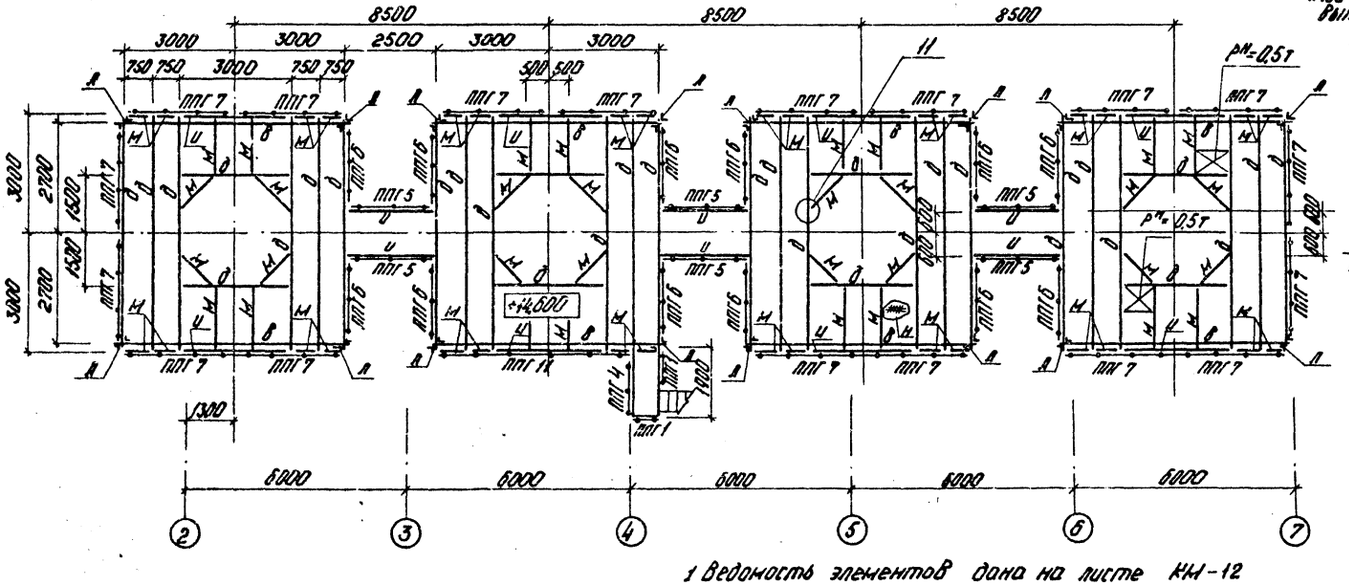

3-3

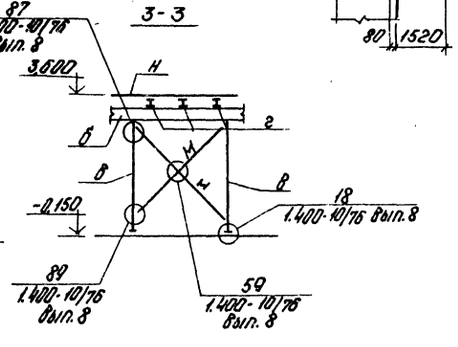

1 Ведомость элементов дана на листе КН-12

Привязан

Инв. №

Гл. инж. пр.	Дунаев		ТП 903-1-198 КН			
Нач. отд.	Рябуха		Котельная с тремя котлами КВ-ТС-100 и тремя котлами ГМ-50-14 (2ДЕ-25-14ГМ). Открытая система теплоснабжения			
Н. контр.	Андреевна		Водоподготовительная установка	Стадия	Лист	Листов
Гл. контр.	Андреевна			РП	10	
Рук. гр.	Побучк		Схема площадки НП4 на отм. 3,600; 9,500; 14,600.	ЛАТГИПРОПРОМ		
Инжен.	Шарапова					

Согласовано

Отд. ТМ Шкане

Инв. № подл. | Подпись и дата | Взам. инв. №

18454-15 54

Формат А2

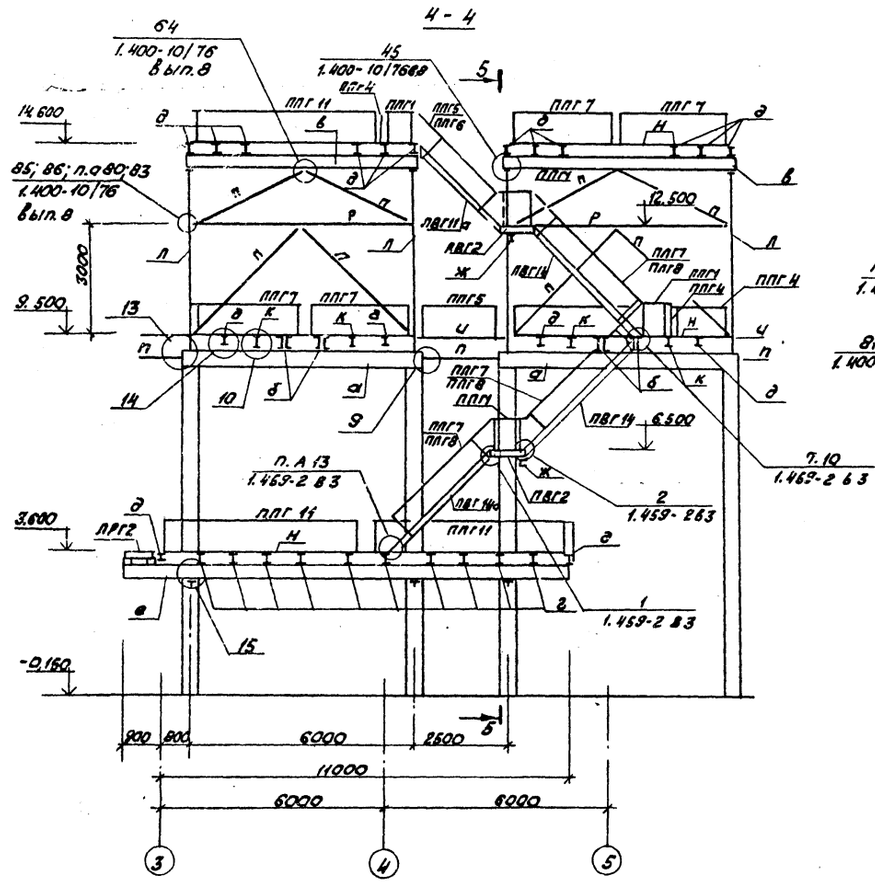

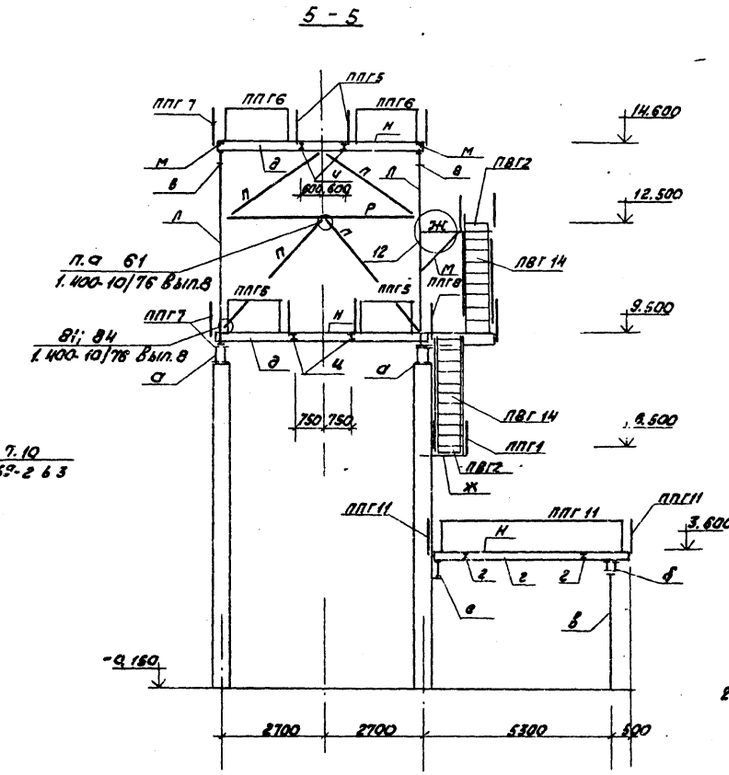

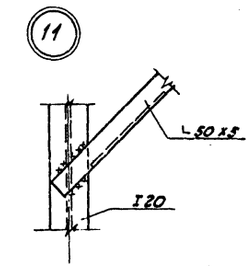

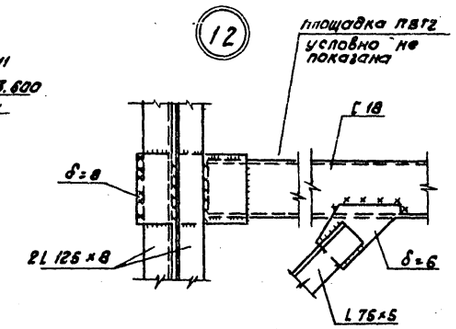

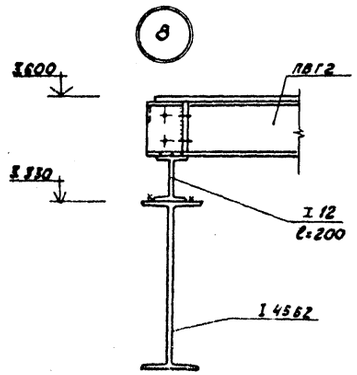

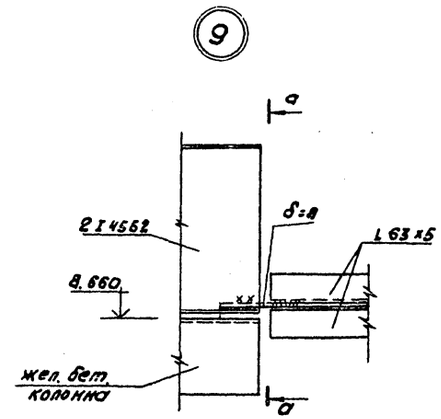

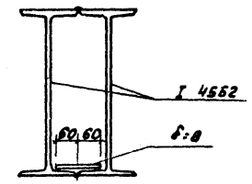

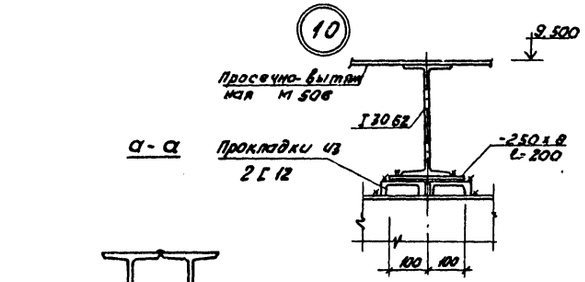

1. Ведомость элементов дана на листе КМ

Привязан

Инв. №

				ТП 903-1-198		КМ
				Котельная с тремя котлами КВ-ГМ-100 и тремя котлами ГМ-50-14(2ДЕ-25-14ГМ). Открытая система теплоснабжения		
Гл.инж.пр.	Думан			Водоподготовительная установка	Стадия	Лист	Листов
Нач.отд.	Радула				РП	11	
Н.контр.	Андриевская						
Гл.конст.	Андриевская			МПЧ. Разрезы 4-4; 5-5. Узлы 8÷12	ЛАТГИПРОПРОМ		
Рук.гр.	Бобрик						
Инженер	Шарапова						

Типовой проект 903-1-198 Альбом 6.1

Инв.№подл. | Подпись и дата | Взам.инв.№

18454-15 55

Формат А2

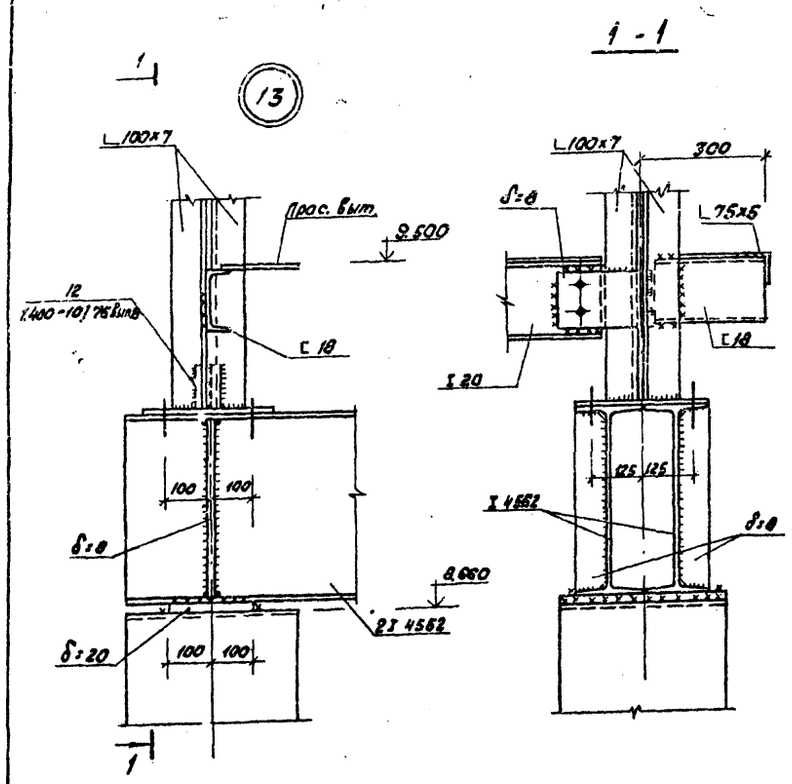

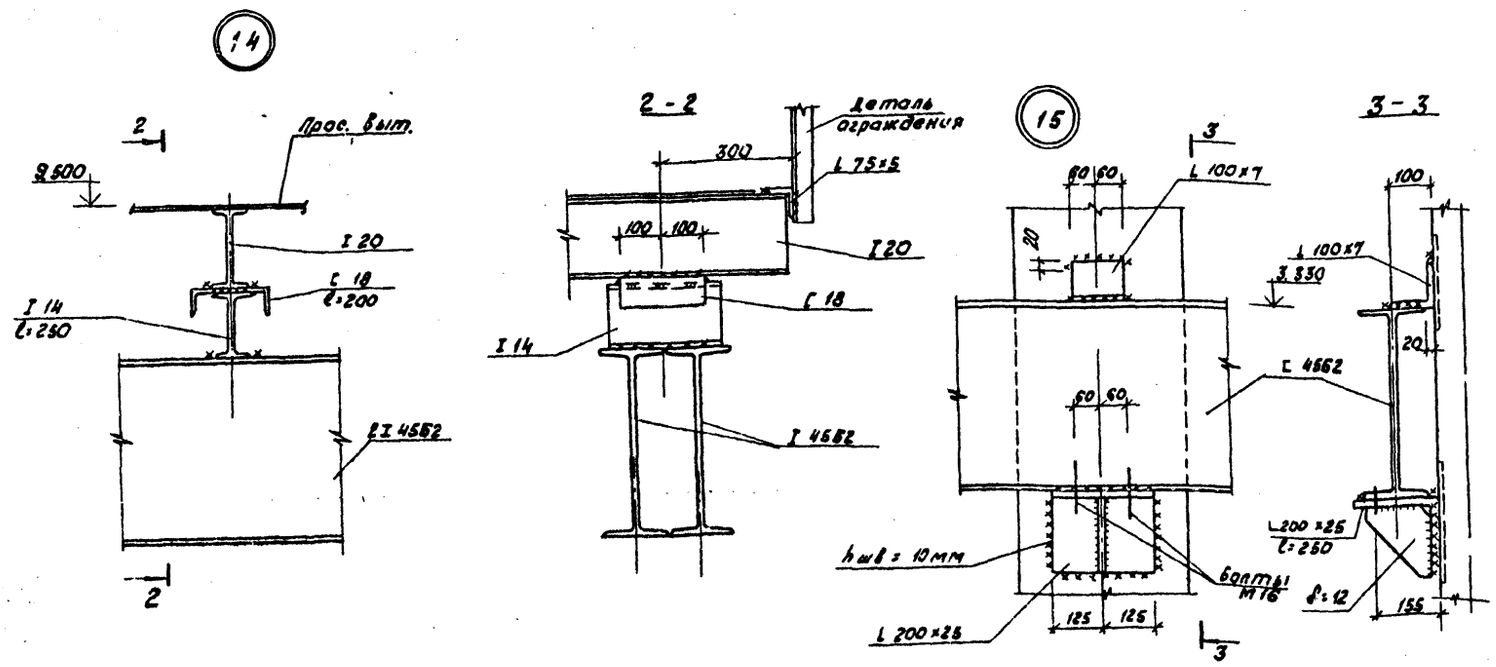

Ведомость элементов к листам КМ 10 ÷ КМ 12

Марка	Сечение: Эскиз	Поз	Состав	Опорные усилия: M кНм	N кН	Q кН	Группа констр.	Марка металла	Примечания
а	II		2 I 45Б2			270	IV	Вст3 кп2 ГОСТ 380-71*	
б	II		2 I 35Б3			190			
в	I		I 35Б3			100			
г	I		I 26Б3			45			
д	I		I 20			32			
е	I		I 45Б2			142			
ж	C		I 18	1,5 по гибкости					
и	I		I 14	15					
к	I		I 50Б2			54			
л	┐L		2 L 125x8 - 150x200 δ8	7 мтл = 3,82					
м	Г		L 75x5	Конструкт.					
н	500		просечно-вытяжная М 505 - 20 кг						
п	┼L		2 L 63x5 - 180x80x6						
р	┼		2 L 100x7 - 140x200 δ8						

Марка	Сечение: Эскиз	Поз.	Состав	Опорные усилия: M кНм	N кН	Q кН	Группа констр.	Марка металла	Примечания
ПВГ 8а	ПЛГ / ПВГ		1,459-2 Вып. 3, 4				VI	Вст3 кп2 ГОСТ 380-71*	1 шт 132 кг короче на 300
ПВГ 11а									1 шт 115 кг короче на 300
ПВГ 14									2 шт 221 кг
ПВГ 14а									1 шт 221 кг короче на 100
ПВГ 17									1 шт 241 кг
ПЛГ 3									1 шт 22 кг
ПЛГ 4									1 шт 22 кг
ПЛГ 5									1 шт 29 кг
ПЛГ 6									1 шт 29 кг
ПЛГ 7									3 шт 36 кг
ПЛГ 8									3 шт 36 кг
ПЛГ 9									1 шт 43 кг
ПЛГ 10									1 шт 43 кг
ПВГ 2	—								3 шт 43 кг
ППГ 1	═								27 шт 17 кг
ППГ 4									3 шт 30 кг
ППГ 5									24 шт 33 кг
ППГ 6									14 шт 36 кг
ППГ 7									34 шт 46 кг
ППГ 8									1 шт 50 кг
ППГ 9									1 шт 61 кг
ППГ 11									4 шт 75 кг
ДГ 19	соединит. элементы								3 шт 1 кг
ДГ 20									3 шт 1 кг

Привязан

Инв. №

Гл. инж. пр.	Думан		
Нач. отд.	Грабуха		
Н. контр.	Андриевская		
Гл. констр.	Андриевская		
Рук. гр.	Бобрук		
Инженер	Шарапова		

ТП 903-1-198 КМ

Котельная с тремя котлами КВ-ГМ-100 и тремя котлами ГМ-50-14 (2ДЕ-25-14ГМ). Открытая система теплоснабжения

Водоподготовительная установка

Стадия	Лист	Листов
РП	12	

МПА ведомость элементов. Узлы 13÷15

ЛАТГИПРОПРОМ

Альбом 6.1

Типовой проект 903-1-198

Инв. № подл. | Подпись и дата | Взам. инв. №