# ТИПОВОЙ ПРОЕКТ
# А-IV-600-476.90
# ЗАГЛУБЛЕННЫЙ ВСТРОЕННЫЙ СКЛАД

## АЛЬБОМ 2

АР – Архитектурно-строительные решения – стр 122

24637-01
Цена 3-65

Отпускная цена на момент реализации указана в счет-накладной

# ТИПОВОЙ ПРОЕКТ
# А-IV-600-476.90
# ЗАГЛУБЛЕННЫЙ ВСТРОЕННЫЙ СКЛАД

## АЛЬБОМ 2

### ПЕРЕЧЕНЬ АЛЬБОМОВ

| | | |
|---|---|---|
| Альбом 1. | ПЗ | Пояснительная записка. (Распространяет институт „Гипрокоммундортранс") |
| Альбом 2 | АР | Архитектурно-строительные решения. |
| Альбом 3 | КЖ | Конструкции железобетонные. |
| | ОС | Организация строительства |
| Альбом 4 | КЖИ | Строительные изделия. |
| Альбом 5 | ОВ,ВК | Отопление и вентиляция,водопроводи канализация. |
| | Часть 1 | Отопление и вентиляция,водопровод и канализация. (1,2 климатическая зона) |
| | Часть 2 | Отопление и вентиляция,водопровод и канализация. (3-я климатическая зона) |
| | Часть 3 | Отопление и вентиляция,водопровод и канализация. (4-я климатическая зона) |
| Альбом 6 | ЭМ | Электросиловое оборудование. |
| | ЭО | Электроосвещение. |
| | СС | Связь. |
| | А | Автоматизация. |
| Альбом 7 | ТМ | Тепломеханическая часть. |
| | КС | Установка кислородоснабжения. |
| Альбом 8 | АУС | Автоматическая установка водяного пожаротушения и пожарной сигнализации. |
| Альбом 9 | СО | Спецификации оборудования. |
| Альбом 10 | ВМ | Ведомости потребности в материалах. |
| Альбом 11 | С | Сметы. Сухие грунты |
| Альбом 12 | С | Сметы. Водонасыщенные грунты. |

Примененные типовые проекты:

ТП 0901-4-18.89 „Заглубленный резервуар технической воды, монолитный железобетонный цилиндрический емкостью 50м³ II, III, IV классов защиты" (распространяет ЦИТП, ГСП, Москва-445, 125878, ул. Смольная, 22)

ТП 0901-4-11.89 „Заглубленный резервуар технической воды, сборно-монолитный железобетонный прямоугольный емкостью 50м³ II, III, IV классов защиты (распространяет ЦИТП, Москва)

ТП 0901-4-20.89 „Заглубленный резервуар технической воды, монолитный железобетонный цилиндрический емкостью 200м³ II, III, IV классов защиты" (распространяет ЦИТП, Москва)

ТП 0901-4-13.89 „Заглубленный резервуар технической воды, сборно-монолитный железобетонный прямоугольный емкостью 200м³ II, III, IV классов защиты" (распространяет ЦИТП, Москва)

ТП 901-2-140.85 Автоматические насосные станции противопожарного водоснабжения производительностью 135, 150, 200, 300 м³ (Распространяет Свердловский филиал ЦИТП) Альбом 3.

Разработан:
„Гипрокоммундортранс"
Главный инженер института /Ю.В.Романцов/
Главный инженер проекта /А.С.Сапитов/

Утвержден 13 службой ГО СССР
Протокол № 62 от 17.08.90
Введен в действие
„Гипрокоммундортрансом"
Приказ № 73 от 24.08.90

# Содержание альбома 2


| Марка | Наименование | Стр. |
|---|---|---|
| | Содержание альбома | 2 |
| АР-1 | Общие данные | 3 |
| АР-2 | План каналов в помещении ДЭС и щитовой | 4 |
| АР-3 | План сооружения на отм. -4.750 | 5 |
| АР-4 | Экспликация помещений. Спецификация элементов заполнения проемов. Схема генплана. | 6 |
| АР-5 | Разрезы 1-1, 2-2. План кровли. | 7 |
| АР-6 | Вход №1. План. Разрезы. (вариант из монолитного железобетона) | 8 |
| АР-7 | Вход №1. План. Разрезы. (вариант из сборных железобетонных блоков) | 9 |
| АР-8 | Вход №2. План. Разрезы. | 10 |
| АР-9 | План полов. Экспликация полов. Схема герметизации сооружения. | 11 |
| АР-10 | План дренажа. Продольный профиль дренажа. | 12 |
| АР-11 | Фекальный резервуар. План, разрезы. | 13 |
| АР-12 | План кабин санузлов. Вид по „А". Разрезы и узлы. | 14 |
| АР-13 | План отверстий и закладных деталей в стенах и перегородках в осях „1-5" и „В-Г" (для 1 и 2 климатических зон) | 15 |
| АР-14 | План отверстий и закладных деталей в стенах и перегородках в осях „4-5" и „А-Б", „1" и „А" (для 1,2,3 и 4 климатических зон) | 16 |
| АР-15 | План отверстий и закладных деталей в стенах и перегородках в осях „1-3" и „В-Г" (для 3 и 4 климатических зон) | 17 |
| АР-16 | Спецификация закладных деталей в стенах и перегородках. | 18 |
| АР-17 | Оголовок №1. План, разрезы. Компенсационное устройство на вводе электрокабелей. План. Разрезы. | 19 |
| АР-18 | Дверь павильона шахты подъемника. Спецификация элементов. | 20 |
| АР-19 | Схема установки нар. Технологическая схема склада. | 21 |
| АРИ-1 | Дверь Д-1. Спецификация материалов. | 22 |


ТП А-IV-600-476.90

Инв.№подл. | Подп. и дата | Взам.инв.№

Альбом 2

## Ведомость основных комплектов

| Обозначение | | Наименование | Примечан. |
|---|---|---|---|
| А-IV-600-476.90 | -АР | Архитектурно-строительные решения | Альбом 2 |
| А-IV-600-476.90 | -КЖ | Конструкции железобетонные | Альбом 3 |
| А-IV-600-476.90 | -ОС | Организация строительства | Альбом 3 |
| А-IV-600-476.90 | -ОВ | Отопление и вентиляция | Альбом 5 часть 1,2,3 |
| А-IV-600-476.90 | -ВК | Водопровод и канализация | Альбом 5 часть 1,2,3 |
| А-IV-600-476.90 | -ЭМ | Электросиловое оборудование | Альбом 6 |
| А-IV-600-476.90 | -ЭО | Электроосвещение | Альбом 6 |
| А-IV-600-476.90 | -СС | Связь | Альбом 6 |
| А-IV-600-476.90 | -А | Автоматизация | Альбом 6 |
| А-IV-600-476.90 | -ТМ | Тепломеханическая часть | Альбом 7 |
| А-IV-600-476.90 | -КС | Установка кислородоснабжения | Альбом 7 |
| А-IV-600-476.90 | -АУС | Автоматическая установка водяного пожаротушения и пожарной сигнализации | Альбом 8 |

## Ведомость рабочих чертежей основного комплекта АР

| Лист | Наименование | Примечан. |
|---|---|---|
| 1 | Общие данные | |
| 2 | План каналов в помещении ДЭС и щитовой | |
| 3 | План сооружения на отм. -4.750 | |
| 4 | Экспликация помещений. Спецификация элементов заполнения проемов. Схема генплана | |
| 5 | Разрезы 1-1, 2-2. План кровли. | |
| 6 | Вход №1. План. Разрезы (Вариант из монолитного железобетона) | |
| 7 | Вход №1. План. Разрезы (Вариант из сборных железобетонных блоков) | |
| 8 | Вход №2. План. Разрезы. | |
| 9 | План полов. Экспликация полов. Схема герметизации сооружения | |
| 10 | План дренажа. Продольный профиль дренажа | |
| 11 | Фекальный резервуар. План, разрезы. | |
| 12 | План кабин санузлов. Вид по „А." Разрезы и узлы. | |
| 13 | План отверстий и закладных деталей в стенах и перегородках в осях „1-5" и „В-Г" (для 1 и 2 климатических зон) | |
| 14 | План отверстий и закладных деталей в стенах и перегородках в осях „4-5" и „А-Б", и „1" и „А". (для 1,2,3 и 4 климатических зон) | |
| 15 | План отверстий и закладных деталей в стенах и перегородках в осях „1-3" и „В-Г" (для 3 и 4 климатических зон) | |
| 16 | Спецификация закладных деталей в стенах и перегородках | |
| 17 | Оголовок №1. План. Разрезы, компенсационное устройство на вводе электрокабелей. План. Разрезы. | |
| 18 | Дверь павильона шахты подъемника Д-2 Спецификация элементов. | |
| 19 | Схема установки нар. Технологическая схема склада | |

Типовой проект разработан в соответствии с действующими нормами и правилами и предусматривает мероприятия, обеспечивающие взрывную, взрывопожарную и пожарную безопасность при эксплуатации здания.

Главный инженер проекта /Самитов А.С./

## Ведомость ссылочных и прилагаемых документов

| Обозначение | Наименование | Примечан. |
|---|---|---|
| | **Ссылочные документы** | |
| 01.036-I, Вып. 1 | Защитно-герметическая металлическая распашная дверь ДУ-III-5 | |
| 01.036-I, Вып.5 | Герметическая металлическая распашная дверь ДУ-IV-2 | |
| 01.036-I, Вып. 6 | Герметическая металлическая распашная дверь ДУ-IV-3 | |
| 01.036-I, Вып. 11 | Герметический металлический распашной ставень СУ-IV-1 | |
| ГОСТ 6629-88 * | Двери деревянные внутренние для жилых и общественных зданий | |
| Серия 03.005-1, Вып.2,4 | Гидроизоляция убежищ гражданской обороны | |
| Серия 03-005-3 | Герметизация убежищ гражданской обороны | |
| Серия У-01-01/80 | Унифицированные конструкции заглубленных помещений с перекрытием балочного типа | |
| Серия 03.005-5, Вып.1 | Конструкция ввода и пропуска коммуникации | |
| ТДК-Н-I-70, часть II раздел II, альбом 2 | Аварийные выходы, воздухозаборные, воздуховыбросные и газовыхлопные устройства. | |
| Серия 03.005-6 | Входы, подходные галереи, тамбуры и шлюзы, аварийные входы, грузовые въезды и рампы из сборных железобетонных блоков в убежищах II÷IV классов. | |
| Серия 3.900-3, Вып.7 | Сборные железобетонные конструкции емкостных сооружений для водоснабжения и канализации. | |
| Серия 5.904-4 | Двери и люки для вентиляционных камер | |
| ГОСТ 8717.0-84 | Ступени бетонные и железобетонные. | |
| Сер. 01.0179-1; Вып.0,2 | Унифицированные одноярусные двухъярусные и трехъярусные нары | |
| | **Прилагаемые документы** | |
| ТП А-IV-600-476.90-АР.СО | Спецификация оборудования | Альбом 9 |
| ТП А-IV-600-476.90-АР.ВМ | Ведомость потребности в материалах | Альбом 10 |
| ТП А-IV-600-476.90-АРИ | Дверь Д-1. Спецификация материалов | Альбом 2 |

## Ведомость отделки помещений

| Наименование или номер помещения | Потолок | | Стены или перегородки | | Низ стен или перегородок (панель) | | | Примечание |
|---|---|---|---|---|---|---|---|---|
| | Площадь | Вид отделки | Площадь | Вид отделки | Площадь | Вид отделки | Высота мм | |
| 1÷6, 8÷20, 22÷26 | 216,5 | Затирка и расшивка швов, окраска силикатной краской | 837,6 | Затирка, окраска силикатной краской | | | | Отделка простая |
| 7, 21 | 258,9 | Затирка и расшивка швов, окраска клеевая | 116,0 | Затирка, окраска клеевая | 164,9 | Окраска эмульсионной поливинилацетатной краской | 1800 | Отделка простая |

В типовом проекте А-IV-600-476.90 для III режима вентиляции регенерация внутреннего воздуха и обогащение кислорода разработаны в 3х вариантах:

I Вариант - с установками У-300

II Вариант - с установками РП-100 и баллонами сжатого кислорода.

III Вариант - с установками РДУ. (см. альбом 5, части 1,2,3)

## Ведомость спецификаций

| Лист | Наименование | Примечан. |
|---|---|---|
| АР-2 | Спецификация элементов подпольных каналов | |
| АР-2 | Спецификация закладных элементов в полу | |
| АР-4 | Спецификация элементов заполнения проемов | |
| АР-16 | Спецификация закладных деталей в стенах и перегородках | |
| АР-19 | Спецификация мебели и оборудования | |
| АР-10 | Спецификация элементов на 1 дренажный колодец | |
| АРИ-1 | Спецификация материалов | |

Типовой рабочий проект разработан на основании тактико-технического задания, утвержденного штабом ГО СССР.

Запроектированный склад предназначен в повседневных условиях для хранения сгораемых или несгораемых материалов и оборудования в сгораемой таре, а в особый период - для размещения укрываемых.

За относительную отметку 0.000 принята отметка I$^{ого}$ этажа наземного здания (до 3-4 этажа)

Заглубление склада - низ покрытия на отм. - 1.750.

Здание запроектировано из конструкций серии У-01-01/80 для посадки в сухих и водонасыщенных грунтах.

Степень огнестойкости здания - II.

Гидроизоляция стен, покрытия и фундаментной плиты принята оклеечной - из 3,4х слоев изола на битумной мастике, с соответствующими защитно-прижимными конструкциями. Гидроизоляционные работы производить с соблюдением требований СНиП 3.04.01-87. Особое внимание при производстве работ обратить на герметизацию сооружения /см. лист АР-9, альбом 2)

В зимнее время строительные работы производить строго в соответствии с СНиП-3.04.01-87 „Изоляционные и отделочные покрытия," и СНиП-2.03.01-84 „Бетонные и железобетонные конструкции монолитные."

| | | | | |
|---|---|---|---|---|
| Привязан: | | | | |
| Инв.№ | | | | |
| | | | ТП А-IV-600-476.90 -АР | |
| ГИП | Самитов | 06.90 | Заглубленный встроенный склад | Стадия Р, Лист 1, Листов 19 |
| Нач.отд. | Козлов | 06.90 | | |
| Н.контр. | Степнов | 06.90 | | |
| Гл.спец. | Степнов | 06.90 | Общие данные | Гипрокоммундортранс г. Москва |
| Исполн. | Тимонина | 06.90 | | |

Нач.гр.ВК Васильева 06.90; Нач.гр.ОВ Соболева 06.90; Вед.инж.ТМ Французова 06.90; Гл.спец. Климов 06.90; Нач.гр.ЭМ Мамренко 06.90; Нач.гр.А Антохина 06.90

Взам.инв.№ | Подп. и дата | Инв.№ подл.

## План каналов в помещении ДЭС и щитовой

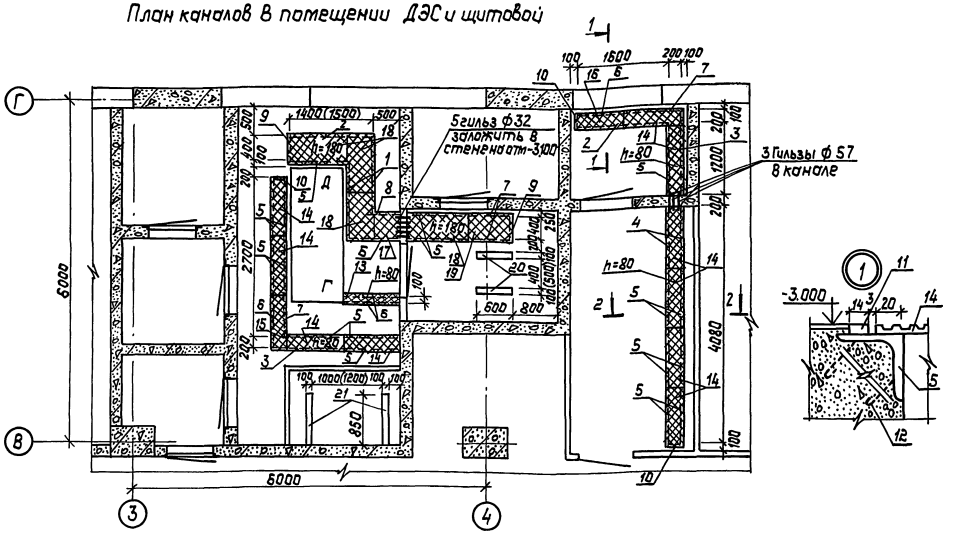


## Спецификация элементов подпольных каналов

| Форм | Зона | Позиц | Обозначение | Наименование | Кол. | Прим |
|---|---|---|---|---|---|---|
| б/ч | | 1 | Уголок 6-45×45×4 ГОСТ 8509-86 / ст.3сп ГОСТ 535-88 ℓ=1450 | Обвязочный уголок | 2 | |
| " | | 2 | —"— ℓ=1400 | —"— | 2 | |
| " | | 3 | —"— ℓ=1200 | —"— | 2 | |
| " | | 4 | —"— ℓ=1080 | —"— | 2 | |
| " | | 5 | —"— ℓ=1000 | —"— | 17 | |
| " | | 6 | —"— ℓ=900 | —"— | 5 | |
| " | | 7 | —"— ℓ=700 | —"— | 4 | |
| " | | 8 | —"— ℓ=500 | —"— | 1 | |
| " | | 9 | —"— ℓ=400 | —"— | 2 | |
| | | | | | | |
| " | | 10 | —"— ℓ=200 | —"— | 3 | |
| " | | 11 | Полоса 5×14 ГОСТ 103-76 / ст3 ГОСТ 535-88* ℓ=39060 | Полоса обрамления | — | |
| " | | 12 | Анкер ф12А-I ГОСТ 5781-82 ℓ=560 | Анкер | 71 | |
| " | | 13 | Рифл. ГОСТ 8568-77 / сталь ст3 ГОСТ 380-71 140×1000 | Крышка | 1 | |
| " | | 14 | —"— 240×1000 | —"— | 10 | |
| " | | 15 | —"— 240×900 | —"— | 1 | |
| " | | 16 | —"— 240×800 | —"— | 1 | |
| | | | | | | |
| " | | 17 | —"— 440×500 | —"— | 1 | |
| " | | 18 | —"— 440×1000 | —"— | 4 | |
| " | | 19 | —"— 440×700 | —"— | 1 | |

## Сечение 1-1

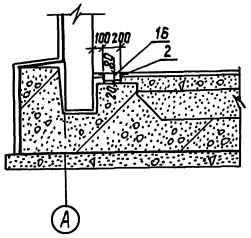

## Сечение 2-2

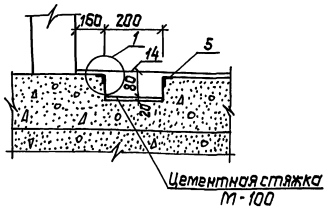


## Крышка для перекрытия каналов из рифленой стали

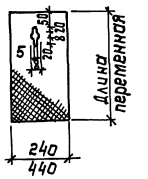


1. Анкера поз. 13 приварить к обвязочным уголкам шагом ≃500 мм
2. Опорные уголки установить до бетонирования.
3. Полосовую сталь резать по месту.
4. Стены и днища каналов устраивать одновременно с бетонной подготовкой под полы из бетона В-15.
5. Каждую крышку подпольных каналов в средней части с 2х сторон прикрепить к уголкам обрамления 2 винтами М6 по месту.
6. С целью повышения предела огнестойкости металлические крышки подпольных каналов с 2х сторон окрасить вспучивающим огнезащитным покрытием марки ВПМ-2, ГОСТ 25131-82.
7. Данные в скобках относятся к 4ой климатической зоне.

## Спецификация закладных элементов в полу.

| Форм | Зона | Позиц. | Обозначение | Наименование | Кол. | Прим. |
|---|---|---|---|---|---|---|
| | | | | Сборочные единицы и детали | | |
| | | 20 | КЖИ-32 , альбом 4 | Закладная деталь МН-15 | 2 | |
| | | 21 | КЖИ-32 , альбом 4 | Закладная деталь МН-16 | 2 | |

## Ведомость расхода стали, кг

| Марка элемента | Изделия закладные: Ар-ра класса А-I | Прокат марки 8 ст. 3 сп | | | Всего | Рифл. сталь / Прокат марки 8 ст. 3 сп | Общий вес |
|---|---|---|---|---|---|---|---|
| | ГОСТ 5781-82 | ГОСТ 103-76 | | ГОСТ 8509-86 | | ГОСТ 8568-77 | |
| | ф12 | -5×14 | -10×100 | ∠45×4 | | δ=5 | |
| Каналы | 72,0 | 22,3 | — | 103,6 | 197,9 | 184,6 | 382,5 |
| Закладн. в полу | — | — | 22,00 | — | 22,00 | — | 22,00 |

Привязан:

| | | | |
|---|---|---|---|
| ГИП | Самитов | | 06.90 |
| Нач.отд. | Козлов | | 06.90 |
| Н.контр. | Степнов | | 06.90 |
| Гл.спец. | Степнов | | 06.90 |
| Исполн. | Тимонина | | 06.90 |

ТП А-IV-600-476.90 -АР

Заглубленный встроенный склад

| Стадия | Лист | Листов |
|---|---|---|
| Р | 2 | |

План каналов в помещении ДЭС и щитовой

Гипрокоммундортранс г. Москва

Инв. N

Инв. N подл. | Подп. и дата | Взам. инв.

Альбом 2

копировал: 24637-01 5 Формат: А2

## План сооружения (Вариант I)

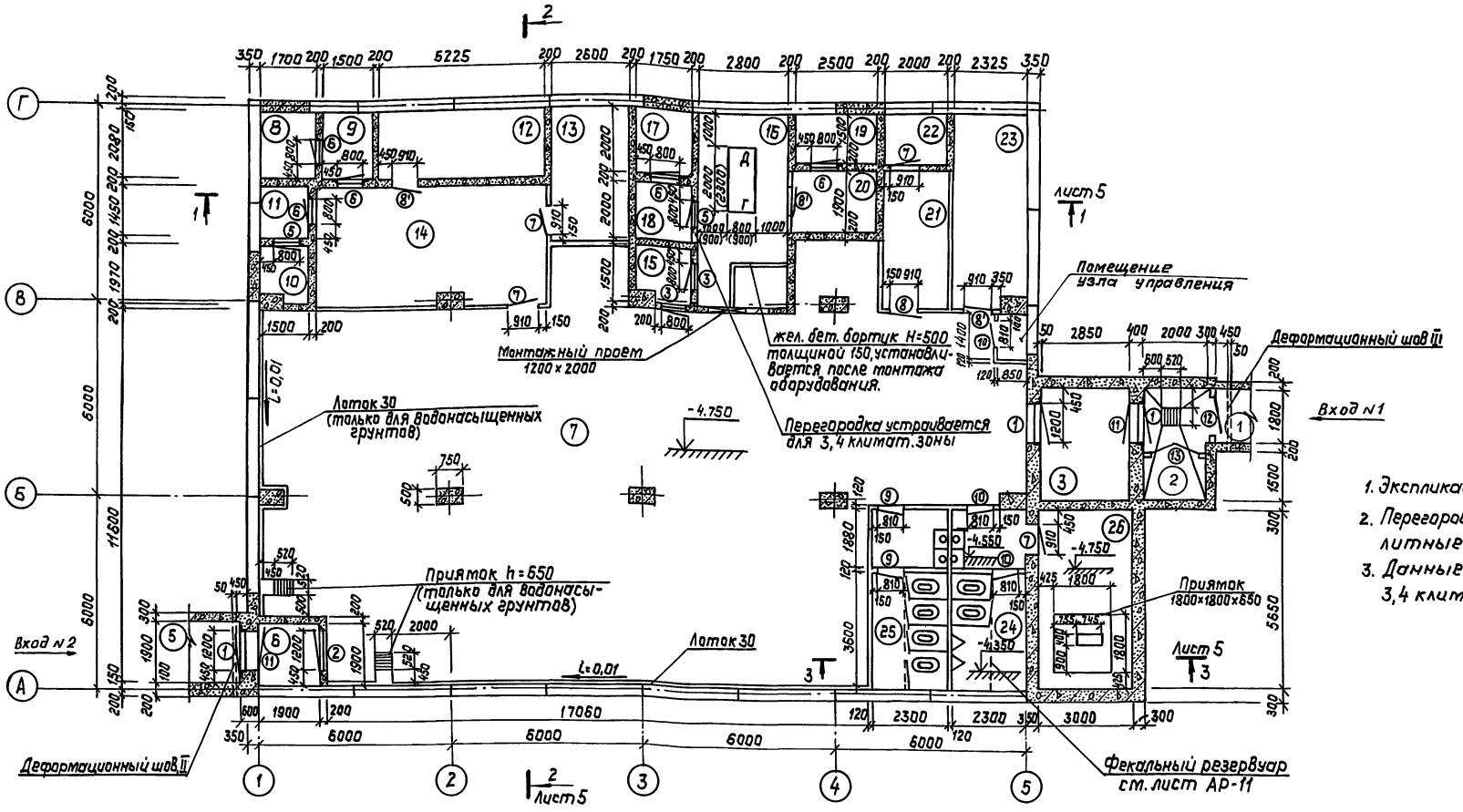


1. Экспликация помещений на листе 4
2. Перегородки армокирпичные и монолитные железобетонные.
3. Данные в скобках относятся к 3,4 климатической зоне.

## Фрагмент плана сооружения (Вариант II)

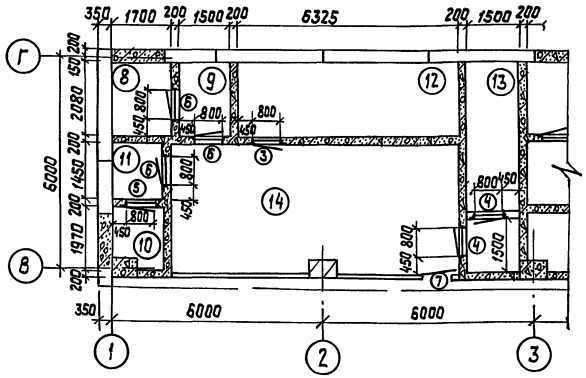

## Фрагмент плана сооружения (Вариант III)

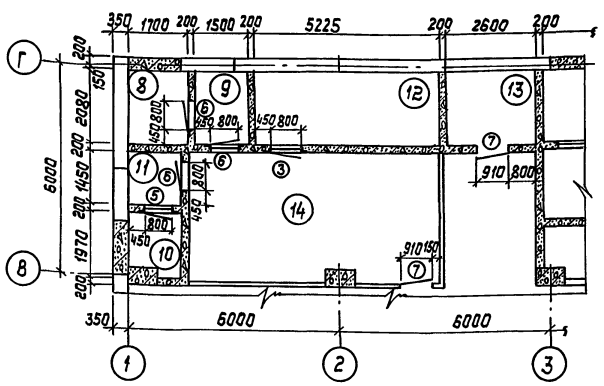

Привязан:

Инв. N

| | | | | | | | |
|---|---|---|---|---|---|---|---|
| | | | | ТП А-IV-600-476.90 -АР | | | |
| ГИП | Самитов | | 06.90 | Заглубленный встроенный склад | Стадия | Лист | Листов |
| Нач.отд. | Козлов | | 06.90 | | Р | 3 | |
| Н.контр. | Степнов | | 06.90 | | | | |
| Гл.спец. | Степнов | | 06.90 | План сооружения на отм. - 4.750 | Гипрокоммундортранс г. Москва | | |
| Исполн. | Тимонина | | 03.90 | | | | |

Копировал: 24637-01 6 Формат: А2

Альбом 2

| Инв.N подл. | Подп. и дата | Взам.инв.N | Нач.гр. ВК | Нач.гр. ЭМ | Нач.гр. ОВ | Васильева | Соболева | Мамренко | Нач.гр.Л | Вед.инж. ТИ | Антонина | Французов |
|---|---|---|---|---|---|---|---|---|---|---|---|---|
| | | | | | | | | | 03.90 | 03.90 | 03.90 | 03.90 |

Альбом 2

## Экспликация помещений

| № помещ. | Наименование | Площадь м² | Кол. чел. | Категория производства по взрывной и взрывопожарной опасн. |
|---|---|---|---|---|
| | Вход №1 | | | |
| 1 | Наклонный вход №1 | 22,14 | | |
| 2 | Предтамбур входа №1 | 7,00 | | |
| 3 | Тамбур-шлюз входа №1 | 10,00 | | |
| | Итого: | 39,14 | | |
| | Вход №2 | | | |
| 4 | Вход №2 | 20,28 | | |
| 5 | Предтамбур входа №2 | 5,84 | | |
| 6 | Тамбур входа №2 | 3,62 | | |
| | Итого: | 29,74 | | |
| 7 | Помещение для укрываемых | 254,74 (260,16) | 600 (625) | „В" |
| 8 | Венткамера воздухозабора I режима | 3,54 | | — |
| 9 | Венткамера воздухозабора I режима | 3,12 | | — |
| 10 | Венткамера воздухозабора II режима | 2,73 | | — |
| 11 | Венткамера воздухозабора II режима | 2,17 | | — |
| 12 | Венткамера III режима (Вариант I) | 10,87 | | „Д" |
| 12 | Венткамера III режима (Вариант II) | 13,16 | | „Д" |
| 12 | Венткамера III режима (Вариант III) | 10,87 | | „Д" |
| 13 | Помещение установки У-300 (Вариант I) | 10,66 | | „В" |
| 13 | Кислородная с тамбуром (Вариант II) | 8,55 | | „Б" |
| 13 | Помещение хранения В-64 (Вариант III) | 5,46 | | „В" |
| 14 | ЦВК (Вариант I) | 26,22 | | „Д" |
| 14 | ЦВК (Вариант II) | 30,27 | | „Д" |
| 14 | ЦВК (Вариант III) | 26,22 | | „Д" |
| 15 | Тамбур ДЭС | 2,46 | | „В" |
| 16 | Помещение ДЭС | 16,52 | | „В" |
| 17 | Венткамера воздухозабора | 3,50 | | — |
| 18 | Венткамера воздухозабора | 3,50 | | — |
| 19 | Венткамера вытяжной вентиляции | 3,75 | | — |
| 20 | Помещение узла охлаждения | 4,75 | | „Г" |
| 21 | Щитовая | 8,90 | | „В" |
| 22 | Помещение разрядников | 3,00 | | „В" |
| 23 | Помещение для хранения продуктов | 13,76 | | „В" |
| 24 | Мужской санузел | 12,60 | | |
| 25 | Женский санузел | 12,60 | | |
| 26 | Вытяжная камера | 16,8 | | |
| | Итого: Вариант I | 416,32 | 600 | |
| | Вариант II | 415,89 | 600 | |
| | Вариант III | 416,54 | 625 | |
| | Всего: Вариант I | 485,20 | 600 | |
| | Вариант II | 484,77 | 600 | |
| | Вариант III | 485,42 | 625 | |

## Спецификация элементов заполнения проемов

| Марка поз. | Обозначение | Наименование | Кол. | Масса ед, кг | Примечание |
|---|---|---|---|---|---|
| 1 | Серия 01.036-I, вып. 1 | Дверной блок ДУ-III-5П | 3 | 680 | |
| | | | | | |
| 2 | — " —, вып. 5 | Дверной блок ДУ-IV-2Л | 1 | 403 | |
| 3 | — " —, вып. 6 | Дверной блок ДУ-IV-3Л | 2 | 287 | для I-го варианта |
| 3 | — " —, вып. 6 | Дверной блок ДУ-IV-3Л | 3 | 287 | для II и III вар-тов |
| 4 | — " —, вып. 6 | Дверной блок ДУ-IV-3П | 2 | 287 | для II-го варианта |
| 5 | — " —, вып. 11 | Ставень СУ-IV-1Л | 2 | 84,3 | |
| 6 | — " —, вып. 11 | Ставень СУ-IV-1П | 5 | 84,3 | |
| 7 | ГОСТ 6629-88 | Дверной блок ДГ21-9П | 4 | | для I и II вариантов |
| 7 | ГОСТ 6629-88 | Дверной блок ДГ21-9П | 4 | | для III-го варианта |
| 8 | ГОСТ 6629-88 | Дверной блок ДГ21-9Л | 4 | | |
| 9 | ГОСТ 6629-88 | Дверной блок ДГ21-8Л | 2 | | |
| 10 | ГОСТ 6629-88 | Дверной блок ДГ21-8П | 3 | | |
| 11 | Лист АРИ-1 | Дверной блок Д-1Л | 2 | | |
| 12 | Лист АРИ-1 | Дверной блок Д-1П | 1 | | |
| 13 | Лист АР-18 | Дверной блок Д-2 | 1 | | |

Дверные блоки позиций с индексом штрих (') обить листовой сталью по асбесту с двух сторон с уплотнением полотна

## Ведомость проемов дверей и ставней

| Марка поз. | Размер проема в кладке |
|---|---|
| 1 | 1200×2000 |
| | |
| 2 | 1200×2000 |
| 3 | 800×1800 |
| 4 | 800×1800 |
| 5 | 800×800 |
| 6 | 800×800 |
| 7 | 910×2010 |
| 8 | 910×2010 |
| 9 | 810×2010 |
| 10 | 810×2010 |
| 11 | 1200×2000 |
| 12 | 1200×2000 |
| 13 | 1400×3550 |

## Схема генплана

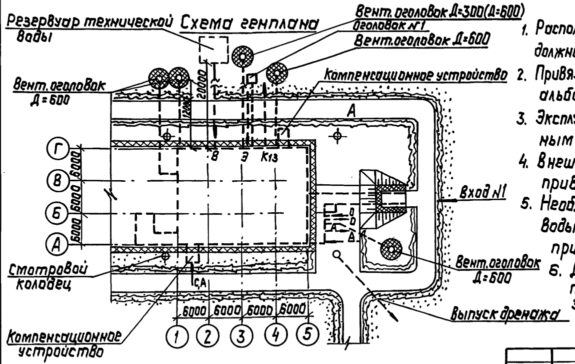


Примечания.

1. Расположение склада относительно наземных зданий должно соответствовать требованиям СНиП II-11-77*, п. 1.2
2. Привязку выпусков коммуникаций см. на листах АР13÷АР15 альбом 2.
3. Эксплуатационные показатели (для подключения к наружным сетям) см. альбом 1.
4. Внешний контур заземления разрабатывается при привязке проекта.
5. Необходимость насосной станции и резервуара запаса воды (для нужд пожаротушения) определяется при привязке проекта.
6. Для 1, 2 климатической зоны применяется резервуар технической воды на 50 м³, для 3, 4 климатической зоны - на 200 м³.

| | | | | |
|---|---|---|---|---|
| ТП А-IV-600-476.90 -АР | | | | |
| ГИП | Самитов | | 06.90 | Заглубленный встроенный склад |
| Нач. отд. | Козлов | | 06.90 | Стадия: Р; Лист: 4; Листов: |
| Н. контр. | Степнов | | 06.90 | |
| Гл. спец. | Степнов | | 06.90 | Экспликация помещений. Спецификация элементов заполнения проемов. Схема генплана |
| Исполн. | Тимонина | | 03.90 | Гипрокоммундортранс г. Москва |

Привязан:

Инв. №

Инв. № подл. | Подп. и дата | Взам. инв. №

Альбом 2

## Разрез 1-1

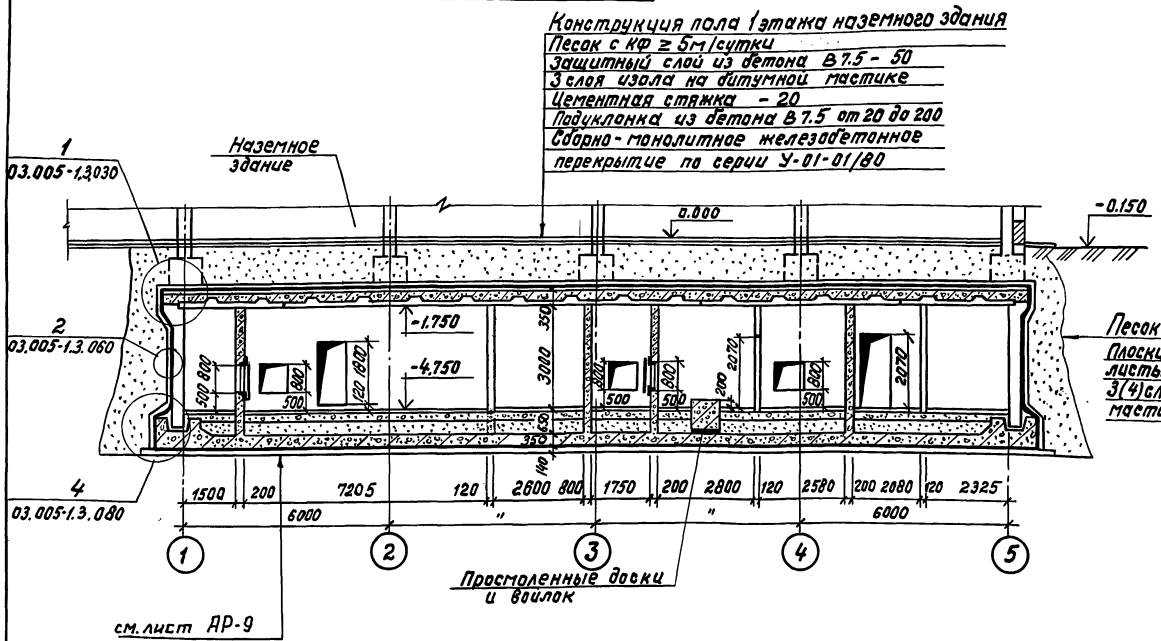


## Разрез 3-3

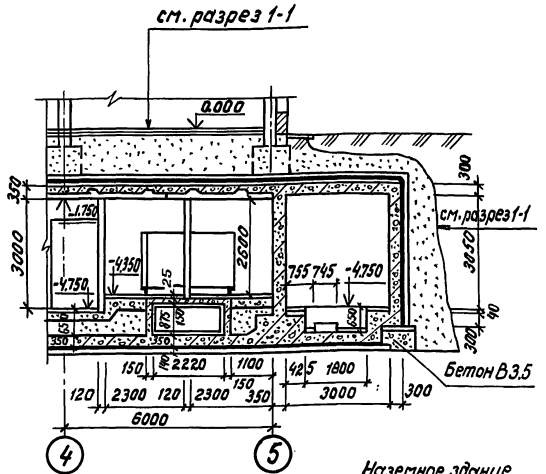


## Разрез 2-2

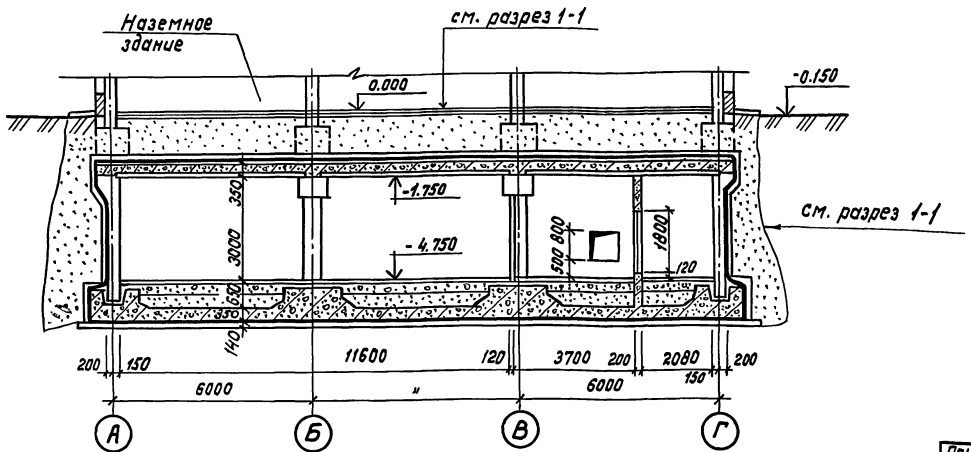


## План кровли

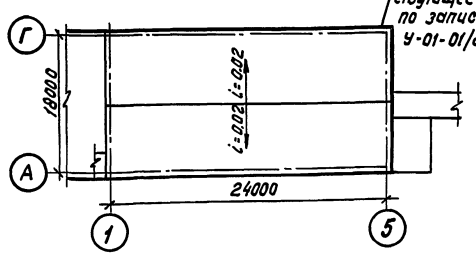


Наземное здание (до 4х этажей) Сетка колонн 6×6 м Может быть выбрано любое здание соответствующее требованиям по записке серии У-01-01/80, вып. 0-1

1. Кольцевой трубчатый дренаж условно не показан. (см. лист АР-10).
2. Данные в скобках даны для водонасыщенных грунтов.

| | | | | | | |
|---|---|---|---|---|---|---|
| | | | | ТП А-IV-600-476.90 -АР | | |
| Привязан: | ГИП | Самитов | | 06.90 | Заглубленный встроенный склад | Стадия: Р; Лист: 5; Листов: |
| | Нач.отд. | Козлов | | 06.90 | | |
| | Н. контр. | Степнов | | 06.90 | | |
| | Гл.спец. | Степнов | | 06.90 | Разрезы 1-1; 2-2 и 3-3. План кровли | Гипрокоммундортранс г. Москва |
| Инв. № | Исполн. | Тиманина | | 06.90 | | |

Копировал: [illegible] 24637-01 8 формат А2

Инв. № подл. | Подпись и дата | Взам. инв. №

Альбом 2

## Разрез 1-1

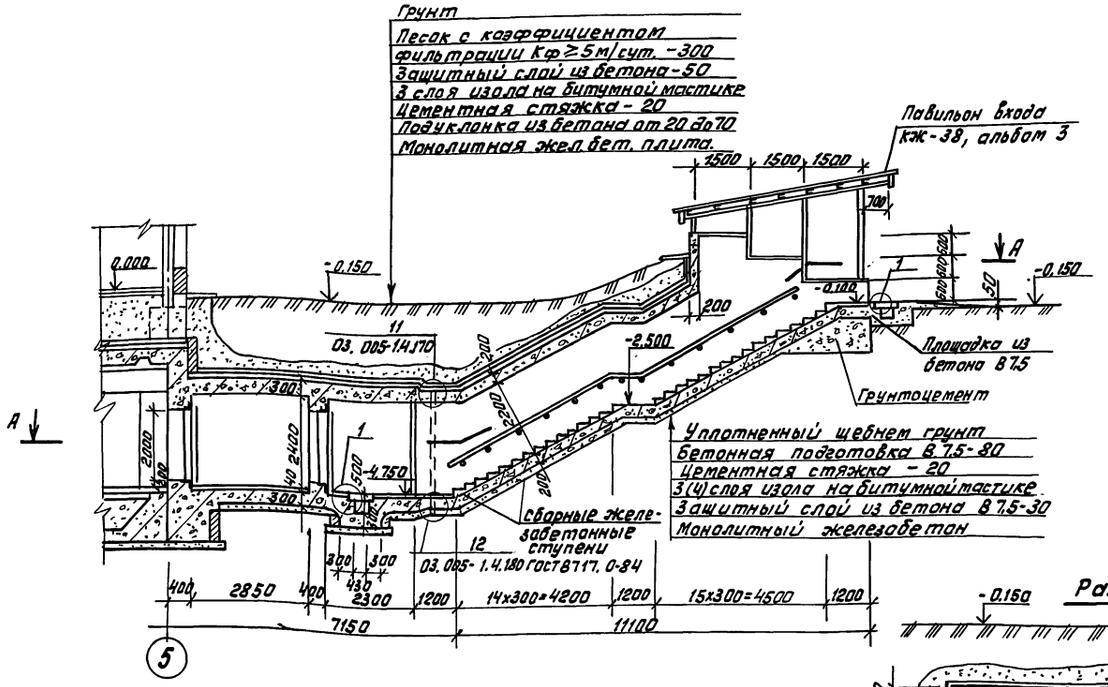


## Разрез 2-2

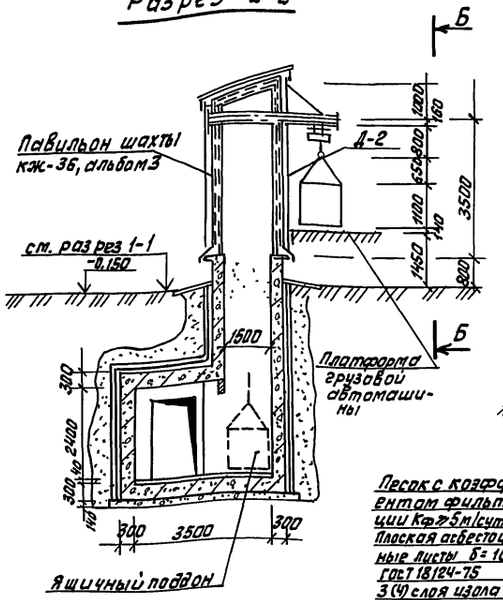


## Вид Б-Б

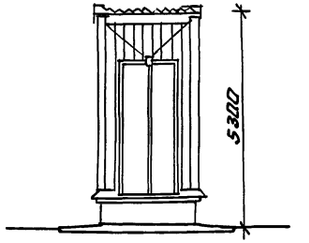


## Разрез 3-3

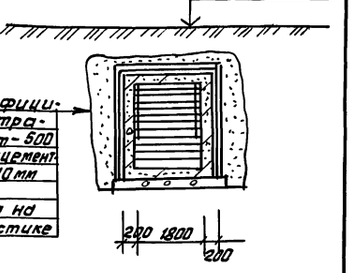


## Разрез 4-4

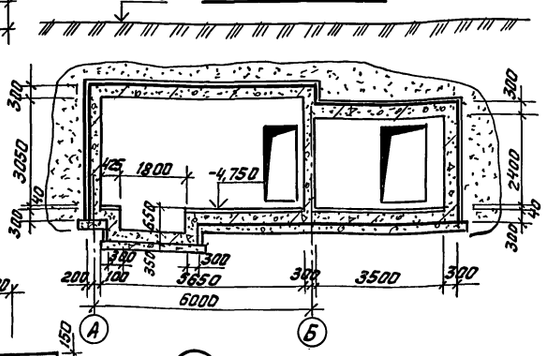


## План А-А

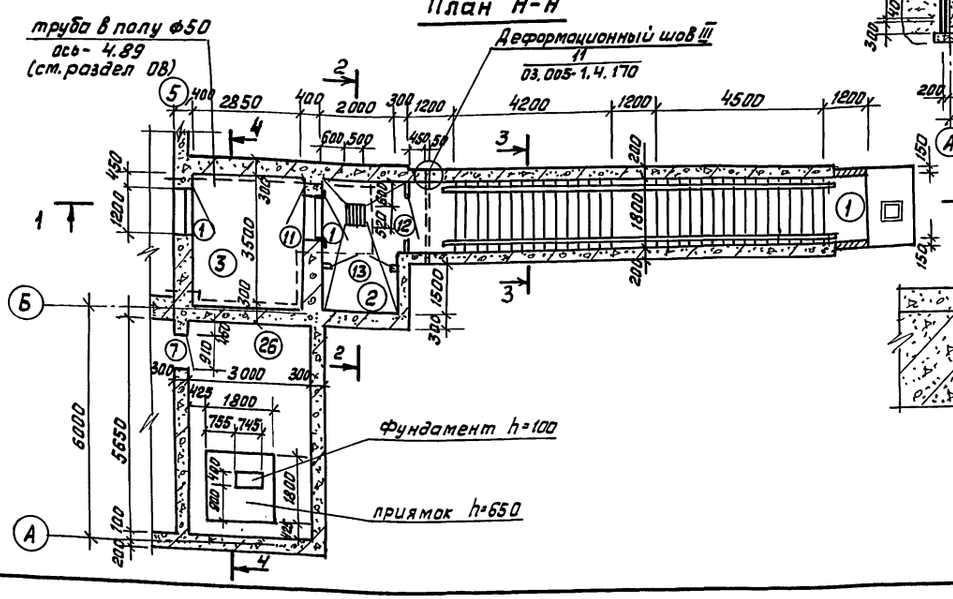


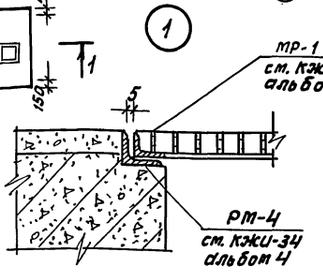


1. Стены павильона из плоских асбестоцементных плит и металлического каркаса.
2. Покрытие металлическое. Кровля из волнистых асбестоцементных листов. Металлический каркас витражей покрыть алюминиевой краской.
3. Поверхность железобетона выше уровня земли окрасить силикатными красками серого цвета.
4. Закладные детали в стенах см. на листе 14, альбом 2.
5. Данные в скобках относятся к водонасыщенным грунтам.

Инв.№ подл. | Подп. и дата | Взам.инв.№

Привязан:

Инв.№

| | | | | |
|---|---|---|---|---|
| ГИП | Сапитов | | 06.90 | ТП А-IV-600-476.90 -АР |
| Нач.отд | Козлов | | 06.90 | Заглубленный встроенный склад. |
| Н.контр | Степнов | | 06.90 | |
| Гл.спец | Степнов | | 06.90 | Вход №1. План. Разрезы. (Вариант из монолитного железобетона) |
| Исполн. | Тиманина | | 06.90 | |

| Стадия | Лист | Листов |
|---|---|---|
| Р | 6 | |

Гипрокоммундортранс г. Москва

Копировал: Орл-

24637-01 9

Формат А2

## Разрез 1-1

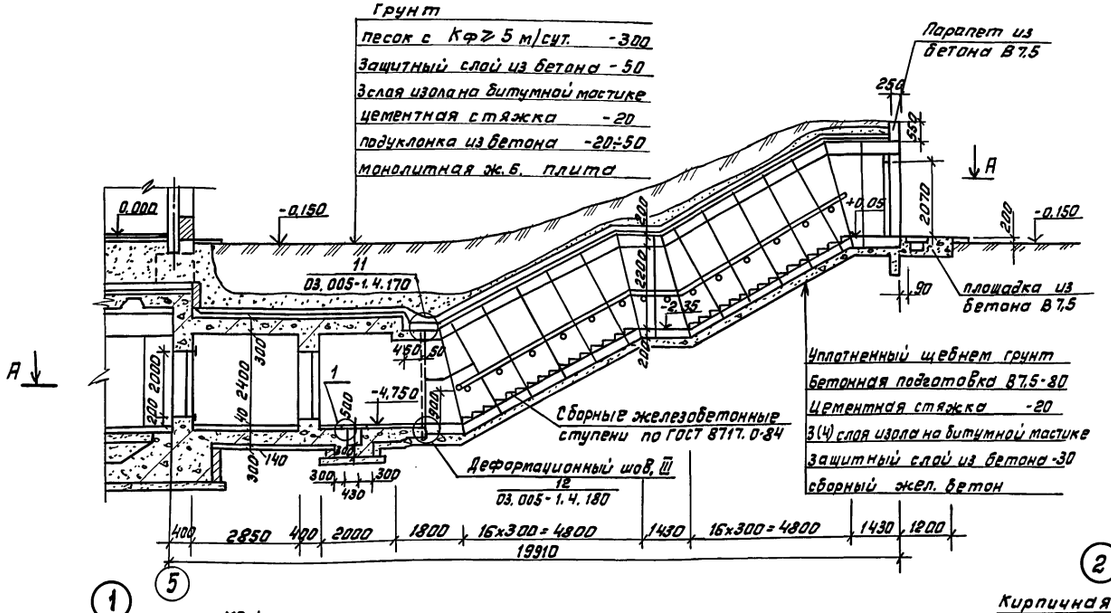


## Разрез 2-2

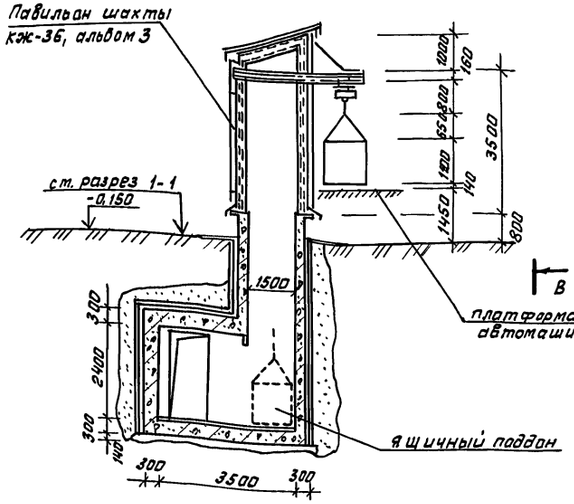


## Вид В-В

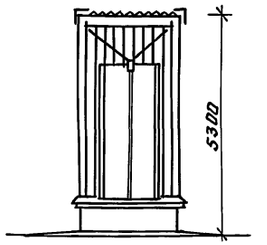


## Разрез 3-3

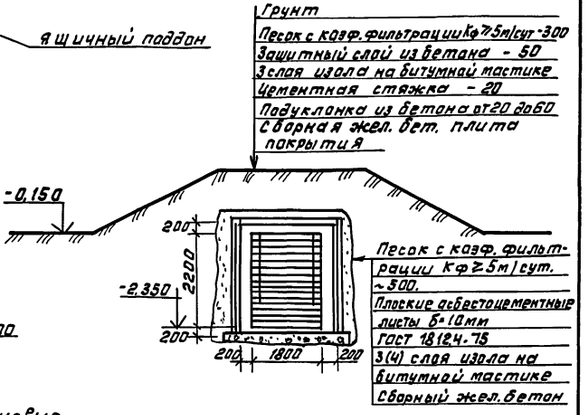


## План А-А

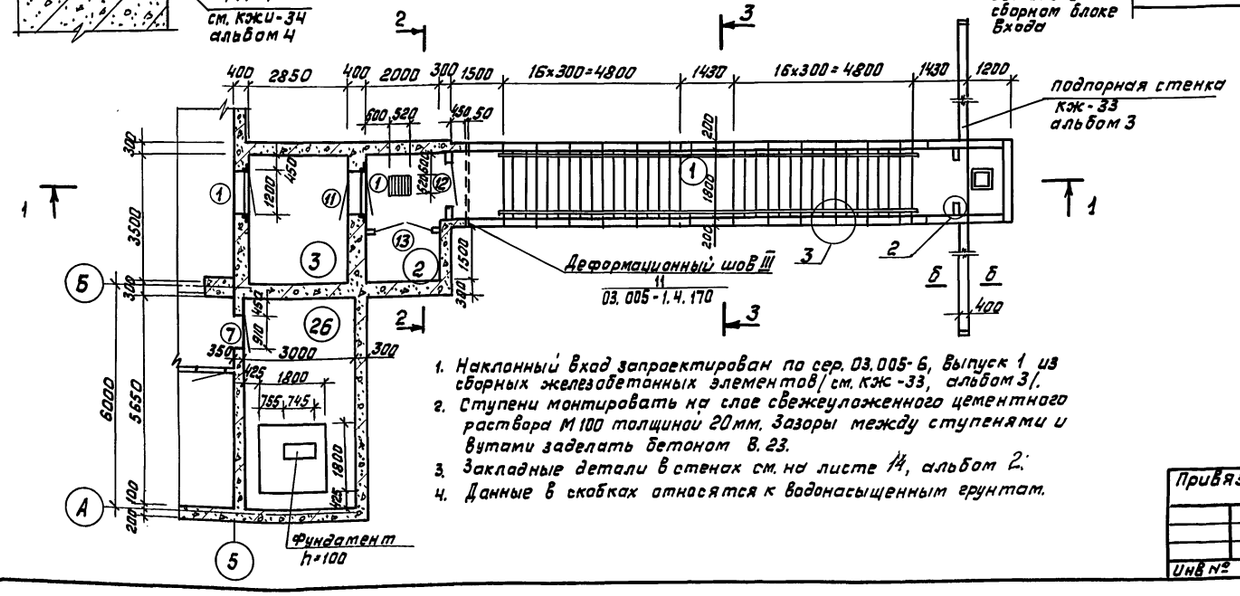


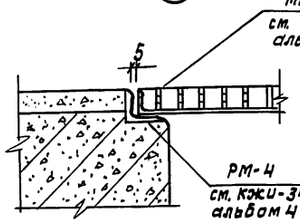


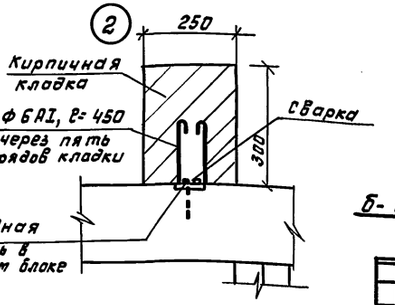


## Б-Б

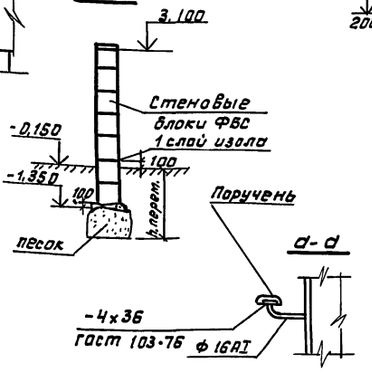


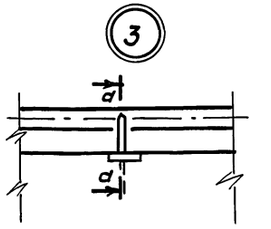


1. Наклонный вход запроектирован по сер. 03.005-6, выпуск 1 из сборных железобетонных элементов (см. КЖ-33, альбом 3).
2. Ступени монтировать на слое свежеуложенного цементного раствора М100 толщиной 20мм. Зазоры между ступенями и бутами заделать бетоном В.23.
3. Закладные детали в стенах см. на листе 14, альбом 2.
4. Данные в скобках относятся к водонасыщенным грунтам.

| | | | | | | |
|---|---|---|---|---|---|---|
| | | | | ТП А-IV-600-476.90 -АР | | |
| Привязан | ГИП | Самитов | | 06.90 | Заглублённый встроенный склад. | Стадия: Р; Лист: 7; Листов: |
| | Нач.отд | Козлов | | 06.90 | | |
| | Н.контр | Степнов | | 06.90 | | |
| | Гл.спец | Степнов | | 06.90 | Вход №1. План. Разрезы. Вариант из сборных железобетонных блоков). | Гипрокомпундортранс г. Москва |
| Инв.№ | Исполн. | Тимонина | | 06.90 | | |
| | | | | 06.90 | | |

Копировал: Орл- 24637-01 10 Формат А2

Инв.№подл. | Подп. и дата | Взам.инв.№

Альбом 2

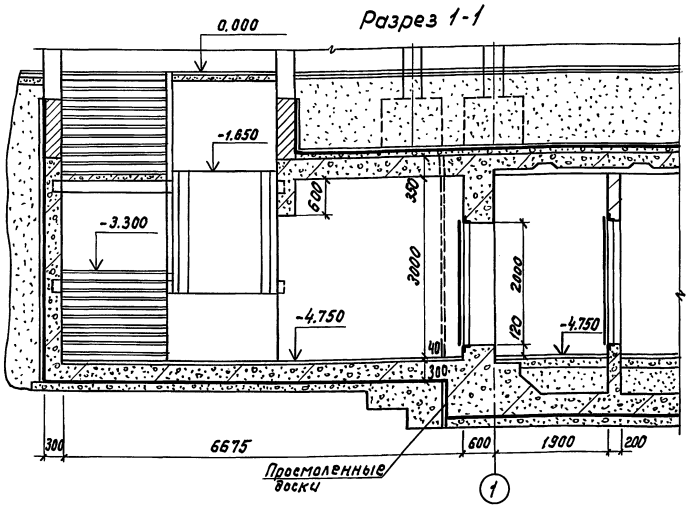


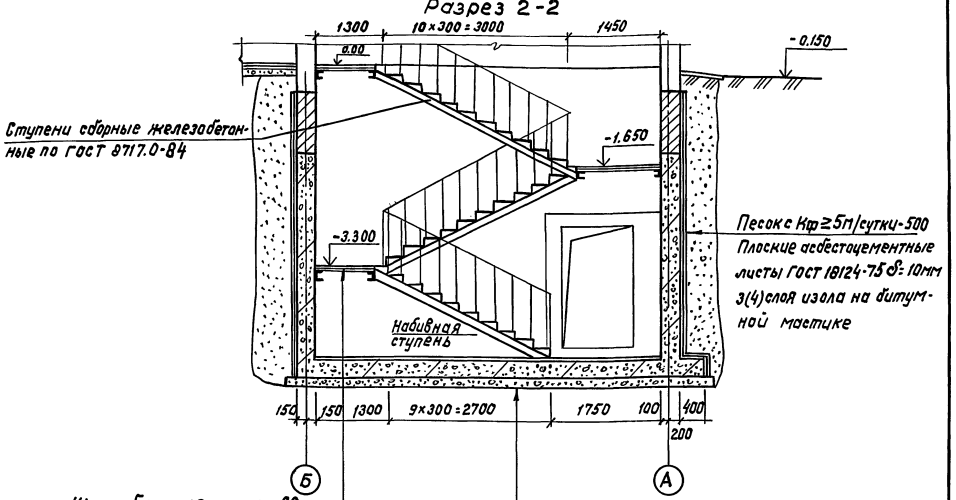


| | |
|---|---|
| Железобетонная плита | -80 |
| Шлако-бетон | -40 |
| Цементно-песчаный раствор | -25 |

| | |
|---|---|
| Уплотненный щебнем грунт | |
| Бетонная подготовка | -80 |
| Цементная стяжка | -20 |
| 3(4) слоя изола на битумной мастике | |
| Защитный слой из бетона В-7.5 | -30 |
| Монолитная ж.б. плита | -300 |
| Конструкция пола | -40 |

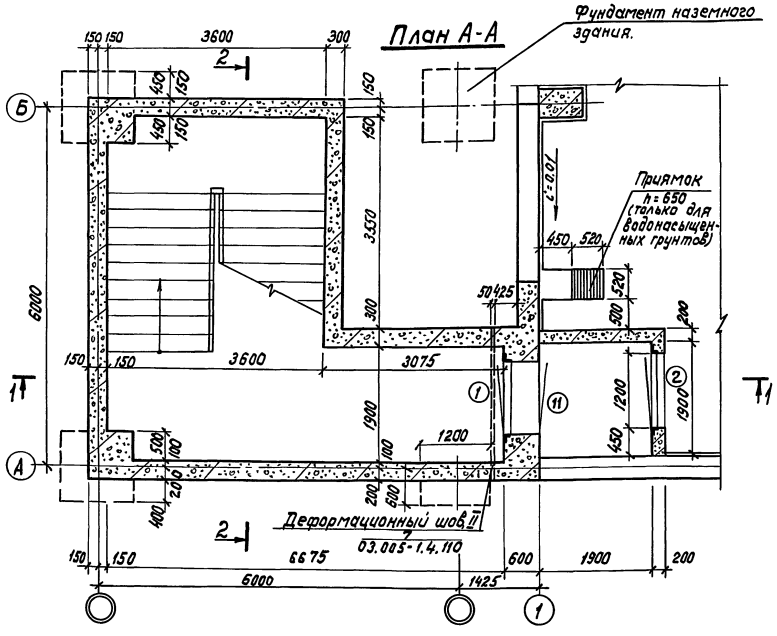


1. Стены лестничной клетки запроектированы из монолитного железобетона. Ступени - сборные железобетонные по металлическим косоурам. Перила - металлические. Полы - бетонные с железнением поверхности. Стены окрасить силикатными красками светлого тона.
2. Закладные детали в стенах см. лист АР-14.
3. Металлические двери и закладные детали установить до бетонирования.
4. Лестничную клетку наземного здания (выше отм. 0.000) проектировать с учетом требований п.10.8 СНиП II-11-77.*

Условные обозначения:

○ - ось заглубленного здания.

◎ - ось наземного здания.

| | | | | | | | |
|---|---|---|---|---|---|---|---|
| | | | | ТП А-IV-600-476.90 -АР | | | |
| Привязан: | ГИП | Самитов | | 06.90 | Заглубленный встроенный склад | Стадия | Лист | Листов |
| | Нач.отд | Козлов | | 06.90 | | Р | 8 | |
| | Н.контр. | Степнов | | 06.90 | | | | |
| | Гл.спец. | Степнов | | 06.90 | Вход № 2. План. Разрезы. | Гипрокоммундортранс г. Москва | | |
| Инв. № | Исполн. | Тимонина | | 06.90 | | | | |

Копировал: Ко 24637-01 11 формат А2

Инв. № подл. | Подпись и дата | Взам. инв.

Альбом 2

## План полов (Вариант I)

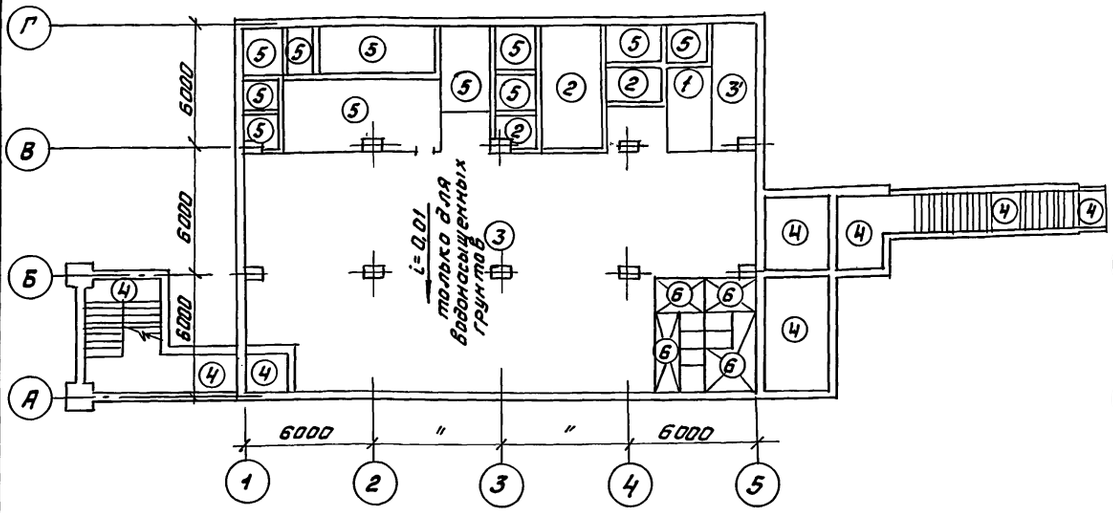


## Вариант II

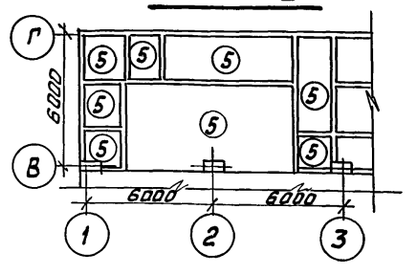


## Вариант III

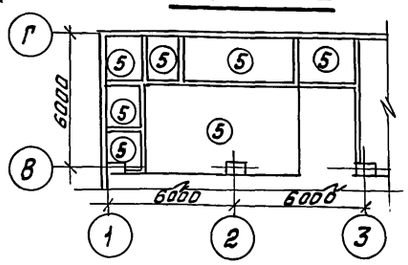


1. В скобках количество слоев для водонасыщенных грунтов.
2. План сооружения см. лист АР-3.
3. При устройстве пола типа 3.1 в подстилающий слой бетона уложить металлическую сетку №20-3, ГОСТ 3826-82* с выводом 300 мм на стены.

## Экспликация полов

| Наименование или № помещения по проекту | Тип пола по проекту | Схема пола или № узла по серии | Элементы пола и их толщина | Площадь пола м² |
|---|---|---|---|---|
| 21 | 1 | 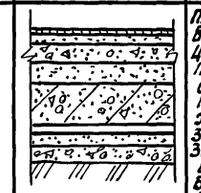 | Плитки поливинилхлоридные на водостойких вяжущих - 5<br>Цементно-песчаная стяж М100 - 20<br>Подстилающий слой из бетона В15 - 175<br>Прокаленный песок - 450<br>Железобетонная плита<br>Защитный слой из бетона В75 - 30<br>3(4) слоя изола на битум. мастике - 10<br>Цементная стяжка - 20<br>Бетонная подготовка В7,5 - 80<br>Уплотненный щебнем грунт — | 8.9 |
| 15, 16, 20 | 2 | 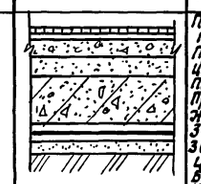 | Покрытие из керамических плиток гладких - 10<br>Прослойка и заполнение швов из цементно-песчаного раствора М100 - 15<br>Подстилающий слой из бетона В15 - 175<br>Прокаленный песок - 450<br>Железобетонная плита<br>Защитный слой из бетона В7,5 - 30<br>3(4) слоя изола на битумной мастике - 10<br>Цементная стяжка - 20<br>Бетонная подготовка В7,5 - 80<br>Уплотненный щебнем грунт — | 23,73 |
| 6, 7, 22, 23 | 3 | 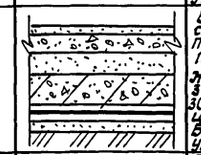 | Бетонное В25 покрытие с железнением поверхности - 25<br>Подстилающий слой из б-на В15 - 175<br>Прокаленный песок - 450<br>Железобетонная плита<br>Защитный слой из бетона, В75 - 30<br>3(4) слоя изола на битумной мастике - 10<br>Цементная стяжка М100 - 20<br>Бетонная подготовка В7,5 - 80<br>Уплотненный щебнем грунт — | 266,56 (271,66) |
| 1÷5, 26 | 4 | 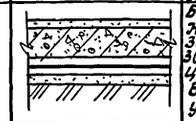 | Бетонный пол В25 с железнен - 40<br>Железобетонная плита<br>Защитный слой из бетона В7,5 - 30<br>3(4) слоя изола на битумн. мастике - 10<br>Цементная стяжка М100 - 20<br>Бетонная подготовка В7,5 - 80<br>Уплотненный щебнем грунт — | 85,68 |
| 8÷14, 17÷19 | 5 | 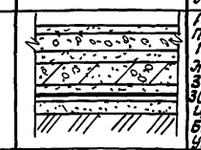 | Полимерцементный пол - 25<br>Подстилающий слой из б-на В15 - 175<br>Прокаленный песок - 450<br>Железобетонная плита<br>Защитный слой из бетона В7,5 - 30<br>3(4) слоя изола на битум. мастике - 10<br>Цементная стяжка - 20<br>Бетонная подготовка В7,5 - 80<br>Уплотненный щебнем грунт. — | 74,74 (74,29) |
| 24, 25 | 6 | 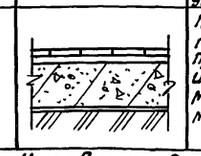 | Покрытие из керамических плиток гладких - 10<br>Прослойка и заполнение швов из цементно-песчаного р-ра М100 - 15<br>Монолитная ж/в плита - 150<br>Металлическая рубашка | 25,20 |

## Схема герметизации сооружения (Вариант I)

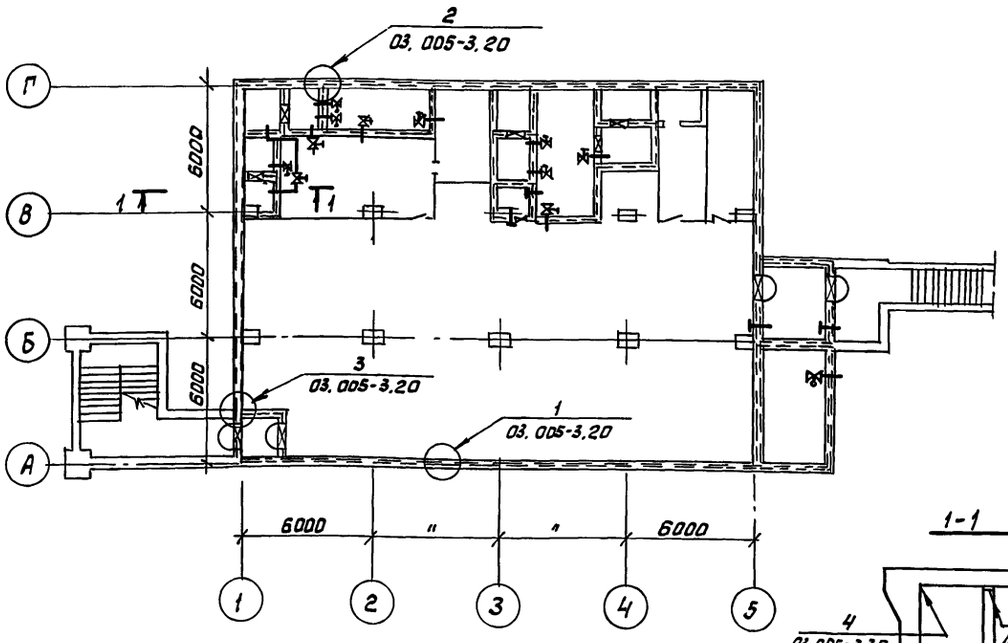


1-1

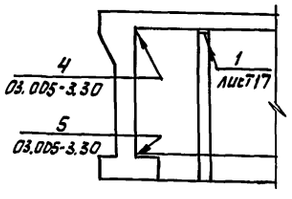


**Примечание:**

Основные требования к выполнению герметизации здания см. в серии 03.005-3 „Герметизация убежищ ГО".

## Вариант II

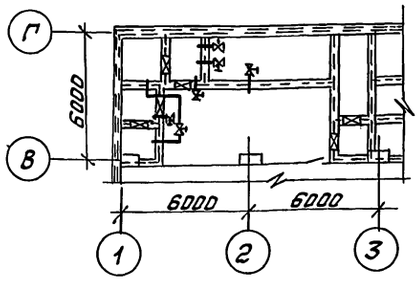


## Вариант III

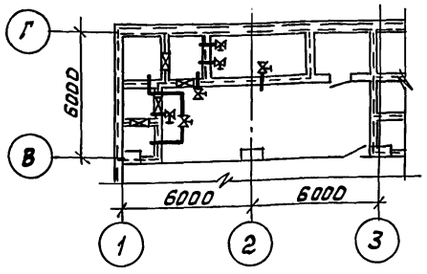


## Условные обозначения:

- гермоклапан с электроприводом.
- то же с ручным приводом
- внешняя линия герметизации
- внутреняя линия герметизации
- герметическая дверь или ставень
- защитно-герметическая дверь
- клапан избыточного давления.

ТП А-IV-600-476.90 -АР

| | | | | | | |
|---|---|---|---|---|---|---|
| ГИП | Самитов | | 06.90 | Заглубленный встроенный склад | Стадия | Лист | Листов |
| Нач. отд | Козлов | | 06.90 | | Р | 9 | |
| Н. контр | Степнов | | 06.90 | | | | |
| Гл. спец | Степнов | | 06.90 | План полов. Экспликация полов. Схема герметизации сооружения. | Гипрокоммундортранс г. Москва | | |
| Исполн. | Тимонина | | 06.90 | | | | |

Привязан

Инв №

Копировал: Ср3-

24637-01 12

Формат А2

Альбом 2

## План дренажа

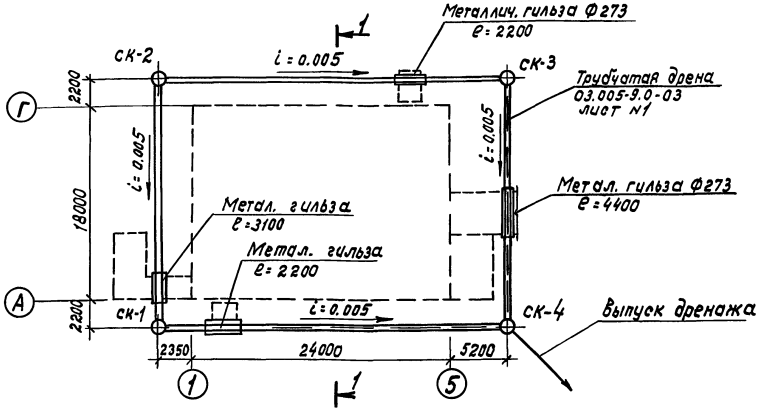


## Смотровой колодец (СК)

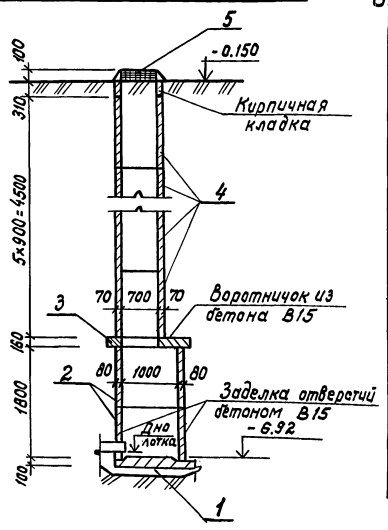


## Спецификация элементов на 1 дренажный колодец

| Поз. | Обозначение | Наименование | Кол. | Масса ед. кг | Примечание |
|---|---|---|---|---|---|
| | | Сборные железобетонные конструкции | | | |
| 1 | Сер.3.900-3, вып.7.4.1, лист 24 | Плита днища КИД-10 | 1 | 440 | |
| 2 | Сер.3.900-3, вып.7.4.1, лист 5 | Кольцо стеновое КЦ-10-9 | 2 | 600 | |
| 3 | Сер.3.900-3, вып.7.4.1, лист 16 | Плита перекрытия КУП1-10Н | 1 | 250 | |
| 4 | Сер.3.900-3, вып.7.4.1, лист 2 | Кольцо стеновое КЦ-7-9 | 5 | 380 | |
| 5 | ГОСТ 3634-89 | Люк чугунный | 1 | 65 | |
| | | | | | |
| | | Материалы | | | |
| | ГОСТ 1839-80 | Асбестоцементные перфорированные трубы Ф150 | 107.9 | | п.м. |
| | ГОСТ 1839-80 | Асбестоцементные трубы Ф150 | – | | п.м. |
| | ГОСТ 8732-78 | Металлическая гильза Ф273×8 | 11.9 | | п.м. |
| | ГОСТ 5781-82 | Сталь-арматура 16АI | 104.0 | | п.м. |

## Продольный профиль дренажа между колодцами ДК1÷ДК4

Масштаб гор. 1:250
верт. 1:200

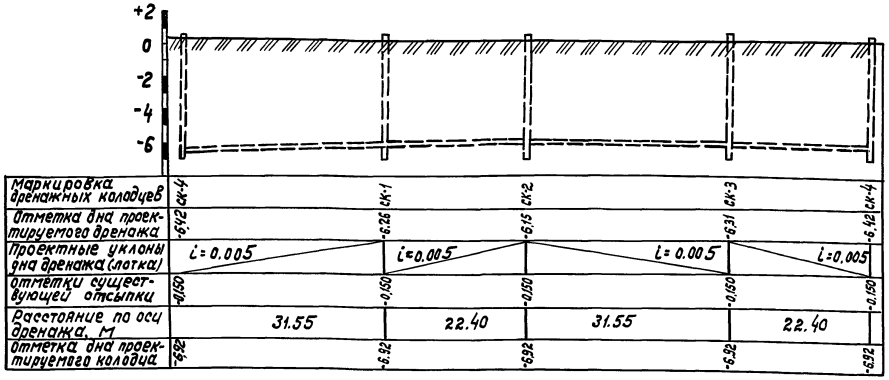


## Разрез 1-1

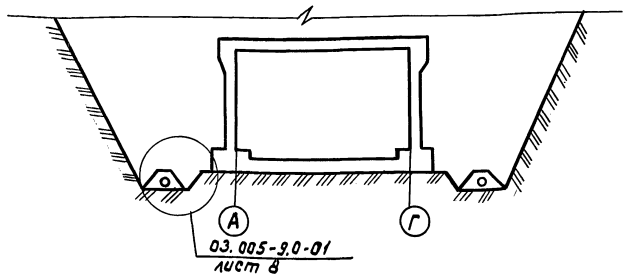


1. Дренаж разработан по серии 03.005-9, выпуск 0. "Дренаж убежищ и укрытий гражданской обороны".
2. Способ сброса дренажных вод (самотек или напорный) определяется при привязке проекта.

| | | | | | | |
|---|---|---|---|---|---|---|
| | | | | ТП А-IV-600-476.90 -АР | | |
| Привязан | ГИП | Самитов | 06.90 | Заглубленный встроенный склад | Стадия | Лист | Листов |
| | Нач.отд. | Козлов | 06.90 | | Р | 10 | |
| | Н.контр. | Степнов | 06.90 | | | | |
| | Гл.спец. | Степнов | 06.90 | План дренажа. Продольный профиль дренажа | Гипрокоммундортранс г. Москва | | |
| Инв.№ | Исполн. | Туманина | 06.90 | | | | |

Инв.№ подл. | Подпись и дата | Взам.инв.№

Альбом 2

## Разрез 1-1

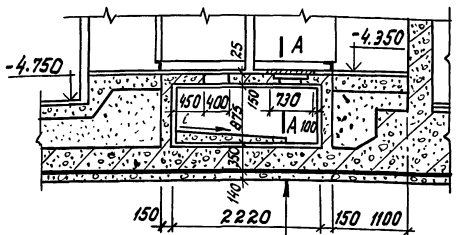


## Разрез 3-3

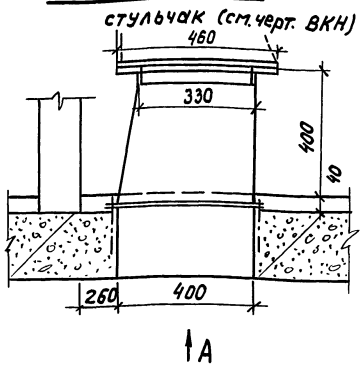


## Вид А

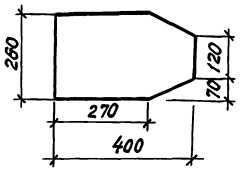


## Разрез 2-2

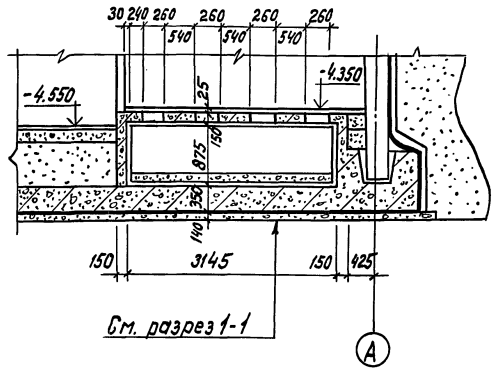


| Уплотненный щебнем грунт |
|---|
| Бетонная подготовка - 80 |
| Цементная стяжка - 20 |
| 3(4) слоя изола на битумной мастике. |
| Защитный слой из бетона - 30 |
| Железобетонная плита |
| Металлическая рубашка |
| Бетон от 150 до 200 |

## План фекального резервуара

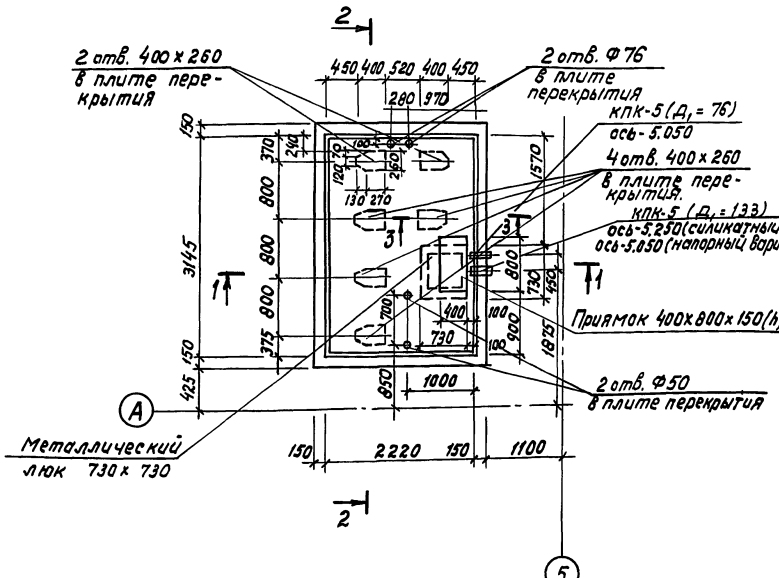


## А - А

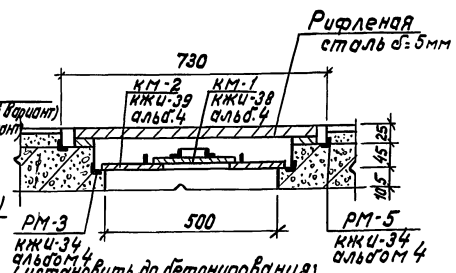


1. Фекальный резервуар запроектирован из монолитного железобетона с металлической рубашкой.
2. На днище резервуара укладывается бетон В7.5 для создания уклона.
3. Данные в скобках относятся к водонасыщенным грунтам.

Ведомость расхода стали, кг

| Марка элемента | Изделия закладные | | | | | | | Рифленая сталь | Общий вес |
|---|---|---|---|---|---|---|---|---|---|
| | Арматура класса | | прокат марки | | | | | прокат марки | |
| | А-I | | В ст. 3 сп | | | | | В ст 3 сп | |
| | ГОСТ 5781-82* | | ГОСТ 8509-86 | | ГОСТ 8510-86 | ГОСТ 19903-74* | | ГОСТ 8568-77 | |
| | ф8 | ф18 | L25x3 | L32x4 | L75x5 | -10x300 | | δ=5 | |
| РМ-3 | 0.85 | - | - | - | 11.6 | - | | - | 12,45 |
| РМ-5 | 0.85 | - | - | 5.6 | - | - | | - | 6.45 |
| КМ-1, КМ-2 | - | 0.7 | 1.7 | - | - | 37.7 | | 21.0 | 61.1 |

ТП А-IV-600-476.90 -АР

| | | | |
|---|---|---|---|
| Гип | Самитов | | 06.90 |
| Нач.отд. | Козлов | | 06.90 |
| Н.конт. | Степнов | | 06.90 |
| Гл.спец. | Степнов | | 06.90 |
| Испол.н. | Андромычева | | 06.90 |

Заглубленный встроенный склад

Фекальный резервуар, План, разрезы.

| Стадия | Лист | Листов |
|---|---|---|
| Р | 11 | |

Гипрокоммундортранс г. Москва

Привязан

Инв. №

Инв. № подл. | Подпись и дата | Взам. инв.

копировал: [illegible] 24637-01 14 формат А2

Альбом 2

## План кабин санузлов

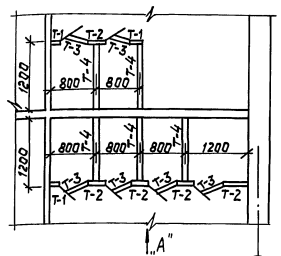


## Вид по „А"

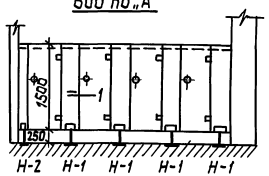


## Ножка Н-1 (5 шт)

## Ножка Н-2 (3 шт) и Н-3 (5 шт)

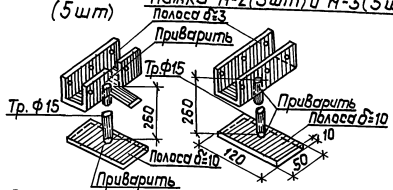


## Раскрой фасонки для Н-1

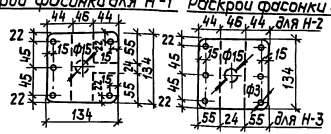


## Раскрой фасонки для Н-2, Н-3

## а-а

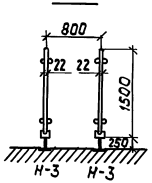


## б-б

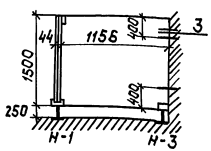


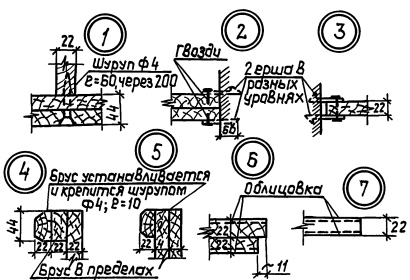


## Типы деревянных щитов

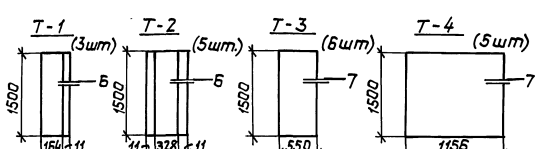


## Ведомость расхода стали, кг

| Марка элемента | Изделия закладные | | | | | | Всего |
|---|---|---|---|---|---|---|---|
| | Прокат марки | | | | | | |
| | В ст. 3 сп | | | | | | |
| | ГОСТ 19903-74* | | ГОСТ 3262-75* | | ГОСТ 103-76 | | |
| | -3 | Итого | Ф15 | Итого | -10 | Итого | |
| Узлы крепления | 5,46 | 5,46 | 4,29 | 4,29 | 6,11 | 6,11 | 15,86 |

Щиты уборных изготовляются толщиной 22 мм из древесно-стружечных плит с масляной окраской за 2 раза.

Привязан:

Инв. №

ТП А-IV-600-476.90 -АР

| | | | | | | | |
|---|---|---|---|---|---|---|---|
| ГИП | Самитов | | 06.90 | Заглубленный встроенный склад | Стадия | Лист | Листов |
| Нач.отд. | Козлов | | 06.90 | | Р | 12 | |
| Н.контр. | Степнов | | 06.90 | | | | |
| Гл.спец. | Степнов | | 06.90 | План кабин санузлов Вид по „А" Разрезы и узлы | Гипрокоммундортранс г. Москва | | |
| Исполн. | Тимонина | | 06.90 | | | | |

24637-01 15 Копировал: Формат: А2

Инв.№ подл. | Подп. и дата | Взам. инв.№

Альбом 2

# План отверстий и закладных деталей в стенах и перегородках в осях „1-5" и „В-Г" (для 1 и 2 кл. зон)

## Вариант 1

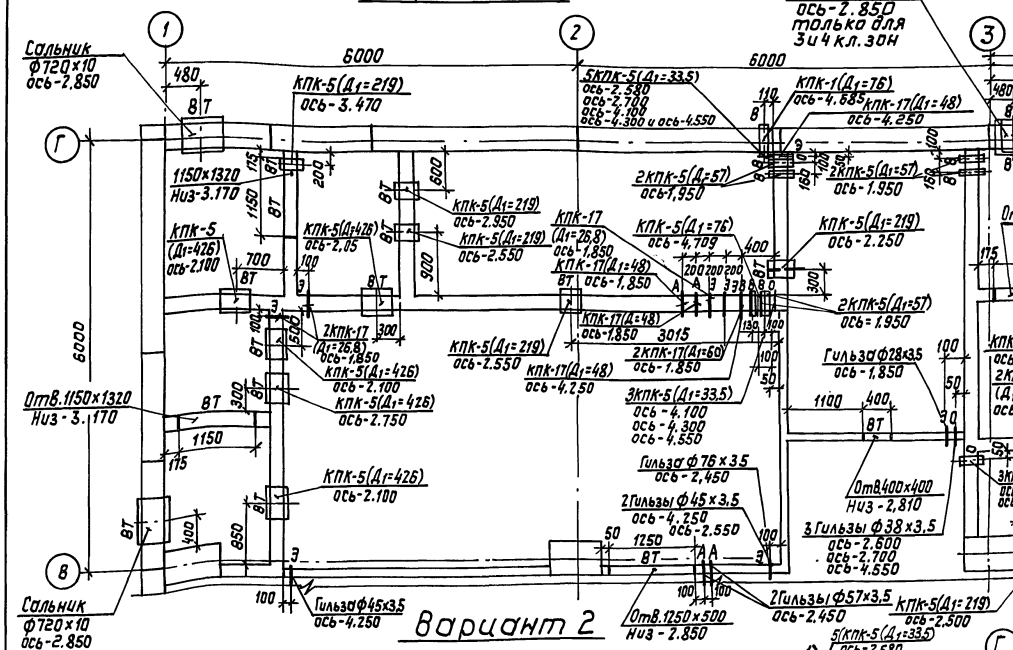


## Фрагмент 1

(для 1, 2, 3 и 4 кл. зон)

Компенсационное устройство на вводе электрокабелей

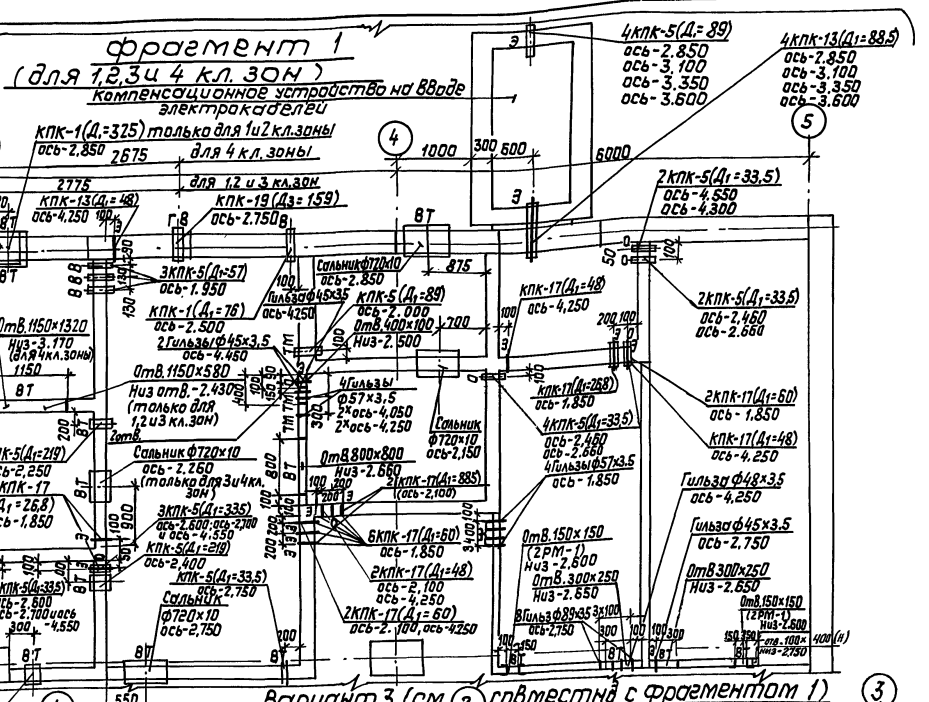


## Вариант 2

(см. совместно с фрагментом 1)

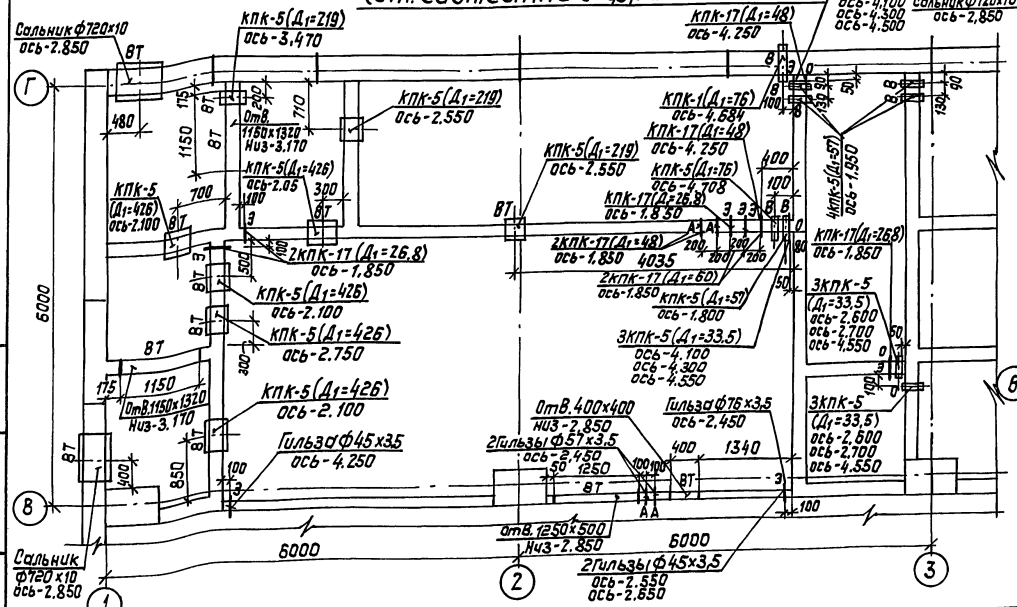


## Вариант 3 (см. совместно с фрагментом 1)

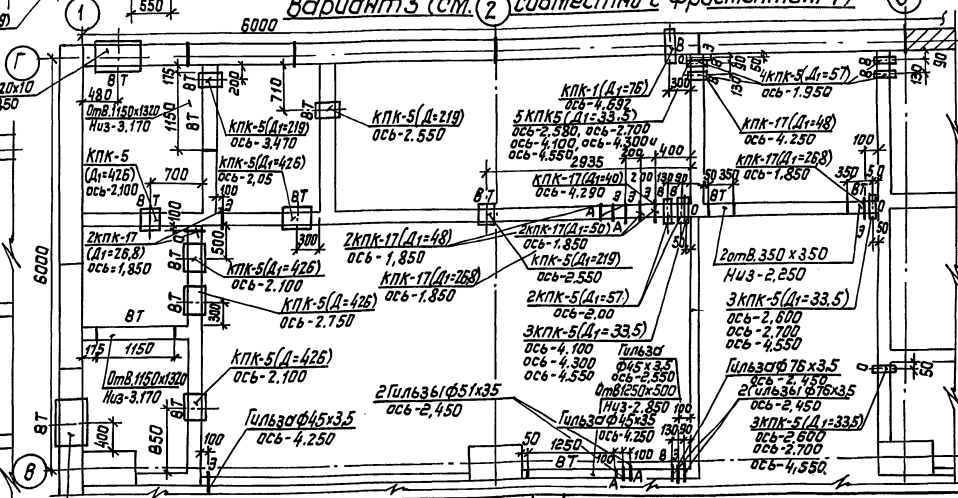


Данный лист см. совместно с листами 14 и 15

Привязан:

Инв.№

| | | | | |
|---|---|---|---|---|
| ГИП | Самитов | | 06.90 | Заглубленный встроенный склад |
| Нач.отд. | Козлов | | 06.90 | |
| Н.контр. | Степнов | | 06.90 | План отверстий и закладных деталей в стенах и перегородках в осях „1-5" и „В-Г" (для 1 и 2 кл. зон) |
| Гл.спец. | Степнов | | 06.90 | |
| Исполн. | Андроныч | | 06.90 | |

ТП А-IV-600-476.90-АР

| Стадия | Лист | Листов |
|---|---|---|
| Р | 13 | |

Гипракоммундортранс г. Москва

24637-01 16

Копировал: Ф.Р.

Формат: А2

Инв.№ подл. | Подп. и дата | Взам.инв.№

Альбом 2

# План отверстий и закладных деталей в стенах и перегородках в осях „4-5"и„А-Б"(для 1,2,3,и 4кл. зон.)

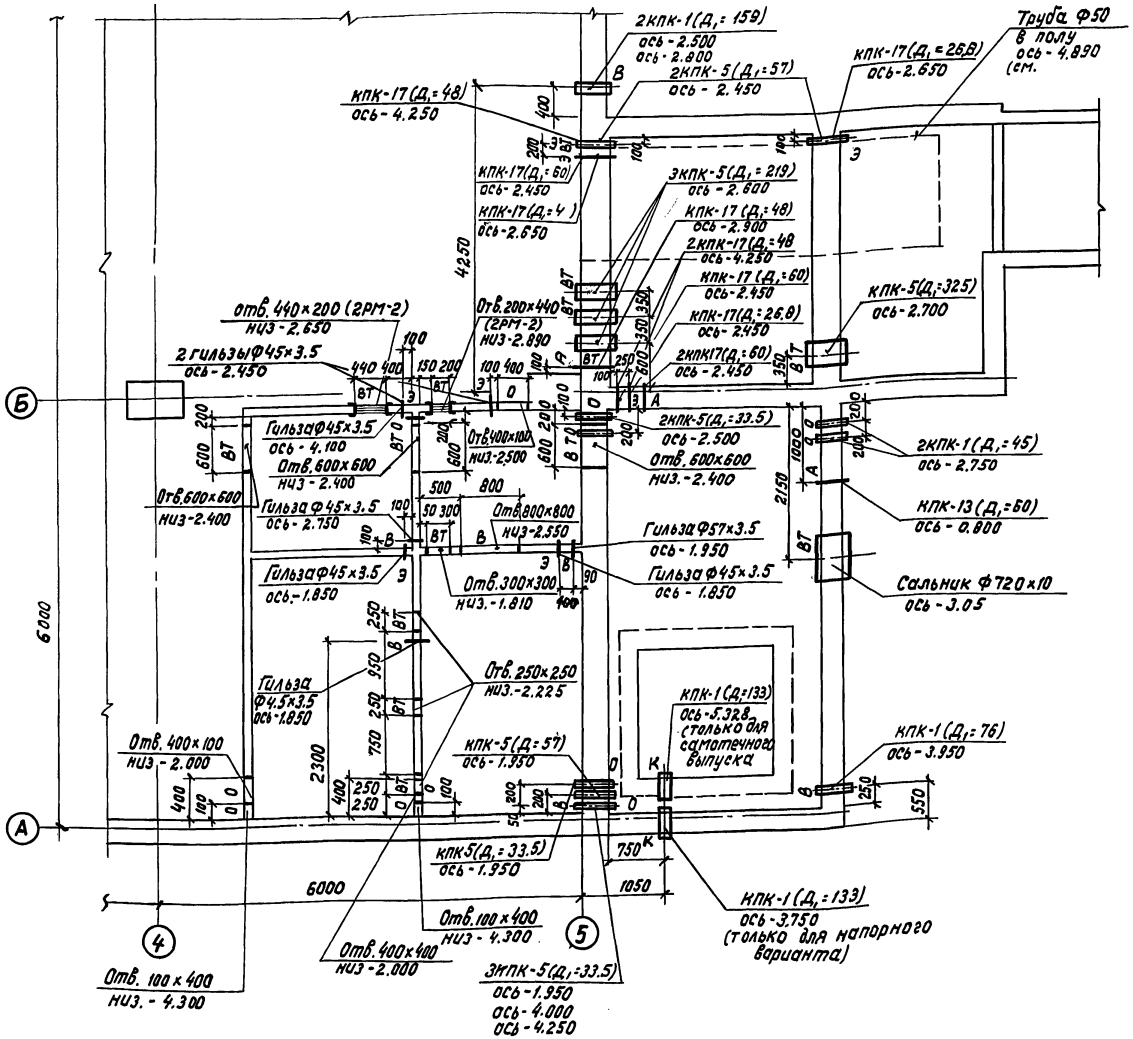


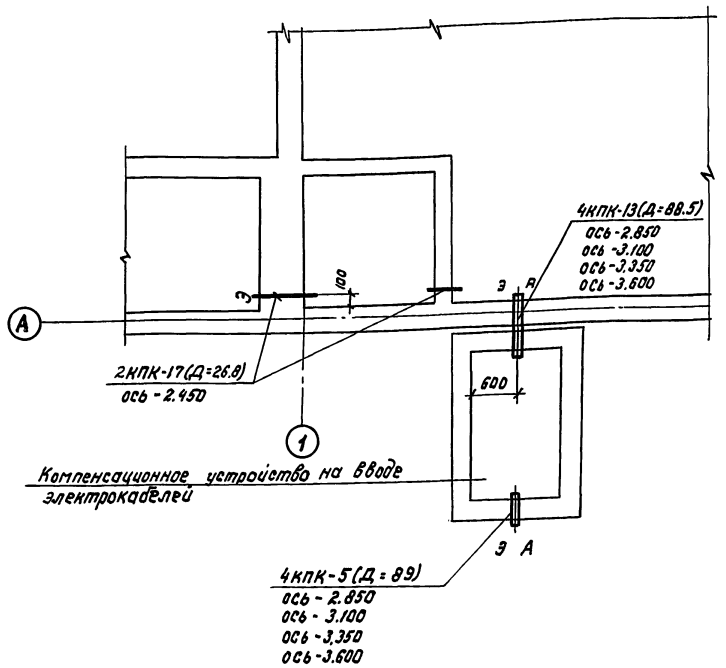


1. На плане отверстий двери условно не показаны.
2. Спецификацию закладных деталей см. на листе АР-16.
3. Данный лист см. совместно с листами 13 и 15.

| | | | | | | |
|---|---|---|---|---|---|---|
| | | | | | ТП А-IV-600-476.90 АР- | |
| Привязан | | | | | | |
| | ГИП | Самитов | | 06.90 | Заглубленный встроенный склад | Стадия: Р; Лист: 14; Листов: |
| | Нач.отд. | Козлов | | 06.90 | | |
| | Н.контр. | Степнов | | 06.90 | | |
| | Гл.спец. | Степнов | | 06.90 | План отверстий и закладных деталей в стенах и перегородках в осях „4-5"и„А-Б";„1"и„А" (для 1,2,3и4 кл. зон.) | Гипрокоммундортранс г. Москва |
| | Исполн. | Андронычев | | 06.90 | | |
| Инв.№ | | | | | | |

Копировал: [illegible] 24637-01 17 формат А2

Инв.№подл. | Подпись и дата | Взам.инв.№

Альбом 2

# План отверстий и закладных деталей в стенах и перегородках в осях „1-3" и „В-Г" (для 3 и 4 кл. зон)

## Вариант 1 (см. совместно с листом 13, фрагмент 1)

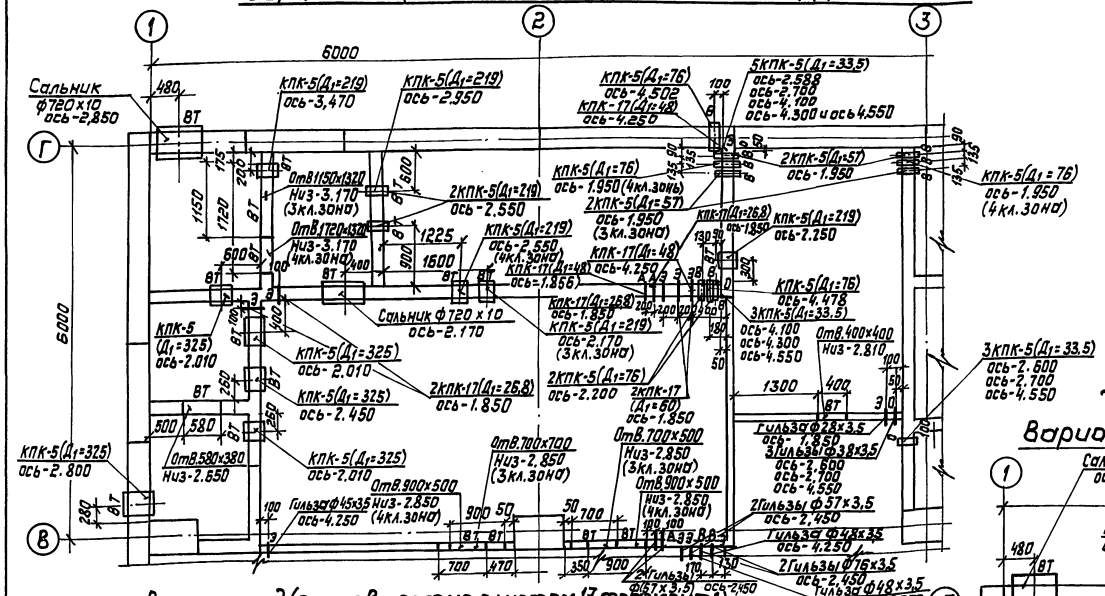

## Вариант 2 (см. совместно с листом 13, фрагмент 1)

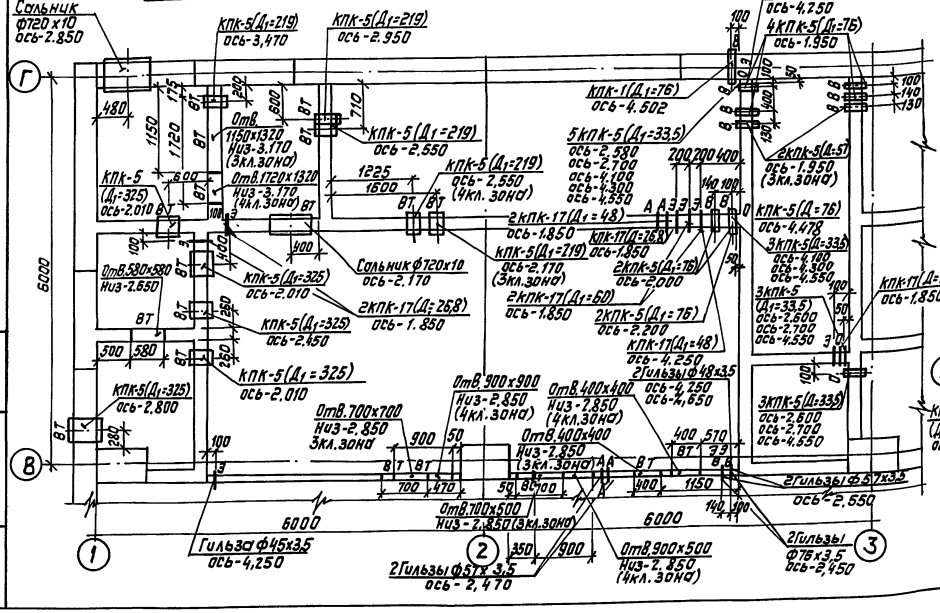

## Вариант 3 (см. совместно с листом 13, фрагмент 1)

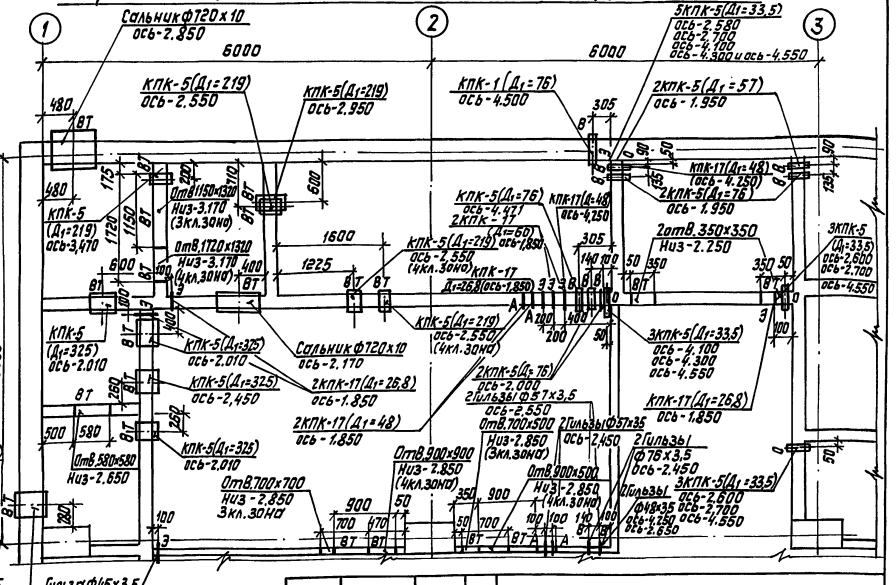

### Условные обозначения

- ВТ — вентиляция
- О — отопление
- В — водопровод
- К — канализация
- Э — электрика
- А — автоматика
- ТМ — тепломеханика
- ГВ — газовыхлоп
- $Д_1$ — наружный диаметр
- $Д_3$ — наружный диаметр для газовыхлопа

Данный лист см. совместно с листами 13 и 14.

| | | | | | | | |
|---|---|---|---|---|---|---|---|
| | | | | ТП А-IV-600-476.90 -АР | | | |
| Привязан: | ГИП | Самитов | | 06.90 | Заглубленный встроенный склад | Стадия | Лист | Листов |
| | Нач.отд. | Козлов | | 06.90 | | Р | 15 | |
| | Н.контр. | Степнов | | 06.90 | | | | |
| | Гл.спец. | Степнов | | 06.90 | План отверстий и закладных деталей в стенах и перегородках в осях „1-3" и „В-Г" (для 3 и 4 кл. зон) | Гипрокоммундортранс г. Москва | | |
| | Исполн. | Андроньчева | | 06.90 | | | | |
| Инв. N | | | | | | | | |

Инв. N подл. | Подп. и дата | Взам. инв. N

копировал: [signature] 24637-01 18 Формат: А2

# Спецификация закладных деталей в стенах и перегородках

| № п/п | Марка | Обозначение | Наименование | Количество шт. Длина 200 | 220 | 350 | 400 | 500 | 600 | 650 | 700 | 750 | 800 | 1000 | Примечание |
|---|---|---|---|---|---|---|---|---|---|---|---|---|---|---|---|
| 1 | КПК-1 | Серия 03.005-5 Выпуск 2 | Закладная деталь $D_1$=45 | | | | | | | 2 | | | | | |
| 2 | -"- | -"- | -"- $D_1$=76 | | | | | | | | 3 | | | | |
| 3 | -"- | -"- | -"- $D_1$=133 | | | | | | | | 1 | | | | |
| 4 | -"- | -"- | -"- $D_1$=159 | | | | | | | | 2 | | | | |
| 5 | -"- | -"- | -"- $D_1$=325 | | | | | | | | 2 | | | | |
| 6 | КПК-5 | -"- | -"- $D_1$=335 | | | | | 28 | | 6 | | | | | |
| 7 | -"- | -"- | -"- $D_1$=57 | | | | | 2 | | | 28 | | | | |
| 8 | -"- | -"- | -"- $D_1$=76 | | | | | 18 | | | | | | | |
| 9 | -"- | -"- | -"- $D_1$=89 | | | | | 2 | 8 | | | | | | |
| 10 | -"- | -"- | -"- $D_1$=219 | | | | | 14 | | | 3 | | | | |
| 11 | -"- | -"- | -"- $D_1$=325 | | | | | 7 | | | 1 | | | | |
| 12 | -"- | -"- | -"- $D_1$=426 | | | | | 6 | | | | | | | |
| 13 | КПК-13 | -"- | -"- $D_1$=48 | | | | | | | 1 | | | | | |
| 14 | -"- | -"- | -"- $D_1$=60 | | | | | | 1 | | | | | | |
| 15 | -"- | -"- | -"- $D_1$=88,5 | | | | | | | | | | | 8 | |
| 16 | КПК-17 | -"- | -"- $D_1$=26,8 | | | | 14 | 2 | 2 | | | | 1 | | |
| 17 | -"- | -"- | -"- $D_1$=48 | | | | 19 | | 3 | | | | 2 | | |
| 18 | -"- | -"- | -"- $D_1$=60 | | | | 16 | 3 | 2 | | | | | | |
| 19 | -"- | -"- | -"- $D_1$=75,5 | | | | 3 | | | | | | | | |
| 20 | -"- | -"- | -"- $D_1$=88,5 | | | | 3 | | | | | | | | |
| 21 | КПК-19 | -"- | -"- $D_3$=159 | | | | | | | | | 1 | | | |
| 22 | -"- | Альбом 3 КЖ-44 | Сальник ф 720×10 | 4 | | 5 | | | | | | | | | |
| 23 | -"- | ГОСТ 8732-78 | Гильзы ф 28×3,5 | | 2 | | | | | | | | | | |
| 24 | -"- | ГОСТ 8732-78 | Гильзы ф 38×3,5 | | 3 | | | | | | | | | | |
| 25 | -"- | ГОСТ 8732-78 | Гильзы ф 45×3,5 | | 35 | | | | | | | | | | |
| 26 | -"- | ГОСТ 8732-78 | Гильзы ф 57×3,5 | | 25 | | | | | | | | | | |

| № п/п | Марка | Обозначение | Наименование | Количество шт. Длина 200 | 220 | 350 | 400 | 500 | 600 | 650 | 700 | 750 | 800 | 1000 | Примечание |
|---|---|---|---|---|---|---|---|---|---|---|---|---|---|---|---|
| 27 | | ГОСТ 8732-78 | Гильзы ф 76×3,5 | | 2 | | | | | | | | | | |
| 28 | | ГОСТ 8732-78 | Гильзы ф 89×3,5 | | 12 | | | | | | | | | | |
| 29 | РМ-1 | Альбом 4 КЖИ-33 | Рамка металлическая | 4 шт | | | | | | | | | | | |
| 30 | РМ-2 | Альбом 4 КЖИ-33 | Рамка металлическая | 4 шт | | | | | | | | | | | |

Альбом 2

Закладные в стенах и перегородках устанавливаются до производства работ по бетонированию.

Инв.№подл. | Подп. и дата | Взам.инв.№

Привязан:

Инв.№

| | | | | |
|---|---|---|---|---|
| ГИП | Самитов | | 06.90 | ТП А-IV-600-476.90 -АР |
| Начатд. | Козлов | | 06.90 | Заглубленный, встроенный склад |
| Н.контр. | Степнов | | 06.90 | Спецификация закладных деталей |
| Гл.спец. | Степнов | | 06.90 | Стадия: Р; Лист: 16; Листов: |
| Исполн. | Андрианычева | | 06.90 | Гипрокоммундортранс г. Москва |

24637-01 19 копировал: формат: А2

Альбом 2

## Оголовок №1

Стены с наружной стороны, выше уровня земли, затереть цементным раствором и окрасить силикатными красками серого цвета. Решетки ЖР-1 окрасить алкидно-стирольными красками.

Цементный раствор от 20 до 50 с железнением поверхности
железобетонная плита - 150

### Разрез 1-1

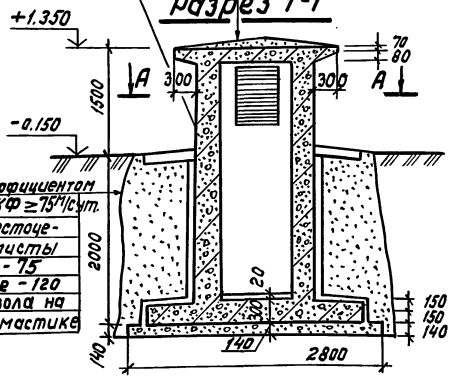


Песок с коэффициентом фильтрации КФ ≥ 75 м/сут.
Плоские асбестоцементные листы ГОСТ 18124-75 на растворе - 120
3(4) слоя изола на битумной мастике

### Разрез 2-2

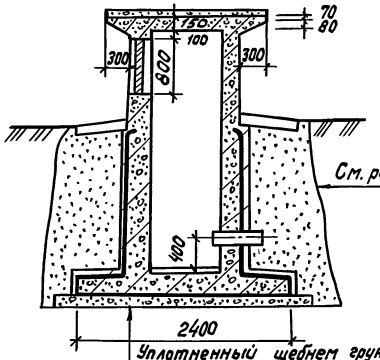


См. разрез 1-1

Уплотненный щебнем грунт
Бетонная подготовка В-7.5 - 80
Цементная стяжка - 20
3(4) слоя изола на битумной мастике
Защитный слой из бетона В 7.5 - 30
Железобетонная монолитная плита
Цементный пол с железнением поверхности - 20

## Компенсационное устройство на вводе электрокабелей

### Разрез 3-3

Грунт
Песок с коэффициентом фильтрации жел. 5 м/сутки - 300
Защитный слой из бетона - 50
3 слоя изола на битумной мастике
Цементная стяжка - 20
Подуклонка из бетона от 20 до 60
Сборные железобетонные плиты (см. альбом 4)

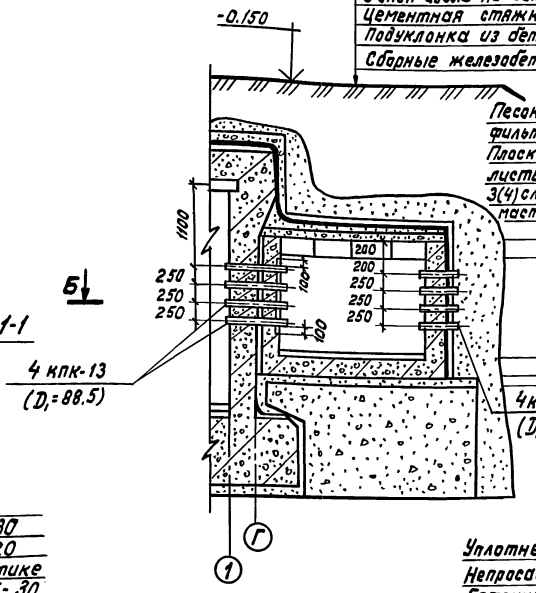


### Разрез 4-4

См. разрез 3-3

Песок с коэффициентом фильтрации 5 м/сутки
Плоские асбестоцементные листы ГОСТ 18124-75
3(4) слоя изола на битумной мастике.

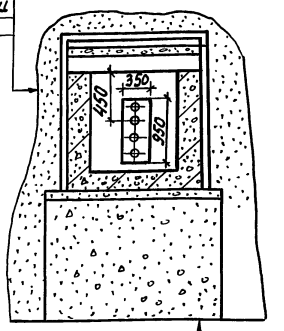


Уплотненный щебнем грунт
Непросадочное основание (грунто-цемент)
Бетонная подготовка - 100
Цементная стяжка - 20
3(4) слоя изола на битумной мастике
Защитный слой из бетона В 7.5 - 30
Железобетонная плита
Цементный пол - 20

### План А-А

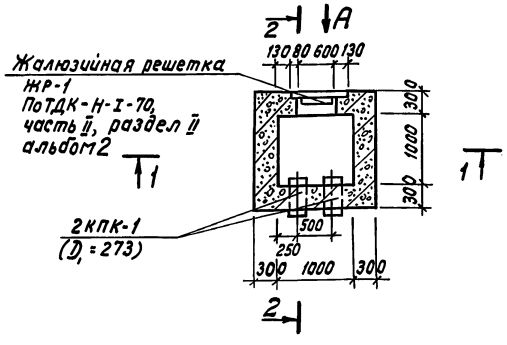


Жалюзийная решетка ЖР-1 по ТДК-Н-I-70, часть II, раздел II альбом 2

2 КПК-1 ($D_1$ = 273)

### Вид по „А"

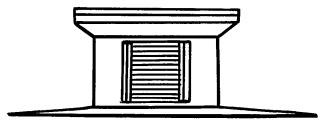

### План Б-Б

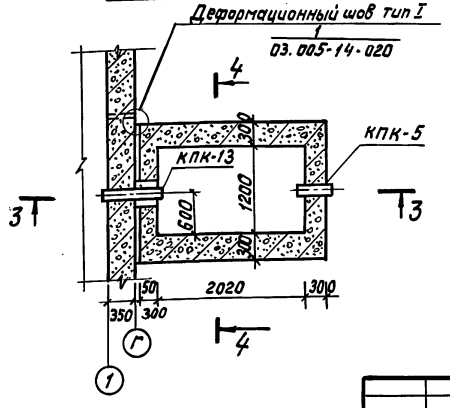


1. Расположение оголовков дано на схеме генплана (альбом 2, лист 4).
2. Данные в скобках относятся к водонасыщенным грунтам.

| | | | | | | |
|---|---|---|---|---|---|---|
| | | | | ТП А-IV-600-476.90 -АР | | |
| Привязан | ГИП | Самитов | 06.90 | Заглубленный встроенный склад | Стадия | Лист | Листов |
| | Нач.отд. | Козлов | 06.90 | | Р | 17 | |
| | Н.контр. | Степнов | 06.90 | | | | |
| | Гл.спец. | Степнов | 06.90 | Оголовок №1. План. Разрезы. Компенсационное устройство на вводе электрокабелей. План. Разрезы. | Гипрокоммундортранс г. Москва | | |
| Инв. № | Исполн. | Тимонина | 06.90 | | | | |

Инв. № подл. | Подпись и дата | Взам. инв.

Копировал: Кос 24637-01 20 формат А2

Альбом 2

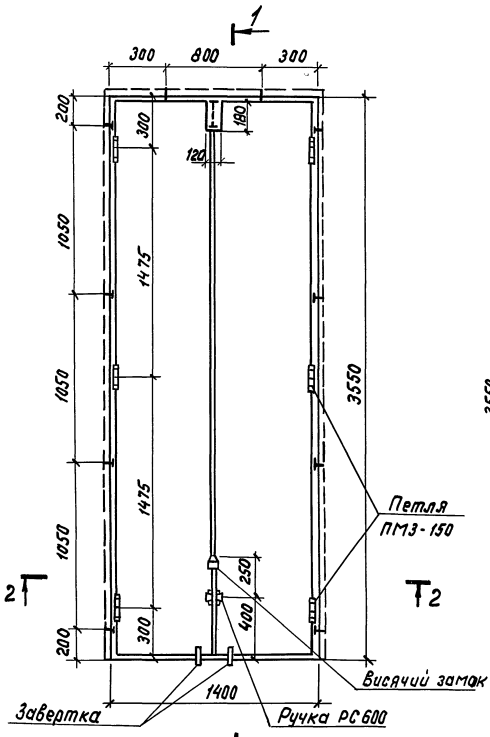


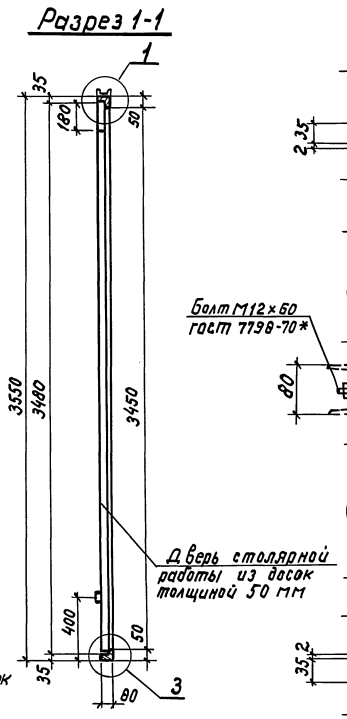


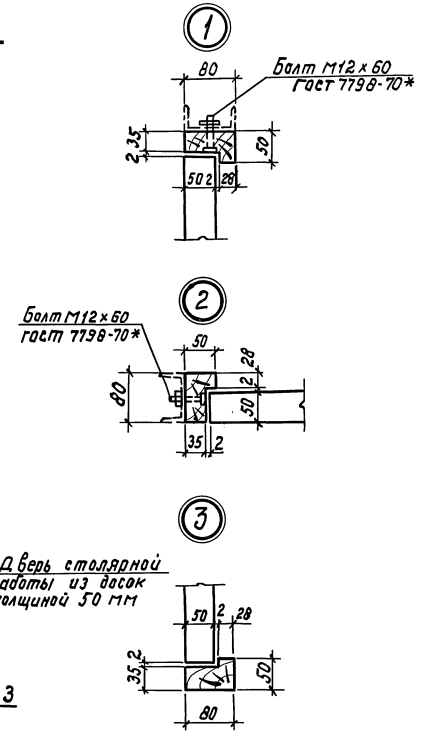


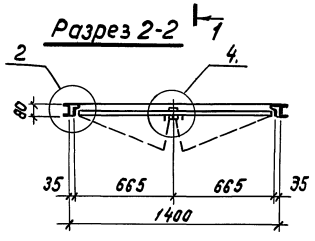


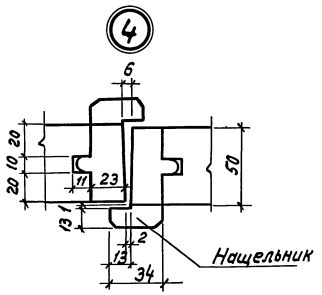


| Марка | Обозначение | Наименование | Кол. | Примечание |
|---|---|---|---|---|
| | | Сборочные единицы и детали | | |
| ПНЗ-150 | ГОСТ 5088-78 | Петля ПНЗ-150 | 6 | |
| РС600 | ГОСТ 5087-80 | Ручка РС 600 | 2 | |
| | ГОСТ 7798-70* | Болт М12×60 | 10 | |
| | ГОСТ 5915-70* | Гайка М12 | 10 | |
| | ГОСТ 11371-78 | Шайба 12 | 10 | |
| | | | | |
| | | Материалы | | |
| | | Доски толщиной 50мм | 0.3 | м3 |
| | ГОСТ 19904-74* | Оцинкованная кровельная сталь. | 9.3 | м2 |

1. Дверной блок должен изготовляться в соответствии с требованиями ГОСТ 475-78.
2. Полотно двери обить оцинкованной кровельной сталью толщиной 0.6мм ГОСТ 19904-74* с обеих сторон.

| | | | | | | | |
|---|---|---|---|---|---|---|---|
| | | | | ТП А-IV-600-476.90 - АР | | | |
| Привязан | ГИП | Самитов | | 06.90 | Заглубленный встроенный склад | Стадия | Лист | Листов |
| | Нач.отд. | Козлов | | 06.90 | | Р | 18 | |
| | Н.контр. | Степнов | | 06.90 | | | | |
| | Гл.спец. | Степнов | | 06.90 | Дверь павильона шахты подъемника Д-2. Спецификация элементов | Гипрокоммундортранс г. Москва | | |
| Инв. № | Исполн. | Тимонина | | 06.90 | | | | |

Копировал: 16 24637-01 21 формат А2

Инв. № подл. | Подпись и дата | Взам. инв.

Альбом 2

## Схема установки нар (вариант I и II)

— Стационарные двухъярусные нары

— Стационарные двухъярусные нары, в период перевода склада в режим убежища переоборудуются в трехъярусные

— Трехъярусные нары, устанавливаемые в период перевода склада в режим убежища

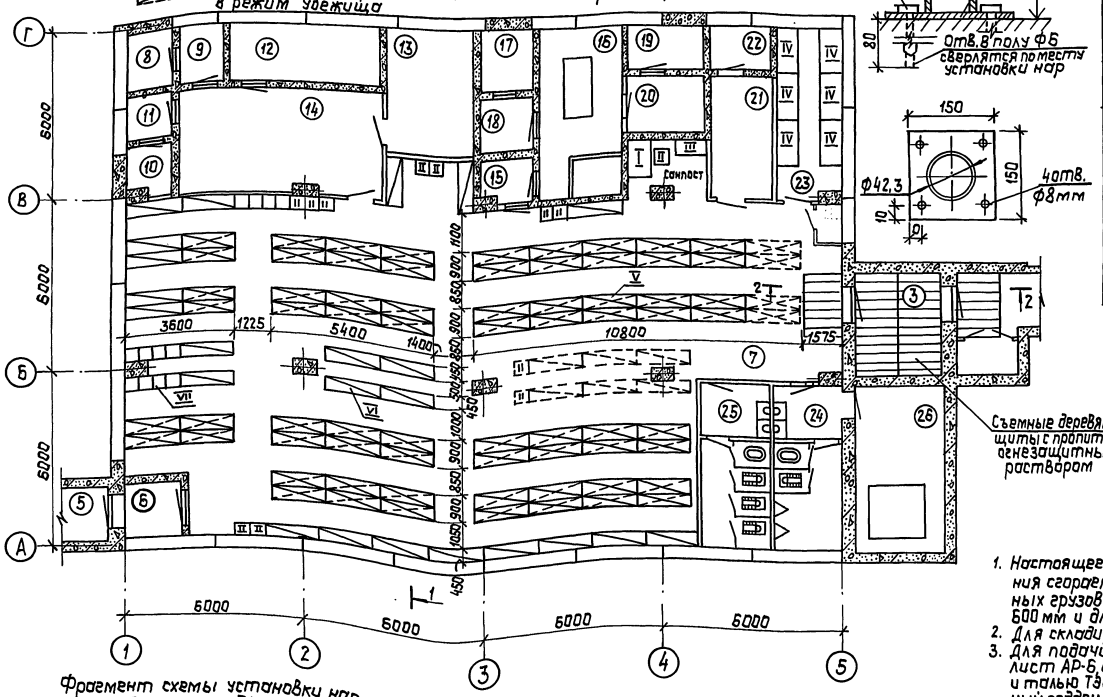


## Деталь крепления нар к полу

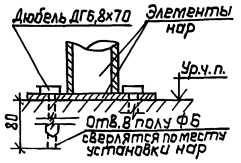





## Спецификация мебели и оборудования

| N поз. | Наименование оборудования | Марка | Размер Д×Ш×В, мм | Кол. | Примечан. |
|---|---|---|---|---|---|
| I | Стол однотумбовый | — | 1200×750×730 | 1 | мебельный комбинат №4 г. Москва |
| II | Стул | — | 500×500 | 12 | Механический завод им. Калинина г. Москва |
| III | Шкаф | — | 1000×500×1800 | 1 | Завод №4 МП |
| IV | Стеллаж производственный. | СЖ-1 | 1500×700×2300 | 6 | торговая сеть |
| V | Нары трехъярусные (металлические) | сер.01.0179-1 | 1800×450×2150 | 72 | |
| VI | Нары двухъярусные (металлические) | сер.01.0179-1 | 1800×450×1400 | 29 (32) | В скобках для варианта III |
| VII | Одноярусные нары | сер.01.0179-1 | 1800×450×450 | 3 | |
| VIII | Кран мостовой ручной однобалочный подвесной ГП 0,5тс (Кран 32-42) | сер.27-0-3.86 ал. IV | | 2 | Красногвардейский крановый з-д |
| IX | Тележка ручная | сер.27-0-3.86 | 1620×800×1500 | 3 | Кзыл-Орда зк 169/2 |

## Разрез 1-1

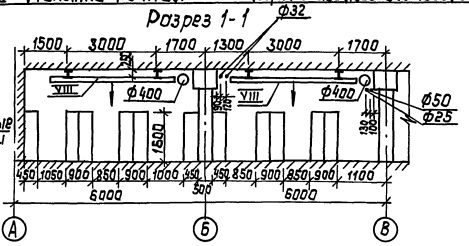


1. Настоящее помещение в обычных условиях используется как склад для хранения сгораемых и несгораемых материалов в сгораемой таре с весом штучных грузов до 80кг и габаритами по ширине не более 500мм, высоте до 600мм и длине 1500мм
2. Для складирования проектом предусмотрено использование двухъярусных нар.
3. Для подачи грузов в склад и из склада предусмотрена шахта подъемника (см. лист АР-6, альбом 2) оборудованная монорельсом с консольным выходом наружу и талью ТЭ050-11 грузоподъемностью 500кг, весом 58кг. Грузы подаются в ящичный поддон 1-1-80-60-75-0,25 грузоподъемностью 250кг по ГОСТ 14861-74. Длина поддона 800мм, ширина-600мм, высота-750мм, вес без груза-28кг. Поддон должен быть дооборудован стропами для подвески к крюку тали. Постоянное положение поддона - в шахте подъемника.
4. Грузы подаются в склад с поддона с помощью ручных тележек типа ТРП-25 по сер. 27-0-3.86. Техническая характеристика: ширина-600мм, длина-1070мм, высота-1138мм, грузоподъемность 250кг, колея-390мм, Вес-62кг.
5. Для установки грузов на стеллажи склад оборудован краном мостовым, ручным ГОСТ 7413-80, грузоподъемностью-500кг, весом-275кг.
6. Конструкцию монорельса см. раздел КЖ, альбом 3.

## Фрагмент схемы установки нар (Вариант III)

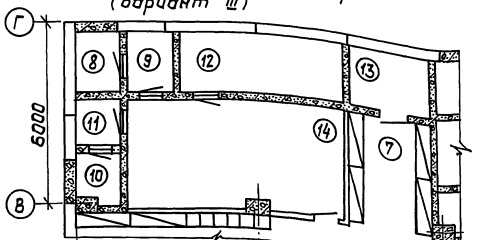


## Разрез 2-2

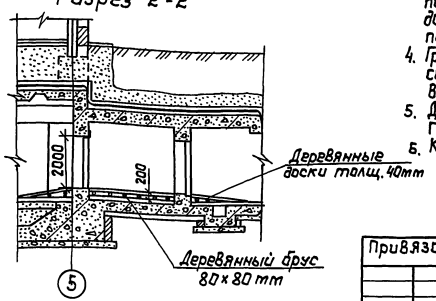


Привязан:

Инв. N

| | | | | |
|---|---|---|---|---|
| ГИП | Самитов | | 06.90 | ТП А-IV-600-476.90 -АР |
| Нач.отд. | Козлов | | 06.90 | Заглубленный встроенный склад |
| Н.контр. | Степнов | | 06.90 | Стадия: Р; Лист: 19; Листов: |
| Гл.спец. | Степнов | | 06.90 | Схема установки нар. Технологическая схема склада |
| Исполн. | Тимонина | | 06.90 | Гипрокоммундортранс г. Москва |

24637-01 22 Копировал: Формат: А2

Альбом 2

## Дверь Д-1

### Полотно

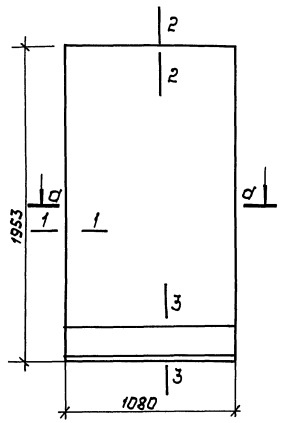


### Дверная коробка

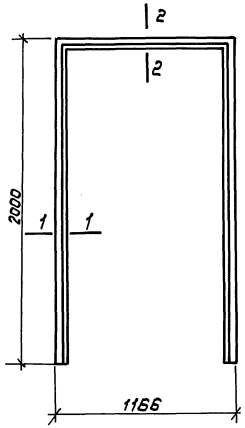


### 1-1

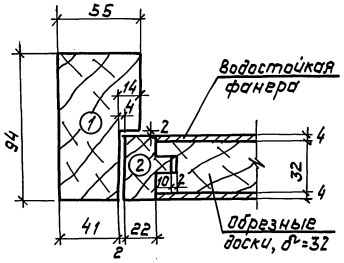


### 2-2

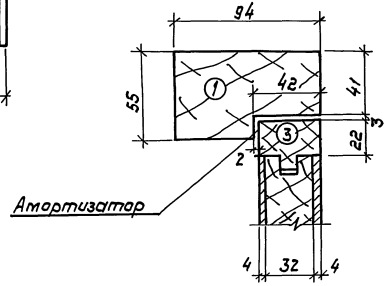


### а-а

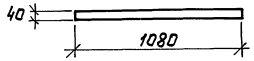


### 3-3

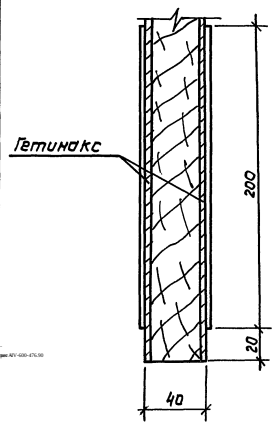


### Сечения брусков

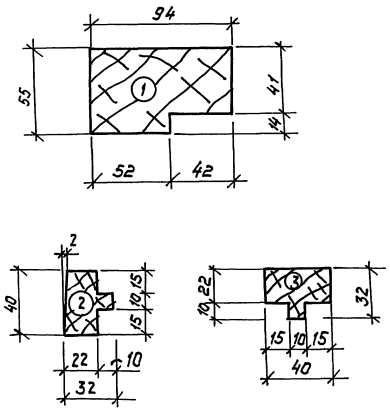


### Дверная ручка

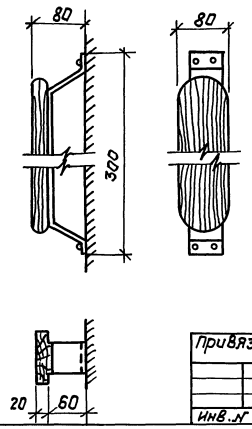


### Спецификация на 1 изделие

| № п/п | Элементы изделия | Ед. изм. | Кол-во ед. измер. |
|---|---|---|---|
| 1 | Древесина коробки | $м^3$ | 0.027 |
| 2 | Древесина полотна | $м^3$ | 0.092 |
| 3 | Водостойкая фанера типа ФСФ ГОСТ 3916-69 | $м^2$ | 4.0 |
| 4 | Петли ПМЦ 130 ГОСТ 5088-78 | шт | 3 |
| 5 | Запор ЭВЦ ГОСТ 5089-80 | шт | 1 |
| 6 | Ручка дверная | шт | 2 |
| 7 | Останов дверной ГОСТ 5091-78* | шт | 1 |
| 8 | Отбойный лист из гетинакса ГОСТ 2718-74* | $м^2$ | 0.43 |
| 9 | Амортизация из губчатой резины | шт | 3 |
| 10 | Пружина ПСП ГОСТ 5091-78* | шт | 1 |
| | | | |
| | | | |

1. Дверь Д-1, запроектирована применительно сер. 1.1365-19 альбом 1„ Двери деревянные входные и служебные для жилых и общественных зданий и двери деревянные входные и тамбурные" с изменением габаритных размеров.
2. Дверь окрасить масляной краской за 2 раза.
3. Расход древесины определен в черновых заготовках.
4. Порода, качество и влажность древесины, отклонения в размерах, требования к обработке, сорт изделия, правила приёмки, хранения и транспортирования должны отвечать требованиям ГОСТ 23166-78.

Инв. № подл. | Подп. и дата | Взам. инв. №

Привязан:

Инв. №

| | | | | |
|---|---|---|---|---|
| ГИП | Самитов | | 06.90 | ТП А-IV-600-476.90 - АРИ |
| Начотд. | Козлов | | 06.90 | Заглубленный встроенный склад |
| Н.контр. | Степнов | | 06.90 | Стадия: Р; Лист: 1; Листов: 1 |
| Гл.спец. | Степнов | | 06.90 | Дверь Д-1 Спецификация материалов |
| Исполн. | Туманина | | 06.90 | Гипрокоммундортранс г. Москва |

24637-01 (23) Копировал: Мерф- Формат: А2