ГЛАВНОЕ АРХИТЕКТУРНО ПЛАНИРОВОЧНОЕ УПРАВЛЕНИЕ ИСПОЛКОМА ЛЕНГОРСОВЕТА

ИНСТИТУТ ПО ПРОЕКТИРОВАНИЮ
ЖИЛИЩНО ГРАЖДАНСКОГО
СТРОИТЕЛЬСТВА В ЛЕНИНГРАДЕ

«ЛЕНПРОЕКТ»

ТИПОВЫЕ ПРОЕКТЫ ЖИЛЫХ ЗДАНИЙ

СЕРИЯ I ЛГ-504Д

КРУПНОПАНЕЛЬНЫЕ ДОМА ДЛЯ СТРОИТЕЛЬСТВА В ЛЕНИНГРАДЕ

ТИПОВОЙ ПРОЕКТ I ЛГ-504Д-12

# ДЕВЯТИЭТАЖНЫЙ СЕМИСЕКЦИОННЫЙ ДОМ на 214 квартир с наружными стеновыми панелями из керамзитобетона

с промтоварными магазинами в I-ом этаже

## Альбом 0

### Чертежи нулевого цикла работ АСО

Ленточные фундаменты

ЛЕНИНГРАД
1969г

III-6

ГЛАВНОЕ АРХИТЕКТУРНО-ПЛАНИРОВОЧНОЕ УПРАВЛЕНИЕ ИСПОЛКОМА ЛЕНГОРСОВЕТА

ИНСТИТУТ ПО ПРОЕКТИРОВАНИЮ
ЖИЛИЩНО-ГРАЖДАНСКОГО
СТРОИТЕЛЬСТВА В ЛЕНИНГРАДЕ

«ЛЕНПРОЕКТ»

ТИПОВЫЕ ПРОЕКТЫ ЖИЛЫХ ЗДАНИЙ
СЕРИЯ I ЛГ-504Д
КРУПНОПАНЕЛЬНЫЕ ДОМА ДЛЯ СТРОИТЕЛЬСТВА В ЛЕНИНГРАДЕ
ТИПОВОЙ ПРОЕКТ I ЛГ-504Д-12

# ДЕВЯТИЭТАЖНЫЙ СЕМИСЕКЦИОННЫЙ ДОМ
## на 214 квартир с наружными стеновыми панелями из керамзитобетона

с промтоварными магазинами в I-ом этаже

СОСТАВ ПРОЕКТА:

АЛЬБОМ 0 Чертежи нулевого цикла работ АСО
Ленточные и свайные фундаменты
АЛЬБОМ 0-2 Монтажные узлы и детали для нулевого цикла работ АСТО
АЛЬБОМ I Архитектурно-строительная часть АС
АЛЬБОМ II Санитарно техническая часть ОВ ВК ГС
АЛЬБОМ III Электрооборудование и слаботочные устройства ЭО СУ
АЛЬБОМ IV Монтажные узлы и детали
Часть I Архитектурно-строительные чертежи АСТ
Часть 2 Чертежи оборудования санитарно-технических кабин СКТ
Часть 4 Чертежи оборудования лифтов
АЛЬБОМ IV-3 Монтажные узлы и детали
Часть I-3 Архитектурно-строительные чертежи АСТ
Часть 3-3 Чертежи электро технического оборудования ЭОТ СУТ
Часть 4-3 Чертежи оборудования лифтов
Часть 5-3 Чертежи металлических витрин
АЛЬБОМ V Изделия заводского изготовления
Часть I Железобетонные изделия для нулевого цикла работ
Часть 2 Железобетонные, керамзитобетонные и гипсобетонные изделия
Часть 3 Металлические изделия
Часть 4 Столярные изделия
Часть 5 Сборные железобетонные санитарно-технические кабины
Часть 6 Железобетонные изделия шахт лифтов
АЛЬБОМ V-I Изделия заводского изготовления
Часть I-I Железобетонные изделия для нулевого цикла работ
Часть 3-I Металлические изделия
АЛЬБОМ V 2 Изделия заводского изготовления
Часть 2-2 Железобетонные, керамзитобетонные и гипсобетонные изделия
Часть 3-2 Металлические изделия
АЛЬБОМ VI Сметы

# Альбом 0

ВВЕДЕН В ДЕЙСТВИЕ ЛЕНПРОЕКТ'ом
30 сентября 1969г. Приказ № 124

ЛЕНИНГРАД
1969г

III-5

| NN п/п | Наименование чертежей | NN листов АСО | NN стр. |
|---|---|---|---|
| | ОБЩИЕ ЧЕРТЕЖИ ДЛЯ ЛЕНТОЧНЫХ И СВАЙНЫХ ФУНДАМЕНТОВ | | |
| 1. | Обложка альбома | - | - |
| 2. | Титульный лист | - | 1 |
| 3. | Содержание альбома | - | 2 |
| | [illegible] | - | - |
| 4. | Компановочный план секций дома | 1 | 3 |
| 5. | Монтажный чертеж стен фундаментов и план технического подполья в осях 1-33 | 2 | 4 |
| 6. | Монтажный чертеж стен фундаментов и план технического подполья в осях 33-57 | 3 | 5 |
| 7. | План перекрытия над техническим подпольем в осях 1-29 | 4 | 6 |
| 8. | План перекрытия над техническим подпольем в осях 29-57 | 5 | 7 |
| 9. | План перекрытия над техническим подпольем. Сечения, сетки и каркасы /в осях 2-10/ | 6 | 8 |
| 10. | Монолитные участки МУ-1, МУ-2, МУ-3, МУ-4 | 7 | 9 |
| 11. | Узлы А, Б и сечения 1-1, 2-2, 3-3, 4-4 | 8 | 10 |
| 12. | Монтажные узлы № 33,34,35,36,37,38,39,40 | 9 | 11 |
| 13. | План фундаментов тамбура. Разрезы 1-1, 2-2 | 10 | 12 |
| 14. | План перекрытия лестничных клеток над техническим подпольем и план раскладки блоков стен между осями 27' и 30' | 11 | 13 |
| 15. | Стены машинного отделения и шахты грузового лифта на отм. -1,25, ± 0.00, + 2,97 | 12 | 14 |
| 16. | Монолитная лестница МЛ-1 и монолитный фундамент МФ-2, сетки С-1, С-2,С-3,С-4,МС-7 | 13 | 15 |
| 17. | План полов подполья в осях 2-56 | 14 | 16 |
| 18. | Сечения а-а,б-б,в-в,г-г,д-д. Фундамент под оборудование ФО-1/40-2 | 15 | 17 |
| 19. | Разбивка гнезд под металлические витрины | 16 | 18 |
| 20. | Сводная комплектовочная ведомость изделий заводского изготовления Лист I | 17 | 19 |
| 21. | Сводная комплектовочная ведомость изделий заводского изготовления Лист II | 18 | 20 |
| | ЛЕНТОЧНЫЕ ФУНДАМЕНТЫ | | |
| 22. | План железобетонных сборных ленточных фундаментов в осях 1-28 | 19 | 21 |
| 23. | План железобетонных сборных ленточных фундаментов в осях 28-57 | 20 | 22 |
| 24. | Сечения фундаментов 1-1,2-2,3-3,4-4,5-5,6-6,7-7,8-8 | 21 | 23 |
| 25. | Сечения фундаментов 9-9,10-10,11-11,12-12. | 22 | 24 |
| 26. | План железобетонных ленточных фундаментов в осях 34-35 и 50-56. Разрезы 1-1,2-2,3-3 | 23 | 25 |
| 27. | Монолитный фундамент МФ-1 | 24 | 26 |
| 28. | Монолитный фундамент МФ-1. Каркасы МК-1,МК-2,МК-3,МК-4,МК-5, сетка МС-1 | 25 | 27 |
| 29. | План раскладки блоков стен в пределах лестничной клетки в осях 4-6, 52-54 | 26 | 28 |
| 30. | План раскладки блоков стен в пределах лестничной клетки в осях 12-14,20-22,36-38,44-46 | 27 | 29 |
| 31. | Разрез 13-13 по лестничной клетке № 2,3,5,6 для секции М-1/1 этаж/ | 28 | 30 |
| 32. | Разрез 14-14 /лестница № 11/ | 29 | 31 |
| 33. | Разрез 15-15 /по лестнице № 10/ | 30 | 32 |
| 34. | Разрез 16-16 /по сквозному проходу/ | 31 | 33 |
| 35. | Разрез 17-17 /сквозной проход и лестница № 10/ | 32 | 34 |
| 36. | Разрез 18-18 /по лестнице № 10/ | 33 | 35 |
| 37. | Разрезы А-А, Б-Б | 34 | 36 |
| 38. | Разрезы В-В, Г-Г | 35 | 37 |
| | СВАЙНЫЕ ФУНДАМЕНТЫ | | |
| 39. | План свай в осях 1-29 | 36 | 38 |
| 40. | План свай в осях 29-57 | 37 | 39 |
| 41. | План раскладки балок ростверка в осях 1-29 | 38 | 40 |
| 42. | План раскладки балок ростверка в осях 29-57 | 39 | 41 |
| 43. | Сечения фундаментов 1-1,2-2,3-3,4-4,5-5,6-6 | 40 | 42 |
| 44. | Сечения фундаментов 7-7,8-8,9-9.10-10. Монолитный ростверк МР-5 | 41 | 43 |
| 45. | Монолитные ростверки МР-1,МР-2,МР-3,МР-4 | 42 | 44 |
| 46. | Монолитные ростверки. Арматурные сетки МС-2,МС-3,МС-4,МС-5,МС-6 | 43 | 45 |
| 47. | План балок ростверков в осях 50-56, разрезы 1-1,2-2 и деталь "А" | 44 | 46 |
| 48. | План раскладки блоков стен в пределах лестничной клетки в осях 4-6, 52-54 | 45 | 47 |
| 49. | План раскладки блоков стен в пределах лестничной клетки в осях 12-14,20-22,36-38,44-46 | 46 | 48 |
| 50. | План раскладки блоков стен между осями 27' и 30' | 47 | 49 |
| 51. | Разрез 13-13 по лестничной клетке № 2,3,5,6 для секции М-1 /1 эт./ | 48 | 50 |
| 52. | Разрез 14-14 /лестница № 11/ | 49 | 51 |
| 53. | Разрез 15-15 /по лестнице № 10/ | 50 | 52 |
| 54. | Разрез 16-16 /по сквозному проходу/ | 51 | 53 |
| 55. | Разрез 17-17 /сквозной проход и лестница № 10/ | 52 | 54 |
| 56. | Разрез 18-18 /по лестнице № 10/ | 53 | 55 |
| 57. | Разрезы А-А, Б-Б | 54 | 56 |
| 58. | Разрезы В-В, Г-Г | 55 | 57 |
| 59. | Сводная комплектовочная ведомость изделий заводского изготовления | 56 | 58 |

| | | | | |
|---|---|---|---|---|
| 1969 | 9 эт. 7 секц крупнопанельный жилой дом на 214 квартир с промтоварными магазинами в 1 эт. | Содержание альбома О | Типовой проект 1Лг-504Д-12 | Альбом О | Лист АСО- |

ЛЕНПРОЕКТ

Шифр 9318

1969 г.

инв. № 3884

111-5

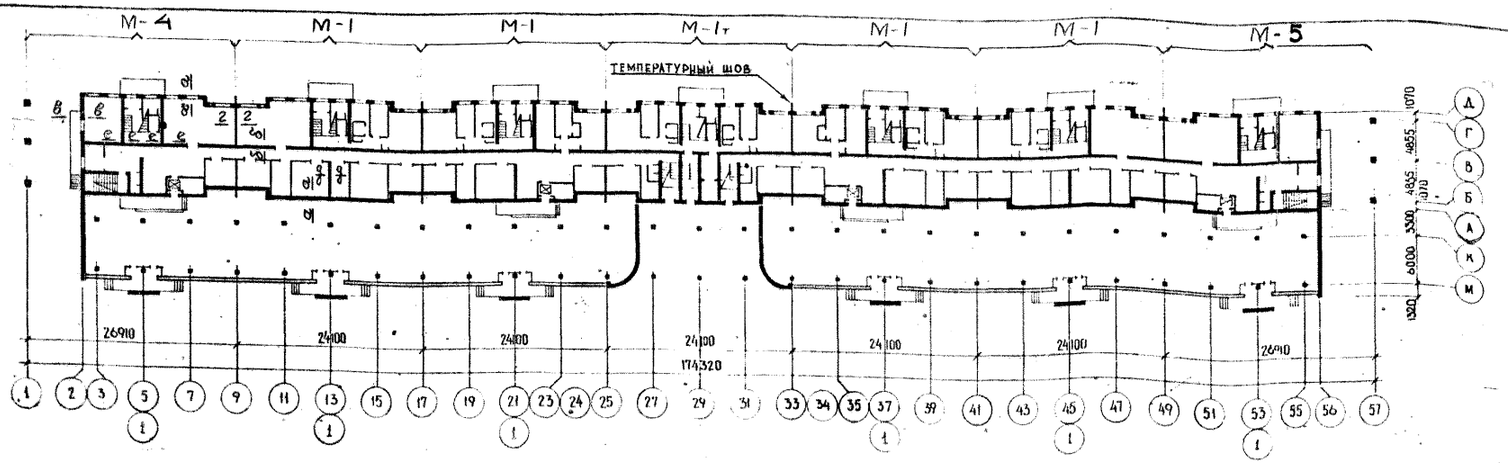


## План 1 этажа

## Примечания:

1. Конструкции здания рассчитаны на неравномерные осадки в соответствии с „Указаниями по проектированию конструкций крупнопанельных жилых домов" СН 321-65 при среднем значении модуля деформации основания $E_{ср.} = 150$ кг/см² и коэффициента изменчивости $\alpha = 2{,}0$.
2. Фундаментные подушки рассчитаны исходя из нормативного давления на грунт 2.0 кг/см². Нормативные вертикальные нагрузки на фундаменты приведены на данном чертеже.
3. При привязке здания должно быть проверено соответствие принятых в проекте расчетных данных с конкретными геологическими условиями площадки строительства по следующим показателям: - нормативному давлению $R^н$ на грунты основания, определенному по формулам (12),(13) главы (СНиП 11-Б I-62; среднему значению модуля деформации грунтов в пределах плана здания $E_{ср.}$ и степени изменчивости сжимаемости основания $\alpha$. Область применимости типового решения фундаментов определяется по указаниям на стр. 138 СН 321-65. При этом условная неравномерность осадок фундаментов соседних несущих стен, вычисленная без учета перераспределения нагрузок за счет жесткости здания, не должна превышать 0,0025 расстояния между осями.
4. Фундаменты выполняются из сборных бетонных и железобетонных блоков на цементном р-ре М-75.
5. Изоляция стен от грунтовой сырости выполняется:
   а) по наружным стенам из 2-х слоев толя, наклеенных на битуме марки БН-4, по выравненному цементным раствором М-100 по верху цокольных блоков.
   б) по поперечным стенам и внутренней продольной стене из цементного раствора состава 1:2 толщиной 20 мм с уплотняющими добавками (алюминат натрия, хлорное железо, сульфатно-спиртовая барда (ССБ) и др.)
   в) поверхность цокольных панелей под опорами настилов перекрытия должны быть обмазаны горячим битумом марки БН-4 за 2 раза. Деталь см. лист АСО-21.
6. Монтаж блоков фундаментов осуществлять согласно чертежам АСО-9 и АСТО-1,2,3,4,5,6,7 Альбом 0-2.
   и „Временным техническим указаниям по устройству ф-тов зданий в Ленинграде и его пригородах", утвержденным Исполкомом Ленгорсовета 16 июля 1962 г за № 832.
7. Засыпку пазух ф-тов производить после устройства перекрытия над техническим подпольем грунтом, не содержащим растительных остатков.
   Под подошвами ф-тов устраивается 10см песчаная подсыпка из крупнозернистого песка.
8. При привязке здания к участку застройки отверстия для пропуска магистральных трубопроводов отопления, водопровода и пр. назначить в пределах ниш, предусмотренных в цокольных панелях.
9. При производстве работ в зимних условиях, кладка блоков должна осуществляться на цементном р-ре М-100 с соблюдением требованиям СН и П.о 1-В-II-62 и СН 175-61 на производство в зимнее время.
10. Если здание или только подвал остаются на период зимнего времени без отопления, то участки ф-тов, не засыпанные грунтом, должны быть временно утеплены эффективным теплоизоляционным материалом. (см. лист АСТО-14 Альбом 0-2)
11. Планы подушек ф-тов см. листы АСО-19, 20
    Планы стен технического подполья см. листы АСО-2, 3
    Сечения ф-тов - АСО-21
    Развертки стен ф-тов - АСТО-11 Альбом 0-2
12. По подушкам ф-тов на ▼ - 2,30 устраивается армированный пояс см. деталь лист АСО-21

## Допустимые отклонения при монтаже

При разбивке осей фундаментов от проектного положения ± 10 мм.
Отклонения в отметках верхних опорных поверхностей ф-тов от проектных = ± 5 мм.
Смещение осей цокольных панелей в нижнем сечении относительно разбивочных осей = ± 4 мм.
Отклонение плоскостей панелей стен от вертикали = ± 5 мм.

Таблица нормативных нагрузок на 1,0 м. пог. обреза фундамента (▽ -0,08). (в тоннах)

| Сечение | а-а | б-б | в-в | г-г | д-д | е-е | |
|---|---|---|---|---|---|---|---|
| Постоянная нагрузка | 23,5 | 34,0 | 28,2 | 12,2 | 12,2 | 16,0 | |
| Временная нагрузка | 8,8 | 13,2 | 6,1 | – | – | 3,2 | с учетом снижения |
| | | | | | | | |

| | | | | |
|---|---|---|---|---|
| 1969 | 9 эт. 7 секц. крупнопанельный жилой дом на 214 квартир с промтоварными магазинами в 1 эт. | Компановочный план секций дома | Типовой проект 1Лг-504Д-12 | Альбом 0 | Лист АСО-1 |

ЛЕНПРОЕКТ

| | | | |
|---|---|---|---|
| Гл. инженер проекта | Каплунов З.Б. | Панфилов П.Ф. | Мастерская № 16 |
| Гл. конструктор проекта | Скляревич А.М. | Дивавский И.В. | |
| Руковод. мастер. | Кусков И.К. | Рассчитал | Карпова В.М. |

Согласовано: Зейман И.А., Мерещаков Б.Н., Скляревич А.М.

Шифр 9318

1969 г.

Проверил Скляревич А.М.

Внесены изменения

Дата рег. N Должность подпись расшифровка

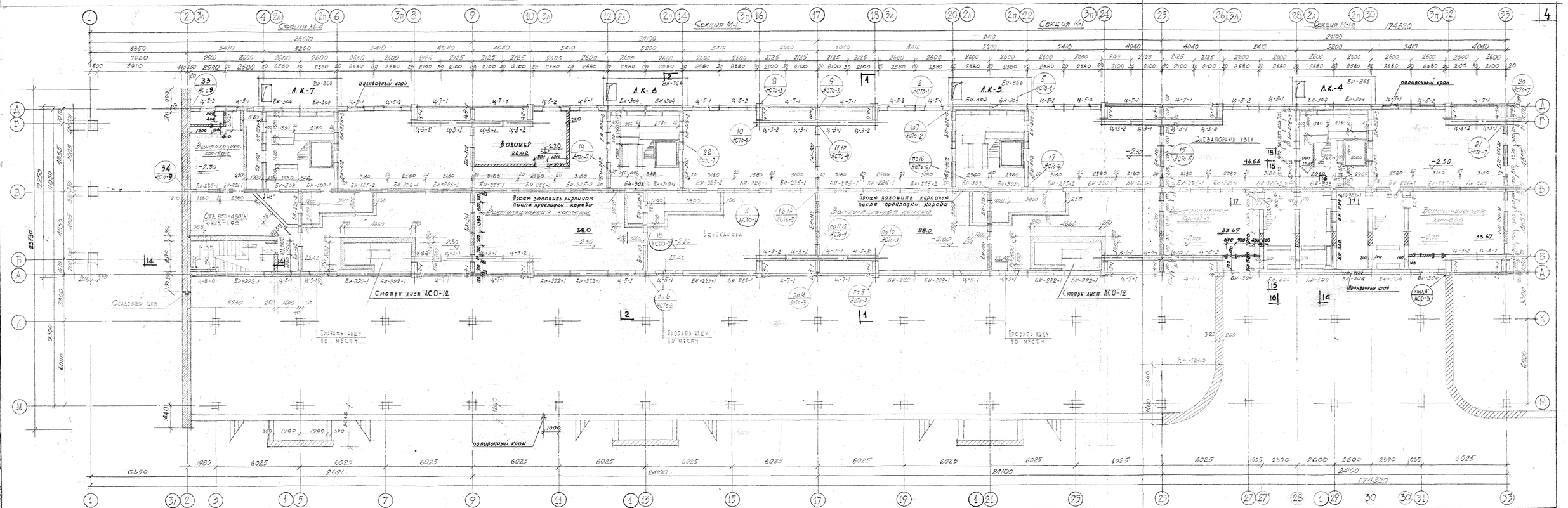


| | | | | | |
|---|---|---|---|---|---|
| 1969 | РЭТ 7 СЕКЦ. КРУПНОПАНЕЛЬНЫЙ ЖИЛОЙ ДОМ НА 216 КВАРТИР С ПРОМТОВАРНЫМИ МАГАЗИНАМИ В 1 ЭТ. | МОНТАЖНЫЙ ЧЕРТЕЖ СТЕН ФУНДАМЕНТОВ И ПЛАН ТЕХНИЧЕСКОГО ПОДПОЛЬЯ. В ОСЯХ 1-33 | ТИПОВОЙ ПРОЕКТ 1Л-504Д-12 | АЛЬБОМ О | ЛИСТ АСО-2 |

ЛЕНПРОЕКТ

ГА КОНСТРУКТ. Ю.ЗЕЛЕНАН ГА АРХИТ. ПРОЕКТ. Н.ЕРЕНКОВ ГИП Г.ЗАЛЕССКИЙ ГИП Н.А.ЕЛЕВ ГА.Р. Н.16 Г.ПАВЛОВ ГИНЖЕНЕР ПРОЕКТА Н.ЕРЕНКОВ ГИНЖЕНЕР ПРОЕКТА Н.А.ЕЛЕВ ГИП Г.ПАВЛОВ ГИНЖЕНЕР ПРОЕКТА Н.ЕРЕНКОВ ГИП Н.А.ЕЛЕВ ГИП Г.ПАВЛОВ

ПРОВЕРИЛ Н.КАЛАШ. ВНЕСЕНЫ ИЗМЕНЕНИЯ ВЫПОЛНИЛ Н.ЕРЕНКОВ

ИСПОЛНИТЕЛЬ Н.ЕРЕНКОВ ГИП Н.А.ЕЛЕВ ГИП Г.ПАВЛОВ

Н.КОНТ. Н.ЕЛЕВ ГИП Г.ПАВЛОВ

ГИП Н.А.ЕЛЕВ ГИП Г.ПАВЛОВ

Н.ОТД. Н.ЕЛЕВ ГИП Г.ПАВЛОВ

ГИП Н.А

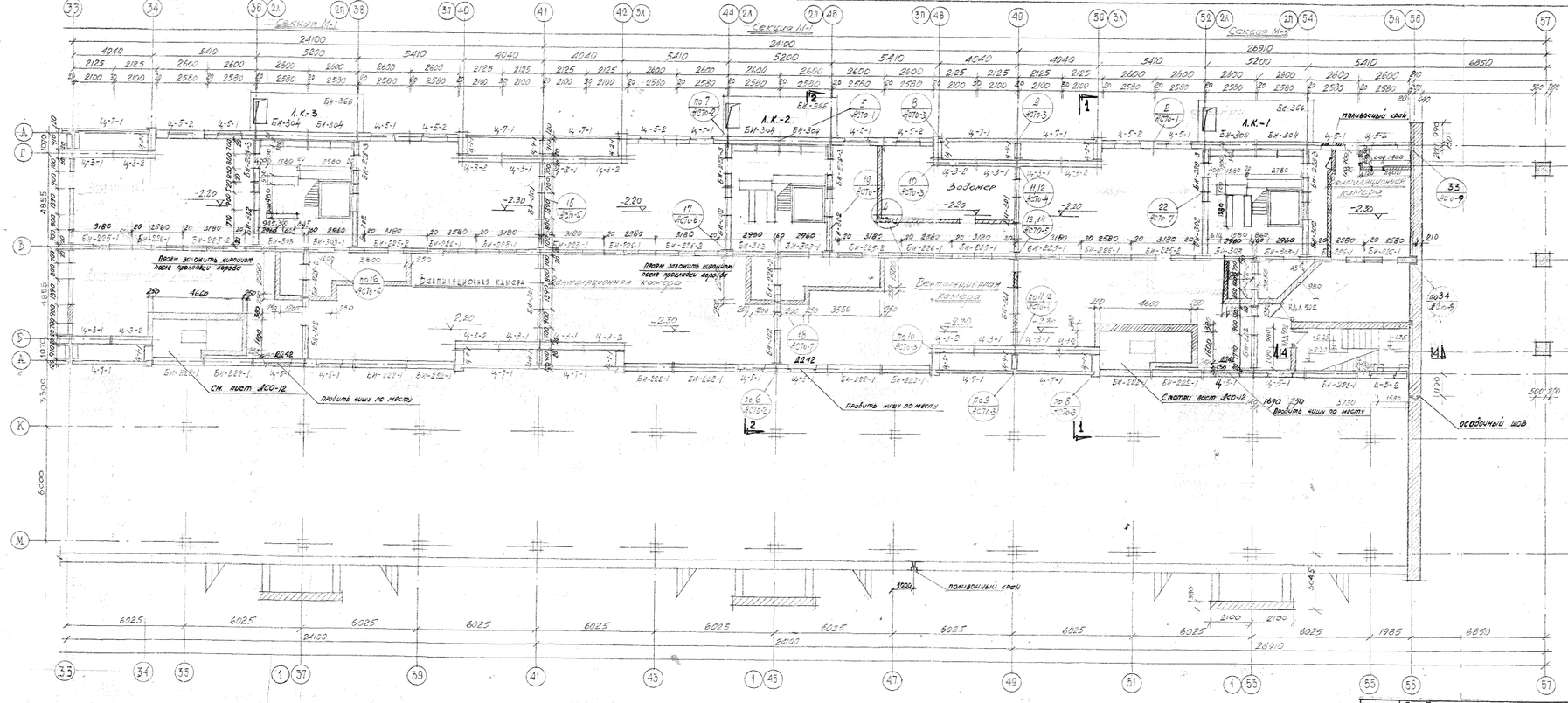


## УЗЕЛ А* /ПЛАН/

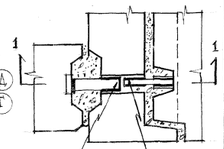


## Сечение 1-1

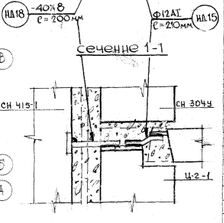


## Спецификация жел. дет. элементов

| N/п | Наименование изделия | Марка изделия | Кол-во шт. |
|---|---|---|---|
| 1 | Подоконные панели наружных стен подполья | БИ 304 | 20 |
| 2 | | БИ 222-1 | 22 |
| 3 | | Ц-1-1 | 12 |
| 4 | | Ц-2-1 | 12 |
| 5 | | Ц-3-1 | 24 |
| 6 | | Ц-3-2 | 24 |
| 7 | | Ц-4-1 | 14 |
| 8 | | Ц-5-1 | 26 |
| 9 | | Ц-5-2 | 16 |
| | | Ц-7-1 | 24 |
| 1. | Входная плита | БИ 366 | 7 |
| 1 | Панели внутренних стен подполья | БИ 235-1 | 12 |
| 2 | | БИ 215-2 | 12 |
| 3 | | БИ 216-1 | 16 |
| 4 | | БИ 228-2 | 7 |
| 5 | | БИ 228-3 | 14 |
| 6 | | БИ 301 | 10 |
| 7 | | БИ 301ч | 2 |
| 8 | | БИ 303 | 7 |
| 9 | | БИ 303-1 | 7 |
| 10 | | БИ 302 | 21 |

## Спецификация стальных изделий

| | | | |
|---|---|---|---|
| 1 | Оконные блоки | НО 204 | 30 |
| 2 | Двери | НД 502 | 4 |
| 3 | — " — | ДД 45 | 5 |
| 4 | Люк | ДД 42 | 6 |

## Примечание:

1. Маркировку и спецификацию блоков в лестничной клетке см. лист АСО-26, АСО-27, АСО-45, АСО-46.
2. Развертки стенок по 1-1 и 2-2 см. альбом О-2 листы ДОТО-11
3. Отверстия в наружных цокольных панелях пробиваются в 8^00 см стенках ниш с последующей заделкой бетоном.
4. Проемы внутренних стен подвальных панелей заложить кирпичом после монтажа инженерного оборудования
5. Металлические закладные детали в кирпичных стенах подвала см. альбом V-2 часть 3-2
6. По оси А* установить железобетонные изделия цоколя без облицовки

| | | | | | |
|---|---|---|---|---|---|
| 1969 | 9 эт. 7 секц. крупнопанельный жилой дом на 214 квартир с промтоварными магазинами в 1 эт. | Монтажный чертеж стен фундаментов и план технического подполья | Типовой проект 1Л-504Д-12 | Альбом ○ | Лист АС03 |

ЛЕНПРОЕКТ

| | | | |
|---|---|---|---|
| Гл. архитектор | Гаврилов | Гл. инженер проекта | Малинов |
| Гл. конструктор | Ананьев | Гл. инженер | Ананьев |
| Гл. специалист | Мерзляков | Гл. специалист | Сахаренко |
| Руководитель | Кусков | Разработал | Чернов |

Проверил: Карлова В.Н.
Нач. отдела: Ананьев
Нач. сектора: Ананьева
Гл. специалист: Сахаренко
Гл. инженер проекта: Малинов
Гл. инженер: Ананьев
Гл. конструктор: Ананьев
Согласовано: Чернов
Нач. отдела: Ананьев
Нач. сектора: Ананьева
Гл. специалист: Сахаренко
Гл. инженер проекта: Малинов
Гл. инженер: Ананьев
Гл. конструктор: Ананьев
Руководитель: Кусков
Разработал: Чернов

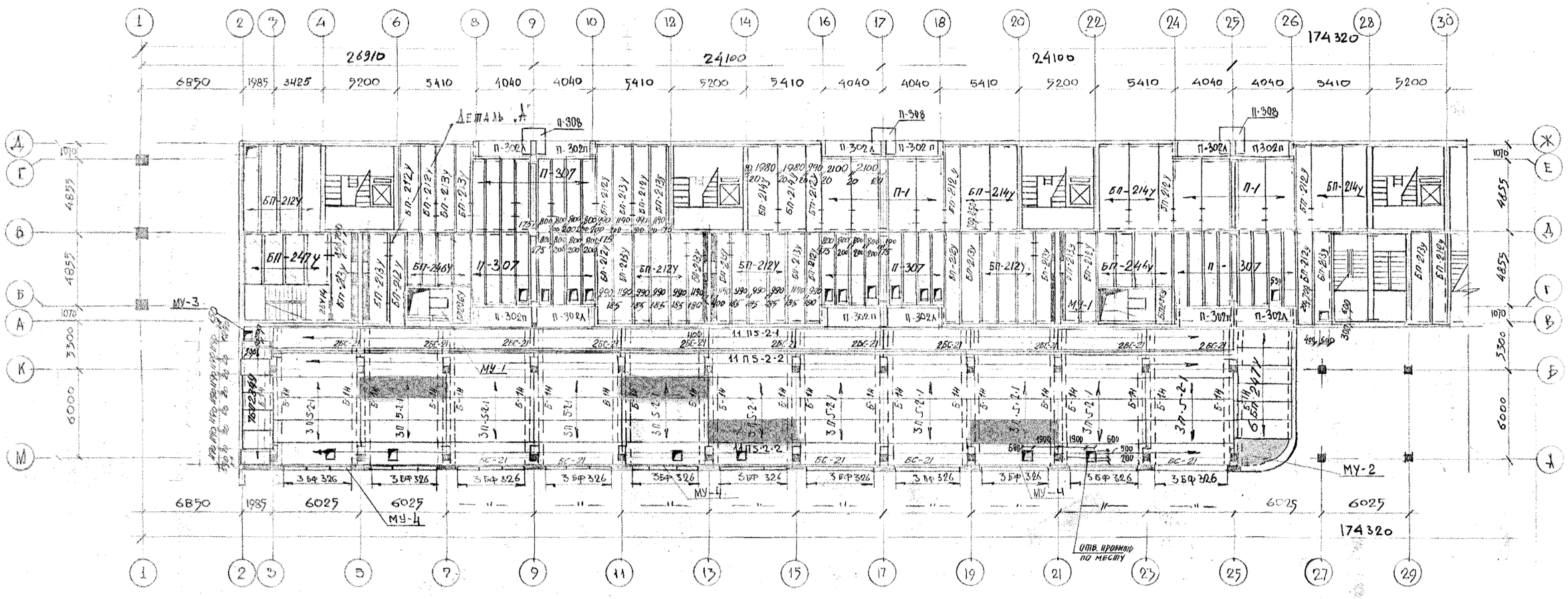


План перекрытия над техническим подпольем в осях 1-29

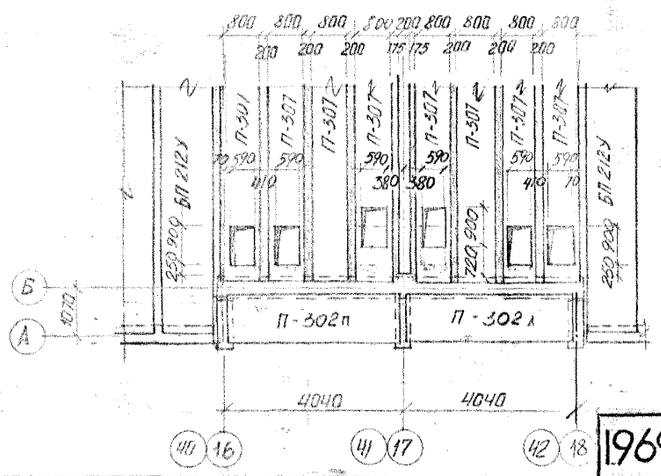


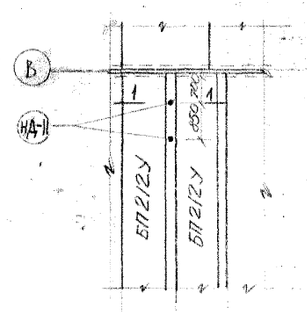


Деталь „А"

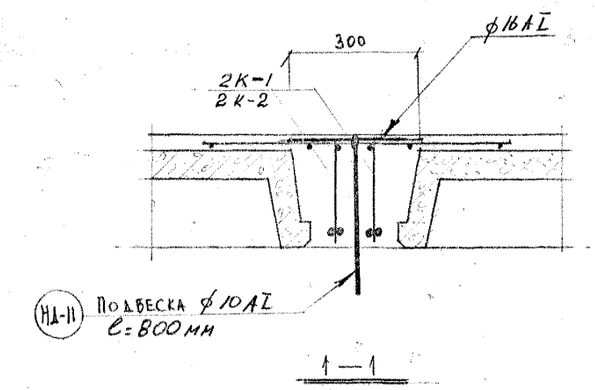


1—1

## Примечания:

1. Указанные на перекрытии отверстия пробить по месту, не нарушая ребер плит.
2. Монолитные участки перекрытия МУ-1, МУ-2, МУ-3 см. лист АСО-7
3. Перекрытие над подпольем в осях 29 ÷ 57 см. лист АСО-5
4. Разбивку плит перекрытий в осях 29, 49-56 и детали армирования перекрытия см. лист АСО-6

| | | | | | |
|---|---|---|---|---|---|
| 1969 | 9 эт. 7 секц. крупнопанельный жилой дом на 214 квартир с промтоварными магазинами в 1 эт. | План перекрытия над техническим подпольем в осях 1-29 | Типовой проект 1Лг-504Д.12 | Альбом ○ | Лист АСО-4 |

ЛЕНПРОЕКТ

| | | | |
|---|---|---|---|
| Гл. констр. маст. | Месропова | Проверил | Бабина Н.И. |
| Гл. архит. пр-та | Янченко | Внесены изменения | |
| Гл. констр. пр-та | Пекерская | Дата рег. № | Должность / Подпись / Фамилия |
| Руков. гр. | Гарфман | | |
| Мастерская № 16 | | | |
| Разраб. | Чистякова | | |

| | | | |
|---|---|---|---|
| Гл. инженер ин-та | Каплунов З.Б. | Н.инж. | О.В. |
| Гл. констр. ин-та | Панфилов П.Ф. | — " — | В.К. |
| Руковод. маст. | Кусков И.Н. | — " — | Г.С. |
| Рассчит. | | — " — | Э.А. |
| | | — " — | С.У. |

Согласовано

| | |
|---|---|
| Зейман И.А. | |
| Мерещаков Б.Н. | |
| Скляревич А.М. | |
| Карпова В.М. | |
| Ливанский В.В. | |
| Скляревич А.М. | |

Шифр 3318

1969 г.

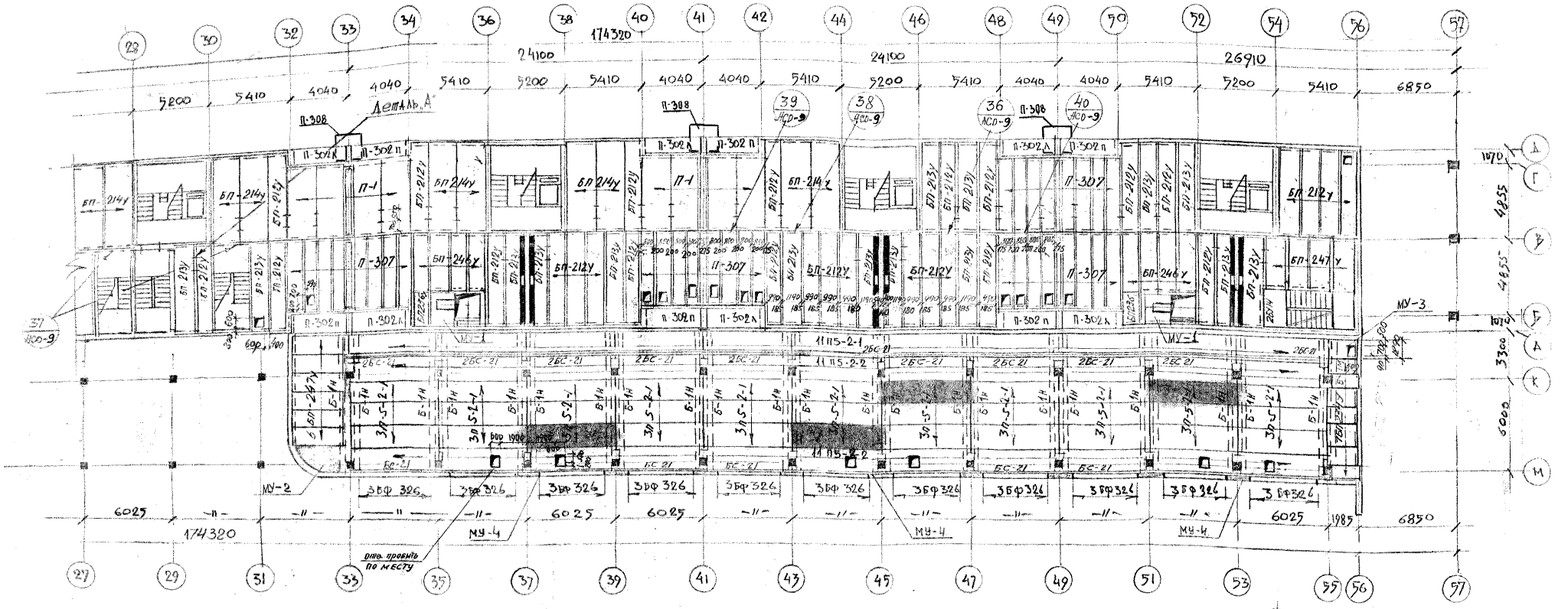


## План перекрытия над техническим подпольем в осях 29-57

### Примечания:

1. План перекрытия над техническим подпольем в осях 1-29 см. лист АСО-4.
2. Плиты перекрытий магазинов П5-2-1, заштрихованные на планах (монтажные проемы), устанавливать после монтажа вентиляционных коробов по подвалам магазинов.

### Спецификация металла

| NN п/п | Марка | К-во шт | Вес в кг 1 шт | Вес в кг Всего | Примеч. |
|---|---|---|---|---|---|
| 1 | Подпеска НД-11 | 100 | 0.97 | 97 | |
| 2 | Каркас К-1 | 148 | 30.58 | 4530 | |
| 3 | —"— К-2 | 120 | 21.11 | 2530 | |
| 4 | —"— К-3 | 56 | 14.95 | 838 | |
| 5 | Сетка С-1 | 62 | 4.39 | 272 | |
| 6 | —"— С-2 | 60 | 2.07 | 124,2 | |
| 7 | —"— С-3 | 28 | 1.53 | 42.8 | |

### Спецификация сборных железобетонных элементов

| NN п/п | Наименование изделий | Марка изделий | К-во шт. |
|---|---|---|---|
| 1 | Ребристые панели перекрытий | БП-212у | 55 |
| 2 | | БП-213у | 29 |
| 3 | | БП-214у | 16 |
| 4 | | П-307 | 64 |
| 5 | | П5-2-1 | 88 |
| 6 | | П5-2-2 | 44 |
| 7 | | Б-1Н | 48 |
| 8 | Жел. бет. балки | БС 21 | 54 |
| 9 | | БУ 14 | 4 |
| 10 | Плоские панели перекрытий | П-302 л | 12 |
| 11 | | П-302 п | 12 |
| 12 | | П-1 | 16 |
| 13 | | БП-246у | 16 |
| 14 | | БП-247у | 20 |
| 15 | | БП-234у | 14 |
| 16 | | БП-236у | 4 |
| 17 | | П-308 | 6 |

| | | | | |
|---|---|---|---|---|
| 1969 | 9 эт. 7 секц. крупнопанельный жилой дом на 214 квартир с промтоварными магазинами в 1 эт. | План перекрытия над техническим подпольем в осях 29-57 | Типовой проект 1.Лг-504д-12 | Альбом О | Лист АСО-5 |

ГЕНПРОЕКТ

Шифр 9318

1969 г.

Гл. конструкт. Зейман К.А.
Гл. архитектор проекта Мерещаков Б.Ж.
Гл. конструктор Скляревич А.М.
Руков. группы Кардова В.М.
Разработал Ливанский В.В.
Рассчитал Скляревич А.М.
Гл. инженер проекта Калатунов З.Б.
Гл. конструктор Панфилов П.Ф.
Мастерская № 16
Руковод. маст. Кусков И.Н.

Инж. ОВ — Мерзлова
Н. контроль — Ященко
Гл. инженер — Пекерская
Гл. конструктор — Марумян
Гл. технолог — Чистякова

Согласовано

Изменение — Бабина М.

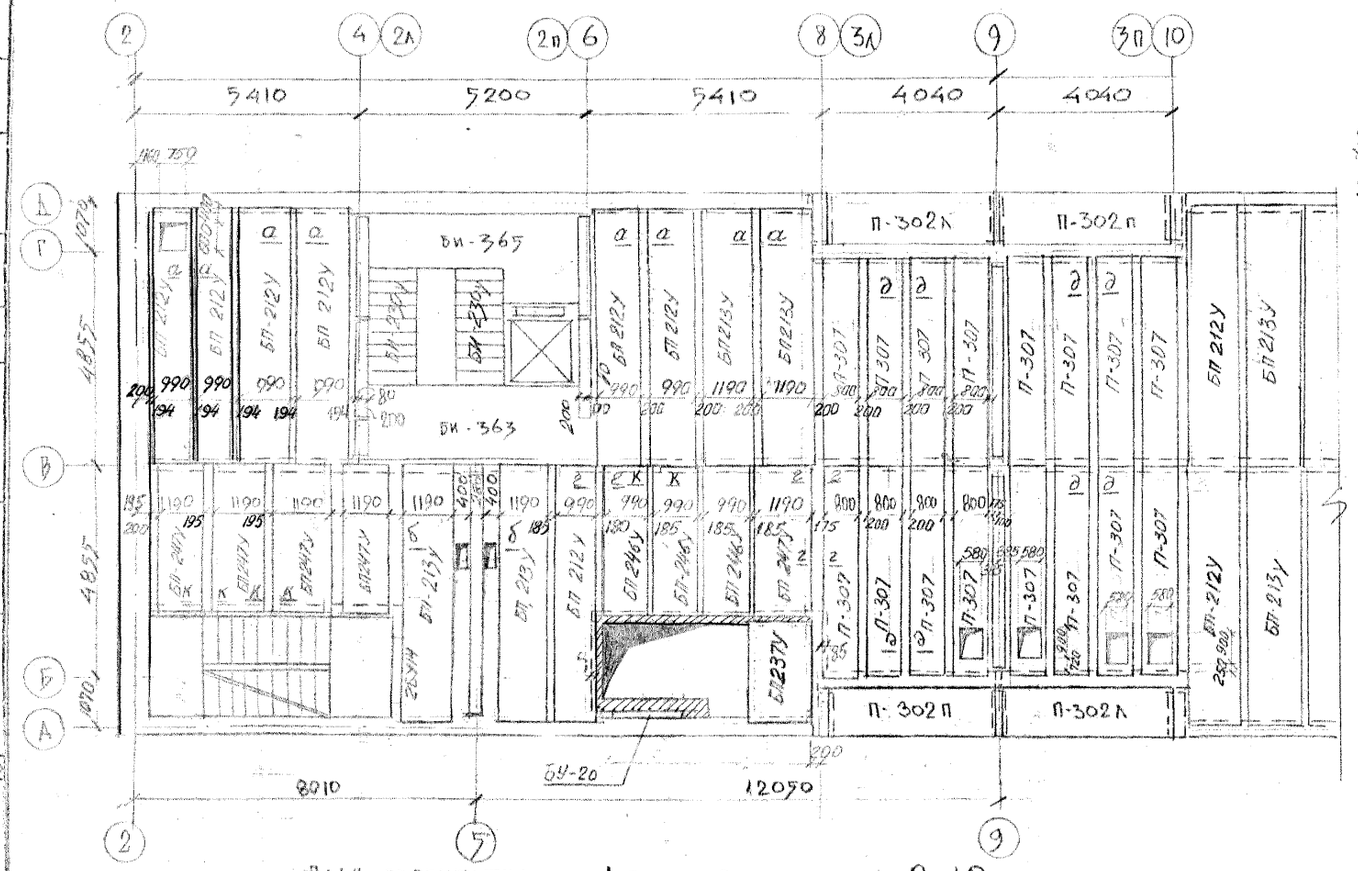


План перекрытия 1 эт. в осях 2-10

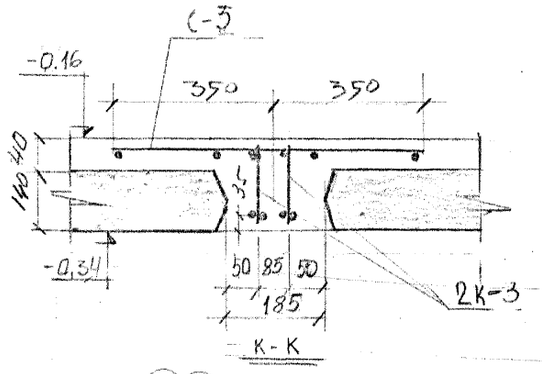


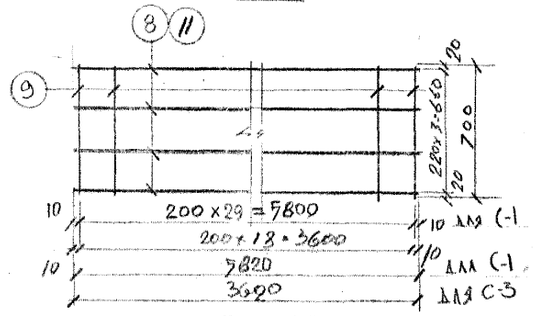


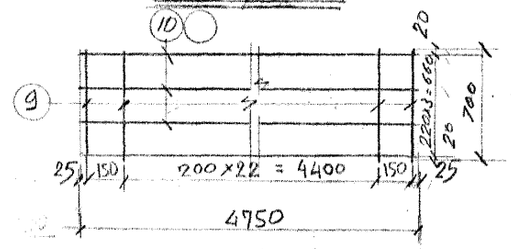


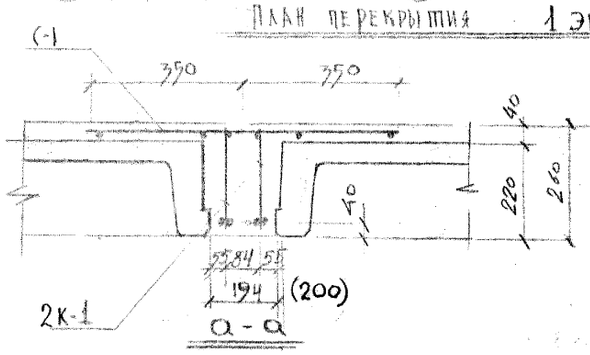


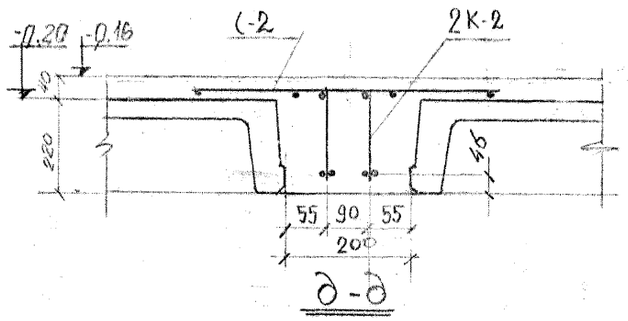


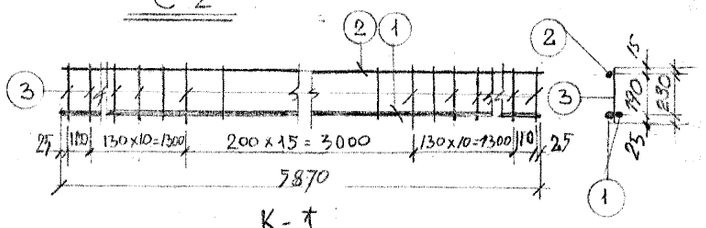


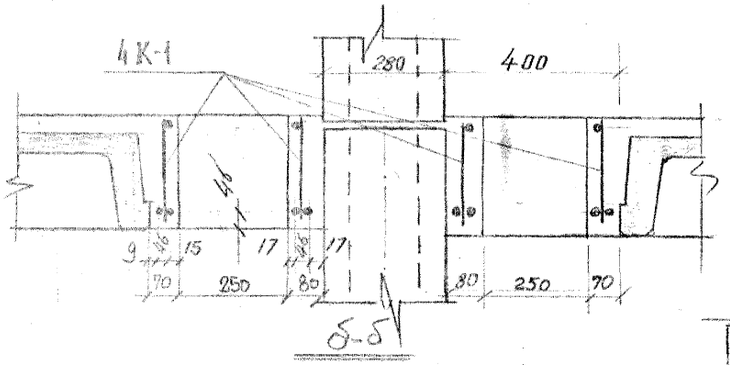


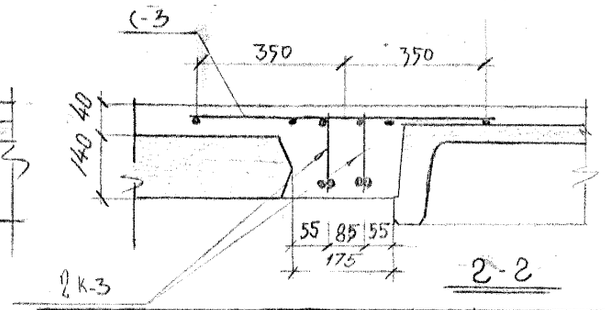


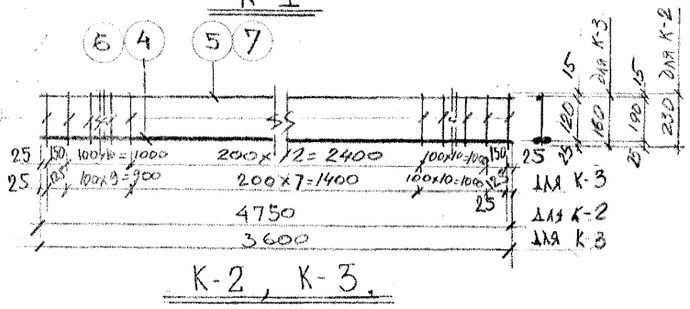


## Спецификация арматуры

8

| Марка сетки каркаса | N поз. | ⌀ мм | Длина мм | К-во шт. | Общ. длина м | Вес кг поз. | Вес кг каркаса сетки |
|---|---|---|---|---|---|---|---|
| К-1 | 1 | 18А-II | 5870 | 2 | 11,74 | 23,50 | 30,58 |
| | 2 | 10А-I | 5870 | 1 | 5,87 | 3,63 | |
| | 3 | 8А-I | 230 | 38 | 8,74 | 3,45 | |
| К-2 | 4 | 16А-II | 4750 | 2 | 9,50 | 15,0 | 21,11 |
| | 5 | 10А-I | 4750 | 1 | 4,75 | 2,93 | |
| | 12 | 8А-I | 230 | 35 | 8,05 | 3,18 | |
| К-3 | 6 | 16А-II | 3600 | 2 | 7,20 | 11,40 | 14,95 |
| | 7 | 10А-I | 3600 | 1 | 3,6 | 2,22 | |
| | 12 | 8А-I | 160 | 29 | 3,36 | 1,33 | |
| С-1 | 8 | 4ВI | 5820 | 4 | 23,28 | 2,31 | 4,39 |
| | 9 | 4ВI | 700 | 30 | 21,0 | 2,08 | |
| С-2 | 9 | 4ВI | 700 | 25 | 17,5 | 0,17 | 2,07 |
| | 10 | 4ВI | 4750 | 4 | 19,00 | 1,90 | |
| С-3 | 9 | 4ВI | 700 | 19 | 13,3 | 0,13 | 1,53 |
| | 11 | 4ВI | 3620 | 4 | 14,50 | 1,40 | |

## Примечания:

1. План перекрытия над подпольем см. листы АСО-4, АСО-5.
2. До замоноличивания перекрытий поверхности ребер и плиты должны быть тщательно очищены и промыты водой. Бетон укладывать на влажную поверхность. Марка бетона „200".
3. Каркасы и сетки сварные. Сварку производить в соотв. с ВСН-38-57 и СНиП III гл I 62г.
4. Над ребрами по длине настилов укладывать сетки согласно данного листа.
5. Набетонка 40мм производится по всему перекрытию.

| | | | | |
|---|---|---|---|---|
| 1969 | 9 эт. 7 секц. крупнопанельный жилой дом на 214 квартир с промтоварными магазинами в 1 эт. | План перекрытия над техн. подпольем сечения, сетки и каркасы. (в осях 2-10) | Типовой проект 1Л Г-504Д12 | Альбом О. | Лист АСО-6 |

Ленпроект. Шифр 9318. 1969 г.

Гл. конструктор мастерской Месропова. Проверил Рабина М.И. Внесены изменения. Дата, рег. N. Должность, подпись, фамилия. Гл. архит. пр-та Янченко. Гл. конструктор пр-та Пекерская. Рассчитал Гарцман. Разработал Чистякова. Гл. инженер пр-та Балахнов. Гл. конструктор Пан-Филов. Руководит. мастерской Куськов. Инж. ОВ Зейман. ВК Мерещаков. ГС Скляревич. ЭЛ Скляревич. СУ Ливанский.

III-5

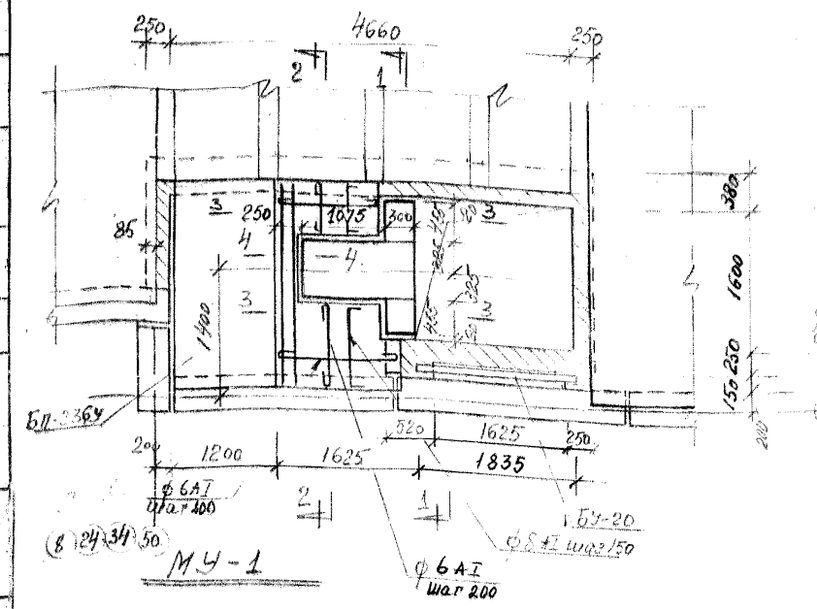


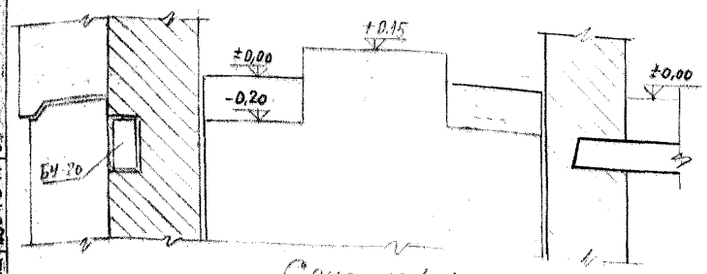


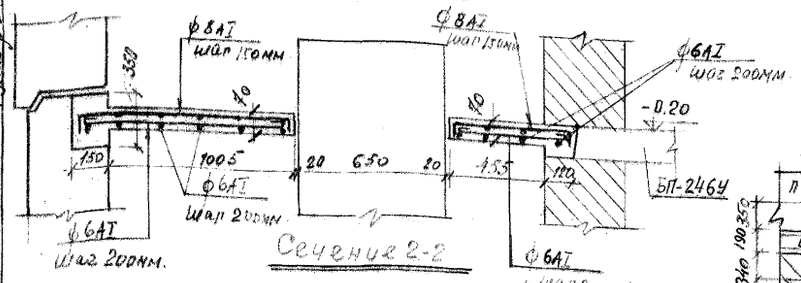


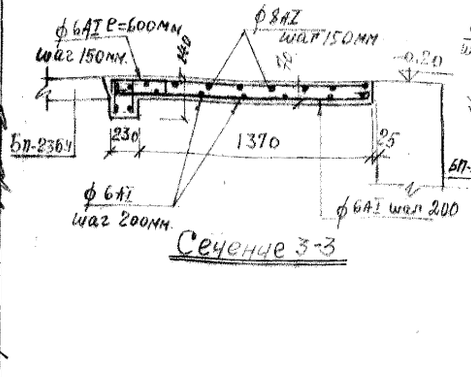


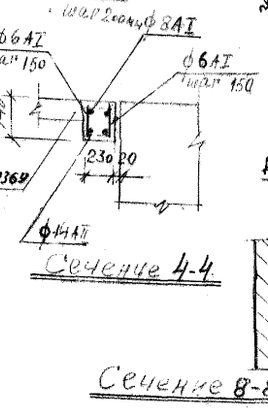


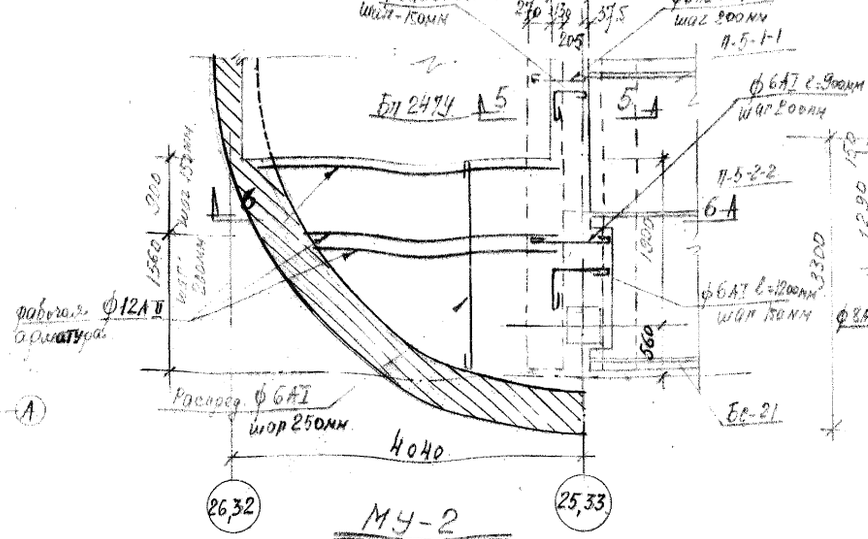


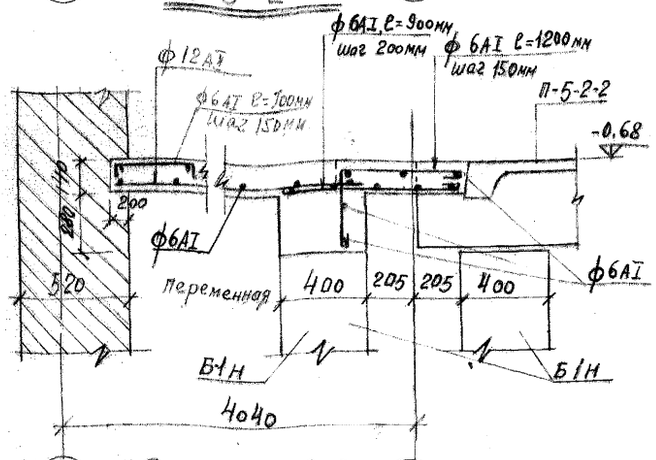


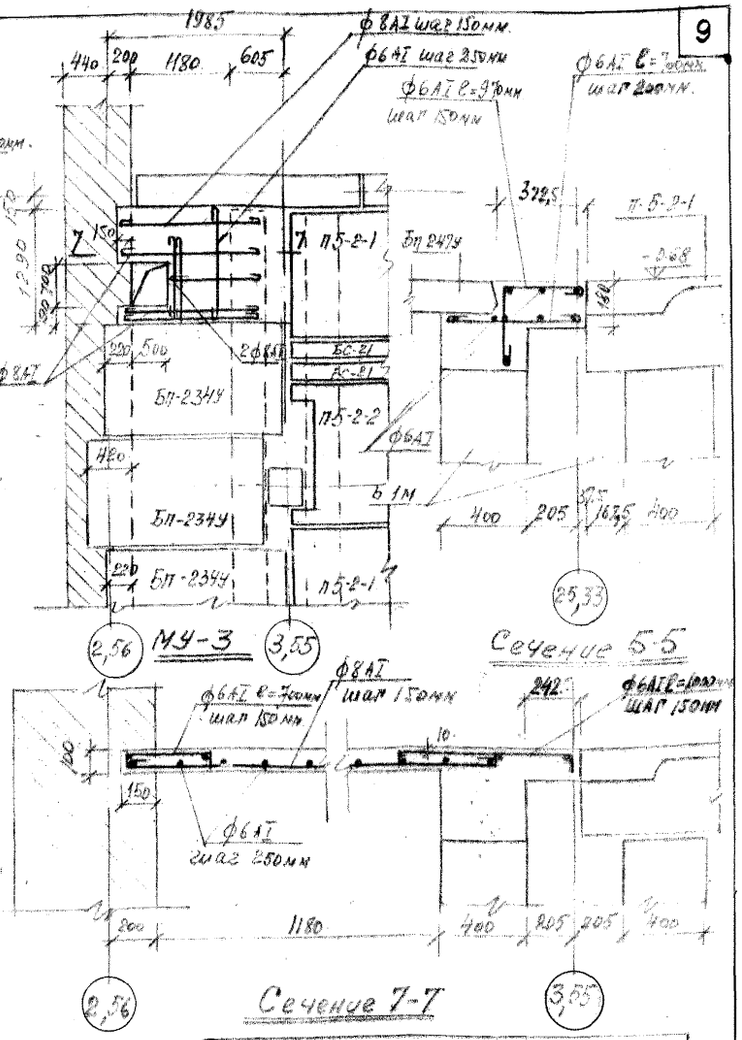


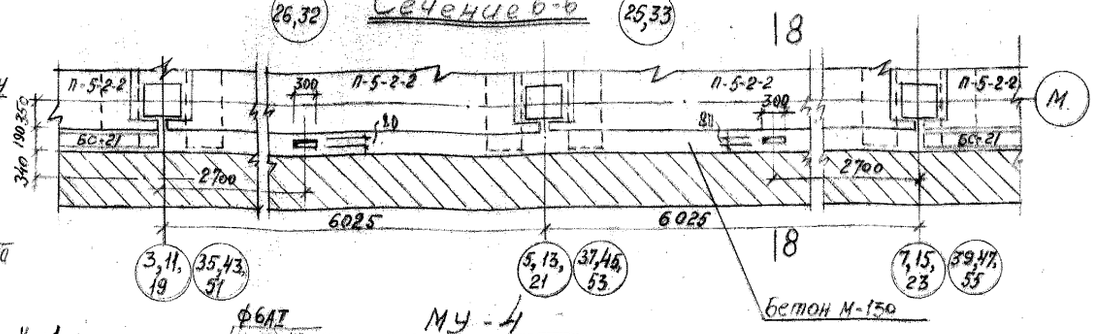


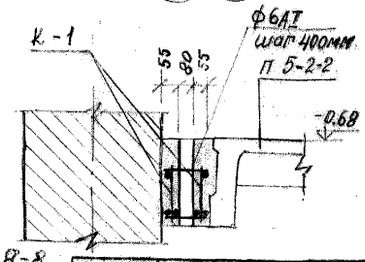


**Примечания:**

1. План перекрытия см. чертеж АСО-4,5.
2. Монолитные участки выполнять из бетона М-150
3. Каркас К-1 см. чертеж АСО-6
4. Защитный слой арматуры принят 15мм.

**Спецификация бетона и арматуры на монолитные участки**

| Марка монолитного участка | Объем бетона м³ на 1 МУ | Объем бетона м³ на 9 эт. | Вес армат. кг на 1 МУ | Вес армат. кг на 9 эт. |
|---|---|---|---|---|
| МУ-1 шт-4 | 0,27 | 1,08 | 24,0 | 96,0 |
| МУ-2 шт-2 | 2,2 | 4,4 | 87,2 | 174,4 |
| МУ-3 шт-2 | 1,4 | 2,8 | 15,5 | 31,0 |
| МУ-4 шт-6 | 1,0 | 6,0 | 33,6 | 201,6 |

| | | | | | |
|---|---|---|---|---|---|
| ЛЕНПРОЕКТ | ГЛ.ИНЖЕНЕР ПР-ТА | КАПЛУНОВ З.В. | ГЛ.АРХИТ. ПР-ТА | МЕСРОПОВА | ГЛ.КОНСТРУКТОР |
| | ГЛ.КОНСТР. ИН-ТА | ПАНФИЛОВ П.Ф. | ГЛ.КОНСТР. ПР-ТА | ЗИЧЕНКО | РАССЧИТАЛ |
| | МАСТЕРСКАЯ №16 | КУСКОВ Н.Н. | ИСПОЛНИЛ | ПЕЧЕРСКАЯ | РАЗРАБОТАЛ |
| | ГРУППА МАСТ. | | | ГАРУМАН | |
| ШИФР 9318 | | | | ЧИСТЯКОВА | |
| 1969г. | | | | | |

| ИЗМ. | КОЛ.УЧ. | ЛИСТ | N ДОК. | ПОДПИСЬ | ДАТА |
|---|---|---|---|---|---|
| ГЛАВНЫЙ АРХИТЕКТОР ПРОЕКТА | | | | | |
| ГЛАВНЫЙ ИНЖЕНЕР ПРОЕКТА | | | | | |
| ГЛАВНЫЙ СПЕЦИАЛИСТ | | | | | |
| ГРУППА ПОДГОТОВКИ ПРОИЗВОДСТВА | | | | | |
| ГРУППА ОХРАНЫ ПРИРОДЫ | | | | | |
| ГРУППА ОХРАНЫ ТРУДА | | | | | |
| ГРУППА ПОЖАРНОЙ ОХРАНЫ | | | | | |
| ГРУППА ОБОРОННОЙ РАБОТЫ | | | | | |
| ГРУППА ОХРАНЫ ЗДОРОВЬЯ | | | | | |
| ГРУППА ОХРАНЫ ПАМЯТНИКОВ | | | | | |
| ГРУППА ОХРАНЫ ПОЧВ | | | | | |
| ГРУППА ОХРАНЫ ВОДЫ | | | | | |
| ГРУППА ОХРАНЫ ВОЗДУХА | | | | | |
| ГРУППА ОХРАНЫ ЛЕСА | | | | | |
| ГРУППА ОХРАНЫ ЖИВОТНЫХ | | | | | |
| ГРУППА ОХРАНЫ РЫБЫ | | | | | |
| ГРУППА ОХРАНЫ ПТИЦ | | | | | |
| ГРУППА ОХРАНЫ ЗЕМЛИ | | | | | |
| ГРУППА ОХРАНЫ ВОЗДУХА | | | | | |
| ГРУППА ОХРАНЫ ВОДЫ | | | | | |
| ГРУППА ОХРАНЫ ПОЧВ | | | | | |
| ГРУППА ОХРАНЫ ЛЕСА | | | | | |
| ГРУППА ОХРАНЫ ЖИВОТНЫХ | | | | | |
| ГРУППА ОХРАНЫ РЫБЫ | | | | | |
| ГРУППА ОХРАНЫ ПТИЦ | | | | | |
| ГРУППА ОХРАНЫ ЗЕМЛИ | | | | | |

| | | | |
|---|---|---|---|
| 1969 | 9 эт. 7 секц. крупнопанельный жилой дом на 214 квартир с промтоварными магазинами в 1 эт. | МОНОЛИТНЫЕ УЧАСТКИ МУ-1; МУ-2, МУ-3, МУ-4 | ТИПОВОЙ ПРОЕКТ 1Лг-504Д-12 | АЛЬБОМ 0 | ЛИСТ АСО-7 |

III-5

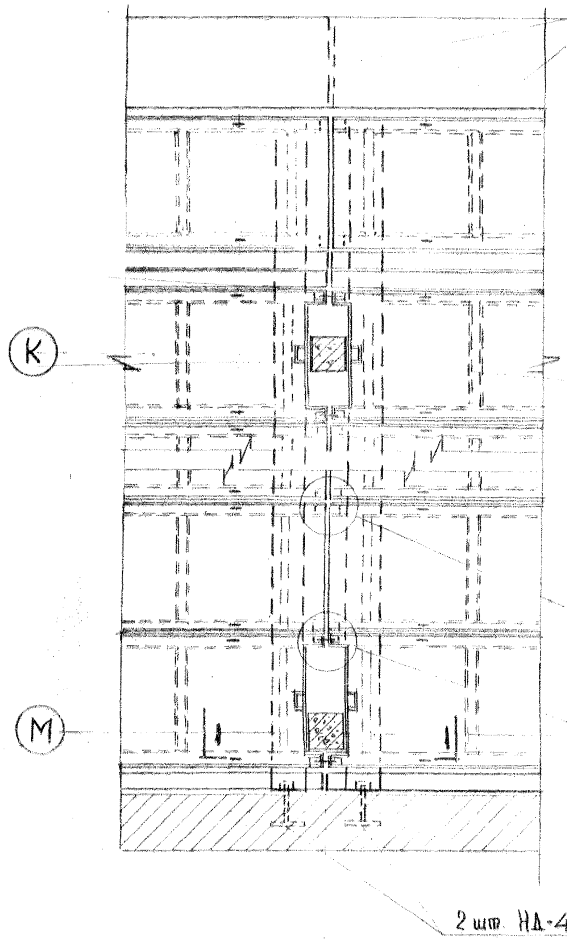


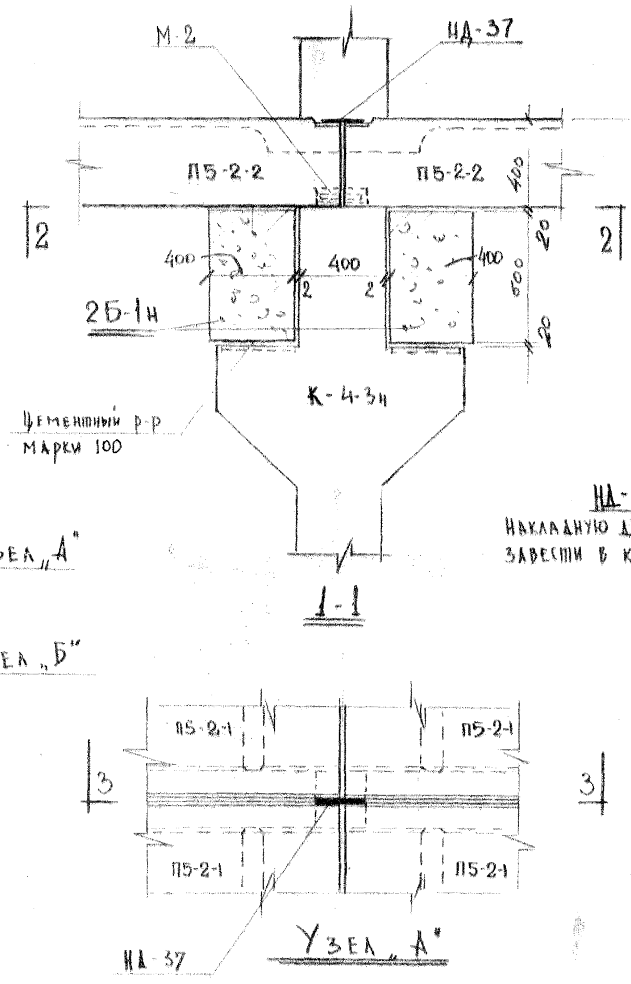


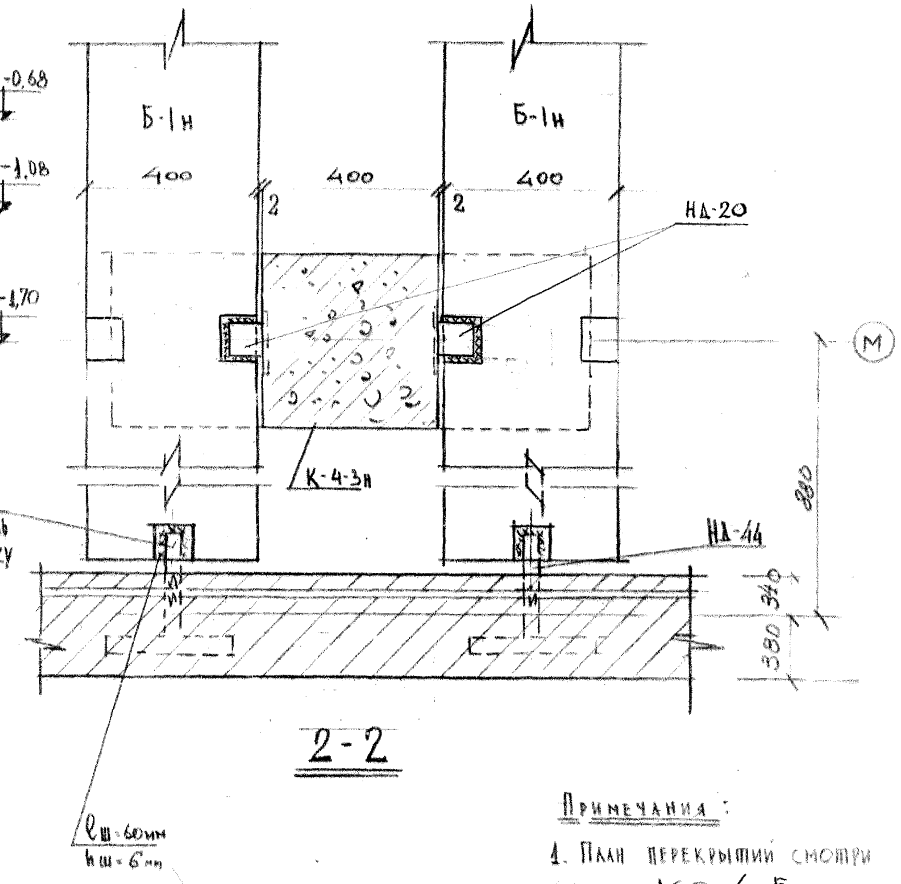


Примечания:

1. План перекрытий смотри листы АСО-4, 5
2. Металлические накладные элементы см. альбом V часть 3

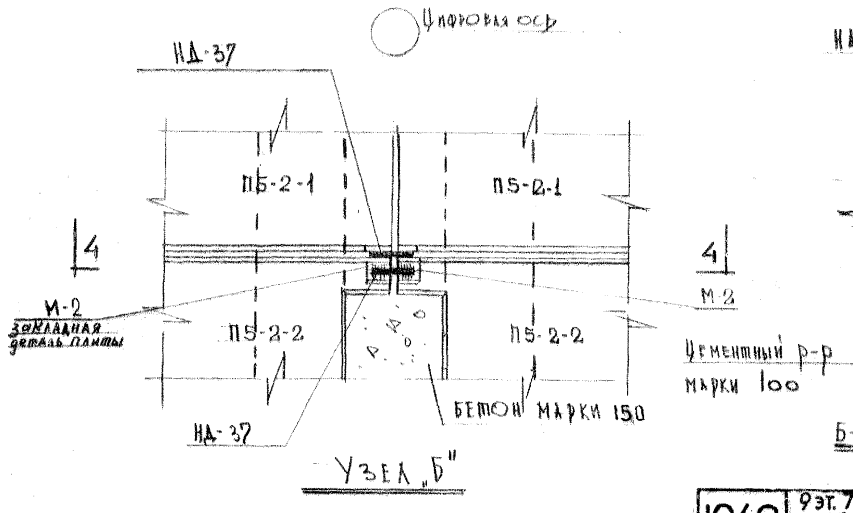


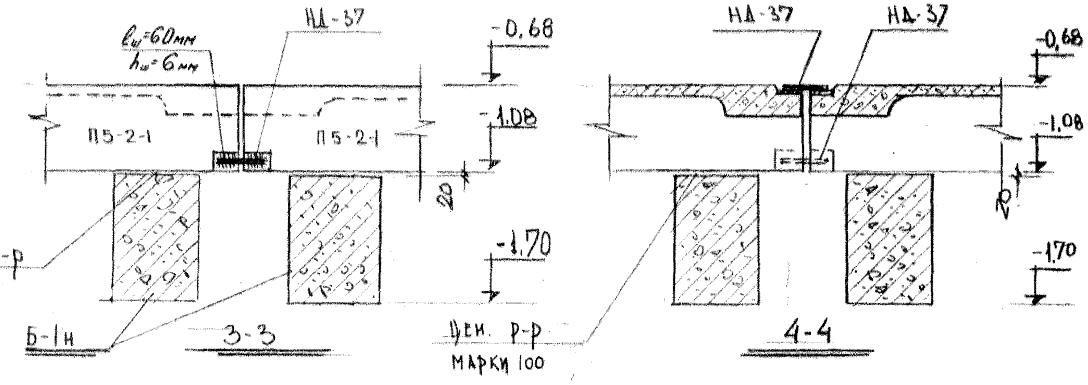


| | | | | |
|---|---|---|---|---|
| 1969 | 9 эт. 7 секц. крупнопанельный жилой дом на 214 квартир с промтоварными магазинами в 1 эт. | Узлы А, Б и сечения 1-1, 2-2, 3-3, 4-4. | Типовой проект 1Лг-504Д-12 | Альбом О | Лист АСО-8 |

ЛЕНПРОЕКТ

Шифр 9318

1969 г.

| | | | |
|---|---|---|---|
| Гл. инженер проекта | Капустин З.В. | Гл. конструктор | Панфилов П.Ф. |
| Гл. конструктор мастерской № 10 | Кусков И.Н. | Рук. группы | Резаботал |
| Рукоп. мастерской | Кусков И.Н. | Рассчитал | Скарбевич А.М. |
| Проверил | Скарбевич А.М. | Внесены изменения | |
| Дата | Рег. № | Должность | Подпись | Фамилия |
| Согласовано | | | |
| Гл. инженер ин-та | Зейман И.А. | Гл. архит. гр-та | Мерещаков Б.Н. |
| Гл. конструктор ин-та | Скарбевич А.М. | Гл. конструктор гр-та | Капустин В.М. |
| Рук. гр. | Панфилов П.Ф. | Резаботал | Дивавский В.Б. |
| Рассчитал | Скарбевич А.М. | | |

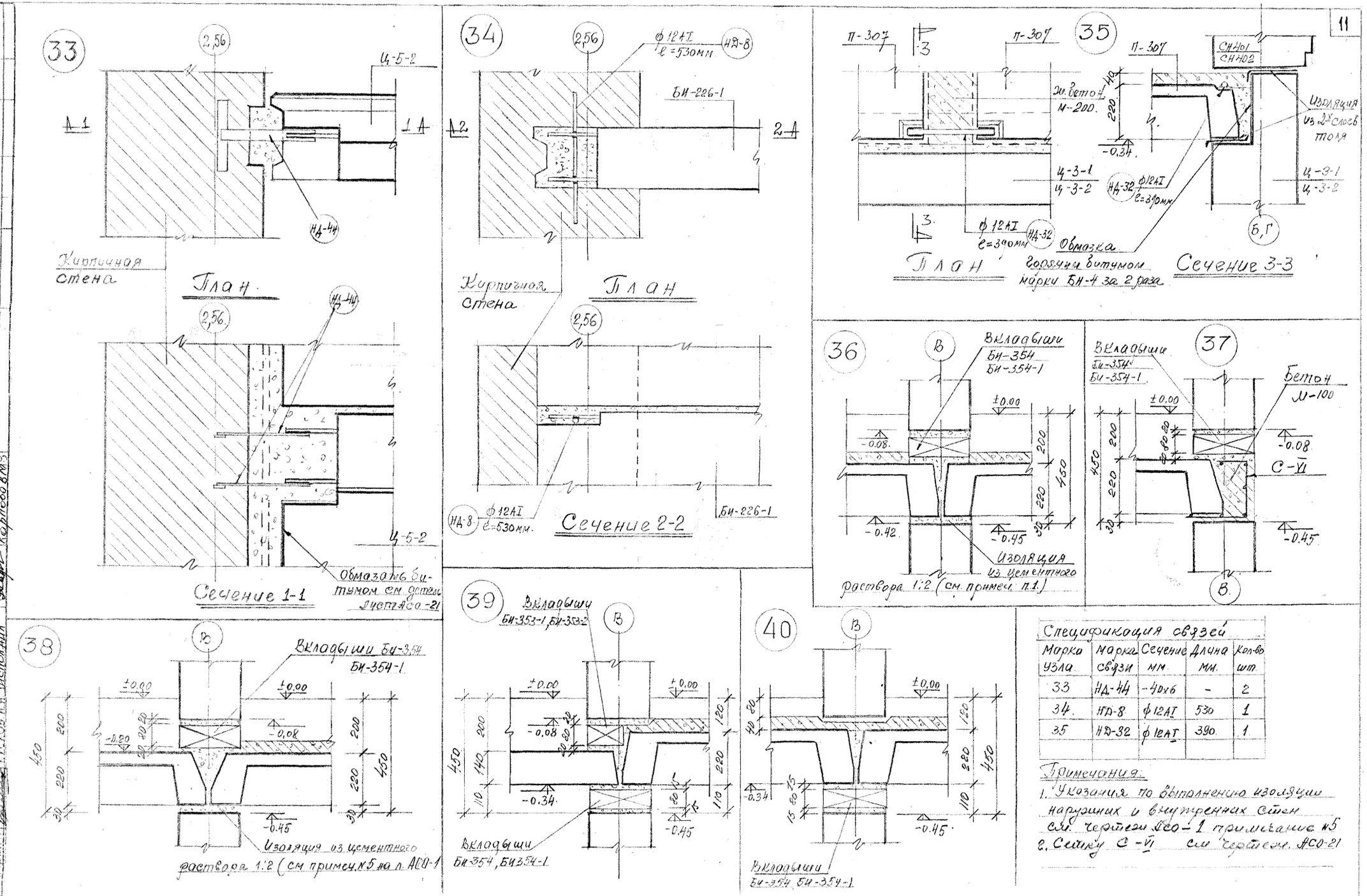


## Спецификация связей

| Марка узла | Марка связи | Сечение мм | Длина мм | Кол-во шт. |
|---|---|---|---|---|
| 33 | НД-44 | -40х6 | - | 2 |
| 34 | НД-8 | ф 12АI | 530 | 1 |
| 35 | НД-32 | ф 12АI | 390 | 1 |
| | | | | |

Примечания:

1. Указания по выполнению изоляции наружных и внутренних стен см. чертеж АСО-1 примечание к 5
2. Сетку С-VI см. чертеж АСО-21

| | | | | | |
|---|---|---|---|---|---|
| 1969 | 9 эт. 7 секц. крупнопанельный жилой дом на 214 квартир с промтоварными магазинами в 1 эт. | МОНТАЖНЫЕ УЗЛЫ №33,34,35,36,37,38,39,40 | Типовой проект 1Л-504Д-12 | Альбом О | Лист АСО-9 |

АЕНПРОЕКТ

Шифр 9318

1969 г.

Гл. конструктор мастерской Зейлиан Н.А.
Гл. архитектор проекта Мерщаков Б.М.
Гл. конструктор проекта Скляревич Е.М.
Рук. группы Карпова Д.Г.
Разработал Карпова Д.Г.
Исполнил Утусов М.М.

Согласовано

Проверил Скляревич

Взамен инв. №

Подпись и дата

Инв. № подл.

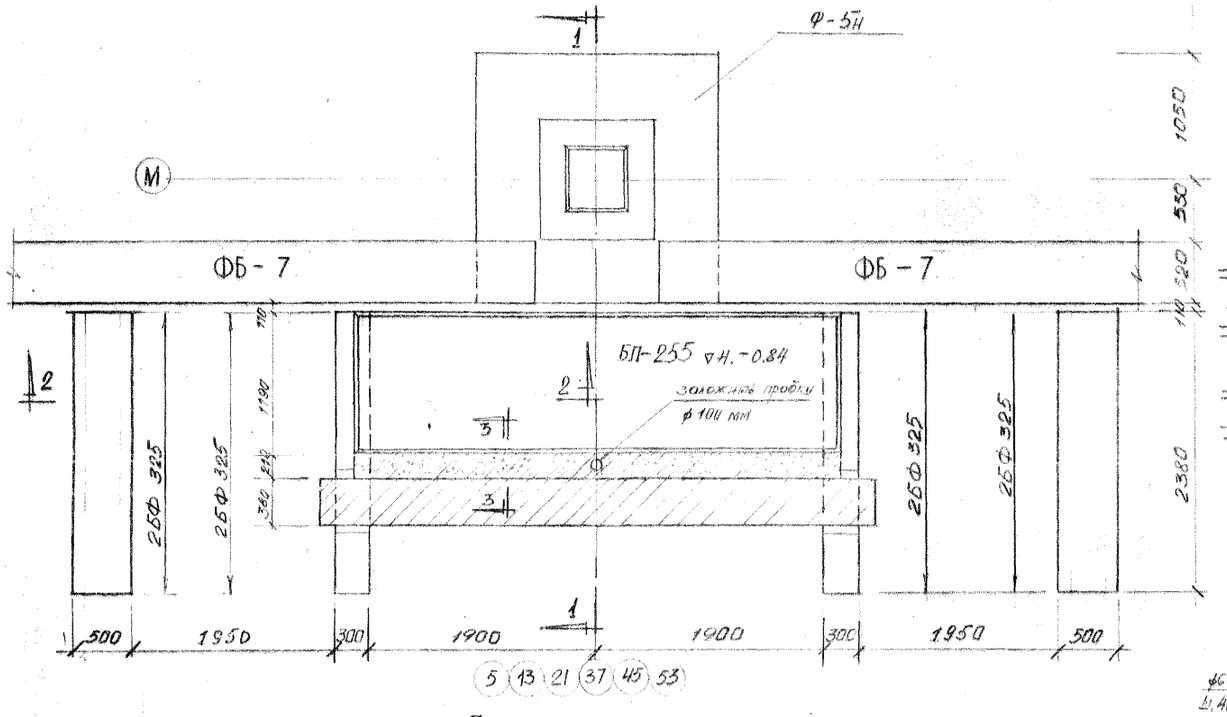


План тамбура

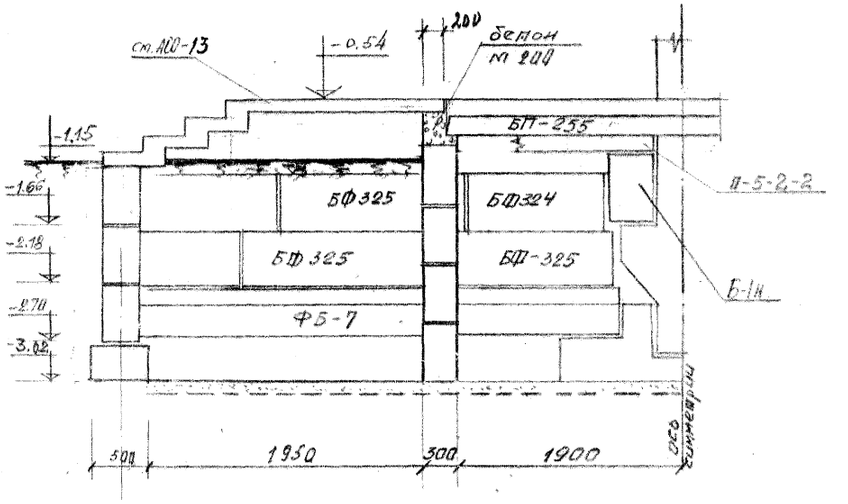


2 – 2

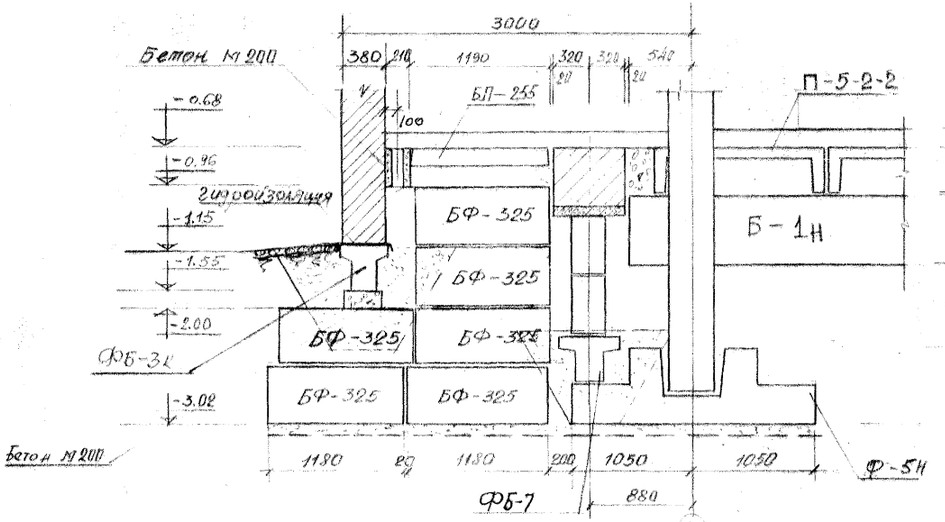


1 — 1

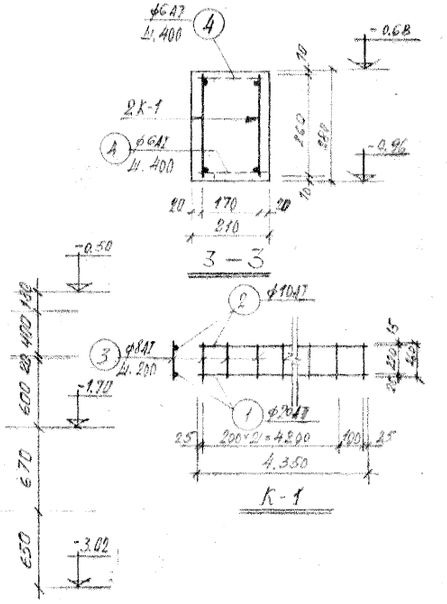


| Спецификация сборных жел.бет. элементов | | | | | |
|---|---|---|---|---|---|
| Наименов. изделия | Марка изделия | Сечение мм | Длина мм | К-во шт | Общий объем бетона |
| Фунд. блоки | БФ 325 | 300×500 | 1180 | 16 | |
| Фунд. балки | ФБ-3к | 400×400 | | 1 | |
| Плоская плита | БП-255 | 1190×160 | 4000 | 1 | |

Примечания:

1. План фундаментов см. чертеж АСО-19,20
2. План перекрытия см. чертеж АСО-4,5
3. Расход на один тамбур (на монолит. балку):
   Арматуры – 32,8 кг
   Объем бетона – 0,24 м³.

| | | | | | | | |
|---|---|---|---|---|---|---|---|
| ЛЕНПРОЕКТ | ГЛ. КОНСТР. МАСТ. | ЗЕЙМАН | ГЛ. ИНЖ. ОВ | МЕСРОПОВА | ПРОВЕРИЛ | ГОЛУБОВА | |
| | ГЛ. АРХИТ. ПР-ТА | МЕРЕЦ АКОВ Б.Х. | ГЛ. ИНЖЕНЕР ПР-ТА | ЯНЧЕНКО | ВНЕСЕНЫ | ИЗМЕНЕНИЯ | |
| | ГЛ. КОНСТР. ПР-ТА | СКЛЯРЕВИЧ А.Ж. | ГЛ. КОНСТР. ПРОЕКТА | ЧЕЧЕРСКАЯ | ДАТА | РЕГ. N | ДОЛЖНОСТЬ, ПОДПИСЬ, ФАМИЛИЯ |
| | ГЛ. КОНСТР. ПРОЕКТА | КАПЛУНОВ З.В. | ГРУПП. ГРУППЫ | КАРЛОВА | | | |
| | МАСТЕРСКАЯ № 16 | ПАНФИЛОВ В.Ф. | ГРУПП. ГРУППЫ | ВОЛКОВА | | | |
| | РУКОВОД. МАСТ. | КУСКОВ И.Н. | ИСПОЛНИЛ | БОБКИНА | | | |

ШИФР 9318

1969 г.

| | | | |
|---|---|---|---|
| 1969 | 9 ЭТ. 7 СЕКЦ. КРУПНОПАНЕЛЬНЫЙ ЖИЛОЙ ДОМ НА 214 КВАРТИР С ПРОМТОВАРНЫМИ МАГАЗИНАМИ В 1 ЭТ. | План фундаментов тамбура. Разрезы 1-1, 2-2 | ТИПОВОЙ ПРОЕКТ 1Лг-504Д-12 · АЛЬБОМ О · ЛИСТ АСО-10 |

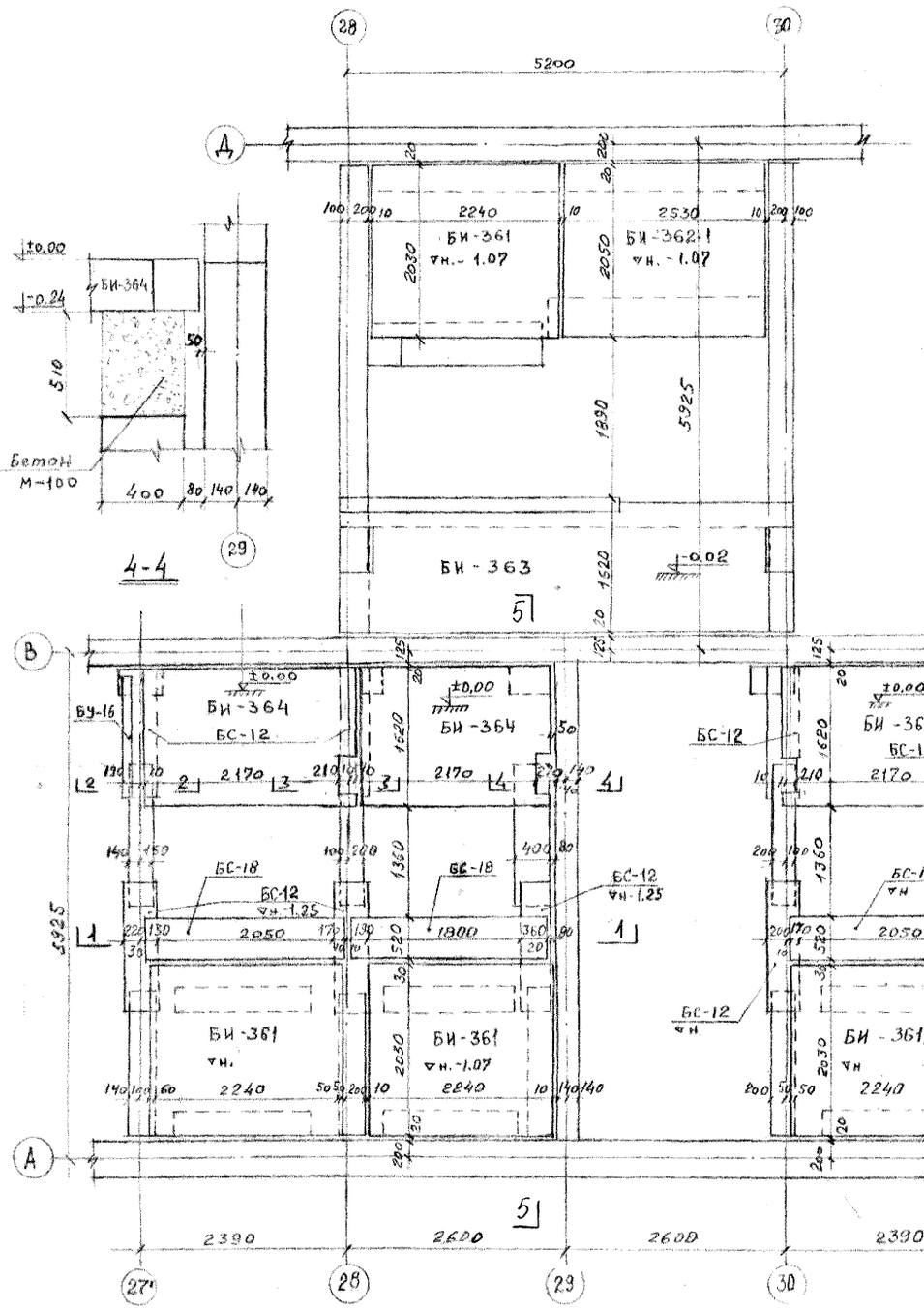


План перекрытия лестничных клеток над техническим подпольем.

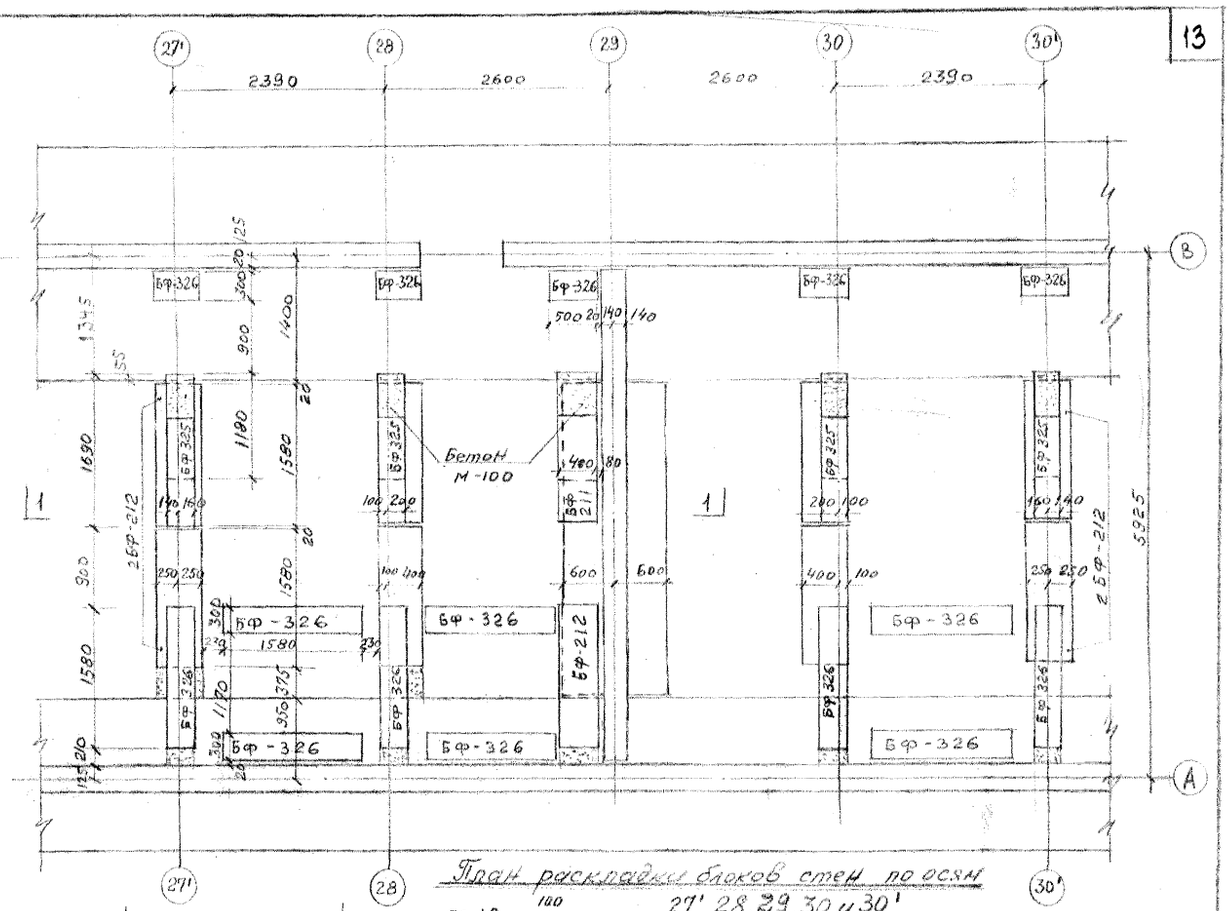


План раскладки блоков стен по осям 27', 28, 29, 30 и 30'

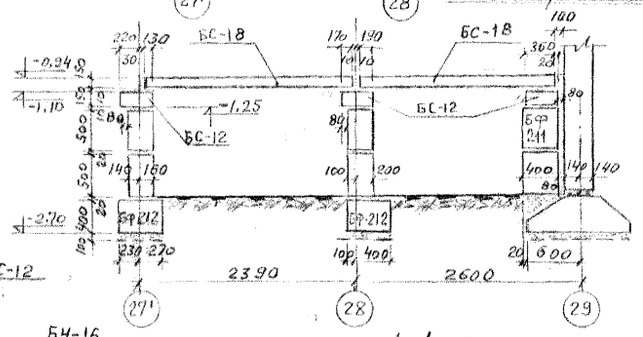


1-1

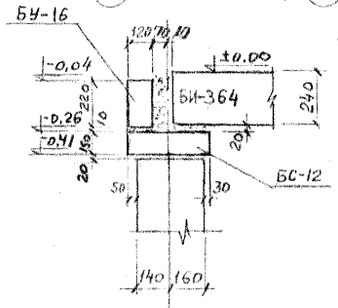


2-2

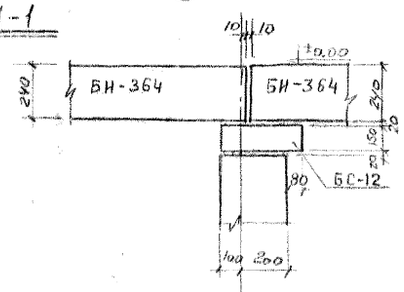


3-3

Примечания.

1. План фундаментов см. листы АСО-19, 20.
2. План технического подполья см. листы АСО-2.
3. Развертки фундаментов по осям 27', 28, 29, 30 и 30' см. листы АСО-30, 31, 32, 33.

Спецификация сборных железобетонных элементов

| NN п/п | Наименование изделия | Марка изделия | К-во шт. | Объем бет. м³ |
|---|---|---|---|---|
| 1. | Фундаментный блок | БФ-211 | 3 | 0,224 |
| 2. | —"— | БФ-212 | 12 | 0,304 |
| 3. | —"— | БФ-325 | 16 | 0,160 |
| 4. | —"— | БФ-326 | 42 | 0,220 |
| 5. | Перемычка | БУ-16 | 2 | 0,042 |
| 6. | —"— | БС-12 | 9 | 0,088 |
| 7. | —"— | БС-18 | 3 | 0,183 |
| 8. | Жел. бет. настил перекрытия | БИ-361 | 4 | 0,500 |
| 9. | —"— | БИ-362-1 | 1 | 0,620 |
| 10. | Лестничная площадка | БИ-363 | 1 | 0,742 |
| 11. | —"— | БИ-364 | 3 | 0,320 |

ЛЕНПРОЕКТ

ШИФР 9318

1969 г.

| | | | |
|---|---|---|---|
| 1969 | 9 эт. 7 секц. крупнопанельный жилой дом на 214 квартир с промтоварными магазинами в 1 эт. | План перекрытия лестничных клеток над техническим подпольем и план раскладки блоков стен между осями 27' и 30' | Типовой проект 1Лг-504Д-12 · Альбом О · Лист АСО-11 |

III-5

## ПЛАН ШАХТЫ И МАШИННОГО ОТД. НА ОТМ -1,25

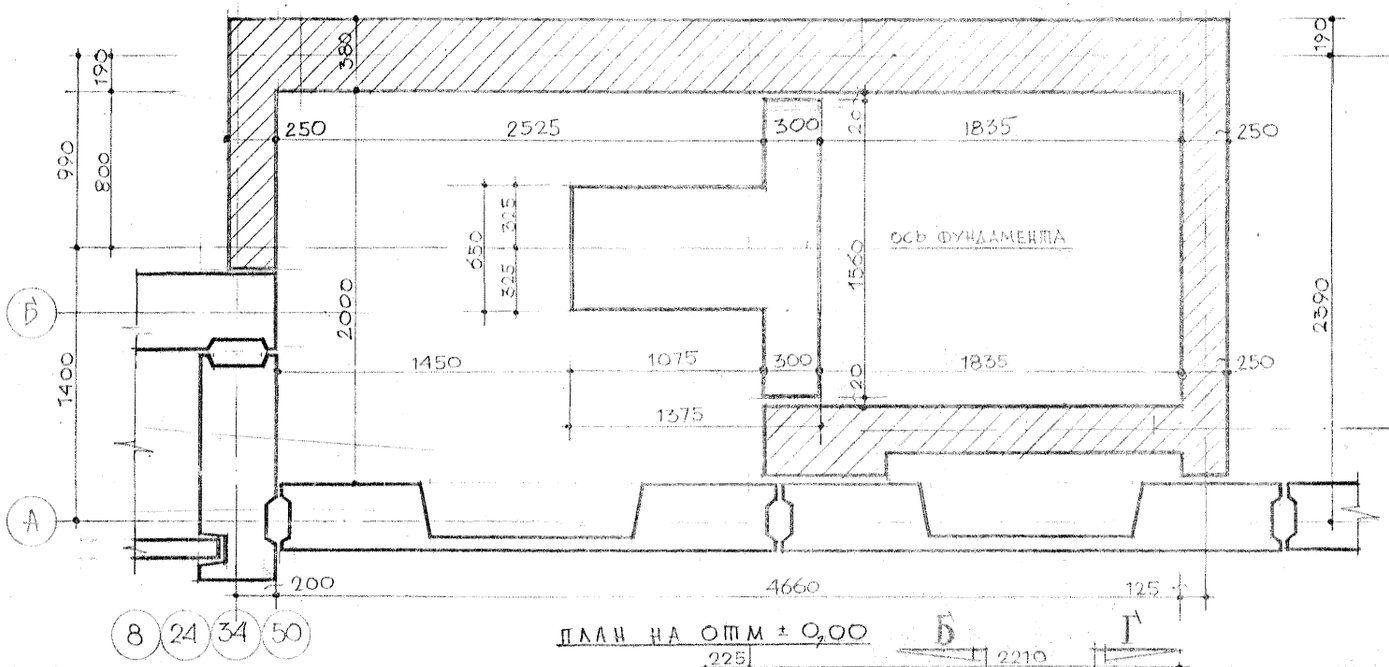


## ПЛАН НА ОТМ +2,67

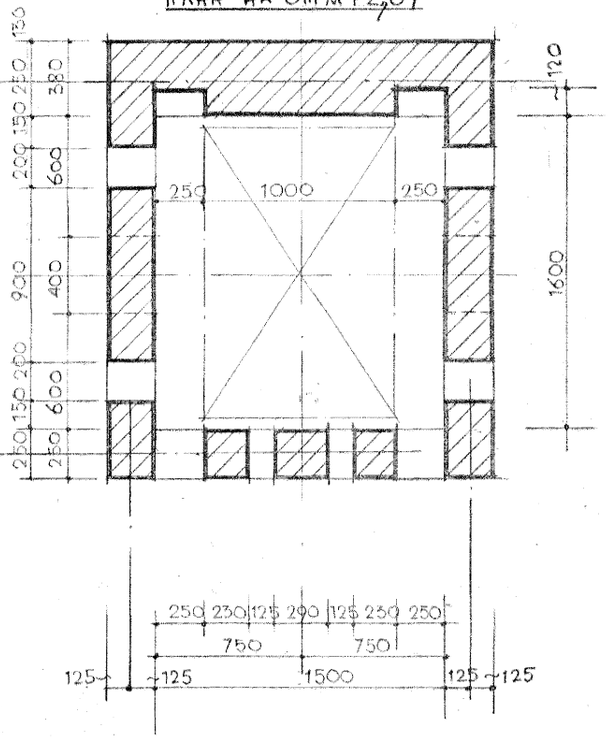


## ПЛАН НА ОТМ ± 0,00

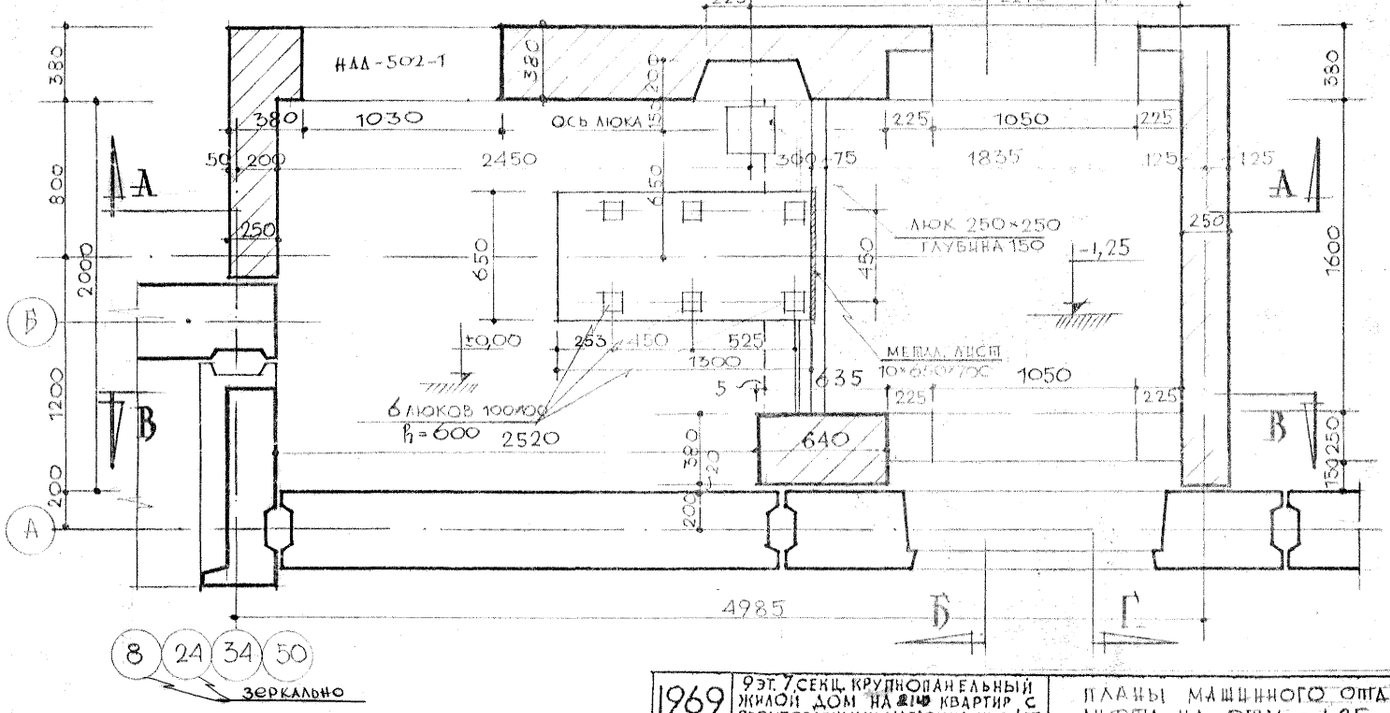


## ПРИМЕЧАНИЯ:

1. РАЗРЕЗЫ ПО А-А И ПО Б-Б /ТОЛЬКО ДЛЯ ЛЕНТОЧНОГО ВАРИАНТА/ СМ. ЛИСТ АСО-34, А РАЗРЕЗЫ ПО А-А И ПО Б-Б /ТОЛЬКО ДЛЯ СВАЙНОГО ВАРИАНТА/ СМ. ЛИСТ АСО-54.
2. РАЗРЕЗЫ ПО В-В И ПО Г-Г /ТОЛЬКО ДЛЯ ЛЕНТОЧНОГО ВАРИАНТА/ СМ. ЛИСТ АСО-35, А РАЗРЕЗЫ ПО В-В И ПО Г-Г /ТОЛЬКО ДЛЯ СВАЙНОГО ВАРИАНТА/ СМ. ЛИСТ АСО-55
3. КОНСТРУКЦИЮ ФУНДАМЕНТА ПОД ОБОРУДОВАНИЕ СМ. ЛИСТ АСО-15

| | | | | | |
|---|---|---|---|---|---|
| 1969 | 9 ЭТ. 7 СЕКЦ. КРУПНОПАНЕЛЬНЫЙ ЖИЛОЙ ДОМ НА 216 КВАРТИР С ПРОМТОВАРНЫМИ МАГАЗИНАМИ В 1 ЭТ. | ПЛАНЫ МАШИННОГО ОТДЕЛЕНИЯ И ШАХТЫ ГРУЗОВОГО ЛИФТА НА ОТМ -1,25 ± 0,00 +2,67 | ТИПОВОЙ ПРОЕКТ 1Лг-504Д-12 | АЛЬБОМ О | ЛИСТ АСО-12 |

ЛЕНПРОЕКТ

ШИФР 9318

1969 г.

III-5

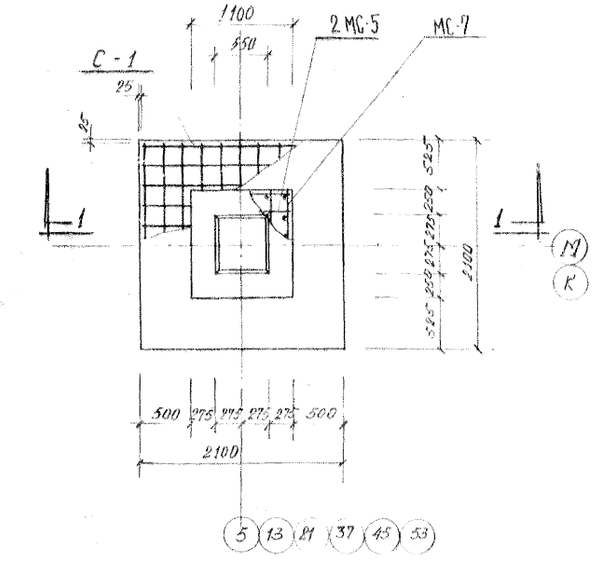


МФ-2 м 1:40

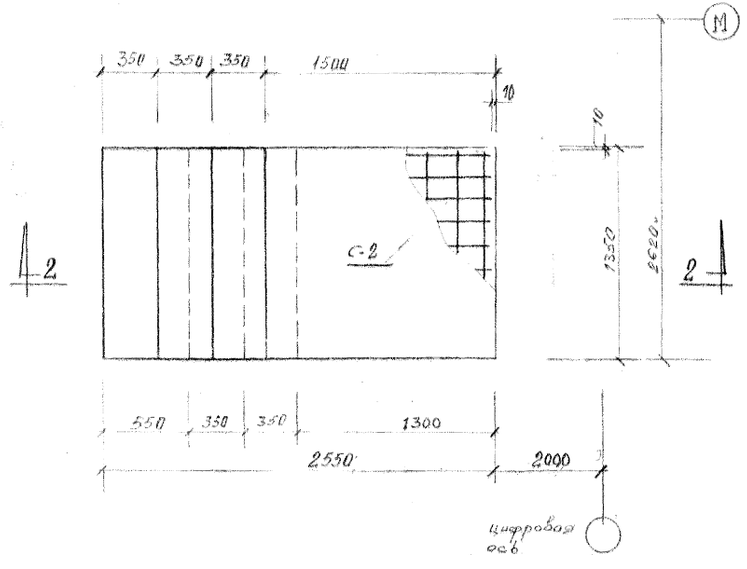


МЛ-1 м 1:25

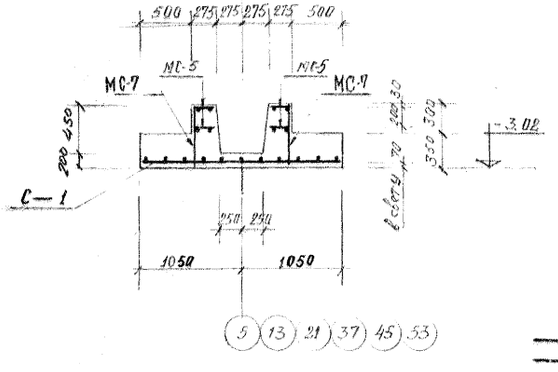


1-1 м 1:40

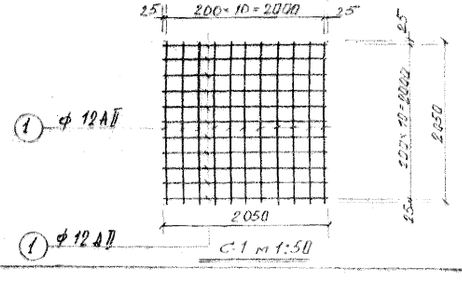


С-1 м 1:50

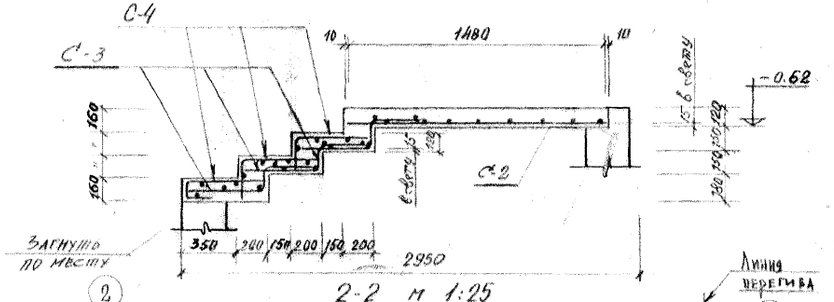


2-2 м 1:25

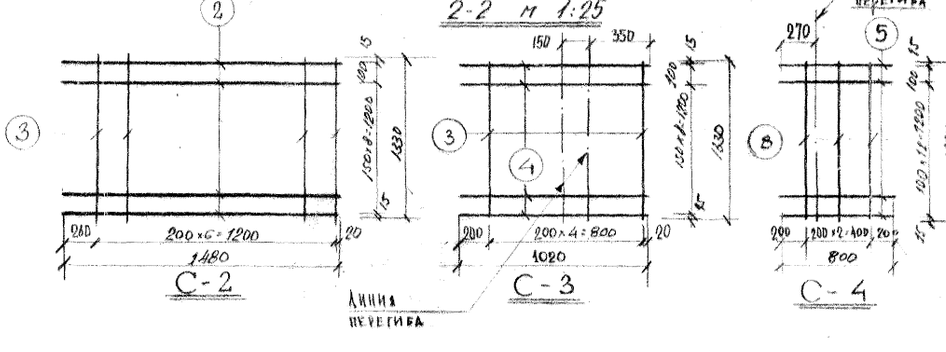


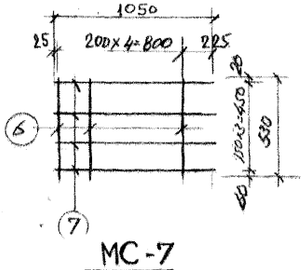


Примечания:

1. На данном листе запроектирован монолитный фундамент МФ-2, как вариант сборного фундамента Ф-5н

## Спецификация арматуры на один элемент

| Марка эл-та | NN поз. | ⌀ мм | ℓ мм | К-во шт. | Общая длина | Выборка арматуры: ГОСТ марка | ⌀ мм | Общая длина м | Общий вес кг |
|---|---|---|---|---|---|---|---|---|---|
| С-1 | 1 | 12АII | 2050 | 22 | 45,1 | 5781-61 / 3000 | 12АII | 45,10 | 39,90 |
| | | | | | | Итого: | | | 39,90 |
| С-2 | 2 | 10АII | 1480 | 10 | 14,80 | 5781-61 / 3000 | 10АII | 14,80 | 9,10 |
| | 3 | 8АI | 1330 | 9 | 12,00 | 5781-61 / 2000 | 8АI | 12,00 | 4,75 |
| | | | | | | Итого: | | | 13,85 |
| С-3 | 3 | 8АI | 1330 | 5 | 6,65 | 5781-61 / 3000 | 10АII | 10,20 | 6,30 |
| | 4 | 10АII | 1020 | 10 | 10,20 | 5781-61 / 2400 | 8АI | 6,65 | 2,62 |
| | | | | | | Итого: | | | 8,92 |
| С-4 | 5 | 5ВI | 800 | 14 | 11,20 | 6727-53 / 5500 | 5ВI | 11,20 | 2,34 |
| | 8 | 5ВI | 1350 | 3 | 4,00 | | | | |
| | | | | | | Итого: | | | 2,34 |
| МС-7 | 6 | 8АI | 530 | 5 | 2,65 | 5781-61 / 3000 | 8АI | 6,85 | 2,70 |
| | 7 | 8АI | 1050 | 4 | 4,20 | Итого | | | 2,70 |

## Выборка стали в кг (на лист)

| | | | | | | | | | |
|---|---|---|---|---|---|---|---|---|---|
| Сталь горячекатаная периодического профиля класса-АI | ⌀мм | 8АI | | | | | | | Итого |
| | вес кг | 7,40 | | | | | | | 7,40 |
| Сталь горячекатаная периодического профиля класса-АII | ⌀мм | 10АII | 12АII | | | | | | Итого |
| | вес кг | 17,90 | 39,90 | | | | | | 57,80 |
| Сталь арматурная горячекатаная гладкая класса В-I | ⌀мм | 5ВI | | | | | | | Итого |
| | вес кг | 1,85 | | | | | | | 1,85 |
| | | | | | | | | Всего: | 67,05 |

## Расход материалов

| Марка элемента | Вес элемента | Марка бетона | На 1 элемент: Бетон м³ | Сталь кг: А-I | А-II | В-I | Всего | Число элементов на 1 м² ГОСТ 1.1.13-67 | На все элементы: Бетон м³ | Сталь кг: А-I | А-II | В-I | Всего |
|---|---|---|---|---|---|---|---|---|---|---|---|---|---|
| МФ-2 | 3750 | 200 | 1,65 | 25,51 | 39,90 | – | 65,41 | 43,50 | 54 | 89,0 | 1376,0 | 2150,0 | – | 3526,0 |
| МЛ-1 | 1850 | 200 | 0,75 | 10,61 | 30,15 | 7,02 | 50,13 | 67,00 | 12 | 9,0 | 154,50 | 366,0 | 84,3 | 604,80 |

| | | | | | | | |
|---|---|---|---|---|---|---|---|
| ГИП | Калугин | | Проверил | Гольдкорн | | | |
| Гл. инженер проекта | Калугин | | Внесены изменения | | | | |
| Гл. конструктор | Ганчилов | | Согласовано | Зейман | | | |
| Гл. инженер | Ганчилов | | | Мерещаков | | | |
| Гл. конструктор | Ганчилов | | | Скляревич | | | |
| Рассчитал | Голубева | | | Голубева | | | |
| Разработал | Ливанский | | | Ливанский | | | |
| Руководитель мастерской № 16 | Гусков | | | Новицкий | | | |

ЛЕНПРОЕКТ

Шифр 9318

1969 г.

| | | | | |
|---|---|---|---|---|
| 1969 | 9 эт. 7 секц. крупнопанельный жилой дом на 214 квартир с промтоварными магазинами в 1 эт. | Монолитная лестница МЛ-1 и монолитный фундамент МФ-2. Сетки С-1, С-2, С-3, С-4, МС-7 | Типовой проект 1Лг-504Д-12 | Альбом О | Лист АСО-13 |

III-5

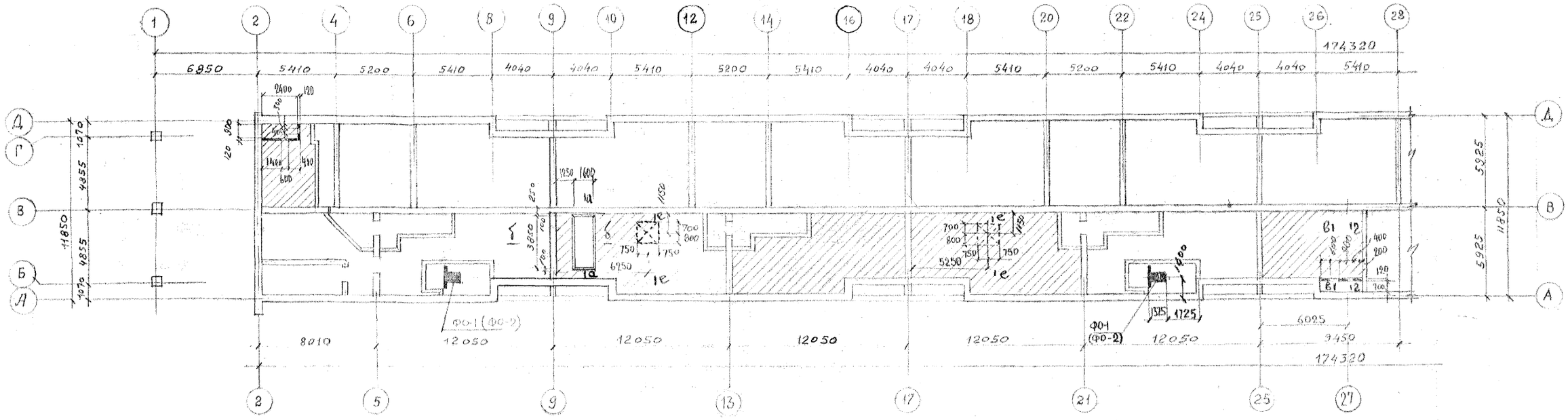


## План полов подполья в осях 2-56

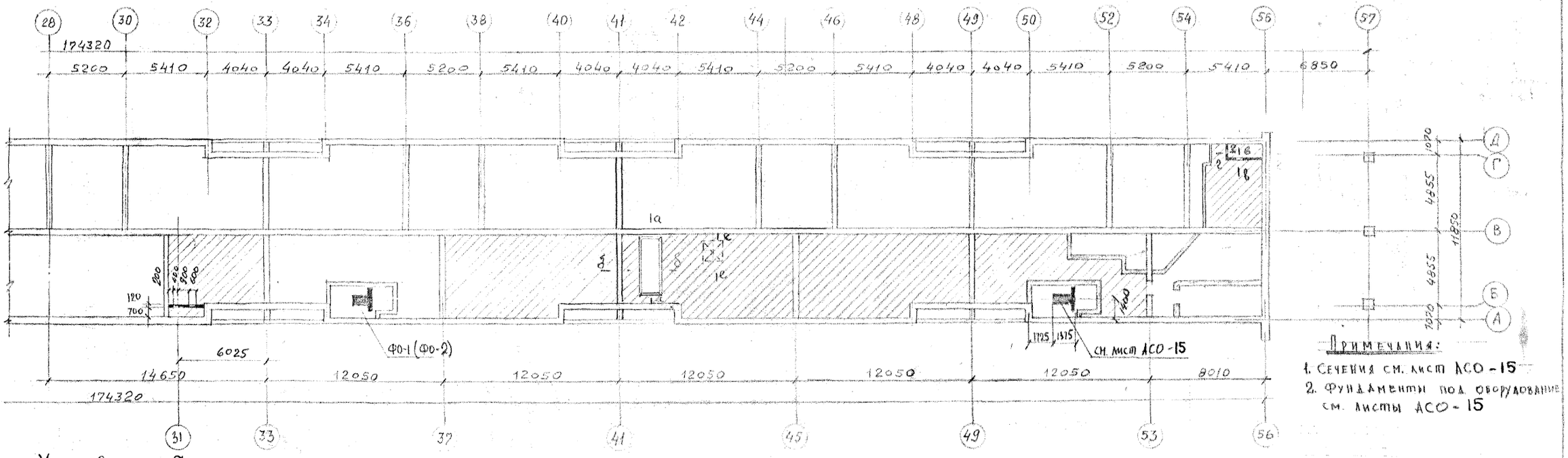


Примечания:

1. Сечения см. лист АСО-15
2. Фундаменты под оборудование см. листы АСО-15

Условное обозначение

— цементные полы в подполье

| | | | | | |
|---|---|---|---|---|---|
| 1969 | 9 эт. 7 секц. крупнопанельный жилой дом на 214 квартир с промтоварными магазинами в 1 эт. | План полов подполья в осях 2-56 | Типовой проект 1Лг-504Д-12 | Альбом О | Лист АСО-14 |

ЛЕНПРОЕКТ

Шифр 9318

1969 г.

| | | | |
|---|---|---|---|
| Гл. конструктор мастерской | Мерзлова | Проверил | Скасырина |
| Гл. архит. пр-та | Анченко | Внесены изменения | |
| Гл. инженер пр-та | Пекерская | Дата регистрации | Должность, подпись, фамилия |
| Гл. конструктор пр-та | Капунов | Отв. исполн. | Зейман И.А. |
| Руковод. мастерской № 16 | Панфилов | Рассмотрел | Мерещаков Б.Н. |
| Разработал | Кусков И.Н. | Согласовано | Склярев А.М. |
| | | | Карпова В.М. |
| | | | Склярев |
| | | | Ивановский |

| | | |
|---|---|---|
| ИНЖ ОВ | Чистякова | |
| -"- ВК | | |
| -"- ГС | | |
| -"- ЭЛ | | |
| -"- СУ | | |

III-5

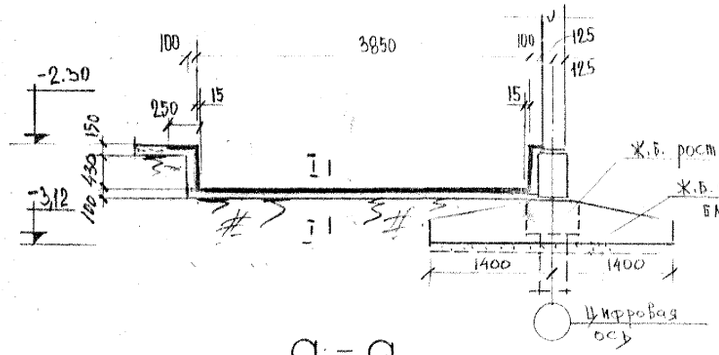


а – а

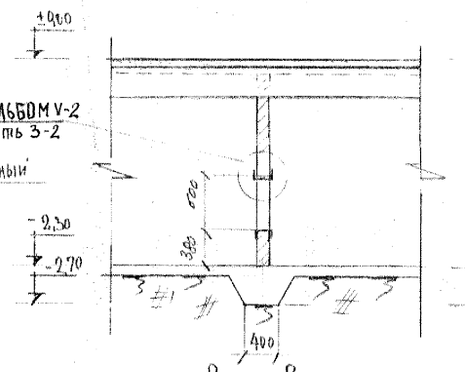


в – в

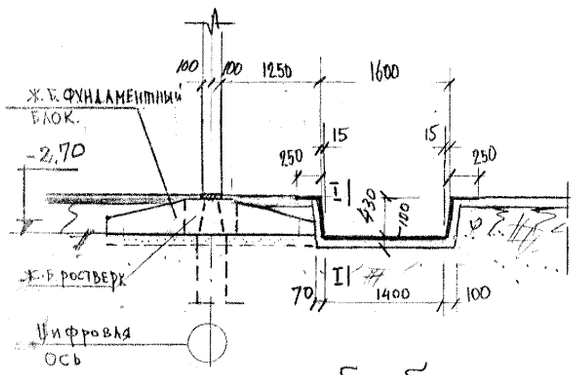


б – б

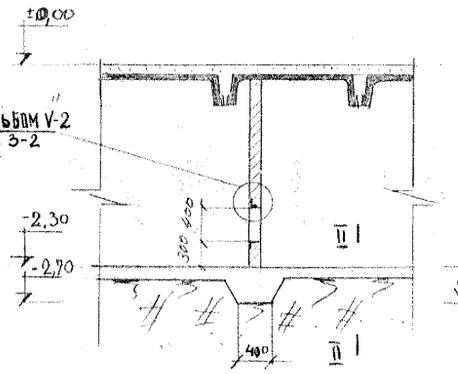


2 – 2

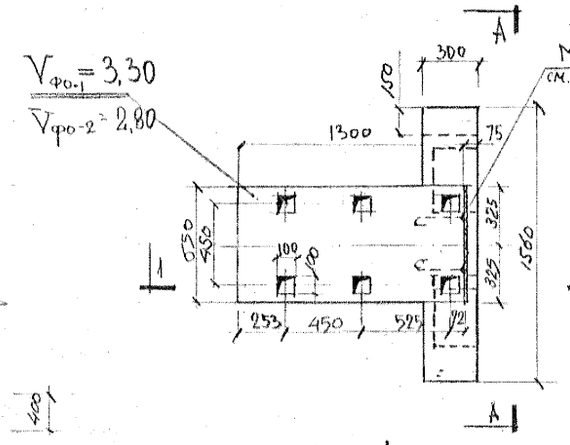


Фо - 1

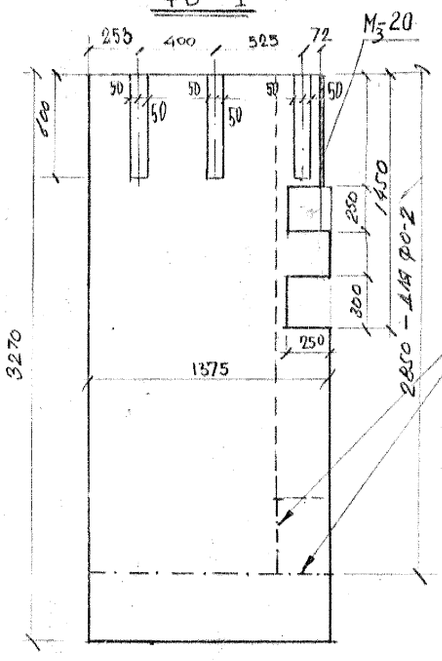


1 – 1

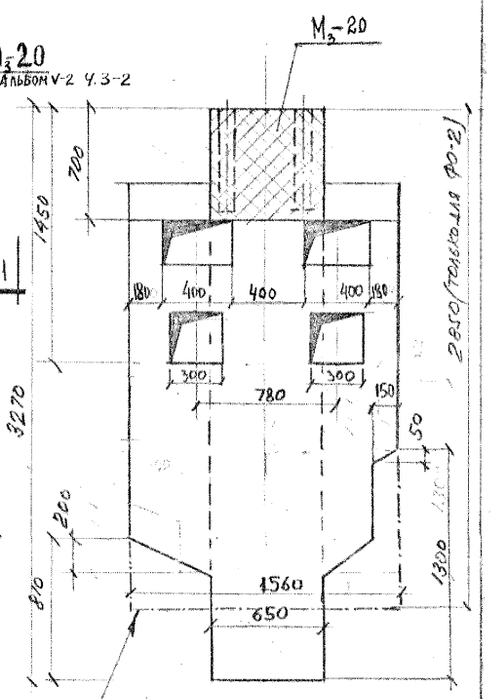


А - А

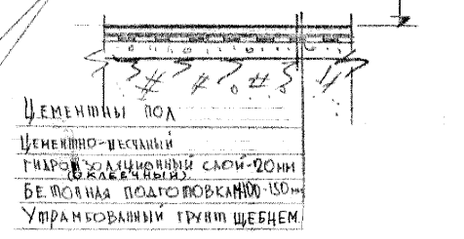


I - I

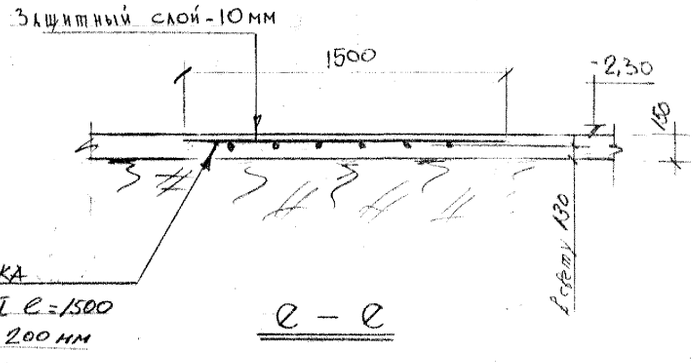


е – е

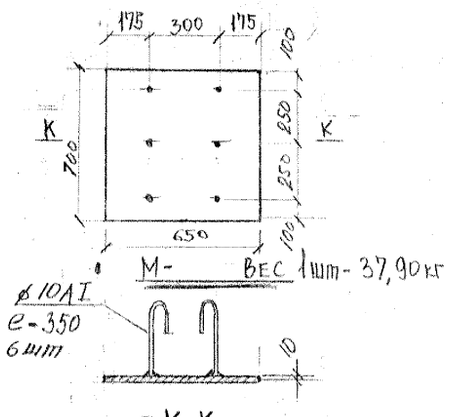


К-К

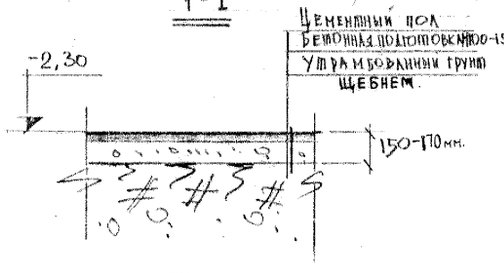


II – II

## Примечания:

1. План полов подвала в осях 2-56 см. лист АСО-14
2. Фундамент Фо-1 разработан для ленточного варианта, Фо-2 для свайного варианта.
3. Контуры фундамента Фо-2 показаны пунктирной линией.
4. Фундаменты под кирпичные стены делать аналогично сечениям в-в и г-г.

| | | | | | |
|---|---|---|---|---|---|
| 1969 | 9эт. 7секц. крупнопанельный жилой дом на 214 квартир с промтоварными магазинами в 1эт. | Сечения а-а, б-б, в-в, г-г, е-е Фундамент под оборудование Фо-1 (Фо-2) | Типовой проект 11Лг-504Д12 | Альбом 0 | Лист АСО-15 |

| | | | |
|---|---|---|---|
| ГИП | Зейман И.А. | Согласовано | |
| Инж. ОВ | Мерещаков Б.Н. | | |
| -"- ВК | Скляревич А.М. | | |
| -"- ГС | Карпова В.М. | | |
| -"- ЭС | Скларевич А.М. | | |
| -"- СУ | Диванский В.В. | | |

| | | | |
|---|---|---|---|
| Гл. конструктор | Месропьова | Проверил | Скляревич А.М. |
| Гл. архит. пр-та | Янченко | Внесены изменения | |
| Гл. конструктор пр-та | Декерская | Авт. рег. N | |
| Гл. инженер пр-та | Капаунов З.В. | Дата | |
| Гл. конструктор пр-та | Панфилов П.Ф. | Дата | |
| Мастерская N 16 | | | |
| Руковод. маст. | Кусков И.Н. | Разработал | Чистякова |

АЛЕНПРОЕКТ

Шифр 9318

1969 г.

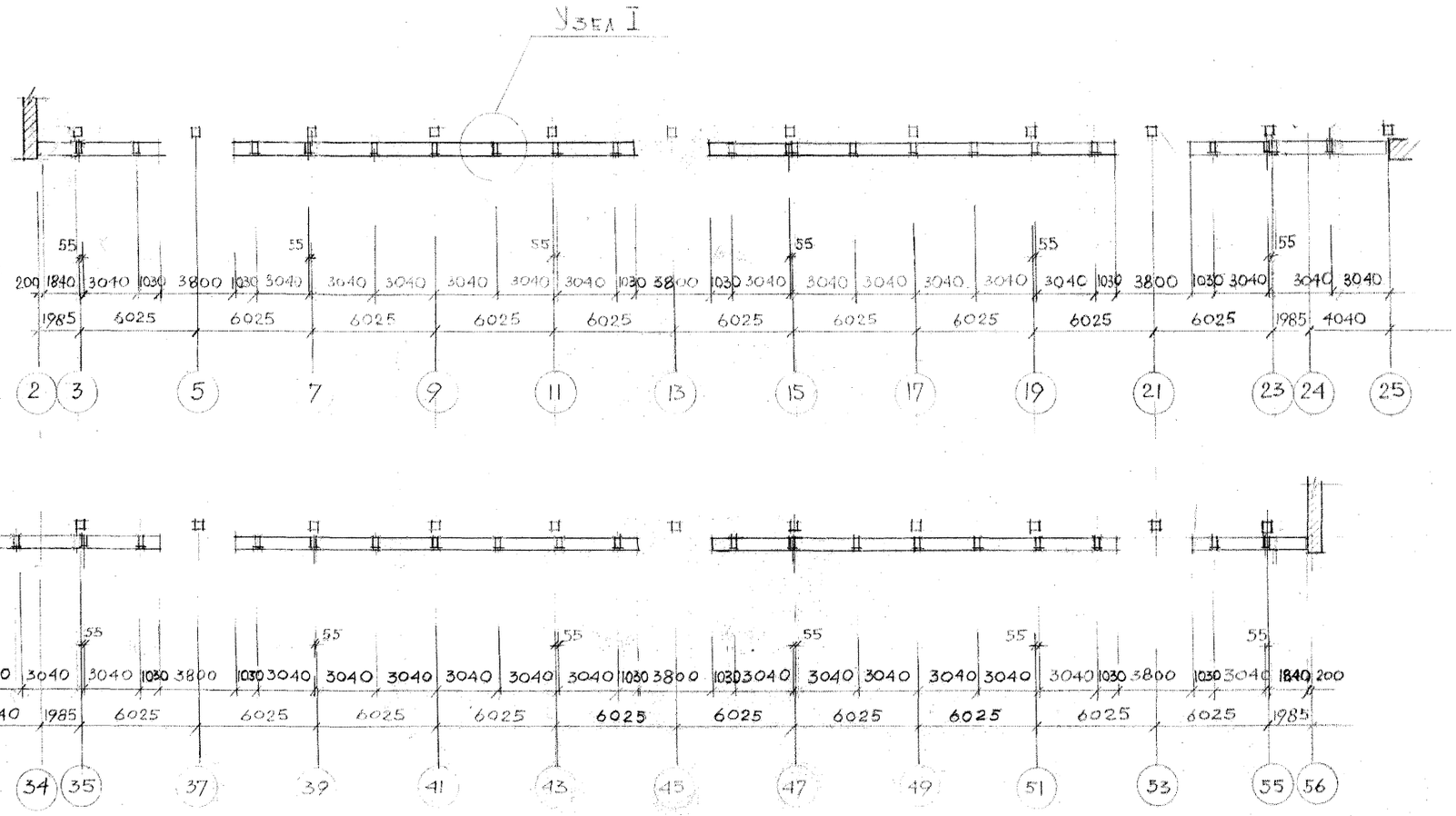


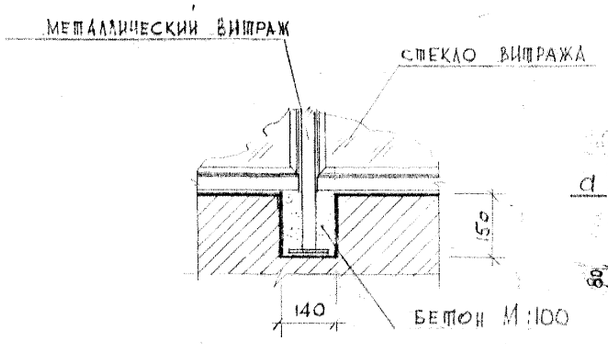


СЕЧЕНИЕ а-а

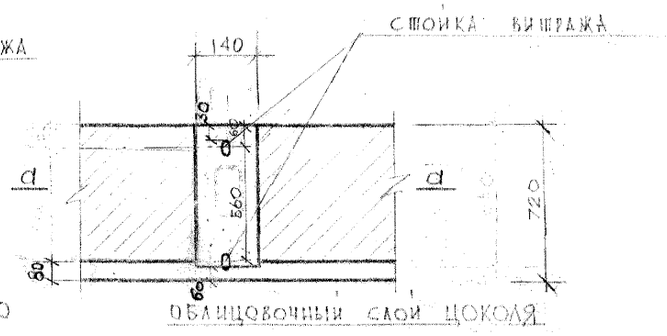


Узел I

| | | | | |
|---|---|---|---|---|
| 1969 | 9эт. 7секц. крупнопанельный жилой дом на 214 квартир с промтоварными магазинами в 1 этаже | Разбивка гнезд под металлические витрины | Типовой проект 1Лг-504.Д-12 | Альбом Q | Лист АСО-16 |

ЛЕНПРОЕКТ

Главный инженер проекта Жуйкова И.А.
Внесены изменения
Дата
Рег. N
Должность
Подпись
Фамилия

Согласовано

| | | |
|---|---|---|
| Гл. инженер мастерской | Звягин К.А. | |
| Гл. архит. пр-та | Березнятов В.А. | |
| Гл. констр. пр-та | Сергеев А.М. | |
| Руковод. группы | Цыркова М.А. | |
| Разработал | Корнилова Л.А. | |

| | | |
|---|---|---|
| Гл. констр. мастерской | Гусев Ю.А. | |
| Гл. инженер ин-та | Катанов Э.В. | |
| Гл. констр. ин-та | Панфилов П.Ф. | |
| Руковод. мастерской N 16 | Кусков И.Н. | |

Шифр 9318
1969 г.

# Сборные железобетонные элементы

| №№ п.п. | Наименование изделий | Тип, размер и допускаемая марка | Марка бетона | Габариты в мм e | h | a | Вес одного элемента кг | Расход материалов на один элемент: Арматура натур. кг | Арматура привед. кг | Закладн. детали кг | Петли кг | Легкий бетон м³ | Тяжелый бетон м³ | Количество элементов шт. | Расход материалов на дом: Арматура натур. кг | Арматура привед. кг | Закладн. детали кг | Петли кг | Легкий бетон м³ | Тяжелый бетон м³ | №№ альбома, раздела или заготовительного чертежа |
|---|---|---|---|---|---|---|---|---|---|---|---|---|---|---|---|---|---|---|---|---|---|
| 1 | 2 | 3 | 4 | 5 | 6 | 7 | 8 | 9 | 10 | 11 | 12 | 13 | 14 | 15 | 16 | 17 | 18 | 19 | 20 | 21 | 22 |
| | | **§1 ФУНДАМЕНТЫ** | | | | | | | | | | | | | | | | | | | |
| | Эл. бетон. блоки подушки | БФ-201-1 | 150 | 1180 | 400 | 1200 | 1063 | 2.88 | 4.26 | – | 1.12 | – | 0.425 | 56 | 161.28 | 238.56 | – | 62.72 | | 23.80 | |
| | | БФ-201 | 150 | 2380 | 400 | 1200 | 2140 | 5.79 | 8.56 | – | 1.71 | – | 0.857 | 4 | 23.16 | 34.24 | | 6.84 | | 3.43 | |
| | | БФ-202 | 150 | 2380 | 400 | 1600 | 3065 | 15.20 | 22.62 | – | 2.42 | – | 1.226 | 21 | 319.20 | 475.02 | | 50.82 | | 25.75 | |
| | | БФ-202-1 | 150 | 1180 | 400 | 1600 | 1520 | 7.68 | 11.28 | – | 1.71 | – | 0.608 | 28 | 212.24 | 315.84 | | 47.88 | | 17.02 | |
| | | БФ-203 | 150 | 2380 | 400 | 2000 | 3720 | 32.70 | 44.70 | – | 3.22 | – | 1.487 | 35 | 1144.50 | 1564.50 | | 112.70 | | 52.05 | |
| | | БФ-203-1 | 150 | 1180 | 400 | 2000 | 1840 | 16.30 | 22.30 | – | 1.71 | – | 0.737 | 64 | 1043.2 | 1427.20 | | 109.44 | | 47.17 | |
| | | БФ-204 | 200 | 2380 | 400 | 2400 | 4370 | 52.57 | 76.25 | – | 4.20 | – | 1.749 | 43 | 2260.5 | 2260.50 | | 193.20 | | 75.21 | |
| | | БФ-204-1 | 200 | 1180 | 400 | 2400 | 2170 | 26.25 | 38.10 | – | 1.71 | – | 0.867 | 34 | 892.5 | 1295.40 | | 58.14 | | 29.48 | |
| | | БФ-337 | 200 | 1180 | 500 | 2800 | 3030 | 34.30 | 48.26 | – | 2.40 | – | 1.241 | 133 | 4561.90 | 6418.58 | | 319.20 | | 165.05 | |
| | | ФБ-1 | 200 | 4950 | 400 | 300 | 1180 | 22 | 28 | – | – | – | 0.47 | 2 | 44.0 | 56.0 | | – | | 0.94 | Серия КЭ-01-23 вып. 1 |
| | | ФБ-5 | 200 | 4950 | 400 | 400 | 1250 | 42 | 56.5 | – | – | – | 0.50 | 4 | 168.0 | 226.0 | | – | | 2.00 | |
| | | ФБ-7 | 200 | 4950 | 400 | 520 | 1600 | 43 | 48 | – | – | – | 0.64 | 22 | 946.0 | 1056.0 | | – | | 14.08 | |
| | | ФБ-8 | 200 | 4950 | 400 | 520 | 1600 | 64 | 76 | – | – | – | 0.64 | 12 | 768.0 | 912.0 | | – | | 7.68 | |
| | | ФБ-3К | 200 | 4450 | 400 | 400 | 1130 | 26.0 | 31.2 | – | – | – | 0.45 | 6 | 156.0 | 187.2 | | – | | 2.70 | |
| | | Ф-6Н=1(мф-2) | 200 | 2100 | 650 | 2100 | 3060 | 66.53 | 72.26 | – | 5.20 | – | 1.222 | 54 | 3590.0 | 3900.0 | | 281.0 | | 66.0 | |
| | | МФ-1 | 200 | 13100 | 1400 | 2300 | – | 1477.7 | 1792.4 | – | – | – | 22.35 | 2 | 2955.4 | 3584.8 | | – | | 44.70 | |
| | | БФ325 | 100 | 1180 | 500 | 300 | 390 | – | – | – | 1.12 | – | 0.160 | 244 | – | – | | 273.28 | | 39.04 | |
| | | БФ 326 | 100 | 1580 | 500 | 300 | 530 | – | – | – | 1.12 | – | 0.220 | 42 | – | – | | 47.04 | | 9.24 | |
| | | БФ 211 | 100 | 1180 | 500 | 400 | 540 | – | – | – | 1.12 | – | 0.224 | 173 | – | – | | 193.76 | | 38.75 | |
| | | БФ 212 | 100 | 1580 | 500 | 400 | 730 | – | – | – | 1.12 | – | 0.304 | 167 | – | – | | 187.04 | | 51.07 | |
| | | БФ 215 | 100 | 1580 | 500 | 500 | 920 | – | – | – | 1.71 | – | 0.383 | 12 | – | – | | 20.52 | | 4.60 | |
| | | БФ 216 | 100 | 2780 | 500 | 500 | 1640 | – | – | – | 1.71 | – | 0.683 | 20 | – | – | | 34.20 | | 13.90 | |
| | | | | | | | | | | | | | | | | | | | | 733.66 | |
| | | **§2 СТЕНЫ ПОДПОЛЬЯ** | | | | | | | | | | | | | | | | | | | |
| | Панели наружных стен подполья | БН-222-1 | 200 | 2580 | 2150 | 350 | 3500 | 13.93 | 14.81 | 3.80 | 4.12 | – | 1.460 | 22 | 306.44 | 315.38 | 83.60 | 90.66 | | 32.18 | 1ЛГ-504Д альбом V 4.1 |
| | | БН-304 | 200 | 2580 | 1080 | 350 | 2420 | 10.66 | 11.84 | 6.00 | 2.95 | – | 0.97 | 20 | 213.2 | 236.8 | 120.0 | 59.0 | | 19.4 | |
| | | 4-1-1 | 200 | 1150 | 2150 | 400 | 2200 | 6.14 | 6.38 | 1.00 | 2.95 | – | 0.881 | 12 | 74.0 | 77.0 | 12.0 | 35.4 | | 10.6 | |
| | | 4-2-1 | 200 | 1150 | 2150 | 400 | 2200 | 6.14 | 6.38 | 1.00 | 2.95 | – | 0.881 | 12 | 74.0 | 77.0 | 12.0 | 35.4 | | 10.6 | |
| | | 4-3-1 | 200 | 2100 | 2150 | 350 | 3600 | 27.12 | 30.03 | 10.94 | 5.52 | – | 1.44 | 24 | 651.0 | 721.0 | 263.0 | 132.5 | | 34.6 | |
| | | 4-3-2 | 200 | 2100 | 2150 | 350 | 3600 | 11.79 | 12.18 | 3.80 | 5.52 | – | 1.44 | 24 | 283.0 | 292.3 | 91.2 | 132.5 | | 34.6 | |
| | | 4-4-1 | 200 | 1150 | 1970 | 260 | 1320 | 5.36 | 5.56 | 0.45 | 2.95 | – | 0.53 | 14 | 75.0 | 78.0 | 6.3 | 41.3 | | 7.4 | |
| | | 4-5-1 | 200 | 2580 | 2150 | 350 | 3200 | 37.13 | 39.07 | 9.29 | 5.52 | – | 1.33 | 26 | 965.4 | 1015.8 | 241.5 | 143.5 | | 34.5 | |
| | | 4-5-2 | 200 | 2580 | 2150 | 350 | 3200 | 28.29 | 28.56 | 3.80 | 5.52 | – | 1.33 | 16 | 452.6 | 456.96 | 60.8 | 88.32 | | 21.28 | |
| | | 4-7-1 | 200 | 3950 | 1000 | 120 | 1050 | 6.67 | 6.89 | 0.60 | 4.43 | – | 0.42 | 24 | 160.1 | 165.4 | 14.4 | 106.3 | | 10.1 | |
| | | | | | | | | | | | | | | | | | | | | 215.26 | |
| | Панели внутренних стен подполья | БН-301 | 200 | 4490 | 2150 | 200 | 3750 | 62.17 | 70.93 | 26.10 | 6.18 | – | 1.50 | 10 | 621.7 | 709.3 | 261.0 | 61.8 | | 15.0 | 1ЛГ-504Д альбом V часть 1 |
| | | БН-301А | 200 | 4490 | 2150 | 200 | 3750 | 106.45 | 126.09 | 44.96 | 6.18 | – | 1.50 | 2 | 212.9 | 252.2 | 89.9 | 12.4 | | 3.0 | |
| | | БН-302 | 200 | 3190 | 2150 | 280 | 3630 | 29.43 | 30.41 | 20.94 | 5.52 | – | 1.45 | 21 | 618.0 | 638.6 | 439.7 | 115.9 | | 30.45 | |
| | | БН-303 | 200 | 2960 | 2150 | 250 | 2850 | 41.48 | 45.82 | 10.00 | 4.12 | – | 1.14 | 7 | 290.4 | 320.7 | 70.0 | 28.8 | | 8.0 | |
| | | БН-303-1 | 200 | 2960 | 2150 | 250 | 2850 | 41.48 | 45.82 | 11.97 | 4.12 | – | 1.14 | 7 | 290.4 | 320.7 | 83.8 | 28.8 | | 8.0 | |
| | | БН-225-1 | 200 | 3180 | 1800 | 250 | 2750 | 31.49 | 34.64 | 5.65 | 4.12 | – | 1.10 | 12 | 377.9 | 415.7 | 67.8 | 49.4 | | 13.2 | |
| | | БН-225-2 | 200 | 3180 | 1800 | 250 | 2750 | 22.62 | 24.35 | 5.65 | 3.24 | – | 1.10 | 12 | 271.4 | 292.2 | 67.8 | 38.9 | | 13.2 | |
| | | БН-226-1 | 200 | 2580 | 1800 | 250 | 2250 | 25.65 | 28.60 | – | 2.95 | – | 0.90 | 16 | 410.4 | 457.6 | – | 47.2 | | 14.4 | |
| | | БН-228-2 | 200 | 2350 | 2150 | 280 | 2550 | 21.45 | 23.15 | 16.72 | 4.12 | – | 1.02 | 7 | 150.2 | 162.1 | 117.0 | 28.8 | | 7.14 | |
| | | БН-228-3 | 200 | 2350 | 2150 | 280 | 2825 | 20.85 | 22.56 | 15.63 | 4.12 | | 1.13 | 14 | 291.9 | 315.8 | 218.8 | 57.7 | | 15.8 | |
| | | | | | | | | | | | | | | | | | | | | 128.19 | |
| | Плита входа | БН-366 | 200 | 5900 | 280 | 2000 | 4800 | 62.2 | 69.6 | – | 6.0 | – | 1.72 | 7 | 435.4 | 487.2 | – | 42.0 | | 12.04 | |

# Металлические изделия



| №№ п.п. | Марка изделия | Наименование изделия | Размеры мм: Сечение | Длина мм | Количество шт. | Вес кг: На 1 элемент Натур. | На 1 элемент Привед. | Всего Натур. | Всего Привед. | Материал | №№ монтажного чертежа |
|---|---|---|---|---|---|---|---|---|---|---|---|
| 1 | 2 | 3 | 4 | 5 | 6 | 7 | 8 | 9 | 10 | 11 | 12 |
| 1 | НД-1 | Металлич. связи | ф12АТ | 180 | 90 | 0.16 | 0.16 | 14.4 | 14.4 | | |
| 2 | НД-3 | " " | -150х12 | 370 | 12 | 5.20 | 5.20 | 62.4 | 62.4 | | |
| 3 | НД-4-1 | " " | ф12АТ | 300 | 32 | 0.27 | 0.27 | 8.7 | 8.7 | | |
| 4 | НД-10 | " " | -40х8 | 340 | 14 | 0.85 | 0.85 | 11.9 | 11.9 | | |
| 5 | НД-12 | " " | ф18АII | 300 | 27 | 0.60 | 0.70 | 16.2 | 18.9 | | |
| 6 | НД-13 | " " | ф18АII | 370 | 28 | 0.74 | 0.87 | 20.7 | 24.4 | | |
| 7 | НД-14 | " " | ф18АII | 400 | 7 | 0.80 | 0.94 | 5.6 | 6.6 | | |
| 8 | НД-16 | " " | ф18АII | 500 | 92 | 1.00 | 1.17 | 92.0 | 108.0 | | |
| 9 | НД-17 | " " | ф25АII | 300 | 44 | 1.16 | 1.36 | 51.0 | 60.0 | | |
| 10 | НД-18 | " " | -40х8 | 200 | 36 | 0.50 | 0.50 | 18.0 | 18.0 | | |
| 11 | НД-19 | " " | ф27АII | 300 | 8 | 1.35 | 1.62 | 10.8 | 13.0 | | |
| 12 | НД-20 | " " | -60х10 | 100 | 232 | 0.47 | 0.47 | 109.0 | 109.0 | | |
| 13 | НД-21 | " " | -60х12 | 150 | 40 | 0.85 | 0.85 | 34.0 | 34.0 | | |
| 14 | НД-22 | " " | -100х8 | 100 | 42 | 0.63 | 0.63 | 26.5 | 26.5 | | |
| 15 | НД-32 | " " | ф12АТ | 390 | 48 | 0.35 | 0.35 | 16.8 | 16.8 | | |
| 16 | НД-44 | " " | -40х6 | – | 8 | 1.24 | 1.24 | 9.9 | 9.9 | | |
| 17 | НД-58 | " " | ф14АТ | 210 | 24 | 0.25 | 0.25 | 6.0 | 6.0 | | |
| 18 | НД-59 | " " | ф14АТ | 260 | 20 | 0.31 | 0.31 | 6.2 | 6.2 | | |
| 19 | НД-60 | " " | ф14АТ | 340 | 162 | 0.41 | 0.41 | 66.4 | 66.4 | | |
| 20 | НД-61 | " " | ф14АТ | 380 | 20 | 0.46 | 0.46 | 9.2 | 9.2 | | |
| 21 | НД-62 | " " | ф14АТ | 410 | 20 | 0.50 | 0.50 | 10.0 | 10.0 | | |
| 22 | НД-63 | " " | ф14АТ | 530 | 6 | 0.64 | 0.64 | 3.8 | 3.8 | | |
| 23 | У-25а | " " | -40х8 | 280 | 32 | 0.70 | 0.70 | 22.4 | 22.4 | | |
| 24 | У-42 | " " | -40х8 | 240 | 134 | 0.60 | 0.60 | 80.4 | 80.4 | | |
| 25 | НД-9 | Анкер для шахты лифта | ф16АТ | 1010 | 56 | 1.60 | 1.60 | 89.6 | 89.6 | | |
| 26 | НД-11 | Подвески 9/труб | – | – | 100 | 0.97 | 97.0 | 0.97 | 97.0 | | |
| 27 | С-VI | Сетка | ф6АТ | 2680 | 2 | 5.20 | 5.20 | 10.40 | 10.40 | Ст-3 | |
| 28 | К-1 | Каркасы | | | 148 | 30.38 | | 4530.0 | | | |
| 29 | К-2 | – " – | | | 120 | 21.11 | | 2530.0 | | | |
| 30 | К-3 | – " – | | | 56 | 14.95 | | 838.0 | | | |
| 31 | С-1 | Сетка | | | 62 | 4.39 | | 272.0 | | | |
| 32 | С-2 | – " – | | | 60 | 2.07 | | 124.2 | | | |
| 33 | С-3 | – " – | | | 28 | 1.53 | | 42.8 | | | |
| 34 | | Армированный шов на т-2.30 | ф16АТ | 3694.0 | | 5680.0 | 5680.0 | 5680.0 | 5680.0 | Ст-3 | |
| | | | ф6АТ | 822.7 | | 183.0 | 183.0 | 183.0 | 183.0 | " | |
| 35 | | Армированный шов на т-1.21 | ф10АТ | 570.0 | | 352.0 | 352.0 | 352.0 | 352.0 | " | |
| | | | ф6АТ | 203.0 | | 45.0 | 45.0 | 45.0 | 45.0 | " | |

Примечания:

По оси „А" устанавливать панели БН-222-1 = 22 шт.
без облицовки: 4-5-1 = 12 шт.
4-5-2 = 2 шт.
4-7-1 = 12 шт.

| | | | | | |
|---|---|---|---|---|---|
| 1969 | 9 эт. 7 секц. крупнопанельный жилой дом на 214 квартир с промтоварными магазинами в 1 эт. | Сводная комплектовочная ведомость изделий заводского изготовления | Лист 1 | Типовой проект 1Лг-504Д-12 | Альбом О | Лист АСО-17 |

АЕНПРОЕКТ

ГА. ИНЖЕНЕР ИНЖ. КАЛАУНОВ З.Б. ГА. КОНСТРУКТОР ИНЖ. ПАНФИЛОВ П.Р. МАСТЕРСКАЯ № 10 РУКОВОД. МАСТ. КУСКОВ И.Н.

ГА. КОНСТ. МАСТ. ЗЕЙМАН К.А. ГА. АРХИТ. ПР-ТА МЕРЕЩАКОВ Б.Н. ГА. КОНСТР. ПР-ТА СКЛЯРЕВИЧ А.М. РУКОВОД. ГРУППЫ РУКОВ. ГРУППЫ КАРПОВА В.М. РАЗРАБОТАЛ КАРПОВА В.М. ИСПОЛНИЛ КАРПОВА В.М.

ПРОВЕРИЛ Скляревич А.М. ВНЕСЕНЫ ИЗМЕНЕНИЯ ДАТА РЕГ. № ДОЛЖНОСТЬ ПОДПИСЬ ФАМИЛИЯ

СОГЛАСОВАНО

ШИФР 9318

1969

III-5

# Сборные железобетонные элементы

| NN п.п. | Наименование изделий | Типоразмер и условная марка | Марка бетона | Габариты в мм. e | h | a | Вес одного элемента кг | Расход материалов на один элемент: Арматура Натур. кг | Арматура Привед. кг | Закладн. детали кг | Петли кг | Легкий бетон м³ | Тяжелый бетон м³ | Количество элементов шт | Расход материалов на дом: Арматура Натур. кг | Арматура Привед. кг | Закладн. детали кг | Петли кг | Легкий бетон м³ | Тяжелый бетон м³ | NN альбома, раздела или заготовительного чертежа |
|---|---|---|---|---|---|---|---|---|---|---|---|---|---|---|---|---|---|---|---|---|---|
| 1 | 2 | 3 | 4 | 5 | 6 | 7 | 8 | 9 | 10 | 11 | 12 | 13 | 14 | 15 | 16 | 17 | 18 | 19 | 20 | 21 | 22 |
| | | **§3 Перекрытия над подполом** | | | | | | | | | | | | | | | | | | | |
| | Панели перекрытия | БП-21У | 200 | 5860 | 220 | 990 | 1080 | 37.20 | 53.3 | 5.20 | 1.08 | – | 0.431 | 56 | 2083.2 | 2984.8 | 291.2 | 60.5 | | 24.136 | |
| | | БП-213У | 200 | 5860 | 220 | 1190 | 1210 | 39.72 | 43.6 | 5.20 | 1.08 | – | 0.482 | 30 | 1191.60 | 1308.0 | 156.0 | 32.40 | | 14.46 | |
| | | БП-214У | 200 | 5860 | 220 | 1980 | 2170 | 71.34 | 100.6 | 10.40 | 1.56 | – | 0.868 | 16 | 1141.42 | 1609.8 | 166.4 | 24.98 | | 13.86 | |
| | | П-307 | 200 | 4770 | 220 | 800 | 1025 | 29.64 | 35.40 | 1.69 | 0.84 | – | 0.408 | 64 | 1896.96 | 2268.6 | 108.2 | 53.76 | | 26.11 | |
| | | (П-308 | по | альбому | оргстроя) | | | | | | | | | 6 | | | | | | 75.57 | |
| | Плиты перекрытий | П-1 | 300 | 4770 | 140 | 2100 | 3475 | 59.83 | 95.71 | – | 6.10 | – | 1.39 | 16 | 960.0 | 1531.3 | – | 98.0 | | 22.2 | |
| | | П-302А | 200 | 3960 | 160 | 1100 | 1680 | 32.90 | 38.22 | 2.55 | 2.60 | – | 0.670 | 12 | 394.8 | 460.0 | 30.5 | 31.2 | | 8.0 | |
| | | П-302П | 200 | 3960 | 160 | 1100 | 1680 | 32.90 | 38.22 | 2.55 | 2.60 | – | 0.670 | 12 | 394.8 | 460.0 | 30.5 | 31.2 | | 8.0 | |
| | | БП-234У | 200 | 2000 | 100 | 1190 | 595 | 7.33 | 7.74 | – | 1.12 | | 0.238 | 14 | 102.6 | 108.36 | – | 15.7 | | 3.3 | |
| | | БП-246У | 200 | 3600 | 140 | 990 | 1250 | 32.08 | 32.09 | – | 1.32 | | 0.50 | 16 | 513.3 | 513.3 | – | 21.1 | | 8.0 | |
| | | БП-247У | 200 | 3600 | 140 | 1190 | 1500 | 34.69 | 34.69 | – | 1.32 | | 0.60 | 20 | 693.8 | 693.8 | – | 26.4 | | 12.0 | |
| | | П-5-2-1 | 300 | 5950 | 400 | 1485 | 2400 | 69.8 | 96.1 | 7.6 | 6.4 | | 0.95 | 88 | 6113.0 | 8470.0 | 670.0 | 563.2 | | 83.6 | |
| | | П-5-2-2 | 300 | 5950 | 400 | 1485 | 2300 | 74.2 | 102.6 | 9.2 | 6.4 | | 0.90 | 44 | 3265.0 | 4514.0 | 405.0 | 282.0 | | 40.0 | |
| | | БП-236 | 200 | 2200 | 100 | 1190 | 655 | 8.95 | 9.40 | – | 1.12 | | 0.262 | 4 | 35.8 | 37.6 | – | 4.5 | | 1.05 | |
| | | БП-255 | 300 | 4000 | 160 | 1190 | 1810 | 28.50 | 33.46 | – | 1.44 | | 0.762 | 6 | 171.0 | 200.8 | – | 8.6 | | 4.6 | |
| | | | | | | | | | | | | | | | | | | | | 190.71 | |
| | Ж.б. балки | Б-1М | 200 | 9540 | 600 | 400 | 5750 | 206.3 | 240.3 | – | 8.40 | | 2.30 | 48 | 9904.0 | 11536.0 | – | 403.0 | | 112.8 | |
| | | БС 21 | 200 | 6000 | 300 | 180 | 830 | 41.52 | 47.32 | – | 1.04 | – | 0.324 | 54 | 2242.1 | 2555.3 | – | 56.2 | | 17.5 | |
| | | | | | | | | | | | | | | | | | | | | 130.3 | |
| | Ж.б. перемычки | БС-12 | 200 | 1550 | 150 | 380 | 220 | 7.91 | 9.36 | – | 0.42 | | 0.088 | 9 | 71.2 | 84.2 | – | 3.8 | | 0.79 | |
| | | БС-18 | 200 | 2350 | 150 | 520 | 458 | 28.43 | 32.10 | – | 0.42 | – | 0.183 | 3 | 85.3 | 96.3 | – | 1.3 | | 0.55 | |
| | | БУ-16 | 200 | 1600 | 220 | 120 | 105 | 3.41 | 3.99 | – | 0.54 | – | 0.042 | 2 | 6.8 | 7.98 | – | 1.08 | | 0.08 | |
| | | БУ-14 | 200 | 1400 | 220 | 120 | 90 | 1.67 | 2.19 | – | 0.54 | – | 0.037 | 4 | 6.7 | 8.8 | – | 2.16 | | 0.15 | |
| | | | | | | | | | | | | | | | | | | | | 1.57 | |
| | Ж.б. вентиляционные | ВН-353-1 | 150 | 2580 | 80 | 140 | 69.6 | 4.65 | 4.65 | – | – | – | 0.029 | 81 | 377.0 | 377.0 | – | – | | 2.35 | |
| | | ВН-353-2 | 150 | 1900 | 80 | 140 | 50.4 | 3.40 | 3.40 | – | – | – | 0.021 | 40 | 136.0 | 136.0 | – | – | | 0.84 | |
| | | ВН-354 | 150 | 2380 | 80 | 250 | 120.0 | 4.45 | 4.45 | – | – | – | 0.050 | 26 | 115.7 | 115.7 | – | – | | 1.3 | |
| | | ВН-354-1 | 150 | 1950 | 80 | 250 | 91.2 | 3.70 | 3.70 | – | – | – | 0.038 | 24 | 89.0 | 89.0 | – | – | | 0.91 | |
| | | | | | | | | | | | | | | | | | | | | 5.4 | |
| | Монолитные ж.б. сетки | МУ-1 | 150 | – | – | – | | 24.0 | | | | | 0.27 | 4 | 96.0 | | | | | 1.08 | |
| | | МУ-2 | 150 | – | – | – | | 87.2 | | | | | 2.2 | 2 | 174.4 | | | | | 4.4 | |
| | | МУ-3 | 150 | – | – | – | | 15.5 | | | | | 1.4 | 2 | 31.0 | | | | | 2.8 | |
| | | МУ-4 | 150 | – | – | – | | 33.6 | | | | | 1.0 | 6 | 201.6 | | | | | 6.0 | |
| | | | | | | | | | | | | | | | | | | | | 14.28 | |
| | Лестн. | МЛ-1 | 200 | | | | | 50.13 | 59.11 | | | | 0.75 | 12 | 601.8 | 709.32 | | | | 9.0 | |
| | Колонн. | К-4-3Н | 400 | 6620 | 400 | 400 | 3050 | 128.78 | 177.50 | 24.53 | – | | 1.19 | 54 | 6927.12 | 6985.0 | 1324.62 | – | | 64.16 | |
| | | | | | | | | | | | | | | | | | | Всего: | | 145553 | |

# Столярные изделия

20

| NN п/п. | Наименование изделий | Марка изделия | Размеры в мм h | в | е | N чертежа | Кол-во шт. п.м. |
|---|---|---|---|---|---|---|---|
| 1 | 2 | 3 | 4 | 5 | 6 | 7 | 8 |
| 1 | Оконный блок. | ДО 204 | 446 | 143 | 1155 | ДО/20 | 30шт |
| 2 | Дверной блок. | ДД 502 | 1790 | 94 | 896 | Альбом Д-1 | 4шт |
| 3 | —"— | ДД 45 | 1604 | 74 | 774 | —"— | 5шт |
| 4 | —"— | ДД 42 | 918 | 174 | 918 | Альбом Д-2 | 6шт |

Примечания:
1. Для свайного варианта фундаментов „§1 фундаменты" исключаются

| | | | | |
|---|---|---|---|---|
| 1969 | 9эт. 7секц. крупнопанельный жилой дом на 214 квартир с промтоварными магазинами в 1 эт. | Сводная, комплектовочная ведомость изделий заводского изготовления | Лист II | Типовой проект 1Лг-504Д-12 | Альбом О | Лист АСО-18 |

АЕНПРОЕКТ

Шифр 1969

ГЛ.ИНЖЕНЕР ИН-ТА — КАПЛУНОВ З.В.
ГЛ.КОНСТР. ИН-ТА — ПАНФИЛОВ П.Ф.
МАСТЕРСКАЯ N 16
РУКОВОД.МАСТ. — КУСКОВ И.Н.

ГЛ.ИНЖ-СТР.МАСТ. — ЗЕЙМАН И.А.
ГЛ.АРХИТ.ПР-ТА — МЕРЕЩАКОВ Б.И.
ГЛ.КОНСТР.ПР-ТА — СКЛЯРЕВИЧ А.М.
РУКОВ. ГРУППЫ — КАРПОВА В.М.
РАЗРАБОТАЛ — КАРПОВА В.М.
ИСПОЛНИЛ — КАРПОВА В.М.

ПРОВЕРИЛ — СКЛЯРЕВИЧ А.М.
ВНЕСЕНЫ РАЗРАБОТКИ — ЛЕНПРОЕКТ
ДАТА РЕГ. N ПОЛУЧЕНИЯ ЧЕРТЕЖЕЙ — 1970-71
СОГЛАСОВАНО

III-5

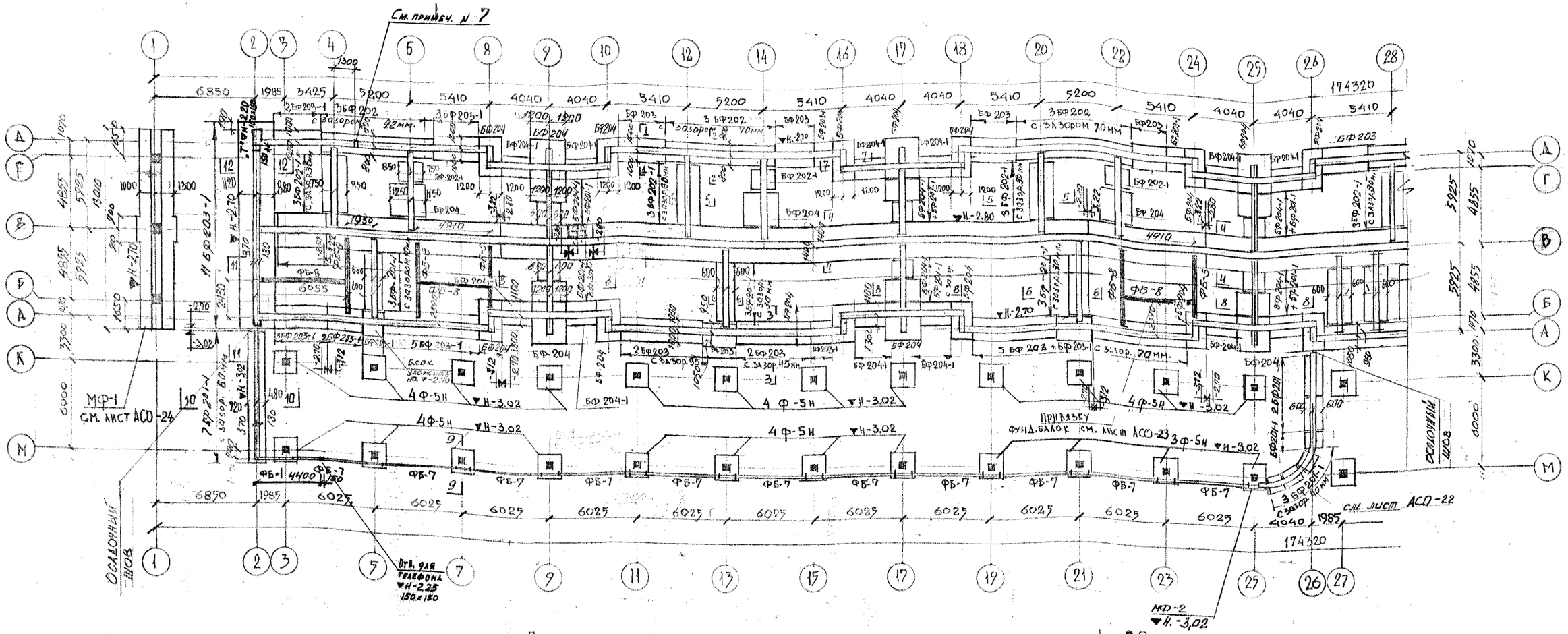


## План ленточных фундаментов в осях 1–28

### Примечания:

1. План фундаментов в осях 28÷57 см. лист АСО-20
2. Общие примечания см. лист АСО-1
3. Сечения и разрезы по фундаментам см. лист АСО-21
4. Спецификацию сборных железобетонных элементов см. лист АСО-20
5. Перепад отметок подошвы фундаментов в осях 3-9 и 21-25 см. лист АСО-23
6. Фундаменты под кирпичные стены делать согласно сечениям на листе АСО-22
7. В случае прокладки телефонной канализации в местах прохождения труб через продольный фундамент (см. план), ж.б. подушки ф-тов опустить, а в бетонных блоках оставить отверстие 400×400 ▼ низа -2,30.

| | | | |
|---|---|---|---|
| 1969 | 9эт. 7секц. крупнопанельный жилой дом на 214 квартир с промтоварными магазинами в 1 эт. | План железобетонных сборных ленточных фундаментов в осях 1-28 | Типовой проект 1Л-504Д.12 · Альбом 0 · Лист АСО-19 |

ЛЕНПРОЕКТ

Шифр 9318

1969

Гл. инженер ин-та Каплунов З.Б. · Гл. констр. ин-та Панфилов П.Ф. · Мастерская №16 · Руководм. маст. Кусков И.Н.

Гл. конструкт. Зейман И.Д. · Гл. архит. пр-та Мерещаков Б.Н. · Гл. констр. пр-та Скляревич А.М. · Отв. исп. Карпова В.М. · Разраб. Ливанский В.В. · Рассчит. Бабина М.И.

Проверил Бабина М.И. · Внесены изменения

| | | | |
|---|---|---|---|
| ГИП | Несротова | ИНЭС | ОВ |
| Нач. отд. | Ивченко | ИНЭС | ВК |
| Гл. спец. | Перевязка | ИНЭС | ЭС |
| Гл. спец. | Гарлыгин | — | — |
| Гл. инж. | Чистякова | — | СУ |

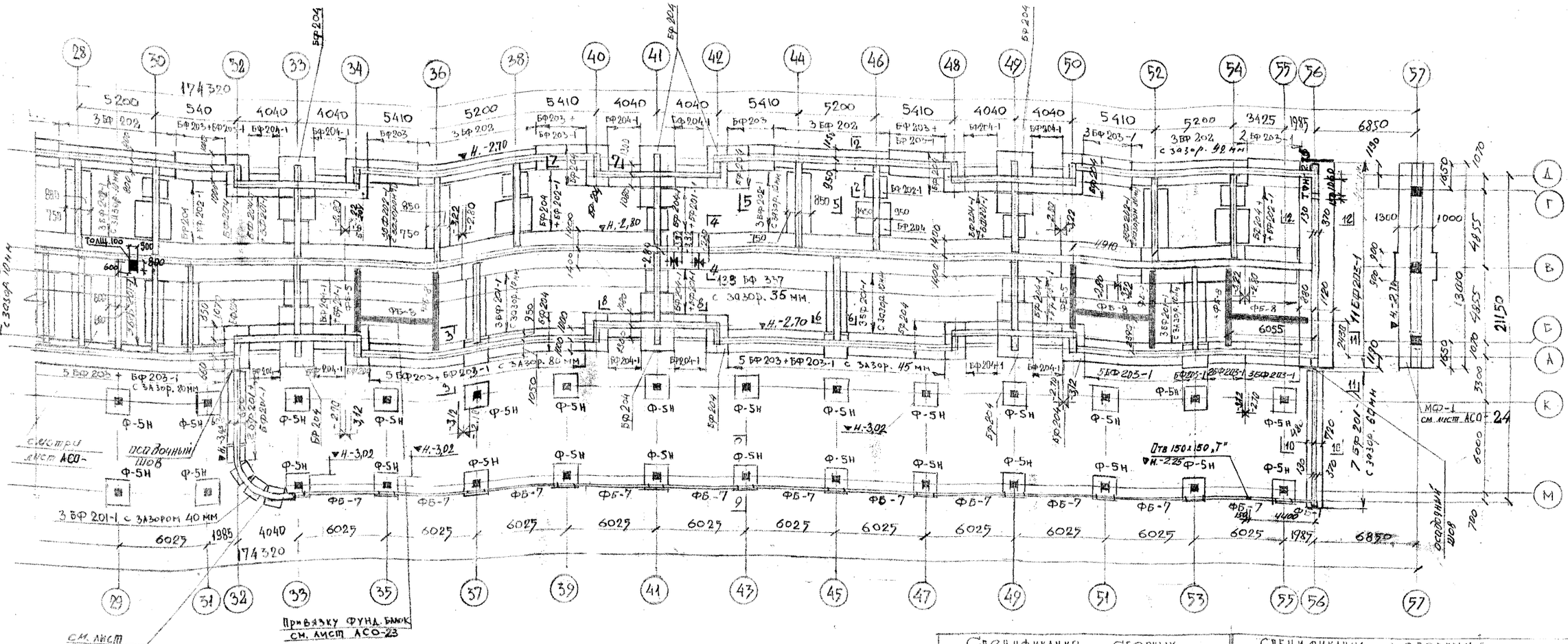


# План ленточных фундаментов в осях 28-57

## Примечания:

1. План фундаментов в осях 1-28 смотри лист АСО-19.
2. Общие примечания см. лист АСО-1
3. Сечения и разрезы по фундаментам см. лист АСО-21.
4. Перепад отметки подошвы ф-тов в осях 34-35, 50-56 см. лист АСО-23

## Спецификация сборных бетонных блоков под магазин

| NN п/п | Наименование изделий | Марка изделия | Кол-во м³ на дом |
|---|---|---|---|
| 1 | Бетонные блоки | БФ211-213 | 64.25 |
| 2 | — " — | БФ214-216 | 7.05 |
| 3 | на лестн. клетку | БФ211 | 2.69 |

## Спецификация металла

| NN п/п | Наименование изделия | Сечение мм | NN листа | Общая длина м. | Общий вес кг |
|---|---|---|---|---|---|
| 1 | Армированный шов на ▼-2,30 | ф16АI | | 3694.0 | 5680 |
| | | ф6АI | | 822.70 | 183.0 |
| | | | | | |
| 2 | То же на ▼-1.21 | ф10АI | | 570.0 | 352.0 |
| | | ф6АI | | 203.0 | 45.0 |

## Спецификация сборных железобетонных элементов

| NN п/п | Наименование изделий | Марка изделия | Кол-во шт. на дом |
|---|---|---|---|
| 1 | Жел. бет. блоки подушки | БФ 337 | 133 |
| 2 | — " — " — | БФ 201-1 | 48 |
| 3 | — " — " — | БФ 202-1 | 35 |
| 4 | — " — " — | БФ 202 | 21 |
| 5 | — " — " — | БФ 203 | 36 |
| 6 | — " — " | БФ 203-1 | 64 |
| 7 | — " — | БФ 204 | 43 |
| 8 | — " — " — | БФ 204-1 | 36 |
| 9 | — " — | ФБ-5 | 4 |
| 10 | — " — | ФБ-8 | 12 |
| 11 | — " — | ФБ-7 | 22 |
| 12 | — " — | ФБ-1 | 2 |
| 13 | — " — | БФ-201 | 4 |
| 14 | Колонна | К-4-3Н | 54 |
| 17 | Монолитный фундамент | МФ-1 | 2 |
| 15 | — " — | Ф-5Н | 54 |

| | | | | |
|---|---|---|---|---|
| 1969 | 9 эт. 7 секц. крупнопанельный жилой дом на 214 квартир с промтоварными магазинами в 1 эт. | План железобетонных сборных ленточных фундаментов в осях 28-57 | Типовой проект 1Лг-504Д-12 | Альбом 0 | Лист АСО-20 |

ЛЕНПРОЕКТ

Шифр 9871/1

1969

III-5

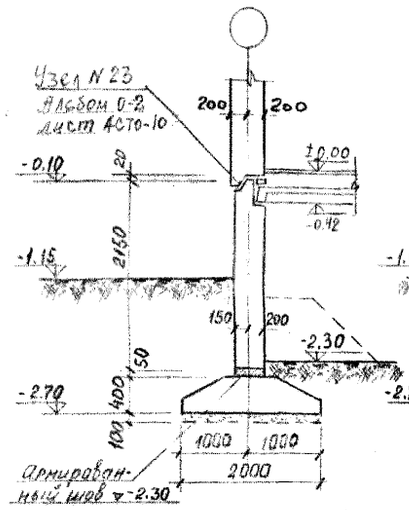


Сечение 1-1

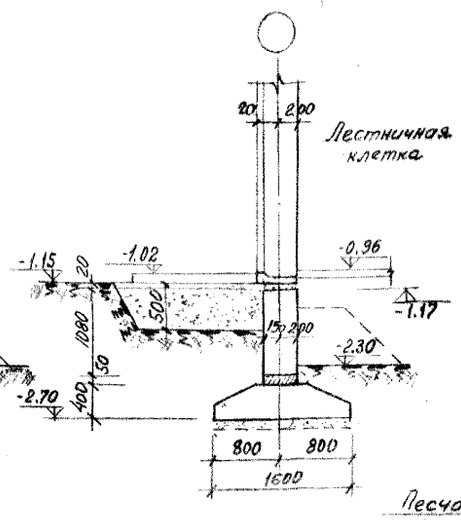


Сечение 2-2

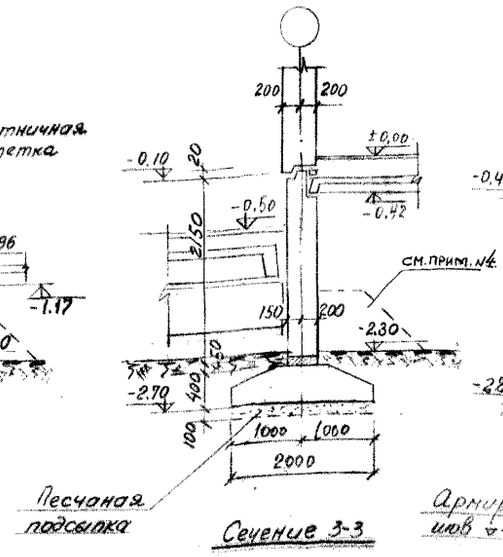


Сечение 3-3

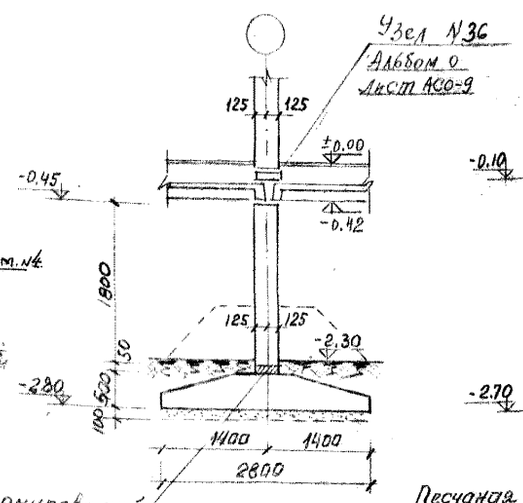


Сечение 4-4

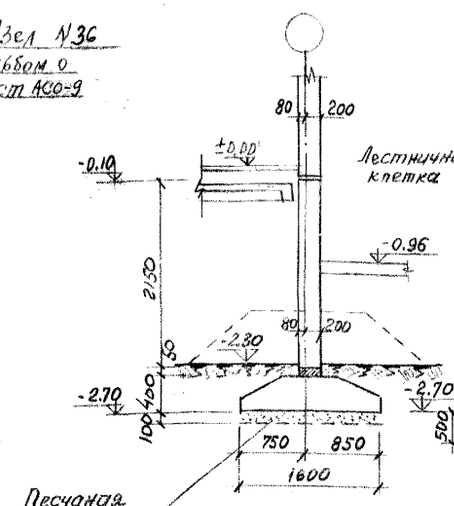


Сечение 5-5

## Деталь водопроводного ввода

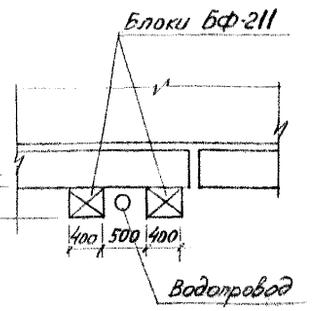


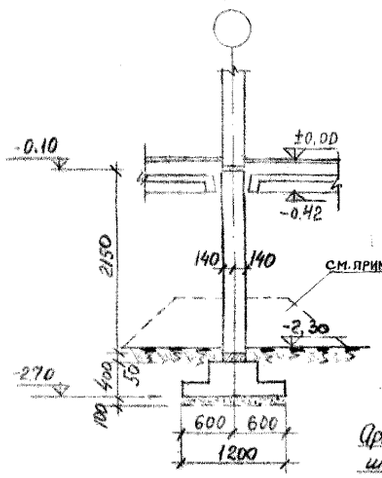


Сечение 6-6

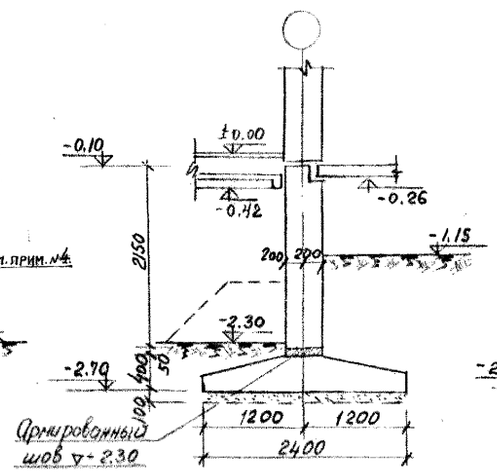


Сечение 7-7

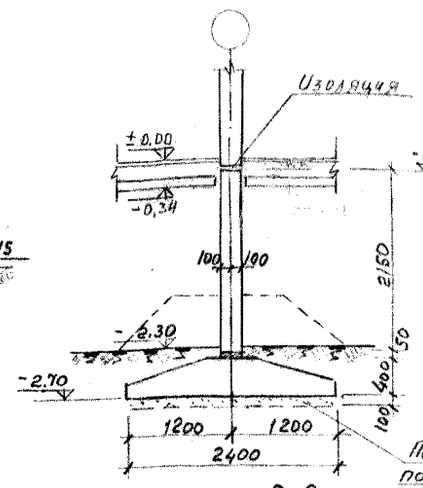


Сечение 8-8

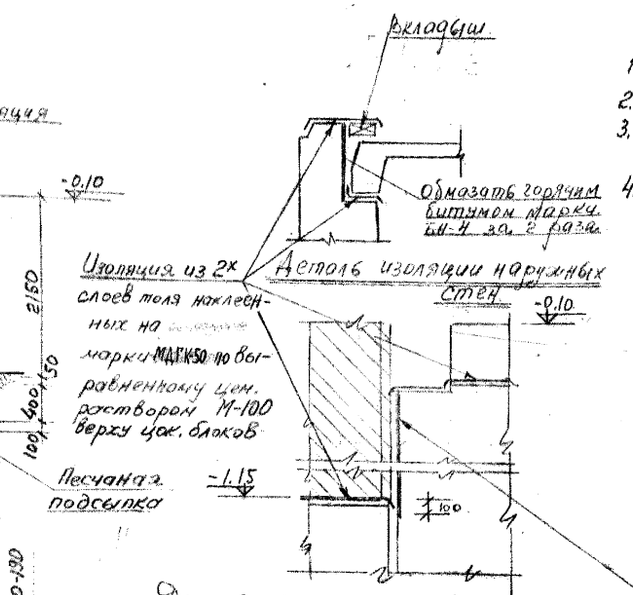


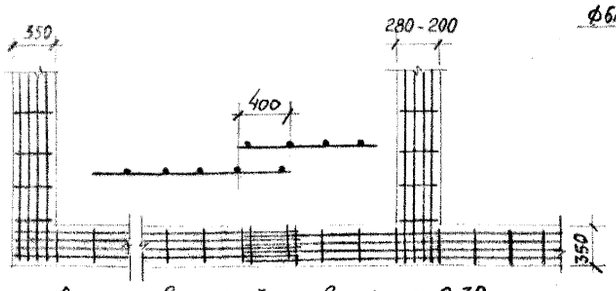

Армированный шов на ▽-2.30.

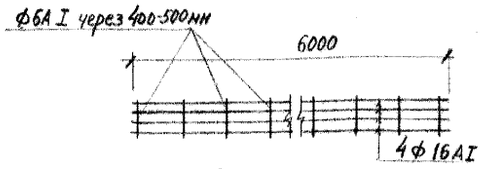


Сварная сетка

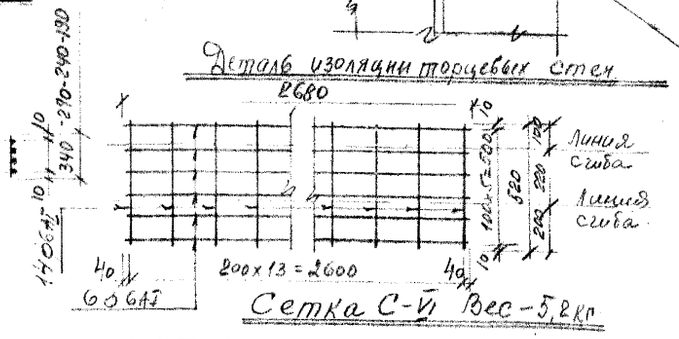


Деталь изоляции торцевых стен

Сетка С-VI Вес-5,2кг

Примечания:

1. План фун-тов см. листы АСО-19, 20.
2. План техн. подполья см. листы АСО-2,3.
3. Развертки стен фундаментов см. листы
4. Утепление подошвы фундаментов производится во всех случаях, когда на зимний период времени здание, или только подполье, остаются без отопления (см. лист АСТО-14 альбом 0-2). Необходимость устройства утепления устанавливается в чертеже организации работ нулевого цикла.
5. Общие примечания по фундаментам см. лист АСО-1
6. Спецификация армированного шва см. черт. АСО-20.

| | | | | | |
|---|---|---|---|---|---|
| 1969 | 9 эт. 7 секц. крупнопанельный жилой дом на 214 квартир с промтоварными магазинами в 1 эт. | Сечения фундаментов 1-1, 2-2, 3-3, 4-4, 5-5, 6-6, 7-7, 8-8. | Типовой проект 1Л-504Д-12 | Альбом 0 | Лист АСО-21 |

Шифр 9318 1969г.

Гл. конструктор мастерской Зейман И.А.
Гл. архит. пр-та Мерцалов Б.И.
Гл. конструктор пр-та Сахаревич А.М.
Руководитель группы Юрьева Л.Н.
Гл. конструктор ин-та Волкова А.А.
Руководитель мастерской Белкова Т.А.
Согласовано

Проверил Корнева В.Н.
Внесены изменения
Дата, регистрационный номер, должность, подпись, фамилия

АЕНПРОЕКТ

III-5

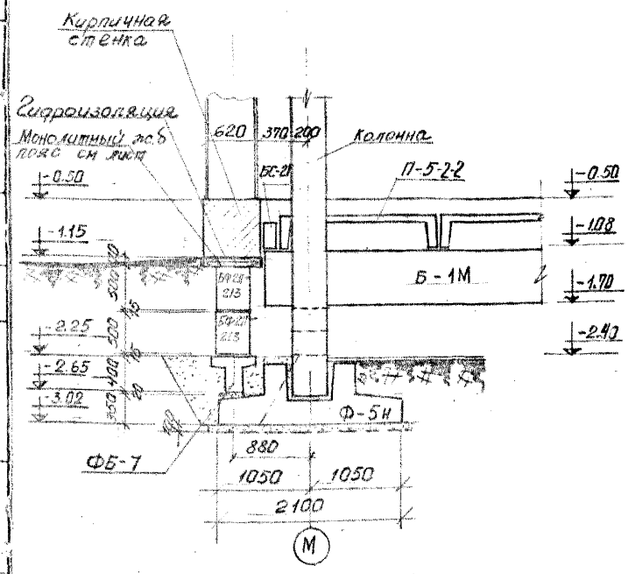


9 — 9

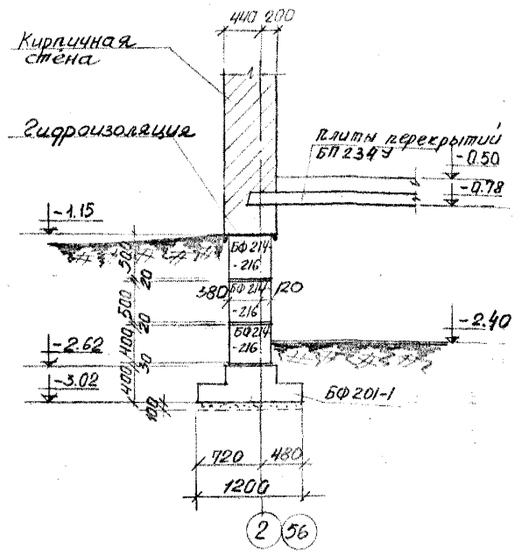


10 — 10

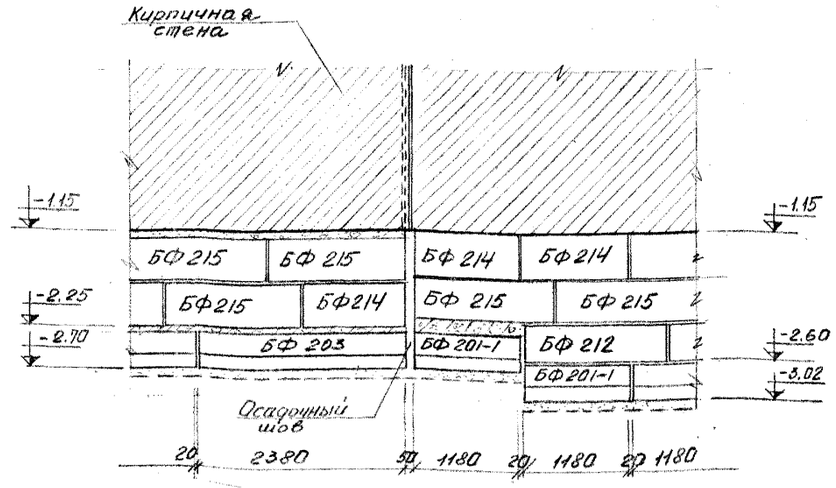


11 — 11

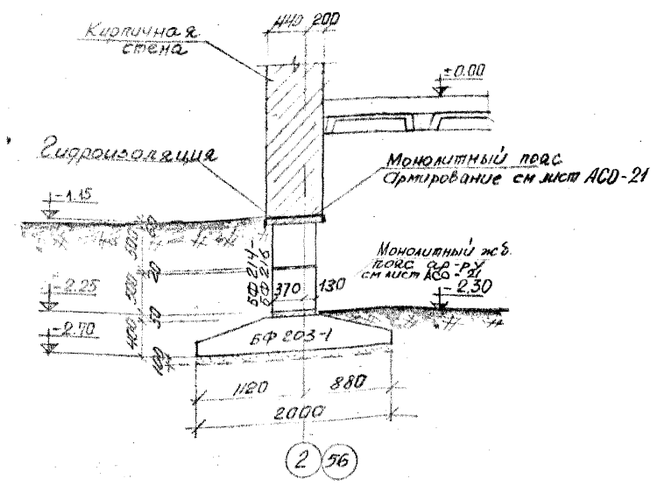


12 — 12

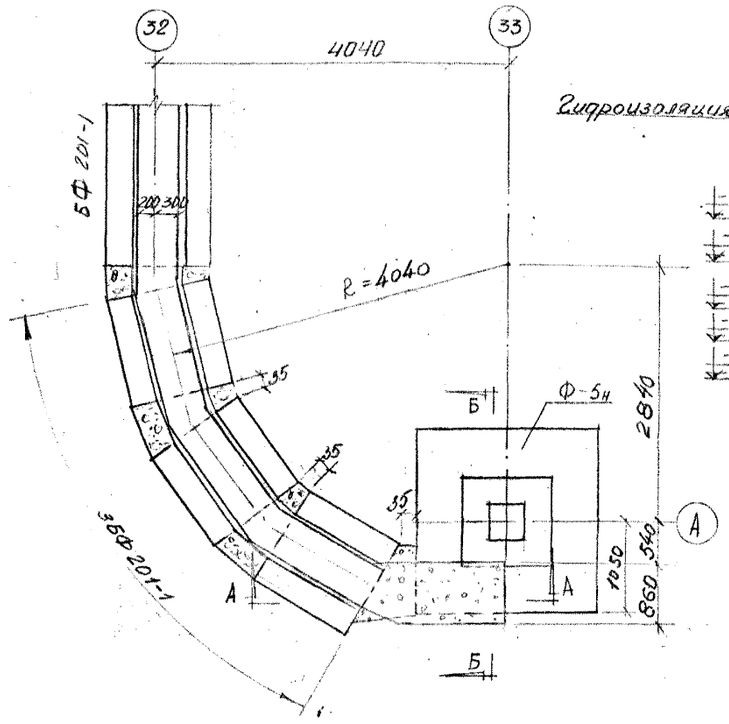


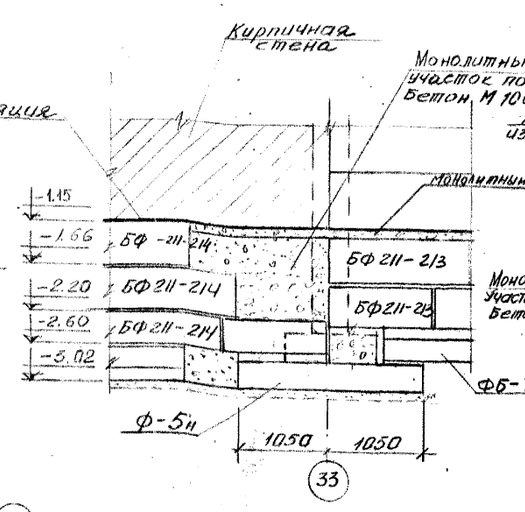


А — А

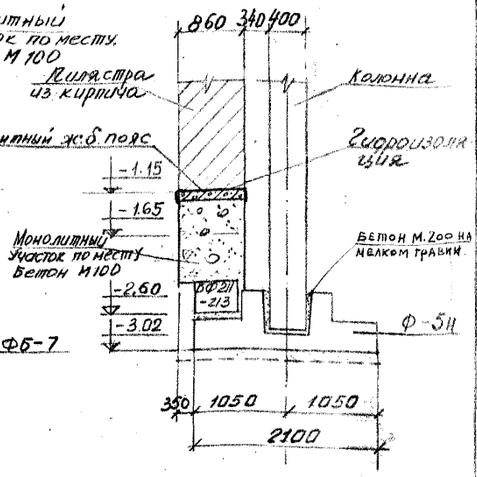


Б — Б

Примечание

1. Размещение сечений в плане см листы АСО-19, 20

| | | | | |
|---|---|---|---|---|
| 1969 | 9 эт. 7 секц. крупнопанельный жилой дом на 214 квартир с промтоварными магазинами в 1 эт. | Сечения фундаментов 9-9, 10-10, 11-11, 12-12 | Типовой проект 1Лг-504Д-12 | Альбом ○ | Лист АСО-22 |

ЛЕНПРОЕКТ

Шифр 9318

1969 г

Согласовано

Проверил Скляревич

Внесены изменения

Дата, рег. №, должность, подпись, фамилия

Зейман И.А., Мерещаков Б.Н., Скляревич А.М., Карпова, Бобылина, Васильчикова

Гл. констр. мост. Зейман; Гл. констр. пр-та Мерещаков; Гл. архит. пр-та Скляревич

Гл. инженер ин-та Калаунов З.В.; Гл. констр. ин-та Панфилов П.Г.; Мастерская № 16 Руководитель группы Карпова; Разработал Бобылина; Руководитель мастерской Кусхов И.Н.; Исполнил Васильчикова

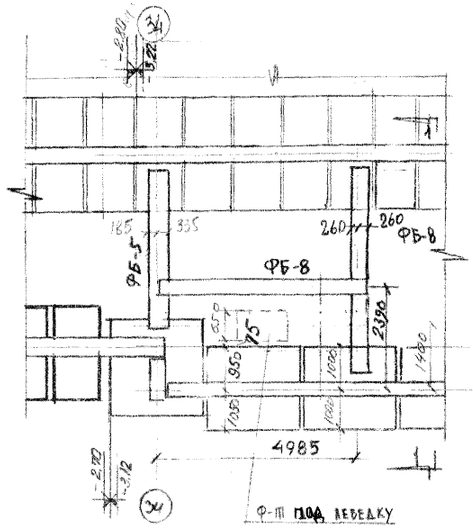


План железобетонных сборных ленточных фундаментов в осях 34-35

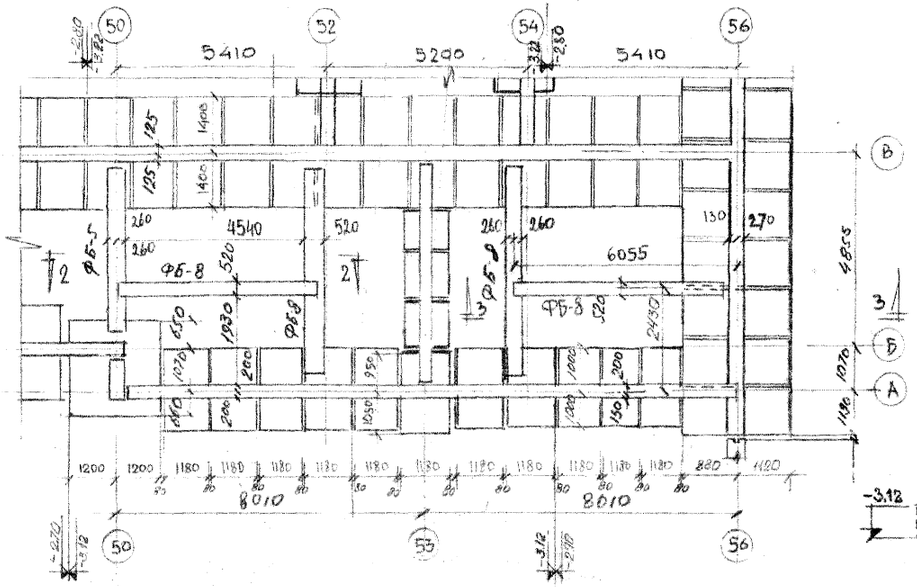


План железобетонных сборных ленточных фундаментов в осях 50-56

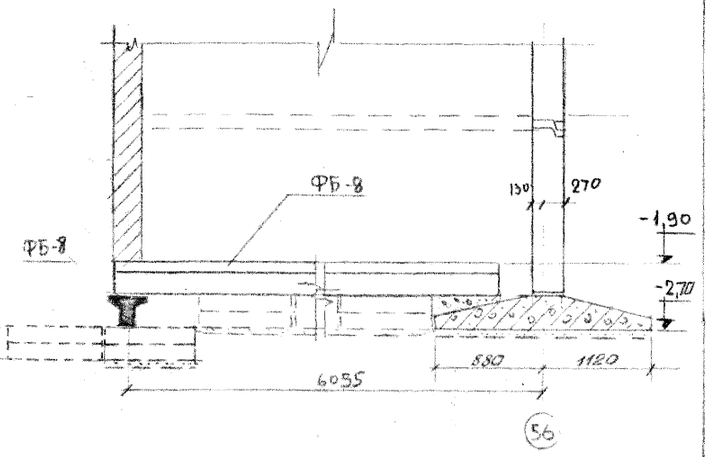


3-3

Примечания:

1. План железобетонных сборных ленточных ф-тов в осях 1-57 см. листы АСО-19, АСО-20.

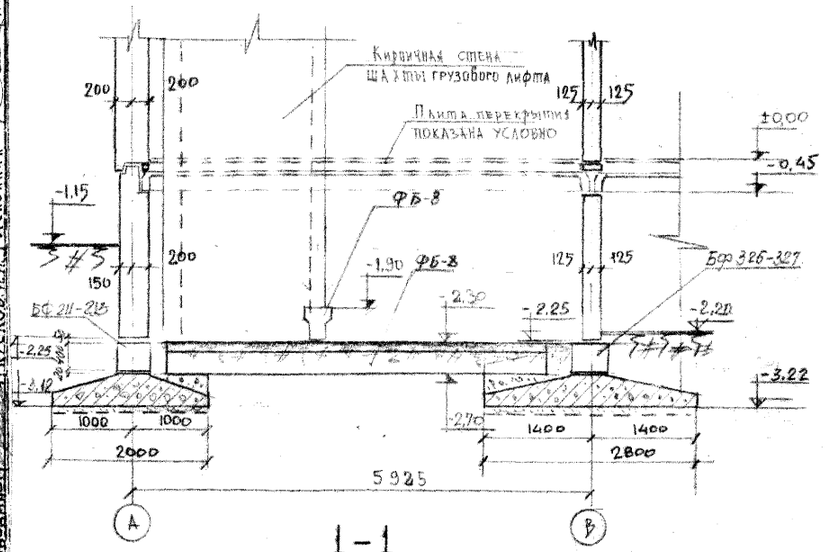


1-1

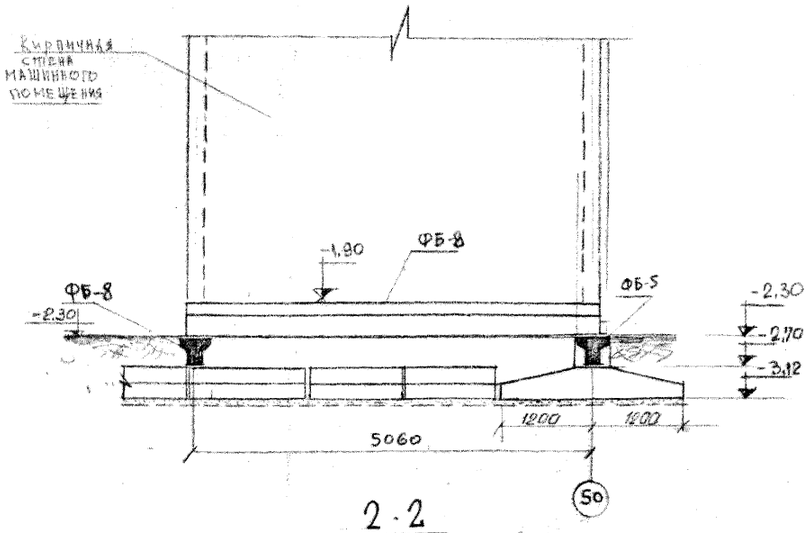


2-2

| | | | | | |
|---|---|---|---|---|---|
| 1969 | 9 эт. 7 секц. крупнопанельный жилой дом на 214 квартир с промтоварным магаз. в 1 эт. | Планы железобетонных ленточных фундаментов в осях 34-35 и 50-56. Разрезы 1-1, 2-2, 3-3 | Типовой проект 1Лг-504Д-12 | Альбом 04 | Лист: АСО-23 |

ЛЕНПРОЕКТ

Шифр 9318

1969 г.

Согласовано: Зельман И.А., Мерещакоз Б.Н., Скляревич Д.М., Карпова В.М., Ивановский В.В.

Главный инж. проекта: Каплунов З.Б.; Гл. конструктор проекта: Панфилов Л.Ф.; Рук. группы: Кусков Н.Н.; Исполнил: Ивановский В.В.

Мастерская № 16

Руководитель мастерской: Кусков Н.Н.

Проверил: Дубина; Внесены изменения: Дата, Рег. N, Должность, Подпись, Фамилия

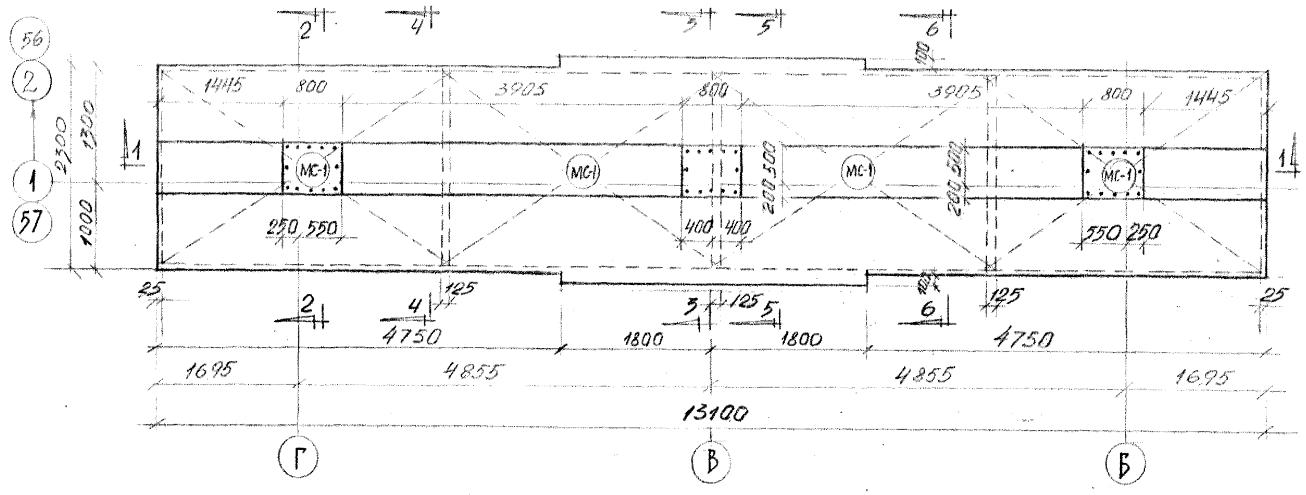


# Монолитный фундамент МФ-1

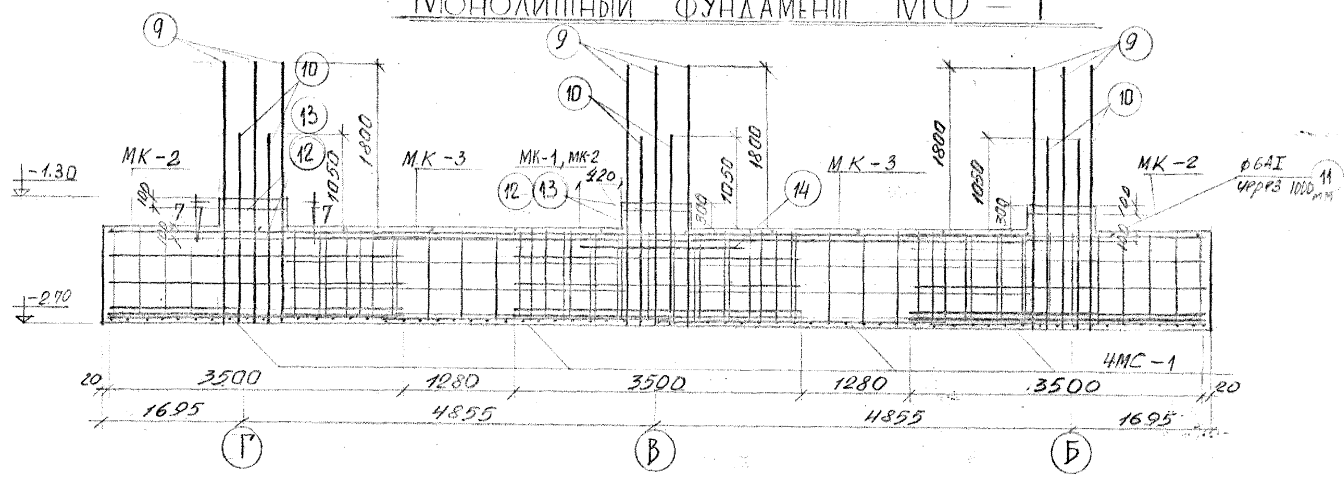


1 — 1

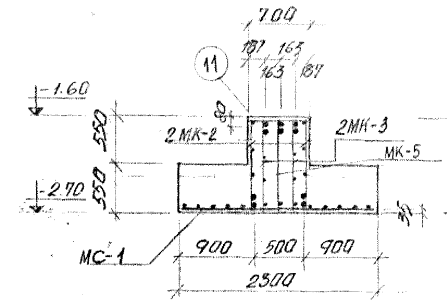


4 — 4

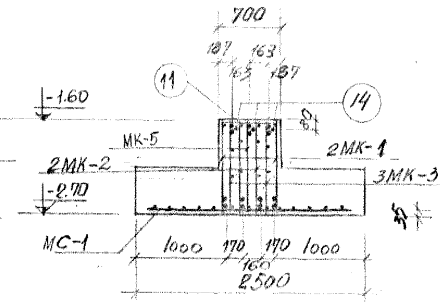


5 — 5

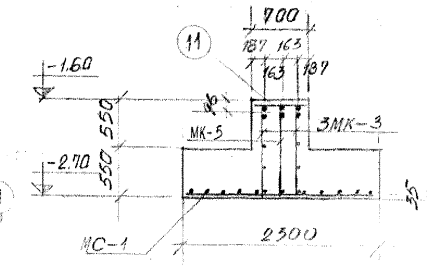


6 — 6

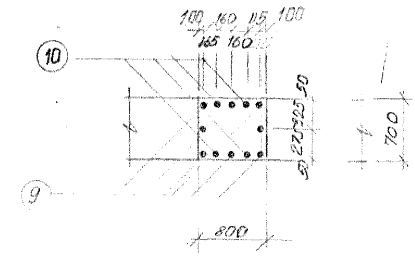


7 — 7

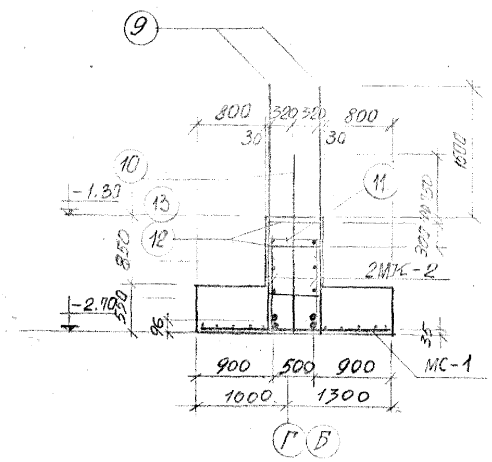


2 — 2

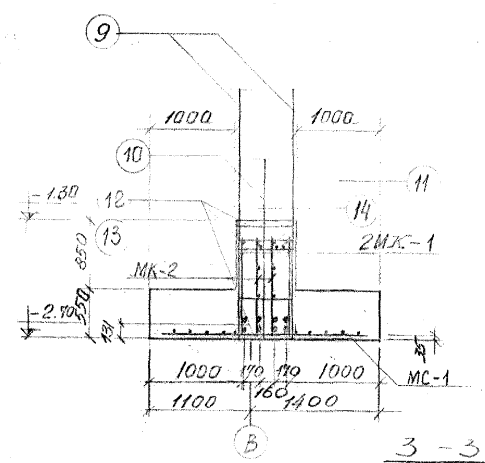


3 — 3

## Расход материалов

| Марка элемента | Марка бетона | На 1 элемент: Бетон м³ | Сталь кг: А-I | А-II | А-III | Итого | Сред. расход стали на 1 м³ бетона | Кол-во элементов | На все элементы: Бетон м³ | Сталь кг: А-I | А-II | А-III | Итого |
|---|---|---|---|---|---|---|---|---|---|---|---|---|---|
| МФ-1 | 200 | 22.35 | 322.4 | 804.14 | 350.6 | 1477.14 | 66.2 | 2 | 44.70 | 644.8 | 1609.48 | 701.2 | 2955.48 |

## Спецификация металла

| Марка | МК-1 | МК-2 | МК-3 | МС-1 | 9 | 10 | 11 | МК-5 | 14 | 12 | 13 | | Итого |
|---|---|---|---|---|---|---|---|---|---|---|---|---|---|
| Кол-во | 2 | 6 | 4 | 4 | 18 | 18 | 28 | 2 | 3 | 9 | 9 | | |
| Общий вес кг | 140.8 | 389.4 | 233.6 | 232.8 | 201.6 | 148.86 | 3.92 | 103.0 | 5.94 | 10.26 | 7.56 | | 1477.74 |

## Примечания:

1. Каркасы и сетки см. лист АСО-25

| | | | | | |
|---|---|---|---|---|---|
| 1969 | 9 эт. 7 секц. крупнопанельный жилой дом на 214 квартир с промтоварными магазинами в 1 эт. | Монолитный фундамент МФ-1 | Типовой проект 1Лг-504Д-12 | Альбом | Лист АСО-24 |

ЛЕНПРОЕКТ

ГЛ. ИНЖЕНЕР ИН-ТА Капланов З.В.
ГЛ. КОНСТР. ИН-ТА Панфилов Л.Ф.
МАСТЕРСКАЯ № 16
РУКОВОД. МАСТ. Кусков И.Н.

ГЛ. КОНСТРУКТ. Зейман И.А.
ГЛ. АРХИТ. ПР-ТА Мерещахов Б.Н.
ГЛ. КОНСТР. ПР-ТА Скляревич А.М.
РАССЧИТАЛ Бабина М.И.
РАЗРАБОТАЛ Бабина М.И.

ПРОВЕРИЛ Скляревич А.М.
ВНЕСЕНЫ ИЗМЕНЕНИЯ
ДАТА | РЕГ. N | ДОЛЖНОСТЬ | ПОДПИСЬ | ФАМИЛИЯ

СОГЛАСОВАНО

ШифР 9518
1969 г.

III-5

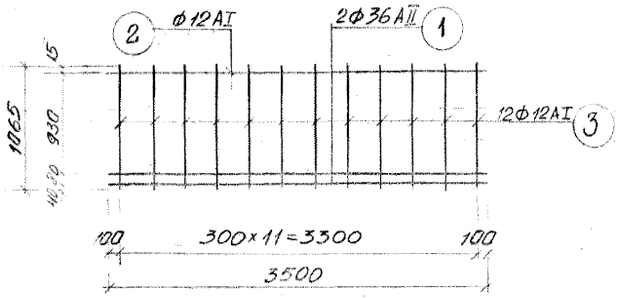


МК-1

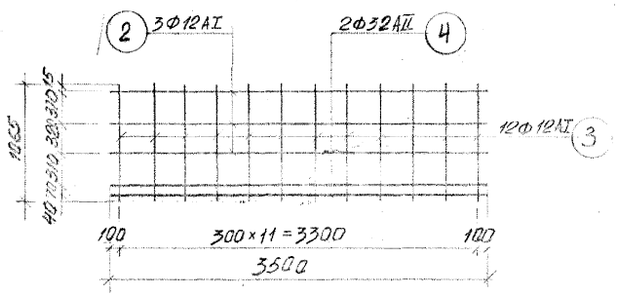


МК-2

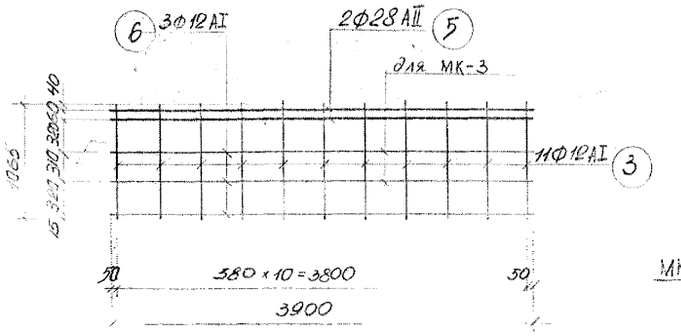


МК-3, МК-5.

МК-1

МК-2

МК-3

МК-5

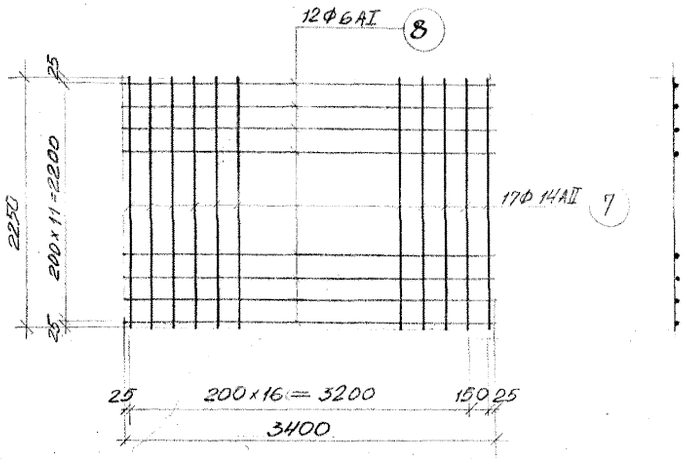


МС-1

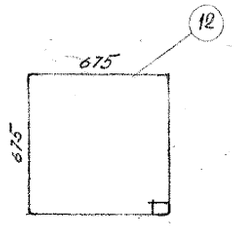


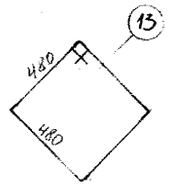


| Спецификация арматуры на один элемент | | | | | | Выборка арматуры | | | |
|---|---|---|---|---|---|---|---|---|---|
| Марка эл-та | NN поз. | ф мм | ℓ мм | n шт | Общая длина м | ГОСТ / Ra н | ф мм | Общая длина м | Общий вес кг |
| МК-1 | 1 | 36АII | 3500 | 2 | 7.00 | 5781-61 / 3000 | 36АII | 7.00 | 55.90 |
| | 2 | 12АI | 3500 | 1 | 3.50 | 5781-61 / 2400 | 12АI | 16.28 | 14.50 |
| | 3 | 12АI | 1065 | 12 | 12.78 | | Итого | | 70.40 |
| МК-2 | 4 | 32АII | 3500 | 2 | 7.00 | 5781-61 / 3000 | 32АII | 7.00 | 44.20 |
| | 2 | 12АI | 3500 | 3 | 10.50 | 5781-61 / 2400 | 12АI | 23.28 | 20.70 |
| | 3 | 12АI | 1065 | 12 | 12.78 | | Итого | | 64.90 |
| отдел стер | 14 | 14АII | 1640 | 1 | 1.64 | — | 14АII | 1.64 | 1.98 |
| МК-3 | 5 | 28АII | 3900 | 2 | 7.80 | 5781-61 / 3000 | 28АII | 7.80 | 37.60 |
| | 6 | 12АI | 3900 | 3 | 11.70 | 5781-61 / 2400 | 12АI | 23.40 | 20.80 |
| | 3 | 12АI | 1065 | 11 | 11.72 | | Итого | | 58.40 |
| МС-1 | 7 | 14АII | 2250 | 18 | 40.50 | 5781-61 / 3000 | 14АII | 40.5 | 49.10 |
| | 8 | 6АI | 3400 | 12 | 40.80 | 5781-61 / 2400 | 6АI | 40.80 | 9.10 |
| | | | | | | | Итого | | 58.20 |
| Отдельные стержни | 9 | 25АIII | 2900 | 1 | 2.9 | 7314-55 / 4000 | 25АIII | 2.9 | 11.20 |
| | 10 | 25АIII | 2150 | 1 | 2.15 | 7314-55 / 4000 | 25АIII | 2.15 | 8.27 |
| | 11 | 6АI | 650 | 1 | 0.65 | 5781-61 / 2400 | 6АI | 0.65 | 0.14 |
| | 12 | 8АI | 2880 | 1 | 2.88 | —"— | 8АI | 2.88 | 1.14 |
| | 13 | 8АI | 2100 | 1 | 2.10 | —"— | 8АI | 2.10 | 0.84 |
| МК-5 | 5 | 28АII | 3900 | 2 | 7.80 | 5781-61 / 3000 | 28АII | 7.80 | 37.60 |
| | 6 | 12АI | 3900 | 1 | 3.90 | 5781-61 / 2400 | 12АI | 15.62 | 13.90 |
| | 3 | 12АI | 1065 | 11 | 11.72 | | Итого | | 51.50 |

| Выборка стали на элемент кг. | | | | | | | | | | |
|---|---|---|---|---|---|---|---|---|---|---|
| Сталь горячекатаная периодического профиля класса А-III | $Ф_{мм}$ | | | | | | | 25 | | Итого |
| | Вес | | | | | | | 350,6 | | 350,60 |
| Сталь горячекатаная периодического профиля класса А-II | $Ф_{мм}$ | | | 14 | 28 | 32 | 36 | | | Итого |
| | Вес | | | 202,14 | 225,6 | 265,2 | 111,80 | | | 804,74 |
| Горячекатаная арматурная сталь гладкая класса А-I | $Ф_{мм}$ | 6 | 8 | 12 | | | | | | Итого |
| | Вес | 40,38 | 17,82 | 264,2 | | | | | | 322,40 |

Примечание:

1. Монолитный фундамент МФ-1 и таблицу расхода материалов см. лист АСО-24

| | | | | | |
|---|---|---|---|---|---|
| 1969 | 9 эт. 7 секц. крупнопанельный жилой дом на 214 квартир с промтоварными магазинами в 1 эт. | Монолитный фундамент МФ-1. Каркасы МК-1, МК-2, МК-3, МК-4, МК-5. Сетка МС-1 | Типовой проект 1Лг-504Д-12 | Альбом ○ | Лист АСО-25 |

ЛЕНПРОЕКТ

Шифр 9318

1969 г.

Согласовано

Проверил Скляревич А.М.

Внесены изменения

Дата | Рег. N | Должность | Подпись | Фамилия

Гл. конструктор мастерской Зейман И.А.

Гл. архит. пр-та Мерещаков З.Х.

Гл. конструктор пр-та Скляревич А.М.

Гл. инженер ин-та Каплунов З.В.

Гл. конструктор ин-та Панфилов П.Ф.

Мастерская N 16

Руковод. мастерской Кусков И.Н.

Рассчитал Бабина М.И.

Разработал Бабина М.И.

III-5

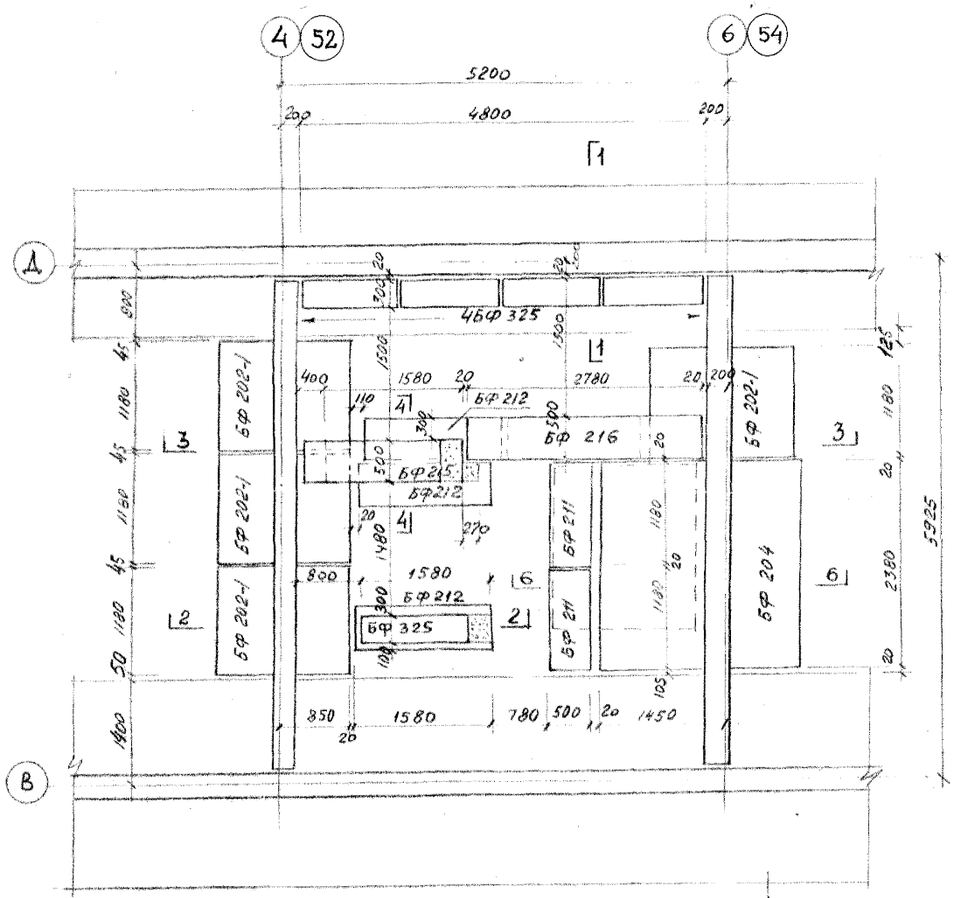


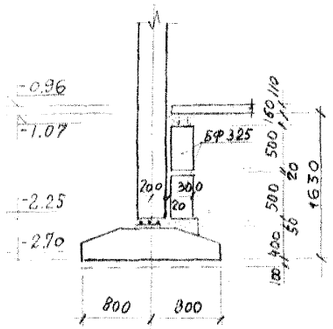


1-1

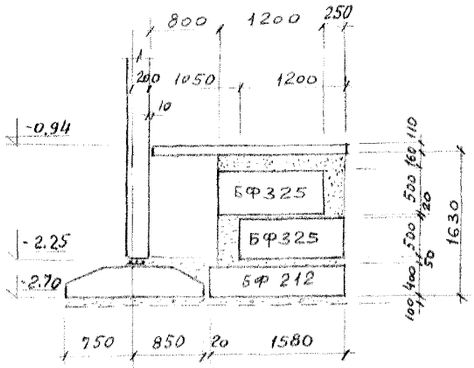


2-2

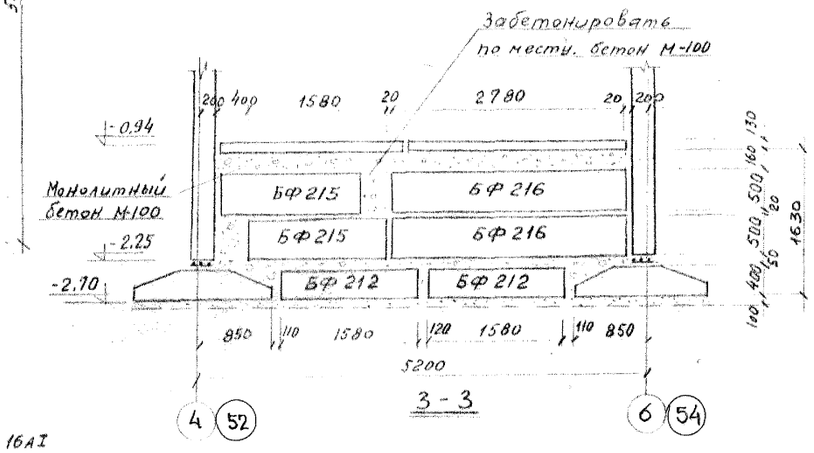


3-3

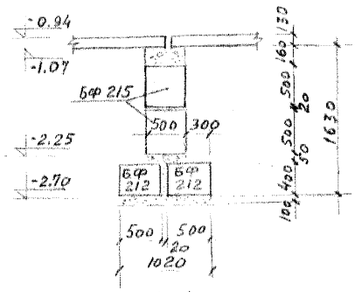


4-4

Б-Б

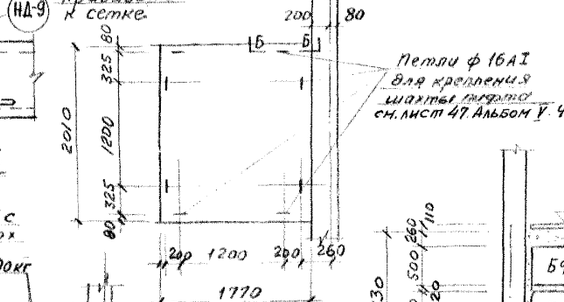


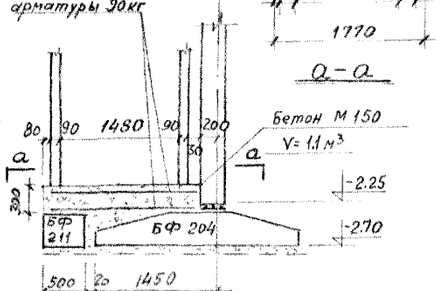


6-6

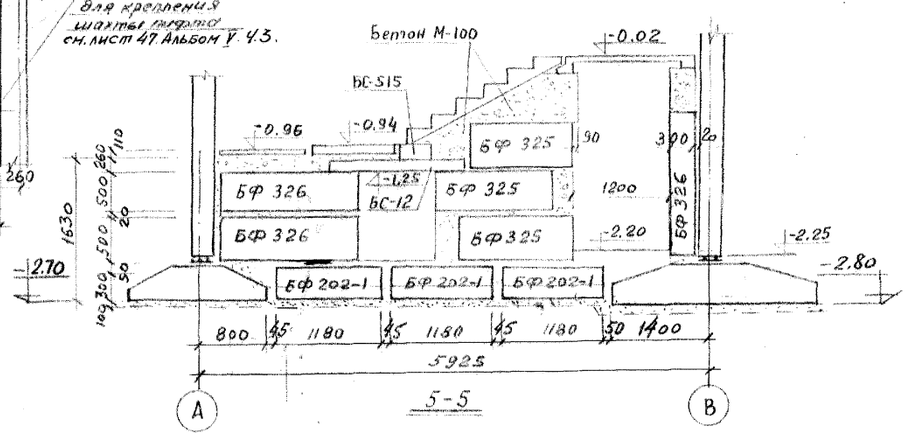


5-5

Примечания.

1. План лестницы смотри альбом I.
2. Расположение сечения 5-5 в плане см. лист АСО-11.

Спецификация сборных железобетонных элементов

| | Наименование изделия | Марка изделия | Кол-во шт. на секцию |
|---|---|---|---|
| 1 | Фундаментный блок | БФ 211 | 2 |
| 2 | —— " —— | БФ212 | 4 |
| 3 | —— " —— | БФ215 | 2 |
| 4 | —— " —— | БФ 216 | 2 |
| 5 | —— " —— | БФ 325 | 10 |
| 6 | —— " —— | БФ 326 | — |

| | | | |
|---|---|---|---|
| 1969 | 9 эт. 7 секц. крупнопанельный жилой дом на 214 квартир с промтоварными магазинами в 1 эт. | План раскладки блоков стен в пределах лестничной клетки в осях 4-6, 52-54. | Типовой проект 1Лг-504Д-12 · Альбом 0 · Лист АСО-26 |

ЛЕНПРОЕКТ

Шифр 9318

1969

Проверил Карпова В.М.
Внесены изменения
Дата рассм. и согласования

Согласовано: Зейман А.А., Мерещаков Б.Н., Склярович А.М., Карпова В.М., Рабина М.И., Белкова Л.А.

Гл. конструктор мастерской Зейман А.А.
Гл. архит. пр-та Мерещаков Б.Н.
Гл. инженер пр-та Клапачов З.Б.
Гл. конструктор пр-та Склярович А.М.
Руков. группы Карпова В.М.
Разработал Рабина М.И.
Руковод. мастерской Кусков И.Н.
Исполнил Белкова Л.А.

III-5

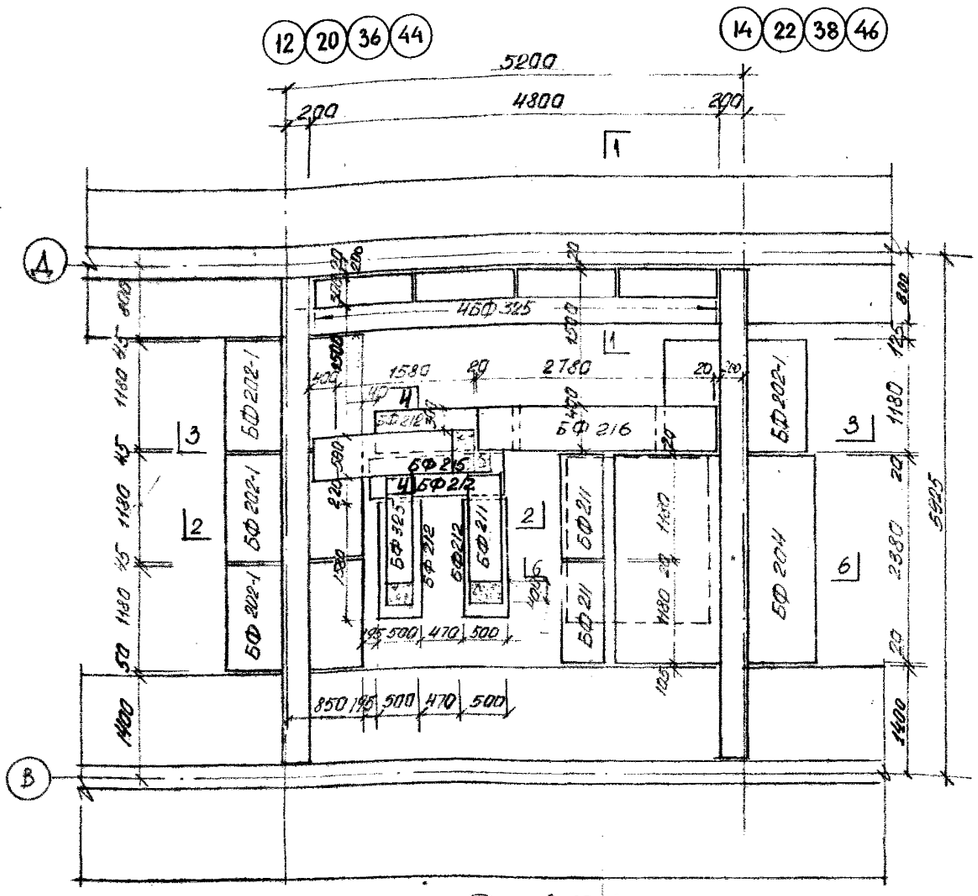


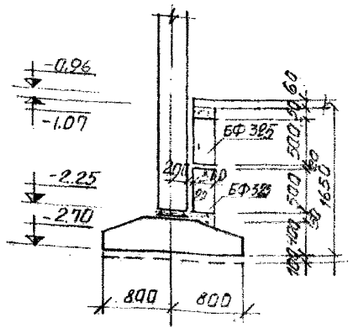


1 – 1

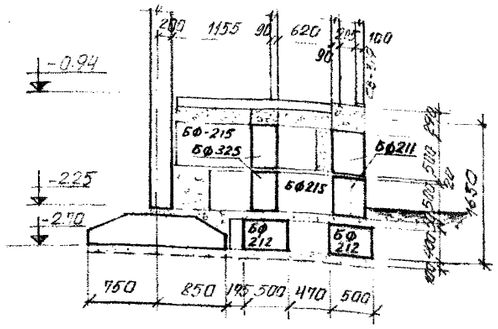


2 – 2

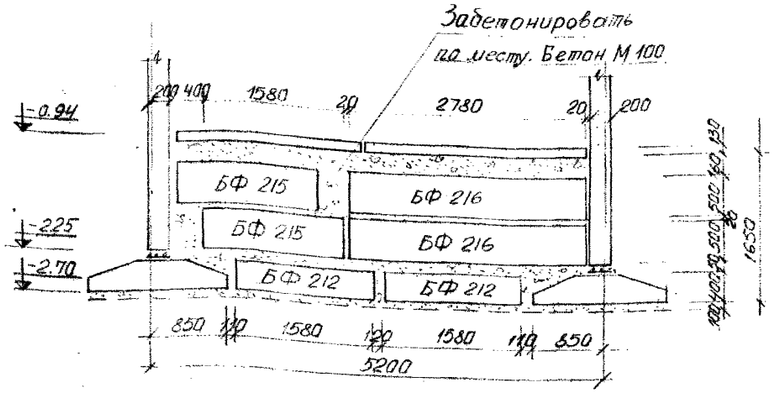


3 – 3

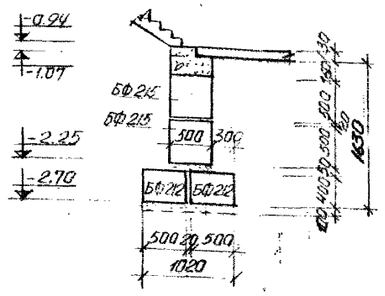


4 – 4

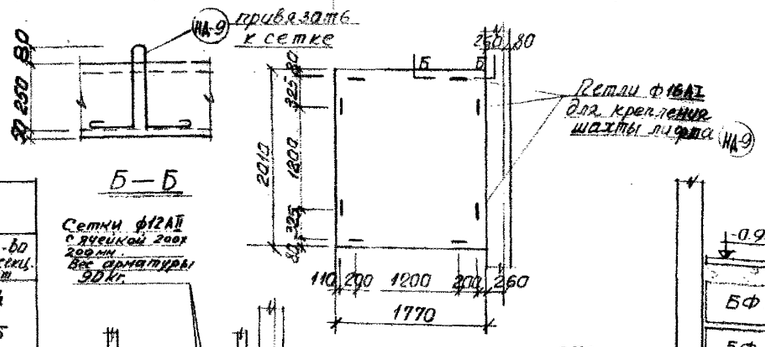


Б – Б

а – а

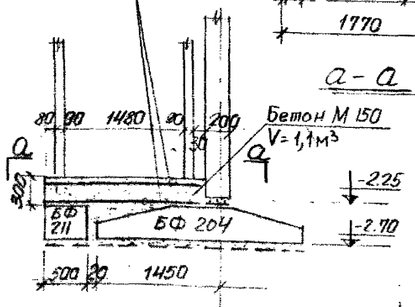


6 – 6

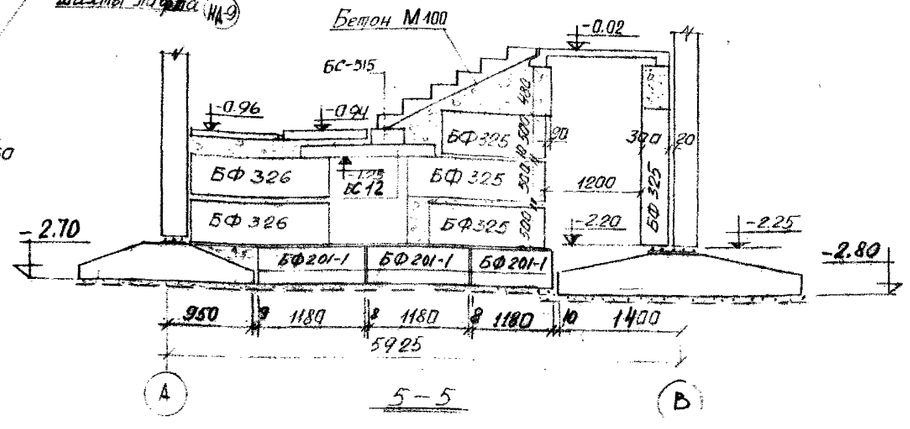


5 – 5

Спецификация сборных железобетонных элементов

| N п/п | Наименование изделия | Марка изделия | Кол-во на секц. шт. |
|---|---|---|---|
| 1 | Фундаментный блок | БФ211 | 4 |
| 2 | —"— | БФ212 | 5 |
| 3 | —"— | БФ215 | 2 |
| 4 | —"— | БФ216 | 2 |
| 5 | —"— | БФ325 | 10 |

Примечания

1. План лестницы смотри альбом I.
2. Расположение сечения 5-5 в плане см. лист АСО-11.
3. Закладную деталь НД-9 см. лист 47. Альбом V. часть 3.

| | | | | |
|---|---|---|---|---|
| 1969 | 9 эт. 7 секц. крупнопанельный жилой дом на 214 квартир с промтоварными магазинами в 1 эт. | План раскладки блоков стен в пределах лестничной клетки в осях 12-14, 20-22, 36-38, 44-46 | Типовой проект 1Лг-504Д-12 | Альбом ○ | Лист АСО-27 |

ЛЕНПРОЕКТ

ШНФР 9318

1969

Согласовано

Проверил Карпова В.М.

Внесены изменения

Дата | Рег. N | Должность | Подпись | Фамилия

Гл. констр. мастер Зейман И.А.
Гл. архит. пр-та Мерещаков Б.Н.
Гл. инженер ин-та Каплунов З.Б.
Гл. констр. пр-та Скляревич А.М.
Гл. констр. ин-та Панфилов П.Ф.
Рук. эл. пр-ки Карпова В.М.
Мастерская N 16
Разработал Бабина М.И.
Руковод. мастер Кусков И.Н.
Исполнил Бабина М.И.

III-Б

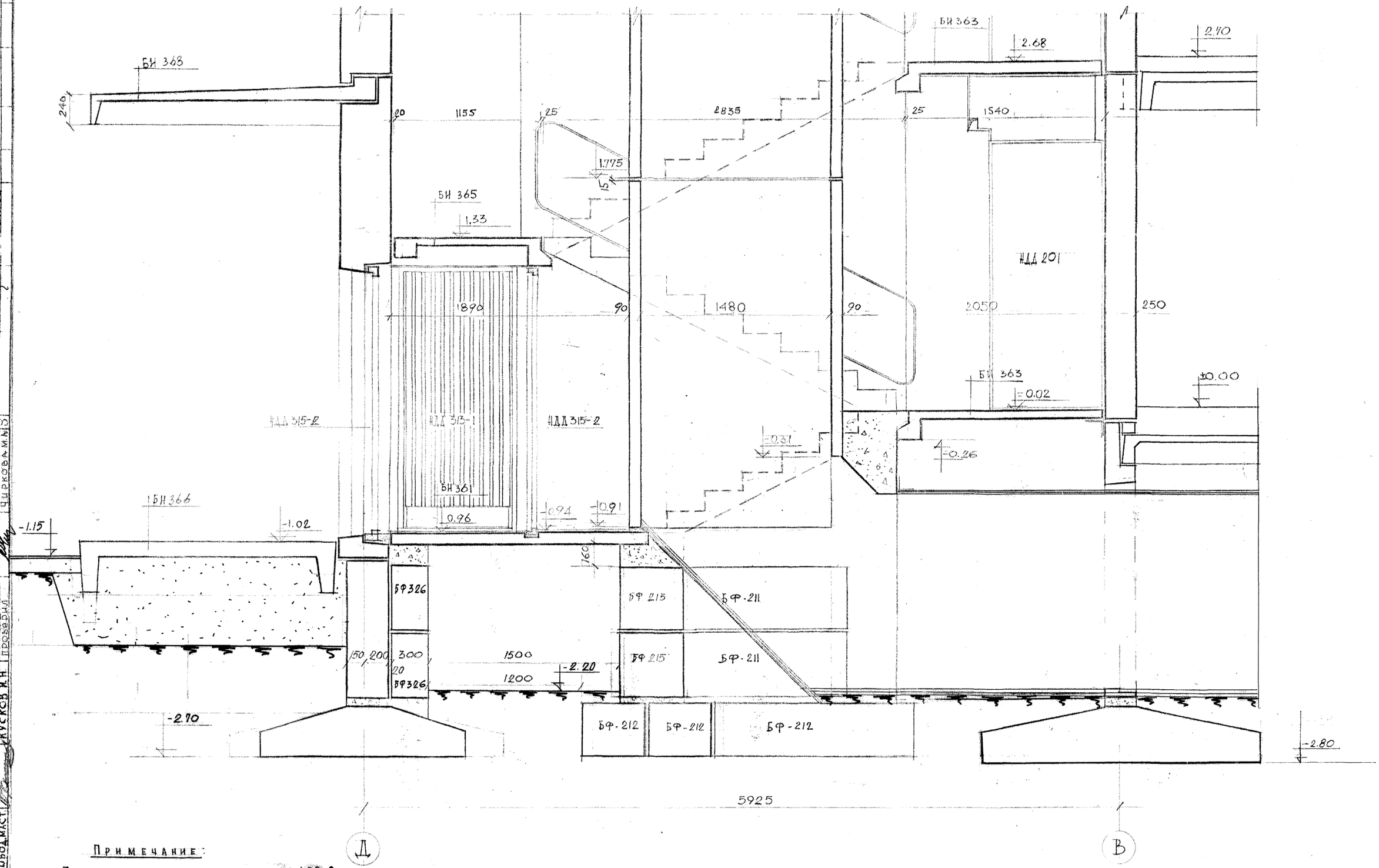


Примечание:

1. План смотри альбом О лист АСО-2

| | | | | | |
|---|---|---|---|---|---|
| 1969 | 9эт. 7секц. крупнопанельный жилой дом на 214 квартир с промтоварными магазинами в 1 эт. | Разрез 13-13 по лестничной клетке N 2,3,5,6 для секции N-1/1 этапа | Типовой проект 1Л-504Д-12 | Альбом О | Лист АСО28 |

ЛЕНПРОЕКТ

Мастерская N 16 Кусков И.Н.

Шифр 9318

1969

Согласовано: Зейман И.А., Мерецков Б.Н., Скляревич А.М., Цыркова М.А., Корнилова Л.А., Цыркова М.А.

Проверил: Несоотова, Яченко, Пегерсоев, Гордиков, Чегодаева

Внесены изменения: Дата, Рег. N, Должность, Подпись, Фамилия

Гл. конструктор мастерской: Капулов З.В.; Гл. архит. пр-та: Панфилов Л.Ф.; Руководитель гр.; Разработал; Проверил

Гл. инженер; Гл. инж. пр-та; Гл. конструктор; Руководитель мастерской

111-5

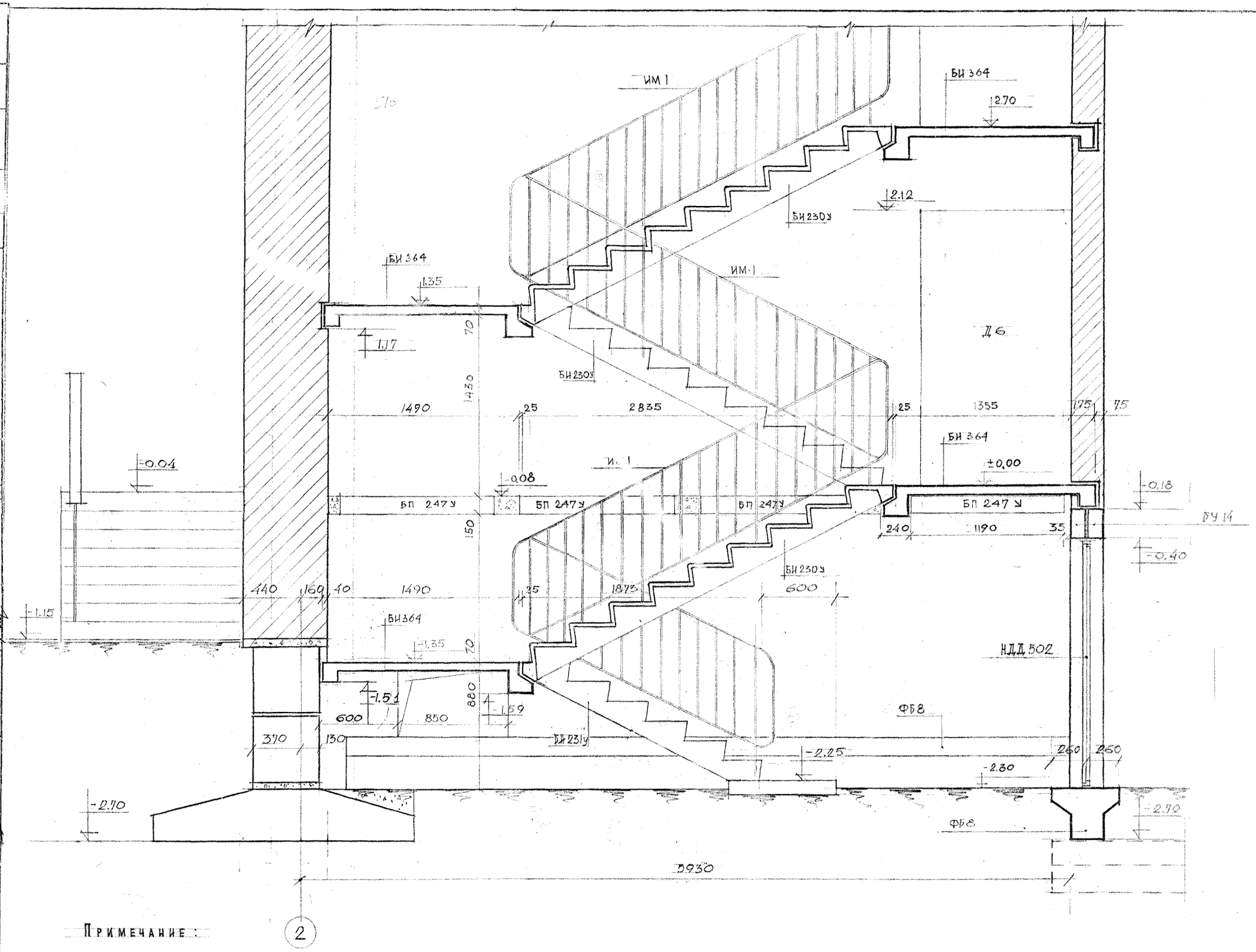


| | | | |
|---|---|---|---|
| ГИП | Несерова | | |
| ГИНЖ. | О.В. | | |
| ГИ | Б.К. | | |
| ГИ | Е.С. | | |
| ГИ | Ю.П. | | |
| ГИ | С.Ч. | | |
| ГИП | Зейман И.А. | | |
| ГИ | Мерещаков Б.Н. | | |
| ГИ | Скяревич А.М. | | |
| ГИ | Никова М.А. | | |
| ГИ | Корнилова Л.А. | | |
| ГИ | Черкова М.А. | | |
| ГЛ. КОНСТРУКТОР | | | |
| ГЛ. АРХИТ. ПР-ТА | | | |
| ГЛ. КОНСТР. ПР-ТА | | | |
| РУКОВОД. ГРУППЫ | | | |
| РАЗРАБОТАЛ | | | |
| ПРОВЕРИЛ | | | |
| ГЛ. ИНЖЕНЕР ИН-ТА | Каплунова З.З. | | |
| ГЛ. КОНСТР. ИН-ТА | Панфилов П.Ф. | | |
| РУКОВОД. МАСТЕРСКАЯ N 16 | Кусков Ю.Н. | | |

ПРОВЕРИЛ
ВНЕСЕНЫ ИЗМЕНЕНИЯ
ДАТА | РЕГ. № | ДОЛЖНОСТЬ | ПОДПИСЬ | ФАМИЛИЯ

СОГЛАСОВАНО

ЛЕНПРОЕКТ

ШИФР 9318

1969 г.

| | | | | |
|---|---|---|---|---|
| 1969 | 9 эт. 7 секц. крупнопанельный жилой дом на 214 квартир с промтоварными магазинами в 1 эт. | Разрез 14-14 /лестница N 11/ | Типовой проект 1Лг-504 Д-12 | Альбом О | Лист АСО-29 |

III-5

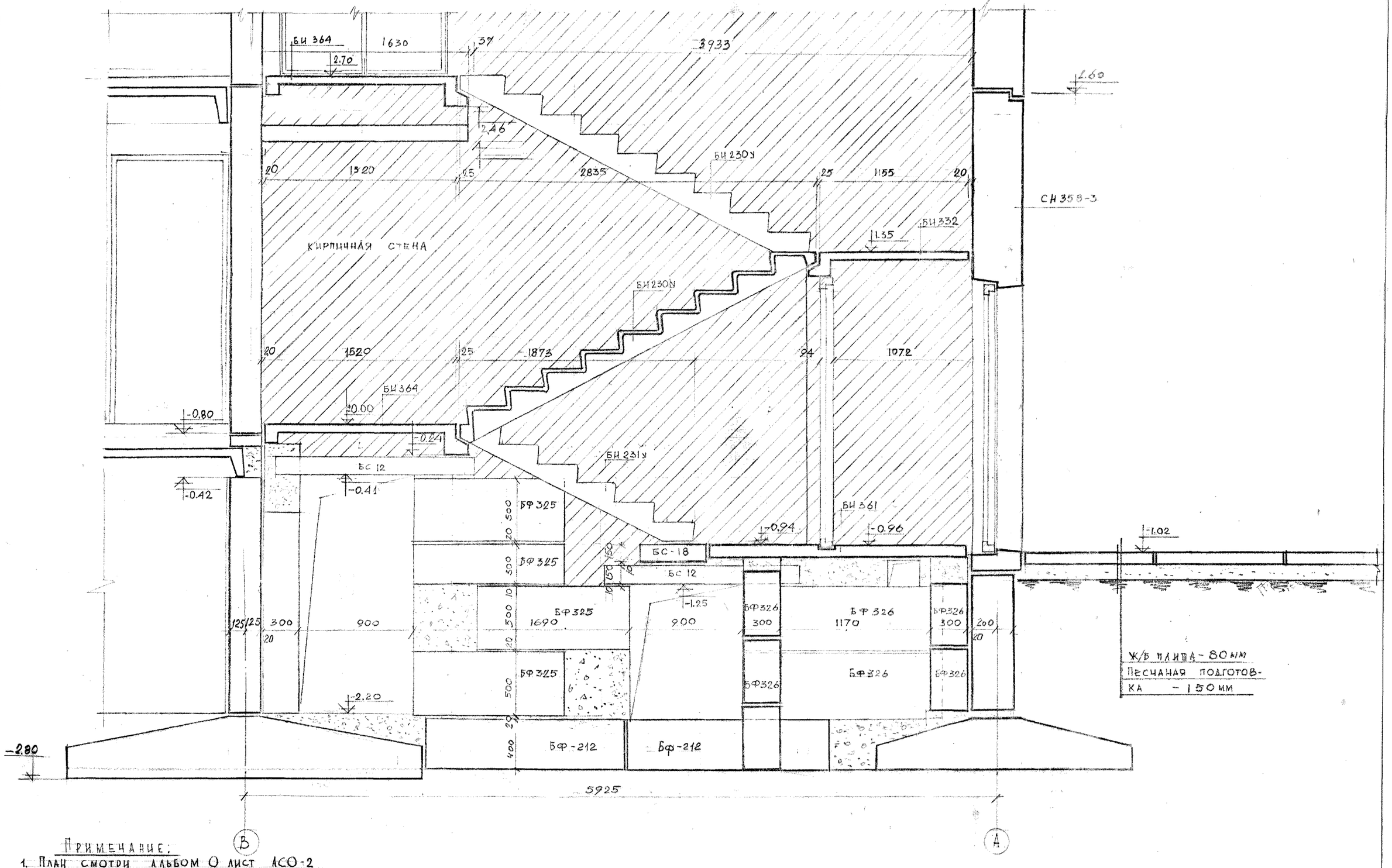


Примечание:

1. План смотри альбом О лист АСО-2
2. Развертка стены по оси 28 зеркальна развертке стены по оси 30

| | | | | | |
|---|---|---|---|---|---|
| 1969 | 9эт. 7секц. крупнопанельный жилой дом на 214 квартир с промтоварными магазинами в 1эт | Разрез 15-15 /по лестнице N10/ | Типовой проект 1Лг-504Д12 | Альбом О | Лист АСО-30 |

ЛЕНПРОЕКТ

Гл. инженер ин-та Гл. конструктор ин-та Гл. конструктор мастерской N 10 Руковод. мастерской

Капулов З.Б. Панфилов П.Ф. Кусков И.Н.

Гл. конструктор проекта Гл. архитектор пр-та Руковод. группы Разработал Проверил

Согласовано: Земцан К.Д. Мерещаков Б.Н. Скляревич А.М. Шкокова М.А. Корнилова Л.А. Чиркова М.К.

Шифр 9318

1969

Изм. Кол.уч. Лист N док. Подпись Дата

Внесены изменения

Проверил

Инж. ОВ Несотова
" ВК Яценко
" ЭС Некерова
" ЭП Гарфман
" СУ Чистякова

Шифр 9318

1969

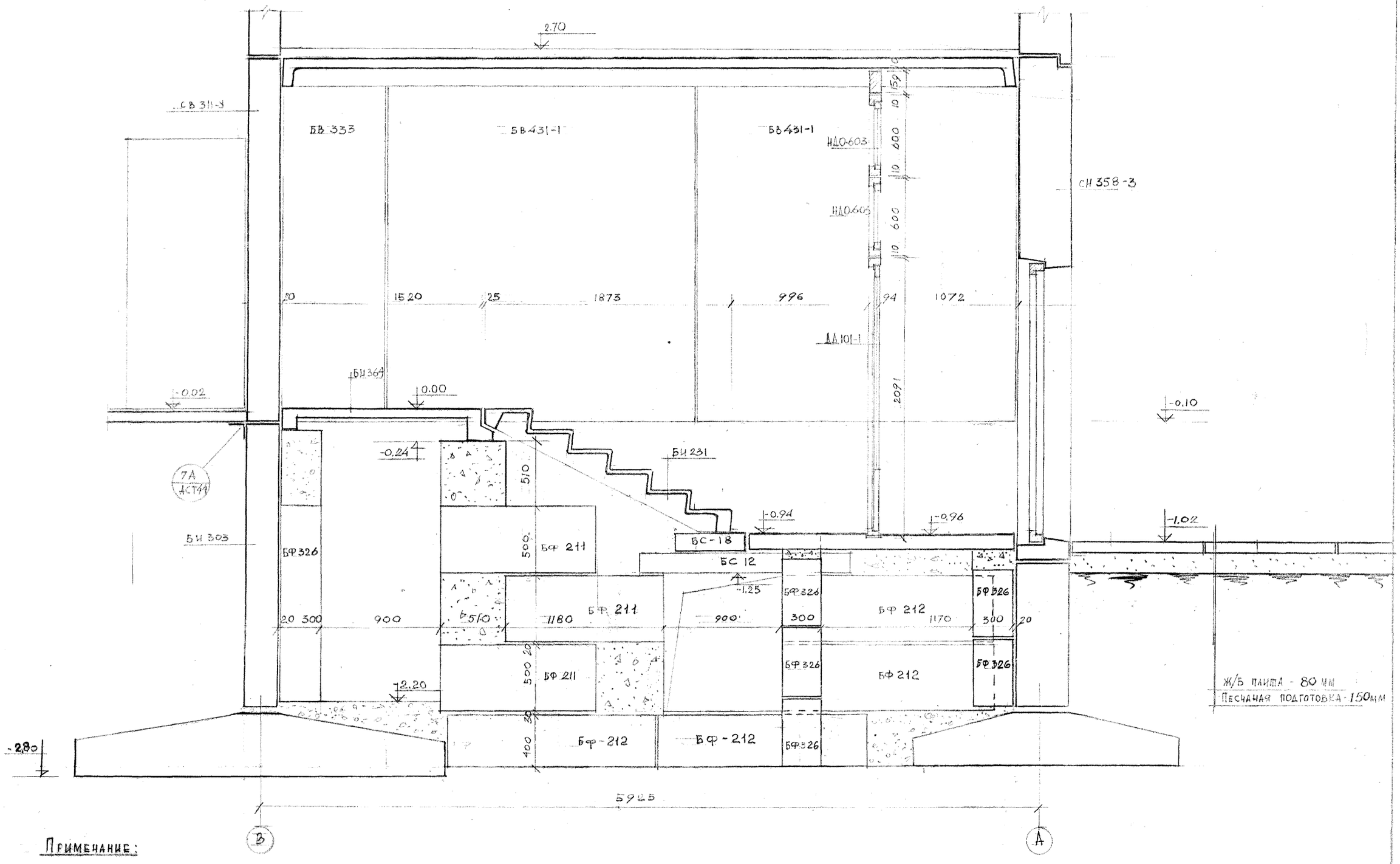


Примечание:

1. План смотри альбом О лист АСО-2.

| | | | | | |
|---|---|---|---|---|---|
| 1969 | 9эт. 7секц. крупнопанельный жилой дом на 214 квартир с промтоварными магазинами в 1 эт | Разрез 16-16 /по сквозному проходу/ | Типовой проект 1Лг-504Д-12 | Альбом О | Лист АСО-31 |

ЛЕНПРОЕКТ
Мастерская № 16
Шифр 9318
1969 г.

Гл. конструктор Зеиман И.Д.
Гл. архит. пр-та Мерещаков Б.Н.
Гл. конструктор пр-та Скуйребич А.М.
Руковод. группы Циркова М.А.
Разработал Корнилова Л.А.
Проверил Циркова М.А.
Согласовано

Гл. инженер пр-та Капанов З.Б.
Гл. конструктор мастерской Панфилов П.Ф.
Руководитель мастерской Кусков И.Н.

Проверил Мерещаков
Стерх. о.в. Янченко
-"- В.К. Пекарская
-"- В.С. Заславский
-"- Ю.С. Чистякова
-"- С.У.

| Изм. | Кол. уч. | Лист | № док. | Подпись | Дата |
|---|---|---|---|---|---|
| Внесены изменения | | | | | |

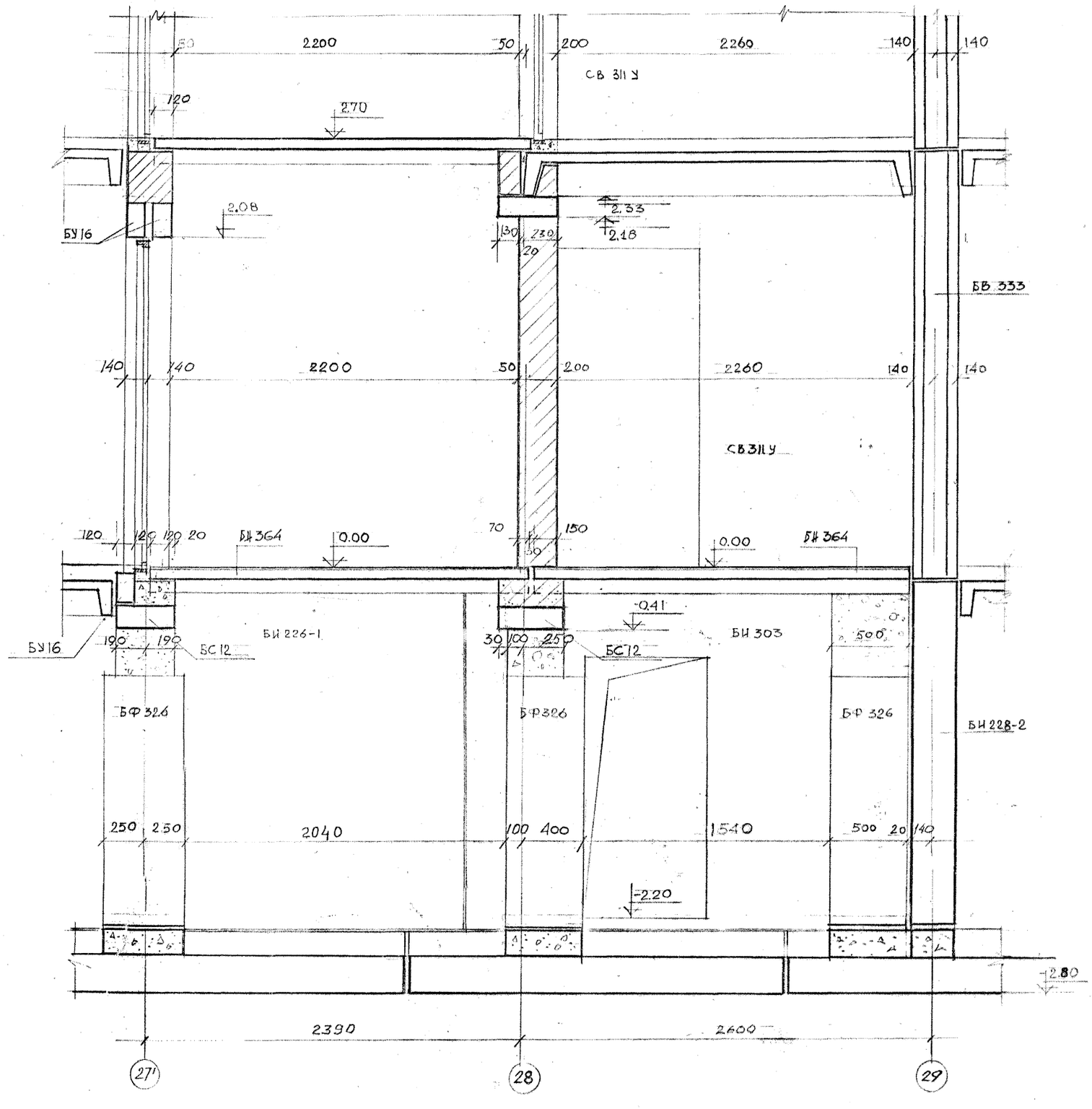


Примечание:

1. План смотри альбом О лист АСО-2

| | | | | | |
|---|---|---|---|---|---|
| 1969 | 9 эт. 7 секц. крупнопанельный жилой дом на 214 квартир с промтоварными магазинами в 1 эт. | Разрез 17-17 / сквозной проход и лестница N 10/ | Типовой проект 1Лг-504Д-12 | Альбом О | Лист АСО-32 |

ЛЕНПРОЕКТ

Шифр 9318

1969 г.

| | | | |
|---|---|---|---|
| Инж. | О.В. | Месропова | |
| -"- | В.К. | Вяченко | |
| -"- | С.С. | Пенерская | |
| -"- | Л.П. | Гарбуна | |
| -"- | С.Ч. | Чистякова | |

| | | | |
|---|---|---|---|
| Гл. конструкт. мастер | Каплунов З.Б. | Зейман И.А. | |
| Гл. архит. пр-та | Панфилов П.Ф. | Мерещаков Б.Н. | |
| Гл. конструктор пр-та | Мастерская N 16 | Скляревич А.М. | |
| Руковод. группы | | Чиркова М.А. | |
| Разработал | Кусков И.Н. | Корнилова Л.А. | |
| Проверил | | Чиркова М.А. | |

| | | | |
|---|---|---|---|
| Гл. инженер ин-та | Проверила | | |
| Гл. конструктор ин-та | Внесены изменения | | |
| Руковод. мастерской N 16 | Дата | Рег. N подлинника | Фамилия |

III-5

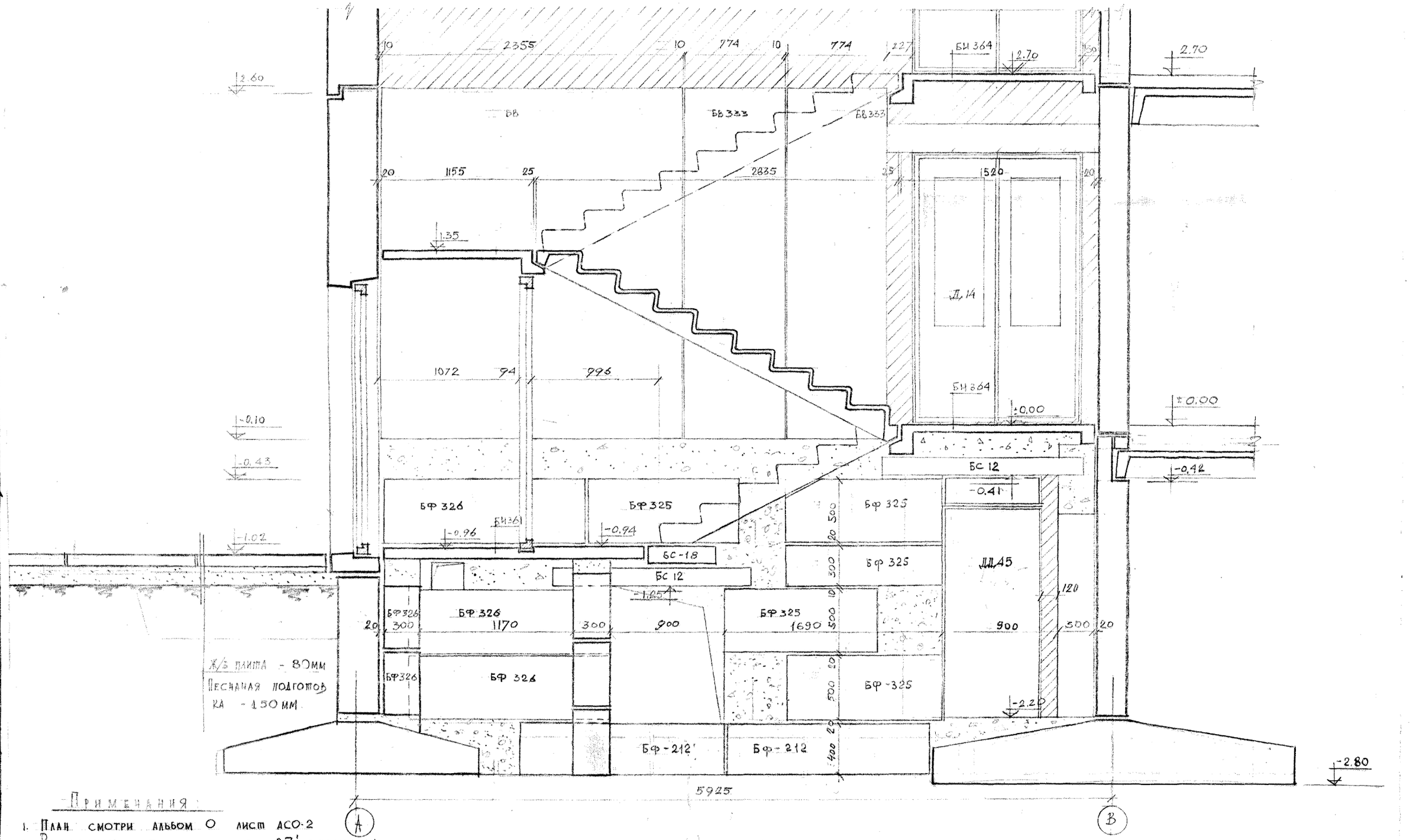


Примечания:

1. План смотри альбом О лист АСО-2
2. Развертка стены по оси 27' зеркальна развертке стены по оси 30'

| | | | | | |
|---|---|---|---|---|---|
| 1969 | 9эт. 7секц. крупнопанельный жилой дом на 214 квартир с промтоварными магазинами в 1эт. | Разрез 18-18 /по лестнице N 10/ | Типовой проект ТЛг-504 Д-12 | Альбом О | Лист АСО-33 |

III-Б

ЛЕНПРОЕКТ
Гл. конструктор мастерской N 16 Якусков И.Н.
Гл. инженер проекта Панфилов П.Ф.
Гл. конструктор проекта Калугов З.В.
Гл. архитектор проекта Зейман И.А.
Руковод. мастерской Черещаков Б.Н.
Руковод. группы Слягеевич А.М.
Разработал Никкова М.А.
Проверил Корнилова Л.А.
Согласовано
Инж. ОВ. Ю.В.
-"- ВД
-"- ЭО
-"- СУ
Несоровов
Пеньенко
Пенкрова
Здрадина
Ушаков
Изменения
Внесены по ведомостям
Атаргеев
Подпись
Дата
Инв. N подл.
Взам. инв. N
ФФ 9318
59г.

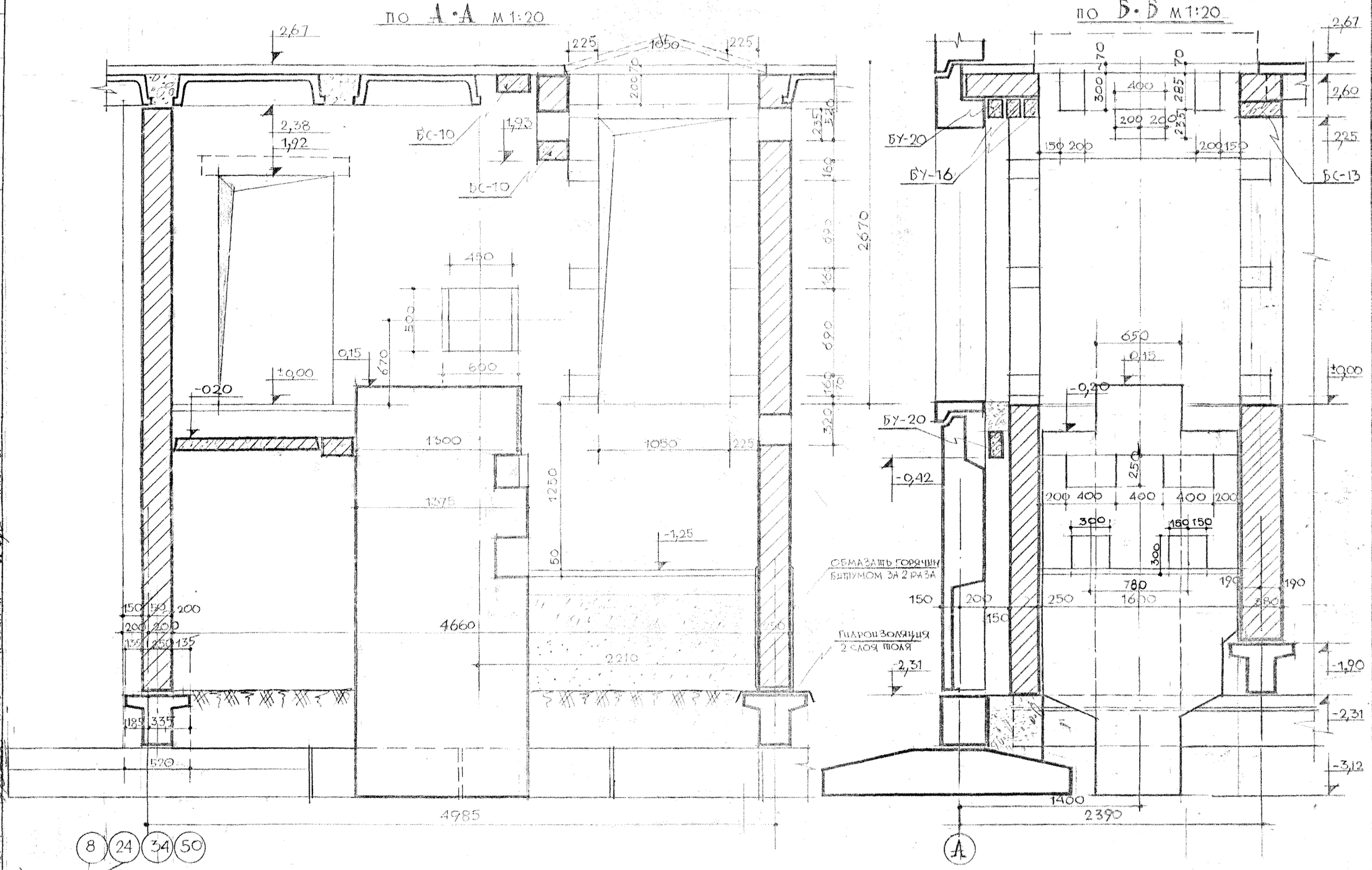


| | | | |
|---|---|---|---|
| 1969 | 9 эт. 7 секц. крупнопанельный жилой дом на 214 квартир с промтоварными магазинами в 1 эт. | Разрезы по А-А и по Б-Б | Типовой проект 1Лг-504Д-12 · Альбом О · Лист АС-34 |

ЛЕНПРОЕКТ

Гл. инженер проекта Землан К.Б. · Гл. архитектор проекта Мереш А.С.Б. · Гл. конструктор проекта Склярев И.А. · Рук. группы Чирков М.А. · Гл. конструктор мастерской № 10 Панфилов Г.Ф. · Разработал Чистяков К.С. · Руковод. мастерс. Кусков И.Н. · Проверил Карпова В.М.

Согласовано: Отд. несг. и пож. безоп. Веренчев Ю.А.

Проверить. Внесены изменения. Ознакомлены должность, подпись, фамилия.

Шифр 9518

1969 г.

III-5

## по В-В М 1:20 /только для ленточного варианта/

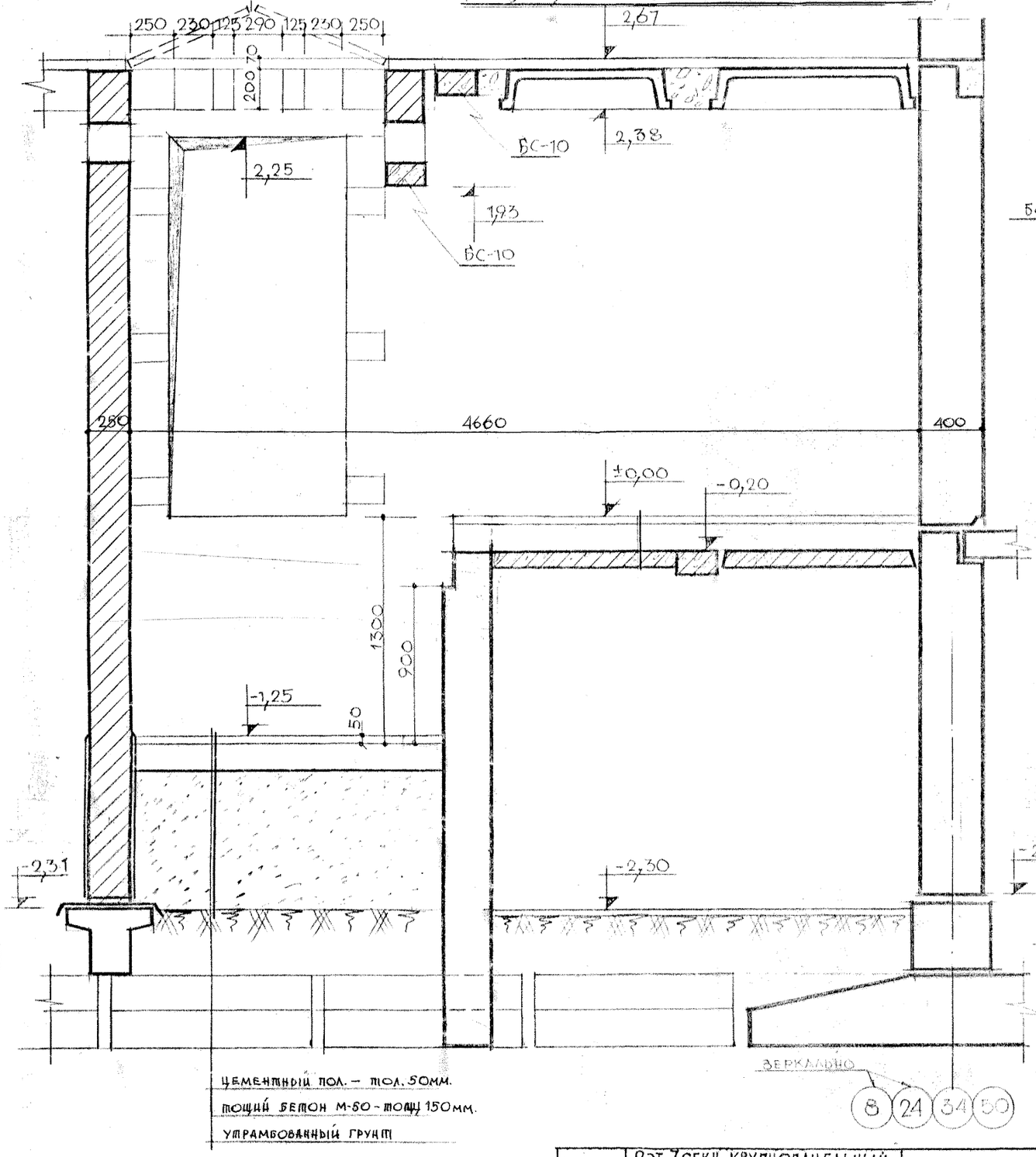


## по Г-Г М 1:20 /только для ленточного варианта/

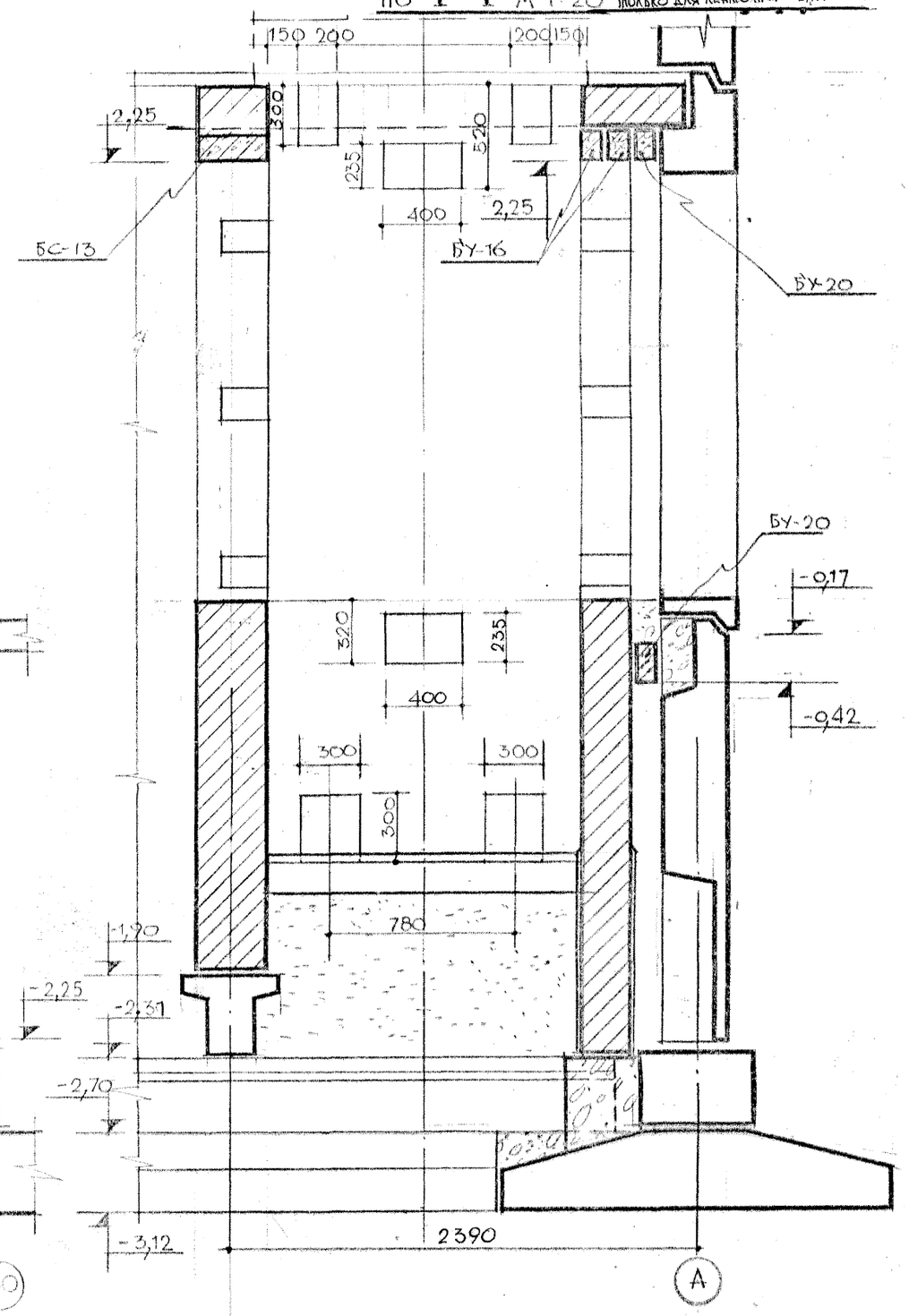


| | | | | | |
|---|---|---|---|---|---|
| 1969 | 9 эт. 7 секц. крупнопанельный жилой дом на 214 квартир с промтоварными магазинами в 1 эт. | РАЗРЕЗЫ ПО В-В И ПО Г-Г | ТИПОВОЙ ПРОЕКТ 1Лг-504Д-12 | АЛЬБОМ О | ЛИСТ АСО-35 |

ЛЕНПРОЕКТ

ШИФР 9318

1969

III-5

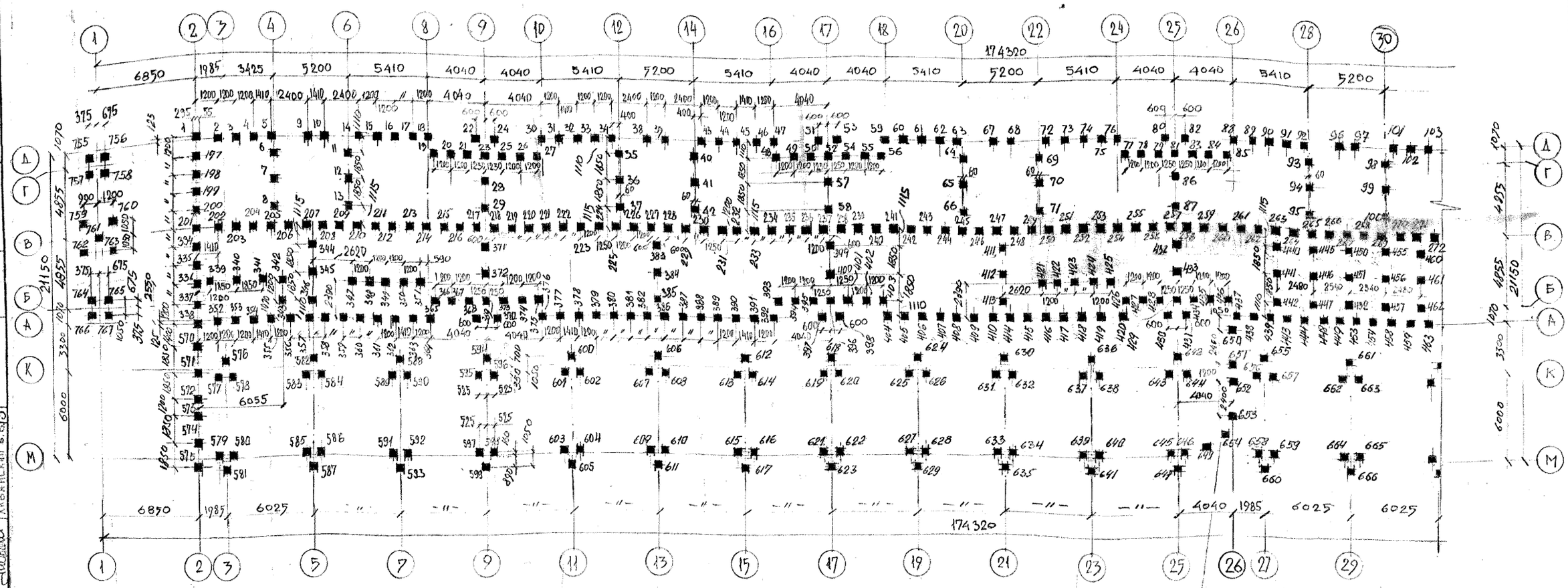


План свай в осях 1-29

См. лист сечений фундаментов АСО-

## Примечания:

1. План свай в осях 29÷57 смотри лист АСО-37
2. План ростверков в осях 1-29 смотри лист АСО-38
3. Общие примечания смотри лист АСО-37
4. Сечения фундаментов см. лист АСО-40
5. Все сваи под магазин (в осях М-К) приняты марки СН пр 7-30 по ГОСТу 12587-67 длиной 7м. Сваи под среднюю продольную стену по оси „В" приняты марки С16-40 по ГОСТу 10628-63 длиной 16 м. Все остальные сваи под дом приняты марки С12-35 по ГОСТу 10628-63 длиной 12м
6. Сваи №№ 440-442, 445-447, 455-457, 460-462 приняты марки СН пр 7-30 по ГОСТу 12587-67 длиной 7 метров.
7. Спецификацию по сваям см. лист АСО-37

| | | | |
|---|---|---|---|
| 1969 | 9эт. 7 секц. крупнопанельный жилой дом на 214 квартир с промтоварными магазинами в 1эт. | План свай в осях 1-29 | Типовой проект 1Лг-504Д-12 · Альбом О · Лист АСО-36 |

Согласовано: Земман И.А., Мерещаков Б.Н., Скляревич А.М., Карпова В.М., Скляревич А.М., Гиваевский В.С.

Проверил: Бабина М.И.

Внесены изменения: Дата, Рег. №, Должность, Подпись, Фамилия

Шифр 504

1969

Ленпроект

Мастерская № 16

Гл. инж. проекта: Кусков И.Н.

Руководитель мастерской: Кусков И.Н.

Гл. конструктор проекта: Панфилов П.Ф.

Гл. конструктор мастерской: Каплунов З.В.

Гл. архитектор проекта: Гл. архитектор мастерской: Гл. инженер проекта: Гл. инженер мастерской: Гл. конструктор проекта: Гл. конструктор мастерской: Отв. исп.: Расстилная, Лаврентьева

III-5

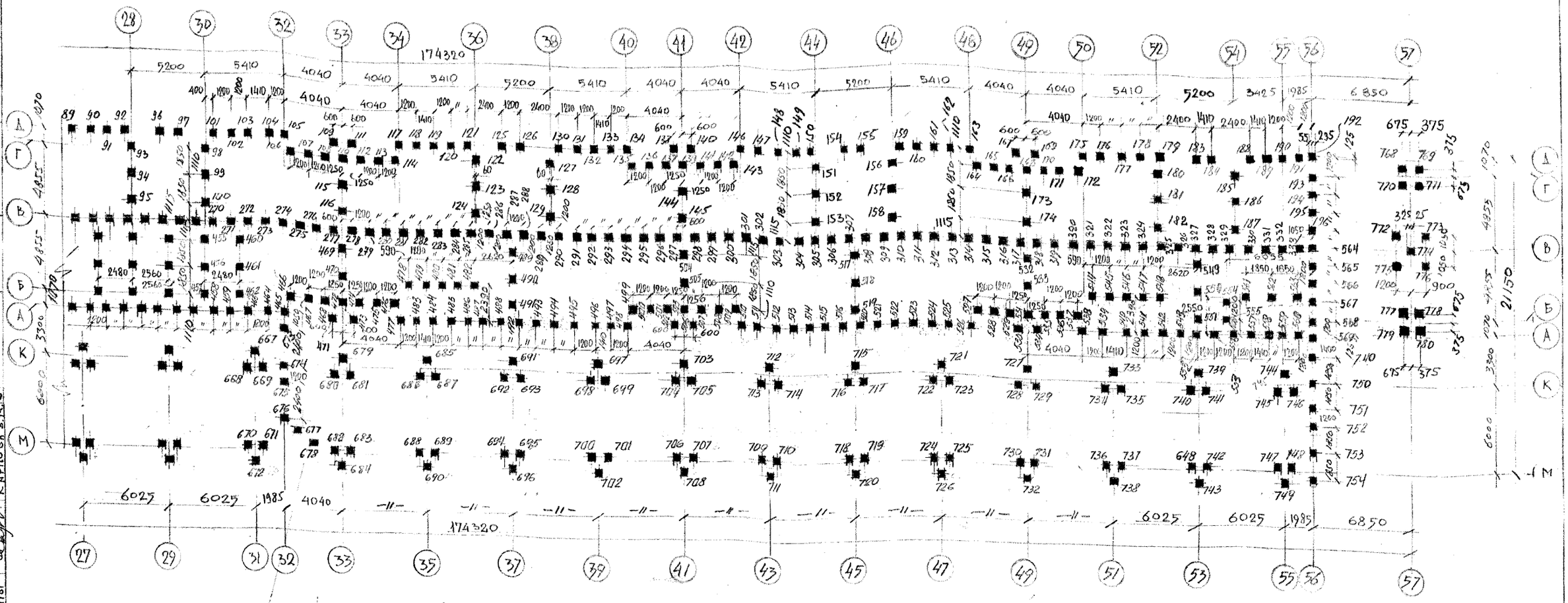


См. лист сечения ф-тов

## Примечания:

1. За относительную отметку ±0,00 принята отметка чистого пола 1,20 эт.
2. Все сваи дома квадратные сечением 350×350 мм. и 400×400 мм (по оси В). по серии ОФ-02-13. Расчетная нагрузка на сваи наружных стен 47т; на сваи внутрен. продольной стены - 78т. на сваи торцовых стен - 49т, на сваи поперечных стен - 29т, на сваи поперечн. стен лестничной клетки - 46т, на сваи поперечных стен лоджий - 27т, на сваи наружн. стен лоджий - 47т Сваи магазина квадратные сеч. 300×300 Расчетная нагрузка на сваю 27т. Длина сваи назначается при привязке дома, исходя из конкретных геологических условий.
3. Перед монтажом ростверка головы сваи разбиваются на 250 мм, а арматура обнажается.
4. Отклонение сваи от проектного положения, в плане при забивке не должна превышать ±5 см.

## План свай в осях 28-57

5. При производстве работ по устройству свайных фундаментов соблюдать требования „Правила производства и приемки работ" СНиП III-Б-6-62
6. План ростверков в осях 29-57 смотри лист АСО-39
7. План свай в осях 1-29 смотри лист АСО-36
8. Общие примечания смотри лист АСО-1
9. Сечения фундаментов смотри лист АСО-40
10. Выпуски арматуры ростверка должны быть сварены при помощи накладных НД-14, НД-23 в соответствии с узлом „А" на листе АСО-40
11. В балках ростверка типа Р-1, расположенных под стенами по оси „Д" среднее гнездо не занятое сваей, должно быть заполнено бетоном М 200
12. Бетон М-200, которым заполняются гнезда ростверков (по узлу „А" лист АСО-40) до начала монтажа стен подвала должен приобрести 80% расчетной прочности.
13. В расчетные нагрузки на сваи под поперечные стены учтены усилия от ветрового воздействия.

## Спецификация сборных и монолитных жел. бет. элементов

| Наименование изделия | Марка изделия | Сечение мм | Длина мм | К-во шт. | Общий объем бетона м³ |
|---|---|---|---|---|---|
| Балки ростверка | Р-1 | 600×400 | 3580 | 94 | 63.00 |
| | Р-2 | —"— | 2380 | 98 | 43.20 |
| | Р-3 | —"— | 4880 | 43 | 47.30 |
| | МР-1 | | 2600 | 2 | 9.00 |
| | МР-2 | — | 1550 | 4 | 3.85 |
| | МР-3 | — | 1550 | 30 | 45.40 |
| | МР-4 | — | 1650 | 24 | 48.40 |
| | МР-5 | — | — | 2 | 2.90 |
| Перемычки | БУ-20 | 120×220 | 2000 | 24 | 1.26 |
| Сваи | С16-40 | 400×400 | 16000 | 132 | 341.0 |
| | С12-35 | 350×350 | 12000 | 450 | 670.0 |
| | СНор 7-30 | 300×300 | 7000 | 198 | 122.0 |
| Бетонные столбики | БИ-246 | — | — | — | |

| | | | | |
|---|---|---|---|---|
| 1969 | 9 эт. 7 секц. крупнопанельный жилой дом на 214 квартир с промтоварными магазинами в 1 эт. | План свай в осях 29-57 | Типовой проект 11г-504-12 | Альбом 0 | Лист АСО-37 |

ЛЕНПРОЕКТ

Шифр 9318

1969 г.

Главный инженер проекта — Земин И.Д.
Гл. инженер ин-та — Мерещаков Б.М.
Гл. конструктор ин-та — Скляревич А.И.
Гл. конструктор пр-та — Скляревич А.И.
Гл. архит. пр-та — Ивановский В.В.
Гл. конструктор мастерской № 16 — Карпова З.М.
Руководитель мастерской № 16 — Кусков И.М.
Рук. группы — Карпова З.М.
Главный инженер ин-та — Капунов З.З.
Гл. инженер пр-та — Панфилов П.Ф.
Рук. группы — Лунина
Проверил — Несфатова
Внесены изменения — Анфеева
Дата — Декабрь
Рег. № — Грибанов
Должность — Ведущий
Подпись — Чистякова

| Изм. | Кол. уч. | Лист | № док. | Подпись | Дата |
|---|---|---|---|---|---|
| 1 | Инж. ОВ | — | — | — | — |
| 2 | — | — | — | — | — |
| 3 | — | — | — | — | — |
| 4 | — | — | — | — | — |

III-5

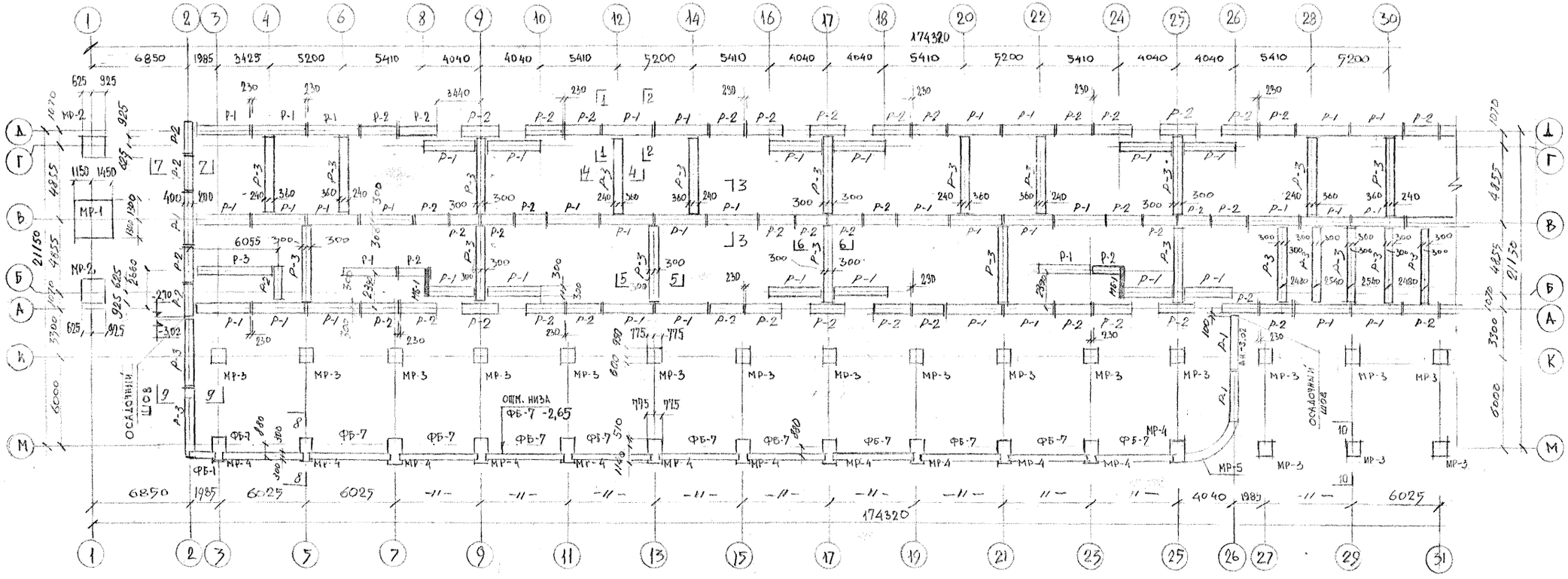


## План раскладки балок ростверка в осях 1-29

Примечания:

1. План ростверков в осях 29-57 см. лист АСО-39.
2. План свай в осях 1-29 смотри лист АСО-36.
3. Общие примечания см лист АСО-37
4. Сечения фундаментов смотри лист АСО-40.
5. В местах осадочных швов арматурные выпуска ростверков не сваривать друг с другом.
6. Монолитную балку МБ-1 см. лист АСО-44

| | | | | | |
|---|---|---|---|---|---|
| 1969 | 9 эт. 7 секц. крупнопанельный жилой дом на 214 квартир с промтоварными магазинами в 1 эт. | План раскладки балок ростверка в осях 1-29 | Типовой проект 1Лг-504 д-12 | Альбом О | Лист АСО-38 |

Шифр 9318

1969 г.

ЛЕНПРОЕКТ

Гл. инженер ин-та Капунов З.В.
Гл. констр. ин-та Панфилов П.Ф.
Мастерская № 16
Руковод. маст. Кусков И.Н.
Гл. конст. маст. Зеуман И.Л.
Гл. архит. пр-та Мерещаков Б.Н.
Гл. констр. пр-та Сагаревич А.М.
Руковод. группы Карпова В.М.
Рассчитал Скалревич А.М.
Разработал Ливанский В.В.

Проверил Несторова
Внесены Яковлева
Дата Рег. № Должность Подпись Фамилия
Инж. 1 кат. Ю.Д. Яковлева
— " — 1 к. Ю.Д. Яковлева
— " — 3 к. Ю.Д. Яковлева
— " — 2 к. С.У. Чистякова

Изменения

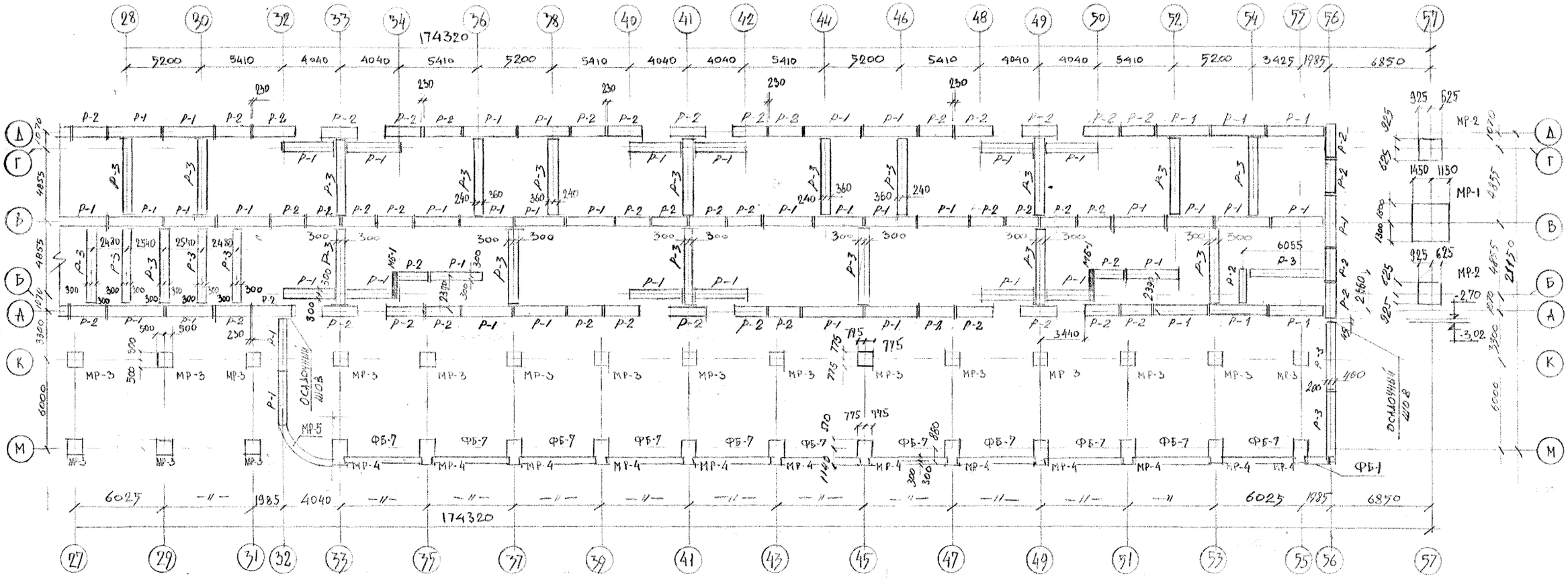


## План раскладки балок ростверка в осях 29-57

| Спецификация металла | | | | |
|---|---|---|---|---|
| NN п/п | Наименование изделия | Марка издел. | Сечение мм | Кол-во шт |
| 1 | Соединительный стержень | НД-14 | Ф18АII | 532 |
| 2 | — " — | НД-23 | Ф6АI | 2340 |
| 3 | Стержень | КМБ-1 АСО- | Ф12АII ℓ=1600 | 8 |
| 4 | — " — | — " — | Ф4ВI ℓ=160 | 16 |

Примечания:

1. План ростверков в осях 1-29 см. лист АСО-38.
2. План свай в осях 29-57 см. лист АСО-37.
3. Общие примечания смотри лист АСО-37
4. Сечения фундаментов см. лист АСО-40
5. Спецификацию сборных ж.б. элементов см. лист АСО-37.
6. В местах осадочных швов арматурные выпуска ростверков не сваривать друг с другом.

| | | | | | |
|---|---|---|---|---|---|
| 1969 | 9эт. 7секц. крупнопанельный жилой дом на 214 квартир с промтоварными магазинами в 1эт | План раскладки балок ростверка в осях 29-57 | Типовой проект 1Лг-504Д-12 | Альбом 0 | Лист АСО-39 |

ЛЕНПРОЕКТ

Шифр 9318

1969г.

Гл. инженер ин-та Зейман И.Г.
Гл. констр. ин-та Мерещаухов Б.Н.
Гл. конструктор мастерской Скляревич А.М.
Руковод. мастерской Скляревич А.М.
Гл. конструктор мастерской Оливанский В.В.
Гл. архитектор пр-та Ковалев Ю.Ф.
Гл. конструктор пр-та Ковалев З.З.
Рассчитал Панфилов П.Ф.
Разработал Кусков И.Н.

| Инф. | | | | Подпись | Дата |
|---|---|---|---|---|---|
| Инф. ОВ | | | | | |
| — " — | В.К. | | | | |
| — " — | Э.С. | | | | |
| — " — | Э.С. | | | | |
| — " — | С.У. | | | | |

Проверил Мещерова
Внесены Ягненко
Утв. Тверская
Согласовано Серебряная
Согласовано Чистякова

| Изменения | | | |
|---|---|---|---|
| Дата | Рег. N | Должность | Подпись |
| | | | |

Бабина М.М.

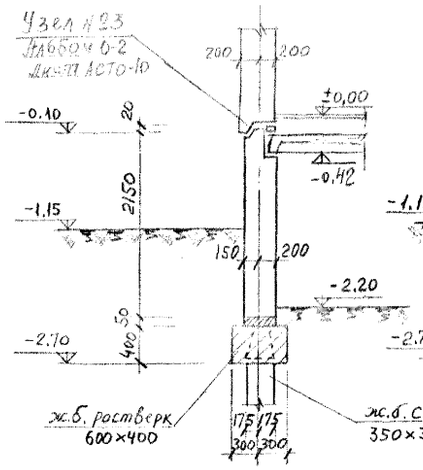


Сечение 1-1

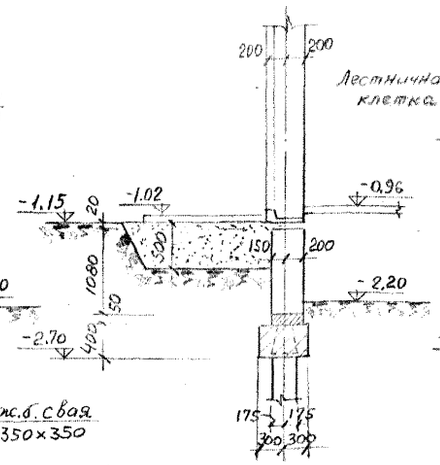


Сечение 2-2

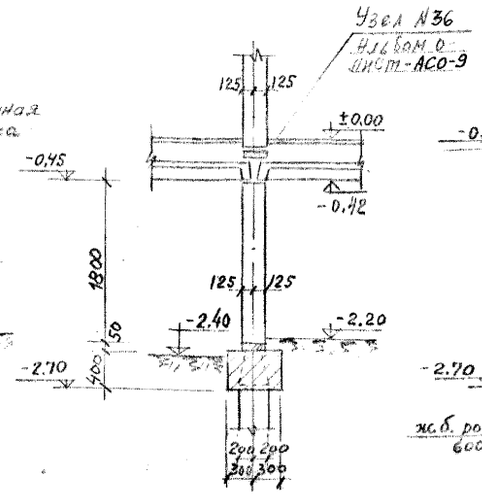


Сечение 3-3

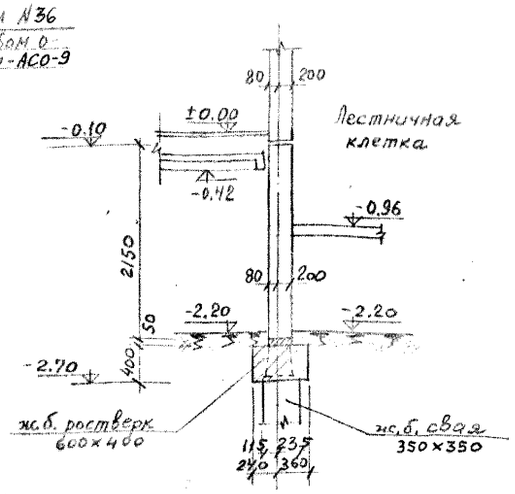


Сечение 4-4

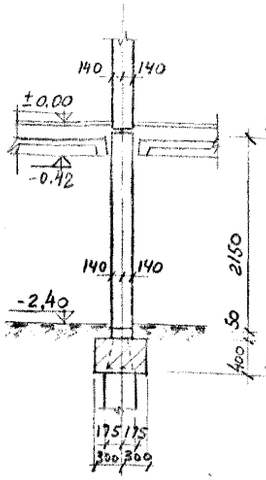


Сечение 5-5

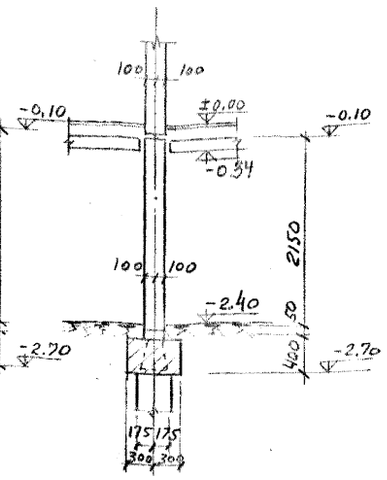


Сечение 6-6

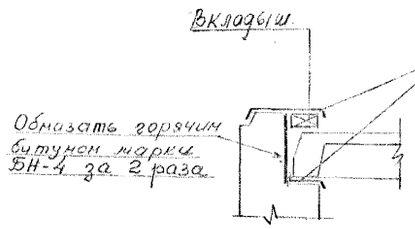


Деталь изоляции наружных стен.

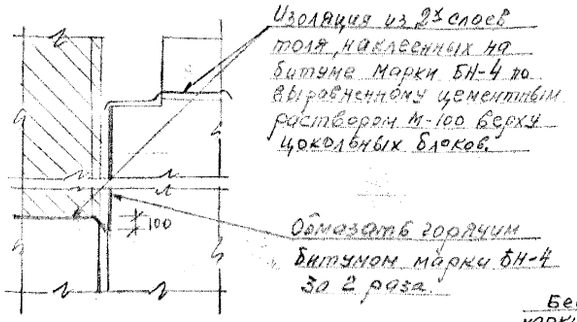


Деталь изоляции торцевых стен.

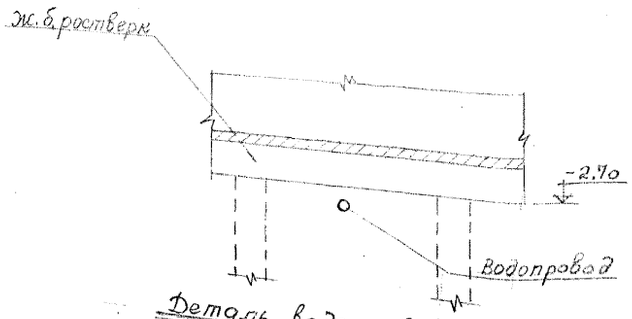


Деталь водопроводного ввода

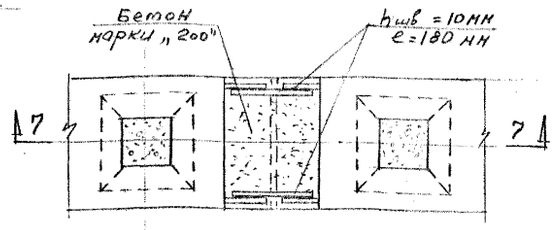


Узел „А"

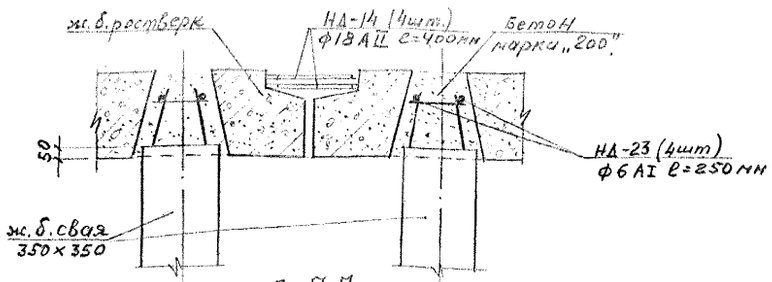


По 7-7

## Примечания:

1. План забивки свай и монтажный план раскладки балок ростверка см. листы АСО-36,37,38,39.
2. Развертки поперечных стен см. листы АСТО-18. Альбом 0-2
3. Общие примечания по фундаментам см. лист АСО-37

| | | | | | |
|---|---|---|---|---|---|
| 1969 | 9эт. 7 секц. крупнопанельный жилой дом на 214 квартир с промтоварными магазинами в 1эт. | Сечения фундаментов 1-1, 2-2, 3-3, 4-4, 5-5, 6-6 | Типовой проект 1Л-504Д-12 | Альбом 0 | Лист АСО-40 |

ЛЕНПРОЕКТ
Шифр 9318
1969 г.

Проверил | Внесены изменения | Согласовано
Зеиман А.Д. | Нерещаков Б.Н. | Скляревич А.М. | Кайлова В.М. | Белкова Л.А.
Гл. конструктор мастерс. | Гл. архит. пр-та | Гл. конструктор пр-та | Рук. группы | Исполнил
Гл. инженер ин-та | Гл. конструктор ин-та | Руководитель мастерской № 16 | Мастерская № 16
Кусков И.Н.

III-5

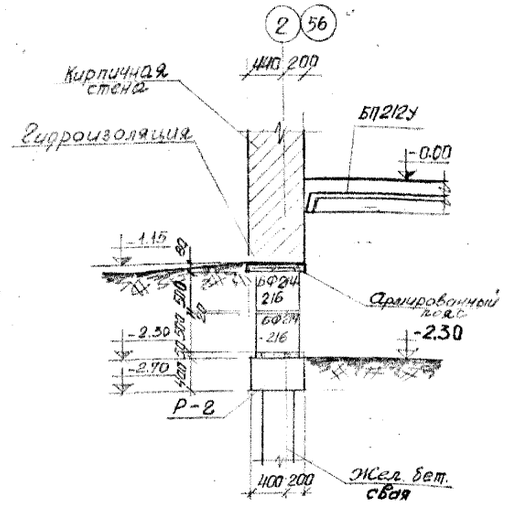


7—7

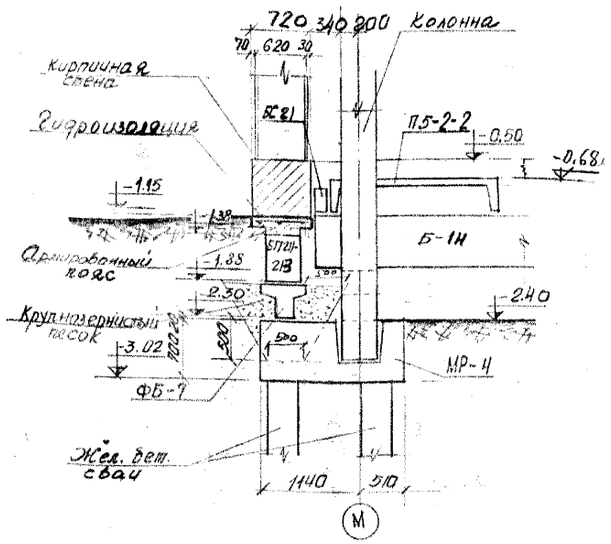


8 — 8

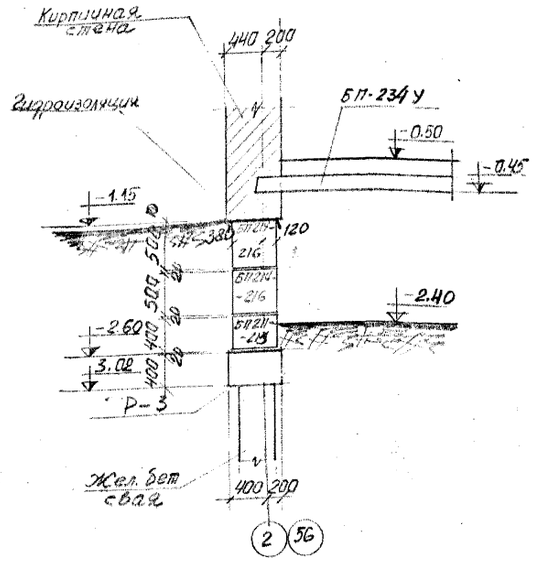


9 — 9

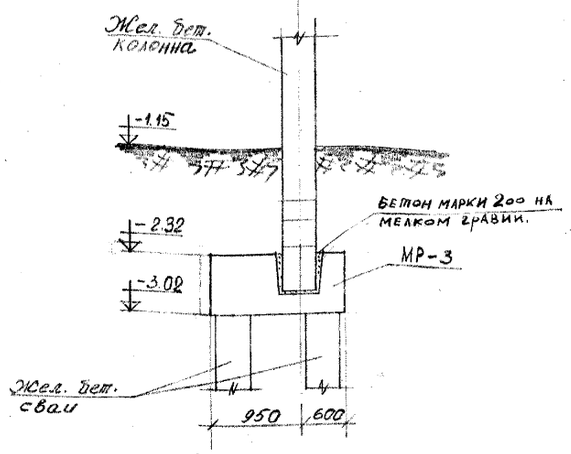


10 — 10

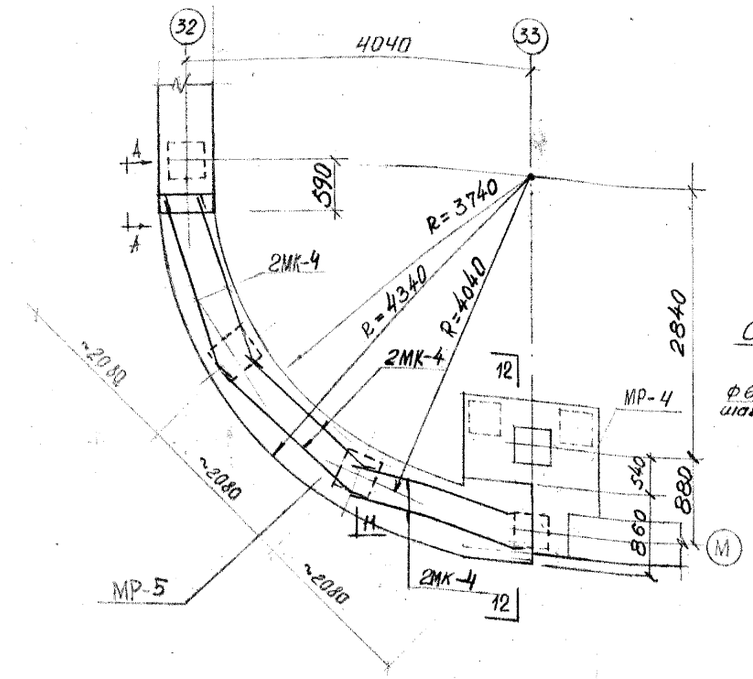


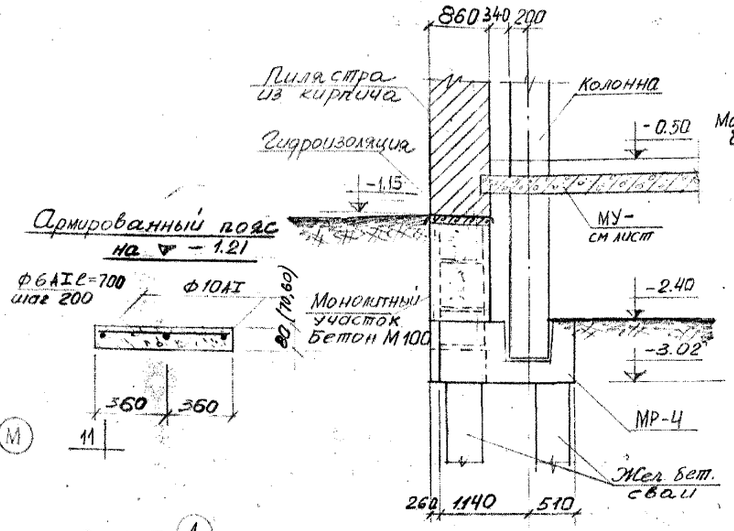


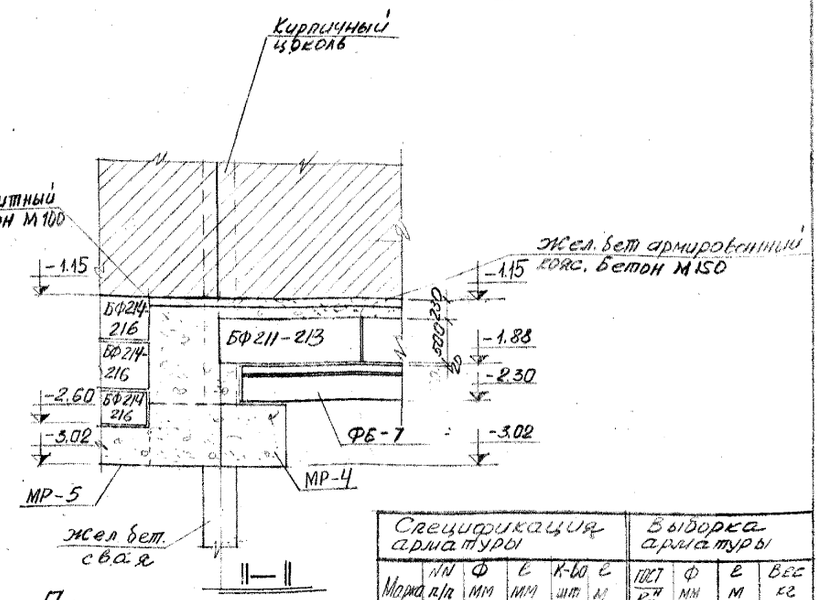


II — II

Разбить по месту, ар-ру сварить

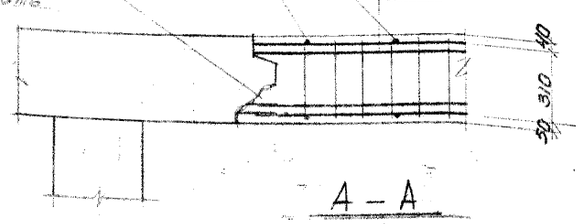


А — А

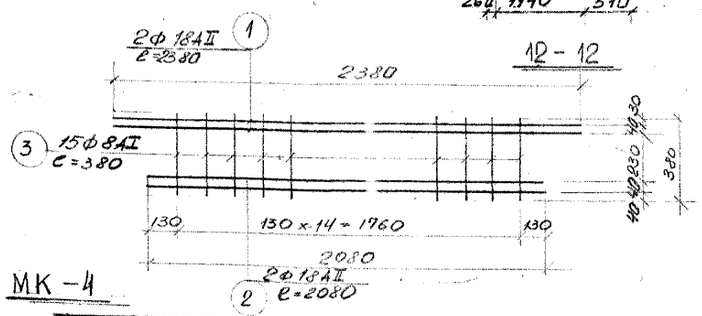


МК-4

12 — 12

## Примечания:

1. Характеристики монолитного ростверка см. лист
2. Монолитные ростверки МР-4 и МР-5 бетонировать одновременно

| Спецификация арматуры | | | | | | | Выборка арматуры | | | |
|---|---|---|---|---|---|---|---|---|---|---|
| Марка | NN п/п | Ф мм | L мм | К-во шт | L м | | ГОСТ Марка | Ф мм | L м | Вес кг |
| МК-4 | 1 | 18АII | 2380 | 2 | 4.76 | | 5781-61 3000 | 18АII | 8.92 | 17.80 |
| | 2 | 18АII | 2080 | 2 | 4.16 | | 5781-61 2400 | 8АI | 5.32 | 2.10 |
| | 3 | 8АI | 380 | 14 | 5.32 | | | | | 19.90 |
| Опор. стер. | 4 | 8АI | 580 | 1 | 0.58 | | 5781-61 2400 | 8АI | 0.58 | 0.23 |
| Армированный шов на ▼ -1.21 | | | | | | | 5781-61 2400 | 10АI | 200 | 123.4 |
| | | | | | | | —"— | 6АI | 620 | 138.0 |
| | | | | | | | Итого | | | 261.4 |

| | | | | | |
|---|---|---|---|---|---|
| ЛЕНПРОЕКТ | ГА. КОНСТР. МАСТ. | ЗЕЙМАН И.А. | ПРОВЕРИЛ | СКЛЯРЕВИЧ А.М. | |
| | ГА. АРХИТ. ПР-ТА | МЕРЕЩАКОВ Б.Н. | В.Н.С. ЕНЫ | | |
| | ГА. КОНСТР. ПР-ТА | КАПЛУНОВ З.В. | ИЗМЕНЕНИЯ | | |
| | РУК. ГРУППЫ | ПАНФИЛОВ П.Ф. | ДАТА | РЕГ. N | ДОЛЖНОСТЬ ПОДПИСЬ ФАМИЛИЯ |
| | РАЗРАБОТАЛ | БАБИНА М.И. | | | |
| | ИСПОЛНИЛ | БАБИНА М.И. | | | |
| | ГА. ИНЖЕНЕР ИН-ТА | КАПЛУНОВ З.В. | | | |
| | ГА. КОНСТР. ИН-ТА | ПАНФИЛОВ П.Ф. | | | |
| | МАСТЕРСКАЯ №16 | | | | |
| | РУКОВОД. МАСТ. | КУСКОВ И.Н. | | | |
| ШИФР 9318 | | | | | |
| 1969 г. | | | | | |

СОГЛАСОВАНО

1969 | 9 эт. 7 секц. крупнопанельный жилой дом на 214 квартир с промтоварными магазинами в 1 эт.

Сечения фундаментов 7-7, 8-8, 9-9, 10-10. Монолитный ростверк МР-5.

ТИПОВОЙ ПРОЕКТ 1Л-504.Д-12 | АЛЬБОМ О | ЛИСТ АС0-41

III-5

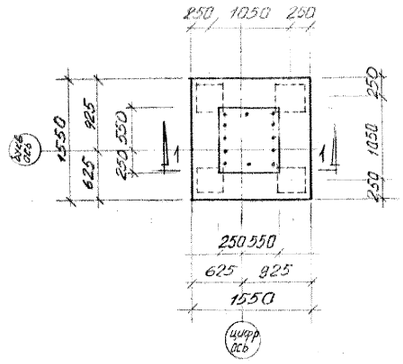


МР-2

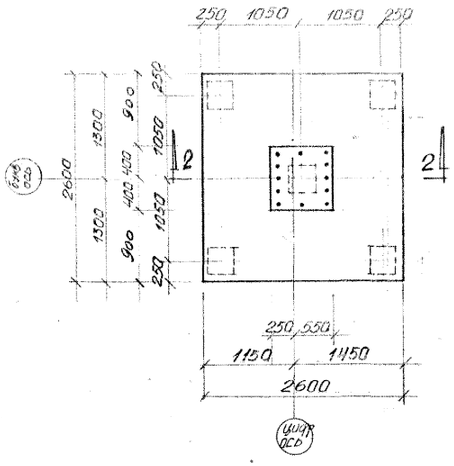


МР-1

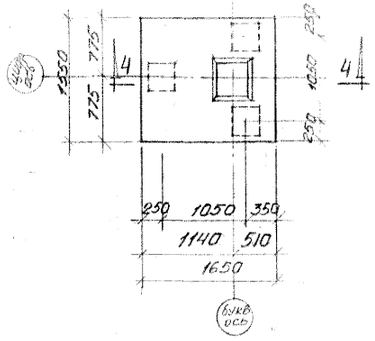


МР-4

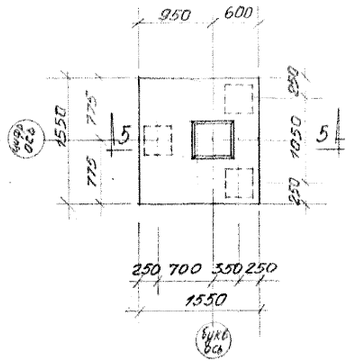


МР-3

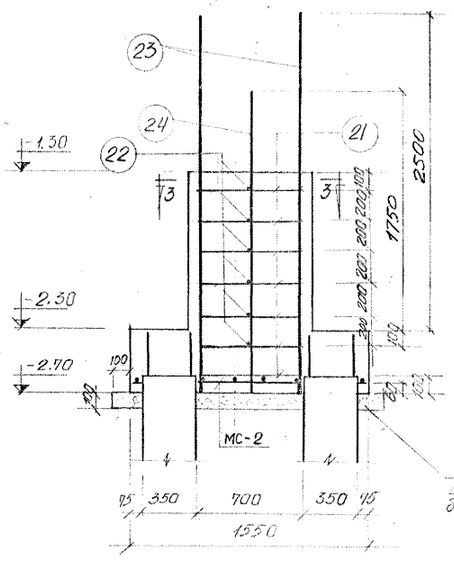


1 — 1

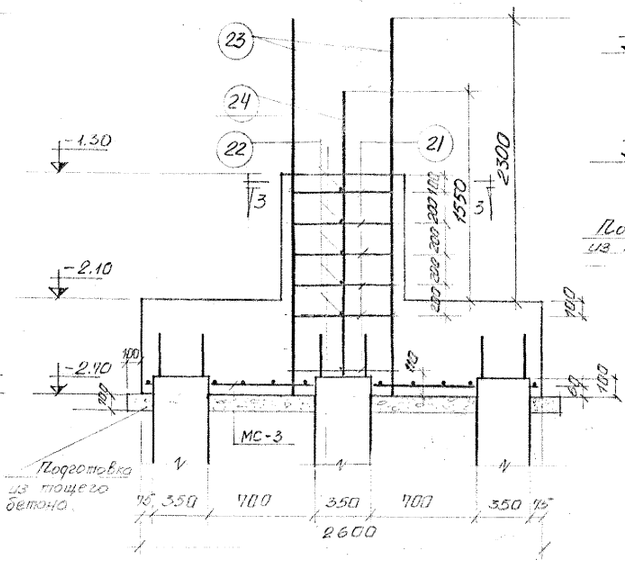


2 — 2

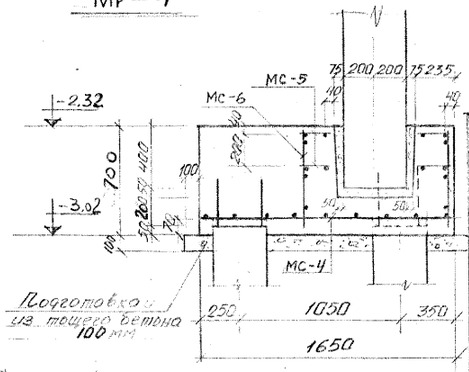


4 — 4

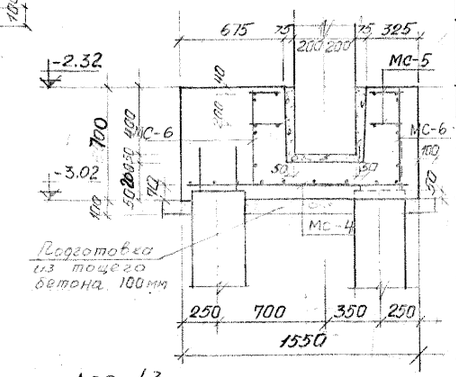


5 — 5

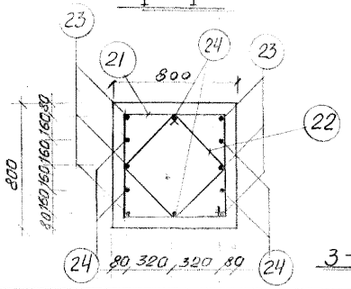


3 — 3

## Примечания

1. Монолитный ростверк МР-5 см. лист АСО-41.
2. Спецификацию ар-ры см. листы АСО-43.

## Расход материалов

| Марка элем. | Марка бетона | На 1 элемент: Бетон м³ | Сталь кг: А-I | А-II | А-III | Итого | Объем стали в м³ бетона | Кол-во эл-тов | На все элементы: Бетон м³ | Сталь кг: А-I | А-II | А-III | Итого |
|---|---|---|---|---|---|---|---|---|---|---|---|---|---|
| МР-1 | 200 | 4.57 | 11.9 | 199.0 | 117.0 | 327.9 | 72.0 | 2 | 9.14 | 23.8 | 398 | 234 | 655.8 |
| МР-2 | 200 | 1.60 | 13.86 | 32.8 | 117.0 | 163.7 | 102.0 | 4 | 6.4 | 55.44 | 131.2 | 468.0 | 654.64 |
| МР-3 | 200 | 1.56 | 23.3 | 43.3 | — | 66.6 | 42.8 | 30 | 46.8 | 699.0 | 1299.0 | — | 1998.0 |
| МР-4 | 200 | 1.67 | 23.3 | 43.3 | — | 66.6 | 40.0 | 24 | 40.1 | 559.0 | 1040 | — | 1599.0 |
| МР-5 | 200 | 1.50 | 15.36 | 116.2 | — | 122.16 | 81.40 | 2 | 3.0 | 30.72 | 113.6 | — | 244.32 |

## Спецификация металла

| | | | | | | | | | | | |
|---|---|---|---|---|---|---|---|---|---|---|---|
| МР-1 | Марка | МС-3 | 21 | 22 | 23 | 24 | | | | | Итого |
| | Кол-во | 1 | 6 | 6 | 6 | 6 | | | | | |
| | Общий вес кг | 199.0 | 6.84 | 5.04 | 67.2 | 49.8 | | | | | 327.9 |
| МР-2 | Марка | МС-2 | 21 | 22 | 23 | 24 | | | | | Итого |
| | Кол-во | 1 | 7 | 7 | 6 | 6 | | | | | |
| | Общий вес кг | 32.8 | 7.98 | 5.88 | 67.2 | 49.8 | | | | | 163.7 |
| МР-3 | Марка | МС-4 | МС-5 | МС-6 | | | | | | | Итого |
| | Кол-во | 1 | 2 | 4 | | | | | | | |
| | Общий вес кг | 43.3 | 13.78 | 9.52 | | | | | | | 66.6 |
| МР-4 | Марка | МС-4 | МС-5 | МС-6 | | | | | | | Итого |
| | Кол-во | 1 | 2 | 4 | | | | | | | |
| | Общий вес кг | 43.3 | 13.78 | 9.52 | | | | | | | 66.6 |
| МР-5 | Марка | МК-4 | 4 | | | | | | | | Итого |
| | Кол-во | 6 | 12 | | | | | | | | |
| | Общий вес кг | 119.40 | 2.76 | | | | | | | | 122.16 |

ЛЕНПРОЕКТ

ГИП Земман И.А. | ГАП Мезенцев К.Б. | ГИ Скляревич Е.М. | Рассчитал Барина М.И. | Рукоп. маст. Кусков И.Н.

ШИФР 9318 | 1969 г.

1969 | 9 эт. 7 секц. крупнопанельный жилой дом на 214 квартир с промтоварными магазинами в 1 эт.

Монолитные ростверки МР-1, МР-2, МР-3, МР-4

Типовой проект 11-504Д-12 | Альбом 0 | Лист АСО-42

III-5

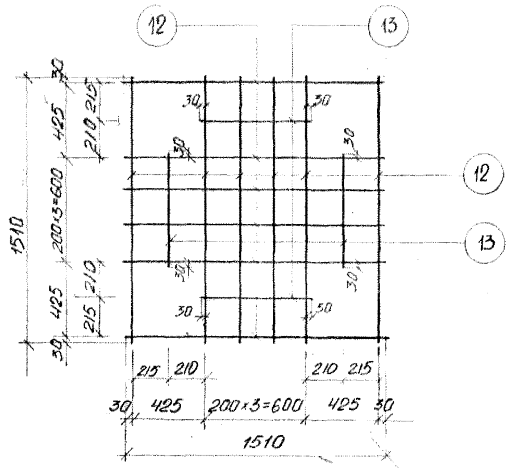


МС – 2

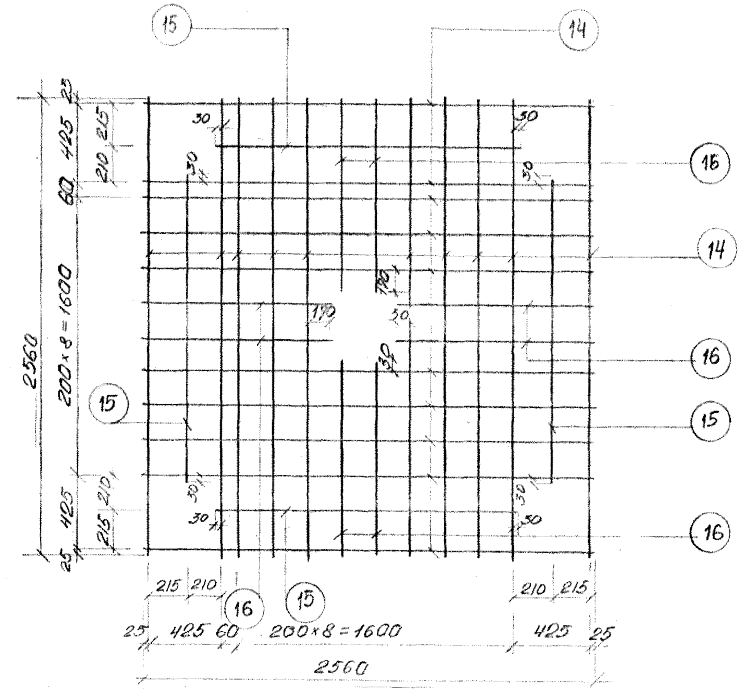


МС – 3

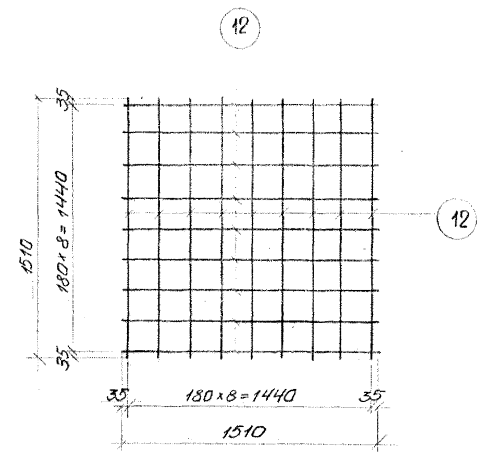


МС – 4

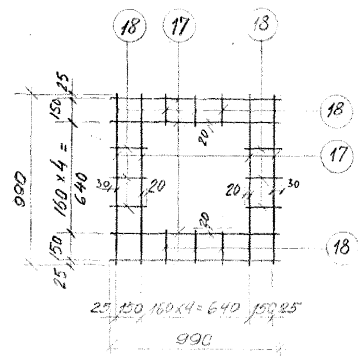


МС – 5

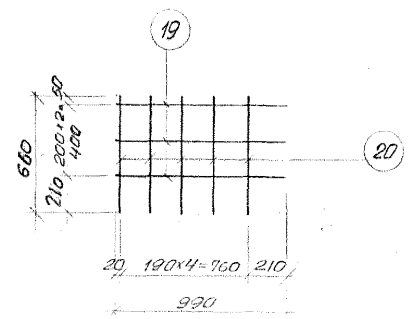


МС – 6

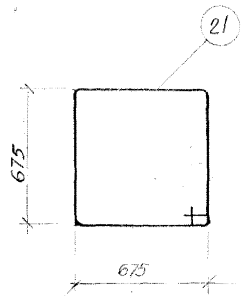


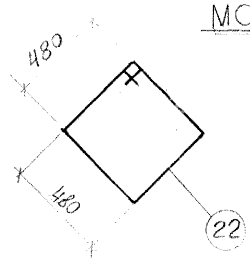


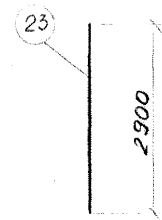


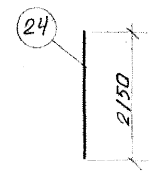


## Спецификация ар-ры на один элемент

## Выборка арматуры

| Марка эл-та | N поз. | ф мм | l мм | n шт | Общая длина м | ГОСТ $R_a^н$ | ф мм | Общая длина м | Общий вес кг |
|---|---|---|---|---|---|---|---|---|---|
| МС-2 | 12 | 16 AII | 1510 | 12 | 18,12 | 5781-61 / 3000 | 16 AII | 20.76 | 32,80 |
| | 13 | 16 AII | 660 | 4 | 2.64 | | Итого | | 32.80 |
| МС-3 | 14 | 22 AII | 2560 | 20 | 51.20 | 5781-61 / 3000 | 22 AII | 66.72 | 199.0 |
| | 15 | 22 AII | 1120 | 4 | 6.88 | | Итого | | 199.0 |
| | 16 | 22 AII | 1080 | 8 | 8.64 | | | | |
| МС-4 | 12 | 16 AII | 1510 | 18 | 27.20 | 5781-61 / 3000 | 16 AII | 27.20 | 43.30 |
| | | | | | | | Итого | | 43.30 |
| МС-5 | 17 | 10 AI | 990 | 8 | 7.92 | 5781-61 / 2400 | 10 AI | 10.32 | 6.36 |
| | 18 | 6 AI | 200 | 12 | 2.40 | —"— | 6 AI | 2.40 | 0.53 |
| | | | | | | | Итого | | 6.89 |
| МС-6 | 20 | 8 AI | 660 | 5 | 3.30 | 5781-61 / 2400 | 8 AI | 6.2 | 2.38 |
| | 19 | 8 AI | 990 | 3 | 2.97 | | Итого | | 2.38 |
| отдельные стержни | 21 | 8 AI | 2880 | 1 | 2.88 | 5781-61 / 2400 | 8 AI | 2.88 | 1.14 |
| | 22 | 8 AI | 2100 | 1 | 2,10 | —"— | 8 AI | 2.10 | 0,84 |
| | 23 | 25 AIII | 2900 | 1 | 2.90 | 5781-55 / 4000 | 25 AIII | 2.90 | 11.20 |
| | 24 | 25 AIII | 2150 | 1 | 2.15 | —"— | 25 AIII | 2.15 | 8.30 |

## Выборка стали на лист (кг)

| | | | | | | | | | | |
|---|---|---|---|---|---|---|---|---|---|---|
| Сталь горячекат. периодического профиля класса A-III | ф мм | 25 | | | | | | | | Итого |
| | Вес кг | 19.5 | | | | | | | | 19.5 |
| Сталь горячекат. периодического профиля класса A-II | ф мм | 22 | 16 | | | | | | | Итого |
| | Вес кг | 199.0 | 76.1 | | | | | | | 275.1 |
| Горячекатаная арматура сталь гладкая класса A-I | ф мм | 10 | 8 | 6 | | | | | | Итого |
| | Вес кг | 6.36 | 4,45 | 0,53 | | | | | | 11.34 |
| | | | | | | | | Всего | | 305.94 |

### Примечание

1. Монолитные ростверки и таблицу расхода материалов см лист АСО-42.

| | | | | | |
|---|---|---|---|---|---|
| 1969 | 9 эт. 7 секц. крупнопанельный жилой дом на 214 квартир с промтоварными магазинами в 1 эт. | Монолитные ростверки. Арматурные сетки МС-2, МС-3, МС-4, МС-5, МС-6 | Типовой проект 1Лг-504Д-12 | Альбом 0 | Лист АСО-43 |

ЛЕНПРОЕКТ

Шифр 9318

1969

Согласовано

Проверил

Внесены изменения

Дата рег. и должность подпись фамилия

Гл. конструктор мастерской № 16 Кусков И.Н.

Руковод. мастерской № 16 Бабина

Гл. инженер проекта Зейман Н.А.

Гл. архит. пр-та Мерещаков Б.Н.

Гл. конструктор пр-та Скляревич А.М.

Гл. инженер ин-та Капустин З.В.

Гл. конструктор ин-та Панфилов П.Ф.

Рассчитал

Разработал

III-5

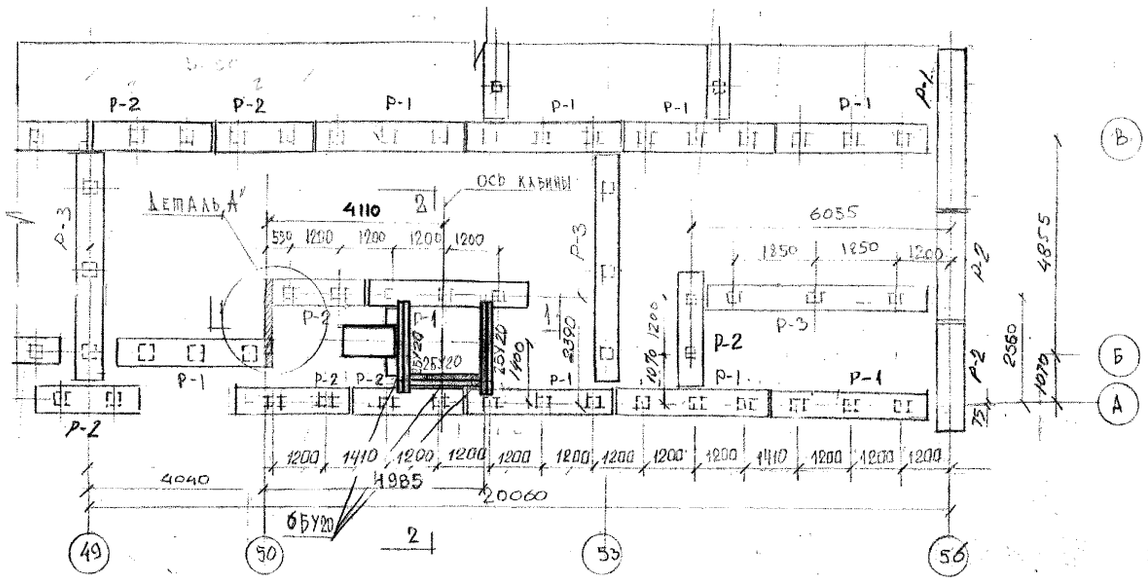


План балок ростверков в осях 49-50

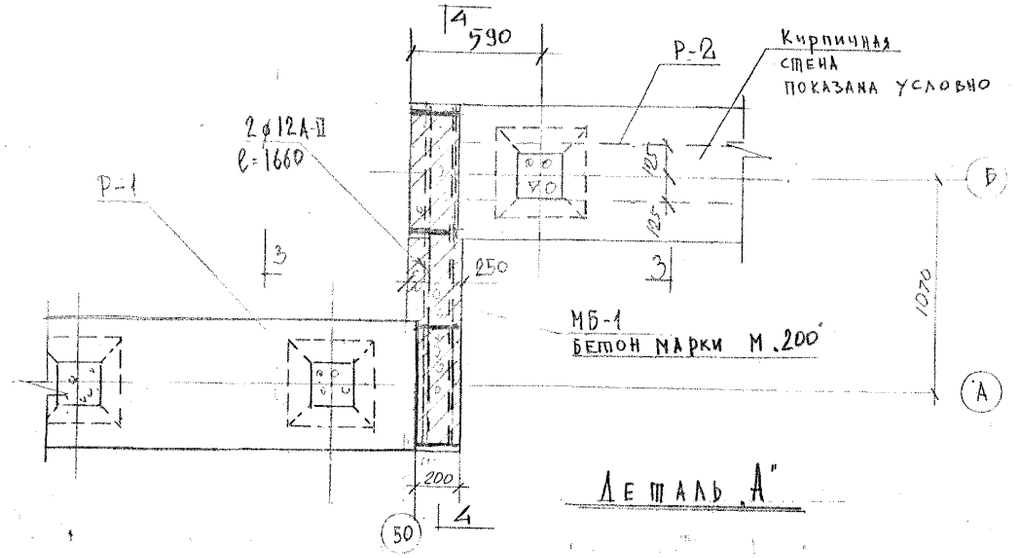


Деталь „А"

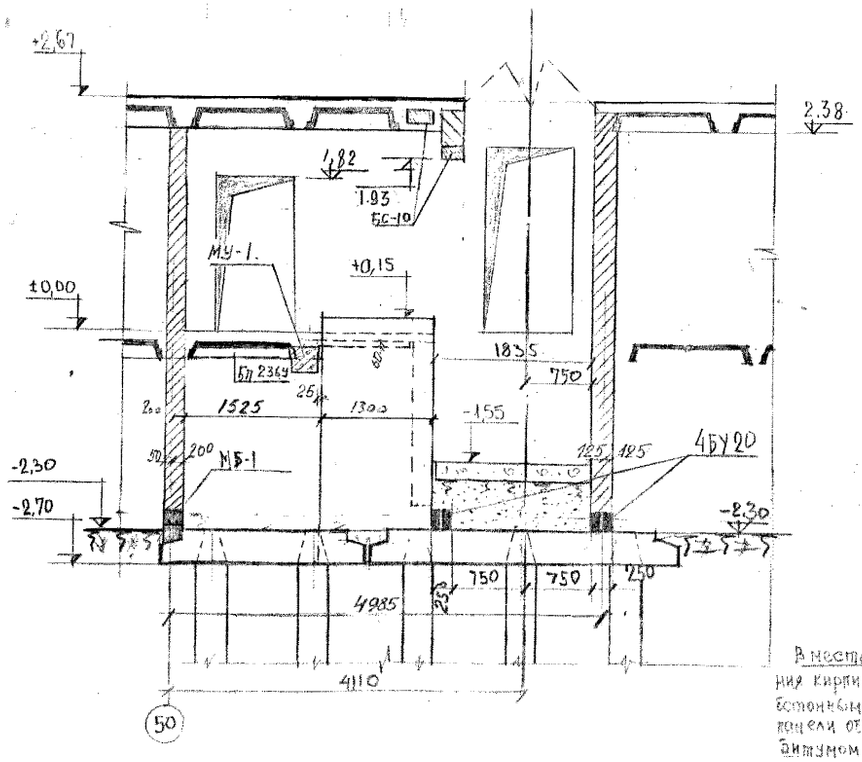


1-1

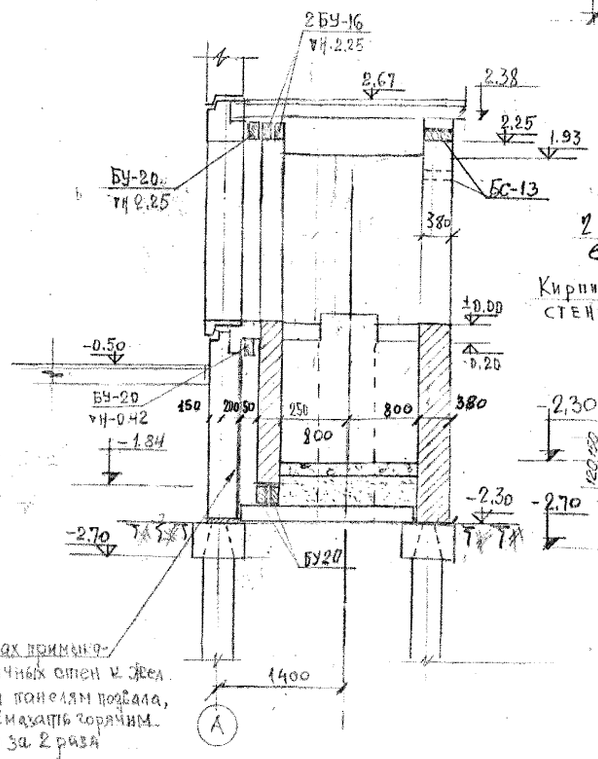


2-2

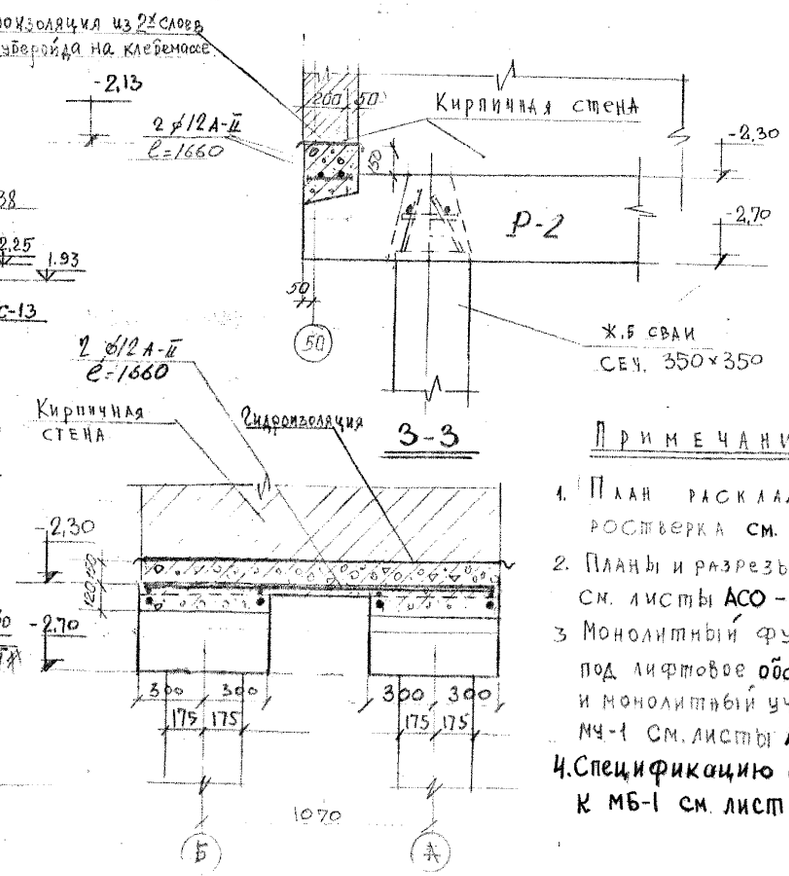


4-4

В местах примыкания кирпичных стен к жел. бетонным панелям подвала, цоколи отмазать горячим битумом за 2 раза

## Примечания

1. План раскладки балок ростверка см. листы АСО-38,39
2. Планы и разрезы по лифтам см. листы АСО-12, 54,55
3. Монолитный фундамент под лифтовое оборудование и монолитный участок МЧ-1 см. листы АСО-15,7
4. Спецификацию стержней к МБ-1 см. лист АСО-39.

| | | | | | |
|---|---|---|---|---|---|
| 1969 | 9эт. 7секц. крупнопанельный жилой дом на 214 квартир с промтоварными магазинами в 1эт. | План балок ростверков в осях 50-56 Разрезы 1-1, 2-2 и Деталь „А" | Типовой проект 1Лг-504Д-12 | Альбом 0 | Лист АСО-44 |

АЕНПРОЕКТ

Шифр 9318 1969г

Согласовано

Ленинградский Мастерская № 16

III-5

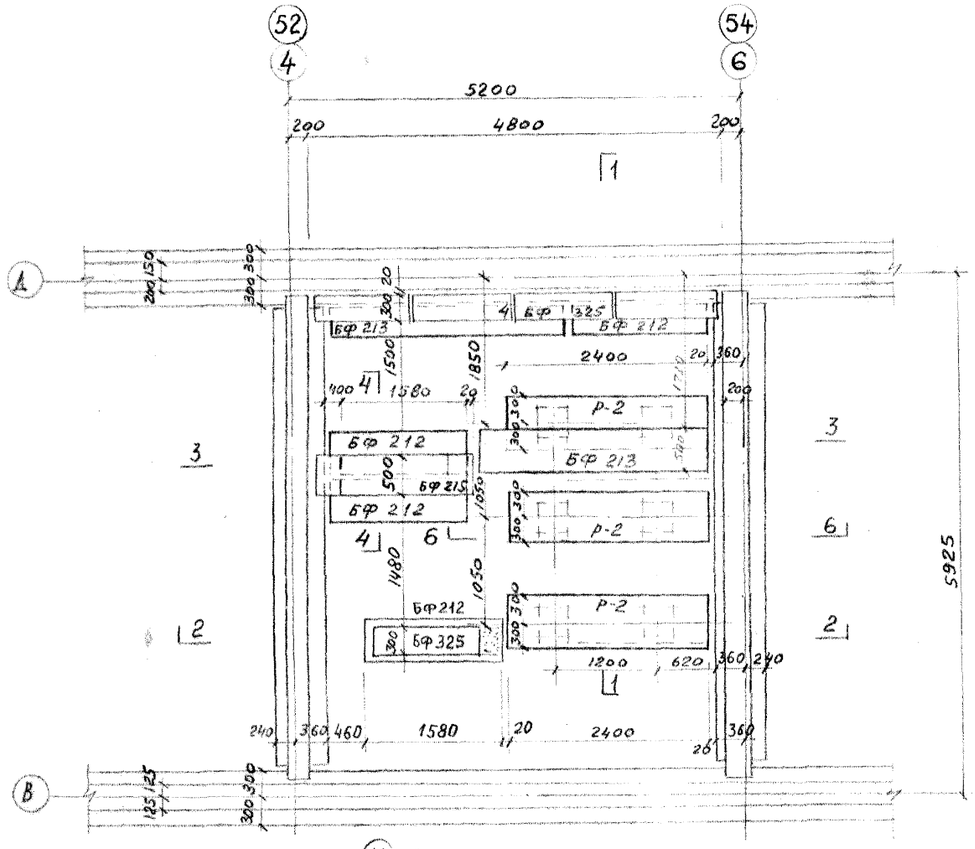


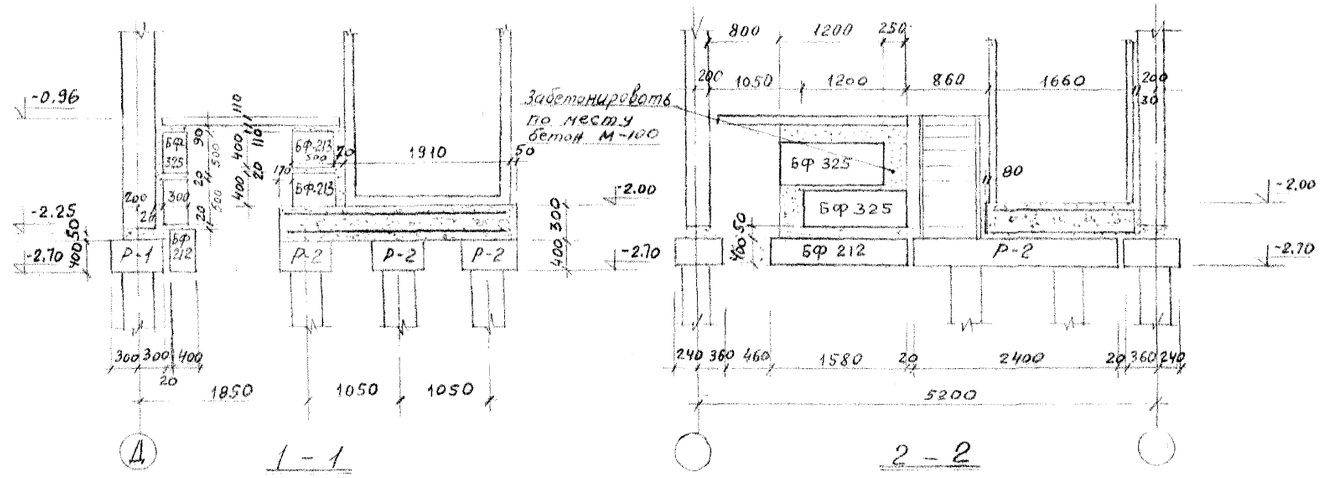


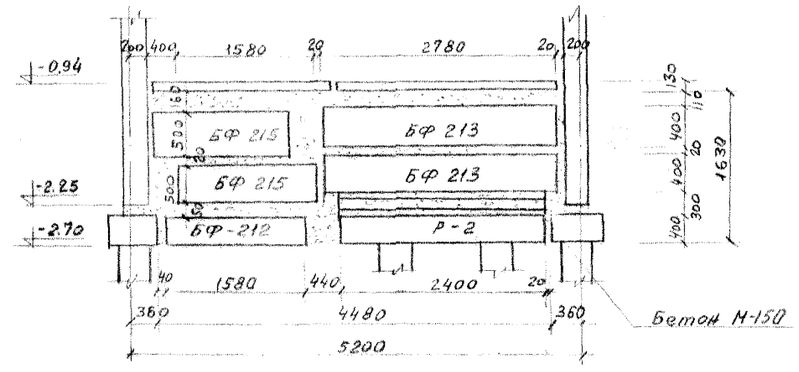


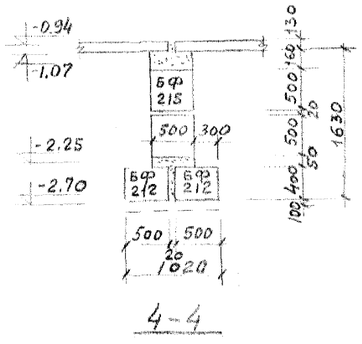


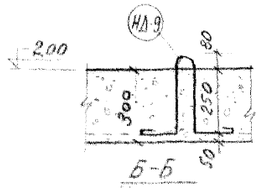


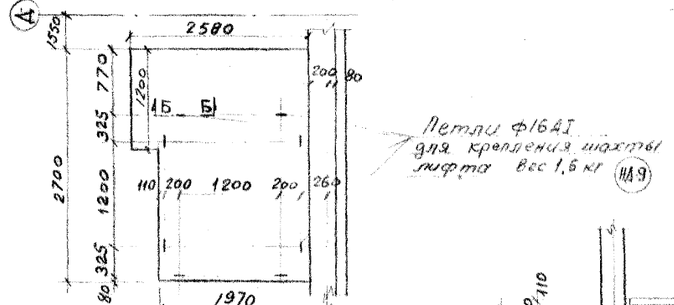


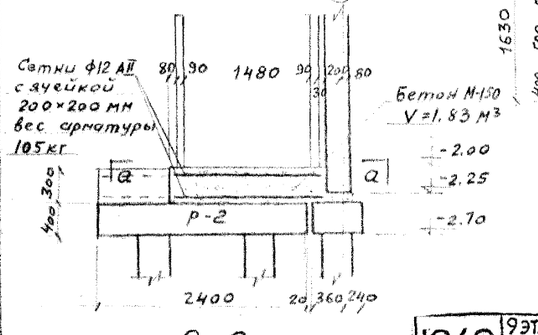


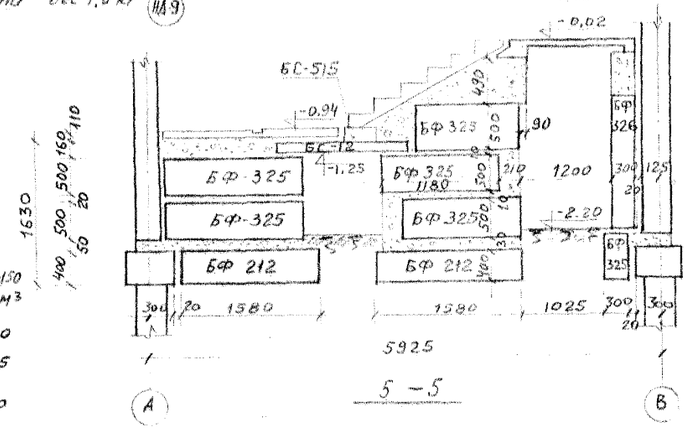


Спецификация сборных железобетонных элементов

| | Наименование изделия | Марка изделия | Кол-во шт. на секцию |
|---|---|---|---|
| 1 | Фундаментный блок | БФ 212 | 4 |
| 2 | — " — | БФ 213 | 3 |
| 3 | — " — | БФ 215 | 2 |
| 4 | — " — | БФ 325 | 10 |
| 5 | | | |
| 6 | Ростверк | Р-2 | 3 |
| 7 | Сваи С12-35 | — | 6 |

## Примечания.

1. План лестницы см альбом I
2. Расположение сечения 5-5 в плане см. лист АСО-47
3. Закладную деталь НД-9 см. лист 47 альбом V, часть 3 8 шт. на лестницу.

| | | | | |
|---|---|---|---|---|
| 1969 | 9 эт. 7 секц. крупнопанельный жилой дом на 214 квартир с промтоварными магазинами в 1 эт. | План раскладки блоков стен в пределах лестничной клетки в осях 4-6; 52-54 | Типовой проект 11Г-504Д-12 Альбом 0 | Лист АСО-45 |

ЛЕНПРОЕКТ

Шифр 9318

1969 г.

Согласовано

Гл. конструктор мастерской № 16 Кусков И. Н.

Руководитель группы Карпова В. М.

Разработал Бабина Т. Н.

Исполнил Белякова Л. А.

Проверил Карпова В. М.

Внесены изменения

Дата

Ответственность фамилия

Гл. конструктор мастерской Зейман И. А.

Гл. архит. пр-та Мерещаков Б. Н.

Гл. конст. пр-та Скляревич Л. М.

Гл. инж. пр-та Каплунов З. В.

Гл. конст. ин-та Панфилов Г. Г.

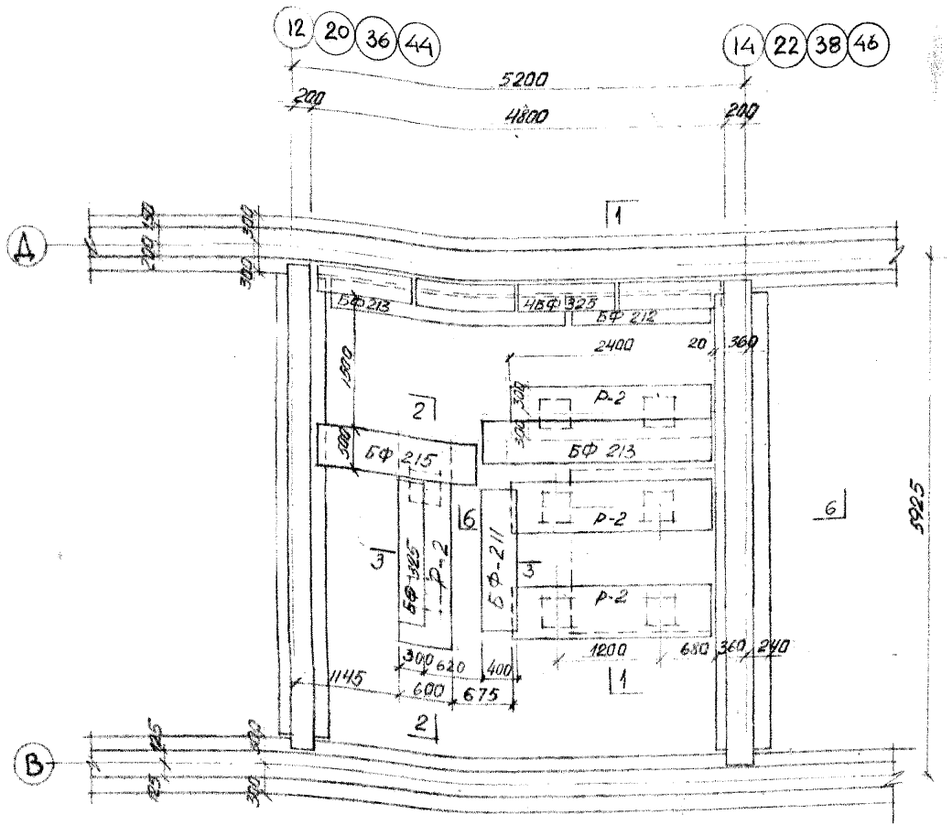


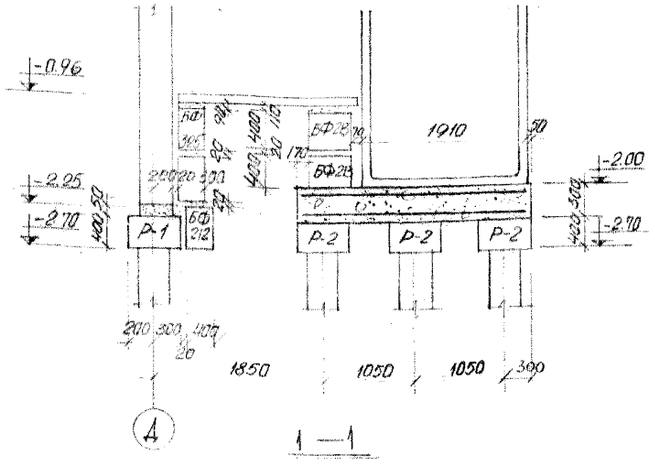


1 — 1

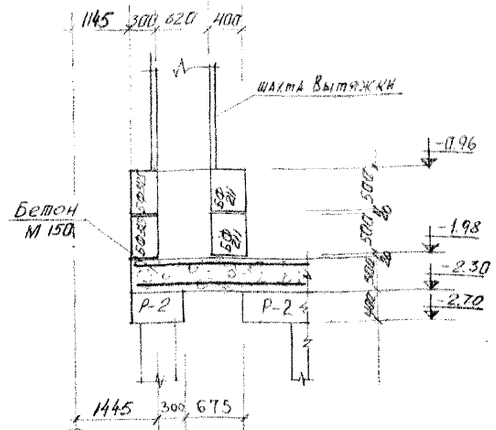


3 — 3

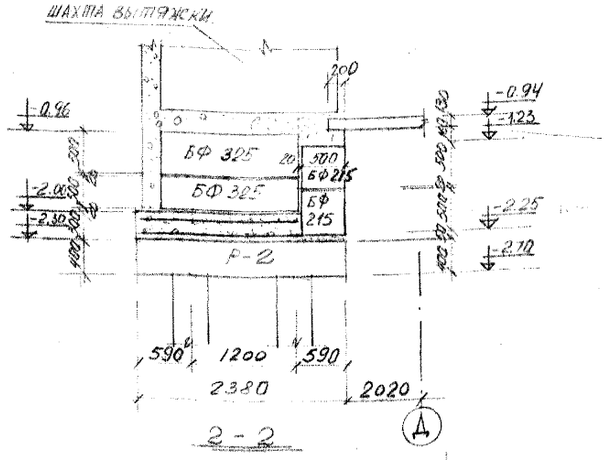


2 — 2

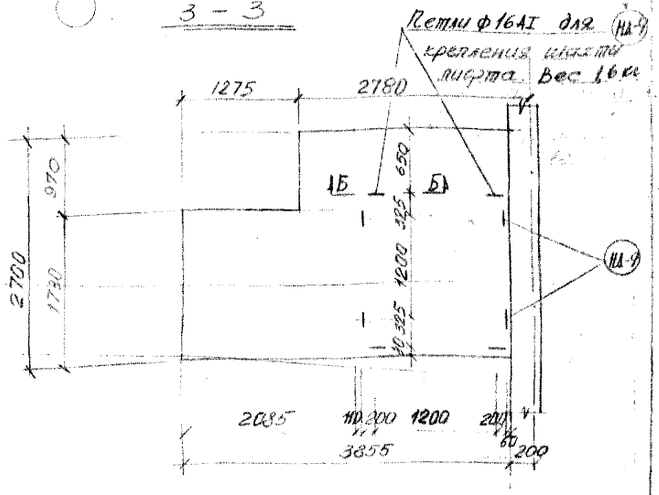


а-а

(План монолитной ж.б. плиты по сборным ж.б. ростверкам в лестничных клетках.)

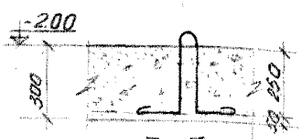


Б-Б

| Спецификация сборных железобетонных элементов | | | |
|---|---|---|---|
| NN п/п | Наименование изделия | Марка изделия | Кол-во шт на секцию |
| 1 | Фундаментный блок | БФ 212 | 1 |
| 2 | — " — | БФ 213 | 3 |
| 3 | — " — | БФ 215 | 2 |
| 4 | — " — | БФ 325 | 10 |
| 5 | — " — | БФ 211 | 2 |
| 6 | Ростверк | Р-2 | 4 |
| 7 | | | |
| 8 | Сваи СВ35-12 | | 8 |

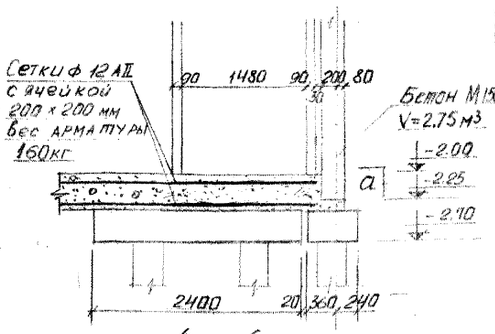


6 — 6

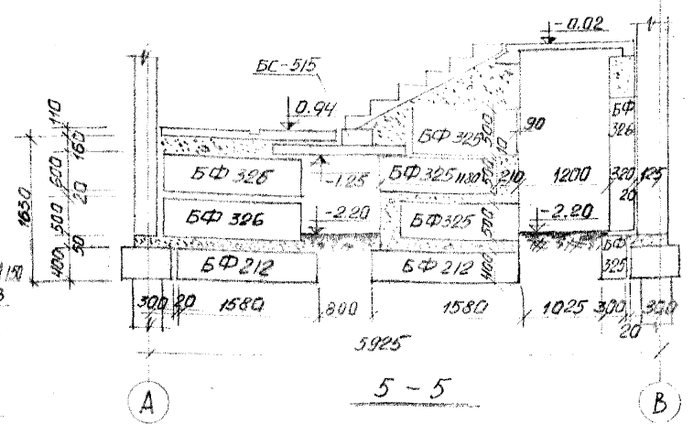


5 — 5

## Примечания:

1. План лестницы см лист АСО-
2. Расположение сечения 5-5 в плане см лист АСО-
3. Закладную деталь НД-9 см лист 47. Альбом V. часть 3.

| | | | | |
|---|---|---|---|---|
| 1969 | 9 эт. 7 секц. крупнопанельный жилой дом на 214 квартир с промтоварными магазинами в 1 эт. | План раскладки блоков стен в пределах лестничной клетки в осях 12-14, 20-22, 36-38, 44-46 | Типовой проект 1Лг-504Д-12 | Альбом 0 | Лист АСО-46 |

Ленпроект

Шифр 9318 1969г

Согласовано

Проверил | Внесены изменения | Дата | Рег. № | Должность | Подпись | Фамилия | Скляревич А.М.

Гл. конструктор мастерской — Зейма К.А.
Гл. архит. пр-та — Мерещаков Б.Н.
Гл. конструктор пр-та — Скляревич А.М.
Рук. группы — Карпова Б.И.
Разработал — Бабина М.И.
Рассчитал — Бабина М.И.

Гл. инженер института — Капустов З.В.
Гл. конструктор института — Панфилов Г.Ф.
Руковод. мастерской № 16 — Кусков И.Н.

III-5

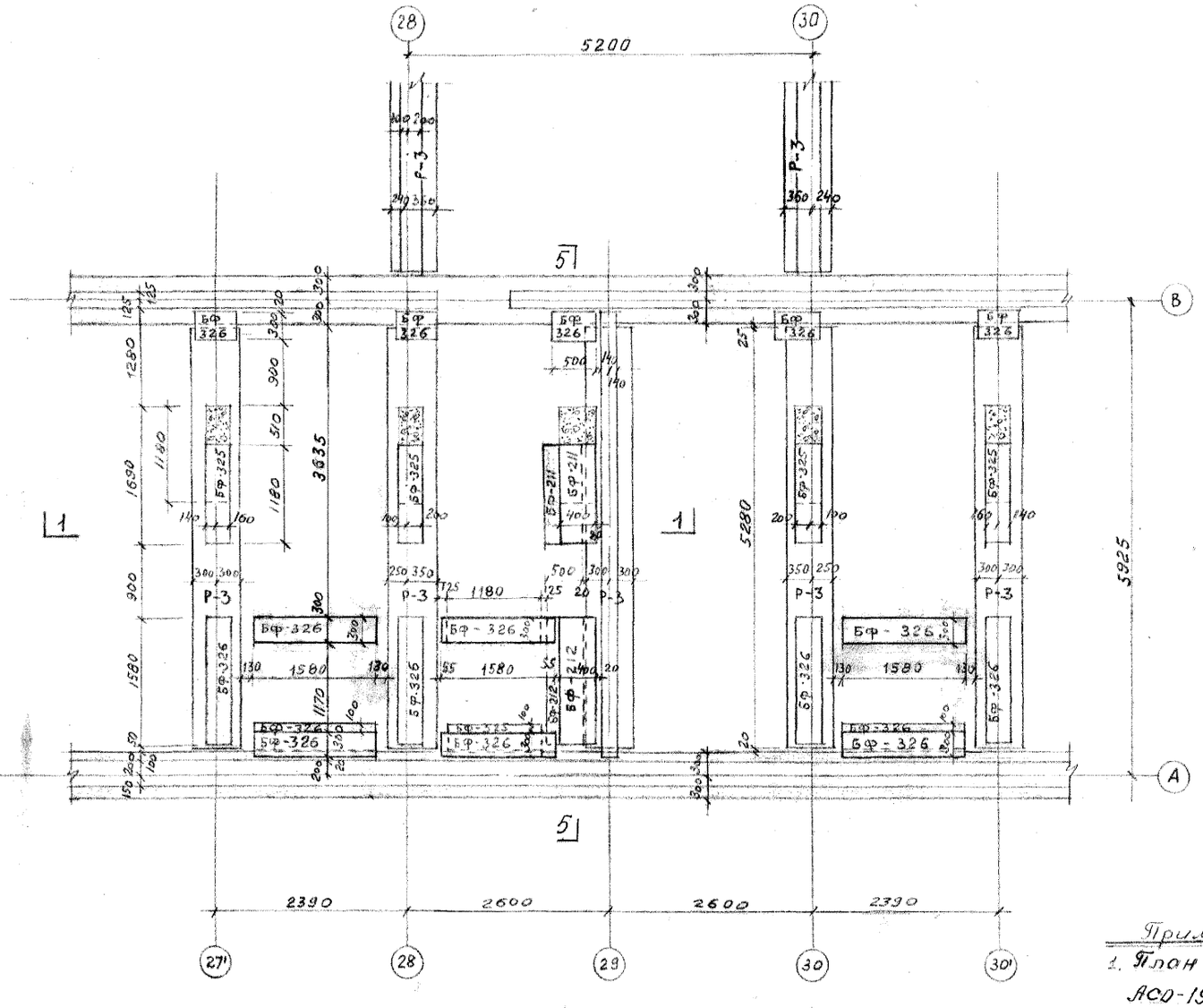


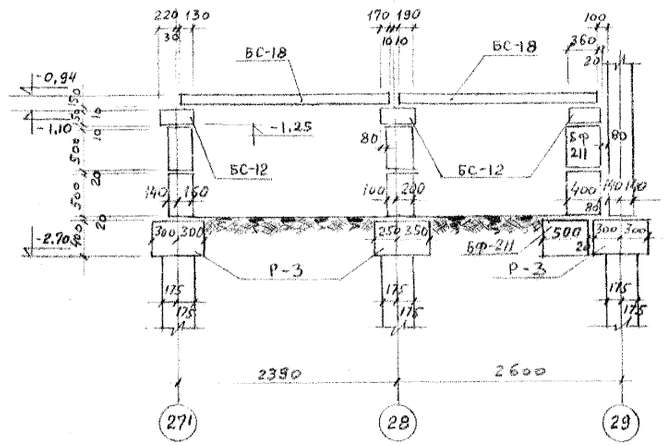


1 – 1

Примечания.

1. План фундаментов см. листы АСО-19,20
2. План технического подполья см. лист АСО-2
3. План перекрытия лестничных клеток над техническим подпольем см. лист АСО-11
4. Развертки фундаментов по осям 27', 28, 29, 30 и 30' см. листы АСО-50,51,52,53.
5. Спецификацию сборных ж.бет. элементов (перемычки, ж.б. настил перекрытия и лестничная площадка) см лист АСО-11.

Спецификация сборных железобетонных элементов

| №№ п/п | Наименование изделия | Марка изделия | К-во шт. | Объем бет. м3 |
|---|---|---|---|---|
| 1. | Фундаментный блок | БФ-211 | 4 | 0.896 |
| 2 | — " — | БФ-212 | 3 | 0,912 |
| 3. | — " — | БФ-325 | 18 | 2,88 |
| 4. | — " — | БФ-326 | 46 | 10.12 |

| | | | | |
|---|---|---|---|---|
| 1969 | 9эт. 7секц. крупнопанельный жилой дом на 214 квартир с промтоварными магазинами в 1 эт. | План раскладки блоков стен между осями 27' и 30' | Типовой проект 1Лг-504Д-12 | Альбом 0 | Лист АСО-47 |

ЦНИИЭП ЖИЛИЩА

Согласовано

Проверил Карпова В.К.

Внесены изменения

Дата регистрации

| | | |
|---|---|---|
| Гл. конструктор мастерской | Зейлан И.А. | |
| Гл. архит. пр-та | Мерещаков Б.Х. | |
| Гл. конструктор пр-та | Сляребич А.М. | |
| Рук. группы | Карпов В.М. | |
| Исполнил | Белкова Л.А. | |

АЕНПРОЕКТ

| | | |
|---|---|---|
| Гл. инженер ин-та | Каплунов З.В. | |
| Гл. конструктор ин-та | Панфилов П.Ф. | |
| Руковод. мастерской № 16 | Кусков И.Н. | |

Шифр 9318

1969г

III-5

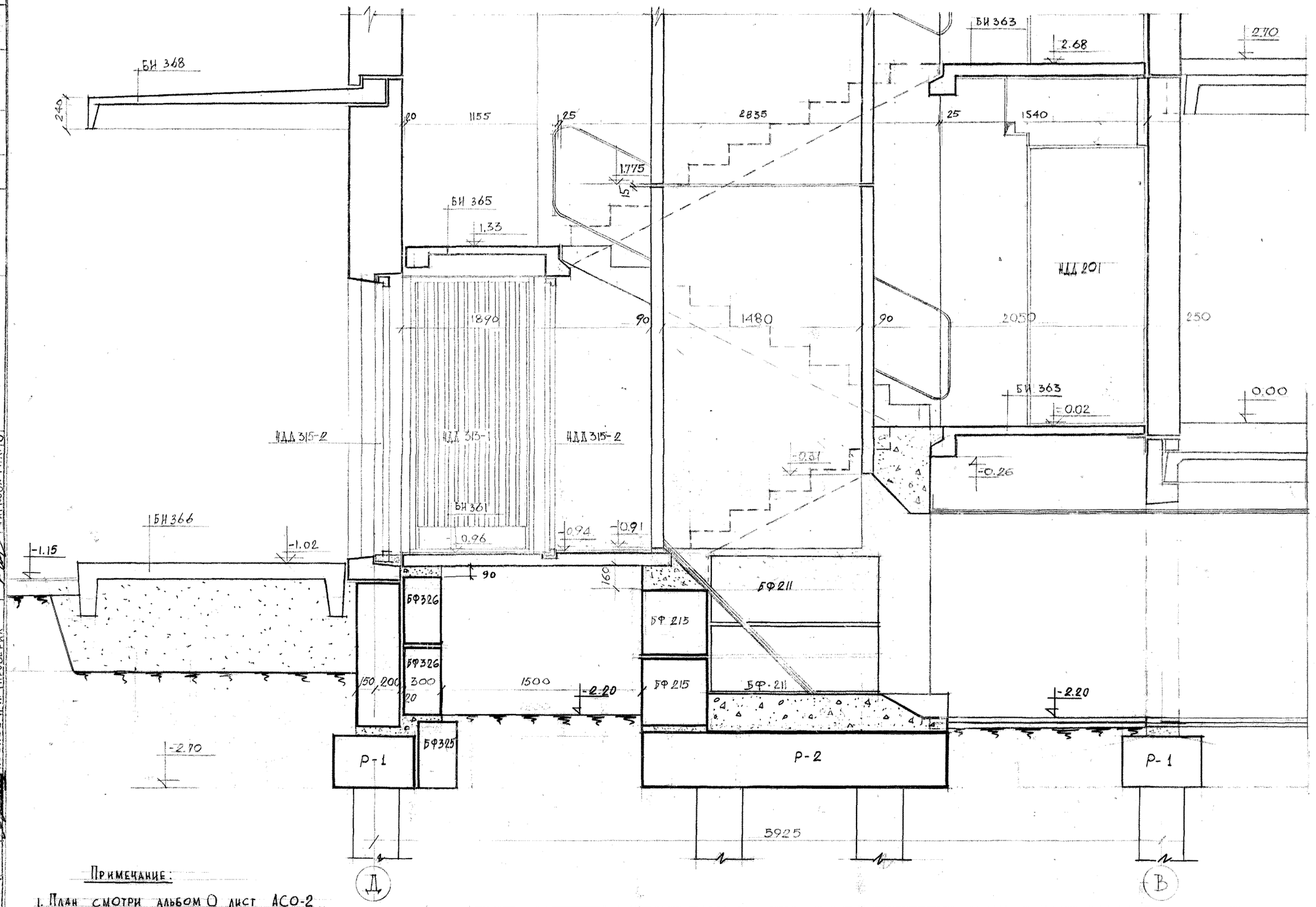


Примечание:

1. План смотри альбом О лист АСО-2

| | | | | | |
|---|---|---|---|---|---|
| 1969 | 9эт. 7секц. КРУПНОПАНЕЛЬНЫЙ ЖИЛОЙ ДОМ НА 214 КВАРТИР С ПРОМТОВАРНЫМИ МАГАЗИНАМИ в 1 эт. | Разрез 13-13 по лестничной клетке N 2,3,5,6 для секции М-1/1 этажн/ | ТИПОВОЙ ПРОЕКТ 1Лг-504Д-12 | АЛЬБОМ 0 | ЛИСТ АСО-48 |

ЛЕНПРОЕКТ

ГИП Руковод. мастер. Кусков И.Н.

Главный инженер проекта Панфилов П.Ф.

Главный архитектор проекта Каплунов З.З.

Главный конструктор проекта Руковод. группы Разработал Проверил

Инженер 1 кат. Мастерская N 6

Главный инженер проекта Руковод. мастер. Зеиман И.А. Нерещаков Б.Н. Скляревич Л.М. Циркова М.А. Корнилова Л.А. Чиркова М.А.

| Изм. | Кол. уч. | Лист | N док. | Подп. | Дата |
|---|---|---|---|---|---|
| 1 | 1 | 20 | | | |
| 1 | 1 | 21 | | | |
| 1 | 1 | 24 | | | |

Согласовано

Внесены изменения

Проверил

Инф. N 9318

1969г

111-5

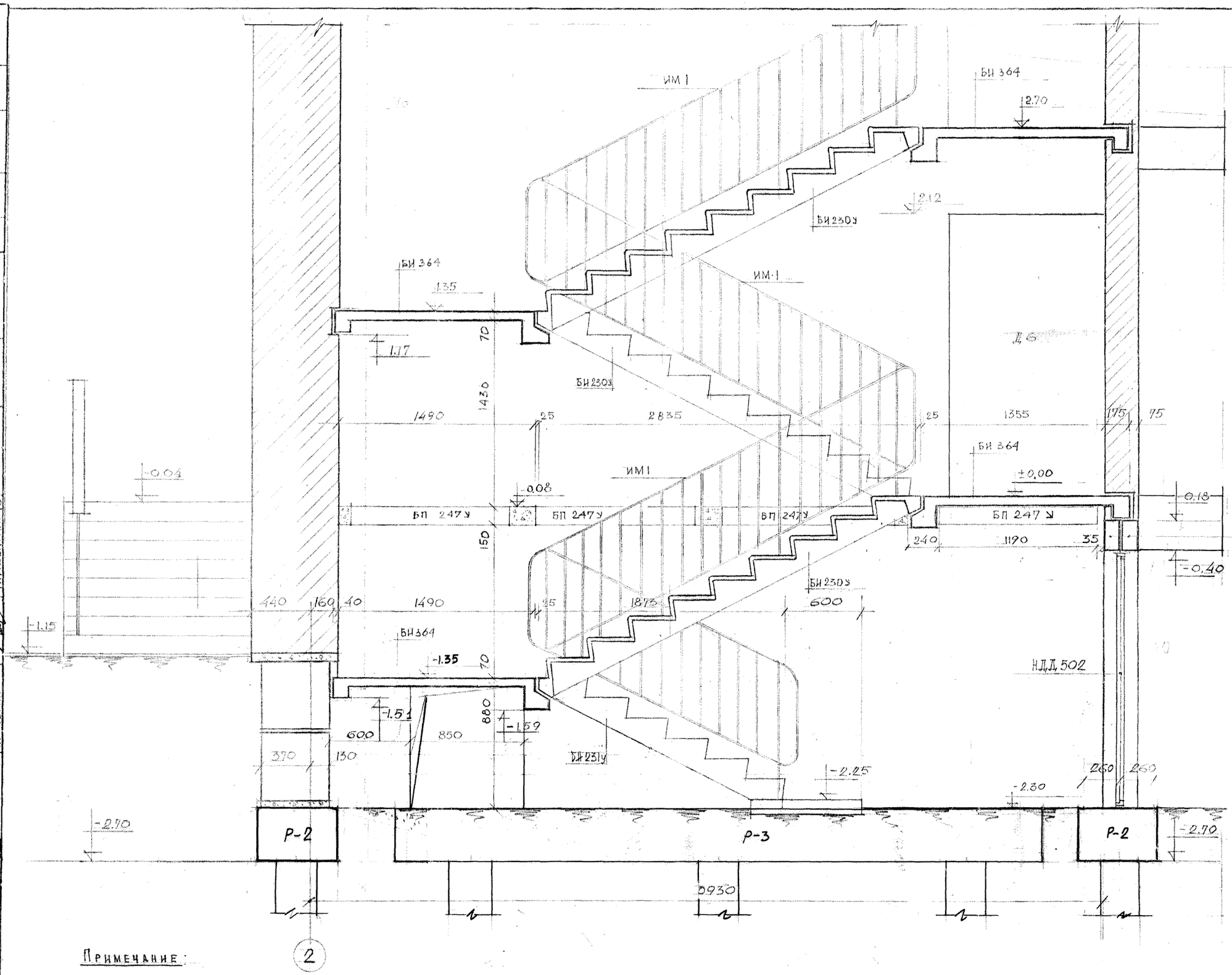


Примечание:

1. План смотри альбом О листы АСО-2, АСО-3

| | | | | | |
|---|---|---|---|---|---|
| 1969 | 9 эт. 7 секц. крупнопанельный жилой дом на 214 квартир с промтоварными магазинами в 1 эт. | Разрез 14-14 /лестница N 11/ | Серия 1Лг-504 Д-12 | Альбом О | Лист АСО-49 |

ЛЕНПРОЕКТ

Шифр 9318

1969г.

| | | | |
|---|---|---|---|
| Гл. инженер ин-та | Каплунов З.В. | Гл. конструктор | Зейман И.А. |
| Гл. констр. ин-та | Панфилов П.Ф. | Гл. констр. пр-та | Мерещаков Б.Н. |
| Мастерская N 16 | | Гл. архит. пр-та | Скляревич А.М. |
| Руководм. мастерс. | Кусков И.Н. | Руковод. груп. | Цыркова М.А. |
| | | Разработал | Корнилова Л.А. |
| | | Проверил | Цыркова М.А. |

Согласовано: Инж. ОВ — Д.К.; — " — — С.С.; — " — — Л.Ц.; — " — — С.Ч.

Проверил

Внесены изменения

Дата | Рег. | Должность | Подпись | Фамилия

Мерецкова, Ячнева, Скворцов, Сергиан, Чистякова

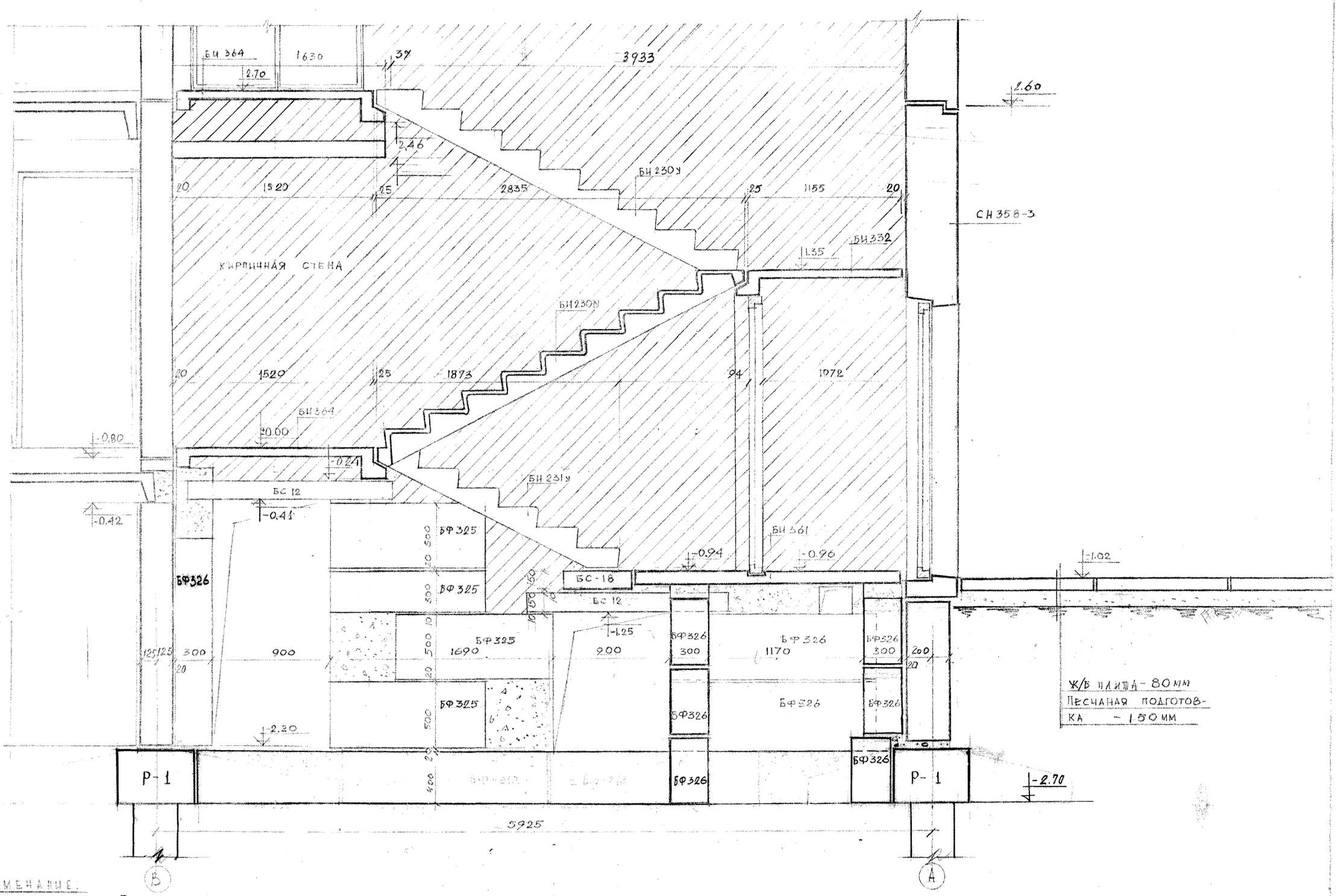


Примечание:

1. План смотри альбом О лист АСО-2.
2. Развертка стены по оси 28 зеркально развертке стены по оси 30

| | | | | | |
|---|---|---|---|---|---|
| 1969 | 9эт. 7секц. крупнопанельный жилой дом на 214 квартир с промтоварными магазинами в 1эт | Разрез 15-15 / по лестнице N10 / | Типовой проект 1Лг-504Д-12 | Альбом О | Лист АСО-50 |

ЛЕНПРОЕКТ

Гл. констр. маст. Зейман И.Д. Гл. архит. пр-та Мерещаков Б.Н. Гл. констр. пр-та Скляренко А.М. Гл. инженер ин-та Капулунов З.В. Гл. констр. ин-та Филов П.П. Руковод. груп. Руководов А.А. Разработал Кусков И.Н. Проверил Цыркова М.А. Руковод. маст. Цыркова М.А.

Согласовано: Корнилова Л.А. Цыркова М.А.

Проверил Несветов А. Янченко. Лежерсар. Сорокин. Чистяков. Лопин.

Внесены изменения. Дата, рег. № Сажисс. подпись

Шифр 9318

1969 г.

III-5

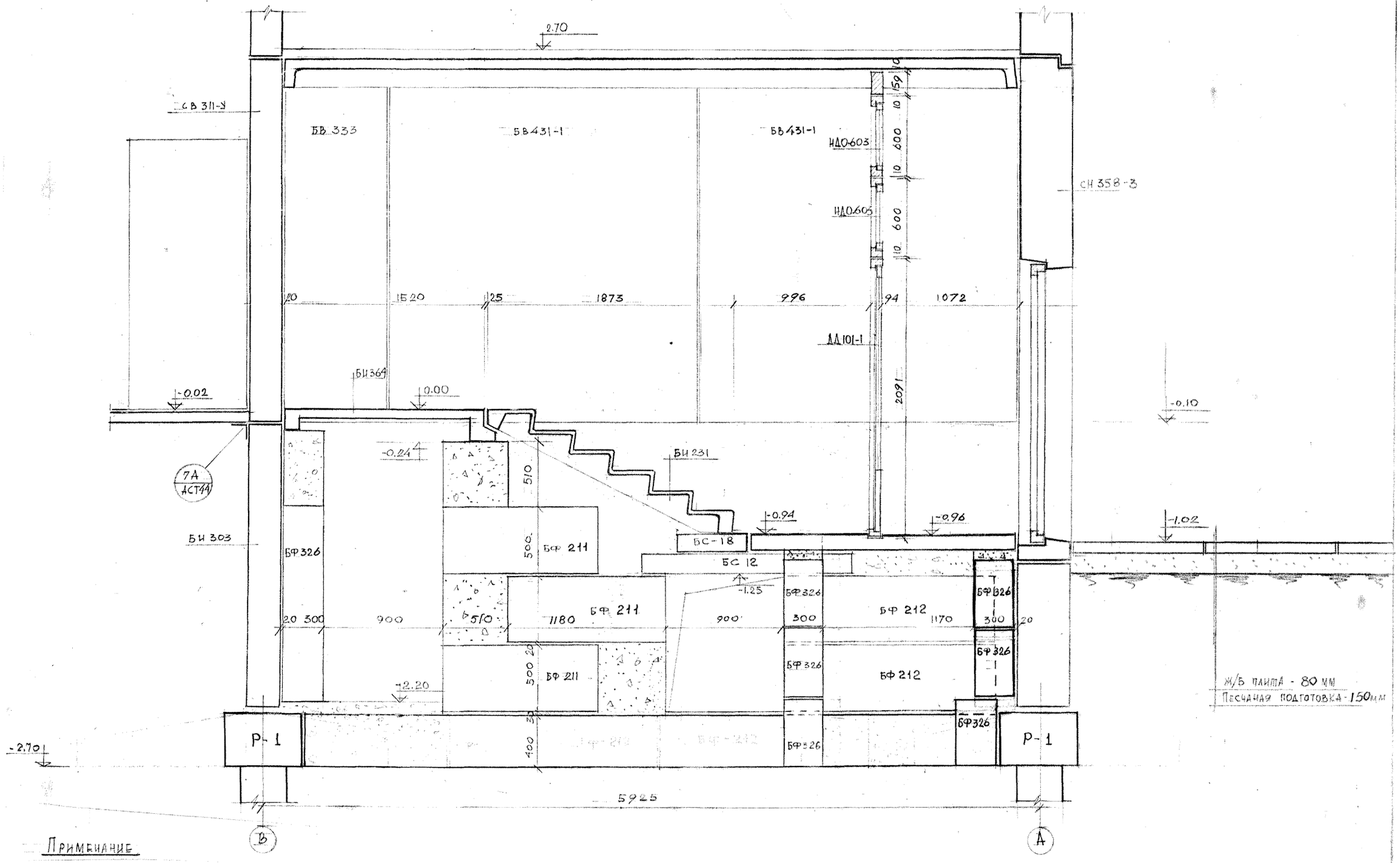


Примечание

1. План смотри альбом О лист АСО-2

| | | | | | |
|---|---|---|---|---|---|
| 1969 | 9эт. 7секц. крупнопанельный жилой дом на 214 квартир с промтоварными магазинами в 1эт. | Разрез 16-16 /по сквозному проходу/ | Типовой проект 1Лг-504Д | Альбом О | Лист АСО-51 |

ЛЕНПРОЕКТ

Мастерская №16

Шифр 9518

1969г

Согласовано

Проверил

Внесены изменения

Дата | Рег.№ | Должность | Подпись | Фамилия

Главный инженер проекта Петрова
Главный архитектор проекта Ратенко
Главный конструктор проекта Покровская
Руководитель группы Шкляев
Руководитель мастерской Ленинский

Инж. Ф.В. Зелман И.А.
Инж. В.К. Мерещаков Е.Н.
Инж. Л.С. Скляревич А.М.
Инж. Ф.Ч. Цыркова М.А.
Инж. С.Ч. Корнилова Л.А.
Инж. Ц.Ч. Цыркова М.А.

Главный инженер проекта Калинов З.З.
Главный конструктор проекта Панфилов Л.Р.
Руководитель группы Рыжова
Разработал Кусков И.Н.
Проверил

Ш-5

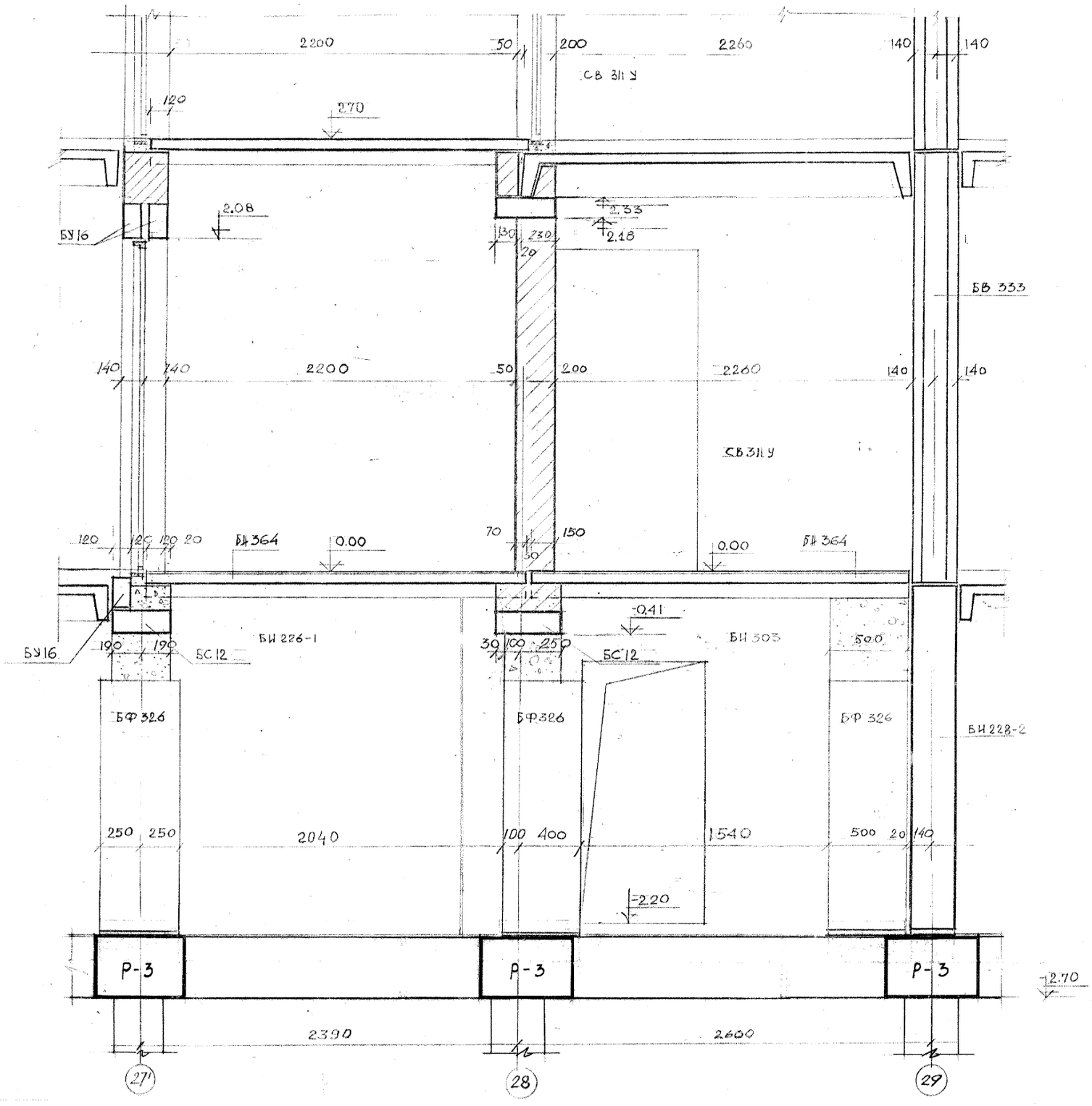


Примечание:

1. План смотри альбом 0 лист АСО-2

| | | | | | |
|---|---|---|---|---|---|
| 1969 | 9эт. 7секц. крупнопанельный жилой дом на 214 квартир с промтоварными магазинами в 1 эт. | Разрез 17-17 / сквозной проход и лестница N 10/ | Типовой проект 1Лг-504Д-12 | Альбом 0 | Лист АСО-52 |

ЛЕНПРОЕКТ

Шифр 9318

1969 г.

| | | | |
|---|---|---|---|
| Гл. инженер ин-та | Каплунов З.В. | Гл. конструктор | Зейман И.А. |
| Гл. конструктор | Панфилов П.Р. | Гл. архит. пр-та | Мерещаков Б.И. |
| Руковод. маст. | Мастерская N 16 | Руковод. груп. | Скуратенко А.У. |
| | | Разработал | Циркова М.А. |
| | | Проверил | Корнилова Л.Н. |
| | | Проверил | Циркова М.А. |

Согласовано

| | | | |
|---|---|---|---|
| Инж. ОВ | Мосорова | Проверил | |
| -"- ВК | Вусько | Внесены изменения | |
| -"- ЭС | Тверская | Аттестован Госстроем СССР | |
| -"- ЭМ | Фирсов | | |
| -"- СЧ | Ковтунов | | |

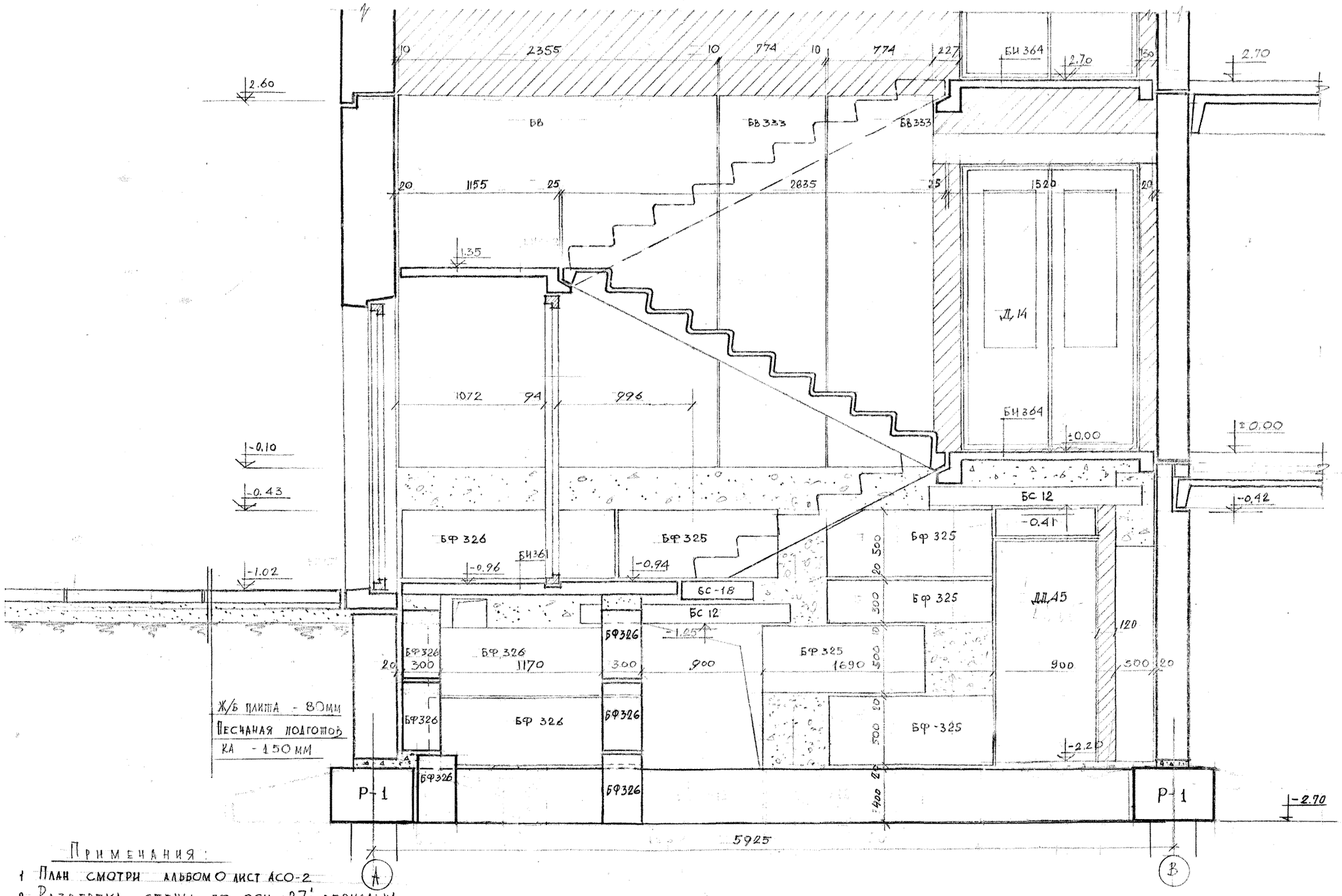


Примечания:

1. План смотри альбом О лист АСО-2
2. Развертка стены по оси 27' зеркальна развертке стены по оси 30'

| | | | | | |
|---|---|---|---|---|---|
| ЛЕНПРОЕКТ | ГЛ. ИНЖЕНЕР ИН-ТА | КАПЛУНОВ З.В. | ГЛ. КОНСТР. МАСТ. | ЗЕЙМАН И.Д. | СОГЛАСОВАНО |
| | ГЛ. КОНСТР. ИН-ТА | ПАНФИЛОВ П.Ф. | ГЛ. АРХИТ. ПР-ТА | МЕРЕЦКАЛОВ Б.Н. | |
| | МАСТЕРСКАЯ N 16 | | ГЛ. КОНСТР. ПР-ТА | СКЛЯРЕВИЧ А.М. | |
| | РУКОВОД. МАСТ. | КУСКОВ И.Н. | РУКОВОД. ГРУП. | ЦИРКОВА М.А. | |
| | | | РАЗРАБОТАЛ | КОРНИЛОВА Л.А. | |
| | | | ПРОВЕРИЛ | ЧИРКОВА М.А. | |

| | | | | | | | |
|---|---|---|---|---|---|---|---|
| Инж. | Ю.Ю. | Месропова | ПРОВЕРИЛ | | | | |
| -"- | В.Д. | Яченко | ВНЕСЕНЫ ИЗМЕНЕНИЯ | | | | |
| -"- | Г.С. | Пекерская | ДАТА | РЕГ. N | ДОЛЖНОСТЬ | ПОДПИСЬ | ФАМИЛИЯ |
| -"- | Ф.Ш. | Радыгин | | | | | |
| -"- | С.Ч. | Ромчев | 4 Октября 69 | | | | |

ШИФР 9318

1969 г

| | | | | |
|---|---|---|---|---|
| 1969 | 9 эт. 7 секц. крупнопанельный жилой дом на 214 квартир с промтоварными магазинами в 1 эт. | Разрез 18-18 /по лестнице N 10/ | Типовой проект 1Лг-504Д12 | Альбом О | Лист АСО-53 |

III-5

## ПО А•А М 1:20
/ТОЛЬКО ДЛЯ СВАЙНОГО ВАРИАНТА/

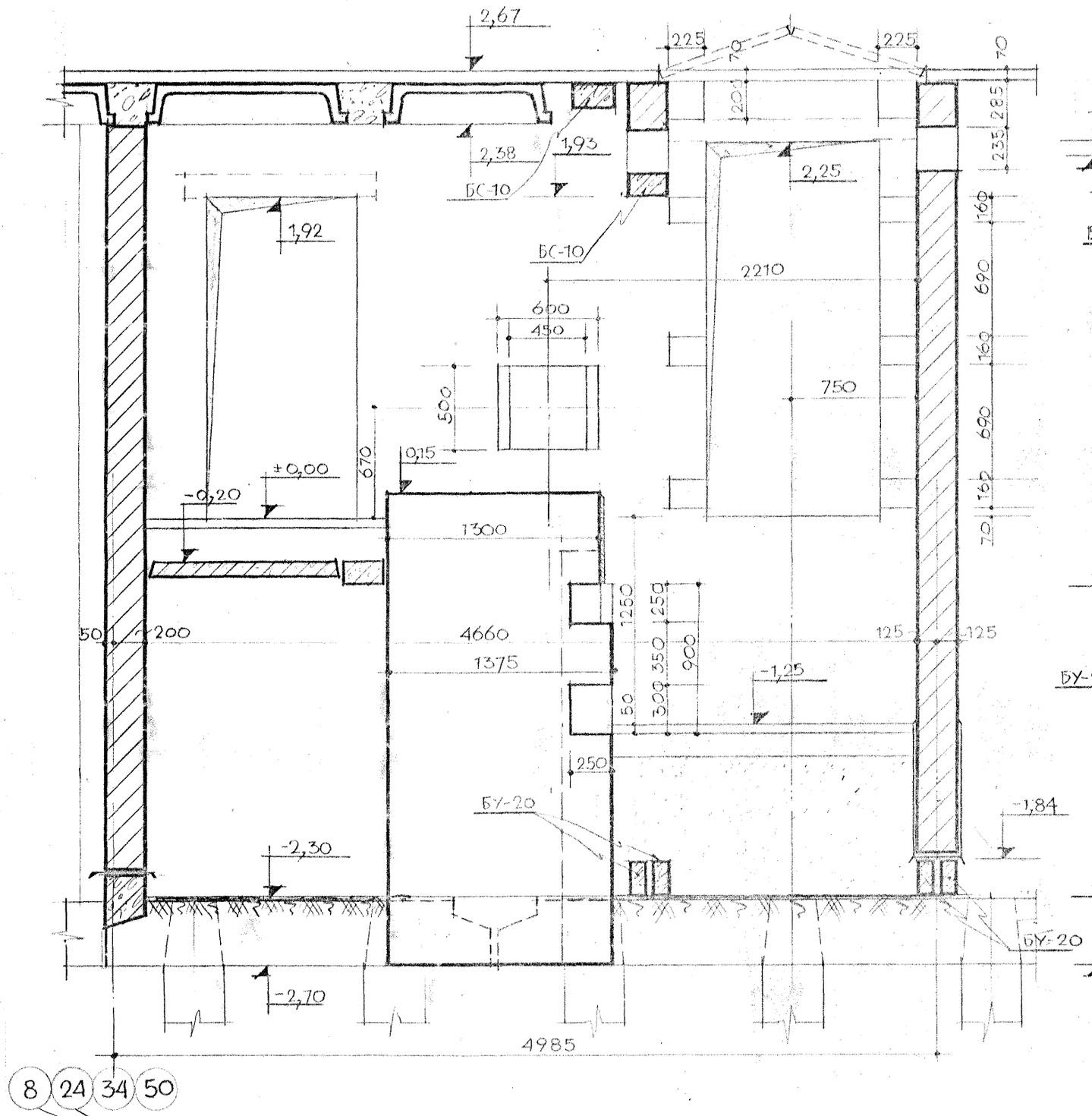


## ПО Б•Б М 1:20
/ТОЛЬКО ДЛЯ СВАЙНОГО ВАРИАНТА

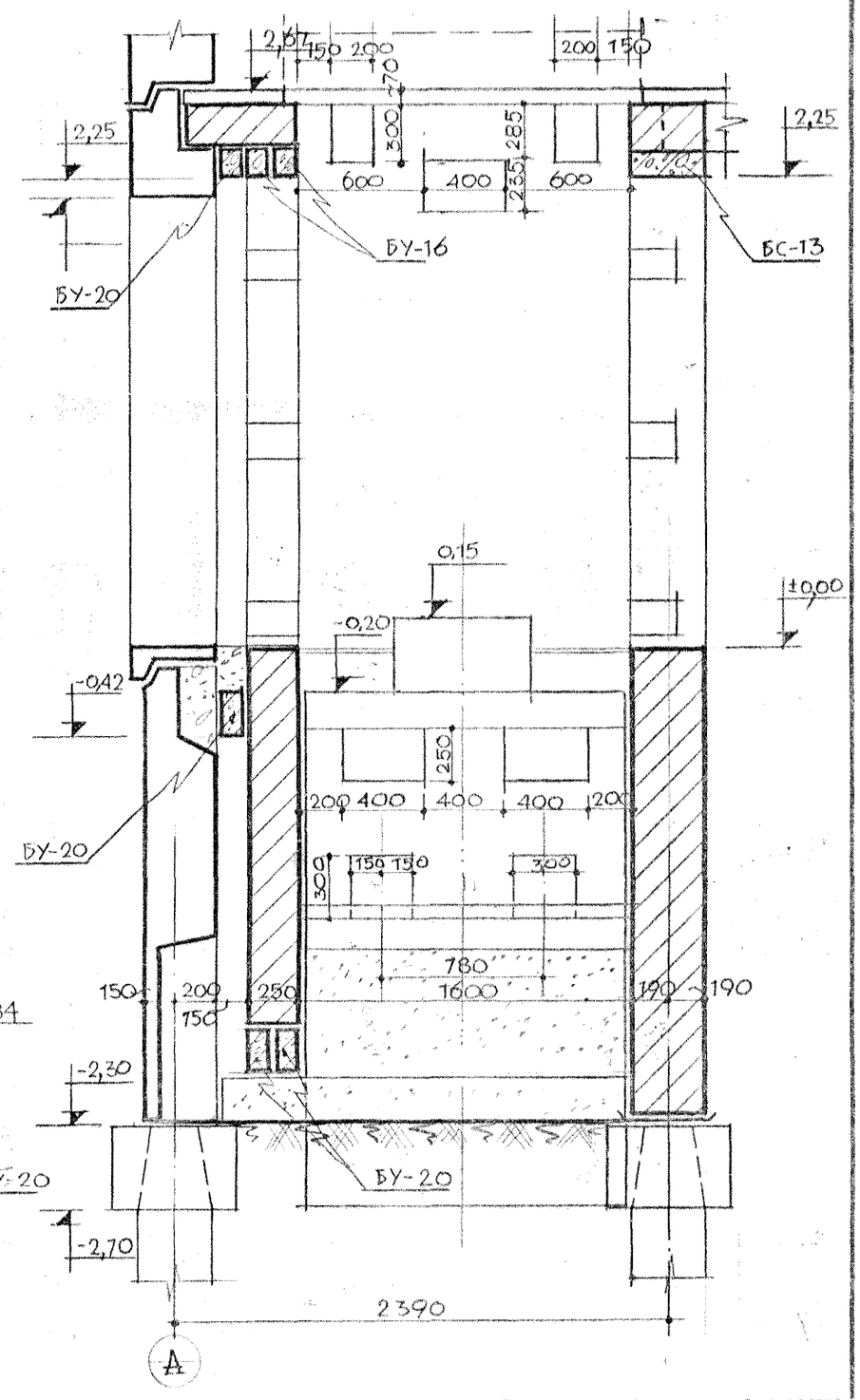


| | | | | | |
|---|---|---|---|---|---|
| 1969 | 9эт. 7секц. крупнопанельный жилой дом на 214 квартир с промтоварными магазинами в 1 эт. | РАЗРЕЗЫ ПО А-А и ПО Б-Б | ТИПОВОЙ ПРОЕКТ 1Лг-504Д-12 | АЛЬБОМ О | ЛИСТ АС0-54 |

ЛЕНПРОЕКТ

ШИФР 9516
1969 г.

III-5

## по В-В м 1:20

/ТОЛЬКО ДЛЯ СВАЙНОГО ВАРИАНТА/

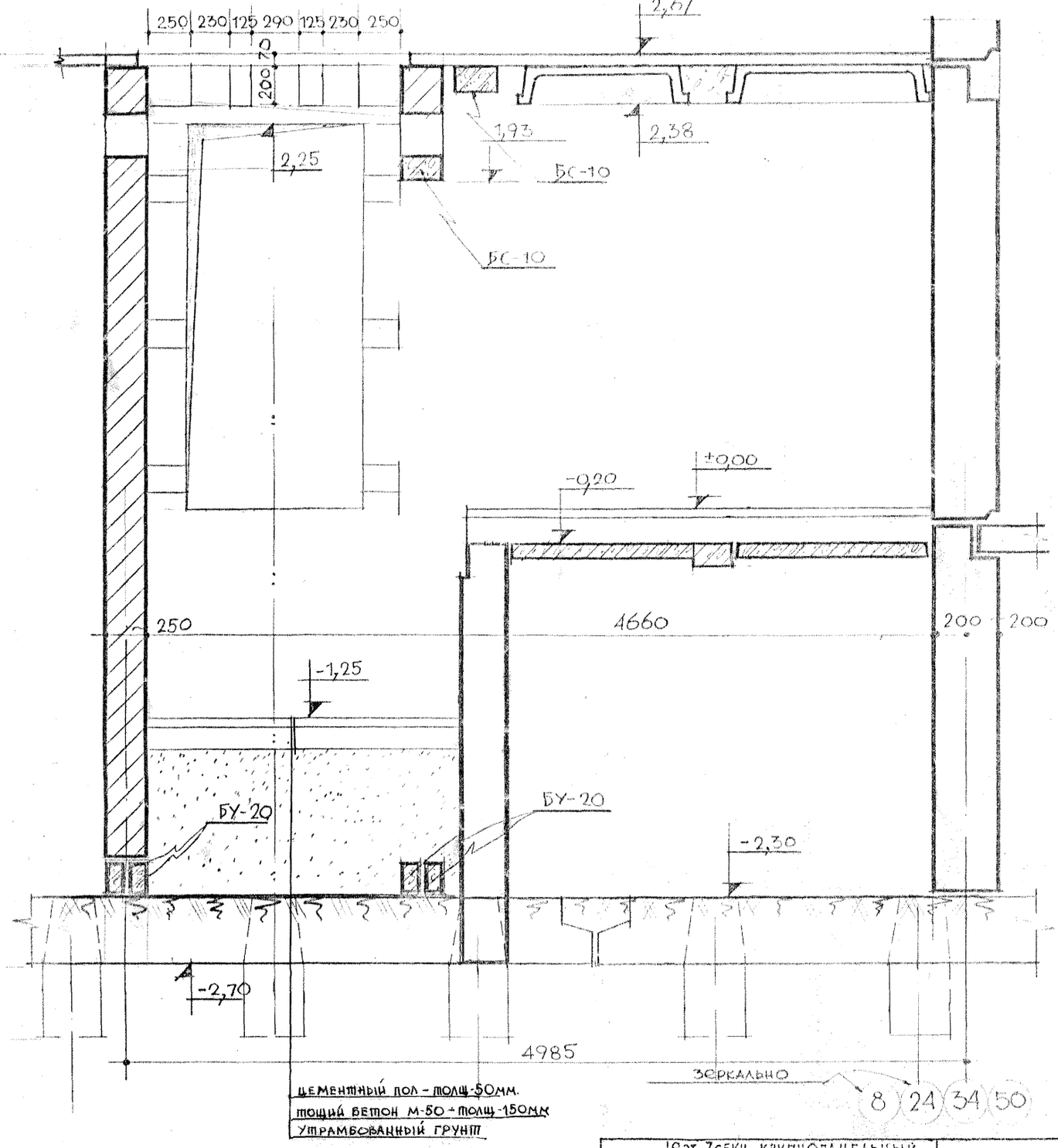


## по Г-Г м 1:20

/ТОЛЬКО ДЛЯ СВАЙНОГО ВАРИАНТА/

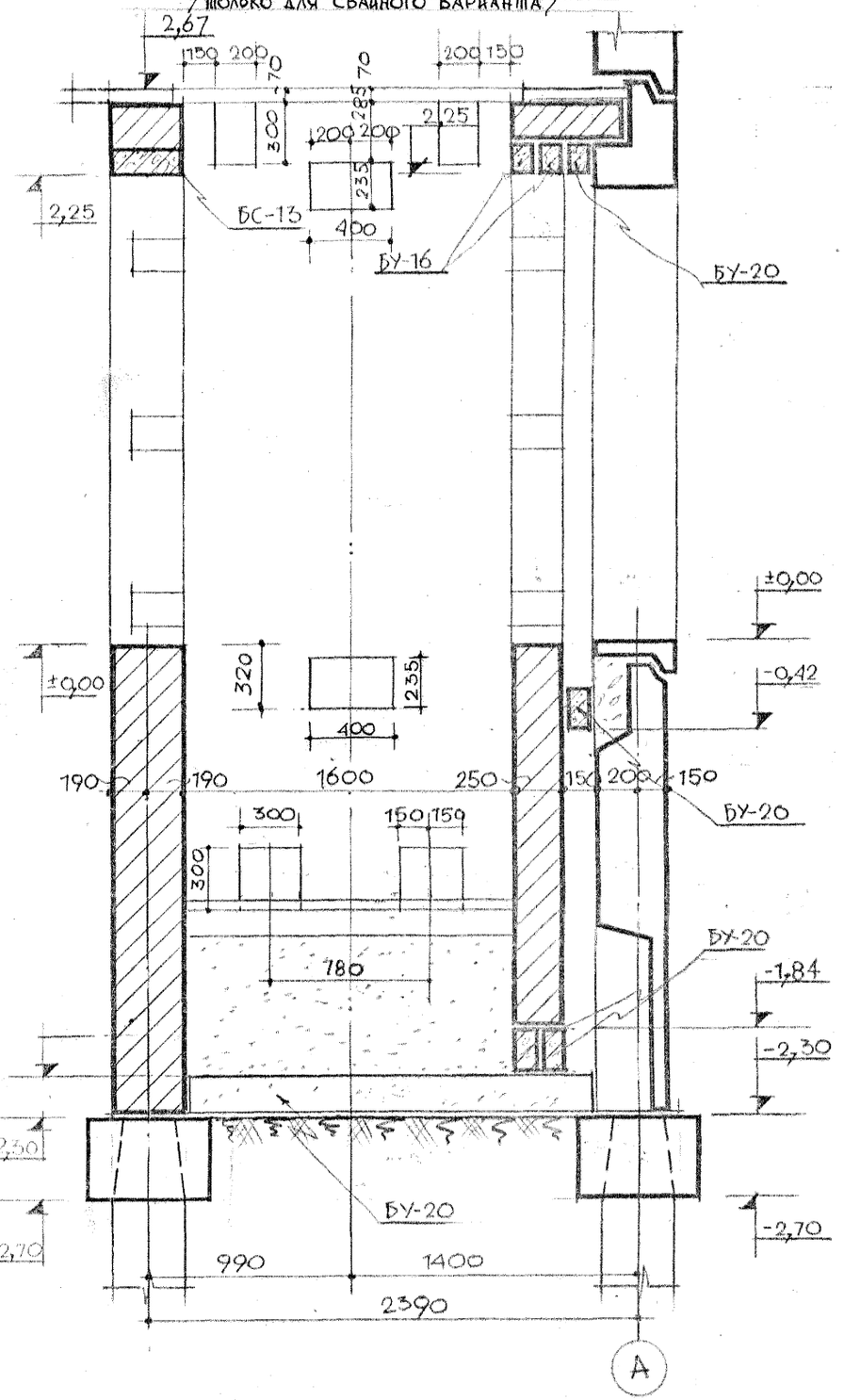


| | | | | | |
|---|---|---|---|---|---|
| 1969 | 9 эт. 7 секц. крупнопанельный жилой дом на 214 квартир с промтоварными магазинами в 1 эт. | РАЗРЕЗЫ ПО В-В и ПО Г-Г | ТИПОВОЙ ПРОЕКТ 1Лг-504Д-12 | АЛЬБОМ О | ЛИСТ АС0-55 |

ПРОВЕРИЛ Березовский Ю.А. ОТВ. НЕСТАНР ОБОР. Березовский Ю.А.

| ИЗМЕНЕНИЯ | ДАТА | РЕГ. № | ДОЛЖНОСТЬ | ПОДПИСЬ | ФАМИЛИЯ |
|---|---|---|---|---|---|

СОГЛАСОВАНО

| | | |
|---|---|---|
| ГЛ. КОНСТРУКТ. | ЗЕЙМАН И.Д. | |
| ГЛ. АРХИТ. ПРТА | МЕРЕЩАКОВ Б.Н. | |
| ГЛ. КОНСТР-РА | СЛАЯРЕВИЧ А.Н. | |
| РУК. ГРУППЫ | ЧИРКОВА М.А. | |
| РАЗРАБОТАЛ | ЧИСТЯКОВ К.С. | |
| ПРОВЕРИЛ | КАРПОВА В.М. | |

АЕНПРОЕКТ

| | | |
|---|---|---|
| ГЛ. КОНСТРУКТ. | БАЛАНТОВ З.Б. | |
| ГЛ. КОНСТР-РА | ПАНФИЛОВ П.Р. | |
| ГЛ. ИНЖЕНЕР ИН-ТА | | |
| ГЛ. КОНСТР. ИН-ТА | | |
| МАСТЕРСКАЯ № 16 | | |
| РУКОВОД. МАСТ. | КУСКОВ Ю.Н. | |

ШИФР 9318

1969 г.

III-5

# Сборные железобетонные элементы

| NN п.п. | Наименование изделий | Типоразмер и дополнительная марка | Марка бетона | Габариты в мм e | h | a | Вес одного элемента кг | Расход материалов на один элемент: Арматура Натур. кг | Привед. кг | Закладн. детали кг | Петли кг | Легкий бетон м³ | Тяжелый бетон м³ | Количество элементов шт. | Расход материалов на дом: Арматура Натур. кг | Привед. кг | Закладн. детали кг | Петли кг | Легкий бетон м³ | Тяжелый бетон м³ | NN альбома, раздела или заготовительного чертежа |
|---|---|---|---|---|---|---|---|---|---|---|---|---|---|---|---|---|---|---|---|---|---|
| 1 | 2 | 3 | 4 | 5 | 6 | 7 | 8 | 9 | 10 | 11 | 12 | 13 | 14 | 15 | 16 | 17 | 18 | 19 | 20 | 21 | 22 |
| Ж.б. ригели | | Р-1 | 200 | 3580 | 400 | 600 | 1670 | 74.66 | 87.82 | – | 2,14 | – | 0.67 | 94 | 7018.0 | 8260.0 | – | 201.2 | | 63.0 | |
| | | Р-2 | 200 | 2380 | 400 | 600 | 1100 | 51.60 | 60.96 | – | 2.14 | – | 0.44 | 123 | 6346.8 | 7498.1 | – | 263.2 | | 54.1 | |
| | | Р-3 | 200 | 5280 | 400 | 600 | 2750 | 99.22 | 116.06 | – | 2.14 | – | 1.10 | 43 | 4265.7 | 4990.6 | – | 92.2 | | 47.3 | |
| | | | | | | | | | | | | | | | | | | | | 164.4 | |
| Метал. решетки | | МР-1 | 200 | 2600 | 1400 | 2600 | – | 411.04 | 518.04 | – | – | – | 4.50 | 2 | 822.08 | 1036.08 | – | – | – | 9.00 | |
| | | МР-2 | 200 | 1550 | 1400 | 1550 | – | 258.50 | 328.10 | – | – | – | 0.962 | 4 | 1034.0 | 1312.40 | – | – | – | 3.85 | |
| | | МР-3 | 200 | 1550 | 700 | 1550 | – | 127.59 | 148.59 | – | – | – | 1.68 | 30 | 3827.70 | 4457.70 | – | – | – | 50.4 | |
| | | МР-4 | 200 | 1550 | 700 | 1550 | – | 127.59 | 148.59 | – | – | – | 1.79 | 24 | 3062.16 | 3566.16 | – | – | – | 42.96 | |
| | | МР-5 | 200 | – | – | – | – | 122.16 | 142.86 | | | | 1.50 | 2 | 244.32 | 285.72 | – | – | – | 3.0 | |
| | | МБ-1 | 200 | – | – | – | – | 12.12 | 14.68 | | | | 0.07 | 4 | 48.5 | 58.7 | | | | 0.28 | |
| | | | | | | | | | | | | | | | | | | | | 109.49 | |
| Ж.б. сваи | | С 16-40 | 300 | 16000 | 400 | 400 | 6450 | | | | | | 2.58 | 132 | | | | | | 341.0 | |
| | | С 12-35 | 300 | 12000 | 350 | 350 | 3710 | 97.7 | 119.0 | – | 6,3 | – | 1.49 | 500 | 48850.0 | 59500.0 | – | 3150.0 | – | 745.0 | |
| | | СНр 7-30 | 300 | 7000 | 300 | 300 | | | | | | | 0.64 | 198 | | | | | | 127.0 | |
| | | | | | | | | | | | | | | | | | | | | 1213.0 | |
| Стеновые блоки | | БФ 325-327 | 100 | | | | | | | | | | | | | | | | | 39.0 | |
| | | БФ 211-213 | 100 | | | | | | | | | | | | | | | | | 86.8 | |
| | | БФ 214-216 | 100 | | | | | | | | | | | | | | | | | 12.2 | |
| | | | | | | | | | | | | | | | | | | | | 138.0 | |
| Вн. б. перем. | | БУ-20 | 200 | 2000 | 220 | 120 | 130 | 5,05 | 6,57 | – | 0,54 | – | 0,0528 | 24 | 121,2 | 277,7 | – | 12,96 | | 1,27 | |
| | | | | | | | | | | | | | | | | | | | Всего: | 1626,16 | |

# Металлические изделия

58

| NN п.п. | Марка изделия | Наименование изделия | Размеры мм: Сечение | Длина мм | Количество шт. | Вес кг: На элемент Натур. | Привед. | Всего Натур. | Привед. | Материал | NN чертежа |
|---|---|---|---|---|---|---|---|---|---|---|---|
| 1 | 2 | 3 | 4 | 5 | 6 | 7 | 8 | 9 | 10 | 11 | 12 |
| 1 | НД-14 | Соединительный стержень | ф 18 АII | 400 | 532 | 0.80 | 0.94 | 425.6 | 501.0 | ст. 5 | |
| 2 | НД-23 | " " | ф 6 АI | 250 | 2340 | 0.06 | 0.06 | 140.4 | 140.4 | ст. 3 | |
| 3 | НД-9 | Анкер для шахты лифта | ф 16 АI | 1010 | 56 | 1.60 | 1.60 | 89.6 | 89.6 | ст. 3 | |

| | | | | | |
|---|---|---|---|---|---|
| ПРОВЕРИЛ | | СКЛАРЕВИЧ М. | | | |
| ВНЕСЕНЫ ИЗМЕНЕНИЯ | | | | | |
| ДАТА РЕГ. N | ДОЛЖНОСТЬ | ПОДПИСЬ | ФАМИЛИЯ | | |

| | | | |
|---|---|---|---|
| ГЛ. КОНСТРУКТ. | | ЗЕЙМАН И.А. | СОГЛАСОВАНО |
| ГЛ. АРХИТ. ПРОЕКТА | | МЕРЕШАКОВ Б.Н. | |
| ГЛ. КОНСТРУКТОРА | | СКЛЯРЕВИЧ А.М. | |
| ГЛ. ИНЖЕНЕР ИНСТ. | КАЛАУНОВ З.Б. | КАРПОВА В.М. | |
| ГЛ. КОНСТР. ИНСТ. | ПАНФИЛОВ П.Ф. | КАРПОВА В.М. | |
| МАСТЕРСКАЯ N 16 | | | |
| РУКОВОД. МАСТ. | КУСКОВ И.Н. | РАЗРАБОТАЛ | |
| | | ИСПОЛНИЛ | |

ЛЕНПРОЕКТ

ШИФР 9318

1969

| | | | | | |
|---|---|---|---|---|---|
| 1969 | 9 эт. 7 секц. крупнопанельный жилой дом на 214 квартир с промтоварными магазинами в 1 эт. | Сводная комплектовочная ведомость изделий заводского изготовления | ТИПОВОЙ ПРОЕКТ 1Лг-504Д-12 | АЛЬБОМ. О | ЛИСТ АСО-56 |

III-5