ТИПОВОЙ ПРОЕКТ

A-IV-50-484.90

СООРУЖЕНИЕ ОТДЕЛЬНО СТОЯЩЕЕ ЗАГЛУБЛЕННОЕ

(СУХИЕ ИЛИ ВОДОНАСЫЩЕННЫЕ ГРУНТЫ)

АЛЬБОМ 2

АС АРХИТЕКТУРНО-СТРОИТЕЛЬНЫЕ РЕШЕНИЯ

СФ1013-02

Отпускная цена
на момент реализации
указана в счет-накладной

ТИПОВОЙ ПРОЕКТ

A-IV-50-484.90

СООРУЖЕНИЕ ОТДЕЛЬНО СТОЯЩЕЕ ЗАГЛУБЛЕННОЕ

(СУХИЕ ИЛИ ВОДОНАСЫЩЕННЫЕ ГРУНТЫ)

АЛЬБОМ 2

СОСТАВ ПРОЕКТА

АЛЬБОМ 1	ПЗ	ОБЩАЯ ПОЯСНИТЕЛЬНАЯ ЗАПИСКА
АЛЬБОМ 2	АС	АРХИТЕКТУРНО-СТРОИТЕЛЬНЫЕ РЕШЕНИЯ
АЛЬБОМ 3	ОВ	ОТОПЛЕНИЕ И ВЕНТИЛЯЦИЯ
	ВК	ВНУТРЕННИЕ ВОДОПРОВОД И КАНАЛИЗАЦИЯ
	ЭМ	СИЛОВОЕ ЭЛЕКТРООБОРУДОВАНИЕ
	АОВ, АВК	АВТОМАТИЗАЦИЯ
	ЭО	ЭЛЕКТРООСВЕЩЕНИЕ
	СС	СВЯЗЬ И СИГНАЛИЗАЦИЯ
АЛЬБОМ 4	АСИ	РАБОЧИЕ ЧЕРТЕЖИ ИЗДЕЛИЙ
АЛЬБОМ 5	СО	СПЕЦИФИКАЦИИ ОБОРУДОВАНИЯ
АЛЬБОМ 6	ВМ	ВЕДОМОСТИ ПОТРЕБНОСТИ В МАТЕРИАЛАХ
АЛЬБОМ 7 книги 1,2	С	СМЕТЫ

РАЗРАБОТАН
ГПИ «ЗАРУБЕЖПРОЕКТ»

ГЛАВНЫЙ ИНЖЕНЕР А.Т. ДАНИЛЕНКО

ГЛАВНЫЙ ИНЖЕНЕР ПРОЕКТА Г.И. ШЕЛУДЬКО

УТВЕРЖДЕН
ШТАБОМ ГО СССР
ПРОТОКОЛ ОТ 12.12.1990 г.
ВВЕДЕН В ДЕЙСТВИЕ ПРИКАЗОМ
ГПИ «ЗАРУБЕЖПРОЕКТ» № 493 ОТ 14.12.1990 г.

Альбом 2.

Ведомость основных комплектов рабочих чертежей

Обозначение		Наименование	Примечание
А-IV-50-484.90	- АС	Архитектурно-строительные решения	
А-IV-50-484.90	- ОВ	Отопление и вентиляция	
А-IV-50-484.90	- ВК	Внутренние водопровод и канализация	
А-IV-50-484 90	- ЭМ	Силовое электрооборудование	
А-IV-50-484.90	- АОВ	Автоматизация отопления и вентиляции	
А-IV-50-484.90	- ЭО	Электроосвещение	
А-IV-50-484.90	- СС	Связь и сигнализация	
А-IV-50-484.90	- АВК	Автоматизация водопровода	

Ведомость рабочих чертежей основного комплекта

Лист	Наименование	Примечание
1	Общие данные	
2.	Общие данные	
3.	Планы на отм -2.150 (для 1 4 кл. зоны)	
4	Разрезы 1-1 ; 2-2 . Узел 1	
5.	Фрагменты 1,5 . Узел 2 . Отделка помещений	
6	План полов . Узел 3 . Экспликации полов . (для сухих и водонасыщенных грунтов)	
7.	План на отм. -2.150 для 1...4 кл. зоны с нанесением отверстий . Узлы 4...7.	
8	План с расстановкой нар	
9	Схема герметизации сооружения	
10	Вход № 1	
11	Вход №2 . Опалубка (1 кл зона)	
12.	Вход №2 . Армирование (1 кл. зона)	
13.	Вход №2 . Опалубка (2,3,4 кл. зоны)	
14.	Вход №2. Армирование (2,3,4 кл. зоны)	
15	Фрагмент 6. Опалубка	
16	Фрагмент 6. Армирование (начало)	
17.	Фрагмент 6. Армирование (окончание) Спецификация	
18.	Фрагмент 2 . Опалубка	
19	Фрагмент 2. Армирование (начало)	
20	Фрагмент 2. Армирование (окончание) Спецификация.	
21	Фрагмент 5 Опалубка (1 кл зона)	
22.	Фрагмент 5. Армирование (начало) 1 кл. зона.	
23	Фрагмент 5. Армирование (окончание) 1 кл. зона Спецификация.	
24	Фрагмент 5. Опалубка (2...4 кл. зоны)	
25.	Фрагмент 5. Армирование (начало) 2...4 кл. зоны	
26	Фрагмент 5. Армирование (окончание) 2...4 кл. зоны Спецификация.	
27.	Схема расположения узлов ввода коммуникаций (сухие грунты)	
28.	Схема расположения узлов ввода коммуникаций (водонасыщенные грунты)	
29.	Деталь установки дверей ДУ-III-6	
30.	Деталь установки дверей ДУ-IV-3	
31	Деталь установки ставней	
32	План дренажа . Продольный профиль.	
33.	Материальный склад . Планы на отметке -2.150	

Ведомость ссылочных и прилагаемых документов

Обозначение	Наименование	Примечание
	Ссылочные документы	
ГОСТ 24698-81	Двери деревянные наружные для жилых и общественных зданий	
ГОСТ 6629-88	Двери деревянные внутренние для жилых и общественных зданий	
01.036-1 в. 0,3,6, 11	Типовые конструкции, изделия и узлы зданий и сооружений. Защитно-герметические и герметические двери и ставни для убежищ	
03.005-3 в. 0.1.2.3	Герметизация убежищ гражданской обороны	
01.0179-1 в. 2	Унифицированные одноярусные, двухярусные нары с металлическим каркасом и деревянными настилами	
1.400-15 вып. 01	Унифицированные закладные изделия железобетонных конструкций для крепления технологических коммуникаций и устройств	
3.900-3 вып. Т часть 1	Сборные железобетонные конструкции ёмкосных сооружений для водоснабжения и канализации	
03.005-2	Теплоизоляция убежищ гражданской обороны	
03.005-1 в. 0,1,2,3	Гидроизоляция убежищ гражданской обороны.	

(продолжение)

ТДК-Н-1-70 часть II, раздел III, ал. 4	Установка дверей, противовзрывных устройств Герметизирующие устройства и компенсация вводов. Герметизирующие устройства и компенсация вводов.	
оз.005-5 вып. 2 ал. 3.5.16	Конструкции ввода и пропуска коммуникаций в убежищах гражданской обороны	
СНиП-II-11-77*	Защитные сооружения гражданской обороны	
ОНТП 01-85 Госснаб СССР	Общественные нормы технологического проектирования складов тарно-штучных и длинномерных грузов	
	Прилагаемые документы	
А-IV-50-484.90 АС.ВМ. Альбом 6	Ведомость потребности в материалах	
А-IV-50-484.90 АСН Альбом 4	Рабочие чертежи изделий	

Условные обозначения:

кл. з - климатическая зона.

150×150 - размеры отверстия в стенах (вторая цифра-высота)

-0,900 - отметки низа отверстия от уровня чистого пола.

Проект разработан в соответствии с действующими нормами и правилами и предусматривает мероприятия обеспечивающие пожарную безопасность при эксплуатации сооружения.

Главный инженер проекта /Шелудькоги./

Взам. инв.№ | Подпись и дата | Инв.№ подл.

Привязан

инв.№

ГИП	Шелудько	
Гл.арх	Каенышев	
Нач.отд	Лесин	
Гл.спец	Нередов	
Нач.гр	Каенышева	
Инж I кат	Выгодцева	
Исполн	Пигульская	
Провер	Карамалиев	
Н.контр	Нередов	

A-IV-50-484.90 АС

Сооружение отдельно стоящее заглубленное

Стадия	Лист	Листов
РП	1	

ОБЩИЕ ДАННЫЕ (НАЧАЛО)

ВПО ЗАРУБЕЖСТРОЙ ЗАРУБЕЖПРОЕКТ г Волжский

СФ1013-02 3

Альбом 2

Ведомость спецификаций

Лист	Наименование	Примечание
3	Спецификация заполнения проемов дверей.	
4	Спецификация к узлу устройства поручня.	
5	Спецификация изделий и материалов к узлам 2, 3.	
7	Спецификация изделий и материалов к узлам крепления кирпичных перегородок. Спецификация элементов теплоизоляции стен.	
8	Спецификация оборудования.	
	Спецификация к входу №1 (для заглубленного сооружения)	
	Спецификация к входу №1 (для полузаглубленного сооружения)	
	Спецификация к схеме расположения элементов входа №2. Вариант 1,2 (для заглубленного сооружения)	
	Спецификация входа №2. Вариант 2. (для заглубленного сооружения)	
	Спецификация к схеме расположения элементов входа №2. Вариант 1,2 (для полузаглубленного сооружения)	
	Спецификация к входу №2. Вариант 2. (для полузаглубленного сооружения)	
	Спецификация к схеме расположения закладных изделий в потолке	
	Спецификация к схеме расположения узлов ввода коммуникаций.	

Общие указания

1. Типовой проект разработан на основании задания, утверждённого начальником 11-го управления НГО СССР Бариновым А.М.
2. За условную отметку 0.000 принята отметка уровня земли, что соответствует отметке назначенной согласно топографической съёмке.
3. Типовой проект разработан для посадки в непросадочных грунтах естественной влажности (уровень грунтовых вод должен быть ниже отметки основания сооружения не менее чем на 0,5 м) и в водонасыщенных грунтах (уровень грунтовых вод должен быть выше отметки чистого пола сооружения не более чем 1 м).
4. Рельеф местности равнинный.
5. Наружные стены запроектированы из монолитного железобетона
6. Внутренние стены запроектированы из монолитного железобетона и глиняного кирпича
7. Перегородки выполнять из глиняного кирпича гост-530-80 марки 100 на растворе марки 50 с армированием 2 ø 5 BpI с ячейками 70×70 мм через 4 ряда кладки Крепление кирпичных перегородок на листах
8. При кладке кирпичных перегородок в откосы проёмов заложить деревянные пробки размером 120×250×65 мм через 1000 мм, но не менее двух штук на каждом откосе для крепления дверных блоков.
9. Над проёмами в перегородках выполнять рядовые перемычки – 2 стержня ø 10 AI на проём в слое цементного раствора толщиной 30 мм и с запуском на опоры по 350 мм.
10. Монтаж монолитных железобетонных конструкций производить в соответствии с настоящими рабочими чертежами, проектом производства работ, СНиП 3.03.01-87 Несущие и ограждающие конструкции.
11. Работы по гидроизоляции выполнять в соответствии с серией 03.005-1 вып. 0.2
12. Концы патрубков КПК до бетонирования стен закрыть деревянными пробками во избежание попадания в них бетона
13. Открытые поверхности закладных деталей и металлических элементов крепления после окончания сварки покрыть грунтом ГФ-021 в 2 слоя с последующей окраской эмалью ПФ-115 в 2 слоя
14. Настилы деревянные покрыть двумя слоями эмали ПФ-115 ГОСТ 6465-76* по слою грунтовки ФП-03 к ГОСТ 9109-81 в соответствии с главой 3 СНиП 2.03.11-85
15. Складское помещение предназначено для хранения несгораемых материалов в несгораемой таре.

Сводные технико-экономические показатели склада

№ п/п	Наименование	Ед. изм.	Количество
1.	Площадь складского помещения	м²	
2.	Коэффициент использования площади		
3.	Коэффициент использования объёма		
4.	Производительность труда	т/чел. год	

Взам. инв. №
Подпись и дата
Инв. № подл.

ГИП	Шелудько		A-IV-50-484.90 АС
Гл. арх.	Кленышев		
Нач. отд	Лесин		
Гл. спец	Нефедов		Сооружение отдельно стоящее заглубленное
Нач. гр	Кленышева		Стадия: РП; Лист: 2; Листов:
Инж. I кат	Выходцева		Общие данные (окончание)
Исполн	Пигульская		ВПО ЗАРУБЕЖСТРОЙ ЗАРУБЕЖПРОЕКТ г. Волжский
Провер	Карамалиев		
Н. контр	Нефедов		

Привязан

Рук. гр			
Исполн.			
Н. контр.			
Инв №			

Альбом 2

План на отм. -2,150 для 1 климатической зоны

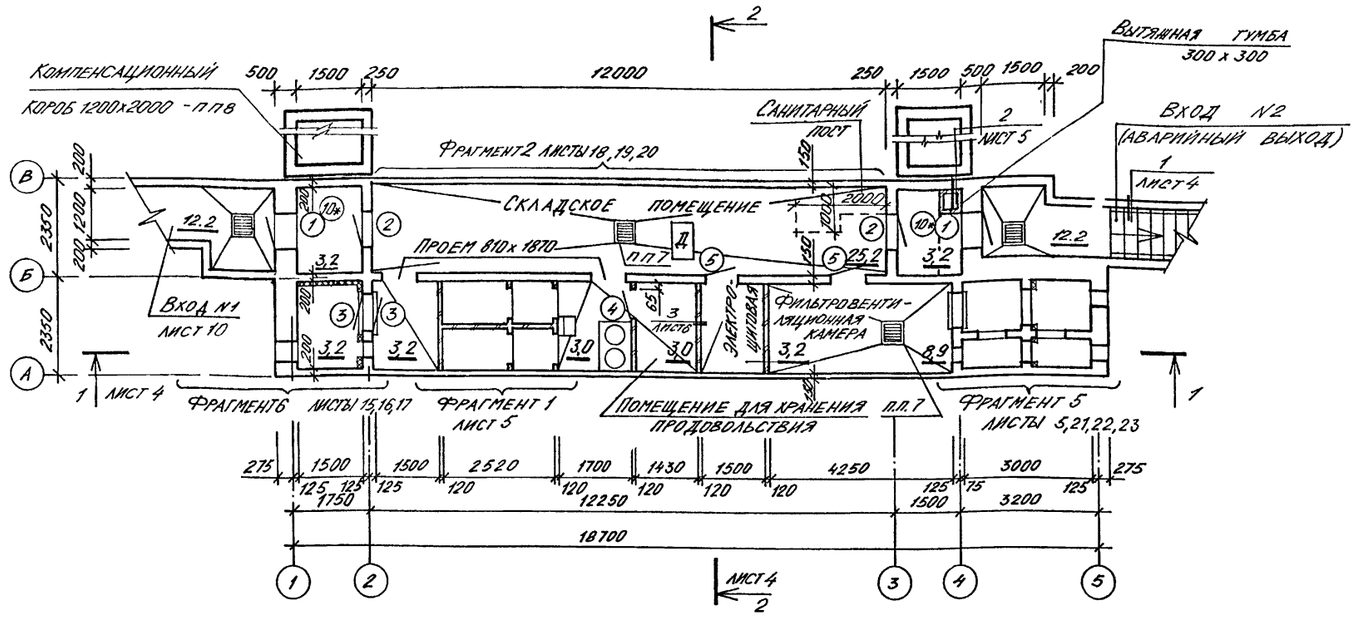

План на отм. -2,150 для 2,3,4 климатической зоны

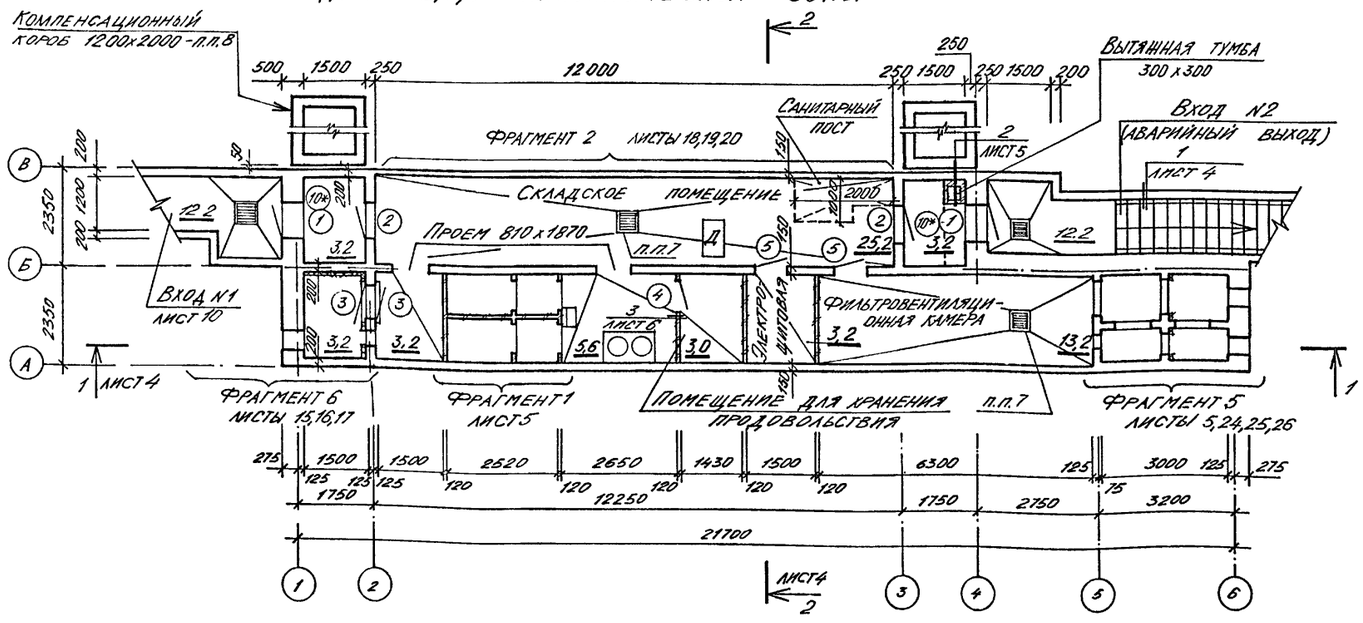

Спецификация заполнения проемов дверей

Марка поз.	Обозначение	Наименование	Кол.	Масса ед. кг	Примечание
1	01.036-1 вып.2	Дверной блок ДУ-III-6	2	492	
2	01.036-1 вып.6	Дверной блок ДУ-IV-3	2	287	
3	01.036-1 вып.11	Ставень СУ-IV-1	5	122	
4	ГОСТ 6629-88	Дверной блок ДГ21-8Л	1		
5	ГОСТ 6629-88	Дверной блок ДГ21-8	2		см. п.п.3
6	ГОСТ 6629-88	Дверной блок ДГ21-7Л	1		см. п.
7	ГОСТ 6629-88	Дверной блок ДГ21-7	1		п. 4
8	ГОСТ 6629-88	Дверной блок ДГ21-7Л	1		см. п.
9	ГОСТ 6629-88	Дверной блок ДГ21-7	1		п. 5
10,10*	ГОСТ 24698-81	Дверной блок ДН21-10Щ	4		см. п.п.3
11	01.036-3	Дверной блок ДУ-IV-6	1	239	
12	01.036-3	Дверной блок ДУ-IV-6Л	1	239	см. п.п.9

Ведомость проемов

Марка поз.	Размер проема, мм
1,2	800 х 1800
3	800 х 800
4	810 х 2070
5	810 х 1870
6,7	710 х 1700
8,9	710 х 1800
10	1010 х 2070
11	600 х 1600

1. Двери в помещения венткамер, в электрощитовую обить кровельной оцинкованной сталью δ=0,5мм (ГОСТ 19904-74) по асбестовому картону δ=5мм с обоих сторон.
2. Дверь в помещение для хранения продовольствия обить кровельной оцинкованной сталью на высоту 0,5м от пола.
3. Дверные блоки поз. 5,10* укоротить на 200 мм.
4. Дверные блоки поз. 6,7 укоротить: коробку на 310 мм, полотно на 400 мм.
5. Дверные блоки поз. 8,9 укоротить: коробку на 210 мм, полотно на 300 мм.
6. Фундамент Ф1 выполнить из бетона В15 высотой 250 мм.
7. Водосборный приямок выполнять только в водонасыщенных грунтах.
8. Опалубочные чертежи компенсационного короба см. серию ТДК-Н-I-70 часть II, раздел III, альбом 4 лист КС-4-21.
9. Дверной блок ДУ-IV-6Л (дверь тип 12) выполнить с левой навеской

Согласовано: Гл.конс.пр. Жайворонский; Нач.гр.ОТВ Жайворонский; Гл.спец.пр. Зеленина; Нач.гр.ОВиК Вольянская; Гл.спец.т.о. Богенская; Нач.гр.ЭТО Химичева; Нач.гр.ЭОМ Дружинова; Гл.спец.пр. Городская; Нач.гр.ЭОМ Дружинова; Нач.гр.КЖ Жданова

Инв. № подл. | Подпись и дата | Взам. инв. №

Привязан

Инв №

ГИП	Шелудько	
Гл.арх.	Каенышев	
Нач.отд.	Лесин	
Гл.спец.	Нефедов	
Нач.гр.	Каенышева	
Инж I кат.	Выходцева	
Исполн	Выходцева	
Провер.	Карамалиев	
Н.контр.	Нефедов	

А-IV-50-484.90 АС

Сооружение отдельно стоящее заглубленное

Стадия	Лист	Листов
РП	3	

Планы на отм. -2,150 для 1...4 кл. зоны.

ВПО ЗАРУБЕЖСТРОЙ ЗАРУБЕЖПРОЕКТ г Волжский

СФ1013-02 5

Альбом 2

Разрез 1-1

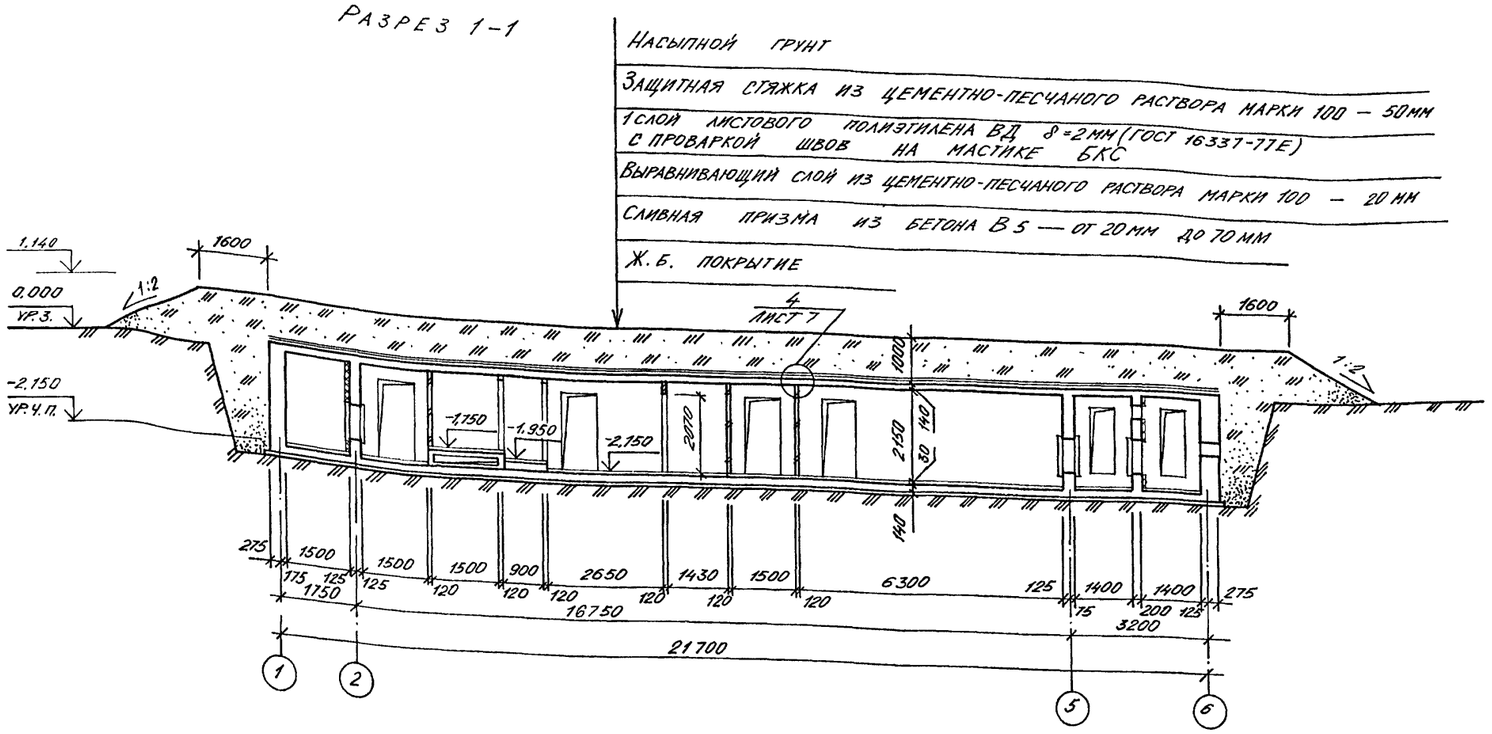

Спецификация к узлу устройства поручня

Марка поз.	Обозначение	Наименование	Кол	Масса ед.кг	Примечание
		Детали			
1		ГОСТ 103-76* - 4х36	20,4	1,13	п м
2		ГОСТ 5181-82* ф16А1, ℓ=200 мм	24	0,32	шт.
3		Поручень поливинилхло-			
		ридный ГОСТ 19111-77	20,4		п.м
4		ГОСТ 5781-82* ф6А1, ℓ=250 мм	24	0,3	шт.
5		ГОСТ 103-76* - 4х100, ℓ=100 мм	24		
		Стандартные изделия			
6	ТУ 14-4-794-77	Дюбель-гвоздь ДГПШ 4,5х х50	24		шт.

1

Разрез 2-2

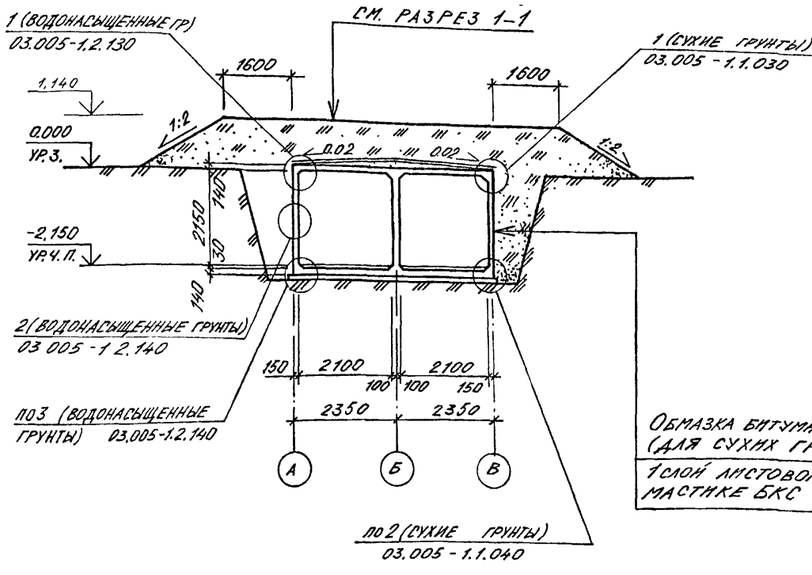

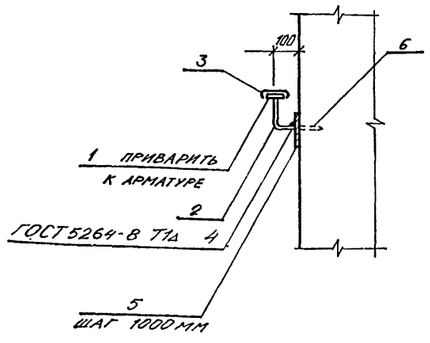

Обмазка битумно-наиритовой композицией БНК - 4мм (5 слоев) (для сухих грунтов)

1 слой листового полиэтилена ВД δ=2мм с проваркой швов на мастике БКС (для водонасыщенных грунтов)

Согласовано:
Гл. конст. Петренко
Гл. спец. т.о. Богемская
Нач гр. конст. Коробкин
Нач. гр. ОТВ Мыйорова
Нач гр ОВК Яблонская
Нач гр ЭТО Долженская
Нач гр ЭТО Липатова

Инв. № подл. | Подпись и дата | Взам. инв. №

Привязан

Инв. №

Нач.отд	Лесин	
Гл.спец	Нефедов	
Нач.гр	Каенышева	
Инж I кат	Выходцева	
Исполн	Выходцева	
Провер	Карамалиев	
Н.контр	Нефедов	

А-IV-50-484.90 АС

Сооружение отдельно стоящее заглубленное

Стадия	Лист	Листов
РП	4	

Разрезы 1-1, 2-2.
Узел 1

ВПО Зарубежстрой
ЗАРУБЕЖПРОЕКТ
г Волжский

Альбом 2

Фрагмент 1

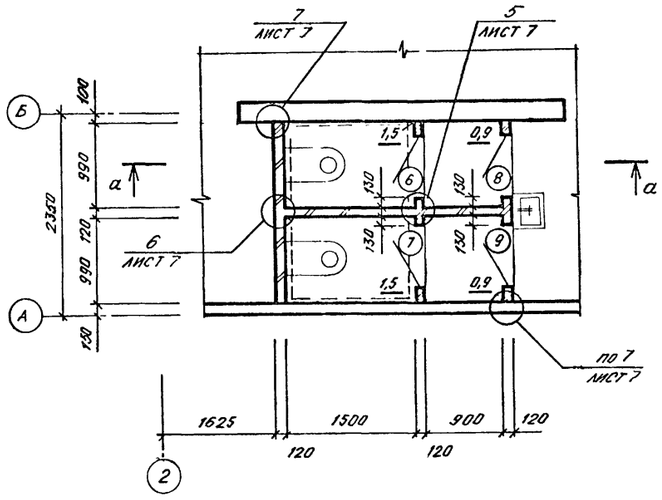

Фрагмент 5

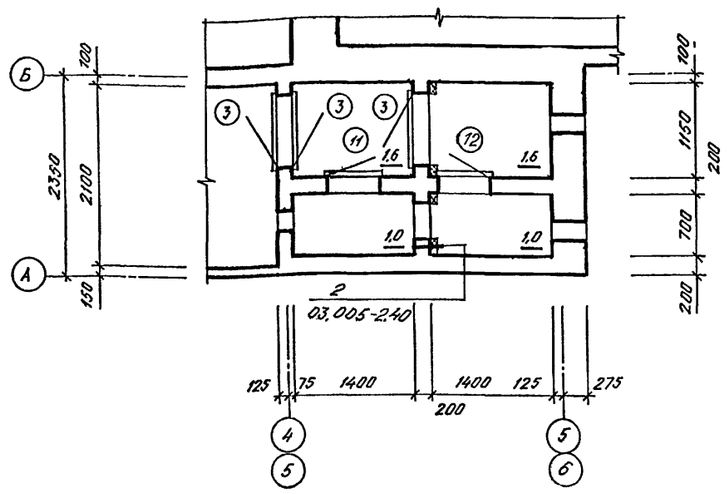

а – а

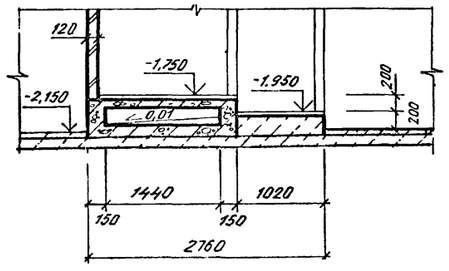

2

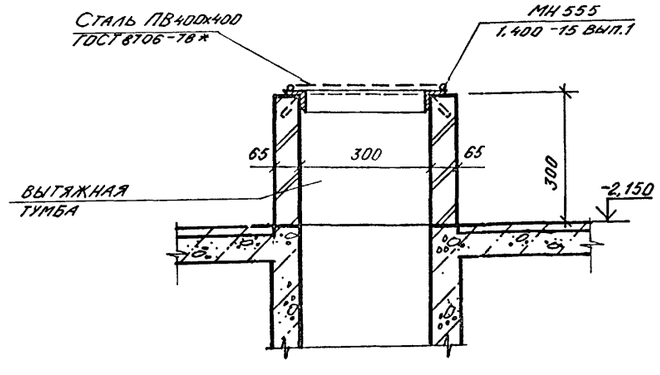

Ведомость отделки помещений (площадь в м²)

Наименование или номер помещения	Потолок		Стены или перегородки		Примечание
	Площадь	Вид отделки	Площадь	Вид отделки	
Складское помещение входы N 1,2, электрощитовая, расширительные камеры, помещение для хранения продовольствия, фильтровентиляционная камера.	56,7 / 63,0	Окраска силикатной краской - 2 слоя	130,0 / 142,5	Окраска силикатной краской - 2слоя по затертой поверхности	п.п. 1... 4
Санузлы, расширительные камеры.	10,0	Окраска эмалью ПФ-115 (ГОСТ6465-76*)	62,5	Окраска эмалью ПФ-115 (ГОСТ6465-76*)	п.п. 1... 3.

Спецификация изделий и материалов к узлам 2,3

Марка поз.	Обозначение	Наименование	Кол.	Масса ед.кг	Примечание
		Детали			
1		5-ПН-0,8х50 ГОСТ 19904-74* / 04 Н-МТ-1 ГОСТ 14908-80*	0,32		м²
	Стандартные	изделия			
2		Сетка Р-12-1,6 ГОСТ 5336-80*	6,6	3,24	м²
3	ТУ 14-4-794-77	Дюбель-гвоздь ДГПШ 3,7х40	14		шт
	Устройство вытяжной тумбы				
	ТУ 36.26.11.5-89	Сталь ПВ 400х400	1	0,27	шт.
	1.400-15 вып. 1	Изделие закладное МН 555	1,2	5,3	п.м

1. Производство работ по внутренним отделочным работам вести в соответствии с требованиями СНиП 3.04.01-87.
2. Перегородки и стены затираются цементным раствором.
3. Столярные изделия окрасить эмалью ПФ-115 (ГОСТ6465-76*) в 2 слоя.
4. Площадь в числителе дана для 1 климатической зоны, в знаменателе - для 2... 4 климатической зоны.

Согласовано:

Инв. № подл. | Подпись и дата | Взам. инв. №

Привязан

Инв. №

Нач.отд.	Лесин	
Гл.спец.	Нефедов	
Нач.гр	Каенышева	
Инж 1 кат	Выходцева	
Исполн	Выходцева	
Провер	Карамалиев	
Н.контр	Нефедов	

A-IV-50-484.90 АС

Сооружение отдельно стоящее заглубленное

Стадия	Лист	Листов
РП	5	

Фрагменты 1, 5. Внутренняя отделка помещений. Узел 2.

ВПО Зарубежстрой
ЗАРУБЕЖПРОЕКТ
г Волжский

СФ1013-02 7

Альбом 2

План полов на отм. -2.150 для 2,3,4 кл. зоны

3

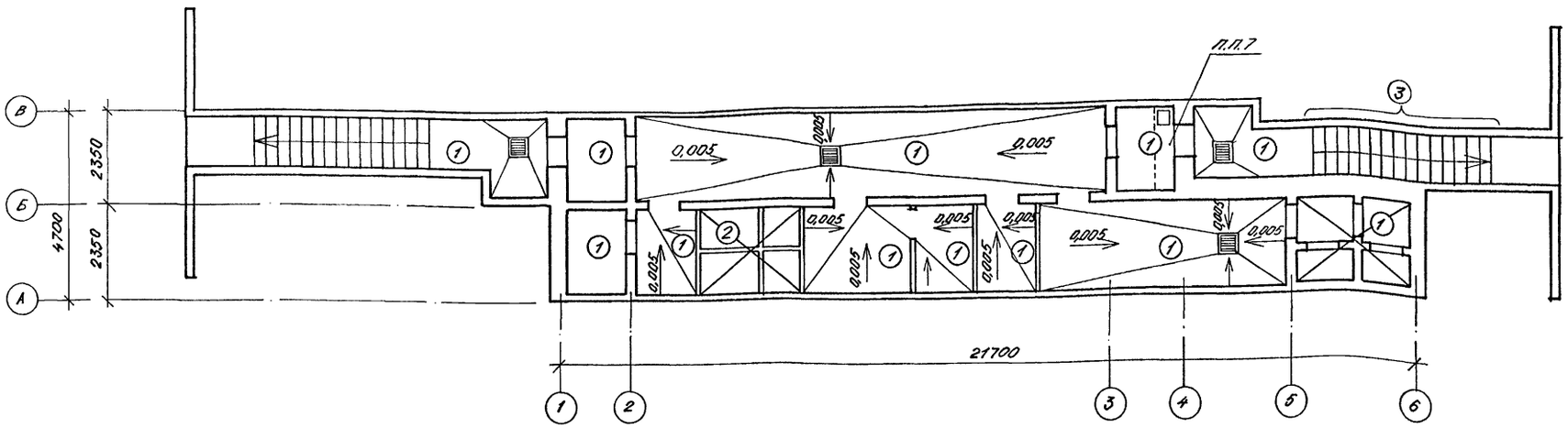

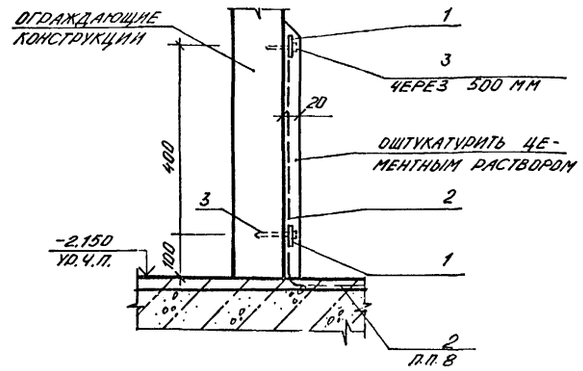

Экспликация полов (водонасыщенные грунты)

Наименование или номер помещения по проекту	Тип пола по проекту	Схема пола	Элементы пола и их толщина	Площадь пола м²
1	2	3	4	5
Складское помещение, фильтровентиляционная и расширительная камеры, электрощитовая, помещение для хранения продовольствия, входы №1,2	1	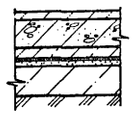	1. Покрытие бетонное В-25 со шлифованием -30мм 2. Железобетонная плита 3. Защитный слой из бетона В-7,5 -30мм 4. Гидроизоляция - 1 слой листового полиэтилена высокого давления ВД δ=2мм на мастике БКС с проваркой швов 5. Стяжка из цементно-песчаного раствора с Rc = 15МПа -15мм 6. Бетонная подготовка В-7,5 -100мм 7. Основание - уплотненный грунт.	77,4
Санузлы	2 2'		1. Покрытие - плитка керамическая по ГОСТ 6787-80* -13мм Прослойка толщиной 15мм и заполнение швов цементно-песчаным раствором с Rc=15МПа 2. Песок уплотненный -450мм 3. Железобетонная плита. 4. Защитный слой из бетона В-7,5 -30мм 5. Гидроизоляция - 1 слой листового полиэтилена высокого давления ВД δ=2мм на мастике БКС с проваркой швов 6. Стяжка из цементно-песчаного раствора с Rc = 15МПа -15мм 7. Бетонная подготовка В-7,5-100мм 8. Основание-уплотненный грунт.	2,0 2,8

Экспликация полов (сухие грунты)

Наименование или номер помещения по проекту	Тип пола по проекту	Схема пола	Элементы пола и их толщина	Площадь пола м²
1	2	3	4	5
Складское помещение, фильтровентиляционная и расширительная камеры, электрощитовая, помещение для хранения продовольствия, входы №1,2	1	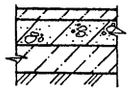	1. Покрытие бетонное В-25 со шлифованием -30мм 2. Железобетонная плита 3. Подстилающий слой - бетон В-15 -100мм 4. Гидроизоляция - 2 слоя гидроизола на прослойке из битумной мастики 5. Стяжка из бетона В10 -50мм 6. Слой щебня крупностью 40мм, втрамбованный в грунт, пропитанный битумом до полного насыщения.	77,4
Санузлы	2 2'	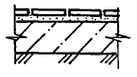	1. Покрытие - керамическая плитка по ГОСТ 6787-80* - 13мм 2. Прослойка толщиной 15мм и заполнение швов цементно-песчаным раствором Rc=15МПа 3. Подстилающий слой из бетона В-10 -175мм 4. Гидроизоляция - 2 слоя гидроизола на прослойке из битумной мастики 5. Стяжка из бетона В10 -50мм 6. Слой щебня крупностью 40мм, втрамбованный в грунт, пропитанный битумом до полного насыщения.	2,0 2,8

1. Покрытия и конструкции полов запроектированы в соответствии со СНиП 2.03.13-88.
2. Производство работ по устройству полов вести в соответствии с требованиями СНиП 3.04.01-87.
3. Пол тип 2' - покрытие см. тип пола 2, конструкцию фекального резервуара см. лист АС-18.
4. Полы выполнять после устройства подполных каналов, колодцев, фекального резервуара и прокладки сантехнических и электротехнических труб.
5. Для обеспечения беспыльности полы в расширительных и фильтровентиляционной камерах, в электрощитовой окрасить эмалью ПФ-115 (ГОСТ 6465-76*).
6. Площади полов в экспликации даны для 2...4 кл. зоны.
7. Подпольный канал разработан на листе АС-21.
8. В помещении для хранения продовольствия в покрытие пола заложить сетку (поз. 2). Расход в спецификации на листе АС-5.

Согласовано
Гл. спец. т.о. Богемская
Взам. инв. №
Подпись и дата
Инв. № подл.

Привязан
Инв. №

Нач.отд	Лесин	
Гл.спец	Нефедов	
Нач.гр	Каенышева	
Инж I кат	Выходцева	
Исполн	Выходцева	
Провер	Карамалиев	
Н.контр	Нефедов	

А-IV-50-484.90 АС

Сооружение отдельно стоящее заглубленное

Стадия	Лист	Листов
РП	6	

План полов. Экспликации полов (для сухих и водонасыщенных грунтов). Узел 3

ВПО ЗАРУБЕЖСТРОЙ
ЗАРУБЕЖПРОЕКТ
г Волжский

СФ 1013-02 8

Альбом 2

План на отм. -2,150 с нанесением отверстий

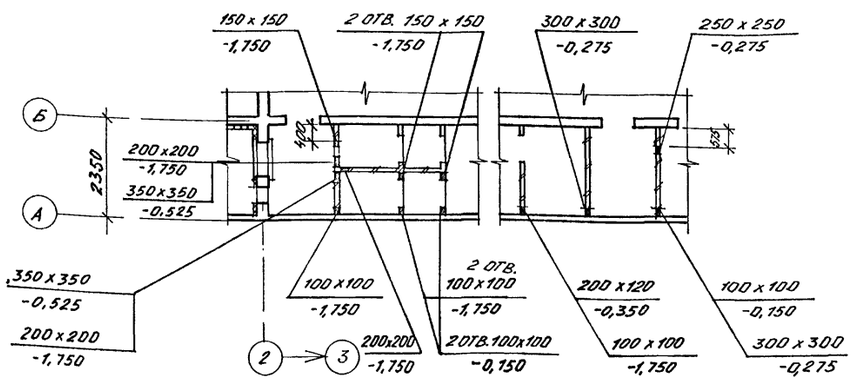

Анкер А-1

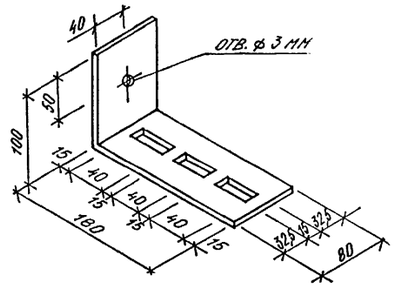

4

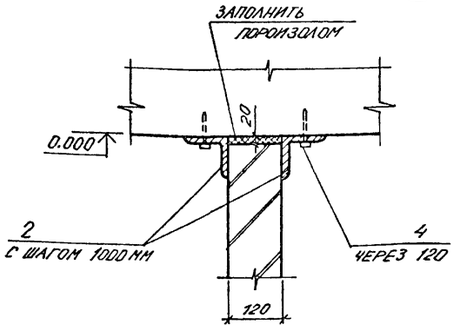

6

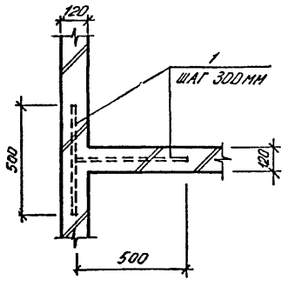

5

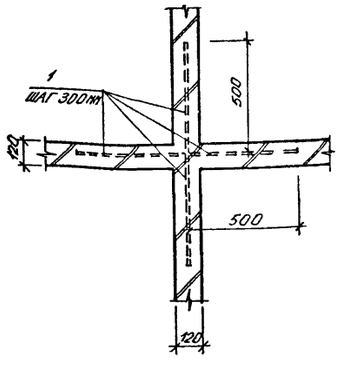

7

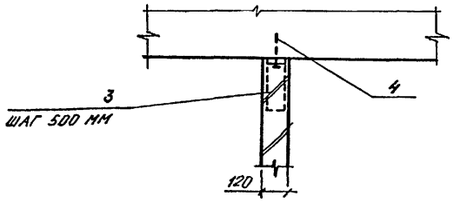

Спецификация изделий и материалов к узлам крепления кирпичных перегородок

Марка поз.	Обозначение	Наименование	Кол.	Масса ед. кг	Примечание
	Крепление	кирпичных перегородок			
		Детали			
1		ф8АI, ℓ=500мм, ГОСТ 5781-82*	120	0,198	шт.
2		∠100x7, ℓ=300мм	66	3,24	шт.
3		Анкер А-1			
		-3x80, ℓ=280мм, ГОСТ 19903-74*	84	0,5	шт.
	Стандартные	изделия			
4	ТУ 14-4-794-77	Дюбель-гвоздь ДГПШ 4,5x50	212		шт.

Спецификация элементов теплоизоляции стен.

Марка поз.	Обозначение	Наименование	Кол.	Масса ед. кг	Примечание
		Теплоизоляция стен			
		Детали			
	03.005-2.01	-40x4, ГОСТ 103-76, ℓ=1000 мм	16	1,6	шт.
	03.005-2.03	ф6АI, ГОСТ 5781-82*, ℓ=570 мм	96	0,12	шт.
		Стандартные изделия			
		Плиты минераловатные ГОСТ 10140-80, γ=250 кг/м³, δ=40 мм	46,3		м²
		Сетка проволочная N10-1НУ ГОСТ 3826-82	46,3		м²

1. После установки сантехнического оборудования, прокладки труб и воздуховодов отверстия в стенах и перегородках заделать минеральной ватой и цементно-песчаным раствором М50.
2. Крепление теплоизоляции анкерами по узлу 2 -03.005-2.40 и пункту 3 -03.005-2.00.

Согласовано:
Нач. гр. ЭТО Хмилатова
Нач. гр. ОТВ Макарова
Нач. гр. ОВК Являнская

Инв. № подл. | Подпись и дата | Взам. инв. №

Привязан

Инв. №

Нач.отд	Лесин	
Гл.спец	Нефедов	
Нач.гр	Каенышева	
Инж I кат	Выходцева	
Исполн	Выходцева	
Провер	Карамалиев	
Н.контр	Нефедов	

А-IV-50-484.90 АС

Сооружение отдельно стоящее заглубленное

План на отм. -2,150 с нанесением отверстий. Узлы 4...7.

Стадия	Лист	Листов
РП	7	

ВПО Зарубежстрой
ЗАРУБЕЖПРОЕКТ
г Волжский

Альбом 2

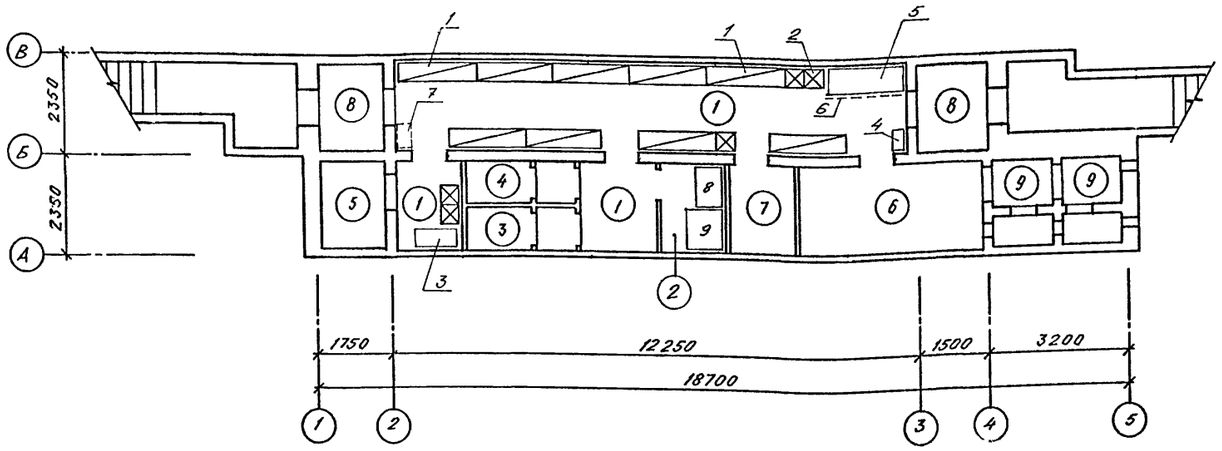

Условные обозначения

Нары двухъярусные

Скамьи индивидуальные

Экспликация помещений

Номер по плану	Наименование	Площадь, м²	Категория производства по взрывной, взрывопожарной и пожарной опасности
1	Помещение для укрываемых	31,4	Д
2	Помещение для хранения	3,0	
	продовольствия		
3	Женский санузел	2,4	
4	Мужской санузел	2,4	
5	Венткамера	3,2	
6	Фильтровентиляционное	8,9	
	помещение		
7	Электрощитовая	3,2	
8	Тамбур-шлюз	6,4	
9	Расширительные камеры	5,2	

Спецификация оборудования

Марка, поз	Обозначение	Наименование	Кол.	Масса ед. кг.	Примечание
1	01.0179-1 вып. 2	В-950.00 00.000-01			
		нары двухъярусные	9	102	
2		скамьи индивидуальные	5		
		размером 450×450×450			
3	ТУ 2.34 12 12-81	Шкаф хозяйственный	1		
		металлический			
4	РСТ РСФСР 328-73	Шкаф металлический	1		
		малый тип I ШМО			
5	ТУ 16371-77	Кушетка	1		
6	ТУ 27 07 3225-77	Ширма	1		
7	ГОСТ 2226-75	Мешок бумажный	1		
8	Союзторгоборудование	Стеллаж стационарный	1		
		СХ-3 размером 930×600×1200			
9	Союзторгоборудование	Стол производственный	1		
		СПСМ-1 размером 1050×840×900			

Взам. инв. №

Подпись и дата

Инв № подл.

Привязан

Инв №

Нач.отд	Лесин	
Гл.спец	Нефедов	
Нач.гр	Каенышева	
Инж I кат	Выходцева	
Исполн	Выходцева	
Провер.	Карамалиев	
Н.контр	Нефедов	

A-IV-50-484.90 АС

Сооружение отдельно стоящее заглубленное

План с расстановкой нар

Стадия	Лист	Листов
РП	8	

ВПО ЗАРУБЕЖСТРОЙ
ЗАРУБЕЖПРОЕКТ
г Волжский

Альбом 2

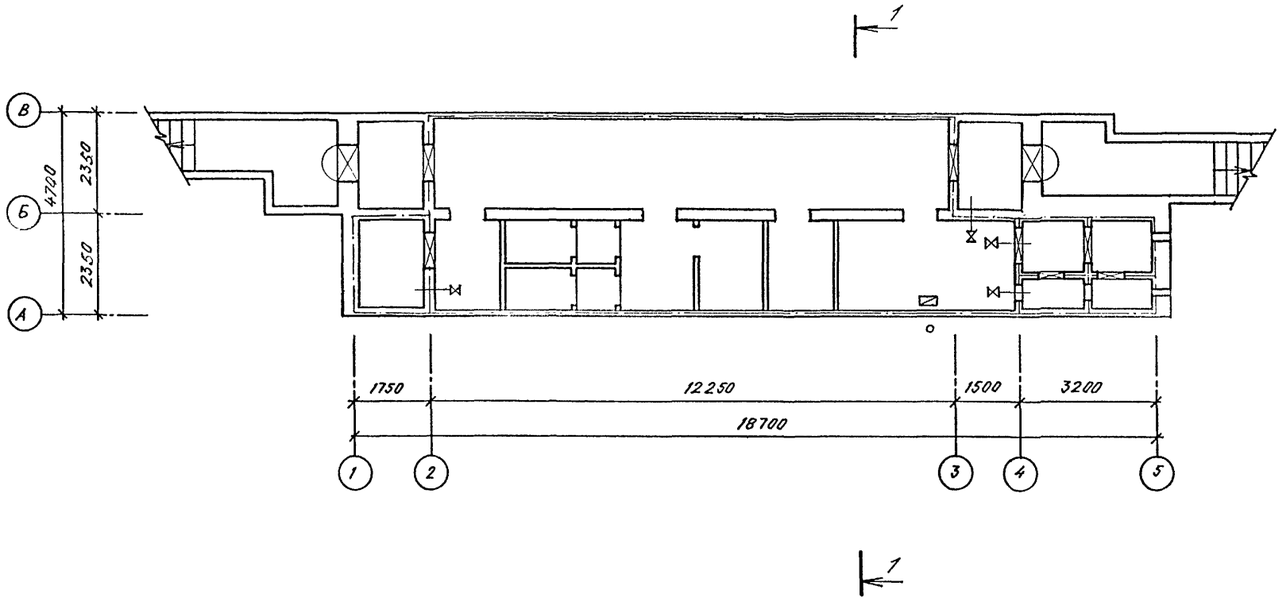

Условные обозначения:

- Граница герметизации
- Герметическая дверь или ставень
- Клапан герметический
- Точка замера
- Тягонапорометр жидкостный
- Защитно-герметическая дверь

Разрез 1-1

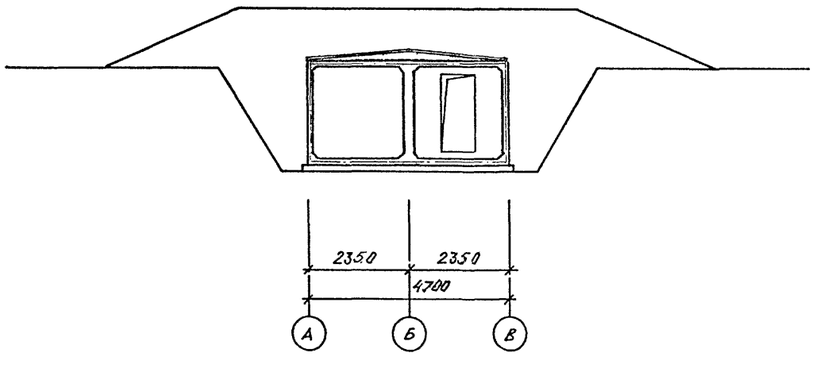

Согласовано:

Нач. гр. ОТВ Майорова

Взам. инв. №

Подпись и дата

Инв. № подл.

Нач.отд	Лесин		
Гл.спец	Нефедов		
Нач.гр	Каенышева		
Инж I кат	Выходцева		
Исполн	Выходцева		
Провер	Карамалиев		
Н.контр	Нефедов		

Привязан

Инв. №

A-IV-50-484.90 АС

Сооружение отдельно стоящее заглубленное

Стадия	Лист	Листов
РП	9	

Схема герметизации сооружения.

ВПО ЗАРУБЕЖСТРОЙ
ЗАРУБЕЖПРОЕКТ
г Волжский

СФ1013-02 11

Альбом 2

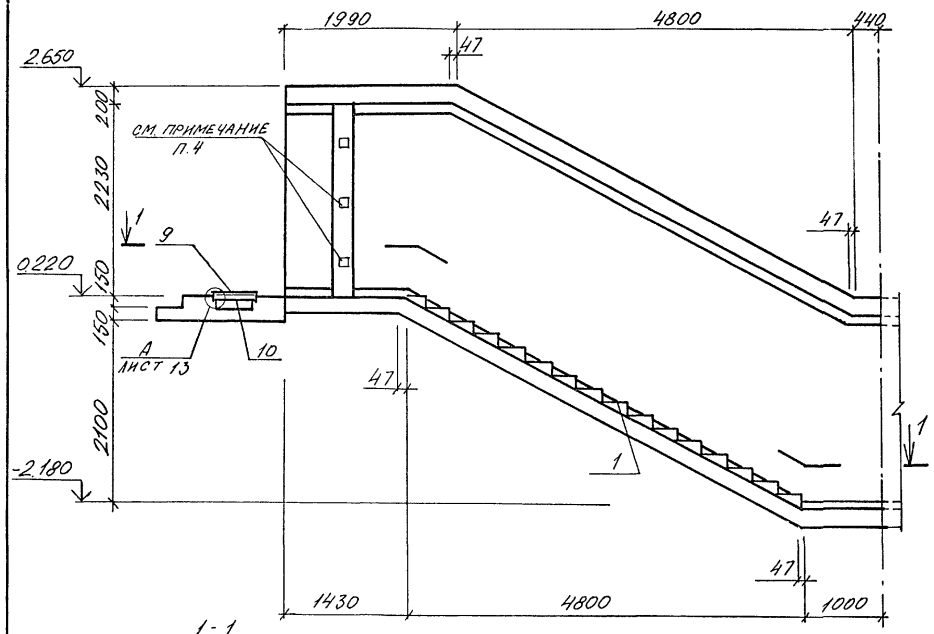

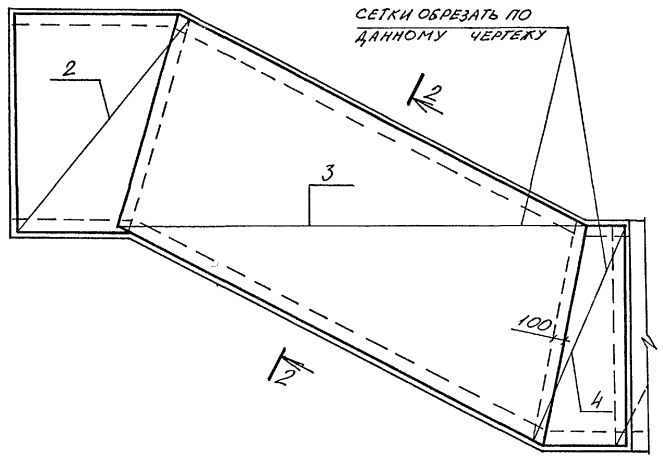

1-1
(опалубка)

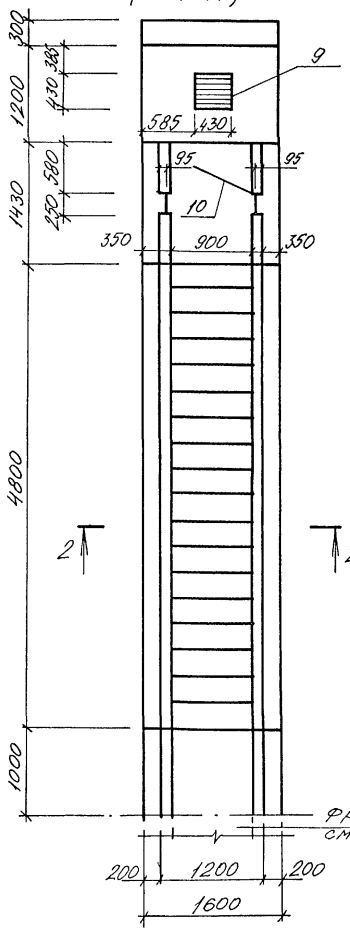

2-2
(опалубка)

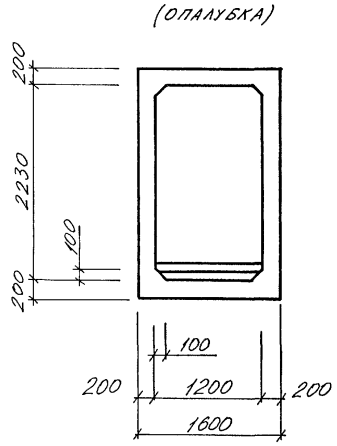

1-1
(армирование)

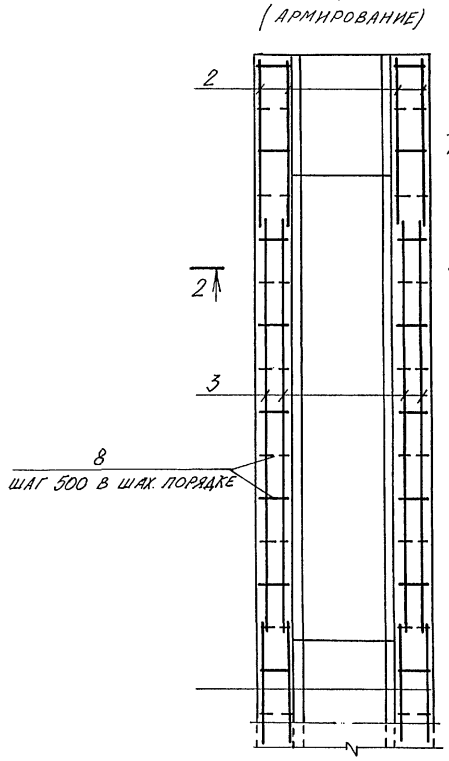

2-2
(армирование)

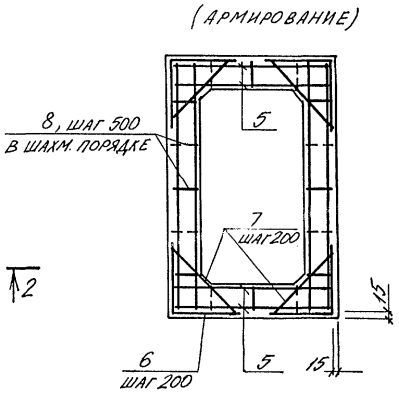

Ведомость деталей

Поз	Эскиз
6	750 / 750

Спецификация к входу N 1.

Марка поз	Обозначение	Наименование	Кол.	Масса кг	Примеч.
1	03.005-80	Ступень 1,2×2,2	16		

Спецификация к входу N 1.

Формат	Зона	Поз.	Обозначение	Наименование	Кол.	Примеч.
				Сборочные единицы		
				Сетка арматурная		
				ГОСТ 23279-85		
Б4		2		4С 8AIII-200 / 6AI-400 210×260 300/30	4	
Б4		3		4С 6AI-400 / 8AIII-200 260×630 50/300	4	
Б4		4		4С 8AII-200 / 6AI-400 110×260 300/30	4	
Б4		5		4С 6AI-400 / 8AIII-200 155×770 50/175	4	
А3		9	АIV-50-484.90 АСИ. ал4	Решетка Р1	1	
А3		10	АIV-50-484.90 АСИ. ал4	Рамка РМ1	1	
				Детали		
				Стержень арматурный		
				ГОСТ 5781-82		
А2		6	лист 10	ф10AIII ℓ=1500	156	0,9кг
Б4		7		ф8AIII ℓ=680	156	0,3кг
Б4		8		ф6AI 28,8 п.м		0,2кг
				Материалы		
				Бетон В25	11,9	м³

Ведомость расхода стали на элемент, кг

Марка элемента	Изделия арматурные				Изделия закладные				Всего	Общий расход
	Арматура класса				Арматура	Прокат марки				
	AI	AIII			AI	С235 (Ст3пс3)				
	ГОСТ 5781-82				ГОСТ 5781-82	ГОСТ 19903.74	ГОСТ 8509-86			
	ф6	ф8	ф10	Итого	ф8	8=4	$\frac{L}{50\times5}$	Итого		
Вход N 1	92,5	341,3	140,4	574,2	0,8	20,4	19,4	40,6		614,8

1. Дверь (поз. 10) учтена в спецификации на листе АС-3
2. Щели после установки двери (поз. 10) заделать деревянными брусьями по месту
3. Вход N1 бетонировать одновременно с фрагментом 6.
4. Заложить деревянные антисептированные пробки 60×60×100 с шагом 700 для крепления дверной коробки

Согласовано:

Инв. № подл. | Подпись и дата | Взам. инв. №

Привязан

Инв. №

Нач.отд	Лесин	
Гл.спец	Нефедов	
Нач.гр	Коробкин	
Инж. I кат	Коншина	
Исполн	Мелешкина	
Провер	Щеглова	
Н.контр	Нефедов	

A-IV-50-484.90 АС

Сооружение отдельно стоящее заглубленное

Стадия	Лист	Листов
РП	10	

Вход N1
Опалубка. Армирование

ВПО ЗАРУБЕЖСТРОЙ
ЗАРУБЕЖПРОЕКТ
г.Волжский

Альбом 2

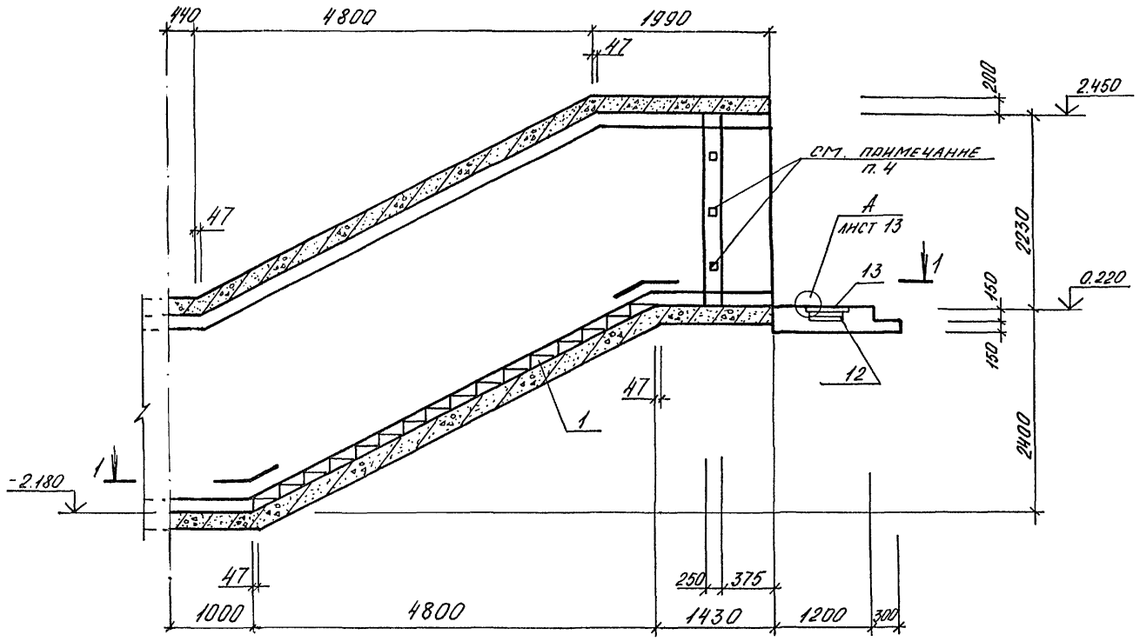

1 - 1

2 - 2

Спецификация к Входу N 2

Марка поз.	Обозначение	Наименование	Кол.	Масса ед. кг	Примеч.
1	03.005-6, в.0	Ступень 1.2×2.2	16		

1. Дверь (поз. 10) заказана на листе АС-3
2. Щели после установки двери (поз. 10) заделать деревянными брусьями по месту
3. Вход N2 бетонировать одновременно с фрагментом 5.
4. Заложить деревянные антисептированные пробки 60×60×100 с шагом 700 для крепления дверной коробки.

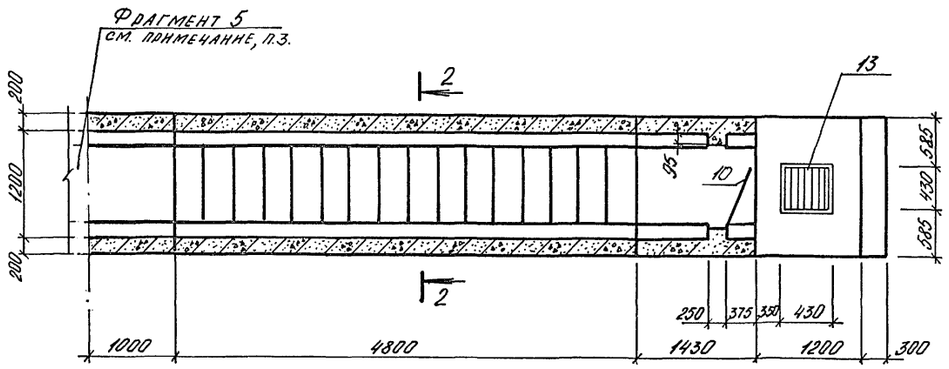

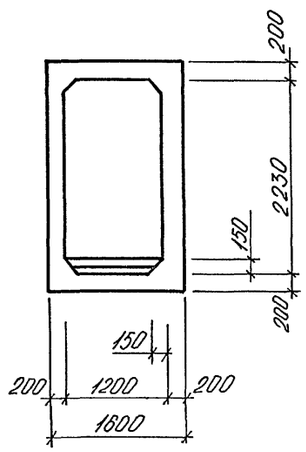

Согласовано:
Инв. № подл. | Подпись и дата | Взам. инв. №

Привязан

Инв. №

Нач.отд	Лесин		
Гл.спец	Нефедов		
Нач.гр	Коробкин		
Инж I кат	Конышина		
Исполн	Мелешкина		
Провер	Щеглова		
Н.контр	Нефедов		

A-IV-50-484.90 АС

Сооружение отдельно стоящее заглубленное

Стадия	Лист	Листов
РП	11	

Вход N2. Опалубка (1 кл. зона)

ВПО ЗАРУБЕЖСТРОЙ ЗАРУБЕЖПРОЕКТ г.Волжский

СФ1013-02 13

Альбом 2

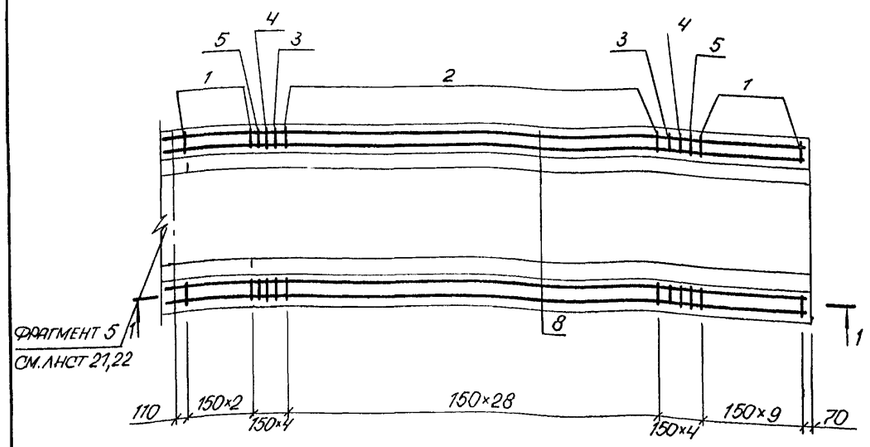

2-2

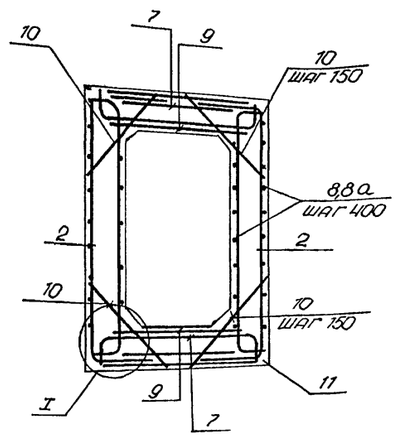

1-1

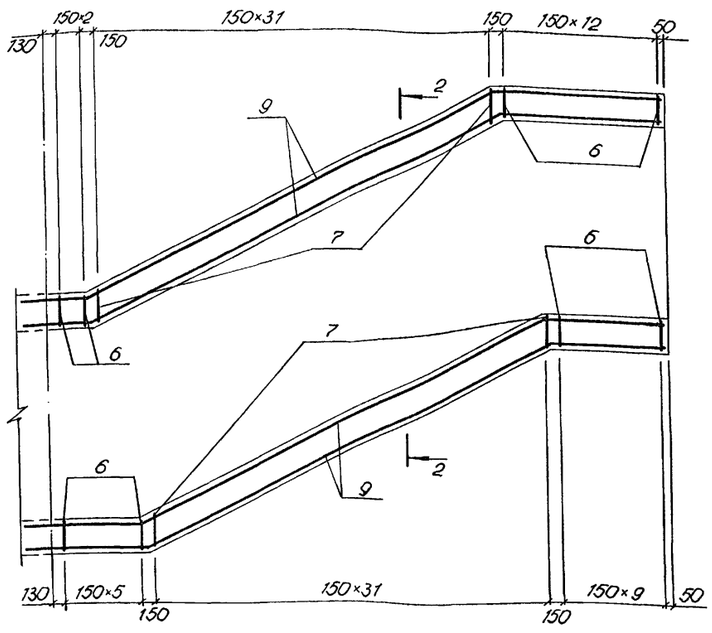

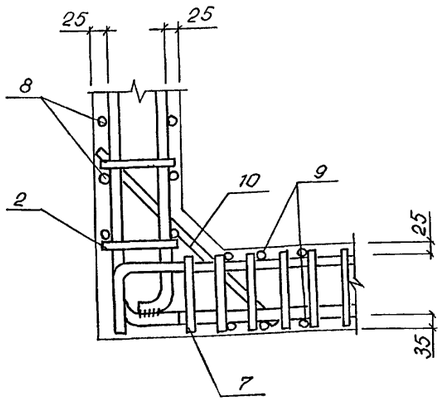

Спецификация к выходу № 2

Формат	Зона	Поз.	Обозначение	Наименование	Кол.	Примеч.
				Сборочные единицы		
А3		1	А-IV-50-484.90 АСН. ал.4	Каркас плоский КР1	26	
А3		2	то же	то же КР2	58	
А3		3	"	КР3	4	
А3		4	"	КР4	4	
А3		5	"	КР5	4	
А3		6	"	КР6	32	
А3		7	"	КР7	64	
				Сетка арматурная		
				ГОСТ 23279-85		
Б4		9		4С $\frac{6AI-400}{6AI-400}$ 125×800 $\frac{200}{25}$	4	
А3		13	А-IV-50-484.90 АСНал.4	Решетка Р1	1	
А3		12	А-IV-50-484.90 АСНал.4	Рамка РМ1	1	
				Детали		
				Стержень арматурный		
				ГОСТ 5781-82		
А2		8,8А	лист 12	Ø6AI ℓ=8000	24	1,7кг
Б4		10		Ø14AIII ℓ 120	192	0,9кг
				Материалы		
		11		Бетон В 25	12,6	м³

Ведомость расхода стали на элемент, кг

Марка элемента	Изделия закладные: Арматура класса AI ГОСТ 5781-82 Ø6	Ø8	Ø10	Ø12	Ø14	Итого	AIII Ø8	Прокат марки AI ГОСТ 5781-82 Ø8	C235 ГОСТ 19903-74 δ=4	Ст3кп31 ГОСТ 8509-86 L50×5	Итого	Всего	Общий расход
Вход N 2 (1 кл. зона)	106,4	106,4	115,8	117,8	105,6	1215,8	1555,8	0,8	20,4	19,4	40,6		1596,4

Ведомость деталей

Поз.	Эскиз
8	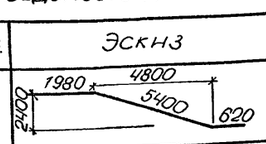
8а	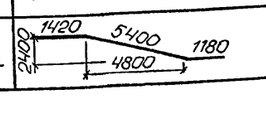

Привязан

Инв. №

Взам. инв. №

Подпись и дата

Инв. № подл.

Нач.отд	Лесин		A-IV-50-484.90 АС
Гл.спец	Нефедов		
Нач.гр	Коробкин		Сооружение отдельно стоящее заглубленное — Стадия: РП; Лист: 12; Листов:
Инж. кат	Коншина		
Исполн	Мелешкина		Вход N2 армирование. (1 кл. зона)
Провер	Щеглова		ВПО Зарубежстрой ЗАРУБЕЖПРОЕКТ г. Волжский
Н.контр	Нефедов		

СФ 1013-02 14

Альбом 2

Вход N 2

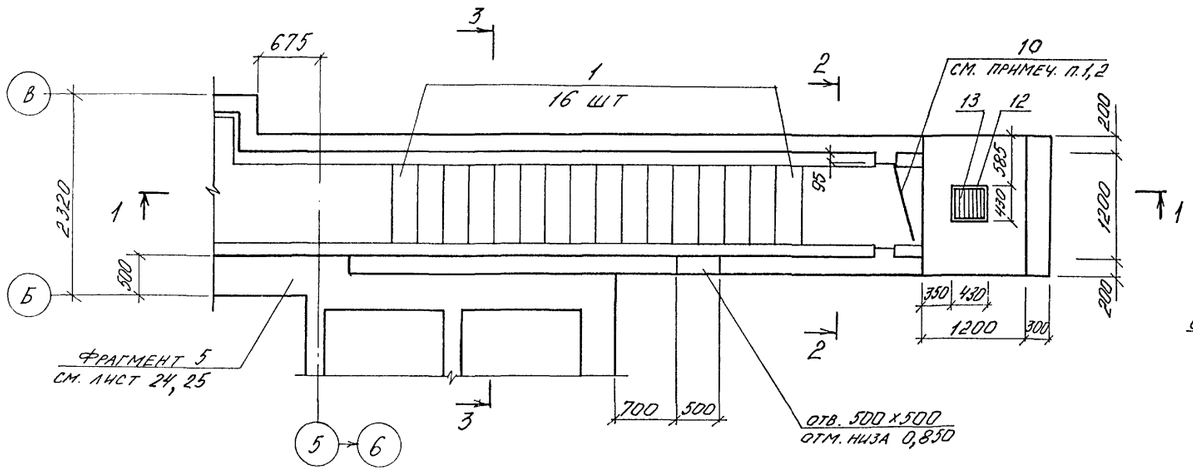

1-1

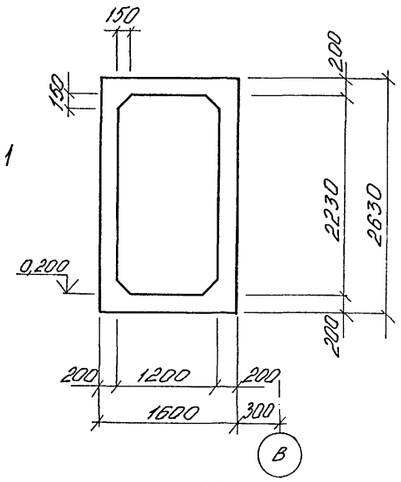

2-2

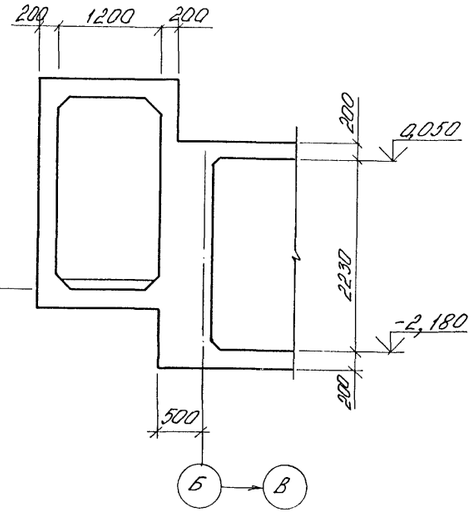

3-3

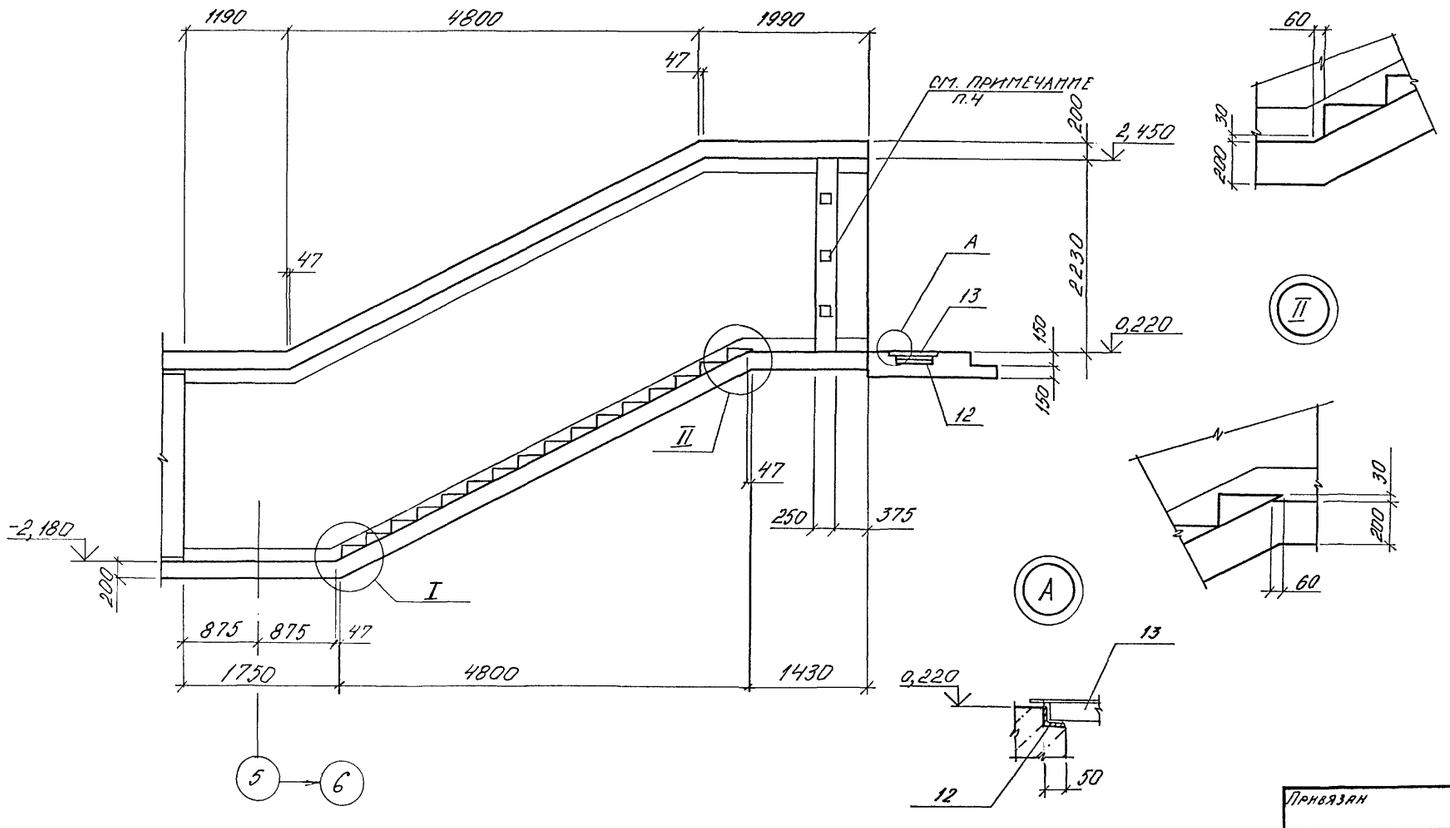

Спецификация к входу N2.

Марка поз.	Обозначение	Наименование	Кол.	Масса ед. кг	Примеч
1	03.005-6 вып.0	Ступень 1,2 х 2,2	16		

1. Дверь поз. 10 заказана на листе 3
2. Щели после установки двери поз. 10 заделать деревянными брусьями по месту
3. Вход N 2 армировать одновременно с фрагментом 5.
4. Заложить деревянные антисептированные пробки 60х60х100 с шагом 700 для крепления дверной коробки.

Согласовано: Нач. гр. арх. Гафиатуллин, Васильев

Инв. № подл. | Подпись и дата | Взам. инв. №

Привязан

Инв. №

Нач.отд	Лесин	
Гл.спец	Нефедов	
Нач.гр	Коробкин	
Инж. I кат	Коншина	
Исполн	Матушкина	
Провер	Щеглова	
Н.контр	Нефедов	

A-IV-50-484.90 АС

Сооружение отдельно стоящее заглубленное

Стадия	Лист	Листов
РП	13	

Вход N2 (2,3,4 климатические зоны). Опалубка.

ВПО ЗАРУБЕЖСТРОЙ
ЗАРУБЕЖПРОЕКТ
г. Волжский

Альбом 2

Вход №2

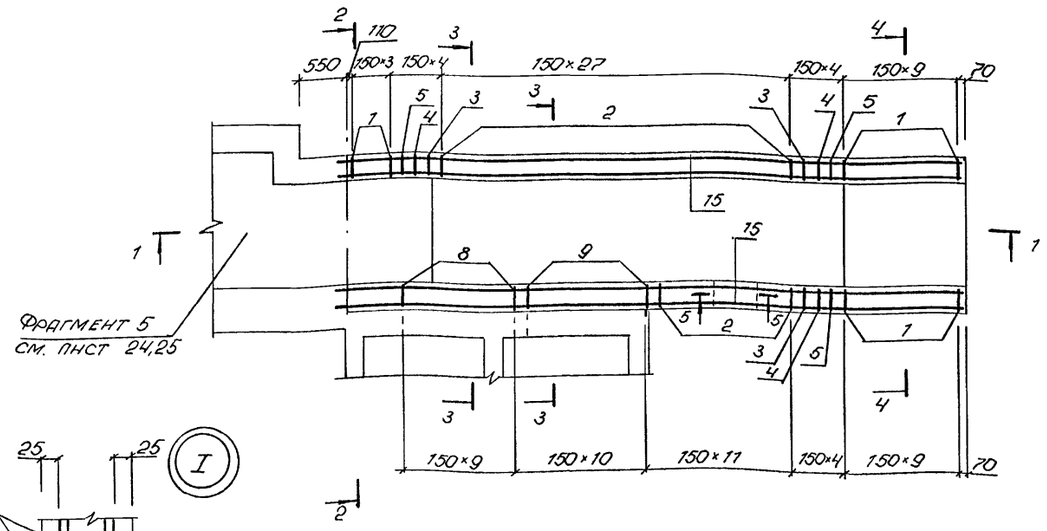

1-1

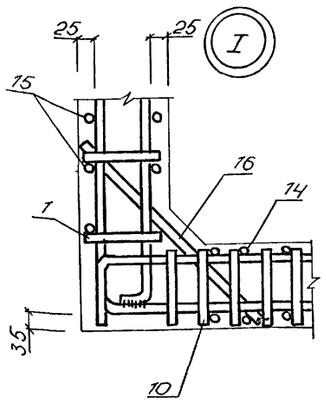

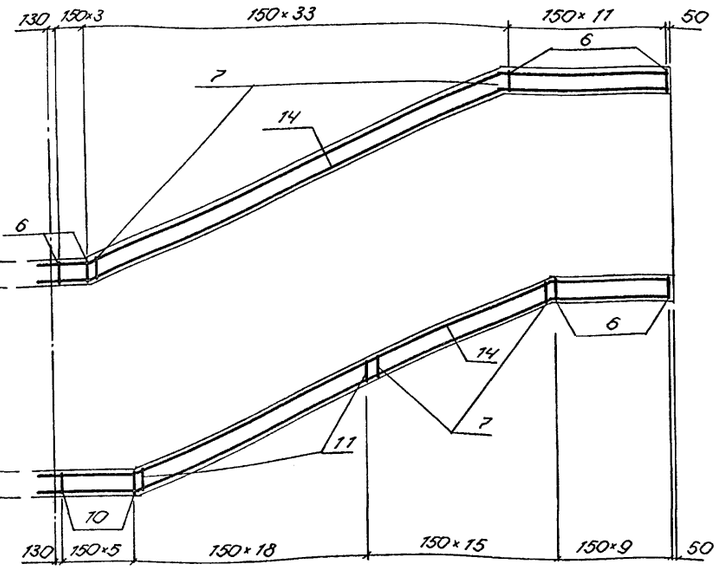

5-5

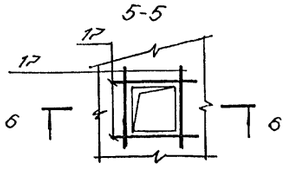

6-6

2-2

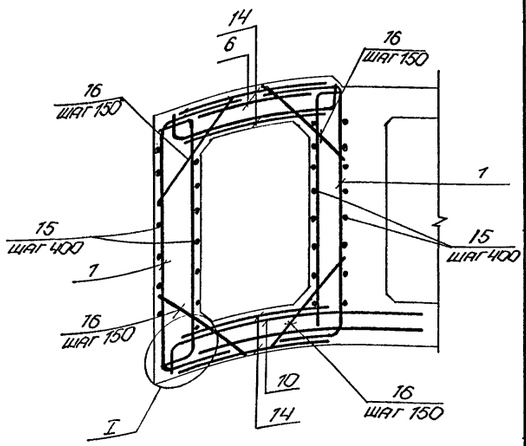

3-3

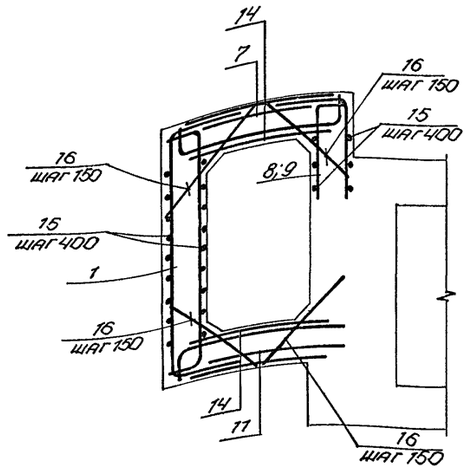

4-4

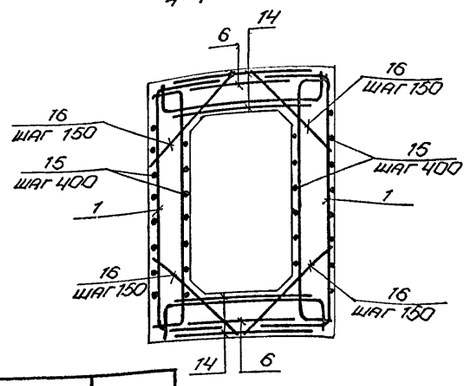

Формат	Зона	Поз.	Обозначение	Наименование	Кол.	Прим.
				Сборочные единицы		
				Каркас плоский		
А3		1	А-IV-50-484.90 АСНалч	КР1	24	
А3		2	То же	КР2	39	
А3		3	"	КР3	3	
А3		4	"	КР4	3	
А3		5	"	КР5	3	
А3		6	"	КР6	26	
А3		7	"	КР7	48	
А3		8	"	КР10	10	
А3		9	"	КР11	10	
А3		10	"	КР8	6	
А3		11	"	КР9	18	
			"			
А3		12	А-IV-50-484.90 АСНалч	Рамка РМ1	1	
А3		13	То же	Решетка Р1	1	
				Сетка арматурная		
				ГОСТ 23279-85		
Б4		14		С 6АI-400 / 6АI-400 125×800 200/25	4	
				Деталн		
				Стержень арматурный		
				ГОСТ 5781-82		
Б4		15		⌀6АI	186 м	0,22 кг
Б4		16		⌀14АIII ℓ=720	208	0,9 кг
Б4		17		⌀10АIII ℓ=1100	8	0,7 кг
				Материалы		
				Бетон В25	12,6	м³

Ведомость расхода стали на элемент, кг

Марка элемента	Изделия арматурные										Изделия закладные						Общий расход
	Арматура класса									Всего	Арматура класса	Прокат марки				Всего	
	AI		AIII								AI	С 235		Ст3кп3-7			
	ГОСТ 5781-82										ГОСТ 5781-82	ГОСТ 19903-74		ГОСТ 8509-86			
	⌀6	⌀10	итого	⌀6	⌀10	⌀12	⌀14	⌀16	итого		⌀8	δ=4		L 50×5			
Вход №2 (2,3,4 кл. зоны)	90,6	59,2	149,8	35,8	141,0	191,7	814,3	226,8	1409,0	1558,8	0,8	20,4		19,4		40,6	1599,4

Привязан

Инв. №

Нач.отд	Лесин		
Гл.спец	Нефедов		
Нач.гр	Коробкин		
Инж.I кат	Комшина		
Исполн	Матушкина		
Провер	Щеглова		
Н.контр	Нефедов		

A-IV-50-484.90 АС

Сооружение отдельно стоящее заглубленное

Стадия	Лист	Листов
РП	14	

Вход №2 (2,3,4 климатические зоны). Армирование.

ВПО Зарубежстрой ЗАРУБЕЖПРОЕКТ г. Волжский

СФ1013-02 16

Инв. № подл. | Подпись и дата | Взам. инв. №

Альбом 2

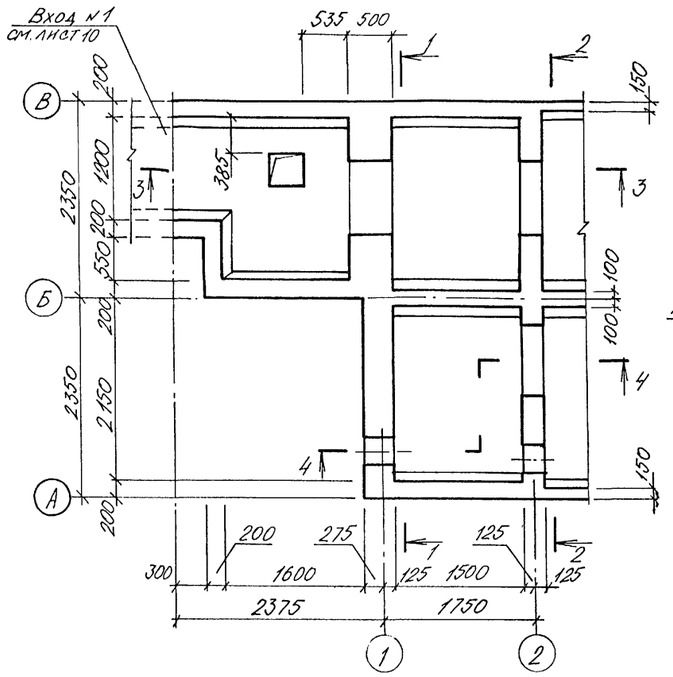

1-1

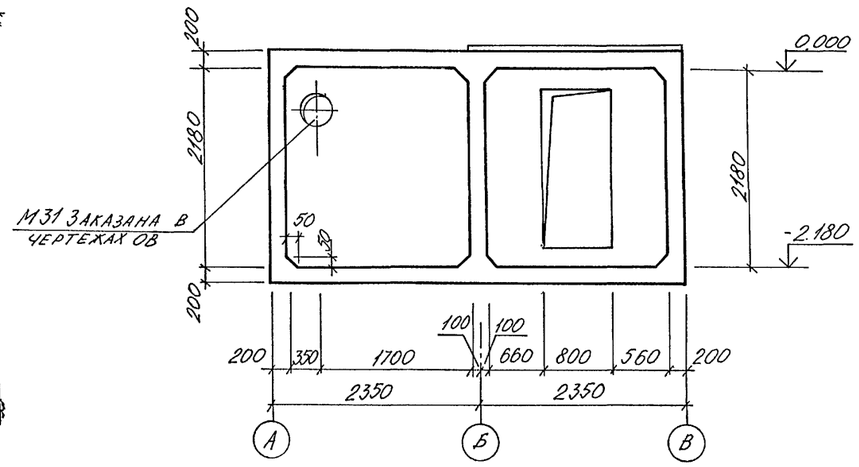

2-2

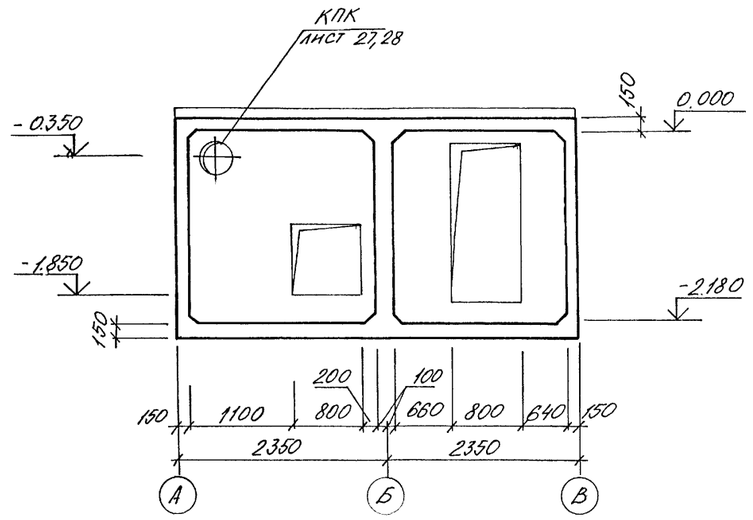

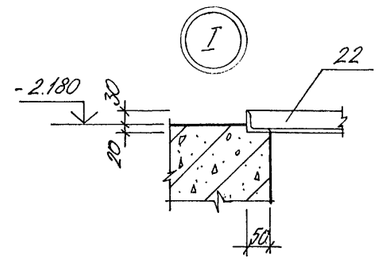

3-3

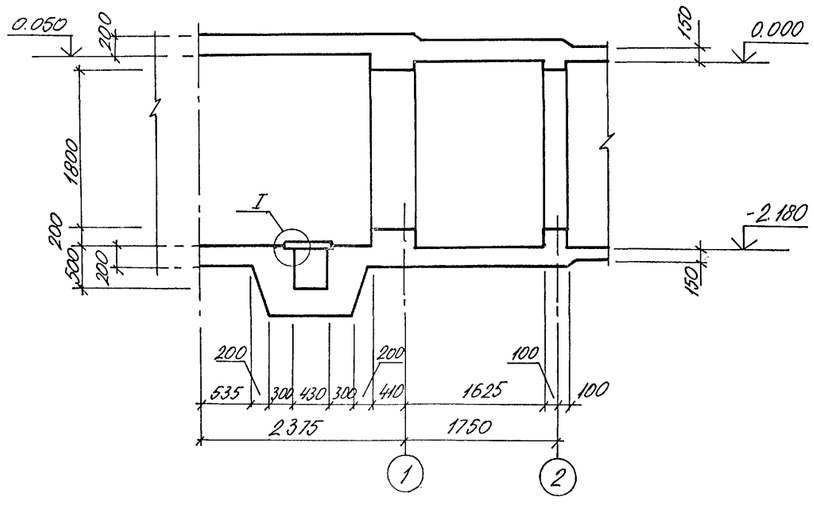

4-4

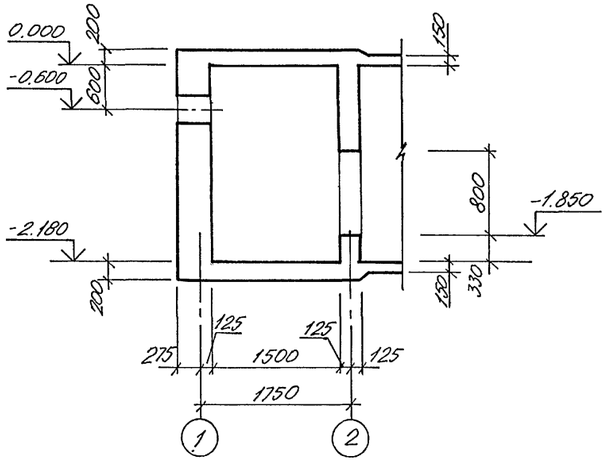

1. Фрагмент 6 бетонировать одновременно с входом №1

Нач.отд	Лесин			A-IV-50-484.90			АС
Гл.спец	Нефедов						
Нач.гр	Коробкин			Сооружение отдельно стоящее заглубленное	Стадия	Лист	Листов
Инж I кат	Коншина				РП	15	
Исполн	Фролова			Фрагмент 6 Опалубка.	ВПО ЗАРУБЕЖСТРОЙ ЗАРУБЕЖПРОЕКТ г.Волжский		
Провер	Щеглова						
Н.контр	Нефедов						

Привязан

Инв. №

Согласовано

Нач. гр. АРХ Кленьшева

Нач. гр. ОВ Маморова

Взам. инв. №

Инв. № подл. | Подпись и дата

СФ 1013-02 17

АЛЬБОМ 2

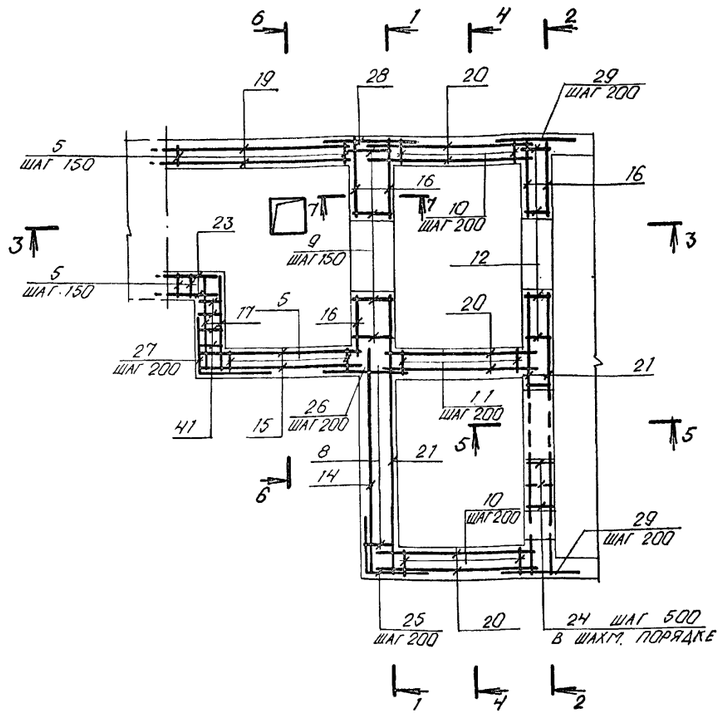

1 - 1

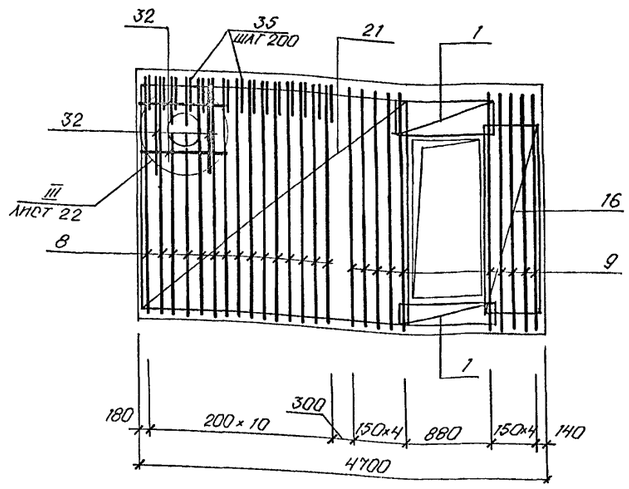

2 - 2

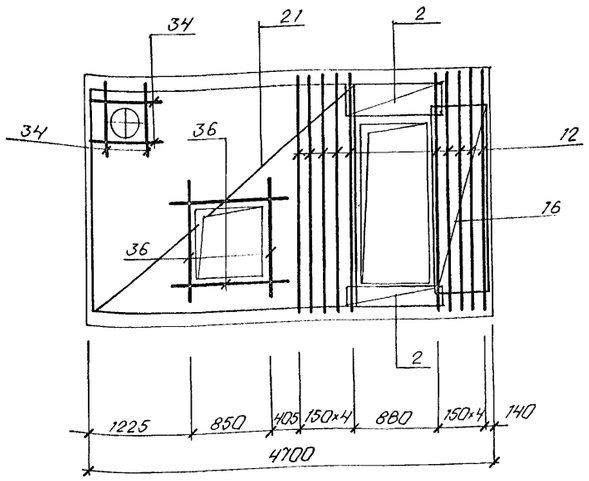

3 - 3

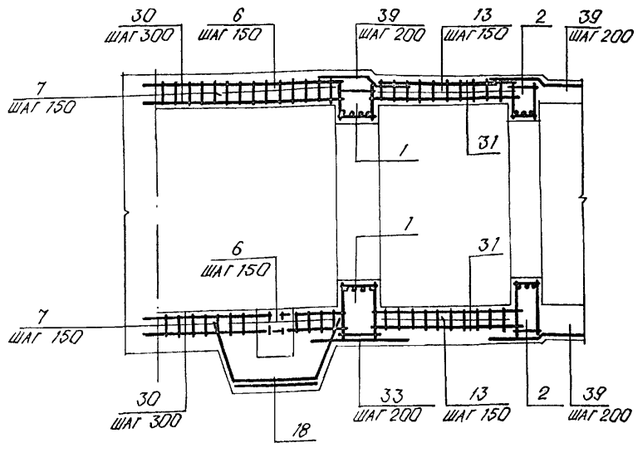

4 - 4

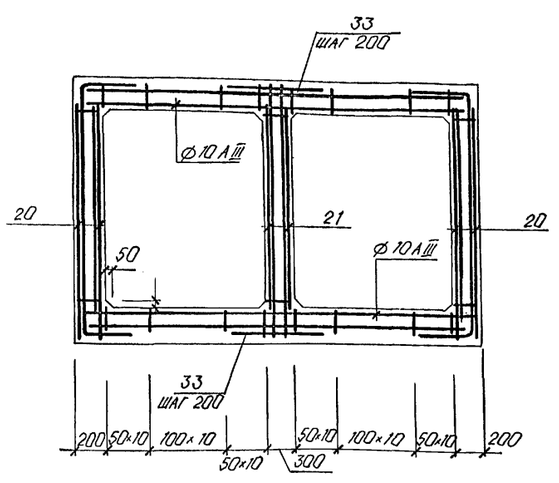

5 - 5

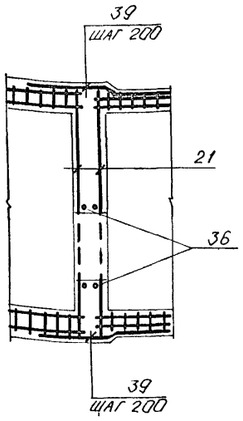

7 - 7

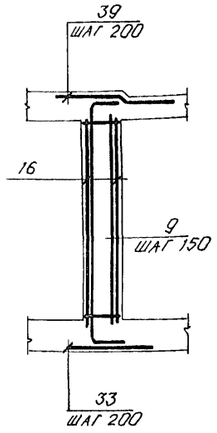

1. ФРАГМЕНТ 6 БЕТОНИРОВАТЬ ОДНОВРЕМЕННО С ВХОДОМ N1.

ВЕДОМОСТЬ РАСХОДА СТАЛИ НА ЭЛЕМЕНТ, КГ

Марка элемента	Изделия арматурные												Изделия закладные							Общий расход
	Арматура класса											Всего	Арматура класса			Прокат марки			Всего	
	A I			A III									A III			ст3 кп3-1	С 245			
	ГОСТ 5781-82			ГОСТ 5781-82									ГОСТ 5781-82			ГОСТ 8509-86	ГОСТ 19903-74			
	Ø6	Ø8	Итого	Ø6	Ø8	Ø10	Ø12	Ø14	Ø16	Ø20	Итого		Ø8		Итого	L50×5	-δ=10			
Фрагмент 6	113,9	0,4	114,3	189,5	226,6	326,0	45,3	241,2	90,2	51,2	1170,6	1284,9	0,8		0,8	8,0	6,4		15,2	1300,1

Инв. № подл. | Подпись и дата | Взам. инв. №

Привязан

Инв. №

Нач.отд	Лесин	
Гл.спец	Нефедов	
Нач.гр	Коробкин	
Инж I кат	Коншина	
Исполн	Фролова	
Провер	Щеглова	
Н.контр	Нефедов	

A-IV-50-484.90 АС

Сооружение отдельно стоящее заглубленное

Стадия	Лист	Листов
РП	16	

Фрагмент 6. Армирование. /Начало/.

ВПО ЗАРУБЕЖСТРОЙ
ЗАРУБЕЖПРОЕКТ
г. Волжский

Альбом 2

6 - 6

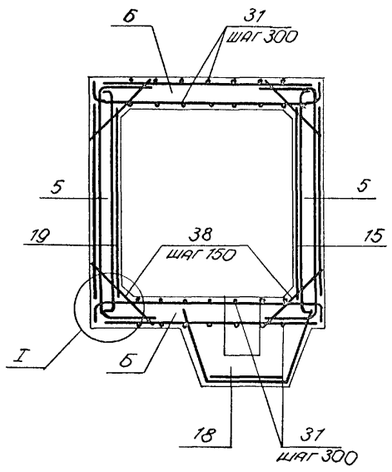

(I)

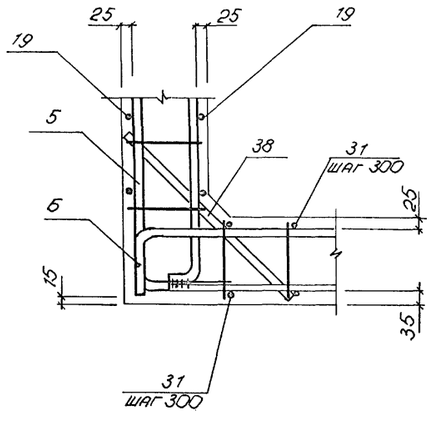

Формат	Зона	Поз.	Обозначение	Наименование	Кол.	Примеч.
				Сборочные единицы		
				Каркас пространственный		
А3		1	А-IV-50-484.90 АСН.ап.4	КП1	2	
А3		2	То же	КП2	2	
			"			
				Каркас плоский		
А3		5	А-IV-50-484.90 АСН. ап. 4	КР1	27	
А3		6	То же	КР21	22	
А3		7	"	КР6	8	
А3		8	"	КР22	11	
А3		9	"	КР33	8	
А3		10	"	КР23	28	
А3		11	"	КР12	14	
А3		12	"	КР13	8	
А3		13	"	КР14	20	
А3		41	"	КР34	4	
				Сетка арматурная		
				ГОСТ 23279-85		
Б4		14		4С $\frac{6AIII-200}{6AIII-200}$ 250×260 $\frac{100}{25\times275}$	1	
Б4		15		4С $\frac{6AI-200}{8AIII-200}$ 185×220 $\frac{100}{225}$	2	
Б4		16		4С $\frac{6AIII-200}{6AIII-200}$ 73×220 $\frac{100}{65}$	5	
Б4		17		4С $\frac{6AI-400}{8AIII-200}$ 90×220 $\frac{100}{250}$	2	
Б4		18		4С $\frac{6AIII-200}{6AIII-200}$ 100×240 $\frac{100}{100}$	2	
Б4		19		4С $\frac{6AI-200}{8AIII-200}$ 205×220 $\frac{100}{25\times225}$	2	
Б4		20		4С $\frac{6AI-200}{6AIII-200}$ 160×220 $\frac{100}{25\times175}$	6	
Б4		21		4С $\frac{6AIII-200}{6AIII-200}$ 260×315 $\frac{25}{100}$	3	

Формат	Зона	Поз.	Обозначение	Наименование	Кол.	Примеч. кг
				Изделие закладное		
А4		22	А-IV-50-484.90 АСН. ап. 4	Рамка Р1	1	
А3		40	То же	Решетка РМ1	1	
				Детали		
				Стержень арматурный		
				ГОСТ 5781-82		
Б4		23		Ø 8AIII ℓ=770	24	0,3
Б4		24		Ø 6AI ℓ= 200	10	0,04
А2		25	лист 17	Ø8AIII ℓ=1230	13	0,5
А2		26		Ø 8AIII ℓ= 1030	12	0,4
А2		27	лист 17	Ø 8AIII ℓ= 930	12	0,4
Б4		28		Ø 10AIII ℓ= 1460	12	0,9
Б4		29		Ø 10AIII ℓ= 1210	24	0,7
Б4		30		Ø 6 AI ℓ= 2450	24	0,5
Б4		31		Ø 6AI ℓ= 1860	80	0,4
Б4		32		Ø 10AIII ℓ=880	8	0,5
Б4		33		Ø 10AIII ℓ= 1500	20	0,9
Б4		34		Ø 10AIII ℓ=1000	8	0,6
Б4		35	лист 17	Ø 10AIII ℓ= 1400	11	0,9
Б4		36		Ø 10AIII ℓ= 1400	8	0,9
Б4		37		Ø 8 AIII ℓ= 1160	18	0,5
Б4		38		Ø 6 A I ℓ= 280	148	0,1
Б4		39	лист 17	Ø 10AIII ℓ= 950	48	0,6
А2		50	лист 23	Ø 8 AI ℓ = 570	2	0,2
Б4		51		Лист 10×200×200 ГОСТ 19903-74 / С 245 ГОСТ 27772-88	2	3,2
				Материалы		
				Бетон В25	17,6	м3

Ведомость деталей

Поз.	Эскиз
25	680 / 550
27	380 / 550
35	700 / 700
39	450, 50, 45°, 450

Инв. № подл. | Подпись и дата | Взам. инв. №

Привязан

Инв. №

Нач.отд	Лесин	
Гл.спец	Нефедов	
Нач.гр	Коробкин	
Инж.I кат.	Коншина	
Исполн	Фролова	
Провер	Щеглова	
Н.контр	Нефедов	

A-IV-50-484.90 АС

Сооружение отдельно стоящее заглубленное

Стадия	Лист	Листов
РП	17	

Фрагмент 6. Армирование (окончание). Спецификация.

ВПО Зарубежстрой
ЗАРУБЕЖПРОЕКТ
г. Вологжский

Альбом 2

Фрагмент 2 (опалубка)

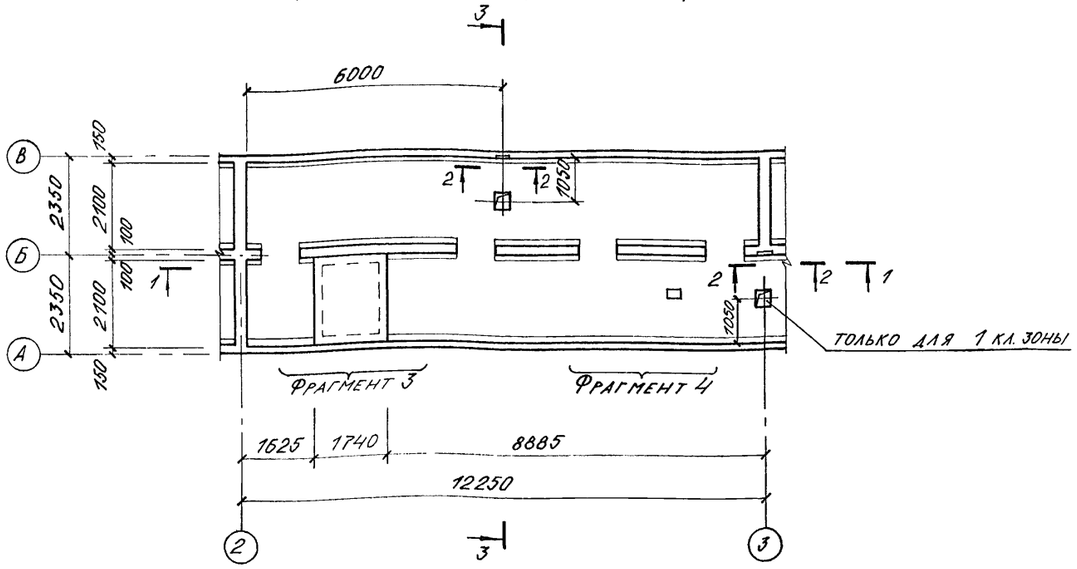

1-1 (для 1 кл. зоны)

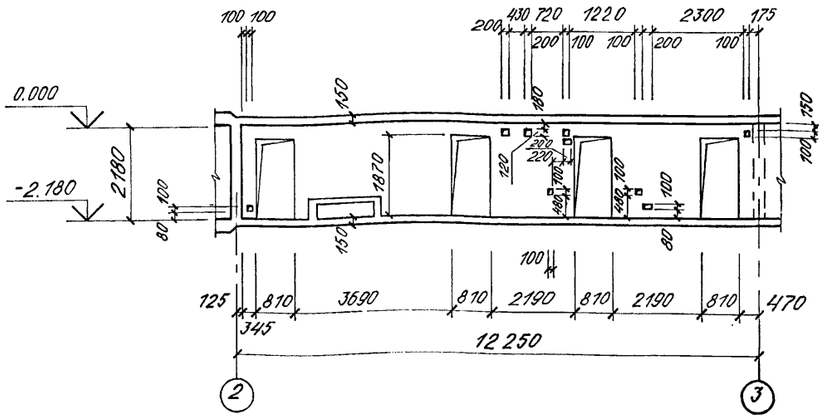

1-1 (для 2,3,4 кл. зон)

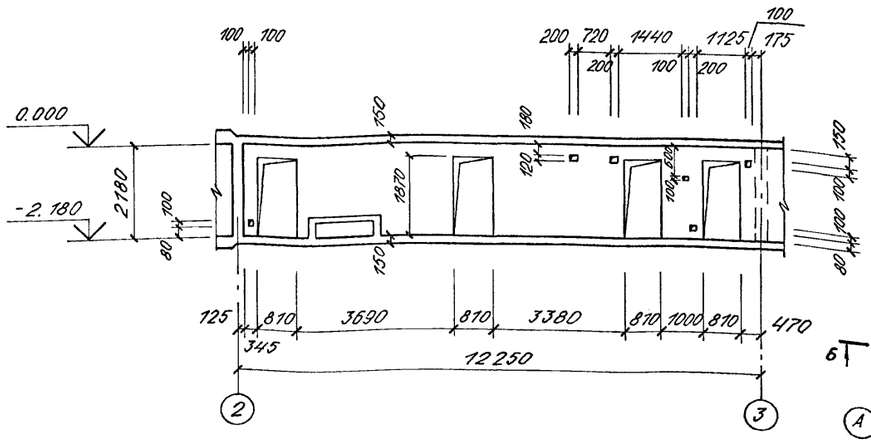

2-2

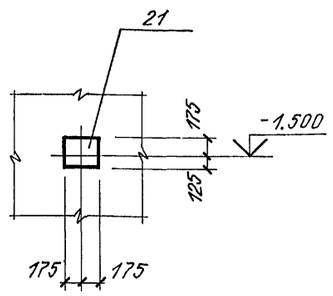

3-3

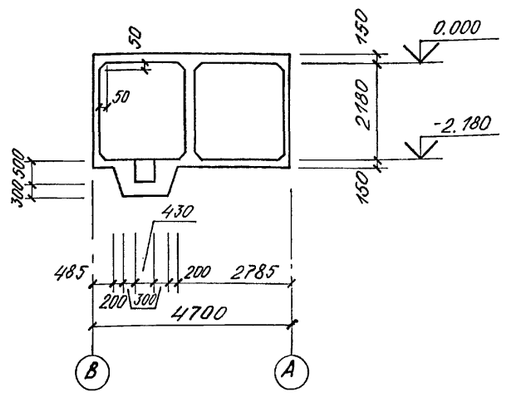

Фрагмент 4 (для 1 кл. зоны)

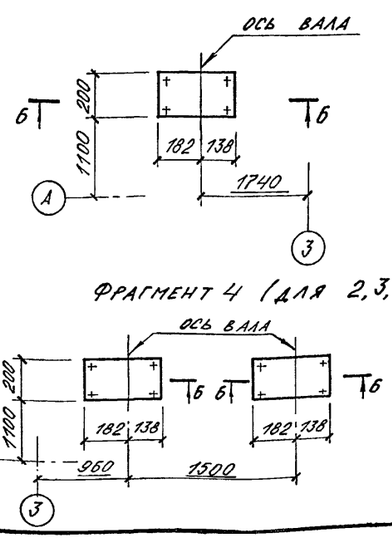

Фрагмент 4 (для 2,3,4 кл. зон)

Фрагмент 3

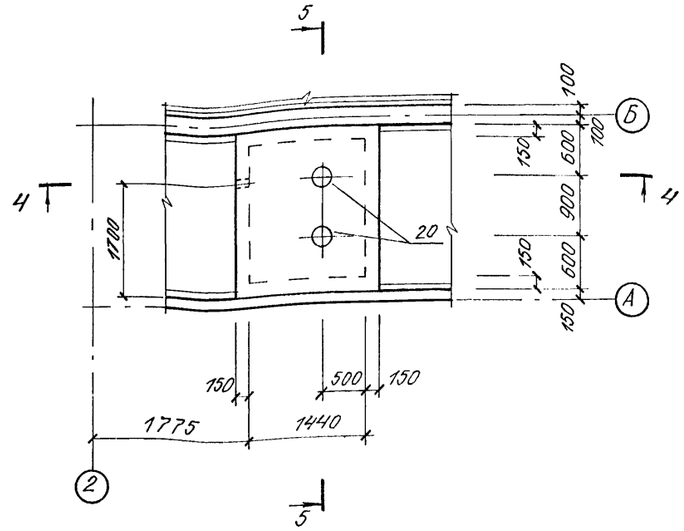

4-4

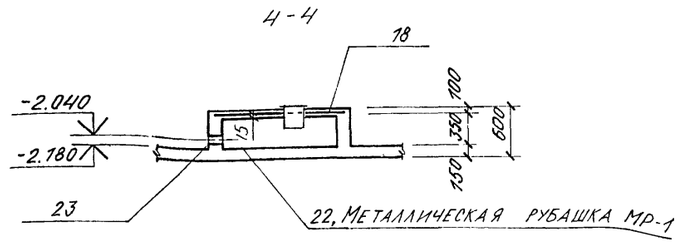

5-5

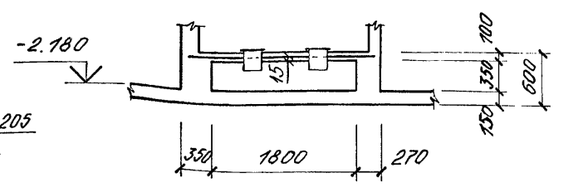

6-6

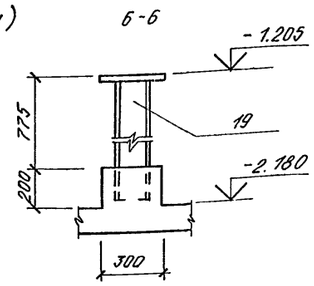

Согласовано:

Нач.гр. АРХ.	Сальникова	
Нач.гр ОВК	Вальянская	
Нач.гр ОТВ	Кандолова	

Взам. инв. №

Подпись и дата

Инв. № подл.

Привязан

Инв. №

Нач.отд	Лесин	
Гл.спец	Нефедов	
Нач.гр	Коробкин	
Инж I кат	Коншина	
Исполн	Абакумова	
Провер	Щеглова	
Н.контр	Нефедов	

A-IV-50-484.90 АС

Сооружение отдельно стоящее заглубленное

Стадия	Лист	Листов
РП	18	

Фрагмент 2. Опалубка

ВПО Зарубежстрой
ЗАРУБЕЖПРОЕКТ
г.Волжский

Альбом 2

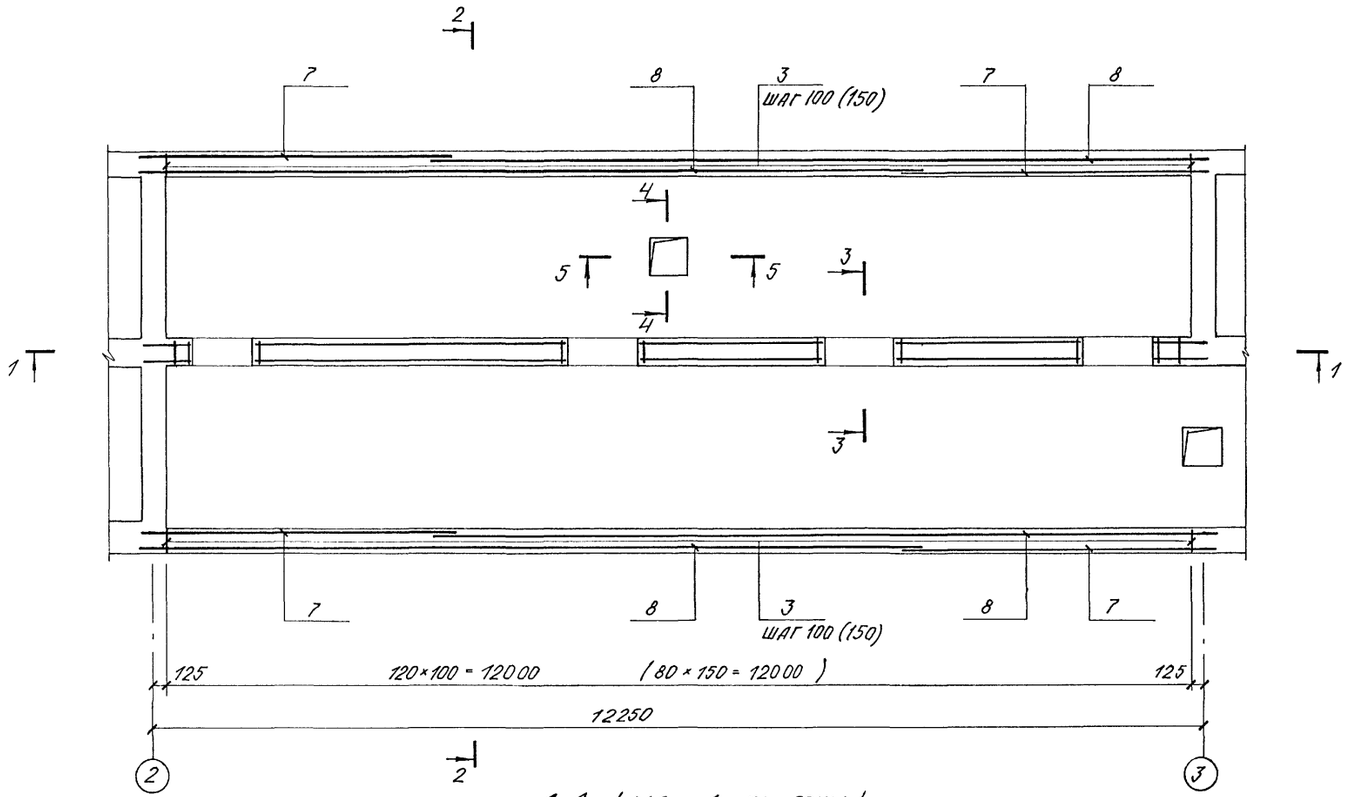

1-1 /для 1 кл. зоны/

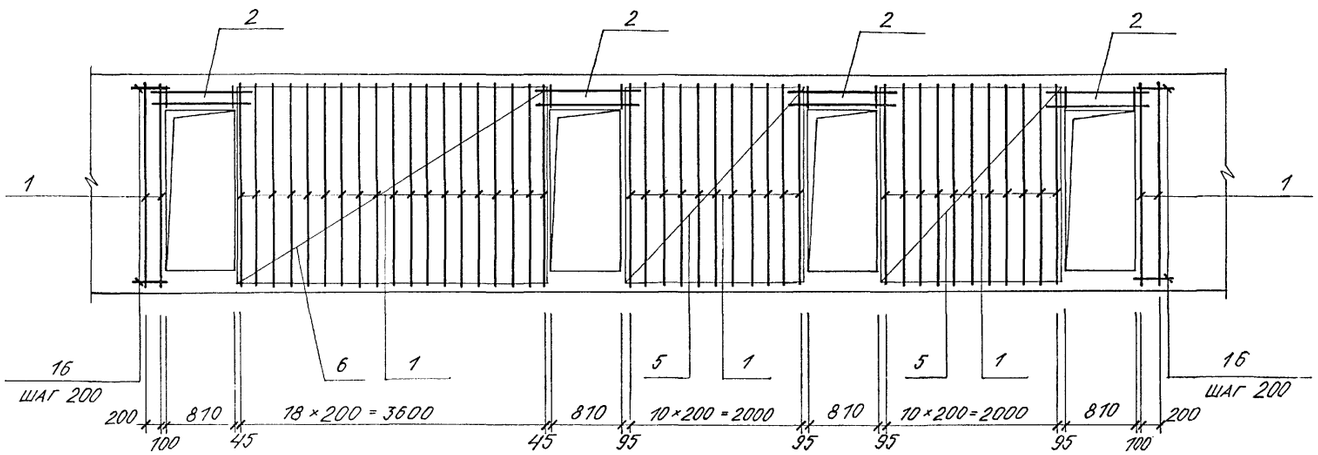

5-5

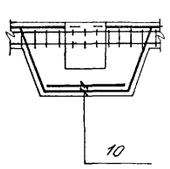

2-2

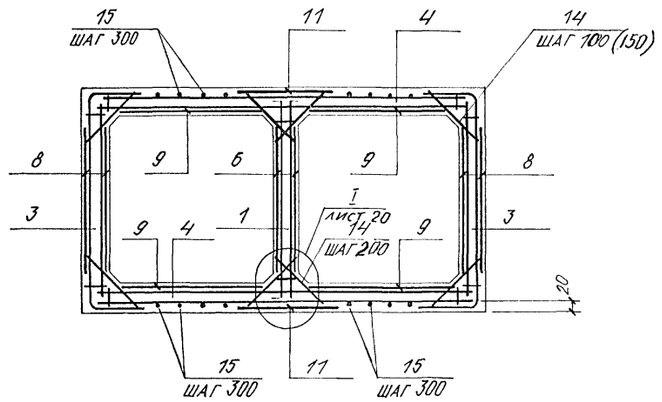

3-3

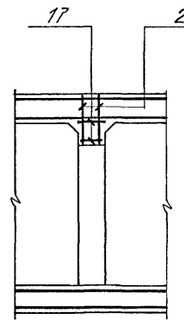

4-4

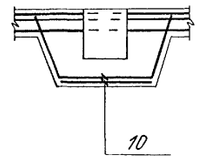

1. Позиции и шаг в скобках даны для варианта в сухих грунтах.

Инв. № подл. | Подпись и дата | Взам. инв. №

Привязан

Инв. №

Нач.отд	ЛЕСИН		
Гл.спец	НЕФЕДОВ		
Нач.гр	КОРОБКИН		
Инж I кат	КОНШИНА		
Исполн	АБАКУМОВА		
Провер	ШЕГЛОВА		
Н.контр	НЕФЕДОВ		

A-IV-50-484.90 АС

Сооружение отдельно стоящее заглубленное

Стадия	Лист	Листов
РП	19	

Фрагмент 2
Армирование /начало/

ВПО ЗАРУБЕЖСТРОЙ
ЗАРУБЕЖПРОЕКТ
г.Волжский

1-1 (для 2,3,4 кл. зон)

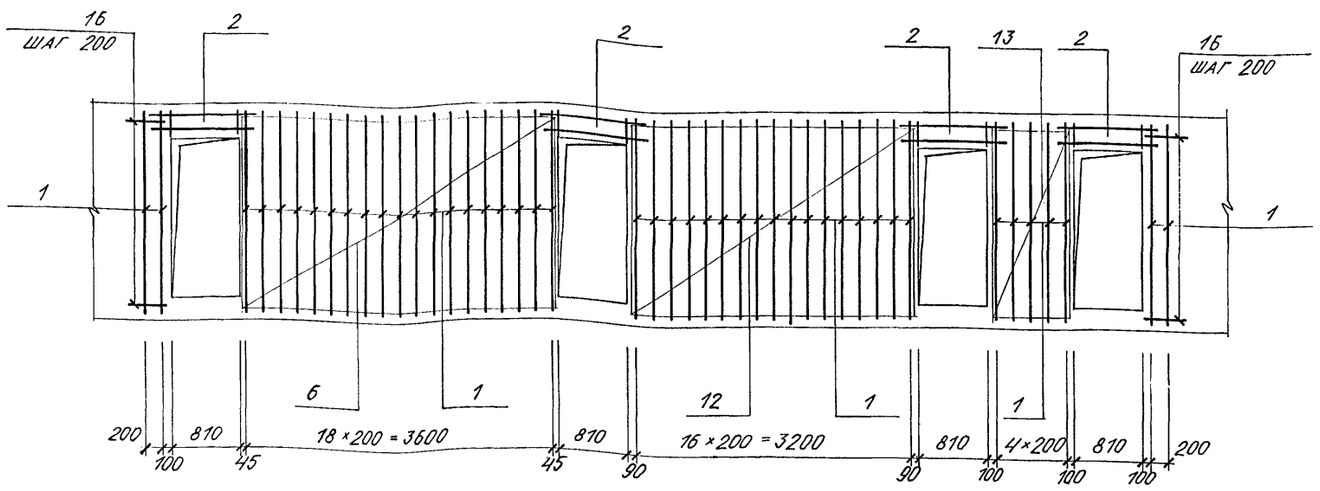

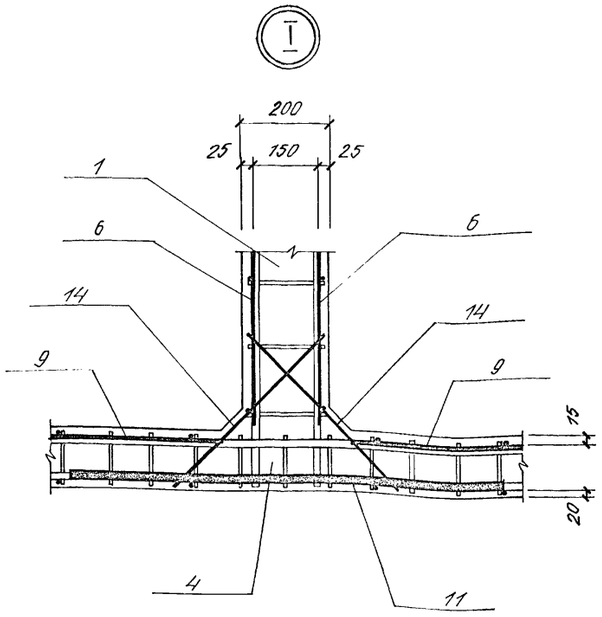

Формат	Зона	Поз.	Обозначение	Наименование	Кол-во 1 кл. зона	Кол-во 2,3,4 кл. з.	Примеч. кг
				Водонасыщенные грунты			
				Сборочные единицы			
А3		1	А-IV-50-484.90 АСН, ал.4	Каркас плоский КР-15	45	45	
А3		2	то же	то же КР-16	8	8	
А3		3	"	" КР-17	242	242	
А3		4	"	" КР-18	242	242	
				Сетка арматурная ГОСТ 23279-85			
Б4		5		4С $\frac{6AI-300}{6AIII-150}$ 210×210 $\frac{150}{150}$	4	—	
Б4		6		4С $\frac{6AI-300}{6AIII-150}$ 210×365 $\frac{25}{150}$	2	2	
Б4		7		4С $\frac{6AI-300}{6AIII-150}$ 210×450 $\frac{150}{150}$	4	4	
Б4		8		4С $\frac{6AI-300}{6AIII-150}$ 210×850 $\frac{50}{150}$	4	4	
Б4		9		4С $\frac{6AI-300}{6AIII-150}$ 210×650 $\frac{25}{150}$	8	8	
Б4		10		4С $\frac{6AIII-200}{6AIII-200}$ 100×265 $\frac{225}{100}$	4	2	
Б4		18		4С $\frac{6AI-300}{6AIII-150}$ 170×205 $\frac{50}{100}$	1	1	
Б4		12		4С $\frac{6AI-300}{6AIII-150}$ 210×335 $\frac{25}{150}$	—	2	
Б4		13		4С $\frac{6AI-300}{6AIII-150}$ 210×95 $\frac{25}{150}$	—	2	
А3		11	А-IV-50-484.90 АСИ.ал.4	С-1	4	4	
А3		19	то же	Стойка СТ-1	1	2	

Формат	Зона	Поз.	Обозначение	Наименование	Кол-во 1 кл. зона	Кол-во 2,3,4 кл. з.	Примеч. кг
		20	0.900-01 ал. II	Крышка-лючок	2	2	19.2
А3		21	А-IV-50-484.90 АСН. ал.4	Изделие закладное МН3	2	2	
А3		22	то же	Металлическая рубашка МР-1	1	1	
А4		23		КПК5 Ду=108 t=150	1	1	6.2
				Детали			
Б4		14		⌀16AIII, ГОСТ 5781-82, ℓ=500	6	6	0.8
Б4		15		⌀6AI то же	202.0 п.м	202.0 п.м	0.2
Б4		16		⌀6AI " ℓ=520	84	84	0.1
Б4		17		⌀6AI " ℓ=180	40	40	0.1
				Материалы: Бетон В-25	31.0	32.3	м³
				Сухие грунты			
				Сборочные единицы			
А3		1	А-IV-50-484.90 АСИ, ал.4	Каркас плоский КР-15	45	45	
А3		2	то же	то же КР-16	8	8	
А3		3	"	" КР-17	162	162	
А3		4	"	" КР-18	162	162	
				Сетка арматурная ГОСТ 23279-85			
Б4		13		4С $\frac{6AI-300}{6AIII-150}$ 210×95 $\frac{25}{100}$	—	2	
Б4		5		4С $\frac{6AI-300}{6AIII-150}$ 210×210 $\frac{150}{150}$	4	—	
Б4		6		4С $\frac{6AI-300}{6AIII-150}$ 210×365 $\frac{25}{150}$	2	2	
Б4		7		4С $\frac{6AI-300}{6AIII-150}$ 210×450 $\frac{150}{150}$	4	4	
Б4		8		4С $\frac{6AI-300}{6AIII-150}$ 210×850 $\frac{50}{150}$	4	4	
Б4		9		4С $\frac{6AI-300}{6AIII-150}$ 210×650 $\frac{25}{150}$	8	8	
Б4		10		4С $\frac{6AIII-200}{6AIII-200}$ 100×265 $\frac{225}{100}$	4	2	
Б4		18		4С $\frac{6AI-200}{6AIII-200}$ 170×205 $\frac{50}{100}$	1	1	
Б4		12		4С $\frac{6AI-300}{6AIII-150}$ 210×335 $\frac{25}{150}$	—	2	
А3		11	А-IV-50-484.90 АСИ. ал.4	С-2	4	4	
А3		19	то же	Стойка СТ-1	1	2	
		20	0.900-01 ал. II	Крышка-лючок	2	2	19.2
А3		21	А-IV-50-484.90 АСИ. ал.4	Изделие закладное МН3	2	2	
А3		22	то же	Металлическая рубашка МР-1	1	1	
А4		23	3.005-5 в2 ал.5	КПК5 Ду=108 t=150	1	1	6.2
				Детали			
Б4		14		⌀16AIII, ГОСТ 5781-82, ℓ=500			0.8
Б4		15		⌀6AI, то же	202.0 п.м	202.0 п.м	0.2
Б4		16		⌀6A-I, " ℓ=520	84	84	0.1
Б4		17		⌀6A-I " ℓ=180	40	40	0.1
				Материалы: Бетон В-25	31.0	32.3	м³

Марка элемента	Изделия арматурные: Арматура класса A-I ГОСТ 5781-82 ⌀6			Итого	Арматура класса A-III ГОСТ 5781-82 ⌀6	⌀8	⌀10	⌀12	⌀14	⌀16		Итого	Всего	Изделия закладные: Арматура класса A-I ГОСТ 5781-82 ⌀12	Итого	Прокат марки Ст3кп3-1 ГОСТ 8509-86 L50×5	ГОСТ 8240-89 [12	Прокат марки С 235 ГОСТ 19903-74 δ=5	δ=6	Всего	Общий расход
Водонасыщенные гр. 1 кл. зона	250.1			250.1	847.0	9.6	830.6	992.2	—	3426.2		6105.6	6355.7	2.0	2.0	31.2	10.0	165.3	14.1	222.6	6578.3
Водонасыщенные гр. 2,3,4 кл. зоны	273.0			273.0	827.4	9.6	830.6	992.2	—	3426.2		6086.0	6359.0	2.0	2.0	31.2	20.0	165.3	18.2	236.7	6595.7
Сухие грунты 1 кл. зона	275.3			275.3	703.0	9.6	606.6	664.2	258.0	2122.2		4363.6	4638.9	2.0	2.0	31.2	10.0	165.3	14.1	222.6	4861.5
Сухие грунты 2,3,4 кл. зоны	272.8			272.8	685.2	9.6	606.6	664.2	258.0	2122.2		4345.8	4618.6	2.0	2.0	31.2	20.0	165.3	18.2	236.7	4855.3

Инв. № подл. | Подпись и дата | Взам. инв. №

Привязан

Инв. №

Нач.отд	Лесин		
Гл.спец	Нефедов		
Нач.гр	Коробкин		
Инж I кат	Коншина		
Исполн	Абакумова		
Провер	Щеглова		
Н.контр	Нефедов		

А-IV-50-484.90 АС

Сооружение отдельно стоящее заглубленное

Стадия	Лист	Листов
РП	20	

Фрагмент 2
Армирование /окончание/
Спецификация.

ВПО ЗАРУБЕЖСТРОЙ
ЗАРУБЕЖПРОЕКТ
г. Волжский

Альбом 2

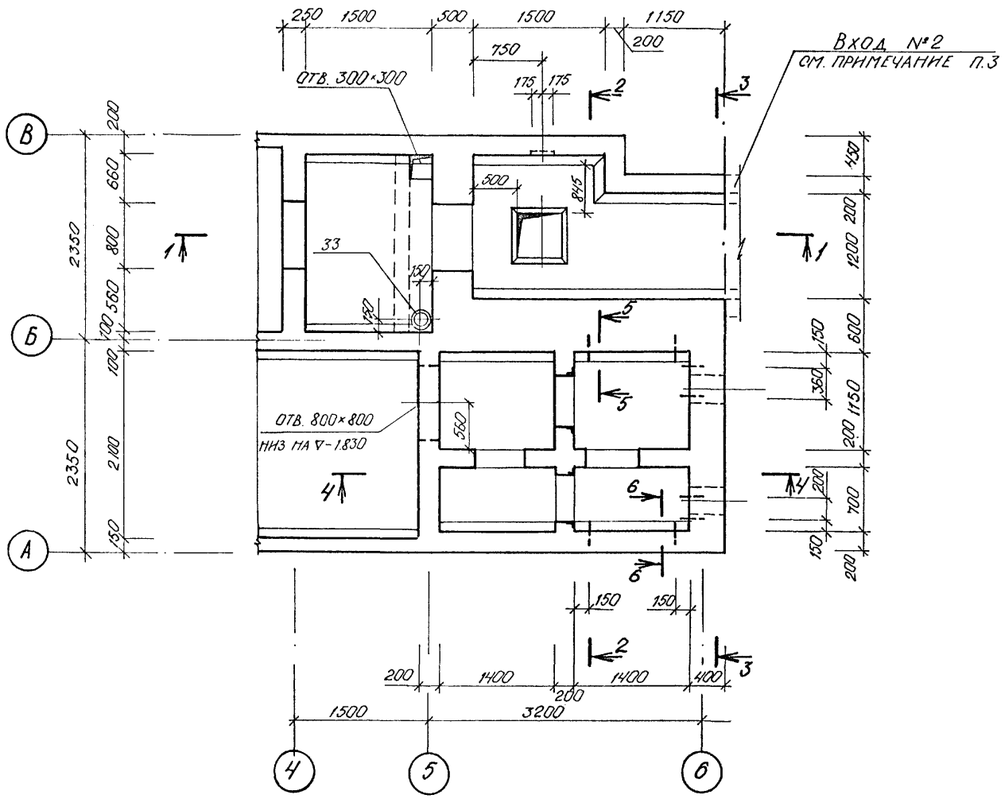

2 - 2

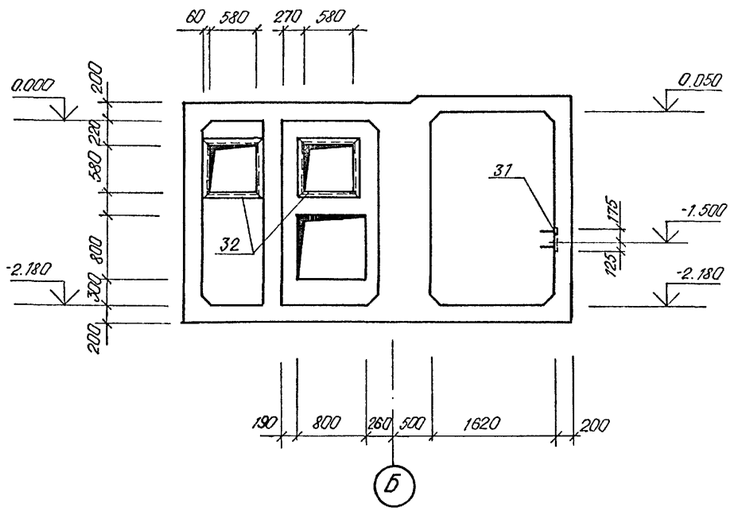

4 - 4

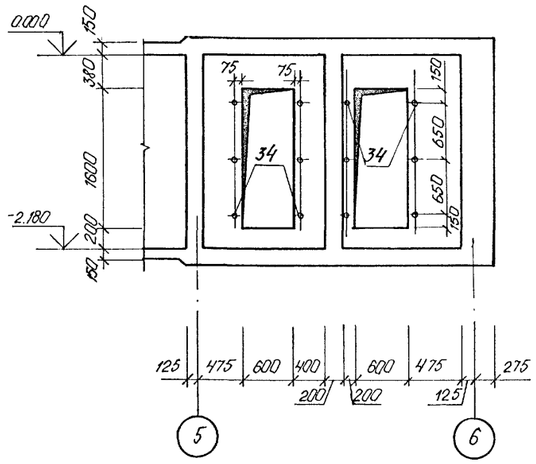

3 3

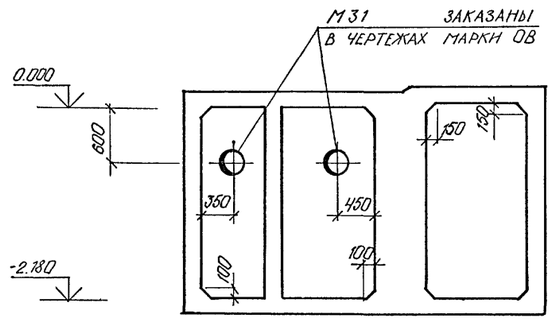

5 - 5 ; 6 - 6

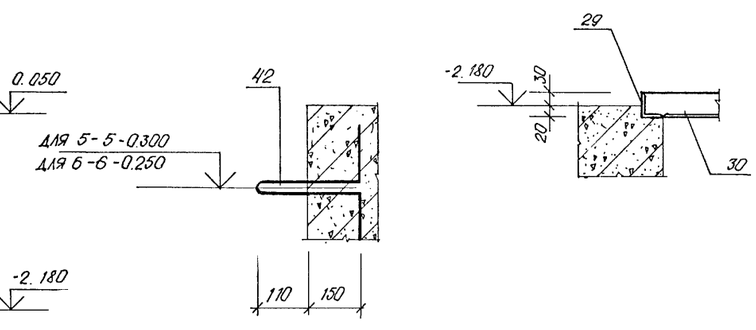

1 - 1

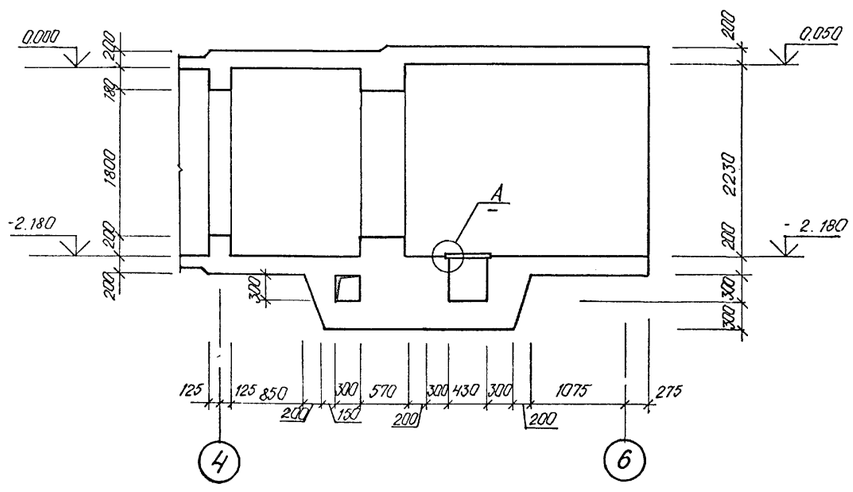

1. Двери и ставни заложить по чертежам марки АР.
2. При производстве работ заложить в стены КПК по листу 27,28.
3. Фрагмент 5 бетонировать одновременно с входом №2.

Согласовано:

Нач. гр. ОВ	Манорова	
Нач. гр. АРХ.	Катышева	
Нач. гр. ВК	Явленская	

Инв. № подл. | Подпись и дата | Взам. инв. №

Привязан

Инв. №

Нач.отд	Лесин	
Гл.спец	Нефёдов	
Нач.гр	Коробкин	
Инж 1 кат	Коншина	
Исполн	Попова	
Провер	Щеглова	
Н.контр	Нефёдов	

A-IV-50-484.90 АС

Сооружение отдельно стоящее заглубленное

Стадия	Лист	Листов
РП	21	

Фрагмент 5. Опалубка. (I климатическая зона)

ВПО ЗАРУБЕЖСТРОЙ
ЗАРУБЕЖПРОЕКТ
г. Волжский

Альбом 2

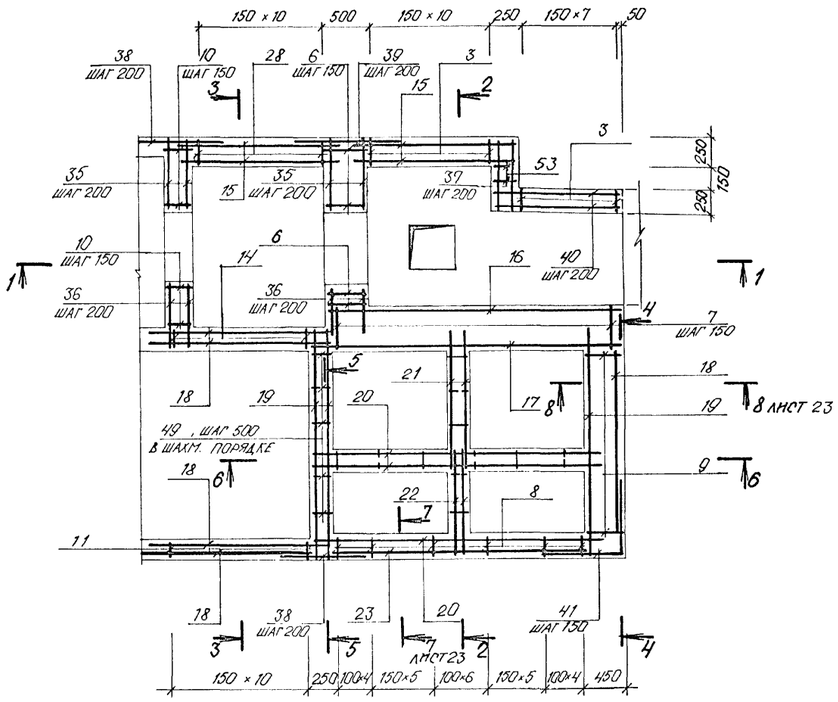

1 - 1

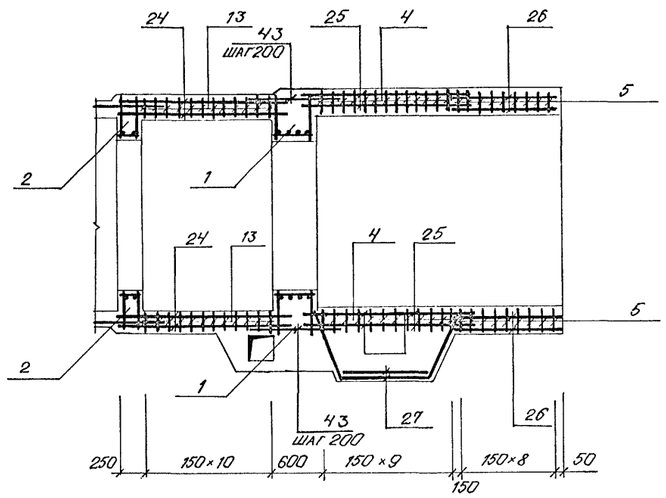

2 - 2

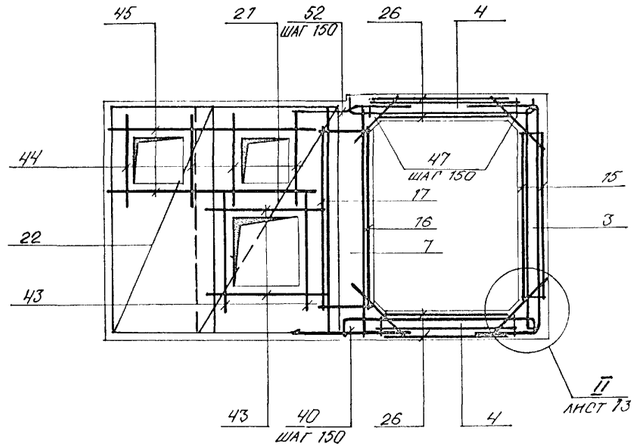

4 - 4

5 - 5

6 - 6

3 - 3

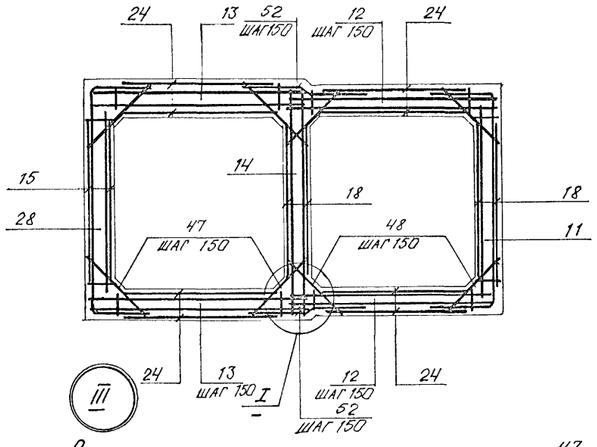

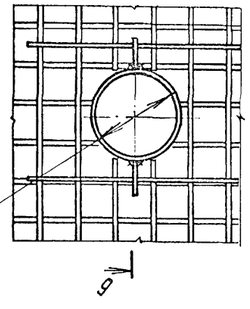

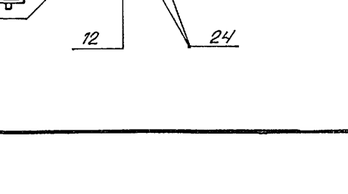

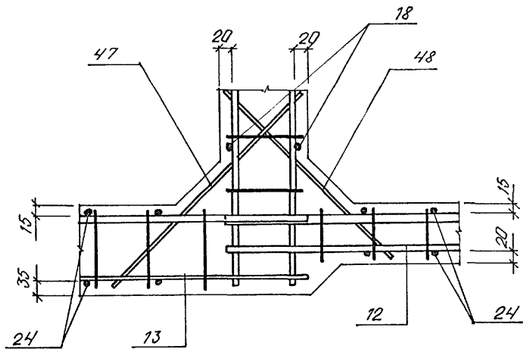

9 - 9

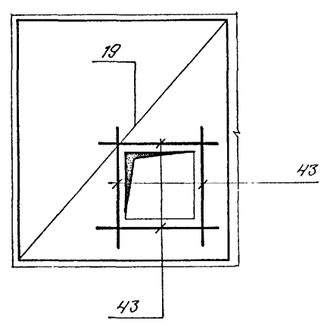

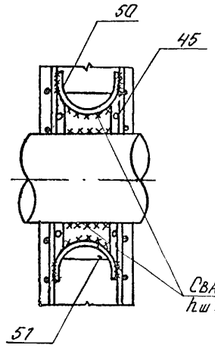

Инв. № подл. | Подпись и дата | Взам. инв. №

Привязан

Инв. №

Нач.отд	ЛЕСНИ		
Гл.спец	НЕФЁДОВ		
Нач.гр	КОРОБКИН		
Инж.I кат	КОНШИНА		
Исполн.	ПОПОВА		
Провер	ЩЕГЛОВА		
Н.контр	НЕФЁДОВ		

A-IV-50-484.90 АС

Сооружение отдельно стоящее заглубленное

Стадия	Лист	Листов
РП	22	

Фрагмент 5

Армирование (начало) (I климатическая зона)

ВПО ЗАРУБЕЖСТРОЙ
ЗАРУБЕЖПРОЕКТ
г. Волжский

СФ1013-02 24

7 - 7

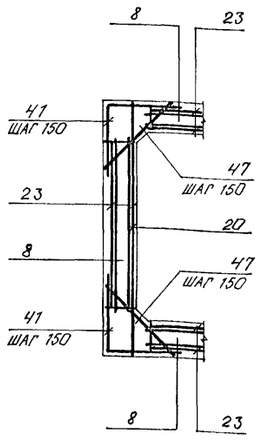

8 - 8

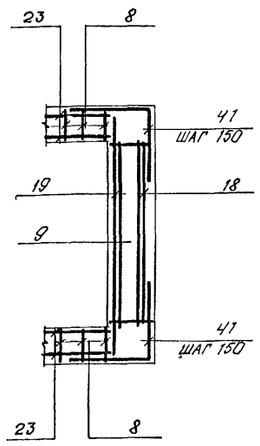

II

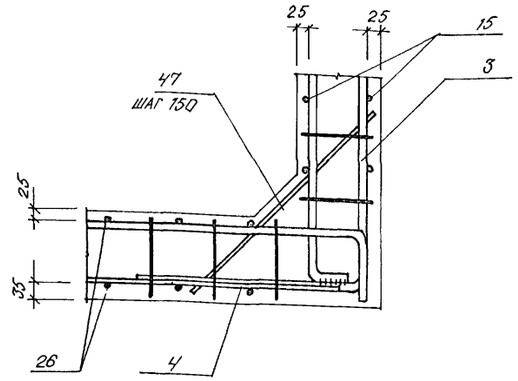

Ведомость деталей

Поз.	Эскиз	Поз.	Эскиз
41	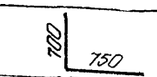	52	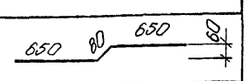
42	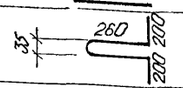		
50	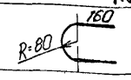		

Спецификация к фрагменту 5 (начало)

Формат	Зона	Поз.	Обозначение	Наименование	Кол.	Прим.
				Сборочные единицы		
А3		1	А-IV-50-484.90 АСИ.АЛ.4	Каркас пространств. КП 1	2	
А3		2	то же	КП 2	2	
А3		3	"	Каркас плоский КР 1	19	
А3		4	"	КР 19	20	
А3		5	"	КР 8	18	
А3		6	"	КР 33	8	
А3		7	"	КР 32	23	
А3		8	"	КР 25	75	
А3		9	"	КР 26	14	
А3		10	"	КР 13	9	
А3		11	"	КР 17	11	
А3		12	"	КР 27	22	
А3		13	"	КР 28	22	
А3		14	"	КР 29	12	
А3		28	"	КР 23	11	
А3		53	"	КР 34	2	
				Сетка арматурная ГОСТ 23279 - 85		
БЧ		15		4С 6АI-300 / 8АIII-200 185 × 220 100/175	4	
БЧ		16		4С 6АI-400 / 10АIII-200 330 × 220 100/500+400	1	
БЧ		17		4С 6АI-400(200) / 10АIII-200 355 × 215 75/375+175	1	
БЧ		18		4С 6АI-300 / 8АIII-200 215 × 215 75/475+175	5	
БЧ		19		4С 6АIII-200 / 8АIII-200 240 × 255 175/200	3	
БЧ		20		4С 8АIII-200 / 6АIII-200 335 × 255 175/175	3	
БЧ		21		4С 6АIII-200 / 8АIII-200 150 × 255 175/250	2	
БЧ		22		4С 6АIII-200 / 8АIII-200 110 × 255 175/250	2	
БЧ		23		4С 8АI-400 / 6АIII-200 300 × 215 75/100	1	
БЧ		24		4С 6АI-200 / 8АIII-200 170 × 210 50/150	8	
БЧ		25		4С 6АI-200 / 8АIII-200 185 × 165 25/225	4	
БЧ		26		4С 6АI-200 / 8АIII-200 130 × 120 100/50	4	
БЧ		27		4С 6АIII-200 / 8АIII-200 100 × 265 225/100	2	

Спецификация к фрагменту 5 (окончание)

Формат	Зона	Поз.	Обозначение	Наименование	Кол.	Прим. кг.
				Изделие закладное		
А3		29	А-IV-50-484.90 АСИ.АЛ.4	Рамка РМ-1	1	8,8
А3		30	то же	Решетка Р-1	1	31,8
А3		31	"	МН 3	1	7,2
А3		32	1.400-15 в.1	МН 517	5,7 п.м	6,0
А3		33	то же	МН 776	1	3,7
БЧ		34		Труба 20 ГОСТ 3262-75 ℓ=200	12	0,4
				Деталь		
				Стержень арматурный		
				ГОСТ 5781-82		
БЧ		35		ф 10 AIII ℓ= 840	46	0,5
БЧ		36		ф 10 AIII ℓ= 740	46	0,5
БЧ		37		ф 8 AIII ℓ= 600	24	0,2
БЧ		38		ф 16 AIII ℓ= 1210	22	1,9
БЧ		39		ф 16 AIII ℓ= 1460	12	2,3
БЧ		40		ф 8 AIII ℓ= 1330	44	0,5
А2		41	лист 23	ф 8 AIII ℓ= 1450	85	0,6
А2		42	лист 23	ф 10 AIII ℓ= 955	8	0,6
БЧ		43		ф 10 AIII ℓ= 1400	34	0,9
БЧ		44		ф 10 AIII ℓ= 1200	8	0,7
БЧ		45		ф 10 AIII ℓ= 2200	16	1,4
БЧ		46		ф 10 AIII ℓ= 2500	8	1,5
БЧ		47		ф 6 AIII ℓ= 500	166	0,1
БЧ		48		ф 6 AIII ℓ= 440	44	0,1
БЧ		49		ф 6 AI ℓ= 180	42	0,04
А2		50	лист 23	ф 6 AI ℓ= 570	4	0,1
А2		52	лист 23	ф 8 AIII ℓ= 1380	107	0,6
БЧ		51		Лист 10×200×200 Б-ПН ГОСТ 19903-74 / С 245 ГОСТ 27772-88	4	3,2
				Материалы:		
				Бетон В 25	26,5	м³

Ведомость расхода стали на элемент, кг

Марка элемента	Изделия арматурные									Всего	Изделия закладные								Всего	Общий расход
	Арматура класса										Арматура класса		Прокат марки							
	А I		А III								А III		Ст3 кп3-1		С235		С245	С235		
	ГОСТ 5781-82		ГОСТ 5781-82								ГОСТ 5781-82		ГОСТ 8509-86		ГОСТ 82-70	ГОСТ 19903-74		ГОСТ 3262-75		
	ф6	Итого	ф6	ф8	ф10	ф12	ф14	ф16	Итого		ф8	Итого	L50×5	L63×5	Итого	-6×300	-б=4	-б=10	тр.20	
Фрагмент 5 (1 кл. 3 зона)	225,1	225,1	373,5	142,0	477,1	198,9	219,8	287,1	1698,4	1924,1	1,4	1,4	24,3	34,2	58,5	5,0	20,4	12,8	4,8	101,5	2025,6

Привязан

Инв. №

Инв. № подл. | Подпись и дата | Взам. инв. №

Нач.отд	Лесин		
Гл.спец	Нефёдов		
Нач.гр.	Коробкин		
Инж I кат	Коншина		
Исполн.	Попова		
Провер	Щеглова		
Н.контр	Нефёдов		

A-IV-50-484.90 АС

Сооружение отдельно стоящее заглубленное

Стадия	Лист	Листов
РП	23	

Фрагмент 5. Армирование (окончание). Спецификация (1 климатическая зона)

ВПО Зарубежстрой ЗАРУБЕЖПРОЕКТ г. Волжский

АЛЬБОМ 2

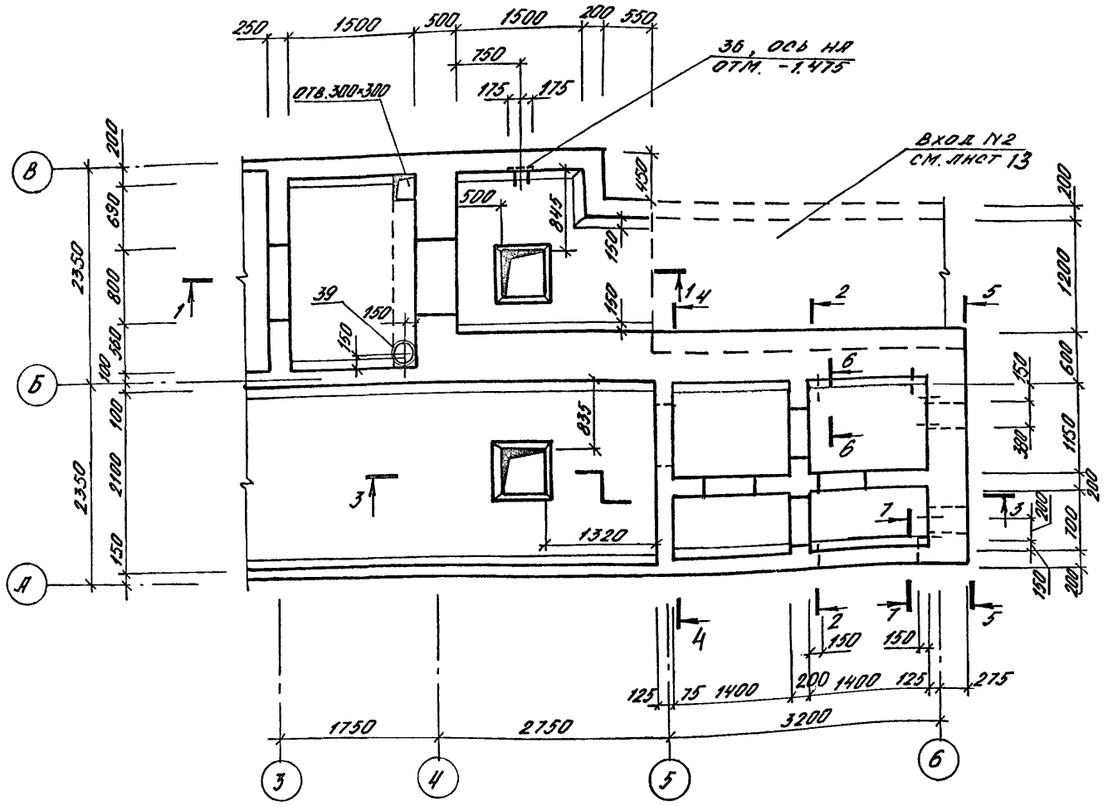

1 - 1

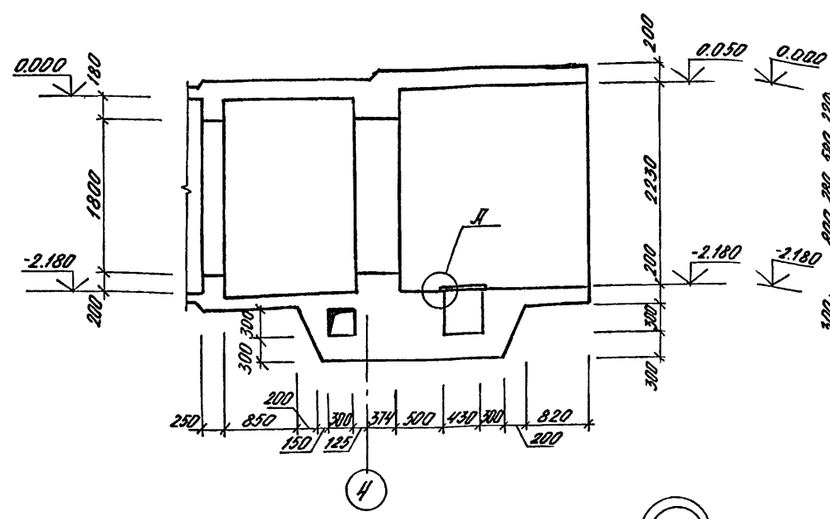

2 - 2

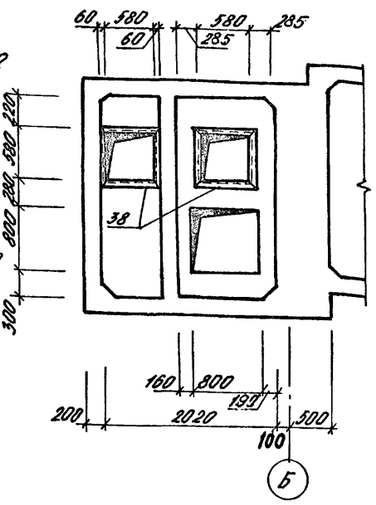

4 - 4

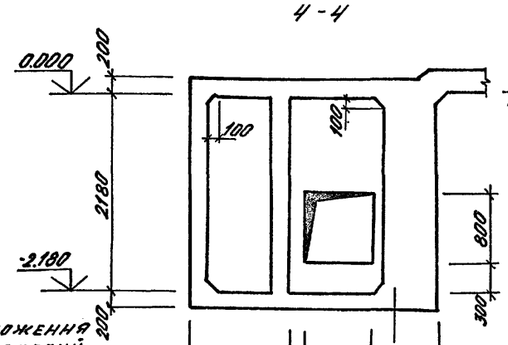

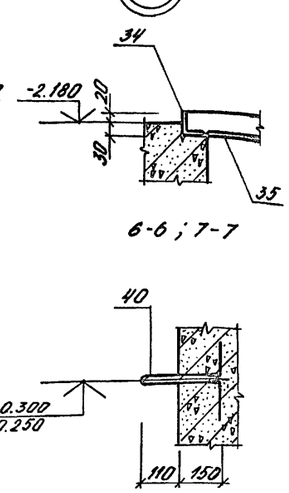

6-6 ; 7-7

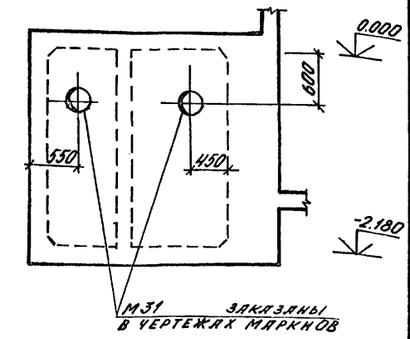

Схема расположения закладных изделий в потолке.

3 - 3

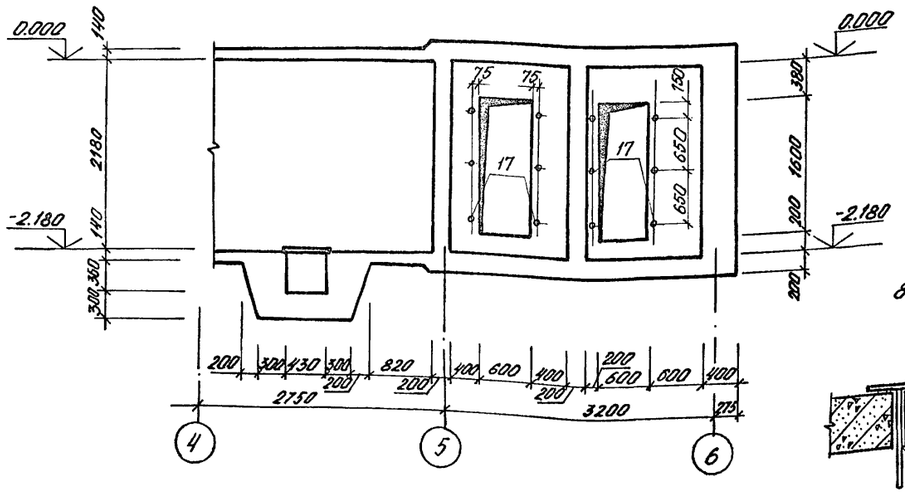

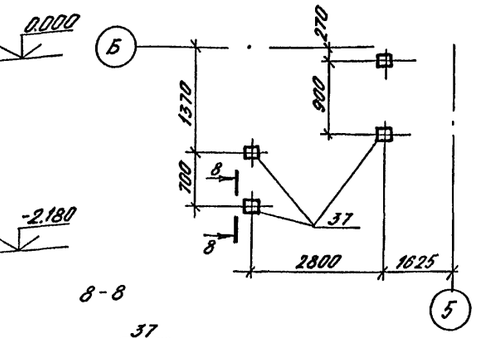

8 - 8

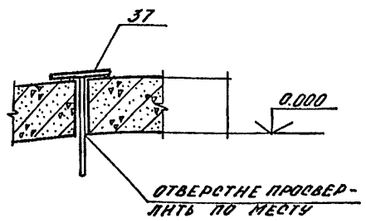

1. ДВЕРИ И СТАВНИ ЗАКАЗАНЫ НА ЛИСТЕ 3.
2. ПРИ ПРОИЗВОДСТВЕ РАБОТ ЗАЛОЖИТЬ В СТЕНЫ КПК ПО ЛИСТУ 27, 28.

Нач.отд	ЛЕСИН		
Гл.спец	НЕФЁДОВ		
Нач.гр	КОРОБКИН		
Инж.I кат	КОНШИНА		
Исполн	ПОПОВА		
Провер	ЩЕГЛОВА		
Н.контр	НЕФЁДОВ		

Привязан

Инв. №

A-IV-50-484.90 АС

Сооружение отдельно стоящее заглубленное

Стадия	Лист	Листов
РП	24	

Фрагмент 5. Опалубка. (2÷4 климатические зоны).

ВПО ЗАРУБЕЖСТРОЙ ЗАРУБЕЖПРОЕКТ г.Волжский

Инв. № подл.	Подпись и дата	Взам. инв. №	Нач. арх. гр.	Жаньшева	
			Нач. гр. ОТВ	Майорова	
			Нач. гр ОВК	Ульянова	

СФ1013-02 26

Альбом 2

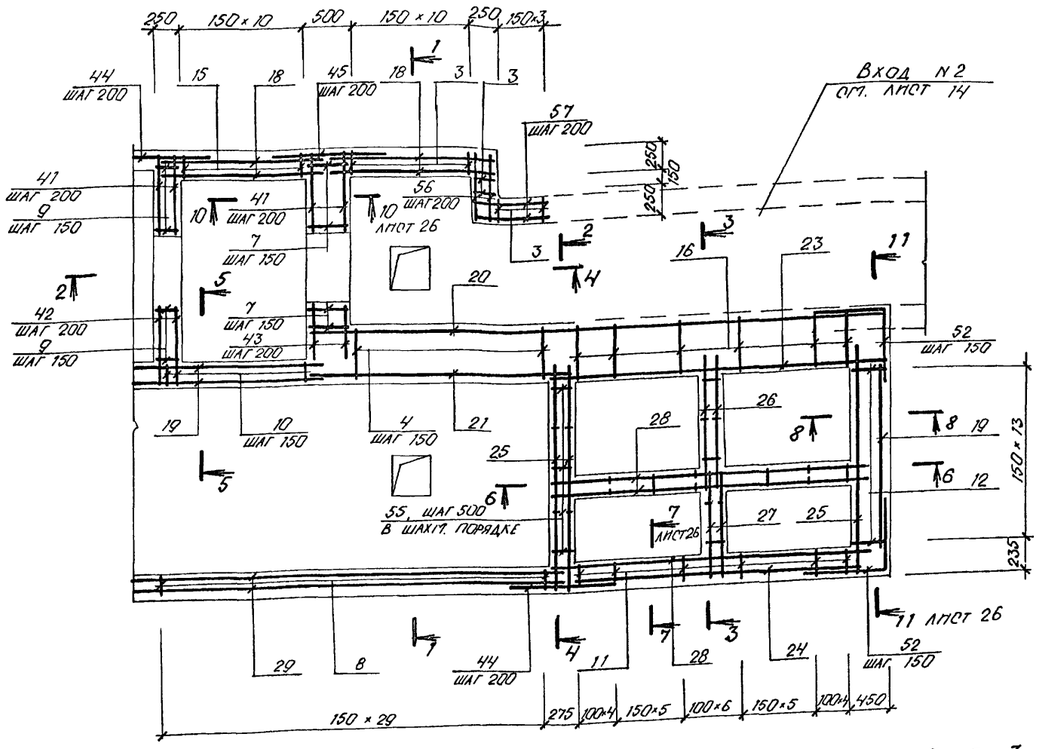

1 - 1

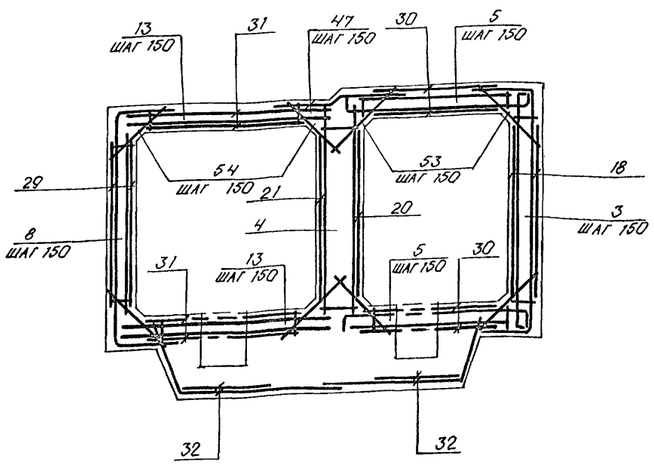

2 - 2

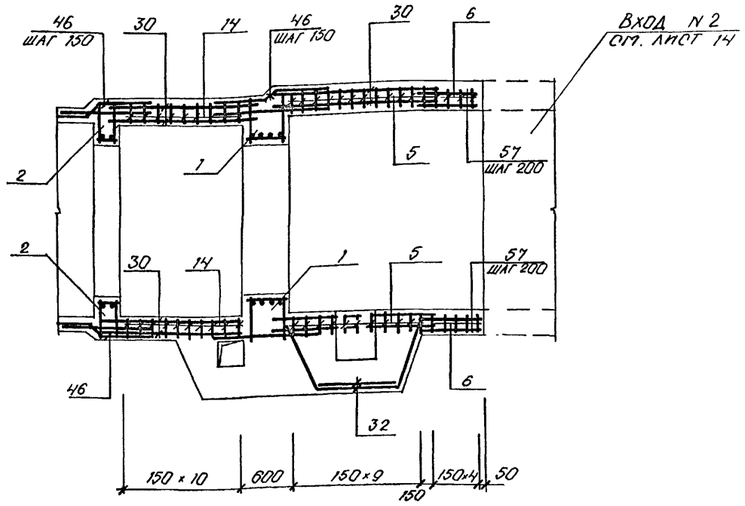

3 - 3

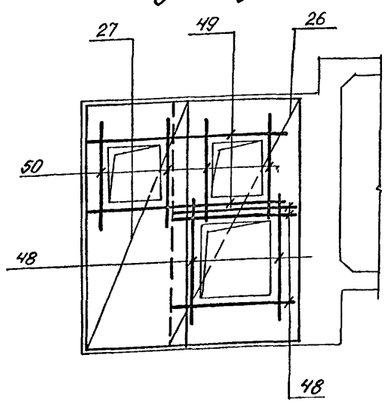

4 - 4

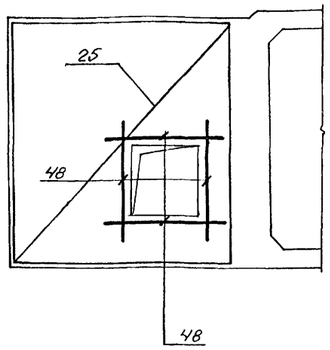

5 - 5

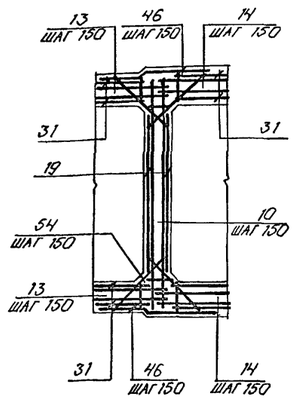

8 - 8

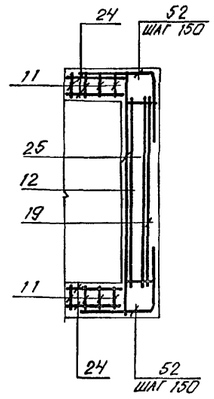

6 - 6

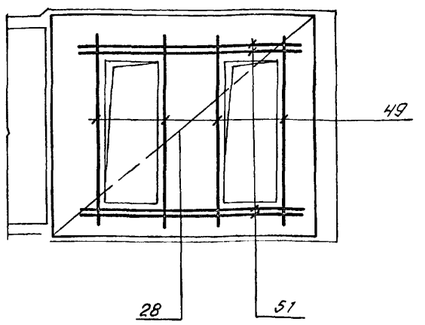

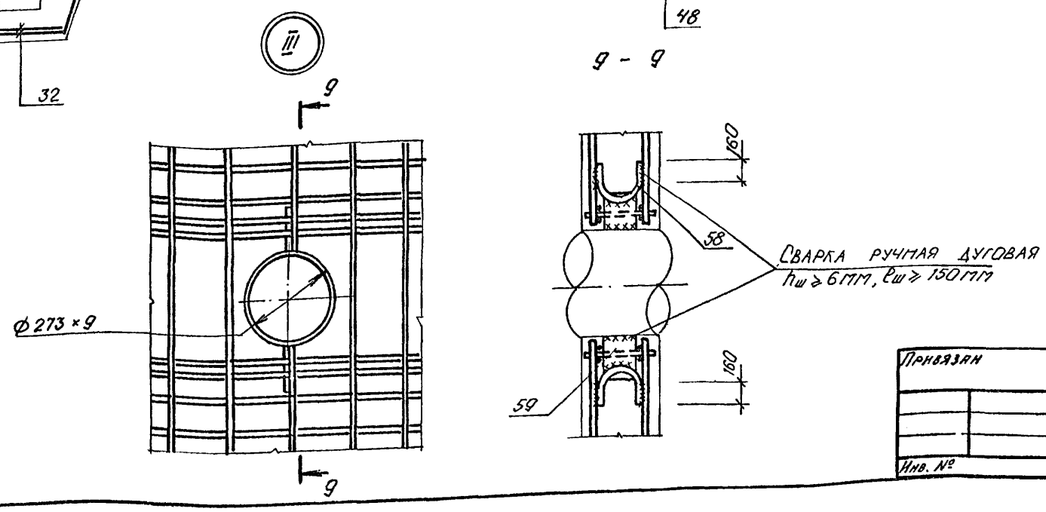

Нач.отд	Лесин		
Гл.спец	Нефёдов		
Нач.гр	Коробкин		
Инж I кат	Коншина		
Испoлн	Попова		
Провер	Щеглова		
Н.контр	Нефёдов		

Привязан

Инв. №

А-IV-50-484.90 АС

Сооружение отдельно стоящее заглубленное

Стадия	Лист	Листов
РП	25	

Фрагмент 5. Армирование (начало). (2 ÷ 4 климатические зоны)

ВПО Зарубежстрой
ЗАРУБЕЖПРОЕКТ
г. Волжский

Инв. N подл. | Подпись и дата | Взам. инв. N

СФ1013-02 27

Альбом 2

7 - 7

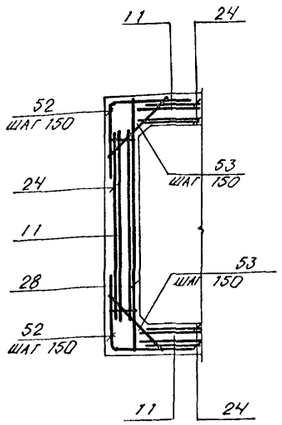

11 - 11

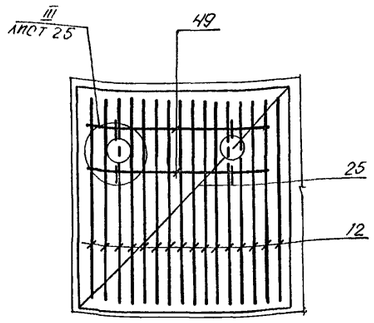

10 - 10

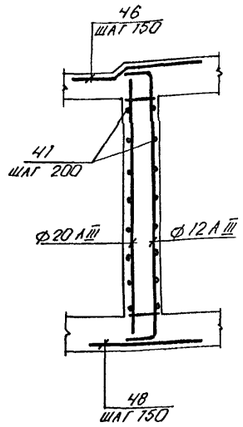

Ведомость деталей

Поз.	Эскиз
40	35, 260, 200, 200
52	700, 750
46	600, 85, 450, 60
47	500, 155, 450, 110
58	R=80, 160

Формат	Зона	Поз.	Обозначение	Наименование	Кол.	Примеч. кг
				Сборочные единицы		
А3		1	А-IV-50-484.90 АСИ. АЛ.4	Каркас пространств. КП 1	2	
А3		2	то же	КП 2	2	
А3		3	"	Каркас плоский КР 1	15	
А3		4	"	КР 32	37	
А3		5	"	КР 19	20	
А3		6	"	КР 6	10	
А3		7	"	КР 33	8	
А3		8	"	КР 17	30	
А3		9	"	КР 13	9	
А3		10	"	КР 29	12	
А3		11	"	КР 25	75	
А3		12	"	КР 26	14	
А3		13	"	КР 27	60	
А3		14	"	КР 28	22	
А3		15	"	КР 23	11	
А3		22	"	КР 34	2	
				Сетка арматурная		
				ГОСТ 23279-85		
Б4		18		4С $\frac{6АI-300}{8АIII-200}$ 185×220 $\frac{100}{175}$	4	
Б4		19		4С $\frac{6АI-300}{6АIII-200}$ 215×215 $\frac{75}{175}$	3	
Б4		20		4С $\frac{6АI-300}{10АIII-200}$ 630×220 $\frac{100}{150}$	1	
Б4		21		4С $\frac{6АI-300}{10АIII-200}$ 290×215 $\frac{75}{250}$	1	
Б4		23		4С $\frac{6АI-400}{10АIII-200}$ 355×215 $\frac{75}{175}$	1	
Б4		24		4С $\frac{6АI-400}{6АIII-200}$ 300×215 $\frac{75}{100}$	5	
Б4		25		4С $\frac{6АIII-200}{6АIII-200}$ 240×255 $\frac{75}{100}$	3	
Б4		26		4С $\frac{6АIII-200}{6АIII-200}$ 150×255 $\frac{175}{250}$	2	
Б4		27		4С $\frac{6АIII-200}{6АIII-200}$ 110×255 $\frac{175}{250}$	2	
Б4		28		4С $\frac{6АIII-200}{6АIII-200}$ 335×255 $\frac{175}{175}$	3	
Б4		29		4С $\frac{6АI-400}{6АIII-200}$ 490×215 $\frac{75}{250}$	2	
Б4		30		4С $\frac{6АI-200}{6АIII-200}$ 185×200 $\frac{100}{225}$	8	
Б4		31		4С $\frac{6АI-400}{6АIII-200}$ 470×190 $\frac{50}{150}$	4	
Б4		32		4С $\frac{6АIII-200}{6АIII-200}$ 100×265 $\frac{225}{100}$	4	

Формат	Зона	Поз.	Обозначение	Наименование	Кол.	Прим. кг
				Изделие закладное		
А3		34	А-IV-50-484.90 АСИ. АЛ.4	Рамка РМ-1	1	8,8
А3		35	то же	Решётка Р-1	1	31,8
А3		36	"	МН-3	1	7,2
А3		37	"	МН-4	4	0,9
А3		38	1.400-15 В. 1	МН-517	5,7 п.м.	6,0
А3		39	то же	МН 776	1	3,7
Б4		17		Труба 20 ГОСТ 3262-75 ℓ=200	12	0,4
				Детали		
				Стержень арматурный		
				ГОСТ 5781-82		
А2		40	Лист 26	Ф 10 А III ℓ=955	8	
Б4		41		Ф 10 А III ℓ=840	44	
Б4		42		Ф 10 А III ℓ=740	22	
Б4		43		Ф 10 А III ℓ=460	22	
Б4		44		Ф 16 А III ℓ=1210	22	
Б4		45		Ф 16 А III ℓ=1460	11	
А2		46	Лист 26	Ф 8 А III ℓ=1135	64	
А2		47	Лист 26	Ф 8 А III ℓ=1105	19	
Б4		48		Ф 10 А III ℓ=1400	18	
Б4		49		Ф 10 А III ℓ=2200	16	
Б4		50		Ф 10 А III ℓ=1200	8	
Б4		51		Ф 10 А III ℓ=2500	8	
А2		52	Лист 26	Ф 8 А III ℓ=1450	90	
Б4		53		Ф 6 А III ℓ=500	159	
Б4		54		Ф 6 А III ℓ=350	124	
Б4		55		Ф 6 А I ℓ=180	42	
Б4		56		Ф 8 А III ℓ=600	22	
Б4		57		Ф 8 А III ℓ=730	22	
Б4		58	Лист 26	Ф 8 А I ℓ=570	4	
Б4		59		Лист 10×200×200-Б-ПН ГОСТ 19903-74 С 245 ГОСТ 27772-88	4	3,2
				Материалы		
				Бетон В 25	32,5	м³

Ведомость расхода стали на элемент, кг

Марка элемента	Изделия арматурные: Арматура класса А I, ГОСТ 5781-82, Ф 6	Итого	А III, ГОСТ 5781-82, Ф 6	Ф 8	Ф 10	Ф 12	Ф 14	Ф 16		Итого	Всего	Изделия закладные: Арматура класса А III, ГОСТ 5781-82, Ф 8		Прокат марки: ст3кп3-1, ГОСТ 8509-86, L50×5	L63×5	С235, ГОСТ 19903-74, -δ=4	С245, -δ=10	С235, ГОСТ 82-70, -6×300	ГОСТ 3262-75, Труба Ф20	Всего	Общий расход
Фрагмент 5 (2÷4 кл. зоны)	301.9	301.9	490.7	194.0	644.6	269.5	188.6	466.5		2253.9	2555.8	1,4		24,3	34,2	20,4	12,8	5,0	4,8	102,9	2658.7

Инв. № подл. | Подпись и дата | Взам. инв. №

Привязан

Инв. №

Нач.отд	Лесин	
Гл.спец	Нефёдов	
Нач.гр	Коробкин	
Инж.I кат	Коншина	
Исполн.	Попова	
Провер	Щеглова	
Н.контр	Нефёдов	

А-IV-50-484.90 АС

Сооружение отдельно стоящее заглубленное

Стадия	Лист	Листов
РП	26	

Фрагмент 5. Армирование (окончание). Спецификация (2÷4 климатические зоны)

ВПО Зарубежстрой
ЗАРУБЕЖПРОЕКТ
г. Волжский

Альбом 2

1 кл. зона

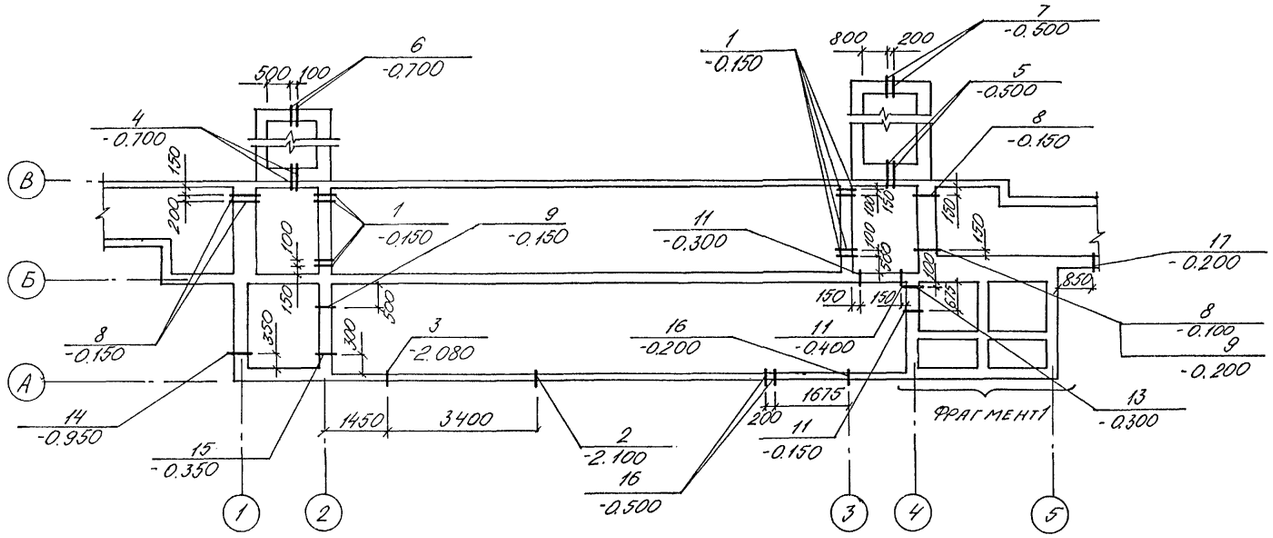

2÷4 кл. зоны

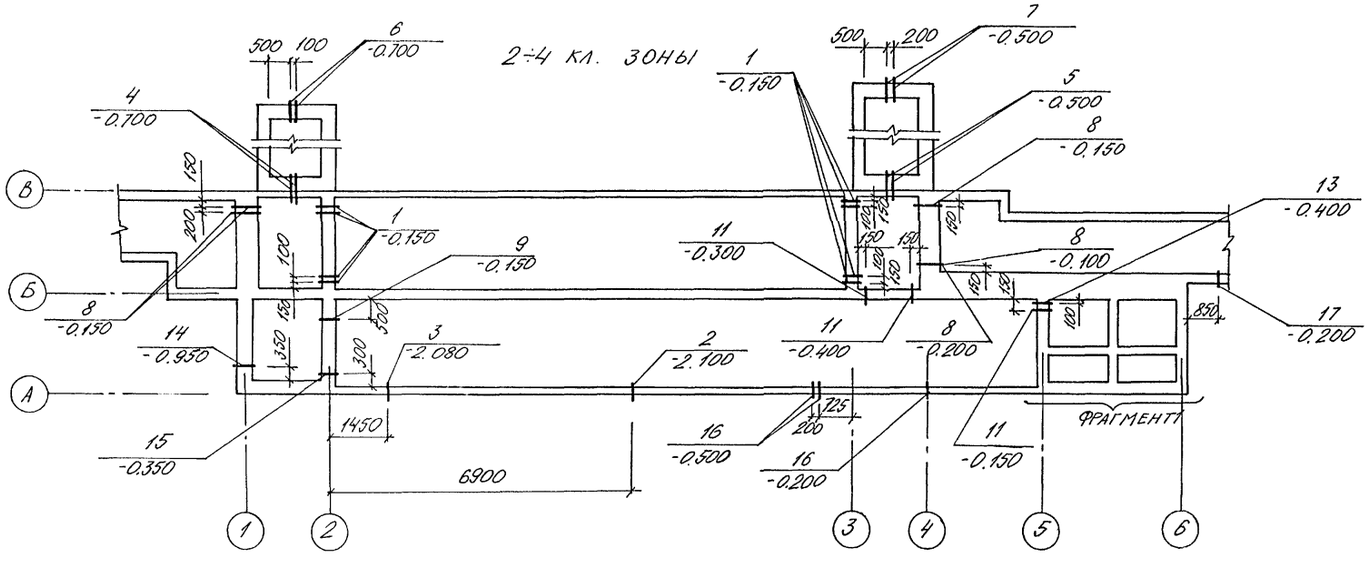

Фрагмент 1

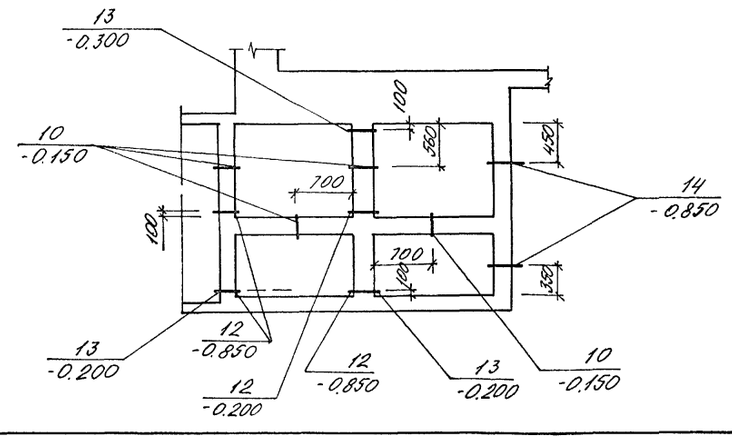

Спецификация к схеме расположения узлов ввода коммуникаций

Марка, поз.	Обозначение	Наименование	Колич 1 кл. з	Колич 2÷4 кл. з	Масса ед. кг	Примечание
1		Труба 4,5х3,5 ГОСТ 8732-78 / Ст2 ПС ГОСТ 8731-87 l=250	8	8	0,9	
2	А-IV-50-484.90 АСИ ал4	Мн 5	1	1	15,0	
3	то же	Мн 6	1	1	21,0	
4	ТДК-Н-I-70 ч.II, р.III ал. 4	МК 1 L = 420	2	2	10,7	
5	то же	МК 2 L = 420	2	2	13,0	
6	"	МК 37 L = 300	2	2	1,9	
7	"	МК 43 L = 300	2	2	4,6	
8	"	МК 29 L = 500	5	5	3,7	
9	3.005-5 в.2 ал.16	КПК 17 $Д_1$ = 42,3 t = 300	1	1	3,6	
10	то же	КПК 17 $Д_1$ = 42,3 t = 200	4	4	3,2	
11	" ал.5	КПК 5 $Д_1$ = 219 t = 200	3	3	18,8	
12	"	КПК 5 $Д_1$ = 21,3 t = 200	4	4	1,3	
13	ТДК-Н-I-70 ч.II, р.III, ал.4	МК 28 L = 200	4	4	2,3	
14	3.005-5 в.2 ал 3	КПК 3 $Д_1$ = 45 t = 400	3	3	13,0	
15	ТДК-Н-I-70 ч.II, р.III, ал.4	МК 51 L = 250	1	1	64,2	
16	А-IV-50-484.90 АСИ ал4	Мн 7	3	3	36,1	
17	3.005-5 в2 ал.3	КПК 3 $Д_1$ = 219 t = 300	1	1	38,2	

1 При установке конструкций для пропуска коммуникаций руководствоваться серией 3.005-5 в. 1.

Согласовано:
Нач. гр. ОТВ — Майорова
Нач. гр. ВК — Яшанская
Нач. гр. ЭТО — Долканская

Инв. № подл. | Подпись и дата | Взам. инв. №

Нач.отд	Лесин		
Гл.спец	Нефедов		
Нач.гр	Коробкин		
Инж.I кат	Коншина		
Исполн	Зух		
Провер	Щеглова		
Н.контр	Нефедов		

Привязан

инв.№

А-IV-50-484.90 АС

Сооружение отдельно стоящее заглубленное

Схема расположения узлов ввода коммуникаций. (сухие грунты)

Стадия	Лист	Листов
РП	27	

ВПО Зарубежстрой
ЗАРУБЕЖПРОЕКТ
г.Волжский

Альбом 2

1 кл. зона

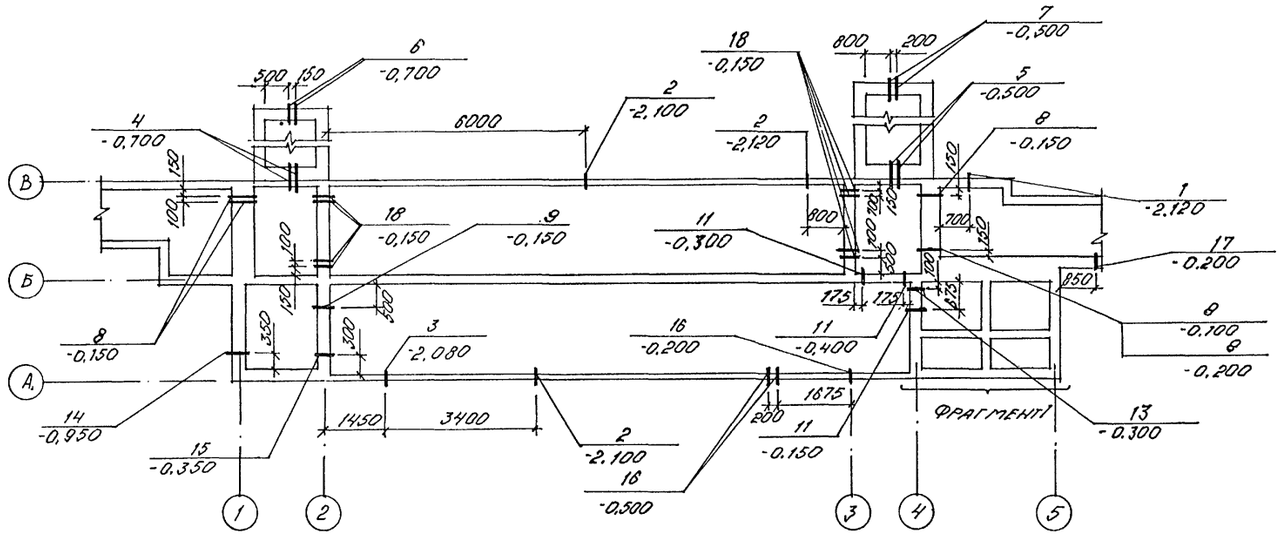

2÷4 кл. зоны

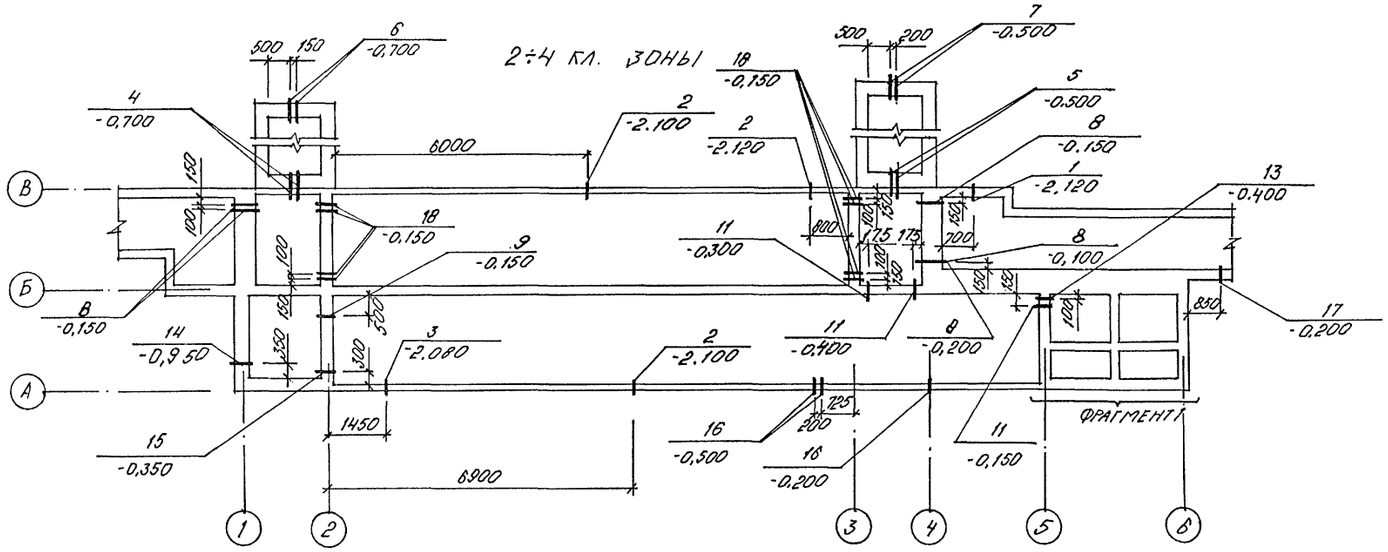

Фрагмент 1

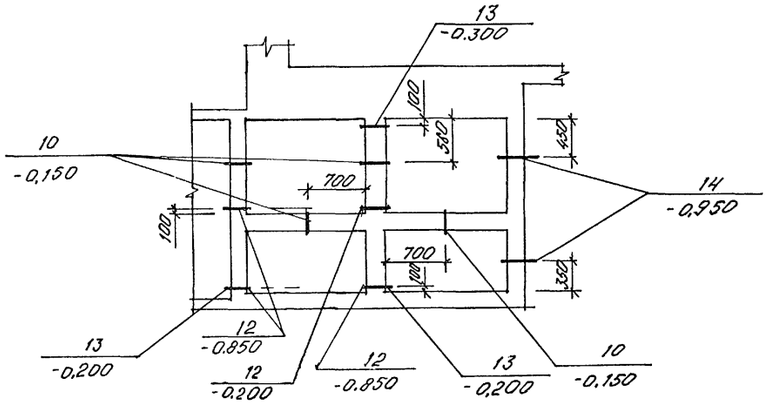

Спецификация к схеме расположения узлов ввода коммуникаций

Марка, поз.	Обозначение	Наименование	Колич. 1 кл.з	Колич. 2÷4 кл.з	Масса ед. кг	Примечание
1	ТДК-Н-I-70 ч.II, р.III, ал.4	МК 62 L=200	1	1	16,4	
2	то же	МК 62 L=150	3	3	15,9	
3	"	МК 65 L=150	1	1	21,6	
4	"	МК 1 L=420	2	2	10,7	
5	"	МК 2 L=420	2	2	13,0	
6	"	МК 37 L=300	2	2	1,9	
7	"	МК 43 L=300	2	2	4,6	
8		МК 29 L=500	5	5	3,7	
9	3.005-5 в.2 ал.16	КПК 17 $Д_1$=42,3 t=300	1	1	3,6	
10	то же	КПК 17 $Д_1$=42,3 t=200	4	4	3,2	
11	" ал.5	КПК 5 $Д_1$=219 t=200	3	3	18,8	
12	"	КПК 5 $Д_1$=21,3 t=200	4	4	1,3	
13	ТДК-Н-I-70 ч.II, р.III, ал.4	МК 28 L=200	4	4	2,3	
14	3.005-5 в.2 ал.1	КПК 1 $Д_1$=45 t=400	3	3	19,0	
15	ТДК-Н-I-70 ч.II, р.III, ал.4	МК 51 L=250	1	1	64,2	
16	то же	МК 58 L=150	3	3	9,9	
17	"	МК 67 L=200	1	1	40,4	
18		Труба $\frac{45\times3,5\ ГОСТ8732-78}{СТ2ПС\ ГОСТ8731-87}$ l=250	8	8	0,9	

1. При установке конструкций для пропуска коммуникаций руководствоваться серией 3.005-5 в.1.

Согласовано: Нач. гр. ОТВ Маиорова; Нач. гр. ВК Являнская; Нач. гр. ЭТО Должанская

Нач. гр. ЭТО Липатова

Инв. № подл. | Подпись и дата | Взам. инв. №

Нач.отд	Лесин		
Гл.спец	Нефедов		
Нач.гр	Коробкин		
Инж.I кат	Коншина		
Исполн	Зух		
Провер	Щеглова		
Н.контр	Нефедов		

Привязан

инв.№

A-IV-50-484.90 АС

Сооружение отдельно стоящее заглубленное

Схема расположения узлов ввода коммуникаций. (водонасыщенные грунты)

Стадия	Лист	Листов
РП	28	

ВПО Зарубежстрой ЗАРУБЕЖПРОЕКТ г.Волжский

Альбом 2

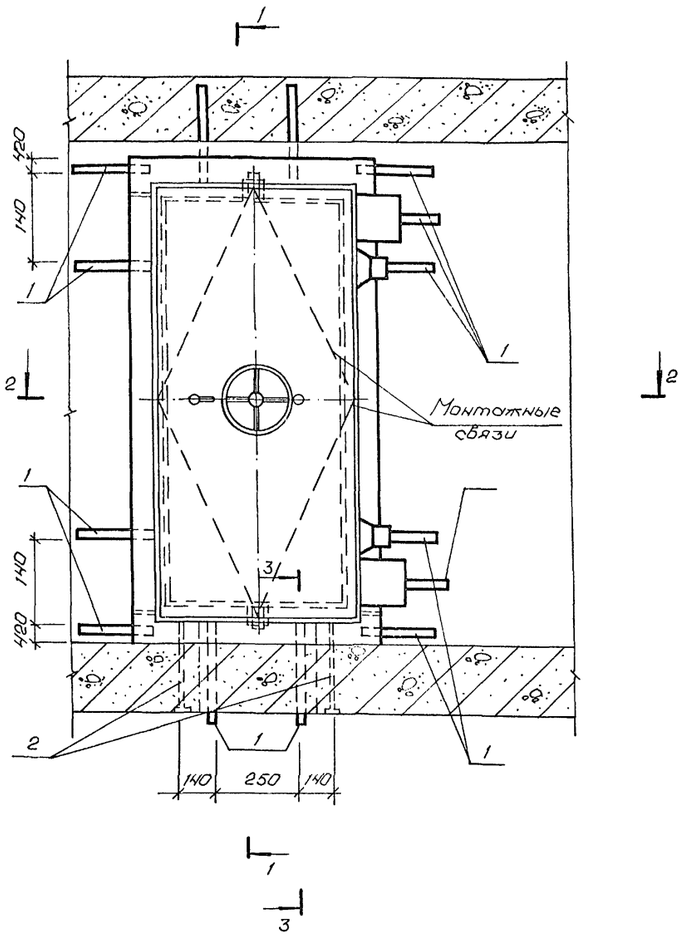

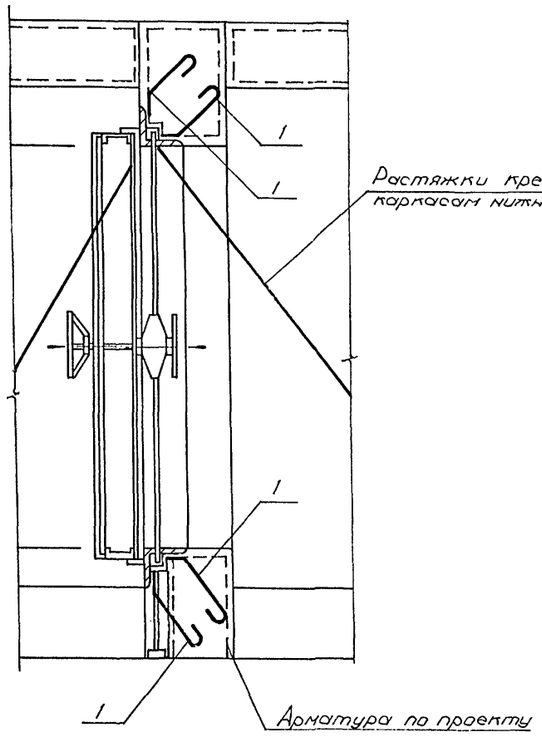

Спецификация к детали установки дверей ДУ-III-б

Формат	Зона	Поз.	Обозначение	Наименование	Кол.	Примеч.
				Сборочные единицы		
				Изделие закладное		
А3		1	А-III-50-484.90 АСИ. ал.4	МН-1	26	
А3		2	то же	МН-2	2	

Ведомость расхода стали, кг

Марка элемента	Изделия закладные					Всего
	Прокат марки					
	Ст3пс5ГОСТ 103-76			Ст3кп3-1 ГОСТ 8509-86		
	-50×5	-80×12	Итого	L63×5		
ДУ-III-б	49,4	1,2	50,6	15,4		66.0

1. Указания по монтажу дверей даны на листе
2. Закладную деталь МН-1 загнуть за арматуру и обрезать.
3. Ведомость расхода стали дана на одну дверь. Количество дверей см. чертежи марки АР.

2-2

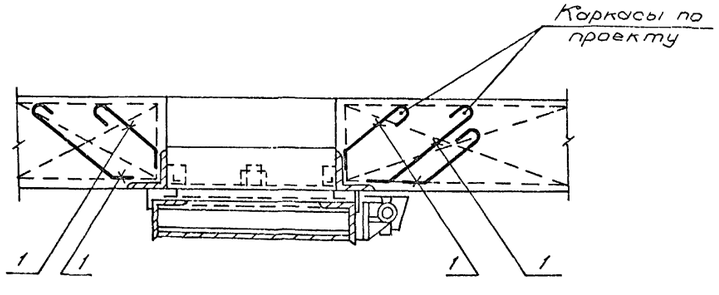

3-3

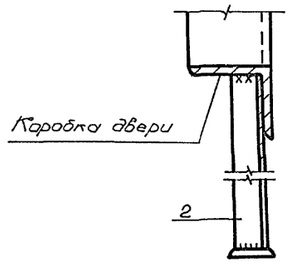

Нач.отд	ЛЕСИН		
Гл.спец	НЕФЕДОВ		
Нач.гр	КОРОБКИН		
Инж I кат	КОНШИНА		
Исполн	ПОПОВА		
Прозер	ЩЕГЛОВА		
Н.контр	НЕФЕДОВ		

Привязан

Инв.№

A-IV-50-484.90 АС

Сооружение отдельно стоящее заглубленное

Стадия	Лист	Листов
РП	29	

Деталь установки дверей ДУ-III-б

ВПО ЗАРУБЕЖСТРОЙ ЗАРУБЕЖПРОЕКТ г.Волжский

Инв.№ подл. | Подпись и дата | Взам. инв.№

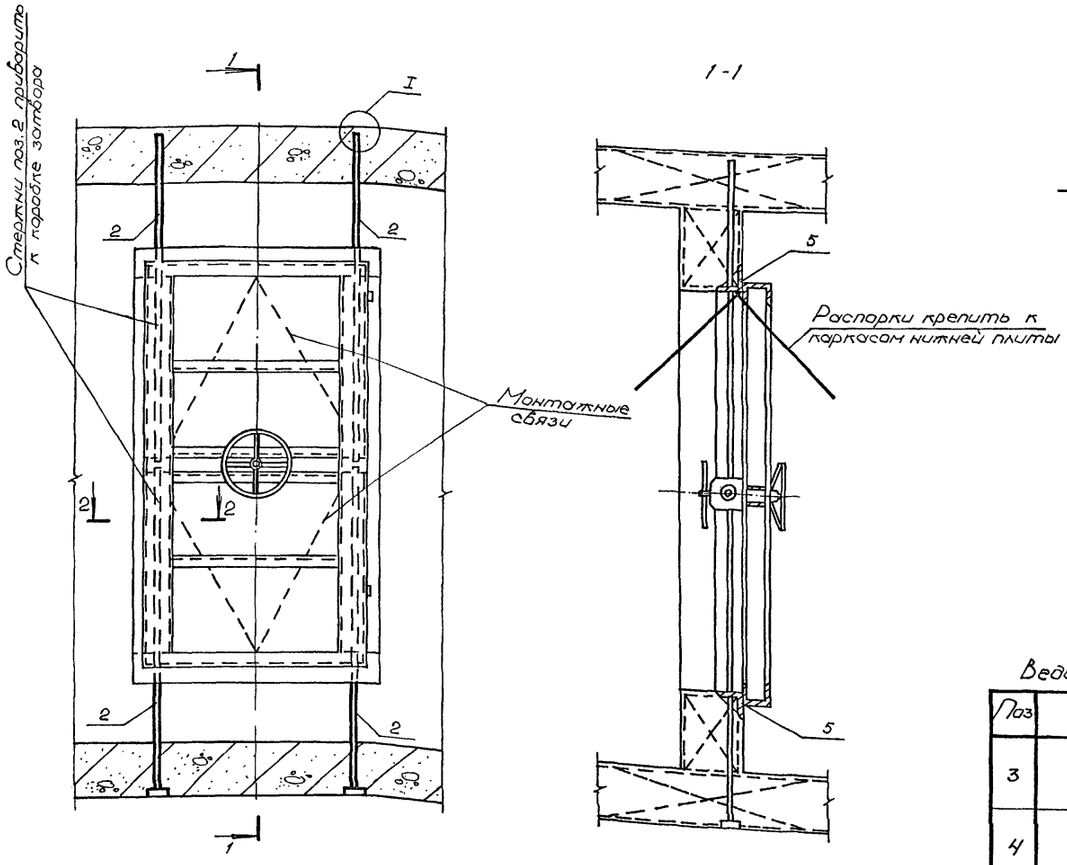

1-1

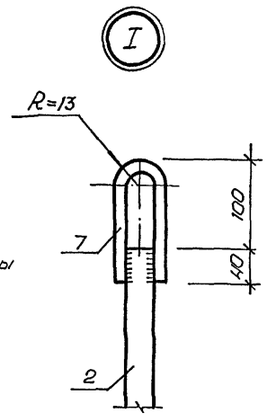

Ведомость деталей

Поз	Эскиз
3	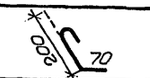
4	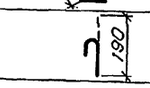

2-2

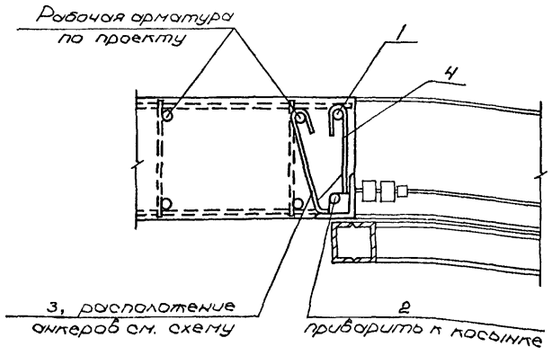

Схема расположения анкеров

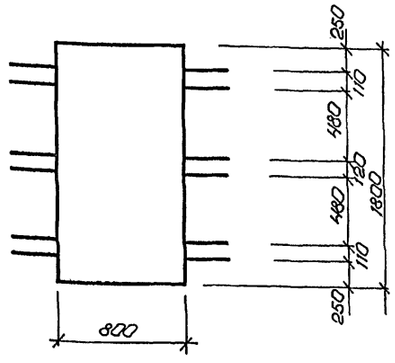

Спецификация к детали установки дверей ДУ-IV-3

Формат	Зона	Поз	Обозначение	Наименование	Кол	Примеч
				Деталь установки дверей ДУ-IV-3		
				Детали		
Бч		1		ф25 AIII ГОСТ 5781-82* ℓ=2340	2	9,0 кг
Бч		2		ф25 AIII то же ℓ=1060	4	4,1 кг
А2		3	лист 30	ф22 AI • ℓ=270	12	0,8 кг
А2		4	то же	ф22 AI • ℓ=190	12	0,6 кг
Бч		5		ф25 AIII • ℓ=800	2	3,1 кг
Бч		6		ф16 AI • ℓ=400	2	0,6 кг

1. Двери устанавливаются одновременно с монтажом арматуры стен до бетонирования.
2. Полотна двери вместе с коробкой (в сборе) закрепляются в строго вертикальном положении (допуск ± 2 мм)
3. Приёмка работ по установке дверей производится с оформлением акта на скрытые работы.
4. Порядок установки: а) двери в сборе установить на бетонную подготовку и закрепить на растяжках;
   б) стержни поз. 2 с поз. 7 закрепить в отверстиях косынок (рёбер) в проектном положении;
   в) установить остальную арматуру, выверить точность установки двери и произвести бетонирование; установка и закрепление коробки на арматурных каркасах стен должна обеспечить неподвижность коробки при бетонировании;
   г) после выдержки бетона для увеличения плотности бетона у коробок произвести контрольное инъектирование.
5. Притвор, устройства герметизации, механизм задраивания и защёлки защитить от попадания раствора при бетонировании.
6. Открыто двери и сняты монтажные связи разрешается только после выдержки бетона.
7. Ведомость расхода стали дана на одну дверь. Количество дверей см. чертежи марки АР.
8. Стержни поз. 3, 4 загнуть за вертикальную арматуру по месту.

Ведомость расхода стали на элемент, кг

Марка элемента	Изделия арматурные				
	Арматура класса				Всего
	AI			AIII	
	ГОСТ 5781-82*				
	ф16	ф22	Итого	ф25	
ДУ-IV-3	1,2	16,2	18,0	40,6	58,6

Инв.№ подл. | Подпись и дата | Взам. инв.№

Привязан			
Инв. №			

Нач.отд	ЛЕСНН	
Гл.спец	НЕФЕДОВ	
Нач.гр	КОРОБКИН	
Инж 1 кат	КОНШИНА	
Исполн	ЗУХ	
Провер	КУЛИКОВА	
Н.контр	НЕФЕДОВ	

A-IV-50-484.90 АС

Сооружение отдельно стоящее заглубленное

Стадия	Лист	Листов
РП	30	

Деталь установки дверей ДУ-IV-3

ВПО ЗАРУБЕЖСТРОЙ ЗАРУБЕЖПРОЕКТ г. Волжский

Альбом 2

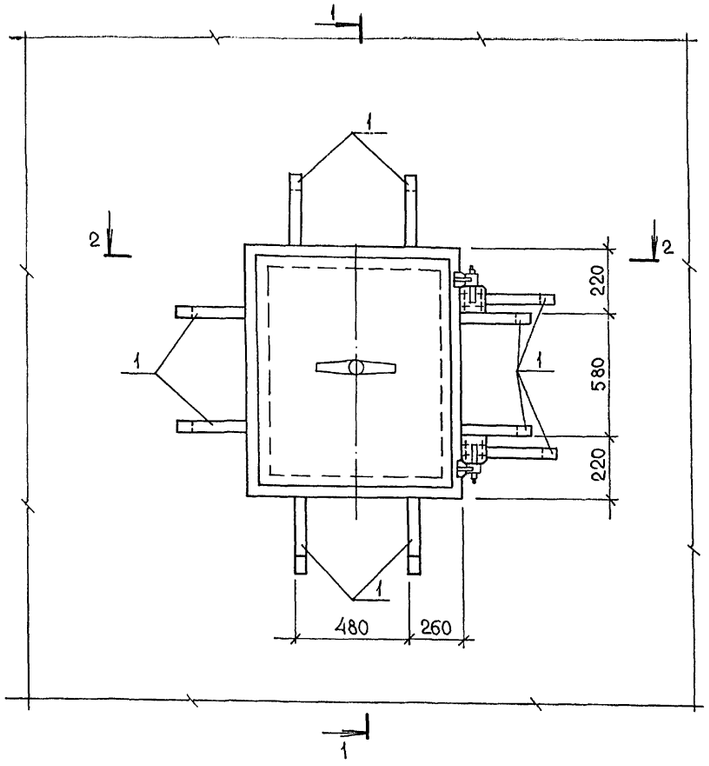

1-1
(для детали 1)

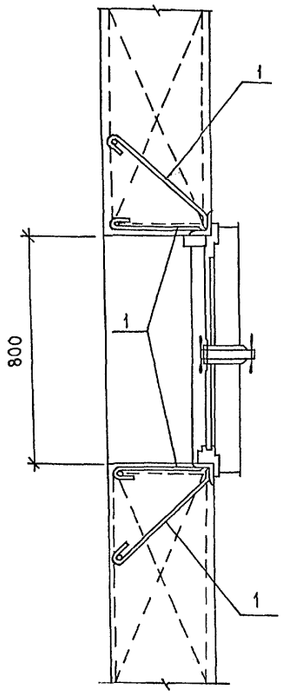

1-1
(для детали 2)

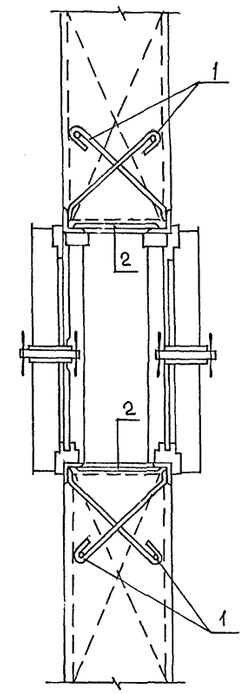

Спецификация к деталям установки ставней

Формат	Зона	Поз.	Обозначение	Наименование	Кол.	Примеч.
				Деталь „1"		
				Деталь установки 1 ставня в проёме		
				Сборочные единицы		
А3		1	А-IV-50-484.90 АСИ ал.4	Изделие закладное Мн-1	18	
				Деталь „2"		
				Деталь установки 2х ставней в проёме		
				Сборочные единицы		
А3		1	А-IV-50-484.90 АСИ ал.4	Изделие закладное Мн-1	20	
Бц		2		Полоса 5×50×150-Б ГОСТ 103-76* / Ст3пс5-1 ГОСТ 535-88	8	0,3

Ведомость расхода стали, кг

Марка элемента	Изделия закладные		Всего:
	Прокат марки Ст3пс5-1 ГОСТ 103-76*		
	-5×50		
Деталь 1	30,2		30,2
Деталь 2	40,4		40,4

2-2
(для детали 1)

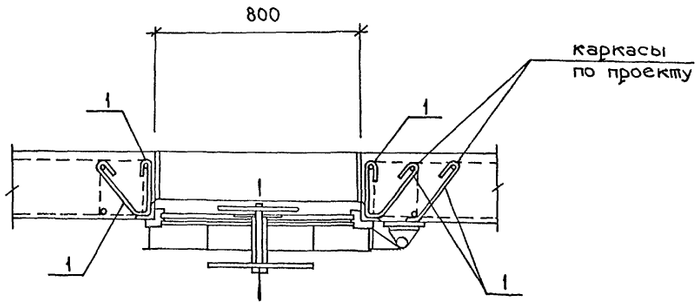

2-2
(для детали 2)

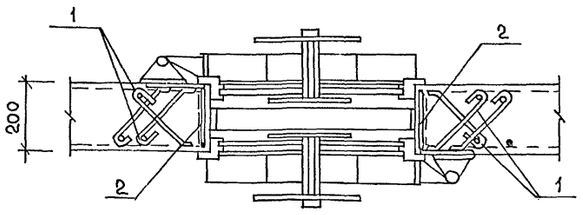

1. Ставень устанавливается одновременно с монтажом стен до бетонирования
2. Закладную деталь Мн-1 загнуть за арматуру и обрезать
3. Ведомость расхода стали дана на одну деталь
   Количество ставней см. лист 3.

Инв.№ подл. | Подпись и дата | Взам. инв.№

Привязан

инв.№

Нач.отд	ЛЕСИН	
Гл.спец	НЕФЕДОВ	
Нач.гр	КОРОБКИН	
Инж. I кат	КОНШИНА	
Исполн	ПОПОВА	
Провер	ЩЕГЛОВА	
Н.контр	НЕФЕДОВ	

A-IV-50-484.90 АС

Сооружение отдельно стоящее заглубленное

Стадия	Лист	Листов
РП	31	

Детали установки ставней

ВПО ЗАРУБЕЖСТРОЙ
ЗАРУБЕЖПРОЕКТ
г Волжский

Альбом 2

План дренажа

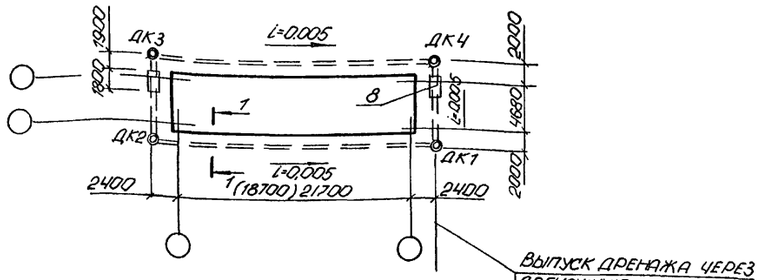

Выпуск дренажа через дренажную насосную станцию (при привязке проекта дасмотреть способ сброса дренажных вод самотеком)

1-1

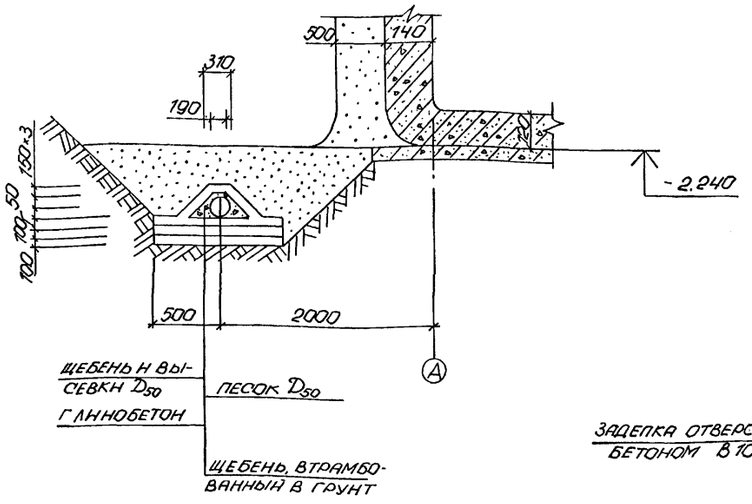

Продольный профиль дренажа между колодцами ДК1÷ДК4

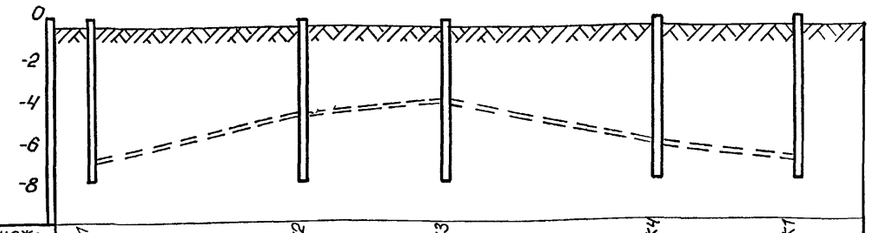

	ДК1	ДК2	ДК3	ДК4	ДК1
Маркировка дренажных колодцев					
Отметка дна проектируемого дренажа	(-2.91) -2.92	(-2.79) -2.79	(-2.75) -2.75	(-2.87) -2.88	(-2.91) -2.92
Проектные уклоны дна дренажа (лотка)		0.005	0.005	0.005	0.005
Отметки существующей отсыпки	0.15	0.15	0.15	0.15	0.15
Расстояние по оси дренажа, м		(23.5) 26.5	8.68	(23.5) 26.5	8.68
Отметка дна проектируемого колодца					

Дренажный колодец

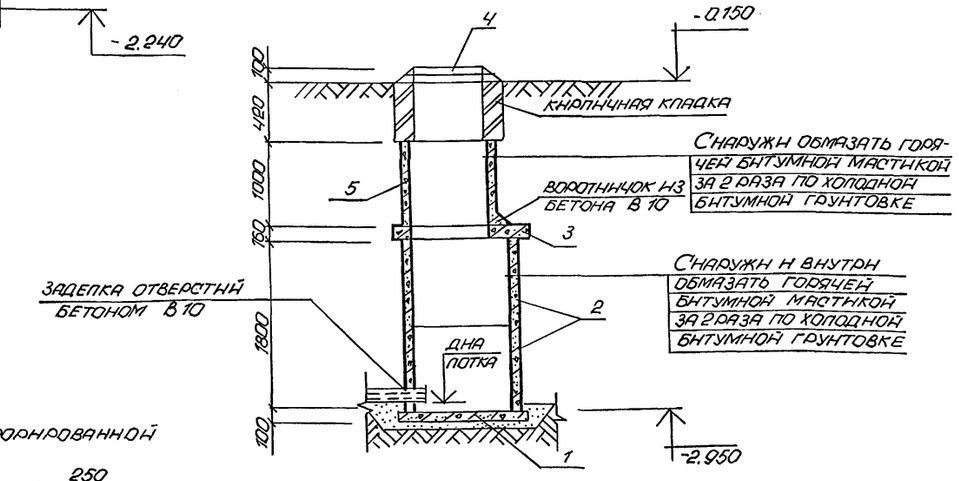

Деталь асбестоцементной перфорированной трубы

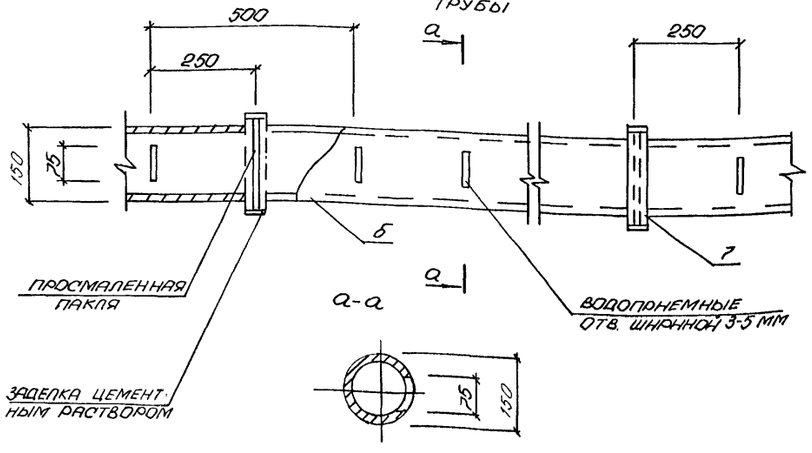

1. Земляные работы на площадке производить в соответствии с указаниями СНиП 3.02.01-87 и правилами техники безопасности СНиП III-4-80
2. Отметки дренажа даны для лотка асбестоцементной трубы.
3. Перед устройством дренажа временную водоотводную канаву засыпать грунтом с тщательным уплотнением.
4. Монтаж колодцев вести только одновременно с прокладкой дренажных труб.
5. В смотровых колодцах ДК1÷ДК4 металлические скобы условно не показаны.
6. Гранулометрический состав фильтра и диаметр дренажных труб назначаются при привязке проекта.

Спецификация элементов на дренаж

Марка поз	Обозначение	Наименование	Кол.	Масса ед. кг.	Примечание
		Сборные железобетонные конструкции			
1	3.900-3 в.7. ч.1	Плита днища КЦД-10	4	440	
2	"	Кольцо стеновое КЦ-10	8	600	
3	"	Плита перекрытия КПЦ-1-10-1	4	250	
4	ГОСТ 3634-89	Люк чугунный Л*	4	65	
5	3.900-3 в.7. ч.1	Кольцо стеновое КЦ-7-9	4	380	
		Материалы			
6	ГОСТ 1839-80*	Асбестоцементные перфорированные трубы БНТ 150 ℓ=2950	208 (649)	9.4	п.м.
7	"	Муфта БНМ 150	24 (22)	2.3	
8	ГОСТ 8732-78*	Металлическая гильза Ø 273×8	36	52.3	п.м.

Цифры в скобках даны для 1,2 климатич. зоны.

Привязан

Инв. №

Инв. № подл. | Подпись и дата | Взам. инв. №

Нач.отд	Лесин		
Гл.спец	Нефёдов		
Нач.гр	Карабкин		
Инж. I кат	Коншина		
Исполн	Хахлачёва		
Провер	Щеглова		
Н.контр	Нефедов		

A-IV-50-484.90 АС

Сооружение отдельно стоящее заглубленное

План дренажа. Продольный профиль. Разрезы

Стадия	Лист	Листов
РП	32	

ВПО Зарубежстрой
ЗАРУБЕЖПРОЕКТ
г.Волжский

Альбом 2

План на отм. -2.150

для 1 климатической зоны

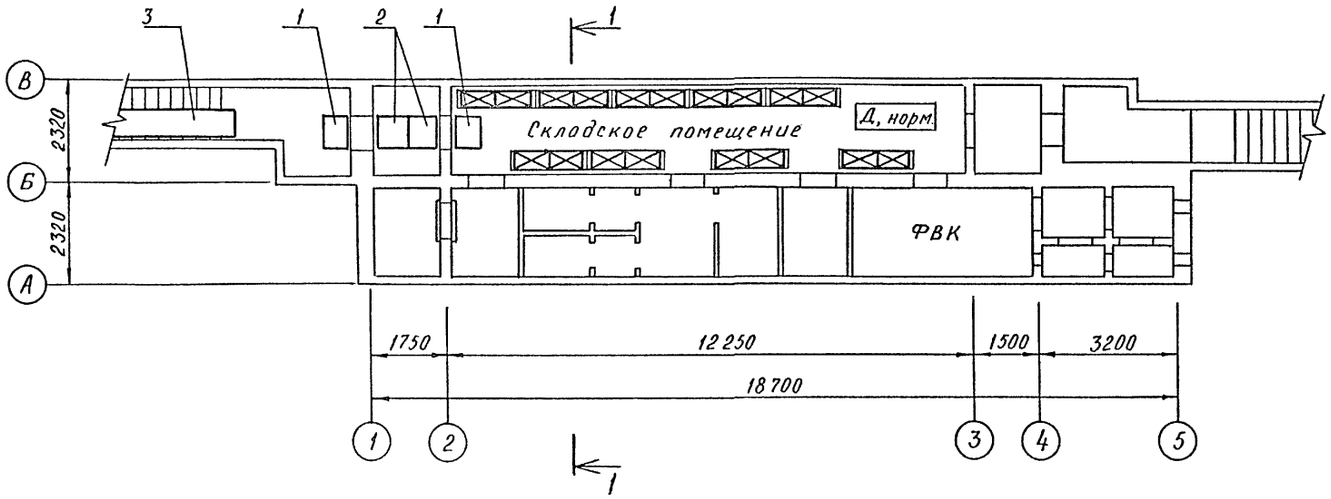

1-1

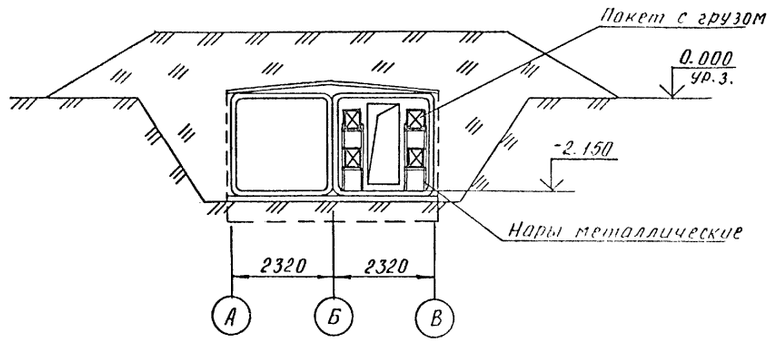

План на отм. -2.150

для 2-4 климатической зоны

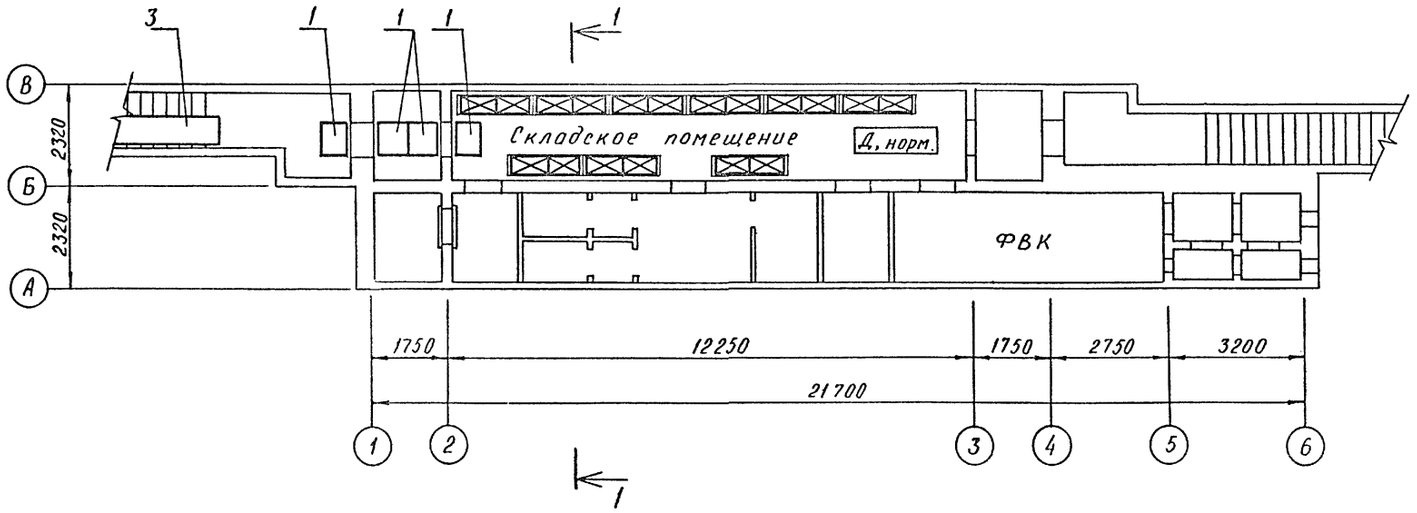

Марка, поз.	Обозначение	Наименование	Кол.	Масса един. кг	Примеч.
1	А-IV-50-484.90 АСИ. ол.4	Настил Н-1	2	11,7	
2	А-IV-50-484.90 АСИ. ол.4	Настил Н-2	2	24,5	
3	А-IV-50-484.90 АСИ. ол.4	Настил Н-3	1	59,1	
б/п	ТР1. Т16-2	Тележка грузовая г/п12,5т	2	32,5	

Привязан

Инв. N

Нач.отд	Холопцев	
Гл.спец		
Нач.гр	Соловьев	
Инж 1 кат	Масольд	
Исполн	Масольд	
Провер	Соловьев	
Н.контр	Холопцев	

A-IV-50-484.90 АС

Сооружение отдельно стоящее заглубленное

Стадия	Лист	Листов
РП	33	

МАТЕРИАЛЬНЫЙ СКЛАД. ПЛАНЫ НА ОТМ. -2,150

ВПО ЗАРУБЕЖСТРОЙ
ЗАРУБЕЖПРОЕКТ
г.Волжский

Инв.№ подл. | Подпись и дата | Взам. инв.№

СФ 1013-02