МИНИСТЕРСТВО ЭНЕРГЕТИКИ И ЭЛЕКТРИФИКАЦИИ СССР
Главное производственно-техническое управление по строительству
Всесоюзный институт по проектированию организации энергетического строительства
«ОРГЭНЕРГОСТРОЙ»

ТЕМА № 5628 ПЛАНА ЦО

ТЕХНОЛОГИЧЕСКИЕ КАРТЫ НА СООРУЖЕНИЕ ВЛ И ПС 35-1150 кВ

ВЛ 500 кВ (все виды работ)

РАЗДЕЛ 10

ВЛ-Т-(К-1-37)

(СБОРНИК)

СООРУЖЕНИЕ ФУНДАМЕНТОВ ИЗ СБОРНЫХ ЖЕЛЕЗОБЕТОННЫХ ЭЛЕМЕНТОВ ПОД МЕТАЛЛИЧЕСКИЕ ОПОРЫ

ЗАМ. ГЛАВНОГО ИНЖЕНЕРА Г.Н. ЭЛЕНБОГЕН
НАЧАЛЬНИК ОТДЕЛА ЭМ-20 В.А. ПОЛУБКОВ
ГЛАВНЫЙ СПЕЦИАЛИСТ Е.Н. КОГАН

1985

Инв. № подл. | Подп. и дата | Взам. инв. № | Инв. № дубл. | Подп. и дата
24391 | Нер 16.06.86г.

Сборник К-I-37 состоит из двадцати технологических карт на сооружение сборных фундаментов в необводненных грунтах средней плотности под металлические опоры ВЛ 500 кВ следующих типов :

промежуточные – на оттяжках (ПБ)

и свободностоящие (Р),

промежуточно-угловые на оттяжках (ПУБ)

анкерно-угловые – свободностоящие (У)

и на оттяжках (УБИ)

Карты служат руководством при сооружении линий электропередачи и являются пособием при проектировании производства работ.

С выходом настоящего сборника аннулируются типовые технологические карты К-I-I6 – I ÷ К-I-I6-I0, К-I-I8-4, К-I-I8-5.

				ВЛ-Т(К-I-37)			
Нач. отд.	Полубков		22.10.85	Технологические карты Сооружение фундаментов из сборных железобетонных элементов под металлические опоры.	Стадия	Лист	Листов
Н. контр.	Зубрицкая		22.10.85		Р	2	184
Гл. спец.	Кутан		22.10.85		Всесоюзный институт „Оргэнергострой" Отдел ЭМ-20		
Ст. инж.	Кудинова		22.10.85				
Разраб.	Ковальчук		22.10.85				

Инв. № 24391 | Подпись и дата | Взам. инв. №

СОДЕРЖАНИЕ

стр.

Сооружение фундаментов из сборных железобетонных элементов под металлические опоры

Общая часть 6

Технологическая карта К-I-37-I

Разбивка котлованов для фундаментов опор на оттяжках ПБ I,ПБ 2, ПБ 3,ПБ 4,ПБ 5, ПУБ-2,ПУБ-5. 20

Технологическая карта К-I-37-2

Разработка котлованов для фундаментов опор на оттяжках ПБ I,ПБ 2,ПБ 3,ПБ 4,ПБ 5,ПУБ-2, ПУБ-5 30

Технологическая карта К-I-37-3

Установка фундаментов под опоры на оттяжках ПБ I,ПБ 2,ПБ 3,ПБ 4,ПБ 5, ПУБ-2,ПУБ-5 38

Технологическая карта К-I-37-4

Засыпка котлованов с фундаментами опор на оттяжках ПБ I,ПБ 2,ПБ 3,ПБ 4, ПБ-5, ПУБ-2,ПУБ-5 48

Технологическая карта К-I-37-5

Разбивка котлованов для фундаментов опоры на оттяжках ПУБ-20, ... 57

Технологическая карта К-I-37-6

Разработка котлованов для фундаментов опоры на оттяжках ПУБ-20 64

Технологическая карта К-I-37-7

Установка фундаментов под опору на оттяжках ПУБ-20 . . . . . 7I

стр.

Технологическая карта К-I-37-8
Засыпка котлованов с фундаментами
опоры на оттяжках ПУБ 20 79
Технологическая карта К-I-37-9
Разбивка котлованов для фундаментов
промежуточных свободностоящих опор
PI,P2,PI+5,P2+5,PI+I0,P2+I0. 89
Технологическая карта К-I-37-I0
Разработка котлованов для фундаментов
промежуточных свободностоящих опор
PI,P2,PI+5,P2+5,PI+I0,P2+I0 97
Технологическая карта К-I-37-II
Установка фундаментов под промежуточные
свободностоящие опоры PI,P2,PI+5,P2+5,
PI+I0,P2+I0 . . . . . I04
Технологическая карта К-I-37-I2
Засыпка котлованов с фундаментами
промежуточных свободностоящих опор
PI,P2,PI+5,P2+5,PI+I0,P2+I0 . . . . . II2
Технологическая карта К-I-37-I3
Разбивка котлованов для фундаментов
анкерно-угловых опор УI,У2,УI+5,У2+5,
УI+I2, У2+I2 . . . . . I2I
Технологическая карта К-I-37-I4
Разработка котлованов для фундаментов
анкерно-угловых опор УI,У2,УI+5,У2+5,
УI+I2,У2+I2 . . . . . I29

стр.

Технологическая карта К-I-37-I5
Установка фундаментов под анкерно-угловые опоры УI,У2,УI+5,У2+5,УI+I2,У2+I2 . . . . . I37
Технологическая карта К-I-37-I6
Засыпка котлованов с фундаментами анкерно-угловых опор УI,У2,УI+5,У2+5, УI+I2,У2+I2 . . . . . I45
Технологическая карта К-I-37-I7
Разбивка котлованов для фундаментов опор на оттяжках УБМ-I7,УБМ-22 . . . . . I55
Технологическая карта К-I-37-I8
Разработка котлованов для фундаментов опор на оттяжках УБМ-I7,УБМ-22 . . . . . I62
Технологическая карта К-I-37-I9
Установка фундаментов под опоры на оттяжках УБМ-I7, УБМ-22 . . . . . I69
Технологическая карта К-I-37-20
Засыпка котлованов с фундаментами опор на оттяжках УБМ-I7,УБМ-22 . . . . . I75

Инв. № подл. 24391 | Подпись и дата | Взам. инв. №

М. ОЭС 2916-80 РГ-473 т 500 Копировал Формат 11

Технологические карты	ВЛ 500 кВ
Сооружение фундаментов из сборных железобетонных элементов под металлические опоры Общая часть	К-I-37

I. В настоящий сборник включены технологические карты, охватывающие комплекс работ нулевого цикла.

Расположение карт в сборнике указано в таблице

Тип опор	Вид работ			
	Разбивка котлованов	Разработка котлованов	Установка фундаментов	Обратная засыпка котлованов
ПБ I, ПБ 2 ПБ 3, ПБ 4 ПБ 5, ПУБ-2 ПУБ-5	К-I-37-I стр.20	К-I-37-2 стр.30	К-I-37-3 стр.38	К-I-37-4 стр.48
ПУБ-20	К-I-37-5 стр.57	К-I-37-6 стр.64	К-I-37-7 стр.7I	К-I-37-8 стр.79
PI, P2, PI+5 P2+5, PI+I0 P2+I0	К-I-37-9 стр.89	К-I-37-I0 стр.97	К-I-37-II стр.I04	К-I-37-I2 стр.II2
УI, У2, УI+5 У2+5, УI+I2 У2+I2	К-I-37-I3 стр.I2I	К-I-37-I4 стр.I29	К-I-37-I5 стр.I37	К-I-37-I6. стр.I45
УБМ-I7, УБМ-22	К-I-37-I7 стр.I55	К-I-37-I8 стр.I62	К-I-37-I9 стр.I69	К-I-37-20 стр.I76

Инв. № подл. 24391 | Подпись и дата | Взам. инв. №

Копировал

Формат А4

2. Схемы фундаментов и конструкции унифицированных железобетонных элементов приняты по чертежам института "Энергосетьпроект" и приведены на рис. 0-I,0-2,0-3,0-4,0-5,0-6 .

3. Картами предусмотрено сооружение фундаментов при поточном строительстве ВЛ специализированными звеньями комплексной бригады. Количество звеньев определяется в зависимости от сроков строительства на основании показателей,приведенных в сводной ведомости трудозатрат.

4. Технико-экономические показатели составлены для грунтов I и П групп по трудности разработки,исходя из односменной работы (продолжительность смены 8,2 часа)на равнинной местности в летний период.

При подсчете объемов земляных работ условно приняты откосы котлованов - I:I - в грунтах I группы и I:0,5 - в грунтах П группы.

Распределение грунтов по группам в зависимости от трудности их разработки принимается в соответствии с характеристиками,приведенными в сборнике 2 ЕНиР выпуск I.

5. Для составления калькуляций трудозатрат использован ЕНиР 2 выпуск I.Механизированные и ручные работы.Стройиздат.г.Москва.I980 г и ЕНиР 23 выпуск 3.Воздушные линии электропередачи и строительные конструкции открытых распределительных устройств напряжением 35 кВ и выше (I редакция).Энергостройтруд.Москва.I983 г.

6. При привязке технологических карт к конкретному объекту необходимо уточнить отдельные технологические операции,объемы работ, калькуляции трудозатрат и расход эксплуатационных материалов в соответствии с рабочими чертежами фундаментов,рельефными и грунтовыми условиями местности.

7. При строительстве ВЛ в условиях,отличающихся от предусмотренных технологическими картами,к затратам труда и механизмов следует применять следующие поправочные коэффициенты:

Вид работ	Особые условия	Поправочный коэффициент
Разбивка котлованов	в мерзлых грунтах	I,I5
	в горной местности	I,2
Разработка котлованов	при глубине промерзания, м, до 0,5	I,3
	0,75	I,4
	I,0	I,5
	I,5	I,6
	2,0	I,7
	2,5	I,8
Установка фундаментов	в мерзлых и скальных грунтах	I,3
	в сыпучих грунтах	I,5
	в лесной местности с большим количеством пней (более 400 на I га)	I,2
Разработка котлованов, установка фундаментов, обратная засыпка.	Зимние условия для температурной зоны (согласно классификации, приведенной в общей части ЕНиР)	
	I (январь-февраль)	I,05
	II (декабрь-март)	I,07
	III (ноябрь-март)	I,I
	IУ(ноябрь-март)	I,I2
	У (ноябрь-март)	I,I4
	УI (октябрь-апрель)	I,I8

Инв. № подл. 24391 | Подпись и дата | Взам. инв. №

М.ОЭС 29/к-80 рт-471 т500 Копировал Формат 11

8. Работы по сооружению фундаментов в зоне расположения подземных коммуникаций (трубопровод, кабель и т.п.) должны производиться по согласованию с организацией, в ведении которой находятся эти коммуникации.

9. При сооружении фундаментов в зимних условиях необходимо соблюдать следующие требования :

9.I. Разработку мерзлого грунта экскаватором без предварительного рыхления производить при толщине мерзлого слоя не более 0,25м.

9.2. Не допускать установки подножников на мерзлый льдонасыщенный грунт.

9.3. Предохранять от промерзания грунт, подлежащий использованию для обратной засыпки котлованов.

IO. Перед началом работ нулевого цикла должны быть выполнены следующие работы, не учитываемые данными картами :

10.1. Устроены подъезды к пикетам для транспортных средств и монтажных механизмов ;

10.2. Расчищена площадка от деревьев, кустарника и других предметов, мешающих производству работ ;

10.3. Завезен полный комплект элементов сборных фундаментов и проверено их качество согласно требованиям СНиП Ш-33-76.

II. Разрыв во времени между разработкой котлованов и установкой в них фундаментов, во избежание обрушения стенок котлована, не должен превышать 2-суток в глинистых грунтах. В песчаных грунтах установка фундаментов должна производиться, как правило, немедленно вслед за отрывкой котлованов.

I2. При производстве работ должны строго соблюдаться правила техники безопасности, приведенные в следующих нормативных документах:

[illegible]. СНиП Ш-4-80. „Правила производства и приемки работ. Техника безопасности в строительстве."

Инв. № подл.	Подпись и дата	Взам. инв. №
24391		

М. ОЭС 29/К-80 рг-471 т 500 Копировал Формат 11

. . ССБТ. Государственные стандарты. Система стандартов безопасности труда.

. . „Правила техники безопасности при производстве электромонтажных работ на объектах Минэнерго СССР." Москва 1984 г.

. . „Правила устройства и безопасной эксплуатации грузоподъемных кранов". Госгортехнадзор. СССР. 1976 г.

13. При производстве работ следует выполнять требования по технике безопасности, изложенные в настоящих технологических картах. Особое внимание необходимо обратить на следующее:

13.1. Наибольшую крутизну откосов котлованов глубиной 2,5-3м, устраиваемых без креплений в грунтах естественной влажности, рекомендуется принимать

для песков 1:1 ; для глины 1:0,25 ;

для супесей 1:0,67 ;

для суглинков 1:0,5 ;

Под крутизной откоса понимается отношение его высоты к горизонтальному заложению (1:K).

13.2. Грунт, вынутый из котлована, следует размещать не ближе 0,5 м от бровки выемки.

13.3. Для спуска людей в котлован необходимо применять инвентарные лестницы.

13.4. Расстояния от основания откоса до ближайших опор крана при установке железобетонных элементов и обратной засыпке должны приниматься не менее значений, указанных в таблице

Глубина, котлована, м	Расстояния от основания откоса до опор крана, м, при грунте :			
	песчаном	супесчаном	суглинковым	глинистым
2,5	3,5	3,0	2,6	1,6
3,0	4,0	3,6	3,25	1,75

Инв. № подл. 24391 Подпись и дата Взам. инв. №
М.ОЭС 29/Г-80 РГ-471 т 500 Копировал Формат 11

Сводная ведомость технико-экономических показателей на сооружение фундаментов под промежуточные опоры на оттяжках

Наименование работ	Состав звена, чел.	Механизмы	Трудозатраты, чел.-дн. / Продолжительность, см.			
			Тип опоры			
			ПБI	ПБ2	ПБ3	ПБ4	ПБ5
			Вариант установки фундаментов			
			I	II	I	II
Разбивка котлованов	Электролинейщик - 3		0,43 / 0,I4	0,43 / 0,I4	0,43 / 0,I4	0,43 / 0,I4
Разработка котлованов	Электролинейщик - I Машинист - I	экскаватор ЭО-3322А	I,4 / 0,7	0,9 / 0,45	I,7 / 0,9	I,2 / 0,6
Установка фундаментов	Электролинейщик - 4 Машинист - I	кран КС-456IА	2,2 / 0,44	2,I / 0,4	3,2 / 0,64	2,4 / 0,5
Обратная засыпка	Электролинейщик - 8 Машинист - 2	кран КС-456IА бульдозер Д-686	2,4 / 0,24	I,2 / 0,I2	2,7 / 0,27	I,5 / 0,I5
	ИТОГО		6,43 / I,54	4,63 / I,II	8,03 / I,95	5,53 / I,39

Показатели продолжительности уточняются при составлении календарного графика с учетом совмещения операций.

11

Инв.№ подл. 94391 Подпись и дата Взам.инв.№

Сводная ведомость технико-экономических показателей на сооружение фундаментов под промежуточно-угловые и анкерно-угловые опоры на оттяжках

Наименование работ	Состав звена, чел.	Механизмы	Трудозатраты, чел.-дн. / Продолжительность, см.							
			Тип опоры							
			ПУБ-2, ПУБ-5		ПУБ-20		УБП-17		УБП-22	
			Вариант установки фундаментов							
			I	II	I	II	I	II	I	II
Разбивка котлованов	Электролинейщик – 3		0,54 / 0,18	0,54 / 0,18	0,85 / 0,28	0,85 / 0,28	1,5 / 0,49	1,5 / 0,49	1,5 / 0,49	1,5 / 0,49
Разработка котлованов	Электролинейщик – 1	экскаватор	1,6 / 0,8	1,1 / 0,55	3,1 / 1,6	2,1 / 1,1	5,9 / 3,0	3,3 / 1,7	6,0 / 3,0	3,4 / 1,7
	Машинист – 1	Э0-3322А								
Установка фундаментов	Электролинейщик – 4	кран КС-456Д								
	Машинист – 1		3,3 / 0,7	2,5 / 0,5	5,4 / 1,1	4,2 / 1,8	6,2 / 1,2	5,2 / 1,0	6,4 / 1,3	5,4 / 1,1
Обратная засыпка	Электролинейщик – 8	кран КС-456Д								
	Машинист – 2	бульдозер Д-271	2,6 / 0,26	1,4 / 0,14	4,9 / 0,5	2,6 / 0,28	10,0 / 1,0	4,5 / 0,45	10,0 / 1,0	4,5 / 0,45
ИТОГО			8,04 / 1,94	5,54 / 1,37	14,25 / 3,48	9,75 / 3,46	23,6 / 5,69	14,5 / 3,64	23,9 / 5,79	14,8 / 3,74

Показатели продолжительности уточняются при составлении календарного графика с учетом совмещения операций.

12

Инв.№ подл. 24397 | Подпись и дата | Взам.инв.№

Сводная ведомость технико-экономических показателей на сооружение фундаментов под промежуточные и анкерно-угловые свободностоящие опоры

Наименование	Состав звена, чел.	Механизмы	Трудозатраты, чел.-дн. / Продолжительность, см.											
			Тип опоры											
			Р1,Р2		Р1+5,Р2+5		Р1+10,Р2+10		У1,У2		У1+5,У2+5		У1+12,У2+12	
			Вариант установки фундаментов											
			I	II	I	II	I	II	I	II	I	II	I	II
Разбивка котлованов	Электролинейщик – 3	–	0,44 / 0,15	0,44 / 0,15	0,44 / 0,15	0,44 / 0,15	0,44 / 0,15	0,44 / 0,15	1,0 / 0,33	1,0 / 0,33	1,0 / 0,33	1,0 / 0,33	1,0 / 0,33	1,0 / 0,33
Разработка котлованов	Машинист – 2	экскаватор ЭО-3322А бульдозер ~~ДЗ-240А~~	2,5 / 1,25	1,1 / 0,5	2,6 / 1,3	1,1 / 0,5	2,8 / 1,4	1,1 / 0,5	16,2 / 8,1	5,5 / 2,8	17,6 / 8,8	5,5 / 2,8	19,8 / 9,9	5,5 / 2,8
Установка фундаментов	Электролинейщик – 4 Машинист – 1	кран КС-4561А	5,9 / 1,2	4,4 / 0,9	5,9 / 1,2	4,4 / 0,9	5,9 / 1,2	4,4 / 0,9	23,0 / 4,6	15,4 / 3,1	23,0 / 4,6	15,4 / 3,1	23,0 / 4,6	15,4 / 3,1
Обратная засыпка	Электролинейщик – 8 Машинист – 2	кран КС-4561А бульдозер ~~ДЗ-240А~~	3,9 / 0,4	1,4 / 0,15	4,2 / 0,45	1,4 / 0,15	4,4 / 0,45	1,4 / 0,15	10,4 / 2,6	7,5 / 0,75	11,2 / 2,8	7,5 / 0,75	12,8 / 3,2	7,5 / 0,75
ИТОГО			12,74 / 3,0	7,34 / 1,7	13,14 / 3,1	7,34 / 1,7	13,54 / 3,2	7,34 / 1,7	50,6 / 15,63	29,4 / 6,98	52,8 / 16,53	29,4 / 6,98	56,6 / 18,03	29,4 / 6,98

Показатели продолжительности уточняются при составлении календарного графика с учетом совмещения операций.

Инв.№ подл. 24391 | Подпись и дата | Взам.инв.№

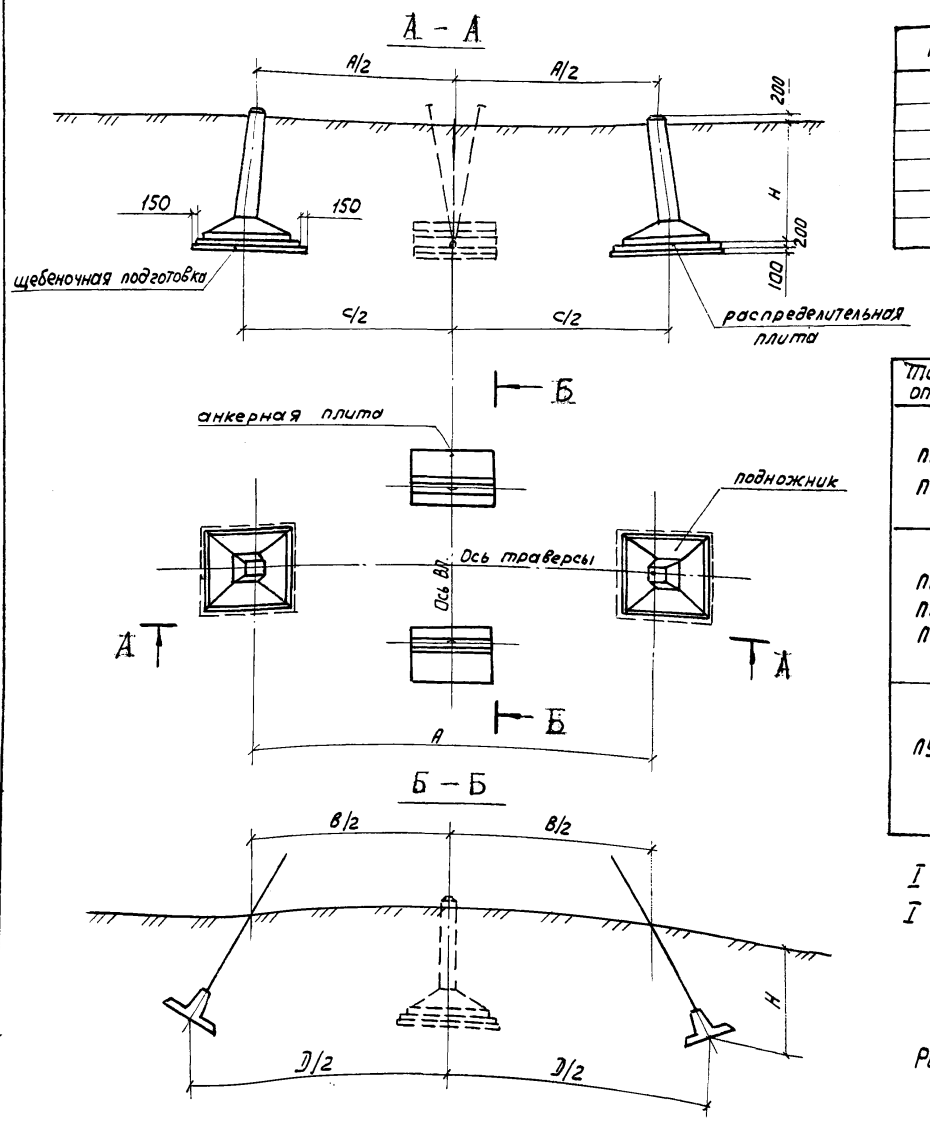

Установочные размеры фундаментов, мм

Тип опоры	А	В*	С	Д*	Н
ПБ 1	17400	18200	17850	20000	2500
ПБ 2	17400	18200	17850	20000	2500
ПБ 3	18400	18200	18850	20000	2500
ПБ 4	18400	18200	18850	20000	2500
ПБ 5	18400	18200	18850	20000	2500
ПУБ-2	20800	18300	21250	21200	2500

*) Уточняется по проекту ВЛ

Состав фундаментов

Тип опоры	Вариант установки	Наименование элемента	Марка	Размер, м	Масса, т	Кол.
ПБ1 ПБ2	I	подножник	Ф4-0.5	2,0×2,0×2,7	3,3	2
		анкерная плита	ПА2-1	2,0×1,5×0,6	1,6	2
	II	подножник	Ф3-0,5	1,8×1,8×2,7	2,9	2
		анкерная плита	ПА2-1	2,0×1,5×0,6	1,6	2
ПБ3 ПБ4 ПБ5	I	подножник	Ф4-0,5	2,0×2,0×2,7	3,3	2
		анкерная плита	ПА2-2	3,0×1,5×0,6	2,2	2
		распределительная плита	РП-1	2,4×2,4×0,2	2,9	2
	II	подножник	Ф4-0,5	2,0×2,0×2,7	3,3	2
		анкерная плита	ПА2-2	3,0×1,5×0,6	2,2	2
ПУБ-2	I	подножник	Ф4-0,5	2,0×2,0×2,7	3,3	2
		анкерная плита	ПА3-1	3,0×2,0×0,6	2,8	2
		распределительная плита	РП-1	2,4×2,4×0,2	2,9	2
	II	подножник	Ф4-0,5	2,0×2,0×2,7	3,3	2
		анкерная плита	ПА3-1	3,0×2,0×0,6	2,8	2

I вариант установки фундаментов соответствует I группе грунта; II вариант установки – II группе грунта.

Рис. 0-1. Схема фундаментов под промежуточные опоры ПБ1, ПБ2, ПБ3, ПБ4, ПБ5 и под промежуточно-угловые опоры ПУБ-2

Инв. № подл.	Подпись и дата	Взам. инв. №
2439		

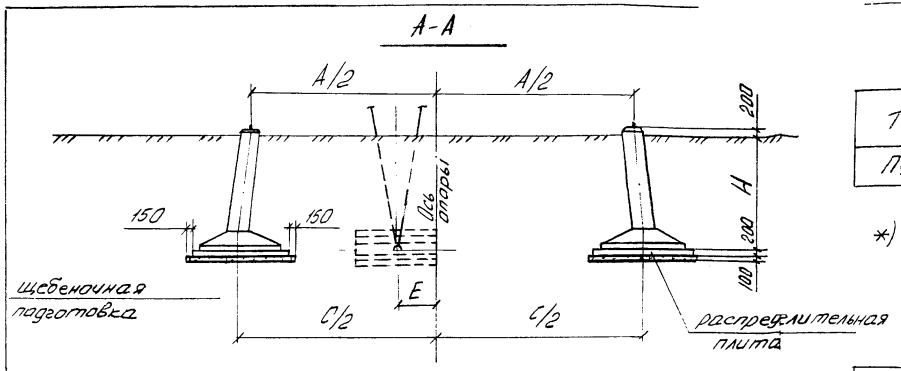

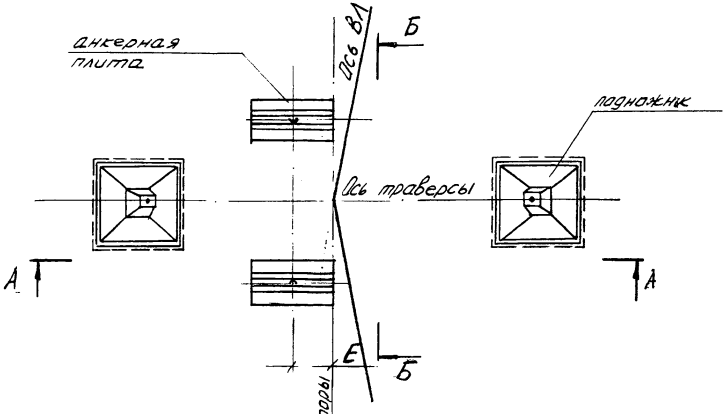

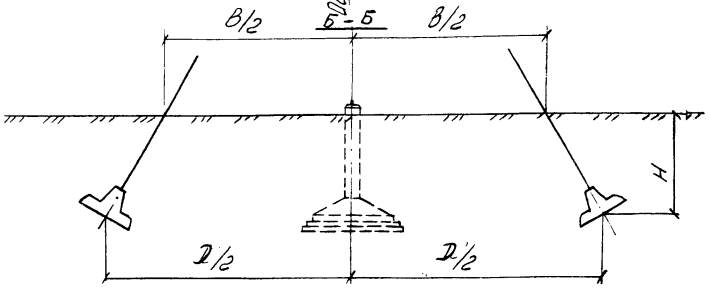

Установочные размеры фундаментов, мм

Тип опоры	А	В*	С	D*	Е*	Н
ПУБ-5	19900	18300	20350	21000	7000	2500

*) Уточняется по проекту ВЛ

Состав фундаментов

Тип опоры	Вариант установки	Наименование элемента	Марка	Размер, м	Масса, т	Кол.
ПУБ-5	I	подножник	ФЧ-05	2,0×2,0×2,7	3,3	2
		анкерная плита	ПА3-1	3,0×2,0×0,6	2,8	2
		распределительная плита	РП-1	2,4×2,4×0,2	2,9	2
	II	подножник	ФЧ-05	2,0×2,0×2,7	3,3	2
		анкерная плита	ПА3-1	3,0×2,0×0,6	2,8	2

I вариант установки фундаментов соответствует I группе грунта; II вариант установки - II группе грунта

Рис. 0-2 Схема фундаментов под промежуточно-угловую опору ПУБ-5.

Инв. № подл. 24391 | Подпись и дата | Взам. инв. №

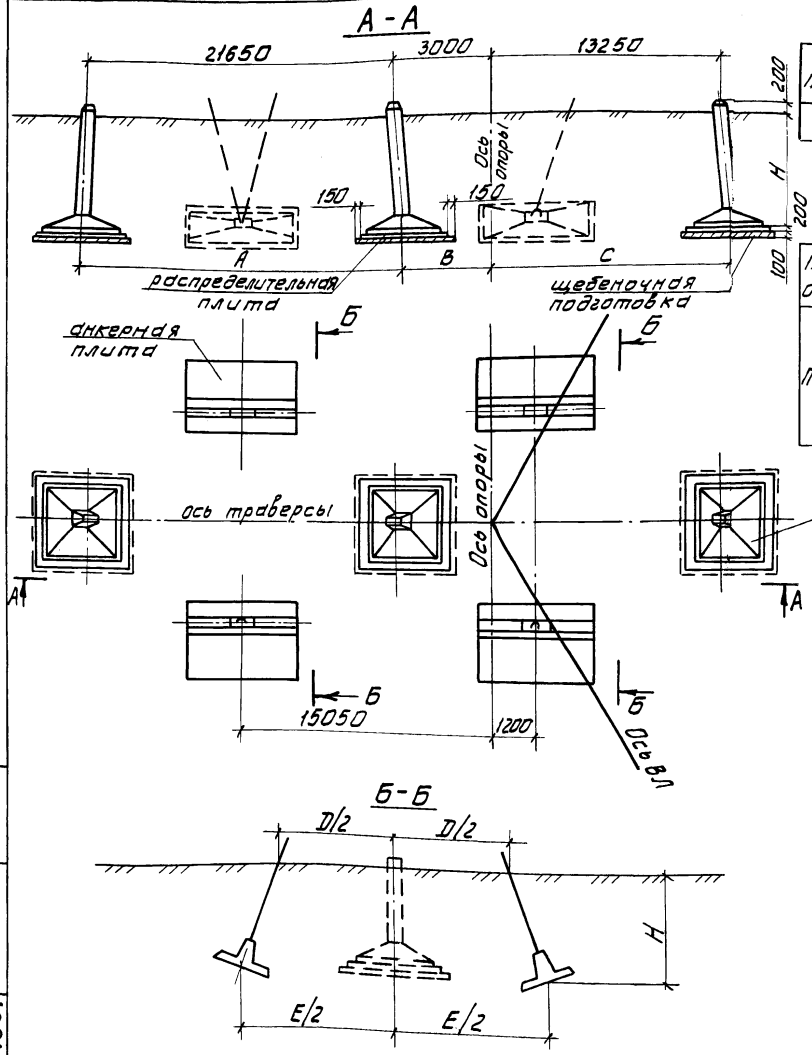

Установочные размеры фундаментов, мм

Тип опоры	А	В	С	Д*	Е*	Н
ПУБ-20	22100	2775	13475	19400	21200	2500

*) Уточняется по проекту ВЛ

Состав фундаментов

Тип опоры	Вариант установки	Наименование элемента	Марка	Размер, м	Масса, т	Кол-во
ПУБ-20	I	подножник	Ф4-05	2,0×2,0×2,7	3,3	3
		анкерная плита	ПА3-1	3,0×2,0×0,6	2,8	4
		распределительная плита	РП-1	2,4×2,4×0,2	2,9	3
	II	подножник	Ф4-05	2,0×2,0×2,7	3,3	3
		анкерная плита	ПА3-1	3,0×2,0×0,6	2,8	4

I вариант установки фундаментов соответствует I группе грунта; II вариант установки - II группе грунта

Рис. 0-3 Схема фундаментов под промежуточно-угловую опору ПУБ-20

Инв. № подл.	Подпись и дата	Взам. инв. №
2 4391		

ВЛ-Т (К-1-37)

Лист 16

Формат А3

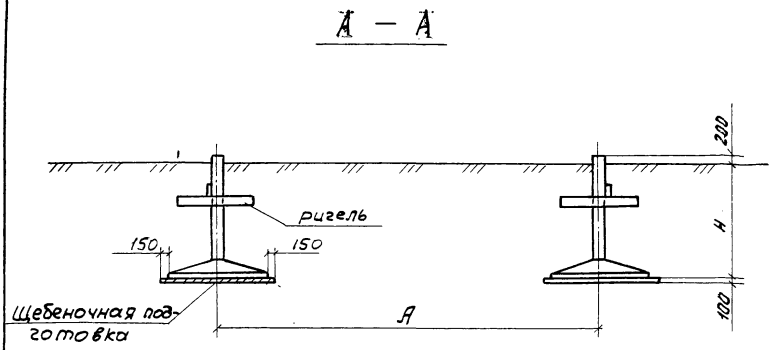

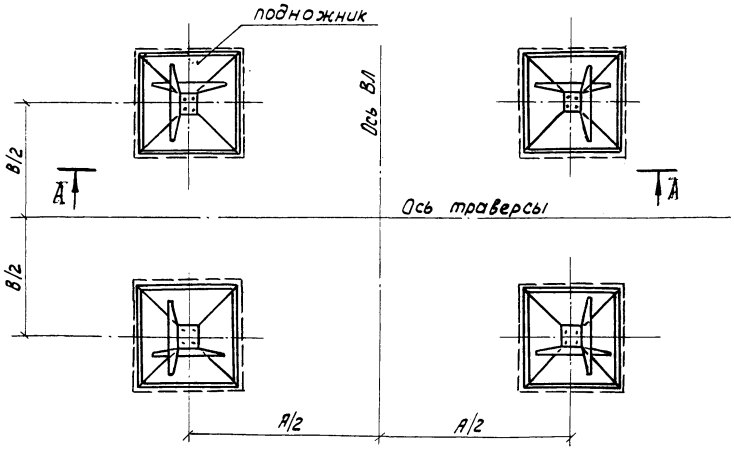

Установочные размеры фундаментов, мм

Тип опоры	А	В	Н *
Р1	8008	5488	3000 (2500)
Р1+5	9048	6272	3000 (2500)
Р1+10	10090	7056	3000 (2500)
Р2	8008	5488	3000 (2500)
Р2+5	9048	6272	3000 (2500)
Р2+10	10090	7056	3000 (2500)

*) Глубина заложения подножников при I варианте установки фундаментов = 3,0м, при II варианте установки фундаментов = 2,5м

Состав фундаментов

Тип опоры	Группа грунта	Наименование элемента	Марка	Размер, м	Масса, т.	Кол-во
Р1 Р1+5 Р1+10 Р2 Р2+5 Р2+10	I	подножник	Ф5-4	2,7×2,7×3,2	5,6	4
		ригель	Р1	1,5×0,5×0,5	0,2	8
	II	подножник	Ф4-4	2,1×2,1×2,7	3,4	4
		ригель	Р1	1,5×0,5×0,5	0,2	8

Рис. 0-4. Схемы фундаментов под промежуточные свободностоящие опоры Р1, Р1+5, Р1+10, Р2, Р2+5, Р2+10

Взам. инв. №
Подпись и дата
Инв. № подл. 4391

А – А

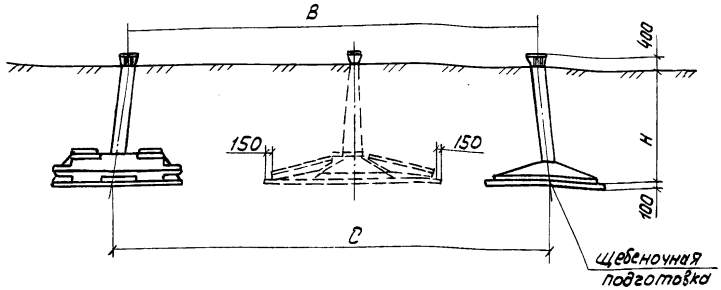

Установочные размеры фундаментов, мм

Тип опоры	А	В	С	D	Н
У1, У2	5000	7050	8040	5702	3000
У1+5, У2+5	6032	8505	9495	6734	3000
У1+12, У2+12	7478	10544	11534	8180	3000

Состав фундаментов

Тип опоры	Вариант установки	Наименование элемента	Марка	Размер, м	Масса, т	Кол.
У1, У1+5, У1+12, У2, У2+5, У2,12	I	подножник	Ф5-А5	2,7×2,7×3,4	6,25	6
		подножник	Ф6-А5	2,0×3,0×3,4	6,8	6
		Плита навесная	ПН2-А	2,2×3,0×0,4	2,4	12
	II	подножник	Ф5-А5	2,7×2,7×3,4	6,25	12

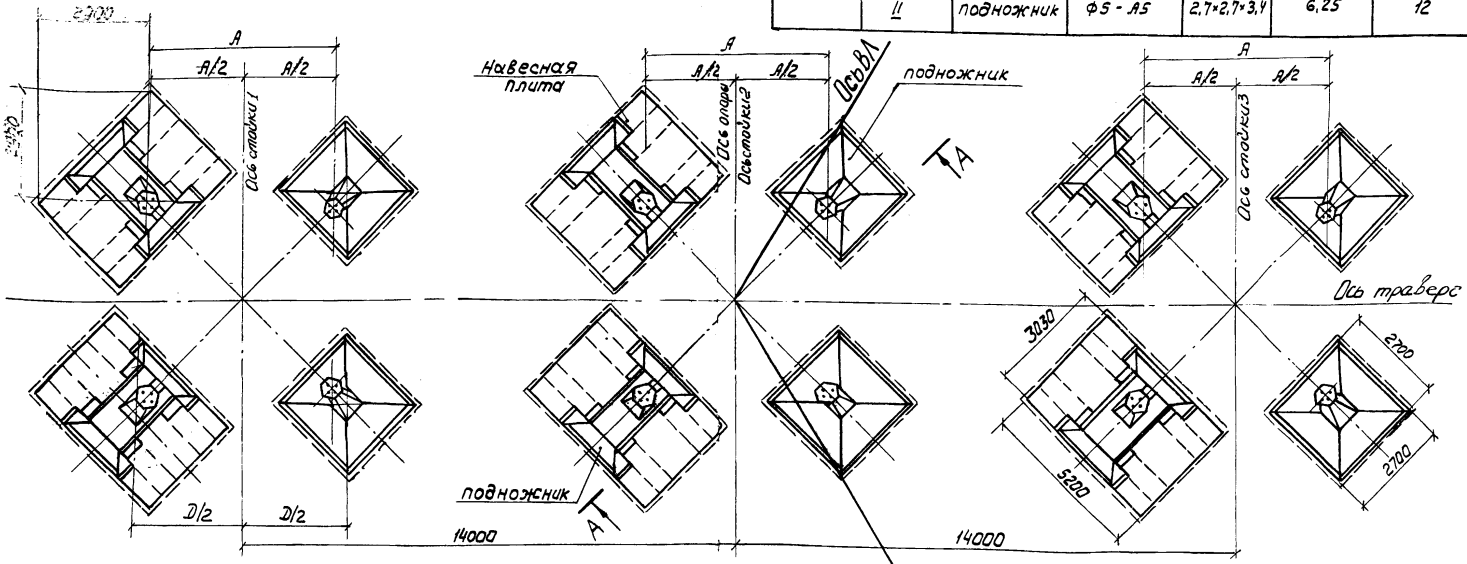

I вариант установки фундаментов соответствует I группе грунта, II вариант установки – II группе грунта

Рис. 0-5. Схема фундаментов под анкерно-угловые опоры У1, У1+5, У1+12, У2, У2+5, У2+12

Инв. № подл.	Подпись дата	Взам. инв. №
24391		

ВЛ-Т (К-1-37)

Лист 18

А-А

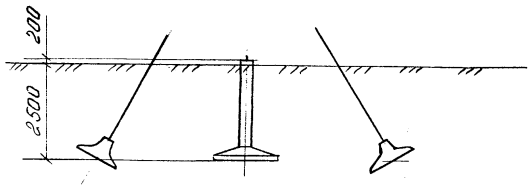

Состав фундаментов

Тип опоры	Вариант установки	Наименование элемента	Марка	Размер, м	Масса, т	Кол., шт
УБМ-17	I	подножник	Ф3-0	1,8×1,8×2,7	2,9	3
		анкерная плита	ПА2-2	3,0×1,5×0,6	2,2	12
	II	подножник	Ф3-0	1,8×1,8×2,7	2,9	3
		анкерная плита	ПА2-1	2,0×1,5×0,6	1,6	12
УБМ-22	I	подножник	Ф4-0	2,1×2,1×2,7	3,4	3
		анкерная плита	ПА2-2	3,0×1,5×0,6	2,2	12
	II	подножник	Ф4-0	2,1×2,1×2,7	3,4	3
		анкерная плита	ПА2-1	2,0×1,5×0,6	1,6	12

Размеры А и В задаются проектом ВЛ.

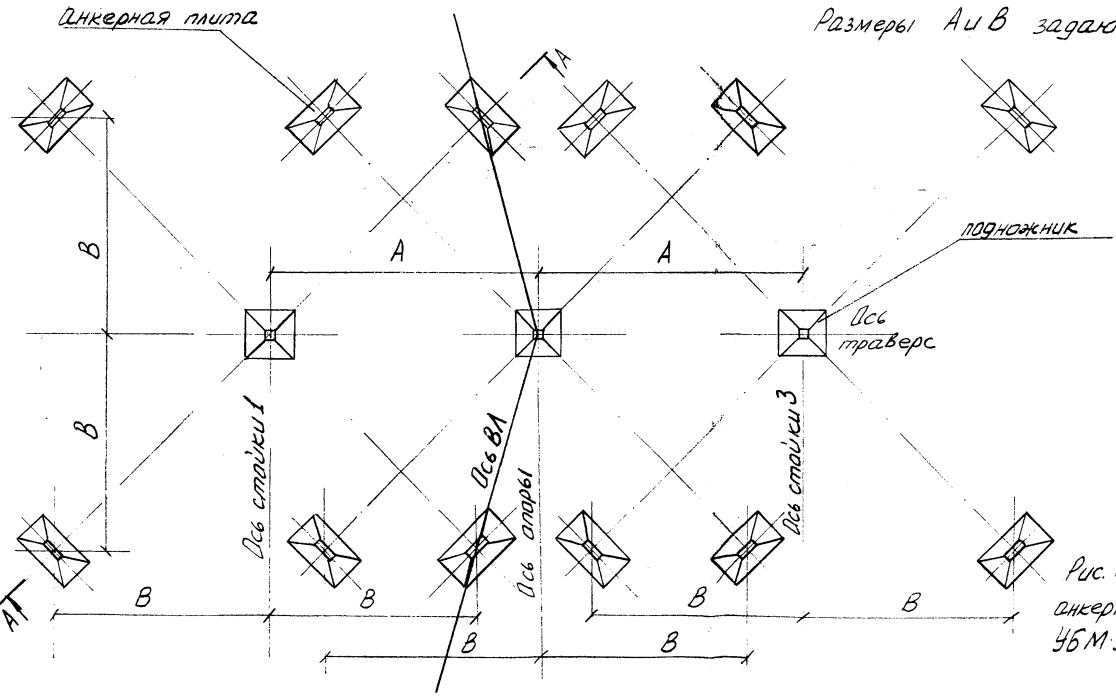

Рис. 0-6. Схема фундаментов под анкерно-угловые опоры УБМ-17 и УБМ-22.

ВЛ-Т(К-1-37)	Лист 19	

Инв. № подл. 24391 | Подпись и дата | Взам. инв. №

М., ОГС 14/IV-81 Р1-366 т 2000

Технологическая карта ВЛ 500 кВ

Засыпка котлованов с фундаментами опоры на оттяжках ПУБ-20 К-I-37-8

I. ОБЛАСТЬ ПРИМЕНЕНИЯ

I.I. Технологическая карта составлена на обратную засыпку котлованов с установленными фундаментами под металлическую промежуточно-угловую опору на оттяжках ПУБ-20.

I.2. В состав работ, рассматриваемых картой, входят:

I.2.I. Послойная засыпка котлована грунтом.

I.2.2. Разравнивание грунта.

I.2.3. Уплотнение грунта.

2. ОРГАНИЗАЦИЯ И ТЕХНОЛОГИЯ СТРОИТЕЛЬНОГО ПРОЦЕССА

2.I. Перед обратной засыпкой котлованов должны быть выполнены следующие работы.

2.I.I. Закончена установка фундаментов и проверено их проектное положение согласно технологической карте К-I-37-7.

2.I.2. Из котлована удалены вспомогательные материалы и посторонние предметы.

2.I.3. Положение U-образных болтов под оттяжки зафиксировано бревнами, укладываемыми поперек котлованов.

2.2. Картой предусматривается производство работ по обратной засыпке бульдозером ДЗ-110А с послойным разравниванием грунта в котлованах вручную.

Инв. № подл. | Подпись и дата | Взам. инв. №
Копировал Формат А4

Уплотнение грунта вблизи фундамента осуществляется ручными механизмами ~~трамбовками~~, а в остальных местах подвесными к экскаватору или крану трамбовками.

Для уплотнения песчаных грунтов рекомендуется использование машин механизмов вибрационного действия, а для связных глинистых грунтов-трамбовок ударного действия.

2.3. Схема производства работ показана на рис. 8-I .

2.4. Технологическая последовательность работ по засыпке котлована.

2.4.I. Бульдозером сдвинуть грунт из отвала в котлован.

2.4.2. Вручную с перекидкой разровнять грунт слоями до 0,3 м .

2.4.3. Выполняя послойное уплотнение грунта ручными трамбовками, произвести обратную засыпку на высоту "h_1" от верха плиты подножника или анкерной плиты.

2.4.4. Дальнейшую засыпку вести слоями до "h_2" с уплотнением подвесными тяжелыми трамбовками. В непосредственной близости от стойки подножника на расстоянии "b" трамбовать вручную.

2.4.5. Произвести планировку поверхности бульдозером. В процессе работы бульдозер не должен подходить к стойке подножника ближе, чем на 0,4 м .

2.5. Величины "h_1" , "h_2" и "b" подбираются в зависимости от массы применяемой трамбовки.

Для трамбующих машин следует пользоваться паспортными данными. При использовании подвесных трамбовок рекомендуются табличные значения этих величин .

Данные по свободнопадающим трамбовкам носят справочный характер и рассчитаны на применение экскаватора со стрелой.

Подпись и дата | Инв. № 24391

Наименование оборудования	Минимальные расстояния от уплотняющего оборудования до фундамента, м		Толщина отсыпаемого слоя грунта, м	
	по горизонтали B	по вертикали b_1	в песчаных грунтах	в глинистых грунтах
Трамбовка (свободно падающая подвесная к экскаватору) диаметром I,2 м массой 2,5 т, высота сбрасывания 6м	0,6	I,6	I,4	I,2
Вибротрамбовка ПВТ-3 (подвесная к крану) массой 2,6 т	0,2	I,2	0,8	0,6

2.6. Число проходов (ударов) при работе свободно падающей трамбовкой- 4, электротрамбовками -I. Время уплотнения одного следа при уплотнении грунта вибротрамбовкой ПВТ-3 - I5 с.

2.7. Труднодоступные места следует засыпать песком с последующим его замачиванием, за исключением оснований, сложенных просадочными грунтами.

2.8. В процессе производства работ следует контролировать:

2.8.I. Толщину отсыпаемого слоя грунта путем погружения металлического щупа.

2.8.2. Толщину уплотненного слоя грунта, которая примерно на 20 % должна быть меньше толщины отсыпаемого слоя.

2.8.3. Проектное положение штырей подножников и U-образных болтов анкерных плит.

2.9. В зимнее время обратную засыпку следует вести с такой интенсивностью, чтобы укладываемый грунт не замерзал до окончания его уплотнения.

Грунт, предназначенный для обратной засыпки, не должен содержать мерзлых комьев более 15 % общего объема засыпки.

2.10. При производстве работ по засыпке котлованов следует руководствоваться указаниями по технике безопасности, изложенными в п. 12, 13.3, 13.4 общей части настоящего сборника.

Особое внимание обращается на следующее:

2.10.1. При любой остановке бульдозера отвал должен быть опущен на землю.

2.10.2. При совместной работе нескольких механизмов возле одного котлована их действия должны быть согласованы. Машинист бульдозера, находящегося в радиусе действия стрелы крана, может приступать к работе после того, как подвесная трамбовка будет опущена на землю.

2.10.3. При групповой работе трамбовок расстояние между ними должно быть не менее 2 м.

2.10.4. Запрещается работать с электротрамбовками, не прошедшими проверку на отсутствие замыкания на корпусе и на исправное состояние изоляции. Во время грозы и дождя электротрамбовки должны быть отключены, а питающие их кабели убраны.

2.11. Работы по обратной засыпке производит звено в составе

Профессия	Разряд	Кол., чел.
Электролинейщик	2	8
Машинист крана	6	1
Машинист бульдозера	6	1
Машинист электростанции	5	1

Подпись и дата | Инв. № подл.

2.I2. Калькуляция трудовых затрат

Обоснование	Наименование работ	Един. измер.	Норма времени на единицу измерения чел.-ч. эл.лин.	Норма времени на единицу измерения чел.-ч. маш.	Объем работ	Затраты труда чел.-ч. эл.лин.	Затраты труда чел.-ч. маш.
	А. Вариант установки фундаментов I (грунты I группы)						
ЕНиР 2 Выпуск I § 2-I-2I т.2п.9а,г по к=I,2 по общей части ЕНиР 23 (0,35+0,I8)I,2	Засыпка котлованов бульдозером с перемещением грунта на I0 м	I00м^3	-	0,64	5,8	-	3,7I
§ 2-I-20 т.2 к=I,2 0,24хI,2	Разравнивание грунта бульдозером(30% от общего объема)	I00м^3	-	0,29	I,74	-	0,5I
§ 2-I-4I т.Iп.Iа	Разравнивание грунта в котлованах вручную(70% от общего объема	Iм^3	0,07	-	406	28,4	-
Расчетные данные ЦНИИОМТ	Уплотнение грунта электротрамбовками(I5% от общего объема)	I00м^3	4,I	-	0,87	3,57	-

Продолжение

Обоснование	Наименование работ	Един. изм.	Норма времени на единицу измерения чел.-ч. эл.лин.	Норма времени на единицу измерения чел.-ч. маш.	Объем работ	Затраты труда чел.-ч. эл.лин.	Затраты труда чел.-ч. маш.
§ 2-I-23 применительно	Уплотнение грунта [redacted] вибротрамбовкой (85% от общего объема)	I00м^3	-	0,86	4,93	-	4,24
	ИТОГО					3I,97	8,46
	Б. Вариант установки фундаментов II (грунты II группы)						
ЕНиР 2 Выпуск I § 2-I-2I т.2п.9а,г к=I,2 по общей части ЕНиР 23 (0,35+0,I8)I,2	Засыпка котлованов бульдозером с перемещением грунта на I0 м	I00м^3	-	0,64	3,I	-	I,98
§ 2-I-20 т.2ж3 к=I,2 0,24хI,2	Разравнивание грунта бульдозером (30% от общего объема)	I00м^3	-	0,29	0,93	-	0,27
§ 2-I-43 т.Iп.Iа	Разравнивание грунта в котлованах вручную (70% от общего объема)	Iм^3	0,07	-	2I7	I5,I9	-

Инв. № подл.	Подпись и дата	Взам. инв. №
24391		

Продолжение

Обоснование	Наименование работ	Един. изм.	Норма времени на единицу измерения, чел.-ч		Объем работ	Затраты труда чел.-ч.	
			эл.лин.	маш.		эл.лин.	маш.
Расчетные данные ЦНИИОМТ	Уплотнение грунта электротрамбовками(I5% от общего объема)	I00м^3	4,I	-	0,47	I,93	-
§ 2-I-23 применительно	Уплотнение грунта [redacted] вибротрамбовкой(85% от общего объема)	I00м^3	-	0,86	2,63	-	2,26
	ИТОГО					I7,I2	4,56

Копировал

ВЛ-Т(К-I-37)

Формат А4

3. ТЕХНИКО-ЭКОНОМИЧЕСКИЕ ПОКАЗАТЕЛИ НА ОБРАТНУЮ ЗАСЫПКУ КОТЛОВАНОВ ПОД ОДНУ ОПОРУ ПУВ-20

Показатели	Вариант установки фундамента I	Вариант установки фундамента II
Трудоемкость, чел.-дн.	4,9	2,6
Время работы механизмов, маш.-см.	1,05	0,55
Численность звена, чел.	16	16
Продолжительность, смен	0,32	0,28
Производительность за смену, опор	2,0	3,5

4. МАТЕРИАЛЬНО-ТЕХНИЧЕСКИЕ РЕСУРСЫ

4.1. Потребность в основных машинах, оборудовании, приспособлениях, инструменте и инвентаре (на одно звено)

Наименование	Тип	Марка ГОСТ	Кол. шт.	Примечание
Кран	автомоб.	КС-4561 А	1	l стр.=10м
Бульдозер	гусенич.	тяговый класс 10т	1	
Электростанция	передвиж.	ЖЭС-30	1	
Электротрамбовка	переставл. краном	ИЭ-4504	1	масса 160 кг ⌀ плиты 500мм
Вибротрамбовка	подвесная к крану	ПВТ-3	1	масса 2600 кг размер плиты 800х800 мм
Лес круглый ⌀ 200 мм		9463-72*	2	
Лестница деревянная		[illegible]-НФ3	1	[illegible]

168.00.00.000 СБ

В перечень не включен бригадный инвентарь (лопаты и т.п.), предусмотренный табелем средств малой механизации.

Инв. № подл. 9439 | Подпись и дата | Взам. инв. №

Копировал Формат А4

В качестве уплотняющих механизмов могут быть приняты: взамен электротрамбовок ИЭ-4504 - ручные виброплиты, вибро- или пневмотрамбовки, взамен вибротрамбовок ПВТ-3 - подвесные виброплиты или грунтоуплотняющие машины.

4.2. Потребность в эксплуатационных материалах

Наименование	Норма на один час работы, кг	Количество, кг при типе опоры ПУБ-20 Вариант установки фундамент. I	II
Дизельное топливо			
кран	6,4	27,I	I4,5
бульдозер	7,0	29,5	I5,8
электростанция	5,I	I8,2	9,8
Дизельная смазка			
кран	0,3	I,3	0,7
бульдозер	0,35	I,5	0,8
электростанция	0,24	0,9	0,5

Инв. № подл. 2473.91 | Подпись и дата | Взам. инв. №

Копировал

Формат А4

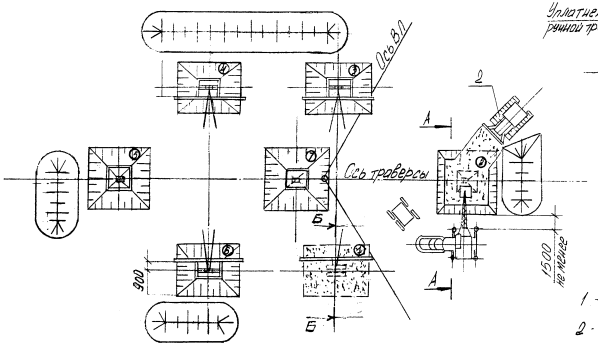

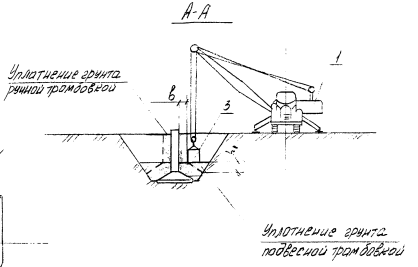

1 - Кран автомобильный КС-4561А $l_{стр}$=10м

2 - Бульдозер ДЗ-110А

3 Подвесная трамбовка

4 Передвижная электростанция

5 Бревно-шаблон ф200мм

① Последовательность засыпки

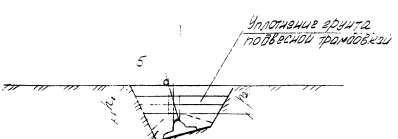

Рис 8-1 Схема обратной засыпки котлованов под фундаменты промежуточно-угловой опоры ПУБ-20

Инв.№ подл. Подпись и дата Взам. инв.№
24391