ТИПОВОЙ ПРОЕКТ
902-2-457м.88

ОЧИСТНЫЕ СООРУЖЕНИЯ ДЛЯ СТОЧНЫХ ВОД ОТ МОЙКИ АВТОМОБИЛЕЙ ДЛЯ СТРОИТЕЛЬСТВА В СЕВЕРНЫХ РАЙОНАХ ПРОИЗВОДИТЕЛЬНОСТЬЮ 10 л/с

АЛЬБОМ 3

АР АРХИТЕКТУРНЫЕ РЕШЕНИЯ СТР. 2-5
КЖ КОНСТРУКЦИИ ЖЕЛЕЗОБЕТОННЫЕ СТР. 6-20
КЖИ СТРОИТЕЛЬНЫЕ ИЗДЕЛИЯ СТР. 21-27
КМ КОНСТРУКЦИИ МЕТАЛЛИЧЕСКИЕ СТР. 28-50
ОВ ОТОПЛЕНИЕ И ВЕНТИЛЯЦИЯ СТР. 51-56

Отпечатано
в Новосибирском филиале ЦИТП
630006, г. Новосибирск, ул. Лазарева 33/1
Выдано в печать „1" VIII 1982 г.
Заказ 2672 Тираж 200

ТИПОВОЙ ПРОЕКТ
902-2-457м.88

ОЧИСТНЫЕ СООРУЖЕНИЯ ДЛЯ СТОЧНЫХ ВОД ОТ МОЙКИ АВТОМОБИЛЕЙ ДЛЯ СТРОИТЕЛЬСТВА В СЕВЕРНЫХ РАЙОНАХ ПРОИЗВОДИТЕЛЬНОСТЬЮ 10 л/с

АЛЬБОМ 3

ПЕРЕЧЕНЬ АЛЬБОМОВ

АЛЬБОМ 1	ПЗ	ПОЯСНИТЕЛЬНАЯ ЗАПИСКА
АЛЬБОМ 2	ТХ	ТЕХНОЛОГИЯ ПРОИЗВОДСТВА
	ВК	ВНУТРЕННИЙ ВОДОПРОВОД И КАНАЛИЗАЦИЯ
		ЭСКИЗНЫЕ ЧЕРТЕНИ ОБЩИХ ВИДОВ НЕТИПОВЫХ КОНСТРУКЦИЙ
АЛЬБОМ 3	АР	АРХИТЕКТУРНЫЕ РЕШЕНИЯ
	КЖ	КОНСТРУКЦИИ ЖЕЛЕЗОБЕТОННЫЕ
	КЖИ	СТРОИТЕЛЬНЫЕ ИЗДЕЛИЯ
	КМ	КОНСТРУКЦИИ МЕТАЛЛИЧЕСКИЕ
	ОВ	ОТОПЛЕНИЕ И ВЕНТИЛЯЦИЯ
АЛЬБОМ 4	ЭМ	СИЛОВОЕ ЭЛЕКТРООБОРУДОВАНИЕ
	ЭО	ЭЛЕКТРИЧЕСКОЕ ОСВЕЩЕНИЕ
	АСС	АВТОМАТИЗАЦИЯ САНИТАРНО-ТЕХНИЧЕСКИХ СИСТЕМ
	СС	СВЯЗЬ И СИГНАЛИЗАЦИЯ
АЛЬБОМ 5		ЗАДАНИЕ-ЗАВОДУ ИЗГОТОВИТЕЛЮ ПО АВТОМАТИЗАЦИИ САНИТАРНО-ТЕХНИЧЕСКИХ СИСТЕМ
АЛЬБОМ 6	СО	СПЕЦИФИКАЦИИ ОБОРУДОВАНИЯ
АЛЬБОМ 7	ВМ	ВЕДОМОСТИ ПОТРЕБНОСТИ В МАТЕРИАЛАХ
АЛЬБОМ 8	С	СМЕТЫ

РАЗРАБОТАН НОВОСИБИРСКИМ ФИЛИАЛОМ ИНСТИТУТА „ГИПРОАВТОТРАНС"

УТВЕРЖДЕН И ВВЕДЕН В ДЕЙСТВИЕ МИНАВТОТРАНСОМ РСФСР ПРОТОКОЛ ОТ 01.09.88 N 8

ГЛАВНЫЙ ИНЖЕНЕР ФИЛИАЛА Я.И. ВИЛЬБЕРГЕР
ГЛАВНЫЙ ИНЖЕНЕР ПРОЕКТА В.С. БОЯРШИНОВ

Альбом 3

(начало)

№№ листов	Наименование и обозначение документов Наименование листа	Стр.
	Архитектурные решения АР	
1	Общие данные.	3
2	Планы на отм. 0.000 и 3.000	4
3	Фасады 1-5, 5-1, А-В, В-А. Разрез 1-1.	5
4	Планы полов на отм. 0.000; 3.000. План кровли.	6
	Конструкции железобетонные КЖ	
1	Общие данные (начало).	7
2	Общие данные (окончание).	8
3	Схема расположения фундаментов, фундамент-	9
	ных балок и закладных изделий. Детали.	
4	Сечения а-а, б-б, в-в. Узлы 1...3 к схеме	10
	расположения элементов фундаментов.	
5	Узлы 4...7 к схеме расположения элементов	11
	фундаментов.	
6	Арматурно-опалубочные чертежи фундаментов	12
	ФМ1, ФМ2, ФМ6.	
7	Арматурно-опалубочные чертежи фундаментов	13
	ФМ3, ФМ4, ФМ5.	
8	Схема расположения элементов подземного хозяйства.	14
9	Каналы КЛ1, КЛ2. Фундаменты под оборудование ФОН1...ФОН3.	15
10	Фундаменты под оборудование ФОН4...ФОН8, ФОМ 10.	16
11	Приямки 1...4. Сечения 1-1... 4-4.	17
12	Фундамент под оборудование ФОН9. Разрезы 1-1, 2-2.	18
13	Фундамент под оборудование ФОН9. Днище моно-	19
	литное ДМ1.	
14	Фундамент под оборудование ФОН9. Схемы располо-	20
	жения панелей стен и щитов перекрытия.	
15	Схемы расположения стеновых панелей по	21
	осям А, В, 1, 5.	
	Строительные изделия КЖИ	
	Пояснительная записка.	22
	Лестница Л1.	22
	Балка фундаментная БФ3.	22
	Панель ПС1... ПС6.	23
	Панель ПС10.	24

(продолжение)

№№ листов	Наименование и обозначение документов Наименование листа	Стр.
	Панель ПС11.	24
	Щит ЩС1, ЩС2.	25
	Щит ЩС3, ЩС4.	25
	Щит ЩС5, ЩС6.	26
	Каркасы КР1, КР2.	26
	Сетка С1.	26
	Сетка С2.	26
	Изделие закладное МН1.	27
	Изделие закладное МН2.	27
	Изделие закладное МН3.	27
	Конструкции металлические КМ.	
1	Общие данные (начало).	28
2	Общие данные (продолжение).	29
3	Общие данные (продолжение).	30
4	Общие данные (продолжение).	31
5	Общие данные (продолжение).	32
6	Общие данные (продолжение).	33
7	Общие данные (продолжение).	34
8	Общие данные (продолжение).	35
9	Общие данные (продолжение).	36
10	Общие данные (окончание).	37
11	Схема расположения колонн, связей по колоннам,	38
	балок покрытия, рамы ворот. Узлы 1; 2;	
	Разрезы 1-1... 8-8.	
12	Схемы расположения элементов ригелей по осям	39
	А; В; 5; 1. Разрезы 1-1... 3-3.	
13	Ригели стеновые: стыковой РС-6-1-1,	40
	надоконные РН-6-1-1; РН-6-1-2.	
14	Ригель стеновой надоконный РН-6-1-3. Элементы	41
	крепежные МС 1.20; МС 2.30.	
15	Фрагменты 1; 2. Схема расположения ветроотбой-	42
	ных щитов. Узлы 1...3. Разрезы 1-1...7-7. МС 7.12.	
16	Схемы расположения панелей стен по осям	43
	А, В, 5, 1.	
17	Схемы расположения прогонов покрытия и элемен-	44

(окончание)

№№ листов	Наименование и обозначение документов Наименование листа	Стр.
	тов перекрытия на отм. 2.560.	
18	Схема расположения профнастила и стаканов.	45
	Примеры пропуска стаканов вентшахт	
	через покрытие.	
19	Схема расположения элементов подвесного	46
	подъемно-транспортного оборудования.	
20	Схемы расположения стоек, балок, лестницы,	47
	ограждения, перекрытия площадки на отм. 3,000.	
21	Узлы 1...6. Сечения 1-1... 9-9.	48
22	Схемы расположения стоек, балок и перекры-	49
	тий площадок на отм. -2,000. Стойки СК1... СК4а	
23	Схемы расположения переплетов по осям А; В; 1.	50
	Отопление и вентиляция ОВ	
1	Общие данные (начало).	51
2	Общие данные (окончание).	52
3	Отопление. Теплоснабжение. Вентиляция.	53
	Планы на отм. 0.000 и 3.000.	
4	Схема системы отопления. Схемы систем	54
	теплоснабжения установок П1; П1; У2.	
	Схема обвязки водоподогревателя.	
	Индивидуальный тепловой пункт.	
5	Схемы систем П1; В1; ВЕ1... ВЕ8; У1; У2.	55
6	Установки систем П1; В2.	(56)

ГИП	Боярщинов		Т.П. 902-2-457 м. 89
Рук. Б.Р.	Боярщинов		
Гл. спец.	Балин		Очистные сооружения для сточных вод от мойки автомобилей для строительства в северных районах 4-10мс
Ст. техн.	Старостина		Стадия: РП; Лист: 1; Листов:
			Содержание альбома
			ГИПРОАВТОТРАНС Новосибирский филиал

Копировал Ф...

Формат А2

Альбом 3

Ведомость рабочих чертежей основного комплекта

Лист	Наименование	Примечание
1	Общие данные	
2	Планы на отм. 0,000 и 3,000	
3	Фасады 1-5, 5-1, А-В, В-А Разрез 1-1	
4	Планы полов на отм. 0,000; 3,000 План кровли	

Ведомость ссылочных и прилагаемых документов (начало)

Обозначение	Наименование	Примечание
	Ссылочные документы	
Серия 1.436.3-16	Окна с переплетами из гнутых	
Вып. 0	профилей изготовляемых из тонко-	
	листовой стали и металлических прокладок	
	-материалы для проектирования	
ГОСТ 14624-84	Двери деревянные для производст-	
	венных зданий	
Шифр 118-85, Вып. 0,2	Ворота распашные для районов	
	с температурой наружного воз-	
	духа ниже -40°С	
	-Материалы для проектирования	
	-Ворота распашные для проема 3600х4500	
Серия 1.431.9-24	Перегородки каркасные из гипсо-	
	картонных листов для зданий	
	промышленных предприятий	
	- рабочие чертежи	
Серия 2.436-12	Узлы окон со стальными перепл-	
Вып. 1	летами по серии 1.436.3-16	
	- рабочие чертежи	
Серия 2.244-1	Детали полов общественных зданий	
Вып. 3	- примыкания полов	
Вып. 4	- полы	
Серия 2.460-17	Узлы покрытий одноэтажных	
Вып. 1	производственных зданий с	
	рулонными кровлями и стальным	
	профилированным настилом	
	- узлы. Рабочие чертежи	

Ведомость ссылочных и прилагаемых документов (окончание)

Обозначение	Наименование	Примечание
Серия 2.435-6	Противопожарные двери и ворота	
Вып. 5	промышленных зданий	
	-противопожарные двери деревян-	
	ные, пропитанные антипиренами	
	Прилагаемые документы	
	Спецификация оборудования	
	Ведомость потребности в материа-	
	лах	

Ведомость спецификаций

Лист	Наименование	Примечание
Ар.4	Спецификация заполнения проемов	

Ведомость отделки помещений (площадь м²)

Наименование или номер помещения	Потолок		Стены или перегородки		Низ стен или перегородок (панель)			Примечание
	Площадь	Вид отделки	Площадь	Вид отделки	Площадь	Вид отделки	Высота мм	
1,2,7,8,9	335,9	Окраска эмалью ПФ-133	690,0 / 368,0	Затирка швов, окраска эмалью ПФ-133				В числителе - отделка металлоконструкций, в знаменателе - отделка эмалью панелей перегородок.
3	6,5	Окраска водоэмульсионной краской	3,7 / 34,5	Затирка швов, окраска водоэмульсионной краской				
4,6	8,0	То же	21,3	То же	21,6	Затирка швов, стекл. плитка (ГОСТ 7481-83)	1500	
5	1,8		6,1		8,8	То же	1800	Лист соответствует листу 3 АР

Толщина наружных стен и утеплителя кровли

Расчетная t°С наружного воздуха	Керамзитобетонные панели γ=900 кг/м³		Панели типа «Сэндвич»		Утеплитель кровли - пенобетонные плиты γ=200 кг/м³
	t°С предельная	δ (мм)	t°С предельная	δ (мм)	
-40	-48	300	-41	80	60
-50	-58	350	-53	100	80

Таблица строительных показателей

Наименование	Площадь застройки (м²)	Общая площадь (м²)	Строительный объем (м³)
Открытые сооружения для стоянки для автомойки автомобилей в северных районах q=20 л/сек.	для t°С = -40		
	312,7	394,1	2242,2
	для t°С = -50		
	315,4	394,1	2248,0

Общие указания

1. Проект разработан в соответствии со СНиП 2.01.02-85 „Противопожарные нормы", СНиП 2.08.02-85. Производственные здания", СНиП 11-92-76, Вспомогательные здания и помещения промышленных предприятий."
2. Относительной отметке пола 0,000 соответствует абсолютная отметка.
3. Степень огнестойкости здания - III а.
4. Проект разработан для применения в районах с расчетной зимней температурой наружного воздуха ниже 50°С (основной вариант) и ниже 40°С со скоростным напором ветра для II-ой и весом снегового покрова для III-го географических районов. Сейсмичность не выше 6 баллов.
5. Горизонтальную гидроизоляцию выполнить из цементно-песчаного раствора состава 1:2 толщиной 30мм. Вокруг здания выполнить бетонную отмостку шириной 1,0 м. по щебеночному основанию толщиной 100мм.
6. Перегородки выполнить унифицированными поэлементной сборки из гипсокартонных листов на металлическом каркасе. В качестве тепло и звукоизоляционного слоя применять минераловатные плиты по ГОСТ 9573-82
7. При производстве работ в зимнее время необходимо руководствоваться указаниями СНиП III-16-80 „Бетонные и железобетонные конструкции сборные" и СНиП III-18-75 „Металлические конструкции."
Работы в зимних условиях должны выполняться по специальному проекту производства работ и обосновываться технико-экономическим расчетом.
Внутренние малярные работы производить в утепленных и отапливаемых помещениях с температурой воздуха и поверхностей не ниже 8°С.
8. Указания по наружной отделке:
Трехслойные стеновые панели с облицовкой из стальных профилированных листов и минераловатным утеплителем - типа „Сэндвич", оконные переплеты и ворота окрашены пентафталевой эмалью ПФ-133. Керамзитобетонные панели окрашены перхлорвиниловыми красками.

Типовой проект разработан в соответствии с действующими нормами и правилами и предусматривает мероприятия, обеспечивающие взрывно взрывопожарную и пожарную безопасность при эксплуатации сооружений.

Главный инженер проекта /В.С. Боярчиков

Инв. №				
ГИП	Боярчиков			
Рук. гр.	Боярчиков			
Н. контр.	Бадин			
Ст. инж.	Бадин			

Привязан

902-2-457т 88 АР

Открытые сооружения для стоянки автомашин для мойки для строительства в северных районах производительностью 10 л/с	Стадия	Лист	Листов
	РП	1	4
Общие данные	ГИПРОАВТОТРАНС Новосибирский филиал		

Копировал: Земленых Формат А2

Инв. №3

План на отм. 0.000

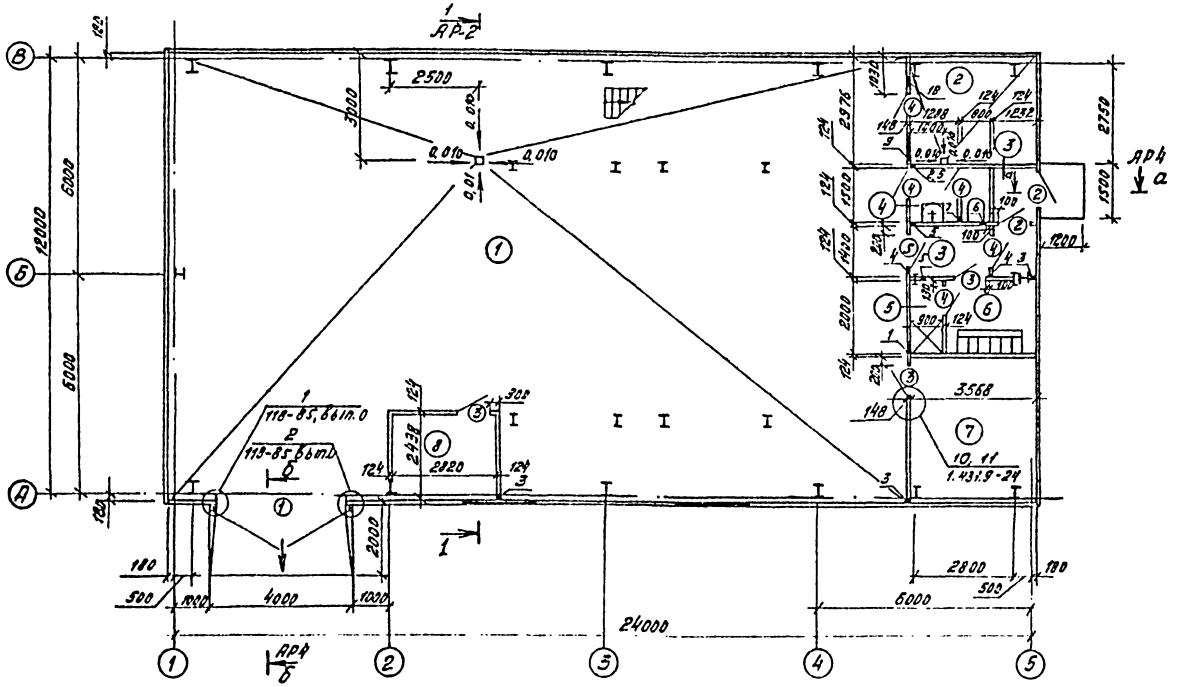

План на отм. 3.000

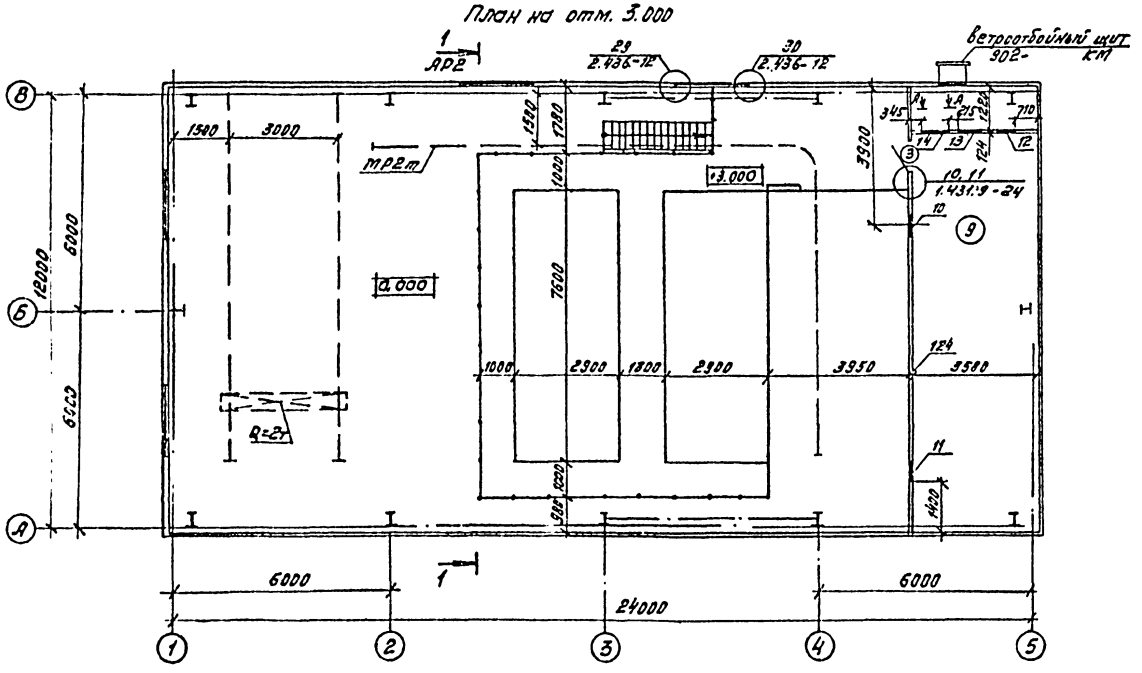

Экспликация помещений

Номер по плану	Наименование	Площадь м²	Категория производства по взрывной, взрывопожарной и пожарной опасности
1	Фильтровальная	250,4	Д
2	Индивидуальный тепловой пункт	10,7	
3	Тамбур и коридор	6,9	
4	Уборная	3,2	
5	Душевая	1,8	
6	Гардеробная	5,1	
7	Щитовая	14,3	
8	Операторская	8,2	
9	Венткамера	44,3	

Таблица отверстий

№ отв.	Размер в×h	↓ низа (начало)	Назначение
1	100×100	2,250	ВК
2	100×100	2.500	ОВ
3	150×150	0.000	ОВ
4	150×150	2.350	ОВ
5	150×200	2.150	ВК
6	170×170	2,500	ОВ
7	200×200	0.000	ВК
8	200×200	2,000	ОВ
9	800×400	2.350	ОВ
10	550×550	5.300	ОВ
11	550×550	5.300	ОВ
12	505×1255	3.300	ОВ
13	660×1050	3.119	ОВ
14	710×420	3.273	ОВ обрамить L50×5

Ведомость проемов ворот и дверей

Марка, поз	Размер проема в кладке
1	3600×3600
2	1000×2071
3	870×2071
4	870×2071
5	900×2000

1. Расход L50×5 по ГОСТ 8509-86 - 3,50 м.п. (13,2 кг).
2. Вид А-А смотреть на листе АР-2
3. Перегородку δ=148 мм на отм. 0,000 выполнить с двойной обшивкой гипсокартонными листами с двух сторон
4. Металлический каркас перегородок крепить к металлическим конструкциям здания при помощи сварки электродами Э42А по ГОСТ 9467-75.

Согл. здано:
Рук. 20.ЭТ Стурман
Рук. 20.ВК Кондратьев
Рук. 20.ОВ Матвеева

Привязан

Инв. №

ГИП	Барышников		902-2-457 т.88 АР
Рук. бр.	Барышников		
Н.контр.	Бабин		
Гл.спец.	Бабин		Очистные сооружения для стоки. вод от мойки автомашин для строительства в сейсмических районах производительностью 10 м³/ч
Ст.техн.	Старостина		

Стадия	Лист	Листов
РП	2	

Планы на отм. 0.000 и 3.000

ГИПРОАВТОТРАНС Новосибирский филиал

Копировал Лист

Формат А2

Фасад 1-5

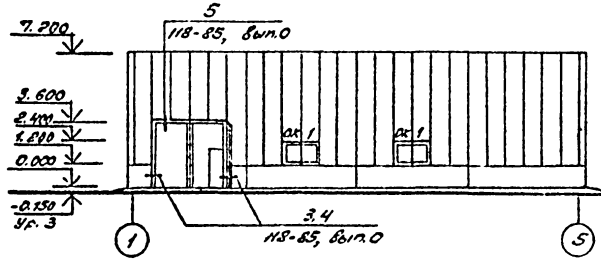

Фасад А-В

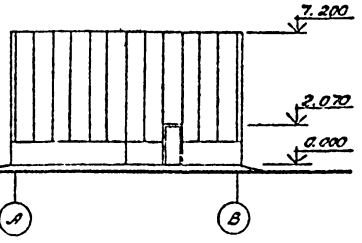

Разрез 1-1

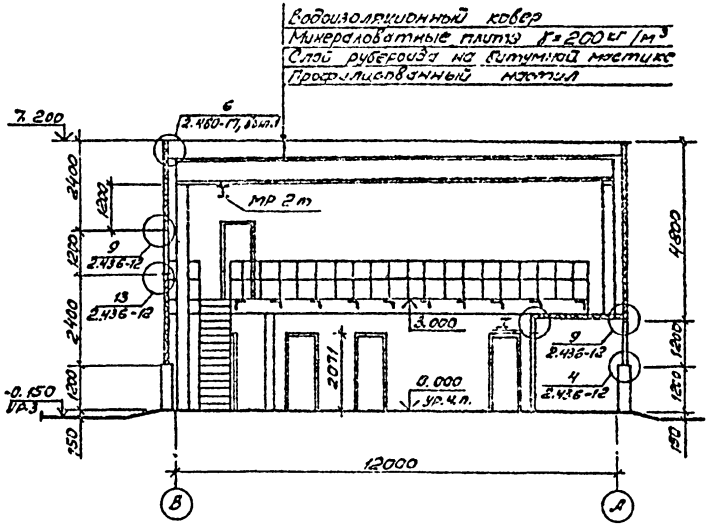

Фасад 5-1

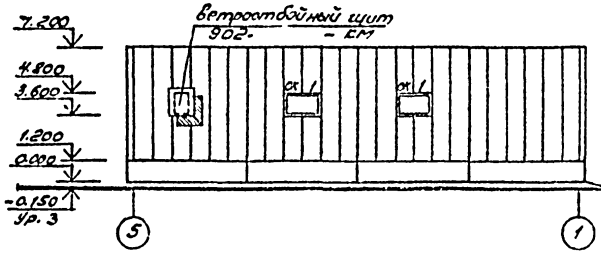

Фасад В-А

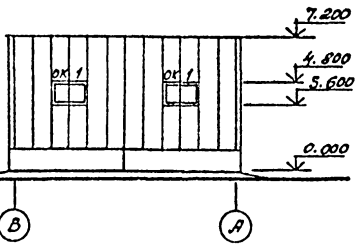

I

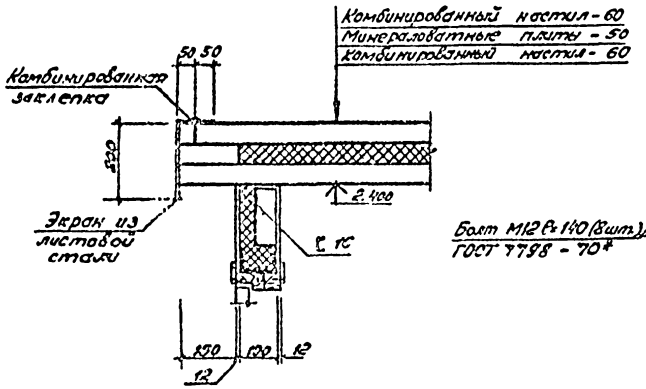

Вид А-А

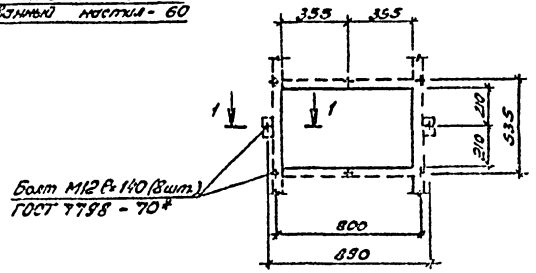

1-1

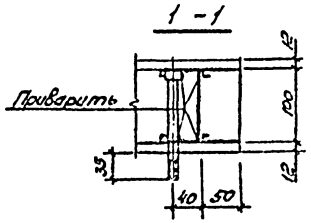

Привязан

Инв. №

ГИП	Борошнев		902-2-457т.88 АК	
Рук. гр.	Борошнев			
Н.контр.	Бабин			
Гл.спец.	Бабин		Очистные сооружения для стоянки 100 автомобилей для строительства в северных районах Q=10 л/с	Стадия: РП; Лист: 3; Листов:
Ст.инж.	Старостина		Фасады 1-5; 5-1; А-5; Б-А. Разрез 1-1. Узел 1. Вид А-А.	ГИПРОАВТОТРАНС Новосибирский филиал

Копировал Ав-

Формат А2

Альбом 3

План полов на отм. 0.000

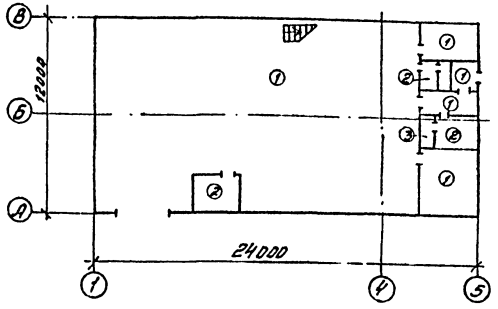

План полов на отм. 3.000

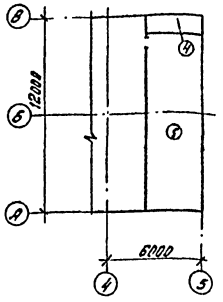

Экспликация полов

Наименование или номер помещения по проекту	Кол-во помещ. по проекту	Схема пола или номер узла по серии	Элементы пола и их толщина	Площадь пола м²
1,2,3,7	1	245 2.244-1 вып. 4	Покрытие-бетон класса В15 - 20	284,1
4,6,8	2	240 2.244-1 вып. 4	Покрытие-керамическая плитка по ГОСТ 6787-80*	16,5
5	3	250 2.244-1 вып. 4	Покрытие-керамическая плитка по ГОСТ 6787-80*	1,8
Воздухозаборная камера	4		Покрытие-бетон класса В15-20 Стяжка-цементно-песчаный раствор марки 100 - 40 Теплоизоляция-плиты теплоизоляционные жесткие минераловатные γ_0=200 кг/м³ /ГОСТ 9573-82/. -80 Основание-рифленая сталь	4,4
9	5		Покрытие-бетонные плиты В15-30 Прослойка-цементно-песчаный раствор марки 150 - 15 Основание-рифленая сталь	39,9

План кровли

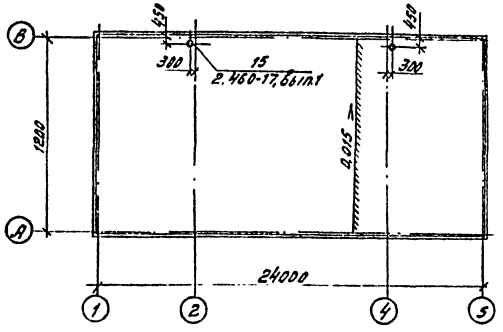

А-А

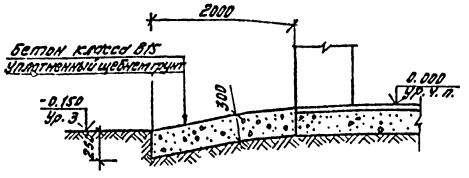

Б-Б

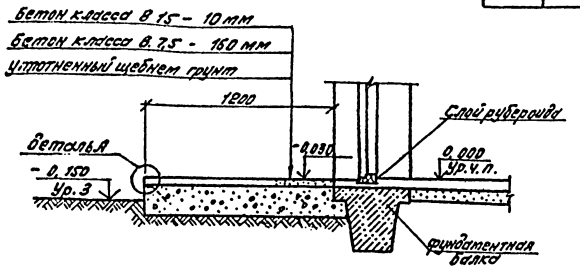

Спецификация заполнения проемов

Марка, поз.	Обозначение	Наименование	Кол.	Масса ед. кг	Примечание
1	Шифр 118-86 вып. 0	Ворота 3Р36х36-УХЛ1	1	644	
2	ГОСТ 14624-84	Дверной блок ДГГ21-10 п	2		
3	ГОСТ 14624-84	Дверной блок ДВГ21-9 п	4		
4	ГОСТ 14624-84	Дверной блок ДВГ21-9 лп	5		
5	2.435-6 вып. 5	Дверной блок ПД5	1		
ОК1	1.436.3-1 вып. 1	Окно ОГР 12.20-2	6		

Водоизоляционный ковер состоит из 4-х слоев рубероида марки РКМ-350Б (ГОСТ 10923-82) на мастике марки МБК-Г-55А (ГОСТ 2889-80) с защитным слоем толщиной 10мм из гравия с крупностью зерен 5-10мм на горячей антисептированной битумной мастике марки МБК-Г-85.

Водоизоляционный ковер в местах примыкания кровли к парапетам, шахтам и др. конструктивным элементам усилить, одним слоем рубероида марки РКК-500А (верхний) по двум слоям рубероида марки РКМ-350Б на битумной мастике марки МБК-Г-85.

На плане кровли места пропуска сантехнических устройств условно не показаны. Заделку рулонного ковра в этих местах выполнить в соответствии с деталями серии 2.460-17.

Кровельные работы вести с учетом мероприятий по противопожарной защите с соблюдением правил пожарной безопасности при производстве строительно-монтажных работ и правил техники безопасности в строительстве.

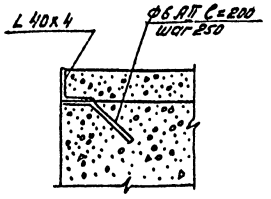

Согласовано:
Рук. гр. ОК Кужелев
Гл. инж. проекта Ивашин

Привязан

Инв. №

ГИП	Боршинов		902-2-457т88 АР
Рук. гр.	Боршинов		
Н. контр.	Бабин		
Гл. спец.	Бабин		Очистные сооружения для стока вод от мойки автомобилей и пластырельства в северных районах производительностью 25 м³/сут.
Ст. техн.	Старостина		Планы полов на отм. 0.000 и 3.000. План кровли

Стадия	Лист	Листов
РП	4	

ГИПРОАВТОТРАНС Новосибирский филиал

Копировал

Формат А2

Альбом 3

Ведомость рабочих чертежей основного комплекта марки КЖС

Лист	Наименование	Примечание
1	Общие данные (начало)	
2	Общие данные (окончание)	
3	Схема расположения фундаментов, фундаментных	
	балок и закладных изделий. Детали.	
4	Сечения а-а, б-б, в-в. Узлы 1...3 к схеме	
	расположения элементов фундаментов	
5	Узлы 4...7 к схеме расположения элементов фундаментов	
6	Арматурно-опалубочные чертежи фундаментов Фм1, Фм2, Фм6	
7	Арматурно-опалубочные чертежи фундаментов Фм3, Фм4, Фм5	
8	Схема расположения элементов подземного хозяйства	
9	Каналы К1, К2. Фундаменты под оборудование Фм1...Фм3	
10	Фундаменты под оборудование Фм4...Фм8, Фм10	
11	Привязки 1...4. Сечения 1-1...4-4	
12	Фундамент под оборудование Фм9. Разрезы 1-1, 2-2	
13	Фундамент под оборудование Фм9. Днище монолитное Дм1	
14	Фундамент под оборудование Фм9. Схемы расположения	
	панелей стен и щитов перекрытия	
15	Схемы расположения стеновых панелей по осям А, Д, В, 1-5	

Ведомость ссылочных и прилагаемых документов (начало)

Обозначение	Наименование	Примечание
	Ссылочные документы	
1.415.1-2 вып. 1, 2, 3	Балки фундаментные железобетонные для наружных и внутренних стен производственных зданий промышленных предприятий	
1.038.1-1 вып. 1	Перемычки брусковые для жилых и общественных зданий	
1.412-1/77 вып. 1, 3	Монолитные железобетонные фундаменты под типовые колонны прямоугольного сечения одноэтажных промышленных зданий. Арматурные изделия, рабочие чертежи.	

(продолжение)

Обозначение	Наименование	Примечание
1.410-3 вып. 1	Унифицированные арматурные изделия для монолитных железобетонных конструкций. Арматурные сетки	
1.400-6/76 вып. 1	Унифицированные закладные детали сборных железобетонных конструкций зданий промышленных предприятий. Закладные детали конструкций одноэтажных зданий	
	Рабочие чертежи	
1.450.3-3 вып. 14.2	Стальные лестницы, площадки	
вып. 0	стремянки и ограждения: конструкции из холодногнутых профилей	
	Чертежи КМД	
3.006.1-2/82 вып. 1-2,	Сборные железобетонные каналы	
3-2; 0	и тоннели из лотковых элементов	
	-лотки. Рабочие чертежи	
3.900-3 вып. 1, 2/82,	Сборные железобетонные конст-	
4/82	рукции емкостных сооружений	
	для водоснабжения и канализации	
1.030.1-1 вып 3-3	Стены наружные из однослойных	
1-1... 1-3; 0-3	панелей для каркасных общественных зданий, производственных и	
	вспомогательных промышленных	
	предприятий	
5.900-2	Сальники набивные ду=50 1400	
	для пропуска труб через стены	
ГОСТ 24 379.1-80	Болты фундаментные. Конструкция и размеры	
ГОСТ 1839-80	Асбестоцементные трубы БНТ 100	
ГОСТ 5781-82*	Сталь горячекатанная для армирования железобетонной конструкции	
ГОСТ 26020-83	Двутавры стальные горячекатанные с	
	параллельными гранями полок	

(окончание)

Обозначение	Наименование	Примечание
ГОСТ 8509-86	Сталь прокатная угловая	
	равнополочная	
	Прилагаемые документы	
902 КЖСИ	Пояснительная записка	
КЖСИ-Л1	Лестница Л1	
КЖСИ-БФЗ	Балка фундаментная БФЗ	
КЖСИ-ПС1...ПС6	Панель ПС1...ПС6	
КЖСИ-ПС10	Панель ПС10	
КЖСИ-ПС11	Панель ПС11	
КЖСИ-ЩС1, ЩС2	Щит ЩС1, ЩС2	
КЖСИ-ЩС3, ЩС4	Щит ЩС3, ЩС4	
КЖСИ-ЩС5, ЩС6	Щит ЩС5, ЩС6	
КЖСИ-КР1, КР2	Каркасы КР1, КР2	
КЖСИ-С1	Сетка С1	
КЖСИ-С2	Сетка С2	
КЖСИ-МН1	Изделие закладное МН1	
КЖСИ-МН2	Изделие закладное МН2	
КЖСИ-МН3	Изделие закладное МН3	
Альбом	Ведомость потребности	
	в материалах	

Типовой проект разработан в соответствии с действующими нормами и правилами и предусматривает мероприятия обеспечивающие пожарную безопасность при эксплуатации здания

Главный инженер проекта Ф. Бояршинов

Привязан

Инв. №

ГИП	Бояршинов		
Рук. отд.	Бояршинов		
Гл. спец.	Стрехнин		
Рук. гр.	Шкуратова		
Ведущ. инж.	Полякова		
Инж.	Баева		

Т.П. 902-2-457 м 88 КЖС

Пустые сооружения для стоянки автомобилей и автоприцепов для строительства в северных районах Q=10 м/с

Стадия	Лист	Листов
РП	1	15

Общие данные (начало)

ГИПРОАВТОТРАНС Новосибирский филиал

Инв. № подлинника | Подпись и дата | Взам. инв. №

Копировал Лупт

Формат А2

Альбом 3

Ведомость спецификаций

Лист	Наименование	примечание
3	Спецификация к схеме расположения фундаментов, фундаментных балок и закладных изделий	
6	Спецификация на монолитные железобетонные фундаменты Фм1, Фм2, Фм6	
7	Спецификация на монолитные железобетонные фундаменты Фм3, Фм4, Фм5.	
8	Спецификация сборных и монолитных конструкций к схеме расположения подземного хозяйства	
9	Спецификация на каналы КЛ1, КЛ2 фундаменты ФОм1... ФОм3	
10	Спецификация на фундаменты под оборудование ФОм4... ФОм8, ФОм10	
11	Спецификация на приямки 1...4	
12	Спецификация на фундамент под оборудование. ФОм9.	
13	Спецификация днища монолитного Дм1.	
14	Спецификация к схемам расположения панелей стен и щитов перекрытия	
15	Спецификация элементов к схемам расположения стеновых панелей	

Ведомость объемов бетона сборных железобетонных конструкций по рабочим чертежам комплекта марки КЖ

	Наименование группы элементов конструкций	Код	Кол. м³ t=-50°	Кол. м³ t=-40°	Примеч.
1	Балки фундаментные	5824210000	3.91	3.02	
2	Перемычки	5828210000	1.412	1.412	
3	Панели стеновые наружные из легкого бетона	5831220000	25.43	21.37	
4	Стеновые панели приемного резервуара	5858210000	3.54	3.54	
	Лотки каналов	5852110000	0.479	0.479	
	Всего бетона и железобетона		10.77	35.82	

Таблица нагрузок в Н на 1м² покрытия

Нагрузка		t=-50°C Снеговой район III		t=-40°C Снеговой район IV	
		q н	q р	q н	q р
Защитный слой гравия в топленного в битумную мастику	1,3	432	562	432	562
Рулонный ковер четырехслойный на битумной мастике	1,3	135	176	135	176
Утеплитель-минераловатные плиты γ=200 кг/м³ t=-50°C (80мм) t=-40°C (60мм)	1,2	160	192	120	144
Пароизоляция	1,3	50	65	50	65
Стальной профилированный настил, ГОСТ 14918-80	1,1	107	120	107	120
Снеговая нагрузка-III р-н	1,4	1000	1400	1000	1400
Прогоны ГнГ 250×125×6	1,1	100	110	100	110
Полезная нагрузка	1,1	130	143	130	143
Суммарная нагрузка		2114	2768	2074	2720

Общие указания

1. Рабочие чертежи комплекта КЖ разработаны на климатические условия, указанные в комплекте АР
2. Грунты на участке строительства вечномерзлые по II принципу использования с допущением оттаивания в процессе эксплуатации здания.
   Величина деятельного слоя 3,8м.
3. Характеристики вечномерзлого крупнозернистого льдистого песка следующие: W_c=0,1-0,2, $Л_c$=0,15-0,20; γ_u=1,9-2,1 т/м³; Л=0,03-0,05; d=0,003-0,006; t_o=-0,2°-0,8°С.
   Кровля скальных грунтов на глубине 6,7м. Для уменьшения деформации основания увеличена глубина заложения фундаментов с устройством распределительной подушки H=1,0м из гранитного щебня с модулем деформации E40 мпа. В основании полов принята гравийная подсыпка H=2,0м с уплотнением до γ=1,6; 1,7 т/м³.
   Грунты не засолены. Грунтовые воды отсутствуют.
4. Коэффициенты перегрузки приняты по СНиП 2.01.07-85
5. Таблицу нагрузок на фундаменты и общие указания по устройству фундаментов смотри на листе 3.
6. Временная нагрузка на перекрытии антресолей принята по весу оборудования 600 кгс/м².
7. Способы антикоррозийной защиты металлических изделий приведены на соответствующих листах
8. При выполнении работ соблюдать требования СНиП 3.02.01-83*.
9. При производстве работ в зимних условиях руководствоваться указаниями СНиП III-15-76.

ГИП	Бородинов		ТП 902-2-457м. 88 - КЖ
Рук. гр.	Бородинов		
Гл. спец.	Грехнин		
Н. контр.	Грехнин		
Рук. гр.	Шайхатов		Очистные сооружения для стоков вод от мойки автомобилей для строительства в северных районах Q=10л/с
Вед. инж.	Полякова		
Инж.	Баева		Общие данные (окончание)

Стадия	Лист	Листов
РП	2	15

ГИПРОДАВТОТРАНС Новосибирский филиал

Привязан

Инв. №

Копировал

Формат А2

Альбом 3

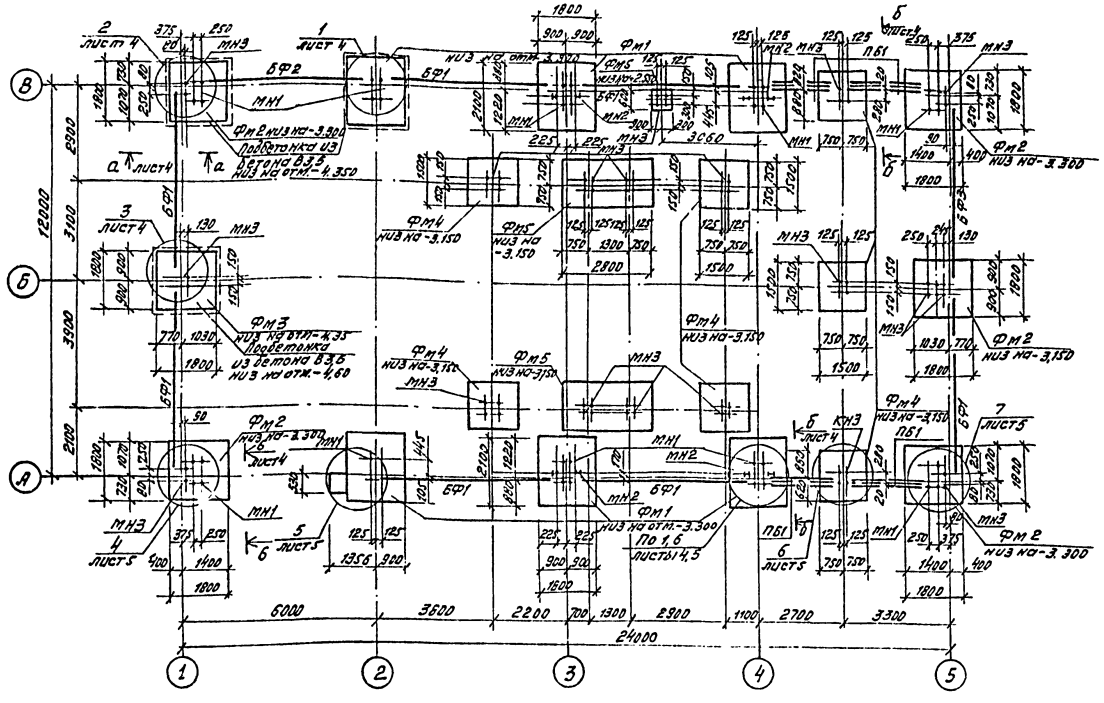

Спецификация к схеме расположения фундаментов, фундаментных балок и закладных изделий

Марка	Обозначение	Наименование	кол.	Масса	Примечание
		Фундаменты			
Фм1	лист 6	Фм1	6	—	3,5 м³
Фм2	лист 6	Фм2	5	—	3,2 м³
Фм3	лист 7	Фм3	1	—	4,1 м³
Фм4	лист 7	Фм4	7	—	2,9 м³
Фм5	лист 7	Фм5	2	—	6,61 м³
Фм6	лист 6	Фм6	1	—	0,87 м³
		Фундаментные балки			
		t = -50°C / t = -40°C			
БФ1	1.415.1-2 вып.1	3БФ6-13АIV / 2БФ6-13АIV	7	1100/850	
БФ2	1.415.1-2 вып.1	3БФ6-24АIV / 2БФ6-25АIV	1	970/750	
БФ3		Копия БФ3 3БФ6-13АIV-1 / 2БФ6-13АIV-1	1	1100/850	
		Перемычки			
ПБ1	1.038.1-1 вып.1	3.1621-8	12	137	0,055
		Изделия закладные			
МН1	Копия МН1	МН1	10	167.0	
МН2	Копия МН2	МН2	4	10.49	
МН3	Б.Ч.	ГОСТ 24379.1-80 Болт 1.1 М24х800.09Г2С-6	64	3,55	
МН4	Б.Ч.	ГОСТ 24379.1-80 Болт 1.1 М16х800.09Г2С-6	4	1.45	
МН5	1.400-6/76, вып.1 лист 30	М4-38	2	2,70	

Таблица нагрузок на фундаменты

Места расположения	Схема нагрузок	Усилия	t=-50°C, ветер-р, нормат. нагрузка	СНиП 2-Н.Р. расчетн. нагрузка
2...5 А,В	P, Mx, Qx	Pкн	183,5	211,0
		Mxкнм	72.4	83,2
		Qxкн	17.8	20,5
1,6-А,В	P, My, Qy, Mx, Qx	Pкн	136,5	157,0
		Mxкнм	41.0	47.2
		Qxкн	10,6	12,2
		Myкнм	41.0	47,2
		Qyкнм	10,6	12,2
1-6	P, Qy	Pкн	59.4	68.3
		Qyкн	10.0	11,5
6-Б	P, My, Qy	Pкн	145.2	167.0
		Myкнм	21,7	25.0
		Qyкн	10.0	11,5
Под стойку перекр.	P	Pкн	134.8	155.0

1. За условную отметку 0.000, соответствующую абсолютной отметке по генплану, принят уровень чистого пола.
2. Величины нагрузок даны на обрезах фундаментов на отметке -0.300 для основных колонн и на отметке -0.150 для фахверковых колонн, ось X-X направлена вдоль цифровых осей, ось Y-Y вдоль буквенных.
3. Набетонки для опирания фундаментных балок под стойки рам ворот выполнять из бетона класса В12,5; F=200 одновременно с бетонированием фундаментов
4. Фундаментные балки укладывать на слой цементного раствора марки 100 толщиной 20 мм. Зазоры между торцами балок и фундаментов заделать бетоном класса В12,5; F=200
5. Набетонки на обрезах фундаментов выполнять до отметки -0.030 после монтажа колонн из бетона класса В12,5; F=200
6. Горизонтальную гидроизоляцию стен выполнять по верху фундаментных балок из цементного раствора состава 1:2 толщиной 30 мм на отм. -0.030.
7. Обратную засыпку пазух фундаментов производить грунтом с уплотнением слоями не более 200 мм
8. Положение закладных изделий МН4, МН5 смотреть на узлах 4,5 лист 5
9. Закладные изделия МН1... МН5 устанавливать одновременно с бетонированием фундаментов Фм1... Фм6 согласно листов 6; 7.

Детали установки закладных изделий

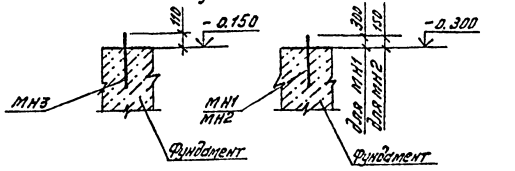

Привязан

Инв. №

ГИП	Бондаренко		ТП 902-2-457м88	КЖС
Рук.бр.	Бондаренко			
Гл.спец.	Стрехнин			
Рук.гр.	Шайхутдинова		Очистные сооружения для грузных вод АК мойки автомобилей для строительства в северных районах Q=10 л/с	Стадия: РП; Лист: 3; Листов: 15
Вед.инж.	Голдакова			
Инженер	Мерзлякова		Схема расположения фундаментов, фундаментных балок и закладных изделий. Детали.	ГИПРОАВТОТРАНС Новосибирский филиал

Согласовано и устойчивость

копировал

Формат А2

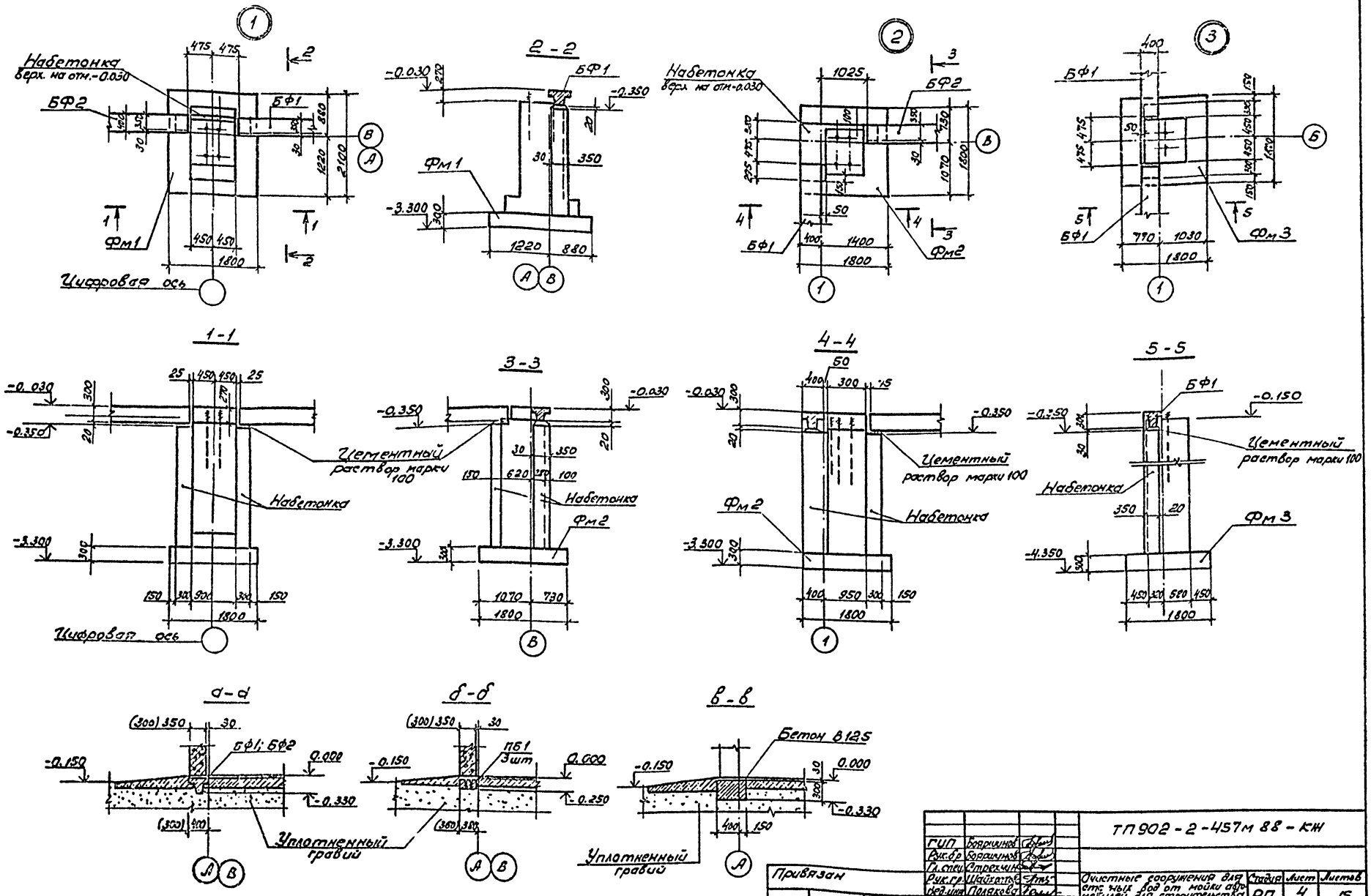

Размеры в скобках стоят для температуры минус 40°С

ГИП	Боярчиков		ТП 902-2-457м 88 - КЖ			
Рук.гр.	Боярчиков					
Гл.спец.	Стрелчиков					
Рук.гр.	Шайхатов		Очистные сооружения для сточных вод от мойки автомобилей для строительства в суровых районах. Q = 10л/с	Стадия	Лист	Листов
Нед.инж.	Полякова			РП	4	15
			Сечения а-а, б-б, в-в, узлы 1...3 к схеме расположения элементов	ГИПРОАВТОТРАНС Новосибирский филиал		

Привязан

Инв. №

Подпись и дата

Взам. инв. №

Альбом 3

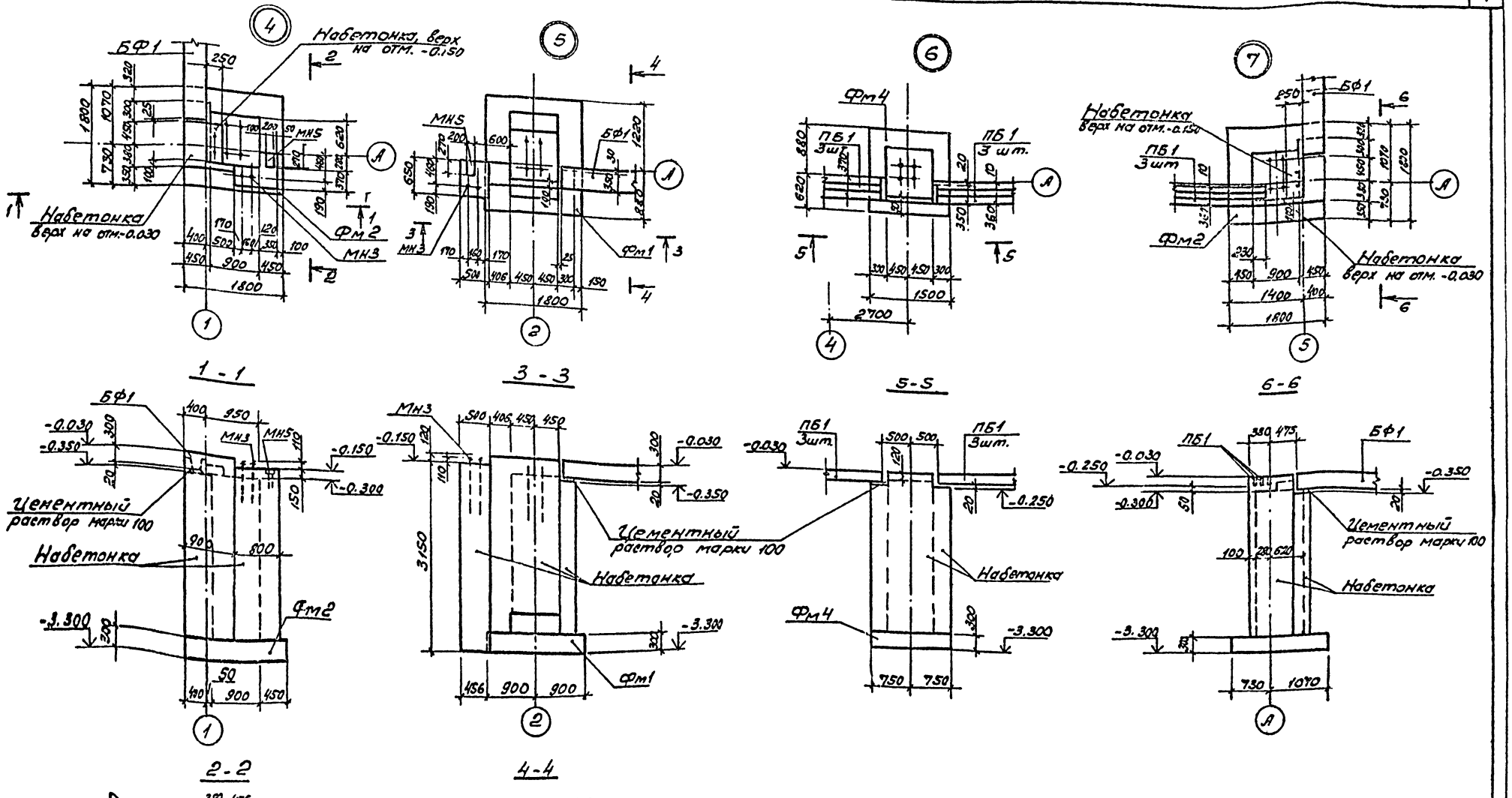

ГИП	Борошинов		ТП 902-2-457м.88 - КЖ		
Рук.бр.	Борошинов				
Л.спец.	Стрекнин		Очистные сооружения для стирки 200 от мойки автотрейлеров для стиркопластов в сезонных рыбках. $Q_s = 10$ л/с	Стадия	Лист	Листов
Рук.гр.	Шайхатов			РП	5	15
Ведущ.	Полякова		Узлы 4...7 к схеме расположения элементов фундаментов.	ГИПРОРЫБТОРАНС Новосибирский филиал		

Привязан

Инв. №

Копировал

Формат А2

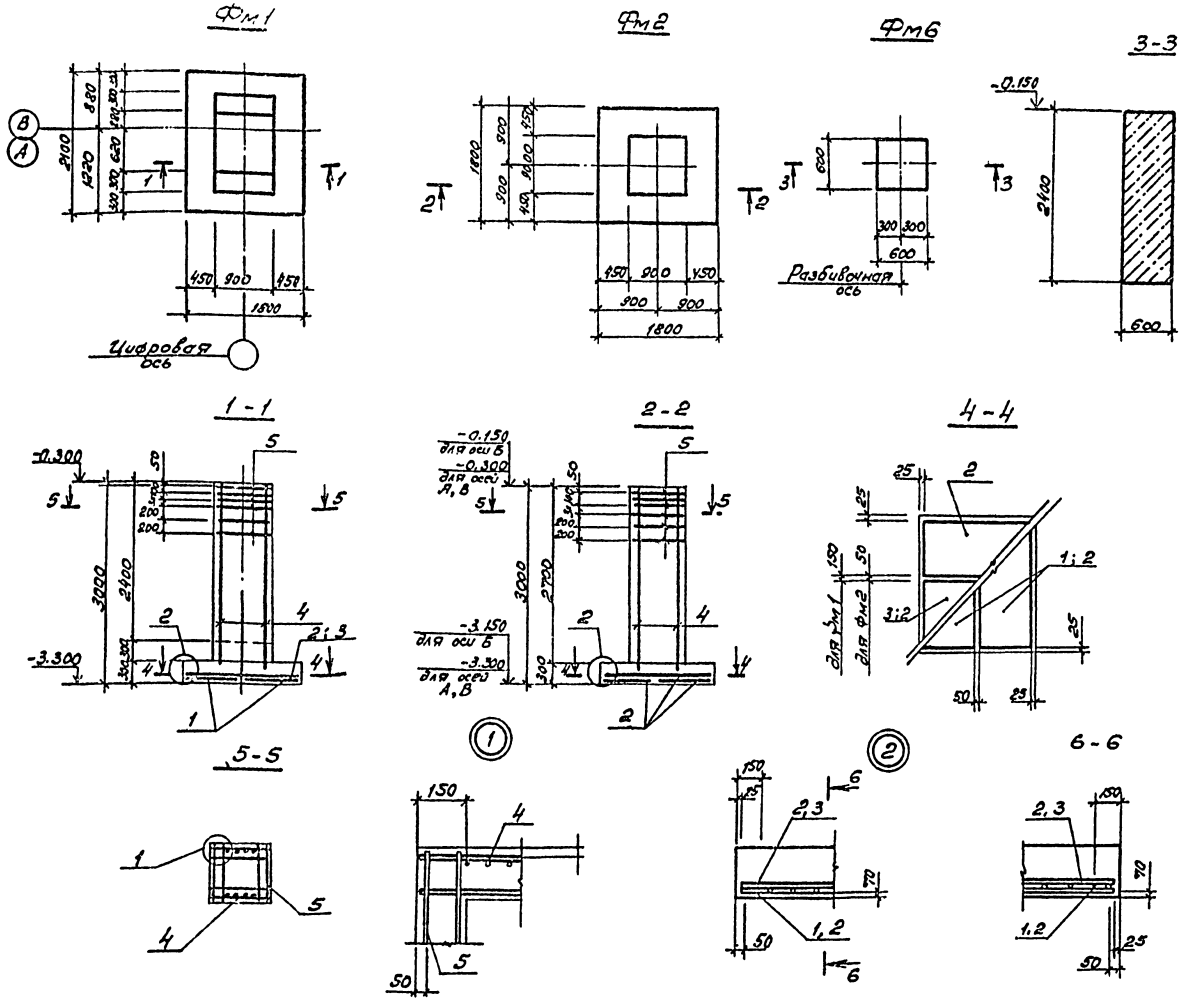

Спецификация на монолитные железобетонные фундаменты Фм1, Фм2, Фм6.

Формат	Зона	Поз.	Обозначение	Наименование	Кол.	Примеч.
				Фм1		
				Сборочные единицы		
				Сетки арматурные		
		1	1.410-3 вып.1	1с 10АIII/6АIII 85×205	2	
		2	1.410-3 вып.1	1с 10АIII/6АIII 85×175	1	
		3	1.410-3 вып.1	1с 10АIII/6АIII 105×175	1	
		4	1.412-1/77 вып.3	1с 12АIII-6×30	2	
		5	1.412-1/77 вып.3	СА-8АI	6	
				Материалы		
				Бетон класса В12.5 F200		3,50м³
				Фм2		
				Сборочные единицы		
				Сетки арматурные		
		2	1.410-3 вып.1	1с 10АIII/6АIII 85×175	4	
		4	1.412-1/77 вып.3	1с 12АIII-6×30	2	
		5	1.412-1/77 вып.3	СА-8АI	6	
				Материалы		
				Бетон класса В12.5 F=200		3,2м³
				Фм6		
				Материалы		
				Бетон класса В12.5 F=200		0,87м³

При бетонировании фундаментов установить закладные изделия в соответствии со схемой, лист 3

Ведомость расхода стали на элемент, кг

Марка элемента	Арматурные изделия								Всего	Общий расход
	Арматура класса									
	АI, ВСт3сп2 ГОСТ 5781-82*			АIII, 25Г2С ГОСТ 5781-82*						
	ф8		Итого	ф12	ф10	ф6		Итого		
Фм1	15.2		15.2	18.3	24.5	4.3		47.1	63.3	63.3
Фм2	16.2		16.2	18.3	21.6	3.8		43.7	59.9	59.9

Привязан

Инв. №

ГИП	Бояринов		
Рук. гр.	Бояринов		
Гл. спец.	Стрекнев		
Рук. гр.	Шайхетдинова		
Инж.	Полякова		
Инж.	Баева		

ТП 902-2-457 м.88 КЖ

Очистные сооружения от стоков без отлежки автомобилей для строительства в северных районах Б-10 л/с

Арматурно-опалубочные чертежи фундаментов Фм1, Фм2, Фм6.

Стадия	Лист	Листов
РП	6	15

ГИПРОАВТОТРАНС Новосибирский филиал

Копировал

Формат А2

Альбом 7

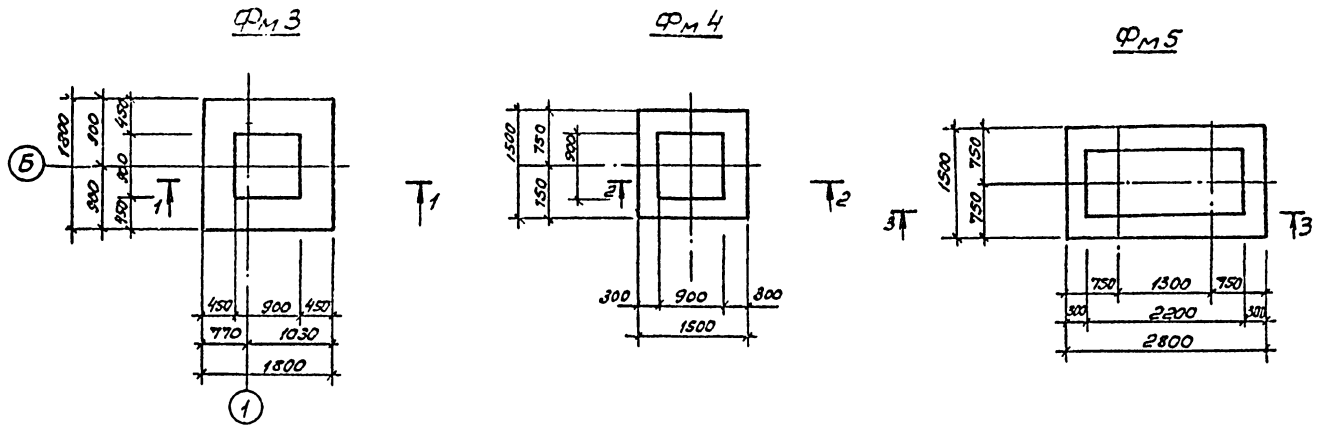

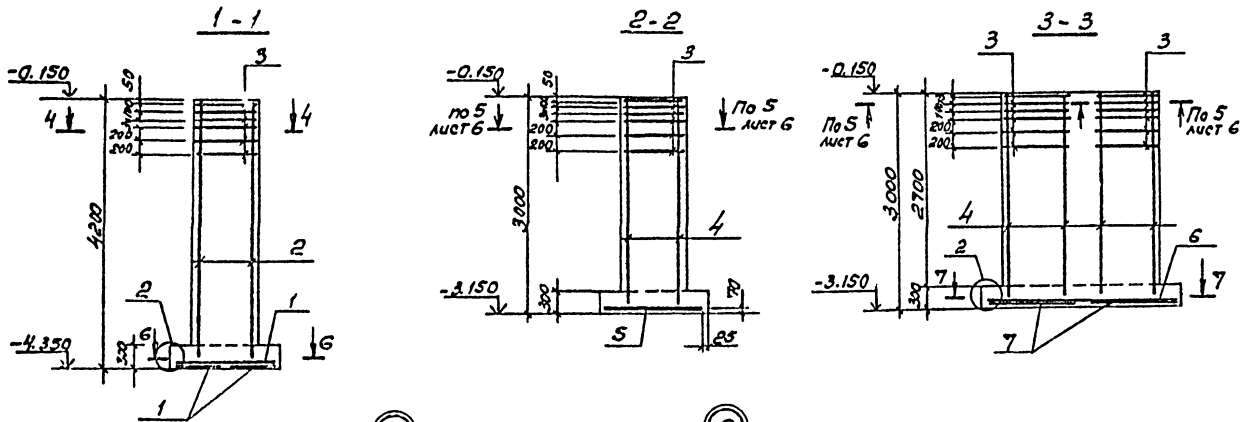

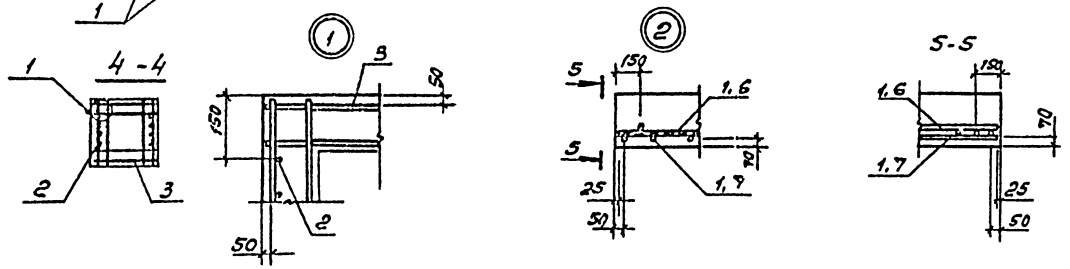

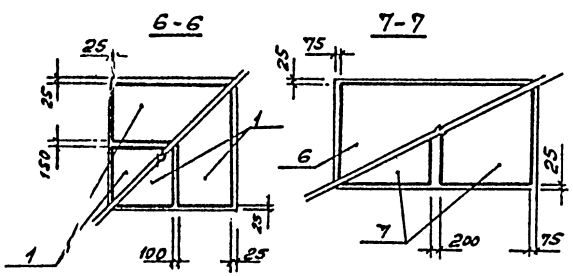

Спецификация на монолитные железобетонные фундаменты Фм3, Фм4, Фм5.

Формат	Зона	Поз.	Обозначение	Наименование	Кол.	Примеч.
				Фм 3		
				Сборочные единицы		
				Сетки арматурные		
		1	1.410-3 вып. 1	1С $\frac{10АIII}{6АIII}$ 85 × 175	4	
		2	1.412-1/77 вып. 3	1С 12АIII-6 × 42	2	
		3	1.412-1/77 вып. 3	СА-8АI	6	
				Материалы		
				Бетон класса В12.5, F200		4.10 м³
				Фм 4		
				Сборочные единицы		
				Сетки арматурные		
		5	1.410-3 вып. 1	2С $\frac{10АIII}{10АIII}$ 145 × 145	1	
		4	1.412-1/77 вып. 3	1С 12АIII-6 × 30	2	
		3	1.412-1/77 вып. 3	СА-8АI	6	
				Материалы		
				Бетон класса В12.5 F200		2.90 м³
				Фм 5		
				Сборочные единицы		
				Сетки арматурные		
		6	1.410-3 вып. 1	1С $\frac{10АIII}{6АIII}$ 145 × 265	1	
		7	1.410-3 вып. 1	1С $\frac{10АIII}{6АIII}$ 125 × 145	2	
		4	1.412-1/77 вып. 3	1С 12АIII-6 × 30	4	
		3	1.412-1/77 вып. 3	СА-8АI	12	
				Материалы		
				Бетон класса В12.5 F200		6.61 м³

При бетонировании фундаментов установить закладные изделия в соответствии со схемой, лист 3.

Ведомость расхода стали на элемент, кг

Марка элемента	Арматурные изделия								Общий расход
	Арматура класса							Всего	
	АI, ВСТ3сп2		АIII, 25Г2С						
	ГОСТ 5781-82*								
	ф8	Итого	ф12	ф10	ф6		Итого		
Фм 3	16.2	16.2	25.8	21.6	4.3		51.7	67.9	67.9
Фм 4	16.2	16.2	18.3	14.4	1.4		34.1	50.3	50.3
Фм 5	16.2	16.2	36.5	25.7	6.0		68.3	84.5	84.5

Привязан

Инв. №

ГИП	Борщиков		ТП 902-2-457 м. 88 - КЖ	
Рук. гр.	Борщиков			
Гл. спец.	Стрехнин			
Рук. гр.	Шайхутдинов		Очистные сооружения для сточных вод от мойки автомашин для строительства в северном районе. Q = 10 л/с	Стадия: РП; Лист: 7; Листов: 15
Ведущ.	Полякова			
Инж.	Баева		Арматурные полуобечные чертежи фундаментов Фм 3, Фм 4, Фм 5.	ГИПРОАВТОТРАНС Новосибирский филиал

Копировал Ав-

Формат А2

Альбом 3

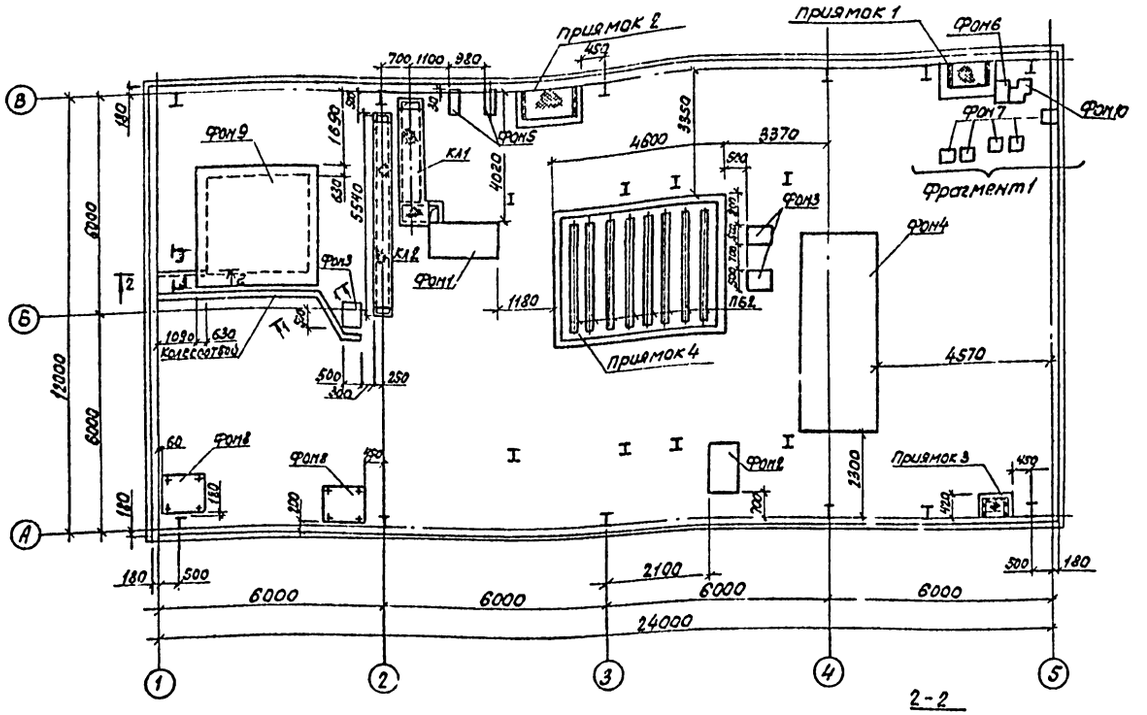

Фрагмент 1

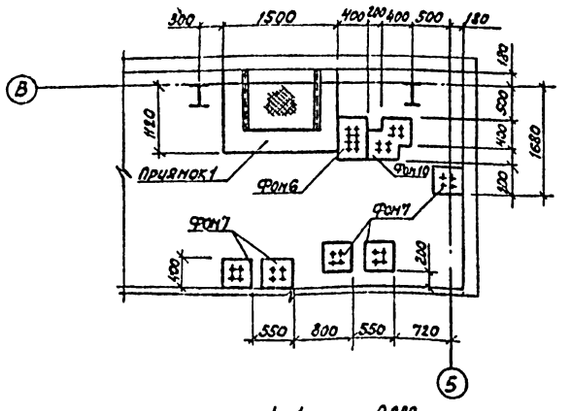

2-2

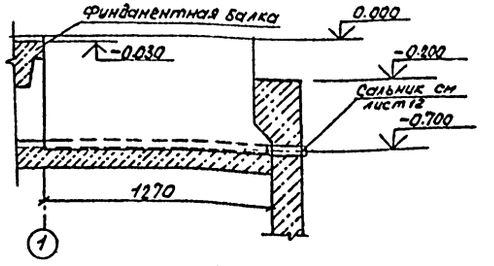

3-3

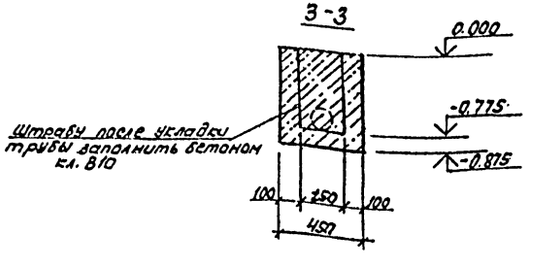

1-1

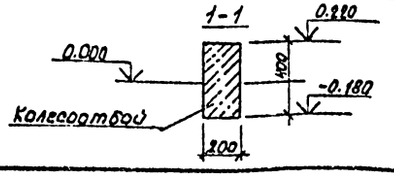

Спецификация сборных и монолитных конструкций к схеме расположения подземного хозяйства

Марка поз.	Обозначение	Наименование	Кол.	Масса ед. кг	Примечание
		Фундаменты под оборудование			
ФОМ1	лист 9	ФОМ 1	1		
ФОМ2	лист 9	ФОМ 2	1		
ФОМ3	лист 9	ФОМ 3	3		
ФОМ4	лист 10	ФОМ 4	1		
ФОМ5	лист 10	ФОМ 5	2		
ФОМ6	лист 10	ФОМ 6	1		
ФОМ7	лист 10	ФОМ 7	5		
ФОМ8	лист 10	ФОМ 8	2		
ФОМ9	лист 12,13,14	ФОМ 9	1		
ФОМ10	лист 10	ФОМ 10	1		
		Каналы			
Кл-1	лист 9	Канал Кл-1	1		
Кл-2	лист 9	Канал Кл-2	1		
		Приямки			
Приямок1	лист 11	Приямок 1	1		
Приямок2	лист 11	Приямок 2	1		
Приямок3	лист 11	Приямок 3	1		
Приямок4	лист 11	Приямок 4	1		
		Перемычки			
ПБ1	1.038.1-1 вып.1	2ПБ16-2	4	65	бетон F=200
ПБ2	1.038.1-1 вып.1	3ПБ30-8	8	197	бетон F=200
ПБ3	1.038.1-1 вып.1	1ПБ10-1	2	20	бетон F=200
		Колесоотбой			
		Бетон класса В10, F200			0,55м³
		Штраба			
		Бетон класса В10, F200			0,45м³

1. Основанием подошвы монолитных фундаментов под оборудование и монолитных днищ каналов и приямков служат уплотненный гравий до $\gamma_{ск}=1,6\div1,7$ т/м³ с проливкой верхнего слоя битумом, основанием сборных лотков каналов служит уплотненный гравий В=100.
2. Стенки каналов и приямков, соприкасающиеся с грунтом обмазать горячим битумом за 2 раза
3. Болты устанавливать на эпоксидном клее в просверленные скважины по получению оборудования
4. Перемычки ПБ1...ПБ3 замаркированы на листе 11.

Согласовано
Гл. спец. Кучина
Рук. гр. Шилова
Рук. гр. Ольгина

ГИП	Боряшина		Т.П. 902-2-457 вып. 88 -КЖ
Рук. Гр.	Боряшина		
Гл. спец	Стрехнин		
Рук. гр.	Шилова		Очистные сооружения для сточных вод от мойки автом. будей для строительства в северных районах Q=10л/с
Вед. инж	Ольгова		Стадия: РП; Лист: 8; Листов:
Инж.	Черзлякова		Схема расположения элементов подземного хозяйства
			ГИПРОАВТОТРАНС Новосибирский филиал

Привязан

Инв. №

Копировал

Формат А2

Альбом

Канал КЛ-1

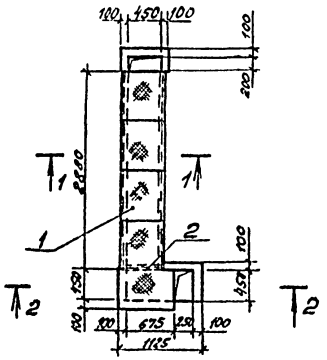

ФОм1

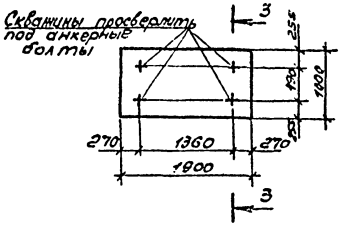

3-3

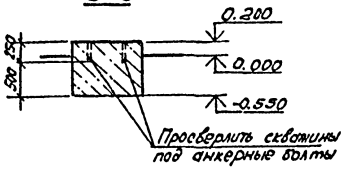

1-1

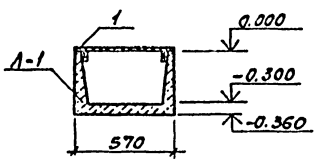

ФОм2

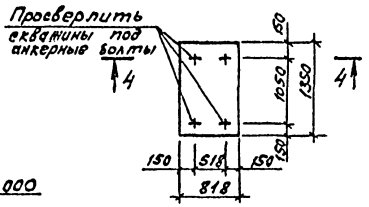

2-2

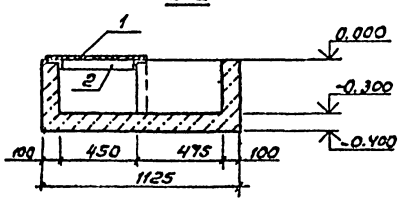

4-4

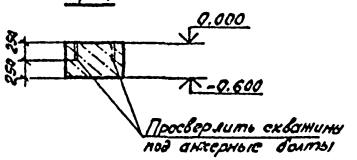

ФОм3

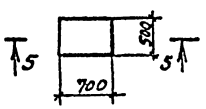

5-5

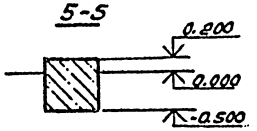

Канал КЛ-2

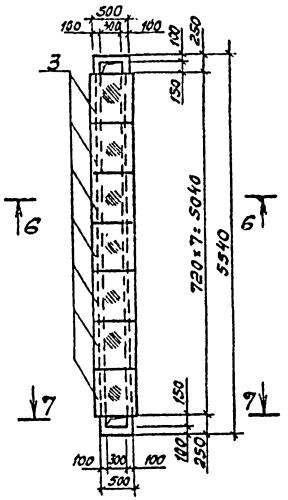

6-6

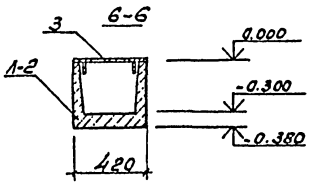

7-7

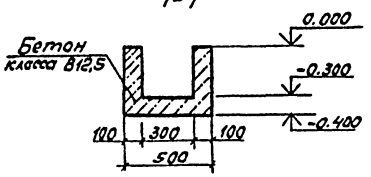

Спецификация на каналы КЛ-1, КЛ-2, фундаменты ФОм1... ФОм3.

Формат	Зона	Поз.	Обозначение	Наименование	Кол.	Примеч.
				Канал-КЛ1		
				Сборочные единицы		
		Л-1	3.006.1-2/82	Лоток Л2д-8	4	Бетон F=200
		1	КЖН-ЩС5	Щит ЩС-5	5	23,49
		2		L75×6, ГОСТ 8509-86 * / Вст3пс6 ГОСТ 380-71		
				ℓ=570	1	3,93кг
				Материалы		
				Бетон класса В12,5; F200; F200		0,19м³
				Канал КЛ-2		
				Сборочные единицы		
		Л-2	3.006.1-2/82	Лоток Л1д-8	7	Бетон F=200
		3	КЖН-ЩС5	Щит ЩС-5	7	18,92
				Материалы		
				Бетон класса В12,5; F200		0,064м³
				ФОм1		
				Материалы		
				Бетон класса В10, F200		1,42м³
				ФОм2		
				Материалы		
				Бетон класса В10, F200		0,55м³
				ФОм3		
				Материалы		
				Бетон класса В10; F200		0,245м³

ГИП	Бороминов		т.п 902-2-457м. 88 КЖ
Рук.бр.	Бороминов		
Гл.спец.	Стрекнин		
Рук.гр.	Шойхатов		
В.инж.	Полякова		Очистные сооружения для сточных вод от мойки автомобилей для строительства в северных районах $a=10°/c$
Инж.	Мерзлая		Канал КЛ-1; КЛ2. Фундаменты под оборудование ФОм1... ФОм3.

Стадия	Лист	Листов
РП	9	15

ГИПРОАВТОТРАНС Новосибирский филиал

Привязан

Инв. №

Согласовано

Подпись и дата

Копировал

Формат А2

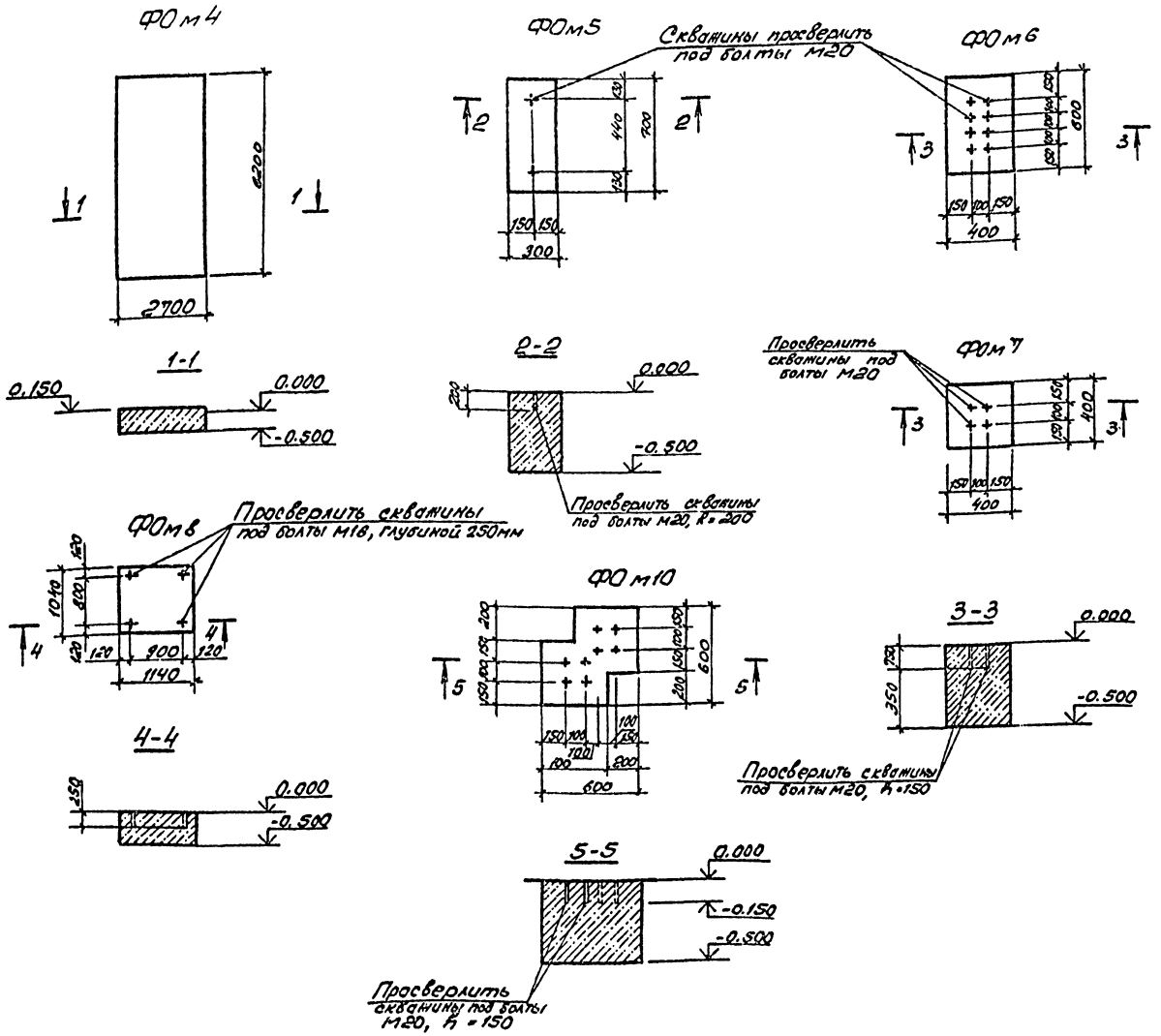

Спецификация на фундаменты под оборудование ФОм4...ФОм8, ФОм10

Поз.	Обозначение	Наименование	Кол.	Примечание
		ФОм4		
		Материалы		
		Бетон класса В10, F200		10,88 м³
		ФОм5		
		Материалы		
		Бетон класса В10, F200		0,105 м³
		ФОм6		
		Материалы		
		Бетон класса В10, F200		0,12 м³
		ФОм7		
		Материалы		
		Бетон класса В10, F200		0,08 м³
		ФОм8		
		Материалы		
		Бетон класса В10, F200		0,59 м³
		ФОм10		
		Материалы		
		Бетон класса В10, F200		0,14 м³

Примечания смотри лист 8.

Согласовано

Взам. инв. № | Подпись и дата | Инв. № подл.

ГИП	Боршилов	
Рук. бр.	Боршилов	
Н. отд.	Стрехнин	
Рук. гр.	Шайхатов	
Вед. инж.	Полянова	
Инженер	Мерзлякова	

Т.П 902-2-457м 88 КН

Привязан

Инв. №

Линейные сооружения для отстоя вод от мойки автомобилей для строительства в северных районах (-40°С)

Фундаменты под оборудование ФОм4...ФОм8, ФОм10.

Стадия	Лист	Листов
РП	10	15

ГИПРОАВТОТРАНС Новосибирский филиал

Копировал

Формат А2

Альбом 3

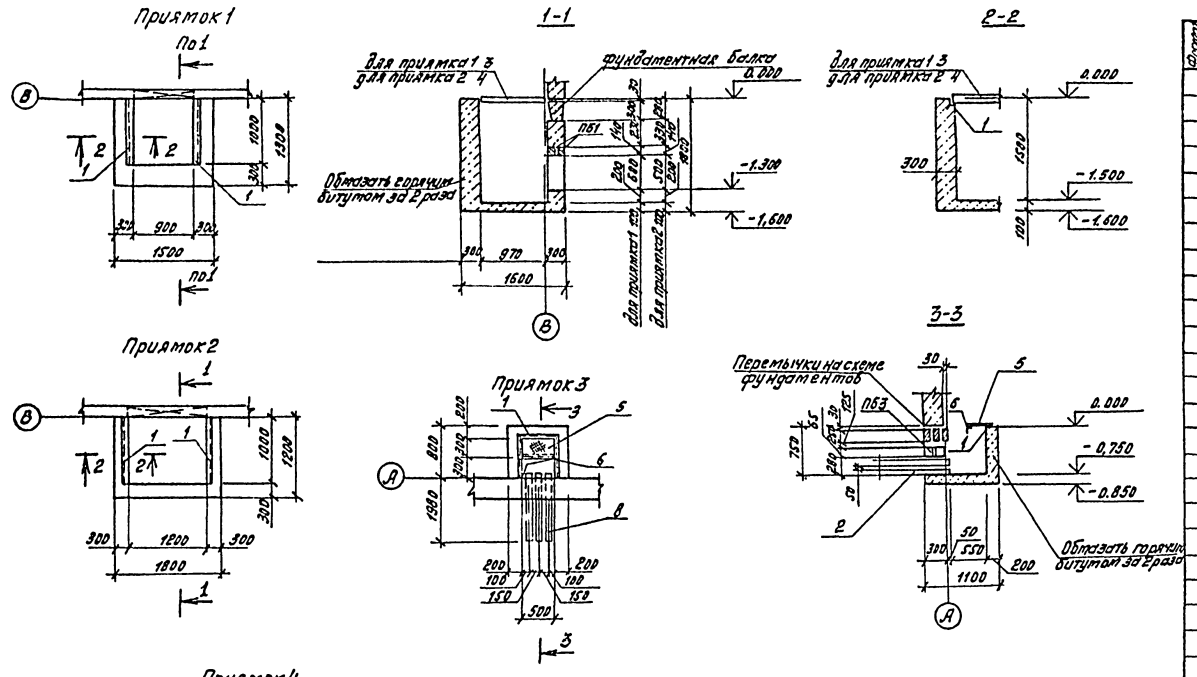

Спецификация на приямки 1...4

Формат	Зона	Поз.	Обозначение	Наименование	Кол.	Прим.
				Приямок 1		
				Сборочные единицы		
		1	КЖИ-МН1	Изделие закладное МН1	2	
		3	КЖИ-ЩС4	Щит ЩС-4	1	
				Материалы		
				Бетон класса В12,5 F=200		2,18 м³
				Приямок 2		
				Сборочные единицы		
		1	КЖИ-МН1	Изделие закладное МН1	2	
		4	КЖИ-ЩС3	Щит ЩС-3	1	
				Материалы		
				Бетон класса В12,5 F=200		2,40 м³
				Приямок 3		
				Сборочные единицы		
		1	КЖИ-МН2	Изделие закладное МН3	п.м. 2	
		6	Б.Ч.	L75x6 ГОСТ 8509-86, ГОСТ 380-71*	1	4,47 кг
		5	Б.Ч.	Рифленая 5 ГОСТ 8568-77*, сталь ВСт3кп2 ГОСТ 380-71* 400x600	1	10,15 кг
		2	Б.Ч.	Асбестоцемент. трубы БНТ 100 ГОСТ 1839-80	п.м. 13,2	
				Материалы		
				Бетон класса В12,5 F=200		0,03 м³
				Приямок 4		
				Материалы		
				Бетон класса В12,5 F=200		6,90 м³

1. Балки ПБ2 укладывать на цементном растворе толщиной 10мм, марки 100
2. Перемычки ПБ1... ПБ3 включены в спецификацию на листе 8

Согласовано
Гл. спец. Кучина
Рук. сектора Четверов
Рук. группы Сергеева

Подписи и дата | Инв. № подл.

ГИП	Боярщинов		Т.П. 902-2-457 т 88 КЖС
Рук. гр.	Боярщинов		
Гл. спец.	Сергеева		
Рук. гр.	Шабратова		Очистные сооружения для сточных вод от мойки автомобилей для строительства в северных районах Q=10 л/с
Ведущ.	Полякова		Стадия: РП; Лист: 11; Листов: 15
Инженер	Перелякова		Приямки 1...4 Сечения 1-1...4-4
			ГИПРОАВТОТРАНС Новосибирский филиал

Привязан

Инв. №

Копировал

Формат А2

Альбом 3

Фундамент под оборудование ФОм9

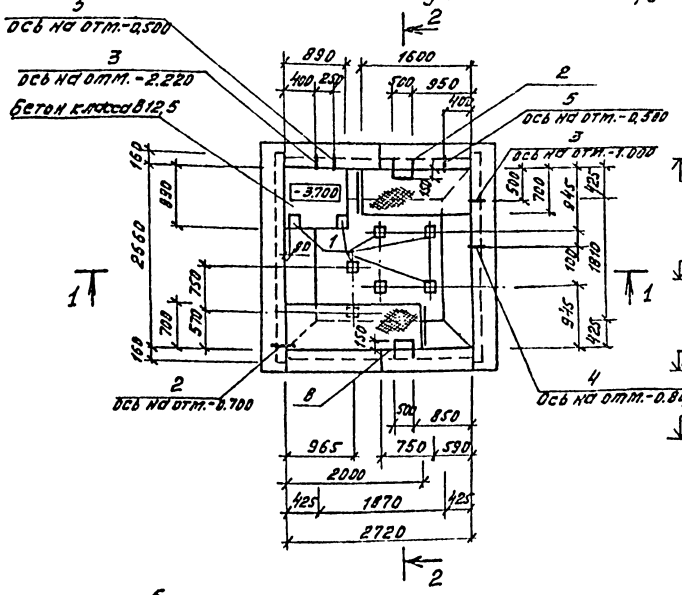

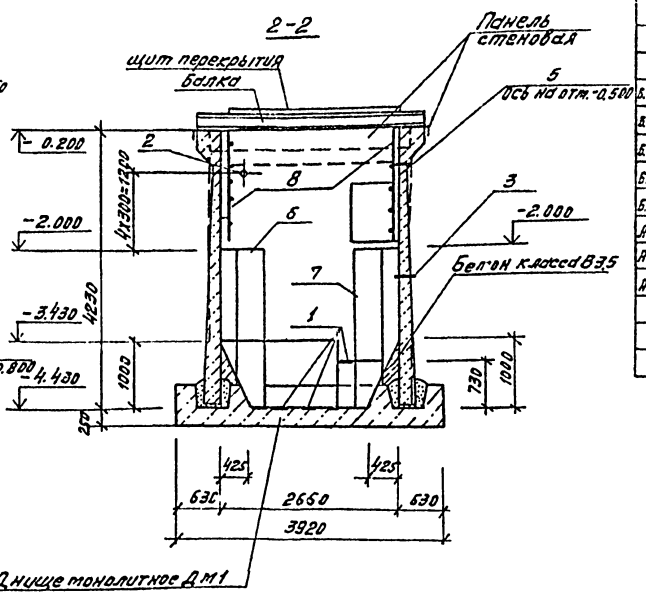

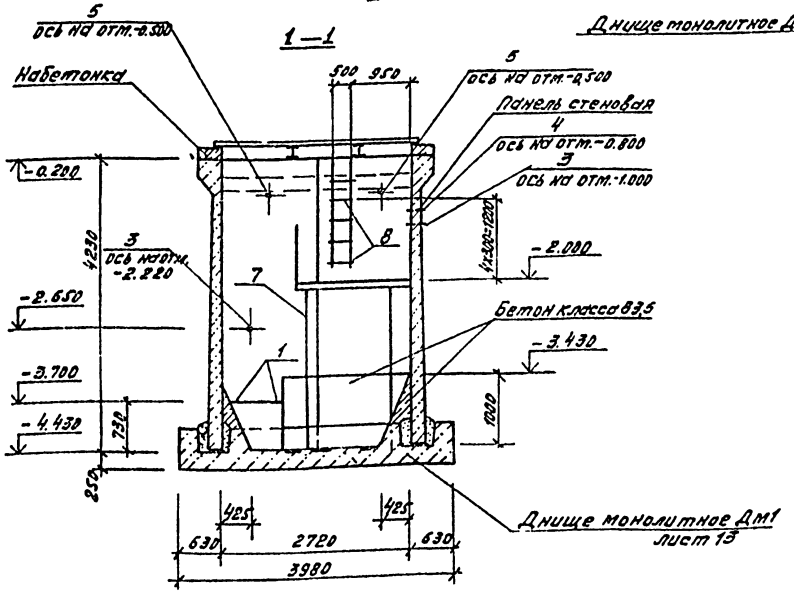

Спецификация на фундамент под оборудование ФОм9

Формат	Зона	Поз.	Обозначение	Наименование	Кол.	Примечание
				Сборочные единицы		
				Изделия закладные		
Б.ч.		1	1.400-5(76 вып.1. лист 96	МБ-1	8	
Б.ч.		2	5.900-2	Ду 150 А200	1	
Б.ч.		3	5.900-2	Ду 200 А200	2	
Б.ч.		4	5.900-2	Ду 100 А200	1	
Б.ч.		5	5.900-2	Ду 80 А200	2	
А2		6	ТП листы КМ4...6	Площадка металлическая на отм.-2.000	1	
А2		7	листы КМ4...6	Площадка металлическая на отм.-2.000	1	
А2		8	-КЖИ-Л1	Лестница Л1	2	
				Материалы		
				Бетон класса В12,5, 200		0,5 м³
				Бетон класса В3,5		1,2 м³

Ведомость расхода стали на элемент, кг

Марка элемента	Изделия закладные															Общий расход
	Арматура класса							Прокат марки							Всего	
	А III 35ГС				А I, Ст3сп3			ВСт.3кп2								
	ГОСТ 5781-82*				ГОСТ 2590-71*			ГОСТ 19903-74*				ГОСТ 8732-78*				
	ф10	ф20		Итого	ф7	ф10	Итого	δ=8	δ=6	δ=10	Итого	Труба 273х6	Труба 150х45	Труба 125х45	Итого	
Фом9	3,2	39,8		43,0	1,11	4,23	5,34	11,2	2,4	13,1	26,7	23,7	3,6	6,0	33,3	108,34	108,34

1. При монтаже стоек металлической площадки болты устанавливать на эпоксидном клее в просверленные скважины согласно листа 13.
2. Под днищем выполнить подушку из гранитного щебня толщиной 1000 мм.

Согласовано
Гл. спец. Кучинская

ГИП	Боршинов		Т.п. 902-2-457м88		КЭС
Рук.гр.	Боршинов				
Гл.спец.	Стрехнин				
Рук.гр.	Шаброва		Очистные сооружения для стока талых вод от мыек и автомобилей для строительства в северных районах Q=10 л/с	Стадия	Лист	Листов
Ведущ.инж.	Полякова			РП	12	15
Инж.	Морозова		Фундамент под оборудование Фом9. Разрезы 1-1, 2-2	ГИПРОАВТОТРАНС Новосибирский филиал		

Привязан

Инв. №

Инв. № подл. | Подпись и дата | Взам. инв. №

Копировал Лист

Формат А2

Фундамент под оборудование ФОм 9

Днище монолитное Дм1.

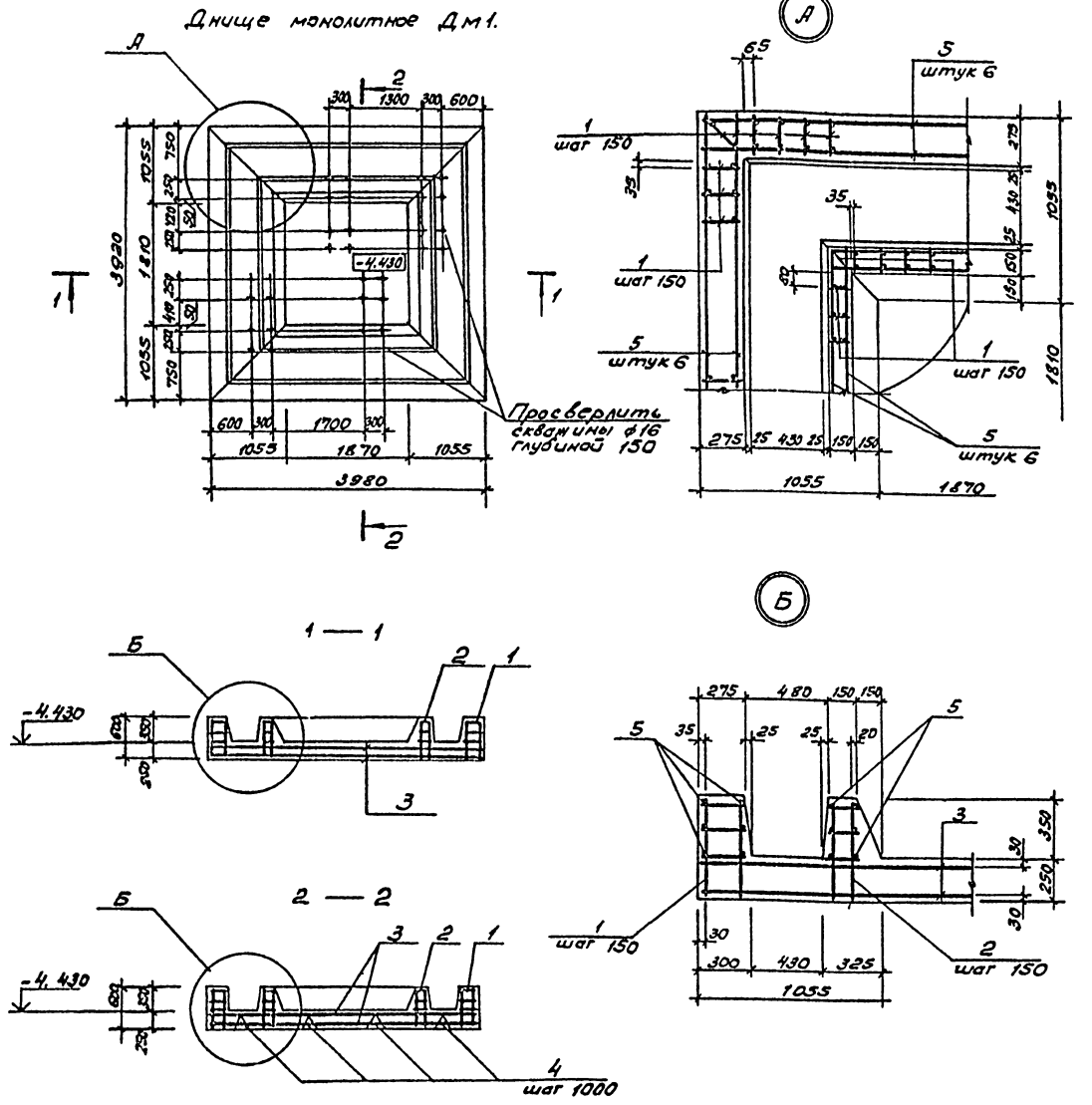

Спецификация днища монолитного Дм1

Формат	Зона	Поз.	Обозначение	Наименование	Кол.	Примечание
				Сборочные единицы		
				Каркасы плоские		
А3		1	ТП КЖИ-ПРА	Кр1	96	
А3		2	КЖИ-Кр2	Кр2	70	
				Сетки арматурные		
А3		3	КЖИ-С1	С1	2	
А3		4	КЖИ-С2	С2	8	
				Детали		
				ф6АI ГОСТ 5781-82		
Бч		5	Б.Ч.	ℓ = 155 пм		34,5 кг
				Материалы		
				Бетон класса В12,5 F200		7,2 м³

Ведомость расхода стали на элемент, кг

Марка элемента	Изделия арматурные							Общий расход
	Арматура класса						Всего	
	АIII, 25Г2С ГОСТ 5781-82*			АI, Ст3сп3 ГОСТ 5781-82*				
	ф16	ф12	Итого	ф6		Итого		
Дм1	300,0	278,0	578,0	74,0		74,0	652,0	652,0

ГИП	Бобришков		ТП 902-2-457м 88 КЖ
Рук. бр.	Бобришков		
Гл. спец.	Стрехнин		
Рук. гр.	Шадхэстов		
В. инж.	Полякова		Очистные сооружения для сточных вод от мойки автомобилей для строительства в северных районах Q - 10 л/с
Инж.	Мордякова		Фундамент под оборудование ФОм9. Днище монолитное Дм1.

Стадия	Лист	Листов
РП	13	15

ГИПРОАВТОТРАНС Новосибирский филиал

Привязан

Инв. №

Подпись и дата | Взам. инв. №

Копировал

Формат А2

Альбом 3

Схема расположения панелей стен (схема 1)

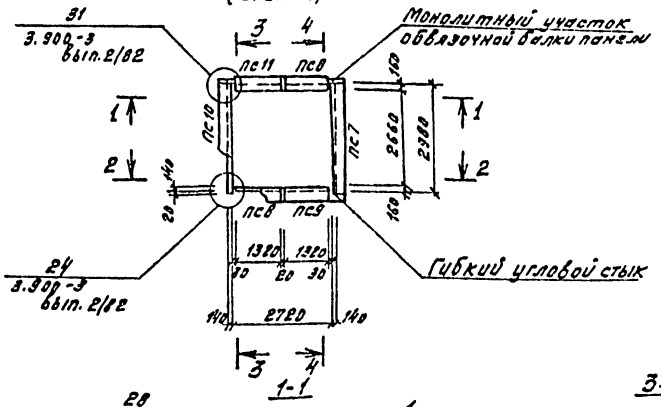

Схема расположения щитов перекрытия (схема 2)

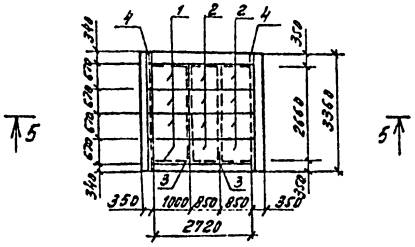

Спецификация к схемам расположения панелей стен плит перекрытия и щитов перекрытия

Марка поз.	Обозначение	Наименование	Кол.	Масса ед. кг	Примечание
		Схема 1			
		Панели			
пс 7	3.900-3, вып. 4/82	Пс1-42-62	1	6300	
пс 8	3.900-3, вып. 1/82	Пс1А а-42-62	2	2800	
пс 9	3.900-3, вып. 1/82	Пс1А б-42-62	1	2800	
пс10	тп. кэкн-220сб	Пс1-42-62-1	1	6305	
пс11	-230сб	Пс1А б-42-62-1	1	2810	
		Изделия соединительные			
	Узел 1	ф14АIII, ГОСТ5781-82*, ℓ=300	12	0,363	4,356
		L50x5, ГОСТ8509-86, ℓ=300	2	1.13	2.226
		-10x300, ГОСТ103-76,* ℓ=1100	2	25,9	51,8
	3.900-3, вып. 2/82 Узел 2	ф12АIII ГОСТ5781-82*, ℓ=250	16	0,22	3,52
	Узел 3	ф14АIII ГОСТ5781-82*			
		ℓ=1280	12	1,55	18,6
		ℓ=840	24	1.02	24,48
		ℓ=1400	12	1,7	20,4
		ф6АI ГОСТ5781-82*		4,62	
		Схема 2			
1	-кэкн-щс1	Щит щс1	4	68,62	
2	-кэкн-щс2	щс2	8	59,52	
3		Балка I20Ш1 ГОСТ26020-83			
		ℓ=3160	2	96,7	
4	-кэкн-мн1	мн1	2		

Ведомость расхода стали на элемент

Марка элемента	Изделия соединительные												Общий расход
	Арматура класса						Прокат марки					Всего	
	АI Вст3сп2 ГОСТ5781-82*			АIII, 25Г2С			Вст3пс6-1, ТУ14-1-3023-70 ГОСТ8509-86			ГОСТ103-76*			
	ф6		Итого	ф12	ф14	Итого	L50x5		Итого	-10x300	Итого		
Схема 1	4,62		4,62	9,52	67,84	71,36	2,23		2,23	51,8	51,8	130,01	130,01

Сварку производить электродами Э42А по ГОСТ9467-65

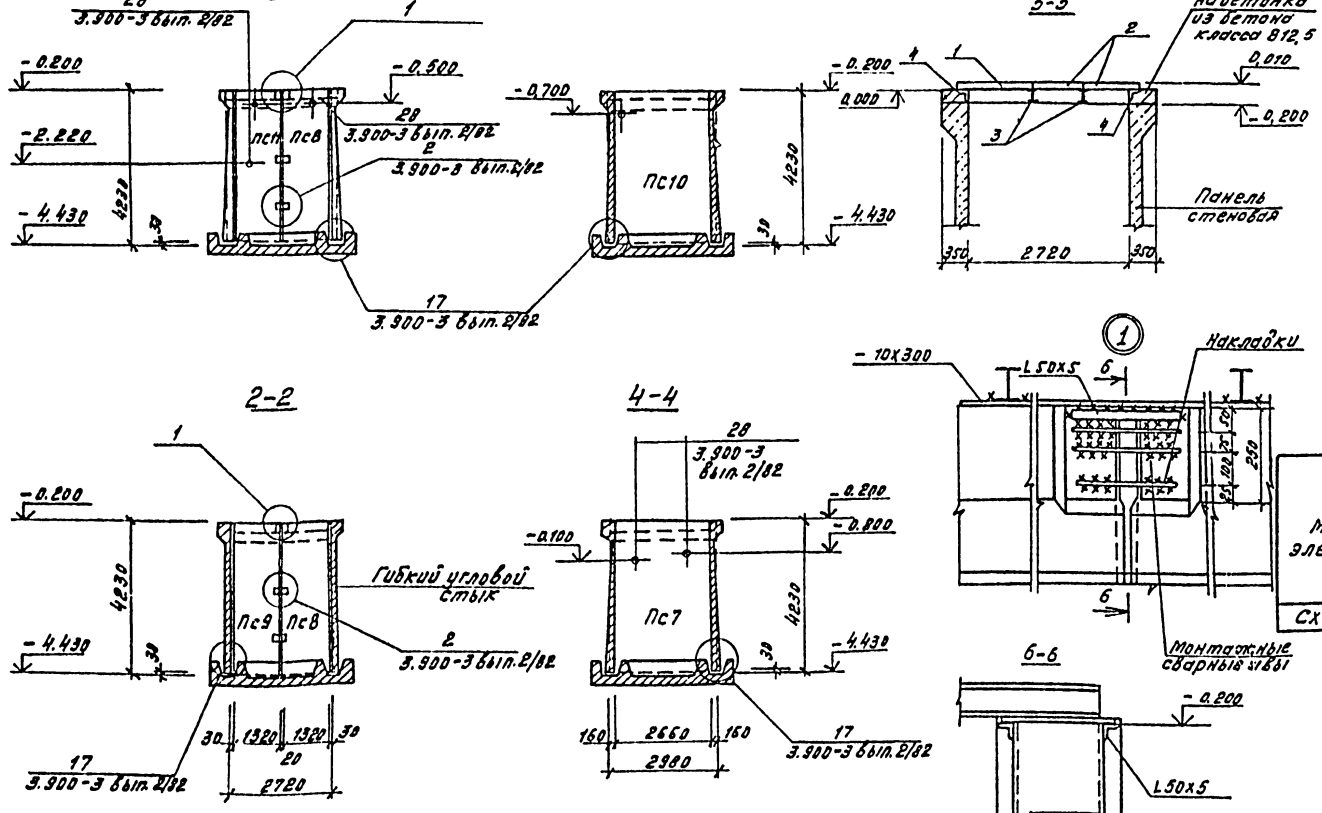

ГИП	Бобришинов		Т.П. 902-2-457 т 88				КЭС
Рук. бр.	Бобришинов						
Гл. спец.	Стрехнин						
Рук. гр.	Шайхратова		Очистные сооружения для сточных вод от мойки автомобилей для строительства в северных районах Q = 10 л/с	Стадия	Лист	Листов	
Ведущ. инж.	Полякова			РП	14	15	
Инж.	Черепкова		Фундамент под оборудование Фот 9. Схемы расположения панелей стен и щитов перекрытия	ГИПРОАВТОТРАНС Новосибирский филиал			

Инв. № подл. | Подпись и дата | Взам. инв. №

Копировал

Формат А2

Альбом 3

Схема расположения стеновых панелей по оси „А" (схема 1)

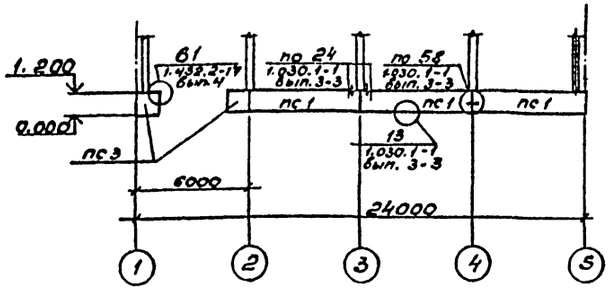

Схема расположения стеновых панелей по оси „5" (схема 2)

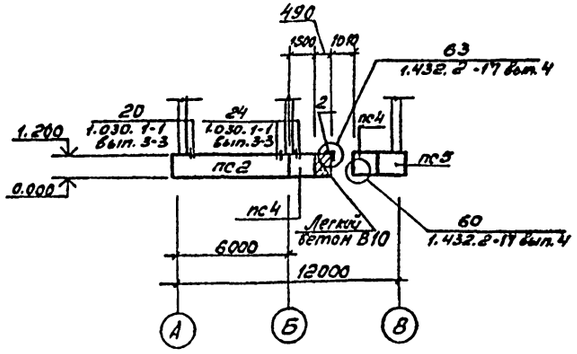

Спецификация элементов к схемам расположения стеновых панелей

Марка поз.	Обозначение	Наименование	Масса ед., кг	Кол.	Примеч.
		Панели стеновые			
		t = -50°C			
ПС1	КЖИ-ПС1...ПС6	ПС60.12.3.5-6А-31-1	2000	7	
ПС2	КЖИ-ПС1...ПС6	ПС64.12.3.3-6А-2.31-1	3100	2	
ПС3	КЖИ-ПС1...ПС6	2ПС12.12.3.3-А-59-1	570	2	
ПС4	КЖИ-ПС1...ПС6	2ПС15.12.3.5-А-58-1	720	2	
ПС5	КЖИ-ПС1...ПС6	2ПС19.12.3.5-А-1.73-1	840	1	
ПС6	КЖИ-ПС1...ПС6	ПС64.12.3.5-6А-1.31-1-1	3100	1	
		t = -40°C			
ПС1	КЖИ-ПС1...ПС6	ПС60.12.3-3А-31.-1	2520	7	
ПС2	КЖИ-ПС1...ПС6	ПС63.5.12.3.0-3А-2.31-1	2660	2	
ПС3	КЖИ-ПС1...ПС6	2ПС12.12.3.0-А-59-1	500	2	
ПС4	КЖИ-ПС1...ПС6	2ПС15.12.3.0-А-58-1	620	2	
ПС5	КЖИ-ПС1...ПС6	2ПС18.3.12.3.0-А-1.73-1	750	1	
ПС6	КЖИ-ПС1...ПС6	ПС63.5.12.3.0-3А-1.31-1	2660	1	
		Изделия соединительные			
Т3	1.030.1-1 вып.4-1	Т3	40	24	
поз.1	1.432.2-17 вып.5-2	МС10	2.389	1	
	1.030.1-1 вып.4-1	Сталь 09Г2С-6 ГОСТ 19281-73 ∠160×10 ℓ=200 ГОСТ 8509-86	4.94	4	
		Сталь 09Г2С-15 ГОСТ 19282-73 -60×6×100 ГОСТ 19903-74*	0.28	6	
		сталь Вст3сп3 ф16АI ℓ=100 ГОСТ 5781-82*	0.158	4	

Схема расположения стеновых панелей по оси „В" (схема 3)

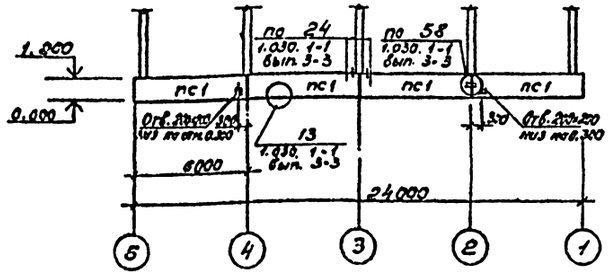

Схема расположения стеновых панелей по оси „1" (схема 4)

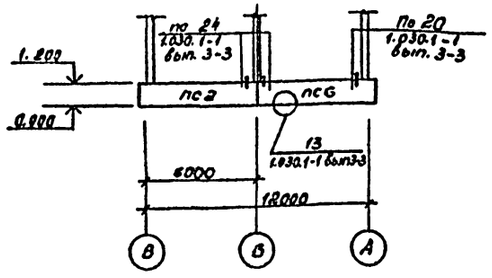

Согласовано
Гл. спец. Качурина

Инв. № подл. | Подпись и дата | Взам. инв. №

ГИП	Боярчинов		
Рук. гр.	Боярчинов		
Гл. спец.	Старетин		
Рук. гр.	Шкляхтер		
Чертил.	Полякова		
Инж.	Боева		

Т.П. 902-2-457м.88 КЖ

Очистные сооружения сточных вод от мойки автомобилей для строительства в северных районах а-10 м/с

Стадия	Лист	Листов
РП	15	15

Схемы расположения стеновых панелей по осям А, В, 1, 5.

ГИПРОАВТОТРАНС Новосибирский филиал

Привязан

Инв. №

Копировал АВ-

Формат А2

1. Настоящий альбом содержит рабочие чертежи фундаментных балок, стеновых панелей с дополнительными закладными изделиями; чертежи сварных арматурных сеток, каркасов и закладных изделий.
2. Арматурные и закладные изделия должны изготовляться в соответствии с требованиями следующих документов ГОСТ 10922-75 „Арматурные изделия и закладные детали сварные для железобетонных конструкций. Технические требования и методы испытаний."
ГОСТ 14098-85„ Соединения сварные арматуры железобетонных изделий и конструкций. Контактная и ванная сварка. Основные типы и конструктивные элементы."
СН 393-78 „Инструкция по сварке соединений арматуры и закладных деталей железобетонных конструкций."
3. Изготовление сеток должно выполняться на многоточечных машинах при помощи контактной сварки стержней во всех точках пересечения.
4. Соединение элементов закладных изделий производить в соответствии с чертежами электродуговой сваркой электродами типа Э-42 по ГОСТ 9467-75.
5. Толщину сварных швов принять по наименьшей толщине свариваемых элементов. Пережог металла не допускается. Все наплывы и набрызги на лицевой стороне изделий должны быть удалены.
6. При транспортировке и хранении изделий необходимо оградить их от механических повреждений и загрязнений.
7. Все металлические изделия должны поставляться заводом-изготовителем с обязательным указанием марок изделий.

Привязан

Инв. №

Н.контр.	Стрехнин		Т.П.902-2-457т88 кж.и.п3
ГИП	Боярщинов		
Рук.бр.	Боярщинов		Пояснительная записка
Гл.спец.	Стрехнин		Стадия: РП; Лист: 1; Листов: 1
Рук.гр.	Шайдорова		ГИПРОАВТОТРАНС Новосибирский филиал
Вед.инж.	Полякова		
Инженер	Черзлякова		

Альбом 3

Инв. № подл. | Подпись и дата | Взам. инв. №

копировал | Формат А4

Альбом 3

Л1

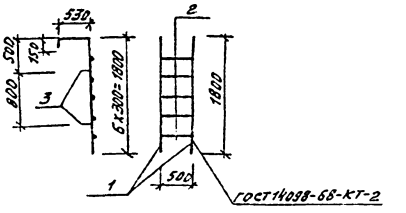

поз.	Наименование	кол.	Обозначение документа
	Детали		
	ф20 АIII		ГОСТ 5781-82*
1	ℓ=2480, 6,1 кг	2	
2	ℓ=500, 1,24 кг	5	
3	ℓ=150, 0,37 кг	4	

Сталь марки 25Г2С

Привязан

Инв. №

ГИП	Боярщинов		Т.П.902-2-457т88 кж.и.л1
Рук.бр.	Боярщинов		
Гл.спец.	Стрехнин		Лестница Л1
Рук.гр.	Шайдорова		Стадия: РП; Масса: 7,71; Масштаб
Вед.инж.	Полякова		
Инженер	Черзлякова		Лист 1; Листов 1
			ГИПРОАВТОТРАНС Новосибирский филиал

Альбом 3

Инв. № подл. | Подпись и дата | Взам. инв. №

копировал | Формат А4

Альбом 3

3БФ6-13АIV-1 2БФ6-13АIV-1
БФ3

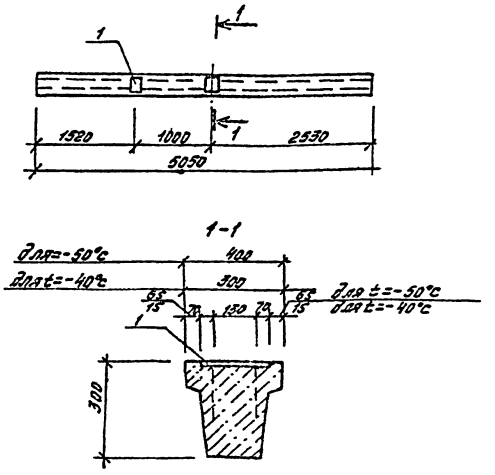

Спецификация изделий на балку фундаментную БФ3

поз.	Наименование	на БФ3	Обозначение документа
	Изделие закладное		
1	М4-38	2	1.400-6/76.1 лист 90

Технические требования смотри 1.415.1-2 вып. 1
В маркировке балок в знаменателе дана условная марка, принятая на схеме расположения, в числителе марка по серии 1.415-1.2 с дополнительным индексом-„1"
марка бетона по морозостойкости F200.
Балка отличается от серийной наличием дополнительных закладных изделий.

Ведомость расхода стали на дополнительные закладные изделия на элемент, кг

Марка элемента	Изделия закладные								Общий расход
	Арматура класса			Прокат марки				Всего	
	АIII 25Г2С			ВСт3пс6-1					
	ГОСТ 5781-82*			ГОСТ 103-76*					
	Ф8		Итого	20пс6		Итого			
БФ3	0,4		0,4	5,0		5,0		5,4	5,4

Привязан

Инв. №

ГИП	Боярщинов		Т.П.902-2-457т83 кж.и.БФ3
Рук.бр.	Боярщинов		
Гл.спец.	Стрехнин		Балка фундаментная БФ3
Рук.гр.	Шайдорова		Стадия: РП; Масса: 1100 / 550; Масштаб
Вед.инж.	Полякова		
Инж.	Бозва		Лист; Листов
			ГИПРОАВТОТРАНС Новосибирский филиал

Инв. № подл. | Подпись и дата | Взам. инв. №

копировал | Формат А3

ПС 6.0.12.3-3л 31.1; ПС 60.12.3.5-6л-31-1
ПС1

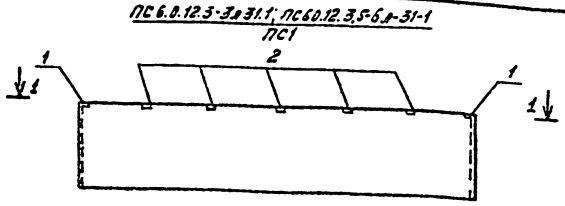

ПС 63.5.12.30-2.31-1; ПС 64.12.3.5-6.1-2.31-1
ПС2

ПС 63.5.12.3.0-3л-1.31-1; ПС 64.12.3.5-6л-1.31-1
ПС6

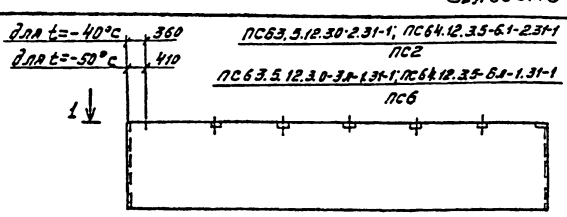

1-1

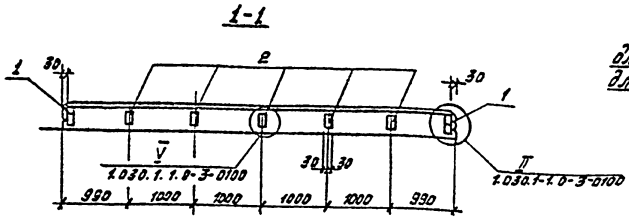

1-1

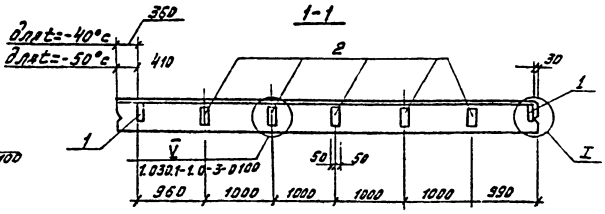

2ПС12.12.3.0л-59-1; 2ПС12.12.3.5-л-59.1
ПС3

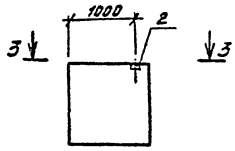

3-3

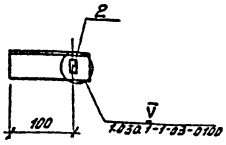

В маркировке панелей в знаменателе дана условная марка, принятая по схеме расположения, в числителе марка по серии 1.030.1-1 вып.1 с дополнительным индексом „1"
Узлы замаркированные на данном листе, смотри серию 1.030.1-1 вып.0-3
Панели отличаются от серийных наличием дополнительных закладных изделий.

ГИП	Бояршинов		Т.П. 902-2-457 м88		- КЖС.И.ПС1...ПС6
Рук.бр.	Бояршинов		Панель ПС1...ПС6	Стадия	Масса	Масштаб
Гл.спец.	Стрехнин			РП		
Рук.гр.	Шайхратова			Лист 1	Листов 2	
Вед.инж.	Полякова			ГИПРОАВТОТРАНС Новосибирский филиал		
Инж.	Баева					

Привязан

Инв.№

Инв.№ подл. | Подпись и дата | Взамен инв.№

копировал

Формат А3

Спецификация изделий на панели стен ПС1...ПС6

Поз.	Наименование	кол. на панель t=-30°с ПС1	ПС2	ПС3	ПС4	ПС5	ПС6	кол. на панель t=-40°с ПС1	ПС2	ПС3	ПС4	ПС5	ПС6	Обозначение документа
1.	Изделие закладное М6	2	2				2	2	2				2	1.030.1-1 Вып. 0-3
2	" М9	5	5	1	1	1	5	5	5	1	1	1	5	1.030.1-1 Вып. 0-3
3	" М11					2						2		1.030.1-1 Вып. 0-3

2ПС15.12.3.0-1-59-1; 2ПС15.12.3.5-л-59-1
ПС4

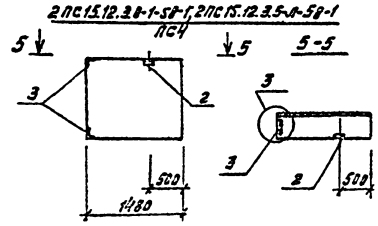

2ПС18.3.12.3.0-л-1.73-1; 2ПС12.12.3.5-л-1.73-1
ПС5

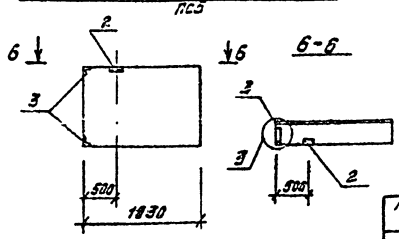

Ведомость расхода стали на элемент, кг

Марка элемента	Изделия закладные: Арматура класса АIII, 25Г2С ГОСТ 5781-82* Ф10		Итого	Прокат марки ВСт3пс6-1, ТУ14-1-3023-80 ГОСТ 8239-72* Б5х36	Итого	ГОСТ 19903-74* Б8х8	Итого	Всего	Общий расход
ПС1	2,9		2,9			1,28	5,0	6,28	9,18	9,18
ПС2	2,9		2,9			1,28	5,0	6,28	9,18	9,18
ПС3	0,38		0,38				1,0	1,0	1,38	1,38
ПС4	0,38		0,38	1,84	1,84		1,0	1,0	3,22	3,22
ПС5	0,38		0,38	1,84	1,84		1,0	1,0	3,22	3,22
ПС6	2,9		2,9			1,28	5,0	6,28	9,18	9,18

Панели отличаются от серийных наличием дополнительных закладных изделий.
В маркировке панелей в знаменателе дана условно марка, принятая по схеме расположения, в числителе марка по серии 1.030.1-1 вып. 1 с дополнительным индексом „1"
Узлы замаркированные на данном листе, смотри серию 1.030.1-1 вып.0-3

ГИП	Бояршинов		Т.П. 902-2-457 м 88		КЖС.И.ПС1...ПС6
Рук.бр.	Бояршинов		Панель ПС1-ПС6	Стадия	Лист	Листов
Гл.спец.	Стрехнин			РП	2	2
Рук.гр.	Шайхратова			ГИПРОАВТОТРАНС Новосибирский филиал		
Вед.инж.	Полякова					
Инж.	Баева					

Привязан

Инв.№

Инв.№ подл. | Подпись и дата | Взамен инв.№

копировал

Формат А3

ПС-1А^{а}-42-62-1
ПС10

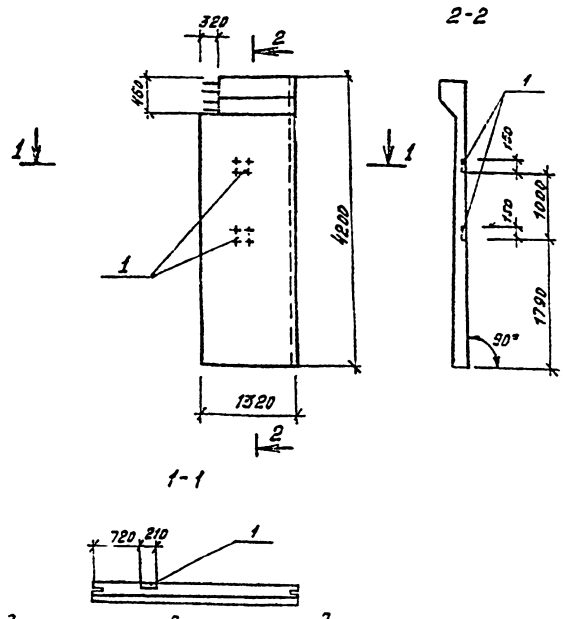

Спецификация изделий на панель ПС10

поз.	Наименование	Кол. на ПС10	Обозначение документа
	Изделие закладное		
1	М4-36	2	1.400-6/76 вып.1 лист 90

Технические требования смотри 3.900-3 вып. 1/82
в маркировке панелей в знаменателе дана условная марка, принята на схеме расположения, в числителе марка по серии 3.900-3, вып. 1/82 с дополнительным индексом - „1"
Марка бетона по морозостойкости F200
Панель отличается от серийной наличием дополнительных закладных изделий.

Ведомость расхода стали на дополнительные закладные изделия, кг

Марка элемента	Изделия закладные							Общий расход
	Арматура класса			Прокат марки			Всего	
	АII, 25Г2С			ВСТ3пс6-1				
	ГОСТ5781-82*			ГОСТ19903-74*				
	ф12		Итого	δ=8		Итого		
ПС10	1.0		1.0	4.0		4.0	5.0	50

Привязан

Инв. №

ГИП	Боряшинов		
Рук.бр.	Боряшинов		
Гл.спец.	Стрехнин		
Рук.гр.	Шейхратова		
Вед.инж.	Полякова		
Инженер	Мерзлякова		

Т.П. 902-2-457 т 88 Кж.И. ПС10

Панель ПС10

Стадия	Масса	Масштаб
Р	2805.0	

Лист 1 Листов 1

ГИПРОАВТОТРАНС
Новосибирский филиал

Копировал Лурье Формат А3

ПС 1А^{б}-42-62-1
ПС11

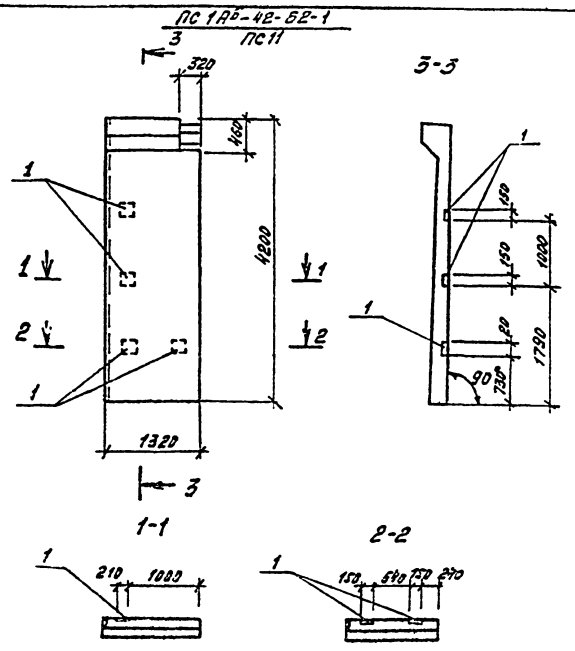

Спецификация изделий на панель ПС11

поз.	Наименование	Кол. на ПС11	Обозначение документа
	Изделие закладное		
1	М4-36	4	1.400-6/76 вып.1

Технические требования смотри 3.900-3 вып. 1/82
в маркировке панелей в знаменателе дана условная марка, принятая на схеме расположения
в числителе марка по серии 3.900-3 вып. 1/82 с дополнительным индексом - „1"
марка бетона по морозостойкости F200
Панель отличается от серийной наличием дополнительных закладных изделий.

Ведомость расхода стали на дополнительные закладные изделия, кг

Марка элемента	Изделия закладные							Общий расход
	Арматура класса			Прокат марки			Всего	
	АII, 25Г2С			ВСТ3пс6-1				
	ГОСТ5781-82			ГОСТ19903-74*				
	ф12		Итого	δ=8		Итого		
ПС11	2.0		2.0	8.0		8.0	10.0	10.0

Привязан

Инв. №

ГИП	Боряшинов		
Рук.бр.	Боряшинов		
Гл.спец.	Стрехнин		
Рук.гр.	Шейхратова		
Вед.инж.	Полякова		
Инженер	Мерзлякова		

Т.П. 902-2-457 т 88 Кж.И. ПС11

Панель ПС11

Стадия	Масса	Масштаб
РП	2810.0	

Лист 1 Листов 1

ГИПРОАВТОТРАНС
Новосибирский филиал

Копировал Лурье Формат А3

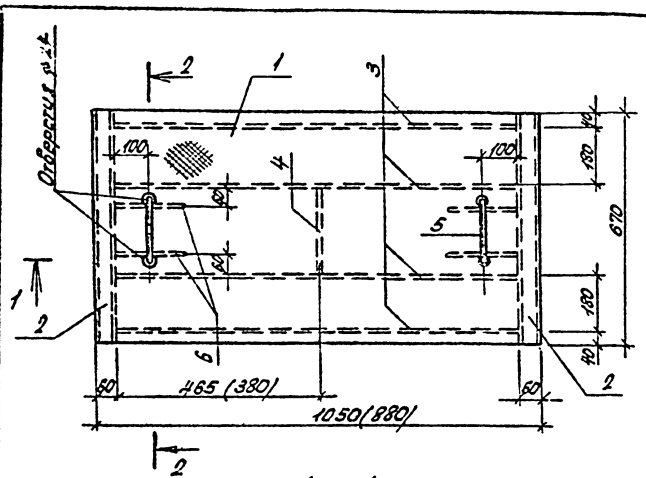

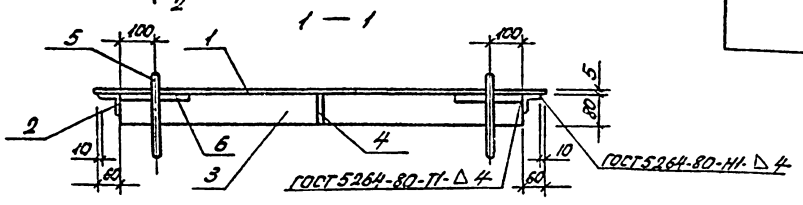

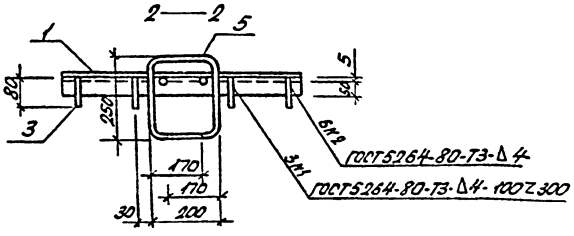

Марка щита	Поз.	Наименование	Кол.	Обозначение документа	Масса, кг
ЩС1	1	Сталь рифленая 8:5 Вст3 кп2 ГОСТ 380-71*		ГОСТ 8568-77*	68,62
		1050×670 29,76кг	1		
	2	L50×5, Вст3 кп2 ГОСТ 380-71*		ГОСТ 8509-86	
		ℓ=670 2,53кг	2		
		-10×80, 09Г2С-15 ГОСТ 19282-73*		ГОСТ 19903-74*	
	3	ℓ=930 5,84кг	4		
	4	ℓ=230 1,44кг	1		
		ф22 А I Вст3сп3		ГОСТ 5781-82*	
	5	ℓ=1100 3,3кг	2		
	6	ℓ=200 0,6кг	4		
ЩС2		поз. 2:4...6 по ЩС1			59,52
	1	Сталь рифленая 8:5 Вст3 кп2 ГОСТ 380-71		ГОСТ 8568-77*	
		880×670 24,94кг	1		
	3	-10×80, 09Г2С-15 ГОСТ 19282-73*		ГОСТ 19903-74*	
		ℓ=760 4,77кг	4		

Размеры в скобках даны для щита ЩС2

Привязан

Инв. №

ГИП	Бодрышнов		902-2-457 т.88 - КЖИ. ЩС1; ЩС2
Рук.бр.	Бодрышнов		
Гл.спец.	Стрехнин		
Рук.гр.	Шойхратов		Щиты ЩС1, ЩС2
Ведущ.	Полякова		
Инженер	Мерзлякова		

Стадия	Масса	Масштаб
РП	68,62 / 59,52	
Лист 1	Листов 1	

ГИПРОАВТОТРАНС Новосибирский филиал

Копировал Севастьянова Формат А3

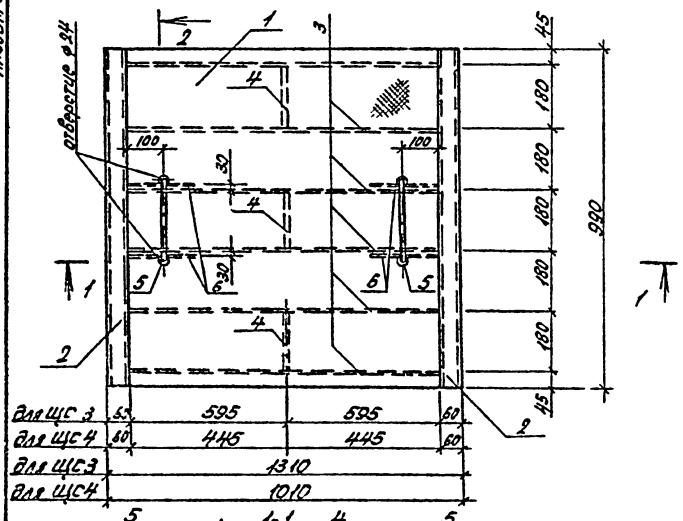

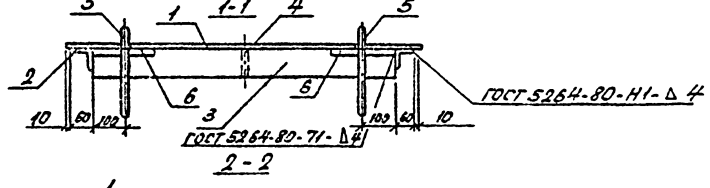

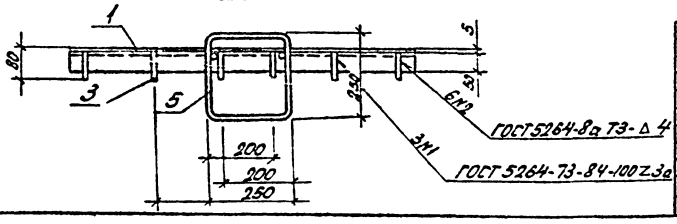

Марка щита	Поз.	Наименование	Кол.	Обозначение документа	Масса, кг
ЩС3	1	Сталь рифленая 8:5 Вст3 кп2 ГОСТ 380-71*		ГОСТ 8568-77*	91,12
		1310×990 54,85кг	1		
	2	L50×5, Вст3 кп2 ГОСТ 380-71*		ГОСТ 8509-86	
		ℓ=990 7,46кг	2		
		-4×10 Ст3 сп5-1; ТУ14-1-3033-80		ГОСТ 103-76	
	3	ℓ=1190 17,92кг	6		
	4	ℓ=180 1,36кг	3		
		ф22 А I Вст3сп3		ГОСТ 5781-82*	
	5	ℓ=1200 7,15кг	2		
	6	ℓ=200 2,38кг	4		
ЩС4		поз. 2,4...6 по ЩС3			74,05
	1	Сталь рифленая 8:5 Вст3 кп2 ГОСТ 380-71*		ГОСТ 8568-77*	
		1010×990 42,3кг	1		
	3	-4×80 Ст3 сп5-1; ТУ14-1-3023-80		ГОСТ 103-76	
		ℓ=890 13,4кг	6		

Привязан

Инв. №

ГИП	Бодрышнов		902-2-457 т.88 - КЖИ. ЩС3; ЩС4
Рук.бр.	Бодрышнов		
Гл.спец.	Стрехнин		
Рук.гр.	Шойхратов		Щит ЩС3; ЩС4
Ведущ.	Полякова		
Инженер	Мерзлякова		

Стадия	Масса	Масштаб
РП	91,12 / 74,05	
Лист 1	Листов 1	

ГИПРОАВТОТРАНС Новосибирский филиал

Копировал Севастьянова Формат А3

Альбом 3

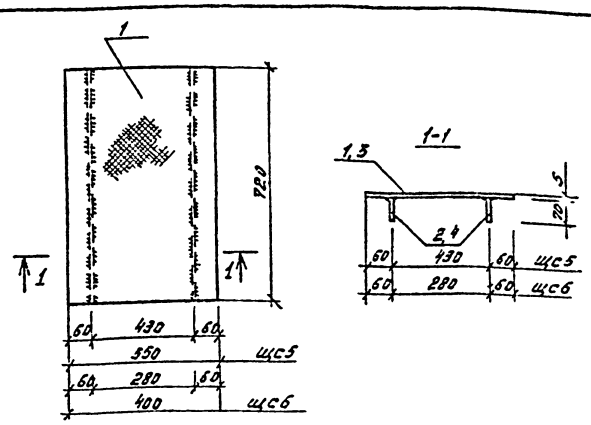

Марка щита	Поз.	Наименование	кол.	Обозначение документа	Масса кг
щс5	1	Рифленая сталь δ=5 550х720, 16,75	1	ГОСТ 8568-77*	23,49
	2	8х70, ℓ=720, 3,37	2	ГОСТ 8568-77*	
щс6	3	Рифленая сталь δ=5, 400х720, 12,18	1	ГОСТ 8568-77*	18,92
	4	8х70, ℓ=720 3,37	2	ГОСТ 8568-77*	

Сталь марки 8Ст3кп2, ГОСТ 380-71*

Привязан

Инв. №

ГИП	Боршинов		т.п. 902-2-457м88-КЖИ.щс5, щс6
Рук.бр.	Боршинов		
Гл.спец.	Стрехнин		Щит щс5, щс6
Рук.гр.	Шайхротова		
Вед.инж.	Полякова		
Инженер	Мерзлякова		

Стадия	Масса	Масштаб
РП	23,49	
	18,92	
Лист 1	Листов 1	

ГИПРОАВТОТРАНС Новосибирский филиал

Инв. № подл. | Подпись и дата | Взам. инв. №

Копировал Лурье

Формат А4

Альбом 3

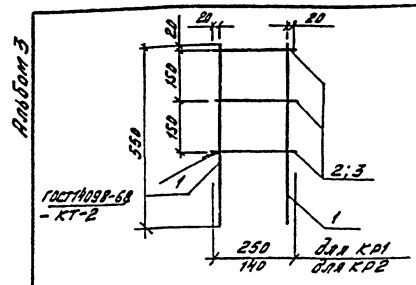

Марка каркаса	Поз.	Наименование	кол.	Обозначение документа	Масса кг
КР1	1	Ф16АIII, ℓ=550 0,9кг	2	ГОСТ 5781-82*	
	2	Ф6АI, ℓ=250 0,05кг	3	ГОСТ 5781-82*	
КР2		поз. 1 по КР1			
	3	Ф6АI, ℓ=140 0,03кг	3	ГОСТ 5781-82*	

Сталь класса АIII марки 25Г2С, сталь класса I марки Ст3сп3

Привязан

Инв. №

ГИП	Боршинов		т.п. 902-2-457м88 - КЖИ.КР1, КР2
Рук.бр.	Боршинов		
Гл.спец.	Стрехнин		Каркасы КР1, КР2
Рук.гр.	Шайхротова		
Вед.инж.	Полякова		
Инженер	Мерзлякова		

Стадия	Масса	Масштаб
	1,55	
	1,89	
Лист 1	Листов 1	

ГИПРОАВТОТРАНС Новосибирский филиал

Инв. № подл. | Подпись и дата | Взам. инв. №

Копировал Лурье

Формат А4

Альбом

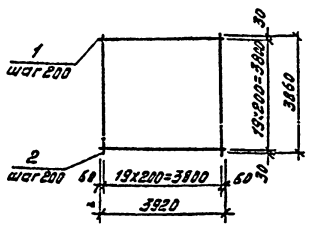

Поз.	Наименование	кол.	Обозначение документа
	Ф12АII		ГОСТ 5781-82*
1	ℓ=3920 3,5кг	20	
2	ℓ=3860 3,15кг	20	

Сталь 25Г2С

Привязан

Инв. №

ГИП	Боршинов		т.п. 902-2-457м88 - КЖИ.С1
Рук.бр.	Боршинов		
Гл.спец.	Стрехнин		Сетка С1
Рук.гр.	Шайхротова		
Вед.инж.	Полякова		
Инженер	Мерзлякова		

Стадия	Масса	Масштаб
РП	139,0	
Лист 1	Листов 1	

ГИПРОАВТОТРАНС Новосибирский филиал

Инв. № подл. | Подпись и дата | Взам. инв. №

Копировал Лурье

Формат А4

Альбом 3

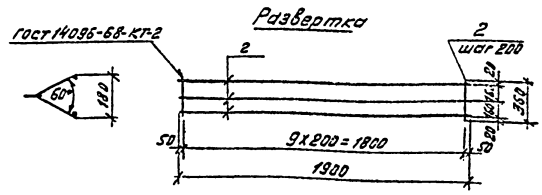

Поз.	Наименование	кол.	Обозначение документа
	Ф6АI		ГОСТ 5781-82*
	ℓ=360 0,1кг	10	
	ℓ=1900 0,42кг	3	

Сталь марки Ст3сп3

Привязан

Инв. №

ГИП	Боршинов		т.п. 902-2-457м88 - КЖИ.С2
Рук.бр.	Боршинов		
Гл.спец.	Стрехнин		Сетка С2
Рук.гр.	Шайхротова		
Вед.инж.	Полякова		
Инженер	Мерзлякова		

Стадия	Масса	Масштаб
РП	2,39	
Лист 1	Листов 1	

ГИПРОАВТОТРАНС Новосибирский филиал

Инв. № подл. | Подпись и дата | Взам. инв. №

Копировал Лурье

Формат А4

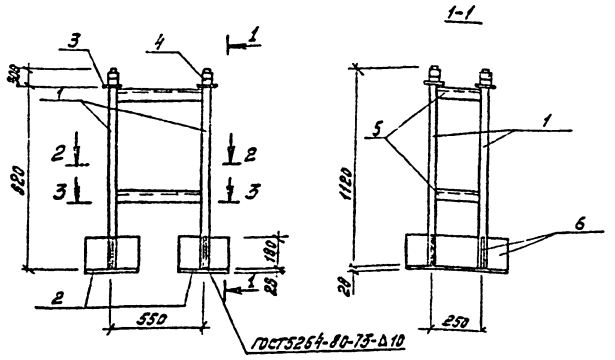

поз.	Наименование	кол.	Обозначение документа
1	Шпилька 2,1 м 18Х5Х1120.09Г2С-6 63,7 кг	4	ГОСТ 24379-1-80
2	Плита 250×500×28 55,0 кг	2	ГОСТ 19903-74
3	Шайба М48 3,0 кг	4	ГОСТ 24379.1-80
4	Гайка 7,55 кг	8	ГОСТ 5915-70*
5	L 70×5 2,9 п.м. 15,05 кг		ГОСТ 8509-72*
6	Ребра 180×10. 1,6 п.м. 22,6		ГОСТ 103-76*

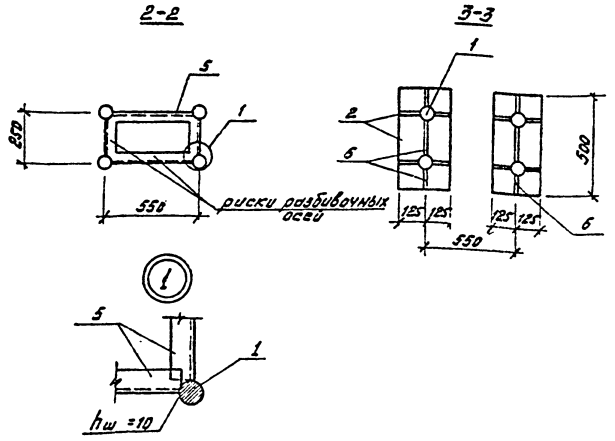

Сварочные швы выполнять электродами Э42А. по ГОСТ 9467-75, высота шва 10 мм.
Для болтов фундаментных сталь марки 09Г2С-6, ГОСТ 19282-73.

Привязан

Инв. №

ГИП	Бояршинов		т.п. 902-2-457 т.88 - КЖ.СЦ. МН1
Рук. гр.	Бояршинов		Изделие закладное МН1
Гл. спец.	Стрехнин		Стадия / Масса / Масштаб: РП / 167.00
Рук. гр.	Шайхратов		Лист / Листов
Вед. инж.	Полякова		ГИПРОАВТОТРАНС Новосибирский филиал
Инженер	Баева		

Альбом 3

копировал Лурье

Формат А3

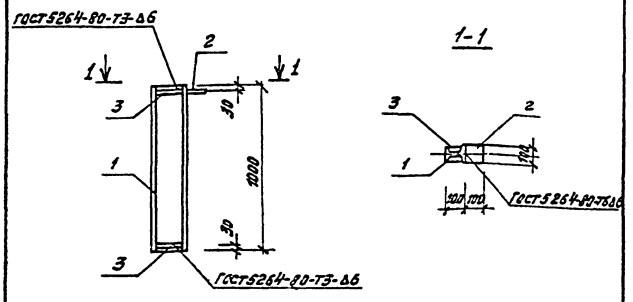

поз.	Наименование	кол.	Обозначение документа
1	I 10 ℓ = 1000, 9,46 кг	1	ГОСТ 8239-72*
2	100×10×100, 0,79 кг	1	ГОСТ 103-76*
3	-30×10×100, 0,24 кг	4	ГОСТ 103-76*

Сталь марки ВСт3пс6-1, ТУ14-1-3023-80

Привязан

Инв. №

ГИП	Бояршинов		т.п. 902-2-457 т.88 - КЖ.СЦ. МН2
Рук. гр.	Бояршинов		Изделие закладное МН2
Гл. спец.	Стрехнин		Стадия / Масса / Масштаб: РП / 10 / 1:20
Рук. гр.	Шайхратов		Лист 1 / Листов 1
Вед. инж.	Полякова		ГИПРОАВТОТРАНС Новосибирский филиал
Инженер	Баева		

копировал Лурье

Формат А4

Альбом 3

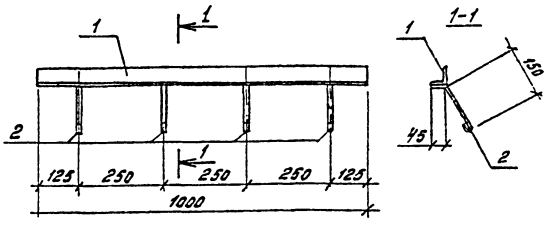

поз.	Наименование	кол.	Обозначение документа
1	L 63×5 ℓ = 1000, 4,81 кг	1	ГОСТ 8509-85
2	Ф8АI, ℓ=250, 0,4 кг	4	ГОСТ 5781-82*

Сварка дуговая, фланговыми швами, электродами Э42А по ГОСТ 9467-75, высота шва 4 мм.
Марка стали проката ВСт3пс6-1, ТУ14-1-3023-80, арматуры ВСт3сп3, ГОСТ 5781-82*

Привязан

Инв. №

ГИП	Бояршинов		т.п. 902-2-457 т.88 - КЖ.СЦ. МН3
Рук. гр.	Бояршинов		Изделие закладное МН3
Гл. спец.	Стрехнин		Стадия / Масса / Масштаб: РП / 5,21
Рук. гр.	Шайхратов		Лист 1 / Листов 1
Вед. инж.	Полякова		ГИПРОАВТОТРАНС Новосибирский филиал
Инженер	Баева		

копировал Лурье

Формат

Альбом 3

Ведомость рабочих чертежей основного комплекта марки КМ

Лист	Наименование	Примечание
1	Общие данные (начало)	
2	Общие данные (продолжение)	
3	Общие данные (продолжение)	
4	Общие данные (продолжение)	
5	Общие данные (продолжение)	
6	Общие данные (продолжение)	
7	Общие данные (продолжение)	
8	Общие данные (продолжение)	
9	Общие данные (продолжение)	
10	Общие данные (окончание)	
11	Схема расположения колонн, связей по колонн. Балок покрытия, рамы ворот. Узлы 1,2. Разрезы 1-1,2-2	
12	Схемы расположения элементов ригелей по осям А; Б; 5; 1. Разрезы 1-1... 3-3	
13	Ригели стеновые: стыковой РС-6-1-1, над оконные РН-6-1-1; РН-6-1-2.	
14	Ригель стеновой над оконный РН-6-1-3. Элементы крепежные МС 1.20; МС 2.30	
15	Фрагменты 1; 2 Схема расположения ветро-отбойных щитов. Узлы 1...3. Разрезы 1-1...7-7. МС 7.12	
16	Схемы расположения панелей стен по осям А, Б; 5; 1	
17	Схемы расположения прогонов покрытия и элементов перекрытия на отм. 2.560	
18	Схема расположения профнастила и стаканов. Примеры пропуска стаканов вентшахт через покрытие.	
19	Схема расположения элементов подвесного подъемно-транспортного оборудования	
20	Схемы расположения стоек, балок, лестницы, ограждения перекрытия площадки на отм. 3.000	
21	Узлы 1...6. Сечения 1-1... 9-9	
22	Схемы расположения стоек, балок и перекрытий площадок на отм. -2.000. Стойки СК1... СК4а	
23	Схемы расположения переплетов по осям А; Б; 1	

Ведомость ссылочных документов

Обозначение	Наименование	Примечание
1.427.3-4	Стальные стойки фахверка одно-	
Вып. 1	этажных производственных зданий	
1.423.3-8	Стальные колонны одноэтажных	
Вып. 2	производственных зданий без	
	мостовых опорных кранов	
1.426.2-3	Стальные подкрановые балки;	
Вып. 2	пути подвесного транспорта	
	пролетом 3; 4 и 6 м	
1.432.2-17	Стены одноэтажных промышлен-	
вып. 2; 5-2	ных зданий из металлических	
	трехслойных панелей с утепли-	
	телем из пенополиуретана	
1.450.3-3	Стальные лестницы, площадки, стре-	
Вып. 1 часть 1; 2	мянки и ограждения	
1.494-2.4	Стаканы для крепления крышных	
Вып. 2	вентиляторов, рефлекторов и зонтов	
Шифр 172, кн 5	Панели стеновые трехслойные с	
	обшивками из стальных профили-	
	рованных листов толщиной 0,7 мм	
	и минераловатным утеплителем	
	для производственных зданий	
Шифр 118-85	Ворота распашные для районов с	
Вып. 0	температурой наружного возду-	
	ха ниже минус 40°С	
ГОСТ 24045-86	Профили стальные оцинкованные	
	гнутые с трапециевидной формой	
	гофра для строительства	
ГОСТ 26020-83	Двутавры стальные горячекатаные	
	с параллельными гранями полок	
ГОСТ 9573-82	Плиты теплоизоляционные из минера-	
	льной ваты на синтетическом связующем	

Общие указания

1. Исходные данные

1.1 Климатические условия:
- нормативный вес снегового покрова для III района - 1,0 кПа (100 кгс/м²)
- нормативное ветровое давление для II района - 0,3 кПа (30 кгс/м²)
для типа местности Б
- расчетная температура наружного воздуха по наиболее холодной пятидневке - минус 50°С, (основное решение), минус 40°С.

2. Характеристика здания

2.1. Здание отапливаемое, однопролетное, имеющее следующие основные размеры: ширина - 12 м, длина - 24 м, высота - 6 м.

2.2. Здание оборудовано подвесным краном грузоподъемностью 2 т по ГОСТ 7890-84Е и талью грузоподъемностью 0,2 т по ГОСТ 22584-77.

3. Материал конструкций

3.1. Марки стали элементов конструкций приняты в зависимости от вида конструкций с учетом расчетной температуры минус 50°С и приведены в ведомостях элементов, на схемах конструкций и в технической спецификации металла.

4. Соединение элементов

4.1. Все заводские соединения сварные, монтажные - сварные, на болтах нормальной точности.

4.2. Поясные угловые швы в элементах длиной более 2 м, выполнять автоматической сваркой под флюсом, прочие заводские угловые швы (во всех элементах) - полуавтоматической сваркой в углекислом газе. Монтажные швы выполнять ручной сваркой. Сварочные материалы принимать по таблице 55 СНиП II-23-81.

4.3. Болты следует принимать нормальной точности по ГОСТ 7798-70* с дополнительными испытаниями по п. 1.4.7 таблицы 10 ГОСТ 1759-70;** гайки по ГОСТ 5915-70.*

5. Монтаж конструкций

5.1. Монтаж конструкций вести в соответствии с требованиями СНиП III-18-75*, Правила производства и приемки работ. Металлические конструкции."

6. Антикоррозионная защита.

6.1. Все металлические конструкции в соответствии с главами СНиП 2.03.1 1-85, табл. 24 подвержены воздействию на них неагрессивной среды.

6.2. Все несущие металлические конструкции из углеродистой и низколегированной стали, подлежат защите лакокрасочным покрытием с качеством, соответствующим VII классу по ГОСТ 9.032-74 и группы 1 по СНиП 2.03.11-85, прилож. 14, 15.

6.3. Оцинкованные листы по ГОСТ 24045-86 в покрытии окрашиваются битумом за 2 раза со стороны утеплителя.

6.4. Все остальные металлические конструкции, находящие внутри здания должны быть защищены от коррозии лакокрасочными покрытиями II и III групп, наносимыми на линии окрашивания.

Типовой проект разработан в соответствии с действующими нормами и правилами и предусматривает мероприятия обеспечивающие пожарную безопасность при эксплуатации здания

Главный инженер проекта (Бояршинов)

Согл. по серии 3.503.1-81 вып. 1

Инв. № подл. | Подпись и дата | Взам. инв. №

ГИП	Бояршинов		ТП 902-2-457м.88 КМ	
Рук. гр.	Бояршинов			
Гл. спец.	Стрехнин			
Н. контр.	Стрехнин			
Рук. гр.	Шейхалов		Чистные сооружения для стоков бод от мойки автобусов для строительства в северных районах $Q = 10$ л/с	Стадия: РП; Лист: 1; Листов: 23
Вед. инж.	Полякова			
Ст. инж.	Леонова		Общие данные (начало)	ГИПРОАВТОТРАНС Новосибирский филиал

Привязан

Инв. №

Копировал

Формат А2

Альбом 3

Техническая спецификация металла

Вид профиля и ГОСТ, ТУ	Марка металла и ГОСТ	Обозначение и размер профиля мм	№ п.п.	Код: Марки металла	Вида профиля	Размера профиля	Количество, шт	Длина, мм	Масса металла по элементам конструкций, т (Код элемента конструкций): Колонны	Связи по колоннам	Фахверки (наружные тощерёвки)	Балки перекрытия	Прогоны покрытия	Ригели стен, конструктивные элементы	Балки подкранового пути	Балки рабочих площадок	Стойки рабочих площадок	Каркас ворот и дверей	Каркас стенобитных листов	Материалы для элементов стенки по перекрытиям							Общая масса, т	Масса потребности в металле по кварталам (заполняется изготовителем): I	II	III	IV	Заполняется ВЦ
1	2	3	4	5	6				10	11	12	13	14	15	16	17	18	19	20	21	22	23	24	25	26	27	28	29	30	31	32
Двутавры стальные горячекатанные с параллельными гранями полок ГОСТ 26020-83	09Г2С-12 ГОСТ 19281-73	I 70Б1	1				5	12000				7,758														7,758					
	Итого:		2	087020								7,758														7,758					
	09Г2С-6 ГОСТ 19281-73	I 40Ш1	3				8	9600								3,690										3,690					
		I 35Ш1	4				5	6102	2,292																	2,292					
		I 35Ш1	5				5	6282	2,359																	2,359					
		I 30Ш1	6				4	6000								1,287										1,287					
	Итого:		7	087020					4,651							4,977										9,628					
	09Г2С-12-1 ТУ14-1-3023-80	I 26Ш1	8				3	5500												0,705						0,705					
		I 26Ш1	9				1	6000												0,256						0,256					
		I 26Ш1	10														1,016									1,016					
		I 20Ш1	11														0,631									0,631					
	Итого:		12	087020													1,647			0,961						2,608					
	ВСт3Сп5-1 ТУ14-1-3023-80	I 26Ш1	13				2	6850			0,570															0,570					
	Итого:		14	087020							0,570															0,570					
Всего профиля:			15		092505				4,651		0,570	7,758				4,977	1,647			0,961						20,564					
Балки двутавровые для подвесных путей ГОСТ 19425-74*	09Г2С-12 ГОСТ 19281-73	I 24М	16				2	10200							0,781											0,781					
		I 24М	17				1	7500							0,287											0,287					
		I 24М	18				1	6000							0,230											0,230					
		I 24М	19												0,271											0,271					
	Итого:		20	087020											1,569											1,569					
Всего профиля:			21		092500										1,569											1,569					
Сталь горячекатаная. Швеллеры ГОСТ 8240-72*	09Г2С-6 ГОСТ 19281-73	С 16	22													2,198										2,198					
		С 14	23								0,013		0,852													0,865					
	Итого:		24	087020							0,013		0,852			2,198										3,063					
	ВСт3сп5 ГОСТ 380-71*	С 14	25											0,148												0,148					
		С 24	26													0,019										0,019					
	Итого:		27	087019										0,148		0,019										0,167					
Всего профиля:			28		092500						0,013		0,852	0,148		2,217										3,230					

ГИП	Борщинов		902-2-457 м.88-КМ
Рук. бр	Борщинов		
Гл. спец.	Стрехнин		
Н. контр.	Стрехнин		
Рук. гр.	Шайхатей		Очистные сооружения для сточных вод от мойки автомобилей для строительства в сейсмических районах Q = 10 л/с
Вед. инж.	Полякова		Общие данные (продолжение)
Ст. инж.	Леонова		

Стадия	Лист	Листов
РП	2	

ГИПРОАВТОТРАНС Новосибирский филиал

Привязан

Инв. №

Инв. № подл. | Подпись и дата | Взам. инв. №

Формат А2

Альбом 3

Техническая спецификация металла

Вид профиля и ГОСТ, ТУ	Марка металла и ГОСТ	Обозначение и размер профиля мм	№ п.п.	Код: Марки металла	Код: вида профиля	Код: размера профиля	Количество, шт	Длина, мм	Масса металла по элементам конструкций, т: Колонны	Связи по колоннам	Фермы, арки, подкрановые	Балки покрытия	Прогоны покрытия	Ригели стен, комплектующие элементы	Балки подкрановые	Балки рабочих площадок	Отводки рабочих площадок	Каркас ворот и дверей	Каркас ворот зонтов	Монтажные пути и балки для подъема оборудования	Отклонения от позиции						Общая масса, т	Масса потребности в металле по кварталам (заполняется изготовителем), т: I	II	III	IV	Заполняется ВИ
				Код элемента конструкций																												
1	2	3	4	5	6	7	8	9	10	11	12	13	14	15	16	17	18	19	20	21	22	23	24	25	26	27	28	29	30	31	32
Швеллеры стальные гнутые равнополочные ГОСТ 8278-83	09Г2С-12 ГОСТ 19282-73	Гн.[250×125×6	29										2,700													2,700					
		Гн.[200×100×6	30																0,042							0,042					
	Итого:		31	087020									2,700						0,042							2,742					
	ВСт3сп5 ГОСТ 380-71*	Гн.[160×80×4	32											1,004				0,181								1,185					
		Гн.[160×60×4	33											1,327												1,327					
		Гн.[100×50×4	34											0,282												0,282					
	Итого:		35	087019										2,613				0,181								2,794					
Всего профиля:			36		112000								2,700	2,613				0,181	0,042							5,536					
Профили гнутые замкнутые сварные, квадратные и прямоугольные по ТУ 36-2287-80.	ВСт3сп5 ГОСТ 380-71*	Гн.[160×5	37								0,625															0,625					
		Гн.[80×3	38							0,083																0,083					
	Итого:		39	087019						0,083	0,625															0,708					
Всего профиля:			40		112101					0,083	0,625															0,708					
Сталь угловая равнополочная ГОСТ 8509-86	09Г2С-12 ГОСТ 19282-73	L 250×16	41																	0,099						0,099					
	Итого:		42	087020																0,099						0,099					
	09Г2С-15 ГОСТ 19282-73	L 160×10	43										0,123													0,123					
	Итого:		44	087020									0,123													0,123					
	09Г2С-6 ГОСТ 19282-73	L 100×8	45										0,147			0,118										0,265					
	Итого:		46	087020									0,147			0,118										0,265					
	ВСт3сп5 ГОСТ 380-71*	L 125×8	47															0,015								0,015					
		L 100×8	48											0,127												0,127					
		L 90×6	49											0,274												0,274					
		L 80×6	50								0,027															0,027					
		L 63×6	51											0,001												0,001					
		L 63×5	52															0,001								0,001					

Привязан

Инв. №

ГИП	Боярщинов		
Рук. бр.	Боярщинов		
Гл. спец.	Стрехнин		
Н. контр.	Стрехнин		
Рик. гр.	Шафхаток		
Вед. инж.	Полякова		
Ст. инж.	Лесова		

902-2-457 м. 88 - КМ

Очистные сооружения сточных вод от мойки автомобилей для строительства в северных районах. В.т. 1015

Стадия: РП | Лист: 3 | Листов:

Общие данные (продолжение)

ГИПРОАВТОТРАНС Новосибирский филиал

Копировал

Формат А2

Взам. инв. № | Подпись и дата | Инв. № подл.

Альбом 3

Техническая спецификация металла

Вид профиля и ГОСТ, ТУ	Марка металла и ГОСТ	Обозначение и размер профиля мм	№ п.п.	Код: Марки металла	Вида профиля	Размера профиля	Количество, шт	Длина, мм	Масса металла по элементам конструкций, т: Колонны	Связи по колоннам	Подкладки (подрельсовые)	Балки покрытия	Прогоны покрытия	Ригели стен, комп. лестничных элементы	Балки подкрановые	Балки рабочих площадок	Стойки рабочих площадок	Каркас ворот у б. верхз	Каркас ветрозащ. бункера-шлитов	Покрытие стен и вых. ку для обл. стен, м²; Стоки на покрытии							Общая масса, т	Масса потребности в металле по кварталам (заполняется изготовителем), т: I	II	III	IV	Заполняется ВЦ
									Код элемента конструкций																							
1	2	3	4	5	6	7	8	9	10	11	12	13	14	15	16	17	18	19	20	21	22	23	24	25	26	27	28	29	30	31	32
		L 63×4	53											0,190												0,190					
		L 50×5	54											0,205												0,205					
		L 45×4	55											0,092												0,092					
	Итого:		56	087019							0,027			0,889				0,016								0,932					
	ВСт3сп5-1 ТУ14-1-3023-80	L 160×10	57																0,018							0,018					
		L 100×7	58								0,007									0,013						0,020					
		L 90×7	59							0,325																0,325					
	Итого:		60	087019						0,325	0,007								0,018	0,013						0,363					
	ВСт3кп2 ГОСТ 380-71*	L 100×8	61																		0,050					0,050					
		L 63×5	62																0,031		0,056					0,087					
		L 50×5	63																		0,010					0,010					
	Итого:		64	087016															0,031		0,116					0,147					
Всего профиля:			65		093100					0,325	0,034		0,270	0,889		0,118		0,016	0,049	0,112	0,116					1,929					
Сталь прокатная неравнополочная по ГОСТ 8510-72*	ВСт3сп5 ГОСТ 380-71*	L 180×110×10	66											0,068												0,068					
		L 160×100×10	67											0,117												0,117					
		L 100×63×8	68															0,024								0,024					
		L 80×50×5	69											0,007												0,007					
		L 75×50×5	70															0,012								0,012					
	Итого:		71	087019										0,192				0,036								0,228					
Всего профиля:			72		093100									0,192				0,036								0,228					
Сталь толстолистовая, горячекатаная ГОСТ 19903-74*	09Г2С-12 ГОСТ 19282-73	-δ=50	73						1,240																	1,246					
		-δ=28	74						0,230																	0,230					
		-δ=25	75									0,201														0,201					
	Итого:		76	087020					1,470			0,201														1,671					
	09Г2С-6 ГОСТ 19282-73	-δ=20	77														0,707									0,707					
		-δ=14	78														0,254									0,254					
		-δ=10	79										0,130			0,949	0,047									1,146					
	Итого:		80	087020									0,150			0,949	1,008									2,107					

Инв. № подл. | Подпись и дата | Взам. инв. №

ГИП	Бобрышев		
Рук. бр.	Бобрышев		
Гл. спец.	Стрежнин		
Н. конт.	Стрежнин		
Рук. гр.	Шадрозова		
Ведущ.	Полякова		
Ст. инж.	Леонова		

Привязан

Инв. №

902-2-457 м 88-КМ

Очистные сооружения для стоков вод от мойки автомобилей для строительства в северных районах Q = 10 л/с

Стадия	Лист	Листов
РП	4	

Общие данные (продолжение)

ГИПРОАВТОРАНС Новосибирский филиал

Копировал

Формат А2

Альбом 3

Техническая спецификация металла

Вид профиля и ГОСТ, ТУ	Марка металла и ГОСТ	Обозначение и размер профиля мм	№ п.п.	Код: Марки металла	Вида профиля	Размера профиля	Количество, шт	Длина, мм	Масса металла по элементам конструкций, т. Код элемента конструкций: Колонны	Связи по колоннам	Фахверки (наружные торцевые)	Балки покрытия	Прогоны покрытия	Ригели стен, конструкции элементы	Балки подкрановые	Балки рабочих площадок	Стойки рабочих площадок	Каркас ворот и дверей	Каркас ворот и дверей воздух. шлюзов	Наружные пути и бункер для раз. дверей	Стяжки по устойчивости						Общая масса, т	Масса потребности в металле по кварталам (заполняется изготовителем): I	II	III	IV	Заполняется ВЦ
1	2	3	4	5	6	7	8	9	10	11	12	13	14	15	16	17	18	19	20	21	22	23	24	25	26	27	28	29	30	31	32
	ВСт3сп5 ГОСТ 380-71*	-δ=30	81								0,054															0,054					
		-δ=10	82											0,012												0,012					
		-δ=8	83															0,050								0,050					
		-δ=6	84											0,011				0,001								0,012					
		-δ=4	85											0,030												0,030					
	Итого:		86	087019							0,054			0,053				0,051								0,158					
	ВСт3сп5-1 ТУ 14-1-3023-80	-δ=20	87								0,058									0,192						0,250					
		-δ=12	88																	0,109						0,109					
		-δ=10	89						0,116		0,028	0,132								0,285						0,561					
		-δ=8	90						0,010	0,066																0,076					
		-δ=6	91								0,012															0,012					
	Итого:		92	087019					0,126	0,066	0,098	0,132								0,586						1,008					
Всего профиля:			93		097100				1,596	0,066	0,152	0,333	0,150	0,053		0,949	1,008	0,051		0,586						4,944					
Сталь тонколистовая кровельная ГОСТ 17715-72*	ВСт3кп2 ГОСТ 380-71*	-δ=1,6	94																		0,068					0,068					
	Итого:		95	087016																	0,068					0,068					
Всего профиля:			96		097400																0,068					0,068					
Листы стальные с ромбическими и чечевичным рифлением ГОСТ 8568-77*	ВСт3кп2 ГОСТ 380-71*	Рифл. сталь-δ=5	97													3,957										3,957					
	Итого:		98	087016												3,957										3,957					
Всего профиля:			99		097100											3,957										3,957					
Труба стальная электросварная ГОСТ 10704-76*	ВСт3кп2 ГОСТ 380-71*	Тр. 720×5	100																		0,052					0,052					
		Тр. 402×4	101																		0,176					0,176					
	Итого:		102	087016																	0,228					0,228					
Всего профиля:			103		130300																0,228					0,228					
Сталь круглая ГОСТ 2590-71*	ВСт3сп5 ГОСТ 380-71*	ф10	104															0,001								0,001					
	Итого:		105	087018														0,001								0,001					
Всего профиля			106		093900													0,001								0,001					
Итого масса металла:			107						6,247	0,474	1,394	8,091	3,972	3,895	1,569	12,218	2,655	0,285	0,091	1,659	0,412						42,962					

Инв. № подл. | Подпись и дата | Взам. инв. №

ГИП	Боярчиков		902-2-457 т.86-КМ
Рук. бр	Боярчиков		
Н. отд	Стрехнин		
Н. контр	Стрехнин		
Рук. гр.	Шайхратова		Очистные сооружения для сточных вод от мойки авто (мойка) для строительства в Северном районе. С-101С
Вед. инж	Полякова		Стадия: РП; Лист: 5; Листов:
Ст. инж.	Леонова		Общие данные (продолжение)
Привязан			ГИПРОАВТОТРАНС Новосибирский филиал
Инв. №			

Альбом 3

Техническая спецификация металла

Вид профиля и ГОСТ, ТУ	Марка металла и ГОСТ	Обозначение и размер профиля мм	№ п.п.	Код: Марки металла	Вида профиля	Размера профиля	Количество, шт.	Длина, мм	Масса металла по элементам конструкций, т: Колонны	Связи по колоннам	Затяжки (распорки, подкосы)	Балки покрытия	Прогоны покрытия	Ригели стрингелектующие элементы	Балки подкрановые	Балки рабочих площадок	Стойки рабочих площадок	Каркас ворот и дверей	Каркас центрост. сдвиг. щитов	Наружные пути и лест. за пределами здания	Стеллажи на покрытии					Общая масса, т	Масса потерь в металле по кварталам (заполняется изготовителем): I	II	III	IV	Заполняется ВЦ
				Код элемента конструкции																											
1	2	3	4	5	6	7	8	9	10	11	12	13	14	15	16	17	18	19	20	21	22	23	24	25	26	27	28	29	30	31	32
Панели стен, комплектующие элементы	листы 7, 8, 9		108																							8,969					
Кровельные панели	листы 7, 8, 9		109																							3,140					
Лестницы, перила	листы 7, 8, 9		110																							0,433					
Переплёты	1.436.3-16 вып.1		111																							0,594					
Переплеты (комплектующие элементы	листы 7, 8, 9		112																							0,083					
Ворота	Шифр 118-85 вып.0		113																							0,348					
Ворота (крепежные элементы)	листы 7; 8; 9		114																							0,042					
Всего масса металла			115																							56,571					
В том числе по маркам	09Г2С-6		116	087020					4,651		0,013		1,149			8,242	1,008									15,063					
	ВСт3сп5		117	087019						0,083	0,706			3,895		0,019		0,285								4,988					
	ВСт3сп5-1		118	087019					0,126	0,391	0,675	0,132							0,018	0,599						1,941					
	ВСт3кп2		119	087016												3,957			0,031		0,412					4,400					
	09Г2С-15		120	087020									0,123													0,123					
	09Г2С-12		121	087020					1,470			7,959	2,700		1,569				0,042	0,099						13,839					
	09Г2С-12-1		122	087020													1,647			0,961						2,608					
Масса поставки элементов по кварталам, т (заполняется заказчиком)		I																													
		II																													
		III																													
		IV																													

Привязан

Инв. №

ГИП	Боярщинов	
Рук.гр	Боярщинов	
Гл.спец	Стрехнин	
Н.контр	Стрехнин	
Рук.гр.	Шайкротов	
Вед.инж	Пляскова	
Ст.инж.	Леонова	

902-2-457 м 88 - КМ

Очистные сооружения для сточных водоотводящих объединений для строительства в северных районах. Г. Тольятти

Стадия	Лист	Листов
РП	6	

Общие данные (продолжение)

ГИПРОАВТОТРАНС Новосибирский филиал

Копировал

Формат А2

Инв. № подл. | Подпись и дата | Взам. инв. №

Техническая спецификация металла

Вид профиля и ГОСТ, ТУ	Марка металла и ГОСТ	Обозначение и размер профиля мм	№ п.п.	Код: Марки металла	Код: Вида профиля	Код: Размера профиля	Количество, шт	Длина, мм	Масса металла по элементам конструкций, т: Панели стен, кант. электрощит. электрощит.	Краевые панели покрытия	Лестницы перила	Кр.-угловые панели, электрощит.	Перилла (комплектующ. элементы)	Дорога (крепежные элементы)	Общая масса, т	Масса потребности в металле по кварталам (заполняется изготовителем), т: I	II	III	IV	Заполняется ВЦ
1	2	3	4	5	6	7	8	9	10	11	12	13	14	15	27	28	29	30	31	32
Сталь угловая равнополочная ГОСТ 8509-86	ВСт3сп5 ГОСТ380-71*	L75×6	1								0,006				0,006					
		L25×3	2								0,040				0,040					
	Итого:		3	087019							0,046				0,046					
	ВСт3кп2 ГОСТ380-71*	L50×5	4						0,009						0,009					
	Итого:		5	087016					0,009						0,009					
Всего профиля:			6		093100				0,009		0,046				0,055					
Швеллеры равнополочные гнутые ГОСТ 8278-83	ВСт3сп5 ГОСТ380-71*	Гн.[180×50×4	7								0,067				0,067					
	Итого:		8	087019							0,067				0,067					
Всего профиля:			9		112100						0,067				0,067					
Швеллеры стальные гнутые неравнополочные ГОСТ 8281-80*	ВСт3сп5 ГОСТ380-71*	[50×40×12×2,5	10								0,162				0,162					
	Итого:		11	087019							0,162				0,162					
Всего профиля:			12		112100						0,162				0,162					
Профиль гнутый по 4МТУ2-130-70	ВСт3сп5 ГОСТ380-71*	{ 90×30×25×2,5	13								0,109				0,109					
	Итого:		14	087019							0,109				0,109					
Всего профиля:			15		112100						0,109				0,109					
Профили стальные оцинкованные, гнутые трапециевидной формой гофра ГОСТ24045-86	ВСт3кп2 ГОСТ380-71*	Н60-845-0,8	16							3,117		0,023			3,140					
	Итого:		17	087016						3,117		0,023			3,140					
Всего профиля:			18		112200					3,117		0,023			3,140					
Сталь толстолистовая горячекатаная ГОСТ 19903-74*	ВСт3сп5 ГОСТ380-71*	-δ=6	19								0,002				0,002					
		-δ=4	20								0,005				0,005					
	Итого:		21	087019							0,007				0,007					
Всего профиля:			22		097100						0,007				0,007					
	ВСт3сп5 ГОСТ380-71*	-δ=2	23								0,042				0,042					
	Итого:		24	087019							0,042				0,042					

ГИП	Бояршинов		902-2-457м 88 - КМ
Рук. бр.	Бояршинов		
Гл. спец.	Стрехнин		
Н. контр.	Стрехнин		
Рук. гр.	Шайхатов		Очистные сооружения для сточных вод от мойки автомобилей для строительства в сейсмических районах Q = 10 А/С
Вед. инж.	Полякова		Стадия: РП; Лист: 7; Листов:
Ст. инж.	Леонова		Общие данные (продолжение)
			ГИПРОАВТОТРАНС Новосибирский филиал

Привязан

Инв. № подл. | Подпись и дата | Взам. инв. №

Формат А2

Альбом 3

Техническая спецификация металла

Вид профиля и ГОСТ, ТУ	Марка металла и ГОСТ	Обозначение и размер профиля мм	№ п.п.	Код марки металла	Код вида профиля	Код размера профиля	Количество, шт	Длина, мм	Масса металла по элементам конструкции, т: Панели стен, плит покрытия, элементов	Косвенные панели покрытия	Лестничн. марши	Крайние панели (крепеж. изделия)	Перемычки (комплект. изделия)	Ворота (крепежн. изделия, метал.)	Общая масса, т	Масса потребности в металле по кварталам (заполняется изготовителем), т: I	II	III	IV	Заполняется ВЦ
				Код элемента конструкций																
1	2	3	4	5	6	7	8	9	10	11	12	13	14	15	27	28	29	30	31	32
Сталь тонколистовая холодногнутая ГОСТ 19904-74*	ВСт3кп2 ГОСТ 380-71*	-δ=4	25						0,041					0,004	0,045					
		-δ=2	26						1,399					0,005	1,404					
		-δ=1	27						1,084					0,026	1,110					
		-δ=0,8	28						0,609					0,007	0,616					
	Итого:		29	087016					3,133					0,042	3,175					
	10 кп ГОСТ 380-71*	-δ=3	30										0,001		0,001					
		-δ=2	31										0,011		0,011					
	Итого:		32	081016									0,012		0,012					
	Ст3кп ГОСТ 380-71*	-δ=1	33										0,002		0,002					
	Итого:		34	087016									0,002		0,002					
Всего профиля:			35		097004				3,133		0,042		0,014	0,042	3,231					
Сталь холодногнутая оцинкованная. Профили гофрированные трапециевидной формой гофра ТУ36-1928-76	ВСт3кп2 ГОСТ 380-71*	-δ=0,7	36						5,827						5,827					
	Итого:		37	087016					5,827						5,827					
Всего профиля:			38		111120				5,827						5,827					
Нормаль Первоуральского завода		2-007	39										0,007		0,007					
		2-104	40										0,001		0,001					
		2-258	41										0,001		0,001					
		2-805	42										0,023		0,023					
		2-806	43										0,017		0,017					
		3-209	44										0,010		0,010					
		3-214	45										0,004		0,004					
		3-228	46										0,005		0,005					
		3-243	47										0,001		0,001					
	Итого:		48										0,069		0,069					
Всего профиля:			49										0,069		0,069					
Всего масса металла:			50						8,969	3,117	0,433	0,023	0,083	0,042	12,667					
В том числе по маркам:	ВСт3сп5		51	087019							0,433				0,433					
	ВСт3кп2		52	087016					8,969	3,117		0,023		0,042	12,151					
	10 кп		53	087015									0,012		0,012					

Инв. № подл. | Подпись и дата | Взам. инв. №

ГИП	Боршинов		
Рук. бр.	Боршинов		
Гл. спец.	Стрекнин		
Н. контр.	Стрекнин		
Рук. гр.	Чадусова		
Вед. инж.	Полякова		
Ст. инж.	Леонова		

Привязан

Инв. №

Копировал

902-2-457т.88 - КМ

Очистные сооружения для сточных вод от мойки автомобилей для строительства в северных районах. Производ. 2=10 м³/с

Общие данные (продолжение)

Стадия	Лист	Листов
РП	8	

ГИПРОАВТОТРАНС Новосибирский филиал

Формат А2

Техническая спецификация металла

Вид профиля и ГОСТ, ТУ	Марка металла и ГОСТ	Обозначение и размер профиля, мм	№ п.п.	Код: Марки металла	Код: Вида профиля	Код: Размера профиля	Количество, шт	Длина, мм	Масса металла по элементам конструкций, т: Панели стен, комп. из элементов	Крубельные панели покрытия	Лестницы, перила	Кр. дельных панели (деятелт. бескаркасных)	Перегородки (сборные элементы)	Ворота (крепежные элементы)														Общая масса, т	Масса потребности в металле по кварталам (заполняется изготовителем), т: I	II	III	IV	Заполняется ВЦ
									Код элемента конструкций																								
1	2	3	4	5	6	7	8	9	10	11	12	13	14	15	16	17	18	19	20	21	22	23	24	25	26	27	28	29	30	31	32
	Ст 3 кп		54	087016									0,002													0,002					
	Нормаль первоуральского завода		55										0,069													0,069					
Масса поставки элементов по кварталам, т (заполняется заказчиком).		I																													
		II																													
		III																													
		IV																													

Техническая спецификация металла для конструкций составленая на листах 7, 8, 9 изготовляемых на специфизированных заводах.

Привязан

Инв. №

ГИП	Бояршинов		902-2-457м 88 - КМ
Рук. бр.	Бояршинов		
Гл. спец.	Стрехнин		
Н. контр.	Стрехнин		
Рук. гр.	Шайхутдинов		Очистные сооружения для сточных вод от мойки и дезтехнологий для строительства в северных районах Q=10л/с
Вед. инж.	Полякова		Общие данные (продолжение)
Ст. инж.	Леонова		

Стадия	Лист	Листов
Р	9	

ГИПРОАВТОТРАНС Новосибирский филиал

Альбом 3

Инв. № подл. | Подпись и дата | Взам. инв. №

Копировал

Формат А2

Альбом 3

Ведомость металлоконструкций по видам профилей

Наименование конструкции по номенклатуре прейскуранта № 01-09	Позиция по ведомости проекта-3	№ п.п.	Код конструкции	Масса конструкций по видам профилей стали: Всего подготовленной для проектирования	Балки и швеллеры	Круглосортная сталь	Среднесортная сталь	Угловая сталь	Толстолистовая сталь	Профиль гнутый	Тонколистовая сталь	Гнутые и гнутосварные	Трубы	Рифлен. сталь ГОСТ 8568	Кровельная сталь	Всего	Количество шт.	Серия типовой конструкции
1	2	3	4	5	6	7	8	9	10	11	12	13	14	15	16	17	18	19
Типовые конструкции каркасов зданий																		
Колонны		1	526111		4,791				1,644							6,499		1.423.3-8 в.2
Связи по колоннам		2	526183			0,161			0,034			0,085				0,283		1.423.3-8 в.2
Фахверки (наружные торцевые		3	526112		0,600	0,035			0,157			0,644				1,450		1.427.3-4 в.1
Ригели стен, комплектующие элементы		4	526170		0,152	0,732			0,036			1,697				2,603		1.432.3-17 в.2
Стаканы на покрытий		5	526390			0,119					0,070		0,235			0,428		1.494-24 в.2
Нетиповые конструкции каркасов зданий																		
Связи по колоннам		6	526183			0,173			0,034							0,209		
Балки покрытия		7	526153		7,991				0,343							8,417		
Прогоны покрытия		8	526164		0,878	0,278			0,155			2,781				4,133		
Балки подкрановые		9	526121		1,616											1,632		
Балки рабочих площадок		10	526233		7,410	0,122			0,976					4,075		12,709		
Стойки рабочих площадок		11			1,696				1,038							2,761		
Каркас ворот и дверей		12	526215			0,054		0,001	0,053			0,186				0,297		
Ригели стен, комплектующие элементы		13	526170			0,383			0,015			1,034				1,446		
Каркас ветроотбойных щитов		14	526210			0,051						0,044				0,096		
Монорельсовые пути и балки для подвешивания путей и монорельсов		15	526235		0,990	0,115			0,604							1,726		
Панели стен, комплектующие элементы		16	526211			0,099					3,227				6,002	9,330		Шифр 172, вып 5
Кровельные панели покрытия		17	526390							3,211						3,243		ГОСТ 24045-86
Кровельные панели ветроотбойных щитов		18	526390							0,024						0,024		ГОСТ 24045-86
Лестницы, перила		19	526392			0,006		0,041	0,007		0,043	0,348				0,450		1.450.3-38.0;1
Ворота крепежные элементы		20	525474								0,043	0,358				0,405		Шифр 118-85 в.0
Переплеты, комплектующие элементы		21	526221								0,697					0,704		
																		1.436.3-16 в.1
Итого:		22			26,124	2,238		0,042	5,096	3,235	4,080	7,137	0,235	4,075	6,002	58,845		
Контрольная сумма:																		

ГИП	Боярчинов		
Рук. бр.	Боярчинов		
Гл. спец.	Стрекачинский		
Н. конт.	Стрекачинский		
Рук. гр.	Шайхатов		
Ведущ.	Полякова		
Ст. инж.	Леонова		

Привязан

Инв. №

902-2-457м 88 - КМ

Очистные сооружения для сточных вод от мойки автомобилей для строительства в сейсмических районах 8 и 10 баллов

Стадия	Лист	Листов
РП	10	

Общие данные (начало)

ГИПРОАВТОТРАНС Новосибирский филиал

Копировал

Формат А2

Инв. № подл.	Подпись и дата	Взам. инв. №

Альбом 3

Схема расположения колонн, связей по колоннам, балок покрытия, рамы ворот

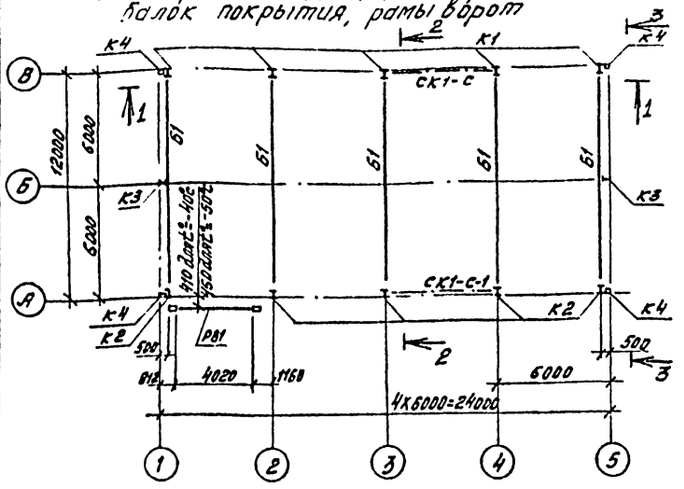

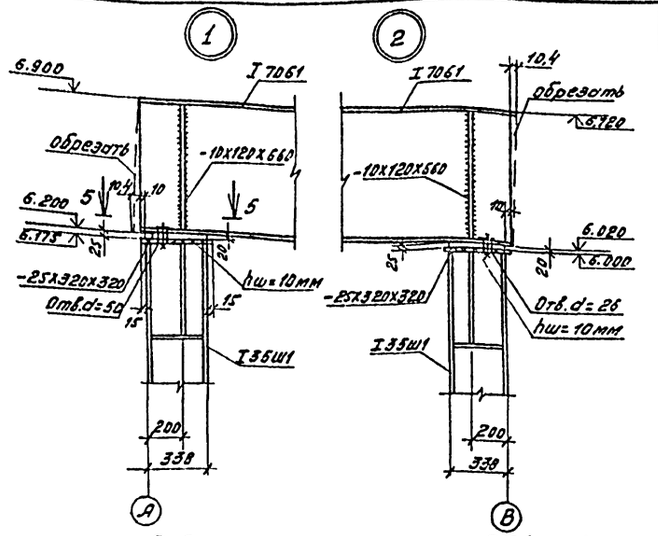

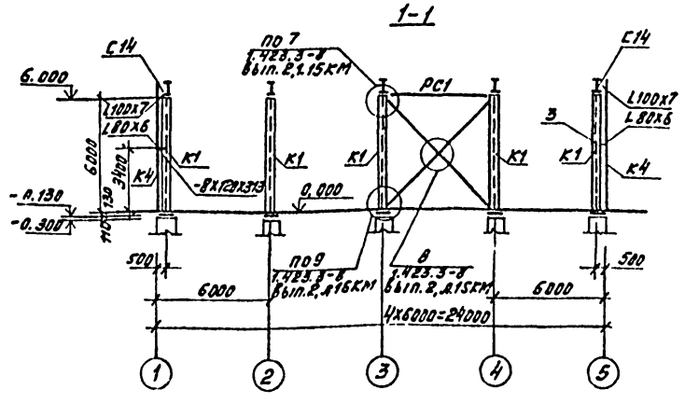

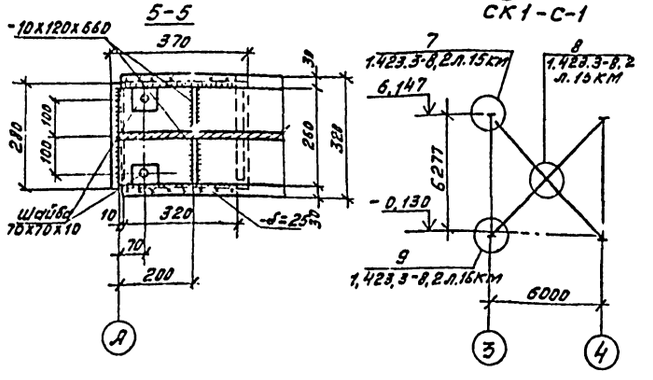

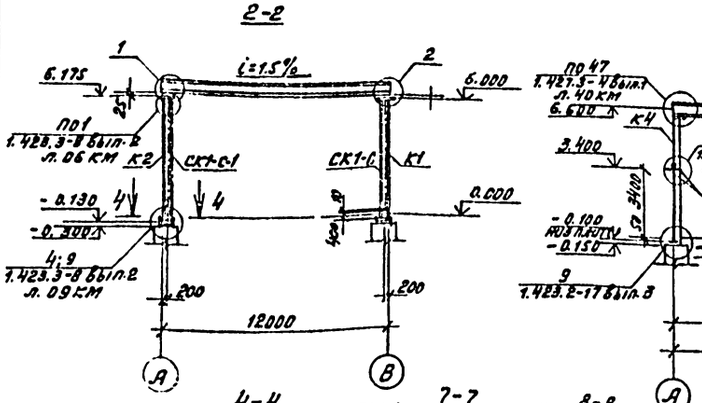

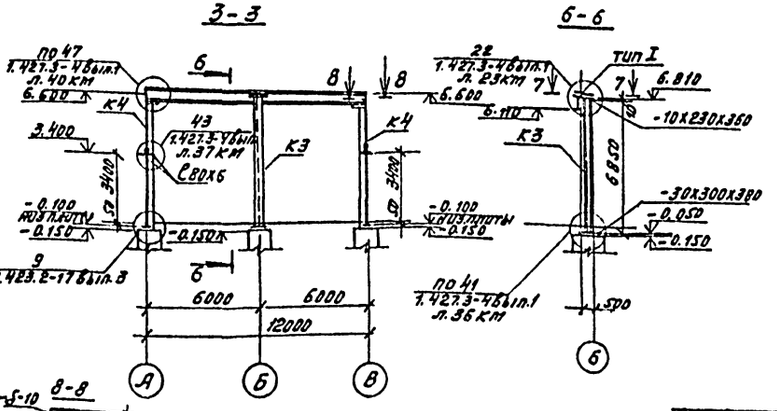

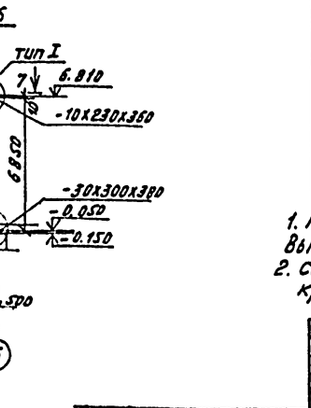

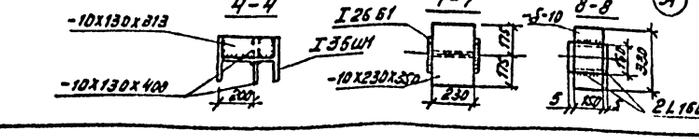

Ведомость элементов

Марка	Сечение: Эскиз	Паз	Состав	Опорные усилия: M тс,м	N тс	Q тс	Группа конст.	Марка металла	Примечание
	Колонны каркаса								
К1	1.423.3-8 вып.2 л.01 КМ, КБ80.5-1-КС(С-6130)						3	09Г2С-6	шт.5
	—		-10х130х400	8,32	21,1	2,05	3	ВСт3сп5-1	шт.2 для связев. колонн
	—		-10х130х313				3	ВСт3сп5-1	шт.2 для связев. колонн
	—		-8х120х313				4	ВСт3сп5-1	шт.2 для угловых колонн
К2	1.423.3-8 вып.2 л.01 КМ, КБ60.6-1-КС(С-6300)						3	09Г2С-6	шт.5
	—		-10х130х400	8,32	21,1	2,05	3	ВСт3сп5-1	шт.2 для связей Ко8нн
	—		-10х130х313				3	ВСт3сп5-1	шт.2 для связей Ко8нн.
	—		-8х120х313				4	ВСт3сп5-1	шт.2 для угловых колонн
	Колонны фахверка								
К3	1.427.3-4 вып.1 л.58 КМ, п21						3	09Г2С-6	шт.2
	—		-10-230х350	–	6,83	1.15	3	ВСт3сп5-1	шт.2
	—		-30х300х380				3	ВСт3сп3-1	шт.2
К4	1.427.3-4 вып.1 л.76 КМ, ТФ 19.66						4	ВСт3сп5	шт.4
	—		-10х150х330	конс	трук	тивно	4	ВСт3сп5-1	шт.4
	—		-20х220х420				4	ВСт3сп5	шт.4
	Связи вертикальные								
СК1-С	1.423.3-8 вып.2 л.22 КМ, л.27 КМ СК1-С						4	ВСт3сп5-1	шт.1
СК1-С1	1	1	L 90х7				4	ВСт3сп5-1	шт.1
	2	2	-δ=8				4	ВСт3сп5-1	
	Распорки								
РС1	1.423.3-8 вып.2 л.23 КМ, л.28 КМ РС1-С						4	4Ш-ВСт5-сп	шт.2
	Балки								
Б1	I		I 70Б1	37,8	-	12,6	2	09Г2С-12	шт.5
			-10х120х660	конструктивно			2	ВСт3сп5-1	шт.20
			-25х320х320	конструктивно			3	09Г2С-12	шт.10
			-10х70х70	конструктивно			2	ВСт3сп5-1	шт.20
	Рама распашных ворот								
Р81	Шифр 118-85 ВР36-36х УХЛ1								шт.1
	Изделия соединительные								
Тип I	1.427.3-4 вып.1 лист 42 КМ, Тип I (-δ=6)						4	ВСт3сп5-1	шт.2
	L		L 60х6				4	ВСт3сп5	шт.8
	L		L 100х7				4	ВСт3сп5-1	шт.4
	C		C 14				2	09Г2С-6	шт.4

1. При монтаже конструкций руководствоваться указаниями серии 1.423-3 вып.2 и 1.427.3-4 вып.1, СНиП III-24-75.
2. Сварку вести электродами типа Э42А по ГОСТ 9467-75, кроме оговоренных в узлах, толщина сварных швов 6 мм.

ГИП	Боярщинов		902-2-457 т88 КМ
Рук.бр.	Боярщинов		
Гл.спец.	Стрехнин		
Рук.гр.	Шабхатова		Очистные сооружения для стоков от мойки автомобилей для строительства в северных районах Q=10 л/с
Вед.инж.	Плякова		
Инж.	Пехенько		

Стадия	Лист	Листов
РП	11	

Схема расположения колонн, связей по колоннам, балок покрытия, рамы ворот. Узлы 1,2. Разрезы 1-1...8-8

ГИПРОАВТОТРАНС Новосибирский филиал

Привязан

Инв. №

Инв. № подл. | Подпись и дата | Взам. инв. №

копировал Лупп

Формат А2

Альбом 3

Схема расположения элементов ригелей по оси А

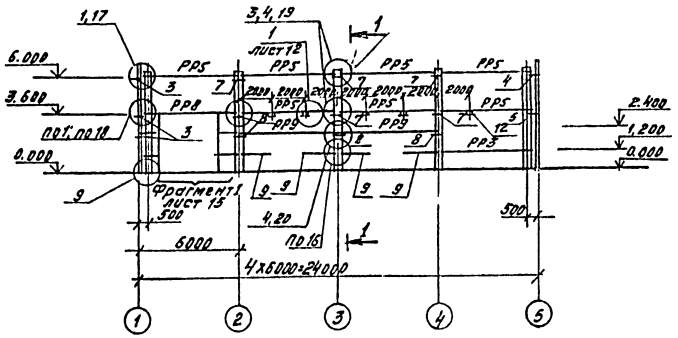

Схема расположения элементов ригелей по оси 5

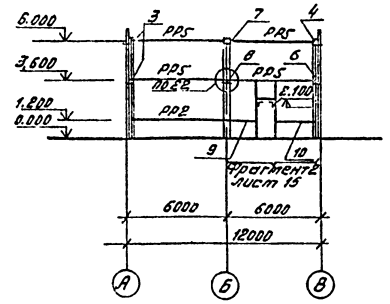

Схема расположения элементов ригелей по оси В

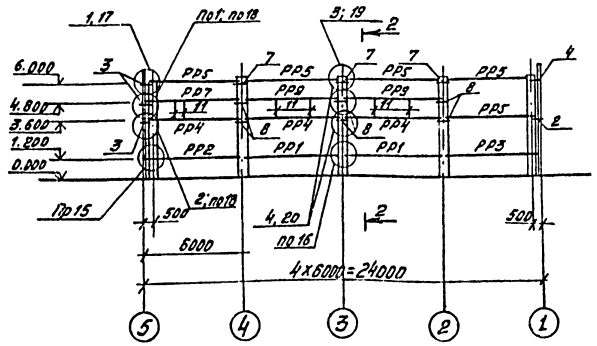

Схема расположения элементов ригелей по оси 1*

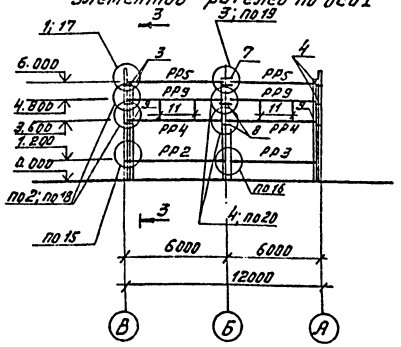

Ведомость элементов

Марка	Сечение: Эскиз	Поз	Состав	Опорные усилия: M тс,м	N тс	Q тс	Группа конст.	Марка металла	Примечание
PP1	1.432.2-17, вып.2, РЦ-2						4	ВСт3сп5	шт.2
PP2	1.432.2-17, вып.2, РЦ-4т						4	ВСт3сп5	шт.3
PP3	1.432-2-17, вып.2, РЦ-4н						4	ВСт3сп5	шт.3
PP4	1.432.2-17, вып.РП-1-1						4	ВСт3сп5	шт.5
PP5	1.432.2-17, вып.2 РР-1-1						4	ВСт3сп5	шт.17
PP6	лист 13 РС-6-1-1						4	ВСт3сп5	шт.1
PP7	лист 13 РН-6-1-1						4	ВСт3сп5	шт.1
PP8	лист 13 РН-6-1-2						4	ВСт3сп5	шт.1
PP9	лист 14 РН-6-1-3						4	ВСт3сп5	шт.6
поз.1	1.432.2-17, вып.2, УК1						4	ВСт3сп5	шт.1
поз.2	1.432.2-17, вып.2, УК2						4	ВСт3сп5	шт.2
поз.3	1.432.2-17, вып.2, УК3						4	ВСт3сп5	шт.9
поз.4	1.432.2-17, вып.2, УК4						4	ВСт3сп5	шт.5
поз.5	1.432.2-17, вып.2, УК5-2						4	ВСт3сп5	шт.1
поз.6	1.432.2-17, вып.2, УК6-2						4	ВСт3сп5	шт.1
поз.7	1.432.2-17, вып.2, К1						4	ВСт3сп5	шт.10
поз.8	1.432.2-17, вып. п2, К2						4	ВСт3сп5	шт.13
поз.9	лист 14, МС1.20						4	ВСт3сп5	шт.5
поз.10	лист 14 МС2.30						4	ВСт3сп5	шт.1
поз.11	С	11	С14	конструктивно			4	ВСт3сп5	
	1.432.2-17 вып.3 табл.1 КД1						4		шт.132
поз.12	L	12	L80х6	конструктивно			4	ВСт3сп5	шт.16

1. Ригели крепить к опорным консолям болтами М16 нормальной точности по ГОСТ7798-70*, которые привариваются к основным фахверковым колоннам. Для сварки принимать электроды типа Э42А по ГОСТ9467-75
2. Узлы замаркированы по серии 1.432.2-17, вып.3. Элементы Д1 и Д2 исключить
3. Все металлические конструкции покрыть грунтовками марки ГЭ-017 и окрасить эмалями ПФ-1126 по ТУ-6-10-1540-78 в соответствии со СНиП 2.03.11-85.
4. Монтаж конструкций производить в соответствии с требованиями СНиП III-18-75. „Металлические конструкции и серии 1.432.2-17 вып.1-2-3
5. Марка металла изделий по серии 1.432.2-17, вып.0-1 для температур минус 40°с, 50°с.
6. Не замаркированные позиции ведомости элементов смотри в узлах схем.

1-1

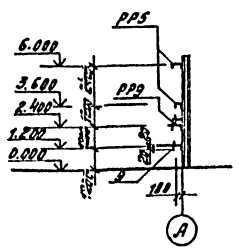

2-2

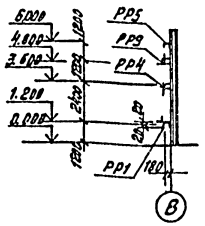

3-3

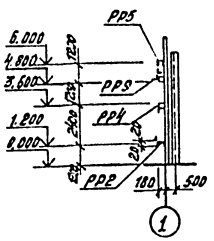

4-4

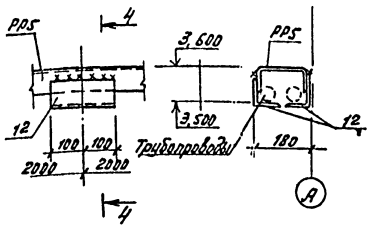

ГИП	Боршинов		ТП 902-2-457 т88				КМ
Рук.гр.	Боршинов						
Гл.спец.	Стрехнин						
Рук.гр.	Шайхатова		Очистные сооружения для сточных вод оттойки аэропромышлей для строительства в северных районах. Q = 10 л/с	Стадия	Лист	Листов	
Ведущ.	Полякова			РП	12		
Инж.	Пахенько		Схемы расположения элементов ригелей по осям А, В, 5, 1. Разрезы 1-1...4-4. Узел 1	ГИПРОАВТОТРАНС Новосибирский филиал			

Привязан

Инв. №

Инв. № подл. | Подпись и дата | Взам. инв. №

копировал Лугин

Формат А2

Альбом 3

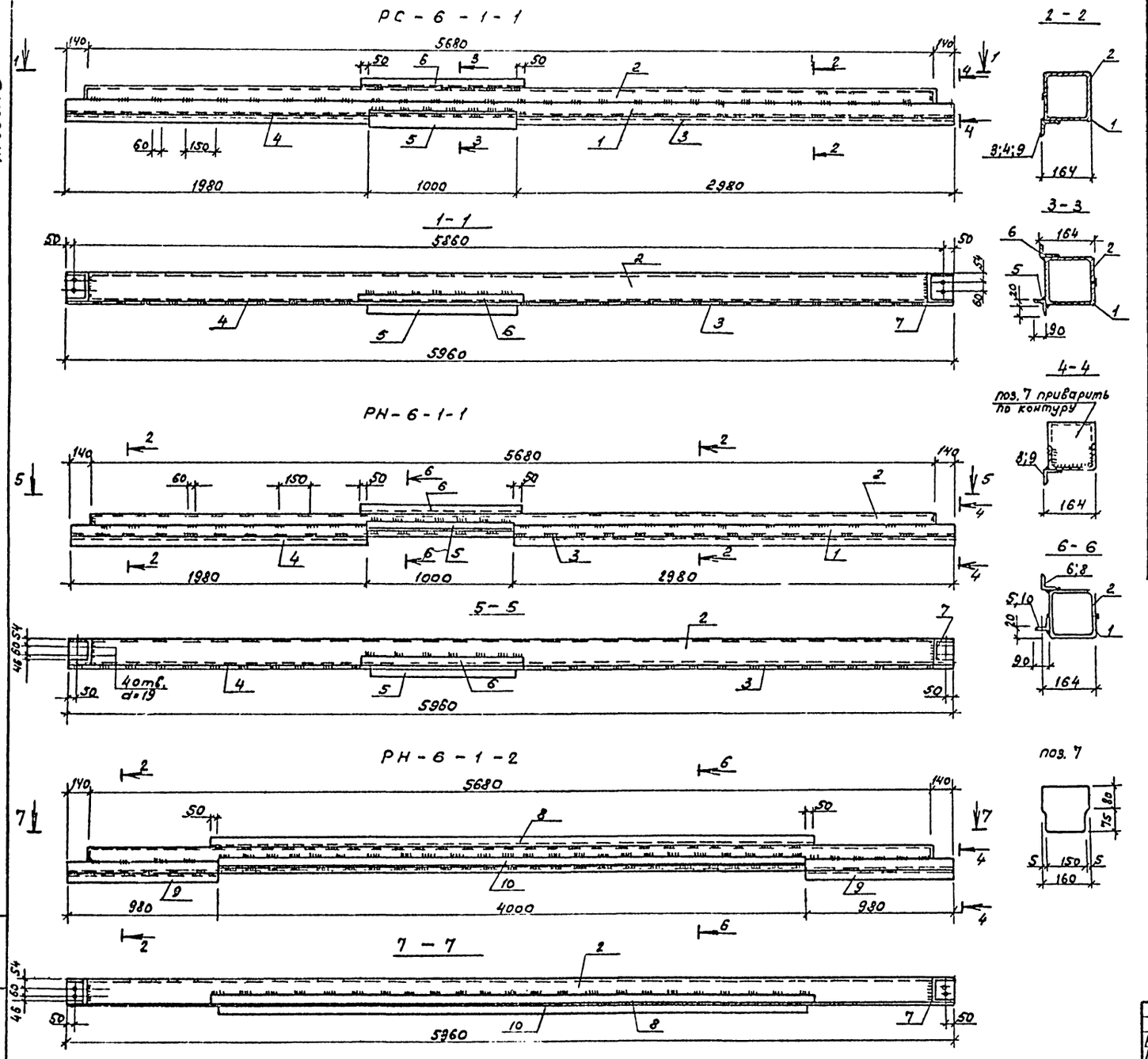

Примечания смотри лист 14

Ведомость элементов

Марка	Сечение: Эскиз	Поз.	Состав	Опорные усилия: M тс,м	N тс	Q тс	Группа конст.	Марка металла	Примечание
	РС-6-1-1; РН-6-1-1								
	Детали								
	Швеллер гнутый, ГОСТ 8278-83								
1	ГН С 160×80×4 ℓ=5960						4	Вст3сп5	57,1 кг
2	ГН С 160×80×4 ℓ=5680						4	Вст3сп5	54,4 кг
3	Уголок L50×5 ГОСТ 8509-86 ℓ=2980						4	Вст3сп5	11,3 кг
4	Уголок L50×5 ГОСТ 8509-86 ℓ=1980						4	Вст3сп5	7,5 кг
5	Уголок L 90×6 ГОСТ 8509-86 ℓ=1000						4	Вст3сп5	8,3 кг
6	Уголок L 90×6 ГОСТ 8509-86 ℓ=1010						4	Вст3сп5	8,4 кг
7	Полоса -155×4 ГОСТ 103-76* ℓ=160 (2шт)						4	Вст3сп5	1,6 кг
	Итого:								152,3 кг
	РН-6-1-2								
	Детали								
	Швеллер гнутый, ГОСТ 8278-83								
1	ГН С 160×80×4 ℓ=5960						4	Вст3сп5	57,1 кг
2	ГН С 160×80×4 ℓ=5680						4	Вст3сп5	54,4 кг
7	Полоса -155×4 ГОСТ 103-76* ℓ=160 (2шт)						4	Вст3сп5	1,6 кг
8	Уголок L50×5 ГОСТ 8509-86 ℓ=4100						4	Вст3сп5	15,5 кг
9	Уголок L50×5 ГОСТ 8509-86 ℓ=980 (2шт)						4	Вст3сп5	7,4 кг
10	Уголок L 90×6 ГОСТ 8509-86 ℓ=4000						4	Вст3сп5	33,3 кг
	Итого:								169,3 кг

ГИП	Боярщинов		Т.П.902-2-457т.88 КМ
Рук. Бр.	Боярщинов		
Гл. спец.	Стрехнин		
Рук. гр.	Шайхатов		
Вед. инж.	Пряхов		Очистные сооружения для отчужных вод от мойки автомобилей для строительства в северных районах Q = 10 л/с
Инж.	Лехенько		Ригели стеновые: стыковой РС-6-1-1; надоконные РН-6-1-1, РН-6-1-2

Стадия	Лист	Листов
РП	13	

ГИПРОАВТОТРАНС
Новосибирский филиал

Привязан

Инв. №

Инв. № подл. | Подпись и дата | Взам. инв. №

Копировал

Формат А2

Альбом 3

РН-6-1-3

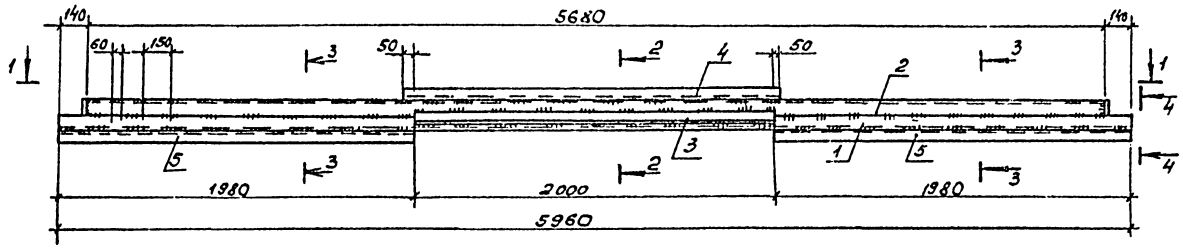

1 - 1

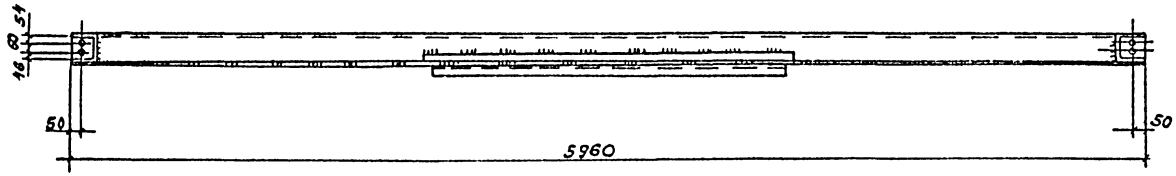

2 - 2

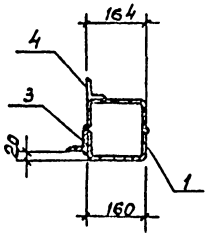

3 - 3

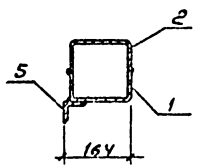

4 - 4

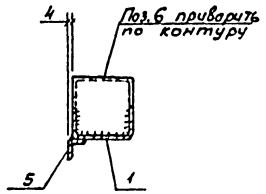

поз. 6

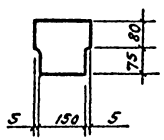

МС 1.20; МС 2.30

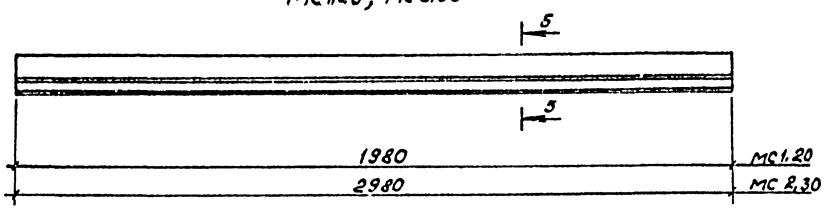

5 - 5

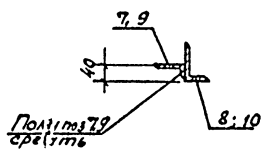

Ведомость элементов

Марка	Сечение: Эскиз	Поз.	Состав	Опорные усилия: M тс,м	N тс	Q тс	Группа констр.	Марка металла	Примечание
	РН-6-1-3								
	Детали								
	Швеллер гнутый, ГОСТ 8278-83								
1	Гн С 160х80х4		ℓ=5960				4	Вст3сп5	57,19кг
2	Гн С 160х80х4		ℓ=5680				4	Вст3сп5	54,4кг
3	Уголок L 90х6 ГОСТ 8509-86		ℓ=2000				4	Вст3сп5	16,7кг
4	Уголок L 50х5 ГОСТ 8509-86		ℓ=2100				4	Вст3сп5	7,9кг
5	Уголок L 50х5 ГОСТ 8509-86		ℓ=1980 (2шт)				4	Вст3сп5	14,9кг
6	Полоса -155х4 ГОСТ 103-76*		ℓ=160 (2шт)				4	Вст3сп5	1,6кг
			Итого:						152,8кг
	МС 1.20								
	Детали								
7	Уголок L 90х6 ГОСТ 8509-86		ℓ=1980				4	Вст3сп5	16,5кг
8	Уголок L 100х8 ГОСТ 8510-86		ℓ=1980				4	Вст3сп5	19,5кг
			Итого:						36,0кг
	МС 2.30								
	Детали								
9	Уголок L 90х6 ГОСТ 8509-86		ℓ=2980				4	Вст3сп5	24,8кг
10	Уголок L 100х8 ГОСТ 8510-86		ℓ=2980				4	Вст3сп5	29,4кг
			Итого:						54,2кг

1. При изготовлении ригелей руководствоваться указаниями пояснительной записки серии 1.432.2-17 вып. 2.
2. Марка металла изделий по серии 1.432.2-17 вып. 0-1 для температур минус 40°С; 50°С.

ГИП	Бояршинов		ТП 902-2-457м 88 КМ
Рук.гр.	Бояршинов		
Гл.спец.	Стрехнин		
Рук.гр	Шайхратова		
Вед.инж.	Полякова		Очистные сооружения для сточных вод от мойки автомобилей для строительства в северном районах Q-10л/с
Инж.	Пегенько		Ригель стеновой надоконный РН-6-1-3. Элементы крепежные МС 1.20, МС 2.30

Стадия	Лист	Листов
РП	14	

ГИПРОАВТОТРАНС Новосибирский филиал

Привязан

Инв. №

Инв. № подл. | Подпись и дата | Взам. инв. №

Копировал

Формат А2

Альбом 3

Фрагмент 1

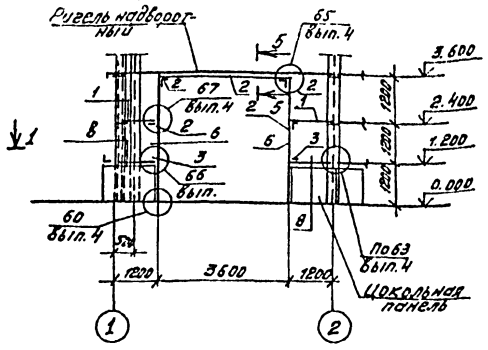

Фрагмент 2

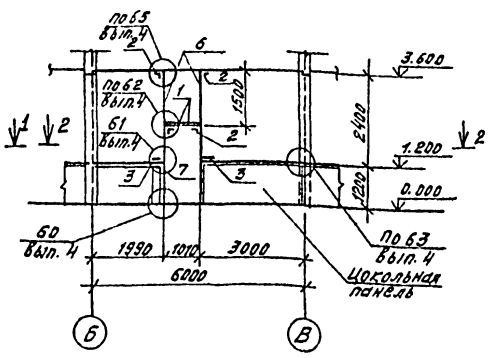

Схема расположения ветроотбойных щитов

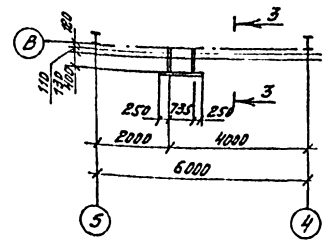

Ведомость элементов

	Сечение			Опорные усилия				Марка металла	Примечание
	Эскиз	Поз.	Состав	M тс,м	N тс	Q тс			
1		1	ГнС160х80х4	Конструктивно			4	ВСт3сп5	
2		2	L 125х8				4	ВСт3сп5	
3		3	6х60х100				4	ВСт3сп5	
МС7.12		4	L90х6	конструктивно			4	ВСт3сп5	
		5	L100х63х8	конструктивно			4	ВСт3сп5	
6		6	ГнС160х80х4				4	ВСт3сп5	
7	1.432.2-17 вып. 5-2, МС10						4	ВСт3сп5	шт.1
8	лист 15 МС 7.12						4	ВСт3сп5	шт.1
9		9	8х200х400				4	ВСт3сп5	
а			ГнС200х100х6	конструктивно			4	09Г2-2	
б			L160х10				4	ВСт3сп5-1	
в			Н60-782-02				4	Ст3кп2	профнастил ГОСТ 24045-86
г			L63х5				4	ВСт3кп2	

1-1

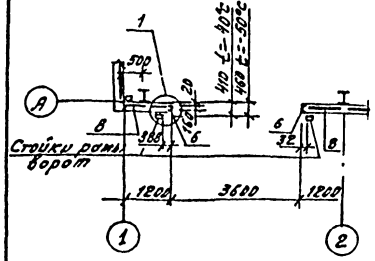

2-2

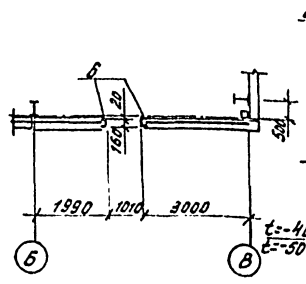

3-3

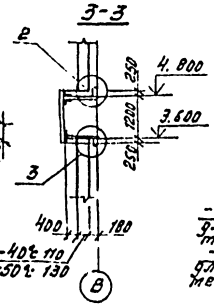

Поз. 6

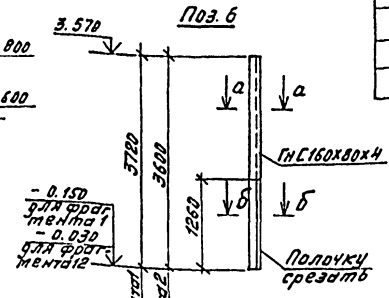

1

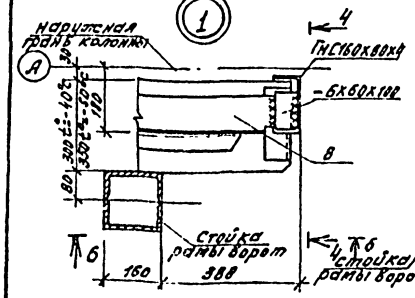

4-4

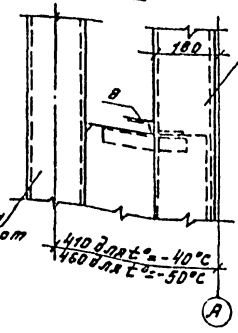

5-5

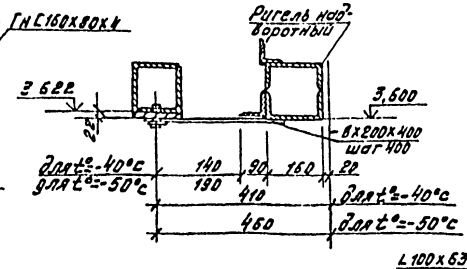

а-а

б-б

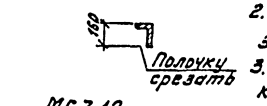

МС 7.12

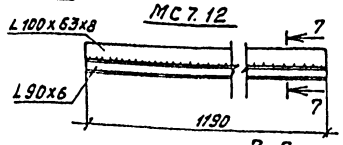

6-6

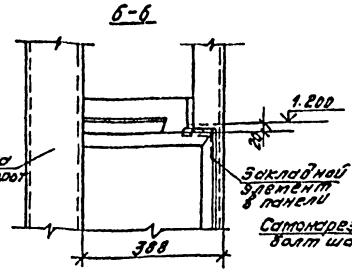

2

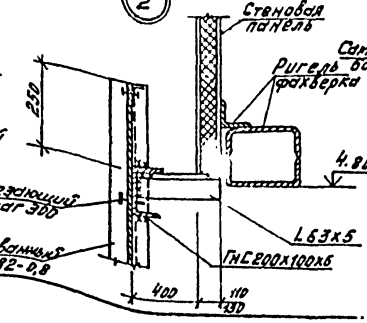

3

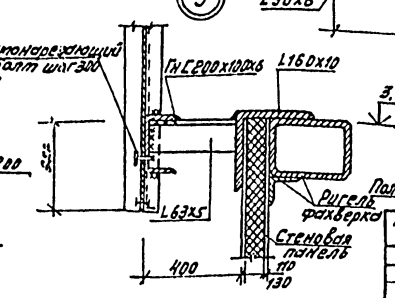

7-7

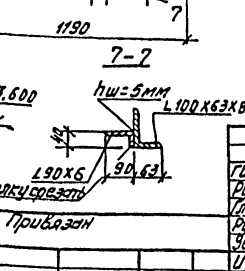

1. Сварные швы выполнять электродами Э-42А по ГОСТ 9467-75, высота шва 6 мм.
2. Элементы крепления профилированного настила должны быть защищены от коррозии цинковым покрытием.
3. Все металлические конструкции покрыть грунтовками марки группы I и окрасить эмалями ПФ-1126 по ТУ 6-10-1540-78 в соответствии со СНиП 2.03.11-85, приложение 15.

ГИП	Боршинов		Т.п. 902-2-457 т 88 КМ	
Рук. бр.	Боршинов			
Гл. спец.	Стрехнин			
Рук. гр.	Чайкратов		Очистные сооружения для стоков, вод от мойки автотранспорта и дождевых для строительства в северных районах Q=10 л/с	Стадия: РП; Лист: 15; Листов:
Зел. инж.	Полякова		Фрагменты 1:2. Схема расположения ветроотбойных щитов. Узлы 1...3. Разрезы 1-1...7-7. МС 7.12	ГИПРОАВТОТРАНС Новосибирский филиал
Инж.	Пехенько			
Привязан				
Инв. №				

Копировал Лупус

Формат А2

Альбом 3

Схема расположения панелей стен по оси А

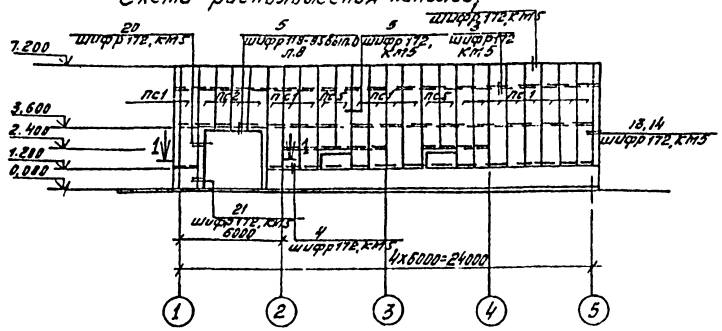

Схема расположения панелей стен по оси 5

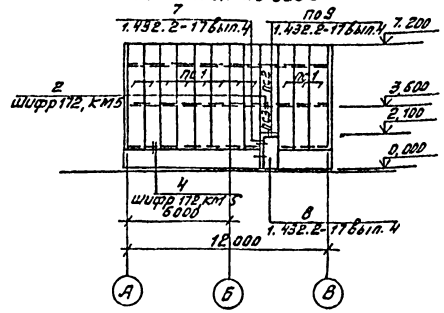

Схема расположения панелей стен по оси В

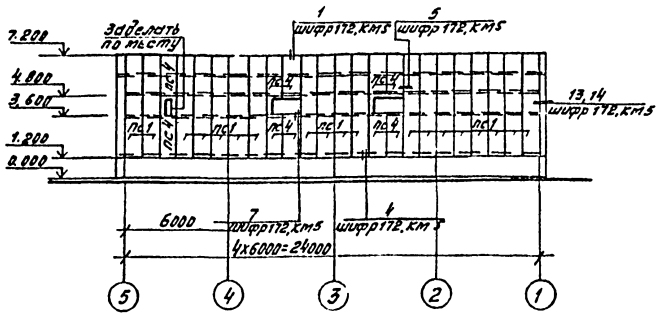

Схема расположения панелей стен по оси 1

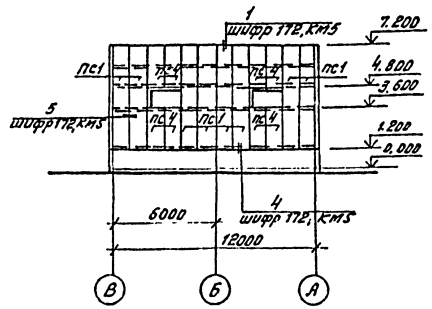

(окончание)

Марка	Сечение: Эскиз	Поз.	Состав	Опорные усилия: M тс,м	N тс	Q тс	Группа констр.	Марка металла	Примечание
Д17	ТУ36-2336-80, доп. Д-17						4	ВСт3кп2	14 п.м.
Д26	ТУ36-2336-80, доп. Д-26						4	ВСт3кп2	1 п.м.
Д30	ТУ36-2336-80, доп. Д-130 С=3050						4	ВСт3кп2	шт.133
Д-31	ТУ36-2336-80, доп. Д-31 С=3050						4	ВСт3кп2	шт.8
Д-32	ТУ-36-2336-80, доп. Д-32 С=3050						4	ВСт3кп2	шт.8
Л-1	Шифр 172, КМ5 л1 С=3000						4	ВСт3кп2	шт.16
Л.4	Шифр 172, КМ5 л4 С=3000						4	ВСт.кп2	шт.16
ПП2	Шифр 118-85 вып.0 ПП2						4	ВСт3кп2	шт.1
ПП6	Шифр 118-85 вып.0 ПП6						4	ВСт3кп2	шт.2
ПП10	Шифр 118-85 вып.0 ПП10						4	ВСт3кп2	шт.1
ПП14	Шифр 118-85 вып.0 ПП14						4	ВСт3кп2	шт.2
ПП17	Шифр 118-85 вып.0 ПП17						4	ВСт3кп2	шт.2
МС1	Шифр 118-85 вып.0 МС1						4	ВСт3кп2	шт.7
ПЗ.2	Шифр 118-85 вып.0 ГнС160х60х4 С=2400(2шт)						4	ВСт3кп2	шт.2
ПЗ.7	Шифр 118-85 вып.0 стр.48-δ=4х40 С=4300(1шт)						4	ВСт3кп2	шт.1

1. Вертикально расположенные стеновые панели крепятся к стальным ригелям с помощью сквозных болтов М10х120 и М10х140 (ГОСТ 7798-70*), поставляемых заводом-изготовителем панелей.
2. Детали крепления панелей, уплотнительные прокладки и погонажные изделия поставляются комплектно с панелями.
3. При монтаже панелей руководствоваться указаниями шифра 172 КМ5, СНиП III-18-75.
4. Узлы крепления панелей см. см. смотри лист 23

Ведомость элементов

(начало)

Марка	Сечение: Эскиз	Поз.	Состав	Опорные усилия: M тс,м	N тс	Q тс	Группа констр.	Марка металла	Примечание
	Панели стеновые t°=-50°С								
ПС1	Шифр 172, КМ5 1ПТС 598. 1000. 130-СО.7						4	ВСт3кп2	шт.54
ПС2	Шифр 172, КМ5 1ПТС 358. 1000. 130-СО.7						4	ВСт3кп2	шт.5
ПС3	Шифр 172, КМ5 1ПТС 358. 1000. 130-СО.7						4	ВСт3кп2	шт.1
ПС4	Шифр 172, КМ5 1ПТС 238. 1000. 130-СО.7						4	ВСт3кп2	шт.18
ПС5	Шифр 172, КМ5 1ПТС 478. 1000. 130-СО.7						4	ВСт3кп2	шт.4
	Изделия углов								
П175	ГОСТ 9573-82, П175 δ=50								0,56 м³
ТУ-2	Шифр 172, КМ5 ТУ-2						4	ВСт3кп2	шт.56
	Панели стеновые t°=-40°С								
ПС1	Шифр 172, КМ5 1ПТС 598. 1000. 110-СО.7						4	ВСт3кп2	шт.54
ПС2	Шифр 172, КМ5 1ПТС 358. 1000. 110-СО.7						4	ВСт3кп2	шт.5

(продолжение)

Марка	Сечение: Эскиз	Поз.	Состав	Опорные усилия: M тс,м	N тс	Q тс	Группа констр.	Марка металла	Примечание
ПС3	Шифр 172, КМ5 1ПТС 358. 1000. 110-СО.7						4	ВСт3кп2	шт.1
ПС4	Шифр 172, КМ5 1ПТС 238. 1000. 110-СО.7						4	ВСт3кп2	шт.18
ПС5	Шифр 172, КМ5 1ПТС 478. 1000. 110-СО.7						4	ВСт3кп2	шт.4
	Изделия углов								
П175	ГОСТ 9573-82, П175 δ=40								0,45 м³
ТУ-1	Шифр 172, КМ5 ТУ-1						4	ВСт3кп2	шт.56
	Изделия соединительные								
Д-1	ТУ36-2336-80, доп. Д-1						4	ВСт3кп2	72 п.м.
Д-4	ТУ36-2336-80, доп. Д-4						4	ВСт3кп2	72 п.м.
Д-6	ТУ36-2336-80, доп. Д-6						4	ВСт3кп2	5 п.м
Д-7	ТУ36-2336-80, Д-7						4	ВСт3кп2	67 п.м.
Д-11	ТУ36-2336-80, доп. Д-11						4	ВСт3кп2	шт.8

Согласовано

Рук. группы Чижиков

Инв. № подл. | Подпись и дата | Взам. инв. №

Привязан

Инв. №

Гип	Боярщинов		
Рук. гр.	Боярщинов		
Гл. спец.	Стрекнин		
Рук. гр.	Шайхутова		
Ведущ. инж.	Полякова		
Инж.	Печенько		

т.п. 902-2-457 т 88 КМ

Очистные сооружения для стоянки 200 автомашин автомобилей для строительства в сейсмических районах Q=10 л/с

Схемы расположения панелей стен по осям А, В, 5, 1

Стадия	Лист	Листов
РП	16	

ГИПРОАВТОТРАНС Новосибирский филиал

копировал Лупа

Формат А2

Альбом 3

Схема расположения прогонов

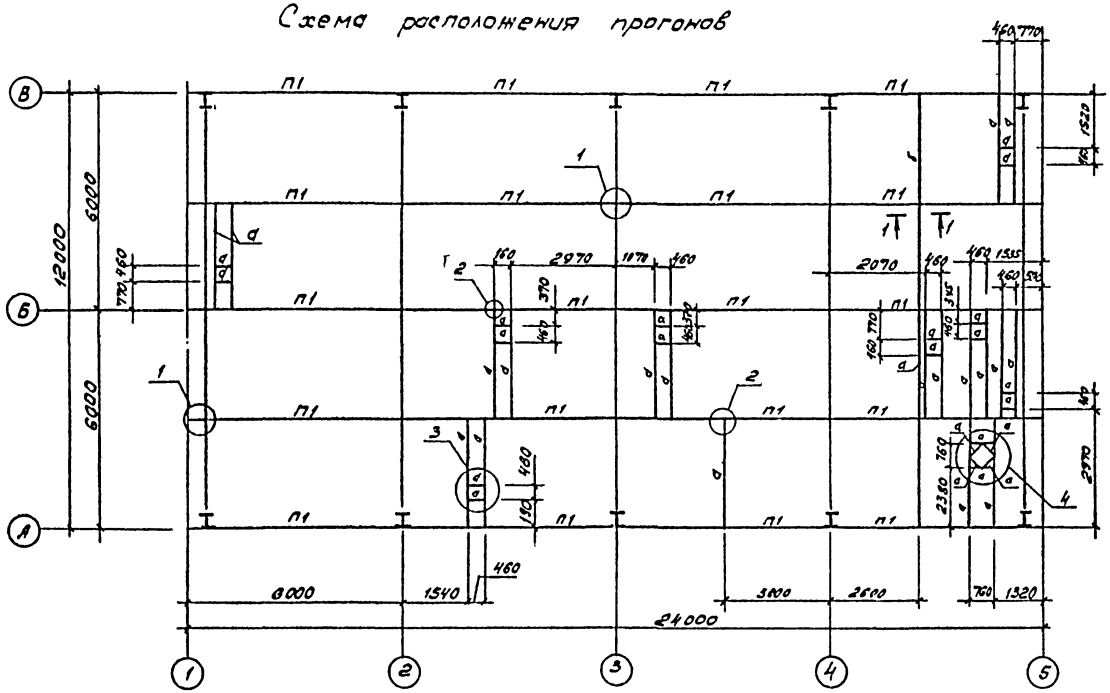

Ведомость элементов

Марка	Сечение: Эскиз	Поз.	Состав	Опорные усилия: M, тс,м	N, тс	Q, тс	Группа констр.	Марка металла	Примечание
П1	[		Гн.[250×12×46	4,2		2,8	2	09Г2С-12	шт.20
а	[		[N14	—	—	—		09Г2С-6	
L160×10	L		L 160×10					09Г2С-15	
б	L		L 100×8	конструктивно				09Г2С-15	шт. 2
	ГОСТ 24045-86, стальной профилированный настил Н60-845-0,8 ℓ = 2520							ВСт3кп2	шт. 8

Схема расположения элементов перекрытия на отм. 2.560

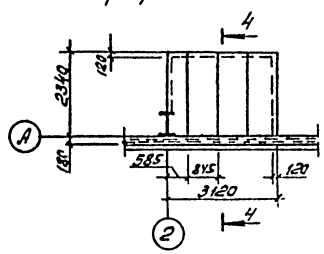

4-4

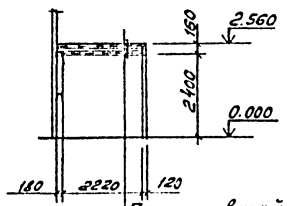

Профилированный настил -δ = 60 мм
Утеплитель (см. разрез лист АР) – 40
Профилированный настил -δ = 60 мм

1. Изготовление и монтаж производить в соответствии с требованиями СНиП II-23-81 „Стальные конструкции". Крепить прогоны болтами М20 нормальной точности по ГОСТ 7798-70*.
2. Все металлические конструкции покрываются грунтовками марки I группы и окрашиваются эпоксидными эмалями ПФ-1126 ТУ6-10-1540-78 в соответствии со СНиП 2.03.11-85.
3. Сварку производить электродами типа Э-42А по ГОСТ 9467-75
4. Все сварные швы принять hшв. = 6мм.

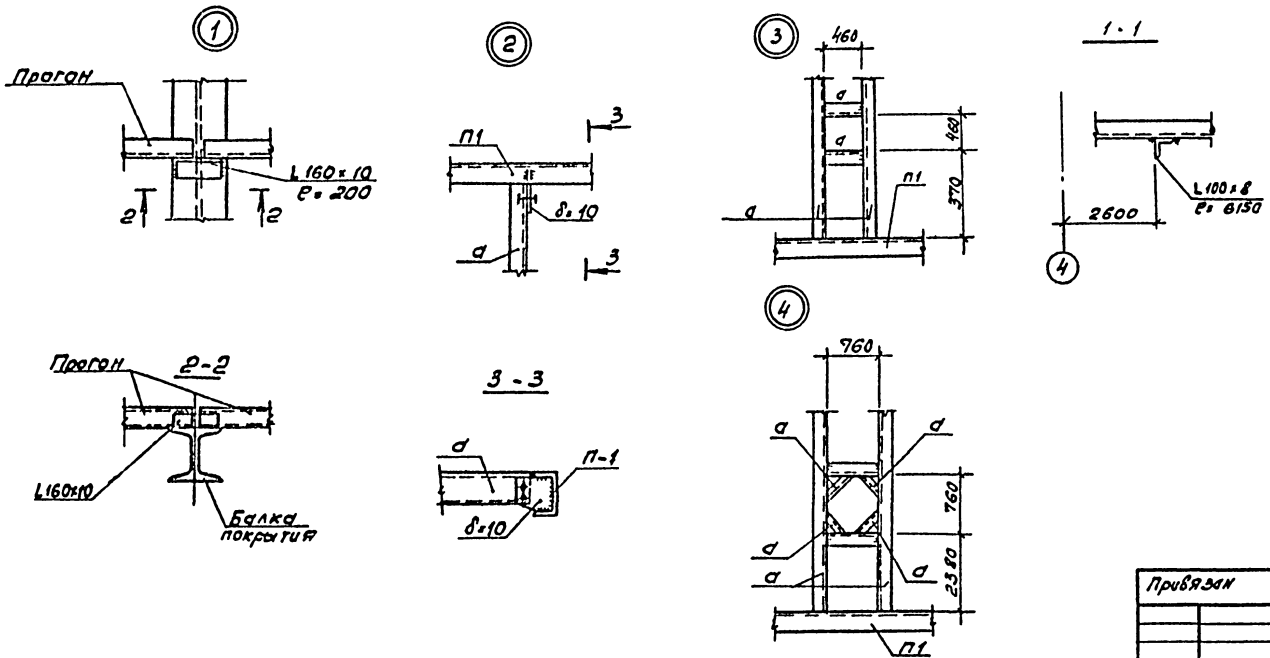

ГИП	Боршинов		ТП 902-2-457т.87 КМ
Рук. бр.	Боршинов		
Гл. спец.	Стрекнин		
Рук. гр.	Шайхатов		Очистные сооружения для стирки бов от мойки автопродуко для строительства в северных районах Q = 10 л/с
Ред. инж.	Полякова		Схема расположения прогонов покрытия и элементов перекрытия на отм. 2.560
Инж.	Бадева		

Привязан

Инв. №

Стадия	Лист	Листов
РП	17	

ГИПРОАВТОТРАНС Новосибирский филиал

Копировал

Формат А2

Альбом 3

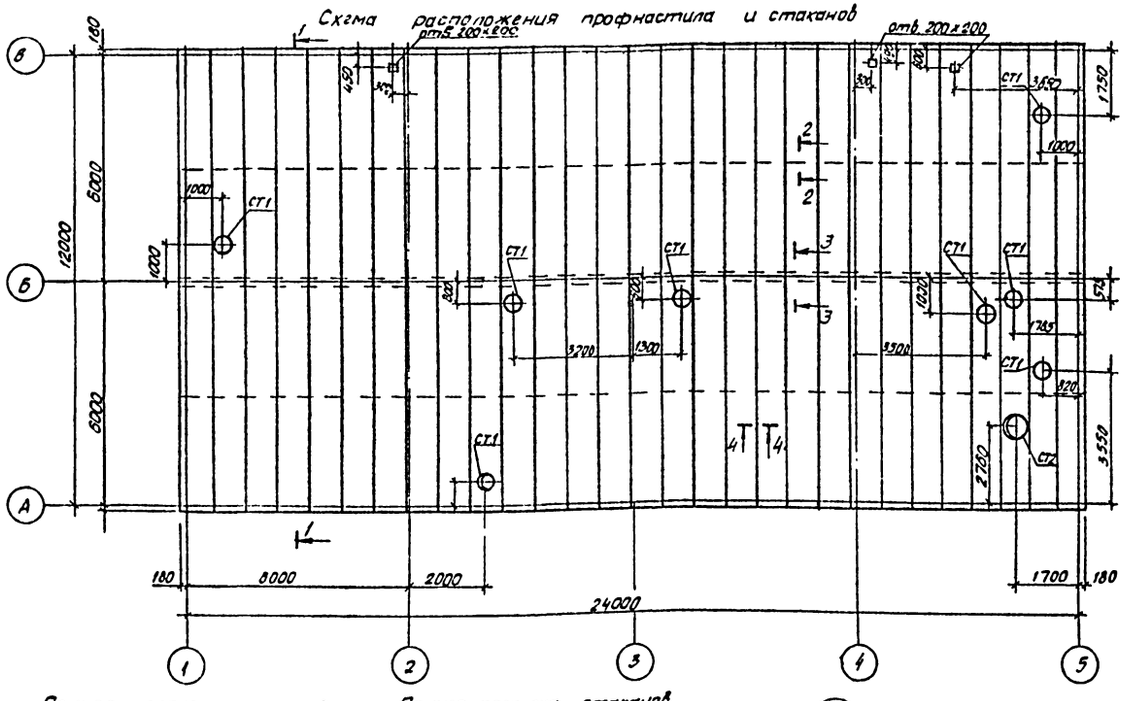

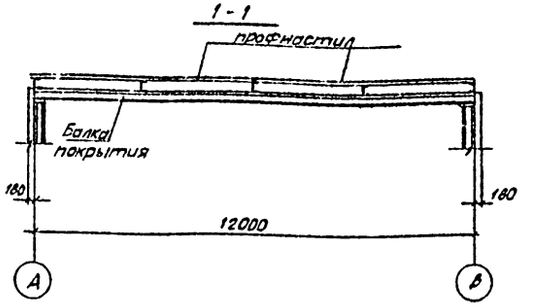

Пример пропуска стаканов вентшахт $D_н = 702$ через покрытие

Пример пропуска стаканов вентшахт $D_н = 402$ через покрытие

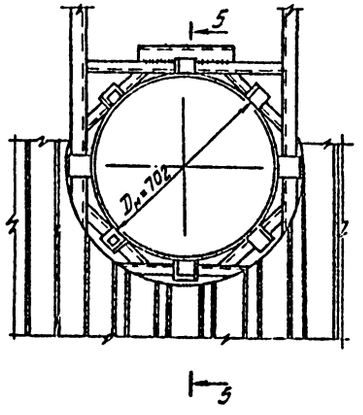

5 - 5

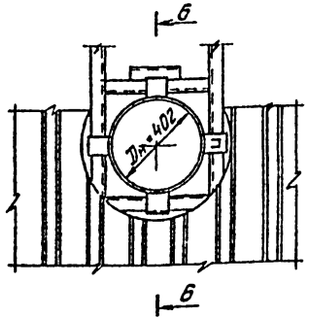

6 - 6

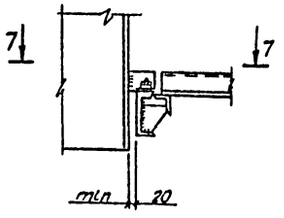

2 - 2

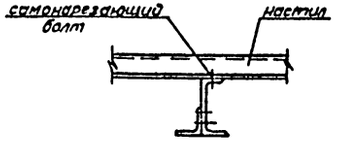

3 - 3

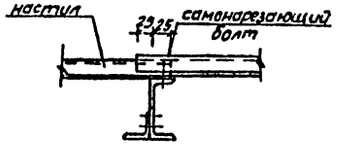

4 - 4

(Вариант на болтах)

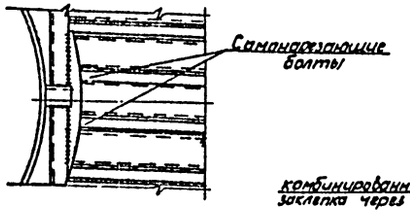

4 - 4

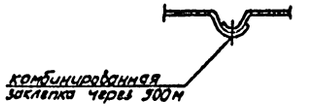

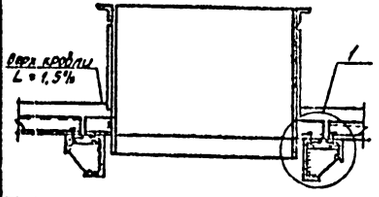

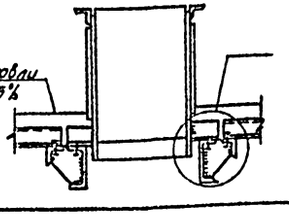

Ведомость элементов

Марка	Сечение: Эскиз	Поз	Состав	Опорные усилия: M, тс,м	N, тс	Q тс	Группа конструк	Марка металла	Примечание
	ГОСТ 24045-86 стальной профилированный настил Н60-845-0,8 (L=6205) (58 шт.)						2	Вст3кп2	шт. 58
ст1	1.494-24 вып. 2, стакан с1 (8шт)							Вст3кп2	шт. 8
ст2	1.494-24 вып. 2, стакан С2 (1шт)							Вст3кп2	шт. 1

1. При монтаже руководствоваться ГОСТ ом 24045-86 и техническими условиями на металлические ограждающие конструкции.
2. Допускаемая расчетная нагрузка на настил при шаге прогонов 3.0м составляет 300 кгс/м²
3. Для нанесения защитного покрытия принять краску-органазол 6 ОД-ВХ-221 по ТУ 6-10-1806-77, вес на 1м³ поверхности металла-86г.
4. Профилированный настил крепится к прогонам самонарезающими болтами в каждой волне, а соединение настилов между собой комбинированными заклепками с шагом 500мм
5. Элементы крепления настила должны быть защищены от коррозии цинковым покрытием.

Согласовано

Рук. группы	Цветков	
Гл. спец.	Кичкина	

Привязан

Инв. №

ГИП	Боярчинов		т.п 902-2-457м 88 КМ
Рук. бр.	Боярчинов		
Гл. спец	Стрехнин		
Рук. гр.	Шохротов		Очистные сооружения для стоков вод от мойки автомобилей для строительства в северных районах Q = 10 л/с
Вед. инж	Полякова		Схема расположения профнастила и стаканов. Примеры пропуска стаканов вентшахт через покрытие
Инж	Белова		

Стадия	Лист	Листов
РП	18	

ГИПРОАВТОТРАНС Новосибирский филиал

Копировал Кичева

Формат А2

Альбом 3

Схема расположения элементов подвесного подъемно-транспортного оборудования

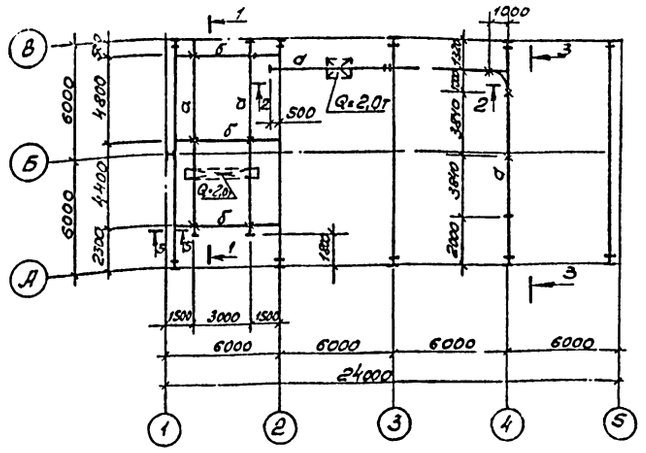

2-2

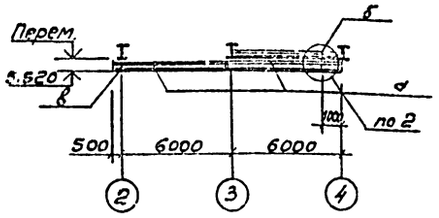

Ведомость элементов

Марка	Сечение: Эскиз	Поз.	Состав	Опорные усилия: M, тс.м	N, тс	Q, тс	Группа констр.	Марка металлоконструкций	Примечание
а	I		I 24м	—	—	3,1	1	09Г2С-12	
б	I		I 26Ш1	—	—	3,1	1	09Г2С-12-1	
в	L		L 100×7	Конструктивно			4	8К-3сп5-1	

1-1

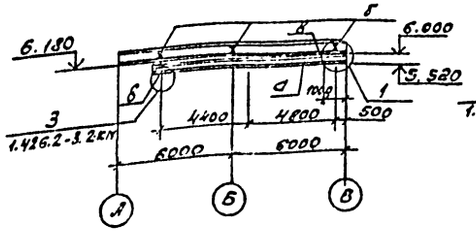

3-3

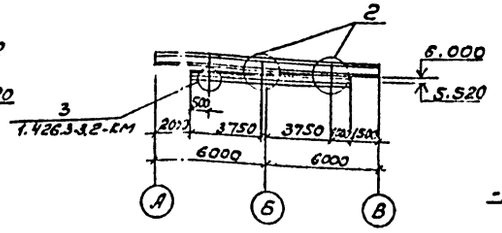

5-5

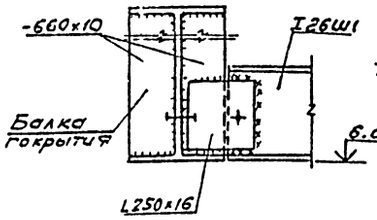

6-6

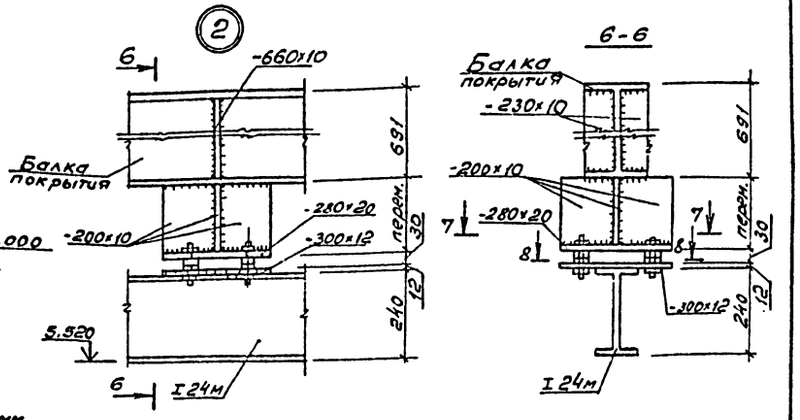

7-7

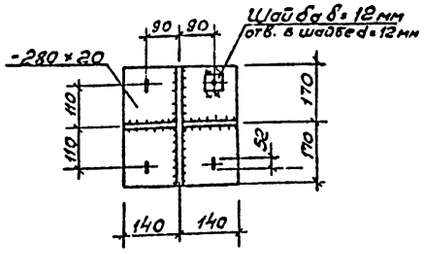

8-8

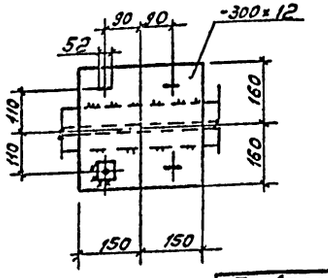

1-1

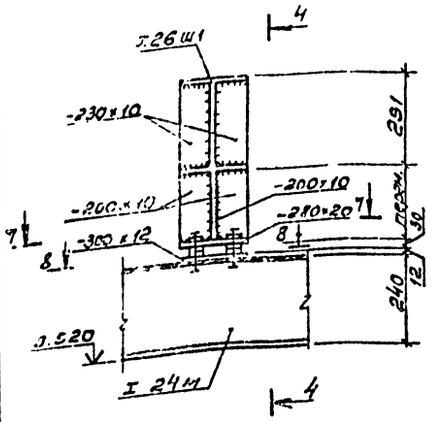

4-4

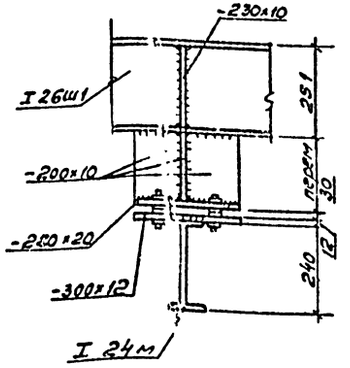

1. Крепление конструкций выполнять на высокопрочных болтах из стали 30×3МФ по ГОСТ 10702-78*
2. Все элементы подвесного подъемно-транспортного оборудования окрашиваются масляными эмалями 1 группы покрытия по приложению 15 СНиП 2.03.11-85, эмаль марки ПФ-1126 по ТУ 6-10-1540-76 по грунтовкам 1 группы.
3. Изготовление и монтаж подвесных путей выполнять в соответствии с требованиями серии 1.426.2-3 вып. 2
4. Сварку вести электродами типа Э-42А по ГОСТ 9467-75, высота сварного шва $h_{шв}$ = 6мм.

ГИП	Бобрышев		ТП 902-2-457м.88 КМ	
Рук. бр.	Бобрышев			
Гл. спец.	Стрехнин			
Рук. гр.	Шайхутов			
Вед. инж.	Полякова		Очистные сооружения для сточных вод от мойки автомобилей для строительства в северных районах α = 10 л/с	Стадия: РП; Лист: 19; Листов:
Инж.	Баева		Схема расположения элементов подвесного подъемно-транспортного оборудования	ГИПРОАВТОТРАНС Новосибирский филиал

Привязан

Инв. №

Копировал

Формат А2

Альбом 3

Схема расположения стоек, балок площадки

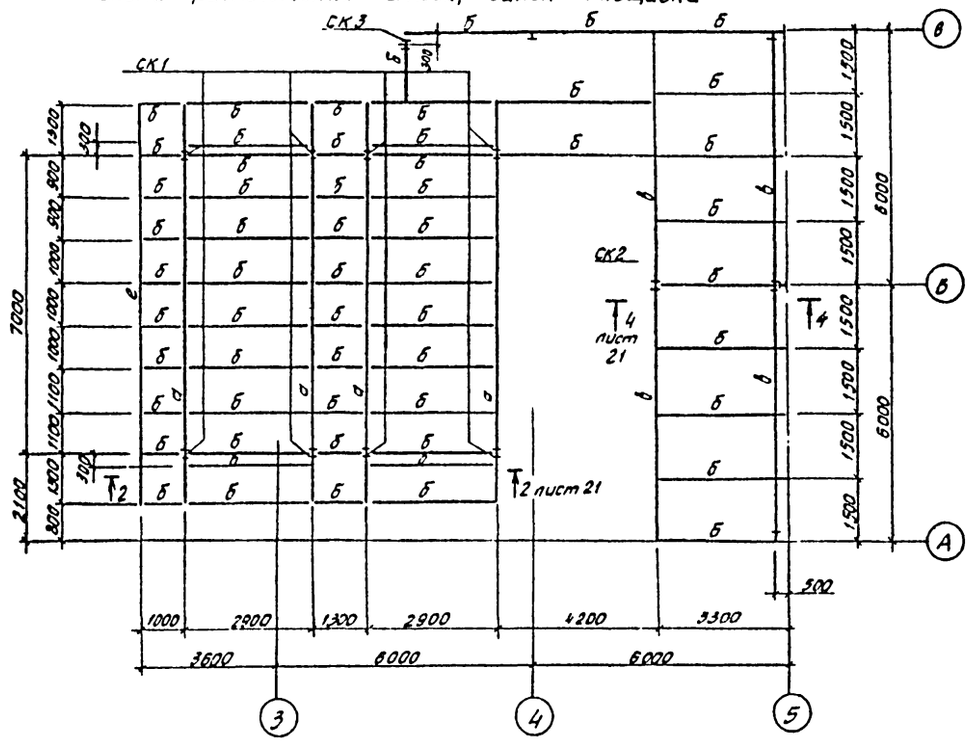

Схема расположения лестницы, ограждения, перекрытия на отм. 3.000

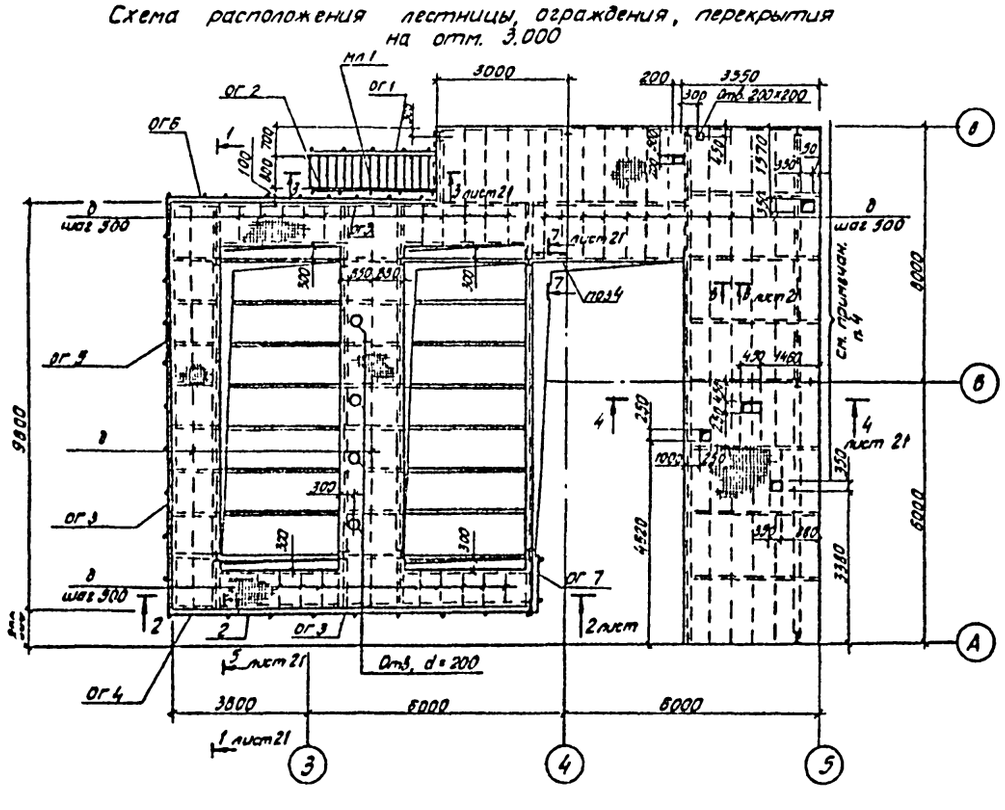

Ведомость элементов

Марка	Сечение: Эскиз	Поз.	Состав	Опорные усилия: M, тс.м	N, тс	Q, тс		Марка металла	Примечание
а	I		I 40ш1	15,8	–	10,5	2	09Г2С-8	
б	[		[18	2,3	–	3,1	2	09Г2С-8	
в	I		I 30ш1	7,9	–	5,4	2	09Г2С-6	
г			Рифл-5в5				2	ВСт3кп2	
д			-δ=10				2	09Г2С-8	
е	L		L 100х8				2	09Г2С-6	
СК1	I		I 26ш1		12,3			09Г2С-12-1	
СК2	I		I 26ш1		12,3		3	09Г2С-12-1	
СК3	I		I 20ш1		7,0		3	09Г2С-12-1	
МЛ1	1.450.3-3 вып. 1, ч.1 МЛХ ш45-30.8с (1шт.)						4	ВСт3сп5	
ОГ1	1.450.3-3 вып.1, ч.2 ОГпМЛХ45-10.30с (1шт.)						4	ВСт3сп5	
ОГ2	1.450.3-3 вып.1, ч.2 ОГпМЛХ45-10.30с (1шт.)						4	ВСт3сп5	
ОГ3	1.450.3-3 вып. 1, ч.2 ОГПМХЭБ-10.60с (3шт.)						4	ВСт3сп5	
ОГ4	1.450.3-3 вып.1, ч.2 ОГПМХЭБ-10.24с (1шт).						4	ВСт3сп5	
ОГ5	1.450.3-3 вып.1, ч.2 ОГПМХЭБ-10.38с (1шт)						4	ВСт3сп5	
ОГ6	1.450.3-3 вып.1, ч.2 ОГПМХЭБ-10.9с (1шт)						4	ВСт3сп5	
ОГ7	1.450.3-3 вып. 1, ч.2 ОГПМХЭБ-10.12с (1шт.)						4	ВСт3сп5	
поз.1	[	1	[50х40х12х2,5				4	ВСт3сп5	
поз.2	L	2	L 25х3				4	ВСт3сп5	
поз.3	⌇	3	⌇ 90х30х25х2,5				4	ВСт3сп5	
поз.4	[	4	[24				4	ВСт3сп5	

1. Сварку элементов производить ручной электродуговой сваркой по ГОСТ 5264-80 электродами типа Э42А по ГОСТ 9467-75.
2. Все неоговоренные болты принимать марки М12.
3. Металлические конструкции окрасить масляными красками по I группе материалов покрытия в соответствии со СНиП 2.03.11-85, приложение 15
4. В помещении бытовок потолок перекрытия из рифленной стали покрыть вспучивающейся огнезащитной краской ВПМ-2 толщиной слоя 6мм с пределом огнестойкости 0,75 часа по ГОСТ 25131-82.

Согласовано: Гл. спец. Кужмов; Рук. группы Чистяков

ГИП	Боязитинов		ТП 902-2-457м 88 КМ.
Рук. бр.	Боязитинов		
Гл. спец	Стрехнин		
Рук. гр	Шайхатров		
Вед. инж	Полякова		Очистные сооружения для стоков от мойки автомобилей для строительства в северных районах Q = 10 л/с. Схемы расположения стоек, балок, лестницы, ограждения, перекрытия площадки на отм. 3.000
Инж.	Боева		

Стадия	Лист	Листов
РП	20	

ГИПРОАВТОТРАНС Новосибирский филиал

Привязан

Инв. №

Копировал

Формат А2

Альбом 3

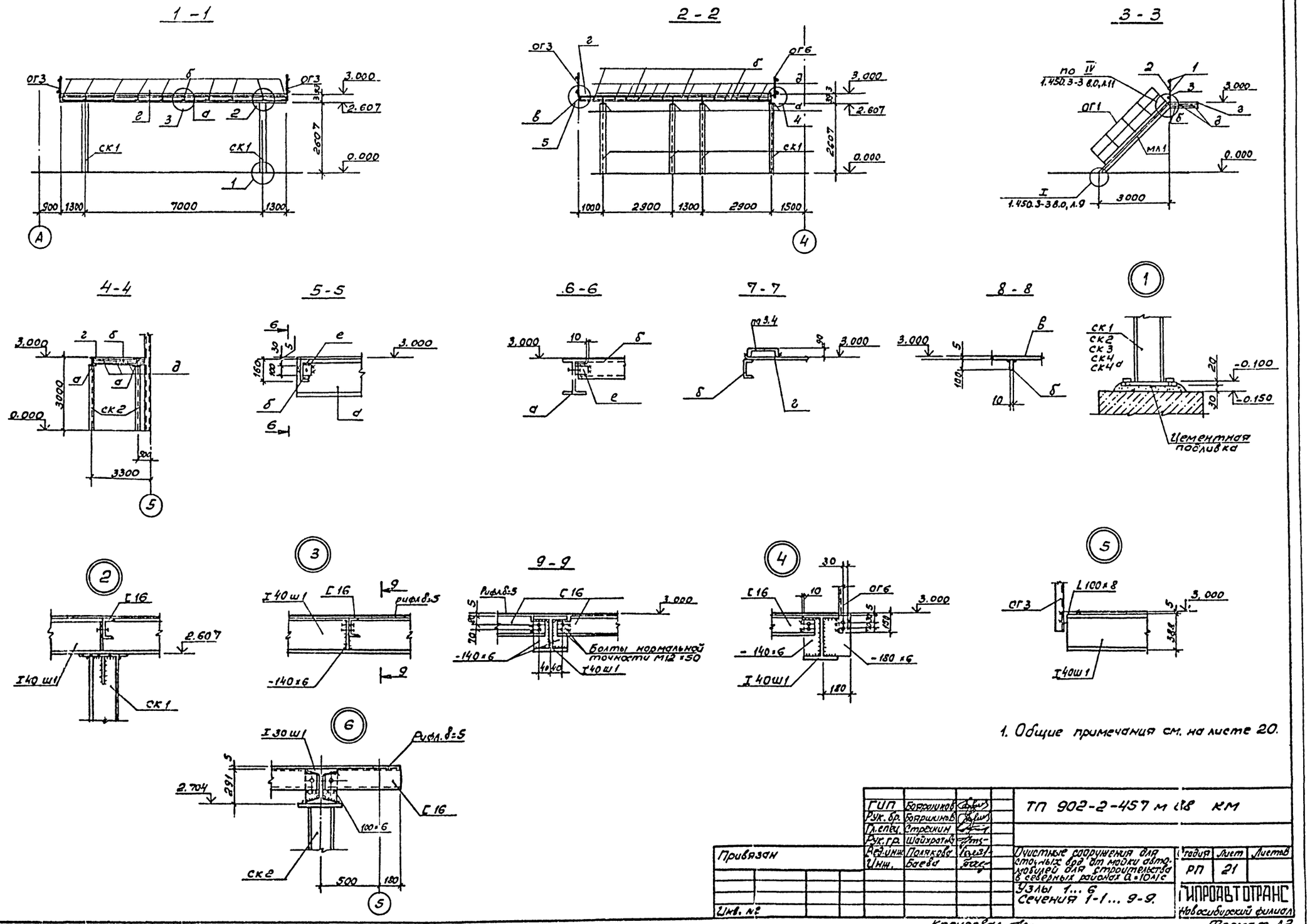

1. Общие примечания см. на листе 20.

ГИП	Бородников		ТП 902-2-457 м 1.18 КМ				
Рук. бр.	Бородинов						
Гл.спец.	Стрекин						
Рук. гр.	Шайхратов						
Ведущ. инж.	Полякова		Очистные сооружения для сточных вод от мойки автомобилей для строительства в северных районах С=10°С	Стадия	Лист	Листов	
Инж.	Баева			РП	21		
Привязан			Узлы 1...6 Сечения 1-1...9-9.	ГИПРОАВТОТРАНС Новосибирский филиал			
Инв. №							

Копировал

Формат А2

Альбом 3

Схема расположения стоек и балок площадки на отм.-2.000 у оси Б

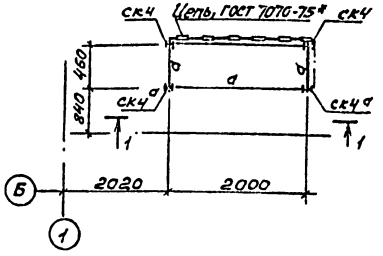

Схема расположения перекрытия площадки на отм.-2.000 у оси Б

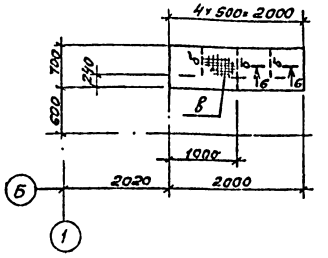

1-1; 2-2

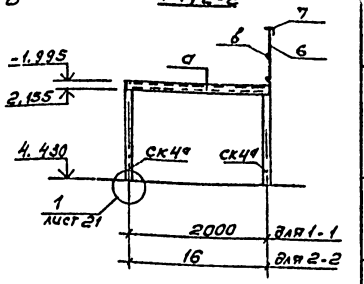

Схема расположения стоек и балок площадки на отм. 2.000 у оси В

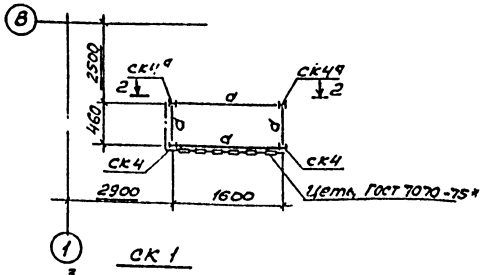

Схема расположения перекрытия площадки на отм. -2.000 у оси В

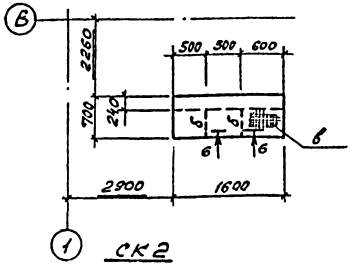

СК 1

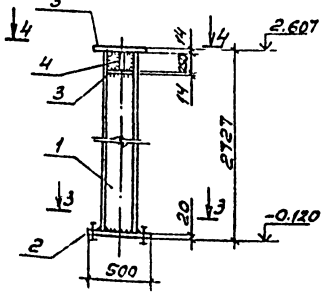

СК 2

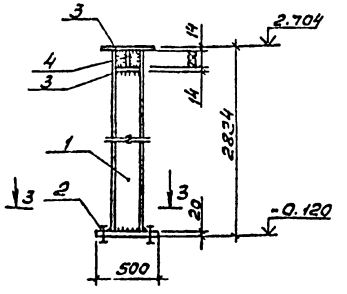

СК3, СК4, СК4а

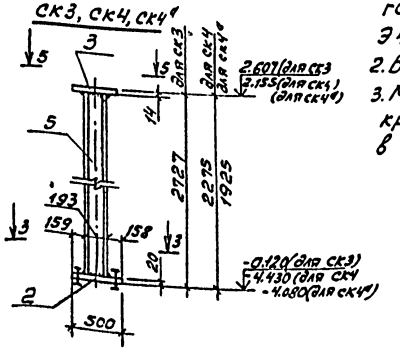

3-3

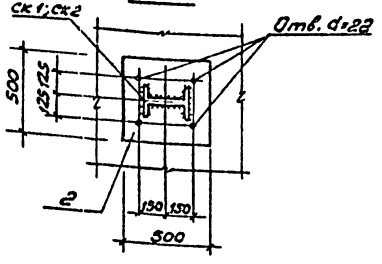

4-4

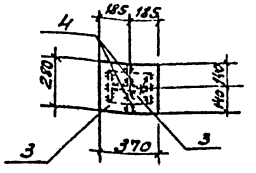

5-5

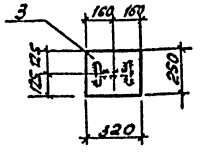

6-6

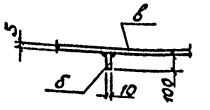

Ведомость элементов

Марка	Сечение: Эскиз	Поз.	Сечение: Состав	Опорные усилия: M, тс,м	Опорные усилия: N, тс	Опорные усилия: Q, тс	Группа конструк.	Марка металла	Примечание
ск1, ск2	[	1	I 26Ш1		30,4		3	09Г2С-12-1	
		2	-δ=20					09Г2С-6	
		3	-δ=14					09Г2С-6	
		4	-δ=10					09Г2С-6	
ск3, ск4, ск4а	[	5	I 20Ш1		4,1		3	09Г2С-12-1	
		2	-δ=20					09Г2С-6	
		3	-δ=14					09Г2С-6	
а	[		[16	1,05	—	2,1	2	09Г2С-6	
б			-δ=10				2	09Г2С-6	
в			Рифл.-δ=5				2	ВСт3кп2	
поз.6	[	6	[50×40×12×2,5				4	ВСт3сп5	
поз.7	L	7	L 25×3				4	ВСт3сп5	
поз.8	⌊	8	⌊90×30×25×2,5				4	ВСт3сп5	

1. Сварку элементов производить ручной электродуговой сваркой по ГОСТ 5264-80 электродами типа Э42А по ГОСТ 9467-75
2. Все неоговоренные болты принимать марки М12
3. Металлические конструкции окрасить масляными красками по I группе материалов покрытия в соответствии со СНиП 2.03.11-85, приложение 15.

ГИП	Боярников		ТП 902-2-457 м.88 КМ
Рук.бр.	Боярников		
Гл.спец.	Стрелин		
Рук.гр.	Шайхратов		
Вед.инж.	Полякова		Очистные сооружения для стоков, від от мойки автомобилей для строительства в северных районах. 3.903-1
Инж.	Баева		Схемы расположения стоек, балок и перекрытий площадок на отм.-2.000 стойки: ск1... ск4

Стадия	Лист	Листов
РП	22	

ГИПРОАВТОТРАНС Новосибирский филиал

Привязан

Инв. №

Согласовано: Гл. спец. Кучинская; Гл. инж. проекта Подвигина; Гл. инж. проекта Ананьина

Копировал

Формат А2

Альбом 3

Схема расположения переплётов по оси А

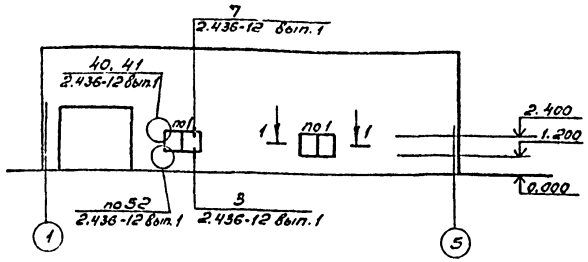

Схема расположения переплётов по оси В

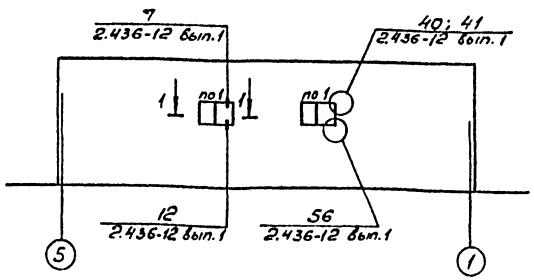

Схема расположения переплётов по оси 1

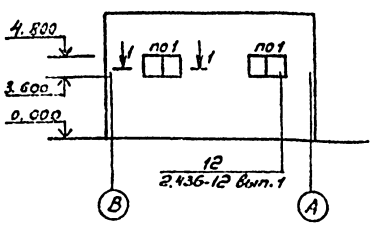

Схема расположения узлов крепления в проёмах 1-1

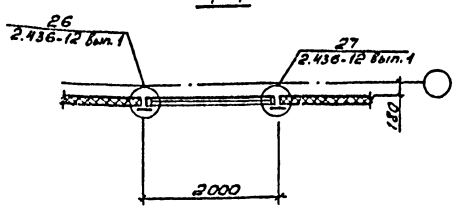

Ведомость элементов

Марка	Сечение: Эскиз	Поз.	Состав	Опорные усилия: M тс.м	N тс	Q тс	Группа констр.	Марка метала	Примечание
	Переплеты								
по 1	1.436.3-16 вып.1, ОГР 12.20-2 (6 шт.)						4	ВСт3сп5	
	Нащельники								
	2.436-12.1-2001, профиль 2-806 ℓ=1140 (12 шт.)						4		см. п.3
	2.436-12.1-1101, профиль 2-007 ℓ=2120 (4 шт.)						4		см. п.3
	Сливы								
	2.436-12.1-0501, профиль 2-805 ℓ=1998 (10 шт)						4		см. п.3
	2.436-12 вып.2, Н1 ℓ=1980 (2 шт.)						4	Ст3кп ГК	
	2.436-12 вып.2, Н3 ℓ=120 (4 шт.)						4		см. п.3
	Элементы крепления								
	2.436-12 вып.2 Эк1 (12 шт.)						4	4-II-Н-10кг	
	2.436-12.1-2400, Эк3-209 (36 шт.)						4		см. п.3
	2.436-12.2-070, Эк 4 (36 шт.)						4	4-II-Н-10кп	
	2.436-12.2-080-01, Эк6 (12 шт.)						4		см. п.3
	2.436-12.2-090-01, Эк8 (12 шт.)						4		см. п.3
	2.436-12.2-170-02, Эк 19 (36 шт.)						4		см. п.3
	2.436-12.2-180, Эк 21 (12 шт.)						4	4-II-Н-10кп	
	2.436.12.2-190. А3 (24 шт.)						4		см. п.3
	2.436-12.1-0800, 3-214 (36 шт.)						4		см. п.3

1. Данный лист смотри совместно с листом АР
2. Окраска переплётов должна производиться тремя слоями эмали ПФ-133 ГОСТ 926-82 по слою грунта ФЛ-03К ГОСТ 9109-81.
3. Все профили приняты по Нормали Первоуральского завода

ГИП	Боркинс		ТП 902-2-457м 88 КМ
Рук.бриг.	Боркинс.В		
Гл.спец.	Стрехнин		
Рук.гр	Шайхрат		
Вед.инж.	Поляков		Очистные сооружения для ст. чных вод от мойки авто. мобилей для строительства в северных районах Q=10л/с
Станн.	Леонов		Схемы расположения переплетов по осям А; В; 1.

Привязан

Инв. №

Стадия	Лист	Листов
РП	23	

ГИПРОАВТОТРАНС Новосибирский филиал

Копировал СУ-

Формат А2

Альбом 3

Ведомость рабочих чертежей основного комплекта ОВ

Лист	Наименование	Примечание
1	Общие данные (начало)	
2	Общие данные (окончание)	
3	Отопление. Теплоснабжение. Вентиляция.	
	Планы на отм. 0.000 и 3.000	
4	Схема системы отопление. Схемы систем	
	теплоснабжения установок П1, У1, У2.	
	Схема обвязки водоподогревателя. Инди-	
	видуальный тепловой пункт.	
5	Схемы систем П1, В1, ВЕ1... ВЕ8, У1, У2	
6	Установки систем П1, В2.	

Ведомость ссылочных и прилагаемых документов (начало)

Обозначение	Наименование	Примечание
	Ссылочные документы	
1.494-27 вып. 1.7	Воздухоприемные устройства	
	подвесными утепленными клапанами	
5.904-12 вып. 1-1,	Приточные вентиляционные	
1-2. 1-3, 1-5, 1-35	камеры производительностью	
	от 3.5 до 125 тыс. м³/ч	
5.904-10	Узлы прохода вентиляционных	
	шахт через покрытия зданий.	
	Узлы прохода общего назначения	
1.494-32	Зонты и дефлекторы вентиля-	
	ционных систем	
5.904-4	Двери и люки для вентиля-	
	ционных камер	
1.494-10	Решетки щелевые регули-	
	рующие. Тип Р.	
5.904-38	Гибкие вставки к центро-	
	бежным вентиляторам	
4.904-69	Детали крепления санитар-	
	но-технических приборов и	
	трубопроводов	
4.903-10 вып.8	Изделия и детали трубопроводов для	
	тепловых сетей. Грязевики	
1.494-21	Крепление решеток воздухо-	

(окончание)

Обозначение	Наименование	Примечание
	приточных типа „РР" и щелевых	
	регулирующих типа „Р" к строи-	
	тельным конструкциям	
5.903-1	Узлы обвязки регулирующих	
	клапанов на трубопроводах	
	теплоснабжения калориферных установок.	
5.903-2 вып.0,1	Воздухосборники для систем	
	отопления и теплоснабжения	
	вентиляционных установок	
5.904-22	Малогабаритные эжекционные	
	панели штампованные типа МЭП	
3.900-9 вып.0.3,4	Опорные конструкции и средства	
	крепления стальных трубопро-	
	водов внутренних санитарно-	
	технических систем	
3.903-13	Опорные конструкции под во-	
	доподогреватели	
1.494-2	Воздушно-тепловые завесы	
вып. 11, 12	для ворот промышленных	
	зданий	
7.903.9-2 вып.1.2	Тепловая изоляция трубо-	
	проводов с положительны-	
	ми температурами	
	Прилагаемые документы	
902-2-457м.88-ОВ.И1	Зонт к трубе ф 108 х 2.8	альбом 2
902-2-457м.88-ОВ.СО	Спецификация оборудования	альбом 7
902-2-457м.88-ОВ.ВМ	Ведомость потребности в	альбом 8
	материалах	

План-схема

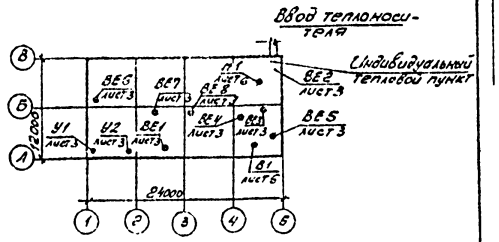

Общие указания

Основные показатели по чертежам марки ОВ

Наименование здания (сооружения, помещения)	Объем м³	Период года при $t_н$, °С	Расход тепла, ВТ (ккал/ч) На отопление	На вентиляцию	На горячее водоснабжение	Общий	Расход холода (ккал/ч)	Установленная мощн. эл. двигат. кВт
Очистные сооружения	22114	-40	60310	413810	22270	1122820**	—	2.6
			(51990)	(356700*)	(19200)	(967950**)	—	
	22175	-50	61070	541510*	22270	1251250**	—	2.6
			(52650)	(466820*)	(19200)	(1078670**)	—	

*- В том числе на воздушно-тепловые завесы:
$t_н$ = -40°С Q = 308700 ВТ (266720 ккал/ч)
$t_н$ = -50°С Q = 417600 ВТ (360000 ккал/ч)
**- В том числе на технологические нужды Q = 626400 Вт (540000 ккал/ч)

Проект отопления и вентиляции разработан для районов с расчетной температурой наружного воздуха минус 40°С, минус 50°С.

Внутренняя температура воздуха в помещениях принята по ГОСТ 12.1.005-76, СНиП 2.09.04-87. Теплоснабжение от внешних тепловых сетей через индивидуальный тепловой пункт.

Теплоноситель для системы отопления и теплоснабжения отопительно-вентиляционных установок принята перегретая вода с температурой 150°С (Т1), 70°С (Т2).

Таблица термических сопротивлений ограждающих конструкций

Характеристика ограждающих конструкций	Значение R м²°с/Вт
Наружные стены из керамзитобетонных панелей	
γ = 900 кг/м³ δ = 300 мм $t_н$ = -40°С	1.05
То же δ = 350 мм $t_н$ = -50°С	1.23
Наружные стены из трехслойных панелей с минерало-	
ватным утеплителем δ = 80 мм $t_н$ = -40°С	1.05
То же δ = 100 мм $t_н$ = -50°С	1.32
Утеплитель в покрытии-минераловатные плиты γ = 200 кг/м³	
δ = 70 мм $t_н$ = -40°С	0.92
То же δ = 90 мм $t_н$ = -50°С	1.18

Типовой проект разработан в соответствии с действующими нормами и правилами и предусматривает мероприятия, обеспечивающие пожарную безопасность при эксплуатации здания

Главный инженер проекта /Боршинов/

Привязан

Инв. №

Взам. инв. № | Подпись и дата

ГИП	Боршинов			902-2-457м.88-ОВ			
Рук.бр.	Боршинов						
Н.контр.	Чистякова		5.86				
Рук.гр.	Чистякова		5.86	Очистные сооружения для стоков СРД от мойки автомобилей, для строительства сельских районов Целинск	Стадия	Лист	Листов
Инж.	Доронина				РП	1	6
				Общие данные (начало)	ГИПРОАВТОТРАНС Новосибирский филиал		

Копировал

Формат А2

Альбом 3

Температура воды для горячего водоснабжения 50°С,
Учет теплоты осуществляется в центральном тепловом пункте действующего автопредприятия.
Данный проект выполнен в соответствии со СНиП 2.04.05-86, СНиП 2.09.04-87, СНиП 2.04.07-86.
Потери напора в системе отопления и теплоснабжения калориферов для Тн минус 40°С и минус 50°С соответственно составляют:
в системе отопления 3880 Па (388 кг/м²)
4260 Па (426 кг/м²)
в системе теплоснабжения установок П1, У1, У2
100000 Па (10000 кг/м²)
Трубопроводы индивидуального теплового пункта, диаметром до 50 мм изолируются ровингом (жгутом) из стеклянных комплексных нитей толщина изоляции 30 мм, диаметром 50 мм и более - шнуром теплоизоляционным из минеральной ваты в оплетке из нити стеклянной толщина изоляции 50 мм. Трубопроводы системы теплоснабжения калориферов, прокладываемые над воротами, диаметром до 50 мм изолируются ровингом из стеклянных комплексных нитей толщина изоляции 30мм.
Покровный слой - стеклопластик рулонный РСТ.
Перед изоляцией на трубопроводы наносится масляно-битумное покрытие в 2 слоя по грунту ГФ-021 толщиной 0.15 ÷ 0.2 мм. Неизолированные трубопроводы покрываются краской БТ-177за 2раза по грунту-лак БТ-577.
Воздуховоды систем вентиляции выполняются металлическими толщиной стали согласно СНиП 2.04.05-88 класса Н.
Монтаж и приемку систем отопления и вентиляции вести в соответствии со СНиП 3.05.01-85.
Трубопроводы в электрощитовой выполнить на сварке, с установкой фитинга вне помещения.

Условные обозначения

——— Т91 ——— дренажный трубопровод

ХАРАКТЕРИСТИКА ОТОПИТЕЛЬНО-ВЕНТИЛЯЦИОННЫХ СИСТЕМ

Обозначение системы	Кол. систем	Наименование обслуживаемого помещения (технологического оборудования)	Тип установки	Вентилятор: Тип, исполн. взрывозащите	№	Схема исполнен	положение	L, м³/ч	P,	n, об/мин	Электродвигатель: Тип, исполнение по взрывозащите	N, кВт	n, об/мин	Воздухонагреватель: Тип	№	Кол	Т-ра нагрева, °С от	до	Расход тепла, Вт (ккал/ч)		Примечание
П1	1	фильтровальная	В-Ц4-75	ЕБ3100-1	6,3	1	Пр0	5620	530	935	4А90L6	1,5	935	КВСВ-П	10	1	-40	16	105140	4,5	
		гардеробная							(53)										(90640)	(4,5)	
														КОБВ-П	10	1	-50	16	123910	4,5	
																			(108820)	(4,5)	
В1	1	фильтровальная	В-Ц4-75	ЕБ3090-1	6,3	1	Л0°	5130	370	920	4А80В6	1,1	920	—	—	—	—	—	—	—	
									(37)												
У1, У2	2	фильтровальная	В-Ц4-75	ЕБ3100-2	6,3	1	Пр180°	11000	1190	1445	4А112М4	5,5	1445	КВВБ-П	8	4	16	56	154350	258	$t_н$ = -40°С
							Л180°		(119)										(133060)	(258)	
			В-Ц4-75	ЕБ3100-2	6,3	1	Пр180°	12500	1030	1445	4А112М4	5,5	1445	КВВБ-П	8	4	15	88	208800	311	$t_н$ = -50°С
							Л180°		(103)										(180000)	(31,1)	
ВЕ1	1	Операторская	СТД.210.00.000	—	—	—		35	—	—	—	—	—	—	—	—	—	—	—	—	
ВЕ2	1	Индивидуальный тепловой пункт	СТД.210.00.000	—	—	—		45	—	—	—	—	—	—	—	—	—	—	—	—	
ВЕ3	1	Уборная	СТД.210.00.000	—	—	—		50	—	—	—	—	—	—	—	—	—	—	—	—	
ВЕ4	1	Душевая	СТД.210.00.000	—	—	—		75	—	—	—	—	—	—	—	—	—	—	—	—	
ВЕ5	1	Щитовая	СТД.210.00.000	—	—	—		45	—	—	—	—	—	—	—	—	—	—	—	—	
ВЕ6	1	Фильтровальная (приемный резервуар)	—	—	—	—	—	30	—	—	—	—	—	—	—	—	—	—	—	—	
ВЕ7,8	2	Фильтровальная (флотатор)	—	—	—	—	—	15	—	—	—	—	—	—	—	—	—	—	—	—	

Привязан

Инв. №

ГИП	Бовриллов		
Рук.бр.	Бовриллов		
Рук.гр.	Чистякова		8.88
Инж.	Доронкова		

902-2-457 м. 88 -ОВ

Очистные сооружения сточных вод от мойки автомобилей для строительства в северных районах Q = 10л/сек

Общие данные (окончание)

Стадия	Лист	Листов
РП	2	

ЛПРОАВТОТРАНС Новосибирский филиал

Инв.№подл. | Подпись и дата | Взам.инв.№

Альбом 3

План на отм. 3.000

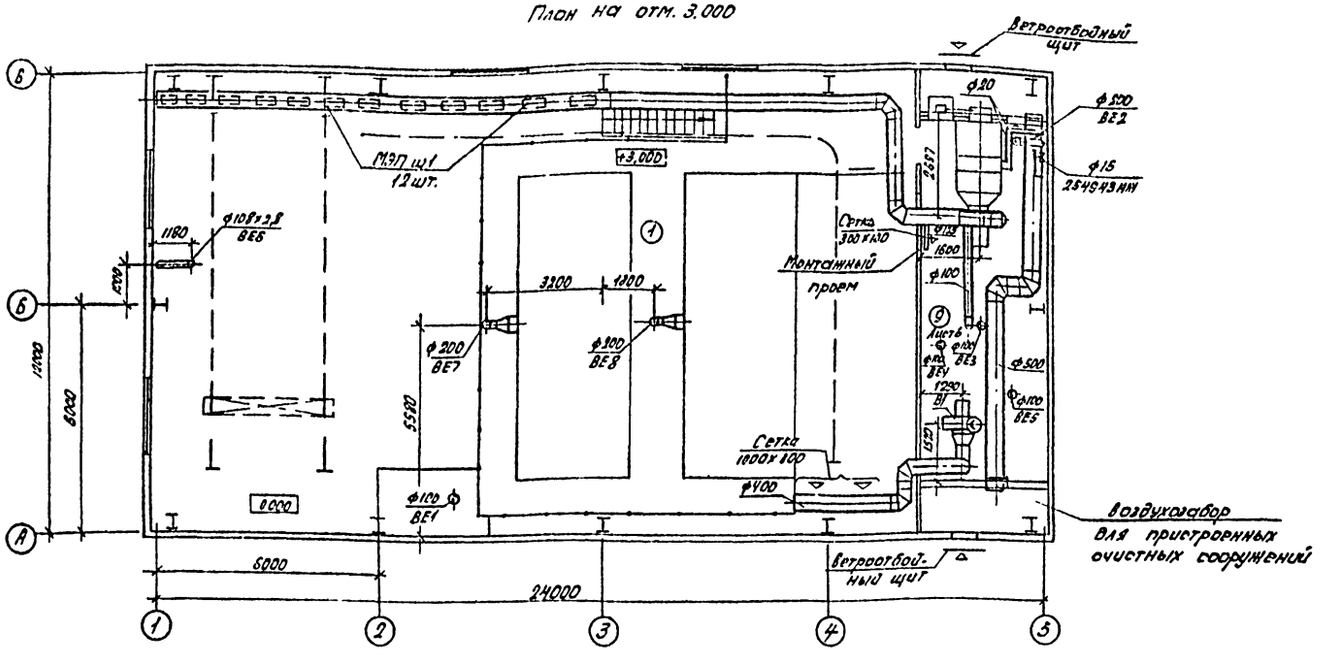

План на отм. 0.000

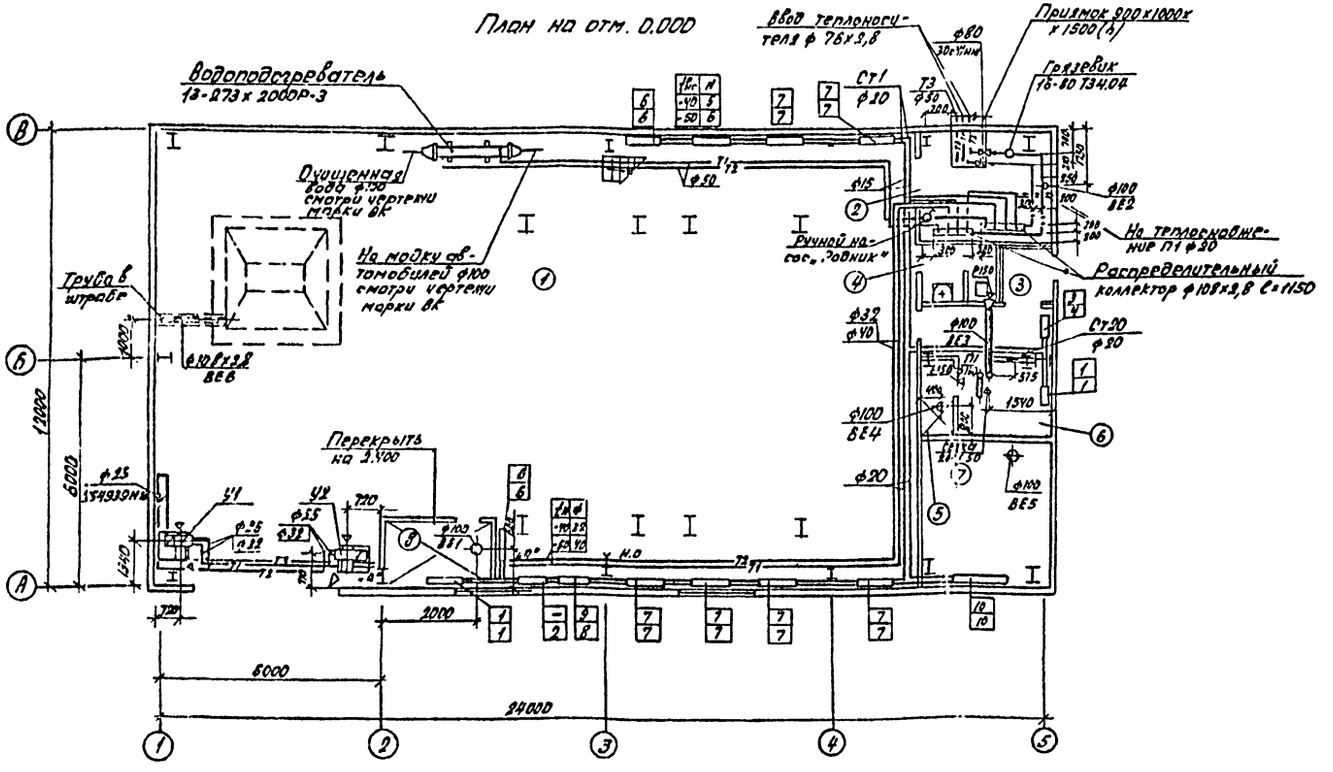

Экспликация помещений

Номер на плане	Наименование	Категория производства по взрывной, взрывопожарной и пожарной опасности
1	Фильтровальная	Д/норм.
2	Индивидуальный тепловой	Д/норм.
3	Тамбур	—
4	Уборная	—
5	Душевая	—
6	Гардеробная	—
7	Щитовая	—
8	Операторская	Д/норм.
9	Венткамера	Д/норм.

Таблица нагревательных приборов

№ п/п	Тип
1	КНО-0,655К
2	КН20-0,787П
3	КН20-1,226К
4	КН20-1,317К
5	КН20-2,819К
6	КН20-2,941К
7	КН20-2,941К
8	КН20-0,918П
9	КН20-1,573П
10	1гл.тр С-1,5м ф159х3,5

Трубопроводы от стен отнесены условно.

Согласовано: Гл.спец. Кучинская; Гл.спец. Стаханов; Гл.спец. Бобин; Рук.гр. Смирнов; Рук.гр. Ворошилов; Подпись и дата; Инв.№ подл.

Привязан

Инв.№

ГИП	Бодрышинов			902-2-457.т.88-ПВ
Рук.Гр.	Бодрышинов			
Рук.гр.	Чистякова		5.88	
Инж.	Дорнкоф			

Очистные сооружения сточных вод от мойки автомобилей для строительства в сейсмических районах 8,9 и 10 баллов	Стадия	Лист	Листов
	РП	3	
Отопление. Теплоснабжение. Вентиляция. Планы на отм. 0.000 и 3.000	ГИПРОАВТОТРАНС Новосибирский филиал		

Копировал Севостьянова Формат А2

Альбом 3

система отопления

СИСТЕМА ТЕПЛОСНАБЖЕНИЯ УСТАНОВОК У1, У2

закладные конструкции

Наименование	ф труб	N чертежа закладной конструкции	Условные обозначения
Штуцер для манометра 1/2"×50	20...40	ЗКЧ-46-70	
Расширитель для термометра	20 25 32	ВЗ-ЗКЧ-2-75 В4-ЗКЧ-2-75 В5-ЗКЧ-2-75	
Расширитель для датчика	20	А12ДО18.010	

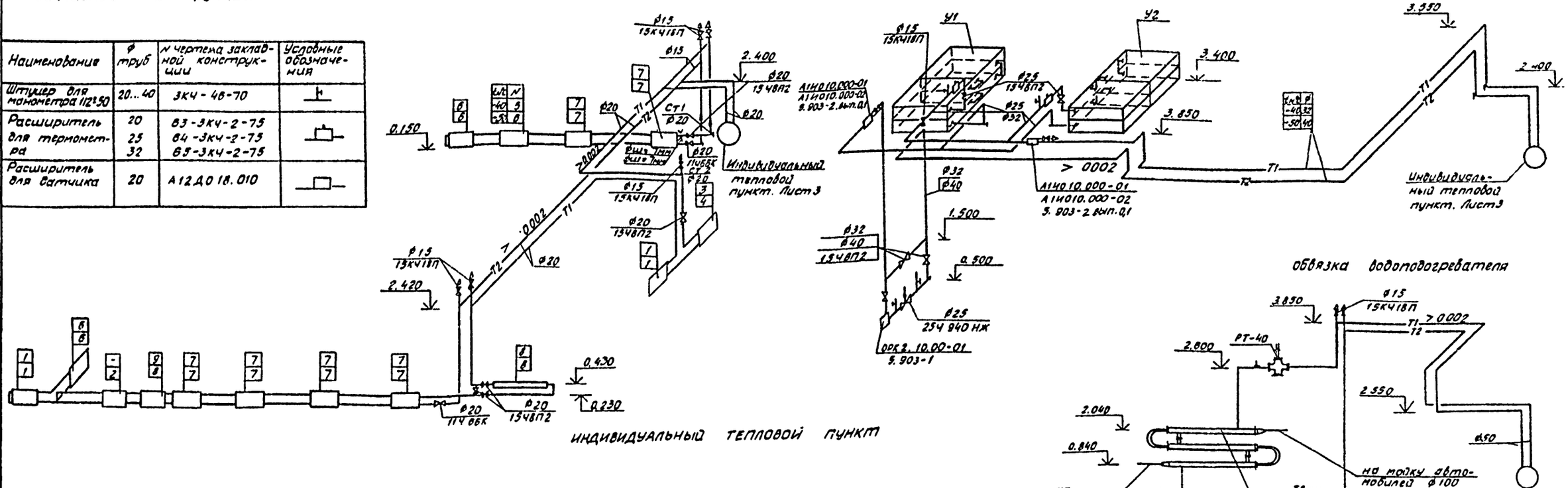

СИСТЕМА ТЕПЛОСНАБЖЕНИЯ УСТАНОВОК П1

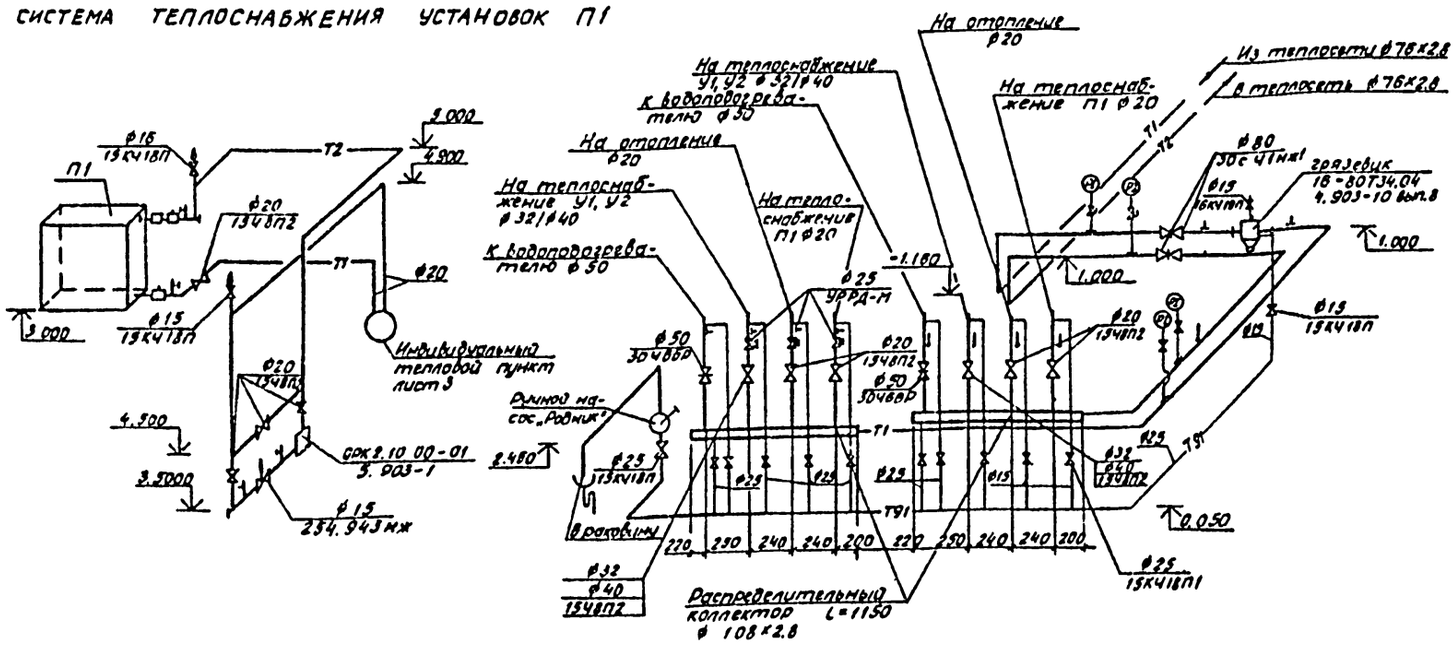

Таблица нагревательных приборов

N№ п/п	Тип	N№ п/п	Тип
1	КН20-0.855К	7	КН20-2,941П
2	КН20-0,787П	8	КН20-0,918П
3	КН20-1.226К	9	КН20-1,573П
4	КН20-1.317К	10	1гл тр L=15м ф159×3,2
5	КН20-2.819К		
6	КН20-2.941К		

Привязан

Инв. №

ГИП	Боровиков		
Рук. бр.	Боровиков		
Рук. гр.	Чистякова		5.88
Инж.	Доренкова		

902-2-457м 88 -08

Очистные сооружения стичных вод от мойки автомобилей для строительства в северных районах $h=10л/сек$

Стадия	Лист	Листов
РП	4	

Схема системы отопления. Схемы систем теплоснабжения установок У1, У2. Схема обвязки водоподогревателя. Индивидуальный тепловой пункт

ГИПРОАВТОТРАНС Новосибирский филиал

Инв. № подл. | Подпись и дата | Взам. инв. №

Альбом 3

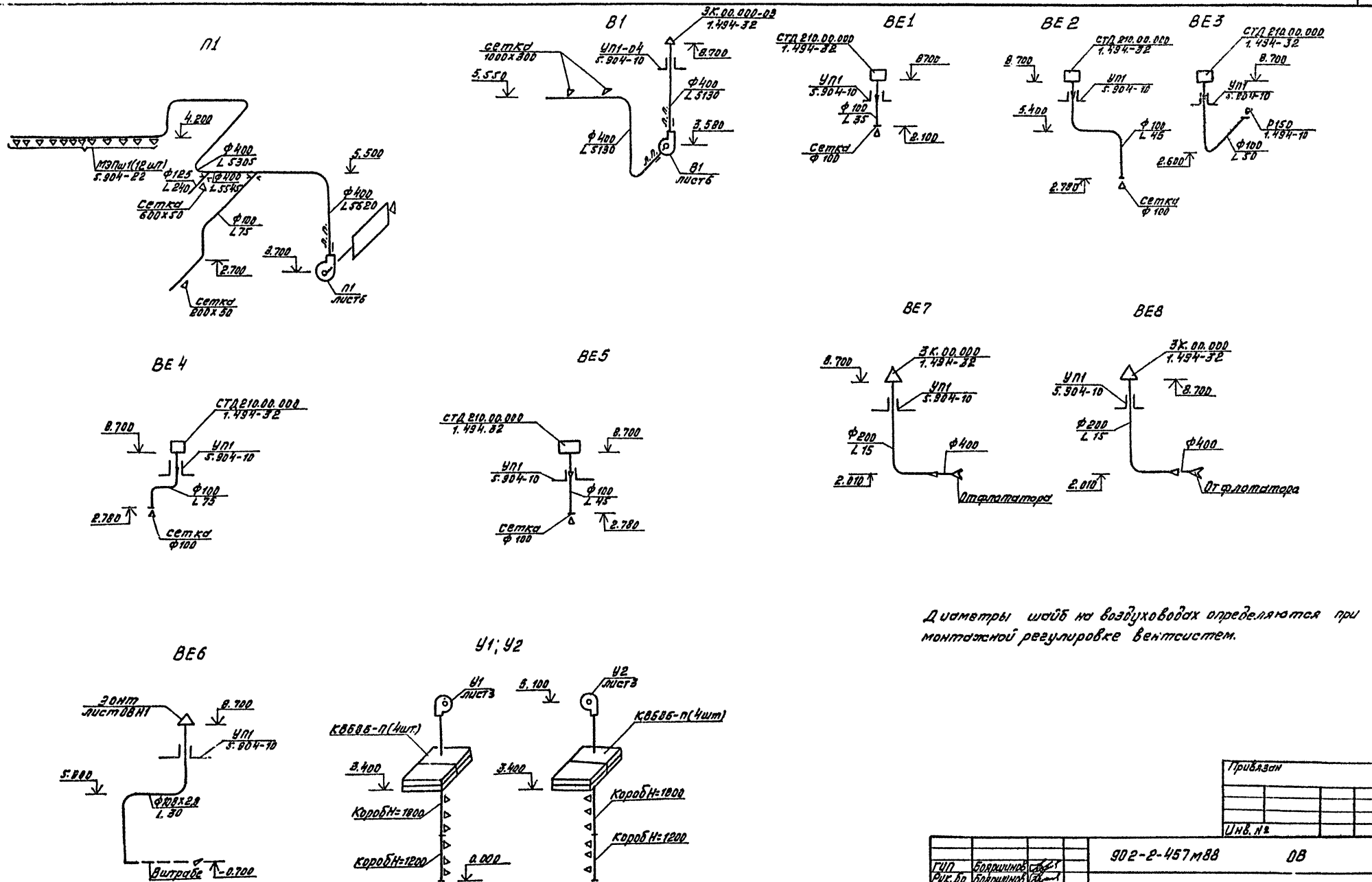

Диаметры шайб на воздуховодах определяются при монтажной регулировке вентсистем.

Привязан							
Инв. №							
ГИП	Бодрышнов			902-2-457м88 ОВ			
Рук. гр.	Бодрышнов						
Рук. гр.	Чистякова		5.88				
Инж.	Доренкова			Очистные сооружения сточных вод от мойки автотранспорта для строительства в северных районах Q=10 л/сек	Стадия	Лист	Листов
					РП	5	
				Схемы систем П1, В1, ВЕ1... ВЕ8, У1, У2	ГИПРОАВТОТРАНС Новосибирский филиал		

Инв. № подл. | Подпись и дата | Взам. инв. №

копировал

Формат А2

Альбом 3

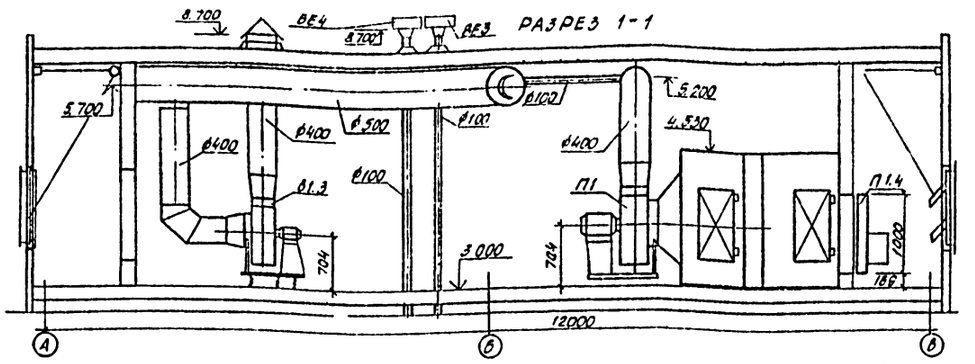

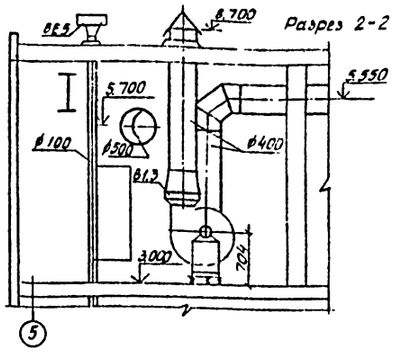

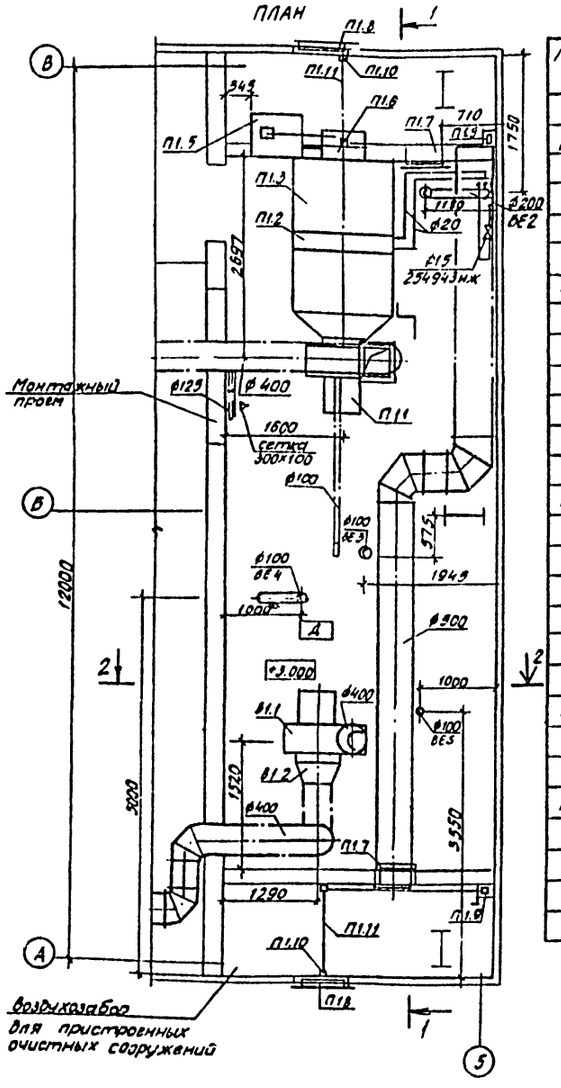

Спецификация отопительно-вентиляционных установок

Начало

Марка, поз	Обозначение	Наименование	Кол.	Масса, ед, кг	Примечание
		П1 (2ПК1С. Левое исполнение)			
П1.1	серия 5.904-12 вып 1-1	секция соединительная А1А 180.000-02 с вентагрегатом Е6,3100-1 с гибкими вставками	1	288,7	
П1.2	серия 5.904-12 вып. 1-15	секция калориферная А1А 188.000-02с калориферами КВС 10Б-П (1шт) $t_н$=-40°С А1А 188.000-03с калориферами КВ Б 10Б-П(1шт) $t_н$=-50°С	1 1	72 73	
П1.3	серия 5.904-12 вып. 1-28	секция приемная А1А 223.000-01	1	132,9	
П1.4		Заслонка воздушная утепленная с электроподогревом КВУ 600х1000 АУ2с электроприводом МЭО6.3/25-0,25	1	63,7	
П1.5	серия 5.904-12 вып. 1-35	Коробка привода утепленной заслонки А3Д 121.000	1	91,5	
П1.6	серия 5.904-12 вып 1-35	Патрубок А14М038.010	1	25	
П1.7	серия 5.904-4	Дверь герметическая утепленная Д ус 1.25х0,5	2	33,8	
П1.8	серия 1.494-27 вып. 7	Устройство воздухоприемное 5с1Н.000.00	1	31,5	

При привязке проекта в случае пристроенных очистных сооружений выдать задание строителям и электрикам на воздухозабор.

окончание

Марка, поз.	Обозначение	Наименование	Кол.	Масса, ед., кг	Примечание
П1.9	серия 1.494-27 вып.1	Лебедка ЛР.00.000	1	4,3	
П1.10	серия 1.494-27 вып.1	Блок с 1.030.000	3	1,9	
П1.11		канат стальной арматурный 1х7; ø 4,5 мм	20		м
	В1				
В1.1		Вентилятор радиальный В-Ц4-75 №6,3 диаметр колеса 0,9 диаметр, исполнение 1, положение 10°, на виброизоляторах с электродвигателем 4А80В6. 920 об/мин 1,1 квт	1	160,2	
В1.2	серия 5.904-38	Вставка гибкая В.00.00-12	1	2,09	
В1.3	серия 5.904-38	Вставка гибкая Н.00.00-15	1	2,11	

Привязан

Инв. №

ГИП	Боровиков		
Рук. бр.	Боровиков		
Рук. гр.	Чистякова		5.88
Инж.	Доренкова		

902-2-457 т.88 -08

Очистные сооружения для стоков от мойки автомобилей для строительства в северных районах Q=10л/с

Установки систем П1;В1

Стадия	Лист	Листов
РП	6	

ГИПРОАВТОТРАНС Новосибирский филиал

Согласовано
Гл. спец. Чистякова
Гл. спец. Добин
Зав. зп. Смирнова

Копировал Ким-

Формат А2