ТИПОВОЙ ПРОЕКТ

254 - 3 - 5

ПРОФИЛАКТОРИЙ
НА 100 МЕСТ

ДЛЯ РАЙОНОВ II И III СТРОИТЕЛЬНО-КЛИМАТИЧЕСКИХ ЗОН С РАСЧЕТНОЙ ТЕМПЕРАТУРОЙ -20°, -25°, -30°С /СО СТЕНАМИ ИЗ КИРПИЧА/

АЛЬБОМ I
АРХИТЕКТУРНО-СТРОИТЕЛЬНЫЕ ЧЕРТЕЖИ

СОСТАВ ПРОЕКТА

АЛЬБОМ I АРХИТЕКТУРНО-СТРОИТЕЛЬНЫЕ ЧЕРТЕЖИ
АЛЬБОМ II ИНЖЕНЕРНОЕ ОБОРУДОВАНИЕ
АЛЬБОМ III ИЗДЕЛИЯ ЗАВОДСКОГО ИЗГОТОВЛЕНИЯ
АЛЬБОМ IV/70 СМЕТЫ И КОМПЛЕКТОВОЧНАЯ ВЕДОМОСТЬ

РАЗРАБОТАН
ЦНИИЭП ЛЕЧЕБНО-КУРОРТНЫХ ЗДАНИЙ

ВВЕДЕН В ДЕЙСТВИЕ
ПРИКАЗОМ ЦНИИЭП ЛЕЧЕБНО-КУРОРТНЫХ ЗДАНИЙ
№245 ОТ 18/X 1968

2830
5548/4 цена 5-28

МОСКВА

Инв 2830

ОСНОВНЫЕ ТЕХНИКО-ЭКОНОМИЧЕСКИЕ ПОКАЗАТЕЛИ

ЖИЛАЯ ПЛОЩАДЬ	624.0	КВ. М	В.Т.Ч. ПОДЗЕМНЫЙ	1.042.0	КУБ. М	В.Т.Ч. БЛАГОУСТРОЙСТВО	10.19	ТЫС. РУБ
РАБОЧАЯ ПЛОЩАДЬ	1949.0	КВ. М	ОБЪЕМ НА 1 МЕСТО	98.8	КУБ. М	ТРАНСФОРМАТОРНАЯ ПОДСТАНЦИЯ	9.19	ТЫС. РУБ.
ОБЩАЯ ПОЛЕЗНАЯ ПЛОЩАДЬ	2485.0	КВ. М	ОБЩАЯ СМЕТНАЯ СТОИМОСТЬ	314.07	ТЫС РУБ.	ТЕХНОЛОГИЧЕСК. ОБОРУДОВАН.	40.17	ТЫС. РУБ
ОБЩИЙ СТРОИТЕЛЬНЫЙ ОБЪЕМ	9886.0	КУБ. М	В.Т.Ч. ЗДАНИЕ ПРОФИЛАКТОРИЯ	~~255.41~~ 320.11	ТЫС. РУБ.	СТОИМОСТЬ 1 КУБ. МЕТРА ЗДАНИЯ	~~22.21~~ 32.36	РУБ.
В.Т.Ч. НАДЗЕМНЫЙ	8844.0	КУБ. М	ВНЕШНИЕ СЕТИ	34.12	ТЫС РУБ.	СТОИМОСТЬ 1 МЕСТА	~~3140.7~~ 3201.1	РУБ

АВТОРЫ ПРОЕКТА — АРХИТЕКТОР ШУВАЛОВА А.А. ИНЖЕНЕР КОНСТРУКТОР ГУСЕВА Р.П.

ИНЖЕНЕРНОЕ ОБОРУДОВАНИЕ ЗДАНИЯ — ОТОПЛЕНИЕ И ВЕНТИЛЯЦИЯ: ИНЖ-РЫ БУРОВ Н.А. ТУЕВА Д.В. ЭЛЕКТРОСНАБЖЕНИЕ: ИНЖ. КУШНЕРЕВА М.В. АВТОМАТИЗАЦИЯ: ИНЖ. САЛДАТОВ. В.Ф. ТЕХНОЛОГИЧ. ОБОРУДОВАНИЕ ИНЖ. ГЕЛЬГАРД Г.Н.

РАЗРАБОТАНЫ — ВОДОПРОВОД И КАНАЛИЗАЦИЯ: ИНЖ. ЧЕРНЫШЕВА Н.А. СЛАБЫЕ ТОКИ: ИНЖ. КУЗЬМИНА Е.В. ХОЛОДОСНАБЖЕНИЕ. ИНЖ. ХАЗАН Н.Е

СОДЕРЖАНИЕ АЛЬБОМА

НН ПП	НАИМЕНОВАНИЕ ЧЕРТЕЖА	Н ЛИСТА ШИФР	Н СТРАН.
1	ТИТУЛЬНЫЙ ЛИСТ	1	1
2	СОДЕРЖАНИЕ АЛЬБОМА	2	2
3	ЛИСТ ПРИВЯЗКИ	3-4	3-4
4	ПОЯСНИТЕЛЬНАЯ ЗАПИСКА	5-7	5-7
	НАДЗЕМНАЯ ЧАСТЬ /ВЫШЕ ОТМ. ± 0.00/		
5	СХЕМА ГЕНЕРАЛЬНОГО ПЛАНА	АС-1	8
6	ПЛАН 1 ЭТАЖА В ОСЯХ 1-7	АС-2	9
7	ПЛАН 1 ЭТАЖА В ОСЯХ 7-10	АС-3	10
8	ПЛАН 2 ЭТАЖА В ОСЯХ 1-7	АС-4	11
9	ПЛАН 2 ЭТАЖА В ОСЯХ 7-10	АС-5	12
10	ПЛАН ТЕХНИЧЕСКОГО ЧЕРДАКА И ПЛАН 3 ЭТАЖА В ОСЯХ 5-7	АС-6	13
11	ПЛАН 3 ЭТАЖА В ОСЯХ 7-10	АС-7	14
12	ПЛАН ВКАЛЬНЫХ КОМНАТ	АС-8	15
	РАЗРЕЗ 1-1 ВЫШЕ ОТМ. ± 0.00	АС-9	16
14	РАЗРЕЗЫ 3-3 И 4-4 ВЫШЕ ОТМ. ± 0.00	АС-10	17
15	ФАСАД В ОСЯХ 1-7	АС-11	18
16	ФАСАД В ОСЯХ 7-10	АС-12	19
17	ФАСАД В ОСЯХ 10-7	АС-13	20
18	ФАСАД В ОСЯХ 7-1	АС-14	21
19	ФАСАД В ОСЯХ А-И	АС-15	22
20	ФАСАД В ОСЯХ И-А	АС-16	23
21	РАЗВЕРТКА СТЕНЫ ПО ОСИ Б	АС-17	24
22	РАЗВЕРТКА СТЕНЫ ПО ОСИ В	АС-18	25
23	ЛЕСТНИЦЫ N1 И N2. РАЗВЕРТКА СТЕНЫ ПО ОСИ 3 ВЫШЕ ОТМ. ± 0.00	АС-19	26
24	ПОРЯДОВКА НАРУЖНОЙ СТЕНЫ ПО ОСЯМ А И Е	АС-20	27
25	ПОРЯДОВКА НАРУЖНОЙ СТЕНЫ ПО ОСИ А В ОСЯХ 1-5	АС-21	28
26	ФРАГМЕНТ ФАСАДА ПО ОСЯМ А И Е	АС-22	29
27	ПЛАН ДУШЕВОГО И ВАННОГО ЗАЛОВ. РАЗРЕЗЫ. СЕЧЕНИЯ	АС-23	30
28	ПЕРЕГОРОДКИ ПН-1 И ПН-2. СБОРОЧНЫЙ ЧЕРТЕЖ	АС-24	31
29	ДЕТАЛ. УСТАНОВКИ ОКОННЫХ И ДВЕРНЫХ БЛОКОВ	АС-25	32
30	ВСТРОЕННЫЙ ШКАФ СБОРОЧНЫЙ ЧЕРТЕЖ	АС-26	33
31	ПЛАН И РАЗРЕЗЫ САНУЗЛОВ И ДУШЕВЫХ	АС-27	34
32	РАЗРЕЗЫ САНУЗЛОВ И ДУШЕВЫХ	АС-28	35
33	РАЗВЕРТКИ СТЕН ОБЕДЕННОГО ЗАЛА. ДЕТАЛИ	АС-29	36
34	ВЕШАЛКИ И ГАЛОШНИЦЫ ГАРДЕРОБА СБОРОЧНЫЙ ЧЕРТЕЖ.	АС-30	37
35	БАРЬЕР ГАРДЕРОБА БГ-1. СБОРОЧНЫЙ ЧЕРТЕЖ.	АС-31	38
36	ТАМБУР ГЛАВНОГО ВХОДА. СБОРОЧНЫЙ ЧЕРТЕЖ.	АС-32	39
37	ТАМБУР ГЛАВНОГО ВХОДА. СБОРОЧНЫЙ ЧЕРТЕЖ	АС-33	40
38	ТАМБУР ГЛАВНОГО ВХОДА. УЗЛЫ	АС-34	41
39	ПЛАН КРОВЛИ. РАЗРЕЗЫ I-I, II-II	АС-35	42
40	ДЕТАЛИ КРОВЛИ	АС-36	43
41	ДЕТАЛИ КРОВЛИ. ВЕНТШАХТЫ N1 ÷ N4	АС-37	44
42	ДЕТАЛИ ПОЛОВ	АС-38	45
43	ВЕДОМОСТЬ ОТДЕЛОЧНЫХ РАБОТ	АС-39	46
44	ПЛАН ПОКРЫТИЯ В ОСЯХ 1-5	АС-40	47
45	ПЛАН ПЕРЕКРЫТИЯ НА ОТМ. 3.30 В ОСЯХ 5-10	АС-41	48
46	ПЛАН ПЕРЕКРЫТИЯ НА ОТМ. 6.60 В ОСЯХ 5-10	АС-42	49
47	ПЛАН ПЕРЕКРЫТИЯ НА ОТМ. 9.32 ПЛАН ПОКРЫТИЯ В ОСЯХ А-Б, Б-Е	АС-43	50
48	ПЛАН ПОКРЫТИЯ В ОСЯХ Б-В СПЕЦИФИКАЦИИ	АС-44	51
49	МОНОЛИТНЫЙ УЧАСТОК МУ-1. БАЛКА Б-1. СЕЧЕНИЯ 1-1, 2-2	АС-45	52
50	МОНОЛИТНЫЙ УЧАСТОК МУ-2, МП-1 СЕЧЕНИЕ 3-3 РАСХОД МАТЕРИАЛОВ	АС-46	53
51	МОНОЛИТНЫЕ УЧАСТКИ ВЫШЕ ОТМ. ± 0.00. СПЕЦИФИКАЦИЯ	АС-47	54
52	ПЕРЕМЫЧКИ ВЫШЕ ОТМ. ± 0.00 ПЛАНЫ	АС-48	55
53	ПЕРЕМЫЧКИ ВЫШЕ ОТМ. ± 0.00. СПЕЦИФИКАЦИИ.	АС-49	56
54	МЕТАЛЛИЧЕСКИЕ ОГРАЖДЕНИЯ БАЛКОНОВ И КРОВЛИ. МОНТАЖНЫЕ ПЛАНЫ	АС-50	57
55	МЕТАЛЛИЧЕСКИЕ ОГРАЖДЕНИЯ БАЛКОНОВ И КРОВЛИ. УЗЛЫ	АС-51	58
56	ДЕТАЛИ ПЕРЕГОРОДОК	АС-52	59
57	ВЫХОД НА КРОВЛЮ	АС-53	60
58	СВОДНАЯ СПЕЦИФИКАЦИЯ СБОРНЫХ ЖЕЛЕЗОБЕТОННЫХ ИЗДЕЛИЙ ВЫШЕ ОТМ. ± 0.00	АС-54	61
59	СВОДНАЯ СПЕЦИФИКАЦИЯ СТОЛЯРНЫХ И МЕТАЛЛИЧЕСКИХ ИЗДЕЛИЙ ВЫШЕ ± 0.00	АС-55	62
	ПОДЗЕМНОЙ ЦИКЛ /НИЖЕ ОТМ ± 0.00/		
60	ПЛАН ПОДВАЛА И ТЕХНИЧЕСКОГО ПОДПОЛЬЯ В ОСЯХ 1-7	АС-01	63
61	ПЛАН ПОДВАЛА И ТЕХНИЧЕСКОГО ПОДПОЛЬЯ В ОСЯХ 7-10	АС-02	64
62	РАЗРЕЗЫ 1-1, 2-2 НИЖЕ ОТМ. ± 0.00 ЛЕСТНИЦА N3	АС-03	65
63	РАЗВЕРТКА СТЕНЫ ПО ОСИ 3 НИЖЕ ОТМ. ± 0.00. РАЗРЕЗЫ 3-3 ÷ 10-10. ПЛОЩАДКА N2	АС-04	66
64	ПЛОЩАДКА N1	АС-05	67
65	ПЛАН ФУНДАМЕНТОВ В ОСЯХ 1-7	АС-06	68
66	ПЛАН ФУНДАМЕНТОВ В ОСЯХ 7-10	АС-07	69
67	РАЗВЕРТКИ ФУНДАМЕНТОВ ПО ОСЯМ А,Б,В,Е.	АС-08	70
68	РАЗВЕРТКИ ФУНДАМЕНТОВ ПО ОСЯМ А,Д,И,1,5,8,9,10. СЕЧЕНИЯ 14-14 ÷ 16-16.	АС-09	71
69	СЕЧЕНИЯ ФУНДАМЕНТОВ В 1-1 ПО 13-13	АС-010	72
70	ПЛАН ПЕРЕКРЫТИЯ НА ОТМ. ± 0.00 В ОСЯХ 1-5	АС-011	73
71	ПЛАН ПЕРЕКРЫТИЯ НА ОТМ. ± 0.00 В ОСЯХ 5-10	АС-012	74
72	МОНОЛИТНЫЕ УЧАСТКИ МУ-3 ÷ МУ-6. БАЛКИ Б-2, Б-2А, СЕЧЕНИЯ 1-1, 2-2	АС-013	75
73	МОНОЛИТНЫЕ УЧАСТКИ НИЖЕ ОТМ. ± 0.00. СПЕЦИФИКАЦИИ.	АС-014	76
74	ПЕРЕМЫЧКИ НИЖЕ ОТМ. ± 0.00	АС-015	77
75	ЛИФТ	АС-016	78
76	ЛЕСТНИЦЫ N1 И N2 НИЖЕ ОТМ. ± 0.00	АС-017	79
77	ЛЕСТНИЦЫ N4, N5, N6 ПЛОЩАДКА N3 ПРИЯМКИ N1 И N2	АС-018	80
78	ЗАГРУЗОЧНЫЙ ЛЮК ПЛАН. РАЗРЕЗЫ 1-1, 2-2	АС-019	81
79	ЗАГРУЗОЧНЫЙ ЛЮК. РАЗРЕЗ 3-3 УЗЛЫ 1÷5	АС-020	82
80	ВОЗДУХОЗАБОРНАЯ ШАХТА N1	АС-021	83
81	ВОЗДУХОЗАБОРНАЯ ШАХТА N2 ВХОД В ПОДВАЛ	АС-022	84
82	ХОЛОДИЛЬНЫЕ КАМЕРЫ. ДЕТАЛИ УТЕПЛЕНИЯ ВЕНТКАМЕР	АС-023	85
83	СВОДНАЯ СПЕЦИФИКАЦИЯ СБОРНЫХ ЖЕЛЕЗОБЕТОННЫХ ИЗДЕЛИЙ НИЖЕ ОТМ. ± 0.00	АС-024	86
84	СВОДНАЯ СПЕЦИФИКАЦИЯ СТОЛЯРНЫХ И МЕТАЛЛИЧЕСКИХ ИЗДЕЛИЙ НИЖЕ ОТМ. ± 0.00	АС-025	87

СМЕТНАЯ СТОИМОСТЬ ИЗМЕНЕНА В СВЯЗИ С ПЕРЕСЧЕТОМ СМЕТ В 1970 Г. ЗДАНИЯ ПРОФИЛАКТОРИЯ.
ГЛ. ИНЖ. ПР-ТА /ДУБИНСКАЯ/

1968	ПРОФИЛАКТОРИЙ НА 100 МЕСТ	СОДЕРЖАНИЕ АЛЬБОМА	ТИПОВОЙ ПРОЕКТ 254-3-5	АЛЬБОМ I	ЛИСТ 2

ИНВ 2830

КОПИРОВАЛ Зорина Григорьева
ПРОВЕРИЛ Глобицкая
ИСПОЛНИЛ Борисов
СТ. ИНЖЕН. Федорова
ГЛ. ИНЖ. ПРТА Зверева
ГЛ. АРХ. ПРТА Шувалова
ГЛ. ИНЖ. Код
ГРУП. АРХ. Черняевский
АРХ. ПРОЕКТНАЯ МАСТЕРСКАЯ ДЕТСКИХ КУРОРТНЫХ ЗДАНИЙ

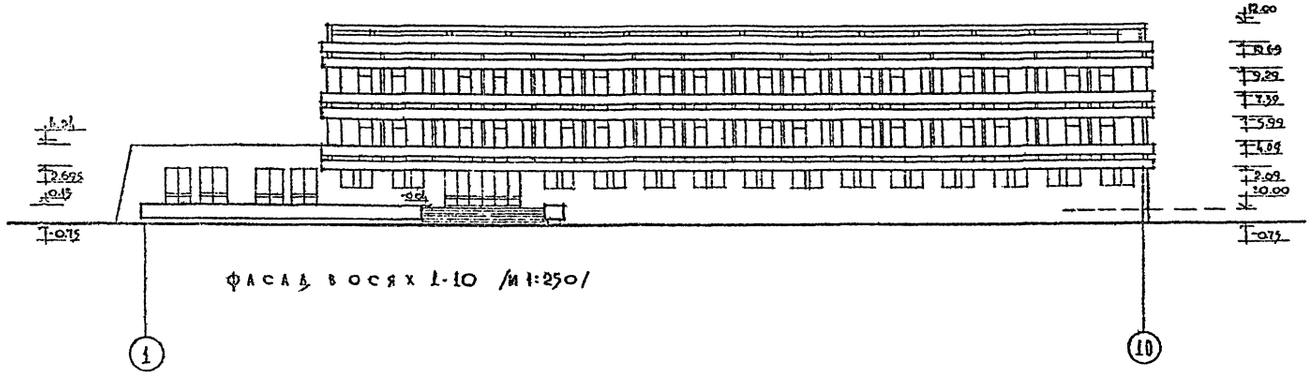

Фасад в осях 1-10 /м 1:250/

Экспликация помещений первого этажа

		кв.м
1	Вестибюль	48.40
2	Гардероб	18.60
3	Гостиная	35.20
4	Кабинет директора	17.0
5	Канцелярия	17.0
6	Комната сестры-хоз.	18.0
7.	Комната чистки	10.6
8	Обеденный зал	133.40
9	Раздаточная	14.40
10	Буфетный зал	39.30
11	Моечные	16.0
12	Умывальная	5.20
13	Буфет-хлеборезка	7.9
14	Холодный цех	10.0
15	Мясо-рыбный цех	10.0
16	Овощной цех	9.0
17	Вестибюль	16.0
18	Кабинет ЛФК	35.2
19.	Душевой зал	34.0
20.	Бальный зал	52.0
21.	Комната персонала	16.2
22.	Изолятор.	16.4+17.1
23	Кабинет электросветолеч.	35.0
24	Зубоврач. кабинет	17.0
25	Кабинет врача	17.0
26.	Процедурная	17.0
27.	Кабинет парафинолеч.	17.0
28.	Подготовит. кабина	6.2
29.	Ожидальная	35.0

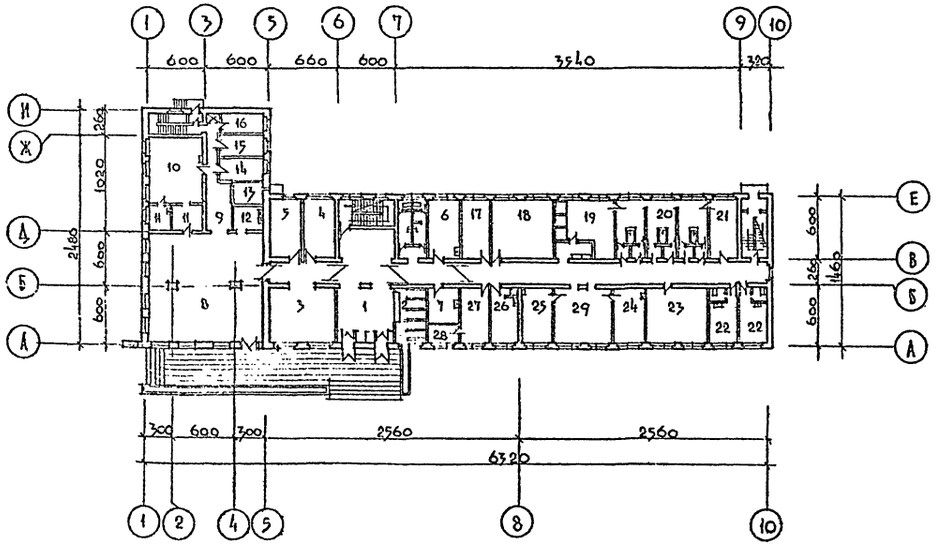

План 1го этажа /м 1:400/

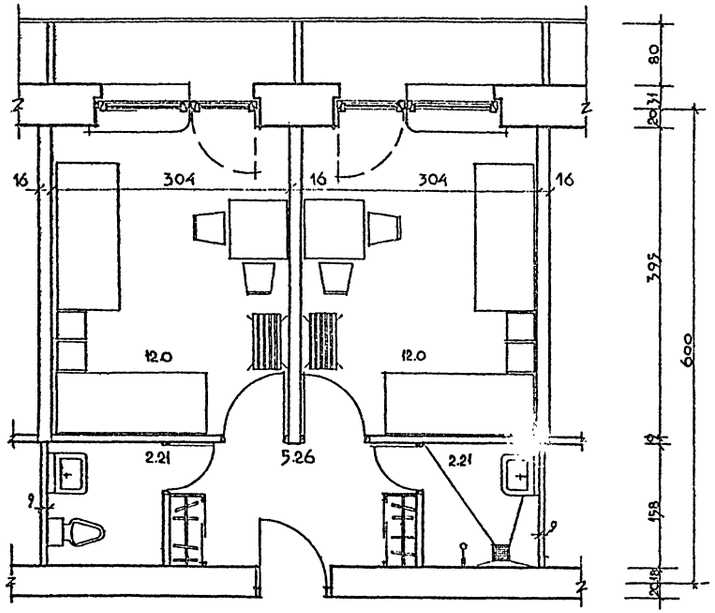

План спальных комнат /м 1:50/

м 1:50; 1:250; 1:400

1968	Профилакторий на 100 мест.	Лист привязки	Типовой проект	Альбом	Лист

Рук. АРМ	Черняевский	Гл. инж. АРМ	Кодыгр	Гл. арх. пр-та	Швалова
Гл. инж. пр-та	Зверева	Гл. инж. пр-та	Федорова	Гл. арх. пр-та	Шарапова
Нач. отдела	Богачева	Проверил	Шугаева	Арх. проектная мастер. 34	Аленько

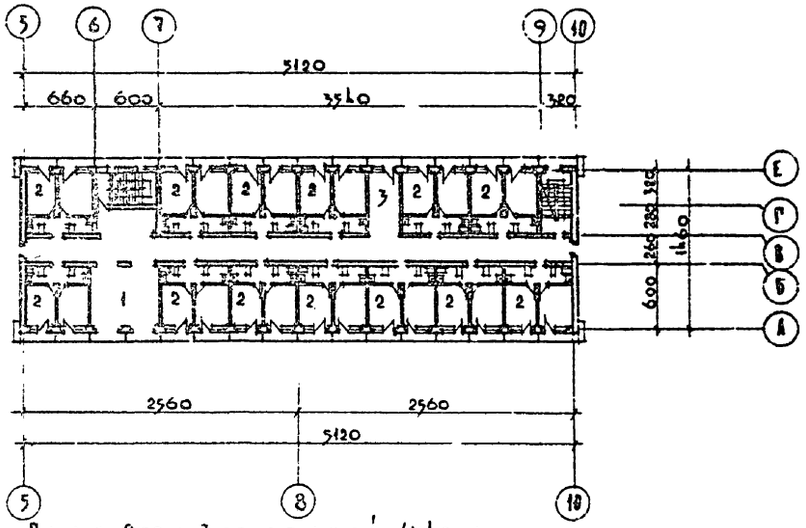

План 2-го и 3-го этажей /1:400/

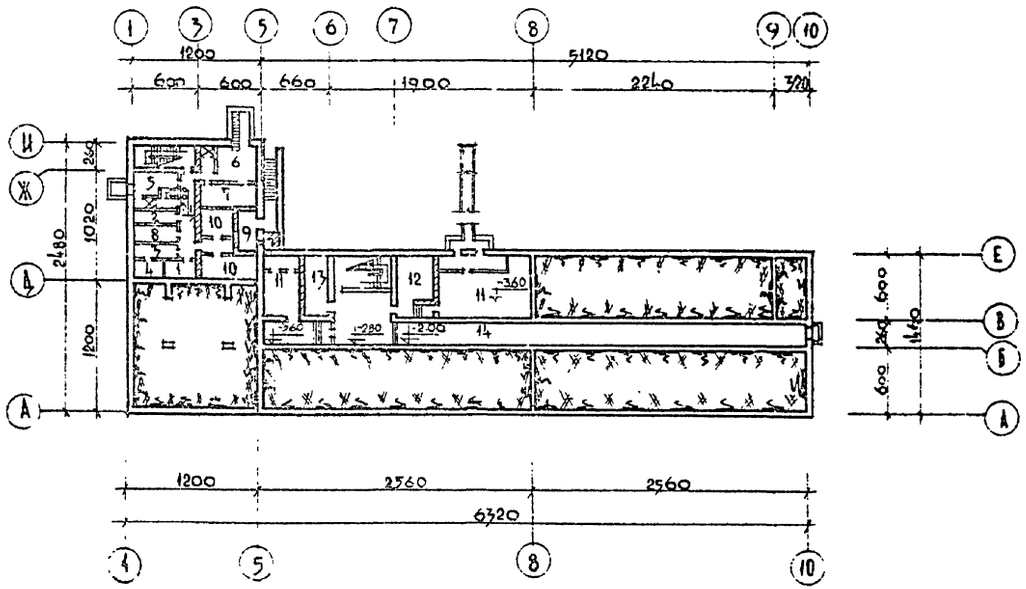

План подвала и технического подвала /м 1:400/

Экспликация помещений.

Второго этажа

	кв.м.
1. Гостиная	55.0
2. Спальная комната	12.0
3. Световой разрыв	17.0

Третьего этажа

1. Библиотека	35.0
2. Спальная комната	12.0
3. Световой разрыв	17.0

Подвального этажа и технического подполья

	кв.м.		кв.м.		кв.м
1. Машинное отд.	5.35	8. Кладовая сухих продукт.	7.3		
2. Кладовая суточн. запаса	6.10	9. Камера отходов	7.3		
3. Бельевая	6.10	10. Охлаждаемая камера	13.20+7.8		
4. Инвентарная	4.45	11. Вентканера	20.0+48.0		
5. Гардероб	11.95	12. Тепловой узел	15.0		
6. Загрузочная	13.0	13. Электрощитовая	13.3		
7. Кладовая овощей и первичная обработка	13.0	14. Техническое подполье	114.8		

Область применения	Технико-экономические показатели			Инженерное оборудование
	Наименование	Ед. изм.	КОА-80	
Строительство для районов I и II строительно-климатических зон с наружной расчетной температурой -20°, -25°, -30°С, кроме районов сейсмических, просадочными грунтами и вечной мерзлоты	Количество этажей	эт.	3	Центральное отопление, горячее водоснабжение, водопровод, канализация, электроосвещение, электросиловое оборудование, холодоснабжение, радиофикация, телефонизация, телевидение, автоматизация приточно вытяжных вент-систем.
	Площадь застройки	кв.м.	1180.0	
	Рабочая площадь	-"-	1949.0	
	Полезная площадь	-"-	2485.0	
	Общий строит. об'ем	куб.м.	9886.0	
	В т.ч. надземный	-"-	8844.0	
	В т.ч. подземный	-"-	1042.0	
K_1	Рабочая площадь / Общая площадь	-"-	0.78	
K_2	Объем здания / Рабочая площадь	-"-	5.1	
	Сметная стоимость	тыс.руб.	5.10.11	
	В т.ч. оборудования	-"-	34.45	
	Стоимость 1 куб м	руб.	32.36	

Эксплуатационные показатели			Характеристика конструкций	
Наименование	Ед. изм.	КОА-80	Наименование	
Норма водопотр. на 1 посетит.	л/сут.	400.0	Фундаменты	Ленточные из сборных ж.бет. и бетонные блоков по серии ИИ-03
Суточный расход воды	куб м	45.0	Наружные стены	Кирпичные
Расход тепла на отопл. за	ккал/ч		Внутренние стены	Кирпичные, в подвале — кирпичные и из сборных блоков.
$t°_{нр}$ -30°С	"	158,980	Перекрытия	Сборные железобетонные панели по серии ИИ-03.
-25°С	"	148,950	Лестницы	Из сборных железобетонных элементов по серии ИИ-03
-20°С	"	142,390	Перегородки	Кирпичные, гипсобетонные, шлакобетонные
Потребный напор на лечебные нужд	м	22.0	Кровля	Совмещенная, рулонная с внутренним водостоком
Расчетная электронагрузка	квт	143,5	Окна	Сборные и раздельные переплеты по ГОСТу 12506-65
Количество телефонов	шт	5	Двери	Глухие и остекленные по ГОСТу 6629-
Количество радиоточек	шт	57	Полы	Цементные, мозаичные, керамическая плитка, плитка ПВХ, паркет
Расход тепла на вентиляцию	ккал/ч		Наружн. отделка	Наружные стены с фасадной стороны облицовываются плитами кирпичом в расшивку по ГОСТу
$t°_{нр}$ -30°С (-19°)	-"-	215,250	Внутр. отделка	Побелка, масляная и клеевая красками, панель из глазурованных плиток
-25°С (-15°)	-"-	191560		
-20°С (-9°)	-"-	157950		

М 1:400

1968	Провиантский на 100 мест.	Лист привязки.	Типовой проект 254-3-5	Альбом I	Лист 4

Гл. инж. пр-та Зверева; Гл. арх. пр-та Шубакова; Гл. инж. маст. Кодиер; Рук. маст. Черняевский; Арх. проектная маст. 4; ЦНИИЛП курортных зданий

Проверил Шубакова; Исполнил Богачева; Н.о. архит. Шарапова; Сп. инженер Федорова

Инв. № 2330

Пояснительная записка

Общая часть

Рабочие чертежи типового проекта профилактория на 100 мест разработаны согласно титулу на проектно-изыскательские работы на 1968 год по ЦНИИЭП у лечебно-курортных зданий.

Рабочие чертежи профилактория на 100 мест разработаны на основании проектного задания, утвержденного приказом Государственного Комитета по гражданскому строительству и архитектуре при Госстрое СССР от 3 мая 1967г. за N69.

Настоящий проект предназначен для строительства во II и III строительно-климатических зон с расчетной наружной температурой -20°, -25°, -30° С, кроме районов сейсмических с просадочными грунтами и вечной мерзлоты.

Здание профилактория относится ко II классу, в соответствии с чем принята II степень долговечности и огнестойкости.

В здании предусмотрено: центральное отопление, горячее водоснабжение, водопровод, канализация, электроосвещение, электросиловое оборудование, холодоснабжение, радиофикация, телефонизация, телевидение и автоматизация приточно-вытяжных вентсистем.

Генеральный план

В проекте представлена возможная схема генерального плана участка, отведенного под строительство профилактория.

Площадь земельного участка профилактория принята размером 1 га из расчета 100м² на одно место.

При решении схемы генерального плана на участке предусмотрены следующие зоны:

1. зона пребывания отдыхающих;
2. зона тихого отдыха;
3. зона физической культуры и спорта;
4. хозяйственный дворик при пищеблоке;
5. хозяйственный двор.

В зоне пребывания отдыхающих размещается здание профилактория со спальными комнатами, лечебно-профилактическими и культурно-массовыми помещениями и столовой.

Вблизи здания располагаются прогулочные дорожки, площадка для тихого отдыха и спортивные площадки.

Со стороны вспомогательных помещений столовой запроектирована хозяйственная площадка для разгрузки автомашин, доставляющих продукты для столовой.

В том случае, если профилакторий расположен далеко от населенного пункта, необходимо на расстоянии не менее 100м. от здания запроектировать хозяйственный двор.

На хозяйственном дворе необходимо расположить: открытый склад для топлива, навес для автомашины и хозяйственный корпус с котельной, гаражом на одну машину и складскими помещениями.

Архитектурно-строительная часть

Здание профилактория запроектировано в едином об'еме, состоящим из двух блоков - трехэтажного со спальными помещениями и лечебной группой и одноэтажного с пищеблоком.

Под частью здания расположен подвал.

На первом этаже трехэтажного блока размещены - вестибюль с помещениями административной группы и лечебные помещения.

На втором и третьем этажах расположены - 52 спальные комнаты, гостиная и библиотека.

Спальные комнаты расчитаны на 2 места, 4 комнаты, что составляет около 10% от общего количества спальных комнат в профилактории, выделяются для одноместного заселения.

Каждые две спальные комнаты оборудованы санитарным узлом и душевой. В шлюзах предусмотрены встроенные шкафы для хранения личных вещей отдыхающих.

Все спальные комнаты имеют балконы.

В одноэтажном блоке расположена столовая с обеденным залом на 100 мест единовременной посадки. При обеденном зале расположены рабочие помещения пищеблока. Вспомогательные и складские помещения вынесены в подвальный этаж. Связь между этажами в пищеблоке осуществляется с помощью лестницы и грузового лифта.

Для отдыха, чтения, настольных игр и просмотра телевизионных передач предусмотрены две открытые гостиные на первом и втором этажах и световые разрывы.

Наружная отделка

Плоскости стен со стороны фасадов облицовываются керамическим лицевым кирпичом из белых глин с расшивкой швов.

Ограждение балконов осуществляется из асбестоцементных плит по металлическому каркасу.

Оконные и дверные переплеты со стороны фасадов покрываются масляной краской светлых тонов

Внутренняя отделка

Внутреннюю отделку всех помещений профилактория см. на листе АС-39.

Перечень помещений

№№ п/п	Наименование помещения	Рабочая пл.	Вспомог. пл.
1	2	3	4
	Подвал		
1	машинное отделение	5.35	
2	кладовая суточного запаса	6.10	
3	бельевая	6.10	
4	инвентарная	4.45	
5	гардероб персонала, санитарный узел	11.95	
6	загрузочная	13.0	
7	кладовая овощей и первичная обработка	13.0	
8	кладовая сухих продуктов	7.3	
9	камера отходов	7.3	
10	охлаждаемая камера	13.20	
11	охлаждаемая камера	7.8	
12	вентиляционная камера		20.0
13	вентиляционная камера		48.0
14	тепловой узел		15.0
15	электрощитовая		13.3
16	коридоры		49.7
	Первый этаж		
1	вестибюль	48.40	
2	гардероб	18.60	
3	санитарный узел при вестибюле	17.0	
4	кабинет директора	17.0	
5	канцелярия	17.0	
6	комнаты сестры-хозяйки	18.0	
7	комната чистки и утюжки одежды	10.6	
8	гостиная	35.2	
9	обеденный зал	133.40	
10	помещение для мойки рук	5.20	
11	раздаточная	14.40	
12	варочный зал	39.30	
13	моечные столовой и кухонной посуды	16.0	
14	буфет-хлеборезка	7.9	
15	холодный цех	10.0	
16	мясо-рыбный цех	10.0	
17	овощной цех	9.0	
18	ингаляторий	16.0	
19	кабинет лечебной физкультуры	35.2	
20	душевой зал	34.0	
21	ванный зал	32.0	
22	комната персонала	16.2	
23	изолятор с санитарным узлом и шлюзом	16.4	
24	изолятор с санитарным узлом и шлюзом	17.1	
25	кабинет электросвето лечения	35.0	
26	зубоврачебный кабинет	17.0	
27	ожидальная	35.0	
28	кабинет врача-терапевта	17.0	
29	процедурная	17.0	
30	кабинет парофинолечения	17.0	
31	подготовительная кабина	6.20	
32	коридоры, тамбуры		132.0
	Второй и третий этажи.		
1	спальные комнаты 52 шт.	[illegible]	
2	санитарные узлы при спальных комнатах.	115.0	
3	душевые при спальных комнатах	115.0	
4	шлюзы со встроенными шкафами	160.0	
5	гостиная /2-ой этаж/	35.0	
6	библиотека /3-ий этаж/	35.0	
7	световые разрывы /2-ой и 3-ий эт./	34.0	
8	коридоры		258.0
	итого	1949	536.0

1968	Профилакторий на 100 мест	Пояснительная записка	Типовой проект 254-3-5	Альбом I	Лист 5

Гл. конс. стр. Рукав. АПМ-4 Гл. инж. АПМ-4 Гл. арх. пр-та Гл. инж. пр-та Ст. инженер И. о. н. с. Исполнитель Проверил

Лечебно курортных зданий

Гл. проектная мастер. Карлан Черняевский Кодиар Шубалова Зверева Федорова Шарапова Шубалова Калинина

Конструктивная часть

Здание профилактория на 100 мест состоит из 2х блоков, разделенных осадочным швом: 3х этажного спального корпуса частично с подвалом и техническим чердаком и одноэтажной столовой с подвалом под производственные помещения.

Здание кирпичное с продольными несущими стенами с шагом 6.00 и 2.60 м.

Жесткость здания обеспечивается продольными и поперечными кирпичными стенами, которые вместе с ж.б. перекрытиями, заанкеренными в стены, образуют пространственную систему, воспринимающую горизонтальные нагрузки.

Все сборные конструкции приняты по каталогам индустриальных строительных изделий ИИ-03 для гражданского строительства и серии 1.139-1 выпуск 1.

Основные расчетные положения

Нормативный скоростной напор ветра до 10м над поверхностью земли — 55 кг/м²

Вес снегового покрова — 150 кг/м²

Временные нормативные нагрузки:

в обеденном зале — 300 кг/м²

на лестницах и балконах — 400 кг/м²

в спальных номерах — 150 кг/м²

в бытовых подсобных помещениях спального корпуса и столовой — 200 кг/м²

в венткамерах — 300 кг/м²

По отдельным частям здания приняты следующие решения:

Фундаменты под стены приняты ленточные из сборных бетонных и железобетонных блоков. Фундаменты разработаны на основании СНиП II-Б.1-62 в предположении строительства на площадке со спокойным рельефом при отсутствии грунтовых вод. Грунты в основании фундаментов приняты непучинистые, непросадочные, с нормативным сопротивлением $R^н_{гр.} = 2.0$ кг/см², объемным весом грунта — 1.8 т/м³, углом внутреннего трения — $\varphi = 30°$.

Фундаментные подушки подобраны для II климатического района.

Стены подвала и технического подполья приняты: соприкасающиеся с грунтом — из сборных бетонных блоков, остальные — из кирпича глиняного обыкновенного пластического прессования М75 на растворе М50.

Стены подвала, воспринимающие горизонтальное давление грунта, расчитаны с учетом окончания строительства. В необходимых случаях предусмотрены временные распорки /см. листы АС-06 и АС-07/.

Цоколь — от верха бетонных блоков до отм −0.45 м из хорошо обожженного глиняного обыкновенного кирпича пластического прессования М100 на растворе М50.

Гидроизоляция горизонтальная из слоя цементного раствора состава 1:2 толщиной 2см. на отм −0.52 м. и в уровне пола подвала.

Все поверхности стен, соприкасающиеся с грунтом, покрываются горячим битумом за 2 раза.

Указания по привязке

При привязке проекта, на площадке с гидрогеологическими условиями и планировкой отличных от принятых в типовом проекте, чертежи нулевого цикла подлежат переработке. Ниже приводится таблица нормативных нагрузок на 1 п.м. стены на отм.−0.30 м. для II климатического района /толщина наружных стен 51см./ Об'емный вес кирпича наружных стен $\gamma = 1400$ кг/м³

q т/пм	Столовая							Спальный корпус						
	А	Д	Ж	И	1;5	3		А;Е	Б;В	Г;9	5;10	6;7	8	
	3.35	11.90	2.55	3.50	7.25	11.80		17.80	23.20	8.40	8.20	13.50	6.80	

Нормативная нагрузка на столбчатый фундамент по оси Б и рядам 2 и 4 на отм −0.30м — N = 46.60т.

Стены наружные выше отм.−0.45 — из глиняного пустотелого кирпича пластического прессования /в ванном и душевом залах — из полнотелого/ с облицовкой пустотелым керамическим кирпичом.

Внутренние стены — из глиняного обыкновенного кирпича пластического прессования. Кирпич принят М75 на растворе М50.

Перегородки в подвале и помещениях 1го этажа с влажным режимом — кирпичные толщиной 12 и 6.5 см, в санузлах — шлакобетонные толщиной 9см, остальные — двойные гипсобетонные толщиной 16см.

Перекрытия — из сборных железобетонных плит с круглыми пустотами по серии ИИ-03-02 альбомы 51 и 55, над душевым залом устраивается монолитное перекрытие.

Сборные панели соединяются между собой скрутками из арматуры ф6АI и анкерятся в стены.

Все металлические соединительные элементы после установки покрываются антикоррозийным составом и заделываются цементным раствором. Швы между плитами расчищаются и заливаются цементным раствором М100. В местах прохода через перекрытия вентканалов и стояков устраиваются монолитные участки.

Перемычки — сборные железобетонные по серии 1.139-1 выпуск 1.

В проекте дополнительно разработана перемычка БУ 27 б для восприятия нагрузки от балконных плит /разрешена Госкомитетом по гражданскому строительству и архитектуре письмо за № 4-383 от 22 марта 1968 года/.

Отверстия в перегородках толщиной до 12см, а также проемы в стенах шириной до 70см. перекрываются рядовыми перемычками.

Лестницы.

Лестницы N1 и N2 выполняются из сборных железобетонных площадок и маршей с накладными проступями по серии ИИ-03-02 альбом 30А /для высоты этажа 3.30м/. Ограждение металлическое типовое по серии ИИ-03-03 часть II.

Лестница N3 выполняется из сборных железобетонных площадок и маршей по серии ИИ-03-02 Альбом 30-64 /для высоты этажа 2.80 м/. Ограждение металлическое типовое по серии ИИ-03-03 альбом 71-64.

Лестницы N4,5,6 — из сборных ж.б. подвальных ступеней по кирпичным стенкам.

Курортных зданий | Мастер. N4 | Гл. инж. Хаплан | Черняевский | Гл. инж. пр. Кознир | Гл. инж. пр. Шубалова | Зверева | Гл. инж. Федорова | Исполнит. Слоним | Проверил Головацкая

Балконы – сборные железобетонные по серии ИИ-03-02 альбом 18-64. Предусмотрено крепление балконных плит к анкерам перемычек и заделка в кирпичные стены по краям не менее, чем на 50 см.

Лифт пищеблока – малый грузовой Q = 100 кг, выполнен на основании альбома заданий на проектирование строительной части лифтовых установок треста „Союзлифтмаш" АТ-4. 00-66 чертеж АТ-4. 73-66.

Кровля – совмещенная, рулонная с внутренним водостоком, за исключением кровли над техническим чердаком, решенной с наружным организованным водостоком

При устройстве кровли руководствоваться СНиП III-В 12-62, а также СН-51-64, СН-264-63 и СН-216-63.

В качестве утеплителя приняты материалы согласно таблице на листе проекта АС-35.

Карнизы из сборных железобетонных балконных плит по серии ИИ-03-02, альбом 18-64, крепление которых производится к анкерам нижележащих простенков и к анкерам перемычек.

Молниезащита – в качестве молниеприемника в кровлю обеих блоков закладывается металлическая сетка, которая присоединяется к спускам арматуры, закладываемым в наружные стены с шагом 15-20 м. и присоединяемой по низу /у земли/ к контуру заземления /см. проект ЭО/.

Указания по производству работ в зимнее время.

Проект профилактория разработан для строительства в летнее время. При строительстве в зимнее время все работы выполнять в соответствии с проектом организации работ с соблюдением следующих условий:

1. Разработка котлованов должна осуществляться с применением мер против промерзания грунта в основании фундаментов.

2. Разработка грунта при кратковременных перерывах между окончанием земляных работ и монтажом фундаментов должна производиться с недобором грунта или утеплением основания.

3. Монтаж сборных железобетонных фундаментных блоков производить только на непромерзшем основании с защитой его от промерзания как при производстве работ, так и по окончании. Монтаж блоков производить в соответствии со СН и П III-В. 3-62.

4. Укладку стеновых блоков подвала можно выполнять способом замораживания с применением растворов с химическими добавками или с применением быстро твердеющих растворов, набирающих значительную прочность к моменту оттаивания кладки.

5. При возведении кирпичной кладки руководствоваться „Правилами производства и приемки каменных работ." СНиП III-В. 4-62 раздел Б.

Каменную кладку вести по способу замораживания. Растворы изготавливать на портланд-цементе М-400 с повышением марки раствора в соответствии со СНиП III-В. 4-62, с добавлением поташа. Марки кирпича принимаются такими же, как для кладки в летних условиях.

6. Немедленно по возведении кладки стен в пределах этажа должны быть уложены панели перекрытия и произведены все работы по анкеровке панелей как между собой, так и со стенами.

7. В углах и пересечениях кирпичных стен в уровне перекрытия каждого этажа уложить стальные связи из 4⌀ 8АI. Концы стержней должны заканчиваться крюками и должны заходить в каждую из примыкающих стен не менее, чем на 1.5 м.

8. При производстве работ в зимних условиях до оттаивания кладки и схватывания раствора не допускается устройство конструкций полов, конструкции кровли, производства штукатурных и отделочных работ, установка перегородок.

9. К моменту наступления оттепелей с перекрытия должны быть удалены все случайные нагрузки и строительный мусор.

Перемычки пролетом более 1.5 м, а также балконные плиты должны быть разгружены путем установки под них деревянных стоек на клиньях поэтажно.

10. Способ и температурно-влажностный режим выдерживания бетона, продолжительность остывания бетона, способ утепления конструкций, сроки и порядок распалубливания и загружения конструкций см. СН и П III-В. 1-62 и СН и П III-В. 2-62.

11. Оставление в стенах горизонтальных борозд и штраб не допускается.

12. Под опорами несущих перемычек и прогонов уложить сетки в двух рядах ⌀4 с ячейкой 5×5 см.

13. Рабочие чертежи, предназначенные для производства работ в зимних условиях, должны иметь указания проектной организации, выполнившей привязку проекта к местным условиям, о произведенной проверке конструкций для строительства в зимнее время исходя из конкретных условий производства работ и принятого способа возведения конструкций в зимних условиях.

Без таких указаний возведение конструкций в зимних условиях не допускается.

14. О готовности объекта к периоду оттаивания кладки должен быть составлен соответствующий акт.

1968	Профилакторий на 100 мест	Пояснительная записка.	Типовой проект 254-3-5	Альбом I	Лист 7

инв 2830

ЦНИИЭП лечебно курортных зданий
Архпроектная мастер. №4
Гл. конструктор Каплан
Рук. АПМ-4 Асриянский
Гл. инж. АПМ-4 Кодинр
Гл. арх. пр-та Шубалова
Гл. инж. пр-та Зверева
Ст. инж. Федорова
Исполнит. Слоним
Проверил Словацкая

Экспликация

1. Здание профилактория на 100 мест
2. Трансформаторный киоск
3. Главный в'езд
4. Место расположения хозяйственного двора
5. Место расположения хозяйственного корпуса
6. В'езд на хозяйственный двор
7. Волейбольная площадка
8. Площадка для настольного тенниса
9. Площадка для отдыха

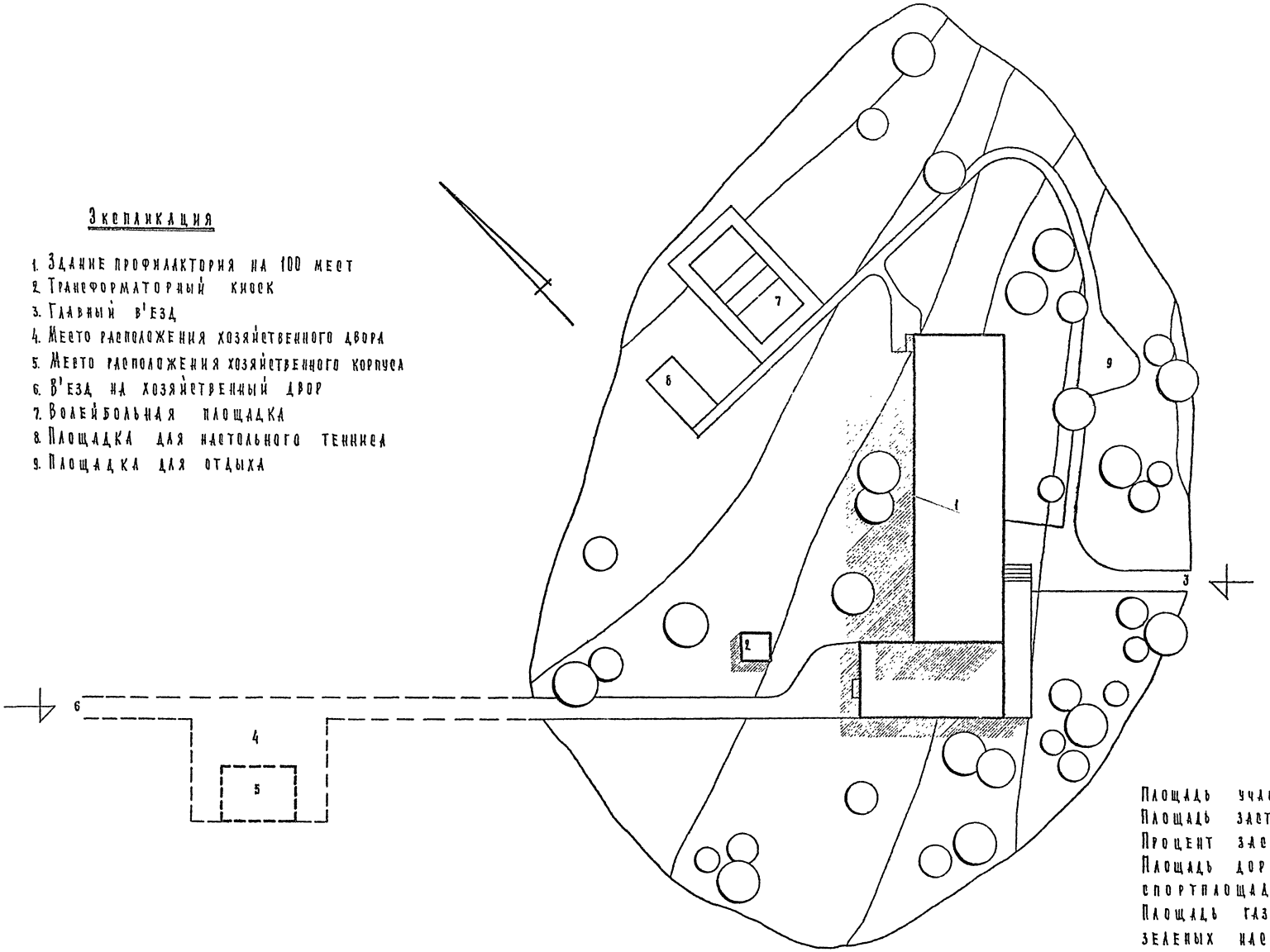

Площадь участка	1 га
Площадь застройки	1146 м²
Процент застройки	18%
Площадь дорожек и спортплощадок	900 м²
Площадь газона и зеленых насаждений	7730 м²

М: 1:500

| | | |

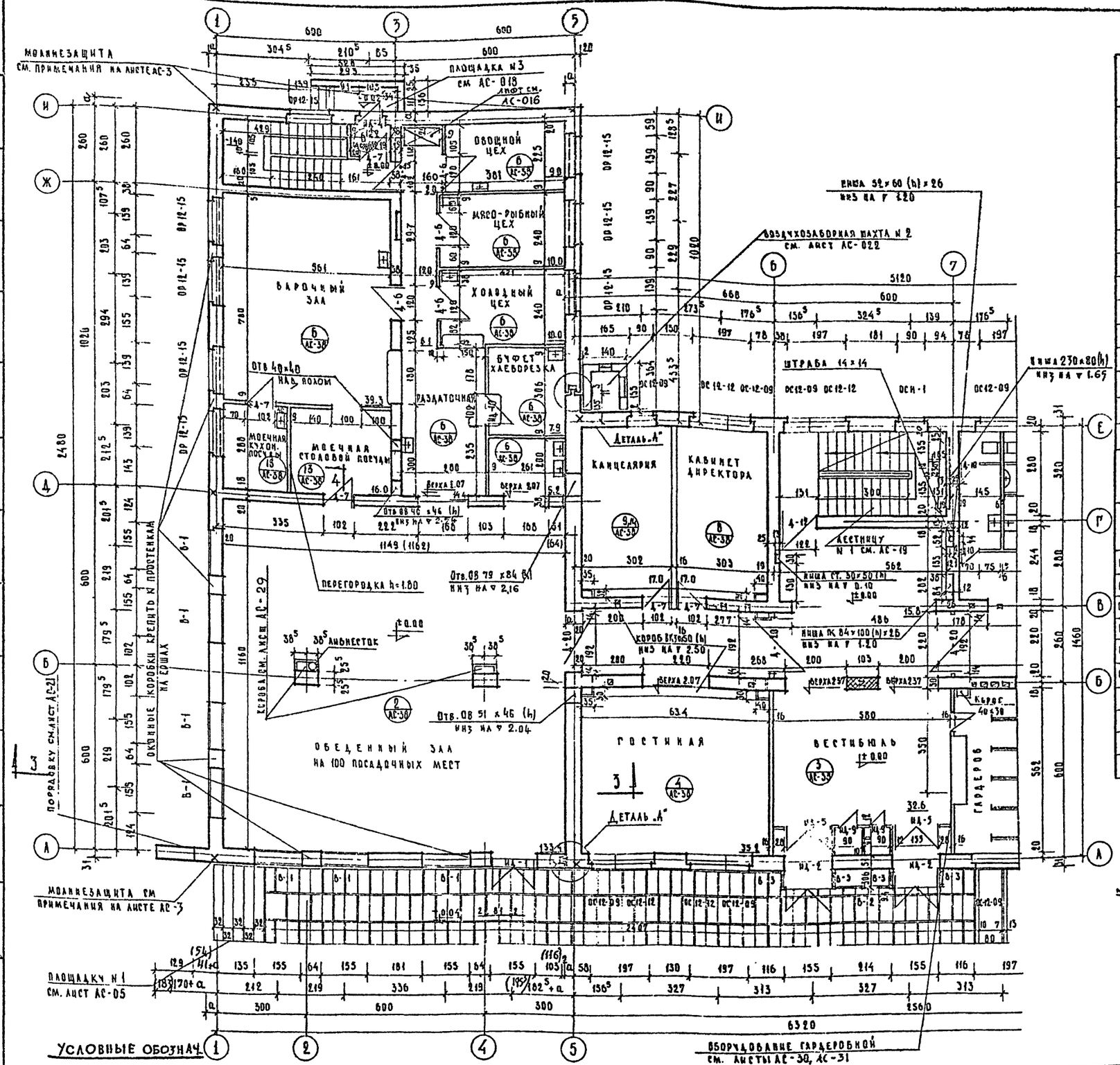

Спецификация дверных блоков 1го этажа

Тип. элем.	Наименоване элемента	Размер проема в кладке шир.	Размер проема в кладке выс.	Отм. верха блока м	Размер блока мм шир.	Размер блока мм выс.	Размер полотна мм шир.	Размер полотна мм выс.	К-во шт.	Наименование каталога или альбом №	Примечан.
ИД-1	Дв. блок остекл.	1950	2715	2.695	1460	2670	1382	2956	1	Альбом III часть 1	Индивидуальн.
ИД-2	Дв. блок остекл.	—	—	—	1060	2742	1512	2688	2	Альбом III часть 1	—"—
ИД-3	Дв. блок глухой	1160	2.120	1.48	1080	2100	990	2010	1	Альбом III часть 1	—"—
ИД-4	Дв. блок глухой	1160	2.770	2.778	1070	2730	980	2000	1	Альбом III часть 1	—"—
ИД-5	Дв. блок остекл.	—	—	—	1700	2742	1552	2640	2	Альбом III часть 1	—"—
Д-6	Дв. блок глухой	1220	2075	2.07	1174	2075	1100	2000	5	ГОСТ 6629-64	Типовой
Д-7	Дв. блок глухой	1020	2075	2.07	974	2075	900	2000	37	—"—	—"—
Д-10	Дв. блок глухой	720	2075	2.07	674	2075	600	2000	18	—"—	—"—
Д-12	Дв. блок остекл.	1220	2375	2.37	1174	2375	1100	2300	2	—"—	—"—
Д-20	Дв. блок остекл.	1920	2375	2.37	1916	2375	1804	2300	4	—"—	—"—
ИД-9	Дв. блок остекл.	—	—	—	995	2750	874	2650	2	Альбом III часть 1	Индивидуальн.
ИД-10	Дв. блок с окном	—	—	—	994	2127	920	2000	1	—"—	—"—

Спецификация оконных блоков 1го этажа

Тип. элем.	Размеры проема шир.	Размеры проема выс.	Размеры блока мм. шир.	Размеры блока мм. выс.	Отметка проем низ	Отметка проем верх	К-во шт.	Наименование каталога или альбома	Примечание
ОС 12-09	920	1220	880	1164	1,56	2,695	23	ГОСТ 11214-65	Типовой
ОР 12-09	920	1220	886	1164	1,56	2,695	5	—"—	—"—
ОС 12-12	1220	1220	1146	1164	1,56	2,695	22	—"—	—"—
ОР 12-12	1220	1220	1153	1164	1,56	2,695	5	—"—	—"—
ОР 12-15	1520	1220	1478	1164	1,56	2,695	8	—"—	—"—
ОС 18-18	1220	2180	1175	2059	0,74	2,775	1	—"—	—"—
В-1	1550	2445	1460	2380	0.225	2,695	7	Альбом III часть 1	Индивидуальн.
В-2	2070	3110	2070	2775	-0.04	3,07	1	Альбом III часть 1	—"—
В-3	306	2715	290	2745	-0.02	2,695	4	—"—	—"—
ОСН-1	1030	780	980	740	1,99	2.695	2	—"—	—"—

Деталь „А"

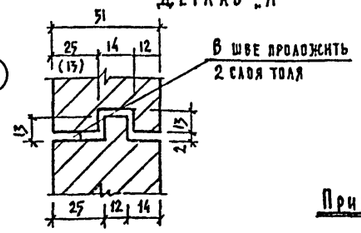

Расчетная температура	α/см².
-20°С	18
-25°С	31
-30°С	31

Примечания:

1. Общие примечания см. лист АС-3
2. План 1 этажа в осях 7-10 см. лист АС-3
3. Размеры в скобках между осями 4-5 даны для α=18

М1:100

1968	Профилакторий на 100 мест	План 1го этажа в осях 1-7	Типовой проект 254-3-5	Альбом I	Лист АС-2

Лечебно-курортных зданий
Проектная мастерская №4
Гл. конструктор Шаталова
Гл. инж. АПМ-4 Кадыр
Гл. арх. пр-та Шчеблова
Гл. инж. пр-та Зверева
Ст. инж. Головацкая
Исполнит. Шарапова
Проверил Шурлова
Гл. инж. АПМ-4 Чернявский
Согласовано: Бутылк. бент. Бочов; Водопр. канализ. Черныгова; Электроснаб. Кушнерев; Технолог Гавзбург
Кафедра Юдакова

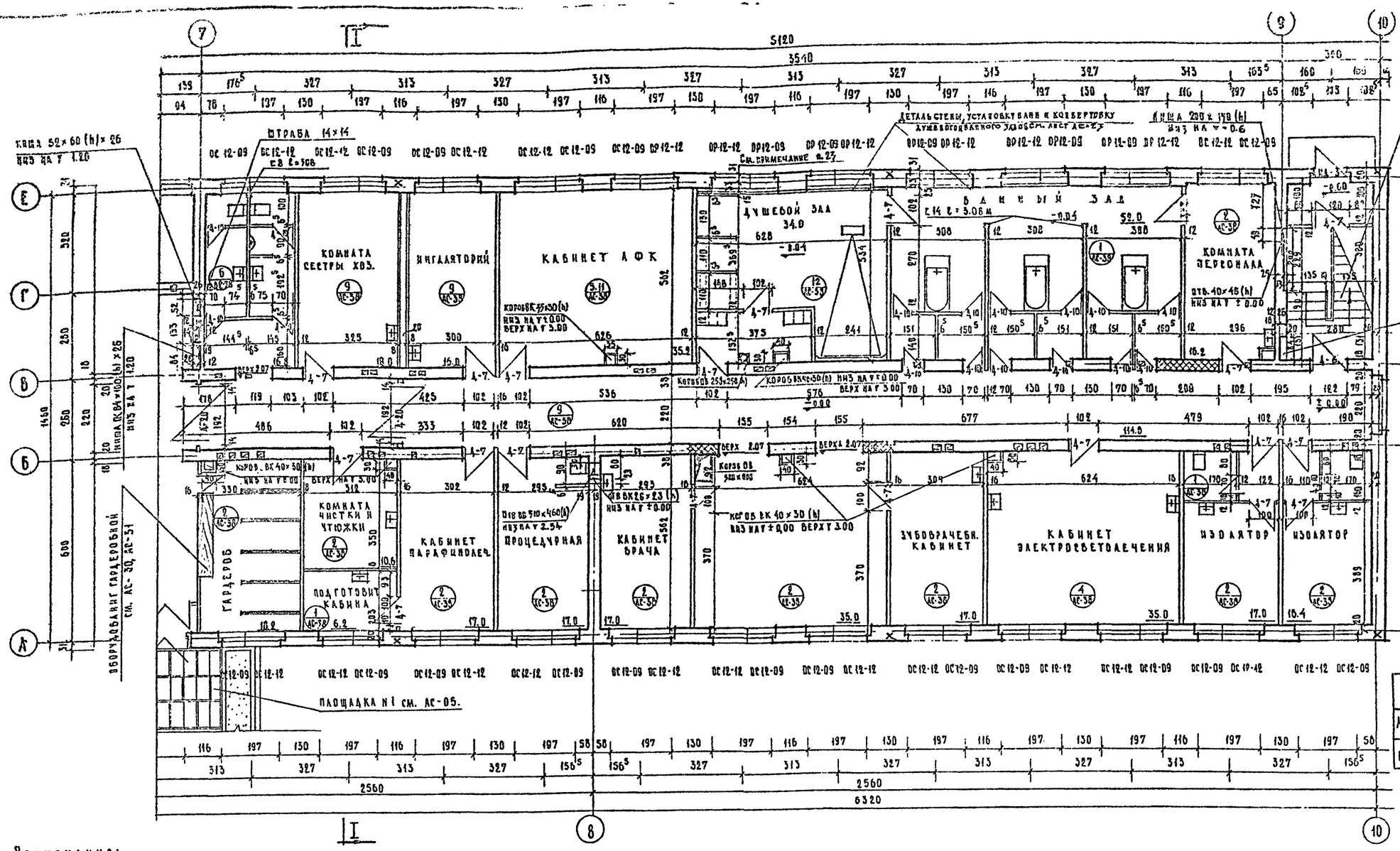

Спецификация металлических изделий				
Марка	К-во шт	Вес кг одной марки	Вес кг всех	N альбома и загот. черт.
С-3	85	1.85	157.2	Альбом III ч 3 лист 3

Примечания:

1. За отметку ±0.00 принята отметка чистого пола 1го этажа.
2. Планировочная отметка земли принята условно -0.75.
3. Наружные стены выше отм. -0.45 выполняются из глиняного пустотелого кирпича пластического прессования за исключением стены ванного и душевого залов по оси Е которая выполняется из глиняного обыкновенного кирпича пластического прессования. Наружные стены со стороны фасадов облицовываются лицевым кирпичом с соблюдением перевязки с расшивкой швов. Внутренние стены - из глиняного обыкновенного кирпича пластического прессования. Кирпич М75 на растворе М50.
4. Морозостойкость кирпича Мрз 35, водопоглощение согласно СНиП II-6.9-62г.
5. Размер а°/привязка наружной грани стен к оси в зависимости от расчетной наружной температуры/ дана в таблице на листе АС-2. Стены по осям А и Е имеют постоянную толщину б=51 см. независимо от наружной температуры. Кроме стен ванных и душевых залов толщина которых для II климатического района -64 см.
6. При кладке стен по осям 6-8 пользоваться разбертками на чертежах АС-17 и АС-18.
7. Все отверстия шириной 70 см. и менее перекрываются рядовыми перемычками из 5 рядов кирпича на растворе М75. Под нижним рядом кирпича в слое цементного раствора толщиной 2 см. уложить 3ф 10АI /шаг 10 см/. длиной 1 метр.
8. Укладку перемычек производить по чертежу АС-47.
9. Для крепления оконных и дверных блоков в стены у проемов заложить по 2 деревянные, обернутые толем антисептированные пробки с каждой стороны, за исключением простенков и столбов шириной 64 см и менее, к которым блоки крепить на ершах.
10. Перегородки междукомнатные - двойные из гипсобетонных перегородочных плит, в санузлах 2го и 3го этажей - шлакобетонные. В помещениях 1го этажа с влажным режимом перегородки толщиной 12 и 6.5 см. - из глиняного обыкновенного кирпича М75 на растворе М-50.
11. Кладку стен производить в летнее время. При производстве работ в зимнее время руководствоваться указаниями в пояснительной записке.
12. В наружных кирпичных стенах размеры верхних четвертей дверных и оконных проемов - 7.5 см боковых 6.5 см.
13. В дверных проемах кладку не доводить до уровня чистого пола на 10 см.
14. Размеры стен и перегородок даны без штукатурки.
15. Полы устраивать, после установки перегородок и полного окончания работ по укладке скрытой проводки по перекрытиям.
16. План установки ванн и конвертовка пола ванного зала см. лист АС-23
17. Размеры даны в см. отметки в метрах.
18. В стенах на осях А и Е установить закладные детали для крепления ограждения и экранов балконов по чертежу АС-50. В местах примыкания кирпичных и шлакобетонных перегородок из стен дать выпуски арматуры по 2ф6АI через 60 см. по высоте.
19. Планы в осях 1-7 см. лист АС-2.
20. В местах обозначенных на плане /х/ установить сетки молниеприемников из стержней ф8 АI с шагом 16-20 м. Стыки стержней по вертикали производить с помощью сварки.
21. При кладке кирпичных стен заложить анкера А-1 /низ на у 2.40/ по черт. АС-40 и АС-41.
22. На планах даны размеры проемов в свету.
23. Для III климатического района толщина наружной стены ванного и душевого залов - 51 см.
24. На осях Б и В участки стен заштрихованные перекрестной штриховкой армировать сетками С-3 через 15 см. по высоте.

М 1:100

1968 Профилакторий на 100 мест	План 1го этажа в осях 7-10	Типовой проект 254-3-5	Альбом I	Лист АС-3

Курортных зданий

Арх. проектная мастерская N4

Гл. инж. проекта	Зверева	
Гл. арх. пр-та	Шубалова	
Гл. инж. АПМ-4	Кодинр	
Рук. АПМ-4	Кривовский	
Главный инж.	Каплан	
Исполнит.	Шарапова	
Ст. инж.	Головацкая	
Отдел. вент.	Бондарь	
Отдел. сан.	Черницева	
Отдел. электрич.	Кушнерева	
Отдел. технолог.	Бычков	

инв 2830

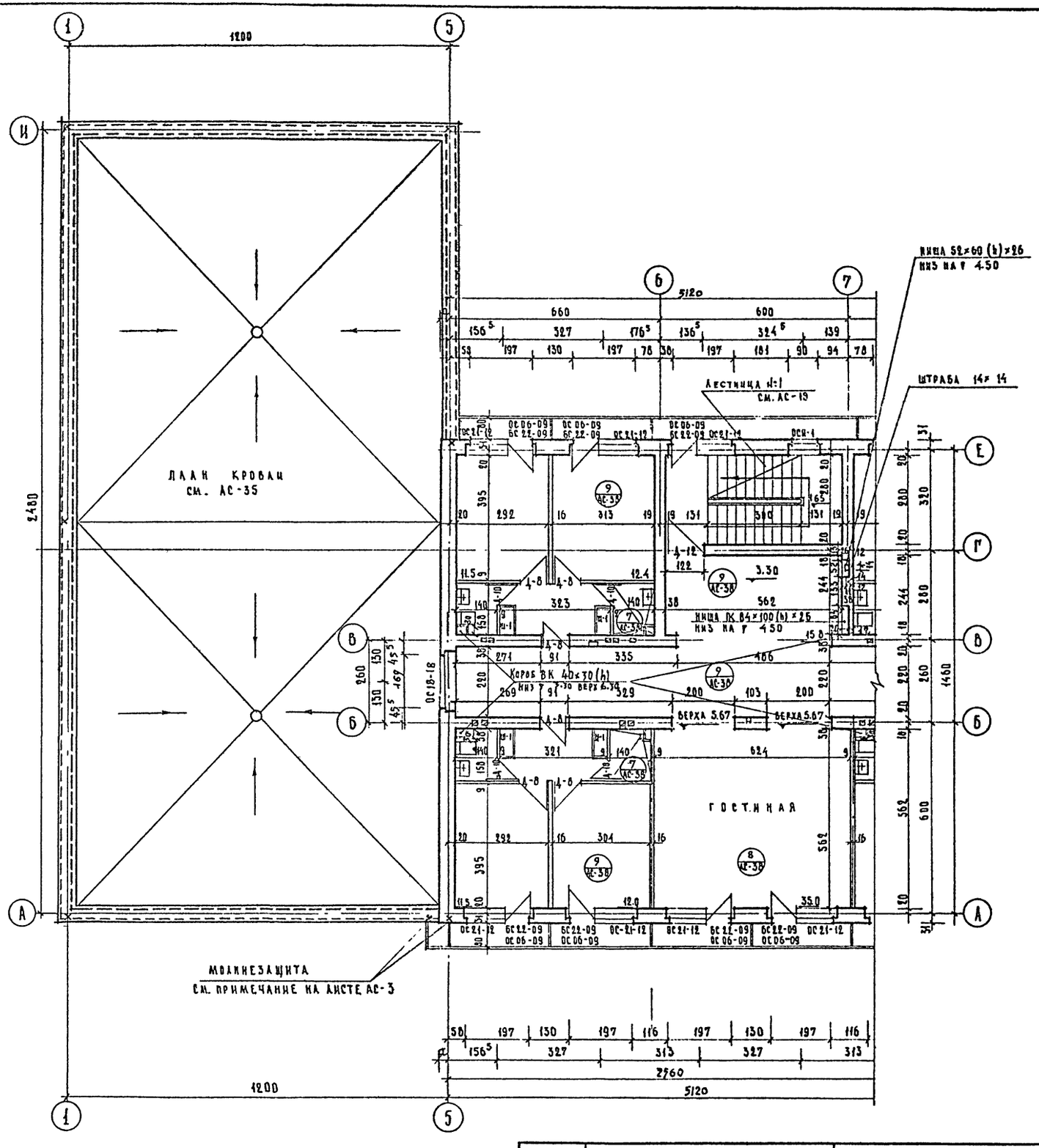

СПЕЦИФИКАЦИЯ ДВЕРНЫХ БЛОКОВ 2ГО ЭТАЖА

ТИП ЭЛЕМ.	НАИМЕНОВАНИЕ ЭЛЕМЕНТА	РАЗМЕР ПРОЕМА В КЛАДКЕ ШИР.	РАЗМЕР ПРОЕМА В КЛАДКЕ ВЫС.	ОТМ. ВЕРХА В КЛАДКЕ, М.	РАЗМЕР БЛОКА ММ ШИР.	РАЗМЕР БЛОКА ММ ВЫС.	РАЗМЕР ПОЛОТНА ММ ШИР.	РАЗМЕР ПОЛОТНА ММ ВЫС.	К-ВО ШТ.	НАИМЕНОВАНИЕ КАТАЛОГА ИЛИ АЛЬБОМА №	ПРИМЕЧАНИЯ
Д-8	ДВЕРНЫЙ БЛОК ГЛУХОЙ	820	2075	5.37	874	2075	800	2000	39	ГОСТ 6629-64	ТИПОВОЙ
Д-10	ДВ. БЛОК ГЛУХОЙ	720	2075	5.37	674	2075	600	2000	26	ГОСТ 6629-64	—"—
Д-12	ДВ. БЛОК ОСТЕКЛ.	1220	2375	5.67	1174	2375	1100	2300	1	ГОСТ 6629-64	—"—
Д-6	ДВ. БЛОК ГЛУХОЙ	1220	2075	5.37	1174	2075	1100	2000	1	ГОСТ 6629-64	—"—

СПЕЦИФИКАЦИЯ ОКОННЫХ БЛОКОВ 2ГО ЭТАЖА.

ТИП ЭЛЕМ.	РАЗМЕРЫ ПРОЕМА ШИР.	РАЗМЕРЫ ПРОЕМА ВЫС.	РАЗМЕРЫ БЛОКА ШИР.	РАЗМЕРЫ БЛОКА ВЫС.	ОТМЕТКА ПРОЕМА НИЗ	ОТМЕТКА ПРОЕМА ВЕРХ	К-ВО ШТ.	НАИМЕНОВАНИЕ КАТАЛОГА ИЛИ АЛЬБОМА №	ПРИМЕЧАНИЕ
ОС 06-09	920	2770	800	564	—	6.070	30	ГОСТ 6629-64	ТИПОВОЙ
ОС 22-09	920		875	2179	3.30	—	30	—"—	—"—
ОС 21-12	1220	2110	1175	2059	3.96	6.070	30	—"—	—"—
ОС19-18	1820	1820	1760	1759	4.03	5.85	2	—"—	—"—
ОСН-1	1030	780	980	740	5.29	6.070	2	АЛЬБОМ III ЧАСТЬ I	ИНДИВИДУАЛЬ

Примечания:

1. План 2го этажа в осях 7-10 см. на листе АС-5
2. Общие примечания см. на листе АС-5

Расчетная температура °С/хм	
-20°С	18
-25°С	31
-30°С	31

М 1:100

1968	Профилакторий на 100 мест	План 2го этажа в осях 1-7	Типовой проект 954-3-5	Альбом Т	Лист АР-4

Кайнг. Юдакова			
Согласовано:			
Отопл. вент.	Бухров		
Водопр. канал.	Черныщева		
Электроснаб.	Кушнерева		
Технолог.	Ганзбург		
Проверил	Шуйкова		
Исполнит.	Шараповская		
Ст. инж.	Словацкая		
Гл. инж. пр-та	Зверева		
Гл. арх. пр-та	Шубалова		
Гл. инж. АПН-4	Кайнг		
Рук. АПН-4	Черняевский		
Гл. конструктор	Каплан		
Лечебно-курортных зданий	Арх. проектная мастерская №		

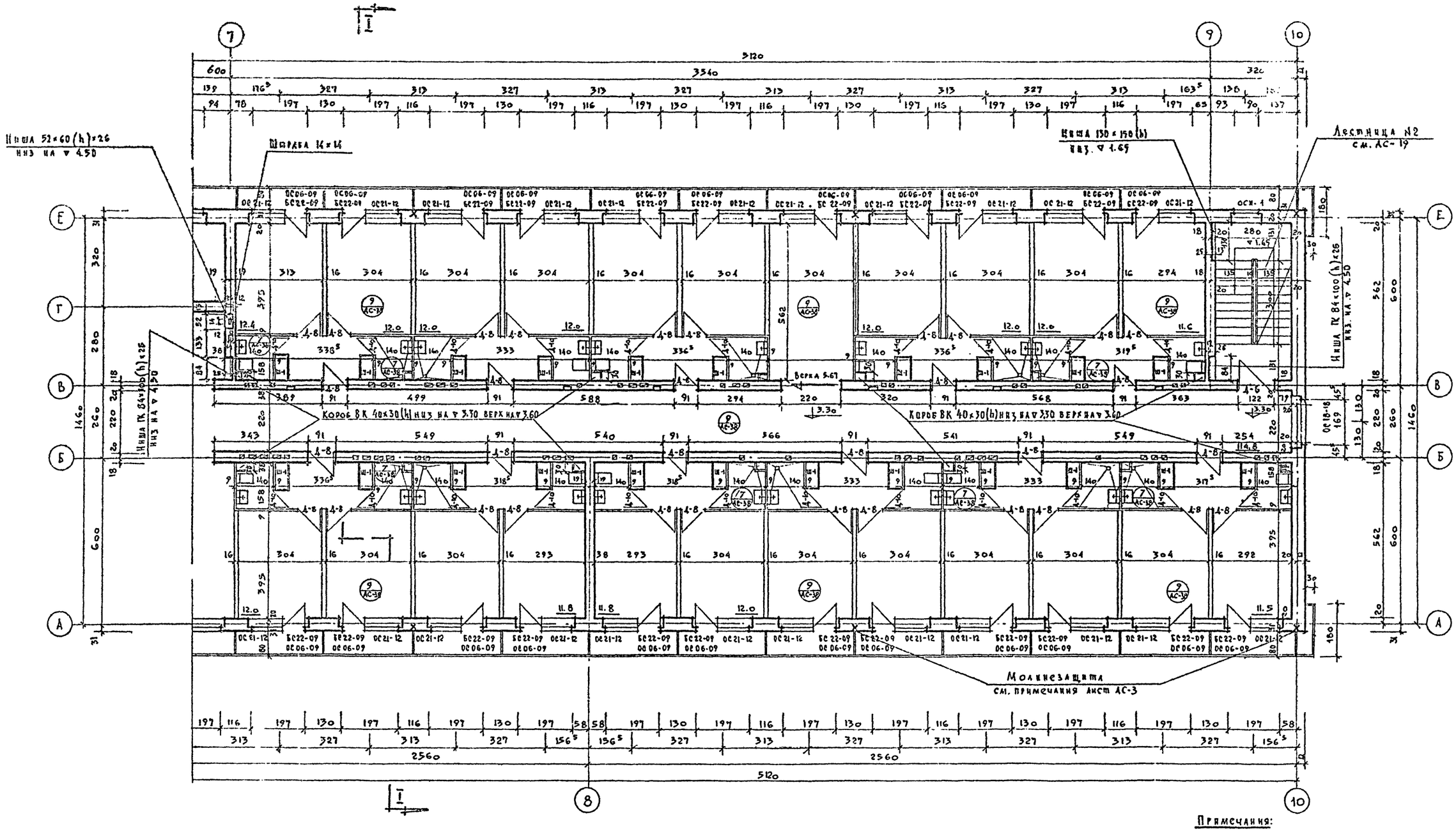

Примечания:

1. План в осях 1-7 см. лист АС-4.
2. Общие примечания см. лист АС-3.

М = 1:100

1968	Профилакторий на 100 мест	План 2-го этажа в осях 7-10	Типовой проект 254-3-5	Альбом I	Лист АС-5

Гл. инж. пр-та Сергеева; Гл. арх. пр-та Шубалова; Гл. инж. АПМ Кодинер; Рук. АПМ Чернявский; Гл. конструктор Каплан; Гл. инж. Главацкая; Нач. отдела Шарапова; Проверил Шубалова; Нач. отдела конт. Водолевская; Зам. гл. инж. Чернышева; Гл. технолог Тарасова

Асчебно курортных зданий

Лех проектная мастерская №4

инв 2830

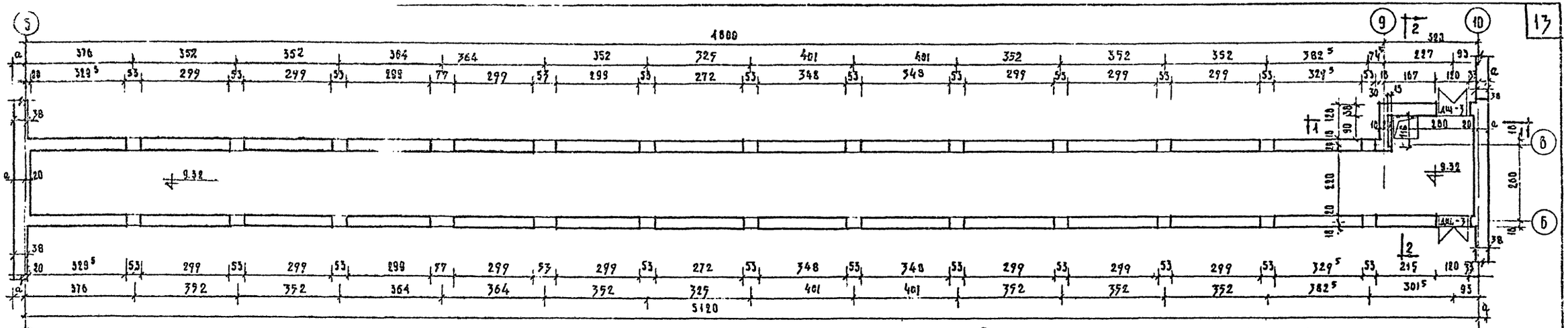

План технического чердака /М 1:100/

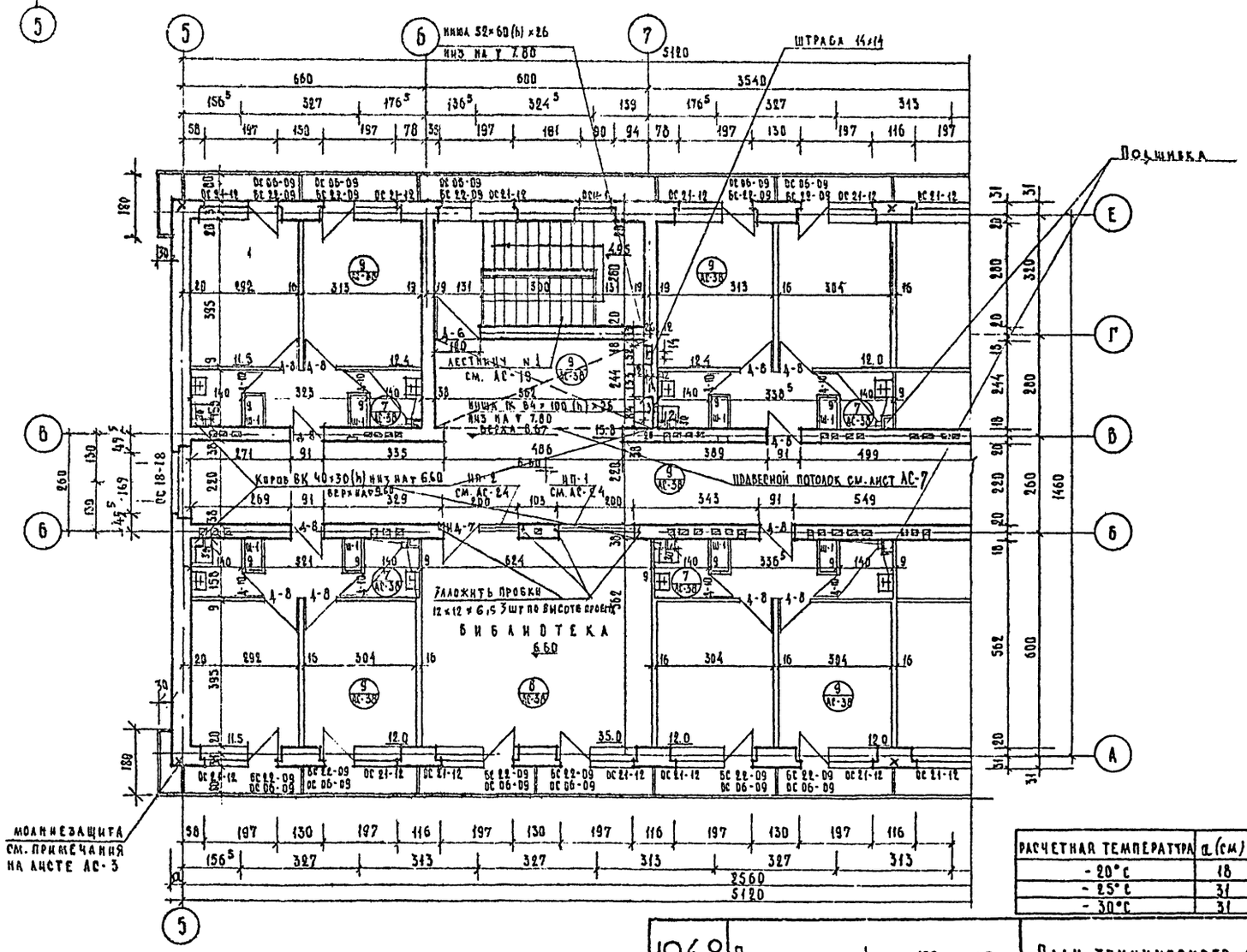

Спецификация дверных блоков 3го этажа.

Тип. элем.	Наименовая. элемента	Размер проема в кладке ШИР.	Размер проема в кладке ВЫС.	Отм. верха в кладке м	Размер блока мм ШИР.	Размер блока мм ВЫС.	Размер полотна мм ШИР.	Размер полотна мм ВЫС	К-во шт.	Наименование каталога или альбома	Примечания
Д-8	Дб. блок глухой	920	2075	8.67	874	2075	800	2000	39	ГОСТ 6629-64	Типовой
Д-10	Дб. блок глухой	720	2075	8.67	674	2075	600	2000	26	ГОСТ 6629-64	—"—
Д-6	Дб. блок глухой	1220	2070	8.67	1174	2075	1100	2000	2	ГОСТ 6629-64	—"—
ИД-7	Дб. блок остекл.	—	—	—	—	—	800	2010	1	Альбом III часть I	Индивидуальн

Спецификация оконных блоков 3го этажа

Тип. элем.	Размеры проема ШИР.	Размеры проема ВЫС.	Размеры блока мм. ШИР.	Размеры блока мм. ВЫС.	Отметка проема НИЗ.	Отметка проема ВЕРХ	К-во шт.	Наименование каталога или альбома	Примечание
ОС 06-09	920	2770	880	564	—	9.370	30	ГОСТ 6629-64	Типовой
БС 22-09	920		875	2179	6.60	—	30	—"—	—"—
БС 21-12	1220	2110	1175	2059	7.26	9.370	30	—"—	—"—
ОС 18-18.	1820	1820	1760	1759	7.03	8.850	2	—"—	—"—
ОСИ-1	1030	780	980	740	8.59	9.370	2	Альбом III часть I	Индивидуальн.

Расчетная температура	a (см)
-20°С	18
-25°С	31
-30°С	31

Примечания:

1. Общие примечания см. лист АС-3
2. Разрезы по техническому чердаку см. АС-53
3. План в осях 7-10 см. на листе АС-7
4. При кладке кирпичных стен заложить анкера А-1 /низ на отметке 10.97/ по черт. АС-41 и АС-44 по осям А и Е заложить тяжи 50×5 низ на ▽ 8.00 и стержни поз. ⑤ по листу АС-43

1968	Профилакторий на 100 мест	План технического чердака и план 3го этажа в осях 5-7	Типовой проект 254-3-5	Альбом I	Лист АС-6

Согласовано: Отопл. вент. Буров; Водопр. канал. Черышева; Электроосв. Кушнерева; Технол. Ганзчук

Исполнит. Шарапова; Проверил Шубалова; Гл. инж. пр-та Зверева; Гл. арх. пр-та Шубалова; Гл. инж. АПА-4 Кочнир; Рук. АПА-4 Черняевский; Гл. конструктор пр-та Клаан; Арх. проектная мастерская №4

Лечебно-курортных зданий

инв. 2830

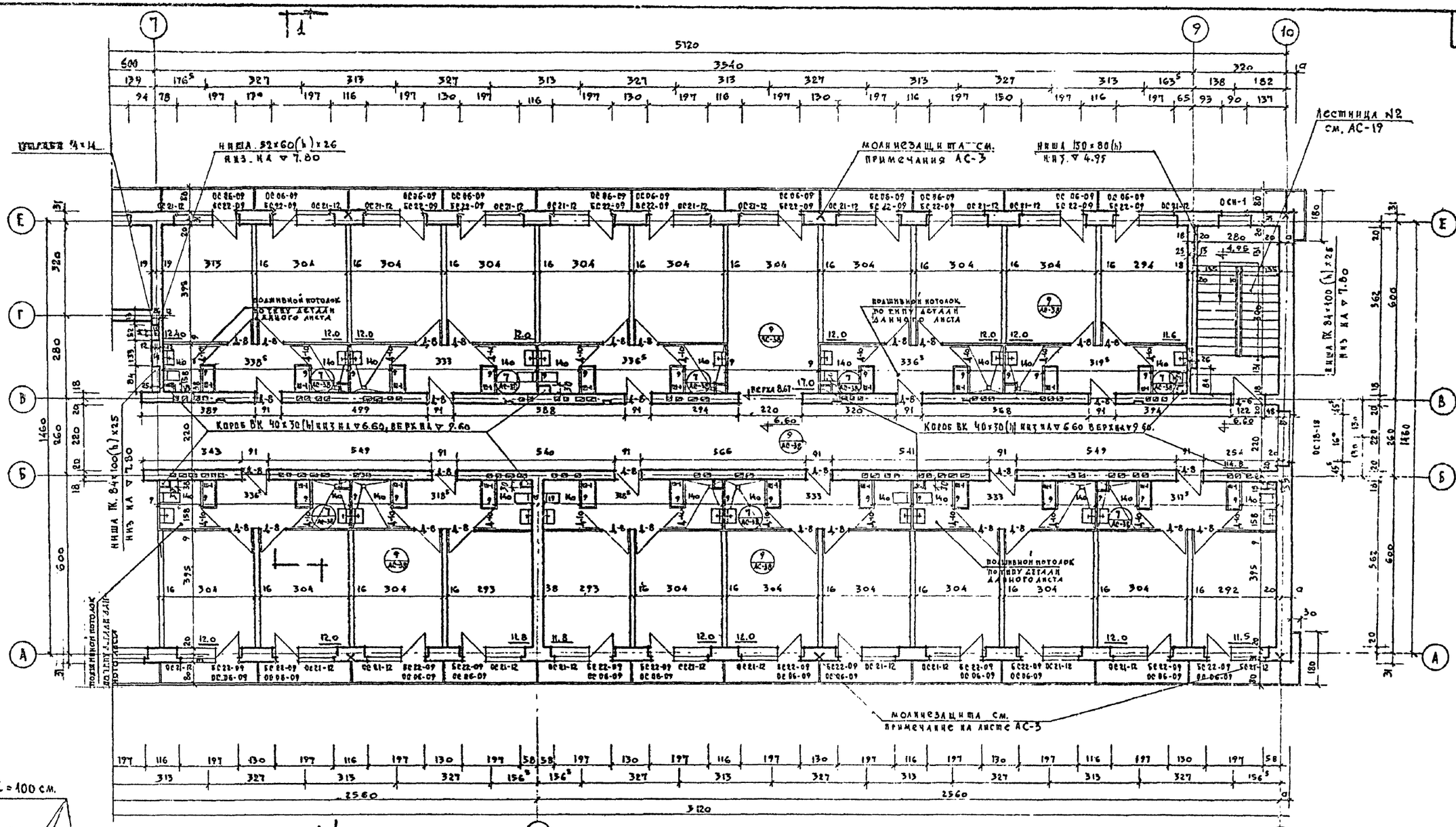

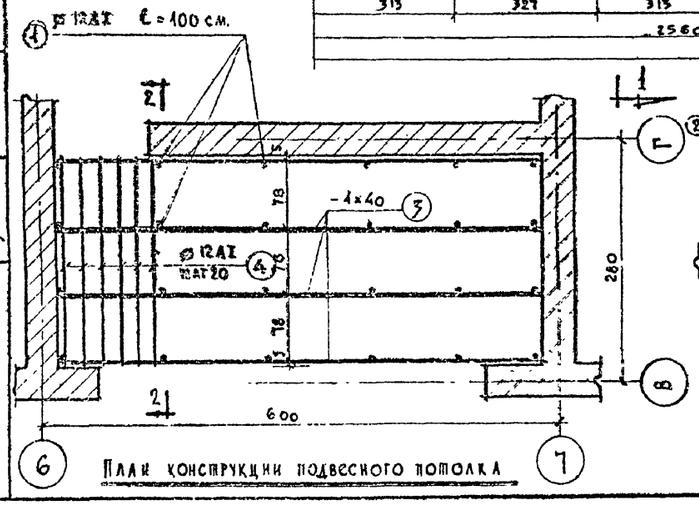

План конструкции подвесного потолка

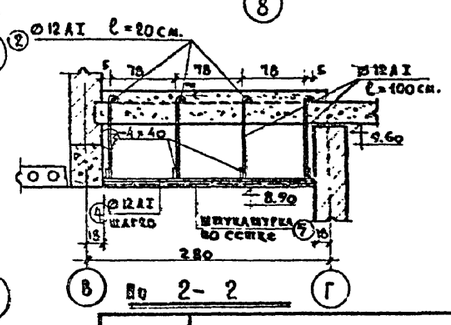

Вр 2-2

Спецификация металлических изделий								
№ поз	Эскиз	Длина мм	К-во	Вес кг одной марки	Вес кг всех	№ альбома каталога ГОСТ	№ заготовки чертежа	
1.	⌀12 AI	1000	76	0.888	67.6	2590-57	АС-7	
2	⌀12 AI	200	76	0,178	13.5	-"-	-"-	
3	-4×40	—	61,4 кг/м	—	77,2	103-57	-"-	
4	⌀12 AI	—	176 кг/м	—	156,5	2590-57	-"-	
5	Штукатурка сетка.	—	367 м²	—	91.8	5736-50	-"-	

Примечания:

1. План в осях 5-7 см. лист АС-6 Г.
2. Общие примечания см. лист АС-3.

м - 1:100

1968	Профилакторий на 100 мест	План 3-го этажа в осях 7-10.	Типовой проект 254-3-5	Альбом I	Лист АС-7

инв. 2830

Согласовано: Гл. инж. ВГ-1А Зверева; Гл. арх. ВГ-1А Шубалова; Гл. инж. АПМ-4 Кожухар; Рук. АПМ-6 Черняевский; Гл. конст. ВГ-1А Кулан; Исполнил Шарифова; Проверил Шубалова; Гл. инж. проекта Кущевский; Гл. технолог Глебова; Гл. электрик Кущевский; Гл. отопл. вент. Бутов; Водоканал Чернышева

Лечебно оздоровительных зданий

Арх. проектная мастерская №4

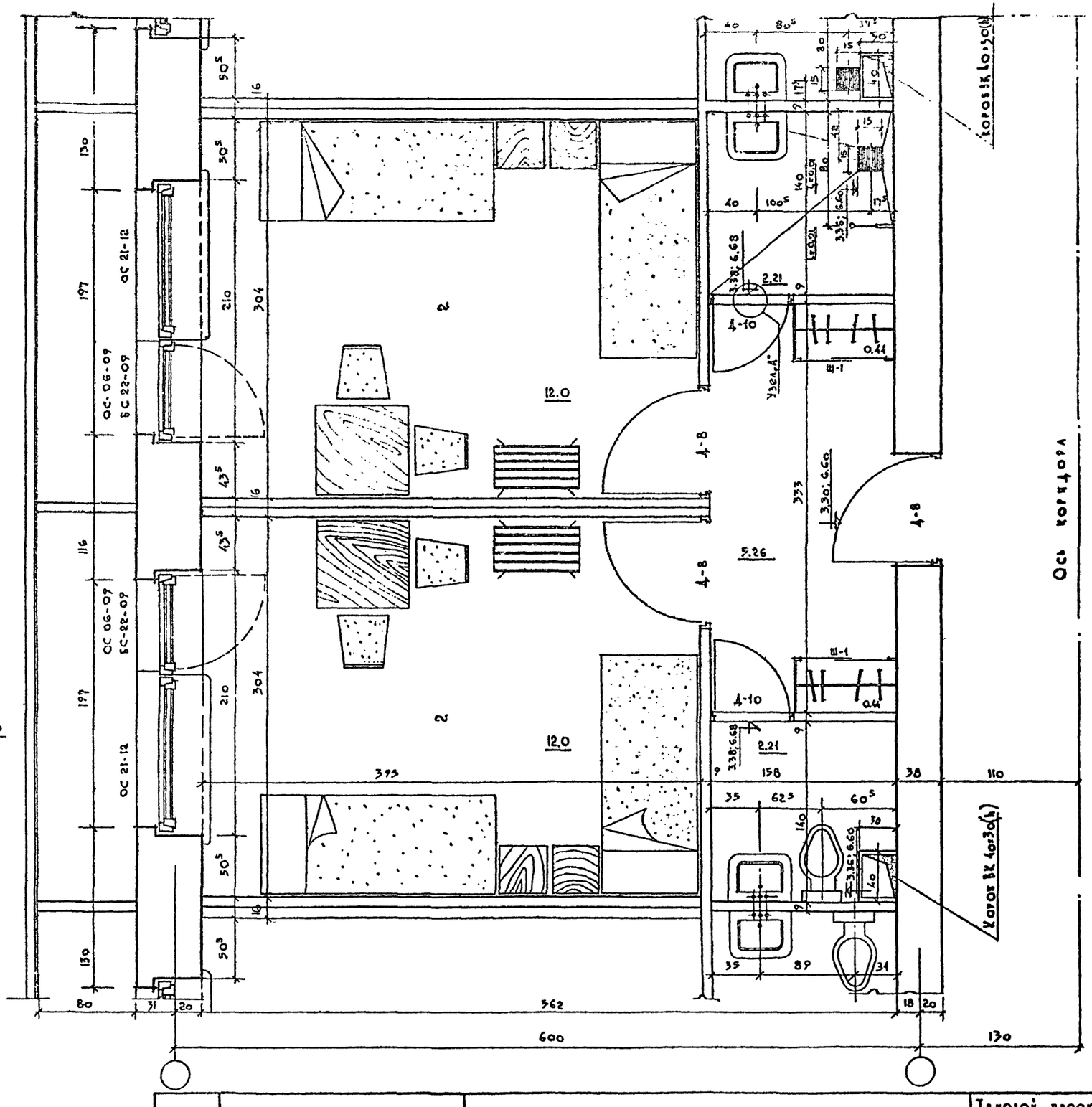

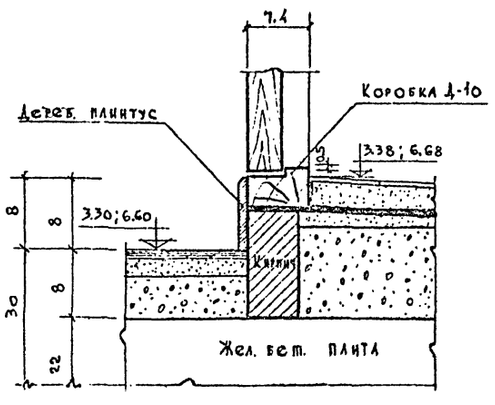

1968	Профилакторий на 100 мест	План спальных комнат	Типовой проект 254-3-5	Альбом I	Лист АС-8

Гл. конс. ин-та	Рук. АПД-4	Гл. инж. АПД	Гл. арх. пр-та	Гл. инж. пр-та	Ст. инж.	И. о. архит.	Исполнит.	Проверил	Согласовано														
Каллан	Сенявский	Кодинр	Шубалова	Звягева	Головацкая	Шарапова	Богачева	Шубалова	Буров	Черняева													

Учебно курортных зданий

Х. проектная маст. №4

Согласовано:	
Отопл. эс.т.	Володарская
	Буров
	Чернышева
Проверил	Шубалова
Исполнил	Шарапова
Ст. инж.	Гловацкая
Гл. инж. пр-та	Зверева
Гл. арх. пр-та	Шубалова
Гл. инж. АПМ	Кодир
Рук. АПМ-4	Чернявский
Гл. инж. пр-та	Каплан
Арх. проектная мас. № 4	

Лечебно курортных зданий

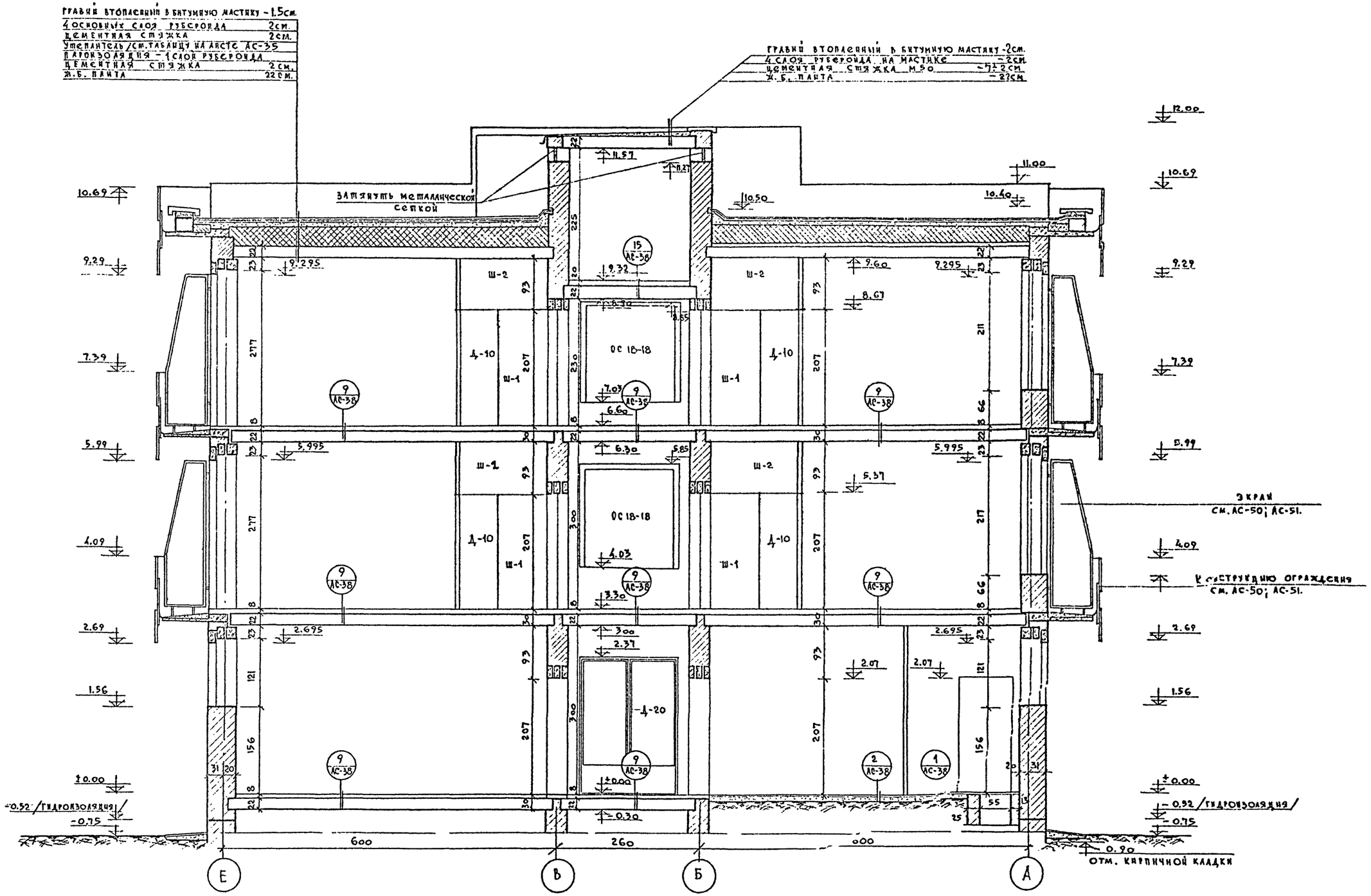

1968	Профилакторий на 100 мест	Разрез 1-1 выше ▽ ± 0.00	Типовой проект 254-3-5	Альбом I	Лист АС-9

инв. 2830

ЦНИИЭП лечебно курортных зданий	Гл. констр. ин-та	Рук. АПМ-4	Гл. инж. АПМ-4	Гл. арх. пр-та	Гл. инж. пр-та	Ст. инж.	Исполнит.	Проверил
Арх. проектная мастерс. №4	Каплан	Черняевский	Кодинр	Шувалова	Зверева	Глозацкая	Шарапова	Шувалова

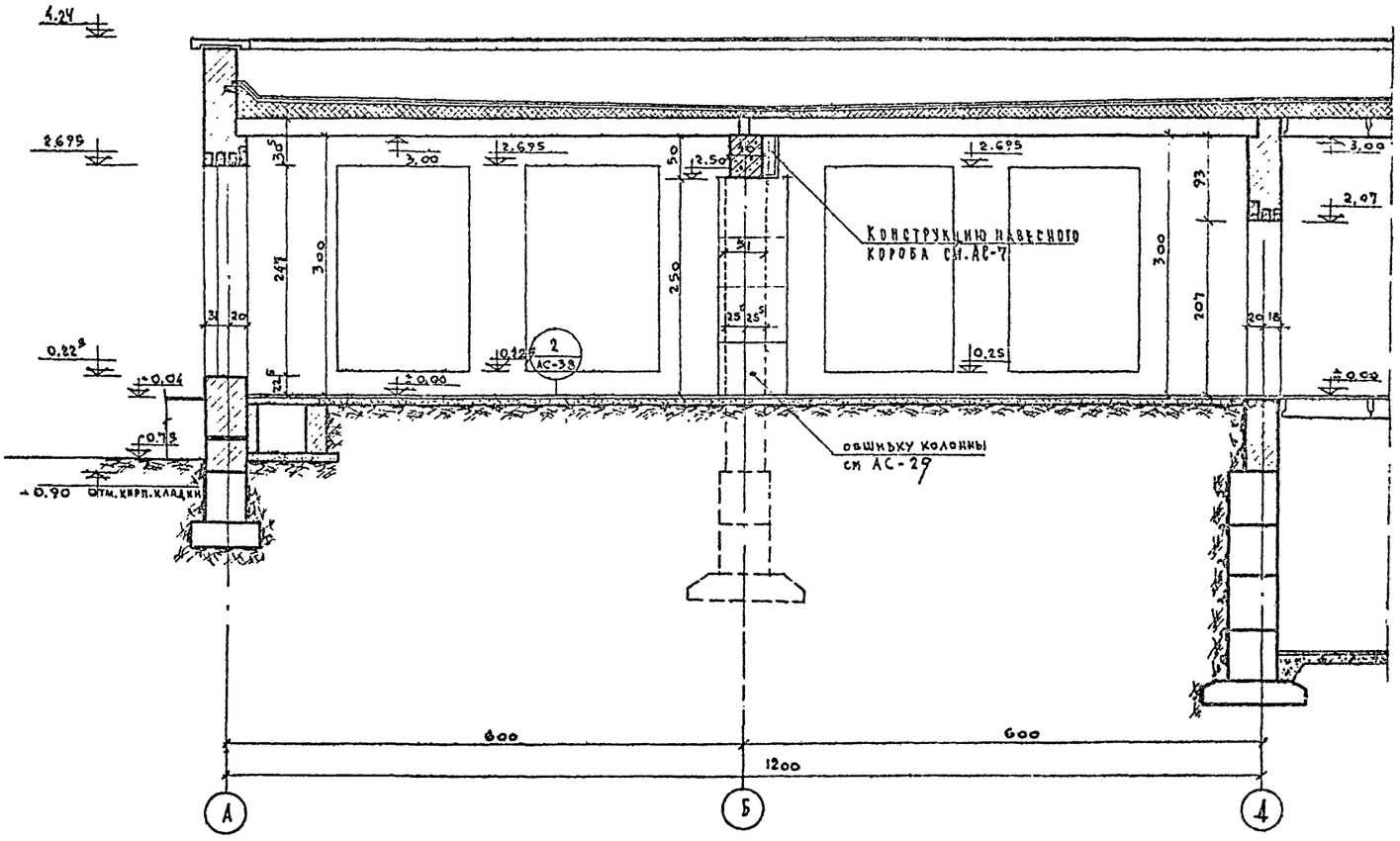

Разрез 4-4

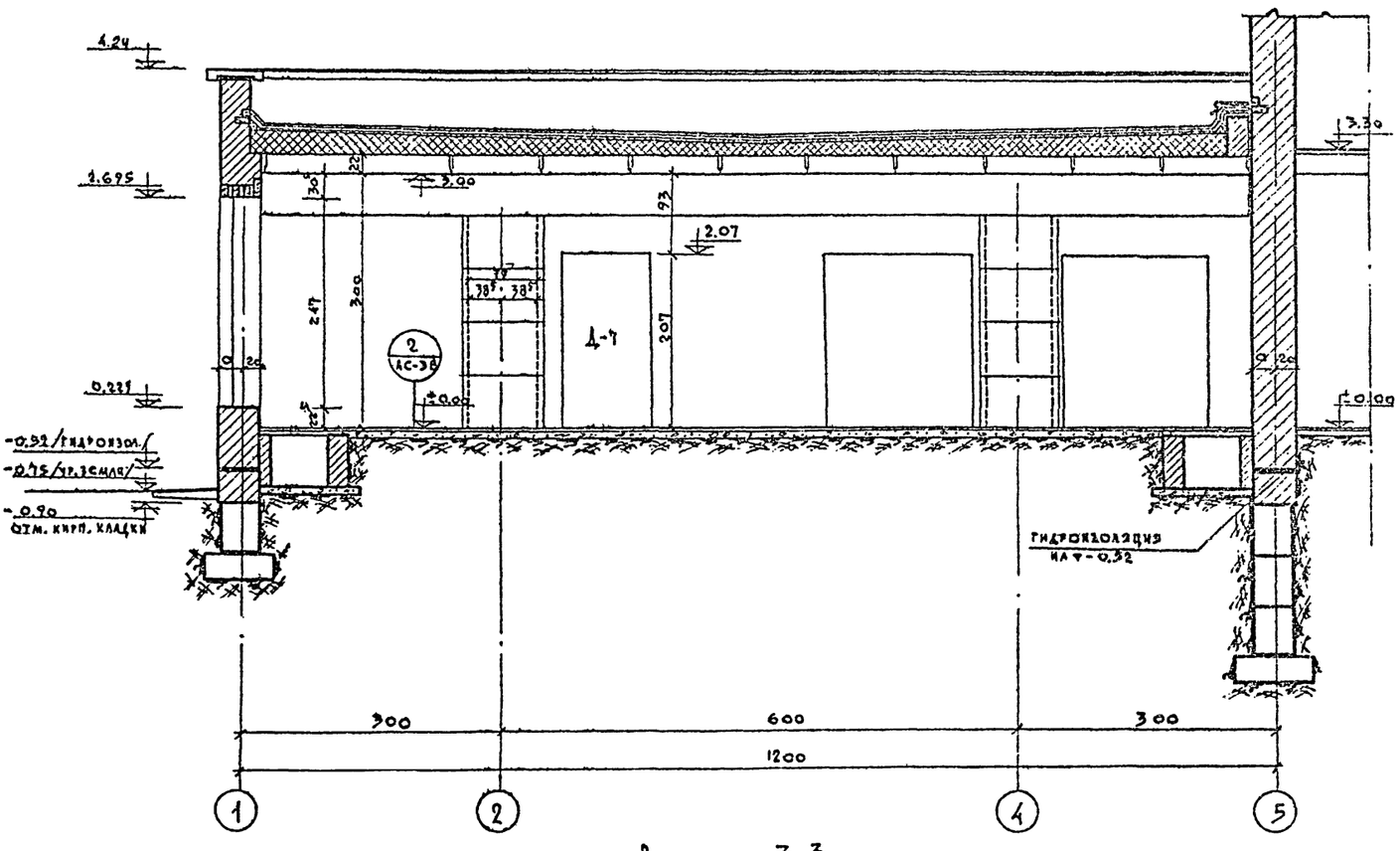

Разрез 3-3

1968

Профилакторий на 100 мест

Разрезы 3-3 и 4-4 выше отм. ±0.00

Типовой проект 254-3-5

Альбом I

Лист

отд. 2850

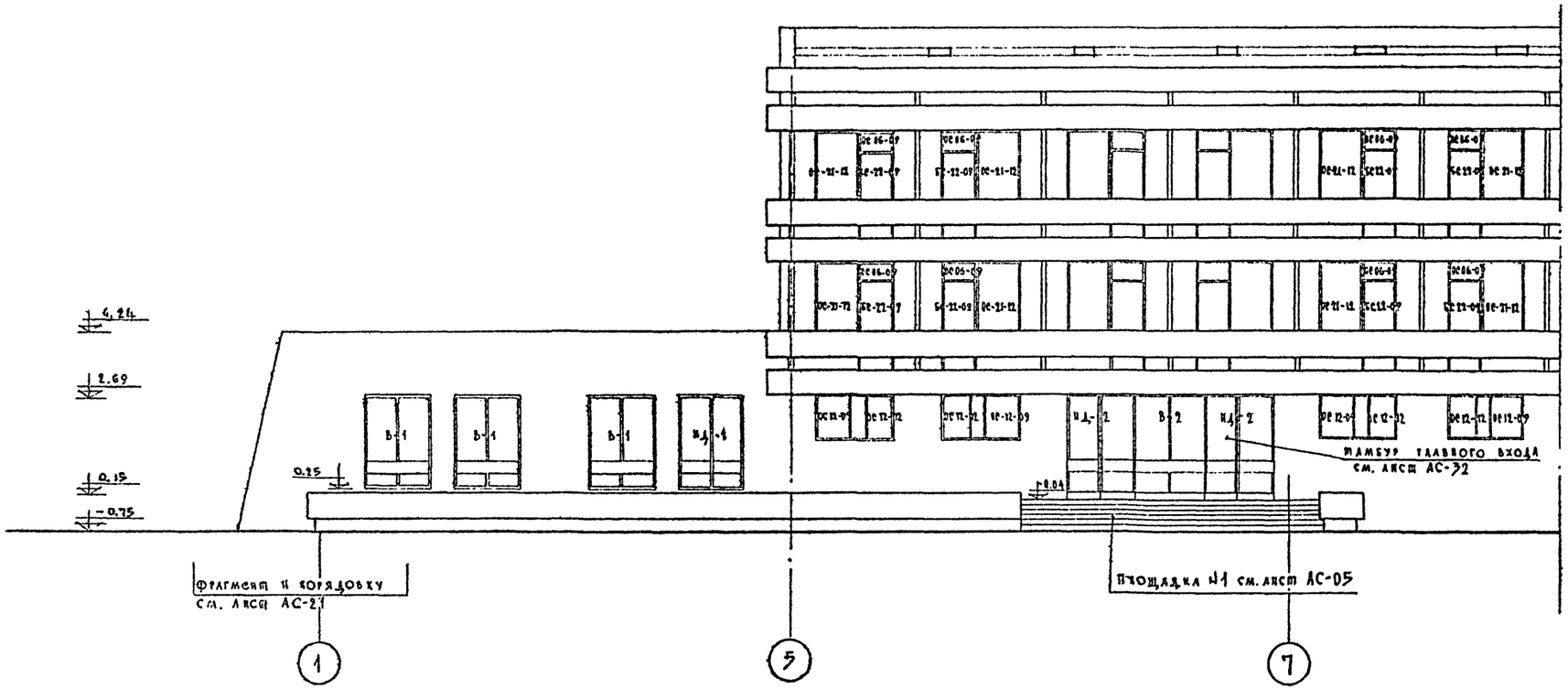

М 1:100

1968	Профилакторий на 100 мест	Фасад в осях 1-7	Типовой проект 254-3-5	Альбом I	Лист АС-11

инв. 2830

ЦНИИЭП лечебно курортных зданий	Гл. инж. пр-та	Зверева	Гл. инж. АПМ-4	Кодинр	
Гл. констр. пр-та	Крылан	Рук. АПМ-4	Фрицевский	Гл. арх. пр-та	Шувалова
Гл. инж. пр-та	Федорова	Ст. инж.	Федорова	Исполнит.	Шарапова
Рук. проектная мастер. №4				Н. о. арх.	Шарапова
				Проверил	Шувалова

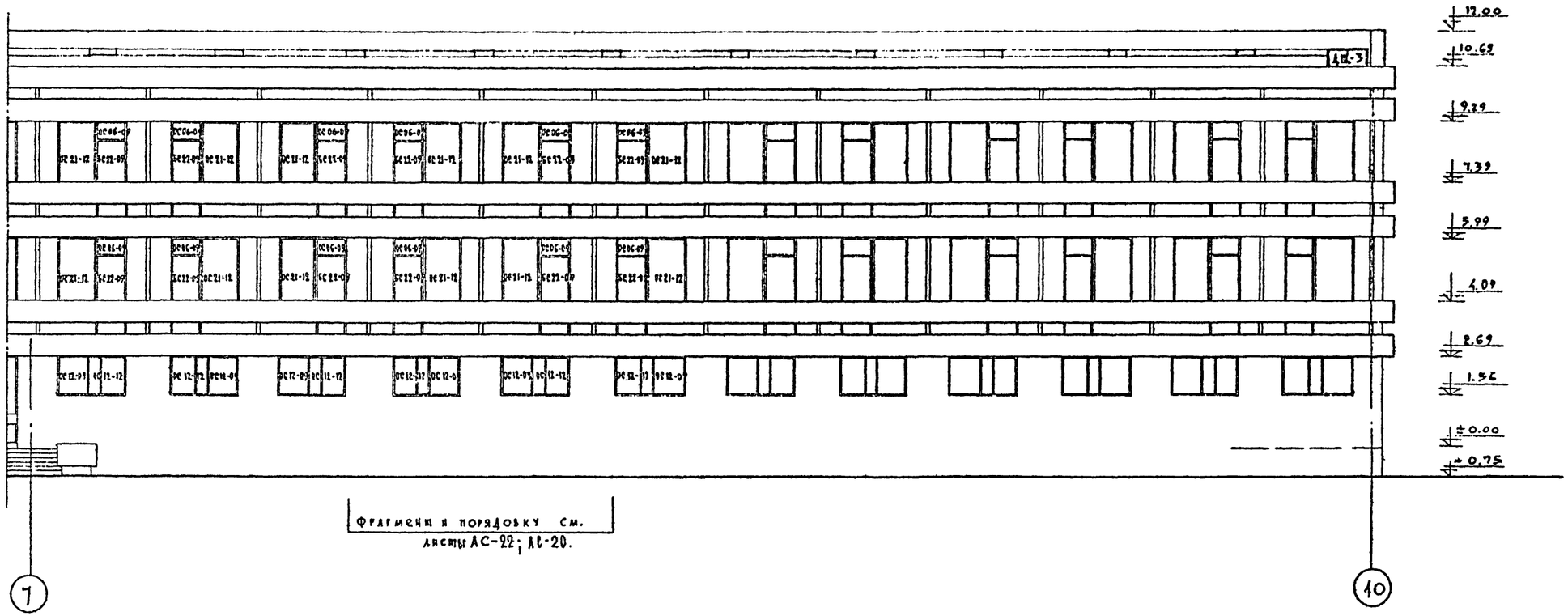

Фрагменты и порядовку см. листы АС-22; АС-20.

м 1:100

1968	Профилакторий на 100 мест	Фасад в осях 7-10	Типовой проект 254-3-5	Альбом I	Лист АС-12

инв-2830

Арх.проектная мастер. Чернявский | Главный арх.проекта Федорова | Гл.инж.проекта Шуйлова | Гл.инж. Шувалова | Гл.арх. Эверева | Гл.конструктор Шуйлова

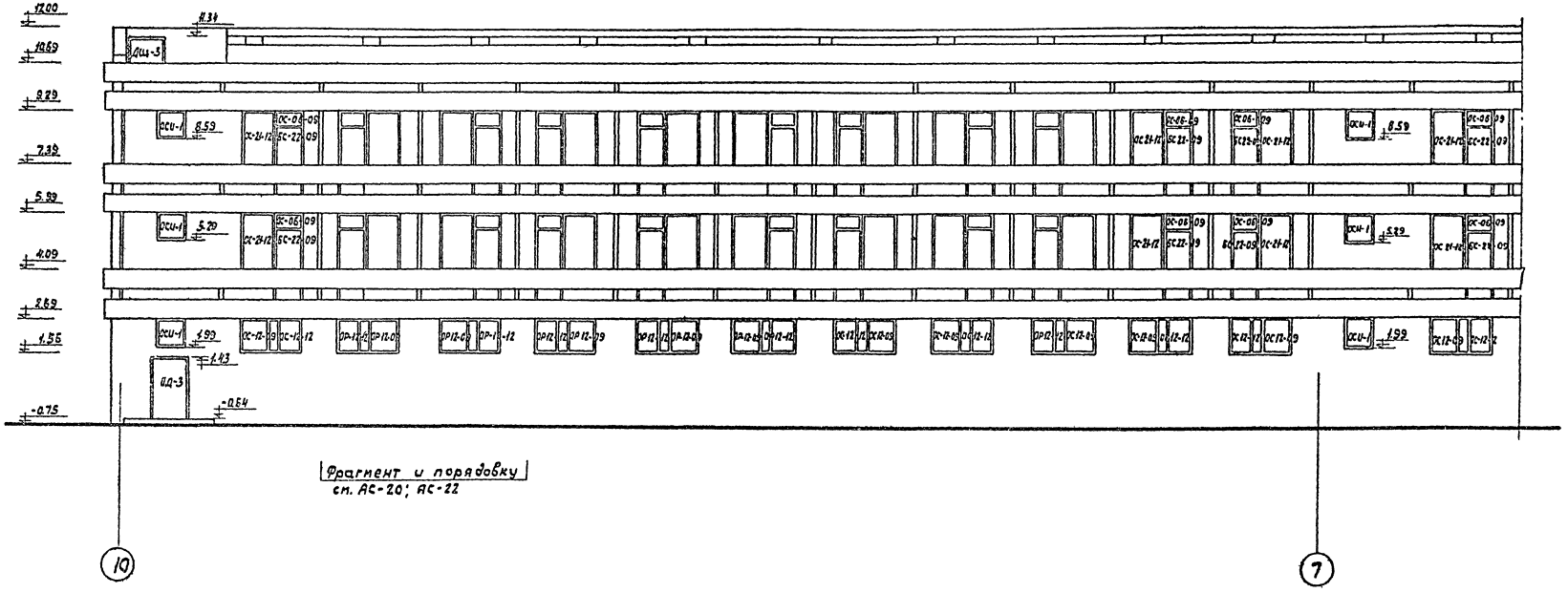

Фрагмент и порядовку см. АС-20; АС-22

1968	Профилакторий на 100 мест	Фасад в осях 10-7	Типовой проект 254-3-5	Альбом I	Лист АС-13

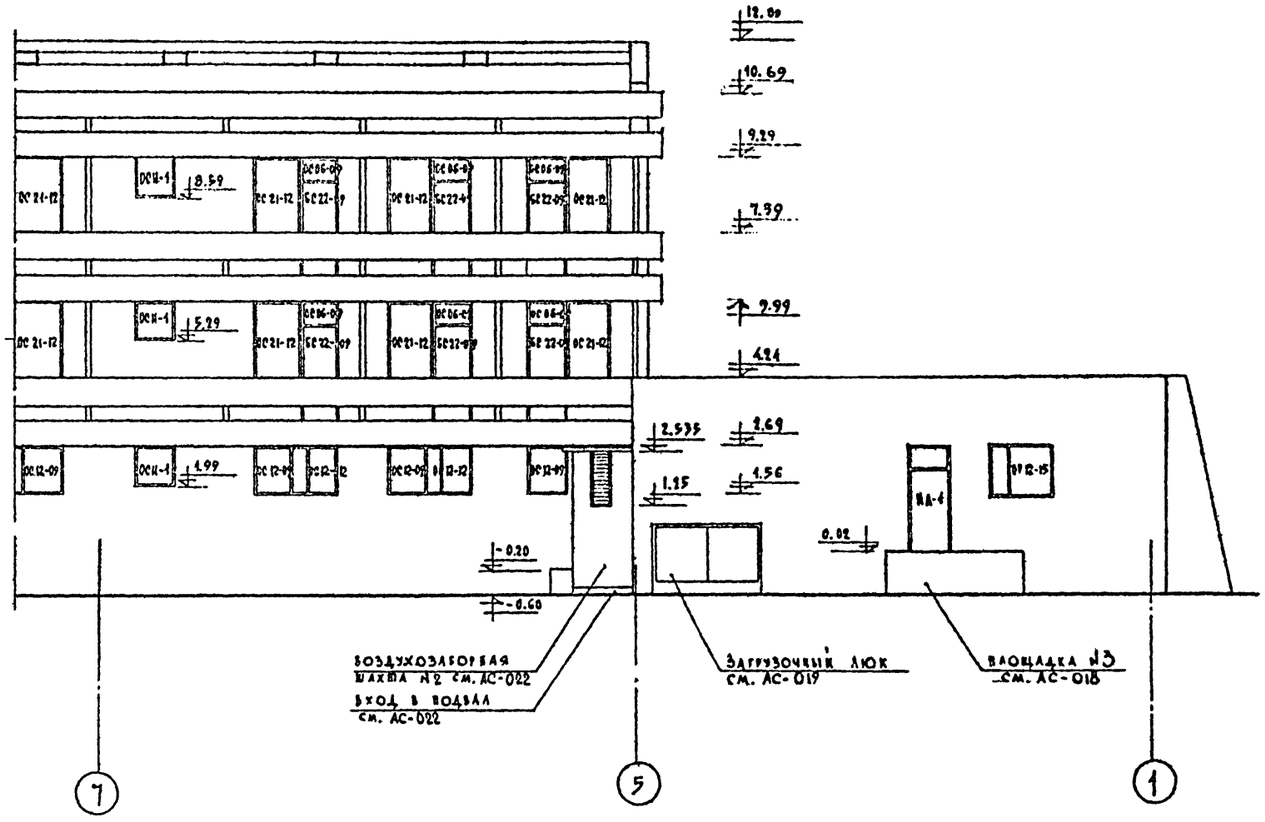

1968	Профилакторий на 100 мест	Фасад в осях 7-1	Типовой проект 254-3-5	Альбом I	Лист АС-14

инв 2830

Гл. инж. пр-та	Зверева	Гл. конструктор	Крылан
Гл. арх. пр-та	Шувалова	Рук. АПМ-4	Черняевский
Гл. инж. АПМ-4	Кодинг	Ст. инженер	Федотова
Н. о. арх. пр.	Шарапова	Проверил	Шарапова

Лечебно курортных зданий

Арх. проектная мастерская №4

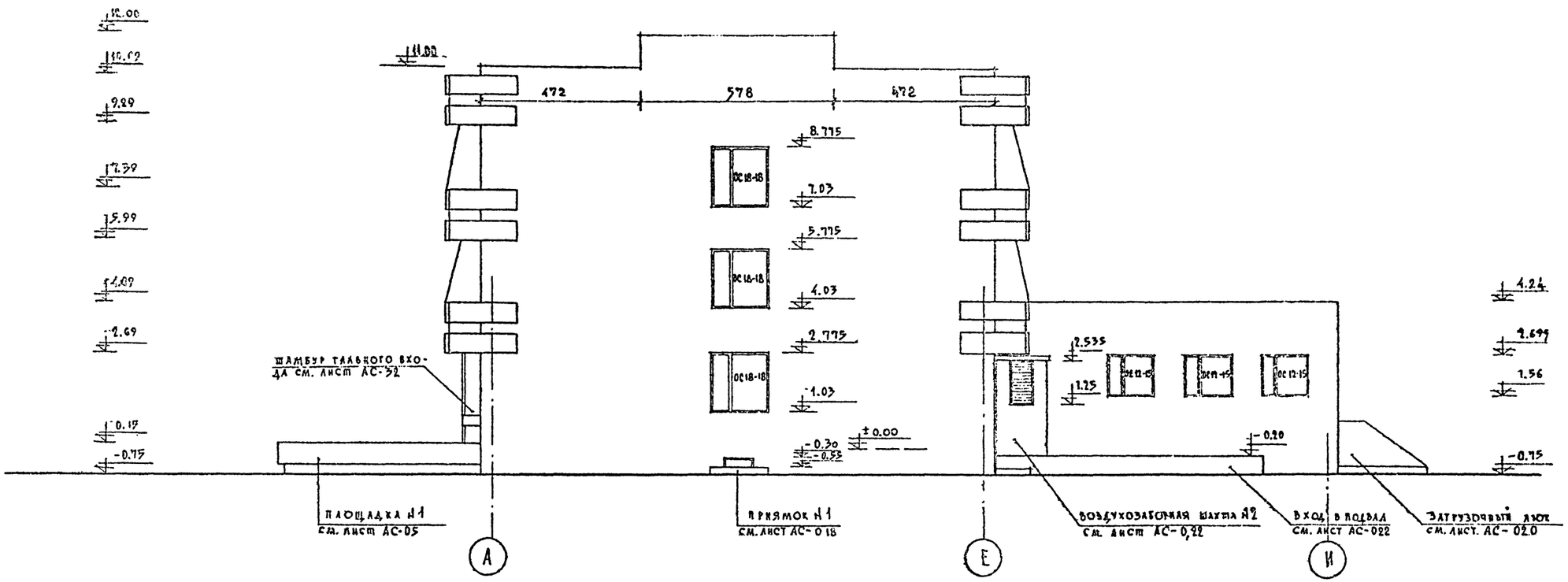

м - 1:100

1968	Профилакторий на 100 мест	Фасад в осях А-И	Типовой проект 95/76	Альбом 7	Лист АС-15

Гл. инж. проекта	Кадлан	Гл. конструктор	Черняевский
Гл. арх. проекта	Шубалова	Гл. инж. проекта	Ходыр
Гл. инж. пр-та	Эвсеева	Ст. инженер	Фадеева
Н. о. арх.	Шарапова	Инженер	Шарапова
Проверил	Шубалова		

Лечебно курортных зданий

Проектная маст. № 4

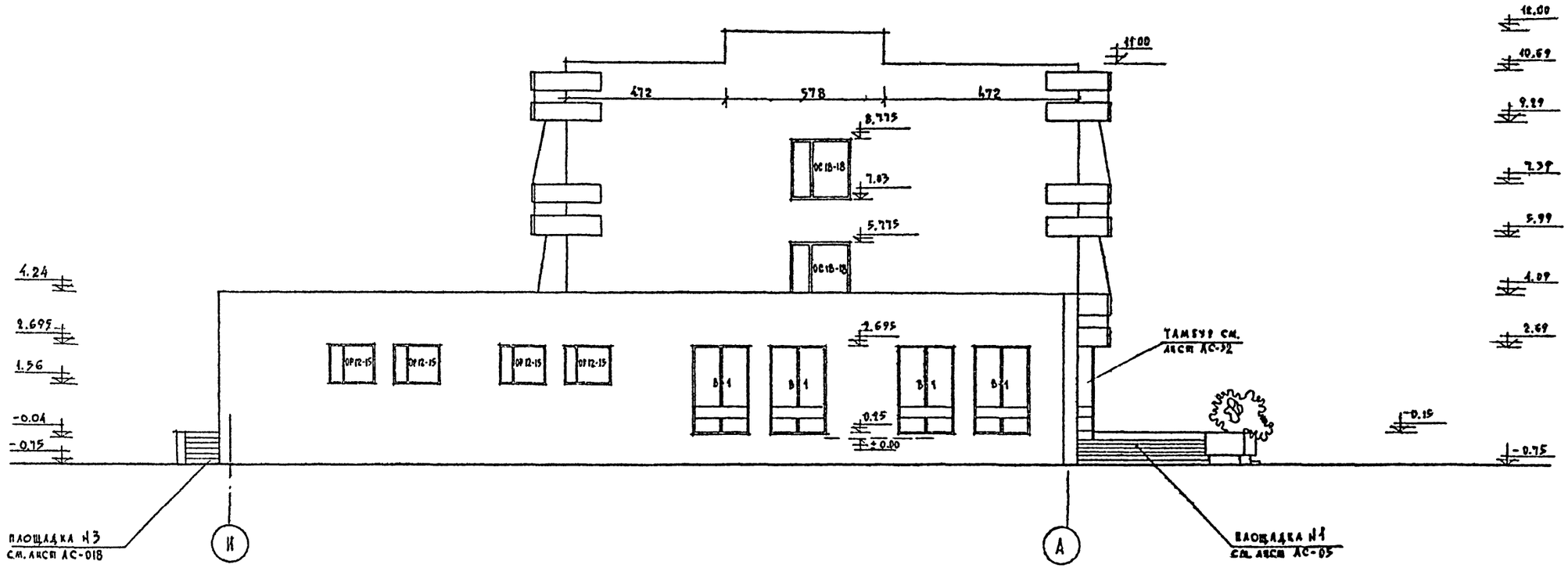

М - 1:100

1968	Профилакторий на 100 мест	Фасад в осях И-А	Типовой проект 254-3-5	Альбом I	Лист АС-16

Гл. инж. пр-та	Березова	Гл. арх. пр-та	Шубалова	Гл. инж. АПМ-4	Кодинр	Рук. АПМ-4	Черняевский	Гл. констр. инж.	Каплан
Гл. спец.	Федорова	Н. о. арх.	Шарапова	Исполнит.	Шарапова	Проверил	Шубалова		

ДСЧБНО курортных зданий

Гор. проектная мастер. №4

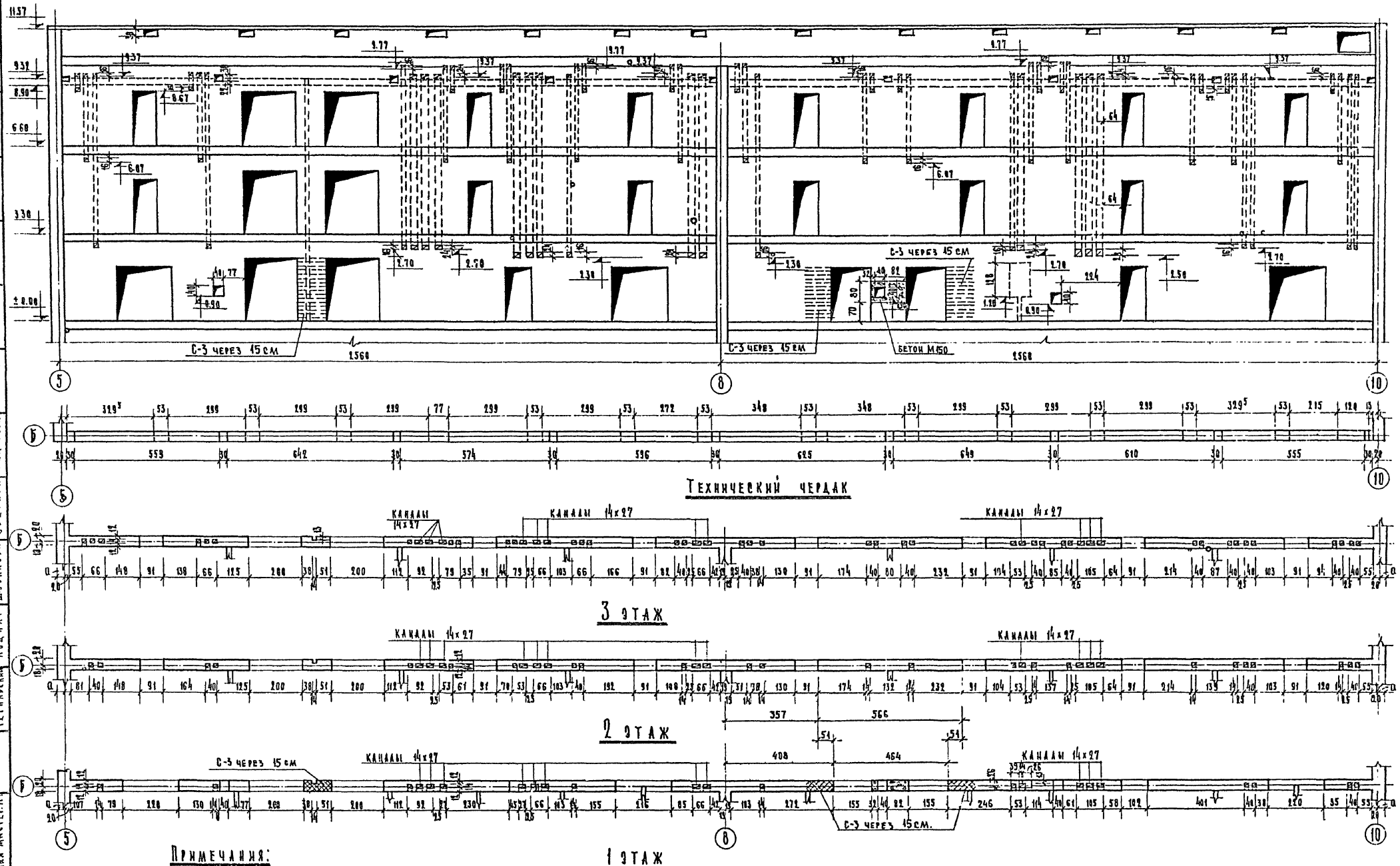

Примечания:

1. Неговоренные каналы принять сечением 14х14 см, неговоренные расстояния между каналами – 12 см.
2. На данном чертеже перемычки условно не показаны см. лист АС-48.

1968	Профилакторий на 100 мест	Развертка стены по оси Б	Типовой проект 254-3-5	Альбом I	Лист АС-17

Лечебно-курортных зданий

Арх. проектная мастер. №

Рук. АПМ Черняевский | Гл. инж. АПМ Кодиер | Гл. арх. пр-та Шубалова | Гл. инж. пр-та Зверева | Ст. инж. Феодосова | Инженер Фокина | Проверил Головская | Конструктор Григорьева | Отдел. рентгенрад. опр. канал. Бугов | Электротехник Черышева | Сантехник Кушнерева

инв. 2830

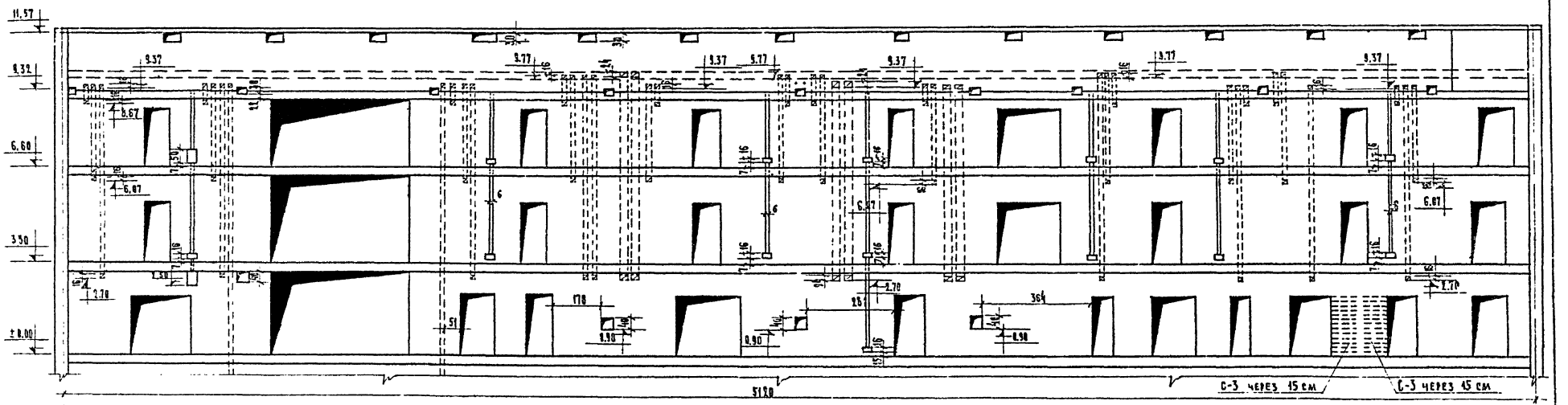

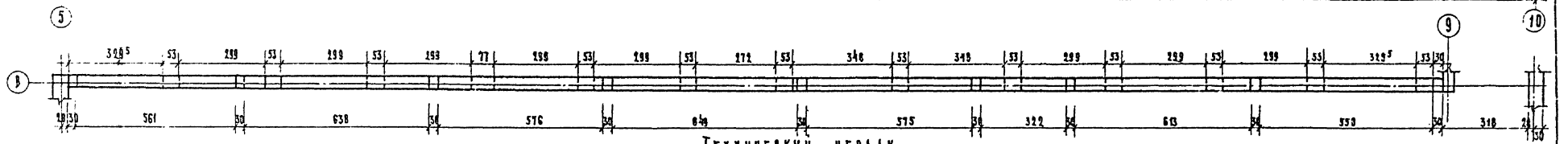

Технический чердак

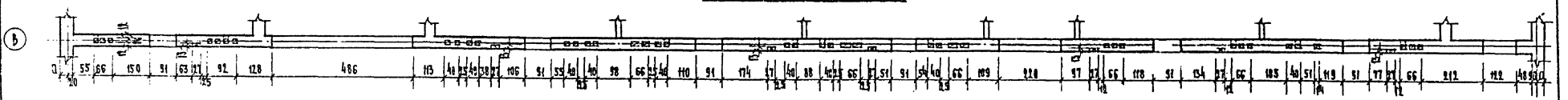

3 этаж

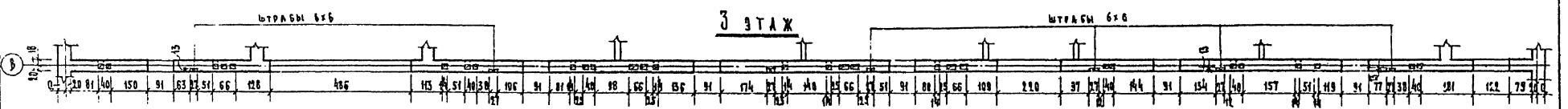

2 этаж

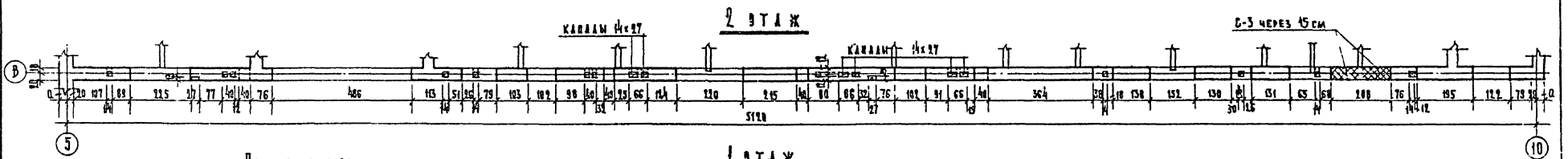

1 этаж

Примечания:

1. Неоговоренные каналы принять сечением 14×14 см, неоговоренные расстояния между каналами - 12 см.
2. На данном чертеже перемычки условно не показаны см. лист АС-48.

1968	Профилакторий на 100 мест	Развертка стены по оси В	Типовой проект 254-3-5	Альбом I	Лист АС-18

Рук. АПМ Черняевский | Гл. инж. АПМ Кодыш | Гл. арх. проекта Шуралова | Гл. инж. пр-та Зверева | Гл. инж. Федорова | Исполнит. Фокина | Проверил Гаковацкая | Копировал Григорьева | Отдел вентиляции и кондиционирования воздуха Чернышева | Отдел электроснабжения Кузнецова

Лечебно-курортные здания

Архпроектная мастерская

инв 2830

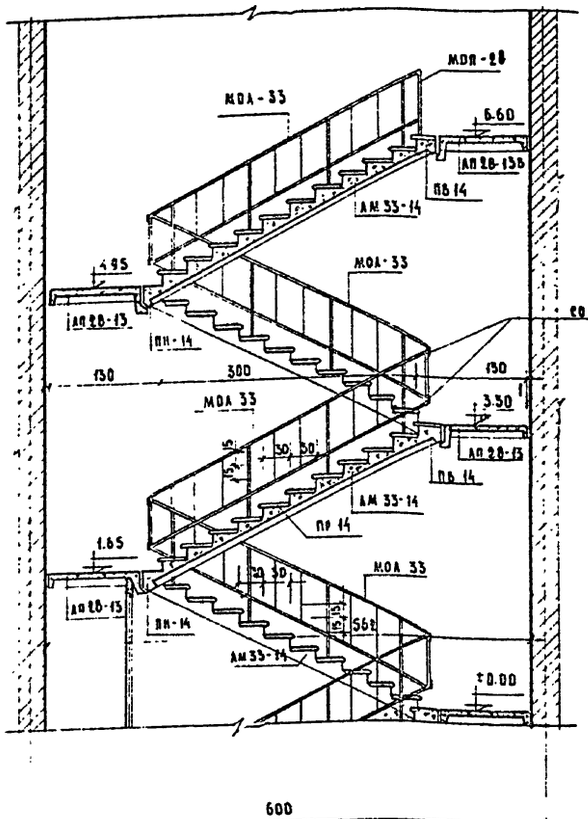

Разрез 1-1

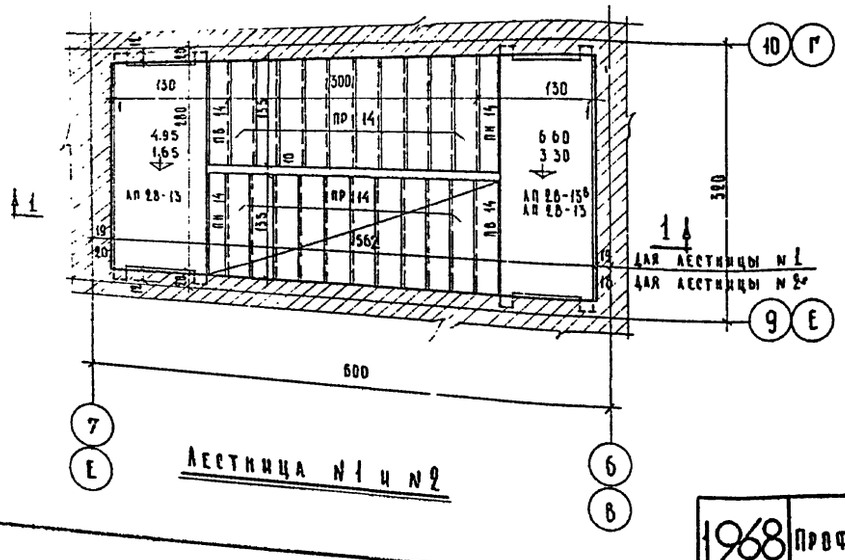

Лестница № 1 и № 2

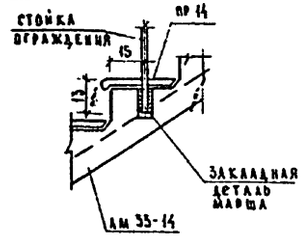

Узел крепления стойки ограждения к сборному маршу

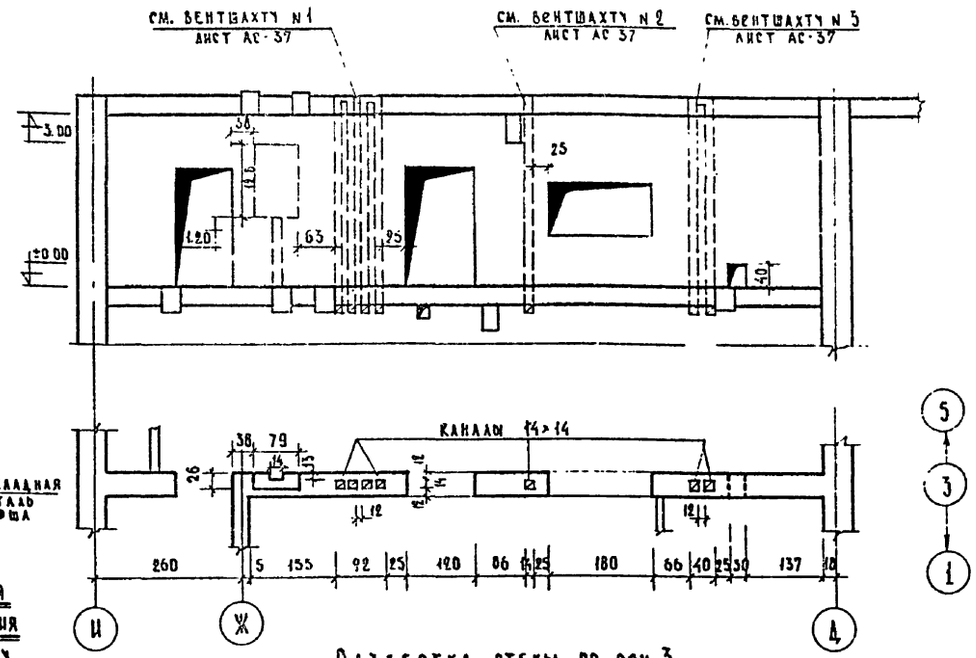

Развертка стены по оси 3

Спецификация сборных железобетонных изделий

N N п/п	Наименование изделий	Марка изделия	Колич. шт.	Вес ед. изд. т.	N каталога серии ГОСТ'а	N альбом лист
1.	Лестничная площадка	АП 28-13	6	0.855	ИИ 03-02 ч. II	30А / 6
2	Лестничная площадка верх.	АП 28-13б	2	1.011	ИИ 03-02 ч. II	30А / 11
3	Лестничный марш	АМ 33-14	8	1.260	ИИ 03-02 ч. II	30А / 2
4	Проступь рядовая	ПР 14	80	0.0352	ИИ 03-02 ч. II	30А / 7
5	Проступь нижняя	ПН 14	8	0.022	ИИ 03-02 ч. II	30А / 7
6	Проступь верхняя	ПБ 14	6	0.0280	ИИ 03-02 ч. II	30А / 7
7	Проступь верхняя верх. площадки	ПБ 14	2	0.0275	ИИ 03-02 ч. II	30А / 7

Спецификация стальных элементов.

N п/п	Марка элемента	Колич. шт.	Вес кг одной марки	Вес кг всех	N альбома каталога ГОСТ	N листа рабоч. черт.
1	МОЛ-33	8	30.45	243.60	ИИ-03-03 часть II	21
2	МОП-28	2	18.35	36.70	—"—	24

Примечания:

1. Расположение лестниц № 1 и № 2 см. листы: АС-2, АС-3.
2. Крепление ограждений производится на сварке электродами типа Э-42 hшв=6 мм.
3. Ограждения лестниц окрасить масляной краской за 2 раза.

1968	Профилакторий на 100 мест	Лестницы № 1 и № 2 Развертка стены по оси 3. выше отм. ∓0.00	Типовой проект 254-3-5	Альбом I	Лист АС-19

Гл. инж. проекта Куцнерева
Гл. инж. отдела вент. канал. и электроснабжения Чернышева
Отдела вент. Буров
Гл. арх. проекта Каминова
Гл. инж. проекта Шарапова
Гл. спец. Федорова
Гл. инж. пр-та Зверева
Гл. арх. пр-та Шкалова
Рук. арх.-ст. гр. Кодина
Инженер Черняевский
Лечебно-курортных зданий
Арх. проектная мастерская №4

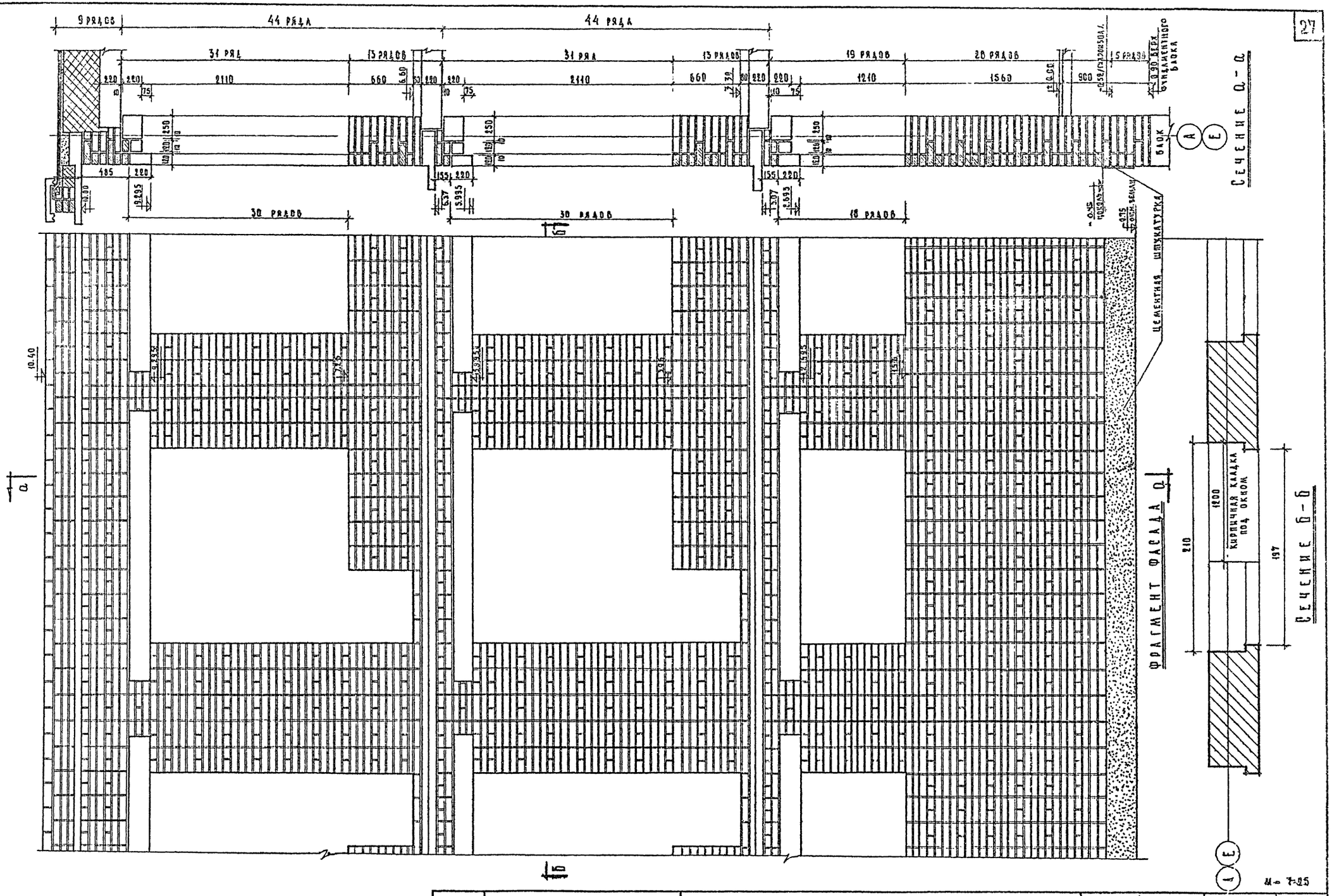
9 РЯДОВ
44 РЯДА
44 РЯДА
31 РЯД
13 РЯДОВ
31 РЯД
13 РЯДОВ
19 РЯДОВ
20 РЯДОВ
30 РЯДОВ
30 РЯДОВ
18 РЯДОВ
БЛОК
ЦЕМЕНТНАЯ ШТУКАТУРКА
ФРАГМЕНТ ФАСАДА а
Сечение а-а
Сечение б-б
КИРПИЧНАЯ КЛАДКА ПОД ОКНОМ
1200
210
197
М 1:25

																КОПИРОВАЛ	

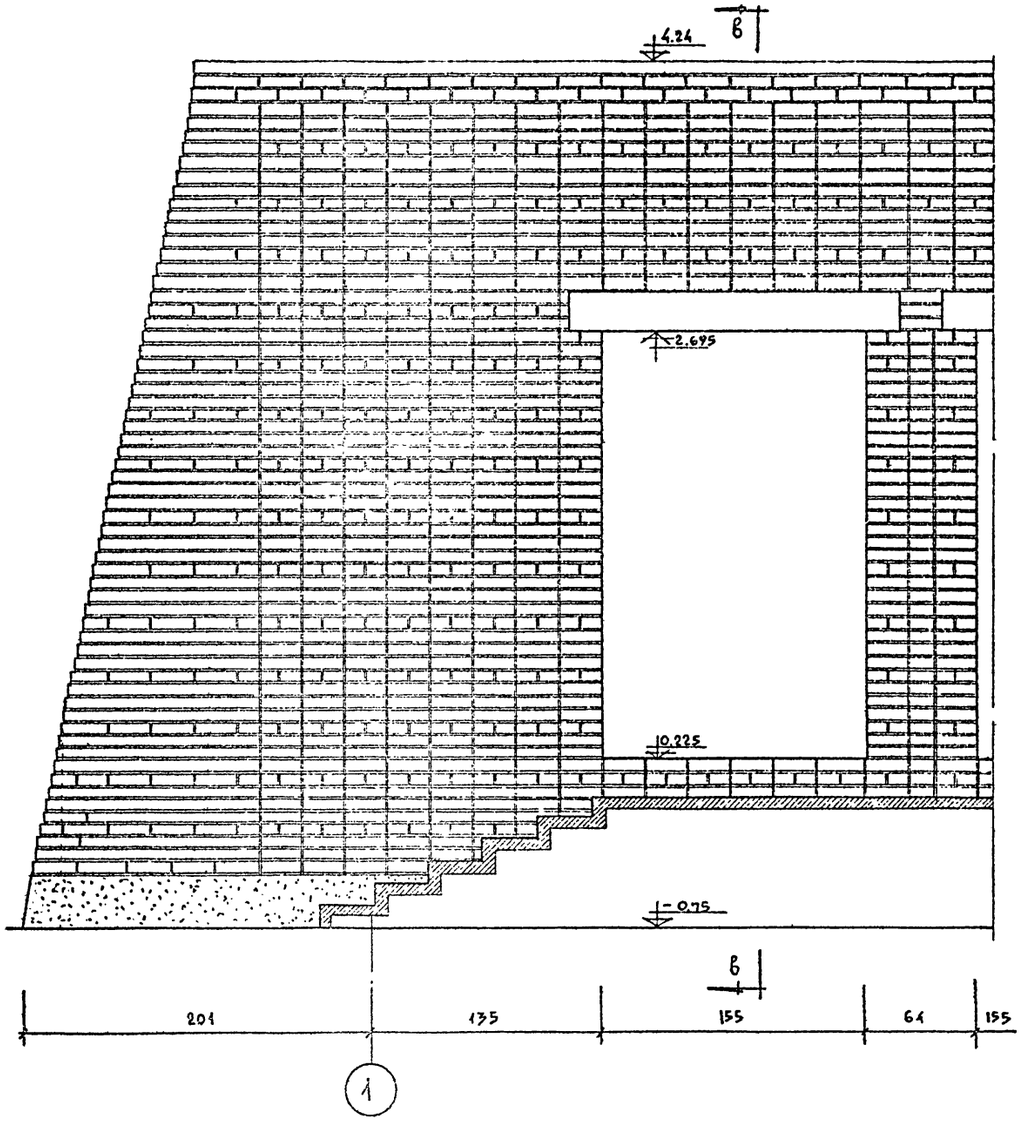

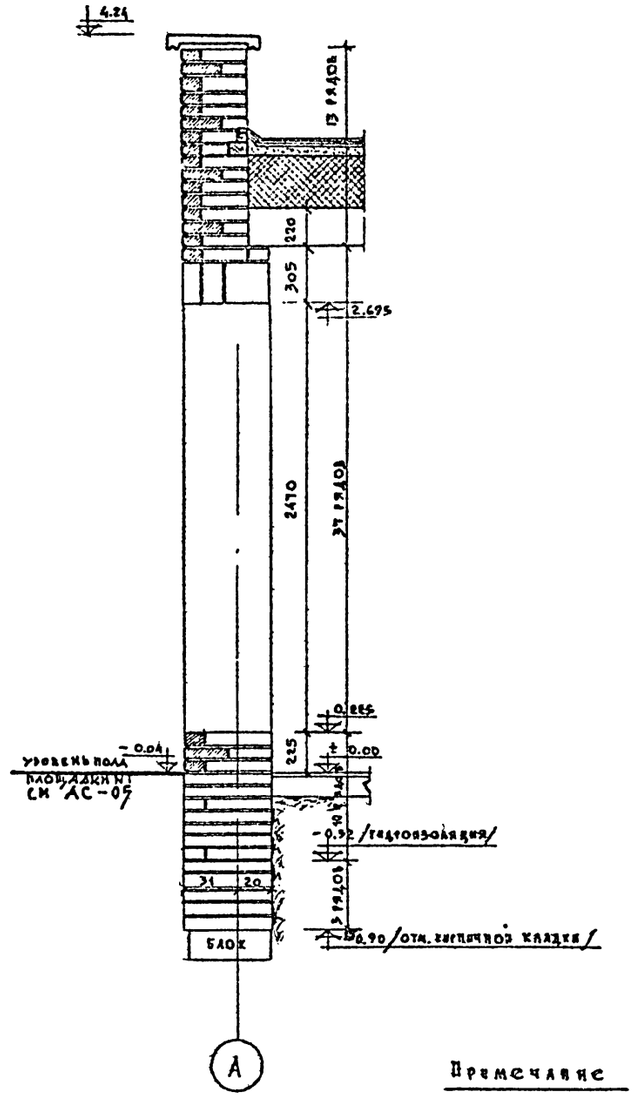

По 6-6

Примечание

1. План 1-го этажа в осях 1-7 см. АС-2.

м 1:25

1968	Профилакторий на 100 мест	Порядовка наружней связи по оси „А" / в осях 1-5 /	Типовой проект 254-3-5	Альбом I

инв 2830

Курортных зданий	Арх.-проектная мастер. №4	Чернявский	Кодинер	Шубалова	Зверева
Гл. инж.	Федотова	Гл. арх.	Шарапова	Исполнит.	Шарапова
Проверил	Шубалова				

ЦНИИЭП лечебно курортных зданий		Рук. АПМ-4	Гл. инж. АПМ-4	Гл. арх. пр-та	Гл. инж. пр-та	Ст. инж.	Н. о. арх.	Исполнит.	Проверил
Арх. проектная мастерская №4		Четвязский	Коднир	Шубалова	Зверева	Федорова	Шарапова	Шарапова	Шубалова

1968

Профилакторий на 400 мест

Фрагмент фасада по осям А и Е

Типовой проект 254-3-5

Альбом I

Лист АС-22

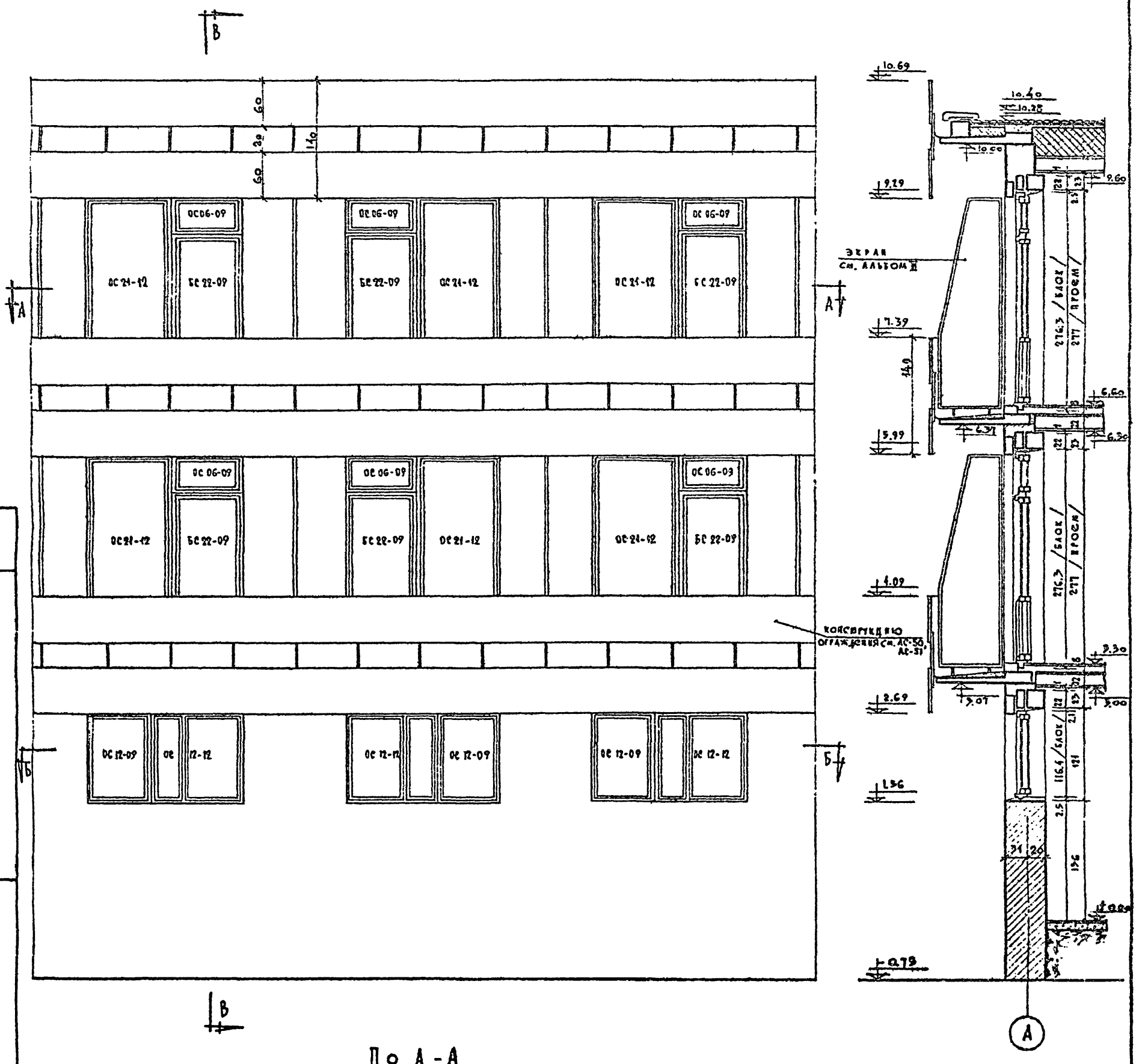

По А-А

По В-В

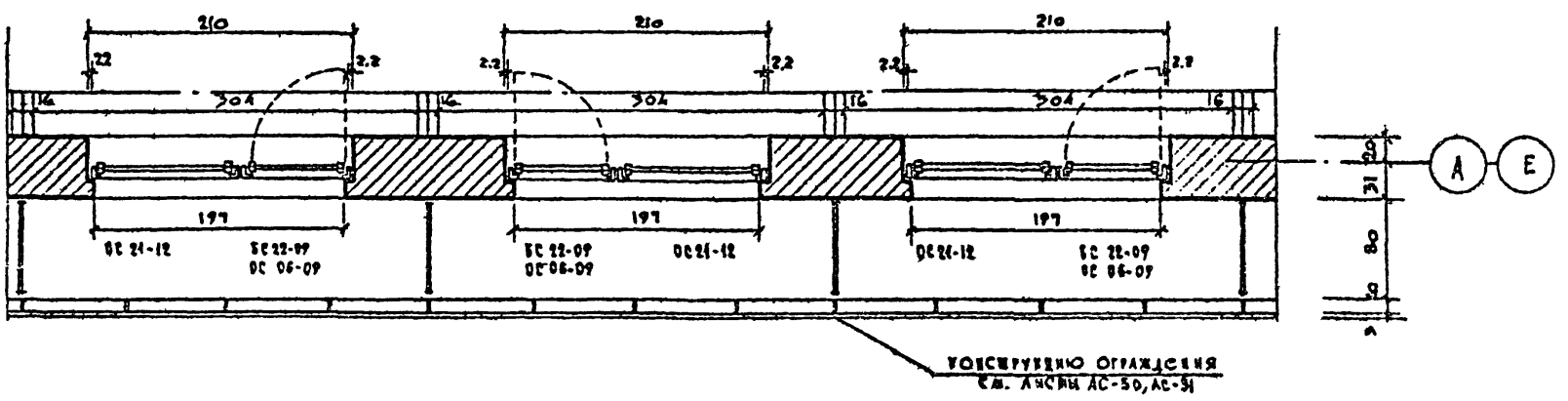

По Б-Б

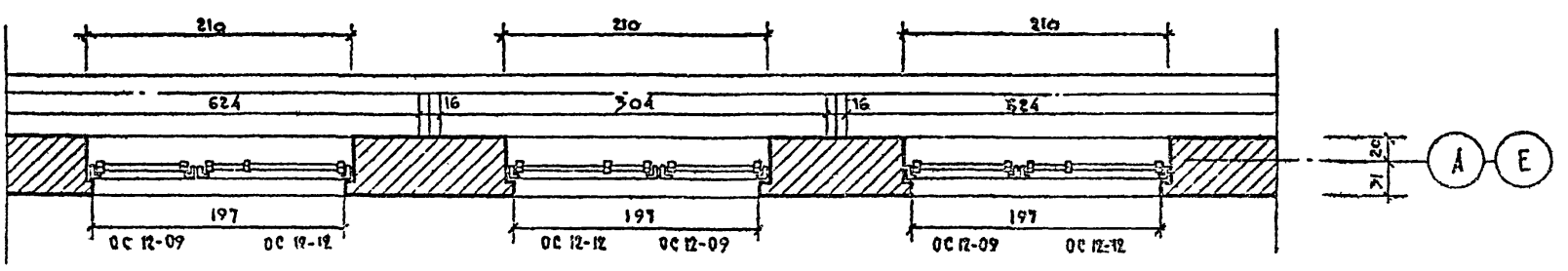

М = 1:50

инв 2350

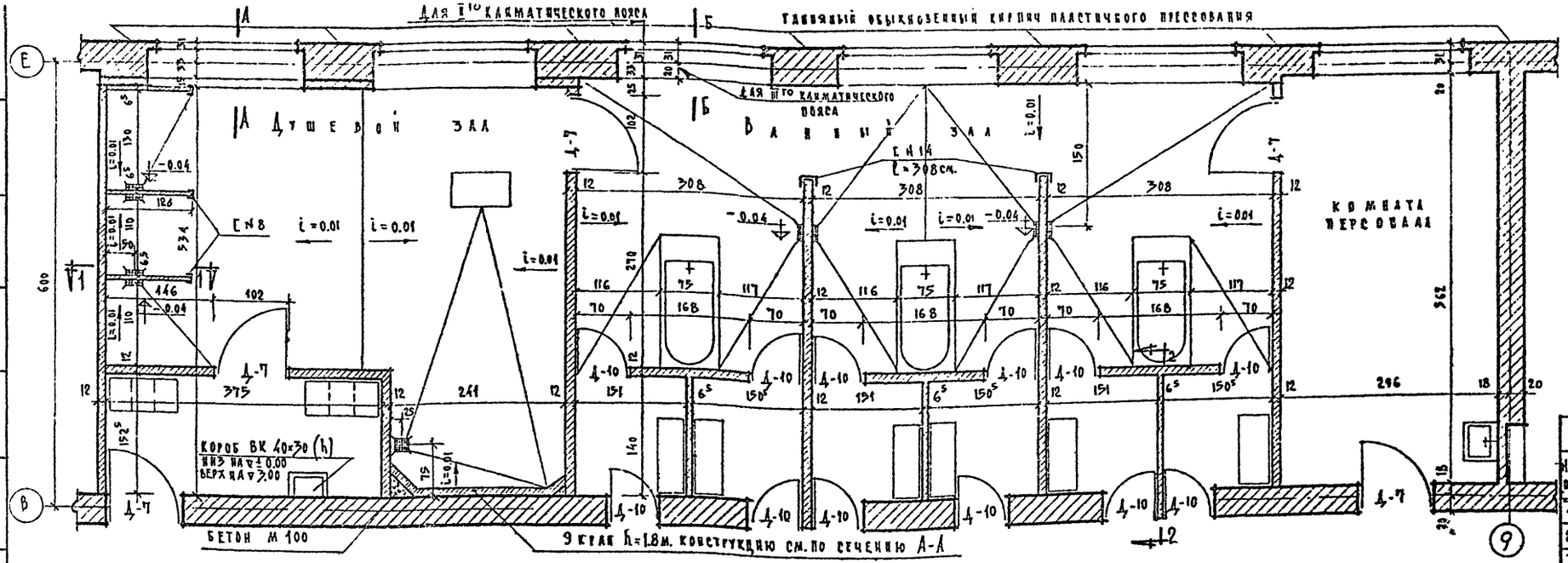

План м=1:50

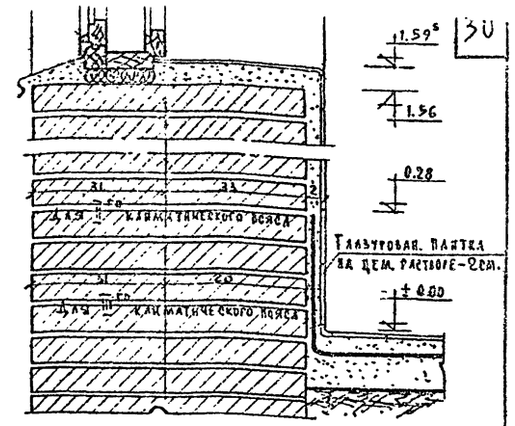

Сечение по Б-Б м=1:10

Спецификация металлических изделий

№ поз.	Изделие	Длина (=мм.	Колич. шт.	Вес в одной марке кг	Вес всех кг	№ альбома каталога ГОСТ А	№ загот. черт.
1	— 25×5	2150	4	2.11	8.44	ГОСТ 103-57	
2	— 25×5	1330	8	1.38	11.0	—"—	
3	— 25×5	3080	6	3.03	18.18	—"—	
4	— 25×5	1460	18	1.47	26.5	—"—	
5	Е №8	1400	2	9.87	19.74	ГОСТ 8240-56	
6	Е №8	2150	2	15.16	15.48	—"—	
7	Е №14	3080	2	37.9	75.8	—"—	

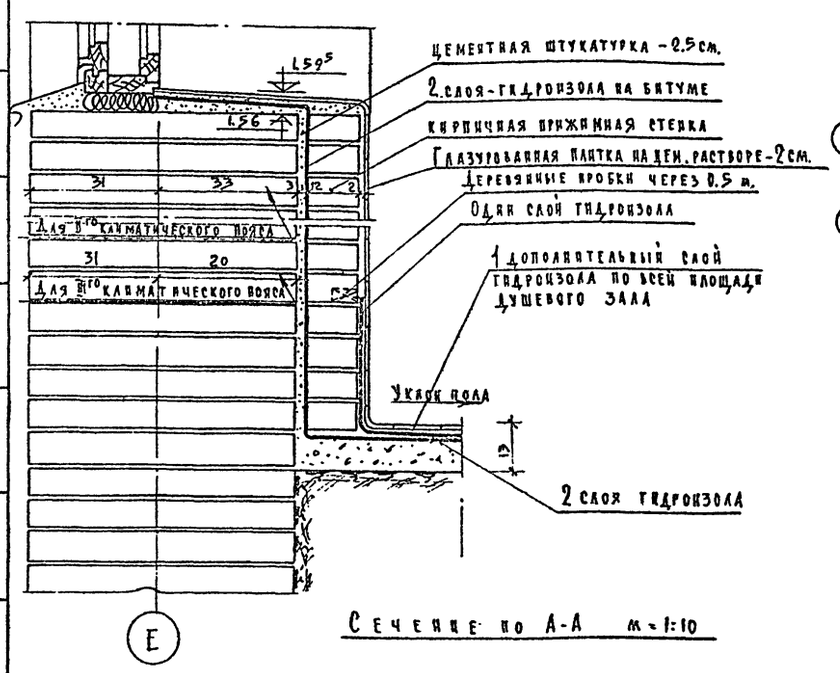

Сечение по А-А м=1:10

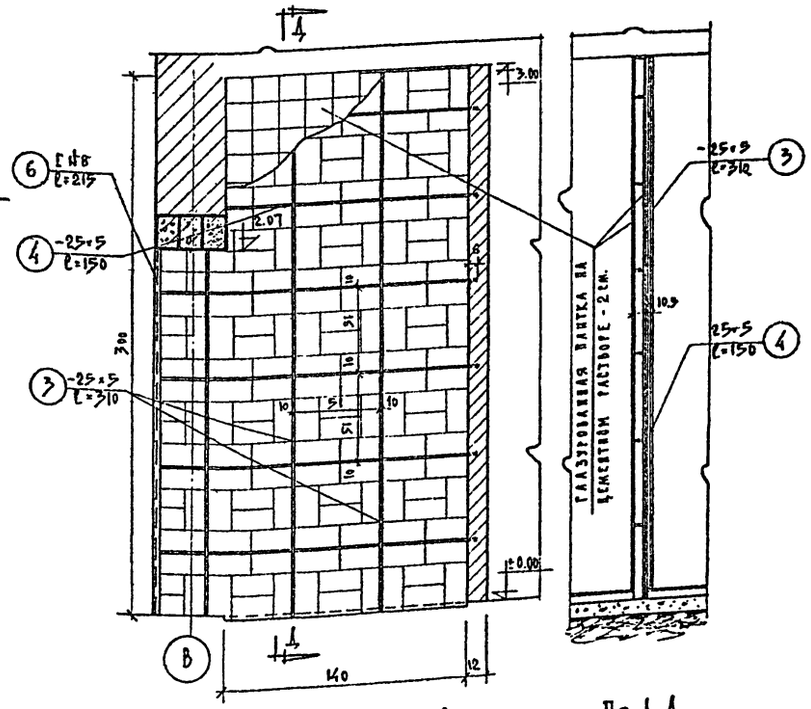

Разрез 2-2 м=1:25 По 1-1

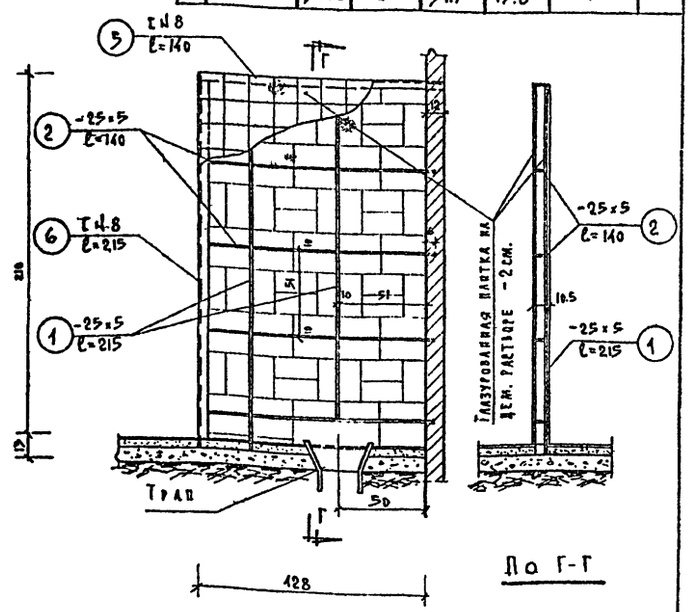

По Г-Г

Разрез 1-1 м=1:25

м= 1:50; 1:25

Примечание:

1. Расположение ванного зала см. АС-3.

1968	Профилакторий на 100 мест	План душевого и ванного залов. Разрезы, сечения.	Типовой проект 254-3-5	Альбом I	Лист АС-23

Лечебно курортных зданий. Арх.-проектная мастерская №4

Гук. АПМ-4 Черняевский; Гл. инж. АПМ-4 Кодкин; Гл. арх. пр-та Шувалова; Гл. инж. пр-та Зверева; Ст. инженер Головская; Гл. арх. Шилова; Исполнит. Шилова; Проверил Шувалова

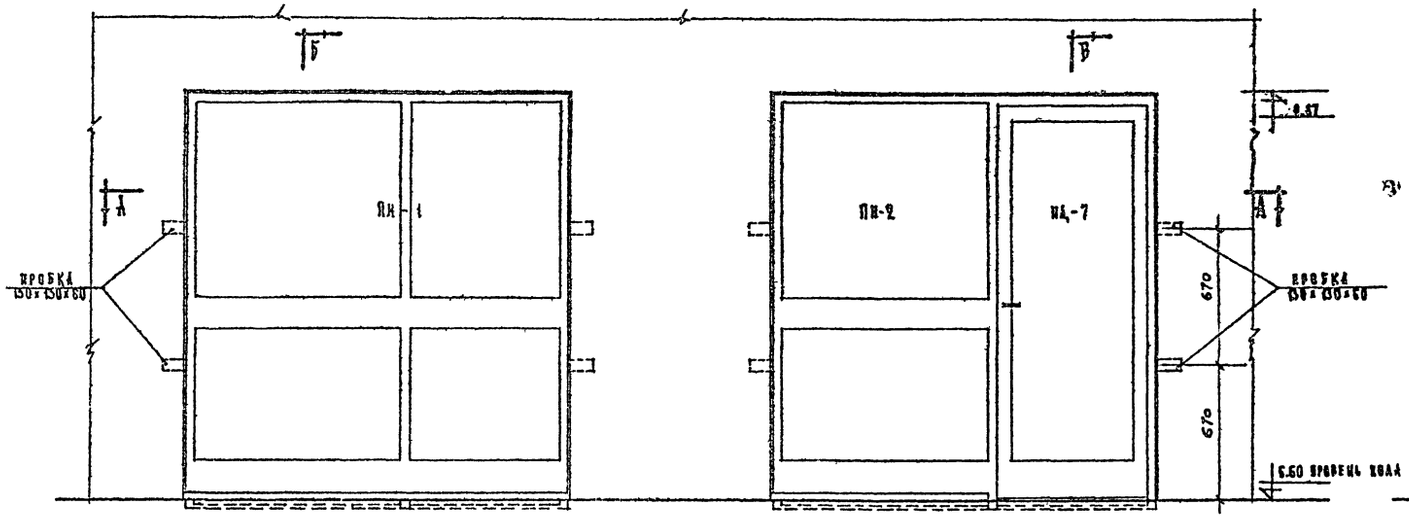

Общий вид перегородок ПН-1 и ПН-2 /м 1:20/

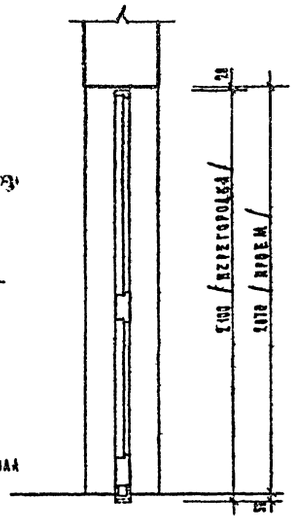

Сечение Б-Б
М: 1:20

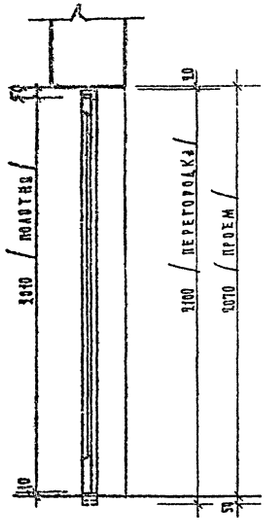

Сечение В-В
М: 1:20

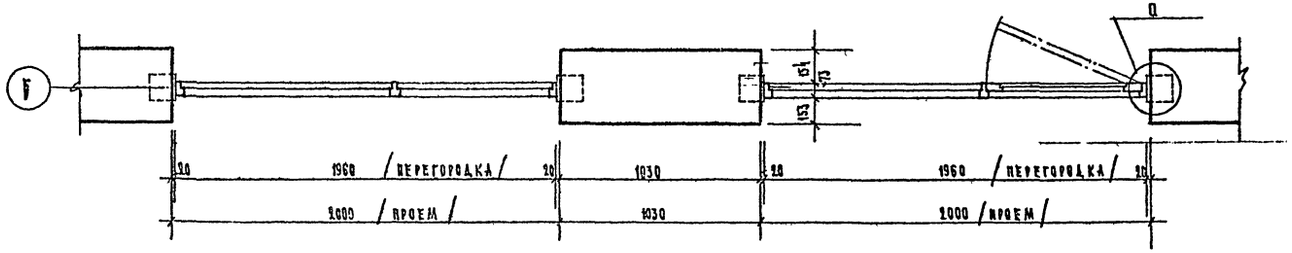

Сечение А-А
М: 1:20

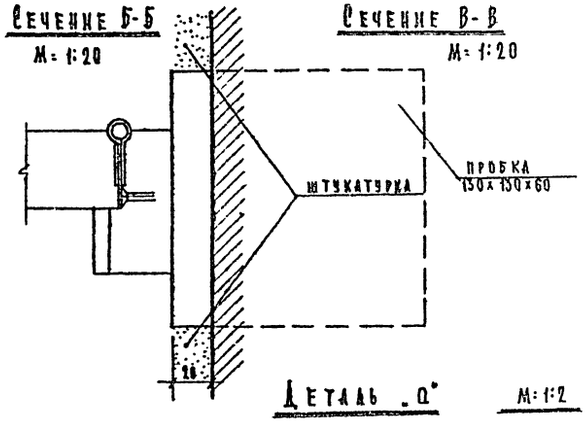

Деталь „а"
М: 1:2

Примечания:

1. Изделия выполняются по чертежам Альбома III
2. Размеры даны в мм.

М 1:2, 1:20

1968	Профилакторий на 100 мест.	Перегородки ПН-1 и ПН-2. Сборочный чертеж.	Типовой проект 254-3-5	Альбом I	Лист АС-24

ЦНИИЭП курортных зданий
Арх. проектн. маст. №4

Черняевский | Кодинр | Шувалова | Зверева | Федорова | Лунова | Шувалова

Изм. | Кол.уч. | Лист | N док. | Подп. | Дата

Разработал

инв 2830

Деталь установки верха дверного блока 2-3 эт.

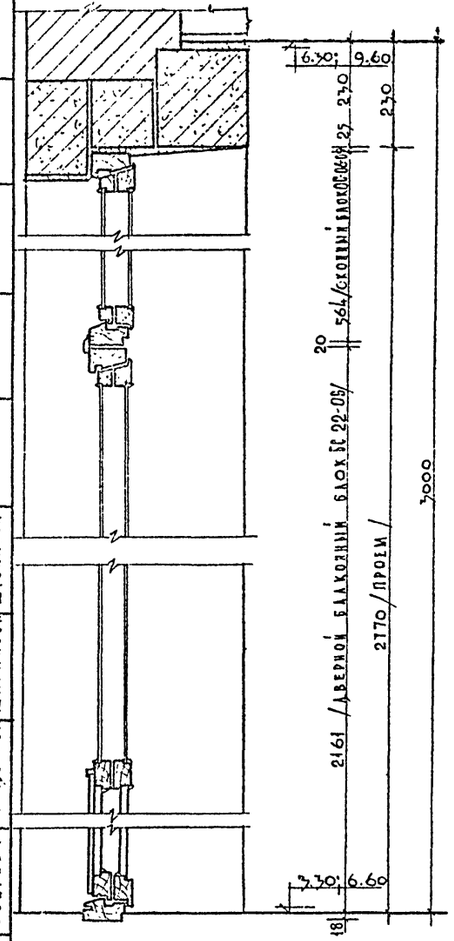

Деталь установки верха оконного блока 2-3 эт

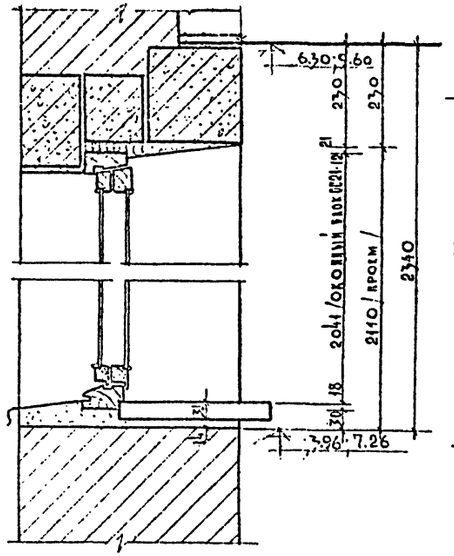

Деталь установки низа оконного блока 1-го 2-го - 3-го эт.

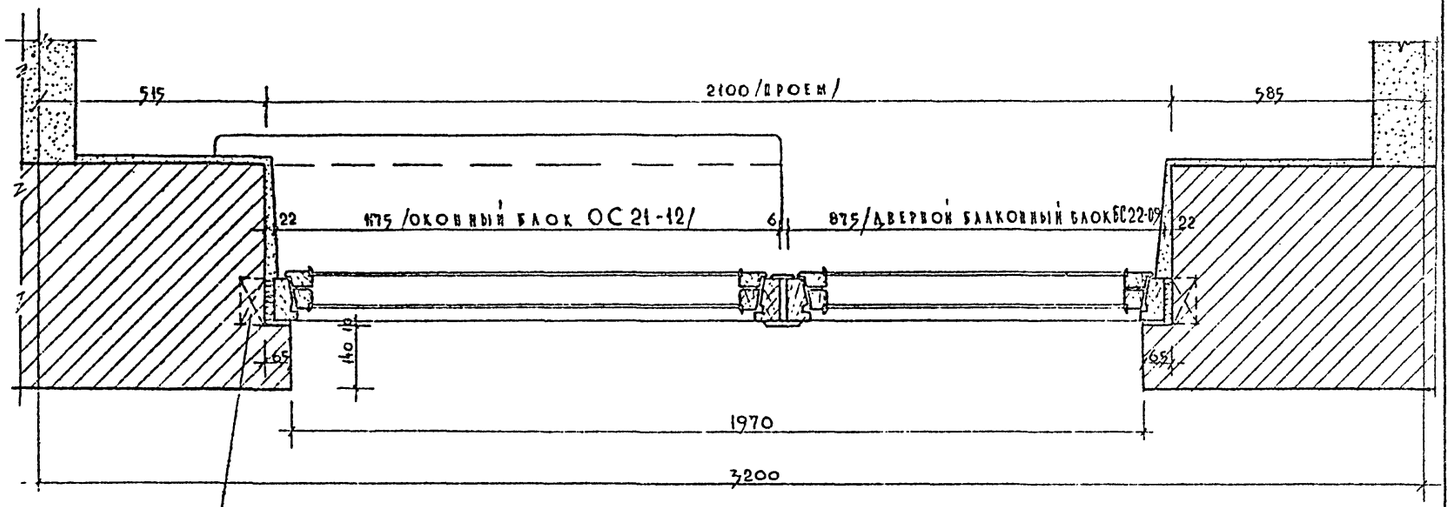

Деревянные пробки для крепления коробки

Деталь установки оконных и дверных блоков 2-го-3-го этажей

Деталь установки низа дверного блока 2-го - 3-го эт.

Деталь установки верха оконного блока 1-го эт.

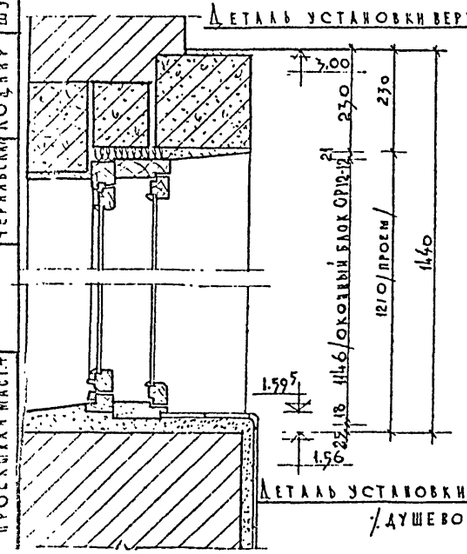

Деталь установки низа оконного блока 1-го эт. /душевого и ванного залов/.

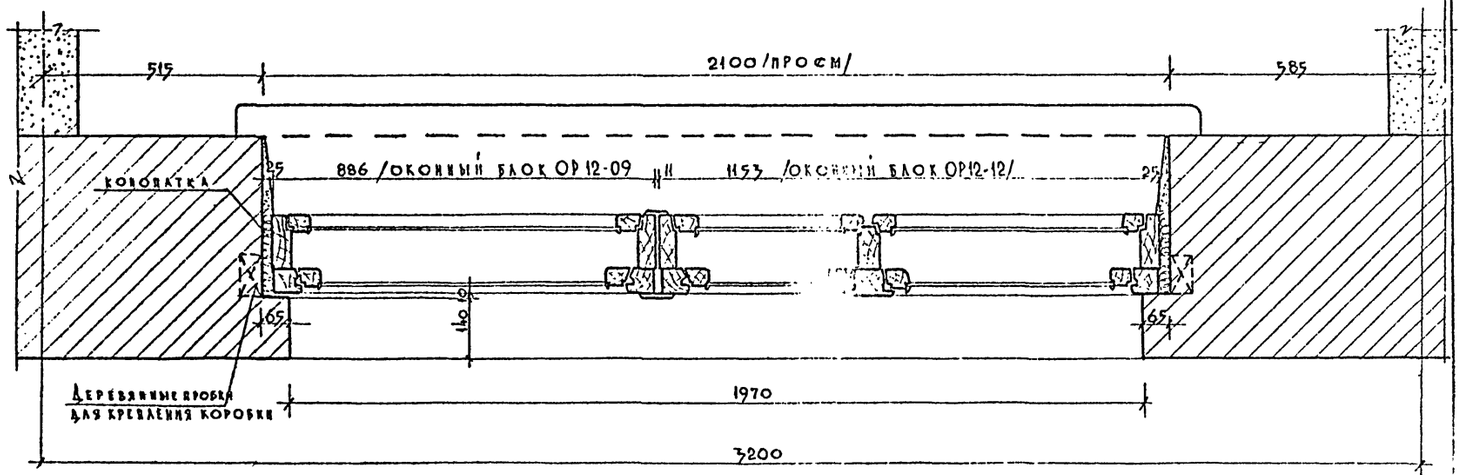

Деревянные пробки для крепления коробки

Деталь установки оконных блоков 1-го этажа.

Рук. АПМ 4	Гл. инж. АПМ	Гл. арх. бр-та	Гл. инж. пр-та
Черняевский	Кодзир	Шубалова	Зверева
Ст. инжен.	Исполнит.	Проверил	
Федорова	Шарапова	Щебалова	

Лечебно курортных зданий

Проекция мастер.

1968	Профилакторий на 100 мест.	Детали установки оконных и дверных блоков.	Типовой проект 254-3-5	Альбом I	Лист АС-26

М 1:10

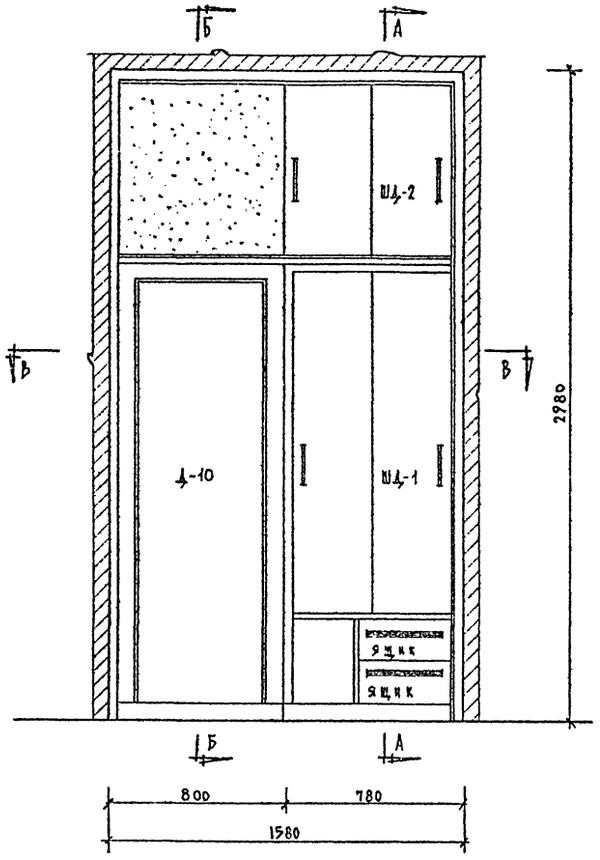

Общий вид встроенного шкафа

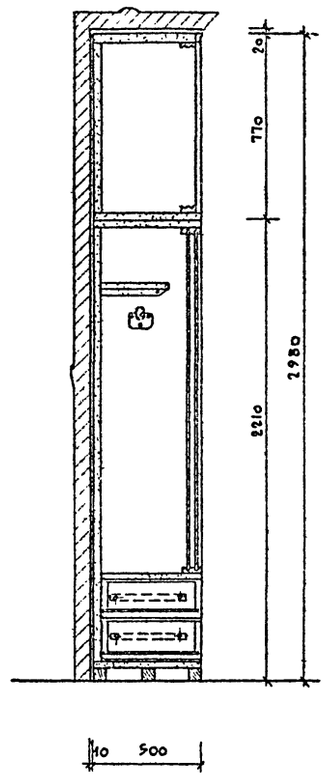

Разрез по А-А

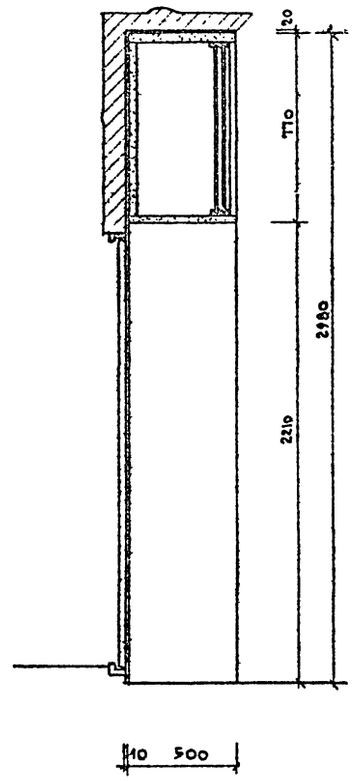

Разрез по Б-Б

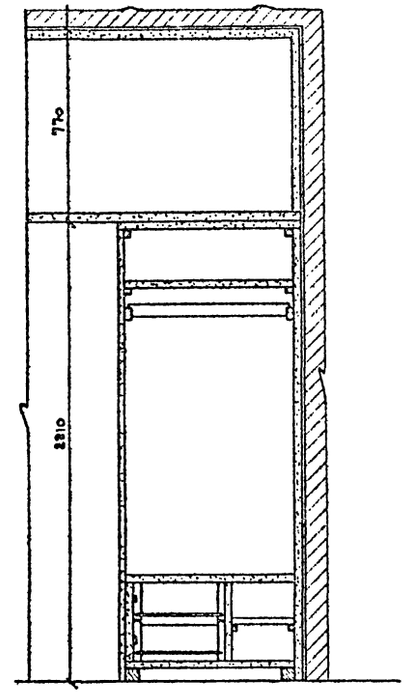

Разрез по Г-Г

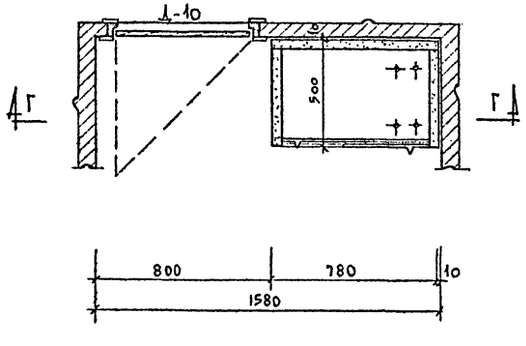

План по В-В

Спецификация

№№ п/п	Деревянное изделие	Кол-во шт.	Об'ем 1 изделия м³	Общий об'ем м³
1.	Шд-1	52	0,116	6,032
2.	Шд-2	52	0,103	5,356
			Итого:	11,4 м³

Примечание:

1. Изделия Шд-1, Шд-2 выполняются по чертежам Альбома III.
2. Размеры даны в мм.
3. Дверь Д-10 включена в спецификацию столярных изделий на планах этажей.

М = 1:20

1968	Профилакторий на 100 мест.	Общий вид. Строительный чертеж	Типовой проект 254-3-5	Альбом III часть I	Лист АС-26

Рук. АПМ-4 Чернявский; Гл. инж. АПМ-4 Коднир; Гл. арх. пр-та Шубалова; Гл. инж. пр. Зверева; Ст. инж. Федорова; И. о. арх. Шарапова; Исполнит. Богачева; Проверил Шубалова

Лечебно курортных зданий

Арх. проектная мастерская №4

ЫНВ 2830

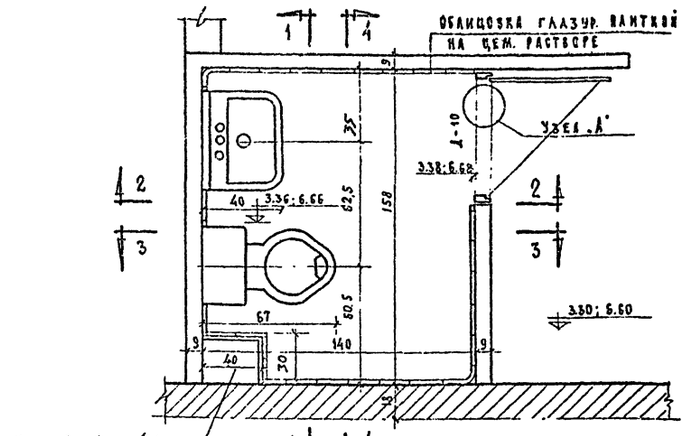

План санитарного узла.

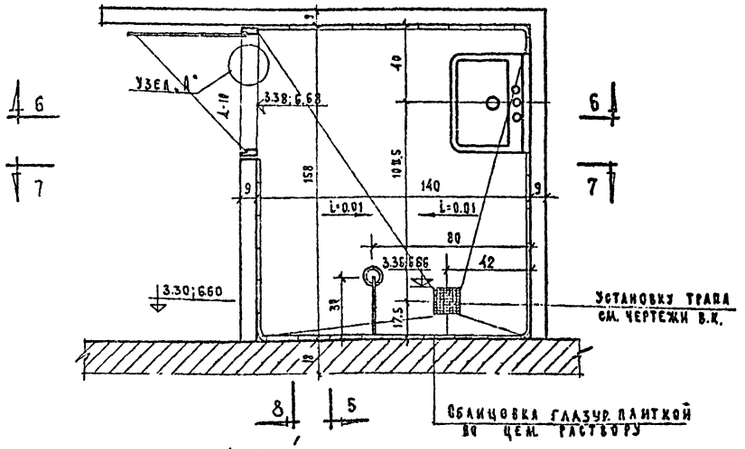

План душевой

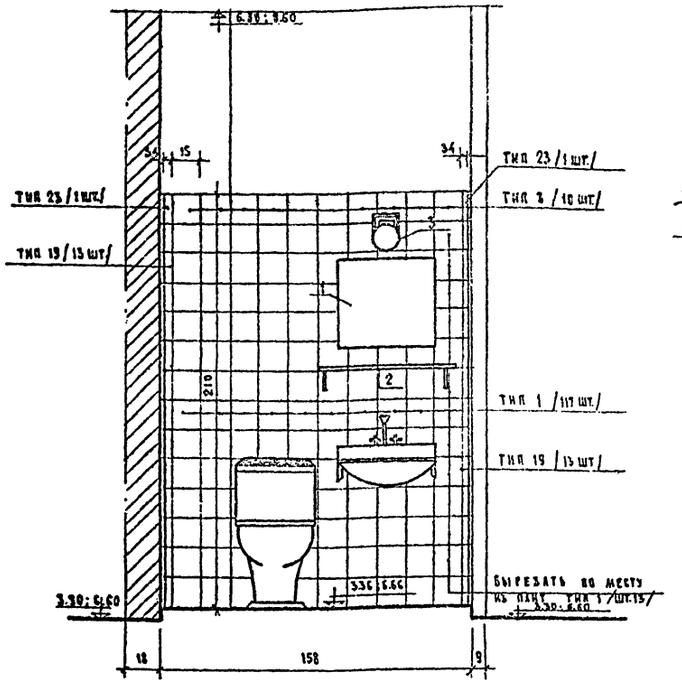

По 1-1

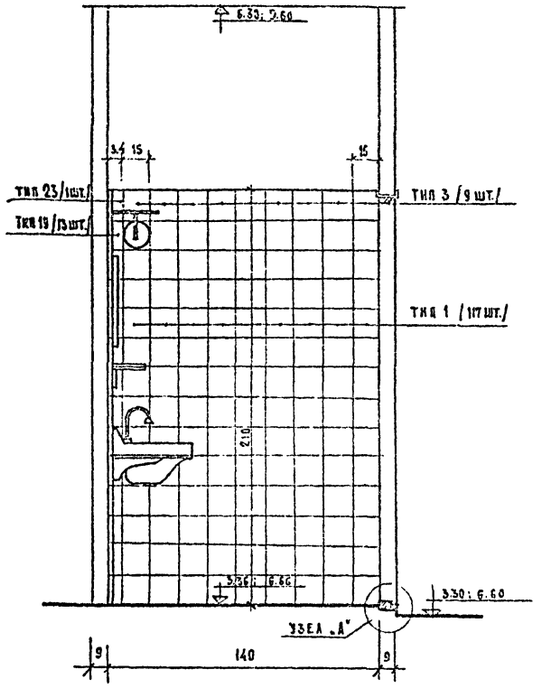

По 2-2

Спецификация оборудования кабин

N	Наименование	Кол. шт.
1	Зеркало 45×50 см	2
2	Полочка стеклян.	2
3	Бра	2

Спецификация керамических плиток для облицовки стен

N п/п	Наименование плиток	Типы плиток	Размер в мм	Толщ. мм	Кол-во штук Кабина „А"	Кабина „Б"
1	Квадратные	1	150×150	8	416	416
2	Квадратные с заваком одной стороны	3	150×150	8	46	46
3	Квадратные с заваком двух смежных сторон (правая)	5	150×150	8	1	1
4	Уголок для закругления внутренних углов	19	R=34	8	78	78
5	Уголок с заваком для закругления в нутр. углов	23	R=34	8	4	4

Примечания:

1. Разрезы 3-3; 4-4; 5-5; 6-6; 7-7; 8-8, см. на листе АС-28
2. Узел „А" см. лист АС-8

М 1:20

1968	Профилакторий на 100 мест	Планы и разрезы санузлов и душевых.	Типовой проект 254-3-5	Альбом I	Лист АС-27

Арх. проектная мастерск. №4 — Лечебно-курортных зданий

Рук. арх. Черновский; Гл. инж. проекта Кудинр; Гл. арх. пр-та Шубалова; Гл. инж. пр-та Зверева; Ст. инж. Федорова; Инженер Шарапова; Ст. техник Богачева; Инженер Шубалова; Техник Колинко

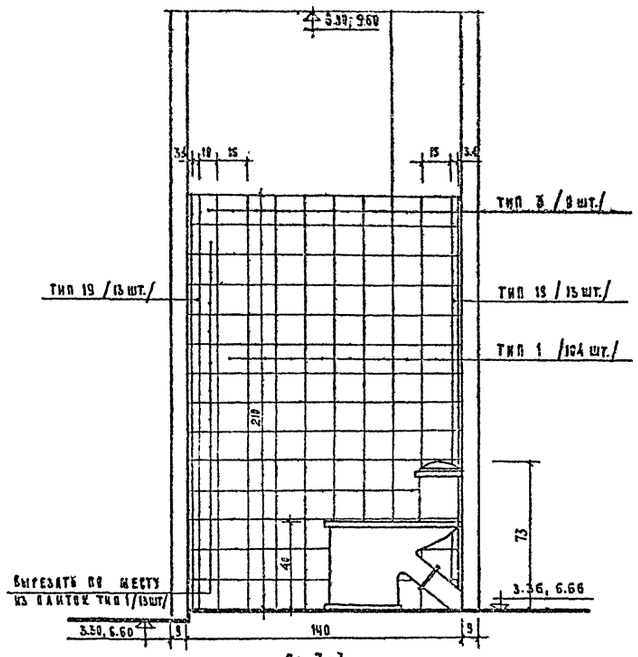

По 3-3

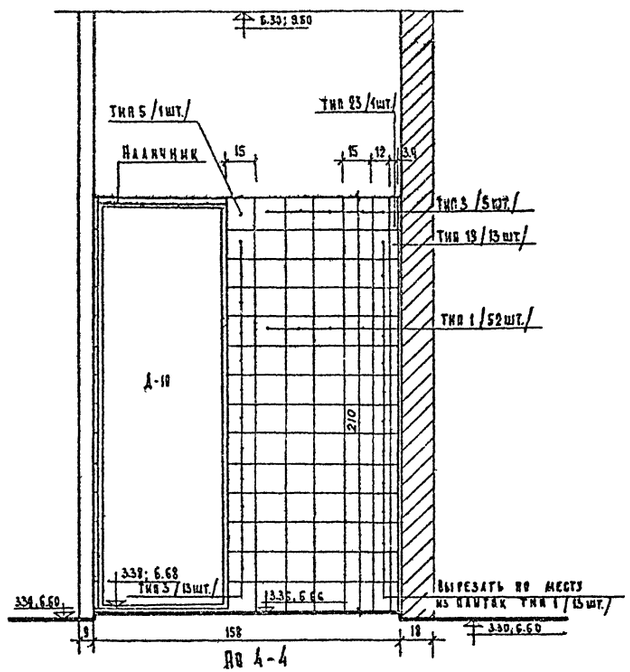

По 4-4

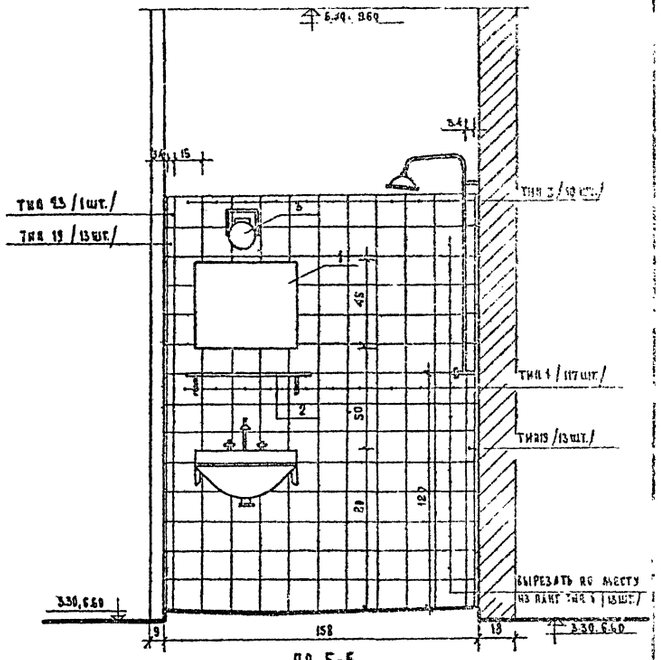

По 5-5

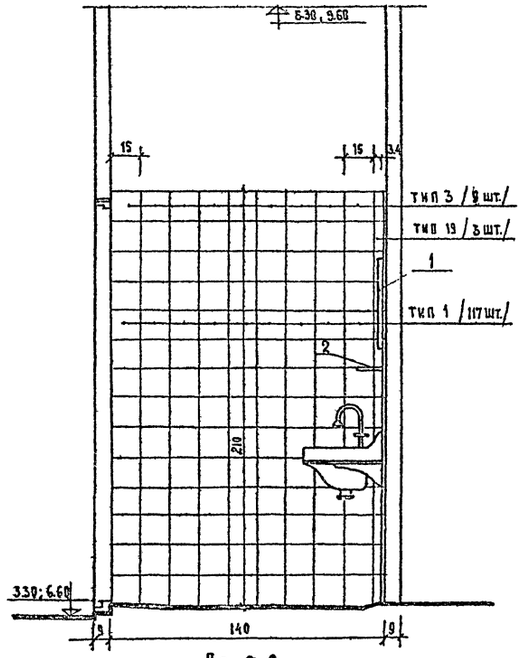

По 6-6

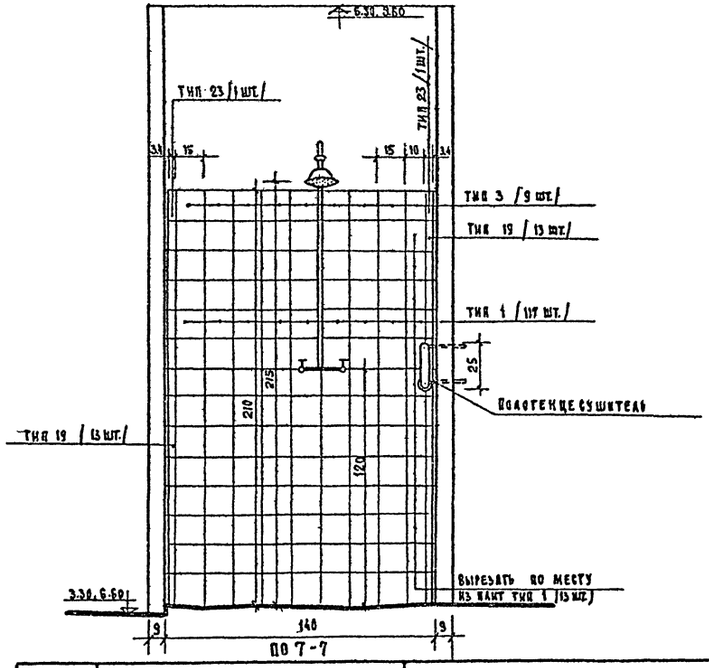

По 7-7

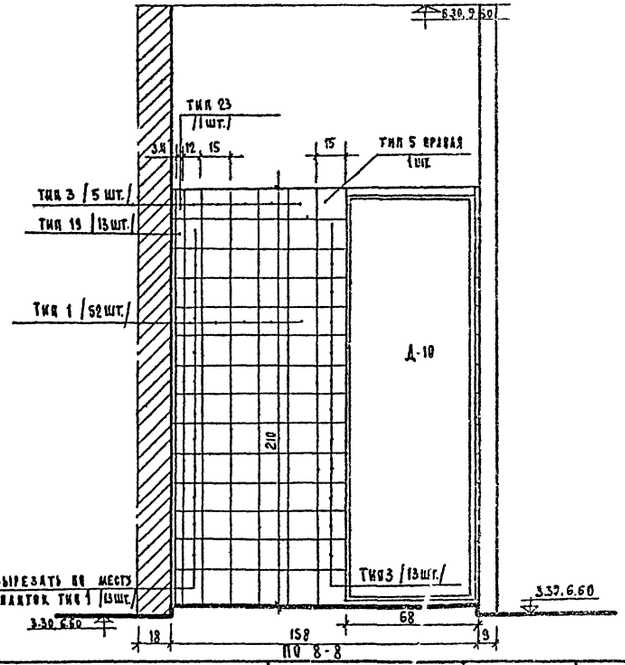

По 8-8

Примечания

Планы и разрезы I-I и 2-2 санузлов и душевых см. на листе АС-27

1968 Профилакторий на 100 мест	Разрезы санузлов и душевых.	Типовой проект 254-3-5	Альбом I	Лист АС-28

Лечебно-курортных зданий

Арх. проектная мастерская №4

Рук. АПМ Черновский; Гл. инж. АПМ Коднир; Гл. арх. пр-та Шебалова; Гл. инж. пр-та Зверева; Ст. инж. Федорова; Исполнит. Богачева; Проверил Шувалова; Копир Коникова

снв 2830

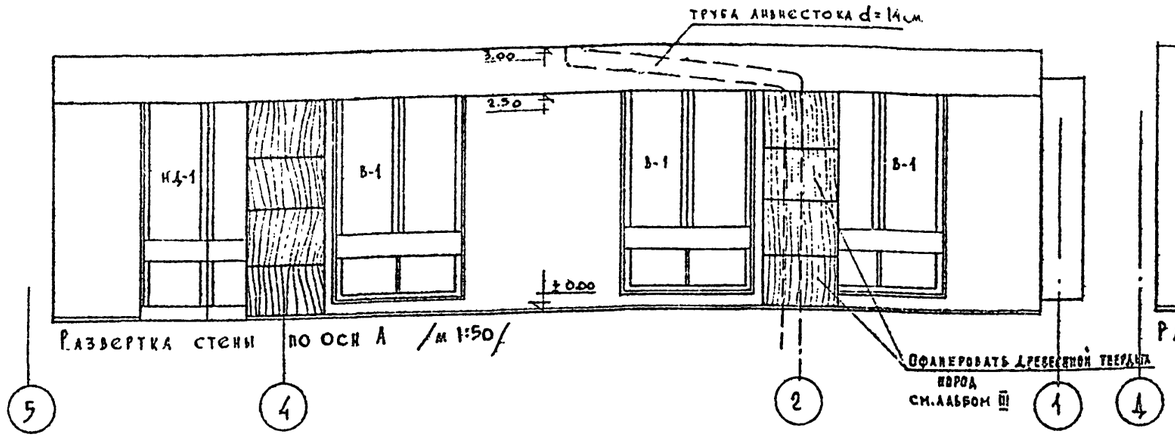

Развертка стены по оси А /м 1:50/

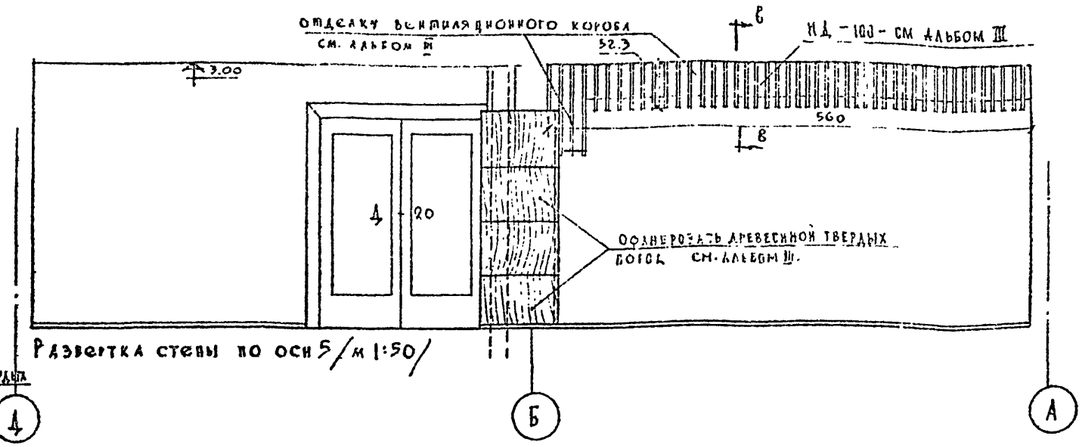

Развертка стены по оси 5 /м 1:50/

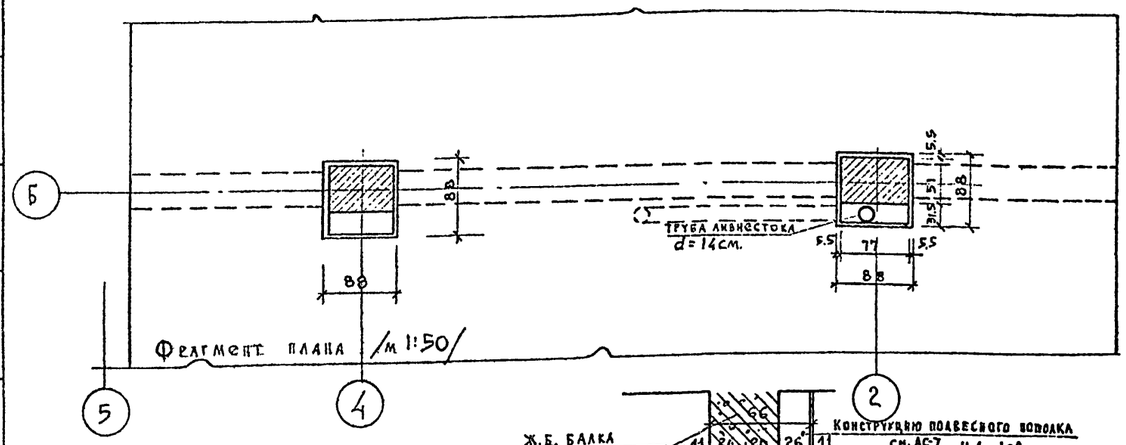

Фрагмент плана /м 1:50/

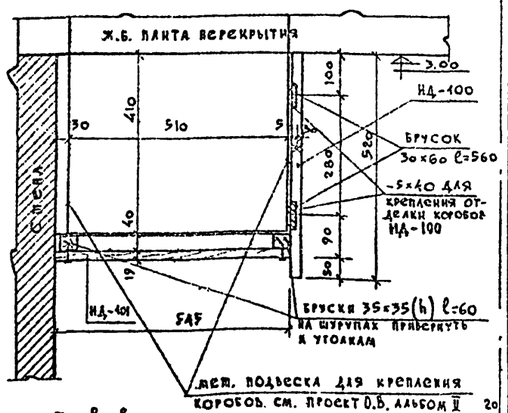

По В-В

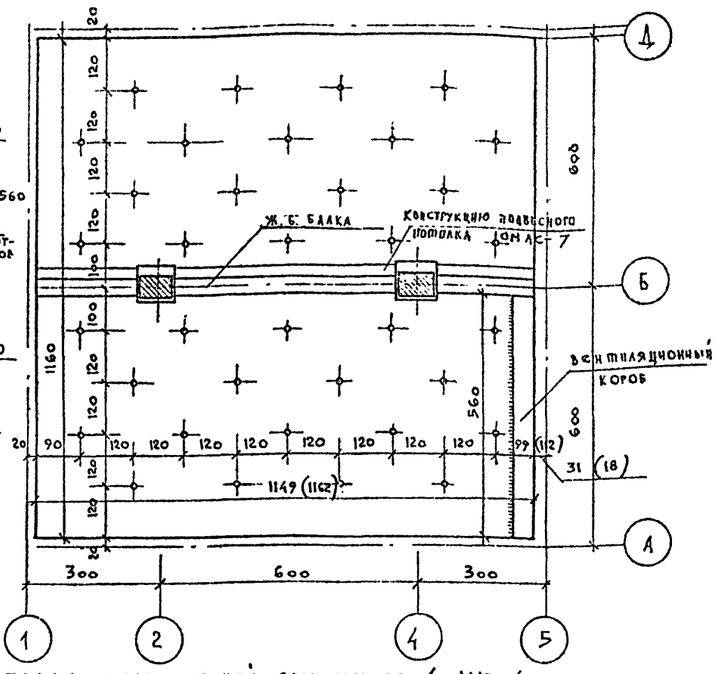

Потолок с расстановкой светильников /м 1:100/

-5×40 /для крепления отделки коробов- 23.7 п.м. - 37.2 кг.

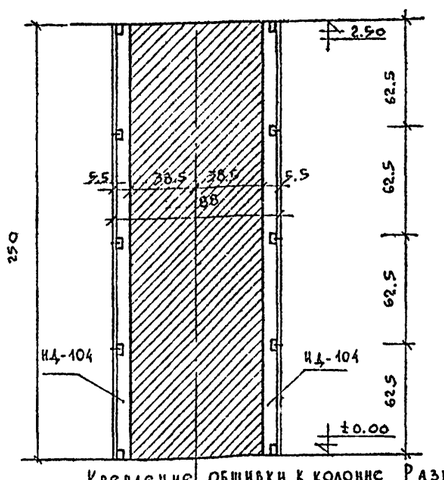

Крепление обшивки к колонне Разрез а-а м 1:25

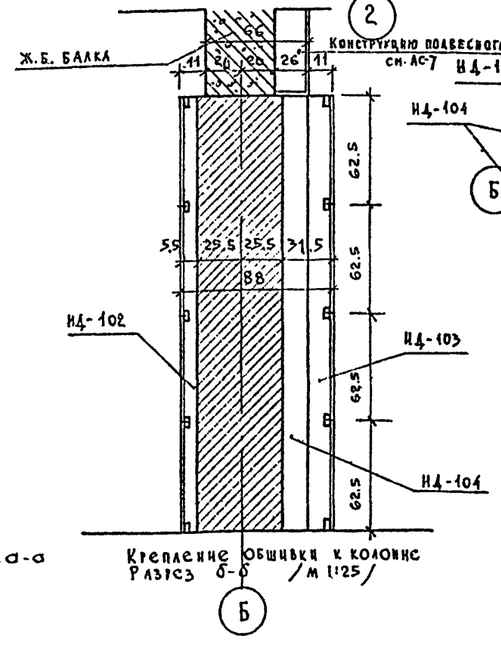

Крепление обшивки к колонне Разрез б-б /м 1:25/

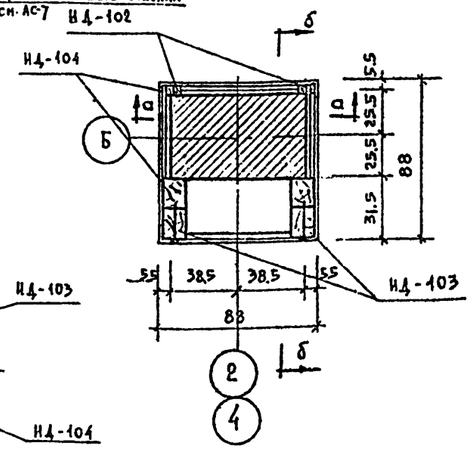

Крепление обшивки к колонне План /м 1:25/

Примечания:

1. Тип светильников на плафоне обеденного зала см. альбом II раздел Э.О.
2. Изделия НД-104 крепить к колонне анкерами.
3. На чертеже „сечение В-В" размеры даны в мм.
4. Изделия 100, 101, 102, 103, 104 см. альбом III.
5. Отделка коробов ожидальной такая же как в обеденном зале. см. альбом III.
6. Расход металла по отделке коробов ожидальной учтен в данном чертеже.

М 1:10; 1:25; 1:50; 1:100

1968	Профилакторий на 100 мест	Развертки стен обеденного зала. Детали.	Типовой проект 254-3-5	Альбом I	Лист АС-29

Инв 2830

Главный инженер проекта Калитаева; Гл. архитектор проекта Шубалова; Гл. специалист Шарапова; Нач. отдела Федорова; Гл. инженер проекта Зверева; Нач. отдела Шубалова; Гл. инженер Кодинр; Инженер Чернявский; Арх. проектная мастерская №4

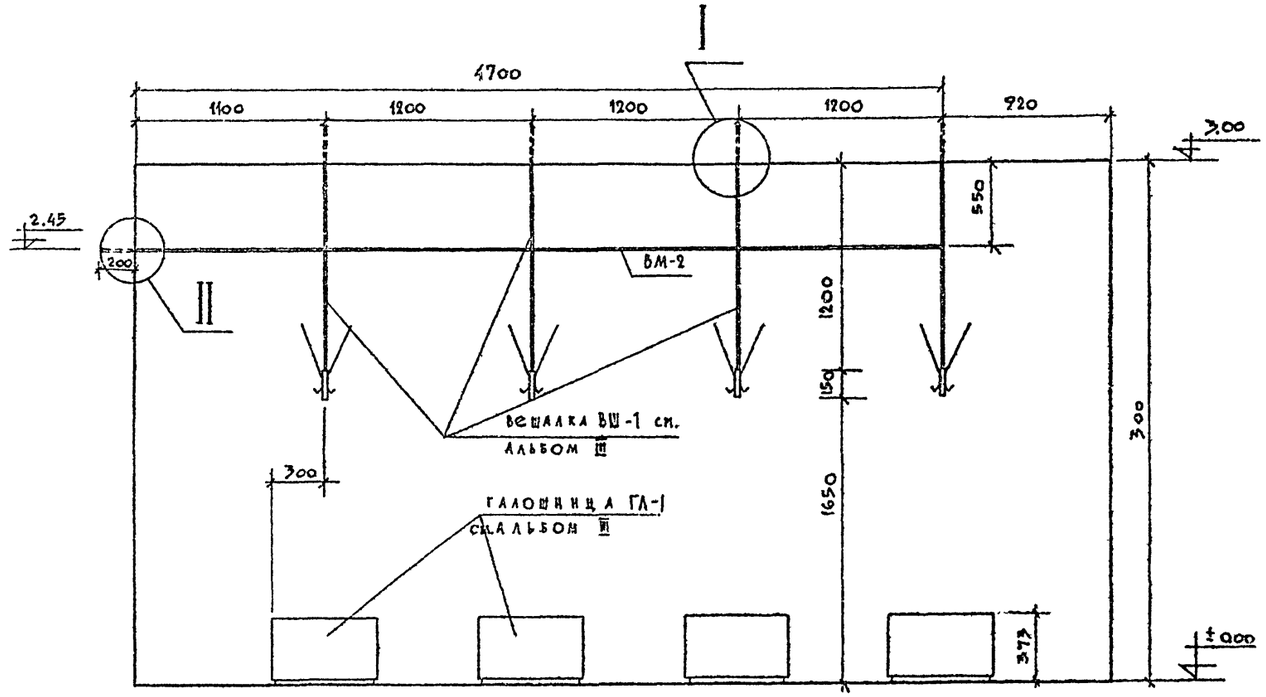

Разрез Б-Б /м 1:25/

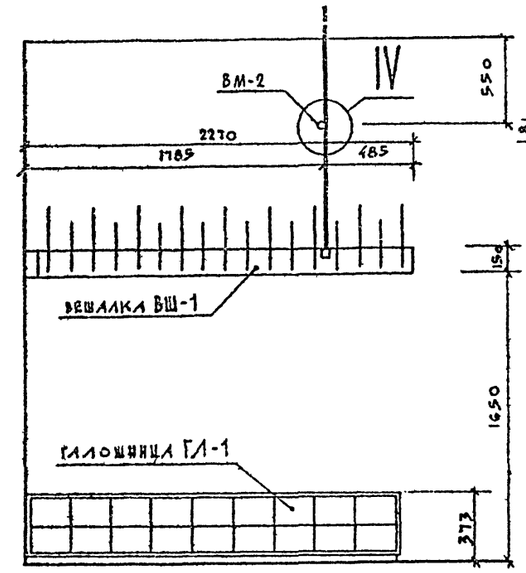

Разрез А-А

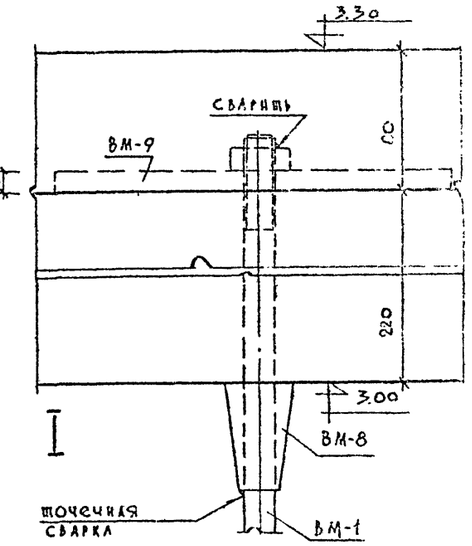

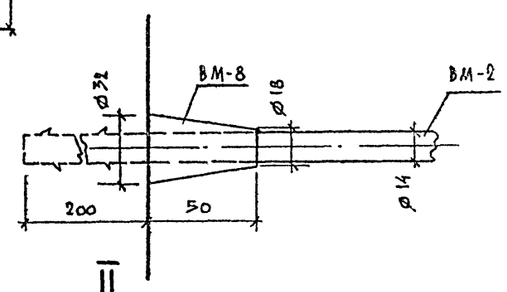

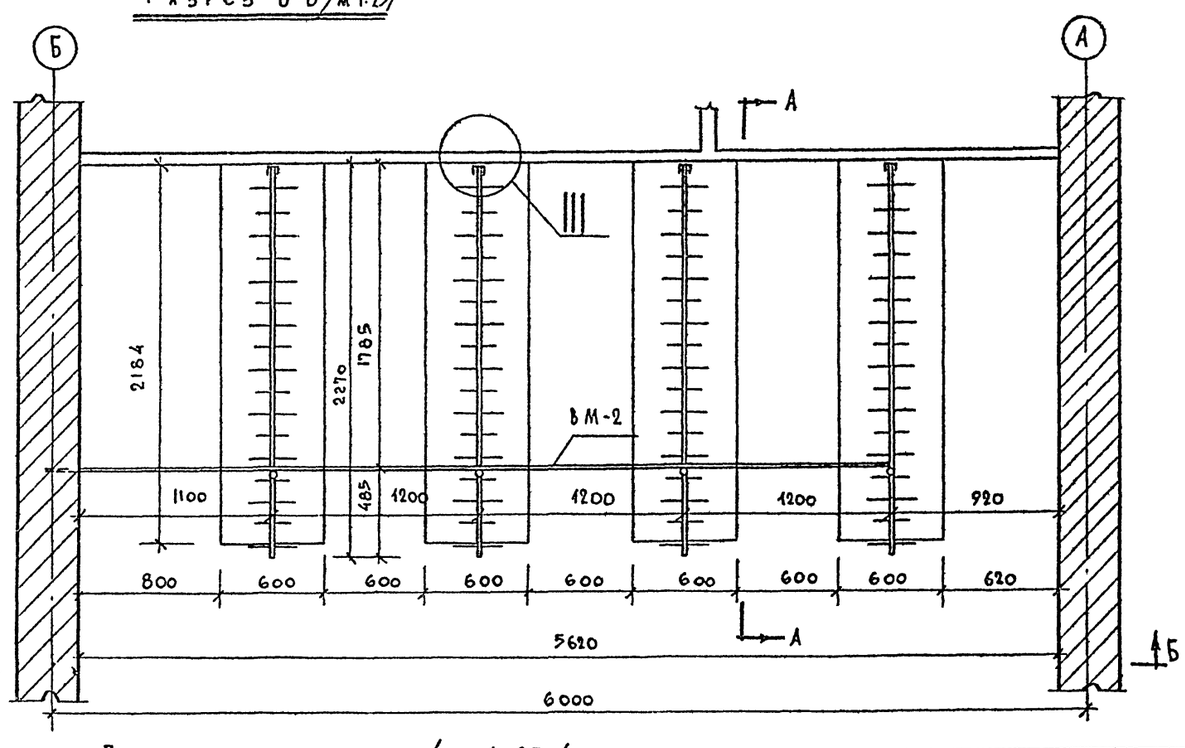

План гардероба /м 1:25/

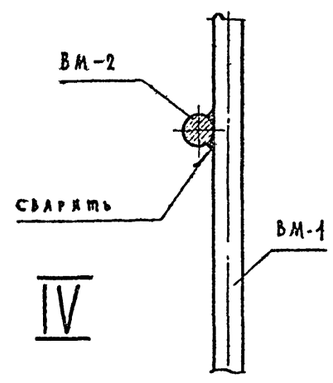

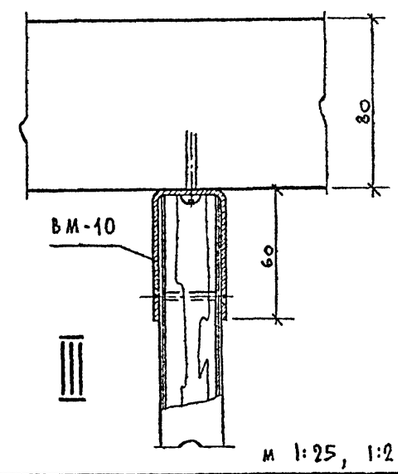

Примечания.

Вешалку и галошницу см. альбом III.
Размеры даны в мм.
Спецификацию элементов см альбом III.

м 1:25, 1:2

1968	Профилакторий на 100 мест.	Вешалки и галошницы гардероба. Сборочный чертеж.	Типовой проект 254-3-5	Альбом I	Лист АС-30

ЦНИИЭП лечебно курортных зданий
Арх.проектная мастер.№4

Рук. АПМ-4	Чернявский	
Гл. инж. АПМ-4	Кодинр	
Гл. арх. пр-та	Шубалова	
Гл. инж. пр-та	Зверева	
Ст. инж.	Федотова	
Н.о. архит.	Шарапова	
Исполнит.	Маслий	
Проверил	Шубалова	

инв 2830

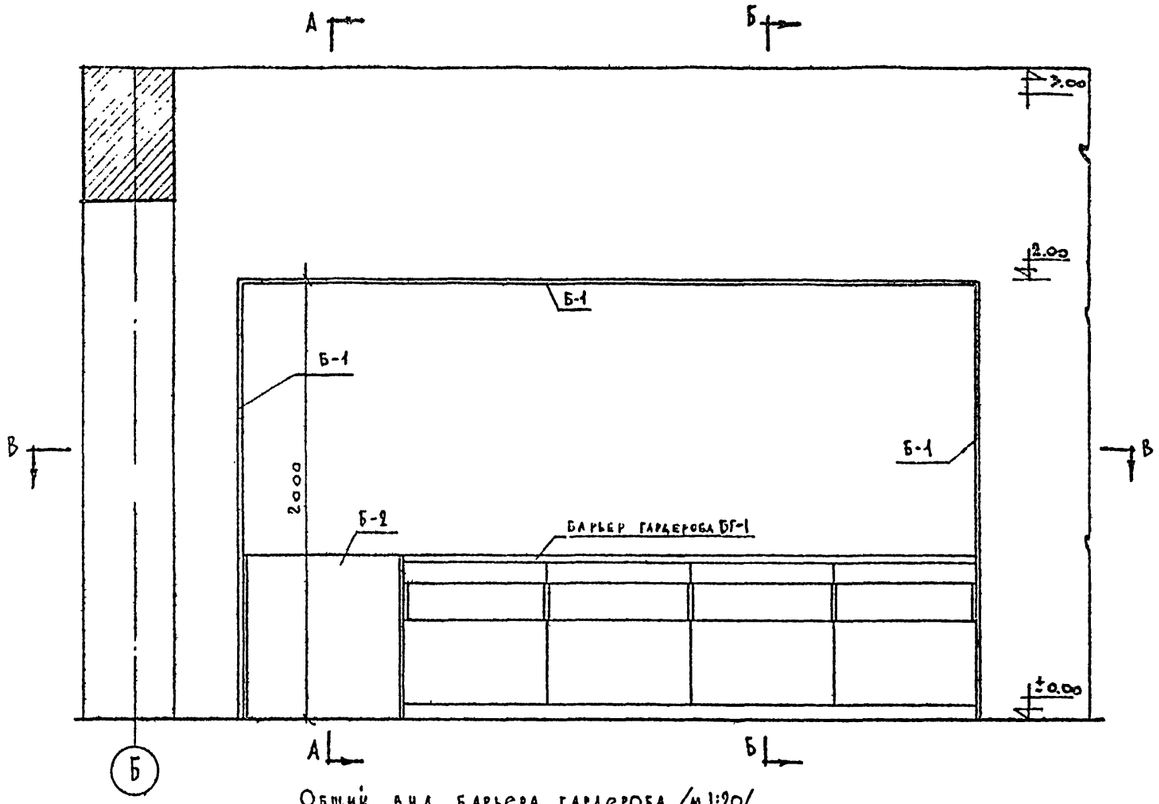

Общий вид барьера гардероба /м 1:20/

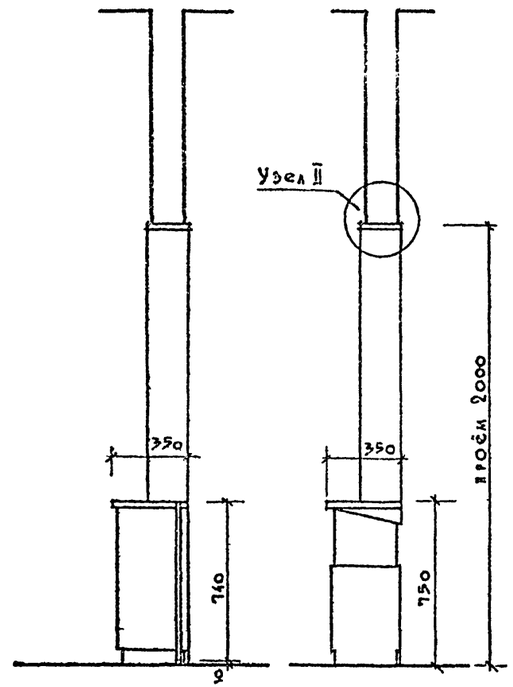

Сечение А-А Сечение Б-Б

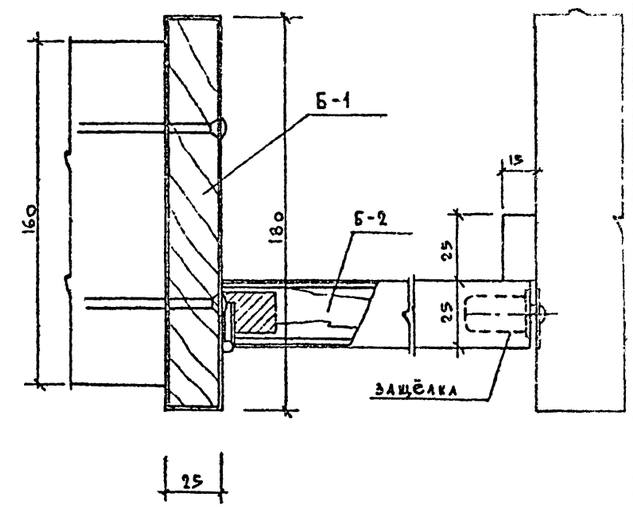

Узел I /м 1:2/

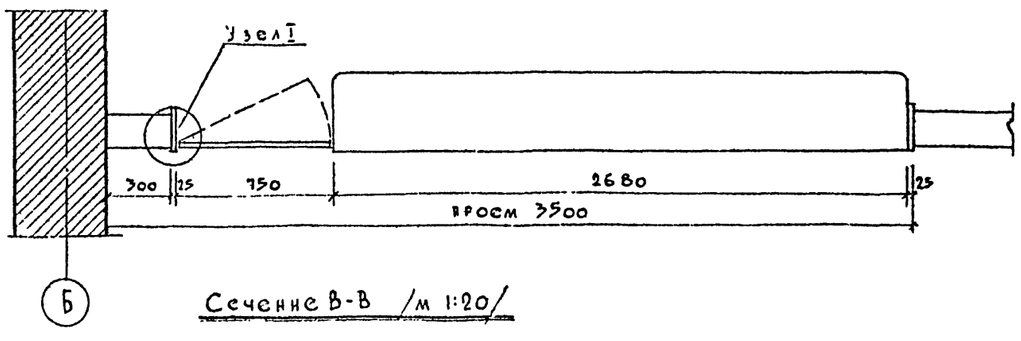

Сечение В-В /м 1:20/

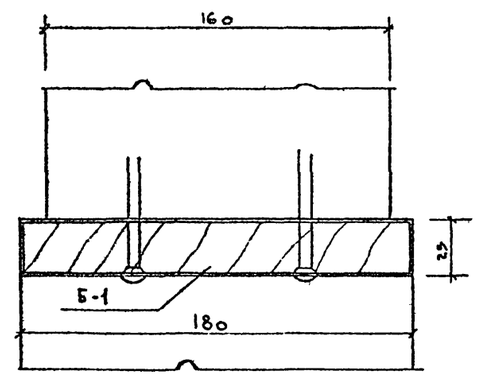

Узел II /м 1:2/

Примечания:

1. Изделия гардероба выполняются по чертежам Альбома III.
2. Размеры даны в мм.
3. Спецификацию деталей см. Альбом III

М 1:20, 1:2

1968	Профилакторий на 100 мест	Барьер гардероба БГ-1. Сборочный чертеж.	Типовой проект 254-3-5	Альбом I	Лист АС-31

Рук. АПМ-4	Черняевский	
Гл. инж. АПМ-4	Кодцир	
Гл. арх. пр-та	Шубалова	
Гл. инж. пр-та	Зверева	
Ст. инжен.	Федорова	
Н. о. арх.	Шатанова	
Исполнит.	Масляй	
Проверил	Щербакова	

ЦНИИЭП лечебно-курортных зданий

Арх. проектная мастер. № 4

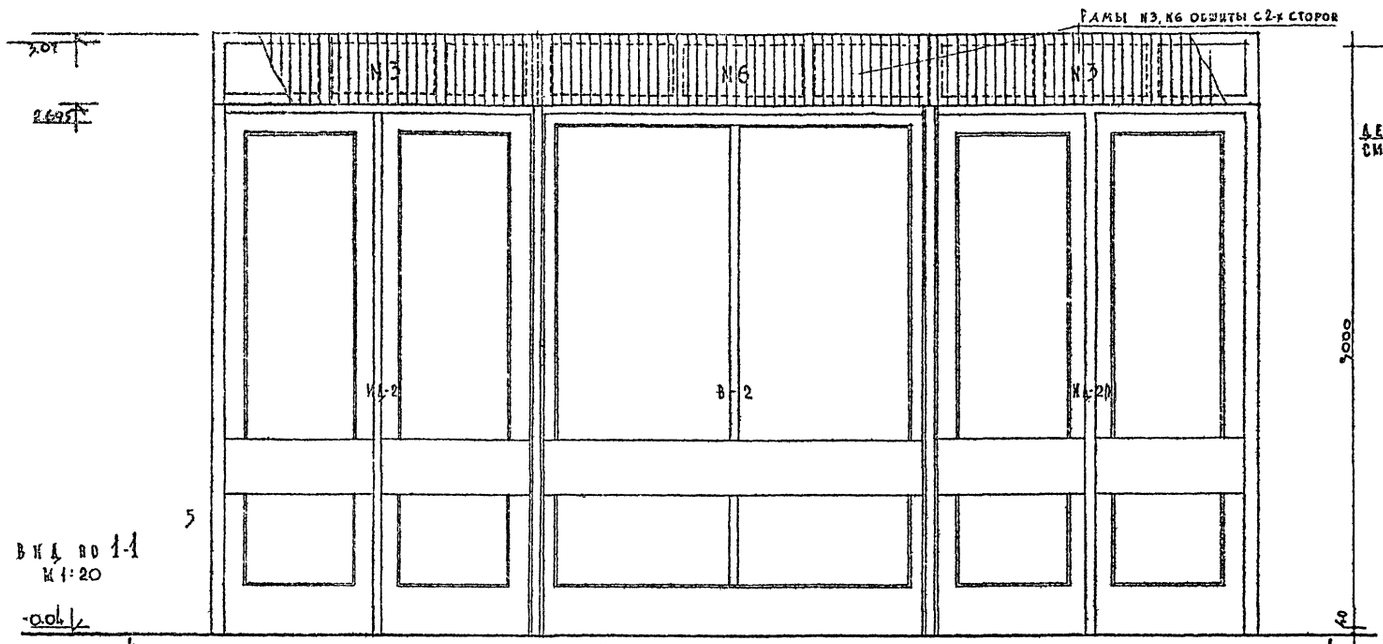

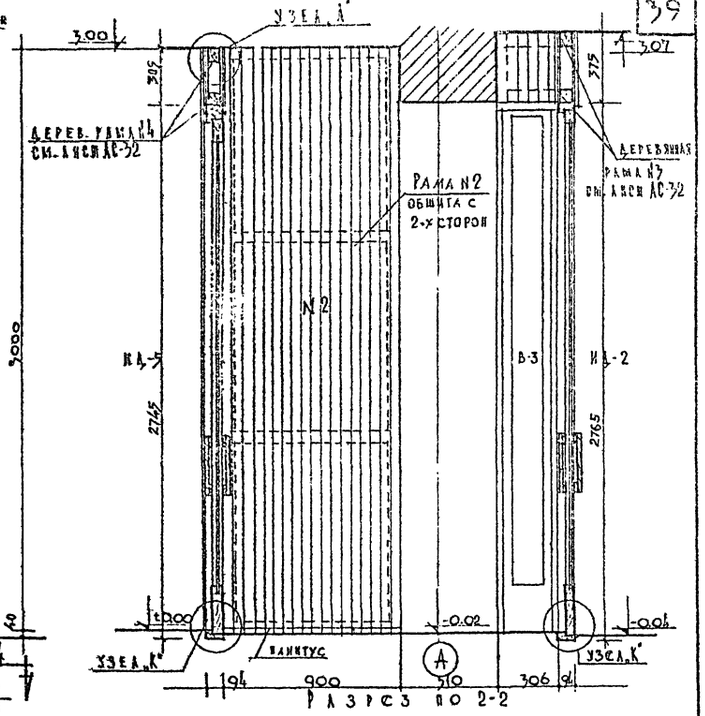

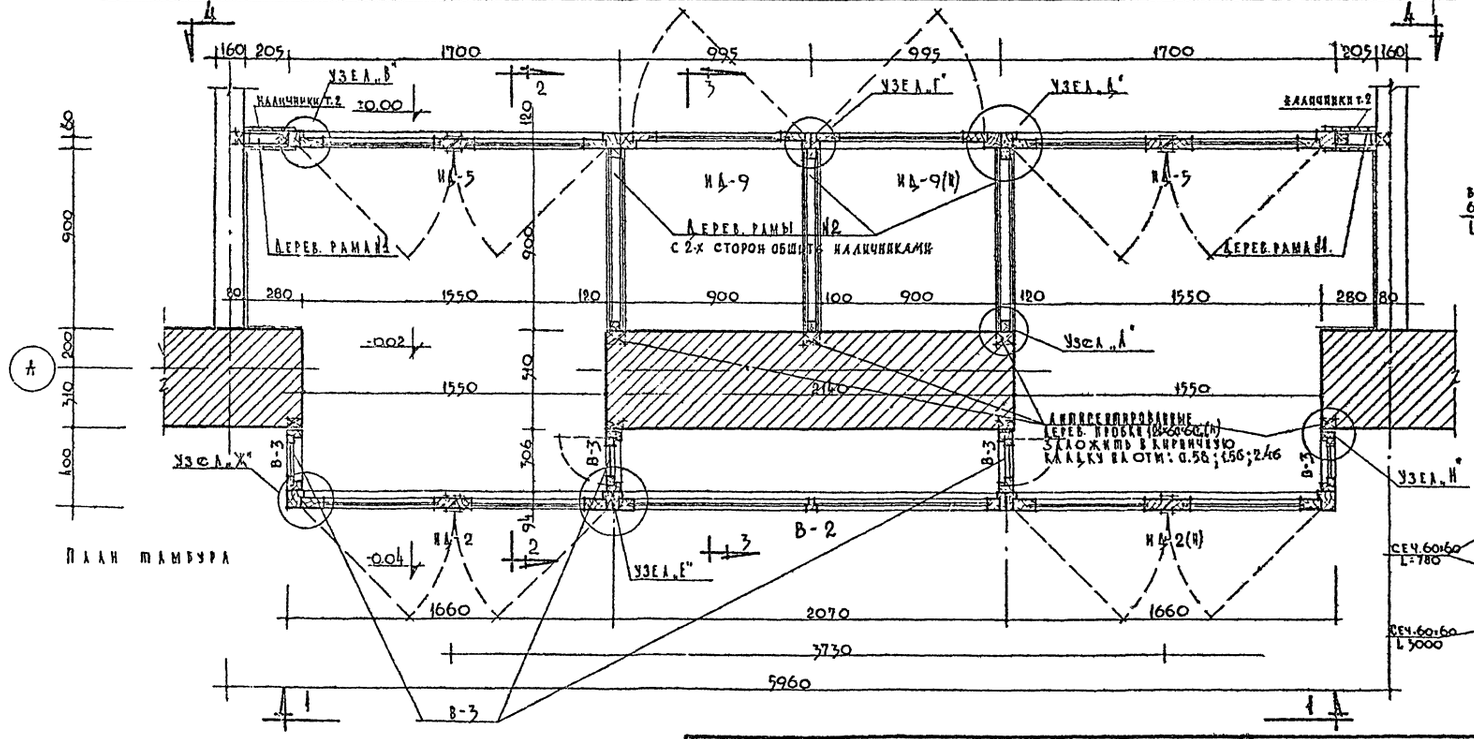

Примечания:

1. Изделия ИД-2, ИД-2(Н), В-2, ИД-5, ИД-9, ИД-9(Н), В-3, выполняются по чертежам альбома III.
2. Размеры даны в мм.
3. Расход древесины на деревянные рамы N N 1,2,3,4,5,6 — 1,7 м³.
4. Листы АС-32, 33, 34 см. совместно.
5. Узлы В, Г, Д, Ж, Е, И, К см. АС-33, 34.
6. Продолжение примечаний см. АС-33.

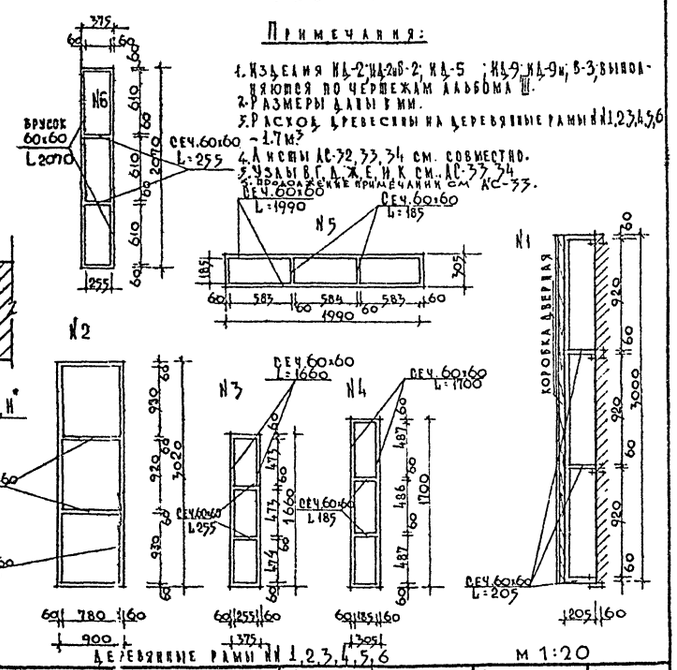

1968	Профилакторий на 100 мест.	Тамбур главного входа. Сборочный чертеж.	Типовой проект 254-3-5	Альбом I	Лист АС-32

Шифр 1968 Архит. проектная мастер. Черняевский, Кольнер, Шуйлова, Говацкая, Зверева, Шарапова, Балашевский, Балашевская, Шувакова

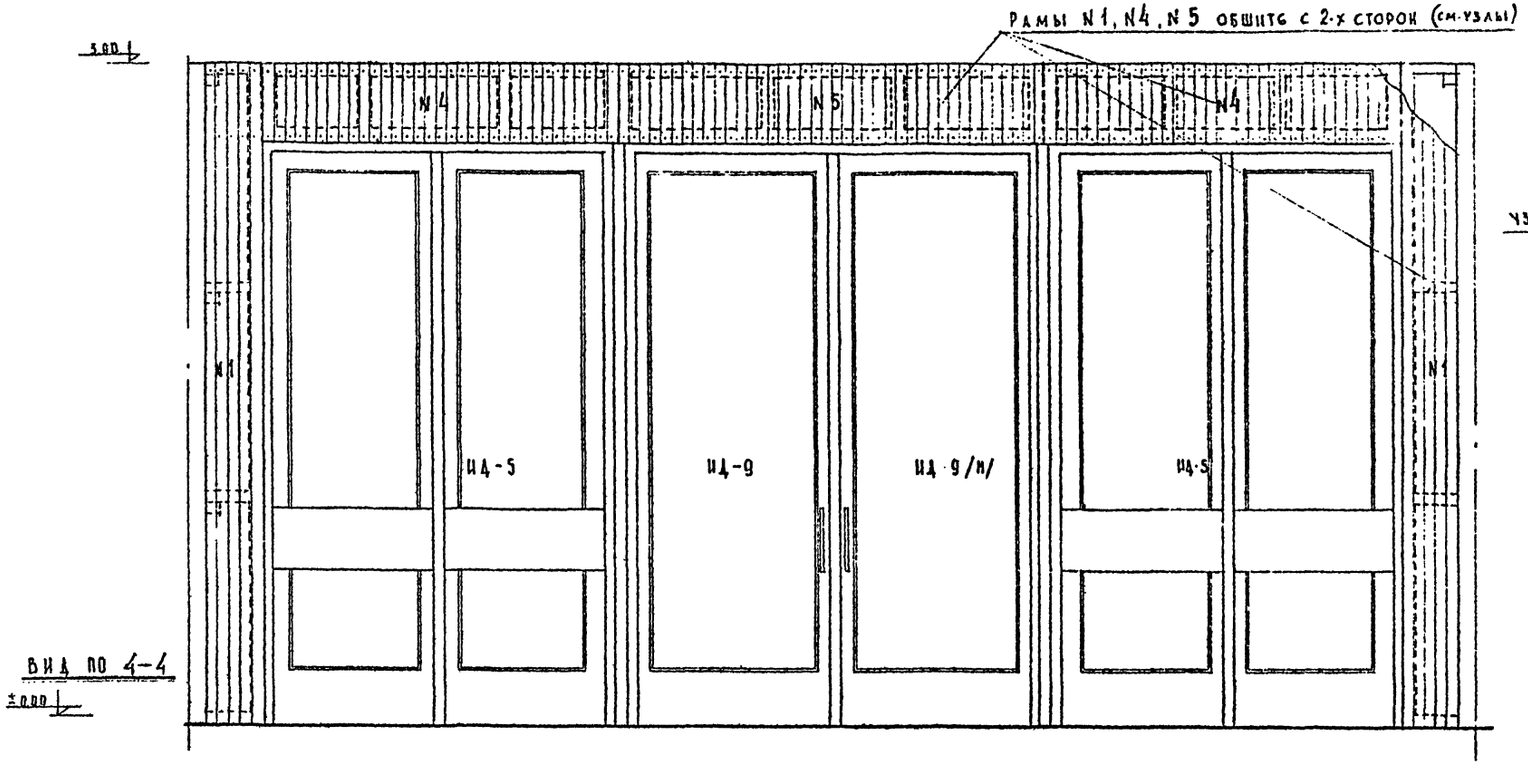

ВИД ПО 4-4

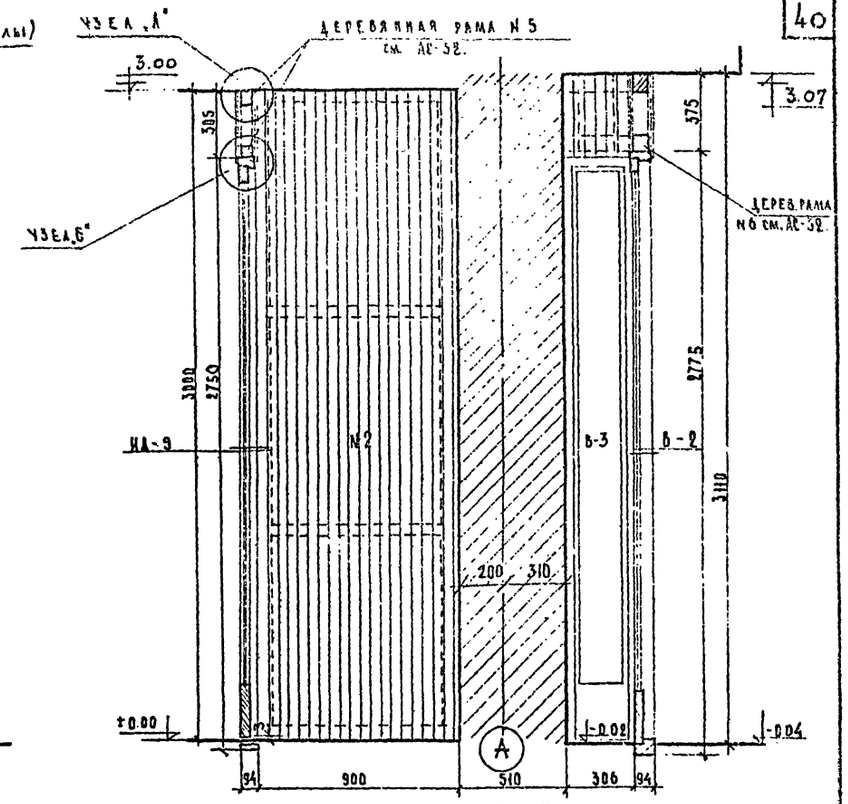

РАЗРЕЗ ПО 3—3

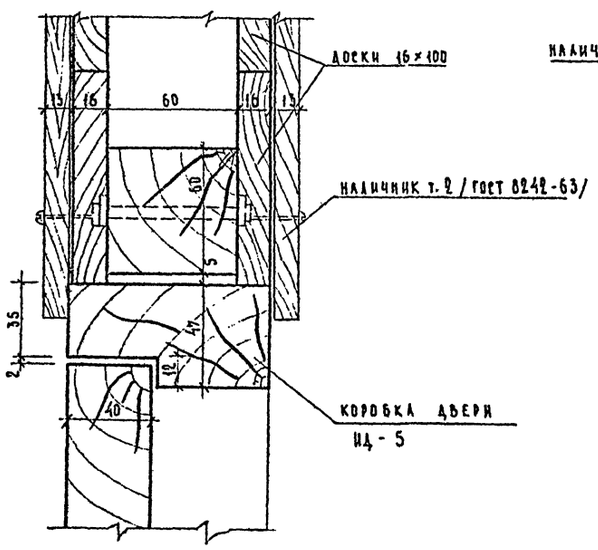

УЗЕЛ „Б"

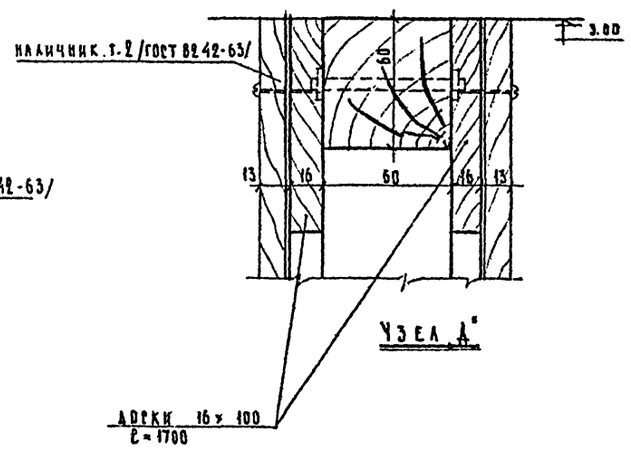

УЗЕЛ „А"

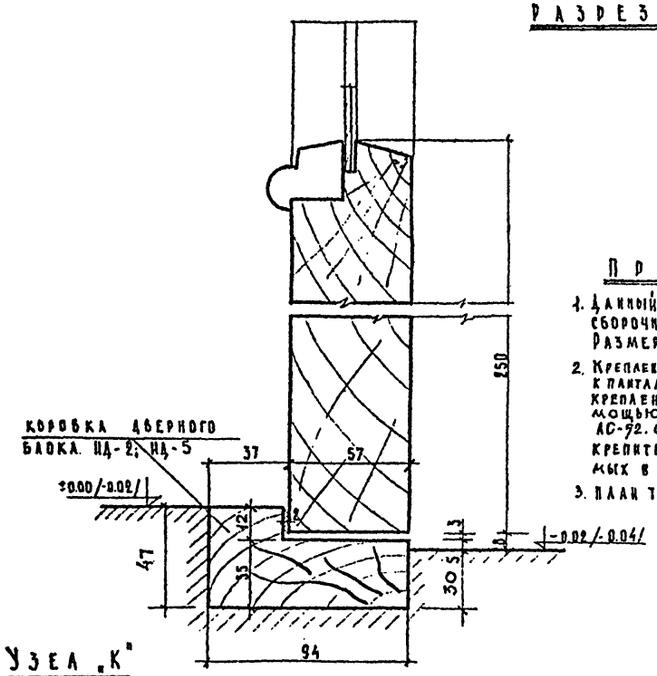

УЗЕЛ „К"

ПРИМЕЧАНИЯ:

1. Данный чертеж является чертежом сборочным.
   Размеры даны в мм.
2. Крепление деревянных рам N N 1, 2, 3, 4, 5, 6 к плитам перекрытия производить по типу крепления гипсовых перегородок с помощью металлических скоб ИН-15 см. АС-32. С наружной стороны рамы тамбура крепить с помощью ИМ-17, закладываемых в швы между балконными плитами.
3. План тамбура см. лист АС-32

М 1:20; 1:2

1968	Профилакторий на 100 мест	Тамбур главного входа. Сборочный чертеж.	Типовой проект 254-3-5	Альбом I	Лист АС-33

Курортных зданий
Арх. проектн. мастерск. №4

Копировал	Юдакова	
Проектир.	Черняевский	Коднир
Исполнитель	Грозерна	Шубалова
Гл. инж. пр-та	Балбашевская	Шубалова
Гл. арх. пр-та	Зверева	
Гл. инж. пр-та	Шарапова	
Ст. инж.	Глобацкая	

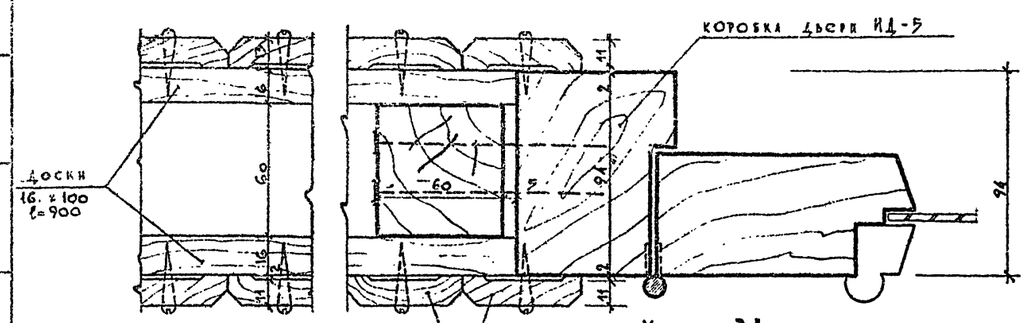

Узел „В"

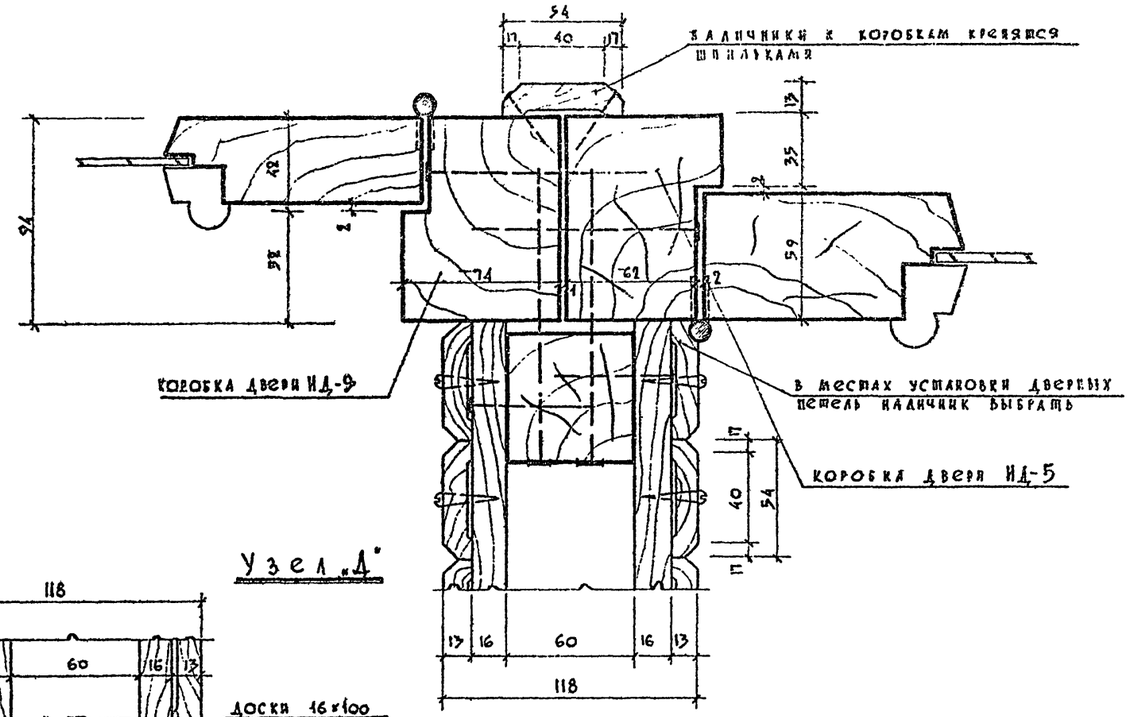

Узел „Д"

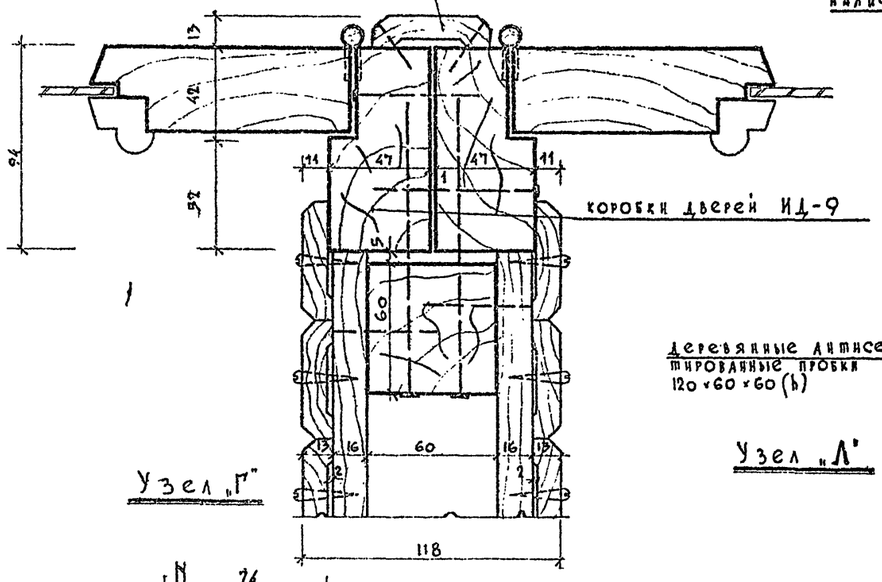

Узел „Г"

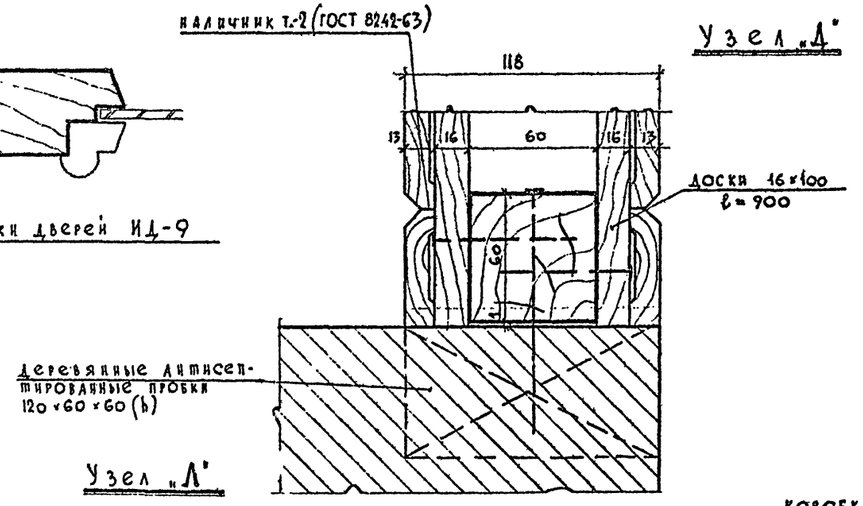

Узел „Л"

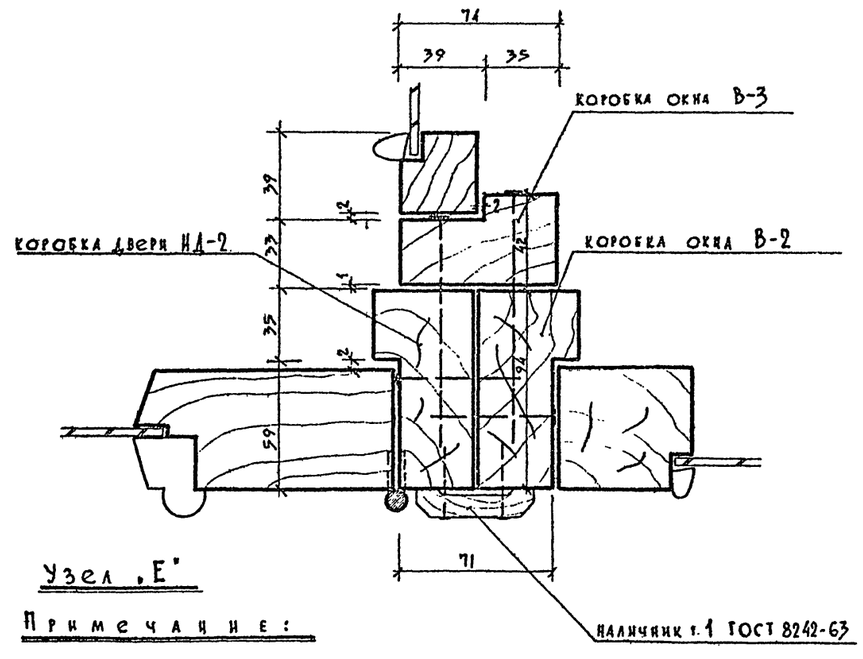

Узел „Е"

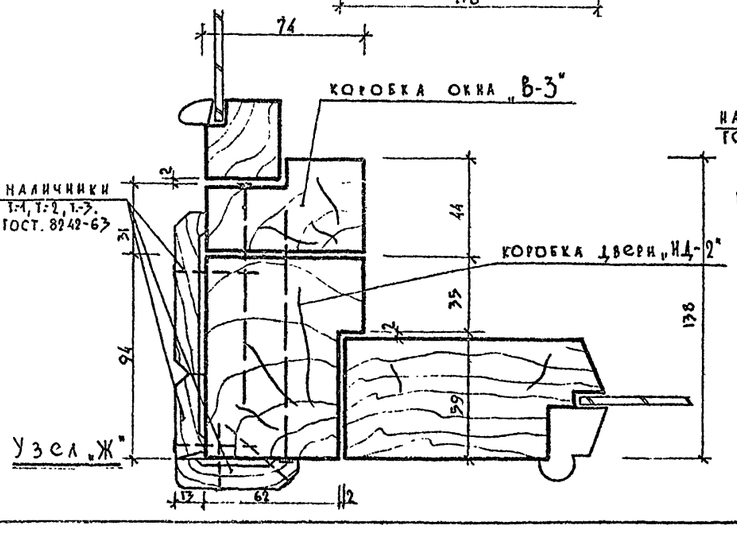

Узел „Ж"

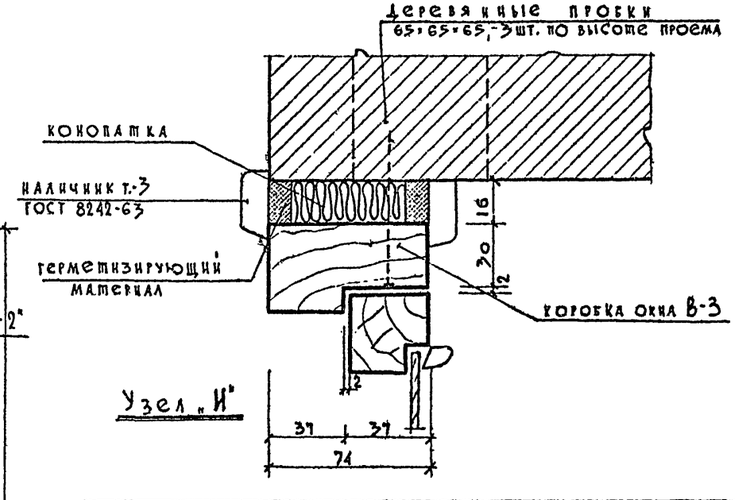

Узел „И"

Примечание:

1. Все размеры даны в мм.

м 1:2

1968	Профилакторий на 100 мест.	Тамбур главного входа. Узлы.	Типовой проект 254-3-5	Альбом I	Лист АС-34

ЦНИИЭП курортных зданий
Арх. мастерская №4
Главный инженер проекта Глобацкая
Главный архитектор проекта Шарапова
Гл. специалист Балбасевич
Гл. инженер проекта Шубалова
Зверева
Шубалова
Гл. конструктор Кодинр
Ченявский

инв 2830

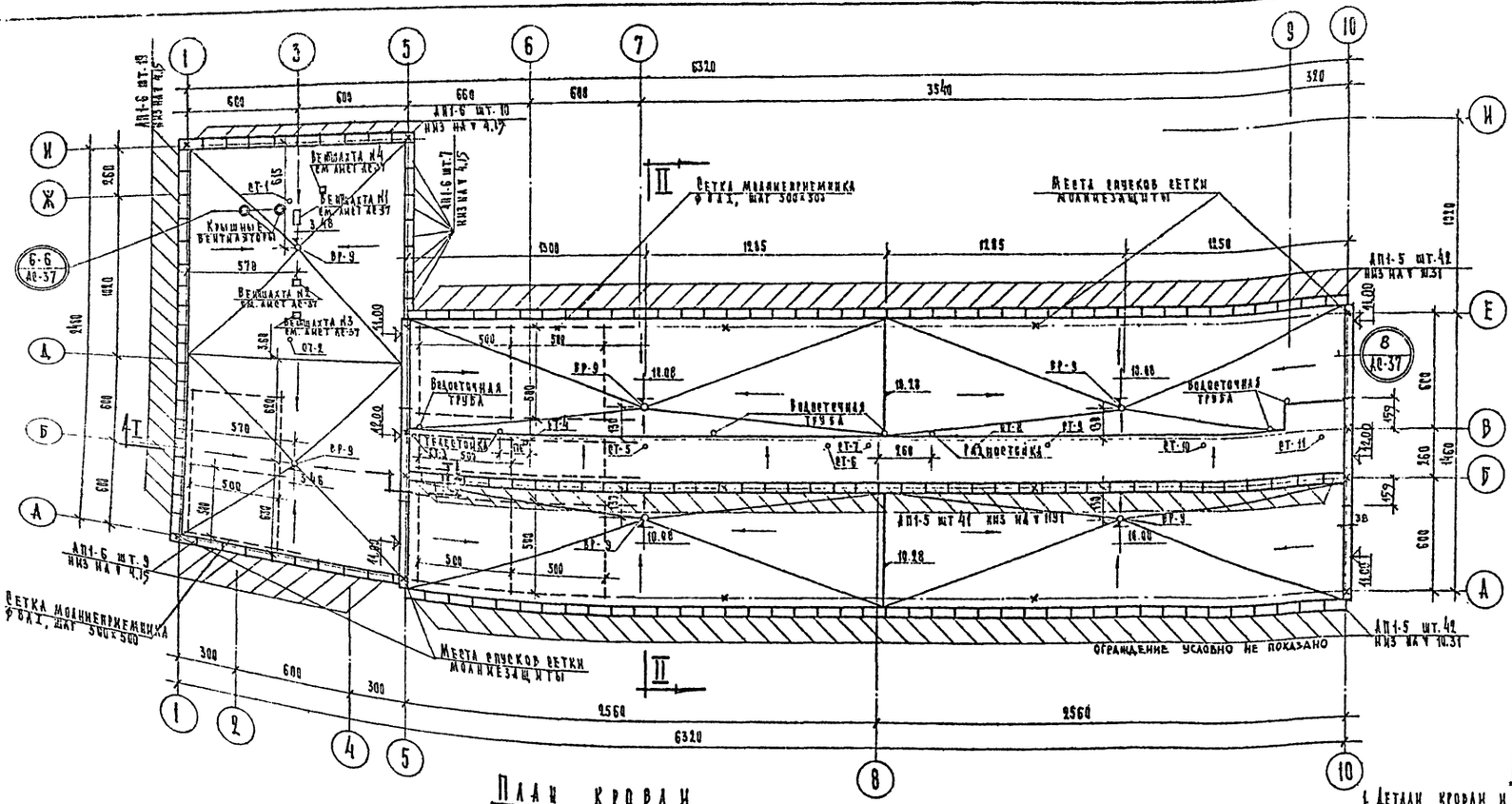

План кровли

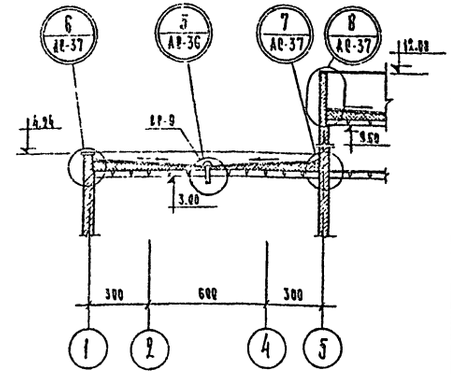

Разрез I-I

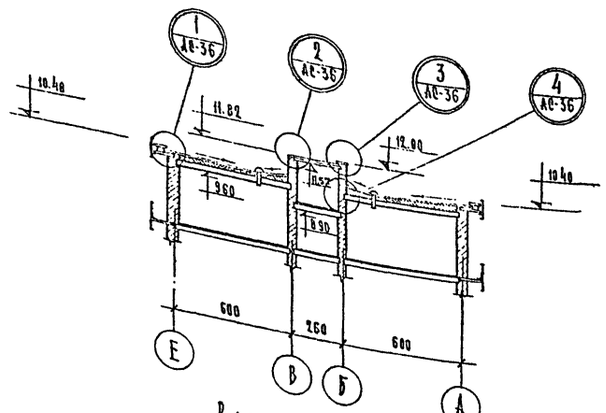

Разрез II-II

Спецификация сборных железобетонных изделий						
№№ п/п	Наименование изделия	Марка изделия	Кол. штук	Вес изделия т	Альбом каталога ГОСТ	№ монтажн. чертежа
1	Парапетная плита	АП1-6	45	0.110	ИИ-03-02 12-64 III	АС-35
2	—"—	АП1-5	12.5	0.093	12-64 3	АС-35

Примечания:

1. Детали кровли и отметки даны для кровли с монолитным утеплителем-из ячеистого бетона δ=18 см. В случае применения сыпучего утеплителя, необходимо делать цементную стяжку толщиной 3 см и армировать ее сеткой „4-20" ГОСТ 8478-66. Всего сетки „4-20"- 900 м².
2. Отметка верха утеплителя в примыканиях к ограждающим конструкциям постоянная ▼3.54 и ▼10.22.
3. В местах примыкания рулонного ковра к вертикальным плоскостям, уложить дополнительно 3 слоя рубероида.
4. Под отливами водосточных труб, отводящих воду с кровли технического чердака уложить бетонные плитки.
5. Участки ендов кровли по ширине 2 м усиливать наклейкой 2х дополнительных слоев рубероида.
6. Все деревянные пробки перед установкой антисептировать.
7. Кровельную сталь и рулонный ковер крепить к деревянным брускам кровельными оцинкованными гвоздями через 25 см.
8. Всего кровельной стали для устройства свесов - 109 м².
9. Укладку стержней сетки молниезащиты производить в слое цементной стяжки до укладки утеплителя.
10. Арматуру сетки молниеприемника сварить в каждом стыке контактной сваркой и приварить к спускам, которые выполняются из стержней ф8 I.
11. Спецификацию металлических изделий см. лист АС-37.
12. Данный лист см. совместно с листами АС-36 и АС-37

Таблица характеристик утеплителя							
Тип утеплителя	Наименование утеплителя	γ кг/м³	h см				λ ккал/м.час.
			−20°	−25°	−30°	+30°	
Плитный	Минерало-ватные плиты	400	8	8	10	10	0.1
Засыпной	Керамзит	500	13	15	18	18	0.18
Монолитный	Легкий бетон	600	13	15	18	18	0.18
	Ячеистый бетон	600	13	15	18	18	0.18

Молниезащита /сетка ф8 I с ячейкой 500×500 см/ 308,0 кг/780 п.м/

М 1:200

1968	Профилакторий на 100 мест	План кровли. Разрезы I-I, II-II	Типовой проект 254-3-5	Альбом I	

Корректих. заданий

Гл. инж. проектная мастерская
Гл. инж. проекта Кодинр
Гл. спец. Шубалова
Гл. арх. проекта Зверева
Гл. специалист Головацкая
Нормоконтролер Назаренко
Гл. конструктор Федорова
Гл. инж. проекта Григорьева
Гл. инж. проекта Тузова
Гл. инж. проекта Черняева
Гл. инж. проекта Кушнерева
Гл. инж. проекта Кузьмина

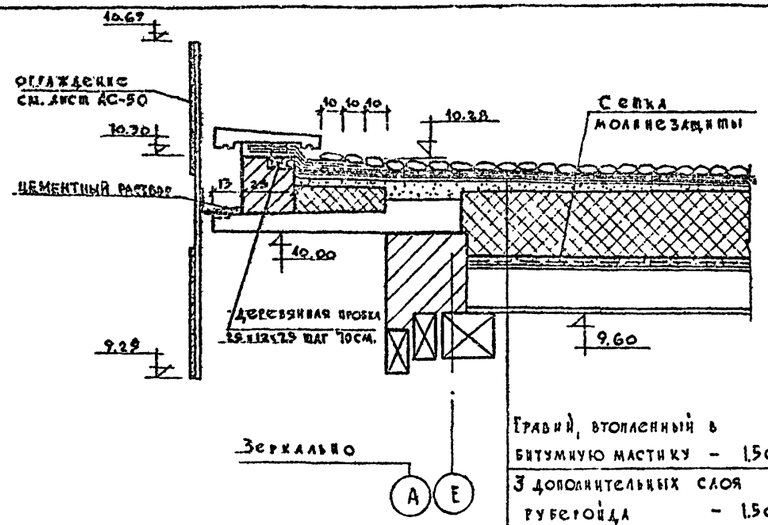

Гравий, втопленный в битумную мастику – 1.5см.
3 дополнительных слоя рубероида – 1.5см.
4 основных слоя рубероида – 2см.
Цементная стяжка – 2см.
Утеплитель /см. табл. на листе АС-35/
Пароизоляция – 1 слой рубероида
Цементная стяжка – 2см.
Ж.б. плита – 22см.

1

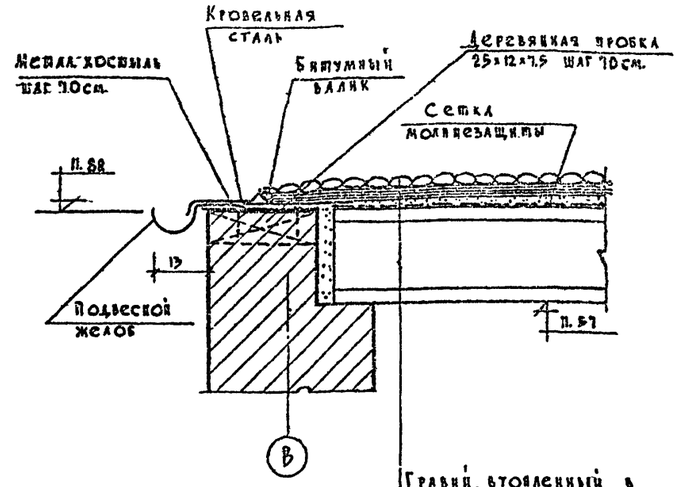

Гравий, втопленный в битумную мастику – 1.5см.
4 слоя рубероида на мастике – 2см.
Цементная стяжка М50 – 2÷7см.
Ж.б. плита – 22см.

2

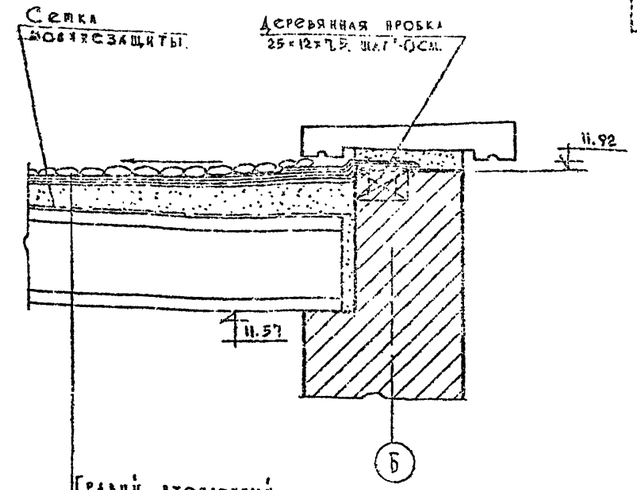

Гравий, втопленный в битумную мастику – 1.5см.
4 слоя рубероида на мастике – 2см.
Цементная стяжка М50 – 7÷2см.
Ж.б. плита – 22см.

3

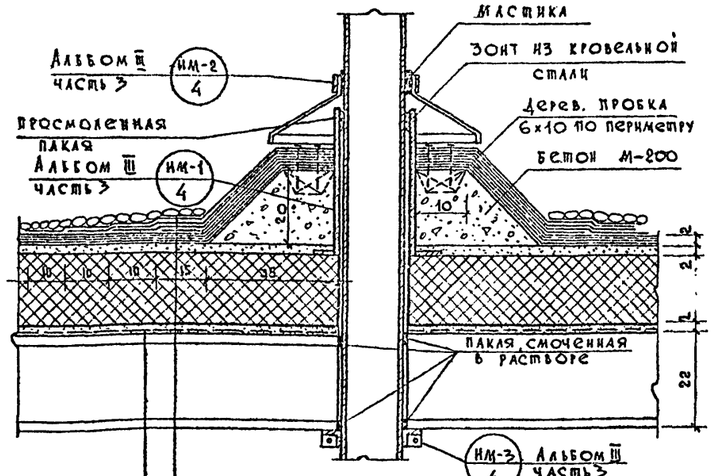

Гравий втопленный в битумную мастику – 1.5см.
4 дополнительных слоя рубероида – 2см.
4 основных слоя рубероида – 2см
Цементная стяжка – 2см.
Утеплитель /см. таблицу на листе АС-35/
Пароизоляция – 1 слой рубероида
Цементная стяжка – 2см.
Ж.б. плита – 22см.

Деталь крепления вытяжного стояка

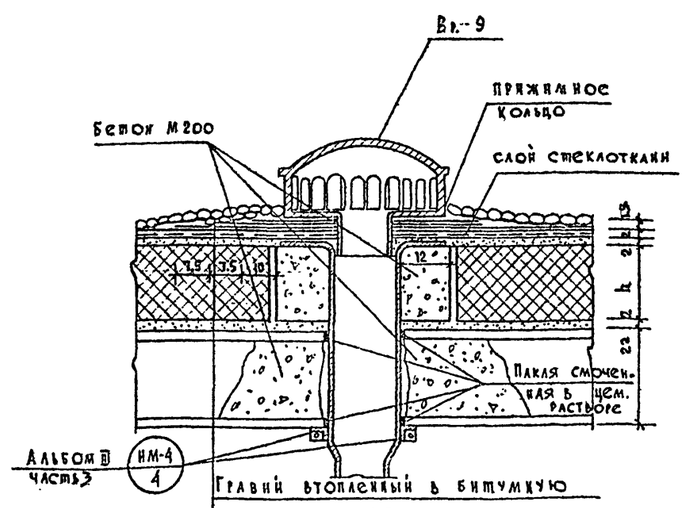

Гравий втопленный в битумную мастику – 1.5см.
2 дополнительных слоя рубероида – 1см.
4 основных слоя рубероида – 2см.
Цементная стяжка – 2см.
Утеплитель /см. таблицу на листе АС-35/
Пароизоляция – 1 слой рубероида
Цементная стяжка – 2см.
Ж.б. плита – 22см.

5

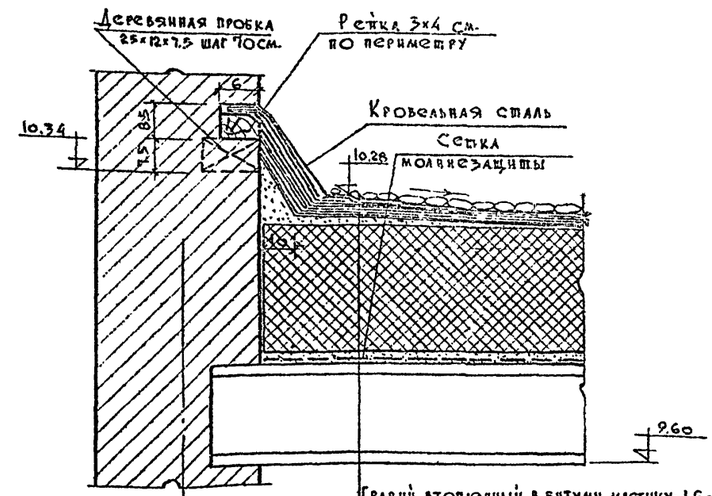

Гравий втопленный в битумн. мастику – 1.5см.
3 дополнительных слоя рубероида – 1.5см.
4 основных слоя рубероида – 2см.
Цементная стяжка – 2см.
Утеплитель /см. таблицу на листе АС-35/
Пароизоляция – 1 слой рубероида
Цементная стяжка – 2см.
Ж.б. плита – 22см

4

Примечания

1. Данный лист см. совместно с листом АС-35.

м 1:10

| | | |

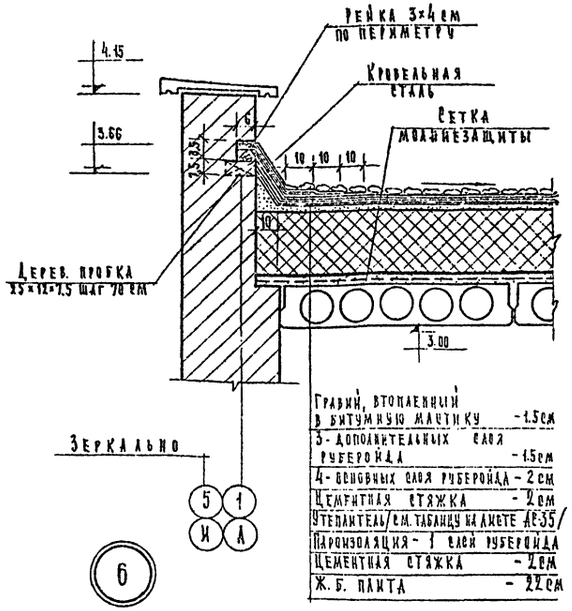

6

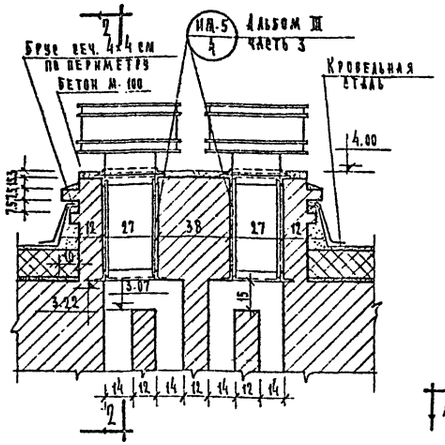

1 — 1

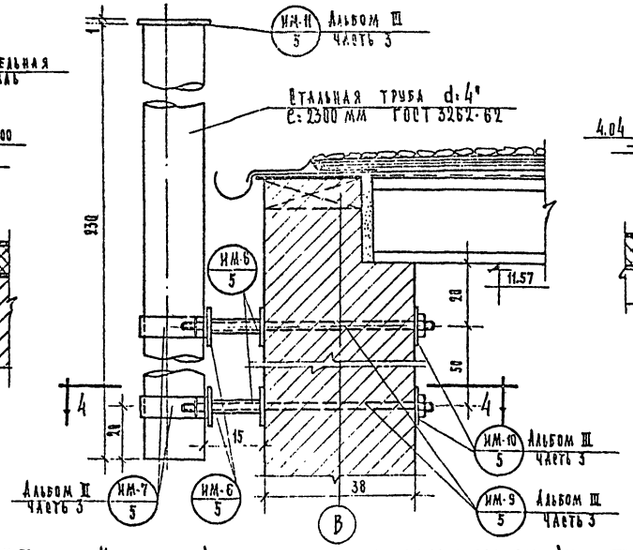

Монтажный узел установки теле и радиостойки М 1:10

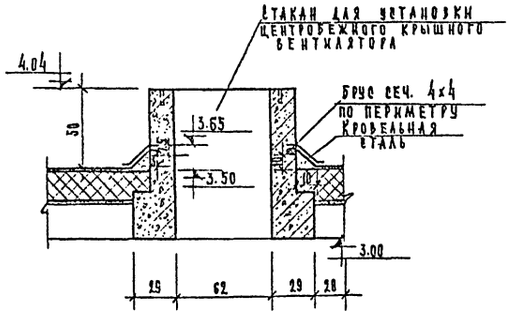

6 — 6

/Расположение см. лист АС-35/

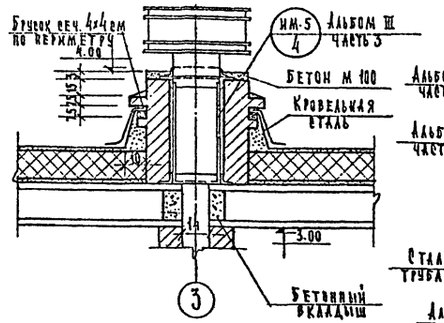

2 — 2

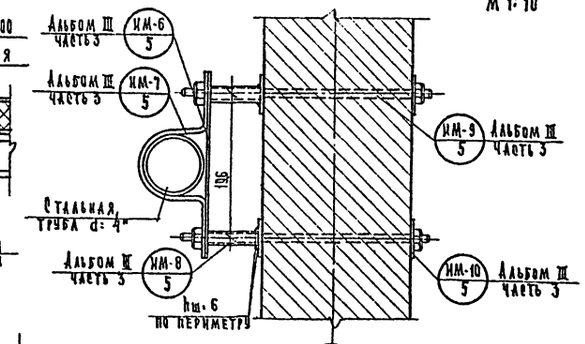

4 — 4

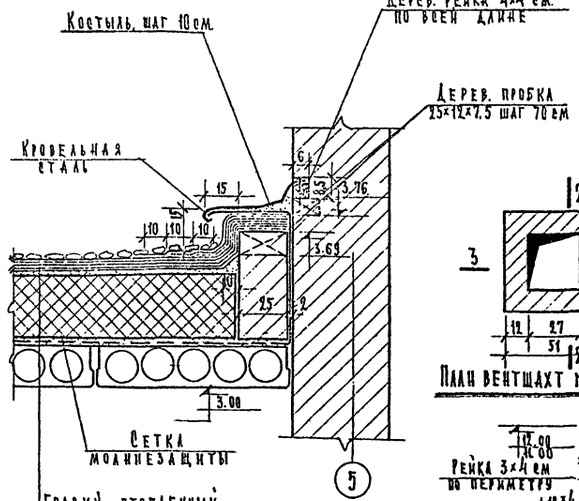

7

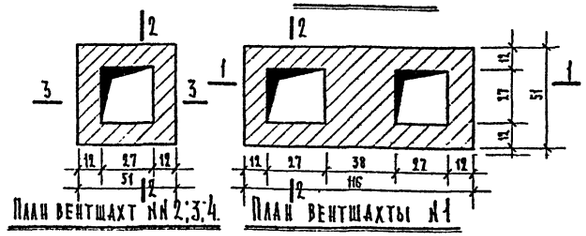

План вентшахт №2,3,4. План вентшахты №1

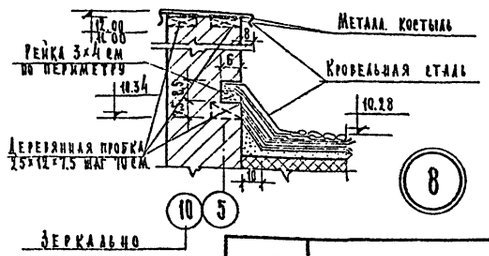

8

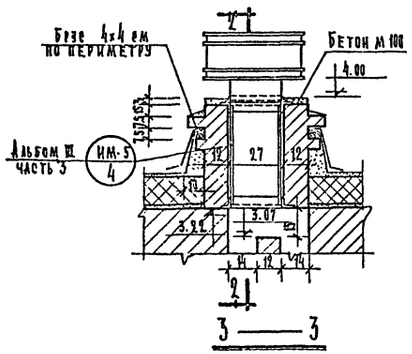

3 — 3

Спецификация стальных соединительных элементов и металлических изделий

№ п/п	Марка элемента	К-во штук	Вес кг одной марки	Вес кг всех	№ альбома каталога ГОСТа	№ монтажн. черт.
1	ИМ-1	11	10.5	115.5	Альбом III ч.3 лист 4	АС-36
2	ИМ-2	22	0.54	11.88	—"— лист 4	АС-36
3	ИМ-3	22	1.68	36.96	—"— лист 4	АС-36
4	ИМ-4	12	1.58	18.96	—"— лист 4	АС-36
5	ИМ-5	5	10.04	50.20	—"— лист 4	АС-37
6	ИМ-6	4	1.68	6.72	—"— лист 5	АС-37
7	ИМ-7	4	1.38	5.54	—"— лист 5	АС-37
8	ИМ-8	8	1.40	11.20	—"— лист 5	АС-37
9	ИМ-9	8	1.65	13.20	—"— лист 5	АС-37
10	ИМ-10	8	0.8	6.4	—"— лист 5	АС-37
11	ИМ-11	2	2.1	4.2	—"— 5	АС-37
12	Стальная труба d=4" С=2300 мм	2	25.0	50.0	ГОСТ 3262-62	АС-37

Примечания:

1. Общие примечания даны на листе АС-35
2. Разрез 5-5 только для шахты №3
3. Данный лист см. совместно с листом АС-35

М 1:20

1968	Профилакторий на 100 мест	Детали кровли. Вентшахты №1÷№4	Типовой проект 254-3-5	Альбом I	Лист АС-37

Лечебно-курортных зданий. Арх. проектная мастер. №4

Рук. АПМ Черниавский; Гл. инж. АПМ Код И.Р.; Гл. арх. пр-та Шаблова З.; Гл. инж. пр-та Берева; Ст. инж. Головацкая; Исполнитель Назаренко; Проверил Федорова; Согласовал Григорьева

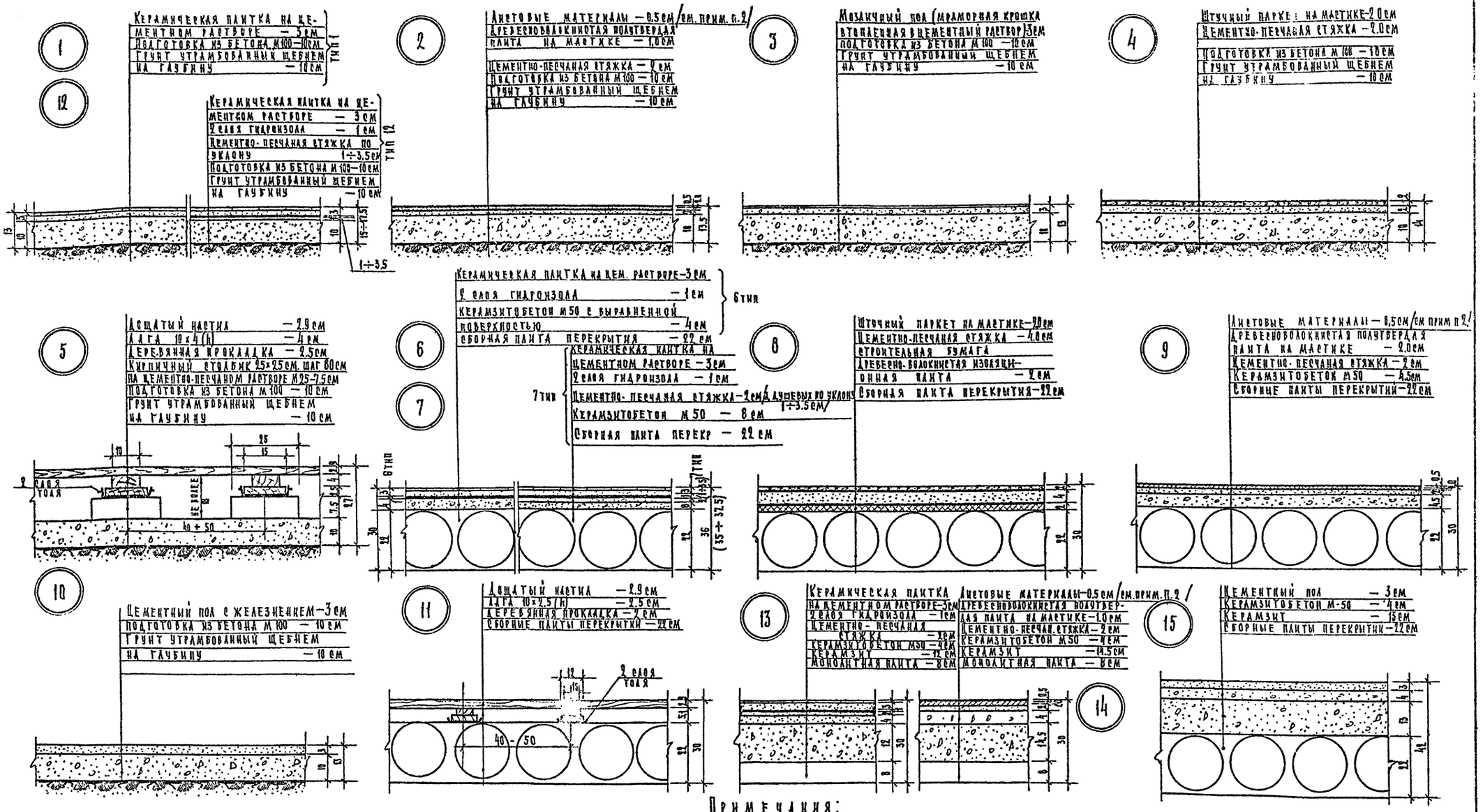

Примечания:

1. Детали полов, разработаны в соответствии с СН 300-65.
2. Для покрытия полов типов 2, 9, 14 применяются следующие листовые материалы с об'ёмным весом не более 1350 кг/м³, с коэфф. теплоусвоения 5 ккал/м²·час·град: линолеум по ГОСТ 7251-66; резиновый линолеум на синтетическом каучуке /не содержащем регенерированной резины и битума/ и поливинилхлоридные плитки, уложенные на холодной мастике на водостойких вяжущих.
3. При устройстве полов с гидроизоляцией в радиусе 1 м от сточных трапов число слоев гидроизола увеличивается на один. В местах примыкания таких полов к стенам необходимо обеспечить непрерывн. продолжение по ним оклеечной гидроизоляции на высоту не менее 30 см. В душевом зале увеличить дополнительный слой гидроизола /см. лист АС-23/.
4. Перед укладкой керамических плиток на гидроизоляцию нанести слой битумной или дегтевой мастики с посыпкой ее песком крупностью 1,2 - 5 мм.
5. Подсыпку под полы производить грунтом, вырытым из котлована слоями толщиной 20-30 см. с послойным уплотнением и поливкой водой.
6. Маркировка полов дана на листах АС-01, 02, АС-2, 3, 4, 5, 6, 7.

1968	Профилакторий на 100 мест	Детали полов	Типовой проект 254-3-5	Альбом I	Лист АС-38

Лечебно-курортных зданий
ГПХ. Проектная мастер. №4

Рук. АПМ Черняевский; Гл. инж. АПМ Коднир; Гл. арх. проекта Шувалова; Гл. инж. проекта Зверева; Ст. инж. Федорова; Исполнитель Шлякова; Проверил Головацкая; Копировал Григорьева; Зарисовал Буров; Отдел. вентиляции Чернышева; Отдел. электроснабжения Кушнерева

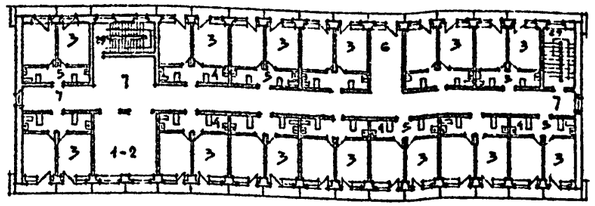

План 2-го и 3-го этажей

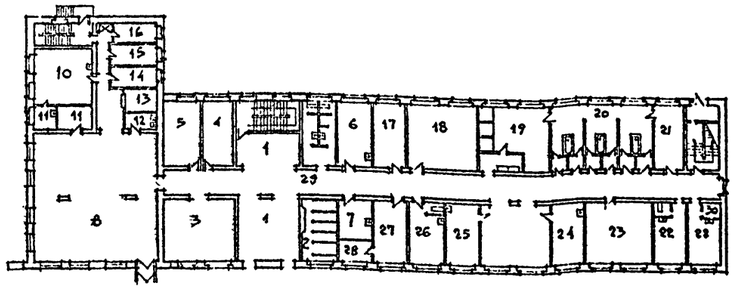

План 1-го этажа

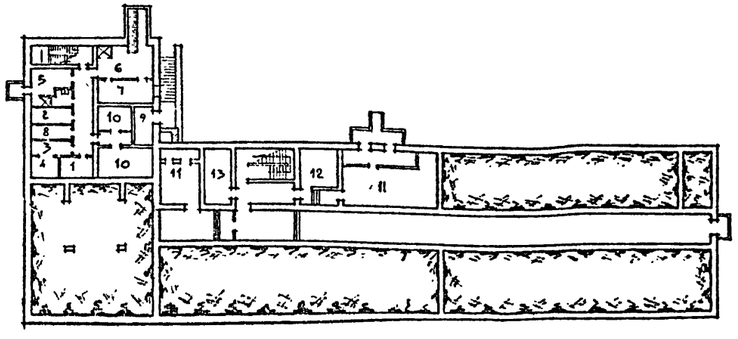

План подвала и технического подполья

№№ помещ.	Наименование помещений	Потолок: отделка	Потолок: № колера	Стены: отделка	Стены: № колера	Дополнительная отделка стены
	1-ый этаж					
1	Вестибюль	Клеевая покраска	Белая	Масляная покраска	30	На всю высоту
2	Гардероб	Клеевая покраска	"	Масляная покраска	106	" "
3	Гостиная	Клеевая покраска	"	Масляная покраска	53	" "
4	Кабинет директора	" "	"	Клеевая покраска	12	" "
5	Канцелярия	" "	"	" "	12	" "
6	Комната сестры хозяйки	" "	"	" "	6	" "
7	Комната чистки и утюжки	" "	"	" "	6	" "
8	Обеденный зал	" "	"	Масляная покраска	79	На всю высоту, повышен. качества
9	Раздаточная	" "	"	Масляная покраска	79	На всю высоту, повышен. качества
10	Варочный зал	Известковая побелка	"	Глазурованная плитка	Белая	На всю высоту
11	Моечные	" "	"	Глазур. плитка, известк. побел	"	Глазур. плитка на высоту 210см.
12	Умывальная	Клеевая покраска	"	Глазур. плитка, клеевая покрас	Белая 79	" "
13	Буфет-хлеборезка	Известковая побелка	"	Глазур. плитка, известк. побел	Белая	" "
14	Холодный цех	" "	"	" "		" "
15	Мясо-рыбный цех	" "	"	" "		" "
16	Овощной цех	" "	"	" "		" "
17	Инвентарная	Клеевая покраска	"	Масляная покраска	12	На всю высоту
18	Кабинет ЛФК	" "	"	" "	12	" "
19	Душевой зал	Известковая побелка	"	Глазур. плитка	Белая	Глазур. плитка на высоту 300см.
20	Ванный зал	Известковая побелка	"	"		" "
21	Комната персонала	" "	"	Масляная покр. известк. побел	12	Масляная покрас. на высоту 210см.
22	Изолятор	Клеевая покраска	"	Масляная покраска	8	На всю высоту
23	Кабинет электросветол.	" "	"	" "	12	" "
24	Зубоврачебн. кабинет	" "	"	" "	12	" "
25	Кабинет врача терап.	" "	"	" "	12	" "
26	Процедурная	" "	"	" "	12	" "
27	Кабинет парофинолеч	" "	"	" "	12	" "
28	Подготовительн. кабина	" "	"	Масляная покр, известк. поб.	12и белая	Масляная. покр. на высоту 210см.
29	Коридор и лестницы	" "	"	Масляная покраска	63	На всю высоту, повышен. качест.
30	Санузел при изоляторе	Известковая побелка	"	Глазур. плитка, известк. побел.	Белая	Глазур. плитка на высоту 210см
	2-ой и 3-ий этажи					
1	Гостиная	Клеевая покраска	"	Масляная покраска	77	На всю высоту, повышен. качест.
2	Библиотека	" "	"	" "	1	" "
3	Спальная комната	" "	"	Клеевая покраска	33и64	На всю высоту чередовать через комнату
4	Санитарный узел	Известковая побелка	"	Глазур. плитка, известк. побел	Белая	Глазур. плитка на высоту 210см.
5	Шлюз при спальн. комн.	Клеевая покраска	"	Масляная покраска	33и64	На всю высоту. Чередовать
6	Световой разрыв	" "	"	" "	63	На всю высоту, повышен. качества
7	Коридор	" "	"	" "	63	" "
	Подвал и техническое подполье					
1	Машинное отделение	Известковая побелка		Известковая побелка		
2	Кладовая суточн. зап.	" "	"	" "		
3	Бельевая	" "	"	" "		
4	Инвентарная	" "	"	" "		
5	Гардероб	" "	"	Глазур. плитка, известк. побел	Белая	
6	Загрузочная	" "	"	Известковая побелка		
7	Кладовая овощей	Известковая побелка	"	" "		
8	Склад сухих продукт.	" "	"	" "		
9	Камера отходов	" "	"	Глазур. плитка на всю высот.		
10	Охлаждаемая камера	" "	"	" "		
11	Вестикамера	Известковая побелка	"	Известковая побелка		
12	Тепловой узел	" "	"	" "		
13	Электрощитовая	" "	"	" "		
14	Техническое подполье	" "	"	" "		

Примечание: номера колеров для отделки стен помещений заимствованы из альбома колеров издательство литературы по строительству /Ленинград – 1964г/ авторы – В.К. Краукланс, М.Я. Рудзите, О.Я. Листерс.

1968	Профилакторий на 100 мест	Ведомость отделочных работ	Типовой проект 254-3-5	Альбом I	Лист АС-39

ЦНИИЭП лечебно курортных зданий
Арх. проектная мастерск. №4

Рук. АПМ-4	Четвязский	
Гл. инж. АПМ-4	Коднир	
Гл. арх. пр-та	Шувалова	Шувалова
Гл. инж. пр-та	Зверева	Зверева
Ст. инженер	Федорова	Федорова
И.о. арх.	Шарапова	Шарапова
Исполнил	Шувалова	Шувалова
Проверил	Калитаева	Калитаева

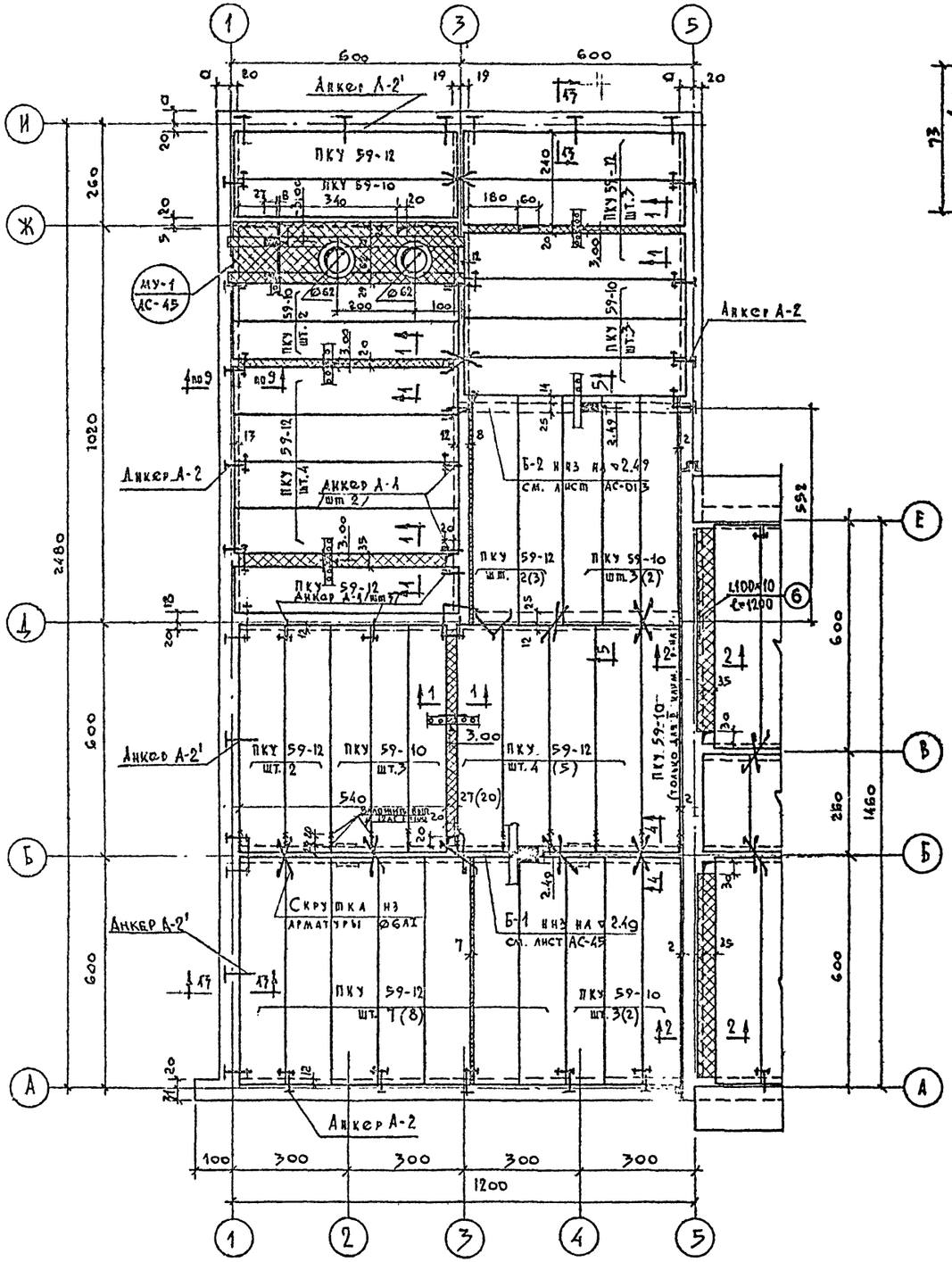

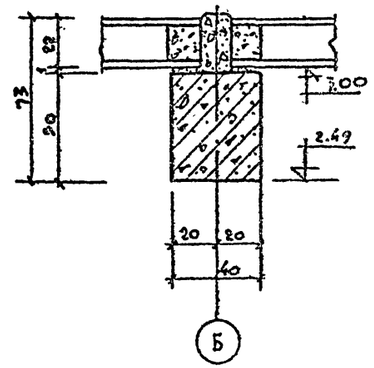

4 – 4

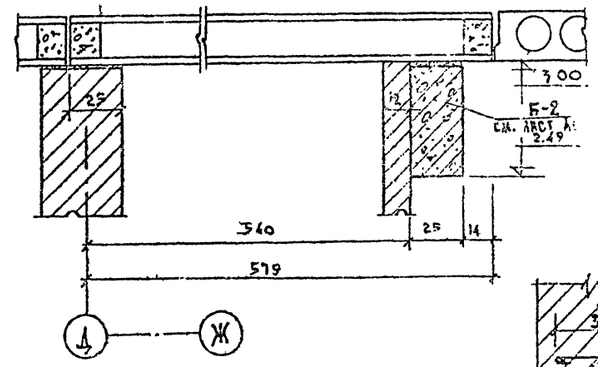

5 – 5

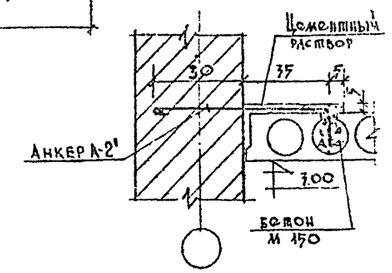

13 13

Примечания:

1. Панели перекрытия укладывать по слою свежеуложенного раствора М-100 толщиной ~1см.
2. Все открытые пустоты в торцах панелей тщательно заделать бетонными вкладышами после укладки панелей на место.
3. Все швы между панелями должны быть очищены от мусора и после анкеровки панелей перекрытия между собою и со стенами заполнены цементным раствором М-100 с расшивкой швов /на потолке/
4. Анкерные связи приварить к петлям. панелей перекрытия электродами Э-42. После окончания сварки все металлические части покрыть антикоррозийным составом и заделать цементным раствором.
5. После монтажа трубопроводов все отверстия замоноличить бетоном М-150.
6. Замоноличивание швов плит перекрытия производить после подвешивания сантехнических коробов /см. черт. ОВ и ВК /
7. Отверстия в плитах размером 10см. и менее сверлить по месту не нарушая ребер плит
8. Привязки отверстий даны от граней стен.
9. Размеры даны в см, отметки в м.
10. Длинный лист смотреть совместно с листами АС-41, АС-47, АС-46
11. Низ всех плит на ▽3.00
12. Сечение 9-9 см. лист АС-47, сечения 1-1 и 2-2 см. монолитные участки лист АС-45.
13. Спецификации см. лист АС-44.
14. Для обеспечения устойчивости балконных плит во время монтажа установить стойки на клиньях. Стойки снимать после укладки парапетных плит и снятия стоек вышележащего этажа
15. Количество плит перекрытия в скобках дано для варианта с толщиной стен 38 см. /III климатический район/
16. Балконные плиты необходимо укладывать и приваривать к анкерам перемычек до укладки плит перекрытия.

1968	Профилакторий на 100 мест	План покрытия в осях 1-5	Типовой проект 254-3-5	Альбом I	Лист АС-41

инв 2830

СОГЛАСОВАНО: Опопл. вент. Буров; Водопр. канал. Чернышева; Электроснаб. Кушнарев; Технолог. Ганзбург

Проверил Федорова; Исполнит. Каминова; Ст. инженер Головацкая; Гл. инж. пр-та Зверева; Гл. арх. пр-та Шубалова; Гл. инж. АПМ-4 Кодина; Рук. АПМ-4 Черевский; Гл. констр. пр-та Кадлан

ЦНИИЭП лечебно курортных зданий

Гр. проектная мастерская №4

НИЗ ВСЕХ ПЛИТ НА ▼ 3.00, КРОМЕ ОСОБО ОГОВОРЕННЫХ

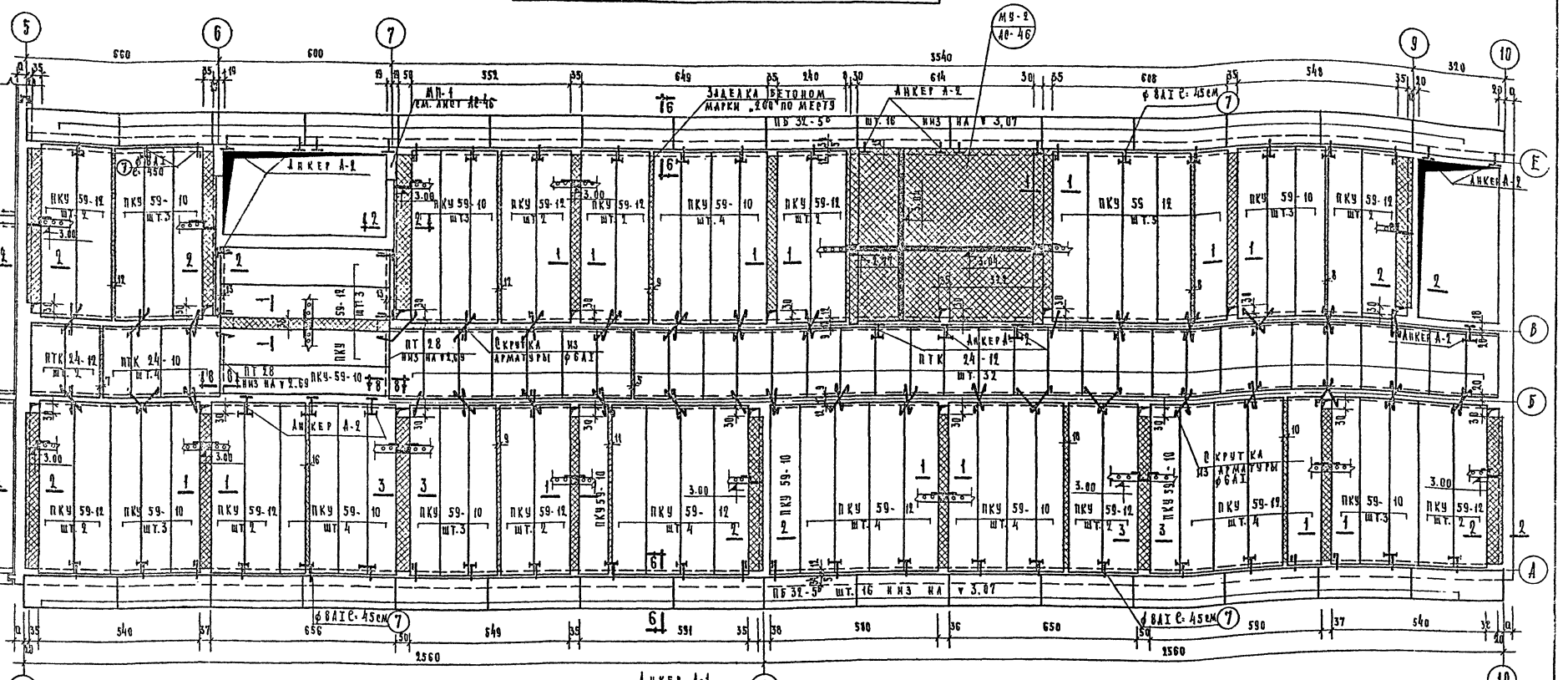

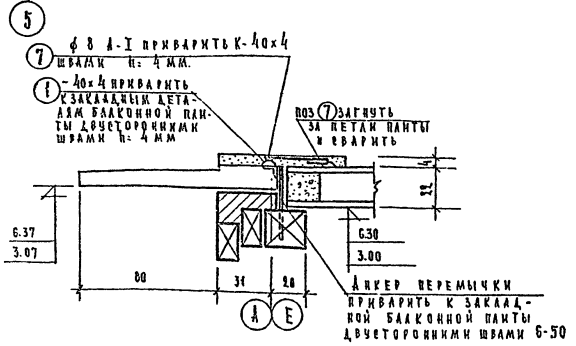

6—6

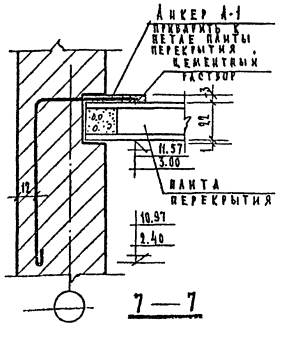

7—7

Примечания:

1. План перекрытия на ▼3.30 в осях 1-5 см. лист АС-40.
2. Общие примечания см. на листе АС-40.
3. Сечение 3-3 см. лист АС-46.
4. Сечение 8-8 см. лист АС-42.
5. Спецификации см. лист АС-44.

1968	Профилакторий на 100 мест	План перекрытия на отм. 3.30 в осях 5-10	Типовой проект 254-3-5	Альбом I / Лист АС-41

Согласовано: Гл. инж. проекта Кудрявцева; Гл. инж. арх. пр-та Звереева; Гл. инж. Гладацкая; Гл. инж. Федорина; Гл. инж. Григорьев; Гл. инж. по ОК Чернышева; Гл. инж. по ЭО Кошкерева; Гл. инж. арх. пр-та Чернявский; Гл. инж. Кулаев; Гл. инж. Шубалова; Гл. инж. Кондрат; Гл. инж. Кондрат; Гл. инж. Кондрат

НИЗ ВСЕХ ПЛИТ НА ▽6.30, КРОМЕ ОСОБО ОГОВОРЕННЫХ

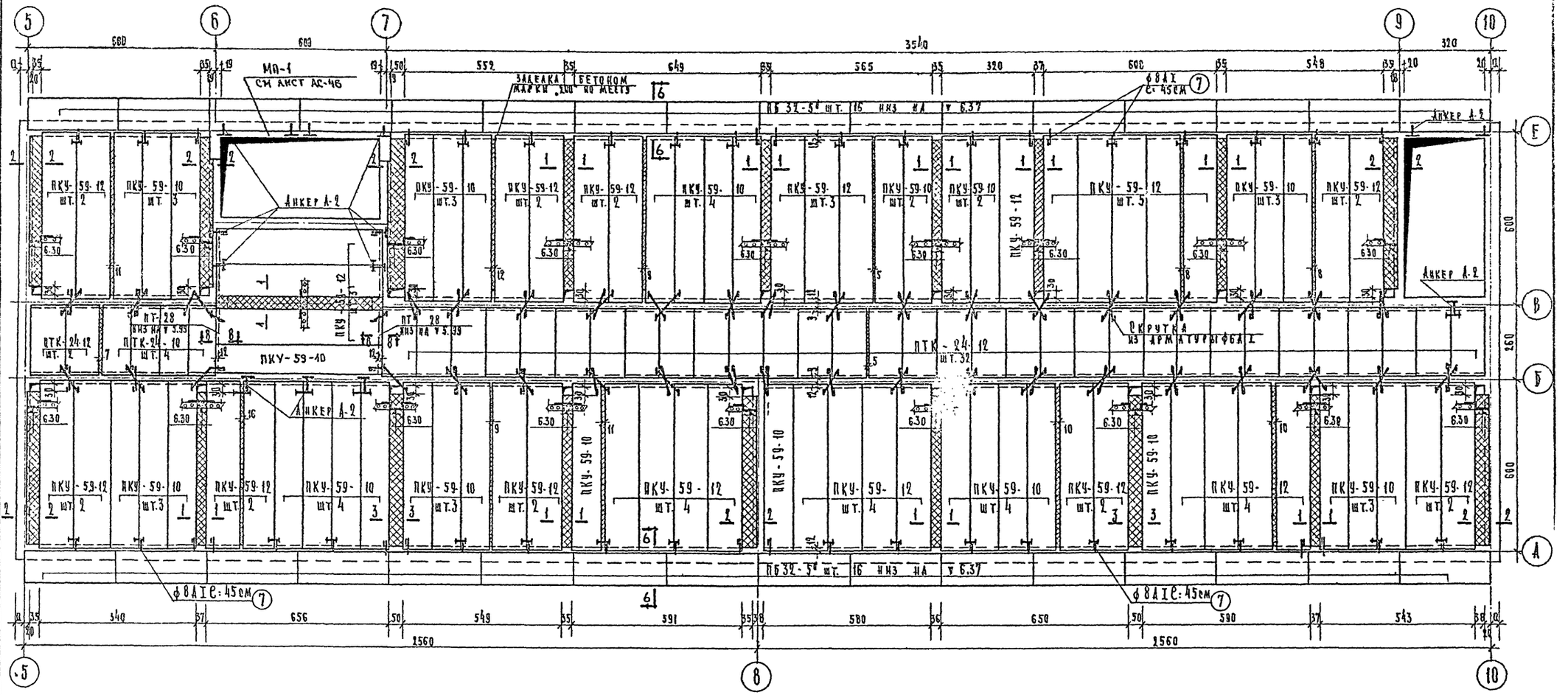

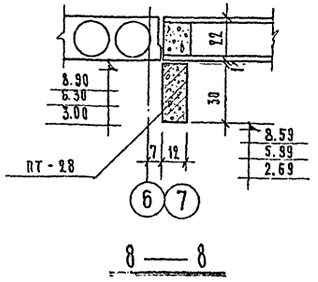

8 — 8

Примечания

1. Общие примечания см. лист АС-40.
2. Спецификации см. лист АС-44.
3. Сечения 1-1 и 2-2 см. лист АС-45.
4. Сечение 3-3 см. лист АС-46.
5. Сечение 6-6 см. лист АС-41.

1968	Профилакторий на 100 мест	План перекрытия на отм. [illegible] в осях 5-10	Типовой проект 254-3-5	Альбом I	Лист АС-4

инв 2830

Лечебно-курортных зданий
Х. проектная мастер. Кайлан
Гл. конструктор Черняевский
Рук. АПМ Черняевский
Гл. инж. АПМ Кодинир
Гл. арх. пр-та Шубалова
Гл. инж. пр-та Зверева
Гл. инж. пр-та Главацкая
Исполнитель Каминова
Проверил Федорова
Копировал Григорьева
Отдел. вентиляции и сп. канализации Бурова
Отдел. электроснабжения Черняшева
Согласовано

Обеспечить зазор h=3см. между кирпичной кладкой и плитами перекрытия зазор заделать паклей, смоченной в глиняном растворе

НИЗ всех плит на ▽ 9.60, кроме особо оговоренных

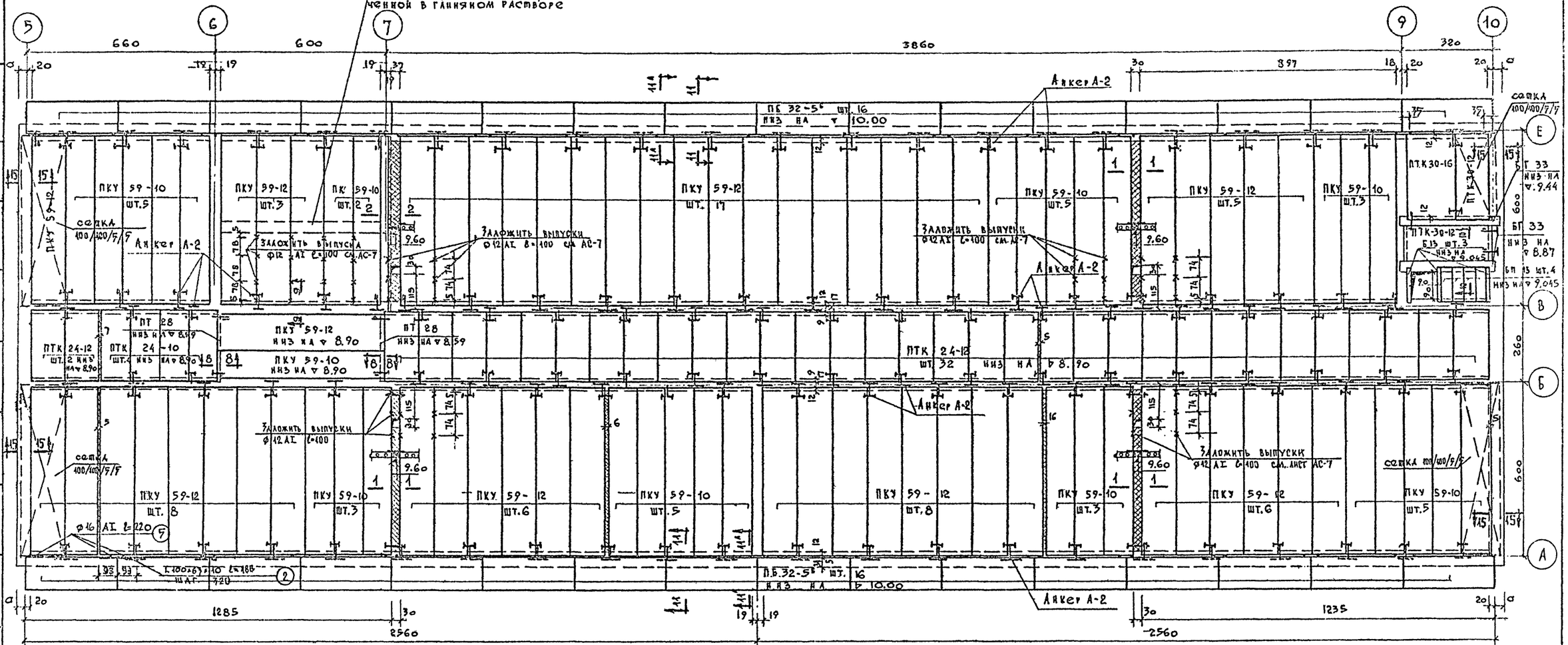

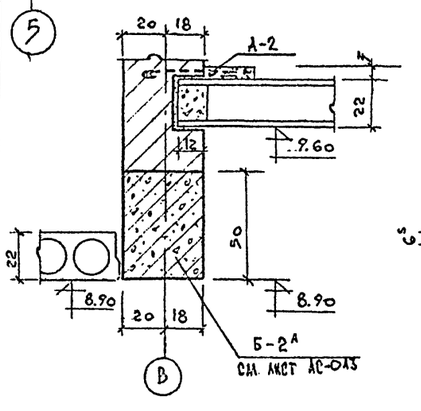

9 — 9

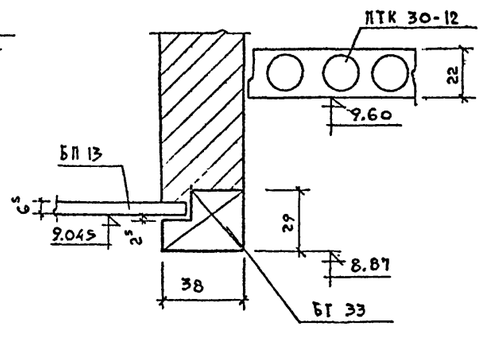

10 — 10

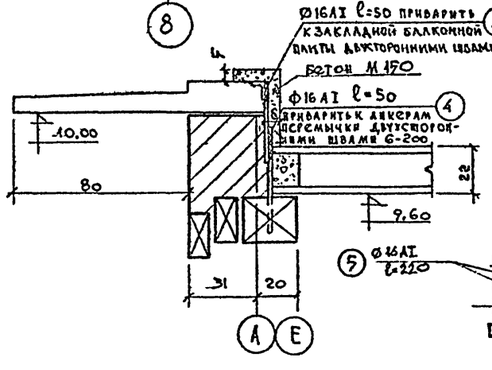

11 — 11 /по проемам/

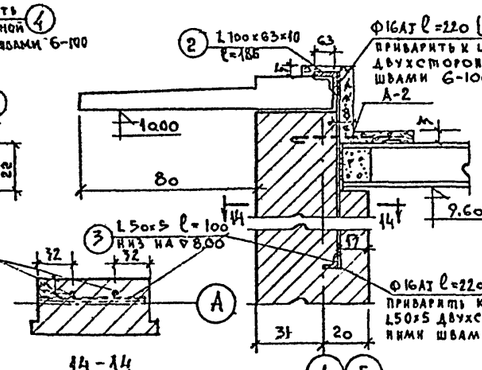

14 — 14 /разбивку поз 7 в осях 9-10 см. план перекрытия./

11А — 11А /по простенкам/

Примечания:

1. Общие примечания см. лист АС-40.
2. Сечение 7-7 см. лист АС-41.
3. Сечение 8-8 см. лист АС-42.
4. Спецификация см. лист АС-44.
5. Уголки поз 2 уложить над всеми стыками балконных плит и по краям их у осей 5 и 10 и приварить к закладным деталям плит.
6. Сечение 15-15 см лист АС-44

1968	Профилакторий на 100 мест	План перекрытия на отм. 9.32. План покрытия в осях А-Б, В-Е.	Типовой проект 254-3-5	Альбом I	Лист АС-43

Курортных зданий
Арх. проектная мастер. №4

Нач. пов.	Кушнерева	
Нач. пр.	Чернышева	
Инж. пр.	Буров	
Инж. пр.	Федорова	
Инж. пр.	Камнова	
Инж. пр.	Глобацкая	
Инж. пр.	Зверева	
Инж. пр.	Шувалова	
Инж. пр.	Коднир	
Инж. пр.	Черняевский	
Инж. пр.	Климан	

Низ всех плит, кроме оговоренных, на отметке 11,57

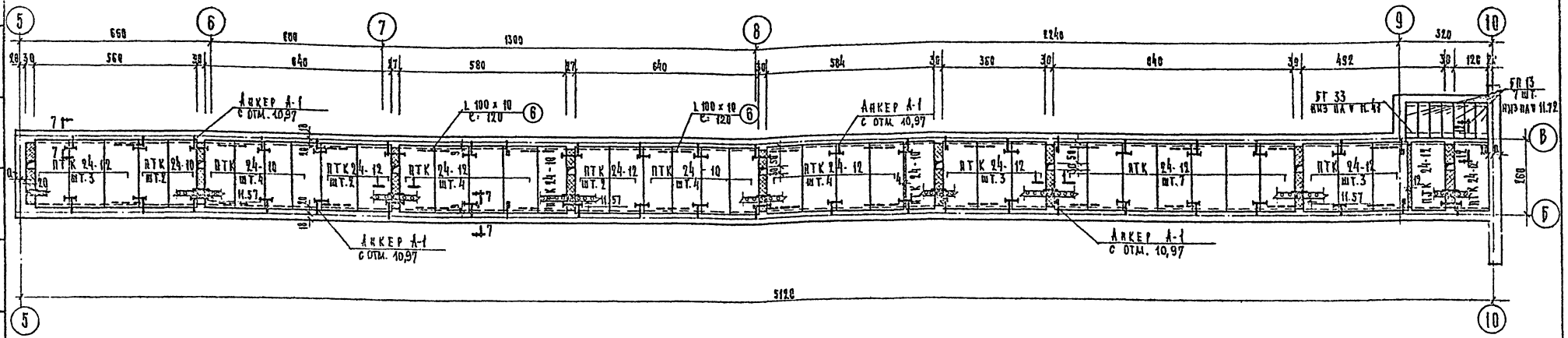

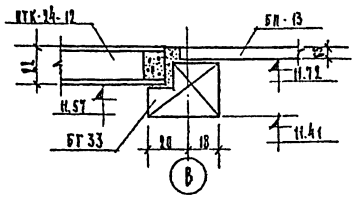

12-12

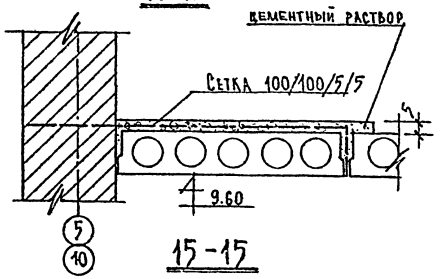

15-15

Спецификация сборных железобетонных изделий

N N п/п	Наименование изделия	Марка изделия	Кол-во штук: над 1 эт.	над 2 эт.	над 3 эт.	над технич. черд.	на здание	Вес изд. т	N каталога серии ГОСТ'а	N альбома листа
1	Плита перекрытия	ПКУ 59-12	64(67)	42	55	—	161(165)	2.06	ИИ03-02	55/15
2	—"—	ПКУ 59-10	50(47)	38	32	—	120(117)	1.70	—"—	55/15
3	—"—	ПТК 30-16	—	—	1	—	1	1.00	—"—	23*/15
4	—"—	ПТК 30-12	—	—	2	—	2	0.745	—"—	23*/11
5	—"—	ПТК 24-12	34	34	34	30	132	0.835	ИИ03-02	51/33
6	—"—	ПТК 24-10	4	4	4	12	24	0.685	—"—	51/35
7	Балконная плита	ПБ 32-5*	32	32	32	—	96	0.98	—"—	18-64/1
8	Прогон	ПТ-28	2	2	2	—	6	0.25	ИИ03-02 ч. II	16*/80-5
9	Перемычка	БГ-33	—	—	2	1	3	0.770	1.139-1	38
10	—"—	Б-13	—	—	3	—	3	0.025	—"—	1
11	—"—	БП-13	—	—	4	7	11	0.080	—"—	25

Спецификация металлических изделий

N N п/п	Позиц.	Марка изделия	Кол-во штук: над 1 эт.	над 2 эт.	над 3 эт.	над технич. черд.	на здание	Вес кг: одной марки	всех	N альбома каталога ГОСТ'а	N монт. листа
1	—	Анкер А-1	5	—	—	45	50	1,44	72,0	Альбом III ч.3 л. 5	АС-40, АС-44
2	—	Анкер А-2	43	14	129	—	186	0.71	132,0	—"—	АС-40÷АС-43
3	—	Скрутка ф 6 А I l общ = 36 пм	—	—	—	—	—	—	8,0	ГОСТ 2590-57	АС-40÷АС-43
4	1	—4х40 l общ = 185 пм	—	—	—	—	—	—	258.5	ГОСТ 103-57	АС-41; АС-42
5	2	L 100х63х10 l=1860 мм	—	—	34	—	34	22,50	765,0	ГОСТ 8510-57	АС-43
6	3	L 50х5 l=1000 мм	—	—	34	—	34	3,8	129,0	ГОСТ 8509-57	АС-43
7	4	ф 16 А I l=500 мм	—	—	96	—	96	0,8	77,0	ГОСТ 2590-57	АС-43
8	5	ф 16 А I l=2200 мм	—	—	68	—	68	3,48	236,0	ГОСТ 2590-57	АС-43
9	6	L 100х10 l=1200 мм	—	—	—	26	26	18,1	470,0	ГОСТ 8509-57	АС-44
10	7	ф 8 А I l=450 мм	40	48	—	—	88	0,2	17,6	ГОСТ 2590-57	АС-41; АС-42
11	—	Анкер А-2'	4	—	—	—	4	0,75	3,0	Альбом III ч.3 л. 5	АС-40
12	—	Сетка 100/100/5/5 в=2700 мм	—	—	21пм	—	21пм	—	174,0	ГОСТ 8478-66	АС-43

Примечания:

1. Общие примечания см лист АС-40
2. Сечение 7-7 см лист АС-41

1968	Профилакторий на 100 мест	План покрытия в осях Б-В. Спецификации.	Типовой проект 254-3-5	Альбом I	Лист АС-44

Лечебно-курортных зданий. Гл. инженер проекта Каплан. Гл. конструктор Черняевский. Рук. АПМ Кац. Гл. инж. АПМ Шубладзе. Гл. инж. пр. Зверева. Ст. инж. Головацкая. Исполнитель Каминова. Проверил Федорова. Отдел вентиляции и сан. техники Гусева. Гл. инж. Григорьева. Нач. отдела Черышева. Нач. проектной мастерской Кучнерев.

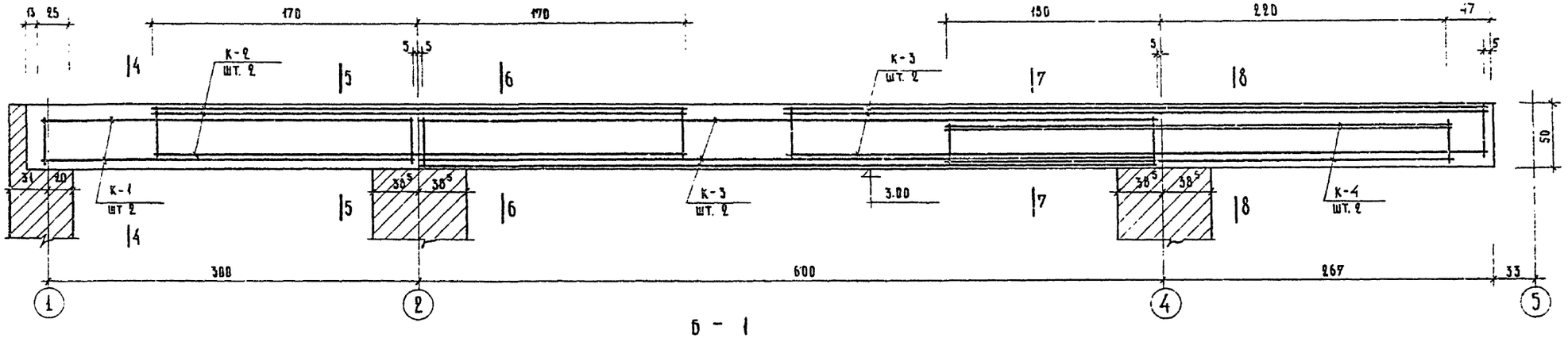

Б - 1

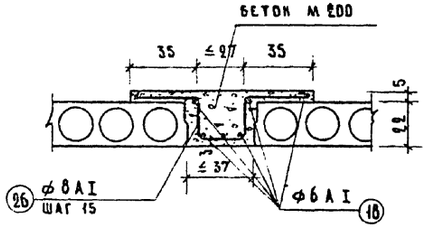

1 — 1

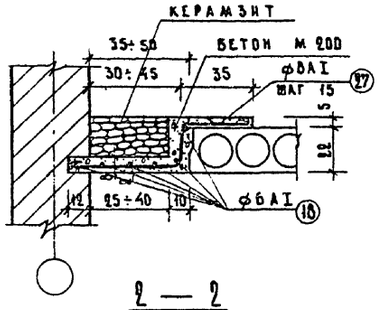

2 — 2

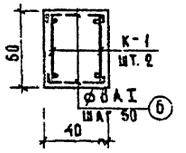

4 — 4

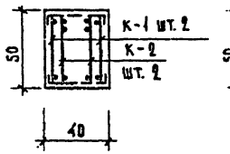

5 — 5

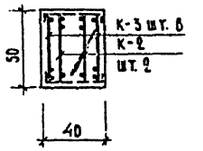

6 — 6

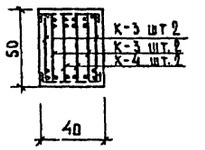

7 — 7

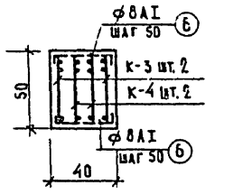

8 — 8

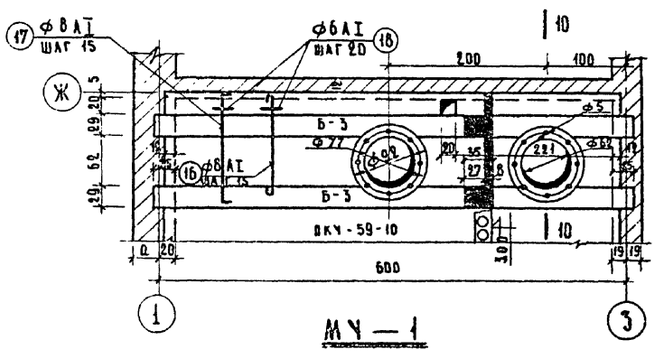

МУ — 1

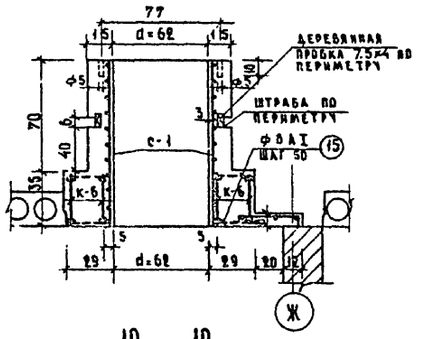

10 — 10

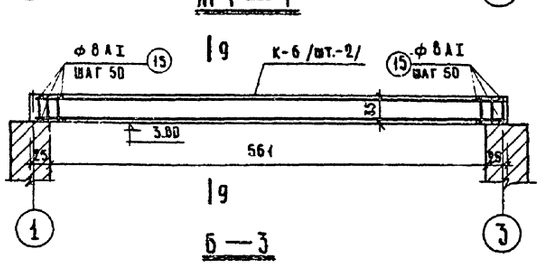

Б — 3

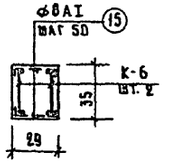

9 — 9

Примечания:

1. Расположение монолитных участков, балки Б-1, сечений 1-1 и 2-2 см. листы АС-40 ÷ АС-44.
2. Расположение балки Б-2 см лист. АС-40, Б-2А-лист АС-43
   Конструкцию и армирование балок Б-2 и Б-2А см лист АС-013
3. Стержни поз. 6 и 15 приварить к поперечным стержням каркасов К-1, К-2, К-3, К-4, К-6 с помощью электродуговой сварки электродами Э-42 $h_{шв}$ = 6 мм.
4. Спецификации на монолитные участки см. лист АС-47, расход материалов — АС-46
5. Каркас К-5 и поз (9) - (14) отсутствуют.

1968	Профилакторий на 100 мест	Монолитный участок МУ-1, балка Б-1, Сечения 1-1, 2-2.	Типовой проект 254-3-5	Альбом I	Лист АС-45

Лечебно-курортных зданий
Арх. проектная мастерская

Рук. апм	Черняевский	
Гл. инж. апм	Кудинир	
Гл. арх. пр-та	Шкабалова	
Гл. инж. пр-та	Зверева	
Ст. инж.	Гловацкая	
Исполнитель	Сидорина	
Проверил	Федорова	
Согласовал	Юдакова	

инв 2830

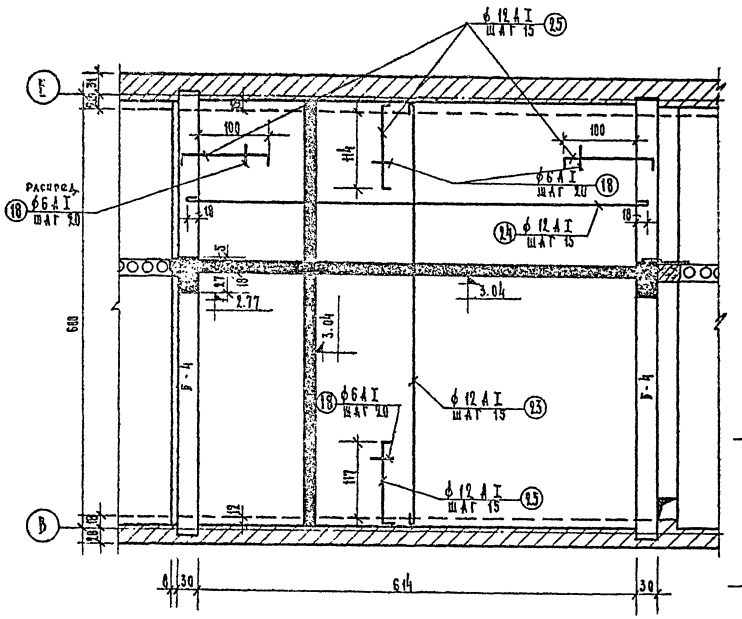

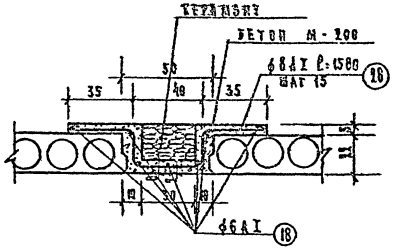

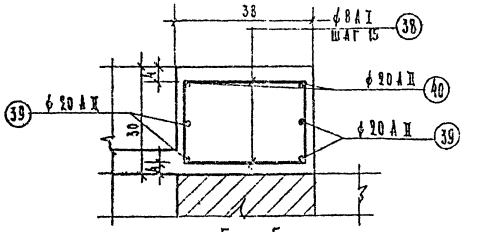

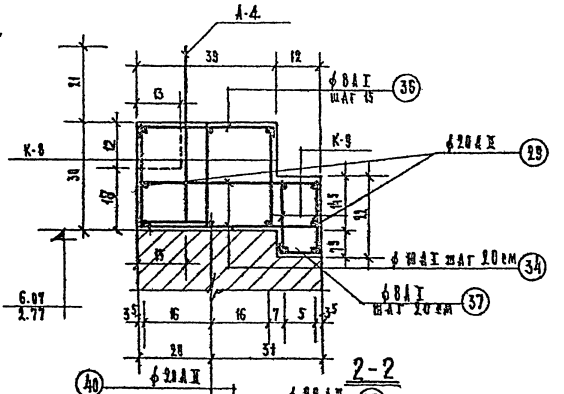

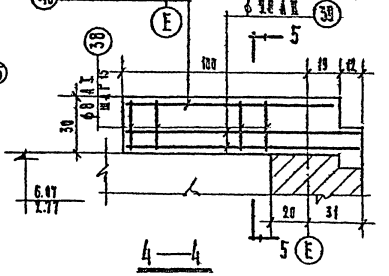

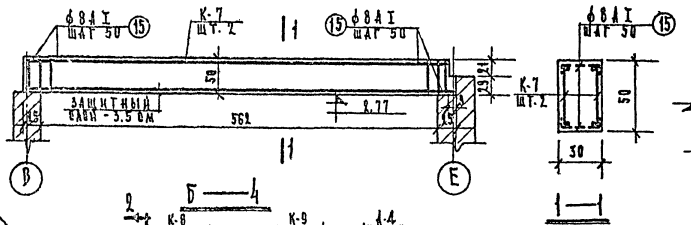

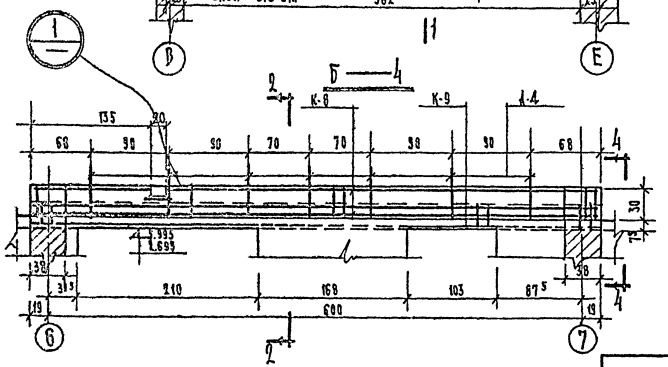

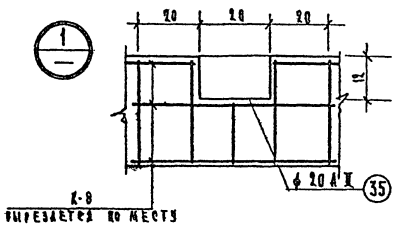

Расход материалов

Наименование элемента		Марка бетона	К-во шт.	Объем бетона м³ на один	Объем бетона м³ на все	Расход стали кг на один	Расход стали кг на все
Б-1		200	1	2,51	2,51	512,10	512,10
Б-2		200	1	0,75	0,75	121,05	121,05
МУ-1	Б-3	200	2	0,62	1,24	52,3	104,60
	плита	200	1	0,44	0,44	60,0	60,0
	стакан для крышных вентиляторов	200	2	0,24	0,48	11,60	23,2
	Итого:			—	2,16	—	187,80
МУ-2	Б-4	200	2	0,92	1,84	73,5	147,0
	плита	200	1	6,45	6,45	756,3	756,3
	Итого:			—	8,29	—	903,3
Сеч. 1-1		200		—	16,5	—	890,0
Сеч. 2-2		200		—	8,1	—	479,3
Сеч. 3-3		200		—	2,04	—	128,9
МП-1		200	2	1,10	2,20	311,8	623,6
Б-2А		[illegible]	1	1,14	1,14	121,05	121,05
Всего					43,69		3967,1

Примечания:

1. Расположение монолитного участка МУ-2 и сечение 3-3 в плане см. листы АС-40÷АС-44, МП-1-АС-48
2. Балка Б-2 и МУ-1 даны на листе АС-013
3. Спецификация на монолитные участки см. лист АС-47.
4. Стержни поз. 15, 36, 37 приварить к поперечным стержням каркасов К-7, К-8, К-9 с помощью электродуговой сварки электродами Э-42 $h_{шв.}=6$.

1968	Профилакторий на 100 мест	Монолитный участок МУ-2, МП-1, сечение 3-3. Расход материалов	Типовой проект 254-3-5	Альбом I	Лист АС-[illegible]

Спецификация арматуры на 1 элемент

Марка элем.	Марка изделия и кол-во	Nn поз.	Эскиз	ф мм.	Длина мм	Колич. шт. на 1 изд.	Колич. шт. на все	Общая длина м	ф мм.	Общая длина м	Вес кг
/шт. 1/	К-1 /шт. 2/	1	150×18=2700	25АII	3000	2	4	12.00	25АII	113.4	436.5
		2		8АI	470	21	42	19.75	10АI	14.8	9.1
									8АI	168.7	66.5
	К-2 /шт. 2/	3	150×20=3000	25АII	3400	2	4	13.6	итого		512.1
		4		10АI	3400	1	2	6.8			
		2		8АI	470	23	46	21.6			
	К-3 /шт. 4/	2	150×38=5700	8АI	470	41	164	77.0			
		5		25АII	5900	3	12	71.80			
/шт. 1/	К-4 /шт. 2/	2	150×24=3600	8АI	470	27	54	27.80			
		7		25АII	4000	2	4	16.0			
		8		10АI	4000	1	2	8.0			
	Отдел. стерж.	6	50 — 50	8АI	450	—	50	22.50			
Б-3 /шт. 2/	К-6 /шт. 2/	12	150×40=6000	20АII	6080	1	2	12.16	20АII	24.30	60.70
		13		10АI	6080	1	2	12.16	10АI	24.30	15.0
		14		8АI	330	41	82	27.06	8АI	169.00	66.6
	Отдел. стерж.	15	50 — 270 — 50	8АI	370	—	26	9.60	6АI	204.8	45.05
Плита	Отдел. стерж.	16	1350	8АI	1470	—	31	45.60	итого:		187.8
		17	65 — 1480 — 65	8АI	1610	—	31	50.00			
		18	РАСПРЕД	6АI	—	—	—	100.00			
Стержни для крепл. нижн. сетки к ригелям	Б-1 /шт. 1/	19	2420	6АI	1030	25	25	25.8			
		20	100×24=2400	6АI	2420	11	11	26.6			
Б-4 /шт. 2/	К-7 /шт. 2/	21	150×39=5850	25АII	6100	1	2	12.20	25АII	24.40	94.0
		22		10АI	6010	1	2	12.00	12АI	804.40	715.0
		5		8АI	470	41	82	38.50	10АI	24.0	14.8
	Отдел. стерж.	15	50 — 270 — 50	8АI	370	—	26	9.60	8АI	962.0	38.2
Плита	Отдельные стержни	23	5870	12АI	6050	—	44	266.20	6АI	186.00	41.3
		24	6500	12АI	6680	—	40	267.20	итого:		903.3
		25	155 — 1280 — 165	12АI	1610	—	168	271.00			
		18	см. выше	6АI	—	—	—	186.00			

Выборка стали на все элем.

ф мм.	Общая длина м	Вес кг
25АII	113.4	436.5
10АI	14.8	9.1
8АI	168.7	66.5
итого		512.1

Спецификация арматуры на 1 элемент

Марка элем.	Марка изделия и колич.	Nn поз.	Эскиз	ф мм	Длина мм	Кол-во шт. на 1 изд.	Кол-во шт. на все	Общая длина м	ф мм	Общая длина м	Вес кг
Сеч. 1-1	Отдельн. стержни	26	размеры по месту	8АI	1450	—	—	1617.5	8АI	1617.5	640.0
									6АI	1122.5	250.0
		18	см. выше	6АI	—	—	—	1122.5	итого:		890.0
Сеч. 2-2	Отдельные стержни	27	330, 560, 200	8АI	1210	—		826.0	8АI	826.0	326.0
									6АI	691.0	153.3
		18	см. выше	6АI	—	—	—	691.0	итого:		479.3
Сеч. 3-3	Отдельные стержни	28	330, 330, 200, 400, 200	8АI	1580	—	—	240.0	8АI	240.0	94.7
									6АI	154.0	34.2
		18	см. выше	6АI	—	—	—	154.0	итого:		128.9
Б-2, Б-2А /шт. 1+1/	см. лист АС-014			25АII	—	—	—	24.45	25АII	48.90	188.4
				10АI	—	—	—	12.20	10АI	24.40	15.10
				8АI	—	—	—	40.30	8АI	97.80	38.6
				8АI	—	—	—	8.60	итого		242.10
МП-1 /2 шт/	К-8 /3 шт./	29	150×42=6300	20АII	6350	2	6	38.10	20АII	188.60	464.0
		30		8АI	290	43	129	37.40	16АI	8.50	13.4
									10АI	85.80	53.2
	К-9 /2 шт./	29	100×63=6300	20АII	6350	2	4	25.40	8АI	232.9	93.0
		31		8АI	290	64	128	37.10			
									итого		623.6
	А-4 /7 шт./	32	405, 140, сварить	16АI	605	1	7	4.24	всего		3967.1
		33		10АI	230	1	7	1.61			
	Отдельные стержни	34	180, 540, 100, 470	10АI	1290	—	32	41.28			
		29	6350	20АII	6350	—	2	12.7			
		35	600	20АII	600	—	1	0.6			
		36	70, 330, 70	8АI	490	—	41	20.0			
		37	70, 80, 70	8АI	220	—	32	7.04			
		38	280, 400, 140, 220	8АI	1240	—	12	14.88			
		39	1300, 200	20АII	1500		8	12.0			
		40	1180, 200	20АII	1380	—	4	5.50			

Выборка стали на все элементы

ф мм	Общая длина м	Вес кг
8АI	1617.5	640.0
6АI	1122.5	250.0
итого:		890.0
8АI	826.0	326.0
6АI	691.0	153.3
итого:		479.3
8АI	240.0	94.7
6АI	154.0	34.2
итого:		128.9
25АII	48.90	188.4
10АI	24.40	15.10
8АI	97.80	38.6
итого		242.10
20АII	188.60	464.0
16АI	8.50	13.4
10АI	85.80	53.2
8АI	232.9	93.0
итого		623.6
всего		3967.1

Выборка стали

Класс стали	ГОСТ	ф мм	Общая длина	Вес кг	Вес кг по классам	Общий вес кг
АII Ra 2700	5781-61	25	186.70	718.9	1243.6	3967.1
		20	212.90	524.7		
АI Ra=2100		16	8.50	13.4	2723.5	
		12	804.4	715.0		
		10	173.30	112.9		
		8	3448.10	1363.6		
		6	2359.3	518.6		

Примечания:

1. Данный лист см. совместно с листами АС-45 и АС-46.
2. Каркасы и сетки изготовлять при помощи точечной сварки.
3. Поз. 9-11 отсутствуют.

1968	Профилакторий на 100 мест	Монолитные участки выше отм ± 0.00. Спецификация.	Типовой проект 254-3-5	Альбом I	Лист АС-47

Гл. инж. пр-та Зверева; Гл. арх. пр-та Шуваева; Гл. инж. АПМ Коднир; Рук. АПМ Черняевский; Исполнитель Чадорина; Гл. инж. Ковацкая; Гл. инж. пр-та Шадакова; Гл. инж. Федорова; Гл. инж. Шадакова

Лечебно-курортных зданий

Г. проектная мастерская 4

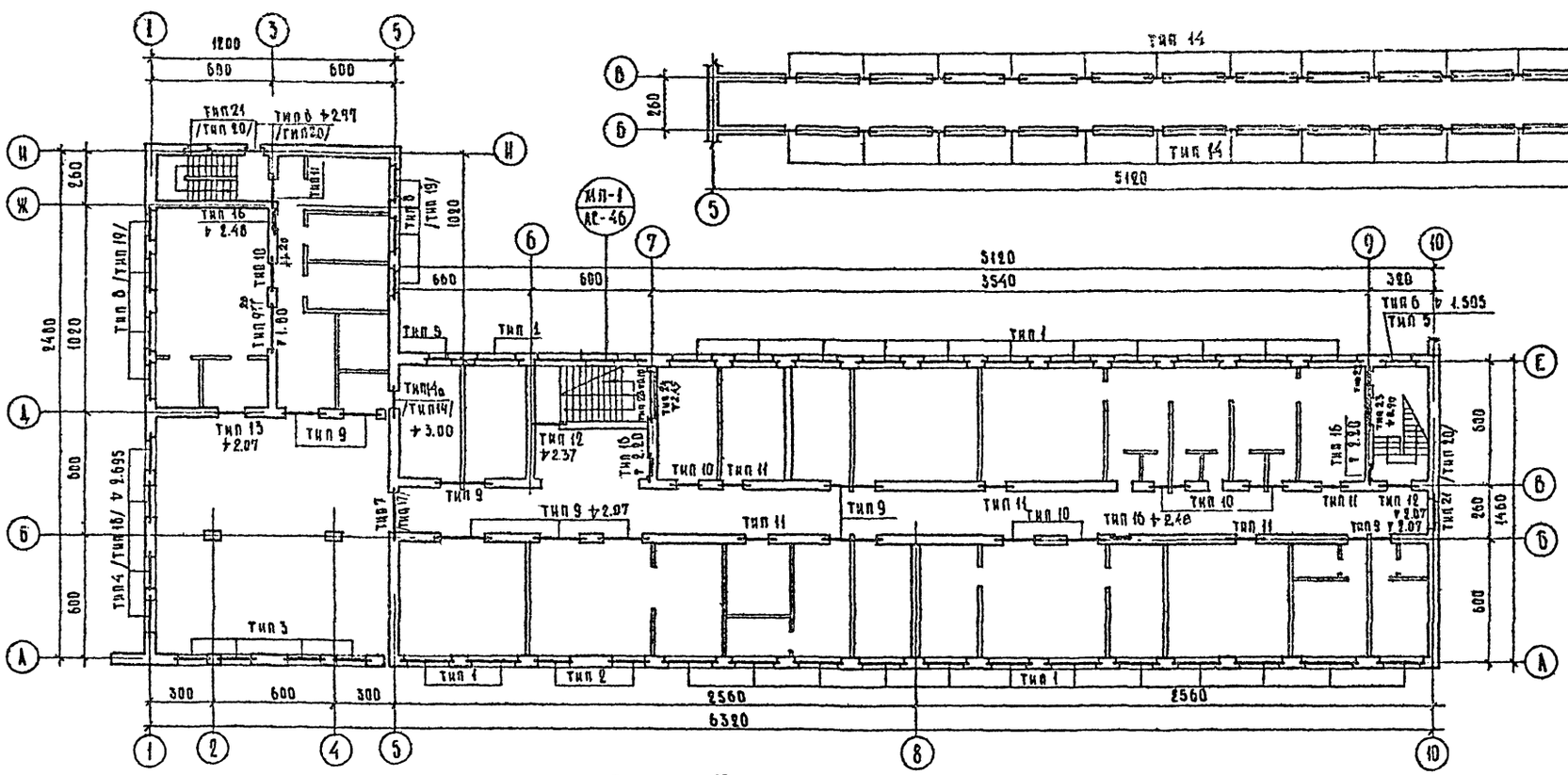

План технического чердака

План 1го этажа

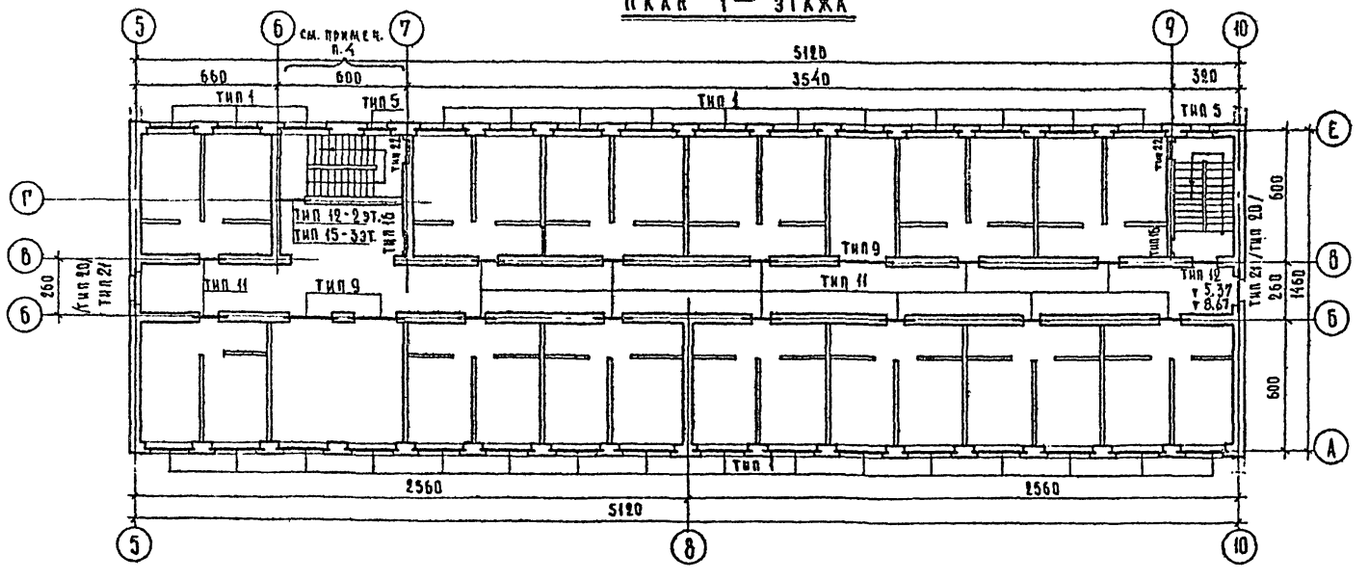

План 2го и 3го этажей

Примечания:

1. Спецификации перемычек см. на листе АС-49. Размеры и привязки проемов см. архитектурные чертежи АС-2,3,4,5,6,7.
2. Опирание перемычек, неоговоренных на плане, принимать симметричным.
3. Типы перемычек в скобках даны для III климатического района.
4. На плане 2 и 3 этажа перемычки типа 1 и 5, расположенные по оси Е между рядами 6-7, даны только для 3 этажа, на 2 этаже уложить монолитную балку МП-1 по черт. АС-46 /план см. по 1 этажу/.

1968	Профилакторий на 100 мест	Перемычки выше отм. ∓0.00 планы	Типовой проект 254-3-5	Альбом I	Лист АС-48

Лечебно-курортных зданий

Х. проектная мастерск. №4

Рук. АПМ-4 Черняевский; Гл. инж. АПМ-4 Кодкир; Гл. арх. пр-та Шубалова; Гл. инж. пр-та Зверева; Ст. инж. Федорова; Исполнит. Слоним; Проверил Головацкая; Контролер Якобсон; Ю. Дакова

Спецификация типов проемов

Тип проема	Эскиз	Количество типов проемов: 1 этаж	2 этаж	3 этаж	технич. чердак	всего
тип 1	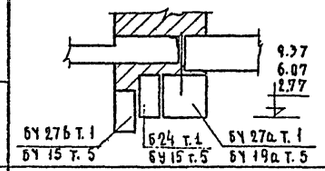	26	29	30	—	85
тип 5		2	1	2	—	5
тип 2	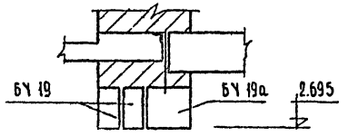	2	—	—	—	2
тип 3	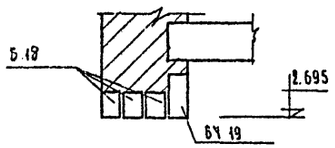	4	—	—	—	4
тип 4	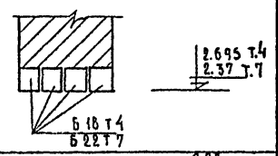	4	—	—	—	4
тип 7		1	—	—	—	1
тип 6	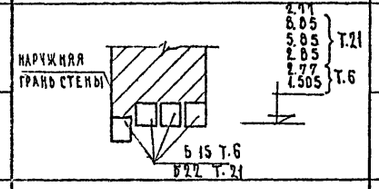	2	—	—	—	2
тип 21		2	2	2	—	6
тип 8	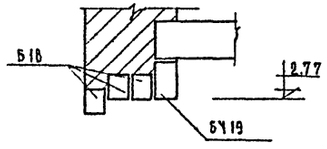	7	—	—	—	7
тип 9	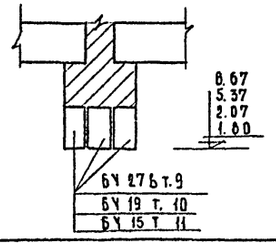	10	3	3	—	16
тип 10		6	—	—	—	6
тип 11		6	13	13	—	32
п 24	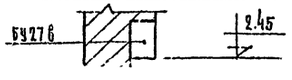	1	—	—	—	1

Тип проема	Эскиз	Количество типов проемов: 1 этаж	2 этаж	3 этаж	технич. чердак	всего
тип 12	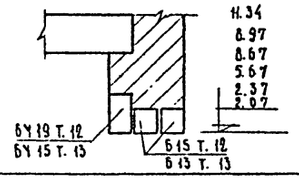	2	2	1	2	7
тип 13		1	—	—	—	1
тип 14а	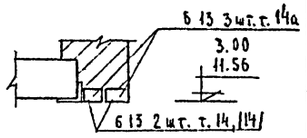	1	—	—	—	1
тип 14		—	—	—	26	26
тип 14б		1	—	—	—	1
тип 15	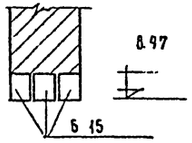	—	—	1	—	1
тип 16	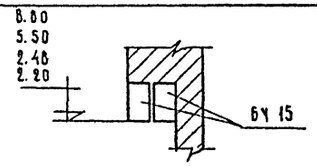	4	2	2	—	8
/тип 17/	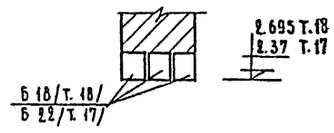	1	—	—	—	1
/тип 18/		4	—	—	—	4
/тип 19/	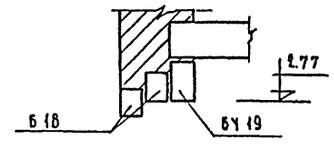	7	—	—	—	7
/тип 20/	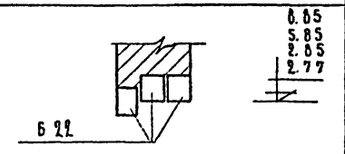	2	2	2	—	6
тип 22	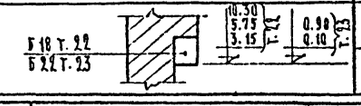	1	2	—	1	4
тип 23		2	—	—	—	2

Спецификация перемычек

Марка	Размеры в мм: длина l	ширина b	высота h	Количество шт.: 1 эт.	2 эт.	3 эт.	технич. чердак	Всего	Ссылка на рабочий чертеж
Б 13	1300	120	65	5/4	—	—	52	57/56	Серия 1.139-1 выпуск 1 л. 1
Б 15	1550	120	140	12/8	4	5	4	25/21	—"— л. 2
Б 18	1800	120	140	50/38	2	—	1	53/41	—"— л. 3
Б 22	2200	120	140	14/11	8/6	8/6	—	30/23	—"— л. 5
БУ-15	1500	120	220	31	45	47	—	123	—"— л. 11
БУ-19	1950	120	220	35	2	1	2	40	—"— л. 12
БУ-19а	1950	250	220	4	1	2	—	7	—"— л. 13
БУ-27а	2700	250	220	26	29	30	—	85	—"— л. 19
БУ-27б	2700	120	220	57	38	39	—	134	Альбом III 4.2 л. 2
Б 24	2450	120	140	26	29	30	—	85	Серия 1.139-1 выпуск 1 л 6

Примечания:

1. Планы перемычек даны на листе АС-48
2. Количество перемычек, обозначенное дробью дано в числителе - для II, в знаменателе - для III климатических районов.
3. Типы перемычек в скобках - для III климатического района.

1968	Профилакторий на 100 мест	Перемычки выше отм. ∓ 0.00 Спецификации.	Типовой проект 254-3-5	Альбом I	Лист АС-49

Разработан: Курортных зданий, мастерск. №4

Гл. инж. проекта: Черняевский; Конд. арх.: Шчеблова; Гл. спец.: Зверева; Гл. инж.: Федорова; Гл. арх.: Слонин; Гл. арх. мастерск.: Головацкая; Нач. отдела: Юдакова; Нач. мастерск.: Юдакова

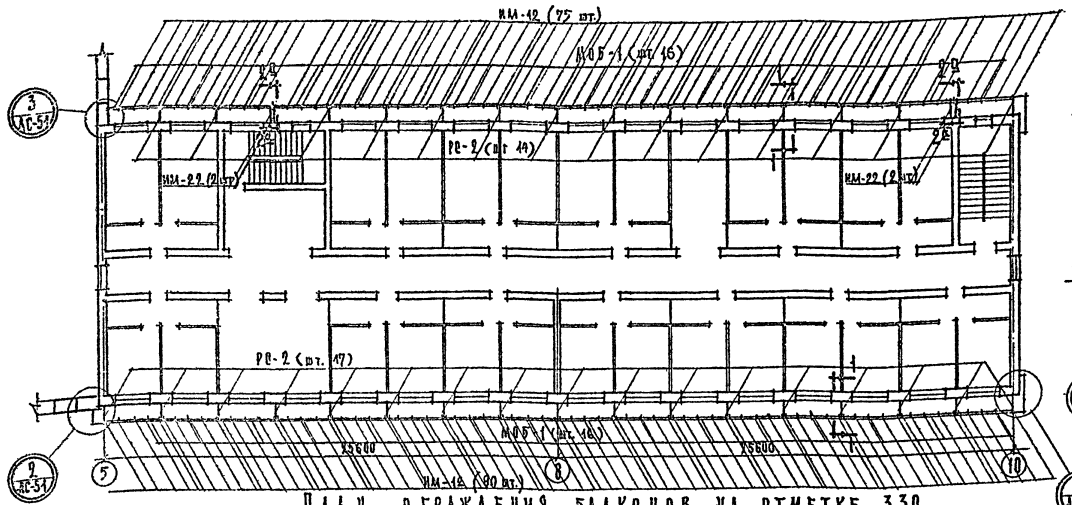

План ограждения балконов на отметке 3.30

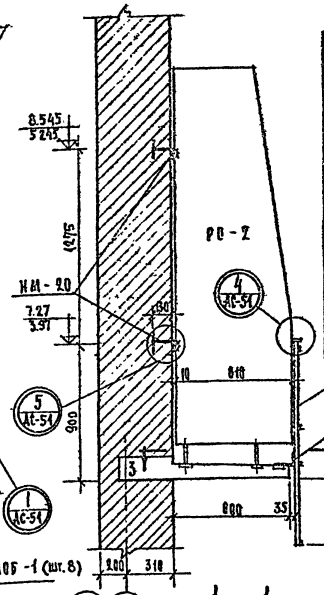

СПЕЦИФИКАЦИЯ
МЕТАЛЛА НА ОГРАЖДЕНИЯ БАЛКОНОВ И КРОВАН

№№ поз.	Эскиз	Ф или сечение мм	Длина мм	К-во шт	Общая длина м	Выборка стали: Ф или сечение мм	Общая длина м	Вес кг
1	L	L 63×5	п.м	—	60,4	L 63×5	60,44	29,10
2	——	-60×6	п.м	—	29,3	-60×6	29,33	83,10
3	□	□30×30	1420	21	29,8	□ 30×30	29,82	210,50
4	——	-30×20	1420	21	29,8	-30×20	29,82	140,0
5	——	-25×5	п.м.	—	116,0	-25×5	116,0	114,50
6	——	-40×5	п.м.	—	23,6	-40×5	23,60	37,00
7	——	ф 12 А I	570	64	36,5	ф 12 А I	36,48	32,40

СПЕЦИФИКАЦИЯ
СТАЛЬНЫХ СБОРНЫХ ЭЛЕМЕНТОВ

№№ п/п	Марка элемента	К-во шт.	Вес кг: одной марки	Вес кг: всех	№ альбома каталога ГОСТа	№№ загот. черт.
1	ИМ-12	408	0,49	200,5	Альбом III, часть 3	Лист 5
2	ИМ-17	148	0,138	20,4	—"—	Лист 7
3	ИМ-18	148	0,103	15,25	—"—	"
4	ИМ-19	63	2,88	181,5	—"—	"
5	ИМ-20	1	7,153	7,153	—"—	"
6	ИМ-21	126	0,53	66,8	—"—	"
7	ИМ-22	72	4,61	332,0	—"—	"
8	МОБ-1	96	62,8	6040,0	—"—	"
9	РС-2	63	16,90	1065,0	ИИ-03.03 Альбом 5-64	38,39

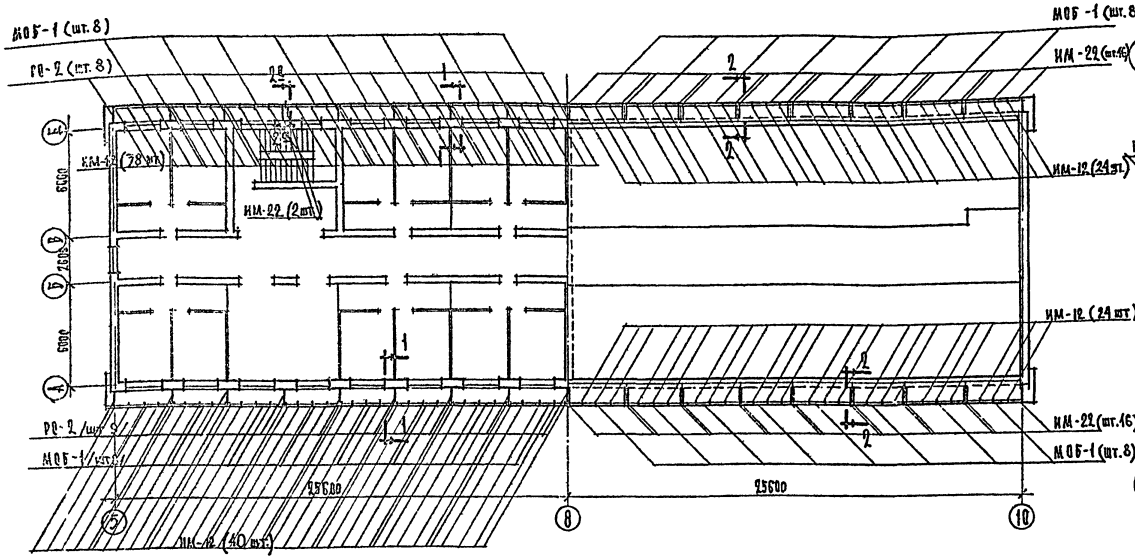

План ограждения балконов на отметке 6.60

План ограждения кровли

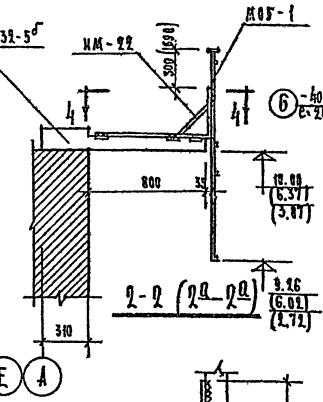

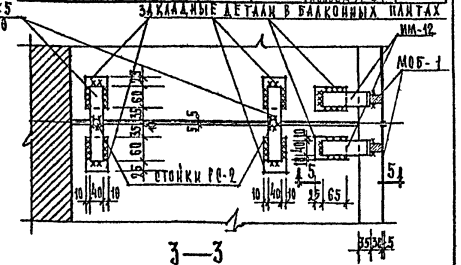

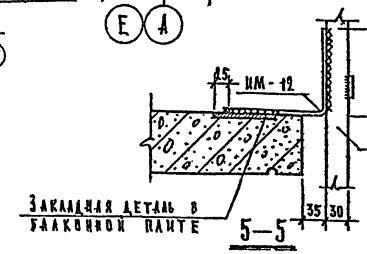

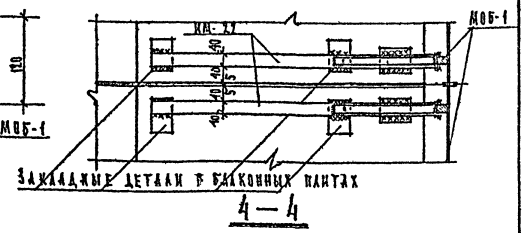

Примечания:

1. Все монтажные соединения сварные. Сварку производить электродами типа Э-42. $R_{шв}=5$
2. Металлоконструкции ограждений после установки окрасить масляной краской за два раза.
3. Узлы 1,2,3,4,5 см. лист АС-51.
4. Все размеры даны в мм.
5. Разбивка ИМ-12 соответствует положению закладных на балконных плитах.

10/0	Профилактический на 100 лист	Металлические ограждения балконов и кровли.	Типовой проект	Альбом	Лист

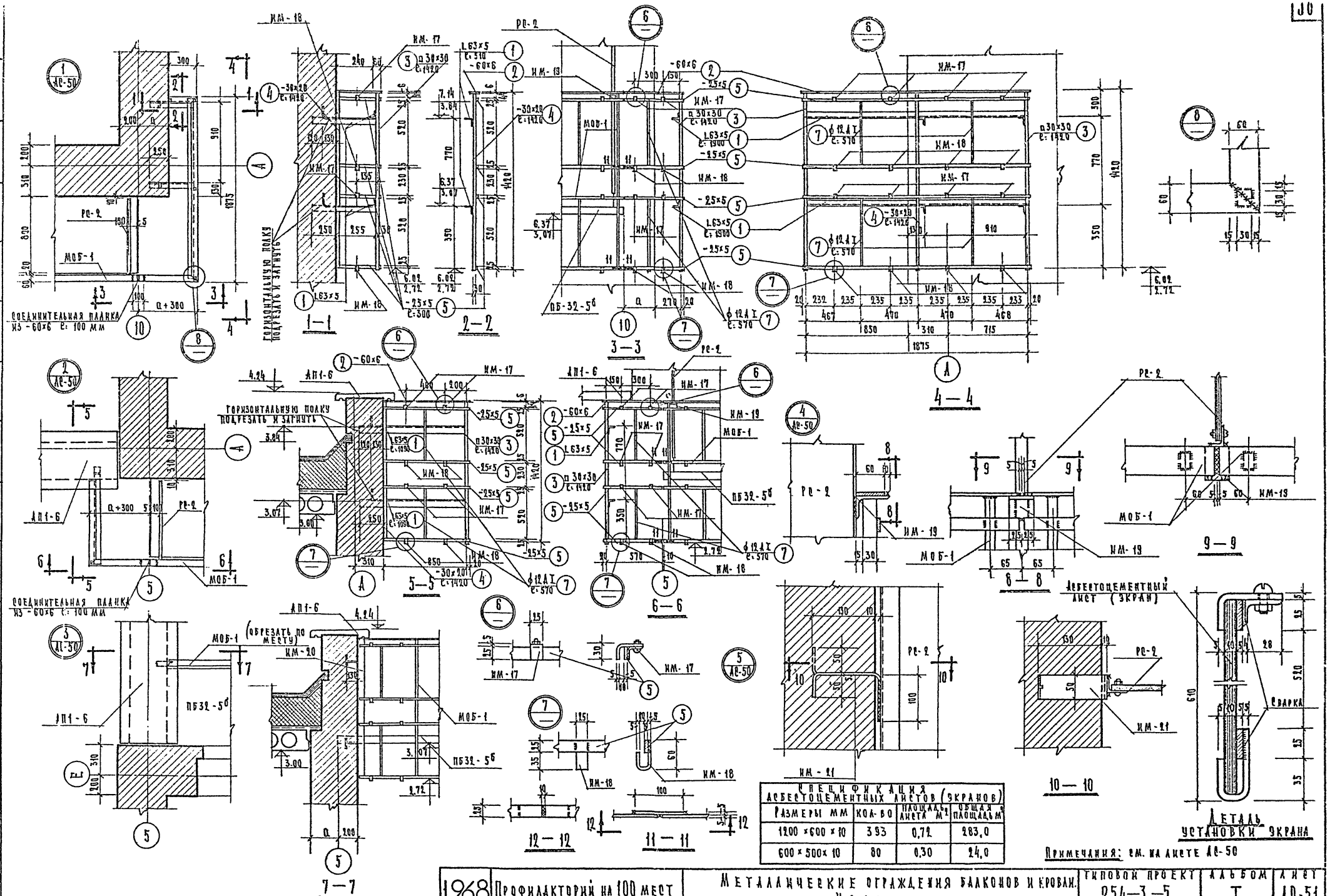

Спецификация асбестоцементных листов (экранов)			
Размеры мм	Кол-во	Площадь листа м²	Общая площадь м²
1200 × 600 × 10	393	0,72	283,0
600 × 500 × 10	80	0,30	24,0

1968	Профилакторий на 100 мест	Металлические ограждения балконов и кровли. Узлы	Типовой проект 254-3-5	Альбом I	Лист АС-51

Цниипсельстрой — Задание; Арх. проектная мастерская

Зарицкая, Григорьева, Федорова, Беккер, Гловацкая, Зверева, Шубалова, Кодиров, Чернявский

инв 2830

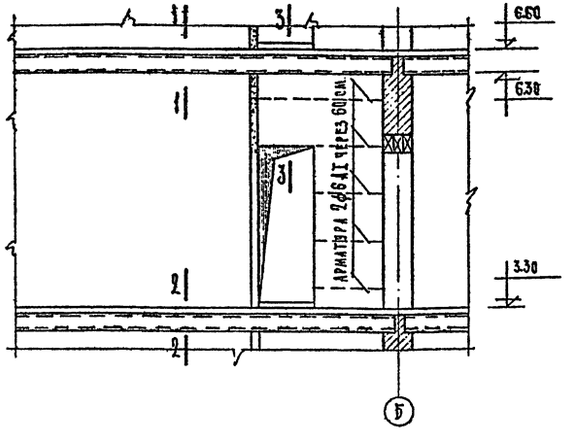

Фрагмент установки перегородок

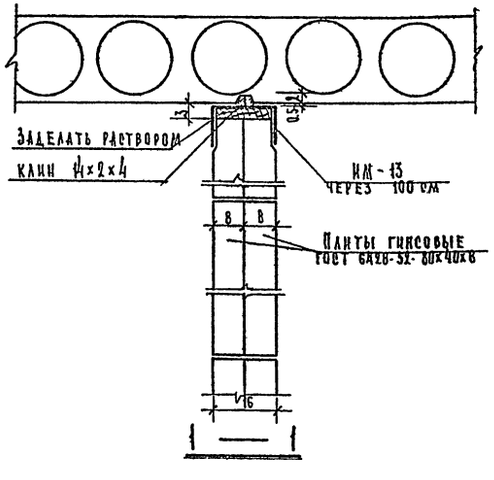

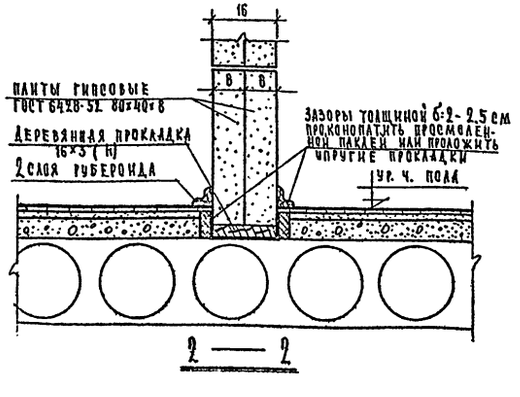

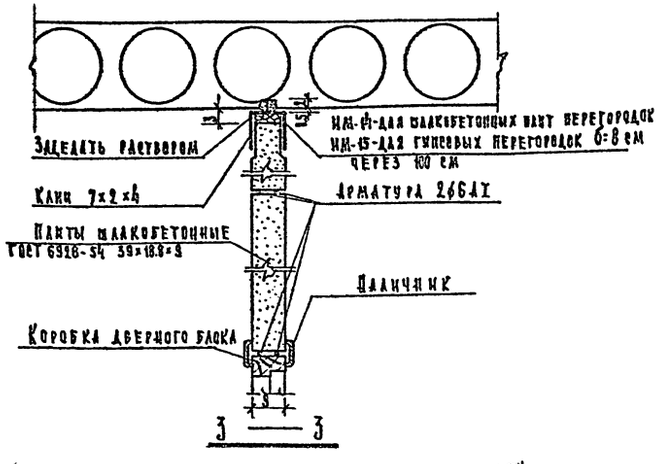

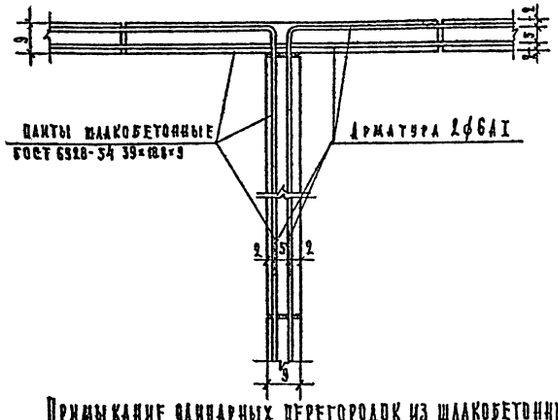

Примыкание одинарных перегородок из шлакобетонных плит

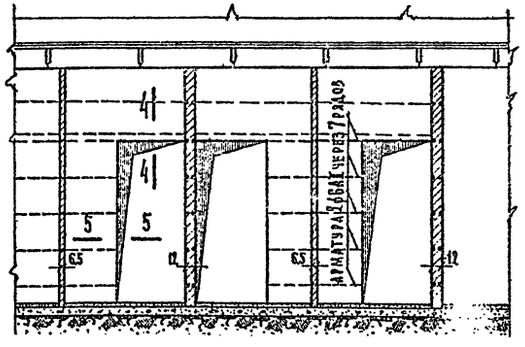

Кирпичные перегородки в влажном зале /фрагмент/

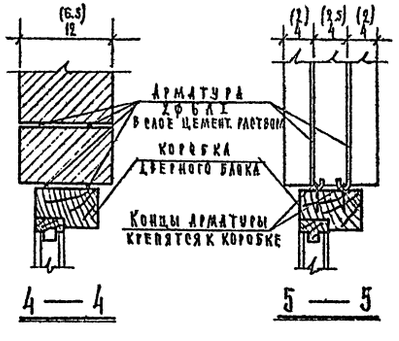

Спецификация стальных соединительных элементов и арматуры						
№ п/п	Марка элемента	Кол. штук	Вес кг: одной марки	Вес кг: в всех	№ каталога альбома ГОСТа	№ заготов чертежа
1	ИМ-13	303	0.362	109.69	Альбом III часть 3 лист 6	АС-52
2	ИМ-14	372	0.283	95.28	Альбом II часть 3 лист 6	АС-52
3	ИМ-15	22	0.274	6.03	Альбом II часть 3 лист 6	АС-52
4	ф6АI	3150.0 п.м	—	699.3	2590-57	АС-52

Примечания:

1. Перегородки из гипсовых и шлакобетонных плит крепятся к плитам перекрытия при помощи скоб ИМ-13, ИМ-14 и ИМ-15 с шагом 1.0 м.
2. Металлические скобы ИМ-13, ИМ-14 и ИМ-15 для предохранения от ржавчины покрываются олифой или лаком. Скобы с лицевой стороны перегородки по окончании кладки заделываются раствором.
3. Скобы ИМ-13, ИМ-14 и ИМ-15 ставятся после укладки плит перекрытия. При этом они заводятся боком в зазор между перегородкой и плитой перекрытия, а потом поворачиваются на 90°, подклиниваются деревянными клиньями и укрепляются на растворе в заранее приготовленном углублении.
4. Рядовые перемычки осуществляются прокладкой 2х стержней ф6АI.
5. Шлакобетонные перегородки армировать через 60 см. арматурой 2ф6АI.
6. Перегородки из кирпича, а также стыки армировать через 7 рядов (52.5 см) арматурой 2ф6АI.
7. Перегородки толщиной 6.5 см. (из кирпича на ребро армировать аналогично перегородкам толщ. 12 см.
8. Данный лист см. совместно с лист. АС-2 ÷ АС-7

1968	Профилакторий на 100 мест	Детали перегородок	Типовой проект 954-3-5	Альбом Т	Лист АС-59

Рук. АПК — Черняевский; Гл. инж. АПК — Кодир; Гл. арх. проекта — Шухалова; Гл. инж. проекта — Зверева; Ст. инж. — Головацкая; Исполнитель — Назаренко; Проверил — Федорова; Копировал — Григорьева

Институт Агропромпроект — Лечебно-профилактические здания — Стадия Чертежи

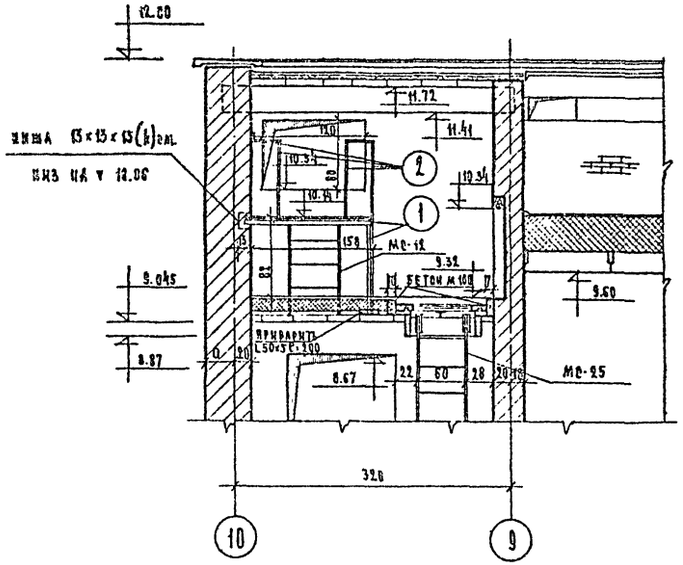

1 — 1

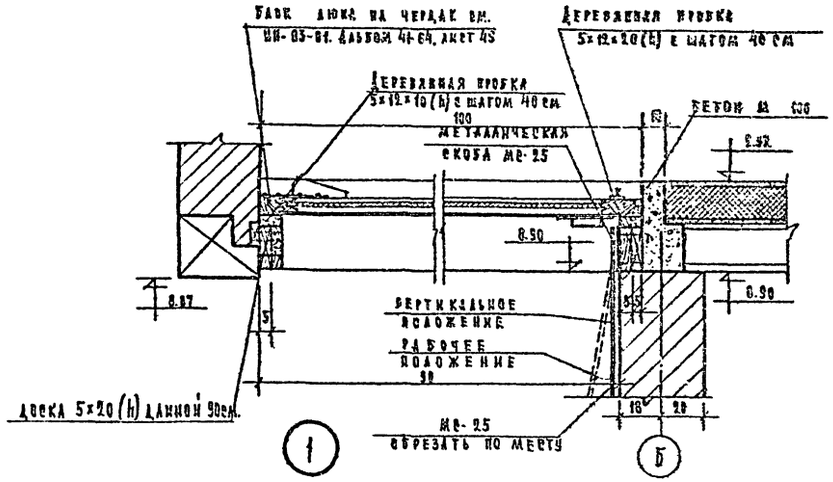

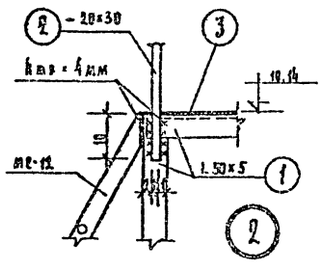

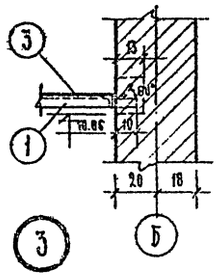

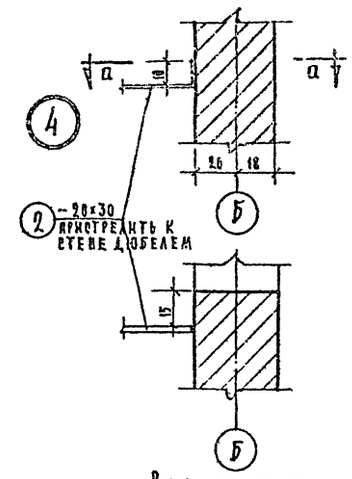

Вид по а-а

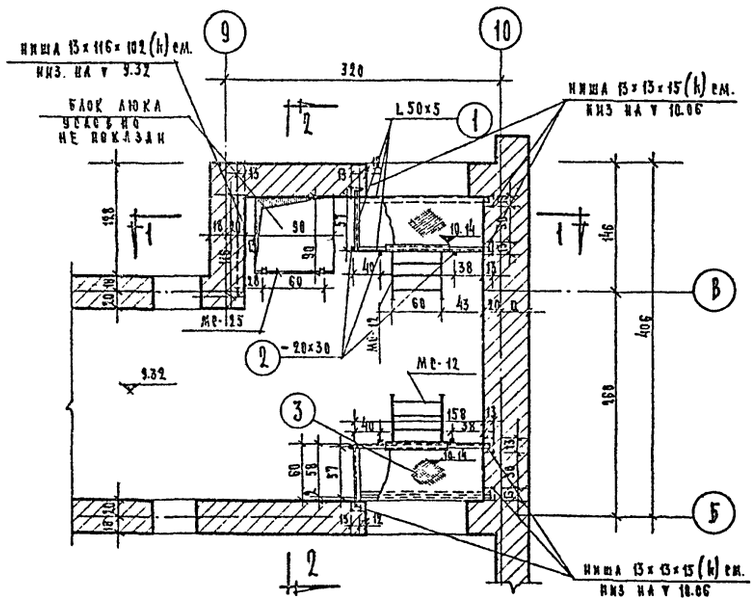

Фрагмент плана технического этажа

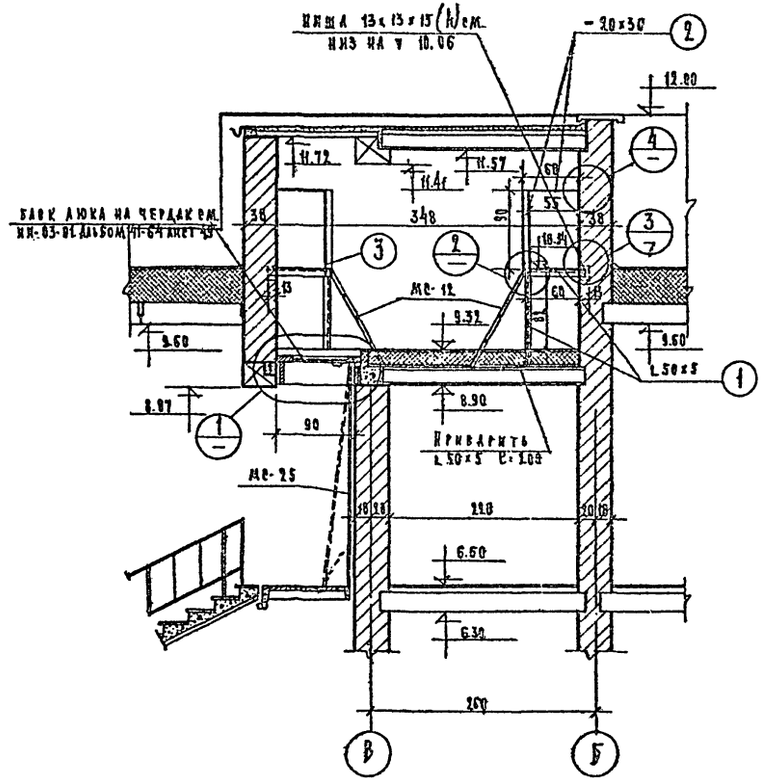

2 — 2

Спецификация стальных соединительных элементов

N поз.	Марка элемента	Кол-во	Вес кг одной марки	Вес кг всех	Номер альбома каталога ГОСТа	Номер заготов. черт.
—	МС-25	1 шт.	27.48	27.48	ИИ-03-03	71-64/8
—	МС-12	2 шт.	12.20	24.40	ИИ-03-03	71-64/10
1	L 50×5	10.16 п.м	—	38.30	ГОСТ 8509-57	—
2	— 20×30	9.18 п.м	—	43.24	ГОСТ 103-57	—
3	рифленая сталь δ=4мм	1.8 м²	—	60.12	ГОСТ 8568-57	—

Примечания:

1. Данный лист смотреть совместно с листами АС-43, АС-44.
2. Сварку производить электродами Э-42, высота швов $h_ш$ = 6 мм.
3. После монтажа все металлические элементы окрасить масляной краской за 2 раза.

1968	Профилакторий на 100 мест	Выход на кровлю	Типовой проект 254-3-5	Альбом I	Лист АС-53

Рук. АПМ-4	Черняевский	Код мир	Щукалова
Гл. инж. АПМ-4			
Гл. арх. пр-та			
Гл. инж. пр-та			Зверева
Ст. инж.			Глобацкая
Исполнит.			Назаренко
Проверил			Федорова
Контролер			Григорьева

Лечебно курортных зданий

Гл. проектная мастерская

Спецификация сборных железобетонных изделий

№ п/п	Наименование изделия	Марка изделия	Колич. штук	Вес изделия т	№ каталога серии ГОСТа	№ альбом / лист	№ монтажного чертежа
1	Панели перекрытий	ПКУ59-12	164/164	2.06	ИИ03-02 ч.I	55/15	АС-40÷АС-43
2		ПКУ59-10	120/117	1.70	"	55/15	"
3		ПТК30-16	1	1.395	ИИ03-02 ч.II	23б/9	АС-43
4		ПТК30-12	2	1.035	"	23б/11	"
5		ПТК24-12	132	0.835	ИИ03-02 ч.I	51/33	АС-41÷АС-44
6		ПТК24-10	24	0.685	"	51/33	"
7	Прогон	ПГ28	6	0.25	ИИ03-02 ч.II	16б/80-5	АС-41÷АС-43
8	Балконная панель	ПБ32-5б	36	0.98	ИИ03-02 ч.I	18-64/5	АС-41÷АС-43
9	Перемычки	Б13	79/58	0.025	1.139-1 выпуск 1	1	АС-43, АС-48, 49
10		Б18	73/41	0.075	"	3	АС-48, АС-49
11		Б-22	30/23	0.095	"	5	"
12		Б15	25/21	0.065	"	2	"
13		БУ15	123	0.105	"	11	"
14		БУ19	40	0.130	"	12	"
15		БУ19а	7	0.270	"	13	"
16		БУ27а	85	0.370	"	19	"
17		БУ27б	134	0.180	Проект. альбом III	2	"
18		БГ33	3	0.770	1.139-1 выпуск 1	38	АС-43, АС-44
19		БП13	11	0.080	"	25	"
20		Б24	85	0.105	"	6	АС-48, АС-49
21	Лестничная площадка	АП28-13	6	0.855	ИИ03-02 ч.II	30А/8	АС-49
22	Лестничная площадка верхняя	АП28-13б	2	1.011	"	30А/11	"
23	Лестничный марш	ЛМ33-14	8	1.268	"	30А/2	"
24	Проступь рядовая	ПР14	80	0.0392	"	30А/4	"
25	Проступь нижняя	ПН14	8	0.022	"	"	"
26	Проступь верхняя	ПВ14	6	0.0286	"	"	"
27	Проступь верхняя верхней площадки	ПВ14б	2	0.0275	"	"	"
28	Парапетная панель	АП1-6	47	0.110	ИИ03-02 ч.I	15-64/10	АС-35
29		АП1-5	125	0.093	"	15-64/9	"

Выборка материалов на 1 железобетонное изделие.

№ п/п	Марка изделия	Размеры в мм l	b	h	Марка бетона	Объем бетона м³	Вес стали в кг. AI	AII	AIII	AIV VI	BI	CT 3	Всего
1	ПКУ59-12	5860	1190	220	300	0.325	4.5	—	—	24.6	11.6	—	42.7
2	ПКУ59-10	5860	990	220	"	0.682	4.3	—	—	20.8	10.8	—	35.9
3	ПТК30-16	2980	1590	220	200	0.557	3.1	—	6.5	—	6.4	—	16.0
4	ПТК30-12	2980	1190	220	"	0.413	1.9	—	5.2	—	4.8	—	11.9
5	ПТК24-12	2380	1190	220	"	0.335	1.9	—	—	—	6.9	—	8.8
6	ПТК24-10	2380	990	220	"	0.274	1.9	—	—	—	5.6	—	7.5
7	ПГ28	2780	120	300	200	0.100	6.21	—	11.02	—	—	—	17.23
8	ПБ32-5б	3190	1140	150	200	0.392	7.76	—	22.66	—	17.02	16.28	59.72
9	Б13	1300	120	65	200	0.01	—	—	—	—	0.69	—	0.69
10	Б18	1800	120	140	"	0.03	—	—	0.39	—	0.29	—	0.68
11	Б22	2200	120	140	"	0.037	—	—	1.74	—	0.55	—	2.29
12	Б15	1550	120	140	200	0.026	—	—	—	—	0.58	—	0.58
13	БУ15	1550	120	220	"	0.044	—	—	1.84	—	0.77	—	2.61
14	БУ19	1950	120	220	"	0.054	—	—	4.74	—	2.10	—	6.84
15	БУ19а	1950	250	220	"	0.107	3.30	—	3.40	—	2.30	—	9.00
16	БУ27а	2700	250	220	"	0.148	3.30	—	8.40	—	4.57	—	16.27
17	БУ27б	2700	120	220	"	0.071	5.12	—	7.93	—	—	—	13.05
18	БГ33	3350	380	290	200	0.308	15.66	19.84	19.45	—	—	1.3	56.25
19	БП13	1300	380	65	"	0.032	0.17	—	—	—	1.89	—	2.06
20	Б24	2470	120	140	"	0.041	—	—	1.49	—	0.61		2.10
21	АП28-13	3040	1140	350	200	0.290	3.6	—	10.5	—	11.4	—	25.5
22	АП28-13б	3040	1140	350	"	0.347	3.6	—	10.5	—	10.5	—	24.6
23	ЛМ33-14	3913.1	1350	259.4	"	0.507	8.9	17.70	—	—	4.90	1.10	32.6
24	ПР14	1350	335	35	"	0.016	—	—	—	—	0.351	—	0.351
25	ПН14	1350	220	35	"	0.010	—	—	—	—	0.239	—	0.239
26	ПВ14	1430	255	35	"	0.013	—	—	—	—	0.262	—	0.262
27	ПВ14б	1350	255	35	"	0.0125	—	—	—	—	0.252	—	0.252
28	АП1-6	1270	600	70-90	200	0.044	—	—	—	—	0.59	—	0.59
29	АП1-5	1240	500	70-90	"	0.037	—	—	—	—	0.55	—	0.55

1968	Профилакторий на 100 мест	Сводная спецификация сборных железобетонных изделий выше ±0.00	Типовой проект 254-3-5	Альбом I	ПС. 1-54

Арх. проектная маст. №4 | Гражданских зданий | Черняевский | Кодинр | Шувалова | Зверева | Федорова | Каминова | Глобацкая

Спецификация столярных изделий

№№ п/п	Наименование изделий	Марка	Размер проема ширина	Размер проема высота	Размер блока ширина	Размер блока высота	Кол.	Серия по каталогу № листа по проекту
1	Оконный блок раздельный	ОР 12-09	920	1220	886	1164	5	ГОСТ 11214-65
2	—"— спаренный	ОС 12-09	920	1220	880	1164	23	—"—
3	—"— раздельный	ОР 12-12	1220	1220	1153	1164	5	—"—
4	—"— спаренный	ОС 12-12	1220	1220	1146	1164	22	—"—
5	—"— раздельный	ОР 12-15	1520	1220	1478	1164	8	—"—
6	—"— спаренный	ОС 18-18	1820	1820	1760	1759	5	—"—
7	—"— —"—	ОС 21-12	1220	2110	1175	2059	60	—"—
8	—"— —"—	ОС 06-09	920	2770	880	564	60	—"—
9	Дверной блок балкон. спар.	БС 22-09	920		875	2179	60	—"—
10	Оконный блок спаренный	ОС Н-1	1030	780	980	740	6	индивидуальный см. альб. III
11	Витраж.	В-1	1550	2445	1460	2380	7	—"—
12	—"—	В-2	—	—	2070	2775	1	—"—
13	—"—	В-3	—	—	230	2745	4	—"—
14	Дверной блок глухой	Д-6	1220	2075	1174	2075	8	ГОСТ 6629-64
15	—"— —"— —"—	Д-7	1020	2075	974	2075	37	—"—
16	—"— —"— —"—	Д-8	920	2075	874	2075	78	—"—
17	—"— —"— —"—	Д-10	720	2075	674	2075	70	—"—
18	—"— —"— остекленный	Д-12	1220	2375	1174	2375	2	—"—
19	—"— —"— —"—	Д-20	1920	2375	1916	2375	4	—"—
20	—"— —"— —"—	ИД-1	1550	2695	1460	2670	1	индивидуальн. см. альбом III
21	—"— —"— —"—	ИД-2	—	—	1660	2765	2	—"— —"—
22	—"— —"— глухой	ИД-3	1160	2100	1080	2100	1	—"— —"—
23	—"— глухой с фрамугой	ИД-4	1160	2770	1070	2738	1	—"— —"—
24	—"— —"— остекленный	ИД-5	—	—	1700	2745	2	—"— —"—
25	—"— —"— —"—	ИД-7	—	—	800	2010	1	—"— —"—
26	—"— —"— —"—	ИД-9	—	—	995	2750	2	—"— —"—
27	—"— глухой с окном	ИД-10	—	—	994	2125	1	—"— —"—
28	Перегородка остеклен.	ПН-1	2000	2070	1960	2100	1	индивид. см. АС-24
29	—"— —"—	ПН-2	2000	2070	1960	2100	1	—"— —"—
30	Дверной блок глухой	ДщЦ-3	1200	800	1150	750	1	индивид. см альбом III
31	Встроенный шкаф	ШД-1		2210×500			52	см. лист АС-26
32	—"— —"—	ШД-2		1580×500			52	—"— —"—
33	Барьер гардероба	БГ-1	3500	2000	3500	350	1	см. лист АС-31
34	Галошница	ГА-1	—	—	600	2270	4	—"— —"— АС-30
35	Подоконные доски	ПД 7б		1500×	366×34		60	41-64
36	—"— —"—	ПД 5б		2300×	366×34		25	43
37	Плинтус			54×	16=2100	п.м		ГОСТ 8242-63
38	Деревянная рамка	№ 1		265×3000			1	см. лист АС-32
39	—"— —"—	№ 2		900×3000			1	—"—
40	—"— —"—	№ 3		375×660			1	—"—
41	—"— —"—	№ 4		305×1700			1	—"—
42	—"— —"—	№ 5		305×1990			1	—"—
43	—"— —"—	№ 6		375×2070			1	—"—
44	Решетка огражд. вентканал	ИД-100		5600×520			1	см. альбом III
45	—"— —"—	ИД-100'		6240×520			1	—"—
46	Древесно-струж. плита	ИД-101		545×1120			15	—"—
47	Деревянная рамка	ИД-102		770×250			1	—"—
48	Стодарная плита	ИД-102'		880×2500			4	—"—
49	Деревянная рамка	ИД-103		707×2500			2	—"—
50	—"— —"—	ИД-104		860×2500			1	—"—

Спецификация стальных элементов

№№ п/п	Наименование элементов	Марка элем.	Колич. шт.	Вес стали кг одного изд.	Вес стали кг всех	№ альбома каталога ГОСТ'а	№ загот. черт.	Лист монтажн. схемы
1	Анкер	А-1	50	1,44	72,0	Альбом III часть 3	лист 5	АС-40, АС-44
2	—"—	А-2	186	0,71	132,0	—"—	—"—	АС-40÷АС-43
3	Мет. деталь для крепления стояков	ИМ-1	11	10,5	115,5	—"—	лист 4	АС-36
4	—"—	ИМ-2	22	0,54	11,90	—"—	—"—	—"—
5	Мет. деталь для крепления стояков	ИМ-3	22	1,68	37,00	—"—	—"—	—"—
6	—"—	ИМ-4	12	1,58	19,00	—"—	—"—	—"—
7	Рамка	ИМ-5	5	10,04	50,20	—"—	—"—	АС-37
8	Деталь крепления тела и радиатора	ИМ-6	4	1,68	6,70	—"—	лист 5	—"—
9	—"—	ИМ-7	4	1,38	5,50	—"—	—"—	—"—
10	—"—	ИМ-8	8	1,40	11,20	—"—	—"—	—"—
11	—"—	ИМ-9	8	1,65	13,20	—"—	—"—	—"—
12	—"—	ИМ-10	8	0,8	6,40	—"—	—"—	—"—
13	—"—	ИМ-11	2	2,1	4,20	—"—	—"—	—"—
14	Закл. деталь	ИМ-12	408	0,49	200,0	—"—	—"—	АС-50
15	Мет. скоба	ИМ-13	303	0,362	109,70	—"—	лист 6	АС-52
16	—"—	ИМ-14	372	0,283	95,30	—"—	—"—	—"—
17	—"—	ИМ-15	28	0,274	7,70	—"—	—"—	АС-32, АС-51
18	Закл. деталь	ИМ-17	148	0,138	20,45	—"—	лист 7	АС-50, АС-50
19	—"—	ИМ-18	148	0,103	15,25	—"—	—"—	—"—
20	—"—	ИМ-19	63	2,88	181,50	—"—	—"—	—"—
21	—"—	ИМ-20	1	7,15	7,15	—"—	—"—	—"—
22	—"—	ИМ-21	126	0,53	66,80	—"—	—"—	—"—
23	—"—	ИМ-22	72	4,61	332,0	—"—	—"—	—"—
24	Мет. огр. балконов	МОБ-1	96	62,8	6040,0	—"—	—"—	—"—
25	Мет. огр. лестниц	МОЛ-33	8	30,45	243,60	ИН-03-03 ч.II	21	АС-19
26	Сетка	С-7	85	1,85	157,40	Альбом III часть 7	лист 7	АС-2, АС-7

Спецификация стальных элементов

№№ п/п	Наименование элемента	Марка элемента	Колич. шт.	Вес стали кг одного изд.	Вес стали кг всех	№ альбома каталога ГОСТ'а	№ загот. черт.	Лист монтажн. схемы
26	Мет. огражд. площад. кл.	МОП-28	2	18,35	36,79	ИН-03 03 ч.II	24	АС-49
27	Мет. стойки	МС-12	2	12,20	24,40	ИН-03-03 Альб. 71-64	10	АС-53
28	—"—	МС-25	1	27,48	27,50	—"—	8	—"—
29	Разделит. стенки	РС-2	63	16,90	1065,0	ИН-03-03, Альб. 71-64	38,39	АС-50, АС-51
30	С 14	—	6,20 пм	—	75,80	ГОСТ 8239-56	—	АС-23
31	С 8	—	7,1 пм	—	50,10	—"—	—	—"—
32	L 100×63×10	—	63,2 пм	—	765,00	ГОСТ 8510-57	—	АС-43
33	L 100×10	—	31,6 пм	—	470,00	ГОСТ 8509-57	—	АС-44
34	L 63×5	—	60,40 пм	—	29,10	—"—	—	АС-50
35	L 50×5	—	44,20 пм	—	167,30	—"—	—	АС-43, 53
36	– 60×6	—	29,30 пм	—	83,10	ГОСТ 103-57*	—	АС-50
37	– 40×5	—	47,3 пм	—	74,20	—"—	—	АС-50, АС-23
38	– 40×4	—	267,4 пм	—	235,70	—"—	—	АС-7, 41, 42
39	– 25×5	—	180,0 пм	—	178,70	—"—	—	АС-23, АС-50
40	– 30×20	—	39,0 пм	—	183,20	—"—	—	АС-50, АС-53
41	□ 30×30	—	29,80 пм	—	210,50	ГОСТ 2591-57*	—	АС-50
42	Стальн. труба d=4"	—	4,6 пм	—	50,00	ГОСТ 3262-62	—	АС-37
43	ф 16 А I	—	197,6 пм	—	313,0	ГОСТ 2590-57	—	АС-43
44	ф 12 А I	—	304,6 пм	—	270,0	—"—	—	АС-7, АС-50
45	ф 8 А I	—	819,6 пм	—	325,6	—"—	—	АС-35, 41, 42
46	ф 6 А I	—	3186,0 пм	—	707,30	—"—	—	АС-40, 41, 42, 43, 52
47	Кровельн. сталь δ=0,8 мм	—	109 м²	—	855,00	ГОСТ 6075-58	—	АС-35
48	Штукат. сетка	—	36,7 м²	—	91,80	ГОСТ 5336-67	—	АС-7
49	Рифлен. сталь δ=4 мм	—	1,8 м²	—	60,12	ГОСТ 8568-57*	—	АС-53
50	Сетка 100/100/5/5 в 2400 мм		2,1 пм	—	174,0	ГОСТ 8478-66	—	АС-43
51	Анкер	А-2'	4	0,75	3,0	Альбом III часть 3	лист 5	АС-40
				Итого /кг/	14488,4			

Расход бетона и стали на здание

Наименование конструкций	Бетон м³ Марка 100	150	200	300	Всего	Сталь т Арматурная AI	AII	AIII	AIVK	BI	Прокатная Ст 0	Ст 3	Труба d=1"	Труба d=4"	Труба ф 180	Всего
Сборные			144,79 / 143,95	215,1 / 215,5	360,37 / 360,15	3,387	0,06	4,79 / 4,783	6,46 / 6,465	6,429 / 6,419	1,569					22,694 / 22,682
Монолитные			42,39		42,39	1,244	2,723									3,967
Металлические						2,097				0,16	7,565	4,528	0,005	0,05	0,085	14,43
Асбестоцементн. листы δ=10 мм	433,0 м² – 8,05 т															

1968	Профилакторий на 100 мест	Сводная спецификация столярных и металлических изделий выше отм. ±0,00	Типовой проект 254-3-5	Альбом I	Лист АС-55

Курортный объект. Архитектурно-проектная мастер. №4

Гл. арх. проекта Копирович; Гл. инж. проекта Федорова; Нач. мастерской Борисов; Ст. инж. Глобацкая; Гл. инж. пр-та Беляева; Гл. арх. пр-та Шубалова; Гл. инж. Кодинер; Гл. инж. Черняевский

инв 2830

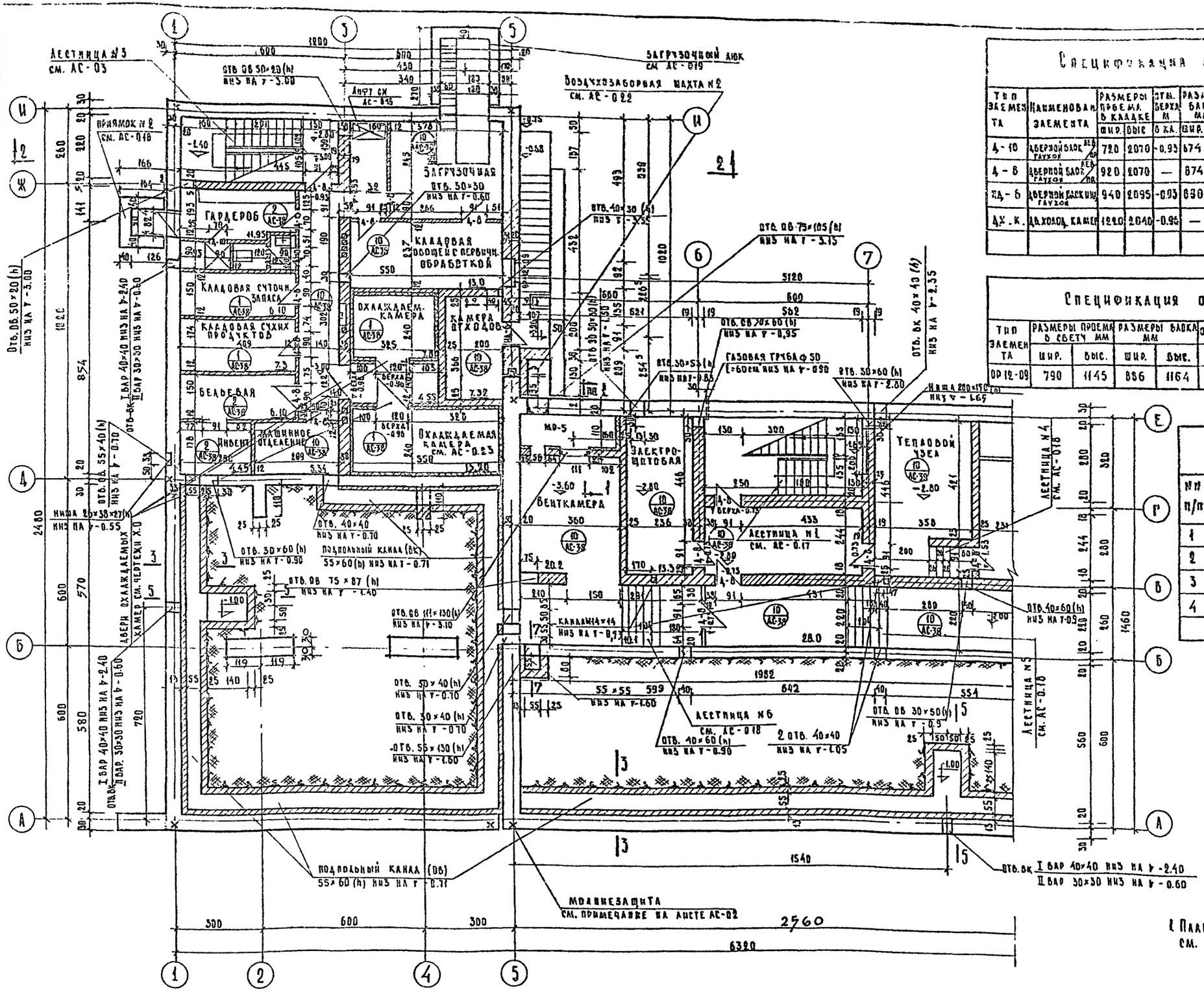

Спецификация дверных блоков

Тип элемента	Наименование элемента	Размеры проема в кладке ширина	Размеры проема в кладке высота	Отм. верха м	Размеры блока мм ширина	Размеры блока мм высота	Размеры полотна мм ширина	Размеры полотна мм высота	Колич. шт.	Наименование каталога или № листа альбома III	Примечание
4-10	Дверной блок ДГ21-8 глухой	720	2070	-0.93	674	2075	600	2000	3/1	ГОСТ 6629-64	
4-6	Дверной блок ДГ21-9 глухой	920	2070	—	874	2075	800	2000	3/1	ГОСТ 6629-64	см. на плане перемычек
КД-6	Дверной блок КД21-9 глухой	940	2095	-0.93	880	2092	880	2000	1	Альбом III вып 1 лист №6	
Д.Х.К.	Дв. холод. камер	1210	2040	-0.95	—	—	—	—	3	Проект Х.О	

Спецификация оконных блоков

Тип элемента	Размеры проема в свету мм ширина	Размеры проема в свету мм высота	Размеры блока мм ширина	Размеры блока мм высота	Отметки проема низ	Отметки проема верх.	Кол-во шт.	Наименование каталога или № листа альбома III	Примечание
ОР 12-09	790	1145	886	1164	-1.76	-0.53	1	ГОСТ 11214-65	

Спецификация металлических изделий

№ п/п	Марка изделий	Колич. шт.	Вес кг одной марки	Вес кг всех	№ альбома каталога ГОСТ'а	№ заготов. черт.
1	МР-3	1	16.40	16.40	Альбом III п.2	3
2	МР-4	1	11.60	11.60	"	"
3	МР-5	1	18.44	18.44	"	"
4	Газовая труба ф50 ℓ=0.6 м.	1	2.93	2.93	ГОСТ 3262-62	—

Расчетная температура	Б (см)
-20°С	20
-25°С	30
-30°С	30

Примечания:

1. План подвала в осях 7-10 и общие примечания см. на листе АС-02.

1968	Профилакторий на 100 мест	План подвала и технического подполья в осях 1-7	Типовой проект 254-3-5	Альбом I	Лист АС-01

М 1:100

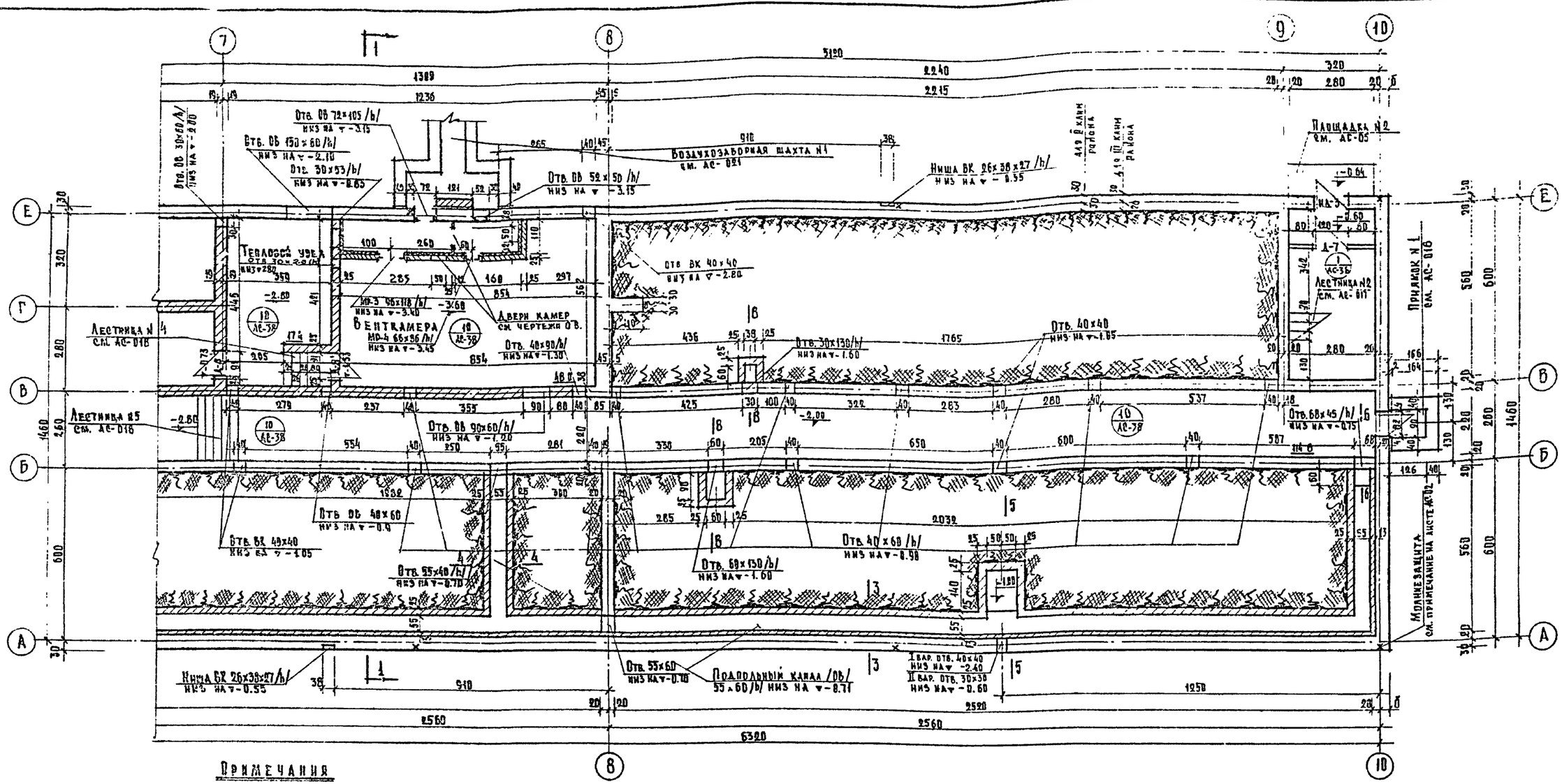
Тепловой узел
Венткамера
Двери камер см. чертежи ОВ.
Лестница № 4 см. АС-01Б
Лестница № 5 см. АС-01Б
Воздухозаборная шахта № 1 см. АС-021
Ниша ВК 26х38х27 /h/
Площадка № 2 см. АС-05
Лестница № 2 см. АС-017
Приямок № 1 см. АС-016
Молниезащита см. примечание на листе АС-02
Подпольный канал /Db/ 55х60/h/
Отв. 55х60 низ на ▽-0.78
Отв. 40х40 низ на ▽-1.85
Отв. 68х45 /h/ низ на ▽-0.75
Отв. 40х60 /h/ низ на ▽-0.98
Отв. 69х130 /h/ низ на ▽-1.60
Отв. 55х40 /h/ низ на ▽-0.70
Отв. 40х90 /h/ низ на ▽-1.30
Отв. 90х60 /h/ низ на ▽-1.20
Отв. 48х60 низ на ▽-0.9
Отв. 30х130 /h/ низ на ▽-1.60
Отв. 52х50 /h/ низ на ▽-3.15
Отв. 30х53 /h/ низ на ▽-0.85
Отв. 150х60 /h/ низ на ▽-2.10
Отв. 72х105 /h/ низ на ▽-3.15
Отв. 30х60 /h/ низ на ▽-2.80
Отв. 40х40 низ на ▽-2.80
Отв. 40х40 низ на ▽-1.05
Отв. 30х35 низ на ▽-0.60
Отв. 55х60 низ на ▽-0.18
Ниша БК 26х38х27 /h/ низ на ▽-0.55
1 вар. Отв. 40х40 низ на ▽-2.40
II вар. Отв. 30х35 низ на ▽-0.60
Мп-3 96х118 /h/ низ на ▽-3.40
Мп-4 66х96 /h/ низ на ▽-3.45
Мп-5 40х40 /h/ низ на ▽-1.85
Мп-6 40х40 /h/ низ на ▽-1.85
Мп-7 40х40 /h/ низ на ▽-1.85
Мп-8 40х40 /h/ низ на ▽-1.85
Мп-9 40х40 /h/ низ на ▽-1.85
Мп-10 40х40 /h/ низ на ▽-1.85

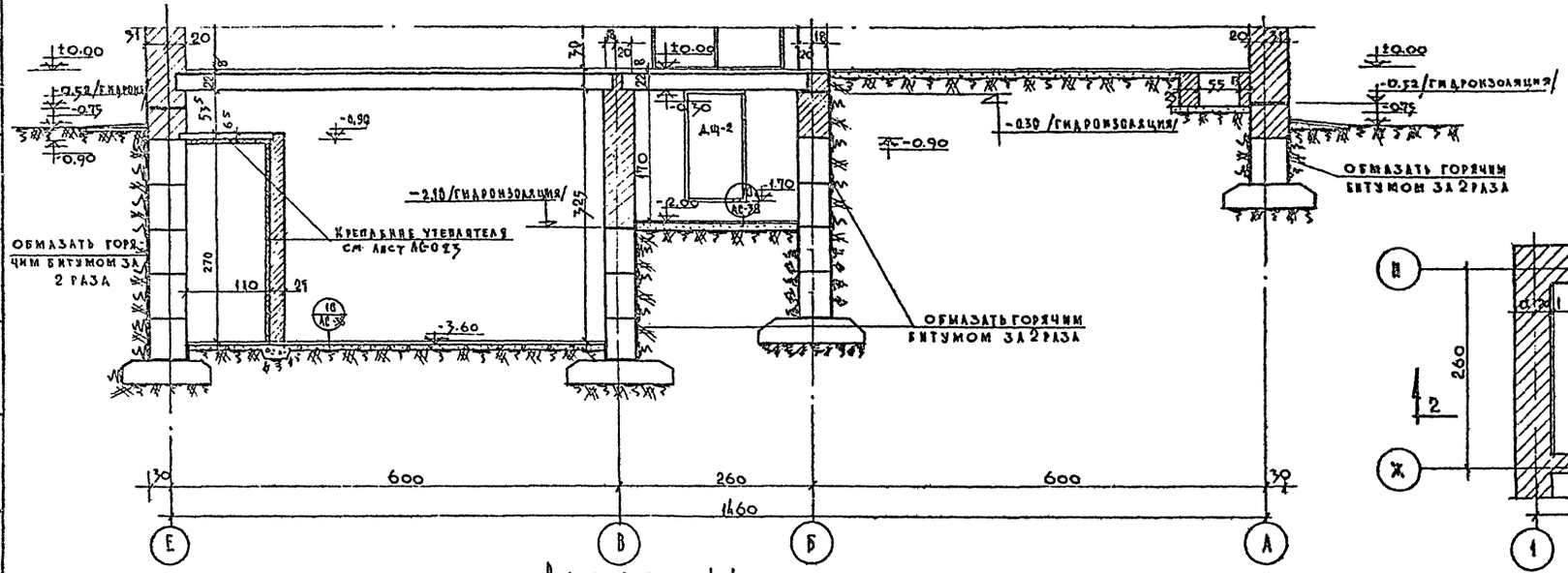

Разрез 1-1

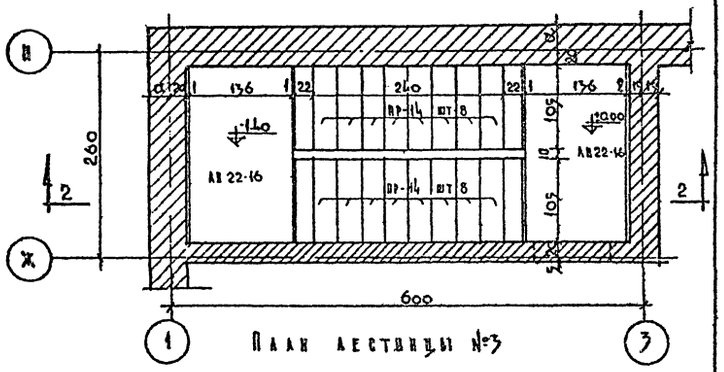

План лестницы №3

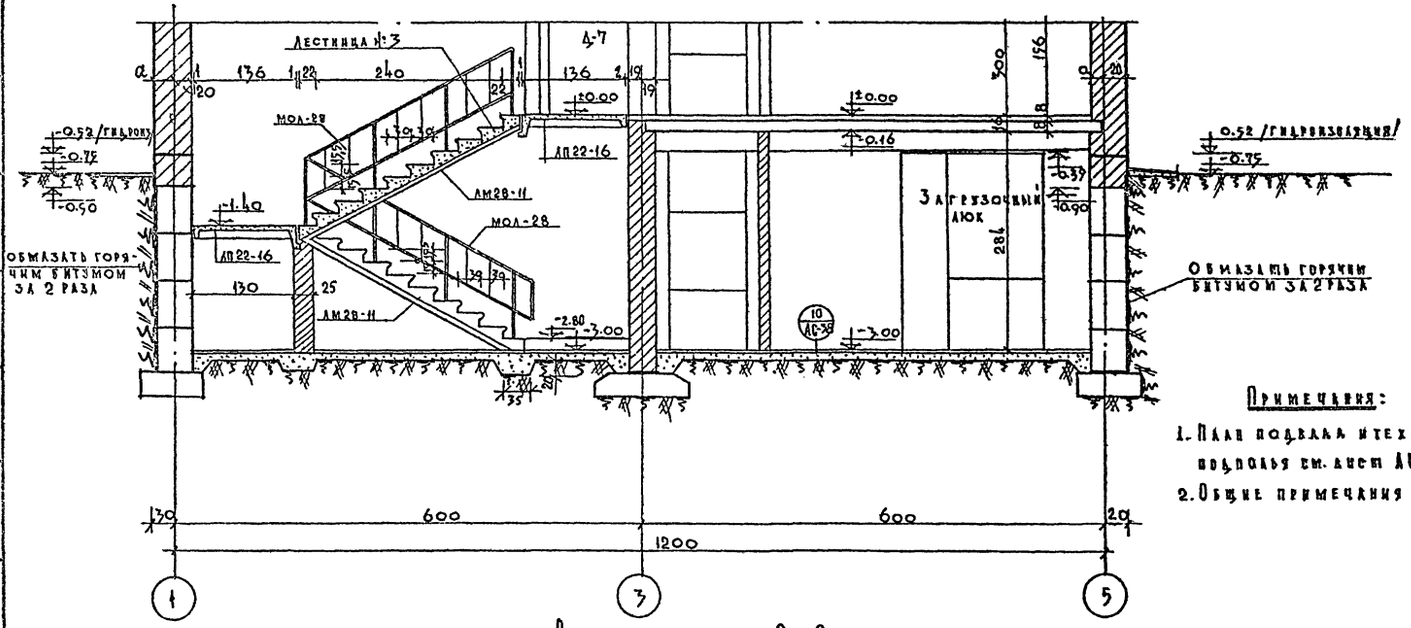

Разрез 2-2

Примечания:

1. План подвала и технического подполья см. лист АС-01, АС-02.
2. Общие примечания см. на листе АС-02.

Спецификация сборных железобетонных изделий

№№ п/п	Наименование изделий	Марка изделий	К-во шт.	Вес изд. т	№ альбома каталога ГОСТ'а	№ загот. черт.
1	Лестничные площадки	АП 22-16	2	0.635	ИИ-03-02 альбом X-64	5
2	Лестничный марш	АМ28-11	2	0.97	ИИ-03-02 альбом X-64	1

Спецификация стальных элементов

№ п/п	Марка элемента	К-во шт.	Вес кг: одной марки	Вес кг: всех	№ альбома каталога ГОСТ'а	№ загот. черт.
1	МОЛ-28	2	27.87	55.74	ИИ-03-03 альбом 71-64	1
			Всего	55.74		

м 1:50

1968	Профилакторий на 100 мест.	Разрезы 1-1; 2-2 ниже отм.±0.00. Лестница №3.	Типовой проект 05Б-3-5	Альбом Т	Лист АС-03

Арх. проектная мастер. №4 | Черняховский | Шувалова | Зверева | Федорова | Шарапова | Шувалова | Бурова | Черкашева | Кушнерев | Ганзбург

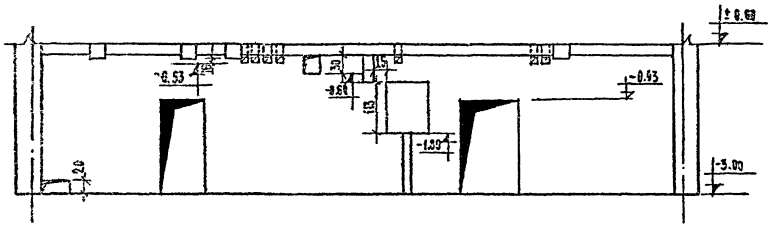

Развертка стены по оси 3

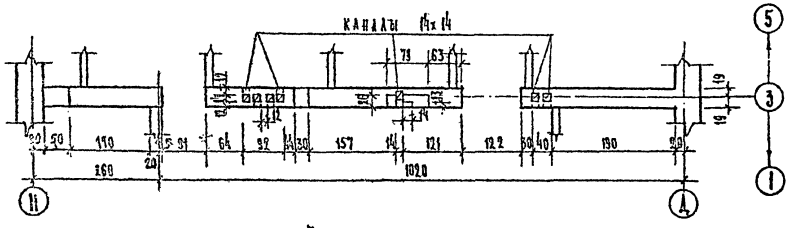

План

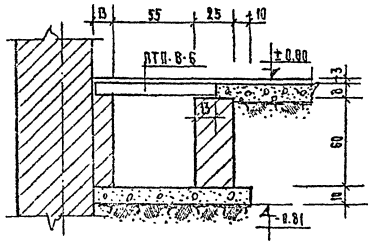

Разрез 3-3

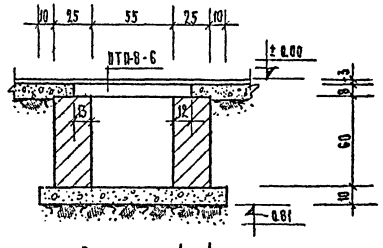

Разрез 4-4

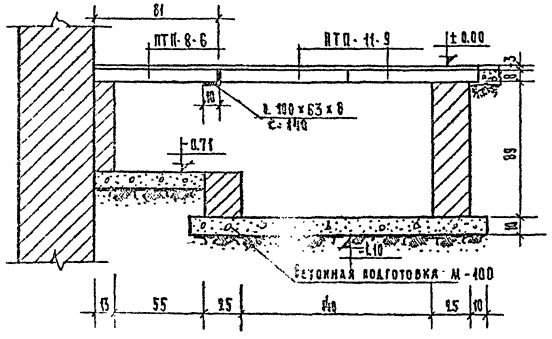

Разрез 5-5

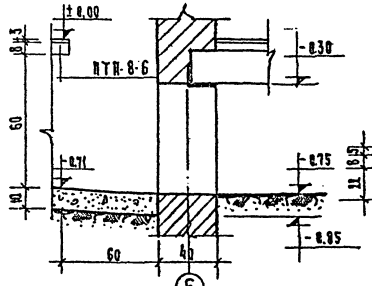

Разрез 6-6

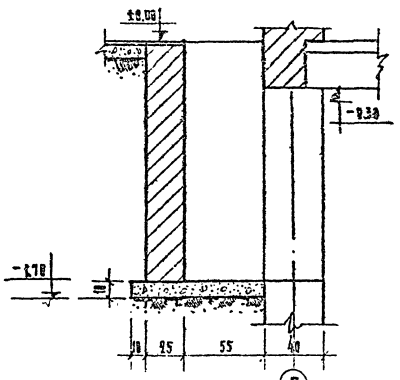

Разрез 7-7

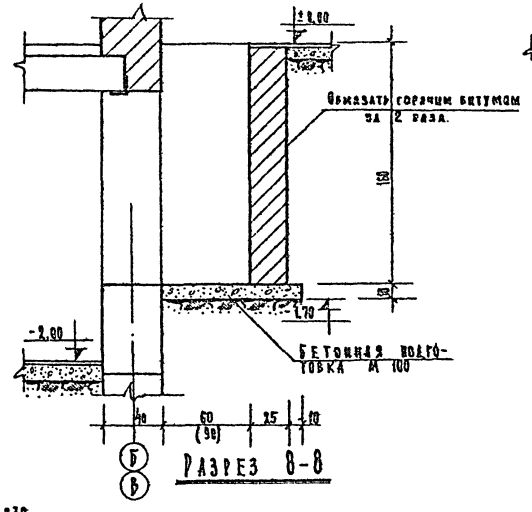

Разрез 8-8

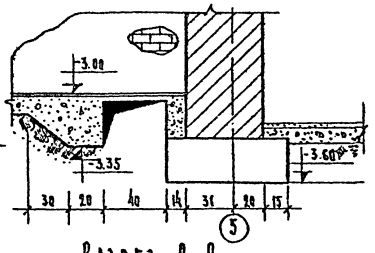

Разрез 9-9

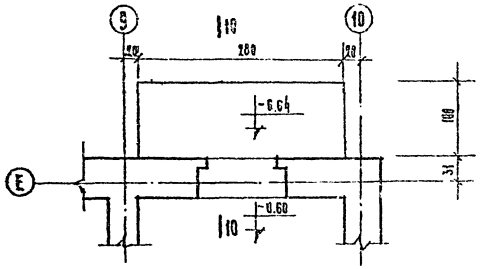

План площадки № 2

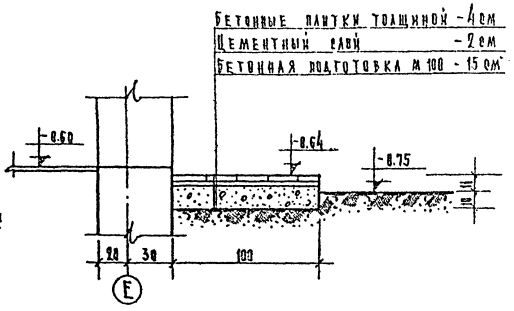

Разрез 10-10

Примечания

1. Архитектурные планы подвала и техподполья, и общие примечания см. на листах АС-01.02.

1968	Профилакторий на 100 мест	Развертка стены по оси 3 ниже отм ±0.00. Разрезы 3-3 ÷ 10-10. Площадка № 2.	Типовой проект 254-3-5	Альбом I	Лист АС-04

Рук. АПМ Кернявский; Гл. инж. АПМ Кодинер; Гл. арх. пр-та Шубалова; Гл. инж. пр-та Зверева; Ст. инж. Федорова; Исполнитель Сланина; Нач. отдела Глобацкая; Контролер Григорьева; Ст. инж. бюро Бучов; Нач. бюро Чернышева; Электрик Кушнерев

Архитектурно-курортных зданий

Арх. проектная мастер. № 4

и. № 2830

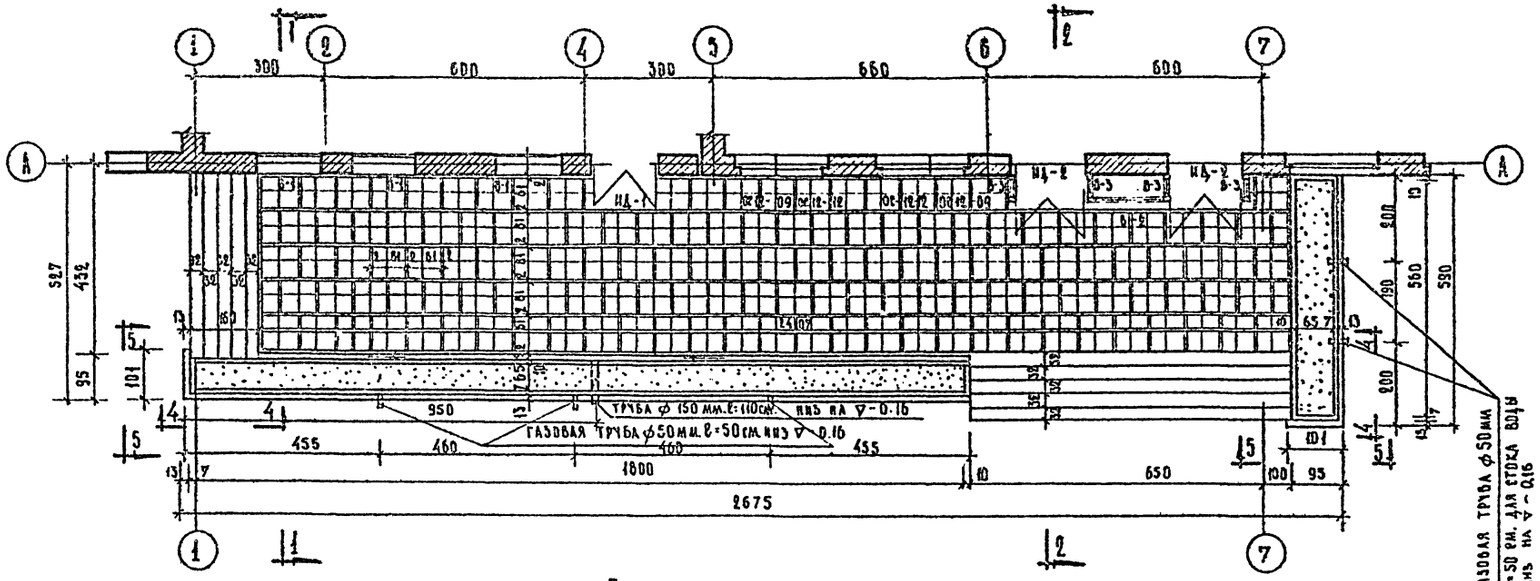

План

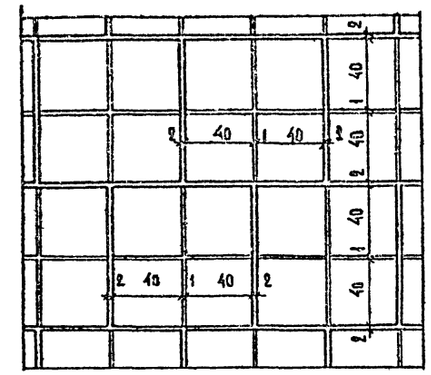

Деталь покрытия площадки
м 1:25

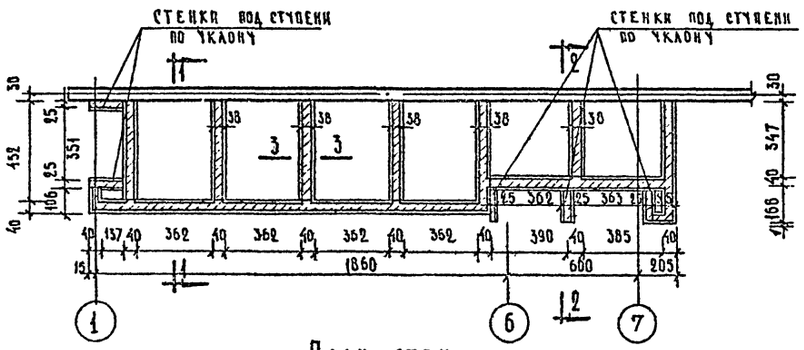

План стен

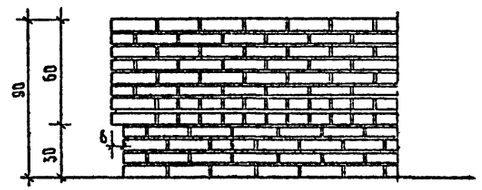

Вид по 4-4
м 1:25

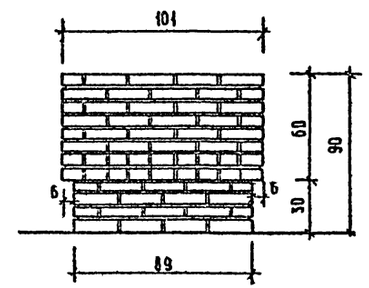

Вид по 5-5
м 1:25

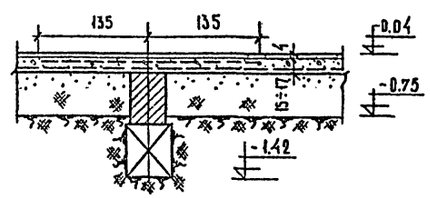

3 — 3

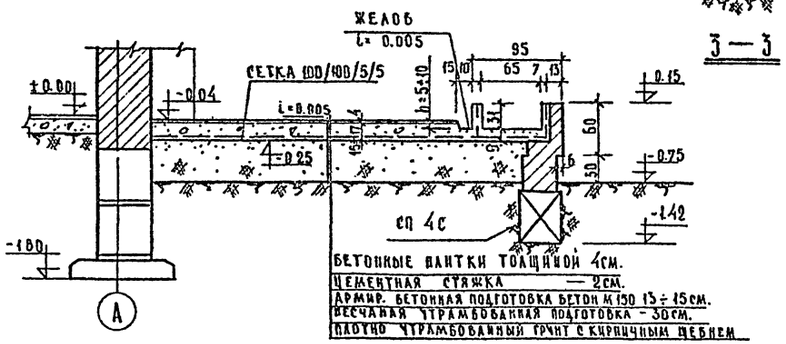

1 — 1

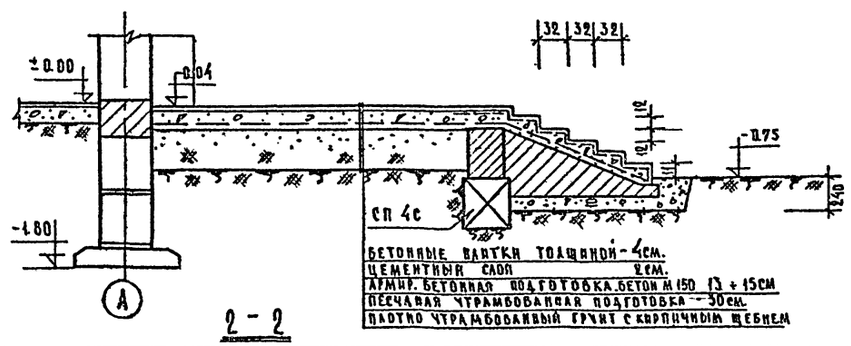

2 - 2

Спецификация сборных железобетонных изделий

NN п/п	Наименование изделий	Марка изделий	К-во шт.	Вес изд. т.	N альбома каталога ГОСТ'а	N заготовки черт
1	Блоки	СП 4с	18	1.30	ИИ-03-02 / 1-64	13
2	—"—	СПД 4с	17	0.413	—"—	—"—

Расход металлических изделий на площадку N 1

NN п/п	Наименование	Ширина мм	Общая длина м.	N ГОСТ'а
1	Сварная сетка 100/100/5/5	2700	95,0	8478-66
2	Газ. труба ф 50	ℓ=500	2,5	3262-62
3	Газ. труба ф 150	ℓ=1100	1,1	3262-62

Примечания:

1. Стены площадки выполнять из глиняного полнотелого кирпича пластического прессования с вертикальной пустотелым керамическим кирпичом. Кирпич принят М 100 на растворе М 50.
2. По устройства площадки срезать растительный слой.

М=1:100; 1:5; 1

1968	Профилакторий на 100 мест.	Площадка N 1	Типовой проект 954-3-5	Альбом Т

Рук. АПМ	Черняевский	
Гл. инж. АПМ	Кодинр	
Гл. арх. пр-та	Шубалова	Шубалова
Гл. инж. пр-та	Звегева	
Ст. инж.	Главацкая	
Исполнит	Сапонин	
Проверил	Шубалова	

НИИЭП лечебно-курортных зданий
Х. проектная маст. N 4

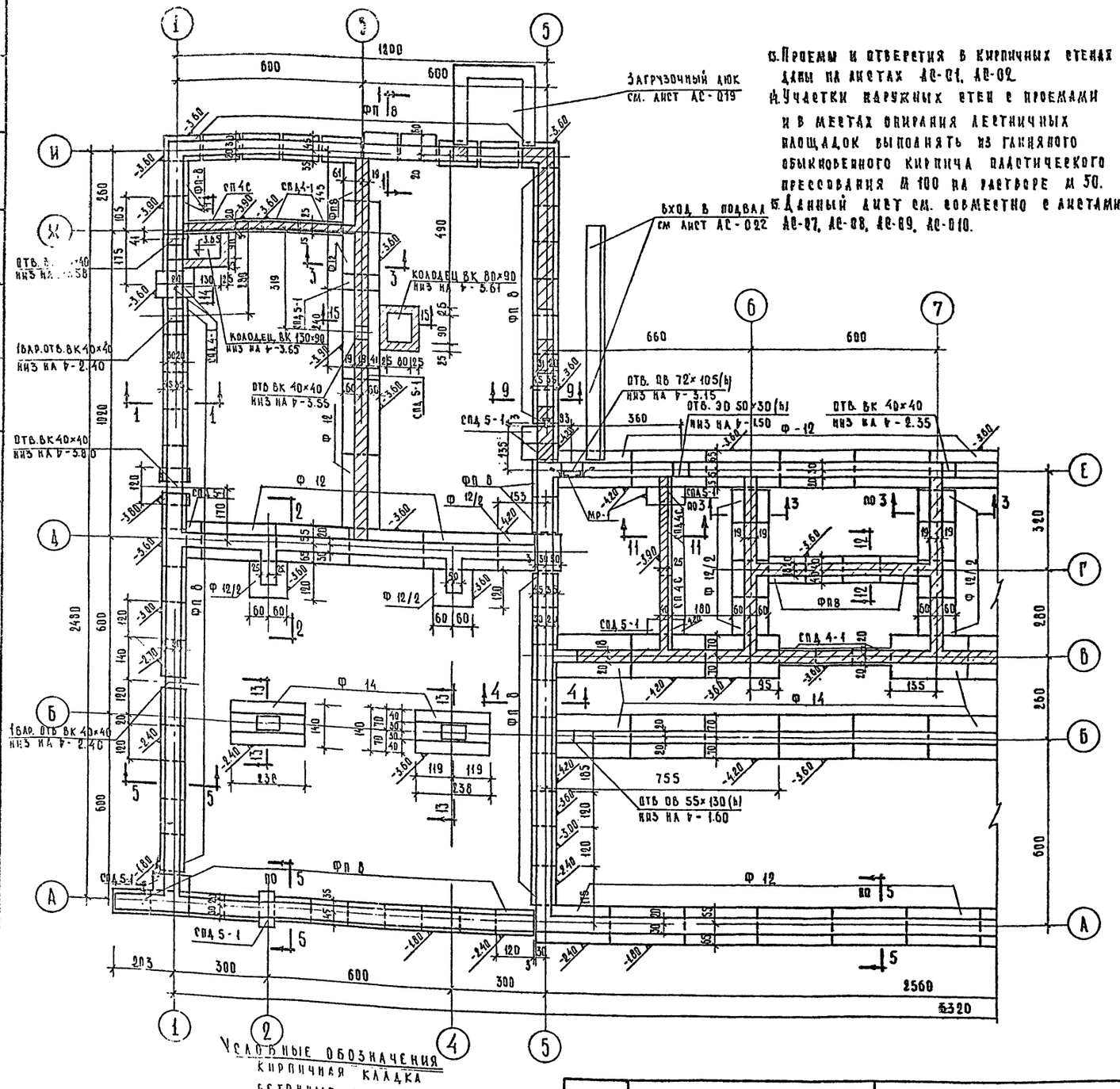

6. Проемы и отверстия в кирпичных стенах даны на листах АС-01, АС-02.
7. Участки наружных стен с проемами и в местах опирания лестничных площадок выполнять из ганкяного обыкновенного кирпича пластического прессования М 100 на растворе М 50.
8. Данный лист см. совместно с листами АС-07, АС-08, АС-09, АС-010.

Примечания.

1. В качестве основания под здание приняты сухие, непучинистые, непросадочные грунты с нормативным сопротивлением под подошвой фундаментов $R^{н}_{ср} = 2.0\ кг/см^2$. (Уровень грунтовых вод принят ниже отметки подошвы фундаментов.)
2. За отметку ±0.00 принята отметка пола 1-го этажа.
3. Отрыв котлована производить на глубину меньшую глубины заложения подошвы фундаментов на 10-20 см с последующей зачисткой дна котлована до проектных отметок непосредственно перед укладкой фундаментных блоков предусмотреть мероприятия против замачивания грунта основания.
4. Фундаментные блоки-подушки укладываются на выровненную поверхность грунта основания или песчаную подготовку толщиной 15 см.
5. Кладку блоков вести на растворе М-50 с перевязкой вертикальных швов на глубину не менее 25 см, монолитные участки выполняются из бетона М 150.
6. В местах пересечения стен, выполненных из блоков, должна быть обеспечена их перевязка, в противном случае связь между стенами осуществлять при помощи стальных сеток, закладываемых не менее, чем в 2х горизонтальных швах по высоте блочной стены.
7. В местах примыкания внутренних кирпичных стен и перегородок к стенам, выполненным из блоков, в горизонтальные швы последних должны быть заложены сетки (С-1, С-2) или арматурные стержни, см. детали на листе АС-09.
8. Горизонтальную гидроизоляцию стен выполнять из цементно-песчаного раствора состава 1:2 толщиной 2 см на отметках, данных на листах АС-08, 09, 010.
9. Поверхности стен, соприкасающиеся с грунтом, обмазать горячим битумом за 2 раза.
10. Обратную засыпку фундаментов производить после устройства перекрытия над подвалом (с анкеровкой и замоноличиванием стыков панелей), установки внутренних перегородок подвала и устройства временных распорок по оси Б,Д, по оси В между осями 8-9, по оси Е между осями 7-8, по оси 1 между осями Д-Ж. Временные распорки снимаются после возведения всего здания. Засыпку производить грунтом, вырытым из котлована, слоями толщиной 20-30 см с послойным уплотнением.
11. Отверстия ВК в стенах по осям А и 1, данные в 2х вариантах, при привязке выполняются по одному из вариантов.
12. При обратной засыпке грунта учесть неизоложенные фундаменты приямков, воздухозаборной шахты и наружных площадок, расположение которых дано на листах АС-01, АС-02.

1968	Профилакторий на 100 мест	План фундаментов в осях 1-7	Типовой проект 254-3-5	Альбом I	Лист АС-06

Согласовано: Инж. по обл. инж. по ОК — Черноусова; Гл. конструктор — Крикан; Рук. отд. — Черняевский; Гл. инж. отд. — Кодир; Гл. арх. пр-та — Шубалова; Гл. инж. пр-та — Зверева; Ст. инж. — Федорова; Исполн. — Каминова; Проверена — Глобацкая; Н. контр. — Кушнерова; Гл. инж. пр-та по ОК — Черноусов; Главный инж. проекта — Кучер; Главный инж. проекта — Кучер; Главный инж. проекта — Кучер

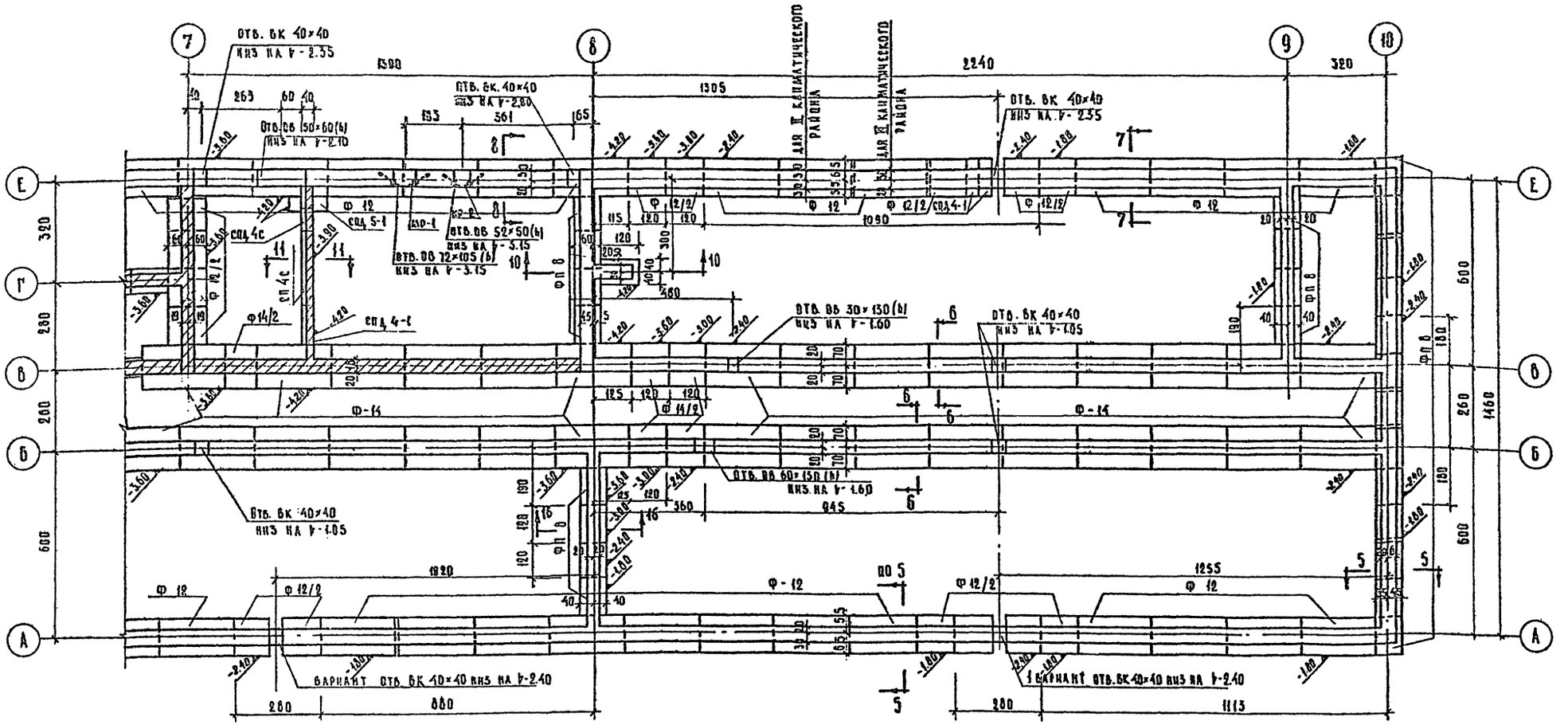

Спецификация сборных железобетонных изделий

NN п/п	Наименование изделий	Марка изделия	Колич. шт.	Вес изд. т	N каталога ГОСТ'а	N альбом. лист
1	Фундаментные блоки	Ф-14	40	2.10	ИИ-03-02	1-64/4
2	" "	Ф 14/2	5	1.04	"	1-64/10
3	" "	Ф 12	44	1.75	"	1-64/3
4	" "	Ф 12/2	23	0.866	"	1-64/9
5	" "	ФП 8	87	0.648	"	1-64/1
6	Блоки стен подвала	СПБ С	24/8	1.96	"	1-64/15
7	" "	СПД БС	14/7	0.618	"	1-64/15
8	" "	СП5 С	162/164	1.63	"	1-64/14
9	" "	СПД 5С	59/59	0.52	"	1-64/14
10	" "	СПД 5-1	14	0.396	"	1-64/14
11	" "	СП 4С	183/119	1.30	"	1-64/13
12	" "	СПД 4С	41/46	0.413	"	1-64/13
13	" "	СПД 4-1	9	0.317	"	1-64/19
14	Плита плоская	ПТП 11-9	3	0.198	ИИ-03-02	15-64/5

Спецификация металлических изделий

NN п/п	Марка изделий	Колич. шт.	Вес кг: единицы марки	Вес кг: всех	N альбома каталога ГОСТ'а	N заготов. черт.
1	МР-1	2	13.84	27.68	Альбом III часть 3	3
2	МР-2	1	7.90	7.90	" "	"
3	Г-1	17	1.22	20.74	" "	"
4	Г-2	23	0.96	22.08	" "	"
5	⌀6 АI	96 п.м	—	21.20	—	—

Условные обозначения:

- Кирпичная кладка
- Бетонные блоки
- Монолитный бетон М-150 по месту

Примечания:

1. Данный лист см. совместно с листами АС-01, 02, АС-06, 08, 09, 010.
2. Общие примечания см. на листе АС-06.

1968	Профилакторий на 100 мест	План фундаментов в осях 7-10	Типовой проект 952-3-5	Альбом Т	Лист АС-07

Арх. проект. мест. № 4	Курортных зданий	Калаан	Черняевский
Кодинр	Шубалова	Зверева	Федорова
Камнова	Головацкая	Бучов	Черныцева
Кушнерева			

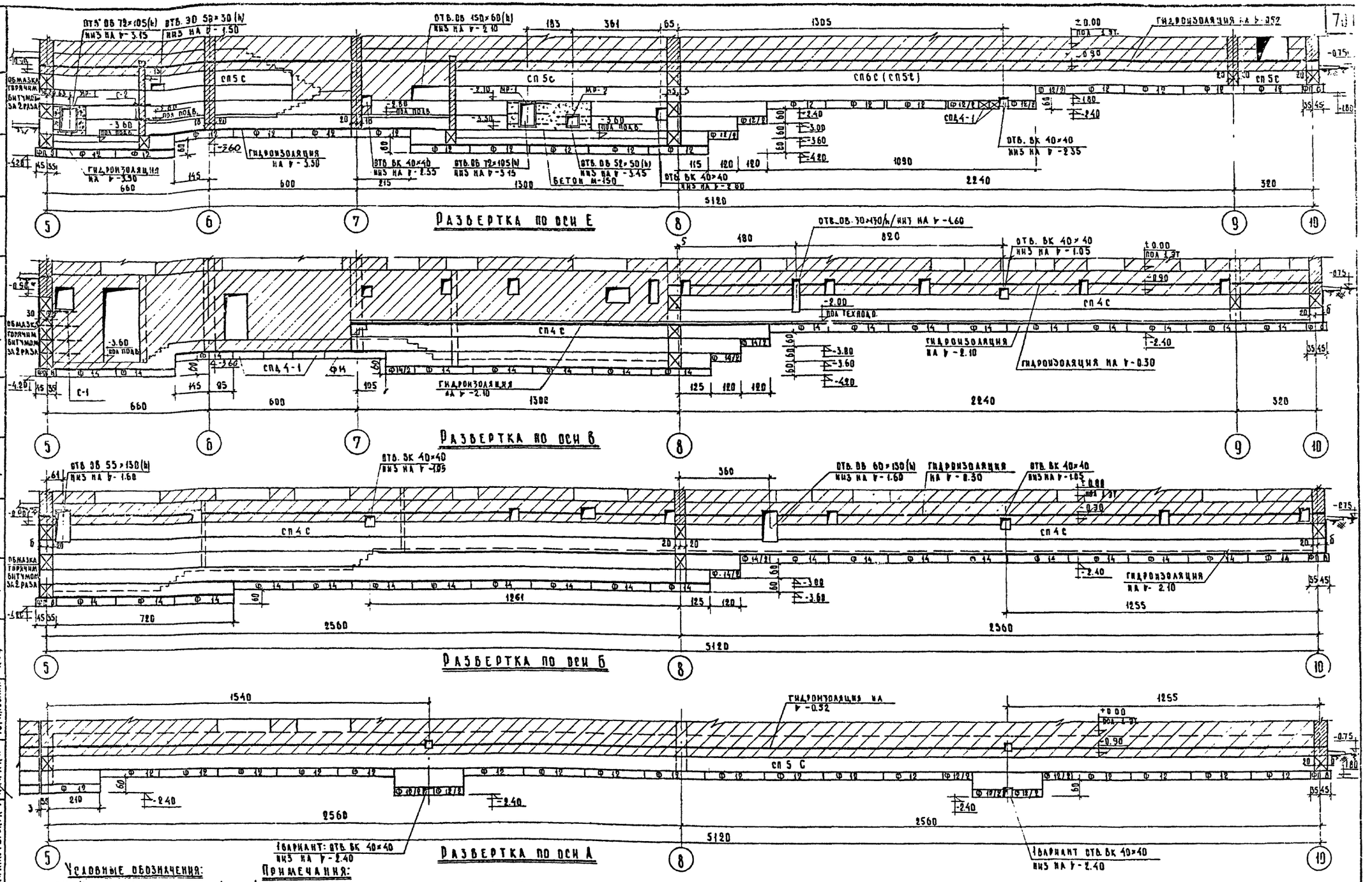

1968	Профилакторий на 100 мест	Развертки фундаментов по осям А, Б, В, Е.	Типовой проект 254-3-5	Альбом I	Лист АС-08

Проверил	Глобицкая	
Исполнит.	Камикова	
Ст. инж.	Федорова	
Гл. инж. пр-та	Зверева	
Гл. арх. пр-та	Шебалова	
Гл. инж. АПА-4	Кодиов	
Рук. АПА-4	Черняевский	
Гл. конструктор	Калаан	
Лечебно-курортных зданий		
Арх.-проект. мастерск. №4		

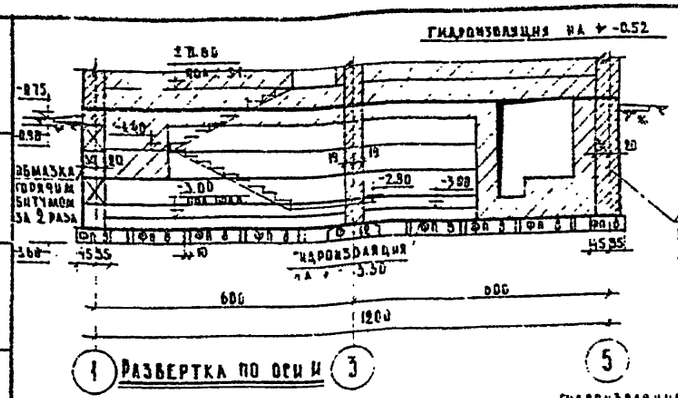

Разверткa по оси И

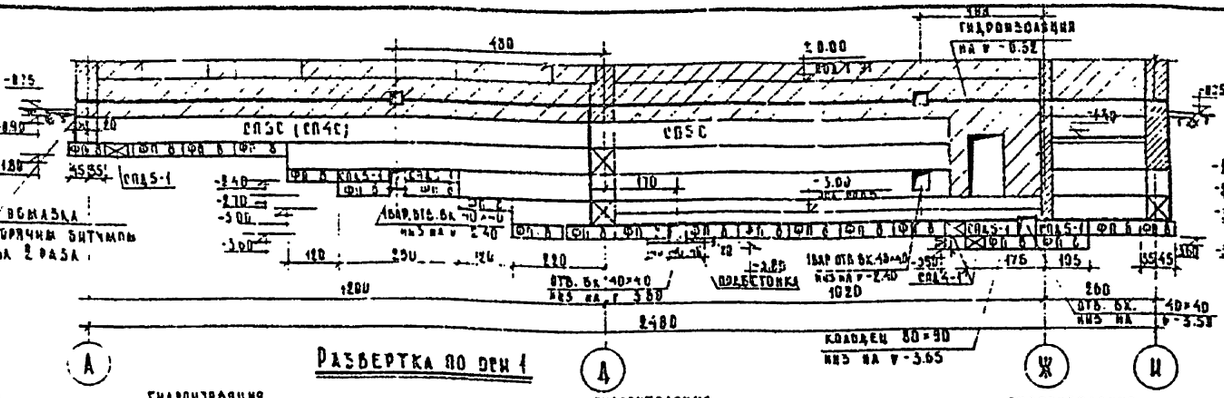

Разверткa по оси 1

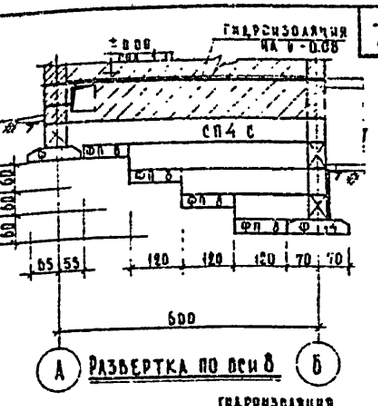

Разверткa по оси 8

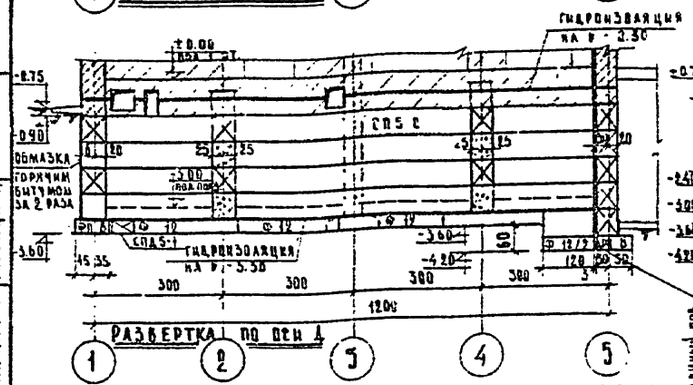

Разверткa по оси А

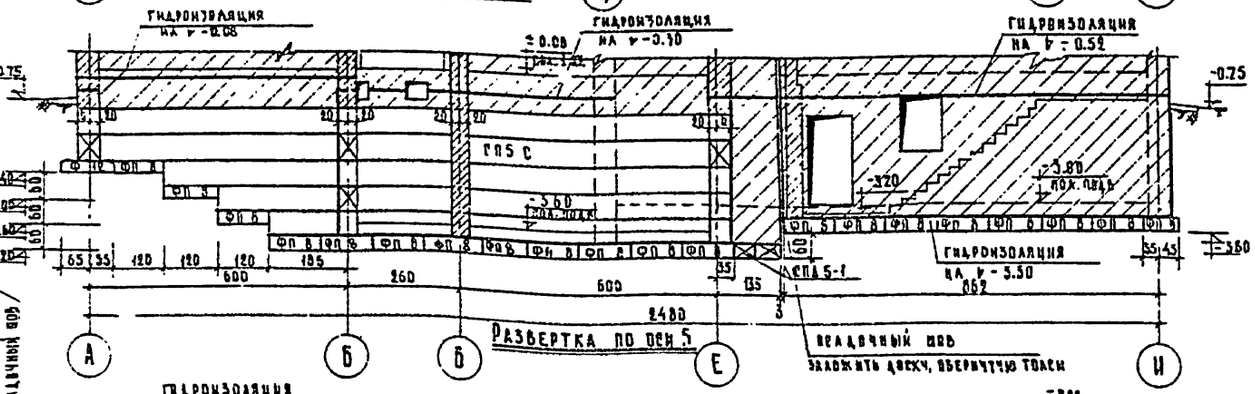

Разверткa по оси 5

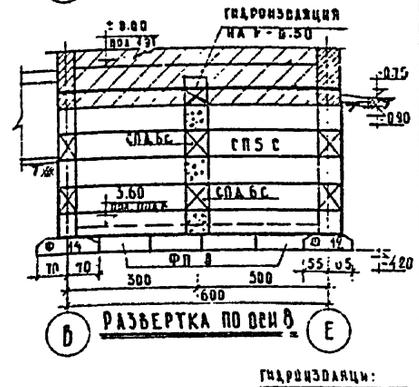

Разверткa по оси 8

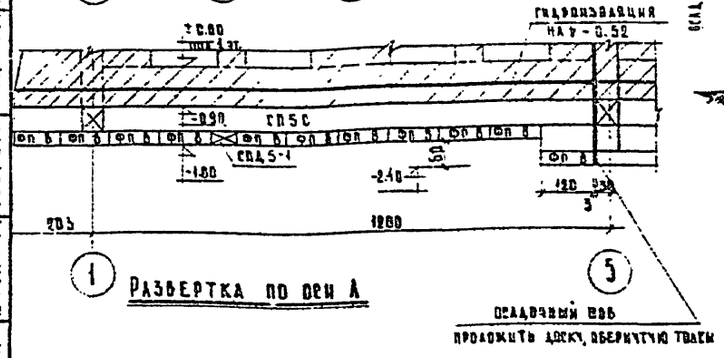

Разверткa по оси А

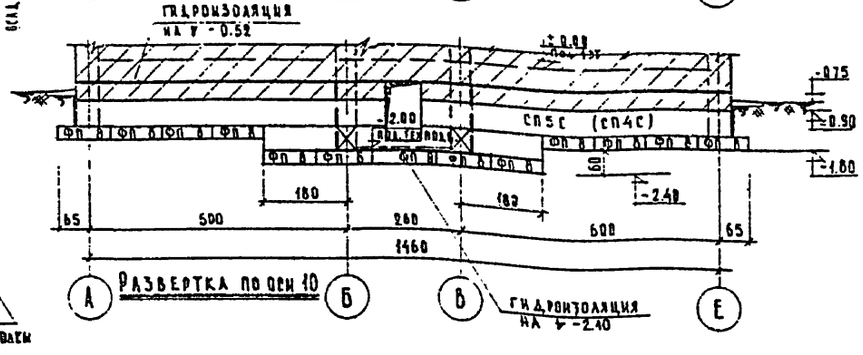

Разверткa по оси 10

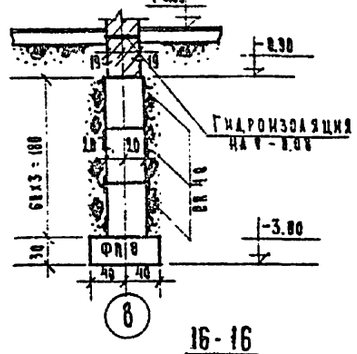

16-16

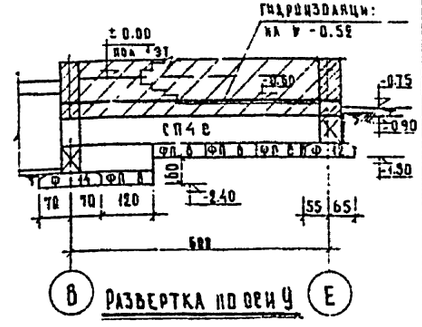

Разверткa по оси 4

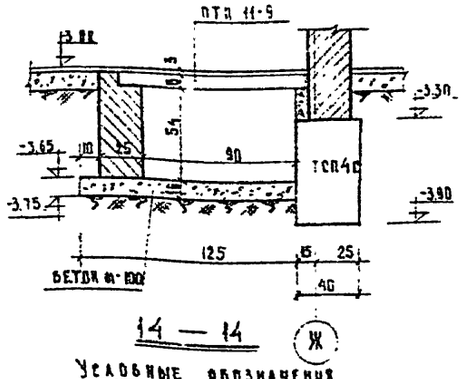

14 — 14

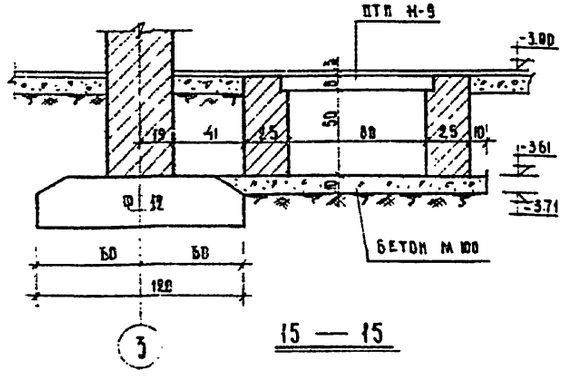

15 — 15

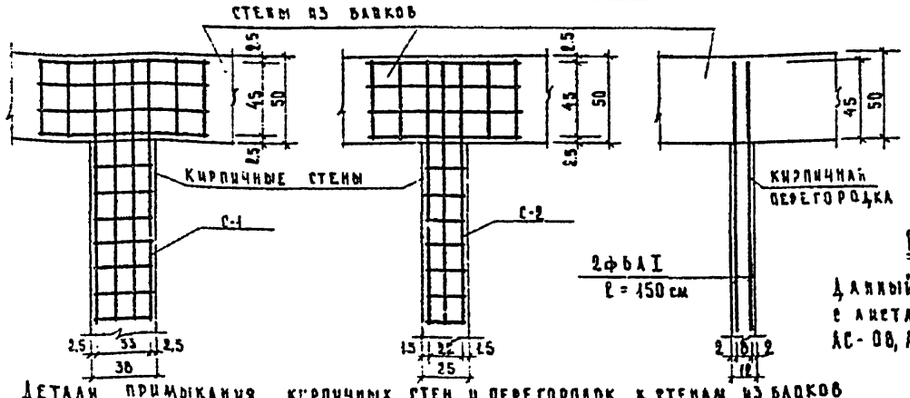

Деталь примыкания кирпичных стен и перегородок к стенам из блоков

Примечания:

Данный лист см. совместно с листами АС-06, АС-07, АС-08, АС-010.

Условные обозначения

- Кирпичная кладка
- Бетонные блоки.
- Монолитный бетон по месту

1968	Профилакторий на 100 мест	Разверткi фундаментов по осям А,Д,И, 1,5,8,9,10. Сечения 14-14÷16-16.	Типовой проект 254-3-5	Альбом I	Лист АС-09

Лечебно-курортных зданий

Арх. проект. маст. № 4 | Гл. конструктор проекта Калева | Гл. инж. проекта Черняевский | Гл. инж. АПМ-4 Кодинр | Гл. арх. пр-та Шубалова | Гл. инж. пр-та Зверева | Ст. инж. Федорова | Исполн. Камилова | Проверил Головацкая

инв № 2930

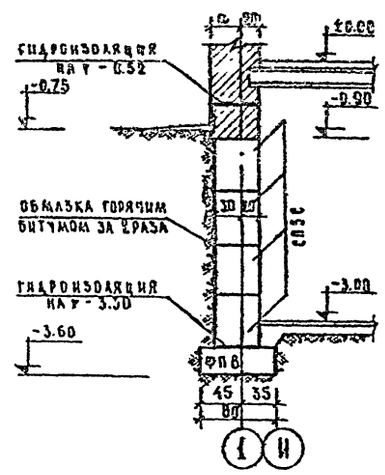

1 — 1

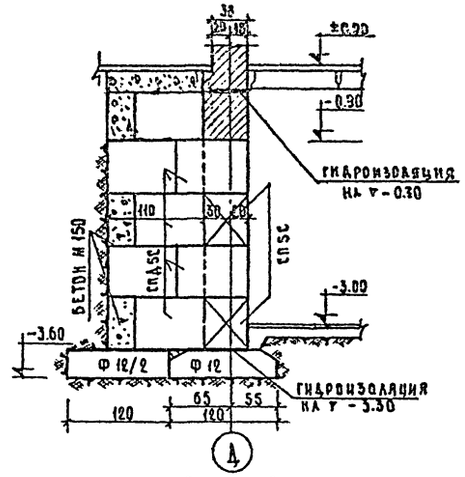

2 — 2

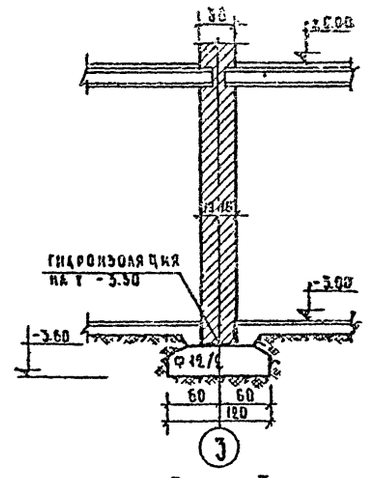

3 — 3

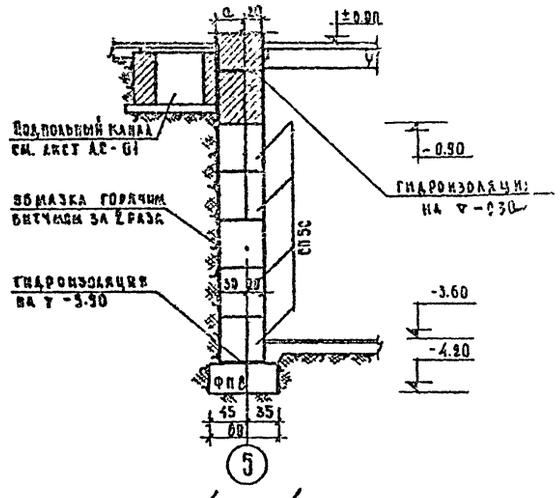

4 — 4

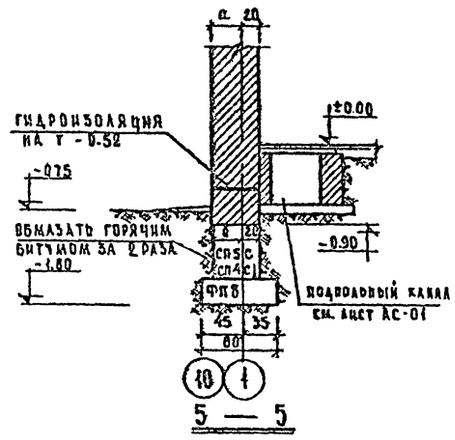

5 — 5

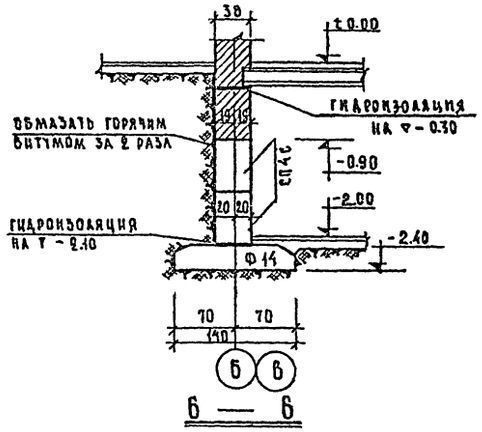

6 — 6

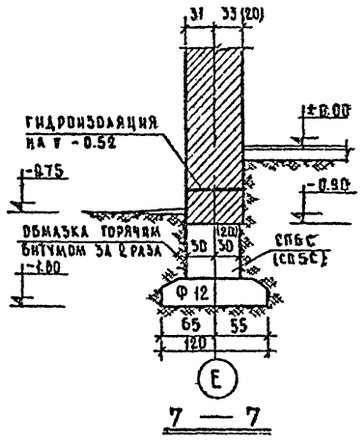

7 — 7

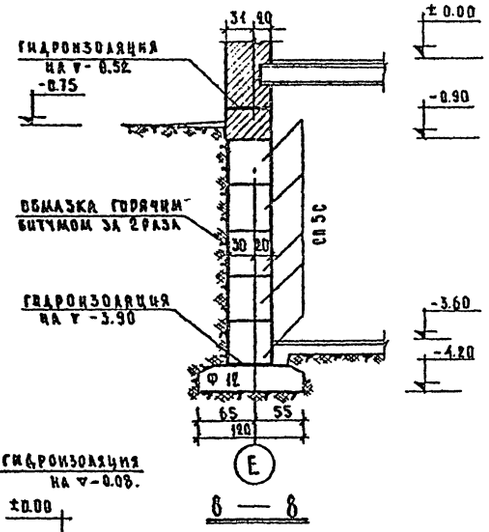

8 — 8

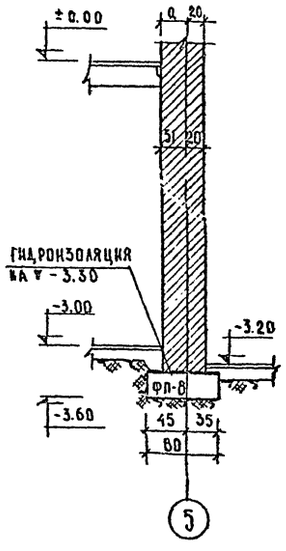

9 — 9

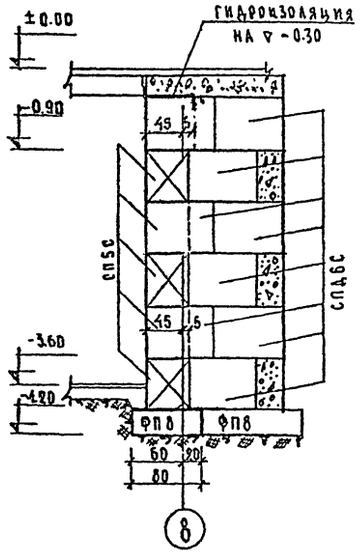

10 — 10

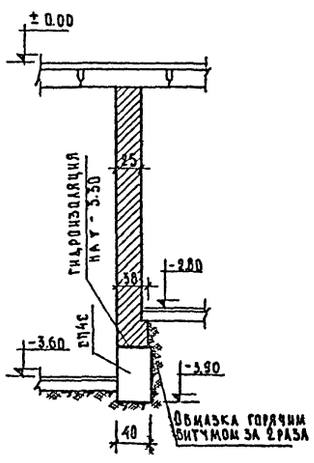

11 — 11

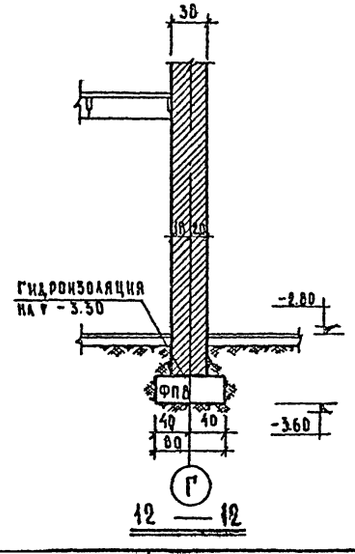

12 — 12

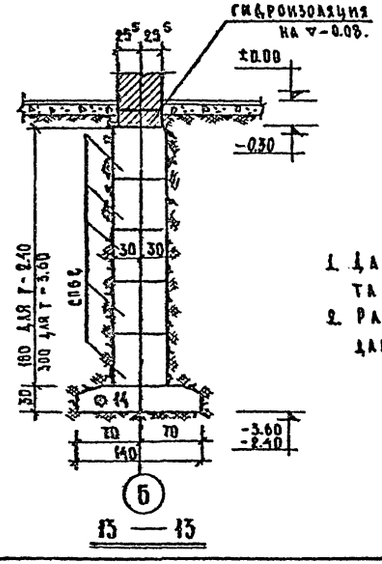

13 — 13

ПРИМЕЧАНИЯ:

1. Данный лист см. совместно с листами АС-06, АС-07, АС-08, АС-09
2. Размеры и марки блоков в кобках даны для IV климатического района.

1968	Профилакторий на 100 мест	Сечения фундаментов с 1-1 по 13-13	Типовой проект 254-3-5	Альбом I	Лист АС-010

Лечебно-курортных зданий

Арх. проектная мастерск. №4

Рук. АПМ Черняевский; Гл. инж. АПМ Кодинр; Гл. арх. пр-та Шкваловa; Гл. инж. пр-та Зверева; Ст. инж. Федорова; Исполнит. Назаренко; Просверил Глобацкая

Копировал Юдакова

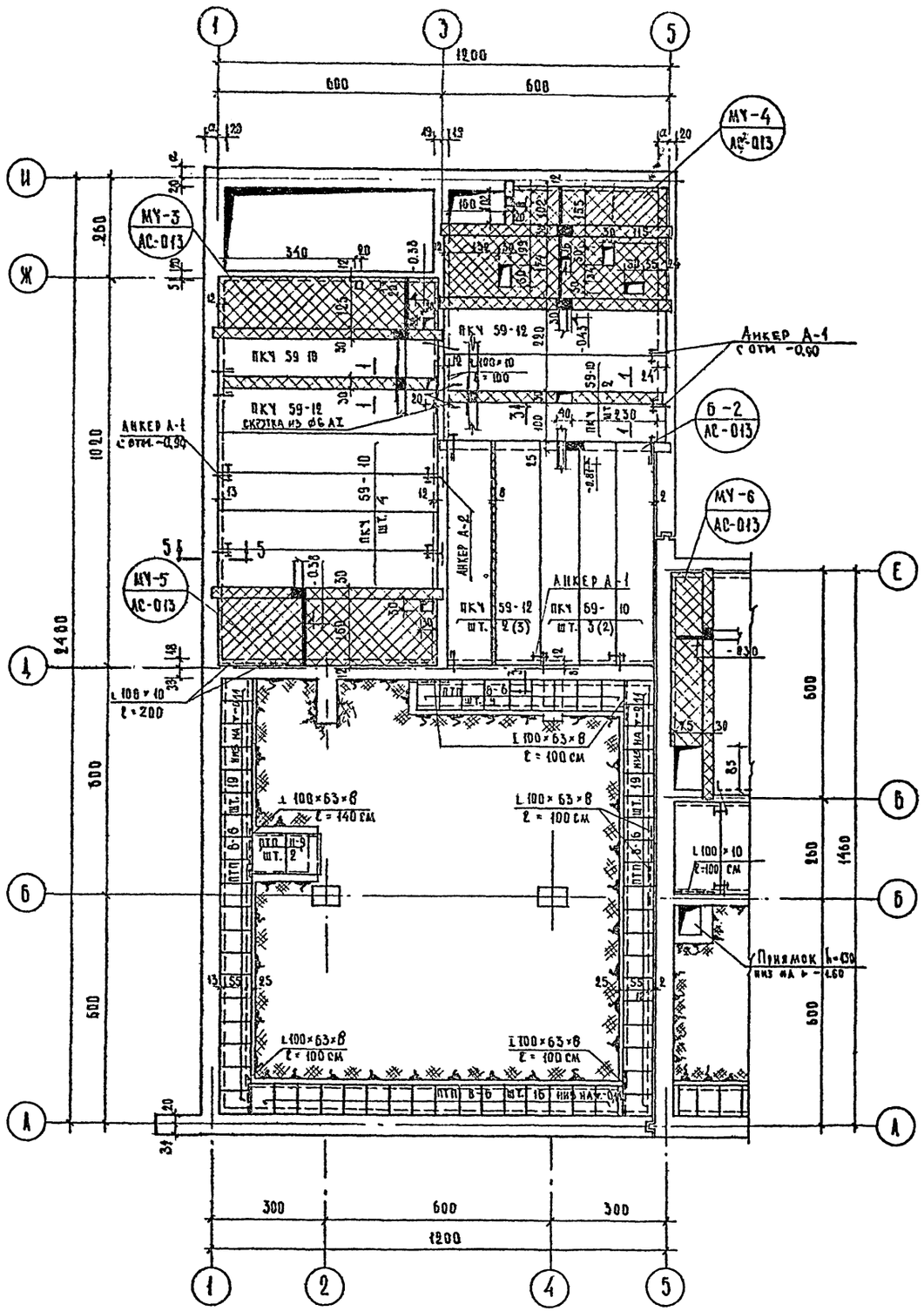

Низ всех плит на h -0.30, кроме особо оговоренных.

Спецификация сборных железобетонных изделий

N п/п	Наименование изделий	Марка изделия	Кол-во штук	Вес изделия т	N альбома каталога ГОСТ'а	N заготов. чертежа
1	Плита перекрытия	ПКУ 59-12	14(2)	2.06	ин-03-02 альбом 55	лист 15
2	" "	ПКУ 59-10	20(19)	1.70	ин-03-02 альбом 55	лист 15
3	" "	ПТК 24-12	37	0.835	ин-03-02 альбом 51	лист 33
4	" "	ПТК 24-10	6	0.685	ин-03-02 альбом 51	лист 33
5	Плита плоская	ПТП 8-6	163	0.096	ин-03-02 альбом 15-64	лист 6
6	" "	ПТП 11-9	6	0.198	ин-03-02 альбом 15-64	лист 5
7	Перемычка	БП-13	25	0.08	серия 4.139-1	лист 25

Спецификация металлических изделий

N п/п	Марка элемента или сечение	Кол-во штук	Вес кг одной марки	Вес кг всех	N альбома каталога ГОСТ'а	N заготов. чертежа
1	А-1	50	0.64	32.00	альбом III ч.3	лист 4
2	А-2	6	0.71	4.26	альбом III ч.3	лист 4
3	∠100×63×8×1м	8	9.87	78.96	ГОСТ 8510-57	
4	∠100×63×8×4,5м	3	13.80	41.46	" "	
5	∠100×10 ℓ=1м	26	15.10	392.60	ГОСТ 8509-57	
6	ф6 АI	170.пм	—	3,77	ГОСТ 2590-57*	

Примечания:

1. Панели перекрытия укладывать по слою свежеуложенного раствора марки „100" толщиной 1 см.
2. Все открытые пустоты в торцах панелей должны быть тщательно заделаны бетонными вкладышами после укладки панелей на место.
3. Все швы между панелями должны быть очищены от мусора и после анкеровки панелей перекрытия между собой и со стенами заполнены цементным раствором марки „100" с расшивкой швов /на потолке/.
4. Анкерные связи приварить к петлям панелей перекрытия электродами Э-42. После окончания сварных работ все металлические части покрыть антикоррозийным составом и заделать цементным раствором.
5. После монтажа трубопроводов все отверстия замоноличить бетоном марки „150".
6. К возведению стен вышележащего этажа приступать после окончания всех работ по анкеровке панелей.
7. Засыпку пазух производить только после анкеровки и замоноличивания стыков панелей, а также устройства временных распорок.
8. Отверстия в плитах размером до 10 см сверлить по месту, не нарушая ребер плит.
9. Разбивку выпусков крепления изоляции холодильных камер производить до замоноличивания плит перекрытия по чертежу АС-023.
10. Размеры даны в сантиметрах.
11. Данный лист см. совместно с листом АС-012.
12. Для опирания плит перекрытия отверстия шириной до 70 см. перекрыть ∠100×10 /расположение отверстий см. лист АС-04, АС-02/.
13. Количество плит в скобках дано для III климатического района.

1968	Профилакторий на 100 мест	План перекрытия на h ± 0.00 в осях 1-5	Типовой проект 254-3-5	Альбом I	Лист АС-011

Согласовано: Отопл. вент. Чуева; Водопр. канал. Черышева; Электроснаб. Кушнерева; Технолог. Ганзбург

Проверил Федорова; Исполнит. Камилова; Ст. инж. Головацкая; Гл. инж. пр-та Зверева; Гл. арх. пр-та Шубалова; Гл. инж. АПМ-4 Кодинр; Гл. конструктор Чернявский; Гл. инж. пр-та Каплан

Лечебно-курортных зданий

Проектная мастерская №4

Низ всех плит на ⊤ -0.30
кроме особо оговоренных

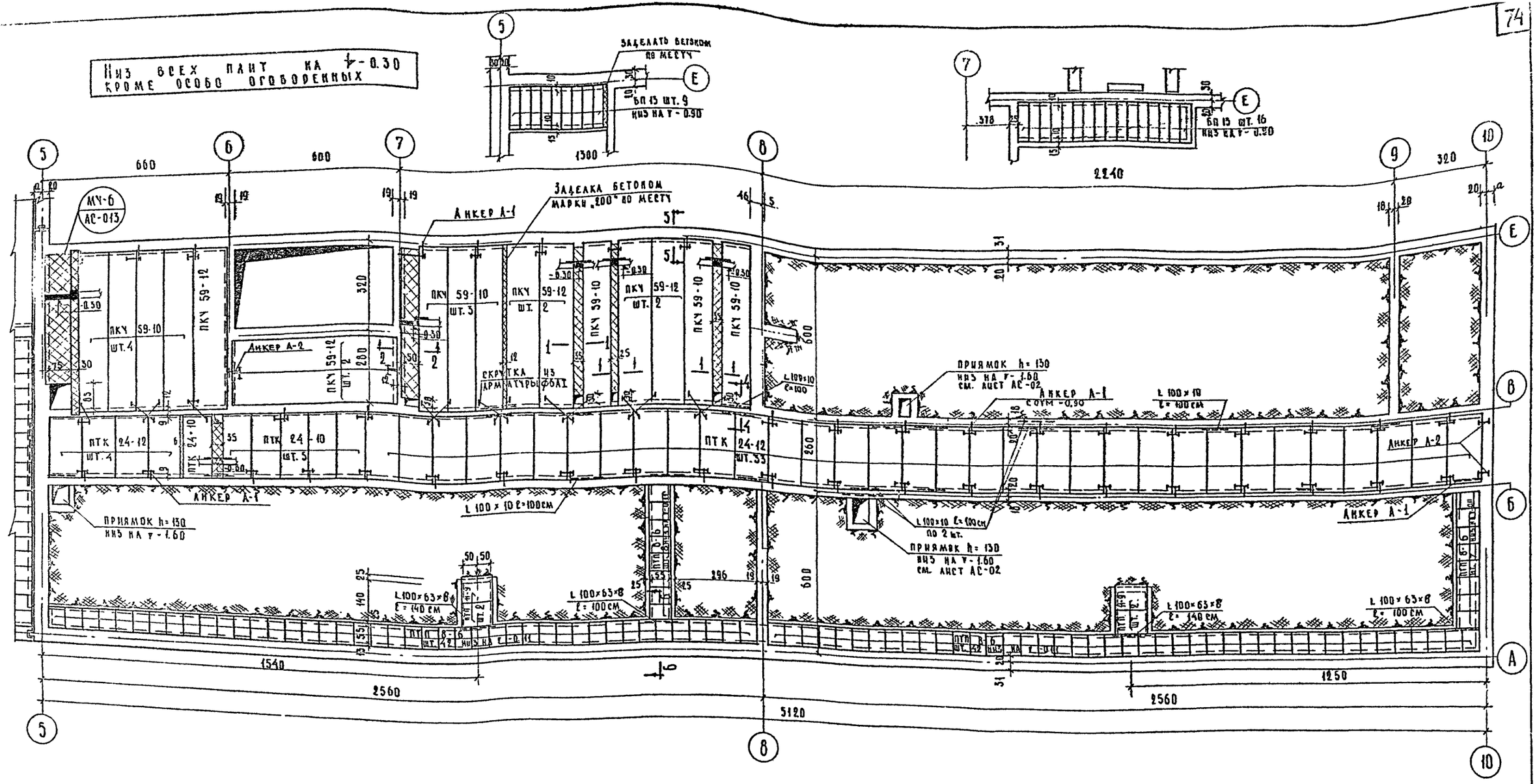

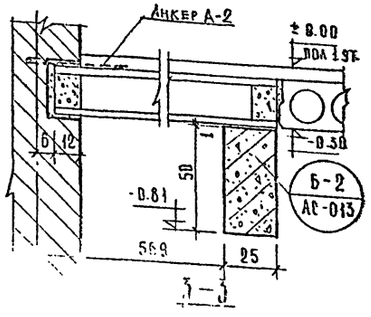

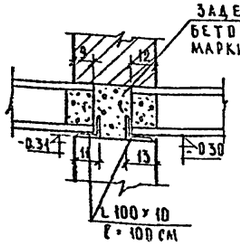

4 – 4

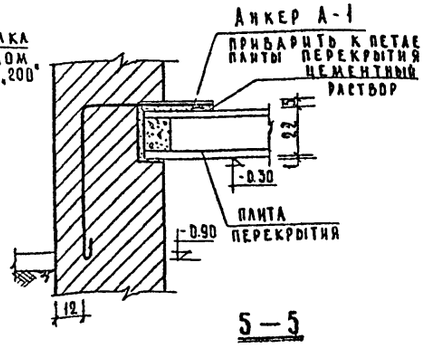

5 – 5

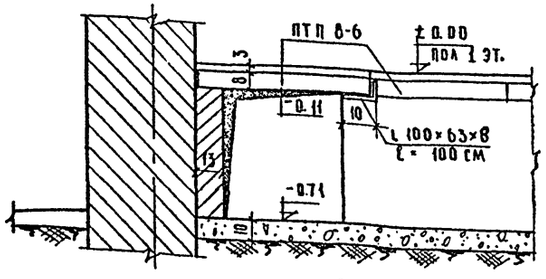

6 – 6

Примечания:

1. Данный лист см. совместно с листами АС-011, АС-013.
2. Сечения 1-1 и 2-2 даны на листе АС-013.

1968	Профилакторий на 100 мест	План перекрытия на ⊤ ± 0.00 в осях 5 – 10	Типовой проект 054-3-5	Альбом Т	Лист АС-010

Гл. конструктор	Каплан	Черняевский
Гл. инж. АПК-4	Коц	Кир
Гл. арх. пр-та	Шабалова	
Гл. инж. пр-та	Зверева	
Ст. инж.	Головацкая	
Исполнит.	Камилова	Федорова
Проверил	Федорова	
Отдел. бент.	Тчева	
Гл. арх.	Черышева	

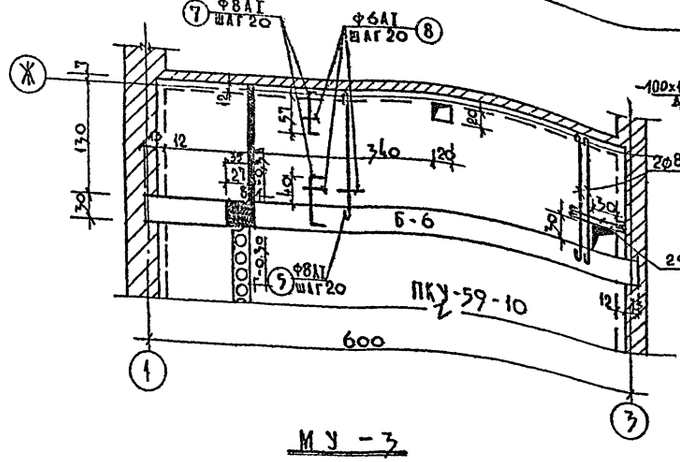

МУ-3

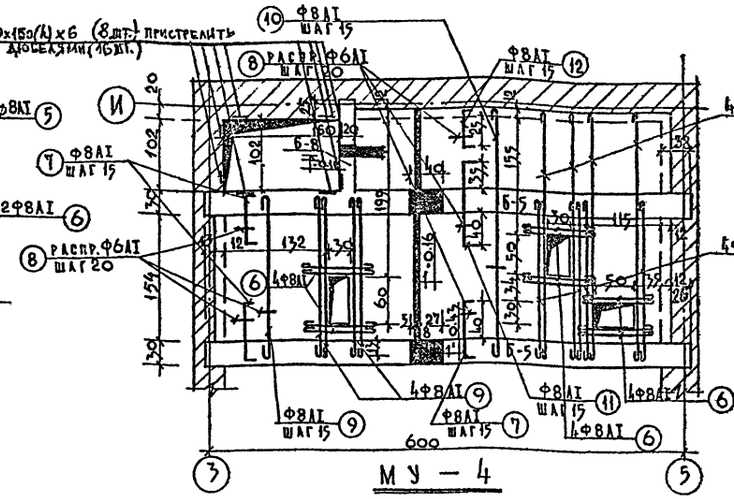

МУ-4

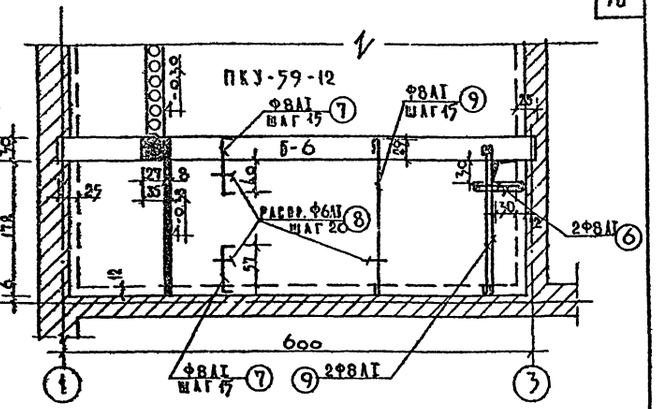

МУ-5

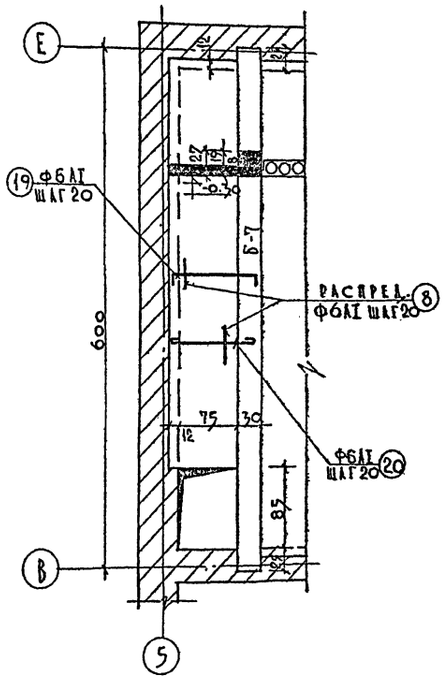

МУ-6

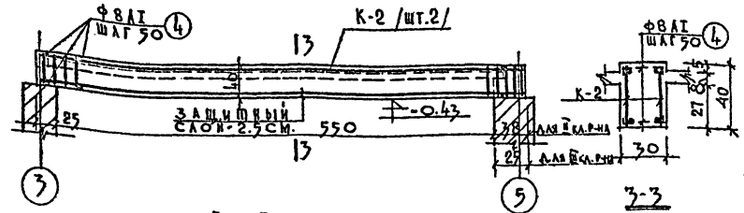

Б-5

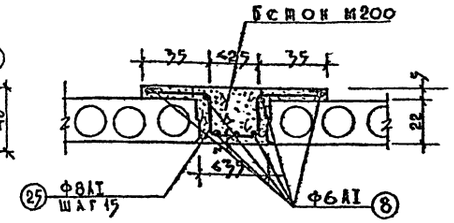

1-1

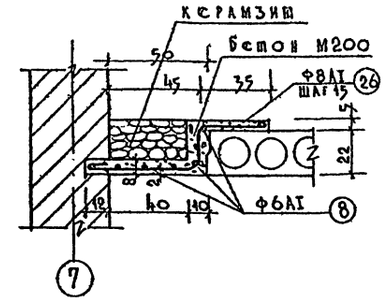

2-2

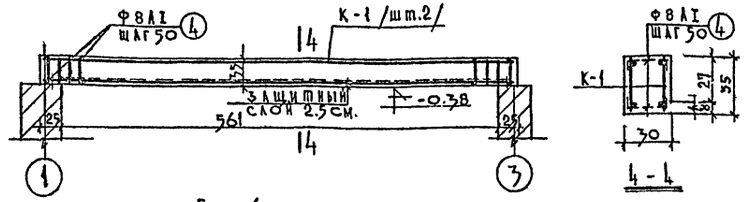

Б-6

4-4

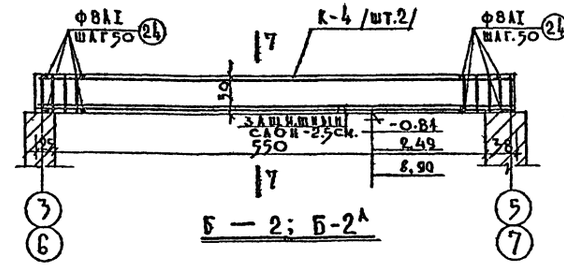

Б-2; Б-2А

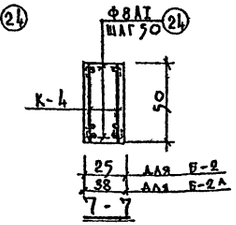

7-7

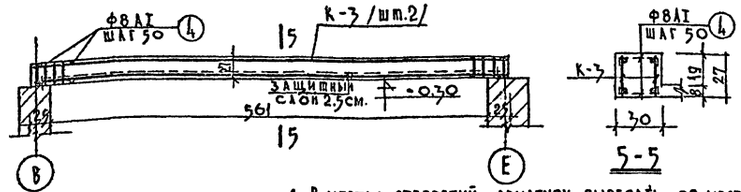

Б-7

5-5

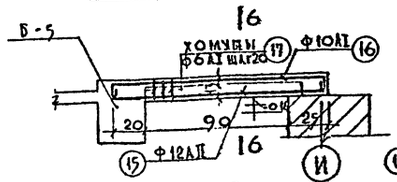

Б-8

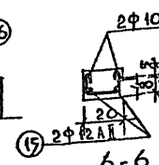

6-6

Примечания.

1. Спецификации и расход материалов на монолитные участки см. лист АС-014.
2. Стержни поз. 4 и 24 приварить к поперечным стержням каркасов К-1; К-2; К-3; К-4 с помощью электродуговой сварки электродами Э-42 $h_{шв}=6$
3. Расположение монолитных участков, балки Б-2, Б-2А и сеч. 1-1; 2-2 в плане см. листы АС-011; 012; АС-40 и АС-43
4. В местах отверстий арматуру вырезать по месту.
5. При примыкании плит к балкам пролетную арматуру плит уложить на нижнюю арматуру балок.
6. Пристрелку пластин 150×100(h) осуществлять при помощи строительно-монтажного пистолета "СПМ-1 дюбелями" ДГ-22 (5,5×80). Расстояние между дюбелями должно быть равно 10см.

1968	Профилакторий на 100 мест.	Монолитные участки МУ-3 ÷ МУ-6. Балки Б-2. и Б-2А. Сечения 1-1 и 2-2.	Типовой проект 254-3-5	Альбом I	Лист АС

Цниипсп курортных зданий

Арх. проектная мастер. Л. Пина; Гл. инж. проекта Каминова; Гл. спец. Сидорина; Гл. арх. проекта Глотацкая; Нач. отдела Зверева; Гл. инж. Шкалова; Нач. сектора Кодыр; Ст. инж. Черняевский

Спецификация арматуры на 1 элемент

Марка элем.	Марка изделия / кол.	№ поз.	Эскиз	ф мм	Длина мм	Колич. шт. на изд.	Колич. шт. на все	Общая длина м	Выборка стали ф мм	Общая длина м	Вес кг
МУ-3 Б-6 /шт-1/	К-1 /шт-2/	1	2	20 AII	6080	1	2	12.16	20 AII	12.16	30.00
		2	3	10 AI	6083	1	2	12.16	10 AI	12.16	7.50
		3		8 AI	330	33	66	21.80	8 AI	128,90	31,00
	Отд. стерж.	4	250 (65 / 65)	8 AI	380	26	26	9,90	6 AI	90.00	20.00
									Итого:		108.50
Плита	Отдельные стержни	5	1460	8 AI	1600	30	30	48.00			
		6	980	8 AI	1100	2	2	2.20			
		7	680 (65 / 65)	8 AI	840	58	58	47.00			
		8	Распред. пм	6 AI	—	—	—	90.00			
МУ-4 Плита	Отдельные стержни	9	2000	8 AI	2120	17	17	36.00	25 AII	24.44	94.20
		10	3060	8 AI	3180	25	25	79.50	12 AII	2.60	2.30
		11	4050 (65 / 65)	8 AI	4180	25	25	29.50	10 AI	27.78	17.10
		12	350 (65 / 65)	8 AI	460	25	25	12.00	8 AI	294.30	116.50
		6	см. выше	8 AI	1100	12	12	13.20	6 AI	130.72	29.00
		7	см. выше	8 AI	840	50	50	40.50	Итого:		259,10
		8	см. выше	6 AI	—	—	—	126.80			
Б-5 /шт-2/	К-2 /шт-2/	13	150×40=6000; 6110	25 AII	6110	1	2	12.22			
		21		10 AI	6110	1	2	12.22			
		14		8 AI	380	42	84	31.90			
	Отд. стерж.	4	см. выше	8 AI	380	26	26	9.90			
Б-8 /шт-1/	Отдельные стержни	19	1300	12 AII	1300	2	2	2.60			
		16	1320 (100 / 100)	10 AI	1670	2	2	3.34			
		17	410 (180) 110	6 AI	490	8	8	3.92			
МУ-5 Б-6 /шт-1/	К-1 /шт-2/	1	см. выше	20 AII	6080	1	2	12.16	20 AII	12.16	30.00
		2		10 AI	6080	1	2	12.16	10 AI	12.16	7.50
		3		8 AI	330	33	66	21.80	8 AI	131,90	74,80
	Отд. стерж.	4	см. выше	8 AI	380	26	26	9.90	6 AI	93.00	20.60
Плита	Отдельные стержни	6	см. выше	8 AI	1100	2	2	2.20	Итого:		129.90
		7		8 AI	840	78	78	65,20			
		9		8 AI	2120	40	40	84,80			
		8		6 AI	—	—	—	93.00			
МУ-6 Б-7 /шт-1/	К-3 /шт-2/	1	200×26=5500; 6060	20 AII	6080	1	2	12.16	20 AII	12.16	30.00
		2		10 AI	6080	1	2	12.16	10 AI	12.16	7.50
		18		8 AI	250	33	66	16.50	8 AI	26,40	10,40
	Отд. стерж.	4	см. выше	8 AI	380	26	26	9.90	6 AI	115,25	25.80
Плита	Отдельные стержни	19	65 / 1100 / 65	6 AI	1230	25	25	30.75	Итого:		73,80
		20	1000	6 AI	1120	25	25	28.00			
		8	см. выше	6 AI	—	—	—	56.50			

Спецификация арматуры на 1 элемент

Марка элем.	Марка изделия / кол.	№ поз.	Эскиз	ф мм	Длина мм	Колич. шт. на 1 изд.	Колич. шт. на все	Общая длина м	Выборка стали ф мм	Общая длина м	Вес кг
Б-2 /шт-1/	К-4 /шт-2	13	150×40=6000; 6110	25 AII	6110	2	4	24.44	25 AII	24.44	94.20
		21		10 AI	6110	1	2	12.22	10 AII	12.22	7.54
		23		8 AI	488	42	84	40.30	8 AI	48,90	19,50
	Отд. стерж.	24	200 (65 / 65)	8 AI	330	26	26	8.60	Итого:		121,04
Сеч. 1-1 /шт-6/	Отдельные стержни	25	Размеры по месту: 200, 200, 330, 330, 450÷650	8 AI	1430	—	27	38.60	8 AI	232.00	91.50
									6 AI	230.00	51.00
		8	см. выше	6 AI	—	—	—	38,50	Итого		142.50
Сеч. 2-2 /шт-1/	Отдельные стержни	22	560; 330; 200	8 AI	1210	—	27	32.70	8 AI	32.70	12.90
									6 AI	45.00	10.00
		6	см. выше	6 AI	—	—	—	45.60	Итого:		22.90
									Всего:		857.64

Выборка стали на лист

Класс стали	ГОСТ	ф мм	Общая длина м	Вес кг	Вес кг по классам	Общий вес кг
A-II R_a=2700	5781-61	25	48.88	188.40	280.78	857.64
		20	36.48	90.80		
		12	2.60	2.30		
A-I R_a=2100		10	76.48	47.14	576,94	
		8	945.15	373,4		
		6	704.0	156.4		

Расход материалов

Наименование элемента	Марка бетона	Колич. элем.	Объем бетона $м^3$ на один	Объем бетона $м^3$ на все	Расход стали кг на один	Расход стали кг на все
МУ-3 Б-6	200	1	0.641	0.641	50,20	50,20
Плита	200	1	0.665	0.665	58.30	58.30
Итого:			—	1.306	—	108,50
МУ-4 Б-5	200	2	0.72	1.44	71.12	142,24
Б-8	200	1	0.03	0.03	5.34	5.34
Плита	200	1	1.08	1.08	111.52	111,52
Итого:			—	2.55	—	259,10
МУ-5 Б-6	200	1	0.641	0.641	50.20	50.20
Плита	200	1	0.815	0.815	79,90	79,90
Итого:			—	1.456	—	129,90
МУ-6 Б-7	200	1	0.496	0.496	47.90	47.90
Плита	200	1	0.32	0.32	25.80	25.80
Итого:			—	0.816	—	73.80
Б-2	200	1	0.75	0.75	121,04	121,04
Сечение 1-1	200	6	0.66	3.96	23,7	142.50
Сечение 2-2	200	1	0.45	0.45	22.90	22.90
Всего на монолитные участки			11.268	—		857,64

Примечания:

1. Данный лист см. совместно с листом АС-013.
2. Каркасы изготавливать при помощи точечной электросварки.

1968	Профилакторий на 100 мест	Монолитные участки ниже отм. ±0.00. Спецификации.	Типовой проект 254-3-5	Альбом I	Лист АС-014

Инв 2830

Лечебно-оздоровительных зданий. Арх. проектная мастерская. Стадия. Рук. арх. Черявский. Гл. инж. проекта Кодинр. Гл. арх. проекта Шубалова. Рук. отд. Зверева. Ст. инж. Головская. Инженер Сидорина. Техник Калинова. Ст. техник Кузина. Конторова.

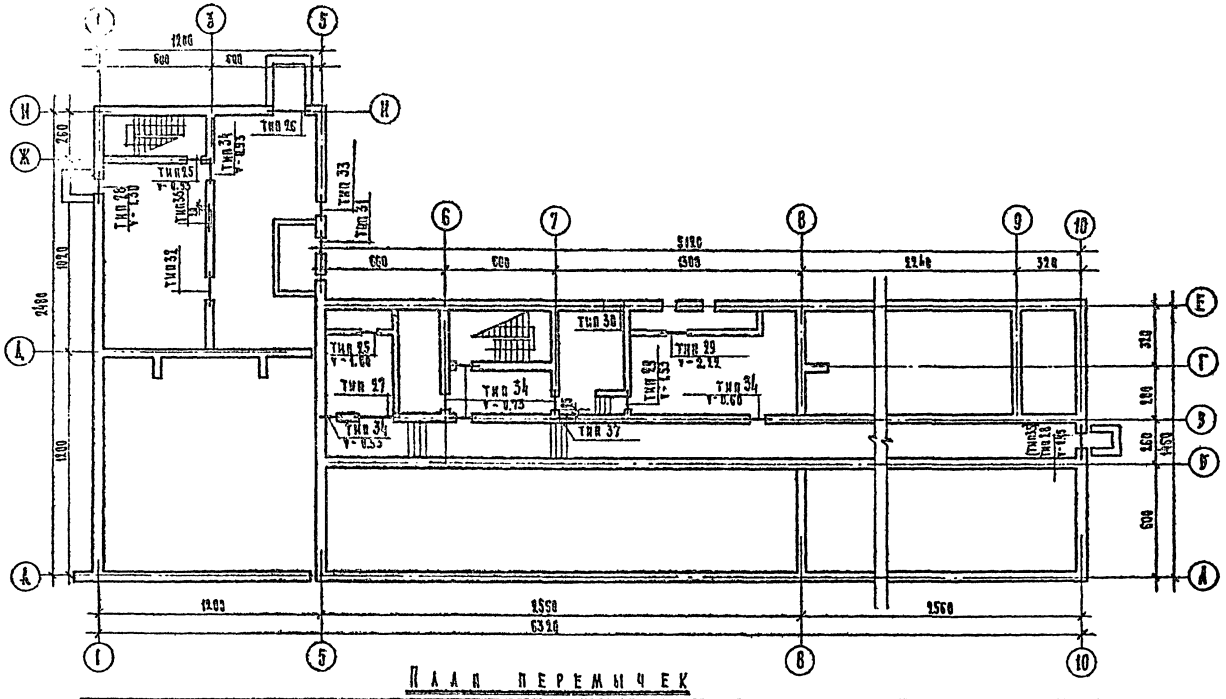

План перемычек

Спецификация перемычек					
Марка	Размеры в мм: длина l	ширина b	высота h	Кол-во шт.	Ссылка на рабочий чертеж
Б 15	1500	120	65	22/21	Серия 1.038-1 вып.7 л.1
Б 18	1800	120	140	5	" 3
В 22	2200	120	140	3	" 5
БУ 15	1550	120	220	28	" 11
БУ 19	1950	120	220	5	" 12
БУ 27Б	2700	120	220	1	Проект альбом III часть 2 л.4

Спецификация типов проемов

Тип проема	Эскиз	Кол-во типов	Тип проема	Эскиз	Кол-во типов	Тип проема	Эскиз	Кол-во типов
Тип 33	Б 15; -0.55; БУ 15	1	Тип 27	-0.55; БУ 19	1	Тип 31	-0.93; Б 15	1
Тип 34	-0.75; -0.55; -0.60; -0.55; БУ 15	7	Тип 28	Б15 3 шт. 1.20; -0.85; -1.30; Внутренняя грань стены; Б 15	2	Тип 32	Б 18; -1.15; -0.96; БУ 19; 4 3 2	1
Тип 25	-0.93; -1.80; БУ 15	2	(Тип 35)	Б15 2 шт. (1.35)	1			
Тип 26	Б 22; -0.30; БУ 27Б; -0.55	1	Тип 29	-4.53; -0.41; Б 15	2	Тип 36	БУ 15; -0.74	1
			Тип 30	Б 18; -1.50; Внутренняя грань стены; БУ 19	1	Тип 37	-0.65; Б 15	1

Примечания:

1. Привязки и размеры проемов см. планы подвала и технического подполья листы АС-01, 02.
2. Количество перемычек, обозначенное дробью, дано в числителе для II, в знаменателе – для III климатических районов.
3. Типы перемычек в скобках даны для III климатического района.
4. Типы перемычек с 1 по 22 даны на листах АС-48, 49.
5. Опирание перемычек, неоговоренное на плане, принимать симметричным.

1968	Профилакторий на 100 мест	Перемычки ниже отм. ±0.00	Типовой проект 254-3-5	Альбом I	Лист АС-015

Рук. АПИ-4 Перязевский; Гл. инж. АПИ Кодир; Гл. арх. пр-та Шрайлова; Гл. инж. пр-та Зверева; О.Т. инж. Федорова; Исполнитель Слоним; Проверил Камилова; Контролер Григорьева; Зарчив Камилова

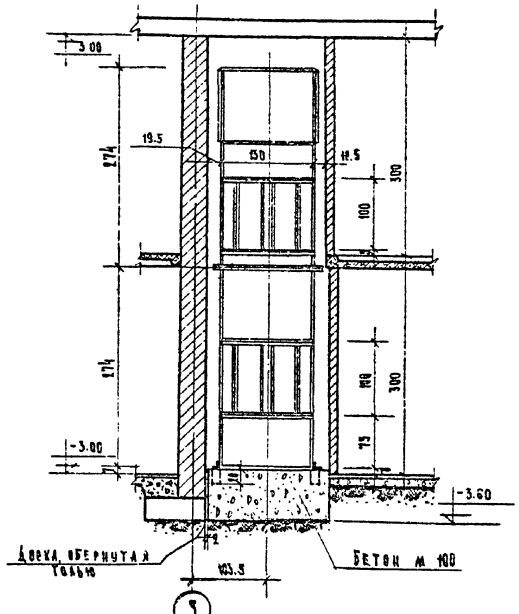

1 — 1

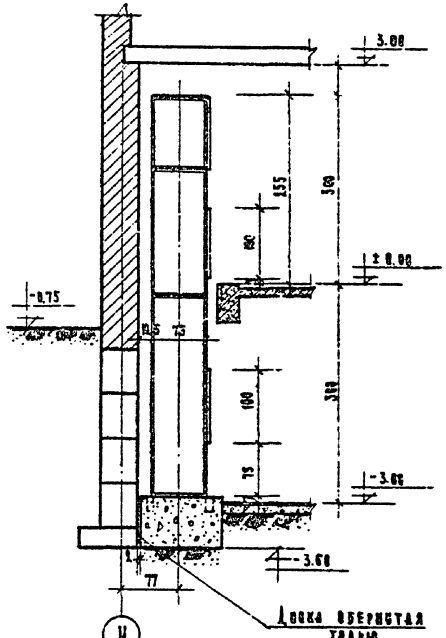

2 — 2

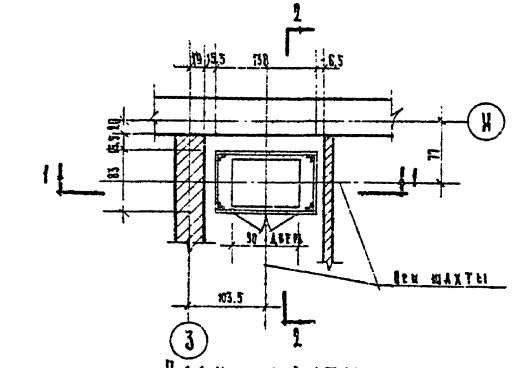

План шахты

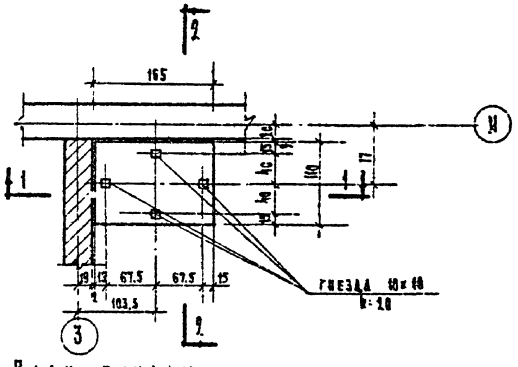

План фундамента под лифт

Характеристика лифта

Местоположение лифта	Назначение лифта	Грузоподъемность кг	Скорость движ. кабины м/сек	Высота подъема кабины мм	Габариты кабины мм	К-во выходов из кабины по этажам: этаж	К-во выходов из кабины по этажам: приямок	Высота верхнего этажа мм	Конструкция шахты и толщина стены	Внутренние размеры шахты мм	Глубина приямка в мм	Местоположение машинного помещ.	Система управ.	Тип альбома и чертежа
Внутри здания	Грузовой	100	0.25	2.25	900 × 950 × 1000	подъезд 1	1 1	3000	Металлическая	1500 × 750	—	над шахтой	кнопочно-наружное	АТ-4 АТ-4.73-66

Примечания:

1. Рабочие чертежи лифта выполнены на основании альбома заданий на проектирование строительной части лифтовых установок треста „Винзлифтмаш" /альбом АТ-400-66/.
2. Всего бетона для фундамента под лифт - 1.20 м³.
3. Все размеры даны в мм, отметки - в метрах.

1968	Профилакторий на 100 мест	Лифт	Типовой проект 254-3-5	Альбом I	Лист АО-016

Лифтовая шахта

Рисков, Дмитриев, Черняевский, Кодмиров, Шувалова, Зверева, Федорова, Ельчина, Головацкая, Григорьева, Ковнова, Зайцев, Гельгард

Архпроектная мастер. №4

Лечебно-курортных зданий

инв 2836

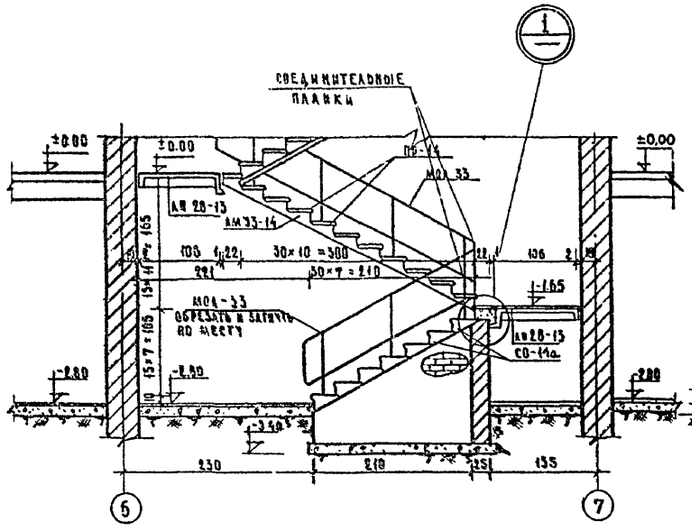

Разрез 1-1

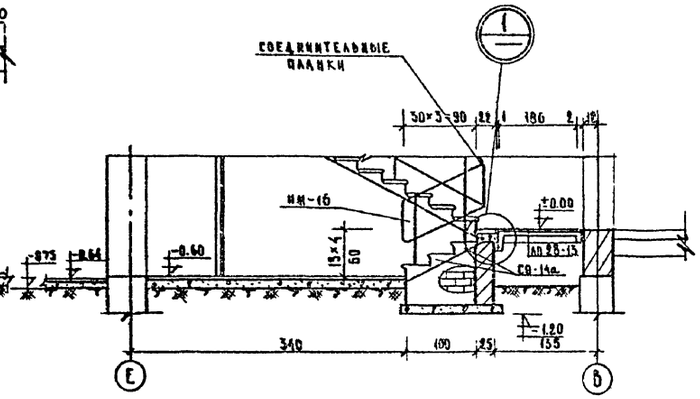

Разрез 3-3

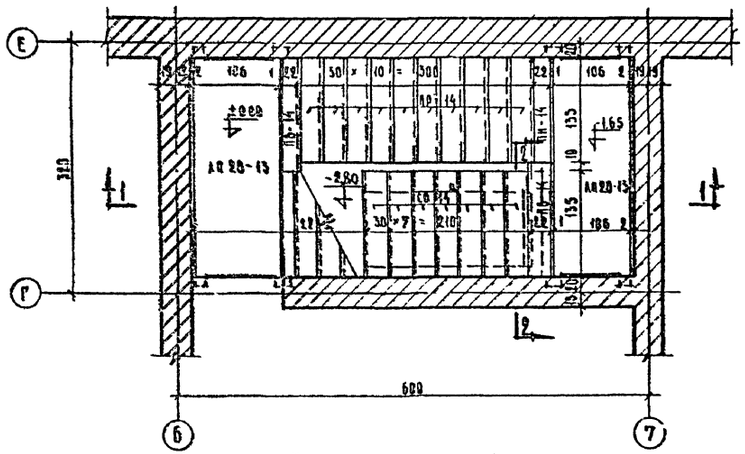

План лестницы № 1

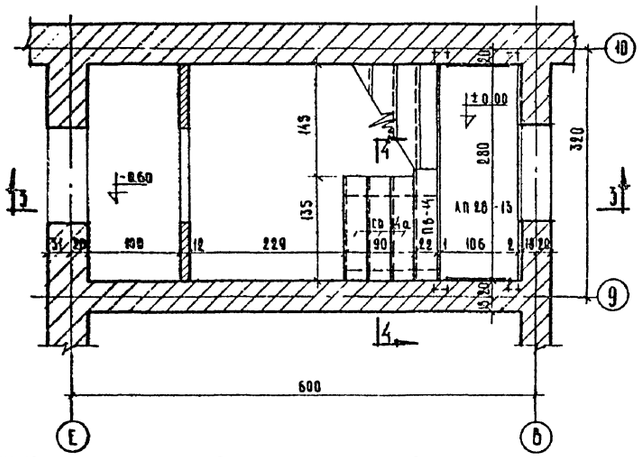

План лестницы № 2

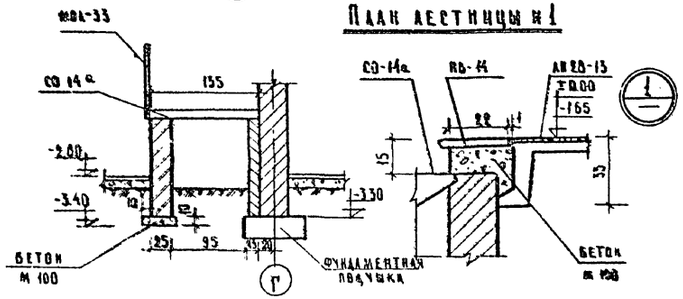

Разрез 2-2

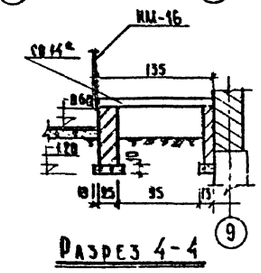

Разрез 4-4

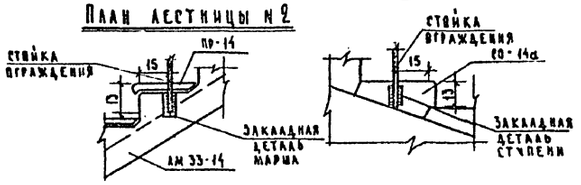

Узлы крепления стоек ограждения

к сборному маршу — к сборной ступени

Спецификация сборных железобетонных изделий

№ п/п	Наименование изделий	Марка изделия	Кол. шт.	Вес изд. т.	№ каталога ГОСТа	№ альбома лист
1	Лестничные площадки	АП 28-13	3	0.845	ИИ-03-02 ч. II	30А/8
2	Лестничный марш	АМ 33-14	1	1.268	—"—	30А/9
3	Ступени	СО 14а	10	0.15	ИИ-03-02 ч. II	24А/92-12
4	Проступь верхняя	ПБ-14	3	0.0285	—"—	30А/7
5	Проступь нижняя	ПН-14	1	0.022	—"—	"
6	Проступь рядовая	ПР-14	10	0.0352	—"—	"

Спецификация стальных элементов

№ п/п	Марка элемента	Кол. шт.	Вес кг. одной марки	Вес кг. всех	№ альбома каталога ГОСТа	№ заготовочн. черт.
1.	МОА-33	2	30.45	60.90	ИИ-03-02 часть II	21
2.	ИМ-16	1	13.30	13.30	Альбом III часть 3	6
	Всего			74.20		

Примечания:

1. Расположение лестниц в плане см. АС-01,02
2. Стены под лестницы выполнять из кирпича глиняного обыкновенного пластического прессования М 100 на растворе М 50.
3. Поверхности кирпичных стен, соприкасающиеся с грунтом, обмазать горячим битумом за 2 раза.
4. Крепление ограждений производится на сварке электродами типа Э-42 $h_{шв}$ = 6 мм
5. Ограждения лестниц окрасить масляной краской за 2 раза.

1968	Профилакторий на 100 мест	Лестницы № 1 и № 2 ниже отм. ±0.00.	Типовой проект 254-3-5	Альбом I	Лист АС-017

Лечебно-курортных зданий — Арх. проектная мастерская

Копировал	Юдакова	Юдакова	
Проверил	Калинова	Калинова	
Исполнит.	Славина	Славина	
Ст. инж.	Федорова	Федорова	
Гл. инж. пр-та	Зверева	Зверева	
Гл. арх. пр-та	Шубалова	Шубалова	
Гл. инж. АПК-4	Кодинг	Кодинг	
Рук. АПК	Черняевский	Черняевский	

инв 2830

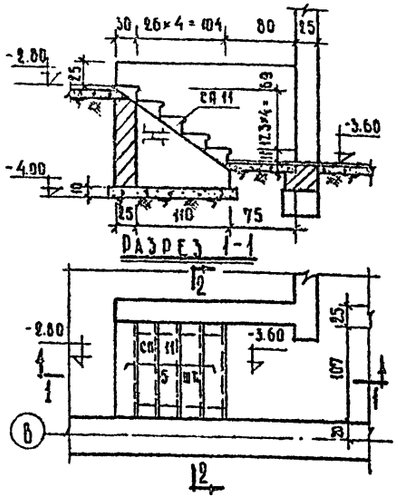

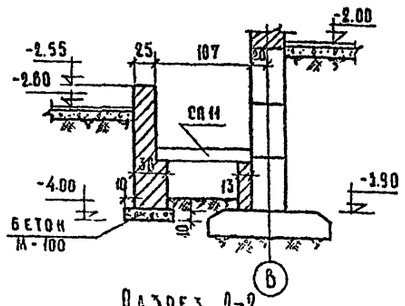

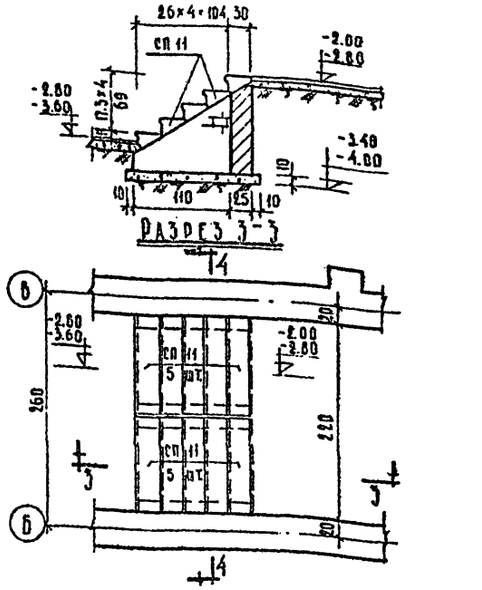

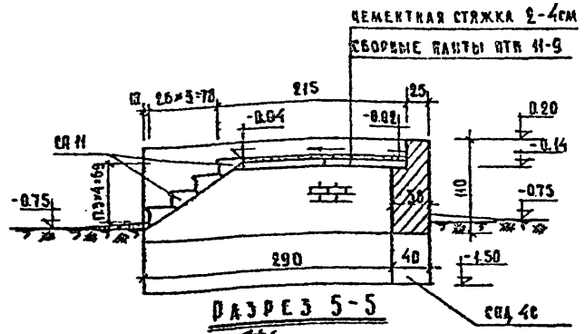

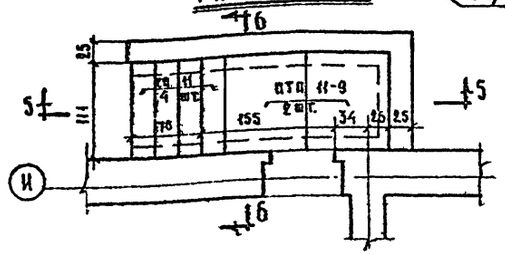

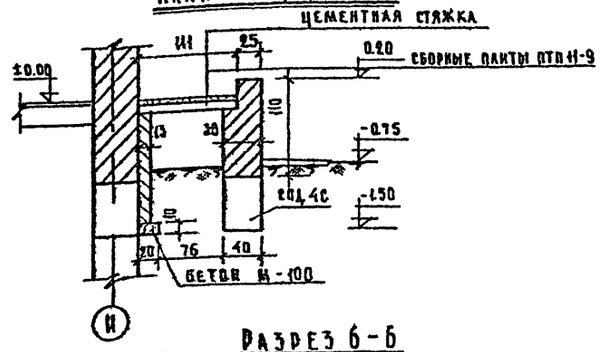

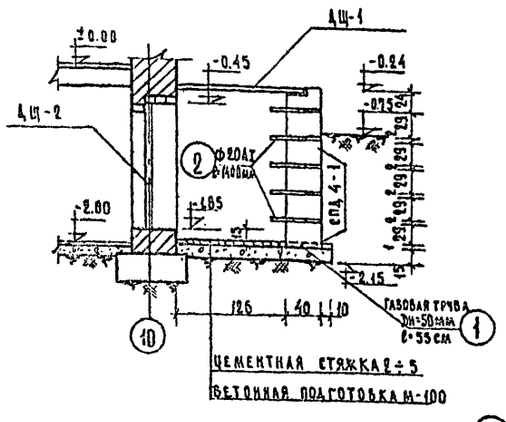

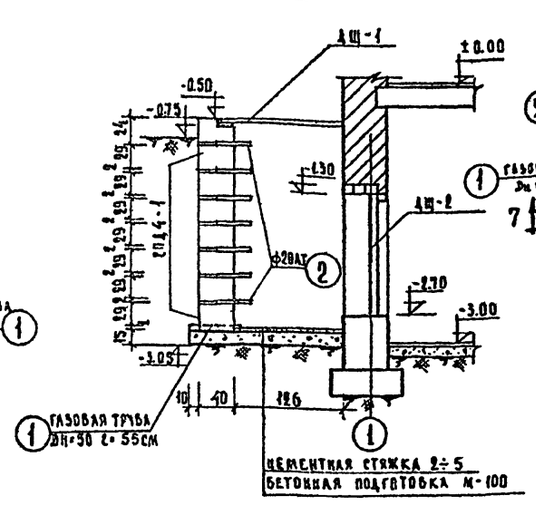

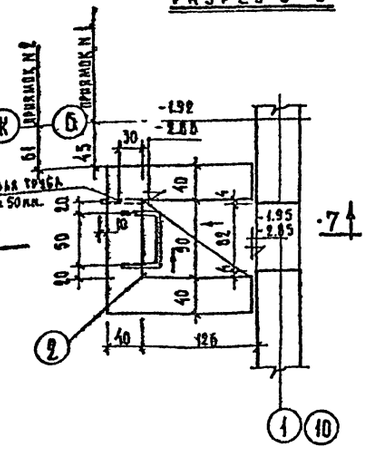

Спецификация столярных изделий

Тип элемента	Наименование элемента	Размеры проема в кладке		Отм. верха в кладке м	Размеры блока мм		Размер полотна мм		К-во шт.	Наименование каталога или листа альбома	Примечание
		шир.	выс.		шир.	выс.	шир.	выс.			
ДЩ-1	Крышка приямка	1,30	1,46	-0,24 -0,50	1290	1450	1194	1354	2	Альбом III ч. I лист	
ДЩ-2	Дверца приямка	0,82	1,40	-0,45 -1,30	770	1350	696	1276	2	—"—	

Спецификация стальных элементов

N поз.	Эскиз	ф или сечение мм	Длина мм	Кол. шт.	Общ. длина м	Выборка стали		
						ф или сечение мм	Общая длина м	Вес кг
1	Газовая труба	Dн=50мм	550	2	1,1	Dн=50мм	1,1	5,4
2	150 500	ф 20 АI	1400	12	16,8	ф 20 АI	16,8	41,5

Спецификация сборных железобетонных изделий

N N п/п	Наименование изделий	Марка изделия	Колич. шт.	Вес изд. т	N каталога серии ГОСТа	N альбома / лист
1	Ступени подвальные	СП 11	29	0,12	ИИ 03-02 ч.I	30-64 / 20
2	Стеновые блоки	СПД 4с	25	0,41	ИИ 03-02 ч.I	1-64 / 13
3	—"—	СПД 4-1	12	0,32	ИИ 03-02 ч.I	1-64 / 19
4	Плиты	ПТП 11-9	2	0,20	ИИ 03-02 ч.I	15-64 / 5

Примечания:

1. Расположение и привязки в плане лестниц N N 4,5,6, приямков N N 1,2 см. на листах АС-01,02, площадки N 3 на листе АС-2.
2. Кладку стен лестниц, площадки и приямков производить из кирпича глиняного обыкновенного пластического прессования М 100 на растворе М-50 и блоков стен подвала на растворе М-50, монолитные участки между блоками заполнять бетоном М-100.
3. Поверхности стен, соприкасающиеся с грунтом обмазать горячим битумом за 2 раза.

1968	Профилакторий на 100 мест	Лестницы N 4, N 5, N 6. Площадка N 3. Приямки N 1, N 2.	Типовой проект 254-3-5	Альбом I	Лист АС-018

Главный инженер проекта Шубалова
Гл. инж. проекта Зверева
Нач. отдела Федорова
Гл. спец. Слоним
Инж. Камнова
Нач. пр. Черняевский
Гл. арх. проекта Кодинир
Арх. проектная мастерская

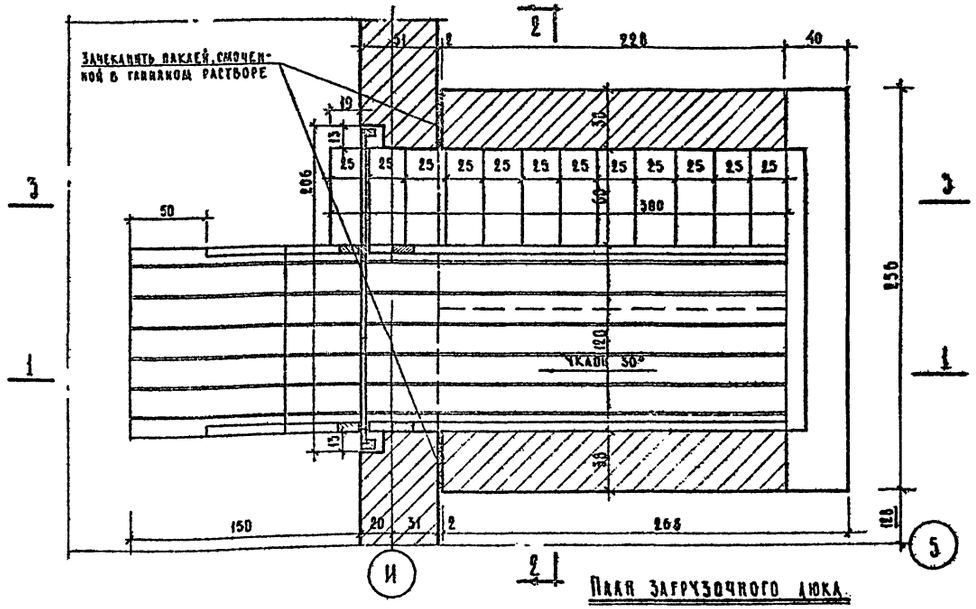

План загрузочного люка.

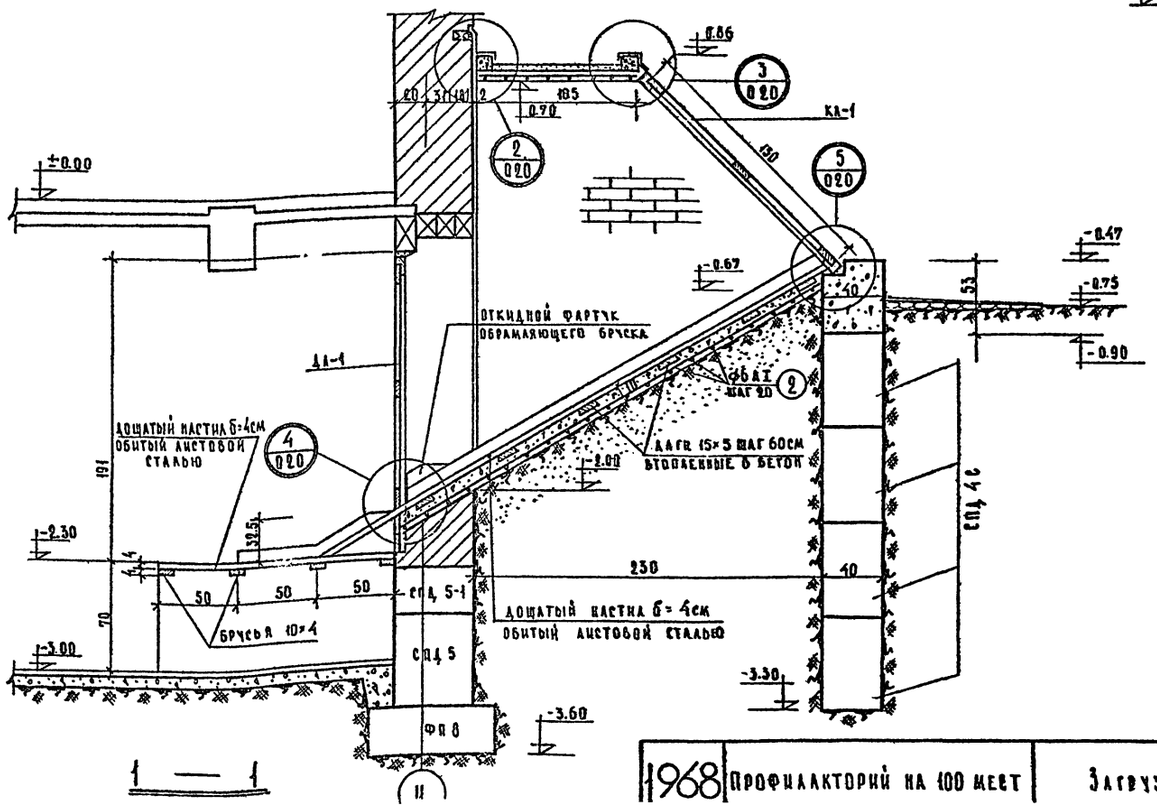

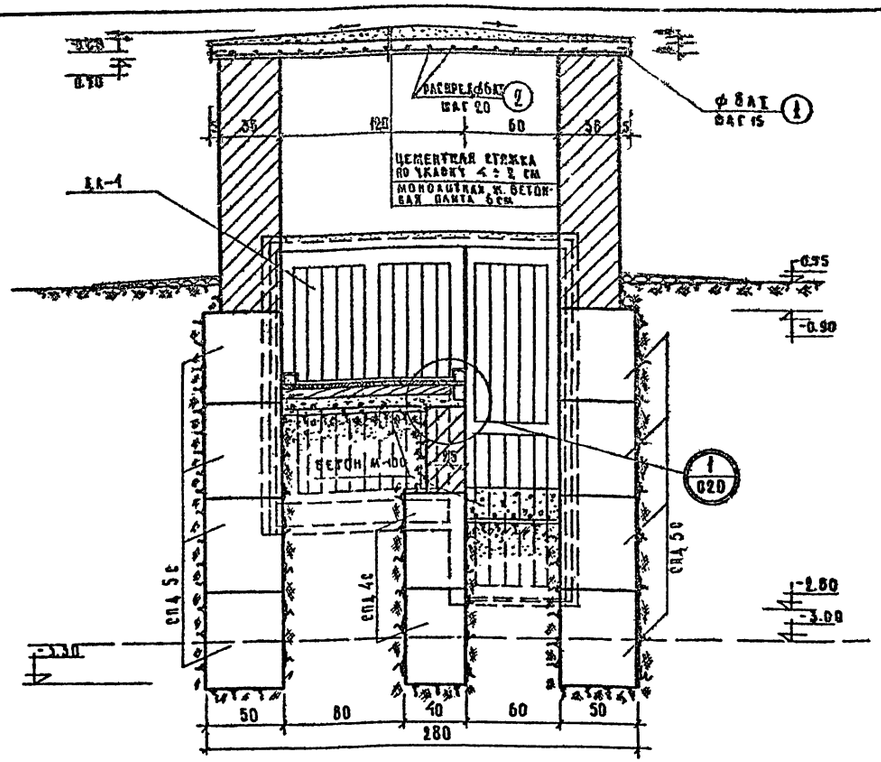

Примечания:

1. Данный лист см. совместно с листом АС-020.
2. Кладку стен загрузочного люка производить из блоков стен подвала на растворе М 50 и кирпича гашеного обыкновенного М 75 на растворе М 50. Монолитные участки между блоками выполняются из бетона М 100.
3. Поверхности стен, соприкасающиеся с грунтом, обмазать горячим битумом за 2 раза.
4. Подсыпку под пандус и лестницу производить песком слоями толщиной 20см с трамбованием и проливкой водой.
5. Деревянные лаги антисептировать и перед укладкой в бетон обернуть толем.

1968	Профилакторий на 100 мест	Загрузочный люк. План. Разрезы 1-1, 2-2	Типовой проект 254-3-5	Альбом I	Лист АС-019

Лечебно-курортных зданий

Гл. инж. проекта — Гелбгард; Гл. инж. пр-та — Зверева; Гл. арх. пр-та — Шубалова; Гл. инж. АПМ — Кодинр; Рук. АПМ — Черняевский; Ст. инж. — Федорова; Исполнит. — Шарапова; Проверил — Калинова

Ст. проектная мастерская

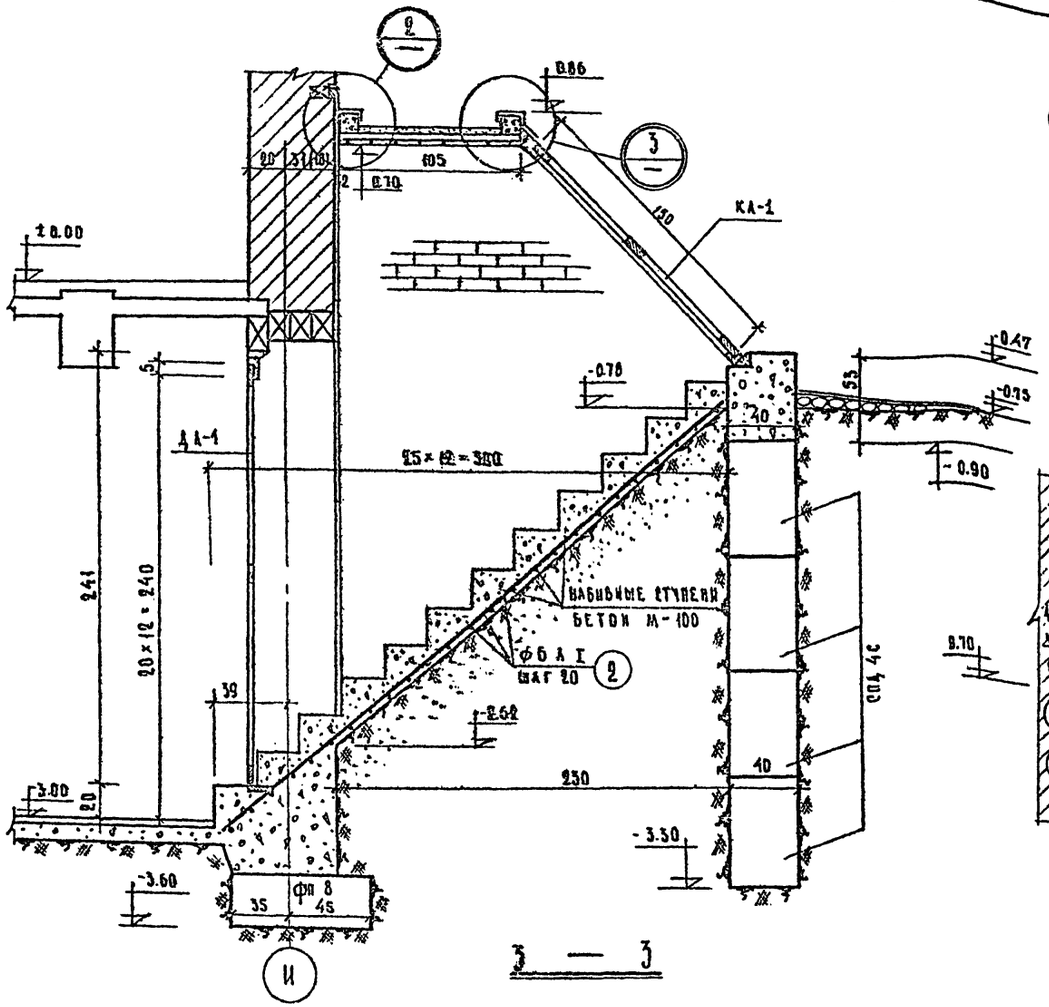

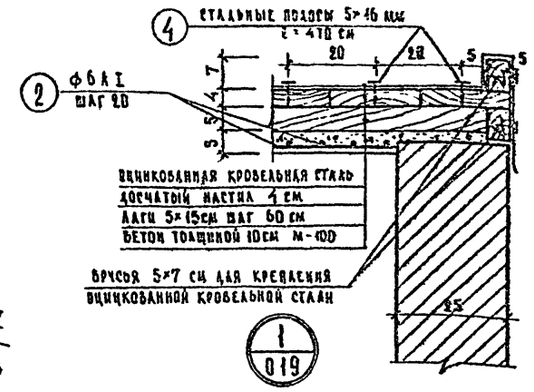

1/019

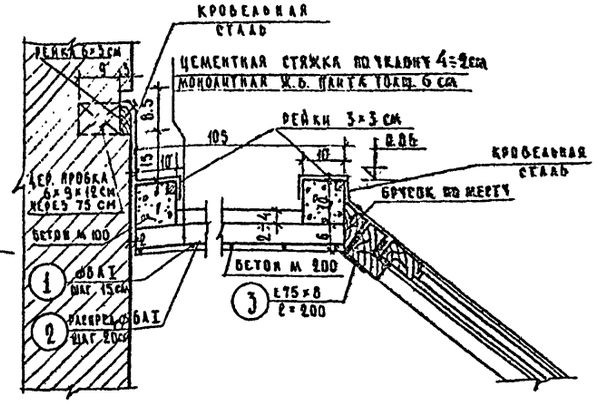

2/019;020

3/019,020

Спецификация дверных блоков

Тип элем.	Наименование элемента	Разм. проема ширр.	Разм. проема высс.	Разм. бланка ширр.	Разм. бланка высс.	Колич. шт.	Наименов. каталога или № листа альбома	Примечания
ДА-1	Дверь люка	2060	2410	2020	2230	1	Альбом III часть 1 лист 8	
КА-1	Крышка люка	1620	2000	1600	1988	1	Альбом III часть 1 лист 8	

Спецификация сборных железобетонных изделий

N п/п	Наименование изделий	Марка изделия	К-во шт.	Вес изд. т	N каталога, серия, ГОСТа	N альбом. лист.
1	Блоки стен подвала	СВД 4С	18	0.413	ИИ 03-02	1-64/13
2	—"—	СВД 5С	24	0.520	ИИ 03-02	1-64/14

Спецификация стальных элементов

N поз.	Эскиз	⌀ или сечение мм	Длина мм	Кол. шт.	Общ. длина м	Выборка стали ⌀ или сечение мм	Общая длина м	Вес кг
1	2640	⌀8 АI	2760	8	22.1	⌀8 АI	22.1	8.72
2	Распред.	⌀6 АI	п.м	—	90.0	⌀6 АI	90.0	20.0
3	—	L75×8	2080	1	2.0	L75×8	2.0	18.1
4	—	−16×5	4700	6	28.2	−16×5	28.2	17.7

Примечания:

1. Данный лист см. совместно с листом АС-019
2. Монолитную плиту перекрытия загрузочного люка выполнять из бетона М-200, расход — 0.17 м³.

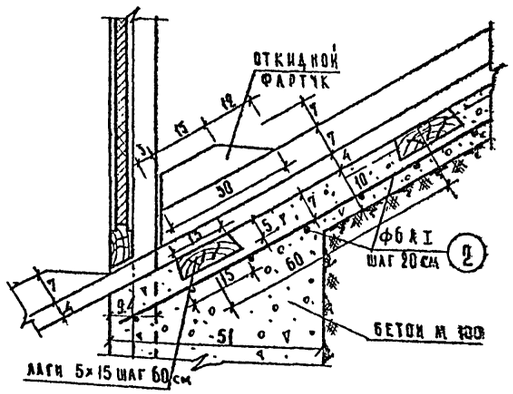

4/019

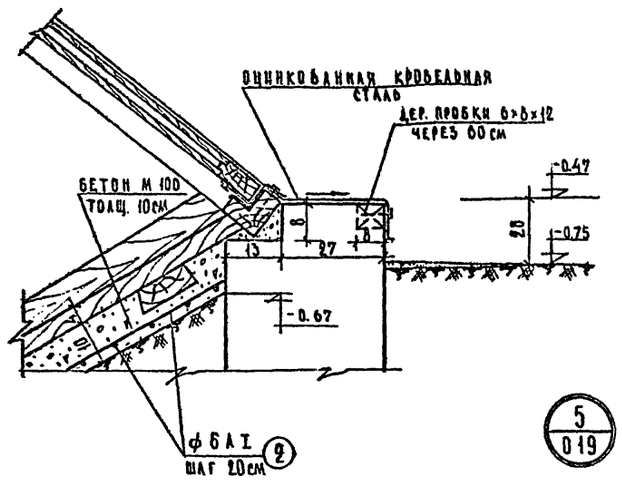

5/019

1968	Профилакторий на 100 мест	Загрузочный люк. Разрез 3-3 Узлы 1÷5	Типовой проект 254-3-5	Альбом I	Лист АС-020

Рук. АИК-4 | Гл. инж. АБМ-4 | Гл. арх. пр-та | Гл. инж. пр-та | Ст. инжен. | Исполнит. | Провер. | Копировал

Лесчинский | Кодыр | Шувалова | Зверева | Федорова | Шарапова | Камилова | Юдакова

Лечебно-курортных зданий

Арх. проектная мастерск. №4

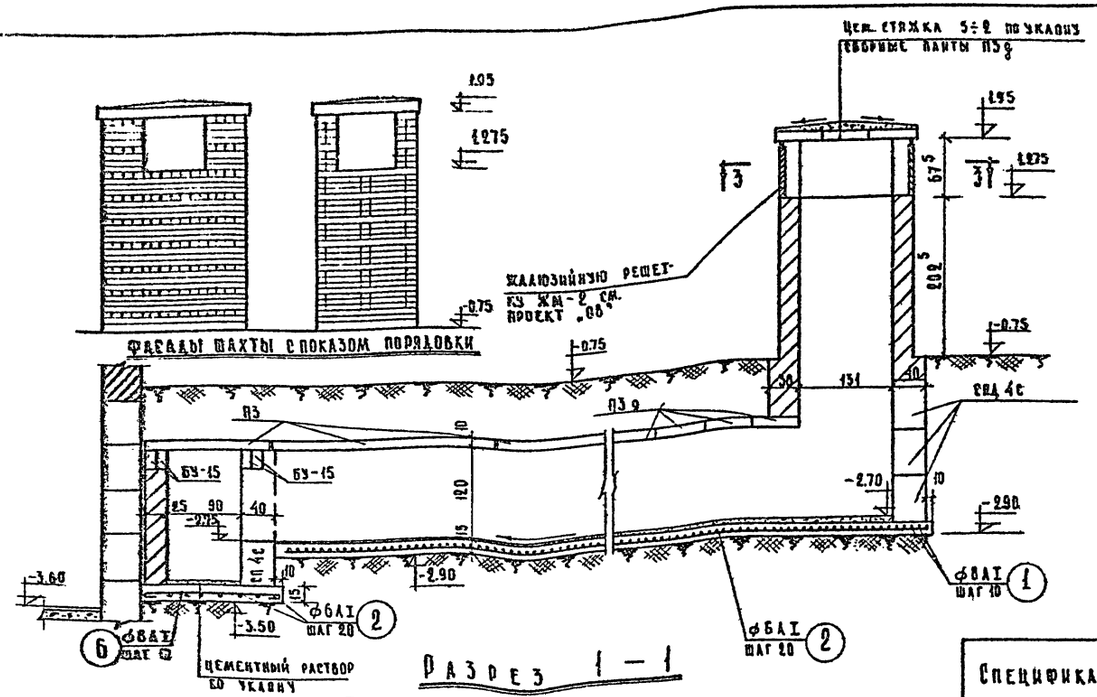

Разрез 1—1

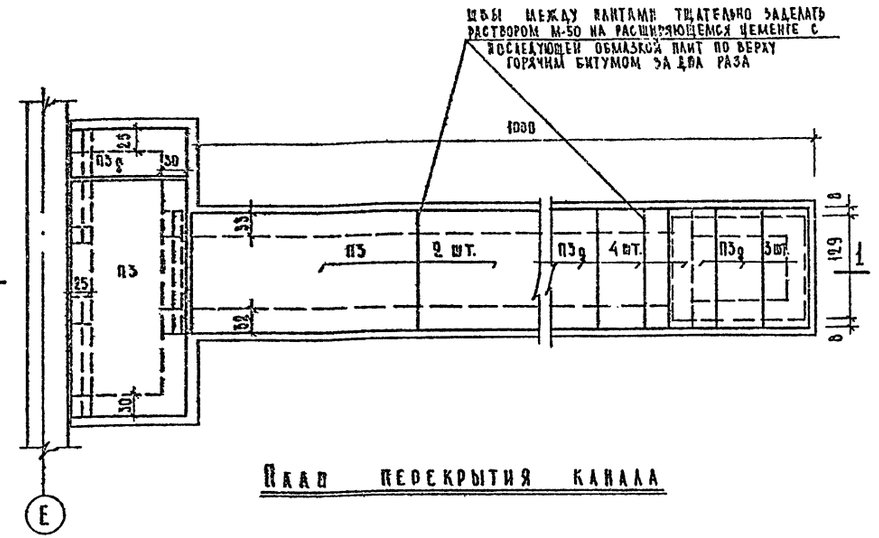

План перекрытия канала

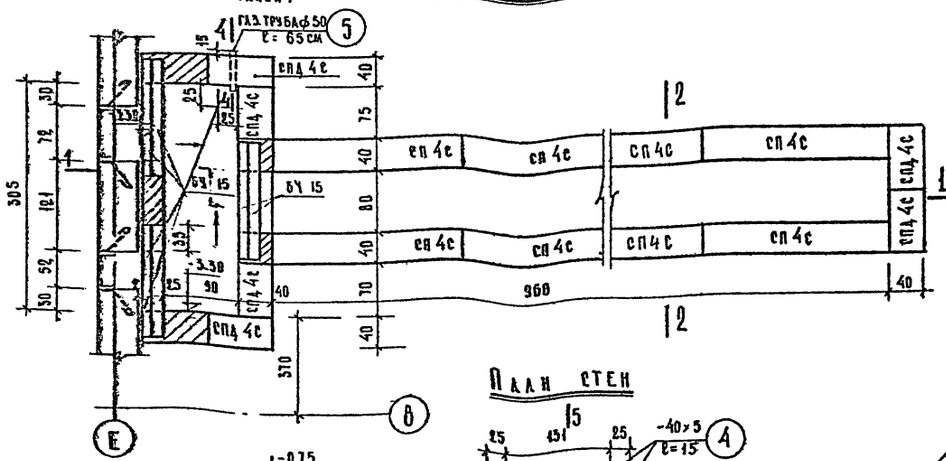

План стен

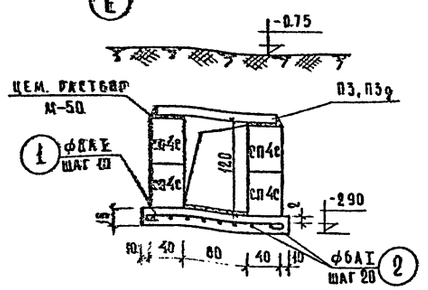

2—2

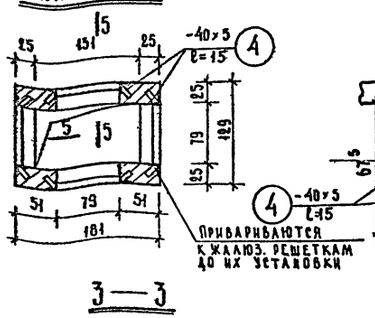

3—3

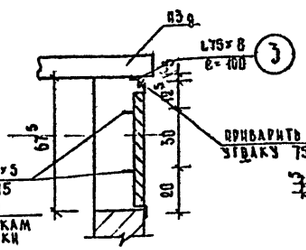

5—5

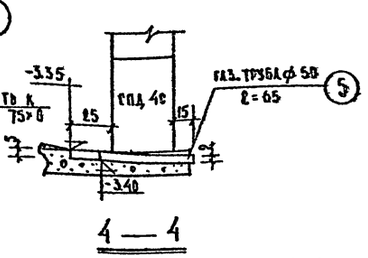

4—4

Спецификация стальных элементов и арматуры

N поз.	Эскиз	ф или сечение мм	Длина мм	Кол. шт.	Общ. длина м	Выборка стали: ф или сечение мм	Выборка стали: общая длина м	Выборка стали: вес кг
1	1980	ф8АI	1900	100	190.0	ф8АI	254.75	100.63
2	Распред. п.м.	ф6АI	—	—	123.0	ф6АI	123.0	27.30
3	—	L75×8	1000	4	4.0	L75×8	4.0	36.08
4	150 50° 20	-40×5	150	16	2.4	-40×5	2.4	3.77
5	Газовая труба	ф50	650	1	0.65	Газ труба ф50	0.65	3.18
6	1550	ф8АI	1750	37	64.75			

Спецификация сборных железобетонных изделий

N п/п	Наименов. изделий	Марка изделия	К-во шт.	Вес изд. т	N каталога ГОСТа	N альбом лист
1	Плиты	П3	3	1.88	ИС-01-04 вып. 2	32
2	—"—	П3 q	8	0.23	—"—	33
3	Перемычки	БУ 15	6	0.105	4.139-1 вып.1	11
4	Блоки	СП 4с	17	1.30	ИИ-03-02 ч. I	1-64/13
5	—"—	СПД 4с	30	0.413	—"—	1-64/13

Примечания

1. Кладку производить из кирпича глиняного обыкновенного пластического прессования М-100 и бетонных блоков на растворе М-50
2. Кладку стен воздухозаборной шахты выше отм. земли производить с облицовкой керамическим кирпичом с перевязкой по толщине стены.
3. Обратную засыпку производить после укладки плит перекрытия канала.
4. Поверхности кирпичных стен и бетонных блоков, соприкасающихся с грунтом, обмазать горячим битумом за 2 раза.
5. Монолитное днище канала выполнять из бетона М-150. Объем бетона - 3.5 м³.
6. Уголки 75×8 после установки покрасить масляной краской за 2 раза.

1968	Профилакторий на 100 мест	Воздухозаборная шахта N 1	Типовой проект 254-3-5	Альбом I	Лист АС-021

Лечебно-курортных зданий
Арх. проектная мастерск. N4

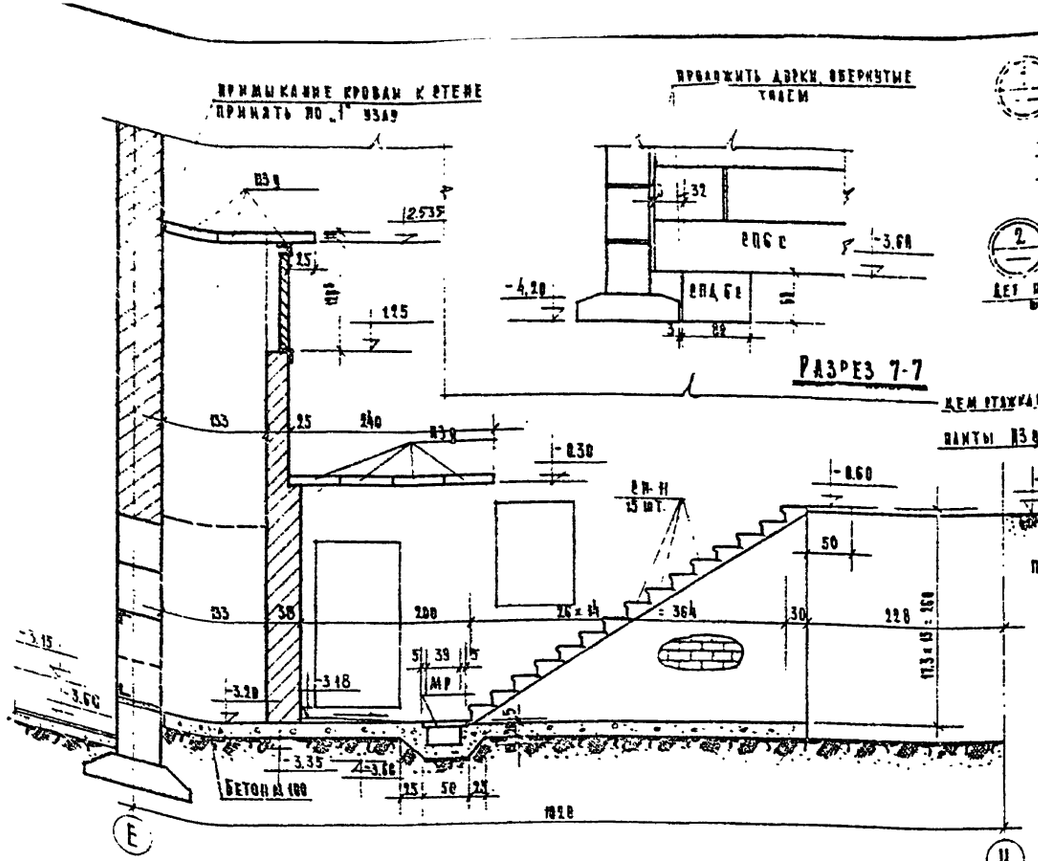

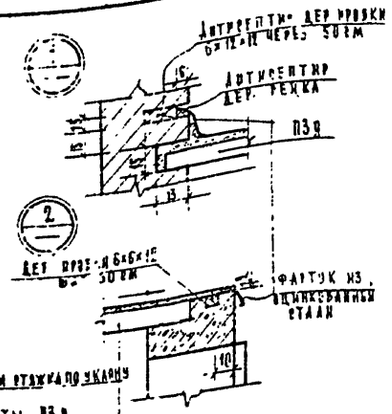

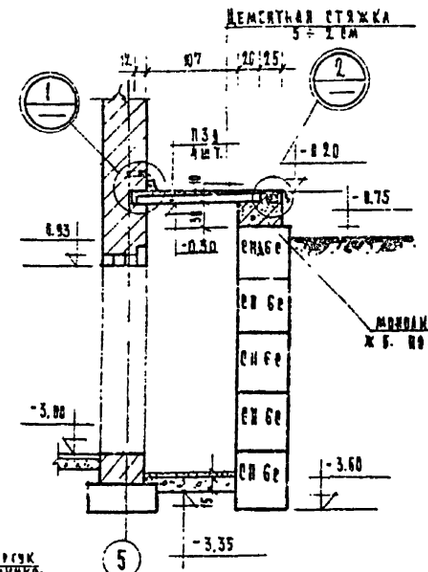

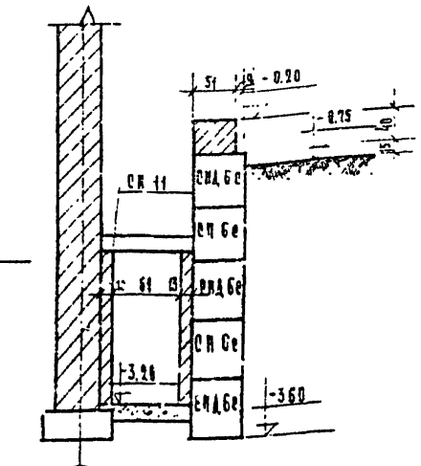

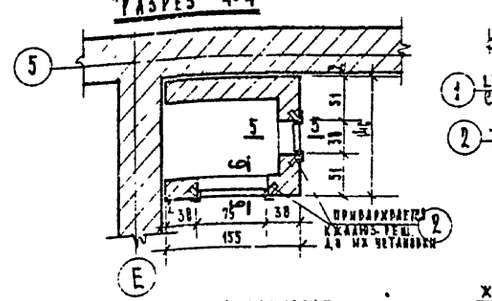

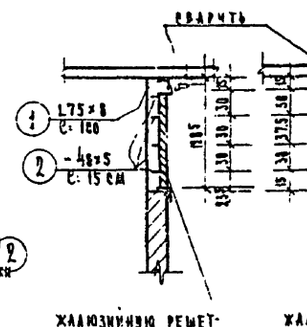

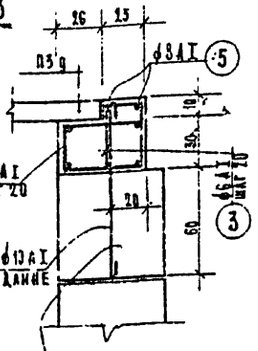

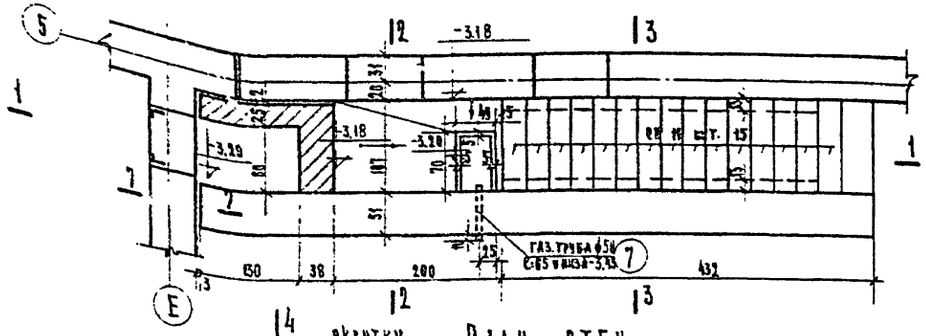

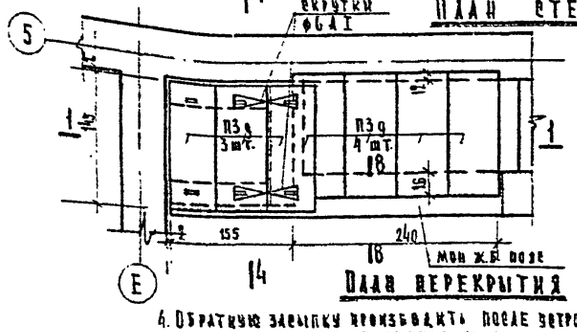

Спецификация стальных элементов

N поз.	эскиз	ф или сечение мм	Длина мм	Кол. шт.	Общ. длина м	Выборка стали: ф или сечение мм	Выборка стали: общая длина м	Выборка стали: вес кг
1	п.м	L75×8	—	—	1.60	L75×8	1.60	14.43
2	90° 20 130	-40×5	150	16	2.40	-40×5	2.40	3.77
3	30 130 130 30	ф 6 АI	1240	14	17.30	ф 10 АI	3.30	2.04
4	250 150 550 150	ф 6 АI	1560	14	21.80	ф 8 АI	20.80	8.20
5	2600	ф 8 АI	2600	8	20.8	ф 6 АI	39.10	8.70
6	950	ф 10 АI	1100	3	3.30	Газ труба ф 50	0.65	3.17
7	Газовая труба	ф 50	0.65	1	0.65			

Спецификация стальных соединительных элементов

N п/п	Марка элемента	Кол. шт.	Вес кг: одной марки	Вес кг: всех	N альбома, каталога ГОСТа	N загот. черт.
1	МР	1	12.71	12.71	ИИ-03-03 альб 71-64	15

Спецификация сборных железобетонных изделий

N п/п	Наименование изделий	Марка изделия	К-во шт.	Вес изд. т	N каталога ГОСТа	N альбом А..СГ
1	Ступени подвальные	СП 11	15	0,12	ИИ-03-02 ч.I	32-64 / 20
2	Блоки	СП 6с	13	1,33	ИИ-03-02 альбом 1-64	1-64 / 15
3	—"—	СПД 6с	12	0,46	—"—	1-64 / 15
4	Плиты	П3 9	7	0,23	ИС-01-04 вып. 2	32

Примечания

1. Кладку производить из кирпича глиняного обыкновенного пластического прессования М75 и бетон блоков на растворе М 50.
2. Кладку стен воздухозаборной шахты выше отм. земли производить с облицовкой керамическим кирпичом с перевязкой по толщине стены.
3. Поверхности кирпичных стен и бетонных блоков, соприкасающиеся с грунтом, обмазать горячим битумом за 2 раза.
4. Обратную засыпку производить после устройства монж.б. пояса и укладки плит перекрытия над входом в подвал.
5. Для монж.б. пояса принять бетон М150. Объем бетона - 0,49 м³.
6. Уголки поз. после установки окрасить масляной краской за 2 раза.

1968	Профилакторий на 100 мест	Воздухозаборная шахта N2 входа в подвал	Типовой проект 254-3-5	Альбом I	Лист АС-022

Руков. АПМ — Черняевский; Гл. инж. АПМ — Кодинр; Гл. арх. проекта — Швзалова; Арх. проекта — Зверева; Нач. пр. — Федорова; Гл. инженер проекта — Саонин; Проверил — Главацкая; Отдел ТГПВ — Тубеа

Лечебно-курортных зданий

Арх. проектная маст. N4

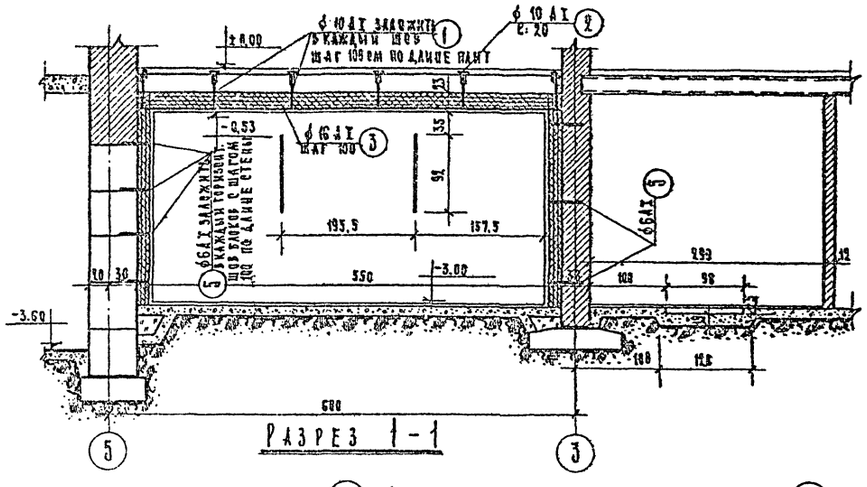

Разрез 1-1

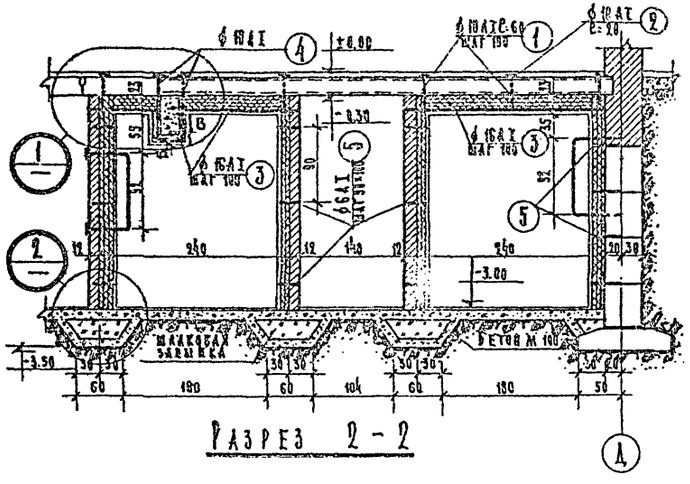

Разрез 2-2

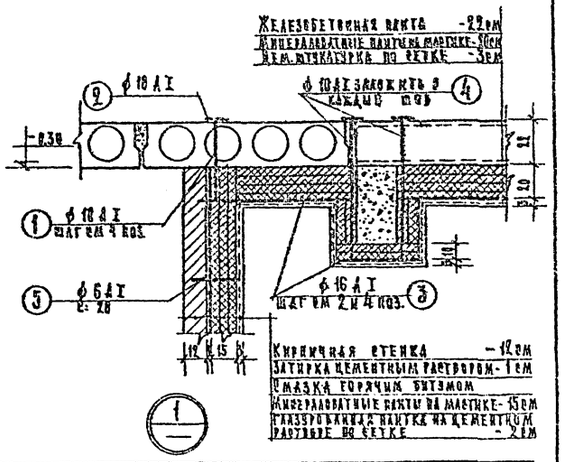

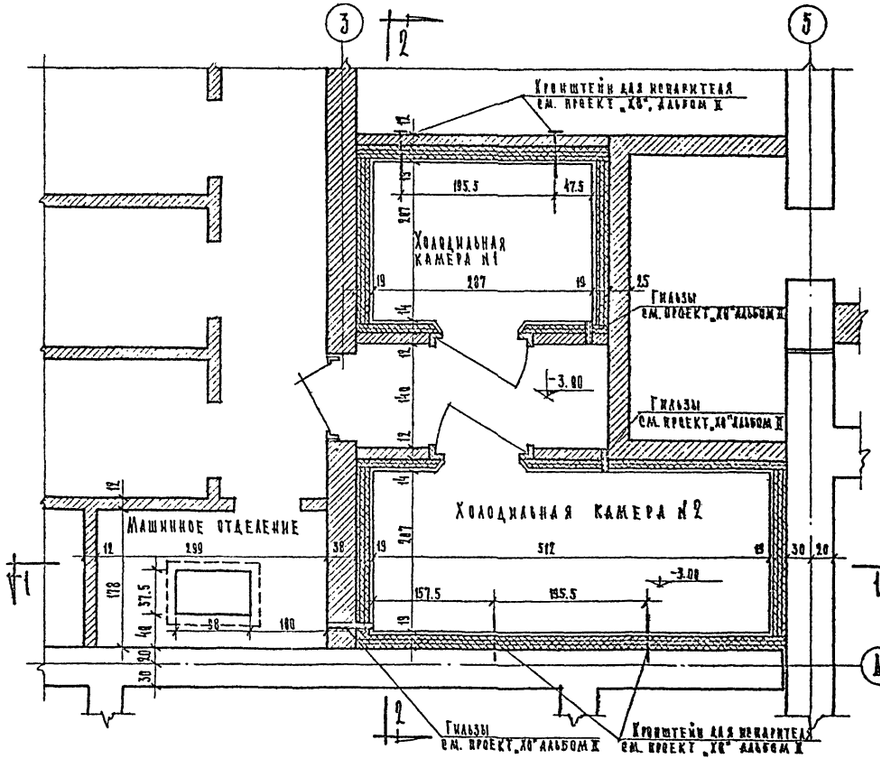

План холодильных камер

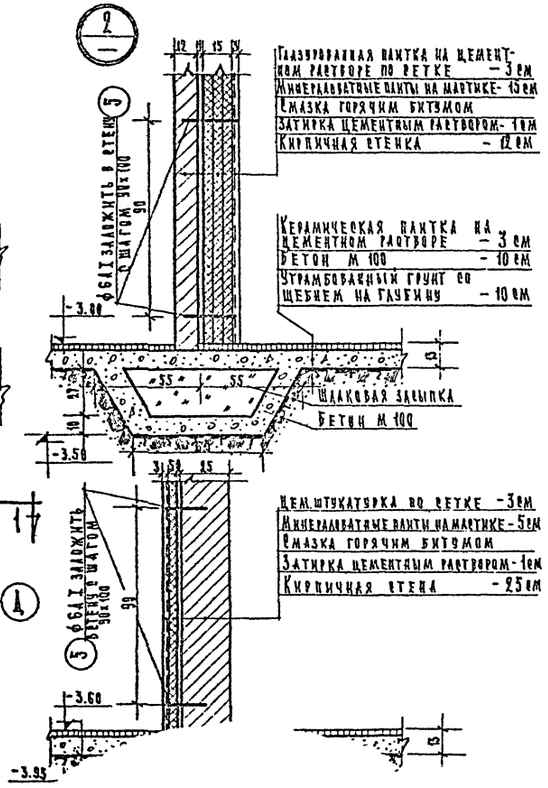

Спецификация металла							Выборка		
	№ поз.	Эскиз	ф мм	Длина мм	Кол-во шт.	Общая длина м	ф мм	Общая длина м	Вес кг
Холодильные камеры	1	450	10 А I	600	27	16.20	16 А I	26.40	41.71
	2	200	10 А I	200	27	5.40	10 А I	27.60	17.00
	3	—	16 А I	п. м.	—	26.40	6 А I	28.00	6.21
	4	850	10 А I	1000	6	6.00	Всего: 64,92		
	5	280	6 А I	280	100	28.00			
Венткамеры	2	200	10 А I	200	26	5.20	16 А I	14.30	22.60
	3	—	16 А I	п. м	—	14.30	10 А I	13.00	8.00
	5	280	6 А I	280	60	16.80	6 А I	16.80	3,73
	6	150	10 А I	300	26	7.80	Всего: 34,33		

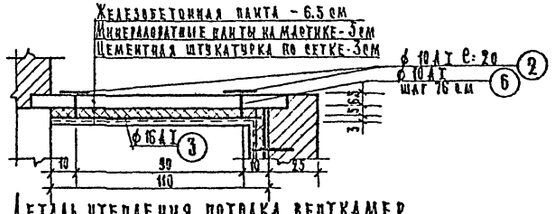

Деталь утепления потолка венткамер

Примечания:

1. Расположение холодильных камер и венткамер в плане см. на листах АС-01, 02.
2. Подвески (1 и 6 позиций) заложить в швах плит до их замоноличивания.

Лечебно-оздоровительных зданий									
Объектная мастер. №									
Рук. АПМ	Гл. инж. АПМ	Гл. арх. пр-ти	Гл. инж. пр-ти	Ст. инж.	Ст. техник	Проверила	Копировал	Подпись	Дата
Черняевский	Коднир	Шубалова	Зверева	Федорова	Назаренко	Каминова	Григорьева	Буров	Казан

1062 Пояс

...ные камеры.

Типовой проект	Альбом	Лист
264-3-5	Т	АС-093

Спецификация сборных железобетонных изделий

Nп/п	Наименование изделия	Марка изделия	Кол-во штук	Вес изделия т	Nкаталога серии ГОСТ'а	Nальбом/лист	Nмонтажного чертежа
1	Фундаментные блоки	ФЛ 8	87	0.648	ИИ-03-02 ч.I	1-64/1	АС-06, 07
2		Ф 12	44	1.750	"	1-64/3	"
3		Ф 12/2	23	0.866	"	1-64/9	"
4		Ф 14	40	2.100	"	1-64/4	"
5		Ф 14/2	5	1.040	"	1-64/10	"
6	Блоки стен подвала	СП 4С	140/154	1.300	ИИ-03-02 ч.I	1-64/13	АС-04, 07, 019, 021
7		СПД 4С	131/436	0.413	"	"	АС-04, 07, 018, 019, 021
8		СПД 4-1	24	0.317	"	1-64/19	АС-06, 07, 018
9		СП 5С	152/164	1.630	"	1-64/14	АС-06, 07
10		СПД 5С	81/83	0.520	"	"	АС-06, 07, 020
11		СПД 5-1	14	0.396	"	1-64/19	АС-06, 07
12		СП 6С	37/24	1.960	"	1-64/15	АС-06, 07, 022
13		СПД 6С	26/49	0.618	"	"	"
14	Панты	ПКУ 59-12	11/12	2.060	ИИ-03-02	33/15	АС-011, 012
15		ПКУ 59-10	20/19	1.708	"	33/15	"
16		ПТК 24-12	37	0.835	ИИ-03-02	31/33	"
17		ПТК 24-10	6	0.685	"	31/33	"
18		ПТП 11-9	11	0.198	ИИ-03-02	15-64/5	АС-01, 02, 06, 07
19		ПТП 8-6	163	0.096	"	15-64/6	АС-011, 012
20		П 3	3	1.08	ИС-01-04 вып. 2	32	АС-021
21		П 3р	15	0.23	"	33	АС-021, 022
22	Лестничная площадка	ЛП 28-13	3	0.855	ИИ-03-02 ч.II	30А/8	АС-017
23	" "	ЛП 22-16	2	0.635	ИИ-03-02	30-64/5-9	АС-03
24	Лестничный марш	ЛМ 33-14	1	1.268	ИИ-03-02 ч.II	30А/9	АС-017
25	" "	ЛМ 28-11	2	0.97	ИИ-03-02	30-64/1-3	АС-03
26	Проступь верхняя	ПВ 14	3	0.0286	ИИ-03-02 ч.II	30А/7	АС-019
27	Проступь нижняя	ПН 14	1	0.022	"	"	"
28	Проступь рядовая	ПР 14	40	0.0352	"	"	"
29	Ступень цокольная	СО 14а	10	0.150	ИИ-03-02 ч.II	21А/92-12	АС-017
30	Ступень подвальная	СП 11	44	0.115	ИИ-03-02	30-64/20	АС-018, 022
31	Перемычки	Б 13	22/24	0.025	1.139-1 вып. 1	1	АС-015
32		Б 18	5	0.075	"	3	"
33		Б 22	3	0.095	"	5	"
34		БН 15	34	0.105	"	11	АС-015, 024
35		БН 19	5	0.130	"	12	АС-015
36		БН 27б	1	0.180	Альбом III ч.2	2	"
37		БП 13	25	0.080	1.139-1 вып. 1	25	АС-012, 014

Примечания.
1. Количество штук элементов, обозначенное дробью, дано в числителе — для IIго, в знаменателе — для IIIго климатических районов.
2. Расход материалов сборных и монолитных ж.б. элементов см. лист АС-

Выборка материалов на 1 железобетонное изделие

Nп/п	Марка изделия	Размеры в мм г	б	в	Марка бетона	Объем бетона м³	Вес стали в кг АI	АII	АIII	АтVI	ВI	СТ3	Всего
1	ФЛ 8	1180	800	300	150	0.270	1.40	—	—	—	—	—	1.40
2	Ф 12	2380	1200	300	"	0.700	2.12	—	6.87	—	1.38	—	10.37
3	Ф 12/2	1180	1200	300	"	0.347	2.12	—	3.66	—	0.68	—	6.46
4	Ф 14	2380	1400	300	"	0.840	2.12	—	12.59	—	1.38	—	16.09
5	Ф 14/2	1180	1400	300	"	0.416	2.12	—	6.71	—	0.68	—	9.51
6	СП-4С	2380	400	580	100	0.542	1.46	—	—	—	—	—	1.46
7	СПД 4С	780	400	580	"	0.172	1.46	—	—	—	—	—	1.46
8	СПД 4-1	1180	400	290	"	0.132	0.58	—	—	—	—	—	0.58
9	СП 5С	2380	500	580	"	0.679	2.15	—	—	—	—	—	2.15
10	СПД 5С	780	500	580	"	0.216	1.46	—	—	—	—	—	1.46
11	СПД 5-1	1180	500	290	"	0.165	0.58	—	—	—	—	—	0.58
12	СП 6С	2380	600	580	"	0.817	2.15	—	—	—	—	—	2.15
13	СПД 6С	780	600	580	"	0.257	1.46	—	—	—	—	—	1.46
14	ПКУ 59-12	5860	1190	220	300	0.825	4.50	—	—	24.60	11.60	—	40.70
15	ПКУ 59-10	5860	990	220	"	0.682	4.50	—	—	20.80	10.80	—	35.90
16	ПТК 24-12	2380	1190	220	200	0.335	1.90	—	—	—	6.90	—	8.80
17	ПТК 24-10	2380	990	220	"	0.274	1.90	—		—	5.60	—	7.50
18	ПТП 11-9	1100	900	80	"	0.079	0.31	—	—	—	1.66	—	1.97
19	ПТП 8-6	800	600	80	"	0.0385	0.31	—	—	—	0.54	—	0.85
20	П3	1450	100	2990	300	0.43	3.6	—	26.8	—	3.6	—	34.0
21	П3р	1450	100	590	"	0.09	1.8	—	5.4	—	0.7	—	7.9
22	ЛП 28 13	3040	1140	350	200	0.29	3.60	—	10.5	—	11.4	—	25.5
23	ЛП 22 16	2440	1440	300	300	0.253	4.00	—	6.16		7.66	—	17.82
24	ЛМ 33 14	3913.1	1350	259.4	200	0.507	8.90	17.70	—	—	4.90	1.10	32.60
25	ЛМ 28 11	3261	1050	1400	300	0.387	6.58	8.80			3.02	1.12	19.52
26	ПВ 14	1430	255	35	200	0.013	—	—	—	—	0.262	—	0.262
27	ПН 14	1350	220	35	"	0.010	—	—	—	—	0.239	—	0.239
28	ПР 14	1350	335	35	"	0.016	—	—	—	—	0.351	—	0.351
29	СО 14а	1350	330	140	150	0.060	0.20				0.56	0.24	1.00
30	СП 11	1050	290	171	200	0.052	—	—	—	—	—	—	—
31	Б 13	1300	120	65	200	0.010	—	—	—	—	0.69	—	0.69
32	Б 18	1800	120	140	"	0.030	—	—	0.39	—	0.29	—	0.68
33	Б 22	2200	120	140	"	0.037	—	—	1.34	—	0.55	—	1.89
34	БН 15	1550	120	220	"	0.041	—	—	1.84	—	0.77	—	2.61
35	БН 19	1950	120	220	"	0.051	—	—	4.74	—	2.10	—	6.84
36	БН 27б	2700	120	220	"	0.071	5.12	—	7.93	—	—	—	13.05
37	БП 13	1300	380	65	"	0.032	0.17	—	—	—	1.89	—	2.06

Сводная спецификация сборных железобетонных изделий ниже отм. ±0.00.

Типовой проект	Альбом	Лист
254-3-5	I	АС-02

Рук. АПМ-4	Черняевский	Гл. инж. АПМ-4	Кодинцев
Гл. инж. пр-та	Зберева	Гл. арх. пр-та	Шубалова
Ст. инж.	Федорова	Исполнитель	Слоним
Проверил	Каминова		

Лечебно-курортный здравница
Арх. проектная мастер. № 4

Спецификация столярных изделий

NN п/п	Наименование изделий	Марка	Размер проема ширина	Размер проема высота	Размер блока ширина	Размер блока высота	Кол.	Серия по каталогу и листа по проекту
1	Дверной блок типовой	Д-10	720	2070	674	2075	4	ГОСТ 6629-64
2	—"—"— " —	Д-8	920	2070	874	2075	14	—"—
3	—"—"—"— индивидуаль.	ИД-6	940	2095	890	2092	1	Альбом Ш часть 1
4	Двери холодильных камер	ДХ.К	1200	2040	см. черт	ежи Х.О.	3	Проект Х.О.
5	Дверца люка	ДЛ-1	2060	2410/1770	2020	2230/1700	1	Альбом Ш часть 1
6	Дверца лаза	ДЩ-2	820	1400	770	1350	2	—"— —"—
7	Крышка люка	КЛ-1	1620	2000	1600	1988	1	—"— —"—
8	Оконный блок	ОР12-09	920	1220	886	1164	1	ГОСТ 11214-65
9	Крышка лаза	ДЩ-1	1300	1460	1290	1450	2	Альбом Ш часть 1

Расход бетона и стали

Наименование конструкций	Бетон, м³ марка 100	150	200	300	Всего	Сталь, т арматурная AI	AII	AIII	AIV	BI	прокатная ВСТ3	СТ.0	Всего
Сборные	267.7/263.1	98.6	28.0	26.7/26.8	421.0/416.3	1.72/1.71	0.04	1.23	0.69	1.07	0.01	—	4.76/4.75
Монолитные	1.2	—	11.3	—	12.5	0.58	0.28	—	—	—	—	—	0.86
Металлические	—	—	—	—	—	0.38	—	—	—	0.04	0.67	0.19	1.28

Спецификация стальных элементов

NN п/п	Наименование элемента	Марка элемента	Кол. шт.	Вес стали кг одного изд.	Вес стали кг всех	№ альбома каталога ГОСТа	№ заг. от. черт.	Лист монтажн. схемы
1	Рамка	МР-1	2	13.84	27.68	Альбом III ч. 3	3	АС-06, 07
2	—"—	МР-2	1	7.90	7.90	"	"	—"—
3	—"—	МР-3	1	16.40	16.40	"	"	АС-01, 02
4	—"—	МР-4	1	11.60	11.60	"	"	"
5	—"—	МР-5	1	18.44	18.44	"	"	"
6	Метал. ограждения лестницы	МОА 28	2	27.87	55.74	ИИ-03-03 Альбом 71-64	1	АС-03
7	—"—	МОА 33	2	30.45	60.90	ИИ-03-03 ч. I	21	АС-017
8	—"—	ИМ 16	1	13.30	13.30	Альбом III ч. 3	6	АС-017
9	Сетка	С-1	17	1.22	20.74	Альбом III ч. 3	3	АС-06, 07
10	—"—	С-2	23	0.96	22.08	"	"	"
11	Анкер	А-1	50	0.64	32.00	"	4	АС 011, 012
12	—"—	А-2	6	0.71	4.26	"	"	"
13	L 75×6	—	7.60пм	—	68.64	8509-57	—	АС-022,021,023
14	L 100×10	—	26.00пм	—	392.60	"	—	АС-011,012
15	L 100×63×8	—	12.20пм	—	120.42	8510-57	—	АС-011
16	— 40×5	—	4.80пм	—	7.54	103-57	—	АС-021,022
17	— 16×5	—	28.20пм	—	17.70	"	—	АС-020
18	Газовая труба Ду=50	—	5.50пм	—	26.80	3262-62	—	АС-01,013 021, 022
19	⌀ 20 AI	—	16.8пм	—	41.50	2590-57	—	АС-013
20	⌀ 16 AI	—	40.70пм	—	64.31	"	—	АС-023
21	⌀ 10 AI	—	43.90пм	—	27.84	"	—	АС-022,023
22	⌀ 8 AI	—	297.65пм	—	117.55	"	—	АС-020,021,022
23	⌀ 6 AI	—	302.9пм	—	87.14	"	—	АС-07, 021, 022, 023
24	-150×6	—	8	0,707	5,65	103-57*	—	АС-013
25	Решетка	НР	1	12.71	12.71	ИИ-03-03 Альбом 71-64	15	АС-022

Примечания:

1. Расходы, обозначенные дробью, даны в числителе для II, в знаменателе – для III климатического района.

1968	Профилакторий на 100 мест	Сводная спецификация столярных и металлических изделий ниже отм. ±0,00.	Типовой проект 254-3-5	Альбом I	Лист АС-025

инв 2830

Отпечатано
в Новосибирском филиале ЦИТП
630064 г. Новосибирск, пр Карла Маркса 1
Выдано в печать: „19" I 1978 г.
Заказ 219 Тираж 400