# ТИПОВОЙ ПРОЕКТ
# 212-2-65

# ДЕТСКИЕ ЯСЛИ-САД НА 280 МЕСТ УНИВЕРСАЛЬНОГО НАЗНАЧЕНИЯ

## СОСТАВ ПРОЕКТА

АЛЬБОМ – О МАТЕРИАЛЫ ДЛЯ ПРИВЯЗКИ И ЧЕРТЕЖИ НУЛЕВОГО ЦИКЛА РАБОТ
АЛЬБОМ – I АРХИТЕКТУРНО-СТРОИТЕЛЬНЫЕ И ТЕХНОЛОГИЧЕСКИЕ ЧЕРТЕЖИ
АЛЬБОМ – II САНИТАРНО-ТЕХНИЧЕСКИЕ ЧЕРТЕЖИ
АЛЬБОМ – III ЭЛЕКТРОТЕХНИЧЕСКИЕ ЧЕРТЕЖИ
АЛЬБОМ – IV ИЗДЕЛИЯ ЗАВОДСКОГО ИЗГОТОВЛЕНИЯ
АЛЬБОМ – V СМЕТЫ
АЛЬБОМ – VI ЧЕРТЕЖИ ЗАДАНИЯ ЗАВОДУ-ИЗГОТОВИТЕЛЮ
АЛЬБОМ – VII ЗАКАЗНЫЕ СПЕЦИФИКАЦИИ

ПРИМЕНЕННЫЕ МАТЕРИАЛЫ

ТП 21-0-1 ЧАСТИ 1,2 ТП 2С-04-6/67 АЛЬБОМ V

ОТКОРРЕКТИРОВАН НА ОСНОВАНИИ ЗАДАНИЯ УТВЕРЖДЕННОГО ГОСГРАЖДАНСТРОЕМ ОТ 25 МАЯ 1977 Г. ВНЕСЕНЫ ИЗМЕНЕНИЯ В ЛИСТЫ 1И, АС-01И, АС-03И, АС-04И, АС-05И, АС-06И, АС-07И, АС-08И, АС-09И, АС-011И, АС-012И, АС-014И, АС-015И, АС-016И, АС-017И, АС-018И
гл. арх пр-та А. Михе
19.XII.1977

УТВЕРЖДЕН ГОСГРАЖДАНСТРОЕМ НА СТАДИИ ТЕХНИЧЕСКОГО ПРОЕКТА
ПРИКАЗОМ N 125 ОТ 20 VII 1971 Г.

# АЛЬБОМ О

РАЗРАБОТАН И ВВЕДЕН В ДЕЙСТВИЕ ЦНИИЭП УЧЕБНЫХ ЗДАНИЙ
ПРИКАЗОМ N 162 ОТ 16 XII 1974 Г.

| НАИМЕНОВАНИЕ ЧЕРТЕЖЕЙ | ЧЛИСТА | № СТР. |
|---|---|---|
| Содержание альбома-0. Генплан /пример решения/ Пояснительная записка. | 1 и | 2 |
| **А. ВАРИАНТ С ТЕХПОДПОЛЬЕМ** | | |
| План фундаментов /пример решения/. | АС-01и | 3 |
| План фундаментов /чертеж привязки/. | АС-02 | 4 |
| Развертки сечения фундаментов. | АС-03и | 5 |
| Монтажные планы колонн и ригелей на отм. -0.560; +2.740; +6.040. | АС-04и | 6 |
| Монтажный план колонн и ригелей на отм. 6.040. Развертки. | АС-05и | 7 |
| Раскладка стеновых и цокольных панелей. | АС-06и | 8 |
| План технического подполья и подвала. | АС-07и | 9 |
| План перекрытия технического подполья и подвала. | АС-08и | 10 |
| **Б. ВАРИАНТ БЕЗ ТЕХПОДПОЛЬЯ** | | |
| План фундаментов /пример решения/. | АС-09и | 11 |
| План фундаментов /чертеж привязки/. | АС-010 | 12 |
| Сечения и развертки фундаментов. | АС-011и | 13 |
| Монтажные планы колонн и ригелей на отм. -0.560; +2.740; +6.040. | АС-012и | 14 |
| Монолитные диафрагмы жесткости. | АС-013 | 15 |
| Раскладка стеновых и цокольных панелей. | АС-014и | 16 |
| План подвала, подпольных каналов и сечения. | АС-015и | 17 |
| Отделочные работы. | АС-016и | 18 |
| Сводная спецификация изделий ниже отметки ноль. | АС-017и | 19 |
| Сводная спецификация изделий выше отметки ноль. | АС-018и | 20 |
| Отопление, вентиляция, газоснабжение. | ОВ-01 | 21 |
| Водоснабжение, горячее водоснабжение, канализация, водосток. | ВК-01 | 22 |
| Водоснабжение, горячее водоснабжение, канализация, водосток | ВК-02 | 23 |
| Электроснабжение и слаботочные устройства. | ЭЛ-01 | 24 |

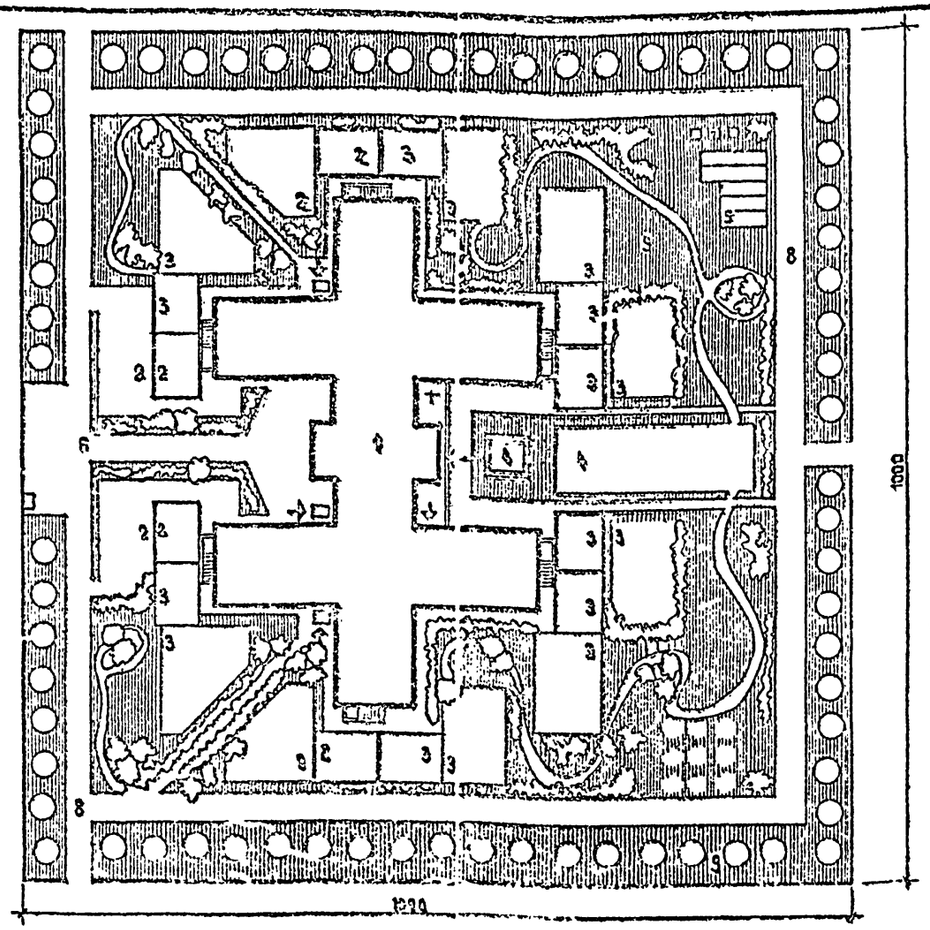


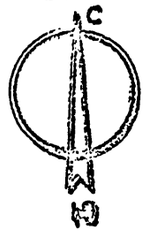


## ЭКСПЛИКАЦИЯ И БАЛАНС ТЕРРИТОРИИ

| | | |
|---|---|---|
| 1. Здание детских яслей-сада на 280 мест. Площадь застройки | 1333.0 | м² |
| 2. Групповые площадки с теневыми навесами для ясельных групп | 2040.0 | " |
| 3. Групповые площадки с теневыми навесами для дошкольных групп | | |
| 4. Физкультурная площадка с плескательным бассейном | 286.0 | " |
| 5. Огород-ягодник, фруктовый сад | 231.0 | " |
| 6. Хоз. двор с навесом для мусоросборника | 200.0 | " |
| 7. Площадка для животных и птиц | 40.0 | " |
| 8. Дорожки | 400.0 | " |
| 9. Площадь озеленения | 5470.0 | " |
| Общая площадь участка | 10000 | " |

При отсутствии проекта для благоустройства и оборудования участка рекомендуется руководствоваться след. альбомами: ТП 320-18, ТП 320-26. Лензниипроект Ленинград 1967 г. ТД-ЛИ-63. Вильнюс 1968 г. ТП-320-52 - ЦИТП Свердловский филиал 1976 г.

ТАБЛИЦА 2

**ОСНОВНЫЕ ТЕХНИКО-ЭКОНОМИЧЕСКИЕ ПОКАЗАТЕЛИ**

| НАИМЕНОВАНИЕ ПОКАЗАТЕЛЕЙ | | по проекту | по нормам |
|---|---|---|---|
| Строительный объем здания | м³ | 8325,4 | |
| В том числе подвала | м³ | 158,3 | |
| Площадь застройки | м² | 1333,0 | |
| Общая площадь | м² | 2183,2 | |
| Рабочая площадь | м² | 1936,7 | |
| Общая сметная стоимость | тыс.руб. | 279,07 | |
| В том числе строительно-монтажн. работ | тыс.руб. | 237,62 | |
| В том числе оборудования | тыс.руб. | 41,45 | |
| Стоимость 1 м³ здания | руб. | 28,54 | |
| Стоимость 1 места | | 996,60 | |

ТАБЛИЦА 1

**ХАРАКТЕРИСТИКА ЗДАНИЯ**

| ТИП ДОШКОЛЬНОГО УЧРЕЖДЕНИЯ | ВОЗРАСТНЫЕ ГРУППЫ | ОБЩЕЕ КОЛИЧЕСТВО ГРУПП | КОЛИЧЕСТВО ДЕТЕЙ |
|---|---|---|---|
| Ясли-сад на 280 мест универсального назначения | 4 группы ясельного возраста | 16 | 280 |
| | 8 групп дошкольного возраста | | |

ТАБЛИЦА 3

**ТОЛЩИНА НАРУЖНЫХ СТЕН И УТЕПЛИТЕЛЯ**

| ТИПЫ ПАНЕЛЕЙ И УТЕПЛИТЕЛЯ | | Толщина наружных стен и утеплителя кровли при расчетных наружных температурах -t°C | | | | |
|---|---|---|---|---|---|---|
| | | -20 -21 -22 | -23 -24 -25 | -26 -27 -28 | -29 -30 -31 | -32 -33 -34 -35 -36 -37 -38 -39 |
| Панели наружных стен | Стеновые панели керамзитобетон $\gamma = 900$ кг/м³ | 250 | 300 | | 350 | |
| | Стеновые панели пеносиликат $\gamma = 600$ кг/м³ | 250 | | | | |
| Многослойные плиты покрытия | Плиты пенобетонные $\gamma = 500$ кг/м³ | 90 | 100 | 120 | 130 | 150 |
| | Керамзитовый гравий $\gamma = 500$ кг/м³ | 110 | 140 | 160 | 170 | 200 |

## ПОЯСНИТЕЛЬНАЯ ЗАПИСКА

Типовой проект разработан для строительства в II и III строительно-климатических районах с расчетной зимней температурой наружного воздуха -20°С до -40°С, исключая районы вечной мерзлоты, просадочных грунтов, сейсмические и горных выработок.

Зона влажности принята нормальная. Геологические условия: горизонтальная площадка, грунты не пучинистые, грунтовые воды отсутствуют. Графическая часть типового проекта разработана для расчетной зимней температуры t=-30°С. Снеговые нагрузки приняты по 4 району - 150 кг/м². Ветровые нагрузки приняты по 3 району - 45 кг/м². Скорость ветра до 5 м/сек. /окл./.

### УКАЗАНИЯ ПО ПРИВЯЗКЕ ПРОЕКТА

Привязываемые листы с АС-01 по ЭЛ-01 данного альбома корректируются в зависимости от конкретных условий, соответствующих глав СНиП и данными таблиц 1, 3. С этих чертежей снимаются копии.

Листы примерных решений альбома „0" заменяются новыми листами. Проект дополняется: сводным планом сетей, вертикальной планировки, картограммой земляных работ, озеленениями т.д. таблицы 1,2,3 данного листа переносятся на заглавный лист привязки, после соответствующей корректировки. Откорректированный альбом - „0" комплектуется и направляется заказчику.

Другие альбомы типового проекта не рекомендуется подвергать корректировке.

Привязанный проект должен иметь удостоверяющую подпись главного архитектора!

Настоящий типовой проект разработан в соответствии с действующими строительными нормами и правилами, и предусматривает мероприятия обеспечивающие взрыво-пожарную и пожарную безопасность при эксплоатации здания, что удостоверяю:

Гл. архитектор проекта: /А. Михе/

Листы с буквой „И" откорректированы!

М.1:500

| | | | | |
|---|---|---|---|---|
| 1977 | Детские ясли-сад на 280 мест универсального назначения | Содержание альбома Генплан /пример решения/ | Типовой проект 812-2-65 | Альбом 0 | Лист 1и |

Шифр 24-329

ЦНИИЭП учебных зданий г. Москва

Рук. мастер. Н. Ковалева; Рук. гр. инж. А. Ковальский; Гл. инж. пр-та Н. Бычкова; Гл. арх. пр-та А. Михе; Рук. гр. арх. Г. Зябушкина; Гл. инж. Б. Башкиров; Гл. арх. мест. Н. Бычкова; Рук. гр. инж. Г. Зябушкина; Начальник СТО А. Ковальский; Начальник ТО Б. Зябушкина; Начальник ГО Г. Зябушкина; Копировал Г. Зябушкина

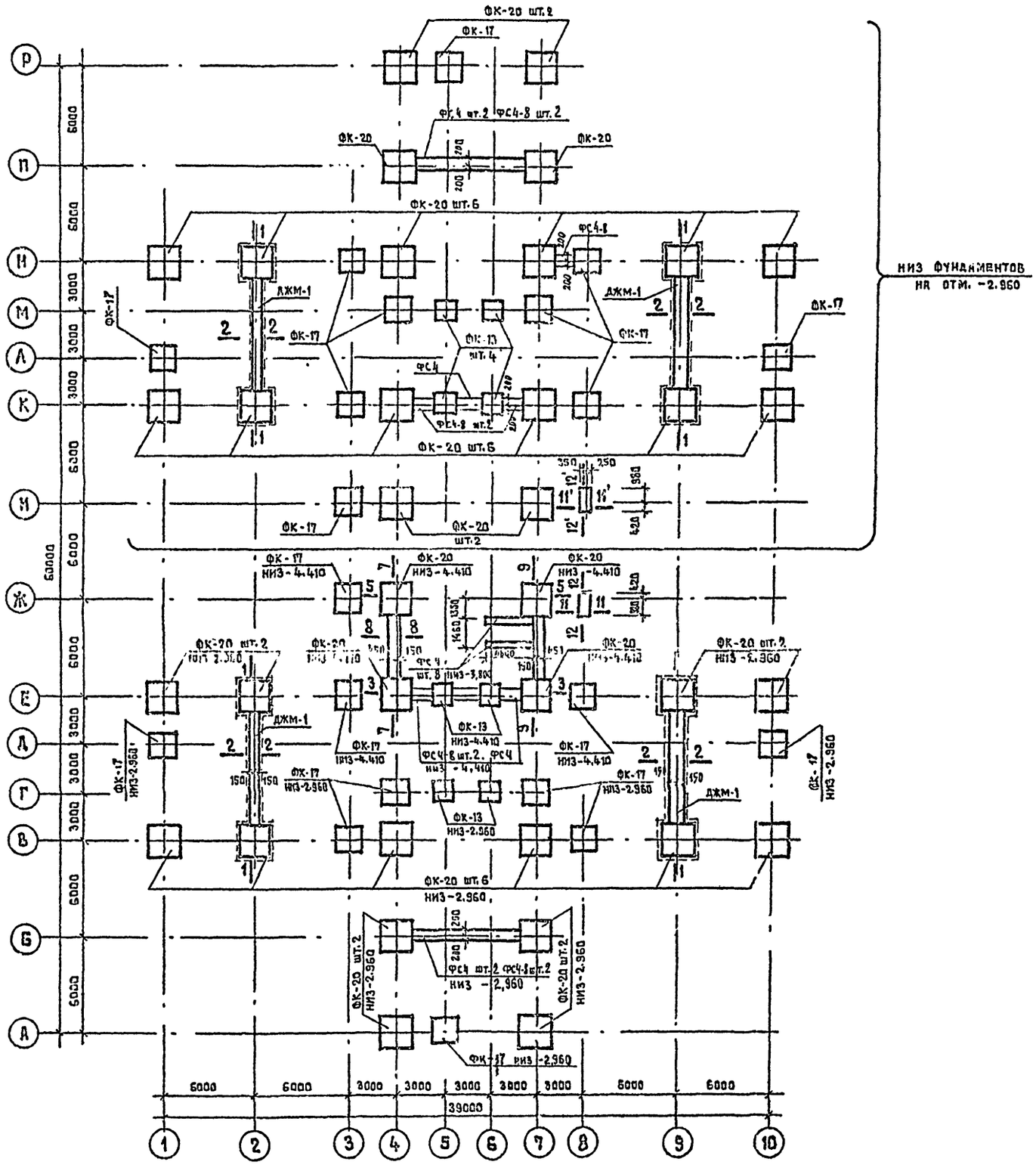


## ТАБЛИЦА НАГРУЗОК НА ФУНДАМЕНТЫ ПОД КОЛОННЫ КАРКАСА

| Цифры осей | Буквы осей | А | Б | В | Г | Д | Е | Ж | И | К | Л | М | Н | П | Р |
|---|---|---|---|---|---|---|---|---|---|---|---|---|---|---|---|
| 1 | N | | | 43,85 | | 19,66 | 43,85 | | | 43,85 | 19,66 | | 43,85 | | |
| | M | | | 1,0 | | 0,75 | 0,75 | | | 0,75 | 0,75 | | 1,0 | | |
| 2 | N | | | 73,56 | | | 73,56 | | | 73,56 | | | 73,56 | | |
| | M | | | 1,0 | | | 1,0 | | | 1,0 | | | 1,0 | | |
| 3 | N | | | 62,86 | | | 62,86 | 28,16 | 28,16 | 62,86 | | | 62,86 | | |
| | M | | | 0,75 | | | | 1,0 | 1,0 | | | | | | |
| 4 | N | 43,85 | 73,56 | 66,91 | 40,29 | | 77,26 | 80,26 | 80,26 | 77,26 | | 40,29 | 66,91 | 73,56 | 43,85 |
| | M | 0,75 | 1,0 | | | | | | | | | | | 1,0 | 0,75 |
| 5 | N | 19,66 | | | 26,1 | | 26,1 | | | 26,1 | | 26,1 | | | 19,66 |
| | M | 0,75 | | | | | | | | | | | | | 0,75 |
| 6 | N | | | | 26,1 | | 26,1 | | | 26,1 | | 26,1 | | | |
| | M | | | | | | | | | | | | | | |
| 7 | N | 43,85 | 73,56 | 66,91 | 40,29 | | 66,91 | 76,66 | 76,66 | 77,26 | | 40,29 | 66,91 | 73,56 | 43,85 |
| | M | 1,0 | 1,0 | | | | | | | | | | | 1,0 | 1,0 |
| 8 | N | | | 62,86 | | | 77,26 | 28,16 | 28,16 | 62,86 | | | 62,86 | | |
| | M | | | | | | | | | | | | | | |
| 9 | N | | | 73,56 | | | 73,56 | | | 73,56 | | | 73,56 | | |
| | M | | | 1,0 | | | 1,0 | | | 1,0 | | | 1,0 | | |
| 0 | N | | | 43,85 | | 19,66 | 43,85 | | | 43,85 | 19,66 | | 43,85 | | |
| | M | | | 1,0 | | 0,75 | 0,75 | | | 0,75 | 0,75 | | 1,0 | | |

## ПРИМЕЧАНИЯ

1. Все фундаменты привязаны симметрично разбивочным осям, кроме оговоренных.
2. Сечения и развертки фундаментов см. лист АС-03 и.
3. Нагрузки на фундаменты под колонны каркаса даны в уровне заделки колонн для варианта толщины стеновых панелей - 300 мм.
4. Общие примечания см. лист АС-02
5. Фундаменты под воздухозаборную шахту см. лист АС-07 и.

| | | | | | |
|---|---|---|---|---|---|
| 1977 | Детские ясли-сад на 280 мест универсального назначения | План фундаментов /вариант с техподпольем/ /пример решения/ | Типовой проект 212-2-65 | Альбом 0 | Лист АС-01и |

Шифр 74-829

| | | | |
|---|---|---|---|
| Рук. мест. №1 | В. Бушенков | Рук. гр. инж. | Прозерина |
| Гл. инж. мест. | Н. Быков | | |
| Гл. арх. пр-ти | А. Михе | | |
| Гл. инж. пр-ти | | | |
| Рук. гр. арх. | Ф. Бабушкина | Копировал | |

ЦНИИЭП учебных зданий г. Москва

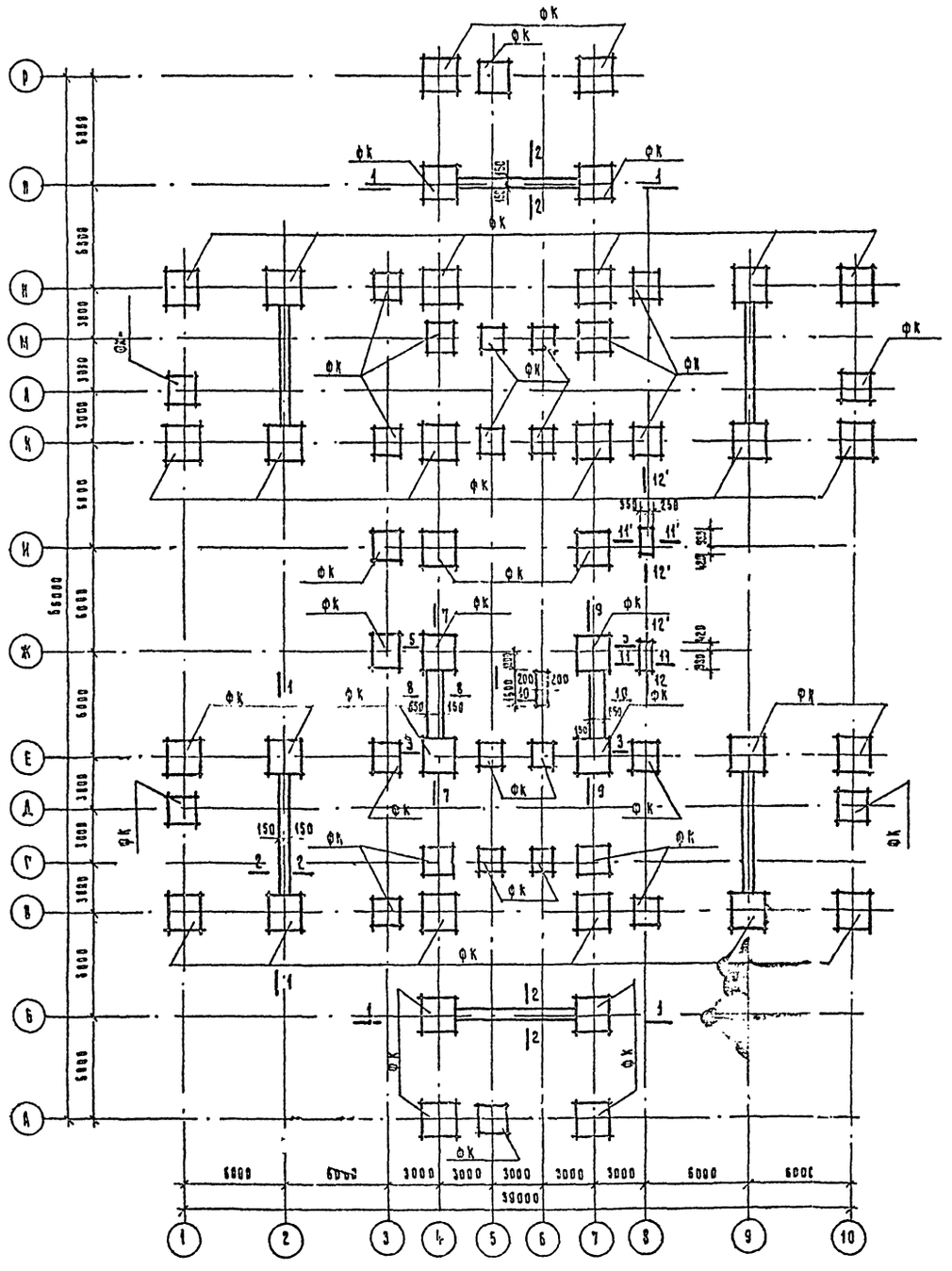


## Примечания:

1. Все фундаменты привязаны симметрично разбивочным осям, кроме оговоренных.
2. Железобетонные фундаментные блоки, монолитные фундаменты под диафрагмы жесткости подвешивать по тщательно уплотненному, защищенному от промерзания основанию. Укладка фундаментов на мерзлый грунт не допускается.
3. Блоки стен подвала укладывать на цементно-песчаном растворе марки „50" с обязательной перевязкой швов. Вертикальные швы-шпонки между панелями, монолитные участки подбетонки и местные заделки выполнять из бетона марки „150".
4. Все поверхности стен, соприкасающиеся с грунтом, промазать горячим битумом за 2 раза.
5. Вводы и выводы коммуникаций, расположенные ниже отметки фундаментов, пропустить через гильзы с последующей засыпкой траншей грунтом и тщательным послойным трамбованием.
6. Горизонтальную гидроизоляцию выполнять из 2х слоев рубероида на битумной мастике по выравненной цементным раствором поверхности на отметках, указанных на сечениях и развертках фундаментов.
7. Засыпку между стенами подполья и откосами грунта производить только после монтажа перекрытия над подпольем.
8. Вокруг здания выполнить отмостку шириной 1.00 м из слоя асфальтобетона h=25 мм по щебеночной подготовке h=80 мм.
9. Сечения и развертки фундаментов см. серия ПС-01

| | | | | | |
|---|---|---|---|---|---|
| 1974 | Детские ясли-сад на 90 мест универсального назначения | План фундаментов/вариант с техподпольем/ /чертеж привязки/ | Типовой проект 212-2-65 | Альбом 0 | Лист НС-02 |

ЦНИИЭП учебных зданий г. Москва

Инв. № 74-119

## 1-1

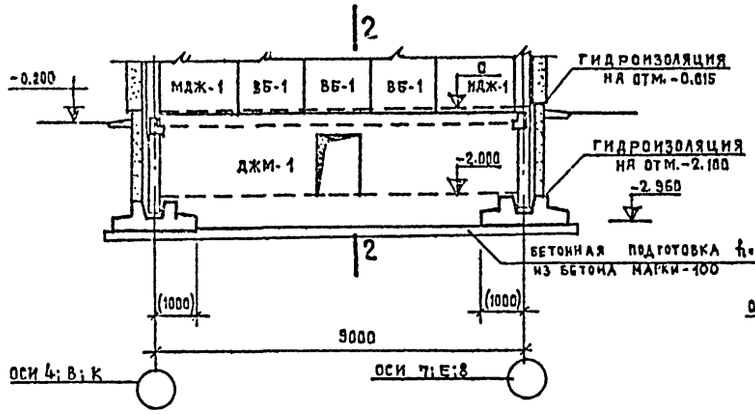


## 2-2

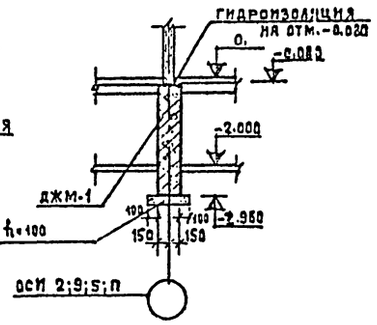


## 7-7

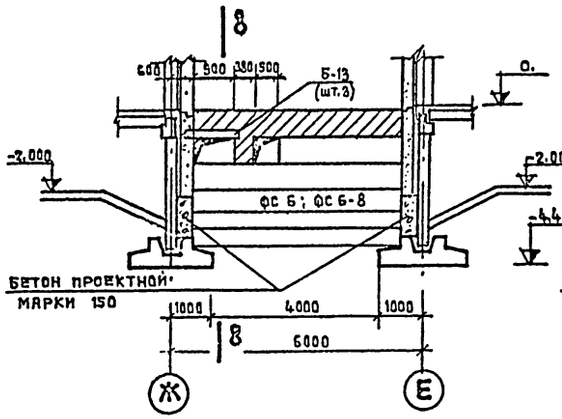


## 8-8

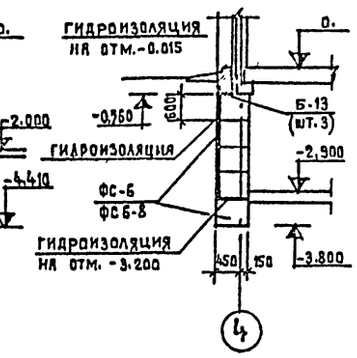


## 3-3

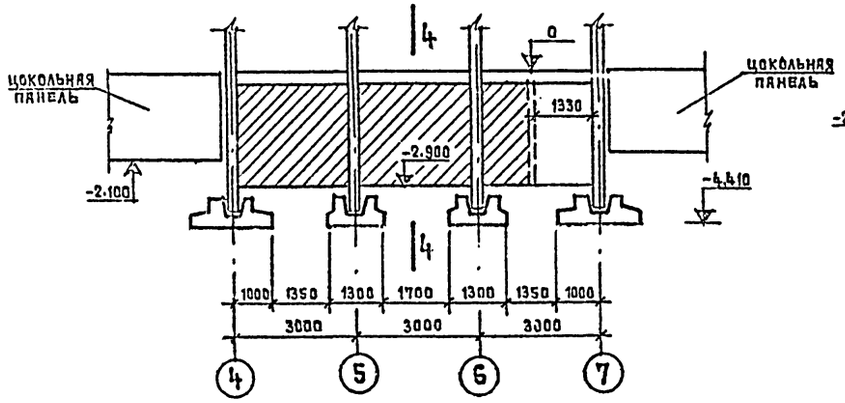


## 4-4

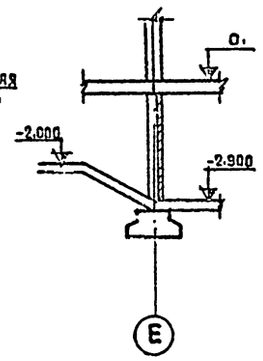


## 10-10

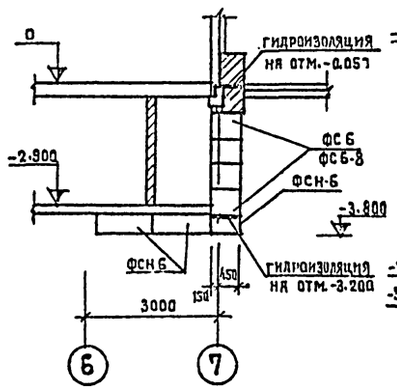


## 11-11: (11'-11')

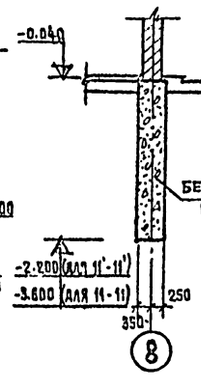


## 12-12 (12'-12')

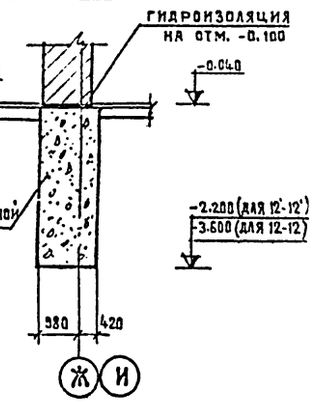


## 5-5

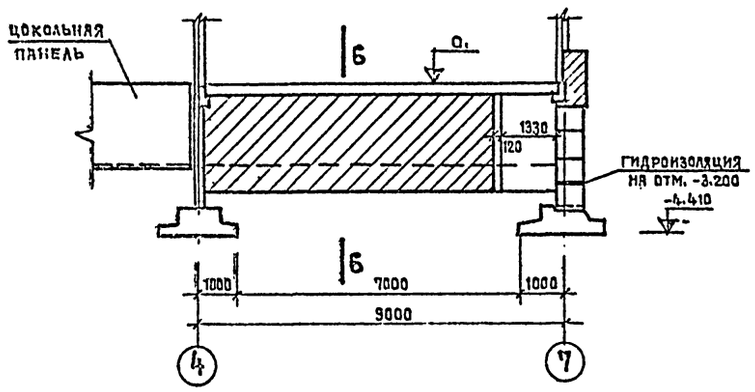


## 6-6

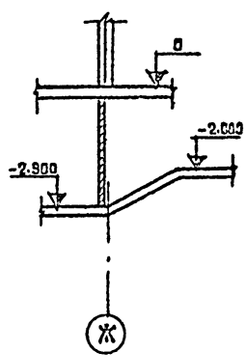


## 9-9

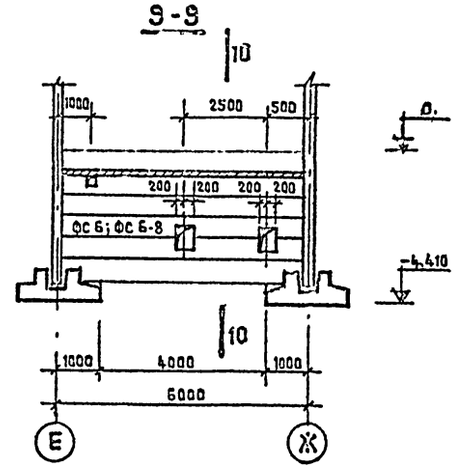


## ПРИМЕЧАНИЯ

1. План фундамента и общие примечания см. листы АС-01, АС-02.
2. Марки фундаментных и стеновых блоков, их количество, размеры и отметки даны для примерного решения.

| | | | | | |
|---|---|---|---|---|---|
| 1977 | Детский ясли-сад на 280 мест универсального назначения | Развертки и сечения фундаментов /вариант с техподпольем/ | Типовой проект 212-2-65 | Альбом 0 | Лист АС-03 |

| | | | |
|---|---|---|---|
| Шифр 74-829 | | | |
| Рук. мест. №1 | В. Башенков | Проверил | Л. Кузнецова |
| Гл. инж. мест. | Н. Быков | | |
| Гл. арх. пр-та | А. Михе | | |
| Гл. инж. пр-та | | | |
| Рук. гр. инж. | | | |
| ЦНИИЭП учебных зданий г. Москва | | | |

## Монтажный план колонн и ригелей на отм. -0,550

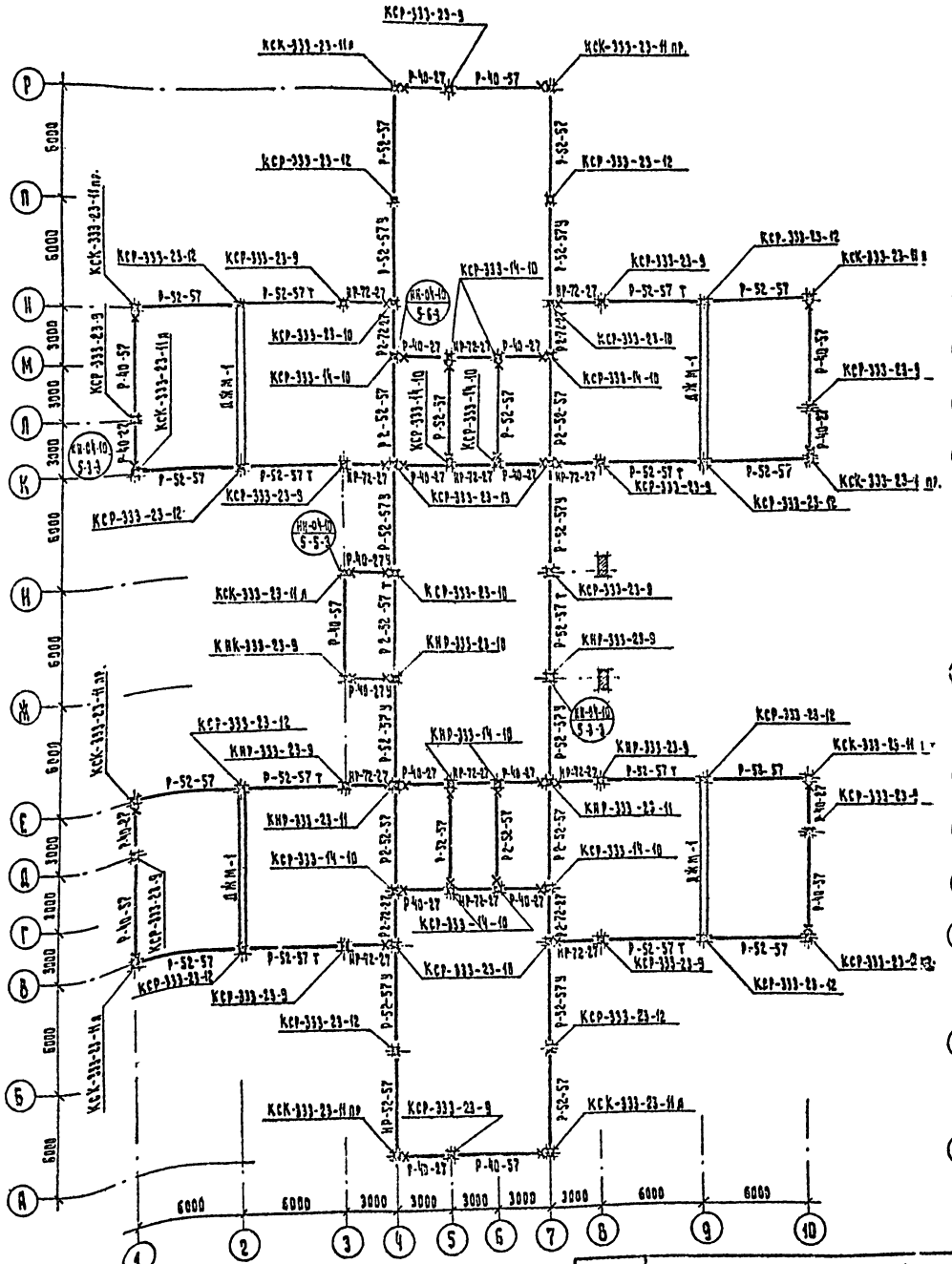

## Монтажный план колонн и ригелей на отм. +2,740

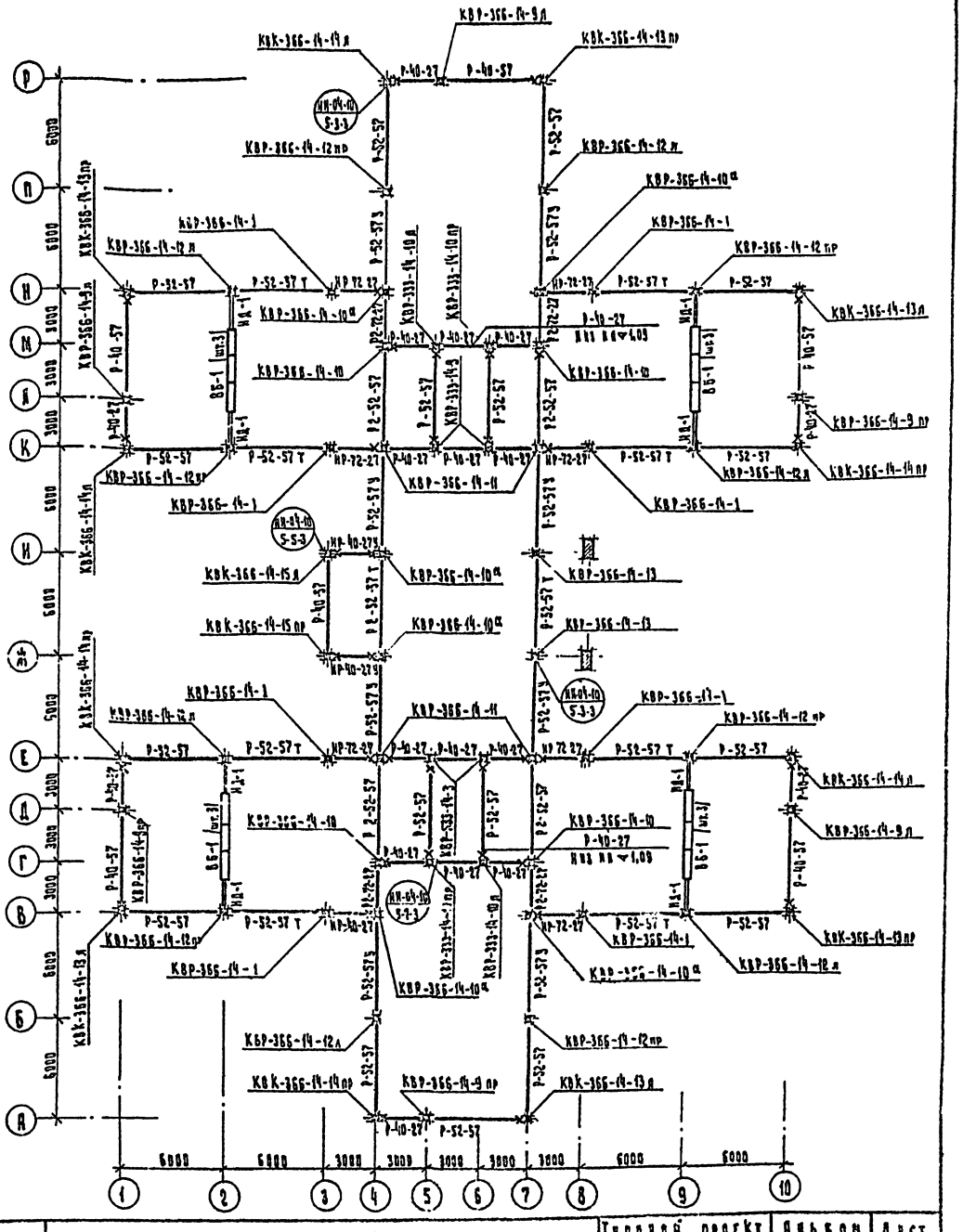

| | | | | | | |
|---|---|---|---|---|---|---|
| 1977 | Детские ясли-сад на 280 мест универсального назначения | Монтажные планы колонн и ригелей на отм. -0,550; +2,740; /Вариант с техподпольем./ | Типовой проект 212-2-65 | Альбом 0 | Лист АС-04н | |

ЦНИИЭП учебных зданий г. Москва

Шифр 74-829

Гл. инж. проекта В. Казанцев
Гл. арх. проекта А. Ефремкин
Рук. мастер. гр. Л. Кашенкова
Гл. инж. мастер. Н. Бикезе
Гл. инж. проекта В. Михеев
Инж. гр. арх. Ф. Безрукина

## Монтажный план колонн и ригелей на отм. + 6.040

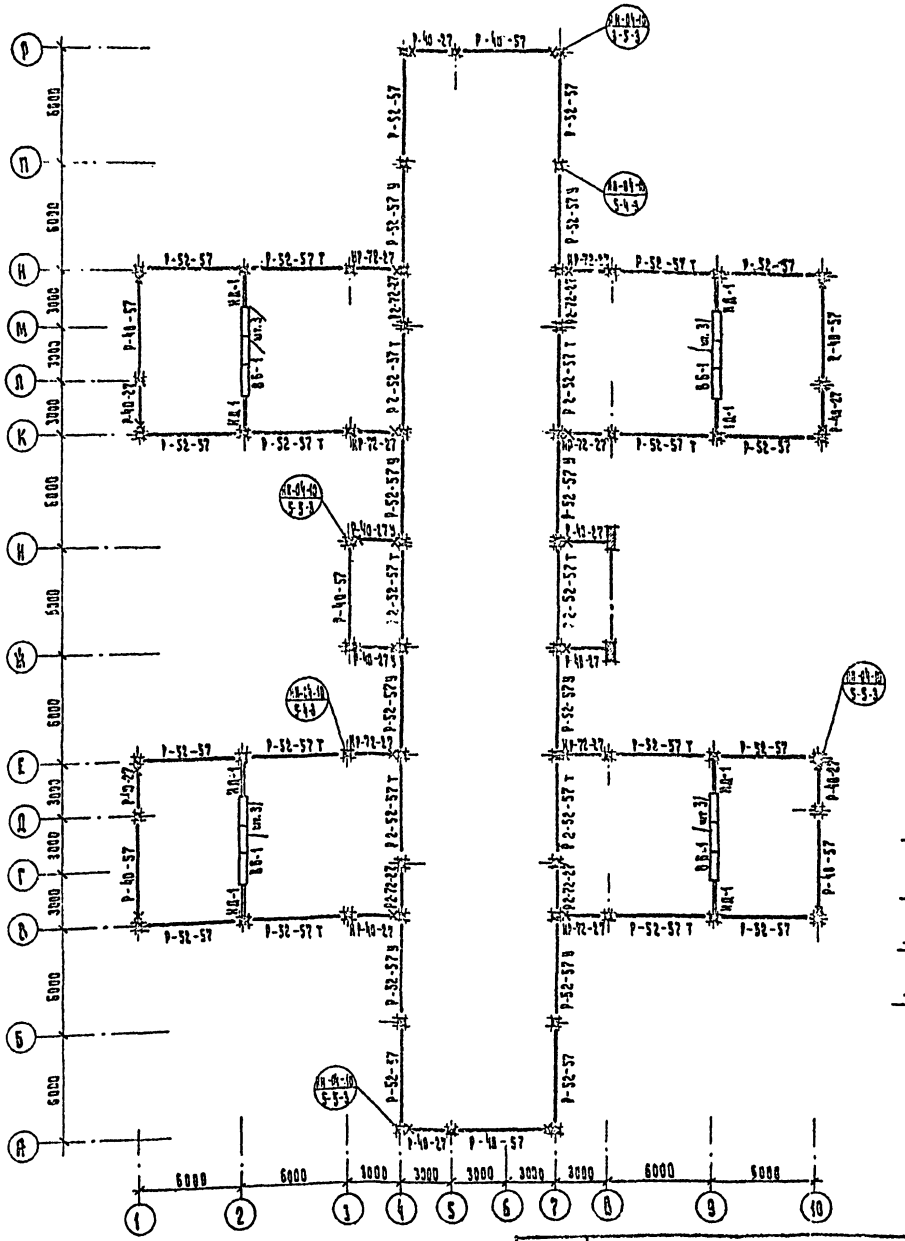

## По осям „К" и „Е".

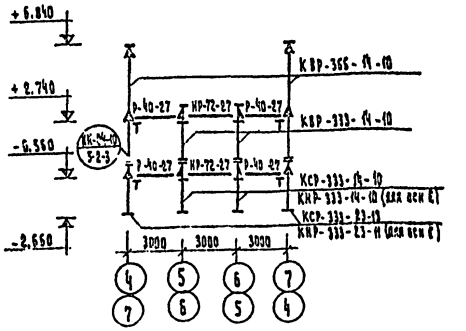

## По осям „М" и „Г".

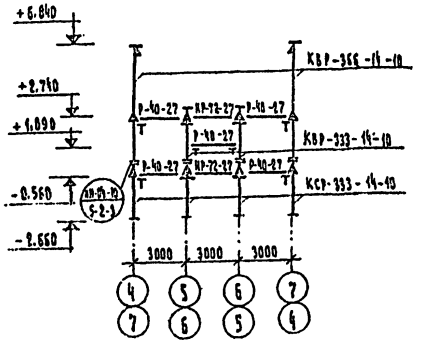

## По осям „2"; „9".

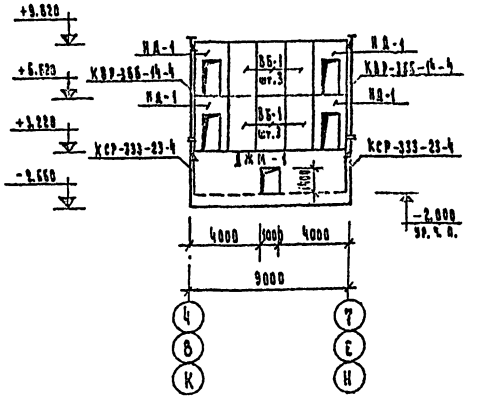

## Условные обозначения.

Δ – Ригель с двумя консолями, перпендикулярный плоскости рамы.

Δ – Односторонний ригель с одной консолью перпендикулярный плоскости рамы.

Δ – То же с правой консолью.

Т – Металлическая консоль колонны в разрезе.

Х – Металлическая консоль колонны в плане

## Примечания:

1. Монтаж сборных элементов каркаса вести с учетом ориентации закладных деталей.

| | | | | | |
|---|---|---|---|---|---|
| 1977 | Детские ясли-сад на 280 мест универсального назначения. | Монтажный план колонн и ригелей на отм. 6.040 Развертки. /Вариант с техподпольем./ | Типовой проект 212-2-65 | Альбом 0 | Лист ВС-05я |

ЦНИИЭП учебных зданий г. Москва

Инв. 74-829

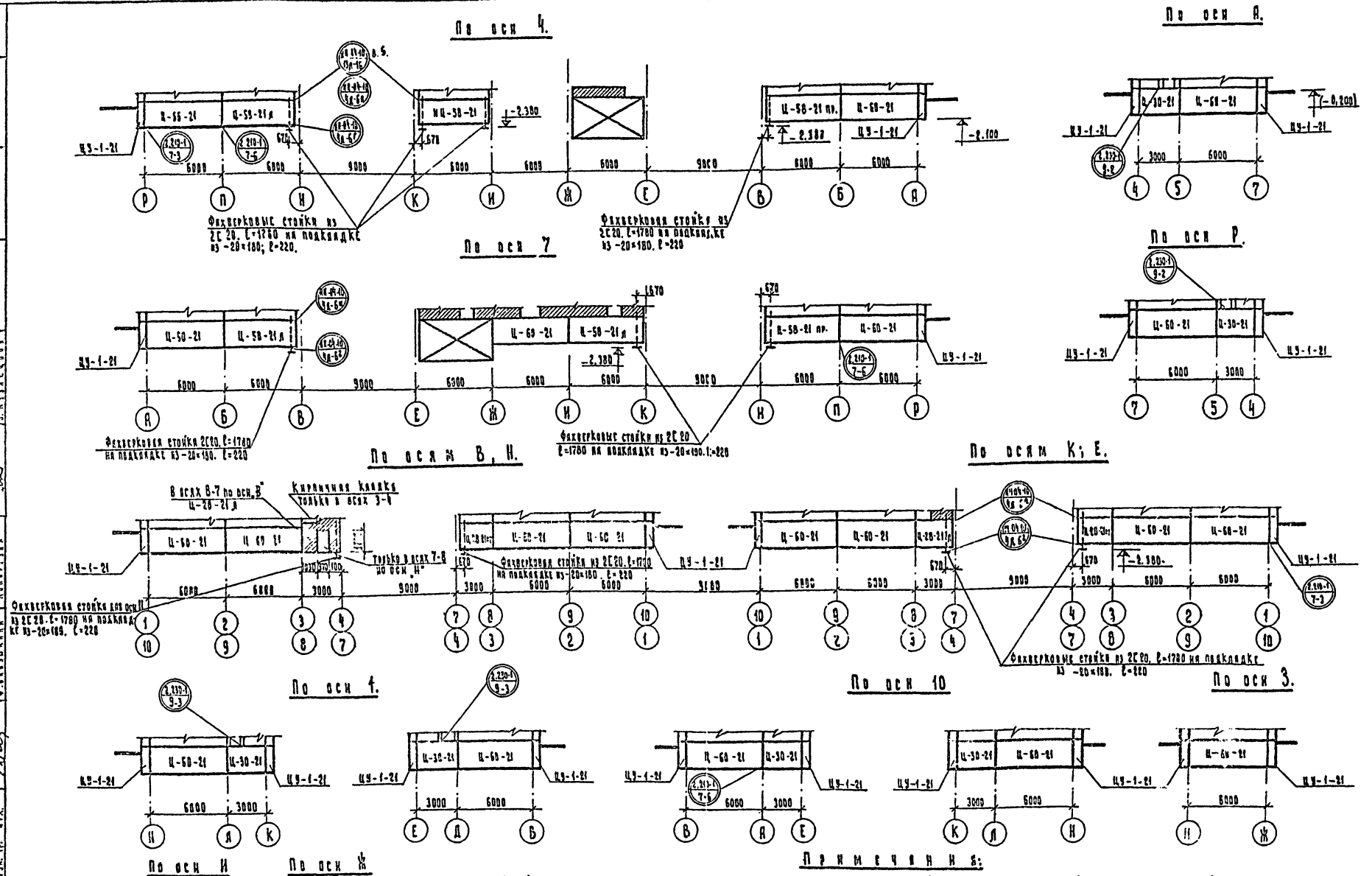


## Примечания:

1. Заделки по месту выполняются из кирпича марки 100 на растворе марки 50.
2. Монтаж цокольных панелей начинать с установки угловых элементов.
3. Фахверковые стойки замоноличить бетоном марки 100 в габоритах фундамента.
4. Поверхности цокольных панелей, соприкасающихся с грунтом, обмазать горячим битумной мастикой за 2 раза.
5. Расход металла на фахверковые стойки: ГОСТ 8240-72. Σ 20 — 1318 кг; ГОСТ 103-57; -20×180 — 125 кг.

| | | | | |
|---|---|---|---|---|
| 1977 | Детские ясли-сад на 280 мест универсального назначения | Раскладка стеновых и цокольных панелей. /Вариант с техподпольем/ | Типовой проект 212-2-65 | Альбом 0. |

Лист АС-06

ЦНИИЭП зрелищных зданий г. Москва

Инв. № 74-829

Гл. инженер пр. Е. Казакевич
Гл. арх. мастер. А. Фрейман
Гл. инж. пр. Э. Кулешова
Рук. гр. инж. Проверил Ю. Ковалева
Рук. гр. Э. Бабенков
Ст. инж. Н. Бикбов
Инж. Ф. Клевешкина

## ПЛАН ТЕХНИЧЕСКОГО ПОДПОЛЬЯ

М. 1:200

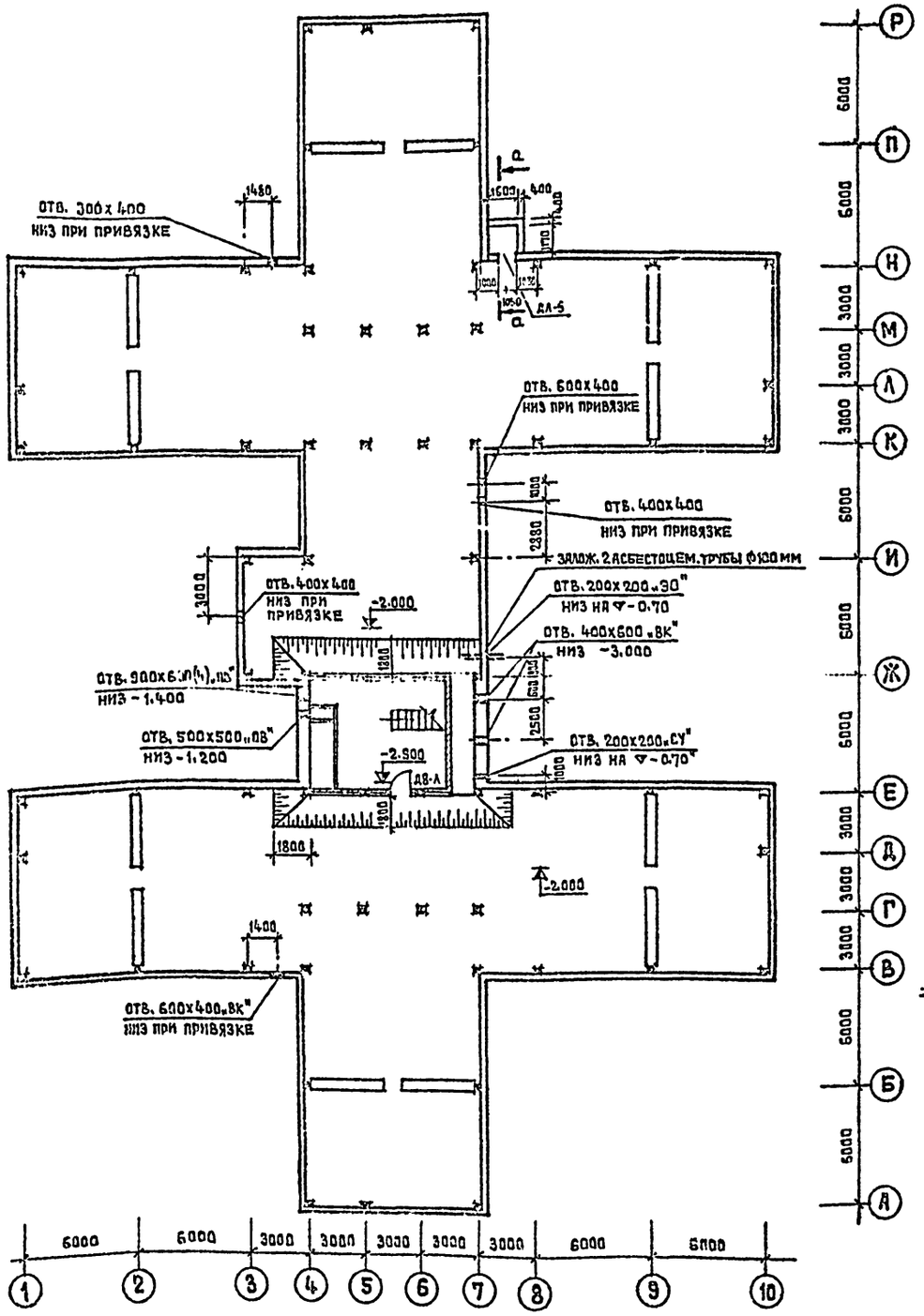


## ПЛАН ПОДВАЛА

М. 1:100

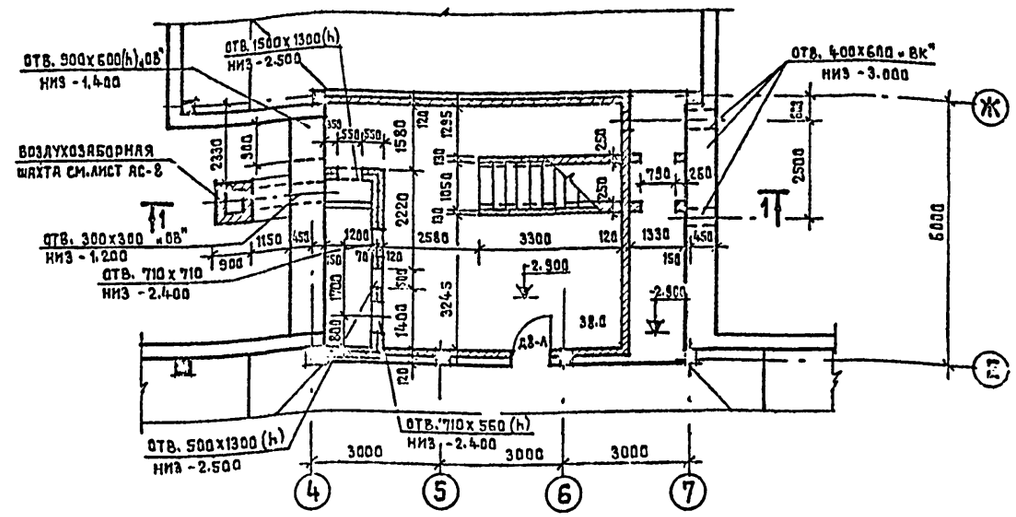


## 1-1

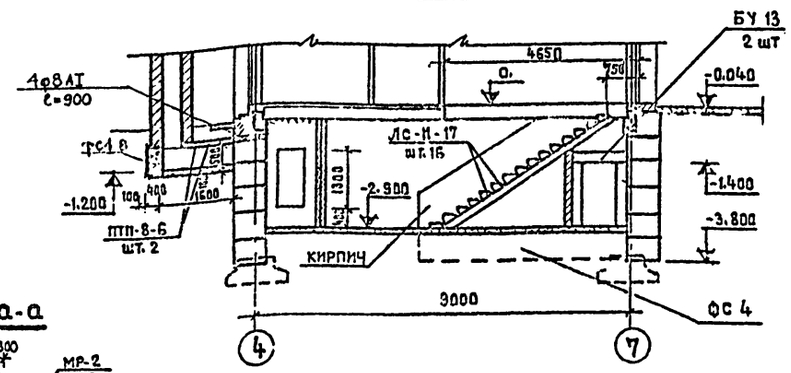


## а-а

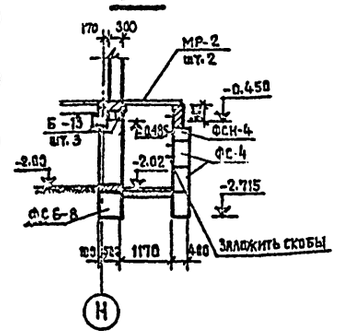


## ПРИМЕЧАНИЯ

1. Кирпичную кладку стен подвала выполнять из глиняного обыкновенного кирпича пластического прессования марки 100 на растворе марки 50. ГОСТ 530-71
2. Поверхности стен, соприкасающиеся с грунтом, обмазать горячим битумом за 2 раза.
3. Деталь утепления потолка и стен вентиляционной камеры см. на листе АС-19
4. Конструкцию крылец см деталь 3 на листе АС-8 и

М. 1:200; 1:100

| | | | | |
|---|---|---|---|---|
| 1977 | ДЕТСКИЕ ЯСЛИ-САД НА 280 МЕСТ УНИВЕРСАЛЬНОГО НАЗНАЧЕНИЯ | План технического подполья и подвала. | Типовой проект 212-2-65 | Альбом 0 | Лист АС-07И |

| | | | |
|---|---|---|---|
| Шифр 74-329 | | | |
| Согласовано | | | |
| Рук. мест. №1 | А. Кузнецова | Начальник СТО | З. Бельмаш |
| Гл. инж. мест. | А. Фрейман | Начальник ЭТО | Б. Козлез |
| Гл. арх. пр-ти | | | |
| Гл. инж. пр-ти | | | |
| Рук. гр. арх. | З. Евдецких | | |
| Рук. гр. инж. | А. Фрейман | Пр. Серия | |
| Б. Башенков | Ч. Быков | А. Мих | |
| Рук. гр. | О. Батушкина | Контроль | |

ЦНИИЭП учебных зданий г. Москва

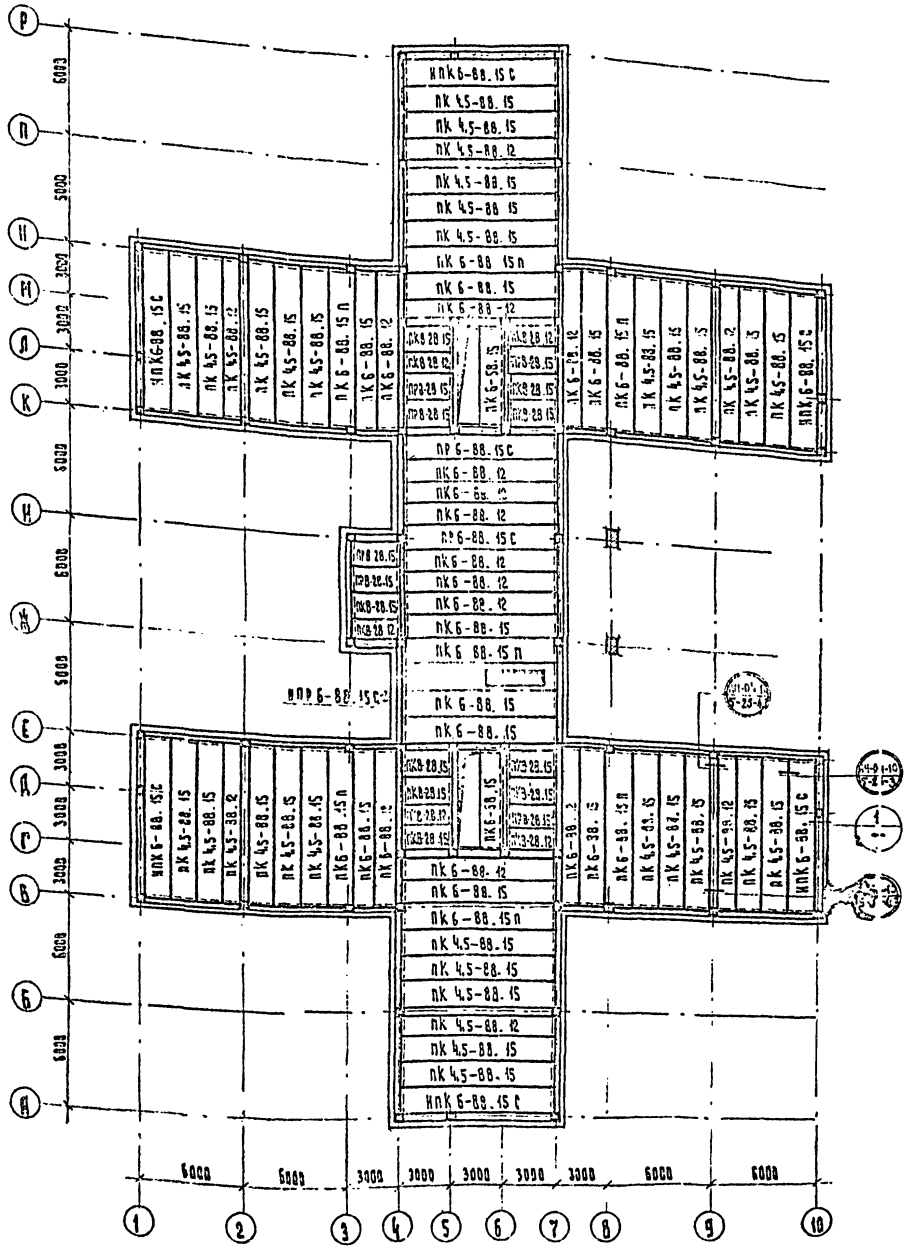


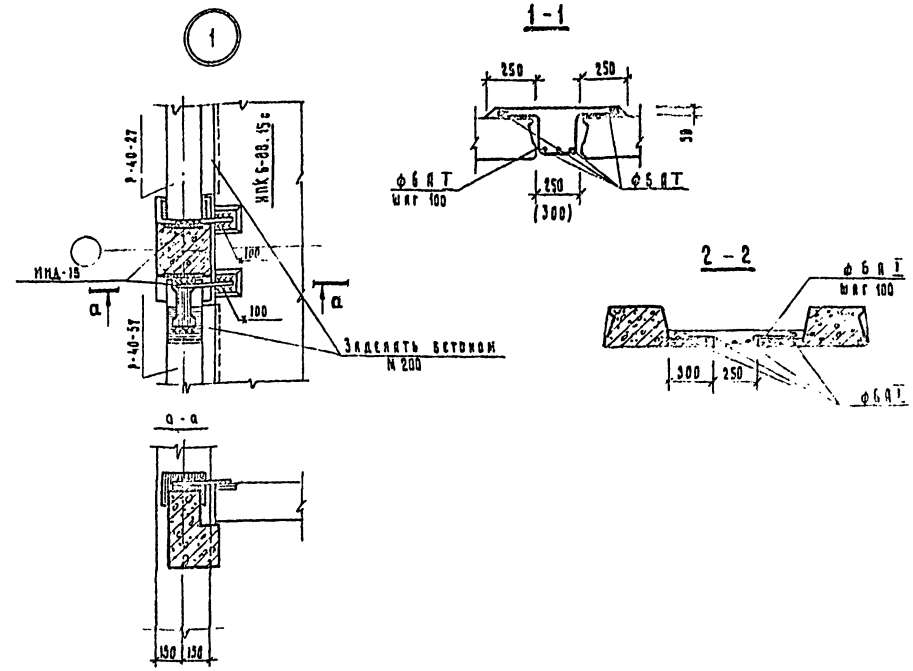


## Примечания:

1. Плиты перекрытия и покрытия укладывать по свежеуложенному раствору М 200 толщиной 10мм.
   Швы заделать цементно-песчаным раствором М 200.
2. Сантехнические отверстия в пустотных плитах сверлить диаметром до 100мм только в пределах пустот с последующей заделкой цементным раствором М 100.
3. Для устройства трасов используется пространство между ребер ребристых плит; отверстия сверлятся без нарушения ребер.
4. Потолок перекрытия над 1 этажом в пределах осей Г-Е, 4-5 (в помещениях кладовой сухих продуктов и гардероба) оштукатурить по сетке саваем 2 см.
5. Расход материалов на монолитные участки перекрытий
   Сталь арматурная ГОСТ 5781-61 * ⌀ 01, 2 кг.
   Бетон проектной марки 200 — 6,41
   штукатурная сетка
6. Узлы, замаркированные на листах КС-08и, КС-9 и см. серию ИИ-04-12, выпуск 5.

| | | | | | | | |
|---|---|---|---|---|---|---|---|
| 1977 | Детский ясли-сад на 280 мест универсального назначения. | Монтажный план плит перекрытий под техническим подпольем и подвалом. Монолитные участки и узлы. | Типовой проект 212-2-65 | Альбом I | Лист КС-08и | | |

ЦНИИЭП учебных зданий г. Москва

| | | | | | | | |
|---|---|---|---|---|---|---|---|
| Рук. мастер. гр. | | Разработал | Бабушкина | Рук. гр. | | Согласовано | |
| Гл. инж. проекта | | Н. контр. | Бикеш | Проверил | | Начальник СТО | З. Вольман |
| Гл. арх. проекта | | Гл. инж. проекта | | | | Начальник ЭТО | Б. Яковлев |
| Рук. гр. арх. | | Ст. инж. | Кавтунова | | | | |

Инв. № 74-829

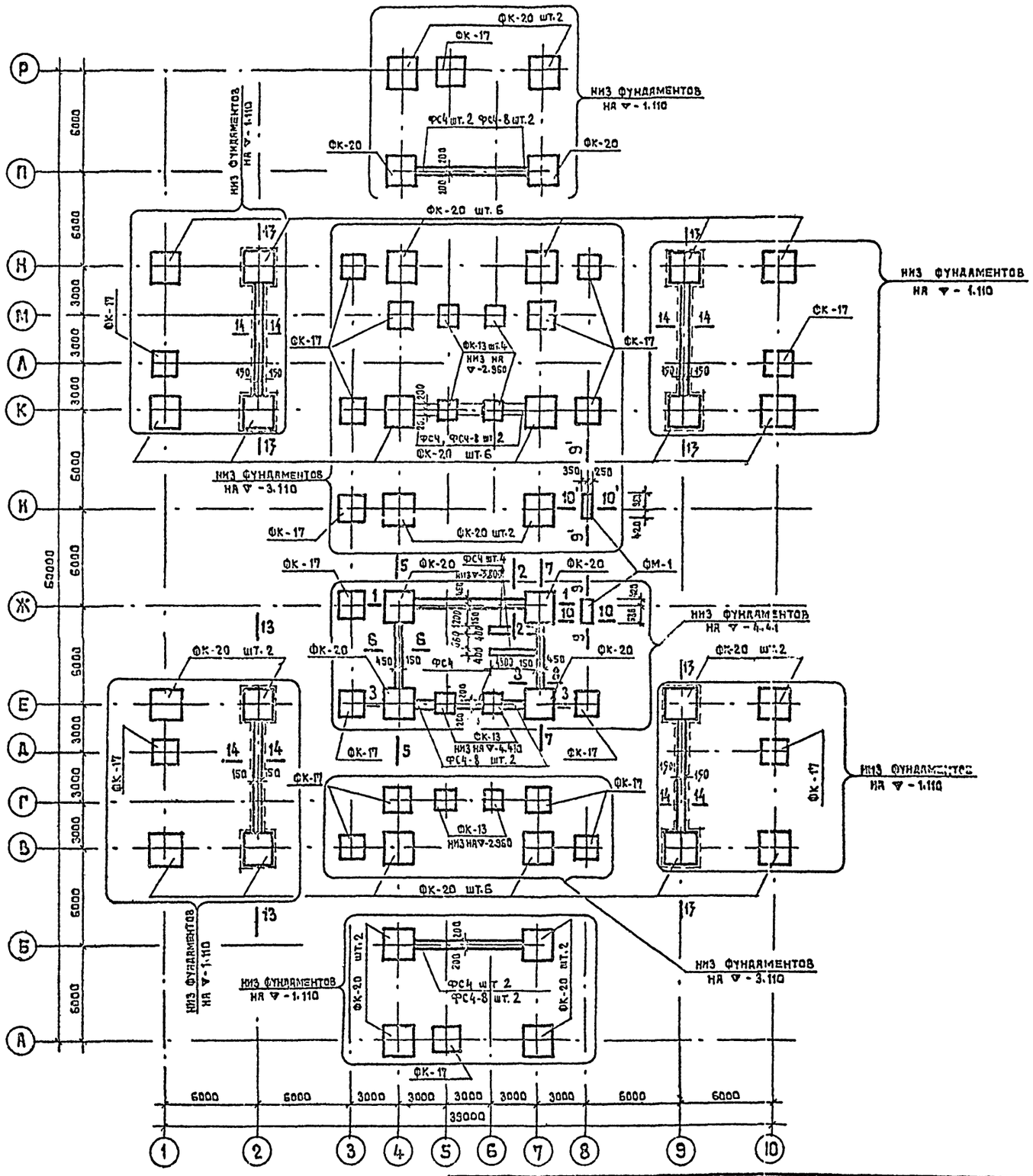


## ТАБЛИЦА НАГРУЗОК НА ФУНДАМЕНТЫ ПОД КОЛОННЫ КАРКАСА

| Цифр. оси \ Букв. оси | | А | Б | В | Г | Д | Е | Ж | И | К | Л | М | Н | П | Р |
|---|---|---|---|---|---|---|---|---|---|---|---|---|---|---|---|
| 1 | N | | | 35.62 | | 18.78 | 35.62 | | | 35.62 | 18.78 | | 35.62 | | |
| | M | | | | | | | | | | | | | | |
| 2 | N | | | 51.22 | | | 51.22 | | | 51.22 | | | 51.22 | | |
| | M | | | | | | | | | | | | | | |
| 3 | N | | | 45.27 | | | 45.27 | 21.43 | 21.43 | 45.27 | | | 45.27 | | |
| | M | | | | | | | | | | | | | | |
| 4 | N | 35.62 | 51.22 | 51.62 | 30.39 | | 68.31 | 73.64 | 54.25 | 59.54 | | 30.39 | 51.62 | 51.22 | 35.62 |
| | M | | | | | | | | | | | | | | |
| 5 | N | 18.78 | | | 13.43 | | 13.43 | | | 13.43 | | 13.43 | | | 18.78 |
| | M | | | | | | | | | | | | | | |
| 6 | N | | | | 13.43 | | 13.43 | | | 13.43 | | 13.43 | | | |
| | M | | | | | | | | | | | | | | |
| 7 | N | 35.62 | 51.22 | 51.62 | 30.39 | | 68.31 | 64.86 | 54.25 | 59.54 | | 30.39 | 51.62 | 51.22 | 35.62 |
| | M | | | | | | | | | | | | | | |
| 8 | N | | | 45.27 | | | 45.27 | 28.16 | 28.16 | 45.27 | | | 45.27 | | |
| | M | | | | | | | | | | | | | | |
| 9 | N | | | 51.22 | | | 51.22 | | | 51.22 | | | 51.22 | | |
| | M | | | | | | | | | | | | | | |
| 10 | N | | | 35.62 | | 18.78 | 35.62 | | | 35.62 | 18.78 | | 35.62 | | |
| | M | | | | | | | | | | | | | | |

## ПРИМЕЧАНИЯ

1. Все фундаменты привязаны симметрично разбивочным осям, кроме оговоренных.
2. Сечения и развертки фундаментов - лист АС-0и
3. Нагрузки на фундаменты под колонны каркасы даны в уровне заделки колонн для варианта толщины стеновых панелей 300 мм.

| | | | | | |
|---|---|---|---|---|---|
| 1977 | Детские ясли-сад на 280 мест универсального назначения | План фундаментов /вариант без техподполья/ /пример решения/ | Типовой проект 212-2-65 | Альбом 0 | Лист АС-09и |

ЦНИИЭП учебных зданий г. Москва

ШИФР 74-829

| | | |
|---|---|---|
| Рук. мастерской | | А. Кузнецов |
| Гл. архитектор | | А. Фрейман |
| Гл. арх.-пр-та | | З. Еврецкий |
| Гл. инж.-пр-та | | Проверил |
| Рук. гр. инж. | | |
| Рук. гр. арх. | | Копировал |
| | | Ф. Батышкина |

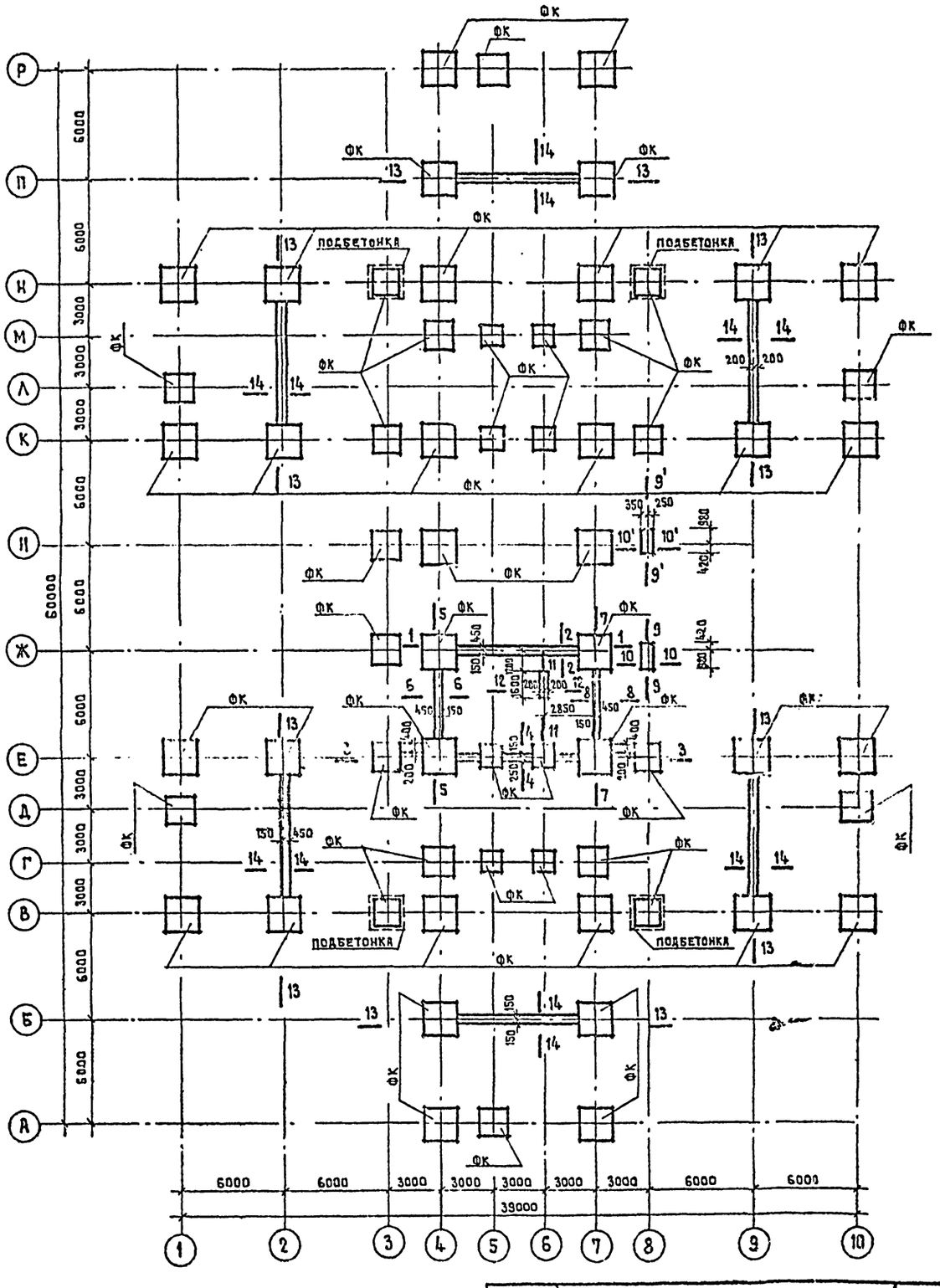


## ПРИМЕЧАНИЯ

1. Все фундаменты привязаны симметрично разбивочным осям, кроме оговоренных.
2. Сборные железобетонные фундаментные блоки, подбетонку укладывать по тщательно выравненному, защищенному от промерзания основанию.
3. Укладка фундаментов на мерзлый грунт не допускается.
4. Блоки стен подвала укладывать на цементном растворе марки „50" обязательной перевязкой швов. Вертикальные швы-шпонки между блоками, монолитные участки, подбетонки и местные заделки выполнять из бетона марки „150".
5. Все поверхности стен, соприкасающиеся с грунтом, обмазать горячим битумом за 2 раза.
6. Вводы и выводы коммуникаций, расположенные ниже отметки фундаментов, пропустить через гильзы с последующей засыпкой траншей грунтом и тщательным послойным трамбованием.
7. Горизонтальную гидроизоляцию выполнять из 2х слоев рубероида на битумной мастике по выравненной цементным раствором поверхности на отметках указанных на сечениях развертках фундаментов.
8. Засыпку между стенами подполья и откосами грунта производить только после монтажа перекрытия над подпольем.
9. Вокруг здания выполнить отмостку шириной 1,00 м. из слоя асфальтобетона h=25 мм по щебеночной подготовке h=80 мм.
10. Сечения и развертки фундаментов см. лист АС-011.

| | | | | | |
|---|---|---|---|---|---|
| 1974 | Детские ясли-сад на 280 мест универсального назначения | План фундаментов. /Вариант без техподполья/. /Чертеж привязки/. | Типовой проект 212-2-65 | Альбом 0 | Лист АС-010 |

ЦНИИЭП учебных зданий г. Москва

| | | |
|---|---|---|
| Рук. мастер. №1 | | |
| Гл. инж. мастер. | | |
| Гл. арх. пр-та | | |
| Гл. инж. пр-та | | |
| Рук. гр. архит. | | |
| Ю. Жигалов | Е. Бойко | |
| Рук. гр. инж. | А. Михе | Проверил |
| | Л. Харкеевич | |
| | Ф. Бабушкина | Копировал |
| Б. Рябиков | | |
| | | З. Евлецких |

Шифр 74-825

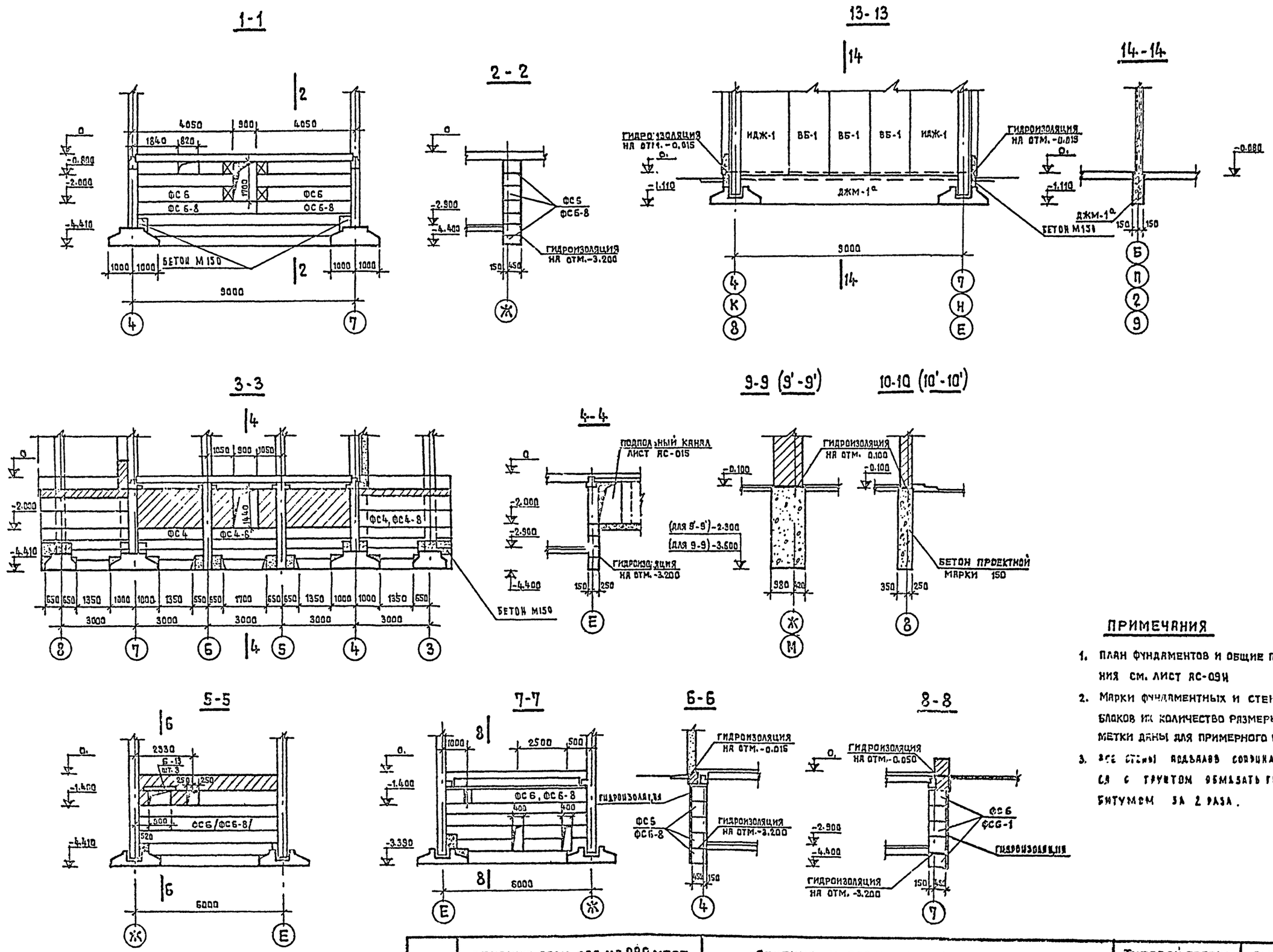


## ПРИМЕЧАНИЯ

1. ПЛАН ФУНДАМЕНТОВ И ОБЩИЕ ПРИМЕЧАНИЯ СМ. ЛИСТ АС-091
2. МАРКИ ФУНДАМЕНТНЫХ И СТЕНОВЫХ БЛОКОВ ИХ КОЛИЧЕСТВО РАЗМЕРЫ И ОТМЕТКИ ДАНЫ ДЛЯ ПРИМЕРНОГО РЕШЕНИЯ.
3. ВСЕ СТЕНЫ ПОДВАЛОВ СОПРИКАСАЮЩИЕСЯ С ГРУНТОМ ОБМАЗАТЬ ГОРЯЧИМ БИТУМОМ ЗА 2 РАЗА.

| | | | | |
|---|---|---|---|---|
| 1977 | ДЕТСКИЕ ЯСЛИ-САД НА 280 МЕСТ УНИВЕРСАЛЬНОГО НАЗНАЧЕНИЯ | СЕЧЕНИЯ И РАЗВЕРТКИ ФУНДАМЕНТОВ /ВАРИАНТ БЕЗ ТЕХПОДПОЛЬЯ/ | ТИПОВОЙ ПРОЕКТ 212-2-65 | АЛЬБОМ 0 | ЛИСТ АС-091и |

ШИФР 74-829

ЦНИИЭП УЧЕБНЫХ ЗДАНИЙ г. МОСКВА

Л. КУЗНЕЦОВА, А. ОРЕШКИН, Э. БЕРЕЦКИХ, В. БАШЕНКОВ, Н. БЫКОВ, А. МИХЕЕВ, С. БАБУШКИНА

## Монтажный план колонн и ригелей на отм. + 2,740.

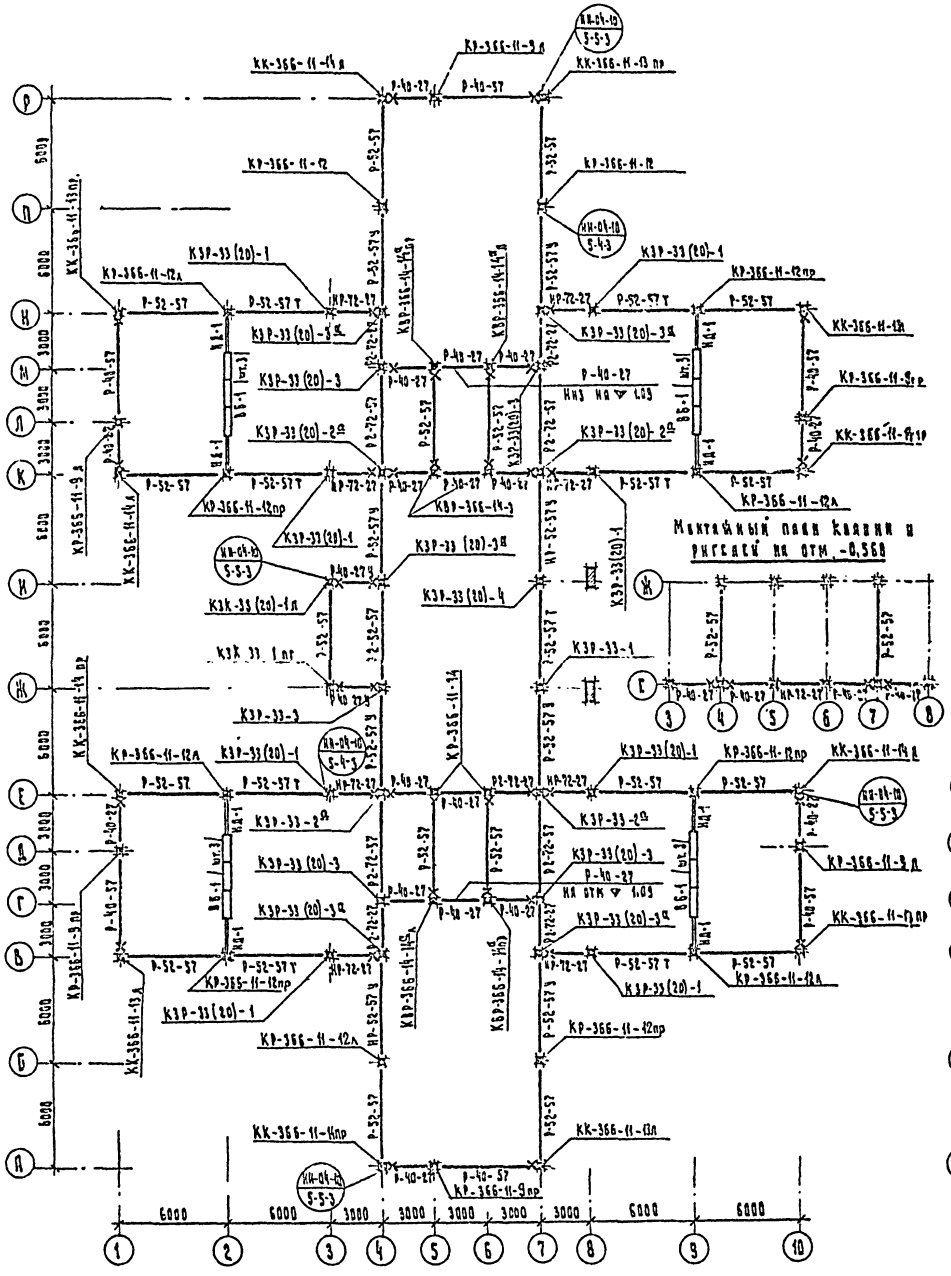

## Монтажный план колонн и ригелей на отм. + 6,040.

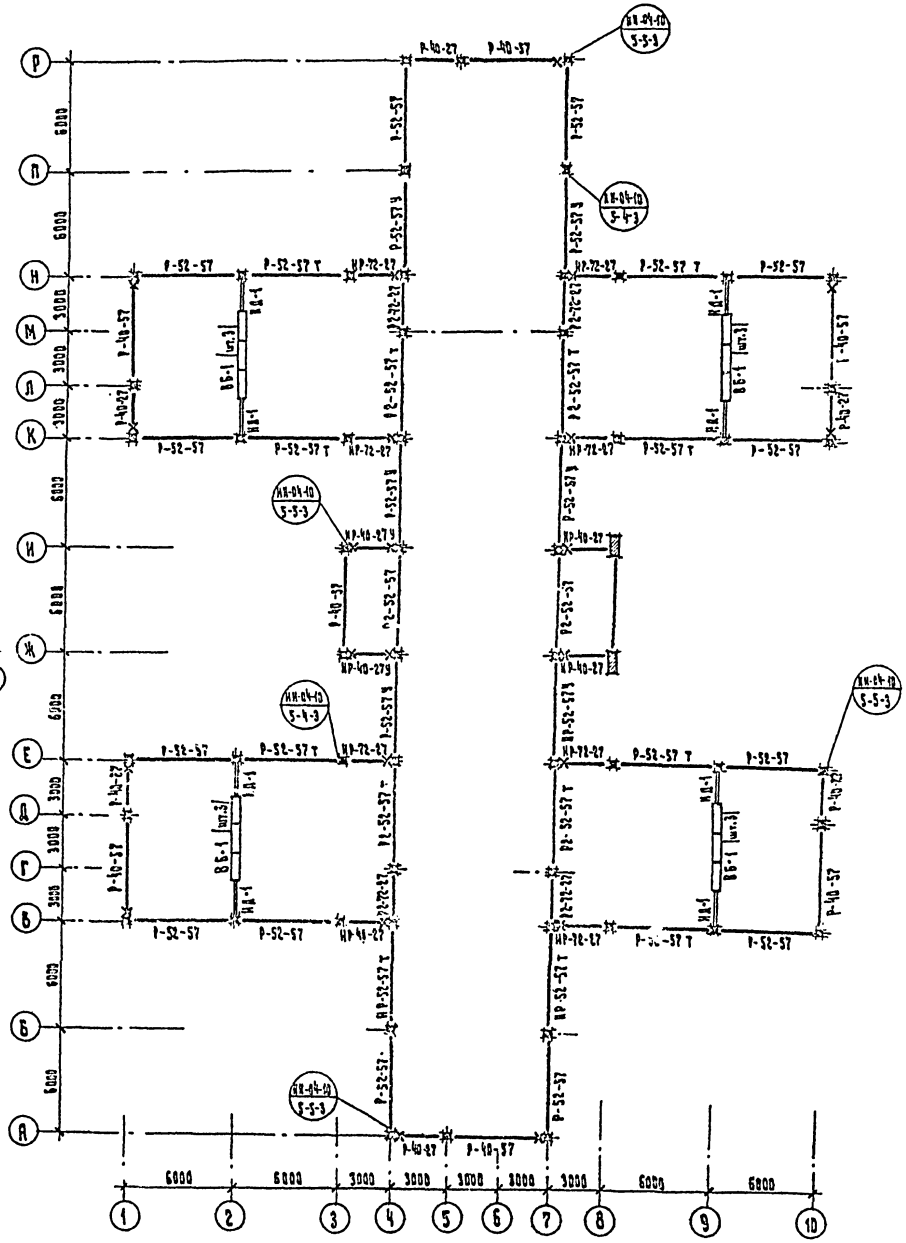

## Монтажный план колонн и ригелей на отм. -0,560

| | | | | | | |
|---|---|---|---|---|---|---|
| 1977 | Детские ясли-сад на 280 мест универсального назначения | Монтажные планы колонн и ригелей на отм. -0,560; +2,740; +6,040. /Вариант без техподполья./ | Типовой проект 212-2-65 | Альбом 0 | Лист АС-012 II | |

| | | | |
|---|---|---|---|
| Шифр 71-829 | | | |
| Рук. мастер. № | | | |
| Гл. инж. мастер. | | | |
| Гл. арх. пр-ти | | | |
| Гл. инж. пр-ти | | | |
| Рук. гр. арх. | | | |
| Гл. инж. | Проверил | А. Фрейман | Е. Кузнецова |
| Рук. гр. | | | З. Кузнецова |
| Инж. | Конструкции | | |
| Инж. | Конструкции | | |

ЦНИИЭП учебных зданий г. Москва

ШИФР 74-829

# МОНОЛИТНЫЕ ДИАФРАГМЫ ЖЕСТКОСТИ

## ВАРИАНТ С ТЕХПОДПОЛЬЕМ ДЖМ-1

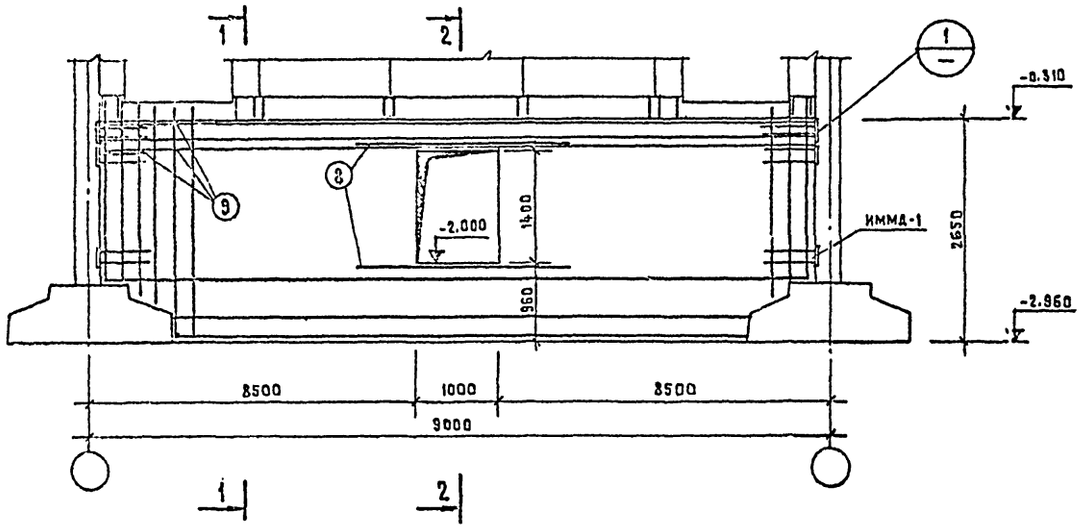


## 1-1

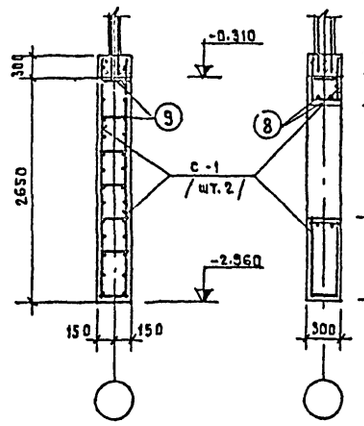


## 2-2

## 3-3

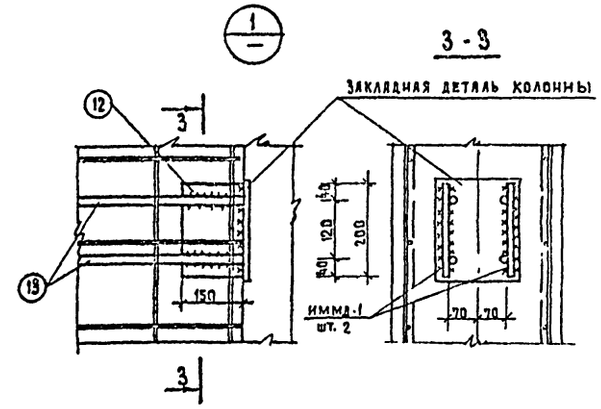


## ВАРИАНТ БЕЗ ТЕХПОДПОЛЬЯ ДЖМ-2

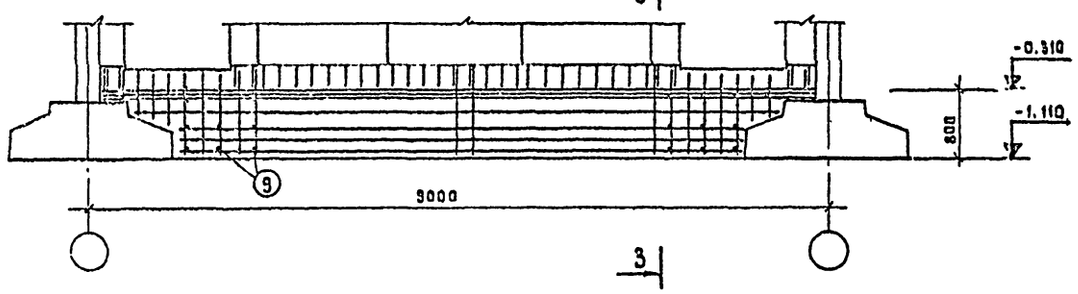


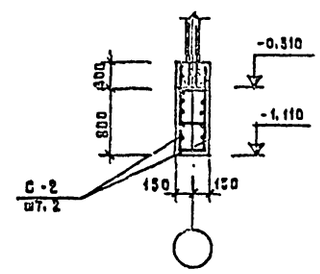


## С-1

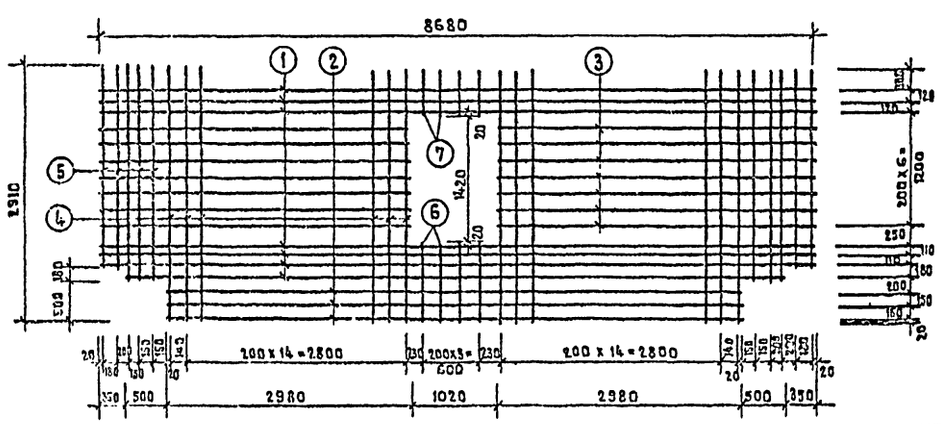


## С-2

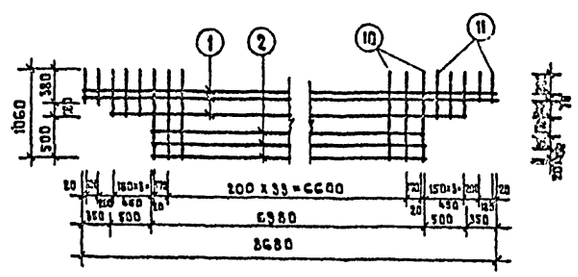


## СПЕЦИФИКАЦИЯ АРМАТУРЫ НА ДЖМ-1, ДЖМ-2

| | | №№ поз | Ф мм | Длина мм | К-во шт. в сетке | К-во шт. общее | Общая длина м | Выборка арматуры Ф мм | Длина м | Вес кг |
|---|---|---|---|---|---|---|---|---|---|---|
| ДЖМ-1 /шт. 6/ | С-1 /шт. 2/ | 1 | 6АI | 8680 | 7 | 14 | 121.6 | Ф6АI | 574.0 | 127.8 |
| | | 2 | —"— | 6980 | 3 | 6 | 41.9 | | | |
| | | 3 | —"— | 3730 | 12 | 24 | 89.5 | Ф20АII | 20.8 | 51.4 |
| | | 4 | —"— | 2310 | 32 | 64 | 186.4 | | | |
| | | 5 | —"— | 2410 | 10 | 20 | 48.2 | -150х10 | 2.4 | 28.2 |
| | | 6 | —"— | 560 | 4 | 8 | 4.5 | | | |
| | | 7 | —"— | 930 | 4 | 8 | 7.4 | | Итого: | 207.4 |
| | ИММД-1 /шт. 12/ | 12 | -150х10 | 200 | 1 | 12 | 2.4 | | | |
| | | 13 | Ф20АII | 500 | 2 | 24 | 12.0 | | | |
| | ОТД. | 8 | Ф20АII | 2200 | — | 4 | 8.8 | | | |
| | СТЕРЖ. | 9 | Ф6АI | 270 | — | 207 | 74.5 | | | |
| ДЖМ-2 /шт. 6/ | С-2 /шт. 2/ | 1 | 6АI | 8680 | 3 | 6 | 52.1 | Ф6АI | 242.2 | 53.9 |
| | | 2 | —"— | 6980 | 3 | 6 | 41.9 | | | |
| | | 10 | —"— | 1060 | 36 | 72 | 112.2 | | | |
| | | 11 | —"— | 560 | 10 | 20 | 11.2 | | | |
| | ОТД. СТЕРЖ. | 9 | —"— | 270 | — | 69 | 24.8 | | | |

РАСХОД БЕТОНА МАРКИ 200: ДЖМ-1 - 6,5 м³ ДЖМ-2 - 2,6 м³

## ПРИМЕЧАНИЯ

1. Местоположение монолитных диафрагм жесткости ДЖМ-1 - лист АС-04; ДЖМ-2 - АС-015.
2. Сварку производить электродами типа Э-42 ГОСТ 9467-60.

| | | | |
|---|---|---|---|
| Рук. мастер. № 1 | Ю. Жигалов | | |
| Гл. инж. мастер. | Е. Бойко | | |
| Гл. арх. проекта | А. Михе | | |
| Гл. инж. пр-та | Г. Харкеевич | | |
| Рук. гр. арх. | Ф. Бабушкина | | |
| | З. Евреецких | | |
| | Копирозал | | |

ЦНИИЭП учебных зданий г. Москва

| 1974 | Детские ясли-сад на 280 мест универсального назначения | Монолитные диафрагмы жесткости | Типовой проект 212-2-65 | Альбом 0 | Лист АС-013 |
|---|---|---|---|---|---|

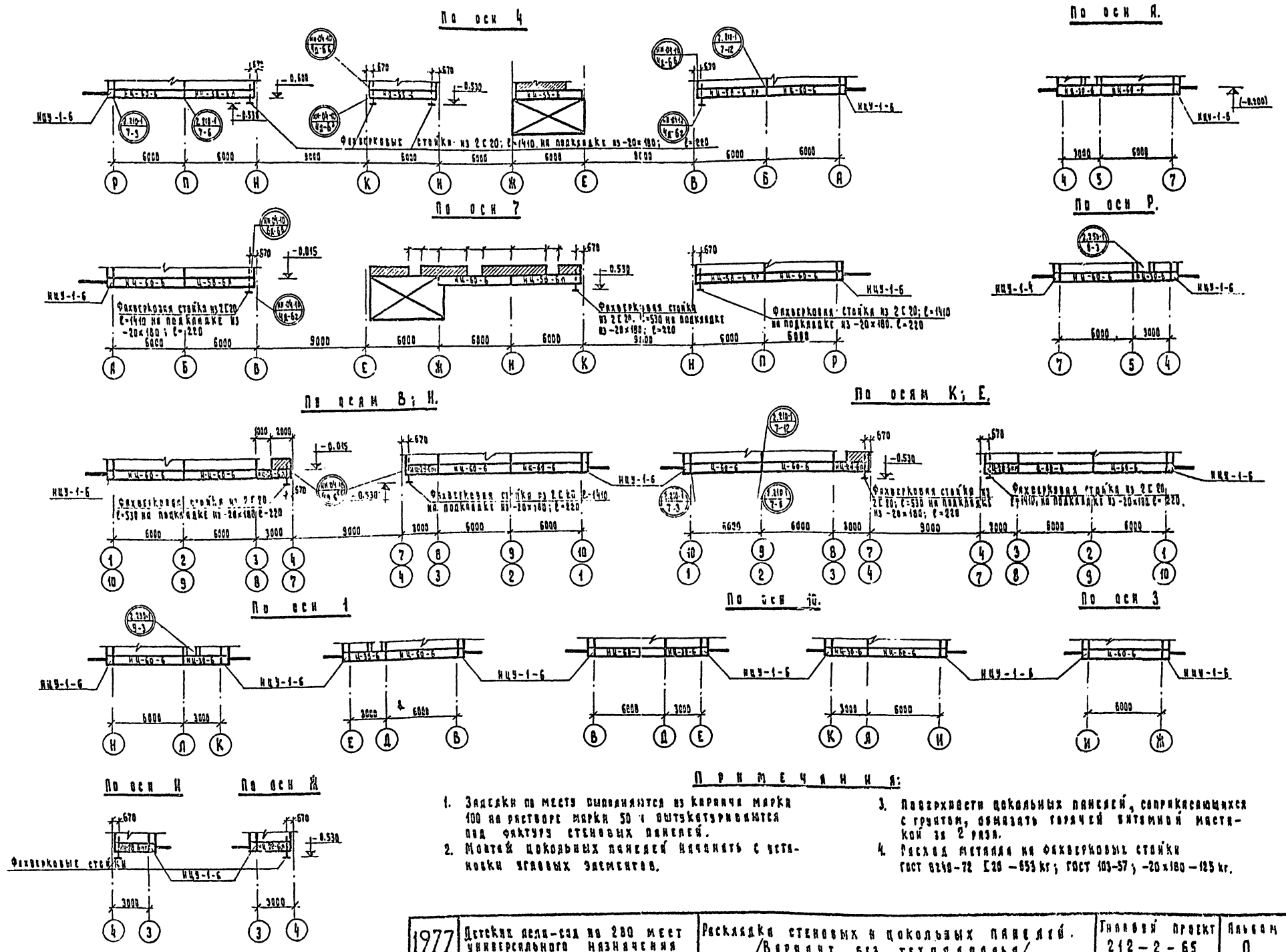


## Примечания:

1. Заделки по месту выполняются из кирпича марки 100 на растворе марки 50 и оштукатуриваются под фактуру стеновых панелей.
2. Монтаж цокольных панелей начинать с установки угловых элементов.
3. Поверхности цокольных панелей, соприкасающихся с грунтом, обмазать горячей битумной мастикой за 2 раза.
4. Расход металла на фахверковые стойки ГОСТ 8240-72 [20 – 653 кг; ГОСТ 103-57; -20×180 – 125 кг.

| | | | | | |
|---|---|---|---|---|---|
| 1977 | Детский ясли-сад на 280 мест универсального назначения | Раскладка стеновых и цокольных панелей. /Вариант без техподполья/ | Типовой проект 212-2-65 | Альбом 0 | Лист АС-014 и |

ЦНИИЭП зрелищных зданий г. Москва

Инв. № 1191 71-829

Гл. инж. проекта Е. Кузнецова; Гл. арх. проекта А. Фрейман; Рук. гр. арх. Е. Кузнецова; Рук. гр. конст. Ю. Бесчинский; Гл. инж. проекта Г. Никс; Гл. конст. проекта Г. Бурков; Гл. инж. проекта Г. Никс; Гл. конструктор проекта Ю. Бесчинский; Гл. инж. проекта Г. Никс; Гл. конструктор проекта Ю. Бесчинский

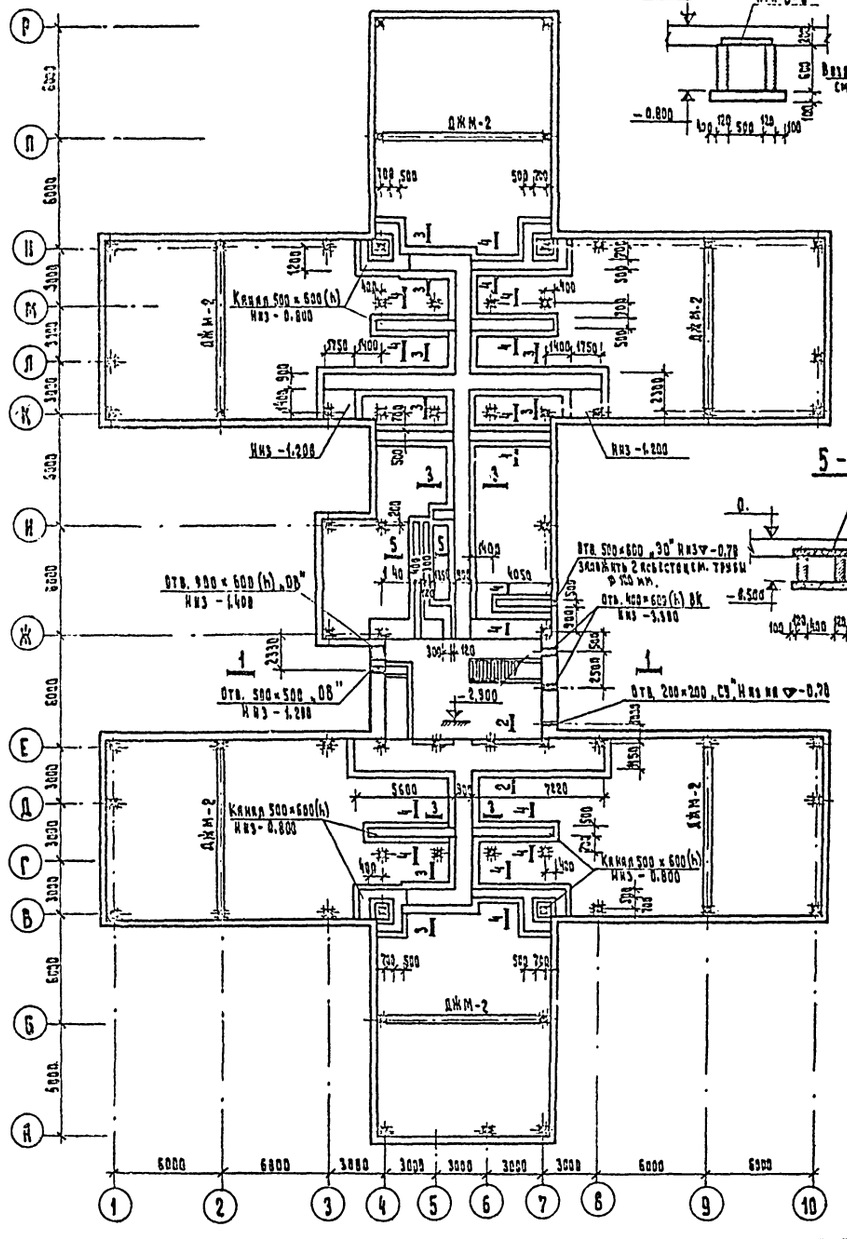


## 4 - 4

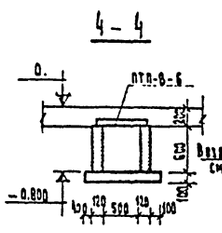


## 5 - 5

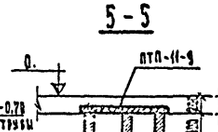


## План подвала

М 1:100.

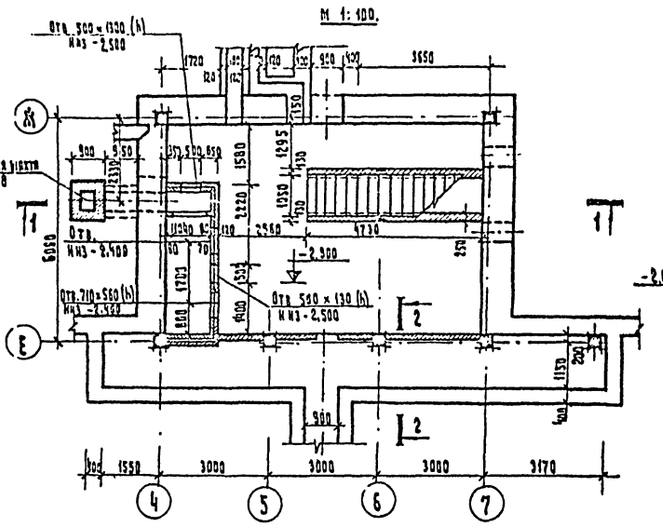


## 2 - 2

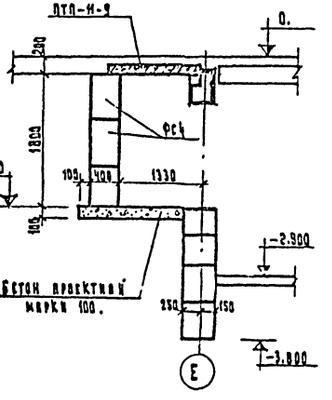


## 1 - 1

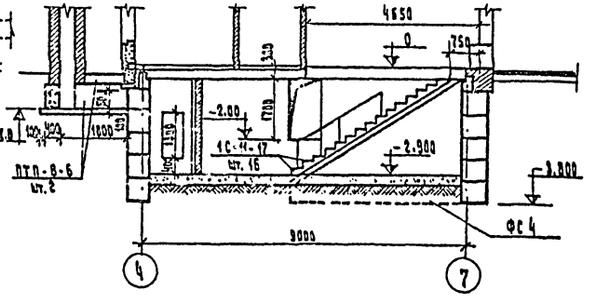


## 3 - 3

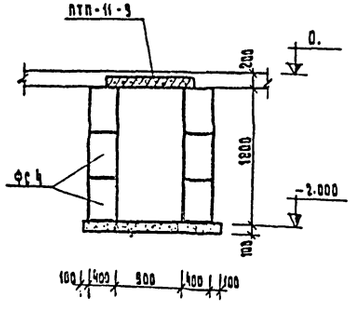


Расход металла - L 63×6 — 171 kg.

## Перекрытие над подвалом

Низ - 0.300.

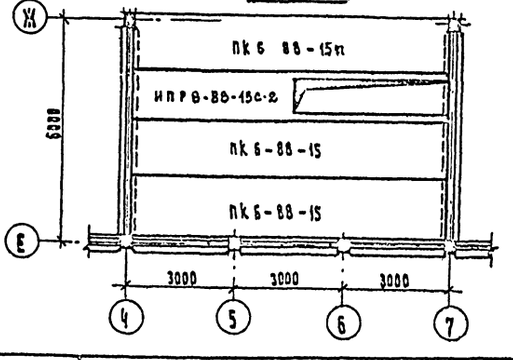


## Примечания:

1. Стенки непроходных каналов толщ. 120 мм выполнять из обыкновенного глиняного кирпича пластического прессования марки 100 на растворе марки 50.
2. Стены подвала и подпольных каналов, соприкасающиеся с грунтом, обмазать горячим битумом за 2 раза.
3. В местах пересечения каналов плиты перекрытия опирать на L 63×6.
4. Металлические конструкции подвальной лестницы даны на чертеже АС-16, альбом I.

| | | | | | |
|---|---|---|---|---|---|
| 1977 | Детские ясли-сад на 280 мест универсального назначения | План подвала, подпольных каналов и сечения /Вариант без техподполья./ | Типовой проект 212-2-65 | Альбом 0 | Лист АС-015 |

ЦНИИЭП учебных зданий г. Москва

Шифр 74-825

Согласовано: Начальник СТО Зольман, Начальник отд. Яковлев

Гл. инж. проекта Кузнецова, Гл. арх. проекта Кузнецова, Рук. гр. инж. проверил Канцевая, Гл. инж. проекта Быкова, Гл. арх. Быкова, Рук. гр. арх. Бялушкина, Ст. инж. Ф. Бялушкина

## Наружная отделка

| Наименование | Основной вариант | Второй вариант |
|---|---|---|
| Цоколь | Покрыть гидрофобными красителями темно-серого или черного цвета | Облицовка керамической плиткой типа „кабанчик" темно-серого или черного цвета |
| Стеновые панели | Покрыть гидрофобными красителями в светло-желтый или светло-серый цвета | Фактурный слой наружной части панели из стеклянной мелкозернист. плитки всех цв. по изготовлен. |
| Крылечный портал | Штукатурка и облицовка керамической плиткой по рисунку, данному на листе АС-8и | Облицовка керамической плиткой по рисунку, данному на листе АС-8и |
| Кирпичный входа в группы и эвакуационная лестница | Штукатурка, окраска, (см. лист АС-18и). | Штукатурка, окраска, облицовка керамической плиткой. (см. лист АС-18и). |
| Окна и наружные двери | См. примечание в таблице „Внутренняя отделка". | |
| Парапетные плиты (верхняя плоскость) | Окрасить торцы в цвет фасада. | Облицовка керамической плиткой яркого цвета |

## Внутренняя отделка

| Наименование помещений | Тип пола. Деталь т.д. деталь | Тип отделки. Потолки, марши | Стены, колонны. Характеристика отделки | Высота верхняя | Высота нижняя | Заполнен. дверное. Окна и наружные двери | Фасад дверей | Примечания |
|---|---|---|---|---|---|---|---|---|
| 1 | 2 | 3 | 4 | 5 | 6 | 7 | 8 | 9 |
| Приемные раздевальные | 2.244-I / I-202, I-67 / /I-277/ | Клеевая побелка | Покраска силикатными красками до потолка | 1<br>2 | 14<br>88 | 1 вариант — покраска масляной белилами; 2 вариант — покрытие ланой или масляными лаками за 2 раза с предварительным обетоном масляной лаком по выявлен. текст. дрессе. | Покраска масляными белилами | |
| Игральные-столовые групповые | 2.244-I / I-67 / см. лист 1.2 | | | 1<br>2 | 14<br>88 | | | |
| Спальные-веранды | 2.244-I / I-202, I-67 / /I-277/ | | | 1<br>2 | 14<br>88 | | | |
| Туалетные | 2.244-I / I-210, I-96 | | Облицовка глазурованной плиткой на высоту 1500 мм, выше — масляная покраска | 1 | Белый | | | |
| Туалетные ниши | /I-277/ | | Облицовка глазурованной плиткой на высоту 1500 мм, выше — покраска силикатными красками | | В цвет грунтовки | | | |

| 1 | 2 | 3 | 4 | 5 | 6 | 7 | 8 | 9 |
|---|---|---|---|---|---|---|---|---|
| Буфетные | 2.244-I / I-210, I-96 / I-277 | Клеевая побелка | Покраска силикатными красками до потолка | | | 1 вариант — покраска масляными белилами; 2 вариант — покрытие олифой или масляными лаками за 2 раза с предварительным обетоном масляной лаком до выявлен. текстуры дрессеми | Покраска масляными белилами | 1. Для утеплителя и звукоизоляционного слоя принять минераловатные плиты на синтетическом связующем ГОСТ 9573-72 /в необжатом состоянии $\gamma = 100$ кг/м³, $h = 40$ мм. 2. Номера плит в скобках даны для полов по грунту. 3. В конструкции поля над техническим подпольем № 210, 202, 224 устраивается теплоизоляционная прослойка из жестк. минераловат. плиты толщиной 40 мм. $\gamma = 300$ кг/м³. 4. Номера колеров даны по альбому г. Ленинград 1973 г. Автор: В.К. Крачкянс |
| Кабинет заведующ. *Медицинск. кабинет *Плиты изолятора приемника изолятора | 2.244-I / I-202 / /I-277/ | | | 1<br>2 | 95<br>28 | | | |
| Комната для музыкальных и гимнастических занятий. | 2.244-I / I-67 | | | 1 | Белый | | | |
| Методический кабинет Комната персонала Комн. хранения чист. белья | | | | 1<br>2 | 95<br>28 | | | |
| Кухня | 2.244-I / I-224 | Покраска масляной краской. | Облицовка глазурованной плиткой на высоту 1500 мм. Выше — покраска масляной краской. | | Белый | | | |
| *Кладовая сухих продуктов *Кладовая овощей | /I-309/ | Побелка | Облицовка глазурованной плиткой на высоту 450 мм от пола. Выше — покраска масляной краской. | | | | | |
| *Стиральная-разборочная | 2.244-I / I-231 | Покраска масляной краской | Облицовка глазурованной плиткой на высоту 1500 мм. Выше, покраска масляной краской | | | | | |
| Сушильная-гладильная | /I-309/ | | | | | | | |
| Лестничные холлы. Вестибюль. Коридоры | 2.244-I / I-202, I-67 / /I-277/ | Клеевая побелка | Покраска силикатными красками до потолка | 1 | 23 | | | |
| Хозяйств. Кладовые Гардеров Электрощитовая | 2.244-I / I-202 / /I-277/ | | | 1 | 95 | | | |
| Тамбуры | 2.244-I / I-224 / /I-309/ | | | | | | | |
| Тепловой пункт и вент. камера | 2.244-I / I-323 | Известковая побелка | Известковая побелка | — | — | — | — | |
| Техподполье | 2.244-I / I-342 | | | — | — | — | — | |

* — В указанных помещениях потолки оштукатурить (δ=20) по сетке.

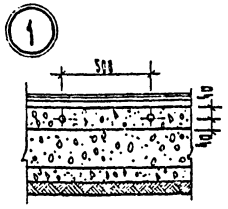


Линолеум поливинилхлоридный на теплозвукоизолирующей подоснове. ГОСТ 18108-72 на холодной водостойкой мастике — 5 мм.
Древесно-волокнистая полутвердая плита $\gamma = 800$ кг/м³. на холодной водостойкой мастике — 5 мм.
Изоляционная древесно-волокнистая плита $\gamma = 250$ кг/м³ на холодной водостойкой мастике — 25 мм.
Бетон марки 150 с замоноличенными регистрами — 80 мм.
Водонепроницаемая бумага /насухо/ — 1 слой
Керамзитовый гравий $\gamma = 500$ кг/м³ — 200 мм
Бетон марки 100 — 80 мм.
Уплотненный грунт

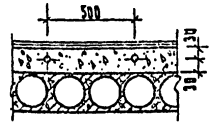


Линолеум поливинилхлоридный на теплозвукоизолирующей подоснове. ГОСТ 18108-72 на холодной водостойкой мастике — 5 мм.
Древесно-волокнистая полутвердая плита $\gamma = 800$ кг/м³. на холодной водостойкой мастике — 5 мм.
Изоляционная древесно-волокнистая плита $\gamma = 25$ кг/м³ на холодной водостойкой мастике — 25 мм
Бетон марки 150 с замоноличенными регистрами — 60 мм.
Водонепроницаемая бумага /насухо/.
Железобетонная плита перекрытия

### Примечания:

1. Внутренние откосы проемов окрашивать масляными красками за 2 раза.
2. Для полов выбираются тона: светло-серый, светло-розовый, светло-желтый, светло-зеленый, светло-коричневый.
3. Плинтусы окрашивать в цвет пола (узлы крепления их см. ТД. 2.244-3).
4. Радиаторы, дверцы электро и слаботочных щитов окрашивать в цвет стены.
5. Ограждение лестничных маршей окрашивать в светло-серый цвет.
6. В местах установки раковин и буфетной мойки, в приемной изолятора облицевать белой глазурованной плиткой.
7. Все металлические элементы: крышки вентиляторов, канализационные стояки, радиаторы, трансформатор окрашивать в серый цвет.
8. Асбестоцементные коробы ОВ оштукатурить по металлической сетке.
9. Стояки ВК, отмеченные на планах [ВК], замыть по месту.
10. Отделка подоконных досок производить аналогично отделке оконных блоков

| | | | | | |
|---|---|---|---|---|---|
| 1977 | Детские ясли-сад на 280 мест универсального назначения | Отделочные работы. | Типовой проект 212-2-65 | Альбом 0 | Лист АС-01бн |

ЦНИИЭП зрелищных зданий г. Москва

Инф. 74-829

Рук. мастер. Ин. инж. Ин. арх. Гл. инж. проекта Гл. арх. проекта Рук. гр. арх.

В. Бинкевич, Н. Бикеев, А. Мике, О. Бабушкина

Рук. гр. инж. проекта Конструктор

Н. Кузнецова, А. Мике, Н. Кузнецова

## Сводная спецификация железобетонных изделий

| Наименование | Серия | Альбом | Марка | Вес марки т | Количество штук: вариант с полами по грунту | | вариант с техподпольем | |
|---|---|---|---|---|---|---|---|---|
| 1 | 2 | 3 | 4 | 5 | 6 | 7 | 8 | 9 |
| Фундаментные блоки | ИИ-04-1 | Вып. 1 | ФК-13 | 2.10 | 8 | | 8 | |
| | | | ФК-17 | 3.08 | 20 | | 20 | |
| | | | ФК-20 | 4.35 | 36 | | 36 | |
| Блоки стен подвала | 1.116-1 | Вып. 1 | ФС 3 | 0.975 | 12 | | 72 | |
| | | | ФС3-6 | 0.305 | 42 | | 168 | |
| | | | ФС 4 | 1.30 | 151 | | 6 | |
| | | | ФС 4-8 | 0.413 | 98 | | 26 | |
| | | | ФСН-4 | 0.305 | — | | 6 | |
| | | | ФС 6 | 1.96 | 20 | | 21 | |
| | | | ФС 6-8 | 0.62 | 27 | | 12 | |
| Колонны | проект | Альб. IV | КИР-333-23-9 | 1.10 | | | 3 · | |
| | | | КИР-333-23-10 | 1.10 | | | 1 · | |
| | | | КИР-333-23-11 | 1.10 | | | 2 · | |
| | | | КИР-333 14-10 | 1.10 | | | 2 · | |
| | | | КИК-333-23-9 | 1.07 | | | 1 · | |
| | | | КСР-333-23-9 | 0.75 | | | 15 · | |
| | | | КСР-333-23-10 | 0.75 | | | 5 · | |
| | | | КСР-333-14-10 | 0.75 | | | 10 · | |
| | | | КСК-333-23-11л | 0.73 | | | 7 · | |
| | | | КСК-333-23-11пр | 0.73 | | | 6 · | |
| | | | КСК-333-23 13 | 0.73 | | | 2 | |
| | | | КСР-333-23-12 | 0.75 | | | 12 · | |
| | | | КК-366-11-13 л. | 1.68 | 3 | | | |
| | | | КК-366-11-13 пр. | 1.68 | 3 | | | |
| | | | КК-366-11-14 л. | 1.68 | 3 | | | |
| | | | КК-366-11-14 пр. | 1.68 | 3 | | | |
| | | | КР-366-11-1 | 1.65 | 4 | | | |
| | | | КР-366-11-3 л | 1.65 | 1 | | | |
| | | | КР-366-11-3 пр. | 1.65 | 1 | | | |
| | | | КР-366-11-9 л | 1.65 | 3 | | | |
| | | | КР-366-11-9 пр. | 1.65 | 3 | | | |
| | | | КР-366-11-12 л | 1.65 | 6 | | | |
| | | | КР-366-11-12 пр. | 1.65 | 6 | | | |
| | | | КВР-366-14-3 л | 1.37 | 1 | | | |
| | | | КВР-366-14-3 пр. | 1.37 | 1 | | | |
| | | | КВР-366-14-3 л | 1.37 | 2 | | | |
| | | | КВР-366-14-3 пр. | 1.37 | 2 | | | |
| | | | КЗК-33 (20)-1 | 2.14 | 1 | | | |
| | | | КЗК-33-1 | 2.43 | 1 | | | |
| | | | КЗР-33 (20)-1 | 2.18 | 8 | | | |
| | | | КЗР-33 (20)-3 | 2.18 | 4 | | | |
| Колонны | проект | Альб. IV | КЗР-33 (20)-3 а | 2.18 | 5 | | | |
| | | | КЗР-33 (20)-4 | 2.18 | 1 | | | |
| | | | КЗР-33-1 | 2.48 | 1 | | | |
| | | | КЗР-33-2 | 2.48 | 4 | | | |
| | | | КЗР-33-3 | 2.48 | 1 | | | |
| Ригели | ИИ-04-3 | Вып. 4 | Р-48-27 · | 0.75 | 4 | | 8 · | |
| | | | Р-40-57 · | 1.61 | | | 7 · | |
| | | | Р-52-57 · | 1.61 | 2 | | 4 | |
| | | | Р2-52-57 · | 1.95 | | | 4 | |
| | | | Р2-72-27 · | 0.87 | | | 4 · | |
| | ИИ-04-3 | Вып. 5 | Р-40-27 У · | 0.75 | | | 2 · | |
| | | | Р-52-57 Т · | 1.61 | | | 9 | |
| | | | Р-52-57 У · | 1.61 | | | 8 | |
| | | | Р2-52-57 Т · | 1.95 | | | 1 · | |
| | ИИ-04-3 | В.4 | ИР-40-27 · | | | | 6 | |
| | проект | Альб. IV | ИР-52-57 · | | | | 12 | |
| | проект. | Альб. IV | ИР-72-27 · | | 1 | | 12 · | |
| Плиты плоские | ИИ-03-02 | 13-64 | ПТП-11-9 | 0.198 | 50 | | | |
| | | | ПТП-8-6 | 0.036 | 90 | | 3 | |
| Ступени | 1.155-1 | Вып. 1 | 1С-11-17 | 0.11 | 16 | | 16 | |
| Панели перекрытий | ИИ-04-4 | Вып. 18 | ПК6-58.15 | 2.71 | | | 2 · | |
| | ИИ-04-4 | Вып. 20 | ПК6-28.12 | 1.00 | | | 5 · | |
| | | | ПК6-28.15 | 1.32 | | | 9 · | |
| | | | ПР8-28.15С | 1.19 | | | 6 · | |
| | ИИ-04-4 | Вып. 23 | ПК4.5-88.12 | 3.10 | | | 6 · | |
| | | | ПК4.5-88.15 | 4.10 | | | 30 · | |
| | | | ПК6-88.12 | 3.10 | 1 | | 12 · | |
| | | | ПК6-88.15 | 4.10 | 2 | | 9 · | |
| | | | ПК6-88.15п | 4.08 | | | 7 · | |
| | | | ПР8-88.15С | 4.30 | | | 2 · | |
| | проект | Альб. IV | НПК6-88.15С | 4.08 | | | 6 · | |
| | | | КПР8-88.15С-2 | 4.30 | 1 | | 1 · | |
| Перемычки | 1.139.1 | 1 | Б-13 | 0.025 | | | 6 | |

## Спецификация деревянных изделий

| Наименование | Каталог | Альбом | Марка | Кол-во штук | Общее штук |
|---|---|---|---|---|---|
| Дверь-лаз (утепленная) | 1.135-1 | Альбом II | Д.1 9 | 1 | 1 |
| Блоки внутренних дверей | ИИ-03-11 | 49 | Д8-1 | 1 | 1 |

## Сводная спецификация легкобетонных изделий.

| Наименование | Серия | Альбом | Марка | Вес марки при толщине стен, т: 200 | 250 | 300 | Количество штук: вариант с полами по грунту: по проекту | по привязке | вариант с техподпольем: по проекту | по привязке |
|---|---|---|---|---|---|---|---|---|---|---|
| 1 | 2 | 3 | 4 | 5 | 6 | 7 | 8 | 9 | 10 | 11 |
| Цокольные панели | ИИ-04-5 | Вып. 11÷14 | Ц-60-21 | 3.54 | 4.23 | 5.01 | | | 28 | |
| | | | Ц-58-21 л | 3.30 | 4.15 | 4.73 | | | 3 | |
| | | | Ц-58-21 пр. | 3.30 | 4.15 | 4.73 | | | 2 | |
| | | | Ц-30-21 | 1.80 | 2.06 | 2.44 | | | 6 | |
| | | | Ц-28-21 л. | 1.52 | 1.88 | 2.17 | | | 4 | |
| | | | Ц-28-21 пр | 1.52 | 1.88 | 2.17 | | | 5 | |
| | | | Ц 41-21 | 0.42 | 0.33 | 0.50 | | | 14 | |
| | проект | Альб. IV | НЦ-60-6 | | | | 28 | | | |
| | | | НЦ-58-6 л | | | | 3 | | | |
| | | | НЦ-58-6 п | | | | 2 | | | |
| | | | НЦ-55-6 | | | | 2 | | | |
| | | | НЦ-55-21 | | | | | | 1 | |
| | | | НЦ-30-6 | | | | 6 | | | |
| | | | НЦ-28-6 л | | | | 5 | | | |
| | | | НЦ-28-6 пр | | | | 5 | | | |

## Сводная спецификация металлических изделий

| Наименование | Серия | Альбом | Марка | Вес марки кг. | Количество штук: вариант с полами по грунту: по проекту | по привязке | вариант с техподпольем: по проекту | по привязке |
|---|---|---|---|---|---|---|---|---|
| 1 | 2 | 3 | 4 | 5 | 6 | 7 | 8 | 9 |
| Решетка для вытирания ног | ИИ-03-03 | 71-64 | МР | 12.71 | 12 | | 12 | |
| | | | МР-2 | 35.24 | | | 2 | |
| Металлические монтажные детали | ИИ-04-8 | Вып. 3 | МИД-4 | 8.5 | 4 | | 40 | |
| | ИИ-04-10 | Вып. 5 | ММД-11 | 0.143 | | | 128 | |
| | | | ММД-14 | 1.13 | | | 72 | |
| | | | ММД-18 | 1.15 | | | 28 | |
| | | | ММД-23 | 0.386 | | | 2 | |
| | | | ММД-24 | 0.133 | | | 16 | |
| | | | ММД-25 | 0.322 | | | 14 | |
| | ИИ-04-10 | Вып. 6 | ММН-3 | 0.46 | 102 | | 98 | |
| | | | ММН-4 | 0.47 | 102 | | 210 | |
| Анкеры | проект | Альб. 0 | А-I | 2.45 | 2 | | 2 | |
| | | | А-II | 1.20 | 4 | | 4 | |

## Выборка стали. *

| Характеристика стали | Вес стали, кг.: Арматура ф6 | ф20 | Прокат Е20 | -20×18 | -150×10 | L63×6 | Всего |
|---|---|---|---|---|---|---|---|
| А-I | 3230/7670 | | | | | | 3230/7670 |
| А-II | | —/3088 | | | | | —/3088 |
| В ст. 3.п.с | | | 635.0/1318.0 | 125.0/125.0 | —/169.0 | 171.0/— | 931.0/1612.0 |

* — В числителе вес стали для варианта с полами по грунту, в знаменателе — для варианта с техническим подпольем.

| | | | | | |
|---|---|---|---|---|---|
| 1977 | Детские ясли-сад на 280 мест универсального назначения | Сводная спецификация ниже отметки ноль. | Типовой проект 212-2-65 | Альбом 0 | Лист ЯС-017и |

## Сводная спецификация железобетонных изделий

| Наименование | Каталог серия | Альбом Вып. | Марка | Масса т. | Количество штук: Вариант с полами по грунту 1 этаж | 2 этаж | Всего | Вариант с техноподпольем 1 этаж | 2 этаж | Всего |
|---|---|---|---|---|---|---|---|---|---|---|
| 1 | 2 | 3 | 4 | 5 | 6 | 7 | 8 | 9 | 10 | 11 |
| Колонны | Проект | IV | КВР-366-14-1 | 1.37 | - | - | - | 8 | — | 8 |
| | | | КВР-366-14-9п | 1.37 | — | — | — | 3 | — | 3 |
| | | | КВР-366-14-9л. | 1.37 | — | — | — | 3 | — | 3 |
| | | | КВР-366-14-10 | 1.37 | — | — | — | 4 | — | 4 |
| | | | КВР-366-14-10а | 1.37 | — | — | — | 6 | — | 6 |
| | | | КВР-366-14-11 | 1.37 | — | — | — | 4 | — | 4 |
| | | | КВР-366-14-12л | 1.37 | — | — | — | 6 | — | 6 |
| | | | КВР-366-14-12пр | 1.37 | — | — | — | 6 | — | 6 |
| | | | КВР-366-14-13 | 1.37 | — | — | — | 2 | — | 2 |
| | | | КВК-366-14-13л. | 1.35 | — | — | — | 3 | — | 3 |
| | | | КВК-366-14-13пр | 1.35 | — | — | — | 3 | — | 3 |
| | | | КВК-366-14-14л | 1.35 | — | — | — | 3 | — | 3 |
| | | | КВК-366-14-14пр. | 1.35 | — | — | — | 3 | — | 3 |
| | | | КВК-366-14-15л | 1.35 | — | — | — | 1 | — | 1 |
| | | | КВК-366-14-15пр | 1.35 | — | — | — | 1 | — | 1 |
| | | | КВР-333-14-9л | 0.60 | — | — | — | 2 | — | 2 |
| | | | КВР-333-14-9пр. | 0.60 | — | — | — | 2 | — | 2 |
| | | | КВР-333-14-10л | 0.60 | — | — | — | 2 | — | 2 |
| | | | КВР-333-14-10пр | 0.60 | — | — | — | 2 | — | 2 |
| Ригели | ИИ-04-3 | 6.4 | Р-40-27 | 0.75 | 20 | 8 | 28 | 20 | 8 | 28 |
| | | | Р-40-57 | 1.61 | 19 | 19 | 38 | 19 | 19 | 38 |
| | | | Р-52-57 | 1.61 | 4 | — | 5 | 4 | — | 4 |
| | | | Р2-52-57 | 1.95 | 4 | — | 4 | 4 | — | 4 |
| | | | Р2-72-27 | 0.87 | 4 | 4 | 8 | 4 | 4 | 8 |
| | ИИ-04-3 | 6.5 | Р-40-27Ч | 0.75 | 2 | 2 | 4 | 2 | 2 | 4 |
| | | | Р-52-57Ч | 1.61 | 8 | 8 | 16 | 8 | 8 | 16 |
| | | | Р-52-57Т | 1.61 | 9 | 8 | 17 | 9 | 8 | 17 |
| | | | Р2-52-57Т | 1.95 | 1 | 6 | 7 | 1 | 6 | 7 |
| | Проект | IV | КР-72-27 | 0.61 | 8 | 8 | 16 | 8 | 8 | 16 |
| Перемычки | 1.139-1 | 3.4 | 5-13 | 0.025 | 134 | — | 285 | 134 | 5 | 285 |
| | | | 5-15 | 0.065 | 14 | — | 14 | 14 | — | 14 |
| | | | БП-13 | 0.259 | 18 | — | 18 | 18 | — | 18 |
| Лестничные марши | ИИ-11-7 | 8.1 | ЛМ-58-14-17 | 2.29 | 4 | — | 4 | 4 | — | 4 |
| | | | ЛМ-45-14 | 0.585 | 2 | — | 2 | 2 | — | 2 |
| Накладные плиты | | | СТ-1 | 0.048 | 40 | — | 40 | 40 | — | 40 |
| | | | СТ-2 | 0.040 | 10 | — | 10 | 10 | — | 10 |
| | | | СТ-3 | 0.050 | 8 | — | 8 | 8 | — | 8 |
| | | | СТ-4л / пр. | 0.050 | 2 / 2 | — | 2 / 2 | 2 / 2 | — | 2 / 2 |
| Панели перекрытия | Проект | IV | НСШ-1 | 0.273 | — | 2 | 2 | — | 2 | 2 |
| | | | НОС-1 | 0.275 | — | 2 | 2 | — | 2 | 2 |
| | Проект | IV | НД-1 | 1.215 | 8 | 8 | 16 | 8 | 8 | 16 |
| | Проект | IV | ВБ-1 | 1.617 | 16 | 18 | 36 | 18 | 18 | 36 |
| | 1.263-1 | | ФК-15-4 | 0.135 | — | 179 | 179 | — | 179 | 179 |
| | | | УФК-4-4 | 0.50 | — | 16 | 16 | — | 16 | 16 |
| | 1.263-4 | 6.20 | ПКВ-28.12 | 1.00 | 5 | 2 | 7 | 5 | 2 | 7 |
| | | | ПКВ-28.15 | 1.32 | 11 | 6 | 17 | 11 | 6 | 17 |
| | | | ПРВ-28.15С | 1.19 | 4 | — | 4 | 4 | — | 4 |
| | 1.263-4 | 6.23 | ПК 4,5-88.12 | 3.10 | 12 | — | 12 | 12 | — | 12 |
| | | | ПК 4,5-88.15 | 4.10 | 25 | — | 25 | 26 | — | 26 |
| | | | ПК 6-88.12 | 3.10 | 4 | 18 | 22 | 4 | 18 | 22 |
| | | | ПК 6-88.15 | 4.10 | — | 45 | 45 | — | 45 | 45 |
| | | | ПК 8-88.12 | 3.10 | 6 | — | 6 | 6 | — | 6 |
| | | | ПК 8-88.15 | 4.10 | 3 | — | 3 | 3 | — | 3 |
| | | | ПК 6-88.15С | 4.08 | 2 | — | 2 | 3 | — | 3 |
| | | | ПК 6-88.15 п. | 4.08 | 4 | 6 | 8 | 2 | 6 | 8 |
| | | | ПК 8-88.15С | 4.08 | 4 | 4 | 8 | 4 | 4 | 8 |
| | Проект | 6.6 | ИПК6-88.15С | 4.08 | 2 | — | 2 | 2 | — | 2 |
| | | IV | ИПРВ-88.15С-1 | 4.08 | 6 | 6 | 12 | 6 | 6 | 12 |
| | 1.263-4 | 6.23 | ПРВ-88.15С | 4.30 | 2 | — | 2 | 2 | — | 2 |
| Панели перекрытия | 1.263-12 | 15-69 | ПТП-8-6 | 0.095 | 6 | 2 | 8 | 6 | 2 | 8 |
| | | | | | — | 75 | 75 | — | 75 | 75 |

## Спецификация панелей наружных стен из легкого бетона

| Наименование | Каталог серия | Альбом Вып. | Марка | Масса в тонках: Толщина панели 250 | 300 | 350 | Кол-во штук |
|---|---|---|---|---|---|---|---|
| 1 | 2 | 3 | 4 | 5 | 6 | 7 | 8 |
| Панели наружных стен | ИИ-04-5 | Вып. 5, 6, 7. | НП-60-12 | 2.03 | 2.30 | 2.73 | 27 |
| | | | НП-58-12р | 1.92 | 2.28 | 2.55 | 2 |
| | | | НП-58-12 пр. | 1.92 | 2.46 | 2.55 | 2 |
| | | | НП-30-12 | 1.01 | 1.13 | 1.27 | 6 |
| | | | НП-28-12 р. | 0.93 | 1.06 | 1.21 | 5 |
| | | | НП-28-12 пр | 0.93 | 1.06 | 1.21 | 5 |
| | | | Н-60-5 | 2.53 | 2.72 | 2.85 | 9 |
| | | | Н-60-12 | 2.03 | 2.39 | 2.75 | 29 |
| | | | Н-60-15 | 2.36 | 2.93 | 3.38 | 10 |
| | | | Н-60-18 | 2.58 | 3.39 | 4.13 | 19 |
| | | | Н-60-21 | 2.56 | 4.23 | 5.54 | 12 |
| | | | Н-58-9л | 1.93 | 1.67 | 1.93 | 2 |
| | | | Н-58-9 пр | 1.93 | 1.67 | 1.93 | 2 |
| | | | Н-58-15 р | 2.40 | 2.83 | 3.23 | 3 |
| | | | Н-58-15 пр. | 2.40 | 2.82 | 3.24 | 3 |
| | | | Н-30-6 | 0.50 | 0.59 | 0.69 | 6 |
| | | | Н-28-9л | 0.69 | 0.80 | 0.92 | 3 |
| | | | Н-28-9 пр. | 0.69 | 0.80 | 0.92 | 3 |
| | | | Н-28-15л | 1.16 | 1.34 | 1.54 | 5 |
| | | | Н-28-15 пр. | 1.16 | 1.34 | 1.54 | 5 |
| | | | Н-3-18 | 0.14 | 0.17 | 0.19 | 32 |
| | | | Н-3-27 | 0.22 | 0.25 | 0.29 | 24 |
| | | | Н-12-18 | 0.53 | 0.71 | 0.81 | 4 |
| | | | Н-12-27 | 0.93 | 1.05 | 1.22 | 12 |
| | | | НУ1-12 | 0.21 | 0.27 | 0.32 | 14 |
| | | | НУ1-15 | 0.26 | 0.33 | 0.40 | 2 |
| | | | НУ1-18 | 0.31 | 0.40 | 0.49 | 14 |
| | | | НУ1-21 | 0.35 | 0.47 | 0.55 | 24 |
| | Проект | IV | НИП-55-12 | 1.80 | 2.08 | 2.80 | 4 |
| | | | НИ-55-9 | 1.35 | 1.56 | 2.37 | 1 |
| | | | НИ-55-15 | 2.25 | 2.70 | 3.25 | 2 |
| | | | НИ-3-9 | 0.07 | 0.08 | 0.096 | 18 |

## Спецификация гипсобетонных изделий.

| Наименование | Каталог серия | Альбом Вып. | Марка | Масса кг. | Количество штук: 1 этаж | 2 этаж | Всего |
|---|---|---|---|---|---|---|---|
| 1 | 2 | 3 | 4 | 5 | 6 | 7 | 8 |
| Перегородки | 2.231-1. | Вып. 1. | ПГ-33-5 | 130 | 9 | 1 | 10 |
| | | | ПГ-33-6 | 180 | 15 | — | 15 |
| | | | ПГ-33-5Р | 135 | 5 | 1 | 6 |
| | | | ПГ-33-6Р | 180 | 7 | 3 | 10 |
| | | | ПГ-33-8 | 260 | 11 | 7 | 18 |
| | | | ПГ-33-8Р | 255 | 2 | — | 2 |
| | | | ПГ-33-9 | 290 | 18 | 7 | 25 |
| | | | ПГ-33-13 | 415 | 3 | 7 | 10 |
| | | | ПГ-33-18 | 430 | 4 | — | 4 |
| | | | ПГ-33-42 | 1310 | — | 2 | 2 |
| | | | ПГ-33-43,4 | 1370 | 4 | — | 4 |
| | | | ПГ-33-59 | 1850 | 1 | 5 | 6 |
| | | | ПГС-3,5-33-3 | 150 | 2 | 4 | 6 |
| | | | ПГС-3,5-33-6 | 260 | 16 | 16 | 32 |
| | | | ПГС-3,5-33-5Р | 135 | 3 | — | 3 |
| | | | ПГС-3,5-33-6Р | 185 | 8 | 4 | 12 |
| | | | ПГС-3,5-33-6,2 | 195 | — | 10 | 10 |
| | | | ПГС-3,5-33-8 | 260 | 17 | 20 | 37 |
| | | | ПГС-3,5-33-9 | 290 | 5 | — | 5 |
| | | | ПГС-3,5-33-9Р | 265 | 3 | — | 3 |
| | | | ПГС-3,5-33-13 | 415 | 32 | 10 | 42 |
| | | | ПГС-3,5-33-13Р | 350 | 4 | — | 4 |
| | | | ПГС-3,5-33-17Б | 515 | 1 | 4 | 5 |
| | | | ПГС-3,5-33-18 | 560 | 1 | 4 | 5 |
| | | | ПГС-3,5-33-20 | 625 | 5 | 8 | 13 |
| | | | ПГС-3,5-33-38 | 1205 | 4 | — | 4 |

## Спецификация металлических изделий

| Наименование | Каталог серия | Альбом Вып. | Марка | Масса марки кг | Количество штук: Вариант с полами по грунту | Вариант с техноподпольем |
|---|---|---|---|---|---|---|
| 1 | 2 | 3 | 4 | 5 | 6 | 7 |
| Крепления ж/б ригелей к ж/б колоннам | Проект | IV | М-1 | 0.42 | 16 | 16 |
| | | | М-2 | 1.33 | 16 | 16 |
| Навесные стеновые панели | ИИ-04-3 | Вып. 3 | ММД-4 | 8.5 | 70 | 70 |
| | | | ММД-6 | 4.04 | 144 | 144 |
| | ИИ-04-5 | Вып. 5 | ММД-11 | 0.44 | — | 128 |
| | | | ММД-14 | 1.13 | 72 | 72 |
| | | | ММД-15 | 1.70 | 24 | 24 |
| | | | ММД-19 | 1.15 | 88 | 88 |
| | | | ММД-23 | 0.386 | 20 | 20 |
| | | | ММД-24 | 0.133 | 40 | 40 |
| | | | ММД-25 | 0.322 | 20 | 20 |
| | | | ММД-30 пр. | 3.78 | 10 | 10 |
| | | | ММД-30 л. | 3.78 | 10 | 10 |
| | Проект | I | ММП-1 | 2.36 | 63 | 63 |
| Вертикальные связи | 1.236-1 | | ОА-33А-1 | 65.1 | 6 | 6 |
| | | | ОВП-27Д-1 | 28.23 | 2 | 2 |
| | | | ОВП-30Д-1 | 38.51 | 2 | 2 |
| | | | ПД-33 | 3.20 | 16 | 16 |
| | Проект | IV | МИОА-5 | 113.7 | 4 | 4 |
| Плитные связи | Проект 1.252-4 | IV | МИС-1 | 4.21 | 2 | 2 |
| | | | МИС-2 | 4.57 | 4 | 4 |
| | | | МИС-3 | 2.00 | 6 | 6 |
| Плитные связи стен подвала | Проект | IV | МКЧ | 36.19 | 4 | 4 |
| | ИИ-04-15 | Вып. 6 | ММН-1 | 1.68 | 134 | 134 |
| | | | ММН-3 | 0.46 | 166 | 166 |
| | | | ММН-4 | 0.47 | 306 | 306 |
| | | | ММН-6 | 0.83 | 74 | 74 |
| | | | ММН-7 | 2.06 | 142 | 142 |
| | | | ММН-10 | 13.4 | 28 | 28 |
| | | | ММН-14 | 0.24 | 272 | 272 |
| | | | ММН-15 | 2.10 | 36 | 36 |
| | | | ММН-17 | 4.57 | 14 | 14 |

## Спецификация деревянных изделий.

| Наименование | Каталог | Альбом | Марка | Количество штук: 1 этаж | 2 этаж | Всего |
|---|---|---|---|---|---|---|
| 1 | 2 | 3 | 4 | 5 | 6 | 7 |
| Оконные блоки со спаренными переплетами | 1.236-1 | — | ОС 18-27 В | 24 | 24 | 48 |
| | | | ОС 18-21 В | 2 | — | 2 |
| | | | ОС 18-12 В | 29 | 37 | 66 |
| | 1.136-3 | Вып. 1 | ОС 09-09 | 72 | 72 | 144 |
| | | | ОС 06-09 | 19 | — | 19 |
| | 1.236-1 | | БС 28-12 В | — | 6 | 6 |
| Оконные блоки с раздельными переплетами | 1.236-1 | — | ОР 18-27 В | 24 | 24 | 48 |
| | | | ОР 18-21 В | 2 | — | 2 |
| | | | ОР 18-12 В | 29 | 37 | 66 |
| | 1.136-3 | Вып. 1 | ОР 09-09 | 72 | 72 | 144 |
| | | | ОР 06-09 | 19 | — | 19 |
| | 1.236-1 | | БР 28-12 В | — | 6 | 6 |
| Блок наружной двери | Проект | IV | НДН-1 | 3 | — | 3 |
| Двери остекленные | 1.136-1 | I | ДВ 9-9 | 19 | — | 19 |
| | | | ДВ 7.7-3 | 2 | — | 2 |
| Фрамужный блок | Проект | IV | НФН-1 | 16 | 14 | 30 |
| | | | НФН-1 | 2 | — | 2 |
| Блоки внутренних дверей | ИИ-03-01 | 49 | Д8-л (Д8.л.р.) | 12 / 2 | 8 / 1 | 20 / 3 |
| | | | Д8-п (Д8-пл) | 7 / 1 | 6 / 1 | 13 / 2 |
| | | | Д10-л (Д10-Дл) | 3 / — | 2 / — | 5 / — |
| | | | Д10-п (Д10-Пл) | 6 / 1 | 4 / — | 10 / 1 |
| | | | Д 12-л. | 1 | 2 | 3 |
| | | | Д 12-п | 1 | 2 | 3 |
| | | | Д 17-л | 6 | 11 | 17 |
| | | | Д 17-п | 17 | 9 | 26 |
| | | | Д 17-пл. | 2 | 2 | 4 |
| | | | Д 17 п.п | 1 | 2 | 3 |
| | Проект | IV | ИДВ-1 | 1 | — | 1 |
| Подоконные доски | 1.136-2 | — | ДО 22-25 | 44 | 50 | 94 |
| | | | ДО 28-35 | 44 | 50 | 94 |
| | | | ДО 25-25 | 14 | 8 | 22 |
| | | | ДО 35-35 | 14 | 8 | 22 |
| | | | ДО 13-25 | 9 | 16 | 25 |
| | | | ДО 13-35 | 9 | 16 | 25 |
| | | | ДО 10-20 | 8 | — | 8 |
| | | | ДО 10-25 | 8 | — | 8 |
| Экран [illegible] | Проект | IV | ЭС-9 | 4 | 12 | 16 |

## Выборка стали.

| Наименование стали | Вес стали, кг: Арматура ф5 | ф6 | Прокат -6×100 | L 50×6 | L 100×10 | L 130×9 | Всего |
|---|---|---|---|---|---|---|---|
| А-I | 143.4 | 56.1 | | | | | |
| В ст. 3 п.с | | | 22.6 | 153.0 | 1102.0 | 216.8 | 1538.6 |

## Спецификация деревянных изделий для варианта с тройным остеклением.

| Наименование | Каталог | Альбом | Марка | Количество штук: 1 эт. | 2 эт. | Всего | Примечание |
|---|---|---|---|---|---|---|---|
| 1 | 2 | 3 | 4 | 5 | 6 | 7 | 8 |
| Окна и балконные двери деревянные с тройным остеклением | 1.136-4 | | ОЗРС 18-15,5 | 12 | 12 | 24 | 018-078 |
| | | | ОЗРС 18-15,5 Ф | 12 | 12 | 24 | |
| | | | ОЗРС 18-09 | 2 | — | 2 | 018-018 |
| | | | ОЗРС 18-12 | 2 | — | 2 | |
| | | | ОЗРС 18-12 Ф | 29 | 37 | 66 | 018-128 |
| | * * | | ОЗРС 09-09 | 72 | 72 | 144 | 009-09 |
| | | | ОГРС 06-09 | 19 | — | 19 | 006-09 |
| | 1.136-4 | | ОЗРС 22-09 | — | 6 | 6 | 5-28-128 |
| | * * | | ОЗРС 06-09 | — | 6 | 6 | |

Примечания:

* В примечании даны типы окон (указанные на листах АС-14 ÷ АС-14 а), которые подлежат замене.

** Тип окна делать по серии 1.136-4, по сечениям типа ОЗРС 18-09. Данной спецификацией пользоваться совместно с листами АС-14 и ÷ АС-14 и. Позиции, не указанные в данной спецификации учтены в спецификации деревянных изделий с двойным остеклением на данном листе.

| | | | | | |
|---|---|---|---|---|---|
| 1977 | Детские ясли-сад на [illegible] мест универсального назначения | Сводная спецификация изделий выше отметки нуля. | Типовой проект 242-2-65 | Альбом 0 | Лист АС-14(8) |

ЦНИИЭП учебных зданий г. Москва

Гл. инж. мастер. гр. Ф. Бабушкина; Гл. инж. мастер. гр. А. Вишневская; Гл. арх. гр. А. Бурмистрова; Гл. инж. гр. А. Вишневская

Рук. гр. арх. А. Бунеков; Ст. архитект. А. Бунеев; Инженер Е. Кузнецова; Проверил А. Ирхе

Рук. гр. инж. Ф. Бабушкина

## Основные показатели по проекту

| Наименование, единица измерения | Расчетная t°нс -20 | -25 | -30 | -35 | -40 |
|---|---|---|---|---|---|
| Удельная тепловая характеристика здания для отопления, ккал/м³час°С | 0.52 | 0.51 | 0.49 | 0.46 | 0.46 |
| Удельная тепловая характеристика здания для вентиляции, ккал/м³час°С | 0.23 | 0.23 | 0.23 | 0.23 | 0.23 |
| Коэффициент теплопередачи стены, ккал/м²час°С | 0.85 | 0.85 | 0.85 | 0.73 | 0.73 |
| Коэффициент теплопередачи окна, ккал/м²час°С | 2.5 | 2.5 | 2.3 | 1.67 | 1.67 |
| Коэффициент теплопередачи покрытия, ккал/м²час°С | 0.74 | 0.67 | 0.61 | 0.58 | 0.52 |
| Коэффициент теплопередачи двери, ккал/м²час°С | 2.0 | 2.0 | 2.0 | 2.0 | 2.0 |
| Расход тепла на отопление, ккал/час | 171940 | 190600 | 208300 | 205650 | 220690 |
| Расход тепла на вентиляцию, ккал/час | 54500 | 58000 | 60000 | 73050 | 80500 |
| Расход тепла на горячее водоснабжение, ккал/час | 230000 | 230000 | 230000 | 230000 | 230000 |
| Общий расход тепла, ккал/час | 453440 | 479400 | 504300 | 508700 | 531100 |
| Располагаемый напор в системе отопления, мм вст | 700 | 830 | 1000 | 1100 | 1200 |
| Устанавливаемая мощность электрокотлов, квт | 2.8 | | | | |
| Средняя величина теплопотерь в ккал/м²ч. а) через вертикальные ограждения со светлыми проемами / б) через покрытие | 56.3/31.0 | 63.0/31.3 | 65.5/31.1 | 56.0/32.5 | 61.0/31.5 |

## Данные по привязке

| | |
|---|---|
| Относительной отметке 0 соответствует отметка | |
| Вариант проекта | |
| Расчетная наружная температура °С | |
| Источник теплоснабжения | |
| Источник горячего водоснабжения | |
| Параметры теплоносителя | |
| Располагаемый напор в теплосети в точке присоединения | |

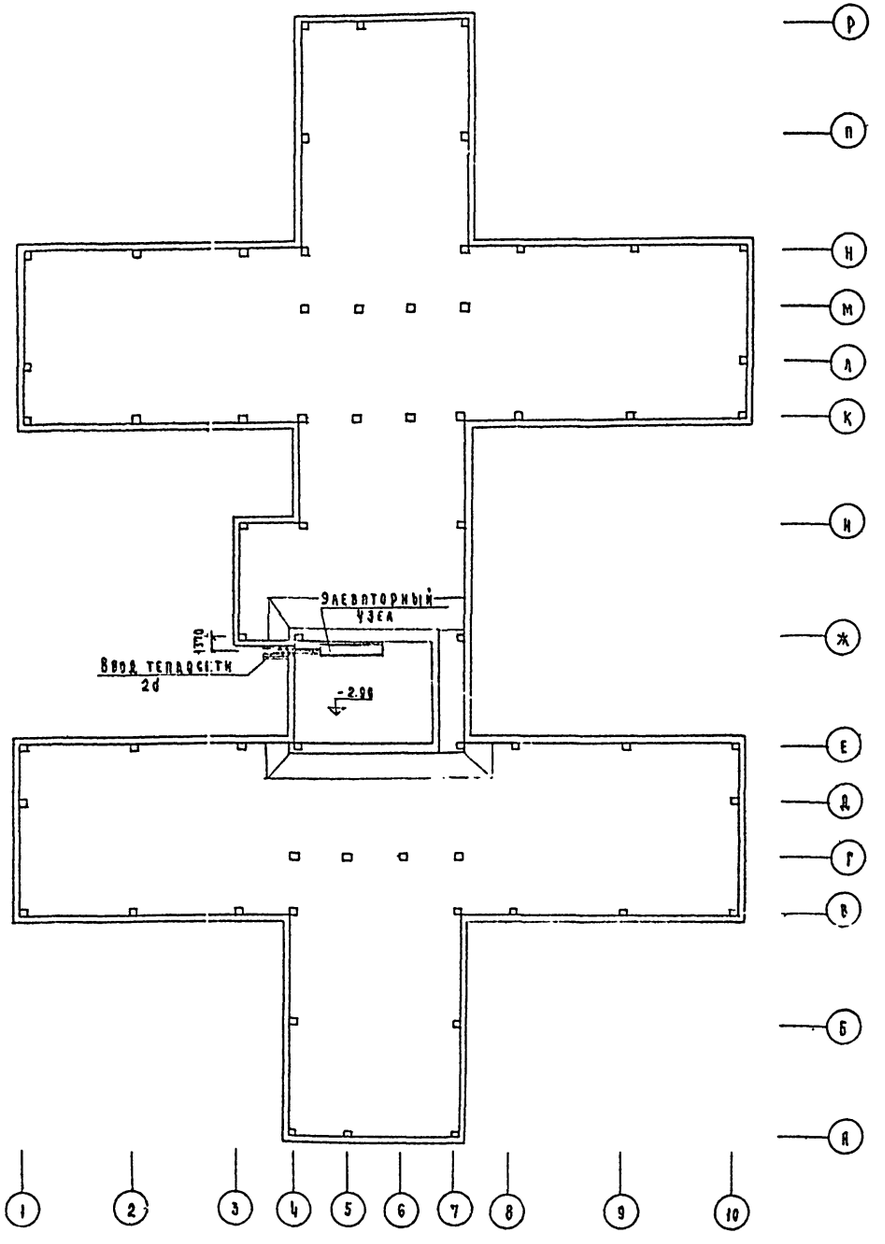


Ввод теплосети

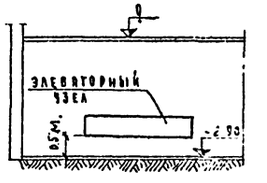


| | | | | |
|---|---|---|---|---|
| 1974 | Детские ясли-сад на 280 мест универсального назначения | Отопление, вентиляция | Типовой проект 212-2-65 | Альбом 0 | Лист ОВ-01 |

## Основные показатели типового проекта.

| | |
|---|---|
| Суточный расход воды на хозяйственно-бытовые нужды, м³ | 59.5 |
| Секундный расход воды на хозяйственно-бытовые нужды, л | 3.7 |
| Секундный расход воды на хозяйственно-бытовые нужды при пожаре, л | 6.2 |
| Необходимый напор воды на хозяйственно-бытовые нужды, м | 18.0 |
| Необходимый напор воды на хозяйственно-бытовые нужды и пожар, м | 19.0 |
| Часовой расход горячей воды при t°=65°С, м³ | 3.85 |

## Данные по привязке.

| | |
|---|---|
| Относительной отметке 0 соответствует отметка | |
| Вариант проекта | |
| Вариант оборудования кухни. | |
| Гарантийный напор в наружной сети водопровода, м | |
| Источник горячего водоснабжения | |
| Водоисточник наружного пожаротушения. | |

## Спецификация материалов

| Наименование, марка, тип, единица измерения. | d мм | Колич-во по ТП | Колич-во при привязке | Масса кг Единица | Масса кг по ТП | Масса кг при привязке | ГОСТ |
|---|---|---|---|---|---|---|---|
| **Выпуски канализации** | | | | | | | |
| Труба чугунная канализационная, м | 100 | 35.0 | | 14.1 | 493.50 | | 6942.3-69 |
| Отвод 135 чугунный канализационный, шт. | 100 | 12 | | 3.7 | 44.40 | | 6942.12-69 |
| **Ввод водопровода.** | | | | | | | |
| Труба чугунная напорная, м | 100 | 80 | | 22.3 | 1784.40 | | 5525-61 |
| Патрубок чугунный фланец-гладкий конец, шт | 100 | 1 | | 13.1 | 13.10 | | 5525-61 |
| Колено чугунное раструб-гладкий конец, шт. | 100 | 1 | | 19.6 | 19.60 | | 5525-61 |
| Колено чугунное фланцевое, шт | 100 | 2 | | 17.2 | 34.40 | | 5525-61 |
| Тройник чугунный фланцевый, шт. | 100×100 | 2 | | 26.6 | 53.2 | | 5525-61 |
| Переход чугунный фланцевый, шт. | 100×80 | 1 | | 13.0 | 13.0 | | 5525-61 |
| То же | 100×50 | 2 | | 11.6 | 23.2 | | 5525-61 |
| Задвижка чугунная 31ч-6 нж, шт. | 100 | 3 | | 36.0 | 108.0 | | 8437-63 |
| Водомер турбинный ВТ-50, шт. | 50 | 1 | | — | — | | 14167-69 |
| Манометр обыкновенный на Ру=10 кг/см², шт. | — | 1 | | — | — | | 13717-68 |
| Кран водоразборный бронзовый, шт. | 15 | 1 | | 0.3 | 0.3 | | 8906-70 |
| Патрубок из стальной трубы l=250 мм, шт | 57×3.5 | 1 | | — | — | | 8732-70 |
| То же l=150 мм, шт | 57×3.5 | 1 | | — | — | | 8732-70 |
| Фланец стальной плоский приварной, шт. | 100 | 2 | | 3.96 | 7.92 | | 1255-67 |
| То же | 80 | 1 | | 3.19 | 3.19 | | 1255-67 |
| То же | 50 | 1 | | 2.06 | 2.06 | | 1255-67 |

### Примечания:

1. В спецификации материалов об'емы работ по типовому проекту приведены для ввода водопровода и выпусков канализации длиной 5.00м от стены здания.
2. Спецификацию материалов по горячему водоснабжению и водостокам см. лист ВК-02.

## Эскиз плана

М 1:200

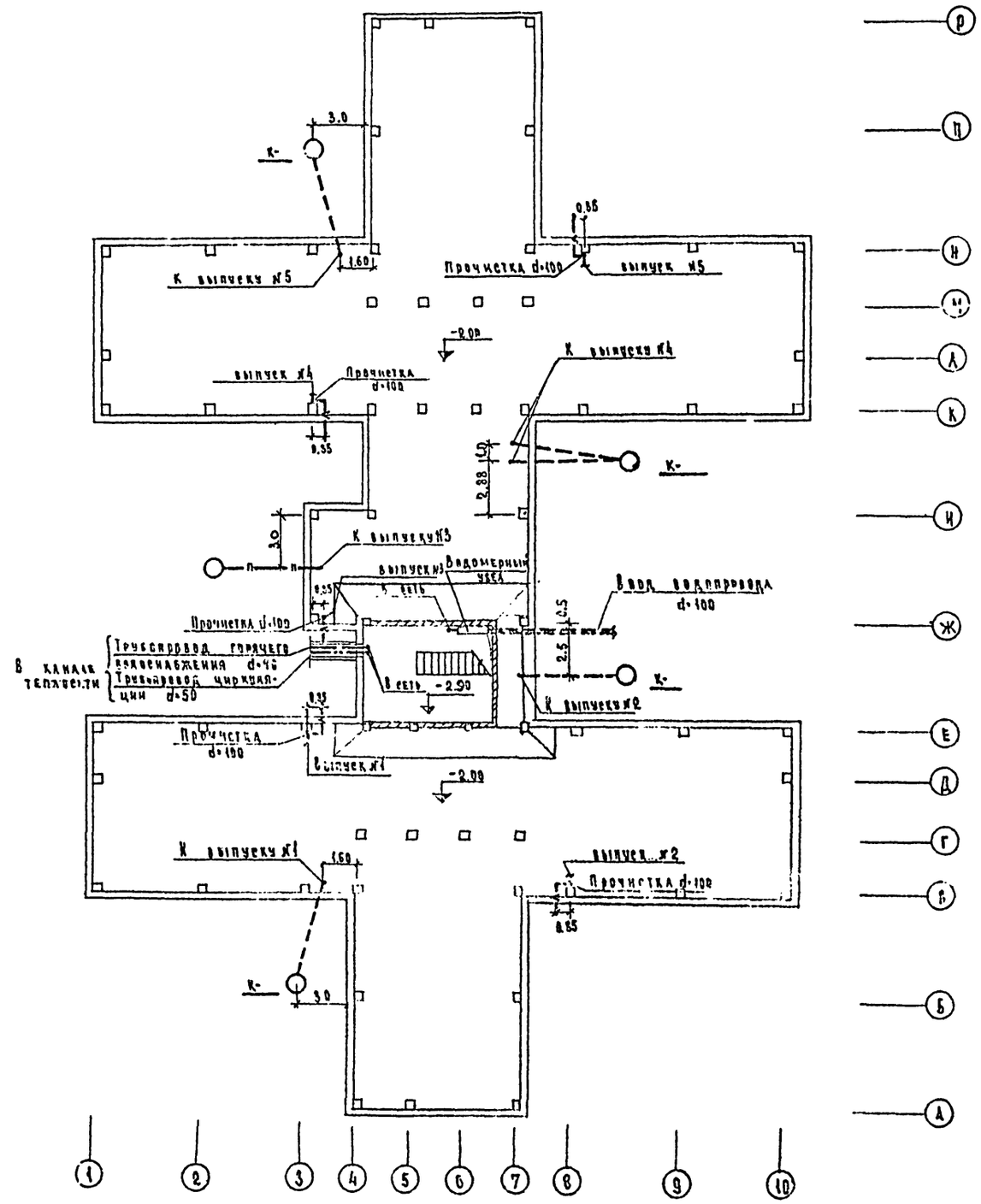


| | | | | | |
|---|---|---|---|---|---|
| 1974 г. | Детские ясли-сад на 280 мест универсального назначения | Водоснабжение, горячее водоснабжение канализация, водостоки. | Типовой проект 212-2-68 | Альбом 0 | Лист ВК-01 |

Согласовано: Бабушкина Ф.С., Рыпопорт Л.С., Яковлев Б.А.

Инженер Архикова Ю.Н. Бесельский Н.Е. Проверил Ихе А. Вольман В.С. Бабин А.М. Веселовский И.З. Гл. арх. пр-та Нач. отдела Ем А.М. Гл. инж. отдела Гл. спец. Рук. группы Котанова В.С.

ЦНИИЭП учебных зданий г. Москва

## Выпуск канализации

М 1:100

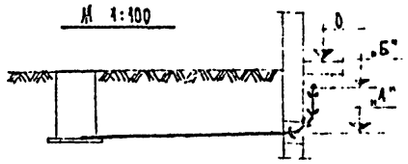


| | | |
|---|---|---|
| Выпуск №1 | Отметка планировки земли | |
| | Отметка лотка трубы | -0.82 |
| | № колодца d; ℓ; i выпуска | к- d=100; ℓ= i= |
| | Глубина колодца | |
| Выпуск №2 | Отметка планировки земли | |
| | Отметка лотка трубы | -0.91 |
| | № колодца d; ℓ; i выпуска | к- d=100; ℓ= i= |
| | Глубина колодца | |
| Выпуск №3 | Отметка планировки земли | |
| | Отметка лотка трубы | -1.10 |
| | № колодца d; ℓ; i выпуска | к- d=100; ℓ= i= |
| | Глубина колодца | |
| Выпуск №4 | Отметка планировки земли | |
| | Отметка лотка трубы | -0.62 |
| | № колодца d; ℓ; i выпуска | к- d=100 ℓ= i= |
| | Глубина колодца | |
| Выпуск №4 | Отметка планировки земли | |
| | Отметка лотка трубы | -0.87 |
| | № колодца d; ℓ; i выпуска | к- d=100; ℓ= i= |
| | Глубина колодца | |
| Выпуск №5 | Отметка планировки земли | |
| | Отметка лотка трубы | -0.97 |
| | № колодца d; ℓ; i выпуска | к- d=100 ℓ= i= |
| | Глубина колодца | |

## Спецификация материалов

| Наименование, марка тип, единицы измерения | ℓ мм | Кол-во по т.п. | Кол-во при пр. вязке | Масса кг. единица | Масса кг. по т.п. | Масса кг. при пр. вязке | ГОСТ |
|---|---|---|---|---|---|---|---|
| **Ввод горячего водоснабжения** | | | | | | | |
| Труба стальная водогазопроводная оцинкованная, м | 10 | 5.5 | | 2.34 | 14.00 | | 3262-62 |
| То же | 50 | 5.5 | | 5.08 | 27.90 | | 3262-62 |
| Задвижка чугунная параллельная 31ч6нж, шт | 110 | 1 | | 25.0 | 25.00 | | — |
| То же 30ч6бр, шт | 50 | 1 | | 18.40 | 18.4 | | 3437-63 |
| Фланец стальной плоский приварной, шт | 30 | 2 | | 3.19 | 6.38 | | 1255-67 |
| То же | 50 | 2 | | 3.06 | 6.12 | | 1255-67 |
| **Выпуск водостока** | | | | | | | |
| Труба чугунная канализационная, м | 100 | 7.0 | | 13.4 | 93.80 | | 6942.3-69 |
| Труба стальная электросварная, м | 108×4 | 12.0 | | 10.26 | 123.10 | | 10704-63 |
| Отвод чугунный канализационный 135°, шт | 100 | 10 | | 3.7 | 37.00 | | 6942.12-69 |
| Муфта чугунная канализационная, шт | 100 | 5 | | 3.2 | 16.00 | | 6942.28-69 |
| Фланец стальной плоский приварной, шт | 100 | 10 | | 2.14 | 21.40 | | 1255-67 |
| Фланец стальной плоский приварной глухой, шт | 100 | 10 | | 2.14 | 21.40 | | 1255-67 |

## Ввод водопровода

М 1:100

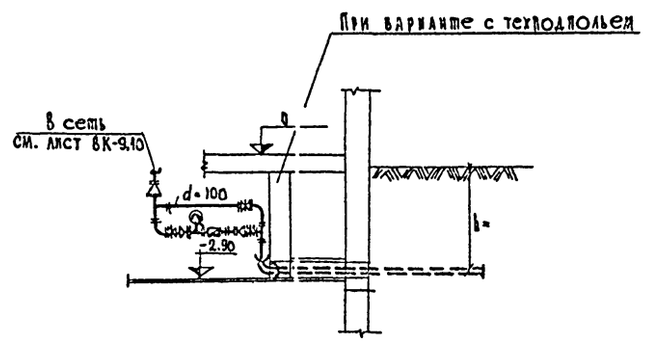


## Выпуски водостока

М 1:100

### Вариант по грунту

Выпуск №1,2,4,5

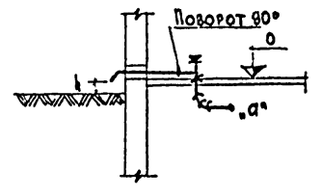


Выпуск №3

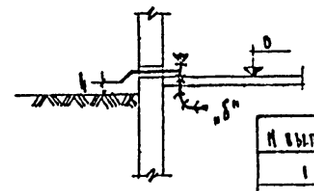


| № выпуска | h, м |
|---|---|
| 1 | |
| 2 | |
| 3 | |
| 4 | |
| 5 | |

### Вариант с техподпольем

Выпуск №1,2,4,5

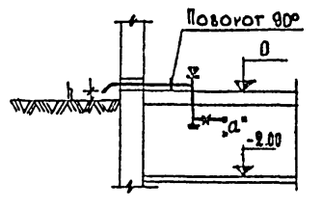


Выпуск №3

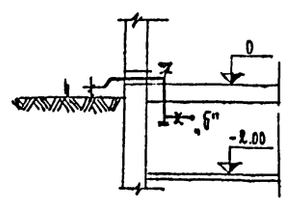


## Ввод горячего водоснабжения

М 1:100

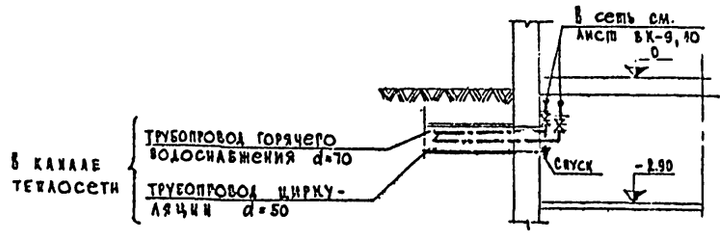


| | | | | | |
|---|---|---|---|---|---|
| 1974 | Детские ясли-сад на 280 мест универсального назначения | Водоснабжение, горячее водоснабжение, канализация, водостоки | Типовой проект 212-2-65 | Альбом II | Лист ВК-02 |


ЦНИИЭП учебных зданий г. Москва
Гл. арх. проекта Бабушкина Ф.С.
Нач. отдела Рапопорт А.С.
Гл. инж. пр. Якиндер Б.А.
Гл. спец. Ахмедова А.Ю.
Рук. группы Кесловский К.В.
Инженер Мите А.
Проверил Вольман В.С.
Бабин А.Н.
Кесловский К.В.
Колганова В.С.

## Основные показатели проекта

| № п/п | Наименование | Ед. изм. | Количество при люминесцентных лампах | Количество при лампах накаливания |
|---|---|---|---|---|
| | **Ввод № 1** | | | |
| 1 | Установленная мощность рабочего освещения | квт | 34.9 | [45.1] |
| 2 | Расчетная мощность рабочего освещения | квт | 28 | [36] |
| 3 | Установленная мощность силового электрооборудования | квт | 70 | |
| 4 | Расчетная мощность силового электрооборудования | квт | 58 | |
| 5 | Мощность наружного освещения | квт | | |
| 6 | Максимальная потеря напряжения от ввода до удаленной световой точки / удаленного электроприемника | % / % | 1.48 / 1.42 | [1.82] |
| 7 | Общее количество световых точек / электроприемников | шт. | 360 / 14 | [299] |
| | **Ввод № 2** | | | |
| 1 | Установленная мощность аварийного освещения | квт | 4.6 | [10] |
| 2 | Расчетная мощность аварийного освещения | квт | 4.6 | [10] |
| 3 | Установленная мощность силового электрооборудования | квт | 51.7 | |
| 4 | Расчетная мощность силового электрооборудования | квт | 43 | |
| 5 | Максимальная потеря напряжения от ввода до удаленной световой точки / удаленного электроприемника | % / % | 1.6 / 1.1 | [2.4] |
| 6 | Общее количество световых точек / электроприемников | шт | 48 / 15 | [48] |
| | **Связь и сигнализация** | | | |
| 1 | Телефонный аппарат сист. ДТС типа ТАН-70 | шт | 2 | |
| 2 | Громкоговоритель трехпрограммный | —"— | 18 | |

## Схема

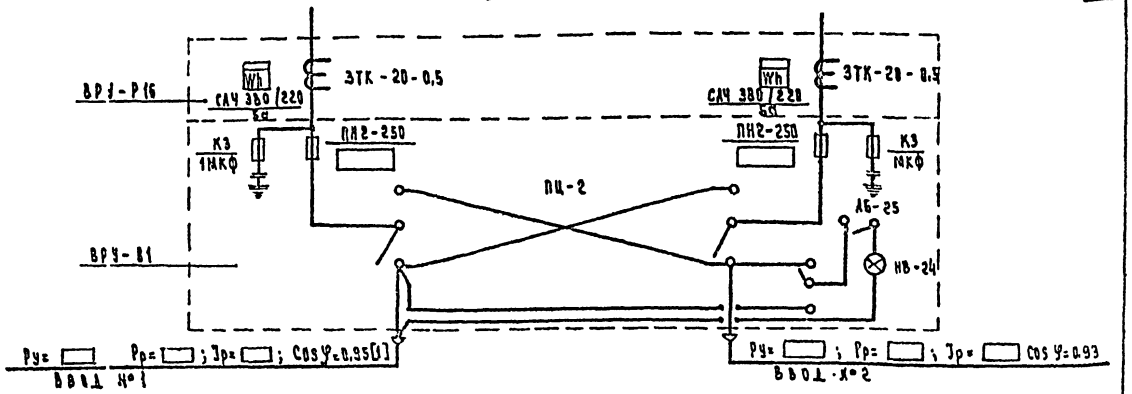


## Указания по привязке.

### Электрооборудование.

1. Вариант с лампами накаливания. Листы ЭА-8; ЭА-9; ЭА-10; ЭА-12 аннулируются.
   На листе ЭА-2 принимаются данные в квадратных скобках.
2. Вариант с люминесцентными лампами. Листы ЭА-4; ЭА-5; ЭА-6; ЭА-7- аннулируются.
   На листе ЭА-2 принимаются данные без квадратных скобок.
3. Вариант с техподпольем. На листе ЭА-3-аннулируется вариант без техподполья.
4. Вариант без техподполья. На листе ЭА-3-аннулируется вариант с техподпольем.
5. В зависимости от выбранного варианта откорректировать лист 0400ЭА-1, альбом III.
6. Данные в прямоугольниках проставляются в зависимости от выбранного варианта.

### Слаботочные устройства.

Городская радиотрансляционная сеть выполняется проводом ПТПЖ 2×1.2;
Распределительная телефонная сеть - кабелем ТПВ 10×2×0.5.
Абонентская - проводом ТРП 1×2×0.5.

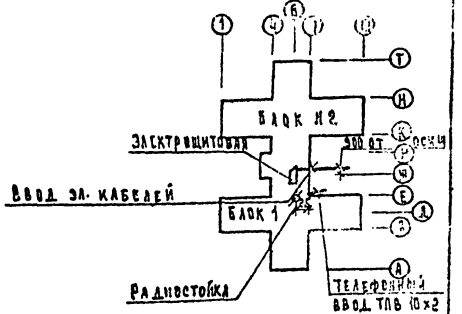


| | | | | |
|---|---|---|---|---|
| 1974 | Детские ясли-сад на 280 мест универсального назначения. | Электрооборудование и слаботочные устройства. | Типовой проект 212-1-65 | Альбом 0 | Лист ЭА-01 |

ЦНИИЭП учебных зданий г. Москва
Гл. арх. пр.-та А. Михе
Нач. отдела Б. Яковлев
Гл. инж. пр. А. Закс
Гл. спец. пр. В. Леонтьев
Рук. группы Б. Крайнев
Инженер Поповина
Рук. группы СО Копылова
Гл. инженер В. Иванова
Гл. специалист Б. Крайнев
Ст. инженер Т. Мытарева
Рук. группы Т. Узлова