ГОСУДАРСТВЕННЫЙ КОМИТЕТ ПО ГРАЖДАНСКОМУ СТРОИТЕЛЬСТВУ
И АРХИТЕКТУРЕ ПРИ ГОССТРОЕ СССР

ТИПОВЫЕ КОНСТРУКЦИИ И ДЕТАЛИ ЗДАНИЙ И СООРУЖЕНИЙ

СЕРИЯ 1.271-4

# ВСТРОЕННО-ПРИСТРОЕННОЕ И СТАЦИОНАРНОЕ ОБОРУДОВАНИЕ ДЛЯ ПРЕДПРИЯТИЙ ОБЩЕСТВЕННОГО ПИТАНИЯ

Выпуск 5

## НАСТЕННОЕ ОБОРУДОВАНИЕ ДЛЯ БАРОВ, КАФЕТЕРИЕВ, БУФЕТОВ

Сборочные
Спецификации

СФ-239-08

Разработаны ЦНИИЭП
торгово-бытовых зданий
и туристских комплексов

Утвержден Госграждансторем
приказ №24-2206 от 15.07. 1976 г.
Введен в действие институтом
приказ № 76 от 9.08. 1976 г.

ЦЕНТРАЛЬНЫЙ ИНСТИТУТ ТИПОВОГО ПРОЕКТИРОВАНИЯ
ГОССТРОЯ СССР

Свердловский филиал

620062 г. Свердловск-62, ул.Генеральская 3-А
Заказ №1231 инв. №сф239-08 Тираж 1000
Сдано в печать 28.02 1977г. Цена 1-95.

| Наименование | Обозначение | Стр. |
|---|---|---|
| Обложка | | 1 |
| Перечень листов | | 2-4 |
| Панель навесная зеркальная Сборочный чертеж | Н.01.00.00.00 СБ | 5 |
| То же | Н.02.00.00.00 СБ | 6 |
| Панель навесная Сборочный чертеж | Н.03.00.00.00 СБ | 7 |
| То же | Н.04.00.00.00 СБ | 8 |
| Шкаф навесной Сборочный чертёж | Н.05.00.00.00 СБ | 9 |
| То же | Н.06.00.00.00 СБ | 10 |
| » | Н.07.00.00.00 СБ | 11 |
| Панель навесная Сборочный чертеж | Н.08.00.00.00 СБ | 12 |
| То же | Н.09.00.00.00 СБ | 13 |
| Шкаф навесной Сборочный чертеж | Н.10.00.00.00 СБ | 14 |
| То же | Н.10.00.00.00.СБ | 15 |
| » | Н.10.00.00.00 СБ | 16 |
| Рама Сборочный чертеж | Н.01.00.01.00 СБ | 17 |
| То же | Н.02.00.01.00 СБ | 18 |

| Наименование | Обозначение | Стр. |
|---|---|---|
| Брусок | Н.01.00.01.01 | 19 |
| То же | Н.02.00.01.01 | 19 |
| Фриз Сборочный чертеж | Н.02.00.02.00 СБ | 20 |
| То же | Н.10.00.06.00 СБ | 20 |
| » | Н.01.00.02.00 СБ | 21 |
| Щит Сборочный чертеж | Н.07.00.03.00 СБ | 21 |
| То же | Н.05.00.02.00 СБ | 22 |
| » | Н.05.00.01.00 СБ | 22 |
| Фриз Сборочный чертеж | Н.05.00.03.00 СБ | 23 |
| То же | Н.06.00.02.00 СБ | 23 |
| Щит Сборочный чертеж | Н.06.00.01.00 СБ | 24 |
| То же | Н.07.00.02.00 СБ | 24 |
| Стенка задняя | Н.06.00.00.02 | 25 |
| То же | Н.10.00.00.04 | 25 |
| Щит Сборочный чертеж | Н.07.00.01.00 СБ | 26 |
| Брусок | Н.01.00.01.02 | 26 |
| Стенка задняя | Н.07.00.00.03 | 27 |
| То же | Н.05.00.00.03 | 27 |


| | | | |
|---|---|---|---|
| Изм. | Лист. | № докум. | Подп. | Дата |
| Разраб. | | Ткачкова | | |
| Пров. | | Астапова | | |
| Н. контр. | | Коростелев | | |

Перечень листов

Лит. | Лист 1 | Листов 3

Торгово-бытовые здания и туристские комплексы г. Москва.

ИНВ. № ПОДЛ. | ПОДП. И ДАТА | ВЗАМ. ИНВ. № | ИНВ. № ДУБЛ. | ПОДП. И ДАТА


| Наименование | Обозначение | Стр. |
|---|---|---|
| Рама | | |
| Сборочный чертеж | Н.08.00.01.00 СБ | 28 |
| То же | Н.09.00.01.00 СБ | 29 |
| Щит Сборочный чертеж | Н.10.00.01.00 СБ | 30 |
| То же | Н.10.00.03.00 СБ | 30 |
| » | Н.10.00.02.00 СБ | 31 |
| » | Н.10.00.04.00 СБ | 32 |
| » | Н.10.00.05.00 СБ | 32 |
| Зеркало | Н.02.00.00.01 | 33 |
| То же | Н.02.00.00.02 | 33 |
| Полка | Н.05.00.00.02 | 34 |
| То же | Н.06.00.00.01 | 34 |
| » | Н.07.00.00.01 | 35 |
| Дверка | Н.07.00.00.02 | 35 |
| Полка | Н.08.00.00.03 | 36 |
| То же | Н.09.00.00.01 | 36 |
| » | Н.10.00.00.01 | 37 |
| Перегородка | Н.10.00.00.02 | 37 |
| Дверка | Н.10.00.00.03 | 38 |
| Перегородка | Н.10.00.00.05 | 38 |
| Кронштейн | Н.01.00.00.01 | 39 |
| То же | Н.08.00.00.01 | 39 |
| Профиль | ПР.01 | 40 |

| Наименование | Обозначение | Стр. |
|---|---|---|
| Ключ | М.04.00.00.03 | 40 |
| Замок Сборочный чертеж | М.04.00.00.00 СБ | 41 |
| Вставка Сборочный чертеж | М.04.00.01.00 СБ | 41 |
| Скоба | М.04.00.00.01 | 42 |
| Корпус | М.04.00.01.01 | 42 |
| Гайка | М.04.00.01.03 | 43 |
| Втулка | М.04.00.01.02 | 43 |
| Палец | М.04.00.01.04 | 44 |
| Винт | М.04.00.00.02 | 44 |
| Ручка для стеклянной дверки Сборочный чертеж | М.10.00.00 СБ | 45 |
| Ручка | М.10.00.01 | 45 |
| Петля для стеклянной дверки Сборочный чертеж | М.11.00.00 СБ | 46 |
| Корпус Сборочный чертёж | М.11.01.00 СБ | 46 |
| Корпус | М.11.01.01 | 47 |
| Прокладка | М.11.00.02 | 47 |
| Опора | М.11.00.01 | 48 |
| Ось | М.11.01.02 | 48 |

| Наименование | Обозначение | Стр. |
|---|---|---|
| Панель навесная | Н.03.00.00.00 | 49 |
| То же | Н.04.00.00.00 | 49 |
| Шкаф навесной | Н.05.00.00.00 | 50 |
| То же | Н.06.00.00.00 | 50 |
| » | Н.07.00.00.00 | 51 |
| » | Н.08.00.00.00 | 51 |
| Панель навесная | Н.09.00.00.00 | 52 |
| Шкаф навесной | Н.10.00.00.00 | 52 |
| Рама | Н.01.00.01.00 | 53 |
| Фриз | Н.01.00.02.00 | 53 |
| Рама | Н.02.00.01.00 | 54 |
| Фриз | Н.02.00.02.00 | 54 |
| Щит | Н.05.00.01.00 | 55 |
| То же | Н.05.00.02.00 | 55 |
| Фриз | Н.05.00.03.00 | 56 |
| Щит | Н.06.00.01.00 | 56 |
| Фриз | Н.06.00.02.00 | 57 |
| Щит | Н.07.00.01.00 | 57 |
| То же | Н.07.00.02.00 | 58 |
| » | Н.07.00.03.00 | 58 |
| » | Н.10.00.01.00 | 59 |
| » | Н.10.00.02.00 | 59 |
| » | Н.10.00.03.00 | 60 |
| » | Н.10.00.04.00 | 60 |
| » | Н.10.00.05.00 | 61 |

| Наименование | Обозначение | Стр. |
|---|---|---|
| Фриз | Н.10.00.06.00 | 61 |
| Замок | М.04.00.00.00 | 62 |
| Вставка | М.04.00.01.00 | 62 |
| Панель навесная зеркальная | Н.01.00.00.00 | 63 |
| То же | Н.02.00.00.00. | 63 |
| Ручка для стеклян. ных дверей | М.10.00.00 | 64 |
| Петля для стеклян. ной дверки | | 64 |

Н.01.00.00.00 СБ

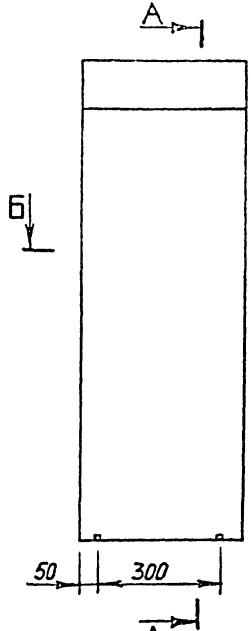


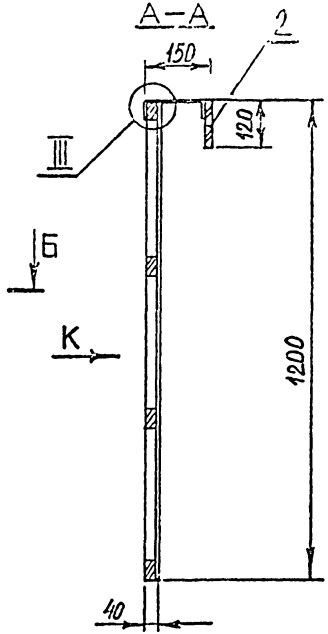


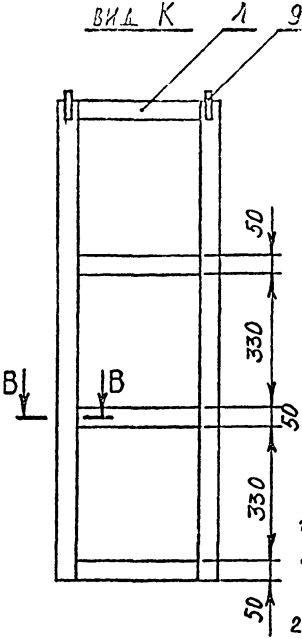


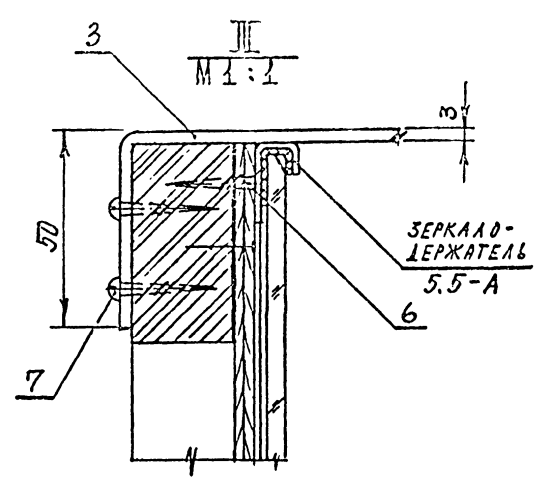


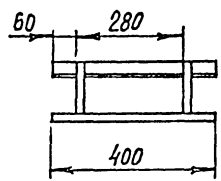


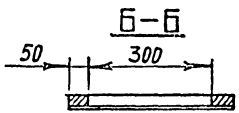


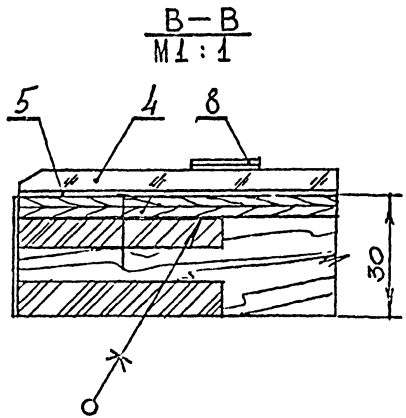


1. Размеры для справок.
2. Облицовка и отделка карниза для подсвета и кромок рамы панели навесной зеркальной.
   2.1. При облицовке строганым или синтетическим шпоном – отделка мебельными лаками с матовым или глянцевым покрытием.
   2.2. При облицовке лущеным шпоном – отделка укрывистыми красками.
3. Панель навесная зеркальная разработана на основе ГОСТа 17524.5-72 „Мебель для предприятий общественного питания".

| Изм | Лист | № докум. | Подп. | Дата |
|---|---|---|---|---|
| Разраб. | | Симонов | | |
| Пров. | | Астапова | | |
| Н. контр. | | Коростелев | | |
| Гл. арх. пр. | | Бочарова | | |

Н.01.00.00.00 СБ

Панель навесная зеркальная
Сборочный чертеж

| Лит | Масса | Масштаб |
|---|---|---|
| | | 1:10 |
| Лист | Листов 1 | |

ЦНИИЭП торговых зданий и туристских комплексов г. Москва

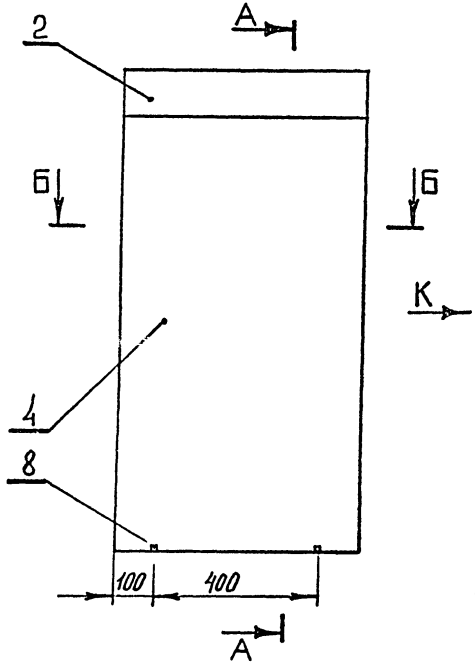


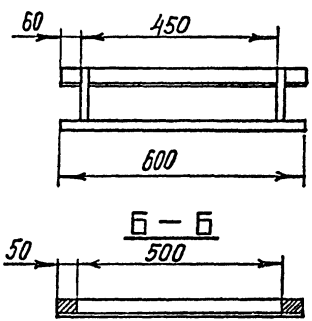


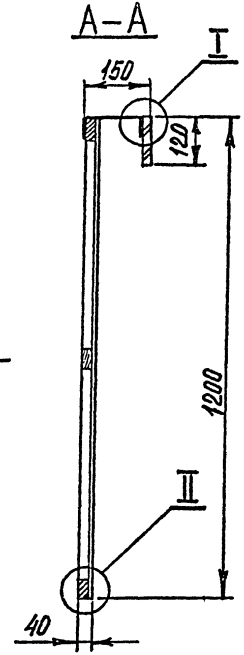


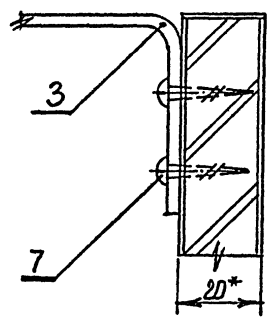


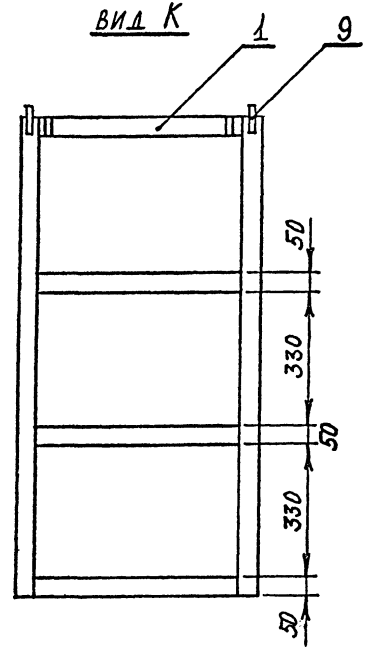


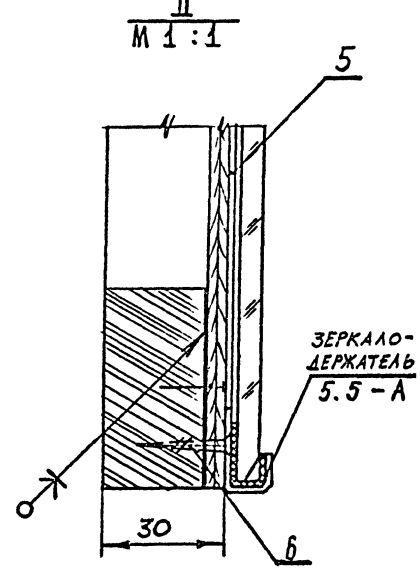


1. Размеры для справок.
2. Облицовка и отделка карниза для подсвета и кромок рамы панели навесной зеркальной.
2.1. При облицовке строганым или синтетическим шпоном – отделка мебельными лаками с матовым или глянцевым покрытием.
2.2. При облицовке лущеным шпоном – отделка укрывистыми красками.
3. Панель навесная зеркальная разработана на основе ГОСТа 17524.5-72 «Мебель для предприятий общественного питания».

| Изм. | Лист | № докум. | Подп. | Дата |
|---|---|---|---|---|
| Разраб. | | Симонов | | |
| Пров. | | Астапова | | |
| Н. контр. | | Коростелев | | |
| Гл. арх. пр. | | Бочарова | | |

Н.02.00.00.00 СБ

Панель навесная зеркальная
Сборочный чертеж

| Лит. | Масса | Масштаб |
|---|---|---|
| | | 1:10 |

Лист | Листов 1

ЦНИИЭП торговых зданий и туристских комплексов г. Москва

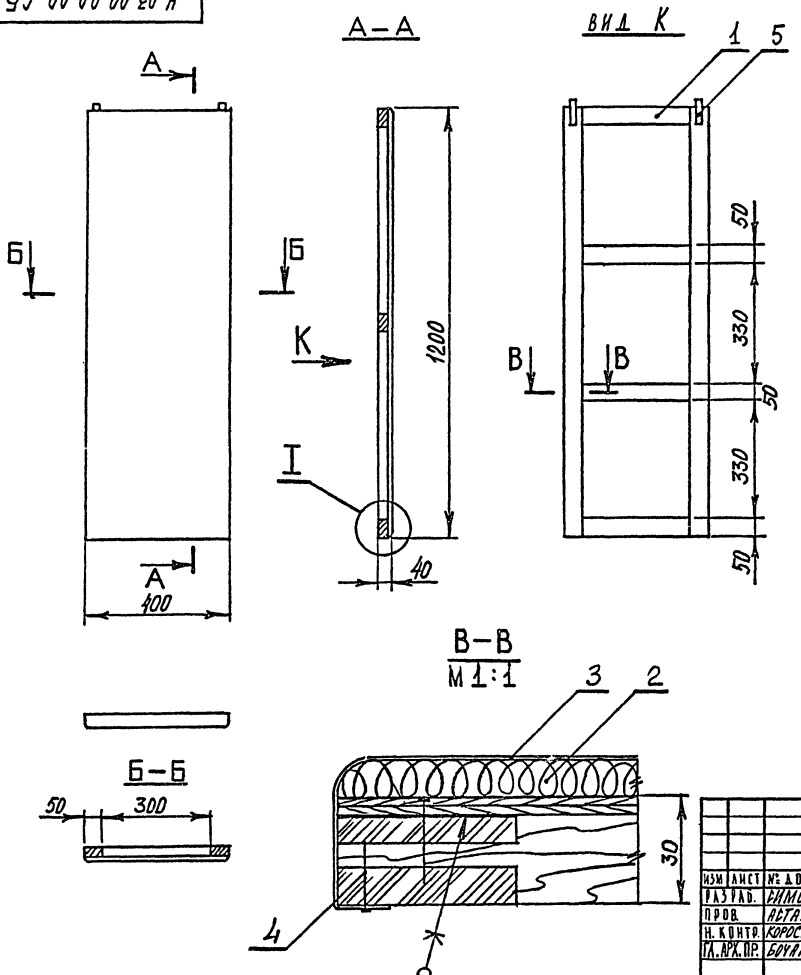


1. Размеры для справок.
2. Панель навесная облицовывается винилискожей по слою полиуретанового поропласта или латекса.
3. Панель навесная разработана на основе ГОСТа 17524.5-72 «Мебель для предприятий общественного питания.
4. Выносной элемент I см. стр. 8

| Изм. | Лист | № докум. | Подп. | Дата |
|---|---|---|---|---|
| Разраб. | | Симонов | | |
| Пров. | | Астапова | | |
| Н. контр. | | Коростелев | | |
| Гл. арх. пр. | | Бочарова | | |

Н.03.00.00.00 СБ

Панель навесная
Сборочный чертеж

| Лит. | Масса | Масштаб |
|---|---|---|
| | | 1:10 |
| Лист | Листов 1 | |

ЦНИИЭП торгово-бытовых зданий и туристских комплексов г. Москва

Формат А2 СФ-239-

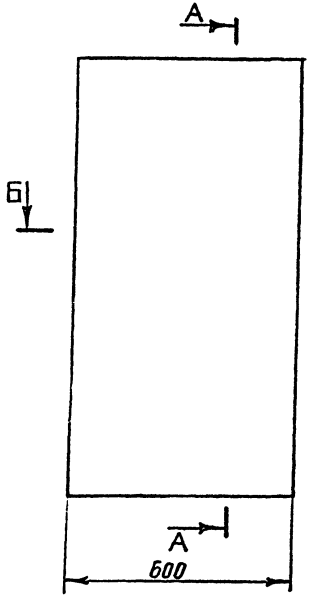


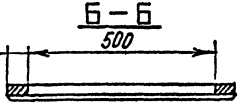


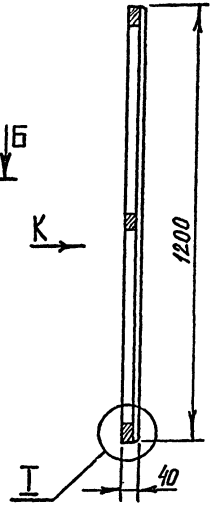


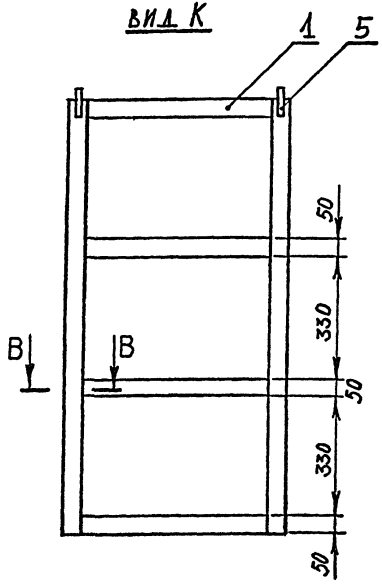


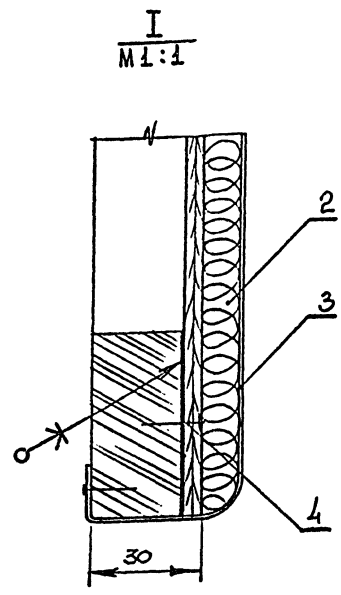


1. Размеры для справок.
2. Панель навесная облицовывается винилискожей по слою полиуретанового пропласта или латекса.
3. Панель навесная разработана на основе ГОСТа 17524.5-72 "Мебель для предприятий общественного питания".

| | | | | | | | |
|---|---|---|---|---|---|---|---|
| | | | | | П.04.00.00.00 СБ | | |
| Изм. | Лист | № докум. | Подп. | Дата | Панель навесная<br>Сборочный чертеж | Лит. | Масса | Масштаб |
| Разраб. | | Симонов | | | | | | 1:10 |
| Пров. | | Астапова | | | | Лист | Листов 1 |
| Н. контр. | | Коростелев | | | | ЦНИИЭП торгово-бытовых зданий и туристских комплексов г. Москва | |
| Гл. арх. пр. | | Бочарова | | | | | |

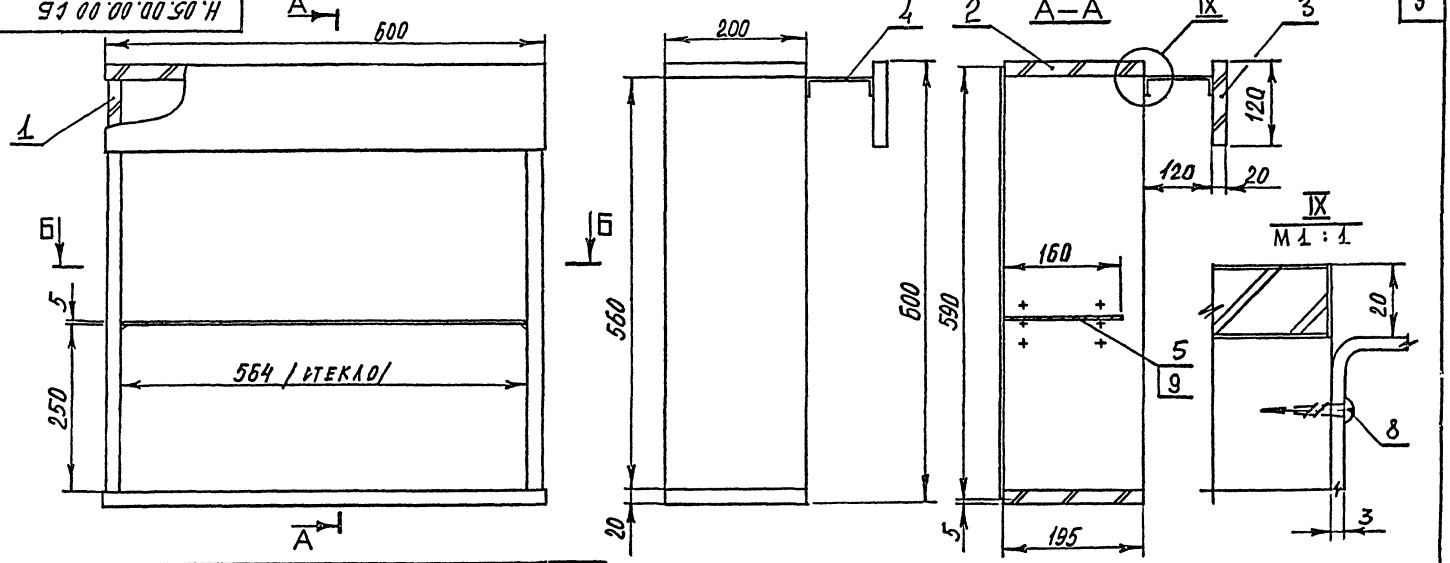


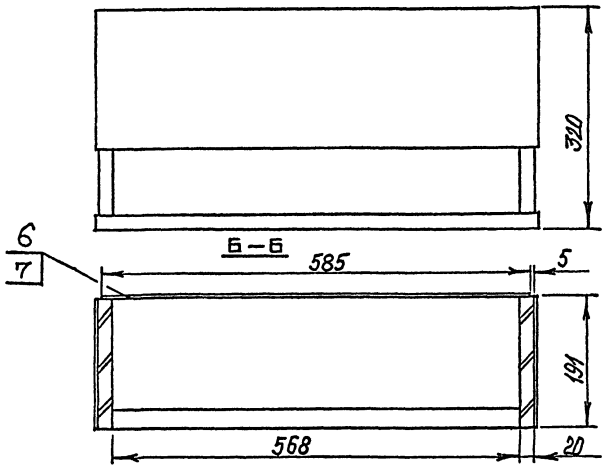


1. Размеры для справок.
2. Облицовка и отделка элементов шкафа навесного.
2.1. При облицовке строганым или синтетическим шпоном – отделка мебельными лаками с матовым или глянцевым покрытием.
2.2. При облицовке лущеным шпоном – отделка укрывистыми красками.
3. Шкаф навесной разработан на основе ГОСТа 17524.5-72 "Мебель для предприятий общественного питания".

| Изм. | Лист | № докум. | Подп. | Дата |
|---|---|---|---|---|
| Разраб. | | Симонов | | |
| Пров. | | Астапова | | |
| Н. контр. | | Коростелев | | |
| Гл. арх. пр. | | Астапова | | |

Н.05.00.00.00 СБ

Шкаф навесной
Сборочный чертеж

| Лит | Масса | Масштаб |
|---|---|---|
| | | 1:5 |
| Лист | Листов 1 | |

Торгово-бытовой завод и трест столовых комплексов г. Москва

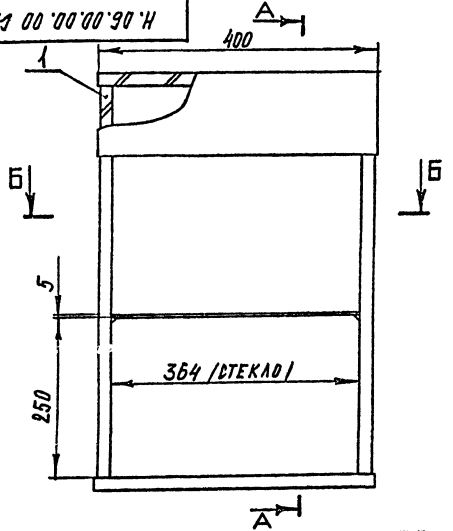


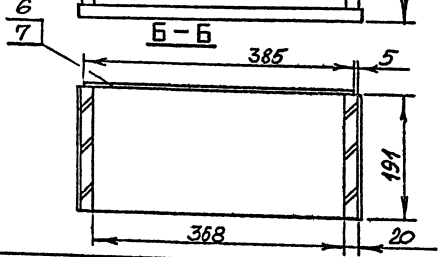


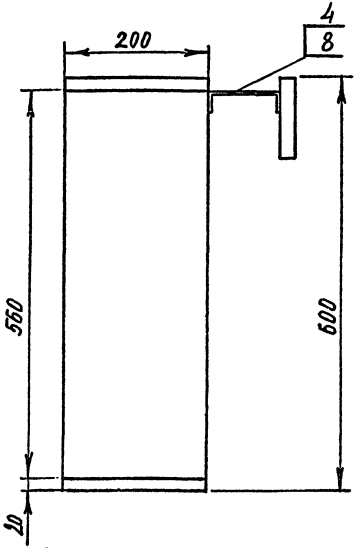


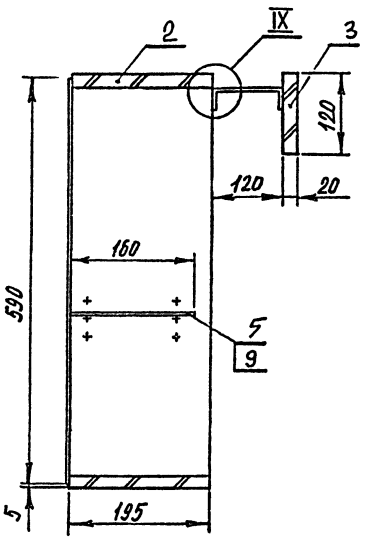


1. Размеры для справок.
2. Облицовка и отделка элементов шкафа навесного.
2.1. При облицовке строганым шпоном или синтетическим шпоном – отделка мебельными лаками с матовым или глянцевым покрытием.
2.2. При облицовке лущеным шпоном – отделка укрывистыми красками.
3. Шкаф навесной разработан на основе ГОСТа 17524.5-72 «Мебель для предприятий общественного питания».
4. Выносной элемент IX см. стр. 9

| Изм. | Лист | № докум. | Подп. | Дата |
|---|---|---|---|---|
| Разраб. | | Симонов | | |
| Пров. | | Астапова | | |
| Н. контр. | | Корчателев | | |
| Гл. арх. пр. | | Бочарова | | |

Н.06.00.00.00 ГЧ

Шкаф навесной
Сборочный чертеж

| Лит. | Масса | Масштаб |
|---|---|---|
| | | 1:5 |
| Лист | Листов 4 | |

ЦНИИЭП торгово-бытовых зданий и туристских комплексов г. Москва

Формат А2 СФ-239-08

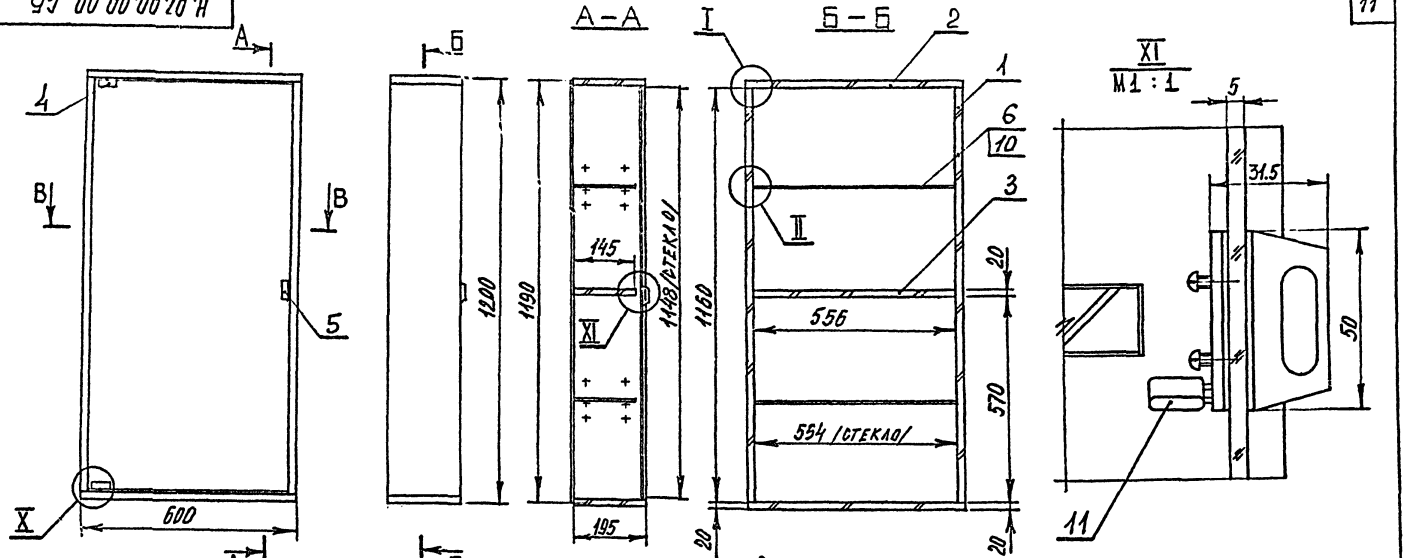


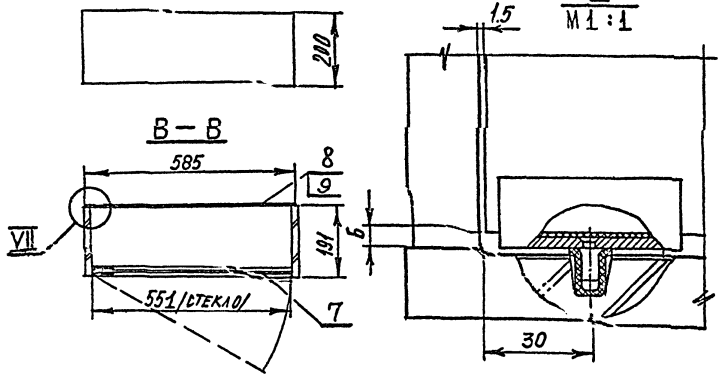


1. Размеры для справок.
2. Облицовка и отделка элементов шкафа навесного.
2.1. При облицовке строганым или синтетическим шпоном — отделка мебельными лаками с матовым или глянцевым покрытием.
2.2. При облицовке лущеным шпоном — отделка укрывистыми красками.
3. Шкаф навесной разработан на основе ГОСТа 17524.5-72 „Мебель для предприятий общественного питания".
4. Выносные элементы I-II см. стр.16
VIII см. стр.15

| Изм. | Лист | № докум. | Подп. | Дата |
|---|---|---|---|---|
| Разраб. | | Симонов | | |
| Пров. | | Астапова | | |
| Н. контр. | | Коростелев | | |
| Гл. инж. пр. | | Бочарова | | |

Н.07.00.00.00 СБ

Шкаф навесной сборочный чертеж

| Лит. | Масса | Масштаб |
|---|---|---|
| | | 1:10 |
| Лист | Листов 1 | |

ЦНИИЭП торгово-бытовых зданий и туристских комплексов г. Москва

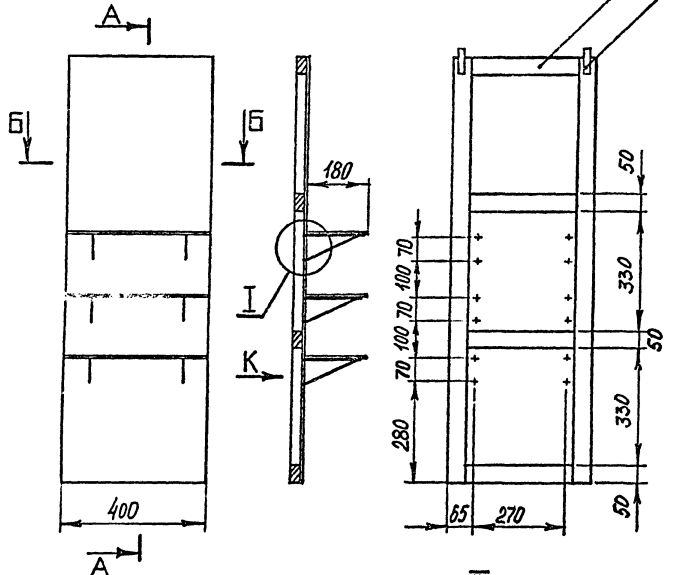


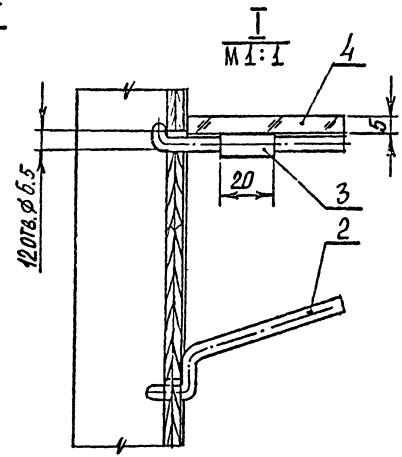


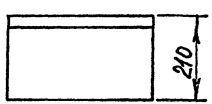


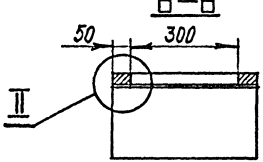


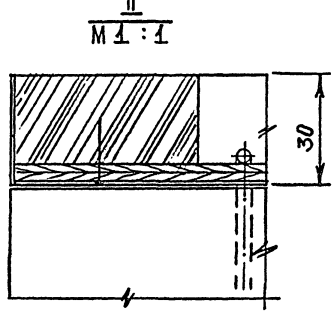


1. Размеры для справок.
2. Облицовка и отделка элементов панели навесной.
2.1. При облицовке строганым или синтетическим шпоном — отделка мебельными лаками с матовым или глянцевым покрытием.
2.2. При облицовке лущеным шпоном — отделка укрывистыми красками.
3. Шкаф навесной разработан на основе ГОСТа 17524.5-72 «Мебель для предприятий общественного питания».

| Изм. | Лист | № докум. | Подп. | Дата |
|---|---|---|---|---|
| Разраб. | | Кимонов | | |
| Пров. | | Астапова | | |
| Н. контр. | | Коростелев | | |
| Гл. арх. пр. | | Бочарова | | |

Н.08.00.00.00 СБ

Панель навесная
Сборочный чертеж

| Лит. | Масса | Масштаб |
|---|---|---|
| | | 1:10 |

Лист | Листов 1

ЦНИИЭП торговых зданий и туристских комплексов г. Москва

Формат 12 СФ-239-08

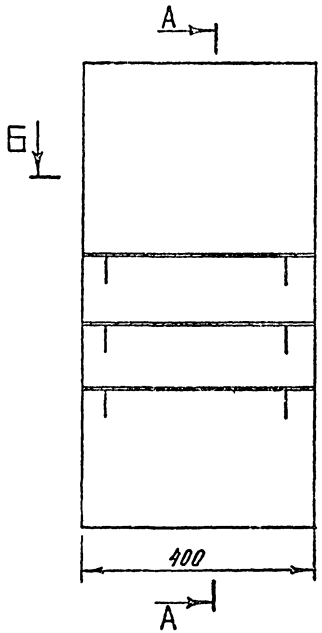


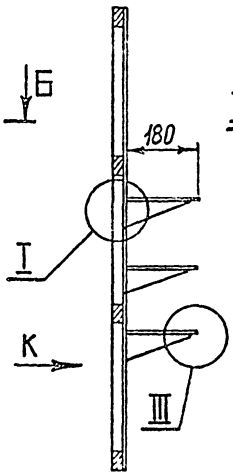


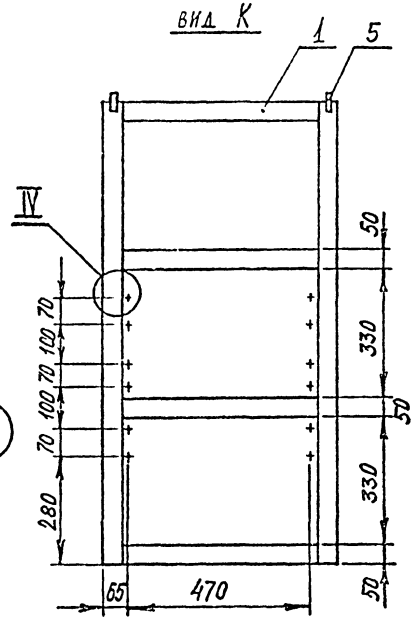


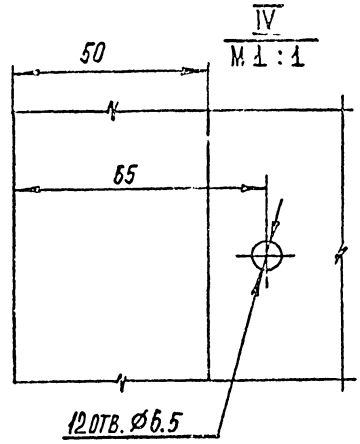


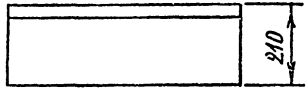


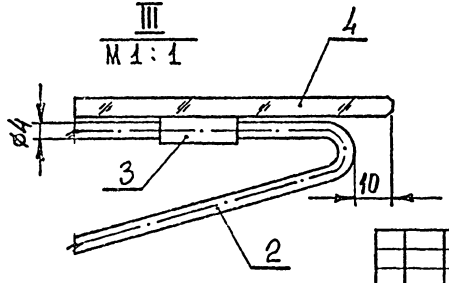


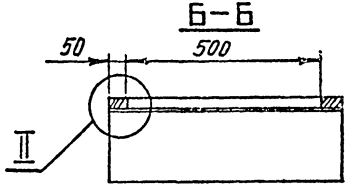


1. Размеры для справок.
2. Облицовка и отделка элементов панели навесной.
2.1. При облицовке строганым или синтетическим шпоном – отделка мебельными лаками с матовым или глянцевым покрытием.
2.2. При облицовке лущеным шпоном – отделка укрывистыми красками.
3. Шкаф навесной разработан на основе ГОСТа 17524.5-72 «Мебель для предприятий общественного питания».
4. Выносные элементы I; II см. стр. 12.

| Изм | Лист | № докум. | Подп. | Дата |
|---|---|---|---|---|
| Разраб. | | Симонов | | |
| Пров | | Астапова | | |
| Н. контр | | Коростелев | | |
| Гл. арх. пр. | | Бочарова | | |

Н.09.00.00.00 СБ

Панель навесная
Сборочный чертеж

| Лит. | Масса | Масштаб |
|---|---|---|
| | | 1:10 |
| Лист | Листов 1 | |

ЦНИИЭП торгово-бытовых зданий и туристских комплексов г. Москва

Формат А2 СФ-239-0

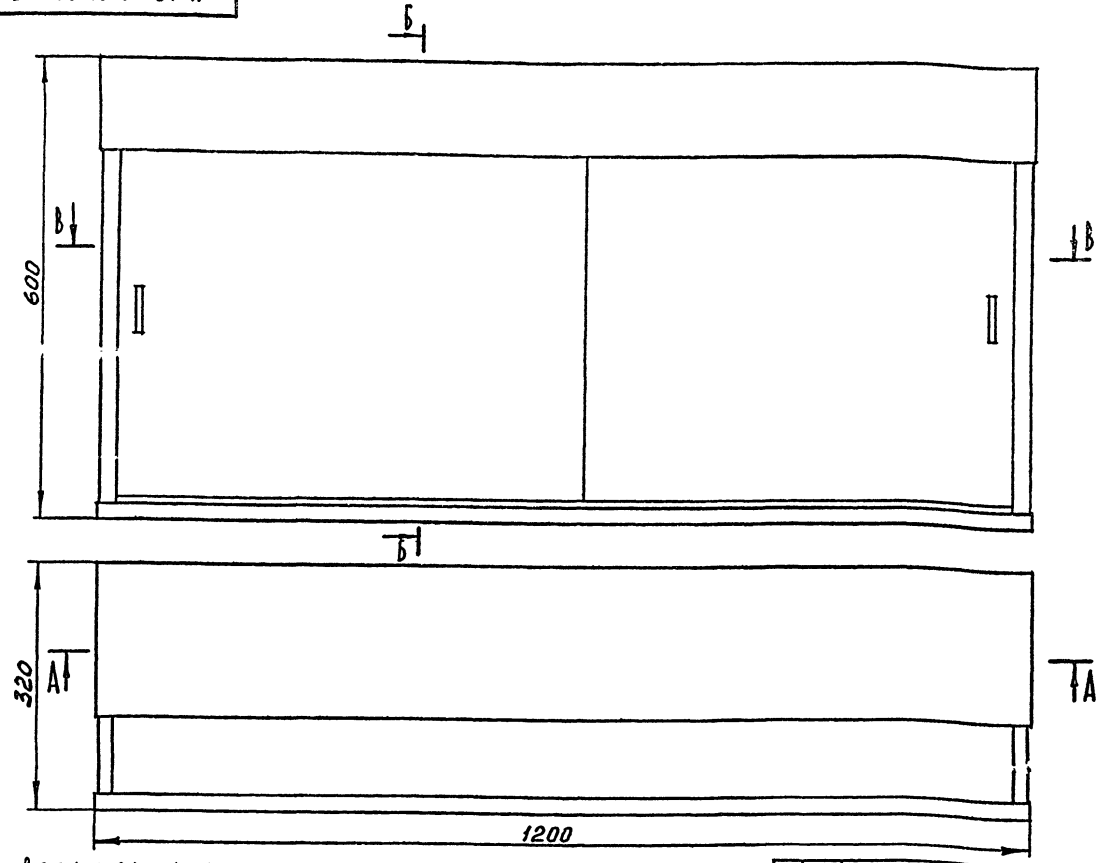


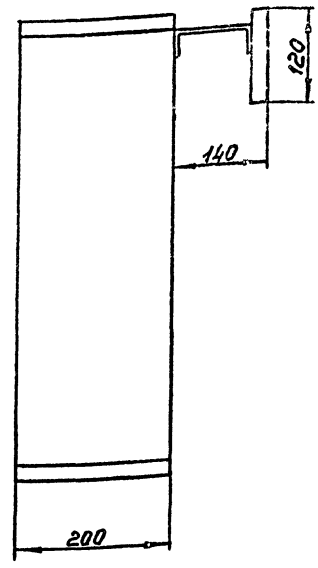


1. Размеры для справок.
2. Облицовка и отделка элементов шкафа навесного.
2.1. При облицовке строганым или синтетическим шпоном — отделка мебельными лаками с матовым или глянцевым покрытием.
2.2. При облицовке лущеным шпоном — отделка укрывистыми красками.
3. Шкаф навесной разработан на основе ГОСТа 17524.5-72 „Мебель для предприятий общественного питания".

| | | | | |
|---|---|---|---|---|
| Изм. | Лист | № докум. | Подп. | Дата |
| Разраб. | | Симонов | | |
| Пров. | | Астапова | | |
| Н. контр. | | Коростелев | | |
| Гл. арх. пр. | | Бочарова | | |

К.10.00.00.00 СБ

Шкаф навесной
сборочный чертеж

| Лит. | Масса | Масштаб |
|---|---|---|
| | | 1:5 |
| Лист 1 | Листов 3 | |

ЦНИИЭП торгово-бытовых зданий и туристских комплексов г. Москва

Формат А2 СФ-239-08

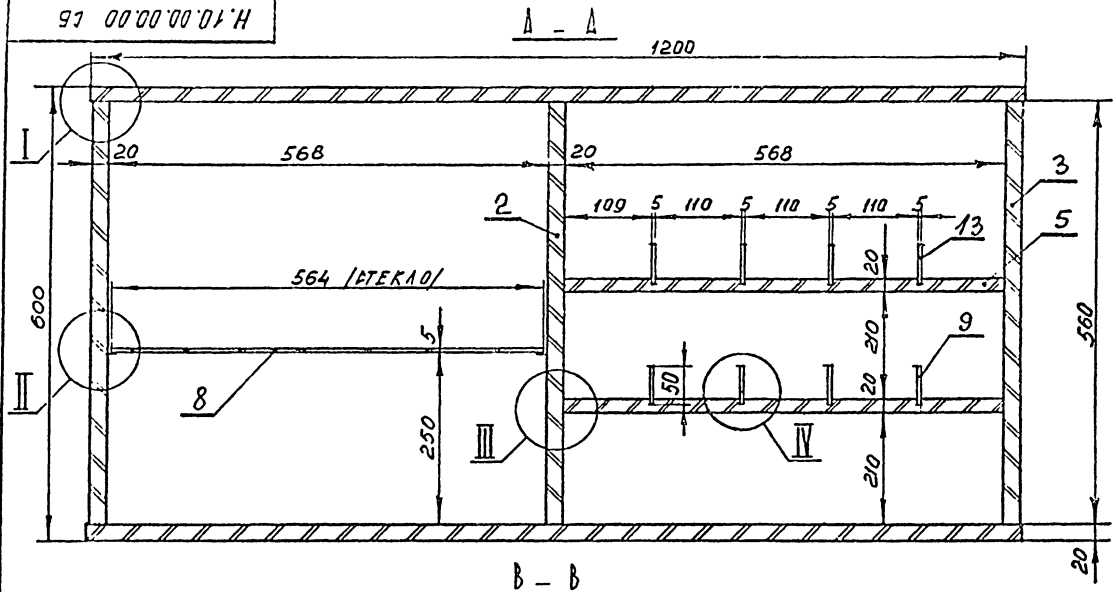


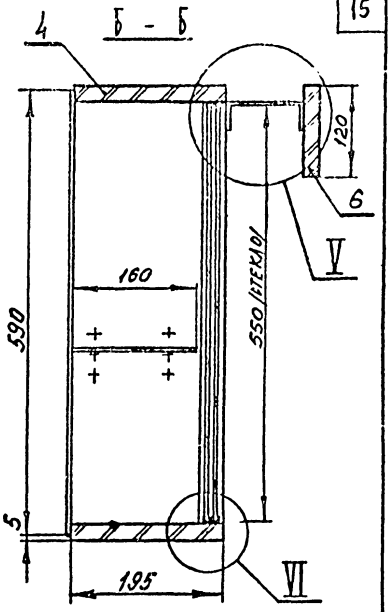


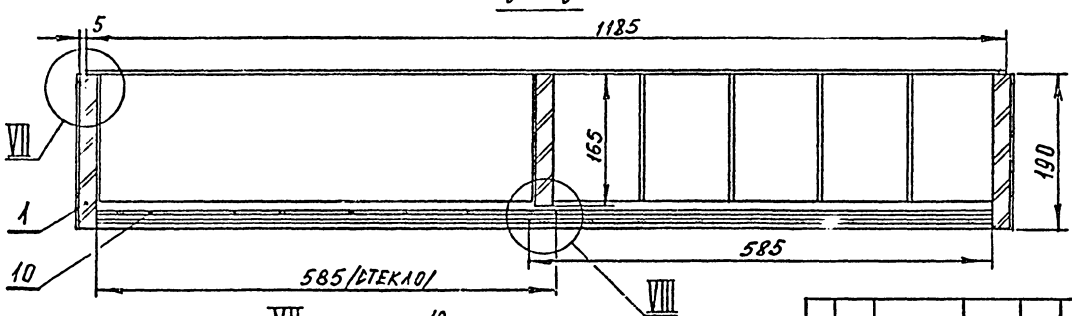


Выносные элементы I-VI; VIII см. стр. 16

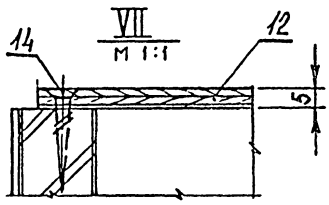


| | | | | |
|---|---|---|---|---|
| Изм. | Лист | № докум. | Подп. | Дата |
| Разраб. | | Симонов | | |
| Пров. | | Астапова | | |
| Н. контр. | | Коростелев | | |

Н.10.00.00.00 СБ

Шкаф навесной
Сборочный чертеж

| Лит. | Масса | Масштаб |
|---|---|---|
| | | 1:5 |
| Лист 2 | Листов 3 | |

ЦНИИЭП торгово-бытовых зданий и туристских комплексов г. Москва

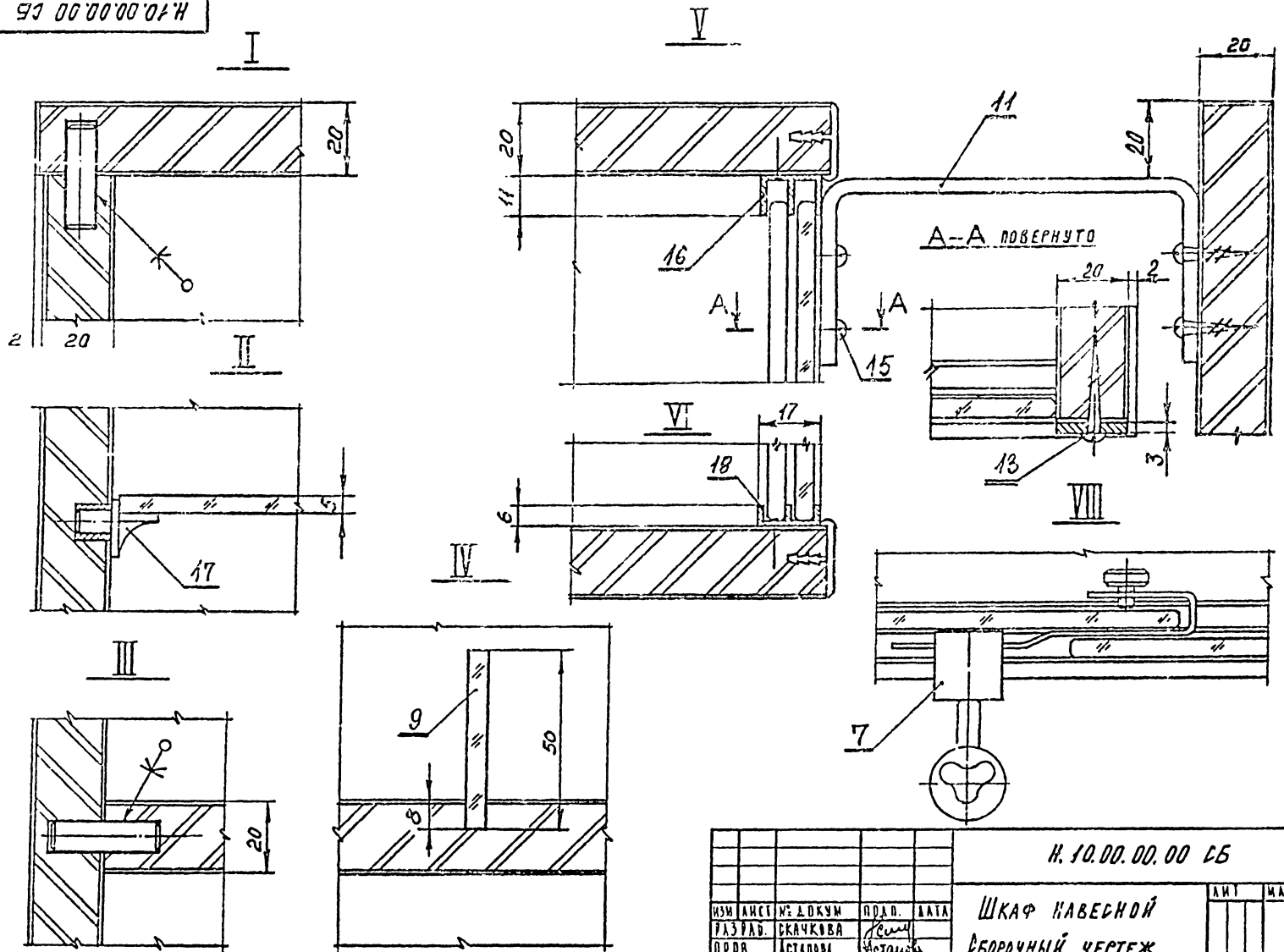


| | | | | | | | |
|---|---|---|---|---|---|---|---|
| | | | | | Н.10.00.00.00 СБ | | |
| ИЗМ | ЛИСТ | № ДОКУМ | ПОДП. | ДАТА | Шкаф навесной<br>Сборочный чертеж | ЛИТ | МАССА | МАСШТАБ |
| РАЗРАБ. | | СКАЧКОВА | | | | | | 1:1 |
| ПРОВ. | | АСТАПОВА | | | | ЛИСТ 3 | ЛИСТОВ 3 |
| Н. КОНТР. | | КОРОСТЕЛЕВ | | | | ЦНИИЭП | Торгово-бытовых зданий и бытовых комплексов г. Москва |

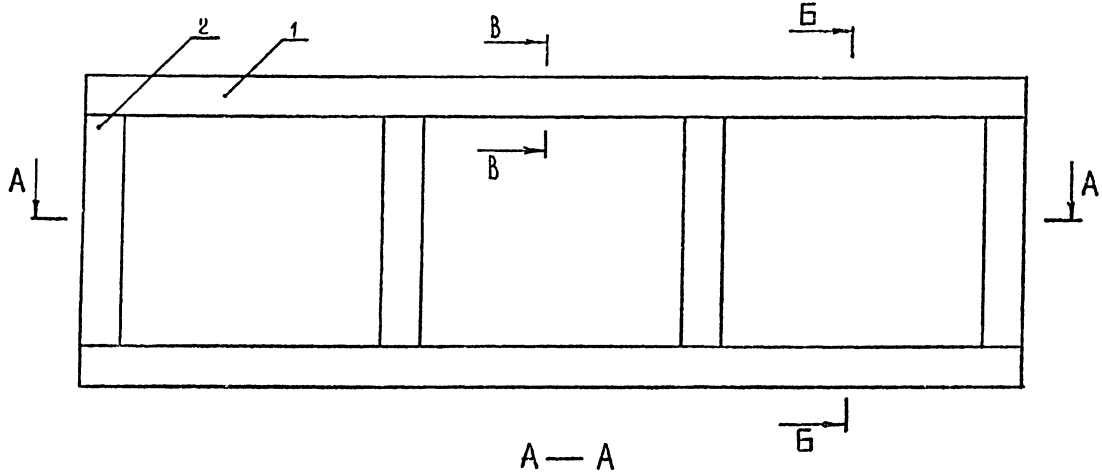


Б—Б

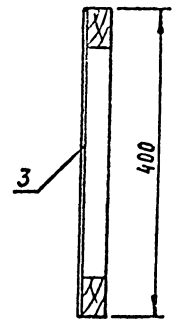


А—А

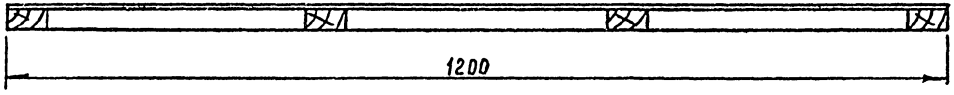


В—В повернуто
М 1:1

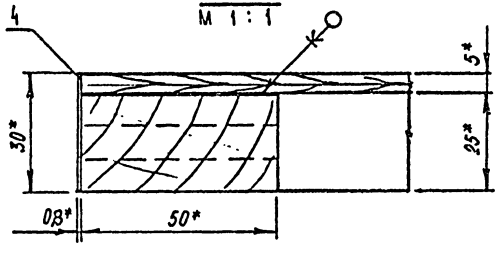


1.* Размеры для справок.

2. Предельные отклонения размеров по 2 ряду ГОСТ 6449-53.

| Изм. | Лист | № докум. | Подп. | Дата |
|---|---|---|---|---|
| Разраб. | | Скачкова | | |
| Пров. | | Деталова | | |
| Н. контр. | | Коростелев | | |

Н.01.00.01.00 СБ

Рама
Сборочный чертеж

| Лит. | Масса | Масштаб |
|---|---|---|
| | | 1:5 |

Лист | Листов 1

ЦНИИЭП торговых зданий и торгово-бытовых комплексов г. Москва

Формат 12 СФ-239-08

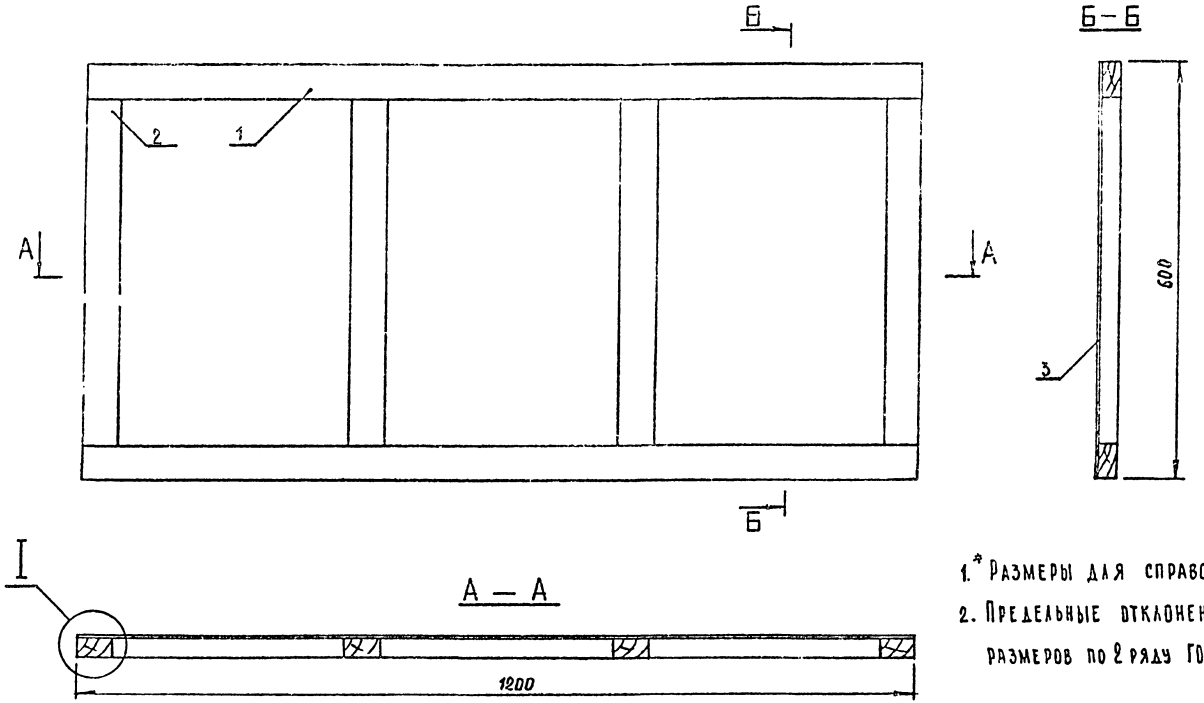


1.* Размеры для справок.

2. Предельные отклонения размеров по 2 ряду ГОСТ 6449-53

| | | | | | | | | |
|---|---|---|---|---|---|---|---|---|
| | | | | | Н. 02. 00. 01. 00 СБ | | | |
| ИЗМ | ЛИСТ | № ДОКУМ | ПОДП. | ДАТА | РАМА СБОРОЧНЫЙ ЧЕРТЕЖ | ЛИТ | МАССА | МАСШТАБ 1:5 |
| РАЗРАБ | | СКАЧКОВА | | | | | | |
| ПРОВ. | | АСТАПОВА | | | | ЛИСТ | ЛИСТОВ 1 | |
| Н. КОНТР. | | КОРОСТЕЛЕВ | | | | ЦНИИЭП | ТОРГОВЫХ ЗДАНИЙ И ТУРИСТИЧЕСКИХ КОМПЛЕКСОВ Г. МОСКВА | |

Н. 01. 00. 01. 01

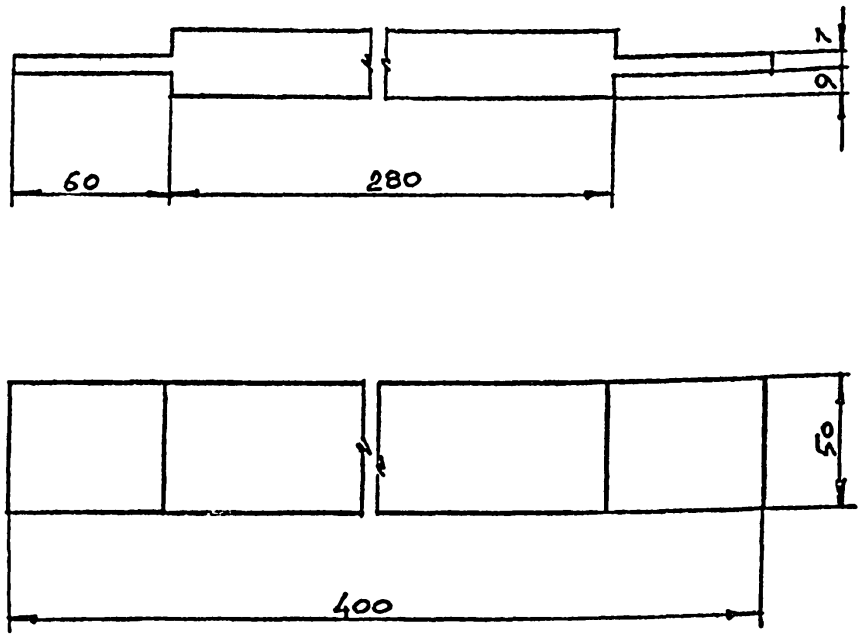


ПРЕДЕЛЬНЫЕ ОТКЛОНЕНИЯ РАЗМЕРОВ
ПО 2 РЯДУ ГОСТ 6449-53

| | | | | | |
|---|---|---|---|---|---|
| ИЗМ | ЛИСТ | N ДОКУМ | ПОДПИСЬ | ДАТА | Н. 01. 00. 01. 01 |
| РАЗРАБ. | | МАКСИМОВА | | | БРУСОК |
| ПРОВ. | | АСТАПОВА | | | |
| Т. КОНТР. | | КОРОСТЕЛЕВ | | | |
| ГА ИНЖ ПР | | Коростелев | | | ХВОЙНАЯ ПОРОДА ГОСТ 8486-66 |
| Н. КОНТР | | Симонов | | | |
| УТВ. | | Ранинский | | | |

| ЛИТ. | МАССА | МАСШТАБ |
|---|---|---|
| И | | 1:2 |
| ЛИСТ | ЛИСТОВ 1 | |

ЦНИИЭП ТОРГОВО-БЫТОВЫХ ЗДАНИЙ И ТУРИСТСКИХ КОМПЛЕКСОВ

КОПИРОВАЛ ФОРМАТ 11

Серия 1.271-4 Выпуск 5

| ИНВ. N ПОДЛ. | ПОДП. И ДАТА | ВЗАМ. ИНВ N | ИНВ N ДУБЛ. | ПОДП. И ДАТА |
|---|---|---|---|---|

Н. 02. 00. 01. 01

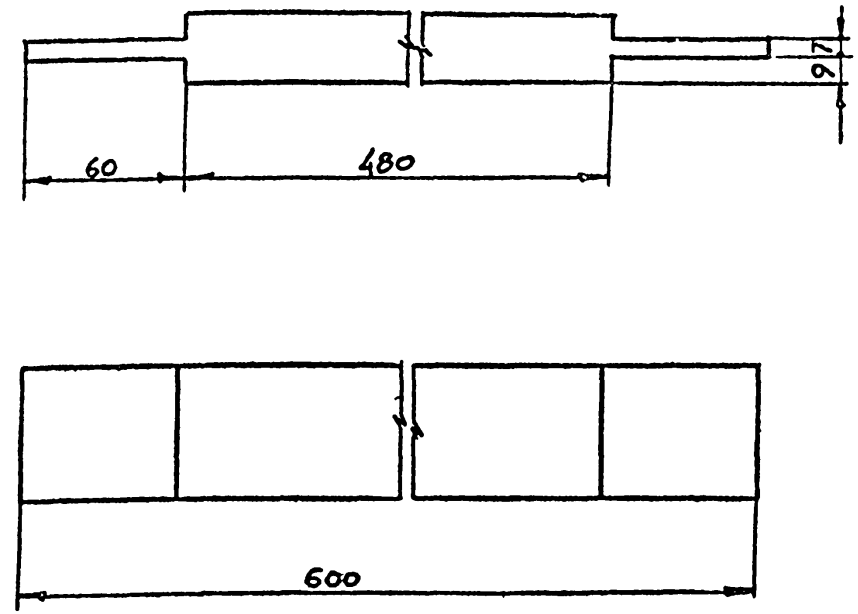


ПРЕДЕЛЬНЫЕ ОТКЛОНЕНИЯ РАЗМЕРОВ
ПО 2 РЯДУ ГОСТ 6449-53

| | | | | | |
|---|---|---|---|---|---|
| ИЗМ | ЛИСТ | N ДОКУМ | ПОДПИСЬ | ДАТА | Н. 02. 00. 01. 01 |
| РАЗРАБ. | | МАКСИМОВА | | | БРУСОК |
| ПРОВ. | | АСТАПОВА | | | |
| Т. КОНТР. | | КОРОСТЕЛЕВ | | | |
| ГА. ИНЖ. ПР | | Коростелев | | | ХВОЙНАЯ ПОРОДА ГОСТ 8486-66 |
| Н. КОНТР | | Симонов | | | |
| УТВ | | Ранинский | | | |

| ЛИТ. | МАССА | МАСШТАБ |
|---|---|---|
| И | | 1:2 |
| ЛИСТ | ЛИСТОВ 1 | |

ЦНИИЭП ТОРГОВО-БЫТОВЫХ ЗДАНИЙ И ТУРИСТСКИХ КОМПЛЕКСОВ

КОПИРОВАЛ СФ-239-08 ФОРМАТ 11

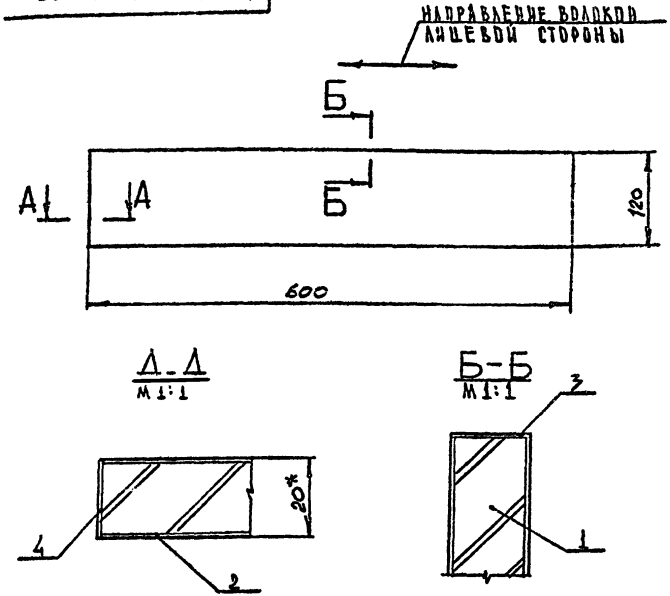


* Размеры для справок

Предельные отклонения размеров по 2 ряду ГОСТ 6449-53

| Изм. | Лист | № докум. | Подпись | Дата | Н. 02. 00. 02. 00. СБ | | | |
|---|---|---|---|---|---|---|---|---|
| Разраб. | | Макримова | | | Фриз Сборочный чертеж | Лит. | Масса | Масштаб |
| Пров. | | Астапова | | | | И | | 1:5 |
| Т. контр. | | Коростелев | | | | Лист | Листов 1 | |
| Гл. инж. пр. | | Коростелев | | | | ЦНИИЭП торгово-бытовых зданий и туристских комплексов | | |
| Н. контр. | | Симонов | | | | | | |
| Утв. | | Рапинский | | | | | | |

Копировал Формат 11

Серия 1.271-4 Выпуск 5

Инв. № подл. | Подп. и дата | Взам. инв. № | Инв. № дубл. | Подп. и дата



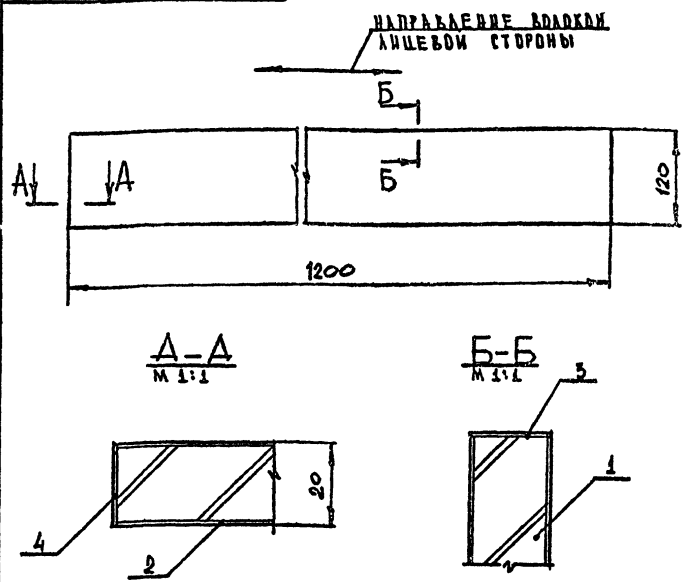


* Размеры для справок

Предельные отклонения размеров по 2 ряды ГОСТ 6449-53

| Изм. | Лист | № докум. | Подпись | Дата | Н. 10. 00. 06. 00. СБ | | | |
|---|---|---|---|---|---|---|---|---|
| Разраб. | | Максимова | | | Фриз Сборочный чертеж | Лит. | Масса | Масштаб |
| Пров. | | Астапова | | | | И | | 1:5 |
| Т. контр. | | Коростелев | | | | Лист | Листов 1 | |
| Гл. инж. пр. | | Коростелев | | | | ЦНИИЭП торгово-бытовых зданий и туристских комплексов | | |
| Н. контр. | | Симонов | | | | | | |
| Утв. | | Рапинский | | | | | | |

Копировал СФ-239-08 Формат 11

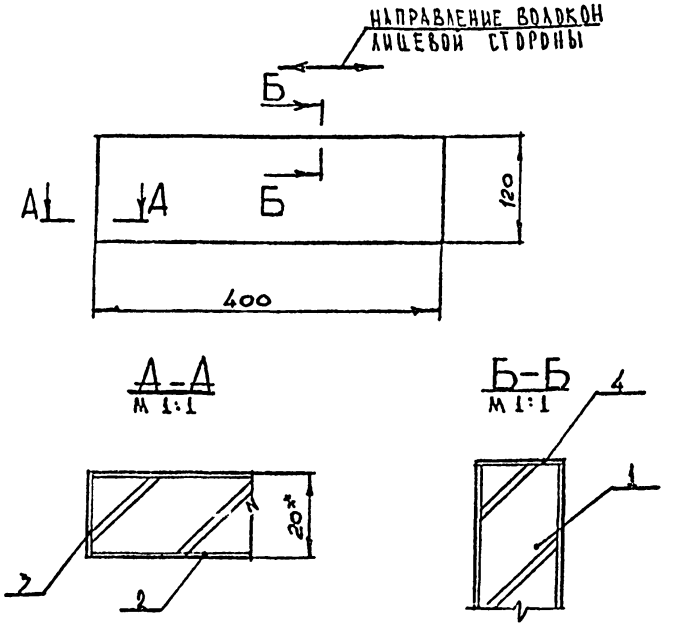


1.* Размеры для справок

2. Предельные отклонения размеров по 2 ряду ГОСТ 6449-53

| Изм. | Лист | № докум. | Подпись | Дата |
|---|---|---|---|---|
| Разраб. | | Максимова | | |
| Пров. | | Астапова | | |
| Т. контр. | | Коростелев | | |
| Гл. инж. пр. | | Коростелев | | |
| Н. контр. | | Симонов | | |
| Утв. | | Олишевский | | |

Н. 01. 00. 02. 00. СБ.

Фриз
Сборочный чертеж

| Лит. | Масса | Масштаб |
|---|---|---|
| И | | 1:5 |
| Лист | Листов 1 | |

ЦНИИЭП торгово-бытовых зданий и туристских комплексов

Копировал

Формат А1





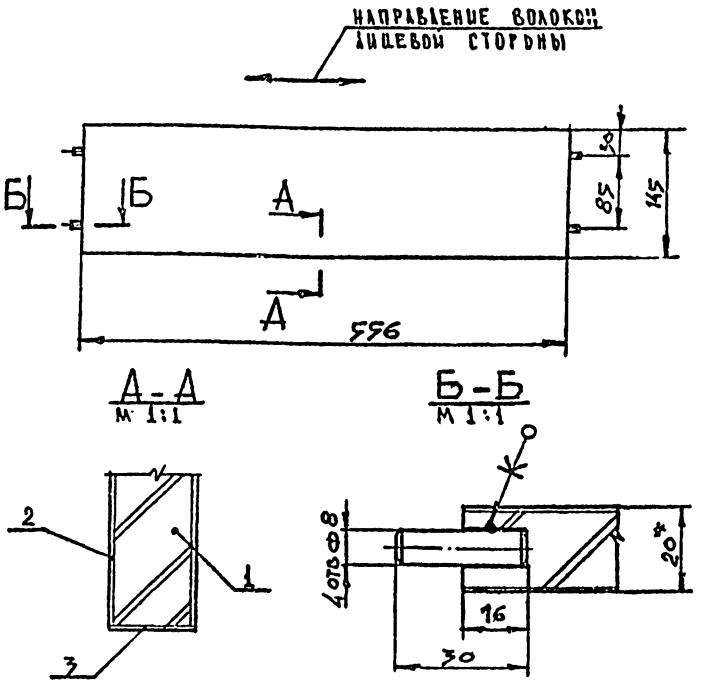


1.* Размеры для справок

2. Предельные отклонения размеров по 2 ряду ГОСТ 6449-53

| Изм. | Лист | № докум. | Подпись | Дата |
|---|---|---|---|---|
| Разраб. | | Максимова | | |
| Пров. | | Астапова | | |
| Т. контр. | | Коростелев | | |
| Гл. инж. пр. | | Коростелев | | |
| Н. контр. | | Симонов | | |
| Утв. | | Олишевский | | |

Н. 07. 00. 03. 00. СБ.

Щит
Сборочный чертеж

| Лит. | Масса | Масштаб |
|---|---|---|
| И | | 1:5 |
| Лист | Листов 1 | |

ЦНИИЭП торгово-бытовых зданий и туристских комплексов

Копировал

СФ-239-08 Формат А1

Серия 1.271-4 Выпуск 5

Инв. № подл. | Подп. и дата | Взам. инв. № | Инв. № дубл. | Подп. и дата

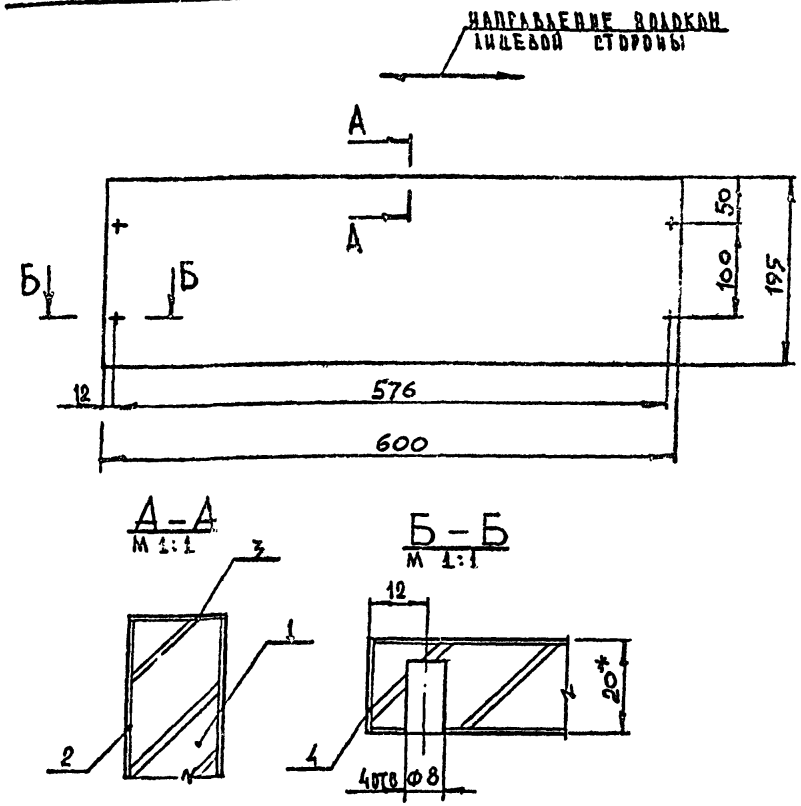


1.* Размеры для справок

2. Предельные отклонения размеров по 2 ряду ГОСТ 6449-53

| Изм | Лист | N докум | Подпись | Дата | Н. 05. 00. 02. 00. СБ | | | |
|---|---|---|---|---|---|---|---|---|
| Разраб. | | Максимова | | | Щит Сборочный чертеж | Лит. | Масса | Масштаб |
| Пров. | | Астапова | | | | Н | | 1:5 |
| Т. контр. | | Коростелев | | | | Лист | Листов 1 | |
| Гл. инж. пр | | Коростелев | | | ЦНИИЭП торгово-бытовых зданий и туристских комплексов | | | |
| Н. контр. | | Симонов | | | | | | |
| Утв. | | Раницкий | | | | | | |

Копировал

Формат А1





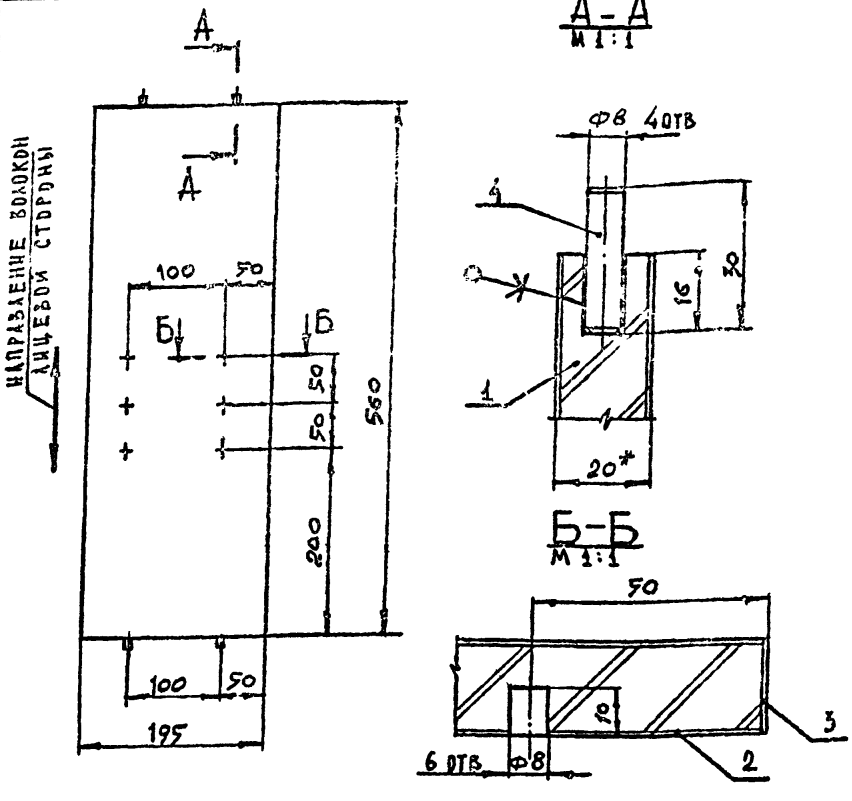


1.* Размеры для справок

2. Предельные отклонения размеров по 2 ряду ГОСТ 6449-53

Серия 1.271-4 Выпуск 5

Инв. N подл. | Подп. и дата | Взам. инв. N | Инв. N дубл. | Подп. и дата

| Изм | Лист | N докум | Подпись | Дата | Н. 05. 00. 01. 00. СБ | | | |
|---|---|---|---|---|---|---|---|---|
| Разраб. | | Максимова | | | Щит Сборочный чертеж | Лит. | Масса | Масштаб |
| Пров. | | Астапова | | | | Н | | 1:5 |
| Т. контр. | | Коростелев | | | | Лист | Листов 1 | |
| Гл. инж. пр | | Коростелев | | | ЦНИИЭП торгово-бытовых зданий и туристских комплексов | | | |
| Н. контр. | | Симонов | | | | | | |
| Утв | | Раницкий | | | | | | |

Копировал

СФ-239-08 Формат А1

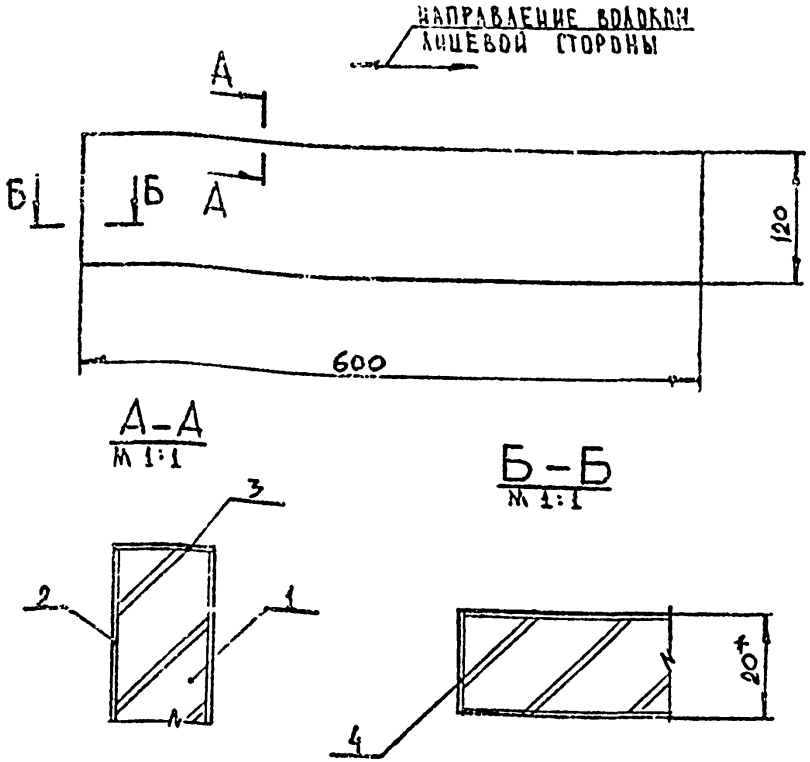


1* РАЗМЕРЫ ДЛЯ СПРАВОК.
2. ПРЕДЕЛЬНЫЕ ОТКЛОНЕНИЯ РАЗМЕРОВ ПО 2 РЯДУ ГОСТ 6449-53

| Изм | Лист | N докум | Подпись | Дата | Н. 05. 00. 03. 00. СБ | | | |
|---|---|---|---|---|---|---|---|---|
| Разраб. | | Максимова | | | Фриз Сборочный чертеж | Лит. | Масса | Масштаб |
| Пров. | | Астапова | | | | И | | 1:5 |
| Т. контр. | | Коростелев | | | | Лист | Листов 1 | |
| Гл. инж. пр. | | Коростелев | | | | ЦНИИЭП торгово-бытовых зданий и туристских комплексов | | |
| Н. контр. | | Сингов | | | | | | |
| Утв. | | Рапинский | | | | | | |

Копировал Формат 11

Серия 1.271-4 Выпуск 5

Подп. и дата | Взам. инв. N | Инв. N дубл. | Подп. и дата | Инв. N подл.



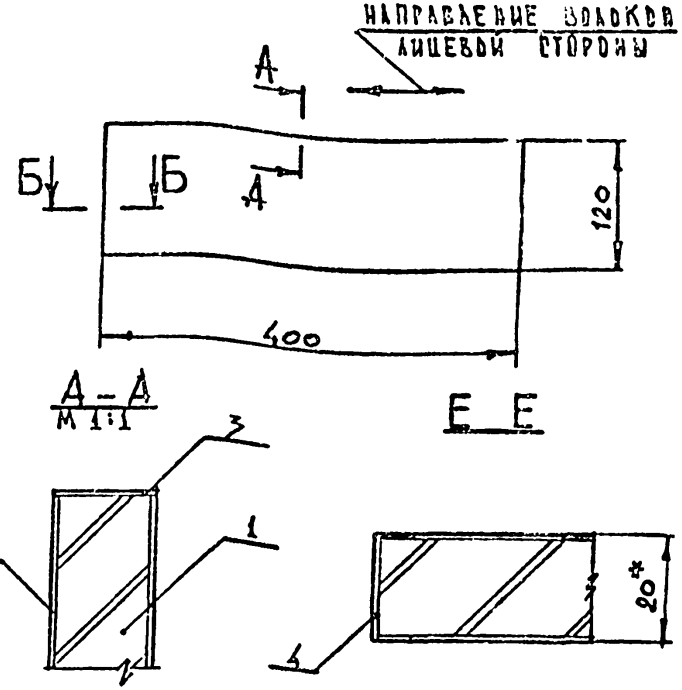


1.* РАЗМЕРЫ ДЛЯ СПРАВОК
2. ПРЕДЕЛЬНЫЕ ОТКЛОНЕНИЯ РАЗМЕРОВ ПО 2 РЯДУ ГОСТ 6449-53

| Изм | Лист | N докум | Подпись | Дата | Н. 06. 00. 02. 00. СБ | | | |
|---|---|---|---|---|---|---|---|---|
| Разраб. | | Максимова | | | Фриз Сборочный чертеж | Лит. | Масса | Масштаб |
| Пров. | | Астапова | | | | И | | 1:5 |
| Т. контр. | | Коростелев | | | | Лист | Листов 1 | |
| Гл. инж. пр. | | Коростелев | | | | ЦНИИЭП торгово-бытовых зданий и туристских комплексов | | |
| Н. контр. | | Сингов | | | | | | |
| Утв. | | Рапинский | | | | | | |

Копировал Формат 11

Н. 06. 00. 01. 00. СБ

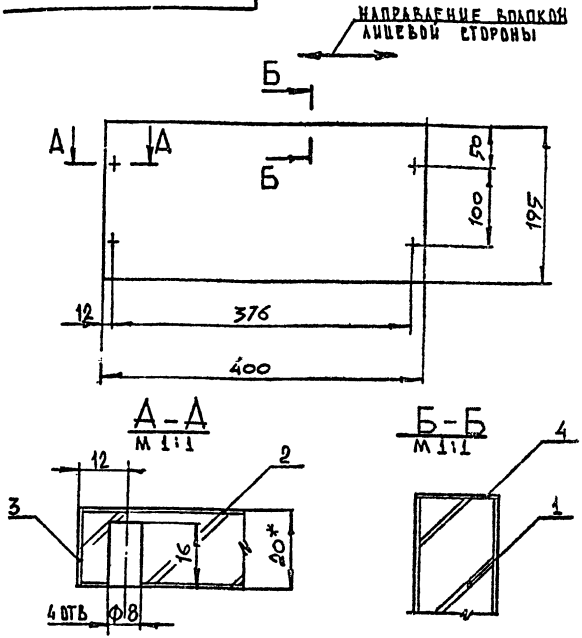


* РАЗМЕРЫ ДЛЯ СПРАВОК
ПРЕДЕЛЬНЫЕ ОТКЛОНЕНИЯ РАЗМЕРОВ
ПО 2 РЯДУ ГОСТ 6449-53

| ЛИСТ | N ДОКУМ | ПОДПИСЬ | ДАТА |
|---|---|---|---|
| РАБ. | МАКСИМОВА | | |
| ОВ. | АСТАПОВА | | |
| ОНТР. | КОРОСТЕЛЕВ | | |
| ЖИ.ПР | Коростелев | | |
| ОНТР | СИНОНОВ | | |
| ТВ. | РАНИНСКИЙ | | |

Н. 06. 00. 01. 00 СБ

ЩИТ
СБОРОЧНЫЙ ЧЕРТЕЖ

| ЛИТ. | МАССА | МАСШТАБ |
|---|---|---|
| И | | 1:5 |

ЛИСТ | ЛИСТОВ 1

ЦНИИЭП ТОРГОВО-БЫТОВЫХ ЗДАНИЙ И ТУРИСТСКИХ КОМПЛЕКСОВ

КОПИРОВАЛ ФОРМАТ 11

Серия 1.271-4 Выпуск 5

| ИНВ. N ПОДЛ. | ПОДП. И ДАТА | ВЗАМ. ИНВ. N | ИНВ. N ДУБЛ. | ПОДП. И ДАТА |
|---|---|---|---|---|

Н. 07. 00. 02. 00. СБ

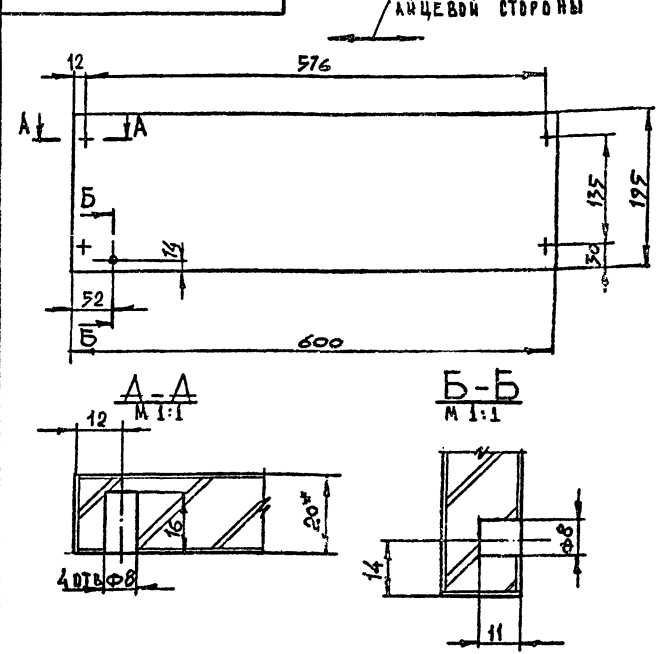


* РАЗМЕРЫ ДЛЯ СПРАВОК
ПРЕДЕЛЬНЫЕ ОТКЛОНЕНИЯ РАЗМЕРОВ
ПО 2 РЯДУ ГОСТ 6449-53

| ИЗМ | ЛИСТ | N ДОКУМ | ПОДПИСЬ | ДАТА |
|---|---|---|---|---|
| РАЗРАБ. | | МАКСИМОВА | | |
| ПРОВ. | | АСТАПОВА | | |
| Т. КОНТР. | | КОРОСТЕЛЕВ | | |
| ГЛ. ИНЖ. ПР | | Коростелев | | |
| Н. КОНТР. | | СИНОНОВ | | |
| УТВ | | РАНИНСКИЙ | | |

Н. 07. 00. 02. 00. СБ

ЩИТ
СБОРОЧНЫЙ ЧЕРТЕЖ

| ЛИТ. | МАССА | МАСШТАБ |
|---|---|---|
| И | | 1:5 |

ЛИСТ | ЛИСТОВ 1

ЦНИИЭП ТОРГОВО-БЫТОВЫХ ЗДАНИЙ И ТУРИСТСКИХ КОМПЛЕКСОВ

КОПИРОВАЛ СФ-239-08 ФОРМАТ 11

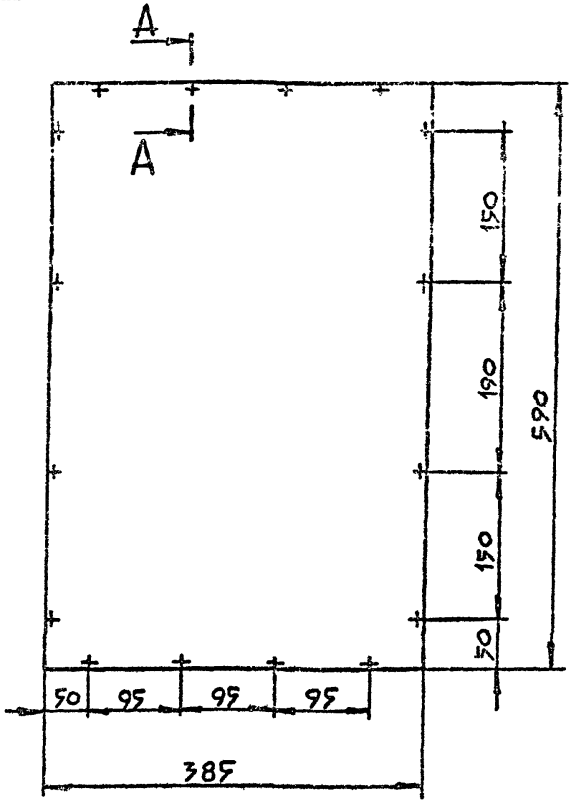


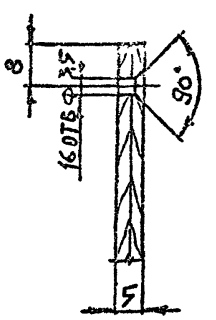


Предельные отклонения размеров по 2 ряду ГОСТ 6449-53

| Изм | Лист | № докум | Подпись | Дата |
|---|---|---|---|---|
| Разраб. | | Максимова | | |
| Пров. | | Астапова | | |
| Т. контр. | | Коростелев | | |
| Гл. инж. пр | | Коростелев | | |
| Н. контр. | | Симонов | | |
| Утв. | | Данинский | | |

Н. 06. 00. 00. 02

Стенка задняя

| Лит. | Масса | Масштаб |
|---|---|---|
| И | | 1:5 |
| Лист | Листов 1 | |

Фанера клееная ГОСТ 3916-69

ЦНИИЭП торгово-бытовых зданий и туристских комплексов

Копировал

Формат 11



Серия 1.271-4 Выпуск 5

Инв. № подл. | Подп. и дата | Взам. инв. № | Инв. № дубл. | Подп. и дата



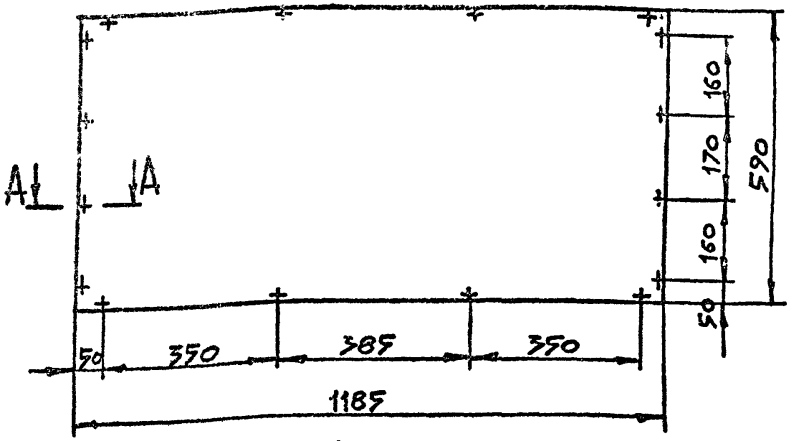


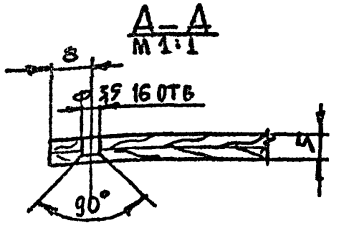


Предельные отклонения размеров по 2 ряду ГОСТ 6449-53

| Изм | Лист | № докум | Подпись | Дата |
|---|---|---|---|---|
| Разраб. | | Максимова | | |
| Пров. | | Астапова | | |
| Т. контр. | | Коростелев | | |
| Гл. инж. пр | | Коростелев | | |
| Н. контр. | | Симонов | | |
| Утв. | | Данинский | | |

Н. 10. 00. 00. 04

Стенка задняя

| Лит. | Масса | Масштаб |
|---|---|---|
| И | | 1:10 |
| Лист | Листов 1 | |

Фанера клееная ГОСТ 3916-69

ЦНИИЭП торгово-бытовых зданий и туристских комплексов

Копировал

Формат 11

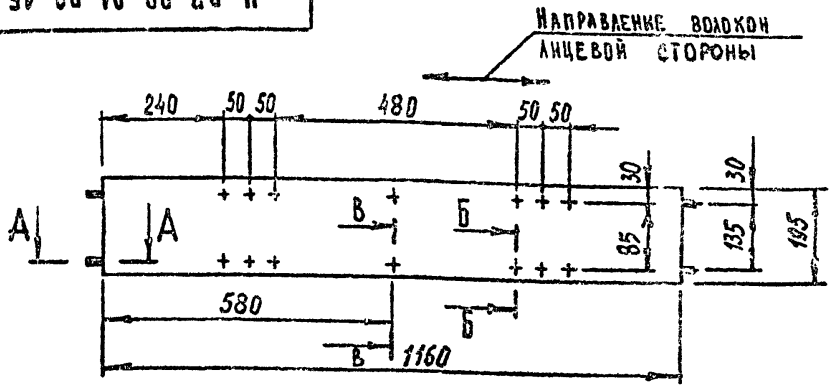


А — А
М 1:1

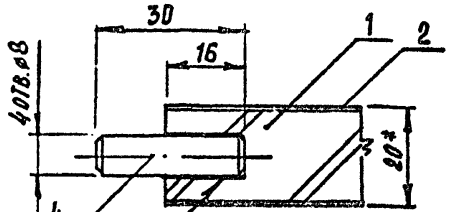


В — В
М 1:1

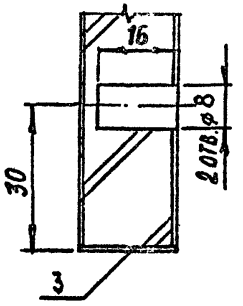


Б-Б
М 1:1

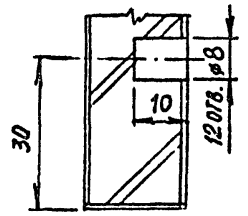


1.* Размеры для справок.

2. Предельные отклонения размеров по 2 ряду ГОСТ 6449-53.

| | | | | | | | | |
|---|---|---|---|---|---|---|---|---|
| | | | | | Н. 07. 00. 01. 00 СБ | | | |
| Изм | Лист | Ндокум | Подпись | Дата | | | | |
| Разраб. | | Скачкова | | | Щит сборочный чертеж | Лит. | Масса | Масштаб |
| Пров. | | Астапова | | | | и | | 1:5 |
| Т. контр. | | Коростелев | | | | Лист | Листов 1 | |
| Гл. инж. пр. | | Коростелев | | | | ЦНИИЭП торгово-бытовых зданий и туристских комплексов | | |
| Н. контр. | | Симонов | | | | | | |
| Утв. | | Ранинский | | | | | | |

Копировал Формат А1





I
М 1:1

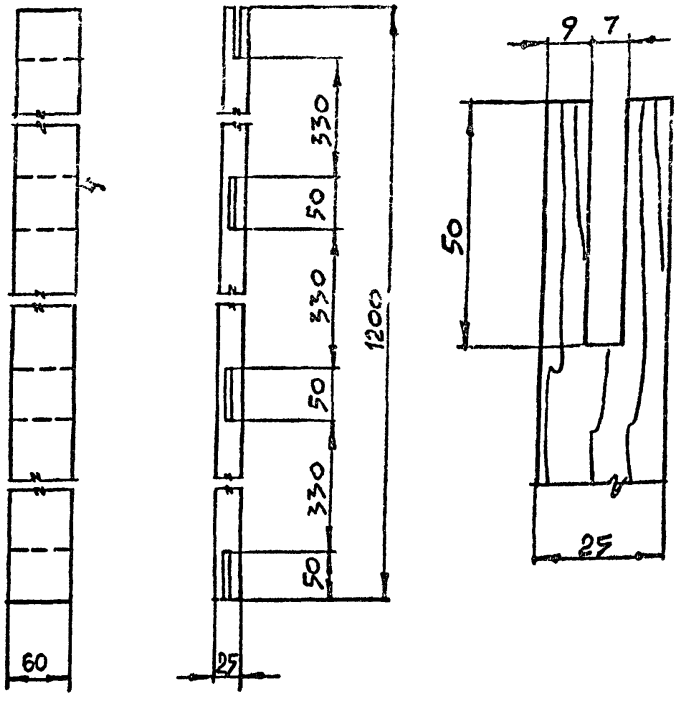


Предельные отклонения размеров по 2 ряду ГОСТ 8486-66

Серия 1.271-4 Выпуск 5

| | | | | | | | | |
|---|---|---|---|---|---|---|---|---|
| | | | | | Н. 01. 00. 01. 02. | | | |
| Изм | Лист | Ндокум | Подпись | Дата | | | | |
| Разраб. | | Максимова | | | Брусок | Лит. | Масса | Масштаб |
| Пров. | | Астапова | | | | и | | 1:5 |
| Т. контр. | | Коростелев | | | | Лист | Листов 1 | |
| Гл. инж. пр. | | Коростелев | | | | ЦНИИЭП торгово-бытовых зданий и туристских комплексов | | |
| Н. контр. | | Симонов | | | | | | |
| Утв. | | Ранинский | | | | | | |

Хвойная порода ГОСТ 8486-66

Инв. № подл. | Подп. и дата | Взам. инв. № | Инв. № дубл. | Подп. и дата

Копировал СФ-239-08 Формат А1

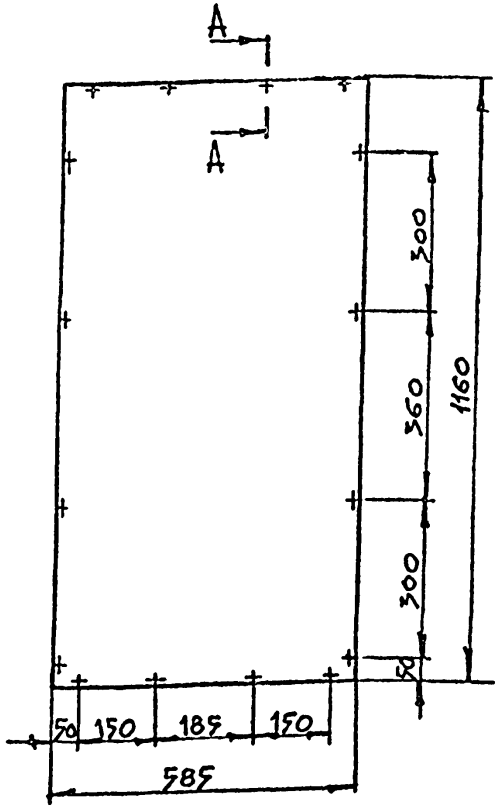


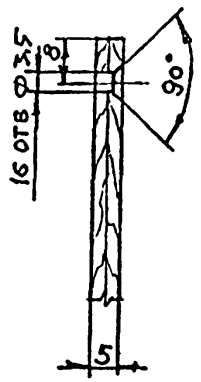


Предельные отклонения размеров по 2 ряду ГОСТ 6449-53

| | | | | | | |
|---|---|---|---|---|---|---|
| | | | | | Н. 07. 00. 00. 03 | |
| Изм | Лист | N докум | Подпись | Дата | | |
| Разраб. | | Максимова | | | Стенка задняя | Лит. / Масса / Масштаб: 1:10 |
| Пров. | | Астапова | | | | |
| Т. контр. | | Коростелев | | | | Лист / Листов 1 |
| Гл. инж. пр | | Коростелев | | | Фанера клеёная ГОСТ 3916-69 | ЦНИИЭП торгово-бытовых зданий и туристских комплексов |
| Н. контр. | | Синонов | | | | |
| Утв. | | Рянинский | | | | |

Копировал Формат А1









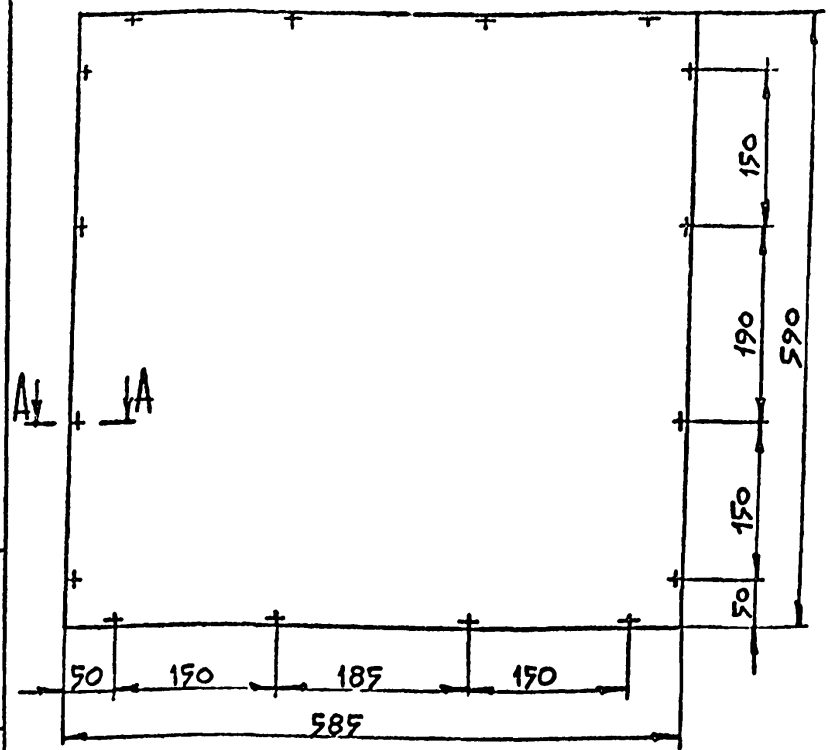


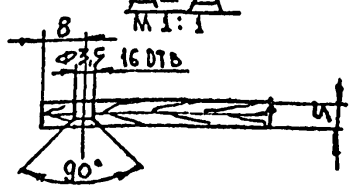


Предельные отклонения размеров по 2 ряду ГОСТ 6449-53

| | | | | | | |
|---|---|---|---|---|---|---|
| | | | | | Н. 05. 00. 00. 03 | |
| Изм | Лист | N докум | Подпись | Дата | | |
| Разраб. | | Максимова | | | Стенка задняя | Лит. / Масса / Масштаб: 1:5 |
| Пров. | | Астапова | | | | |
| Т. контр. | | Коростелев | | | | Лист / Листов 1 |
| Гл. инж. пр | | Коростелев | | | Фанера клеёная ГОСТ 3916-69 | ЦНИИЭП торгово-бытовых зданий и туристских комплексов |
| Н. контр. | | Синонов | | | | |
| Утв | | Рянинский | | | | |

Копировал Формат А1

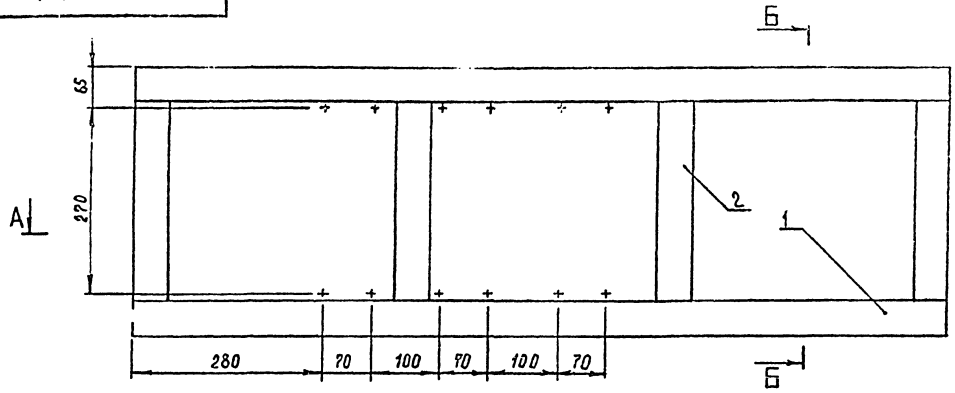


А—А

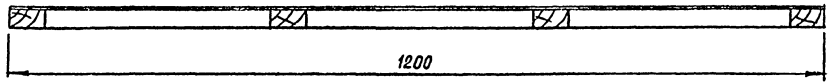


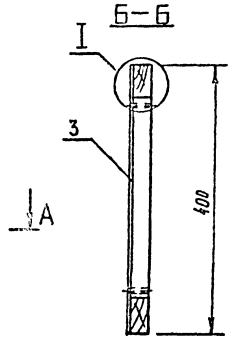


I повернуто

М 1:1

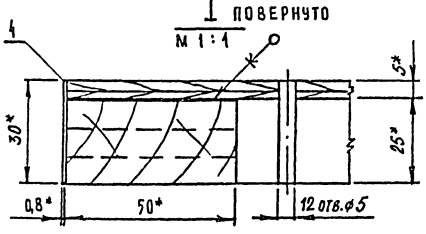


1.* Размеры для справок.

2. Предельные отклонения размеров по 2 ряду ГОСТ 6449-53.

| | | | | | | | | |
|---|---|---|---|---|---|---|---|---|
| | | | | | Н. 08. 00. 01. 00 СБ | | | |
| ИЗМ | ЛИСТ | № ДОКУМ | ПОДП. | ДАТА | РАМА<br>Сборочный чертеж | ЛИТ. | МАССА | МАСШТАБ |
| РАЗРАБ. | | СКАЧКОВА | | | | | | 1:5 |
| ПРОВ. | | АСТАПОВА | | | | ЛИСТ | ЛИСТОВ 1 | |
| Н. КОНТР. | | КОРОСТЕЛЕВ | | | | ЦНИИЭП | ТОРГОВО БЫТОВЫХ ЗДАНИЙ И ПРИСТРОЕК КОМПЛЕКСОВ Г. МОСКВА | |

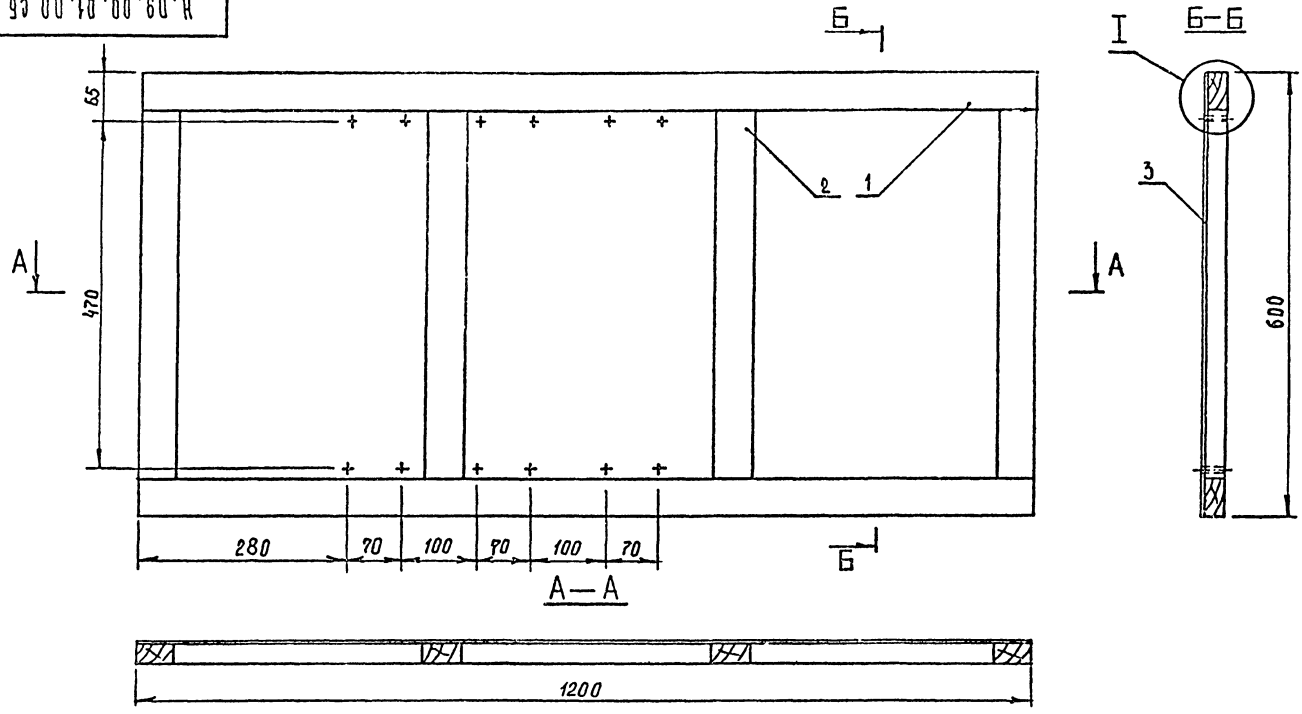


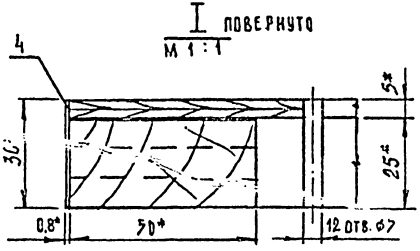


1.* Размеры для справок.

2. Предельные отклонения размеров по 2 ряду ГОСТ 6449-53.

| Изм. | Лист | № докум. | Подп. | Дата |
|---|---|---|---|---|
| Разраб. | | Скачкова | | |
| Пров. | | Астапова | | |
| Н. контр. | | Коростелев | | |

Н.09.00.01.00 СБ

Рама

Сборочный чертеж

| Лит. | Масса | Масштаб |
|---|---|---|
| | | 1:5 |

Лист | Листов 1

ЦНИИЭП торговых зданий и туристских комплексов г. Москва

Формат А2 СФ-239-06

Н. 10. 00. 01. 00 СБ

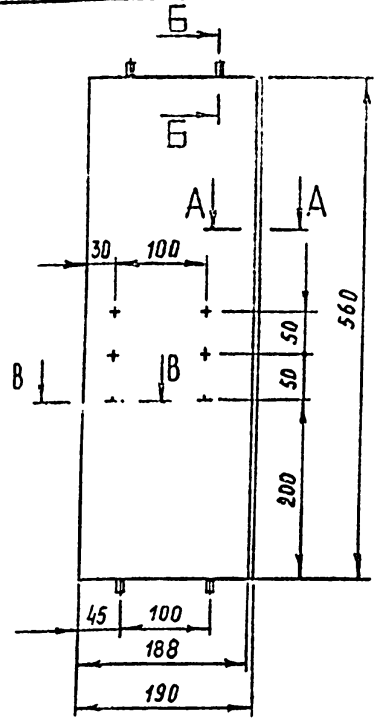


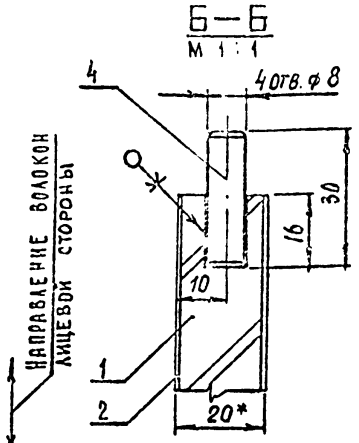


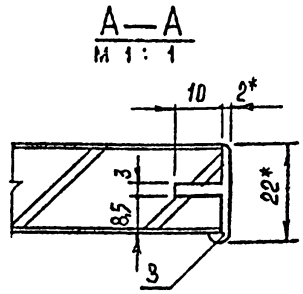


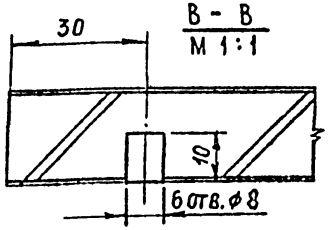


1.* Размеры для справок.
2. Металлический профиль условно не заштрихован.
3. Предельные отклонения размеров по 2 ряду ГОСТ 6449-53.

| | | | |
|---|---|---|---|
| ЛИСТ | N ДОКУМ | ПОДПИСЬ | ДАТА |
| ЗРАБ. | СКАЧКОВА | | |
| РОВ. | АСТАПОВА | | |
| КОНТР. | КОРОСТЕЛЕВ | | |
| ИНЖ. ПР. | Коростелев | | |
| КОНТР. | Симонов | | |
| УТВ. | Ранинский | | |

Н. 10. 00. 01. 00 СБ

Щ И Т
Сборочный чертеж

| ЛИТ. | МАССА | МАСШТАБ |
|---|---|---|
| И | | 1:5 |
| ЛИСТ | ЛИСТОВ 1 | |

ЦНИИЭП ТОРГОВО-БЫТОВЫХ ЗДАНИЙ И ТУРИСТСКИХ КОМПЛЕКСОВ

КОПИРОВАЛ ФОРМАТ 11

Серия 1.271-4 Выпуск 5

| ИНВ. N ПОДЛ. | ПОДП. И ДАТА | ВЗАМ. ИНВ. N | ИНВ. N ДУБЛ. | ПОДП. И ДАТА |
|---|---|---|---|---|

Н. 10. 00. 03. 00 СБ

30

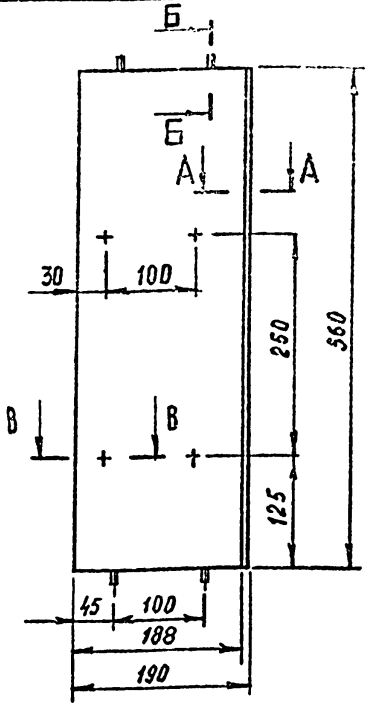


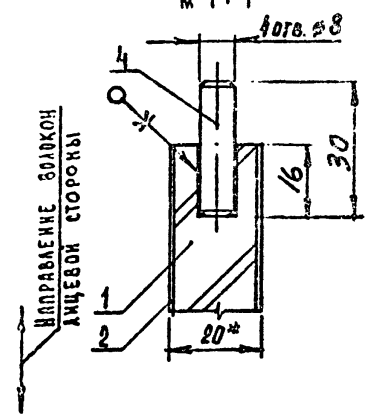


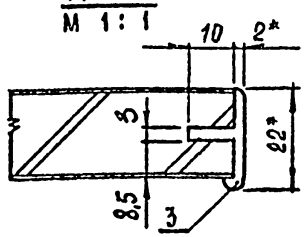


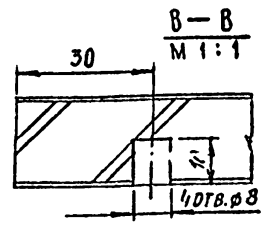


1.* Размеры для справок.
2. Металлический профиль условно не заштрихован.
3. Предельные отклонения размеров по 2 ряду ГОСТ 6449-53

| | | | | |
|---|---|---|---|---|
| ИЗМ | ЛИСТ | N ДОКУМ | ПОДПИСЬ | ДАТА |
| Р. ЗРАБ. | СКАЧКОВА | | | |
| ПРОВ. | АСТАПОВА | | | |
| Т. КОНТР | КОРОСТЕЛЕВ | | | |
| ГЛ. ИНЖ. ПР | Коростелев | | | |
| Н. КОНТР | СИМОНОВ | | | |
| УТВ | РАНИНСКИЙ | | | |

Н. 10. 00. 03. 00 СБ

Щ И Т
Сборочный чертеж

| ЛИТ. | МАССА | МАСШТАБ |
|---|---|---|
| И | | 1:5 |
| ЛИСТ | ЛИСТОВ | |

ЦНИИЭП ТОРГОВО-БЫТОВЫХ ЗДАНИЙ И ТУРИСТСКИХ КОМПЛЕКСОВ

КОПИРОВАЛ СФ-239-08 ФОРМАТ 11

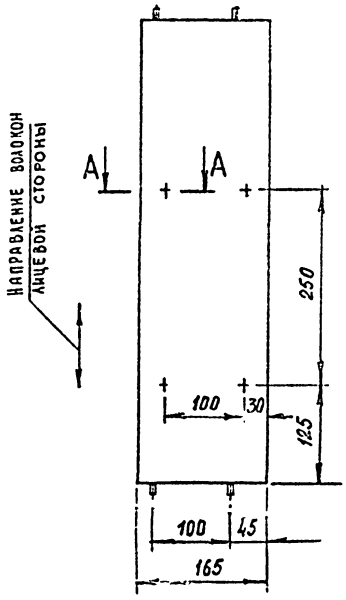


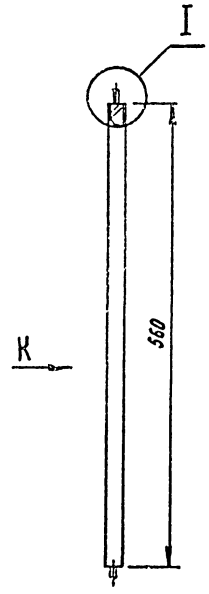


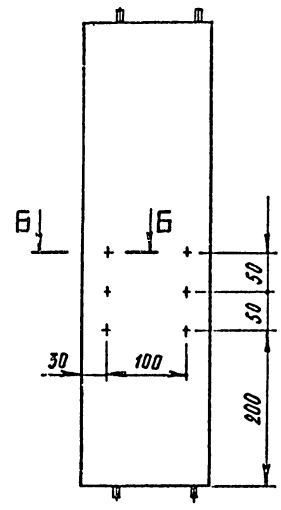


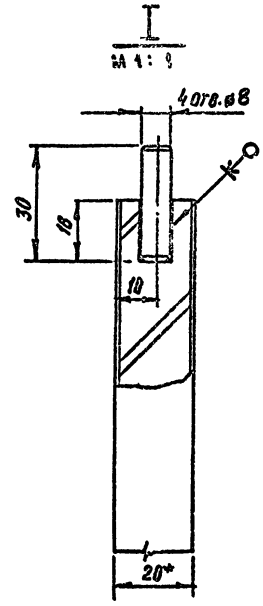


А — А
М 1 : 1

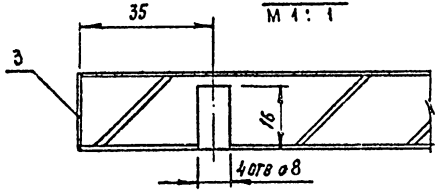


Б — Б
М 1 : 1

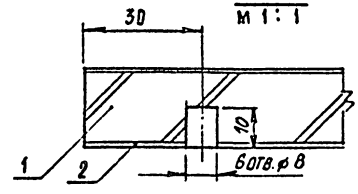


1.* Размеры для справок.

2. Предельные отклонения размеров по 2 ряду ГОСТ 6449-93.

| | | | | | |
|---|---|---|---|---|---|
| | | | | | Н.10.00.02.00 СБ |
| Изм. | Лист | № докум. | Подп. | Дата | |
| Разраб. | | Скачкова | | | Щит Сборочный чертеж |
| Пров. | | Астапова | | | |
| Н. контр. | | Коростелев | | | |

| Лит. | Масса | Масштаб |
|---|---|---|
| | | 1:5 |
| Лист | Листов 1 | |

ЦНИИЭП торгово-бытовых зданий и туристских комплексов г. Москва

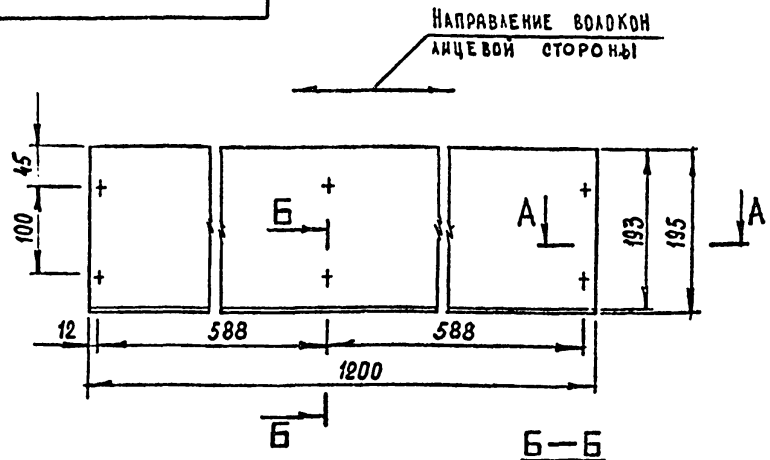


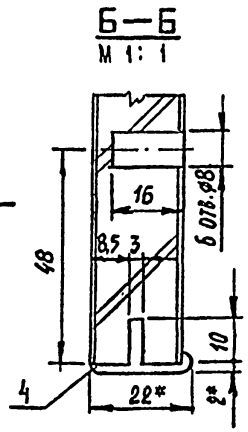


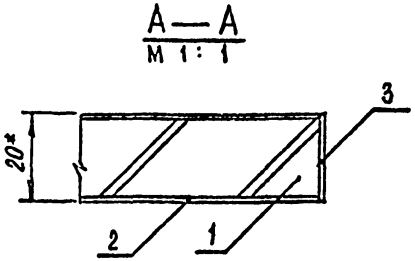


1.* Размеры для справок.

2 Металлический профиль условно не заштрихован.

3 Предельные отклонения размеров по 2 ряду ГОСТ 6449-53.

| Изм. | Лист | N докум. | Подпись | Дата |
|---|---|---|---|---|
| Разраб. | | Скачкова | | |
| Пров. | | Астапова | | |
| Т. контр. | | Корростелев | | |
| Гл. инж. пр. | | Коростелев | | |
| Н. контр. | | Синонов | | |
| Утв. | | Ранинский | | |

Н.10.00.04.00 СБ

Щит
Сборочный чертеж

| Лит. | Масса | Масштаб |
|---|---|---|
| И | | 1:5 |
| Лист | Листов 1 | |

ЦНИИЭП торгово-бытовых зданий и туристских комплексов

Копировал

Формат А1





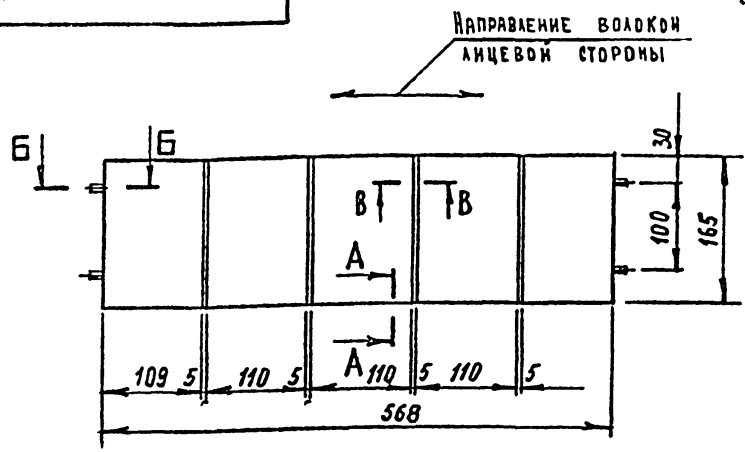


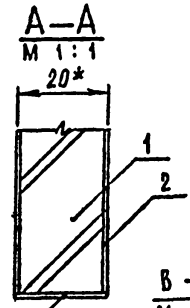


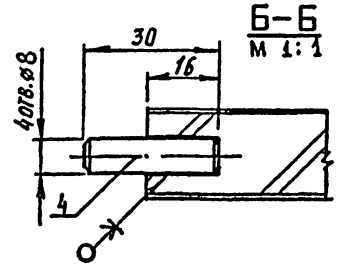


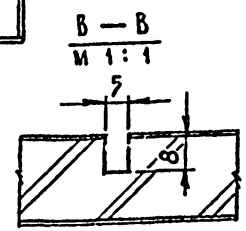


1.* Размеры для справок

2. Предельные отклонения размеров по 2 ряду ГОСТ 6449-53.

Серия 1.271-4 Выпуск 5

Инв. N подл. | Подп. и дата | Взам. инв. N | Инв. N дубл. | Подп. и дата

| Изм. | Лист | N докум. | Подпись | Дата |
|---|---|---|---|---|
| Разраб. | | Скачкова | | |
| Пров. | | Астапова | | |
| Т. контр. | | Корростелев | | |
| Гл. инж. пр. | | Коростелев | | |
| Н. контр. | | Синонов | | |
| Утв. | | Ранинский | | |

Н.10.00.05.00 СБ

Щит
Сборочный чертеж

| Лит. | Масса | Масштаб |
|---|---|---|
| И | | 1:5 |
| Лист | Листов 1 | |

ЦНИИЭП торгово-бытовых зданий и туристских комплексов

Копировал

СФ-239-08 Формат А1

Н.02.00.00.02

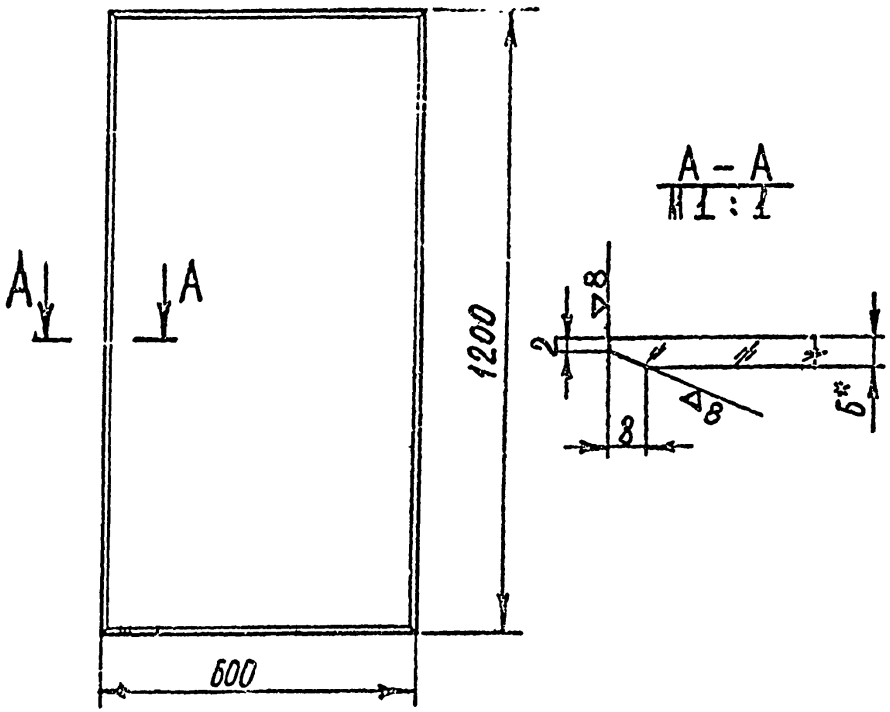


1. * Размеры для справок.
2. Отклонения размеров по 7 классу ОСТ 1010.
3. ▽8 полировать.

| | | | | | |
|---|---|---|---|---|---|
| | | | | | Н. 02. 00. 00. 01 |
| ИЗМ | ЛИСТ | N ДОКУМ | ПОДПИСЬ | ДАТА | ЗЕРКАЛО |
| РАЗРАБ | | СКАЧКОВА | | | |
| ПРОВ. | | АСТАПОВА | | | |
| Т. КОНТР. | | КОРОСТЕЛЕВ | | | |
| ГЛ. ИНЖ. ПР | | Коростелев | | | ЗЕРКАЛО ДЛЯ МЕБЕЛИ |
| Н. КОНТР | | Симонов | | | ГОСТ 15469 - 70 |
| УТВ. | | Ранинский | | | |

| ЛИТ | МАССА | МАСШТАБ |
|---|---|---|
| | | 1:10 |
| ЛИСТ | ЛИСТОВ 1 | |

ЦНИИЭП ТОРГОВО-БЫТОВЫХ ЗДАНИЙ И ТУРИСТСКИХ КОМПЛЕКСОВ

ФОРМАТ 11

Серия 1.271-4 Выпуск 5

| ИНВ. N ПОДЛ. | ПОДП. И ДАТА | ВЗАМ. ИНВ. N | ИНВ. N ДУБЛ. | ПОДП. И ДАТА |
|---|---|---|---|---|
| | | | | |

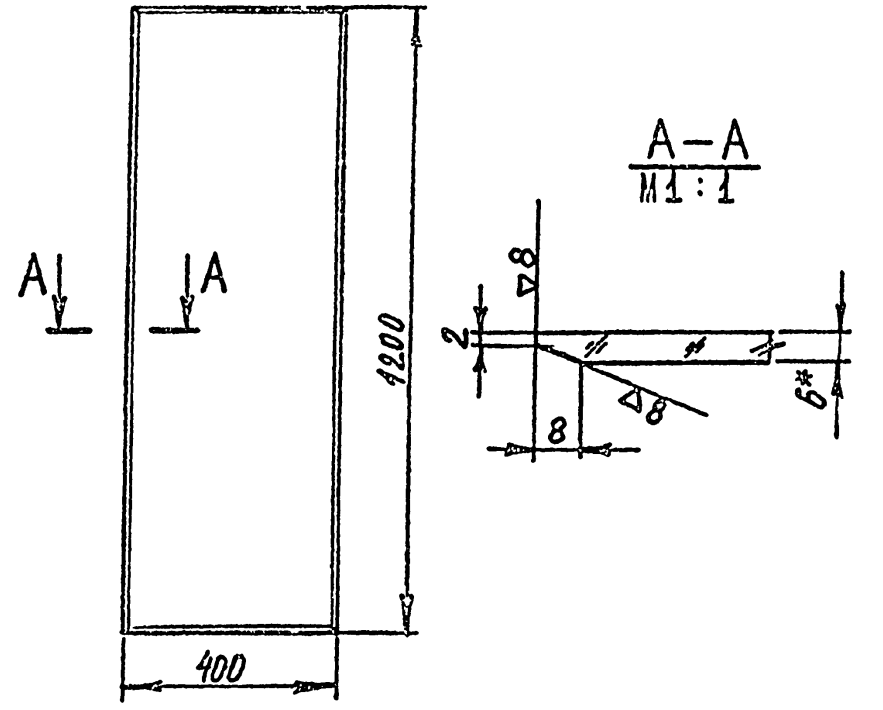


1. * Размеры для справок.
2. Отклонения размеров по 7 классу ОСТ 1010.
3. ▽8 полировать.

| | | | | | |
|---|---|---|---|---|---|
| | | | | | Н. 02. 00. 00. 02 |
| ИЗМ | ЛИСТ | N ДОКУМ | ПОДПИСЬ | ДАТА | ЗЕРКАЛО |
| РАЗРАБ. | | СКАЧКОВА | | | |
| ПРОВ. | | АСТАПОВА | | | |
| Т. КОНТР | | КОРОСТЕЛЕВ | | | |
| ГЛ. ИНЖ. ПР | | Коростелев | | | ЗЕРКАЛО ДЛЯ МЕБЕЛИ |
| Н. КОНТР | | Симонов | | | ГОСТ 15469 - 70 |
| УТВ | | Ранинский | | | |

| ЛИТ | МАССА | МАСШТАБ |
|---|---|---|
| | | 1:10 |
| ЛИСТ | ЛИСТОВ 1 | |

ЦНИИЭП ТОРГОВО-БЫТОВЫХ ЗДАНИЙ И ТУРИСТСКИХ КОМПЛЕКСОВ

КОПИРОВАЛ

СФ-239-08

ФОРМАТ 11

Н. 05. 00. 00. 02

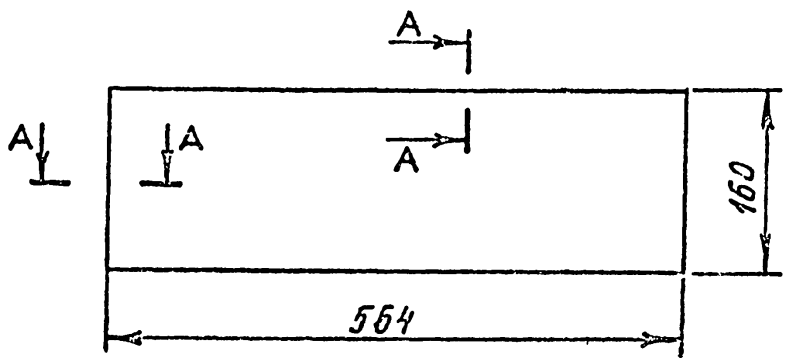


А – А
М1 : 1

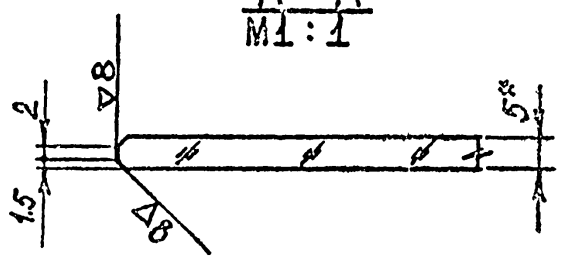


1.* Размеры для справок.
2. Отклонения размеров по 7 классу ОСТ 1010.
3. ▽ 8 полировать.

| | | | | | | | | |
|---|---|---|---|---|---|---|---|---|
| | | | | | Н. 05. 00. 00. 02 | | | |
| Изм | Лист | N докум | Подпись | Дата | Полка | Лит. | Масса | Масштаб |
| Разраб. | | Скачкова | | | | | | 1:5 |
| Пров. | | Астапова | | | | Лист | Листов 1 | |
| Т. контр | | Коростелев | | | Стекло витринное полир. | ЦНИИЭП торгово-бытовых зданий и туристских комплексов | | |
| Гл. инж. пр | | Коростелев | | | ГОСТ 13454 - 68** | | | |
| Н. контр | | Симонов | | | | | | |
| Утв. | | Ранинский | | | | | | |

Копировал Формат 11

Серия 1.271-4 выпуск 5

| Инв. N подл. | Подп. и дата | Взам. инв. N | Инв. N дубл. | Подп. и дата |
|---|---|---|---|---|
| | | | | |

Н. 06. 00. 00. 01

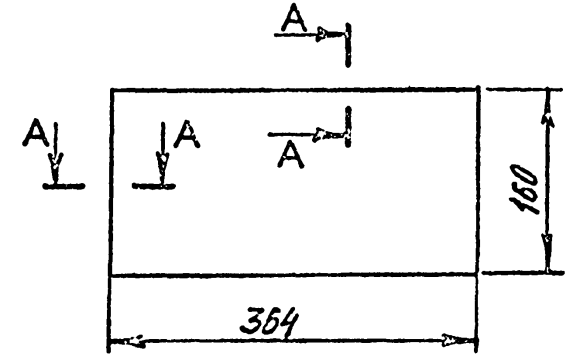


А – А
М 1 : 1

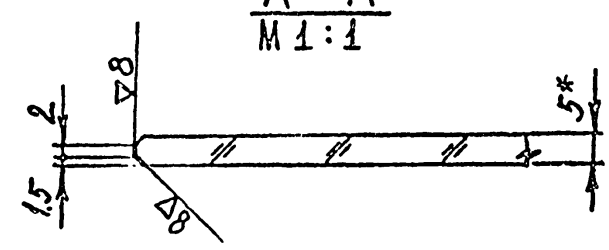


1.* Размеры для справок.
2. Отклонения размеров по 7 классу ОСТ 1010.
3. ▽ 8 полировать.

| | | | | | | | | |
|---|---|---|---|---|---|---|---|---|
| | | | | | Н. 06. 00. 00. 01 | | | |
| Изм | Лист | N докум | Подпись | Дата | Полка | Лит | Масса | Масштаб |
| Разраб. | | Скачкова | | | | | | 1:5 |
| Пров. | | Астапова | | | | Лист | Листов 1 | |
| Т. контр | | Коростелев | | | Стекло витринное полиров. | ЦНИИЭП торгово-бытовых зданий и туристских комплексов | | |
| Гл. инж. пр | | Коростелев | | | ГОСТ 13454 - 68** | | | |
| Н. контр. | | Симонов | | | | | | |
| Утв | | Ранинский | | | | | | |

Копировал СФ-239-08 Формат 11

Н. 07. 00. 00. 01

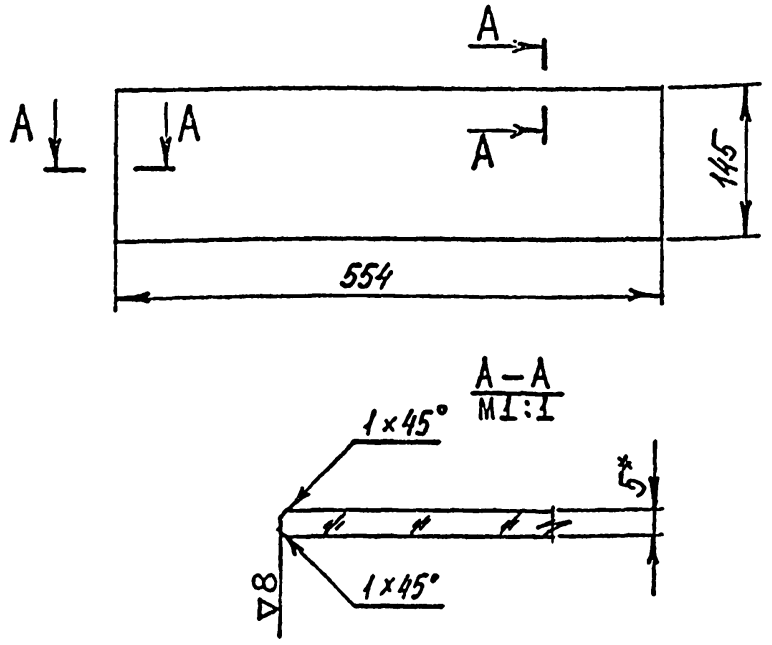


1.* Размеры для справок.
2. Отклонения размеров по 7 классу ОСТ 1010.
3. ▽ 8 полировать.

Серия 1.271-4 Выпуск 5

Н. 07. 00. 00. 02

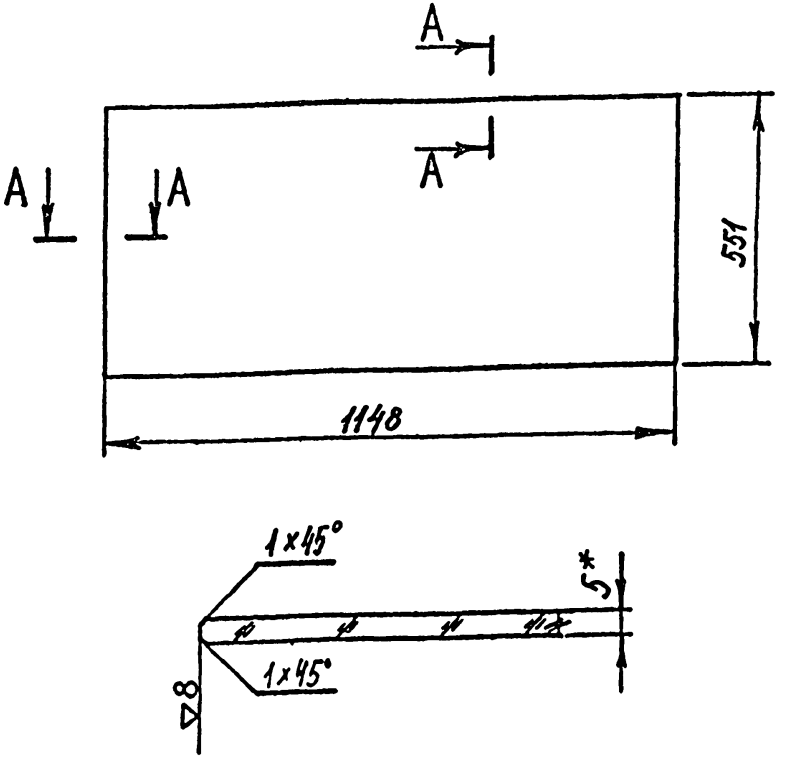


1.* Размеры для справок.
2. Отклонения размеров по 7 классу ОСТ 1010.
3. ▽ 8 полировать.

| Изм. | Лист | № докум. | Подпись | Дата |
|---|---|---|---|---|
| Разраб. | | Скачкова | | |
| Пров. | | Астапова | | |
| Т. контр. | | Коростелев | | |
| Гл. инж. пр. | | Коростелев | | |
| Н. контр. | | Гимонов | | |
| Утв. | | Ранчинский | | |

Н. 07. 00. 00. 01

Полка

| Лит. | Масса | Масштаб |
|---|---|---|
| | | 1:5 |
| Лист | Листов 1 | |

Стекло витринное полиров. ГОСТ 13454-68**

ЦНИИЭП торгово-бытовых зданий и туристских комплексов

Копировал Формат 11

| Изм. | Лист | № докум. | Подпись | Дата |
|---|---|---|---|---|
| Разраб. | | Скачкова | | |
| Пров. | | Астапова | | |
| Т. контр. | | Коростелев | | |
| Гл. инж. пр. | | Коростелев | | |
| Н. контр. | | Гимонов | | |
| Утв. | | Ранчинский | | |

Н. 07. 00. 00. 02

Дверка

| Лит. | Масса | Масштаб |
|---|---|---|
| | | 1:10 |
| Лист | Листов 1 | |

Стекло витринное полиров. ГОСТ 13454-68**

ЦНИИЭП торгово-бытовых зданий и туристских комплексов

Копировал Формат 11

Инв. № подл. | Подп. и дата | Взам. инв. № | Инв. № дубл. | Подп. и дата

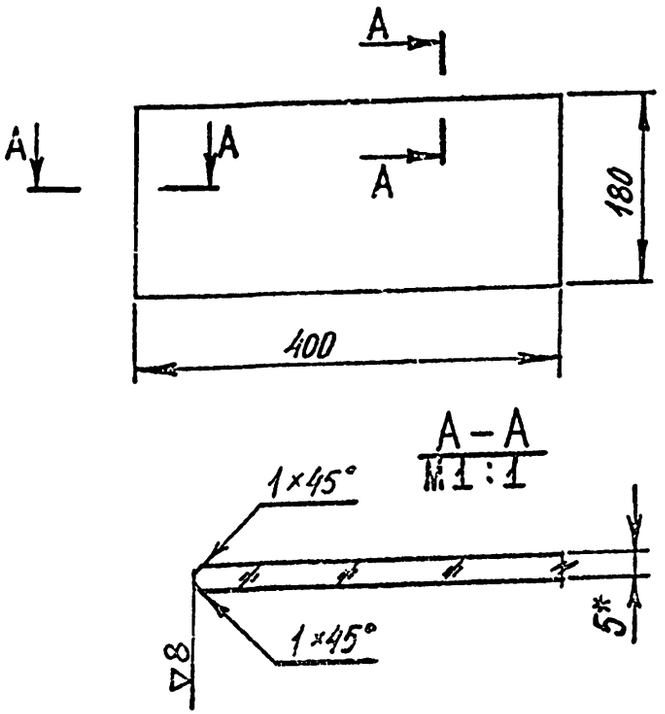


1.* Размеры для справок.

2. Отклонения размеров по 7 классу ОСТ 1010.

3 ▽ 8 полировать.

| | | | | | | |
|---|---|---|---|---|---|---|
| | | | | Н. 08. 00. 00. 03 | | |
| Изм | Лист | N докум | Подпись | Дата | | |
| Разраб. | | Скачкова | | | Полка | Лит. / Масса / Масштаб: 1:5 |
| Пров. | | Астапова | | | | Лист / Листов 1 |
| Т. контр | | Коростелев | | | Стекло витринное полиров. ГОСТ 13454 - 68** | ЦНИИЭП торгово-бытовых зданий и туристских комплексов |
| Гл. инж. пр | | Коростелев | | | | |
| Н. контр | | Симонов | | | | |
| Утв | | Раминский | | | | |

Копировал Формат 11

Серия 1.271-4 Выпуск 5

Подп. и дата | Взам. инв. N | Инв. N дубл. | Подп. и дата | Инв. N подл.



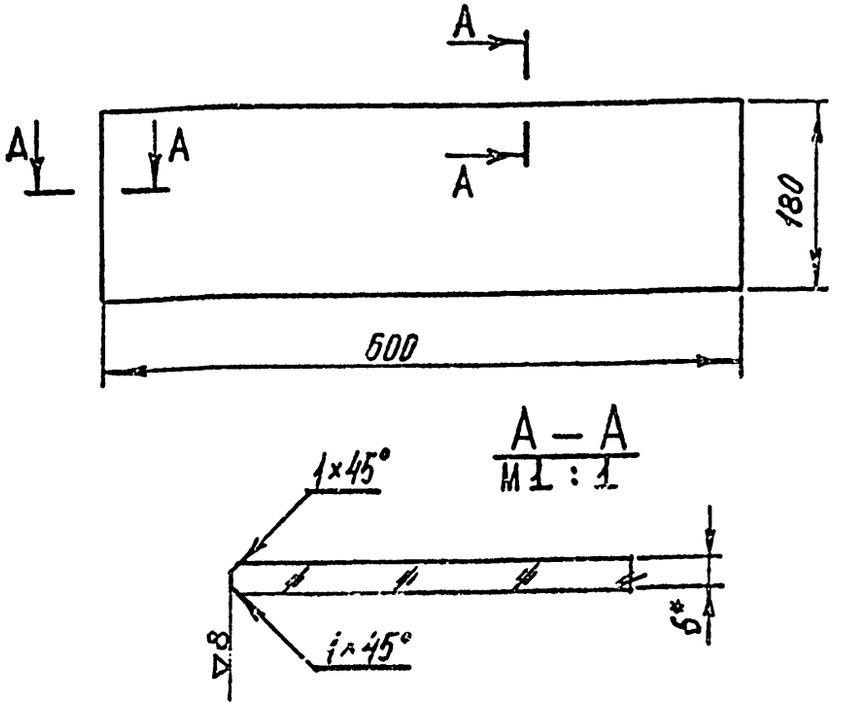


1.* Размеры для справок.

2. Отклонения размеров по 7 классу ОСТ 1010.

3. ▽ 8 полировать.

| | | | | | | |
|---|---|---|---|---|---|---|
| | | | | Н. 09. 00. 00. 01 | | |
| Изм | Лист | N докум | Подпись | Дата | | |
| Разраб. | | Скачкова | | | Полка | Лит. / Масса / Масштаб: 1:5 |
| Пров. | | Астапова | | | | Лист / Листов 1 |
| Т. контр | | Коростелев | | | Стекло витринное полиров. ГОСТ 13454 - 68** | ЦНИИЭП торгово-бытовых зданий и туристских комплексов |
| Гл. инж. пр | | Коростелев | | | | |
| Н. контр | | Симонов | | | | |
| Утв | | Раминский | | | | |

Копировал Формат 11

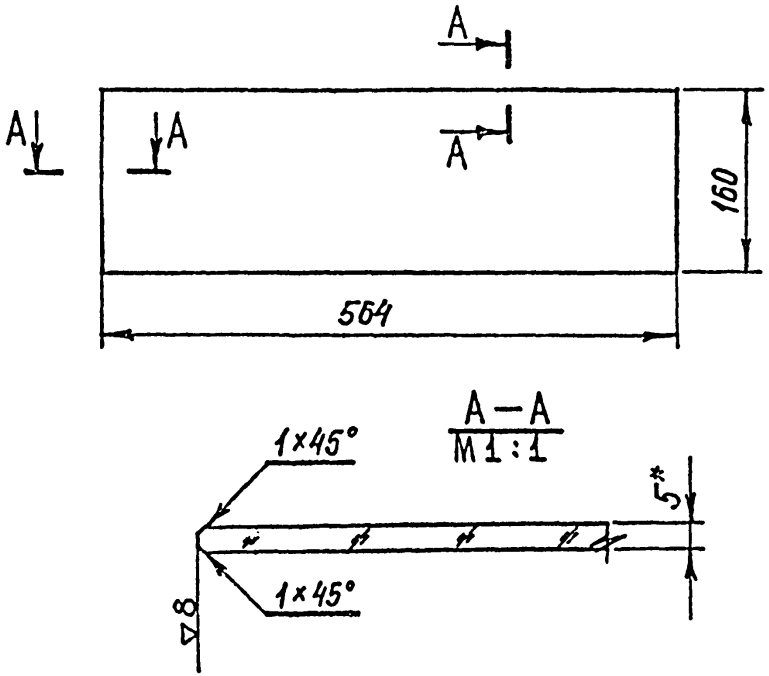


1.* Размеры для справок.
2. Отклонения размеров по 7 классу ОСТ 1010.
3. ▽ 8 полировать

| Изм | Лист | № докум | Подпись | Дата | Н.10.00.00.01 | | | |
|---|---|---|---|---|---|---|---|---|
| Разраб. | | Скачкова | | | Полка | Лит. | Масса | Масштаб |
| Пров. | | Астапова | | | | | | 1:5 |
| Т.контр. | | Коростелев | | | | Лист | Листов 1 | |
| Гл.инж.пр. | | Коростелев | | | Стекло витринное полиров. ГОСТ 13454-68** | ЦНИИЭП торгово-бытовых зданий и туристских комплексов | | |
| Н.контр. | | Синоков | | | | | | |
| Утв. | | Ранинский | | | | | | |

Копировал Формат II

Серия 1.271-4 Выпуск 5

Подп. и дата | Инв. № дубл. | Взам. инв. № | Подп. и дата | Инв. № подл.



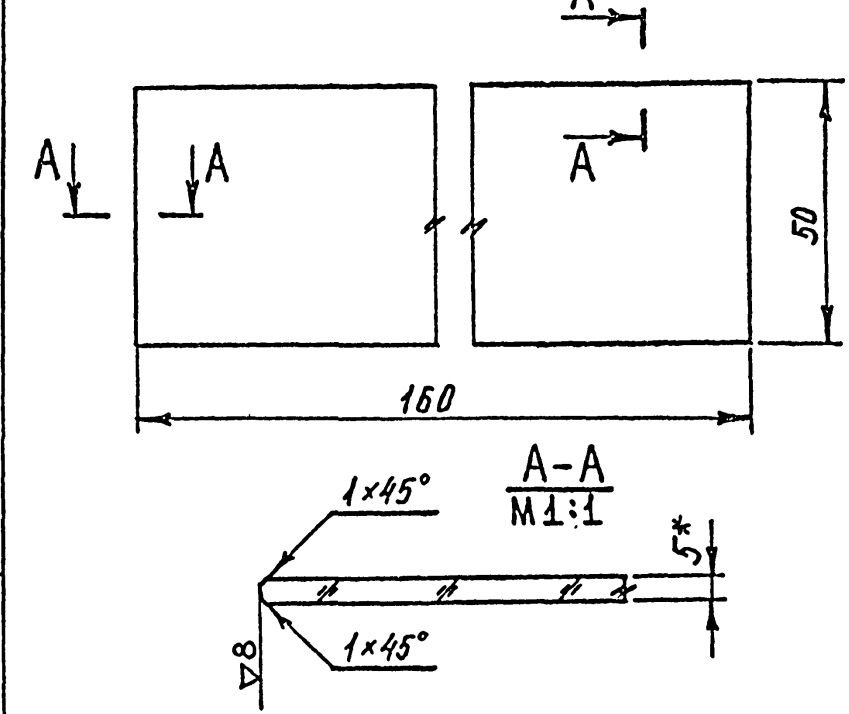


1.* Размеры для справок.
2. Отклонения размеров по 7 классу ОСТ 1010.
3. ▽ 8 полировать.

| Изм | Лист | № докум | Подпись | Дата | Н.10.00.00.02 | | | |
|---|---|---|---|---|---|---|---|---|
| Разраб. | | Скачкова | | | Перегородка | Лит. | Масса | Масштаб |
| Пров. | | Астапова | | | | | | 1:1 |
| Т.контр. | | Коростелев | | | | Лист | Листов 1 | |
| Гл.инж.пр. | | Коростелев | | | Стекло витринное полиров. ГОСТ 13454-68** | ЦНИИЭП торгово-бытовых зданий и туристских комплексов | | |
| Н.контр. | | Синоков | | | | | | |
| Утв. | | Ранинский | | | | | | |

Копировал СФ-239-08 Формат 11

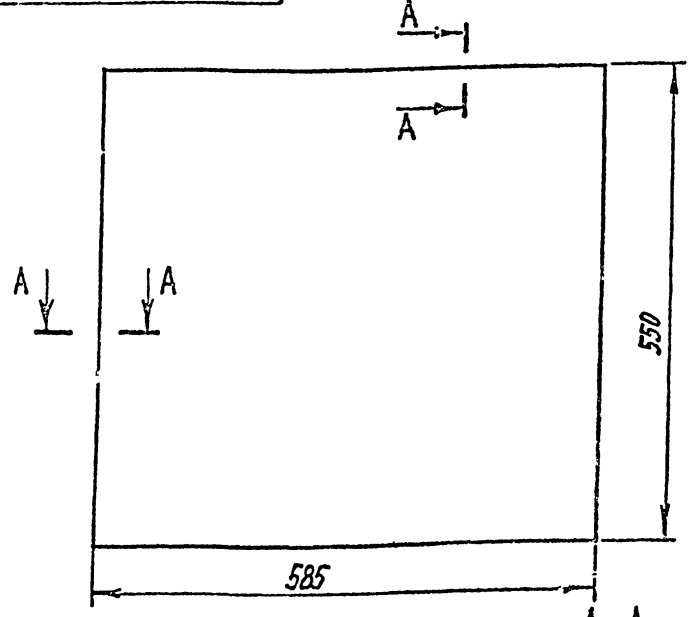


А–А
М1:1

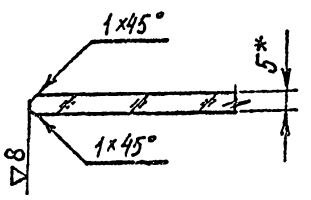


1. * Размеры для справок.
2. Отклонение размеров по 7 классу ОСТ 1010.
3. ∇8 полировать.

| | | | | | | |
|---|---|---|---|---|---|---|
| | | | | Н.10.00.00.03 | | |
| Изм. | Лист | № докум. | Подпись | Дата | | |
| Разраб. | | Симонов | | | Дверка | Лит. / Масса / Масштаб: 1:5 |
| Пров. | | Астапова | | | | Лист / Листов 1 |
| Т. контр. | | Коростелев | | | Стекло витринное полиров. ГОСТ 13454-68** | ЦНИИЭП торгово-бытовых зданий и туристских комплексов |
| Гл. инж. пр. | | Коростелев | | | | |
| Н. контр. | | Симонов | | | | |
| Утв. | | Ранинский | | | | |

Копировал Формат 11





Серия 1.271-4 Выпуск 5

Инв. № подл. | Подп. и дата | Взам. инв. № | Инв. № дубл. | Подп. и дата

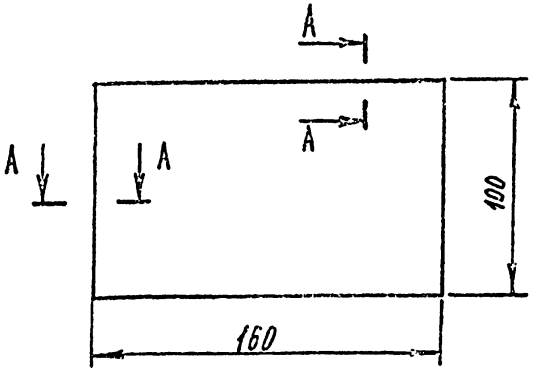


А–А
М1:1

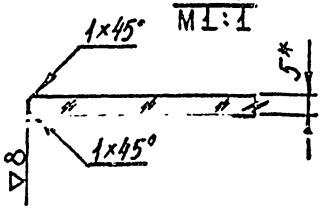


1. * Размеры для справок.
2. Отклонение размеров по 7 классу ОСТ 1010.
3. ∇8 полировать.

| | | | | | | |
|---|---|---|---|---|---|---|
| | | | | Н.10.00.00.05 | | |
| Изм. | Лист | № докум. | Подпись | Дата | | |
| Разраб. | | Симонов | | | Перегородка | Лит. / Масса / Масштаб: 1:2 |
| Пров. | | Астапова | | | | Лист / Листов 1 |
| Т. контр. | | Коростелев | | | Стекло витринное полиров. ГОСТ 13454-68** | ЦНИИЭП торгово-бытовых зданий и туристских комплексов |
| Гл. инж. пр. | | Коростелев | | | | |
| Н. контр. | | Симонов | | | | |
| Утв. | | Ранинский | | | | |

Копировал Формат 11

Н.01.00.00.01

▽4(▽)

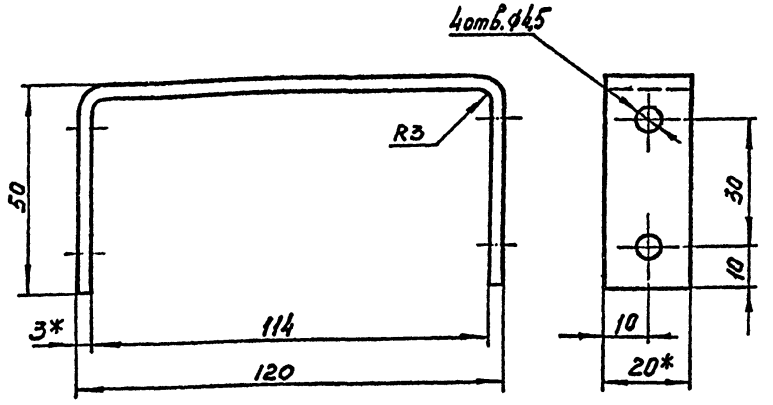


1.* Размеры для справок.
2. Отклонения размеров по 7кл. ОСТ 1010.
3. Острые кромки притупить.
4. Х.9.М.

| | | | | | |
|---|---|---|---|---|---|
| | | | | Н.01.00.00.01 | |
| Изм. | Лист | N докум. | Подпись | Дата | |
| Разраб. | | Скачкова | | Кронштейн | Лит. / Масса / Масштаб 1:1 |
| Пров. | | Асланова | | | Лист / Листов 1 |
| Т. контр. | | Коростелев | | Полоса 3×20 ГОСТ 103-57* / Ст.3 ГОСТ 535-58* | ЦНИИЭП торгово-бытовых зданий и туристских комплексов |
| Гл. инж. пр. | | Коробелев | | | |
| Н. контр. | | Синонов | | | |
| Утв. | | Ратинский | | | |

Копировал

Формат 11

Серия 1.271-4 Выпуск 5

Инв. N подл. | Подп. и дата | Взам. инв. N | Инв. N дубл. | Подп. и дата

Н.08.00.00.01

▽4(▽) 39

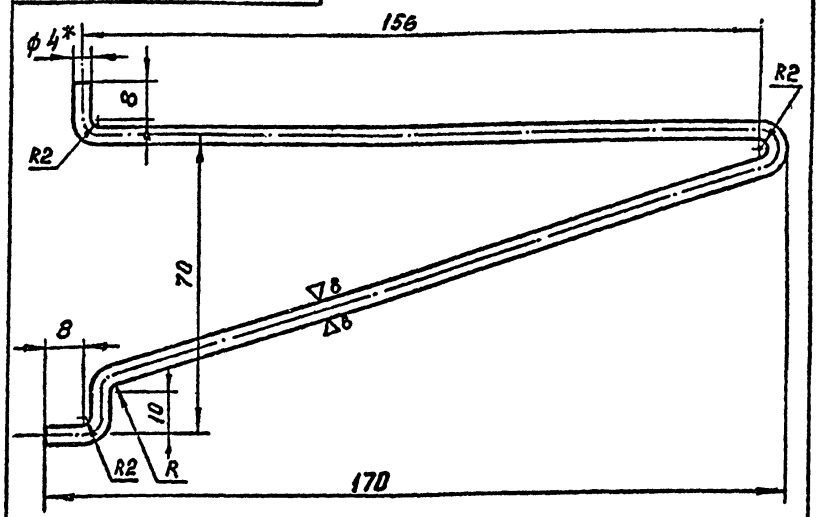


1.* Размеры для справок.
2. Отклонения размеров по 7кл. ОСТ 1010.
3. Острые кромки притупить.
4. Х.9.М.
5. ▽8 - полировать

| | | | | | |
|---|---|---|---|---|---|
| | | | | Н.08.00.00.01 | |
| Изм. | Лист | N докум. | Подпись | Дата | |
| Разраб. | | Скачкова | | Кронштейн | Лит. / Масса / Масштаб 1:1 |
| Пров. | | Асланова | | | Лист / Листов 1 |
| Т. контр. | | Коростелев | | Проволока 4 ГОСТ 3282-74 | ЦНИИЭП торгово-бытовых зданий и туристских комплексов |
| Гл. инж. пр. | | Коробелев | | | |
| Н. контр. | | Синонов | | | |
| Утв. | | Ратинский | | | |

Копировал

СФ-239-08 Формат 11

▽4(▽)

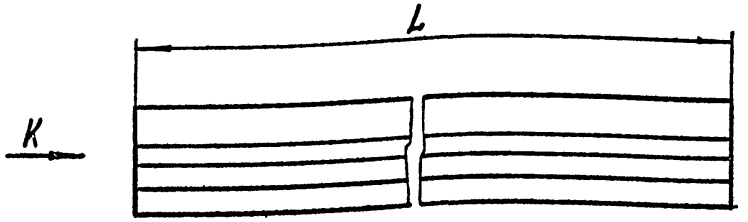


Вид К

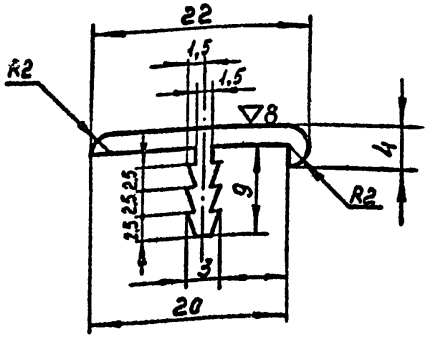


| Обозначения | L |
|---|---|
| ПР.01.01 | 1200 |
| ПР.01.02 | 560 |

1. Отклонения размеров по 7кл. ОСТ 1010.
2. ▽8 - полировать

| Изм | Лист | N докум. | Подпись | Дата |
|---|---|---|---|---|
| Разраб. | | Скачкова | | |
| Пров. | | Астапова | | |
| Т.контр. | | Коростелев | | |
| Гл.инж.пр | | Коростелев | | |
| Н.контр. | | Симонов | | |
| Утв. | | Ранжевский | | |

ПР.01

Профиль

Сплав АД31 ГОСТ 4784-74

| Лит. | Масса | Масштаб |
|---|---|---|
| | | 2:1 |
| Лист | Листов 1 | |

ЦНИИЭП торгово-бытовых зданий и туристских комплексов

Копировал

Формат 11



▽5(▽) 40

Серия 1.271-4 Выпуск 5

Вид К

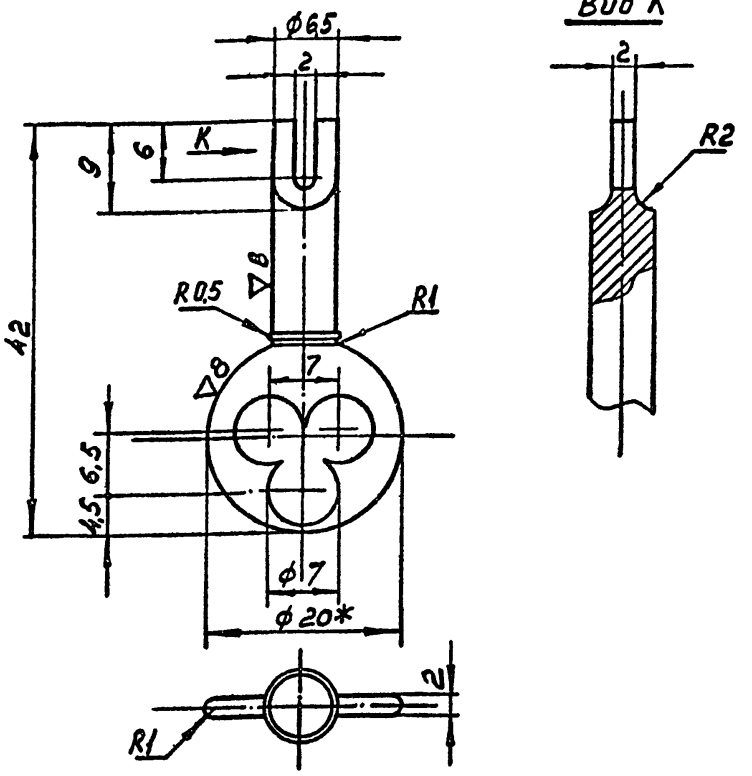


1. * Размеры для справок
2. Отклонения размеров по 7кл ОСТ1010.
3. Покрытие Х.9.Б

| Изм | Лист | N докум. | Подпись | Дата |
|---|---|---|---|---|
| Разраб. | | Скачкова | | |
| Пров. | | Астапова | | |
| Т. контр. | | Коростелев | | |
| Гл. инж. пр | | Коростелев | | |
| Н. контр. | | Симонов | | |
| Утв | | Ранжевский | | |

М.04.00.00.03

Ключ

Круг 20 ГОСТ 2590-71 Ст.3 ГОСТ 535-58*

| Лит. | Масса | Масштаб |
|---|---|---|
| | | 2:1 |
| Лист | Листов 1 | |

ЦНИИЭП торгово-бытовых зданий и туристских комплексов

Инв.N подл. | Подп. и дата | Взам. инв.N | Инв.N дубл. | Подп. и дата

Копировал

Формат 11

М.04.00.00.00.СБ

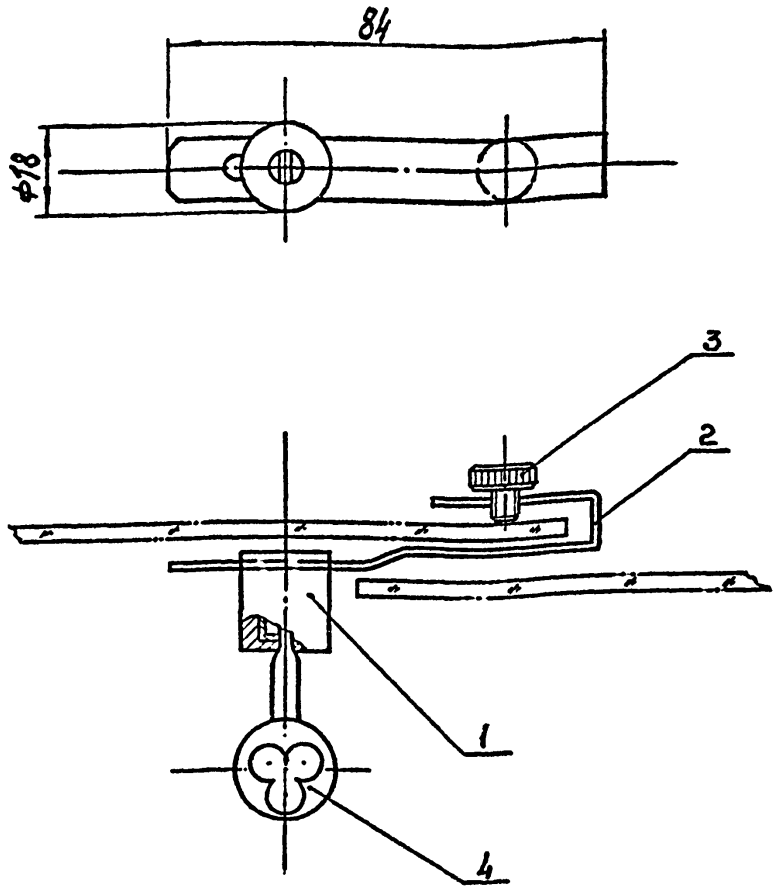


Размеры для справок.

| | | | | | |
|---|---|---|---|---|---|
| | | | | | М.04.00.00.00.СБ |
| ИЗМ | ЛИСТ | N ДОКУМ | ПОДПИСЬ | ДАТА | Замок Сборочный чертеж |
| РАЗРАБ | | Максимова | | | |
| ПРОВ. | | Астапова | | | |
| Т.КОНТР. | | Коростелев | | | |
| ГЛ.ИНЖ.ПР | | Коростелев | | | |
| Н.КОНТР | | Симонов | | | |
| УТВ. | | Ранинский | | | |

| ЛИТ. | МАССА | МАСШТАБ |
|---|---|---|
| И | | 1:1 |
| ЛИСТ | ЛИСТОВ 1 | |

ЦНИИЭП ТОРГОВО-БЫТОВЫХ ЗДАНИЙ И ТУРИСТСКИХ КОМПЛЕКСОВ

КОПИРОВАЛ ФОРМАТ 11

Серия 1.271-4 Выпуск 5

| ИНВ.N ПОДЛ | ПОДП. И ДАТА | ВЗАМ. ИНВ.N | ИНВ.N ДУБЛ. | ПОДП. И ДАТА |
|---|---|---|---|---|

М.04.00.01.00.СБ

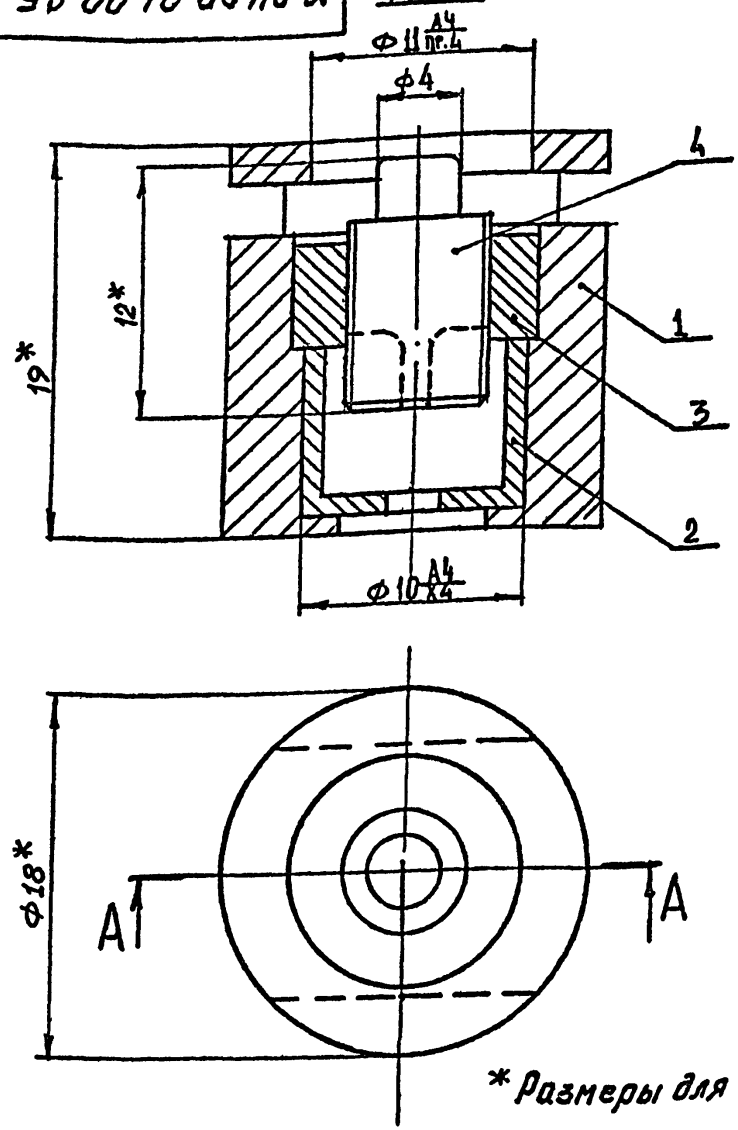


* Размеры для справок

| | | | | | |
|---|---|---|---|---|---|
| | | | | | М.04.00.01.00.СБ |
| ИЗМ | ЛИСТ | N ДОКУМ | ПОДПИСЬ | ДАТА | Вставка Сборочный чертеж |
| РАЗРАБ. | | МАКСИМОВА | | | |
| ПРОВ. | | АСТАПОВА | | | |
| Т.КОНТР. | | КОРОСТЕЛЕВ | | | |
| ГЛ.ИНЖ.ПР | | Коростелев | | | |
| Н.КОНТР. | | Симонов | | | |
| УТВ | | Ранинский | | | |

| ЛИТ. | МАССА | МАСШТАБ |
|---|---|---|
| | | 4:1 |
| ЛИСТ | ЛИСТОВ 1 | |

ЦНИИЭП ТОРГОВО-БЫТОВЫХ ЗДАНИЙ И ТУРИСТСКИХ КОМПЛЕКСОВ

КОПИРОВАЛ СФ-239-08 ФОРМАТ 11

▽5 (▽)

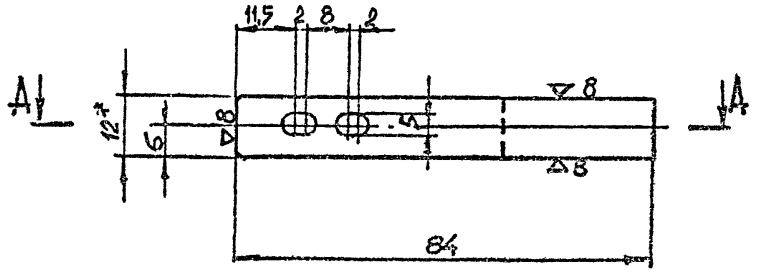


А – А

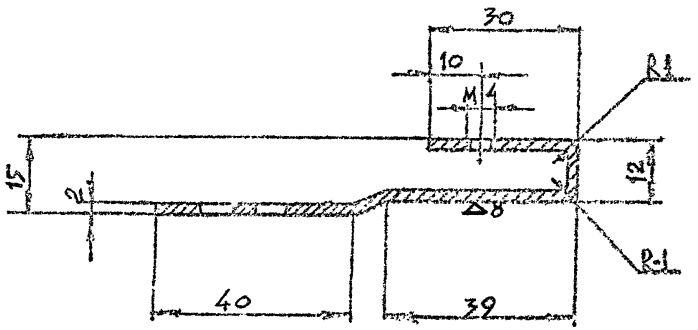


1. * Размеры для справок
2. Отклонения размеров по 7 кл ОСТ 1010
3. Покрытие Х.9.Б
4. ▽8 – полировать

| Изм | Лист | N докум | Подпись | Дата |
|---|---|---|---|---|
| Разраб. | | Максимова | | |
| Пров. | | Астапова | | |
| Т. контр. | | Коростелев | | |
| Гл. инж. пр. | | Коростелев | | |
| Н. контр. | | Синоков | | |
| Утв. | | Ранинский | | |

М. 04. 00. 00. 01

Скоба

| Лит. | Масса | Масштаб |
|---|---|---|
| | | 1:1 |

Лист | Листов 1

Лента I-П-Т-Н-0-2 × 12 ГОСТ 503-71

ЦНИИЭП торгово-бытовых зданий и туристских комплексов

Копировал

Формат А1



▽5 (▽)

А – А

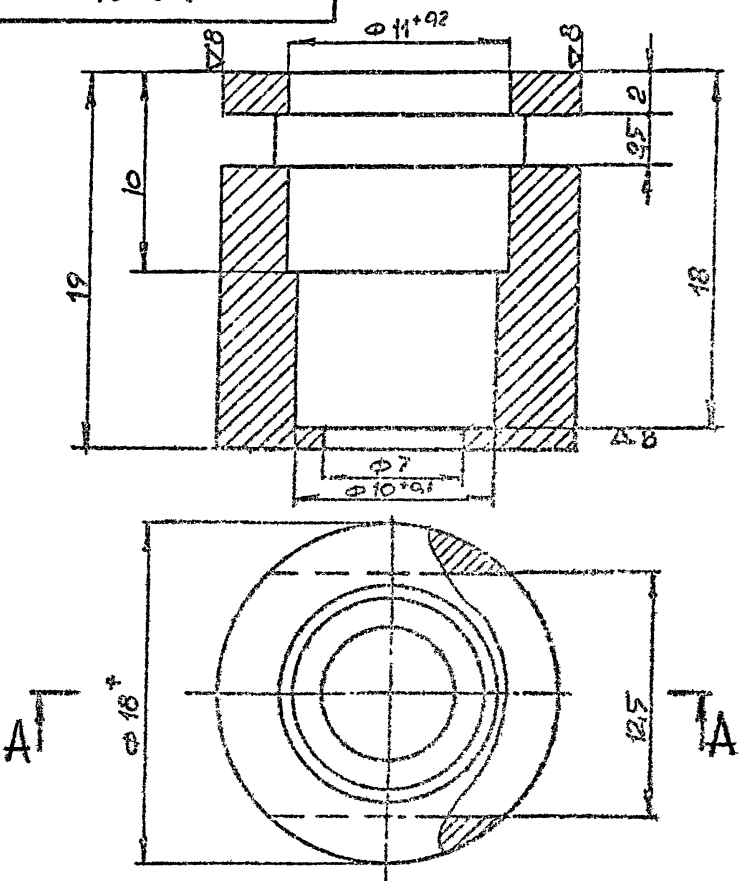


1.* Размеры для справок
2. Покрытие Х.9Б
3. Отклонения размеров по 7 кл ОСТ 1010
4. ▽8 – полировать

Серия 1.271-4 Выпуск 5

Инв. N подл. | Подп. и дата | Взам. инв. N | Инв. N дубл. | Подп. и дата

| Изм | Лист | N докум | Подпись | Дата |
|---|---|---|---|---|
| Разраб. | | Максимова | | |
| Пров. | | Астапова | | |
| Т. контр. | | Коростелев | | |
| Гл. инж. пр. | | Коростелев | | |
| Н. контр. | | Синоков | | |
| Утв. | | Ранинский | | |

М. 04. 00. 01. 01

Корпус

| Лит. | Масса | Масштаб |
|---|---|---|
| | | 4:1 |

Лист | Листов 1

Круг 18. ГОСТ 2590-71 Ст. 3. ГОСТ 535-58*

ЦНИИЭП торгово-бытовых зданий и туристских комплексов

Копировал

СФ-239-08 Формат А1

▽5(▽)

## А–А

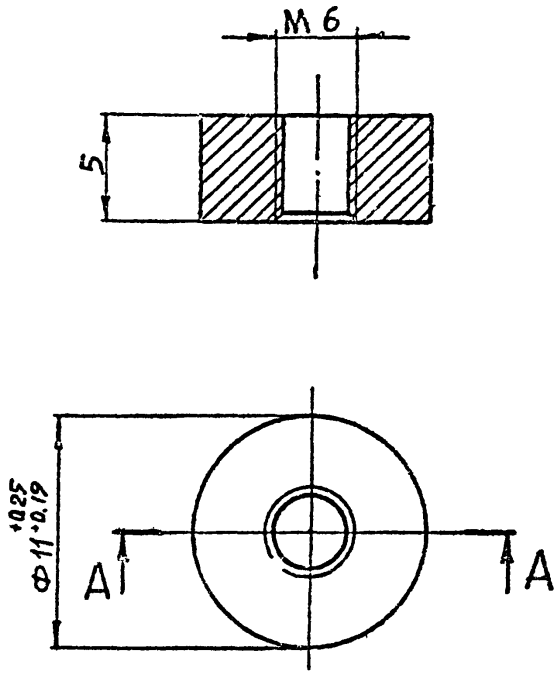


1. Отклонения размеров по 7 кл ОСТ 1010
2. Покрытие Ц.9.М

| | | | | | | | | |
|---|---|---|---|---|---|---|---|---|
| | | | | | М. 04. 00. 01. 03 | | | |
| ИЗМ | ЛИСТ | N ДОКУМ | ПОДПИСЬ | ДАТА | Гайка | ЛИТ. | МАССА | МАСШТАБ |
| РАЗРАБ | | МАКСИМОВА | | | | И | | 4:1 |
| ПРОВ. | | АСТАПОВА | | | | ЛИСТ | ЛИСТОВ 1 | |
| Т. КОНТР. | | КОРОСТЕЛЕВ | | | | | | |
| ГЛ. ИНЖ. ПР | | Коростелев | | | КРУГ 11 ГОСТ 2590-71 / Ст.3 ГОСТ 535-58* | ЦНИИЭП ТОРГОВО-БЫТОВЫХ ЗДАНИЙ И ТУРИСТСКИХ КОМПЛЕКСОВ | | |
| Н. КОНТР | | Симонов | | | | | | |
| УТВ. | | Ранинский | | | | | | |

КОПИРОВАЛ ФОРМАТ 11

Серия 1.271-4 Выпуск 5

| ИНВ. N ПОДЛ. | ПОДП. И ДАТА | ВЗАМ. ИНВ. N | ИНВ. N ДУБЛ. | ПОДП. И ДАТА |
|---|---|---|---|---|
| | | | | |



▽5(▽)



## А–А

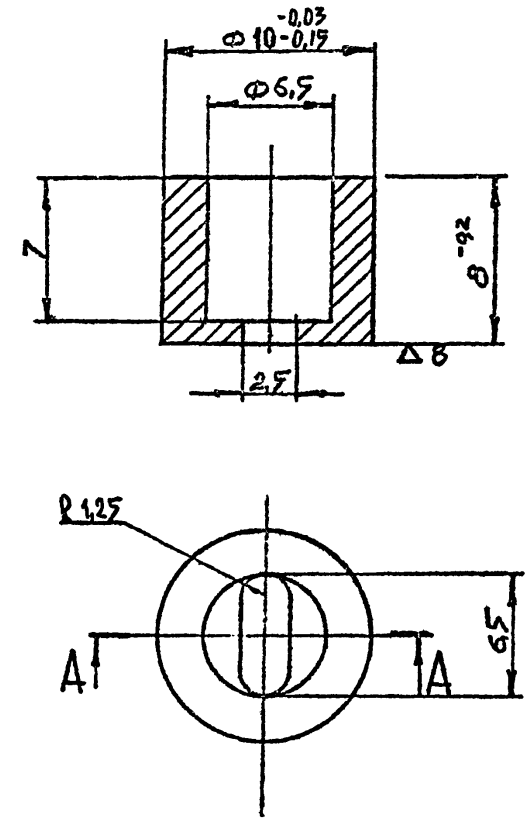


1. Отклонения размеров по 7 кл ОСТ 1010
2. Покрытие Х9Б
3. ▽8 — полировать

| | | | | | | | | |
|---|---|---|---|---|---|---|---|---|
| | | | | | М. 04. 00. 01. 02 | | | |
| ИЗМ | ЛИСТ | N ДОКУМ | ПОДПИСЬ | ДАТА | Втулка | ЛИТ. | МАССА | МАСШТАБ |
| РАЗРАБ. | | МАКСИМОВА | | | | И | | 4:1 |
| ПРОВ. | | АСТАПОВА | | | | ЛИСТ | ЛИСТОВ 1 | |
| Т. КОНТР. | | КОРОСТЕЛЕВ | | | | | | |
| ГЛ. ИНЖ. ПР | | Коростелев | | | КРУГ 10 ГОСТ 2590-71 / Ст.3 ГОСТ 535-58* | ЦНИИЭП ТОРГОВО-БЫТОВЫХ ЗДАНИЙ И ТУРИСТСКИХ КОМПЛЕКСОВ | | |
| Н. КОНТР. | | Симонов | | | | | | |
| УТВ | | Ранинский | | | | | | |

КОПИРОВАЛ СФ-239-08 ФОРМАТ 11

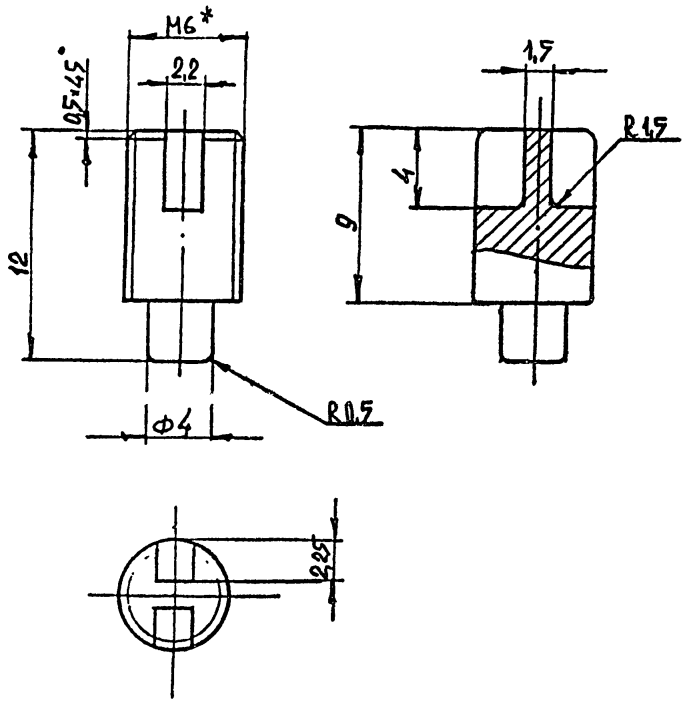


* Размеры для справок
2. Отклонения размеров по 7 кл ОСТ 1010
3 Покрытие Х.9.Б

| | | | | | | | |
|---|---|---|---|---|---|---|---|
| | | | | М. 04. 00. 01. 04 | | | |
| ИЗМ | ЛИСТ | N ДОКУМ | ПОДПИСЬ | ДАТА | ПАЛЕЦ | ЛИТ. | МАССА | МАСШТАБ |
| РАЗРАБ. | | МАКСИМОВА | | | | | | 4:1 |
| ПРОВ. | | АСТАПОВА | | | | ЛИСТ | ЛИСТОВ 1 |
| Т. КОНТР. | | КОРОСТЕЛЕВ | | | | | |
| ГЛ. ИНЖ. ПР | | Коростелев | | | Круг 6 ГОСТ 2590-71 / Ст.3 ГОСТ 535-58* | ЦНИИЭП | ТОРГОВО-БЫТОВЫХ ЗДАНИЙ И ТУРИСТСКИХ КОМПЛЕКСОВ |
| Н. КОНТР | | Симонов | | | | | |
| УТВ. | | Ранинский | | | | | |

КОПИРОВАЛ ФОРМАТ 11

Серия 1.271-4 Выпуск 5

| ПОДП. И ДАТА | ИНВ. N ДУБЛ. | ВЗАМ. ИНВ. N | ПОДП. И ДАТА | ИНВ. N ПОДЛ. |
|---|---|---|---|---|



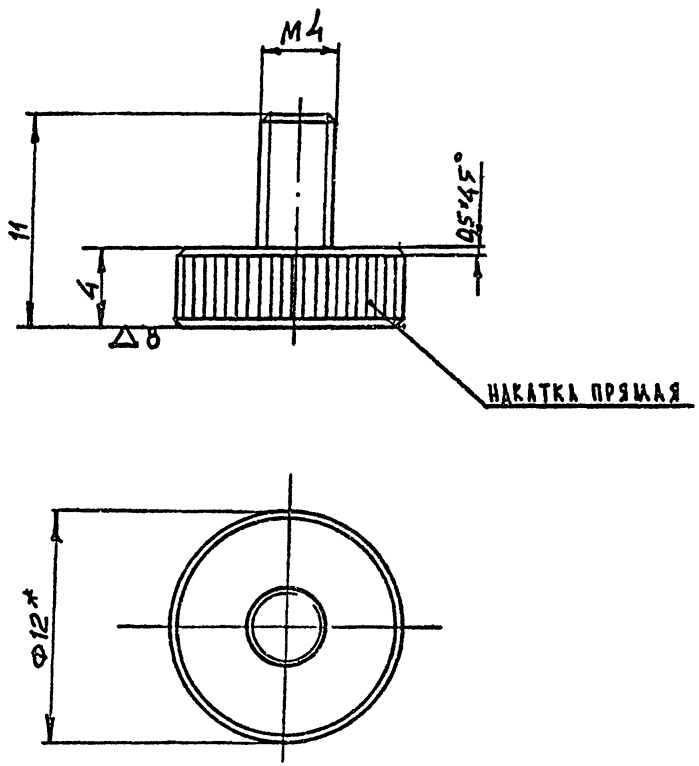


1. * Размеры для справок
2. Отклонения размеров по 7 кл ОСТ 1010
3. Покрытие Х.9.Б
4 ▽8 – полировать

| | | | | | | | |
|---|---|---|---|---|---|---|---|
| | | | | М. 04. 00. 00 02 | | | |
| ИЗМ | ЛИСТ | N ДОКУМ | ПОДПИСЬ | ДАТА | ВИНТ | ЛИТ. | МАССА | МАСШТАБ |
| РАЗРАБ. | | МАКСИМОВА | | | | | | 4:1 |
| ПРОВ. | | АСТАПОВА | | | | ЛИСТ | ЛИСТОВ 1 |
| Т. КОНТР. | | КОРОСТЕЛЕВ | | | | | |
| ГЛ. ИНЖ. ПР | | Коростелев | | | Круг 12 ГОСТ 2590-71 / Ст.3 ГОСТ 535-58* | ЦНИИЭП | ТОРГОВО-БЫТОВЫХ ЗДАНИЙ И ТУРИСТСКИХ КОМПЛЕКСОВ |
| Н. КОНТР. | | Симонов | | | | | |
| УТВ | | Ранинский | | | | | |

КОПИРОВАЛ СФ-239-08 ФОРМАТ 11

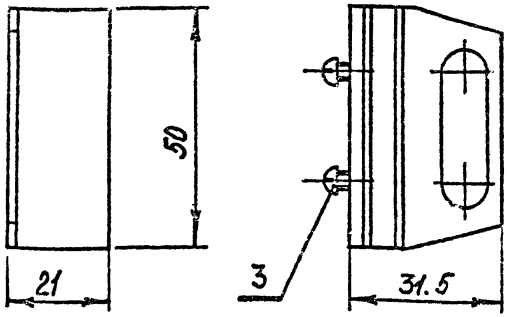


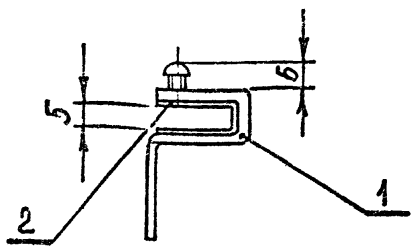


1. Размеры для справок.
2. Остальные требования по ОСТ 13-40-75.

| Изм | Лист | N докум | Подпись | Дата | М. 10.00.00 СБ | | | |
|---|---|---|---|---|---|---|---|---|
| Разраб. | | Симонов | | | Ручка для стеклянной дверки Сборочный чертеж | Лит. | Масса | Масштаб 1:1 |
| Пров. | | Астапова | | | | | | |
| Т. контр. | | Коростелев | | | | Лист | Листов 1 | |
| Гл. инж. пр | | Коробелев | | | | ЦНИИЭП торгово-бытовых зданий и туристских комплексов | | |
| Н. контр | | Симонов | | | | | | |
| Утв. | | Раппинский | | | | | | |

Копировал

Формат 11







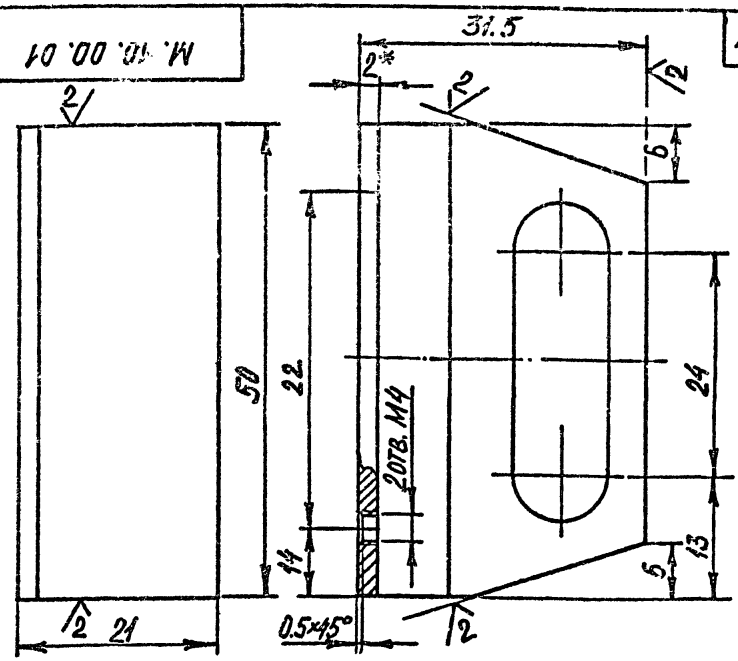


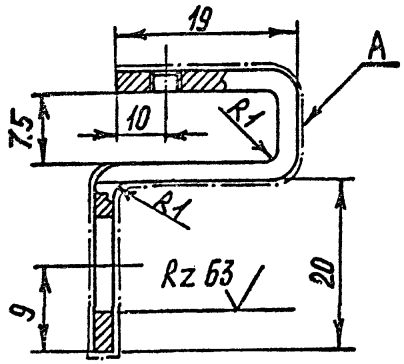


1. * Размеры для справок.
2. Отклонение размеров по 7 классу точности ОСТ 1010.
3. Покрытие Н.9.М.
4. Шероховатость поверхности А – $\sqrt{0.5}$ полировать

Инв. N подл. | Подп. и дата | Взам. инв. N | Инв. N дубл. | Подп. и дата

| Изм | Лист | N докум | Подпись | Дата | М. 10.00.01 | | | |
|---|---|---|---|---|---|---|---|---|
| Разраб. | | Симонов | | | Ручка | Лит. | Масса | Масштаб 2:1 |
| Пров. | | Астапова | | | | | | |
| Т. контр. | | Коростелев | | | | Лист | Листов 1 | |
| Гл. инж. пр | | Коробелев | | | | ЦНИИЭП торгово-бытовых зданий и туристских комплексов | | |
| Н. контр | | Симонов | | | | | | |
| Утв | | Раппинский | | | | | | |

Лист 2 ГОСТ 3680-57*
40 ГОСТ 1050-60

Копировал

СФ-239-08 Формат 11

М.11.00.00 СБ

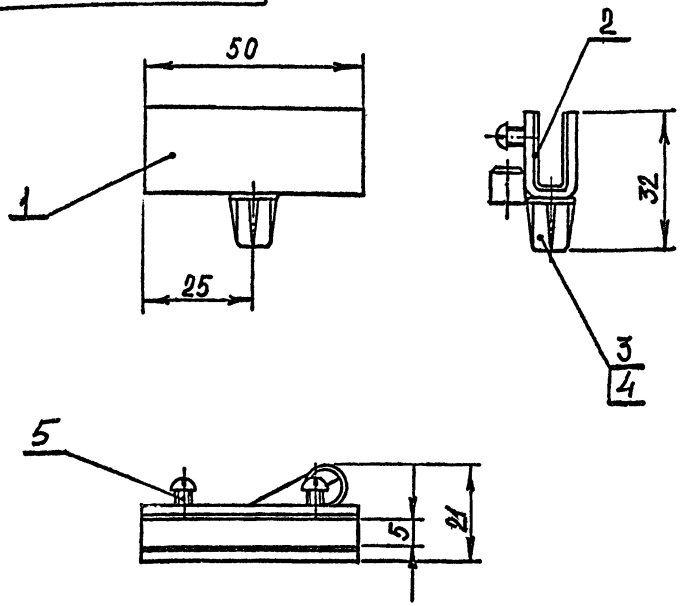


1. Размеры для справок.
2. Остальные требования по ОСТ 1010.

| | | | | | | | |
|---|---|---|---|---|---|---|---|
| | | | | М. 11.00.00 СБ | | | |
| ИЗМ | ЛИСТ | N ДОКУМ | ПОДПИСЬ | ДАТА | Петля для стеклянной дверки Сборочный чертеж | ЛИТ. | МАССА | МАСШТАБ |
| РАЗРАБ. | | СИМОНОВ | | | | | | 1:1 |
| ПРОВ. | | АСТАПОВА | | | | ЛИСТ | ЛИСТОВ 1 |
| Т. КОНТР. | | КОРОСТЕЛЕВ | | | | ЦНИИЭП | ТОРГОВО-БЫТОВЫХ ЗДАНИЙ И ТУРИСТСКИХ КОМПЛЕКСОВ |
| ГЛ. ИНЖ. ПР | | Коростелев | | | | | |
| Н. КОНТР | | Симонов | | | | | |
| УТВ. | | Ранинский | | | | | |

КОПИРОВАЛ ФОРМАТ 11

Серия 1.271-4 Выпуск 5

| ИНВ. N ПОДЛ. | ПОДП. И ДАТА | ВЗАМ. ИНВ. N | ИНВ. N ДУБЛ. | ПОДП. И ДАТА |
|---|---|---|---|---|



М.11.01.00 СБ

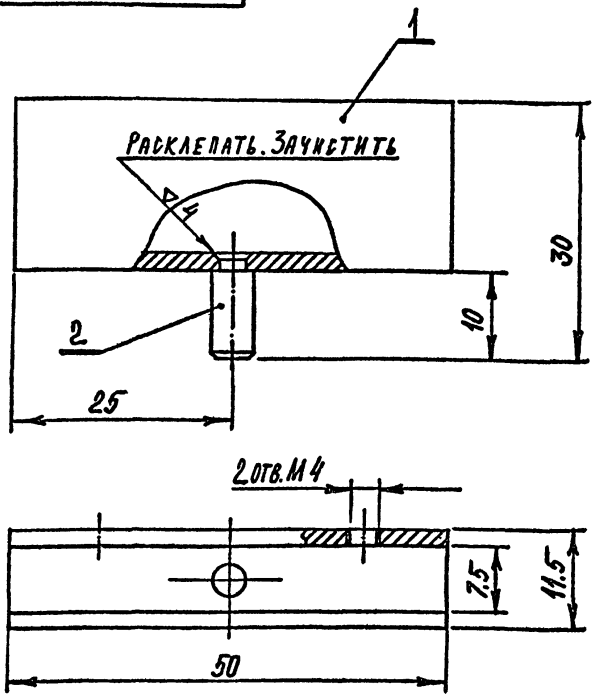


1. Размеры для справок.
2. Остальные требования по ОСТ 1010.

| | | | | | | | |
|---|---|---|---|---|---|---|---|
| | | | | М. 11.01.00 СБ | | | |
| ИЗМ | ЛИСТ | N ДОКУМ | ПОДПИСЬ | ДАТА | Корпус Сборочный чертеж | ЛИТ. | МАССА | МАСШТАБ |
| РАЗРАБ. | | СИМОНОВ | | | | | | 2:1 |
| ПРОВ. | | АСТАПОВА | | | | ЛИСТ | ЛИСТОВ 1 |
| Т. КОНТР. | | КОРОСТЕЛЕВ | | | | ЦНИИЭП | ТОРГОВО-БЫТОВЫХ ЗДАНИЙ И ТУРИСТСКИХ КОМПЛЕКСОВ |
| ГЛ. ИНЖ. ПР | | Коростелев | | | | | |
| Н. КОНТР. | | Симонов | | | | | |
| УТВ | | Ранинский | | | | | |

КОПИРОВАЛ СФ-239-08 ФОРМАТ 11

М. 11. 00. 04

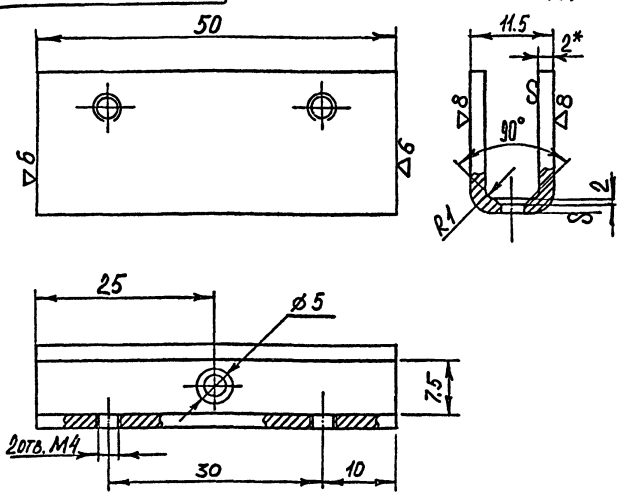


1. * Размеры для справок.
2. Отклонение размеров по 7 классу точности ОСТ1010.
3. Покрытие Н.Э.М.
4. Поверхности с ▽8 полировать.

| Изм | Лист | N докум | Подпись | Дата |
|---|---|---|---|---|
| Разраб. | | Симонов | | |
| Пров. | | Астапова | | |
| Т. контр. | | Коростелев | | |
| Гл. инж. пр. | | Коростелев | | |
| Н. контр. | | Симонов | | |
| Утв. | | Антимиров | | |

М. 11. 01. 01

Корпус

| Лит. | Масса | Масштаб |
|---|---|---|
| | | 2:1 |
| Лист | Листов 1 | |

Лист 2 ГОСТ 3680-57*
40 ГОСТ 1050-60

ЦНИИЭП торгово-бытовых зданий и туристских комплексов

Копировал

Формат 11

Серия 1.271-4 Выпуск 5

Подп. и дата | Взам. инв. № | Инв. № дубл. | Подп. и дата | Инв. № подл.

М. 11. 04. 02

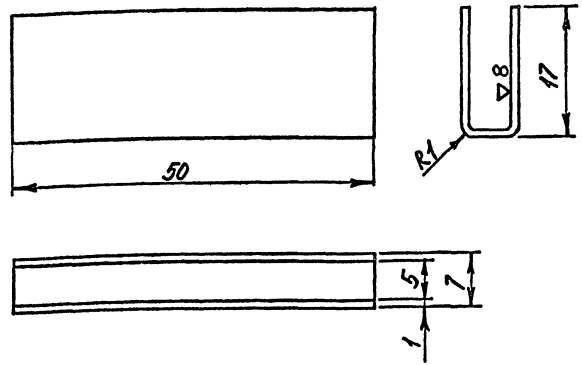


1. Отклонение размеров по 7 классу точности ОСТ1010.
2. Шероховатость формообразующих поверхностей не ниже ▽8.

| Изм | Лист | N докум | Подпись | Дата |
|---|---|---|---|---|
| Разраб. | | Симонов | | |
| Пров. | | Астапова | | |
| Т. контр. | | Коростелев | | |
| Гл. инж. пр. | | Коростелев | | |
| Н. контр. | | Симонов | | |
| Утв. | | Антимиров | | |

М. 11. 00. 02

Прокладка

| Лит. | Масса | Масштаб |
|---|---|---|
| | | 2:1 |
| Лист | Листов 1 | |

Полистирол блочный марки Т-коричневый ГОСТ 9440-60

ЦНИИЭП торгово-бытовых зданий и туристских комплексов

Копировал

СФ-239-08

Формат 11

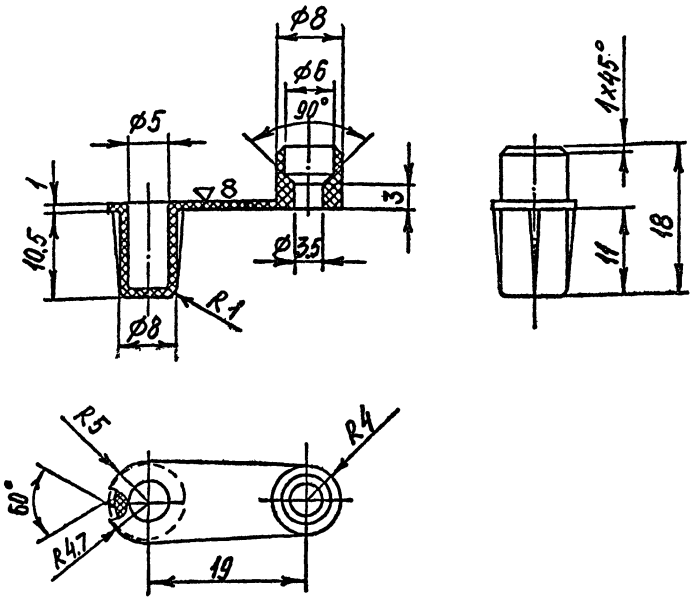


1. Отклонение размеров по 7 классу точности ОСТ 1010.
2. Шероховатость формообразующих поверхностей не ниже ▽8.

| Изм. | Лист | № докум. | Подпись | Дата | М. 11.00.01 | | | |
|---|---|---|---|---|---|---|---|---|
| Разраб. | | Симонов | | | Опора | Лит. | Масса | Масштаб |
| Пров. | | Астапова | | | | | | 2:1 |
| Т. контр. | | Коростелев | | | | Лист | Листов 1 | |
| Гл. инж. пр. | | Коростелев | | | Полистирол блочный марки Т-коричневый ГОСТ 9440-60 | ЦНИИЭП торгово-бытовых зданий и туристских комплексов | | |
| Н. контр. | | Симонов | | | | | | |
| Утв. | | Раминский | | | | | | |

Копировал Формат 11

Серия 1.271-4 Выпуск 5

Инв. № подл. | Подп. и дата | Взам. инв. № | Инв. № дубл. | Подп. и дата





▽3 (▽)

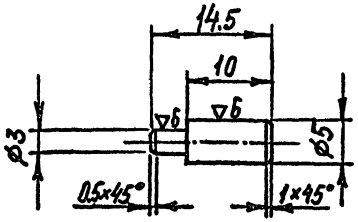


1. Отклонение размеров по 7 классу точности ОСТ 1010.
2. Покрытие Н.9.М.

| Изм. | Лист | № докум. | Подпись | Дата | М. 11.01.02 | | | |
|---|---|---|---|---|---|---|---|---|
| Разраб. | | Симонов | | | Ось | Лит. | Масса | Масштаб |
| Пров. | | Астапова | | | | | | 2:1 |
| Т. контр. | | Коростелев | | | | Лист | Листов 1 | |
| Гл. инж. пр. | | Коростелев | | | Круг 5 ГОСТ 2590-71 / 3 ГОСТ 535-58 | ЦНИИЭП торгово-бытовых зданий и туристских комплексов | | |
| Н. контр. | | Симонов | | | | | | |
| Утв. | | Раминский | | | | | | |

Копировал СФ-230-01 Формат 11

| Формат | Зона | Поз. | Обозначение | Наименование | Кол. | Примечание |
|---|---|---|---|---|---|---|
| | | | | Документация | | |
| 11 | | | Н.03.00.00.00 СБ | Сборочный чертеж | | |
| | | | | Сборочные единицы | | |
| 11 | | 1 | Н.01.00.01.00 | Рама | 1 | |
| | | | | Детали | | |
| БЧ | | 2 | Н.03.00.00.01 | Настилочный слой | | |
| | | | | Поролон | | |
| | | | | МРТУ 6.05.1150-68 | | |
| | | | | 1200 х 400 х 10 | 1 | |
| БЧ | | 3 | Н.03.00.00.02 | Покрытие | | |
| | | | | Винилискожа | | |
| | | | | ГОСТ 11598-65* | | |
| | | | | 1350 х 550 | 1 | |
| | | | | Стандартные изделия | | |
| | | 4 | | Гвозди 1,6 х 15 | | |
| | | | | ГОСТ 4028-63* | 12 | |
| | | | | Прочие изделия | | |
| | | 5 | 1.1-А | Навеска | 2 | Каталог меб.ф-ры |

Инв.№ подл. | Подп. и дата | Взам. инв.№ | Инв.№ дубл. | Подп. и дата

| Изм. | Лист | № докум. | Подп. | Дата |
|---|---|---|---|---|
| Разраб. | | Скачкова | | |
| Пров. | | Астапова | | |
| Н. контр. | | Коростелев | | |

Н.03.00.00.00

Панель навесная

| Лит. | Лист | Листов |
|---|---|---|
| | | 1 |

ЦНИИЭП торгово-бытовых зданий и туристских комплексов г. Москва

Формат 11

Серия 1.271-4 Выпуск 5



| Формат | Зона | Поз. | Обозначение | Наименование | Кол. |
|---|---|---|---|---|---|
| | | | | Документация | |
| 11 | | | Н.04.00.00.00 СБ | Сборочный чертеж | |
| | | | | Сборочные единицы | |
| 11 | | 1 | Н.02.00.01.00 | Рама | 1 |
| | | | | Детали | |
| БЧ | | 2 | Н.04.00.00.01 | Настилочный слой | |
| | | | | Поролон | |
| | | | | МРТУ 6.05.1150-68 | |
| | | | | 1200 х 600 х 10 | 1 |
| БЧ | | 3 | Н.04.00.00.02 | Покрытие | |
| | | | | Винилискожа | |
| | | | | ГОСТ 11598-65* | |
| | | | | 1350 х 750 | 1 |
| | | | | Стандартные изделия | |
| | | 4 | | Гвозди 1,6 х 15 | |
| | | | | ГОСТ 4028-63* | 16 |
| | | | | Прочие изделия | |
| | | 5 | 1.1-А | Навеска | 2 |

Каталог меб.ф-ры

Инв.№ подл. | Подп. и дата | Взам. инв.№ | Инв.№ дубл. | Подп. и дата

| Изм. | Лист | № докум. | Подп. | Дата |
|---|---|---|---|---|
| Разраб. | | Скачкова | | |
| Пров. | | Астапова | | |
| Н. контр. | | Коростелев | | |

Н.04.00.00.00

Панель навесная

| Лит. | Лист | Листов |
|---|---|---|
| | | 1 |

ЦНИИЭП торгово-бытовых зданий и туристских комплексов г. Москва

СФ-239-08 Формат 11

| Формат | Зона | Поз. | Обозначение | Наименование | Кол. | Примечание |
|---|---|---|---|---|---|---|
| | | | | Документация | | |
| 11 | | | Н.05.00.00.00 СБ | Сборочный чертеж | | |
| | | | | Сборочные единицы | | |
| 11 | | 1 | Н.05.00.01.00 | Щит | 2 | |
| 11 | | 2 | Н.05.00.02.00 | Щит | 2 | |
| 11 | | 3 | Н.05.00.03.00 | Фриз | 1 | |
| | | | | Детали | | |
| 11 | | 4 | Н.01.00.00.01 | Кронштейн | 2 | |
| 11 | | 5 | Н.05.00.00.02 | Полка | 1 | |
| 11 | | 6 | Н.05.00.00.03 | Стенка задняя | 1 | |
| | | | | Стандартные изделия | | |
| | | 7 | | Шуруп А 3,5 х 20 | | |
| | | | | ГОСТ 1145-70* | 16 | |
| | | 8 | | Шуруп А 4 х 20 | | |
| | | | | ГОСТ 1144-70* | 4 | |
| | | | | Прочие изделия | | |
| | | 9 | 5.4-А | Полкодержатель | 4 | Каталог меб. ф-ры |

| Изм. | Лист | № докум. | Подп. | Дата |
|---|---|---|---|---|
| Разраб. | | С.Качкова | | |
| Пров. | | Астапова | | |
| Н.контр. | | Коростелев | | |

Н.05.00.00.00

Шкаф навесной

| Лит. | Лист | Листов |
|---|---|---|
| | | 1 |

ЦНИИЭП торгово-бытовых зданий и туристских комплексов г. Москва

Формат 11

Серия 1.271-4 Выпуск 5

Инв. № подл. | Подп. и дата | Взам. инв. № | Инв. № дубл. | Подп. и дата



| Формат | Зона | Поз. | Обозначение | Наименование | Кол. | |
|---|---|---|---|---|---|---|
| | | | | Документация | | |
| 11 | | | Н.06.00.00.00 СБ | Сборочный чертеж | | |
| | | | | Сборочные единицы | | |
| 11 | | 1 | Н.05.00.01.00 | Щит | 2 | |
| 11 | | 2 | Н.06.00.01.00 | Щит | 2 | |
| 11 | | 3 | Н.06.00.02.00 | Фриз | 1 | |
| | | | | Детали | | |
| 11 | | 4 | Н.05.00.00.01 | Кронштейн | 2 | |
| 11 | | 5 | Н.06.00.00.01 | Полка | 1 | |
| 11 | | 6 | Н.06.00.00.02 | Стенка задняя | 1 | |
| | | | | Стандартные изделия | | |
| | | 7 | | Шуруп А 3,5 х 20 | | |
| | | | | ГОСТ 1145-70* | 16 | |
| | | 8 | | Шуруп А 4 х 20 | | |
| | | | | ГОСТ 1144-70* | 4 | |
| | | | | Прочие изделия | | |
| | | 9 | 5.4-А | Полкодержатель | 4 | Каталог меб. ф-ры |

| Изм. | Лист | № докум. | Подп. | Дата |
|---|---|---|---|---|
| Разраб. | | С.Качкова | | |
| Пров. | | Астапова | | |
| Н.контр. | | Коростелев | | |

Н.06.00.00.00

Шкаф навесной

| Лит. | Лист | Листов |
|---|---|---|
| | | 1 |

ЦНИИЭП торгово-бытовых зданий и туристских комплексов г. Москва

СФ-239-08 Формат 11

| Формат | Зона | Поз. | Обозначение | Наименование | Кол. | Примечание |
|---|---|---|---|---|---|---|
| | | | | Документация | | |
| 12 | | | Н.07.00.00.00 СБ | Сборочный чертеж | | |
| | | | | Сборочные единицы | | |
| 12 | | 1 | Н.07.00.01.00 | Щит | 2 | |
| 11 | | 2 | Н.07.00.02.00 | Щит | 2 | |
| 11 | | 3 | Н.07.00.03.00 | Щит | 1 | |
| 11 | | 4 | М.11.00.00 | Петля | 2 | |
| 11 | | 5 | М.10.00.00 | Ручка | 1 | |
| | | | | Детали | | |
| 11 | | 6 | Н.07.00.00-01 | Полка | 2 | |
| 11 | | 7 | Н.07.00.00-02 | Дверка | 1 | |
| 11 | | 8 | Н.07.00.00.03 | Стенка задняя | 1 | |
| | | | | Стандартные изделия | | |
| | | 9 | | Шуруп А 3,5 х 20 | | |
| | | | | ГОСТ 1145-70* | | |
| | | | | Прочие изделия | | |
| | | 10 | 5.5-А | Полкодержатель | 8 | Каталог меб. ф-ры |
| | | 11 | 4.11-А | Защелка магнитная | 1 | То же |

| Изм. | Лист | № докум. | Подп. | Дата |
|---|---|---|---|---|
| Разраб. | | Скачкова | | |
| Пров. | | Астапова | | |
| Н. контр. | | Коростелев | | |

Н.07.00.00.00

Шкаф навесной

| Лит. | Лист | Листов |
|---|---|---|
| | | 1 |

ЦНИИЭП торгово-бытовых зданий и туристских комплексов г. Москва

Формат 11

Серия 1.271-4 Выпуск 5

Подп. и дата | Взам. инв. № | Инв. № дубл. | Подп. и дата | Инв. № подл.



| Формат | Зона | Поз. | Обозначение | Наименование | Кол. |
|---|---|---|---|---|---|
| | | | | Документация | |
| 11 | | | Н.08.00.00.00 СБ | Сборочный чертеж | |
| | | | | Сборочные единицы | |
| 11 | | 1 | Н.08.00.01.00 | Рама | 1 |
| | | | | Детали | |
| 11 | | 2 | Н.08.00.00.01 | Кронштейн | 6 |
| БЧ | | 3 | Н.08.00.00.02 | Трубка резиновая техническая ф7; L=20 ГОСТ 5496-67 | 12 |
| 11 | | 4 | Н.08.00.00.03 | Полка | 3 |
| | | | | Прочие изделия | |
| | | 5 | 1.1-А | Навеска | 2 |

| Изм. | Лист | № докум. | Подп. | Дата |
|---|---|---|---|---|
| Разраб. | | Скачкова | | |
| Пров. | | Астапова | | |
| Н. контр. | | Коростелев | | |

Н.08.00.00.00

Шкаф навесной

| Лит. | Лист | Листов |
|---|---|---|
| | | 1 |

ЦНИИЭП торгово-бытовых зданий и туристских комплексов г. Москва

СФ-239-08 Формат 11

| Формат | Зона | Поз. | Обозначение | Наименование | Кол. | Примечание |
|---|---|---|---|---|---|---|
| | | | | Документация | | |
| 11 | | | Н.09.00.00.00 СБ | Сборочный чертеж | | |
| | | | | | | |
| | | | | Сборочные единицы | | |
| 1 | | 1 | Н.09.00.01.00 | Рама | 1 | |
| | | | | | | |
| | | | | Детали | | |
| 11 | | 2 | Н.08.00.00.01 | Кронштейн | 6 | |
| БЧ | | 3 | Н.08.00.00.02 | Трубка резиновая техническая ф7; L=20 ГОСТ 5496-67 | 12 | |
| | | 4 | Н.09.00.00.01 | Полка | 3 | |
| | | | | | | |
| | | | | Прочие изделия | | |
| | | 5 | 1.1-А | Навеска | 2 | |

| Изм. | Лист | № докум. | Подп. | Дата | Н.09.00.00.00 | | |
|---|---|---|---|---|---|---|---|
| Разраб. | | Скачкова | | | Панель навесная | Лит. | Лист 1 | Листов |
| Пров. | | Астапова | | | ЦНИИЭП торгово-бытовых зданий и туристских комплексов г. Москва | | | |
| Н.контр. | | Коростелев | | | | | | |

Формат 11

Серия 1.271-4 Выпуск 5

Инв. № подл. | Подп. и дата | Взам. инв. № | Инв. № дубл. | Подп. и дата



| Формат | Зона | Поз. | Обозначение | Наименование | Кол. |
|---|---|---|---|---|---|
| | | | | Документация | |
| 12 | | | Н.10.00.00.00 СБ | Сборочный чертеж | |
| | | | | | |
| | | | | Сборочные единицы | |
| 11 | | 1 | Н.10.00.01.00 | Щит | 1 |
| 11 | | 2 | Н.10.00.02.00 | Щит | 1 |
| 11 | | 3 | Н.10.00.03.00 | Щит | 1 |
| 11 | | 4 | Н.10.00.04.00 | Щит | 2 |
| 11 | | 5 | Н.10.00.05.00 | Щит | 2 |
| 11 | | 6 | Н.10.00.06.00 | Фриз | 1 |
| 11 | | 7 | М.04.00.00.00 | Замок | 1 |
| | | | | | |
| | | | | Детали | |
| 11 | | 8 | Н.10.00.00.01 | Полка | 1 |
| 11 | | 9 | Н.10.00.00.02 | Перегородка | 4 |
| 11 | | 10 | Н.10.00.00.03 | Дверка | 2 |
| 11 | | 11 | Н.01.00.00.01 | Кронштейн | 2 |
| 11 | | 12 | Н.10.00.00.04 | Стенка задняя | 1 |
| 11 | | 13 | Н.10.00.00.05 | Перегородка | 4 |
| | | | | Стандартные изделия | |
| | | 14 | | Шуруп А3,5×20 ГОСТ 1145-70* | 30 |
| | | 15 | | Шуруп А4×20 ГОСТ 1144-70* | 4 |
| | | | | Прочие изделия | |
| | | 16 | Ф-241 | Полозок верхний L=1156 | 1 |
| | | 17 | 5.4-А | Полкодержатель | 4 |
| | | 18 | Ф-240 | Полозок нижний L=1156 | 1 |

| Изм. | Лист | № докум. | Подп. | Дата | Н.10.00.00.00 | | |
|---|---|---|---|---|---|---|---|
| Разраб. | | Скачкова | | | Шкаф навесной | Лит. | Лист 1 | Листов |
| Пров. | | Астапова | | | ЦНИИЭП торгово-бытовых зданий и туристских комплексов г. Москва | | | |
| Н.контр. | | Коростелев | | | | | | |

СР-239-08 Формат 11

| Формат | Зона | Поз. | Обозначение | Наименование | Кол. | Примечание |
|---|---|---|---|---|---|---|
| | | | | | | |
| | | | | | | |
| | | | | Документация | | |
| | | | | | | |
| 11 | | 1 | Н.01.00.01.00.СБ | Сборочный чертеж | | |
| | | | | | | |
| | | | | Детали | | |
| | | | | | | |
| 11 | | 1 | Н.01.00.01.01. | Брусок | 2 | |
| | | | | | | |
| 11 | | 2 | Н.01.00.01.02 | Брусок | 4 | |
| | | | | | | |
| | | 3 | Н.01.00.01.03 | Заглушина | | |
| | | | | Фанера клееная | | |
| | | | | ГОСТ 3916-69 | | |
| | | | | 1200 × 400 × 5 | 1 | |
| | | 4 | Н.01.00.01.04 | Облицовка | | |
| | | | | шпон строганый | | |
| | | | | ГОСТ 2977-65* | | |
| | | | | 1200 × 30 × 0,8 | 2 | |

| Изм | Лист | № докум. | Подп. | Дата | Н.01.00.01.00 | | |
|---|---|---|---|---|---|---|---|
| Разраб. | | Максимова | | | Рама | Лит. | Лист | Листов |
| Пров. | | Астапова | | | | | | 1 |
| Н.контр. | | Коростелев | | | | ЦНИИЭП торгово-бытовых зданий и туристских комплексов г. Москва | | |

Формат 11

Серия 1.271-4 Выпуск 5

Инв. № подл. | Подп. и дата | Взам. инв. № | Инв. № дубл. | Подп. и дата

| Формат | Зона | Поз. | Обозначение | Наименование | Кол. | 53 |
|---|---|---|---|---|---|---|
| | | | | | | |
| | | | | | | |
| | | | | Документация | | |
| | | | | | | |
| 11 | | | Н.01.00.02.00.СБ | Сборочный чертеж | | |
| | | | | | | |
| | | | | Детали | | |
| | | | | | | |
| БЧ | | 1 | Н.01.00.02.01. | Щит | | |
| | | | | плита стружечная | | |
| | | | | ГОСТ 10632-70* | | |
| | | | | 398 × 119 × 19 | 1 | |
| БЧ | | 2 | Н.01.00.02.02 | Облицовка | | |
| | | | | шпон строганый | | |
| | | | | ГОСТ 2977-65 | | |
| | | | | 398 × 119 × 0,8 | 2 | |
| БЧ | | 3 | Н.01.00.02.03 | 400 × 120 × 0,8 | 1 | |
| БЧ | | 4 | Н.01.00.02.04 | 120 × 20 × 0,8 | 2 | |

| Изм | Лист | № докум. | Подп. | Дата | Н.01.00.02.00 | | |
|---|---|---|---|---|---|---|---|
| Разраб. | | Максимов | | | Фриз | Лит. | Лист | Листов |
| Пров. | | Астапова | | | | | | 1 |
| Н.контр. | | Коростелев | | | | ЦНИИЭП торгово-бытовых зданий и туристских комплексов г. Москва | | |

| Зона | Поз. | Обозначение | Наименование | Кол. | Примечание |
|---|---|---|---|---|---|
| | | | Документация | | |
| | | Н.02.00.01.00 СБ | Сборочный чертеж | | |
| | | | Детали | | |
| | 1 | Н.01.00.01.01 | Брусок | 2 | |
| | 2 | Н.02.00.01.01 | Брусок | 4 | |
| | 3 | Н.02.00.01.02 | Заглушина | | |
| | | | Фанера клеенная | | |
| | | | ГОСТ 3916-69 | | |
| | | | 1200×600×5 | 1 | |
| | 4 | Н.02.00.01.03 | Облицовка | | |
| | | | шпон строганый | | |
| | | | ГОСТ 2977-65* | | |
| | | | 1200×30×0,8 | 2 | |

| Изм. | Лист | № докум. | Подп. | Дата | Н.02.00.01.00 | Лит. | Лист | Листов |
|---|---|---|---|---|---|---|---|---|
| Разраб. | | Максимова | | | Рама | | 1 | |
| Пров. | | Астапова | | | | ЦНИИЭП торгово-бытовых зданий и туристских комплексов г. Москва | | |
| Н.контр. | | Коростелев | | | | | | |

Формат А1

Серия 1.271-4 Выпуск 5

Инв.№ подл. | Подп. и дата | Взам. инв.№ | Инв.№ дубл. | Подп. и дата



| Формат | Зона | Поз. | Обозначение | Наименование | Кол. |
|---|---|---|---|---|---|
| | | | | Документация | |
| | | | Н.02.00.02.00 | Сборочный чертеж | |
| | | | | Детали | |
| | | 1 | Н.02.00.02.01 | Щит | |
| | | | | Плита стружечная | |
| | | | | ГОСТ 10632-70* | |
| | | | | 598×119×19 | 1 |
| | | | | Облицовка | |
| | | | | шпон строганый | |
| | | | | ГОСТ 2977-65* | |
| | | 2 | Н.02.00.02.02 | 598×119×0,8 | 2 |
| | | 3 | Н.02.00.02.03 | 598×20×0,8 | 1 |
| | | 4 | Н.02.00.02.04 | 120×20×0,8 | 2 |

| Изм. | Лист | № докум. | Подп. | Дата | Н.02.00.02.00 | Лит. | Лист | Листов |
|---|---|---|---|---|---|---|---|---|
| Разраб. | | Максимова | | | Фриз | | 1 | |
| Пров. | | Астапова | | | | ЦНИИЭП торгово-бытовых зданий и туристских комплексов г. Москва | | |
| Н.контр. | | Коростелев | | | | | | |

СФ-239-08 Формат А1

Серия 1.271-4 Выпуск 5

| Формат | Зона | Поз. | Обозначение | Наименование | Кол. | Примечание |
|---|---|---|---|---|---|---|
| | | | | | | |
| | | | | Документация | | |
| | | | | | | |
| | | | Н.05.00.01.00 СБ | Сборочный чертеж | | |
| | | | | | | |
| | | | | Детали | | |
| | | | | | | |
| | | 1 | Н.05.00.01.01 | Щит | | |
| | | | | плита стружечная | | |
| | | | | ГОСТ 10632-70 | | |
| | | | | 560×194×19 | 1 | |
| | | | | Облицовка | | |
| | | | | шпон строганый | | |
| | | | | ГОСТ 2977-65* | | |
| | | 2 | Н.05.00.01.02 | 560×194×0.8 | 2 | |
| | | 3 | Н.05.00.01.03 | 560×20×0.8 | | |
| | | | | | | |
| | | | | | | |
| | | | | Прочие изделия | | |
| | | | | | | |
| | | 4 | 00.00.01 | Шкант | | |
| | | | | древесина лиственная | | |
| | | | | ГОСТ 2695-71 | | |
| | | | | Ф8×30 | 4 | |

Инв.№ подл. | Подп. и дата | Взам. инв.№ | Инв.№ дубл. | Подп. и дата

| Изм. | Лист | № докум. | Подп. | Дата |
|---|---|---|---|---|
| Разраб. | | Максимова | | |
| Пров. | | Астапова | | |
| Н.контр. | | Коростелев | | |

Н.05.00.01.00

Щит

| Лит. | Лист | Листов |
|---|---|---|
| | | 1 |

ЦНИИЭП торгово-бытовых зданий и туристских комплексов г. Москва

Формат 11

Серия 1.271-4 Выпуск 5



| Формат | Зона | Поз. | Обозначение | Наименование | Кол. |
|---|---|---|---|---|---|
| | | | | | |
| | | | | Документация | |
| | | | | | |
| Н | | | Н.05.00.02.00 | Сборочный чертеж | |
| | | | | | |
| | | | | Детали | |
| | | | | | |
| | | 1 | Н.05.00.02.01 | Щит | |
| | | | | плита стружечная | |
| | | | | ГОСТ 10632-70* | |
| | | | | 598×194×19 | |
| | | 2 | | Облицовка | |
| | | | | шпон строганый | |
| | | | | ГОСТ 2977-65* | |
| | | 2 | Н.05.00.02.02 | 598×194×0,8 | 2 |
| | | 3 | Н.05.00.02.03 | 194×20×0.8 | 2 |
| | | 4 | Н.05.00.02.04 | 600×20×0.8 | 1 |

Инв.№ подл. | Подп. и дата | Взам. инв.№ | Инв.№ дубл. | Подп. и дата

| Изм. | Лист | № докум. | Подп. | Дата |
|---|---|---|---|---|
| Разраб. | | Максимова | | |
| Пров. | | Астапова | | |
| Н.контр. | | Коростелев | | |

Н.05.00.02.00

Щит

| Лит. | Лист | Листов |
|---|---|---|
| | | 1 |

ЦНИИЭП торгово-бытовых зданий и туристских комплексов г. Москва

СФ-239-08 Формат 11

| Зона | Поз. | Обозначение | Наименование | Кол. | Примечание |
|---|---|---|---|---|---|
| | | | | | |
| | | | Документация | | |
| | | | | | |
| | | Н. 05. 00. 03. 00. СБ | Сборочный чертеж | | |
| | | | | | |
| | | | Детали | | |
| | | | | | |
| | 1 | Н. 05. 00. 03. 01 | Щит | | |
| | | | плита стружечная | | |
| | | | ГОСТ 10632-70* | | |
| | | | 598 × 119 × 19 | 1 | |
| | | | Облицовка | | |
| | | | шпон строганый | | |
| | | | ГОСТ 2977-65* | | |
| | 2 | Н. 05. 00. 03. 02 | 598 × 119 × 0,8 | 2 | |
| | 3 | Н. 05. 00. 03. 03 | 119 × 20 × 0,8 | 2 | |
| | 4 | Н. 05. 00. 03. 04 | 600 × 20 × 0,8 | 1 | |

| Изм. | Лист | № докум. | Подп. | Дата |
|---|---|---|---|---|
| Разраб. | | Максимова | | |
| Пров. | | Астапова | | |
| Т. контр. | | Коростелев | | |

Н. 05. 00. 03. 00

Фриз

| Лит. | Лист | Листов |
|---|---|---|
| | | 1 |

ЦНИИЭП торгово-бытовых зданий и туристских комплексов г. Москва

Формат 11

Серия 1.271-4 Выпуск 5

Инв. № подл. | Подп. и дата | Взам. инв. № | Инв. № дубл. | Подп. и дата

| Формат | Зона | Поз. | Обозначение | Наименование | Кол. |
|---|---|---|---|---|---|
| | | | | | |
| | | | | Документация | |
| | | | | | |
| А1 | | | Н. 06. 00. 01. 00. СБ. | Сборочный чертеж | |
| | | | | | |
| | | | | Детали | |
| | | | | | |
| Б1 | | 1 | Н. 06. 00. 01. 01 | Щит | |
| | | | | плита стружечная | |
| | | | | ГОСТ 10632-70* | |
| | | | | 398 × 194 × 19 | 1 |
| | | | | Облицовка | |
| | | | | шпон строганый | |
| | | | | ГОСТ 2977-65* | |
| Бч | | 2 | Н. 06. 00. 01. 02 | 398 × 194 × 0,8 | 2 |
| Бч | | 3 | Н. 06. 00. 01. 03 | 194 × 20 × 0,8 | 2 |
| Бч | | 4 | Н. 06. 00. 01. 04. | 400 × 20 × 0.8 | 1 |

| Изм. | Лист | № докум. | Подп. | Дата |
|---|---|---|---|---|
| Разраб. | | Максимова | | |
| Пров. | | Астапова | | |
| Н. контр. | | Коростелев | | |

Н. 06. 00. 01. 00

Щит

| Лит. | Лист | Листов |
|---|---|---|
| | | 1 |

ЦНИИЭП торгово-бытовых зданий и туристских комплексов г. Москва

СФ-239-08 Формат 11

| Формат | Зона | Поз. | Обозначение | Наименование | Кол. | Примечание |
|---|---|---|---|---|---|---|
| | | | | Документация | | |
| 11 | | | Н.06.00.02.00 СБ | Сборочный чертеж | | |
| | | | | Детали | | |
| | | 1 | Н.06.00.02.01 | Щит | | |
| | | | | Плита стружечная | | |
| | | | | ГОСТ 10632-70* | | |
| | | | | 395×119×19 | 1 | |
| | | | | Облицовка | | |
| | | | | Шпон строганый | | |
| | | | | ГОСТ 2977-65* | | |
| Б4 | | 2 | Н.06.00.02.02 | 395×119×0,8 | 2 | |
| Б4 | | 3 | Н.06.00.02.03 | 119×20×0,8 | 2 | |
| Б4 | | 4 | Н.06.00.02.04 | 400×20×0,8 | 1 | |

| Изм. | Лист | № докум. | Подп. | Дата | Н.06.00.02.00 | | | |
|---|---|---|---|---|---|---|---|---|
| Разраб. | | Максимова | | | Фриз | Лит. | Лист | Листов |
| Пров. | | Астапова | | | | | 1 | |
| Н.контр. | | Коростелев | | | | ЦНИИЭП Торгово-бытовых зданий и туристских комплексов г. Москва | | |

Формат 11

Серия 1.271-4 Выпуск 5

| Формат | Зона | Поз. | Обозначение | Наименование | Кол. | 57 |
|---|---|---|---|---|---|---|
| | | | | Документация | | |
| | | | Н.07.00.01.00 СБ | Сборочный чертеж | | |
| | | | | Детали | | |
| Б4 | | 1 | Н.07.00.01.01 | Щит | | |
| | | | | Плита стружечная | | |
| | | | | ГОСТ 10632-70* | | |
| | | | | 1160×194×19 | 1 | |
| | | | | Облицовка | | |
| | | | | Шпон строганый | | |
| | | | | ГОСТ 2977-65* | | |
| Б4 | | 2 | Н.07.00.01.02 | 1160×194×0,8 | 2 | |
| Б4 | | 3 | Н.07.00.01.03 | 1160×20×0,8 | 1 | |
| | | | | Прочие изделия | | |
| Б4 | | 4 | 00.00.01 | Шкант | | |
| | | | | Древесина лиственная | | |
| | | | | ГОСТ 2695-71 | | |
| | | | | Ф8×30 | 4 | |

Подп. и дата | Инв. № дубл. | Взам. инв. № | Подп. и дата | Инв. № подл.

| Изм. | Лист | № докум. | Подп. | Дата | Н.07.00.01.00 | | | |
|---|---|---|---|---|---|---|---|---|
| Разраб. | | Максимова | | | Щит | Лит. | Лист | Листов |
| Пров. | | Астапова | | | | | 1 | |
| Н.контр. | | Коростелев | | | | ЦНИИЭП Торгово-бытовых зданий и туристских комплексов г. Москва | | |

СФ-239-08 Формат 11

| Зона | Поз. | Обозначение | Наименование | Кол. | Примечание |
|---|---|---|---|---|---|
| | | | | | |
| | | | Документация | | |
| | | | | | |
| | | Н. 07. 00. 02. 00. СБ | Сборочный чертеж | | |
| | | | | | |
| | | | Детали | | |
| | | | | | |
| | 1 | Н. 07. 00. 02. 01 | Щит | | |
| | | | Плита стружечная | | |
| | | | ГОСТ 10632-70* | | |
| | | | 598 × 194 × 19 | 1 | |
| | | | Облицовка | | |
| | | | Шпон строганый | | |
| | | | ГОСТ 2977-69* | | |
| | 2 | Н 07 00. 02. 02 | 598 × 194 × 0,8 | 2 | |
| | 3 | Н. 07. 00 02. 03 | 194 × 20 × 0.8 | 2 | |
| | 4 | Н. 07. 00. 02. 04 | 600 × 200 × 0,8 | | |

| Изм. | Лист | № докум. | Подп. | Дата |
|---|---|---|---|---|
| Разраб. | | Максимова | | |
| Пров. | | Астапова | | |
| Н. контр. | | Коростелев | | |

Н. 07. 00. 02. 00

Щит

| Лит. | Лист | Листов |
|---|---|---|
| | | 1 |

ЦНИИЭП торгово-бытовых зданий и туристских комплексов г. Москва

Формат 11

Серия 1.271-4 Выпуск 5

Инв. № подл. | Подп. и дата | Взам. инв. № | Инв. № дубл. | Подп. и дата



| Формат | Зона | Поз. | Обозначение | Наименование | Кол. | |
|---|---|---|---|---|---|---|
| | | | | | | |
| | | | | Документация | | |
| | | | | | | |
| 11 | | | Н. 07. 00. 03. 00 СБ | Сборочный чертеж | | |
| | | | | | | |
| | | | | Детали | | |
| | | | | | | |
| БЧ | | 1 | Н. 07. 00. 03. 01 | Щит | | |
| | | | | Плита стружечная | | |
| | | | | ГОСТ 10632-70* | | |
| | | | | 556 × 144 × 19 | 1 | |
| | | | | Облицовка | | |
| | | | | Шпон строганый | | |
| | | | | ГОСТ 2977-69* | | |
| БЧ | | 2 | Н. 07. 00. 03. 02 | 556 × 144 × 0,8 | 2 | |
| БЧ | | 3 | Н. 07. 00. 03. 03 | 556 × 20 × 0,8 | 1 | |
| | | | | | | |
| | | | | | | |
| | | | | Прочие изделия | | |
| | | | | | | |
| БЧ | | 4 | 00. 00. 01 | Шкант | | |
| | | | | Древесина лиственная | | |
| | | | | ГОСТ 2695-71 | | |
| | | | | Ф8 × 30 | 4 | |

| Изм. | Лист | № докум. | Подп. | Дата |
|---|---|---|---|---|
| Разраб. | | Максимова | | |
| Пров. | | Астапова | | |
| Н. контр. | | Коростелев | | |

Н. 07. 00. 03. 00.

Щит

| Лит. | Лист | Листов |
|---|---|---|
| | | 1 |

ЦНИИЭП торгово-бытовых зданий и туристских комплексов г. Москва

СФ-239-08 Формат 11

| Формат | Зона | Поз. | Обозначение | Наименование | Кол. | Примечание |
|---|---|---|---|---|---|---|
| | | | | **Документация** | | |
| 11 | | | Н. 10. 00. 01. 00. СБ | Сборочный чертеж | | |
| | | | | **Детали** | | |
| БЧ | | 1 | Н. 10. 00. 01. 00 | Щит | | |
| | | | | Плита стружечная | | |
| | | | | ГОСТ 10632-70* | | |
| | | | | 560×188×19 | 1 | |
| БЧ | | 2 | Н. 10. 00. 01. 02 | Облицовка | | |
| | | | | Шпон строганый | | |
| | | | | ГОСТ 2977-65 | | |
| | | | | 560×188×0,8 | 2 | |
| | | 3 | ПР. 01. 02 | Профиль | 1 | |
| | | | | **Прочие изделия** | | |
| БЧ | | 4 | 00. 00. 01 | Шкант | | |
| | | | | Древесина лиственная | | |
| | | | | ГОСТ 2695-71 | | |
| | | | | Ф8×30 | 4 | |

| Изм. | Лист | № докум. | Подп. | Дата |
|---|---|---|---|---|
| Разраб. | | Максимова | | |
| Пров. | | Астапова | | |
| Н. контр. | | Коростелев | | |

Н. 10. 00. 01. 00

Щит

| Лит. | Лист | Листов |
|---|---|---|
| | | 1 |

ЦНИИЭП торгово-бытовых зданий туристских комплексов г. Москва

Формат 11

Серия 1.271-4 Выпуск 5

Инв. № подл. | Подп. и дата | Взам. инв. № | Инв. № дубл. | Подп. и дата



| Формат | Зона | Поз. | Обозначение | Наименование | Кол. |
|---|---|---|---|---|---|
| | | | | **Документация** | |
| | | | Н. 10. 00. 02. 00. СБ | Сборочный чертеж | |
| | | | | **Детали** | |
| БЧ | | 1 | Н. 10. 00. 02. 01 | Щит | |
| | | | | Плита стружечная | |
| | | | | ГОСТ 10632-70* | |
| | | | | 560×164×19 | 1 |
| | | | | Облицовка | |
| | | | | Шпон строганый | |
| | | | | ГОСТ 2977-65* | |
| БЧ | | 2 | Н. 10. 00. 02. 02 | 560×164×0,8 | 2 |
| БЧ | | 3 | Н. 10. 00. 02. 03 | 560×20×0,8 | 1 |
| | | | | **Прочие изделия** | |
| БЧ | | 4 | 00. 00. 01 | Шкант | |
| | | | | Древесина лиственная | |
| | | | | ГОСТ 2695-71 | |
| | | | | Ф8×30 | |

| Изм. | Лист | № докум. | Подп. | Дата |
|---|---|---|---|---|
| Разраб. | | Максимова | | |
| Пров. | | Астапова | | |
| Н. контр. | | Коростелев | | |

Н. 10. 00. 02. 00

Щит

| Лит. | Лист | Листов |
|---|---|---|
| | | 1 |

ЦНИИЭП торгово-бытовых зданий туристского комплексов г. Москва

СФ-239-08 Формат 11

| Формат | Зона | Поз. | Обозначение | Наименование | Кол. | Примечание |
|---|---|---|---|---|---|---|
| | | | | Документация | | |
| А1 | | | Н.10.00.03.00 СБ | Сборочный чертеж | | |
| | | | | Детали | | |
| А4 | | 1 | Н.10.00.03.01 | Щит | | |
| | | | | Плита стружечная | | |
| | | | | ГОСТ 10632-70* | | |
| | | | | 560×188×19 | 1 | |
| | | 2 | Н.10.00.03.02 | Облицовка | | |
| | | | | Шпон строганый | | |
| | | | | ГОСТ 2977-65* | | |
| | | | | 560×188×0,8 | 2 | |
| | | 3 | ПР.01.02 | Профиль | | |
| | | | | Прочие изделия | | |
| | | 4 | 00.00.01 | Щ кант | | |
| | | | | Древесина лиственная | | |
| | | | | ГОСТ 2695-71 | | |
| | | | | ф8×30 | 4 | |

| Изм. | Лист | № докум. | Подп. | Дата |
|---|---|---|---|---|
| Разраб. | | Максимова | | |
| Пров. | | Астапова | | |
| Н.контр. | | Коростелев | | |

Н.10.00.03.00

Щит

| Лит. | Лист | Листов |
|---|---|---|
| | | 1 |

ЦНИИЭП торгово-бытовых зданий и туристских комплексов г. Москва

Формат А1

Серия 1.271-4 Выпуск 5

Инв.№ подл. | Подп. и дата | Взам. инв.№ | Инв.№ дубл. | Подп. и дата



| Формат | Зона | Поз. | Обозначение | Наименование | Кол. |
|---|---|---|---|---|---|
| | | | | Документация | |
| А1 | | | Н.10.00.04.00 СБ | Сборочный чертеж | |
| | | | | Детали | |
| А4 | | 1 | Н.10.00.04.01 | Щит | |
| | | | | Плита стружечная | |
| | | | | ГОСТ 10632-70* | |
| | | | | 1198×193×19 | 1 |
| | | | | Облицовка | |
| | | | | Шпон строганый | |
| | | | | ГОСТ 2977-65* | |
| А4 | | 2 | Н.10.00.04.02 | 1198×193×0,8 | 2 |
| А4 | | 3 | Н.10.00.04.03 | 193×20×0,8 | 2 |
| | | 4 | ПР.01.01 | Профиль | 1 |

| Изм. | Лист | № докум. | Подп. | Дата |
|---|---|---|---|---|
| Разраб. | | Максимова | | |
| Пров. | | Астапова | | |
| Н.контр. | | Коростелев | | |

Н.10.00.04.00

Щит

| Лит. | Лист | Листов |
|---|---|---|
| | | 1 |

ЦНИИЭП торгово-бытовых зданий и туристских комплексов г. Москва

СФ-239-08 Формат А1

Серия 1.271-4 Выпуск 5

| Формат | Зона | Поз. | Обозначение | Наименование | Кол. | Примечание |
|---|---|---|---|---|---|---|
| | | | | | | |
| | | | | Документация | | |
| | | | | | | |
| 11 | | | Н.10.00.05.00 СБ | Сборочный чертеж | | |
| | | | | | | |
| | | | | Детали | | |
| | | | | | | |
| БЧ | | 1 | Н.10.00.05.01 | Щит | | |
| | | | | Плита стружечная | | |
| | | | | ГОСТ 10632-70* | | |
| | | | | 568 × 164 × 19 | 1 | |
| | | | | Облицовка | | |
| | | | | Шпон строганый | | |
| | | | | ГОСТ 2977-65* | | |
| БЧ | | 2 | Н.10.00.05.02 | 568 × 164 × 0,8 | 2 | |
| БЧ | | 3 | Н.10.00.05.03 | 568 × 20 × 0,8 | 2 | |
| | | | | | | |
| | | | | | | |
| | | | | Прочие изделия | | |
| | | | | | | |
| БЧ | | 4 | 00.00.01 | Шкант | | |
| | | | | Древесина лиственная | | |
| | | | | ГОСТ 2695-71 | | |
| | | | | Ф8 × 30 | 4 | |

Инв. № подл. | Подп. и дата | Взам. инв. № | Инв. № дубл. | Подп. и дата

| Изм. | Лист | № докум. | Подп. | Дата |
|---|---|---|---|---|
| Разраб. | | Максимова | | |
| Пров. | | Астапова | | |
| Н. контр. | | Коростелев | | |

Н.10.00.05.00

Щит

| Лит. | Лист | Листов |
|---|---|---|
| | | 1 |

ЦНИИЭП торгово-бытовых зданий и туристских комплексов г. Москва

Формат 11

Серия 1.271-4 Выпуск 5

| Формат | Зона | Поз. | Обозначение | Наименование | Кол. | 61 |
|---|---|---|---|---|---|---|
| | | | | | | |
| | | | | Документация | | |
| | | | | | | |
| 11 | | | Н.10.00.06.00 СБ | Сборочный чертеж | | |
| | | | | | | |
| | | | | Детали | | |
| | | | | | | |
| БЧ | | 1 | Н.10.00.06.01 | Щит | | |
| | | | | Плита стружечная | | |
| | | | | ГОСТ 10632-70* | | |
| | | | | 1198 × 119 × 19 | | |
| | | | | Облицовка | | |
| | | | | Шпон строганый | | |
| | | | | ГОСТ 2977-65 | | |
| БЧ | | 2 | Н.10.00.06.02 | 1198 × 119 × 0,8 | 2 | |
| БЧ | | 3 | Н.10.00.06.03 | 1198 × 20 × 0,8 | 1 | |
| БЧ | | 4 | Н.10.00.06.04 | 120 × 20 × 0,8 | 2 | |

Инв. № подл. | Подп. и дата | Взам. инв. № | Инв. № дубл. | Подп. и дата

| Изм. | Лист | № докум. | Подп. | Дата |
|---|---|---|---|---|
| Разраб. | | Максимова | | |
| Пров. | | Астапова | | |
| Н. контр. | | Коростелев | | |

Н.10.00.06.00

Фриз

| Лит. | Лист | Листов |
|---|---|---|
| | | 1 |

ЦНИИЭП торгово-бытовых зданий и туристских комплексов г. Москва

СФ-239-08 Формат 11

| Зона | Поз. | Обозначение | Наименование | Кол. | Примечание |
|---|---|---|---|---|---|
| | | | | | |
| | | | Документация | | |
| | | М.04.00.00.00 СБ | Сборочный чертеж | | |
| | | | | | |
| | | | Сборочные единицы | | |
| | 1 | М.04.00.01.00 | Вставка | 1 | |
| | | | | | |
| | | | Детали | | |
| | 2 | М.04.00.00.01 | Скоба | 1 | |
| | | | | | |
| | 3 | М.04.00.00.02 | Винт | 1 | |
| | 4 | М.04.00.00.03 | Ключ | 1 | |

| Изм. | Лист | № докум. | Подп. | Дата |
|---|---|---|---|---|
| Разраб. | | Скачкова | | |
| Пров. | | Астапова | | |
| Н. контр. | | Коростелев | | |

М.04.00.00.00

Замок

| Лит. | Лист | Листов |
|---|---|---|
| | | 1 |

ЦНИИЭП торгово-бытовых зданий и туристских комплексов г. Москва

Формат 11

Серия 1.271-4 Выпуск 5

Подп. и дата | Инв. № дубл. | Взам. инв. № | Подп. и дата | Инв. № подл.

| Формат | Зона | Поз | Обозначение | Наименование | Кол. |
|---|---|---|---|---|---|
| | | | | | |
| | | | Документация | | |
| 11 | | | М.04.00.01.00 СБ | Сборочный чертеж | |
| | | | | | |
| | | | Детали | | |
| 11 | | 1 | М.04.00.01.01 | Корпус | 1 |
| 11 | | 2 | М.04.00.01.02 | Втулка | 1 |
| 11 | | 3 | М.04.00.01.03 | Гайка | 1 |
| 11 | | 4 | М.04.00.01.04 | Палец | 1 |

| Изм. | Лист | № докум. | Подп. | Дата |
|---|---|---|---|---|
| Разраб. | | Скачкова | | |
| Пров. | | Астапова | | |
| Н. контр. | | Коростелев | | |

М.04.00.01.00

Вставка

| Лит. | Лист | Листов |
|---|---|---|
| | | 1 |

ЦНИИЭП торгово-бытовых зданий и туристских комплексов г. Москва

СФ-239-08 Формат 11

Серия 1.271-4 Выпуск 5

| Формат | Зона | Поз. | Обозначение | Наименование | Кол. | Примечание |
|---|---|---|---|---|---|---|
| | | | | Документация | | |
| 11 | | | Н.01.00.00.00 | Сборочный чертеж | | |
| | | | | Сборочные единицы | | |
| 11 | | 1 | Н.01.00.01.00 | Рама | 1 | |
| 11 | | 2 | Н.01.00.02.00 | Фриз | 1 | |
| | | | | Детали | | |
| 11 | | 3 | Н.01.00.00.01 | Кронштейн | 2 | |
| 11 | | 4 | Н.01.00.00.02 | Зеркало | 1 | |
| 64 | | 5 | Н.01.00.00.03 | Прокладка | | |
| | | | | Сукно | | |
| | | | | ГОСТ 11236-74 | | |
| | | | | 3150 × 50 | 1 | |
| | | | | Стандартные изделия | | |
| | | 6 | | Шуруп А 3,5 × 20 | | |
| | | | | ГОСТ 1144-70* | 4 | |
| | | 7 | | Шуруп А 4 × 25 | | |
| | | | | ГОСТ 1145-70* | 8 | |
| | | | | Прочие изделия | | |
| | | 8 | 5.5-А | Зеркалодержатель | 4 | Каталог меб. ф-ры |
| | | 9 | 1.1-А | Навеска | 2 | То же |

Инв. № подл. | Подп. и дата | Взам. инв. № | Инв. № дубл. | Подп. и дата

| Изм. | Лист | № докум. | Подп. | Дата |
|---|---|---|---|---|
| Разраб. | | Скачкова | | |
| Пров. | | Астапова | | |
| Н. контр. | | Коростелев | | |

Н.01.00.00.00

Панель навесная зеркальная

| Лит. | Лист | Листов |
|---|---|---|
| | | 1 |

ЦНИИЭП торгово-бытовых зданий и туристских комплексов г. Москва

Формат 11



Серия 1.271-4 Выпуск 5

| Формат | Зона | Поз. | Обозначение | Наименование | Кол. | |
|---|---|---|---|---|---|---|
| | | | | Документация | | |
| 11 | | | Н.02.00.00.00 СБ | Сборочный чертеж | | |
| | | | | Сборочные единицы | | |
| 11 | | 1 | Н.02.00.01.00 | Рама | 1 | |
| 11 | | 2 | Н.02.00.02.00 | Фриз | 1 | |
| | | | | Детали | | |
| 11 | | 3 | Н.01.00.00.01 | Кронштейн | 2 | |
| 11 | | 4 | Н.02.00.00.01 | Зеркало | 1 | |
| 64 | | 5 | Н.02.00.00.02 | Прокладка | | |
| | | | | Сукно | | |
| | | | | ГОСТ 11236-74 | | |
| | | | | 3750 × 50 | 1 | |
| | | | | Стандартные изделия | | |
| | | 6 | | Шуруп А 3,5 × 20 | | |
| | | | | ГОСТ 1144-70* | 4 | |
| | | 7 | | Шуруп А 4,5 × 25 | | |
| | | | | ГОСТ 1145-70* | 8 | |
| | | | | Прочие изделия | | |
| | | 8 | 5.5-А | Зеркалодержатель | 4 | Каталог меб. ф-ры |
| | | 9 | 1.1-А | Навеска | 2 | То же |

Инв. № подл. | Подп. и дата | Взам. инв. № | Инв. № дубл. | Подп. и дата

| Изм. | Лист | № докум. | Подп. | Дата |
|---|---|---|---|---|
| Разраб. | | Скачкова | | |
| Пров. | | Астапова | | |
| Н. контр. | | Коростелев | | |

Н.02.00.00.00

Панель навесная зеркальная

| Лит. | Лист | Листов |
|---|---|---|
| | | 1 |

ЦНИИЭП торгово-бытовых зданий и туристских комплексов г. Москва

| Формат | Зона | Поз. | Обозначение | Наименование | Кол. | Примечание |
|---|---|---|---|---|---|---|
| | | | | Документация | | |
| 11 | | | М.10.00.00 СБ | Сборочный чертеж | | |
| | | | | Детали | | |
| 11 | | 1 | М.10.00.01 | Ручка | 1 | |
| 11 | | 2 | М.11.00.02 | Прокладка | 1 | |
| | | | | Стандартные изделия | | |
| | | 3 | | Винт М4х6-011 ГОСТ 17473-72 | 2 | |

| Изм. | Лист | № докум. | Подп. | Дата |
|---|---|---|---|---|
| Разраб. | | С.К.Вачкова | | |
| Пров. | | Астапова | | |
| Н.контр. | | Коростелев | | |

М.10.00.00

Ручка для стеклянных дверей

| Лит. | Лист | Листов |
|---|---|---|
| | | 1 |

ЦНИИЭП торгово-бытовых зданий и туристских комплексов г. Москва

Формат 11

Серия 1.271-4 Выпуск 5

Инв. № подл. | Подп. и дата | Взам. инв. № | Инв. № дубл. | Подп. и дата



| Формат | Зона | Поз. | Обозначение | Наименование | Кол. | Примечание |
|---|---|---|---|---|---|---|
| | | | | Документация | | |
| 11 | | | М.11.00.00 СБ | Сборочный чертеж | | |
| | | | | Детали | | |
| 11 | | 1 | М.11.01.01 | Корпус | 1 | |
| 11 | | 2 | М.11.00.02 | Прокладка | 1 | |
| 11 | | 3 | М.11.00.01 | Опора | 1 | |
| 11 | | 4 | М.11.01.02 | Ось | 1 | |
| | | | | Стандартные изделия | | |
| | | 5 | | Винт М4х6-011 ГОСТ 17473-72 | 2 | |

| Изм. | Лист | № докум. | Подп. | Дата |
|---|---|---|---|---|
| Разраб. | | С.К.Вачкова | | |
| Пров. | | Астапова | | |
| Н.контр. | | Коростелев | | |

М.11.00.00

Петля для стеклянной дверки

| Лит. | Лист | Листов |
|---|---|---|
| | | 1 |

ЦНИИЭП торгово-бытовых зданий и туристских комплексов г. Москва

СФ-239-08 Формат 11