Исключен
Инф. 8/85

ТИПОВОЙ ПРОЕКТ
254-3-6

ПРОФИЛАКТОРИЙ НА 200 МЕСТ

ДЛЯ РАЙОНОВ II И III СТРОИТЕЛЬНО-КЛИМАТИЧЕСКИХ ЗОН С РАСЧЕТНОЙ ТЕМПЕРАТУРОЙ -20, -25, -30°С
/СО СТЕНАМИ ИЗ КИРПИЧА/

АЛЬБОМ I
АРХИТЕКТУРНО-СТРОИТЕЛЬНЫЕ ЧЕРТЕЖИ

В ПРОЕКТ ВНЕСЕНЫ В 1970 ГОДУ КОРРЕКТИВЫ СОГЛАСНО ПИСЬМУ ГУПО МООП СССР №7/6/4401 ОТ 30 СЕНТЯБРЯ 1969 Г. И ПРОИЗВЕДЕНА ЗАМЕНА УСТАРЕВШИХ НА ДЕЙСТВУЮЩИЕ ГОСТы, СЕРИИ И АЛЬБОМЫ ИЗДЕЛИЙ.
НОМЕРАМ ЛИСТОВ, ГДЕ ПРОИЗВЕДЕНА КОРРЕКТИРОВКА, ПРИСВОЕН ИНДЕКС „И"

ЦЕНТРАЛЬНЫЙ ИНСТИТУТ ТИПОВЫХ ПРОЕКТОВ

Главный архит. проекта /А. Шубакова/

ПРОЕКТ СКОРРЕКТИРОВАН В 1973Г. СОГЛАСНО ПИСЬМУ ГОСГРАЖДАНСТРОЯ №4-558 от 2.04.1972г (ПРОИЗВЕДЕНА ЗАМЕНА ОТМЕНЕННЫХ ГОСТОВ, СЕРИЙ И АЛЬБОМОВ ИЗДЕЛИЙ НА ДЕЙСТВУЮЩИЕ). ЛИСТЫ В КОТОРЫХ ПРОИЗВЕДЕНА КОРРЕКТИРОВКА ОТМЕЧЕНЫ ЗНАКОМ *

Гл. арх. пр-та /Лавров/
11.04.73 г.

МОСКВА

ОСНОВНЫЕ ТЕХНИКО-ЭКОНОМИЧЕСКИЕ ПОКАЗАТЕЛИ

ЖИЛАЯ ПЛОЩАДЬ	1213,8	кв. м.
РАБОЧАЯ ПЛОЩАДЬ	3127,2	кв. м.
ОБЩАЯ ПОЛЕЗНАЯ ПЛОЩАДЬ	3938.0	кв. м.
ОБЩИЙ СТРОИТЕЛЬНЫЙ ОБЪЁМ	18913.0	куб. м.
В.Т.Ч. НАДЗЕМНЫЙ	17420.0	куб. м.

В.Т.Ч. ПОДЗЕМНЫЙ	1493.0	куб. м
ОБЪЕМ НА 1 МЕСТО	94.3	куб. м.
ОБЩАЯ СМЕТНАЯ СТОИМОСТЬ	530.83 ~~588.17~~	тыс. руб.
В.Т.Ч. ЗДАНИЕ ПРОФИЛАКТОРИЯ	~~417.78~~ 528.79	тыс. руб.
ВНЕШНИЕ СЕТИ	19.43	тыс. руб.

В.Т.Ч БЛАГОУСТРОЙСТВА	21.81	тыс. руб
ТРАНСФОРМАТОРНАЯ ПОДСТАНЦИЯ	9.61	тыс. руб.
ТЕХНОЛОГИЧЕСКОЕ ОБОРУДОВАНИЕ	41.14 ~~45.22~~	тыс. руб
СТОИМОСТЬ 1 КУБ. М. ЗДАНИЯ	28.07 ~~22.10~~ 22.95	руб.
СТОИМОСТЬ 1 МЕСТА	2654.15 ~~2089.9~~ 2643.35	руб.

АВТОРЫ ПРОЕКТА:
ИНЖЕНЕРНОЕ ОБОРУДОВАНИЕ ЗДАНИЯ:
РАЗРАБОТАЛИ:

АРХИТЕКТОР ШУВАЛОВА А.А.
ОТОПЛЕНИЕ И ВЕНТИЛЯЦИЯ: БУРОВ Ю.А.
ВОДОСНАБЖЕНИЕ И КАНДАЛИЗАЦИЯ: ЧЕРНЫШОВА И.А.

ИНЖЕНЕР-КОНСТРУКТОР: ГУСЕВА Р.Н.
ЭЛЕКТРООБОРУДОВАНИЕ КУШНЕРЕВА М.Р.
СЛАБЫЕ ТОКИ КУЗМИНА Е.В.

АВТОМАТИЗАЦИЯ: СОЛДАТОВ В.Ф.
ХОЛОДОСНАБЖЕНИЕ: ХАЗАН Ж.Е.
ТЕХНОЛОГИЧЕСКОЕ ОБОРУД.: ГЕЛЬГАРД Г.Н.

СОДЕРЖАНИЕ АЛЬБОМА

N N п/п	НАИМЕНОВАНИЕ ЧЕРТЕЖЕЙ	N листа шифр	N N стран
1	Титульный лист	1	1
2	Содержание альбома	2и-3*	2-3
3	Лист привязки	4и-5и	4-5
4	Пояснительная записка	6-8и,9*	6-9
5	Схема генерального плана	10	10
	ЧЕРТЕЖИ НУЛЕВОГО ЦИКЛА /НИЖЕ ОТМ.±0,00/		
6	План подвала и технического подполья в осях „1"–„10"	АС-01и	11
7	План подвала и технического подполья в осях „10"–„15"	АС-02и	12
8	Разрезы 1–1, 2–2; 3–3	АС-03	13
9	Разрезы 8–8; 4–4. Воздухозаборная шахта по оси Ж. Детали полов	АС-04и	14
10	План фундаментов в осях „1–„10"	АС-05и	15
11	План фундаментов в осях „10"–„15"	АС-06и	16
12	Развертки стен подвала и технического подполья	АС-07и	17
13	Развертки стен подвала и технического подполья	АС-08и	18
14	Развертки стен подвала и технического подполья	АС-09и	19
15	Развертки стен подвала и технического подполья	АС-010	20
16	Сечения фундаментов с 1–1 по 9–9	АС-011и	21
17	Сечения фундаментов с 10–10 по 17–17	АС-012	22
18	Сечения фундаментов с 18–18 по 22–22	АС-013и	23

N N п/п	НАИМЕНОВАНИЕ ЧЕРТЕЖЕЙ	N листа шифр	N N стран.
19	Разрезы 7-7 и 9-9. Конструкция лестниц в осях „1"-„2" и „14"-„15"	АС-014и*	24
20	Конструкция приямков №2. Площадка №1 и лестница в подвал.	АС-015и	25
21	Конструкция площадок №2, №3, №4.	АС-016и	26
22	Конструкция наружной лестницы у оси „15". Площадка №5.	АС-017и	27
23	Конструкция наружного входа в подвал в осях „11"–„12".	АС-018и	28
24	Конструкция площадки №6	АС-019и	29
25	Воздухозаборные шахты №1 и №2.	АС-020	30
26	Воздухозаборные шахты. Узлы.	АС-021	31
27	План перекрытия технического подполья в осях „1"–„10".	АС-022и	32
28	План перекрытия подвала в осях „10"–„15".	АС-023и	33
29	Сечения к перекрытиям	АС-024*	34
30	План раскладки перемычек подвала и технического подполья в осях „1"–„15".	АС-025и	35
31	Холодильные камеры	АС-026	36
32	Монолитные участки перекрытия МУ-01; МУ-02; МУ-04.	АС-027	37
33	Монолитный участок перекрытия МУ-03.	АС-028	38
34	Монолитные участки перекрытия МУ-05, МУ-06.	АС-029*	39
35	Монолитные участки перекрытия МУ-07; МУ-08. Фундаментные балки ЖБ-5; ЖБ-6.	АС-030*	40
36	Железобетонные башмаки ЖБ-1; ЖБ-2; ЖБ-3; ЖБ-4.	АС-031	41
37	Арматурные изделия: каркасы, сетки, отдельные стержни.	АС-032	42
38	Загрузочный люк. План, разрезы 1-1; 3-3.	АС-033и	43
39	Загрузочный люк. Разрез 2-2, узлы 1-5.	АС-034и	44
40	Сводная спецификация сборных бетонных и железобетонных изделий нулевого цикла	АС-035и*	45
41	Сводные спецификации столярных и стальных изделий.	АС-036и	46
	Расход бетона и стали нулевого цикла		

Сметная стоимость здания профилактория изменена в связи с пересчетом смет в 1970 г.

Гл. инж. пр-та /Дубинская/

Гл. арх. пр-та В. Лавров 11.04.73г.

16-870 г. Гл. инж. пр.

Взамен листа №2

1968	Профилакторий на 200 мест	Содержание альбома	Типовой проект 254-3-6	Альбом I	Лист 2и*

Гл. инж. пр-та Дубинская | Гл. арх. пр-та Шувалова | Гл. инж. Чернявский | Рук. АГМ-4 Годич | Ст. инж. пр. Гусева | Согласовано Богачева | Проверила Шчакова | Пр. проектная мастер. №4

NN п/п	НАИМЕНОВАНИЕ ЧЕРТЕЖЕЙ	N листа шифр	NN стран
	ЧЕРТЕЖИ НАДЗЕМНОЙ ЧАСТИ /ВЫШЕ ОТМ.±0,00/		
42	План 1го этажа в осях „1"—„10"	АС-1И*	47
43	План 1го этажа в осях „10"—„15"	АС-2И*	48
44	План 2го этажа в осях „1"—„10"	АС-3*	49
45	План 2го этажа в осях „10"—„15". Планы венткамер в осях „2-3", „8-9"	АС-4И*	50
46	План типового этажа в осях „1"—„10"	АС-5*	51
47	План спальных комнат	АС-6	52
48	Фасад в осях „1"—„15"	АС-7	53
49	Фасад в осях „15"—„1"	АС-8	54
50	Фасад в осях „А"—„К"	АС-9	55
51	Фасад в осях „К"—„А"	АС-10И	56
52	Главный вход. Планы, разрезы	АС-11	57
53	Разрезы 1-1 и 2-2	АС-12*	58
54	Разрезы 3-3; 4-4	АС-13И*	59
55	Разрез 5-5	АС-14*	60
56	Разрез 6-6 шахта грузового лифта	АС-15*	61
57	Детали установки оконных и дверных блоков	АС-16	62
58	Фрагмент порядовки наружных стен по осям „Б-К" в осях „1-10"	АС-17	63
59	Фрагмент порядовки наружных стен по осям „Б-К" в осях „1-10"	АС-18	64
60	Фрагмент порядовки наружной стены по оси „А" в осях 10-15	АС-19	65
61	Фрагмент порядовки наружной стены по оси „К" в осях 10-15. Узлы установки витражей	АС-20	66
62	Планы санузлов в осях „3-9"	АС-21	67
63	Планы санузлов в осях „5-10"	АС-22	68
64	Развертки стен санузлов	АС-23	69
65	Развертки стен санузлов, узлы	АС-24	70
66	План душевого и ванного залов. Конструкция кирпичных перегородок. Детали, узлы	АС-25	71
67	Детали полов	АС-26	72
68	План перекрытия 1го этажа в осях „1"—„10"	АС-27*	73
69	План перекрытия 1го этажа в осях „10"—„15"	АС-28*	74
70	План перекрытия 2го, 3го, 4го этажей в осях „1"—„10"	АС-29	75
71	План перекрытия 5го этажа, венткамер и машинного отделения лифта	АС-30И	76
72	План перекрытия 2го этажа в осях „10-15". План подвесного потолка в осях „10-15"	АС-31И*	77
73	Сечения к планам перекрытий	АС-32*	78
74	Сечения к планам перекрытия. Армирование монолитных участков над проемами по осям „Б" и „И"	АС-33	79
~~75~~	~~Сечения к планам перекрытия и подвесного потолка в осях 10-15"~~ Аннулирован	~~АС-34~~	~~80~~
76	Планы раскладки перемычек	АС-35	81
77	Спецификация типов проемов	АС-36	82
78	План кровли	АС-37И	83
79	Детали кровли	АС-38*	84
80	Детали кровли	АС-39	85
81	Детали кровли	АС-40*	86
82	Монолитный участок перекрытия МУ-1	АС-41	87
83	Монолитные участки перекрытия МУ-2; МУ-3	АС-42	88
84	Монолитный участок перекрытия МУ-4. Балка ЖБ-1	АС-43*	89
85	Монолитный участок перекрытия МУ-5. ЖБ стакан ЖБ-2. Водосрывный вентилятор	АС-44*	90
86	Монолитный участок перекрытия МУ-6. Колонна ЖБ-3 по оси „11"	АС-45*	91
~~87~~	~~Монолитный участок перекрытия МУ-7~~ Аннулирован	~~АС-46~~	~~92~~
~~88~~	~~Монолитный участок перекрытия МУ-8~~ Аннулирован	~~АС-47И~~	~~93~~
~~89~~	~~Ж.б. балка-стенка МУ-9. Ж.б. перемычка ЖБ-4~~ Аннулирован	~~АС-48~~	~~94~~
90	Монолитная жел.бет. рама ЖБ-5 по оси „8"	АС-49	95
91	Монолитная жел.бет. рама ЖБ-6 по оси „А"	АС-50	96
92	Конструкция лестницы в осях „1-2"	АС-51*	97
93	Конструкция лестницы в осях „8-9"	АС-52*	98
94	Конструкция наружной лестницы в кинопроекционную у оси „11"	АС-53	99
95	Конструкция наружной лестницы в кинопроекционную у оси „11". Узлы	АС-54	100
96	Козырек главного входа. Опалубочный план, панна и спецификация	АС-55	101
97	Козырек главного входа. Балки и колонны.	АС-56	102
98	Арматурные изделия. Каркасы	АС-57*	103
99	Арматурные изделия. Каркасы и отдельные стержни	АС-58*	104
100	Арматурные изделия. Отдельные стержни	АС-59*	105
101	Ограждение лоджий. Общий вид	АС-60	106
102	Ограждение лоджий. Узлы	АС-61	107
103	Детали крепления перегородок	АС-62	108
104	Развертки стен обеденного зала на 44 посадочных места	АС-63	109
105	Развертки стен обеденного зала на 156 посадочных мест	АС-64	110
106	Развертки стен обеденного зала на 156 посадочных мест и гостиной. Деталь.	АС-65	111
107	Ограждения вентиляционных коробов в обеденном зале на 44 посадочных места	АС-66	112
108	Ограждение конвекторов. Общий вид и детали.	АС-67И	113
109	Конструкция деревянной эстрады	АС-68	114
110	Вешалки и галошницы гардероба, сборочный чертеж	АС-69	115
111	Барьер гардероба БГ-1 сборочный чертеж	АС-70	116
112	Встроенный шкаф, сборочный чертеж	АС-71	117
113	Развертки стен с вентиляционными каналами, нишами ПК и ЭС	АС-72	118
114	Конструкция молниезащиты	АС-73	119
115	Вентиляционные шахты N 1, N 3, N 13	АС-74И*	120
116	Вентиляционные шахты N 4, N 7, N 8, N 11.	АС-75	121
117	Вентиляционные шахты N 2 и N 12.	АС-76	122
118	Вентиляционные шахты N 5, N 6, N 9, N 10.	АС-77	123
119	Сводная спецификация сборных ж.б. элементов	АС-78И*	124
120	Сводная спецификация столярных и стальных изделий	АС-79И	125
121	Ведомость отделочных работ	АС-80	126
122	Вариант решения фасадов с балконами. Фасад в осях „1—10"	АС-81	127
123	Вариант решения фасадов с балконами. Фасад в осях „10—1".	АС-82	128
124	Вариант решения фасадов с балконами. Фрагмент фасада и детали крепления ограждения балконов.	АС-83	129
	МЕТАЛЛИЧЕСКИЕ ИЗДЕЛИЯ „КМ"		
125	Заглавный лист	КМ-1	130
126	Схема витрины по оси „А"	КМ-2И	131
127	Схема витрины по оси „Б". Таблица сечения элементов	КМ-3	132
128	Узлы с 1 по 6	КМ-4И	133
129	Узлы с 7 по 13	КМ-5И	134
130	Узлы с 14 по 17	КМ-6	135

Гл. арх. пр-та /Лавров/
11.04.73г.

1968	Профилакторий на 200 мест	Содержание альбома	Типовой проект 254-7-6	Альбом I

Рук. АПМ-4 Черняевский; Гл. инж. пр-та Мудинир; Гл. арх. пр-та Шувалова; Ст. инж. пр-та Дубинская; Исполнит. Новикова; Проверил Гусева; Нормоконтр. Шувалова; Утвердил Алексеева

Лечебно-курортных зданий. Арх. проектная мастер. N 4

Главный фасад

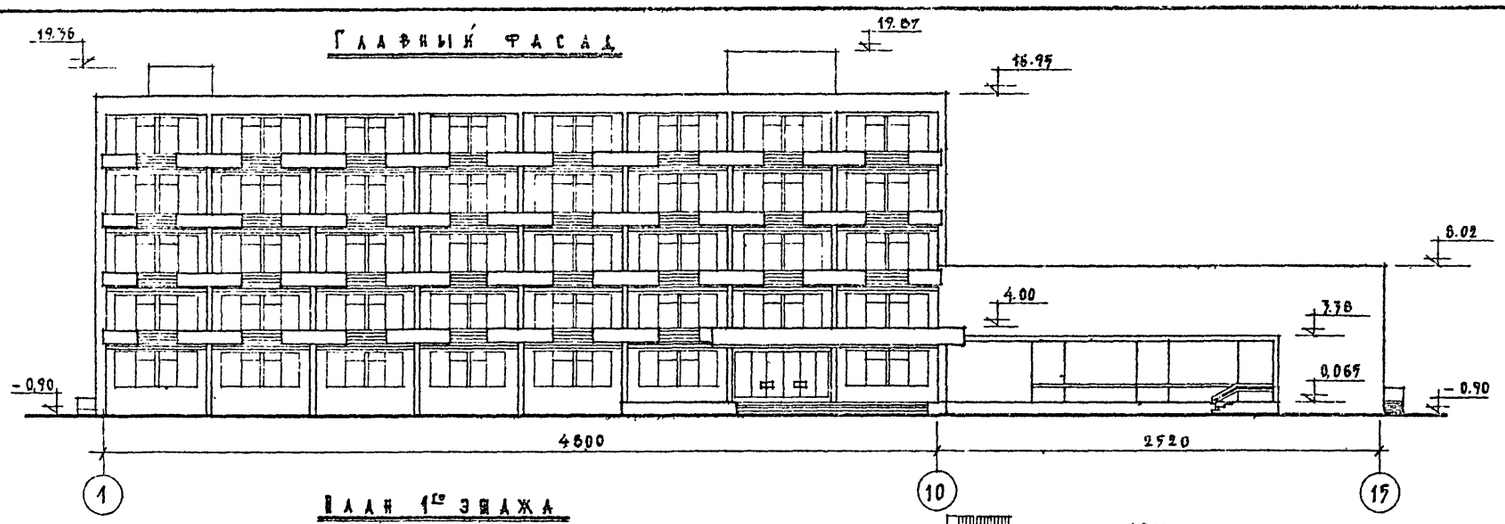

План 1го этажа

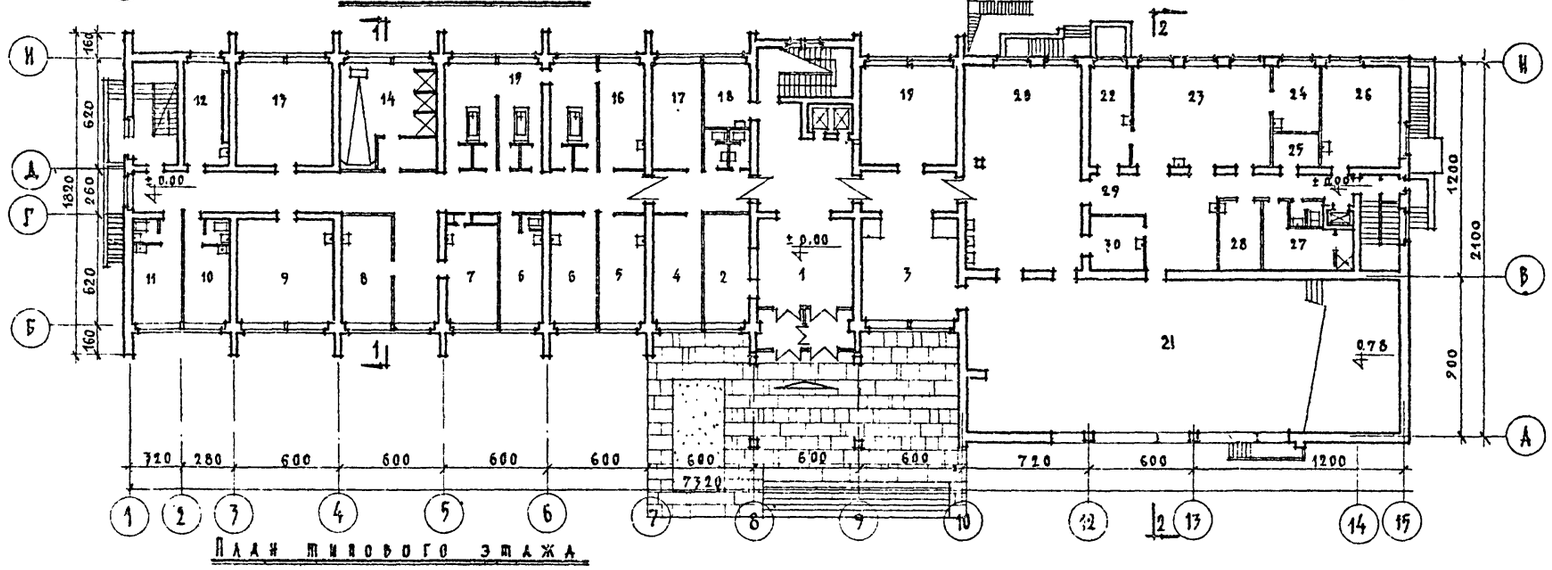

План типового этажа

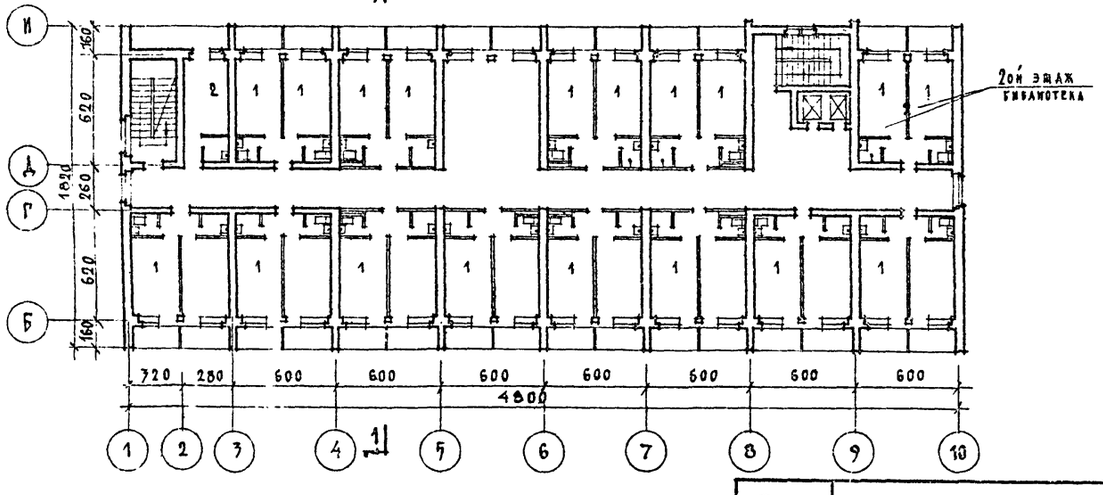

План двухместных спальных комнат

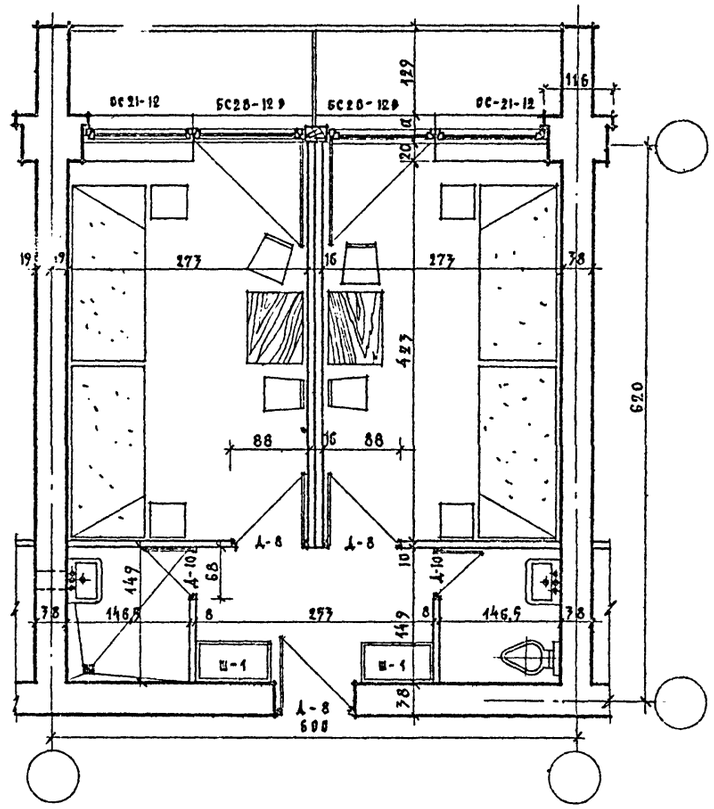

Экспликация помещений

Первого этажа	кв.м.
1. Вестибюль	27.0
2. Гардероб	16.3
3. Гостиная	32.3
4. Кабинет директора	16.3
5. Кабинет кислородной терапии	16.3
6. Процедурный кабинет	16.3
7. Кабинет врача	16.3
8. Зубоврачебный кабинет	16.3
9. Кабинет электросветолечения	31.9
10. Изоляционная палата	11.5
11. Изоляционная палата	11.8
12. Кинталяотерии	13.7
13. Кабинет лфк и физотерапии	31.9
14. Душевой зал	32.5
15. Ванный зал	47.8
16. Комната персонала	16.3
17. Бухгалтерия	16.3
18. Комната сестры-хозяйки	10.0
19. Бильярдная	32.3
20. Обеденный зал на 44 чел.	77.6
21. Обеденный зал на 156 чел. и лифт	207.0
22. Холодная заготовочная	12.9
23. Варочный цех	45.9
24. Моечная кухонной посуды	8.0
25. Бельевая	5.0
26. Заготовочная	24.5
27. Гардероб	11.9
28. Буфет-хлеборезка	9.2
29. Раздаточная	29.3
30. Моечная столовой посуды	11.8
Второго этажа	
1. Спальная комната	11.9
2. Библиотека	32.6
Типового этажа	
1. Спальная комната	11.9
2. Комната персонала /4 эт/	
Комната чистки и утюжки /3,5 эт/	
Подвального этажа	
1. Компрессорная	13.6
2. Вентикамера	32.0
3. Помещ. для баков гидроватни	31.3
4. Вентикамера	32.2
5. Насосная	15.5
6. Электрощитовая	15.5
7. Загрузочная	15.8
8. Кладовая овощей	10.2
9. Первичная обработка овощей	11.4
10. Кладовая сухих продуктов	10.0
11. Кладовая суточн. запаса	10.0
12. Инвентарная	6.7
13. Камера отходов	6.1
14. Место для фреона	3.4
15. Машинное отделение	9.6
16. Молочно-жировая камера	14.5
17. Мясо-рыбная камера	10.0
18. Камера фруктов и овощей	10.0
19. Хранение хоз. инвентаря	9.4
20. Хранение грязного белья	7.0
21. Хранение чистого белья	8.6
22. Хранение спорт. инвентаря	13.0
23. Тепловой узел	15.5

16-X-70 гл. инж. пр.

Взамен листа № 4

Гл. арх. арт.	Дубинская
Гл. инж. пр.	Гусева
Гл. арх. арт.	Шубалова
Гл. инж. АПМ	Казнир
Рук. АПМ-4	Черняевский
Ст. инж.	Косачева
Проверил	Шубалова
Нормоконтр.	Алексеева

Асчеевский курортный здание

Арх. проектная маст. №4

1968	Профилакторий на 200 мест	Лист привязки	Типовой проект 254-3-6	Альбом I	Лист 4и

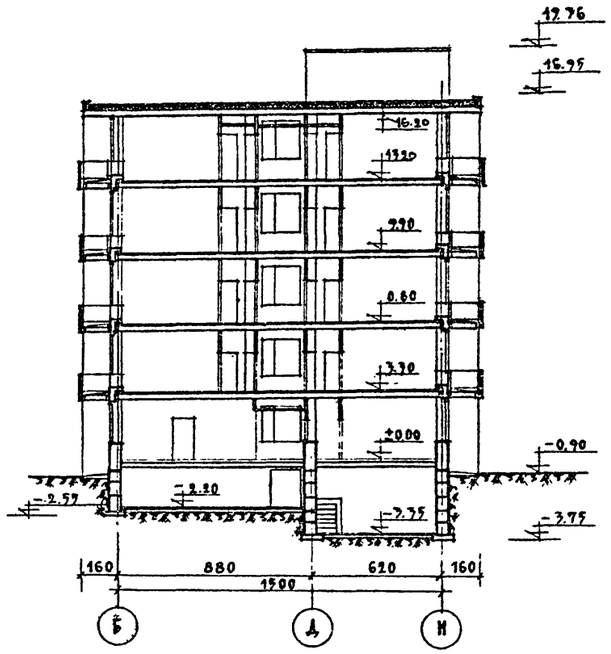

РАЗРЕЗ ПО 1-1

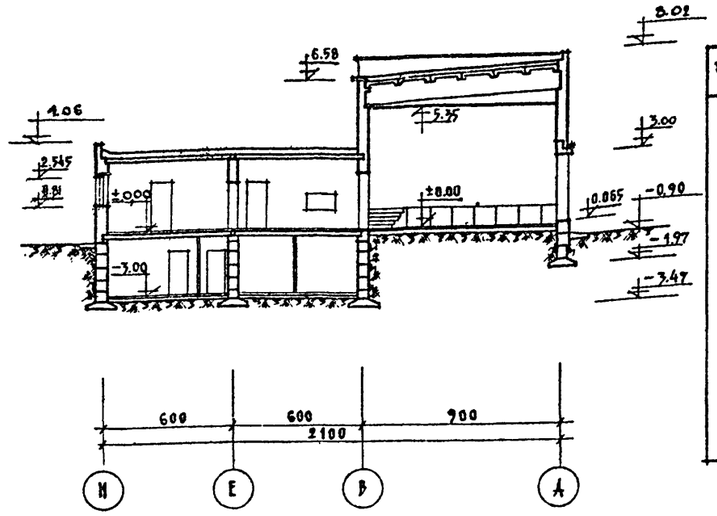

РАЗРЕЗ ПО 2-2

ОБЛАСТЬ ПРИМЕНЕНИЯ	ТЕХНИКО-ЭКОНОМИЧЕСКИЕ ПОКАЗАТЕЛИ			ИНЖЕНЕРНОЕ ОБОРУДОВАНИЕ
	НАИМЕНОВАНИЕ	ЕД.ИЗМ.	КОЛ-ВО	
Строительство для районов II и III строительно-климатических зон с наружной температурой -20°, -25°, -30°, кроме районов сейсмических, с просадочными грунтами и вечной мерзлоты.	Количество этажей	эт.	5	Центральное отопление, горячее водоснабжение, водопровод, канализация, электроосвещение электросиловое оборудов., холодоснабжение, радиофикация телефонизация телевидение автоматизация приточно-вытяжных вентиляционных систем, кинофикация.
	Площадь застройки	кв.м.	1429.0	
	Рабочая площадь	"	7127.2	
	Полезная площадь	"	7778.0	
	Общий строительный объем	куб.м	18913.0	
	в.т.ч. надземный	"	17420.0	
	в.т.ч. подземный	"	1493.0	
	K_1 = рабочая площадь / полезная площадь		0.80	
	K_2 = объем здания / рабочая площадь		6.0	
	Сметная стоимость	тыс.руб	528.79	
	в.т.ч. оборудования	" "	65,65	
	Стоимость 1 куб.метра	руб.	27,95	

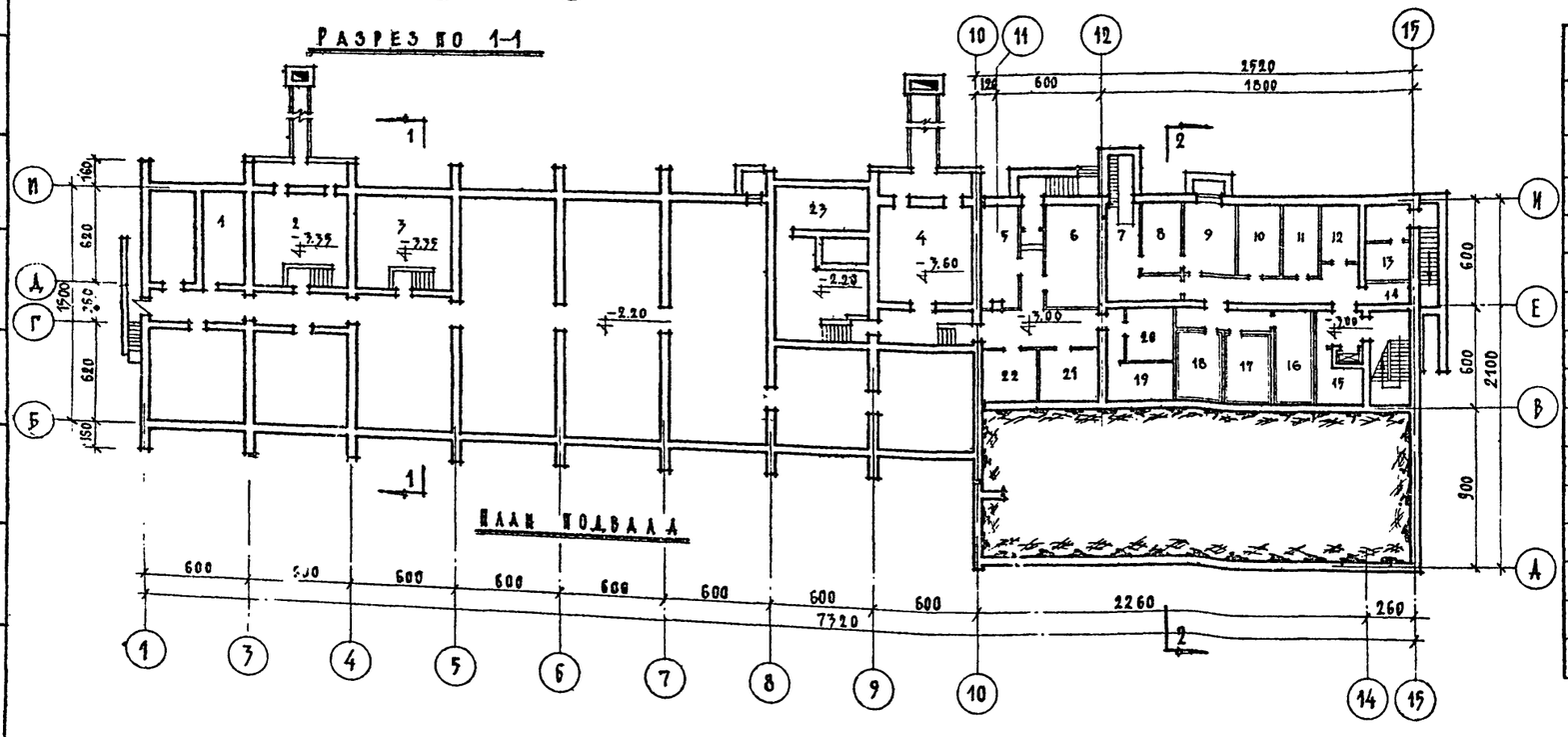

ПЛАН ПОДВАЛА

ЭКСПЛУАТАЦИОННЫЕ ПОКАЗАТЕЛИ			ХАРАКТЕРИСТИКА КОНСТРУКЦИИ	
НАИМЕНОВАНИЕ	ЕД.ИЗМ	КОЛ-ВО	НАИМЕНОВАНИЕ КОНСТРУКЦИИ	ХАРАКТЕРИСТИКА
Норма водопотреб. на 1 место	л/сут	400,0	Фундаменты	Ленточные из сборных ж.б. и бетонных блоков по серии 1.112-1 выпуск 1.
Суточный расход воды	куб.м	117,5	Наружные стены	В подвале и подполье-сборные бетонные блоки по серии И46-4(6.4) выше земли-кирпичные
Расход тепла на отопление	ккал/час		Внутренние стены	Кирпичные в подвале-кирпичные и из сборных блоков
$t^{\circ}_{нр}$ -30°С	"	291500	Перекрытия	Сборные ж.б. многопустотные панели по серии ИИ-03-02.
-25°С	"	266400	Лестницы	Сборные ж.б. по серии ИИ-03-02, стальные изделия по серии ИИ-03-03.
-20°С	"	241500	Перегородки	Кирпичные, гипсобетонные, шлакобетонные, железобетонные
Расход тепла на вентиляц.	ккал/час		Кровля	Совмещенная рулонная с внутренним водостоком
$t^{\circ}_{нр}$ -30°С/-19°/	"	236800	Окна	Спаренные и раздельные переплеты по ГОСТ'У 11214-65
-25°С/-15°/	"	207620	Двери	Глухие и остекленные по ГОСТ'У 6629-64.
-20°С/-9,5°/	"	170450	Полы	Цементные, мозаичные, керамическая плитка, линолеум, паркет
Потребн. норма лечебн. кушеток	м	25.0	Наружная отделка	Плоскости стен фасадов облицовываются лицевым кирпичом с расшивкой
Расчетная электронагруз.	квт	175	Внутренняя отделка	Покраска масляной и клеевой красками, панель из керамической плитки
Количество телефонов	шт	4		
Количество радиоточек	шт	112		

Взамен листа 5

16-X-70 г. гл. инж. пр. [illegible]

1968	Профилакторий на 200 мест	Лист привязки	Типовой проект 254-3-6	Альбом I	Лист 5И

Гл. инж. проект	Ковирова	
Гл. арх. проект	Шубалова	Алексеева
Гл. инж. пр-та	Шарапова	
Гл. инженер	Гусева	
Гл. арх. пр-та	Дубинская	
Гл. инж. проект	Шубалова	
Рук. АПМ-4	Ходанович	
	Черняевский	

ДЕЛЕБНО КУРОРТНЫХ ЗДАНИЙ

Арх. проектная мастер. №4

ПОЯСНИТЕЛЬНАЯ ЗАПИСКА

Общая часть

Рабочие чертежи типового проекта профилактория на 200 мест разработаны согласно плану типового проектирования ЦНИИЭП лечебно-курортных зданий на 1968 год

Рабочие чертежи типового проекта профилактория на 200 мест разработаны на основании проектного задания утвержденного приказом Госкомитета по гражданскому строительству и архитектуре при Госстрое СССР от 14 июля 1968 года за № 120

Настоящий проект предназначен для строительства во II и III строительно-климатических зонах. Проект не расчитан для строительства в сейсмических районах, в районах вечной мерзлоты и с просадочными грунтами.

Здание профилактория относится ко II классу, в связи с чем принята II степень долговечности и огнестойкости. В здании предусматриваются: центральное отопление горячее и холодное водоснабжение, канализация, осветительное и силовое электроснабжение, телефон, радио и кинофикация.

Генеральный план

В проекте представлена возможная схема генерального плана участка, отведенного для строительства профилактория.

Площадь земельного участка профилактория принята размером 2 га из расчета 100 кв. м. на одно место

При решении схемы генерального плана на участке профилактория предусмотрены следующие зоны:

а/ Зона пребывания отдыхающих;
б/ Зона тихого отдыха и климатолечения;
в/ Зона физической культуры и спорта;
г/ Хозяйственная зона при пищеблоке столовой.
д/ Хозяйственный двор.

В зоне пребывания отдыхающих размещено здание профилактория со спальными лечебно-диагностическими помещениями и помещениями культурно-массового назначения и столовой.

Вблизи здания расположены прогулочные дорожки, площадка для отдыха и климатолечения, и группа спортивных площадок.

Со стороны вспомогательных помещений столовой запроектированы хозяйственная площадка для приема и разгрузки автомашин, доставляющих продукты для столовой профилактория.

В том случае, если профилакторий расположен далеко от населенного пункта, необходимо на расстоянии не менее 100 м. от здания запроектировать хозяйственный двор. На хозяйственном дворе должны быть расположены навес для автомашин и хозяйственный корпус, в котором размещаются котельная со складом топлива, гараж на одну автомашину и складские помещения

Участок профилактория огораживается по периметру широкой полосой кустарника. Территория участка, не занятая строениями, дорожками и площадками, покрывается газоном и цветниками и оформляется групповыми посадками деревьев и кустарников.

Архитектурно-строительная часть.

Здание профилактория запроектировано в едином об'еме, состоящем из двух блоков: спального пятиэтажного и одноэтажного блока столовой.

В первом этаже пятиэтажного спального блока расположены вестибюль с регистратурой и гардеробом, группа административных помещений гостиная, бильярдная и лечебно-диагностическая группа, изолированная от остальных помещений первого этажа имеющая отдельный вход, и в то же время связанная с главной лестницей и лифтами.

В состав помещений лечебной группы входят кабинеты кислородной терапии, врача, электросветолечения, процедурная, зубоврачебный кабинет, ингаляторий, зал ЛФК с фотарием, душевой и ванный залы с комнатой персонала и две изоляционные палаты.

На верхних этажах блока расположены спальные комнаты на два человека (98 комнат) и 4 комнаты на одного человека Каждые две спальные комнаты имеют раздельные санитарный узел и душевую, а в шлюзе — шкафы для размещения одежды. Каждая спальная комната имеет лоджию.

Под спальным блоком запроектировано техническое подполье, в котором размещены две венткамеры, компрессорная и помещение для баков гидропатии.

Под помещениями пищеблока, в подвале, расположены кладовые для хранения продуктов, холодильные камеры, бельевые, насосная и электрощитовая.

Здание профилактория оборудовано двумя пассажирскими лифтами с кабинами вместимостью на четыре человека каждая.

В решении фасадов здания профилактория в качестве отделки использовались следующие элементы:

а/ Стены облицованы лицевым кирпичем из белых глин с расшивкой швов; цоколь на высоту 0.30 м. покрывается цементной штукатуркой
б/ оконные проемы заполняются спаренными и раздельными оконными блоками, окрашенными белой масляной краской;
в/ переплеты витражей большого обеденного зала и тамбура главного входа приняты металлическими, окрашенными в черный цвет и остекленными крупноразмерным витражным неполированным стеклом.
г/ ограждение лоджий — металлическое с облицовкой асбоцементными листами.

В проекте представлен вариант решения фасадов спального блока с балконами.

Внутреннюю отделку помещений здания профилактория на 200 мест см на листе АС-80.

1968	Профилакторий на 200 мест	Пояснительная записка	Типовой проект 254-3-6	Альбом I	Лист 6

Гл. инж. пр-та	Ст. инж. пр-та	Проверил
Шувалова	Дубинская	Гусева	Шувалова
Гл. арх. пр-та	Гл. инж. пр-та	Рук. АПМ-4	Гл. конструктор пр-та
Черновский	Клапир	Клапан	
Исполнил	Лавров		
Арх. проектная мастерская № 4	Лечебно-курортных зданий		

В первом этаже одноэтажного блока столовой расположены большой и малый обеденные залы и рабочие помещения пищеблока. В большом обеденном зале возможен показ кинокартин и несложных выступлений на эстраде. Связь с кинопроекционной, расположенной над частью обеденного зала, осуществляется по наружной металлической лестнице.

Перечень помещений

№ № п/п	Наименование помещений	Рабочая площадь кв. м.	Подсобная площадь кв. м.
1	2	3	4
	Подвала		
1	Загрузочная	15.8	
2	Кладовая овощей	10.2	
3	Первичная обработка овощей	11.4	
4	Кладовая сухих продуктов	10.0	
5	Кладовая суточного запаса	10.0	
6	Инвентарная	6.7	
7	Камера отходов	6.1	
8	Хранение грязного белья	7.0	
9	Хранение хозяйственного инвентаря	3.4	
10	Холодильные камеры с фреоном	38.1	
11	Машинное отделение		3.6
12	Хранение спортинвентаря	17.8	
13	Электрощитовая		15.5
14	Насосная		15.5
15	Венткамеры		64.2
16	Компрессорная		17.6
17	Помещение для баков гидроватки		31.3
18	Коридоры и тамбуры		16.3
		138.5	166.0
	1-го этажа		
19	Вестибюль	27.0	
20	Гостиная	32.0	
21	Бильярдная	32.3	
22	Гардероб	16.3	
23	Кабинет директора	16.3	
24	Бухгалтерия	16.3	
25	Комната сестры-хозяйки	10.0	
26	Санитарные узлы	9.0	
27	Кабинет кислородной терапии	16.3	
28	Процедурные кабинеты	32.6	
29	Кабинет врача	16.3	
30	Холл	16.3	
31	Зубоврачебный кабинет	16.3	
32	Кабинет электросветолечения	31.9	
33	Изоляционные палаты с санитарными узлами	30.5	
34	Ингаляторий	13.7	
35	ЛФК с фотарием	31.9	
36	Душевой зал	32.5	
37	Ванный зал	46.8	
38	Комната персонала	16.3	
39	Варочный цех.	45.9	
40	Заготовочная	24.5	
41	Моечная кухонной посуды	8.1	
42	Моечная столовой посуды	11.8	
43	Буфет-хлеборезка	9.2	
44	Гардероб персонала с душевой	14.1	
45	Обеденный зал на 44 пос. места.	77.6	
46	Обеденный зал на 156 пос. мест.	207.0	
47	Коридоры и тамбуры		134.2
	2-го этажа	888.1	134.2
48	Спальные комнаты на 2 человека	293.7	
49	Спальная комната на 1 человека	11.9	
50	Санузлы и шлюзы при них	104.4	
51	Холл	34.8	
52	Библиотека	32.6	
53	Комната персонала с санузлом	12.5	
54	Кинопроекционная и перемоточная	34.9	
55	Коридоры.		120.2
	3-го, 4-го и 5-го этажей	504.8	120.2
56	Комната персонала с санитарным узлом на 4 эт. Комната чистки и утюжки на 3 и 5 этажах	39.5	
57	Спальные комнаты на 2 человека - (98)	392,5	
58	Спальные комнаты на 1 человека - (4)	35.9	
59	Санузлы и шлюзы при них.	113.1	
60	Холлы	104.4	
61	Венткамеры		43.4
62.	Коридоры		361,2
		1183.2	404.6
	Всего	2722.8	810.8
63	Лоджии	404.4	
	Итого	3127.2	810.8

Технико-экономические показатели

1 Площадь застройки 1425.0 м кв.
2 Рабочая площадь 3127.2 м кв.
3 Полезная площадь 3938.0 м. кв.
4 Строительный об'ем 18913.0 м. куб.
в том числе: надземный 17420.0 м. куб.
подземный 1493.0 м. куб.

5. $K_2 = \frac{\text{об'ем здания}}{\text{рабочая площадь}} = \frac{18836.0}{3127.2} = 6.0$ 6. $K_2 = \frac{\text{рабочая площадь}}{\text{полезная площадь}} = \frac{3127.2}{3938.0} = 0.80$ 7. Об'ем здания на 1 место 94.3 м. куб.

1968	Профилактерий на 200 мест	Пояснительная записка	Типовой проект 254-3 6	Альбом I	Лист 7

Алечев. Курортных зданий. Арх. проектная мастерская. Гл. конструктор Калдин. Рук. арх. мастерской Черняевский. Гл. инж. арх. Шубладова. Гл. инж. пр. Дубинская. Ст. инж. пр. Гусева. Исполнит. Лавров. Проверил Шубладова.

Конструктивная часть.

Здание профилактория состоит из 2х самостоятельных блоков — 5ти этажного спального блока и одноэтажного блока столовой, разделенных между собой осадочным швом. Под спальным блоком расположено техническое подполье, под частью одноэтажного блока — подвальные помещения. Здание — кирпичное, высота этажа 3,3 от пола до пола.

Спальный блок решен с поперечными несущими стенами с шагом 6.0 м. толщиной 51 см. в первом этаже и 38 см в вышележащих этажах

В столовом блоке несущими являются продольные стены.

Жесткость здания обеспечивается продольными и поперечными стенами, которые вместе с заанкеренными в них перекрытиями, образуют пространственную систему, воспринимающую горизонтальные нагрузки.

~~Сборные элементы перекрытий, лестниц, фундаментные блоки и блоки стен подвалов приняты по альбомам индустриальных строительных изделий действующих на 1 января 1970г.~~

~~Перемычки приняты по серии 1.439-1 выпуск 1 Ребристые плиты и балки в перекрытии столового зала по строительному каталогу часть 3 „Унифицированные сборные жел. бет. конструкции 1эт. зданий промышленных предприятий" выпуск 1965г.~~

Основные расчетные положения

Собственные веса конструкций и коэффициенты перегрузок приняты по СНиП II-А,11-62

Временные нормативные нагрузки приняты следующие:

В спальных комнатах — 150 кг/м²

В коридорах лоджиях и обеденных залах — 300 кг/м²

На лестницах и балконах — 400 кг/м²

В кухонном блоке столовой — 200 кг/м²

Вес снегового покрова — 150 кг/м²

Скоростной напор ветра до 10м от поверхности земли 45 кг/м²

В покрытиях примыкающих к более высоким частям здания учтена нагрузка от снегового мешка согласно указаниям СНиП II-А. 11-62.

Части здания

По отдельным частям здания приняты следующие решения:

Фундаменты под стены приняты ленточные из сборных бетонных и железобетонных блоков. Монолитные заделки между блоками, в местах пропуска инженерных коммуникаций, заделываются бетоном марки „150", под колоннами фундаменты монолитные-железобетонные.

Фундаменты разработаны на основании СНиП II-Б.1-62 исходя из условий строительства на площадке со спокойным рельефом, при отсутствии грунтовых вод на непучинистых неразрабатываемых грунтах. Расчетное сопротивление грунта под подошвой фундаментов принято равным — 2,5 кг/см². Объемный вес грунта — 1,7 т/м³. Угол внутреннего трения $\varphi = 30°$.

Чертежи фундаментов разработаны для IIго климатического района при толщине наружных стен — 51 см

Стены подвала и технического подполья приняты из сборных бетонных блоков. Цокольная часть стен выкладывается из хорошо обожженного глиняного обыкновенного кирпича пластического прессования марки „75" на растворе марки „75" и защищается снаружи цементной штукатуркой. Кирпич должен быть отборный.

Стены подвала, воспринимающие горизонтальное давление грунта, рассчитаны с учетом окончания строительных работ по устройству перекрытия и подготовки полов подвала /техподполья/ и 1го этажа

Гидроизоляция горизонтальная — из слоя цементного раствора состава 1:2 толщ. 2 см укладывается на отметках, указанных на развертках фундаментов. Снаружной стороны все стены обмазываются горячим битумом за два раза.

Указания по привязке. При привязке проекта, на площадке с гидрогеологическими условиями и планировкой отличными от принятых в типовом проекте, чертежи нулевого цикла подлежат переработке. Привязку производить в соответствии с требованиями СНиП II-Б. 1-62. Ниже приведена таблица расчетных нагрузок на 1 п.м. стены на отметке — 0,35 м. для IIго климатического района

	Спальный блок									Столовый блок						
Ось	1-Б-Д	1-Д-Н	2	3,4,5,6,7	8,9-Б-Д	8,9-Д-Н	Г,Д	10	А,Н	12, 13 по оси А	В	Е	„Н" в осях 10-15	15	12	11-Д
q, т/пм	31	18	28	50	50	54	14,1	31	—		20.1	17.2	13	9	10.1	—
Рт.	—	—	—	—	—	—	—	—	—	45	—	—	—	—	—	53.8
Мтм.	—	—	—	—	—	—	—	—	—	1.8	—	—	—	—	—	—

Стены выше отметки — 0,67. Наружные стены выкладываются из глиняного, пустотелого кирпича пластического прессования (в помещениях душевого и ванного залов, а так же стены лоджий из полнотелого кирпича) с облицовкой лицевым кирпичом с расшивкой швов. Внутренние стены выкладываются из полнотелого глиняного кирпича, пластического прессования. Марки кирпича и раствора указаны в примечании на поэтажных планах.

Перегородки в подвале и помещениях 1-го этажа с влажным режимом — кирпичные толщиной 12 и 6,5 см. в санузлах шлакобетонные, в остальных помещениях гипсобетонные. Между спальными комнатами из условия звукоизоляции перегородки установлены двойные.

Перекрытия — из сборных многопустотных железобетонных панелей. В местах пропуска инженерных коммуникаций устраиваются монолитные участки. Перекрытие над душевым и ванным залами (в 1-ом этаже) — монолитное железобетонное. Перекрытие над большим обеденным залом, сатжащим одновременно и кинозалом, — из сборных многопустотных железобетонных панелей [illegible] серии 1.241-1.

Лестницы в спальном блоке из крупноразмерных элементов-площадок и маршей с накладными проступями по серии 1.250-1 вып. 1

Лестницы в подвал наружные и внутренние из сборных ступеней по серии 1.155-1. выпуск 1 [illegible], уложенных на обрезы стен.

Взамен листа № 8

16-X-70 Гл. инж. пр. [illegible]

Гл. арх. пр-та (Лавров) 11.04.73

1968	Профилакторий на 200 мест	Пояснительная записка	Типовой проект 254-3-6	Альбом I	Лист 81

Ст. инж. АПМ Гусева
Гл. инж. пр-та Дубинская
Гл. арх. пр-та Шубалова
Гл. инж. АПМ Квашнин
Рук. АПМ-4 Черкавский
Гл. конструктор Каплан
Лечебно-курортных зданий
Арх. проектная мастер. 4

Кровля совмещенная рулонная в спальном блоке — вентилируемая с внутренними водостоками в одноэтажном блоке — не вентилируемая. Вентиляция крыши осуществляется путем укладки на утеплителе волнистых асбестоцементных листов. Рулонный ковер наклеивается сверху этих листов по цементному слою. Пространство между утеплителем и волнами асбестоцементных листов и является вентиляционной воздушной прослойкой, соединенной с отверстиями-продухами в наружных продольных стенах.

Молниезащита. В качестве молниеприемника в кровлю обеих блоков закладывается металлическая сетка, которая приваривается к выпускам арматуры, закладываемых в наружные стены и присоединяемых по низу (в земле) к контуру заземления. См. указания проекта „30".

Вариант спального блока с балконами представлен в проекте на листах с АС-81 по АС-83. Конструкция балконов решена следующим образом: на поперечные стены укладываются сборные железобетонные балки шириной 38 см, выступающие из стен в виде консолей. На эти консоли укладываются сборные железобетонные панели, образующие непрерывный по фасаду балкон.

Лифты. В здании запроектировано 2 пассажирских лифта грузоподъемностью 320 кг с кабиной 100×120×210 см. с верхним машинным отделением, расположенные в одной шахте, и один малый грузовой лифт грузоподъемностью 100 кг с верхним машинным отделением. Кирпичные шахты лифтов разработаны согласно альбому заданий на проектирование строительной части лифтовых установок АТ-5,43-71.

Переплеты витражей запроектированы из стальных прямоугольных труб с зажимами для стекла из профилированной резины по норма „Мосгрпроект 2". Стальные изделия переплетов разработаны в стадии „КМ".

Указания по производству работ в зимнее время

Проект профилактория разработан для строительства в летнее время. При строительстве в зимнее время все работы выполнять в соответствии с проектом организации работ с соблюдением следующих условий.

1. Разработка котлованов должна осуществляться с применением мер против промерзания грунта в основании фундаментов.

2. Разработка грунта при кратковременных перерывах между окончанием земляных работ и монтажом фундаментов должна производиться с недобором грунта или утеплением основания.

3. Монтаж сборных железобетонных фундаментных балков производить на непромерзшем основании с защитой его от промерзания как при производстве работ, так и по окончании. Монтаж блоков производить в соответствии со СНиП III-В.3-62.

4. Укладку стеновых блоков подвала можно выполнять способом замораживания с применением растворов с химическими добавками или с применением быстро твердеющих растворов, набирающих значительную прочность к моменту оттаивания кладки.

5. При возведении кирпичной кладки руководствоваться „Правилами производства и приемки каменных работ." СНиП III-В 4-62 раздел Б.

Каменную кладку вести по способу замораживания. Растворы изготавливать на портланд-цементе М-400 с повышением марки раствора в соответствии со СНиП III-В.4-62, с добавлением поташа. Марки кирпича принимаются такими же как для кладки в летних условиях.

6. Немедленно по возведении кладки стен в пределах этажа должны быть уложены панели перекрытия и произведены все работы по анкеровке панелей как между собой, так и со стенами.

7. В углах и пересечениях кирпичных стен в уровне перекрытия каждого этажа уложить стальные связи из 4ф 8АI. Концы стержней должны заканчиваться крюками и должны заходить в каждую из примыкающих стен не менее, чем на 1,5 м.

8. При производстве работ в зимних условиях до оттаивания кладки и схватывания раствора не допускается устройство конструкций полов, конструкции кровли, производства штукатурных и отделочных работ, установка перегородок.

9. К моменту наступления оттепелей с перекрытия должны быть удалены все случайные нагрузки и строительный мусор.

Перемычки пролетом более 1,5 м должны быть разгружены путем установки под них деревянных стоек на клиньях поэтажно.

10. Способ и температурно-влажностный режим выдерживания бетона, продолжительность остывания бетона, способ утепления конструкций, сроки и порядок распалубливания и загружения конструкций см. СНиП III-В.1-62 и СНиП III-В.2-62.

11. Оставление в стенах горизонтальных борозд и штраб не допускается.

12. Под опорами несущих перемычек и прогонов уложить сетки в двух рядах ⌀4 с ячейкой 5×5 см.

13. Рабочие чертежи, предназначенные для производства работ в зимних условиях, должны иметь указания проектной организации выполнившей привязку проекта к местным условиям, о произведенной проверке конструкций для строительства в зимнее время исходя из конкретных условий производства работ и принятого способа возведения конструкций в зимних условиях.

14. О готовности объекта к периоду оттаивания кладки должен быть составлен соответствующий акт.

Гл. арх. пр-та /Львов/
11.04.73 г.

1968	Профилакторий на 200 мест	Пояснительная записка	Типовой проект 254-3-6	Альбом I	Лист 9и*

Лечебно-курортных зданий | Арх. проектная мастерская 4 | Гл. конструктор Кувалин | Рук. АПМ-4 Пермяковский | Рук. инж. отдела Кузнецов | Гл. инж. проекта Гусева

инв. 3959

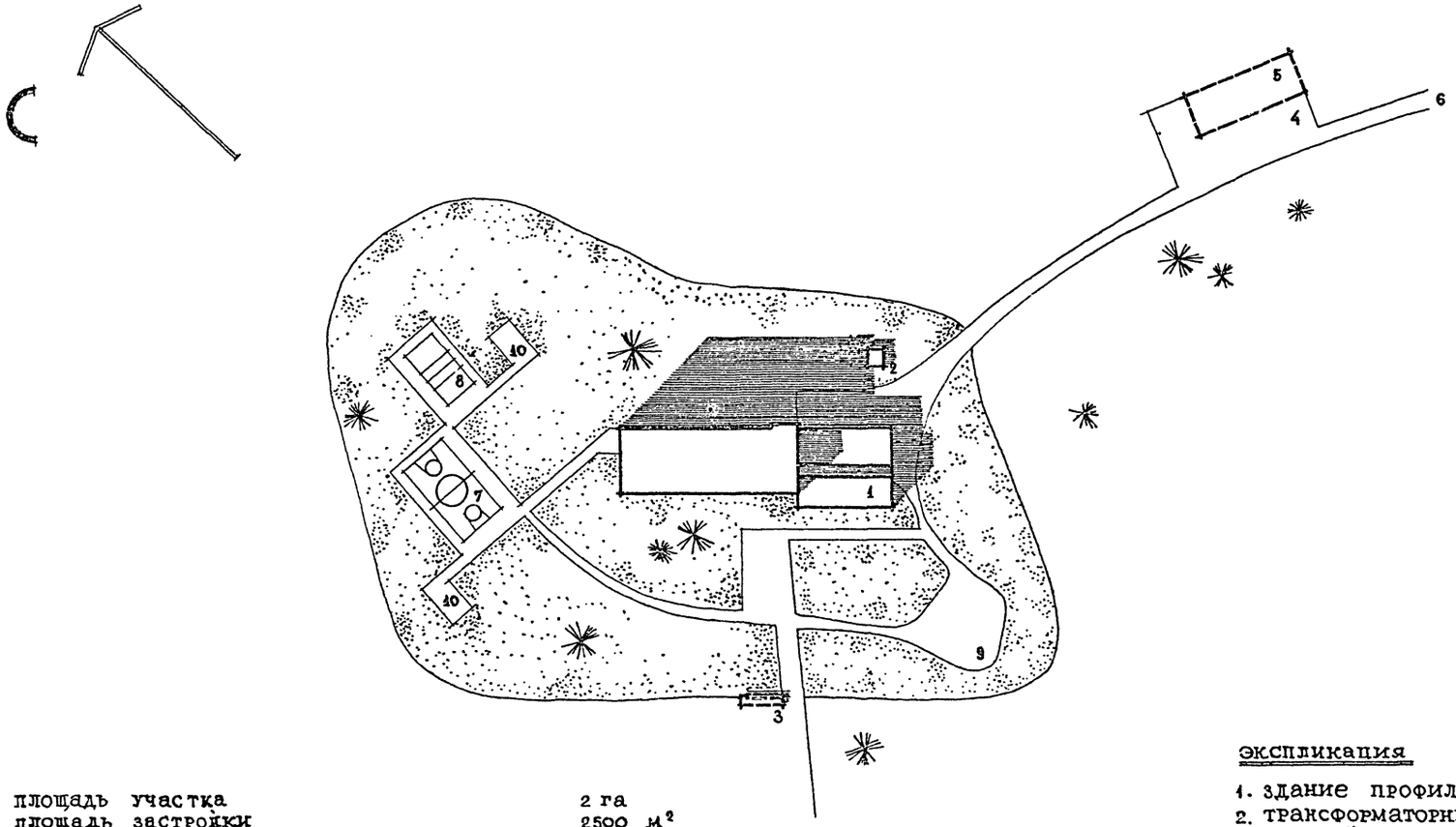

площадь участка	2 га
площадь застройки	2500 м²
% застройки	12.5%
площадь дорожек и спортплощадок	1800 м²
площадь газона и зеленых насаждений	15700 м²

Экспликация

1. здание профилактория на 200 мест.
2. трансформаторный киоск.
3. главный въезд.
4. хозяйственный двор.
5. хозяйственный корпус.
6. въезд на хозяйственный двор.
7. баскетбольная площадка.
8. волейбольная площадка.
9. площадка для отдыха.
10. площадка для настольного тенниса.

М 1:1000

1968	Профилакторий на 200 мест	Схема генерального плана	Типовой проект 254-3-6	Альбом I	Лист 10

ЦНИИЭП лечебно-курортных зданий

Арх. проектная мастерская №4

Рук. маст. Чернильский | Гл. инж. мас. Коваль | Гл. арх. пр-та Шубалова | Гл. инж. пр. Дубинская | Ст. инж. Гусева | Исполнил Лавров | Проверил Маланичев | Колировал Федотова

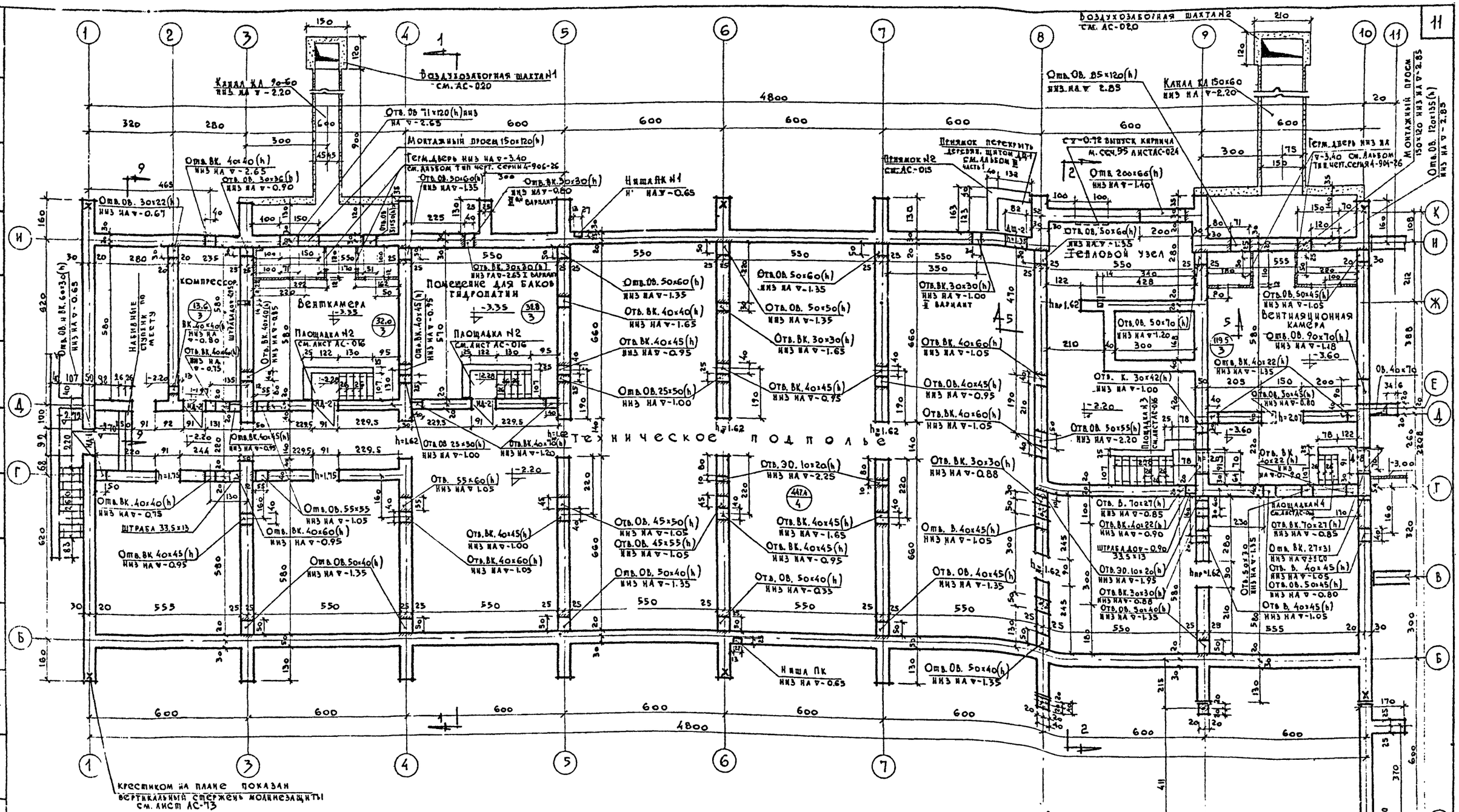

Примечания:

1. Стены технического подполья и подвала выкладывать из сборных бетонных блоков. Цокольная часть наружных стен и кирпичная кладка внутренних стен выкладывается из отборного хорошо обожженного глиняного кирпича пластического прессования марки „75" на растворе марки „75".
2. Со стороны улицы цоколь защищается цементной штукатуркой.
3. Перегородки — кирпичные.
4. Подвал в осях 10-15 см. на листе АС-02.
5. Разрезы 1-1 и 2-2, 5-5 см. лист АС-03; разрезы 4-4, 8-8 см. лист АС-04, разрезы 7-7, 9-9 см. лист АС-014.
6. В кружках на планах проставлены типы полов см. лист АС-04.
7. Развертки стен см. на листах с АС-07 по АС-010.

1968	Профилактории на 200 мест	План подвала и технического подполья в осях 1-10	Типовой проект 254-3-6	Альбом I	Лист АС-01и

16-X-70 гл. инж. пр. — Взамен 1С-01 — М-б 1:100

Согласовано: Отдел ОВ — Бояров; Отдел ВК — Чернышева; Отдел ЭО — Кушнерева; Отдел ТО — Гельгард

Проверил — Шувалова; Исполнит. — Новикова; Ст. инженер — Гусева; Инж. пр-та — Дубинская; Гл. инж. АПМ — Кодир; Рук. АПМ — Черняевский; Гл. конст. ин-та — Жаплан

Лечебно-курортных зданий; Арх. проектная мастерская №4

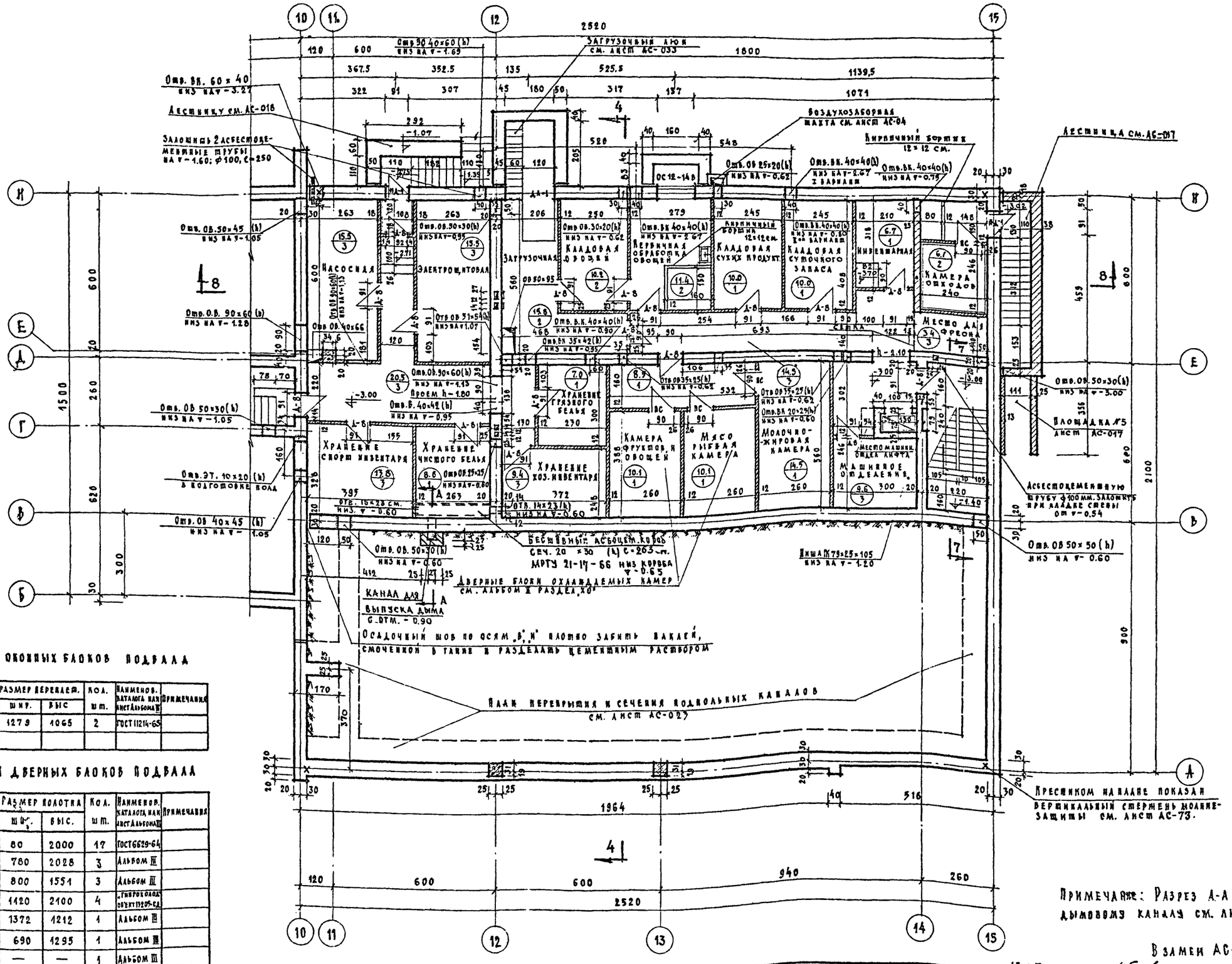

Примечание: Разрез А-А по дымовому каналу см. лист АС-13.

Спецификация оконных блоков подвала

Тип элем.	Размеры блока шир.	Размеры блока выс.	Размер переплет. шир.	Размер переплет. выс.	Кол. шт.	Наименов. каталога или лист альбома	Примечание
ОС12-14В	1345	1164	1279	1065	2	ГОСТ 11214-65	

Спецификация дверных блоков подвала

Тип элем.	Размер блока шир.	Размер блока выс.	Размер полотна шир.	Размер полотна выс.	Кол. шт.	Наименов. каталога или лист альбома	Примечание
Д8	874	2075	80	2000	17	ГОСТ 6629-64	
ЯД-1	870	2110	780	2028	3	Альбом III	
ИД-2	874	1745	800	1551	3	Альбом III	
ПС	1400	2105	1420	2100	4	"Гипрокомод" объект 1920-СД	
ДЩ1	1460	1300	1372	1212	1	Альбом III	
ДШ2	780	1387	690	1295	1	Альбом III	
ДА-1	2020	2230	—	—	1	Альбом III	
КА-1	2040	1698	—	—	1	Альбом III	

1968	Профилакторий на 200 мест	План подвала и технического подполья в осях "10-15"	Типовой проект 254-3-6	Альбом I	Лист АС-02

Взамен АС-02

16-X-70 гл. инж. пр. Дубинская

М-5 1:100

Согласовано: Отдел З.О. Гельгард; Отдел З.О. Кушнерева; Отдел В.К. Черныкева; Отдел В.В. Бугов

Исполнит. Проверил Шубалова; Ст. инжен. Гусева; Гл. инж. пр-та Дубинская; Гл. арх. пр-та Шубалова; Гл. инж. АПМ-4 Кодинр; Рук. АПМ-4 Перлявский; Гл. инж. ин-та Каладзе; Лечебно курортных зданий; Арх. проектная мастер. №4

Разрез 1-1

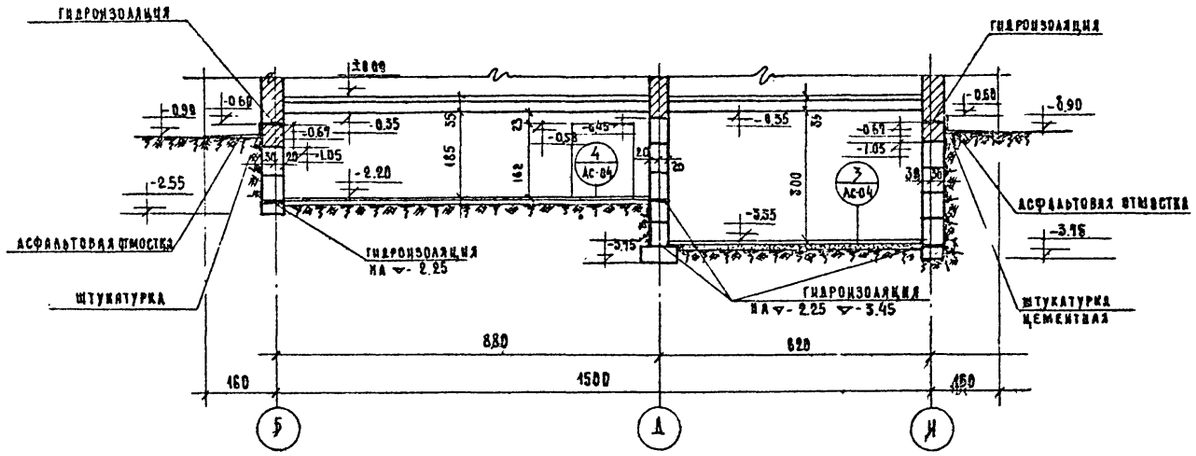

Разрез 5-5

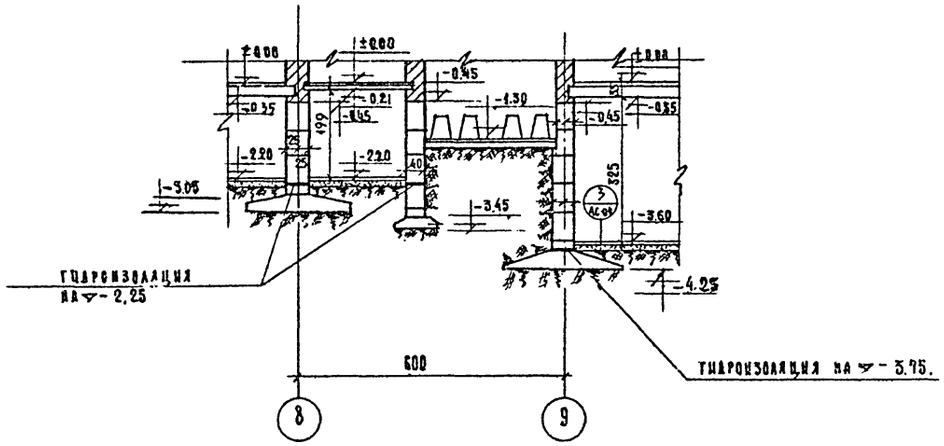

Разрез 2-2

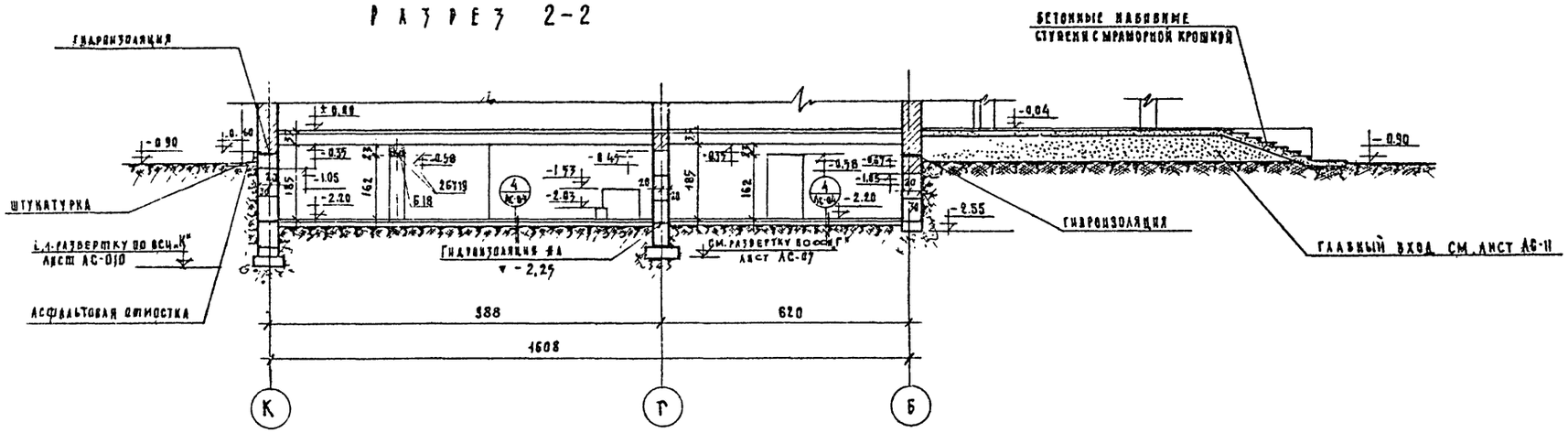

Ведомость отделочных работ

№ п/п	Наименование помещений	Потолок: отделка	Потолок: № колера	Стены: отделка	Стены: № колера
1	Насосная	Известковая побелка	Белая	Известковая побелка	
2	Электрощитовая	—"—	—"—	—"—	
3	Загрузочная	—"—	—"—	—"—	
4	Кладовая овощей	—"—	—"—	—"—	
5	Первичная обраб. овощей	—"—	—"—	—"—	
6	Кладовая сухих продуктов	—"—	—"—	—"—	
7	Кладовая суточн. запаса	—"—	—"—	—"—	
8	Инвентарная	—"—	—"—	—"—	
9	Камера отходов	—"—	—"—	Глаз. плитка на всю высоту	
10	Машинное отделение	—"—	—"—	Известковая побелка	
11	Молочно-жир. камера	—"—	—"—	Глаз. плитка на всю высоту	
12	Мясо-рыбная камера.	—"—	—"—	—"— —"—	
13	Камера фруктов и овощей	Известковая побелка	Белая	Глаз. плитка на всю высоту	
14	Хранение грязного белья	—"—	—"—	Глаз. плитка h=2.10. известк. побелка	Белая
15	Хранение хоз. инвентаря	—"—	—"—	Известковая побелка	—"—
16	Хранение чистого белья	—"—	—"—	Глаз. плитка h=2.10. известк. побелка	—"—
17	Хранение спорт-инвентаря	—"—	—"—	Известковая побелка	
18	Вентиляционная камера	—"—	—"—	—"— —"—	
19	Помещение для баков	"	"	— —	— —
	гидропатии.	—"—	—"—	—"—	—"—
20	Компрессорная	—"—	—"—	—"—	—"—
21	Техническое подполье	—"—	—"—	—"—	—"—
22	Лестничные клетки	—"—	—"—	—"—	—"—
23	Коридоры	—"—	—"—	—"—	—"—

M=1:100

1968	Профилактории на 200 мест	Разрезы 1-1, 2-2, 5-5	Типовой проект 254-3-6	Альбом I	Лист АС-03

Проверил Шубалова
Исполнит. Новикова
Гл. инженер Гусева
Гл. инж. арх. Дубинская
Руков. АПМ-ФР Щербакова
Гл. инж. АПМ Черняевский Ксенир
Лечебно курортных зданий
Арх. проектная мастер. №4

РАЗРЕЗ 8-8

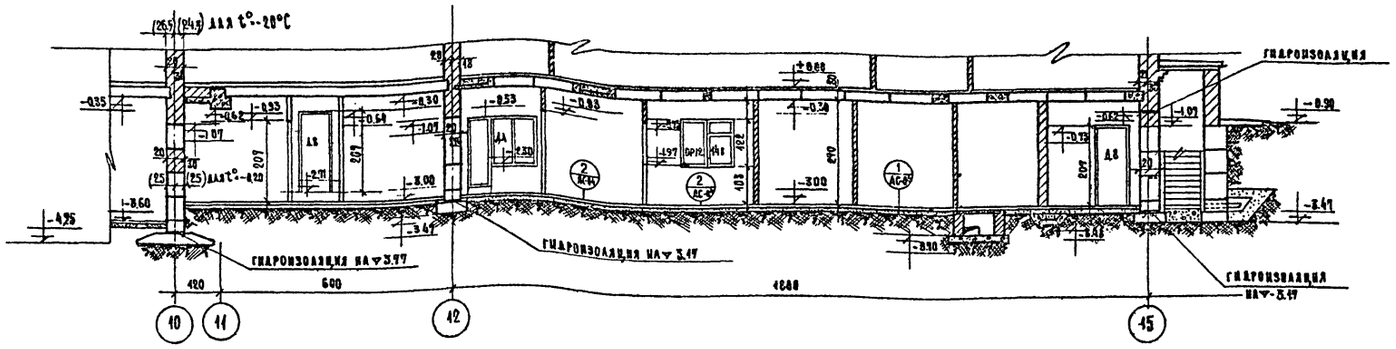

РАЗРЕЗ ВОЗДУХОЗАБОРНОЙ ШАХТЫ НА ОСИ „И"

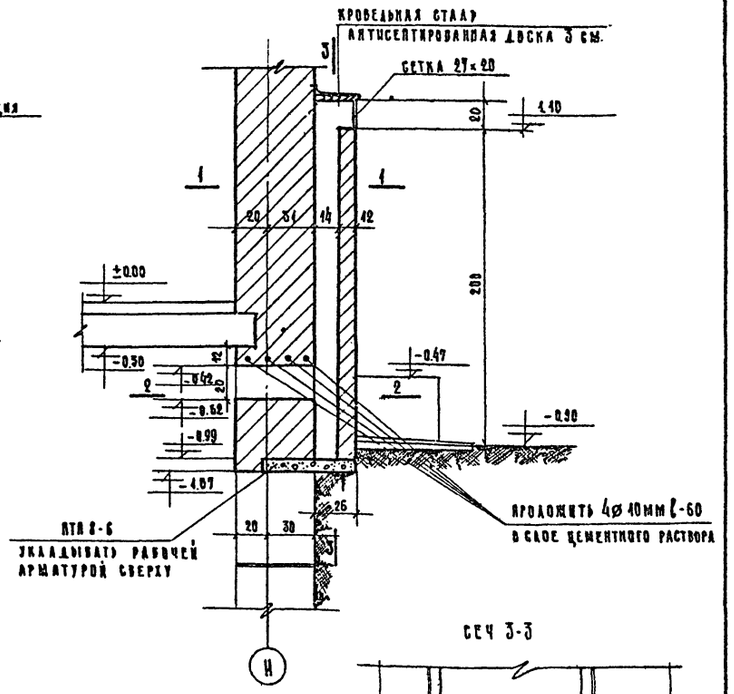

РАЗРЕЗ 4-4

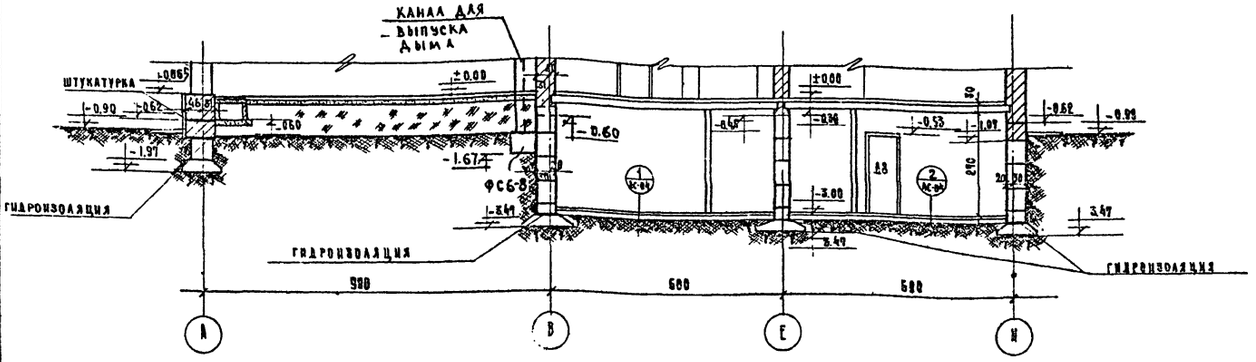

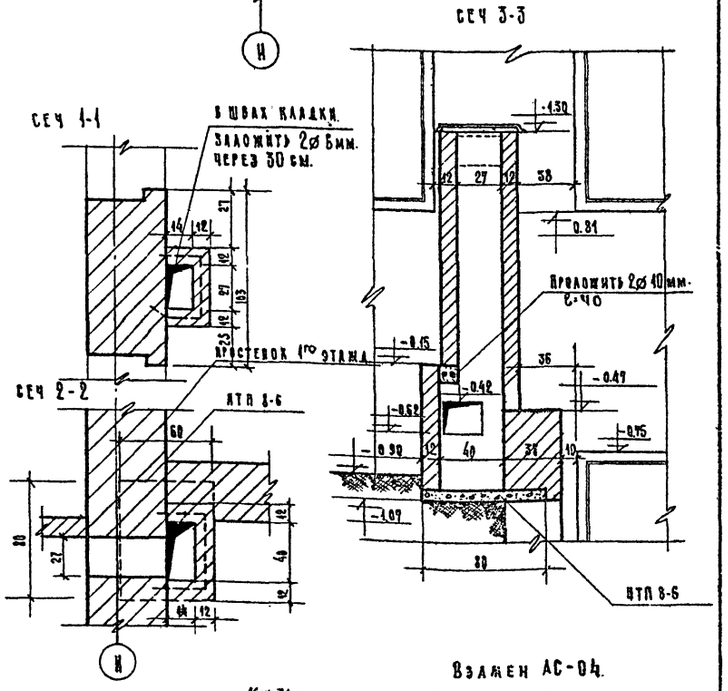

1 Керамическая плитка на

цементном растворе –	3 см.
подготовка из бетона М-100 –	10 см
грунт утрамбованный щебнем на глубину.	10 см

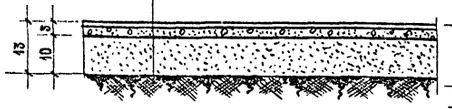

2 Керамическая плитка на цементном

растворе	3 см.
2 слоя гидроизола	1 см.
цементно-песчаная стяжка по уклону	1÷3,5 см
подготовка из бетона М-100 –	10 см.
грунт утрамбованный щебнем на глубину –	10 см.

3 Цементный пол с железнением – 3 см

подготовка из бетона М100 –	10 см
грунт утрамбованный щебнем на глубину	10 см.

4 Тощий бетон – 8 см

грунт утрамбованный щебнем – 10 см.

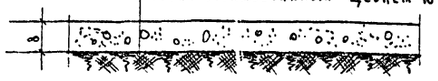

Кладовая овощей
Первичная обработка овощей
Камера отходов.

Взамен АС-04.

16-I-70 гл. инж. пр.

М=1:100, 1:25

1968	Профилакторий на 200 мест	Разрезы 8-8; 4-4. Воздухозаборная шахта по оси И, детали кладок	Типовой проект 254-3-6	Альбом I	Лист АС-04

Лечебно-курортных зданий
Арх проектная мастер. №4

Руководитель	Гл. инж. пр.	Черняевский
Гл. инж. пр.	Гл. арх. пр.	Ш. Залора
Гл. инж. пр.	Гл. инж. пр.	Дубинская
Ст. инженер	Гусева	
Исполнит.	Новикова	
Проверил	Шувалова	

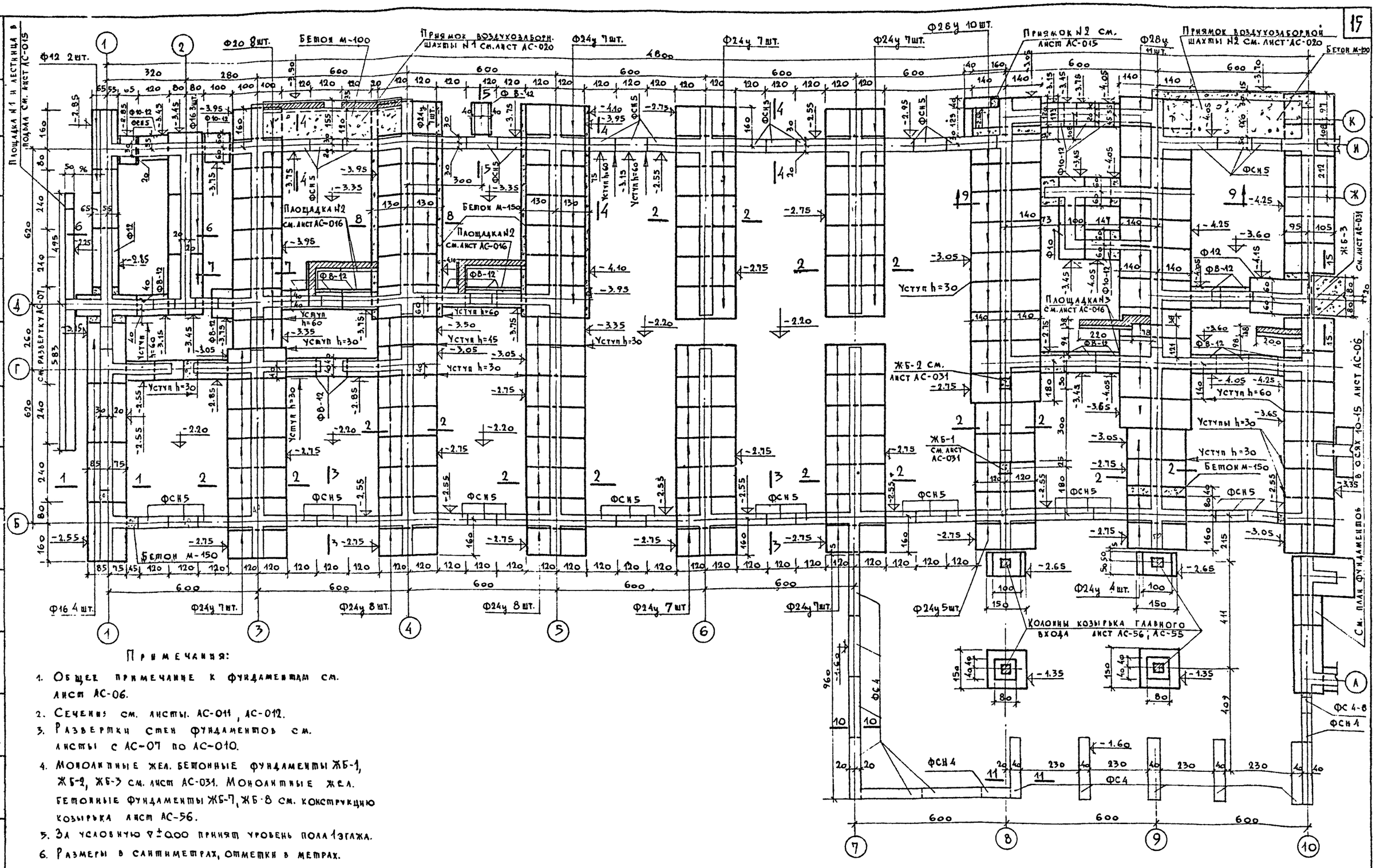

Примечания:

1. Общее примечание к фундаментам см. лист АС-06.
2. Сечения см. листы. АС-011, АС-012.
3. Развертки стен фундаментов см. листы с АС-07 по АС-010.
4. Монолитные жел. бетонные фундаменты ЖБ-1, ЖБ-2, ЖБ-3 см. лист АС-031. Монолитные жел. бетонные фундаменты ЖБ-7, ЖБ-8 см. конструкцию козырька лист АС-56.
5. За условную ▽±0,00 принят уровень пола 1 этажа.
6. Размеры в сантиметрах, отметки в метрах.

16-X-70 гл.инж.пр. Взамен АС-05 М=1:100

1968	Профилакторий на 200 мест.	План фундаментов в осях 1-10	Типовой проект 254-3-6	Альбом I	Лист АС-05и

Согласовано: Отдел ОВ, Отдел ВК, Отдел ЭО, Отдел ТО; Бутов, Черышева, Кушнерева, Гельгард; Блинова; Усева; Губинская; Шязакова; Кодинер; Чернявский; К.Ковалл; Арх. проектная маст. N4

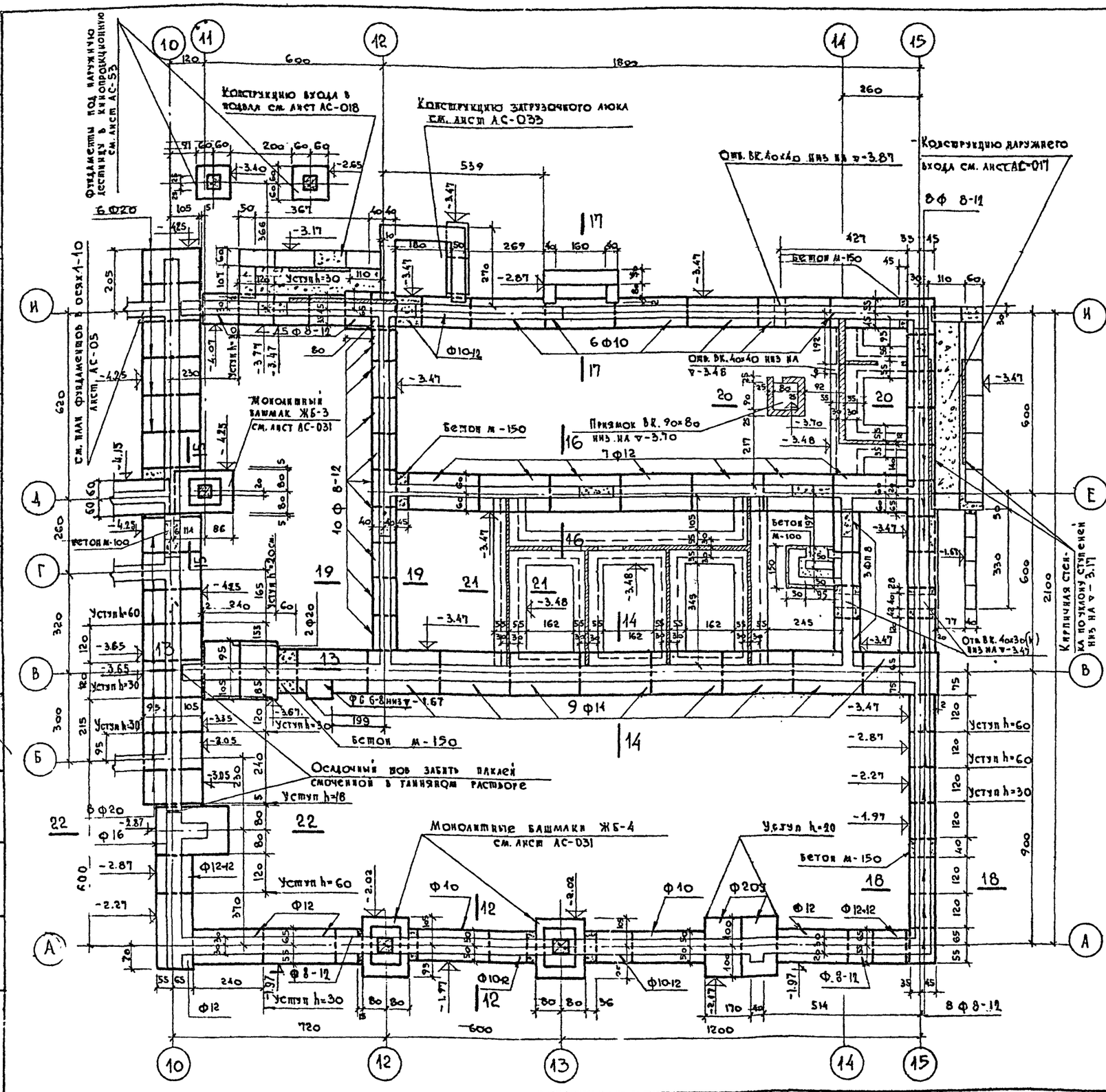
Конструкцию входа в подвал см. лист АС-018
Конструкцию загрузочного люка см. лист АС-033
Конструкцию наружнего входа см. лист АС-017
Фундаменты под наружную лестницу в кинопроекционную см. лист АС-53
см. план фундаментов в осях 1-10 лист АС-05
Монолитный башмак ЖБ-3 см. лист АС-031
Монолитные башмаки ЖБ-4 см. лист АС-031
Осадочный шов забить паклей смоченной в глиняном растворе
Кирпичная стена по уклону ступеней низ на ▽-3.17
Уступ h=30
Уступ h=60
Уступ h=18
Уступ h=20
Бетон М-150
Бетон М-100
Отв. вк. 40х40 низ на ▽-3.87
Отв. вк. 40х40 низ на ▽-3.46
Отв. вк. 40х30 низ на ▽-3.47
Прямок вк. 90х80 низ на ▽-3.70
6Ф20
6Ф10
8Ф 8-12
10Ф 8-12
9Ф14
7Ф12
3Ф18
Ф6 6-8 низ ▽-1.67
Ф16
Ф12-12
Ф10-12
Ф12
Ф10
Ф20
Ф8-12
8Ф8-12
Ф10-12
Ф10-12
Ф8-12
Ф12
Ф12-12
Ф12
Ф12
Ф

Развертка стены технического подполья по оси „1"

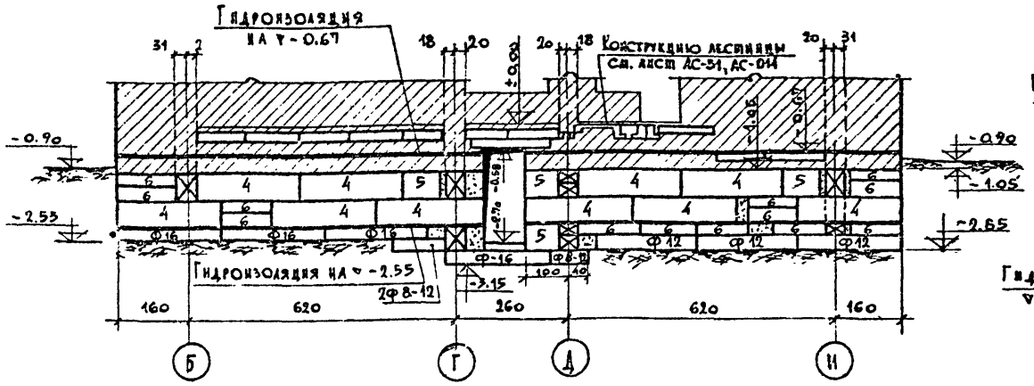

Развертка стены технического подполья по оси „5"

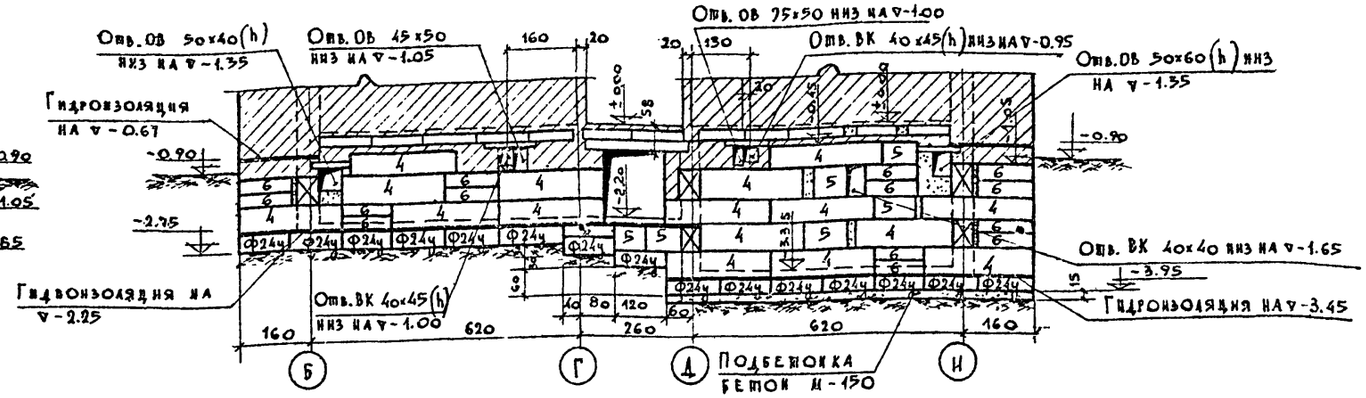

Развертка стены технического подполья по оси „3"

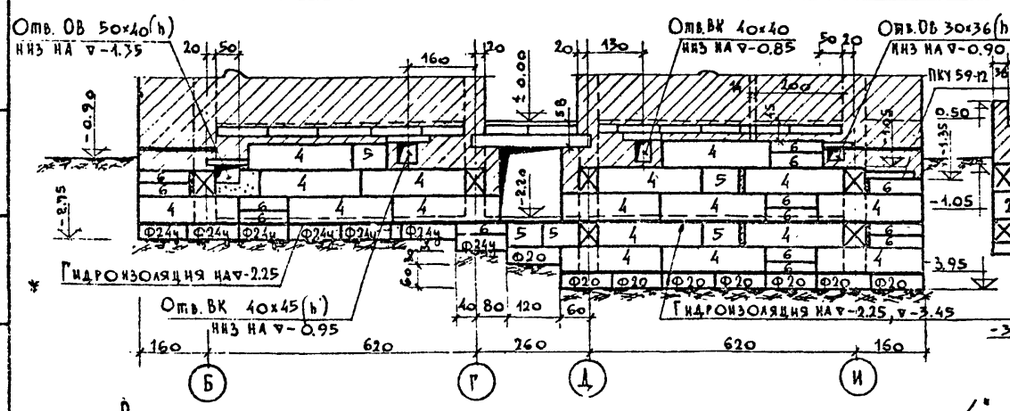

Развертки стен технического подполья по оси „Д"

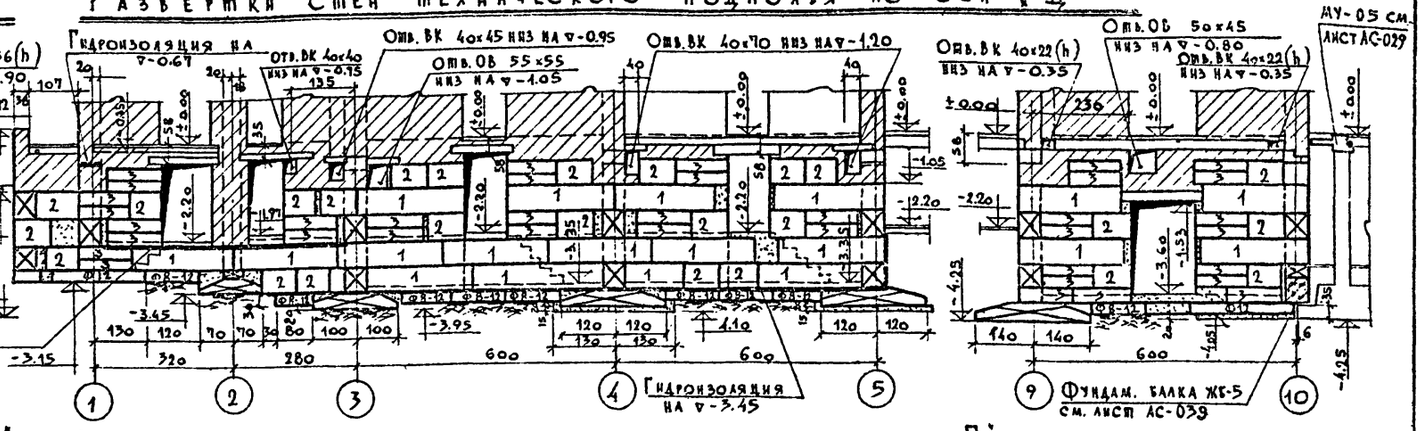

Развертка стены технического подполья по оси „4"

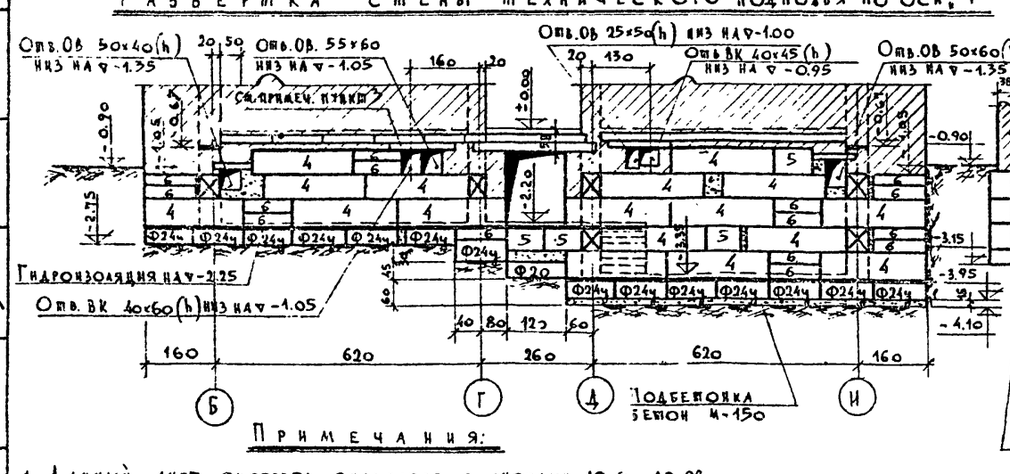

Развертки стен технического подполья по оси „Г"

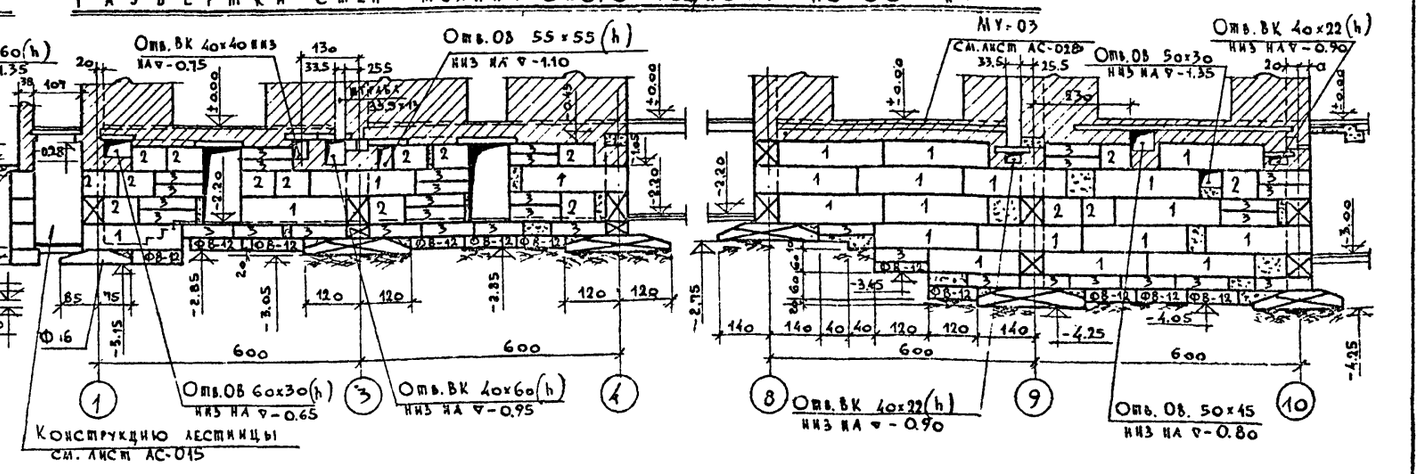

Примечания:

1. Данный лист смотреть совместно с листами АС-01, АС-02, АС-05, АС-09, АС-011.
2. Спецификацию фундаментных и стеновых блоков см. лист АС-035.
3. Конструкцию монолитных перемычек над отверстиями ОВ и ВК см. лист АС-010.
4. Общие примечания к фундаментам см. лист АС-01.
5. Условную маркировку стеновых блоков см. лист АС-010.
6. Размеры в сантиметрах, отметки в метрах.

За условную отметку ±0.00 принят уровень пола 1го эт.

16-X-70 гл. инж. пр.

Взамен АС-07 М=1:100

1968	Профилакторий на 200 мест.	Развертки стен подвала и технического подполья	Типовой проект 254-3-6	Альбом I	Лист АС-07

Согласовано: Отдел ОВ — Бутров

Лечебно-курортных зданий — Арх. проектная мастер. №4

Проверил: Гл. инж. пр. — Кодинр; Рук. АПМ — Черняевский; Гл. конст. ин-та — Каллан

Исполнитель: Инж. — Блинова; Техник — Тусева; Инж. пр-та — Дубинская; Техник — Чуйкова

Развертка стены подвала и технического подполья по оси 10

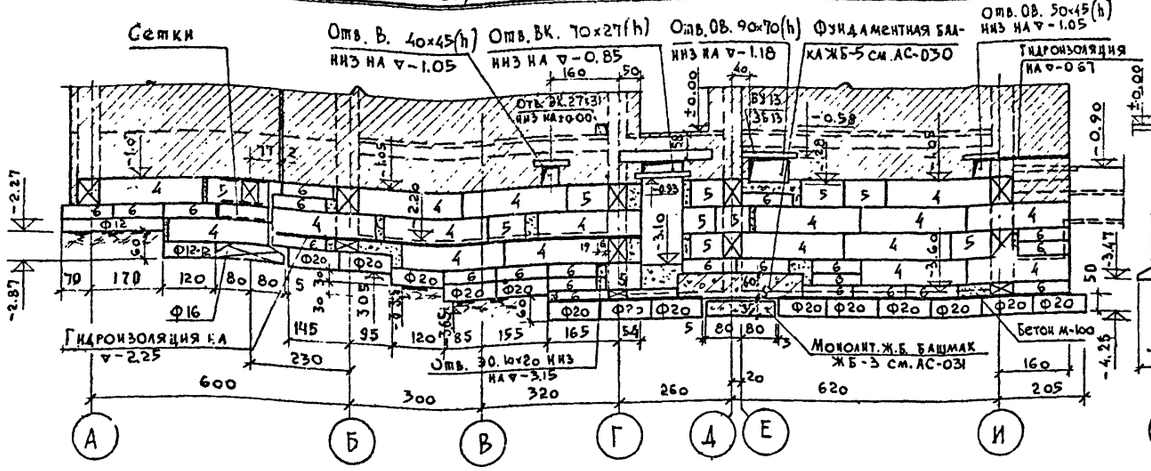

Развертка стены подвала по оси 12.

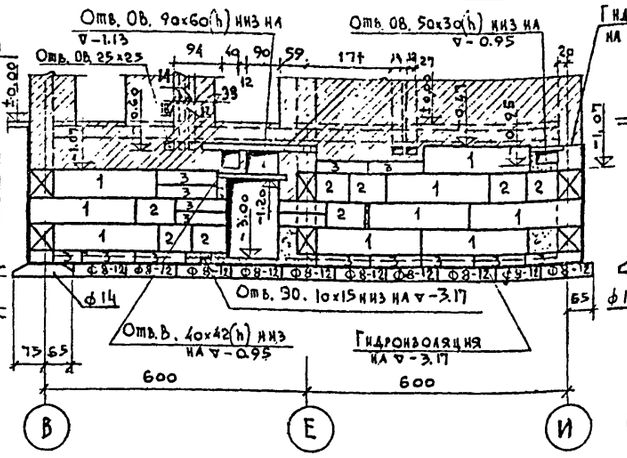

Развертка стены подвала по оси 14

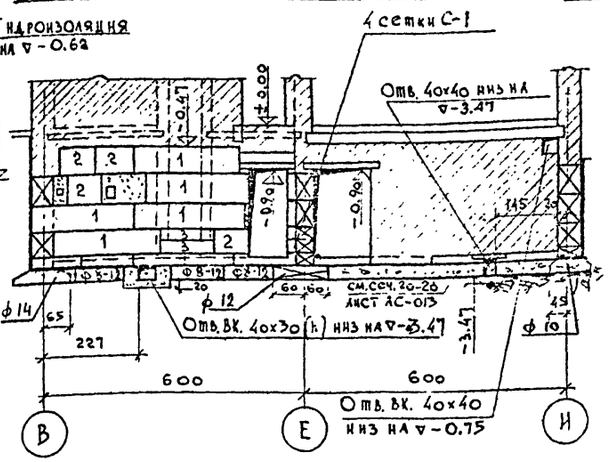

Развертка стены подвала и технического подполья по оси 9

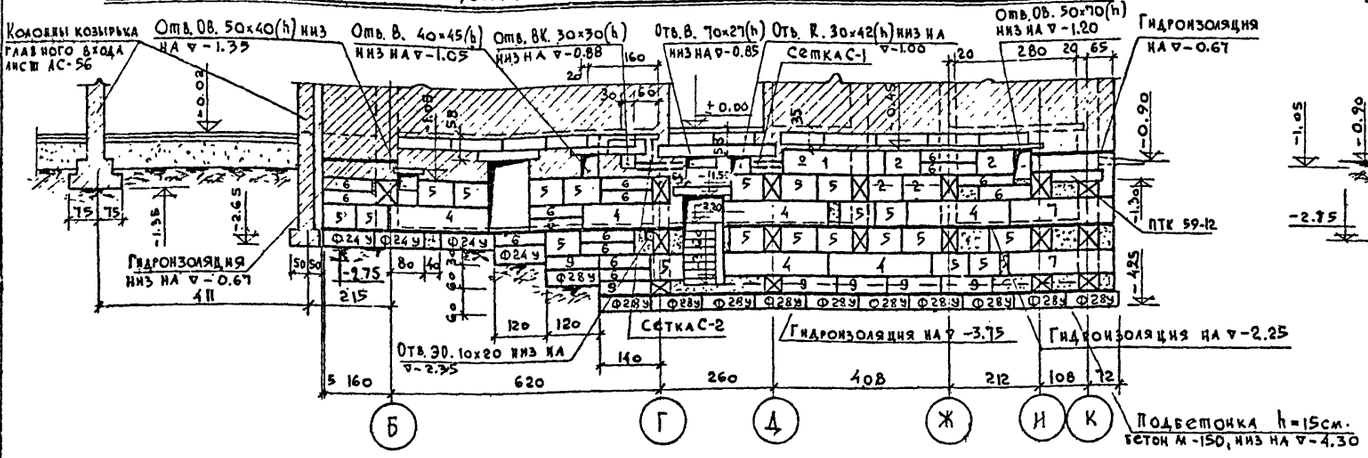

Развертка стены подвала по оси 7

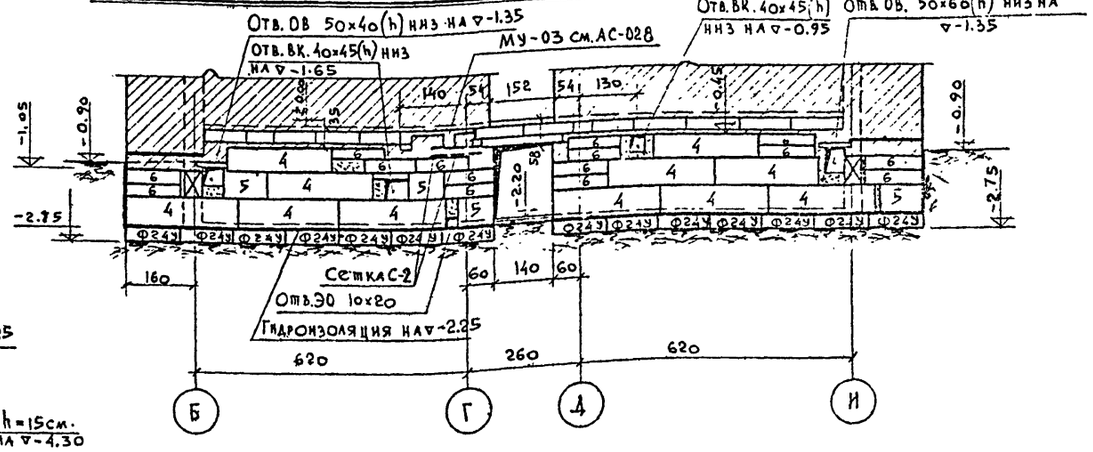

Развертка стены технического подполья по оси 8

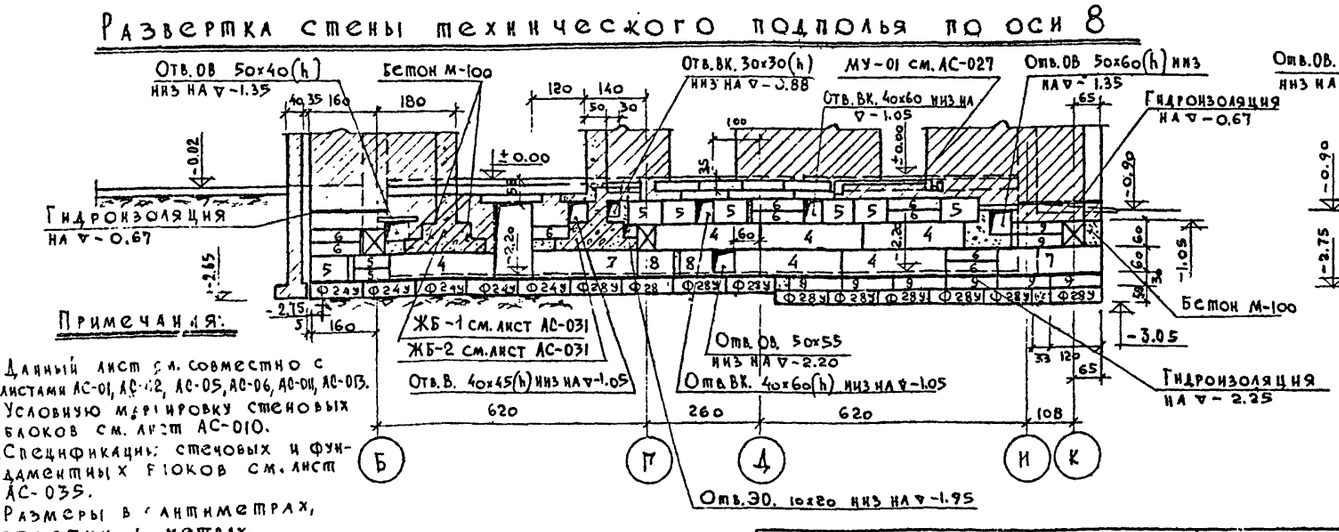

Развертка стены подвала по оси 6

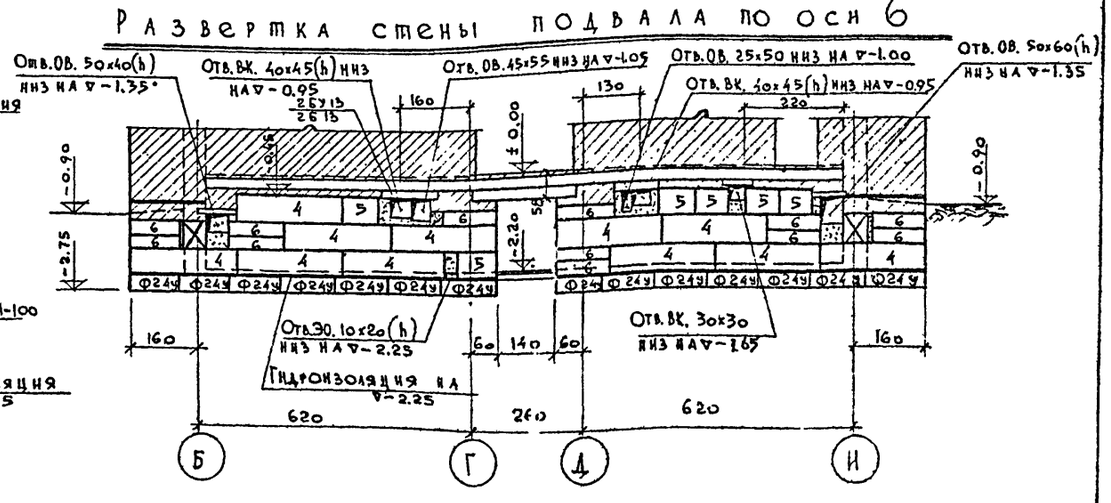

Примечания:

1. Данный лист см. совместно с листами АС-01, АС-02, АС-05, АС-06, АС-011, АС-013.
2. Условную маркировку стеновых блоков см. лист АС-010.
3. Спецификации стеновых и фундаментных блоков см. лист АС-035.
4. Размеры в сантиметрах, отметки в метрах.

За условную отм. ±0.00 принят уровень пола 1-го этажа

1968	Профилакторий на 200 мест	Развертки стен подвала и технического подполья	Типовой проект 254-3-6	Альбом I	Лист АС-08

16-8-70 гл. инж. пр. — Взамен АС-08 — М=1:100

Согласовано: Отдел ОВ — Отдел ТО; Отдел ВК — Отдел ЭО; Буров — Кушкевич; Черышева — Тельгата

Проверил: Дубинская; Исполнил: Гусева; Ст. инженер: Гусева; Гл. инж. пр-та: Дубинская; Гл. инж. АПБ: Шубалова; Рук. АПБ: Кодинр; Гл. конст. пр-та: Чернявский; Арх. проектная мастер. №4: Каплан

ЦНИИЭП лечебно курортных зданий — Арх. проектная мастер. №4

Развертка стены подвала и технического подполья по оси „Н"

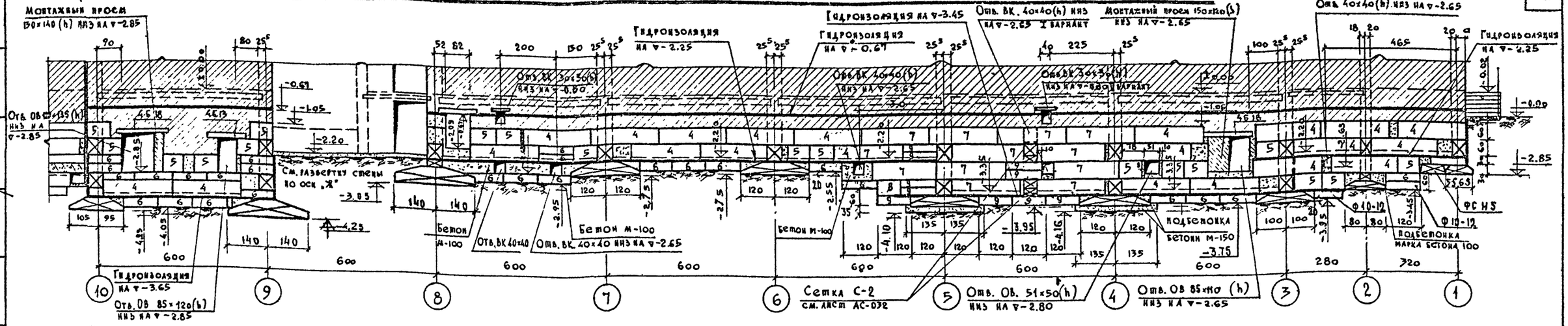

Развертка стены подвала по оси „И"

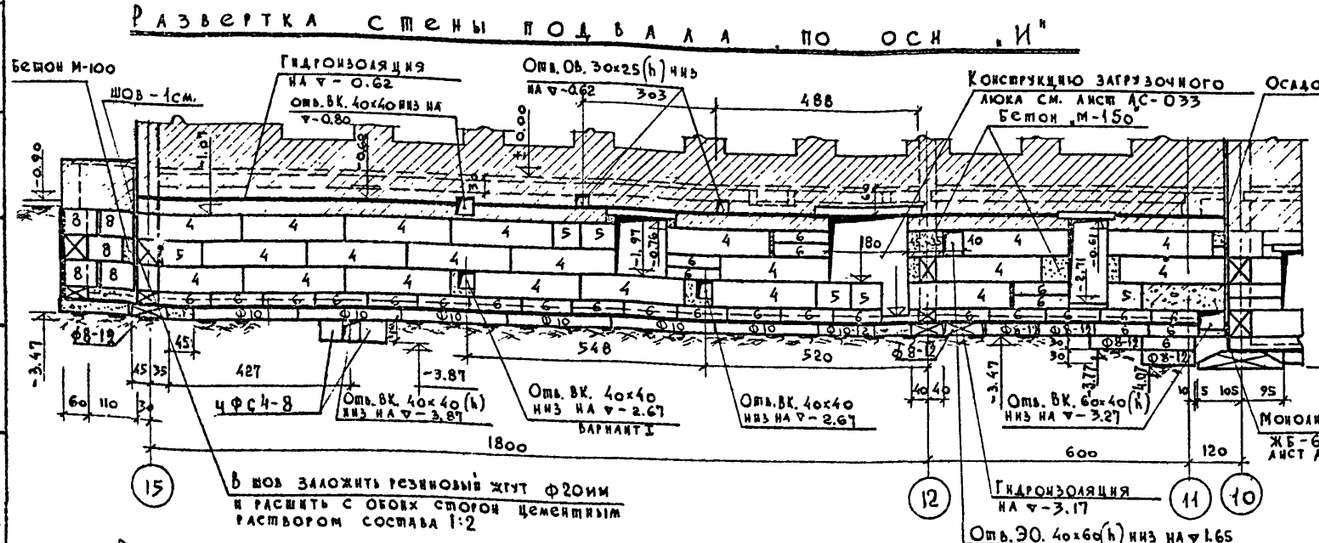

Развертка стены подвала по оси „Е"

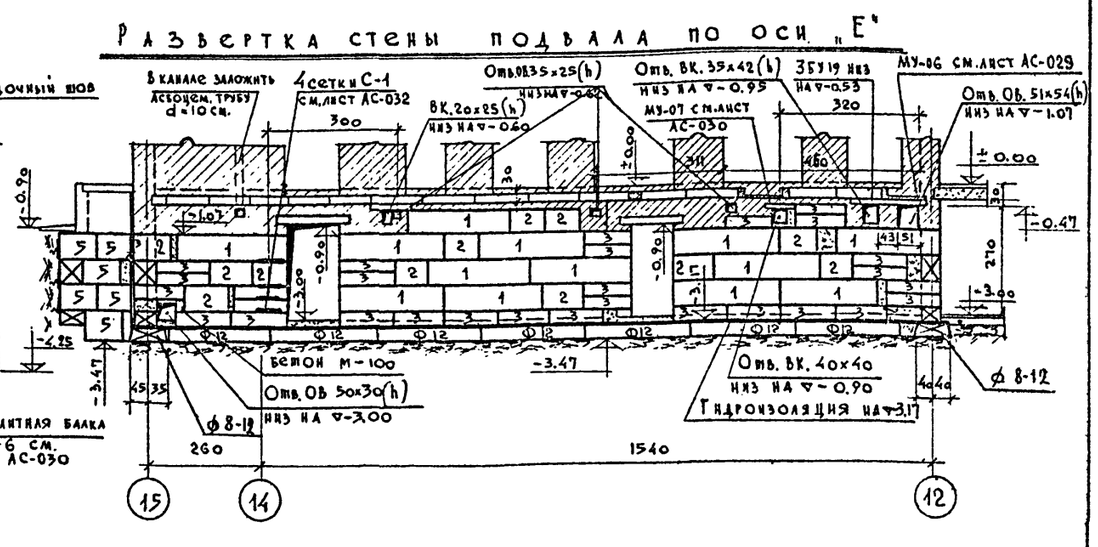

Развертка стены подвала по оси „В"

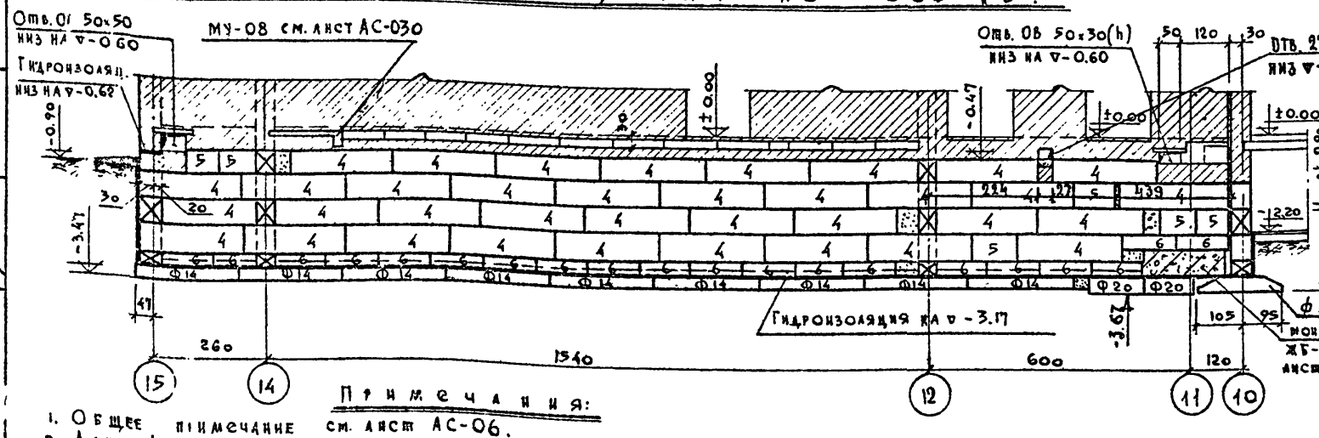

Развертка стены подвала по оси „15".

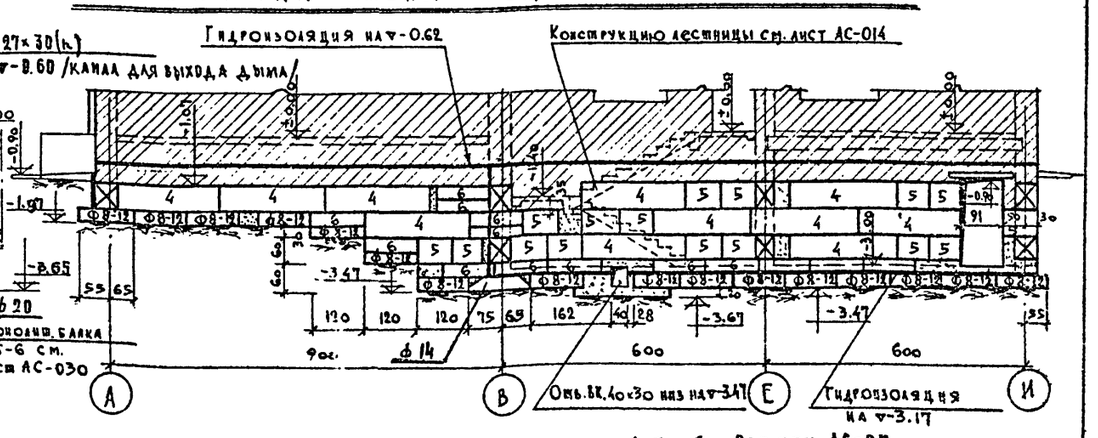

Примечания:

1. Общее примечание см. лист АС-06.
2. Данный лист смотри совместно с листами с АС-01 по АС-06, АС-012, АС-013.
3. Условные обозначения маркировку блоков см. лист АС-010.
4. Спецификацию блоков см. лист АС-035
5. [illegible] в сантиметрах, отметки в метрах.

16-X-70 гл. инж. пр.

Взамен АС-09

М=1:100

1968	Профилакторий на 200 мест	Развертки стен подвала и технического подполья	Типовой проект 254-3-6	Альбом I	Лист АС-09

Согласовано: Отдел ОВ. Бутов; Отдел ВК. Чернышева; Отдел ЭО. Кушнерева; Отдел ТО. Гельгард

Проверил Дубинская; Исполнит. Гусева; Ст. инженер Гусева; Гл. инж. пр-та Дубинская; Гл. арх. пр-та Шубалова; Рук. инж. отд. Кодиш; Рук. отд. Чернявский; Гл. конст. ин-та Каплан

Асбестовский курортный завод; Ар. проектная мастерская №4

РАЗВЕРТКА СТЕНЫ ПО ОСИ „А"

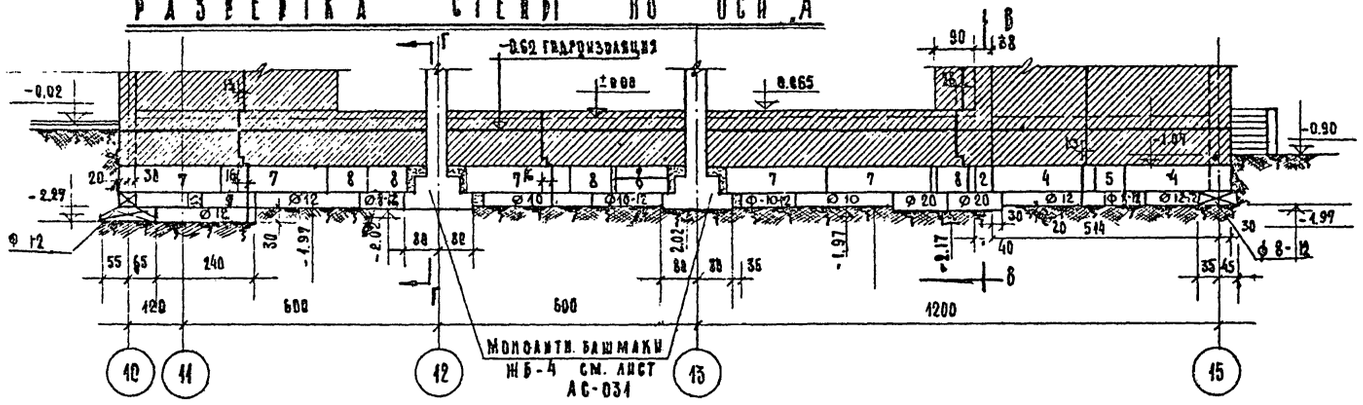

РАЗВЕРТКА СТЕНЫ ПО ОСИ „2"

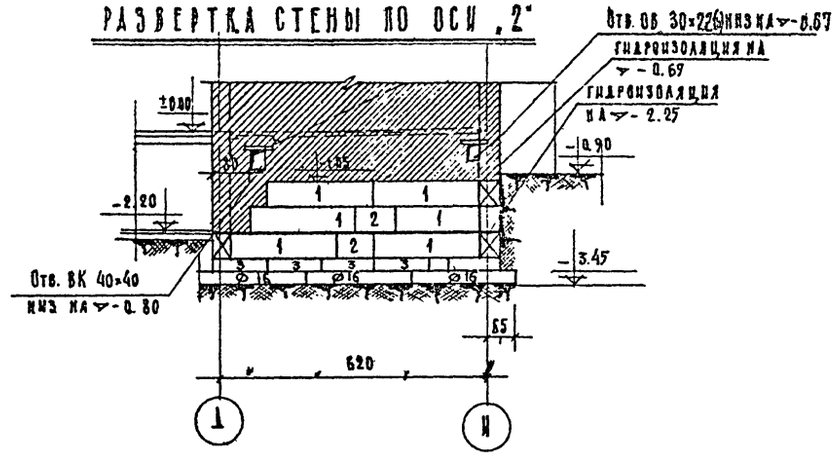

РАЗВЕРТКА СТЕНЫ ПО ОСИ „К"

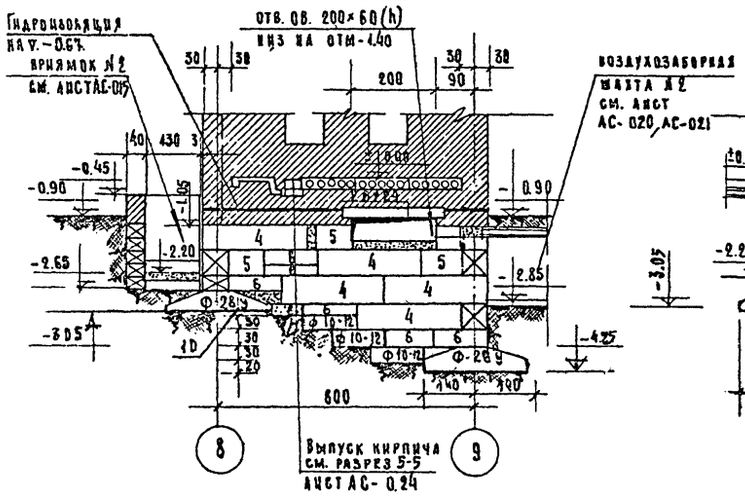

РАЗВЕРТКА СТЕНЫ ПО ОСИ „Ж"

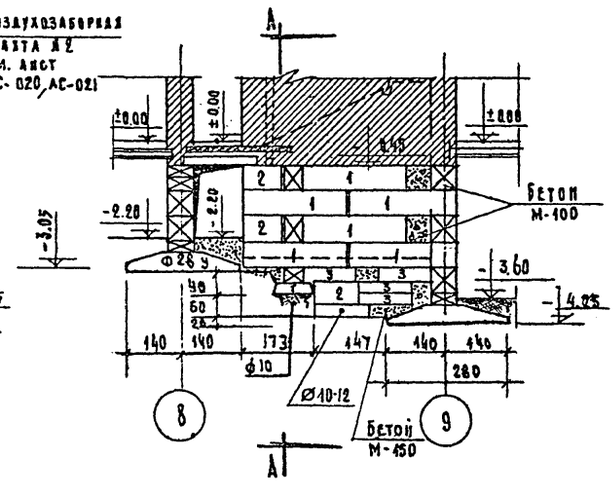

ПО А-А

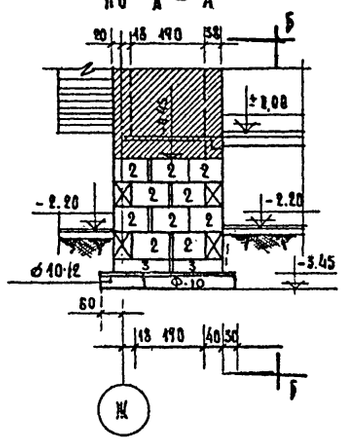

ПО Б-Б

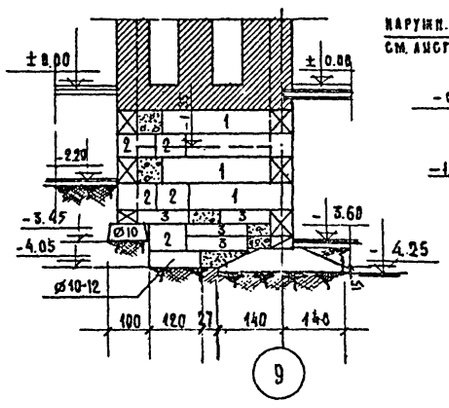

ПО В-В

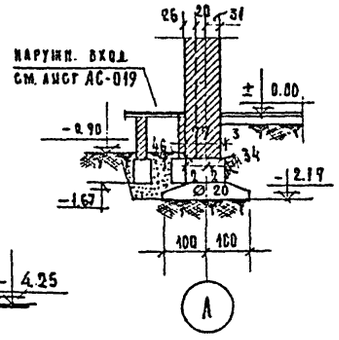

ПО Г-Г

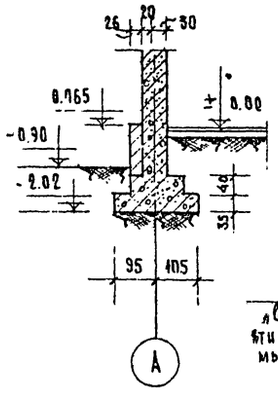

КОНСТРУКЦИЯ МОНОЛИТНЫХ ПЕРЕМЫЧЕК НАД ОТВЕРСТИЯМИ ДЛЯ ТРУБОПРОВОДОВ.

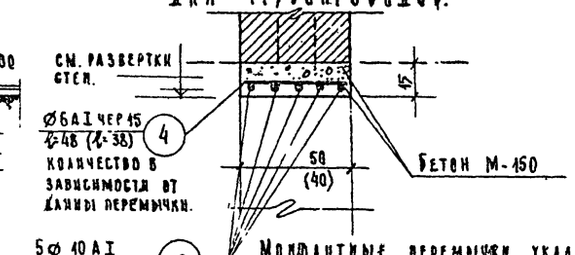

Монолитные перемычки укладываются над отверстиями для прохода трубопроводов и вентканалов и заводятся в стены на 30-40 см. от края отверстия. Размеры отверстий см. на развертках стен.

Условные обозначения маркировки стеновых блоков:

№ блока на развертках	Марка блока
1	ФС 4
2	ФС 4-8
3	ФСН 4
4	ФС 5
5	ФС5-8
6	ФСН-5
7	ФС6
8	ФС6-8
9	ФСН-6

Спецификация арматурных изделий

Наименование	Марка	Колич. шт.	Вес 1 шт.	Общий вес кг.	№ заглавов чертежа
Сетка (см. развертки стен)	С-1	9	1.2	10.8	АС-032
	С-2	9	1.56	14.04	
Ф 6 AI (см. данный лист)	4	180 п.м.	—	40,0	
Ф 10 AI " "	19	300 п.м.	—	185,0	

Примечания.
Данный лист совместно с листами АС-01, АС-02, АС-05, АС-012.
Спецификацию сборных железобетонных блоков см. лист АС-035.
За условную ▽ ± 0,00 принят уровень пола 1го этажа.
Размеры в сантиметрах, отметки в метрах.

Расход бетона на все перемычки = 4,3 м³

8.3.АМЕН АС-010

М=1:100, 1:25

16-X-70 гл. инж. пр. Дубин

1968	Профилактории на 200 мест.	Развертки стен подвала и технического подполья	Типовой проект 254-3-6	Альбом I	Лист АС-010

Проверил Дубинская
Исполнит. Гусева
Ст. инж. пр. Гусева
Гл. инж. пр. Кубинская
Гл. арх. пр. Шубалова
Гл. инж. АПМ Коднир
Рук. АПМ-4 Черняевский
Гл. конструктор Жалалов
Лечебно-курортных зданий
Арх. проектная мастерская №4

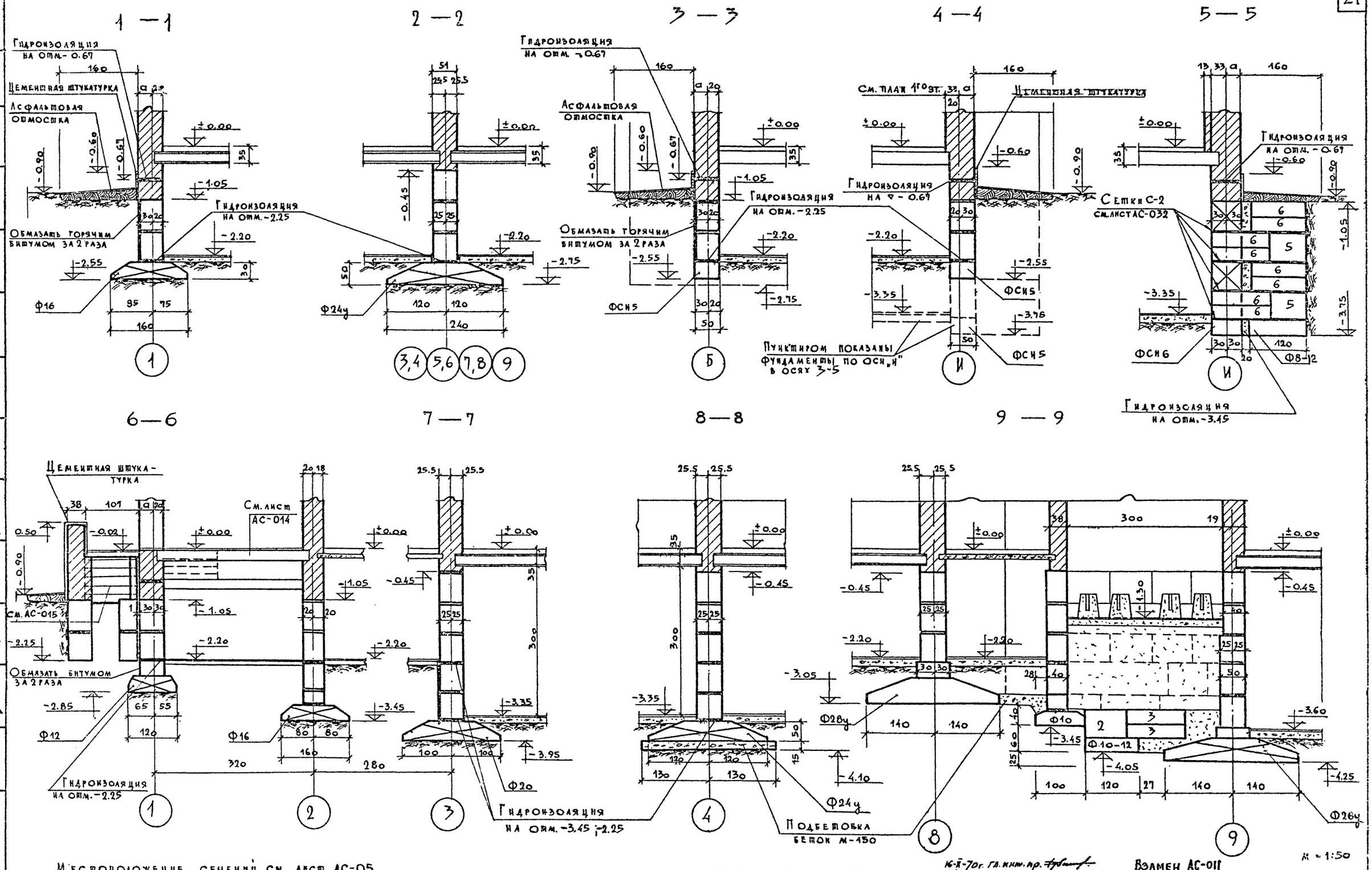

Местоположение сечений см. лист АС-05.

16-II-70г. гл. инж. пр.

Взамен АС-011

М = 1:50

1968	Профилактории на 200 мест	Сечения фундаментов с 1-1 по 9-9	Типовой проект 254-3-6	Альбом I	Лист АС-011

Лечебно курортных зданий

Арх. проектная мастерская №4

Гл. инж. Каплан · Гл. конст. инж. Чернявский · Гл. арх. проекта Кочнер · Гл. инж. пр-та Шубякова · Гл. инж. пр-та Дубинская · Ст. инж. Гусева · Гл. инж. Балинова · Исполнил Роберман

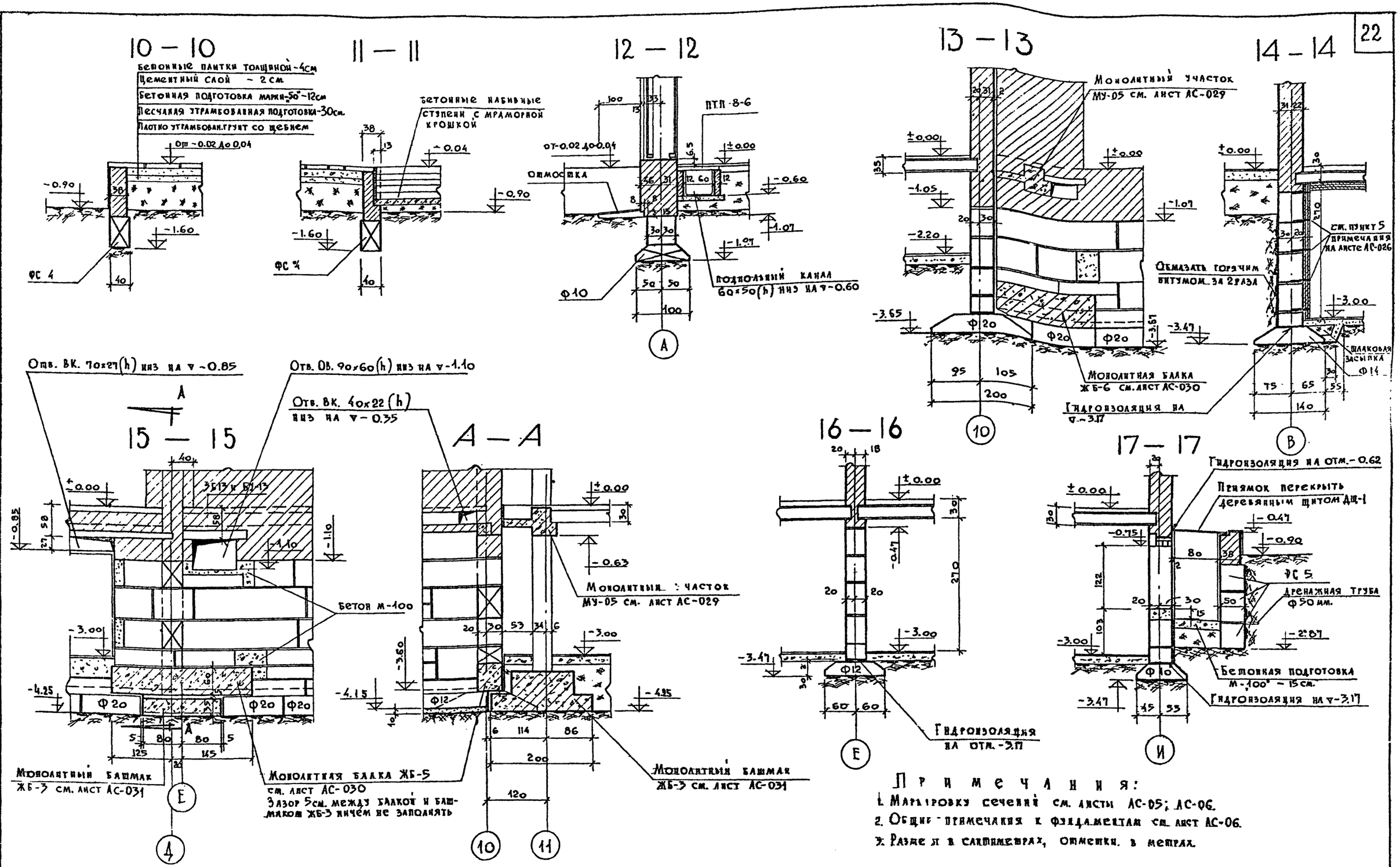

Примечания:

1. Маркировку сечений см. листы АС-05; АС-06.
2. Общие примечания к фундаментам см. лист АС-06.
3. Размеры в сантиметрах, отметки в метрах.

М=1:50

1968	Профилакторий на 200 мест.	Сечения фундаментов с 10-10 по 17-17	Типовой проект 254-3-6	Альбом I	Лист АС-012

Гл. инж. проекта	Дубинская	
Ст. инженер	Гусева	
Гл. арх. проекта	Шуйкова	
Гл. арх. мастер.	Кодкин	
Рук. арх.-пл. гр.	Черняевский	
Гл. конс. проекта	Каплан	
Арх. проектная мастер. №4		

Гражданские здания

18 — 18

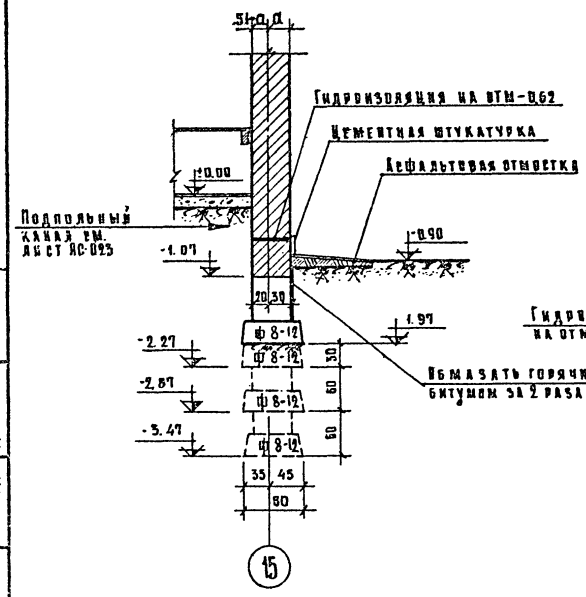

19 — 19

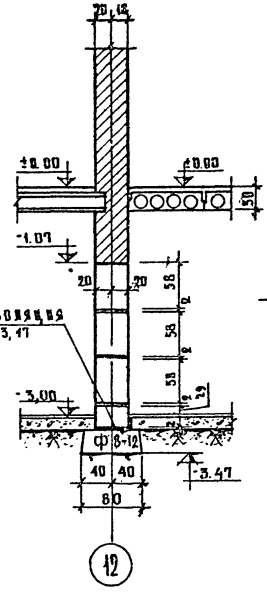

20 — 20

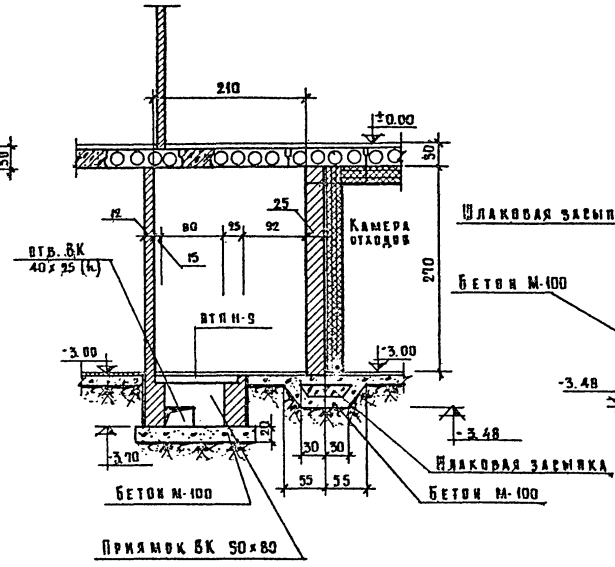

21 — 21

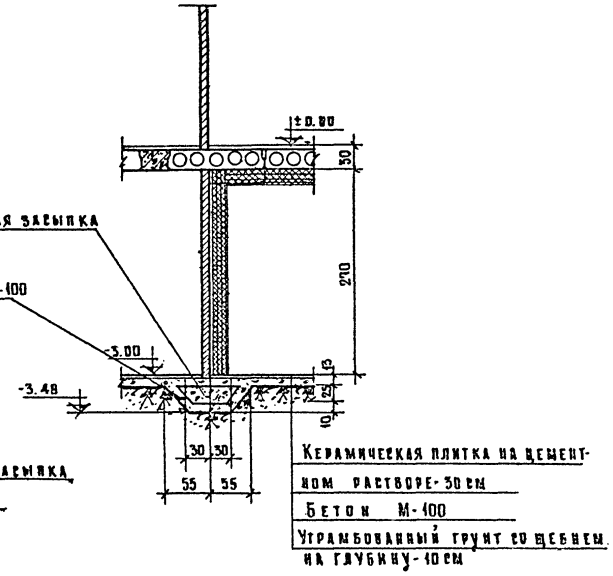

22 — 22

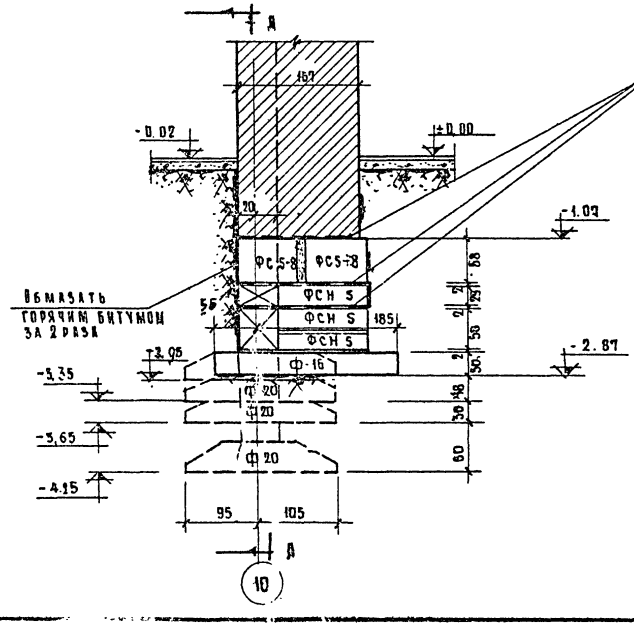

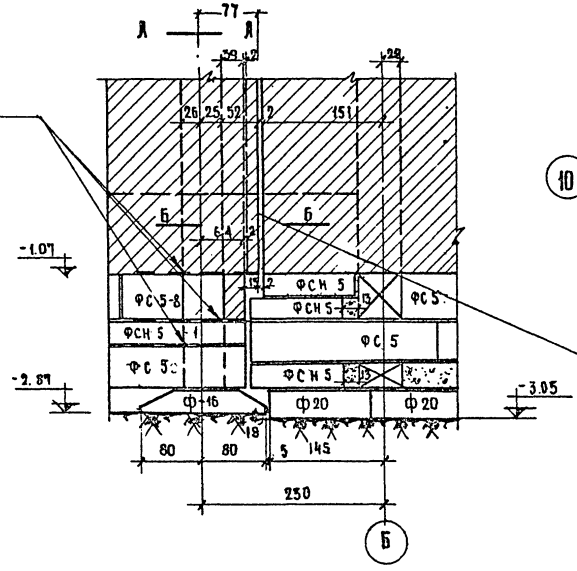

Б — Б

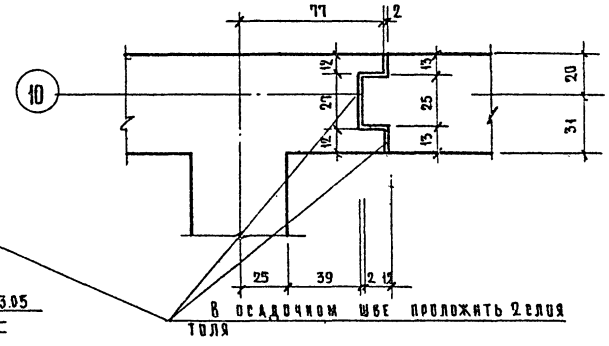

Примечания

1. Данный лист см. совместно с листами АС-02, АС-07, АС-09 АС-06, АС-026.
2. Спецификации фундаментных и стеновых блоков см. на листах АС-035.

Взамен АС-013

16-X-70 Гл. инж. пр.

М=1:50

1968	Профилакторий на 200 мест	Сечения фундаментов с-18—18 по 22—22	Типовой проект 254-3-6	Альбом I	Лист АС-013М

Лечебно курортная зона. Проектная мастерская №4

Гл. инж. проекта Ковлан; Рук. АПМ-4 Черняевский; Гл. инж. АПМ Кодинер; Гл. арх. пр-та Шуйлова; Гл. инж. пр-та Бубинская; Ст. инж. Гусева; Н. с. подлинника Гусева; Проверил Дубинская

НИЗ-2920

Разрез 9-9

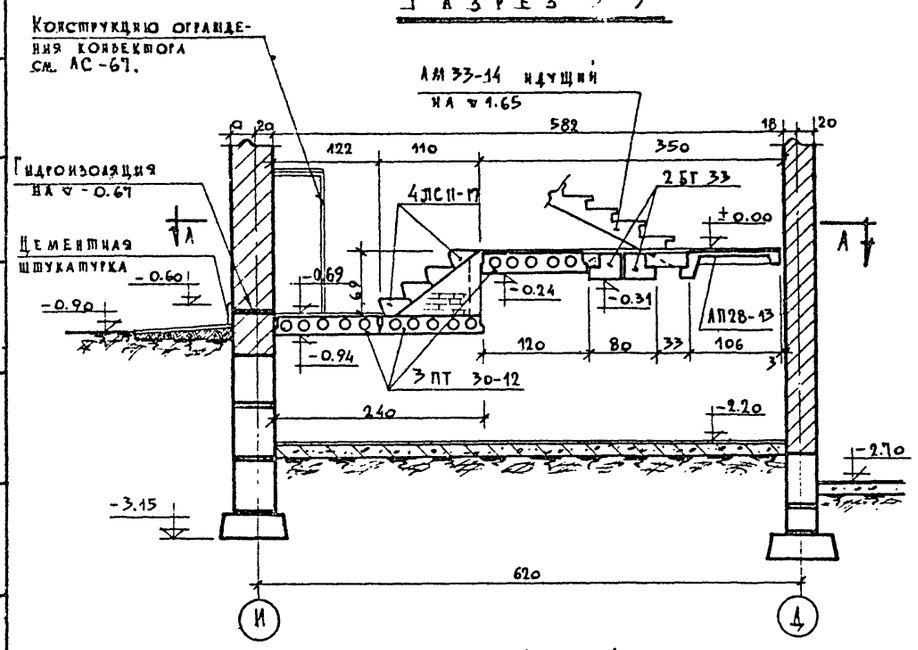

По Б-Б

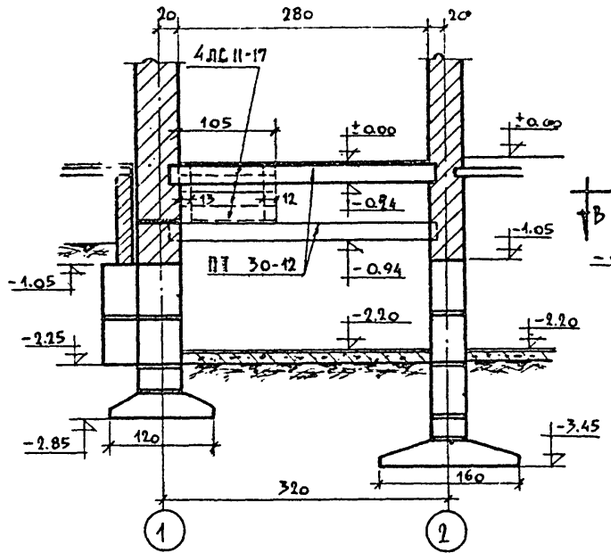

Разрез 7-7

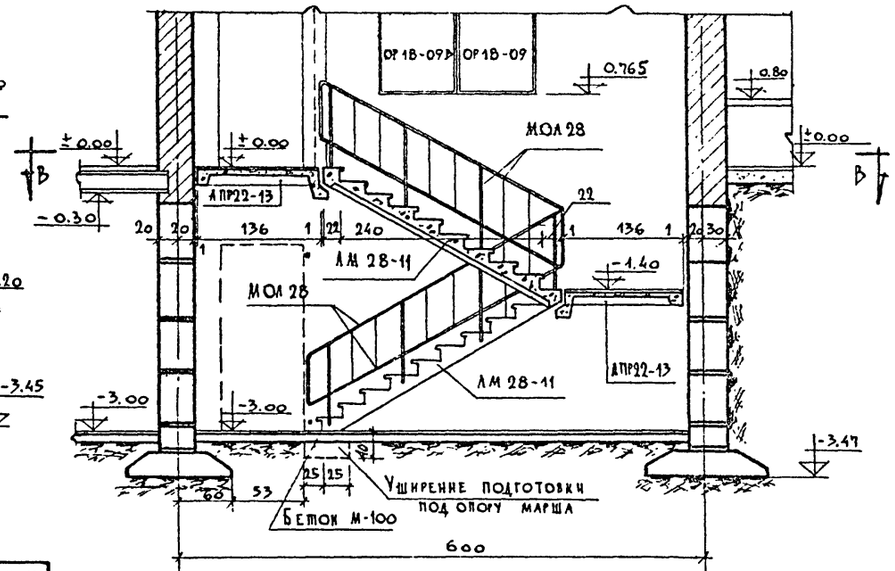

По А-А

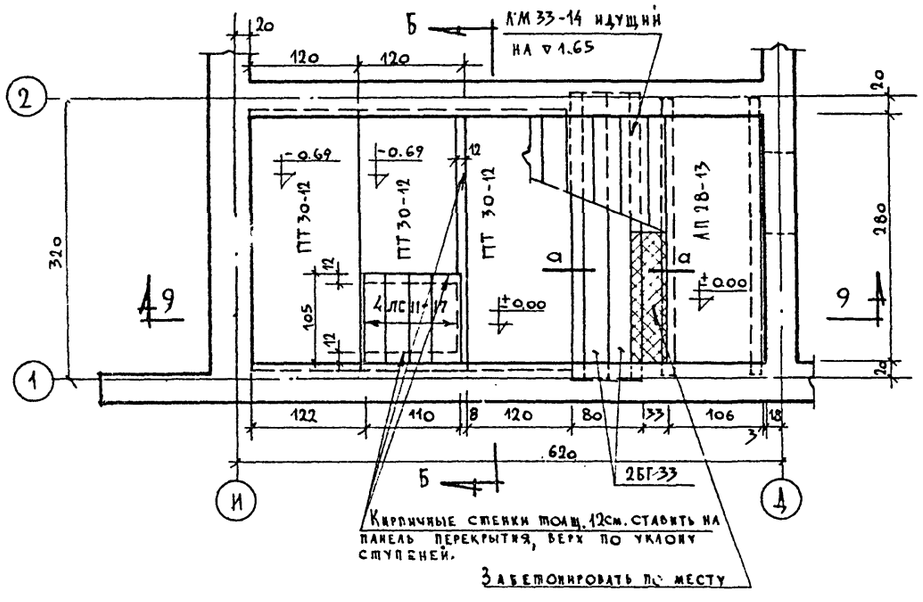

По В-В

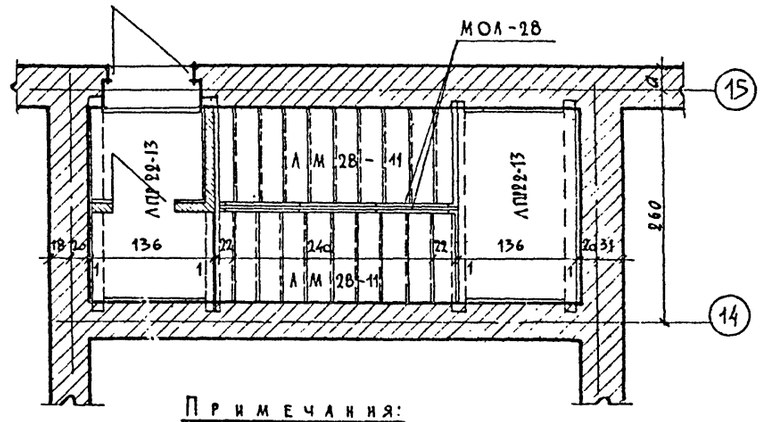

По а-а

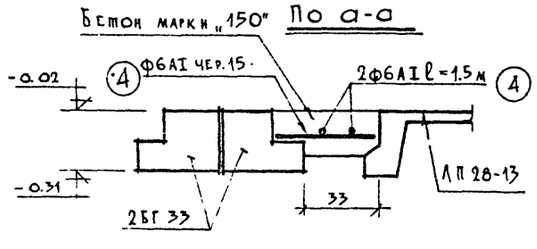

Спецификация сборных железобетонных и стальных элементов.

N п/п	Наименование изделий	Марка изделия	Кол. шт.	Вес изделия кг.	N каталога серии, ГОСТа	N альбом. лист.
1	Перемычка	БГ 33	2	770	Серия 1.139-1 выпуск 1	38
2	Плита перекрытия	ПТ 30-12	3	1140	Серия ИИ-07-02	107/11
3	Ступень	ЛС 11-17	13	115	Серия 1.155-1 вып.1	25
4	Лестничная площадка	АП 28-13	1	855	Серия 1-260-1 вып.1	30А 8,9,10
5	——"——	АПР22-13	2	633	Серия 1.252-1	30-64/5
6	Лестничный марш	АМ 28-11	2	1.07	Серия 1.151-1	30-64/1
7	Металлическое ограждение	МОЛ 28	2	27.87	——"——	71-64/1

Примечания:

1. Данный лист см. совместно с листами С-01, АС-02.
2. Кладку стен лестницы в осях И-Д производить из кирпича глиняного обыкновенного пластического прессования „М-75" на растворе „М-75".
3. Поверхности стен, соприкасающиеся с грунтом, обмазать битумом за 2 раза.

Гл. Арх. пр-та 11.04.73г. /Лавров/

16-3-70г. Гл инж пр. ВЗАМЕН АС-014 М=1:50

1968	Профилакторий на 200 мест	Разрезы 7-7 и 9-9. Конструкция лестниц. в осях 1-2 и 14-15.	Типовой проект 254-3-6	Альбом I	Лист АС-014и

Гл. инж. пр-та	Шуйлова	Дубинская
Гл. инж. пр-та	Дубинская	
Ст. инженер	Пугева	
Исполнит.	Блинова	
Проверил	Дубинская	
Рук. АПМ-4	Черняевский	Кодинр

ЦНИИЭП учебных зданий. Арх. проектная мас. N4

Площадка N1 и лестница в подвал

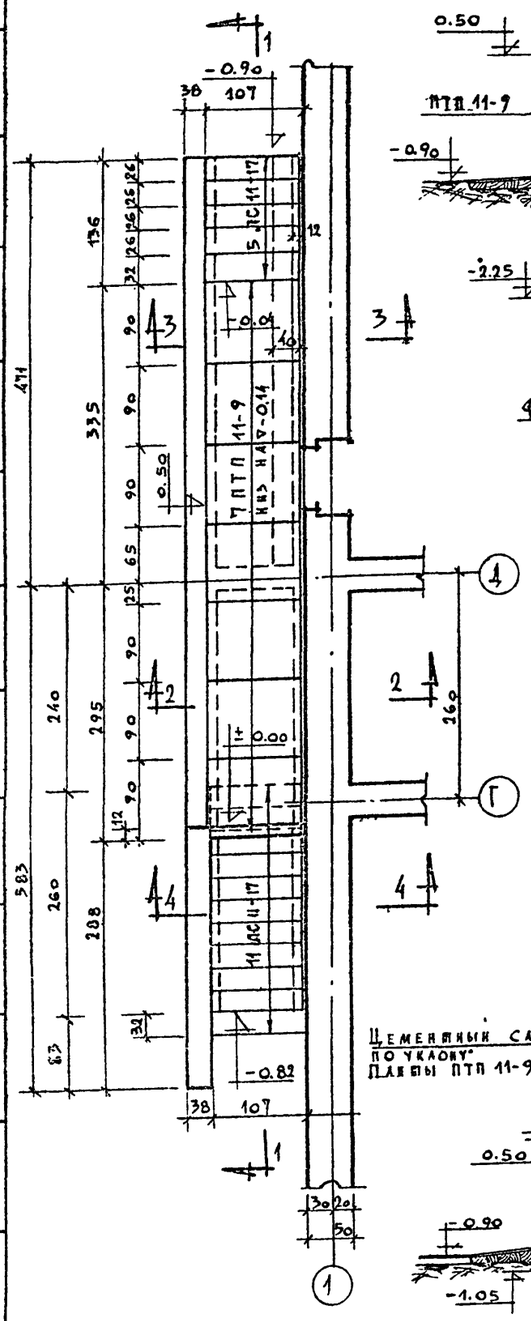

Разрез 3-3

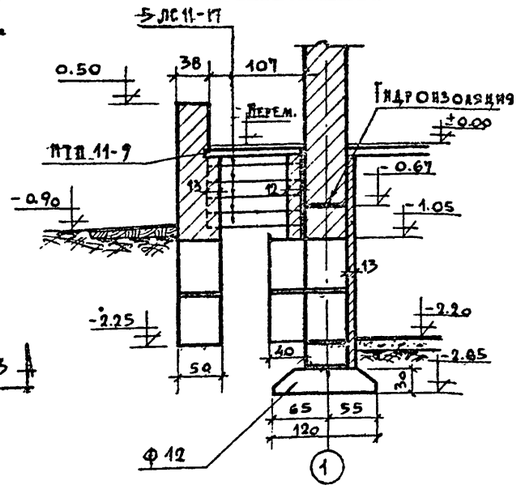

Приямок N2

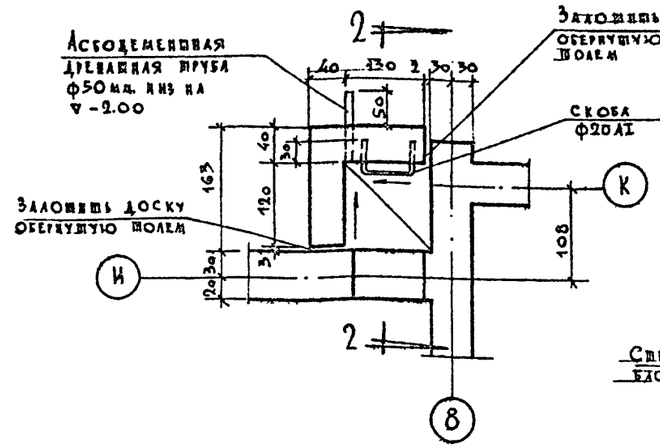

Разрез 2-2

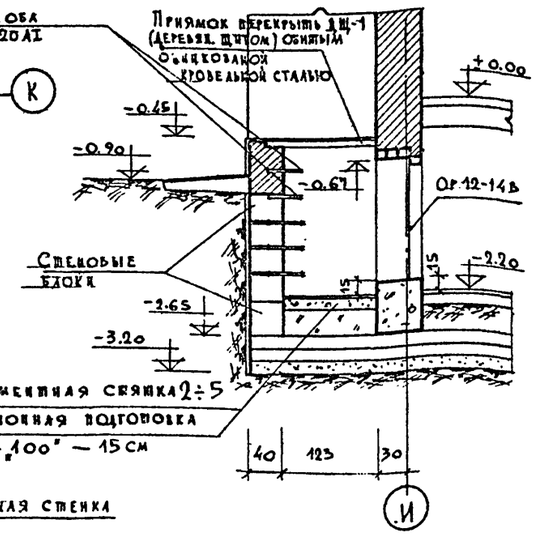

Развертка стен приямка N2

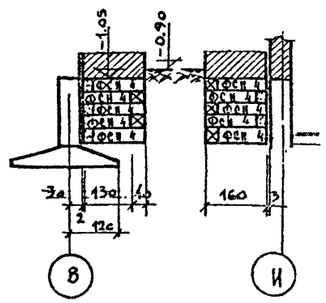

Разрез 1-1

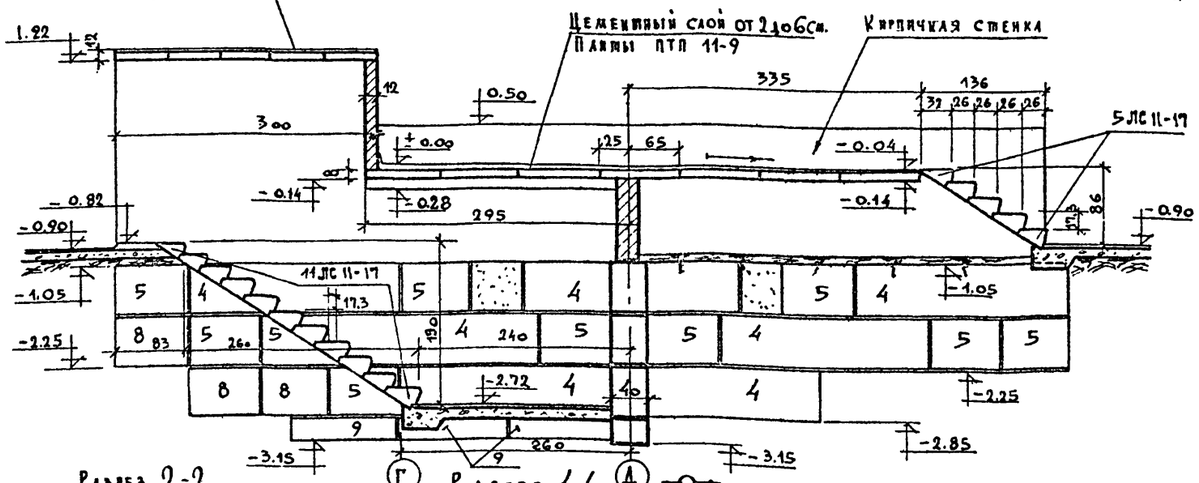

Разрез 2-2

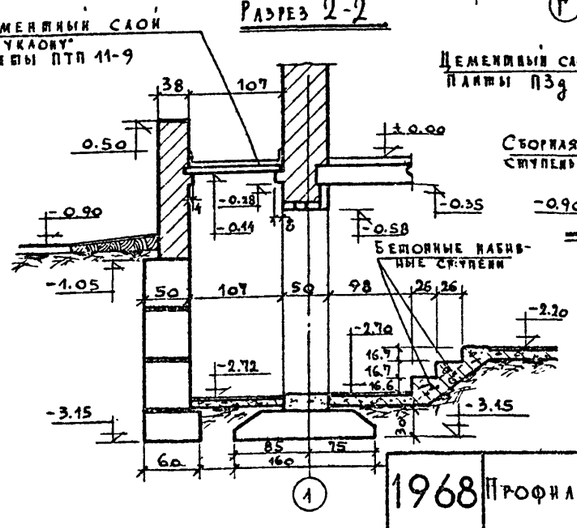

Разрез 4-4

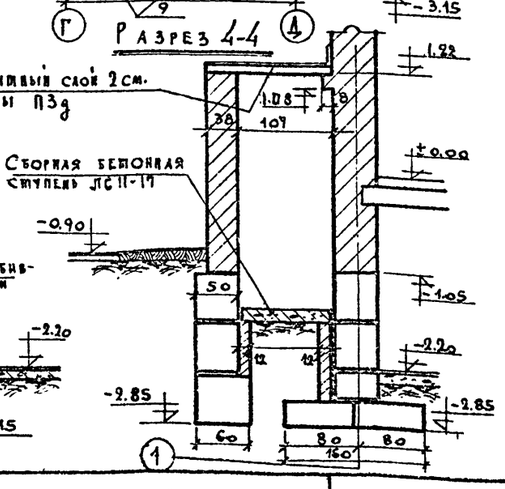

Спецификация сборных железобетонных изделий

N N п/п	Наименование изделий	Марка изделия	Кол. шт.	Вес изд. т.	N каталога серии, ГОСТ'а	N альбома лист
1.	Ступени	ЛС11-17	16	0.1	Серия 1.155-1 вып. 1	25
2.	Плита плоская	ПТП11-9	7	0.2		15-64 5
3.	— и —	П3д	5	0.23	ИС-01-04 выпуск 2	Лист 33
4	Стеновые блоки	ФС4-8	3	0.415	Серия 1.116-1 вып. 1	Лист 4
5	— и —	ФСН4	10	0.305	— и —	Лист 9
6	— и —	ФС4	3	1.3	— и —	Лист 3
7	Стеновые блоки	ФС5	7	1.63	— и —	Лист 5
8	— и — и	ФС5-8	9	0.52	— и —	Лист 6
9	— и — и	ФС6-8	3	0.62	— и —	Лист 8
10	— и — и	ФСН6	3	0.46	— и —	Лист 11

Расход арматурной стали
5 скоб ф20АI ⌐150 460 ⌐ ℓ = 1400 /размер. мм./
Вес 1 шт. — 3.46 кг. Всего 17.3 кг.

Примечания:

1. Расположение и привязки в плане площадки N1, приямка N2 смотри лист АС-01, АС-1.
2. Кладку стен лестницы, приямков производить из кирпича глиняного обыкновенного пластического прессования М-75 на растворе М-50 и блоков стен подвала на растворе М-50.
3. Поверхности стен, соприкасающиеся с землей, обмазать горячим битумом за 2 раза.
4. Размеры в сантиметрах, отметки в метрах.

16-X-70 Гл. инж. пр. [illegible]

Взамен АС-015

М 1:50

Рук. АПИ-4	Чернявский	Кодиш
Гл. инж. АПИ		
Гл. арх. пр-та	Шубакова	Дубинская
Гл. инж. пр-та		Дубинская
Ст. инженер	Гусева	Гусева
Исполнит.	Балинова	Балинова
Проверил		Дубинская

ЦНИИЭП лечебно-курортных зданий

Арх. проектная мастер. N4

1968 Профилакторий на 200 мест.

Конструкция приямка N2
Площадка N1 и лестница в подвал.

Типовой проект	Альбом	Лист
254-3-6	I	АС-015

ПЛОЩАДКА N2

/ шт.2 /

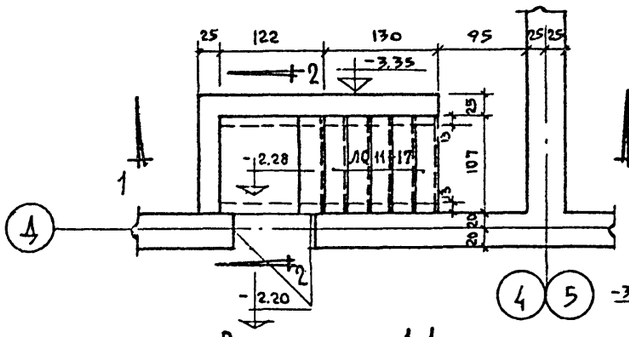

Разрез 1-1

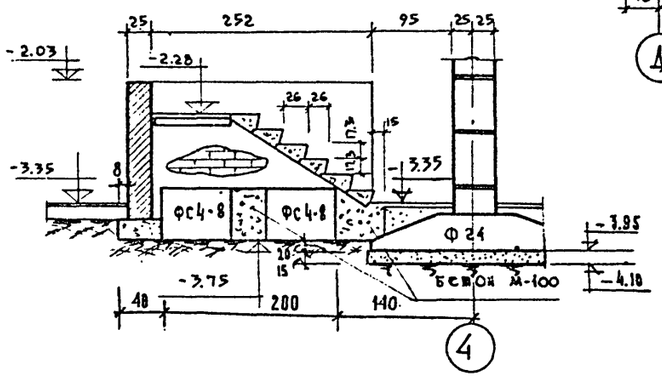

Разрез 2-2

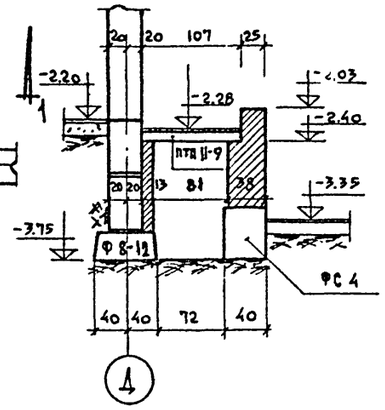

ПЛОЩАДКА N3

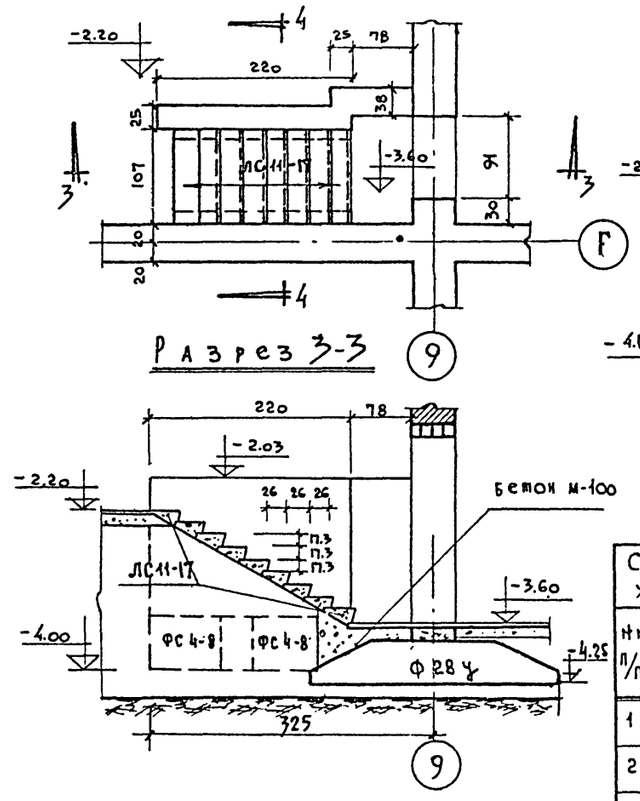

Разрез 3-3

Разрез 4-4

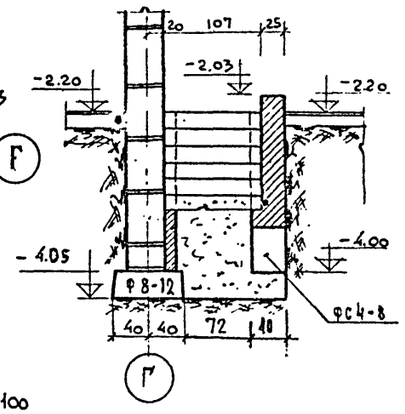

Спецификация сборных железобетонных изделий

N п/п	Наименование изделий	Марка издел.	Кол. шт.	Вес изд. т.	N каталога серии ГОСТ	N альбом лист
1	Ступени	ЛС11-17	25	0.11	серия 1.155-1 вып 1	25
2	Стеновые блоки	ФС4-8	6	0.415	серия 1.116-1 выпуск 1	Лист 4
3	—— " ——	ФСН 4	2	0.305	"	Лист 9
4	Плиты	ПТП II-9	3	0.2	ИИ-03-02 ч.I выпуск 1984 г.	15-64 / 5

ПЛОЩАДКА N4

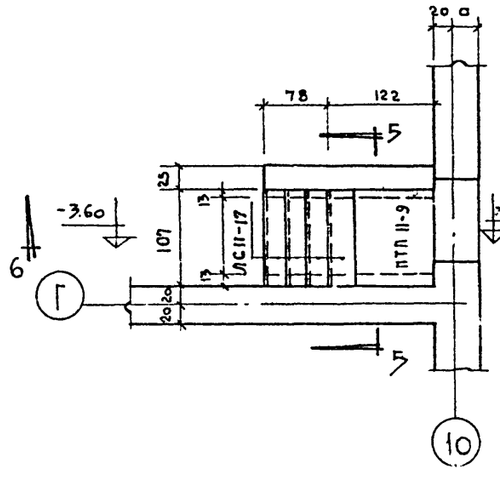

Разрез 5-5

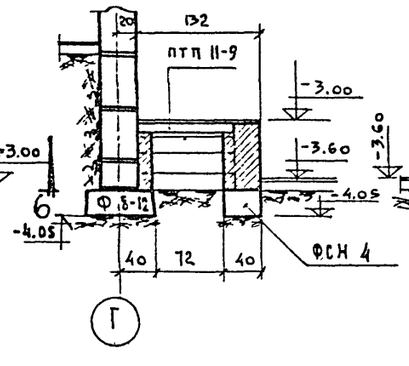

Разрез 6-6

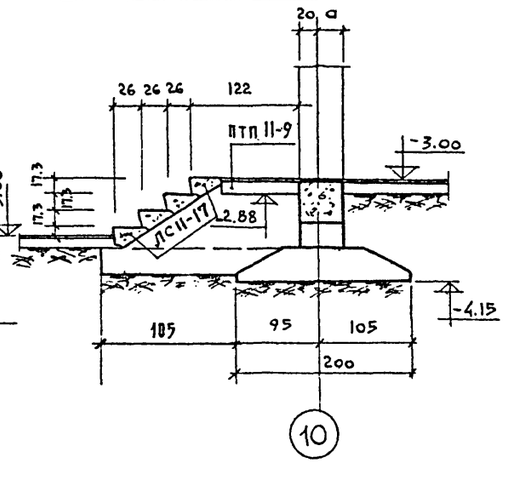

Примечания:

1. Расположение и привязки в плане площадок N2, N3, N4 см. лист АС-01; АС-02.
2. Кладку стен площадок производить из кирпича глиняного обыкновенного пластического прессования М-75 на растворе М-50 и блоков стен подвала на растворе М-50. Монолитные участки между блоками и подбетонку производить бетоном М-100.
3. Поверхности стен соприкасающиеся с грунтом обмазать горячим битумом за 2 раза
4. Размеры в сантиметрах, отметки в метрах.

Взамен АС-016

16-8-78 Гл.инж.пр.

М 1:50

1968	Профилакторий на 200 мест	Конструкция площадок N2, N3, N4	Типовой проект 254-3-6	Альбом I	Лист АС-016

Лечебно курортные здания

Арх. проектная мастерская N4

Руков. АПМ-4 Чернявский; Гл. инж. АПМ Кочкин; Гл. арх. проекта Шуеблова; Гл. инж. проекта Дубинская; Ст. инженер Гусева; Исполнит. Гусева; Проверил Дубинская

План входа в камеру отходов

У оси „15"

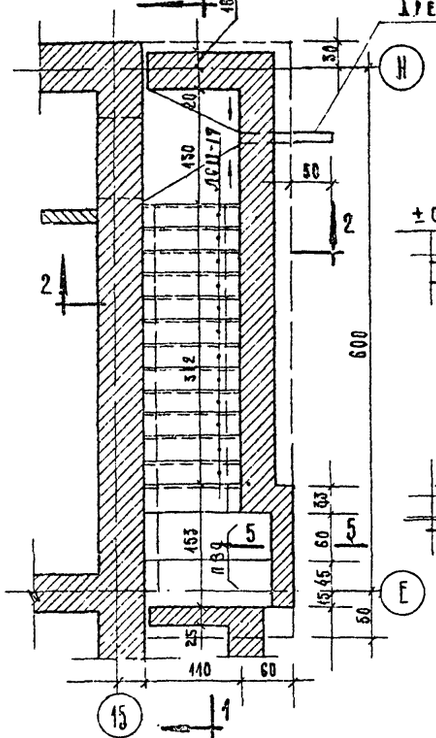

Разрез 1-1

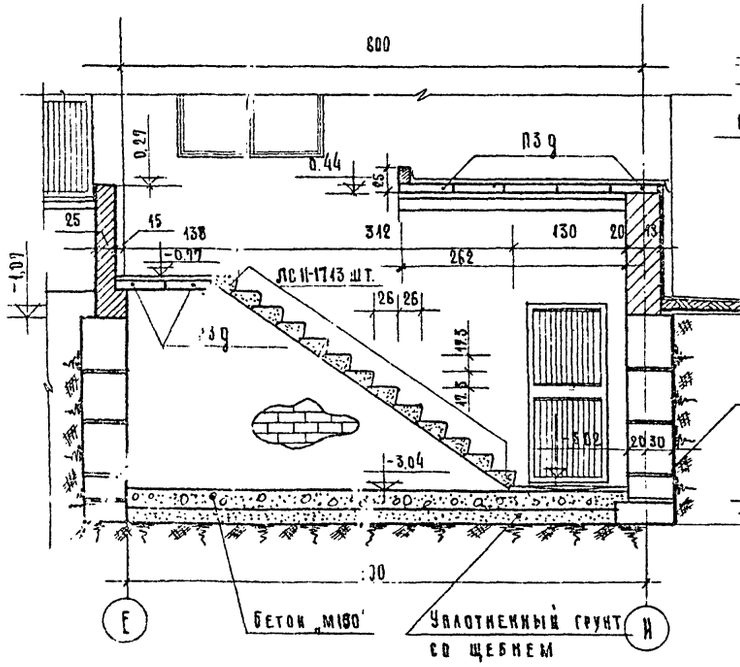

Разрез 2-2

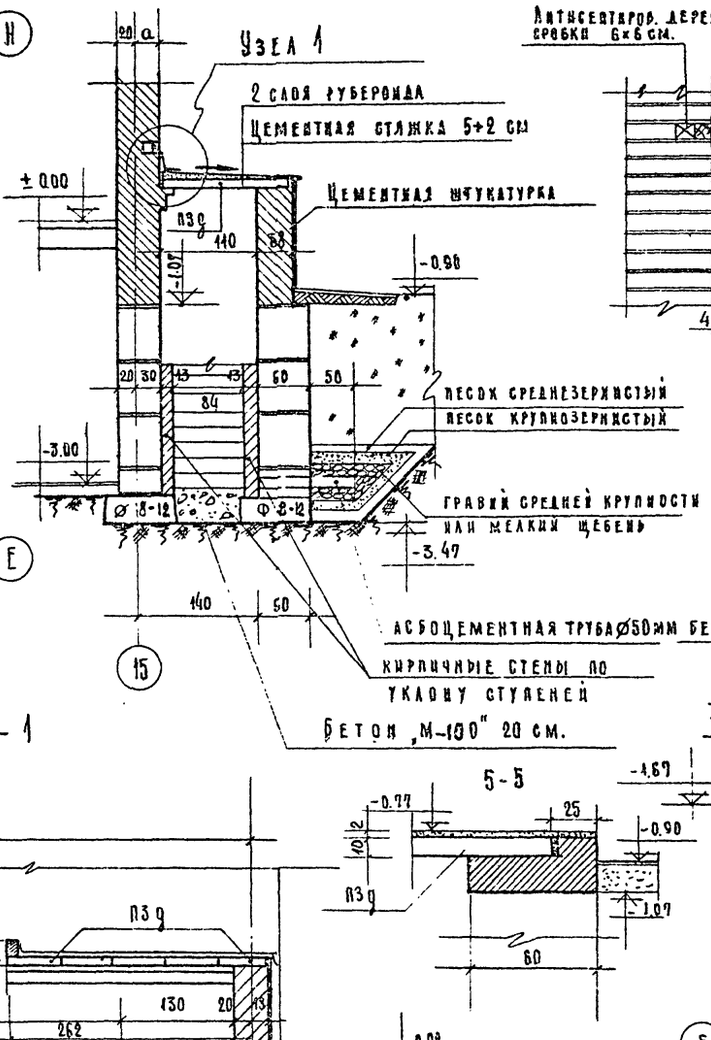

Узел 1

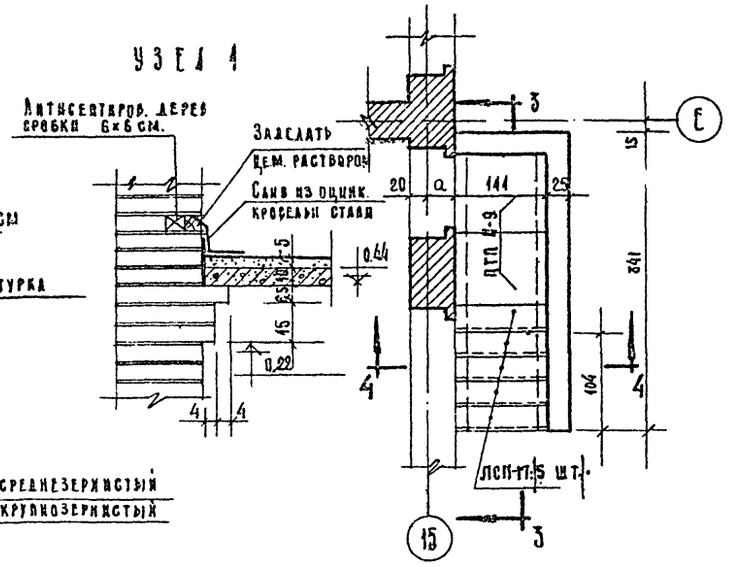

План площадки № 5

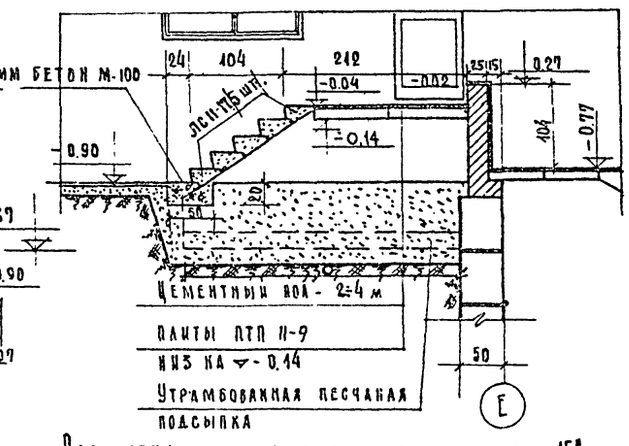

Разрез 3-3

5-5

Разрез 4-4

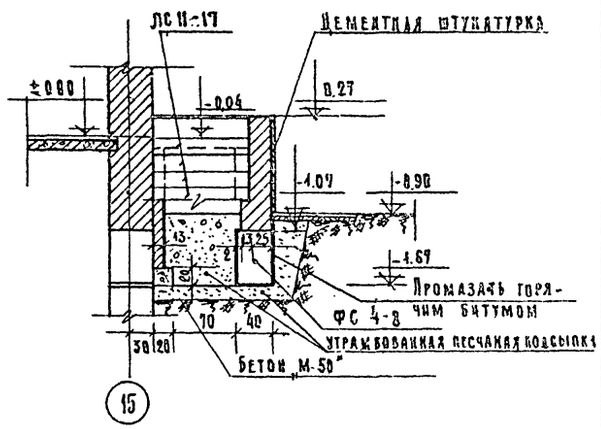

Развертки наружных стен входа у оси „15"

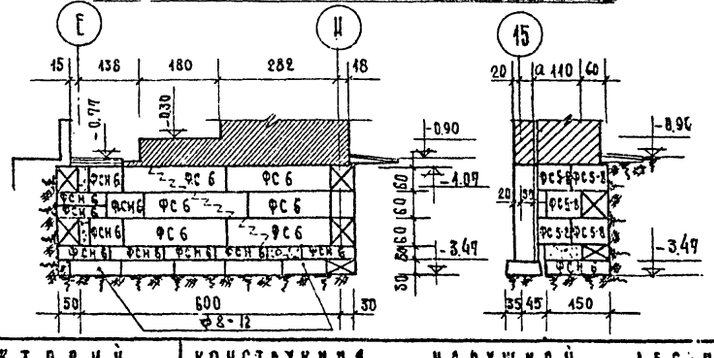

Спецификация сборных железобетонных изделий.							
№ п/п	Наименование изделий	Марка изделия	Кол. шт.	Вес изд.	Каталога серия ГОСТ	Альбом лист	
1	Ступени	ЛСП-17	18	0,11	серия 1.155-1 вып.1	25	
2	Стеновые блоки	ФС 6	6	1,96	серия 1.152-1 выпуск 1	лист 7	
3	"	ФС6-8	3	0,62	"	лист 8	
4	"	ФСН 6	8	0,46	"	лист 11	
5	"	ФС5-8	12	0,52	"	лист 6	
6	"	ФС4-8	4	0,415	"	лист 4	
7	Панты	ПТПН-9	2	0,2	ИИ-03-03 4.I	15-64 5	
8	"	ПЗ9	5	0,25	АС-01-09 выпуск 2	33	
9	Фундаментн блок	Ф 8-12	5	0.685	серия 1.112-1 выпуск 1	лист 51	
Расход монолитного бетона „М-100" – 1,85 м³							

Примечания:

1. Расположение и привязки в плане лестниц входа в камеру отходов, площадки № 5 см. на листе АС-02
2. Кладку стен лестницы и площадки производить из кирпича глиняного обыкновенного пластического прессования М-15 на растворе М-50 и блоков стен подвала на растворе М-50, монолитные участки между блоками производить бетоном „М-100"
3. Поверхности стен, соприкасающиеся с грунтом обмазать горячим битумом за 2 раза.

Взамен АС-047

М=1:50

1968	Профилакторий на 200 мест	Конструкция наружной лестницы у оси „15". Площадка № 5.	Типовой проект 254-3-6	Альбом I	Лист АС-01/7л

Проверил: Дубинская. Исполнил: Гусева. Ст. инженер: Гусева. Гл. инж. пр-та: Дубинская. Гл. арх. пр-та: Шувалова. Гл. инж. АПМ: Кодир. Руков. АПМ-4: Черняевский.

Лечебно-курортных зданий. Арх. проектная мастер. 4

ПЛАН ВХОДА В ПОДВАЛ

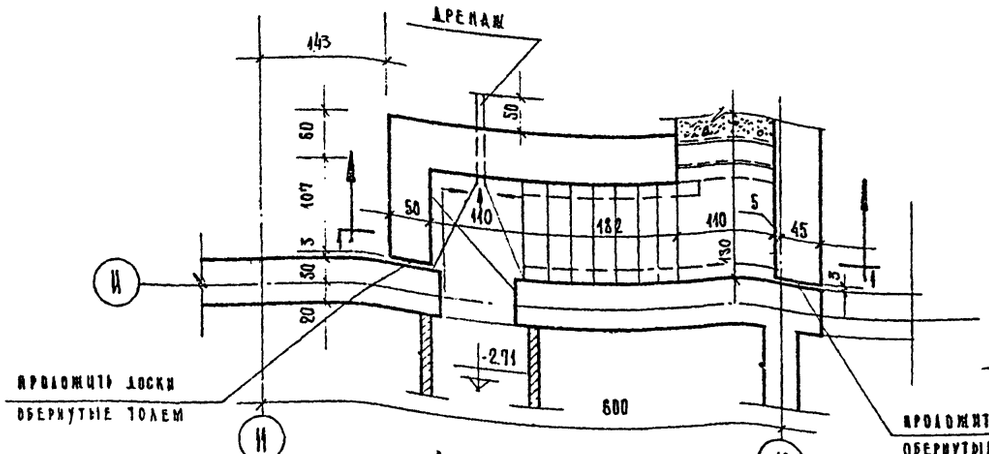

УЗЕЛ 1

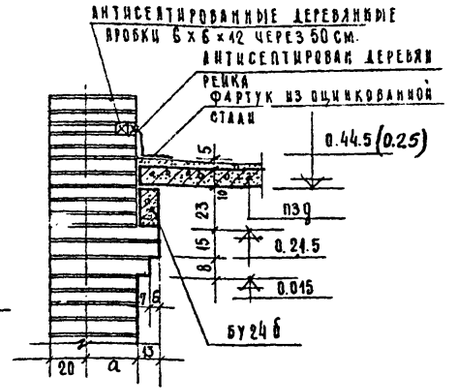

УЗЕЛ 2

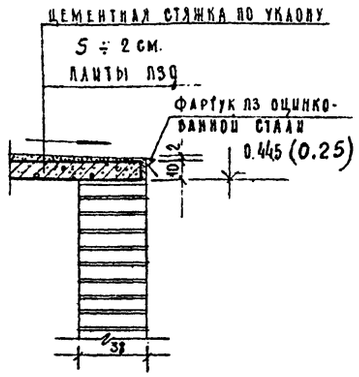

СПЕЦИФИКАЦИЯ ЖЕЛЕЗОБЕТОННЫХ СБОРНЫХ ИЗДЕЛИЙ						
№№ п/п	НАИМЕНОВАНИЕ ИЗДЕЛИЙ	МАРКА ИЗДЕЛИЯ	КОЛ-ВО ШТ	ВЕС ИЗДЕЛ	№ АЛЬБОМА КАТАЛОГА ГОСТА	1 ЗАГОТ
1	СТУПЕНИ	ЛС11-17	12	0,11	СЕРИЯ 1.155-1 ВЫП.1	25
2	БЛОКИ	ФС 6	3	1.96	СЕРИЯ 1.116-1 ВЫПУСК 1	ЛИСТ 7
3	—"—	ФС6-8	3	0,62	—"—	ЛИСТ 8
4	—"—	ФСН 6	6	0,46	—"—	ЛИСТ 11
5	—"—	ФСК 5	3	0,38	—"—	ЛИСТ 10
6	—"—	ФС 5-8	2	0,52	—"—	ЛИСТ 6
7	ПЕРЕМЫЧКИ	БУ24Б	1	0,16	ВЫПУСК 1 СЕРИЯ 1.139-1	17
8	—"—	Б43	2	0,025	—"—	1
9	ПЛИТЫ	ПЗЦ	5	0,23	ИС-01-04 ВЫП. 2	33

РАЗРЕЗ 1-1

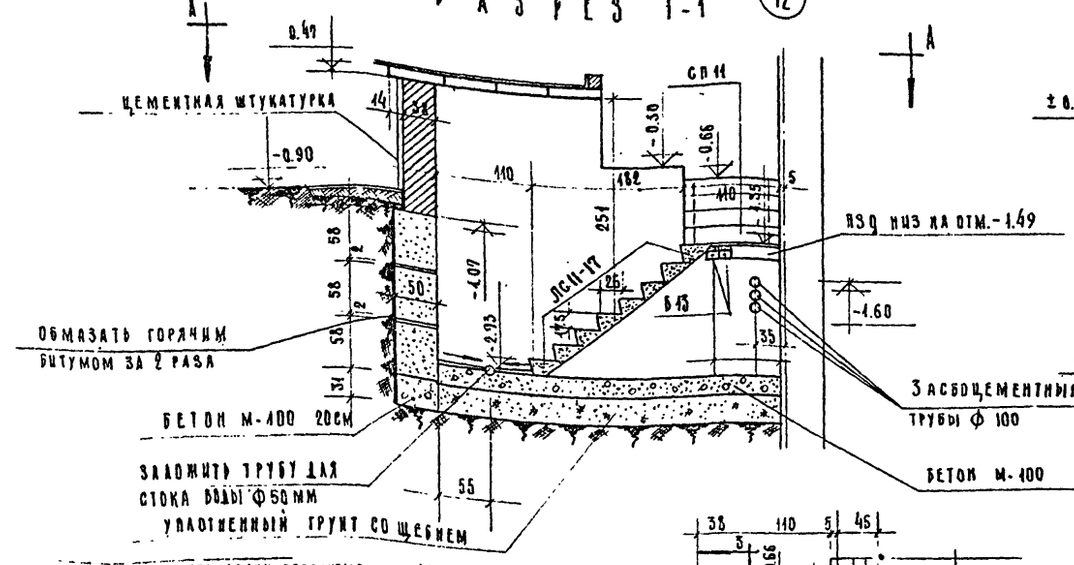

РАЗРЕЗ 2-2

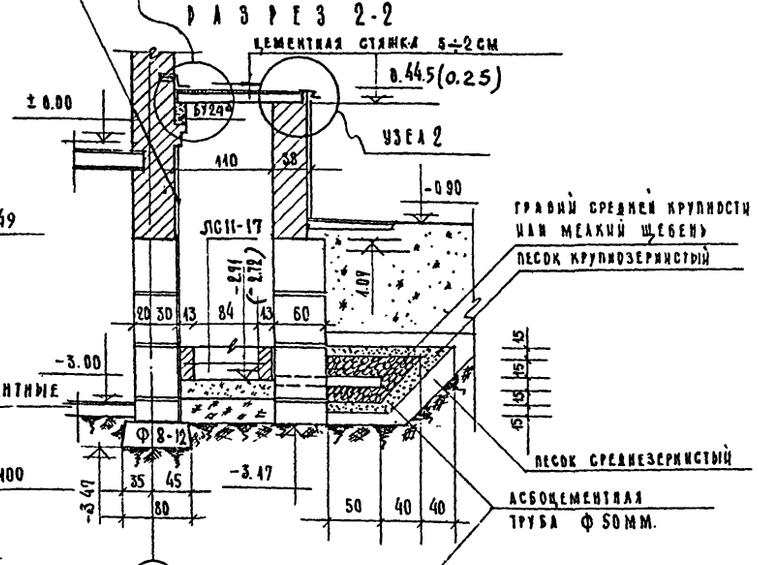

РАЗРЕЗ 3-3

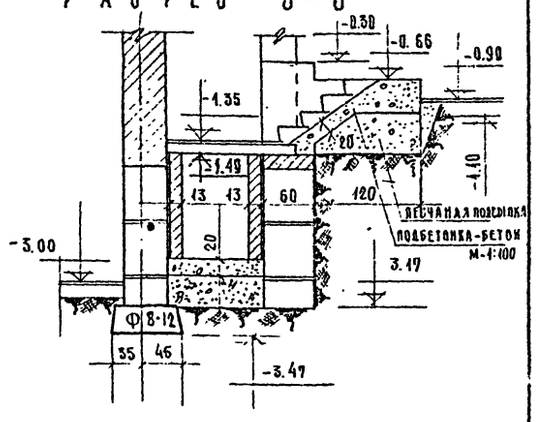

ПЛАН ПО А-А

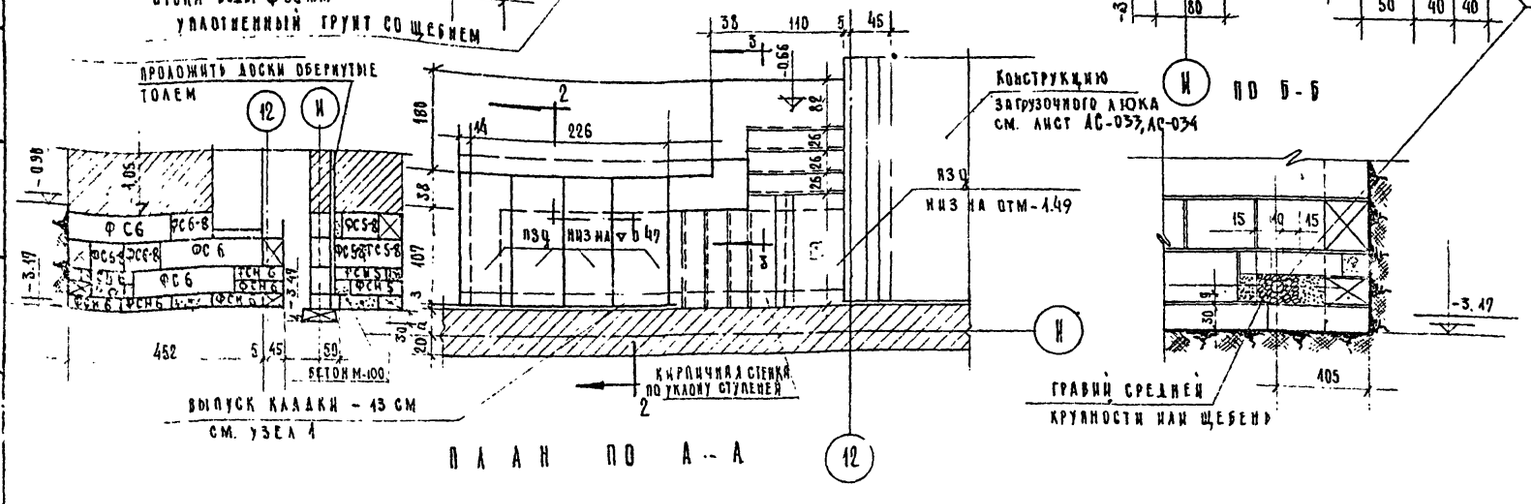

РАСХОД МОНОЛИТНОГО БЕТОНА М-100 — 2,5 м³

ПРИМЕЧАНИЯ:

1. Поверхности кирпичных стен и бетонных блоков, соприкасающиеся с грунтом, обмазать горячим битумом за 2 раза.
2. Вход в подвал выполняется из наборных ступеней СП-11 по серии ИИ-03-02, уложенных на кирпичные стенки и подбетонку из бетона М-100:
3. Ограждающие входы стены выполняются из бетонных блоков по серии 1.116-1 до отметки -1.05, выше из кирпича глиняного обыкновенного М 75 на растворе М-50.

12.8.70 гл. инж. пр.

ВЗАМЕН АС-018

М=1:50

1968	Профилакторий на 200 мест	Конструкция наружного входа в подвал в осях 11-12	Типовой проект 254-3-6	Альбом I	Лист АС-018

Гл. инж. проекта	Дубинская	
Ст. инж. пр.	Гусева	
Рук. АПМ-4	Черлавский	Бондир
Гл. инж. АПМ	Шубалова	
Гл. инж. пр.	Дубинская	
Ст. инж. пр.	Гусева	
Рук. АПМ-4	Черлавский	Бондир
Арх. проектная мастерская 4	Лечебно курортных зданий	

План площадки N 6

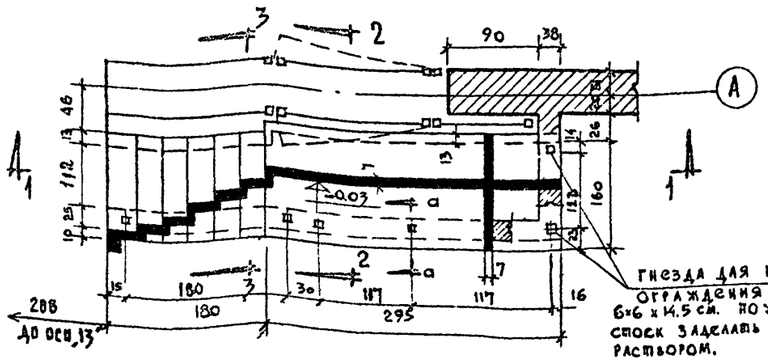

Разрез 1-1

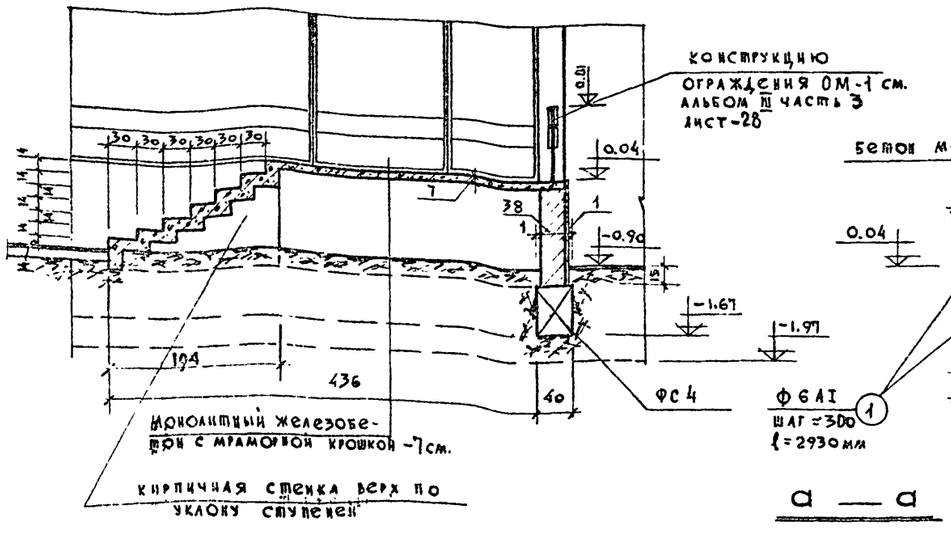

Разрез 2-2

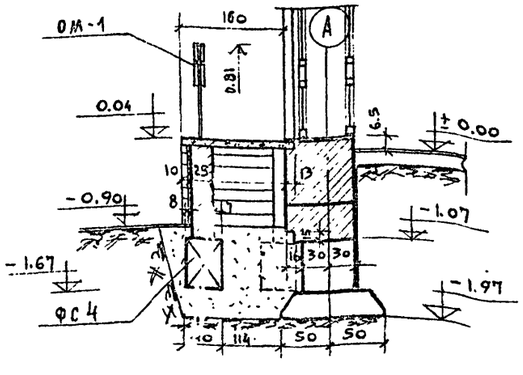

Разрез 3-3

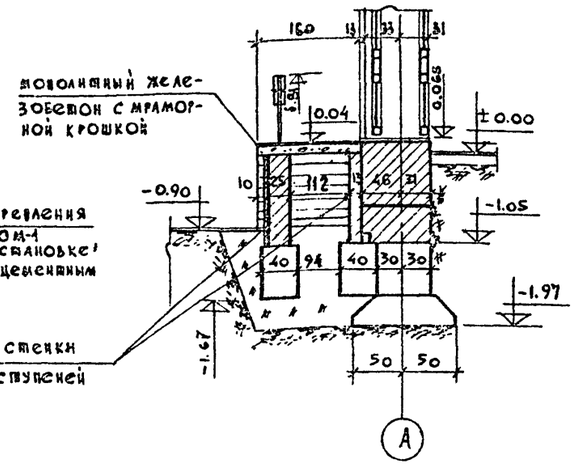

Разрез 4-4

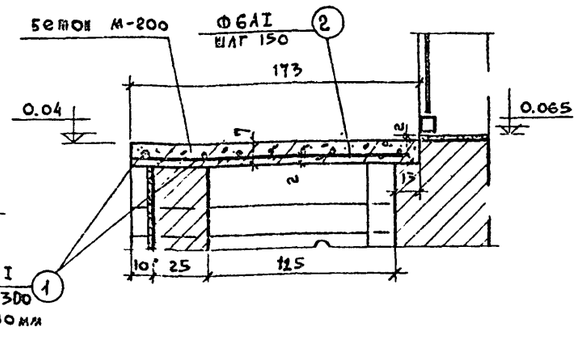

а — а

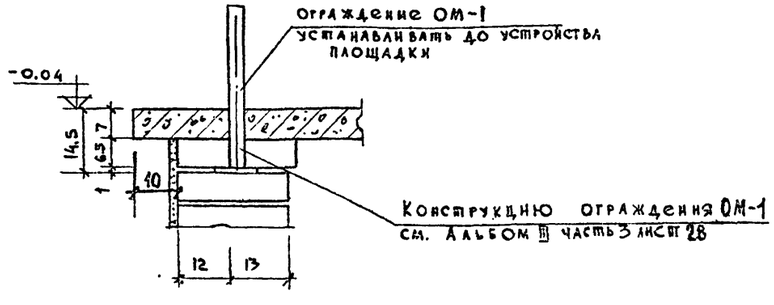

Армирование монолитной площадки N6

М 1:10

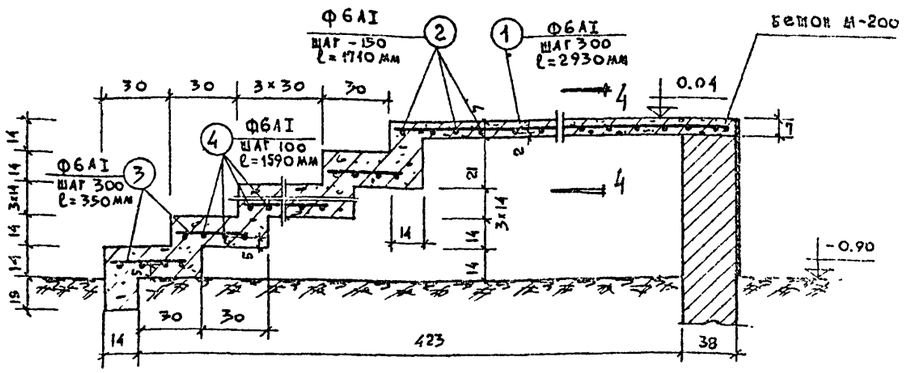

Спецификация сборных железобетонных изделий

N N п/п	Наименов. изделий	Марка издел.	Кол. шт.	Вес изд. т.	N каталога серии ГОСТ'а	N альбом лист
1	Стеновые блоки	ФС4	6	1.30	Серия 1.116-1 выпуск 8	Лист 3

Об'ем бетона на монолитную площадку крыльца по оси 1 - 0.75 м³ бетон М-200

Спецификация арматуры

Наименование участка	N N поз.	Кол. штук на элем.	Вес 1 го изд. кг.	Общий вес кг	Общий вес на участок
Монолитная площадка N 6 у оси „А"	1	7	0.65	4.55	26.89
	2	20	0.37	7.4	
	3	30	0.078	2.34	
	4	36	0.35	12.60	

Примечания:

1. Расположение и привязку в плане площадки N6 см. на листе АС-02.
2. Кладку стен площадки производить из кирпича глиняного обыкновенного пластического прессования М-75 на растворе М-50 и блоков стен подвала на растворе М-50, монолитные участки между блоками заполнять бетоном М-100.
3. Поверхности стен, соприкасающиеся с грунтом обмазать битумом за 2 раза.

Взамен АС-019

16-X-70 гл. инж. пр. М=1:50, 1:25

1968	Профилакторий на 200 мест	Конструкция площадки N6	Типовой проект 254-3-6	Альбом I	Лист АС-013

Лечебно курортных зданий. Арх. проектная мастер. N4

Проверил Дубинская; Исполнил Гусева; Ст. инженер Гусева; Гл. инж. пр-та Дубинская; Гл. арх. пр-та Шувалова; Гл. инж. АПК Кодинр; Руков. АПК Черняевский

ВОЗДУХОЗАБОРНАЯ ШАХТА N1

Выкопировка из плана технического подполья лист АС-01

М 1:100

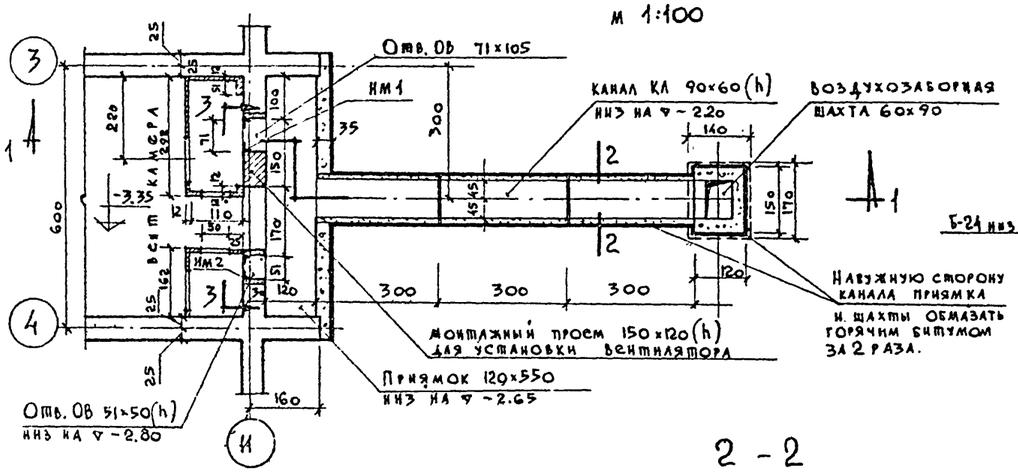

Разрез 1-1

М 1:50

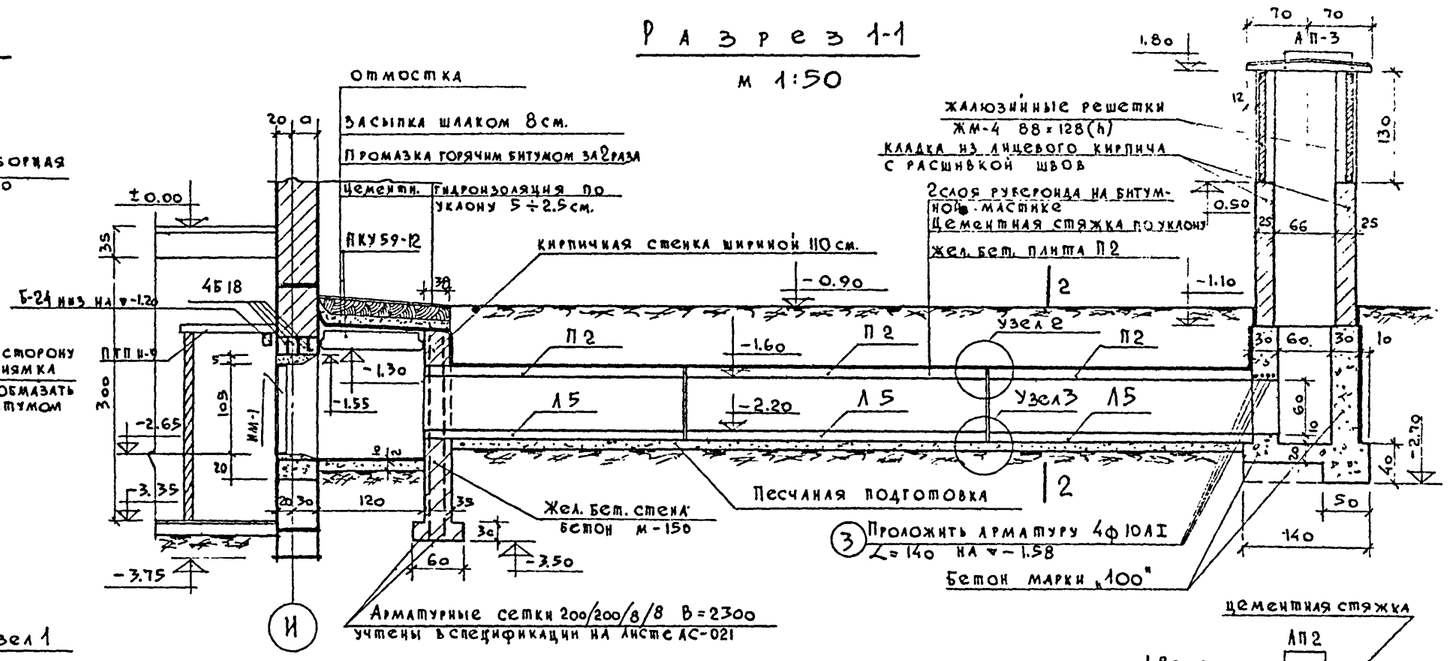

2-2

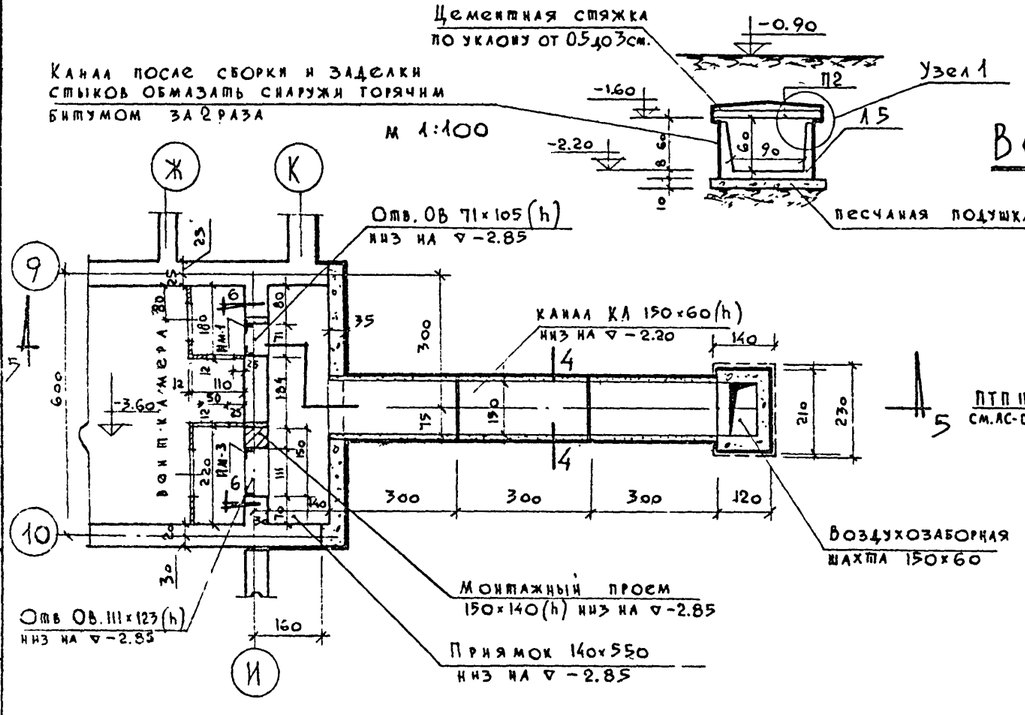

ВОЗДУХОЗАБОРНАЯ ШАХТА N2

Разрез 5-5

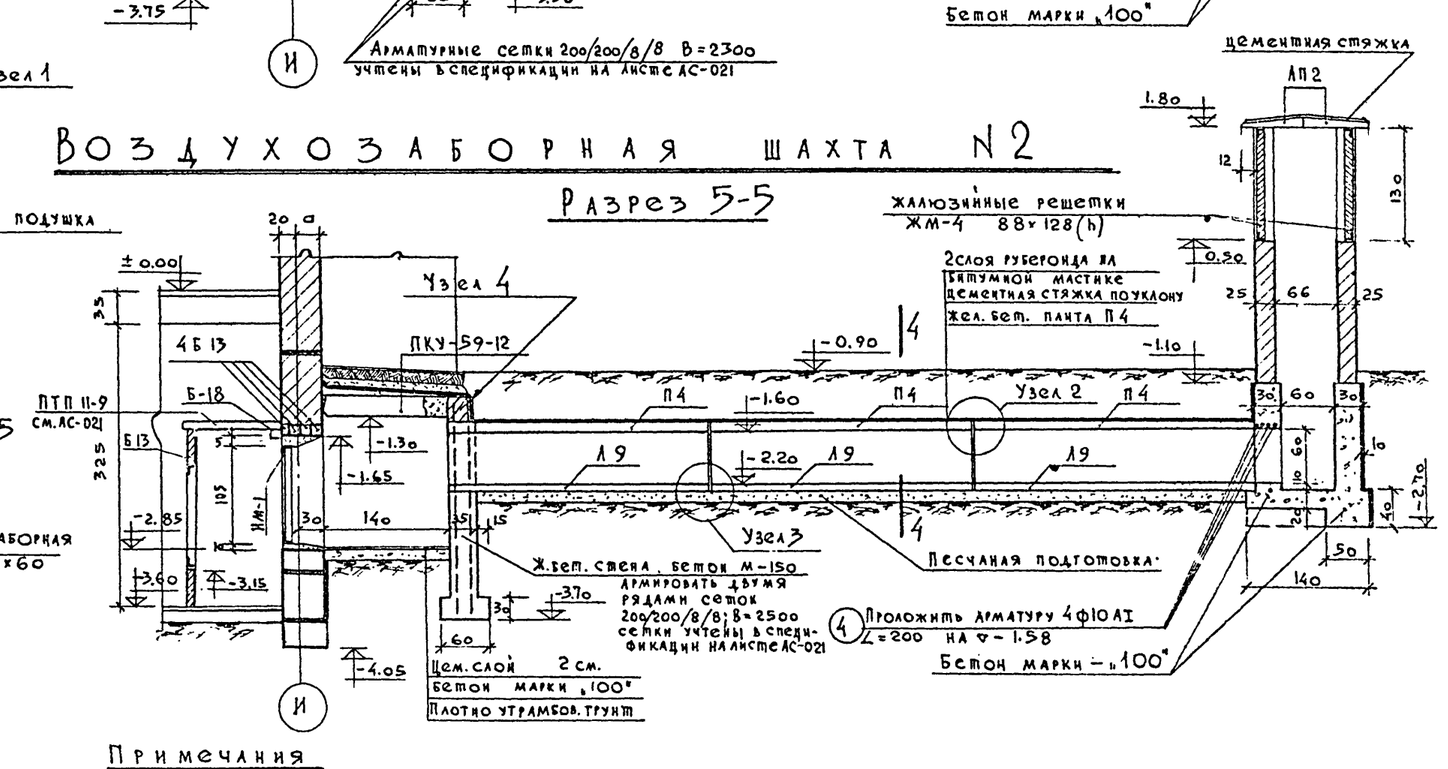

4-4

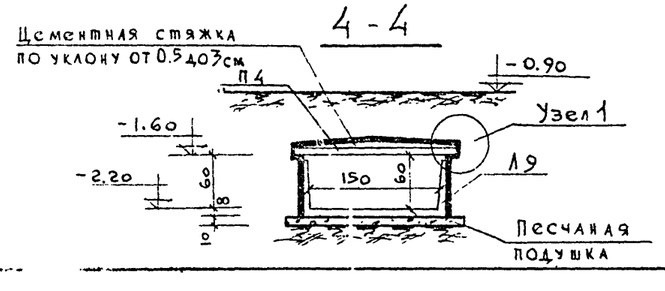

Примечания

1. Расположение шахт в плане см. лист АС-01. Узлы 1, 2, 3, 4, сеч. 3-3 и 6-6 см. лист АС-021.
2. Стены вентшахт выше уровня земли выкладывать из лицевого светлого кирпича с расшивкой швов.
3. Работы по устройству наружных каналов воздуховода производить после установки вентиляторов.
4. Засыпку канала грунтом производить после устройства пола и перекрытия приямка.
5. Спецификацию сборных жел.бет. и стальных изделий см. лист АС-021. Спецификацию арматуры см. лист АС-021.

М=1:50, 1:100

1968	Профилактории на 200 мест	Воздухозаборные шахты N1 и N2	Типовой проект 254-3-6	Альбом I	Лист АС-020

Согласовано: отдел ОВ — Бубов

Проверил — Дубинская; Исполнит. — Гусева; Ст. инженер — Гусева; Гл. инж. пр-та — Дубинская; Гл. инж. АПМ — Шубалова; Гл. инж. АПМ — Кодинр; Рук. АПМ-4 — Чернявский

Лечебно курортных зданий. Арх. проектная маст. N4

Узел 1

М 1:10

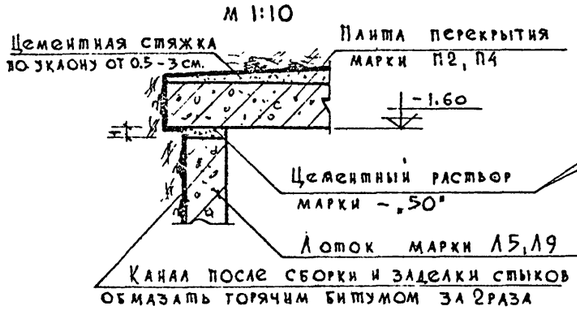

Узел 2

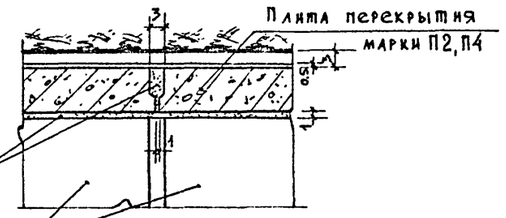

Узел 3

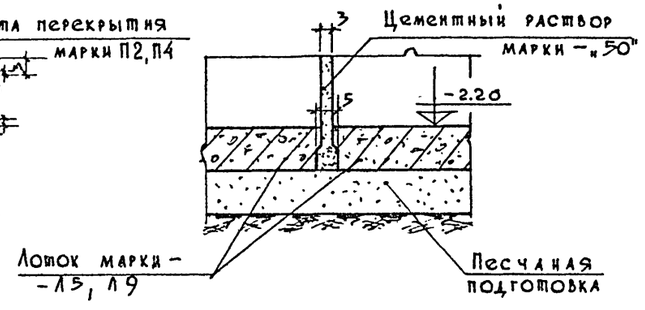

Узел 4

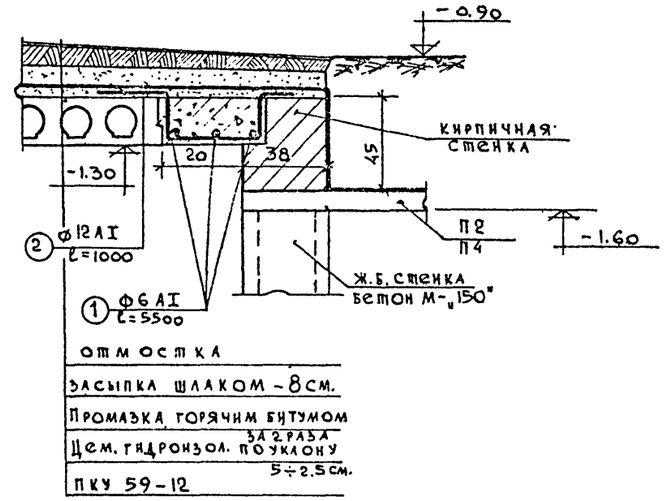

Разрез по 1-1

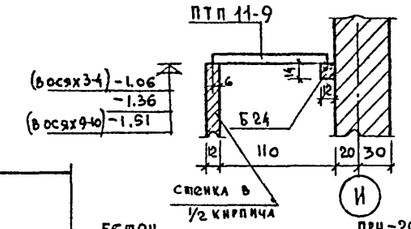

3 - 3

М 1:25

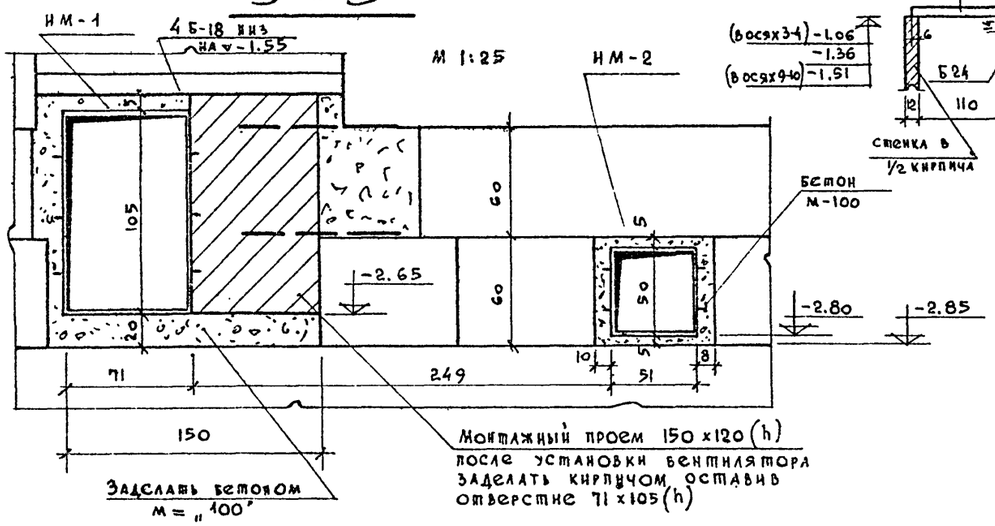

Венткамера в осях 3-4

перекрытие над холодным отсеком

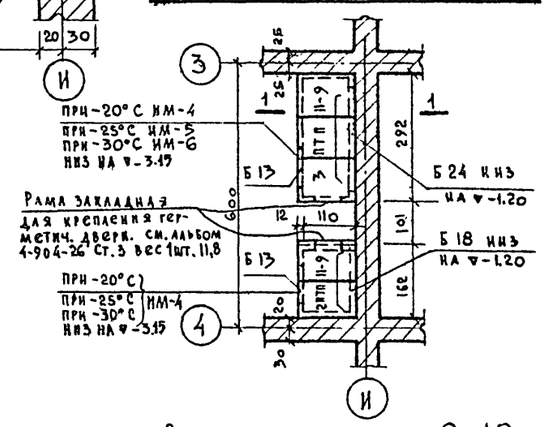

Венткамера в осях 9-10

перекрытие над холодным отсеком

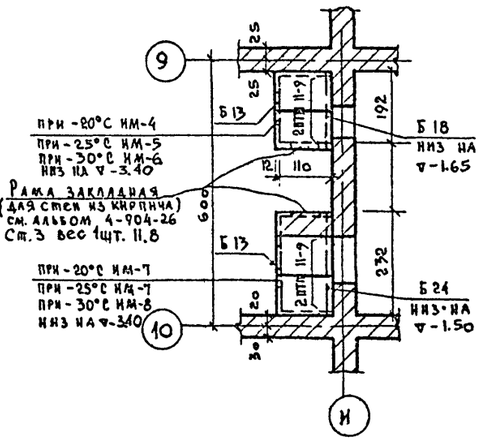

6 - 6

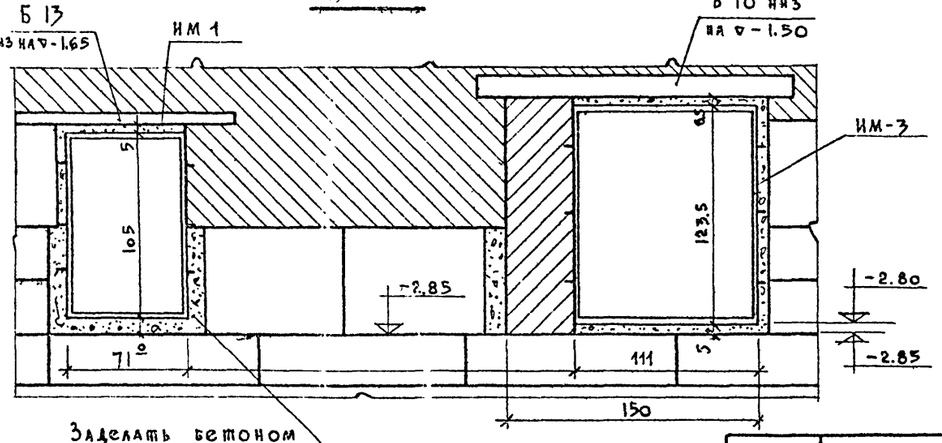

Спецификация сборных железобетонных и стальных элементов

NN п.п	Марка элемента	Кол-во шт.	Вес 1 шт. кг.	N альбома каталога серии	N заготовит. чертежа
1	Л 5	3	1250	ИС-01-04	лист 5
2	Л 9	3	2420	"	"
3	П 2	3	850	ИС-01-04	лист 32
4	П 4	3	1630		"
5	Б 13	8	25	серия 1.139-1	1
6	Б 18	6	75	— " —	3
7	Б 24	2	105	— " —	6
8	ЖМ-4	4	см. альбом II проект		„ОВ"
9	АП 2	2	270	ИИ-03-02	15-64 / 11
10	АП 3	2	220	"	19-64 / 12
11	ПТП 11-9	9	198	"	15-64 / 5
12	ИМ-1	2	13.30	Альбом III	часть II лист 3
13	ИМ 2	1	7.59	— " —	" "
14	ИМ 3	1	17.72	— " —	" "
15	ИМ 4 (в зависимости от температуры наружного воздуха: -30° / -25° / -20°)	1 / 1 / 2	10.38	— " —	" Лист 4
16	ИМ 5	— / 2 / —	11.36	— " —	" "
17	ИМ 6	2 / — / —	12.49	— " —	" "
18	ИМ 7	— / 1 / 1	13.4	— " —	" "
19	ИМ 8	1 / — / —	14.14	— " —	" "

Спецификация арматуры

NN поз.	Марка элемента	Ф мм	Длина в мм	Вес одной позиции	Кол. шт.	Общий вес кг	N заготов. чертежа
1	отд. стерж. (1)	6 АI	5500	1.22	3	3.66	—
2	— " — (2)	12 АI	1000	0.89	30	26.70	—
3	— " — (3)	10 АI	1400	0.86	4	4.44	—
4	— " — (4)	10 АI	2000	1.23	4	4.92	—
5	сетка 200/200/8/8	8 А III	6400	—	2	125.0	ГОСТ 8478-66

М = 1:100, 1:25, 1:20

1968	Профилакторий на 200 мест	Воздухозаборные шахты. Узлы.	Типовой проект 254-3-6	Альбом I	Лист АС-021

Согласовано: отдел ОБ — Бутов

Проверил — Гусева; Исполнит. — Тимохина; Ст. инженер — Гусева; Гл. инж. пр-та — Дубинская; Гл. арх. пр-та — Шузикова; Гл. инж. АПМ — Кодинр; Рук. ОВ АПМ — Черняевский

Лечебно курортных зданий. Арх. проектная мастерская N4

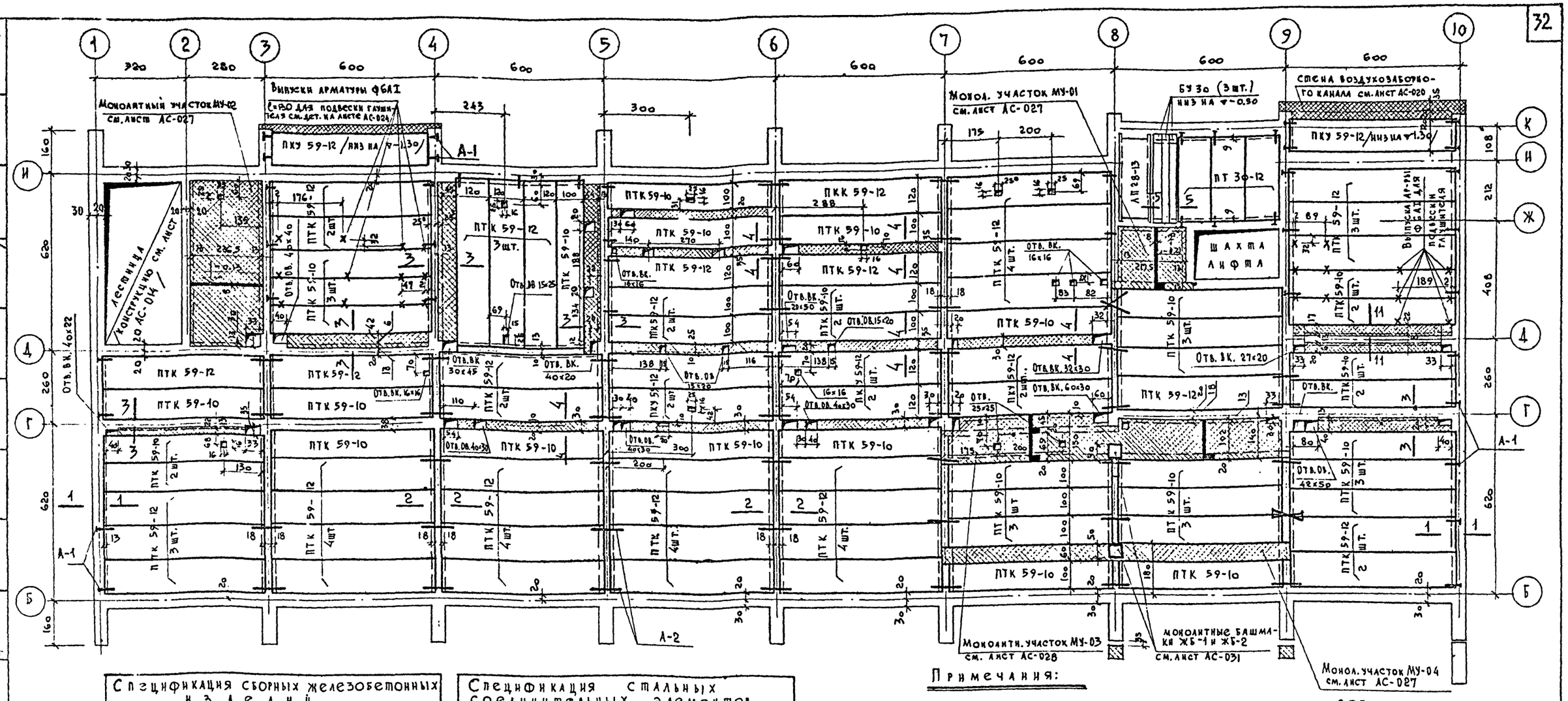

Спецификация сборных железобетонных изделий

N п/п	Наименование изделий	Марка изделия	Кол. шт.	Вес изд. т.	N альбома каталога ГОСТа	N монтаж. чертеж
1	Лестничная площад.	ЛП 28-13	1	0.845	ИН-03-02 ЭОА	8, 9, 10
2	Перемычка	БУ-30	3	0.41	серия 1.130-1 выпуск 1	22
3	Панель перекрытия	ПТК 59-12	41	2.060	ИН-03-06 Альбом 55	7. 8
4	—— " ——	ПТК 59-10	38	1.7	"	11, 12
5	—— " ——	ПКУ 59-12	8	2.06	"	13, 14
6	—— " ——	ПТ 30-12	3	1.14	ИН-03-02 Альбом 107	11

Спецификация стальных соединительных элементов

N п/п	Марка элемента	Кол. шт.	Вес в кг одной марки	Вес в кг всех	N альбома каталога ГОСТа	N монт. черт.
1	А-1	41	1.154	47.31	Альбом III часть 3	5
2	А-2	44	0.67	29.48	"	5

Таблица показателей расхода материалов

Наименование монолитных участков	Кол. шт.	Объем бетона м³	Расход стали кг.	Расход стали на 1м³ бетона	Марка бетона
МУ-01	1	0.49	39.63	81	200
МУ-02	1	1.25	90.5	73	"
МУ-03	1	2.46	185.36	76	"
МУ-04	1	1.66	132.6	80	"
Заделк. по месту	—	6.01	446.	75	200

Примечания:

1. Низ плит перекрытия кроме особо оговоренных считать на ▽-0.35.
2. Панели перекрытия укладывать по слою свежеуложенного раствора марки „100".
3. Все открытые пустоты в торцах панелей должны быть тщательно заделаны бетоном, до укладки панелей на место.
4. Все швы между панелями должны быть очищены от мусора и после анкеровки панелей перекрытия между собой и со стенами заполнены цементным раствором м.„100" с расшивкой швов (на потолке).
5. Анкерные связи А1 и А2 см. альбом III. Анкерные связи приварить к петлям панелей перекрытия электродами Э-42. После окончания сварочных работ металлические части зачистить, покрыть антикоррозийным составом и заделать цементным раствором.
6. Отверстия в панелях перекрытия для пропуска сантехнических стояков пробивать только в местах пустот.
7. Заделки по месту бетонировать, после производства работ по монтажу трубопроводов, бетоном марки „200".
8. К возведению стен вышележащего этажа приступить после окончания всех работ по анкеровке панелей.
9. Сводную спецификацию железобетонных элементов см. лист АС-035.
10. Сечения 1-1, 2-2, 3-3, 4-4, 5-5, 11-11 см. лист АС-024.
11. Выпуска для крепления коробов вентканалов на плане перекрытия не показаны, пример крепления коробов см. на детали лист АС-024.
12. Размеры в сантиметрах, отметки в метрах.

Взамен АС-022

16-X-70 Гл. инж. пр.

М=1:100

1968	Профилакторий на 200 мест	План перекрытия технического подполья в осях 1-10	Типовой проект 254-3-6	Альбом I	Лист АС-022

Согласовано: отдел ТО, отдел ЭО, отдел ВК, отдел ОВ

Лечебно курортных зданий. Арх. проектная мастер. №4

Гл. инж. проекта Дубинская; Гл. конструктор Шуклова; Рук. АПМ-4 Кочин; Гл. инж. АПМ Чернявский; Исполнит. Гусева; Ст. инженер Гусева; Проверил Маланичев; Рук. отдела Кушнерева; Нач. отдела Чернышева; Бурко; Бугаев; Гельгард

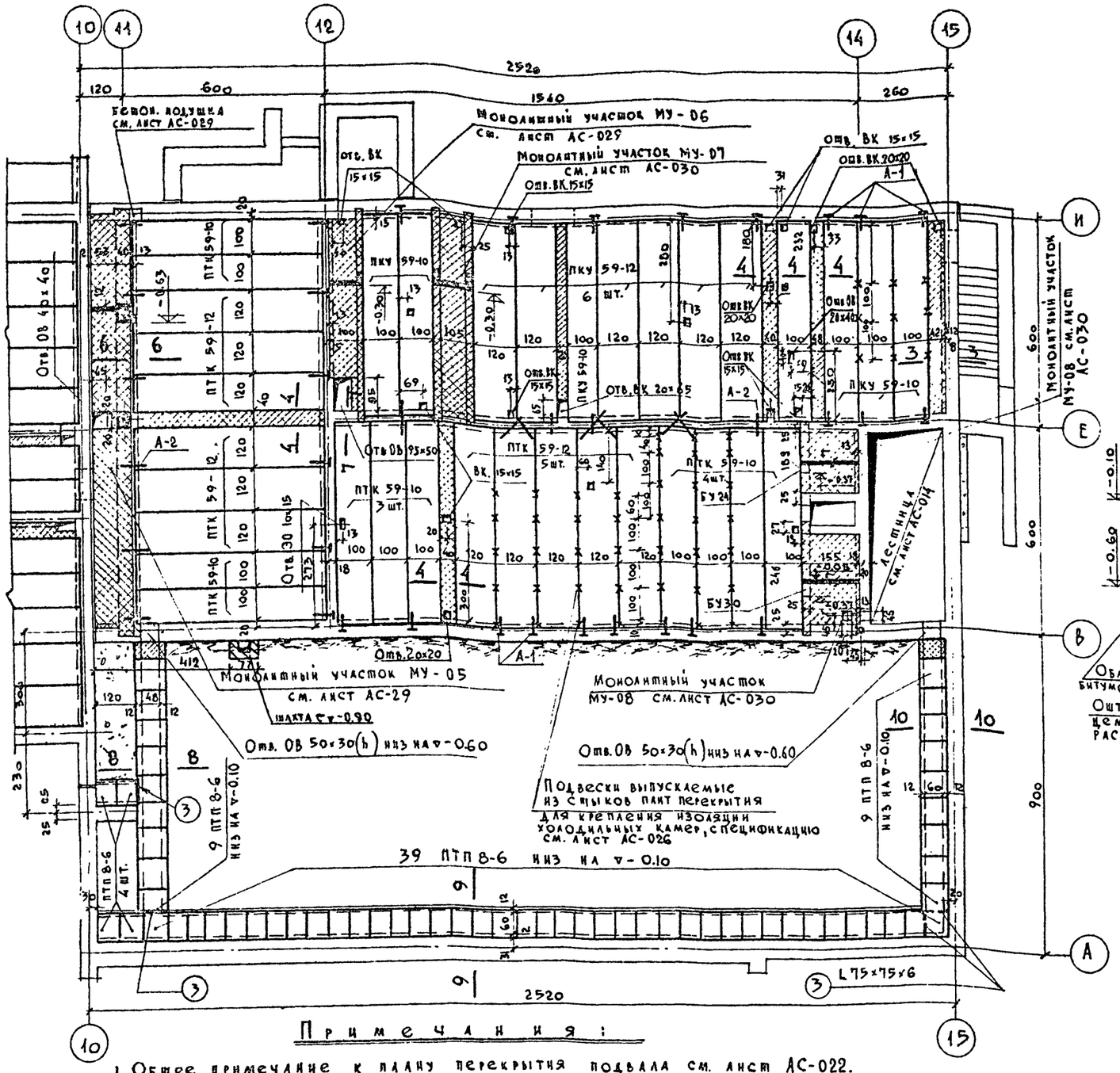

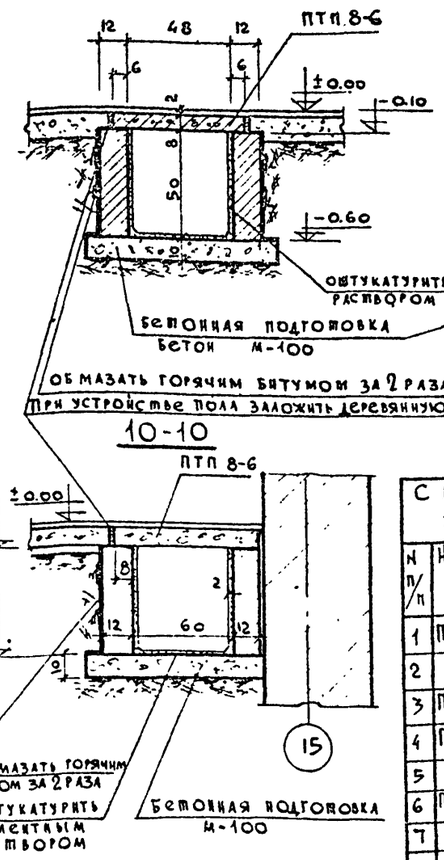

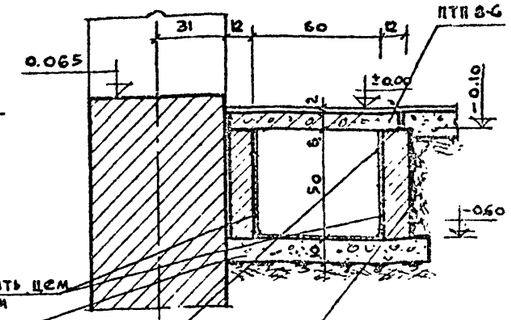

Низ плит перекрытия, кроме особо оговоренных, считать на ▽ – 0.30

Спецификация сборных железобетонных изделий

N п/п	Наименование изделий	Марка изделия	Кол. шт.	Вес изд. т.	N серии альбома ГОСТ'а	N монт. черт.
1	Панель перекрыт.	ПТК 59-12	11	2.06	ИИ-03-02 Альбом 55	7.8
2	" "	ПТК 59-10	11	1.7	—"—	11.12
3	Плита плоская	ПТП 8-6	61	96	ИИ-03-02 Альб 15-64	6
4	Перемычка	БУ-30	1	410	Серия 1.138-1	лист 22
5	"	БУ-24	1	335	"	15
6	Панель перекрыт.	ПКУ 59-12	6	206	ИИ 03-02 N 55	13, 14
7	" "	ПКУ 59-10	7	1.7	"	9.10

Спецификация стальных соединительных элементов

N п/п	Марка элемента	Кол. шт.	Вес кг. одной марки	Вес кг. всех	N альбом каталога ГОСТ'а	N монт. черт.
1	А-1	26	1.154	30.0	Альбом III	Часть 3 Лист 5
2	А-2	15	0.67	10.05	"	"
3	L 75×75×6	4	6.89	27.56	ГОСТ 8509-57	—

Таблица показателей расхода материалов

Наименование монол. участк.	Колич. шт.	Об'ем бетона м³	Расход стали кг	Расход стали на 1 м³ бет.	Марка бетона
МУ-05	1	3.91	326.2	83.5	200
МУ-06	1	0.614	50.64	82.5	"
МУ-07	1	1.02	90.32	88.5	"
МУ-08	1	0.58	26.0	45.0	"
Заделка по месту	–	2.9	156.0	54.0	"

Примечания:

1. Общее примечание к плану перекрытия подвала см. лист АС-022.
2. Разбивку выпусков крепления изоляции холодильных камер производить до замоноличивания швов плит перекрытия.
3. Деталь крепления изоляции и спецификацию выпусков см. лист АС-026.
4. Выпуска для крепления коробов вентканалов на плане перекрытия не показаны. Закладку их производить в швы между панелями. Места подвески вентканалов см. чертеж ОВ "Альбом III". Принцип крепления коробов см. лист АС-024.
5. Сечения 3-3, 4-4, 6-6, 7-7 см. лист АС-024.
6. Отверстия в панелях перекрытия для пропуска сантехнических стояков пробивать только в местах пустот.
7. План перекрытия технического подполья в осях 1-10 см. лист АС-022.

Взамен АС-023

16-3-70 гл. инж. пр.

М 1:100, 1:20

1968	Профилакторий на 200 мест	План перекрытия подвала в осях 10-15	Типовой проект 254-3-6	Альбом I	Лист АС-022

Согласовано: Отдел ОВ, отдел ВК, отдел ЭО, отдел ТО

Бубов, Черышева, Кушнерева, Тельтгард

Проверил Дубинская

Исполнит. Гусева

Ст. инженер Гусева

Гл. инж. пр-та Дубинская

Гл. арх. пр-та Шувалова

Гл. инж. АПМ Кодцев

Рук. АПМ-4 Чернявский

Гл. инж. пр-та Каплан

Лечебно-курортных зданий

Гл. проектная мастерская

1-1

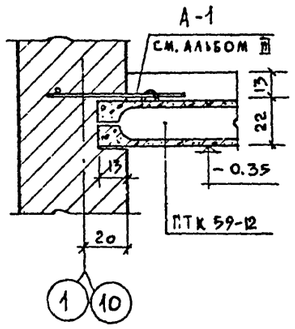

2-2

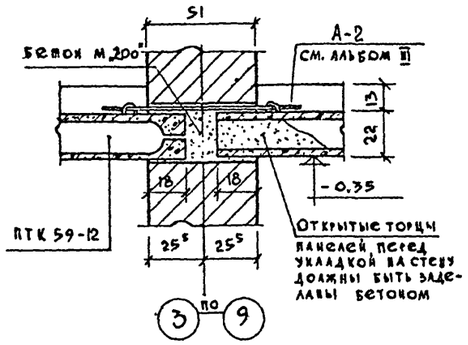

3-3

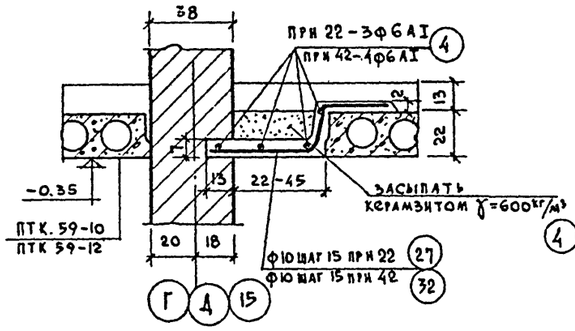

4-4

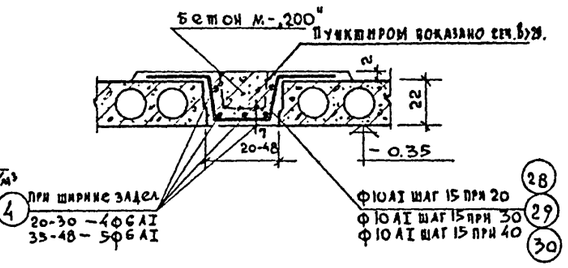

5-5

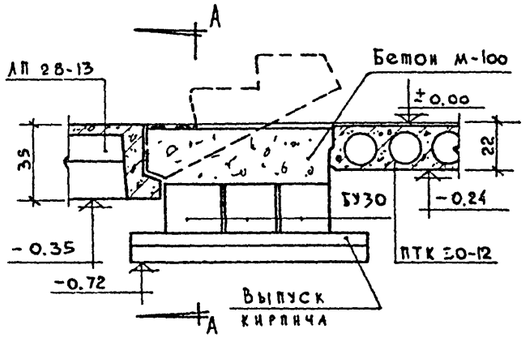

6-6

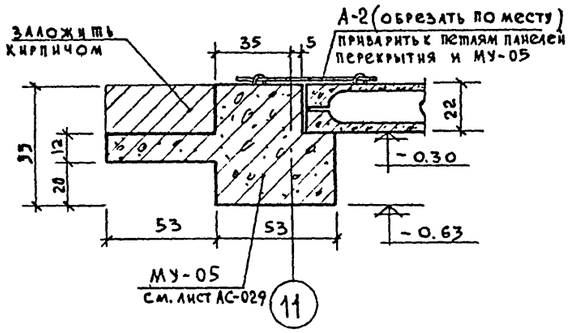

7-7

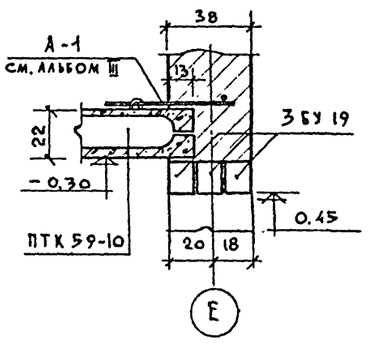

11-11

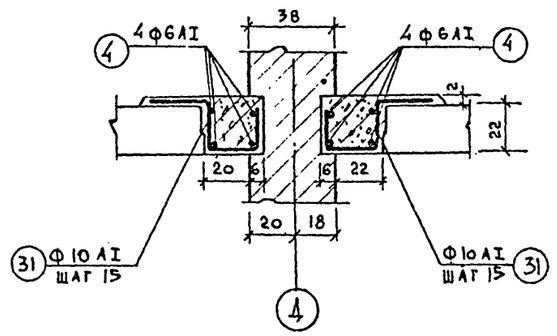

А-А

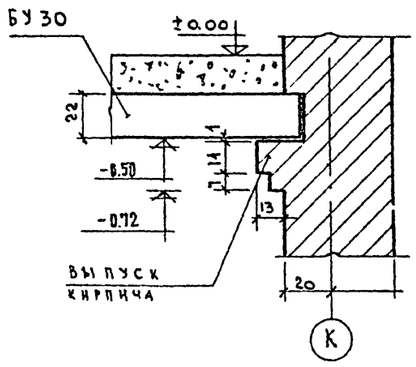

Принцип крепления венткоробов и глушителя.

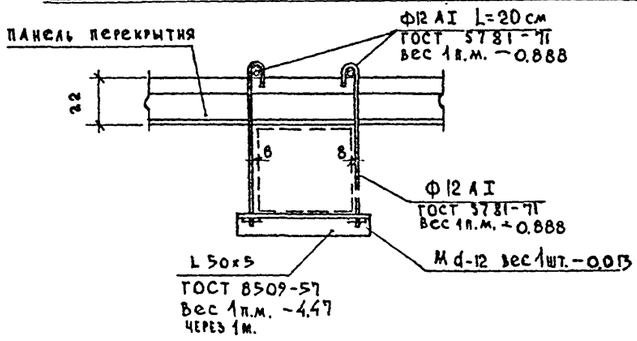

Спецификация арматуры заделок по месту

Наименов.	N поз.	Кол. шт.	Вес 1поз. кг.	Общий вес кг.	N загот. черт.
Заделки по месту	4	475п.м	0.222п.м	105.5	АС-032
	27	35	0.57	20.0	"
	28	70	0.605	42.4	"
	29	280	0.670	187.6	"
	30	140	0.730	102.2	"
	31	99	0.518	51.3	"
	32	175	0.53	92.8	"

Сеч. 8-8, 9-9, 10-10 на листе АС-023
Элементы крепления коробов учтены в спецификации стальных изделий АС-036.

Гл. арх. пр-та 11.04.73г. /Лавров/

М=1:20

1968	Профилакторий на 200 мест	Сечения к перекрытиям.	Типовой проект 254-3-6	Альбом I	Лист АС-024

Лечебно курортных зданий. Проектная лист. N4

Рук. ГИП	Черняевский	Кодиче
Гл. инж. АПМ	Шуралова	
Гл. арх. пр-та	Кубинская	
Ст. инженер	Гусева	
Исполнит.	Тимохина	
Проверил	Блинова	

План раскладки перемычек над проемами технического подполья и подвала

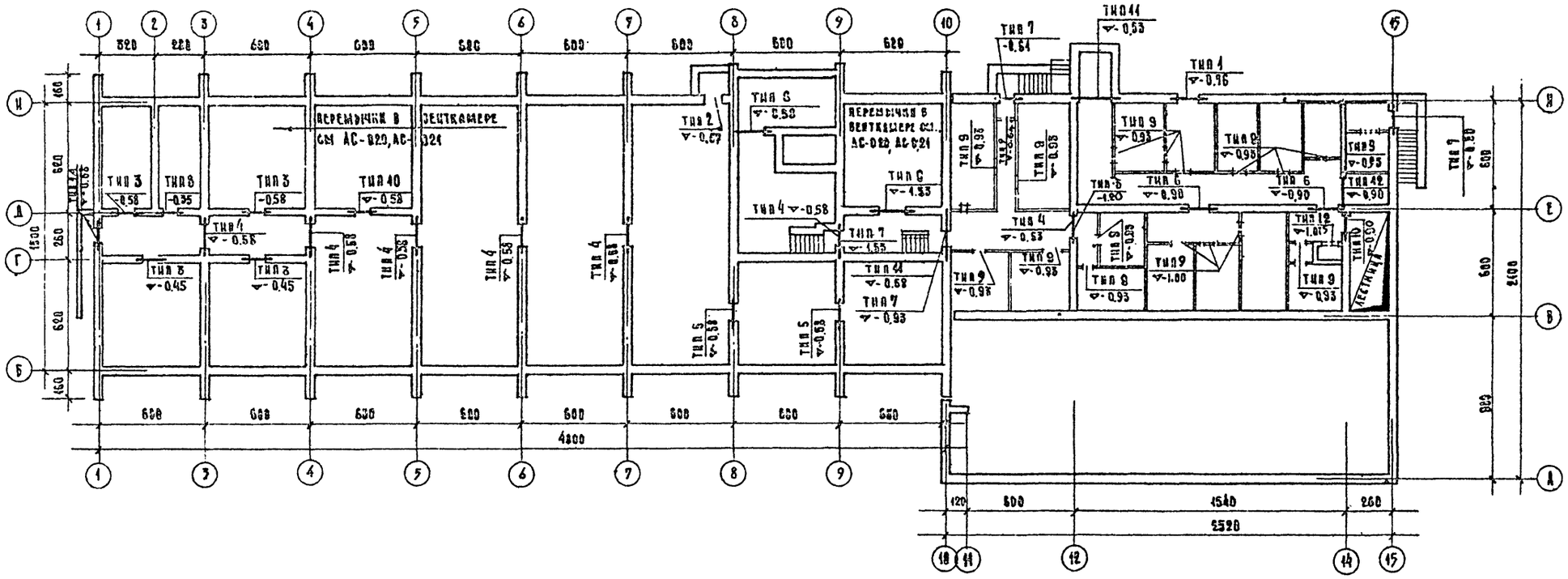

Спецификация типов проемов

Тип проема	Эскиз	Кол-во шт.	Тип проема	Эскиз	Кол-во шт.	Тип проема	Эскиз	Кол-во шт.
Тип 1А, Тип 1А	3Б 48(3Б13) Тип 1А; 5У 49(5У13) т. 1А помещение; см. план	1 1	Тип 6	2 5У 43; Б 45; см. план	3	Тип 40	5У 43; в сторону оси 15 и оси „И"; 2Б 43; см. план	2
Тип 2	Улица; 4Б13; см. план	1	Тип 7	4Б 43; см. план	4	Тип 44	5У 24 под опору панели перекрытия; 2Б 22; см. план	2
Тип 3	3Б 43; см. план	5	Тип 8	3Б 48; см. план	2	Тип 12	2Б 43; см. план	2
Тип 4	2БУ 24; см. план	7	Тип 9	Б 35; см. план	18			
Тип 5	2БУ-43; 2Б-43; см. план	3						

Спецификация перемычек

Марка	Размеры в мм. Длина	Ширина	Высота	Кол-во шт.
Б 43	4300	120	65	76
Б 45	4550	120	140	3
Б 48	4800	120	140	3
Б 22	2200	120	140	4
БУ 43	4300	120	220	3
БУ 49	4950	120	220	7
БУ 24	2450	250	220	46

Взамен АС-025 16-X-70 Гл. инж. пр.

М=1:200, 1:50

1968	Проект разработан на 200 мест	План раскладки перемычек подвала и технического подполья в осях 1-15.	Типовой проект 254-3-6	Альбом I	Лист АС-025

Дечебно-курортных зданий

Арх. проектная мастер. №4

Рук. АПМ-4 Г.инж. 4АПМ Гл. арх. пр-та Гл. инж. пр-та Гл. инженер проекта Ст. инженер Исаакинт.

Проверил Гусева

Черняевский Коджир Шубелова Дубинская Гусева Тимохина

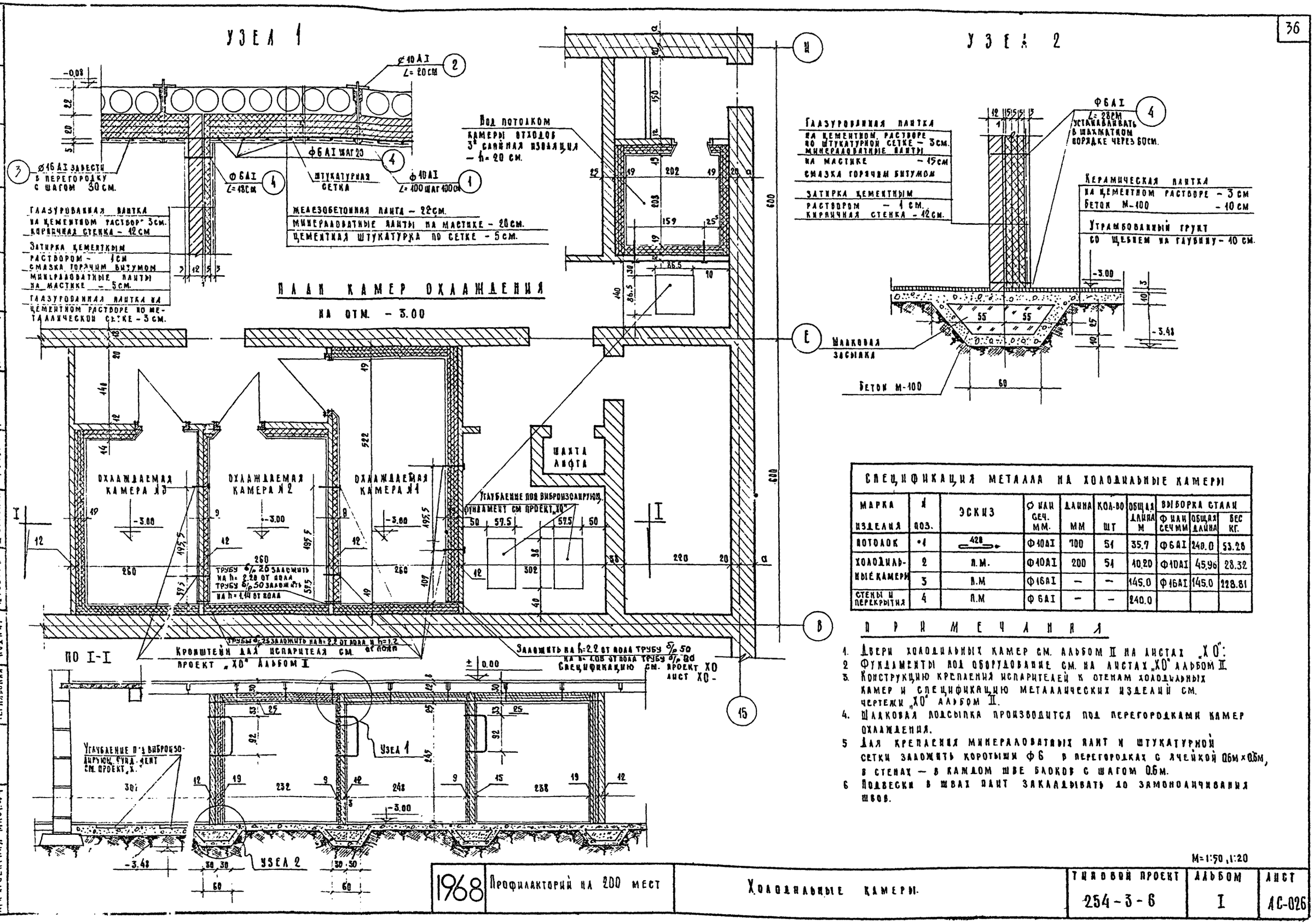

СПЕЦИФИКАЦИЯ МЕТАЛЛА НА ХОЛОДИЛЬНЫЕ КАМЕРЫ

Марка изделия	№ поз.	Эскиз	ø или сеч. мм.	Длина мм	Кол-во шт	Общая длина м	Выборка стали: ø или сеч мм	Общая длина	Вес кг.
Потолок	1	428	ø10АI	700	51	35.7	ø6АI	240.0	53.26
Холодильные камеры	2	п.м.	ø10АI	200	51	10.20	ø10АI	45.96	28.32
	3	п.м	ø16АI	—	—	145.0	ø16АI	145.0	228.81
Стены и перекрытия	4	п.м	ø6АI	—	—	240.0			

ПРИМЕЧАНИЯ

1. Двери холодильных камер см. альбом II на листах „ХО".
2. Фундаменты под оборудование см. на листах „ХО" альбом II.
3. Конструкцию крепления испарителей к стенам холодильных камер и спецификацию металлических изделий см. чертежи „ХО" альбом II.
4. Шлаковая подсыпка производится под перегородками камер охлаждения.
5. Для крепления минераловатных плит и штукатурной сетки заложить коротыши ø6 в перегородках с ячейкой 0.6м×0.6м, в стенах — в каждом шве блоков с шагом 0.6м.
6. Подвески в швах плит закладывать до замоноличивания швов.

М=1:50, 1:20

1968	Профилакторий на 200 мест	Холодильные камеры.	Типовой проект 254-3-6	Альбом I	Лист АС-026

Арх проектная мастер. №4 — Лечебно-курортных зданий

Рук АПМ-4 Черняевский; Гл инж. проекта Кожнир; Гл инж. пр. Пуцеловский; Ст инж. пр. Дубинская; Исполнит. Гусева; Проверил Дубинская; Гл. арх. отдела Гусева; Гл. арх. мастерской Черняшева; Отдел ВК Кушнерева; Отдел ОВ Бугров; Отдел ЭО Гельгарц; Отдел ТО

Монолитный участок МУ-01

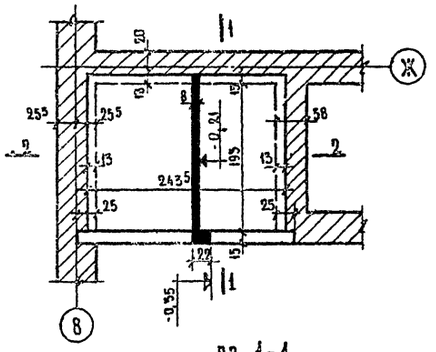

Монолитный участок МУ-02

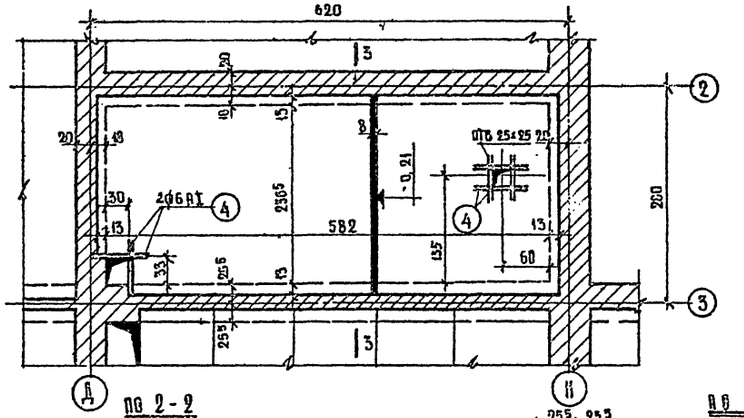

Спецификация арматурных изделий на один железобетонный элемент

Марка изделия	Наименование и марка ж.б. элементов	Марка сварн. изделия	Марка отдельн. стерж.	Кол-во шт.	№ заготов. черт.
Монолитный участок МУ-01	Плита	Отдельные стержни	4	102 п.м	АС-032
			7	16	"
			8	37	"
			9	2	"
Монолитный участок МУ-02	Плита	Сетка 100/250/6-4 В=1500 L=2500		4	ГОСТ 8478-66
		Отдельные стержни	4	60 п.м	АС-032
			8	40	"
Монолитный участок МУ-04	Плита	Отдельные стержни	4	260 п.м	"
			9	84.0 п.м	"
			10	91	"

По 1-1

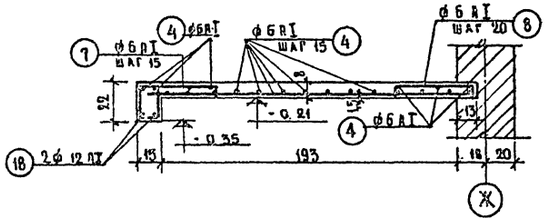

По 2-2

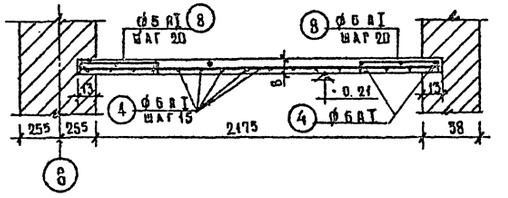

По 3-3

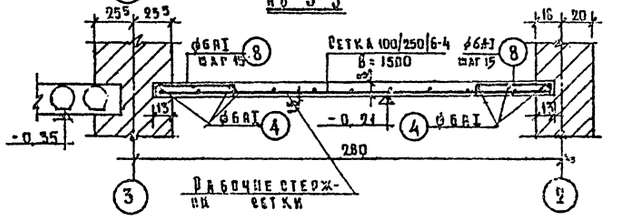

Монолитный участок МУ-04

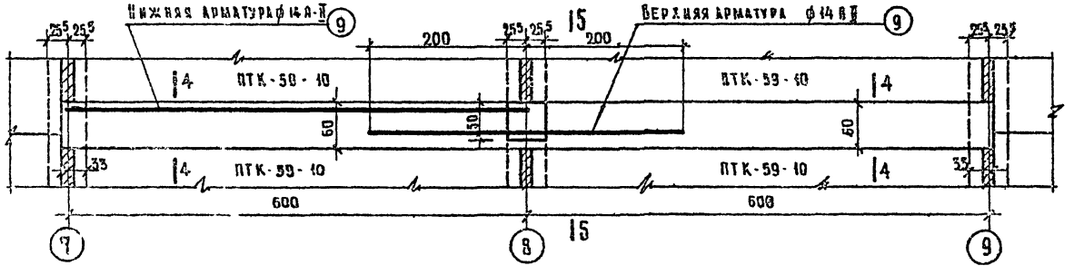

По 4-4

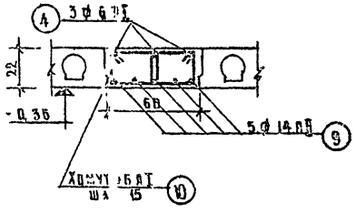

По 5-5

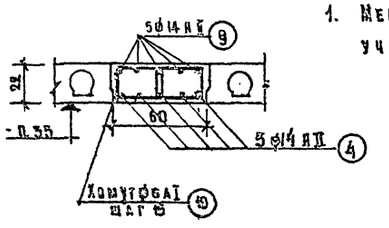

Примечание:

1. Местоположение монолитных участков см. лист АС-022

Расход материалов на лист

№ п/п	Наименов. и марка ж. бет. элемент	Марка бет.	Кол. шт.	Бетон м³ на один	Бетон м³ на все	Сталь кг на один	Сталь кг на все
1	МУ-01	200	1	0,49	0,49	39,63	39,63
2	МУ-02	200	1	1,25	1,25	69,76	69,76
3	МУ-04	200	1	1,66	1,66	124,6	124,6

Выборка арматуры на лист

Класс стали ГОСТ		А-III ГОСТ 5781-61	А-II	А-I ГОСТ 5781-61			В-I ГОСТ 6727-53		Итого кг
ф мм		6	14	12	6		4		
МУ-01	кг	–	–	4,74	30,89	–	–		35,63
МУ-02	кг	36,7	–	–	26,5	–	6,86		69,76
МУ-04	кг	–	93,0	–	25,8	–	–		124,68

Лечебно курортных зданий	Проверил	Гусева А.			
Нач. проектной мастер. №4	Нач. отд.	Гинохина			
	Ст. инж.	Гусева			
	Гл. инж. проекта	Кубинская			
	Гл. арх. проекта	Шугаева			
	Рук. арх. мастер.	Кодина			
	Рук. мастер.	Черняевский			

1968	Профилакторий на 200 мест	Монолитные участки перекрытия МУ-01; МУ-02; МУ-04	Типовой проект 254-3-6	Альбом I	Лист АС-027

М 1:20, 1:50

Монолитный участок МУ-03

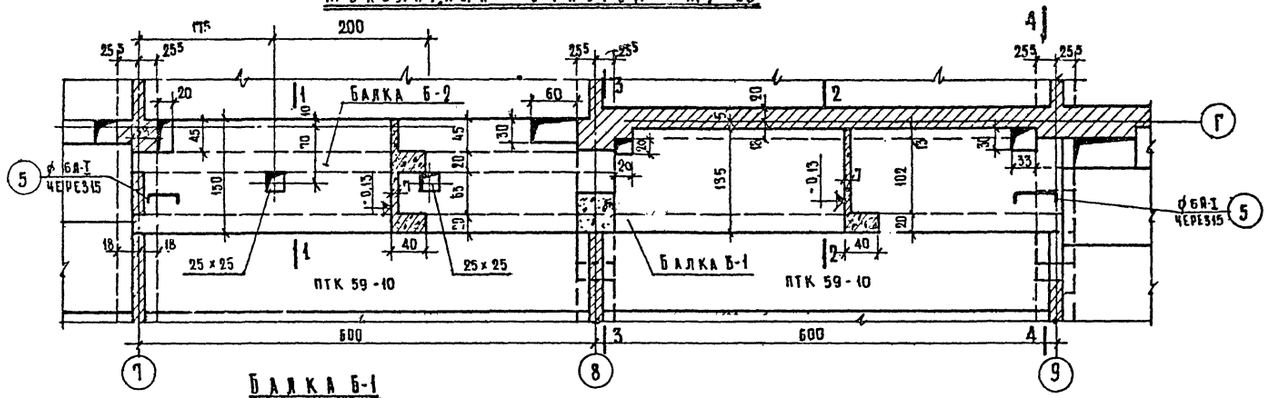

Балка Б-1

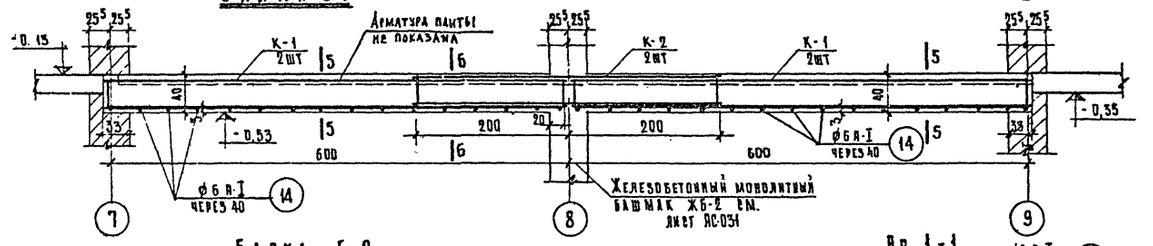

Балка Б-2

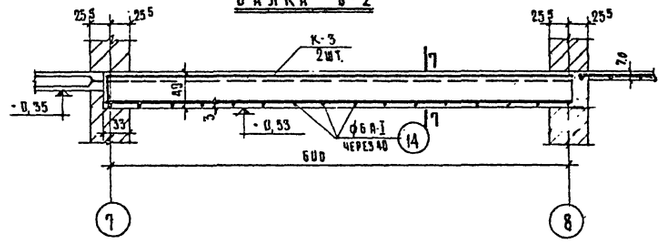

Св 1-1

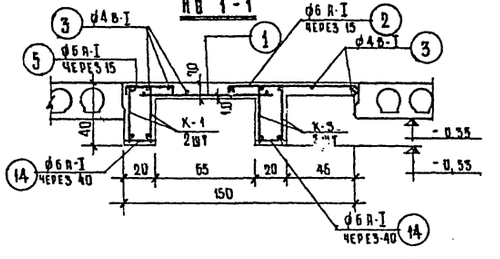

По 2-2

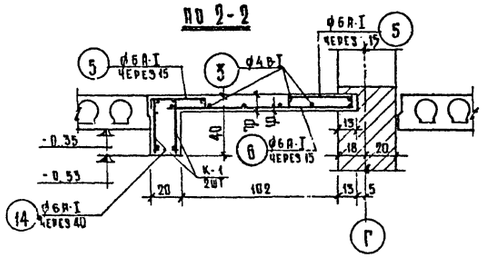

По 3-3

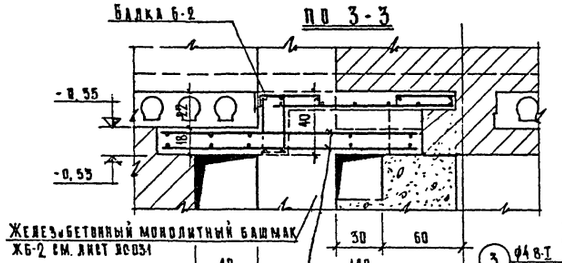

По 4-4

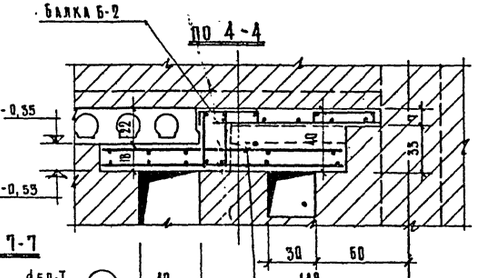

По 5-5

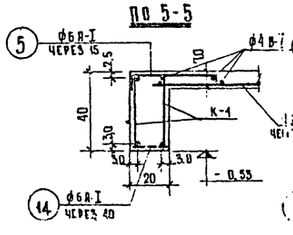

По 6-6

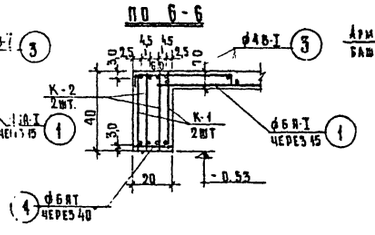

По 7-7

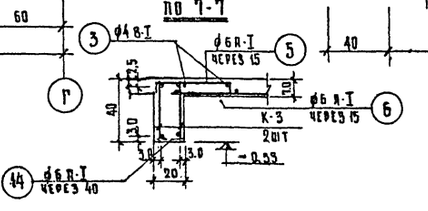

Спецификация арматурных изделий на один железобетонный элемент

Марка издел.	Наименование и марка ж б элементов	Марка сварн. издел.	Марка отдельн. стерж.	Кол-во шт	№ заготов. чертежа
Монолитный участок МУ-03	Балка Б-1	К-1	—	4	АС-032
		К-2	—	2	—"—
		Отдельн. стержн.	14	32	—"—
	Балка Б-2	К-3	—	2	—"—
		Отдельн. стержн.	14	16	—"—
	Плита	Отдельные стержни	1	41	—"—
			2	41	—"—
			3	144 пм	—"—
			5	137	—"—
			6	41	—"—
			24	10	—"—

Выборка стали на лист

Класс стали ГОСТ		А-I ГОСТ 5781-61				А-II ГОСТ 5781-61			В-I		Итого кг
ф мм		10	8	6		22	14	16	4		
МУ-03	кг	35,68	9,90	56,89		35,5	29,0	12,78	14,3		194,05

Расход материалов на лист

№ п/п	Наименование и марка ж.б. элемента	Марка бетона	Кол-во шт.	Бетон м³ на один элемент	Бетон м³ на все	Сталь кг на один элемент	Сталь кг на все
1	МУ-03	200	1	2,46	2,46	194,05	194,05

Примечание:
Местоположение монолитного участка МУ-03. см. АС-022.

М=1:25

1968	Профилакторий на 200 мест	Монолитный участок перекрытия МУ-03	Типовой проект 254-3-6	Альбом I	Лист АС-028

Лечебно курортных зданий
Арх. проектная маст. №4

Главный инж. проекта Черняевский
Рук. арх. маст. Кодинр
Гл. инж. проекта Кузьмина
Гл. инж. отдела Лубинская
С1 инж. Гусева
Исполнит. Тимохина
Проверил Гусева
Отдел ОВ Буров
Отдел ВК Чернышева

Монолитный участок МУ-05

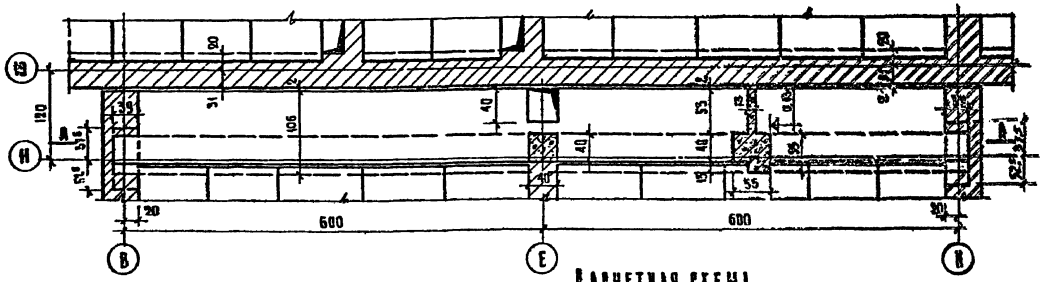

Монолитный участок МУ-06

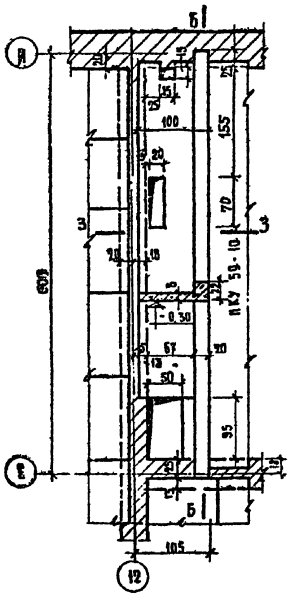

Расчетная схема

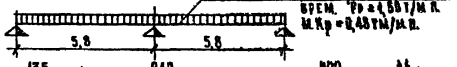

Балка по Л-Л

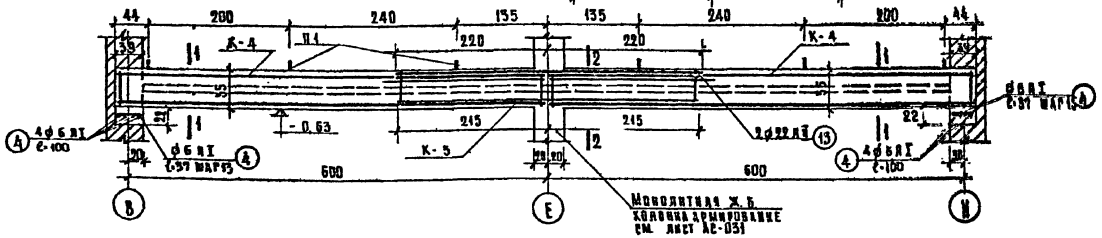

Спецификация арматурных изделий на один железобетонный элемент

Марка изделия	Наименование и марка ж.б. элемента	Марка сборн. изделия	Марка отдельн. стержня	Кол-во шт.	№ заготов. черт.
Монолитный участок МУ-05	Балка	К-4	—	4	АС-032
		К-5	—	2	
		Отдельные стержни	4	100 п.м	
			11	78	
			12	144	
			13	2	
		Петля П4	26	6	
Монолитный участок МУ-06	Плита	Отдельные стержни	4	19,5 п.м	АС-032
			15	41	
	Балка		14	32	
		К-6	—	2	

Расход материалов на лист

№ п/п	Наименование и марка ж.бет. элем.	Марка бетона	Кол. шт	Бетон м³ на один	Бетон м³ на все	Сталь кг на один	Сталь кг на все
1	МУ-05	200	1	3,91	3,91	326,2	326,2
2	МУ-06	200	1	0,614	0,614	50,64	50,64

По 1-1

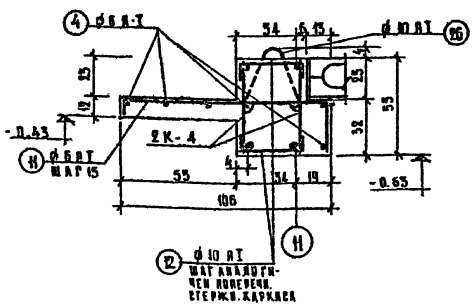

По 2-2

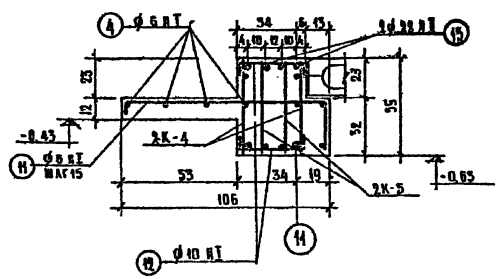

По 3-3

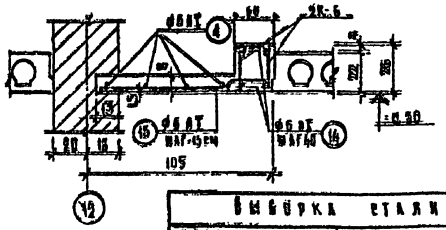

Выборка стали на лист

Класс стали ГОСТ		АI ГОСТ 5781-61			АII ГОСТ 5781-61					Итого кг
⌀ мм		6	10		14	18	22	25		
МУ-05	вес кг	47,5	113,2		19,1		51,92	94,3		326,2
МУ-06		18,96	2,46			24,2				50,64

Балка по Б-Б

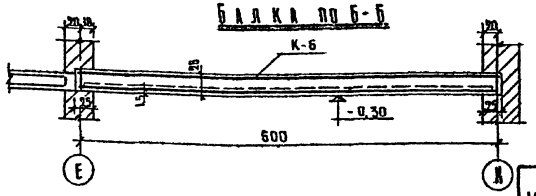

Примечания:

1. Местоположение монолитных участков см. лист АС-025.
2. Монолитный участок МУ-05 разработан для толщин наружных стен при расчетной t° = -25° и -30°С

Гл. арх. пр. В. Лавров
11.04.73г.

М=1:50, 1:20

1968	Профилакторий на 200 мест	Монолитные участки перекрытия МУ-05; МУ-06	Типовой проект 254-3-6	Альбом I	Лист АС-023*

Лечебно оздоровительных зданий

Арх. проектная мастер. №4

Руководитель Кудрин; Гл. инж. проекта Чувалова; Гл. арх. проекта Дубинский; Ст. инж. Гусева; Инженер Тимохина; Проверил Гусева

Монолитный участок МУ-07

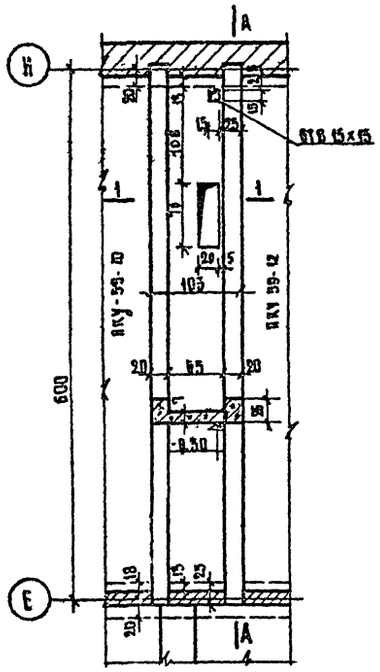

Балка по А-А

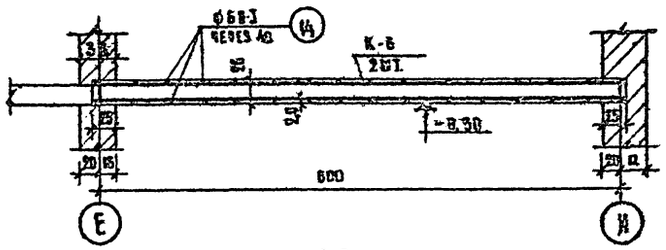

По 1-1

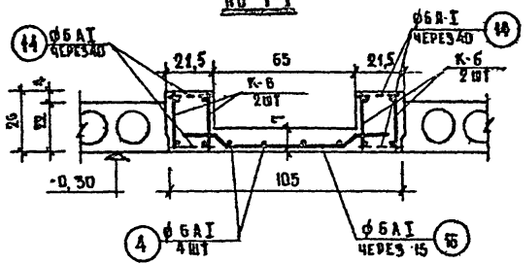

По 2-2 (2а-2а)

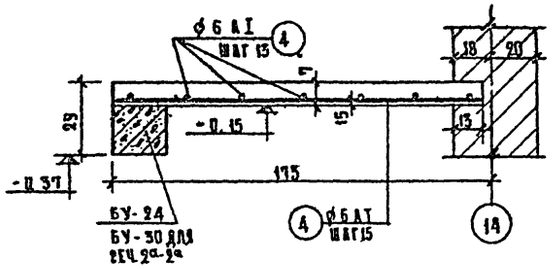

Монолитный участок МУ-08

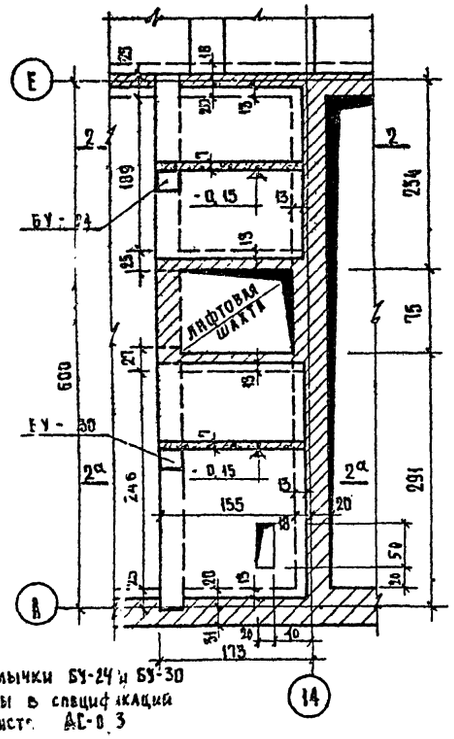

Перемычки БУ-24 и БУ-30 учтены в спецификации на листе АС-0.3

Фундаментная балка ЖБ-5

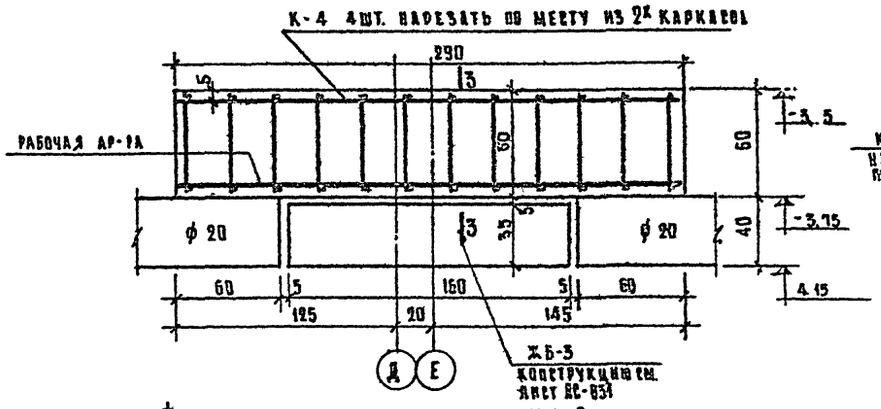

Фундаментная балка ЖБ-6

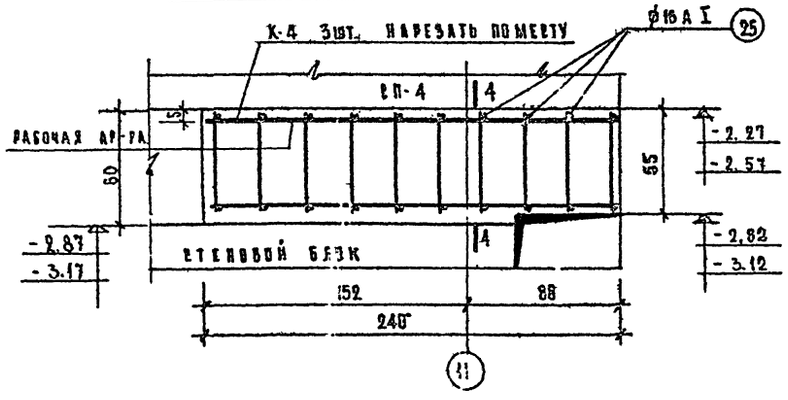

По 3-3

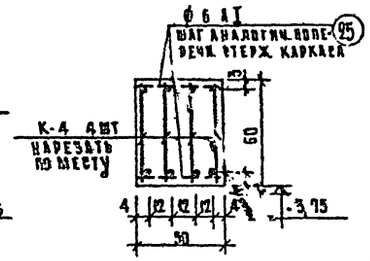

По 4-4

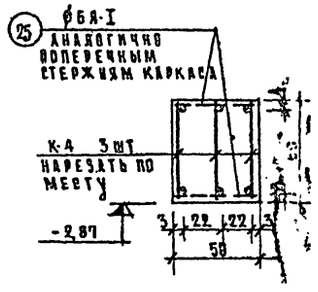

Спецификация арматурных изделий на один железобетонный элемент

Марка изделия	Наименов. и марка ж.б. элементов	Марка сварн. изделия	Марка отдельн. стерж.	Кол. на шт.	Л заготов черт
Монолитный участок МУ-07	Балка	К-6	–	4	АС-032
		Отдельные стержни	14	64	—"—
	Плита		4	24,0 п.м	—"—
			16	41	—"—
МУ-08	Плита	Отдельн. стержн	4	17,0 п.м	—"—
ЖБ-5	Балка	К-4	–	2	—"—
		Отдельн. стержн	25	36	—"—
ЖБ-6	Балка	К-4	–	2	—"—
		Отдельн. стержн	25	30	—"—

Расход материалов на лист

Л н п/п	Наименов. и марка ж.б. элем.	Марка бетона	Кол. шт	Бетон м³ на один	Бетон м³ на все	Сталь кг на один	Сталь кг на все
1	МУ-07	200	1	1,02	1,02	90,32	90,32
2	МУ-08	200	1	0,58	0,58	26,0	26,0
3	ЖБ-5	200	1	0,87	0,87	87,2	87,2
4	ЖБ-6	200	2	0,72	1,44	86,66	173,32

Выборка стали на лист

Класс стали ГОСТ		А-I ГОСТ 5781-61			А-II ГОСТ 5781-61				Итого
ф мм		10	6		25	18	14		кг
МУ-07	кг	14,95	26,87		—	48,4	—		90,32
МУ-08	кг	—	26,0		—	—	—		26,0
ЖБ-5	кг	26,56	3,82		47,36	—	9,56		87,2
ЖБ-6	кг	53,12	6,56		94,72	—	19,12		173,32

Примечания:

Местоположения МУ-07 и МУ-08 см. лист АС-023; фундаментной балки ЖБ-5 см. развертку стен по оси (10) лист АС-08; фундаментной балки ЖБ-6 - см. развертку стен по осям (Н), (В) лист АС-09.

Гл. арх. пр-та 11-04.73 г. /Лавров/

М=1:50, 1:25

1968	Профилакторий на 200 мест	Монолитные участки-перекрытия МУ-07; МУ-08 Фундаментные балки ЖБ-5; ЖБ-6	Типовой проект 254-3-6	Альбом I	Лист АС-030

Гл. инж. проекта Гусева; Гл. арх. проекта Гусева; Рук. арх. ГИПа Кодиер; Нач. отд. арх. Кубанова; Ст. инж. Кубанова; Рук. АПК-4 Черняевский; Гл. инж. проекта Новоторжа; Гл. арх. проекта Гусева; Лечебно-курортный санаторий; Арх. проектная мастер. №4

Монолитный жел. бет. башмак Ж.Б-1

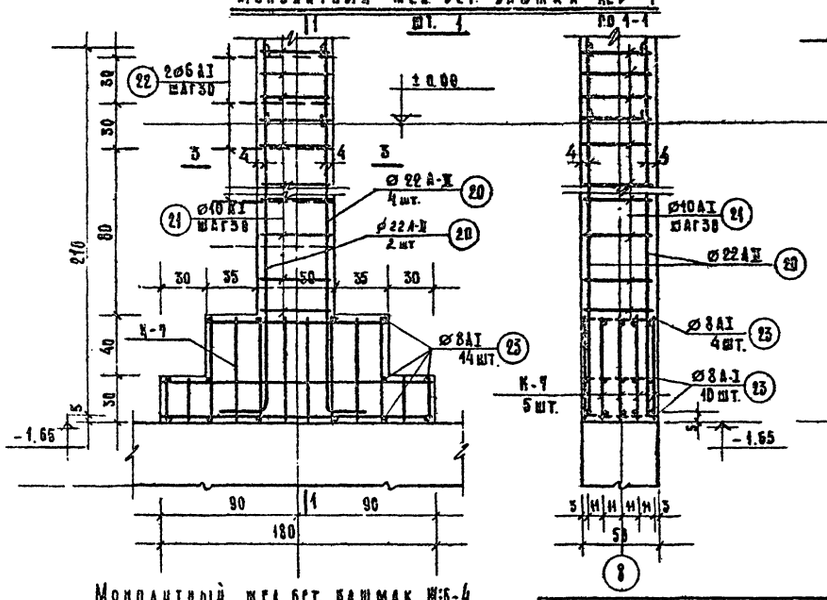

Монолитный жел. бет. башмак Ж.Б-2

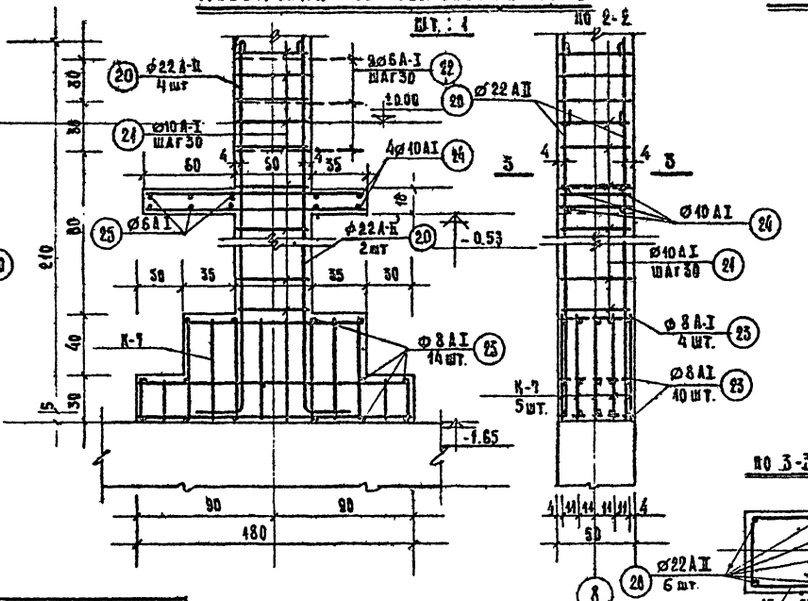

Колонна по оси 11 и жел. бет. башмак Ж.Б-3

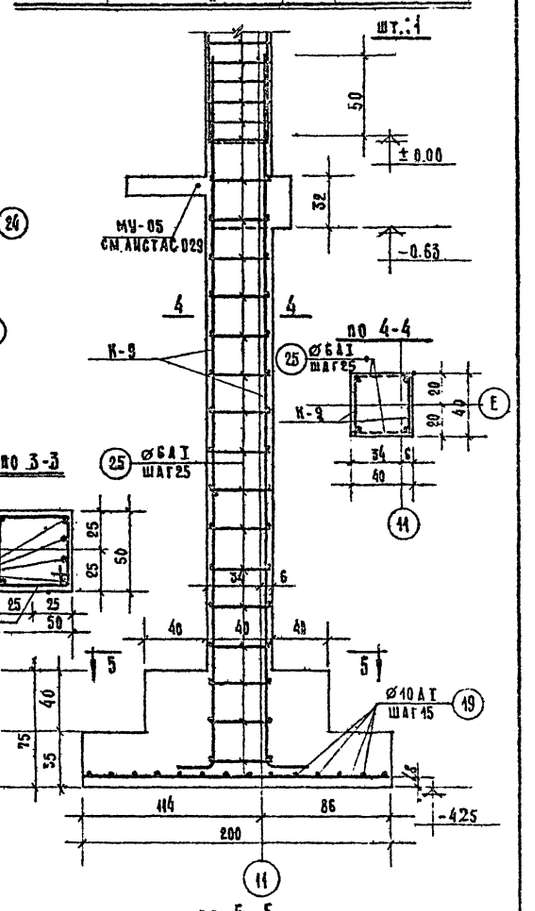

Монолитный жел. бет. башмак Ж.Б-4

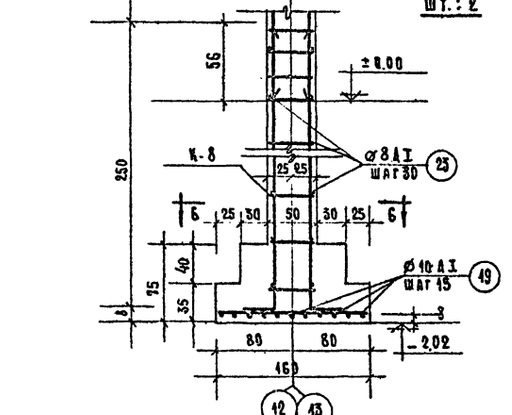

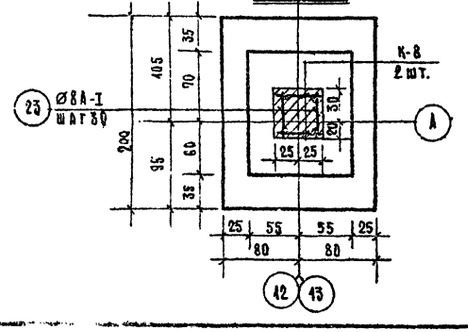

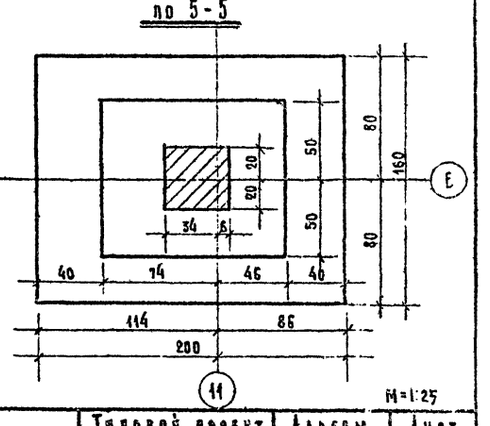

Спецификация арматурных изделий на один железобетонный элемент.

Марка изд.	Наименов. и марка ж.б. элементов	Марка сварн. изд.	Марка отдельн. стержн.	Кол-во шт.	№ заготов. черт.
Монолит. ж.б. башмак Ж.Б-1	Колонна	Отдельные стержни	20	6	АС-032
			21	8	»
			22	10	»
	Башмак		23	14	»
		К-9	—	5	»
Монолит. жел. бет. башмак Ж.Б-2	Колонна	Отдельные стержни	20	6	»
			21	8	»
			22	10	»
			24	4	»
			25	10	»
	Башмак		23	14	»
		К-9	—	5	»
Монолит. жел. бет. башмак Ж.Б-3	Колонна по оси 11 и Ж.Б-3	К-9	—	2	»
		Отдельн. стержн.	25	42	»
	Башмак		19	41,4пм	»
Монолитные жел. бет. башмаки Ж.Б-4	Колонна	К-8	—	2	»
		Отдельн. стержн.	23	14	»
	Башмак		19	43,4пм.	»

Расход материалов на лист

№ п/п	Наименов. и марка ж.б. элем.	Марка бетона	Кол. шт.	Бетон м³ на один	Бетон м³ на все	Сталь кг. на один	Сталь кг. на все
1	Ж.Б-1	200	1	0,75	0,75	91,26	91,26
2	Ж.Б-2	200	1	0,82	0,82	105,31	105,31
3	Колонна по оси 11 и Ж.Б-3	200	1	2,45	2,45	63,51	63,51
4	Ж.Б-4	200	2	2,01	4,02	66,07	132,14

Выборка стали на лист.

Класс стали ГОСТ		А-II ГОСТ 5781-61			А-I ГОСТ 5781-61			Итого кг.
ø мм.		22	16		10	8	6	
Ж.Б-1	Вес кг.	42,9	14,1		18,5	13,86	1,90	91,26
Ж.Б-2		42,9	14,1		21,95	13,86	12,50	105,31
Колонна по оси 11 и Ж.Б-3		—	30,8		25,5	—	7,21	63,51
Ж.Б-4		66,8	—		53,2	12,14	—	132,14

М=1:25

1968	Профилакторий на 200 мест.	Железобетонные башмаки Ж.Б-1; Ж.Б-2; Ж.Б-3; Ж.Б-4.	Типовой проект 254-3-6	Альбом I	Лист АС-031

Лечебно-курортный заказ

Арх. проектная мастер. | Черняевский | Келлер | Шувалова | Лубенская | Гусева | Тимохина | Гусева

Руковод. арх. | Гл. инж. арх. | Гл. инж. пр-та | Ст. инженер | Исполнит. | Проверил

Спецификация стали на одно арматурное изделие

Марка изделий	Эскиз	№ поз.	Ф мм класс стали	Длина в мм	Кол. шт.	Общая длина в м.	Вес кг. одной позиции	Вес кг. всех	Вес кг. марки
Каркас К-1	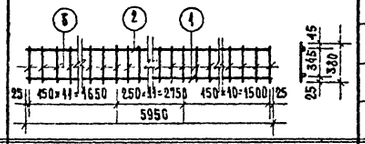	1	14 АII	5950	1	5.95	7.25	7.25	15.10
		2	10 АI	5950	1	5.95	3.67	3.67	
		3	6 АI	380	33	12.54	0.084	2.78	
Каркас К-2	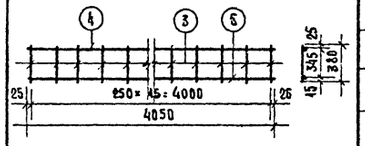	4	16 АII	4050	1	4.05	6.39	6.39	10,32
		5	10 АI	4050	1	4.05	2.50	2.50	
		3	6 АI	380	17	6.47	0.084	1.43	
Каркас К-3	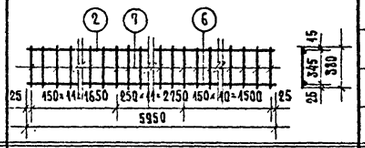	6	22 АII	5960	1	5.95	17.15	17.15	26.37
		2	10 АI	5950	1	5.95	3.67	3.67	
		7	8 АI	380	33	12.54	0.45	4.95	
Каркас К-4	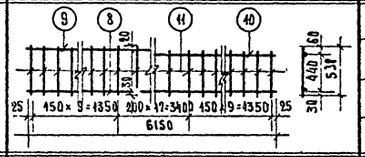	8	25 АII	6450	1	6.45	23.68	23.68	44.74
		9	14 АII	3950	1	3.95	4.78	4.78	
		10	10 АI	2400	1	240	1.48	1.48	
		11	10 АI	530	36	19.08	0.327	11.80	
Каркас К-5	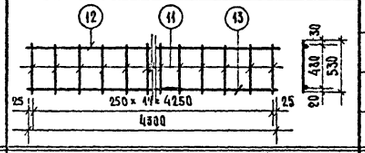	12	22 АII	4300	1	4.30	12.83	12.83	24.37
		13	10 АI	4300	1	4.30	2.65	2.65	
		11	10 АI	530	18	9.54	0.327	5.89	
Каркас К-6	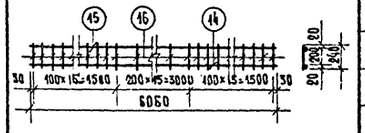	14	18 АII	6060	1	6.06	12.10	12.40	18.29
		15	10 АI	6060	1	6.06	3.74	3.74	
		16	6 АI	240	46	11.04	0.053	2.45	
Каркас К-7	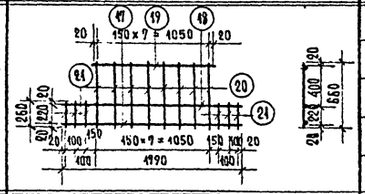	17	16 АII	1790	1	1.79	2.82	2.82	6.84
		18	10 АI	1790	1	1.79	1.11	1.11	
		19	10 АI	1090	1	1.09	0.67	0.67	
		20	8 АI	660	8	5.28	0.26	2.08	
		21	8 АI	260	6	1.56	0.102	0.16	
Каркас К-8	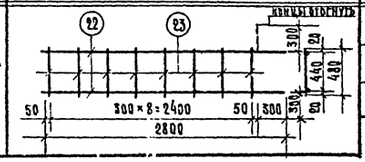	22	22 АII	2800	2	5.6	8.35	16.7	18.41
		23	8 АI	480	9	4.32	0.43	1.74	

Спецификация стали на одно арматурное изделие.

Марка изделий	Эскиз	№ поз.	Ф мм класс стали	Длина в мм.	Кол. шт.	Общая длина в м.	Вес кг. одной позиции	Вес кг. всех	Вес кг. марки.
Каркас К-9	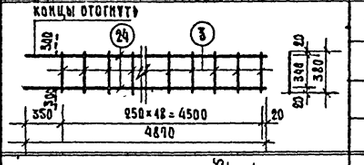	24	16 АII	4870	2	9,74	7.7.	15.4	15.99
		3	6 АI	380	19	7.22	0.084	1.59	
Сетка С-1	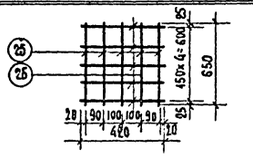	25	6 АI	650	5	3.25	0.144	0.72	1.2
		26	6 АI	420	5	2.10	0.093	0.465	
Сетка С-2	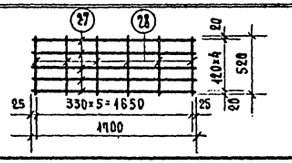	27	6 АI	1700	5	8.5	0.377	1.89	1.56
		28	6 АI	520	6	3.12	0.112	0.69	

Спецификация на отдельные стержни составлена на одну позицию

№ поз.	Эскиз	Ф мм	Длина мм.	Вес кг.	№ поз	Эскиз	Ф мм.	Длина мм.	Вес кг.
1	770	6 АI	770	0.171	17	1900	10 АI	1900	1.05
2	800 (50, 50)	6 АI	920	0.202	18	2650	12 АI	2650	2.37
3	п.м.	4 ВI	п.м.	0.099	19	п.м.	10 АI	п.м.	0.617
4	п.м.	6 АI	п.м.	0.222	20	2400 (300)	22 АII	2400	7.15
5	350 (50, 50)	6 АI	470	0.104	21	450 (450, 530, 530)	10 АI	1950	1.20
6	1200	6 АI	1200	0.266	22	850	6 АI	850	0.19
7	900 (100, 400, 240, 70)	6 АI	1030	0,300	23	480	8 АI	480	0.19
8	400 (70, 70)	6 АI	540	0.120	24	1400	10 АI	1400	0.864
9	п.м.	14 АII	п.м.	1.218	25	430	6 АI	430	0.106
10	350 (100, 300, 240)	6 АI	1080	0.239	26	280 (200, 200)	10 АI	780	0.482
11	1040 (440, 310)	6 АI	1460	0.325	27	260 (150, 200)	10 АI	660	0.407
12	350 (50, 40)	10 АI	450	0.274	28	200 (200, 130, 200, 200)	10 АI	930	0.605
13	4400	12 АII	4400	13.43	29	200 (200, 280, 200, 200)	10 АI	1080	0.67
14	480	6 АI	480	0.04	30	200 (200, 380, 200, 200)	10 АI	1180	0.730
15	700 (50, 100)	6 АI	930	0.206	31	200 (200, 2400, 200, 200)	10 АI	840	0.518
16	160 ⌀ 552 (40, 130)	6 АI	1040	0.224	32	460 (200, 200, 200)	10 АI	860	0.53

1968	Профилакторий на 200 мест	Арматурные изделия: каркасы, сетки, отдельные стержни.	Типовой проект 254-3-6	Альбом I	Лист АС-032	

Лечебно-курортные здания. Арх. проектная мастерская

Рук. АПМ-24 Черняевский. Гл. инж. АПМ Кожевр. Гл. архитект. Шубалова. Ст. инж. арх. Губинская. Исполнит. Тимохина. Проверил Баннова.

План

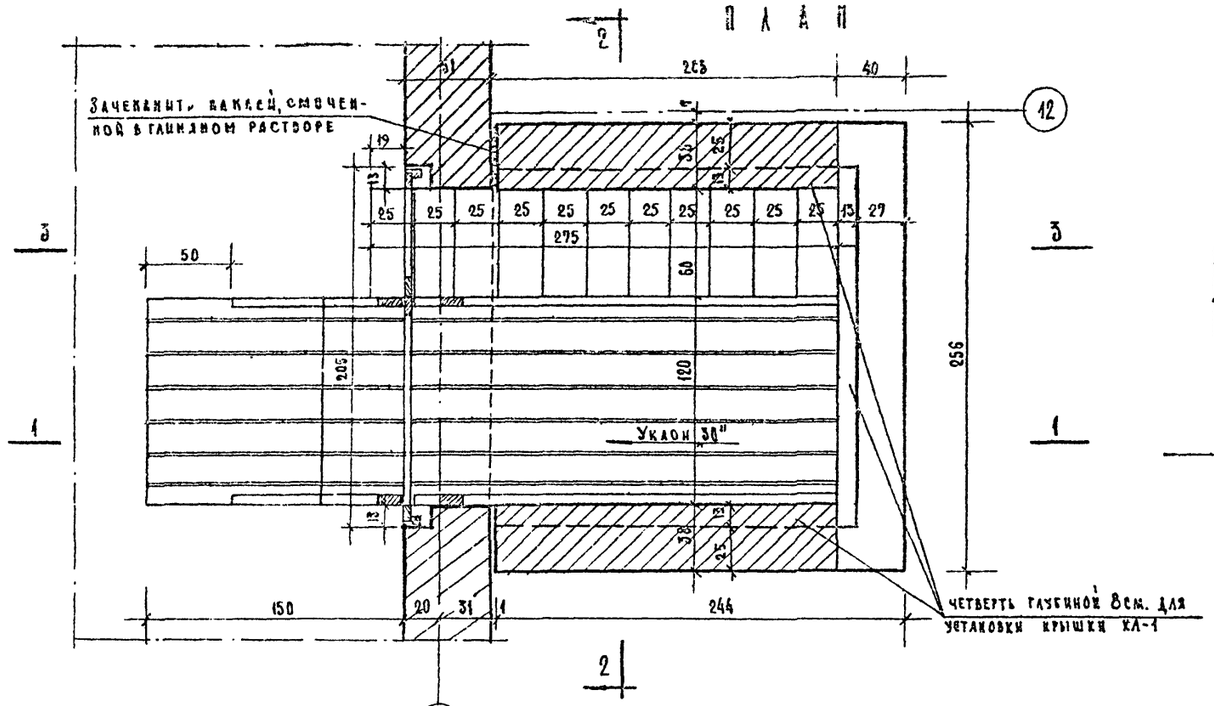

Разрез 3-3

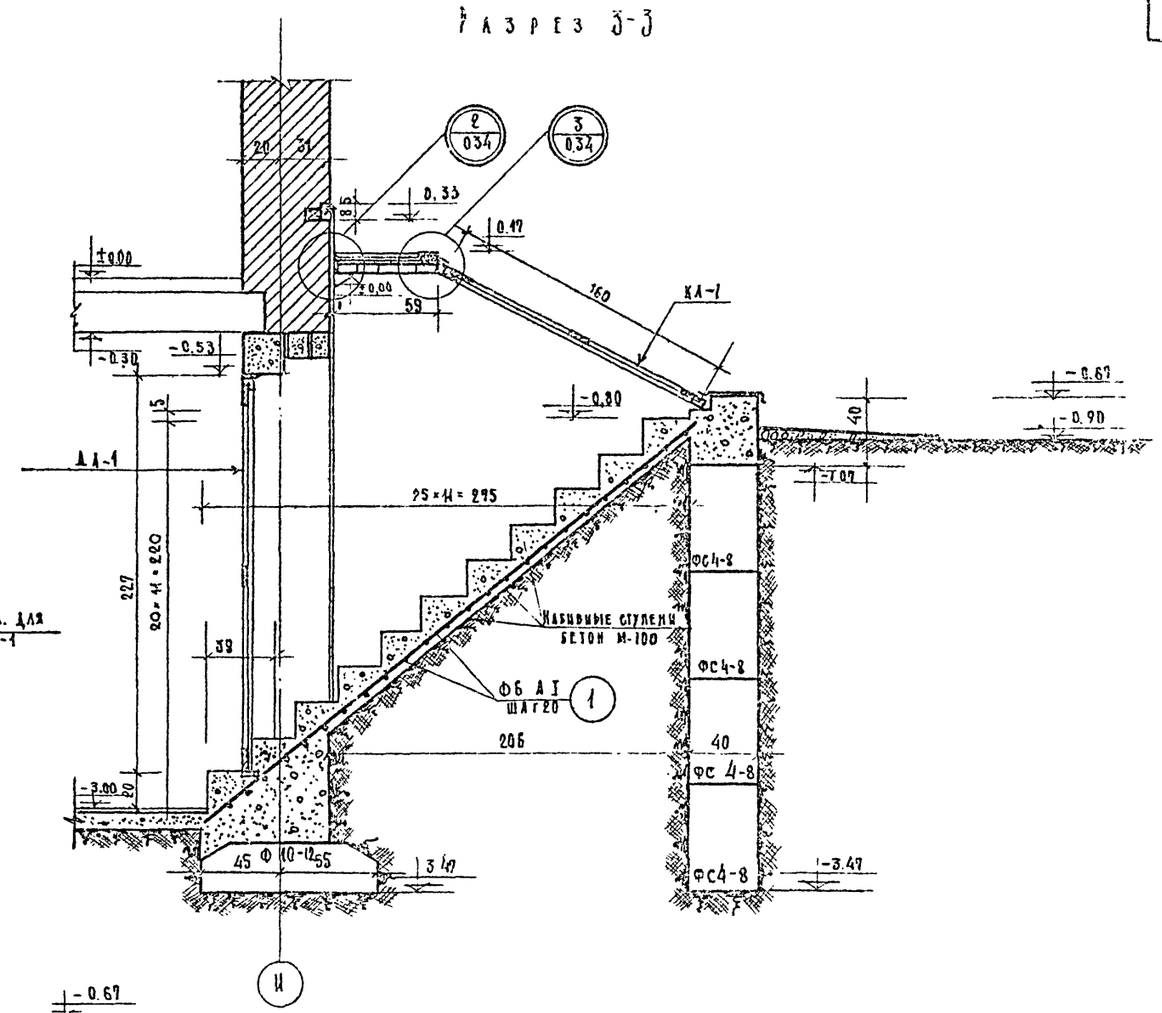

Разрез 1-1

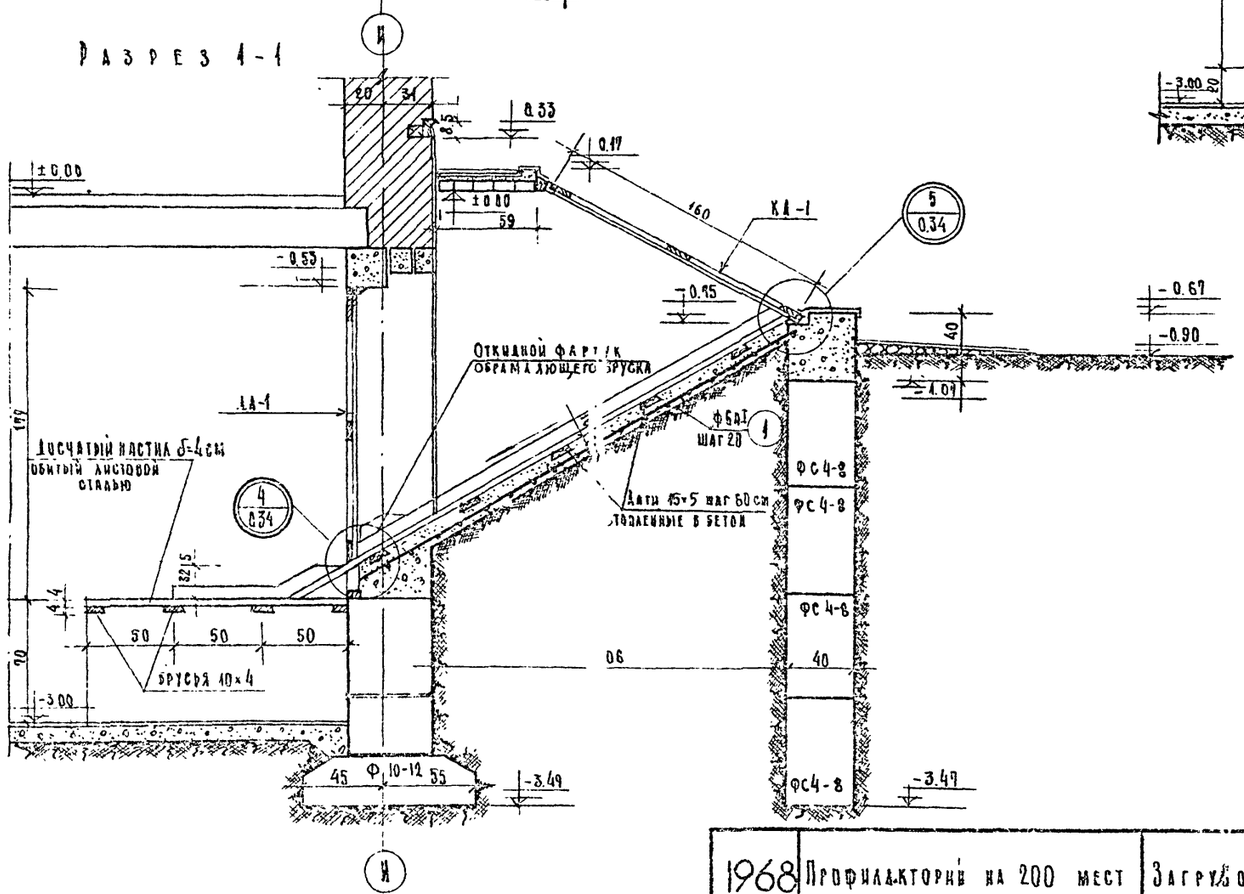

Примечания:

1. Данный лист см. совместно с листом АС-034
2. Кладку стен загрузочного люка производить из блоков стен подвала на растворе М-50 и кирпича глиняного обыкновенного М-75 на растворе М-50. Монолитные участки между блоками выполняются из бетона М-100.
3. Поверхности стен, соприкасающиеся с грунтом, обмазать горячим битумом за 2 раза
4. Подсыпку под панус и лестницу производить песком слоями толщиной - 20 см с трамбованием и проливкой водой
5. Деревянные доски антисептировать и перед укладкой в бетон обернуть толем.

15-70 гл. инж. пр. Взамен АС-033
М: 1:25

1968	Профилакторий на 200 мест	Загрузочный люк. План Разрезы 1-1, 3-3	Типовой проект 2;4-7-6	Альбом I	Лист АС-035

Лечебно-курортных зданий
Арх. проектная мастерская

Рук. АПМ-4	Черняевский	Кодмир
Гл. инж. пр.	Дубинская	Шубакова
Ст. инж. пр.	Гусева	
Исполнит.	Шарапова	
Проверил	Гусева	

Разрез 2-2

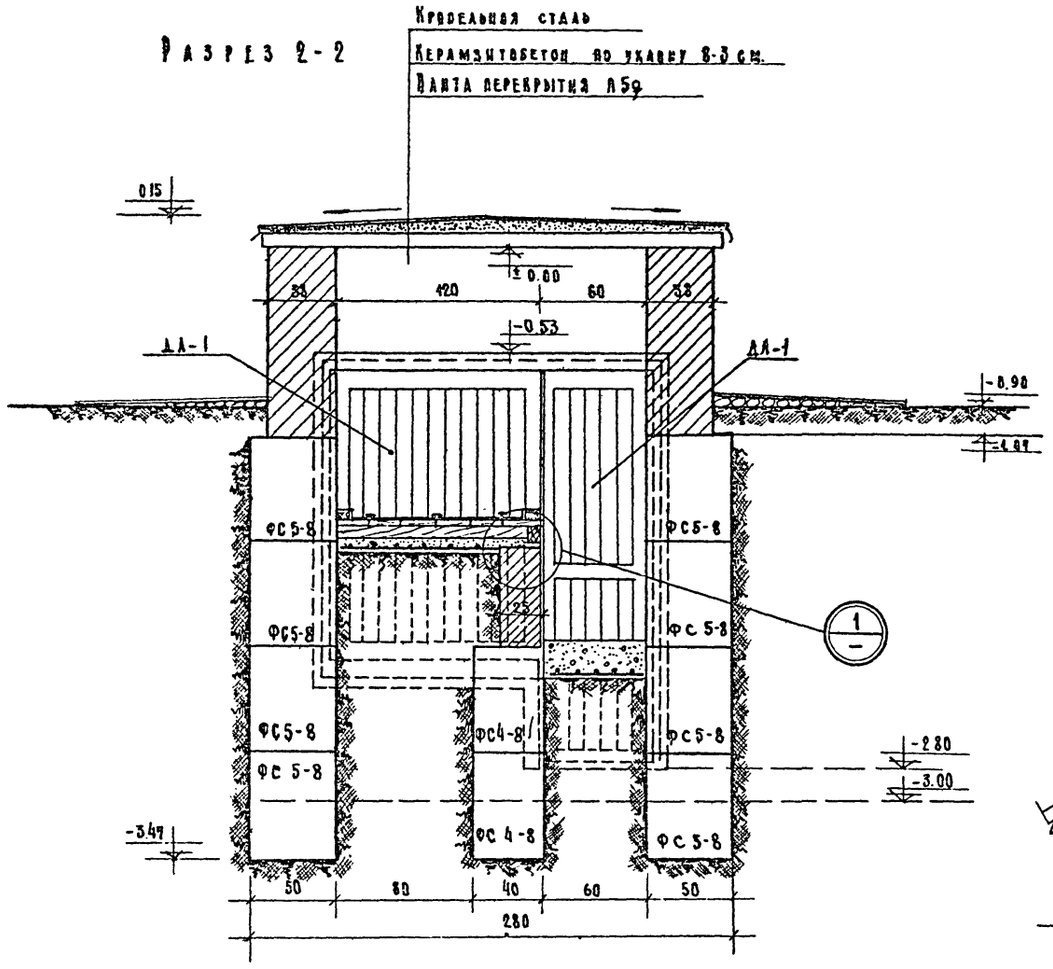

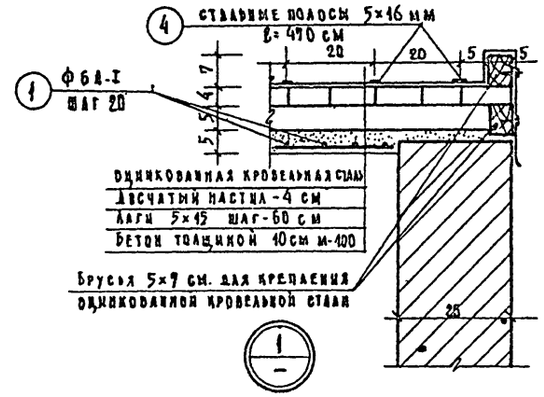

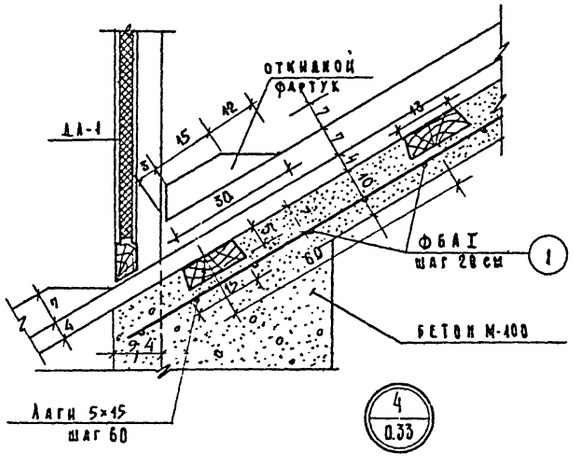

Спецификация дверных блоков

Тип. элем.	Наименовал. элемента	Размер проема шир.	Размер проема выс.	Размер блока шир.	Размер блока выс.	К-во шт.	Наименов. каталога и альбома	Примечания
ДА-1	Дверь люка	2060	2270	2020	2230	1	Альбом III часть 1	
КЛ-1	Крышка люка	—	—	2040	1698	1	—"—	

Спецификация сборных железобетонных изделий

№№ п/п	Наименование изделий	Марка изделия	К-во шт	Вес изд. т.	Наименование серий ГОСТа	Альбом лист
1	Блоки стен подвала	ФС4-8	6	0.415	Серия 1.116-1 выпуск 1	Лист 4
2	—"— —"—	ФС5-8	8	0.52	—"—	Лист 6
3	—"— —"—	ФС4	3	1.3	—"—	Лист 3
4	—"— —"—	ФС5	4	1.63	—"—	Лист 5
5	Перемычка	Б24	5	0.105	Серия 1.439.4 выпуск 5	Лист 6

Спецификация стальных элементов

№№ поз.	Эскиз	Профиль сечение мм.	Длина мм	К-во шт.	Общая длина м	Выборка стали: Профиль сечение мм	Общая длина м.	Вес кг.
1	Распред.	ФБА I	Л.М	—	80	ФБА I	80	17,8
2	—	L75×6	1890	1	1.89	L75×6	1.89	17,04
3	—	L50×5	1890	2	3.78	L50×5	3.78	16,9
4	—	—5×16	4900	6	28.2	—5×16	28.2	17.7

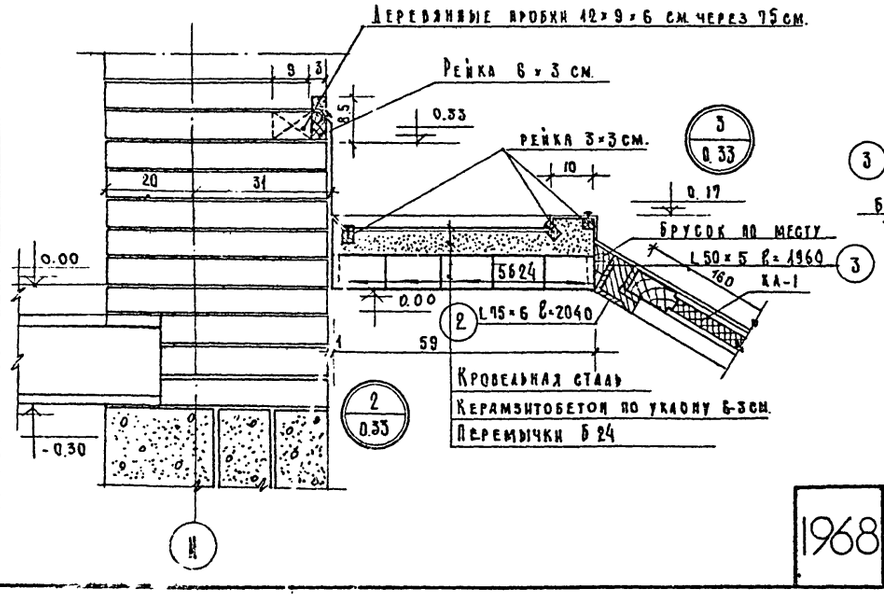

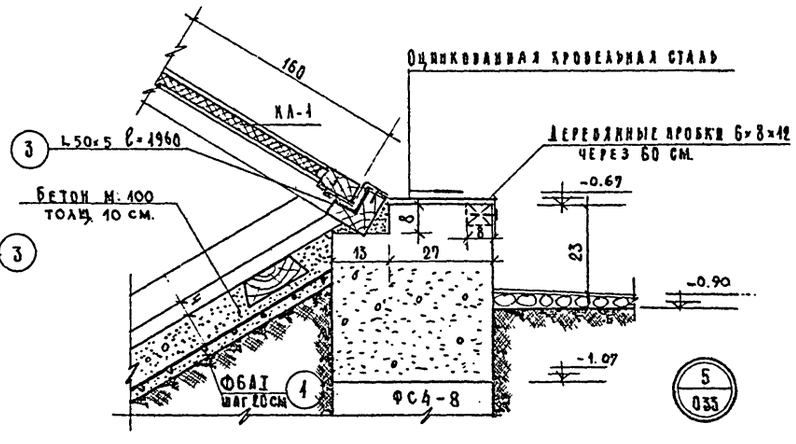

Примечание:

1. Данный лист см. совместно с листом АС-033

Взамен АС-034
16-X-71 гг. инв. 6
М 1:25, 1:10

1968	Профилакторий на 200 мест.	Загрузочный люк. Разрез 2-2, Узлы 1-5	Типовой проект 254-3-6	Альбом I	Лист АС-034

Лечебно-курортных зданий
Арх. проектная мастс. 4

Рук. АПМ-XV	Черявский	
Гл. инж. АПМ	Колнир	
Гл. арх. пр-та	Шубилова	
Гл. инж. пр-та	Дубинская	Гусева
Исполнит.	Шарапова	
Проверка	Гусева	

Спецификация сборных железобетонных изделий

N п/п	Наименование изделия	Марка изделия	Кол-во штук	Вес изделия	N каталога серии, ГОСТ'а	N альбом / лист	N монтажного чертежа
1	Фундаментные блоки	Ф 8-12	166	0.685	Серия 1.112-1 выпуск 1	51	
2		Ф10	10	1.520	" "	41	
3		Ф10-12	7	0.750	" "	43	
4		Ф12	14	1.76	" "	33	
5		Ф12-12	3	0.87	" "	35	
6		Ф14	9	2.11	" "	25	
7		Ф16	8	2.47	" "	17	
8		Ф20	27	2.44	" "	13	
9		Ф24ц	[illegible]	2.845	" "	11	
10		Ф28ц	21	3.42		7	
11	Блоки стен подвала	ФС4	98	1.30	Серия 1.116-1 выпуск 1	3	
12		ФС4-8	106	0.415	" "	4	
13		ФСН4	143	0.305	" "	9	
14		ФС5	253	1.63	" "	5	
15		ФС5-8	165	0.52	" "	6	
16		ФСН5	262	0.380	" "	10	
17		ФС6	27	1.96	" "	7	
18		ФС6-8	18	0.62	" "	8	
19		ФСН6	32	0.460	" "	11	
20	Панели и плиты перекрытия	ПТК 59-10	49	1.7	ИИ-03-02 часть I	55/11	
21		ПТК 59-12	52	2.06	" "	55/7	
22		ПКУ 59-10	7	1.7	" "	55/15	
23		ПКУ 59-12	14	2.06	" "	55/13	
24		ПТ 30-12	6	1.140	Серия 1.141-1	310/А9,10	
25		ПТП 8-6	64	0.096	ИИ-03-02	15-64/6	
26		ПТП 11-9	21	0.198	" "	15-64/5	
27		П3д	16	0.230	ИС-01-04 выпуск 2	33	
28	Элементы лестниц	АМ 28-11	2	1.07	Серия 1.151-1	82/А1,2	
29		АП 22-13	2	0.635	Серия 1.252-1		
30		АП 28-13	1	0.855	Серия 1.250-1	вып1/46	
31		ЛС11-17	75	0.11	Серия 1.155-1 вып 1	Л.25	
32	Перемычки	Б 13	87	0.015	1.139-1 выпуск 1	1	
33		Б 15	7	0.065	" "	2	
34		Б 18	19	0.075	" "	3	
35		Б 22	4	0.095	" "	5	
36		Б 24	7	0.105	" "	6	
37		БУ24б	1	0.16	" "	17	
38		БУ13	11	0.035	" "	10	
39		БУ19	11	0.130	" "	12	
40		БУ24	19	0.335	" "	15	
41		БУ30	5	0.410	" "	22	
42		БГ33	2	0.77	" "	38	
43	Элементы воздухозаборного канала	А5	3	1.25	ИС-01-04 выпуск 2	5	
44		А9	3	2.42	" "	9	
45		П2	3	0.85	" "	32	
46		П4	3	1.63	" "	32	
47		АП2	2	0.27	ИИ-03-02	15-64/11	
48		АП3	2	0.22	" "	15-64/12	

Выборка материалов на 1 железобетонное изделие.

N п/п	Марка	Размеры в мм. l	b	h	Марка бетона	Объем бетона м³	Вес стали в кг AI	AII	AIII	ATVI	BI	Ст.3	Всего
1	Ф 8-12	1180	800	300	150	0.274	1.4	—	1.8	—	0.5	—	3.70
2	Ф10	2380	1000	300	150	0.608	2.00	—	4.50	—	1.20	—	7.70
3	Ф10-12	1180	1000	300	150	0.30	1.40	—	2.30	—	0.60	—	4.30
4	Ф12	2380	1200	300	150	0.73	2.00	—	6.10	—	1.40	—	9.50
5	Ф12-12	1180	1200	300	150	0.347	1.40	—	3.00	—	0.70	—	5.10
6	Ф14	2380	1400	300	150	0.845	2.00	—	8.50	—	1.60	—	12.10
7	Ф16	2380	1600	300	150	0.987	3.20	—	12.30	—	2.50	—	18.00
8	Ф20	1180	2000	500	150	0.975	4.60	—	9.20	—	1.00	—	14.80
9	Ф24ц	1180	2400	500	200	1.138	4.60	—	22.20	—	2.40	—	29.20
10	Ф28ц	1180	2800	500	200	1.369	6.50	—	32.80	—	4.20	—	43.50
11	ФС4	2380	400	580	100	0.543	1.46	—	—	—	—	—	1.46
12	ФС4-8	780	400	580	100	0.172	0.76	—	—	—	—	—	0.76
13	ФСН4	1180	400	280	100	0.127	0.74	—	—	—	—	—	0.74
14	ФС5	2380	500	580	100	0.679	2.36	—	—	—	—	—	2.36
15	ФС5-8	780	500	580	100	0.215	0.76	—	—	—	—	—	0.76
16	ФСН5	1180	500	280	100	0.159	0.74	—	—	—	—	—	0.74
17	ФС6	2380	600	580	100	0.815	2.36	—	—	—	—	—	2.36
18	ФС6-8	780	600	580	100	0.258	1.46	—	—	—	—	—	1.46
19	ФСН6	1180	600	280	100	0.191	0.74	—	—	—	—	—	0.74
20	ПТК 59-10	5860	990	220	300	0.682	4.3	—	—	17.6	8.9	—	30.8
21	ПТК 59-12	5860	1190	220	300	0.825	4.5	—	—	20.8	9.7	—	35.0
22	ПКУ 59-10	5860	990	220	300	0.682	4.3	—	—	20.8	10.8	—	35.9
23	ПКУ 59-12	5860	1190	220	300	0.825	4.5	—	—	24.6	11.6	—	40.7
24	ПТ 30-12	2980	1190	220	200	0.434	3.12	—	6.28	—	4.78	—	14.18
25	ПТП 8-6	800	600	80	200	0.0385	0.31	—	—	—	0.54	—	0.85
26	ПТП 11-9	1100	900	80	200	0.079	0.31	—	—	—	1.66	—	1.97
27	П3д	1450	590	100	300	0.09	1.8	—	5.4	—	0.7	—	7.9
28	АМ 28-11		1050	—	300	0.428	6.28	10.16	—	—	4.71	1.52	22.67
29	АП 22-13	2180	1360	—	300	0.253	4.00	—	6.16	—	7.66	—	17.82
30	АП 28-13	3040	1140	—	200	0.29	3.6	—	10.5	—	11.40	—	25.50
31	ЛС11-17	1050	340	215	200	0.041	—	—	—	—	—	—	—
32	Б 13	1300	120	65	200	0.01	—	—	—	—	0.69	—	0.69
33	Б 15	1550	120	140	200	0.026	—	—	—	—	0.58	—	0.58
34	Б 18	1800	120	140	200	0.03	—	—	0.39	—	0.29	—	0.68
35	Б 22	2200	120	140	200	0.037	—	—	1.34	—	0.55	—	1.89
36	Б 24	2450	120	140	200	0.041	—	—	1.49	—	0.61	—	2.10
37	БУ24б	2450	120	220	200	0.064	—	—	2.15	—	1.02	—	3.17
38	БУ13	1300	120	220	200	0.034	—	—	1.13	—	0.54	—	1.67
39	БУ19	1950	120	220	200	0.051	—	—	4.74	—	2.10	—	6.84
40	БУ24	2450	250	220	200	0.134	—	—	7.64	—	7.62	—	15.26
41	БУ30	2980	250	220	200	0.163	—	—	14.24	—	9.36	—	23.60
42	БГ33	3350	380	290	200	0.308	16.96	19.84	19.45	—	—	—	56.25
43	А5	2970	900	600	300	0.5	5.0	—	28.0	—	5.5	—	39.1
44	А9	2970	1500	600	300	0.97	6.4	—	66.5	—	14.2	—	87.1
45	П2	2990	1150	100	300	0.34	3.6	—	13.5	—	1.8	—	18.9
46	П4	2990	1800	120	300	0.65	3.6	—	47.8	—	4.5	—	55.9
47	АП2	2200	700	60/80	200	0.108	0.36	—	—	—	0.96	—	1.3
48	АП3	1800	700	60/80	200	0.088	0.36	—	—	—	0.77	—	1.13

Гл.арх.пр-та 11.04.73 /Лавров/

16-8-70 г Гл.инж.пр.

Взамен АС-035

1968	Профилактории на 200 мест	Сводная спецификация сборных бетонных и жел. бетонных изделий нулевого цикла.	Типовой проект 254-3-5	Альбом I	Лист АС-035м

Арх. проектная маст. №4 — Гражданские здания — Чертежно

Гл. инж. проекта — Дубинская; Гл. инж. АПМ — Кодин; Рук. АПМ — Чемодурова; Ст. инж. — Гусева; Исполнил — Баинова; Гл. объект. — Павова

Спецификация столярных изделий

№№ п/п	Наименование изделий	Марка	Размер блока ширина мм.	Размер блока высота мм.	Размер переплета полотна ширина мм.	Размер переплета полотна высота мм.	Кол-во	Серия по каталогу ГОСТ Альбом по проекту
1	Оконный блок	ОС12-14 В	1333	1164	1279	1065	2	ГОСТ 11214-65*
2	Дверной блок	Д8	874	2075	800	2000	17	ГОСТ 6629-64*
3	Дверной блок	ИД-1	874	2075	800	200	3	Альбом III часть 1
4	Дверной блок	ИД-2	874	1550	800	1475	4	" "
5	Дверь холодильн. камер	ПС	1400	2305	1120	2100	4	"Гипрохолод" объект 13215-64
6	Дверь гермет. вентикам.	—	—	—	—	—	4	Тип. чертежи серия 4-904-26
7	Дверной щит	ДЩ-1	1460	1300	1372	1212	1	Альбом III часть 1
8	" "	ДЩ-2	780	1387	640	1295	1	" "
9	Дверь люка	ДЛ-1	2020	2230	—	—	1	" "
10	Крышка люка	КЛ-1	2040	1698	—	—	1	" "

Расход бетона и стали

Наименован. конструкций	Бетон м³ Марка 100	150	200	300	Всего	Сталь кг Арматурная AI	AII	AIII	AIV	BI	Прокатная Ст.3		Всего
Сборные	360.0	165.0	34.0	103.0	662.0	3018.0	56.0	4133.0	2434.0	2134.0	2.24		11777.24
Монолитные	1.9	—	32.0	—	33.9	1369.0	855.0	—	—	23.2	—		2247.20
Металлические						526.0		125.0			176.99		827.99

Спецификация стальных изделий

№№ п/п	Наименование изделия	Марка изделия	Кол-во шт.	Вес кг. одного издел.	Вес кг. всех	Альбома каталога ГОСТ'а	№ загот. чертеж.	Лист монтажной схемы
1	Анкер перекрытия	А-1	67	1.154	77.31	Альбом III часть 3	5	АС-022 АС-023
2	" "	А-2	59	0.67	39.53	—"—	—"—	—"—
3	Ограждение лестниц	МОЛ28	2	27.87	55.74	ИИ-03-03	71-64/1	АС-014
4	Ограждение крыльца	ОМ-1	1	66.05	66.05	Альбом III часть 3	28	АС-019
5	Рамка обрамлен. проема	ИМ-1	2	13.3	26.6	—"—	3	АС-021
6	—"—	ИМ-2	1	7.59	7,59	—"—	"	"
7	—"—	ИМ-3	1	17.72	17.72	—"—	"	"
8	—"—	ИМ-4	1 шт. t-30° 4 " t-15° 6 " t-10°	10.38	40.68 10.38 31.14	—"—	4	"
9	—"—	ИМ-5	2 " t-15°	11.36	22.72	—"—	"	"
10	—"—	ИМ-6	2 " t-30°	12.49	24.98	—"—	"	"
11	—"—	ИМ-7	1 " t-25° 1 " t-20°	13.4	13.4 13.4	—"—	5	"
12	—"—	ИМ-8	1 " t-30°	14.14	14.14	—"—	"	"
13	Уголок равнобокий	L 75×6	—	—	40.6	ГОСТ 8509-57	—	АС-023 АС-034
14	—"—	L 50×5	—	—	289.6	"	—	АС-024 АС-034
15	Полосовая сталь	— 5×16	—	—	17.7	ГОСТ 103-57*	—	АС-034
16	Арматурная сталь	Ø 12 AI	—	—	115.50	ГОСТ 5781-61	—	АС-021 АС-024
17	—"—	Ø 6 AI	—	—	35.43	—"—	—	АС-019 АС-034
18	—"—	Ø 10 AI	—	—	9.36	—"—	—	АС-019
19	—"—	Ø 20 AI	5	3.46	17.3	—"—	АС-015	АС-015
20	Сетка 200/200/8	8 AIII	2	—	125.0	ГОСТ 8478-66	—	АС-021
21	Гайки	Md-12	130	0.013	1.69	ГОСТ 5915-62	—	АС-024

16-X-70г. Гл. инж. пр.

Взамен АС-036

1968	Профилакторий на 200 мест.	Сводные спецификации столярных и стальных изделий. Расход бетона и стали нулевого цикла.	Типовой проект 254-3-6	Альбом I	Лист АС-036и

Утверждено Госгражданстроем

Арх. проектная мастер. № 4

Гл. инж. пр. Гусева

Гл. арх. пр. Дубянская

Гл. арх. пр. Шувалова

Гл. инж. пр. Кодинг

Чертежник Труков

Исполнил Иванова

Проверил

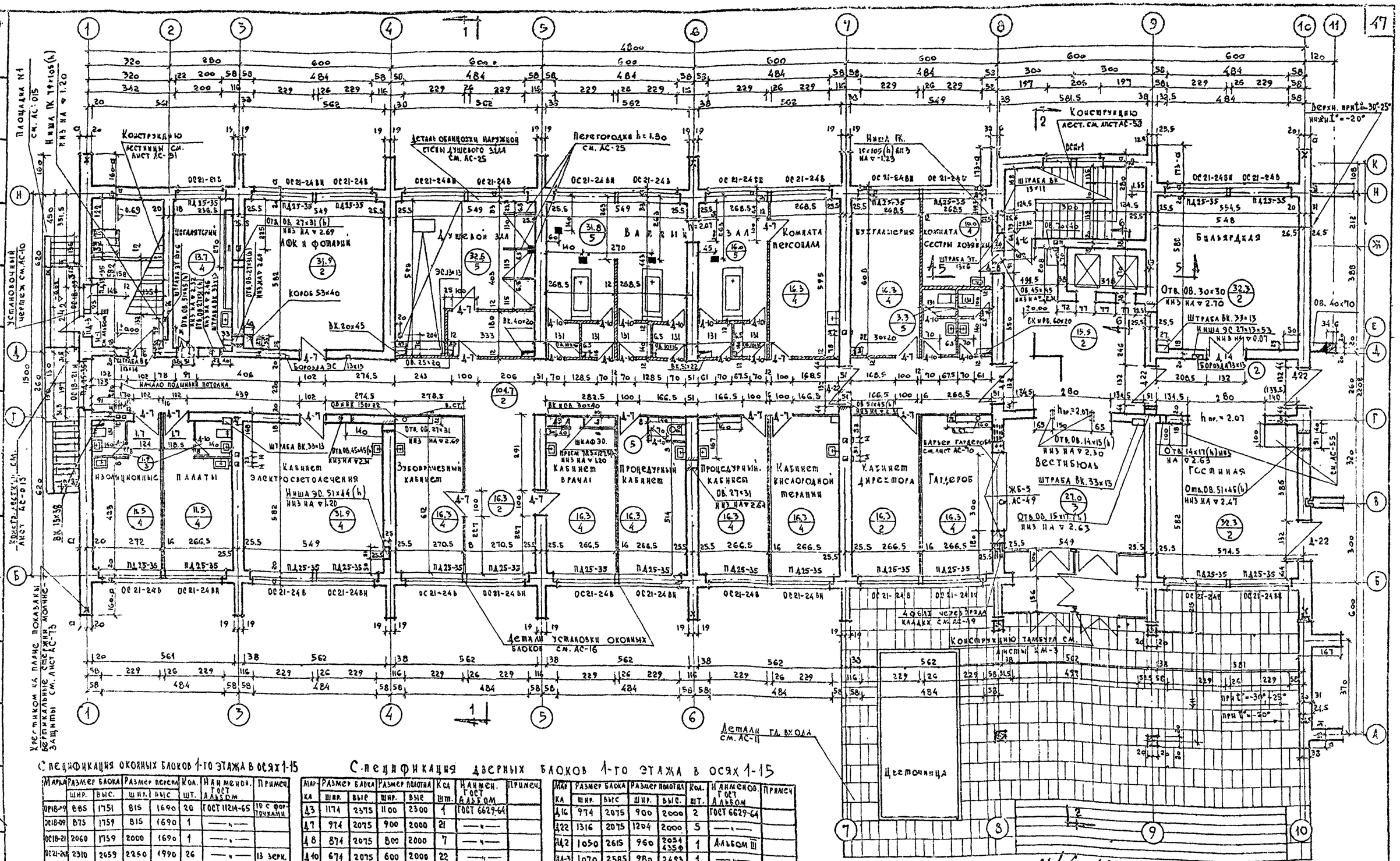

Марка	Размер блока шир.	Размер блока выс.	Размер полотна шир.	Размер полотна выс.	Кол. шт.	Наименов. ГОСТ Альбом	Примеч.
ОР18-09	885	1751	815	1690	20	ГОСТ 11214-65	10 с форточками
ОС18-09	875	1759	815	1690	1	—"—	
ОС18-21	2060	1759	2000	1690	1	—"—	
ОС21-24Б	2310	2659	2250	1990	26	—"—	13 зерк.
ОС21-21Б	2060	2659	2000	1990	1	—"—	
ОСН-1	2140	860	937×2	791	1	Альбом III	

Марка	Размер блока шир.	Размер блока выс.	Размер полотна шир.	Размер полотна выс.	Кол. шт.	Наименов. ГОСТ Альбом	Примеч.
Д3	1174	2375	1100	2300	1	ГОСТ 6629-64	
Д7	974	2075	900	2000	21	—"—	
Д8	874	2075	800	2000	7	—"—	
Д10	674	2075	600	2000	22	—"—	
Д11	1476	2375	1402	2300	4	—"—	остекл.
Д14	1476	2075	1202	2000	1	—"—	остекл.

Марка	Размер блока шир.	Размер блока выс.	Размер полотна шир.	Размер полотна выс.	Кол. шт.	Наименов. ГОСТ Альбом	Примеч.
Д16	974	2075	900	2000	2	ГОСТ 6629-64	
Д22	1316	2075	1204	2000	5	—"—	
ПД2	1050	2615	960	2034 4350	1	Альбом III	
ПД-3	1070	2585	980	2493	1	—"—	
ПД-1	994	2125	920	2000	1	—"—	
ПД4	1596	2828	1536	2759	1	—"—	

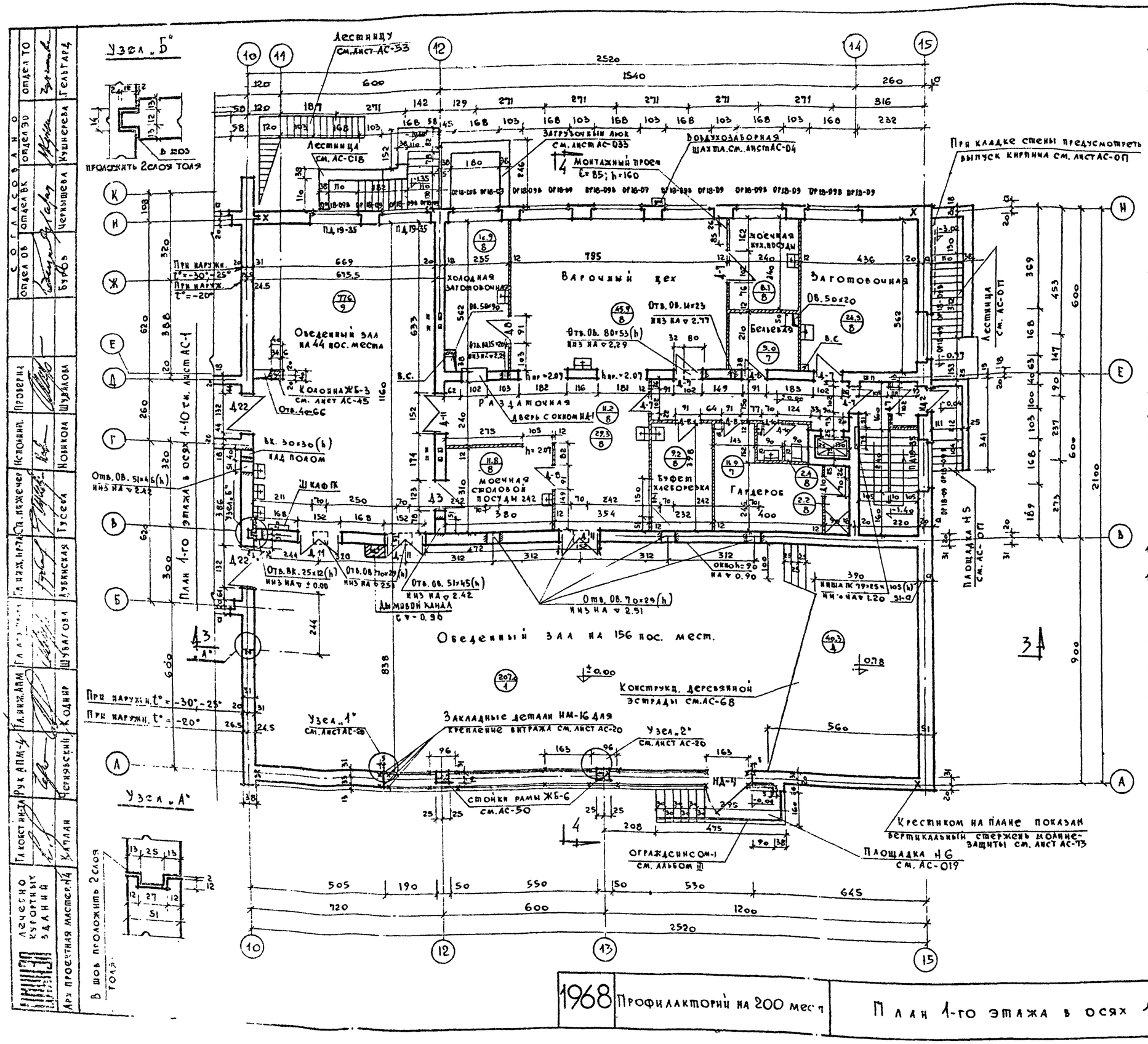

Примечания к листам АС-1 по АС-5

1. Внутренние стены выкладываются из полнотелого красного кирпича марки не ниже „75" на растворе до 3-го этажа включительно, марки „50" на 4м и 5м этажах на растворе марки „25".
2. Наружные стены выкладываются из кирпича глиняного пустотелого пластического прессования марки „75". Размеры и расположение пустот в кирпиче должны соответствовать ГОСТ 6316-55. Со стороны фасада наружные стены облицовываются лицевым кирпичом марки „75" с соблюдением перевязки. Водопоглощение и морозостойкость облицовочного материала должна удовлетворять требованиям СНиП I-В. 9-62. Марки растворов аналогичны пункту 1 примечания. Стены лоджий выкладываются из лицевого кирпича. Внутри в местах перевязок класть полнотелый красный кирпич.
3. Наружные стены, в зависимости от расчетных наружных температур, имеют разную толщину, цифровое значение величины „а" см. в таблице на листе АС-3. Исключение составляют: стена 1-го этажа по оси 10 и стены обеденного зала, толщина которых при любой наружной температуре -51см.
4. Стены обеденного зала по осям „А" и „15" выкладывать в 2 приема: первоначально на высоту 3,5м и после достижения раствором проектной прочности /через 28 дней/ продолжать кладку выше. Если кладка будет возводиться одновременно эти стены должны быть раскреплены.
5. Перегородки, заштрихованные в плане, выкладывать из кирпича. Конструкцию перегородок в ванном зале 1-го эт. см. лист АС-25 остальные перегородки выполняются из гипсобетонных плит. В санузлах – из шлакобетонных и жел. бетонных панелей.
6. В местах примыкания перегородок к стенам из последних предусмотреть выпуски арматуры.
7. Размеры стен и перегородок даны без штукатурки.
8. Размеры кирпичных простенков в наружных стенах указаны в наружных четвертях, со стороны помещения простенки на 13см. меньше.
9. В откосах оконных и дверных проемов установить деревянные антисептированные пробки по 2 штуки с каждой стороны проема для крепления оконных и дверных блоков. Детали установки оконных блоков по осям „Б" и „Н" см. АС-16. В простенках шириной менее 1,0м. деревян. пробок не ставить. Столярные блоки в этих простенках крепить ершами.
10. Над оконными и дверными проемами укладываются сборные жел. бет. перемычки см. лист АС-35, АС-36.
11. Вентканалы начинать на 27см. от потолка. Каналы должны выкладываться с полным заполнением швов раствором и затиркой внутренней поверхности. Привязку вентканалов и ниш в стенах по осям „Г" и „Д" см. на планах санузлов листы АС-21, АС-22.
12. Радиаторы и конвекторы устанавливаются открытым способом /без ниш/.
13. Полы устраивать после установки перегородок и окончания работ по прокладке скрытой проводки.
14. В кружках на плане обозначены: в числителе – площадь помещения, в знаменателе – тип пола. Детали полов см. лист АС-26.
15. Сантехнические стояки из стальных комнат, проходящие в 1м этаже, закрываются коробами из досок по месту. Короба оштукатуриваются по металлической сетке одновременно с штукатуркой стен.
16. Над отверстиями „ВК" и „ОВ" в стенах проложить в слое цементного раствора арматуру – 5ф 10АI.
17. Размеры на планах даны в сантиметрах, отметки в метрах.
18. В помещениях: заготовочных, варочном цехе и моечной кухонной посуды подоконники покрыть керамической плиткой.

1968	Профилакторий на 200 мест	План 1-го этажа в осях 10-15	Типовой проект 254-3-5	Альбом I	Лист АС-2И

Согласовано: Отдел ТО, Гельгард; Отдел ЭО, Кушнерева; Отдел ВК, Чернышева; Отдел ОВ, Бурбо

Проверил Шуйлова; Исполнил Новикова; Гл. инж. пр-та Кувинская; Гл. арх. пр-та Шубалова; Гл. инж. АПМ Кодинр; Рук. АПМ-4 Петровский; Гл. конструктор Ка План; Арх. проектная мастер. №4 Гусева; Гл. инженер Якжечер

Лечебно курортных зданий

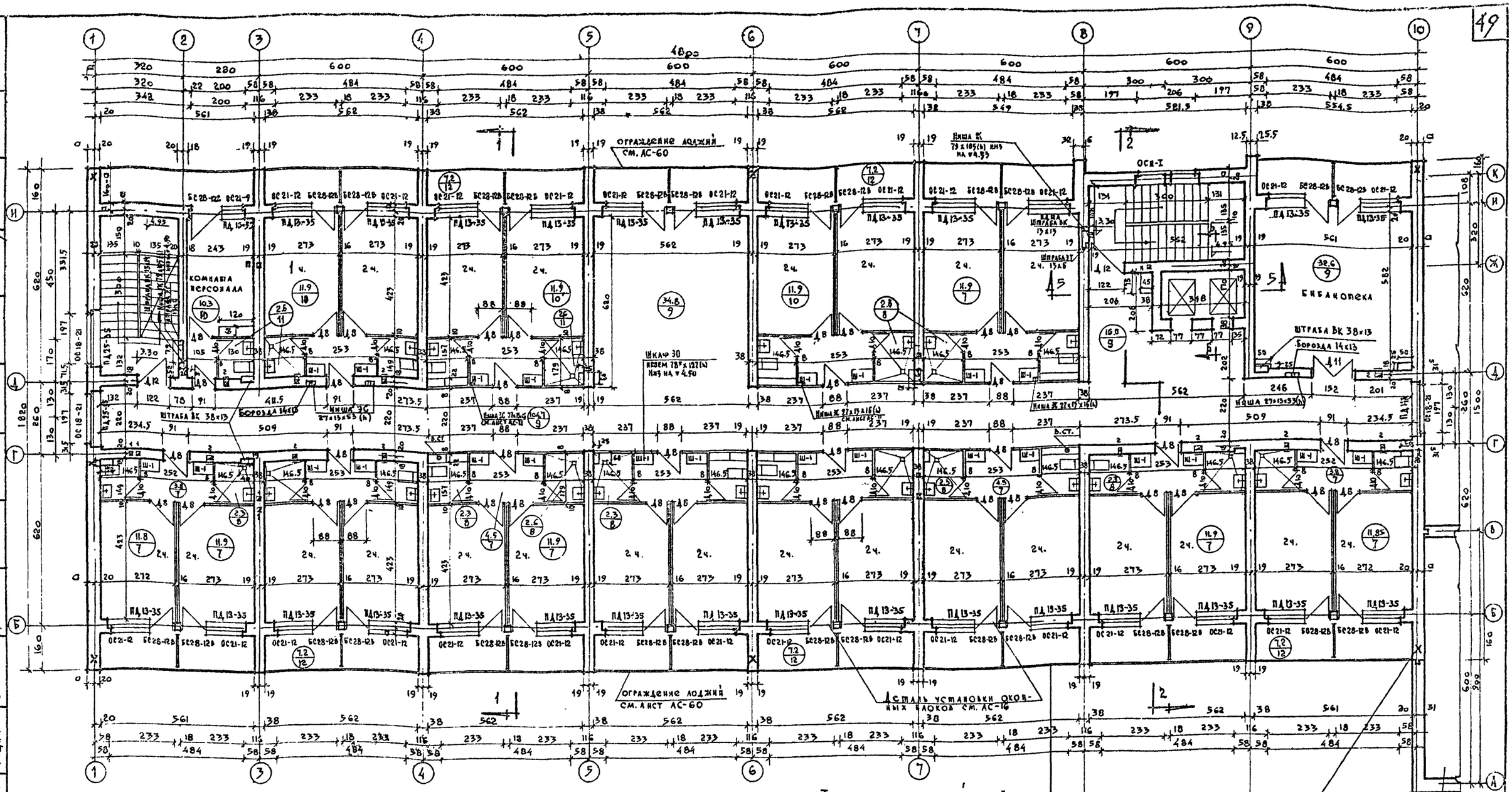

План 2-го этажа в осях 10-15
см. лист АС-4

Спецификация оконных блоков 2-го этажа в осях 1-15

Марка	Размер блока		Размер переплета		Кол-во	Наименов. ГОСТ альбом	Примечания
	Ширина	Высота	Ширина	Высота	шт.		
БС28-12Б	1189	2753	1129	2683	29	ГОСТ 11214-65	
ОС21-12	1175	2059	1[illegible]3	1990	28	—"—	
ОС21-09	875	2059	[illegible]5	1990	1	—"—	
ОС18-21	2060	1759	2.000	1690	3	—"—	
ОСИ-1	2140	860	337×2	791	1	Альбом III	

Спецификация дверных блоков 2-го этажа в осях 1-15

Марка	Размер блока		Размер полотна		Кол-во	Наименов. ГОСТ альбом	Примечания
	Ширина	Высота	Ширина	Высота	шт.		
Д8	874	2075	800	2000	40	ГОСТ 6629-64	
Д10	674	2075	600	2000	25	—"—	
Д12	1174	2375	1100	2300	2	—"—	
Д11	1476	2375	1402	2300	1	—"—	
ИД-1	870	2120	780	2028	1	Альбом III	Обить листов. сталью
Ш-1	–	–	–	–	24		
Ш-2	–	–	–	–	12		

Таблица значений „а"

Наружная расчетная температура наиболее холодной пятидневки	а
−20°	18
−25°	31
−30°	31

Гл. арх. пр-та /Лавров/
11.04.73г

Разрезы 1-1 и 2-2 см. АС-12, разрез 5-5 см. АС-14, разрез 6-6 см. лист АС-15
Общие пр[illegible]чания к планам см. АС-2

М=1:100

1968	Профилакторий на 200 мест	План 2-го этажа в осях 1-10	Типовой проект 254-3-6	Альбом I / Лист АС-3

Согласовано: Отдел ОВ — Буров; Отдел ВК — Черныш; Отдел ЭО — Кушнерева; Отдел ТО — Сальгарей
Проверил — Шубалова; Исполнил — Новикова; Ст. инж. пр-та — Гусева; Гл. инж. пр-та — Дубинская; Гл. арх. пр-та — Шубалова; Гл. инж. АПИ — Коднир; Рук. АПИ-4 — Черявский; Гл. конструктор — Капан
Лечебно-курортных зданий
Арх. проектная мастерская №4

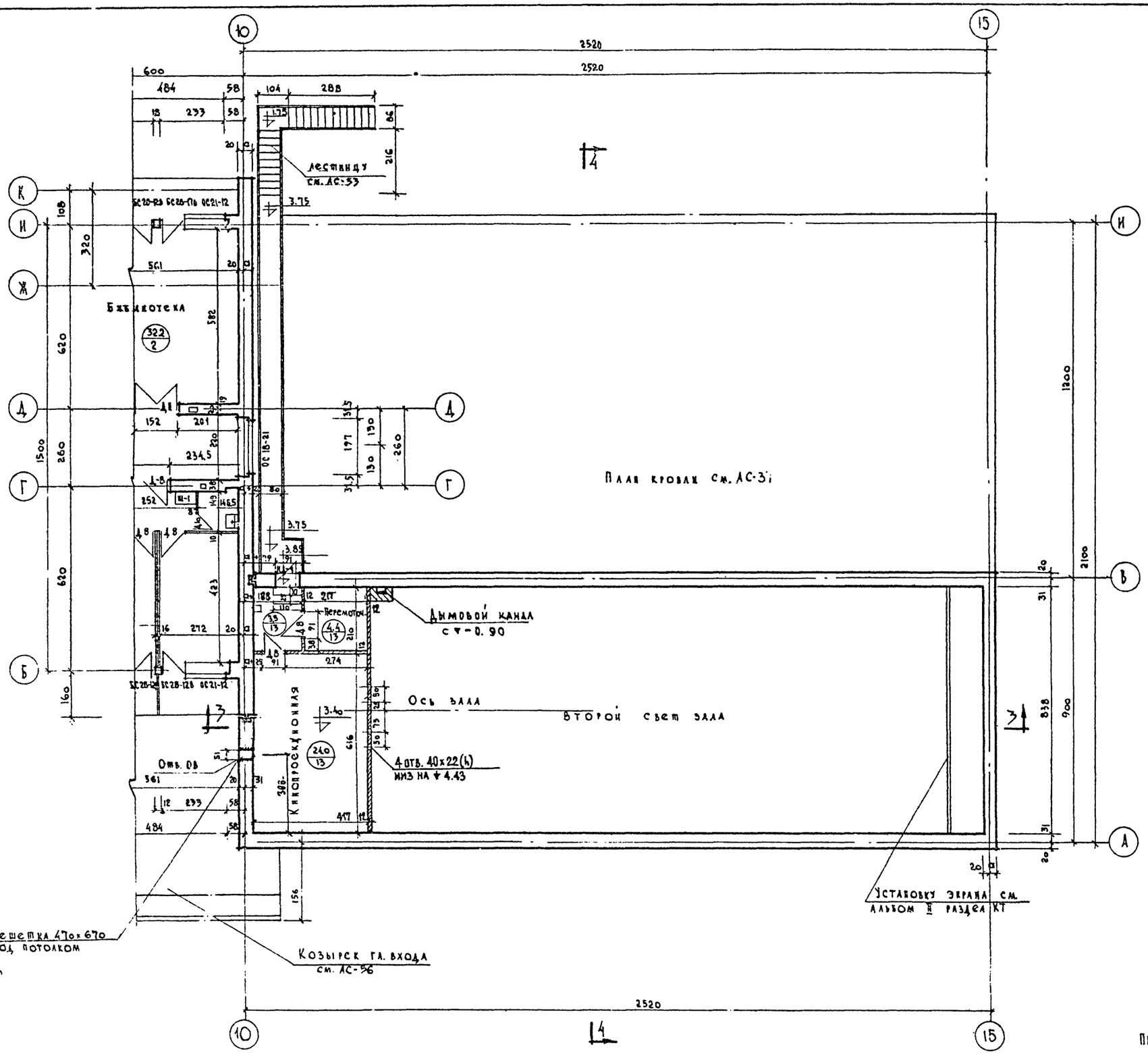

Венткамера в осях 2-3

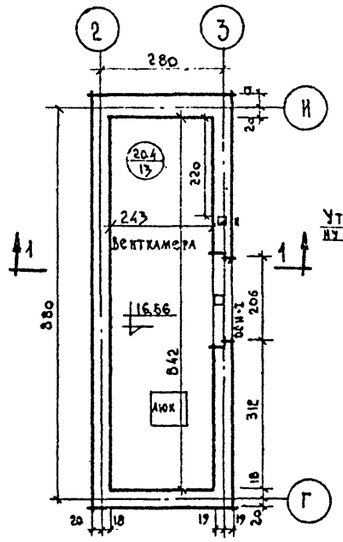

Разрез 1-1

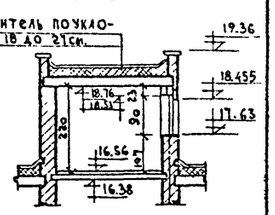

Венткамера с машинным отделением в осях 8-9

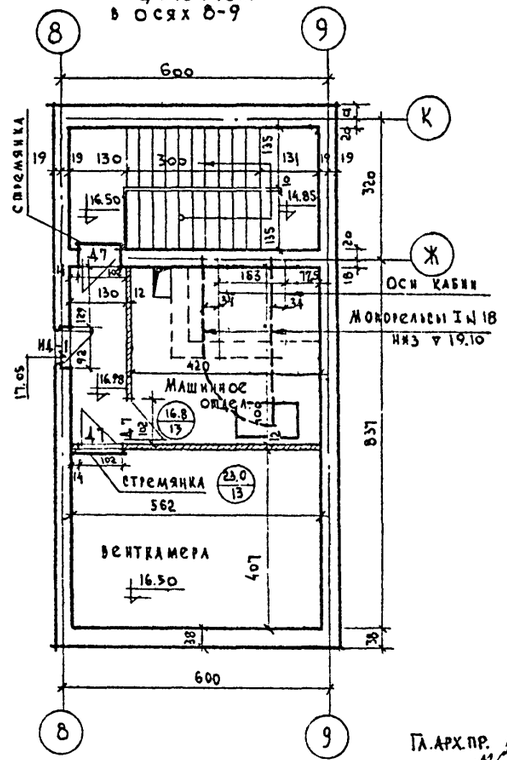

Примечание: люк венткамеры в осях 2-3 см. АС-30

Гл. арх. пр. Лавров 11.04.73г.

Взамен АС-4

16-X-70 Гл. инж. пр.

М 1:100

1968	Профилакторий на 200 мест	План 2го этажа в осях 10-15. Планы венткамер в осях 2-3 и 8-9.	Типовой проект 254-3-6	Альбом I	Лист АС-4И*

Лечебно-курортных зданий	Гл. инж. пр.	Лаврова
Арх. проектная мастерская № 4	Гл. инж. проекта	Новикова
	Гл. арх. пр.	Шувалова
	Гл. инж. АПМ	Кодвир
	Рук. АПМ-4	Венявский
	Гл. инж. пр.	Дубинская
	Гл. инж. пр.	Усева
	Гл. инж. пр.	Шувалова
	Исполнитель	Новикова
	Проверил	Шувалова

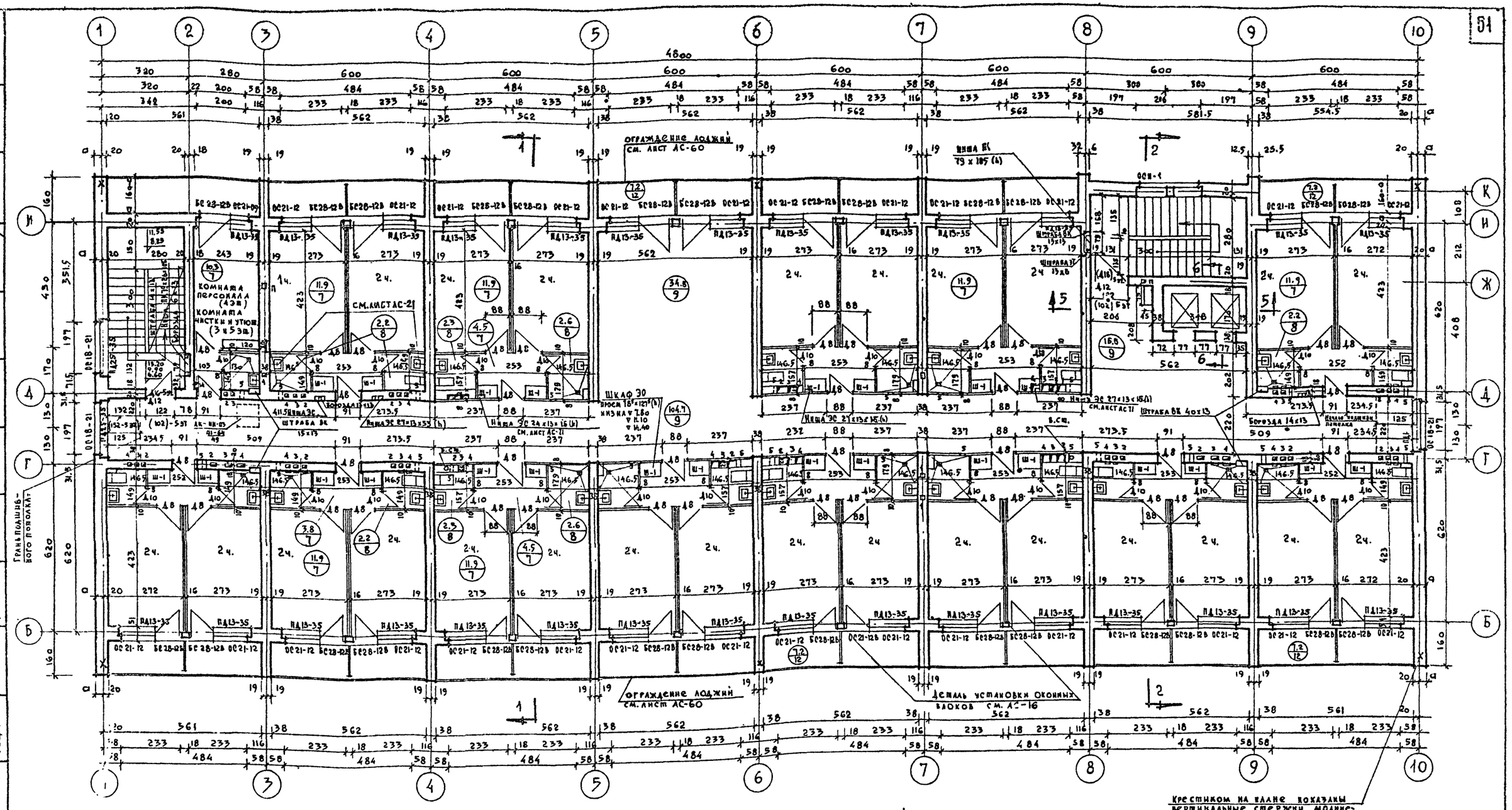

Спецификация дверных блоков 3, 4, 5-го этажей

Марка	Размер блока ширина	Размер блока высота	Размер переплета ширина	Размер переплета высота	Этажи 3	Этажи 4	Этажи 5	Наименов. ГОСТ Альбом	Примечания
Д 8	8[illegible]	2075	800	2000	41	41	41	ГОСТ 6629-64	
Д 10	[illegible]14	2075	600	2000	27	27	27	—"—	
Д 12	14	2375	1100	2300	2	2	—	—"—	
Д 16	974	2075	900	2000	—	—	2	—"—	
Д 7	974	2075	900	2000	—	—	3	—"—	Дверные полотна вентилируемые h=1.80
Нд-1	870	2120	780	2028	—	—	1	Альбом III	Ворота железобетон
Ш-1					26	26	26		
Ш-2					13	13	13		

Спецификация оконных блоков 3, 4, 5-го этажей

Марка	Размер блока ширина	Размер блока высота	Размер переплета ширина	Размер переплета высота	Этажи 3	Этажи 4	Этажи 5	Наименов. ГОСТ Альбом	Примечания
БС28-12В	1189	2753	1129	2683	29	29	29	ГОСТ 11214-65	
ОС21-12	1175	2059	1115	1990	28	28	28	—"—	
ОС21-09	875	2059	815	1990	1	1	1	—"—	
ОС18-21	2060	1759	2000	1690	3	3	3	—"—	
ОСН-1	2140	860	931х2	791	1	1	2	Альбом III	

Гл. арх. пр-та /Лавров/
11.04.73г

М=1:100

1968	Профилакторий на 200 мест	План типового этажа в осях 1-10	Типовой проект 254-3-6	Альбом I	Лист АС-5

Арх. проектная мастер. №4 — Учебно курортных зданий

Гл. конструктор Калан; Рук. АПМ-4 Черняевский; Гл. арх. пр-та Шувалова; Гл. инж. пр-та Дубинская; Гл. инженер Гусева; Исполнил Новикова; Проверил Шувалова; Отдел ВК Чернышова; Отдел ЭО Кушнерева; Отдел ТО Тельтарев; Отдел ОВ Буров; Отдел АС

Наименование элемента	Марка эл-та	Кол-во шт.	Вес эл-та в т.	№ альбома листа
Железобетонные и шлакобетонные перегородки	П-1; П-1а	52 + 57	1.6	Альбом III часть 2 лист 5
	П-2; П-2а	24 + 28	0,396	— " —
	П-3; П-3а	28 + 28	0,512	— " —
	П-4; П-4а	22 + 24	0.974	— " —
	П-5	3	0.844	Альбом III часть 2 лист 6
	П-6; П-6а	3 + 4	0.954	— " —

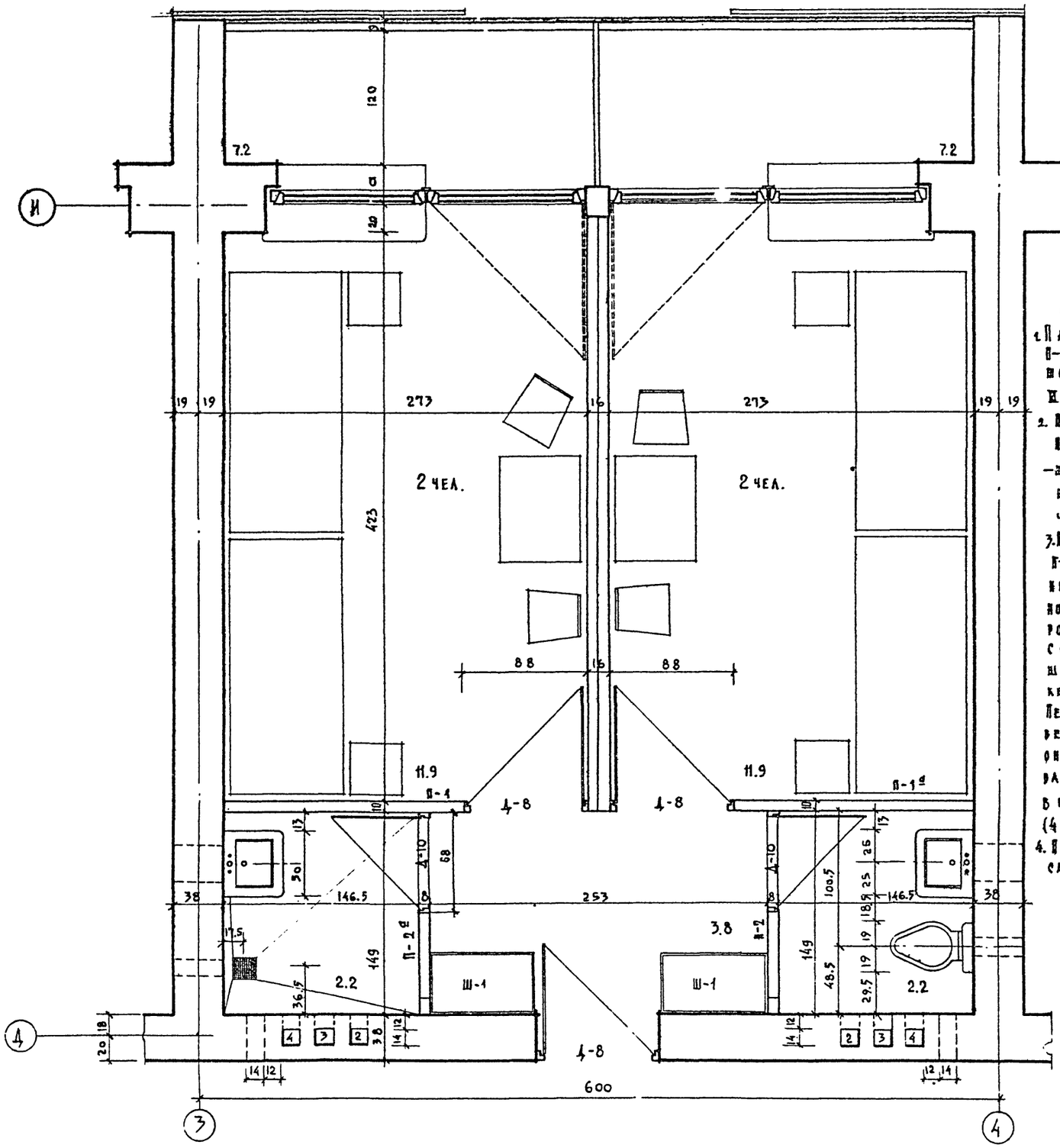

Примечания:

1. Панельные перегородки П-1, П-1а — железобетонные толщиной 10 см. см. альбом III часть 2 лист 5.
2. Панельные перегородки П-2, П-2а, П-3, П-3а, П-4, П-4а — шлакобетонные толщиной 8 см. см. альбом III часть 2 лист 5.
3. Панельные перегородки П-5, П-6, П-6а — шлакобетонные толщиной 8 см. на данном листе не замаркированы. Перегородки П-5 с отверстием для электрошкафа находятся по лестнице на 3, 4 и 5 этажах. Перегородки П-6 и П-6а с отверстием для вентиляционных коробов устанавливаются в санузлах 5 этажа в количестве П-6 (3 шт); П-6а (4 шт).
4. Перегородки П-5, П-6, П-6а см. альбом III часть 2 лист 6.

Развертки стен санузлов см. листы АС-23, АС-24

м 1:25

Согласовано																								
Отдел ОВ	Буров	Отдел ВК	Чернышова	Отдел ЭО	Кузнецова	Отдел ТО	Телгард	Проверил	Шувалова	Исполнит.	Богачева	Ст. инженер	Гусева	Гл. инж. пр-та	Дубинская	Гл. архитектор	Шувалова	Гл. инж. АПМ	Кодинир	Рук. АПМ-4	Чернявский	Инженер пр-та	Клаан	Арх. проектная мастер. №4	

Лечебно курортных зданий

1968	Профилакторий на 200 мест	План спальных комнат	Типовой проект 254-3-6	Альбом I	Лист АС-6

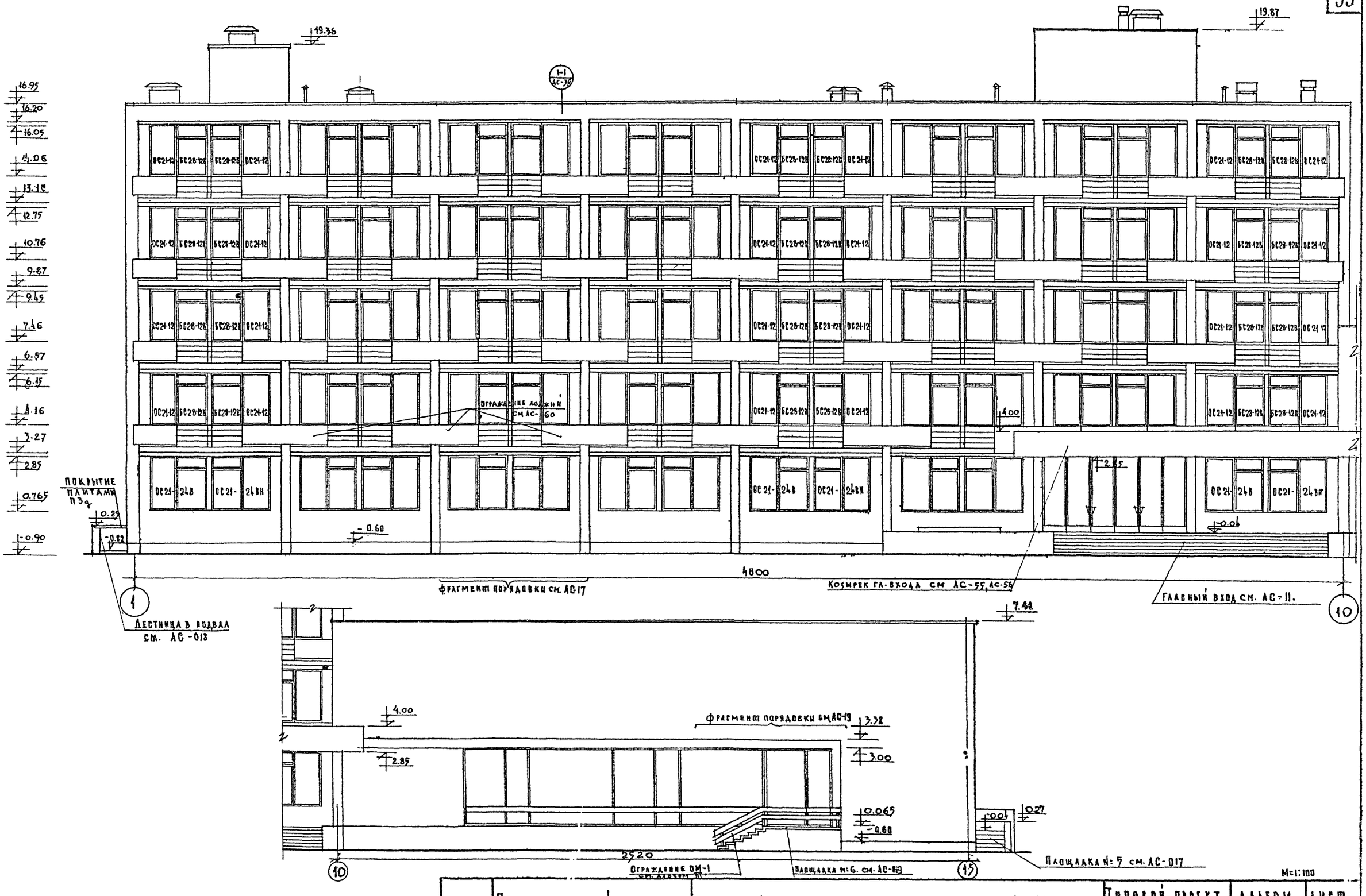

Гл. инж. проекта	Гусева	Проверил	Шуклова
Гл. арх. проекта	Шубалова	Исполнил	Новикова
Гл. инж. пр-та	Дубинская		
Гл. арх. мастер.	Кодинр		
Рук. маст.	Черявский		
Гл. конструктор-та	Кислан		
Арх. проектн. мастер.			

ЦНИИЭП лечебно-курортных зданий

Профилакторий на 200 мест	Фасад в осях 1-15.	Типовой проект 254-3-6	Альбом I	Лист АС-7

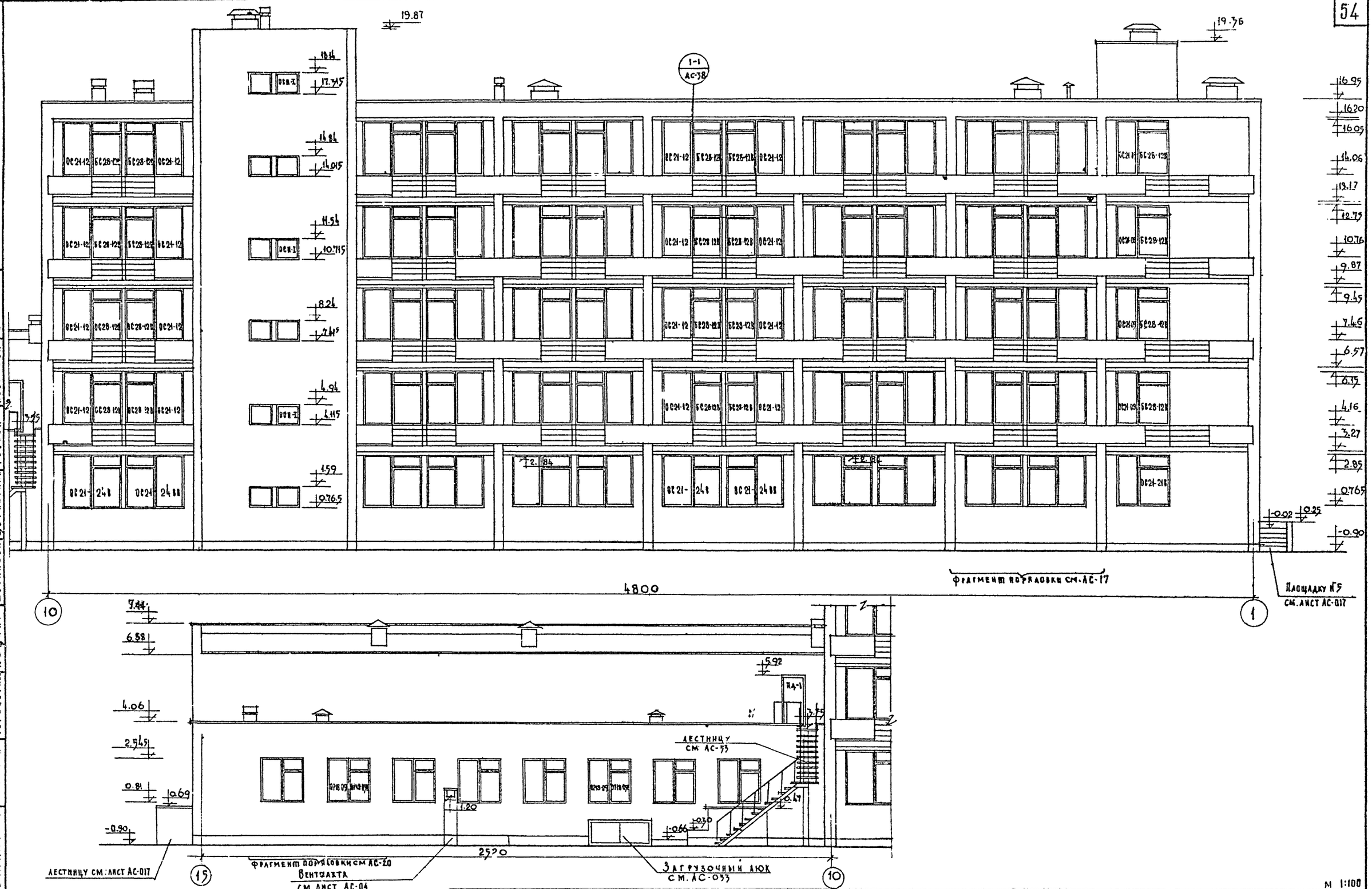

1968	Профилакторий на 200 мест.	Фасад в осях „15-1"	Типово. проект 254-3-6	Альбом I	Лист АС-8

Лечебно-курортный здания

Арх. проект. мастер. Каплан

Гл. конструктор Черняевский

Рук. мастер. Кодинр

Гл. инж. мастер. Шувалова

Гл. арх. пр-ти Дубинская

Гл. инж. пр-ти Гусева

Ст. инж. Новикова

Исполнил Штыкова

Проверил

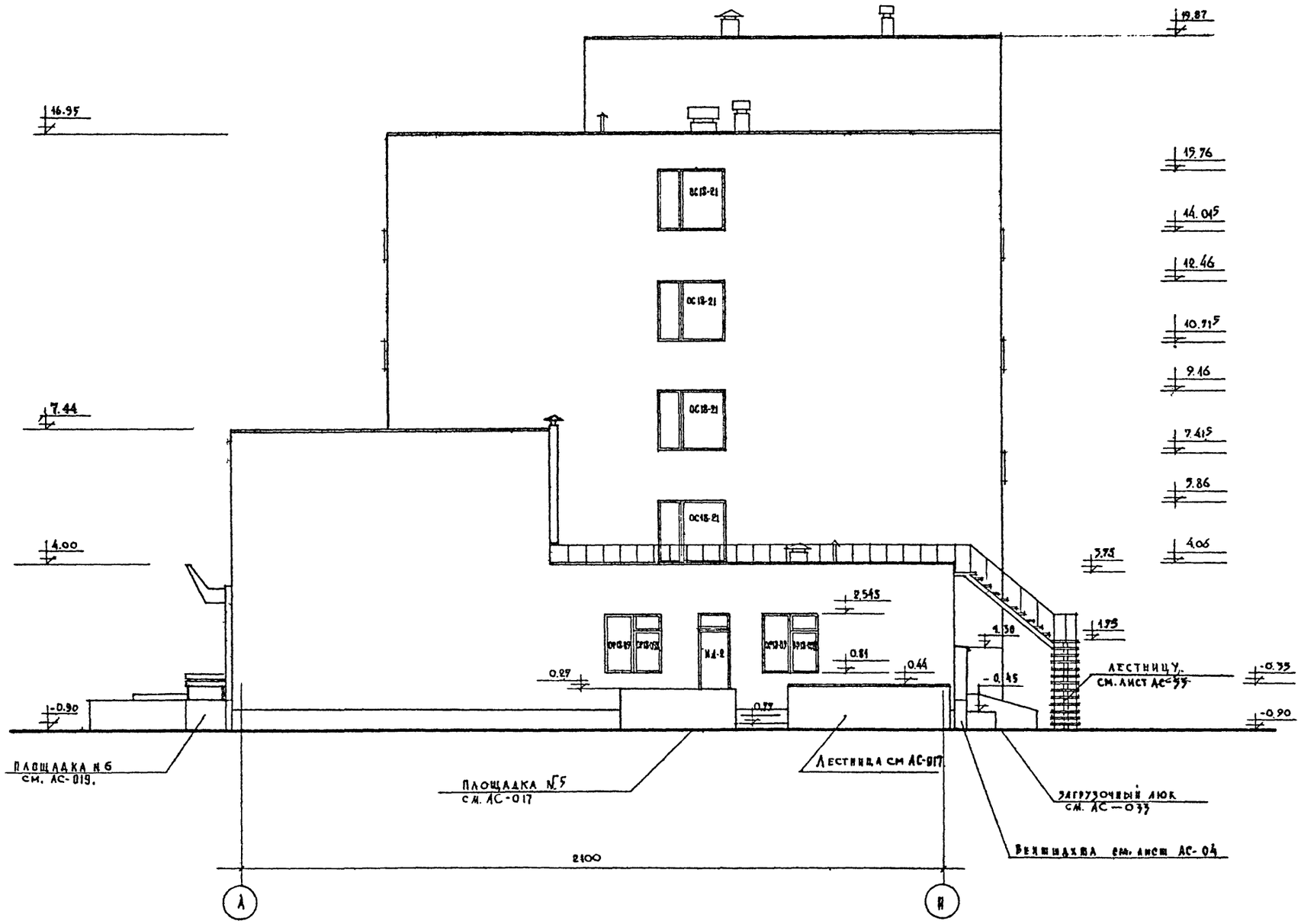

1968	Профилакторий на 200 мест	Фасад в осях А - И	Типовой проект 254-3-6	Альбом I	Лист АС-9

Рук АПМ-4	Черлавский	
Гл. инж. АПМ-4	Коенцр	
Гл. арх. пр-та	Шубалова	
Гл. инж. пр-та	Дубинская	
Ст. инж. пр-та	Гусева	
Исполнит	Новикова	
Проверил	Шубалова	

ЦНИИЭП лечебно-курортных зданий

Арх. проектная маст. А4

Установочный чертеж оконного блока ОС18-09 и дверного блока НД-3 по оси 1.

Сечение 1-1

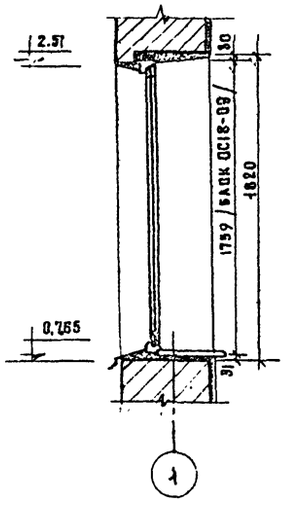

Сечение 2-2

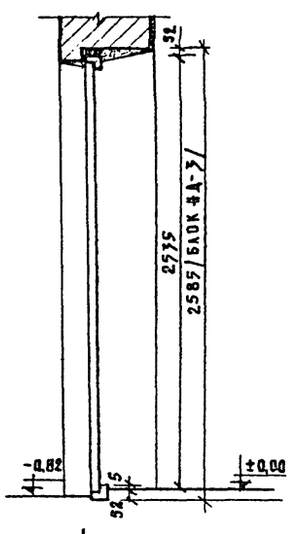

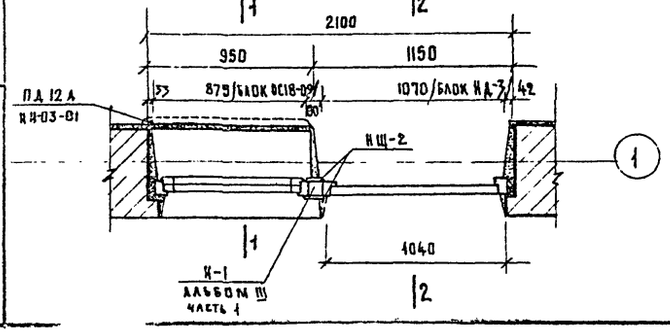

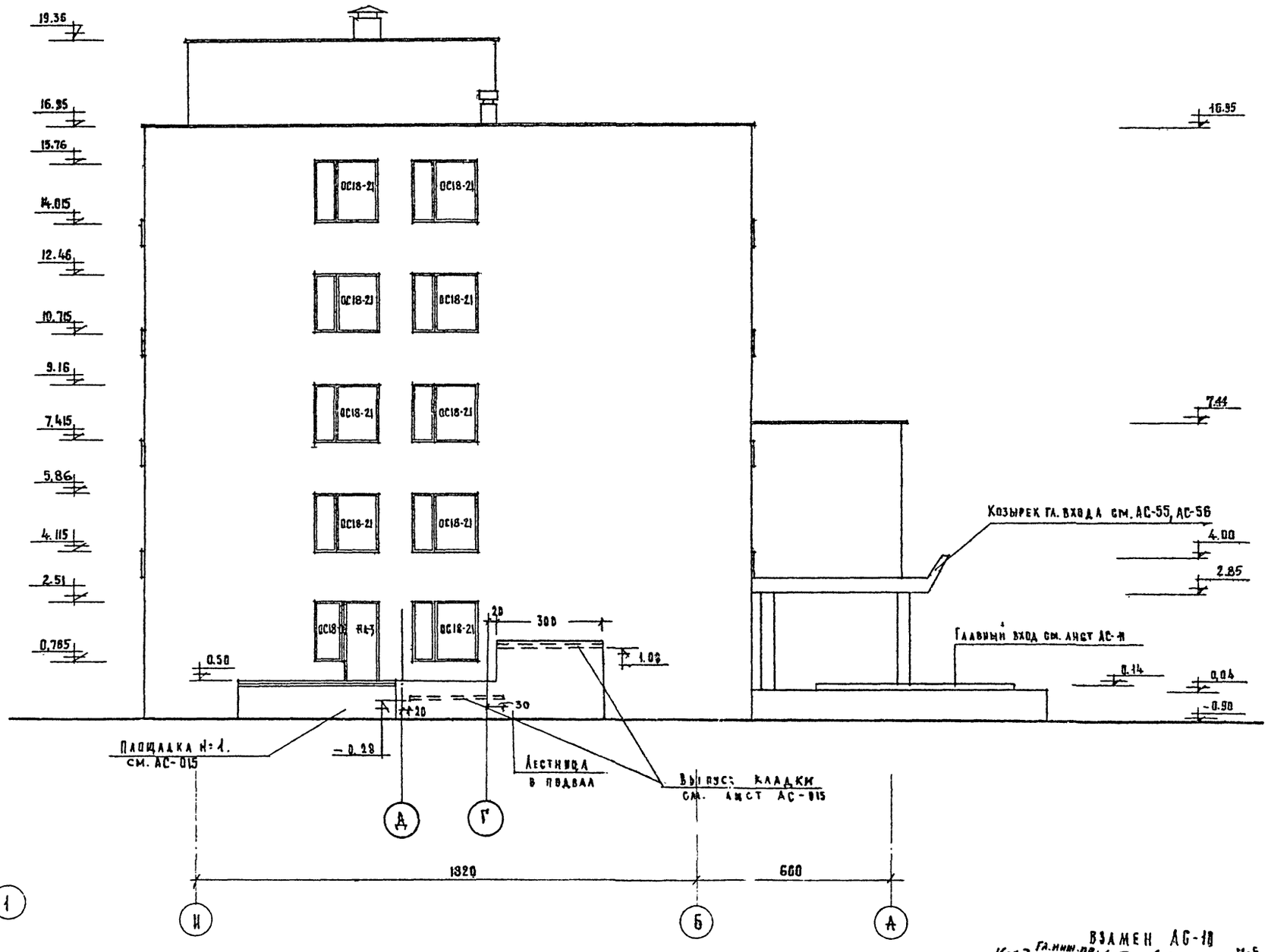

1968	Профилактий на 200 мест	Фасад в осях „И-А"	Типовой проект 254-3-6	Альбом I	Лист АС-10

Взамен АС-10

16-х-70 Гл. инж. пр.

М-6 1:100

Лечебно-трудовых заданий

Арх. превентная мастер. №4

Рук. АПМ №4 — Черняевский; Гл. инж АПМ — Кодиер; Гл. арх. пр-та — Шувалова; Гл. инж. пр-та — Дубинская; Ст. инж. — Гусева; Исполнит. — Новикова; Проверил — Шувалова; Контроль — Кузьма

План площадки главного входа м 1:100

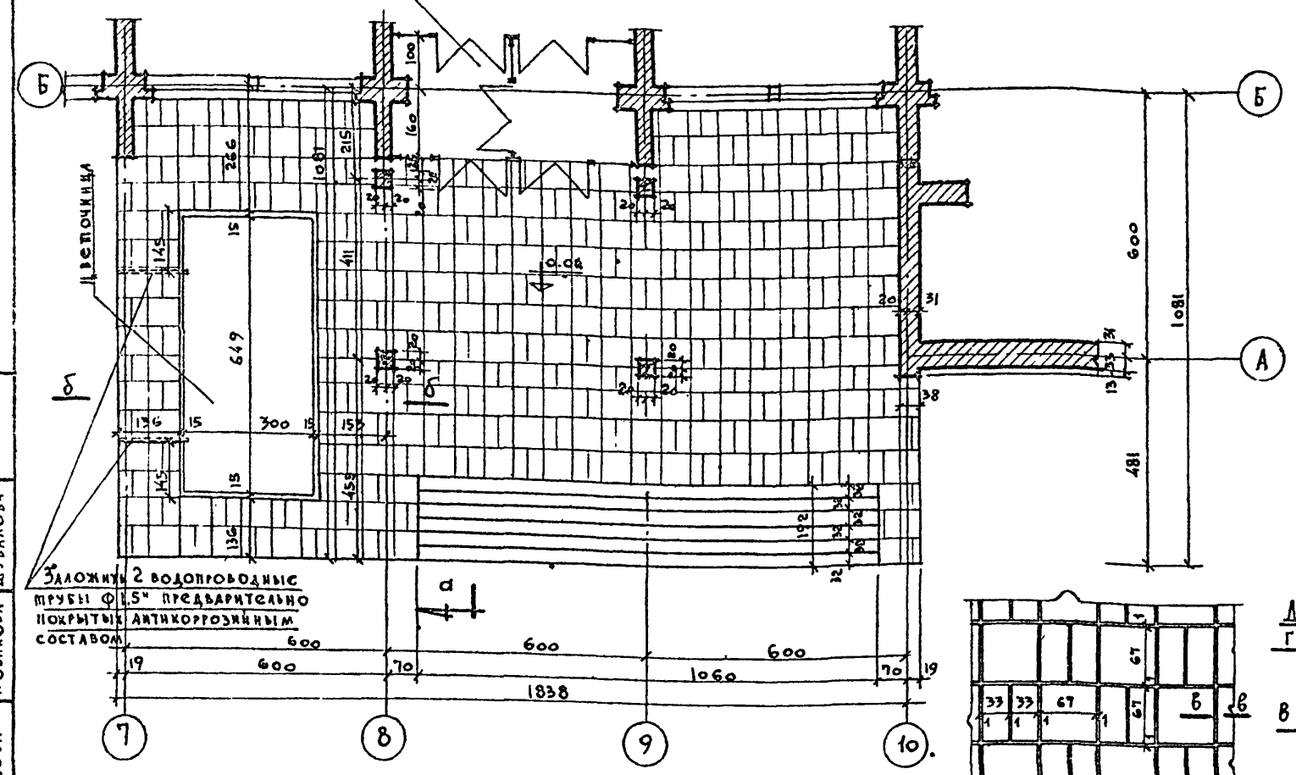

По а-а м 1:100

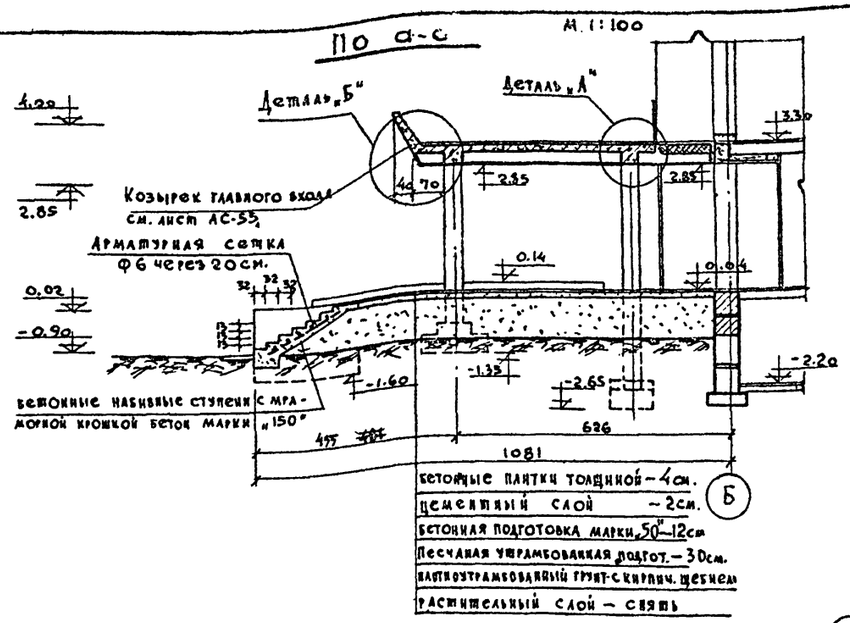

По б-б м 1:50

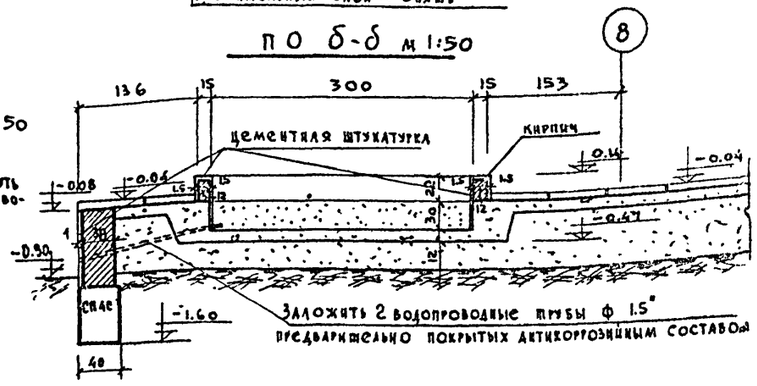

Деталь площадки главного входа м 1:50

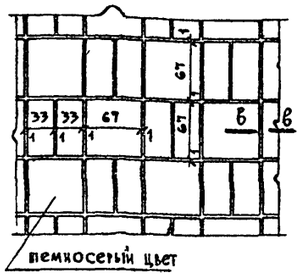

План козырька и план разбивки светильников в подвесном потолке

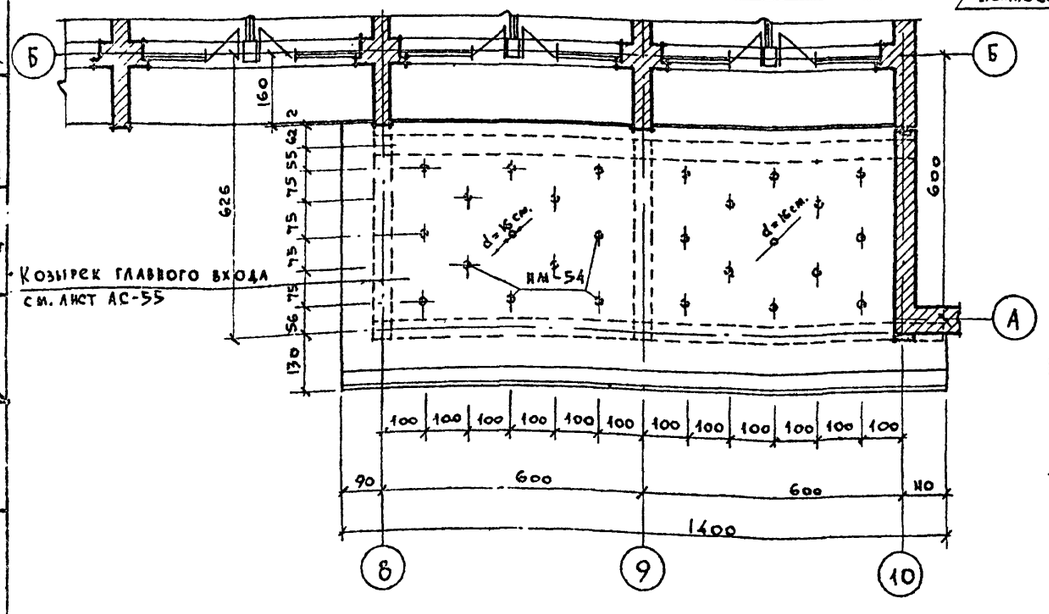

Деталь „Б"

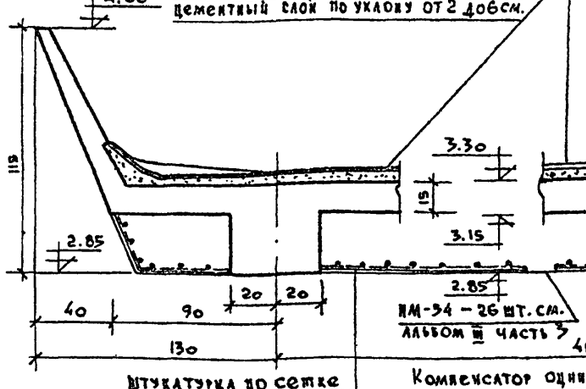

Деталь „А м 1:20

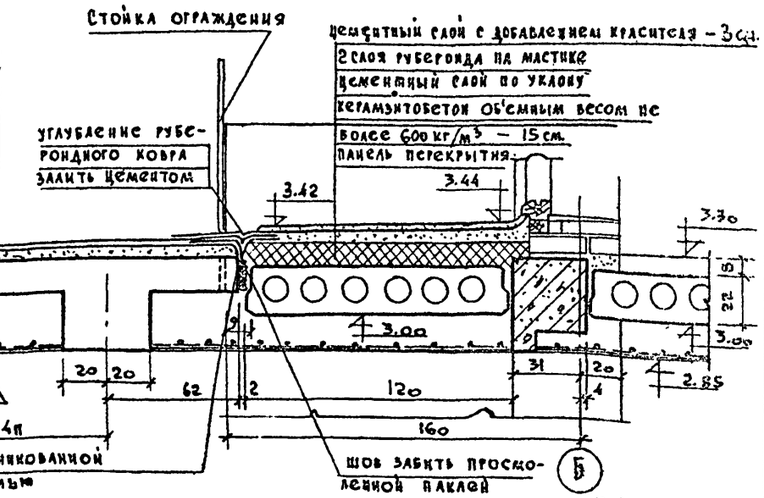

м 1:100; 1:50; 1:20

1968	Профилакторий на 200 мест	Главный вход. Планы, разрезы.	Типовой проект 254-3-6	Альбом I	Лист АС-11

Рук. гр.	Ковязский	
Гл. инж. проекта	Кодыш	
Гл. арх. проекта	Шувалова	
Гл. инж. пр-та	Дубинская	
Ст. инж.	Тусева	
Исполнит.	Новикова	
Проверил	Шувалова	

Лечебно курортных зданий

Арх. проектная маст. № 4

Разрез 1-1

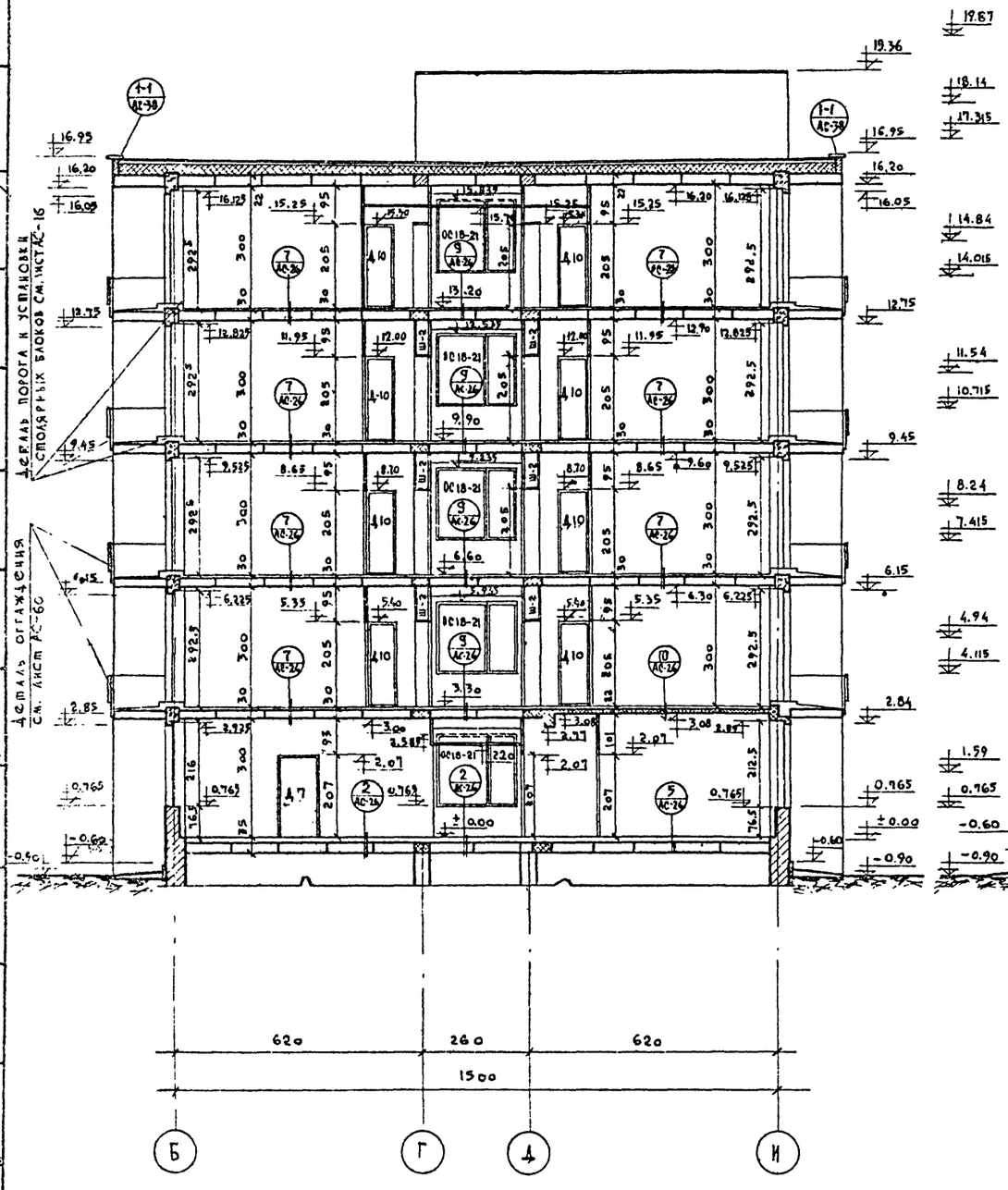

Разрез 2-2

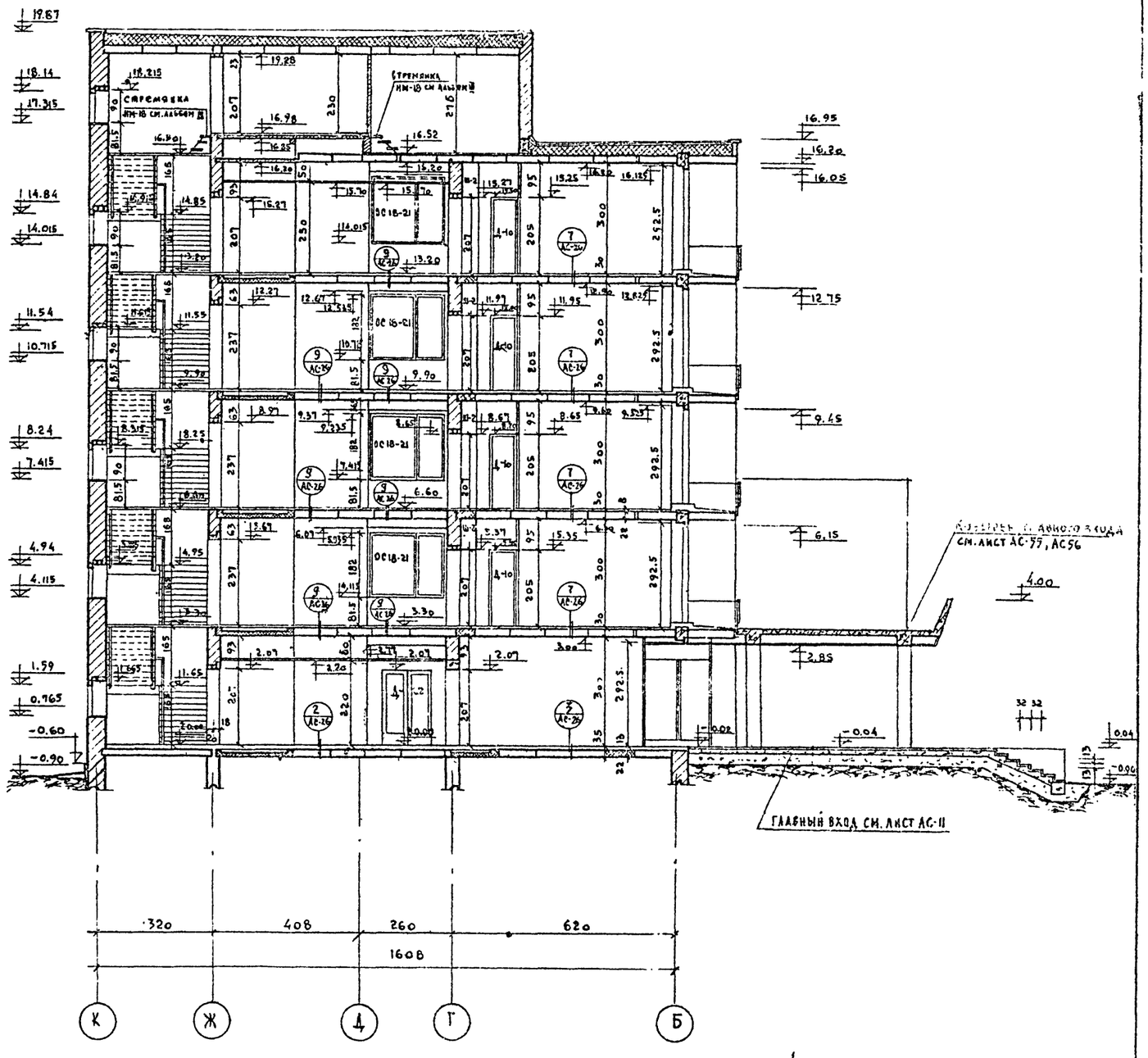

Гл. арх. пр-та 11.04.73г /Лавров/

М = 1:100

1968	Профилакторий на 200 мест	Разрезы 1-1 и 2-2	Типовой проект 254-3-6	Альбом I	Лист АС-12

Согласовано: Отдел ОВ — Бугов; Отдел ВК — Черышова; Отдел ЭС — Кудкерева; Отдел ТС — Гельгарт; Гл. инж. проекта — Троицына; Гл. инж. пр-ва — Шуралова; Гл. инж. пр-ва — Новикова; Гл. инж. пр-ва — Гусева; Гл. инж. пр-ва — Гуренская; Гл. инж. пр-ва — Шубалова; Гл. инж. пр-ва — Кодиров; Рук. гр. — Черняевский; Гл. конструктор — Каплан; Гл. конструктор — Каплан; Арх. проектная мастерская №4

АС-ГОСНО строительных зданий

Разрез 4-4

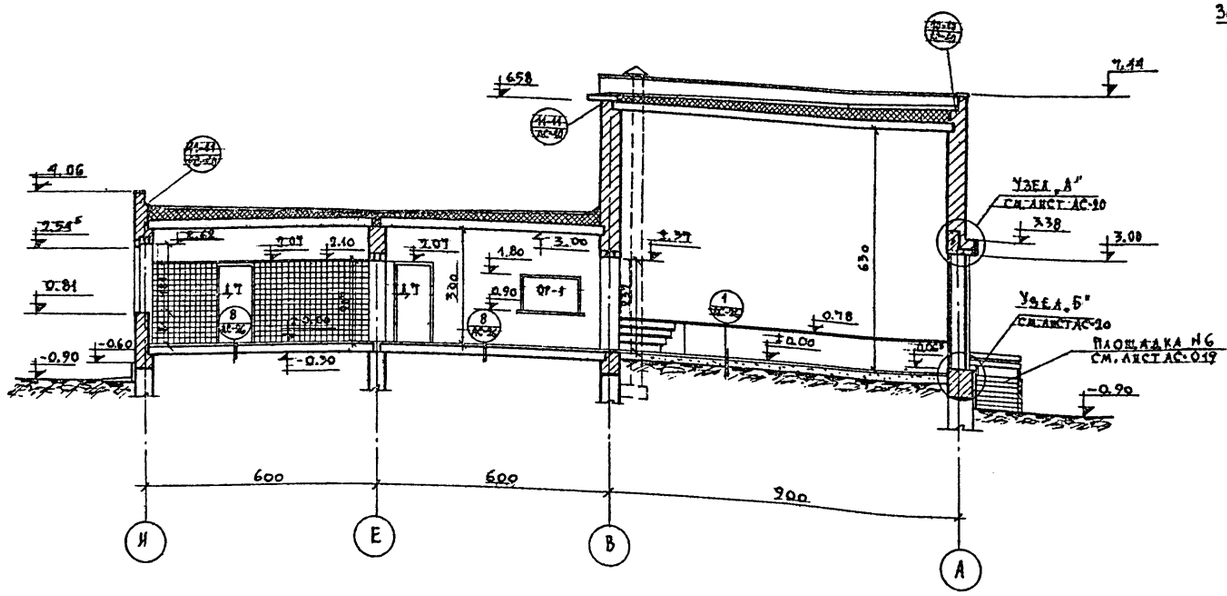

Разрез А-А

по каналу для выпуска дыма М 1:50

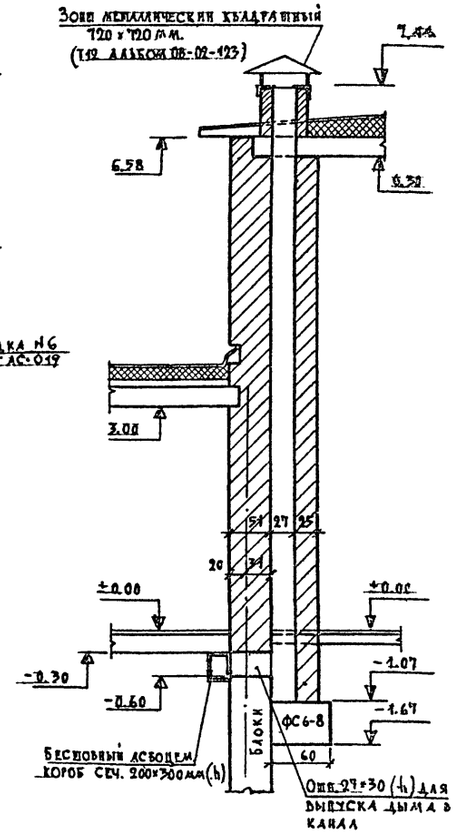

Разрез 3-3

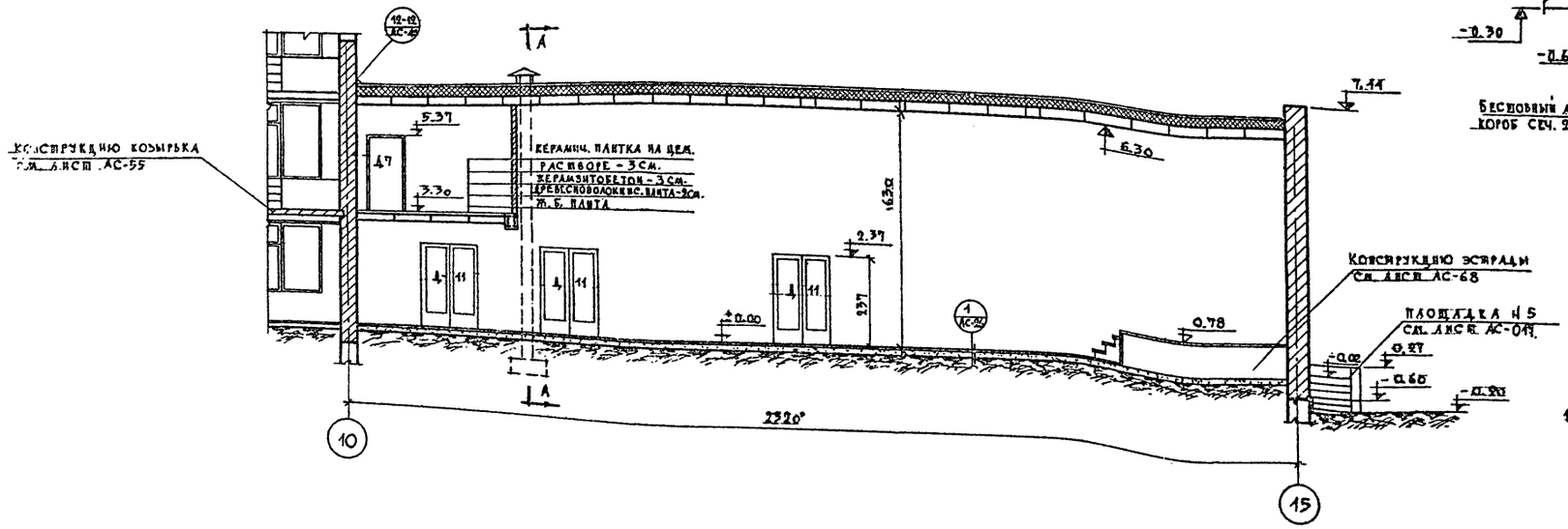

Состав вильнюсской шлакопемзы

Наименование составляющих частей	Количество на 1 м² стены в тоннах
Белый цемент	0.005
Мраморная крошка	0.04
Сажа	0.3 кг
Антрацид - уголь	0.02
Раствор цементный 1:1	0.013
Соляная кислота	0.002 кг
Прочих материалов	1% от общего веса

Чертеж скорректирован в связи с заменой элементов покрытия 15/В-13г. т.п. инж. пр-та /Дубинская/

1968	Профилакторий на 200 мест	Разрезы 3-3; 4-4.	Типовой проект 254-3-6	Альбом I	Лист АС-13

Взамен листа АС-13

ЦНИИЭП лечебно курортных зданий						
Техн. проекти мастер. №6	Чирков	Иоффе	Лавров	Дубинская	Шарапов	Дубинская

Разрез 5-5

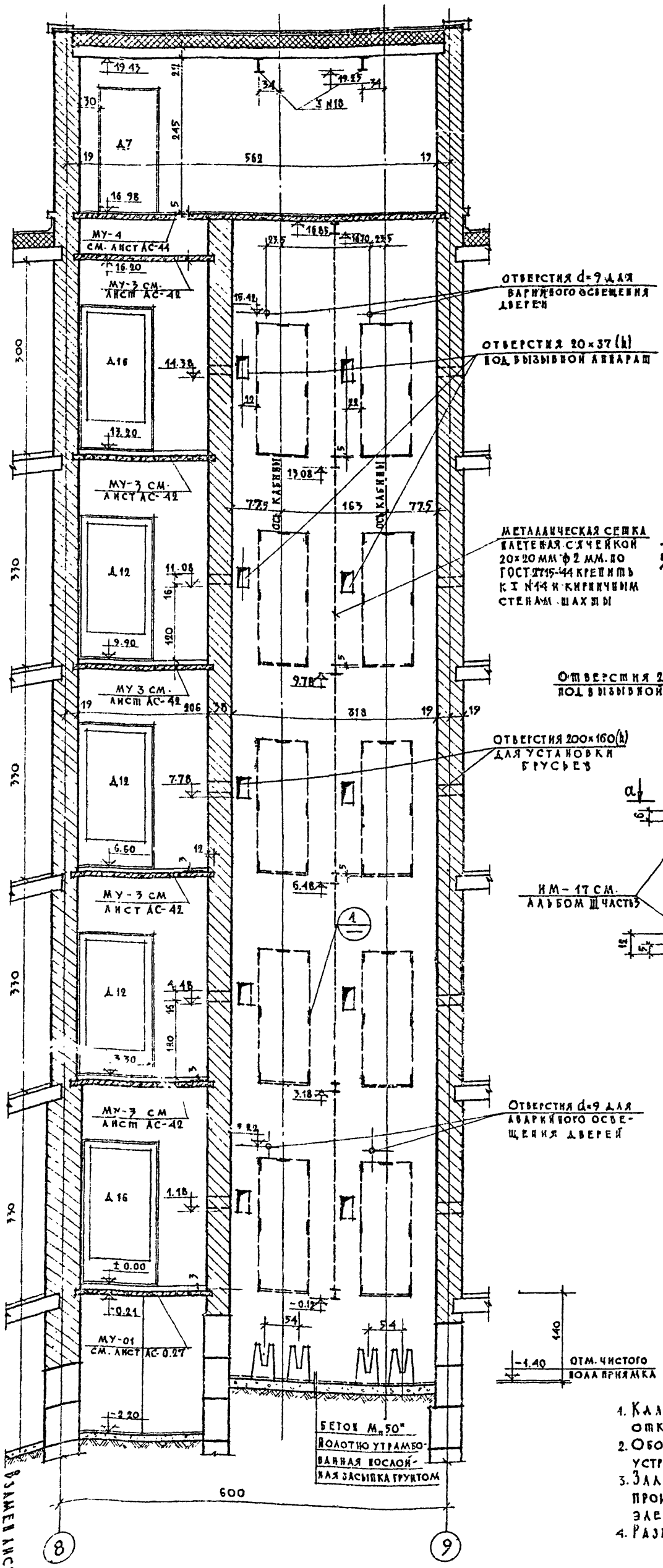

План машинного помещения

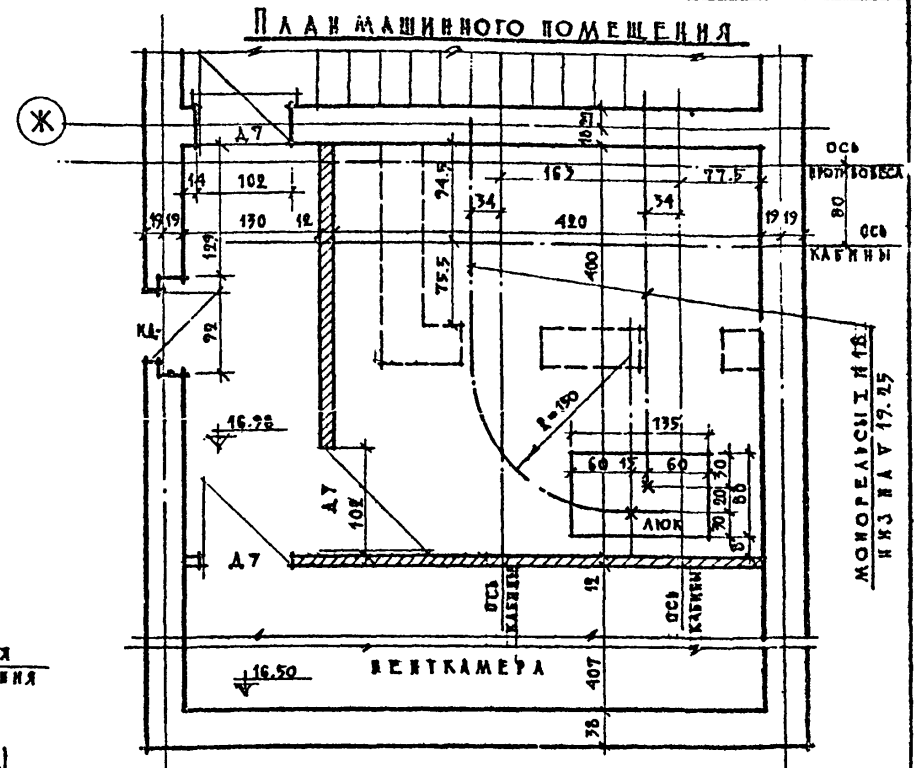

План шахты по А-А

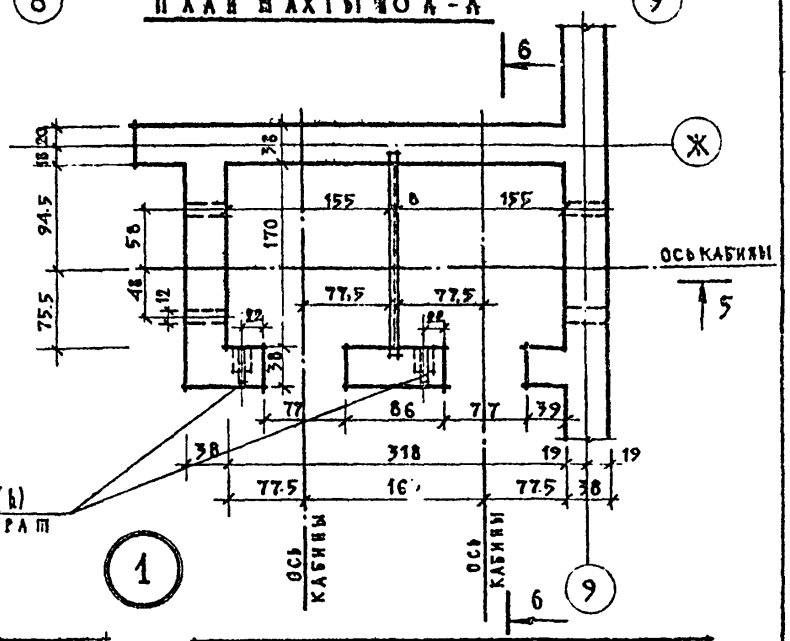

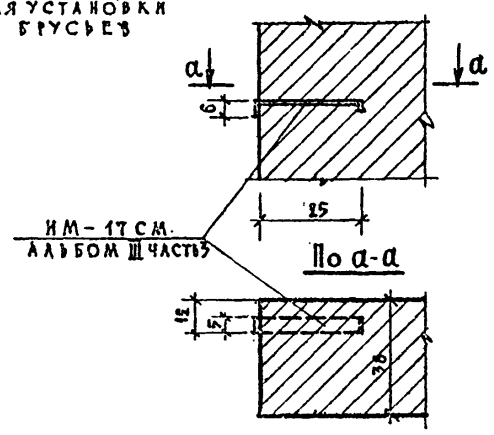

Спецификация стальных изделий

Наимен. изделия	Марка	Поз.	Вес кг одной марки	Вес кг всех	Альбом лист ГОСТ
Закладная деталь	ИМ-17	70	0.60	42.0	Альбом III
Стремянка	ИМ-18	2	23.8	57.6	—"—
Балки №14	С-2.2м	6	3.01	18.06	—
Монорельс I № 18. Общий вес 110.4					—
Сетка ф2мм. ячейка 20×20 мм.	Общий вес			87.0	ГОСТ 2715-44

Технические данные на проектирование пассажирского лифта

1. Назначение лифта — пассажирский /альбом АТ-5, 43-71/
2. Грузоподъемность — 320 кг.
3. Скорость движения кабины — 0.71 м/сек.
4. Высота подъема кабины междуостановками — 3.30м
5. Габариты кабины 1000×1200×2100 мм.
6. Количество остановок кабины — 5 ост.
7. Расстояние от пола верхней остановки до перекрытия под шахтой — 3.65м.
8. Конструкция шахты — кирпичная.
9. Внутренние размеры шахты 318×170 см
10. Глубина приямка — 140 см
11. Местонахождение машинного отделения — верхнее.
12. Система управления лифтов — кнопочное, наружное.
13. Этаж с которого предусматривается управление лифтов — с каждого этажа.
14. Противовес — сзади кабины.

Примечания

1. Кладку стен шахт вести изнутри с расшивкой швов, допускаемое отклонение по вертикали не более 2см.
2. Оборудование машинного помещения лифта установить до устройства перекрытия над машинным отделением.
3. Заливку чистого пола в машинном отделении и приямке h=5см. производить после установки оборудования и прокладки труб электропроводки.
4. Разрез 6-6 см. лист АС-15.

Чертеж скорректирован по альбому АТ-5, 43-71.

15./III-79 г. Гл. инженер проекта / Дубинская Л.Ф.

1968

Профилактории на 200 мест

Разрез 5-5

Типовой проект Альбом лист

Взамен листа АС-14

60

ЦНИИЭП лечебно курортных зданий		Руков. АПМ	Гл. АПМ	Гл. арх. пр-та	Гл. инж. пр-та	Ст. инженер	Исполнит.	Проверил		СОГЛАСОВАНО			
Арх. проектная маст. №4		Чернявский	Кузнецова	Шуклаева	Дубинская	Гусева	Блинова	Гусева		отдел ОВ	отдел ВК	отдел ЭО	отдел ТО
										Буров	Чернышева	Кушнерова	

Разрез 6-6

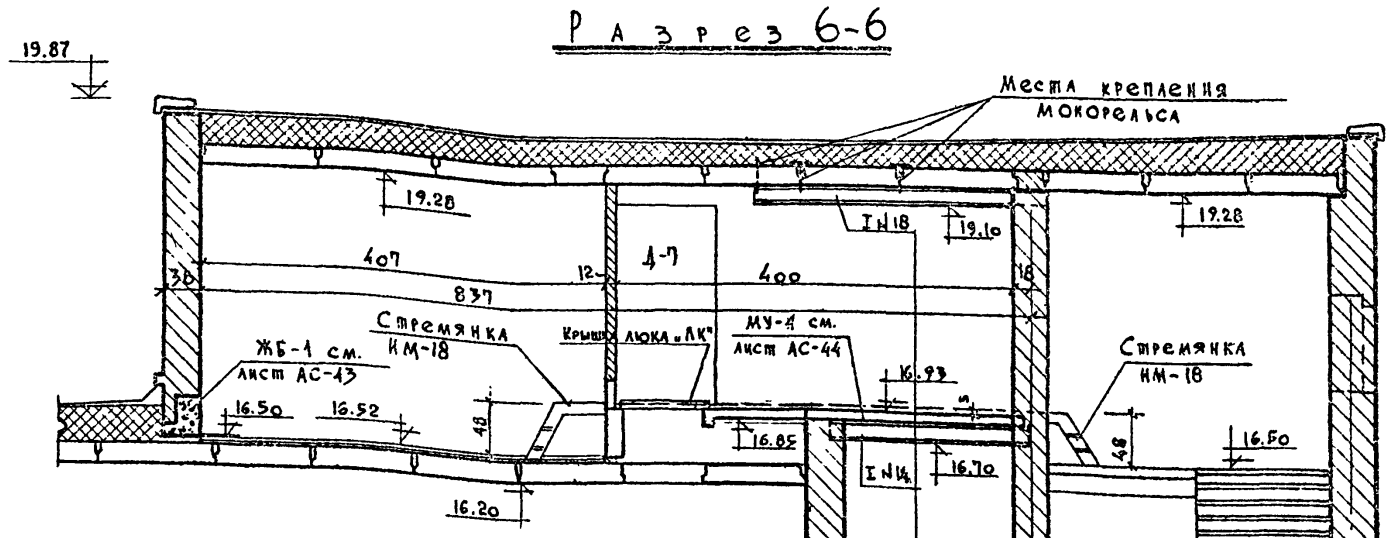

Шахта грузового лифта

Разрез А-А

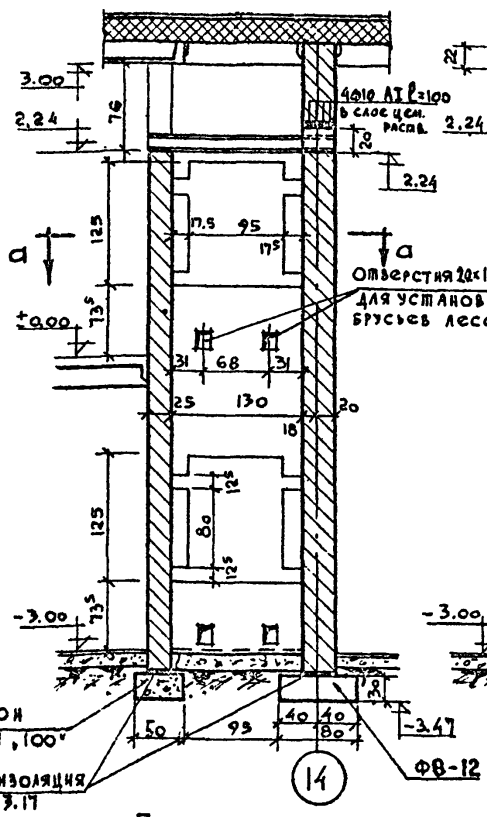

Разрез Б-Б

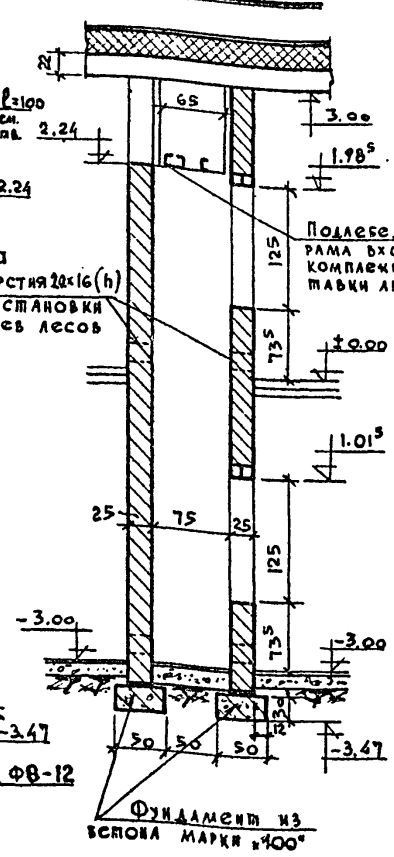

План по а-а

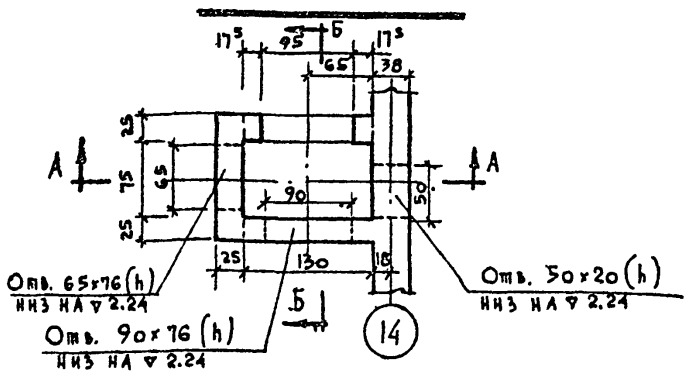

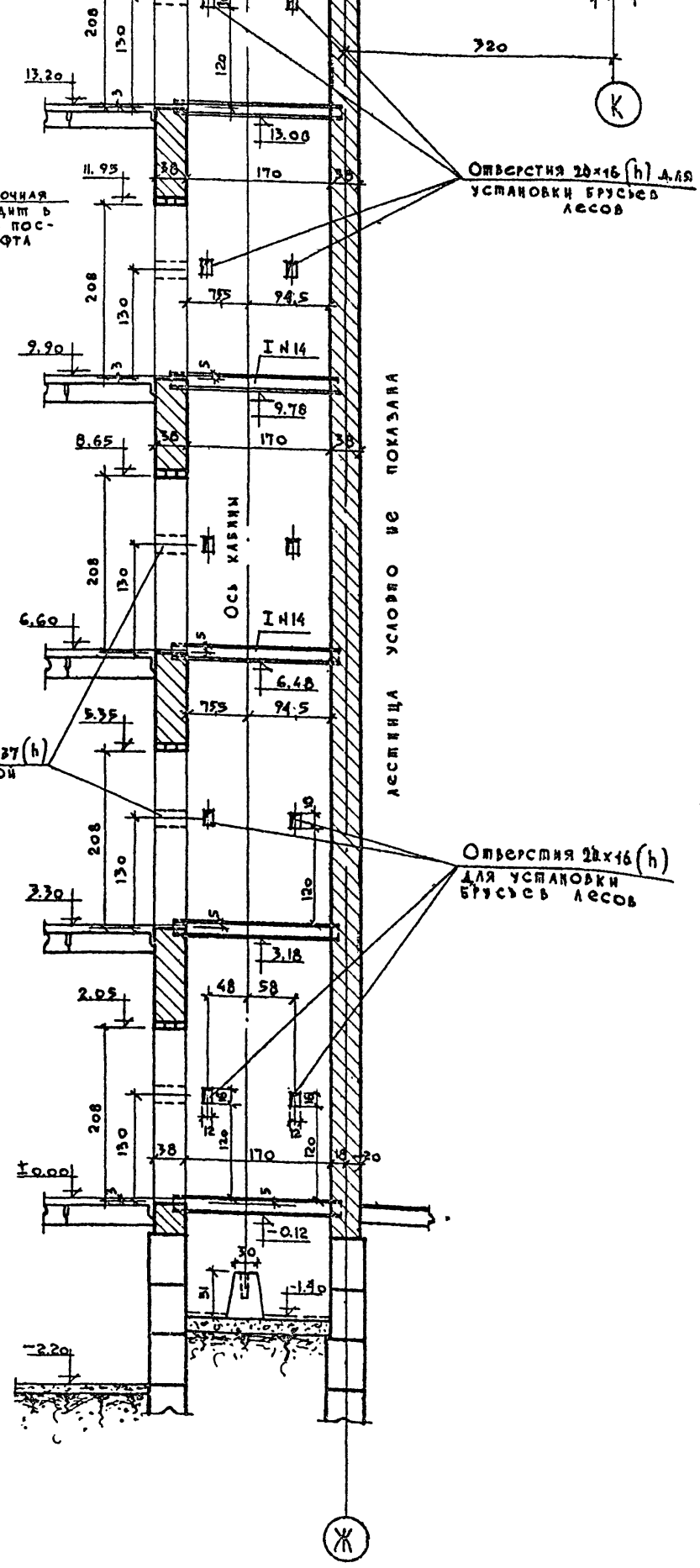

Технические данные на проектирование грузового лифта

1. Назначение лифта – малый грузовой.
2. Грузоподъемность – 100 кг./альбом лифтов АТ-4-11-66/
3. Скорость движения кабины – 0,5 м/сек.
4. Высота подъема кабины – 3,00 м.
5. Габариты кабины – 90×65×100 см.
6. Количество остановок – 2 остановки.
7. Расстояние от пола верхней остановки до пола машинного помещения – 2,20 м.
8. Конструкция шахты – кирпичная.
9. Внутренние размеры шахты – 130×75 см.
10. Глубина приямка ——
11. Местонахождение машинного отделения – верхнее.
12. Система управления лифтом – кнопочное наружное.
13. Этаж, с которого предусматривается управление лифтом – с каждого этажа.

Гл. арх. пр-та 11.04.73г /Лавров/

М=1:50

1968 Профилактории на 200 мест

Разрез 6-6 и шахта грузового лифта

Типовой проект	Альбом	Лист
254-3-6	I	АС-15

Деталь установки столярных блоков на 1ом. этаже
м 1:10

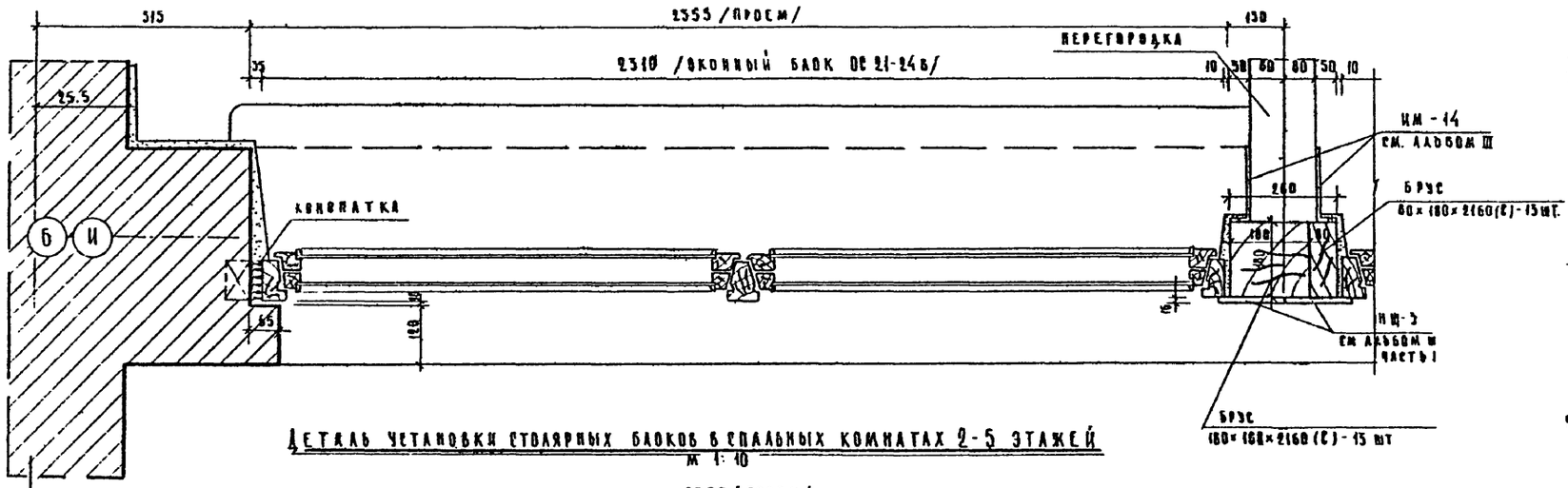

Деталь установки столярных блоков в спальных комнатах 2-5 этажей
м 1:10

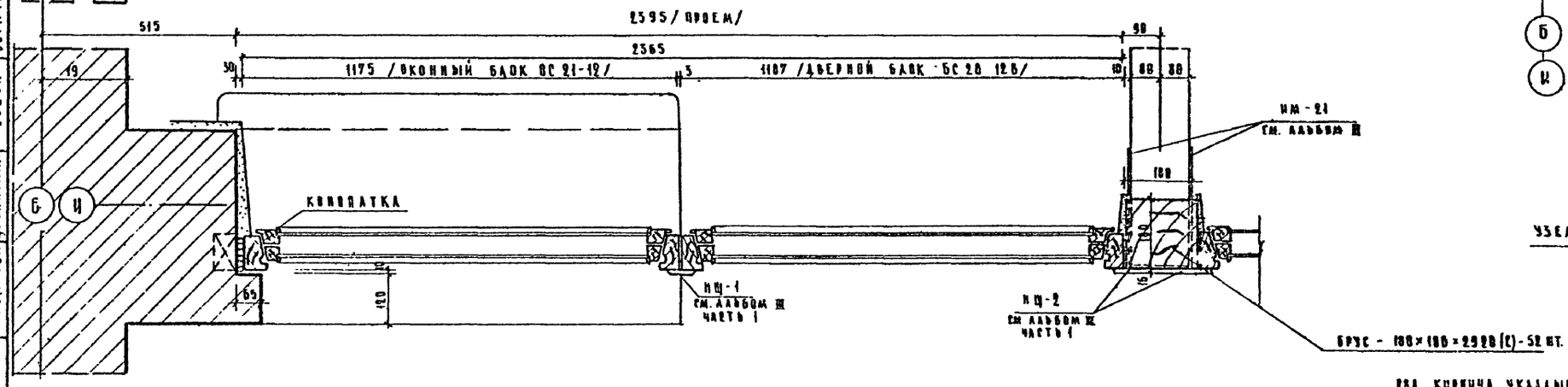

Деталь установки оконного и дверного блоков
1-го этажа
м 1:10

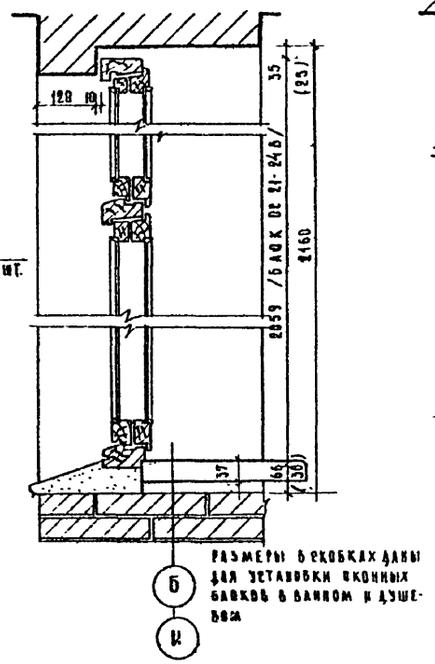

2-го 5-го этажей
м 1:10

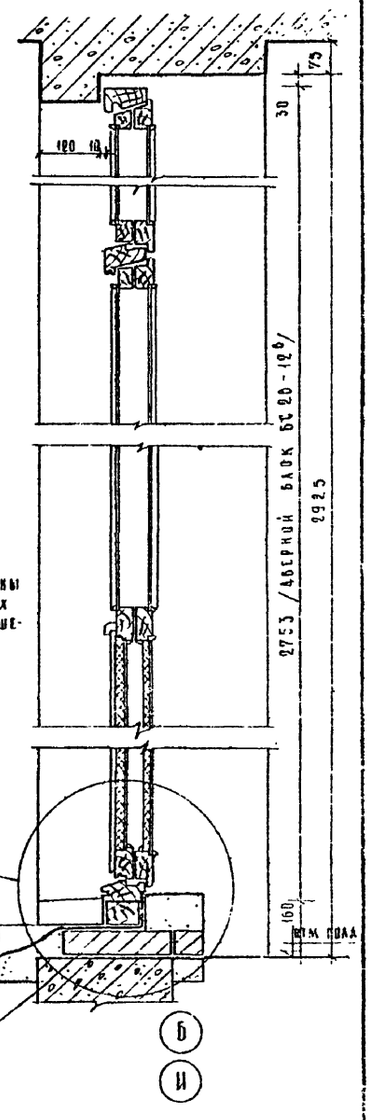

Узел „А"
м 1:5

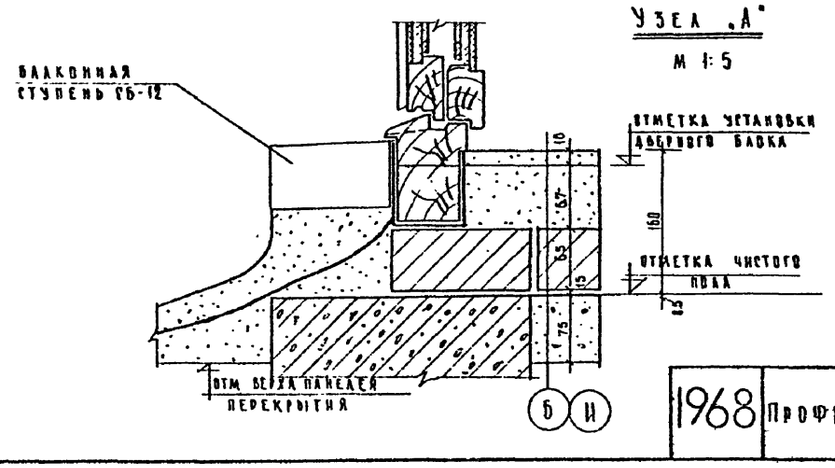

Примечания:

1. Оконные блоки, балконные блоки и нащельники окрашиваются белой масляной краской за 2 раза.
2. Общий объем древесины на все брусья импостов - 6,5 м²

Установка раздаточного окна хлеборезки ОР 1
м 1:10

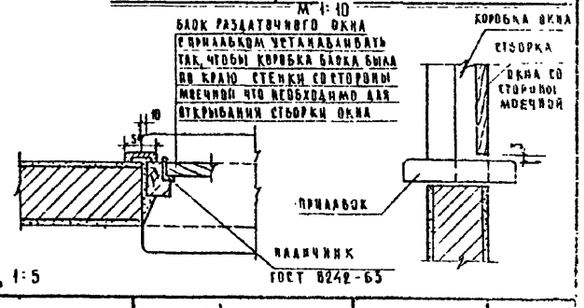

М = 1:10, 1:5

1968	Профилакторий на 200 мест	Детали и установки оконных и дверных блоков	Типовой проект 254-3-6	Альбом I	Лист АС-16

Лечебно оздоровительные здания
Арх. проектная мастер. №4

Рук. арх.-х.	Черняевский	
Гл. инж. арх.	Ковнир	
Гл. арх. пр-та	Шубалова	Шубалова
Гл. инж. пр-та	Дубинская	Гусева
Инженер	Богачева	Богачева
Проверил	Шубалова	

АЛЕЧЕНО КУРОРТНЫЙ ЗДАНИЯ	Гл.	Рук. АПМ-4	Н.отд. АПМ-4	Гл. инж. пр-та	Гл. инж. пр-та	Отд. ПОИ	Исполнил	Проверил	Согласовал
Арх. проектная мастер. №4		Гриязский	Колнин	Шубалова	Лебинская	Гроева	Новикова	Шубалова	Кесьма

см. АС-18

Примечание: Продолжение фрагмента выше отметки 9,895 см. АС-46

1968 Профилактий на 200 мест

Фрагмент порядовки наружных стен по осям „Б"и в осях „1-19"

Типовой проект 274-3-6.

Альбом I

Лист АС-17

Установку столярных изделий см. лист АС-16

Штукатурка

Гидроизоляция

Базы стен подвала

По I-I

Кирпичная кладка под окном

Кирпичная кладка под окном

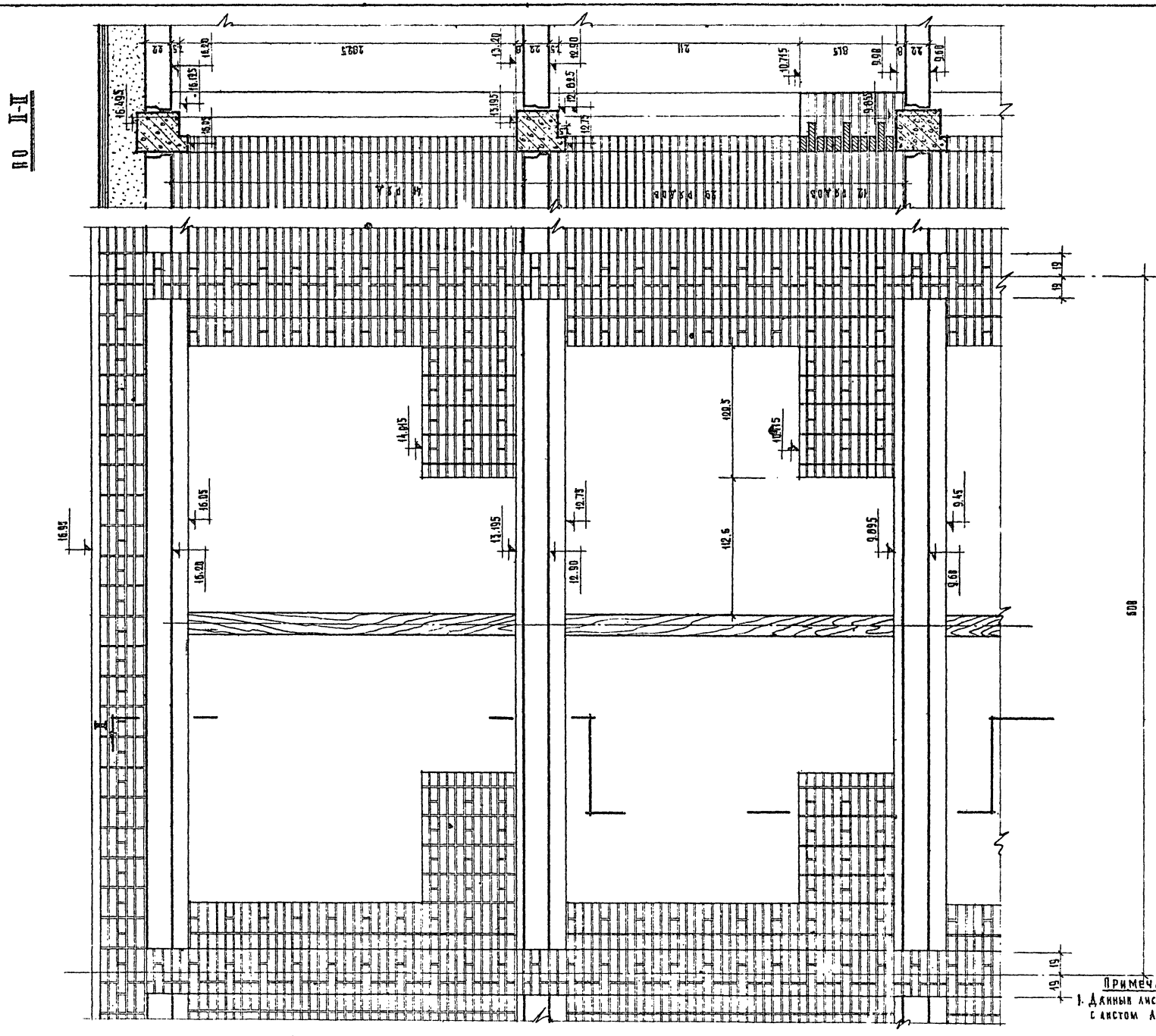

Примечание:
1. Данный лист рассматривать вместе с листом АС-17

М-6 1:25

1968	Профилакторий на 200 мест	Фрагмент порядовки наружных стен по осям „БиИ" в осях „1-10"	Типовой проект 254-3-6	Альбом I	Лист АС-18	

Гл. инж. пр. Дубинская
Гл. инж-та Гусева
Ст. инж. Новикова
Исполнит. Шубалова
Проверка Кузьма
Копировал
Рук. АПМ-4 Черновский
Гл. инж. АПМ Кузнецов
Гл. архитектор проекта Дубинова
Арх. проектная мастер. № 4
Институт Гражданпроект курортных зданий

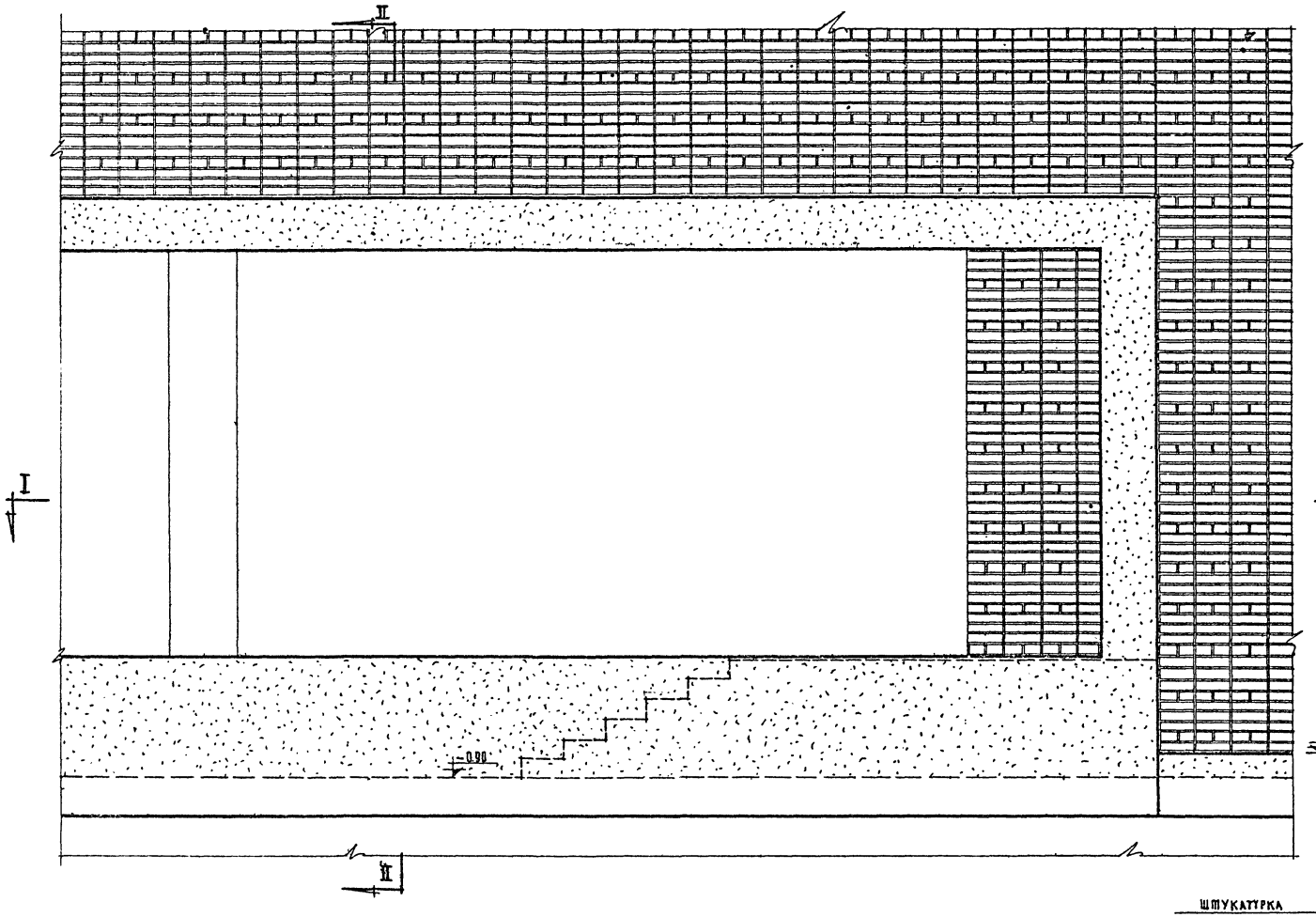

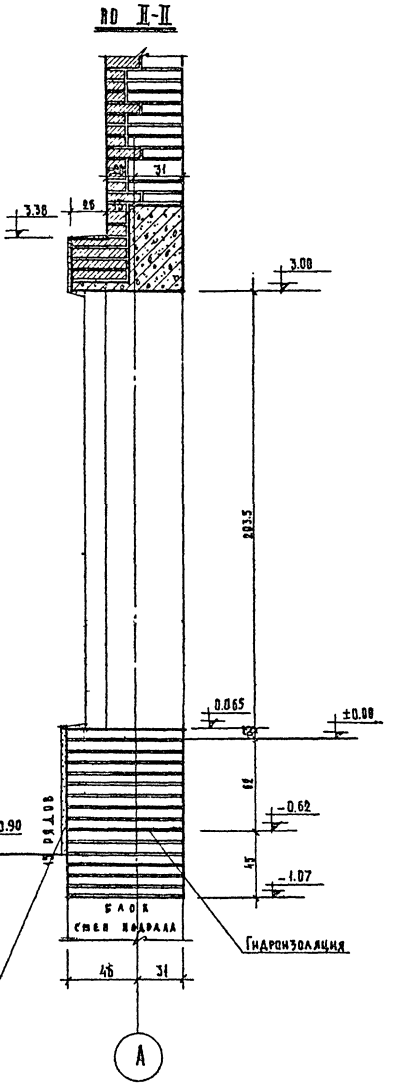

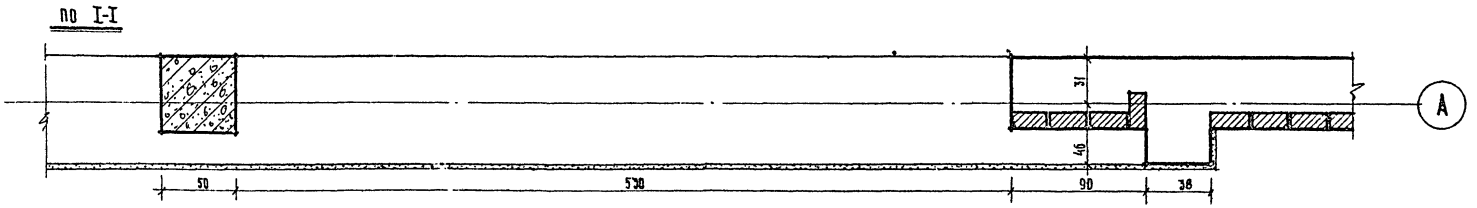

1968	Профилакторий на 200 мест	Фрагмент вярядовки наружной стены по оси „А", в осях 10'-15'	Типовой проект 254-3-6	Альбом I	Лист АС-19

М-6 1:25

Рук. АПМ-4	Чернявский	Гл. инж. АПМ	Кальнир
Гл. арх. пр-та	Шубакова	Гл. инж. пр-та	Дубинская
Стп. инж.	Гусева	Исполнитель	Новикова
Проверил	Шубакова	Копировал	Кузьмина

Лечебно курортных зданий

Арх. проектная маст. № 4

Фрагмент порядовки наружной стены

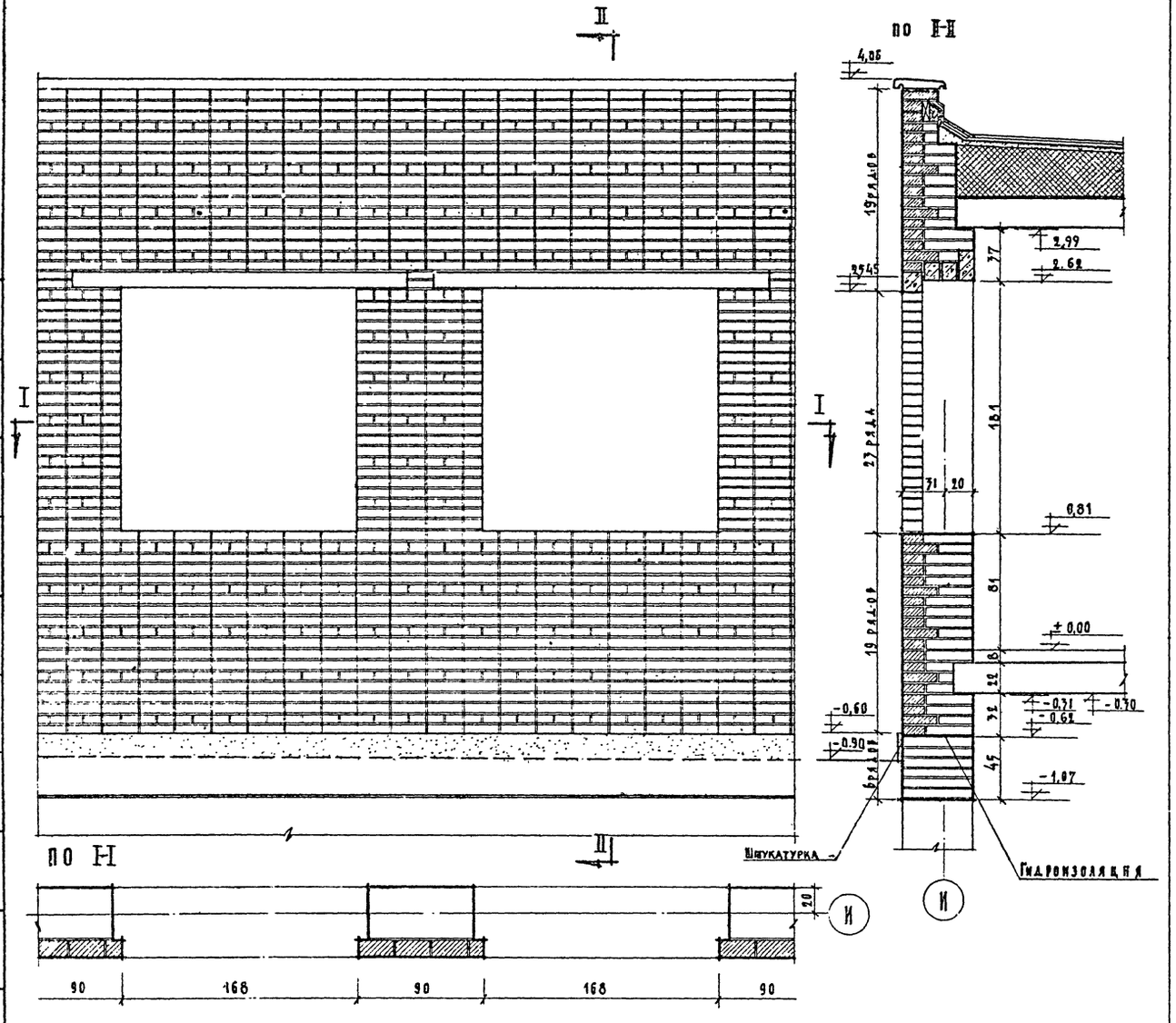

Узлы установки витражей

М 1:5

Узел „А"

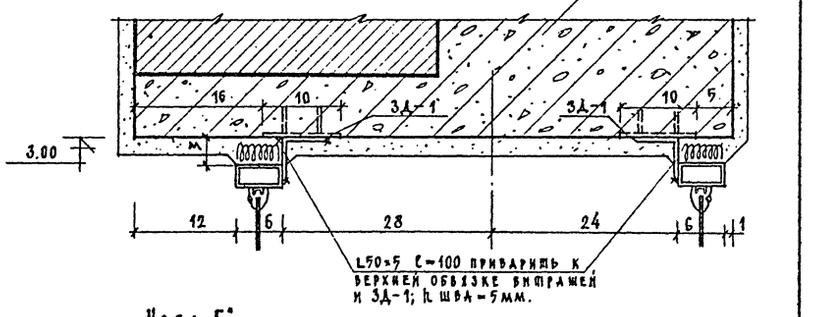

Узел „Б"

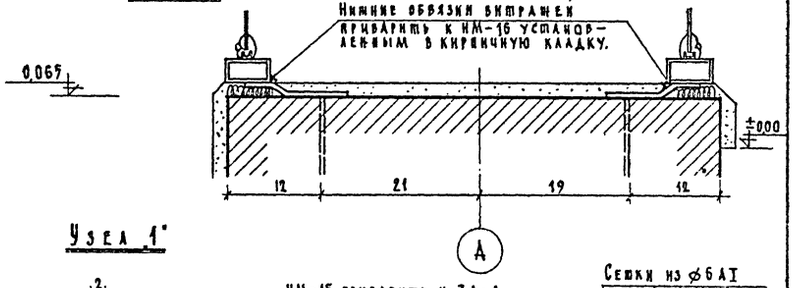

Узел „1"

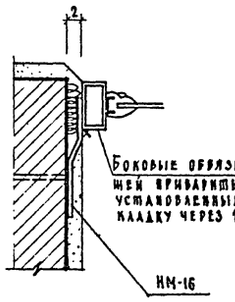

Узел „2"

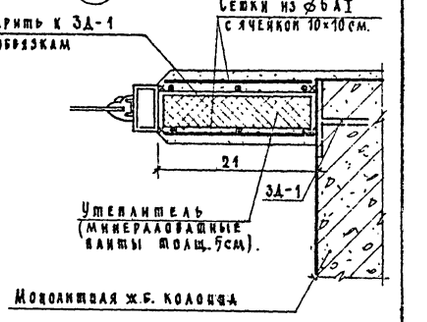

Примечание:

Местоположение узлов А и Б см. лист АС-13

Местоположение узлов 1 и 2 см. лист АС-2

М 1:5, 1:25

1968	Профилакторий на 200 мест	Фрагмент порядовки наружной стены по оси „Н" в осях 10-15. Узлы установки витражей.	Типовой проект 254-3-6	Альбом I	Лист АС-20

Лечебно курортные здания

Арх. проектная мастер. №4

Рук. АПМ-4 Ст. инж. АПМ Гл. арх. проекта Ст. инж. пр-та Исполнил. Проверил

Чернинский Подвир Шубалова Дубинская Гусева Новикова Шубалова Алексеева Колпакова

Для 3-го, 5-го этажей

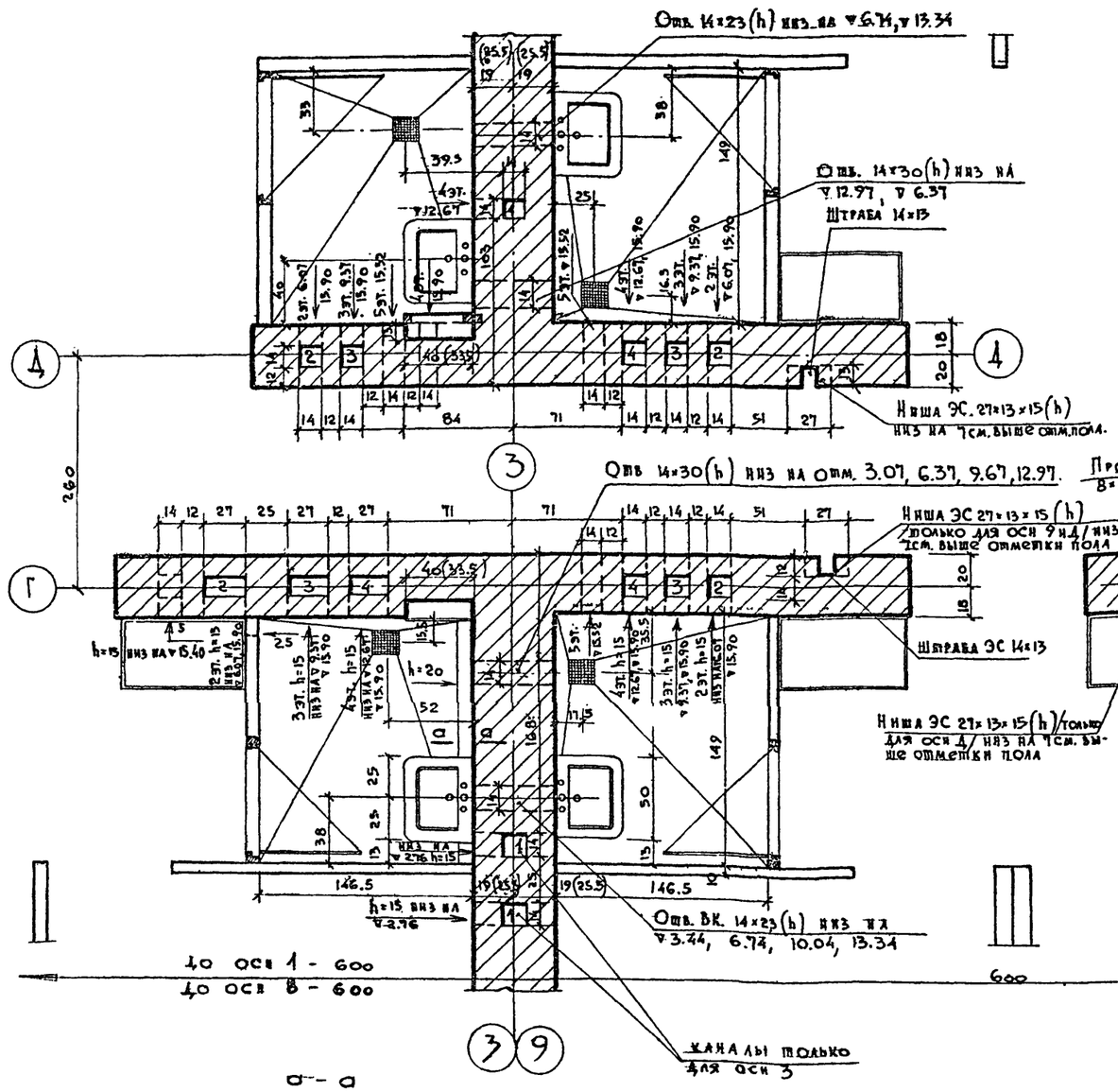

Для 2-го, 4-го этажей

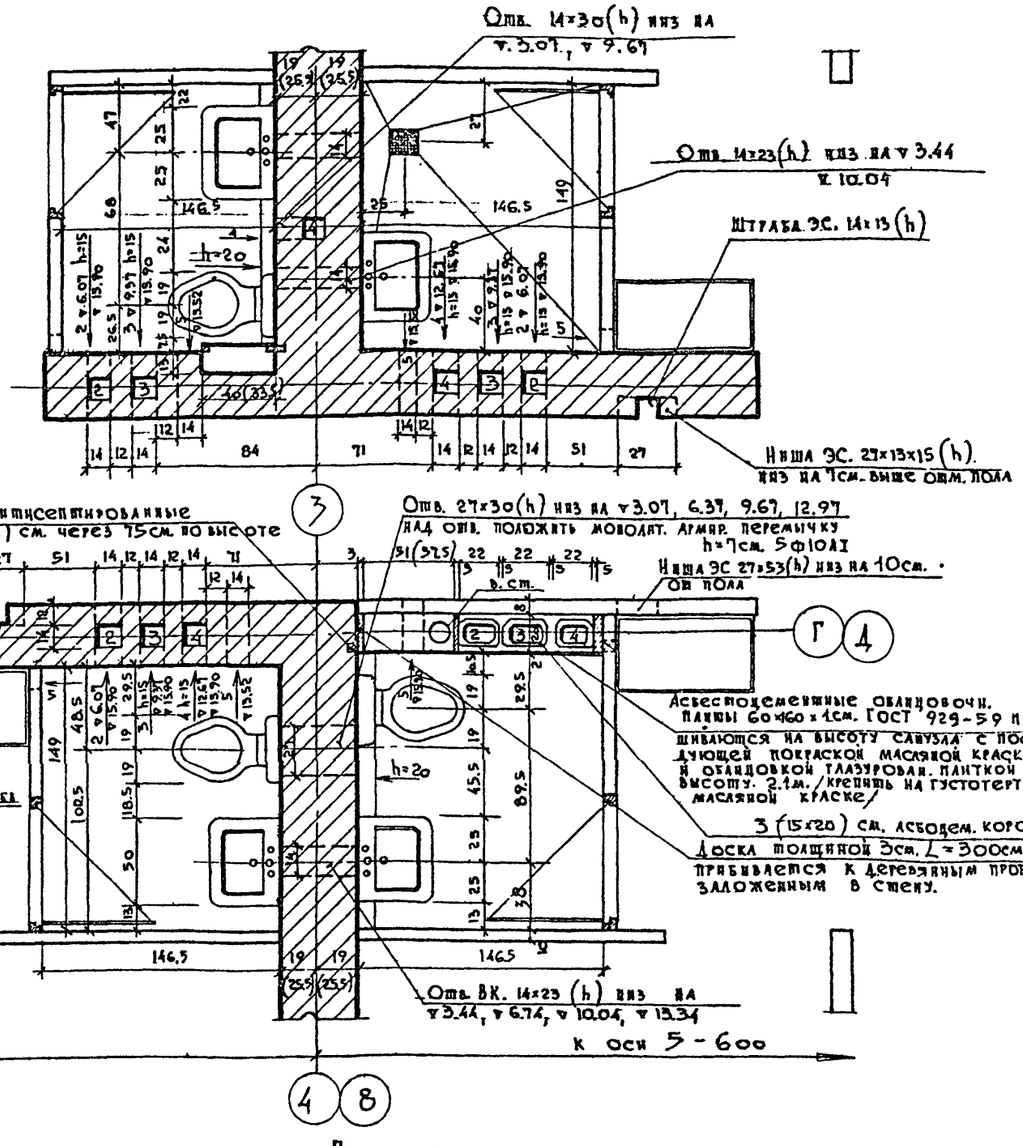

а – а

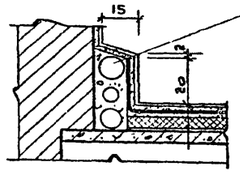

Трубопровод обетонить бетоном М-100 на ширину 15см, с последующей облицовкой глазурованной плиткой

Примечания:

1. Данный лист см. совместно с чертежами АС-1, АС-3, АС-4, АС-5, АС-6, АС-7.2.
2. Асбестоцементные плоские облицовочные плиты взяты по ГОСТ 929-59
3. Над отверстием для пропуска трубопровода /шириной 27см/ положить монолит. армир. перемычку. Арматура 4ф10АI бетон М-100 h=6.5см. l=80см.
4. В стенах по осям Д и Г в местах штраб 38×13 проложить 4ф6АI l=60см. через 53см. по высоте.
5. Цифры в скобках даны для 1-го этажа

М=1:25

1268 Профилакторий на 200 мест	Планы слизуалов в осях 3-9	Типовой проект 254-3-6	Альбом I	Лист АС-21

Согласовано: отдел ТО — Гельгард; отдел ЭО — Кушнерёва; отдел ВК — Чернышова; отдел ОВ — Бэров; отдел ЭС — Кузьмина; Проверил — Дубинская; Исполнит. — Гусева; Ст. инж. пр-та — Дубинская; Гл. инж. пр-та — Шувалова; Гл. арх. пр-та — Кодир; Гл. инж. АПМ — Черявский; Рук. АПМ-4

Лечебно оздоровительных зданий. Арх.-проектная. мастер 4

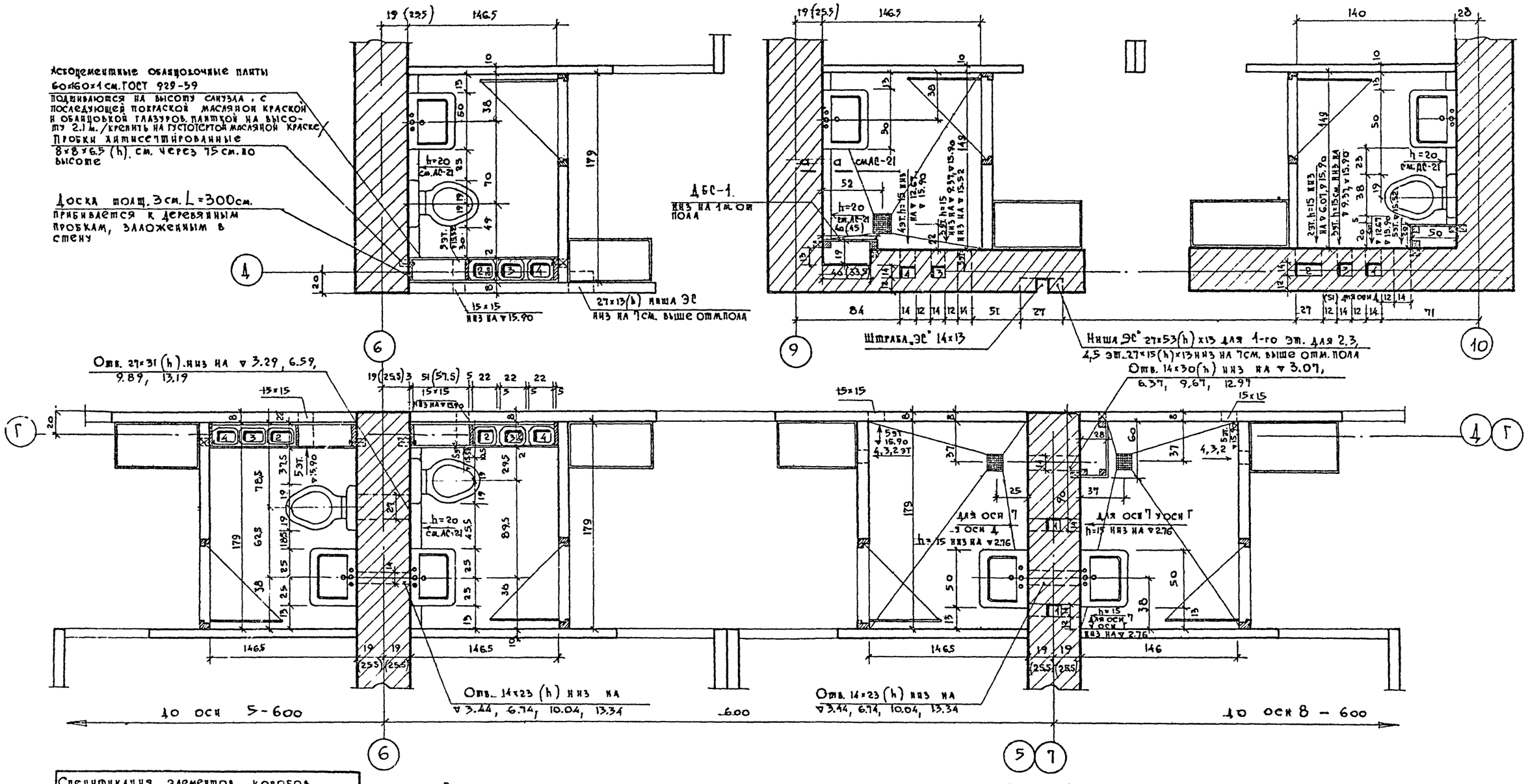

Спецификация элементов коробов						
Наимен.	Сечение мм.	Длина мм.	Кол. штук 1 эт.	Кол. штук 2,3,4,5	Альбом каталог ГОСТ	№ эскиз-чертежа
Асбестоц. плиты	600×10	600	55	260	929-59	—
	300×10	600	65	140	и	—
	600×10	1600	20	180	и	—
Бруски	50×50	300	99	420 п.м	—	—
Доски	200×30	300	27	252 п.м	—	—
Шурупы А	40×20	2	500	3800	1145-60	—
ДБС-1	250	350	17	68	НИ-03-01	41-64. 35А
Крышки ревизии						

Расход бетона на монолитные перемычки /над отверстиями в=27см./ – 2 м³ /на все здание/.

Расход арматуры 10 АI – 45 кг.

М 1:25

1968	Профилакторий на 200 мест	Планы санузлов в осях 5-10	Типовой проект 254-3-6	Альбом I	Лист АС-22

Согласовано: Отдел ТО — Гельгард; Отдел ЭО — Кушнерева; Отдел ВК — Чернышева; Отдел ОВ — Буров; Отдел ЭС — Кузьминых; Проверил — Дубинская; Исполнит. — Гусева; Ст. инженер — Гусева; Гл. инж. пр. — Дубинская; Гл. арх. пр. — Шувалова; Гл. инж. АПМ — Косцир; Рук. АПМ-4 — Черняевский

Лечебно курортных зданий. Арх. проектная мастер. № 4

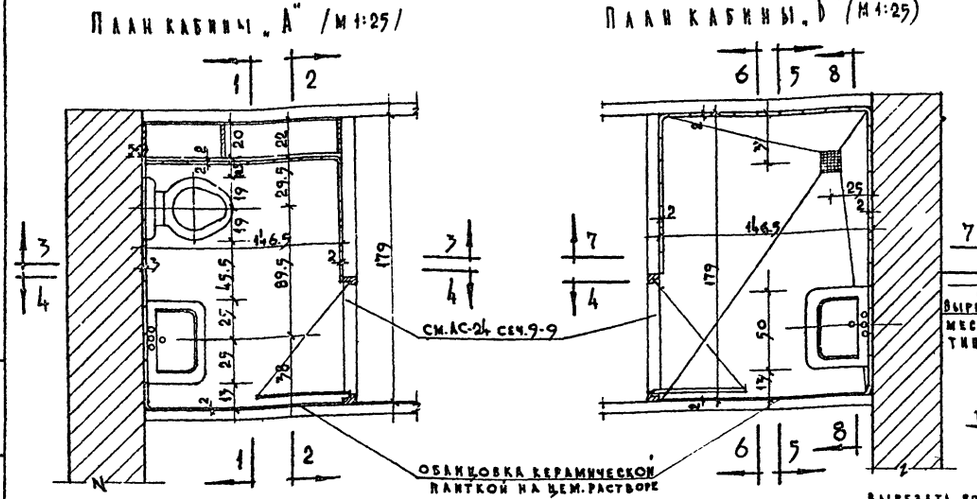

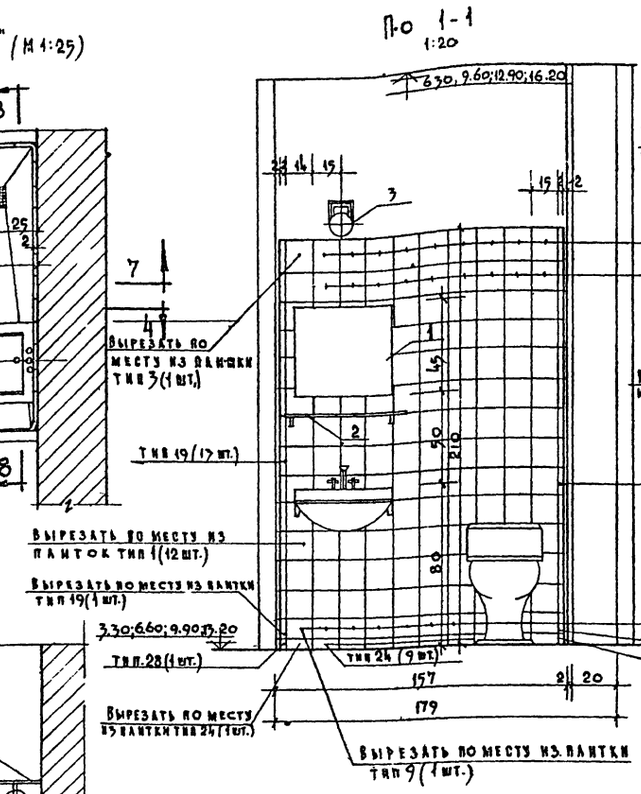

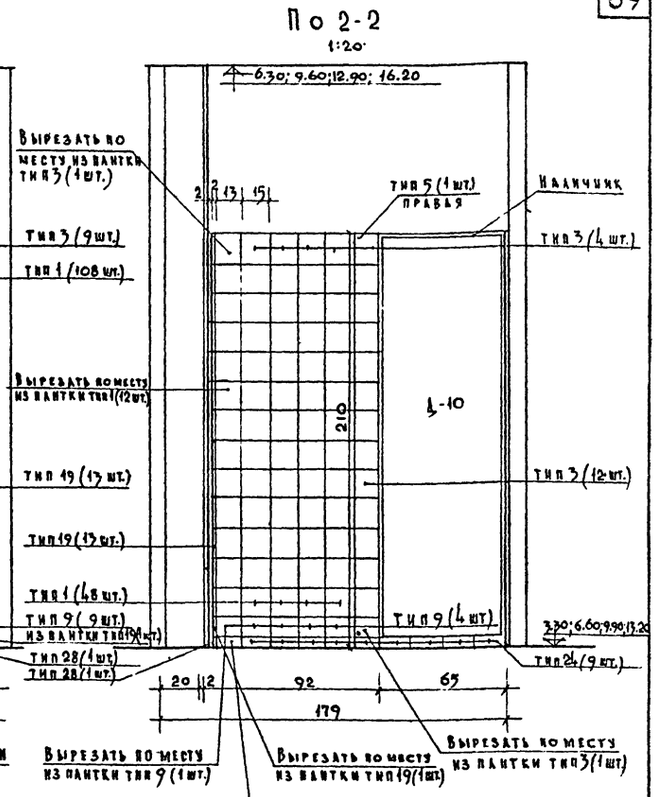

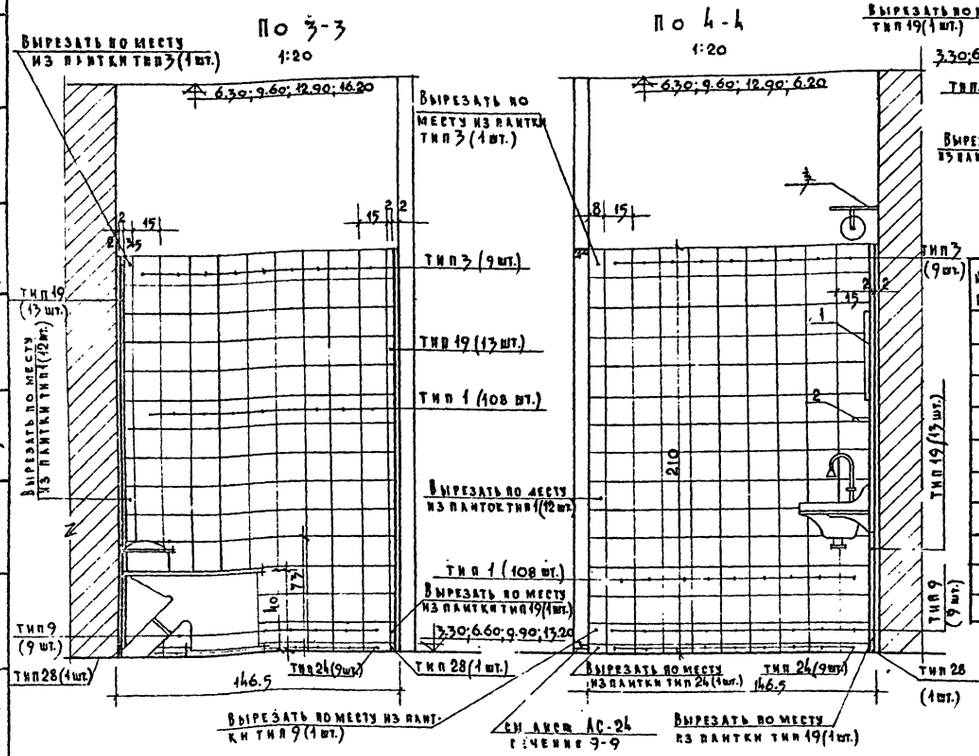

Спецификация керамических плиток для облицовки стен.

№№ п/п	Наименование плиток	Типы плиток	Размер мм.	Толщ. мм.	К-во шт. каб. „А"	К-во шт. каб. „Б"
1.	Квадратные	1	150×150	8	420	468
2.	Квадратные с завалом одной стороны	3	150×150	8	47	38
3.	Квадратные	9	150×100	8	34	41
4.	Прямоугольные с завалом одной стороны	12	150×7.5	8	–	13
5	Прямоугольные с завалом с двух сторон	14	150×75	8	–	1
6	Уголок для закругления внутр. углов	19	R=20	8	39	39
7.	Квадратные с завалом с двух сторон.	5	150×150	8	1	–
8	Прямые плинтусные плитки	24	150×50	10	30	44
9	Уголки плинтусные для закругления					
	внутренних углов.	28	50	10	3	3

Спецификация оборудования кабин „А" и „Б"

№№ п/п	Наименование	К-во шт.
1	Зеркало 45×50 см.	2
2	Полочка стеклянная	2
3	Бра	2
4	Вешалка трехрожковая металлич.	2
5	Крючок для одежды фаянсовый	1

Примечания

1. Данный лист см. совместно с листами АС-21; АС-22; АС-24
2. Спецификация керамических плиток дана для санитарных узлов и душевых кабин с размерами в плане 157×146.5 и 179×146.5
3. Плитки взяты по Гост 6141-63.
4. Сечения 5-5; 6-6; 7-7; 8-8 см АС-24.

М-Б 1:25, 1:20

1968	Профилакторий на 200 мест.	Развертки стен санузлов.	Типовой проект 254-3-6	Альбом I	Лист АС-23

Лечебно курортных зданий

Арх. проектная мастер. 4

Рук. АГИ Черняевский; Гл. инж. АГИ Шубкин; Гл. инж. проекта Шубкова; Гл. инж. Губева; Ст. инж. Шубкова; Исполнит. Шубкова; Проверил Шубкова

По 5-5
М 1:20

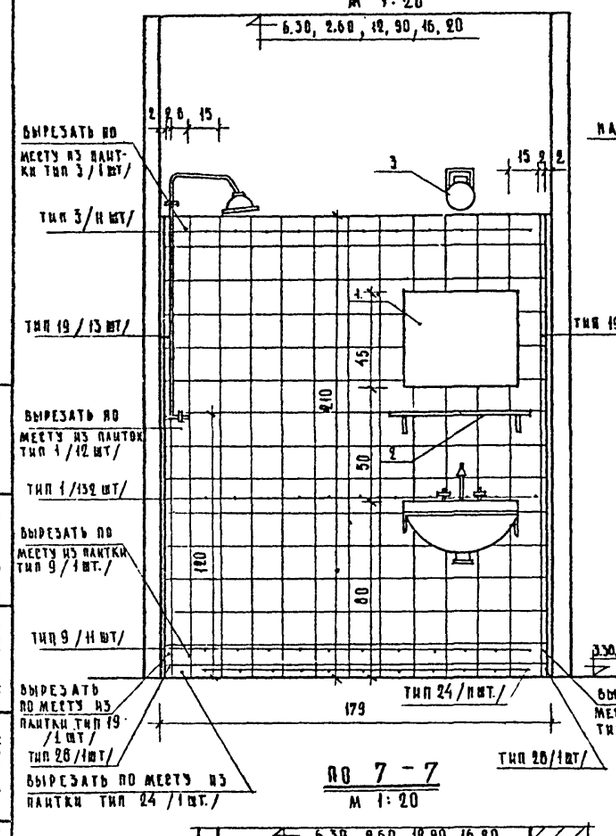

По 6-6
М 1:20

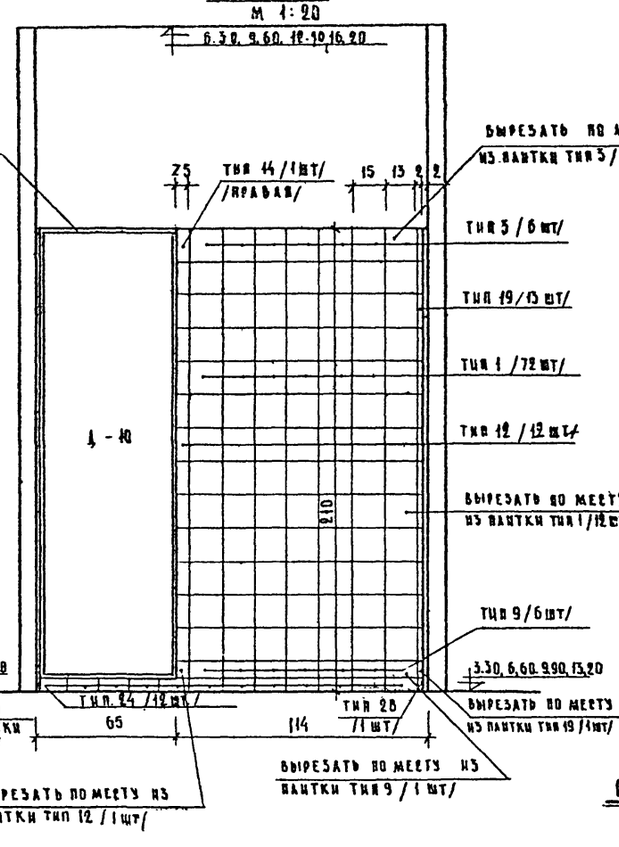

Устройство гидроизоляции сантехнических коробов
М 1:10

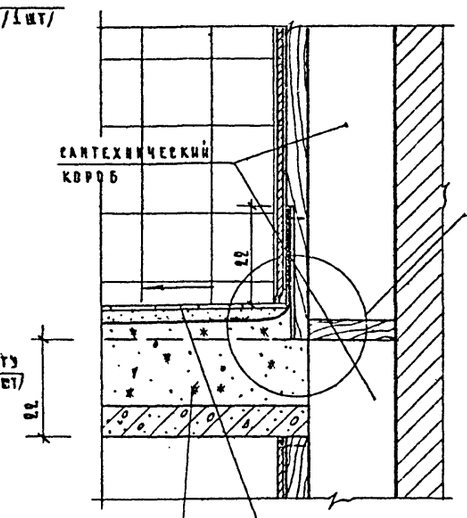

Узел „А"
М 1:10

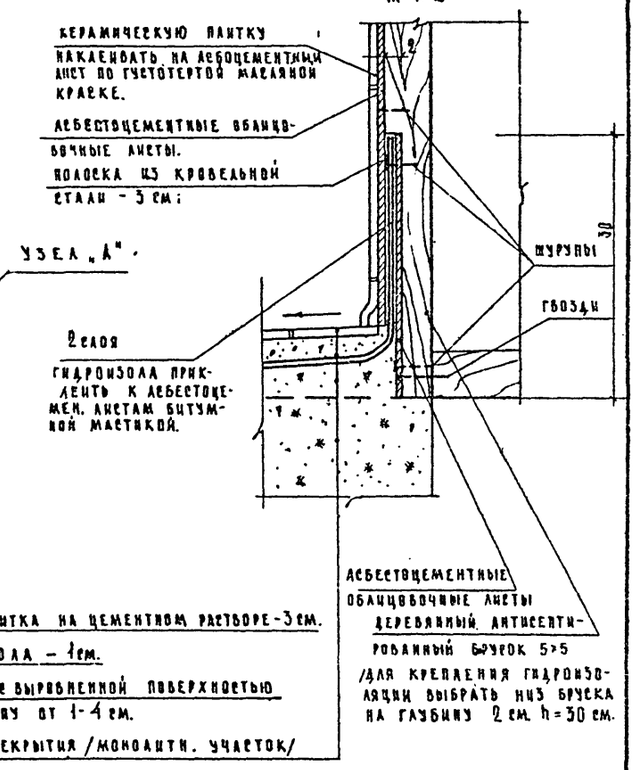

По 7-7
М 1:20

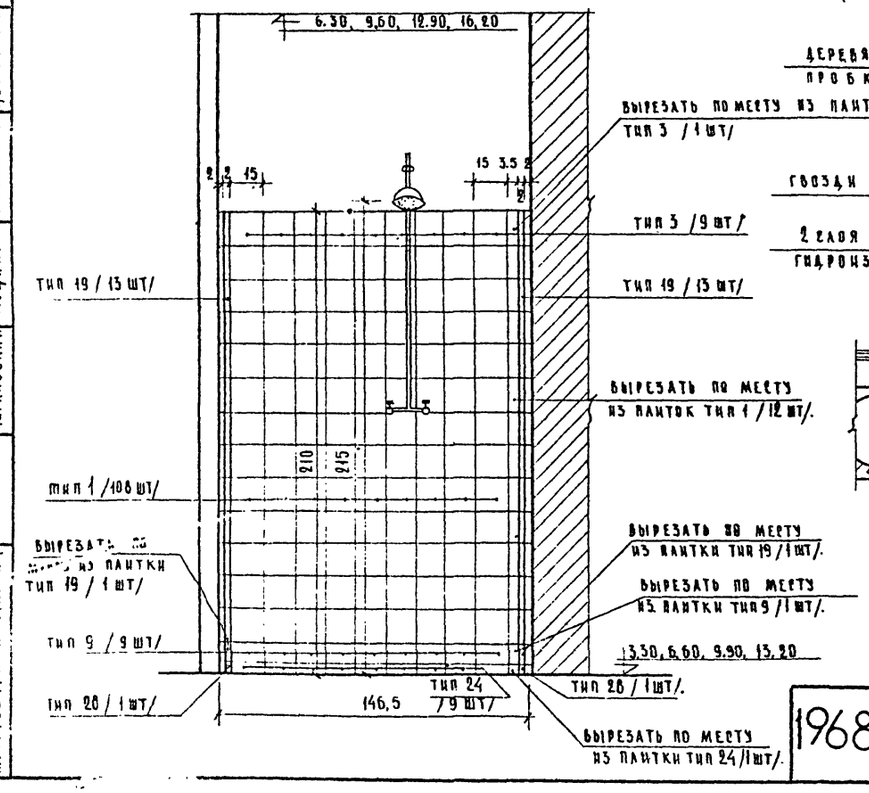

По 8-8
М = 1:10

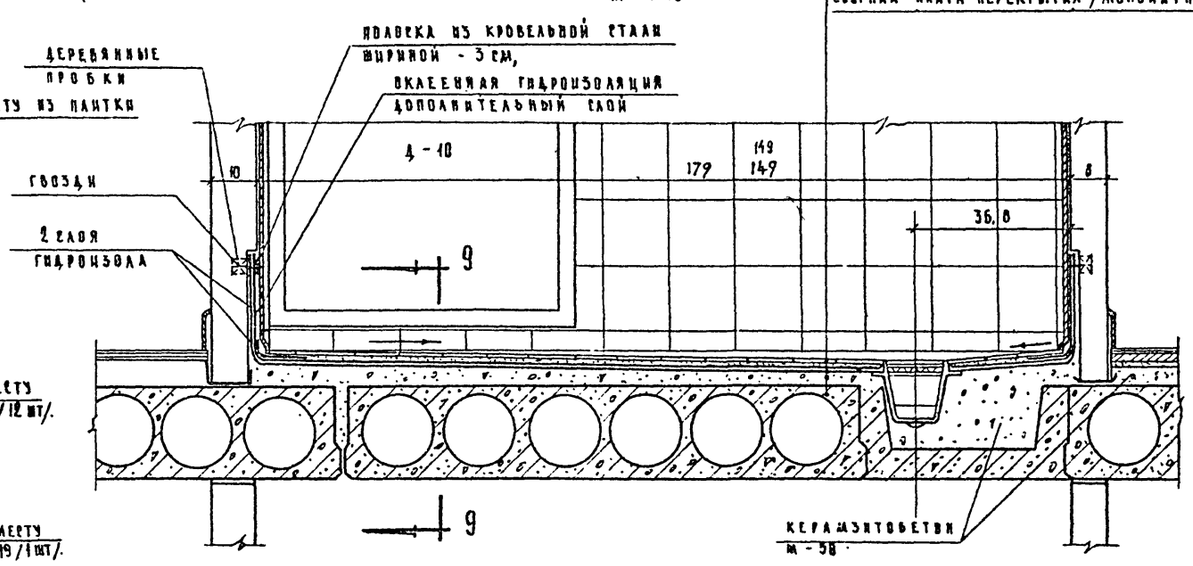

По 9-9

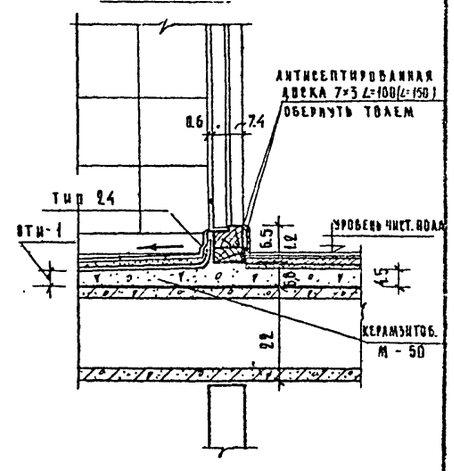

Примечание:

Местоположение размеров и узлов см. АС-23.

1968	Профилакторий на 200 мест	Развертки стен санузлов. Узлы	Типовой проект 254-3-6	Альбом I	Лист АС-24

М-б 1:20; 1:10

Рук. АПМ-1	Черняевский	Кодинг
Гл. инж. пр-та	Шубалова	
Гл. арх. пр-та	Дубинская	
Вед. инж. пр-та	Гусева	
Исполнит.	Щаранова	Шубалова
Проверил		
Арх. проектная мастерская АЕЧ БНО Курортных зданий		

План
м 1:50

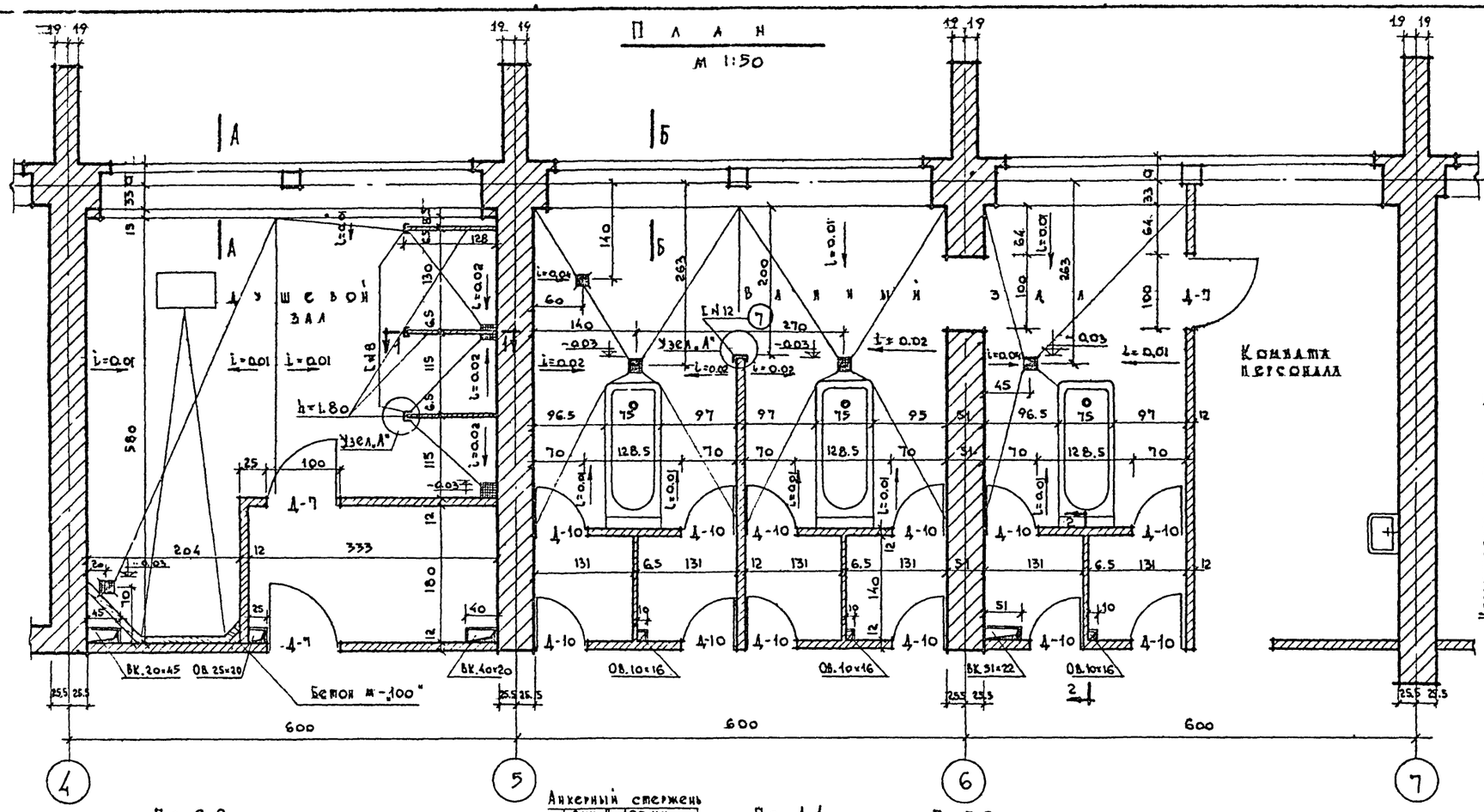

Деталь облицовки подоконников ванного зала
по Б-Б м 1:20

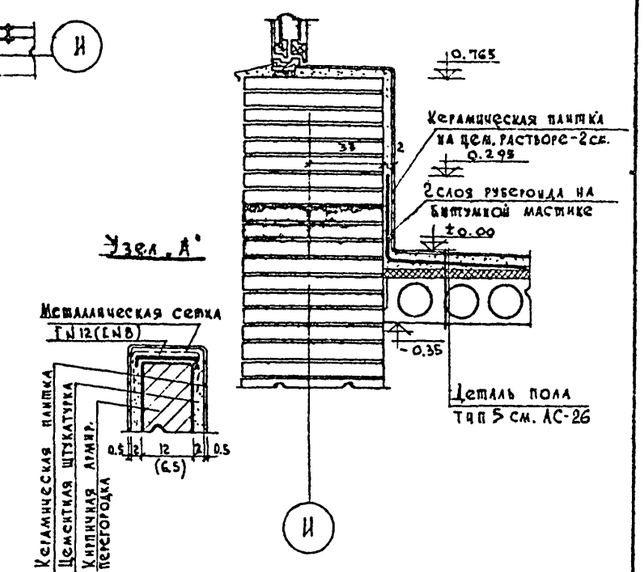

Деталь облицовки подоконников душевого зала
По А-А м 1:20

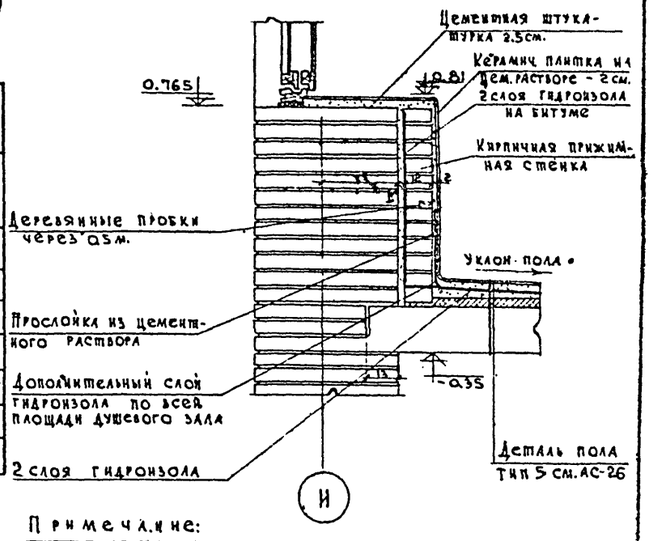

По 2-2

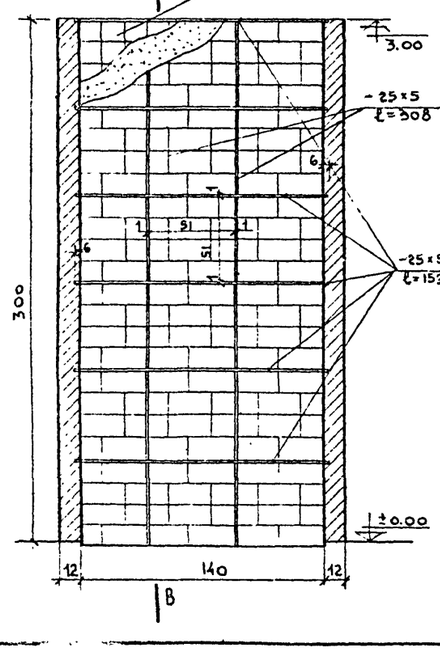

По В-В

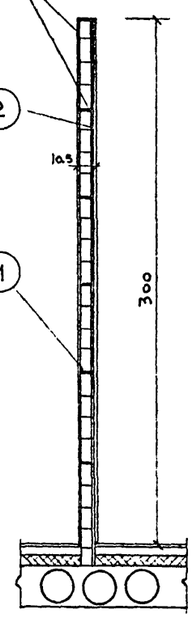

По 1-1

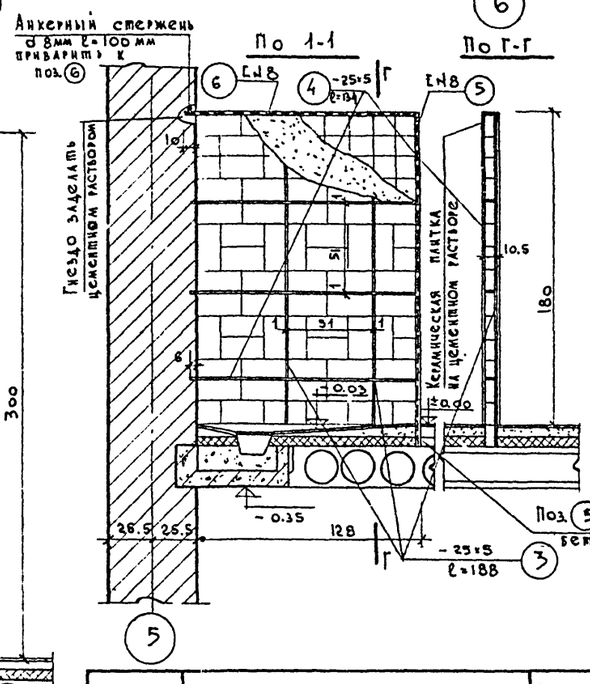

По Г-Г

Спецификация металла

Наим. элем.	Сечение мм	Длина см.	К-во шт.	К-во п.м.	Вес 1 п.м.	Общий вес кг.	ГОСТ
1	— 25×5	152	18	27.4	0.98	26.80	103-57
2	— 25×5	308	6	18.5	0.98	18.13	—"—
3	— 25×5	188	6	11.3	0.98	11.06	—"—
4	— 25×5	134	9	12.06	0.98	11.82	—"—
5	⊏ 8	190	3	5.7	7.05	40.18	8240-56*
6	⊏ 8	138	3	4.14	7.05	39.18	—"—
7	⊏ 14	308	1	3.08	12.3	40.33	—"—

Итого: 187.5 кг.

Примечание:

1. Расположение ванного и душевого залов см. АС-1

1968	Профилакторий на 200 мест	План душевого и ванного залов. Конструкция кирпичных перегородок. Детали, узлы	Типовой проект 254-3-6	Альбом I	Лист АС-25

м-ы 1:20; 1:50

Лечебно-курортных зданий
Арх. проектная мастерская №4

Рук. АПМ-4 Чернявский; Гл. инж. АПМ Кодир; Гл. инж. пр-та Шувалова; Ст. инженер Гусева; Исполнит. Щилапова; Проверил Дубинская; Дубинская

ПОЛЫ НАД ТЕХНИЧЕСКИМ ПОДПОЛЬЕМ

ПОЛ ПО ГРУНТУ

1 ПАРКЕТ

- Штучный паркет на мастике 2см.
- Цементно-песчаная стяжка 2см.
- Подготовка из бетона М-100° 10см.
- Грунт утрамбованный щебнем на глубину - 10см.

ПОЛ НАД ПОДПОЛЬЕМ

2 ПАРКЕТ

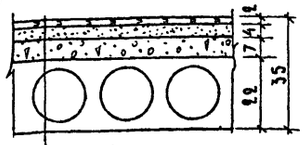

- Штучный паркет на мастике 2см.
- Цементно-песчаная стяжка - 4см
- Керамзитобетон марки „50° - 7см.
- Сборная плита перекрытия 22см.

3 ТЕРРАЦЦО

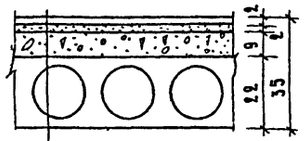

- Мозаичный пол /терраццо/ - 2см.
- Прослойка из цементно-песчан р-ра γ=1800 кг/м³ марка р-ра „100° - 2см.
- Керамзит марки „50° - 9см.
- Сборная плита перекрытия 22см.

4 ЛИНОЛЕУМ

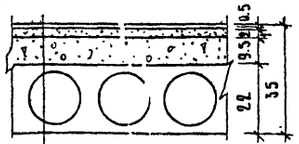

- Листовые материалы /см. прим. п2/-0.5см.
- Древесно волокнистая полутвердая плита на мастике - 1.0см.
- Цементно песчаная стяжка - 2см.
- Керамзитобетон „А-50° - 9.5см.
- Сборная плита перекрытия 22см

5 КЕРАМИЧЕСКАЯ ПЛИТКА

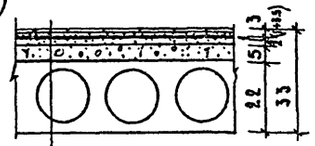

- Керамическая плитка на цем. р-ре 3см.
- 2 слоя гидроизола 1см.
- Цементно-песчаная стяжка 2см.
- Для душевых по уклону 1 ÷ 4 см
- Керамзитобетон „М - 50° - 5см
- Сборная плита перекрытия 22см.

6 ДОЩАТЫЕ

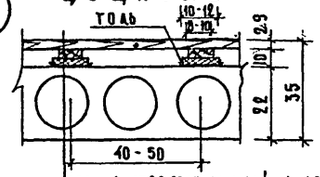

- Доски /ГОСТ 82-63/ толщиной - h = 2.9см.
- Лага 6см.
- Деревянная подкладка из доски 4см.
- Толь 2 слоя
- Сборная плита перекрытия - 22см.

7 ЛИНОЛЕУМ

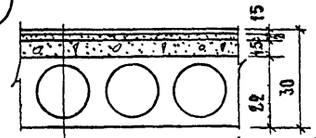

- Листовые материалы /см. прим. п.2/-0.5см.
- Древесноволокнистая полутвердая плита на мастике - 1см.
- Цементно-песчаная стяжка - 2см.
- Керамзитобетон „М-50° - 4.5см.
- Сборная плита перекрытия - 22см.

8 КЕРАМИЧЕСКАЯ ПЛИТКА

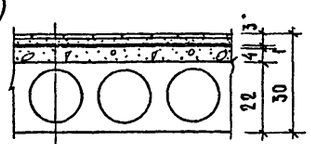

- Керамическ. плитка на цем. р-ре - 3см
- 2 слоя гидроизола - 1см
- Керамзитобетон с выровненной поверхностью в душевых по уклону к трапу от 1-4см.
- Сборная плита перекрытия - 22см

ПОЛЫ ПО МЕЖДУЭТАЖНОМУ ПЕРЕКРЫТИЮ

9 ПАРКЕТ (на 2ом эт. в осях 5-6 пол пастилаж по монолитной жел.бет. плите.)

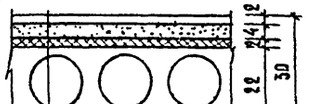

- Штучный паркет на мастике - 2см.
- Цементно-песчаная стяжка - 4см.
- Строительная бумага - 1 слой
- Древесно-волокнистая изоляционная плита - 2см.
- Сборная плита перекрытия 22см.

10 ЛИНОЛЕУМ

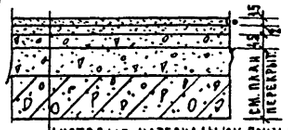

- Листовые материалы /см. прим. п-2/0.5см.
- Древесноволокнистая полутвердая плита на мастике - 1см.
- Цементно-песчаная стяжка 2см.
- Керамзитобетон „М-50° - 4.5см.
- Керамзит (монолитн. участке МУ-3)
- Монолитная ж.б. плита

11 КЕРАМИЧЕСКАЯ ПЛИТКА

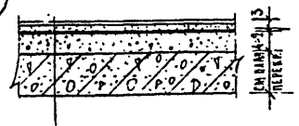

- Керамическая плитка на цементном растворе - 3см
- 2 слоя гидроизола - 1см.
- Цементно-песчаная стяжка по уклону к трапам от 1см до 2см
- Монолитная ж.б. плита

ПОЛЫ ПО МЕЖДУЭТАЖНОМУ ПЕРЕКРЫТИЮ

13

- Цементный пол - 2 см
- Керамзитобетон - 4 см
- Строительная бумага - 1 слой
- Древесно-волокнистая плита - 2см
- Панель или монолитная плита перекрытия

12 ДЕТАЛЬ ПОЛА ЛОДЖИЙ

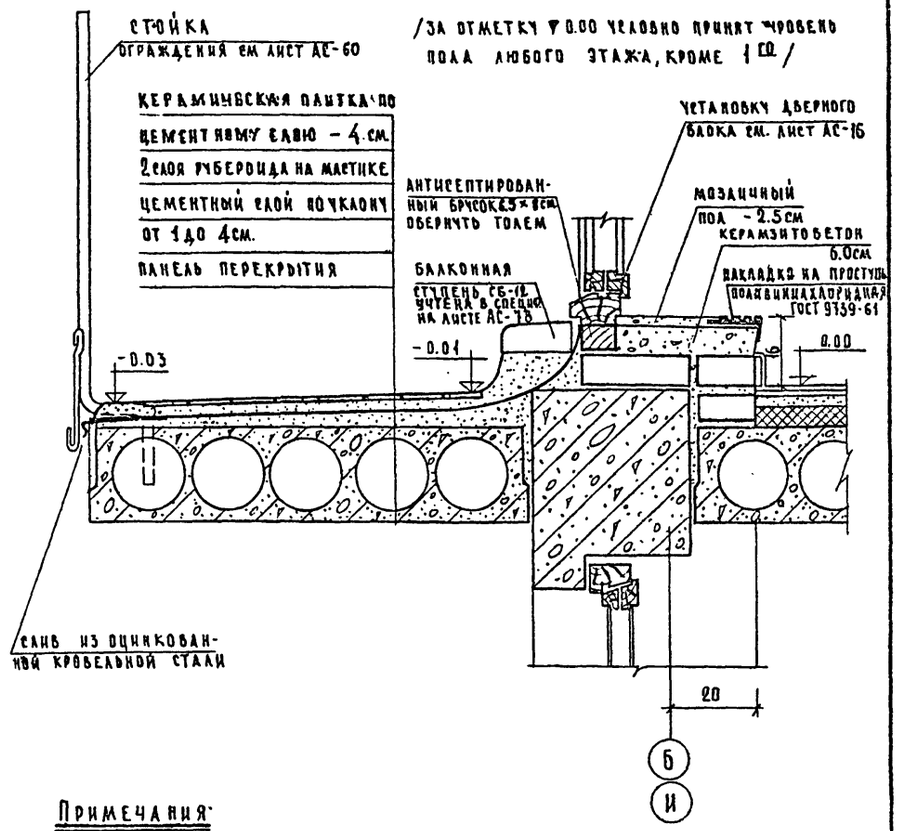

Примечания:

1. Детали полов разработаны в соответствии с СН 300-65.
2. Для покрытия полов типов ④ ⑦ ⑩ применяются листовые материалы с объемным весом не более 1350 кг/м³ и с коэф. теплоусвоения 5 ~~к.кал.~~ м.часград. линолеум по ГОСТ 7251-66, резиновый линолеум на синтетическом каучуке / не содержащей регенерированной резины и битума/, поливинилхлоридные плитки, уложенные на холодной мастике на водостойких вяжущих. Принятый материал пола согласовать при привязке с санинспекцией.
3. При устройстве полов с гидроизоляцией в радиусе 1м. от сточных трапов число слоев гидроизола увеличивается на один. В местах примыкания таких полов к стенам необходимо обеспечить непрерывное продолжение по ним окаемочной гидроизоляции на высоту не менее 30 см.
4. Перед укладкой керамической плитки на гидроизоляцию нанести слой битумной или дегтевой мастики с посыпкой ее песком крупностью 1,2 - 5 мм.
5. Подсыпку под полы тип ① производить грунтом, вырытым из котлована слоями толщ, 20-30 см. с послойным трамбованием и проливкой водой.
6. Маркировка полов дана на листах с АС-1 по АС-5 и АС-12, АС-13.
7. Размеры даны в сантиметрах.
8. Керамзитобетон под полы применять с объемным весом не более 600 кг/м³

1968	Профилакторий на 200 мест	Детали полов	Типовой проект 254-3-6	Альбом I	Лист АС-26

Лечебно-курортных зданий			
Арх. проектная маст. №4	Рук. АПМ-4	Черняевский	Кодинр
	Гл. инж. АПМ	Гл. арх. пр-та	Шубалова
	Гл. инж. пр-та	Дубинская	Гусева
	Ст. инжен.	Тимонина	Гусева
	Испольн.		
	Проверил		

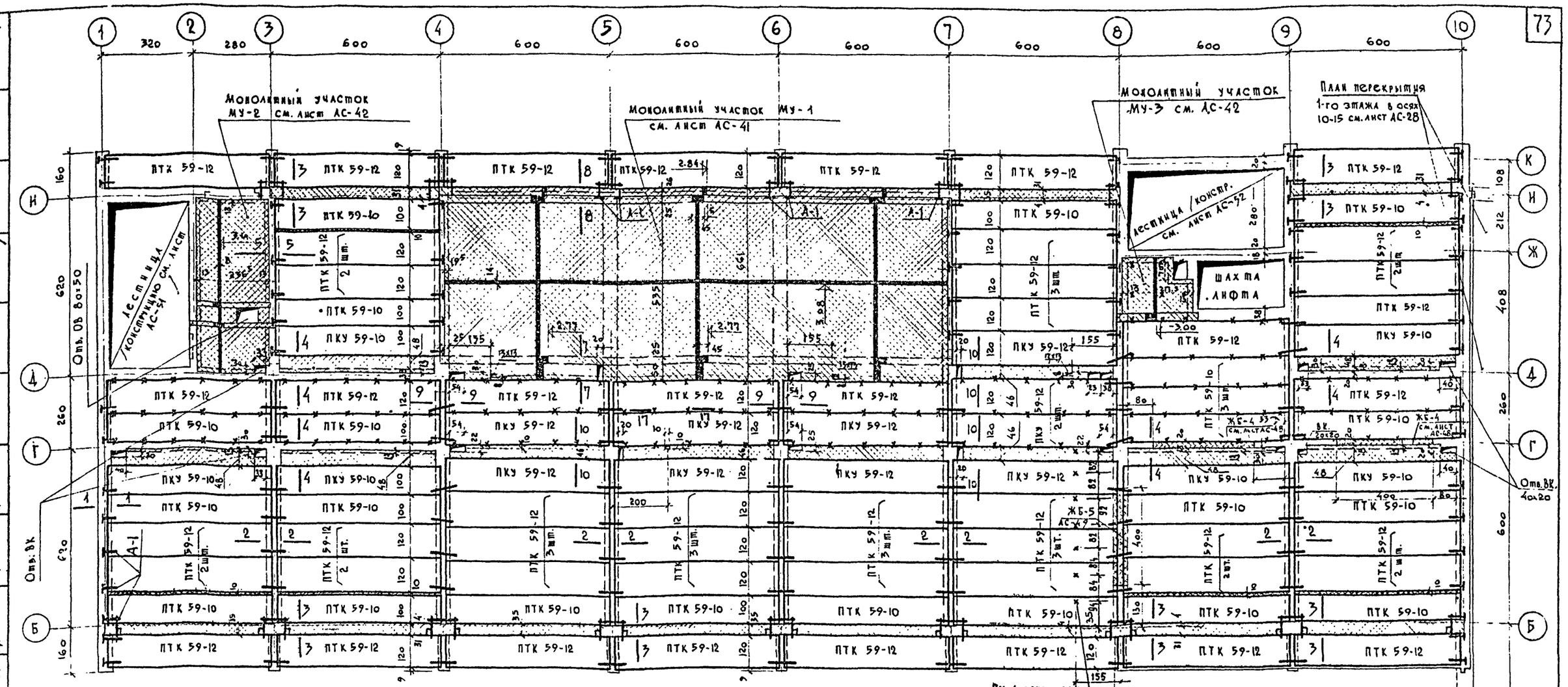

Спецификация сборных железобетонных изделий.

N п/п	Наименования изделия	Марка изделия	Кол. шт.	Вес изд. т.	На альбома каталога ГОСТА	N монтаж. черт.
1	Панель перекрыт.	ПТК 59-12	49	2.06	ИИ-03-07 альбом 53	7.8
2	—— " ——	ПТК 59-10	23	1.7	"	11.12
3	—— " ——	ПКУ 59-12	10	2.06	"	13.14
4	—— " ——	ПКУ 59-10	6	1.7	"	9.10

Спецификация стальных соединительных элементов

N п/п	Марка элемента	Кол. шт.	Вес в кг.		На альбома каталога ГОСТА	N монтажн. черт.
1	А-1	61	1.154	70.39	Альбом VII часть 3	5
2	А-2	94	0.67	62.98	"	5
ЖБ-4	2	1.38	123.2	90	200	
ЖБ-5	1	2.4	403.0	168	"	

Таблица показателей расхода материалов

Наименования монолитных участ.	Кол. шт.	Об'ем бетона	Расход стали кг.	Расход стали на 1м³ бет.	Марка бетона
МУ-1	1	19.91	2036.56	102	200
МУ-2	1	1.37	103.81	76	200
МУ-3	1	0.483	46.84	106	200
Заделки по месту		6.5 / 7	582.66 / 360.85	90 / 137	200 / 150

Примечания:

1. Низ плит 1 эт. кроме оговоренных считать на ▽ 3.00
2. Панели перекрытия укладывать по слою свежеуложенного раствора марки „100".
3. Все швы между панелями должны быть очищены от мусора и после анкеровки панелей между собой и со стенами, заполнены цементным раствором м.„100" с расшивкой швов /на потолке/.
4. Конструкцию анкерных связей см. Альбом III. Анкерные связи приварить к петлям панелей перекрытия электродами Э-42. После окончания сварных работ, все металлические части покрыть антикоррозийным составом и заделать цементным раствором.
5. К возведению стен вышележащего этажа приступать после окончания всех работ по анкеровке панелей.
6. Отверстия для пропуска сантехнических стояков пробивать только в местах пустот. После монтажа трубопроводов все отверстия замоноличиваются бетоном марки „200".
7. Сеч. с 1-1 по 10-10 см. лист АС-32, сечение 17-17 см. лист АС-33.
8. Размеры в см., отметки в метрах.
9. Сводную спецификацию ж.б. изделий см. АС-76, спецификация элем. подвесного потолка см. лист АС-33
10. В последней графе таблицы показателей расхода материалов в числителе поставлены показатели для бетонных заделок по месту, в знаменателе — для заделок керамзитобетона над проемами по оси Б и К.

м 1:100

1968	Профилакторий на 200 мест	План перекрытия 1-го этажа в осях 1-10	Типовой проект 254-3-6	Альбом I	Лист АС-27

Гл. арх. пр-та Лазров 11.04.73г.

Лечебно курортных зданий. Арх.-проектная маст. N4

Гл. конст. ин-та Каплан; Рук. А.М.-А. Чернявский; Гл. инж. АПМ Кодинр; Гл. арх. пр-та Шуйлова; Ст. инженер Гусева; Исполнил Тихонина; Проверил Гусева; Отдел ЭС Кузьмина; Отдел ОВ Бахов; Отдел ВК Чернышева; Отдел 90 Кушнерева; Отдел 70 Гельгард; Согласовано

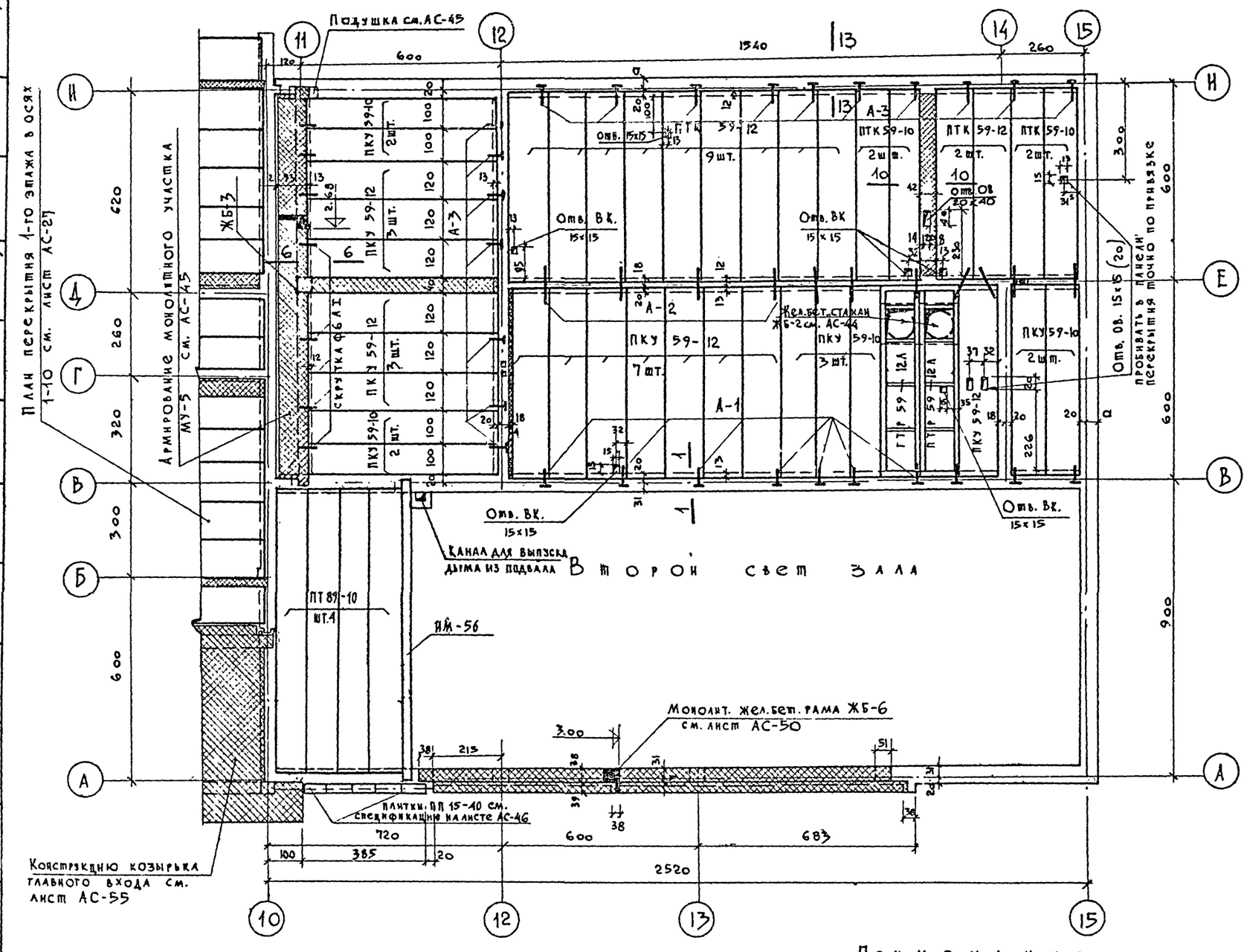

Спецификация сборных железобетонных изделий						
N п/п	Наименование изделий	Марка изделия	Кол. шт.	Вес изд. т.	N альбома каталога ГОСТА	N монт. черт.
1	Панель перекрытия	ПТК 59-10	4	1.7	ИИ-03-02 альбом 55	11.12
2	"	ПТК 59-12	11	2.06	"	7.8
3	"	ПКУ 59-10	9	1.7	"	9.10
4	"	ПКУ 59-12	14	2.06	"	13.14
5	"	ПТР 59-12А	2	1.72	альбом 15-64	1
6	"	ПТ 89-10	4	2.56	серия 1.241-1	

Спецификация стальных соединительных элементов						
N п/п	Марка элемента	Кол. шт.	Вес кг. одной марки	Вес кг. всех	N альбома каталога ГОСТА	N монт. черт.
1	А-1	10	1.154	11.54	Альбом III часть 3	5
2	А-2	11	0.67	7.37	"	5
3	А-3	17	0.67	11.39	"	5
4	Скрутка ф6 мм.	10 п.м.	0.222	2.22	ГОСТ 3781-51	—

Таблица показателей расхода материалов					
Наименование монолит. участков	Кол. шт.	Об'ем бетона м³	Расход стали кг	Расход стали на 1 м³ бетона	Марка бетона
МУ-5	1	3.09	345.26	113	200
~~МУ-7~~	~~1~~	~~5.32~~	~~394~~	~~75~~	~~"~~
ЖБ-6	1	4.84	564.04	117	"
Заделки по месту	—	1.1	117.8	107	"
ЖБ-2	2	0.6	81.76	137	"
ЖБ-3	1	0.43	24.39	57	"
~~МУ-9~~	~~1~~	~~5.56~~	~~773.1~~	~~140~~	~~"~~

Примечания:

1. Общее примечание к плану перекрытия первого этажа см. лист АС-27.
2. Сеч. 1-1, 6-6 см. лист АС-32, 13-13 см. лист АС-33.
3. Данный лист см. совместно с листами АС-13, АС-37.
4. Отверстия для пропусков сантехнических стояков пробивать только в местах пустот.

Низ плит перекрытия, кроме особо оговоренных считать на ▽ 3.00

Гл. арх. пр-та Лавров
11.04.73г.

М = 1:180

1968	Профилакторий на 200 мест	План перекрытия 1-го этажа в осях 10-15	Типовой проект 254-3-6	Альбом I	Лист АС-28

Лечебно курортный здания

Отдел ОВ | Отдел ВК | Отдел ЭО | Отдел ТС | Бубов | Черышева | Кушнерева | Гельгард

Гл. инж. пр-та | Гл. арх. пр-та | Гл. инж. АПМ | Гл. конст. пр-та | Рук. АПМ-4 | Проверил | Исполнит. | Ст. инженер

Дубинская | Шуйлова | Кодикр | Чернявский | Дубинская | Гусева | Гусева | Каплан

Арх. проектная мастерская

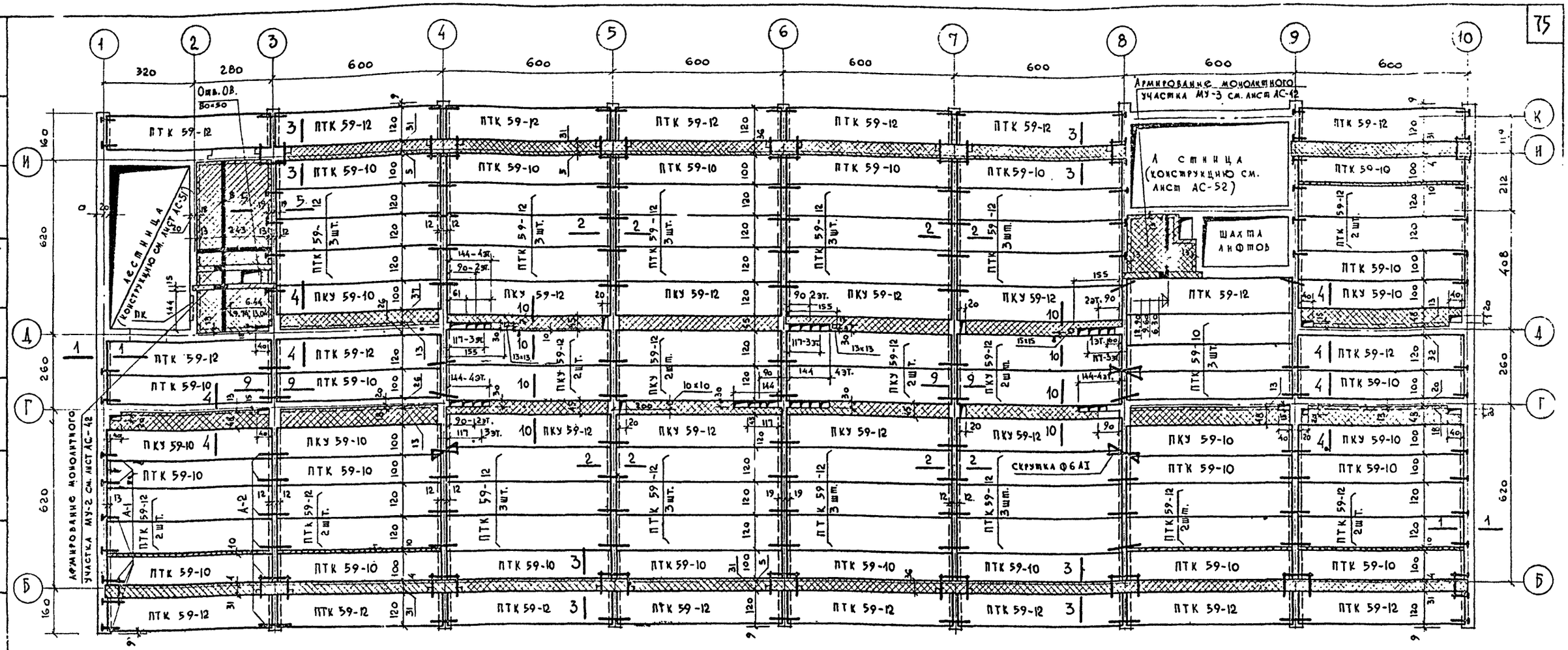

Фрагмент перекрытия 3-го этажа

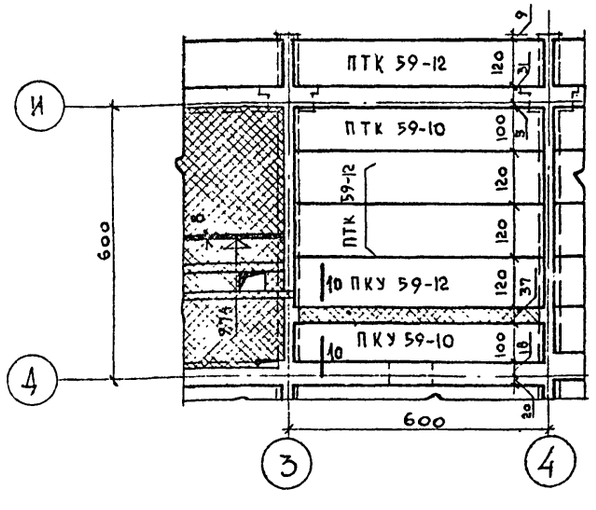

Спецификация сборных железобетонных изделий

N п/п	Наименования изделий	Марка изделия	Кол-во шт. 2эт.	3эт.	4эт.	Вес изд. т.	N альбома каталога ГОСТА	N загот. черт.
1	Панель перекрыт.	ПТК 59-12	56	55	56	2.06	НИ-03-02 Альбом N 55	7, 8
2	—— " ——	ПТК 59-10	25	25	25	1.7	—— " ——	11, 12
3	—— " ——	ПКУ 59-10	6	6	6	1.7	—— " ——	9, 10
4	—— " ——	ПКУ 59-12	16	17	16	2.06	—— " ——	13, 14

Низ всех плит на ▼6.30 для перекрытия 2эт., на ▼9.60 для перекрытия 3эт., на ▼12.90 для перекрытия 4эт. (кроме особо оговоренных)

Таблица показателей расхода материалов

Наименования монолитных участков	Кол. шт.	Об'ем бетона м³	Расход стали кг	Расход стали на 1м³ бет.	Марка бетона
МУ-2	1	1.37	103.81	76	200
МУ-3	1	0.483	46.84	106	200
Заделки по месту	—	6.6	814.13	123	200
Монолитн. участки по оси Б,И (керамзитоб.)	—	8.9	195.77	220	150

Спецификация составлена на 1 этаж.

Спецификация стальных соединительных элементов

N п/п	Марка элемента	Кол. шт.	Вес кг. одной марки	Вес кг. всех	N альбома каталога ГОСТа	N монт. черт.
1	А-1	43	1.154	49.62	Альбом III часть 3	5
2	А-2	111	0.67	74.37	"	5
3	Скрутка ФбАI	10п.м.	—	222	ГОСТ 5781-61	

Примечания:

1. Общее примечание см. лист АС-27.
2. Армирование заделок см. лист АС-32 и АС-33.
3. Сечения 1-1, 2-2, 3-3, 4-4, 5-5, 9-9, 10-10 см. листы АС-32 и АС-33.

М=1:100

1968	Профилакторий на 200 мест	План перекрытия 2го, 3го, 4го этажей в осях 1-10	Типовой проект 254-3-6	Альбом I	Лист АС-29

Лечебно курортных зданий — Арх. проектная мастер. N4

Гл. конст. инж. Каплан; Рук. АПМ-4 Черняевский; Гл. инж. АПМ Кодинр; Гл. инж. пр-та Шувалова; Гл. инж. пр-та Дубинская; Ст. инженер Гусева; Исполнит. Гусева; Проверил Дубинская; Отдел ЭС Кузьмина; Отдел ОВ Бубов; Отдел ВК Чернышева; Отдел ЭО Кушнерсвальгард; Отдел ТО Вагнер

Согласовано

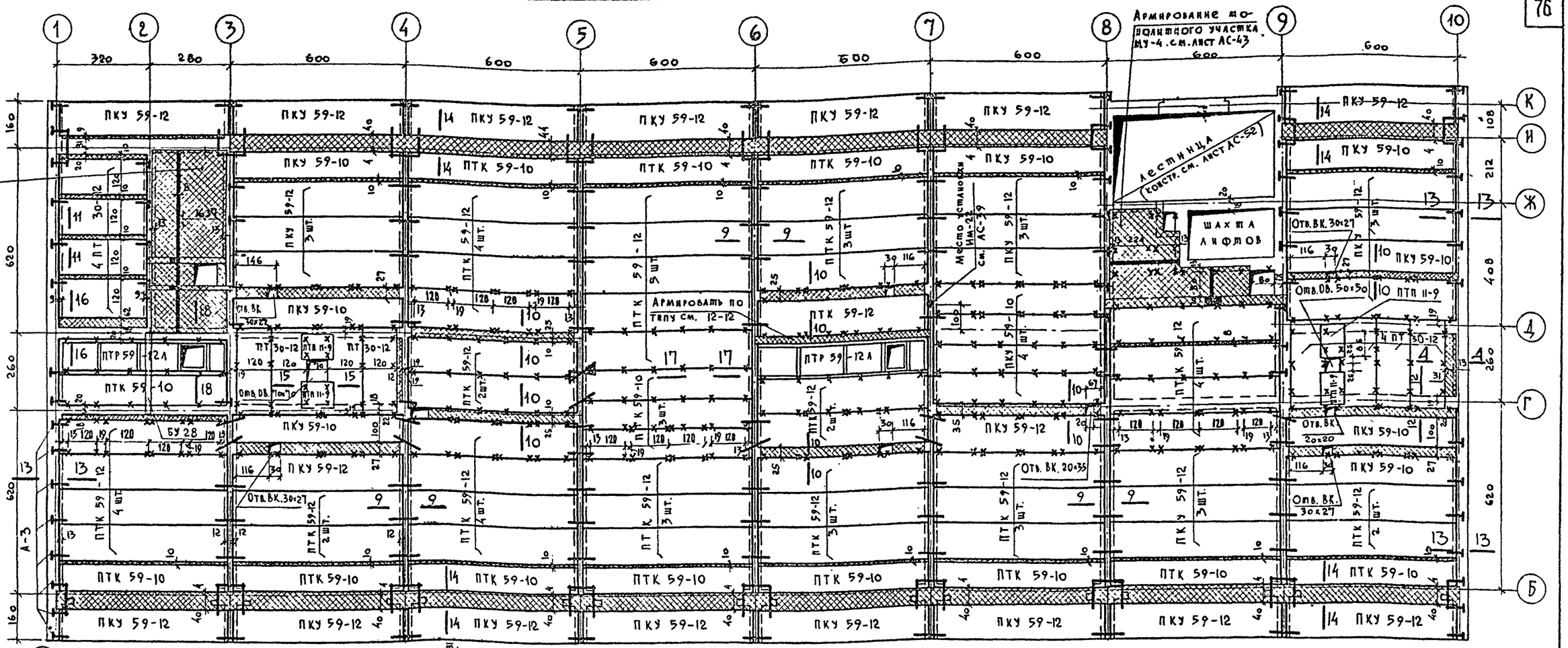

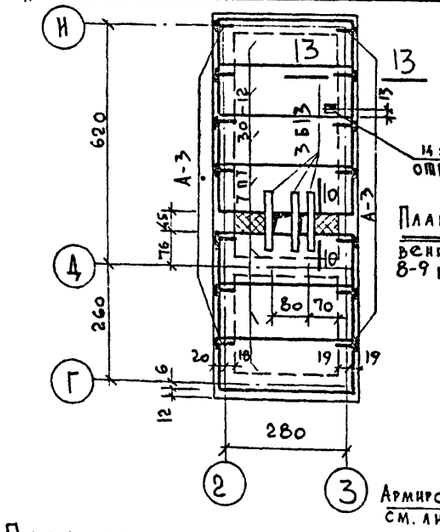

План перекрытия
венткамеры в осях 8-9 низ на ▽ 19.28

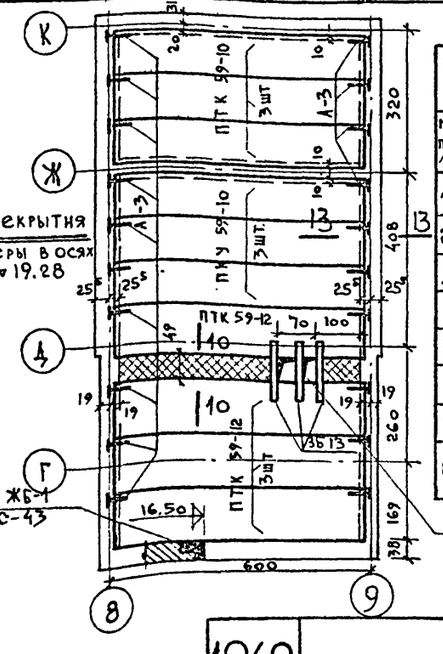

План перекрытия
венткамеры в осях 2-3 низ на ▽ 19.28

Спецификация сборных железобетонных изделий

Н п/п	Наименование изделий	Марка изделия	Кол. шт.	Вес изд. т.	Н альбома каталога ГОСТа	Н монт. черт.
1	Панель перекрытия	ПТК59-10	22	1.7	ИИ-03-02 альбом 55	11.12
2	Панель перекрытия	ПТК59-12	42	2.06	"	7.8
3	"	ПКУ59-10	15	1.7	"	9.10
4	"	ПКУ59-12	28	2.06	"	13.14
5	"	ПТР30-12	19	1.14	" альб. 107	11
6	"	ПТР59-12А	2	0.688	" альбом 15-64	1.2
7	Плоская плита	ПТП 11-9	6	0.198	" альбом 15-64	5
8	Перемычка	Б 13	6	0.025	1.139-1 выпуск 1	1

Отв: ОВ. 70×45

Спецификация стальных соединительных элементов

Н п/п	Марка элемента	Кол. шт.	Вес кг одной марки кг	Вес кг всех	Н альбома каталога ГОСТа	Н монт. черт.
1	А-2	110	0.67	73.70	Альбом III часть 3	5
2	А-3	60	0.67	40.20	"	5
3	Скрутка ф6	70 п.м	—	15.5	ГОСТ 5781-61	

Таблица показателей и расхода материалов

Наименование монолитных участков	Кол. шт.	Объем бетона м³	Расход стали кг	Расход стали на 1 м³ бет.	Марка бетона
МУ-2	1	1.37	103.81	76	200
МУ-4	1	1.28	101.21	79	200
ЖБ-1	1	0.9	137.57	153	200
Заделки по месту	—	5.81	716.46	123	150
Керамзитобетон участки по осям Б и И		7.35	1391	170	150

Примечания

1. Сеч. 4-4, 10-10 см. лист АС-32, 11-11 12-12, 13-13, 14-14, 15-15, 16-16, 17-17, 18-18 см. лист АС-33.
2. Общее примечания к планам перекрытий см. лист АС-27
3. Спецификацию элементов подвесного потолка см. лист АС-33.
4. Крестиком на плане указаны подвески для крепления подшивного потолка. См. сеч. 17-17 на листе АС-33.

Взамен АС-30

Гл. инж. пр. 16-К-7а

М=1:100

1968	Профилакторий на 200 мест	План перекрытия 5-го этажа венткамер и машинного отделения лифта	Типовой проект 254-3-6	Альбом I	Лист АС-30

Лечебно курортных зданий

Арх. проектная мастер. №4 | Каплан | Гл. конс. пр-та | Рук. АПМ-4 | Ченявский | Гл. конж. АПМ | Кодинр | Гл. арх. пр-та | Шудлова | Гл. инж. пр-та | Дубинская | Ст. инженер | Гусева | Исполнит. | Гусева | Проверил | Дубинская | Отдел ЭС | Отдел ОВ | Отдел ВК | Отдел ЭО | Отдел ТО | Бубов | Кузьмина | Чернышева | Кушнерева | Гельгард

СОГЛАСОВАНО

План перекрытия 2го эт. в осях 10-15

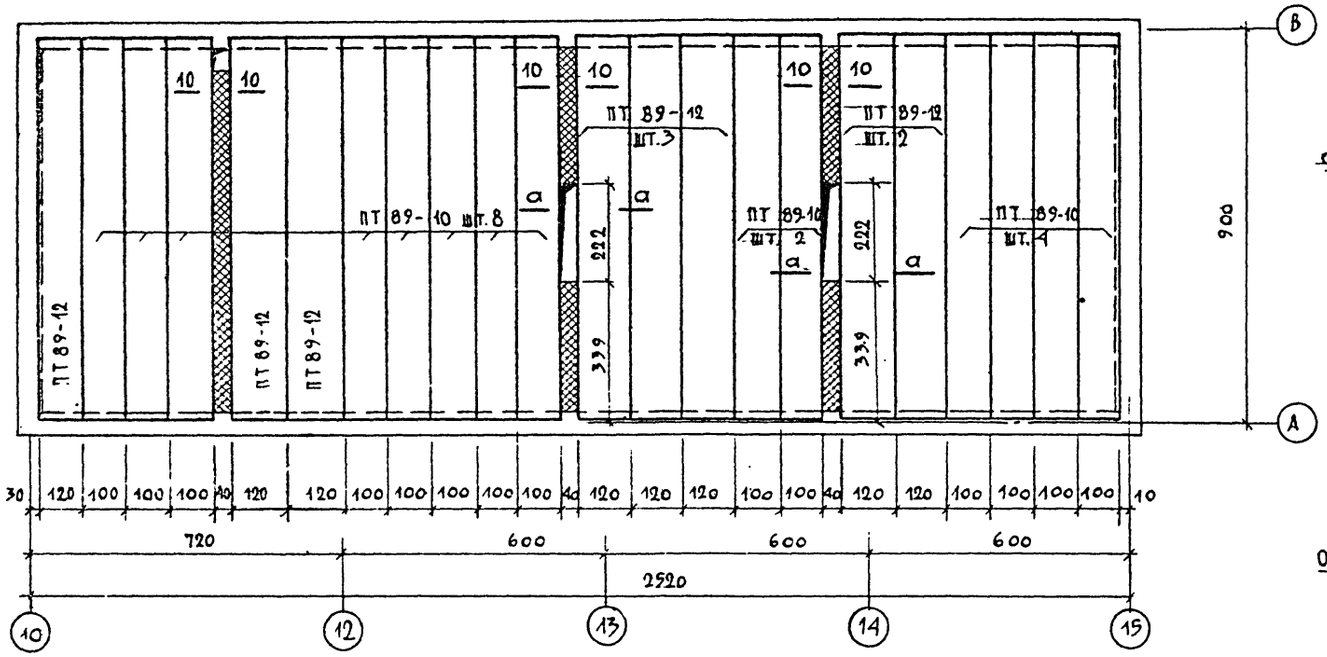

Жел. бет. перемычка ЖБ-4 / Местоположение см. лист АС-34 /

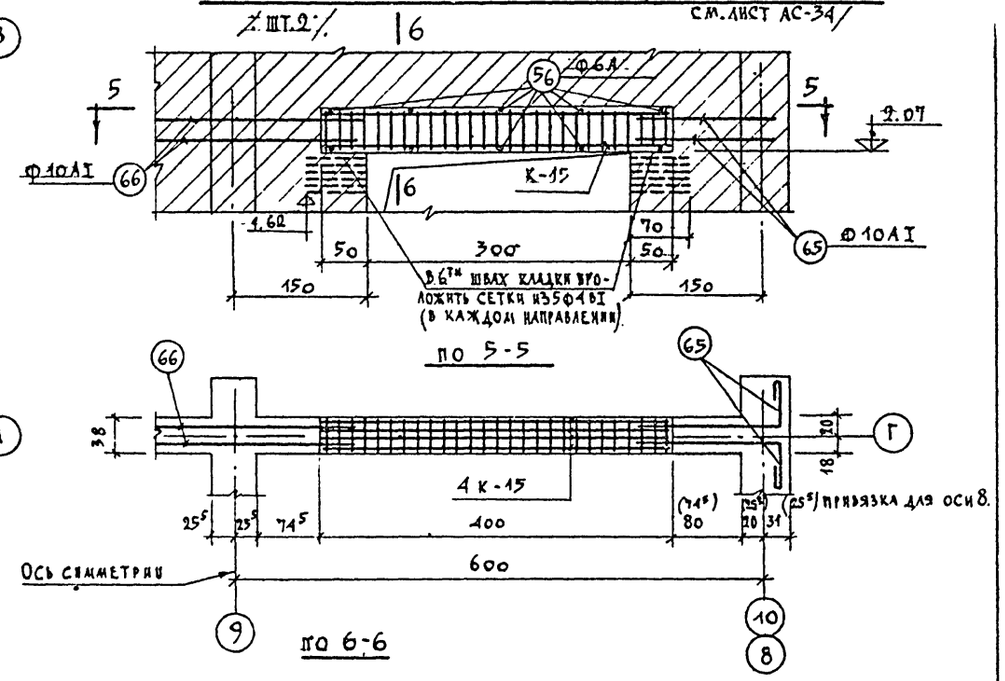

Фрагмент плана перекрытия 5го этажа в осях 8-9

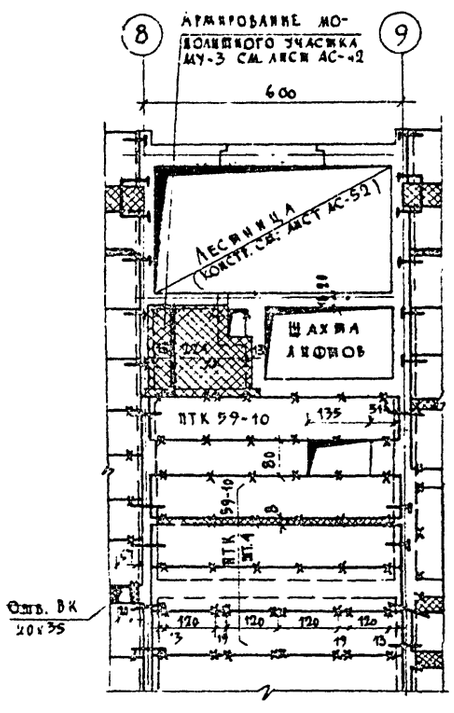

Примечание:
Сечение 10-10 см. на листе АС-32.

Спецификация сборных железобетонных изделий

Наименование изделия	Марка изделия	Колич. шт.	Вес издел. т.	N каталога ГОСТ
Плита покрытия	ПТ 89-10	14	2.56	Серия 1.241-1
— " —	ПТ 89-12	8	3.1	— " —

Таблица показателей расхода материалов

Наименование	Колич-во штук	Об'ем бетона м³	Марка бетона
Заделки по месту	–	1.08	200

Чертеж скорректирован в связи заменой элементов покрытия 15/Е-73г. Гл. инж. пр-та /Дубинская/

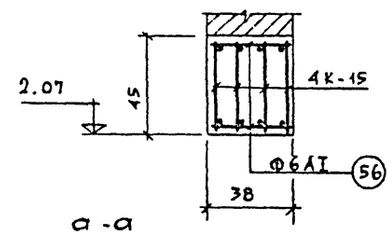

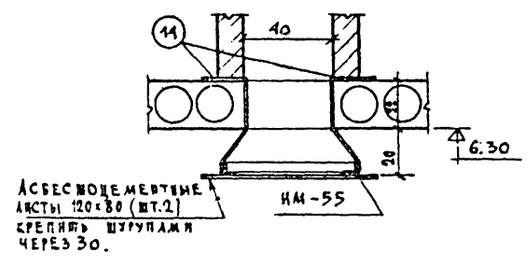

Спецификация арматурных изделий на один железобетонный элемент

Марка изделия	Наименов. и марка ж.б. эл-тов	Марка сварн. издел.	Марка отдельн. стержня	Кол-во шт.	N заготов. черт.
ЖБ-4	Перемычка	К-15	—	4	АС-58
			56	10	АС-59
			65	4	
			66	2	

Расход материалов на лист

N п/п	Наименован. и марка ж. бет. эл-та	Марка бет.	Кол. шт.	Бетон м³ на 1 эт.	Бетон м³ на все	Сталь кг на 1 эт.	Сталь кг на все
	ЖБ-4	200	2	0.69	1.38	61.6	123.2

Выборка стали на лист

Класс стали ГОСТ		AI ГОСТ 5781-61				AII 5781-61		AIII 5781-66		Итого
Ф мм		6	10	12		18		9		
ЖБ-4	кг	22.48	37.52	–		63.2		–		123.2

Взамен листа АС31

1968	Профилакторий на 200 мест	План перекрытия 2го этажа в осях 10-15. Жел. бет. перемычка ЖБ-4	Типовой проект 254-3-6	Альбом I	Лист АС-31

Лечебно-курортных зданий
Арх. проектная мастер. №6

Проверил		Дубинская
Разработал		Панова
Гл. инж. пр-та		Дубинская
Гл. арх. пр-та		Лавров
Гл. инж. арх. пр-та		Иоффе
Н. отд. АПМ-6		Чирков

1-1

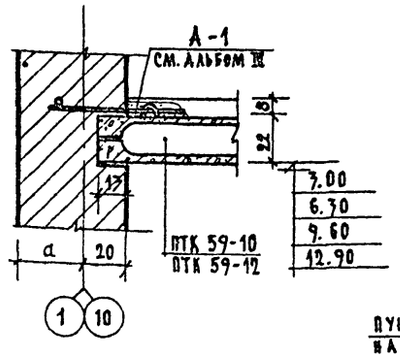

2-2

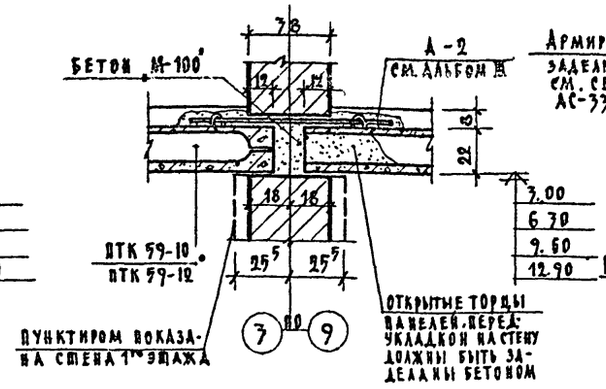

3-3 /при а=31см/

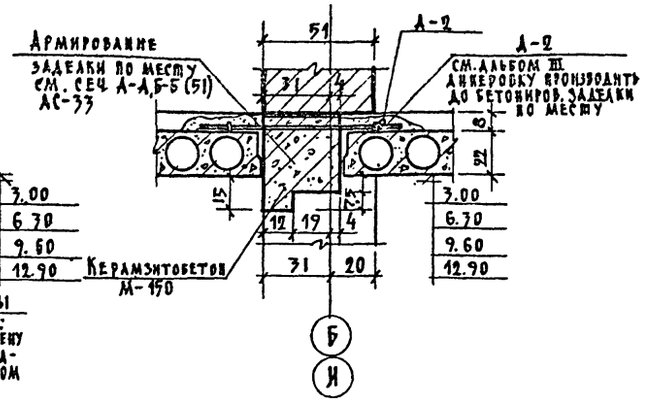

3-3 /при а=18см/

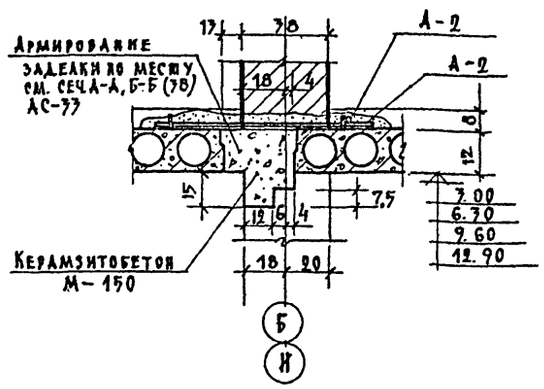

4-4

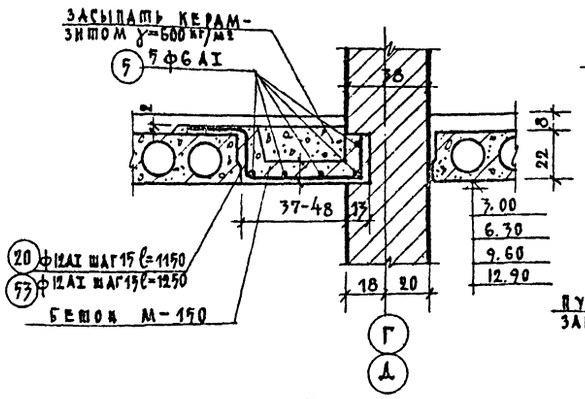

5-5

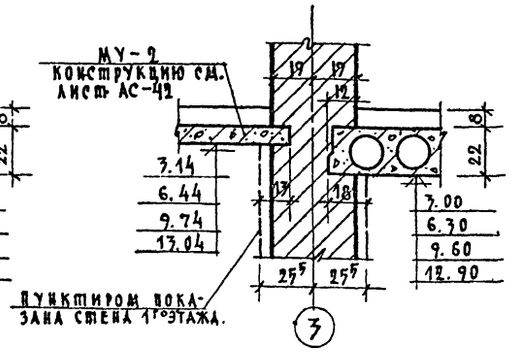

6-6

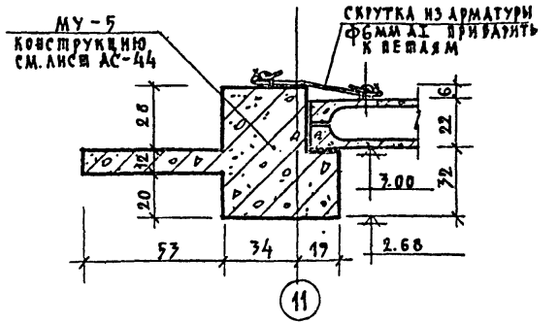

7-7

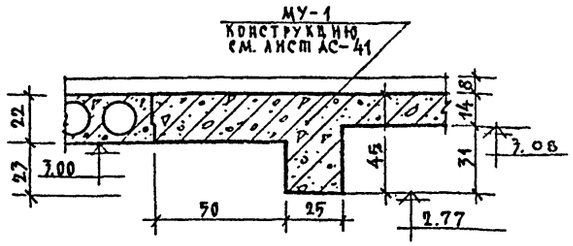

8-8

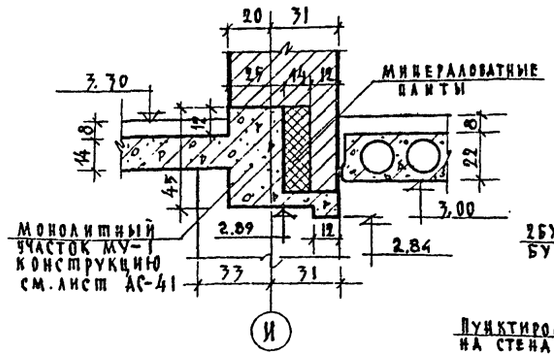

9-9

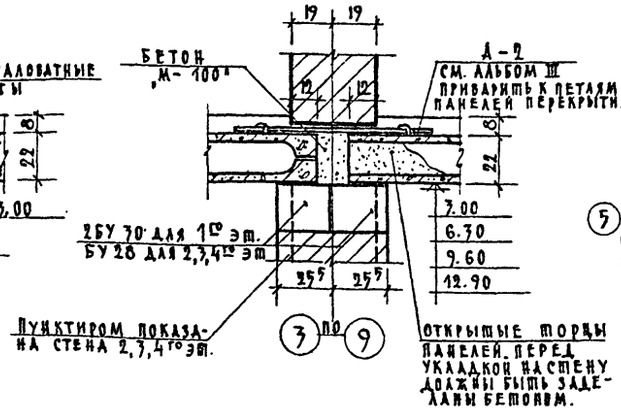

10-10

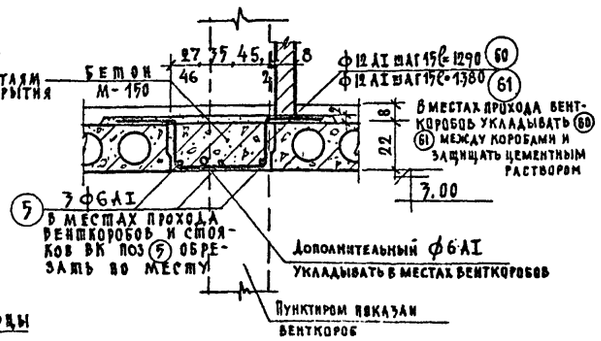

Спецификация арматуры заделок по месту

Наименование	№ поз каркаса	Количество шт на 1ом эт	на 2,3,4 эт	Всего	Вес 1 позиции п.м.	Вес стали кг на 1ом эт	на 2,3,4 эт	Общий вес кг	№ заготовки чертежа
Заделки по месту	5	673 п.м.	3211 п.м.	3884	0,222	149,0	712,8	861,8	АС-59
	20	—	175	175	1,02	—	177,7	177,7	"
	53	270	675	945	1,11	299,7	749,4	1049,1	"
	61	315	1080	1395	1,22	384,3	1317,6	1701,9	"
	К-16	33	126	159	17,55	579,2	2211,3	2790,5	АС-58
	К-17	22	84	106	11,72	257,84	984,5	1242,3	"
	60	—	84	84	1,15	—	97,0	97,0	АС-59

Места расположения сечений см. на планах перекрытия листы АС-27, АС-28, АС-29.

Гл. арх. пр-та /Лавров/
11.04.73г.

М=1:20

1968	Профилакторий на 200 мест	Сечения к планам перекрытий	Типовой проект 274-3-6	Альбом I	Лист АС-32*

Лечебно-курортных зданий
Арх. проектная мастерская №4

Гл. инж. проекта Дубинская
Исполнитель Тимохина
Ст. инж. пр. Гусева
Гл. конс. пр-та Дубинская
Гл. арх. пр-та Шувалова
Гл. инж. проекта Кодиж
Рук. АБИ-4 Черняевский

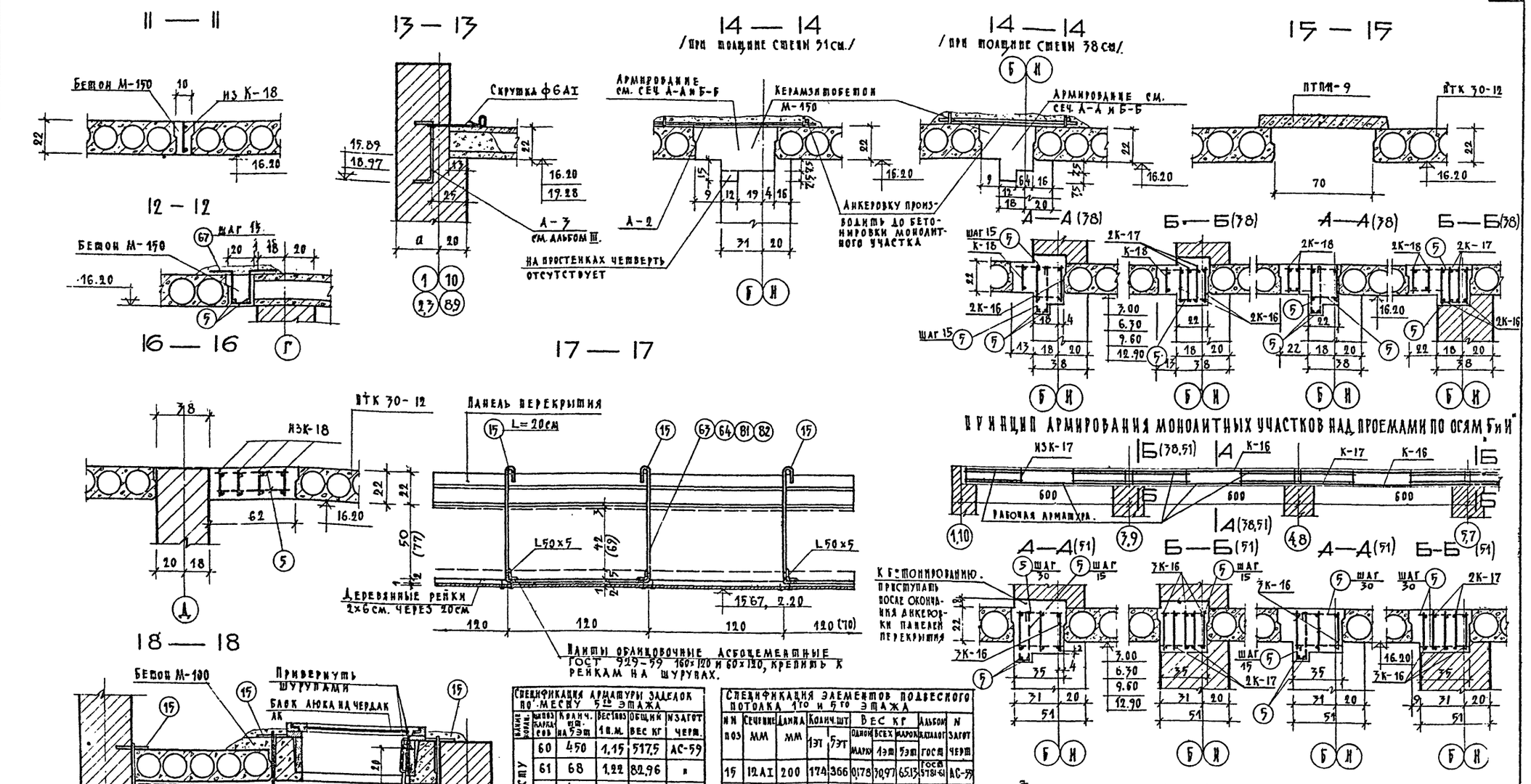

Спецификация арматуры заделок по месту 5го этажа						
Место установки	Марка поз.	Диам. мм	Колич. шт. на 5эт	Вес 1 п.м.	Общий вес кг	Изготов. черт.
Заделки по месту	60	450	1,15	517,5	АС-59	
	61	68	1,22	82,96	"	
	20	18	1,02	18,36	"	
	5	752 п.м.	0,222	167,73	"	
	К-16	42	17,55	737,1	АС-58	
	К-17	28	11,72	328,16	"	
	К-18	10	17,1	171,0	"	
	67	90	0,995	89,56	АС-59	

Спецификация элементов подвесного потолка 1го и 5го этажа											
Марка поз.	Сечение мм	Длина мм	Колич. шт. 1эт	Колич. шт. 5эт	Вес кг одной марки	Вес кг всех марок 1эт	Вес кг всех марок 5эт	Альбом каталог	Альбом ГОСТ	Изготов. черт.
19	12АI	200	174	366	0,178	30,97	65,13	ГОСТ 5781-61		АС-59
63	12АI	2940	—	149	2,61	—	390,9	-"-		-"-
64	12АI	3400	59	12	3,02	178,7	36,24	-"-		-"-
	L50x5	п.м.	12,1	270 п.м.	3,77	456	1017	ГОСТ 8509-57		-"-
Шуруп А 4x20			1000	3500	1,850 кг 1,967	1,967	5,9	ГОСТ 1145-60		-"-
81	12АI	2430	—	22	2,16	—	47,5	ГОСТ 5781-61		АС-58
82	12АI	2350	28	—	2,43	68,04	—	-"-		-"-

Асбестоцементные листы: подшивной потолок 1го этажа – 124 м², 5го этажа – 235 м²

Примечания:

1. Цифры в скобках в сечениях А-А и Б-Б обозначают толщину стен.
2. Данный лист смотреть совместно с листами АС-27 АС-30, АС-24.
3. Стремянка МС-33 взята по каталогу НИ-03-03 часть II (издание 1960 г.)
4. Блок люка на чердак взят по каталогу НИ-03-01 часть I Б. (издание 1964 г.)

М=1:20, 1:100

1968	Профилакторий на 200 мест	Сечения к планам перекрытий. Армирование монолитных участков над проемами по осям "Б" и "И"	Типовой проект 254-3-6	Альбом I	Лист АС-37	

Лечебно-курортных зданий. Арх. проектная мастерская

Руков. арх. Черкарский. Арх. проекта Кольнер. Гл. архитектор-та Шурдалова. Ст. инженер-та Гусева. Гл. инженер-та Дубинская. Исполнитель Гусева. Проверил Дубинская.

План раскладки перемычек над проемами 1-го этажа

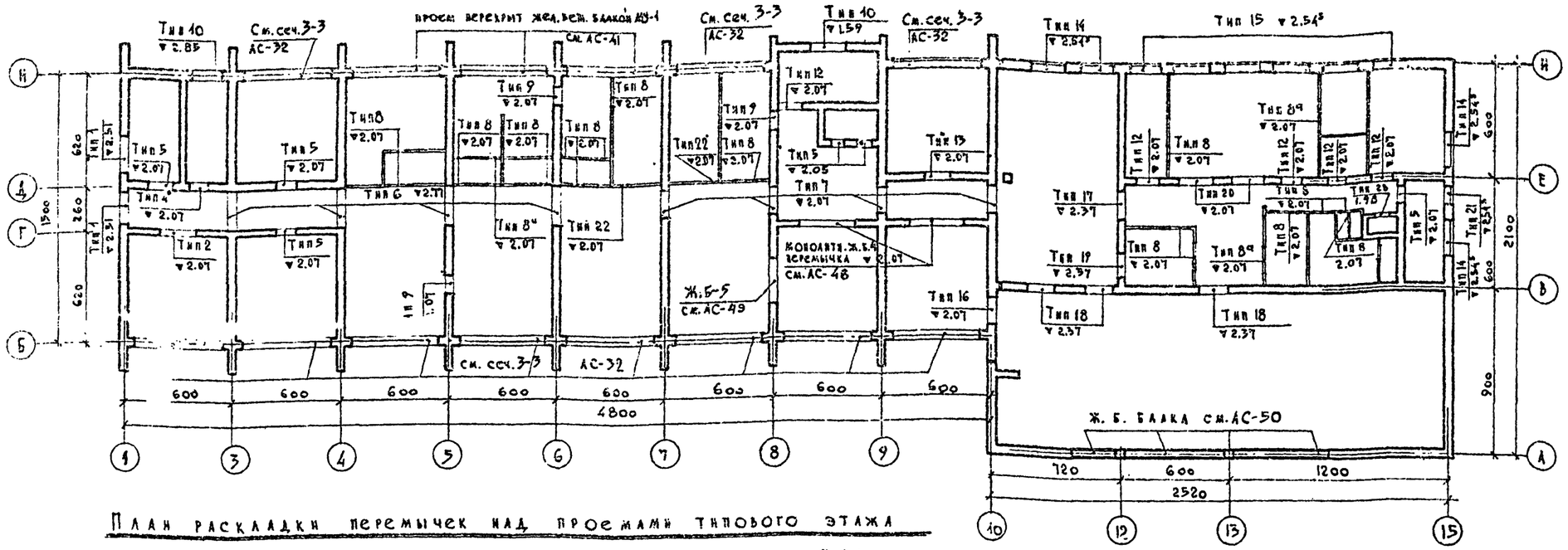

План раскладки перемычек 2-го эт. в осях А-Б

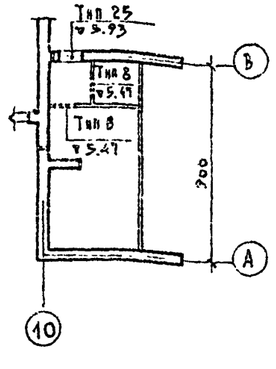

План раскладки перемычек над проемами типового этажа

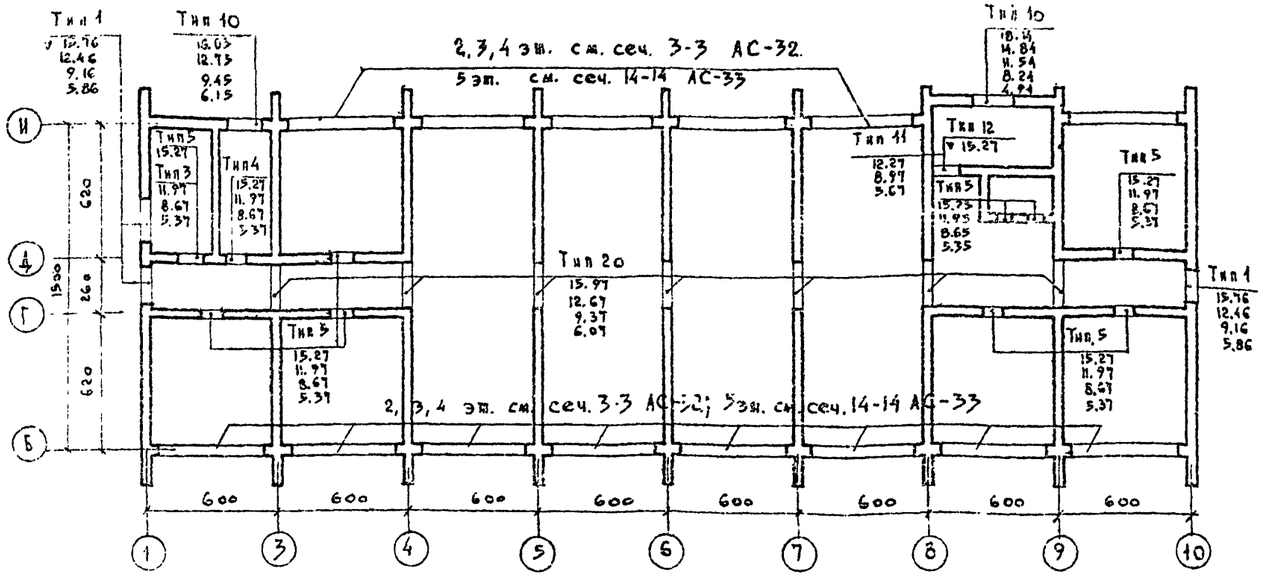

План раскладки перемычек технич. эт. в осях 8-9

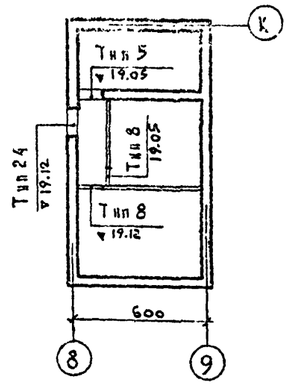

Спецификация перемычек

Марка	Размеры в мм. длина l	ширина b	высота h	кол-во на 1 ж/б эт. шт.	кол-во на типов. эт. шт.	всего на все здание
Б 13	1300	120	65	51	120	171
Б 15	1550	120	140	6/5	12	18/17
Б 18	1800	120	140	21	—	21
Б 22	2200	120	140	30/20	—	30/20
Б 24	2450	120	140	15/11	60/39	75/50
БУ 13	1300	120	220	1	5	6
БУ 15	1550	120	220	16	3	19
БУ 19	1950	120	220	3	6	9
БУ 24	2450	250	220	14	—	14
БУ 27	2700	250	220	2	12	14
БУ 28	2800	250	290	5	28	33
БУ 30	3000	380	290	8	—	8
БУ 30	3000	250	220	8	—	8

Примечания:

1. Сечения по проемам и спецификацию типов. проемов см АС-36
2. В спецификации количество перемычек под чертой дано при толщине наружных стен 38/а=18 см./
3. Опирание перемычек принимать симметричное.
4. Размеры и привязку проемов см. на планах этажей листы АС-1 — АС-5.

М=1:200

1968	Профилакторий на 200 мест	Планы раскладки перемычек	Типовой проект 254-3-6	Альбом I	Лист АС-37

Рук. арх. ст. Ковальский; Гл. инж. пр. Шухбалова; Гл. арх. пр. Дубинская; Ст. инж. Гусева; Исполн. Бикинский; Проверил Бликова; Инж. Ковальский; Инж. Бикинский; Инж. Ковальский; Инж. Бикинский; Инж. Ковальский; Инж. Бикинский

СПЕЦИФИКАЦИЯ ТИПОВ ПРОЕМОВ

Тип проема	Эскиз	Кол. шт. на 1 эт.	Кол. шт. на тип эт.	Кол. шт. на все здание
ТИП 1	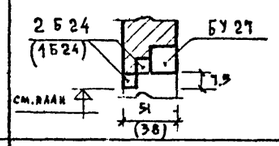	2	12	14
ТИП 2	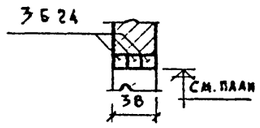	1	—	1
ТИП 3	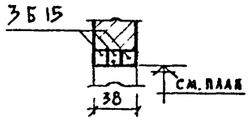	—	3	3
ТИП 4	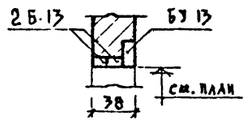	1	4	5
ТИП 5	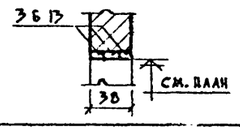	6	33/1 машин. отдел.	40
ТИП 6	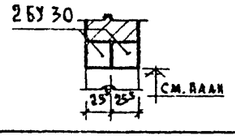	4	—	4
ТИП 7	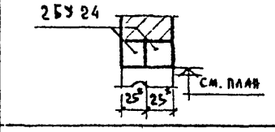	4	—	4
ТИП 8	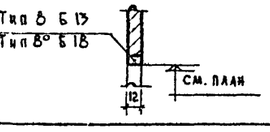	18	2 кинопроекц. / 2 машин. отд.	22
ТИП 8а		4	—	4

Тип проема	Эскиз	Кол. шт. на 1 эт.	Кол. шт. на тип. эт.	Кол. шт. на все здание
ТИП 9	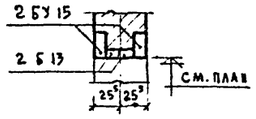	3	—	3
ТИП 10	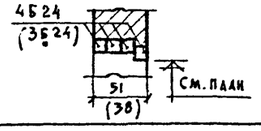	2	9	11
ТИП 11	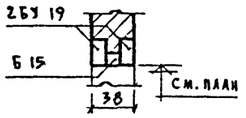	—	3	3
ТИП 12	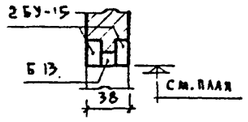	5	1	6
ТИП 13	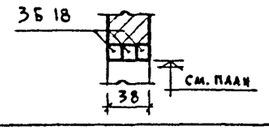	1	—	1
ТИП 14	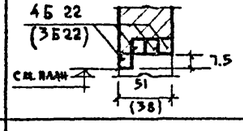	4	—	4
ТИП 15	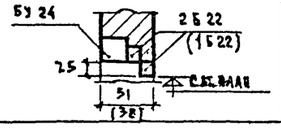	6	—	6
ТИП 16	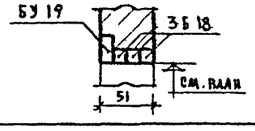	1	—	1

Тип проема	Эскиз	Кол. шт. на 1 эт.	Кол. шт. на тип. эт.	Кол. шт. на все здание
ТИП 17	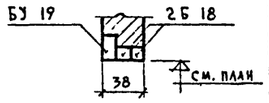	1	—	1
ТИП 18	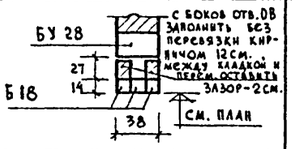	3	—	3
ТИП 19	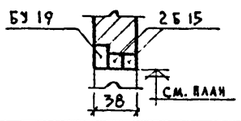	1	—	1
ТИП 20	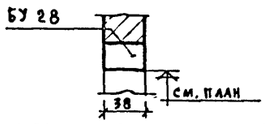	2	28	30
ТИП 21	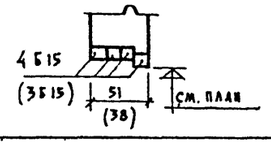	1	—	1
ТИП 22	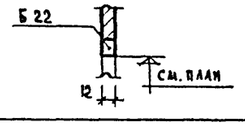	2	—	2
ТИП 23	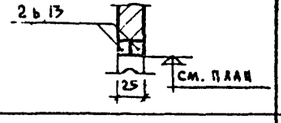	1	—	1
ТИП 24	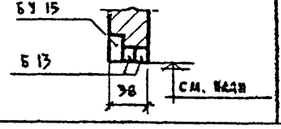	—	1 машин. отдел	1

Тип проема	Эскиз	Кол. шт. на 1 эт.	Кол. шт. на тип. эт.	Кол. шт. на все здание
ТИП 25	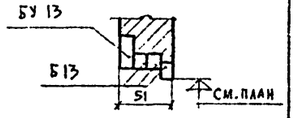	—	1 (2 кинопроекц.)	1

Примечания:

1. В скобках указаны размеры и количество перемычек при толщине наружных стен 38см. (а = 18 см)
2. Данный лист смотреть совместно с планом раскладки перемычек лист АС-35.

1968	Профилакторий на 200 мест	Спецификация типов проемов	Типовой проект 254-3-6	Альбом I	Лист АС-36		

Рук. АПМ-4 Ясинский; Рук. инж. АПМ Кодинр; Гл. арх. пр-та Шхвалов; Гл. инж. пр-та Кубинская; Ст. инженер Гусева; Исполнил Тимохина; Проверил Блинова

ЦНИИЭП учебно курортных зданий

Арх. проектная мастер. №4

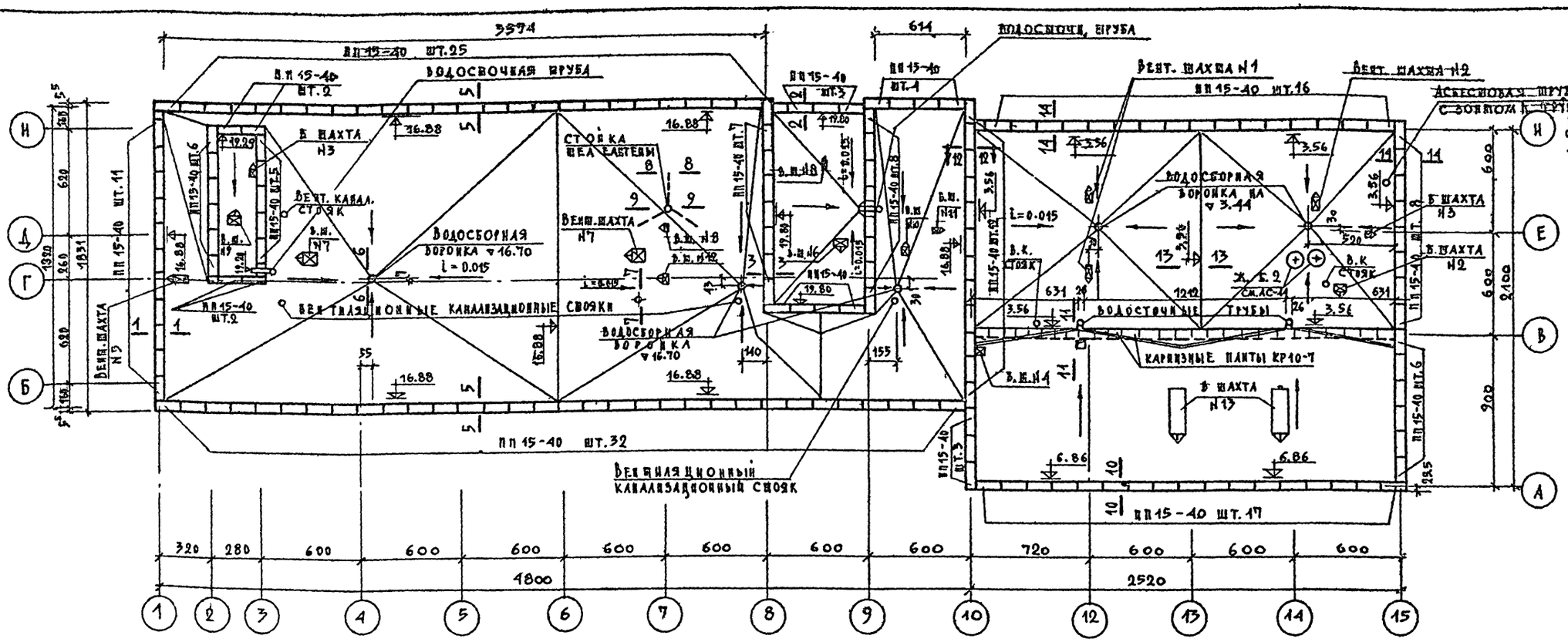

Спецификация сборных железобетонных изделий

N п/п	Наименование изделия	Марка изделия	Колич. шт.	Вес изд. т.	N каталога ГОСТ
1	Плита парапетн.	ПП 15-40	171	0.120	ГОСТ 6786-71
2	—— и ——	ПП10-40	4	0.080	—— и ——
3	Плита карнизная	КР10-7	25	0.147	ИИ-03-02, 18-64

Таблица характеристик утеплителя

Тип утеплителя	γ кг/м³	Толщина слоя утеплителя в см. -20°	-25°	-30°	λ к.кал. / м.час
Плиты теплоизоляционные из ячеистых бетонов по ГОСТ 5742-61	400	8	12	12	0.1
Керамзитовый гравий	не более 500	10	13	15	0.15
	300	8	10	13	0.11

За расчетную наружную температуру принята средняя температура наиболее холодной пятидневки.
Толщины утеплителя, указанные в таблице, даны по линии водосборных воронок.
Уклон кровли к водостокам осуществляется за счет увеличения толщины утеплителя / при плитном утеплителе за счет подсыпки керамзитом /

Примечания:

1. При устройстве рулонной кровли необходимо соблюдать правила производства кровельных работ, изложенные в главе СНиП III-В.12-69 „Кровли. Правила производства и приемка работ."
2. Для верхнего слоя кровли применять рубероид с крупнозернистой или чешуйчатой посыпкой. В случае отсутствия этих материалов верхний слой ковра должен покрываться слоем мастики толщиной не менее 3мм. с вплавленным в нее горячим гравием или крупнозернистым песком.
3. До укладки утеплителя произвести все работы по устройству молниезащиты. Конструкцию молниезащиты см. на листе АС-73.
4. Отметки на плане кровли и деталях даны для расчетной наружной температуры -30° при утеплителе толщиной 18см.
5. В случае применения засыпного утеплителя, необходимо поверх него делать цементную стяжку толщиной 3см. и армировать ее сеткой „Ч-20" ГОСТ 8478-66.
6. Рулонный ковер, в местах примыкания к возвышающимся стенам, парапетам, вентиляционным шахтам, должен плавно подниматься и заделываться в выдру. В этих местах уложить дополнительно 3 слоя рубероида.
7. Участки ендов кровли по ширине ~2м, а также у воронок водостока, усиливать наклейкой 2х дополнительных слоев рубероида. Примыкание к водосточным воронкам кроме того оклеивать прочной тканью, пропитанной битумом.
8. Воронки водосточные должны быть очищены от ржавчины и покрыты водостойким антикоррозирующим лаком.
9. Все деревянные пробки перед установкой антисептировать.
10. Кровельную сталь и рулонный ковер крепить к деревянным брускам кровельными оцинкованными гвоздями.
11. Детали кровли см. листы АС-38, АС-39, АС-40.
12. Конструкцию вентиляционных шахт см. листы АС-74 ÷ 77.
13. Отметки даны в метрах, размеры в сантиметрах.

Чертеж скорректирован по действующим ГОСТам и сериям 15/III-73 г. ГА. ИНЖ. ПР-ТА /Дубинская/

Взамен листа АС-37.

1968	Профилакторий на 200 мест	План кровли.	Типовой проект 254-3-6	Альбом Т	Лист АС-37

Лечебно-курортных зданий. Архит.-проектная мастерская №6

Нач. АПМ-6	Чиков	Гл. инж. АПМ	Нофе
Гл. арх. пр-та	Лавров	Гл. инж. пр-та	Дубинская
Разработал	Панова	Проверил	Дубинская

1 1

Слой бронированного рубероида на битумном мастике
3 слоя рубероида на битумной мастике
Цементно-песчаный раствор выше асбестоцементных листов-0,5см.
Асбестоцементные листы волнистого профиля ВУ ГОСТ 8423-57
Утеплитель по уклону см. таблицу примечания пункт 5 лист АС-37/
Пароизоляция-промазка горячим битумом
Жел. бет. панель перекрытия - 22 см.

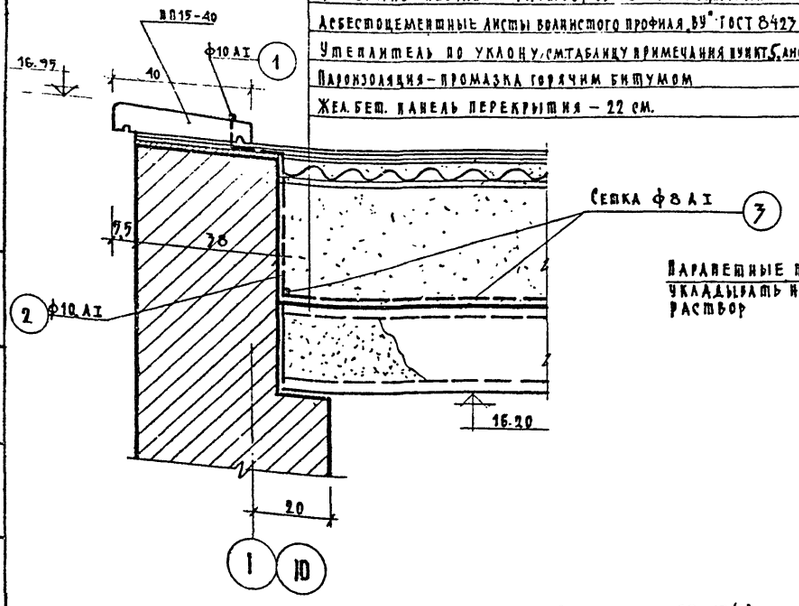

2 2

Слой бронированного рубероида
3 слоя рубероида на битумной мастике
Цементно-песчаный раствор -2см
Утеплитель /см. таблицу на листе АС-37/
Пароизоляция
Жел. бет. панели перекрытия-22см.

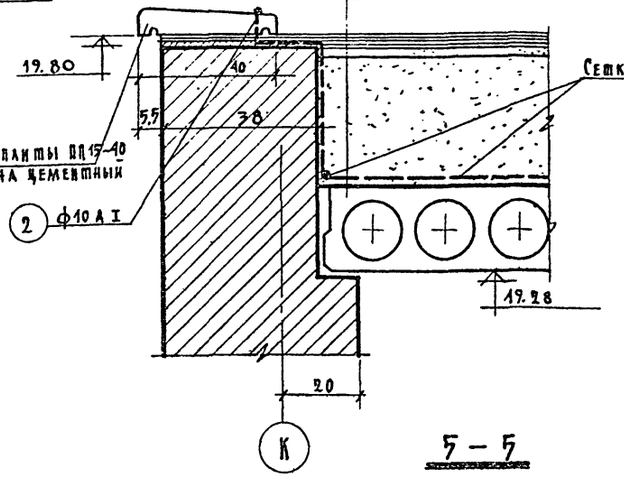

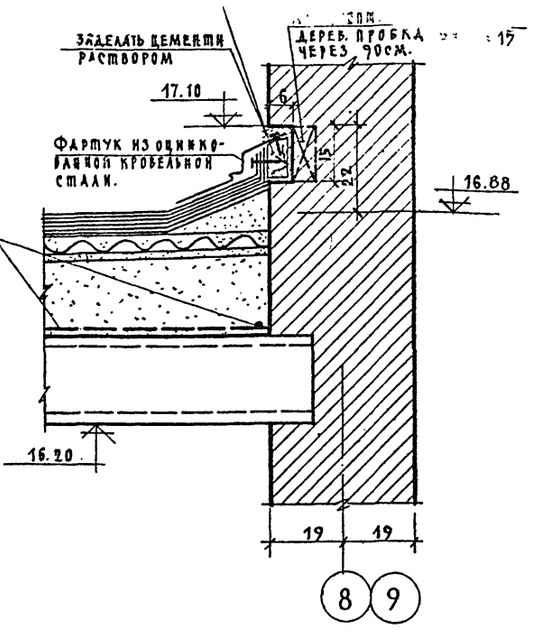

4-4

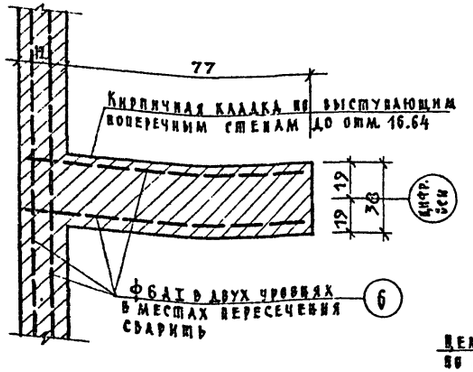

5-5

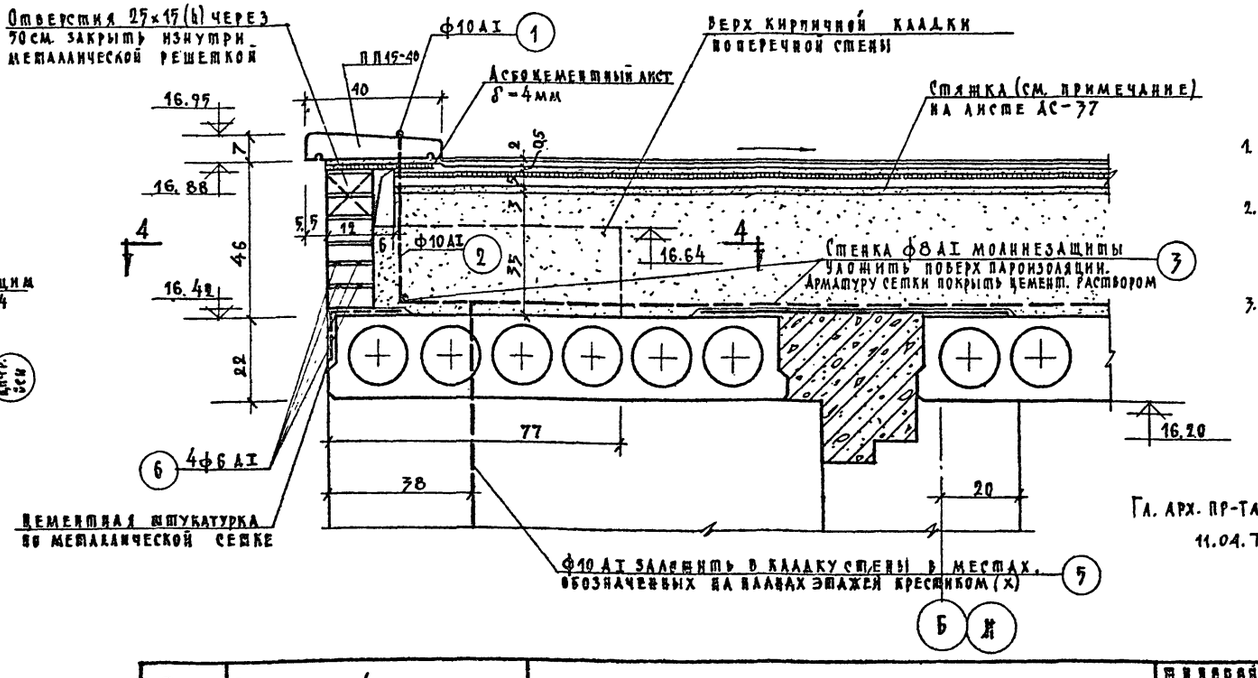

Примечания:

1. Местоположение сечений см. план кровли лист АС-37.
2. Конструкцию молниезащиты и спецификацию арматуры см. на листе АС-73.
3. Асбестоцементные листы укладываются поверх утеплителя, для вентилирования последнего, только над 5м этажом.

Гл. арх. пр-та /Лавров/
11.04.73г

М 1:10

1968	Профилакторий на 200 мест	Детали кровли	Типовой проект 274-3-6	Альбом I	Лист АС-38*

Лечебно-курортные здания
Арх. проектная мастер. №4

Рук. АПМ-4	Черняевский	Кодинр	
Гл. инж. АПМ	Шуглова		
Гл. арх. пр-та	Дубинская		
Ст. инж. пр	Гусева		
Исполнит.	Ванюшева	Гусева	Прозерна

6-6

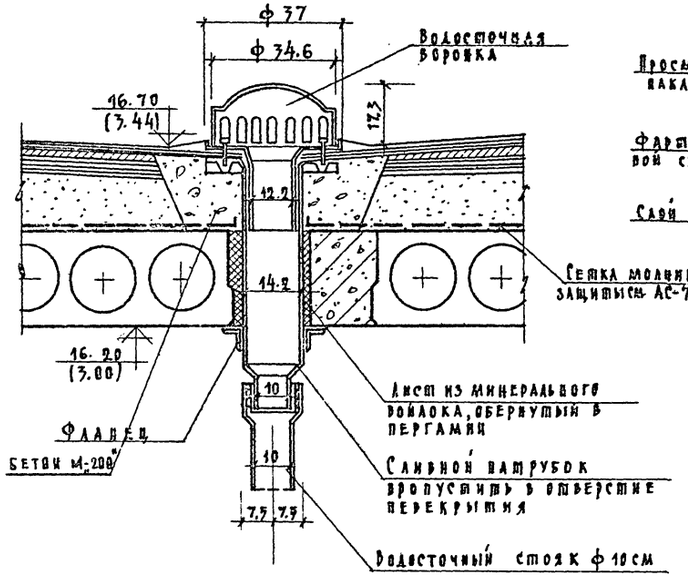

7-7

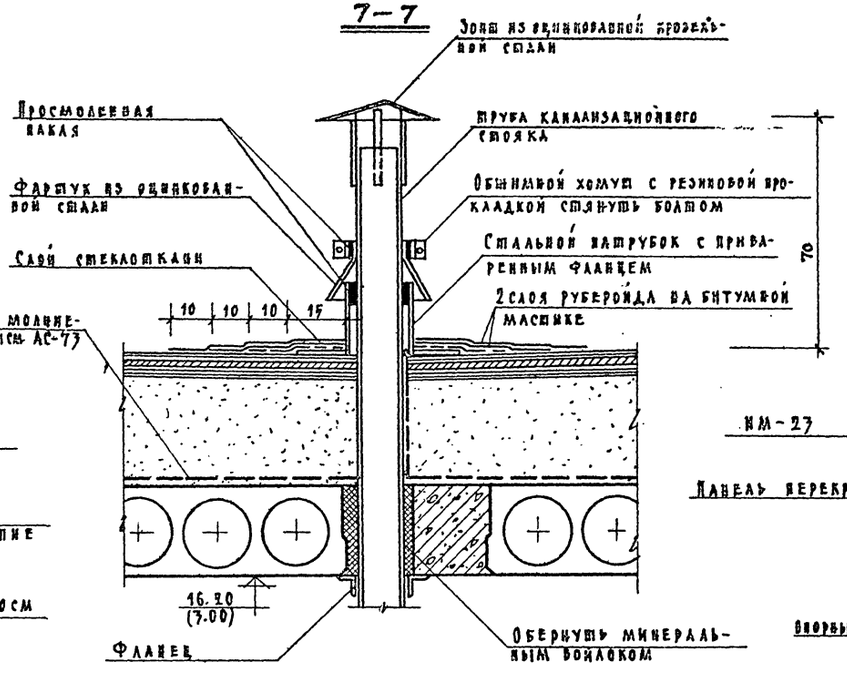

8-8

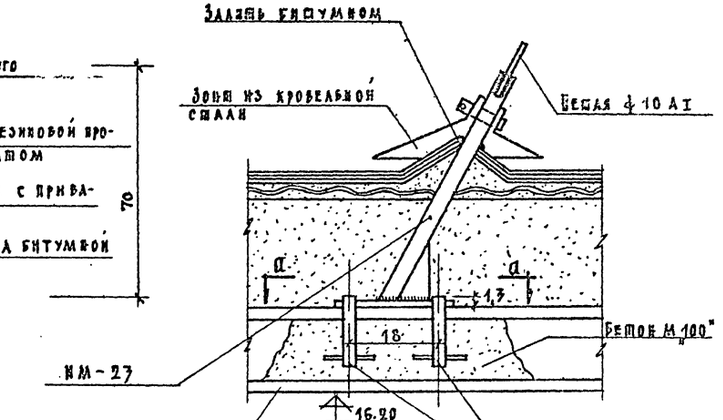

По а-а

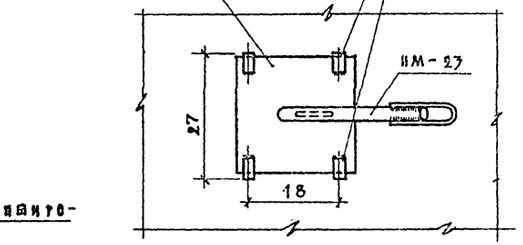

9-9

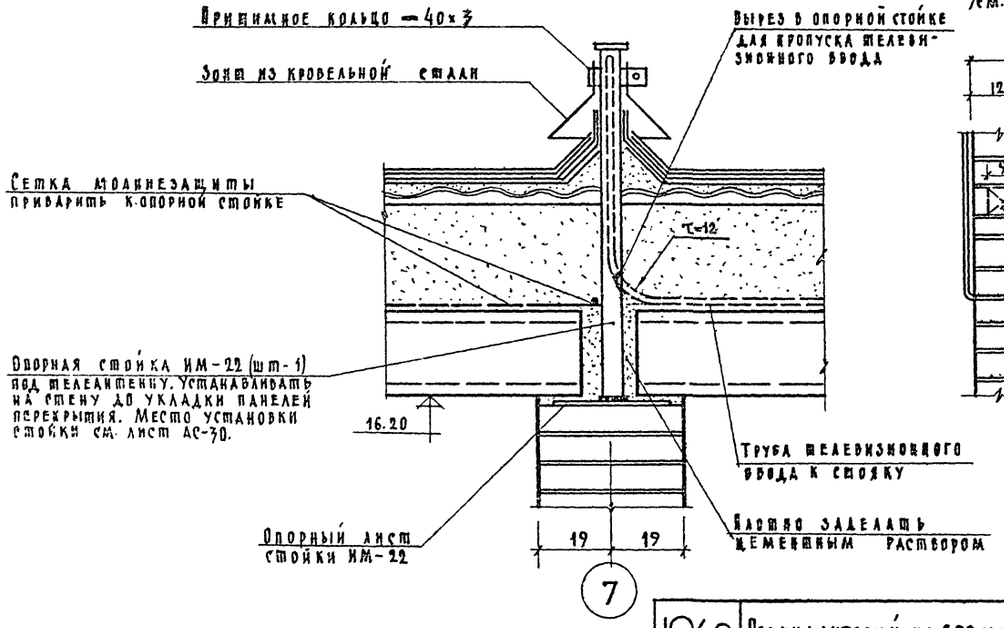

Деталь „А"

/см. листы АС-74÷АС-77./

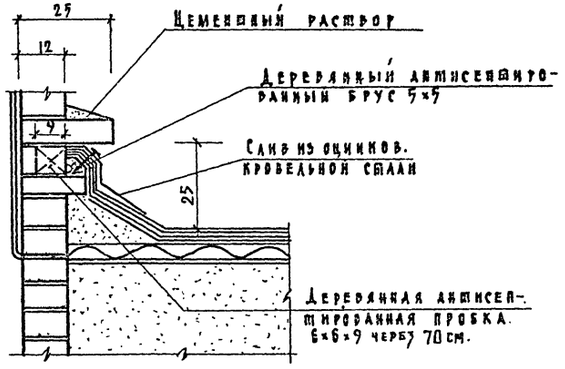

Спецификация стальных изделий

№ п/п	Марка изделия	Кол. шт.	Вес кг 1 шт.	Вес кг всех	№ альбома	№ листа
1	ИМ-22	1	7,3	7,3	III часть	
2	ИМ-23	3	5,6	16,8	"	
3	ИМ-24	12	0,4	4,8	"	

Примечание:

Места расположения сечений см. план кровли лист АС-37.

М=1:10

1968	Профилакторий на 200 мест	Деталь кровли	Типовой проект 254-3-6	Альбом I	Лист АС-39

Лечебно-курортных зданий

Арх. проектная мастерская №4

Рук. АПМ-4	Шмина		Черняевский Коднер
Гл. арх. пр-та			Шубалова Дубинская
Ст. инж. пр.			Гусева
Исполнит.			Зыкова Гусева
Проверил			

10 - 10

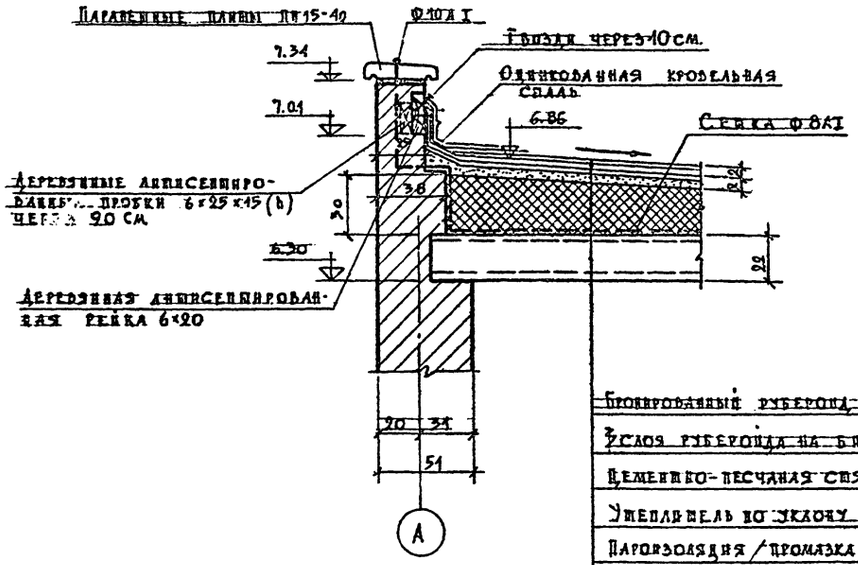

11 - 11

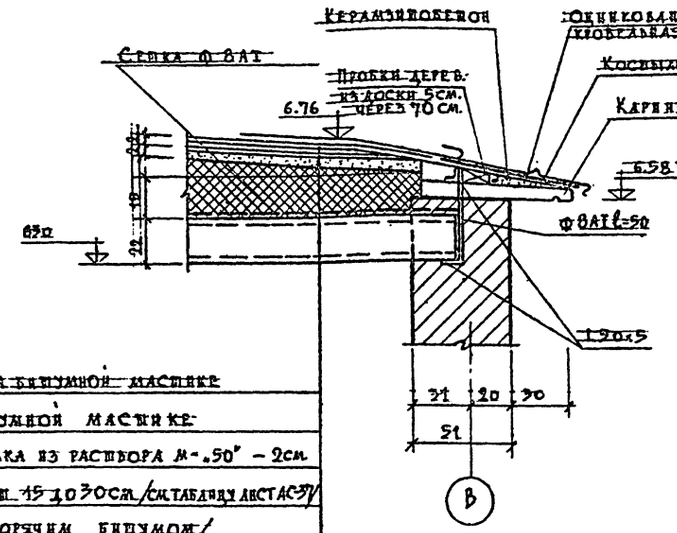

Примечания:

1. Местоположение сечений см. на плане кровли лист АС-37.11
2. Конструкцию молниезащиты и спецификацию арматуры см. на листе АС-73

Проклеенный рубероид на битумной мастике
3 слоя рубероида на битумной мастике
Цементно-песчаная стяжка из раствора М-50 – 2 см
Утеплитель по уклону см. 15 ↓ 030 см /см. таблицу лист АС-37/
Пароизоляция /промазка горячим битумом/
Жел. бет. панель – 22 см.

12 - 12

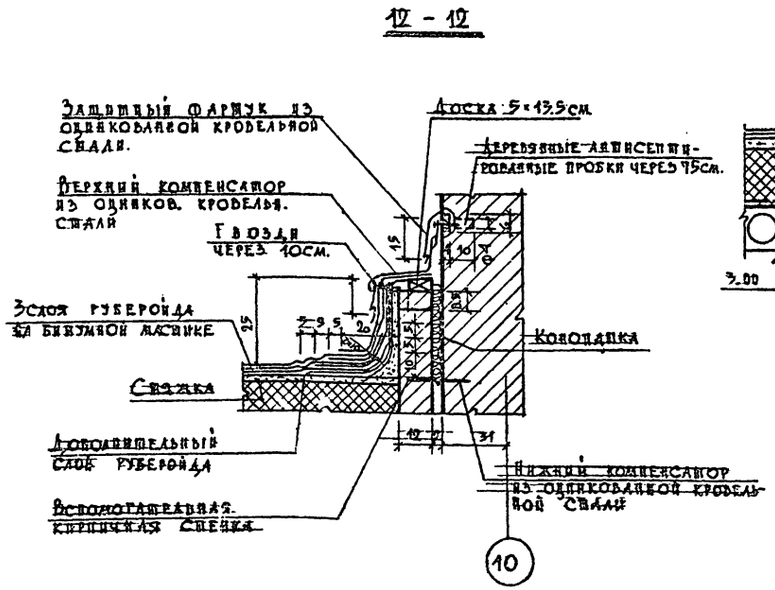

13 - 13

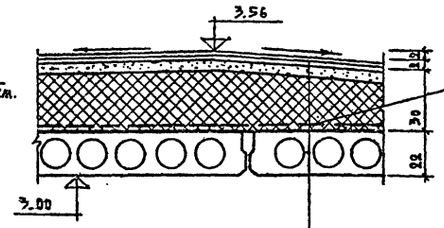

Проклеенный рубероид на битумной мастике
3 слоя рубероида на битумной мастике
Цементно-песчаная стяжка из раствора М-50 – 2 см
Утеплитель по уклону /см. таблицу в примеч. п. 5 лист АС-37/
Пароизоляция /промазка горячим битумом/
Жел. бет. панель – 22 см.

14 - 14

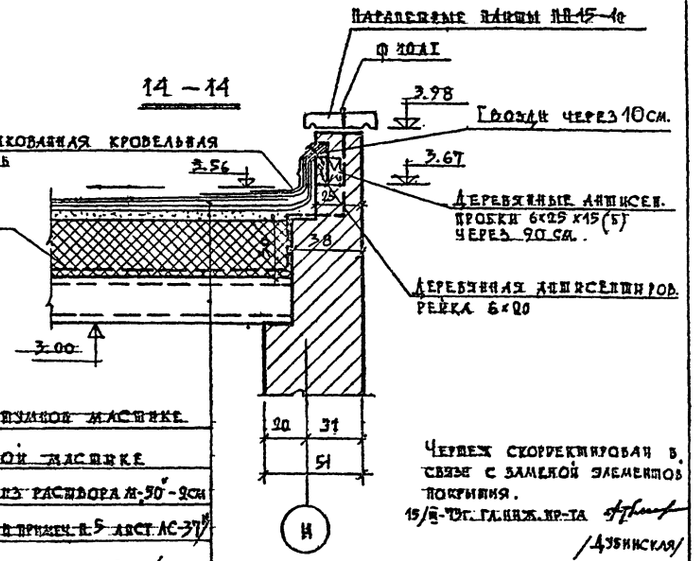

Чертеж скорректирован в связи с заменой элементов покрытия.
15/II-70 г. Гл. инж. пр-та /Дубинская/

Размеры листа АС-40

1968	Профилакторий на 900 мест	Деталь кровли	Типовой проект 254-3-6	Альбом I	Лист АС-40

Гл. инж. АПМ-6	Чирков	Гл. арх. пр-та	Альтов
Гл. инж. пр-та	Дубинская	Разработал	Панова
Проверил	Дубинская		

Адлерско-курортный завод ЖБИ
Архит.-проектная мастерская

Монолитный участок МУ-1

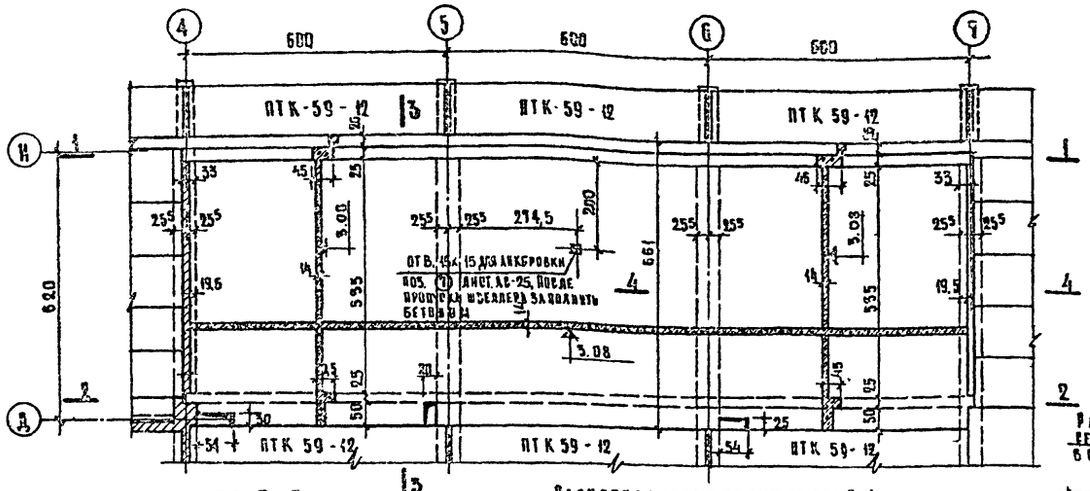

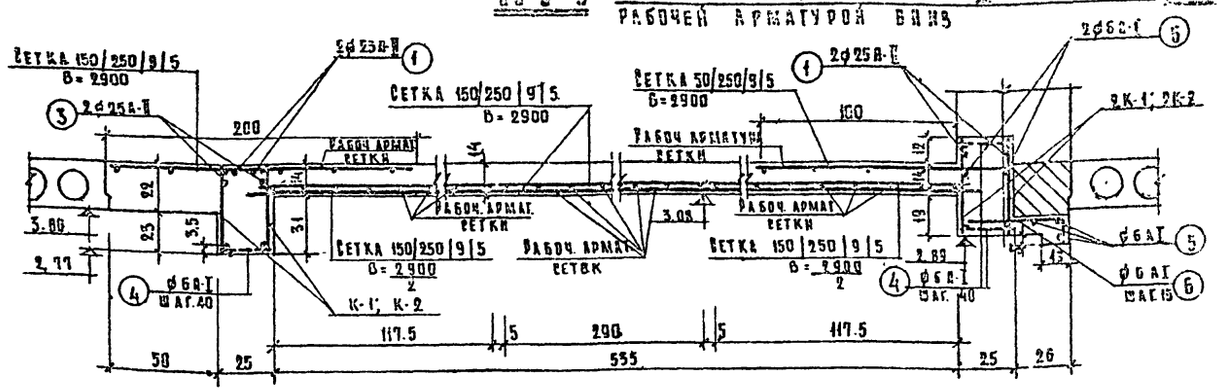

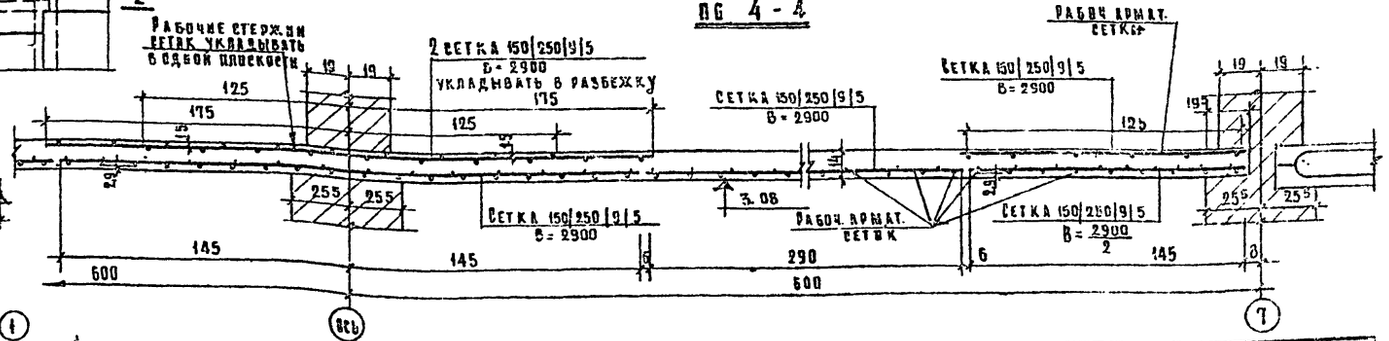

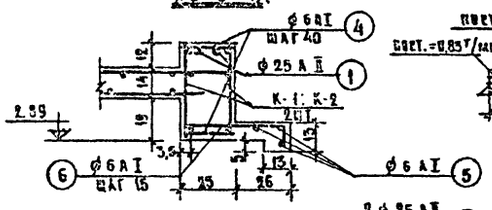

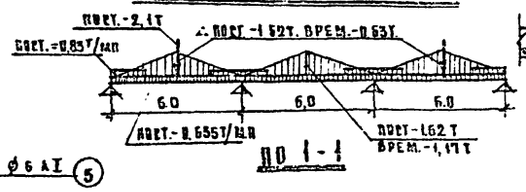

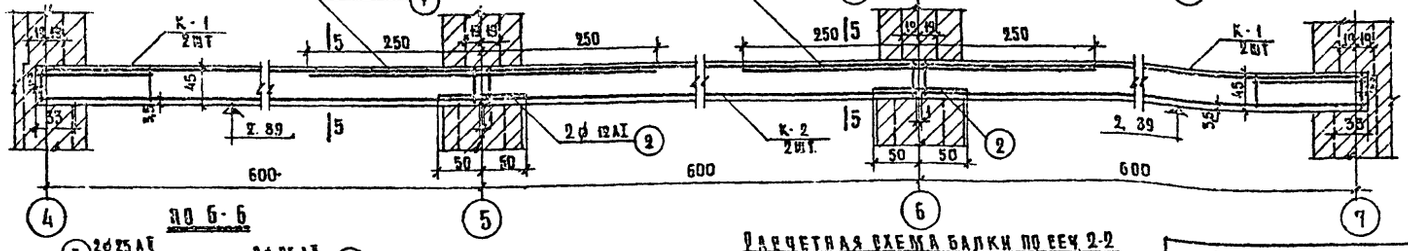

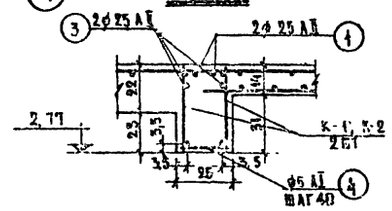

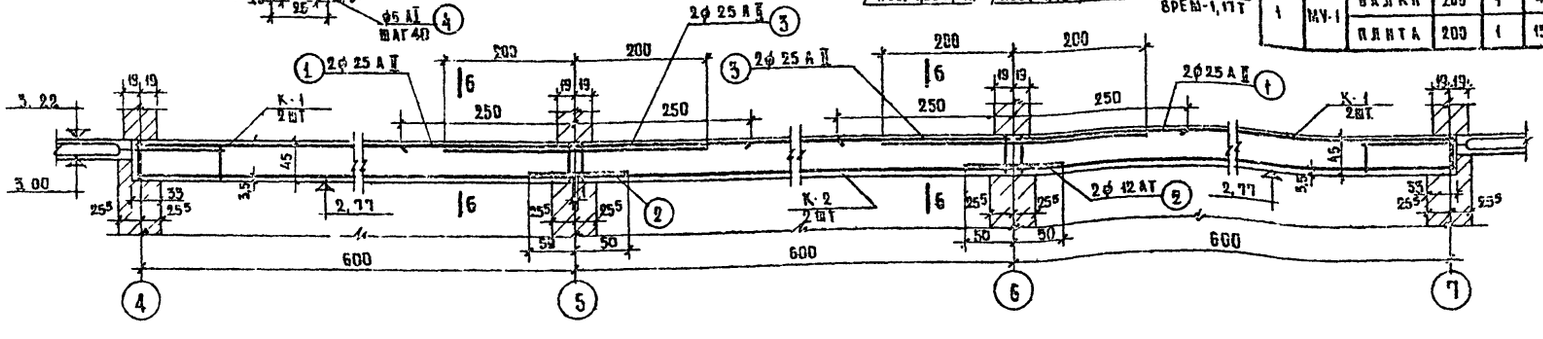

Местоположение монолитного участка МУ-1 см. план перекрытия над 1м этажом АС-27.

Расход материалов на лист

№ п/п	Наименование и марка ж.б. элементов		Марка бетона	Кол. шт.	Бетон м3 на один элемент	Бетон м3 на все	Сталь кг на один элемент	Сталь кг на все
1	МУ-1	Балки	200	1	4.55	4.55	645,56	643,56
		Плита	200	1	15,36	15,36	1393	1393

Спецификация арматурных изделий на один железобетонный элемент

Марка изделия	Наименование и марка ж.б. элементов	Марка сварн. изделия	Марка отдельн. стержн.	Кол. на шт	№ заготов. черт
Монолитный участок МУ-1	Балки	К-1		8	АС-57
		К-2		4	"
		Отдельные стержни	1	8	АС-59
			2	8	"
			3	4	"
			4	155	"
			5	99 п.м	"
			6	121	"
	Плита	Сетка 150/250/9/5 В=2900		149.5 п.м	ГОСТ 8478-66

Выборка стали на лист

Класс стали ГОСТ			А-I ГОСТ 5781-61				А-II ГОСТ 5781-61			А-III ГОСТ 5781-61	В-I ГОСТ 6727-53	Итого
ф мм			12	10	8	6	25	12		9	5	кг
МУ-1	Балки	кг	57,62	14,75	42,2	35,0	492,1	74,0		—	—	643,56
	Плита	кг	—	—	—	—	—	—		1176	217	1393

М=1:100, 1:50

1968	Профилакторий на 200 мест	Монолитный участок перекрытия МУ-1	Типовой проект 254-3-6	Альбом I / Лист АС-27

Лечебно-курортных зданий. Арх. проектная мастер. №4

Рук. АПМ-4 Н. Чихелидзе; Арх. ВГ-ГА Н. Кнж. пр. Ст. инженер Гусев; Инженер Лукьянова; Инженер Кудинов; Инженер Первозвский; Инженер Пискунова; Инженер Балчуба; Проверил

Монолитный участок МУ-2

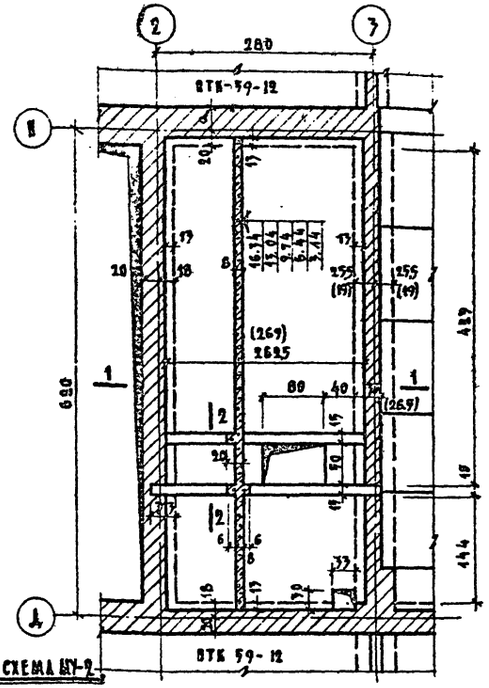

Расчетная схема МУ-2

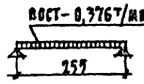

вост-0,376т/мп; врем-0,217т/мп

Размеры в скобках для перекрытий над 2,3/5 этажами.

Монолитный участок МУ-3

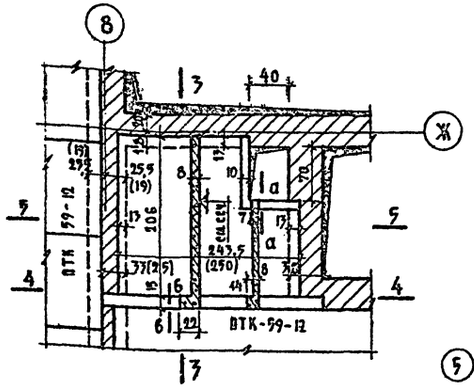

По 5-5

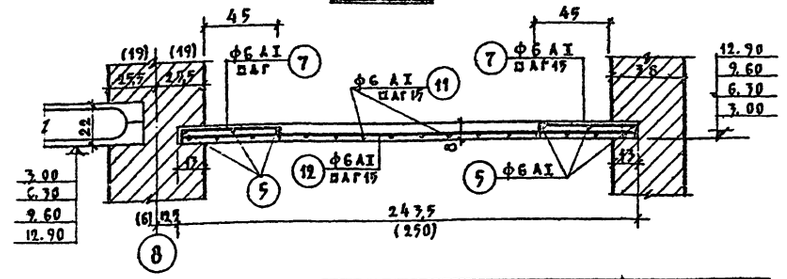

а-а

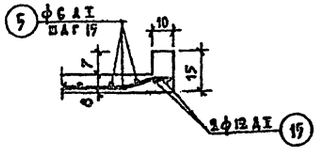

По 7-7

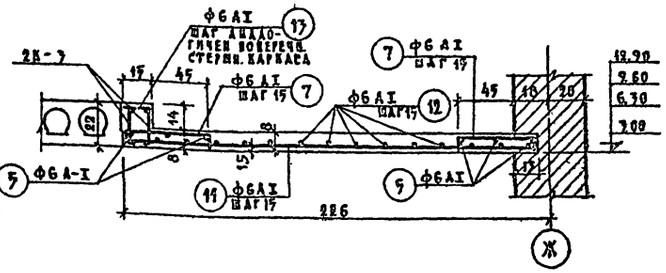

По 1-1

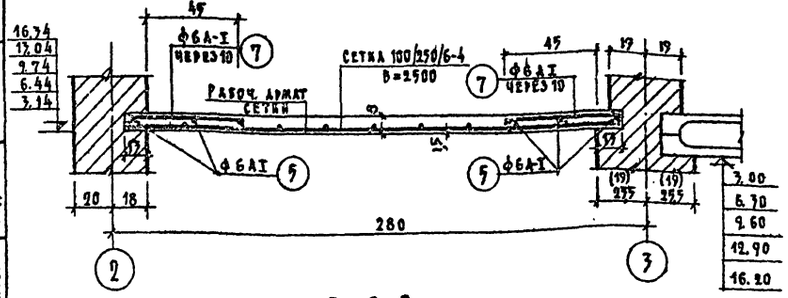

По 4-4

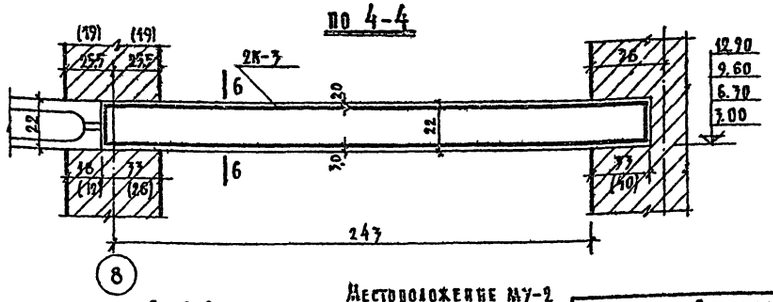

По 2-2

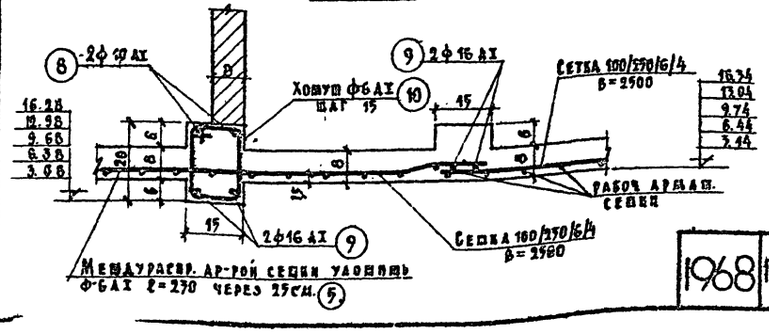

По 6-6

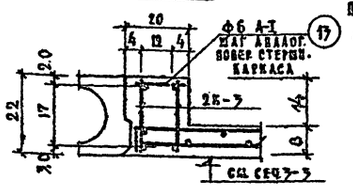

Местоположение МУ-2 и МУ-3 см. плана перекрытия АС-27; АС-29; АС-30.

Спецификация арматурных изделий на один железобетонный элемент

Марка изд.	Наименование и марка ж.б. элементов	Марка сборн. изд.	Марка отдельн. стерж.		Кол-во шт	№ заготов. чертежа
Монолитный участок МУ-2	Плита	Сетка 100/250/6/4 b=2500			6,8 п.м.	ГОСТ 8478-66
		Отдельные стержни	⑤		36,5 п.м.	АС-59
			⑦		12,6	"
	Балка		⑧		2	"
			⑨		4	"
			⑩		18	"
Монолитный участок МУ-3	Плита	Отдельные стержни	⑪		17	"
			⑤		14 п.м.	"
			⑫		15	"
			⑦		56	"
			⑮		3,2 п.м.	"
	Балка					
			⑰		20	"
		К-3			2	АС-77

Расход материалов на ансш

№ п/п	Наименование и марка ж. бет. элем.	Марка бетона	Кол. шт	Бетон м³ на один	Бетон м³ на все	Сталь кг на один	Сталь кг на все
1	МУ-2	200	1	1,37	1,37	107,81	107,81
2	МУ-3	200	1	0,483	0,483	46,84	46,84

Выборка стали на ансш

Класс стали ГОСТ			А-I ГОСТ 5781-61					А-II ГОСТ 5781-61		В-I ГОСТ 6727-53		Итого
ф мм			16	12	10	6		6		4		
МУ-2	Плита	кг	—	—	—	27,62		42,3		7,68		77,6
	Балки	кг	19,0	—	3,78	2,83		—		—		26,21
МУ-3	Плита	кг	—	2,85	—	29,25		—		—		32,10
	Балки	кг	8,92	—	3,48	2,34		—		—		14,74

М 1:50, 1:20

1968	Профилакторий на 200 мест	Монолитные участки перекрытия МУ-2; МУ-3.	Типовой проект 254-3-6	Альбом I	Лист АС-42

Лечебно курортных зданий

Арх. проектная мастер. №4

Рук. АПМ-4 Гаинн. АПМ Черняевский Ходанр

Гл. арх. пр-та Шурлова Гл. инж. пр-та Дубинская

Ст. инж. Гусева Исполн. Тимохина Проверил Банова

Монолитный участок МУ-4

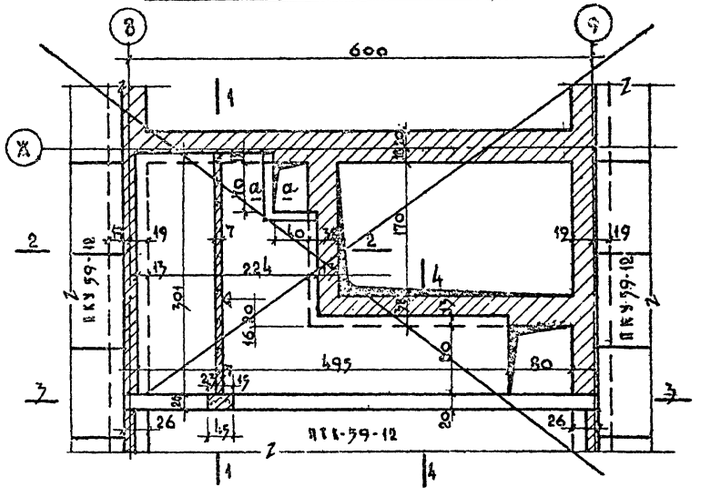

Балка ЖБ-1

План

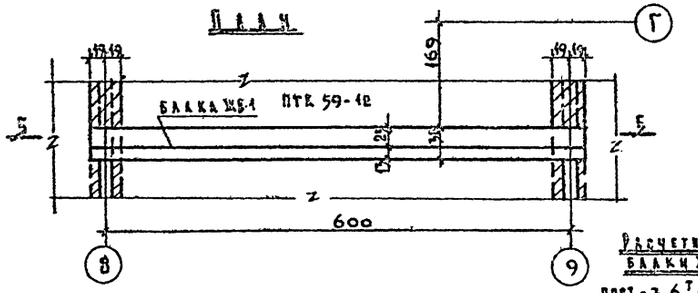

Расчетная схема балки ЖБ-1

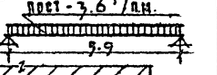

По 5-5

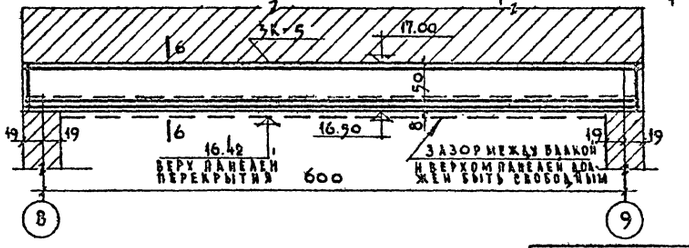

По 1-1

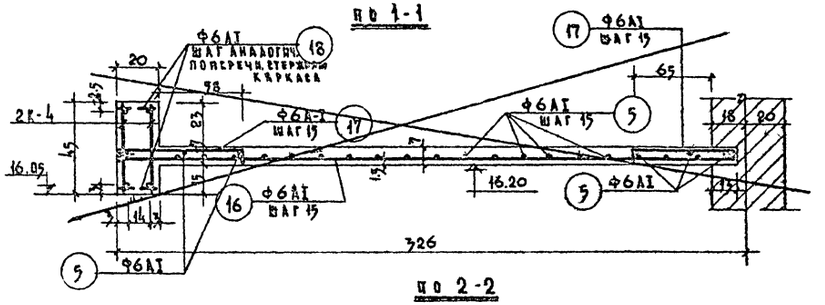

По 2-2

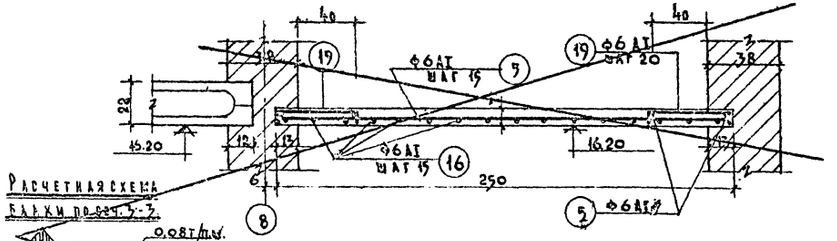

Расчетная схема балки по оси 3-3

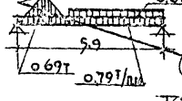

По 3-3

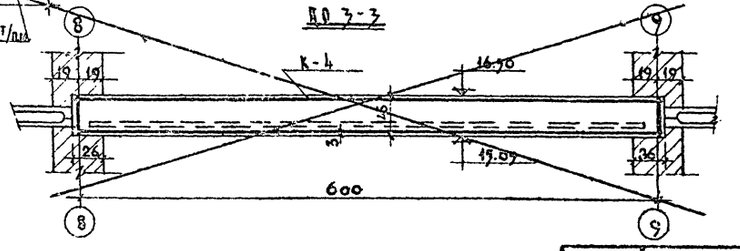

По 6-6

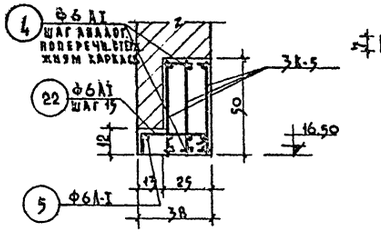

По а-а

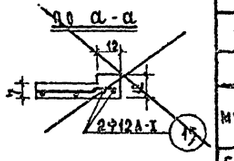

По 4-4

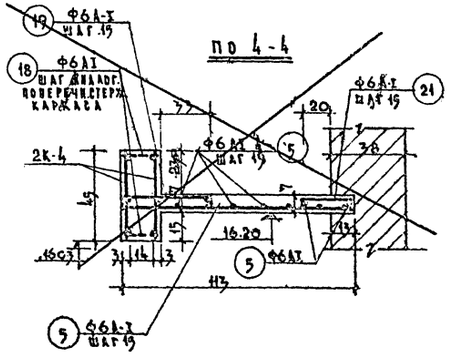

Спецификация арматурных изделий на один железобетонный элемент

Марка изделия	Наименование и марка ж.б. элементов	Марка сварн. изделия	Марка отдельн. стерж.	Кол-во шт.	№ заводск. чертежа
Монолитный участок МУ-4	Балка	К-4		2	АС-59
			18	94	АС-59
	Панта	Отдельные стержни	5	131 п.м.	"
			16	17	"
			17	32	"
			19	48	"
			21	17	"
			15	3.2 п.м.	"
Балка ЖБ-1	—	К-5	—	3	АС-57
		Отдельные стержни	4	72	АС-59
			5	6.35 п.м.	"
			22	43	"

Выборка стали на анкер

Класс стали ГОСТ			А-I ГОСТ 5781-61*					А-II ГОСТ 5781-61*			Итого кг
Фмм			12	10	8	6		20	16		
МУ-4	Балка	кг	10.94	—	—	12.72		—	19.4		43.06
	Панта	кг	2.65	—	—	55.3		—			55.15
Балка ЖБ-1			—	19.27	18.24	9.86		94.2	—		137.57

Расход материалов на анкер

№ п/п	Наименование и марка ж.б. элемен.		Марка бетона	Кол. шт.	Бетон м³ на один	Бетон м³ на все	Сталь кг на один	Сталь кг на все
1	МУ-4	Балка	200	1	0.56	0.56	43.06	43.06
		Панта	200	1	0.72	0.72	55.15	55.15
2	Балка ЖБ-1		200	1	0.90	0.90	137.57	137.57

Примечание:
Местоположение ~~монолитного участка МУ-4~~ и ЖБ-1 см. план перекрытия над 5м этажом АС-30.

Гл. арх. мастерской Авдроф
11.02.73г.

М=1:50, 1:20

1968	Профилакторий на 200 мест	~~Монолитный участок перекрытия МУ-4~~ Балка ЖБ-1.	Типовой проект 254-3-6	Альбом I	Лист АС-43

Архпроектная мастерская №4 | Главный инженер проекта Ковалевский | Гл. инж. проекта Шуклова | Гл. арх. проекта Бубнинская | Ст. инж. Гусева | Исполнит. Тимохина | Проверил Банцева

Монолитный участок МУ-4
(пол машинного отделения в осях 8-9)

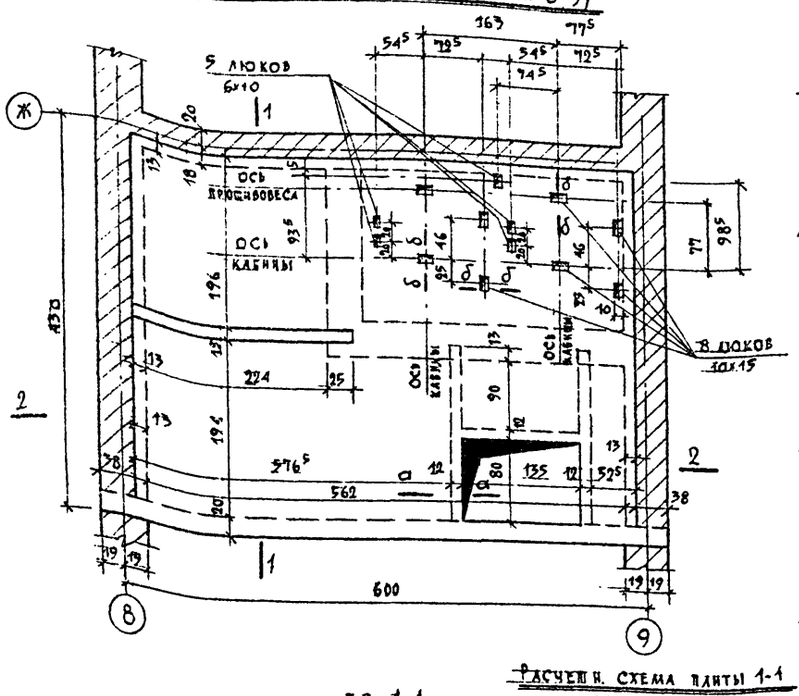

Монолитный железобетонный стакан ЖБ-2
Под крышный вентилятор

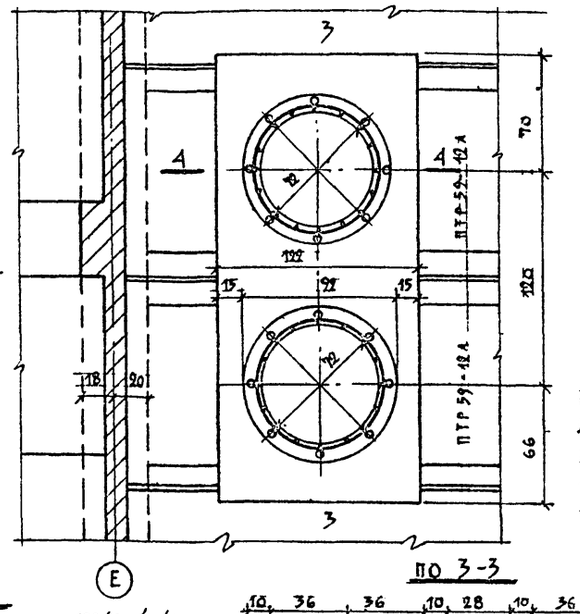

Местоположение монолитного участка МУ-4 см. лист АС-14, АС-15
Жел. бет. стакана ЖБ-2 см. лист АС-28

Спецификация арматурных изделий на один железобетонный элемент

Марка изделия	Наименование и марка ж.б. элементов	Марка сварн. издел.	Марка ОИД. сперж.	Кол-во шт.	Заголов. чертежа
Монолитный участок МУ-4	Балка	К-6	—	2	АС-57
		Отдельные стержни	18	72	АС-59
			24	2	"
			25	2	"
			26	27	"
	Плита		5	241 п.м.	"
			7	80	"
			23	48	"
			27	22	"
			29	42	"
			15	18.7 п.м.	"
Жел. бет. стакан ЖБ-2	Стакан	Сетка 100/100/9/9 В=2300		3 п.м.	ГОСТ 8478-66
	Плита	Отдельные стержни	59	32	АС-59
			5	29 п.м.	"

Расход материалов на лист

N п/п	Наименов. и марка ж.б. элем.		Марка бетона	Кол. шт.	Бетон м³ на один	Бетон м³ на все	Сталь кг на один	Сталь кг на все
1	МУ-4	Балка	200	1	0.70	0.70	71.92	71.92
		Плита	200	1	1.92	1.92	170.7	170.7
2	ЖБ-2		200	2	0.3	0.6	40.88	81.76

Выборка стали на лист

Класс стали ГОСТ			АI ГОСТ 5781-61					АII	АIII	Итого
Ф мм.			16	12	10	8	6	20	9	
МУ-4	Балка	кг	8.86	—	10.18	14.34	7.14	31.4	—	71.92
	Плита	кг	—	16.7	—	79.5	74.5	—	—	170.7
Стаканы ЖБ-2		кг	—	—	—	—	35.98	—	45.78	81.76

Чертеж скорректирован по альбому АТ-5, 43-71 15/III-73 г. гл. инж. пр-та /Дубинская/

Расчетная схема плиты 1-1

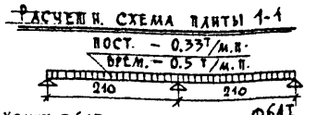

Расчетная схема балки

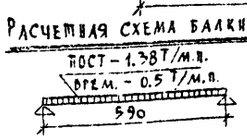

По 1-1

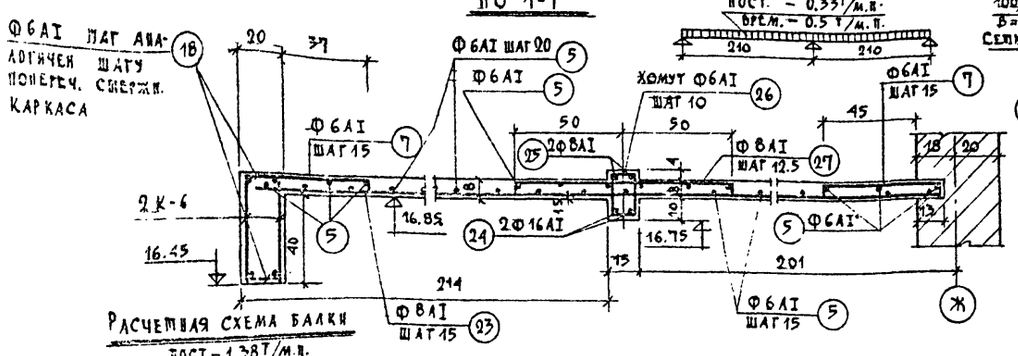

По 3-3

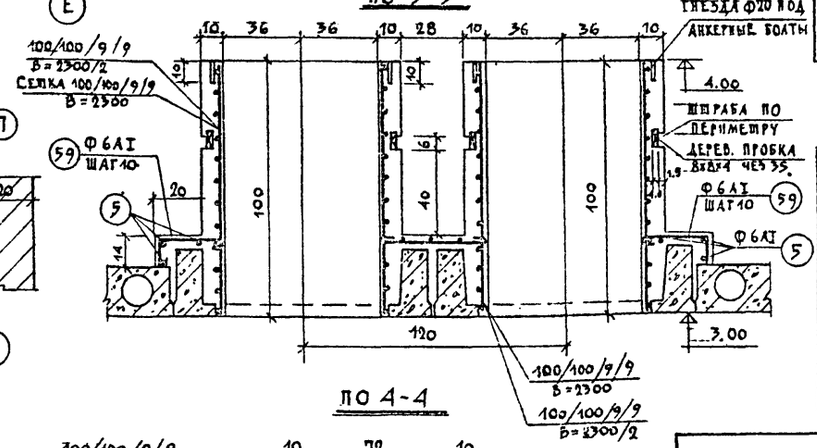

По 2-2

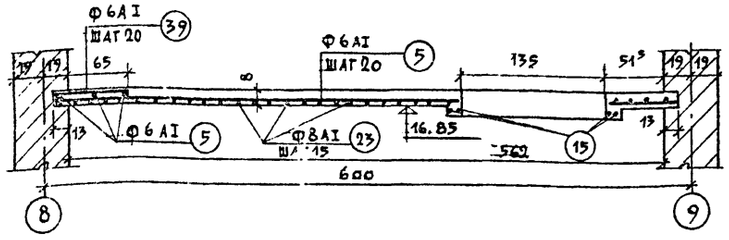

По 4-4

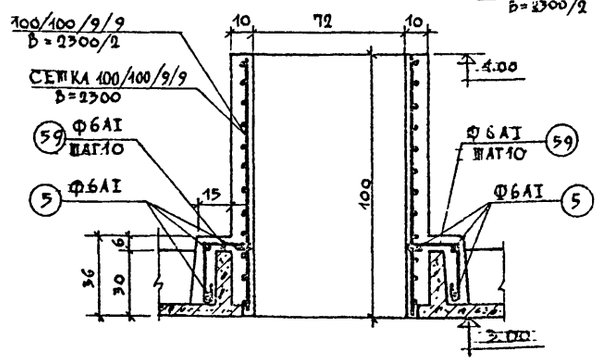

А-А

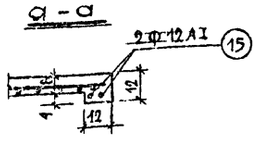

Б-Б

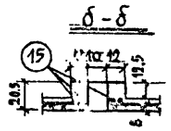

Разработал	Проверил	Гл. инж. пр-та	Гл. арх. пр-та	Гл. инж. отд.	Нач. отд.	Архит.	Инж.	Гл. инж.	Архитектурно-строительная часть
Панова	Дубинская	Дзержинский	Лавров	Ноффе	Чирков				Дачный поселок на 6 зданий

Взамен листа АС-44

1968	Профилакторий на 200 мест	Монолитный участок перекрытия МУ-4 ж.б. стакан ЖБ-2. Подкрышный вентилятор	Типовой проект 254-3-6	Альбом I	Лист АС-44*

Монолитный участок МУ-5

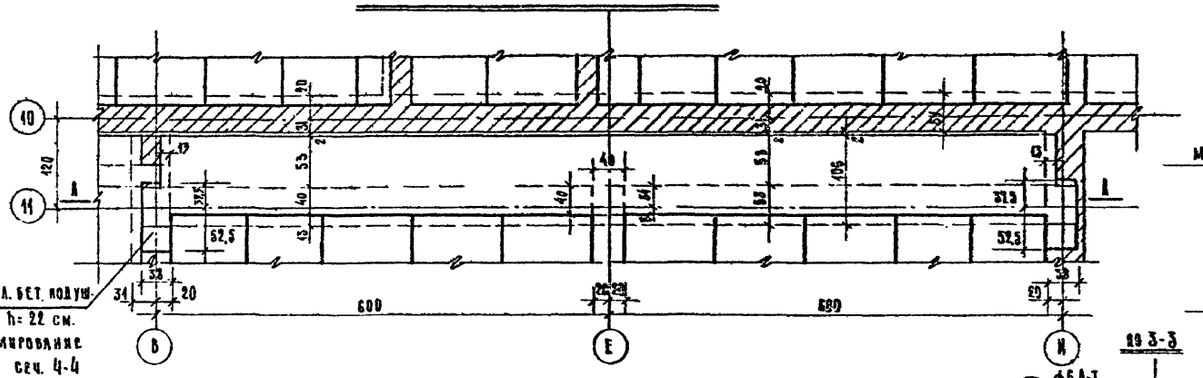

Колонна ЖБ-3 (по оси 11)

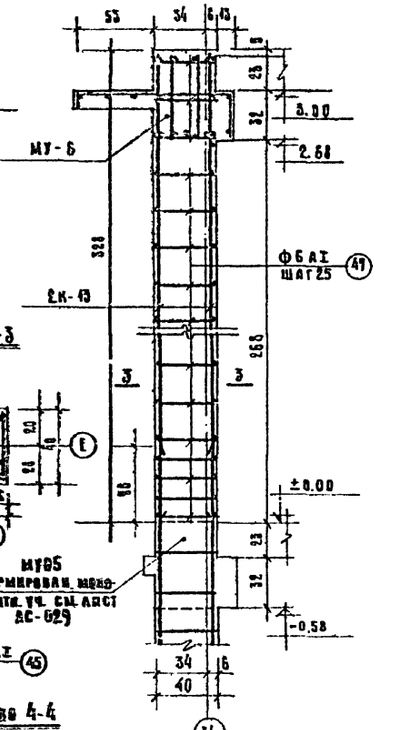

Разрез по А-А

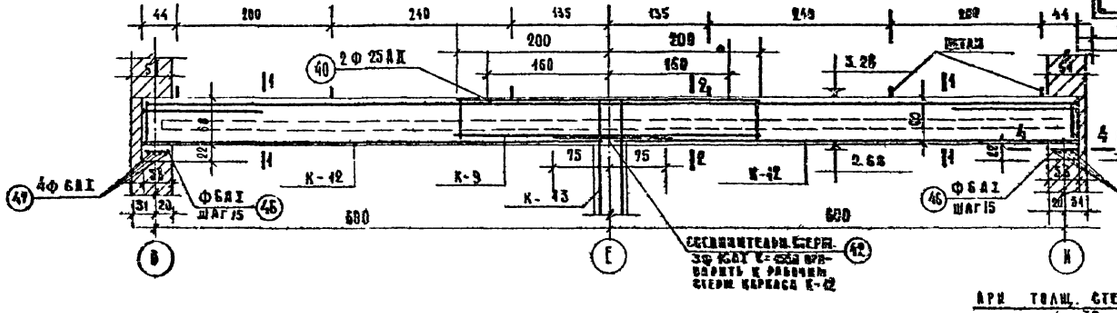

Спецификация арматурных изделий на один железобетонный элемент

Марка изделия	Наименов. и марка ж.б. элементов	Марка сварн. изделия	Марка отд. стерж.	Кол-во шт.	№ заготов. черт.
Монолитный участок МУ-5		К-9	—	2	АС-57
		К-12	—	3	"
		Отдельные стержни	3	193 п.м.	АС-59
			33	190	"
			40	2	"
			42	3	"
			44	84	"
			45	8	"
			46	44	"
			Деталь подвеска	6 / 12	АС-45
Колонна ЖБ-3		К-13	—	2	АС-57
		Отдельные стержни	47	24	АС-59

Расход материалов на лист

№ п/п	Наименование и марка ж. бет. элем.	Марка бетона	Кол. шт.	Бетон м³ на один	Бетон м³ на все	Сталь кг на один	Сталь кг на все
1	МУ-5	200	1	3,89	3,89	340,13	345,26
2	Колонна ЖБ-3	200	1	0,43	0,43	24,39	24,39

Выборка стали на лист.

Класс стали ГОСТ		А-I ГОСТ 5781-61				А-II ГОСТ 5781-61		СТ3 ГОСТ	Итого
ф мм		16	18	8	6	25	16	10÷20	кг
МУ-5	кг	14,16	69,19	88,8	41,48	126,5	—	5,43	345,25
Колонна ЖБ-3	кг	—	—	—	4,83	—	20,36	—	24,39

Примечания

1. Местоположение монолитного участка МУ-5 см. АС-28. Колонны ЖБ-3 см АС-2.
2. Позицию 38 приварить к поперечным стержням каркасов.
3. Размеры в сантиметрах, отметки в метрах.

Расчетная схема

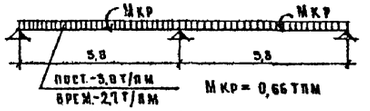

Гл. арх. пр-та /Лавров/ 11.04.73г.

М 1:50, 1:20

1968	Профилакторий на 200 мест	Монолитный участок перекрытия МУ-5 Колонна ЖБ-3 (по оси 11).	Типовой проект 254-3-6	Альбом I	Лист АС-45

Лечебно-курортных зданий

Арх проектная мастер. № 4

Проверил		Гусева
Исполнит		Тимохина
Ст. инжен.		Гусева
Гл. инж. пр-та		Лубинская
Гл. арх пр-та		Шувалова
Рук. инж. АОМ		Коднир
Рук. АОМ-4		Чернявский

Выкопировка из плана 1го этажа

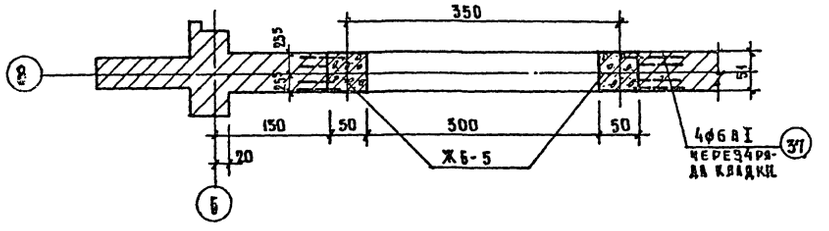

Монолитная железобетонная рама Ж6-5

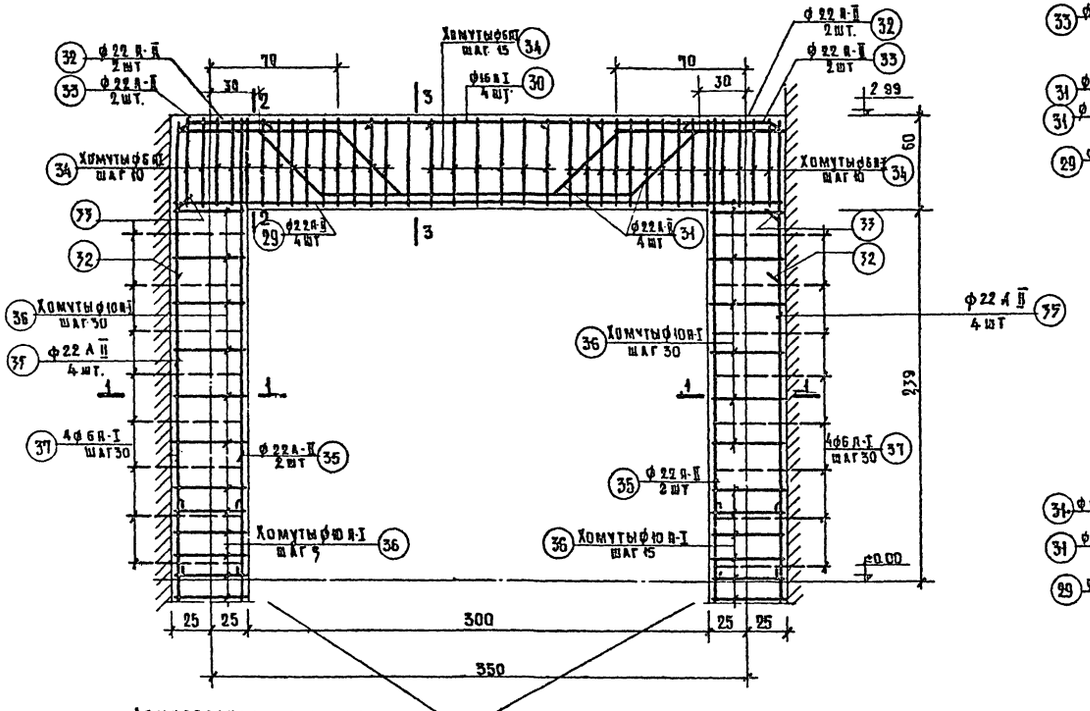

Армирование монолитных бавмаков Ж6-1; Ж6-2 под стойки рамы см. чертежи нулевого цикла АС-031

По 1-1

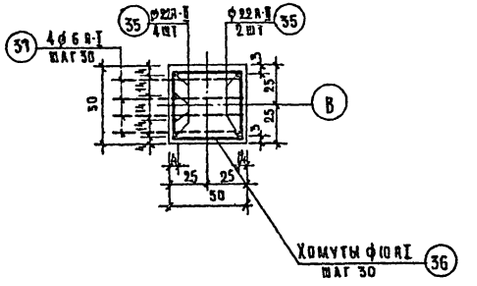

По 2-2

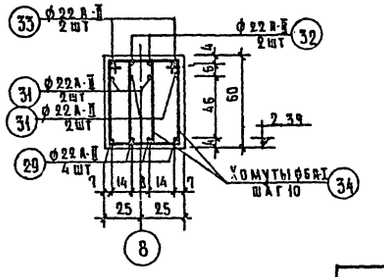

По 3-3

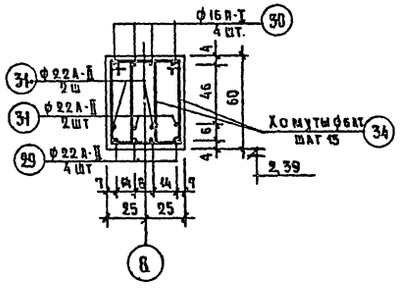

Спецификация арматурных изделий на один железобетонный элемент

Марка изделия	Наименование и марка ж.б. элементов	Марка бетона изделия	Марка отдельн. стерж.	Кол-во шт.	№ заготов. чертежа
Монолитная железобетонная рама Ж6-5		Отдельные стержни	29	4	АС-59
			30	4	—"—
			31	4	—"—
			32	4	—"—
			33	4	—"—
			34	70	—"—
			35	12	—"—
			36	25	—"—
			37	64	—"—

Расход материалов на лист

№ п/п	Наименов. и марка ж.б. элем.	Марка бетона	Кол. шт.	Бетон м³ на один	Бетон м³ на все	Сталь кг на один	Сталь кг на все
1	Ж6-5	200	1	2,4	2,4	403,0	403,0

Выборка стали на лист

Класс стали и вес		А-I ГОСТ 5781-61			А-II ГОСТ 5781-61			Итого кг
ф мм		16	10	6	22			
Ж6-5	кг	18,9	108,8	12.8	262.5			403,4

Местоположение рамы – рама обрамляет проем первого этажа по оси 8

М=1:50

1968	Профилакторий на 200 мест	Монолитная жел. бетонная рама Ж6-5 по оси „8"	Типовой проект 254-3-6	Альбом I	Лист ПС-49

Лечебно-курортных зданий

Арх. проектная мастер. №4

Рук. АПМ-4 Невиявский | Гл. инж. №4 Кедник | Гл. арх. пр. Шумилова | Гл. инж. пр. Лубенская | Ст. инж. Гурева | Исполн. Тимофеева | Проверил Баикова

Инв. 2080

Монолитная железобетонная рама ЖБ-6 по оси „А"

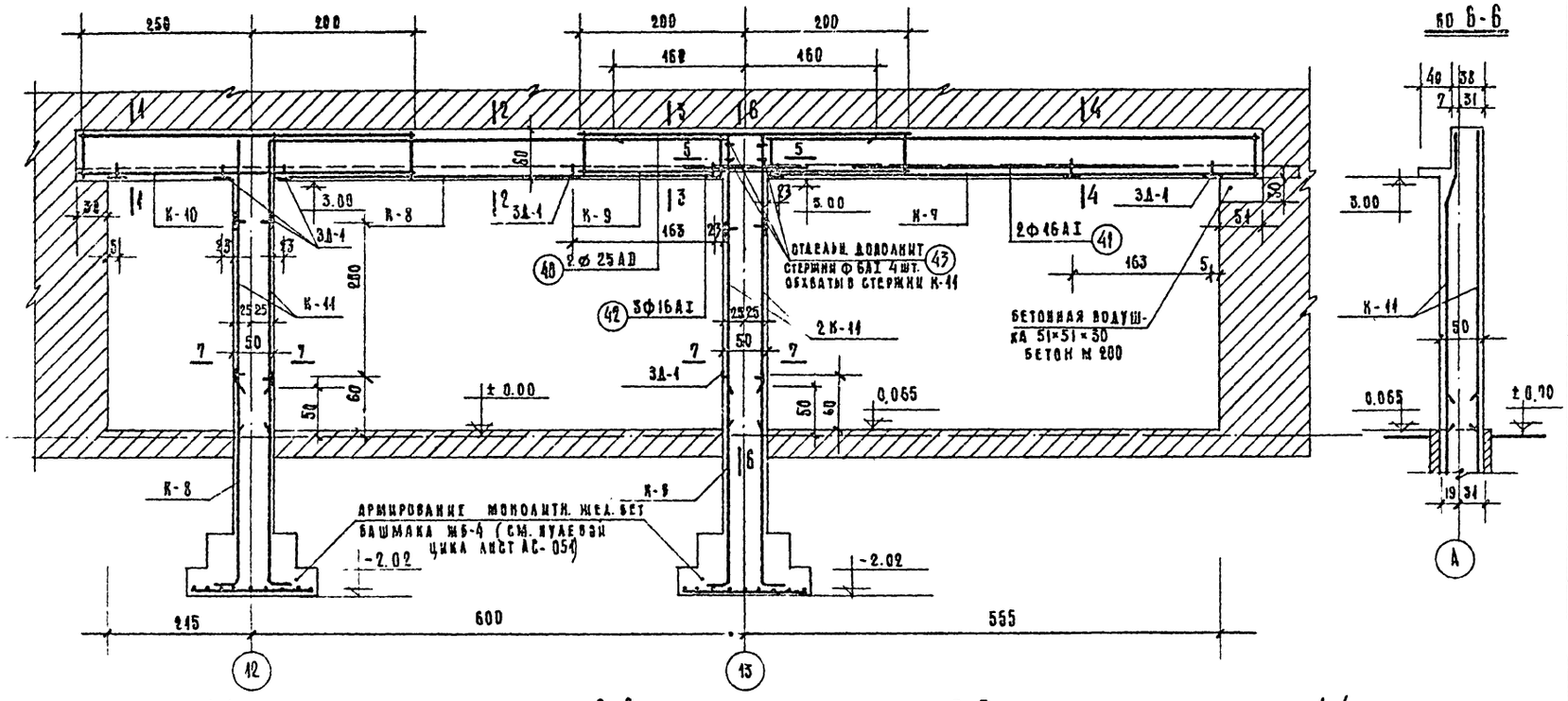

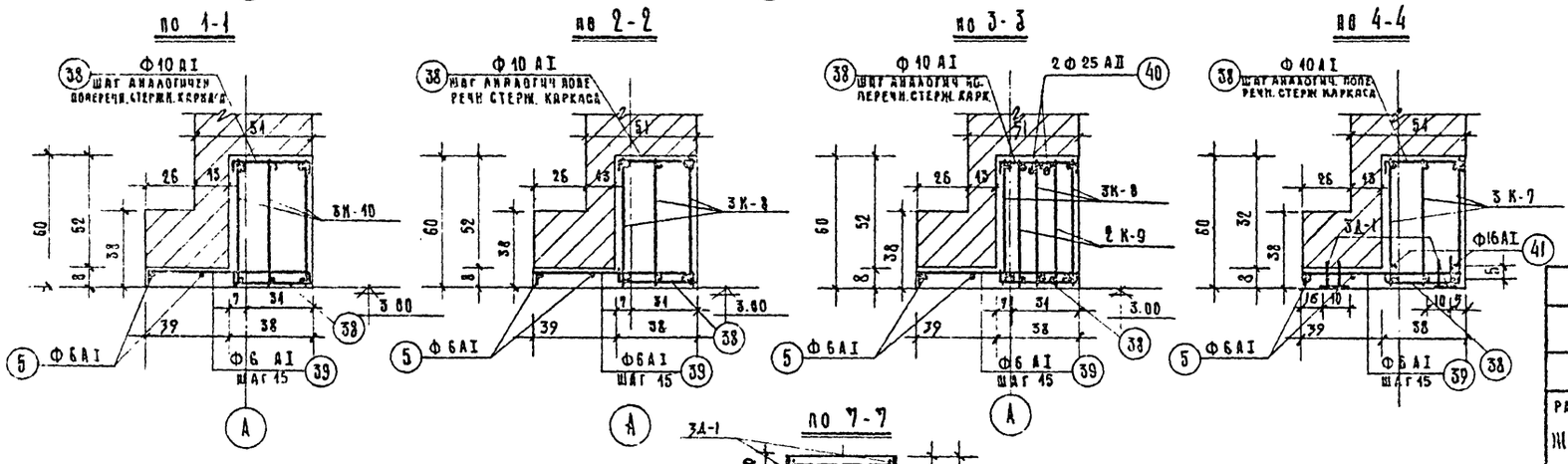

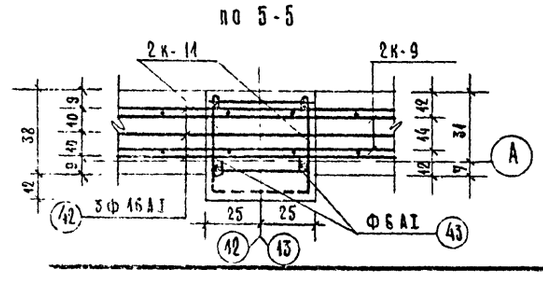

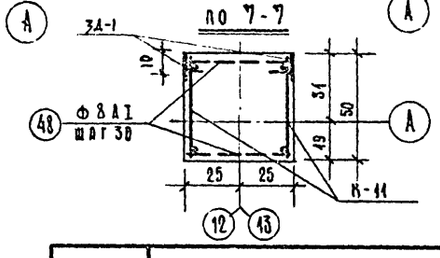

Спецификация арматурных изделий на один железобетонный элемент.

Марка изделия	Наименование и марка ж.б элементов	Марка сварн. изделия	Марка отдельн. стерж.	Кол-во шт.	Д заготовит. чертежа
Монолитная жел. бет. рама ЖБ-6	Балка	К-7	—	3	АС-57
		К-8	—	3	—"—
		К-9	—	2	—"—
		К-10	—	3	—"—
		Отдельные стержни			
			5	12,5 п.м.	АС-59
			38	150	—"—
			39	83	—"—
			41	2	—"—
			42	3	—"—
			43	4	—"—
			40	2	—"—
		3Д-1		16	АС-58
	Колонна	К-11		4	АС-57
		Отдельн. стержн.	48	52	АС-59
		3Д-1		8	АС-58

Расход материалов на лист

Д п/п	Наименование и марка ж.б элемента		Марка бетона	Кол шт.	Бетон м³ на один	Бетон м³ на все	Сталь кг. на один	Сталь кг. на все
	Рама ЖБ-6	Балка	200	1	3,34	3.34	458.21	458.21
		Колонна	200	1	1,5	1.5	97.01	97.01

Выборка стали на лист

Класс стали ГОСТ			А-I ГОСТ 3781-64				А-II ГОСТ 5781-61			Ст.3 ГОСТ 103-57	Итого
Ф мм			16	10	8	6	25	22	8	-50×5	кг
Рама ЖБ-6	Балка	кг	41.0	67.56	99 59	17.11	237.89		1,92	3.14	463.21
	Колонна	кг			9 11			84.8	1.54	1.56	97.01

Примечание:
Местоположение рамы ЖБ-6 см. на плане 1го эт. Лист АС-2 и на плане перекрытия лист АС-28.

М 1:50, 1:20

1968	Профилакторий на 200 мест	Монолитная жел. бет рама ЖБ-6 по оси „А"	Типовой проект 254-3-6	Альбом I	Лист АС-30

Гл. инж. пр. Ст. инж. пр. Гусева
Гл. арх. пр. Лучинская
Рук. арх. гр. Шубалова
Гл. инж. Черняевский
Рук. гр. Колонтаев Тимохина
Проверил Маланичев
Арх. гр. мастер

Разрез 1-1

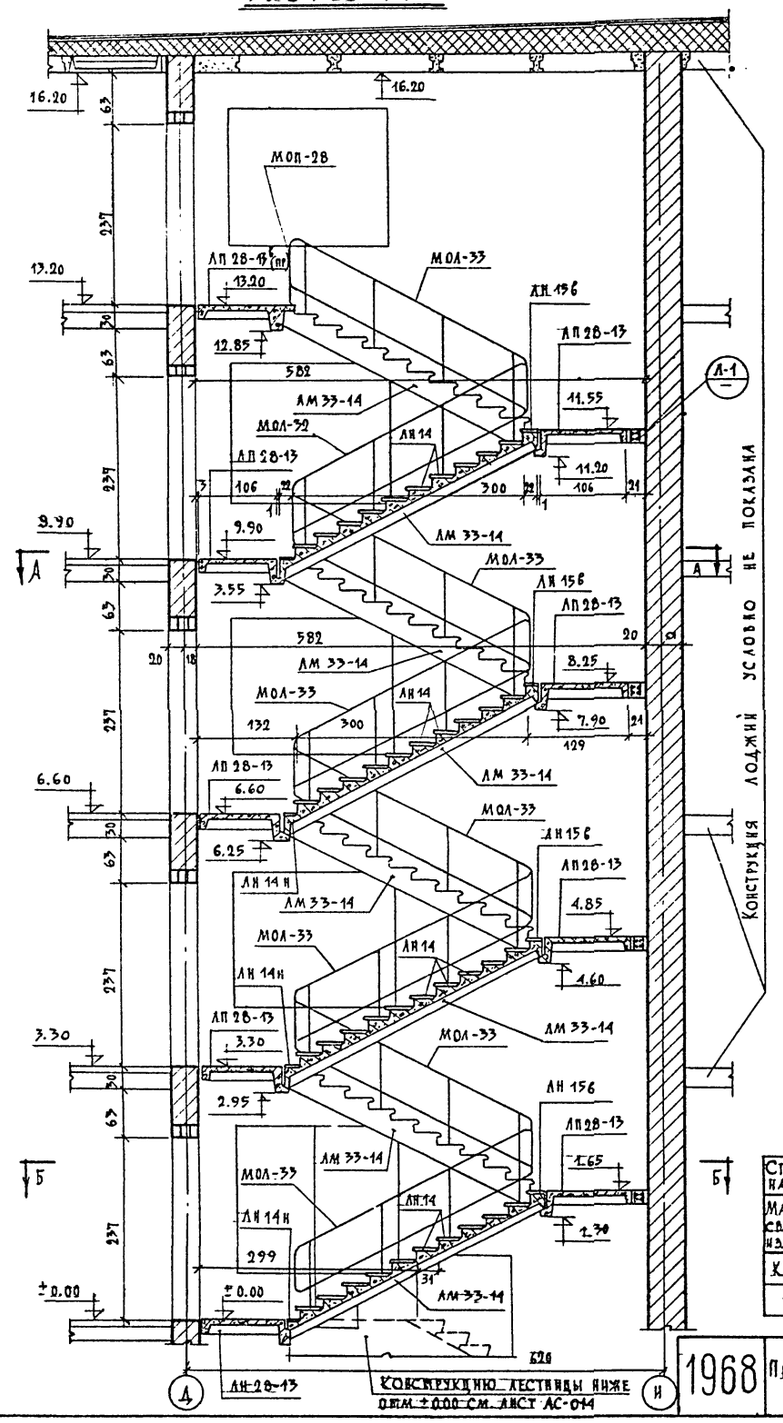

План по А-А

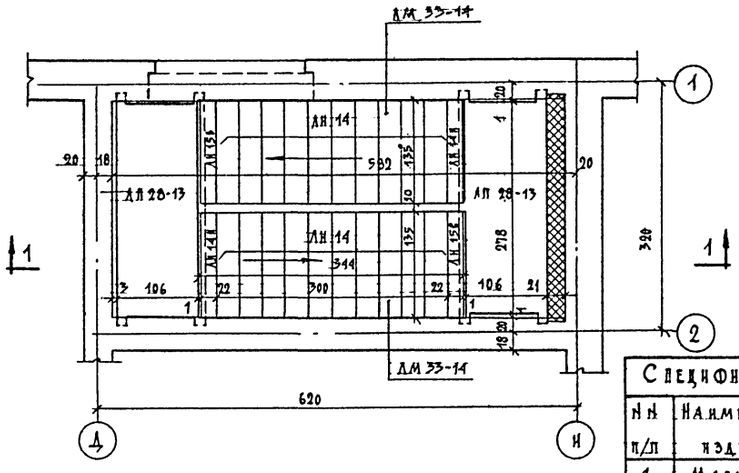

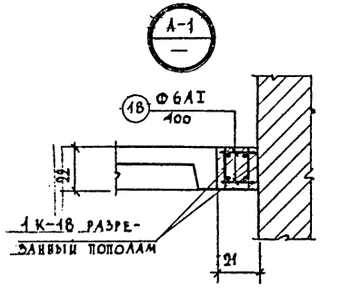

План по Б-Б

Конструкцию лестницы ниже ±0.00 см. чертежи нулевого цикла. Лист АС-014

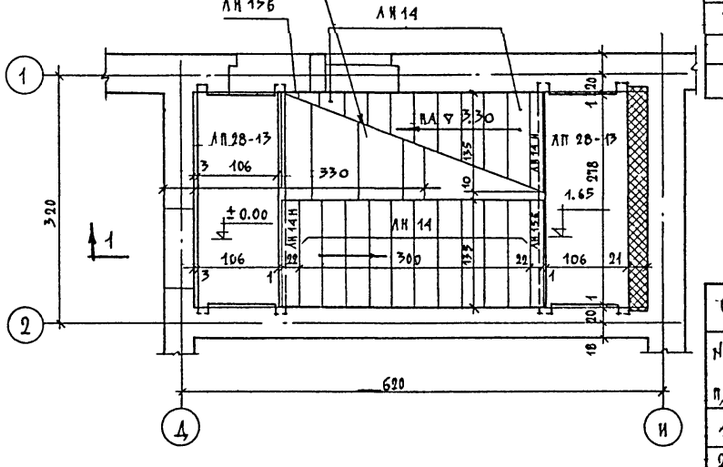

Спецификация сборных железобетонных элементов						
N N п/п	Наименован. изделия	Марка изделия	Кол. шт.	Вес издел. т.	N каталога серии и ГОСТ	N альбома лист
1	Марш	ЛМ 33-14	8	1.42	Серия 1.250-1	Вып.1 / л.12, 13
2	Площадка	ЛП 28-13	7	0.855	—"—	Вып.1 / л.16
3	—"—	ЛП 28-13б (пр.)	1	1.011	—"—	Вып.1 / л.17
4	Проступь	ЛН 14	80	0.038	"	Вып.1 / л. 56.
5	"	ЛН 15б	7	0.038	"	"
6	"	ЛН 14н	8	0.025	"	"
7	"	ЛН 14к	1	0.030	"	"

Спецификация сборных стальных элементов						
N N п/п	Наименован. изделия	Марка изделия	Кол. шт.	Вес издел. т.	N каталога серии и ГОСТ	N альбома лист
1	Ограждение марша	МОЛ-33	8	0.030	ИИ-03-03	Лист 21
2	Огражд. верхн. площадки	МОП-28	1	0.018	—"—	Лист 24

Чертеж скорректирован по действующим ГОСТам и сериям 15 III-73г. Гл. инж. пр-та /Дубинская/

Спецификация арматуры на заделки в лестнице			
Марка сварных изделий	Марка отдельн. стерж.	Колич. шт.	N загот. листа
К-18	—	4	АС-58
—	18	64	АС-59

Расход материалов				
Наименование	Марка бетона	Бетон $м^3$	Сталь кг AI	Сталь кг AII
Заделки в лестнице	200	0.52	23.12	47.84

Взамен листа АС-51

Архит.-проектная мастерская	Гл. инж. пр-та	Гл. арх. пр-та	Гл. инж. АПМ	Нач. АПМ-6	Проверил	Разработал
Лечебно-курортных зданий	Дубинская	Лаврова	Иоффе	Чирков	Дубинская	Павлова

1968	Профилакторий на 200 мест	Конструкция лестницы в осях „1"-„2".	Типовой проект 254-3-6	Альбом I	Лист АС-51*

Разрез 1-1

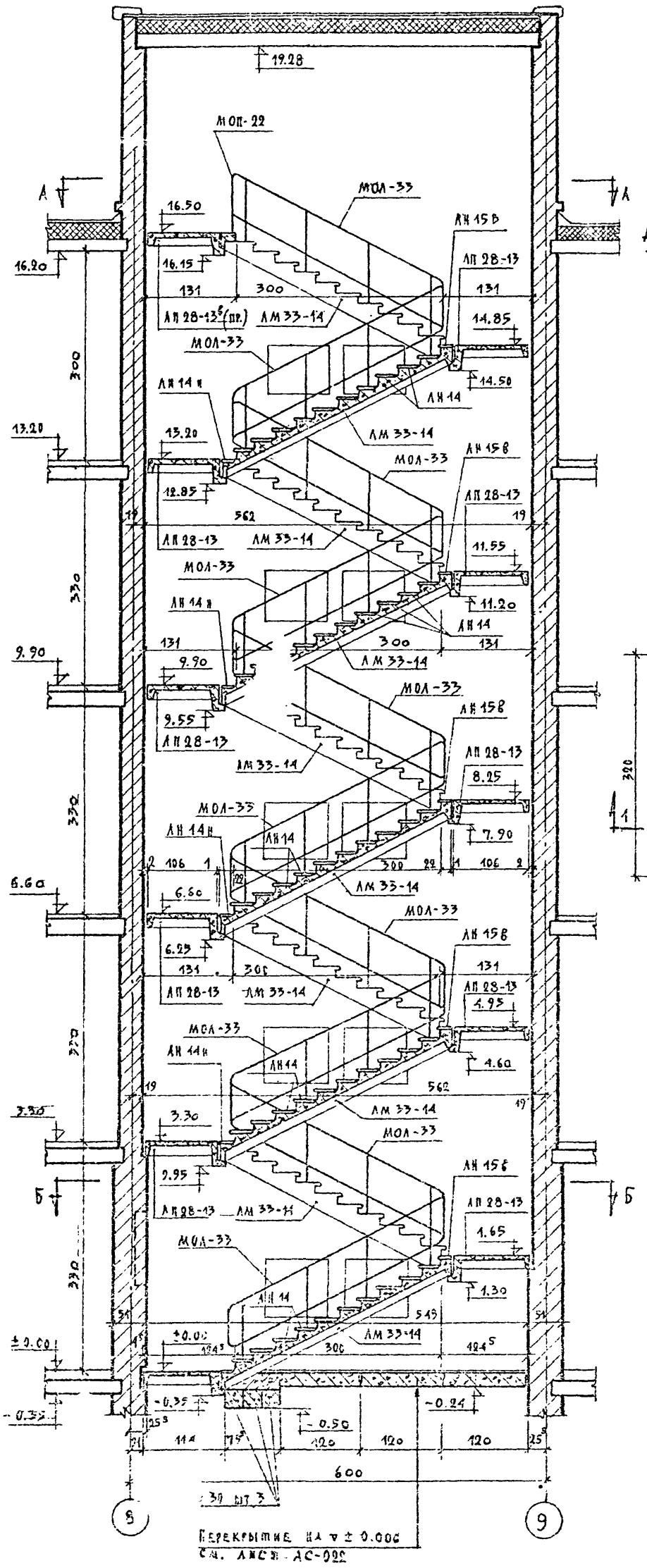

План по А-А

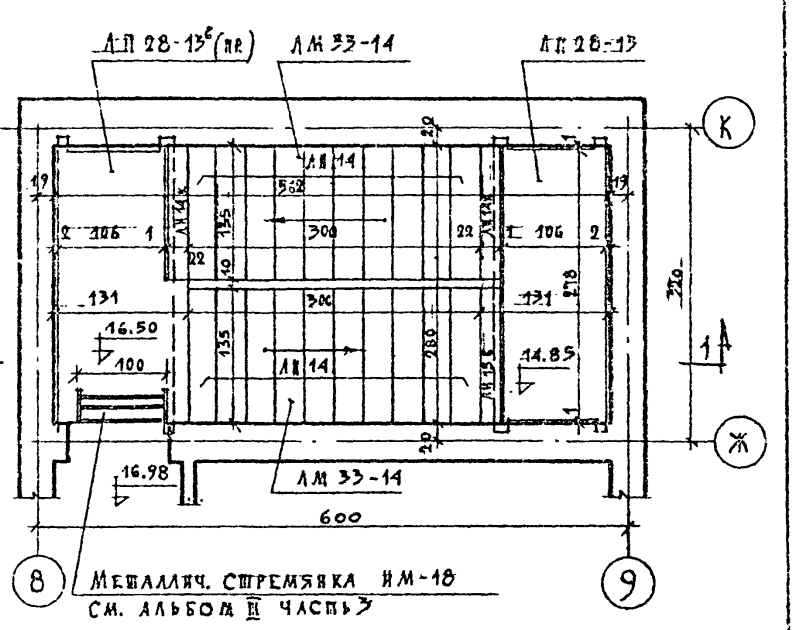

План по Б-Б

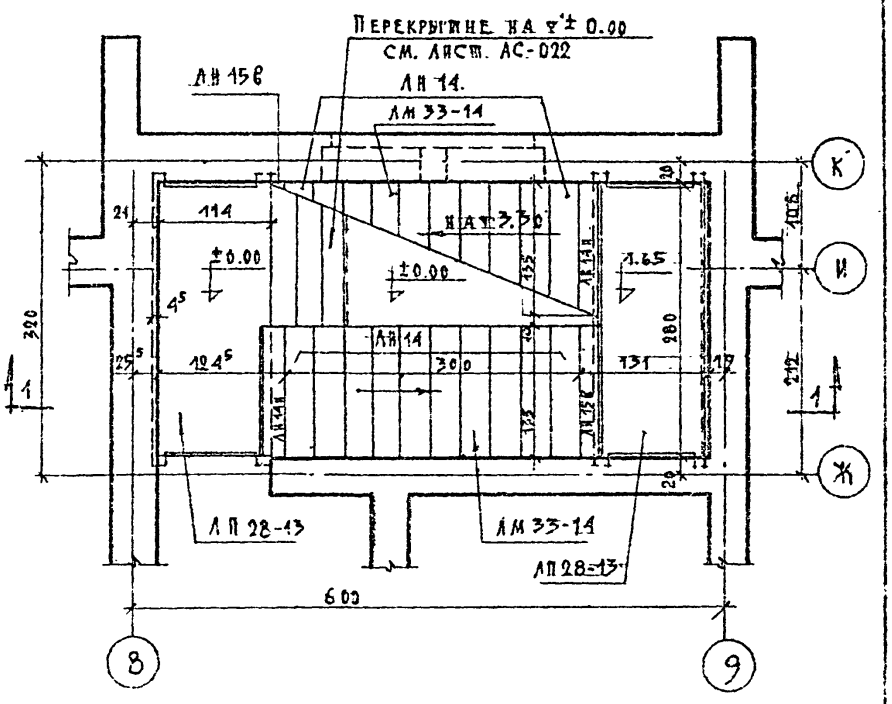

Спецификация сборных железобетонных элементов						
№№ п/п	Наименование изделия	Марка изделия	Кол. шт.	Вес изделия т.	№ каталога серия ГОСТ	№ альбома лист
1	Марш	ЛМ 33-14	10	1.420	Серия 1.250-1	Вып. 1 л. 12, 13
2	Площадка	ЛП 28-13	9	0.855	— " —	Вып. 1 л. 46
3	— " —	ЛП 28-13 6 (пр.)	1	1.011	— " —	Вып. 1 л. 47
4	Проступь	ЛН 14	100	0.038	— " —	Вып. 1 л. 58
5	— " —	ЛН 15 В	9	0.033	— " —	— " —
6	— " —	ЛН 14 И	9	0.025	— " —	— " —
7	— " —	ЛН 14 К	1	0.030	— " —	— " —

Спецификация сборных стальных элементов						
№№ п/п	Наименование изделия	Марка изделия	Кол. шт.	Вес изд. т.	№ каталога серия ГОСТ	№ альбома лист
1	Ограждение марша	МОЛ-33	10	0.030	НИ-03-03	Лист 24
2	Ограждение верх. площадки	МОП-28	1	0.016	— " —	Лист 24
3	Стремянка	ИМ-18	1	23.88	—	Альбом III часть 3

Чертеж скорректирован по действующим ГОСТам и сериям.

15/III-73г. Гл. инж. пр-та /Дубинская/

1968 Профилакторий на 800 мест

Конструкция лестницы в осях 8-9

Типовой проект 954-3-6 Альбом I

Лист АС-52

Главный лист АС-52

Вид по I-I

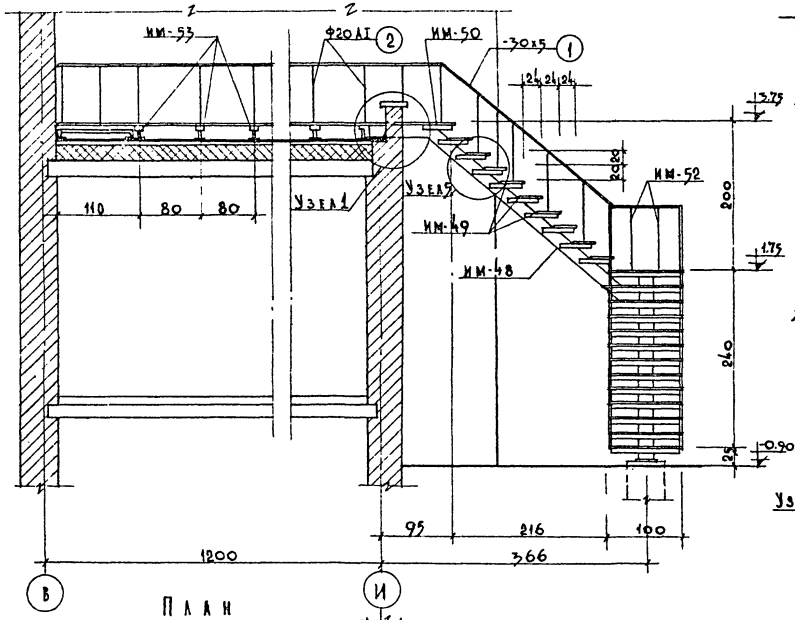

Вид по II-II

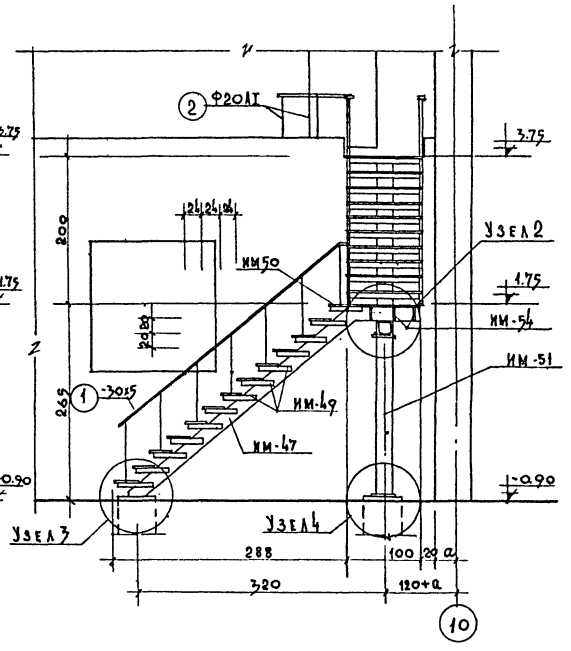

План

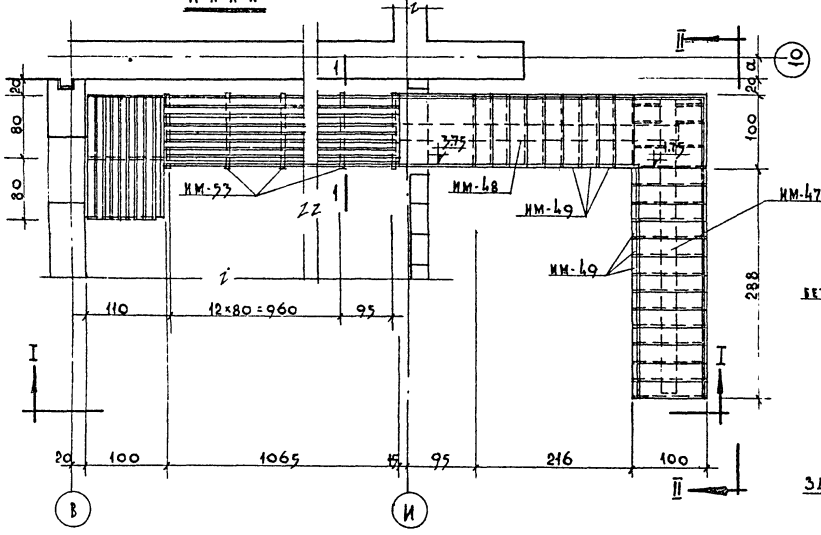

Сечение по фундаментам под наружную лестницу /план см. лист АС-06/

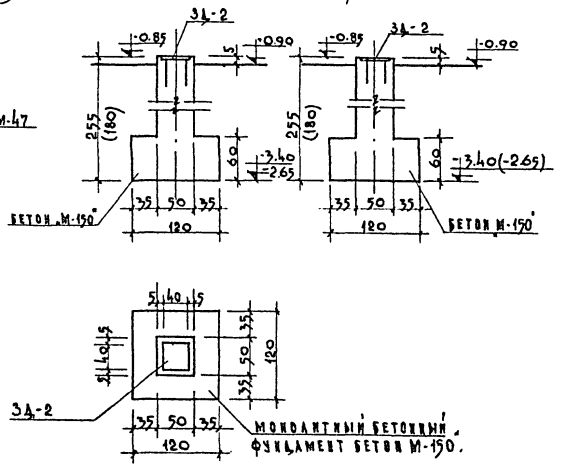

Спецификация металла

№ п/п	Марка элемента № поз.	Кол-во шт.	Вес кГ одной марки	Вес кГ всех
1	им-47	1	172.96	172.96
2	им-48	1	185.31	185.31
3	им-49	21	26.89	563.0
4	им-50	3	6.79	20.4
5	им-51	1	89.64	89.64
6	им-52	31	3.34	103.5
7	им-53	17	6.34	107.8
8	им-54	10	4.87	48.7
9	поз.(1) -30х5 мм	40.9 п.м	1.18 1п.м.	47.8
10	поз.(2) Ф20А-I	30.0 п.м	2.47 1п.м.	71.1
11	поз.(3) -1000х8мм	1.26 п.м.	62.8 1п.м.	79.2
12	3Д-2	2	12.6	25.2
13	3Д-3	1	14.3	14.3
			всего	1528.91
Вес наплавленного металла 1.5% 22.3 кГ.				

Итого 1551.21

Примечания:

1. Материал изделия сталь ст.3. Швеллеры по ГОСТу 8240-56, уголки по ГОСТу 8509-57, сталь полосовая и листовая по ГОСТу 103-57 и ГОСТу 5681-57.
2. Узлы см. лист АС-54.
3. Металлические элементы с им-44 по им-51, 3Д-2 и 3Д-3 см. альбом III часть 3.
4. Сварку производить электродами марки Э-42. Высота всех швов h=6мм. После сварки швы зачистить.
5. Окрасить лестницу кузбасс-лаком за 2 раза.
6. Все размеры в сантиметрах, отметки в метрах.

М=1:25

1968	Профилакторий на 200 мест.	Конструкция наружной лестницы в кинопроекционную оси „11"	Типовой проект 254-3-6	Альбом I	Лист АС-53

ЦНИИЭП лечебно курортных зданий. Арх. проектная мастер. 4

Рук. АПМ-4 Черняевский; Гл. инж. АПМ Кодинр; Гл. арх. пр-та Шубалова; Гл. инж. пр-та Бубинская; Ст. инж. пр-та Гусева; Нач. отд. Малаличев; Проверил Баинова

Узел „1"

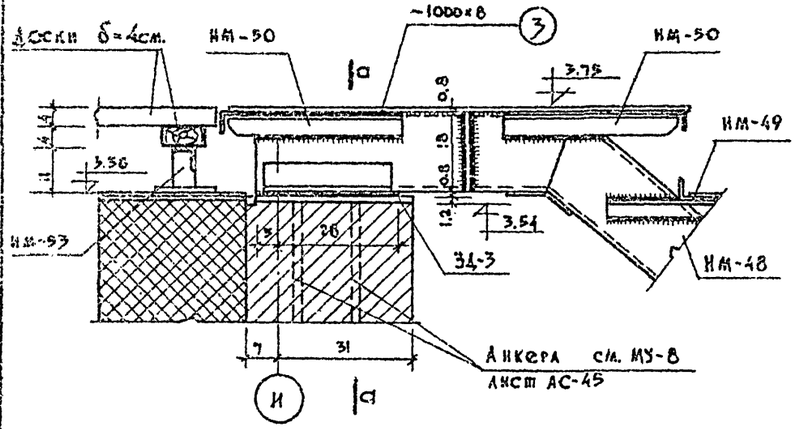

Узел „2"

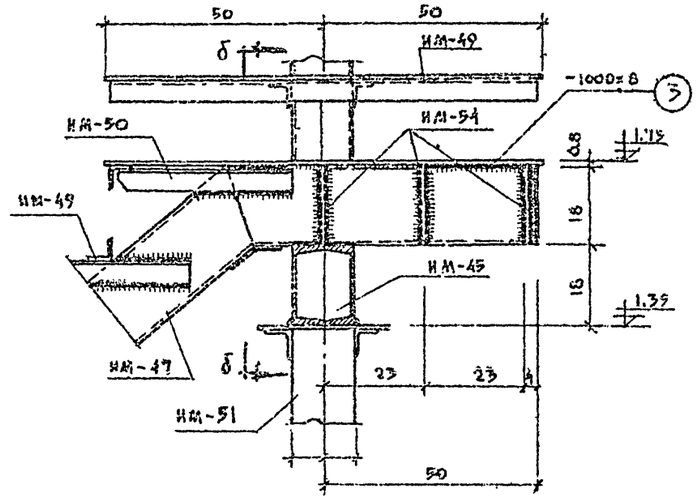

по б-б

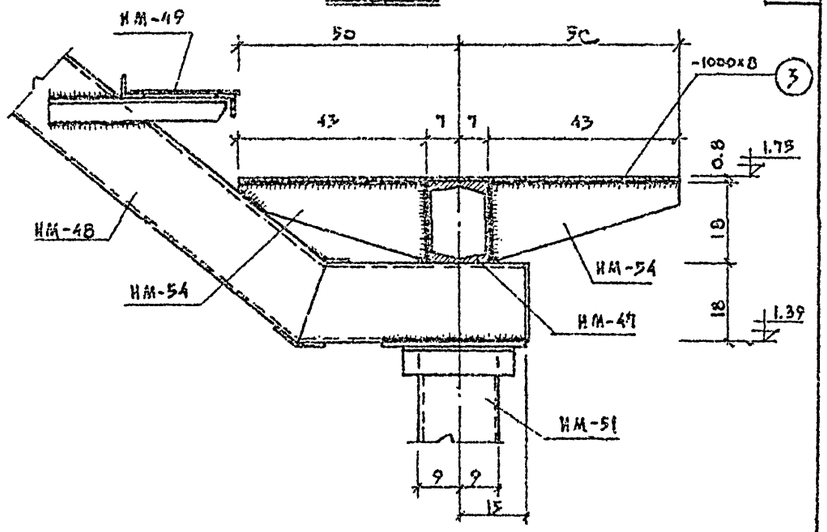

по а-а

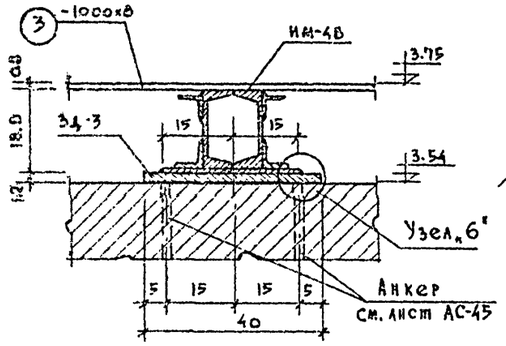

Узел „5"

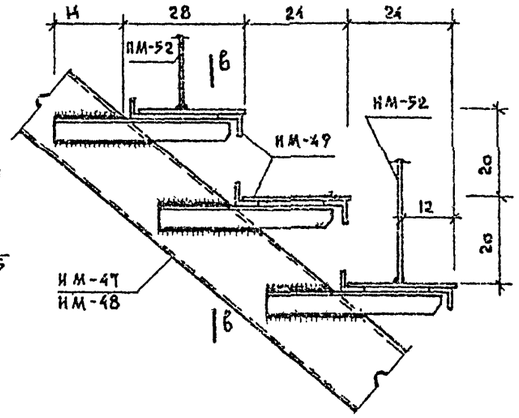

по в-в

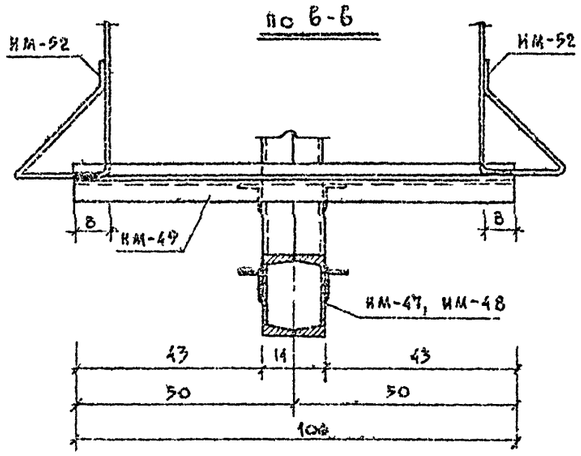

Узел „6"

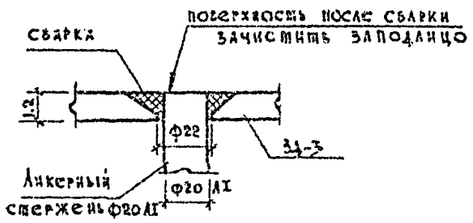

Сечение по 1-1

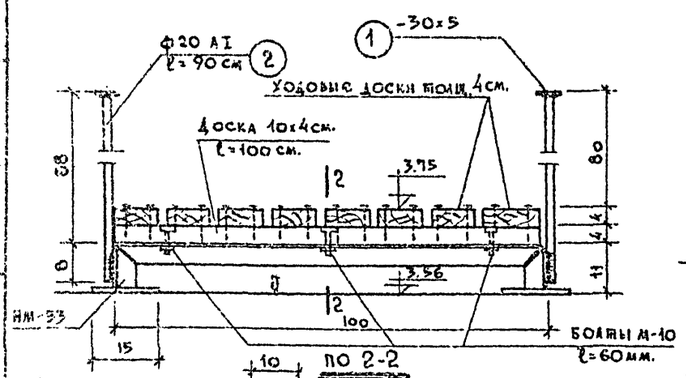

по 2-2

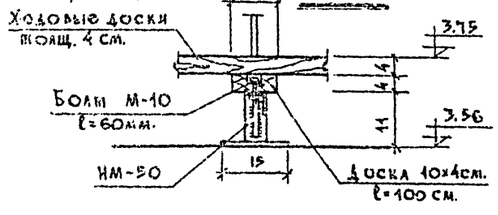

Узел „3"

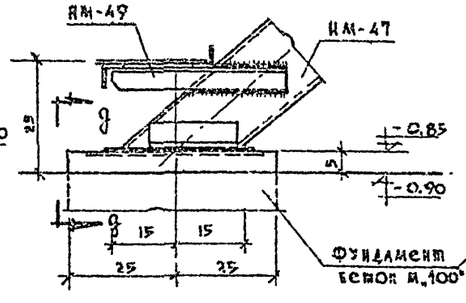

Узел „4"

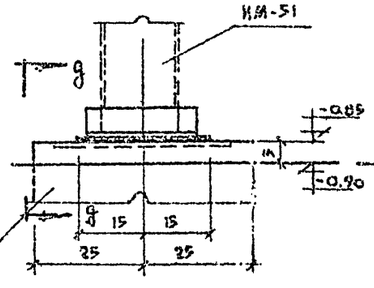

по g-g

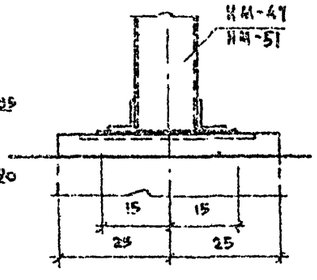

Примечания:

1. Данный лист рассматривать совместно с листом АС-53.
2. Общие примечания см. лист АС-53
3. Размеры в сантиметрах, отметки в метрах.

1968	Профилакторий на 200 мест	Конструкция наружной лестницы в кинопроекционную у оси „11" Узлы	Типовой проект 254-3-6	Альбом I	Лист АС-54

Лечебно курортные здания
Арх. проектная мастерская
Гл. инж. АПМ-4 Ненянский
Гл. арх. пр-та Кодзир
Гл. инж. пр-та Шебалова
Ст. инж. Гусева
Исполнит. Малинчев
Проверил Баженов

Опалубочный план перекрытия козырька

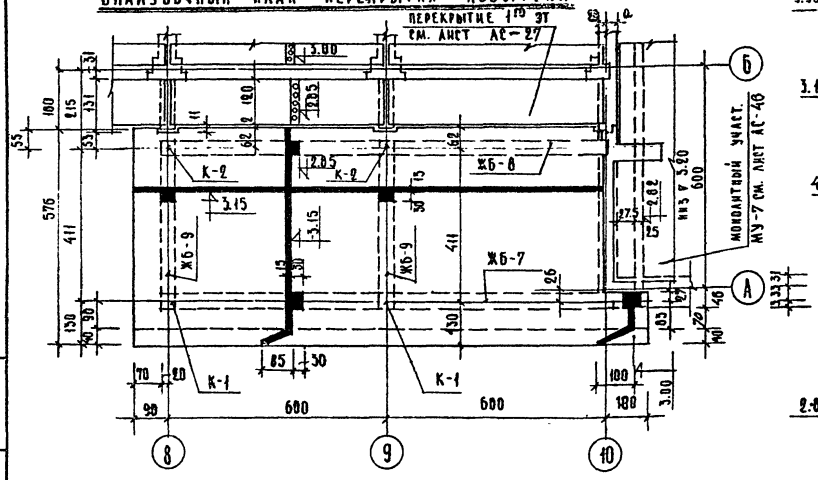

Разрез 1-1

Выпуски из ф6 А I через 70 см. по всему потолку козырька / концы отогнуть по месту /

Разрез 2-2

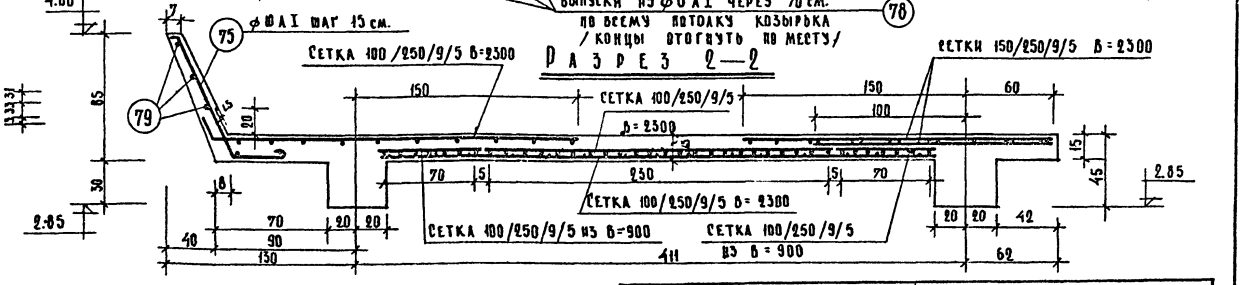

План нижних сеток

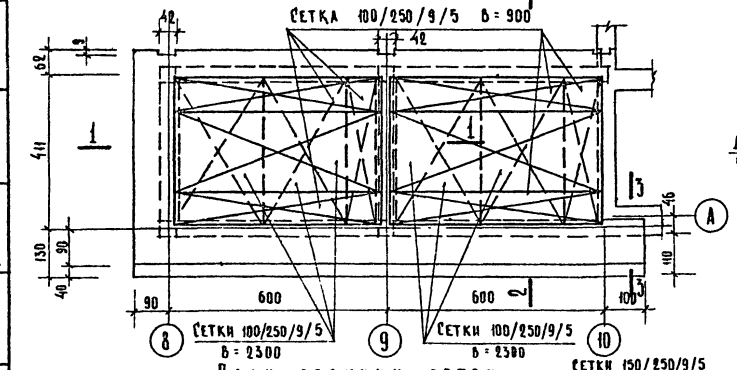

Разрез 3-3

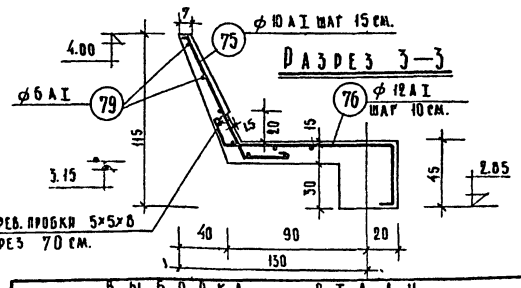

План верхних сеток

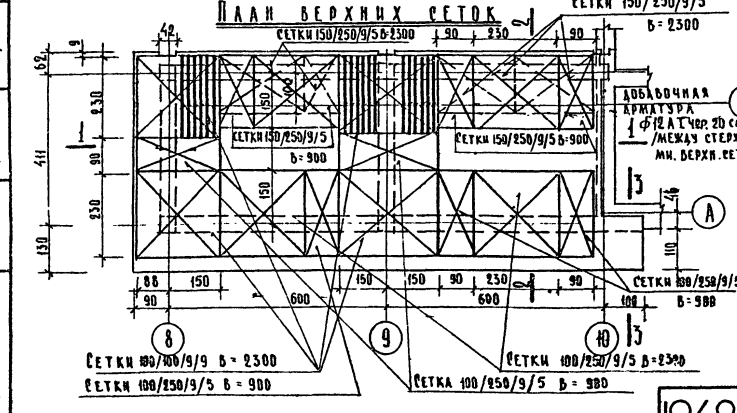

Выборка стали

Наименован.	А I ГОСТ 5781-61					А II ГОСТ 5781-61			А III ГОСТ 5781-61	В I ГОСТ 6727-53	Всего
	6	8	10	12	16	18	22	25	9	5	кг
К-1 2 шт.	25.66	—	—	—	—	168.96	—	—	—	—	194.62
К-2 2 шт.	32.46	—	—	—	—	210.56	—	—	—	—	243.02
ЖБ-7 1 шт.	7.02	42.84	—	44.19	29.36	—	—	253.26	—	—	376.67
ЖБ-8 1 шт.	5.04	42.84	—	44.19	—	—	—	253.26	—	—	345.33
ЖБ-9 2 шт.	18.24	15.96	18.56	20.04	—	60.0	87.60	—	—	—	220.40
Плита	201.81	—	103.33	17.04	—	—	—	—	954.50	105.84	1382.52

Расход материалов

Козырек главного входа	Наименов. и марка ж.б. элем.	Марка бетона	Кол. шт.	Бетон м³ на 1 элем.	Бетон м³ на все элем.	Сталь кг на 1 элем.	Сталь кг на все элем.
	Кол. К-1	200	2	1.09	2.18	97.31	194.62
	Кол. К-2	200	2	0.7	1.4	121.51	243.02
	Балка ЖБ-7	200	1	2.25	2.25	376.67	376.67
	—"— ЖБ-8	200	1	2.25	2.25	345.33	345.33
	—"— ЖБ-9	200	2	0.74	1.48	110.20	220.40
	Плита	200	1	10.7	10.7	1382.52	1382.52

Примечание: Железобетонные балки и колонны см. лист АС-56

Спецификация арматурных изделий на один жел.бет. элемент.

Марка изделия	Наименован. и марка элементов	Марка сварных изделий	Марка отдельных стержней	Количество на 1 элем.	Количество на все элем.	№ заготовит. чертежа
Козырек главного входа	Колонна К-1	К-24	—	2	4	Альбом III АС-58
		—	72	4	8	—"—
		—	74	7	14	—"—
	Колич. 2 шт.	—	47	24	48	Альбом III АС-59
	Колонна К-2	К-24	—	2	4	Альбом III АС-58
		—	73	4	8	—"—
		—	74	12	24	—"—
	Колич. 2 шт.	—	47	24	48	Альбом III АС-59
	Балка ЖБ-7	К-19	—	3	3	Альбом III АС-58
		К-20	—	3	3	—"—
		К-22	—	3	3	—"—
	Колич. 1 шт.	—	70	4	4	—"— АС-59
		—	69	2	2	—"—
		—	71	6	6	—"—
		—	40	2	2	—"—
		—	47	60	60	—"—
		—	68	3	3	—"—
	Балка ЖБ-8	К-19	—	3	3	Альбом III АС-58
		К-20	—	3	3	—"—
		К-22	—	3	3	—"—
	Колич. 1 шт.	—	40	2	2	Альбом АС-59
		—	47	60	60	—"—
		—	68	3	3	—"—
	Балка ЖБ-9	К-21	—	2	4	Альбом III АС-58
		К-23	—	3	6	—"—
	Колич. 2 шт.	—	47	20	20	Альбом III АС-59
	Плита Колич. 1 шт.	Сетка 150/250/9/5 б=2300			9.0 п.м.	ГОСТ 8478-66
		Сетка 150/250/9/5 б=900			8.0 п.м.	—"—
		Сетка 100/100/9/9 б=2300			10.8 п.м.	—"—
		Сетка 100/250/9/5 б=2300			31.0 п.м.	—"—
		Сетка 100/250/9/5 б=900			42.5 п.м.	—"—
		—	75	95	95	Альбом III АС-56
		—	76	12	12	—"—
		—	77	18	18	—"—
		—	78	70	70	—"—
		—	79	770.0	770.0 п.м.	—"—

М=1:100, 1:20

1968	Профилакторий на 200 мест	Козырек главного входа. Опалубочный план, плита и спецификация.	Типовой проект 254-3-6	Альбом I	Лист АС-55

Лечебно-курортных зданий. Арх. проектная мастер. 4

Рук. АПМ-4 Черняевский. Гл. инж. проекта Кодинр. Гл. арх. пр-та Шабалова. Гл. инж. пр-та Дубинская. Ст. инж. пр-та Гусева. Гл. инж. пр-та исполнит. Блинова. Проверил Маланичев.

Капит. Юдакова.

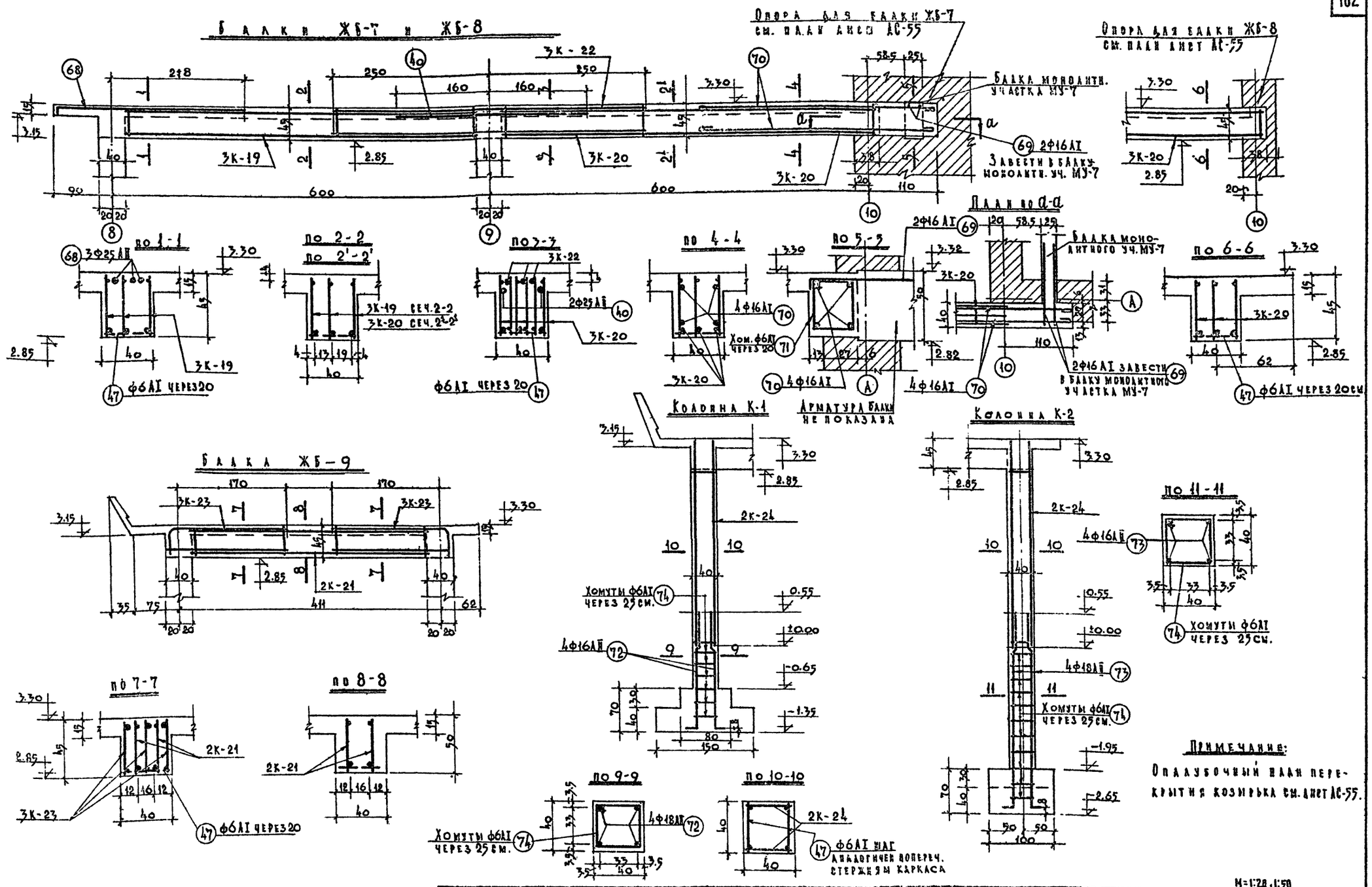

1968	Профилакторий на 200 мест.	Козырек главного входа. Балки и колонны.	Типовой проект 254-3-6	Альбом I	Лист АС-56

Арх. проектн. мастер. Лечебно курортных зданий ЦНИИЭП

Арх. мастер. Перевозкин

Гл. инж. мастер. Кухарь

Гл. арх. арт. Кузнецова

Гл. инж. арт. Гусева

Ст. инж. Бинкевич

Исполнит. Жоголев

Гл. инж. проекта Крабегина

Спецификация стали на одно арматурное изделие

Марка изделия	Эскиз	№№ поз.	Ф мм. класс стали	Длина в мм	Кол. шт.	Общая длина в м.	Вес кг одной позиц.	Вес кг всех	Вес кг марки
Каркас К-1	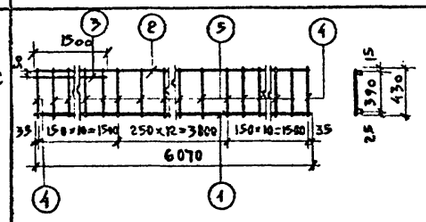	1	25 AII	6070	1	6.07	23.37	23.37	37.80
		2	12 AI	6070	1	6.07	5.40	5.40	
		3	18 AII	1500	1	1.50	3.00	3.00	
		4	12 AI	430	2	0.86	0.383	0.766	
		5	8 AI	430	31	13.33	0.17	5.27	
Каркас К-2	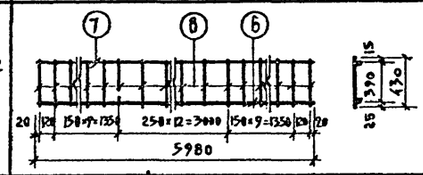	6	18 AII	5980	1	5.98	11.96	11.96	18.78
		7	10 AI	5980	1	5.98	3.69	3.69	
		8	6 AI	430	33	14.19	0.095	3.13	
Каркас К-3	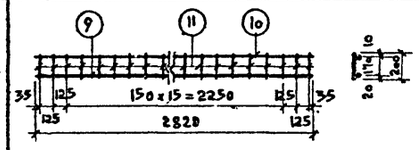	9	16 AI	2820	1	2.82	4.46	4.46	7.08
		10	10 AI	2820	1	2.82	1.74	1.74	
		11	6 AI	200	20	4.00	0.044	0.88	
Каркас К-4	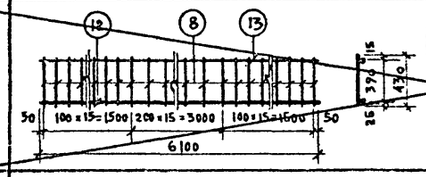	12	16 AII	6100	1	6.10	9.7	9.70	19.63
		13	12 AI	6100	1	6.10	5.47	5.47	
		8	6 AI	430	47	20.21	0.095	4.46	
Каркас К-5	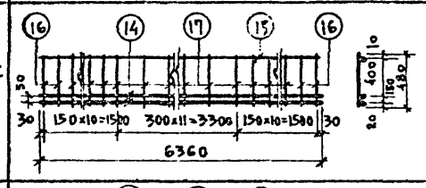	14	20 AII	6360	2	12.72	15.70	31.40	42.57
		15	10 AI	6360	1	6.36	3.93	3.93	
		16	10 AI	480	4	1.92	0.29	1.16	
		17	8 AI	480	32	15.36	0.19	6.08	
Каркас К-6	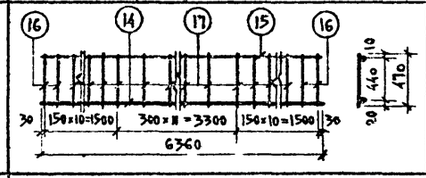	14	20 AII	6360	1	6.36	15.70	15.70	26.87
		15	10 AI	6360	1	6.36	3.93	3.93	
		16	10 AI	470	4	1.88	0.29	1.16	
		17	8 AI	480	32	15.36	0.19	6.08	
Каркас К-7	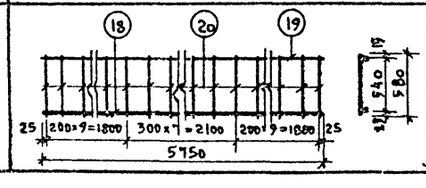	18	25 AII	5750	1	5.75	22.13	22.13	32.78
		19	10 AI	5750	1	5.75	3.55	3.55	
		20	8 AI	580	31	17.98	0.229	7.10	

Спецификация стали на одно арматурное изделие

Марка издел.	Эскиз	№№ поз.	Ф мм класс стали	Длина в мм	Кол. шт.	Общая длина в м.	Вес кг одной позиц.	Вес кг всех	Вес кг марки
Каркас К-8	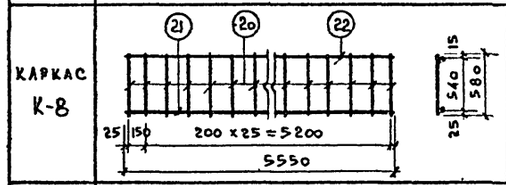	21	25 AII	5550	1	5.55	21.4	21.4	31.46
		22	10 AI	5550	1	5.55	3.43	3.43	
		20	8 AI	580	29	16.80	0.229	6.63	
Каркас К-9	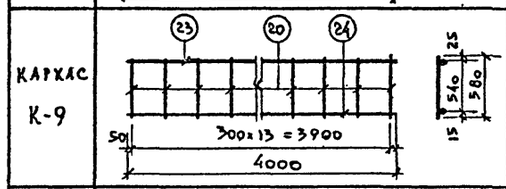	23	25 AII	4000	1	4.00	15.4	15.4	21.06
		24	10 AI	4000	1	4.00	2.46	2.46	
		20	8 AI	580	14	8.12	0.229	3.20	
Каркас К-10	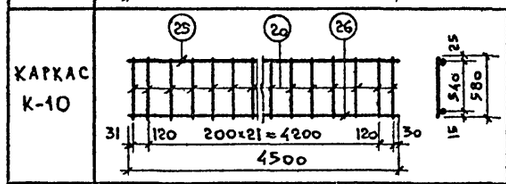	25	25 AII	4500	1	4.50	17.30	17.30	29.90
		26	16 AI	4500	1	4.50	7.10	7.10	
		20	8 AI	580	24	13.9	0.229	5.50	
Каркас К-11	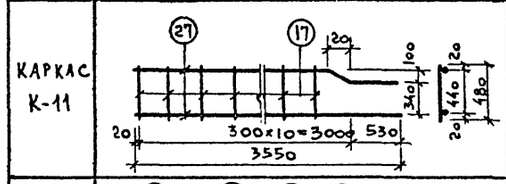	27	22 AII	3550	2	7.10	10.6	21.2	23.10
		17	8 AI	480	10	4.8	0.19	1.90	
Каркас К-12	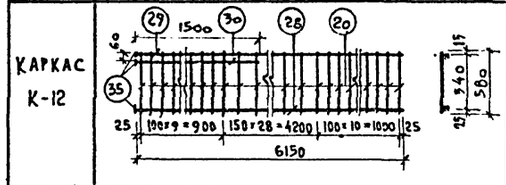	28	25 AII	6150	1	6.15	23.7	23.7	42.56
		29	10 AI	6150	1	6.15	3.79	3.79	
		30	16 AI	1500	1	1.50	2.36	2.36	
		20	8 AI	580	48	27.8	0.229	11.0	
		35	-60×20	60	3	0.18	0.57	1.71	
Каркас К-13	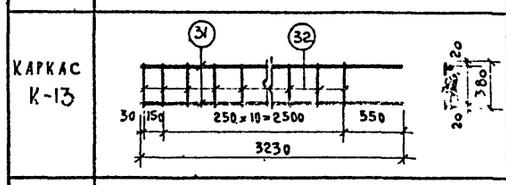	31	16 AII	3230	2	6.46	5.09	10.18	11.19
		32	6 AI	380	12	4.56	0.084	1.01	
Каркас К-14	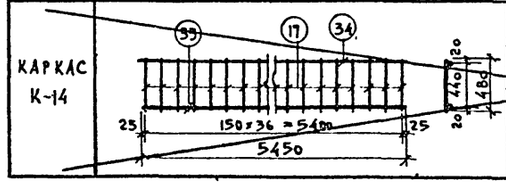	33	20 AII	5450	1	5.45	13.44	13.44	25.30
		34	12 AII	5450	1	5.45	4.85	4.85	
		17	8 AI	480	37	17.76	0.19	7.01	

Гл. арх. пр-та /Лавров/
11.04.73г.

Проверил	Баннова
Исполнит.	Тимохина
Ст. инженер	Гусева
Гл. инж. пр-та	Дубинская
Гл. арх. пр-та	Шубалова
Гл. инж. АПМ	Кодинр
Руков. АПМ-4	Ясиявский

Асчебко. Курортных зданий. Арх. проектная мастерс. №1

1968	Профилактории на 200 мест	Арматурные изделия. Каркасы	Типовой проект 254-3-6	Альбом I	Лист АС-57

Спецификация стали на одно арматурное изделие

Марка изделий	Эскиз	№№ поз.	ф мм класс стали	Длина в мм.	Кол. шт.	Общая длина в м.	Вес кг. одной позиц.	Вес кг. всех	Марки
Каркас К-15	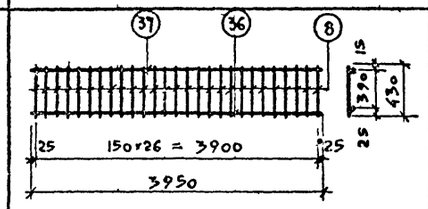	8	6 А I	430	27	11.61	0.095	2.56	13.1
		36	18 А II	3950	1	3.95	7.9	7.9	
		37	10 А I	3950	1	3.95	2.64	2.64	
Каркас К-16	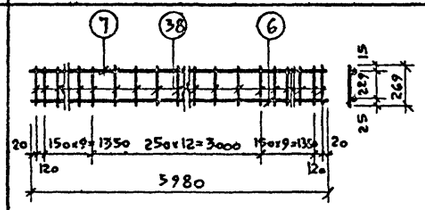	6	18 А II	5980	1	5.98	11.96	11.96	17.55
		7	10 А I	5980	1	5.98	3.69	3.69	
		38	6 А I	260	33	8.58	0.058	1.90	
Каркас К-17	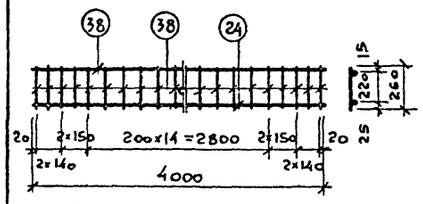	24	10 А I	4000	1	4.00	2.46	2.46	11.72
		38	6 А I	260	23	5.98	0.058	1.22	
		39	16 А II	4000	1	4.00	8.04	8.04	
Каркас К-18	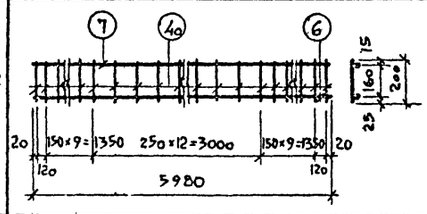	6	18 А II	5980	1	5.98	11.96	11.96	17.10
		7	10 А I	5980	1	5.98	3.69	3.69	
		40	6 А I	200	33	6.60	0.044	1.45	
Каркас К-19	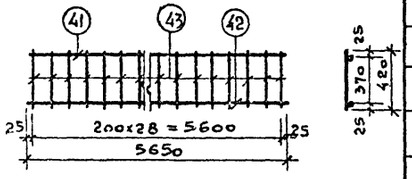	41	12 А I	5650	1	5.65	5.01	5.01	31.57
		42	25 А II	5650	1	5.65	21.75	21.75	
		43	8 А I	420	29	12.18	0.166	4.81	
Каркас К-20	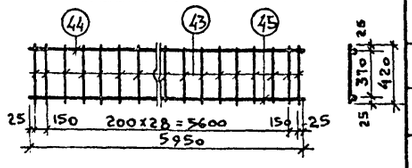	44	12 А I	5950	1	5.95	5.28	5.28	33.33
		45	25 А II	5950	1	5.95	22.90	22.90	
		43	8 А I	420	31	13.02	0.166	5.15	

Спецификация стали на одно арматурное изделие

Марка изделий	Эскиз	№№ поз.	ф мм класс стали	Длина в мм	Кол. шт.	Общая длина в м.	Вес кг одной позиц.	Вес кг всех	Марки
Каркас К-21	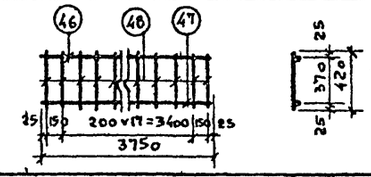	46	10 А I	3750	1	3.75	2.32	2.32	11.68
		47	18 А II	3750	1	3.75	7.50	7.50	
		48	6 А I	420	20	8.40	0.093	1.86	
Каркас К-22	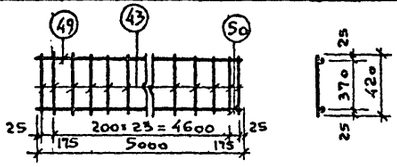	49	25 А II	5000	1	5.00	19.25	19.25	28.01
		50	12 А I	5000	1	5.00	4.44	4.44	
		43	8 А I	420	26	10.92	0.166	4.32	
Каркас К-23	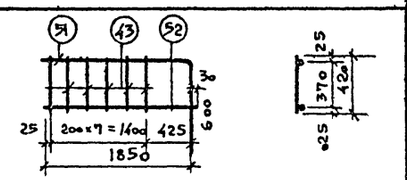	51	22 А II	2450	1	2.45	7.30	7.30	10.30
		52	12 А I	1880	1	1.88	1.67	1.67	
		43	8 А I	420	8	3.36	0.166	1.33	
Каркас К-24	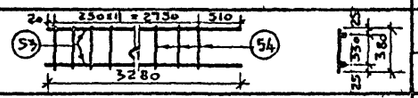	53	18 А II	3280	2	6.56	6.56	13.12	14.13
		54	6 А I	380	12	4.56	0.084	1.01	
ЗД-1	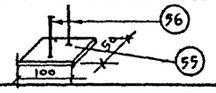	55	50×5	100	1	0.10	0.196	0.196	0.279
		96	8 А II	100	2	0.20	0.0395	0.079	

Спецификация на отдельные стержни составлена на одну позицию

№№ поз.	Эскиз	Ф мм.	Длина мм	Вес кг
72	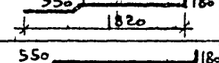	18 А-II	2000	4.00
73	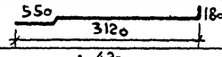	18 А II	3300	6.60
74	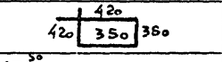	6 А I	1540	0.34
75	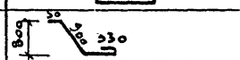	10 А I	1350	0.83
76	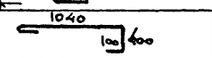	12 А I	1600	1.42
77	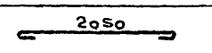	10 А I	2200	1.36
78	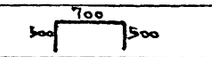	6 А I	1700	0.38
79	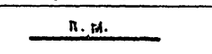	10 А I	п.м.	0.617
80	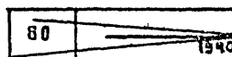	ф8 А I	9000	0.79
81	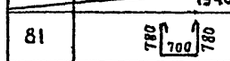	12 А I	2470	2.16
82		12 А I	2350	2.09
83	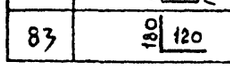	ф8 А I	300	0.12

Гл. арх. пр-та /Лавров/
11.04.73

1968	Профилакторий на 200 мест	Арматурные изделия. Каркасы и отдельные стержни.	Типовой проект 254-3-6	Альбом I	Лист АС-58

Лечебно курортных зданий
Арх. проектная мастер. 4
Рук. АПМ 4 — Гл. инж. АПМ — Гл. арх. пр-та — Ст. инженер — Исполнит. — Проверил
Черняевский — Кодинр — Шубалова — Дубинская — Гусева — Блинова — Маланичев

Спецификация на отдельные стержни составлена на одну позицию.

№ поз.	Эскиз	ф мм.	длина мм.	вес кг.
1	5000	25 А II	5000	19.25
2	1000	12 А I	1180	1.05
3	4000	25 А II	4000	15.40
4	230	6 А I	230	0.051
5	п. м.	6 А I	п. м.	0.222
6	480	6 А I	580	0.129
7	550	6 А I	690	0.153
8	2920	10 А I	3070	1.89
9	2920	16 А I	3100	4.90
10	135 180 235	6 А I	710	0.157
11	217	6 А I	2260	0.50
12	2460	6 А I	2550	0.57
13	130	6 А I	130	0.029
14	200 180 50 220 150 100	8 А I	650	0.25
15	п. м.	12 А I	п. м.	0.89
~~16~~	~~3150~~	~~6 А I~~	~~3250~~	~~0.72~~
~~17~~	~~700~~	~~6 А I~~	~~820~~	~~0.182~~
18	180	6 А I	180	0.04
~~19~~	~~700~~	~~6 А I~~	~~620~~	~~0.138~~
20	260 220 470	12 А I	1150	1.02
~~21~~	~~200~~	~~6 А I~~	~~420~~	~~0.094~~
22	360	6 А I	500	0.111
23	200 60 4000	8 А I	4400	1.74
24	2600	16 А I	2800	4.43

Спецификация на отдельные стержни составлена на одну позицию

№ поз.	Эскиз	ф мм	длина мм	вес кг
25	2600	8 А I	2720	1.08
26	165 190 120 235	6 А I	710	0.158
27	1000	8 А I	1140	0.45
~~28~~	~~НАРЕЗКА ПОД ГАЙКУ 50 430~~	~~6 А I~~	~~430~~	~~0.17~~
29	3960	22 А II	3960	11.80
30	3000	16 А I	3000	4.74
31	530 400 570 1600 570 1030 400	22 А II	4300	13.10
32	1300 1600 R=330	22 А II	2900	8.65
33	600 1300	22 А II	1900	5.70
34	320 240 250 620	10 А I	1740	1.08
35	2950	22 А II	2950	8.80
36	550 475 475 550	10 А I	2050	1.24
37	900	6 А I	900	0.20
38	50 350 50	10 А I	450	0.277
39	70 760 70	6 А I	900	0.200
40	3200	25 А II	3200	12.30
41	4000	16 А I	4000	6.31
42	1500	16 А I	1500	2.36
43	480	6 А I	570	0.126
44	110 1120 110	8 А I	1540	0.61
45	860	6 А I	950	0.211
46	360	6 А I	450	0.099
47	380	6 А I	380	0.084
48	480	8 А I	480	0.189

Спецификация на отдельные стержни составлена на одну позицию.

№ поз.	Эскиз	ф мм.	длина мм.	вес кг.
~~49~~	~~110 700 110~~	6 А I	920	~~0.204~~
50	110 1000 110	6 А I	1220	0.271
51	2000	8 А I	2120	0.84
~~52~~	~~2500~~	~~20 А II~~	~~2500~~	~~6.10~~
53	250 220 580 220	12 А I	1250	1.11
~~54~~	~~140~~	~~6 А I~~	~~230~~	~~0.051~~
~~55~~	~~9000~~	~~18 А II~~	~~9000~~	~~18.00~~
56	360	6 А I	450	0.10
~~57~~	~~230 760 230~~	~~6 А I~~	~~910~~	~~0.202~~
~~58~~	~~3300~~	~~12 А I~~	~~3300~~	~~2.93~~
59	от 200 до 450 300	6 А I	$l_{ср}$=720	0.16
60	250 220 250 220	12 А I	1290	1.15
61	250 250 280 430 280	12 А I	1370	1.22
~~62~~	~~4050~~	~~12 А I~~	~~4050~~	~~3.60~~
63	780 1200 780	12 А I	2940	2.61
64	1050 1200 1050	12 А I	3398	3.02
65	50 1670	10 А I	1870	1.15
66	2750	10 А I	2900	1.80
67	250 250 220 220 180	12 А I	1120	0.995
68	120 3080	25 А II	3200	12.32
69	180 1460	16 А I	1700	2.68
70	3560	16 А I	3800	6.00
71	420 400 330 350	6 А I	1500	0.33

Г.А. АРХ. ПР-ТА 11.04.73г. /ЛАВРОВ/

1968	Профилакторий на 200 мест.	Арматурные изделия. Отдельные стержни.	Типовой проект. 254-3-6	Альбом I	Лист АС-59

Разрешено к выпуску. Арх. проектная мастер. Зернявский. Гл. инж. мастер. Кузнецов. Гл. арх. пр-та Шубалова. Гл. инж. пр-та Губинская. Гл. инж. Гусев. Гл. конструктор Тимохина. Гл. инж. Позерна.

Установка ограждения лоджий

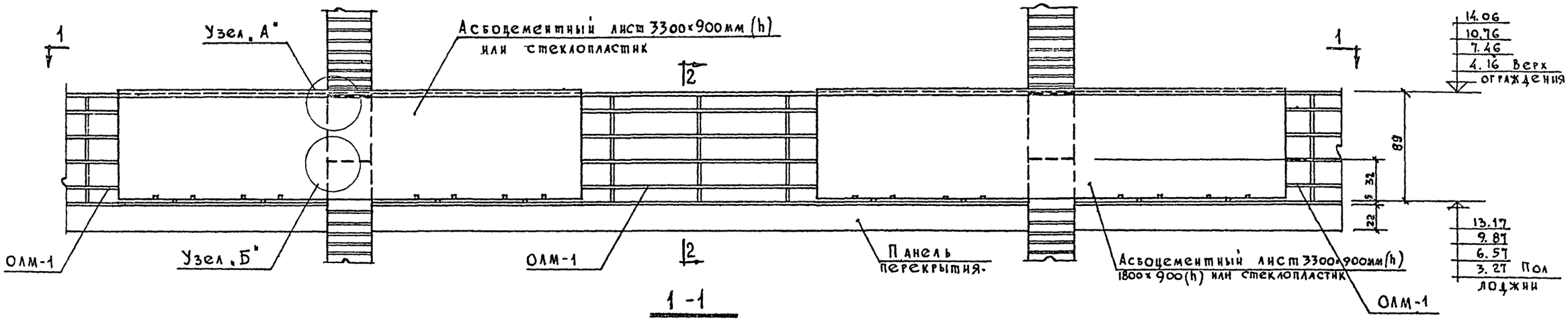

1 -1

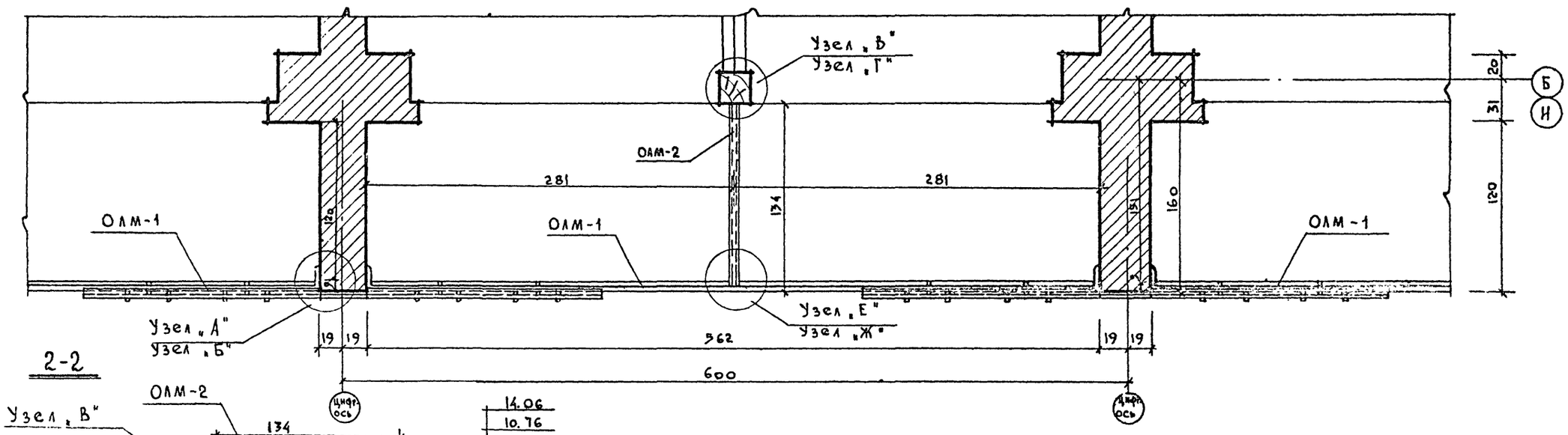

2-2

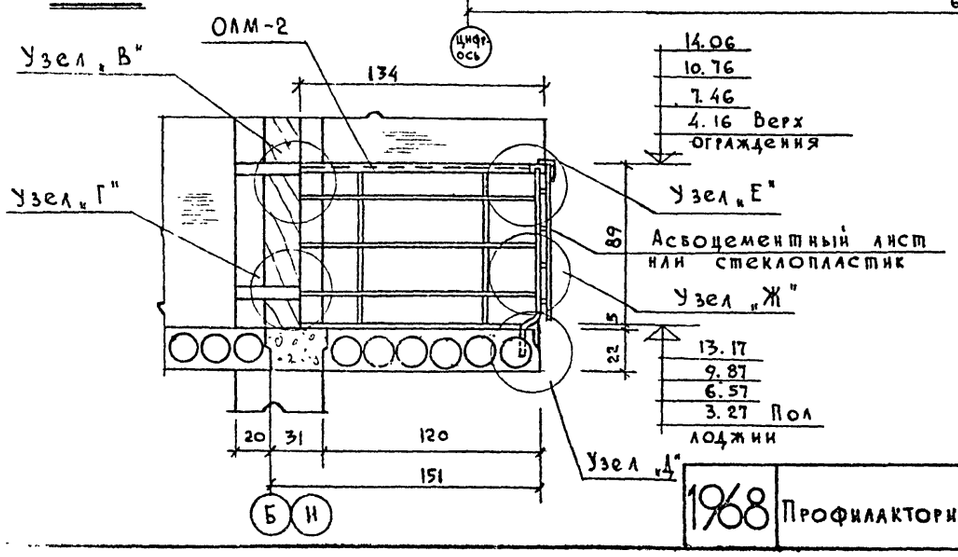

Спецификация металлических ограждений лоджий						
N п/п	Марка элемента	Кол. шт.	Вес кг. одной марки	Вес кг. всех	N альбома каталога ГОСТ'а	N монтажн. чертежа
1	ОЛМ-1	60	84.56	5073.6	Альбом III часть 3	
2	ОЛМ-2	56	10.74	601.5	—"—	
3	НМ-20	240	0.32	76.8	—"—	
4	(83)	120	0.12	14.4	—"—	АС-58 поз. 83

Асбестоцементные листы – общ. площадь = 168м²

Примечания:

1. Узлы крепления ограждений см. лист АС-61.
2. Все размеры даны в см, отметки в метрах.

1968	Профилакторий на 200 мест	Ограждение лоджий Общий вид	Типовой проект 254-3-6	Альбом I	Лист АС-60

Проверил Зиновьев Ш. Уралова
Исполнит. Зиновьев Гусева
Гл. инж. пр-та Губинская
Гл. арх. пр-та Шуралова
Гл. инж. АПМ Кодир
Рук. АПА 4 Чернявский
Лечебно курортных зданий
Арх. проектная мас. №4

Узлы крепления ограждения лоджий

Узел „А"

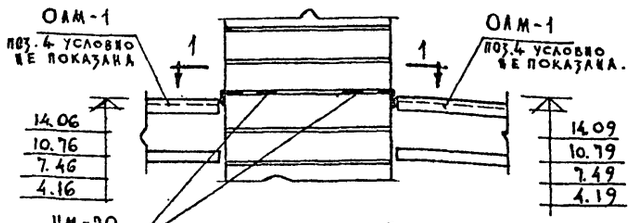

Узел „Б"

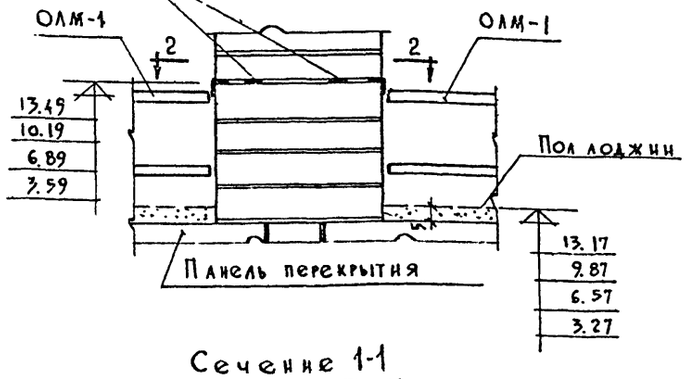

Сечение 1-1

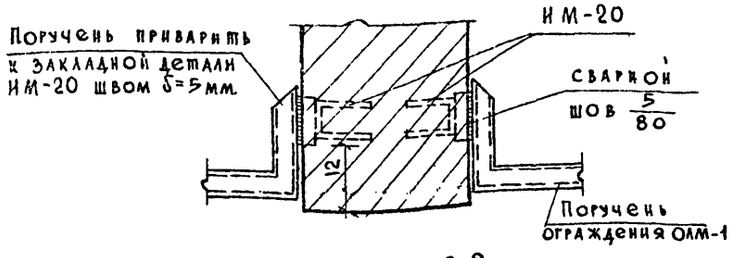

Сечение 2-2

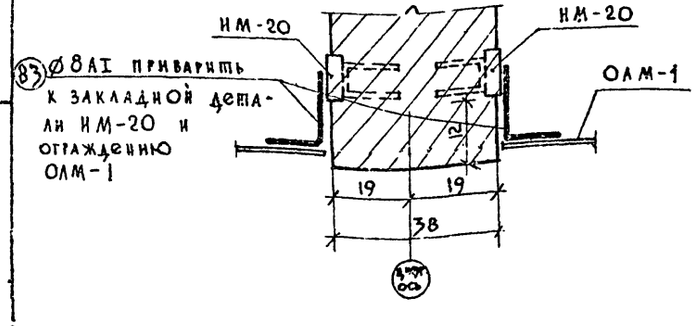

Узел „Д"

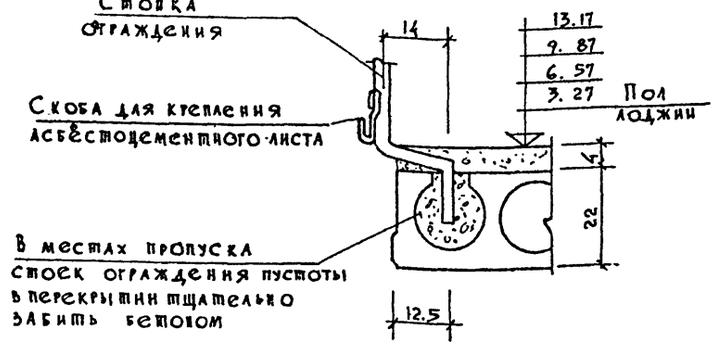

Узел „Е"

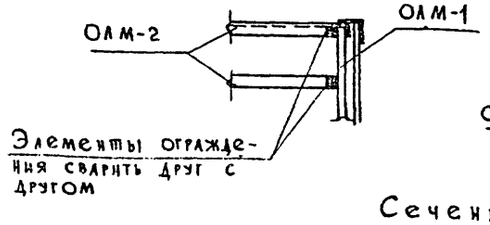

Сечение 3-3

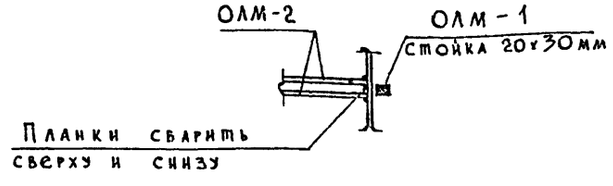

Узел „Ж"

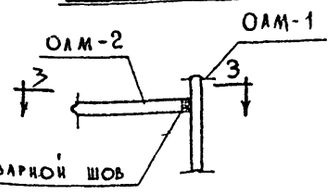

Узел „В"

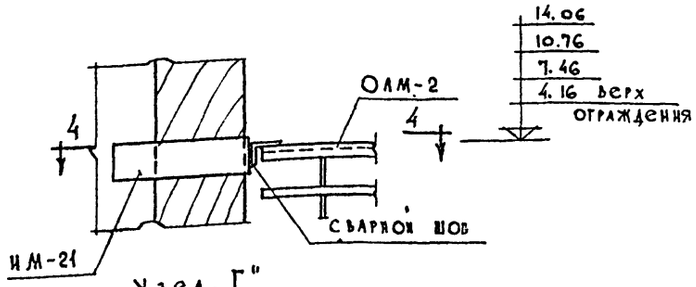

Узел „Г"

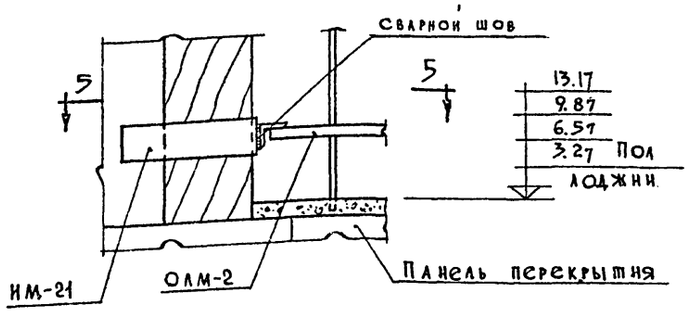

Сечение 4-4

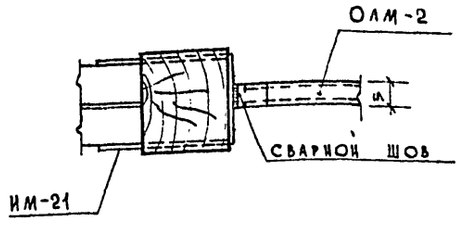

Сечение 5-5

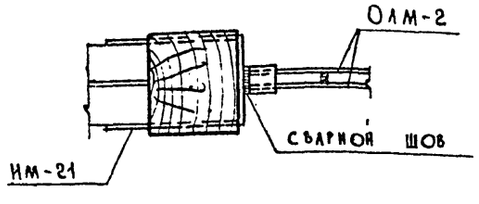

Примечания:

1. Общий вид ограждения лоджий и спецификацию см. лист АС-60.
2. Все размеры даны в см, отметки в метрах.

М 1:10

1968	Профилакторий на 200 мест	Ограждения лоджий. Узлы.	Типовой проект 254-3-6	Альбом I	Лист АС-61

Гл. инж. АПМ-4 Черявский; Гл. инж. АПМ Кодинр; Гл. арх. мастер-ТАГ Шубалова; Гл. инженер проекта Дубинская; Гл. инженер проекта Гусева; Гл. инженер проекта Зиновьева; Гл. инженер проекта Гусева

Ленгипроинжпроект Гражданпроект Ленгипрокурортных зданий

Гл. проектная мастерская №4

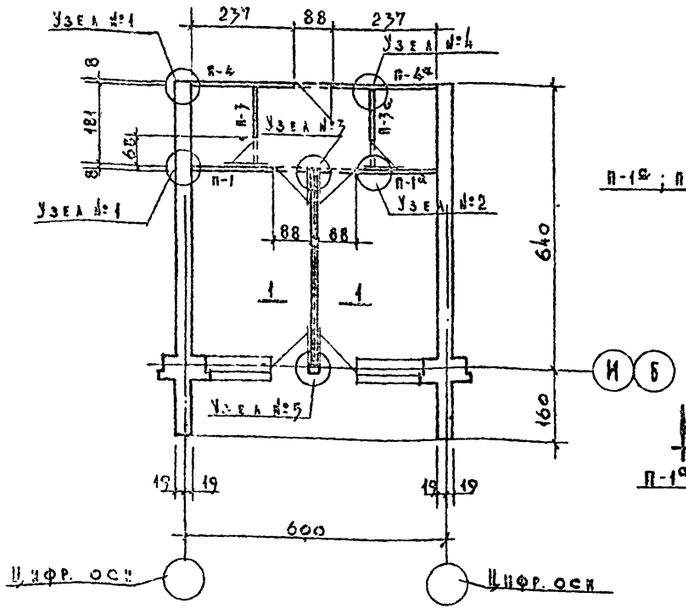

План расположения перегородок в ячейке

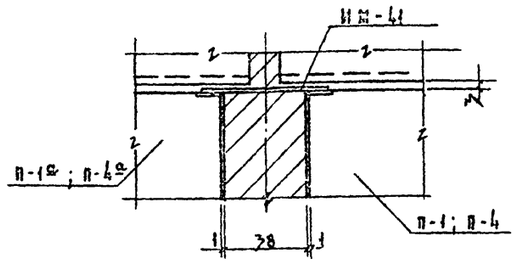

по 2-2

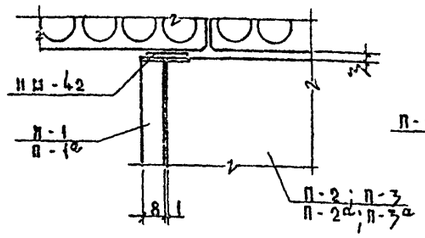

по 3-3

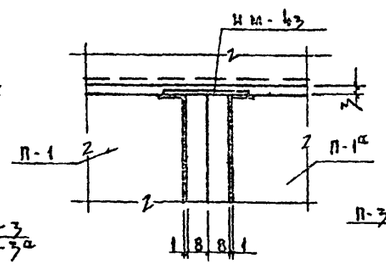

по 4-4

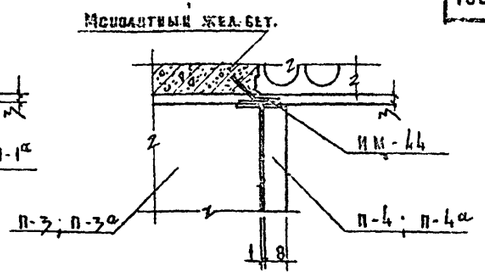

по 5-5

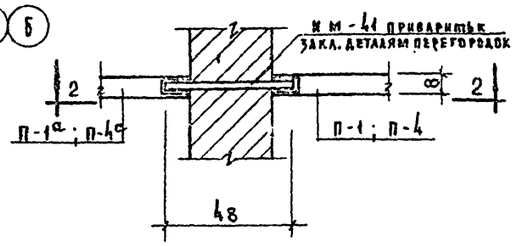

Узел №1

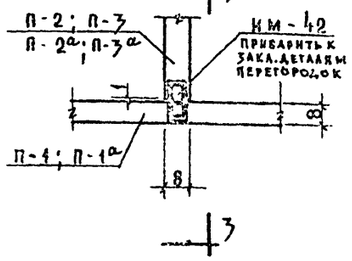

Узел №2

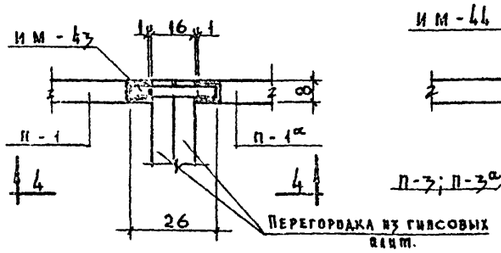

Узел №3

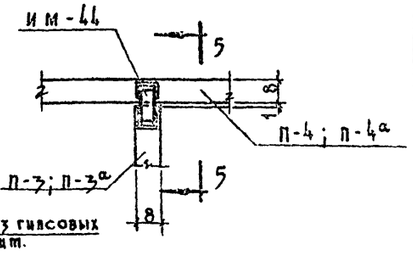

Узел №4

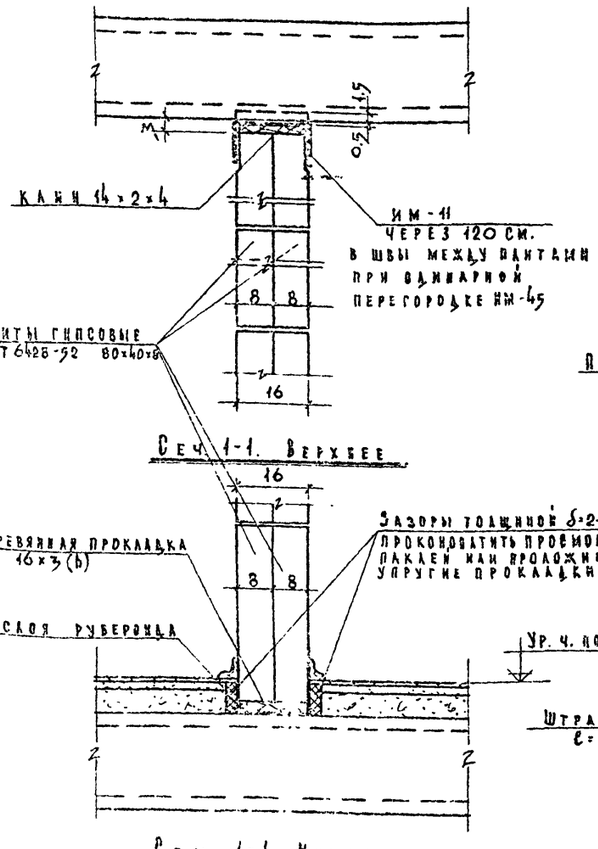

Сеч. 1-1. Верхнее

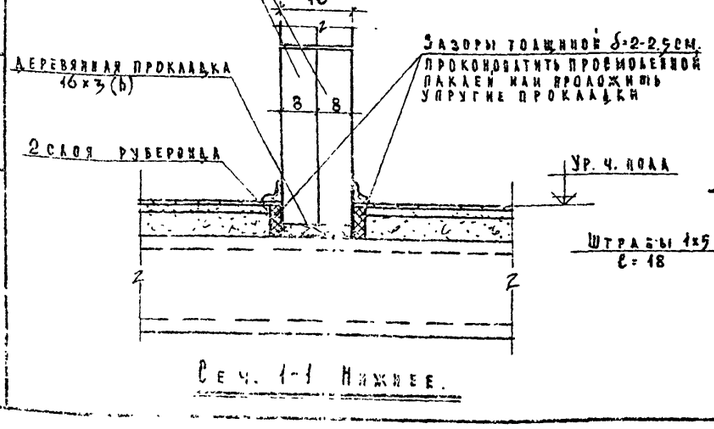

Сеч. 1-1 Нижнее.

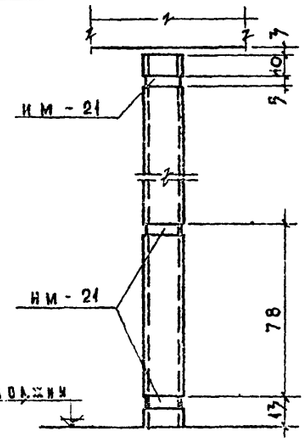

по 6-6

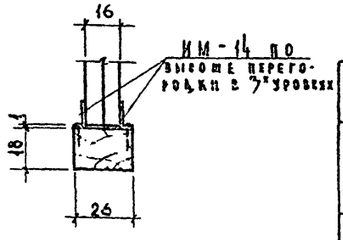

Узел №5 для 1го этажа

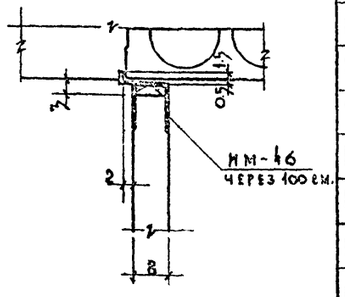

Деталь крепления одинарных гипсобетонных перегородок 1го этажа

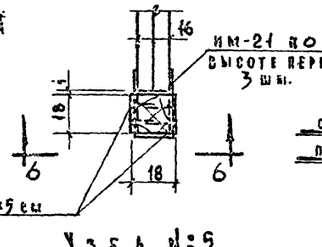

Узел №5

Спецификация стальных соединительных элементов

Марка элемента	Кол. штук	Вес кг: одной марки	Вес кг: всех	№ каталога альбома ГОСТа	№ заготов. чертежа
ИМ-11	173	0.5	86.5	Альбом III часть 3	лист 7
ИМ-14	30	0.3	9.0	—"—	лист 8
ИМ-21	168	1.4	235.2	—"—	лист 9
ИМ-41	108	0.6	64.8	—"—	лист 14
ИМ-42	137	0.13	17.8	—"—	—"—
ИМ-43	52	0.3	15.6	—"—	—"—
ИМ-44	37	0.37	21.1	—"—	—"—
ИМ-45	5	0.4	2.0	—"—	—"—
ИМ-46	18	0.4	7.2	—"—	—"—

Примечания:

1. Маркировку шлакобетонных панельных перегородок см. лист АС-6.
2. Конструкцию панельных перегородок см. альбом III часть 2.
3. До укладки панелей перекрытия все закладные детали и накладки должны быть покрыты антикоррозийным составом и заделаны цементным раствором.
4. Гипсобетонные перегородки крепятся к панелям перекрытия при помощи скоб ИМ-11, ИМ-45, ИМ-46
5. Скобы ИМ-11, ИМ-45 ставятся после укладки плит перекрытия. При этом они заводятся боком в зазор между перегородкой и панелью перекрытия, а потом поворачиваются на 90°, подбиваются деревянными клиньями и укрепляются на растворе.

М 1:5; 1:10; 1:100

1968	Профилакторий на 200 мест.	Детали крепления перегородок.	Типовой проект 254-3-6	Альбом I	Лист АС-62

Гип. маст. Ю.Ниж. | Гл. спец. Н.Черн. | Гл. инж. проекта Ю.Ниж. | Рук. маст. Ю.Ниж. | Черновский | Козьмир | Шувалова | Бубнаскас | Гусева | Панова | Бубниска | Рук. проектной маст. | Ст. инж. | Инж. | Исполнитель

Развертка стены в осях Б–И

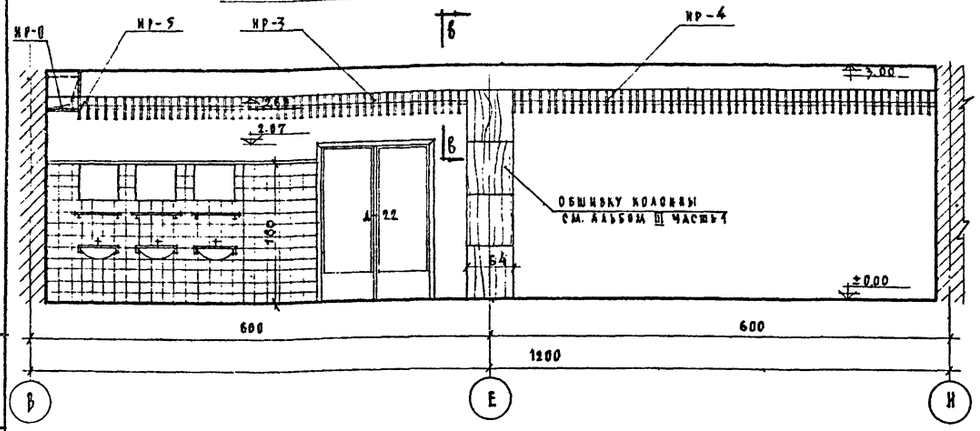

Развертка стены в осях 12–10

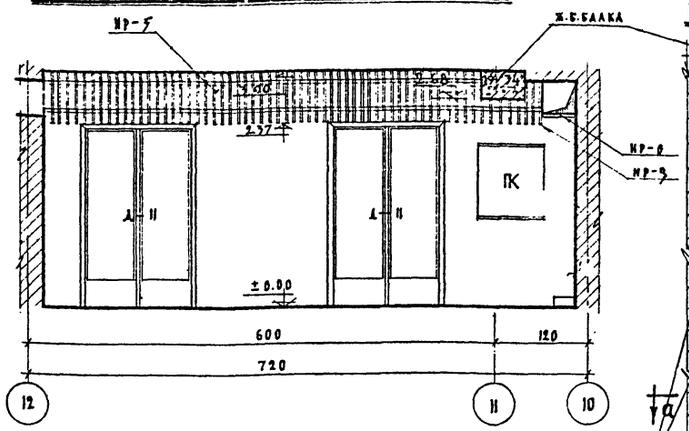

Разрез по Б-Б /м 1:25/

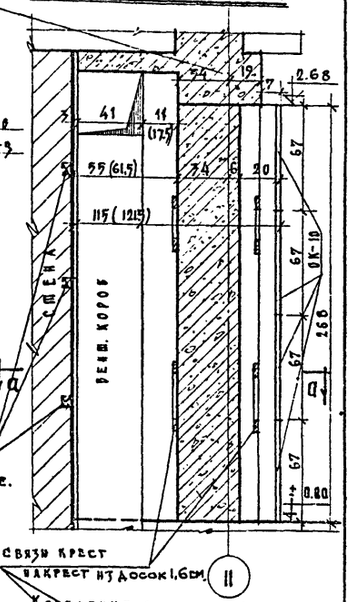

Развертка стены в осях И–В

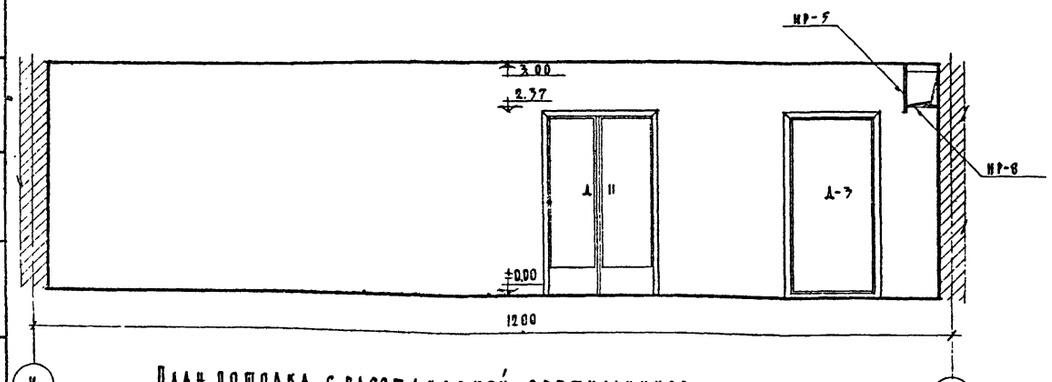

Развертка стены в осях 10–12

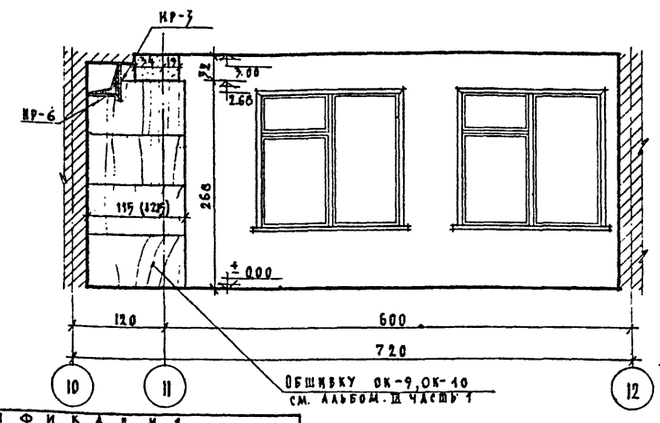

План на обшивку ОК-9, ОК-10 /м=1:25/

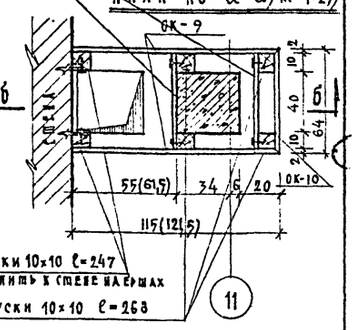

План потолка с расстановкой светильников

М-1:100

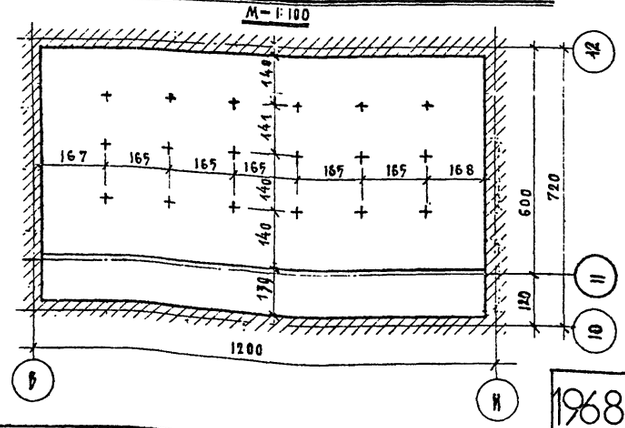

Спецификация

	Марка изделия	Марка элем.	К-во элем	Объем древесины м³ элемента	Объем древесины м³ изделия	Примечания
1	ИР-3	ИРВ-1	4	0,0089	0,034	Дуб
		ИРВ-2	1	0,0089	0,0089	
2	ИР-4	ИРВ-1	4	0,0089	0,034	"
		ИРВ-3	1	0,01	0,01	
3	ИР-5	ИРВ-4	5	0,01	0,05	"
		ИРВ-5	1	0,076	0,076	
4	ИР-6	ИРВ-6	4	0,07	0,28	Древесно-стружечная плита
		ИРВ-7	1	0,1	0,1	
5	ИР-7	ИРВ-6	4	0,07	0,28	"
		ИРВ-7	1	0,1	0,1	
6	ИР-8	ИРВ-6	5	0,07	0,35	"
		ИРВ-8	1	0,1	0,1	
7	Брусок 10х10 с=247		2	0,025	0,05	
8	— " — 10х10 с=268		4	0,027	0,108	
				Итого	1,58 м³	

Примечания:

1. Данный лист см. совместно с листом АС-66.
2. ИР-7, ИР-8, ИР-3, ИР-4, ИР, ИР-5, ИР-6 и сечение по Б-Б см. АС-66.
3. Для светильников см. альбом I раздел Э.О.

М 1:25 1:50

1968	Профилакторий на 200 мест	Развертки стен обеденного зала на 44 посадочных места.	Типовой проект 254-3-6	Альбом I.	Лист АС-63

Рук. АПМ-4 Гл. инж. "А" Гл. арх. пр-та Гл. инж. пр-та Ст. инженер Исполнил Проверил Копиров.
Чернявский Кодир Шубалова Дубинская Гусева Шарапова Шубалова Алексеева
Лечебно курортных станций
Арх. проектная мастер. № 4

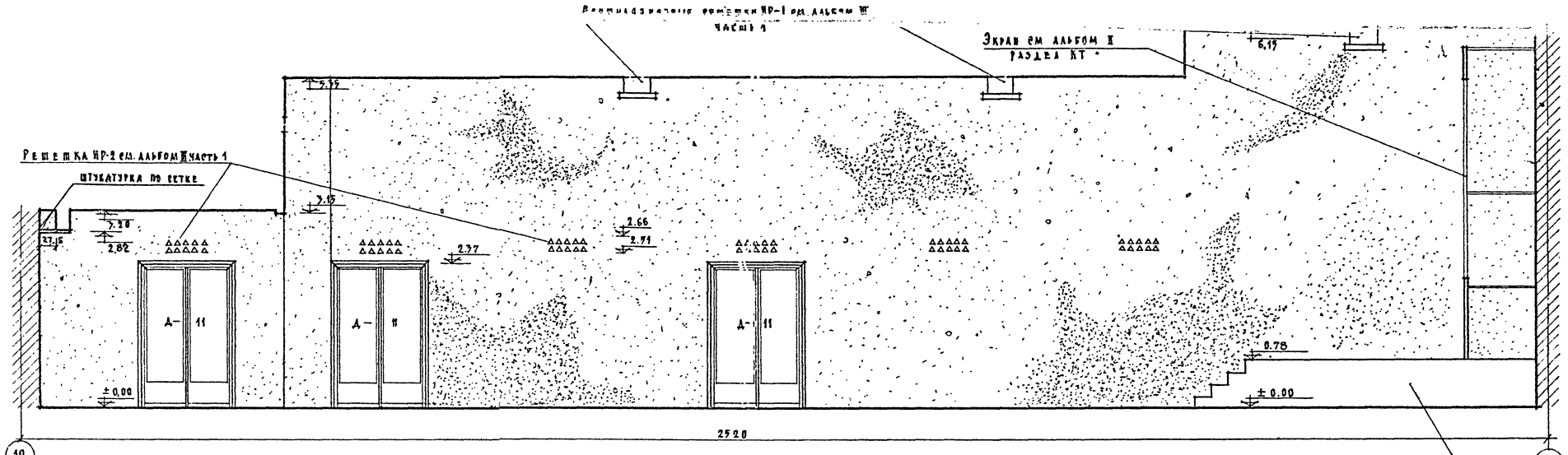

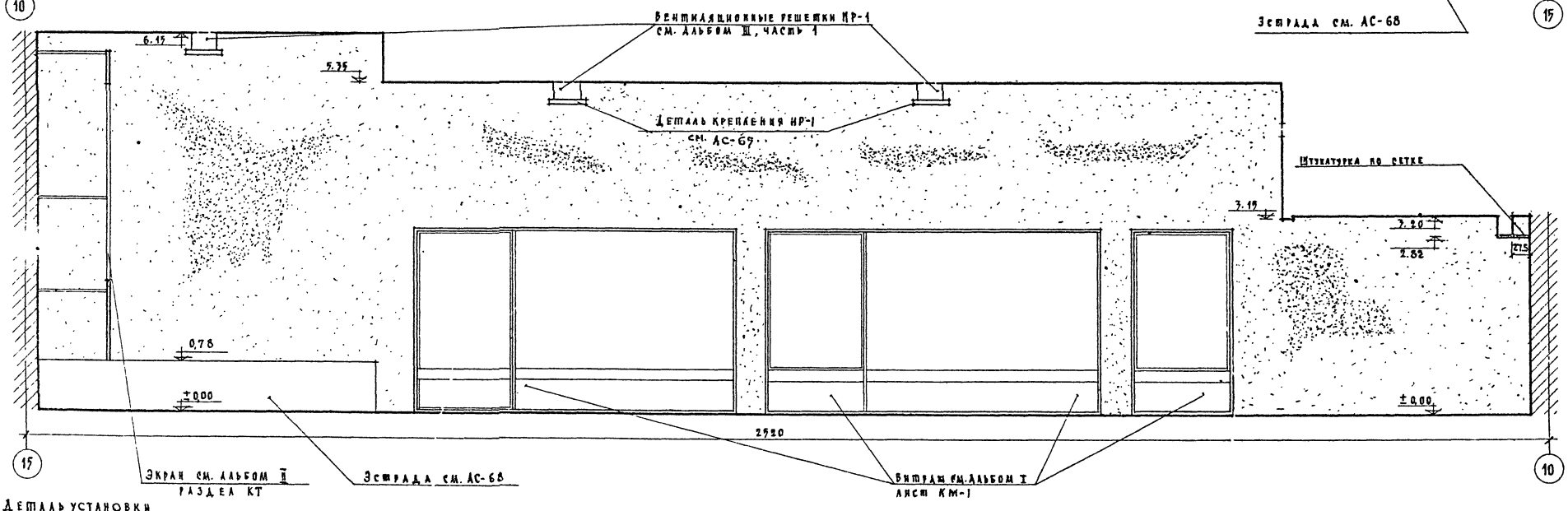

Деталь установки ИР-2

М:10

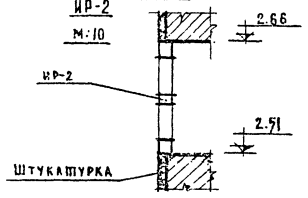

Примечание

1. Отделку стен см. ведомость отделочных работ АС-80
2. Данный чертеж см. совместно с АС-67.

1:10

М 1:50

1968	Профилакторий на 200 мест	Развертки стен обеденного зала на 176 посадочных мест	Типовой проект 254-3-6	Альбом I	Лист АС-64

Лечебно курортных зданий

Арх. проектная мастерская №4

Рук. АОК-4 | Гл. мех. АОК | Гл. арх. пр-та | Ст. инженер | Гл. инж. пр-та | Гл. арх. пр-та | Гл. инж. | Исполнил | Проверил | Исполнил

Черняевский | Кодин | Шуйлова | Дубинская | Гусева | Шарапова | Шуйлова | Алексеева

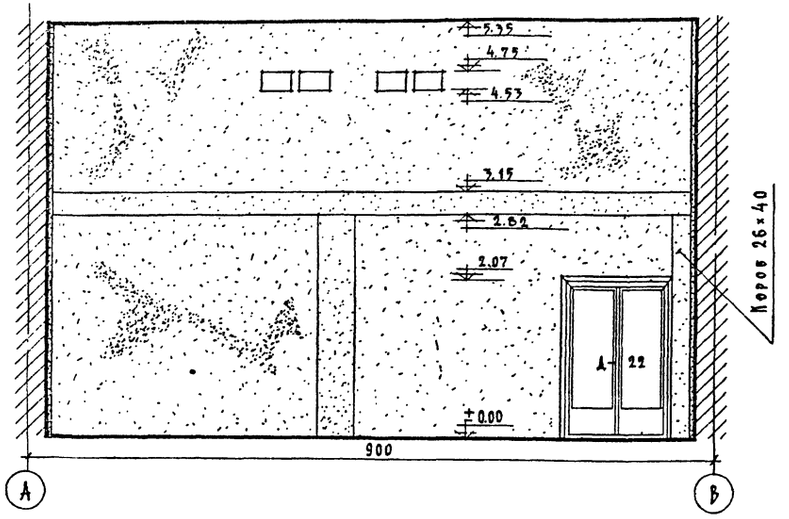

Развертка стены гостиной

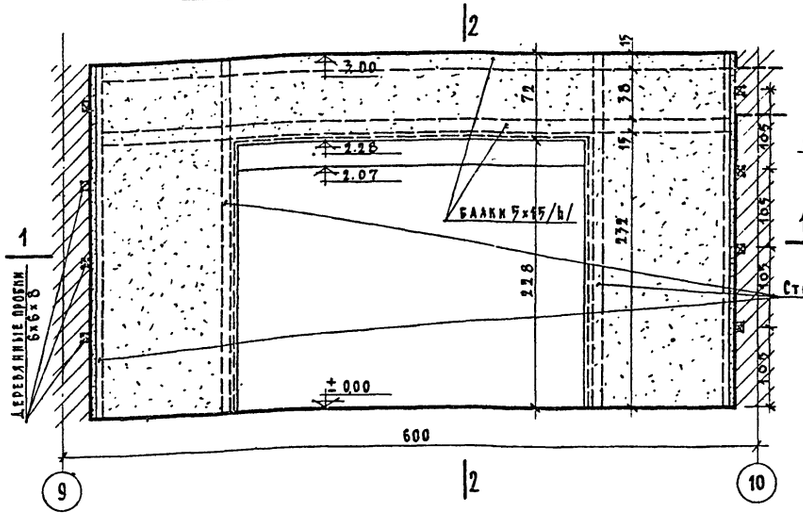

По 2-2

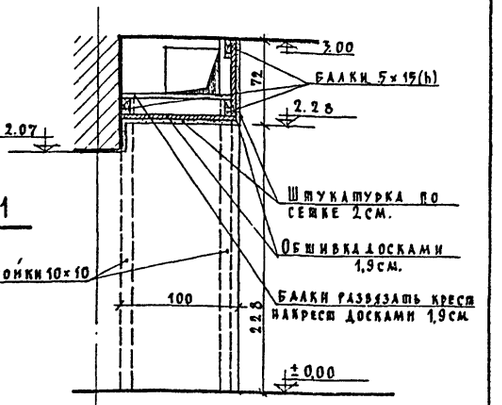

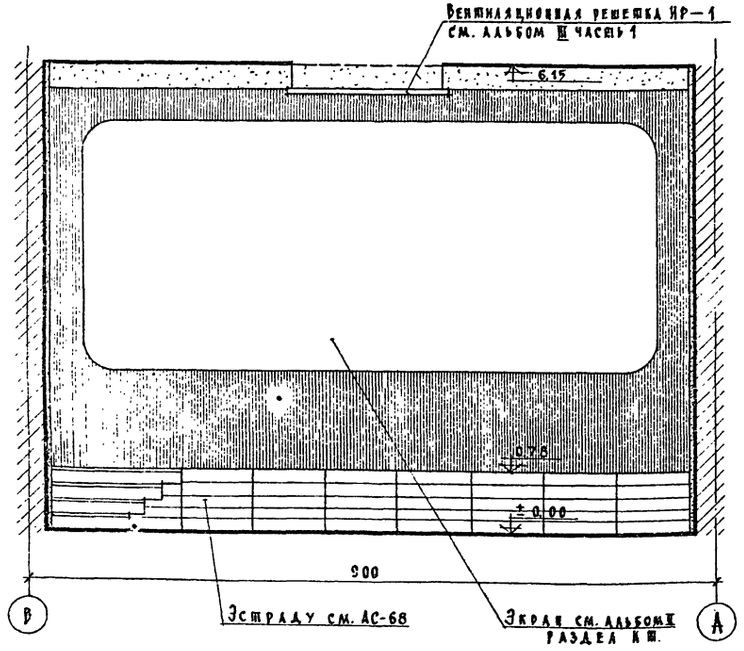

По 1-1

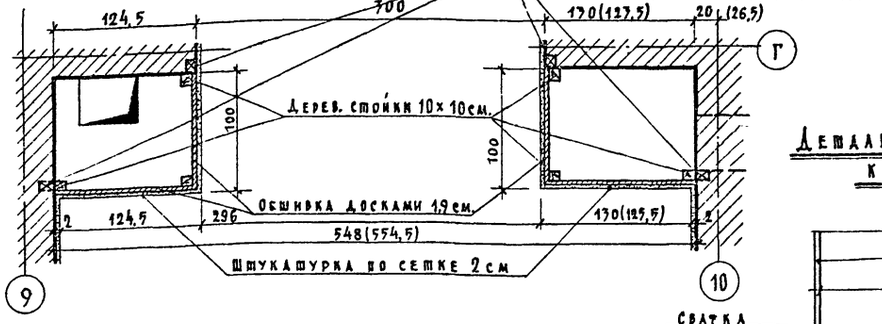

Деталь крепления НР-1 к потолку

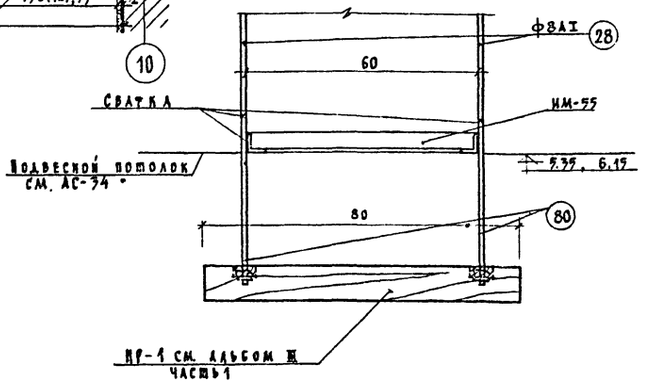

Примечания:

1. Спецификацию металлических элементов крепления вентиляционной решетки см. АС-31.
2. Стержни позиций (80) приварить к стержням позиции (28). см. деталь крепления НР-1, на данном листе.

М 1:50, 1:10

1968	Профилакторий на 200 мест	Развертки стен обеденного зала на 156 посадочных мест и гостиной. Деталь	Типовой проект 254-3-6	Альбом I	Лист АС-65

Лечебно-курортных зданий — Арх.-проектная мастер. №4

Рук. АПА-4 Черняевский; Гл. инж. пр. Водгрэ; Гл. арх. пр-та Шубалова; Гл. инж. пр-та Дубинская; Ст. инженер Гусева; Исполнит. Шарова; Проверил Шубалова; Согласовал Алексеева

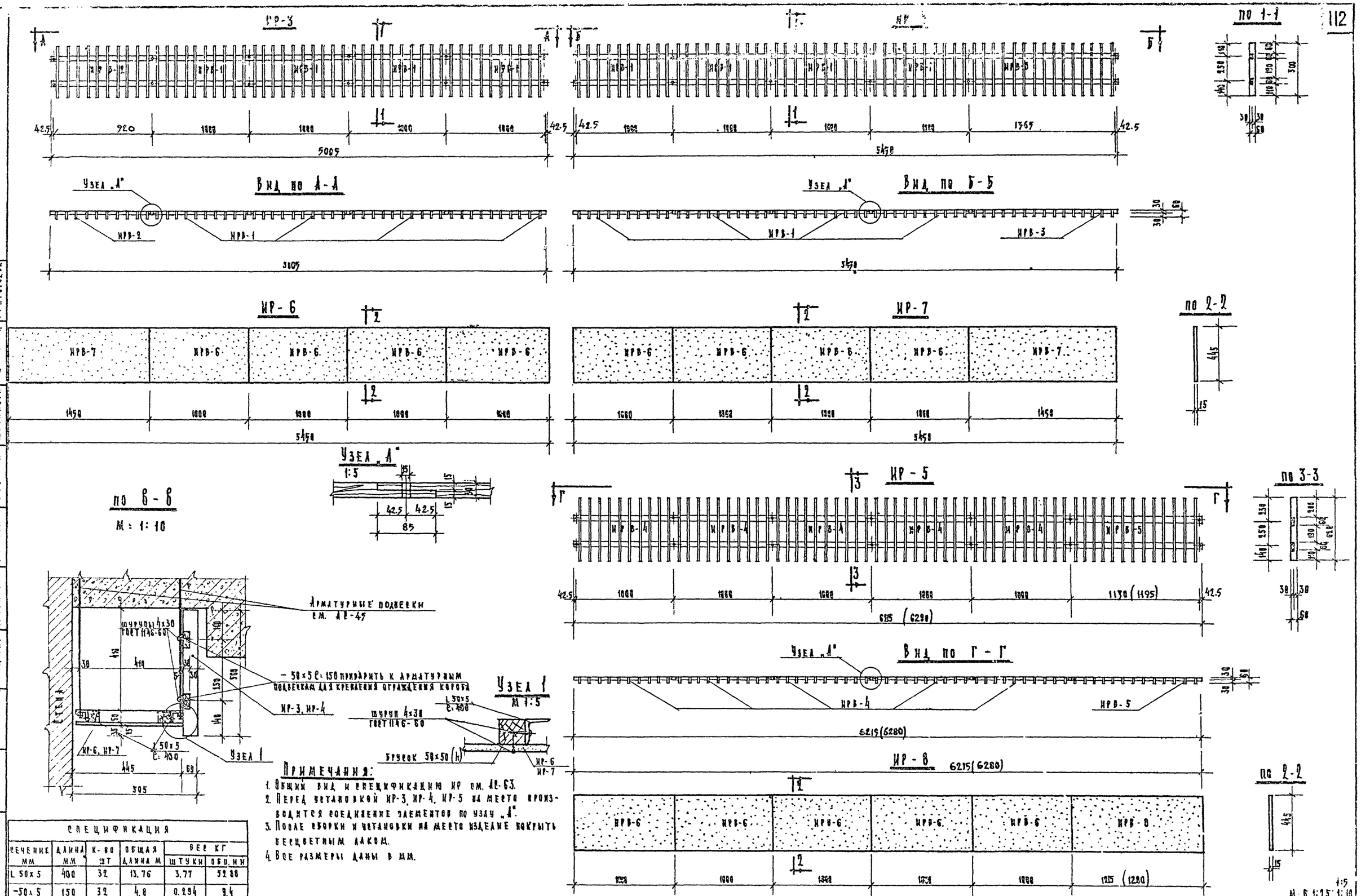

Примечания:

1. Общий вид и спецификацию ИР см. АС-63.
2. Перед установкой ИР-3, ИР-4, ИР-5 на месте производится соединение элементов по узлу „А".
3. После сборки и установки на месте изделие покрыть бесцветным лаком.
4. Все размеры даны в мм.

Спецификация

Сечение мм	Длина мм	К-во шт	Общая длина м	Вес кг: штуки	Вес кг: общ. кг
L 50х5	400	32	13.76	3.77	52.88
–50х5	150	32	4.8	0.294	9.4
Шурупы	4х30 ГОСТ 1146-60			– 200 штук	

Рук АПМ	Гинж АПМ	Гл арх пр-та	Гл инж пр-та
Черняевский	Кодинер	Шувалова	Губкинская

Конструктор	Грогорьева	Ст инженер	Гусева
Проверена	Шувалова		
Нормоконт.	Шарапова		

Лечебно курортных зданий

Арх проектная мастер № 4

1968	Профилакторий на 200 мест	Ограждение вентикоробов в обеденном зале на 44 посадочных места	Типовой проект 254-3-6	Альбом I	Лист АС-66

М 1:25; 1:10

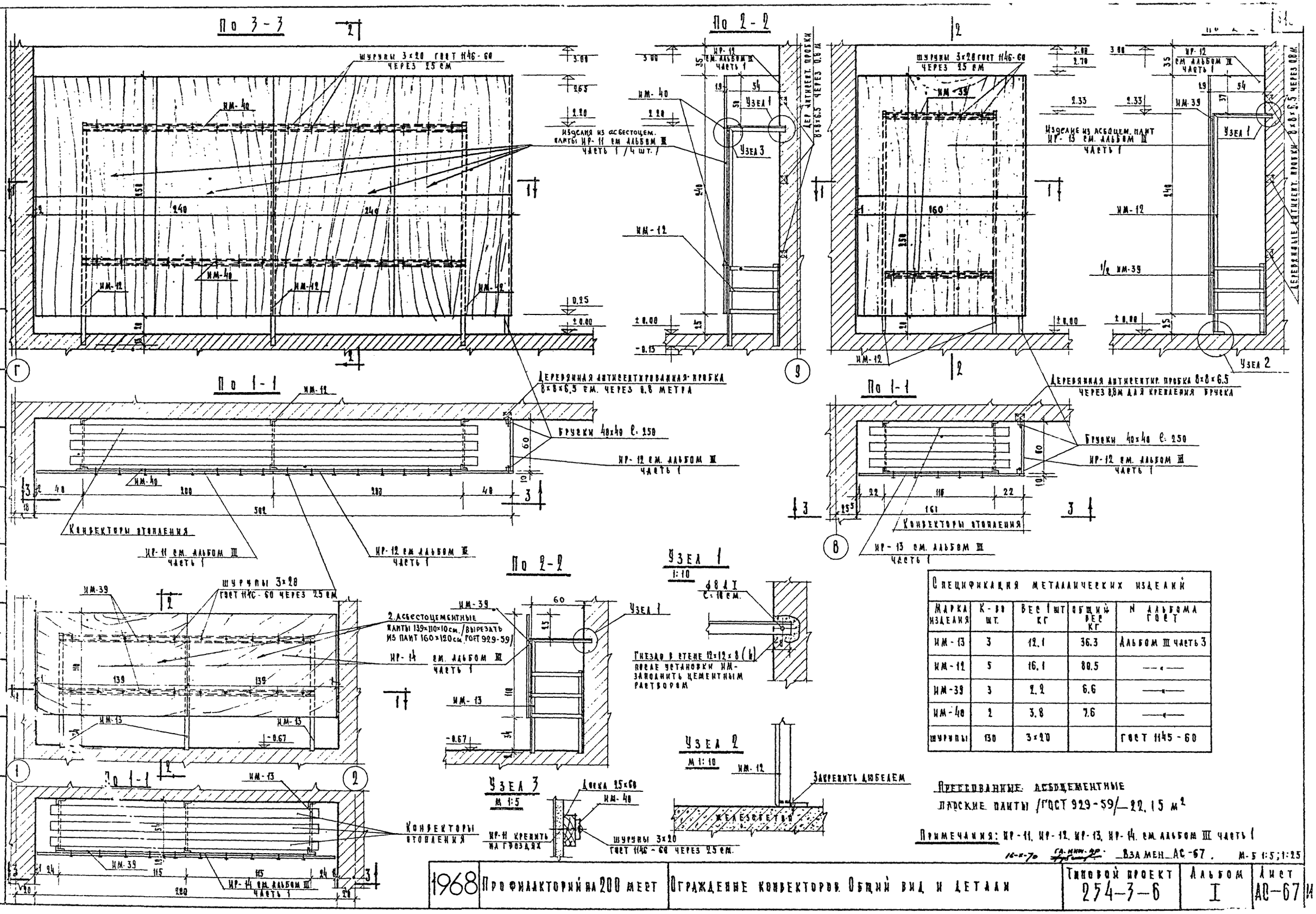

Спецификация металлических изделий				
Марка изделия	К-во шт.	Вес 1 шт кг	Общий вес кг	№ альбома ГОСТ
ИМ-13	3	12.1	36.3	Альбом III часть 3
ИМ-12	5	16.1	80.5	—"—
ИМ-39	3	2.2	6.6	—"—
ИМ-40	2	3.8	7.6	—"—
Шурупы	130	3×20		ГОСТ 1145-60

Прессованные асбоцементные плоские плиты /ГОСТ 929-59/ — 22,15 м²

Примечания: ИР-11, ИР-12, ИР-13, ИР-14 см. альбом III часть 1

16-II-70 ГА-МКН-22 Взамен АС-67. М-5 1:5; 1:25

1968	Профилакторий на 200 мест	Ограждение конвекторов. Общий вид и детали	Типовой проект 254-3-6	Альбом I	Лист АС-67

Главный инженер проекта Шарапова. Главный инженер Гусева. Руководитель группы Кодинир. Ведущий инженер Дубинская. Инженер Шу. Лаба. Чертежник Звенигородская. Проверил Валова. Нормоконтролер Григорьева. Утверждено Госгражданстроем. Лечебно-курортных зданий. Арх. проектная мастерская №4

План м-1:50

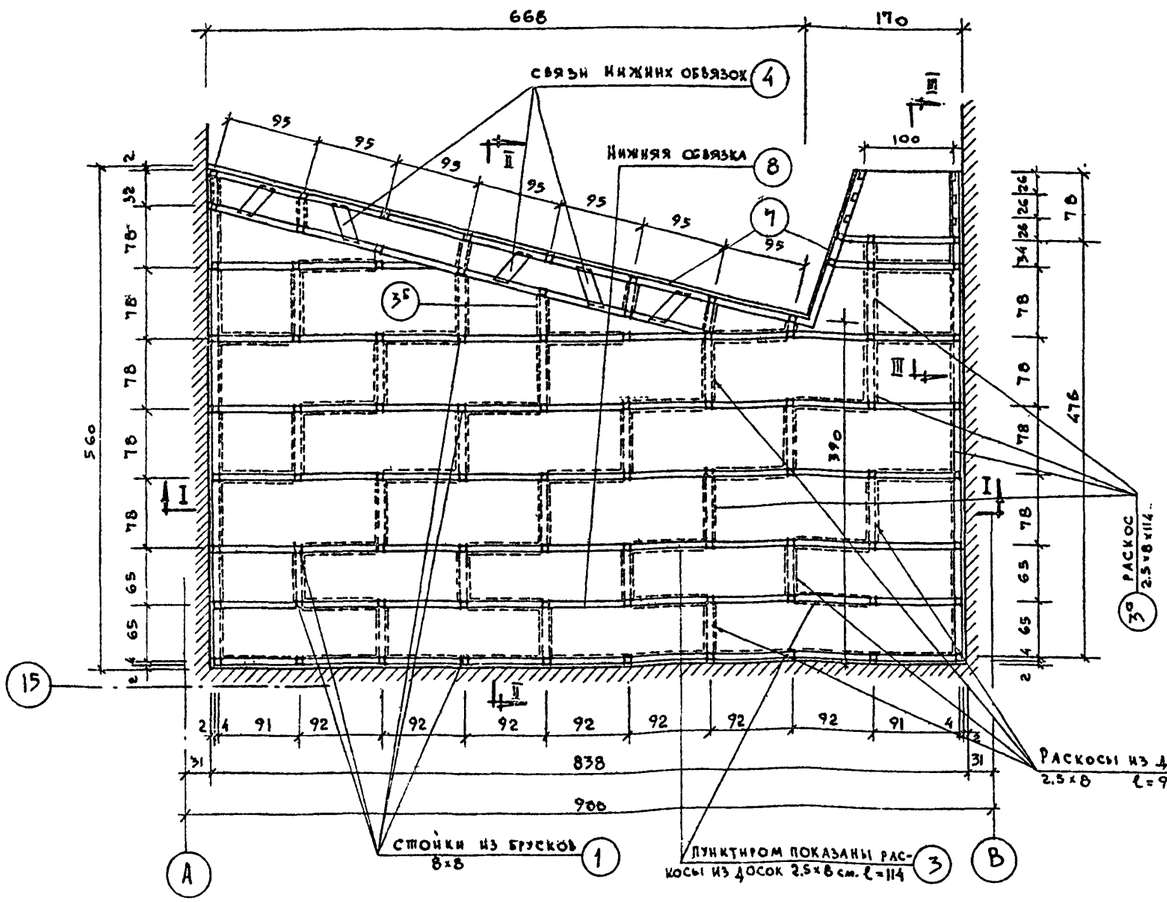

Разрез I-I м-1:40

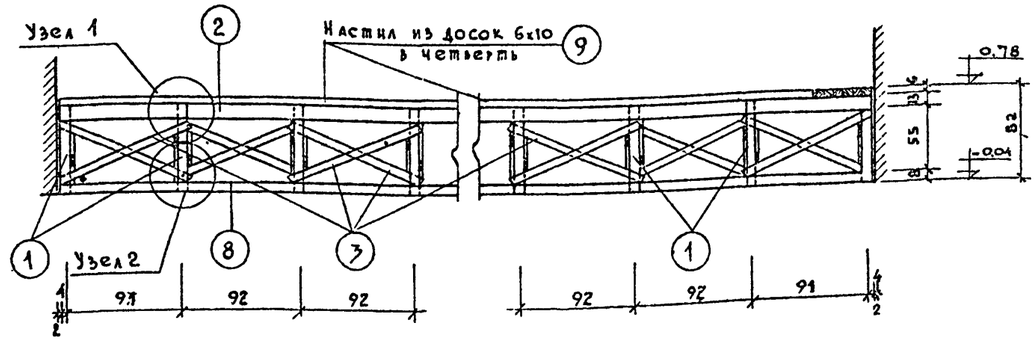

Разрез II-II м-1:40

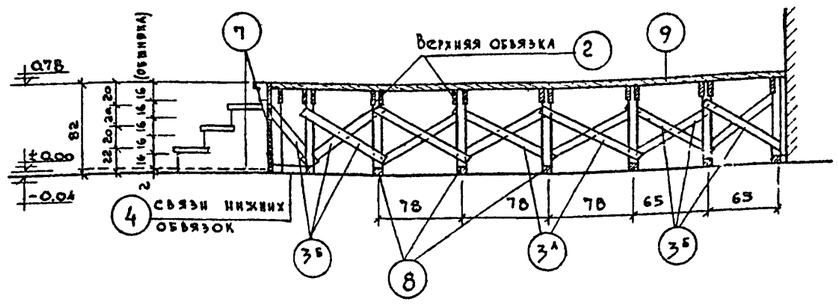

Разрез III-III м-1:40

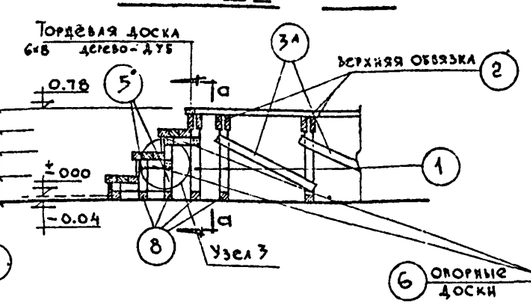

по а-а

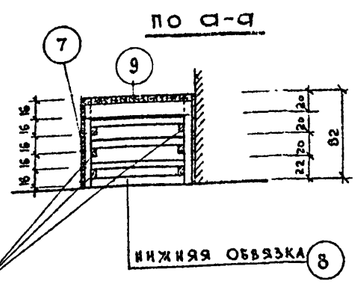

Узел 1 /м 1:10/

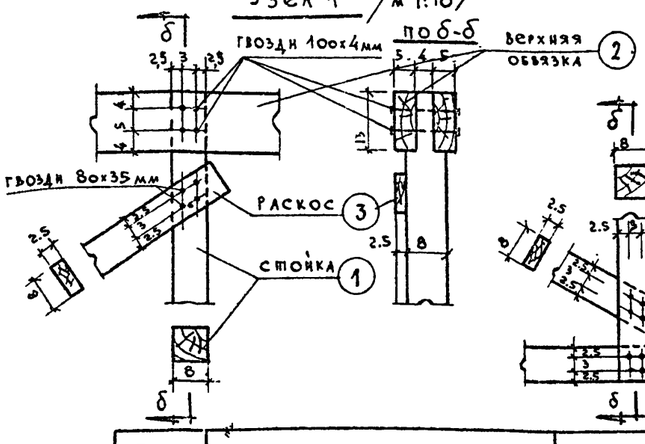

Узел 2 м=1:10

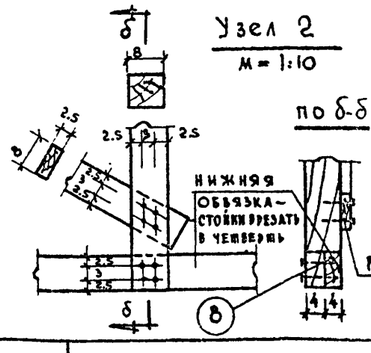

Узел 3 /м=1:10/

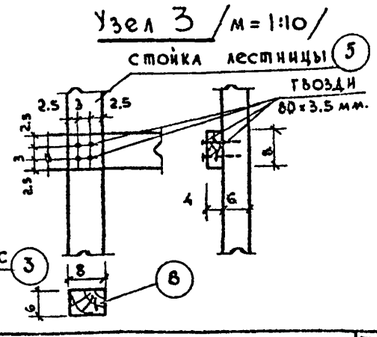

Спецификация древесины эстрады

NN поз.	Наименование	сечен. см.	длина см.	колич. шт.	общая длина м.	объем м³
1	Стойки	8×8	76	84	65.0	0.42
2	Верхняя объязка	5×13	—	—	146.0	1.00
3	Раскосы	2.5×8	114	57	65.0	0.14
3а	— " —	2.5×8	103	37	38.0	0.08
3б	— " —	2.5×8	90	30	27.0	0.06
4	Связи нижн. объяз.	8×16	50	5	2.5	0.03
5	Стойки лестницы	6×8	по уклону	6	4.0	0.020
6	Опорная доска для ступеней	4×8	34	6	3.6	0.015
7	Доски обшивные дерево-дуб. покрыт лаком	1.6×16	95	45	43.0	0.18
8	Нижняя объязка	8×8	—	—	77.0	0.50
9	Доски для настила пола эстрады и ступенек	6×10	—	—	44.0	2.65
					Итого:	5.08 м³

Примечания

1. Материал эстрады — выдержанная сосна влажностью не более 10-12%.
2. Со стороны обеденного зала эстраду обшить дубовыми досками сечением 16×16 см. ℓ=99 см. поз. 7 и покрыть бесцветным лаком.
3. Все размеры даны в сантиметрах.

М-Б 1:50; 1:40; 1:10

Рук. АПМ-4	Чернявский	Ходнир	Гл. инж. АПМ	Шувалова	Гл. арх. пр-та	Дубинская
Ст. арх.	Лавров	Ст. инж. пр-та	Гусева	Исполнит.	Денисова	Проверил Шувалова

Лечебно курортных зданий ЦНИИЭП

Арх. проектная маст. №4

1968 Профилакторий на 200 мест — Конструкция деревянной эстрады

Типовой проект	Альбом	Лист
254-3-6	I	АС-68

Разрез по Б-Б /М1:25/

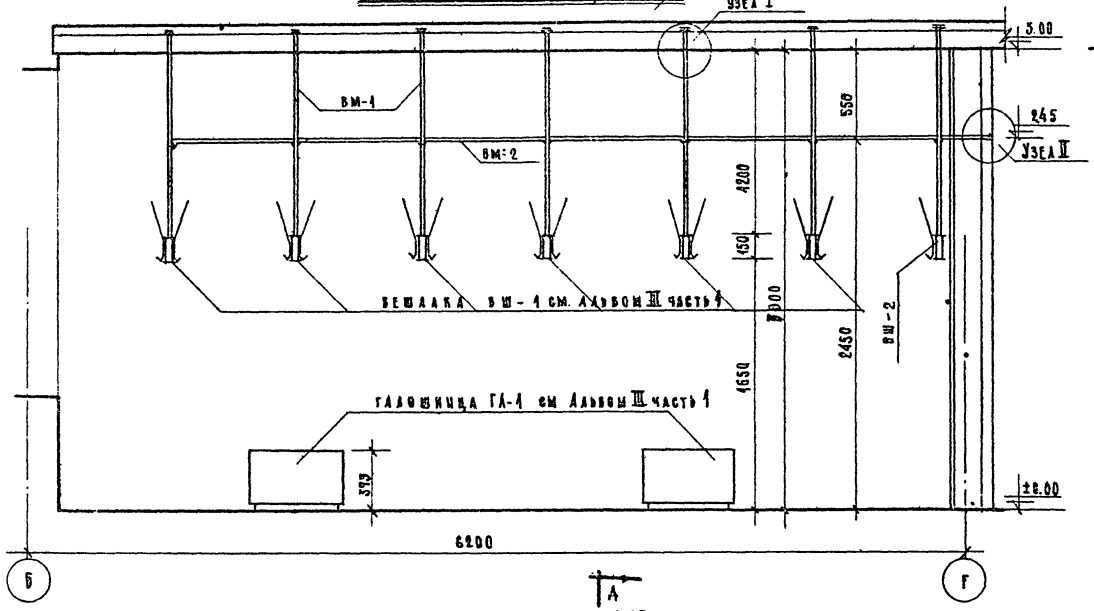

Разрез по А-А

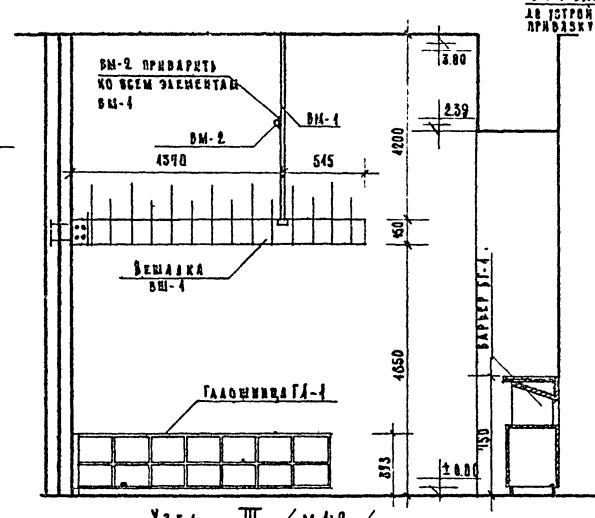

Узел I /М1:2/

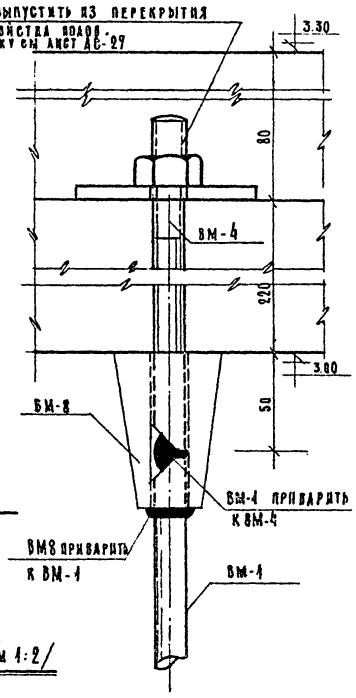

Узел III /М1:2/

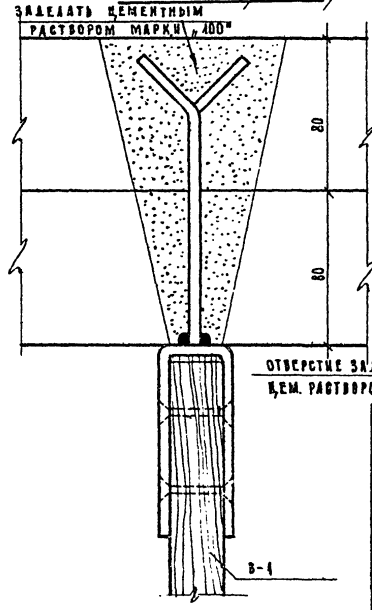

Узел II /М1:2/

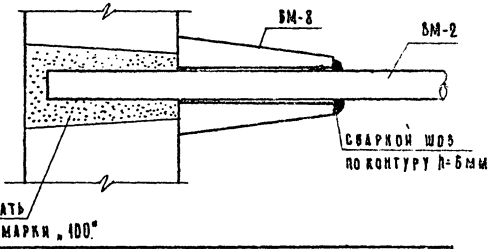

План гардероба М1:25

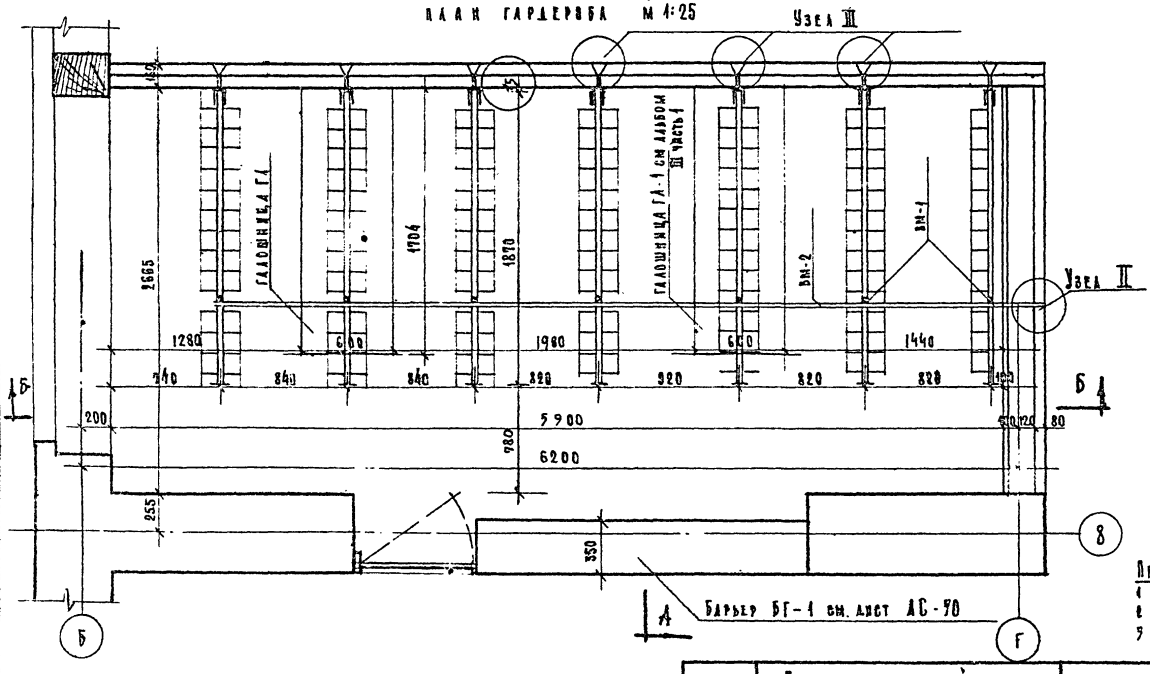

Спецификация материалов

Марка	Кол-во	Вес стали кг.		Объем древесины м³	
	шт	на одну марку	на все	на одну марку	на все
ВШ-1	5	14,1	70,5	0,008	0,040
ВШ-2	1	9,34	9,34	0,008	0,008
ВМ-2	1	8,65	8,65	—	—
ВМ-8	2	1,22	2,44	—	—

Примечания

1. Вешалки ВШ-1, ВШ-2 см. альбом III часть 3
2. Галошницу ГА-1 см. альбом III часть 1.
3. Все размеры в миллиметрах.

М1:25 1-2

1968	Профилакторий на 200 мест.	Вешалки и галошницы гардероба. Сборочный чертеж.	Типовой проект 254-3-6	Альбом I	Лист АС-69

Гл. инж. проекта Курортный Заречный
Гл. арх. проекта Черняевский
Рук. мастер. Гл. инж. мастер. Чернов
Гл. арх. пр-та Кодир
Гл. инж. пр-та Мубалова
Ст. инж. Аубинская
Исполнит. Гусева
Проверил Узакова
Калачев

Общий вид барьера гардероба м 1:20

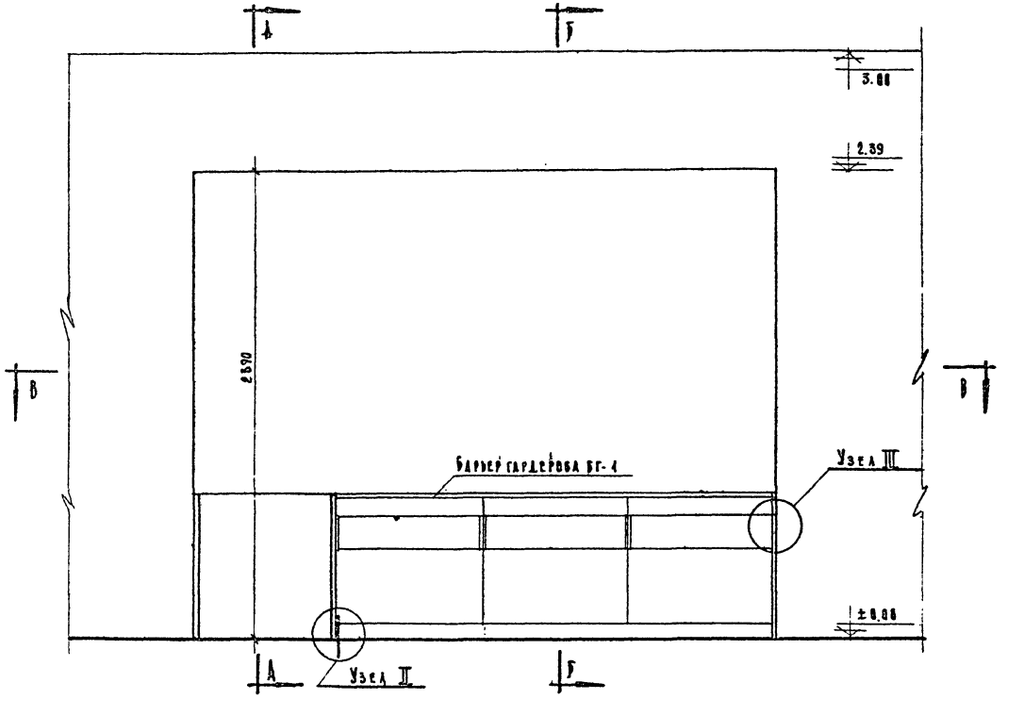

Сечение по А-А
м 1:20

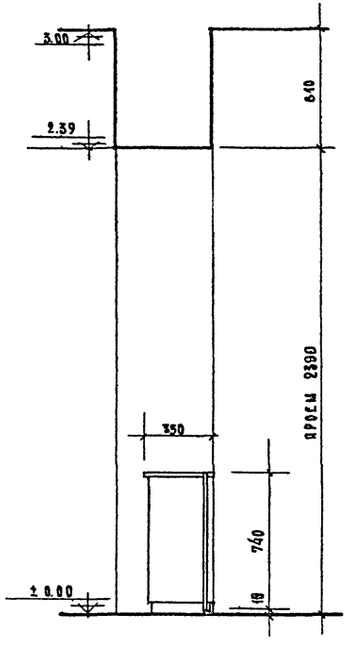

Сечение по Б-Б
м 1:20

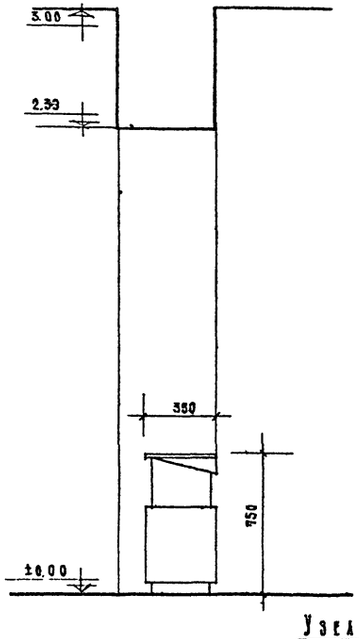

Сечение по В-В
м - 1:20

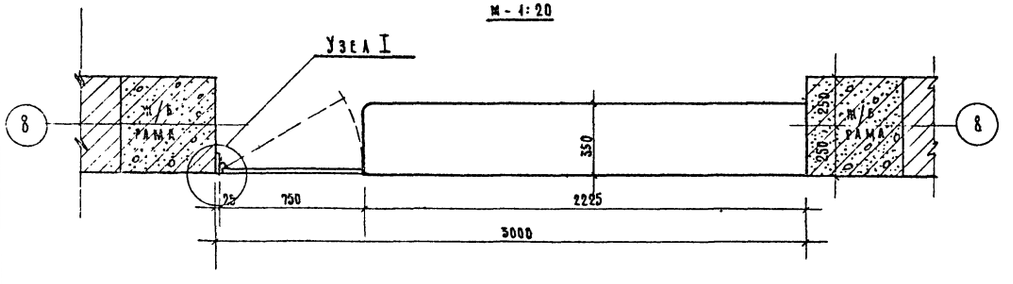

Узел I
м 1:2

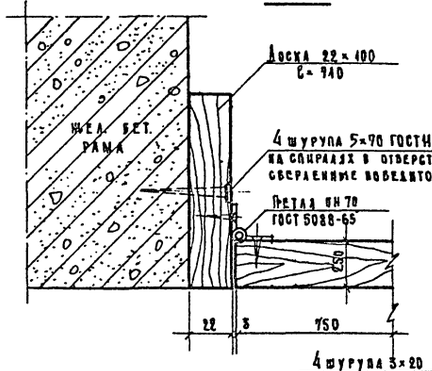

Узел III
м 1:5

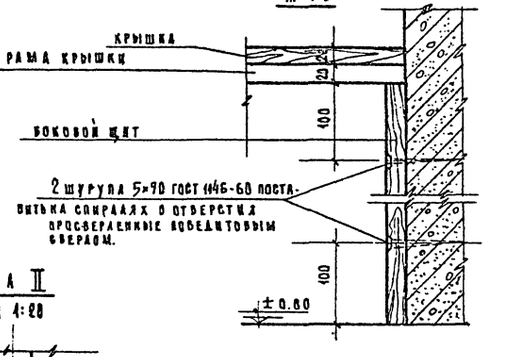

Узел II
м 1:20

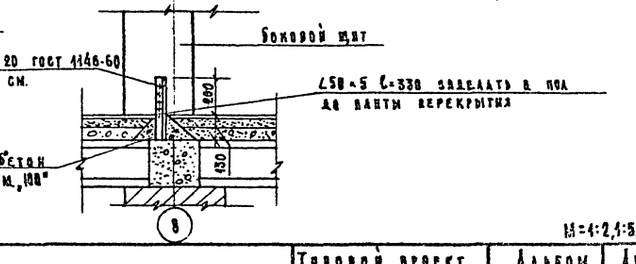

Примечания:

1. Барьер гардероба БГ-1 см. альбом III
2. Спецификацию элементов см. альбом III
3. Все размеры даны в мм.

Спецификация

	Длина мм	К-во шт.	Общая длина м	Вес кг. штуки	Вес кг. общий
∠50×5	330	3	4.0	3.77	3.77
Шурупы	5×70	ГОСТ 1146-60	–	—	—
	3×20	ГОСТ 1146-60	–	—	—

М=1:2, 1:5, 1:20

1968	Профилакторий на 200 мест	Барьер гардероба БГ-1. Сборочный чертеж	Типовой проект 254-3-6	Альбом I	Лист АС-70

Дечебно-курортных зданий
Арх. проектная мастер.
Рук АПМ-4 Гл инж. АПМ Черняевский
Гл арх пр-та Шубалова
Гл инж пр-та Бубинская
Ст инженер Гусева
Исполнит Шарапова
Проверил Шубалова

Общий вид встроенного шкафа
М 1:20

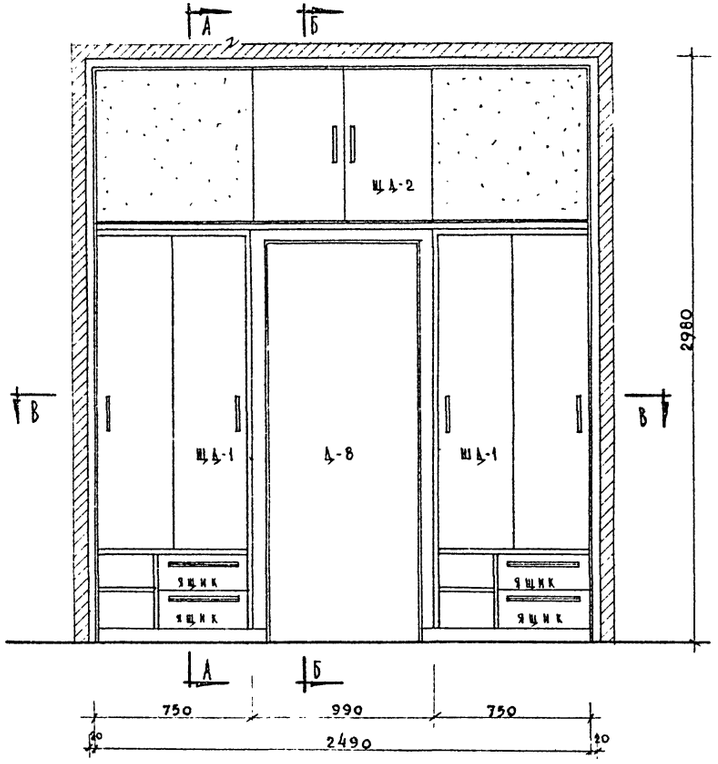

Разрез по А-А
М 1:20

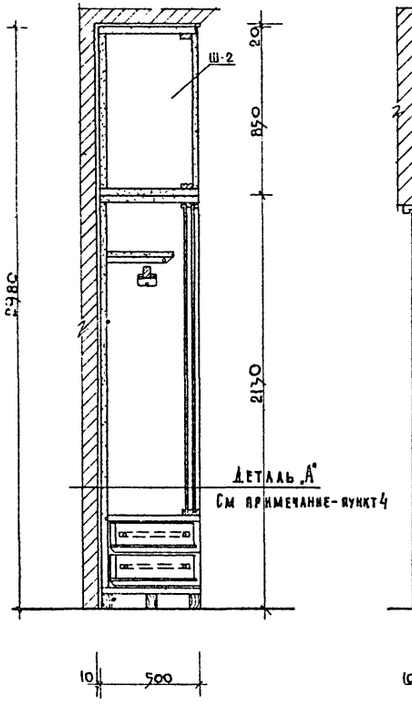

Разрез по Б-Б
М 1:20

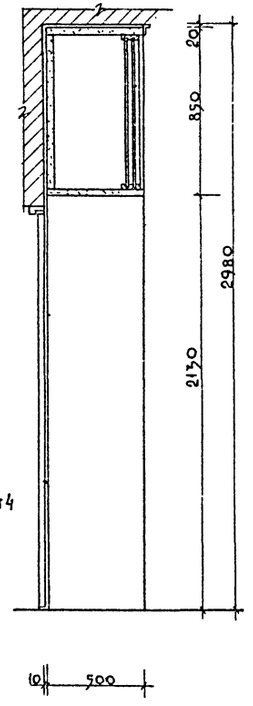

Разрез по Г-Г
М 1:20

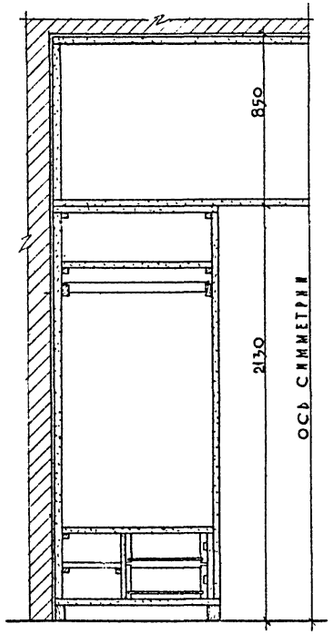

План по В-В
М-1:20

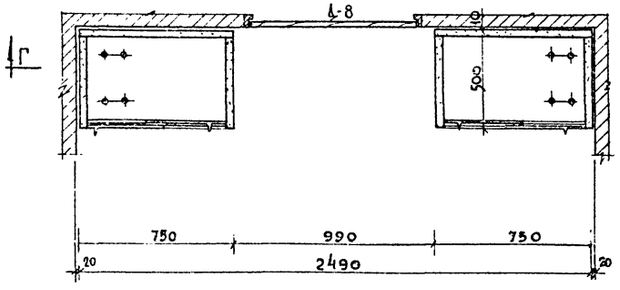

Деталь „А"
см. примечание-пункт 4

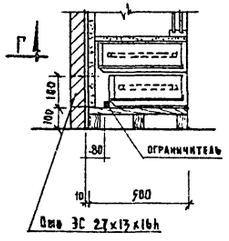

Спецификация на 1 встроенный шкаф
/комплект/

№№ п/п	Деревянное изделие	К-во шт.	Об'ем 1 изделия /м³/	Общий об'ем /м³/
1	ШД-1	2	0.115	0.230
2	ШД-2	1	0.135	0.135
3	ящик	4	0.0033	0.02
		Итого:		0.38 м³

Примечание

1. Данный чертеж является чертежом сборочным.
2. Изделия ШД-1, ШД-2 выполняются по чертежам Альбома III. часть 1
3. Размеры даны в мм.
4. На каждом этаже у оси 4, 6, 8 в встроенном шкафу, нижний ящик укоротить на 10 см. для ЗС.
5. У оси 5 на каждом этаже встроенный шкаф занять для ЗО.

М 1:20

1968	Профилакторий на 200 мест	Встроенный шкаф. Сборочный чертеж.	Типовой проект 254-3-6	Альбом I	Лист АС-71

ЦНИИЭП лечебно-курортных зданий. Арх. проектная мастер. Черняевский

Рук. маст. Ходнер. Гл. инж. АПМ. Шуралова. Гл. арх. арта. Дубинская. Ст. инж. Гусева. Исполнитель Богачева. Проверил Шубкова

Развертка внутренней стены 5-го этажа по оси „Г" (с вентиляц. каналами)

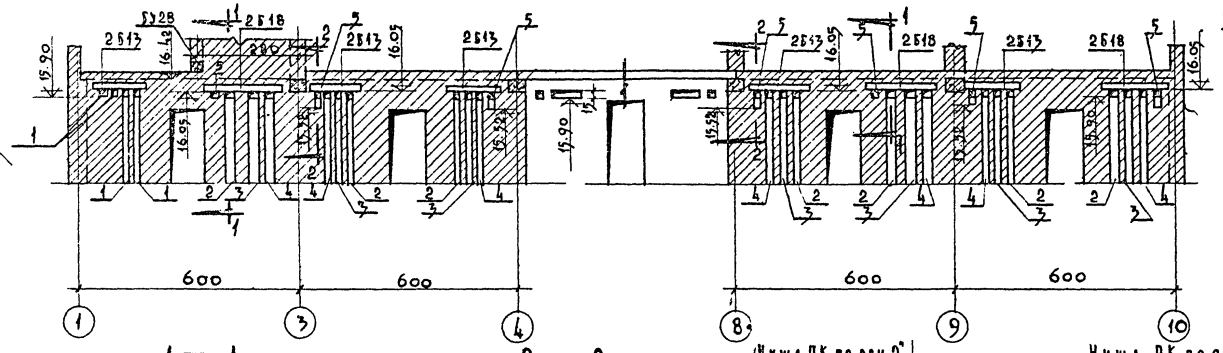

Развертка внутренней стены 5-го этажа по оси „Д" (с вент. каналами)

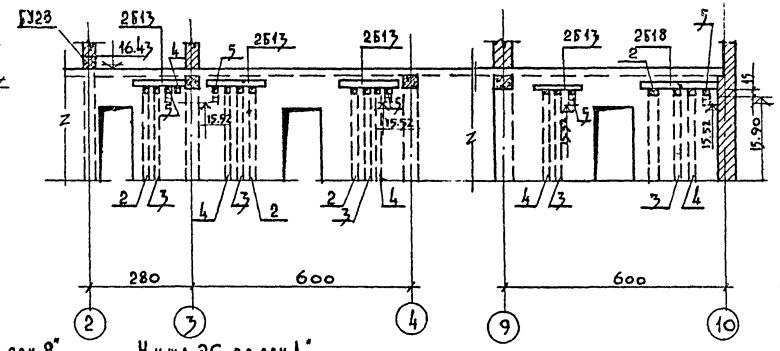

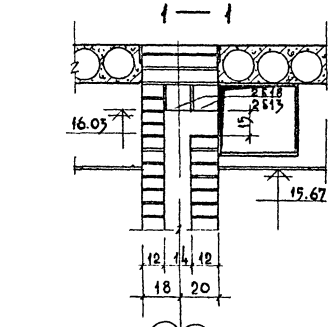

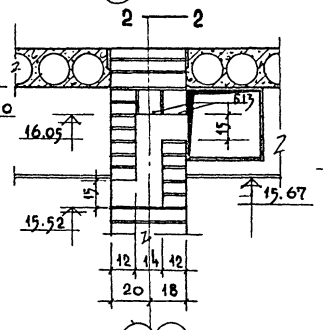

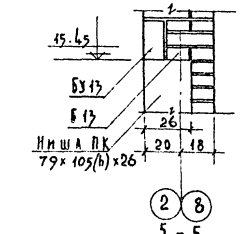

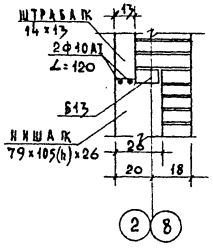

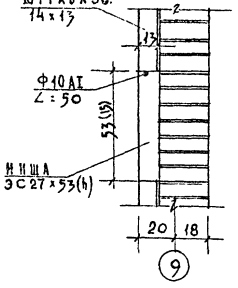

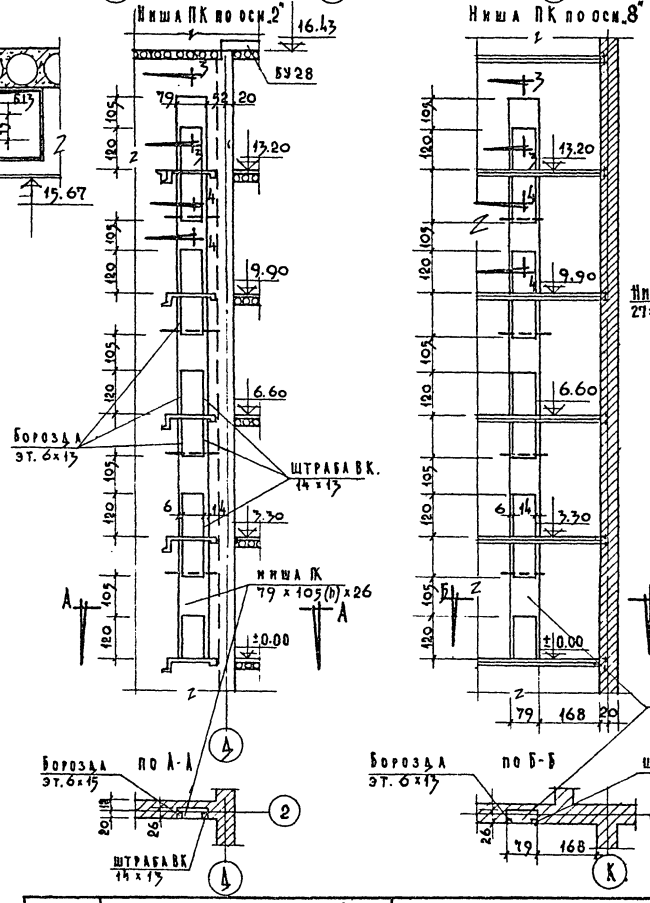

Спецификация сборных железобет. изделий

№№ п/п	Наименование изделий	Марка изделия	Кол. шт.	Вес изд. т	№ каталога ГОСТа серии	№ альбом лист
1.	Перемычки	Б13	4	0.025	Серия 1.139-1	1
2	"	БУ13	3	0.085	"	10
3	"	Б18	8	0.075	"	3
4	"	БУ28	1	0.77	"	21

Расход арматуры Ф10АI - 27 п.м. Вес - 16.7 кг

Примечания:

1. Данный лист см. совместно с листами АС-1, АС-3, АС-5, АС-21, АС-22
2. Спецификация составлена на все ниши ВК, ЭС, ОВ.

М=1:100, 1:20

1968	Профилакторий на 200 мест.	Развертки стен с вентиляционными каналами, нишами ПК и ЭС.	Типовой проект 254-3-6	Альбом I	Лист АС-72

Лечебно курортных зданий

Арх. проект. мастер. 4

Согласовано: Отд. ОВ. Отд. ЭС. Отд. ВК. Черняева; Кузьмин; Буров

Проверка Губинский; Исполнил Гусева; Ст. инж. Гусева; Гл. инж. отд. Губинский; Гл. арх. арт. Шувалова; Гл. инж. мастер. Кодинр; Рук. мастер. Черновский

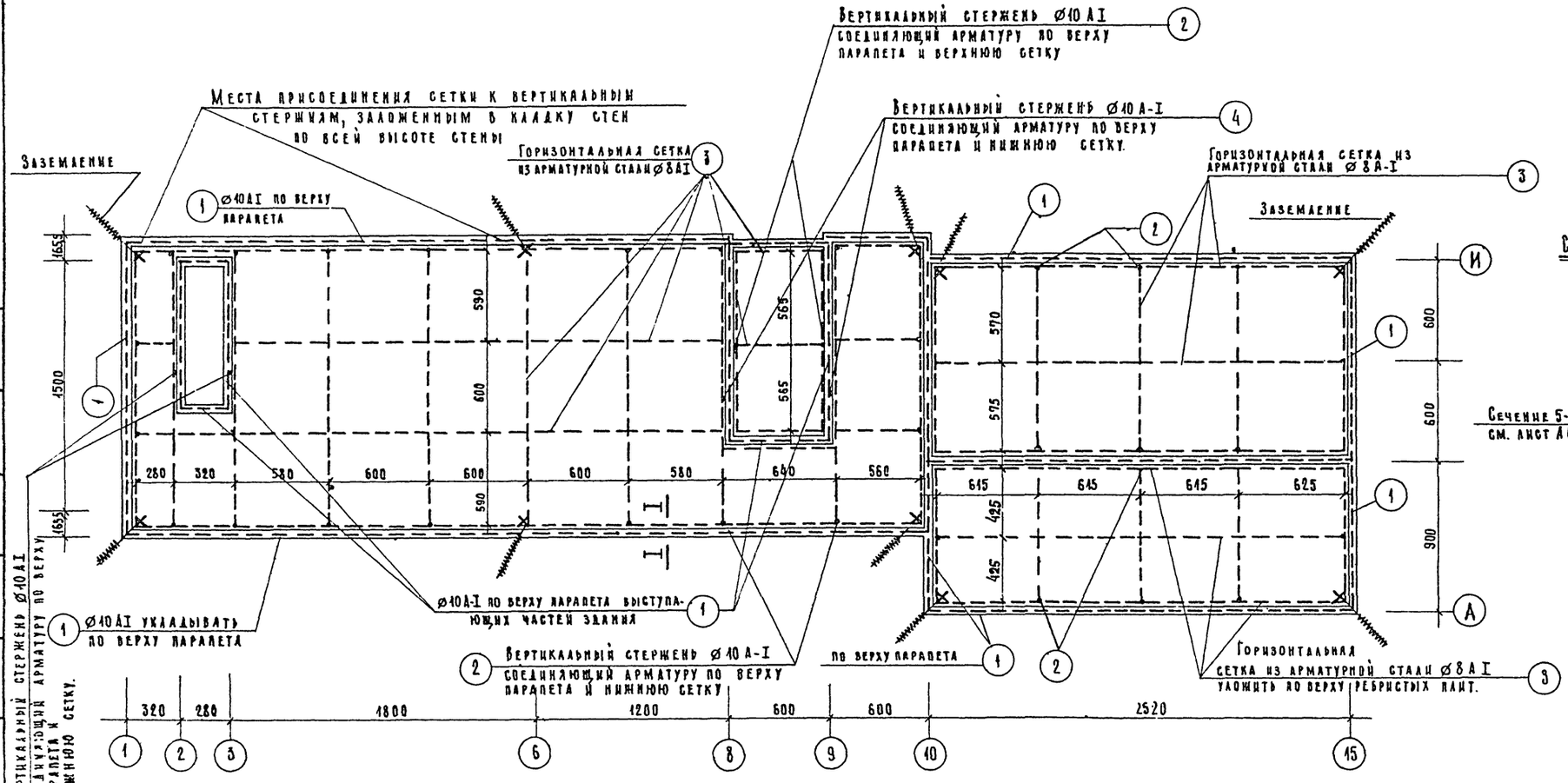

Схематичный разрез по зданию I-I

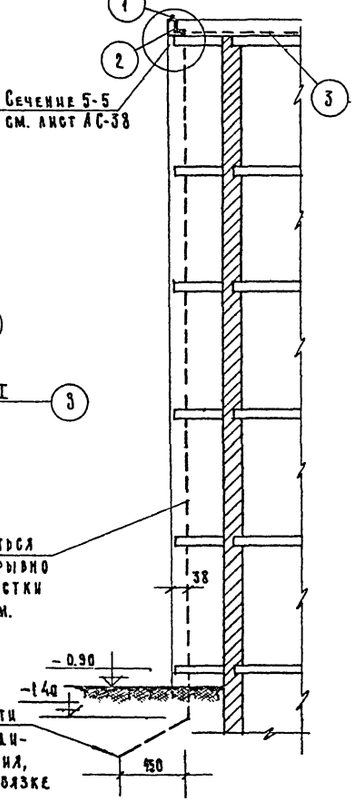

Спецификация арматурной стали.

№ поз.	Ø мм	Длина мм	Колич. шт.	Общая длина м	Вес одного п.м. кг.	Общий вес кг.	Примечание
1	10 A-I	п.м.	—	330,0	0,617	203,6	Арматура молниезащиты
2	10 A-I	п.м.	—	17,0	0,617	10,5	
3	8 AI	п.м	—	650,0	0,395	256,7	
4	8 AI	п.м	—	12,0	0,395	4,7	
5	10 AI	п.м	—	157,0	0,617	97,0	
6	6 AI	п.м	—	412,0	0,222	91,5	см. сеч. 5-5 АС-38

Всего: 664,0

Примечания:

1. Сетку молниезащиты укладывать на верху панелей покрытия до укладки теплоизоляции
2. Все соединения элементов молниезащиты осуществлять сваркой.
3. После укладки и сварки между собой все элементы молниезащиты покрыть цементным раствором, кроме позиции (1)

Гл. инж. АПМ	Кадыр	Черняевский	Гл. арх. пр-та	Шубалова	Гл. инж. пр-та	Дубинская	Гусева
Исполнит.	Жилов	Жиновьева	Проверил	Гусева			

Лесенно-курортный здания

Арх. проектная мастерская

1968	Профилакторий на 200 мест	Конструкция молниезащиты.	Типовой проект 254-3-6	Альбом I	Лист АС-73

Вентиляционная шахта №13 /к системе „В-22"/

1-1

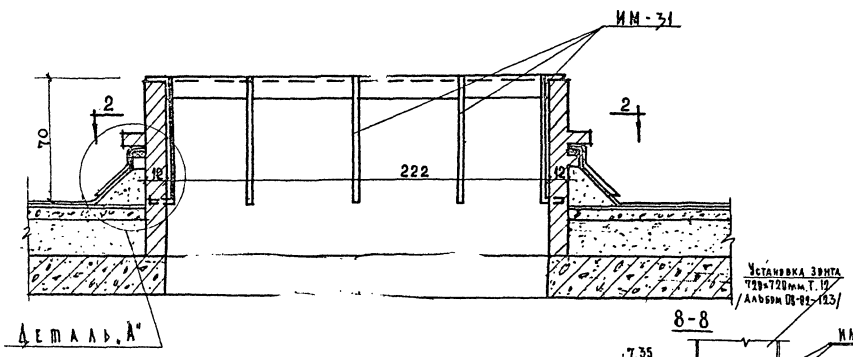

8-8

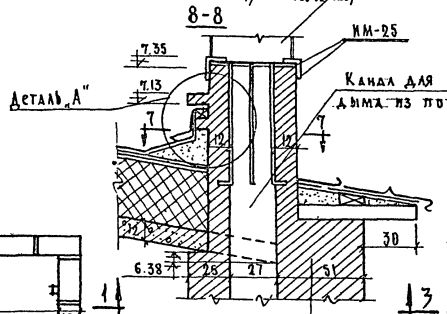

2-2

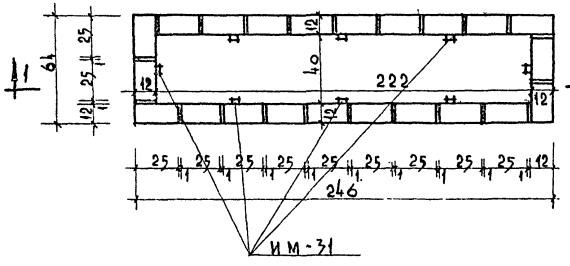

7-7

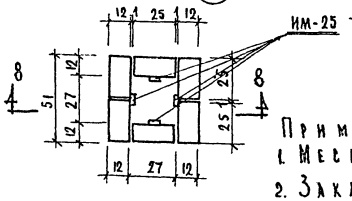

Вентиляционная шахта №1 /к системам „В-16" и „В-21"/

3-3

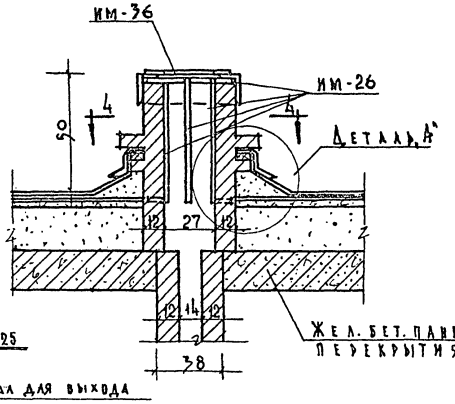

4-4

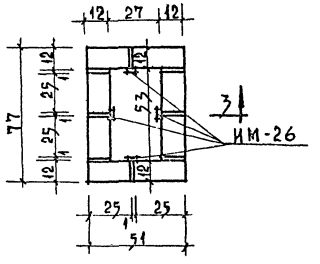

Вентиляционная шахта №3 /к системе „В-20"/

5-5

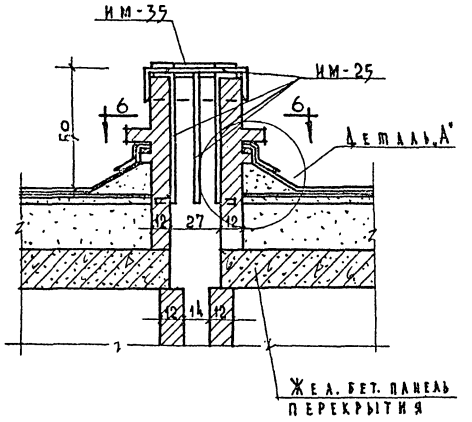

6-6

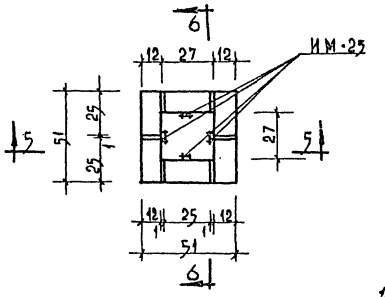

Примечания:

1. Местоположение шахт см. на плане кровли лист АС-37.
2. Закладные детали ИМ-25, ИМ-26, ИМ-31 устанавливать одновременно с кладкой стенок шахт.
3. Деталь „А" см. на листе АС-39.
4. Маркировку вытяжных систем см. альбом II чертежи. ОВ

Гл. арх. пр-та 11.04.73г. /Лавров/

16-X-70 г. гл. инж. пр.

Взамен АС-74

М=1:20

1968	Профилакторий на 200 мест.	Вентиляционные шахты №1, №3 и №13	Типовой проект 254-3-6	Альбом I	Лист АС-74

Арх. проектн. мастер. Черняевский

Гл. инж. проекта Кодир

Гл. арх. проекта Шавалова

Гл. инж. пр. Дубинская

Отд. инж. Гурева

Исполнит. Зиновьева

Проверил

Лечебно-курортный здания

Вентиляционная шахта №4 /к системе „В-6"/

1 - 1

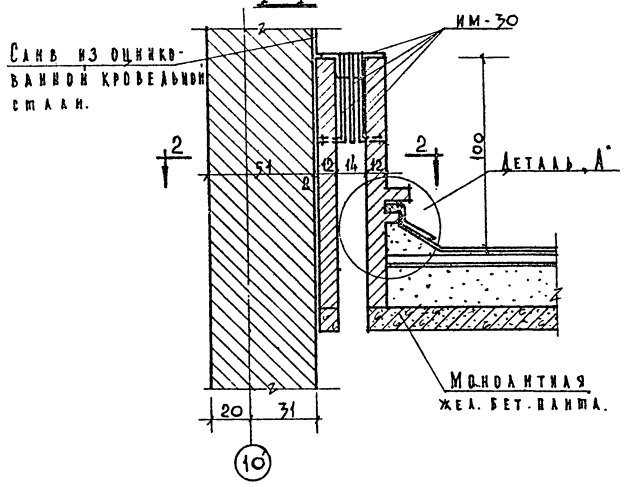

2 - 2

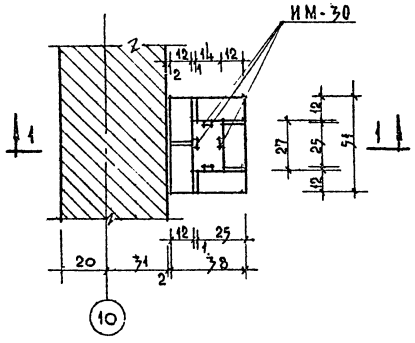

Вентиляционная шахта №8 /к системе „В-12"/

3 - 3

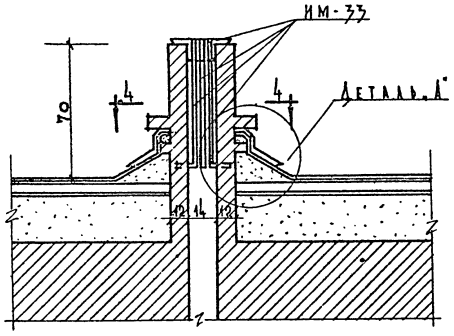

4 - 4

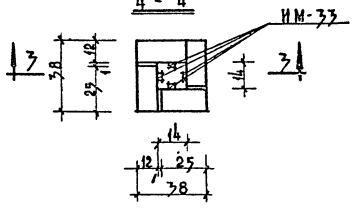

Вентиляционная шахта №11 /к системе „В-15"/

5 - 5

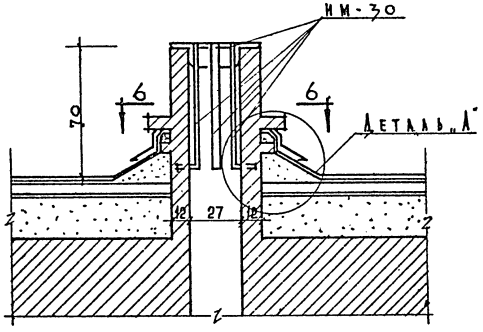

6 - 6

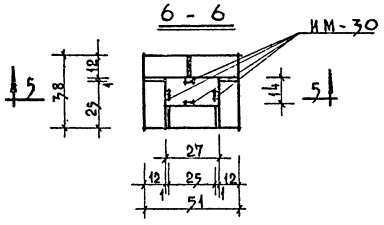

Вытяжная шахта №7 /к системам „В-7" и „В-8"/

7 - 7

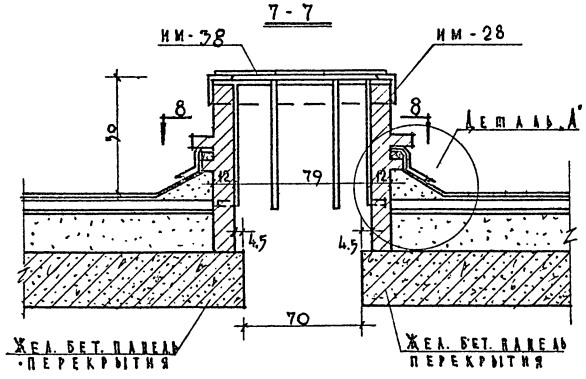

8 - 8

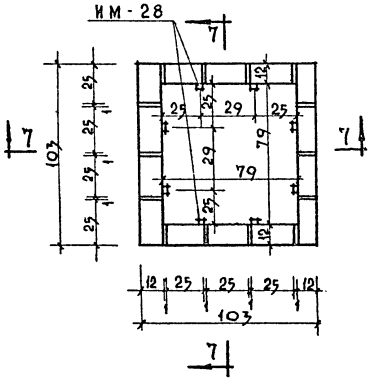

M=1:20

Примечания:

1. Местоположение шахт см. на плане кровли лист АС-37.
2. Закладные детали устанавливать одновременно с кладкой стен.
3. Деталь „А" см. на листе АС-39.
4. Маркировку вытяжных систем см. альбом III шифр „ОВ".

1968	Профилакторий на 200 мест.	Вентиляционные шахты №4,7,8,11.	Типовой проект 254-3-6	Альбом I	Лист АС-35

Лечебно курортных зданий

Арх. проект. мастер. Черняевский

Рук. мастер. Гл. инж. мастер. Козинир

Гл. арх. проекта Шазалова

Гл. инж. пр-та Зубинская

Ст. инж. Гусева

Исполнит. Зиновьева

Проверил Гусева

Вентиляционная шахта № 2

/к системе В-17/

1-1

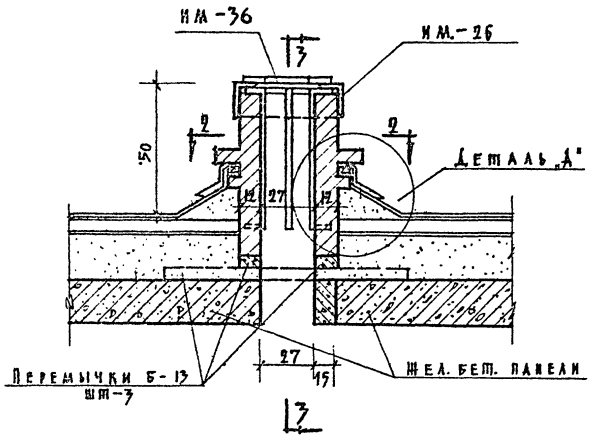

2-2

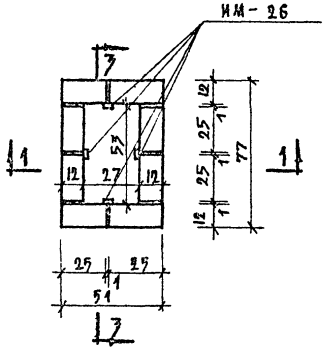

Вентиляционная шахта № 12

/к системе „В-15"/

4-4

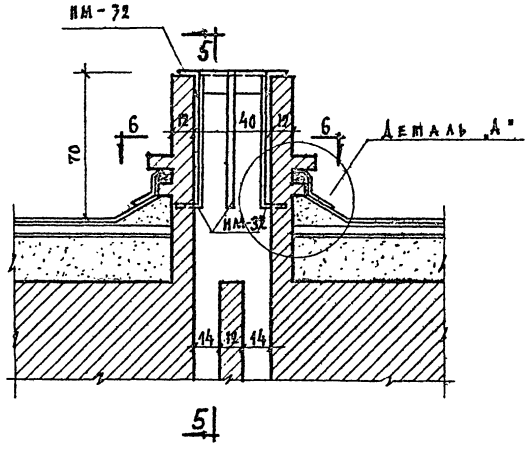

5-5

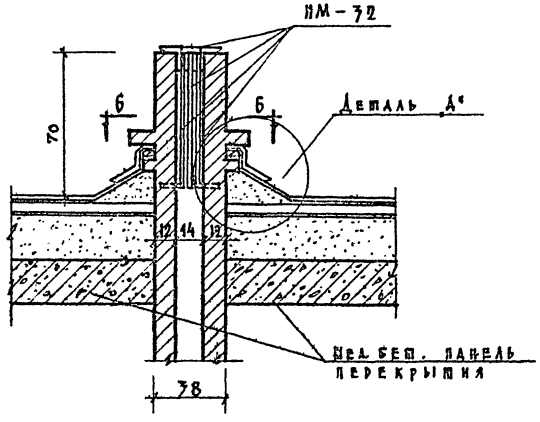

3-3

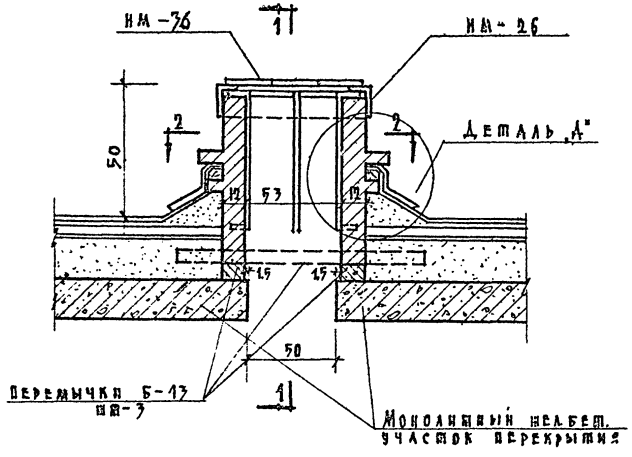

6-6

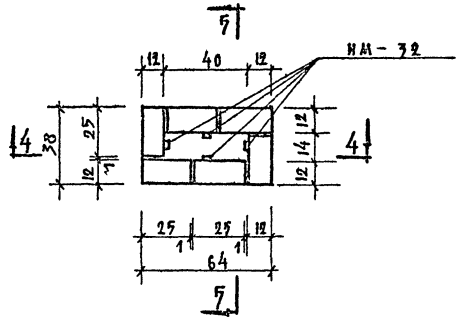

Примечания:

1. Местоположение шахт см. на плане кровли лист АС-37.
2. Закладные детали НМ-26, НМ-32 устанавливать одновременно с кладкой стенок шахты.
3. Деталь „А" см. на листе АС-39.
4. Маркировку выпущенных систем см. Альбом II чертежа „ОВ".

М=1:20

1968	Профилакторий на 200 мест	Вентиляционные шахты № 2 и № 12	Типовой проект 274-3-6	Альбом I	Лист АС-76

Проверил Гусева
Гл. инж. проекта Гусева
Гл. арх. проекта Шубладзе Дубинская
Нач. отдела Черняевский Кодкер
Арх. проектная мастер. Гусева
Инженер Иванова
Стр. инж. Сергеева
Проектная мастерская Лечебно-курортных зданий

Вентиляционная шахта №6 /к системам „В-3", „В-4"/
/Вентиляционная шахта №9 / к системам „В-1", „В-2"/

1—1

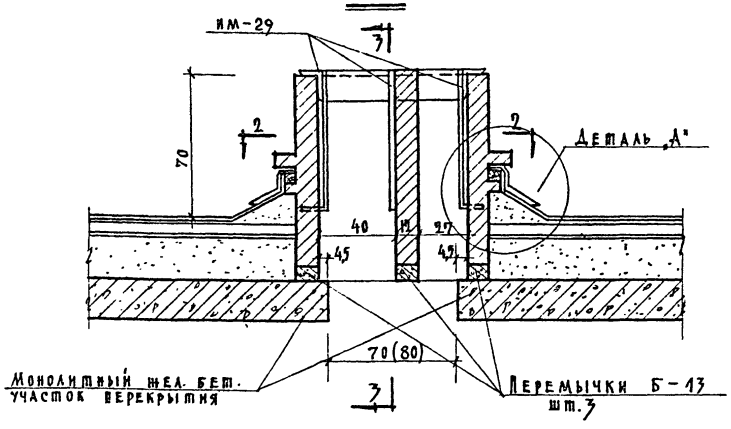

3—3

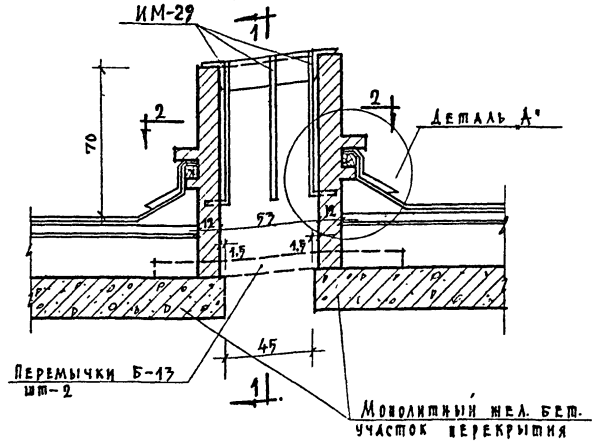

Вентиляционная шахта №10 /к системе „В-9"/

5—5

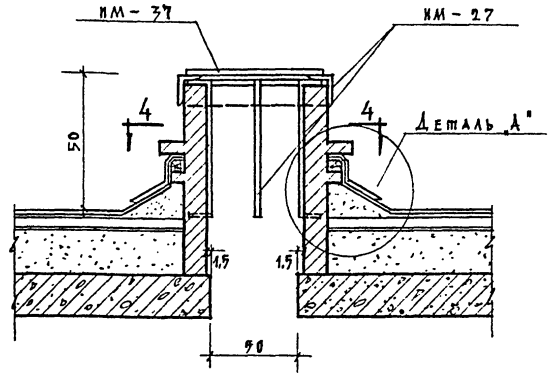

2—2

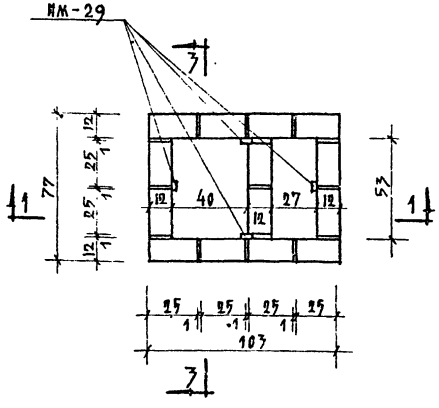

Вентиляционная шахта №7 /к системе „В-10"/

6—6

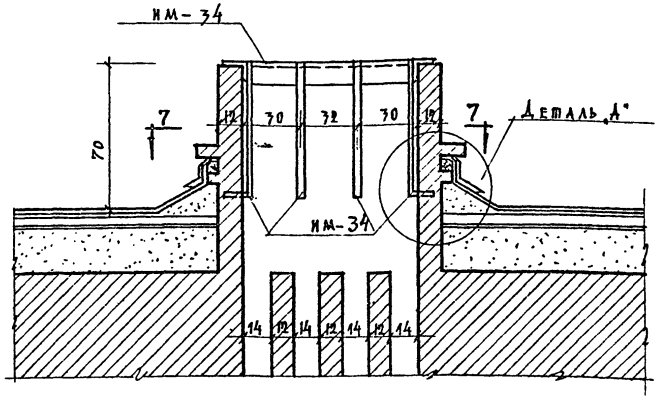

4—4

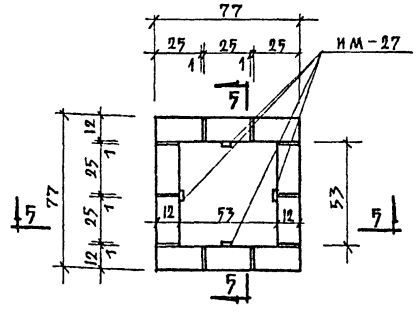

7—7

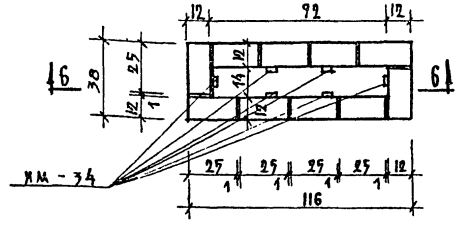

Примечания:

1. Местоположение шахт см. на плане кровли лист АС-37.
2. Закладные детали ИМ-27, ИМ-32, ИМ-34 устанавливать одновременно с кладкой стен.
3. Деталь „А" см. на листе АС-39.
4. Маркировку вытяжных систем см. альбом II „ОВ".

М=1:20

1968	Профилакторий на 200 мест	Вентиляционные шахты №7, №6, №9, №10.	Типовой проект 254-3-6	Альбом I	Лист АС-77

Гл. инж. проекта Бурова; Гл. арх. проекта Кузьмина; Гл. инж. пр-та Кузнецова; Гл. арх. пр-та Шубалова; Гл. инж. пр-та Дубинская; Ст. инж. Гусева; Исполнит. Зиновьева; Рук. маст. Бернадский; Гл. инж. маст. Кодинр; Арх. проекта Кузьмина; Учебно курортных зданий

Спецификация сборных железобетонных изделий

Наименование изделия	Марка изделия	Колич. шт.	Вес изделия т.	№ каталога серии ГОСТ'а	№ альбом. лист	№ монтажного чертежа
Панели и плиты перекрытия	ПТК 59-12	269	2.06	НИ-03-02	55/7	АС-27, АС-30
	ПТК 59-10	125	1.7	"	55/11	" "
	ПКУ 59-12	102	2.06	"	55/13	" "
	ПКУ 59-10	48	1.7	"	55/15	" "
	ПТ 30-12	19	1.08	Серия 1.141-1	6.10/9.10	" "
	ПТР 59-12А	4	1.72	"	15-64/1	" "
	ПТП 11-9	4	0.198	"	15-64/5	
Перемычки	Б 13	206	0.025	1.139-1 вып.1	1	АС-35
	Б 15	18/17	0.065	"	2	"
	Б 18	29	0.075	"	3	"
	Б 22	30/20	0.095	"	5	"
	Б 24	75/50	0.105	"	6	"
	БУ 13	9	0.085	"	10	"
	БУ 15	19	0.105	"	11	"
	БУ 19	9	0.130	"	12	"
	БУ 24	14	0.335	"	15	"
	БУ 27	14	0.370	"	18	"
	БУ 28	34	0.77	"	21	"
	БУ 30	8	0.110	"	22	"
Элементы лестниц	ЛМ 33-14	18	1.42	Серия 1.250-1	Вып. 1 л. 12, 13	АС-51, АС-52
	ЛП 28-13	16	0.855	"	— " — л. 16	"
	ЛП 28-13б (пр.)	2	1.011	"	Вып. 1 л. 47	"
	ЛН 14	180	0.038	"	— " — л. 56	"
	ЛН 15б	16	0.033	"	"	"
	ЛН 14н	17	0.025	"	"	"
	ЛН 14к	2	0.030	"	"	"
Плиты бетонные парапетные	ПП 15-40	171	0.120	ГОСТ 6786-71	—	АС-37
	ПП 10-40	4	0.08	"	—	АС-28
Опорная плита	ОП 6-2	2	0.09	Серия НИ-03-02	108/18	
Ступень балконная	СБ 12	116	0.035	НИ-03-02	18-64/37	АС-26
Карнизная плита	КР 10-7	25	0.147	НИ-03-02	18-64/40	АС-37
Жел.бет. перегородки	П-1; П-1а	52+57	1.6		Альбом III часть 2 л. 5	АС-6; АС-62
Шлакобет. перегородки	П-2; П-2а	24+28	0.396		"	"
—— " ——	П-3; П-3а	28*+28	0.512		"	"
—— " ——	П-4; П-4а	22+24	0.974		"	"
—— " ——	П-5	3	0.844		Альбом III часть 2 л. 6	
—— " ——	П-6; П-6а	3+4	0.954		"	
Панели покрытия	ПТ 89-12	8	3.10	Серия 1.241-1		
	ПТ 89-10	18	2.56	"		АС-31

Выборка материалов на 1 железобетонное изделие

Марка	Размеры в мм l	b	h	Марка бетона	Об'ем бетона м³	Вес стали в кг AI	AII	AIII	ATIV	BI	Ст.3	Всего
ПТК 59-12	5860	1190	220	300	0.825	4.5	—	—	20.8	9.7	—	35.0
ПТК 59-10	5860	990	220	300	0.682	4.3	—	—	17.6	8.9	—	30.8
ПКУ 59-12	5860	1190	220	300	0.825	4.5	—	—	24.6	11.6	—	40.7
ПКУ 59-10	5860	990	220	300	0.682	4.3	—	—	20.8	10.8	—	35.9
ПТ 30-12	2980	1190	220	200	0.431	3.12	—	6.28	—	4.78	—	14.18
ПТР 59-12А	5860	1190	300	200	0.688	3.64	—	АIII-5.76 АIV-22.64	—	18.79	—	50.82
ПТП 11-9	1100	900	80	200	0.079	0.31	—	—	—	1.66	—	1.97
Б 13	1300	120	65	200	0.01	—	—	—	—	0.69	—	0.69
Б 15	1550	120	140	200	0.026	—	—	—	—	0.58	—	0.58
Б 18	1800	120	140	200	0.03	—	—	0.39	—	0.29	—	0.68
Б 22	2200	120	140	200	0.037	—	—	1.34	—	0.55	—	1.89
Б 24	2450	250	220	200	0.134	—	—	7.64	—	7.62	—	15.26
БУ 13	1300	120	220	200	0.034	—	—	1.13	—	0.54	—	1.67
БУ 15	1550	120	220	200	0.041	—	—	1.84	—	0.77	—	2.61
БУ 19	1950	120	220	200	0.051	—	—	4.74	—	2.10	—	6.84
БУ 24	2450	250	220	200	0.134	—	—	7.64	—	7.62	—	15.26
БУ 27	2700	250	220	200	0.148	—	—	12.84	—	12.72	—	25.56
БУ 28	2800	380	290	200	0.307	—	—	13.08	—	8.37	1.3	22.75
БУ 30	2980	250	220	200	0.163	—	—	14.24	—	9.36	—	23.60
ЛМ 33-14	3913	1350	—	200	0.567	13.59	20.96	—	—	6.35	5.42	46.32
ЛП 28-13	3040	1140	—	200	0.29	11.30	10.01	—	—	7.17	—	28.48
ЛП 28-13б (пр.)	3040	1140	—	200	0.347	11.30	10.75	—	—	6.98	0.90	29.93
ЛН 14	1350	325	35	300	0.015	—	—	—	—	0.34	—	0.34
ЛН 15б	1470	245	35	300	0.013	—	—	—	—	0.260	—	0.260
ЛН 14н	1350	220	35	300	0.01	—	—	—	—	0.220	—	0.220
ЛН 14к	1350	245	35	300	0.012	—	—	—	—	0.250	—	0.250
ПП 15-40	1500	400	60-100	200	0.048	—	—	—	—	—	—	—
ПП 10-40	1000	400	60-100	200	0.032	—	—	—	—	—	—	—
ОП 6-2	640	250	220	200	0.035	0.34	5.96	—	—	—	—	6.30
СБ 12	1180	160	70-80	200	0.014	—	—	—	—	0.35	—	0.35
КР 10-7	990	750	90/70	200	0.059	2.86	—	—	—	1.48	1.03	5.37
П-1; П-1а	2710	100	3050	150	0.64	1.54	—	—	—	4.64	0.69	6.87
П-2; П-2а	1490	80	3050	50	0.247	0.65	—	—	—	2.25	0.46	3.36
П-3; П-3а	1790	80	3050	50	0.32	0.65	—	—	—	2.93	0.46	4.04
П-4; П-4а	2800	80	3050	50	0.608	0.5	—	—	—	5.55	0.69	6.74
П-5	2800	80	3050	50	0.527	3.36	—	—	—	5.10	0.69	9.15
П-6; П-6а	2800	80	3050	50	0.595	0.5	—	—	—	5.55	0.69	6.74
ПТ 89-12	8860	1190	220	400	1.24	5.32			Вр.II 63.96	36.93		105.01
ПТ 89-10	8860	990	220	400	1.02	5.32		Вр.I 14.08	Вр.II 49.16	20.13		88.65

Расход стали и бетона

Наименование конструкций	Бетон м³ марки 150	200	300	всего	Сталь кг арматурная AI	AII	AIII	ATIV	BI	прокатная Ст.3		всего
Сборные	68.5	70.02	427.16	565.68	328332	570.86	1790.58	11302.8	8514.04	392.8		25794.4
Монолитные	46.9	94.2	—	141.1	8672	6033	2388	—	361	10		17464
Металлические	—	—	—	—	3345	—	—	—	87.0	15685		19117

В спецификации количество перемычек под чертой дано при толщине наружных стен 38 /а = 18 см./

* Из 28 штук перегородок марки П3 3 штуки выполнить с вырезом 80×127.5 для электрошкафа. Привязку выреза см. на изделии альбом III часть 2 лист 5.

Чертеж скорректирован 15/III-73г. гл.инж.пр-та /Дубинская/

Взамен листа АС-78

1968	Профилакторий на 200 мест	Сводная спецификация железобетонных изделий.	Типовой проект 254-3-6	Альбом I	Лист АС-78и*

Проверил Дубинская; Разработал Панова; Гл.инж.пр-та Дубинская; Гл.архитектор Лавров; Гл.инж.проекта Чоффе; Нач.отд. Чирков

Лечебно-курортные здания. Мех.проектная мастерская №6

СПЕЦИФИКАЦИЯ СТОЯРНЫХ ИЗДЕЛИЙ

№№ п/п	Наименован. изделия	Марка	Размер блока шир.	Размер блока выс.	Размер перемыч. шир.	Размер перемыч. выс.	Кол-во штук 1эт.	2эт.	3эт.	4эт.	5эт.	ГОСТ альбом	Примечание
1	Оконный блок	ОР-18-09	885	1751	815	1690	20	—	—	—	—	ГОСТ 11214-65	Оконные блоки стеклить 6мм. стеклом
2	Оконный блок	ОС-18-09	875	1759	815	1690	1	—	—	—	—	—"—	10 с форточками
3	Оконный блок	ОС-18-21	2060	1759	2000	1690	1	3	3	3	3	—"—	
4	Оконный блок	ОС-21-24В	2310	2059	2250	1990	26	—	—	—	—	—"—	13 шт. изготовить зеркально
5	Оконный блок	ОС-21-21В	2060	2059	2000	1990	1	—	—	—	—	—"—	
6	Оконный блок	ОС-21-12	1175	2059	1115	1990	—	28	28	28	28	—"—	
7	Оконный блок	ОС-21-09	875	2059	815	1990	—	1	1	1	1	—"—	
8	Оконный блок	ОСИ-1	997	851	937	791	1	1	1	1	3	Альбом III часть I	
9	Балкон. двери. блок	БС-28-12В	1189	2703	1129	2683	—	29	29	29	29	ГОСТ 11214-65	
10	Дверной блок	Д-3	1176	2375	1100	2300	1	—	—	—	—	ГОСТ 6629-64	
11	Дверной блок	Д-7	974	2075	900	2000	21	—	—	—	3	—"—	На 5 эт. 1 шт. Д-7 полотно А 1.80 м.
12	Дверной блок	Д-8	874	2075	800	2000	7	40	41	41	41	—"—	
13	Дверной блок	Д-10	674	2075	600	2000	22	25	27	27	27	—"—	
14	Дверной блок	Д-11	1476	2375	1402	2300	4	1	—	—	—	—"—	Остекленный. Офанеровать дубовым шпоном
15	Дверной блок	Д-12	1174	2375	1100	2300	—	2	2	2	—	—"—	Остекленный арников стеклом. Офанеровать дубовым шпоном.
16	Дверной блок	Д-14	1476	2075	1202	2000	1	—	—	—	—	—"—	Остекл.
17	Дверной блок	Д-16	974	2075	900	2000	2	—	—	—	2	—"—	Остекл. армир. стеклом. Офанеровать дубовым шпоном
18	Дверной блок	Д-22	1316	2075	1204	2000	5	—	—	—	—	—"—	Остекленный - офанеровать дубовым шпоном
19	Дверной блок	НД-1	870	2120	780	2028	—	1	—	—	1	Альбом III часть I	
20	Дверной блок	НД-2	1050	2615	960	2523	1	—	—	—	—	—"—	
21	Дверной блок	НД-3	1070	2585	980	2493	1	—	—	—	—	—"—	
22	Дверной блок с перекаточным окном	НД-1	994	2125	920	2000	1	—	—	—	—	—"—	
23	Встроенный шкаф	Ш-1	750	x 500	x 2120	(h)	—	24	26	26	26	—"—	
24	Встроенный шкаф	Ш-2	2490	x 500	x 850	(h)	—	12	13	13	—	—"—	
25	Дверцы ревизии	ДР-1	250	350	172	272	17	17	17	17	17	ИИ-03 ч.I-64 ТП-А	
26	Подоконные доски	ПД 15-35/13-25	1300	x 350/250	x 34 мм		31	29	29	29	29	ГОСТ 17280-71	
27	Подоконные доски	ПД 19-35/19-25	1900	x 350/250	x 42 мм		3	—	—	—	—	—"—	
28	Подоконные доски	ПД 25-35/25-25	2500	x 350/250	x 42 мм		22	3	3	3	3	ГОСТ 17280-71	
29	Барьер гардероба	БГ	3000	x 350			1					Лист АС-70	
30	Плинтус		54	x 16			3850 п.м.					ИИ-03 часть I 64г	
31	Импост	И-1	134	x 164	x 2630		1	—	—	—	—	Альбом III часть I	
32	Верт. импост	—	80	x 180	x 2630		13	—	—	—	—	АС-16	
33	Верт. импост	—	180	x 180	x 2920		—	14	14	14	14	АС-16	
34	Верт. импост	—	180	x 180	x 2160		13	—	—	—	—	АС-16	
35	Решетка огражд. вентк.	ИР-3	530	x 630			1	—	—	—	—	АС-66	
36	Решетка огражден. вентк.	ИР-4	570	x 630			1	—	—	—	—	АС-66	
37	Решетка огражден. вентк.	ИР-5	630	x 630			1	—	—	—	—	АС-66	
38	Наличник	—	13	x 54				3150 п.м.				ИИ-03 часть I 64г	
39	Нащельник	НЩ-1	70	x 16	x 2110		—	29	29	29	29	Альбом III часть I	
40	Нащельник	НЩ-2	130	x 10	x 2160		—	28	28			Альбом III часть I	
41	Нащельник	НЩ-3	60	x 16	x 2160		13	—	—	—	—	Альбом III часть I	
42	Галошница гардероба	ГА-1	2270	x 600	x 373	(h)						Альбом III часть I	
43	Окно хлебоезки	ОР-1	1480	880	1406	790	1	—	—	—	—	Альбом III часть I	
44	Вентиляционная решетка обеденного зала на УВК мест	ИР-1	2300	x 800			3	—	—	—	—	Альбом III часть I	
45	Ограждение конвекторов древесностружечн. панор.		22.15 м²									Офанеровать дубовым шпоном	
46	Дверной блок наружн. сварн. остекленн. в витраже	НД-4	1596	2818	1536	2739	1	—	—	—	—	Офанеровать дубовым шпоном	Блок установ. в витр. см. листы КМ-7, КМ-4, КМ-5

СПЕЦИФИКАЦИЯ СТАЛЬНЫХ ЭЛЕМЕНТОВ

№№ п/п	Наименован. элемента	Марка эл-та	Колич. шт.	Вес стали кг одного эл-та	Вес стали кг всех	№ альбома каталога ГОСТ'а	№ заготов. черт.	Лист монтажной схемы
59	Вешалка гардер.	ВМ-2	1	8.63	8.63	Альбом III часть 3	Лист 23	АС-69
60	—"—	ВМ-8	2	1.22	2.44	—"—	Лист 24	АС-69

Гл. арх. пр-та /Лавров/ 11.04.73г.

СПЕЦИФИКАЦИЯ СТАЛЬНЫХ ЭЛЕМЕНТОВ

№№ п/п	Наименован. элемента	Марка эл-та	Колич. шт.	Вес стали кг одного эл-та	Вес стали кг всех	№ альбома каталога ГОСТ'а	№ заготов. черт.	Лист монтажной схемы
1	Эл-т крепления перегор.	ИМ-11	173	0.5	86.5	Альбом III	Лист 6	АС-62
2	Детали крепления конвекторов	ИМ-12	3	12.1	36.3	Часть 6	—"—	АС-67
3		ИМ-13	5	16.1	80.5	—"—	Лист 7	—"—
4	Эл-т крепления перегор.	ИМ-14	30	0.3	9.0	—"—	—"—	АС-62
5	Детали крепления витражей.	ИМ-15	8	0.6	4.8	—"—	—"—	АС-20
6		ИМ-16	41	0.4	16.4	—"—	—"—	—"—
7		ИМ-17	70	0.6	42.0	—"—	—"—	
8	Стремянка	ИМ-18	2	23.8	47.6	—"—	—"—	АС-52, АС-14
~~9~~	~~—"—~~	~~ИМ-19~~	~~1~~	~~57.0~~	~~57.0~~	—"—	—"—	~~АС-14~~
10		ИМ-20	240	0.32	76.8	—"—	Лист 8	АС-61
11	Эл-т крепления перегор.	ИМ-21	168	1.4	235.2	—"—	—"—	АС-62
12	Элементы крепления антенны	ИМ-22	1	7.3	7.3	—"—	—"—	АС-39
13		ИМ-23	3	5.6	16.8	—"—	—"—	—"—
14		ИМ-24	12	0.4	4.8	—"—	—"—	—"—
15	Закладные детали бетона	ИМ-25	2	17.12	34.3	—"—	Лист 9	АС-74
16	—"—	ИМ-26	4	20.51	82.1	—"—	—"—	АС-74, АС-76
17	—"—	ИМ-27	1	23.31	23.3	—"—	—"—	АС-77
18	—"—	ИМ-28	2	59.55	119.1	—"—	Лист 10	АС-75
19	—"—	ИМ-29	2	21.86	43.7	—"—	Лист 11	АС-77
20	—"—	ИМ-30	2	12.45	24.9	—"—	—"—	АС-75
21	—"—	ИМ-31	2	41.45	82.9	—"—	Лист 10	АС-74
22	—"—	ИМ-32	2	13.8	27.6	—"—	Лист 12	АС-76
23	—"—	ИМ-33	2	11.0	22.0	—"—	—"—	АС-75
24	—"—	ИМ-34	1	22.05	22.1	—"—	—"—	АС-77
25	—"—	ИМ-35	1	9.82	9.8	—"—	Лист 13	АС-74
26	—"—	ИМ-36	1	14.9	14.9	—"—	—"—	АС-76
27	—"—	ИМ-37	1	23.87	23.9	—"—	—"—	АС-77
28	—"—	ИМ-38	1	39.25	39.3		—"—	АС-75
29	—"—	ИМ-39	3	2.2	6.6	Альбом III	Лист 14	АС-67
30	—"—	ИМ-40	2	3.8	7.6	Часть 3	—"—	—"—
31	Эл-т крепления перегор.	ИМ-41	108	0.6	64.8	Альбом III	Лист 14	АС-62
32	—"—	ИМ-42	137	0.13	17.8	Часть 3	—"—	—"—
33	—"—	ИМ-43	52	0.3	15.6	—"—	—"—	—"—
34	—"—	ИМ-44	57	0.37	21.1	—"—	—"—	—"—
35	—"—	ИМ-45	5	0.4	2.0	—"—	—"—	—"—
36	—"—	ИМ-46	18	0.4	7.2	—"—	—"—	—"—
37	Косоур	ИМ-47	1	172.96	172.96	Альбом III	Лист 15	АС-53
38	—"—	ИМ-48	1	185.31	185.31	Часть 3	Лист 16	—"—
39	Ступень	ИМ-49	21	26.89	563.0	—"—	Лист 17	—"—
40	—"—	ИМ-50	3	6.79	20.4	—"—	—"—	—"—
41	Стойка	ИМ-51	1	89.64	89.64	—"—	—"—	—"—
42	Эл-т ограждения	ИМ-52	31	3.34	103.5	—"—	Лист 18	—"—
43	Балка	ИМ-53	17	6.34	107.8	—"—	—"—	—"—
44	Косынка	ИМ-54	10	4.87	48.7	—"—	—"—	
45	Рамки	ИМ-55	2	12.53	25.06	Альбом III	Лист 20*	АС-31*
46		ИМ-56	1	885.6	885.6	Часть 3	Лист 20*	АС-28*
47	Анкеры	А-1	200	1.15	230.0	Альбом III	Лист 5	АС-27; АС-28; АС-29
48	—"—	А-2	548	0.67	367.17	Часть 3	—"—	АС-27; АС-28; АС-29; АС-30
49	—"—	А-3	82	0.67	54.94		—"—	АС-28; АС-30; АС-31
50	Закладная деталь	ЗД-2	2	12.6	25.2	Альбом III	Лист 18	АС-53
51	—"—	ЗД-3	1	14.3	14.3	Часть 3	—"—	—"—
52	Огражд. верхн. подок.	МОП-28	2	18.35	36.7	ИИ-03-03	Лист 24	АС-51; АС-52
53	Ограждение марша	МОА-33	18	30.45	548.1	Часть II	Лист 21	—"—
54	Ограждения лоджий	ОАМ-1	60	84.56	5073.6	Альбом III	Лист 19	АС-60
55	—"—	ОАМ-2	56	10.74	601.5	Часть 3	Лист 20	—"—
56	Стремянка	МС-33	1	30.94	30.94	ИИ-03-03 ч.II	Лист 28	АС-33
57	Вешалка гардероба	ВМ-1	5	14.1	70.5	Альбом III часть 3	Лист 23	АС-69
58	—"—	ВМ-2	1	9.31	9.31	—"—	—"—	—"—

Взамен АС-79

Гл. инж. пр. 16-8-70

1968	Профилакторий на 200 мест.	Сводная спецификация стояриых и стальных изделий	Типовой проект 254-3-6	Альбом I	Лист АС-79

Рук. мастер. Черняевский; Гл. инж. мастер. Коднир; Гл. арх. пр-та Шуклова; Гл. инж. пр-та Дубинская; Ст. инж. Гусева; Исполнит. Новикова; Гл. инж. Дубинская; Гл. инж. проекта Пуговерная; Гл. инж. Асчевско Курортный завод; Арх. проекта мастер. Ч

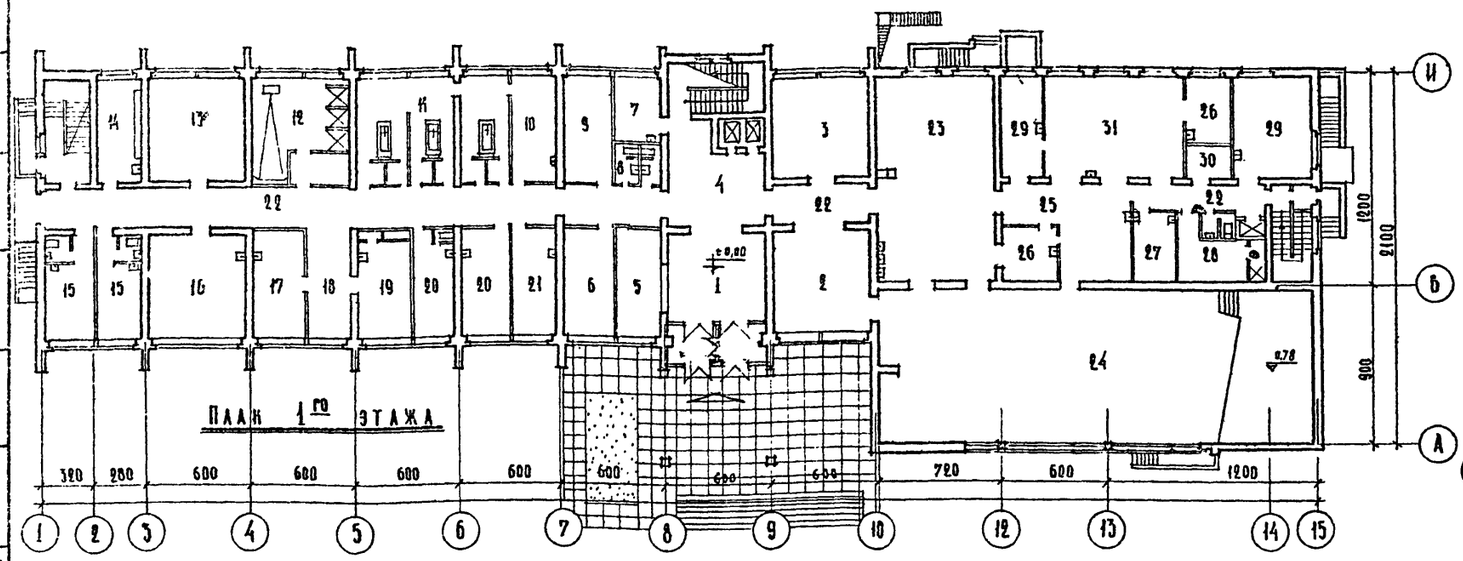

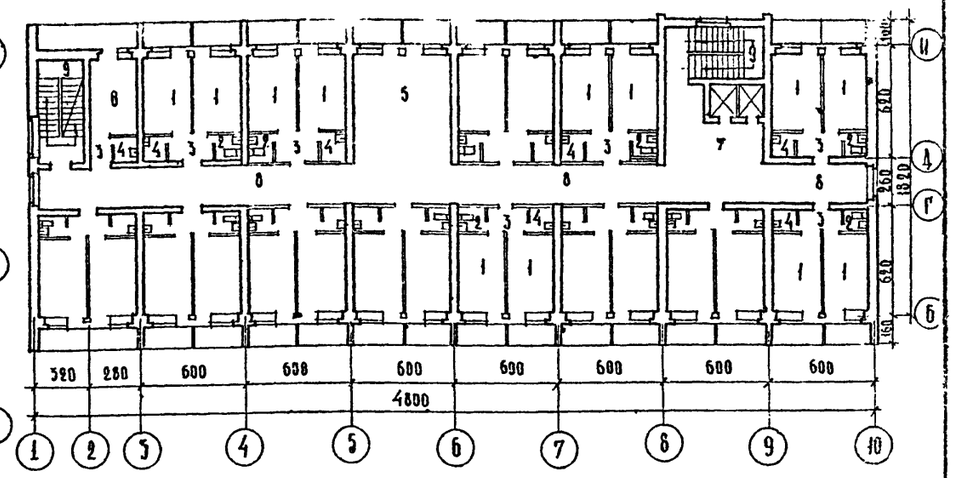

№№ пом.	Наименование помещений	Потолок: отделка	Потолок: № колера	Стены: отделка	Стены: № колера	Примечание
	1 этаж					
1	Вестибюль	Клеевая покраска	Белая	Вильнюсская штукатурка	Белая	На всю высоту
2	Гостиная	—"— —"—	—"—	—"— —"—	—"—	—"— —"—
3	Бильярдная	—"— —"—	—"—	—"— —"—	—"—	—"— —"—
4	Холл перед лифтом	—"— —"—	—"—	—"— —"—		—"— —"—
5	Гардероб	—"— —"—	—"—	Масляная покраска	106	На всю высоту
6	Кабинет директора	—"— —"—	—"—	Клеевая покраска	12	—"— —"—
7	Комната сестры хозяйки	—"— —"—	—"—	—"— —"—	6	—"— —"—
8	Сан. узел при вестибюле	Известковая побелка	—"—	Керам. плитка, известк. побелка	Белая	Керам. плитка на высоту 210 см
9	Бухгалтерия	Клеевая покраска	—"—	Клеевая покраска	12	На всю высоту
10	Комната персонала	Известковая побелка	—"—	Масляная покраска известк. побелка	12	Масляная покраска на высоту 180 см
11	Ванный зал	—"— —"—	—"—	Керамическая плитка	Белая	Керам. плитка на высоту 300 см.
12	Душевой зал	—"— —"—	—"—	—"—	—"—	—"— —"— —"—
13	Арк и фотарий	Клеевая покраска	—"—	Масляная покраска	12	На всю высоту
14	Ингаляторий	—"— —"—	—"—	—"— —"—	12	—"— —"—
15	Изоляционные палаты	—"— —"—	—"—	—"— —"—	8	—"— —"—
16	Кабинет электросветолеч.	—"— —"—	—"—	—"— —"—	12	—"— —"—
17	Зубоврачебный кабинет	—"— —"—	—"—	—"— —"—	12	—"— —"—
18	Холл	—"— —"—	—"—	Вильнюсская штукатурка	Белая	На всю высоту
19	Кабинет врача	—"— —"—	—"—	Масляная покраска.	12	На всю высоту
20	Процедурный кабинет	—"— —"—	—"—	—"— —"—	12	—"— —"—
21	Кабинет кислородн. терапии	—"— —"—	—"—	—"— —"—	12	—"— —"—
22	Коридор и лестницы	—"— —"—	—"—	В коридоре вильнюс. штукат. в лестнице масляная покрас	Белая. 63	На всю высоту
23	Обеденный зал на 44 места	—"— —"—	—"—	Вильнюсская штукатурка	Белая	—"— —"—
24	—"— —"— на 156 мест	—"— —"—	—"—	—"— —"—	—"—	—"— —"—
25	Раздаточная	Известковая побелка	—"—	Керамическая плитка	—"—	На высоту 300 см.
26	Моечные	—"— —"—	—"—	—"— —"—	Белая	На высоту 300 см.
27	Буфет хлеборезка	—"— —"—	—"—	—"—	—"—	—"— —"—

№№ пом.	Наименование помещений	Потолок: отделка	Потолок: № колера	Стены: отделка	Стены: № колера	Примечание
28	Гардероб персонала	Известковая побелка	Белая	Керам. плитка	Белая	Керам. плитка на высоту 300 см.
29	Заготовочная	—"— —"—	—"—	—"— —"—	—"—	—"— —"—
30	Бельевая при пищеблоке	—"— —"—	—"—	Керам. плитка известк. побелк.	—"—	Керамич. плитка на выс. 210
31	Барочный цех	—"— —"—	—"—	Керам. плитка —"— —"—	—"—	—"— —"— на выс. 300 см.
32	Сан. узел при изоляторе	—"— —"—	—"—	Керам. плитка известк. побелка	—"—	Керам. плитка на высоту 210 см
	2ой этаж					
1	Спальная комната	Клеевая покраска	—"—	Клеевая покраска	33, 64	На всю высоту чередовать через комнату
2	Санитарный узел	Известковая побелка	—"—	Керам. плитка, известк. побелка	Белая	Керам. плитка на высоту 210 см.
3	Шлюз при спальной комн.	Клеевая покраска	—"—	Масляная покраска	33, 64	На всю высоту чередовать через комнату
4	Душ при спальной комн.	Известковая побелка	—"—	Керам. плитка, известк. побелка	Белая	Керам. плитка на высоту 210 см
5	Холл	Клеевая покраска	Белая	Вильнюсская штукатурка	—"—	На всю высоту
6	Коридор	—"— —"—	—"—	—"— —"—	—"—	—"—
7	Холл перед лифтом	—"— —"—	—"—	—"— —"—	—"—	—"—
8	Библиотека	—"— —"—	—"—	Вильнюсская штукатурка	—"—	—"—
	3ий 4ый 5ый этажи					
1	Спальная комната	Клеевая покраска	—"—	Клеевая покраска	33, 64	На всю высоту чередовать через комнату
2	Санитарный узел	Известковая побелка	—"—	Керам. плитка известк. побелка	Белая	Керам. плитка на высоту 210 см
3	Шлюз при спальн. комн.	Клеевая покраска	—"—	Масляная покраска	33, 64	На всю высоту чередовать через комнату
4	Душ при спальн. комн.	Известковая побелка	—"—	Керам. плитка, известк. побелк.	Белая	Керам. плитка на высоту 210 см
5	Холл	Клеевая покраска	—"—	Вильнюсская штукатурка	—"—	На всю высоту
6	Комната персонала /4 эт./	—"— —"—	—"—	Клеевая покраска	6	На всю высоту
	Комн. чистки и утюжки /3-5 эт./	—"— —"—	—"—	—"— —"—		—"— —"—
7	Холл перед лифтом	—"— —"—	—"—	Вильнюсская штукатур	Белая	—"— —"—
8	Коридор	—"— —"—	—"—	—"— —"—	—"—	На всю высоту
9	Лестница	—"— —"—	Белая	Масляная покраска	63	—"—

Примечания

1. Альбом колеров – Издательство литературы по строительству /Ленинград – 1964 г., авторы: В.К. Краукляис, М.Я. Рудзите, О.Я. Амстерс/
2. Состав вильнюсской штукатурки см АС-13

1968	Профилакторий на 200 мест	Ведомость отделочных работ	Типовой проект 254-3-6	Альбом I	Лист АС-80

Гл. инж. проекта Чернявский; Гл. инж. арх. ... Кудрир; Рук. арх. проектной мастерской № 4 Шубалова; Нач. отдела Гусева; Исполнил Шубалова; Проверил Шубалова

Лечебно-курортных зданий

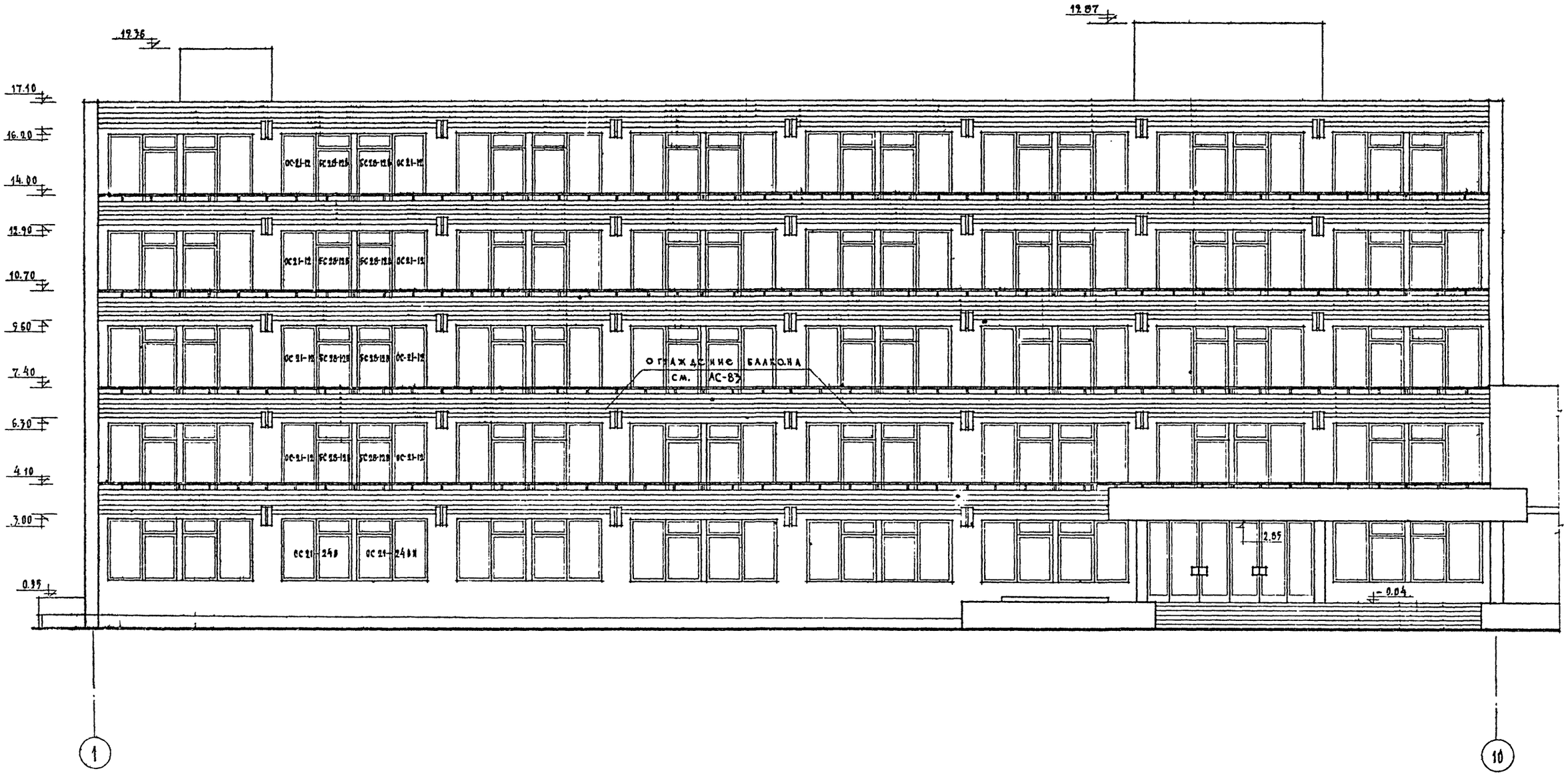

Примечания:

1. Фрагмент фасада и детали ограждения балконов см. лист АС-83.

1968	Профилакторий на 200 мест	Вариант решения фасадов с балконами фасад в осях 1'–10'	Типовой проект 254-3-6	Альбом I	Лист АС-81

М 1:100

Рук. АПМ-4	Черновский	
Гл. инж. АПМ	Кодинр	
Гл. арх-р-та	Шулалова	
Гл. инж. пр-та	Дубинская	
Ст. инж. пр-та	Гусева	
Исполнил	Лавров	
Проверил	Шулалова	
Контрол.	Алексеева	

Лечебно курортных зданий

Арх. проектн. мастер. №4

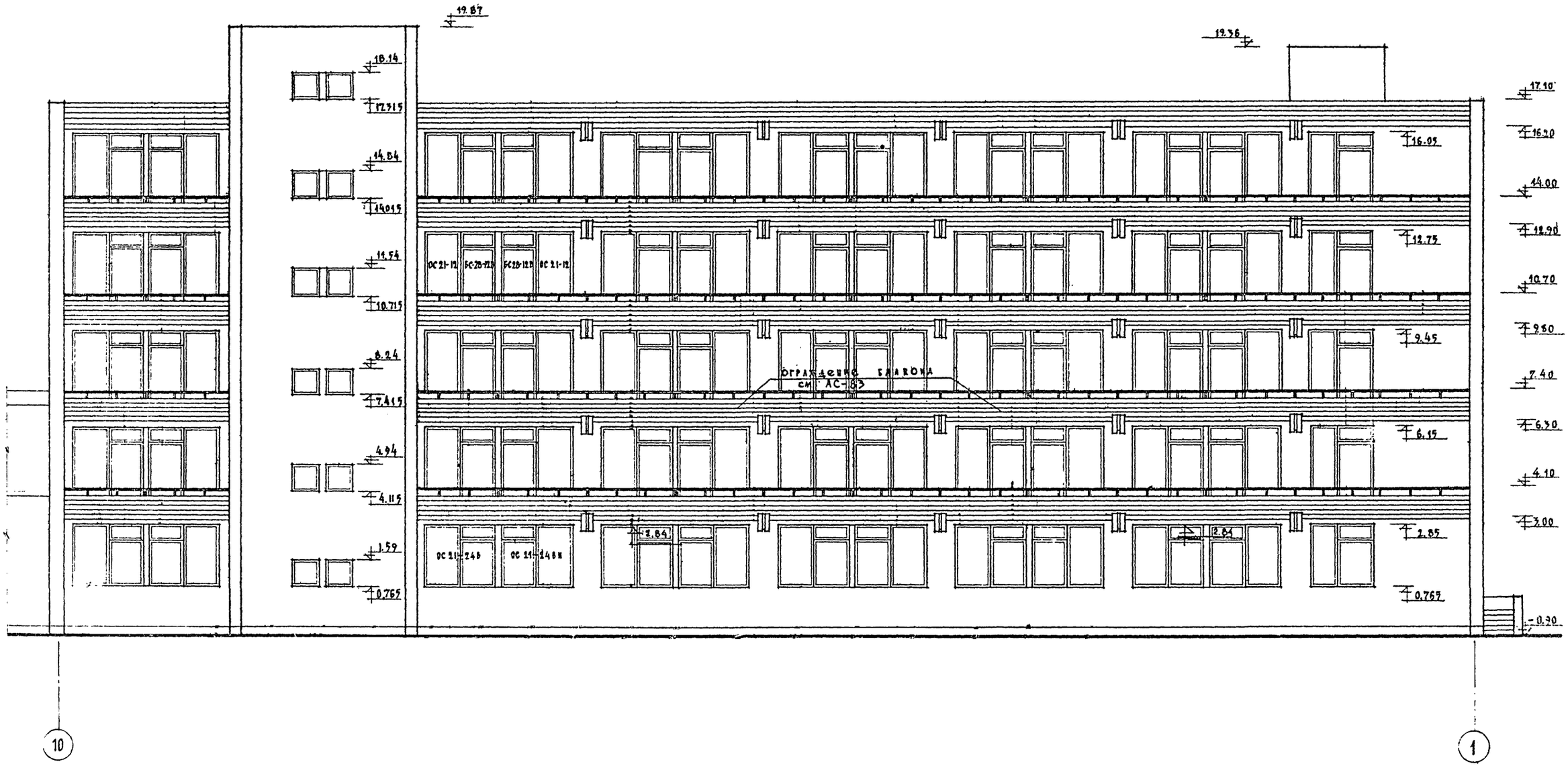

Примечания:

1. Фрагмент фасада и детали ограждения балконов см. лист АС-83.

М 1:100

1968	Профилакторий на 200 мест	Варианты решения фасадов с балконами. Фасад в осях 10'–1'	Типовой проект 254-3-6	Альбом I	Лист АС-82

Рук. АПМ-4	Черняевский	
Гл. инж. АПМ	Бодиев	
Гл. арх. пр-та	Шубакова	
Гл. инж. пр-та	Лубинская	
Гл. инж. пр-та	Гусева	
Гл. спец.	Аврров	
Инженер	Шубалова	
Инженер	Алексеева	
Арх. проектн. маст. №4		Дачных курортных зданий

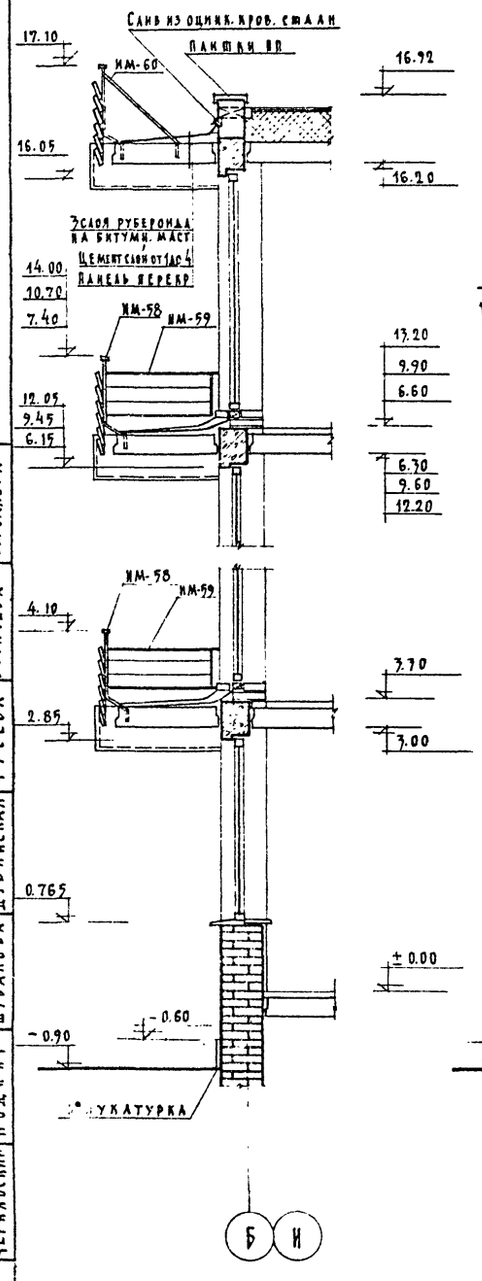

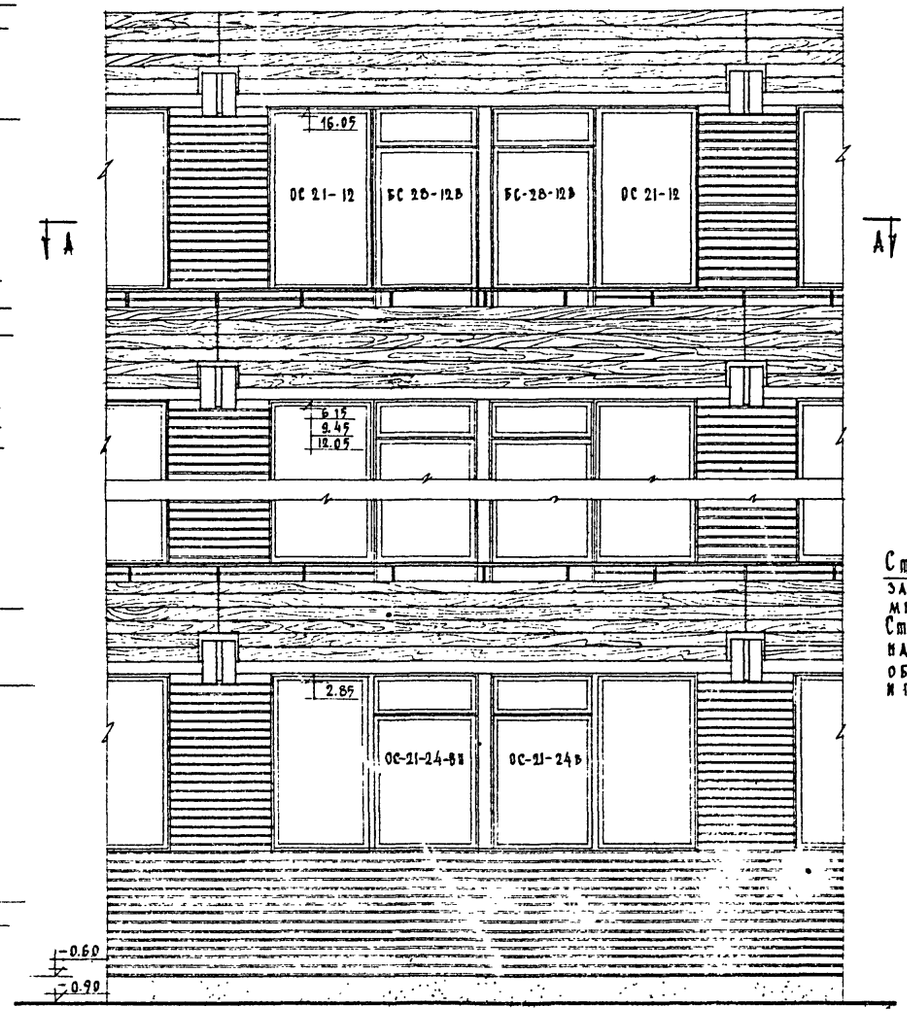

План по А-А

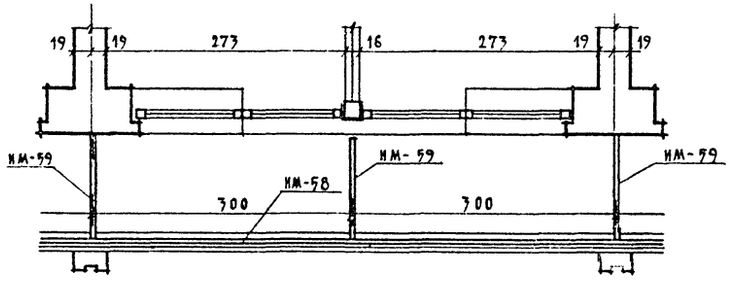

Деталь установки ограждения балконов

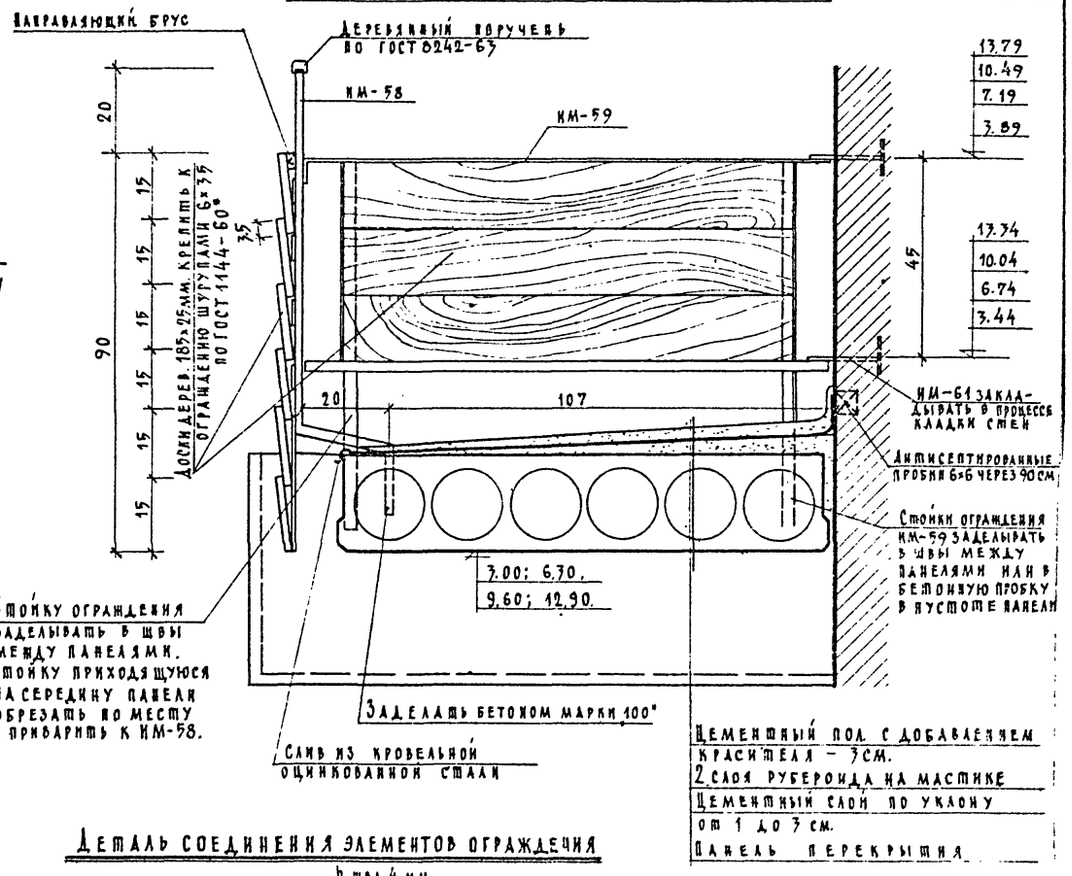

Цементный пол с добавлением красителя – 3 см.
2 слоя рубероида на мастике
Цементный слой по уклону от 1 до 3 см.
Панель перекрытия

Деталь соединения элементов ограждения

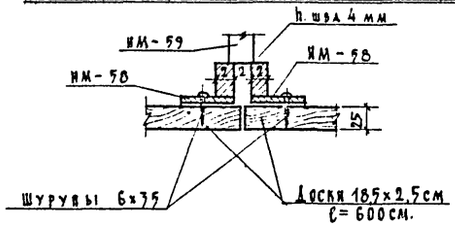

Деталь анкеровки ж.б. консолей ИЖ-2

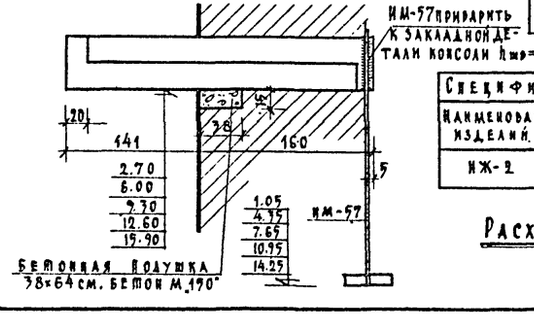

Спецификация металла

№ п/п	Марка изделия	Кол-во штук	Вес в кг 1** марки	Вес в кг всего	Примечан.
1.	ИМ-57	58	22.92	1339.36	см. альбом III часть 3
2.	ИМ-58	60	68.52	4111.2	—"—
3.	ИМ-59	108	9.02	980	—"—
4.	ИМ-60	15	82.92	1243.8	—"—
5.	ИМ-61	216	0,50	108	—"—

Итого : 7800,36

Спецификация железобетонных изделий

Наименование изделий	Кол-во шт	Вес 1 элем кг	Объем бетона м³ 1 элем	Объем бетона м³ всего	Расход стали кг 1 элем	Расход стали кг всего	Марка бет.	Примеч.
ИЖ-2	58	755	0.440	19.72	52.85	3065,3	200	Альбом III часть 2

Расход древесины на ограждения балконов

Доски 185×25мм 2700 пог. м.
Поручень по ГОСТ 8242-63 360 пог. м.

Примечания:

1. Все металлические детали ограждения окрасить. Пентафталевой эмалью ПФ-68/черная/.
2. Деревянные доски должны быть предварительно пропитаны горячей олифой.

Рук. АПМ-4	Гл. инж. мастер	Подинир	Черняевский	Проверил	Шувалова	
				Исполнит.	Бычева	
	Ст. инж. пр-та	Гусева				
	Гл. инж. пр-та	Дубинская				
	Гл. арх. пр-та	Шувалова				
	Арх. проект. мастер. №4					

Цечебно-курортных зданий

1968	Профилакторий на 200 мест	Вариант решения фасадов с балконами. Фрагмент фасада и детали крепления ограждения балконов	Типовой проект 254-3-6	Альбом I	Лист АС-83

Список чертежей КМ

NN черт.	Наименование чертежей	Изменения дата	Изменения подпись	Примечан.
КМ-1	Заглавный лист			
КМ-2	Схема витрины по оси „А"			
КМ-3	Схема витрины по оси „Б" Таблица сечений элементов			
КМ-4	Узлы с 1 по 6			
КМ-5	Узлы с 7 по 13			
КМ-6	Узлы с 14 по 17			

Условные обозначения:

— Металл

— Стекло

— Резина

Винт с круглой головкой ГОСТ 1489-62

Электрозаклепка

Шов сварной заводской

Шов сварной монтажный

Узлы маркируются

на схеме витрины

8 / КМ-5 — N узла / N листа, на котором изображен узел

на листе узлов

8 / КМ-2 — N узла / N листа, на котором замаркирован узел

Расход стали на 1 кв.м. площади проема 50.0 кг.

Максимальный вес отправочного элемента 260.8 кг

Схема расположения витрин на 1-ом этаже здания

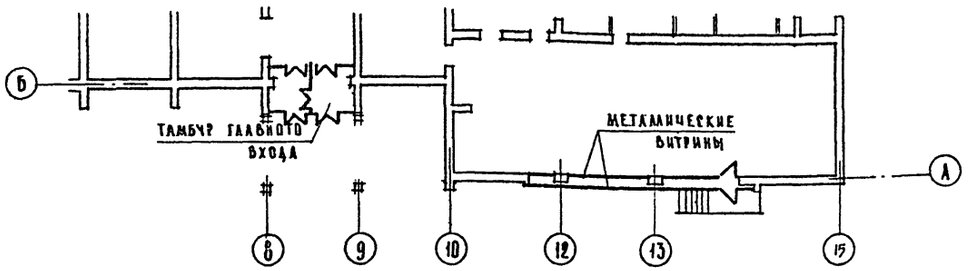

Спецификация металла

NN п.п.	Профиль	Длина мм.	Кол. шт.	Вес т	Примечан.
Трубы стальные марки ст. 10 пс					
1	60 × 60 × 4	3000	2	0.04	Трубы тонкостенные
2	60 × 30 × 3	5500	62	1.30	Электросвар. ные трубопр.
	Итого			1.34	Завода им. К. Либкнехта
Сталь угловая неравнобокая в ст. 3 кп.					
3	L 32 × 20 × 4	4600	44	0.31	ГОСТ 8510-57*
Сталь полосовая					
4	— 220 × 4	4000	3	0.08	ГОСТ 103-57*
5	— 200 × 4	4000	3	0.08	"
6	— 170 × 4	3500	14	0.26	"
7	— 40 20	3000	1	0.02	ГОСТ *103-57*
	Итого			0.44	
Сталь квадратная					
8	□ 20 × 20	3000	1	0.01	ГОСТ 2591-57*
Швеллер холодного гнутья сталь марки 08					
9	⊔ 15 × 7.5 × 0.8	4300	60	0.50	ГОСТ 8278-63
Всего металла				2.60	

Спецификация материалов

NN п/п	Наименование	Ед. изм.	Колич.	Вес кг.	Примечания
1	Тиоколевая замазка			2.0	ТУ МХП 1391-51
2	Клей 88			1.4	НТУ МХП УТ 880-58
3	Смоляная пакля			20.0	

Спецификация для заказа витринного неполированного плоского стекла по ГОСТ 7380-68

NN пп	Размеры мм	Кол. шт.	Площ. кв. м.	Допуски
1	3500 × 3000	13	136.5	$\ell_2 - \ell_1 \leq 5$

Спецификация резины

Резиновые уплотнения	Профиль	К-во п.м.	Примечания
Резина РУ-1 по нормали „Моспроект 2"	21, 35, 25	280.0	Резина черная озоностойкая, морозостойкая, твердость по шору 40-60, для резинового клина 80-100 марка 6272 по ТУМХП 1166-58
Резиновый клин /замок/	7, 11	280.0	
Резиновый уплотнитель № 1	3, 15	121.0	Губчатая резина марки Р-29 по ТУМХП 126-550

Пояснительная записка

Настоящий проект стальных конструкций витрин /стадия КМ/ выполнен на основании архитектурно-строительных чертежей АС-1, АС-2, АС-12 и АС-13.

Материал стальных конструкций: ст 10 пс. в ст. 3 кп сталь марки 08

Остекление витрин производится 6 ти миллиметровым неполированным стеклом.

Стекло устанавливается на резине РУ-1 /по нормали „Моспроект-2"/ по периметру стекла.

В качестве уплотнителя принята черная невыцветающая резина марки 6272 по ТУ МХП 1166-58.

Все заводские соединения выполнять на сварке, а монтажные на винтах М6 и сварке.

Все заводские и монтажные метизы кадмировать или оцинковать.

Сварку производить электродами типа Э-42 ГОСТ 9467-60, диаметром 2-3 мм.

Разработку рабочих чертежей стадии КМД вести с учетом установки скобяных изделий.

Установка закладных деталей и заказ металла на них производится по архитектурно строительным чертежам АС-29

Изготовление и монтаж конструкций вести в соответствии со СНиП III-В 5-62. Изготовление и монтаж витрин вести по чертежам марки КМД, составленным на основании чертежей марки КМ. Все элементы конструкций витрин должны быть изготовлены по надлежащему технологическому процессу с применением специальных приспособлений, обеспечивающих требуемую точность размеров и формы элементов витрин. Рекомендуется применение автоматической или полуавтоматической сварки в среде углекислоты.

До установки на место все элементы витрин должны быть окрашены.

До окраски конструкций, необходимо произвести врезку и подгонку ручек, приборов и механизмов открывания дверей.

Для окраски витрин рекомендуется применять пентафталевые эмали для наружных работ марок ПФ-57 /кремовая/ и ПФ-68 /черная/

Сталь марки Ст. 3 кп может быть заменена на сталь марки Мст. 3 кп для сварных конструкций

Исполнит.	Проверил	Рук. АПМ	Гл. инж. АПМ	Гл. арх. пр-та	Гл. инж. пр-та	Гл. инженер	Лечебно курортных зданий	Арх. проектная мастерс. № 4
Лавров	Маланичев	Черняевский	Кодкер	Шубалова	Дубинская	Гусева		

1968	Профилакторий на 200 мест	Заглавный лист	Типовой проект 254-3-6	Альбом I	Лист КМ-1

Схема витрины по оси „А" /наружное остекление/

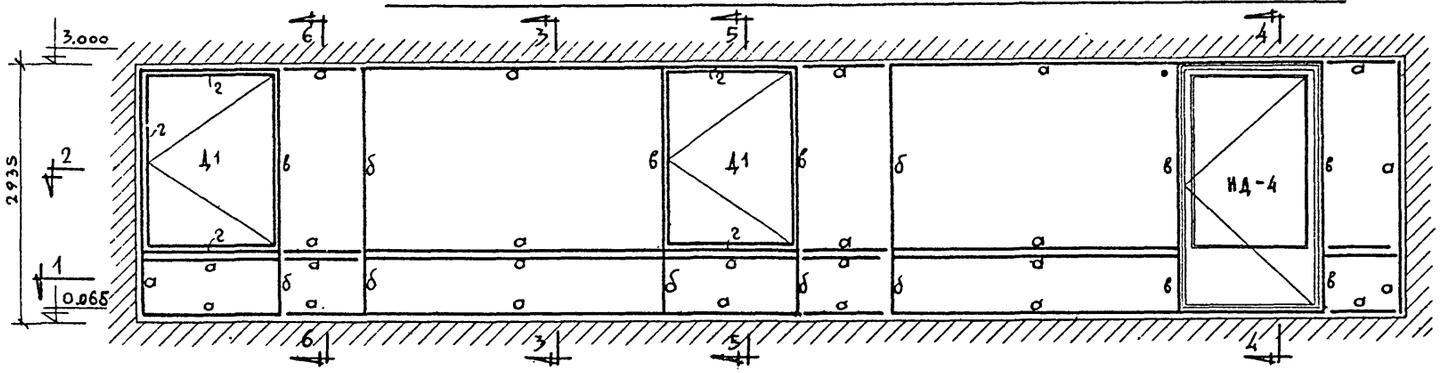

Разрез по 3-3

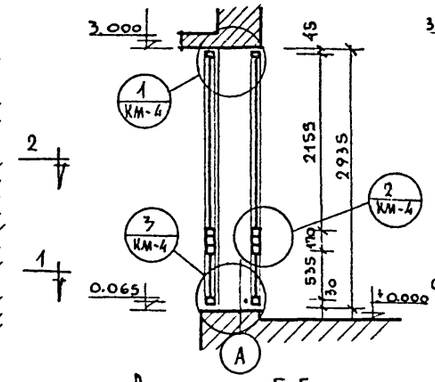

Разрез по 4-4

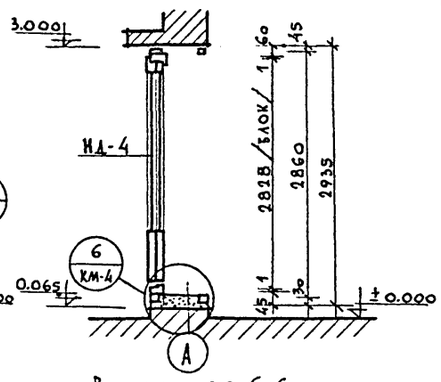

Схема витрины по оси „А" /внутреннее остекление/

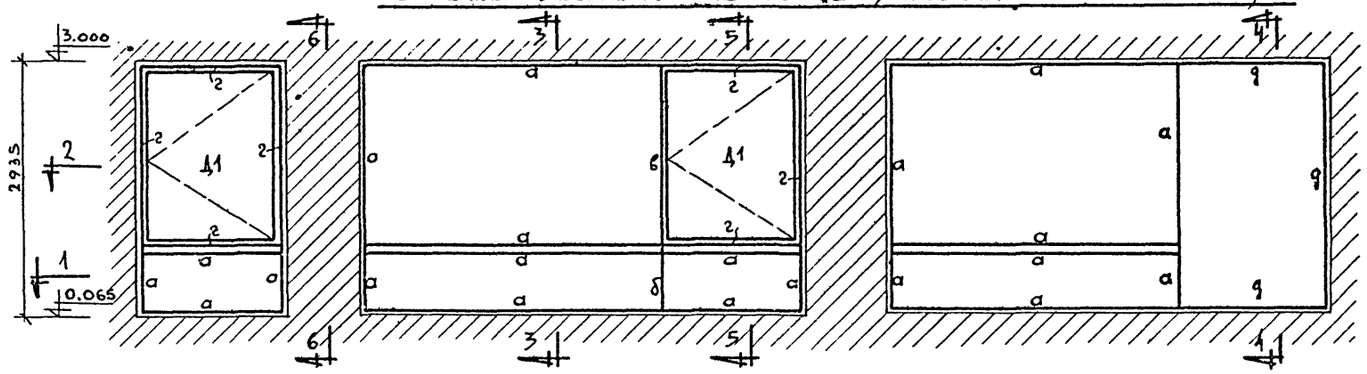

Разрез по 5-5

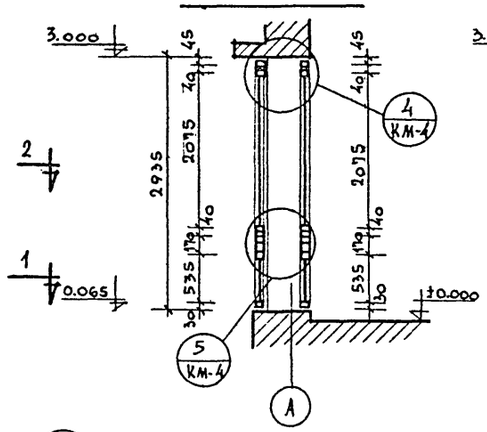

Разрез по 6-6

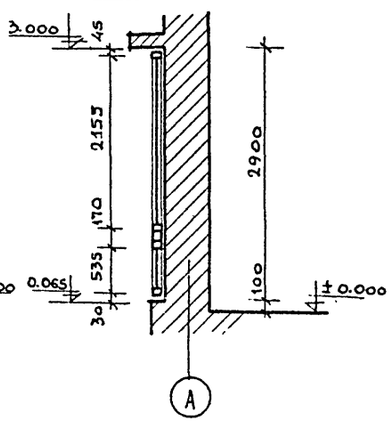

План по 1-1

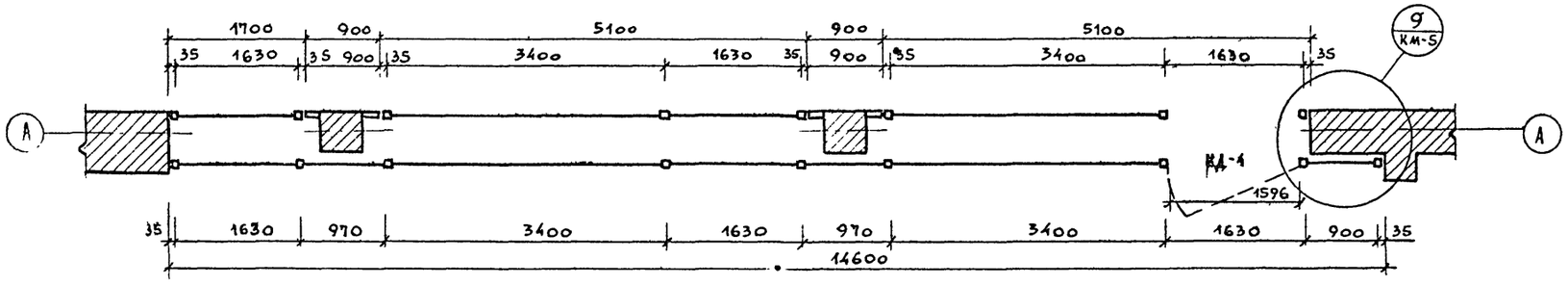

Схема открывающихся створок Д1

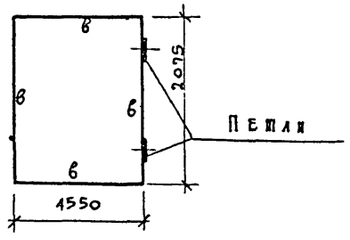

План по 2-2

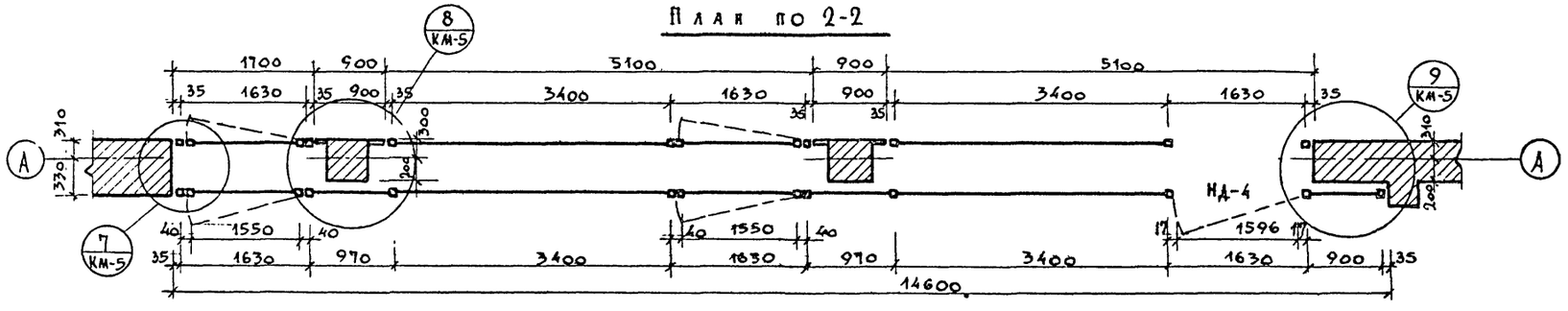

Примечания:

1. Список чертежей КМ и пояснительную записку см. чертеж КМ 1.
2. Таблицу сечений элементов см. чертеж КМ-3.
3. Узлы см. чертежи КМ-4, 5.
4. Все сварные швы зачистить и тщательно зашпаклевать.
5. Узлы установки витражей см. лист АС-20

16-X-70. Гл. инж. пр.

Взамен листа КМ-2

М 1:50

1968	Профилакторий на 200 мест.	Схема витрины по оси „А"	Типовой проект 254-3-6	Альбом I	Лист КМ-21А

ЦНИИЭП лечебно-курортных зданий	Арх. проектная мастер. №4	
Гл. инж.	Черняевский	КОЗ
Гл. инж. АПМ		
Гл. арх. пр-та	Шуйлова	
Гл. инж. пр-та	Дубинская	
Ст. инж.	Гусева	
Исполнит.	Лавров	
Проверил	Маланичев	

СХЕМА ВИТРИНЫ ПО ОСИ „Б"

/НАРУЖНОЕ ОСТЕКЛЕНИЕ/ /ВНУТРЕННЕЕ ОСТЕКЛЕНИЕ/

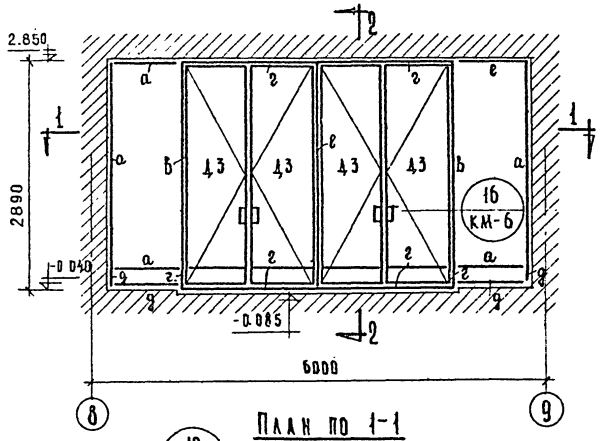

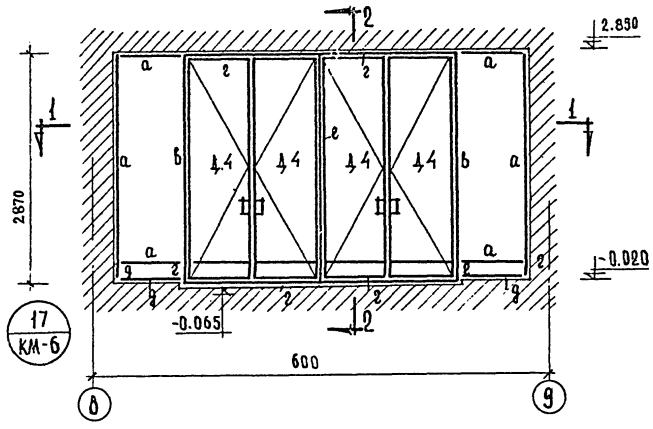

План по 1-1

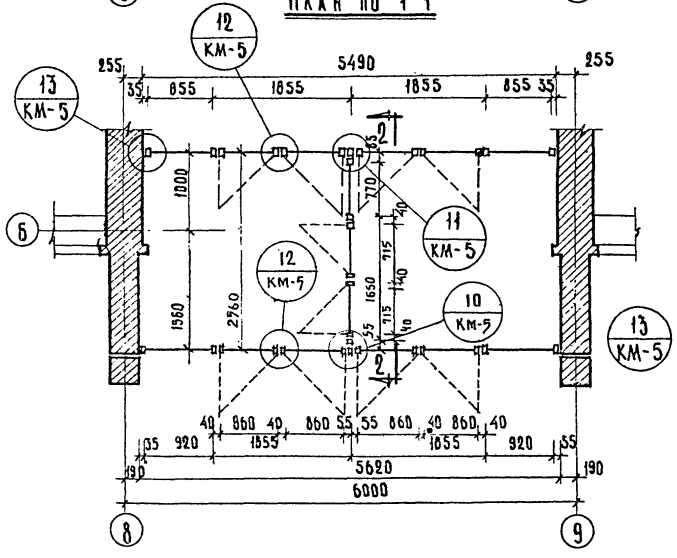

Разрез по 2-2

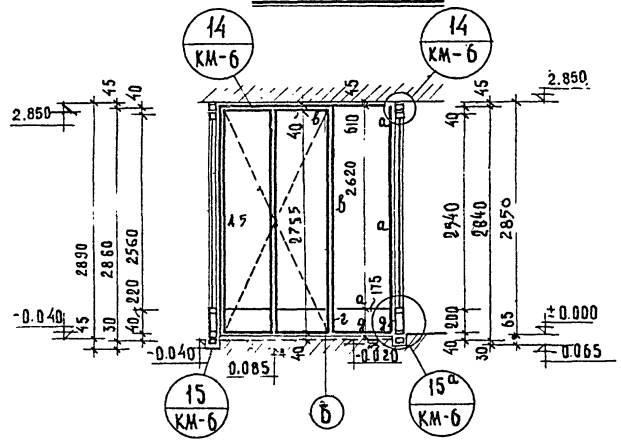

Схемы открывающихся створок

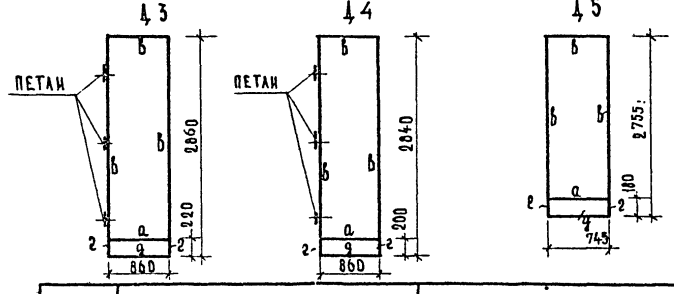

ПРИМЕЧАНИЯ:

1. Список чертежей и пояснительную записку см. чертеж КМ-1.
2. Узлы см. чертежи КМ-5, 6.
3. Все сварные швы зачистить и тщательно зашпаклевать.

ТАБЛИЦА СЕЧЕНИЙ ЭЛЕМЕНТОВ

МАРКА	СЕЧЕНИЕ	ПРИМЕЧАНИЯ
а	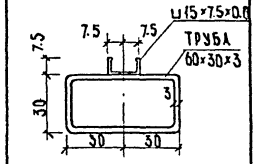	⊔ 15×7.5×0.8 ПРИВАРИВАТЬ КОНТАКТНОЙ СВАРКОЙ ШАГОМ 100 ИЛИ ЭЛЕКТРОЗАКЛЕПКАМИ ЧЕРЕЗ 200 ММ.
б	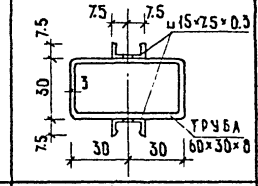	—"—
в	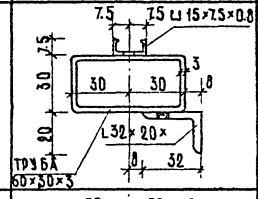	⊔ 15×7.5×0.8 ПРИВАРИВАТЬ КОНТАКТНОЙ СВАРКОЙ ШАГОМ 100 ИЛИ ЭЛЕКТРОЗАКЛЕПКАМИ ЧЕРЕЗ 200 ММ. L 32×20×4 ПРИВАРИВАТЬ ЭЛЕКТРОЗАКЛЕПКАМИ ЧЕРЕЗ 300 ММ.
г	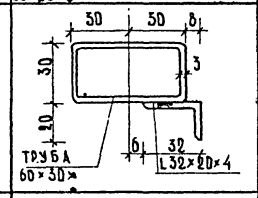	L32×20×4 ПРИВАРИВАТЬ ЭЛЕКТРОЗАКЛЕПКАМИ ЧЕРЕЗ 300 ММ.
д	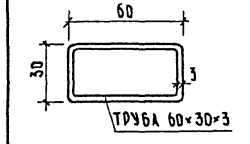	—
е	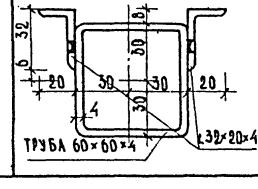	L32×20×4 ПРИВАРИВАТЬ ЭЛЕКТРОЗАКЛЕПКАМИ ЧЕРЕЗ 300 ММ.

М 1:50 ; 1:2

1968	Профилакторий на 200 мест	СХЕМА ВИТРИНЫ ПО ОСИ „Б". ТАБЛИЦА СЕЧЕНИЙ ЭЛЕМЕНТОВ	ТИПОВОЙ ПРОЕКТ 254-3-6	АЛЬБОМ I	ЛИСТ КМ-3

Исполнит.	Проверил	Малинитев
		Лавров
Ст. инженер		Гусева
Гл. инж. пр-та	Гл. инж. пр-та	Дубинская
Гл. арх. пр-та		Шубалова
Рук. АПМ	Гл. инж. АПМ	Годнив
		Черняевский

Лечебно курортных зданий

Арх. проектная мастерс. №4

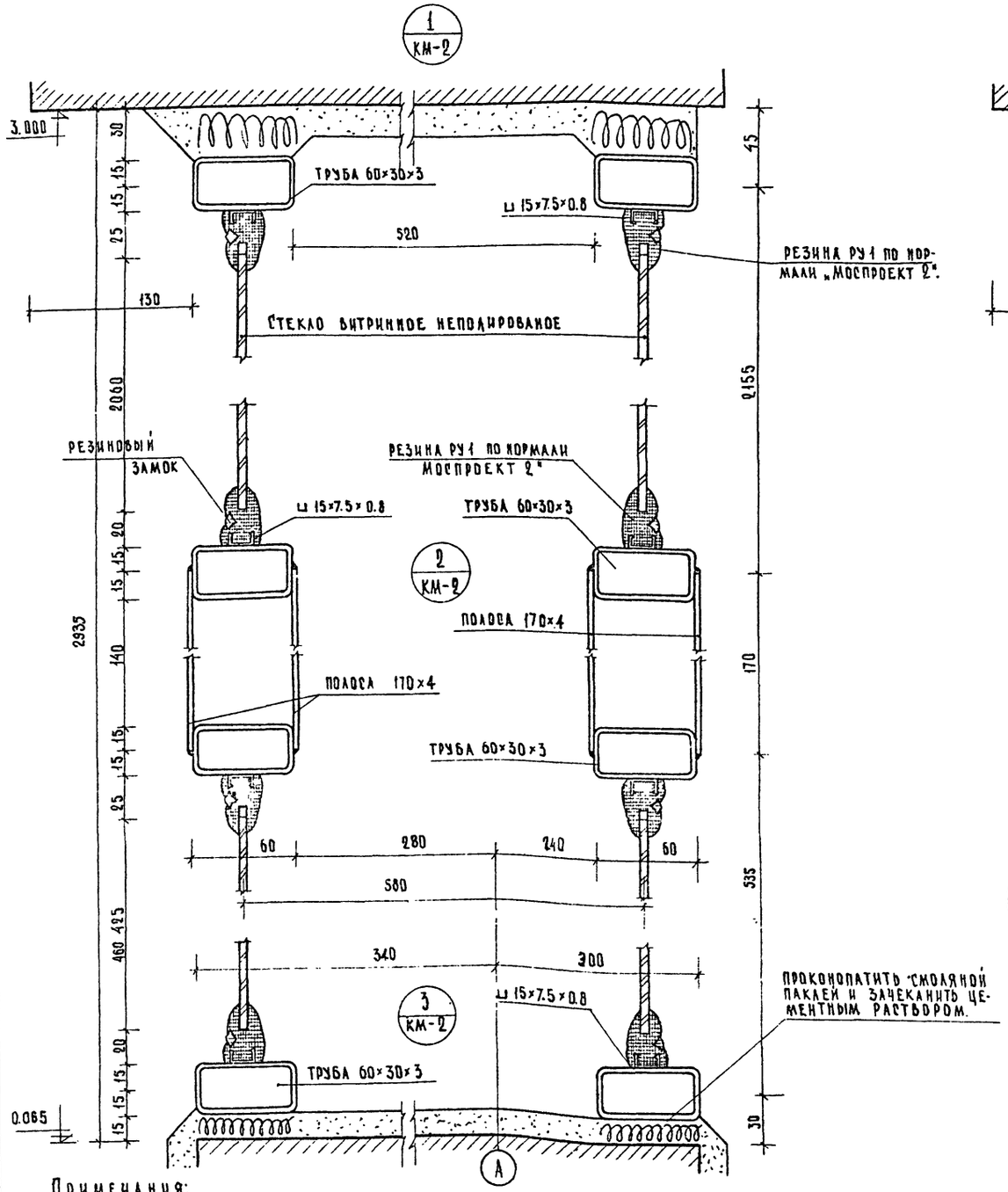

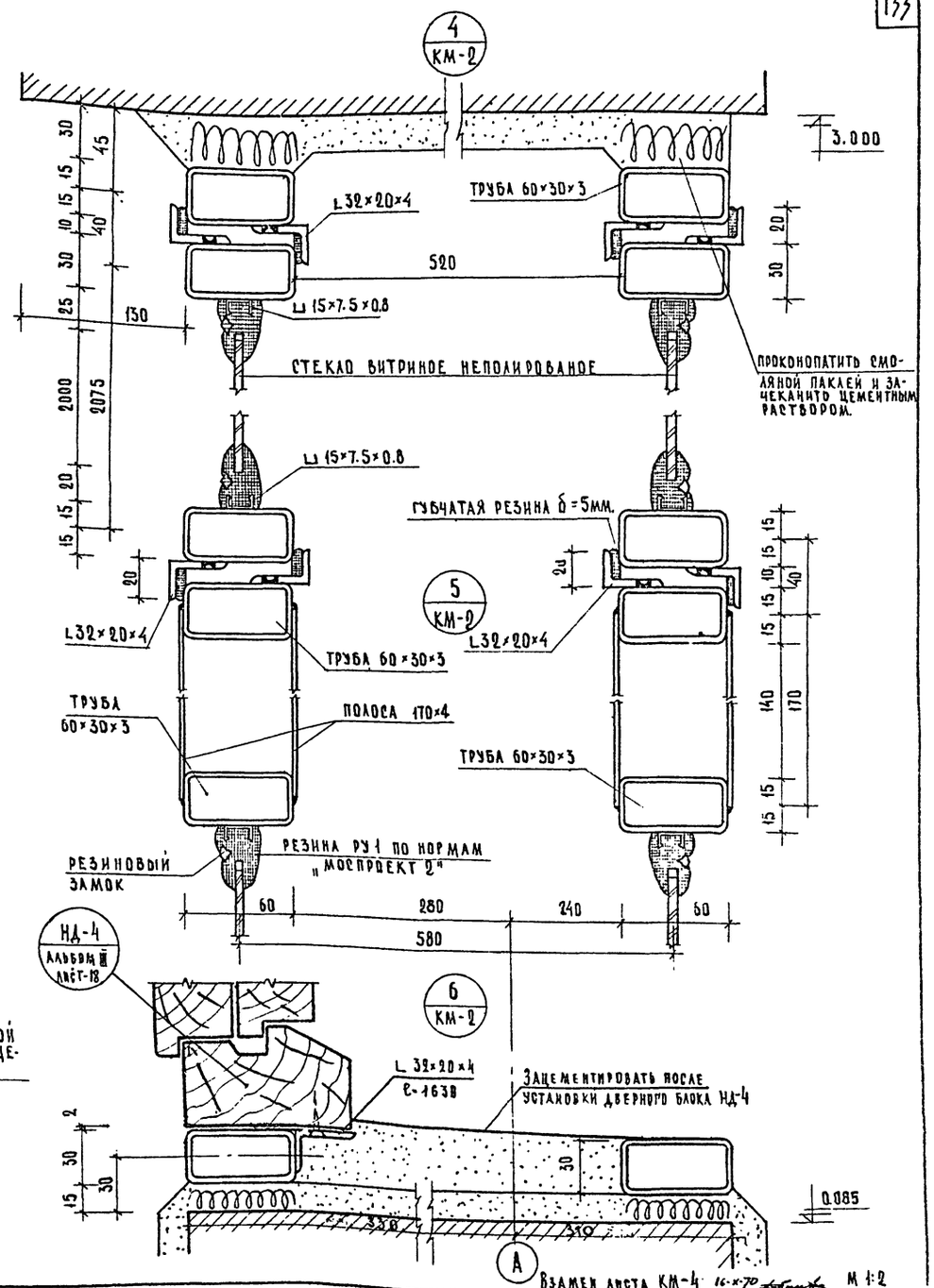

Примечания:

1. Список чертежей и пояснительную записку см. чертеж КМ-1
2. Маркировку узлов см. чертеж КМ-2.

Взамен листа КМ-4 16.X.70 М 1:2

1968	Профилакторий на 200 мест	Узлы с 1 по 6	Типовой проект 254-3-6	Альбом I	Лист КМ-4

Инв. 29

Лечебно курортных зданий	Гл. инж. проекта	Маланичев
Рук. АПМ	Гл. инж. АПМ	Лавров
Гл. арх. пр-та	Ст. инженер	Гусева
Гл. инж. пр-та	Шубинская	
Гл. арх. пр-та	Шубалова	
Рук. АПМ	Черняевский	Кодинир
Арх. проектная мастерс. № 4		

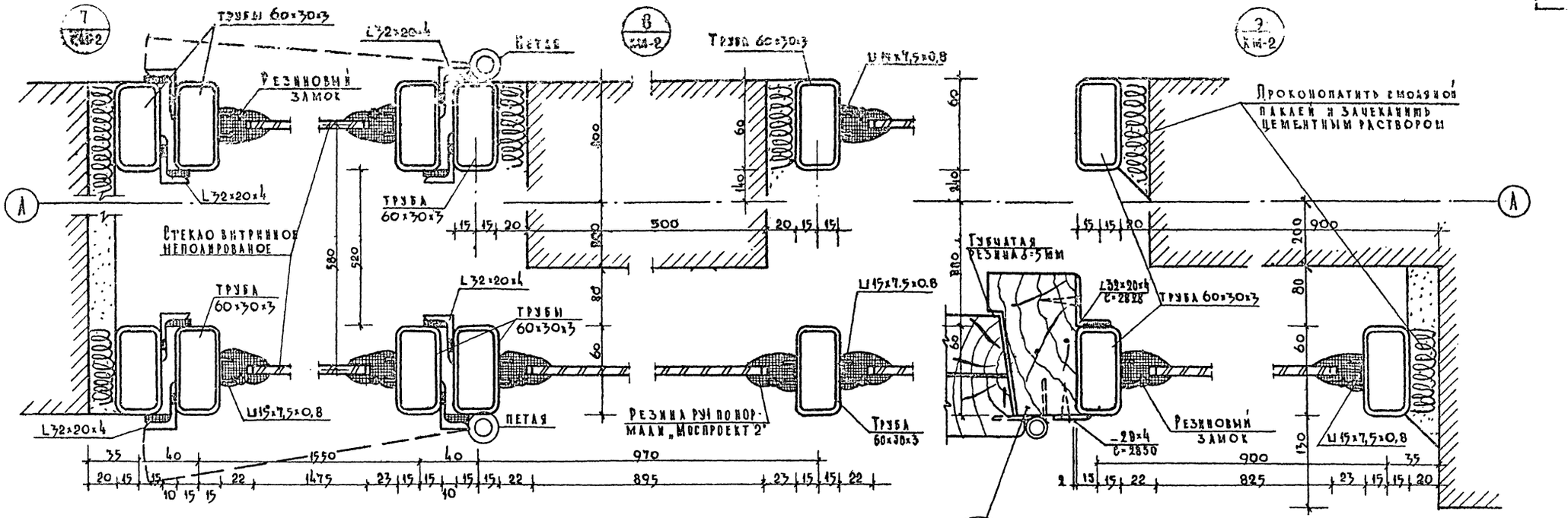

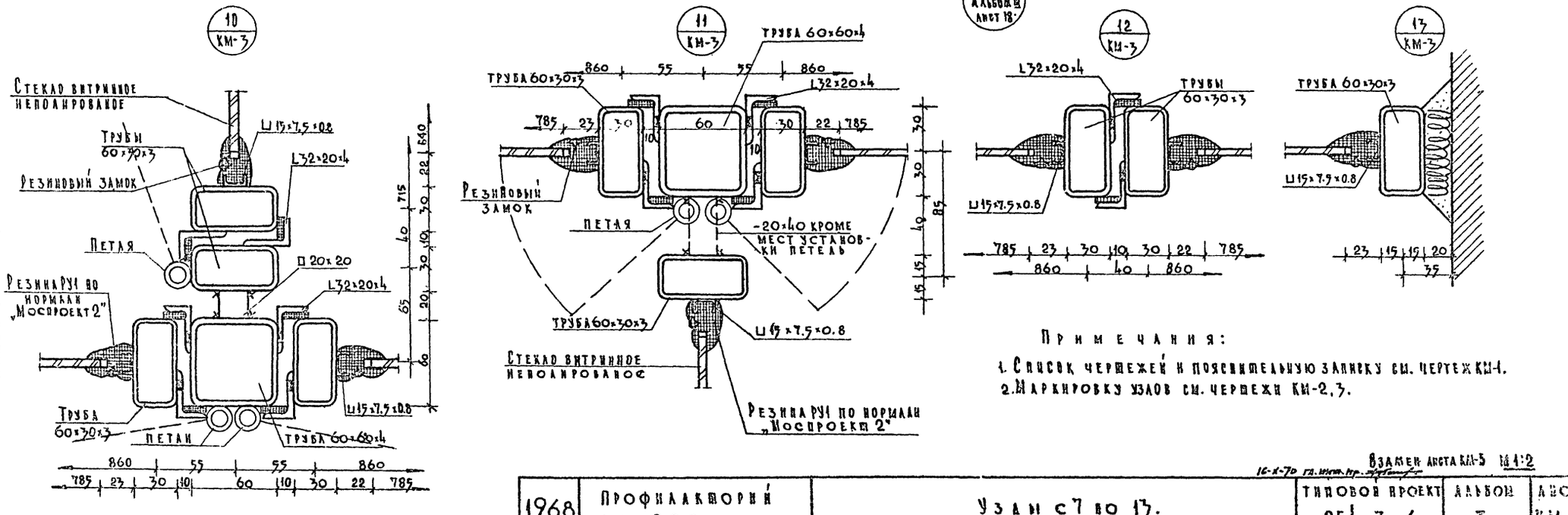

Примечания:

1. Список чертежей и пояснительную записку см. чертеж КМ-1.
2. Маркировку узлов см. чертежи КМ-2,3.

Взамен листа КМ-5 М 1:2

16-X-70 гл. инж. пр. [illegible]

1968	Профилакторий на 200 мест.	Узлы с7 по 13.	Типовой проект 254-3-6	Альбом I	Лист КМ-5Н

Лечебно-профилактический здравницы

Арх. проектная мастер. | Черниевский | Кодиро | Шубалова | Дубинская | Гусева | Авров | Маланичев | Проверил

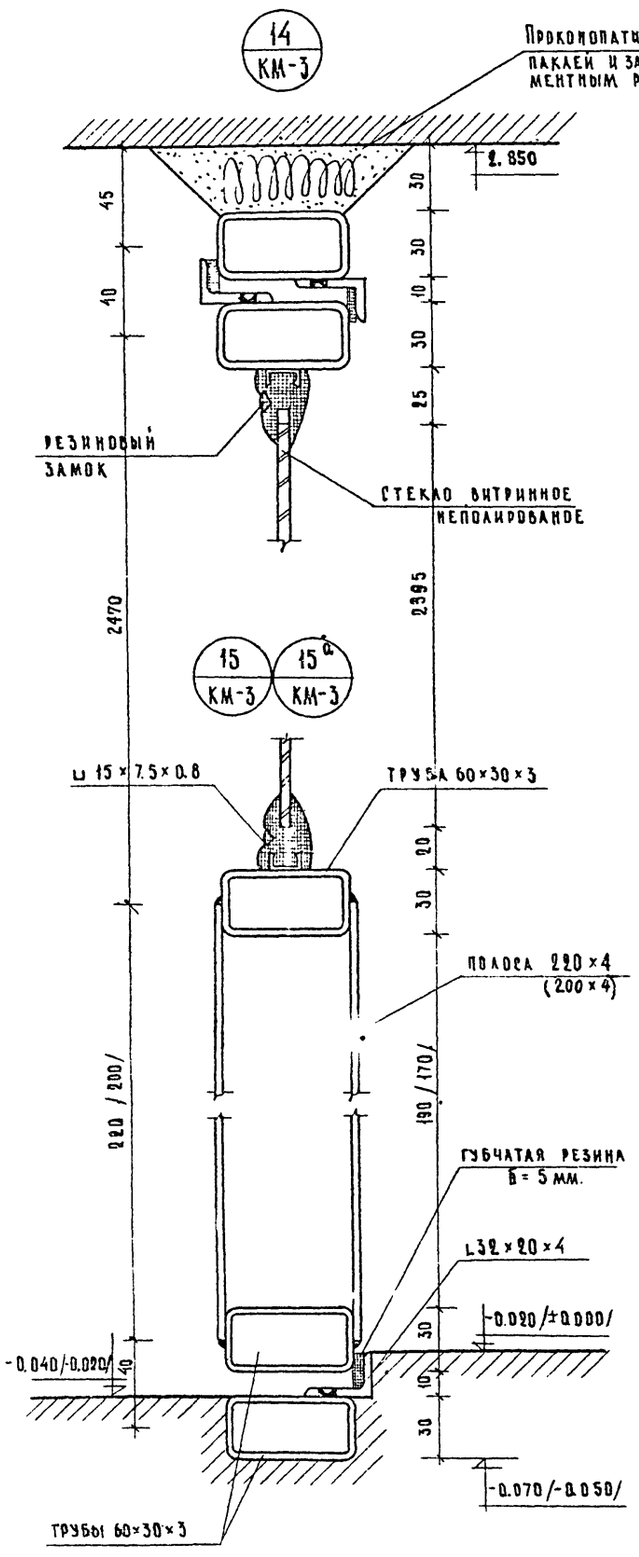

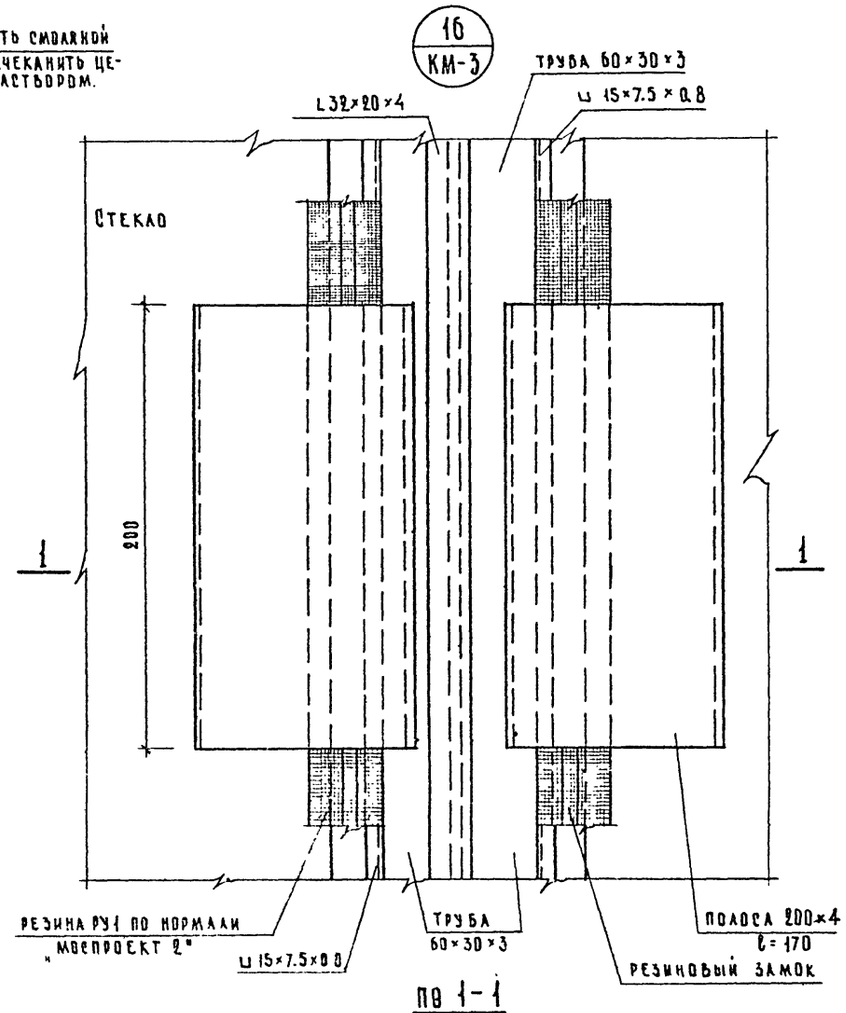

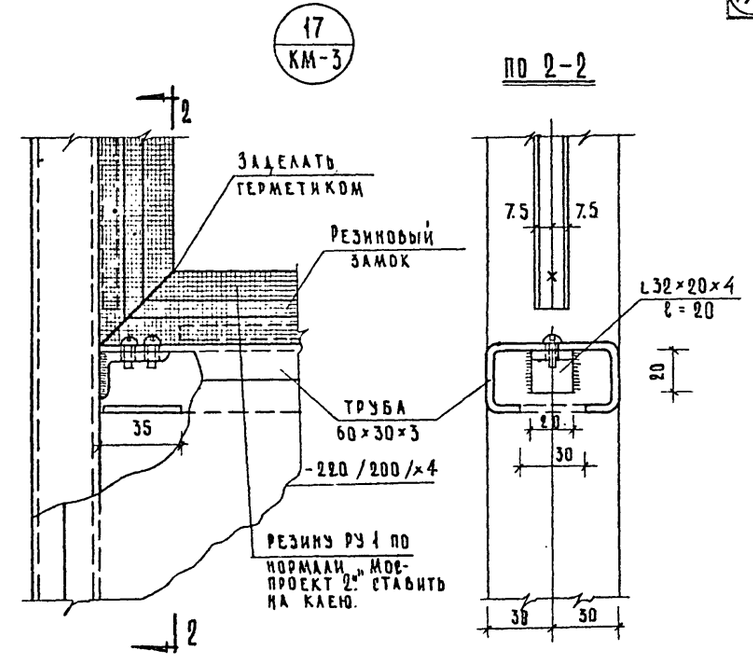

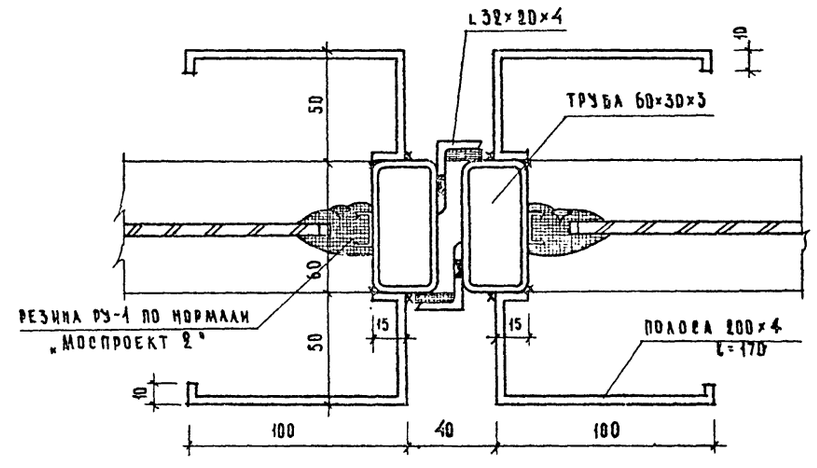

ПРИМЕЧАНИЯ:

1. Список чертежей и пояснительную записку см. чертеж КМ-1.
2. Маркировку узлов см. чертеж КМ-3.
3. Размеры в скобках относятся к узлу 15а.

М.1:2

1968	Профилакторий на 200 мест	У З Л-91 с 14 по 17	Типовой проект 254-3-6	Альбом I	Лист КМ-6

Лечебно курортных зданий — Арх. проектная мастерс. №4

Рук. АПМ Черняевский; Гл. инж. АПМ Кодчир; Гл. арх. пр-та Шубалова; Гл. инж. пр-та Дубинская; Ст. инженер Гусева; Исполн. Лаврог; Проверил Малинчев

Копиров. Юдакова

Отпечатано
в Новосибирском филиале ЦБНТИ
630064 г. Новосибирск, пр. Карла Маркса 1.
Выдано в печать: „23" февраля 1976 г.
Заказ 375 Тираж 200
Цена 7-92