Исключён
Приказ 11/85

ТИПОВОЙ ПРОЕКТ
254-3-6

ПРОФИЛАКТОРИЙ НА 200 МЕСТ

ДЛЯ РАЙОНОВ II и III СТРОИТЕЛЬНО-КЛИМАТИЧЕСКИХ ЗОН С РАСЧЕТНОЙ ТЕМПЕРАТУРОЙ -20, -25, -30°С
/СО СТЕНАМИ ИЗ КИРПИЧА/

АЛЬБОМ II

ИНЖЕНЕРНОЕ ОБОРУДОВАНИЕ

/ТЕХНОЛОГИЧЕСКАЯ, САНИТАРНО-ТЕХНИЧЕСКАЯ И ЭЛЕКТРО-ТЕХНИЧЕСКАЯ ЧАСТИ, СЛАБОТОЧНЫЕ УСТРОЙСТВА, ХОЛОДИЛЬНОЕ ОБОРУДОВАНИЕ И КИНОФИКАЦИЯ/

ИНВ. № 2929

ЦЕНТРАЛЬНЫЙ ИНСТИТУТ ТИПОВЫХ ПРОЕКТОВ
МОСКВА

Проект скорректирован в 1973г согласно письму госгражданстроя N 4-558 от 2.04.1972г (произведена замена отмененных ГОСТов; серий и альбомов изделий на действующие, заменено оборудование столовой) Номерам листов, в которых произведена корректировка присвоен индекс „И"

Гл. арх. пр-та /Лавров/
11.04.73г.

СОДЕРЖАНИЕ АЛЬБОМА

NN п/п	Наименование чертежей	Шифр листа	NN страниц
1	Титульный лист	1	1
2	Содержание альбома	2и-4и	2-4
	Перечень чертежей ОВ		
3	Пояснения к проекту и таблицы. Перечень чертежей ОВ.	ОВ-1и	5
4	Экспликация вентиляционного		
	оборудования. Условные обозна-		
	чения. а внутренних		
	температур и вентобменов по		
	помещениям	ОВ-2	6
5	Спецификац... материалов и		
	оборудования по отоплению		
	и вентиляции. Комплектовоч-		
	ная ведомость на радиаторы		
	„М-140"	ОВ-3	7
6	План подвала и технического		
	подполья в осях 1-10	ОВ-4	8
7	План подвала и технического		
	подполья в осях 10-15	ОВ-5и	9
8	План 1го этажа в осях 1-10	ОВ-6	10
9	План 1го этажа в осях 10-15	ОВ-7и	11
10	План 2го-4го этажей в осях 1-10	ОВ-8	12
11	План 2го этажа в осях 10-15. Крепление калорифера КМБ-2 к стене	ОВ-9и	13
12	План 5го этажа в осях 1-10	ОВ-10	14
13	План кровли. План и разрезы 1-1,		
	2-2 вентКамеры в осях 2-3		
	План и разрезы 3-3; 4-4 вент-		
	камеры в осях 8-9	ОВ-11и	15
14	Схема отопления ст.1÷8, ст. 26÷35	ОВ-12	16
15	Схема отопления ст 9÷25	ОВ-13	17
16	Схемы вентиляции „П-1", „П-2", „П-3",		
	„П-4", „П-5".	ОВ-14и	18
17	Схемы вентиляции „В-1", „В-2", „В-3",		
	„В-4", „В-5", „В-6".	ОВ-15и	19
18	Схема и спецификация на тепло-		
	снабжение калориферов. Кольце-		
	вой воздуховод над плитой.		
	Подставка под калорифер КМС	ОВ-16и	20
19	Узел управления с элеватором		
	t° = 150°-70°С	ОВ-17и	21
20	Узел управления без элеватора		
	t° = 95°-70°С	ОВ-18и	22
21	Приточная камера систем „П-1", „П-2".		
	План. Разрез 1-1. Разрез 2-2. Разрез 3-3.		
	Спецификация	ОВ-19и	23
22	Приточная камера систем. „П-3", „П-4".		
	План. Разрез 1-1; Разрез 2-2. Раз-		
	рез 3-3. Спецификация.	ОВ-20	24
23	Ячейка шумоглушителя ВОО7. Общий		
	вид и детали	ОВ-21	25
24	Ячейка шумоглушителя ВОО7.		
	Детали	ОВ-22	26
25	Ячейка шумоглушителя. Общий		
	вид и детали (ВО20)	ОВ-23	27
26	Ячейка шумоглушителя. Общий вид		
	и детали (ВО64)	ОВ-24	28
	Перечень чертежей ВК		
27	Перечень чертежей ВК. Эскиз пла-		
	на. Пояснительная записка. Основ-		
	ные показатели по проекту. Услов-		
	ные обозначения	ВК-4и	29
28	Спецификация материалов.	ВК-2и	30
29	План подвала и технического под-		
	полья в осях 1-10	ВК-3.	31
30	План подвала в осях 10-15	ВК-4	32
31	План 1этажа в осях 1-10	ВК-5	33
32	План 1этажа в осях 10-15	ВК-6и	34
33	План 2этажа в осях 1-10	ВК-7	35
34	План 2этажа в осях 10-15. Указания по монтажу	ВК-8	36
35	План типового этажа в осях 1-10	ВК-9	37
36	План 5этажа в осях 1-10 с объединени-		
	ем канализационных вытяжных		
	стояков	ВК-10	38
37	Схема водопровода холодной и горя-		
	чей воды спальной группы	ВК-11и	39
38	Схема водопровода холодной и горячей		
	воды пищеблока. Полотенцесушитель	ВК-12и	40
39	Разрезы по канализационному выпус-		
	ку К-1	ВК-13	41
40	Разрезы по канализационному вы-		
	пуску К-2	ВК-14	42
41	Разрезы по канализационному выпус-		
	ку выпуску К-2 (продолжение).		

/Гл. инж. пр-та 11.04.73г /Чернышева/

1968	Профилакторий на 200 мест	Содержание альбома	Типовой проект 254-3-6	Альбом II	Лист 2и

Инв. 2925.

NN п.п.	Наименование чертежей	Шифр листа	№ страницы
	объединению канализационных вытяжных стояков	ВК-15и	43
42	Разрезы по канализационному выпуску К-3	ВК-16	44
43	Разрезы по канализационному выпуску К-3 /продолжение/	ВК-17	45
44	Разрезы по дюкерам АК-1 и АК-2		
	Гидравлический затвор	ВК-18и	46
45	Разрезы по канализационным выпускам К-4 и К-5	ВК-19и	47
46	Разрезы по канализационному выпуску К-6 и дюкерному АК-3. Переливной бачок	ВК-20и	48
	ПЕРЕЧЕНЬ ЧЕРТЕЖЕЙ ЭО		
47	Состав проекта. Пояснительная записка	ЭО-1	49
48	Спецификация на основное электрооборудование	ЭО-2и	50
49	Спецификация на основное электрооборудование	ЭО-3и	51
50	План сети электроосвещения подвала и технического подполья в осях 1-10	ЭО-4	52
51	План сети электроосвещения подвала в осях 10÷15	ЭО-5	53
52	План сети электроосвещения 1го этажа в осях 1÷10	ЭО-6	54
53	План сети электроосвещения 1го этажа в осях 10÷15	ЭО-7и	55
54	План сети электроосвещения 2го этажа в осях 1÷10	ЭО-8	56
55	План сети электроосвещения 2го этажа в осях 10-15	ЭО-9	57
56	План сети электроосвещения типового этажа в осях 1-10	ЭО-10	58
57	План сети электроосвещения 5го этажа в осях 1-10	ЭО-11	59
58	План сети силового электрооборудования подвала и технического подполья в осях 1-10	ЭО-12и	60
59	План сети силового электрооборудования подвала в осях 10÷15	ЭО-13и	61
60	План сети силового электрооборудования 1го этажа в осях 1÷10	ЭО-14	62
61	План сети силового электрооборудования 1го этажа в осях 10÷15	ЭО-15и	63
62	План сети силового электрооборудования 2го этажа в осях 10÷15	ЭО-16и	64
63	План сети силового электрооборудования и электроосвещения в осях 2-3 и 8-9	ЭО-17	65
64	Расчетная схема главной распределительной сети	ЭО-18и	66
65	Расчетная схема распределительной электросети. Щиты 1ШР; 2ШР	ЭО-19и	67
66	Расчетная схема распределительной электросети щиты 3ШР÷5ШР	ЭО-20и	68
67	Расчетно-монтажная схема распределительной электросети щиты 6ШР; 7ШР	ЭО-21	69
68	Шкаф учета	ЭО-22	70
69	Щиток подключения аппаратов в кабинетах физиотерапии. Щиток для кабинетов физиотерапии с вольтметром и вольтметровым переключателем.	ЭО-23	71
70	Электроснабжение устройства.		
	Пояснения к проекту. Спецификация.	ЭС-1и	72
72	То же. Скелетные схемы I вариант.	ЭС-2и	73
73	То же. Скелетные схемы II вариант.	ЭС-3и	74
74	То же. План подвала и технического подполья в осях 1-10	ЭС-4и	75
75	То же. План 1 этажа в осях 1÷10	ЭС-5и	76
76	То же. План 2го этажа в осях 1÷10	ЭС-6и	77
77	То же. План типового этажа в осях 1-10	ЭС-7и	78
	ПЕРЕЧЕНЬ ЧЕРТЕЖЕЙ ЭА		
78	Пояснительная записка. Спецификация.	ЭА-1и	79
79	Технологическая схема П-1. Схема управления П-1; П-2; П-3; П-4	ЭА-2и	80
80	Схема регулирования П-1. Схема сигнализации. П-1; П-2; П-3; П-4	ЭА-3и	81
81	Монтажно-коммутационная схема щита местного управления П-1; П-2		
	Общий вид щита местного управления П-1; П-2	ЭА-4и	82
82	Монтажно-коммутационная схема щита дистанционного управления П-1; П-2; В-5. Общий вид щита дистанционного управления П-1; П-2; В-5	ЭА-5и	83
83	Монтажно-коммутационная схема щита дистанционного управления П-3; П-4 В-2; В-3. Общий вид щита дистанционного управления	ЭА-6и	84

/ Гл. инж. пр-та Черышева /
11.04.73г.

1968	Профилакторий на 200 мест	Содержание альбома.	Типовой проект 254-3-6	Альбом II	Лист 3и

ЦНИИЭП курортных зданий
Отдел технологии
Главный инженер проекта Рудницкий
Гл. инж. проекта Черышева
Гл. спец. Бубов
Рук. гр. Кузьминых
Рук. гр. Ходин
Рук. гр. Гельфарб
Рук. гр. Бадалов
Инж. Загоскина

84	Схема внешних соединений П-1;		
	П-2. Схема внешних соединений		
	П-3; П-4. План П-1; П-2. План П-3; П-4	ЭА-7и	85
85	Выкопировка из плана подвала		
	в осях 1-4. Выкопировка из пла-		
	на 1-4го этажей в осях 1-3.		
	Выкопировка из плана 5го этажа		
	в осях 1-9; Выкопировка из плана		
	подвала в осях 9-12. Выкопи-		
	ровка из плана 1го этажа в		
	осях 12-13	ЭА-8и	86
	Перечень чертежей ТО		
86	Пищеблок. План 1го этажа.		
	Расстановка технологического		
	оборудования.	ТО-1и	87
87	Пищеблок План подвала.		
	Расстановка технологического		
	оборудования. Привязка точек		
	подвода, канализации и электро-		
	энергии технологического		
	оборудования.	ТО-2и	88
88	Пищеблок. План 1го этажа.		
	Привязка монтируемого техно-		
	логического оборудования.		
	Привязка точек подвода воды,		
	канализации, электроэнергии		
	технологического оборудования	ТО-3и	89
89	Пищеблок. Спецификация техноло-		
	гического оборудования.	ТО-4и	90
90	Лечебный блок. План 1го этажа.		
	Расстановка технологического		
	оборудования.	ТО-5	91
91	Лечебный блок. Спецификация		
	технологического оборудова-		
	ния.	ТО-6	92
92.	Лечебный блок. План 1го этажа.		
	Привязка монтируемого технолого-		
	гического оборудования.	ТО-7	93
93	Лечебный блок. План 1го этажа.		
	Привязка точек подвода во-		
	ды и канализации технологи-		
	ческого оборудования.	ТО-8	94
94	Лечебный блок. План 1го эта-		
	жа. Привязка точек подвода		
	электроэнергии технологичес-		
	кого оборудования.	ТО-9	95
95	План компрессорной. Схема		
	подачи сжатого воздуха в		
	ингаляторий.	ТО-10	96
	Перечень чертежей ХО		
96	Заглавный лист, примечания	ХО-1	97
97	План холодильных камер. Разрезы	ХО-2	98
98	Расположение фундаментов и		
	опор	ХО-3	99
99	Схемы фреоновых установок		
	Спецификация.	ХО-4	100
100	Виброизолирующие фундаменты		
	под агрегат АКФВ-4 и ФАК-15	ХО-5	101
101	Крепление двух испарителей типа		
	ИРСН-12.5 к стене толщиной 120мм		
	Кронштейн для крепления двух		
	испарителей. Верхняя и нижняя		
	подвеска.	ХО-6	102
102	Крепление двух испарителей		
	типа ИРСН-10 к стене толщи-		
	ной 120мм. Сетчатое ограждение		
	агрегата ФАК-15	ХО-7	103
	Перечень чертежей КТ		
103	Проект кинотехнологии. Заглавный		
	лист.	КТ-1	104
104	План и разрезы зрительного зала.	КТ-2	105
105	План-развертка кинопроекционной	КТ-3	106
106	Кабельный журнал. Эксплакация		
	оборудования.	КТ-4	107
107	Схема внешних соединений		
	электросилового оборудования.	КТ-5	108
108	Схема внешних соединений		
	электро-акустического оборудования	КТ-6	109
109	Широкий экран. Общий вид и детали	КТ-7	110
110	Широкий экран, конструкция рамы	КТ-8	111
111	Нестандартное оборудование	КТ-9	112
112	Эл. схема управления насосами гидро-		
	патии. Выкопировка из планов под-		
	вала и 1го этажа. Прокладка трасс	ЭА-9	113
	автоматики и схема внешних		
	соединений		
113	МКС щита управления насосами		
	гидропатии, компановка и общий	ЭА-10	114
	вид		

/Гл. инж. пр-та /Чернышева/
11/IV-73г.

1968	Профилакторий на 200 мест	Содержание альбома.	Типовой проект 254-3-6	Альбом II	Лист 4и

ЦЕЛ технологии ЦЭП Куйбышевгражданпроект

Главный инж. проекта Шкурута; Гл. инж. пр-та Рудницкий; Рук. гр. Чернышева; Рук. гр. Бурова; Рук. гр. Кучеренко; Рук. гр. Кузьмина; Рук. гр. Хазан; Рук. гр. Белгород; Рук. гр. Солдатов; Н. ж. Л.; Конструктор Заргевич

ГПИ 2929

Пояснения к проекту.

Проект отопления и вентиляции профилактория разработан на основании утвержденного проектного задания на расчетные температуры наружного воздуха для отопления и вентиляции лечебных помещений: $t_н^о = -20°C$; $t_н^о = -25°C$; $t_н^о = -30°C$ и для вентиляции пищеблока и душевых: $t_н^о = -9.5°C$; $t_н^о = -15°C$; $t_н^о = -19°C$.

Источником теплоснабжения для нужд отопления и вентиляции принимается центральная котельная или ТЭЦ, работающие по 4х-трубной схеме (2 трубы отопления и 2 трубы горячего водоснабжения). Теплоноситель - вода с температурой $t = 95°-70°C$ или $t^о = 150° - 70°C$.

Расход тепла на отопление и вентиляцию и расчетный напор приведены в таблице.

	Отопление при $t_{н.о}$			Вентиляция при $t_{н.о.}$		
$t_н$	-20°C	-25°C	-30°C	-20°C	-25°C	-30°C
Расход тепла	241500	266400	291500	170450	207620	236800
Расчетный напор	1010	1060	1110	—	—	—

Присоединение системы отопления к тепловым сетям зависимое: через элеватор при температуре $t^о = 150°-70°C$ и без элеватора при температуре $t^о = 95°-70°C$. В здании пищеблока запроектирована двухтрубная система отопления с попутным движением воды с нижней разводкой. В спальном корпусе-двухтрубная тупиковая система отопления с нижней разводкой. В качестве нагревательных приборов приняты: конвекторы типа „Комфорт", радиаторы „М-140АО" конвекторы из ребристых труб. Подводки к нагревательным приборам приняты d=15мм. Теплоотдача радиаторов регулируется краном двойной регулировки, конвекторов - воздушным клапаном. Трубопроводы, проходящие по неотапливаемым помещениям, в подвальном канале и трубы узла управления изолируются по типовым чертежам 4.400-5. Конструкция изоляции уточняется проектом привязки. Все трубопроводы окрашиваются масляной краской за 2 раза. Уклон магистральных трубопроводов принят i=0.002. В здании профилактория предусматривается естественно-вытяжная вентиляция. В спальных комнатах запроектирована вытяжная система вентиляции с естественным побуждением, вытяжка производится через сан узлы. Ванно-душевые залы и лечебные помещения выделены в самостоятельные системы вентиляции с установкой центробежных вентиляторов типа Ц4-70. Вытяжка из кухни осуществляется крышным вентилятором КЦ3-90 ~~летним и 1м крышным вентилятором КЦ3-90 зимним~~. Крышные вентиляторы устанавливаются на железобетонном стакане с виброизолирующим основанием. Железобетонный стакан выполняется по архитектурно-строительным чертежам. В помещения подается воздух в соответствии с таблицей вентиляционных обменов. В коридор подается воздух по балансу всех принимающих помещений. Температура приточного воздуха принята: +25°C для душевых и ванных залов; +20°C для лечебных сухих помещений; +16°C для пищеблока. Приточные камеры располагаются в подвале, вытяжные на кровле. В лечебной части запроектированы местные отсосы в виде зонтов и вытяжных лабораторных шкафов. В помещении горячего цеха над ~~плитой~~ модулированным оборудованием запроектирован проточно-вытяжные отсосы. Воздуховоды выполняются из оцинкованной листовой стали δ=0.8мм и асбоцемента в соответствии с условными обозначениями проекта. Для увязки потерь давления в воздуховодах устанавливаются диафрагмы. Проектом предусматриваются следующие мероприятия по борьбе с шумом в системах вентиляции: 1. устройство шумоглушителей 2. установка вентиляторов на виброизолирующие основания 3 изоляция магистральных воздуховодов минеральной ватой с последующим оштукатуриванием по металлической сетке. Приточные и вытяжные системы автоматизируются (см. раздел „Автоматика" листы марки ЭА). В проекте использована следующая нормативная литература: СН и П II Д-10-62; СН и П III Г-7-62; СН и П III Г-7-62; СН и П II-Л.8-71, СН и П II-Л.9-70

Перечень типовых чертежей Ц.И.Т.П

NN п.п	Наименование	NN серии выпуск
1	Прямоугольные асбестоцементные короба для вентиляционных систем	4-130
2	Тепловая изоляция трубопроводов	4.400-5
3	Крепление стальных воздуховодов	3-904-10
4	Средства крепления санитарно-технических устройств	3-904-5 выпуск I-II
5	Зонты и дефлекторы вентиляционных систем	4-904-12
6	Дверь герметическая для систем вентиляции	4-904-62
7	Унифицированная воздушная заслонка для систем вентиляции	4-904-42
8	Огнезадерживающие клапаны прямоугольного сечения	ОВ-02-155

Перечень чертежей ОВ.

NN п.п	Наименование	NN листов	NN стр.
1	Пояснения к проекту и таблицы. Перечень чертежей О.В.	ОВ-1	5
2	Экспликация вентиляционного оборудования. Условные обозначения. Таблица внутренних температур и вентобменов по помещениям	ОВ-2	6
3	Спецификация материалов и оборудования по отоплению и вентиляции. Комплектовочная ведомость на радиаторы „М-140"	ОВ-3	7
4	План подвала и технического подполья в осях 1-10	ОВ-4	8
5	План подвала и технического подполья в осях 10-15	ОВ-5	9
6	План 1го этажа в осях 1-10	ОВ-6	10
7	План 1го этажа в осях 10-15	ОВ-7	11
8	План 2го-4го этажей в осях 1-10	ОВ-8	12
9	План 2го этажа в осях 10-15. Крепление калорифера КМБ-2 к стене	ОВ-9	13
10	План 5го этажа в осях 1-10	ОВ-10	14
11	План кровли. План и разрезы 1-1, 2-2 венткамеры в осях 2-3.		
	План и разрезы 3-3, 4-4 венткамеры в осях 8-9	ОВ-11	15
12	Схема отопления ст 1÷8, ст 26÷35	ОВ-12	16
13	Схема отопления ст 9÷25	ОВ-13	17
14	Схемы вентиляции „П-1", „П-2", „П-3", „П-4", „П-5".	ОВ-14	18
15	Схемы вентиляции „В-1", „В-2", „В-3", „В-4", „В-5", „В-6".	ОВ-15	19
16	Схема и спецификация на теплоснабжение калориферов.		
	Кольцевой воздуховод над плитой. Подставка под калорифер КМС	ОВ-16	20
17	Узел управления с элеватором $t^о = 150°-70°C$	ОВ-17	21
18	Узел управления без элеватора $t^о = 95°-70°C$	ОВ-18	22
19	Приточная камера систем „П-1", „П-2". План. Разрез 1-1.		
	Разрез 2-2. Разрез 3-3. Спецификация.	ОВ-19	23
20	Приточная камера систем „П-3", „П-4". План. Разрез 1-1.		
	Разрез 2-2. Разрез 3-3. Спецификация.	ОВ-20	24
21	Ячейка шумоглушителя В007. Общий вид и детали	ОВ-21	25
22	Ячейка шумоглушителя В007. Детали.	ОВ-22	26
23	Ячейка шумоглушителя. Общий вид и детали (В020)	ОВ-23	27
24	Ячейка шумоглушителя. Общий вид и детали (В064)	ОВ-24	28

/Рук. гр. ОВ /Липкина/
11.04.73г.

1968	Профилакторий на 200 мест.	Отопление и вентиляция. Пояснения к проекту и таблицы. Перечень чертежей О.В.	Типовой проект 254-3-6	Альбом II	Лист ОВ-1н

Отдел технологии зданий | Гинзбург | Рудницкий | Бяфов | Туева | Черняховская

Экспликация вентиляционного оборудования.

NN систем	Наименование обслуживаемых помещений	Вентиляторы: Тип	N вент	Серия	L м³/час	h об/мин	N кгс/м²	Вес кг	К-во	Электродвигатели: Тип	n об/мин	N квт	Вес кг	К-во
П-1	Вестибюль, обеденный зал на 156 мест, моечная кухонной посуды	Центробежный правого вращ. исп.1	6	Ц4-70	4125	950	51	133	1	А02-31-6	950	1.5	34.5	1
П-2	Обед. зал на 44 места, заготовочные, горячий цех, моечная, подвал	Центробежный левого вращ. исп.6	8	Ц4-70	8890	710	64	342	1	А02-32-4	1430	3.0	39.5	1
П-3	Душевой и ванный залы	Центробежный левого вращ. исп.1	3	Ц4-70	795	1400	29	28.3	1	АОЛ 21-4	1400	0.27	7.3	1
П-4	Помещения лечебной части	То же	6	Ц4-70	6200	950	48	133	1	А02-31-6	950	1.5	34.5	1
П-5	Камера фруктов	Осевой	4	06-320	110	1400	9	11	1	АОЛ 12-4	1400	0.18	18.5	1
П-6	Кинопроекционная	Естественная	—	—	700	—	—	—	—	—	—	—	—	—
В-1	Ингаляторий, ЛФК и фотарий, кабинет электросветолечения, зубоврач. каб	Центробежный левого вращ. исп.1	5	Ц4-70	3060	930	36	96.6	1	АОЛ2-21-6	930	0.8	19.5	1
В-2	Душевой и ванный залы	То же	3	Ц4-70	1080	1400	28	28.3	1	АОЛ 21-4	1400	0.27	7.3	1
В-3	Кабинет врача, процедурные, кабинет кислорода, терапии	То же	5	Ц4-70	2030	930	35	96.6	1	АОЛ 2-21-6	930	0.8	19.5	1
В-4	Биллиардная	То же	3	Ц4-70	980	1400	28	28.3	1	АОЛ 21-4	1400	0.27	7.3	1
В-5	Помещения пищеблока	Центробежный крышный	6	КЦ3-90	*13020 9490	950	*40 23	128	2	А02-31-6	950	1.5	34.5	2
В-6	Кинопроекционная	Центробежный левого вращ. исп.1	2.5	Ц4-70	730	1400	16	14.7	1	АОЛ 12-4	1400	0.18	18.5	1
В-7	Спальные комнаты	Естественная	Дефлектор Т-31											
В-8	То же	"	Дефлектор Т-31											
В-9	То же	"	Дефлектор Т-29											
В-10	Изоляционные палаты	"	Шахта с зонтом											
В-11	Компрессорная	"	Дефлектор Т-26											
В-12	Бухгалтерия, комната сестры хозяйки	"	Шахта с зонтом											
В-13	Кабинет директора, гардероб	"	Шахта с зонтом											
В-14	Тепловой узел	"	Шахта с зонтом											
В-15	Библиотека	"	Шахта с зонтом											
В-16	Загрузочная, кладовая овощей, первичная обработка овощей	"	Дефлектор Т-26											
В-17	Кладовая сухих продуктов, кладов. суточн. запаса, инвентарная, машинное отделение	"	Дефлектор Т-26											
В-18	Заготовочная (подвальный горн)	"	Асбестоцементная труба с зонтом											
В-19	Сан узел, душевая	"	Дефлектор Т-26											
В-20	Камера отходов	"	Дефлектор Т-26											
В-21	Насосная, электрощитовая, хранение чистого и грязного белья	"	Дефлектор Т-26											
В-22	Обеденный зал на 156 мест	"	Две шахты с зонтами											
В-23	Камера фруктов и зелени	"	Отверстие с сеткой 250×200											

*В числителе производительность и давление вентиляторов даны для лета, в знаменателе - для зимы.

Калориферы

Помещение	Для лечебн. частей t_н=-20°; t_в=25°			Для лечебн. частей t_н=-35°; t_в=25°			Для лечебн. частей t_н=-30°; t_в=25°			Для лечебн. частей t_н=-35°; t_в=25°			Для лечебн. частей t_н=-35°; t_в=25°			Темп. приточного воздуха t_в °С
	Модель при теплоносит. 150°-70°С	95°-70°С	К-во	Модель при теплоносит. 150°-70°С	95°-70°С	К-во	Модель при теплоносит. 150°-70°С	95°-70°С	К-во	Модель при теплоносит. 150°-70°С	95°-70°С	К-во	Модель при теплоносит. 150°-70°С	95°-70°С	К-во	
П-1	КМС-4	КМС-4	2	КМС-5	КМС-5	2	КМС-6	КМС-6	2	35200	44000	2	50000			14
П-2	КМС-7	КМС-7	2	КМС-8	КМС-8	2	КМС-8	КМС-8	2	69500	85600	2	100000			14
П-3	КМС-4	КМС-4	1	КМС-4	КМС-4	1	КМС-4	КМС-4	1	8900	10250	1	11300			25
П-4	КМС-4	КМС-4	2	КМС-5	КМС-5	2	КМС-6	КМС-6	2	52000	61800	2	68700			20
П-5	—	—	—	—	—	—	—	—	—	—	—	—	—			—
П-6	КМБ-2	КМБ-2	1	КМБ-2	КМБ-2	1	КМБ-2	КМБ-2	1	4850	5970	1	6800			14

Таблица внутренних температур и вентобменов по помещениям.

NN п/п	Наименование помещений	$t_{вн}$	Кратность воздухообм. по приходу	по вытяжке
1	Спальные комнаты	18	—	вытяжка через с/у
2	Кабинет врача	20	1	1
3	Зубоврачебный кабинет	18	поток из коридора по балансу	600 м³/час через шкаф
4	Кабинет электросветолечения	20	800 м³/час	1100 м³/час через шкаф
5	Изоляционные палаты	20	—	1
6	Ингаляторий	20	по расчету	
7	ЛФК и фотарий	18	50 м³/час на 1 чел.	
8	Процедурные, кабинет кислород. терапии	20	500 м³/час	660 м³/час (зонт)
9	Душевой и ванный залы	25	3	5
10	Библиотека, комната персонала, комната сестры хозяйки	18	—	1
11	Биллиардная	18	—	10
12	Вестибюль, гардероб	16	—	1
13	Кабинет директора, бухгалтерия	18	—	0.5
14	Обеденный зал	16	по расчету	
15	Горячий цех	5	по расчету	
16	Моечная кухонной и столовой посуды	18	4	6
17	Заготовочная, холодная заготовка, первичная обработка овощей	16	3	4
18	Буфет - хлеборезка	18	1	1
19	Кинопроекционная	14	700 м³/час на 1 кинопроектор	
20	Кладовая овощей	5	—	0.5
21	Машинное отделение, электрощитовая, тепловой узел	16	—	1
22	Кладовая суточного запаса, загрузочная, кладовая сухих продуктов	12	—	1
23	Инвентарная, бельевая, компрессорная	16	—	0.5
24	Камера отходов	10	—	3
25	Камера фруктов и зелени	4	5	5
26	Хранение чистого белья, хранение грязного белья	16	—	0.5

Подающий трубопровод отопления с задвижкой
Обратный трубопровод отопления
Радиатор М-140 на плане
Радиатор „М-140" в схеме с краном двойной регулировки
Конвектор типа „Комфорт" на плане
Конвектор типа „Комфорт" в схеме
Вентиль
Тройник спускной с пробкой
Воздушный кран
Кран пробковый
Регулирующий клапан с эл. исполнительным механизмом
Технический термометр
Уклон трубопровода i=0.002
Спускной трубопровод
Номер отопительного стояка
Металлический воздуховод на плане сеч. 250×200 (h)
Металлический воздуховод в схеме сеч. 250×200 (h)
Металлический изолированный воздуховод на плане
Металлический изолированный воздуховод в схеме
Неметаллический воздуховод на плане
Жалюзийная решетка в воздуховоде
Диафрагма в воздуховоде на плане
Размер проходного отверстия 190×190
То же в схеме
Заслонка на воздуховоде с эл. приводом
Движок на воздуховоде

1968	Профилакторий на 200 мест	Отопление и вентиляция. Экспликация вентиляционного оборудования. Условные обозначения. Таблица внутренних температур и вентобменов по помещениям.	Типовой проект 254-3-6	Альбом II	Лист ОВ-2

ЦНИИЭП лечебно-курортных зданий
Отдел технологии
Гл. инж. отд. Ганзбург
Гл. инж. пр. Рудницкий
Гл. инж. отд. Баров
Рук. группы Тугева
Архитектор Бартышев
Инженер Тугева

СПЕЦИФИКАЦИЯ МАТЕРИАЛОВ И ОБОРУДОВАНИЯ ПО ОТОПЛЕНИЮ И ВЕНТИЛЯЦИИ.

№№ п/п	Наименование	Ед. измер	Кол. при наружной температ -20°С	-25°С	-30°С
	ОТОПЛЕНИЕ				
1	Конвектор типа „Комфорт" Н-15	шт / экм	15. / 53.7	10. / 35.7	5. / 17.85
2	То же с воздушным краном	"	6. / 21.4	7. / 25.0	9. / 32.2
3	Конвектор проходной типа „Комфорт" Н-15А	"	8. / 28.5	9. / 32.2	11. / 39.3
4	Конвекторы типа „Комфорт" Н-14	"	4. / 10.2	1. / 2.55	5. / 12.72
5	То же с воздушным краном	"	6. / 15.3	8. / 20.4	11. / 28.1
6	Конвектор проходной типа „Комфорт" Н-14А	"	—	7. / 17.9	—
7	Конвектор типа „Комфорт" Н-13	"	1. / 1.53	8. / 20.4	1. / 1.53
8	То же с воздушным краном	"	52. / 79.6	—	1. / 1.53
9	Конвектор типа „Комфорт" Н-12	"	—	4. / 11.5	6. / 17.2
10	То же с воздушным краном	"	6. / 17.2	—	—
11	Конвектор проходной типа „Комфорт" Н-12А	"	1. / 2.87	—	9. / 25.8
12	Конвектор типа „Комфорт" Н-11	"	1. / 2.3	3. / 6.9	3. / 6.9
13	То же с воздушным краном	"	—	1. / 2.3	1. / 2.3
14	Конвектор типа „Комфорт" Н-10	"	10. / 19.0	7. / 13.3	7. / 13.3
15	Конвектор проходной типа „Комфорт" Н-10А	"	—	1. / 1.9	1. / 1.9
16	Конвектор типа „Комфорт" Н-9	"	2. / 4.12	118. / 244	116. / 239.5
17	То же с воздушным краном	"	—	1. / 2.06	—
18	Конвектор проходной типа „Комфорт" Н-9А	"	1. / 2.06	—	1. / 2.06
19	Конвектор типа „Комфорт" Н-8	"	121 / 199.0	4. / 6.55	6. / 9.83
20	То же с воздушным краном	"	—	50 / 82.0	50. / 82.0
21	Конвектор типа „Комфорт" Н-7	"	5. / 6.75	—	9. / 12.15
22	Конвектор типа „Комфорт" Н-6	"	1. / 1.24	8. / 9.92	4. / 4.96
23	То же с воздушным краном	"	—	1. / 1.24	1. / 1.24
24	Конвектор типа „Комфорт" Н-5	"	1. / 0.985	—	1. / 0.985
25	Конвектор типа „Комфорт" Н-4	"	1. / 0.81	1.0 / 0.81	—
26	Ребристые трубы ℓ=1.5м	шт / экм	29. / 46.4	21. / 33.6	6. / 9.6
27	То же ℓ=2.0м	"	—	6. / 12.8	21. / 44.7
28	Радиаторы „М-140"	секц / экм	190. / 59.0	205. / 63.5	218. / 67.6

№№ п.п	Наименование	Размер или диаметр	Ед. изм	К-во	Примечание
29	Трубы стальные бесшовные	d=76×3.0	п.м	50.0 / 50.0	ГОСТ 8732-58
30	Трубы стальные водогазопроводные	d=50	"	100.0 / 100.0	ГОСТ 3262-62
31	То же	d=40	"	159.0 / 159.0	"
32	То же	d=32	"	46.0 / 46.0	"
33	То же	d=25	"	145.0 / 58.0	"
34	То же	d=20	"	340.0 / 68.0	"
35	То же	d=15	"	682.0 / 10.0	"
36	Задвижка 30ч 6бр	d=50	шт	8	ГОСТ 9437-63
37	Вентиль муфтовый 15кч 18бр	d=40	"	2	ГОСТ 11570-65
38	Кран пробковый 11ч 6бк	d=25	"	26	ГОСТ 2422-65
39	То же	d=20	"	14	"

№№ п.п	Наименование	Размер или диаметр	Ед. изм	К-во	Примечан.
40	Кран пробковый 11ч 6бр	d=15	шт	13	ГОСТ 2422-65
41	Кран двойной регулировки	d=15	"	17.	
42	Кран воздушный радиаторный		"	7	
	ИЗОЛЯЦИЯ ТРУБОПРОВОДОВ				
43	Сетка (проволока)		$м^2$	203.0	
44	Минеральная вата		$м^3$	4.5	
45	Асбесто-цементная штукатурка		$м^2$	209.0	
	ВЕНТИЛЯЦИЯ				
1	Ц/б вентилятор Ц4-70 №5 лев. вращ. исп.1. с эл. двигателем АО-21-6 n=930 об/мин N=0.8 квт		компл	2	
2	Ц/б вентилятор Ц4-70 №3 лев. вращ. исп.1 с эл. двигателем АОЛ 21-4 n=1400 об/мин N=0.27 квт		"	2	
3	Ц/б вентилятор Ц4-70 №2.5 лев. вращ. исп.1 с эл. двигателем АОЛ 12-4 n=1400 об/мин N=0.12 квт		"	1	
4	Ц/б крышный вентилятор КЦ3-90 №6 с эл. двигателем АО2-31-6 n=950 об/мин N=1.5 квт		"	2	с клапаном
5	Осевой вентилятор ОБ-320 №4 с эл. двигателем АОЛ-12-4 n=1400 об/мин N=0.18 квт		"	1	
6	Виброизолирующее основание под ц/б вентилятор Ц4-70 №5 (1А049)		шт	2	P=6.42 кг
7	Виброизолирующее основание под ц/б вентилятор Ц4-70 №3 (1А047)		"	2	P=2.96 кг
8	Виброизолирующее основание под ц/б вентилятор Ц4-70 №2.5 (1А046)		"	1	P=2.74 кг
9	Калорифер КМБ-2		"	1	
10	Вентиляционный шумоглушитель 8020	ℓ=1000	ячейка	4	
11	То же 8007	ℓ=1000	"	3	
12	Дефлектор ЦАГИ Т-31	d=660	шт	2	
13	То же Т-29	d=495	"	1	
14	То же Т-26	d=235	"	6	
15					
16	Коробка шумоглушителя	800×950h	$м^2$	8.5	
17	То же	400×580h	"	3.0	
18	Диффузор за вентилятором	h=250	"	1.5	
19	Мягкая вставка	ℓ=200	"	2.5	прорезиненная ткань
20	Клапан деревянный утепленный перекидной	300×500	шт	1	
21	Огнезащитный клапан		"	1	по тип. черт. ОВ-02-155
22	Регулирующий шибер	250×200	"	2	см. камеру фрукт.
23	Жалюзийная решетка ЖМ-1	470×670	"	1	
24	Жалюзийная решетка регулируемая	150×150	"	179	
25	То же	250×150	"	3	
26	То же	250×200	"	33	
27					
28	То же	350×350	"	16	
29	Металлические движки на воздуховоде	450×420	"	4	
30	То же	250×420	"	13	
31	Дроссель-клапан на воздуховоде	400×400	"	1	установить у зонта

№№ п.п	Наименование	Размер или диаметр	Ед. изм	К-во	Примечание
32	Дроссель-клапан на воздуховоде	250×250	шт	1	установить у зонта
33	То же	200×250	"	3	"
34	То же	200×200	"	1	"
35	Диафрагма в воздуховоде сеч.	400×500	"	1	
36	То же	400×400	"	3	
37	То же	400×250	"	1	
38	То же	250×250	"	3	
39	То же	160×160	"	1	
40	То же	100×200	"	1	
41	Воздуховоды из оцинкованной кровельной стали	800×500	$м^2$	74.5	δ=0.8 мм
42	То же	500×500	"	43.0	"
43	То же	500×400	"	91.0	"
44	То же	400×400	"	252.0	"
45	То же	400×250	"	46.0	"
46	То же	250×250	"	117.0	"
47	То же	250×200	"	58.0	"
48	То же	200×200	"	23.5	"
49	То же	160×200	"	11.5	"
50	То же	160×160	"	5.5	"
51	То же	100×200	"	22.0	"
52	То же	100×160	"	10.0	"
53	То же	d=200	"	7.0	"
54	Прямоугольные асбестоцементные бесшовные короба сеч.	200×200	"	73.0	МРТУ 21-17-66
55	То же	150×200	"	25.5	"
56	То же	150×150	"	21.5	"
57	Металлическая сетка	ячейка 10×10	$м^2$	1.0	
58	Асбестоцементная труба	ф 100	п.м.	4.0	
59	Изоляция металлических воздуховодов минеральной ватой	δ=40 мм	$м^3$	5.0	
60	Штукатурка по сетке асбестоцементным раствором	δ=0.8 мм	$м^2$	110.	

Комплектовочная ведомость на радиаторы „М-140"

tн / К-во секций	К-во приборов -20°С	-25°С	-30°С
3	6	6	6
4	3	1	1
5	4	4	2
6	—	2	4
8	2	—	—
9	2	3	2
10	2	2	2
11	1	1	1

tн / К-во секций	К-во приборов -20°С	-25°С	-30°С
13	—	1	1
15	5	—	—
16	—	5	—
17	—	—	5

Примечание:

1. В знаменателе указано количество труб, подлежащих изоляции.

1968	Профилакторий ж200мест	Отопление и вентиляция. Спецификация материалов и оборудования по отоплению и вентиляции. Комплектовочная ведомость на радиаторы „М-140"	Типовой проект 254-3-6	Альбом II	Лист ОВ-3

Инв. 2929

Архитектурно-конструктивный раздел — Инж. отд. — Гранбах — Рудницкий — Ганзбург — Отдел технологии — Шифр — Гл. инж. пр. — Зак. группы — Буров — Тугева — Исполнили — Черняховская — Проверила — Тугева

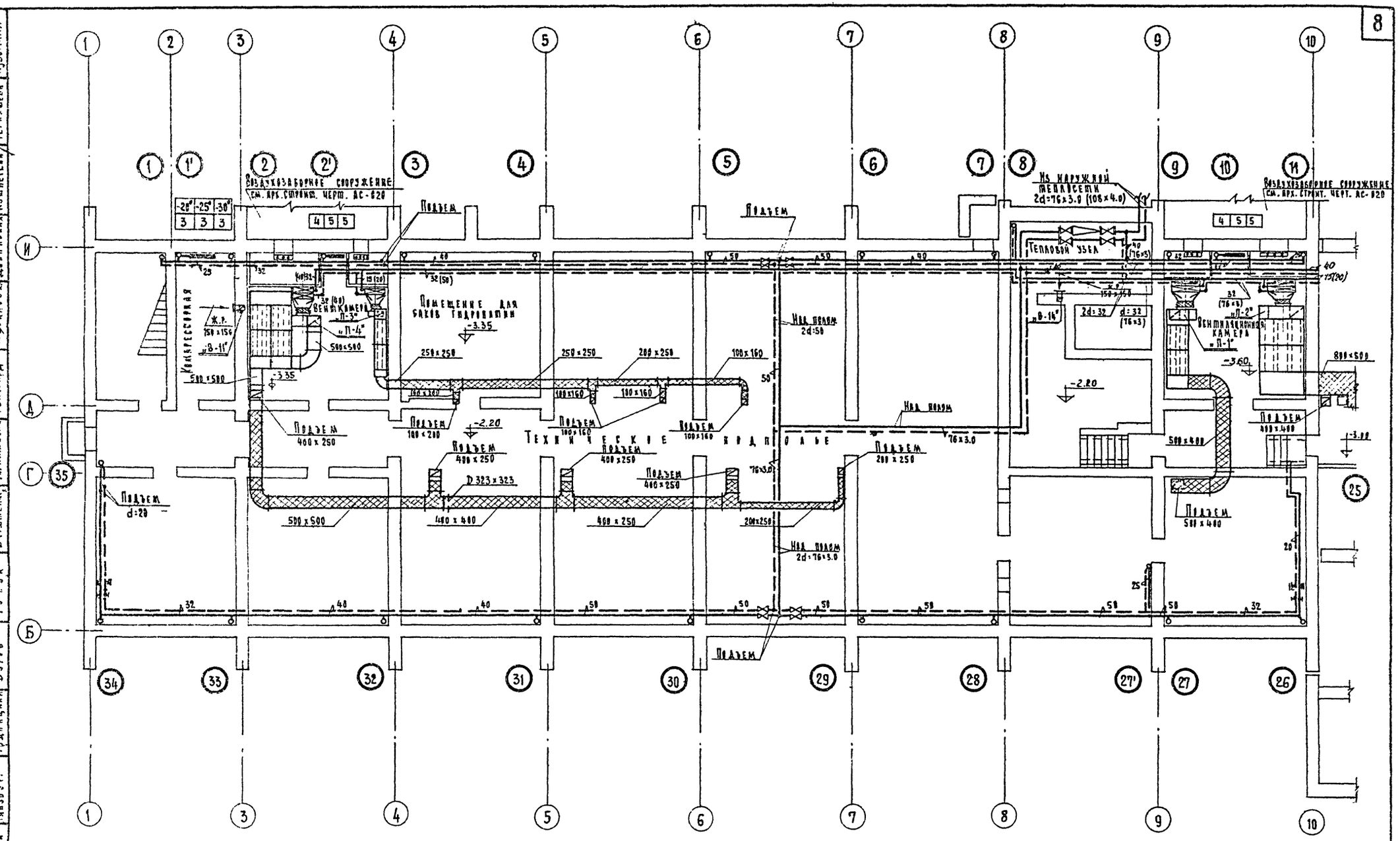

1968	Прачечная на 200 мест	Отопление и вентиляция. План подвала и технического подполья в осях 1-10.	Типовой проект 254-3-6	Альбом II	Лист ОВ-4

Инв. 2929

Отдел технологии Гинзбург Будницкий Бурев Туева Бабушкина Черняховская Тельгара Шуралева Дубинская Кошнегева Черничова Кузьмина

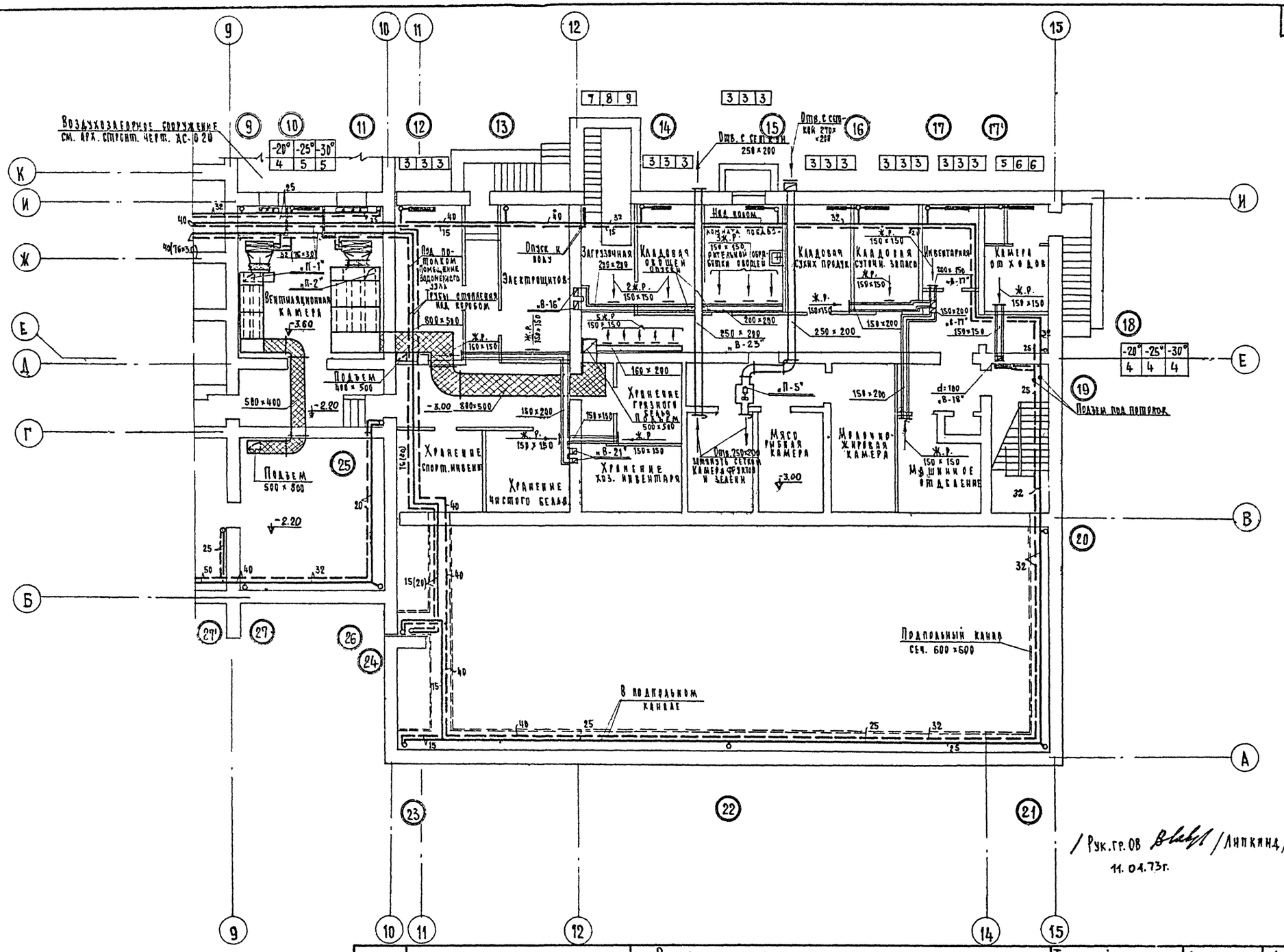

1968	Профилакторий на 200 мест	Отопление и вентиляция. План подвала и технического подполья в осях 10-15.	Типовой проект 254-3-6	Альбом II	Лист ОВ-5и

ИНВ 2929

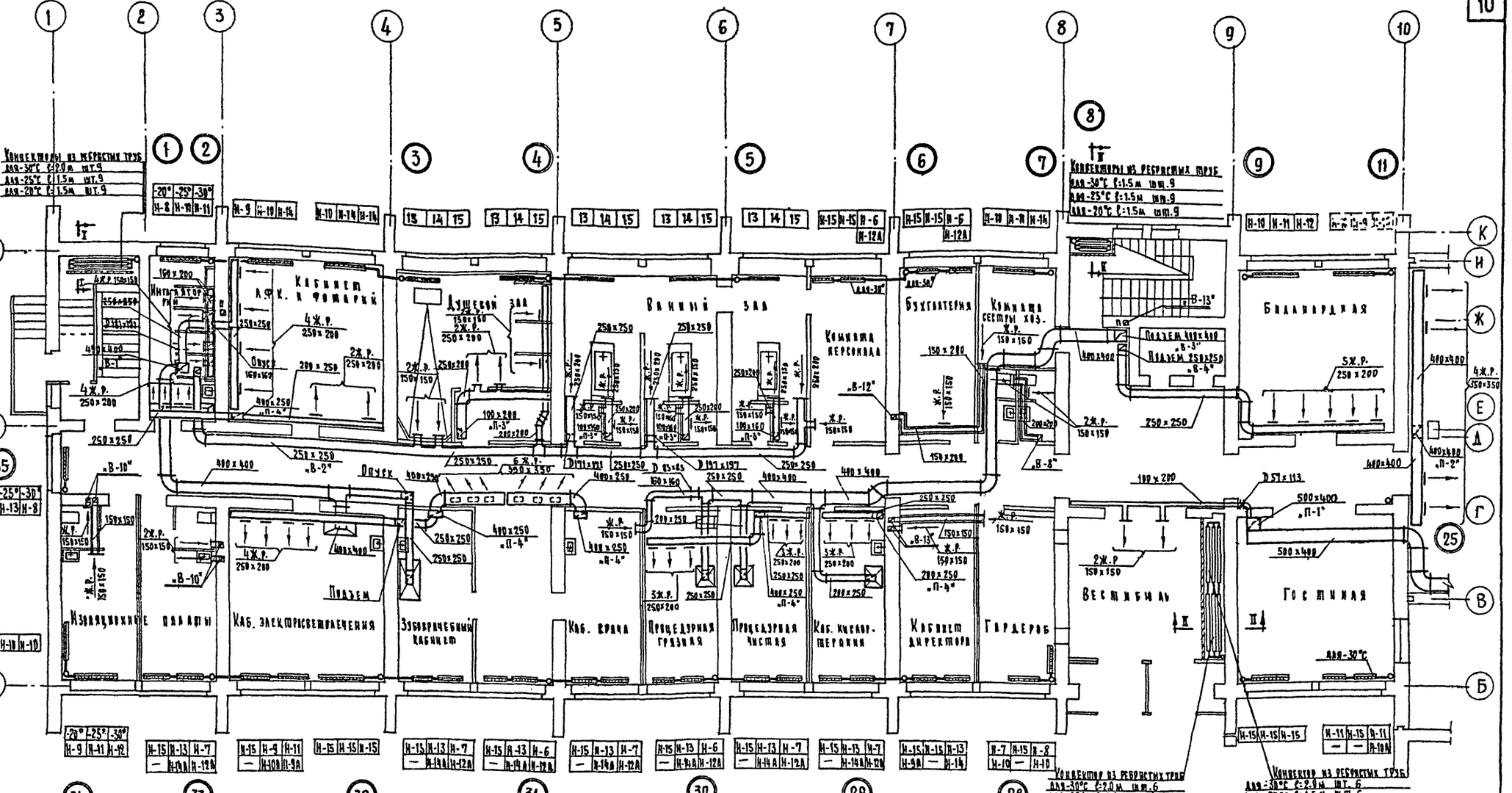

1968	Профилакторий на 200 мест	Отопление и вентиляция План 1го этажа в осях 1-10	Типовой проект 254-3-6	Альбом II	Лист ОВ-6

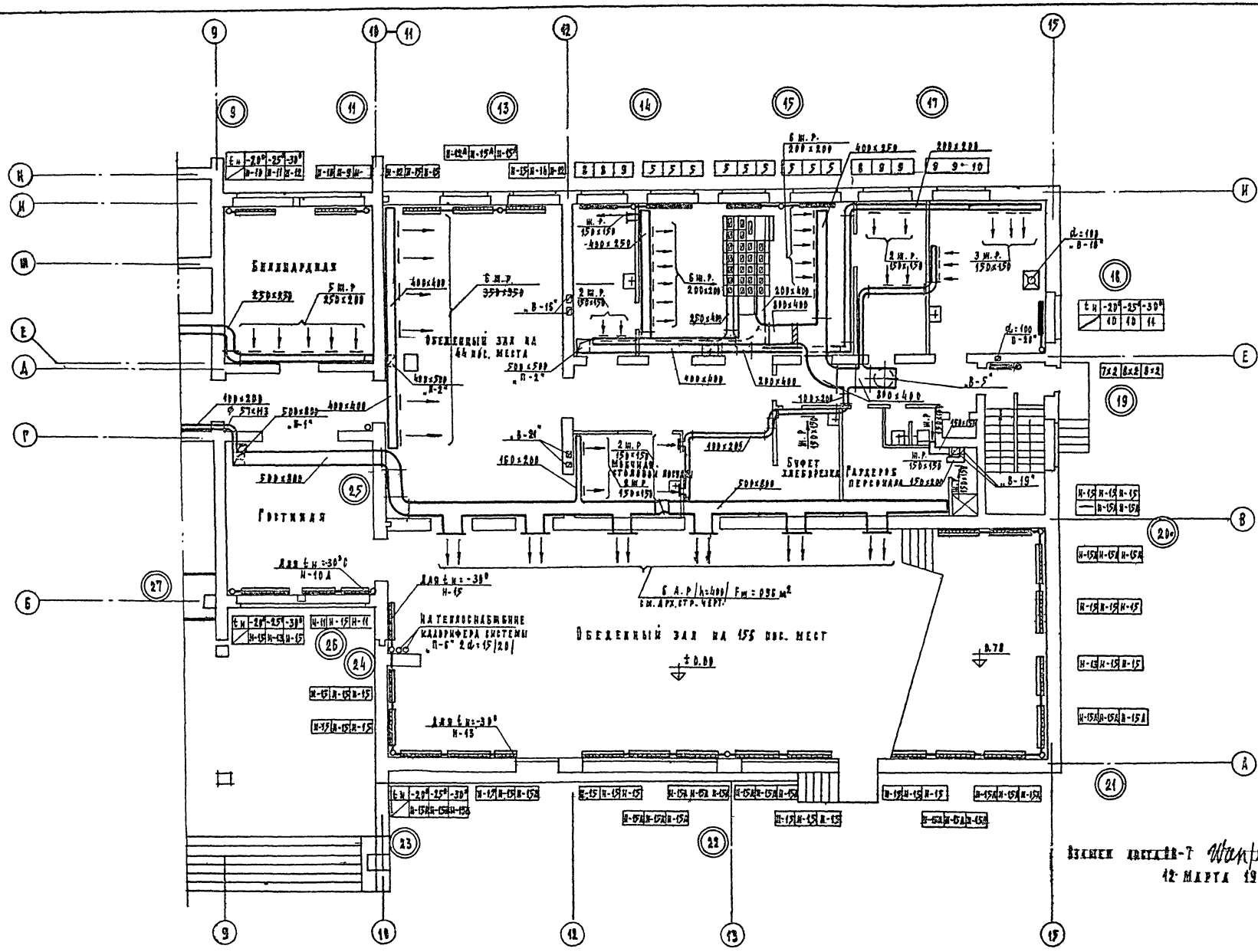

Взамен листа ВВ-7 Инв. Данных
12 марта 1973 г.

1973	Производственный корпус на 200 мест	Отопление и вентиляция. План 1-го этажа в осях 1А-15	Типовой проект 254-3-6	Альбом II	Лист ОВ-7

Стадия технический проект | Инженер проекта Рудницкий | Чертежник Липкина | Бронштейн | Гандин | Яхнис | Коротков | Лавров | Лубенников | Кошкерева | Разумовский | Пугнадзе

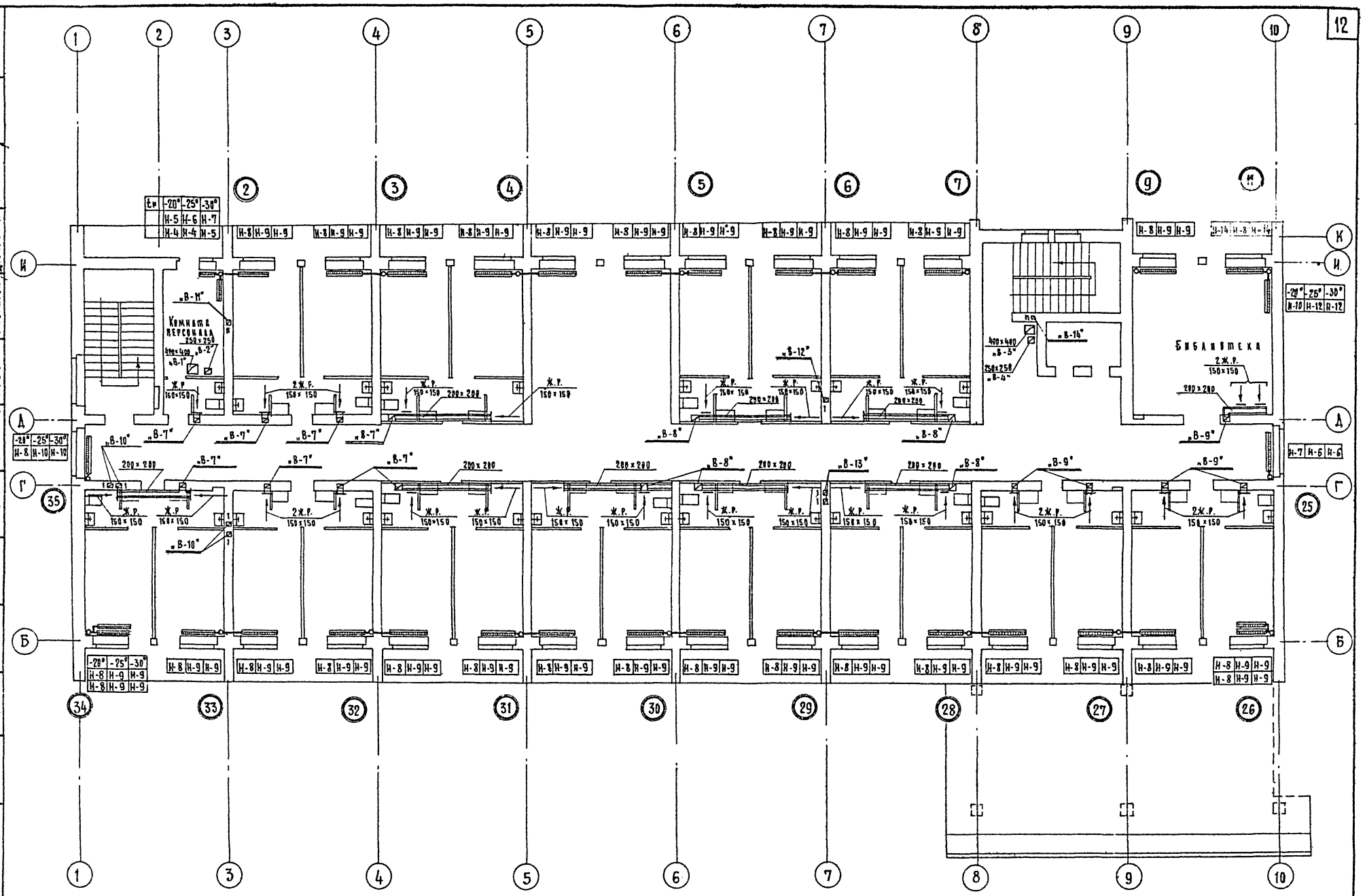

1968	Профилакторий на 200 мест	Отопление и вентиляция План 2-го - 4-го этажей в осях 1-10.	Типовой проект 254-3-6	Альбом II	Лист ОВ-8

Инв. 292.

Главный инженер проекта Кузьмина
Гл. инж. В.К. Черышева
Гл. инж. эп. Пушкарева
Архитектор Дубинская
Шувалова
Проверил Тугева
Исполнитель Черняховская
Исполнитель Барштейн
Тугева
Гл. инж. отд. Бурлев
Гл. инж. Родицкий
Гл. спец. Гинзбург
Отдел технологии

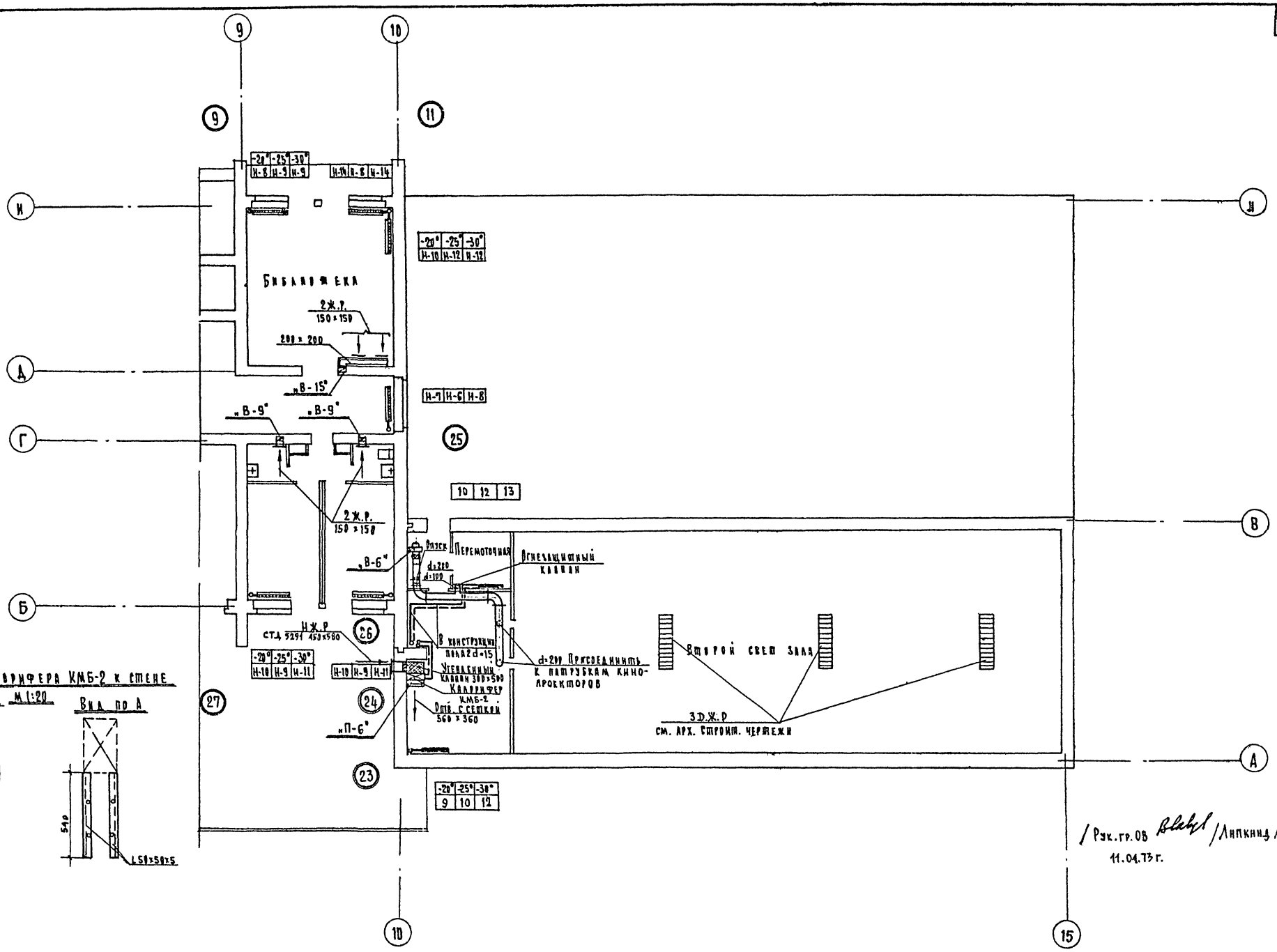

Крепление калорифера КМБ-2 к стене

М 1:20

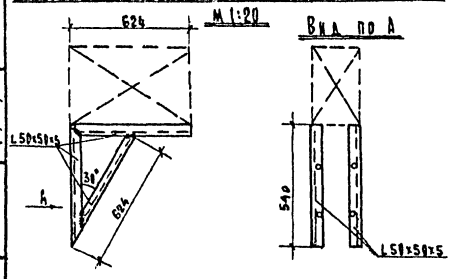

Общий вес кронштейнов 14 кг

/ Рук.гр.ОВ /Липкинд/
11.04.73 г.

1968	Профилакторий на 200 мест	Отопление и вентиляция. План 2го этажа в осях 10-15. Крепление калорифера КМБ-2 к стене	Типовой проект 254-3-6	Альбом II	Лист ОВ-9и

ЦНИИЭП Курортных зданий

Согласовано: Архитектор Конструктор Нач. эл. Нач. ВК Нач. ЭС; Шуваловская Дубинская Кушнерева Черышева Кузьмина

Проверил Тугева; Исполнил Бартенев; Исполнил Черняховский; Инженер Тугова; Рук. группы Тугева; Нач. отд. Бугров; Гл. инж. пр. Рудницкий; Нач. отд. Гинзбург; Отдел технологии

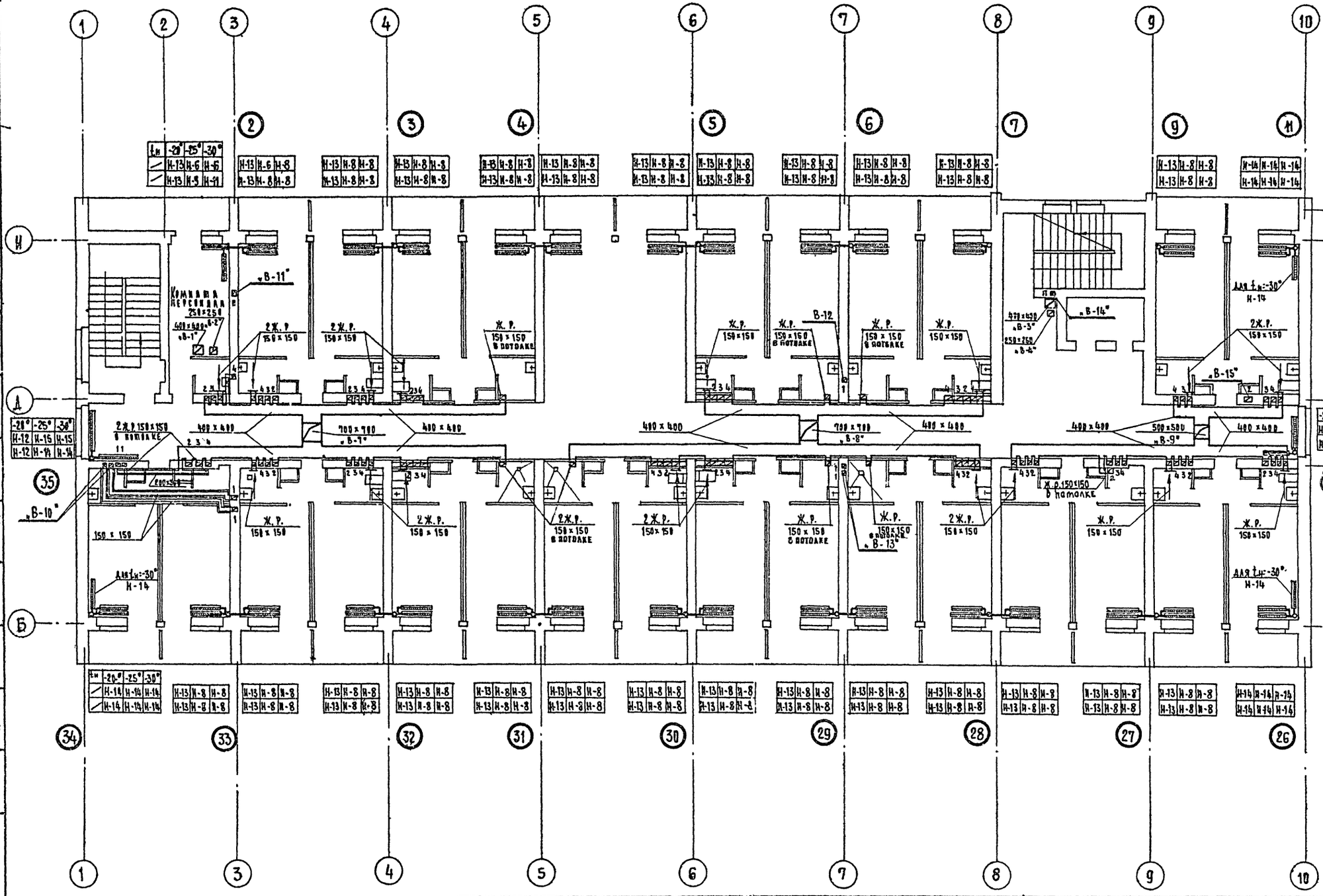
Комната кормящих 250×250
„В-1"
„В-2"
„В-3"
„В-4"
„В-7"
„В-8"
„В-9"
„В-10"
„В-11"
„В-12"
„В-13"
„В-14"
„В-15"
Ж.Р. 150×150
2Ж.Р. 150×150
Ж.Р. 150×150 в потолке
2Ж.Р. 150×150 в потолке
Ж.Р. 150×150 в полке
400×400
700×700
500×500
Для tн=-30° Н-14

| | | |

План кровли
М 1:200

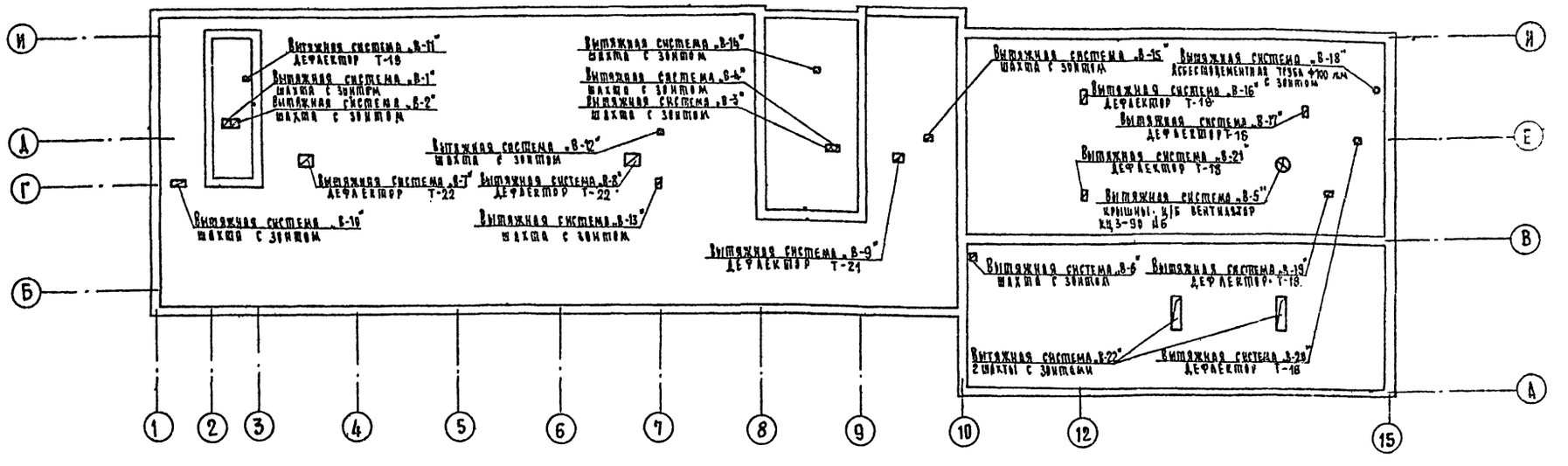

План венткамеры
в осях 2-3. М 1:100.

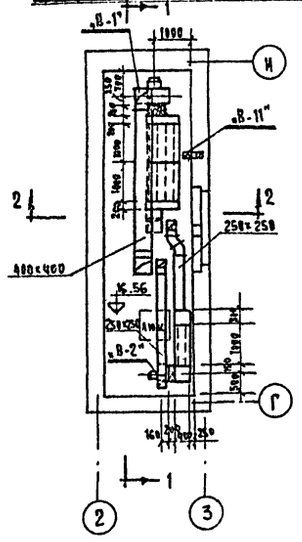

Разрез 1-1
М 1:100

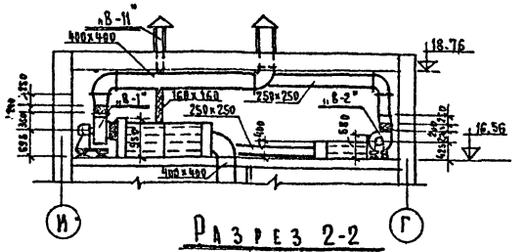

Разрез 2-2
М 1:100

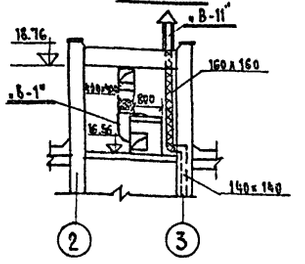

План венткамеры
в осях 8-9. М 1:100

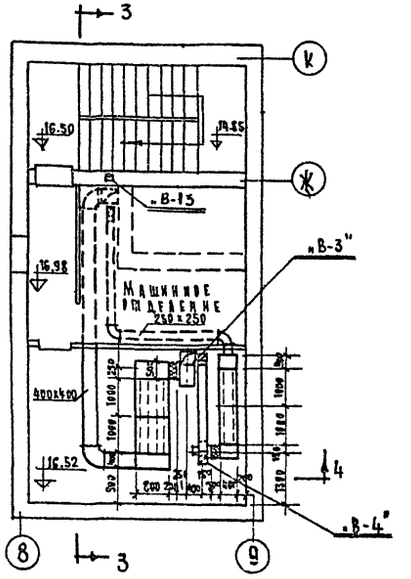

Разрез 3-3
М 1:100

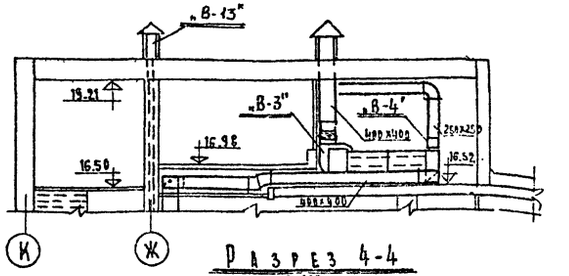

Разрез 4-4
М 1:100

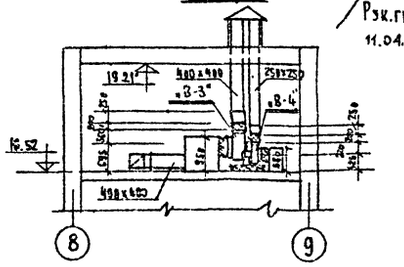

Примечание:

Размеры и привязки вытяжных шахт см. арх. строит. чертежа АС-30, АС-31, АС-28.

Рук.гр.ОВ 11.04.73 /Липкина/

1968	Профилакторий на 200 мест	Отопление и вентиляция. План кровли. План и разрезы 1-1, 2-2 венткамеры в осях 2-3. План и разрезы 3-3, 4-4 венткамеры в осях 8-9.	Типовой проект 254-3-6	Альбом II	Лист ОВ-11н

Отдел вентиляции Ганзбург | Гл. инж. проекта Бзров | Рук. группы Инженер Гурева | Исполнил Баршенин | Проверил Тугева | Гл. инж. проекта Лиц. В.К. | Нач. отдела Черышева | Гл. инженер проекта Кузнецова | Гл. специалист Шубаева | Инж. Ф.Р. | Инж. Ф.Р. | Инж. Ф.Р.

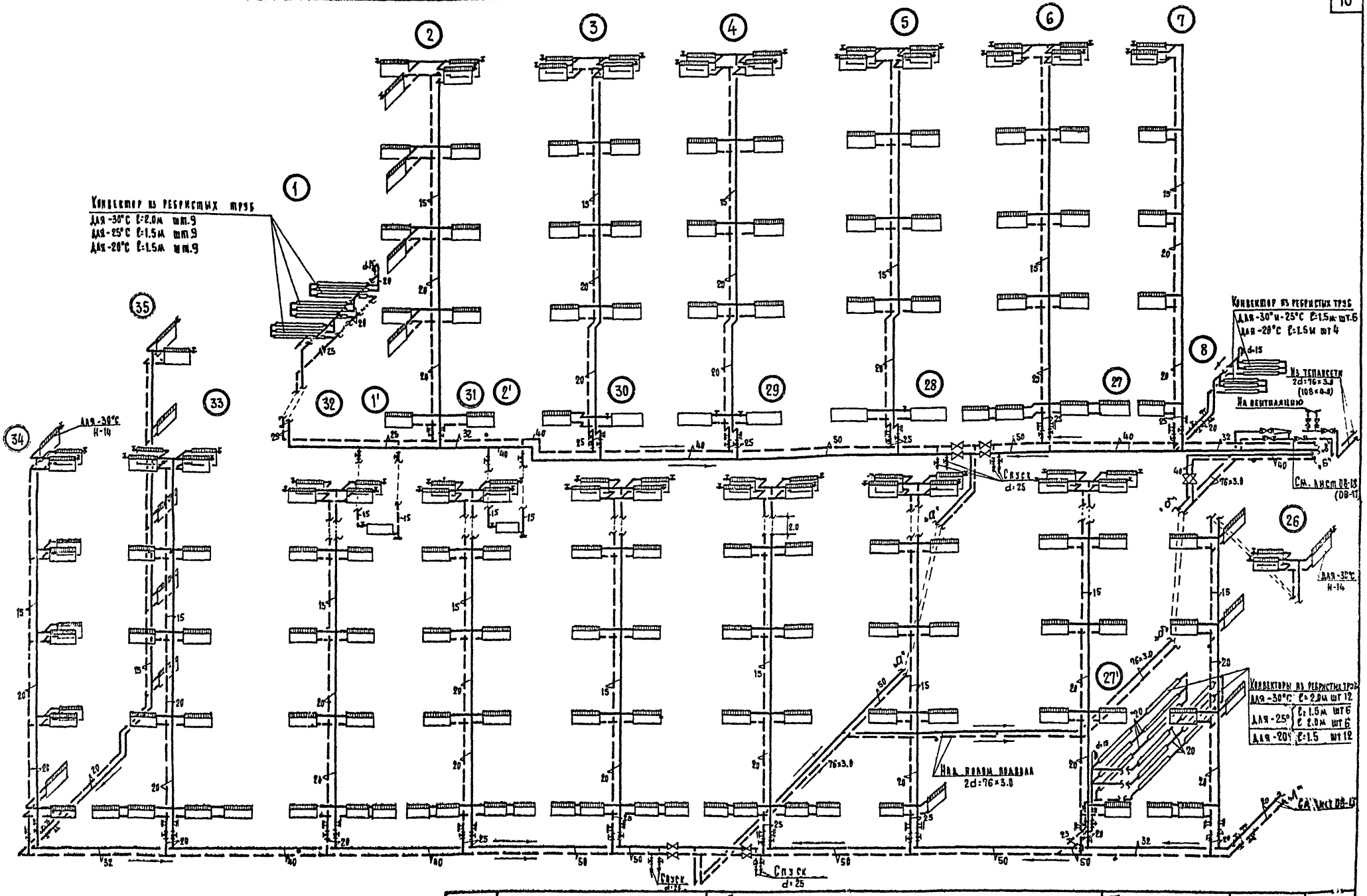

1968	Профилакторий на 200 мест	Отопление и вентиляция Схема отопления ст. 1÷8, ст. 26÷35.	Типовой проект 254-3-6	Альбом II	Лист ОВ-11

Отдел	Тихановский	Ганзбург	
Гл. инж. отд.	Радецкий		
Гл. инж. пр.	Бугров		
Рук. группы	Гуева		
Исполнит.	Черняховская		
Проверил	Гуева		

ЦНИИЭП курортных зданий

Альбом 6-13 пр. 6 сп.

Инв. 2411

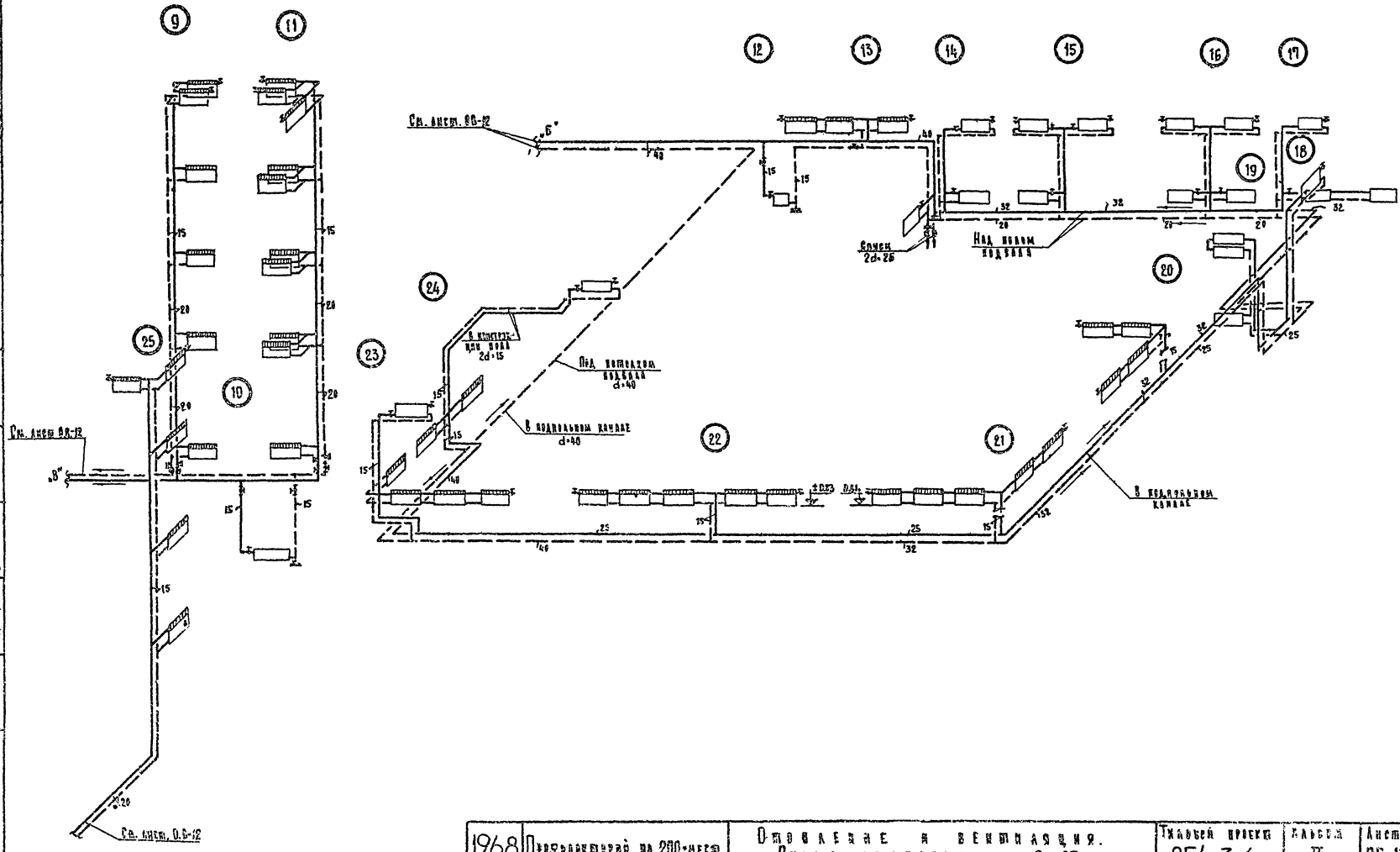

1968	Продолжение на 200-листе	Отопление и вентиляция. Схема отопления - ст 9÷25	Типовой проект 254-3-6	Альбом II	Лист ОВ-13

Отдел технологии | Ганзбург | Рудницкий | Бугаев | Гузева | Черняковский | Гуева | Аксенова | Контроль

Инв. 2924

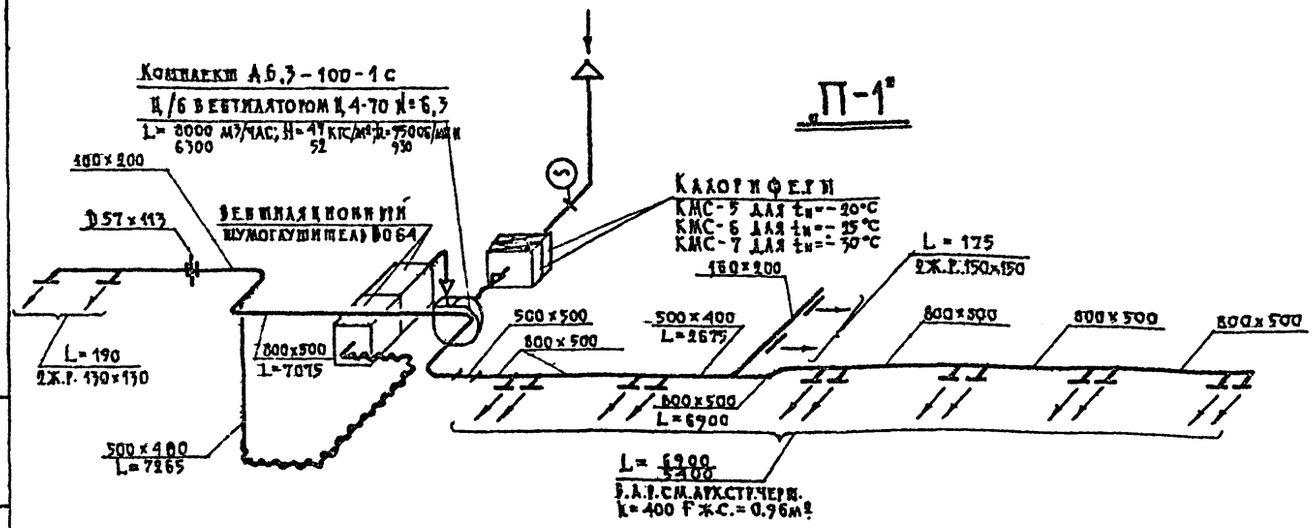

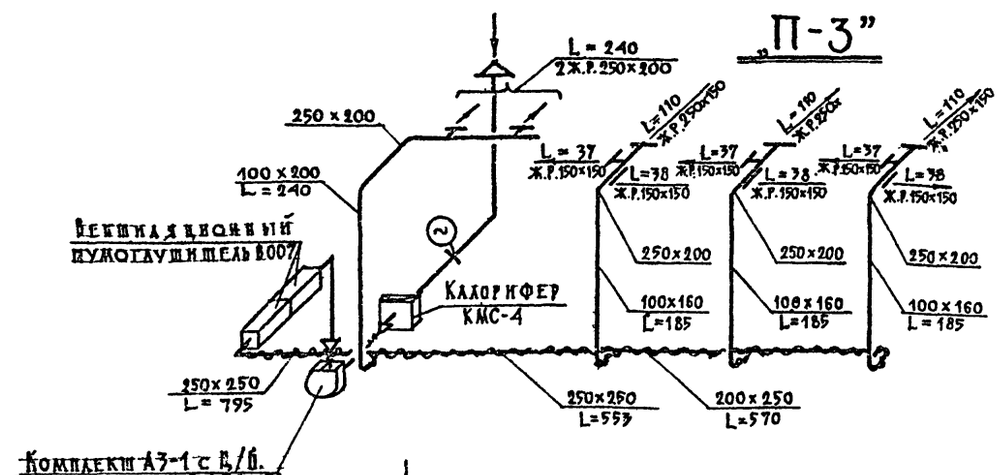

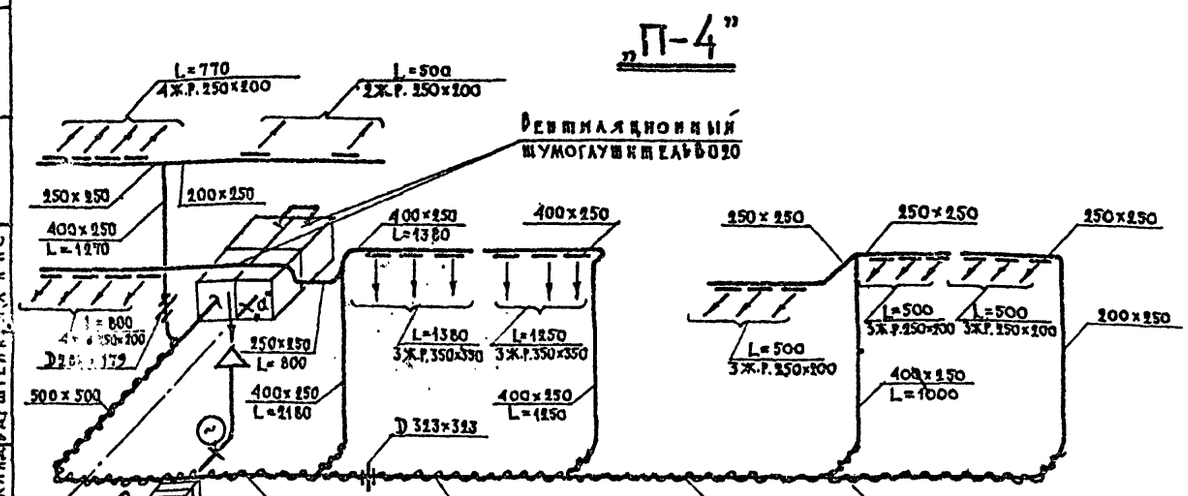

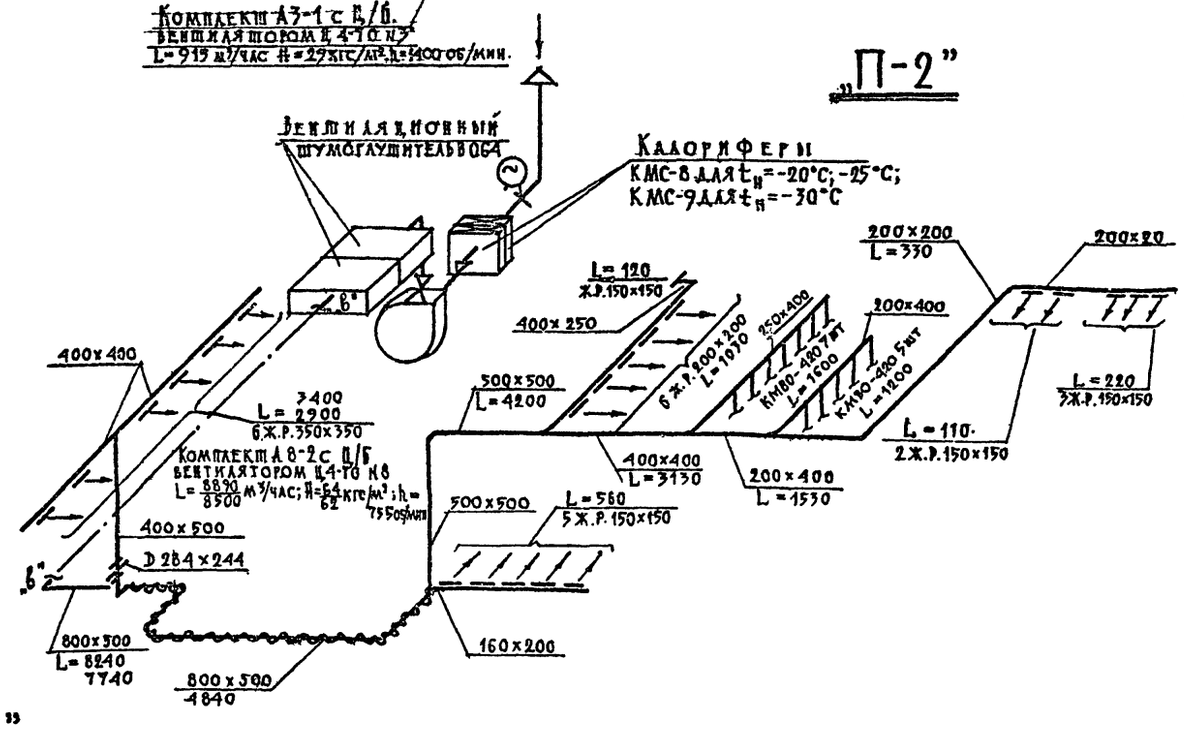

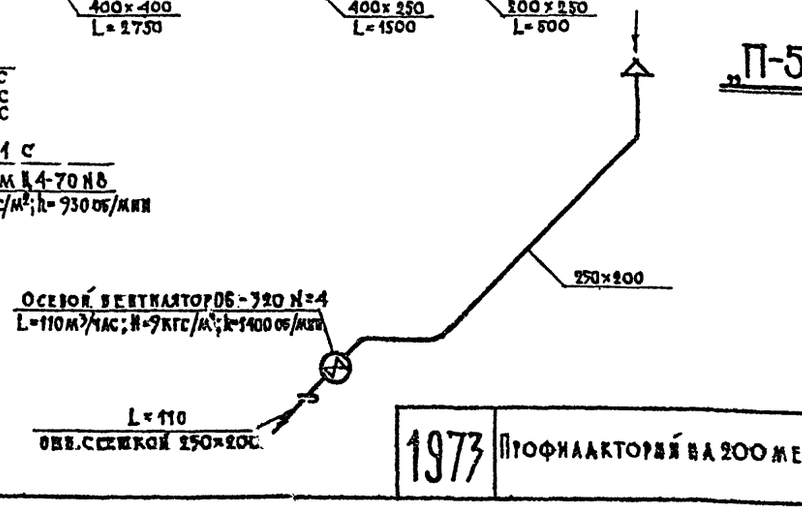

Примечание: В числителе производительность и давление вентиляторов даны по лету; в знаменателе – по зиме

Взамен листа ОВ-14.
Рук. гр. ОВ. Липкина
11.04.73г.

1973	Профилакторий на 200 мест	Отопление и вентиляция. Схема вентиляции П-1, П-2, П-3, П-4, П-5.	Типовой проект 254-3-6	Альбом I	Лист ОВ-14

Лечебно-курортных зданий. Отдел технологии. Ц.Т.Н.И.С.
Проверил Барштейн. Исполн. Липкина. Рук. гр. Черникин. Гл. инж. пр. Руденцкий. Нач. отд.

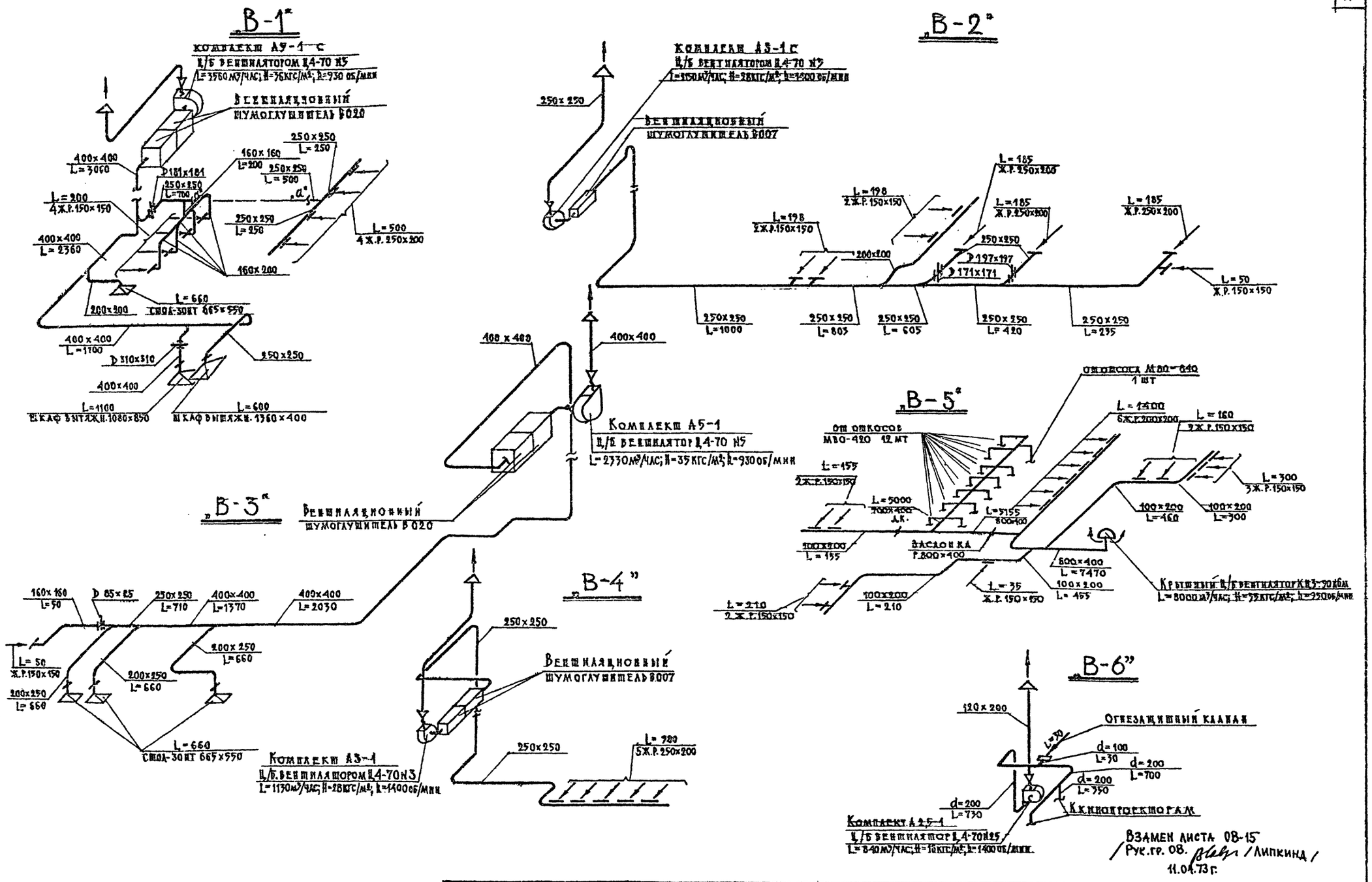

Взамен листа ОВ-15
/Рук. гр. ОВ. /Липкина/
11.04.73 г.

1973	Профилакторий на 200 мест	Отопление и вентиляция. Схемы вентиляции. В-1", В-2", В-3", В-4", В-5", В-6"	Типовой проект 254-3-6	Альбом II	Лист ОВ-15"

Согласовано: Госстрой СССР, Гипрокомунсантехпроект, Гипрогорсантехпроект, Ленгипрокоммунсантехпроект, Ленинградский Промстройпроект, Киевгипрокоммунсантехпроект, Гипрокоммунсантехпроект, Ленгипроинж

Схема теплоснабжения калориферов

М 1:50

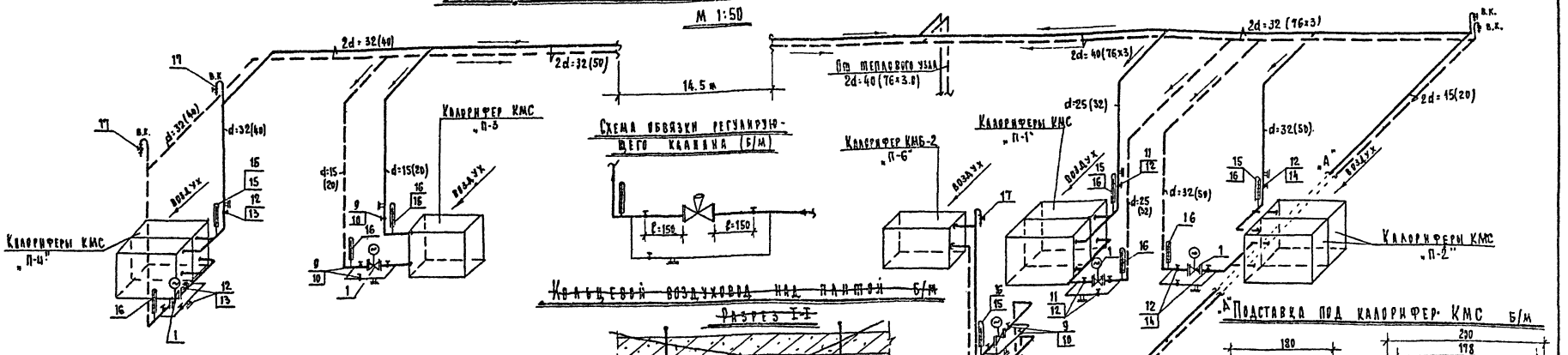

Схема обвязки регулирующего клапана Б/М

~~Кольцевой воздухоотв. над панелью Б/М~~

~~Разрез I-I~~

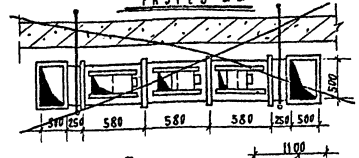

План

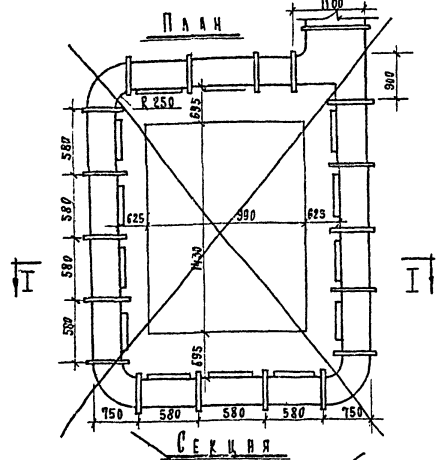

Секция

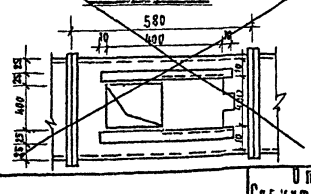

Подставка под калорифер КМС Б/М

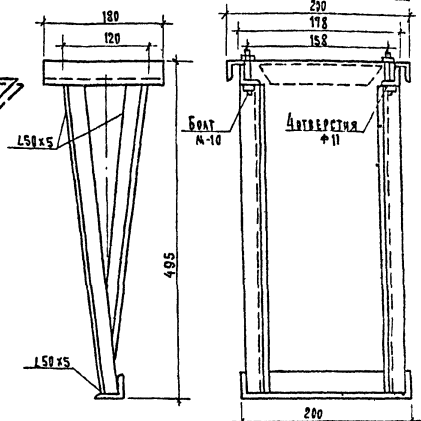

Крепление калорифера Б/М

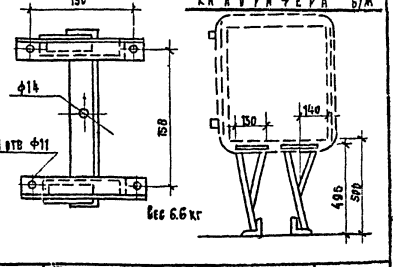

Рук.гр. ОВ /Липкина/
11.04.73г.

Спецификация на теплоснабжение калориферов.

№№ п.п	Наименование	Размер или диаметр	Ед.изм	Кол-во 150°-70°С	Кол-во 95°-70°С	Примечан
1	Регулирующий клапан с эл. исполнительным механизмом типа 25ч931 нж	d=15	шт	5	5	
2	Трубы стальные бесшовные	76×3.0	п.м		19.5	ГОСТ 8732-70
3	Трубы водогазопроводные	d=15	"	65.0		ГОСТ 3262-62
4	То же	d=20	"		65.0	"
5	То же	d=25	"	14.5		"
6	То же	d=32	"	77.0	14.5	"
7	То же	d=40	"	16.5	19.0	"
8	То же	d=50	"		62.0	"
9	Вентиль запорный 15к18бр	d=15	шт	8		ГОСТ 11465-65
10	То же	d=20	"		8	"
11	То же	d=25	"	4		"
12	То же	d=32	"	8	4	"
13	То же	d=40	"		4	"
14	Задвижка 30ч6бр	d=50	"		4	ГОСТ 8437-63
15	Термометр технический до 150°С		шт	5		
16	То же до 100°С		"	5	10	
17	Пробковый кран	d=20	"	3	3	ГОСТ 2422-65
	Изоляция трубопроводов					
18	Сетка (проволока)		м²	39.8	53.5	
19	Минеральная вата		м³	1.4	1.5	
20	Асбесто-цемент		м²	40.0	55.0	
21	Бурулин		м²	18.5	25.5	

Примечания

1. Диаметры в скобках даны для теплоносителя с температурой 95°-70°С.
2. Общую спецификацию на вентиляцию см. заглавный лист ОВ-3
3. Общий вес подставки под калорифер 6.6 кг.

1968	Профилакторий на 200 мест.	Отопление и вентиляция. Спецификация и схема теплоснабжения калориферов. ~~Кольцевой воздухоотв. над панелью~~ Подставка под калорифер КМС	Типовой проект 254-3-6	Альбом II	Лист ОВ-16м

ЦНИИЭП инженерного оборудования. Отдел технологии

Главный инженер	Ганзбург	Руководитель группы	Рудницкий
Гл. инж. проекта	Бурлов	Гл. инж. отд.	Тугева
Исполнили	Черяховская	Проверила	Тугева

План

Б/М

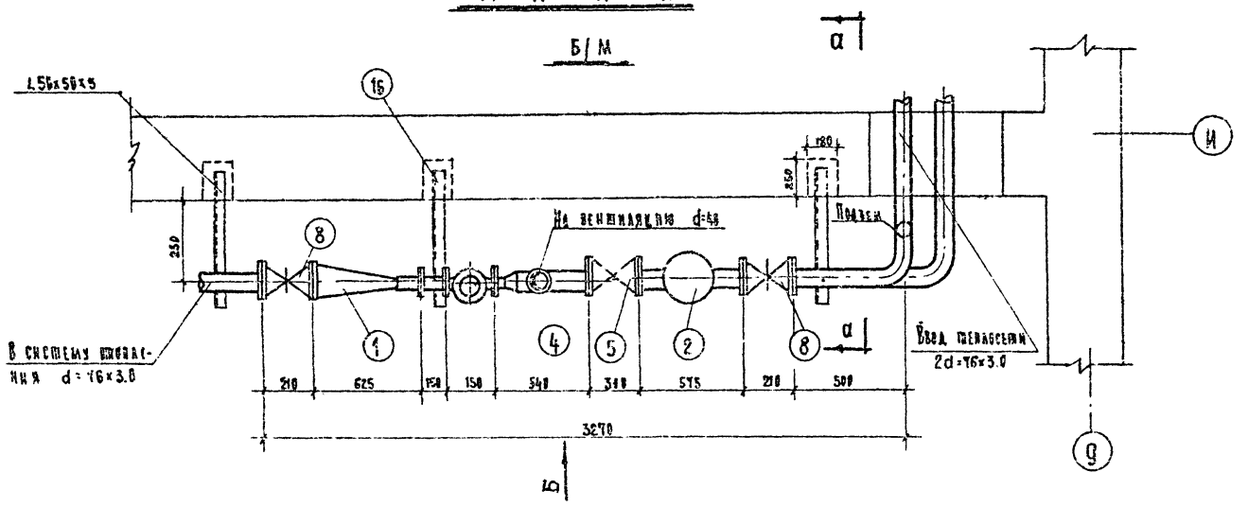

Схема обвязки ручного насоса.

Б/М

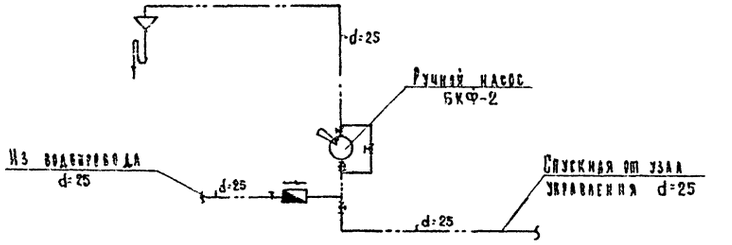

Спецификация

Ин п.п.	Наименование	Размер или диаметр	Ед. измер.	К-во	Примечание
1	Элеватор стальной системы ВТИ №4	$d_г$=30	шт	1	Диаметр сопла зав. по-тов привязки
2	Грязевик	$d_у$=80	"	2	МВН 1280-59
3	Регулятор давления РД-50		"	1	Необходимость установки решается проектом привязки
4	Регулятор расхода РР-50		"	1	
5	Обратный клапан	$d_у$=80	"	1	
6	Манометр до 6 атм		"	3	ГОСТ 6521-60
7	То же до 0.6 атм		"	2	—"—
8	Задвижка 30ч6бр	$d_у$=80	"	4	ГОСТ 8437-63
9	Вентиль запорный 15ч18бр	d=40	"	2	ГОСТ 11570-65
10	Термометр до 150°С		"	1	ГОСТ 2823-59*
11	То же до 100°С		"	3	—"—
12	Пробковый кран 11ч6бк	d=25	"	6	ГОСТ 2422-65
13	Ручной насос БКФ-2		"	1	
14	Обратный клапан	d=25	"	1	ГОСТ 12677-67*
15	Дроссельная шайба		"	1	По проекту привязки
16	Сталь угловая	∠50х50х5	п.м	10	ГОСТ 8509-57
17	Трубы стальные бесшовные	d=76х3.0	"	12.0	ГОСТ 8732-70
18	Трубы стальные водогазопроводные	d=50	"	2.0	ГОСТ 3262-62
19	То же	d=40	"	5.0	—"—
20	То же	d=25	"	28.0	—"—
21	Водомер крыльчатый (горячеводный)	$d_у$=50	шт	1	Завод "Водоприбор" "Манометрприбор"

Вид по „Б"

Б/М

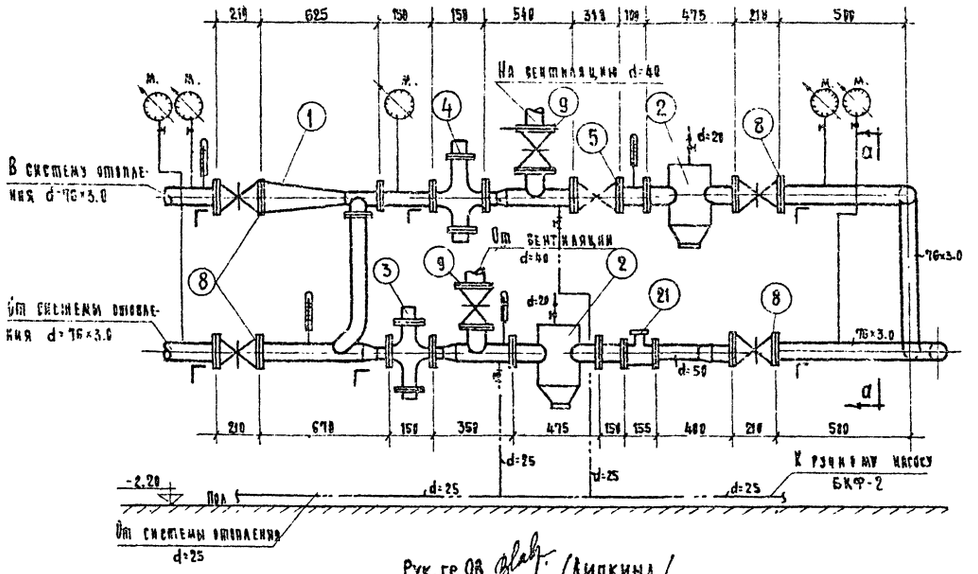

Разрез а-а

Б/М

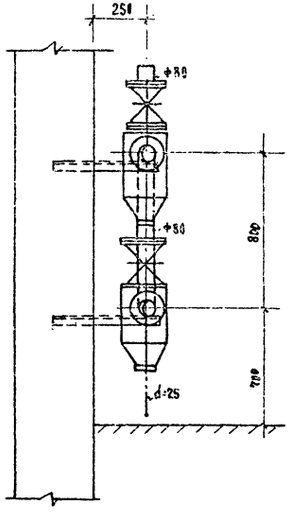

Рук. гр. ОВ /Липкинд/

11.04.73г

1968	Профилакторий на 200 мест	Отопление и вентиляция. Узел управления с элеваторным t°=150-70°С.	Типовой проект 254-3-6	Альбом II	Лист ОВ-17

Согласовано: Инженер-проектировщик Черняевская; Гл. инж. пр. Рудзит; Гл. инж. отдела Ротинский; Гл. инж. проекта Гинзбург; Отдел технологии зданий Лебедев

Инв. № подл. | Подпись и дата | Взам. инв. №

План

Б/М

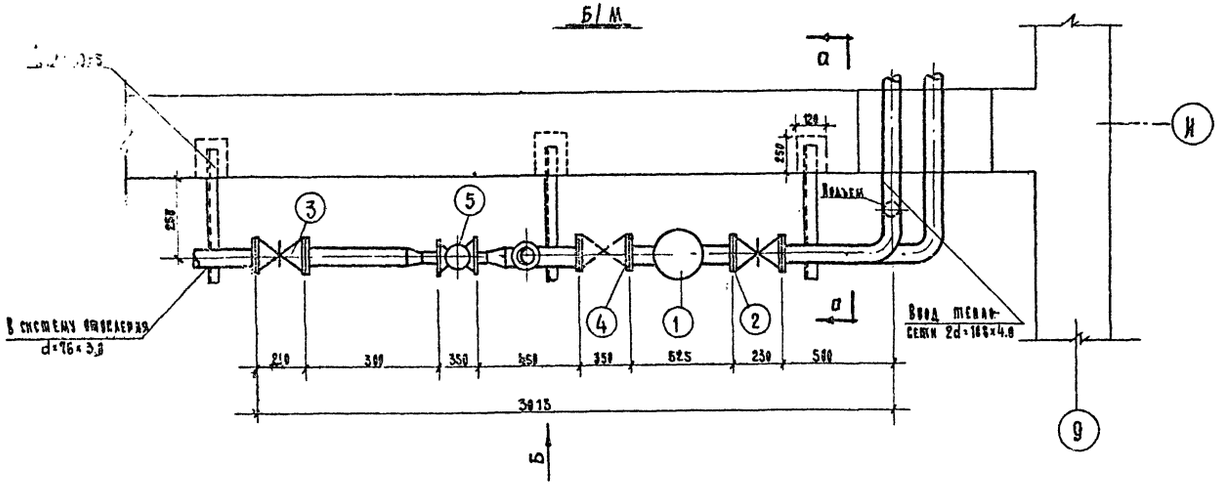

Схема обвязки ручного насоса

Б/М

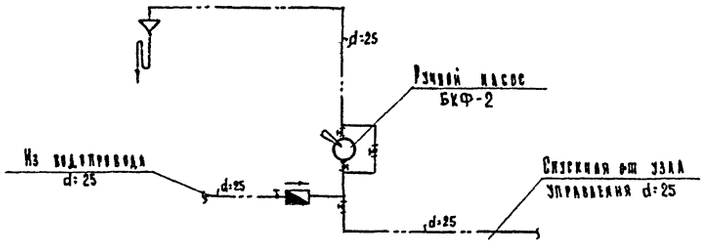

Вид по „Б"

Б/М

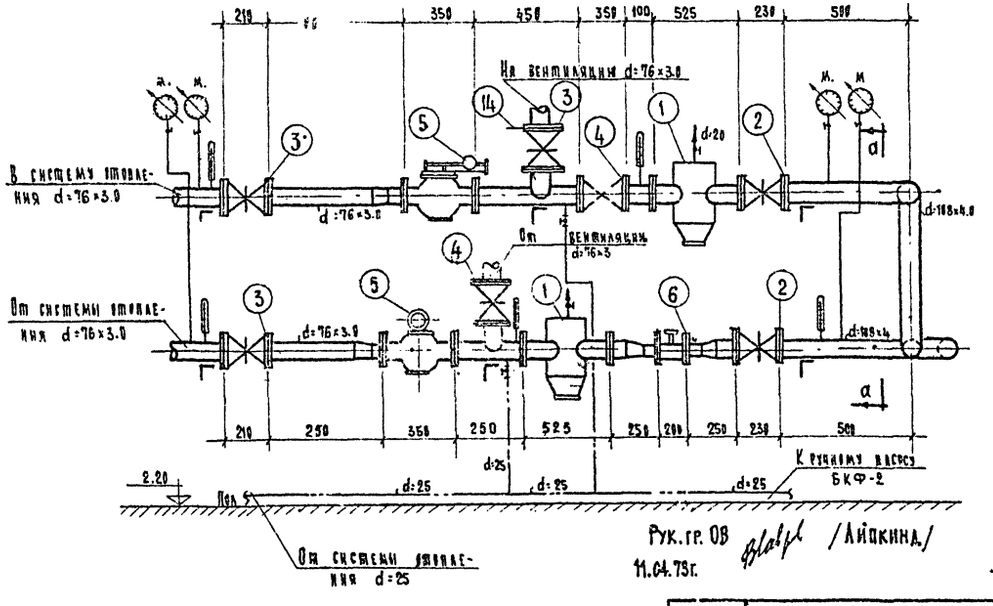

Разрез а-а

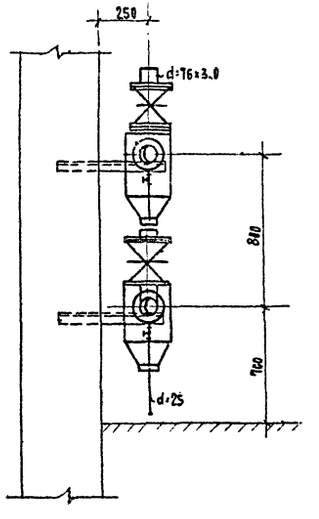

Спецификация

№ п.п.	Наименование	Размер или диаметр	Ед. измер.	К-во	Примечание
1	Грязевик	$d_у$=100	шт	2	МВН 1280-59
2	Задвижка 30 ч 6 бр.	$d_у$=100	"	2	ГОСТ 8437-63
3	То же	$d_у$=80	"	4	—"—
4	Обратный клапан	$d_у$=100	"	1	Необходимость установки решается
5	Грузовой виброустойчивый регулятор давления	$d_у$=100	"	2	пр-ном привязки
6	Водомер крыльчатый (горячеводный)	$d_у$=80	"	1	3-д. „Водоприбор"
7	Ручной насос БКФ-2		"	1	
8	Пробковый кран 11 ч 6 бк	d=25	"	6	ГОСТ 2422-65
9	Манометр до 6 атм		"	2	ГОСТ 8521-68
10	То же до 0.6 атм		"	2	—"—
11	Термометр до 100°С		"	4	ГОСТ 2823-63
12	Обратный клапан	d=25	"	1	ГОСТ 12677-67
13	Дроссельная шайба		"	1	диаметр решается пр-ном привязки
14	Сталь угловая	150×50×5	п.м	3.0	ГОСТ 8509-57*
15	Трубы стальные бесшовные.	d=108×4.5	"	3.0	ГОСТ 8732-70
16	То же	d=76×3.0	"	8.0	—"—
17	Трубы стальные водогазопроводные	d=25	"	20.0	ГОСТ 3262-62

Рук. гр. ОВ /Айпкина/
11.04.73г.

1968	Профилакторий на 200 мест	Отопление и вентиляция узла управления без элеватора t°=95°-70°С.	Типовой проект 254-3-6	Альбом II	Лист ОВ-18к

Инв. 2929

Ленгипрокоммунстроя ЦНИИЭП инженерного оборудования зданий. Отдела технологии. Ганзбург. Руководитель группы Бугаев. Гл. инж. отдела Рудницкий. Гл. инж. пр. Бугаев. Нач. отдела Черняховский. Нач. лаборатории Тугева. Проверил

Разрез 1-1
М 1:50

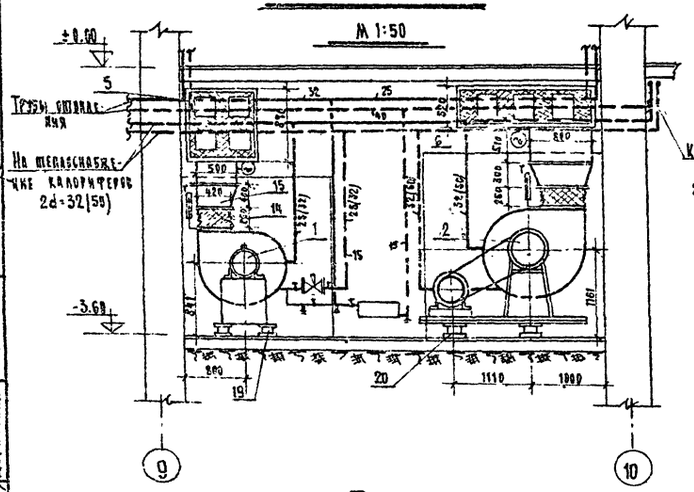

Разрез 2-2
М 1:50

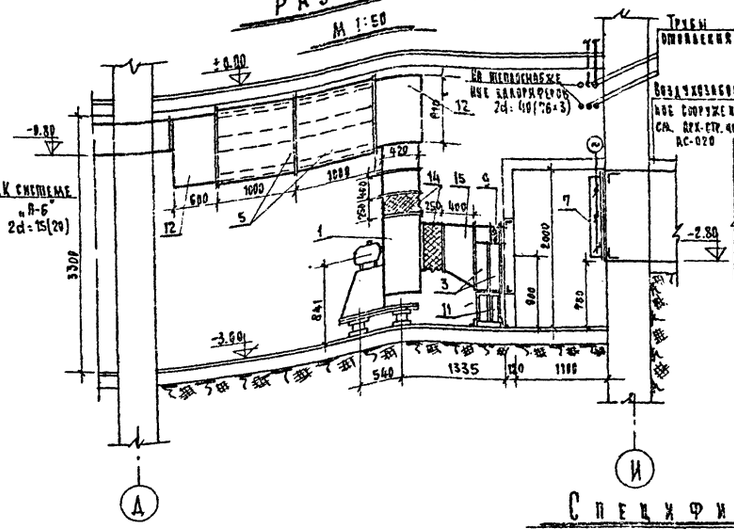

Разрез 3-3
М 1:50

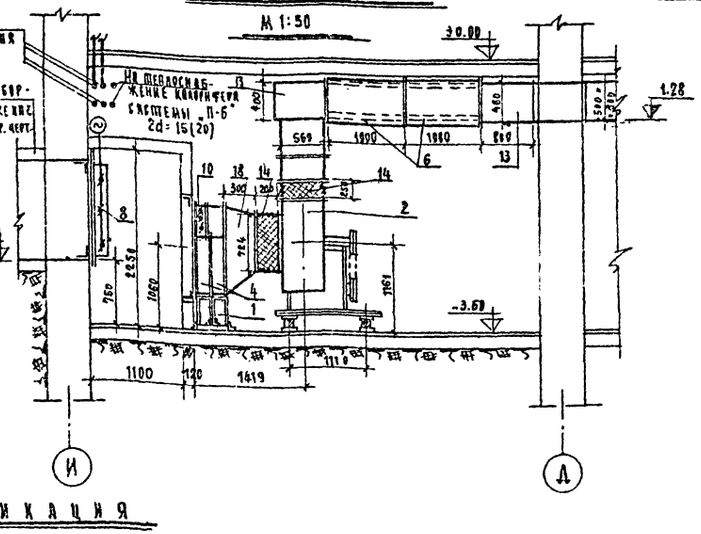

План
М 1:50

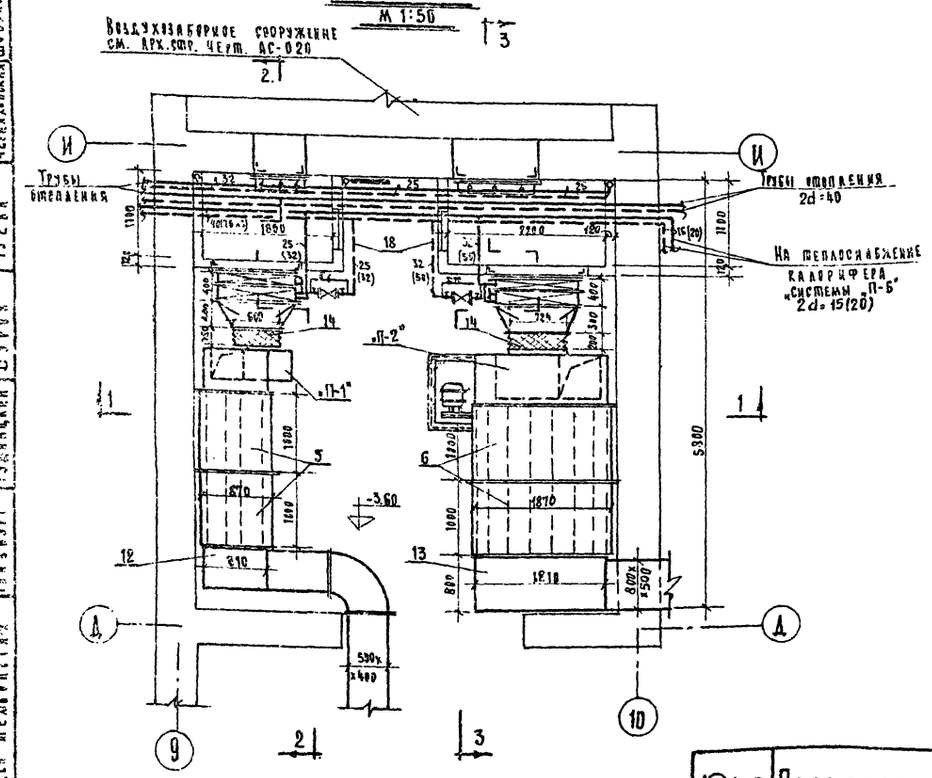

Спецификация

№№ п.п.	Наименование	Размер или диаметр	Ед. изм.	Кол-во	Примечание
1	Ц/б вентилятор Ц4-70 №6 исполн. 1 вращ. прав. с эл. двигателем АО2-31-6 n=950 об/мин N=1.5 квт		компл.	1	„П-1"
2	Ц/б вентилятор Ц4-70 №8 исполн. 6 вращ. лев. с эл. двигателем АО2-32-4 n=1430 об/мин N=3.0 квт		"	1	„П-2"
3	Калорифер КМС-5		шт	2	„П-1" для $t_н$=-20°С
	То же КМС-6		"	2	„П-1" для $t_н$=-25°С
	То же КМС-7		"	2	„П-1" для $t_н$=-30°С
4	Калорифер КМС-8		"	2	„П-2" для $t_н$=-26°С; 27°С
	То же КМС-9		"	2	„П-2" для $t_н$=-30°С
5	Вентиляционный шумоглушитель ВО20	ℓ=1800	ячейк.	2	по черт. ОВ-23 „П-1"
6	То же ВО64	ℓ=1000	"	2	по черт. ОВ-24 „П-2"
7	Унифицированная воздушная заслонка с электроприводом	У600×1000	шт	1	по черт. альбома 4-904-4 „П-1"
8	То же	У1000×1200	"	1	„П-2"
9	Воздушная обводная заслонка для калорифера	К710×200	шт	1	„П-2"
10	То же	К860×400	"	1	„П-2"
11	Подставка под калорифер КМС	∠50×50×5 h=500	"	8	по черт. ОВ-16
12	Коробка шумоглушителя		м²	9.0	„П-2"
13	То же		"	4.5	„П-1"
14	Мягкая вставка	ℓ=250	"	2.0	прорезиненная ткань
15	Диффузор из оцинкованной листов. стали	δ=0,8мм	"	2.6	„П-1"
16	То же	"	"	3.0	„П-2"
17	Технический термометр до 50°С		шт	2	ГОСТ 2823-63
18	Герметическая дверь		"	2	по инд. черт. альб. 4-904-26
19	Виброизолирующее основание 10О53 под ц/б вентилятор Ц4-70 №6		"	1	Р=10.72 кг
20	То же 3О053 под ц/б. вентилятор Ц4-70 №8		"	1	Р=64.53 кг

Рук. гр. ОВ /Липкинд/
11.04.73 г.

Примечания:

1. Спецификацию и схему теплоснабжения калориферов см. лист. ОВ-16
2. Диаметры в скобках даны для теплоносителя с параметрами 95-70°С

1968	Профилакторий на 200 мест	Отопление и вентиляция. Приточная камера систем „П-1", „П-2". План. Разрез 1-1. Разрез 2-2. Разрез 3-3. Спецификация	Типовой проект 254-3-6	Альбом II	Лист ОВ-19

ЦНИИЭП Инженерного оборудования зданий

Отдел технологических и инженерных систем

Гл. инж. отд.	Рудницкий	
Рук. группы	Безрук	
Рук. гр.	Тесля	
Инж.	Черкасский	
Инж.	Шубалова	
Инж.	Дубинская	
Инж.	Кашкерова	
Инж. 3.0	Соладков	
Инж. 3.А.	Черкашева	
Инж. 3.Х.		
Нач. отдела	Ганзбург	

Разрез 1-1
М 1:50

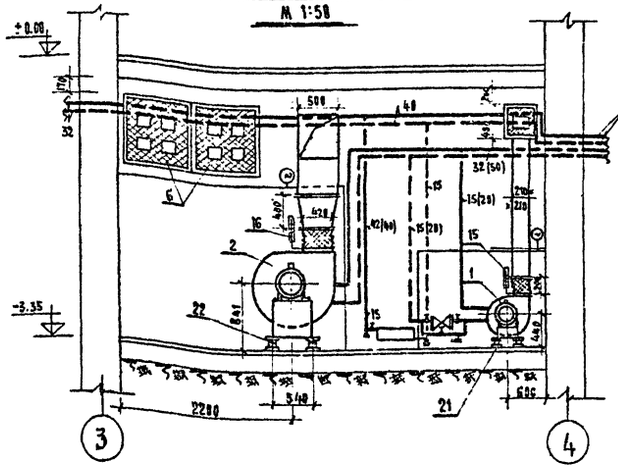

Разрез 2-2
М 1:50

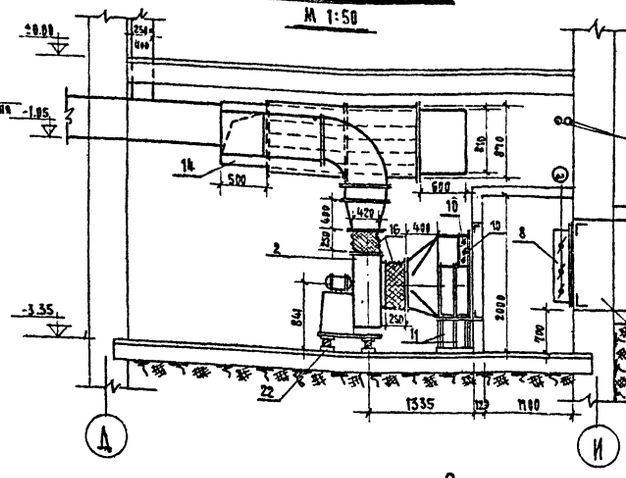

Разрез 3-3
М 1:50

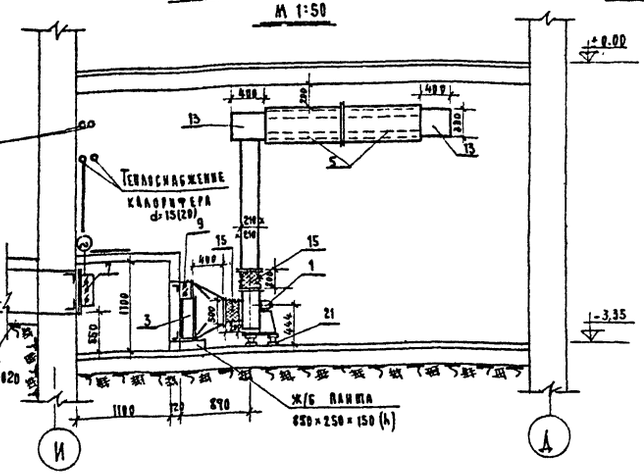

План
М 1:50

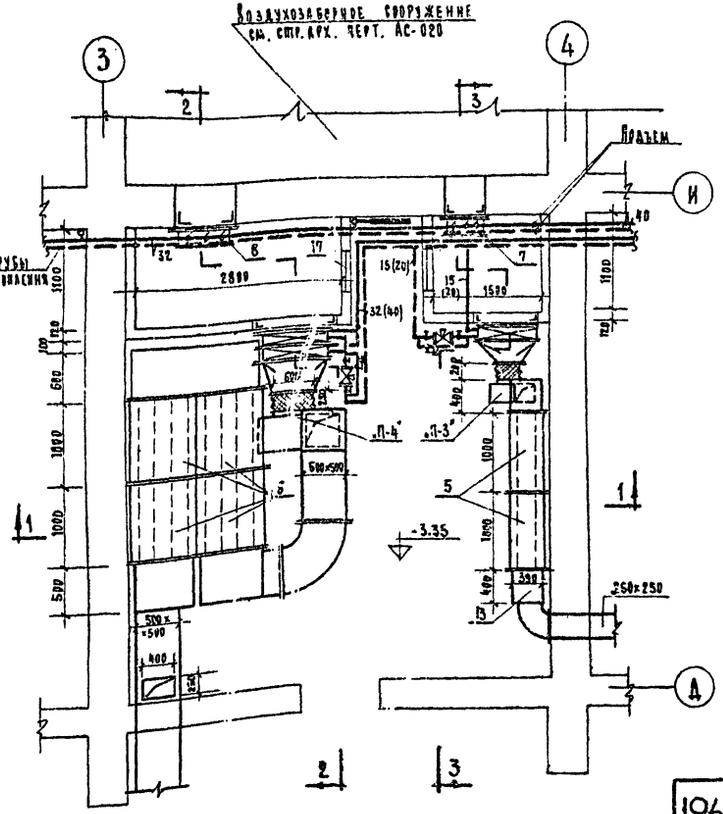

Спецификация

№ поз.	Наименование	Размер или диаметр	Ед. изм	К-во	Примечание
1	Ц/б вентилятор Ц4-70 №3 исполн.1 вращ. лев. с эл. двигателем АОЛ-21-4 N=1400 об/мин N=0.27 квт		комп.	1	„П-3"
2	Ц/б вентилятор Ц4-70 №6 исполн.1 вращ. лев. с эл. двигателем А02-31-6 n=950 об/мин N=1.5 квт		"	1	„П-4"
3	Калорифер КМС-4		шт	1	„П-3" для $t_н$=-20°-25°-30°
4	То же КМС-4		шт	2	„П-4" для $t_н$=-20°С
	То же КМС-5		"	2	„П-4" для $t_н$=-25°С
	То же КМС-6		"	2	„П-4" для $t_н$=-30°С
5	Вентиляционный шумоглушитель В007	ℓ=1000	ячейка	2	„П-3" по черт. ОВ-22
6	То же В020	ℓ=1000	"	4	„П-4" по черт. ОВ-23
7	Унифицированная воздушная заслонка с электроприводом гашением	У400×400	шт	1	по тип. „П-3" альбом 4-904-62
8	То же	У600×1000	"	1	„П-4" — " —
9	Воздушная обводная заслонка для калорифера	К560×200	"	1	„П-3" — " —
10	То же	К860×400	"	1	„П-4" — " —
11	Подставка под калорифер КМС	h=500	"	4	„П-4" по черт. ОВ-16
12	Ж/б плита	850×250×150(h)	"	1	„П-3"
13	Коробка шумоглушителя	δ=0,8мм	м²	2.5	„П-3"
14	То же	—"—	"	4.3	„П-4"
15	Мягкая вставка (прорезиненная ткань)	ℓ=200	м²	0.4	„П-3"
16	То же	ℓ=250	"	0.9	„П-4"
17	Герметическая дверь		шт	2.	по тип. черт. альбом 4-904-28
18	Технический термометр до 50°С		"	2.	ГОСТ 2823-63
19	Диффузор из кровельной листовой стали	δ=0,8мм	м²	1.3	„П-3"
20	То же	"	"	2.6	„П-4"
21	Виброизолирующее основание 1D047 под вентилятор Ц4-70 №3		шт	1	Р=2.96 кг
22	То же 1D050 под ц/б вентилятор Ц4-70 №6		"	1	Р=10.72 кг

Примечания

1. Спецификации и схему теплоснабжения калориферов см. лист ОВ-16
2. Диаметры в скобках даны для теплоносителя с температурой t°=95°-70°С

1968	Профилакторий на 200 мест	Отопление и вентиляция. Приточная камера систем „П-3", „П-4". План. Разрез 1-1. Разрез 2-2. Разрез 3-3. Спецификация.	Типовой проект 254-3-6	Альбом II	Лист ОВ-20

ЦНИИЭП Лечебно-курортных зданий

Отдел технологии — Гинзбург; Нач. отдела — Пудницкий; Гл. инж. отд. — Пудницкий; Гл. инж. пр. — Бугаев; Рук. группы — Тугева; Исполнил — Черниховская; Архитектор — Шубалова; Конструктор — Дубинская; Инж. ВО — Кешнерева; Инж. ВА — Солдатов; Инж. ВА — Чернышева

Инв. № подл. | Подпись и дата | Взам. инв. №

Типа 2.92

Общий вид

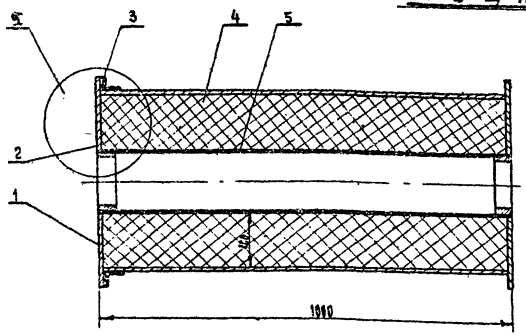

7		Гайка М6 ГОСТ 5915-62	16	Ст.3	0.013	0.05
6		Болт М6×20 ГОСТ 7798-62	16	Ст.3	0.006	0.1
5	В007 200	Каркас	1	Резина	4.6	4.6
4	В007 002	Наконечник	–	Лист МБ ГОСТ 5632-72×65	1.5	1.5
3	В007 001	Прокладка	1	Резина губчатая	0.05	0.05
2	В007 110	Диафрагма	1	"	4.2	4.2
1	В007 100	Кожух	1	Разный	25.12	25.12
Поз.	Обозначен	Наименован.	Кол.	Материал	Шт.	Общ. вес кг

Спецификация

Узел I

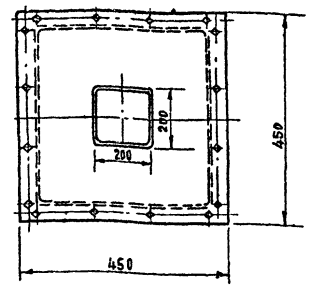

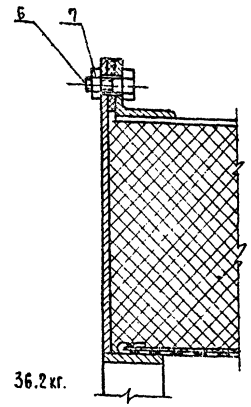

Примечание:
Общий вес шумглушителя 36.2кг.

Фланец

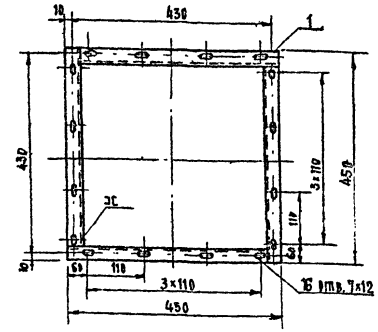

1	В007 120/1	Уголок	4	Ст.3	0.48	1.92
Поз.	Обозначен.	Наименован.	Кол.	Материал	Шт.	Общ. вес кг

Спецификация

Уголок

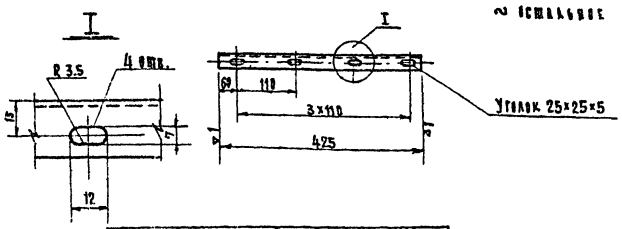

~ остальное

В007 120/1	Уголок	Ст.3 ГОСТ 535-58	Лист 4.1.6 ГОСТ 3560-57	0.48	
Обозначен	Наименован.	Материал	Сортамент	Вес кг	

Кожух

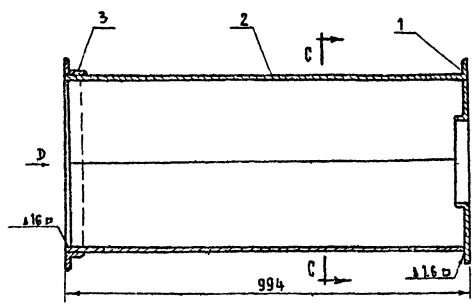

3	В007 120	Фланец	1	Разный	1.92	1.92
2	В007 101	Корыто	2	Ст.3	5.8	11.6
1	В007 110	Диафрагма	1	Разный	4.2	4.2
Поз.	Обозначен	Наименование	Кол.	Материал	Шт.	Общ. вес кг

Спецификация

С-С

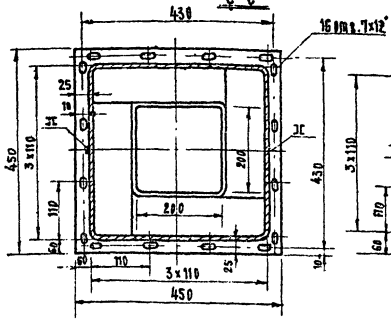

Вид Д

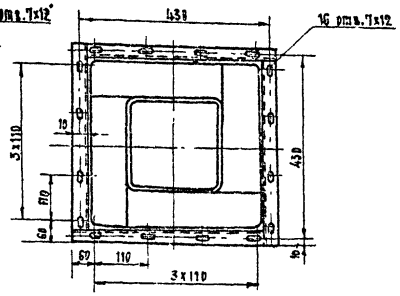

Чертеж заимствован из альбома серии АВ-104, разработанного Сантехпроектом в 1966г.

Корыто

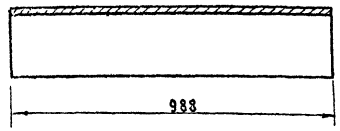

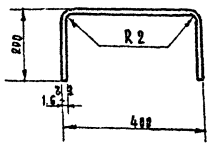

~ 1 остальное

В007 101	Корыто	Ст.3 ГОСТ 503-58	Лист 4.1.6 ГОСТ 3560-57	9.8	794 мм
Обозначен	Наименован	Материал	Сортамент	Вес кг	Длина развертки

1968	Профилакторий на 200 мест	Отопление и вентиляция. Ячейка шумглушителя В007. Общий вид и детали.	Типовой проект 254-3-6	Альбом II	Лист ОВ-21

Казарова, Лисицина, Шестерня, Тчева, Черниловская, Тчева, Тчева, Радзинский, Гальперин, Отдел технологии зданий

Диафрагма

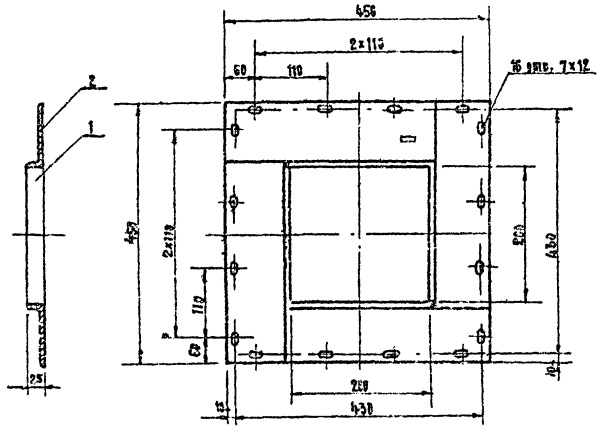

2	8007 110/2	Полоса	4	•	8.9	3.6	5
1	8007 110/1	Ограничитель	2	Ст. 3	8.31	8.74	5
Ном. поз.	Обозначение	Наименование	Кол.	Материал	Вес, кг: шт.	Вес, кг: общ.	Лист

Спецификация

Примечания:

1. Диафрагма выполнена из нескольких частей из условия безотходного раскроя металла. Разрешается изготовление из одного листа.
2. Стыкование швов с наружной стороны диафрагмы зачистить.

Каркас

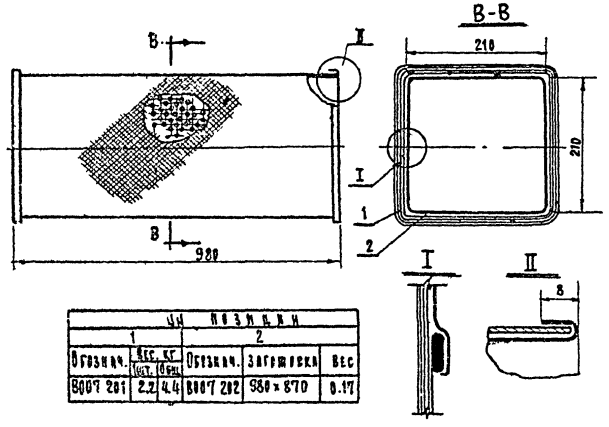

Ном. позиции 1			Ном. позиции 2		
Обознач.	Вес, кг: шт.	Вес, кг: общ.	Обознач.	Заготовка	Вес
8007 201	2.2	4.4	8007 202	980 x 870	0.17

2		Чехол	1	Клеенка ГОСТ 9431-61	См. лист	
1	См. таблицу	Корыто	2	Сталь оцинкованная	См. лист	
Ном. поз.	Обозначен.	Наименование	Кол.	Материал	Вес: шт.	Вес: общ.

Спецификация

Примечание:

Стеклоткань сшивать нитками из стекловолокна или склеивать клеем № 88-Н ТУ мхп 3484-58.

Ограничитель

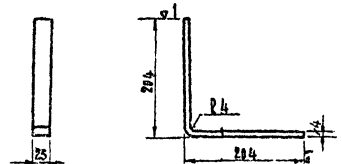

8007 110/1	Ограничитель	Ст-3 ГОСТ 535-58	Полоса 4-25 ГОСТ 103-57	0.32	400 мм	
Обозначение	Наименование	Материал	Сортамент	Вес	Длина размер	

Полоса

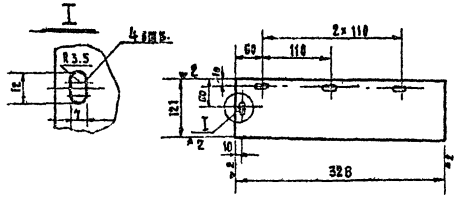

8007 110/2	Полоса	Ст-3 ГОСТ 501-58	Лист 6-3 ГОСТ 3680-57	0.9	
Обозначен.	Наименование	Материал	Сортамент	Вес кг	

Корыто

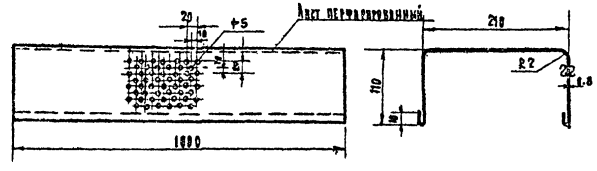

8007 201	Корыто	Сталь оцинкованная ГОСТ 7118-54	Лист 6-3 ГОСТ 8568-57	2.2	450 мм	
Обозначен.	Наименование	Материал	Сортамент	Вес	Длина размер	

Прокладка

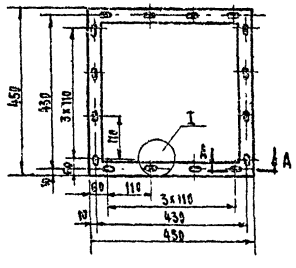

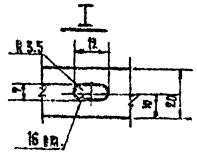

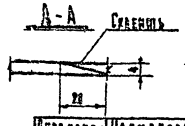

Примечание

Разрешается изготавливать из 4х частей. При этом отдельные части склеить клеем 88Н по ТУ МХП 3484-58 как показано на сеч. А-А.

Обознач.	Наименование	Материал	Сортамент	Вес кг
8007.801	Прокладка	Резина ГОСТ 7338-65	ТУ 1216-55г	0.05

Чертеж заимствован из альбома серии АВ-104, разработанного Сантехпроектом в 1966 г.

1968	Прорабатывается на 200 лист	Отопление и вентиляция. Ячейка шиберного 8007. Детали.	Типовой проект 254-3-6	Альбом II	Лист ОВ-22

Согласовано: Госстрой СССР, Сантехпроект, Ленинградский Промстройпроект, Гипрокоммунсантехмонтаж, Ленинградский Промстройпроект, Ленинградский Промстройпроект, Ленинградский Промстройпроект

Общий вид

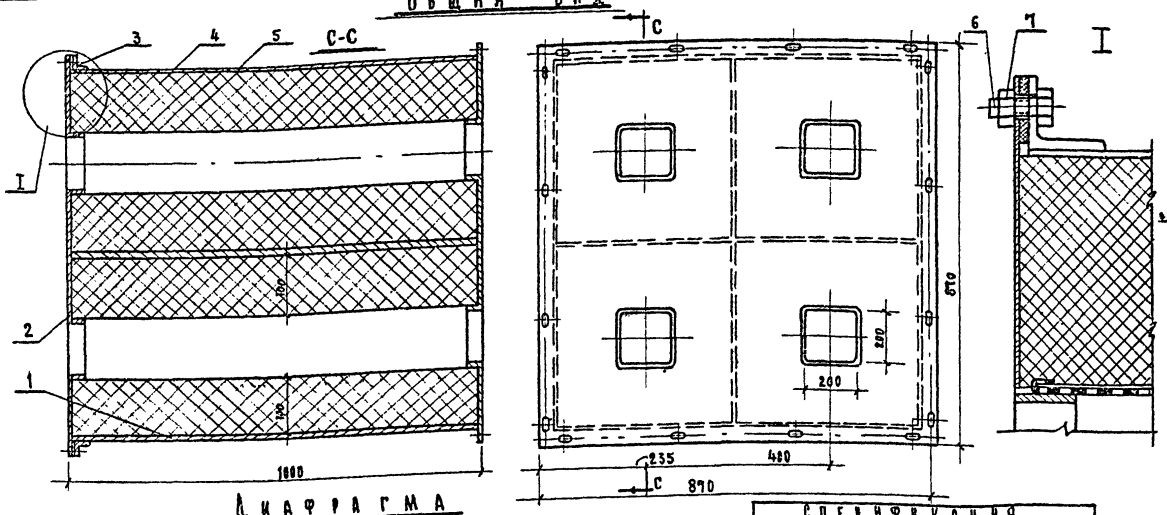

Кожух

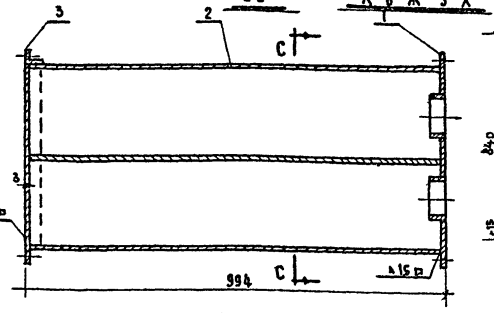

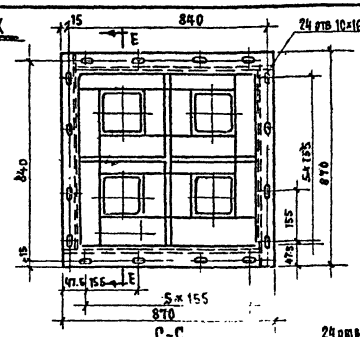

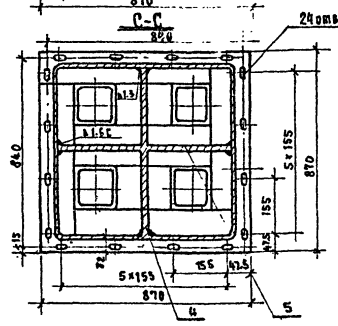

Спецификация кожуха

Поз.	Наименование	Кол.	Материал	Вес шт.	Вес общ.	Примечание
1	Диафрагма	1	Резиновый	–	16.5	
2	Корыто	2	Ст. 3 ГОСТ 501-58	19.9	39.8	
3	Фланец	1	Резиновый	–	6.4	
4	Лист 8-1.6 ГОСТ 3680-57	1	Ст. 3 ГОСТ 501-58		10.0	Заготовка 802 х 988
5	Лист 8-1.6 ГОСТ 3680-57	2	Ст. 3 ГОСТ 501-58	5	10.0	Заготовка 408 х 988

Диафрагма

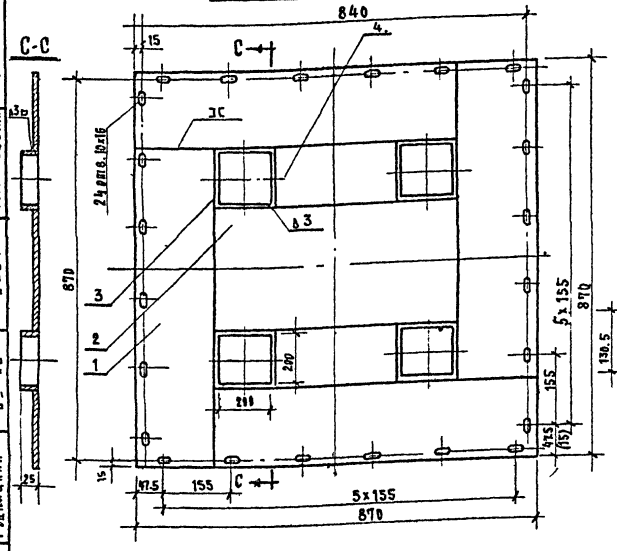

Спецификация

Поз.	Наименование	Кол.	Материал	Вес ед.	Вес общ.	Примечание
1	Кожух	1	Резина	32.7	32.7	
2	Диафрагма	1	"	16.5	16.5	
3	Прокладка	1	Резина техническая	0.14	0.14	Формулярный ТУ 1208-55 р
4	Наконечник		Болт М8 ст. 3 ГОСТ 51-57-3-58	7.0	7.0	
5	Каркас	2	Резина	4.6	16.4	
6	Болт М8х25 ГОСТ 7798-62	24	Ст. 3	0.32	0.38	
7	Гайка М8 ГОСТ 5915-62	24	Ст. 3	0.14	0.14	

Планка

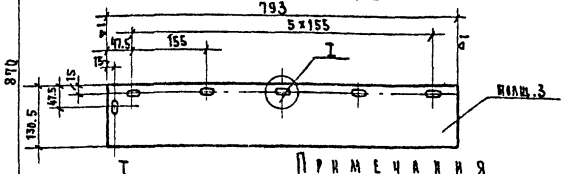

Фланец

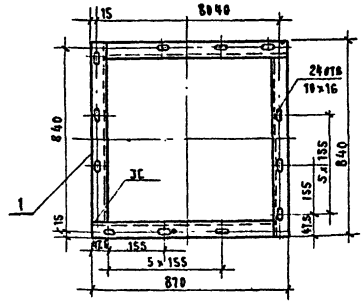

Спецификация фланца

Поз.	Наименование	Кол.	Материал	Вес шт.	Вес общ.	Сортамент
1	Уголок	4	Ст. 3 ГОСТ 535-58	1.6	6.4	Уголок 32х32х4 ГОСТ 8509-57

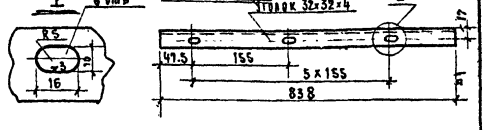

Примечания

1. Диафрагма выполнена из нескольких частей из условия безотходного раскроя металла. Разрешается изготовление из одного листа. Стыковые швы с наружной стороны диафрагмы зачистить.

Прокладка

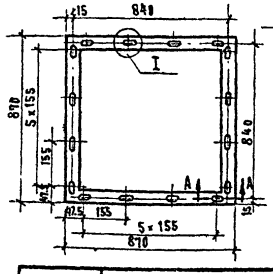

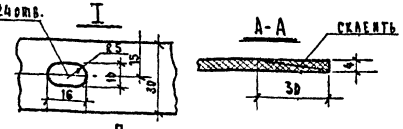

Примечание

Разрешается изготавливать из 4х частей. При этом отдельные части склеить клеем 88Н по ТУМХП 3484-58, как показано на сеч. А-А.

Корыто

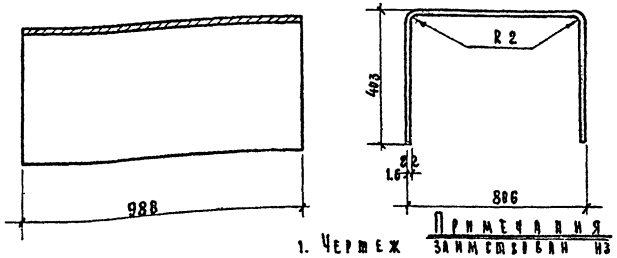

Примечания

1. Чертеж заимствован из альбома серии АВ-184, разработанного Сантехпроектом в 1966 г.

Спецификация диафрагмы

Поз.	Наименование	Кол.	Материал	Вес шт.	Вес общ.	Примечание	
1	Планка	4	Ст. 3 ГОСТ 501-58	2.3	9.2	Заготовка 195х609	Лист 8-5 ГОСТ 3680-57
2	Лист 8-5 ГОСТ 3680-57	1	Ст. 3 ГОСТ 501-58	2.8	2.8	5/4	
3	Ограничитель	8	Ст. 3	0.32	2.56		
4	Лист 8-8 ГОСТ 3680-57	2	Ст. 3 ГОСТ 501-58	0.94	4.9	6/4	

1968	Профилакторий на 200 мест.	Отопление и вентиляция. Ячейка пылегасителя. Общий вид и детали (8020).	Типовой проект 254-3-6	Альбом II	Лист ОВ-23

ЦНИИЭП Лесохимпромзаем. Отдел технологии. Ленинград. Гл. инж. отд. Рудницкий. Гл. инж. пр-та Бурова. Рук. группы Туева. Исполнитель Черняховская. Проверил Туева. Нач. ГИП Ганзбург. Копировал Анисина.

Инв. 2929

Общий вид

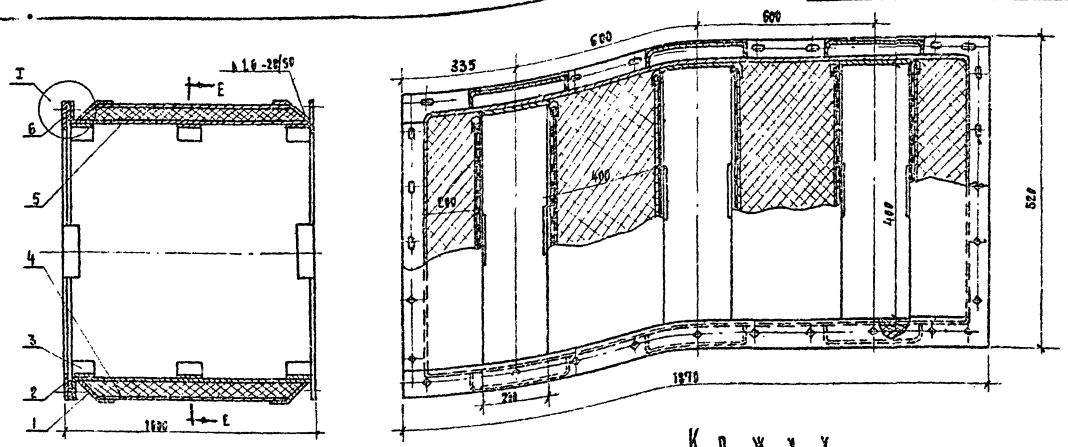

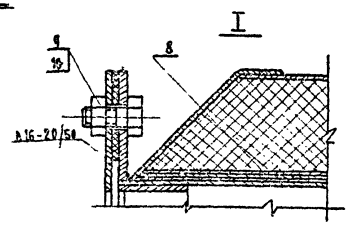

Спецификация

Поз.	Наименование	К-во	Материал	Вес ед.	Вес общ.
1	Кожух	1	Разный		79.5
2	Диафрагма	1	"		19.7
3	Каркас	3	"	9.7	19.1
4	Крышка	6	"	5.1	30.6
5	Панель минераловатная полужесткая δ=50	6	ТУ-Н Б-35.163 м	1.9	11.4
6	Прокладка	1	Резина резиновая	–	0.2
7	Наполнитель γ=0.49 м³	–	Лист СТ6 СТЗ 37/17-3-СС	0.49	7.4
8	Прокладка δ=1.5 Р.М. 350	18	Резина ГОСТ 10925-64	0.29	5.2
9	Болт М8×25 ГОСТ 7798-62	30	–	0.016	0.48
10	Гайка М8 ГОСТ 5915-62	30	–	0.006	0.18

Спецификация кожуха

Поз.	Наименование	К-во	Материал	Вес ед.	Вес общ.
1	Диафрагма	1	Разный		19.7
2	Корыто	2	Ст.3	27.4	54.8
3	Фланец	1	Разным		6.69

Спецификация корыто

Поз.	Наименование	К-во	Материал	Вес	кг
1	Корыто	1	Ст.3 ГОСТ 501-58	27.4	

Кожух

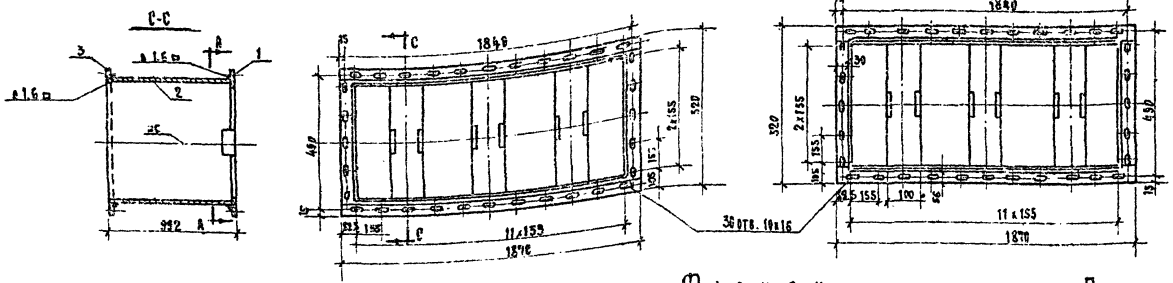

Корыто

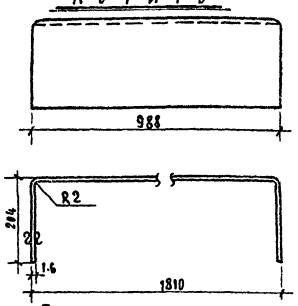

Полоса продольная

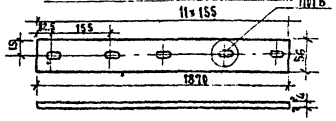

Полоса поперечная

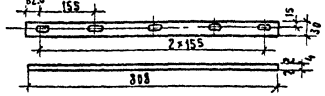

Полоса

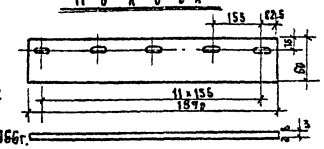

Диафрагма

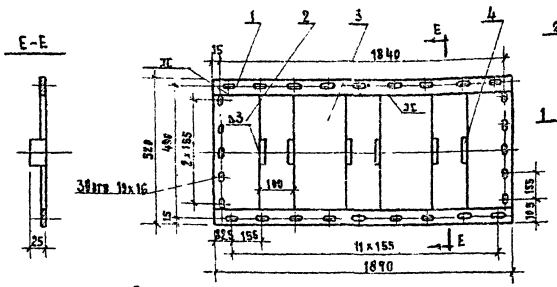

Фланец

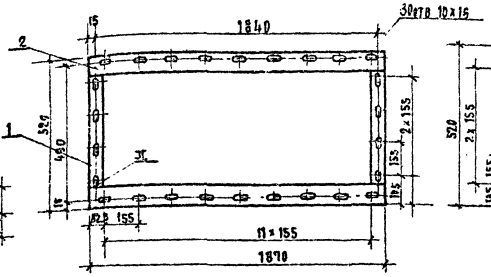

Прокладка

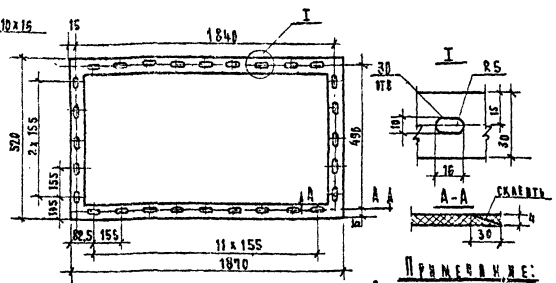

Примечание: Разрешается изготовлять из 4 частей. Отдельные части скалывать каждый раз по ГУМКП 3434-58 как показано на сеч. А-А.

Спецификация

Поз.	Наименование	К-во	Материал	Вес ед.	Вес общ.
1	Полоса поперечная	2	Ст.3	0.38	0.76
2	Полоса продольная	2	Ст.3	3.1	6.2

Спецификация

Поз.	Наименование	К-во	Материал	Вес кг
1	Прокладка		Резина резиновая	0.2

Спецификация

Поз.	Наименование	К-во	Материал	Вес ед.	Вес общ.
1	Полоса	2	Ст. 3	2.7	5.4
2	Лист	2	"	2.2	4.4
3	Лист В-3 ГОСТ 3680-67	2	Ст 3 ГОСТ 380-58	3.8	7.6
4	Ограничитель Лист 25×80 δ=3 ГОСТ 3680-57	6	"	0.05	0.3

Чертеж заимствован из альбома серии АБ-104, разработанного Сантехпроектом в 1966 г.

1968	Профилакторий на 200 мест	Отопление и вентиляция. Ячейка газмителя. Общий вид и детали В064	Типовой проект 254-3-6	Альбом II	Лист ОВ-24

Копировал | Инженерная | Гусева | Черновская | Гусева | Бутов | Рудницкий | Ганзбург | Бондаренко

Перечень чертежей ВК

N п/п	Наименование листов	N N листов	N стр. в альбоме
1	Перечень чертежей ВК. Эскиз плана. Пояснительная записка. Основные показатели по проекту. Условные обозначения	ВК-1и	29
2	Спецификация материалов	ВК-2и	30
3	План подвала и технического подполья в осях 1-10	ВК-3	31
4	План подвала в осях 10-15	ВК-4	32
5	План 1го этажа в осях 1-10	ВК-5	33
6	План 1го этажа в осях 10-15	ВК-6и	34
7	План 2го этажа в осях 1-10	ВК-7	35
8	План 2го этажа в осях 10-15. Указания по монтажу	ВК-8	36
9	План типового этажа в осях 1-10	ВК-9	37
10	План 5го этажа в осях 1-10 с объединением канализационных вытяжных стояков	ВК-10	38
11	Схема водопровода холодной и горячей воды / спальной группы	ВК-11и	39
12	Схема водопровода холодной и горячей воды пищеблока. Полотенцесушитель	ВК-12и	40
13	Разрезы по канализационному выпуску К-1	ВК-13	41
14	Разрезы по канализационному выпуску К-2	ВК-14	42
15	Разрезы по канализационному выпуску К-2 (продолжение) Схемы по объединению канализационных вытяжных стояков	ВК-15и	43
16	Разрезы по канализационному выпуску К-3	ВК-16	44
17	Разрезы по канализационному выпуску К-3 (продолжение)	ВК-17	45
18	Разрезы по ливнестокам ЛК-1 и ЛК-2. Гидравлический затвор	ВК-18и	46
19	Разрезы по канализационным выпускам К-4 и К-5	ВК-19и	47
20	Разрезы по канализационному выпуску К-6 и ливнестоку ЛК-3. Переливной бачок	ВК-20и	48

Эскиз плана

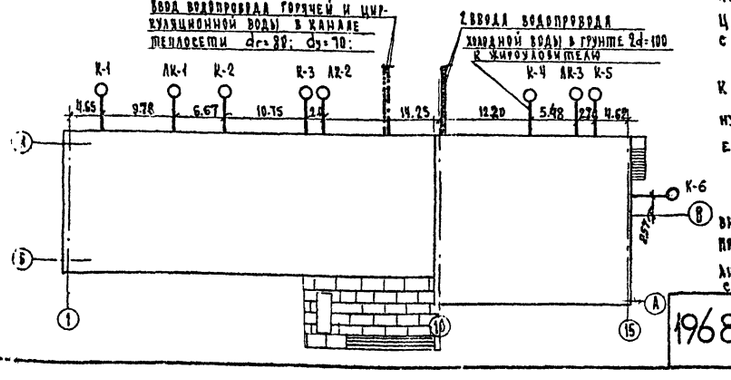

Пояснительная записка

I Водопровод

Водоснабжение профилактория предусматривается от наружных сетей водопровода. Ввод водопровода проектируется в две нитки (2d=100) в помещение водомерного узла. Для учета воды на вводе устанавливается турбинный водомер типа ВТ d=80.

Расчетный секундный расход воды по спальному корпусу определен по числу эквивалентных приборов (СН и П-II-г 1-70.) и составляет 7.40 л/сек.

Расчетный секундный расход воды по пищеблоку определен по проекту одновременного действия санитарных приборов и технологического оборудования (СН и П II-г.1-62) и составляет 400 л/сек с холодильной установкой.

Расход воды на пожаротушение зрительного зала на 200м. в пищеблоке составляет 2 струи по 2.5 л/сек.

В случае недостаточного напора в наружной водопроводной сети, проектируется при привязке, установка повысительных насосов в помещении водомерного узла.

Магистральные трубопроводы прокладываются под потолком технического подполья.

Водопроводные стояки проектируются в помещении санитарных узлов совместно со стояками горячей воды и канализации в коробах и нишах.

II Горячее водоснабжение

Здание профилактория оборудуется центральным горячим водоснабжением от внешнего источника. Ввод горячей воды проектируется совместно с трубами отопления в помещение теплового узла.

Разводка и монтаж трубопроводов горячего водоснабжения предусматривается аналогично системе холодного водопровода.

III Канализация

Канализование профилактория проектируется самотеком в наружную сеть канализации. Для отвода производственных стоков из помещения пищеблока предусматривается отдельная сеть канализации с самостоятельным выпуском, не связанным с фекальной канализацией всего здания.

Внутренняя канализация проектируется из чугунных канализационных труб d=50 мм, d=100 мм и d=150 мм.

Перед сбросом производственных вод в наружную канализационную сеть предусматривается жироуловитель, устанавливаемый вне здания.

IV Водостоки

Отвод дождевых и талых вод с крыши здания проектируется через внутренние водостоки. Отвод воды из системы внутренних водостоков предусматривается в двух вариантах: I вариант - в наружную сеть ливневой канализации; II вариант - открытый выпуск на рельеф. с переключением в канализацию на зимний период.

Основные показатели по проекту

Суточный расход воды из расчета 400 л/сут с обслуживающим персоналом из расчета 25 л/сутки	117.5 м³/сут
Расчетный секундный расход воды на хозяйственно-питьевые и лечебные нужды с учетом холодильной установки	11.4 л/сек.
Расход воды на внутреннее пожаротушение (СНиП II-г.1-62) 2 струи по 2.5 л/сек.	5.0 л/сек
Расчетный секундный расход воды при пожаре	16.4 л/сек
Максимальный расчетный напор на вводе при хозяйственно-питьевом и лечебном водоразборе в м.	25.0
Расчетный напор на вводе при пожаре в м.	34.0
Расчетный расход тепла на горячее водоснабжение	360000 ккал/час

Условные обозначения:

- Трубопровод холодной воды (стальные трубы)
- Трубопровод холодной воды (чугунные трубы)
- Трубопровод горячей воды (стальные трубы)
- Трубопровод циркуляционной воды (стальные трубы)
- Канализация фекальная (чугунные трубы)
- Канализация производственная (чугунные трубы)
- Водосточная сеть (чугунные трубы)
- Об'единение канал.ст. (стальные трубы)
- Уклон трубопроводов
- Умывальник — в числителе - № прибора по порядку, в знаменателе - обозначение прибора
- Унитаз
- Ванна
- Полотенцесушитель
- Душ
- Трап
- Пожарный кран
- Ингаляторная чаша

/Рук.гр. ВК/ 11.04.73 /Разживина/

1968	Профилакторий на 200 мест	Водопровод и канализация. Перечень чертежей ВК. Эскиз плана. Пояснительная записка. Основные показатели по проекту. Условные обозначения	Типовой проект 254-3-6	Альбом III	Лист ВК-1и

Согласовано: Главный инженер проекта Шухалова; Архитектор Дубинская; Конструктор Кушнерева; Инж. ЭО Буров; Инж. ОВ Коникова; Инж. отдела Ганзбург; Гл. инж. отдела Радницкий; Гл. инж. проекта Чернышева; Проверил Казан; Проектировал Лизунова; Нормоконтролер Хазан; Копировал Коникова

Ленинградский Промстройпроект Госстроя СССР. Отдел технологии

Спецификация материалов

№ п/п	Наименование материалов	Ед. изм.	Размер	Количество холодн.	Количество горяч.	ГОСТ
	I Водопровод					
1	Трубы чугунные водопроводн. раструбн	п.м.	100	15,0	—	5525-61
2	Колено чугунное водопроводное	шт	100	2	—	— " —
3	Трубы стальные водогазопр. оцинкованн	п.м.	80	120,0/120,0	36,0/36,0	3262-62
4	— " — " — " — " —	"	70	20,0/20,0	50,0/50,0	— " —
5	— " — " — " — " —	"	50	60,0/60,0	70,0/70,0	— " —
6	— " — " — " — " —	"	40	30,0/30,0	10,0/10,0	— " —
7	— " — " — " — " —	"	32	30,0/30,0	50,0/—	— " —
8	— " — " — " — " —	"	25	120,0/85,0	40,0/—	— " —
9	— " — " — " — " —	"	20	150,0/100,0	170/—	— " —
10	— " — " — " — " —	"	15	700,0/30,0	500,0/	"
11	Задвижка чугунная водопроводная	шт.	80	3	6	ВАЗГ-63 МАУКАЗ14ЧЕЛЯ
12	— " — " — " —	"	50	1	1	— " —
13	Вентиль запорный муфтовый	"	50	5	2	14ч65-63 15К4 18К
14	— " — " — " — " —	"	40	9	5	— " —
15	— " — " — " — " —	"	32	6	8	— " —
16	— " — " — " — " —	"	25	11	12	— " —
17	— " — " — " — " —	"	20	65	60	— " —
18	— " — " — " —	"	15	90	50	— " —
19	Полотенцесушитель гнутый	шт	—	—	56	см. лист ВК-12
20	Смеситель для душа СМ-Д-ОП	комплект	15×15	—	54	10822-64
21	Смеситель для раковины типа СМ-М-НИМ	шт	15×15	—	8	7942-66
22	Водоразборный кран для моек	"	20	—	13	8906-58
23	— " — " — для ванн	"	20	3	3	— " —
24	Спускной кран	"	15	2	—	8906-70
25	Смеситель настенный для больничн. слива	"	15	—	1	7942-66
26	Кран поливочный	"	25	4	—	—
27	Шланг резинотканевый ℓ=40,0 м	п.м.	25	40,0	—	2342-50
28	Кран поливочн. со смесит. типа СМ-М-ВКБ	шт	15	—	1	7942-66
29	Шланг резинотканевый ℓ=10,0 м	комплект	15	—	10,0	2342-50
30	Кран баллоночный для жиросборника	"	25	—	1	—
31	Полугайка-ряд	шт	25	—	1	—
32	Вентиль с удлиненным шпинделем	"	25	—	1	—
33	Шланг резинотканевый ℓ=25,0 м	"	25	—	1	—
34	Пожарный кран ℓ=20,0 м $d_{сопл}$=16 мм	комп.	50	15	—	—
35	Бак стальной V=1,0 м³; 1,2×1,0×1,0	"	вес 232 кг	1	1	серия ПВ-2 выпуск-1
36	Насос заглубной типа 1,580-1,3 м Q=15 л/сек; H=55,0-30,0 м; N=2,8 квт	"	—	1	1	—
34	Обратный клапан	"	80	1	1	9085-67
35	Переход стальной сварной	"	80×32	1	1	—
36	Соленоидные вентили СВМ-50	шт.	50	1	1	
	Водомерный узел					
1	Задвижка чугунная водопроводная	шт	100	6	—	—
2	Переход чугунный водопроводный	"	100×75	2	—	5525-61
3	Тройник чугунный водопроводный	"	100×100	4	—	5525-61
4	Колено чугунное водопроводное	"	100	2	—	— " —
5	Водомер турбинный калибр 80	"	—	1	—	—

Примечания

1. Длина канализационных и водосточных выпусков принята 5,0 м и учтена в спецификации.
2. Количество труб в спецификации дана дробью: в числителе общее количество труб, в знаменателе - количество труб в изоляции.

№ п/п	Наименование материалов	Ед. изм.	Размер	Количест.	ГОСТ
1	2	3	4	5	6
	II Канализация				
1	~~Трубы асбестоцементные безнапорные~~	~~п.м.~~	~~150~~	~~10,0~~	~~1839-48~~
2	Трубы чугунные канализационные раструбн.	"	150	60,0	6942.3-69
3	— " — " — " — " —	"	100	430,0	— " —
4	— " — " — " — " —	"	50	365,0	— " —
5	Трубы стальн. водогазопроводн. оцинковк.	"	50	15,0	3262-62
6	— " — " — " — " —	"	40	110,0	— " —
7	Ревизия чугунная канализационная	шт	100	34	6942.30-69
8	— " — " — " —	"	50	17	— " —
9	Прочистка чугунная канализационная	"	150	6	6942.3-69
10	— " — " — " —	"	100	19	— " —
11	— " — " — " —	"	50	52	— " —
12	Тройник косой 135° чугунный канализац.	"	150×150	3	6942.22-69
13	— " — " — " — " —	"	150×100	12	— " —
14	— " — " — " — " —	"	100×100	5	— " —
15	— " — " — " — " —	"	100×50	3	— " —
16	— " — " — " — " —	"	50×50	1	— " —
17	Тройник прямой чугунный канализационн.	"	100×100	129	6942.17-69
18	— " — " — " — " —	"	100×50	36	— " —
19	— " — " — " — " —	"	50×50	123	— " —
20	Отвод чугунный канализационный 135°	"	150	15	6942.12-69
21	— " — " — " — " —	"	100	85	— " —
22	— " — " — " — " —	"	50	34	— " —
23	Отвод чугунный канализационный 90°	"	50	111	6942.8-69
24	Отвод-тройник приборный 150°	"	вух. 100/вух. 50	1	6942.14-69
25	Отступ чугунный канализационный	"	100	7	6942.16-69
26	— " — " — " —	"	50	22	— " —
27	Крест прямой чугунный канализационн.	"	100×100	1	6942.24-69
28	— " — " — " — " —	"	100×50	1	— " —
29	— " — " — " — " —	"	50×50	12	— " —
30	~~Переход с одним раструбом вентиляционный~~	~~"~~	~~100×150~~	~~4~~	~~"~~
31	Переход с одним раструбом	"	100×50	42	6942.6-69
32	Пробковый кран	"	50	3	6222-68
33	Задвижка чугунная канализационная	"	100	1	—
34	Бачок переливной	"	—	1	см. лист ВК-20
35	Сифон-ревизия чугунный двухоборотный	"	50	20	6924-69
36	Сифон ванный напольный	"	50	3	1152-65
37	Умывальник фаянсовый с бутылочным сифоном и смесителем	"	500×400	122	7391-64
38	Умывальник фаянсовый с бутылочным сифоном и туалетным краном	"	500×400	1	14360-69
39	Раковина стальная ~~эмалированная~~	"	—	8	8631-57
40	Унитаз „Компакт" с косым выпуском	"	—	56	9156-68
41	— " — " — с прямым — " —	"	—	2	— " —
42	Трап чугунный канализационный эмалированный ~~с прямым выпуском~~	"	100	11	ГУ21-26-109-66
43	~~Тоже с косым выпуском~~	~~"~~	~~100~~	~~5~~	~~"~~
44	Тоже ~~с прямым выпуском~~	"	50	59	— " —
45	~~" с косым выпуском~~	~~"~~	~~50~~	~~6~~	~~" —~~
46	Больничный слив (видуар)	"	—	1	— " —
47	Трубы стальные бесшовные	п.м.	150	6,0	8732-70
48	— " — " — " —	"	100	80,0	— " —
49	Тройник стальной сварной	шт	100×100	17	—
50	" " "	"	100×50	6	—
51	Колено стальное сварное	"	150	6	—
52	" " "	"	100	11	—

1	2	3	4	5	6
53	Колено стальное сварное	шт	50	6	—
54	Переход стальной сварной	"	150×100	6	—
55	Сифон стальной сварной	"	50	1	изготовл. на месте
56	~~Фланец стальной с манжетом из кровельной стали~~	~~"~~	~~100~~	~~10~~	~~— " —~~
57	Воронка из оцинкованной стали	"	50	12	— " —
58	Тройник переходный низкий	"	Ду=100 dу=50	1	6942.21-69
59	Муфта чугунная канализационная	"	100	110	6942.28-69
60	" " "	"	50	205	— " —
	III Водостоки				
	Вариант выпуска в колодец				
1	Трубы чугунные канализационн. раструбные	п.м.	100	65,0	6942.3-69
2	Трубы стальные бесшовные	"	108×4	30,0/30,0	8732-70
3	Трубы асбестоцементные напорные	"	100	55,0	539-65
4	Ревизия чугунная канализационная	шт	100	9	6942.30-69
5	Прочистка чугунная канализационная	"	100	5	6942.3-69
6	Колено чугунное канализационн. раструбное	"	100	2	6942.8-69
7	Тройник прямой чугунный канализационный	"	100×100	5	6942.17-69
8	Отвод чугунный канализационный 135°	"	100	20	6942.12-69
9	— " — " — " — " — 150°	"	100	1	— " —
10	Муфта чугунная канализационн. раструбн.	"	100	1	6942.28-69
11	Отступ	"	100	1	6942.16-69
12	Колено стальное сварное	"	100	2	—
13	Тройник стальной сварной	"	100×100	2	—
14	Водосточная воронка ВР-9	"	—	5	—
15	Компенсационный патрубок	"	100	5	—
16	Колено чугунное водопроводн. раструбное	"	100	2	5525-61
	Вариант выпуска на рельеф				
1	Трубы чугунные канализационн. раструбн.	п.м.	100	370	6942.3-69
2	Трубы стальные водогазопроводные	"	15	10,0	3262-62
3	Трубы стальные бесшовные	"	108×4	40,0/20,0	8732-70
4	Трубы асбестоцементные напорные	"	100	55,0	539-65
5	Ревизия чугунная канализационная	шт.	100	9	6942.30-69
6	Прочистка чугунная канализационная	"	100	2	6942.3-69
7	Колено чугунное канализационн. раструб.	"	100	2	6942.8-69
8	Тройник прямой чугунный канализационн.	"	100×100	2	6942.17-69
9	Отвод чугунный канализационный 135°	"	100	14	6942.12-69
10	Муфта чугунная канализационн. раструбная	"	100	3	6942.28-69
11	Колено стальное сварное	"	100	2	— " —
12	Тройник стальной сварной	"	100×100	2	—
13	Кран натяжной муфтовый бронзовый	"	15	3	6223-67
14	Гидравлический затвор	"	100	5	см. лист ВК-18
15	Водосточная воронка ВР-9	"	—	5	—
16	Компенсационный патрубок	"	100	5	—
17	Колено чугунное водопроводн. раструбн.	шт	100	2	5525-61

Рук. гр. ВК /Разживина/
11.04.75г.

1968	Профилакторий на 200 мест	Водопровод и канализация. Спецификация материалов	Типовой проект 254-3-6	Альбом II	Лист ВК-2и

Инв. 2929

Согласовано: Гипрокомунстройпроект; Гипрокомунстройпроект; Гипрокомунстройпроект;

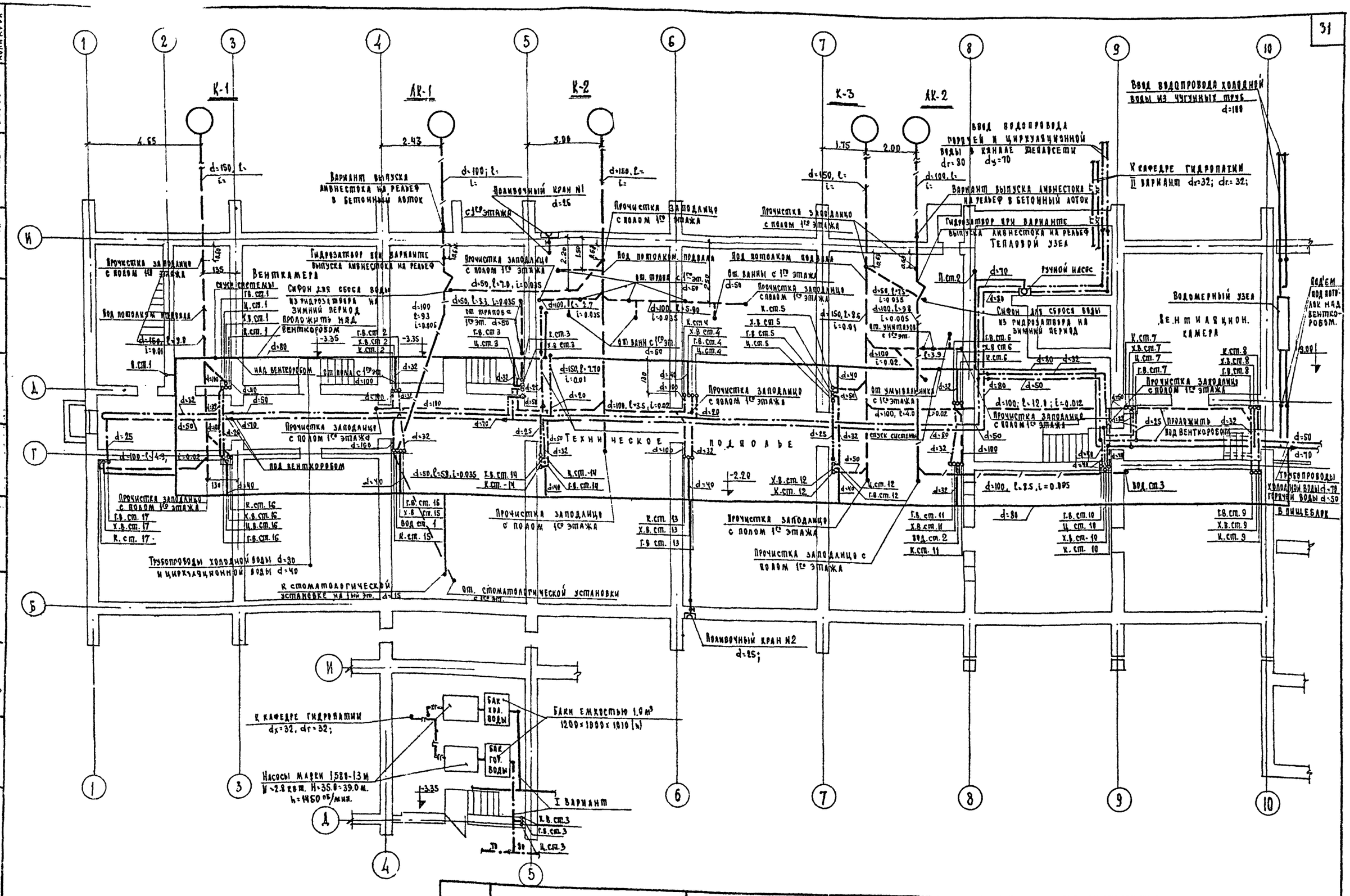

1968	Профилакторий на 200 мест	Водопровод и канализация. План подвала и технического подполья в осях 1-10	Типовой проект 254-3-6	Альбом II / Лист ВК-3

Главный инженер проекта Ганзбург; Главный специалист Радинский; Инж. по технологии Чернышева; Инж. по ОВ Кушнерева; Инж. по ВК Кузьмина; Архитектор проекта Русева; Конструктор Шувалова; Инж. ОВ Висунова; Инж. ВК Буров; Инж. ВК Колнкова; Инж. ВК Колнкова

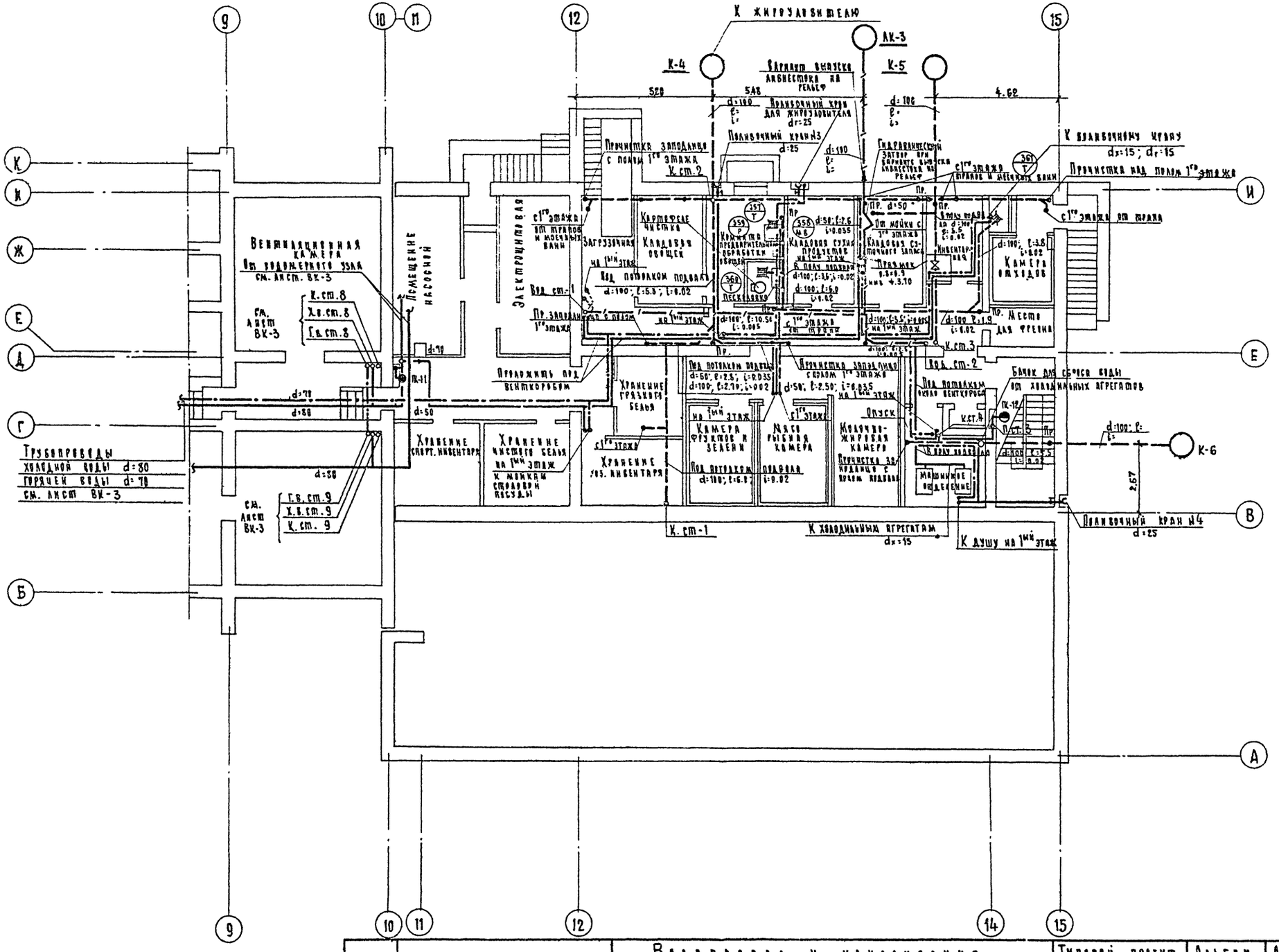

1968	Профилакторий на 200 мест	Водопровод и канализация. План подвала в осях 10-15.	Типовой проект 254-3-6	Альбом II	Лист ВК-4

Отдел технологии | Гипрозем | Гипрогор | Гипрокомунстрой | Гипрокомунмаш | Гипрокомунсантехпроект | Гипрокомунсантехмонтаж | Гипрокомунсантехналадка | Гипрокомунсантехстрой | Гипрокомунсантехмонтажстрой | Гипрокомунсантехмонтажстройналадка | Гипрокомунсантехмонтажстройналадкапроект | Гипрокомунсантехмонтажстройналадкапроектстрой | Гипрокомунсантехмонтажстройналадкапроектстройналадка | Гипрокомунсантехмонтажстройналадкапроектстройналадкастрой | Гипрокомунсантехмонтажстройналадкапроектстройналадкастройналадка | Гипрокомунсантехмонтажстройналадкапроектстройналадкастройналадкапроект | Гипрокомунсантехмонтажстройналадкапроектстройналадкастройналадкапроектстрой | Гипрокомунсантехмонтажстройналадкапроектстройналадкастройналадкапроектстройналадка | Гипрокомунсантехмонтажстройналадкапроектстройналадкастройналадкапроектстройналадкастрой | Гипрокомунсантехмонтажстройналадкапроектстройналадкастройналадкапроектстройналадкастройналадка | Гипрокомунсантехмонтажстройналадкапроектстройналадкастройналадкапроектстройналадкастройналадкапроект | Гипрокомунсантехмонтажстройналадкапроектстройналадкастройналадкапроектстройналадкастройналадкапроектстрой | Гипрокомунсантехмонтажстройналадкапроектстройналадкастройналадкапроектстройналадкастройналадкапроектстройналадка | Гипрокомунсантехмонтажстройналадкапроектстройналадкастройналадкапроектстройналадкастройналадкапроектстройналадкастрой | Гипрокомунсантехмонтажстройналадкапроектстройналадкастройналадкапроектстройналадкастройналадкапроектстройналадкастройналадка | Гипрокомунсантехмонтажстройналадкапроектстройналадкастройналадкапроектстройналадкастройналадкапроектстройналадкастройналадкапроект | Гипрокомунсантехмонтажстройналадкапроектстройналадкастройналадкапроектстройналадкастройналадкапроектстройналадкастройналадкапроектстрой | Гипрокомунсантехмонтажстройналадкапроектстройналадкастройналадкапроектстройналадкастройналадкапроектстройналадкастройналадкапроектстройналадка | Гипрокомунсантехмонтажстройналадкапроектстройналадкастройналадкапроектстройналадкастройналадкапроектстройналадкастройналадкапроектстройналадкастрой | Гипрокомунсантехмонтажстройналадкапроектстройналадкастройналадкапроектстройналадкастройналадкапроектстройналадкастройналадкапроектстройналадка | Гипрокомунсантехмонтажстройналадкапроектстройналадкастройналадкапроектстройналадкастройналадкапроектстройналадкастройналадкапроектст

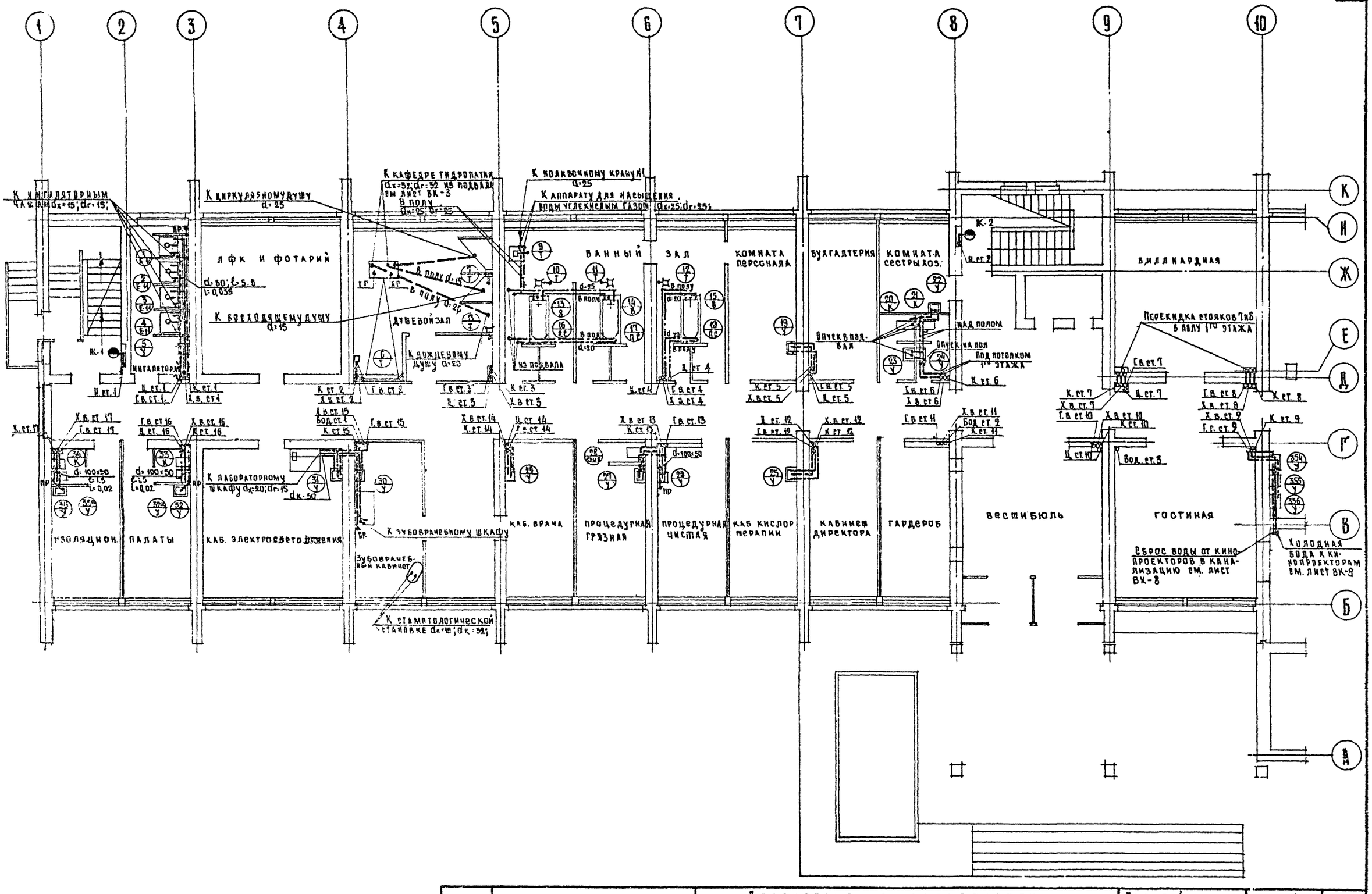

1968	Профилакторий на 200 мест	Водопровод и канализация. План 1го этажа в осях 1-10	Типовой проект 254-3-6	Альбом II	Лист ВК-5

Главный инженер проекта Ковкирев; Главный специалист Фоменко; Руководитель группы Кушнерева; Инженер Бурцева; Инженер Гольдберг; Технолог Розенкер; Инженер Лизекова; Гл. инженер проекта Кихер; Инженер Казак; Нач. отдела инж. оборудования Черниченко; Нач. отдела Панькурт; Инженер Виднецкая; Инженер Кузьмина; Инженер Рубцова; Инженер Дубинская; Инженер Кушнерова; Инженер Бурцева; Инженер Гольдберг; Инженер Розенкер; Инженер Лизекова; Инженер Кихер; Инженер Казак; Инженер Черниченко; Инженер Виднецкая; Инженер Кузьмина; Инженер Рубцова; Инженер Дубинская; Инженер Кушнерова; Инженер Бурцева; Инженер Гольдберг; Инженер Розенкер; Инженер Лизекова; Инженер Кихер; Инженер Казак; Инженер Черниченко; Инженер Виднецкая; Инженер Панькурт

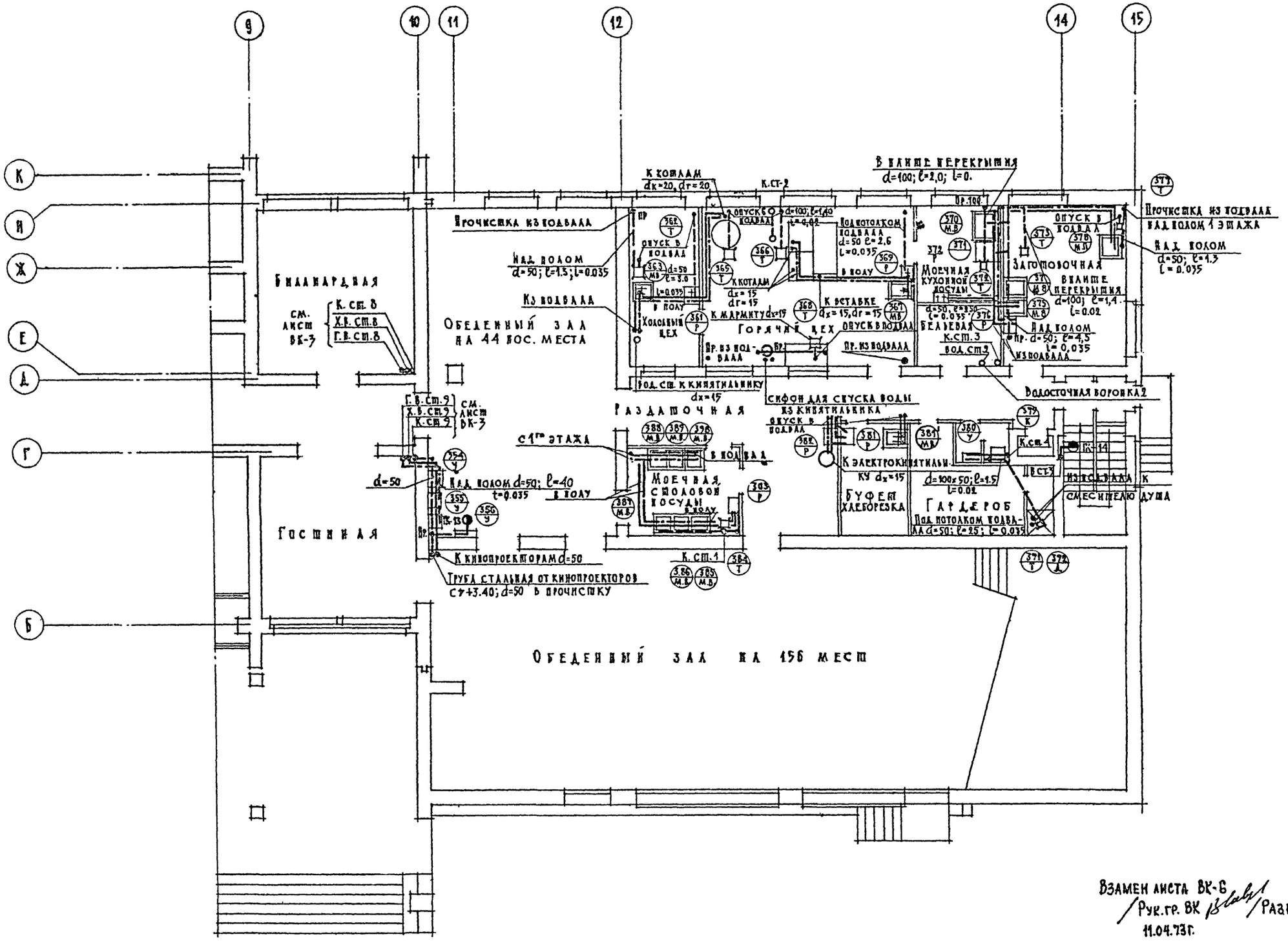

Взамен листа ВК-6
/Рук.гр. ВК /Разживина/
11.04.73г.

1973	Профилакторий на 200 мест	Водопровод и канализация: План 1-го этажа в осях 10-15	Типовой проект 254-3-6	Альбом II	Лист ВК-6

Подп. и дата | Инв. № подл.

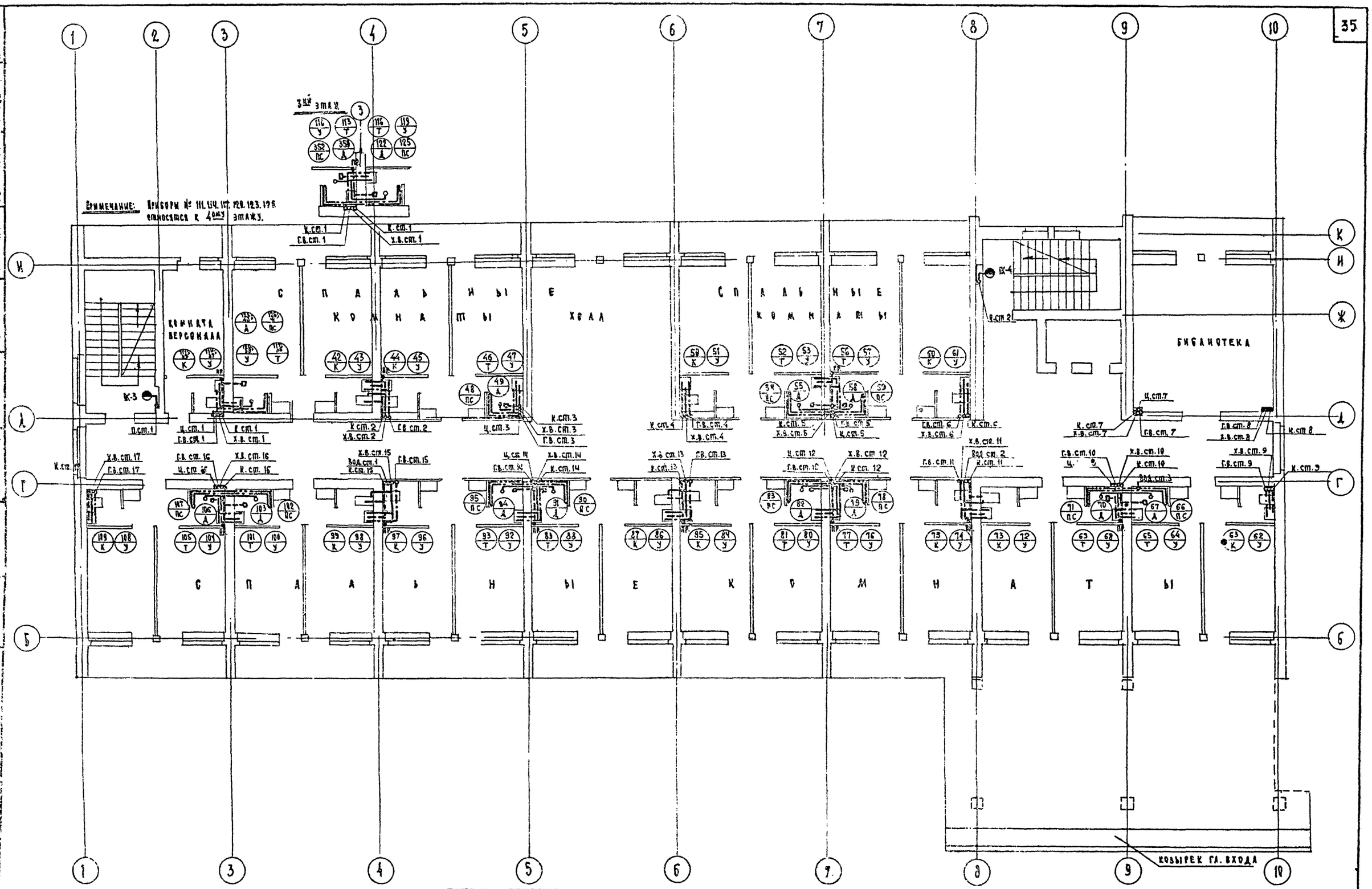

1968	Профилакторий на 200 мест	Водопровод и канализация План 2 этажа в осях 1-10	Типовой проект 254-3-6	Альбом II	Лист ВК-7

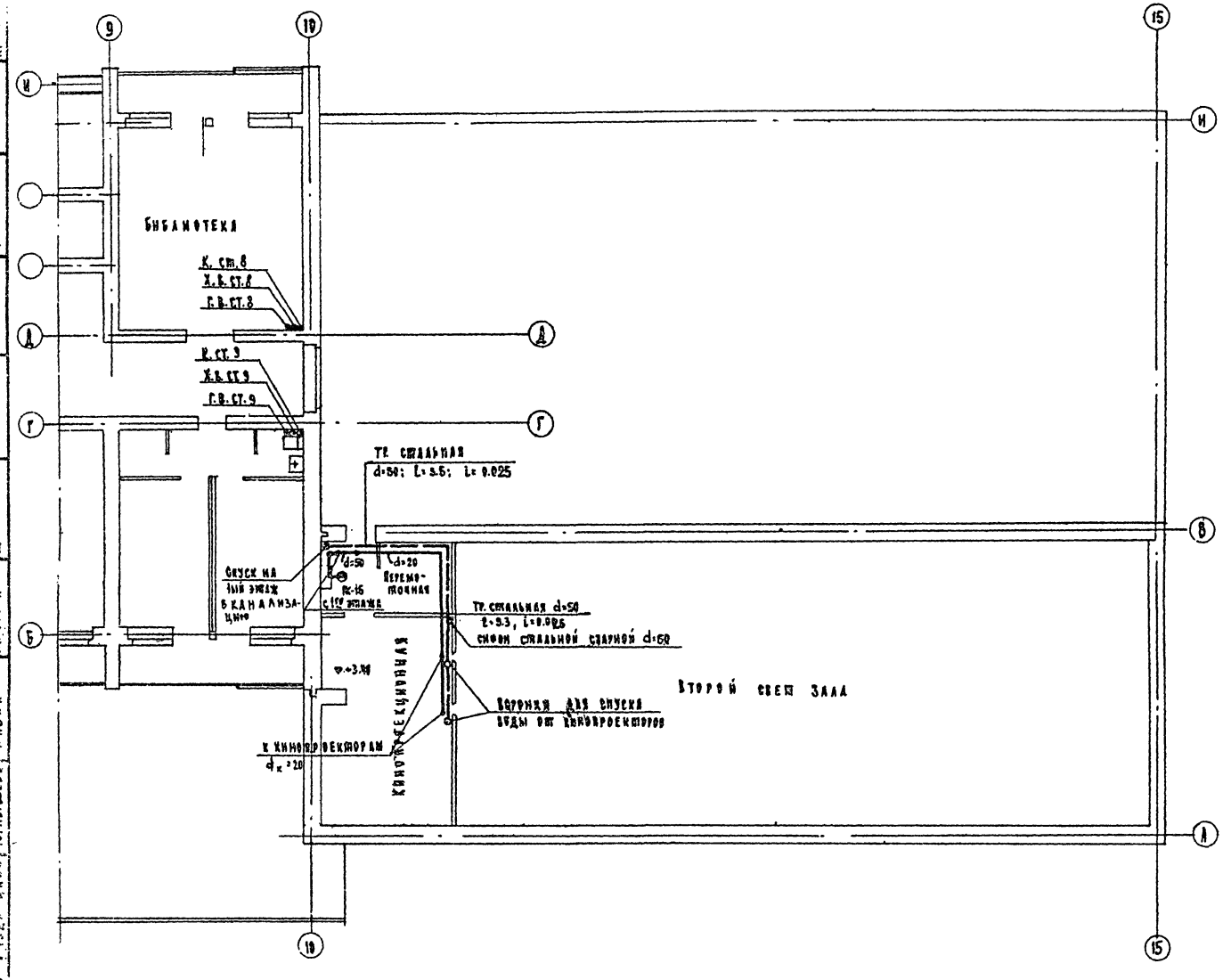

Указания по монтажу.

1. Монтаж санитарно-технических устройств производить в соответствии с СН и П III-Г 1-62.
2. Трубопроводы холодного и горячего водоснабжения диаметром до 70 мм включительно монтируются из стальных оцинкованных труб на сварке в среде углекислого газа или на резьбе на свинцовом сурике с обязательной торцовкой муфт.
3. Все магистральные трубопроводы холодного и горячего водоснабжения прокладываются под потолком подвала техподполья.
   Стояки холодной воды изолируются матами из минеральной ваты (толщиной 30 мм) с последующей оштукатуркой по металлической сетке асбестоцементным раствором толщиной 10 мм. и окрашиваются масляной краской за 2 раза.
   Кроме того, для труб холодного водоснабжения предусматривается гидроизоляционный слой из пергамина или рубероида, укладываемый между теплоизоляционным и защитным слоями.
4. Неизолируемые трубопроводы холодного и горячего водоснабжения окрасить масляной краской за два раза.
5. Трубопроводы, прокладываемые в конструкции пола, подвергаются гидравлическому испытанию до устройства чистых полов.
6. Подвесные водосточные трубы (при варианте выпуска на рельеф) в пределах эксплуатируемых помещений изолируются аналогично трубопроводу холодного водопровода.
7. Испытание водосточных стояков должно производиться при температуре не ниже +5°С путем наполнения водой до уровня водосточной воронки, при этом утечка воды не допускается. Продолжительность испытания не менее 10 минут.
8. Планы кровли с расположением водосточных воронок см. архитектурно-строительный чертеж АС-37.
9. Привязка технологического оборудования и монтаж подводок к нему производится по технологической части проекта.
10. Моечные ванны и лечебные ванны учтены спецификацией технологической части проекта.
11. Для приема производственных сточных вод от моек устанавливаются воронки из оцинкованной стали (размером 50×100 мм), заделанные в сифон.
12. Переливной бачок обеспечивает перелив воды в количестве до 20 л/сек. при длине отводной трубы от бачка до стояка не более 10 м.
13. Переливная труба приваривается к крышке после установки бачка.
14. Переливной бачок должен быть окрашен внутри и снаружи масляной краской (железн. сурик) за 2 раза.

1968	Профилакторий на 200 мест	Водопровод и канализация. План 2го этажа в осях 10-15 и указания по монтажу.	Типовой проект 254-3-6	Альбом III	Лист ВК-8

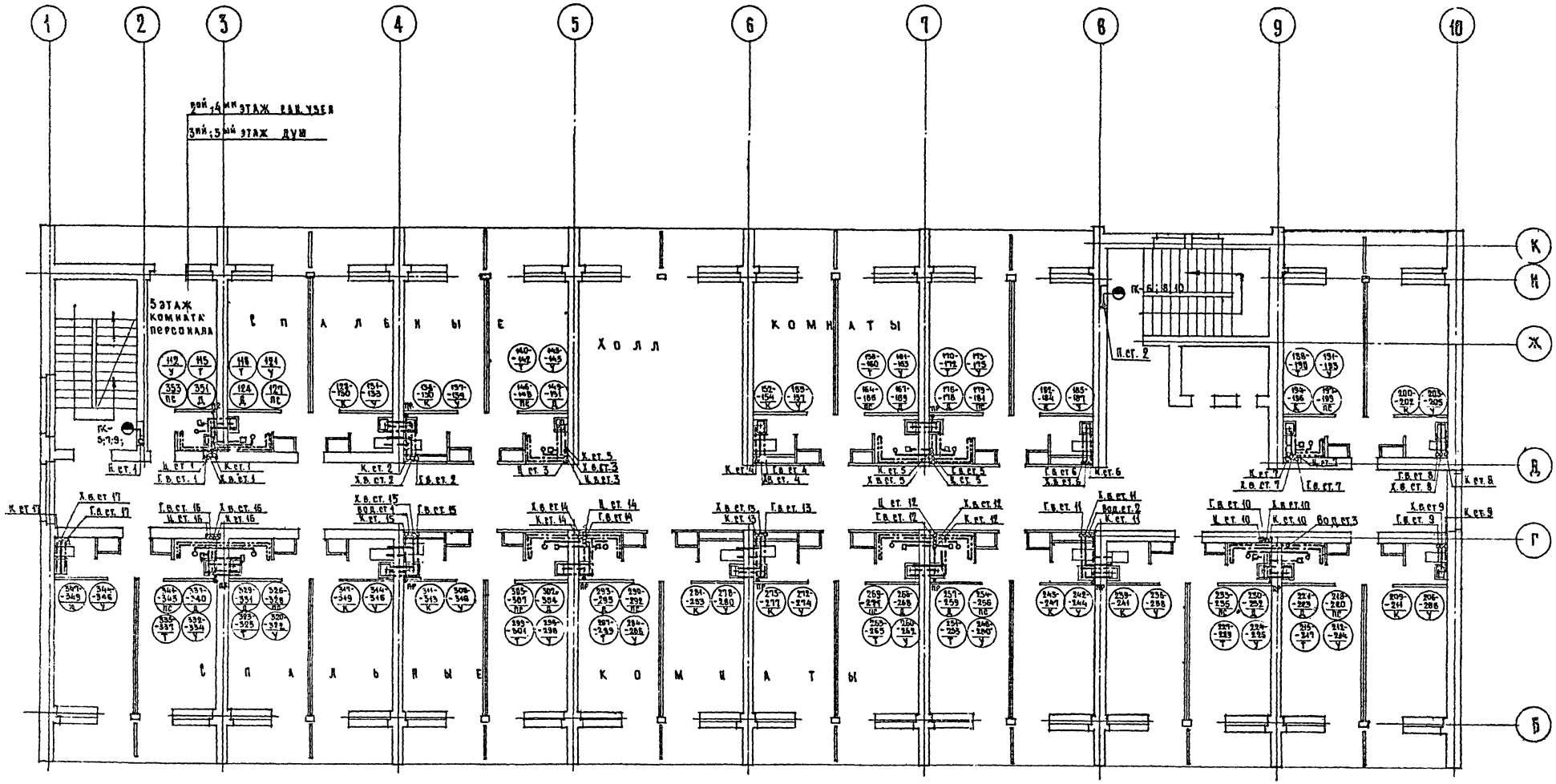

1968	Профилакторий на 200 мест	Водопровод и канализация План типового этажа в осях 1-10	Типовой проект 254-3-6	Альбом I	Лист ВК-9

Инв 2020

Гл. инж. проекта	Гриненко	Гл. инж. пр.	Гринкевич	Архитектор	Лизунова	Проверил	Хазан	Кузьмина	Архитектор	Чубалова	Конструктор	Дубинская	Гл. инж. 90	Кушнерев	Нач. ОВ	Бурдо	Гольдберг
Нач. отд.	Гриньков	Гл. инж.	Рудницкий	Стрижева	Хазан												
Отдел технологии	Грозный	Нач. бюро	Грозный														

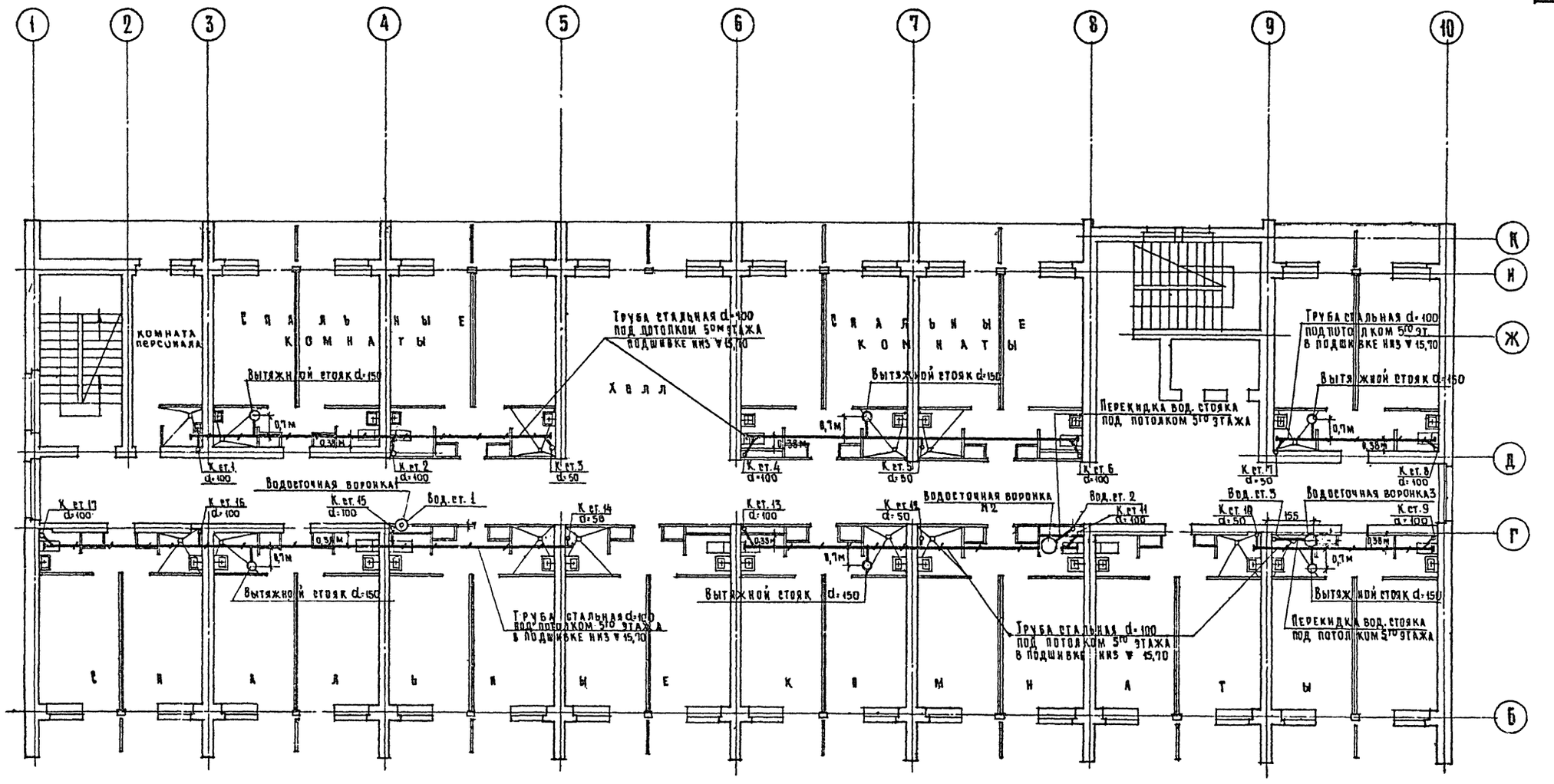

1968	Профилакторий на 200 мест	Канализация и водосток план 5ого этажа в осях 1-10 с объединением канализационных вытяжных стояков	Типовой проект 254-3-6	Альбом III	Лист ВК-10

Гл. арх. проекта	Гильдберг	Гл. инж. проекта	Кулибрь
Гл. инж. проекта	Черниченко	Гл. инж. пр-та	Буров
Гл. инж. эл.	Рудницкий	Инж. ОВ	Кушнерев
Гл. инж.	Казаев	Архитектор	Шубалова
Инж. ЭС	Кузьмина	Конструктор	Бубинская
Проверил	Хазан	Инж. ВК	Кушнерев
Проектир.	Лучева	Инж. ОВ	Буров
Гл. инж. пр-та	Нихеев		
Инж. пр-та	Черниченко		
Инж. эл.	Рудницкий		
Гл. инж.	Казаев		
Отдел технологии			

Схема водопровода холодной и горячей воды спальной группы

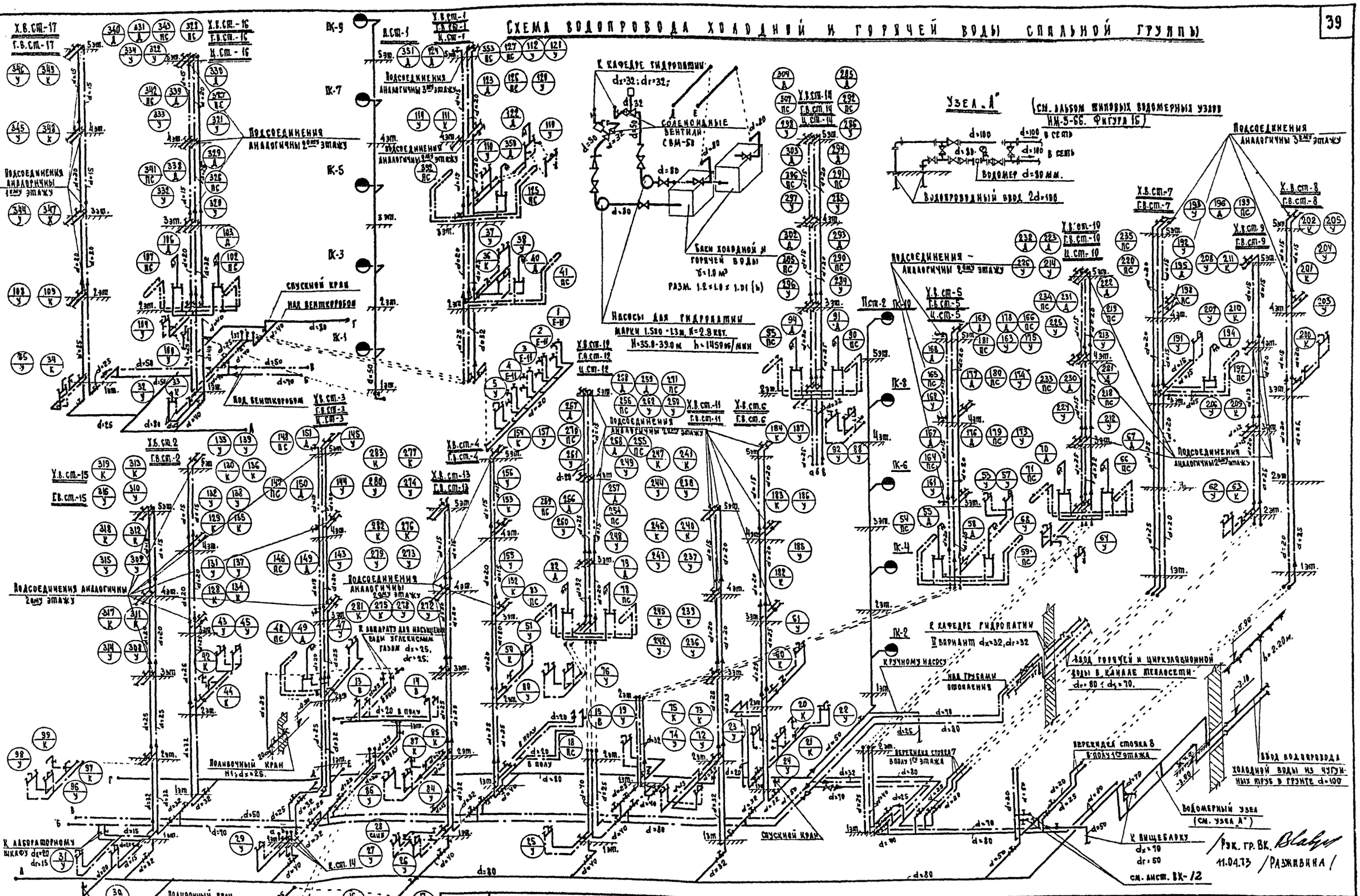

ЦНИИЭП лечебно-курортных зданий							
Отдел технологии	Гинзбург	Нач. отдела	Гудинский	Гл. инж. отдела	Чернышева	Рук. группы	Хазан
Проектир.	Анизонова	Проверил	Хазан	Контрол.	Колкова	Утвердил	

1968	Профилакторий на 200 мест	Водопровод и канализация. Схема водопровода холодной и горячей воды спальной группы.	Типовой проект 254-3-6	Альбом II	Лист ВК-11и

Схема водопровода холодной и горячей воды пищеблока

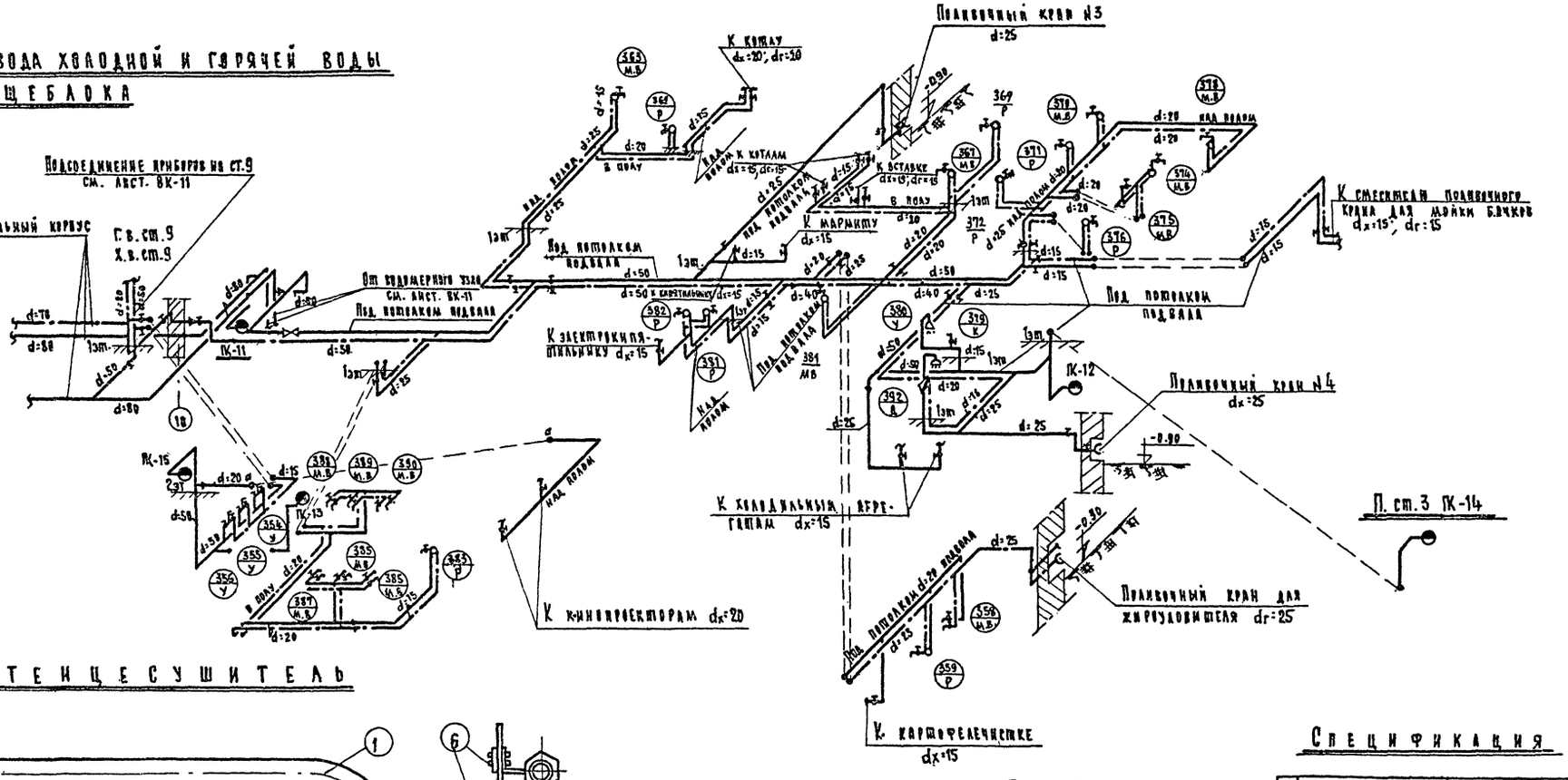

Полотенцесушитель

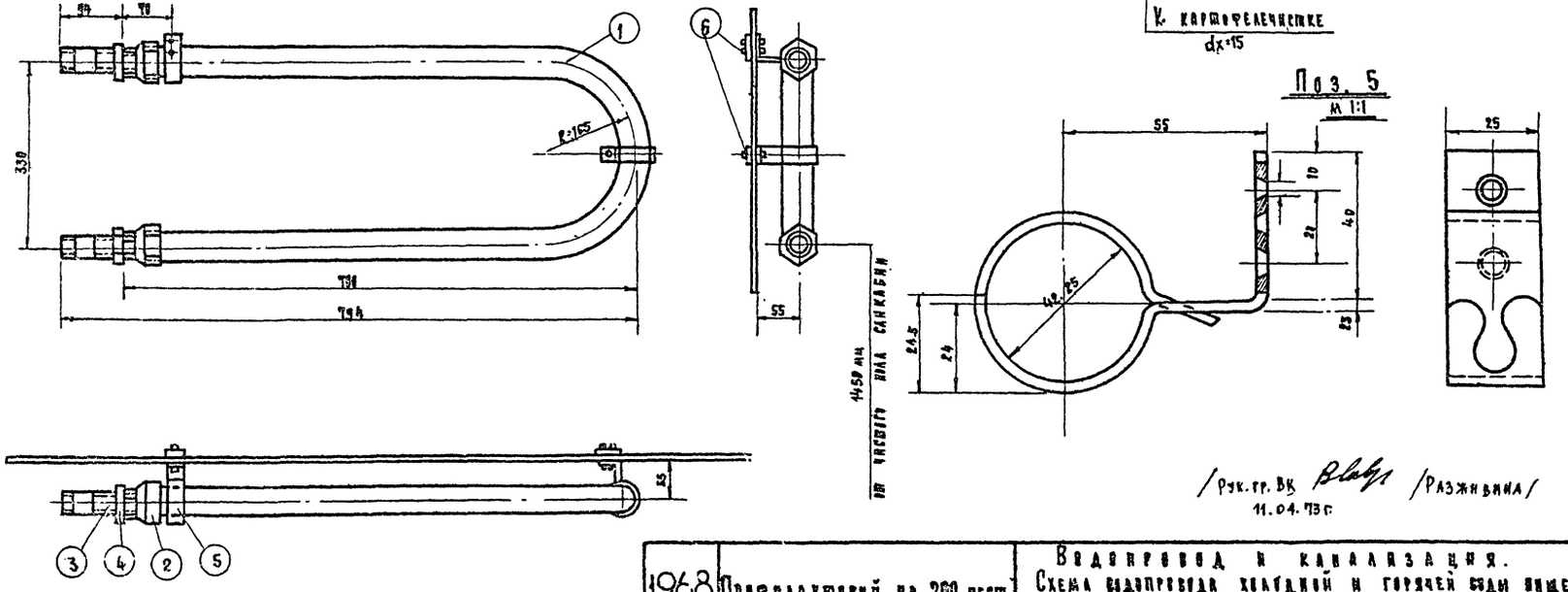

Спецификация

Поз.	Наименование	Размер мм	Ед. изм.	Кол.	ГОСТ
1	Труба водогазопроводная оцинкованная	d=32	п.м	1.5	3262-62
2	Муфта переходная	d=32×20	шт	2	ОСТ-710
3	Труба водогазопроводная оцинкованная	d=20	"	2	3262-62
4	Контргайка	$d_у$=20	"	2	ОСТ 774
5	Хомутик одинарный с защелкой	$d_у$=32	"	2	Типовая деталь для крепления
6	Шайба из полосовой стали $\sqrt{t}$=2	25×40	"	2	

/Рук.гр. ВК 11.04.73г/ /Разживина/

1968	Профилакторий на 200 мест.	Водопровод и канализация. Схема водопровода холодной и горячей воды пищеблока. Полотенцесушитель.	Типовой проект 254-3-6	Альбом II	Лист ВК-12к

Архитектурно-строительный институт — Рецензия: Хазан; Проверил: Разживина; Рук. гр.: Хазан; Гл. инж. пр.: Черникова; Гл. инж. отдела: Рудницкий; Ганбург; Рецензия: Жежелевский

Разрезы по канализационному выпуску К-1

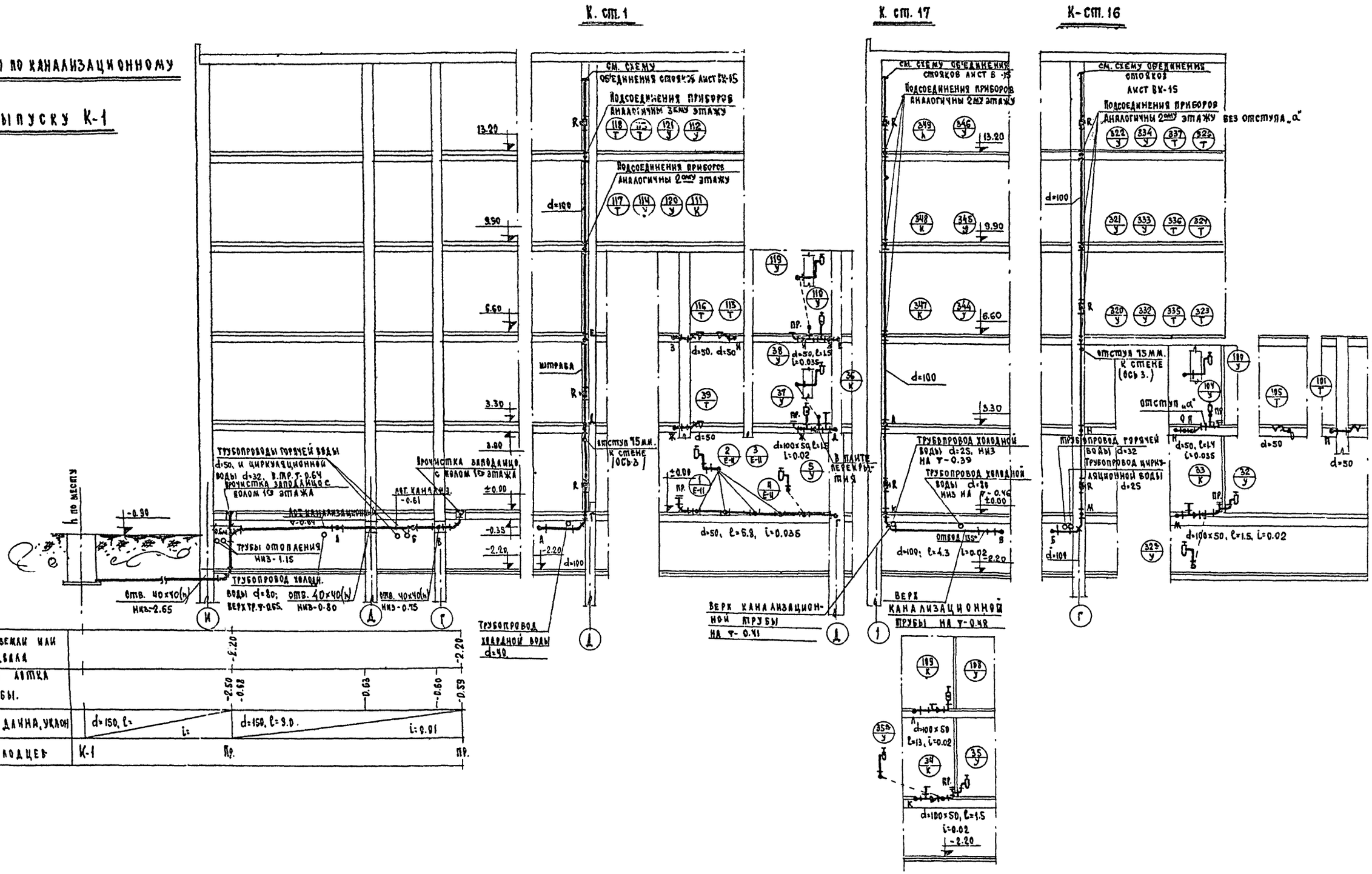

Отметки земли или пола подвала	-2.20	-2.20
Отметки лотка трубы.	-2.50 -0.68	-0.63 -0.60 -0.59
Диаметр, длина, уклон	d=150, l= i=	d=150, l=9.0 i=0.01
NN колодцев	К-1	Пр. пр.

4968	Профилакторий на 200 мест	Водопровод и канализация. Разрезы по канализационному выпуску К-1.	Типовой проект 254-3-6	Альбом II	Лист ВК-13

Копировал: Колякова
Проверил: Хазан
Гл. инженер проекта: Лизкова
Гл. инж. проекта: Хазан
Нач. отдела: Чернышева
Нач. отдела: Рудницкий
Отдел технологии: Ганзбург
ЦНИИЭП лечебно-курортных зданий

Разрезы по канализационному выпуску К-2

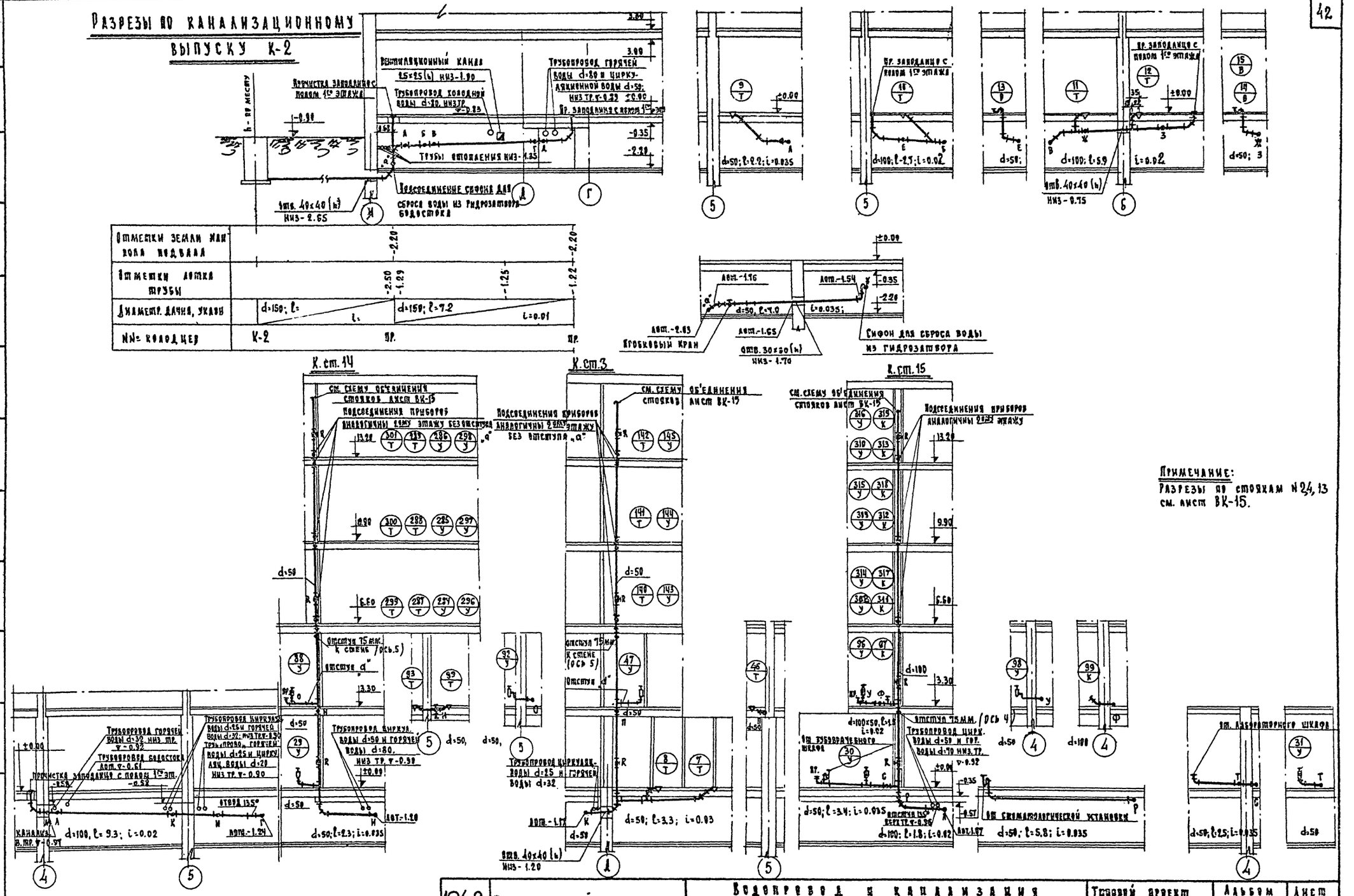

1968	Профилакторий на 200 мест	Водопровод и канализация Разрезы по канализационному выпуску К-2	Типовой проект 254-3-6	Альбом II	Лист ВК-14

Контрольная Колякова
Гл. инж. проекта Хазан
Гл. инж. отдела Рудницкий
Гл. инж. проекта Черышева
Проверил Хазан
Нач. отдела Лозинова
Нач. мастерской Ярославский
Отдел технологии Ганзбург
Цех сборных изделий

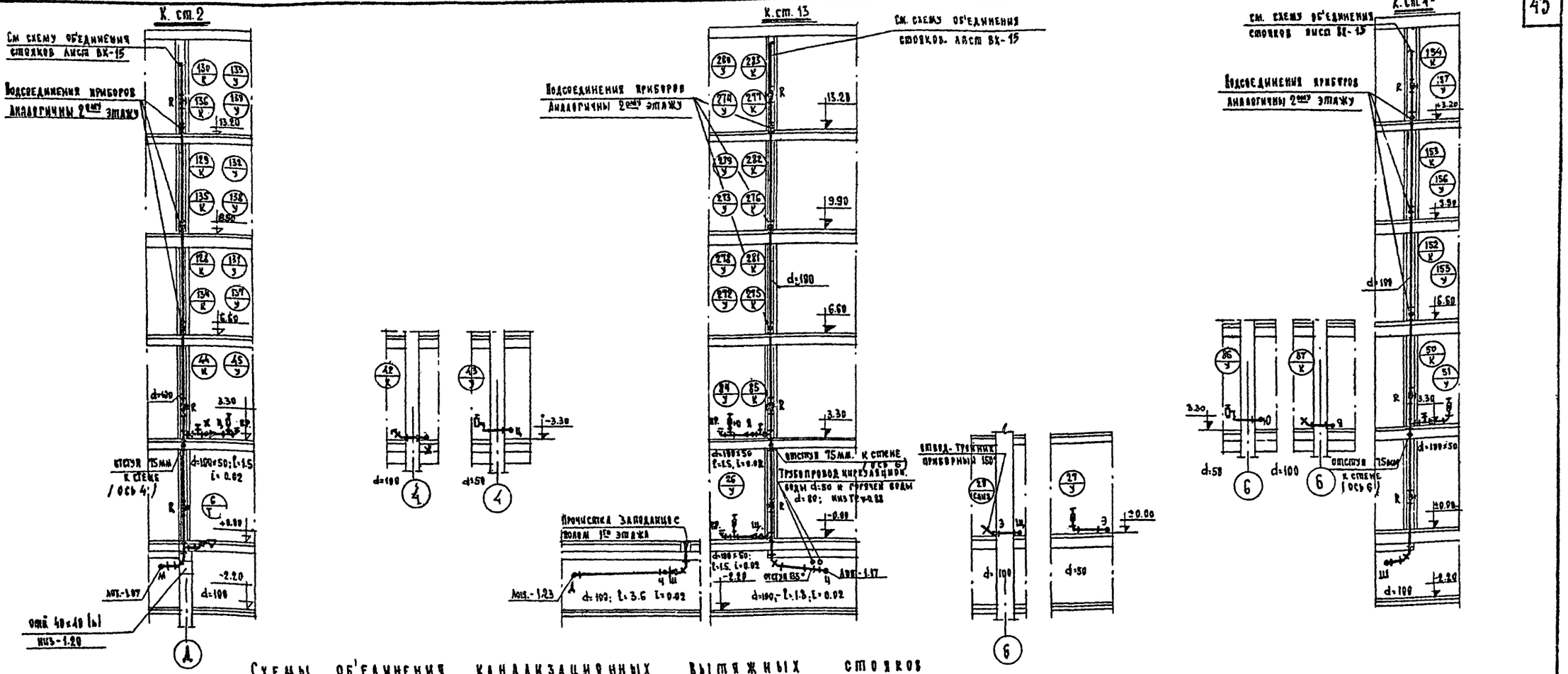
К. ст. 2
См схему объединения стояков листа ВК-15
Подсоединения приборов аналогичны 2ому этажу
отступ 75мм к стене (ось 4)
d=100×50; l=1.5 i=0.02
d=100
d=50
d=150
d=100
d=50
d=100
d=100
d=100
d=100
d=100
d=50
d=100
d=50
d=100
d=100
d=50
d=100
d=100
d=100
d=100
d=100

Разрезы по канализационному выпуску К-3

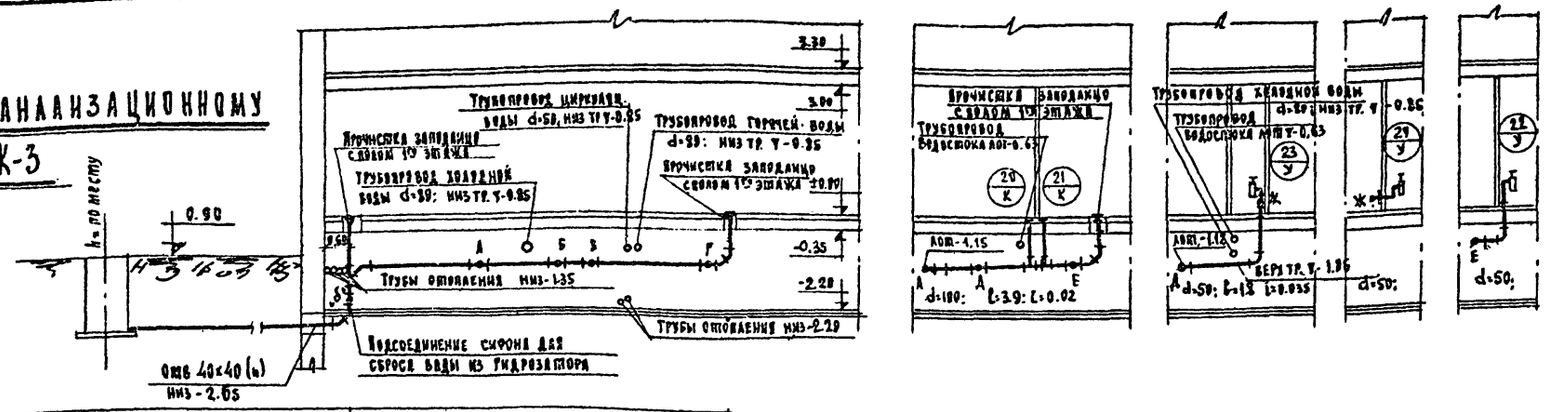

Отметки земли или пола подвала		-2.20		-2.20
Отметки лотка трубы		-2.50 / -1.18	-1.12 / -1.11	-1.09
Диаметр, длина, уклон	d=150, ℓ= i=	d=150; ℓ=8.6	i=0.01	
№№ колодцев	К-3	пр.		пр.

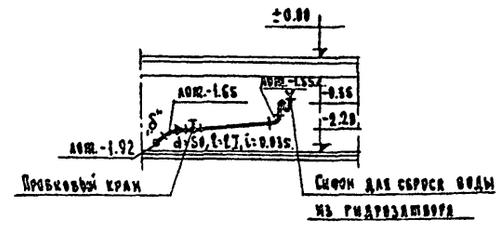

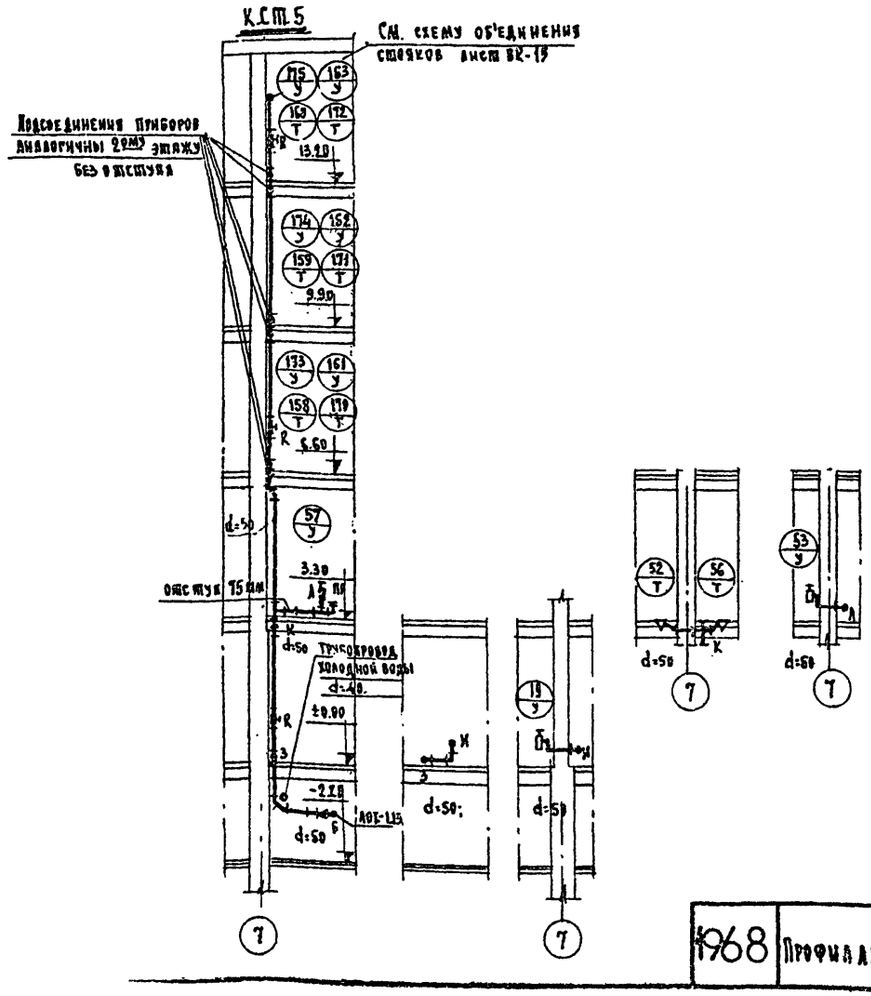

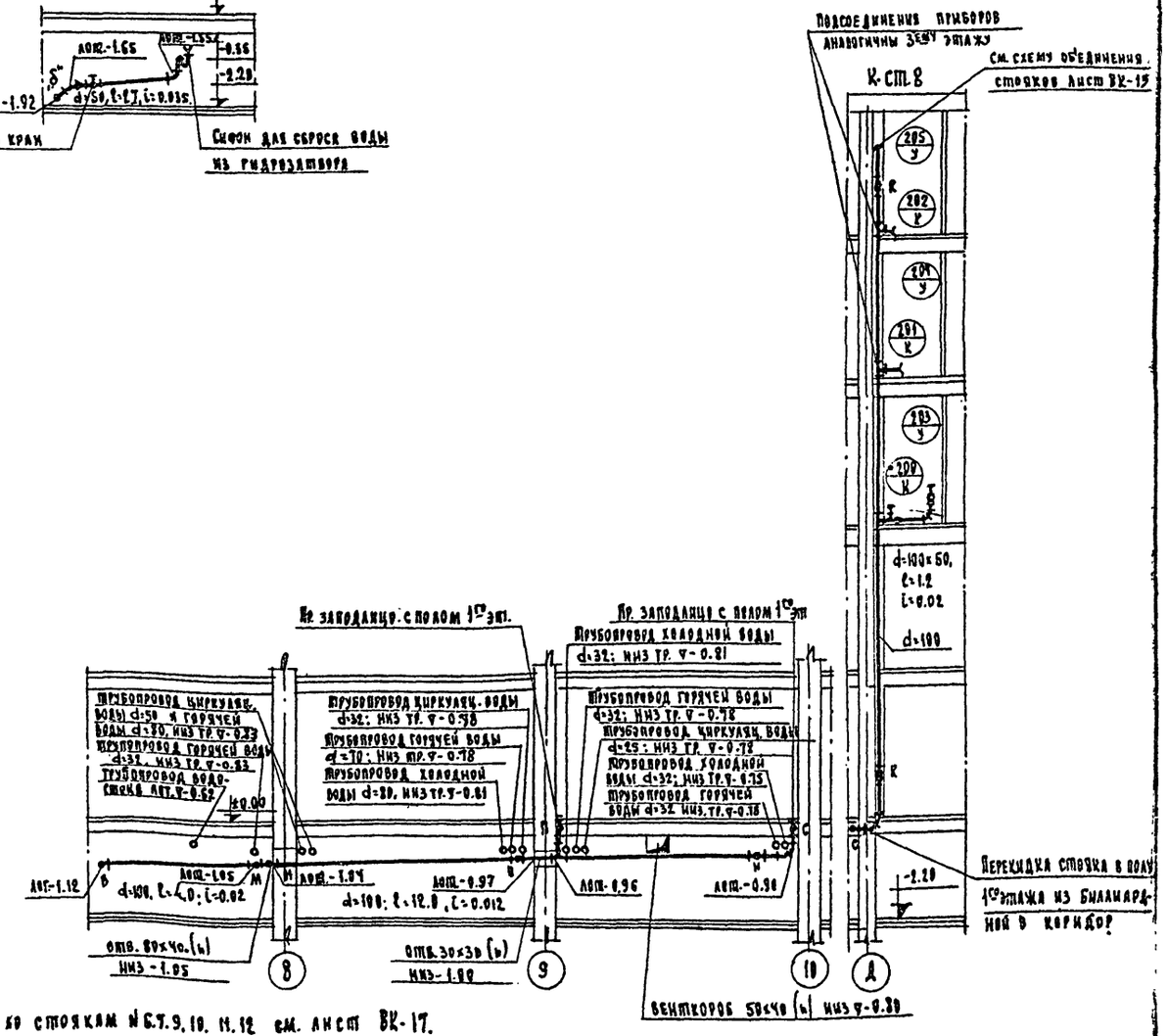

Примечание: Разрезы по стоякам №№ 7, 9, 10, 11, 12 см. лист ВК-17.

1968	Профилакторий на 200 мест	Водопровод и канализация. Разрезы по канализационному выпуску К-3	Типовой проект 254-3-6	Альбом II	Лист ВК-16

Согласовано: Гипрокоммунстрой, отдел ... Черкышева 1968

Стадия: Технический проект. Гипробуг. Гузаницкий. Черкышева. Лазан. Лизунова. Лист. Новикова. Нормоконтроль. Пече. Сооружения зданий. Инженер. Новикова.

Разрезы по канализационному выпуску К-3

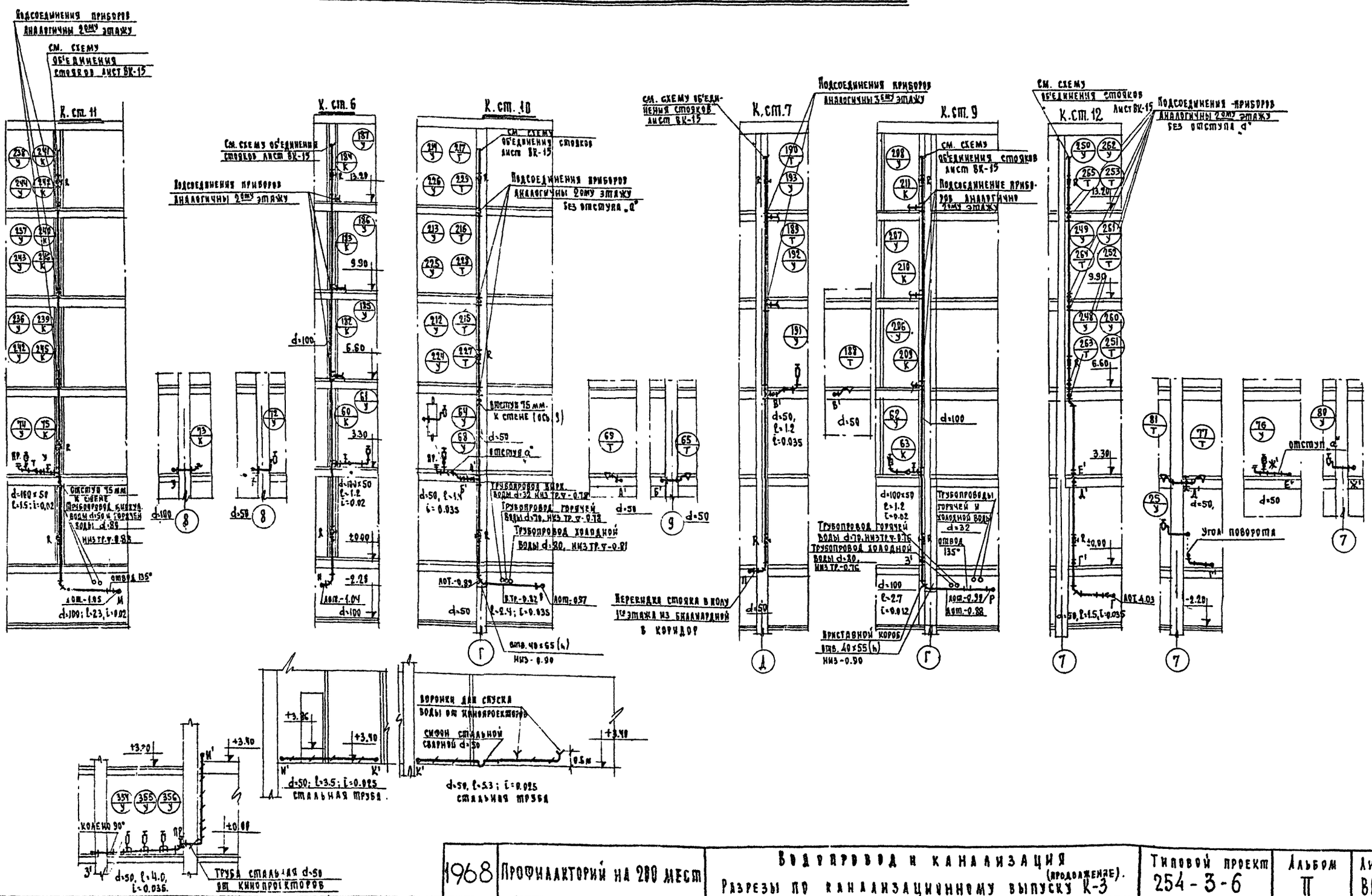
Подсоединения приборов аналогичны 2ому этажу
см. схему об'единения стояков лист ВК-15
К. ст. 11
К. ст. 6
К. ст. 10
К. ст. 7
К. ст. 9
К. ст. 12
см. схему об'единения стояков лист ВК-15
Подсоединения приборов аналогичны 2ому этажу
Подсоединения приборов аналогичны 2ому этажу без отступа „а"
см. схему об'единения стояков лист ВК-15
Подсоединения приборов аналогичны 3ему этажу
см. схему об'единения стояков лист ВК-15
Подсоединение приборов аналогичны 2ому этажу
см. схему об'единения стояков лист ВК-15
Подсоединения приборов аналогичны 2ому этажу без отступа „а"
Отступ 75 мм. к стене
Трубопровод канал. воды d=50 и горячей воды d=25
низ тр. у-0.83
отвод 135°
d=100; l=23, i=0.02
d=160×50 l=1.5; i=0.02
d=100×50 l=1.2 i=0.02
d=50, l=1.4 i=0.035
Отступ 75 мм. к стене (ось 3)
отступ „а"
Трубопровод канал. воды d=32 низ тр. у-0.78
Трубопровод горячей воды d=20, низ тр. у-0.78
Трубопровод холодной воды d=20, низ тр. у-0.81
Перекидка стояка в полу 1го этажа из бильярдной в коридор
d=50, l=1.2 i=0.035
Трубопроводы горячей и холодной воды d=32
отвод 135°
Трубопровод горячей воды d=20, низ тр. у-0.76
Трубопровод холодной воды d=20, низ тр. у-0.76
d=100×50 l=1.2 i=0.02
d=100 l=2.7 i=0.012
Приставной короб 40×55 (h) низ-0.90
d=50, l=1.5, i=0.035
Угол поворота
отступ „а"
d=100
d=50
d=50
d=50
d=50
d=100
d=50
d=50
d=50
d=50

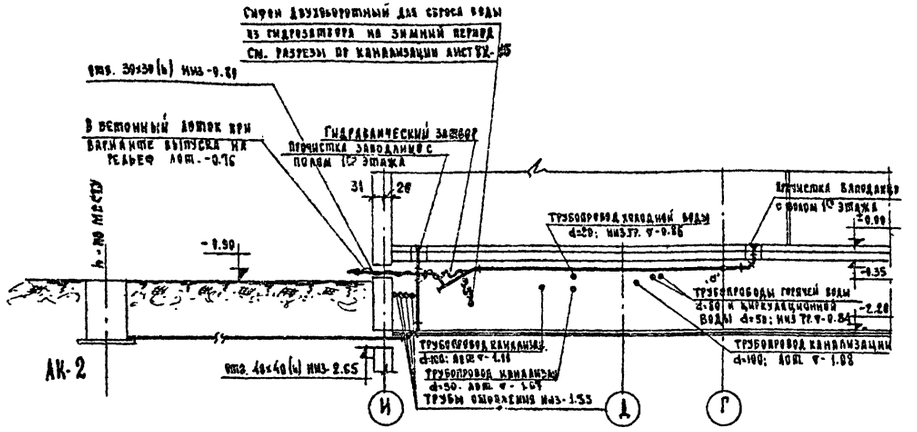

Отметки земли или пола подвала	-0.90		-2.20			-2.20
Отметки лотка труб		-2.50 -0.76	-0.75	-0.65		-0.61
Диаметр длина, уклон	d=100; l=		l= d=100; l=9.8		l=0.005	
№ колодца	АК-2					

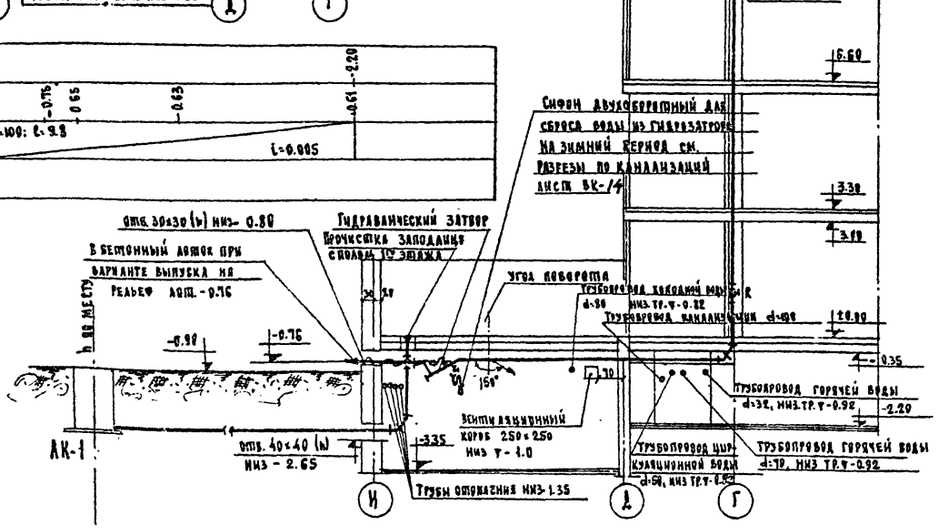

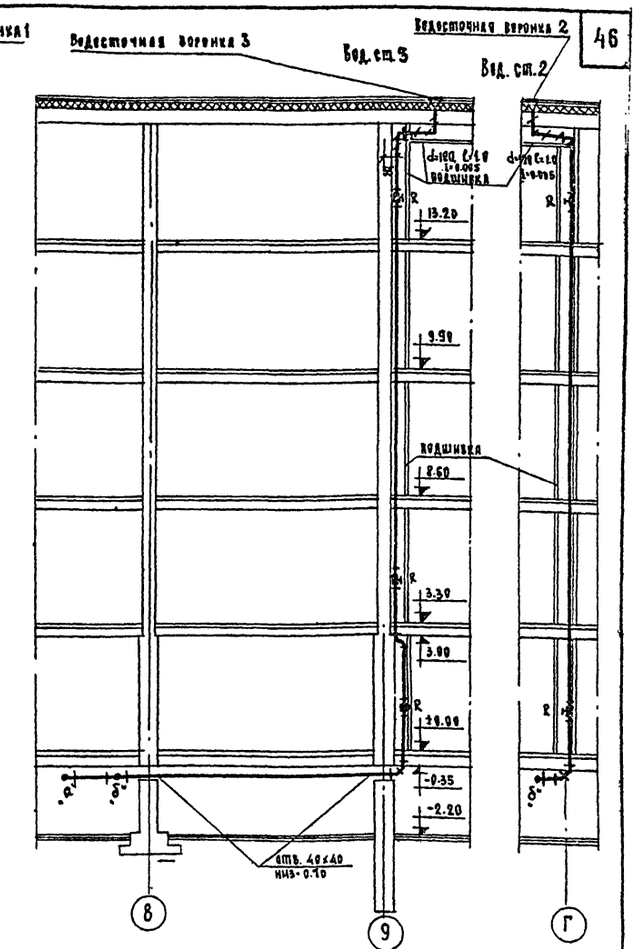

Отметки земли или пола подвала	-0.90						-3.35								-2.20									
Отметки лотка труб						-2.50	-0.76	-0.75		-0.65			-0.63				-0.61							
Диаметр, длина, уклон	d=100; l=				i		l=	d=100; l=9.3							l=0.005,									
№ колодца	АК-1																							Вод. ст. 1

Отметки земли или пола подвала	-2.20						-2.20																	
Отметки лотка труб						-0.61		-0.60									-0.57							
Диаметр, длина, уклон	d=100; l=8.5														l=0.005									
№ колодца	Вод. ст. 3																							Вод. ст. 2

Разрезы по ливнестокам

Гидравлический затвор

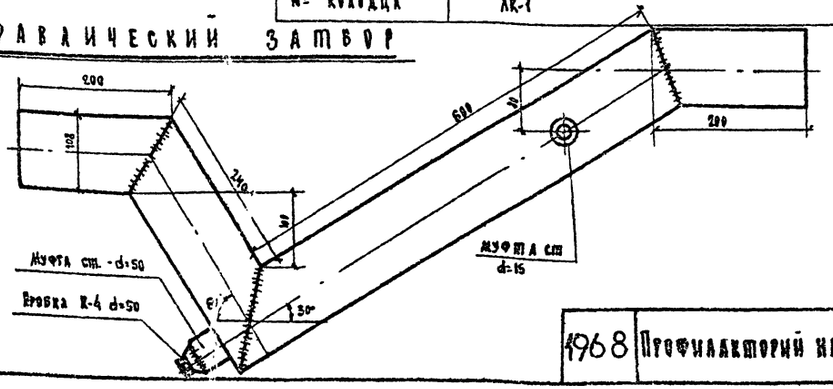

Спецификация материалов на гидравлический затвор

№ п/п	Наименование	d мм	Ед. изм.	Кол-во	Примечания
1	Трубы стальные бесшовные	159×4	м	1.24	Гост 8732-78
2	Муфта стальная	50	шт.	1	" 8966-59
3	Пробка К.1.	50	"	1	" 8963-59
4	Муфта стальная	15	"	1	" 8961-59

Рук. гр. ВК. 11.04.73 /Разживина/

1968	Профилакторий на 200 мест	Водопровод и канализация. Разрезы по ливнестокам АК-1 и АК-2. Гидравлический затвор	Типовой проект 254-3-6	Альбом II	Лист ВК-18и

Разработал Новикова; Проверил Хазан; Зеленинова; Главный инж. проекта Хазан; Гл. инж. проекта Черныщева; Гл. инж. отдела Рудницкий; Нач. отдела Ганзбург; Отдел технологии

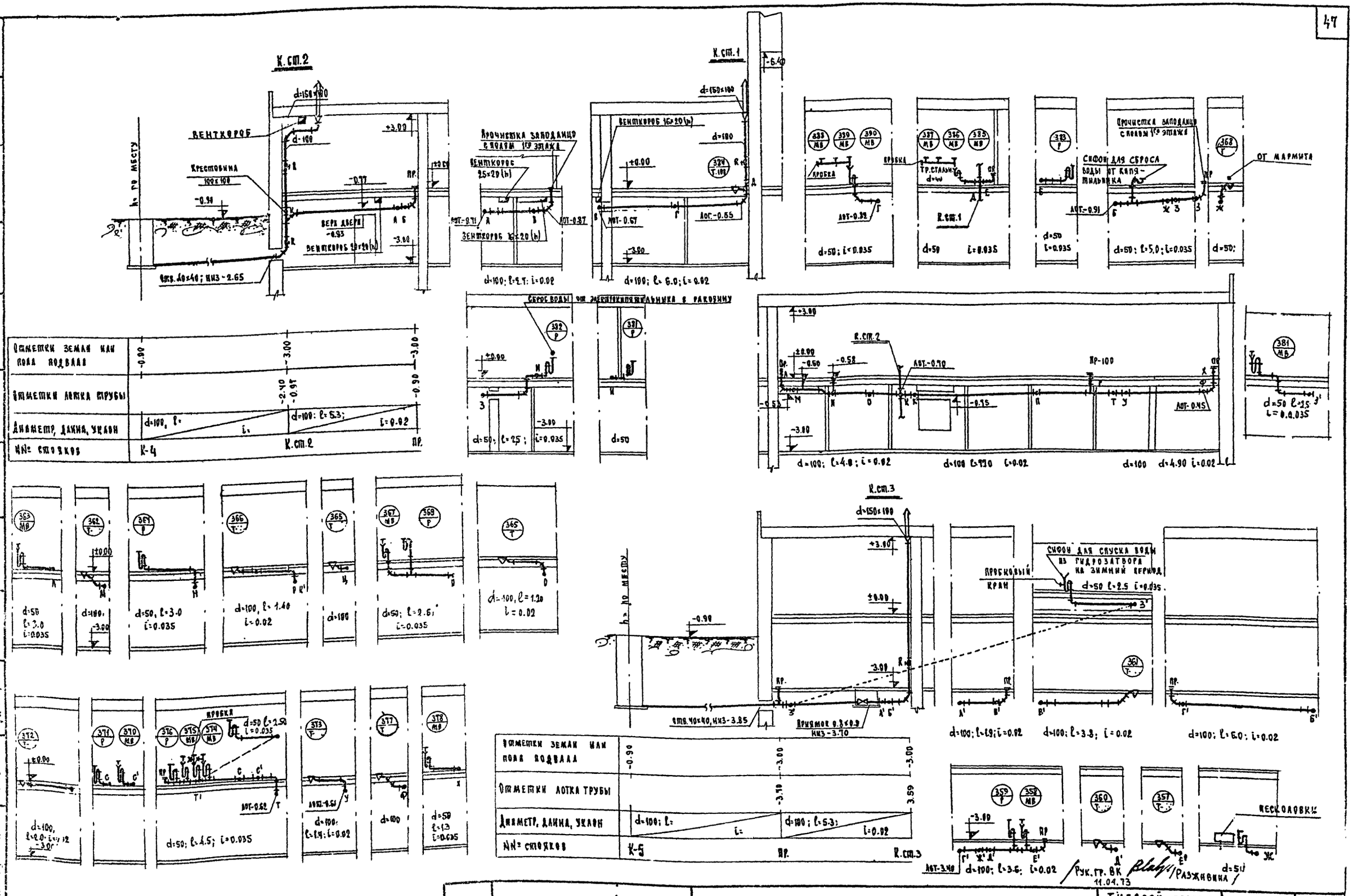

1968	Профилакторий на 200 мест	Разрезы по канализационным выпускам К-4 и К-5	Типовой проект 254-3-6
			Альбом II
			Лист ВК-19

Разрез по ливнесточному выпуску АК-3

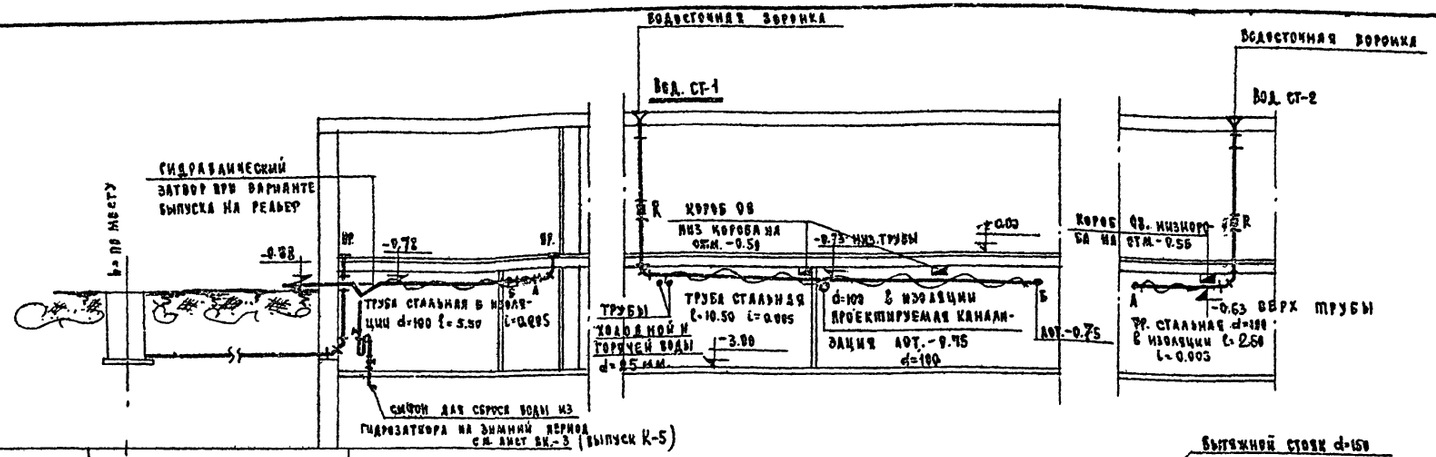

Отметки земли или пола подвала	-0.90	±0.00	±0.00
Отметки лотка трубы		-2.57	-0.75
Диаметр, длина, уклон	d=100 l= i=	d=100 l=5.5 i=0.02	
№№ колодцев	АК-3	ПР.	ПР.

Разрез по фекальному выпуску К-6

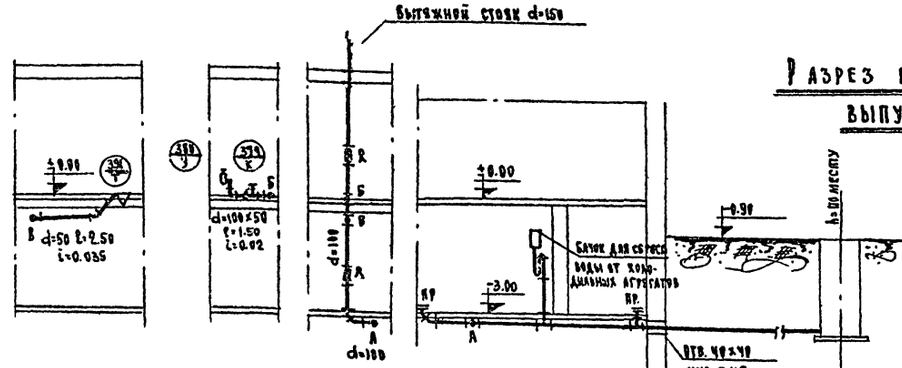

Отметки земли или пола подвала	-0.90	-3.00	-3.00
Отметки лотка трубы		-3.30	-2.19
Диаметр, длина, уклон	d=100 l=5.50 i=0.02	d=100 l= i=	
№№ колодцев	К-6	ПР-100	

План

Переливной бачок.

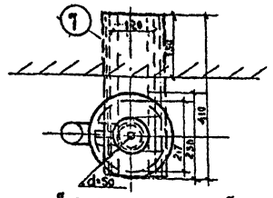

Переливной бачок

М=1:100

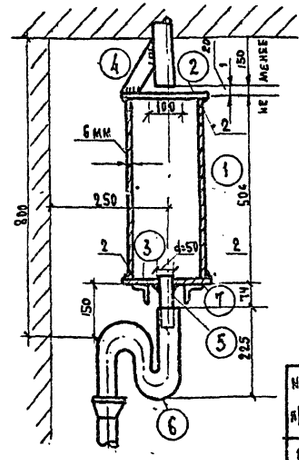

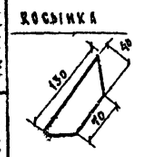

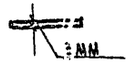

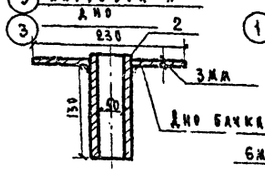

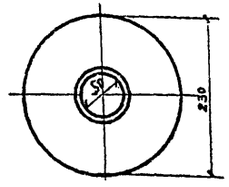

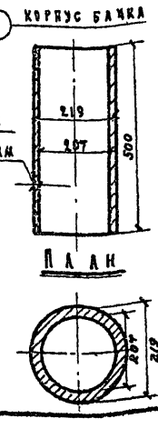

План

План

План

Спецификация на переливной бачок

№№ п/п	Наименование материалов	Материал	ГОСТ или ОСТ	Ед. изм.	Размер	Кол-во	Вес в кг
1	Корпус бачка	Стальн. труба	8732-70	шт	dвн=200 h=500	1	16.0
2	Крышка бачка	Сталь	380-71	"	d=230 δ=3	1	1.0
3	Дно бачка	"	"	"	d=230 δ=3	1	1.0
4	Косынка	"	"	"	150×40×40 ×10; δ=3	1	0.1
5	Патрубок	Стальн. труба	3262-62	"	d=50 l=130	1	0.6
6	Сифон с пробкой	Чугун	6924-69	"	d=50	1	4.0
7	Кронштейн	Сталь	8509-57	"	№4 l=550	2	12.7

Рук. гр. ВК /Разживина/

11.04.73г.

1968	Профилакторий на 200 мест	Разрезы по канализационному выпуску К-6 и ливнестоку АК-3. Переливной бачок.	Типовой проект 254-3-6	Альбом II	Лист ВК-20

Копировал Колякова

Исполнитель Разживина

Проверил Хозяин

Нач. отдела Гензбург

Гл. инж. проекта Чернышев

Гл. специалист Рудницкий

Отдел технологии

Состав проекта

№№ п.п.	Наименование чертежа	Лист	№№ стр.
1.	Состав проекта. Пояснительная записка.	ЭО-1	49
2	Спецификация на основное электрооборудование	ЭО-2	50
3	Спецификация на основное электрооборудование	ЭО-3	51
4	План сети электроосвещения подвала и технического подполья в осях 1÷10	ЭО-4	52
5	План сети электроосвещения подвала в осях 10÷15	ЭО-5	53
6	План сети электроосвещения 1го этажа в осях 1÷10	ЭО-6	54
7	План сети электроосвещения 1го этажа в осях 10÷15	ЭО-7	55
8	План сети электроосвещения 2го этажа в осях 1÷10	ЭО-8	56
9	План сети электроосвещения 2го этажа в осях 10÷15	ЭО-9	57
10	План сети электроосвещения типового этажа в осях 1÷10	ЭО-10	58
11	План сети электроосвещения 5го этажа	ЭО-11	59
12	План сети силового электрооборудования подвала и технического подполья в осях 1÷10	ЭО-12	60
13	План сети силового электрооборудования подвала в осях 10÷15	ЭО-13	61
14	План сети силового электрооборудования 1го этажа в осях 1÷10	ЭО-14	60
15	План сети силового электрооборудования 1го этажа в осях 10÷15	ЭО-15	63
16	План сети силового электрооборудования 2го этажа в осях 10÷15	ЭО-16	64
17	План сети силового электрооборудования и электроосвещения в осях 2-3 и 8-9	ЭО-17	65
18	Расчетная схема главной распределительной сети	ЭО-18	66
19	Расчетная схема распределительной электросети щиты 1ШР, 2ШР.	ЭО-19	67
19	Расчетная схема распределительной электросети. Щиты ШР 3 ÷ ШР-5	ЭО-20	68
20	Расчетно-монтажная схема распределительной электросети. Щиты ШР-6; ШР-7	ЭО-21	69
21	Шкаф учета	ЭО-22	70
23	Щиток подключения аппаратов в кабинетах физиотерапии. Щиток для кабинетов физиотерапии с вольтметром и вольтметровым переключателем	ЭО-23	71

Пояснительная записка

Питание электроэнергией токоприемников профилактория предусматривается на напряжении 380/220в. с глухозаземленной нейтралью по двум взаиморезервируемым кабельным линиям и решается при привязке проекта к конкретным условиям. Учет электроэнергии осуществляется раздельно для каждого ввода, для чего в помещении щитовой устанавливается шкаф учета /см. лист ЭО-22/.

Вводно-распределительное устройство комплектуется из переключающего устройства Я3100 и силовых пунктов типа ПР-9000.

Распределение электроэнергии по профилактории осуществляется от главных распределительных щитов 1 ГРЩ и 2 ГРЩ, устанавливаемых в щитовом помещении пищевого блока. Силовыми электроприемниками профилактория являются электродвигатели вентустановок, насосов, холодильных агрегатов, лифтов и технологические электроприемники пищеблока. В качестве пусковой аппаратуры используются магнитные пускатели типа ПМЕ.

Вся сеть силового электрооборудования выполняется проводом АПРТО в стальных тонкостенных трубах, прокладываемых в подготовке пола. Прокладка проводов от концов труб к клеммным коробкам электродвигателей выполняется в гибком металлорукаве. Проектом предусматривается общее аварийное и ремонтное освещение. Напряжение общего и аварийного освещения 220в. ремонтного-36в.

Групповая осветительная сеть запроектирована проводом марки АППВС сечением 2.5 кв.мм. в полиэтиленовых трубах по плитам перекрытия, а в подвале лечебного корпуса; проводом АНРГ открыто.

Магистральные сети выполняются проводом марки АПРТО в стальных тонкостенных трубах в подготовке пола.

Сечения проводов для магистральных линий выбраны по току и проверены по потере напряжения.

Источниками света приняты люминесцентные лампы в коридорах, комнатах отдыха, вестибюлях, в процедурных в бытовых помещениях, в венткамерах, в насосной, в тепловом узле, в щитовой и т. д. приняты светильники с лампами накаливания. Типы светильников указаны на планах и в спецификации. Величины освещенностей помещений приняты согласно „ПУЭ" 1966 г.

Управление освещением помещений - местное. Выключатели устанавливаются на высоте 1,5 м. от пола, штепсельные розетки - 0,3 м. понизительные трансформаторы - 2 м.

Монтаж осветительного оборудования производить после монтажа сантехнического оборудования.

При прокладке магистралей вблизи с трубами отопления, последние должны иметь теплоизоляцию. Установку светильников в санузлах см. архитектурные чертежи.

Заземление

Все металлические, нетоковедущие части светильников, каркасы вводно-распределительного устройства электрошкафов и стальные трубы электропроводки, которые могут оказаться под напряжением, вследствие нарушения изоляции, подлежат заземлению путем металлического соединения с нулевым проводом сети в соответствии с „ПУЭ" раздел I глава 1-7

Молниезащита

Для защиты здания от прямых ударов молнии проектом предусматривается покрытие кровли металлической сеткой с размерами ячеек 5х5 м из круглой стали диаметром 8 мм. Токоотводы из круглой стали диаметром 8 мм прокладываются через каждые 15-20 метров.

Устройство молниезащиты здания предусмотрено в конструктивных чертежах. Очаги заземления решаются при привязке проекта к конкретным условиям. Сопротивление растеканию заземлителей молниеотводов должно быть не более 20 ом.

№ п.п.	Условн. обознач.	Наименование и техническая характерист.	Тип, марка, ГОСТ	Ед. изм.	Колич.	Примеч.
1	2	3	4	5	6	7
1		Пункт силовой распределительный на 17 автоматов, из них: 1 автомат типа А3134/7 на 200 А, 9 автоматов типа А3161 с расцепителями 9×15 А, 5 автоматов типа А3163 с расцепителями 5×15 А и 2 автомата типа А3163 с расцепителями 2×40 А.	ПР 9312-328	шт	1	3-Д изг. ХЭМЗ 1 шр
2	—«—	То же, на 9 автоматов типа А3161 с расцепителями 8×15 А, 1×30 А; 7 автоматов типа А3163 с расцепителями 3×15 А, 1×20 А; 2×30 А; 1×40 А	—«—	«	1	3-Д изг. ХЭМЗ 3 шр
3	—«—	То же, на 13 автоматов из них: 1 автомат типа А3134/7 на 200 А, 12 автоматов типа А3124 с расцепителями 9×15 А; 1×20 А; 1×30 А; 1×40 А	ПР 9332-341	«	1	3-Д изг. ХЭМЗ 2 шр
4	—«—	То же, на 9 автоматов из них: 1 автомат типа А3134/7 на 200 А, 8 автоматов типа А3124 с расцепителями 6×15 А; 1×25 А; 1×40 А.	ПР 9332-336	«	1	3-Д изг. ХЭМЗ 4 шр
5	—«—	То же, на 9 автоматов из них: 1 автомат типа А3134/7 на 200 А, 8 автоматов типа А3163 с расцепителями 8×15 А	ПР 9312-316	«	1	3-Д изг. ХЭМЗ 5 шр
6	—«—	То же, на 23 автомата из них: 1 автомат типа А3134/7 на 200 А, 18 автоматов типа А3161 с расцепителями 15×15 А; 3×25 А и 4 автомата типа А3163 с расцепителями 3×15 А; 1×20 А	ПР 9141-336	«	1	3-Д изг. ХЭМЗ 6 шр
7	—«—	То же, на 5 автоматов из них: 1 автомат типа А3124/7 на 100 А; 4 автомата типа А3163 с расцепителями 4×15 А	ПР 9232-204	«	1	3-Д изг. ХЭМЗ 8 ш.р.
8		То же, на 13 автоматов из них 1 автомат типа А3124/7 на 100 А; 12 автоматов типа А3161 с расцепителями 12×15 А	ПР 9131-200	«	4	3-Д изг. ХЭМЗ 9, 10, 11, 12 щ.о
9	—«—	Щиток групповой на 7 автоматов из них: 1 автомат типа А3114/7 на 100 А. и 6 автоматов типа А3161 с расцепителями 6×15 А	ОЩВ-6	«	1	ЩАО
10		Пункт силовой на 6 автоматов типа А316 с расцепителями 6×15 А.	СУ9441-15	шт	1	3-Д изг. ХЭМЗ 7 шр
11		Шкаф силовой распределительный на 5 автоматов				

1	2	3	4	5	6	7
		из них: 1 автомат типа А3134/7 на 200 А. и 4 автомата типа А3124 с расцепителями 2×100; 1×30 А; 1×40 А	ПР 9322-336	шт	1	3-Д изг. ХЭМЗ 1 ГРШ
12		То же, 4 автомата типа А3124 с расцепителями. 1×100 А; 2×60 А; 1×40 А	«		1	2 ГРШ
13		Ящик распределительный серии А3100 с автоматическим выключателем типа А3134 с комбинированным расцепителем на 200 А	А3134	«	3	3-Д изг. ХЭМЗ
14	Ⓐ	Амперметр переменного тока с частотой 50 герц, класс точности 2,5, для включения через трансформатор тока, со шкалой измерения 0÷200 А	Д-160	«	6	
15		Трансформатор тока типа ТКМ-0,5-0,5 300/5		«	6	
16	Wh	Счетчик универсальный 380/220 вольт на ток до 5А, для включения через трансформатор тока	САУУ	«	2	
17		Щиток для приключения аппаратов в кабинетах физиотерапии.		«	6	см. лист ЭО-23
18		Щиток для кабинетов физиотерапии с вольтметром и вольтметровым переключателем.		«	1	«
19		Блок автоматического аварийного переключения освещения	БУВ253-22А2	«	1	
20		Шкаф металлический	А-711	«	1	см. лист ЭО-22
21		Пускатель магнитный нереверсивный в защищенном исполнении, напряжение катушки 220 в.				
		Реле ~~[illegible]~~	ПМЕ-222	«	—	
22	«	То же, но реле на ток 8А	«	«	2	
23	«	То же, но реле на ток 6,3 А	«	«	2	
24	«	То же, но реле на ток 5А	«		1	
~~25~~		~~То же, но реле на ток 1,6А~~	~~ПМЕ-[illegible]~~		~~1~~	
26	«	То же, но реле на ток 32А.	ПАЕ-332			Решается при прив.
27	«	То же, но без реле	ПМЕ-221	шт.	4	
28	«	То же, без реле	ПМЕ-031	«	7	
29		Автоматический воздушный выключатель с уставкой тока на 25А.	АП50-3МТ	шт	2	3-Д изг. ХЭМЗ
30		Кнопка управления двухштифтовая	ПКЕ-212-2	«	16	
31		Ящик с однофазным понижающим трансформатором мощностью 0,25 квА, 220/36 в	ЯТП-0,25	«	3	
32		Светильник люминесцентный, лечебный				

Гл. инж. пр. ЭО /Кушнерева/
11.04.79г.

1968	Профилактории на 200 мест	Спецификация на основное электрооборудование	Типовой проект 254-3-6	Альбом I	Лист ЭО-24

ЦНИИЭП курортных зданий. Лечебно-профилактические учреждения. Отдел технологии. Лаборатория. Гл. инж. пр. Гл. инж. отд. Рук. группы. Ст. инж. Инженер. Корнилова. Заренкина. Шаповалова. Ганзбург. Кушнерева. Ануфриев.

ИНВ 2929

1	2	3	4	5	6	7
		Для ламп 2×125 вт	АА2		6	
33	—"—	Для ламп 2×80 вт	АА1	"	20	
34	—"—	Светильник для люминесцентных ламп, пыле-				
		водозащищенный с рассеивателем из полимерного				
		оргстекла для ламп 2×80 вт.	ПВЛМ	"	28	
35	—"—	Светильник люминесцентный плафон рассеян-				
		ного света преимущественно прямого свето-				
		распределения для ламп 2×40 вт.	БП-5	"	105	
37		Светильник ночной утопленного типа	ДС-19	"	2	
38		Светильник промышленный защитненный для				
		лампы до 100 вт.	ППР-100	"	32	
	—"—	То же, для лампы до 200 вт.	ППР-200	"	33	
39		Светильник плафон с фарфоровым патро-				
		ном и молочным стеклом.	ПУН-100	"	17	
40		Плафон герметический туннельный	-ПТТ-100	"	10	
41		Светильник „Бра" керамическое накаливание с				
		фарфоровым патроном и молочным стеклом				
		для ламп до 60 вт	БУН-60	"	112	
43		Светильник плафон двухламповый	П-2	"	10	
44	—"—	Светильник плафон однолампповый	П-1	"	56	
45		Светильник подвесной, сборный, верхнего ма-				
		тированного и нижнего молочного стекла.	СК-3	"	104	
46		Светильник встроенный				
			НВ-1	"	59	
47		Подвесной светильник для лампы накаливания				
		до 100 вт.	К-2	"	18	Завод „Красный Маяк" в.Волочек
48		Светильник плафон.	ПП-10	"	8	
49		Светильник „Бра" с одним шаром	Бш	шт	10	
50		Светильник „Бра" двухрожковое с цилиндром для ламп до 60 вт	Б-4	"	4	Лидский з-д „Электротехн."
51		Лампа люминесцентная ЛБ прямая белого цвета, мощ-				
		ностью 125 вт; 220 в	ЛБ	"	12	
52		То же, мощностью 80 вт.	"		96	
53		То же, мощностью 40 вт.	"	"	210	
54		Стартер с конденсатором 220 для ламп 125 вт.	СК-220-125	"	12	

1	2	3	4	5	6	7
55		То же, для ламп 80 вт.	СК-220-80	шт	96	
56		То же, для ламп 40 вт.	СК-220-40	"	210	
57		Лампа накаливания нормальная, 220в, с цоколем Р-27 мощн. 40 вт.	НБ-220-40	"	90	
58		60 вт.	НБ-220-60	"	143	
59		75 вт.	НБ-220-75	"	8	
60		100 вт.	НБ-220-100	"	41	
61		150 вт.	НР-220-150	"	25	
62		200 вт.	НР-220-200	"	120	
63		Лампа накаливания 36в. с цоколем Р-27 мощностью 25 вт.	МО-13	"	10	
64		Пакетный переключатель однополюсный	ППМ1-10/4с	"	4	
65		Выключатель однополюсный для скрытой проводки	Гост 7397-59	"	414	
66		Выключатель герметического исполнения		"	39	
67		Розетка штепсельная двухполюсная для скрытой проводки	Гост 7396-59	"	300	
68		То же, с заземляющим контактом	У-220	"	14	
69		Штепсельное соединение силовое	А-700 А-701	ком	2	
70		Пакетный выключатель 3х полюсный на ток 10 А	ПВМ3-10	шт	2	
71		Провод алюминиевый с резиновой изоляцией сеч. 2,5 кв.мм.	АПРТО	м	3500	
72		4 кв.мм.	—"—	"	260	
73		6 кв.мм.	—"—	"	300	
74		10 кв.мм.	—"—	"		Решается при прив.
75		16 кв.мм.	—"—	"	640	
76		25 кв.мм.	—"—	"	180	
77		35 кв.мм.	—"—	"	150	
78		70 кв.мм.	—"—	"	80	
79		Провод марки АППВС сечением 2×2,5 кв. мм.	АППВС	"	3900	
80		3×2,5 кв мм.		"	700	
81		2×4 кв. мм.		"	2000	
82		Труба стальная тонкостенная ф 26 мм. по ВТУ ЧМТУ укр НИТИ № 576-64	~~Гост 10704-63~~	м	1100	
83		ф 32 мм.	~~Гост 10704-63~~	"	160	
84		ф 47 мм.	"	"	100	
85		ф 59 мм.	"	"	30	
86		Кабель марки АНРГ сеч. 2×2,5 кв. мм.	АНРГ	"	400	
87		3×2,5 кв. мм	"	"	30	
88		Сталь угловая 50×50×5 мм.	Гост 8509-57	кг/м.	135/36	
89		Сталь полосовая 40×4 мм.	Гост 103-57	"	63/50	

Гл. инж. пр. 30 /Кушнерева/
11.04.73г.

1968	Профилакторий на 200 мест	Спецификация на основное электрооборудование./продолжение	Типовой проект 254-3-6	Альбом II	Лист ЭО-3и

Согласовано
Инженер
Отдел электроснабжения
Гл. инженер проекта
Гл. инженер
Гл. инженер проекта
Нач. отдела
Нач. отдела
Нач. отдела
Нач. отдела
Инженер
Инженер
Инженер

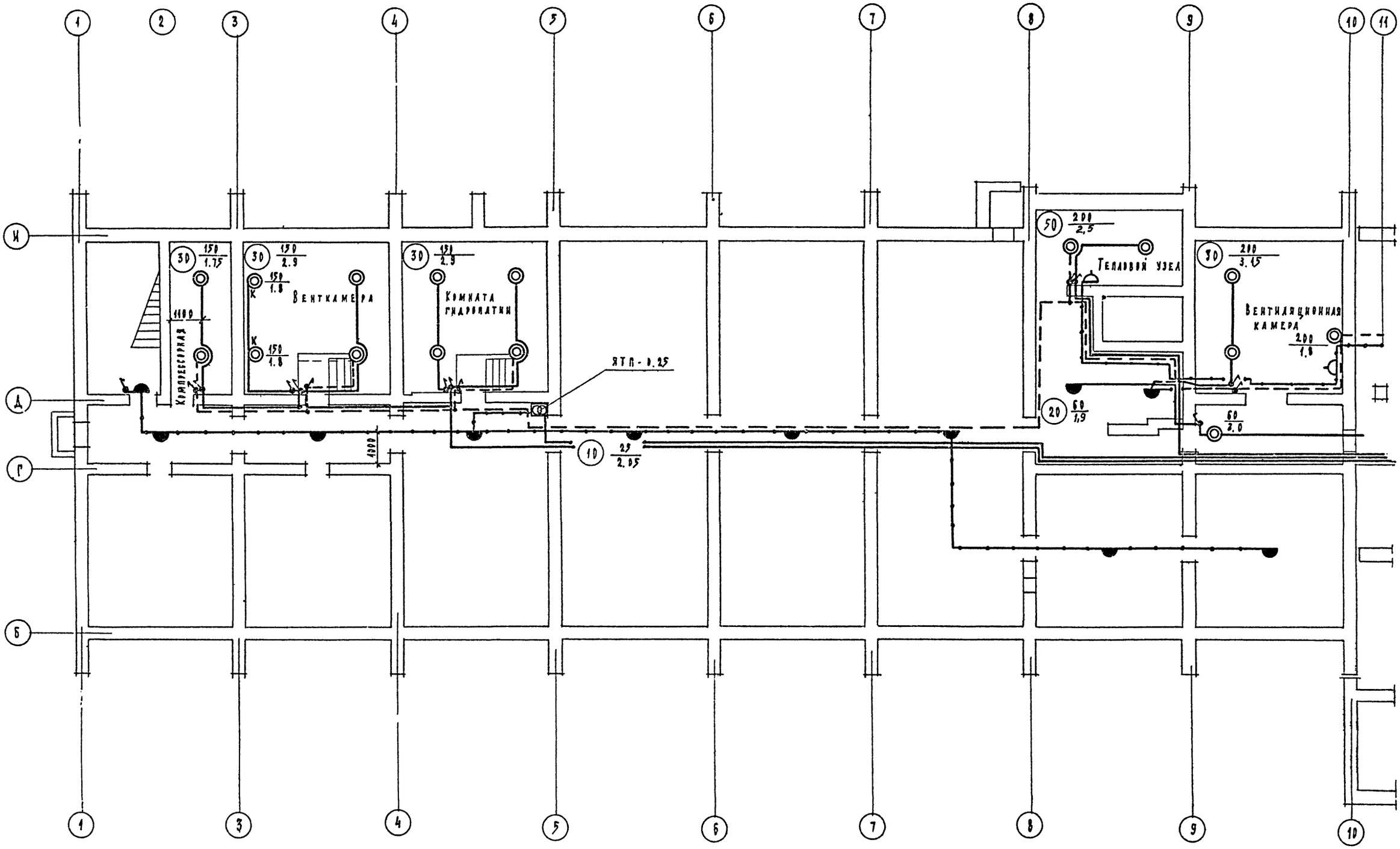

Примечание:

1. Электропроводку выполнять после монтажа оборудования сантехвентиляции.

1968	Профилакторий на 200 мест	План сети электроосвещения подвала и технического подполья. в осях 1:10	Типовой проект 254-3-6	Альбом II	Лист ЭО-4

Инв. 2929

Гл. инж. отд. Заревина
Рук. группы Шаповалова
Гл. инж. проекта Кушнерева
Нач. отд. Ганзбург
Ст. инж. Рудницкий
Отдел технологии Центрсельпроект

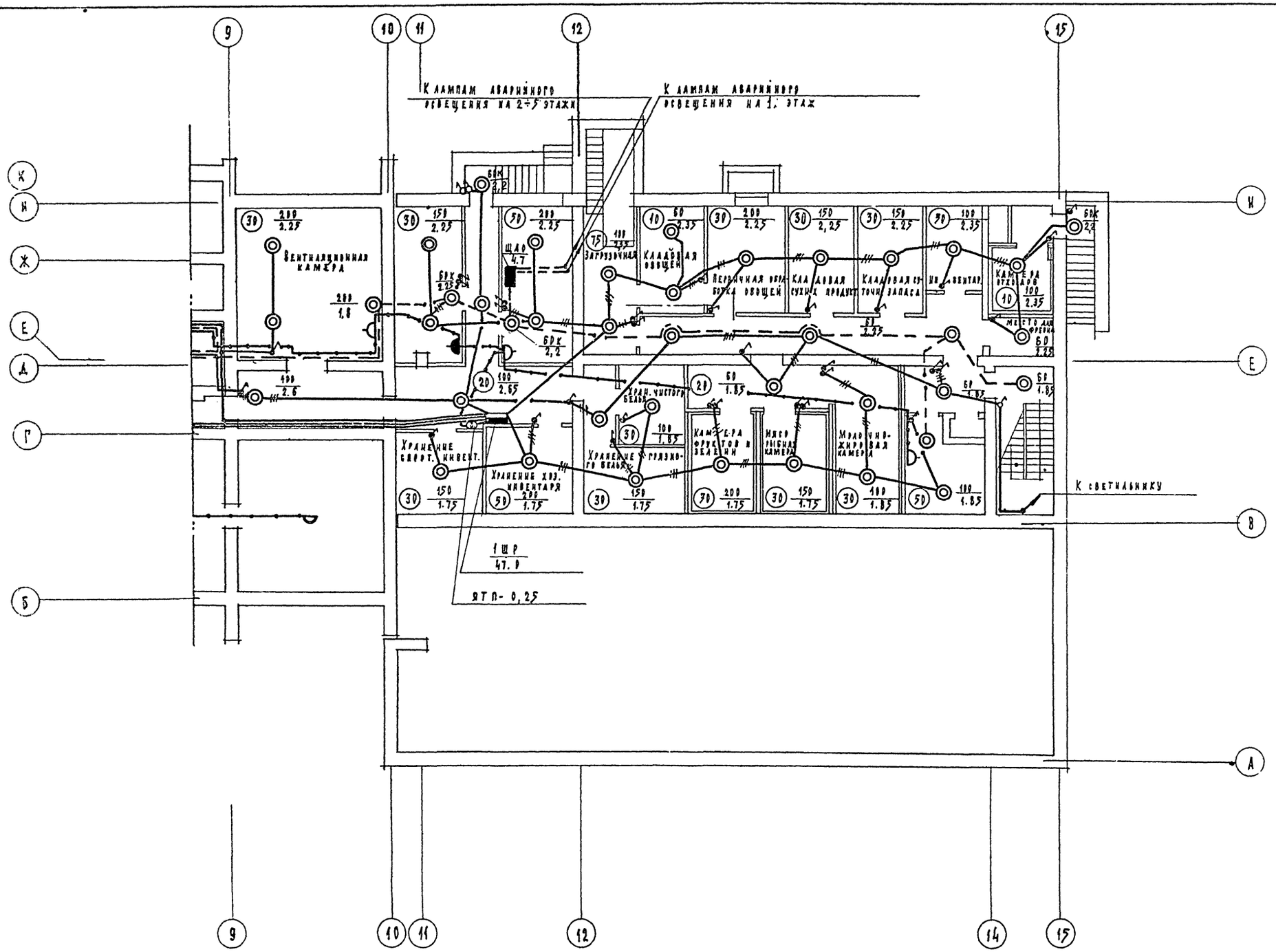

1968	Профилакторий на 200 мест	План сети электроосвещения подвала в осях 10÷15	Типовой проект 254-3-6	Альбом II	Лист ЭО-5

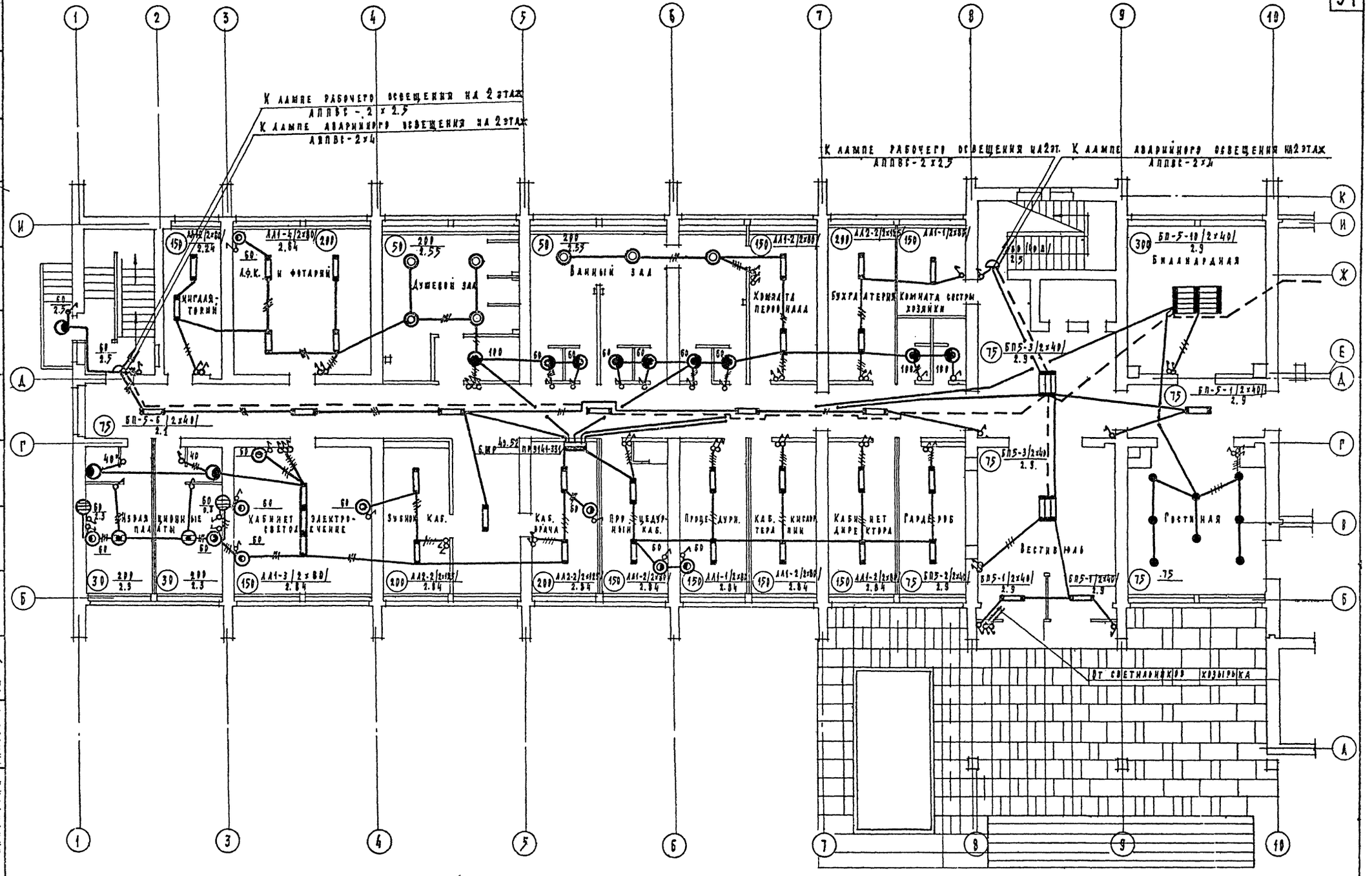

1968	Переиздание на 200 лист	План сети электроосвещения 1го этажа и кедр 1:10	Типовой проект 254-3-6	Альбом II	Лист ЭО-6

Отдел технологии Ганзбург Одинцкий Куш нерев Шаповалова Шубалова Буров Черышева Гелгаева Загребина

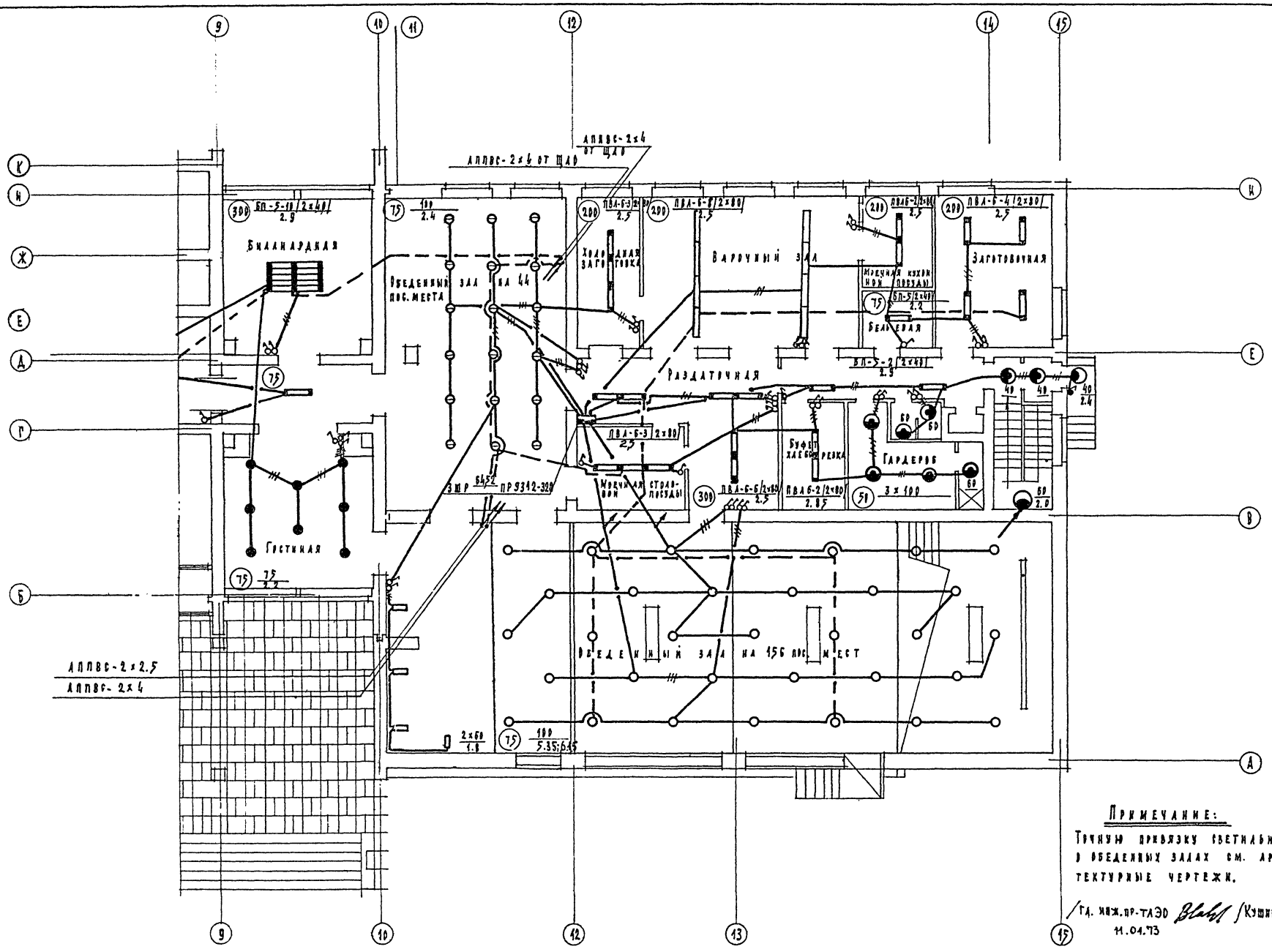

Примечание:

Точную привязку светильников в обеденных залах см. архитектурные чертежи.

/Гл. инж. пр-та ЭО Кушнерева/
11.04.73

1968	Профилакторий на 200 мест	План сети электроосвещения 1-го этажа в осях 10:15	Типовой проект 254-3-6	Альбом II	Лист ЭО-7

Инв. № подлинника | Подпись и дата | Взам. инв. №

Главный инженер проекта Ковнов | Главный специалист Загоскина | Гл. инж. проекта Гельфанд | Нач. отдела Черношева | Гл. специалист Шубалова | Гл. инж. проекта Кушнерева | Нач. отдела Шаповалова | Гл. специалист Рудницкий | Ведущий инженер Ганзбург | Инженер Ковнов

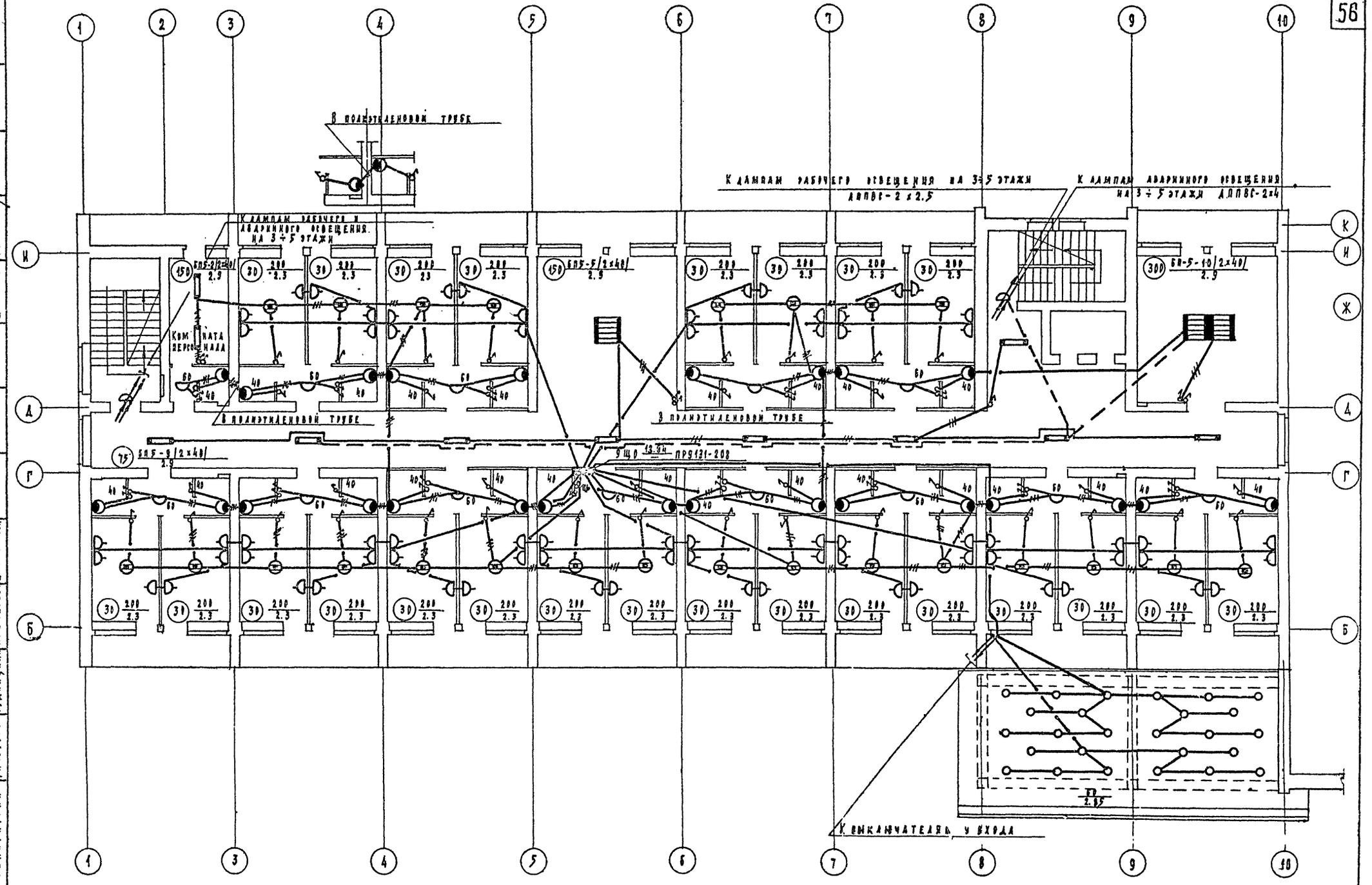

1968	Профилакторий на 200 мест	План сети электроосвещения 2-го этажа в осях 1:10	Типовой проект 254-3-6	Альбом II	Лист ЭО-8

ЦНИИЭП учебных зданий
Отдел технологии

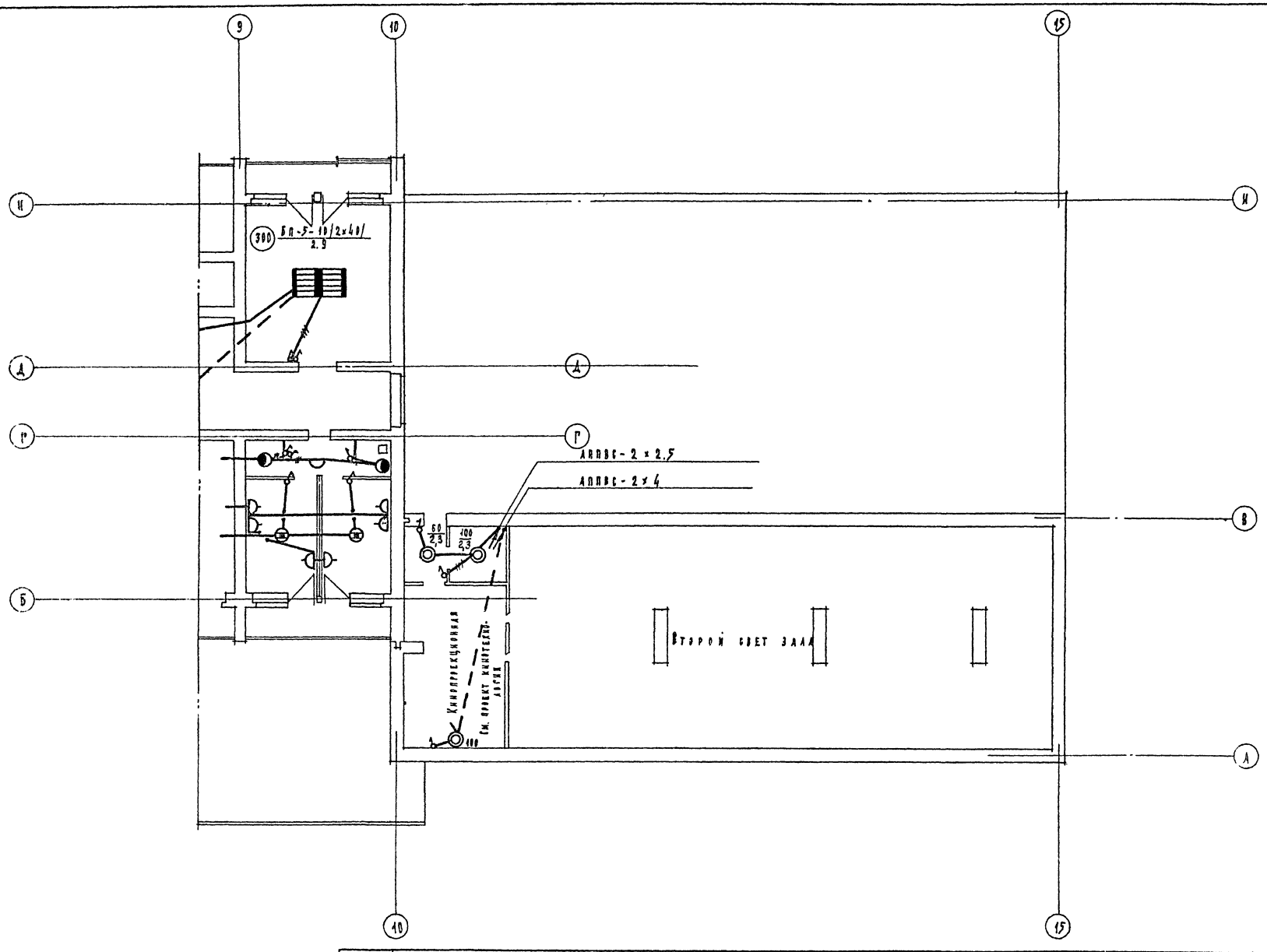

1968	Профилакторий на 200 мест	План сети электроосвещения 2го этажа в осях 10÷15	Типовой проект 254-3-6	Альбом III	Лист 30-9

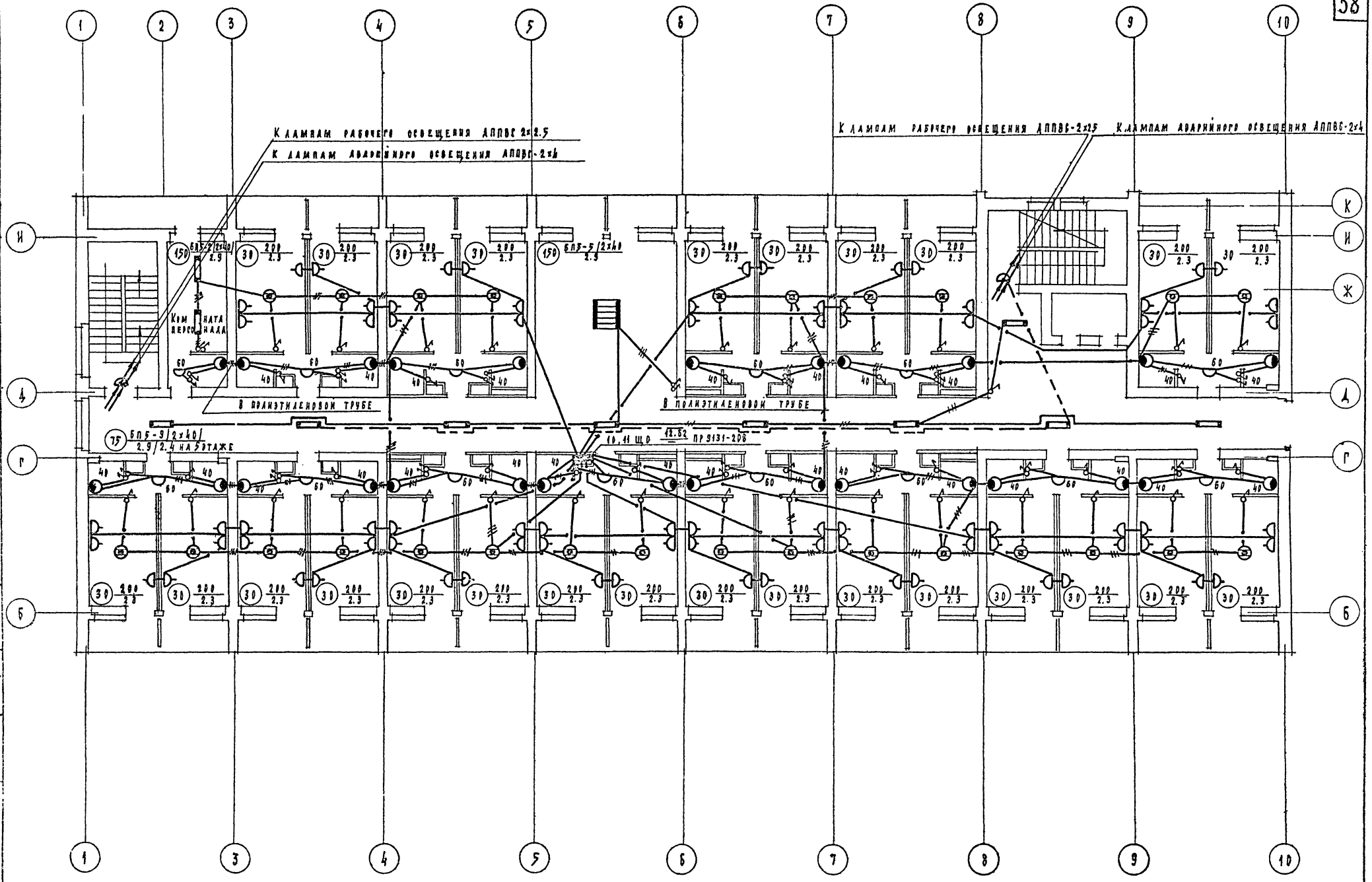

1968	Профилакторий на 200 мест	План сети электроосвещения типового этажа в осях 1:10	Типовой проект 254-3-6	Альбом II	Лист ЭО-10

Отдел технологии | Главный инженер проекта Рудинский | Главный специалист Комарова | Инженер Шабанова | Инженер Бурлов | Инженер Чернышева | Инженер Чекалина | Инженер Загорск

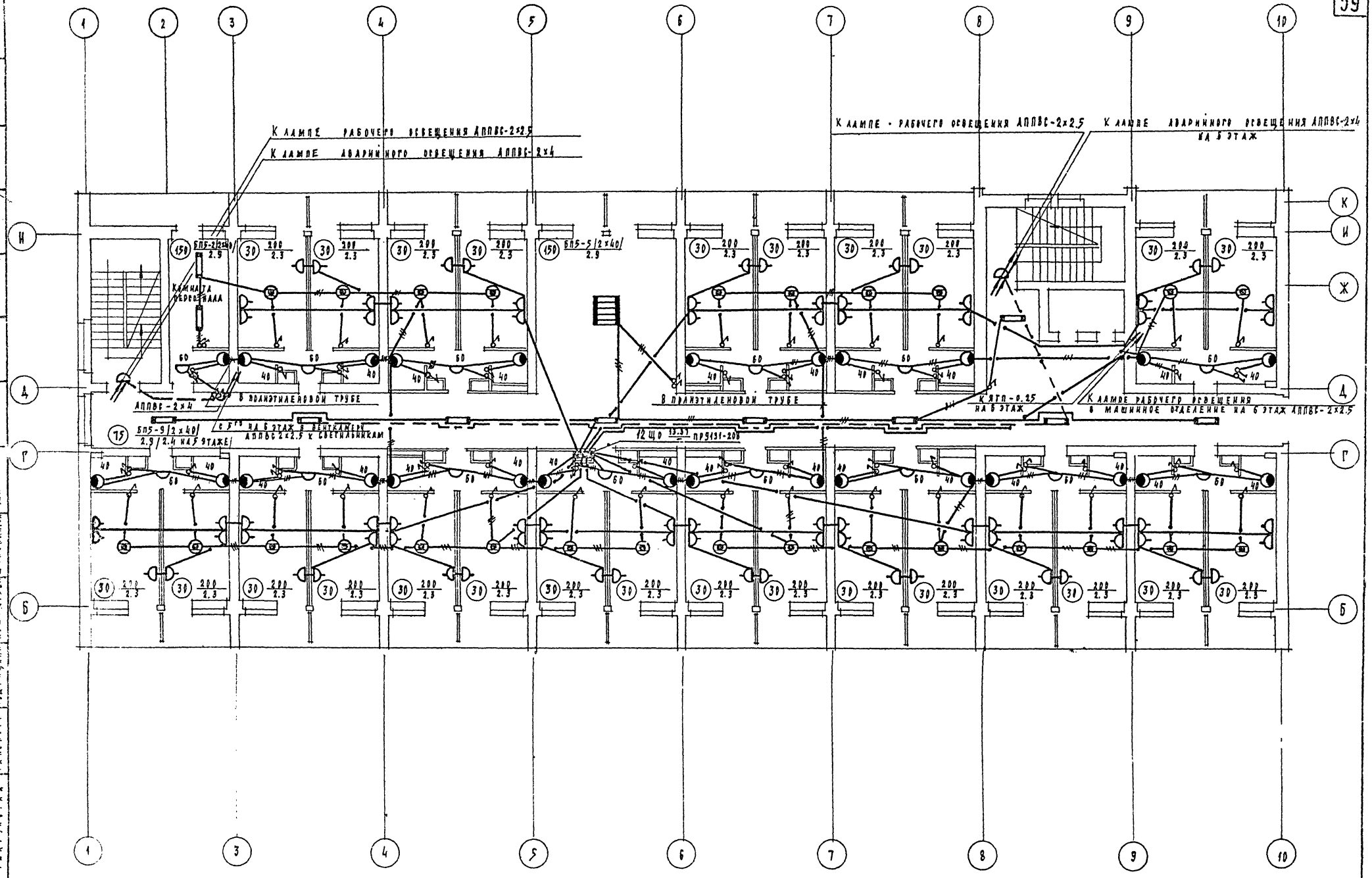

1968	Профилакторий на 200 мест	План сети электроосвещения 5го этажа в осях 1-10	Типовой проект 254-3-8	Альбом II	Лист ЭО-11

инв. 2920

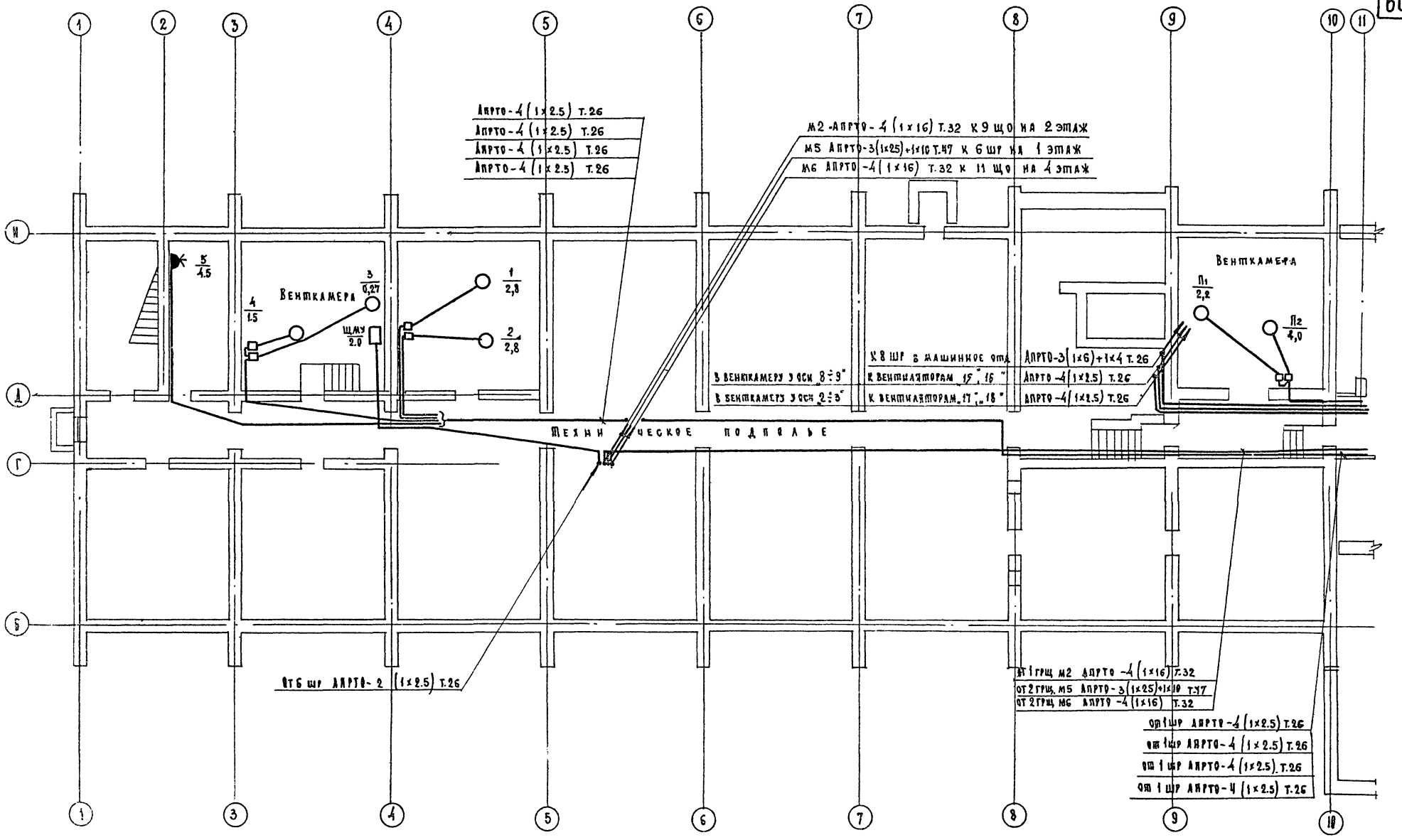

Гл. инж. пр-та 30 / Кушнерева /
11.04.73 г.

1968	Профилакторий на 280 мест	План сети силового электрооборудования подвала и технического подполья в осях 1÷10	Типовой проект 254-3-6	Альбом II	Лист 30-12

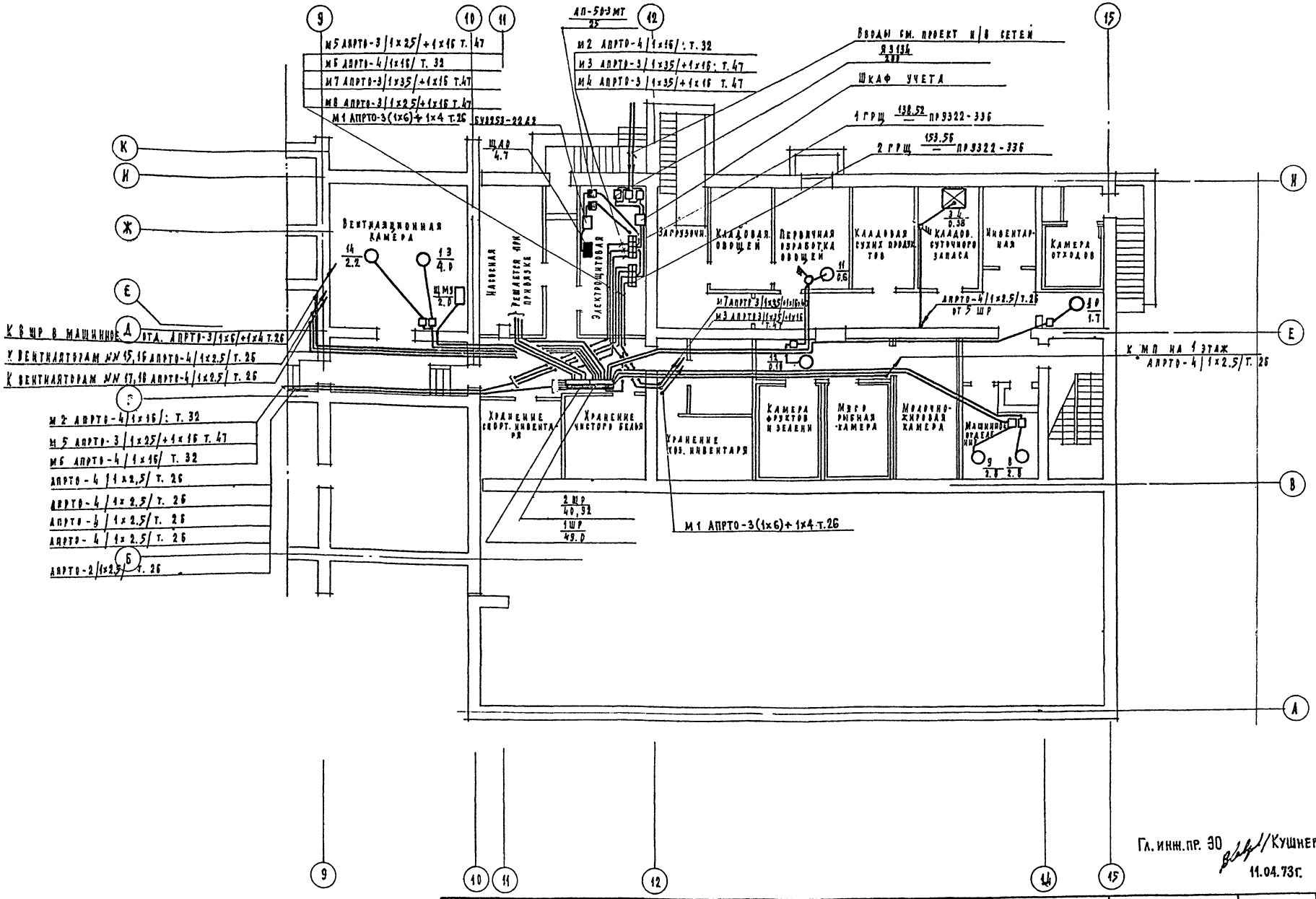

Гл. инж. пр. ЭО /Кушнерева/
11.04.73г.

1968	Профилакторий на 200 мест	План сети скрытого электрооборудования подвала в осях 10÷15	Типовой проект 254-3-6	Альбом III	Лист ЭО-13И

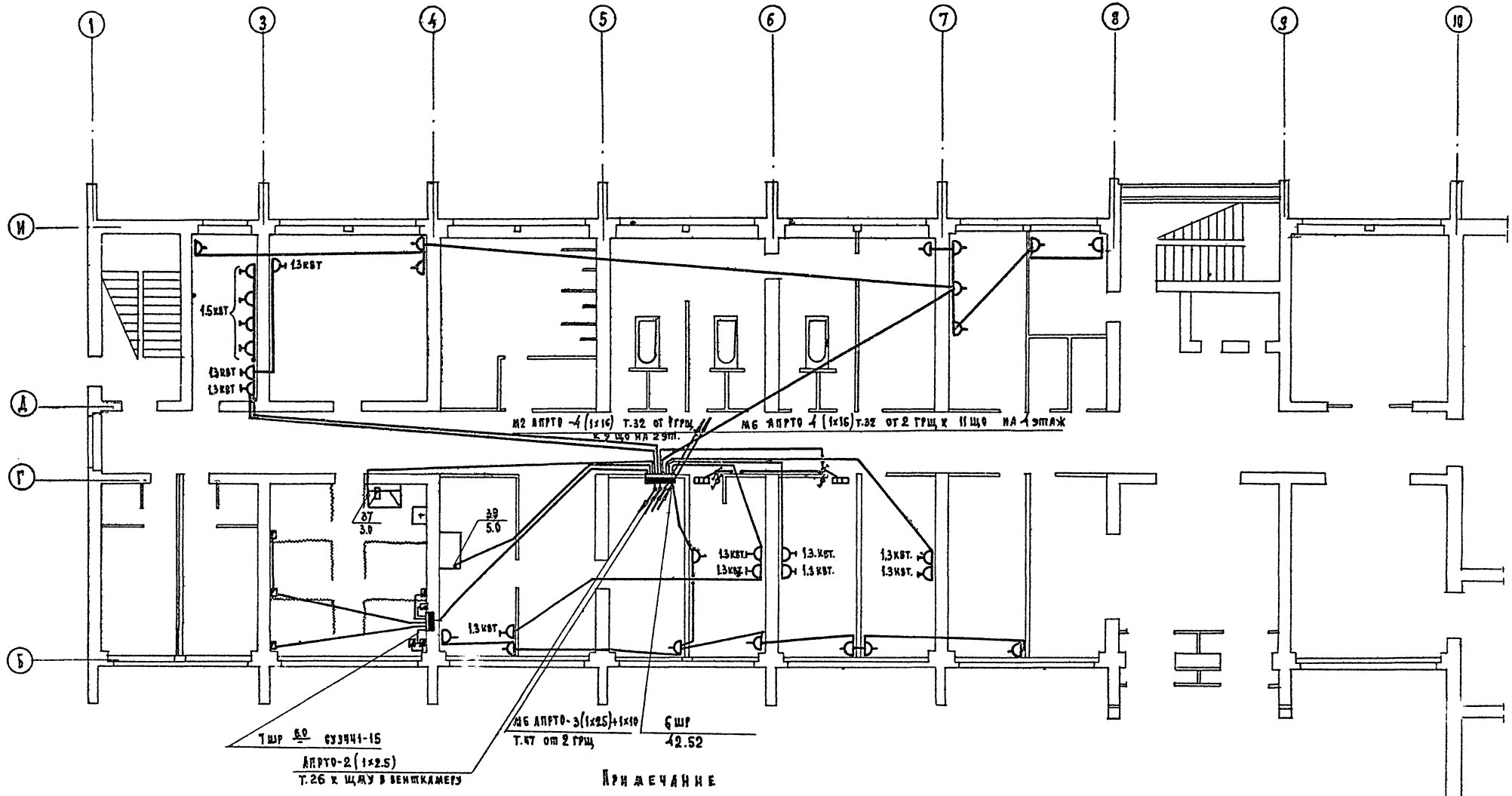

Примечание

1. Данный чертеж рассматривать вместе с чертежом ТО-9 и ЭО-21.

1968	Профилакторий на 200 мест	План сети силового электрооборудования 1го этажа в осях 1:10	Типовой проект 254-3-6	Альбом II	Лист ЭО-14

Копировал Коликова
Гл. специалист Телегина
Гл. инженер проекта Чернышева
Гл. инженер Бурге
Гл. архитектор проекта Шуйлова
Зав. отделом Змиенко
Нач. отдела Чекалина
Ст. инж. Шиповалова
Рук. группы Кушнерова
Инж. 1 кат. Радинский
Инж. 1 кат. Ганзбург
Инж. Михайлович

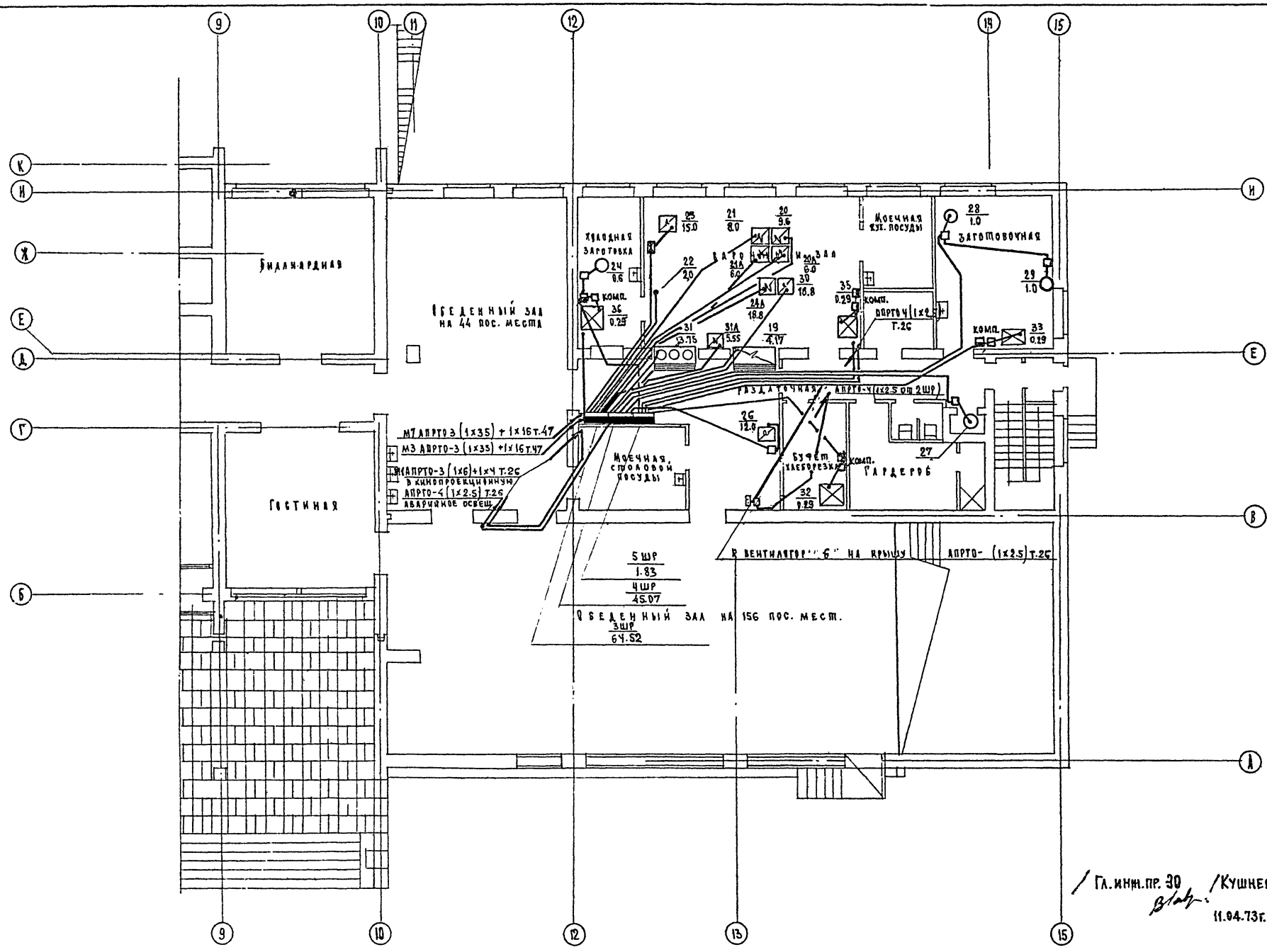

1968	Профилакторий на 200 мест	План сети силового электрооборудования 1-го этажа в осях 1÷10	Типовой проект 254-3-6	Альбом II	Лист 30-15И

Согласовано: Чекалина, Шаповалова 1968, Кушнерева, Радецкий, Гинзбург, Шуйлова, Змиенко, Бурова, Черышева, Гедгарда, Комарова

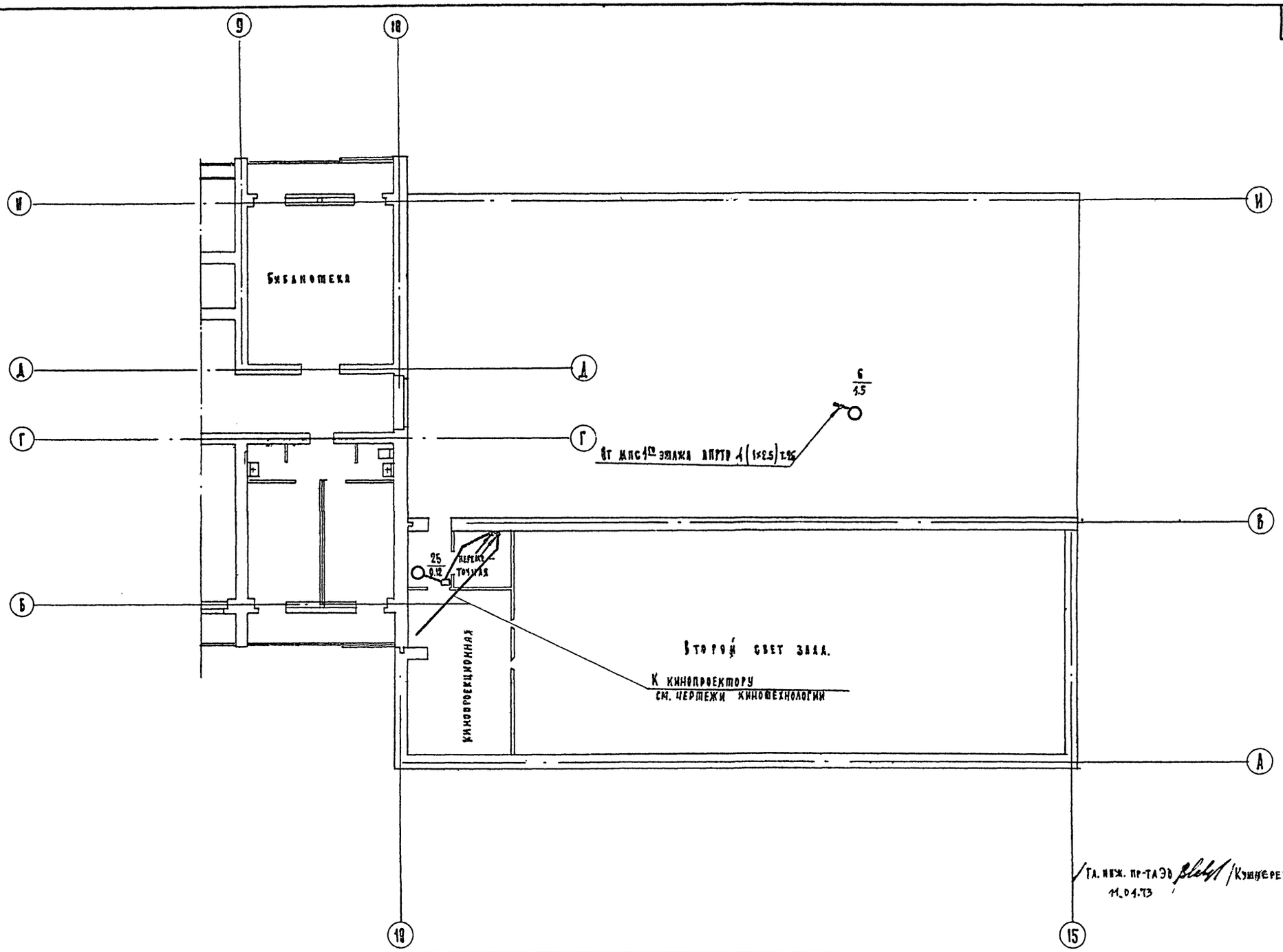

Гл. инж. пр-та ЭО /Кушнерева/
11.04.73

1968	Профилакторий на 200 мест	План сети силового электрооборудования 2го этажа в осях 10÷15	Типовой проект 254-3-6	Альбом III	Лист ЭО-16и

Гл. инж. пр-та	Кушнерева	Гл. инж. отдела	Гузвицкий
Рук. группы	Кушнерева	Ст. инж.	Шаповалова
Исполнитель	Чекмарина	Проверил	Зименко
Арх.	Шубалова	Инженер	Бурлов
Инженер	Инженер	Инженер	Черношева
Копировал	Коликова		

Институт Сельэнергопроект Курорбинских зданий

Отдел технологии

Венткамера в осях 2–3. Электроосвещение.

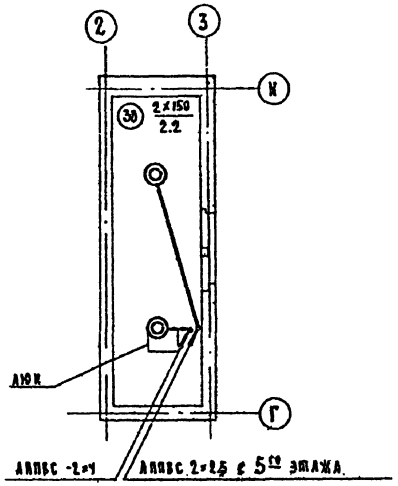

Венткамера в осях 2–3. Силовое электрооборудование.

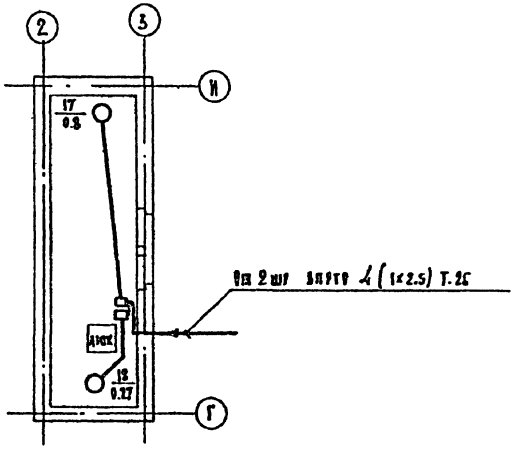

Венткамера в машинном отделении. Электроосвещение.

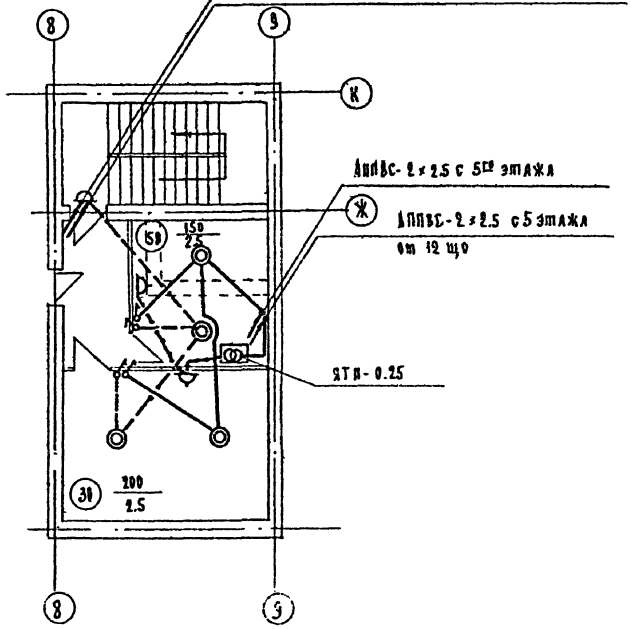

Венткамера в машинном отделении Силовое электрооборудование

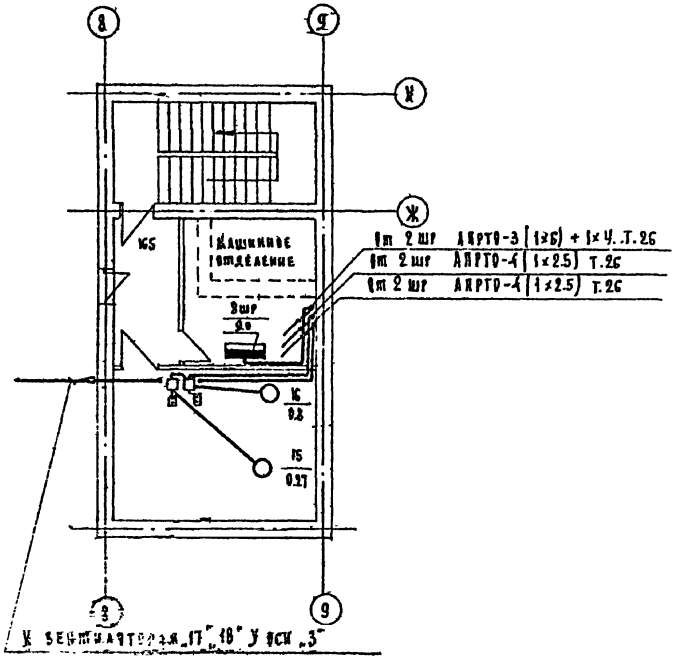

4968	Противопожарные [illegible]	[illegible] электрооборудования и [illegible] в осях 2-3 и 8-9.	Типовой проект 254-3-6	Альбом II

Лечебно-курортных зданий	Отдел. технологии	Нач. отдела	Ганзбург
Гл. инж. отд.	Гриницкий	Рук. группы	Кушнерева
Ст. инж.	Шаповалова	Исполнитель	Механик
Проверил	Змиенко	Арх.	Шубалова
Инженер	Буров	Конструктор	Клинкова

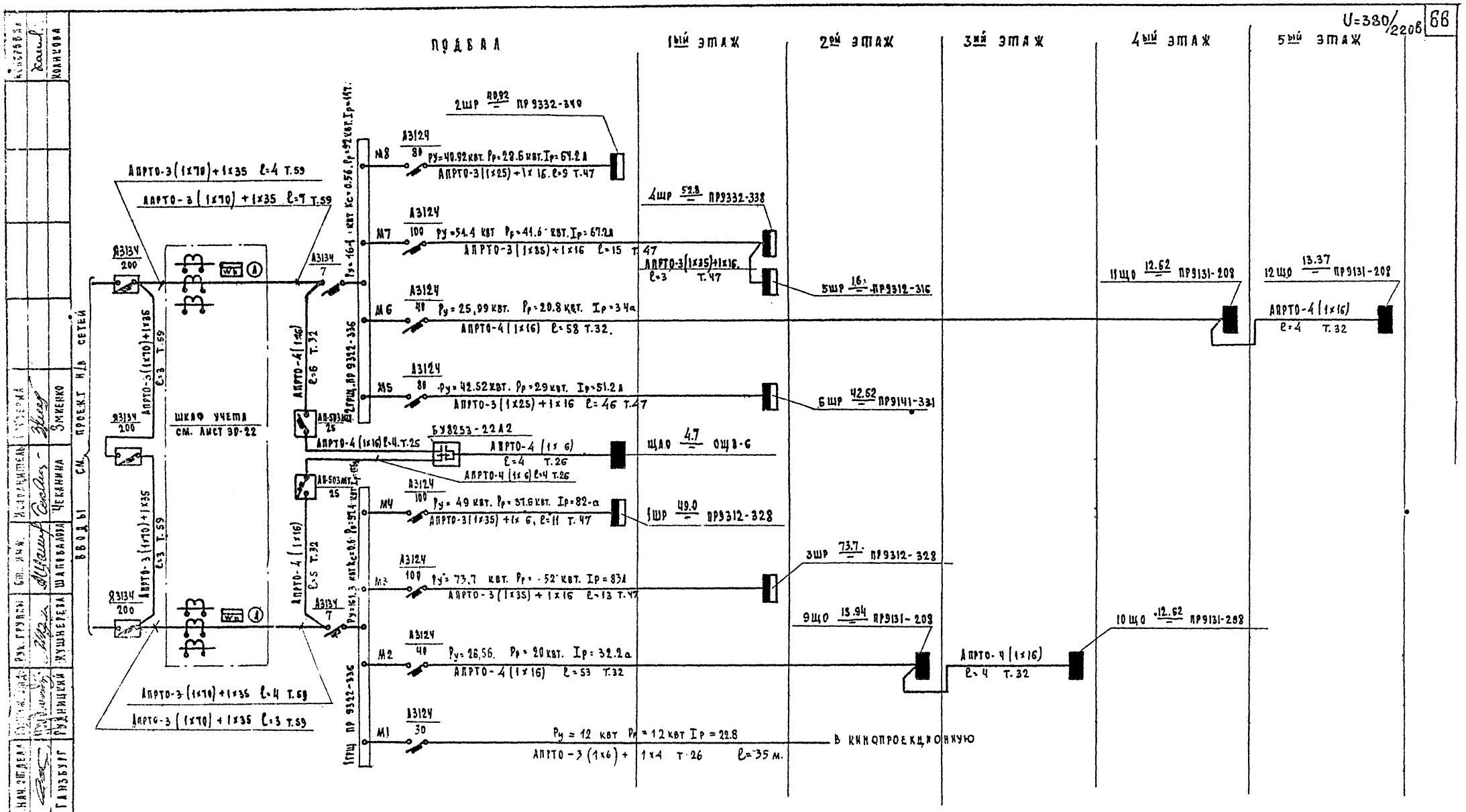

1968	Профилакторий на 200 мест	Расчетная схема главной распределительной сети.	Типовой проект 254-3-6	Альбом II	Лист ЭО-18и

ЦНВ 29.

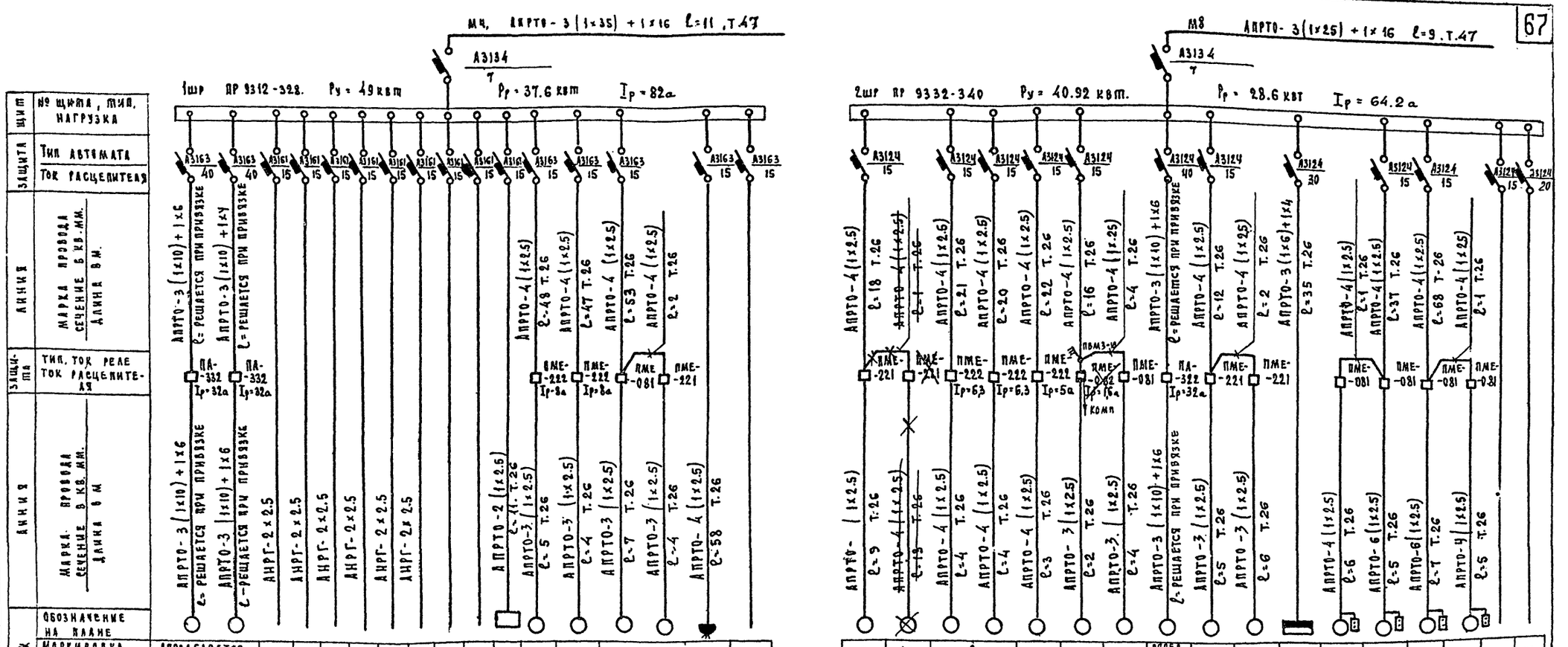

Согласовано:	Коникова
Проверил	Змиенко
Исполнитель	Чеканина
Ст. инж.	Шаповалова
Рук. группы	Кушнерева
Гл. инж. отд.	Кукин
Нач. отдела	Гинзбург
ЦНИИЭП лечебно-курортных зданий, отдел технологии	

	1968	Профилакторий на 200 мест	Расчетная схема распределительной электросети. Щиты 1 шр, 2 шр	Типовой проект 254-3-6	Альбом II	Лист 30-19и

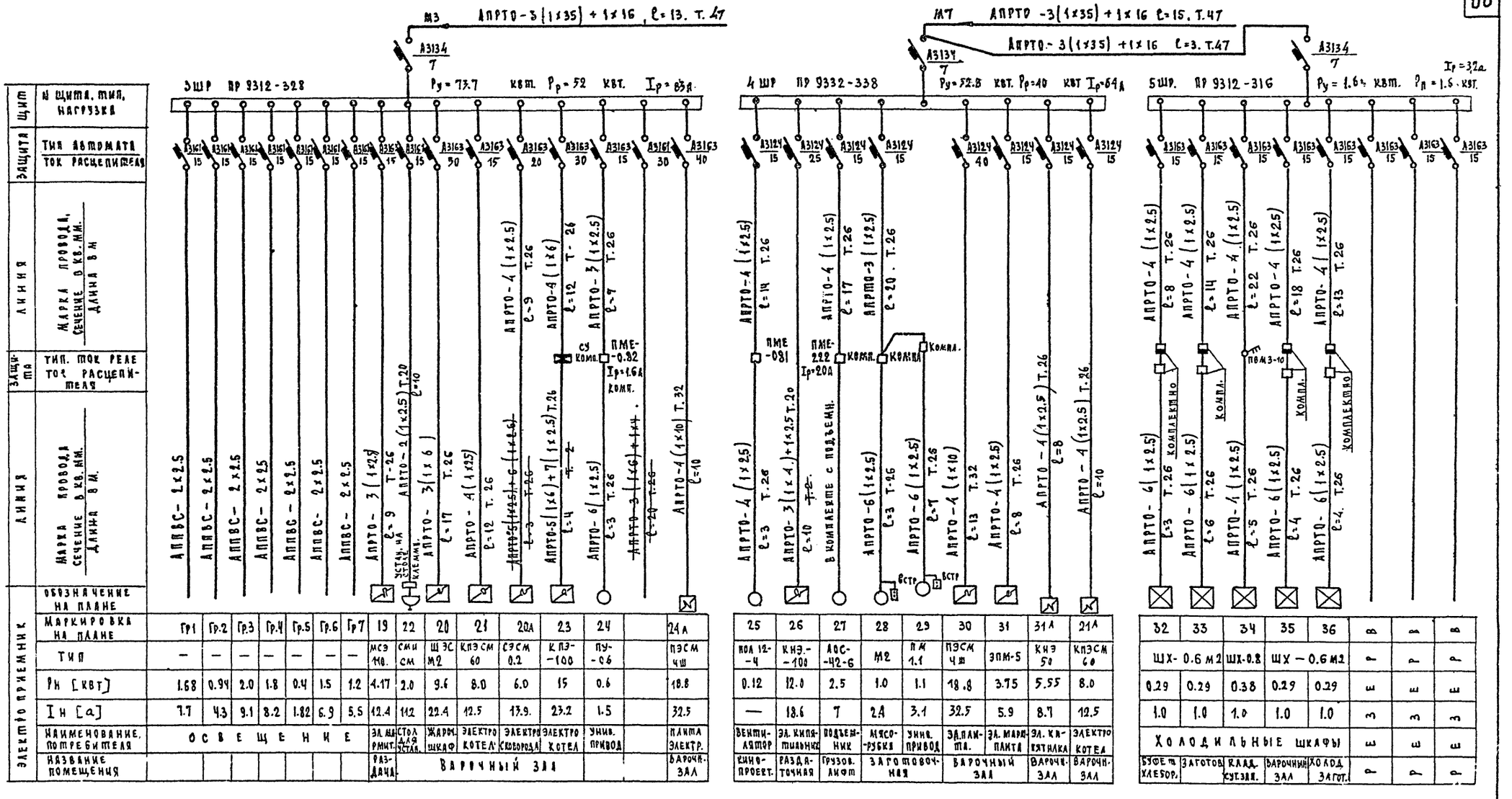

1968	Профилакторий на 200 мест	Расчетная схема распределительной электросети. Щиты 3ШР ÷ 5ШР.	Типовой проект 254-3-6	Альбом I	Лист ЭО-20

Копировал Колякова

Исполнитель Чекалина. Проверил Змиенко. Ст. инж. Шаповалова. Рук. группы Кушнерева. Гл. инж. отд. Рудницкий. Нач. отдела Ганзбург. Отдел технологии

ЦНИИЭП лечебно-курортных зданий

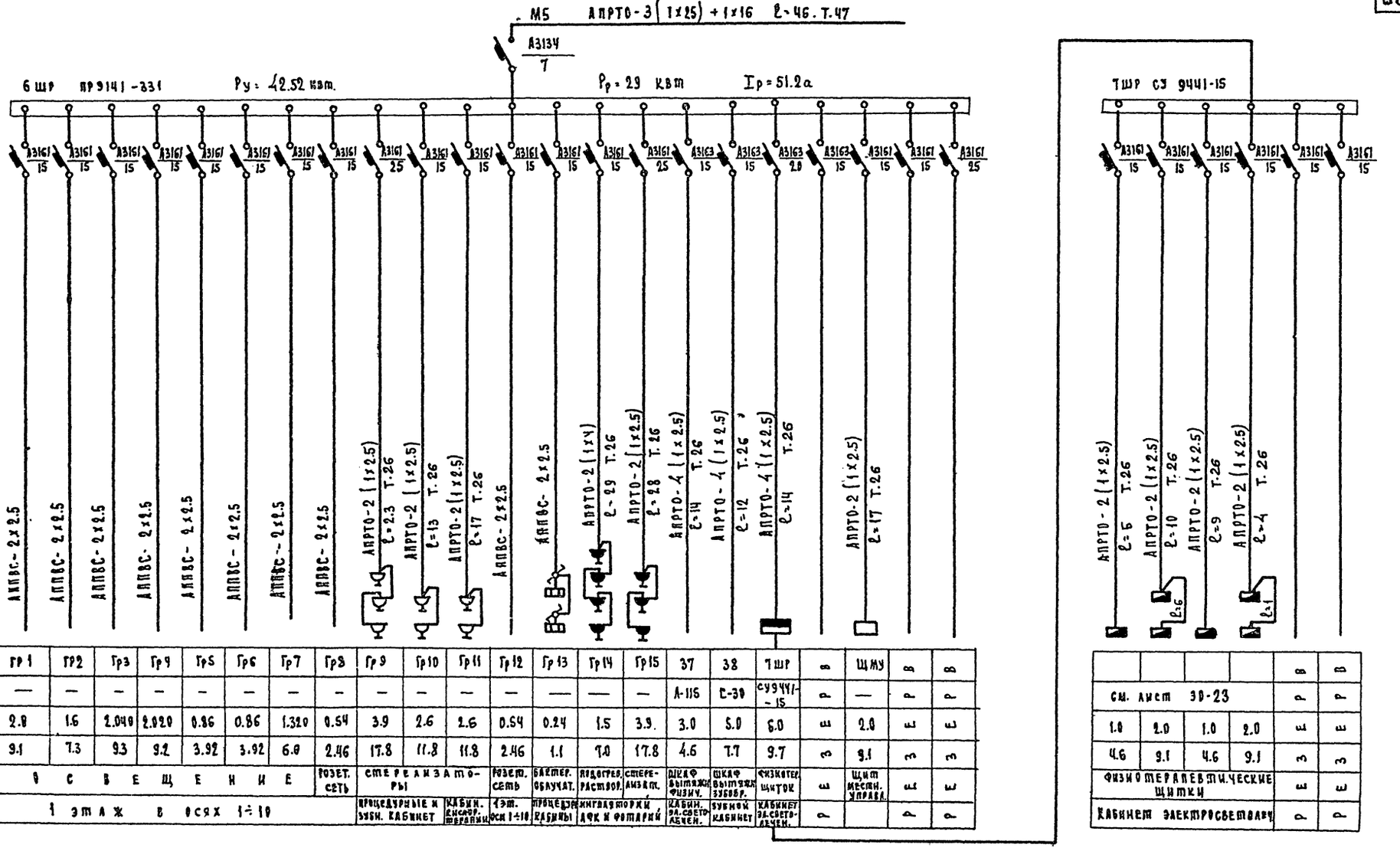

Щит	№ щита, тип, нагрузка																								
Защита	Тип автомата / ток расцепителя	А3161 / 15	А3161 / 15	А3161 / 15	А3161 / 15	А3161 / 15	А3161 / 15	А3161 / 15	А3161 / 15	А3161 / 2.5	А3161 / 15	А3161 / 15	А3161 / 15	А3161 / 15	А3161 / 15	А3161 / 2.5	А3163 / 15	А3163 / 15	А3163 / 2.0	А3163 / 15	А3161 / 15	А3161 / 15	А3161 / 2.5		
Линия	Марка провода сечение в кв.мм. / длина в м.	АППВС-2х2.5	АППВС-2х2.5	АППВС-2х2.5	АППВС-2х2.5	АППВС-2х2.5	АППВС-2х2.5	АППВС-2х2.5	АППВС-2х2.5	АПРТО-2(1х2.5) ℓ=2.3 Т.26	АПРТО-2(1х2.5) ℓ=13 Т.26	АПРТО-2(1х2.5) ℓ=17 Т.26	АППВС-2х2.5	АППВС-2х2.5	АПРТО-2(1х4) ℓ=29 Т.26	АПРТО-2(1х2.5) ℓ=28 Т.26	АПРТО-4(1х2.5) ℓ=14 Т.26	АПРТО-4(1х2.5) ℓ=12 Т.26	АПРТО-4(1х2.5) ℓ=14 Т.26	АПРТО-2(1х2.5) ℓ=17 Т.26					
Электроприемник	Обозначение на плане																								
	Маркировка на плане	Гр1	Гр2	Гр3	Гр4	Гр5	Гр6	Гр7	Гр8	Гр9	Гр10	Гр11	Гр12	Гр13	Гр14	Гр15	37	38	Тшр	В	Щ.МУ	В	В		
	Тип	—	—	—	—	—	—	—	—	—	—	—	—	—	—	—	А-116	С-39	СУ9441-15	Р	—	Р	Р		
	Рн [квт]	2.8	1.6	2.040	2.020	0.86	0.86	1.320	0.54	3.9	2.6	2.6	0.54	0.24	1.5	3.9	3.0	5.0	6.0	Е	2.0	Е	Е		
	Iн [квт]	9.1	7.3	9.3	9.2	3.92	3.92	6.0	2.46	17.8	11.8	11.8	2.46	1.1	7.0	17.8	4.6	7.7	9.7	З	9.1	З	З		
	Наименование потребителя	В С В Е Щ Е Н И Е							Розет. сеть	Стерелизаторы			Розет. сеть	Бактер. облучат.	Водогрев. раствор.	Стерелизатор.	Шкаф вытяжн. физич.	Шкаф вытяжн. зубопр.	Физиотер. щиток	Е	Щит местн. управл.	Е	Е		
	Название помещения	1 этаж в осях 1÷10								Процедурные и зубн. кабинет		Кабин. инсектоф. шкафами	1 эт. оси 1÷10	Процедурные кабины	Ингалятории ДФК и фотарий		Кабин. эл.светолечен.	Зубной кабинет	Кабинет эл.светолечен.	Р		Р	Р		

				В	В
См. лист 30-23				Р	Р
1.0	2.0	1.0	2.0	Е	Е
4.6	9.1	4.6	9.1	З	З
Физиотерапевтические щитки				Е	Е
Кабинет электросветолеч.				Р	Р

1968	Профилакторий на 280 мест	Электроснабжение. Щиты 6 шр. Тшр.	Типовой проект 254-3-6	Альбом III	Лист 30-21

Копировал	Коникова	Гл. инж. отд.	Рудницкий
Проверил	Зименко	Рук. группы	Кушнерева
Исполнитель	Чеканина	Ст. инж.	Шаповалова
Нач. отдела	Ганзбург	Асчетно курортных зданий	ЦНИИЭП
Отдел технологии			

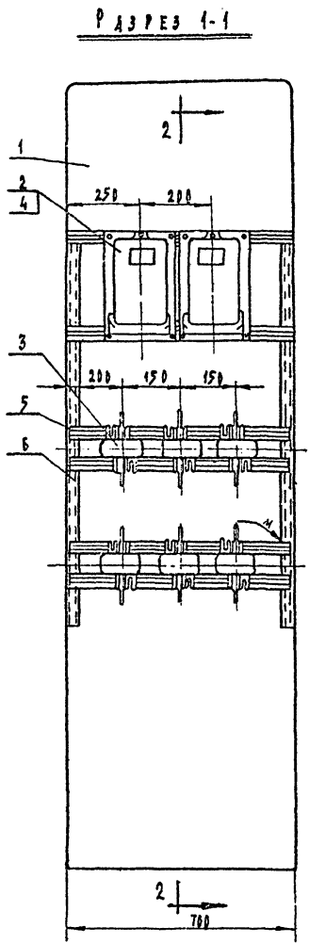

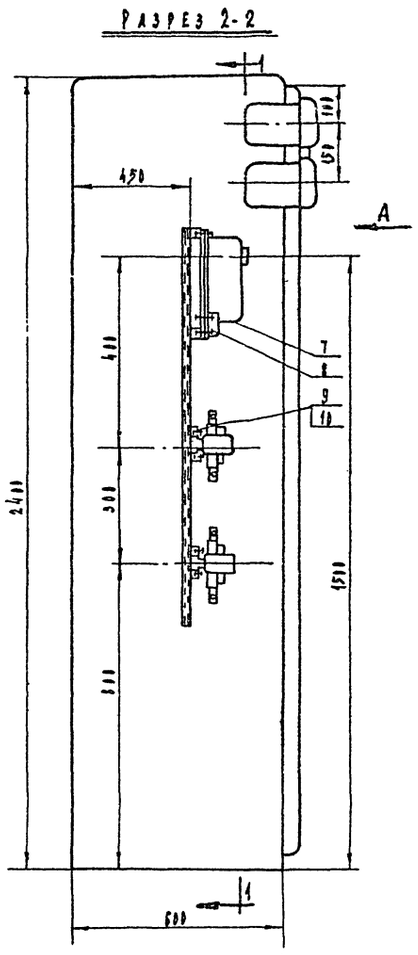

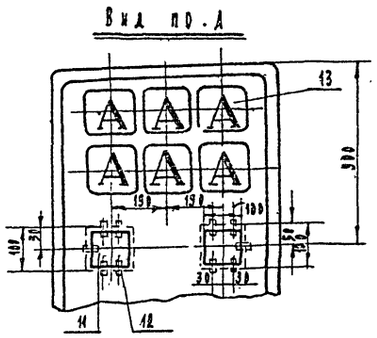

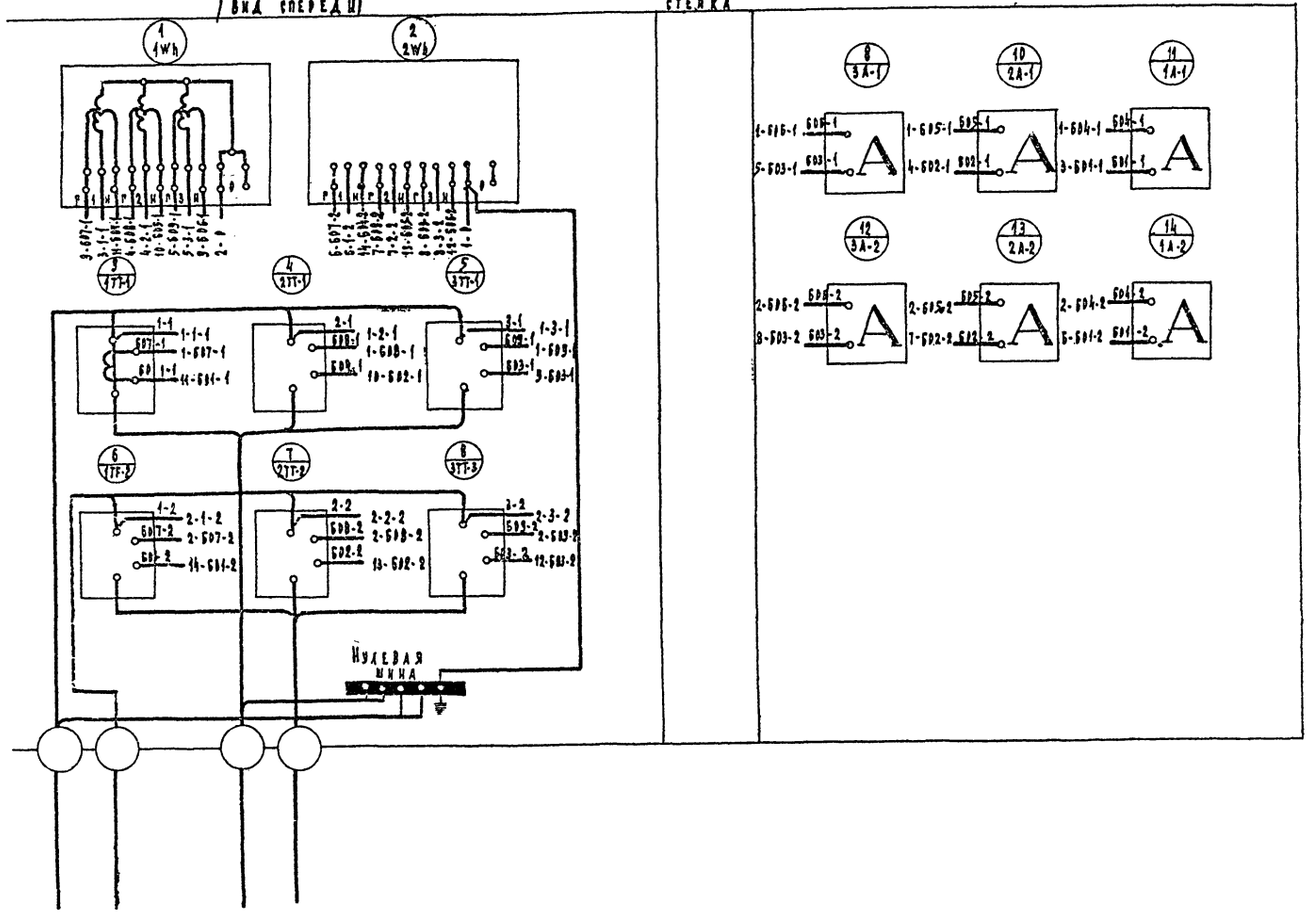

Клин. № позиц.		Наименование	Обозначение материала и портамент	Масса единицы изделия кг	1 шт.	1 общ.	Примеч.
6	13	Амперметр	Д 161				По проекту
40	12	Держатель стекла	К 201	С-3б			
2	11	Стекло смотровое	Стекло С-2 мм.	110×110			
12	10	Гайка закладная	К 609 м.				
12	9	Болт, гайка, шайба	М6×18				
8	8	Болт, гайка, шайба	М6×50				
6	7	Болт, гайка, шайба	М6×60				
2	6	Рейка, монтажная	К-101	С-1000			
6	5	Рейка монтажная	К 101	С-600			
2	4	Плита	Асбестоц. Л-26	350×200			
6	3	Трансформатор	ТКМ-0,5				По проекту
2	2	Счетчик	САУ				
1	1	Шкаф	Л711				

Спецификация

Вес брутто с обрз. кг.

Общий вид

1968	Профилакторий на 200 мест	Шкаф учета	Типовой проект 254-3-6	Альбом II	Лист ЭО-22

ЦНИИЭП лечебно-курортных зданий
Отдел технологии
Гамбург
Рудницкий
Кушнерева
Шаповалова
Чекалкина
Шервалова
Заренкина

Щиток для подключения аппаратов в кабинетах физиотерапии

Фасад

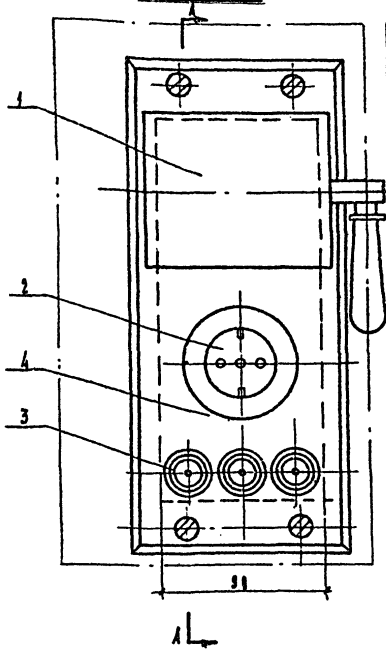

Разрез по А-А

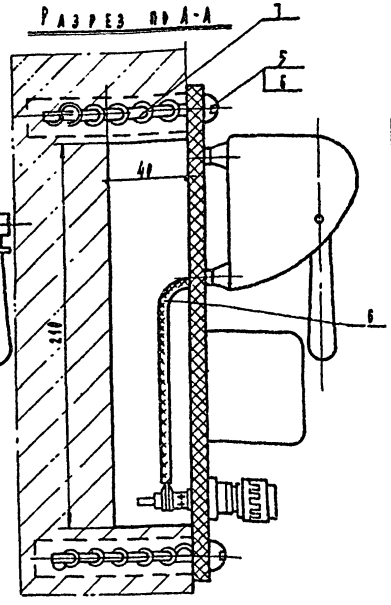

Схема

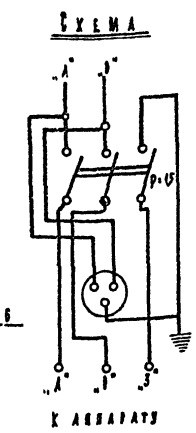

Разметка панели

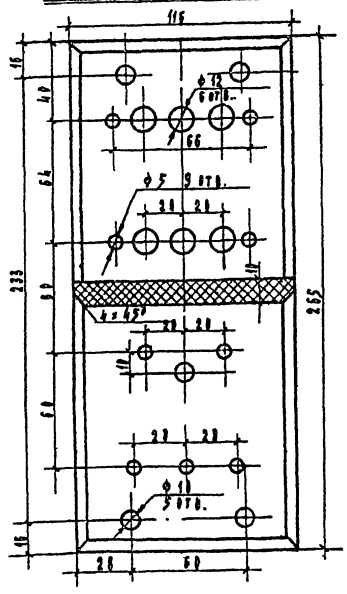

7	Готовое изделие	Проволока ф 1	1	Сталь			Количество в наст. м.
6	Гост 11371-65	Шайба 8	4				
5	Гост 1491-54	Винт М8×35	4				
4		Панель 265×115×10	1				
3	"	Клемма лабораторная	3				
2	"	Щепель [illegible]	1				Т-4-210
1	Каталог № 0.0608	Рубильник Р-15		Сборка			
№№ п.п.	Обозначение	Наименование	Кол.	Матер.	Вес ед. кг	Вес общ. кг	Примеч.

Спецификация

Фасад щита с вольтметром вольтметровым переключателем предохранителем и выключателем

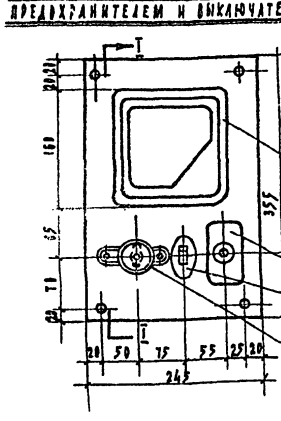

Разрез I-I

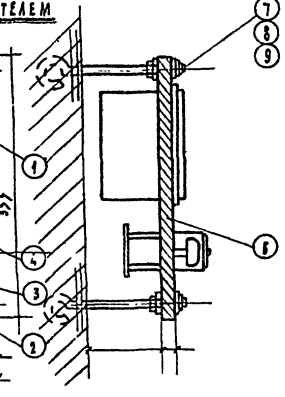

Разметка панели

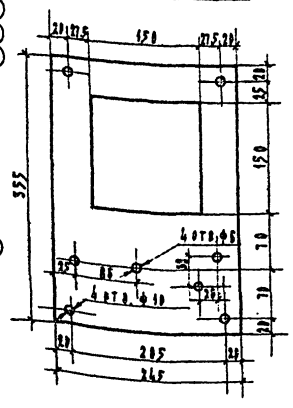

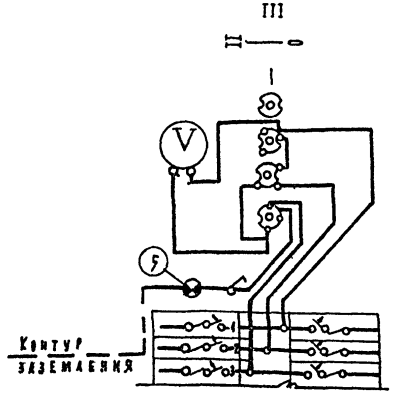

10	Щиток с установочными автоматами	"	1	
9	Шайба под штырь М 10	"	8	
8	Гайка под штырь М 10	"	8	
7	Анкерный штырь М 10×200 мм.	"	4	
6	Плита арбоцементная 245×355×20 мм.	"	1	
5	Лампа накаливания на напряжение 220 в			
	мощностью 15 вт.	"	1	
4	Предохранитель типа Н-20 на 20 а, 380 в.	"	1	
3	Выключатель однополюсный на 6 а 220 в	"	1	
2	Вольтметровый переключатель типа ВП-3			
1	Вольтметр типа Э-30; 0÷450 в.	шт.	1	
№№ п.п.	Наименование	Ед. изм.	Кол.	Примеч.

Спецификация на электрооборудование и материалы

1968	Профилактории на 200 мест	Щиток подключения аппаратов в кабинетах физиотерапии. Щиток для кабинетов физиотерапии с вольтметром и вольтметровым переключателем.	Типовой проект 254-3-6	Альбом II	Лист ЭО-23

ЦНИИЭП курортных зданий

Отдел технологии ГУК

Согласовано

Согласовано

Рук. группы Ст. инж. Шаповалов

Нач. отдела Кушнерева

Инженер Загорский

Состав
электрослаботочной части проекта

№№ п/п	Наименование чертежа	Номер чертежа	
1	Электрослаботочные устройства Пояснения к проекту. Спецификация.	ЭС-1	
2	Тоже. Скелетные схемы I вариант	ЭС-2	
3	Тоже. Скелетные схемы II вариант	ЭС-3	
4	Тоже План подвала и технического подполья	ЭС-4	
5	Тоже План 1 этажа в осях 1-10	ЭС-5	
6	Тоже. План 2 этажа в осях 1-10	ЭС-6	
7	Тоже План типового этажа в осях 1-10	ЭС-7	

Пояснения к проекту

Проектом предусматриваются следующие виды связи:
1. Телефонизация
2. Радиофикация
3. Телевидение

I Телефонизация

Телефонизация профилактория предусматривается от телефонной станции МС в соответствии с техническими условиями, которые необходимо получить при привязке проекта в соответствующем эксплоатационно-техническом узле связи.

Проектом предусматривается установить 4 телефонных аппарата.

Ввод телефонного кабеля емкостью 10×2 предусматривается через техническое подполье.

Телефонная распределительная коробка устанавливается на 1 этаже в монтажном шкафу.

Абонентский телефонный провод ТГВ1×2×0,5 прокладываются ~~открыто по стенам, кроме вестибюля, где к телефону автомату ТРП-1×2~~ прокладывается в подпольном трубопроводе.

Трубы укладываются в подготовке пола.

Телефонные розетки устанавливаются на высоте 0,5 м от пола.

II Радиофикация

Радиофикация профилактория предусматривается от местной радиотрансляционной сети.

Ввод кабельный, кабелем марки ПРППМ-2×1,2 через техническое подполье.

Всего в профилактории устанавливается 112 радиоточек.

В проекте предусматривается два варианта радиовещания: однопрограммное и трехпрограммное.

В качестве радиорозеток используются электророзетки с белыми пластмассовыми крышками для скрытой проводки. Розетки устанавливаются на высоте 0,5 м от пола.

Система радиовещания определяется при привязке проекта на основании технических условий.

При трехпрограммной системе радиовещания ~~над розетками устанавливаются переключатели типа П-3-2, сеть радиовещания 3х программная.~~ В качестве абонентских громкоговорителей используются громкоговорители типа „Аврора".

Провода радиотрансляционной сети прокладываются скрыто в подпольном трубопроводе из винипластовых труб.

~~На вводе устанавливается групповой приемник типа РПТВ-1~~

III Телевидение

Для приема передач ближайшего телевизионного центра на крыше профилактория устанавливается антенна коллективного приема телевидения типа ТВК расширенного диапазона.

Крепление антенной опоры дано в строительной части проекта.

Для ограничения напряжения, могущего появиться в телеантенне во время грозы, мачта телеантенны присоединяется к общему контуру молниезащиты здания.

Для усиления телевизионных сигналов, принятых антенной, проектом предусматривается унифицированный усилитель типа УТ 1-12.

От телевизионной антенны до распределительной коробки прокладывается кабель марки КПТМ 1×1,2 от распределительной коробки до телевизионного приемника — КПТА-1×0,52.

Телевизионные кабеля прокладываются скрыто по стояку в трубах, к телевизионным приемникам — в подпольном трубопроводе.

/ст. инж. ЭС Путинцева/
11.04.73г.

Спецификация
оборудования и основных материалов

Условные обозначения	Наименование	ГОСТ или № чертежа, изготовитель	Единица измерения	Количество	
	I Телефонизация				
	Аппарат телефонный АТС типа ТА-55	п/я №7 г. Рига	шт	3	
	Тоже, типа ЛМТ	"	"	1	
	Коробка телефонная распределительная типа КРТП 10	ГОСТ 8525-67	"	1	
	Кабель телефонный марки ТПВ-10×2×0,5 мм	ТУ КЯ 057-66	м	15	
	Провод ТРВ-1×2×0,5 мм	ГОСТ 6437-65	"	10	
	Труба стальная тонкостенная ф 25	ГОСТ 10705-63	"	12	
	II Телевидение				
	Антенна телевизионная типа ТВК расширенного диапазона	Вологодский экономический р-н	шт	1	
	Коробка фильтров сложения сигналов КФСТ)		"	1	
	Усилитель антенный типа УТ 1-12	МРТУ-45 1044-66	"	1	
	Коробка распределительная типа КРТ-8-6	МРТУ-45 16925-65	"	1	
	Телевизор марки „Рубин-106"	Ширпотреб	"	1	
	Кабель телевизионный магистральный марки КПТМ-	ТУ К 45-58	м	25	
	Тоже, КПТА-1×0.52	"	"	10	
	Труба из винипласта с усил. проходом ф 20 мм	МН-1427-64	"	10	
	III Радиофикация			Кол-во Ивар	Ивар
	~~Выходное устройство ВУ-2~~		~~шт~~	–	
	Трансформатор абонентский понижающий типа ТАП-25 мощностью 25 ВТ	ГОСТ 8914-68	"	1	1
	~~Приемник групповой 3х программ. радиовещания~~		~~"~~		
	Коробка закладная КП-4 с декоративной крышкой		"	112	112
	~~Тоже, ограничительная~~		"	–	~~34~~
	~~Переключатель типа П-3-2~~		"	–	~~112~~
	Громкоговоритель абонентский 3х программный „Аврора"		"	–	112
	Громкоговоритель абонентский малый 0.25 ВТ.	Ширпотреб	"	~~112~~	–
	Коробка разветвительная для радиотрансляционных сетей с перемычками типа УК-2П	ГОСТ 10040-62	"	31	31
	Тоже, ограничительная УК 2С	"	"	112	112
	Радиорозетка штепсельная ~~гнездами на декоративной крышке типа У-91~~		"	112	112
	Шкаф монтажный типа А1221		"	1	1
	Провод марки ПТПЖ-2×1,2	ГОСТ 1925-4-62	м	150	150
	~~Кабель марки КРВПМ-3×2×0,5~~		"	–	~~150~~
	Кабель марки ПРППМ-1×2×1.2	МРТУ 8-4315-62	"	10	10
	Труба стальная тонкостенная ф 25/32 мм	ГОСТ 10705-63	"	120/40	120/40
	Труба из винипласта с усил. проходом ф 25 мм	МН 1427-61	"	400	400

1968	Профилакторий на 200 мест	Электрослаботочные устройства Пояснения к проекту. Спецификация	Типовой проект 254-3-6	Альбом II	Лист ЭС-1и

Копиров. | Проверил | Исполнит. Матюшкина | Проектир. Кузьмина | Гл. инж. Кузьмина | Гл. инж. отд. Рудницкий | Нач. отд. Грязбурт | Лечебно-курортных зданий Полорин | Отдел ТС ЦНИИ

Скелетная схема радиотрансляционной, телефонной и телевизионной сетей

I вариант-одновременное радиовещание

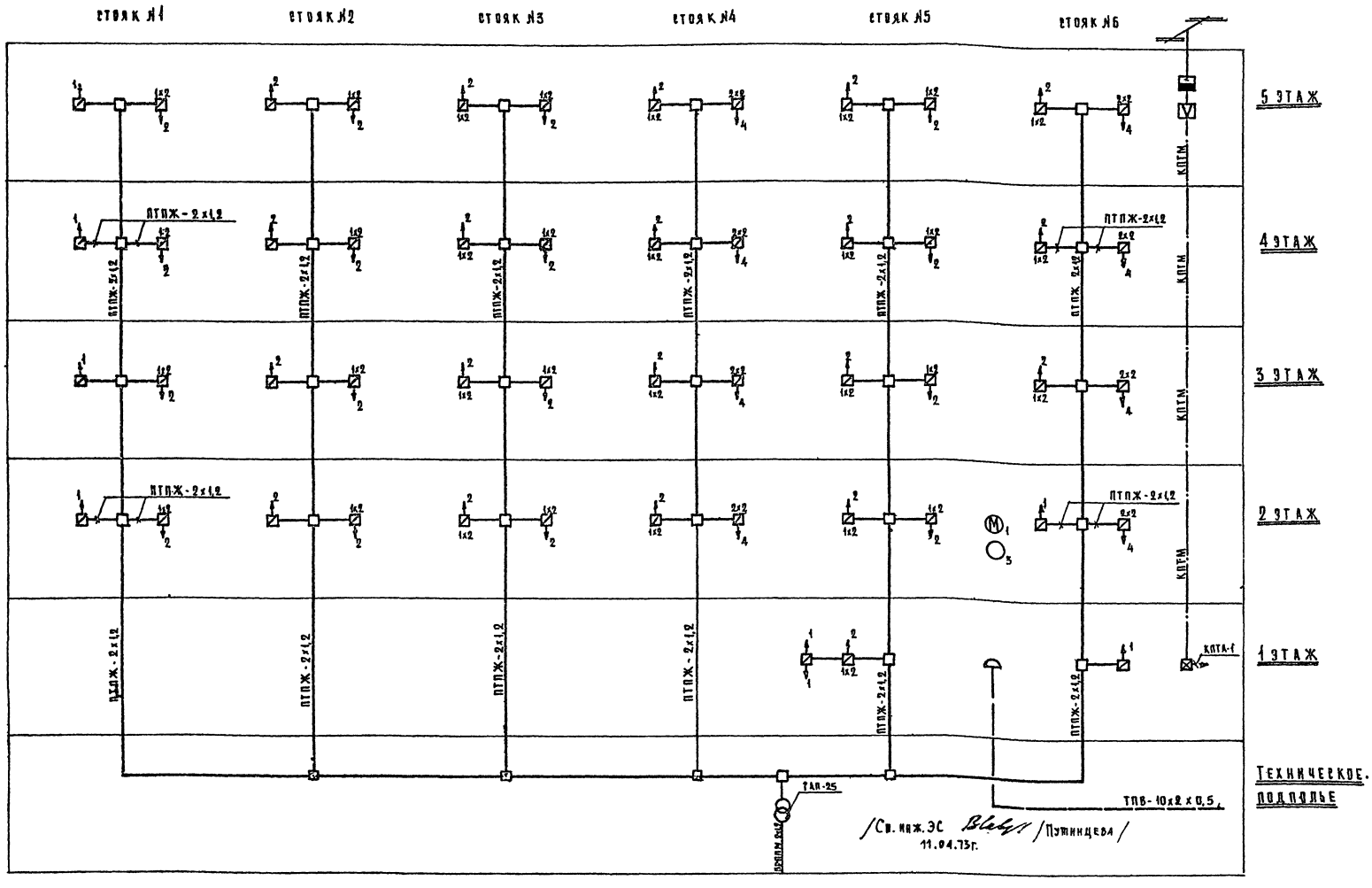

1968	Профилакторий на 200 мест	Электрослаботочные устройства. Скелетные схемы. I вариант	Типовой проект 254-3-6	Альбом III	Лист ЭС-2

Отдел технологии зданий | Гильзбург | Рудницкий | Кузьмина | Кузьмина | Матвеев | Гольдберг

Скелетная схема радиотрансляционной сети

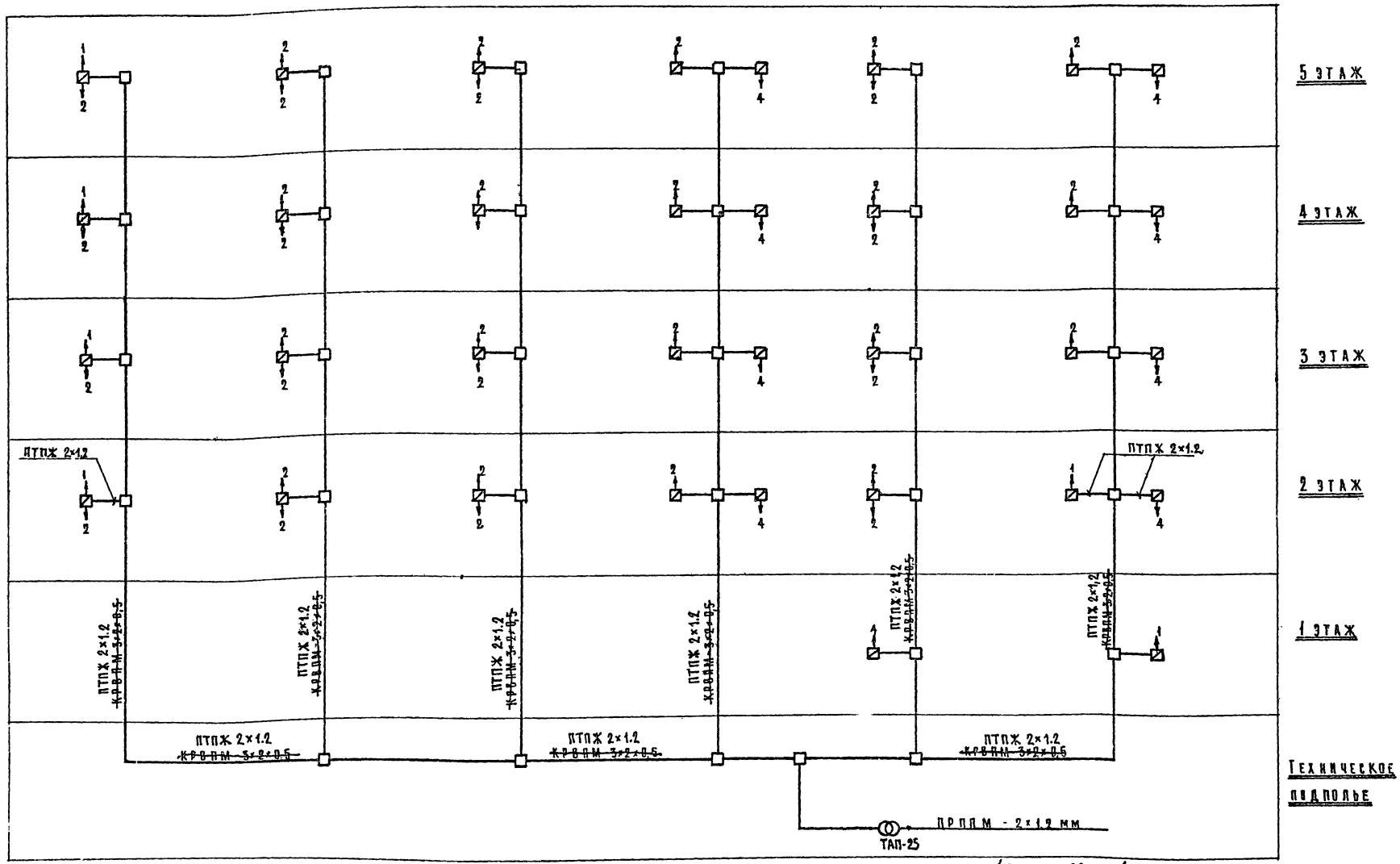

/Ст. инж. ЭС 11.04.73г /Путинцева/

Примечание

В части телефонизации и телевидения см. лист ЭС-2

1968	Профилакторий на 200 мест	Электрослаботочные устройства. Скелетные схемы II вариант	Типовой проект 254-3-6	Альбом II	Лист ЭС-3и

Гл. инж.	Рудницкий	Гольдберг
Гл. инж.	Кузьмина	Колмогорова
Проектир.	Кузьмина	Матюшкин
Гл. инж. отд.	Ганзбург	
Отдел технологии		

ЦНИИЭП лечебно-курортных зданий

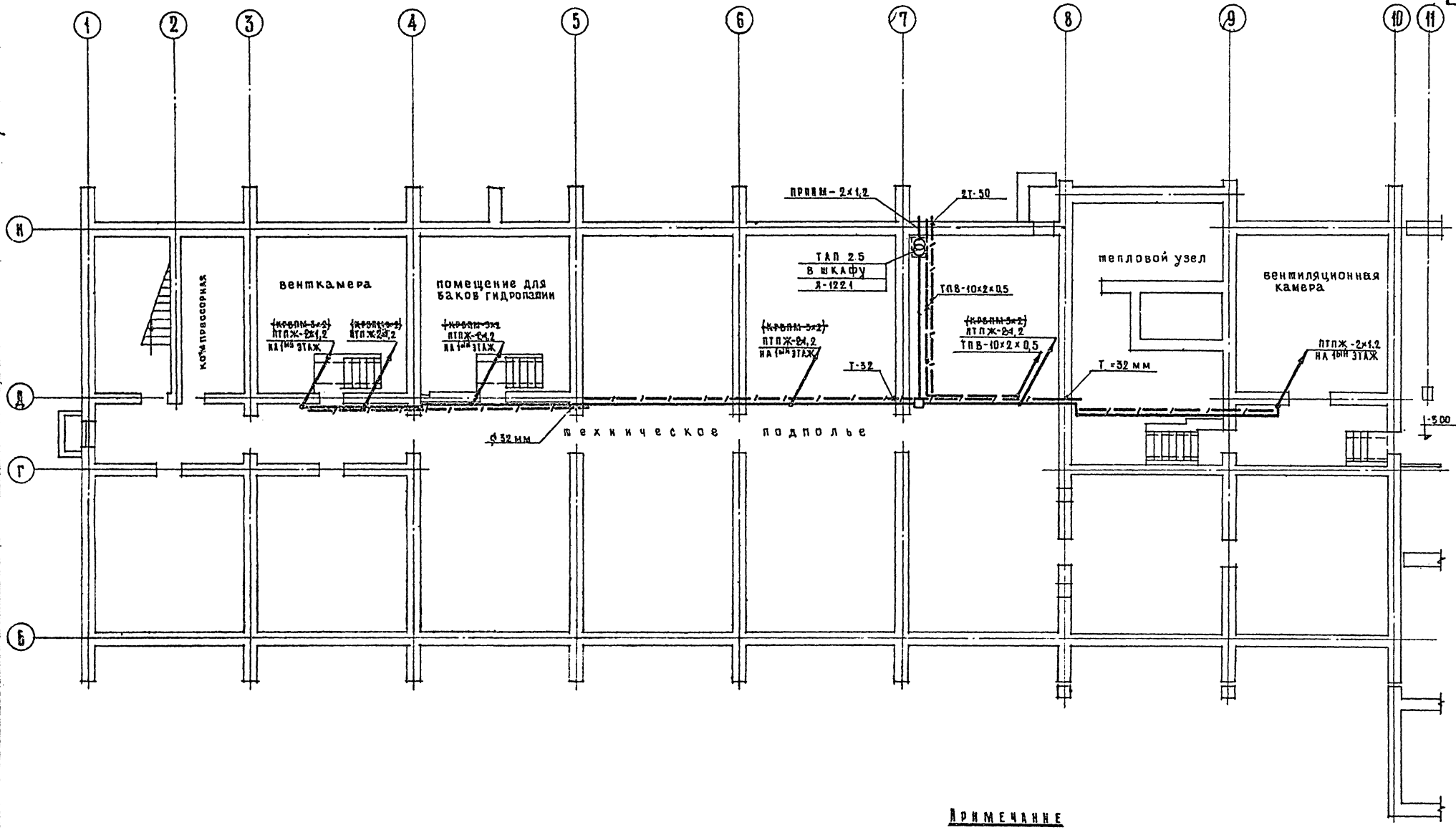

Примечание

Телефонный кабель и провода радиосети прокладываются по потолку и защищаются от механических повреждений стальными тонкостенными трубами.

/Ст. инж. ЭС /Путинцева/
11.04.73г.

1968	Профилакторий на 200 мест	Электрослаботочные устройства План подвала и технического подполья в осях 1-10	Типовой проект 254-3-6	Альбом III	Лист ЭС-4к

Отдел технологии
Главный специалист
Инженер
Инженер
Инженер

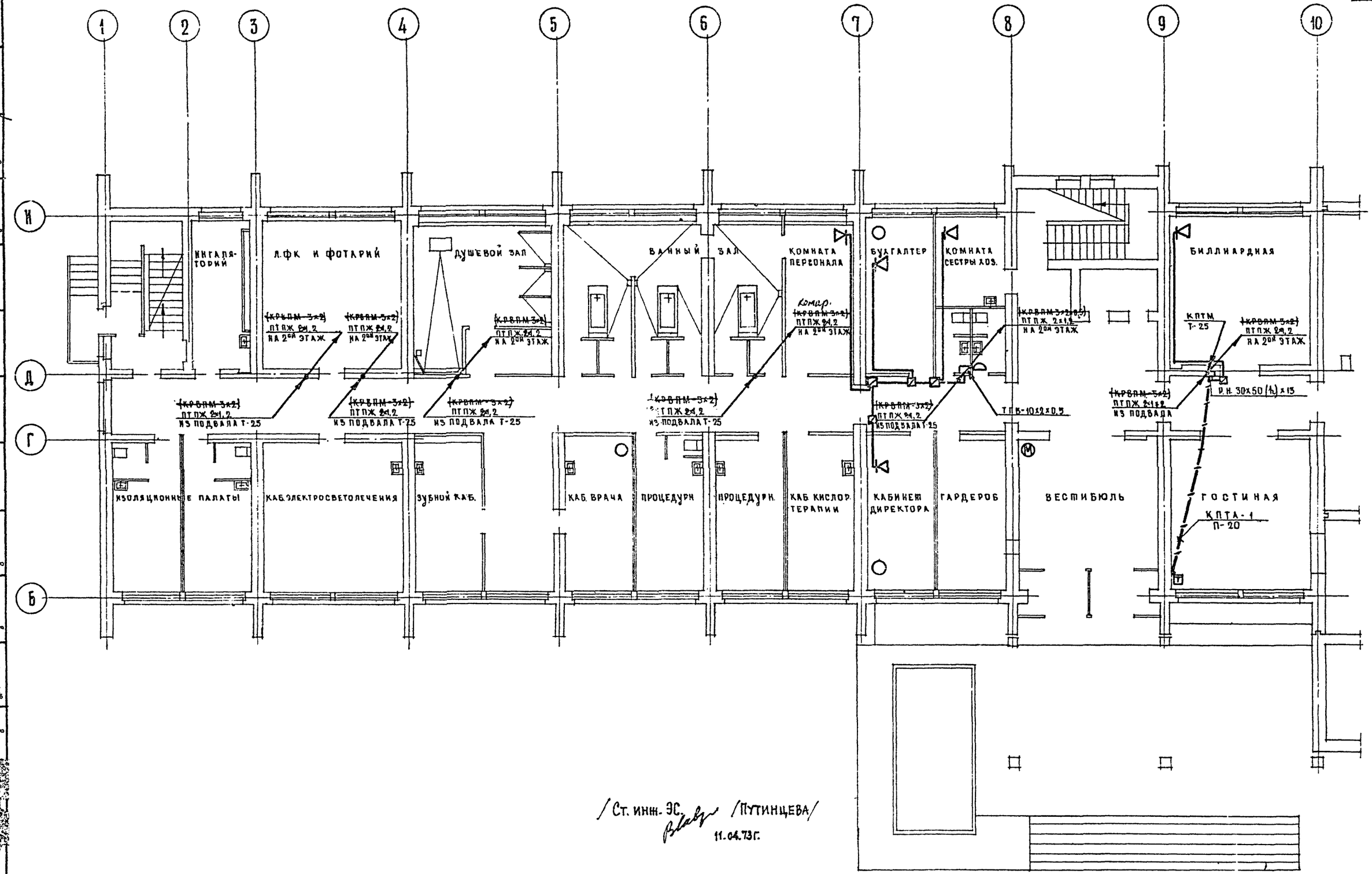

/Ст. инж. ЭС. /ПУТИНЦЕВА/
11.04.73г.

1968	Профилакторий на 200 мест	Электроснабжение устройства План 1го этажа в осях 1-10	Типовой проект 254-3-6	Альбом III	Лист ЭС-5

Согласовано	Архитект.	Шувалова
	Инж. ОВ	Бубов
	Инж. ВК	Чернышева
Копир.		Гольдберг
Исполнит.		Матюшкина
Проектир.		Кузьмина
Гр инж.		Кузьмина
Гл инж. отд		Рудницкий
Нач. отд		Избург
Отдел техн.		Лечебно-курортных зданий

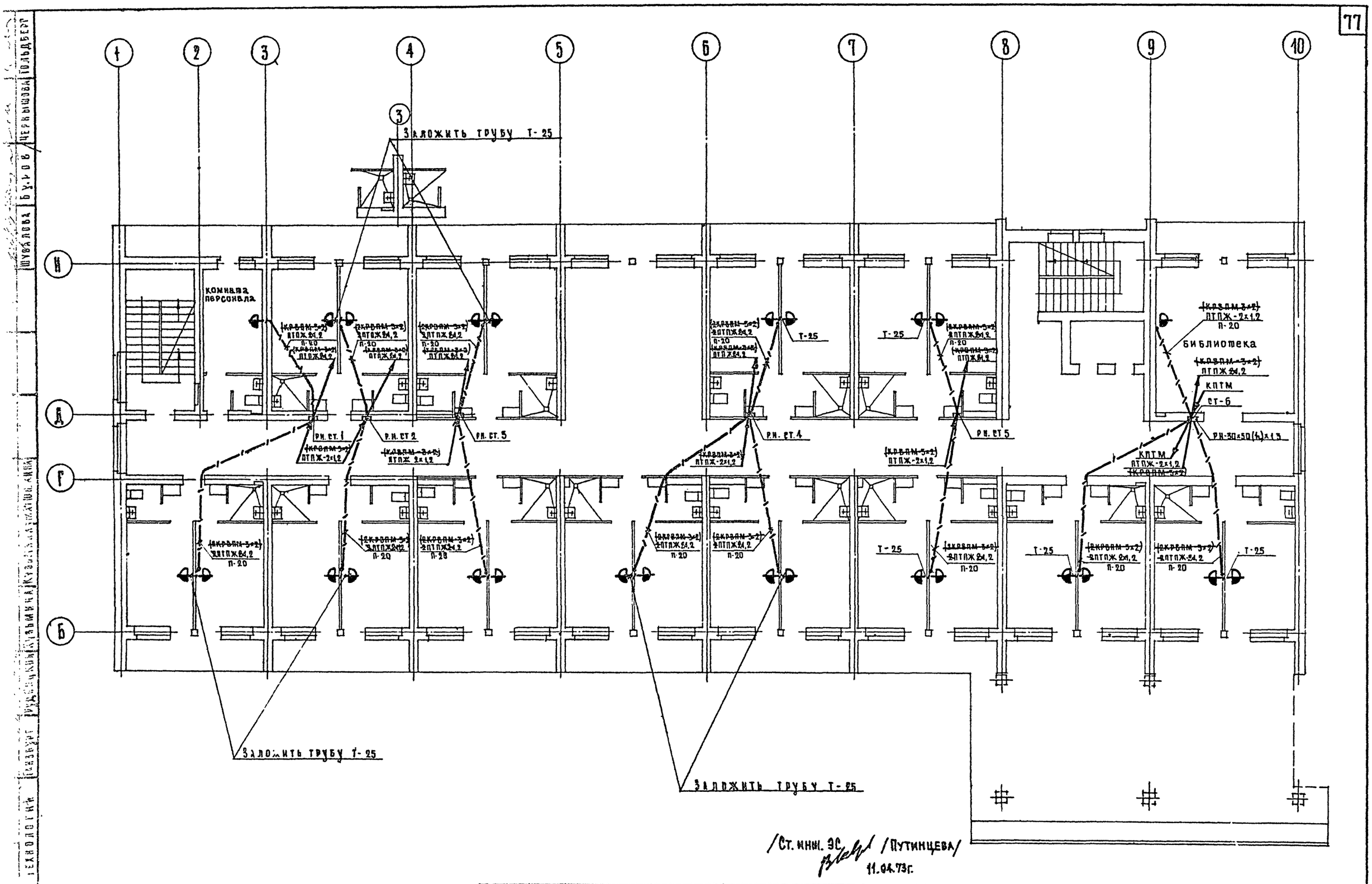

/Ст. инж. ЭС /Путинцева/
11.04.73г.

1968	Профилакторий на 200 мест	Электроснабжение устройства План 2 этажа в осях 1-10	Типовой проект 254-3-6	Альбом II	Лист ЭС-6

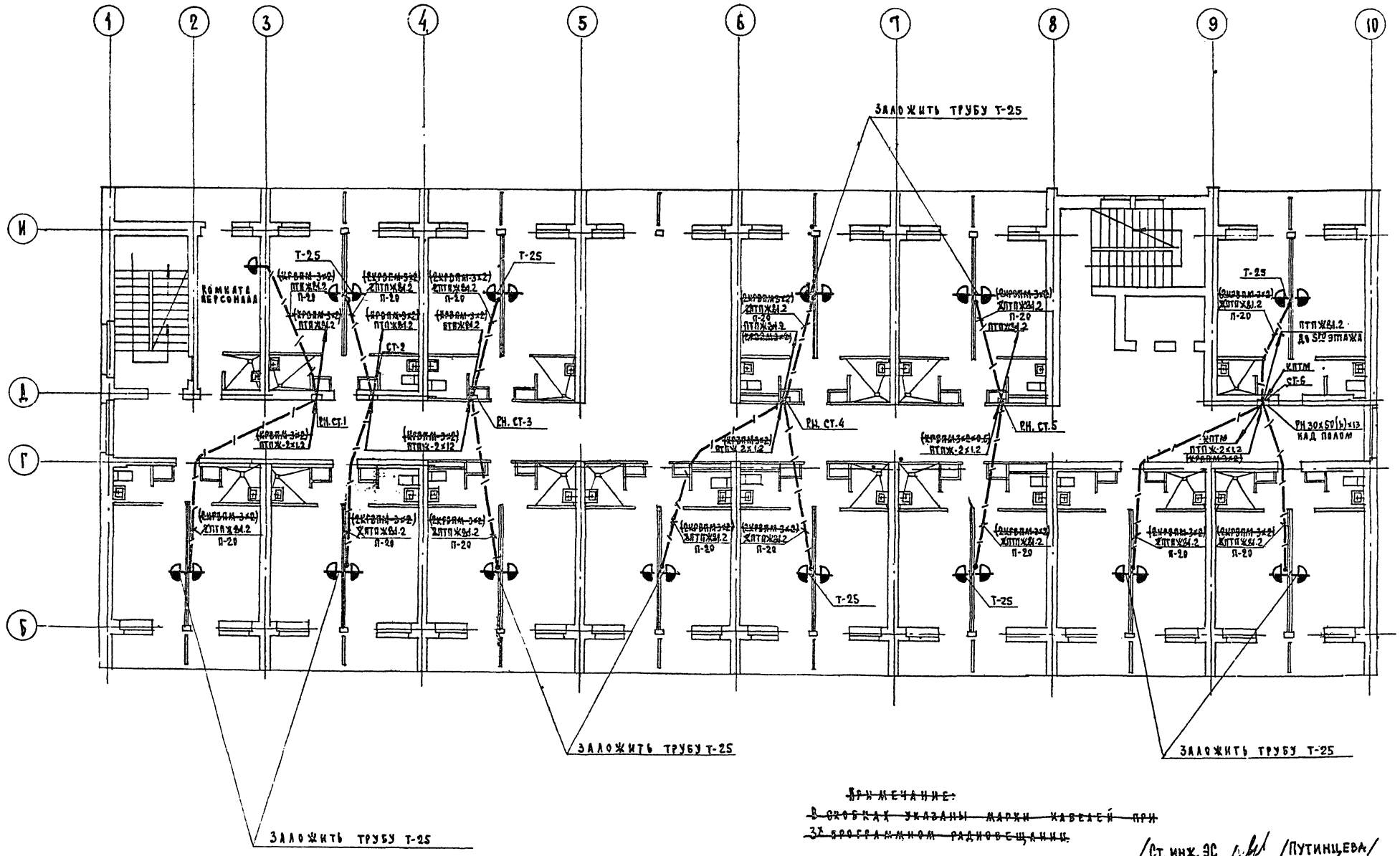

~~Примечание:~~
~~В скобках указаны марки кабелей при~~
~~3х программном радиовещании.~~

/Ст. инж. ЭС /Путинцева/
11.04.73г.

1968	Профилакторий на 200 мест	Электрослаботочные устройства План типового этажа в осях 1-10	Типовой проект 254-3-8	Альбом II	Лист ЭС

Согласовано: Архитект. Шубалова; Инж. ОВ Буров; Инж. ВК Чернышева; Отдел технологии Абчевно-курортных зданий; Нач. отд. Газзбург; Гл. инж. Рудницкий; Гр. инж. Кузьмина; Проектир. Кузьмина; Исполнит. Ратушкина; Колиров; Колякова

Перечень чертежей

№№ п.п.	Наименование	№№ листов	
1	Пояснительная записка. Спецификация	ЭА-1[Н]	
2	Технологическая схема. Схема управления П-1; П-2; П-3; П-4	ЭА-2[Н]	
3	Схема регулирования П-1; Схема сигнализации П-1; П-2; П-3; П-4	ЭА-3[Н]	
4	Монтажно-коммутационная схема щита местного управления П-1; П-2 Общий вид щита местного управления П-1; П-2	ЭА-4[Н]	
5	Монтажно-коммутационная схема щита дистанционного управления В-1; В-2; В-5 Общий вид щита дистанционного управления В-1; В-2; В-5	ЭА-5[Н]	
6	Монтажно-коммутационная схема щита дистанционного управления В-3; В-4; В-2; В-3. Общий вид щита дистанционного управления	ЭА-6[Н]	
7	Схема внешних соединений П-1; П-2; Схема внешних соединений П-3; П-4. План П-1; П-2; План П-3; П-4	ЭА-7[Н]	
8	Выкопировка из плана подвала в осях 1-4. Выкопировка из плана 1-го этажей в осях 1-3. Выкопировка из плана 5-го этажа в осях 1-9. Выкопировка из плана подвала в осях 9-12. Выкопировка из плана 1-го этажа в осях 12-13	ЭА-8[Н]	
9	Электрическая схема управления насосами гидропатии Выкопировки из планов подвала и 1-го этажа, прокладка трасс автоматики. Схема внешних соединений.	ЭА-9	см. стр. №115
10	МКС щита управления насосами гидропатии, компановка и общий вид.	ЭА-10	см. стр. №114

Пояснительная записка

В данном проекте разработана схема автоматизации приточных и вытяжных вентсистем П-1; П-3; П-4; П-2, сблокированных, соответственно, с В-5; В-2; В-1; В-4. Схема работает следующим образом. В режиме „ручное" управление эл. двигателем вентилятора приточной системы и исполнительными механизмами на утепленном клапане и клапане теплоносителя производится кнопками управления, которые установлены на щите местного управления, а управление эл. двигателем вентилятора вытяжной системы – кнопками управления, которые установлены по месту. В режиме „Автоматика" управление производится универсальным переключателем УП, который установлен на Щ. Д. У. при этом: через Н.З. контакт РА-1 срабатывает реле времени РВ. Замыкается контакт РВ-2 и подается сигнал на открытие клапана теплоносителя /для прогрева калорифера/ с выдержкой времени замыкается контакт РВ-1 и подается сигнал на включение эл. двигателя вентилятора приточной системы и на включение реле 1Р. Через контакт 1Р-1 подается сигнал на открытие утепленного клапана. Н.О. контакт 1Р-4 подает сигнал на ПТР-П, датчик которого установлен в коробе после вентилятора. Когда температура приточного воздуха достигает минимума, замыкается контакт ПТР-П и подается сигнал на открытие клапана на теплоносителе. Клапан будет открываться до тех пор, пока реостат обратной связи не компенсирует разбаланс моста и возвратит схему в состояние „Норма". Когда температура приточного воздуха достигнет максимума, замыкается соответствующий контакт ПТР-П и подается сигнал на закрытие клапана на теплоносителе. Клапан будет закрываться до тех пор пока реостат обратной связи не компенсирует разбаланс моста и возвратит схему в состояние „Норма".

В случае понижения температуры воды теплоносителя до $t < 30°C$ замыкается контакт 2 эт, срабатывает реле РА, при этом размыкается контакт РА-1, обесточивается реле 1Р, останавливается двигатель вентилятора. Через контакт 1Р-2 подается сигнал на закрытие утепленного клапана. Контакт РА-2 замыкается, подается световой и звуковой сигнал „Авария".

Кнопка КТС, установленная на ЩДУ предназначена для снятия звукового сигнала.

Схемой предусмотрена блокировка калорифера от замораживания.

В проекте разработаны схемы автоматизации насосов гидропатии обеспечивающих:

1. Дистанционное и местное управление.
2. Взаимную блокировку насосов.
3. Сигнализацию работы и аварии насосов.

Дистанционное управление насосами на линии холодной воды и горячей осуществляется с помощью кнопки, с лампочкой, общей для двух насосов, устанавливаемой в помещении гидропатии.

При выходе из строя любого насоса срабатывает реле РДО и своими Н.З. контактами разрывает цепи включения насосов.

Одновременно подается сигнал на закрытие соленоидных вентилей на линиях подачи горячей и холодной воды к кафедре гидропатии.

Сигналы нормальной работы и аварии насосов вынесены в помещение гидропатии.

41	Светильник. Бра настенное с лампой КБ-220-60	БУН-6.9 м.	шт.	1	г. Вороновоград 3-д электромеханических изд.
40	Кнопочная станция с двумя кнопочными элементами КУ-1 сигнальной арматурой АСФ с двумя толкателями с надписями „пуск" „стоп"	КСЗ-3	шт.	1	г. Москва 3-д ИВА
39	Манометр электроконтактный с пределами измерения 0 ÷ 6 кг/см²	ЭКМ-1У	шт.	2	г. Томск Манометр Дый 3-д
38	Сопротивление проволочное добавочное на 100 ом. 75 вт.	ПЭВ-75	шт.	1	„Главэлектросбыт"
37	Выключатель автоматический однополюсный $I_к = 0,63$ А	А63МГ	шт.	3	Курский з-д „КЭАЗ"
36	Переключатель пакетный однополюсный на 2 направления	ППМ4-10/И2	шт.	2	г. Ташкент Электротехнический з-д
35	Реле времени пневматическое с катушкой ~ 220в 1[е] исполнение	РВП-2	шт	1	г. Харьков з-д Электростанок
34	Реле многоконтактное унифицированное с катушкой переменного тока 220в с 4-мя контактами 2ПР309 145 222	ПЭ-21	шт.	1	—"—
33	Реле многоконтактное унифицированное с катушкой переменного тока ~ 220в. 2 Н.О. 4 Н.З конт. 2ПР309145642	ПЭ-21	шт.	2	г. Киев з-д „Реле и автоматики"

Взамен листа ЭА-1 /Гарбузова/

12 марта 1973 г.

№№ п.п.	Наименование	Тип	Ед. изм.	Кол.	
32	Рукав металлический	РЗЦХ-20	м	64	Завод металлорукав
31	То же ф 20		м	80	Гост
30	Труба стальная эл. сварная ф 32		м	80	10704-63
29	То же 14 × 2,5	"	м	55	
28	То же 7 × 2,5 ТУ 14-7185-66	"	м	100	
27	Кабель контрольный с пластикатовой изоляц. в поливин. покрыт. общей поливинилхлоридной оболочки 4 × 2,5	АКВВГ	м	16	
26	Провод медный сечением 2,5 мм²	ПРТО-500	м	80	
25	Провод алюминиевый сеч. 2,5 мм²	АПРТО-500	м	440	
24	Щит шкафной малогабаритный 1000 × 600 × 350	ЩШМ	шт.	1	ГОСТ 3244-68
23	Щит шкафной малогабаритный 600 × 400 × 350	ЩШМ	шт.	3	—"—
22	Колодка маркировочная	КМ-4	м	12	Завод
21	Рамка для надписей	62 × 16 × 4	м	38	Электро
20	Арматура сигнальной лампы	АС-220	м	11	Вульт
19	То же	РЗ-32	м	5	—"—
18	Рейка зажимов	РЗ-20	м	1	—"—
17	То же	ЗК-П	м	16	—"—
16	Зажим коммутационный	ЗК-Н	м	180	—"—
15	Коврик резиновый	ГОСТ 4997-49	м	4	—"—
14	Оконцеватель	ОКМ	м	240	—"—
13	Звонок электрический	ЗВ-220	м	2	г. Москва
12	Табло сигнальное одноламповое	ТСМ	м	4	г. Ленинград 3-д Электроизолят
11	То же	УП-5312-С29	м	2	Уфимский
10	То же	УП-5311-Н25	м	1	Завод
9	Универсальный переключатель	УП-5313-С70 УП-5313-Ф39	м	4 / 1	Н. В. А.
8	То же, одноштифтовая	ПКЕ 112-1	м	2	г. Великие Луки
7	Кнопка управления открытого исполнения двухштифтовая	ПКЕ-112-2	м	12	Завод „Реостат"
6	Реле потока воздуха	РПВ-2	м	4	Киев завод „Киевприборр"
5	Полупроводниковый регулятор температуры +5°С ÷ −35°С	ПТР-304	м	4	г. Орел з-д приборов им. Гарькина
4	Термометр эл. контактный манометрический с пределами регулирования 0 ÷ 100°С длина капиллара 10 м.	ТПГ-СК	м	8	Казанский з-д Теплоконтроль
3	Реле времени пневматические с катушкой ~ 220в. 2[е] исполнение	РВП-2	м	4	Харьковский з-д Электростанок
2	Реле многоконтактн. унифицирв. закрытое исполнения с катушкой ~ 220 в 2н 0-4 н-з контакта с перед. зубчатого переключ.	ПЭ-21	м	14	Киев з-д Реле и автоматики
1	Автоматический выключатель двухполюсный серии АВ Iн-4,6 А	АП-2МТ	шт.	4	Черкасский з-д Н.В.А

Спецификация оборудования и материалов

1973	Профилакторий на 200 мест	Пояснительная записка, спецификация.	Типовой проект 254-3-6	Альбом II	Лист ЭА-1[Н]

ЦНИИЭП лечебно-профилактических зданий

Отдел технологии

Рудницкий | Гл. инж. отд. Черешева | Рук. группы Гарбузова | Исполнитель Ефимова

Технологическая схема П-1

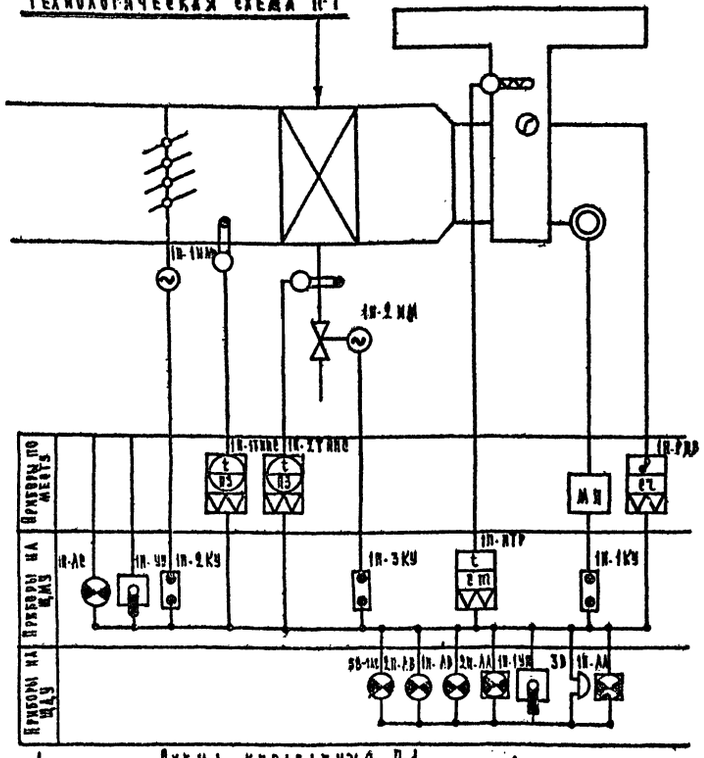

Схема управления П-1

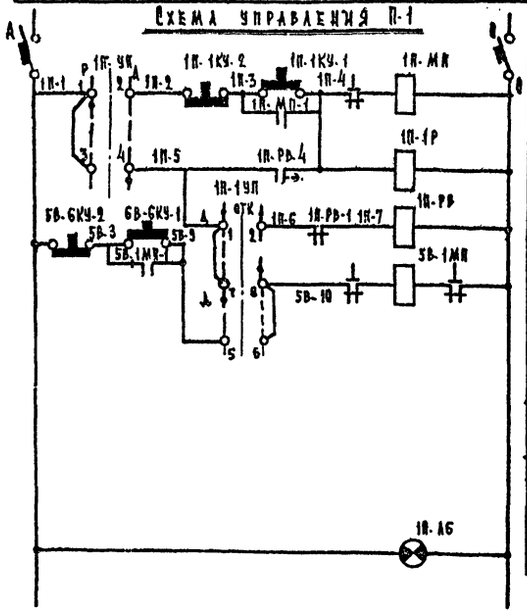

Ручное управление электродвигателем вентилятора приточной вентсистемы

Дистанционное управление электродвигателем вентилятора приточной вентсистемы

Ручное и дистанционное управление электродвигателем вентилятора вытяжной вентсистемы

АС- наличие напряжения

Схема управления П-2

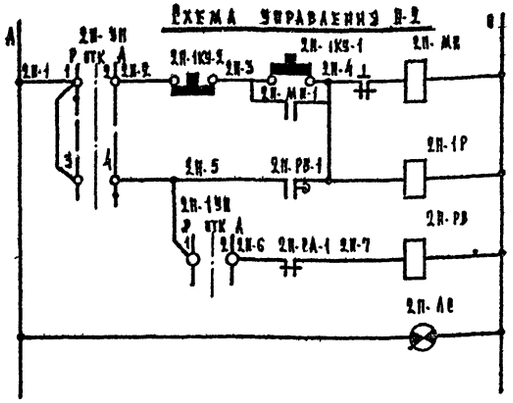

Ручное управление электродвигателем вентилятора приточной вентсистемы

Дистанционное управление электродвигателем вентилятора приточной вентсистемы

АС- наличие напряжения

Схема управления П-3

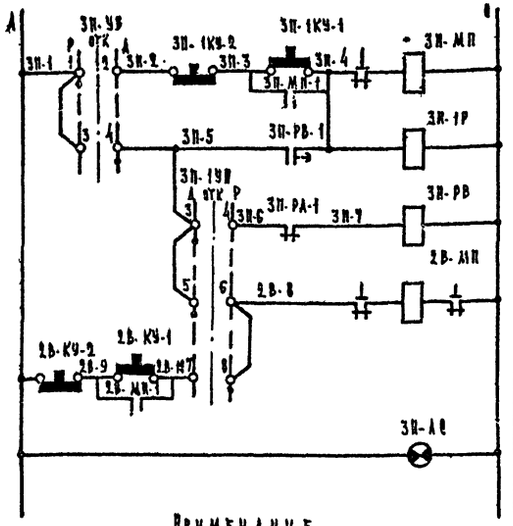

Ручное управление электродвигателем вентилятора приточной вентсистемы

Дистанционное управление электродвигателем вентилятора приточной вентсистемы

Ручное и дистанционное управление вентилятора вытяжной вентсистемы

АС- наличие напряжения

Схема управления П-4

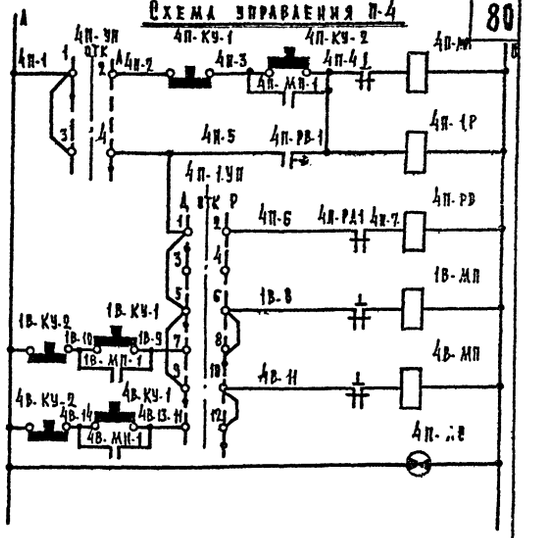

Ручное управление электродвигателем вентилятора приточной вентсистемы

Дистанционное управление электродвигателем вентилятора приточной вентсистемы

Ручное и дистанционное управление. электродвигателем вентилятора приточной вентсистемы

АС- наличие напряжения

Примечание

Технологическая схема составлена для П-1 и применима для П-2, П-3, П-4 с заменой в маркировке элементов схемы индекса 1П на индекс соответствующей системы.

Взамен листа ЭА-2 /А. Сарбузова/

12. марта 1973г.

	МП	Магнитный пускатель	1	см.прим 30	
4	1ТППС 2ТППС	Манометрический электроконтактный термометр	2	ТПГ-СК	
6	РПВ	Реле потока воздуха	1	РПВ-2	~220в
		Приборы по месту			
20	АС	Арматура сигнальной лампы	1	АС-220	~220в
3	РВ	Реле времени пневматическое	1	РВП-2	2 в же пол.
2	1Р, РБ РА	Реле промежуточное	3	П3-21	~220в
1	АВ	Выключатель автоматический	1	А63-МГ	1Н-1.6а
5	ПТР	Полупроводниковый терморегулятор +5°÷ +35°С.	1	ПТРП-0А	-220в
7	1КУ-3КУ	Кнопка управления	3	КУ-121/2	-220в
9	УП	Универсальный переключатель	1	УП-5313-Е70	-220в
		Приборы на щите местного управления			
2	РГС	Реле гашения сигнала	1	П3-21	~220в
8	КГС	Кнопка гашения сигнала	1	КУ-1111А	~220в
13	ЗВ	Звонок электрический	1	ЗС-220	-220в
9	1УП	Универсальный переключатель	1	УП-5313 Ф-39	-220
20	АВ	Арматура сигнальной лампы	4	АС-220	~220в
12	АА	Табло сигнальное одноламповое	2	ТС-55	красн.
		Приборы на щите дистанционного управления			
Nn поз.	условн. обозн.	Наименование	Кол.	Тип	Прим.

Спецификация

1973	Профилакторий на 200 мест	Автоматизация приточных и вытяжных вентсистем. Технологическая схема П-1. Схема управления П-1, П-2, П-3, П-4	Типовой проект 254-3-6	Альбом II	Лист ЭА-2и

Гл. инж. отд. Черницкий; Рук. группы Гарбузова; Исполнит. Ефимова; Нач. отд. Рудницкий; Отдел технологии

Лечебно курортных зданий

Схема регулирования П-1

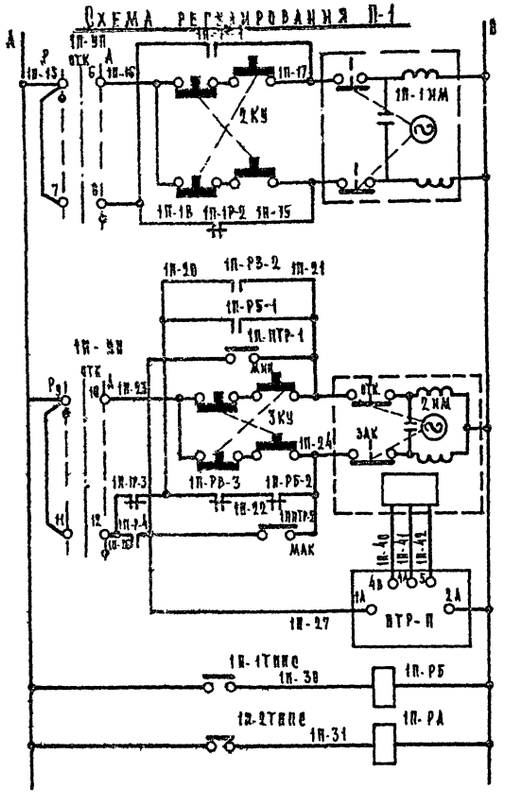

Ручное и дистанционное управление исполнительным механизмом заслонки наружного воздуха

Ручное и дистанционное управление клапаном на теплоносителе П-1 — ОТКРЫТИЕ / ЗАКРЫТИЕ

ПТР-П полупроводниковый терморегулятор температуры
МИК- контакт замкнут при t°= 13.5°С
МАК- контакт замкнут при t°= 14.5°С

1П-1ТППС - контакт замкнут при t°<+5°С
1П-2ТППС - контакт замкнут при t°<+30°С

Схема сигнализации П-3, П-4

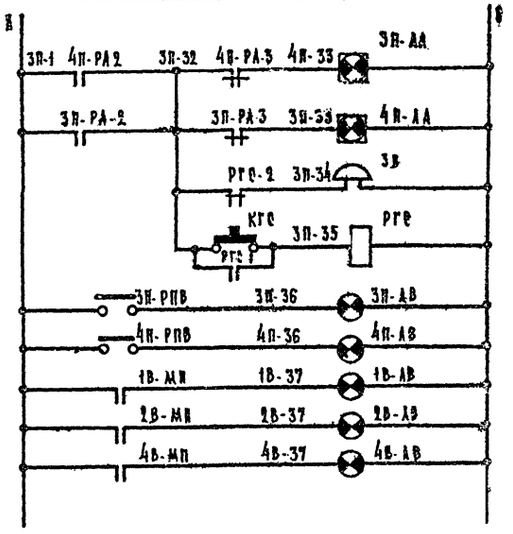

3П-АА Авария П-3

4П-АА Авария П-4

3В - звуковой сигнал низкая температура теплоносителя

РГС Реле гашения звукового сигнала

3П-АВ - вентилятор П-3 - включен
4П-АВ - вентилятор П-4 - включен
1В-АВ - вентилятор В-1 - включен
2В-АВ - вентилятор В-2 - включен
4В-1В - вентилятор В-4 - включен

Схема сигнализации П-1, П-2.

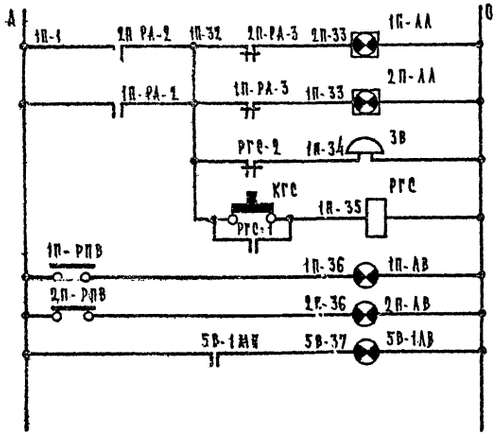

1П-АА „Авария" П-1

2П-АА „Авария" П-2

3В - звуковой сигнал „Авария"

РГС - реле гашения звукового сигнала „Авария"

1П-АВ - вентилятор П-1 включен
2П-АВ - вентилятор П-2 - включен
5В-1АВ - вентилятор В-5 - включен

Примечание

Схема регулирования составленная для П-1 применима для П-2, П-3, П-4 с заменой в маркировке проводов и элементах схемы индекса 1П на индекс соответствующей системы

Поз.	Условн. обозн.	Наименование	Кол.	Тип	Прим.
20	АС	Арматура сигнальной лампы	4	АС-220	~220в
13	ЗВ	Звонок электрический	1	ЗС-200	~220в
12	ТС	Тепло сигнальное однолампповое	2	ТСМ	~220в
12	РБ РА РГС	Реле промежуточное 2н.о+2н.з	3	РЭ-21	~220в
15	ПТР	Полупроводниковый терморегулятор +5÷+35°С	1	ПТРП-04	~220в
—	2ЖМ	Исполнительный механизм	1	ПР-1М	~220в
—	1ЖМ	Исполнительный механизм	1	ПР-1М	~220в
7	2КУ 3КУ	Кнопка управления	2	ПКЕ-112-2	~220в
9	УП	Универсальный переключатель	1	УП 5313 С 70	~220в

Спецификация

Взамен листа ЭА-3 /А.Гедрбузова/
12 марта 1973г

1973	Профилакторий на 280 мест	Автоматизация приточных и вытяжных вентиляций. Схема регулирования П-1. Схема сигнализации П-1, П-2, П-3, П-4	Типовой проект 254-3-6	Альбом II	Лист ЭА-3и

Институт Сантехпроект. Отдел технологии. Лечебные курортные здания. Нач. отд. Рудницкий. Гл. инж. отд. Черниченко. Гл. инж. группы Гавкузова. Исполнитель Ефимова.

Монтажно-коммутационная схема щита местного управления „П-1", „П-2".

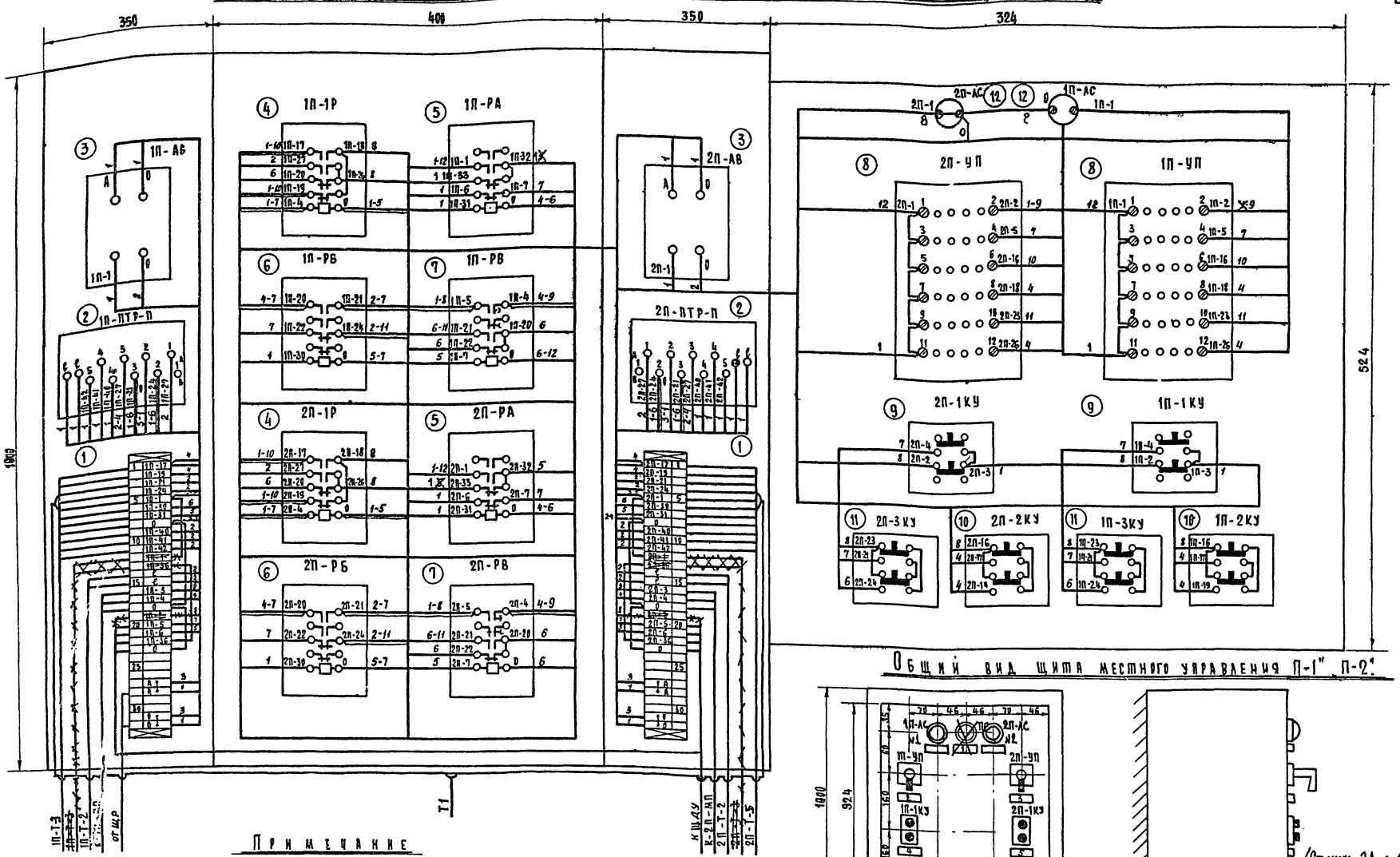

Общий вид щита местного управления П-1" П-2".

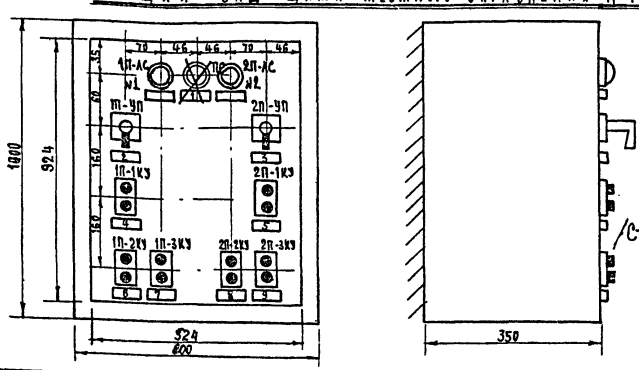

Примечание

Монтажно-коммутационная схема щита местного управления составлена для П-1, П-2 и применима для П-3, П-4 с заменой в маркировке проводов и зажимных схем индекса 1П; 2П на индекс 3П; 4П.

Щит заземлить согласно правилам устройств электроустановок.

/Ст. инж. ЭА /ГАРБУЗОВА/ 11.04.73г.

ЦНИИЭП лечебно-курортных зданий. Отдел технологии	Инж. отд. Гальбурт	Гл. инж. пр. Усманкин	Рук. группы Кушкелева	Н.л. сп. инж. Солдатов	Исполнил Хакаева

1968	Профилакторий на 200 мест	Автоматизация приточных и вытяжных вентсистем. Монтажно-коммутационная схема щита местного управления П-1; П-2. Общий вид щита местного управления П-1; П-2.	Типовой проект 254-3-6	Альбом II	Лист ЭА-4

Монтажно-коммутационная схема щита дистанционного управления „П-1", „П-2", „В-5".

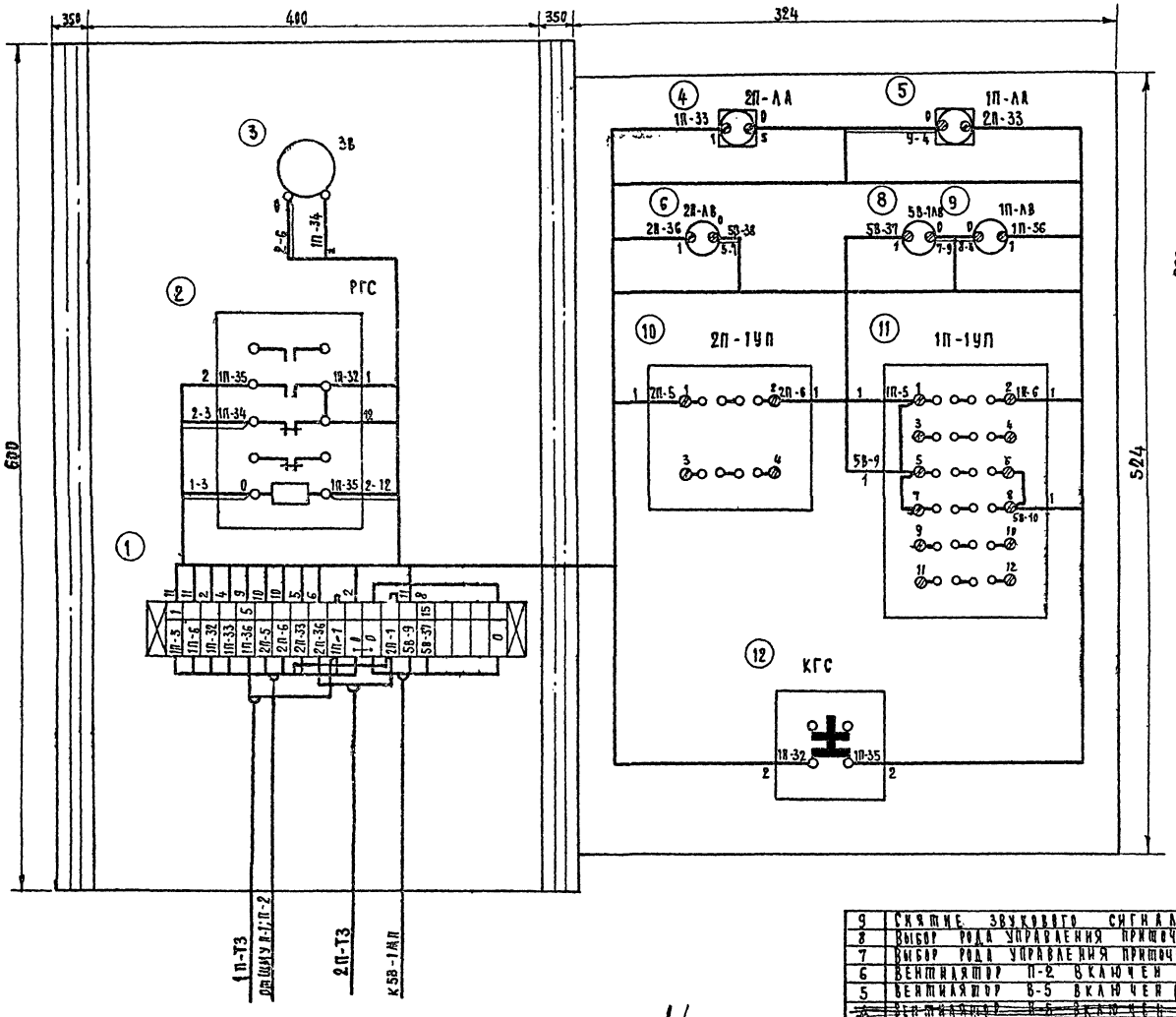

Общий вид щита дистанционного управления „П-1", „П-2", „В-5".

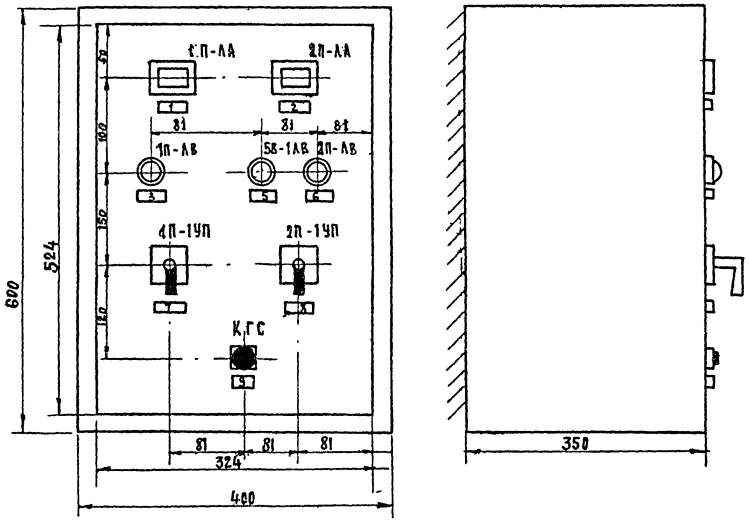

Нм. поз.	Обозн. на схеме	Наименование	Кол.	Тип	Прим.
23		Щит шкафной малогабаритный	1	ЩШМ-	600х400 х350
14		Оконцеватель	34	ОКМ	
21		Рамка для надписей	9	62х16х4	
15		Коврик резиновый	1	600х500х х6	ГОСТ 4997-49
18		Рейка зажимов	1	РЗ-20	
22		Колодка маркировочная	2	КМ-4	
16		Зажим коммутационный	20	ЗК-Н	~220в
2	РГС	Реле промежуточное 2Н.О 2Н.З	1	ПЭ-21	~220в
8	КГС	Кнопка гашения сигнала	1	КУ-111А	~220в
13	Зв	Звонок электрический	1	ЗС-220	~220в
10	УП	Универсальный переключатель	1	УП-5311 У 25	~220в
9	УП	Универсальный переключатель	1	УП-5312 С 29	~220в
12	ЛА	Табло сигнальное однолампповое	2	ТСМ	~220в
20	ЛВ	Арматура сигнальной лампы	4	АС-220	~220в

Спецификация

9	Снятие звукового сигнала.
8	Выбор рода управления приточной вентсистемы П-2
7	Выбор рода управления приточной вентсистемы П-1
6	Вентилятор П-2 включен
5	Вентилятор В-5 включен (Агрегат Н1)
~~4~~	~~Вентилятор В-5 включен (Агрегат Н2)~~
3	Вентилятор П-1 включен
2	Авария приточной вентсистемы П-2
1	Авария приточной вентсистемы П-1

Надписи в рамках

/Ст. инж. ЭА /Гарбузова/
11.04.79г.

1968	Профилакторий на 200 мест	Автоматизация приточных и вытяжных вентсистем. Монтажно-коммутационная схема щита дистанционного управления П-1, П-2, В-5. Общий вид щита дистанционного управления „П-1", „П-2", „В-5".	Типовой проект 254-3-6	Альбом II	Лист ЭА-5И

ЦНИИЭП лечебно курортных зданий. Отдел технологии. Нач. отд. Гинзбург. Гл. инж. отд. Рудницкий. Рук. группы Кузнецова. Ст. инж. Соладатов. Исполнит. Ханаева.

Монтажно-коммутационная схема щита дистанционного управления П-3, П-4, В-1, В-2, В-4.

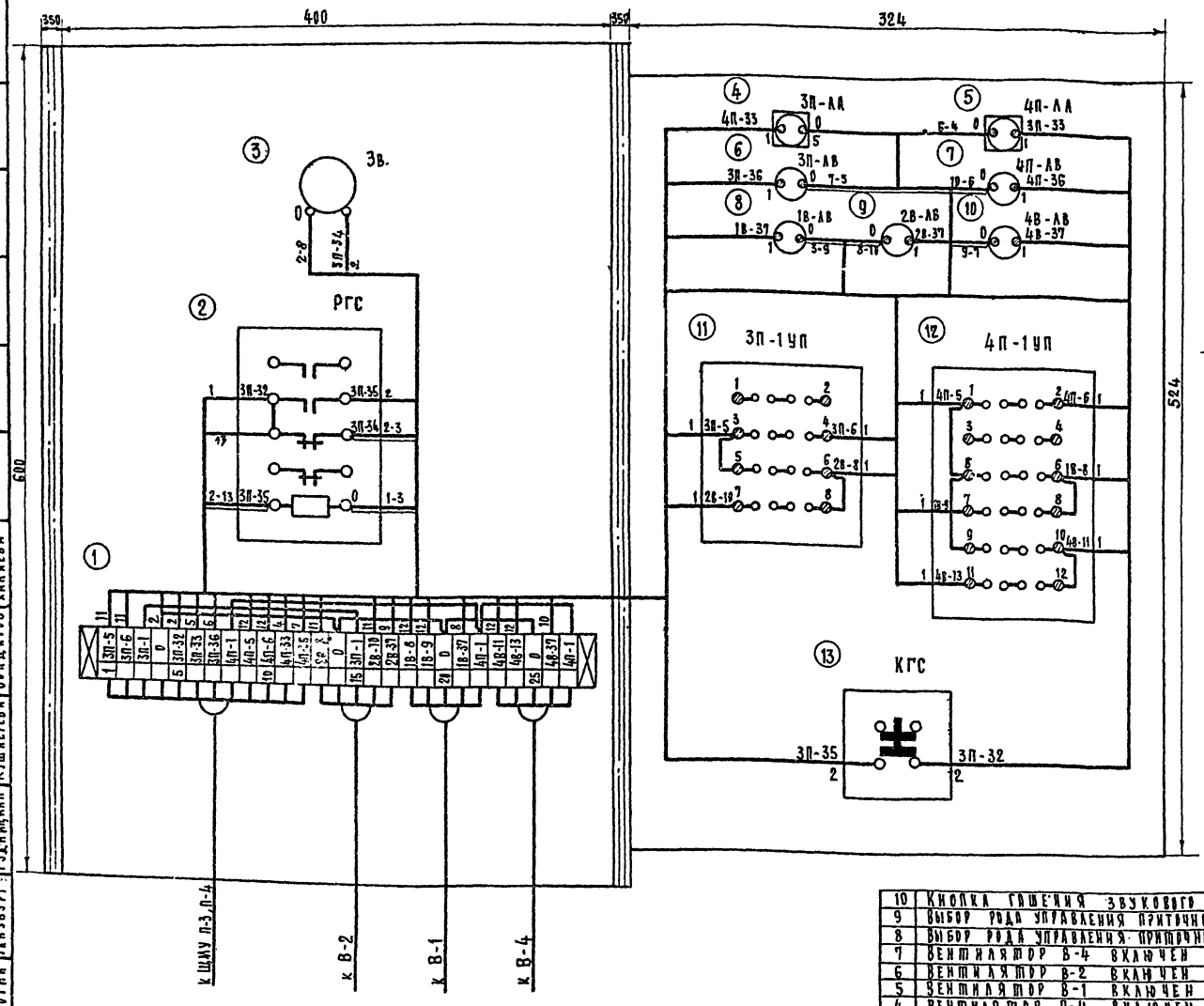

Общий вид щита дистанционного управления П-3, П-4, В-1, В-2, В-4.

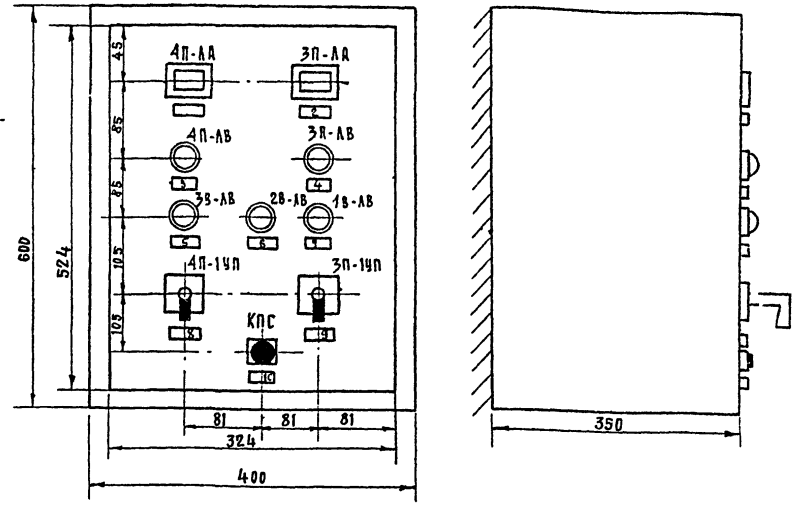

23		Щит шкафной малогабаритный	1	ЩШМ	600×400 ×350
14		Оконцеватель	54	ОКМ	
21		Рамка для надписей	10	62×16×4	
15		Коврик резиновый	1	600×500 ×6	ГОСТ 4997-49
19		Рейка зажимов	2	РЗ-32	
22		Колодка маркировочная	2	КМ-4	
16		Зажим коммутационный	32	ЗК-Н	~220 в
2	РГС	Реле промежуточное 2 Н.О. 2 Н.З.	1	ПЭ-21	~220 в
8	КГС	Кнопка гашения сигнала	1	КУ-1111А	~220 в
13	Зв	Звонок электрический	1	ЗС-220	~220 в
11	УП	Универсальный переключатель	1	УП-5312 -С29	~220 в
9	УП	Универсальный переключатель	1	УП-5313- -Ф39	~220 в
12	ЛА	Табло сигнальное одноламповое	2	ТСМ	~220 в
20	ЛВ	Арматура сигнальной лампы	5	АС-220	~220 в
NN поз	Обозн. по схеме	Наименование	Кол.	Тип	Прим

Спецификация

10	Кнопка гашения звукового сигнала
9	Выбор рода управления приточной вентсистемы П-4
8	Выбор рода управления приточной вентсистемы П-3
7	Вентилятор В-4 включен
6	Вентилятор В-2 включен
5	Вентилятор В-1 включен
4	Вентилятор П-4 включен
3	Вентилятор П-3 включен
2	Авария приточной вентсистемы П-4
1	Авария приточной вентсистемы П-3

Надписи в рамках

Ст. инж. ЭА /Гарбузова/
11.04.73г.

1968	Профилакторий на 200 мест	Автоматизация приточных и вытяжных вентсистем. Монтажно-коммутационная схема щита дистанционного управления П-3, П-4, В-1, В-2, В-4. Общий вид щита дистанционного управления П-3, П-4, В-1, В-2, В-4.	Типовой проект 254-3-6	Альбом II	Лист ЭА-6и

ЦНИИЭП лечебно-курортных зданий. Отдел технологии. Ленинград. Нач. отд. Гинзбург. Гл. инж. отд. Рудницкий. Рук. группы Кушнерева. И.о. ст. инж. Солдатов. Исполнил Ханаева.

План П-1, П-2.

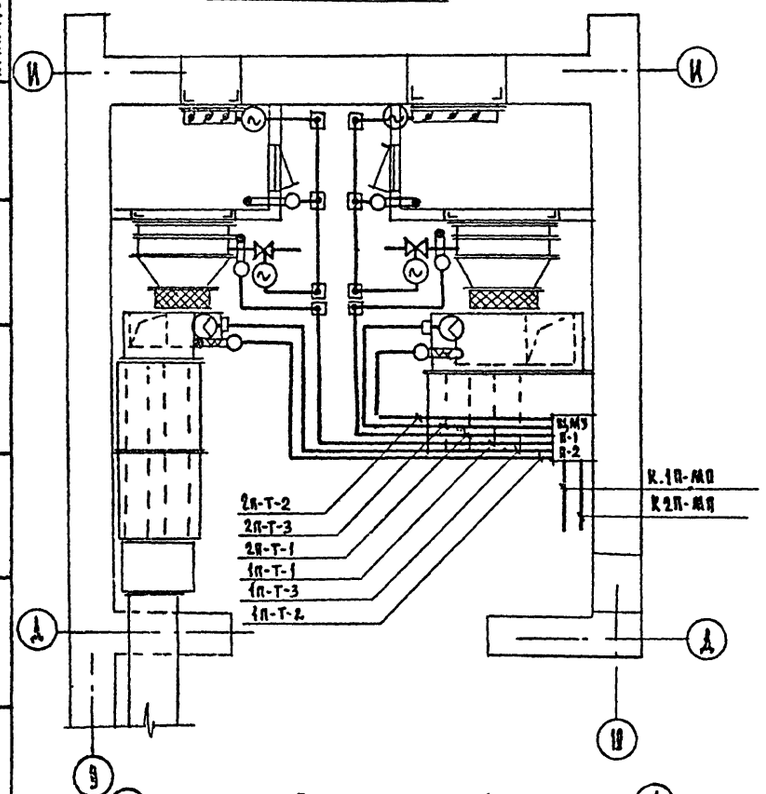

План П-3; П-4

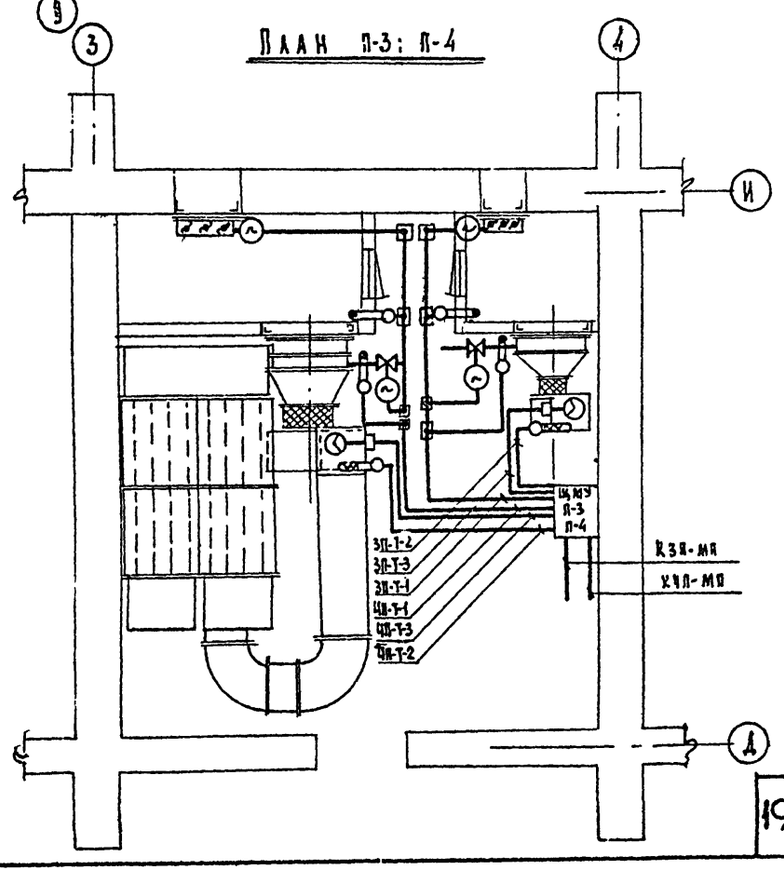

Схема внешних соединений П-1; П-2

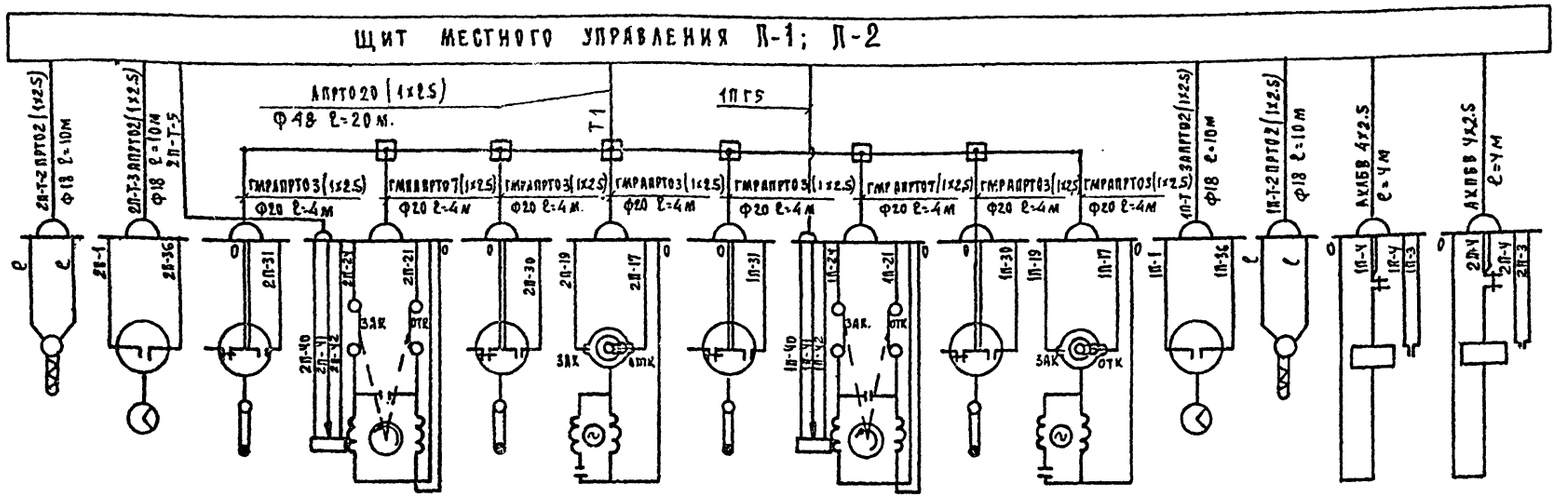

2П-ПТР-П	2П-РПВ	2П-2ТППС	2П-2ИМ	2П-1ТППС	2П-1ИМ	1П-2ТППС	1П-2ИМ	1П-1ТППС	1П-1ИМ	1П-РПВ	1П-ПТР-П	1П-МП	2П-МП
ПТР-полупроводниковый регулятор температуры.	РПВ-реле потока воздуха контакт замкнут при скорости >4 м/сек.	2ТППС-электроконтактный термометр контакт замкнут при t°<+30°С	2ИМ-исполнительный механизм клапана на теплоносителе	1ТППС-электроконтактный термометр контакт замкнут при t°<+5°С	1ИМ-исполнительный механизм клапана на теплоносителе	2ТППС-электроконтактный термометр контакт замкнут при t°<+30°С	2ИМ-исполнительный механизм клапана на теплоносителе	1ТППС-электроконтактный термометр контакт замкнут при t°<+5°С	1ИМ-исполнительный механизм клапана на теплоносителе	РПВ-реле потока воздуха контакт замкнут при скорости >4 м/сек.	ПТР-полупроводниковый регулятор температуры	МП-магнитный пускатель	МП-магнитный пускатель.

Схема внешних соединений П-3÷П-4

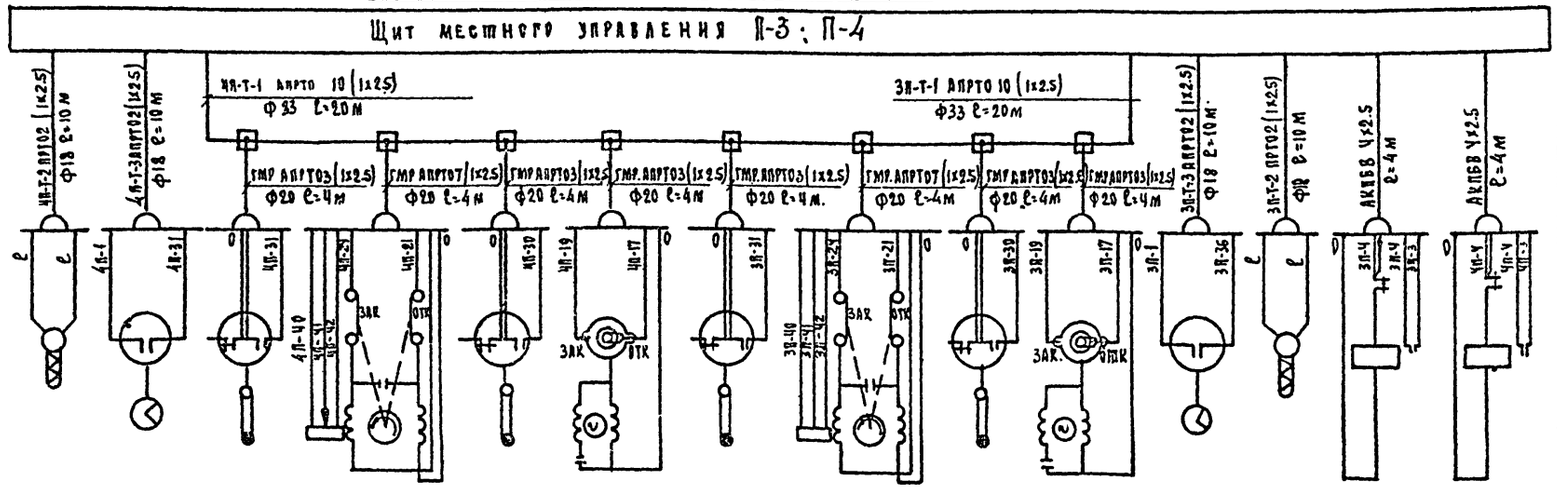

4П-ПТР-П	4П-РПВ	4П-2ТППС	4П-2ИМ	4П-1ТППС	4П-1ИМ	3П-2ТППС	3П-2ИМ	3П-1ТППС	3П-1ИМ	3П-РПВ	3П-ПТР-П	3П-МП	3П-МП
ПТР-полупроводниковый регулятор температуры	РПВ-реле потока воздуха контакт замкнут при скорости >4 м/сек	2ТППС-электроконтактный термометр контакт замкнут при t°<+30°С	2ИМ-исполнительный механизм клапана на теплоносителе	1ТППС-электроконтактный термометр контакт замкнут при t°<+5°С	1ИМ-исполнительный механизм клапана на теплоносителе	2ТППС-электроконтактный термометр контакт замкнут при t°<+30	2ИМ-исполнительный механизм клапана на теплоносителе.	1ТППС-электроконтактный термометр контакт замкнут при t°<+5°С	1ИМ-исполнительный механизм клапана на теплоносителе	РПВ-реле потока воздуха контакт замкнут при скорости >4 м/сек	ПТР-полупроводниковый регулятор температуры	МП-магнитный пускатель	МП-магнитный пускатель

/Ст. инж. ЭА Гарбузова/ 11.04.73г

1968	Профилакторий на 200 мест	Автоматизация приточных и вытяжных вентсистем. Схема внешних соединений П-1; П-2, Схема внешних соединений П-3; П-4, План П-1; П-2, План П-3; П-4.	Типовой проект 254-3-6	Альбом II	Лист ЭА-7к

ЦНИИЭП лечебно-курортных зданий

Коллектив	Коллектив		
Исполнитель	Хамаева	Проверил	
Н.О. ст. инж.	Соколов		
Рук. группы	Кушнерева		
Гл. инж. отд.	Гудзинский		
Нач. отдела	Ганзбург		
Отдел технологии			

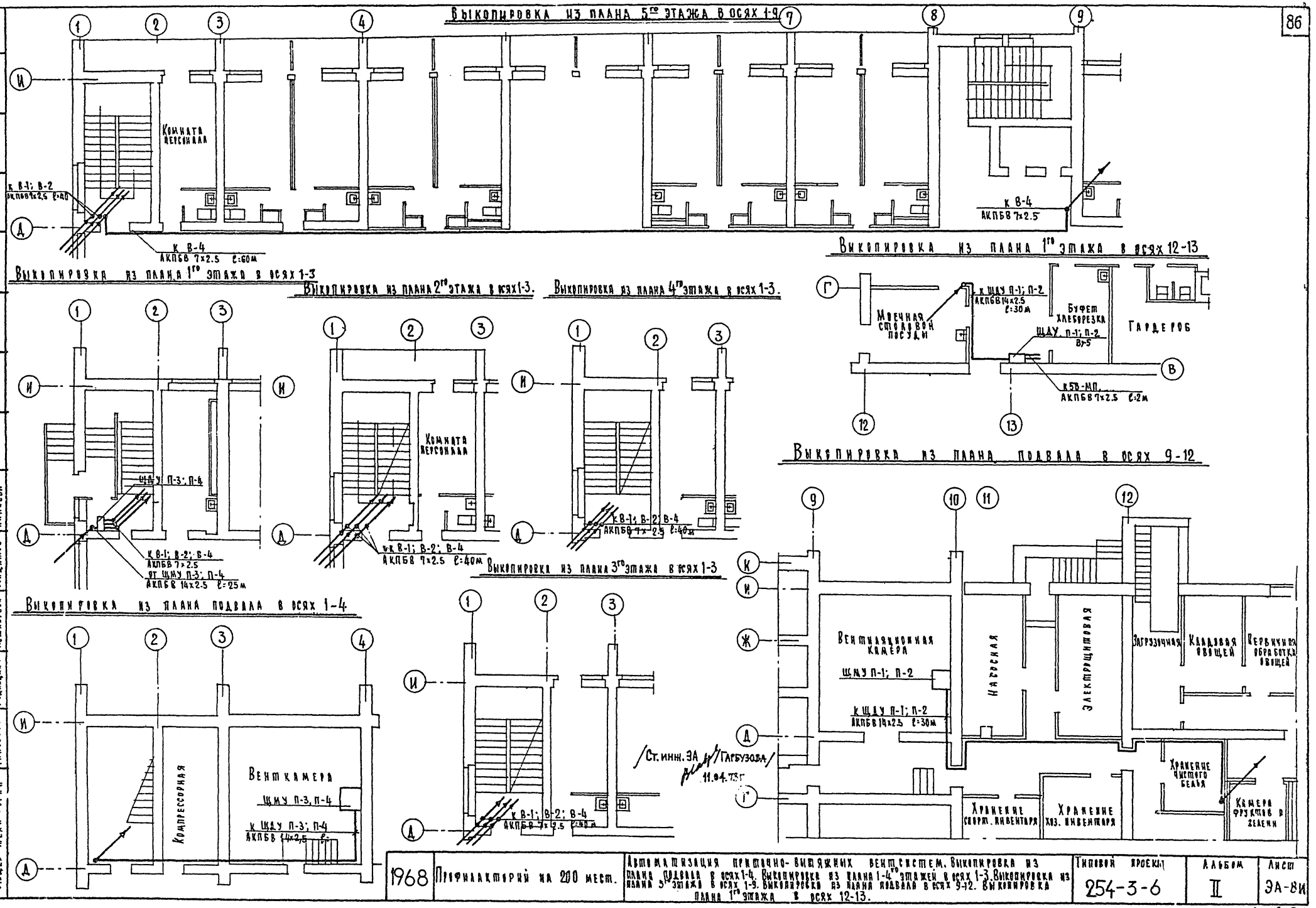

1968	Профилакторий на 200 мест.	Автоматизация приточно-вытяжных вент.систем. Выкопировка из плана подвала в осях 1-4. Выкопировка из плана 1-4го этажей в осях 1-3. Выкопировка из плана 5го этажа в осях 1-9. Выкопировка из плана подвала в осях 9-12. Выкопировка плана 1го этажа в осях 12-13.	Типовой проект 254-3-6	Альбом II	Лист ЭА-8И

Инв. 20:

Гл. инж. проекта Кушнерев
Гл. инж. отд. Радицкий
Нач. отд. Гинзбург
Отдел технологии Кушнерев
Нач. отд. Ханаева
Ст. инж. Гвадатов

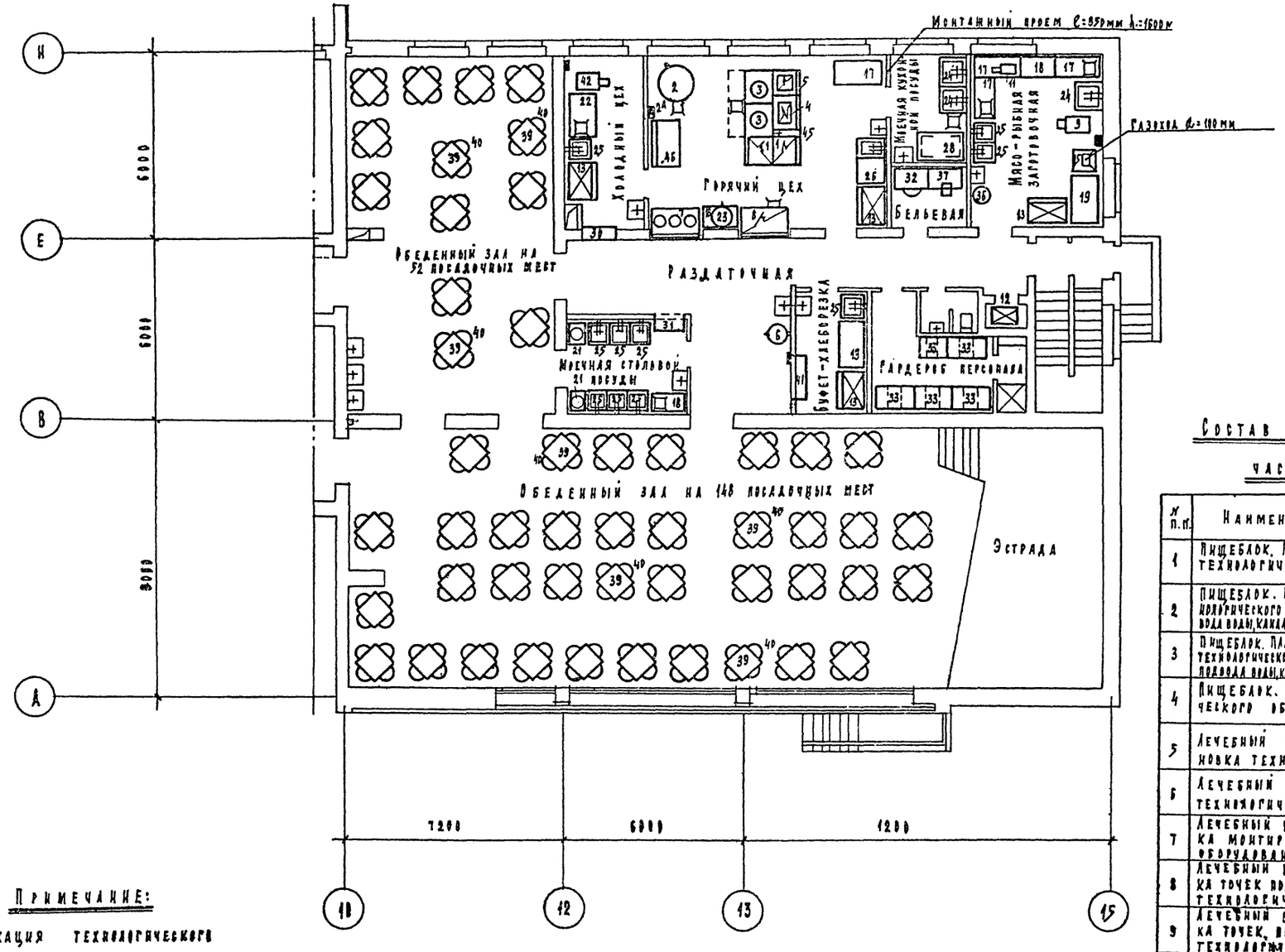

Примечание:

Спецификация технологического оборудования см. лист ТО-4[н]

Состав технологической части проекта

№ п.п.	Наименование чертежа	Номер черт.	Номер стр.
1	Пищеблок. План 1го этажа. Расстановка технологического оборудования	ТО-1[н]	87
2	Пищеблок. План подвала. Расстановка технологического оборудования. Привязка точек подвода воды, канализации, эл. энергии технолог. оборуд.	ТО-2[н]	88
3	Пищеблок. План 1го этажа. Привязка монтируемого технологического оборудования. Привязка точек подвода воды, канализации, эл. энергии технолог. оборуд.	ТО-3[н]	89
4	Пищеблок. Спецификация технологического оборудования	ТО-4[н]	90
5	Лечебный блок. План 1го этажа. Расстановка технологического оборудования	ТО-5	91
6	Лечебный блок. Спецификация технологического оборудования.	ТО-6	92
7	Лечебный блок. План 1го этажа. Привязка монтируемого технологического оборудования.	ТО-7	93
8	Лечебный блок. План 1го этажа. Привязка точек подвода воды и канализации технологического оборудования.	ТО-8	94
9	Лечебный блок. План 1го этажа. Привязка точек подвода электроэнергии технологического оборудования	ТО-9	95
10	План компрессорной, Схема подачи сжатого воздуха в ингалятории	ТО-10	96

Взамен листа ТО-1
Ст. инженер [Голяденко] Марка 1973 г.

1973	Профилакторий на 200 мест	Пищеблок. План 1го этажа. Расстановка технологического оборудования	Типовой проект 254-3-6	Альбом II	Лист ТО-1[н]

Лечебно-профилактические здания
Отдел технологии
Нач. отд. Рудницкий
Рук. арх. мастерской Чернышева
Рук. группы Хоротский
Ст. инж. Голяденко
Ст. инж. Бакалярчик
Конструктор Загоскина
Согласовано
Гл. арх. проекта Лаврова
Инж. Липкина

Фрагмент подвала

Привязка монтируемого технологического оборудования

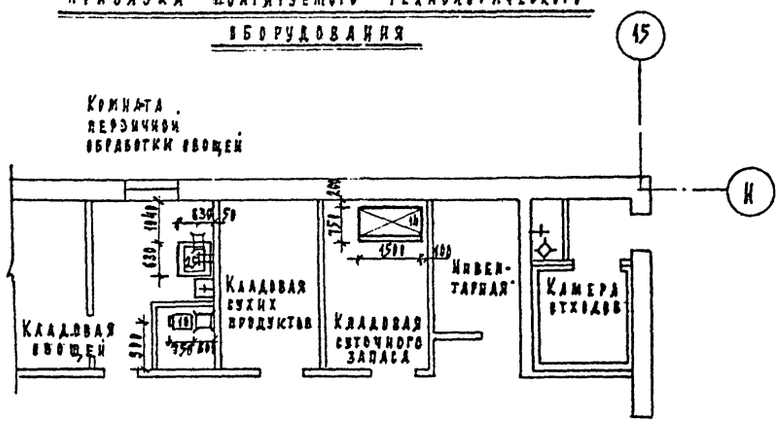

Привязка точек подвода воды, канализации и электроэнергии технологического оборудования

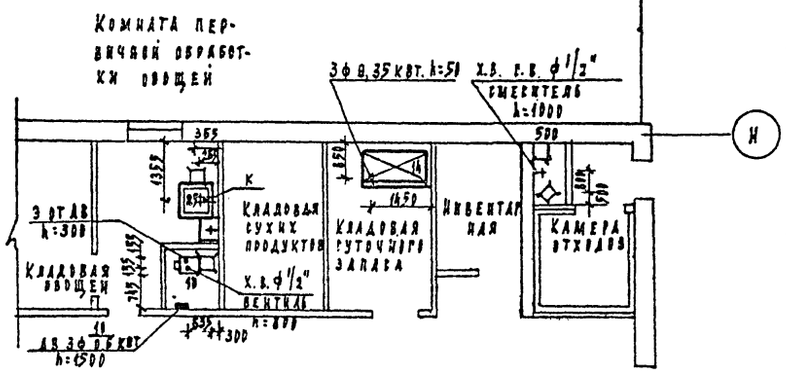

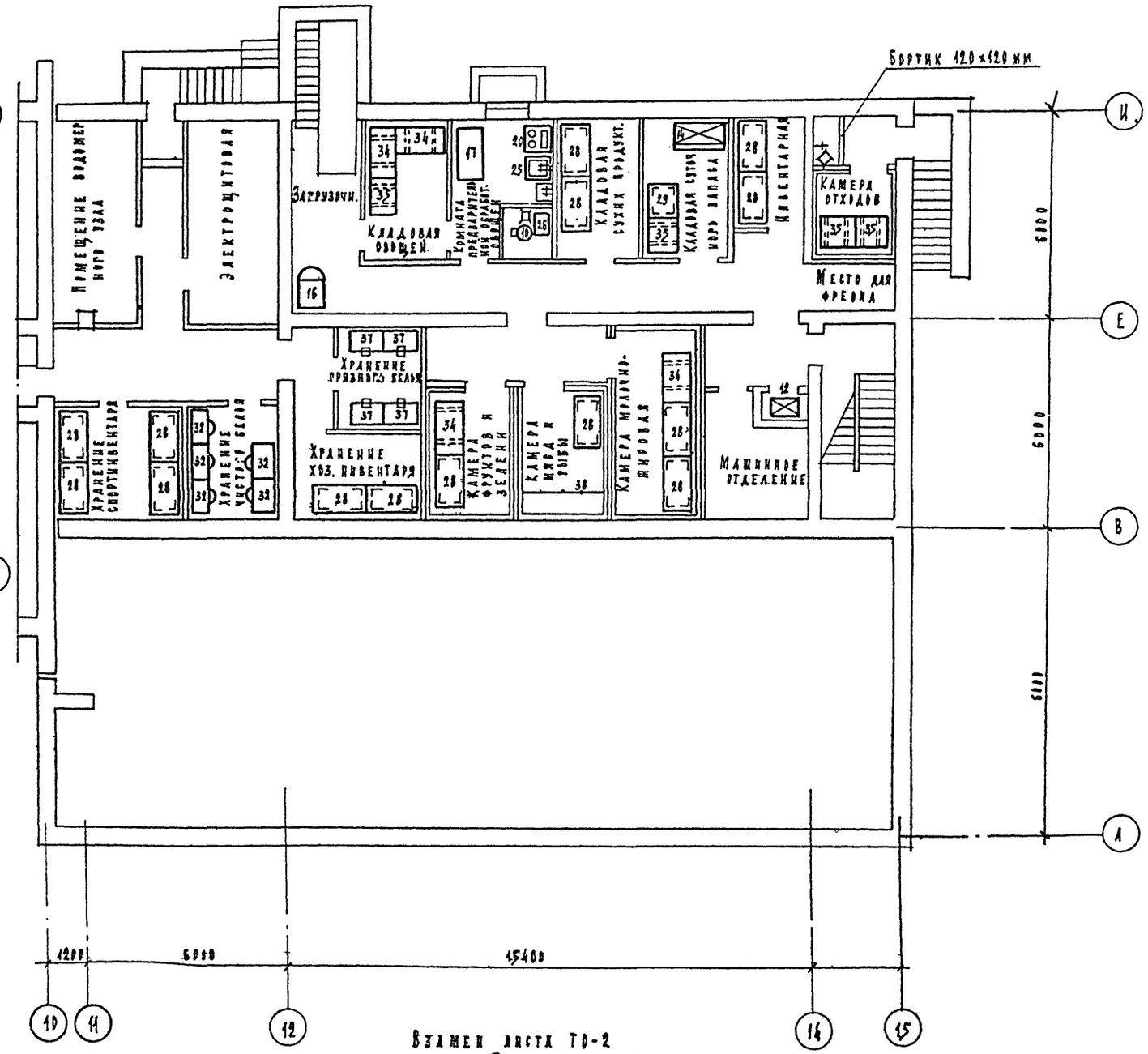

Примечание:

1. Спецификации технологического оборудования см. лист ТО-4"
2. Условные обозначения см. лист ТО-3"

Взамен листа ТО-2

Ст. инженер Голоденко 12 марта 1973 г.

1973	Профилакторий на 200 мест	Пищеблок План подвала. Расстановка технологического оборудования. Привязка точек ввода воды, канализации и электроэнергии технологического оборудования	Типовой проект 2543-6	Альбом II	Лист ТО-2

Согласовано: Ст. инж. Голоденко; Ст. техник Бакланова; Инж. Кушнерева; Инж. Разинкина; Инж. Липкина; Инж. Дубинская; Инж. Лаврова; Рук. группы Короткова; Гл. инж. проекта Чернышева; Нач. отд. Рудницкий; Главный специалист Разинкина; Отдел технологии

ЦНИИЭП лечебно-курортных зданий

Привязка монтируемого технологического оборудования

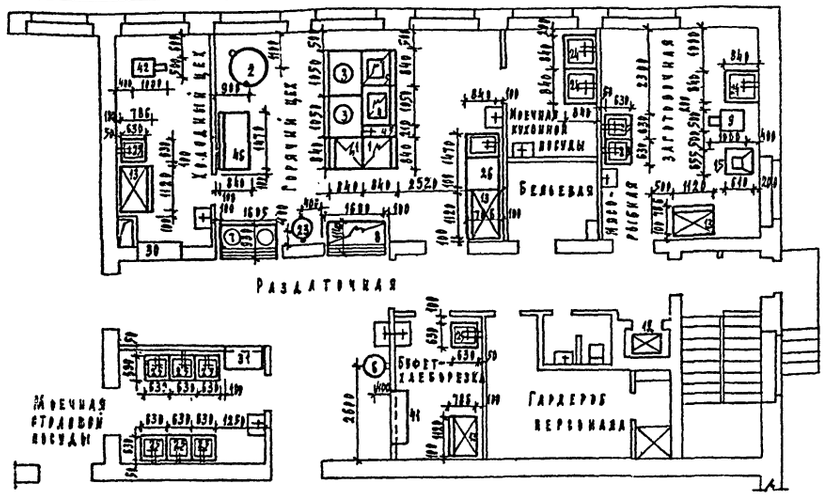

Привязка точек ввода воды и канализации технологического оборудования

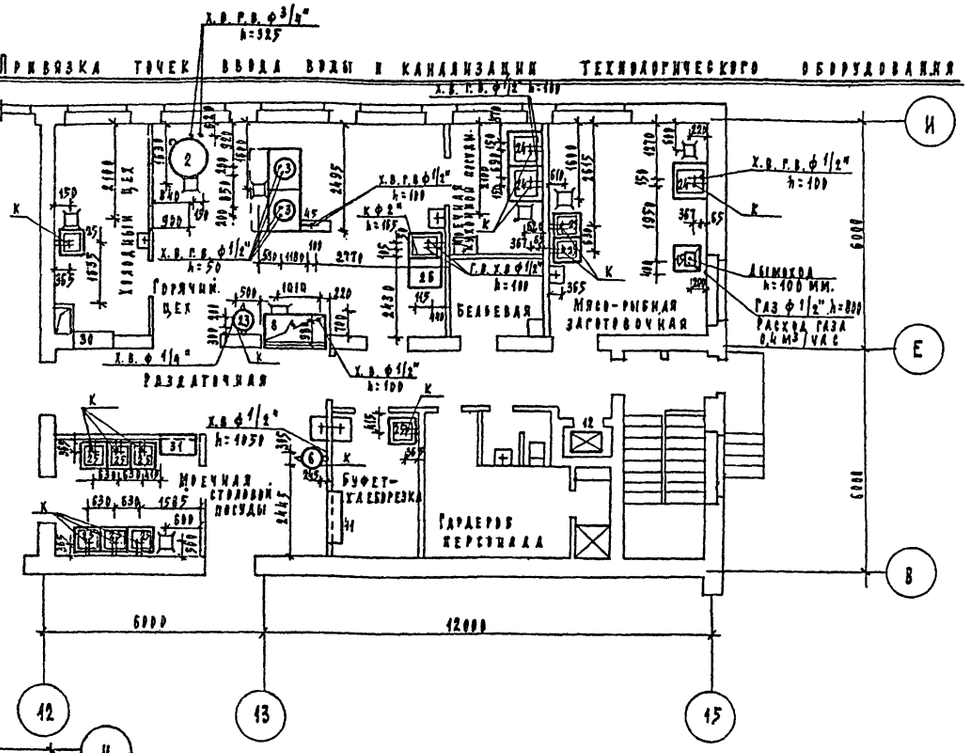

Привязка точек ввода электроэнергии технологического оборудования

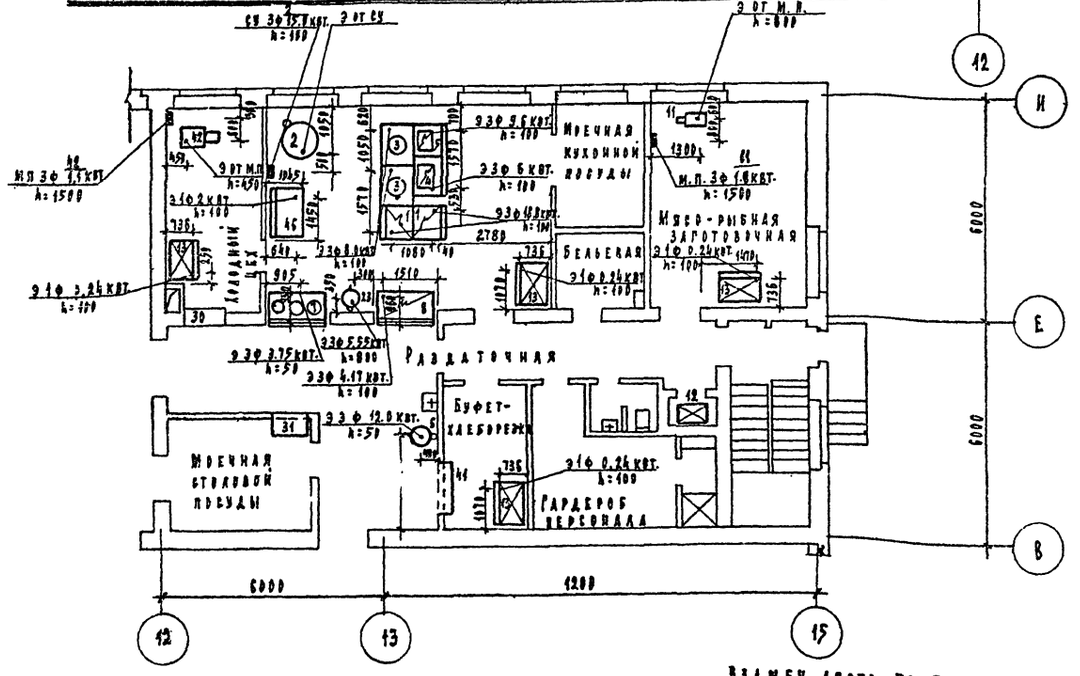

Условные обозначения

х. в. — Подвод холодной воды

г. в — Подвод горячей воды

h — Высота подводки от уровня чистого пола

ф — Диаметр трубопровода в дюймах

к — Выпуск в канализацию с разрывом струи

— Трап

— Подвод холодной и горячей воды ф 1/2" h=1000 мм.

— Подвод горячей и холодной воды к раковине ф 1/2" h=1100 мм. через смеситель

ф — Фазность тока; МП — магнитный пускатель

Примечание:

1. Привязка монтируемого технологического оборудования к строительным конструкциям указана с законченной строительной отделкой.
2. Электрокипятильник позиция №5 канализовать в раковину
3. Все размеры даны в мм.

Взамен листа ТО-3

Гл. инженер /Гладченко/ 12 марта 1973 г.

1973	Профилакторий на 290 мест	Пищеблок. Блок I этапа. Привязка монтируемого технологического оборудования. Привязка точек ввода воды, канализации, электроэнергии	Типовой проект 254-3-6	Альбом II	Лист ТО-3

Отдел технологии Гражданских зданий

Главный инженер проекта Черышева

Нач. отд. Радзинский

Рук. группы Коротков

Ст. инж. Тимофеев

Ст. техник Бакланский

Техник Сергеев

Инж. II к. Кузнецова

Инж. I к. Разумная

Инж. I к. Лаврова

Инж. I к. Чубинская

Инж. I к. Заргинский

Инж. I к. Кедров

Инженер Кратных зданий Ряжинский

Инженер Ряжинский

Спецификация технологического оборудования

№ пп поз.	Наименование оборудования	Марка тип	Кол-во	Длина	Ширина	Высота	Мощ. квт	Фаза	Вес кг.	ГОСТ или завод изготовитель	№ проекта Типпроторга
1	2	3	4	5	6	7	8	9	10	11	12
1	Плита электрическая секционная модулированная с жарочным шкафом	ПЭСМ 4ш	2	840	840	860	18.8	3		Душанбинский з-д торг. маш.	
2	Электрокотел	КПЭ-100	1	1050	1100	1220	от	су	220	Сокулукский з-д торг. маш.	
2А	Станция управления к КПЭ-100	СУ	1	395	200	585	15.0	3		В комплекте с КПЭ-100	
3	Котел-пищеварочный электрический секционный модулированный	КПЭСМ 60	2	840	840	860	8.0	3		Сокулукский з-д торг. маш.	
4	Сковорода электрическая секционная модулированная	СЭСМ 0.2	1	1050	840	860	6.0	3		Комиссаровский з-д торг. маш.	
5	Шкаф жарочный двухсекционный электрический секционный	ШЖЭСМ 2	1	840	840	1500	9.6	3		Люберецкий з-д торг. маш	
6	Электрокипятильник	КНЭ-100	1	489	515	1250	12.0	3	43	г. Челябинск МВД	
7	Электромармитная плита для I блюд	ЭПМ-5М.	1	1685	930	1150	3.75	3	160	Люберецкий з-д торг. маш.	
8	Электромармит для II блюд	МСЭ-119	1	1600	1140	1050	4.17	3	350	Люберецкий з-д торг. маш.	
9	Универсальный привод для мясо-рыбного цеха	ПМ 1.1	1	1000	500	950	1.1	3	100	Пермский з-д торг. маш	
10	Картофелечистка	МОК-28	1	750	420	945	0,6	3	145	Барановический з-д торг. маш.	
11	Мясорубка	М-2	1	840	310	420	1.0	3	72	Барановический з-д торг. маш.	
12	Подъемник грузоподъемностью 100 кг		1	раз 900	мер 650	каб. 1000	2.5	3		Московский фото-строительный з-д	
13	Холодильный шкаф	ШХ-0.6 м2	4	1120	766	1775	0,24	3		Киевский з-д торг. маш	
14	Холодильный шкаф	ШХ-0.8	1	1500	750	1620	0.38	3	300	Марийский з-д торг. маш.	
15	Опалочный горн	ГОГ-2	1	655	610	1985				Люберецкий з-д торг. маш.	
16	Весы платформенные	ВПР 500	1	1017	788	1243			738	Тюменский весовой з-д	
17	Стол производственный	СП-1470А	5	1470	630	860					70-031/0 альбом 1
18	Стол производственный	СП-1050А	2	1050	630	860					70-031/0 альбом 1
19	Стол производственный	СП-1470	2	1470	840	860					70-031/0 альбом.1
20	Стол для дочистки картофеля	СПК	1	840	840	860					70-031/0 альбом 1
21	Стол для сбора остатков пищи	СО-I	2	1050	530	860					70-031/0 альбом 1
22	Стол для хлеборезки	СХ-I	1	1470	840	860					70-031/0 альбом 1
23	Электрокипятильник настольн.	КНЭ-50	1	385	303	613	5,55	3	12.2	Калининградский з-д торг. маш.	
24	Ванна моечная	ВМ-1-Г	3	840	840	860				Марийский з-д торг. маш	
25	Ванна моечная	ВМ-1Д	11	630	630	860					70-031/0 альбом 2
26	Секция-стол со встроенной моечной ванной секционная модулирован.	СМЭСМ	1	1470	840	1630				Люберецкий з-д торг. маш.	
27	Кассета настенная	КТ-1	2	1470	295	340					70-031/0 альбом 2
28	Стеллаж стационарный	СПС-1	12	1470	840	2000					70-031/0 альбом 3
29	Стеллаж стационарный	СПС-2	5	1050	840	2000					70-031/0 альбом 3
30	Окно раздаточное		1	1500	600	1800				По архитектурно-строительным черт.	
31	Шкаф для посуды	ШП-2	1	1050	630	2000					70-031/0 альбом 4
32	Шкаф для белья	ШБ-2	3	1050	630	2000					70-031/0 альбом 4
33	Шкаф для одежды	ШО-2	5	1260	650	2000					70-031/0 альбом. 4
34	Подтоварник	ПТ-1	1	1470	840	280					70-031/0 альбом 4
35	Подтоварник	ПТ-2	10	1050	840	280					70-031/0 альбом 4
36	Стул для разрубки мяса	СР-2	1	500	500	800				Союзинвентарь	
37	Ларь для белья	ЛБ-2	5	1050	630	860					70-031/0 альбом 4
38	Подвесной путь для мяса			L = 270 0 мм.						По месту	
39	Стол обеденный			900	900	720				Торговая сеть	
40	Стул									Торговая сеть	
41	Окно раздаточное		1	1200	600		взрыв пола 1000			По арх. строит. черт.	
42	Универсальный привод. общего назнач.	ПУ-0,6	1	1000	500	950	0.6	3	100	Пермский з-д торг. маш	
43	Стеллаж передвижной общепроизводств.	СПП	1	1050	630	1750					70-031/0 альбом 3
44	Шкаф для белья	ШБ-1	2	14[illegible]	630	2000					70-031/0 альбом 3
45	Секция-вставка к тепловому оборудованию с краном-смесителем	ВССМ	1	210	1450	840				Люберецкий з-д торг. маш.	
46	Секция-стол для установки средств малой механизации секционная	СМСМ	1	1470	840	1630	2.0	1		Люберецкий з-д торг. м.	

Взамен листа ТО-4

Ст. инженер /Голодненко/ 12 марта 1973 г.

1973	Профилакторий на 200 мест	Ыщебляк. Спецификация технологического оборудования.	Типовой проект 254-3-6	Альбом II	Лист ТО-4

Печенегский курортный завод. Отдел технологических заданий.

Нач. отд. Рыжицкий. Гл. инж. Черниченко. Рук. группы Коротковой. Ст. инж. Голодненко. Ст. техник Бакалярник.

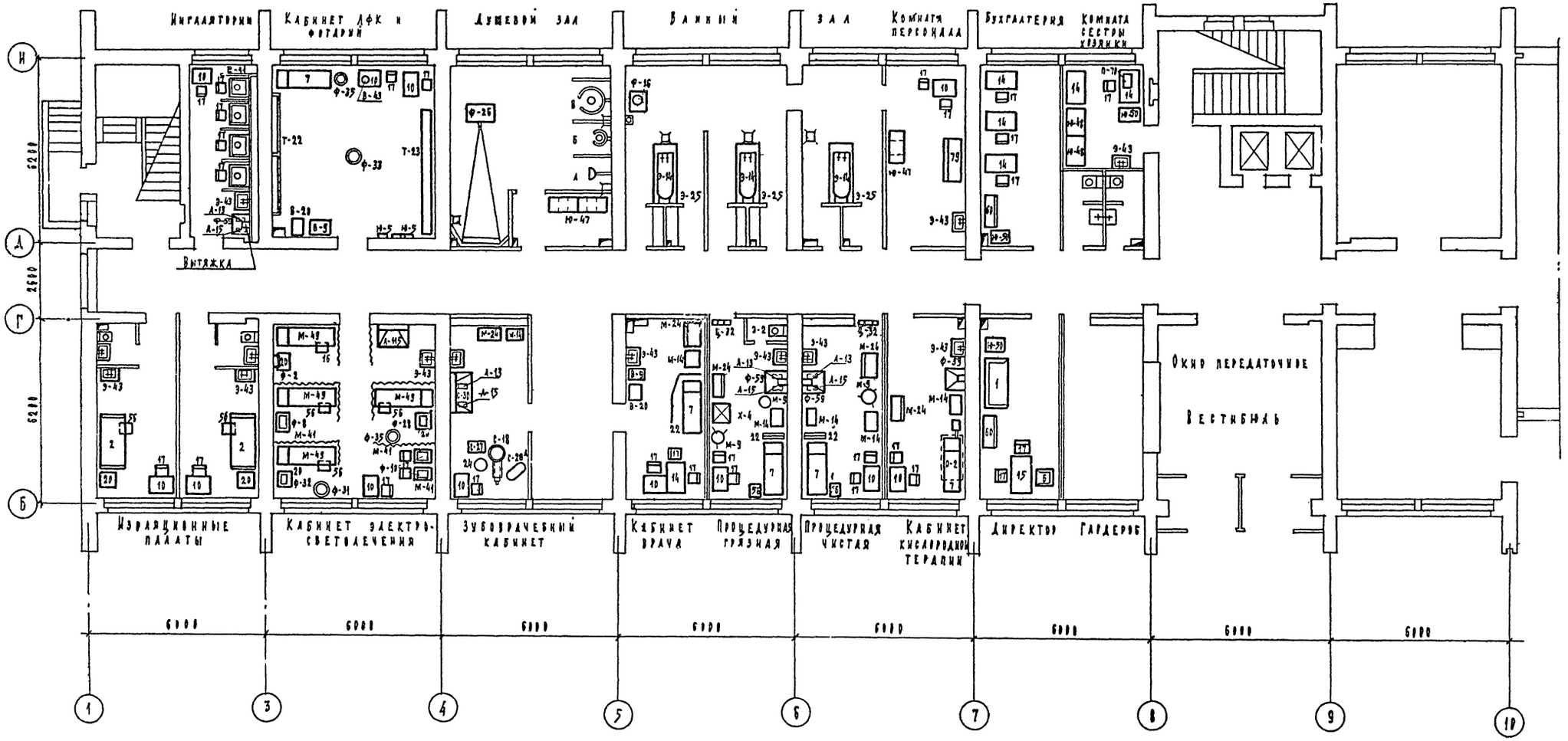

Примечание Спецификации технологического оборудования см. лист ТО-6

1968	Профилакторий на 200 мест	Лечебный блок. План 1го этажа. Расстановка технологического оборудования.	Типовой проект 254-3-6	Альбом II	Лист ТО-5

Лечебно-курортные здания. Отдел технологии ЦЕПИИ

Гл. арх. отд. Ганзбург; Нач. отд. Ганицкий; Гл. инж. проекта Телеграф; Ст. инж. Чуйкина; Арх. проект. Шубалова; Инженер Буров; Сотрудники Загребина

СПЕЦИФИКАЦИЯ ТЕХНОЛОГИЧЕСКОГО ОБОРУДОВАНИЯ

NN п.п.	Наименование оборудовани	Марка или тип	Колич. шт.	Габаритные размеры в мм. Дл.	Шир.	Выс.	Мощность квт.	Фазность	Вес в кг.	Гост или завод изготовитель
А-13	Стерилизатор для инструментов /малый/	С-80	4	255	125	110	0.55	1	2.1	Фрунзенский з-д „Красный металлист"
А-15	Стерилизатор для инструментов	С-81	4	434	195	143	1.3	1	4.8	Тюменский з-д „Медоборудования"
В-9	Весы медицинские	ВМ-150	2	370	670	1430			50	Орехово-Зуевский з-д „Приборосталь"
В-20	Ростомер деревянный		2	420	530	2200/450				з-д „АВИ" г. Киев
В-43	Спирометр водяной		1	d=	300	535			4,3	Львовский з-д „Медоборудования"
Е-11	Установка ингаляционная стационарная на 4 точки		1	Габариты стоек 730	660	1370	Ц. места 1.5	3		Харьковские мастерские по производству медаппаратуры"
С-18	Кресло зубоврачебное полумаркозное	КЗ-2	1	1670/1820	610	1800			100	Волгоградский з-д „Медоборудования"
С-27	Столик для стоматолога /сварной/		1	600	450	850				Львовский з-д „Медоборудования"
С-28	Установка стоматологическая	„Хирома 518"	1	520	480	1500	0,8	1	150	ЧССР
С-30	Шкаф вытяжной зубоврачебн.	ШЗМ-1	1	1350	700	2620	5.0 Земля	3	550	Карачаровский з-д „Металлоизделий"
Д-15	Шкаф вытяжной физический		1	1020	850	900	3.0	3		Гидропрессмаш № 119398
М-9	Подставка для стерилизационных коробок		2	600	480	1104			8.0	Киевский з-д „Металлоизделий"
М-10	Подставка для тазов		1	d=	500	720/760			4.0	Киевский з-д „Металлоизделий"
М-14	Столик инструментальный		5	660	410	805			12.0	Одесский з-д „Медоборудования"
М-24	Шкаф медицинский двухстворчатый		5	835	435	1602			97.0	Львовский з-д „Медоборудования"
М-41	Стол для аппарата УВЧ-4 м		3	600	450	750			24.0	Гипроздрав ТО-М-40
М-45	Кушетка для электролечен.		4	2000	600	702				Гипроздрав ТО-М-19
О-21	Палатка кислородная	КП-1	1	1420	1200	1740	0.5	1	290	з-д „Респиратор" г. Орехово-Зуево"
Т-22	Гимнастическая стенка		2	2000	167	3200				Краснополянская фабрика спортизделий"
Т-23	Гимнастическая скамейка		4	4000	242	300			40.0	Краснополянская фабрика „спортизделий"
Ф-2	Аппарат для гальванизации настенный	АГН	1	210	169	37	0.045	1	1.9	Свердловский з-д „ЭМА"
Ф-8	Аппарат для диатермии универсальн. ламповый мощ. 200 ватт	УДА-200 М	1	560	270	410	0.7 ква	1	32 0	Московский з-д „ЭМА"
Ф-10	Аппарат для УВЧ-терапии переносный	УДА-4	2	450	250	300	0.7	1	25	Волгоградский и Львовский з-ды „Медоборудования"
Ф-26	Кафедра водолечебная с душами	ВК-2	1	1040	670/500	1400/940			12.0	Ленинградское объединение
	а/ душ дождевой		1	от 400	стены	2080				предприятий медицинской
	б/ душ восходящий		1	d=	550	510				техники „Красногвардеец"
	в/ душ циркулярный		1	d=	980	2480/1480			45	
Ф-16	Аппарат для насыщения воды углекислым газом	АН-7	1	654	560	1730			22.5	Ленинградское объедин. предпр. мед. техники „Красногвардеец"
Ф-29	Облучатель комбинированный настольный	КОМ-19	1	350	350	435	0.8	1	8.0	Свердловский з-д „ЭМА"
Ф-31	Облучатель ртутно-кварцевый на штативе	ОРК-21	1	650/700	470	1750	1.0	1	37.0	Свердловский з-д „ЭМА"
Ф-32	Лампа ртутно-кварцевая настольная	ОКН-11	1	280	230	275	0,35 0,95	1	8.0	Свердловский з-д „ЭМА"
Ф-33	Облучатель маячный малый	ОКМ-9	1	450	450	1050	0.45	1	33.0	Свердловский з-д „ЭМА"

NN п.п.	Наименование оборудования	Марка или тип	Колич. шт.	Габаритные размеры в мм Дл.	Шир.	Выс.	Мощность квт.	Фазность	Вес в кг	Гост или завод изготовитель
Ф-35	Лампа „Солюкс" стационарная	ЛСБ-6	1	1080	612	2000	0.5	1	28.0	Свердловский з-д „ЭМА"
Ф-59	Стол зонт /вытяжной/	ОУ-82	4	665	540	1760				Чертежи „Мосгипроекта" шифр 59/6676 № 178715
Х-4	Холодильник	„ЗИЛ" Москва	1	640	732	1375	0.1	1	105	Московский з-д им. Лихачева
Ц-32	Бактерицидный облучатель воздуха настенный	ОБН-19	2	575	216	150	0.06	1	8.0	Свердловский з-д „ЭМА"
Э-2	Сдив больничный /Видуар/	СБ-1	1	450	500	480				Устанавливается сантех. проектом
Э-14	Ванна кругобортная чугунно-эмалированная		3	1850	790	480				Кировский з-д „Стройфаянса"
Э-25	Подтенцесушитель 3х-ярусн.		3	500	300	600			17.4	Учитывается сантехпроектом
Э-43	Умывальник фаянсовый прямоугольный со сливкой	УПК-2-56	11	600	450	260			23	Учитывается сантехпроектом
П-70	Швейная машина	„Тула"	1	500	220	300	0.018	1	14.5	Тульский з-д
Ю-5	Вешалка настенная на 2 крючка		3	340	185	100				Торговая сеть
Ю-50	Шкаф несгораемый незабываемый	№ 3	3	450	650	1480			200	з-д „Металлоизделий" г. Москва
Ю-47	Шкаф для одежды	Ш-3А	3	1900	500	2000				Гипроторг 65-027 альбом 1 раздел 5
Ю-48	Шкаф для белья	ШБ-2А	2	1900	600	2000				Гипроторг 65-027 альбом 1 раздел 5
1	Диван мягкий		1	1745	760/550	420/860				Торговая сеть
2	Кровать для взрослых больничного типа		2	1850	800	450/800				Торговая сеть
6	Кресло рабочее полумягкое		1	520	590/460	450/845				Торговая сеть
7	Кушетка смотровая		5	1800	600	500				Гипроздрав ТО-7 /МЗ-00-51/58/
10	Стол палатный		11	700	550	750				Гипроздрав ТО-10 /МЗ-00-49/59/
14	Стол врача однотумбовый		6	1050	650	750				Торговая сеть
15	Стол письменный 2х-тумбовый		1	1300	650	750				Торговая сеть
17	Стул жесткий		28	400	400	460/804				Торговая сеть
20	Тумбочка прикроватная		5	480	480	820				Гипроздрав ТО-20 /МЗ-00-62/
22	Ширма из 3х створок		3	1600	125	1700			9.5	Гипроздрав ТО-22 /МЗ-00-98/
24	Табурет винтовой		1	d=	270	450/600				Киевский з-д „Медоборудования"
56	Табурет жесткий		8	400	400	400				Гипроздрав ТО-56 /0358-00-92/
60	Шкаф для книг остекленный		2	1100	375	1710				Торговая сеть
61	Передвижная компрессорная установка	О-38М	1	1090	480	910	4.5	3	205	Вильнюсский з-д покрасочных аппаратов
79	Шкаф для хранения приборов		1	1500	500	2675				Гипрониии инв. № 99642

1968	Профилакторий на 200 мест	Лечебный блок. Спецификация технологического оборудования.	Типовой проект 254-3-6	Альбом II	Лист ТО6

Копировал: Загорскина
Согласовано: Гл. технолог Гонцова; Гл. инж. проекта Чучанова; Рук. группы Гельгард; Ст. инж. Ицицкий; Гл. инж. отдела Ганзбург; Отдел технологии Шенцер
Лечебно-курортных зданий

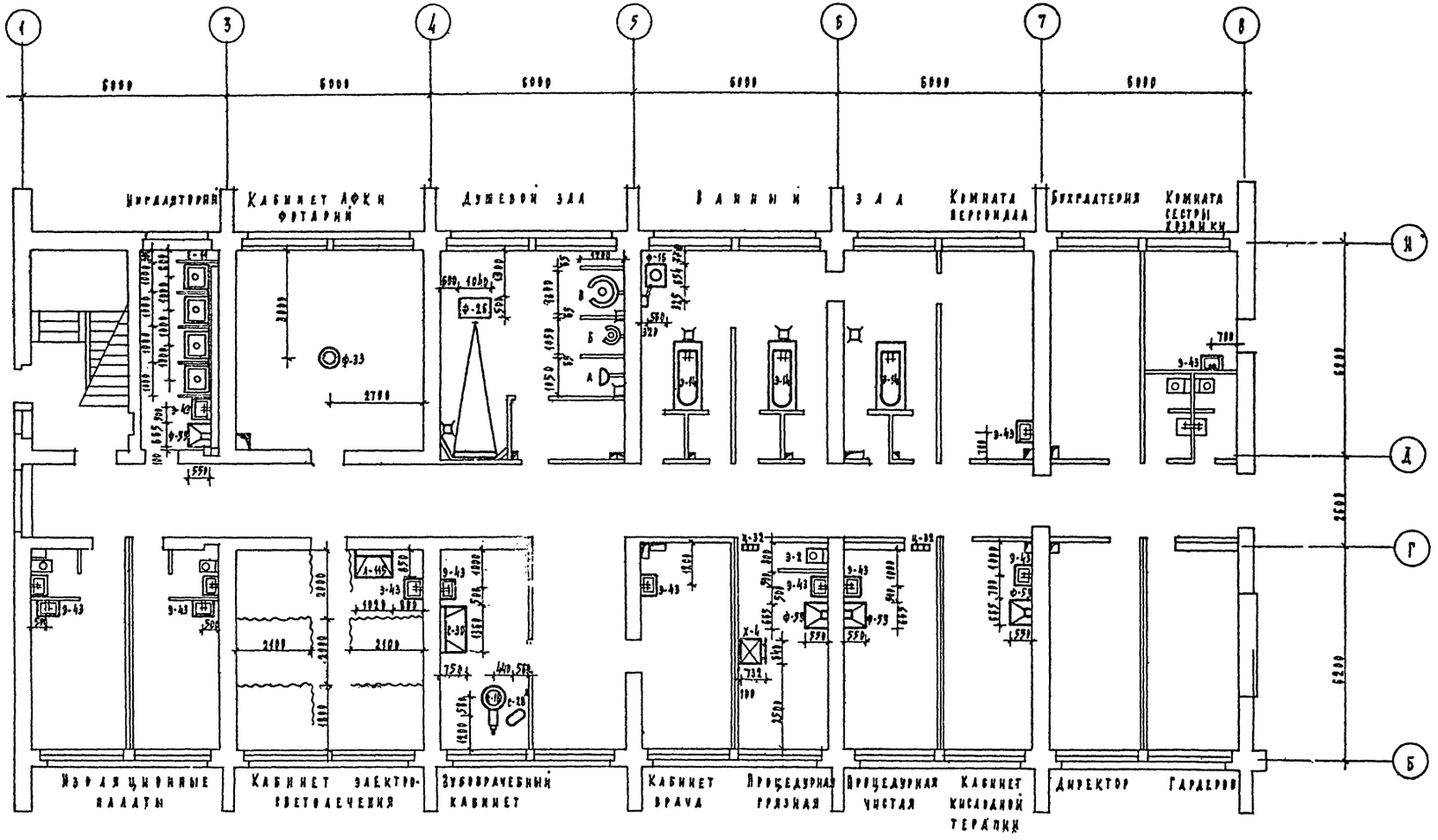

Примечания:

1. Спецификация технологического оборудования см. лист ТО-6
2. Все размеры даны в миллиметрах

1968	Профилакторий на 200 мест	Лечебный блок. План 1го этажа. Привязка монтируемого технологического оборудования.	Типовой проект 254-3-6	Альбом II	Лист ТО-7

ЦНИИЭП лечебно-курортных зданий. Отдел технологии. Нач. отд. Ганзбург. Гл. инж. ст. Раницкий. Рук. группы Телеграф. Гл. инж. Чучалова. Проверил. Нач. арх. Шубалова. Гл. арх. проекта. Согласовано. Заказчик.

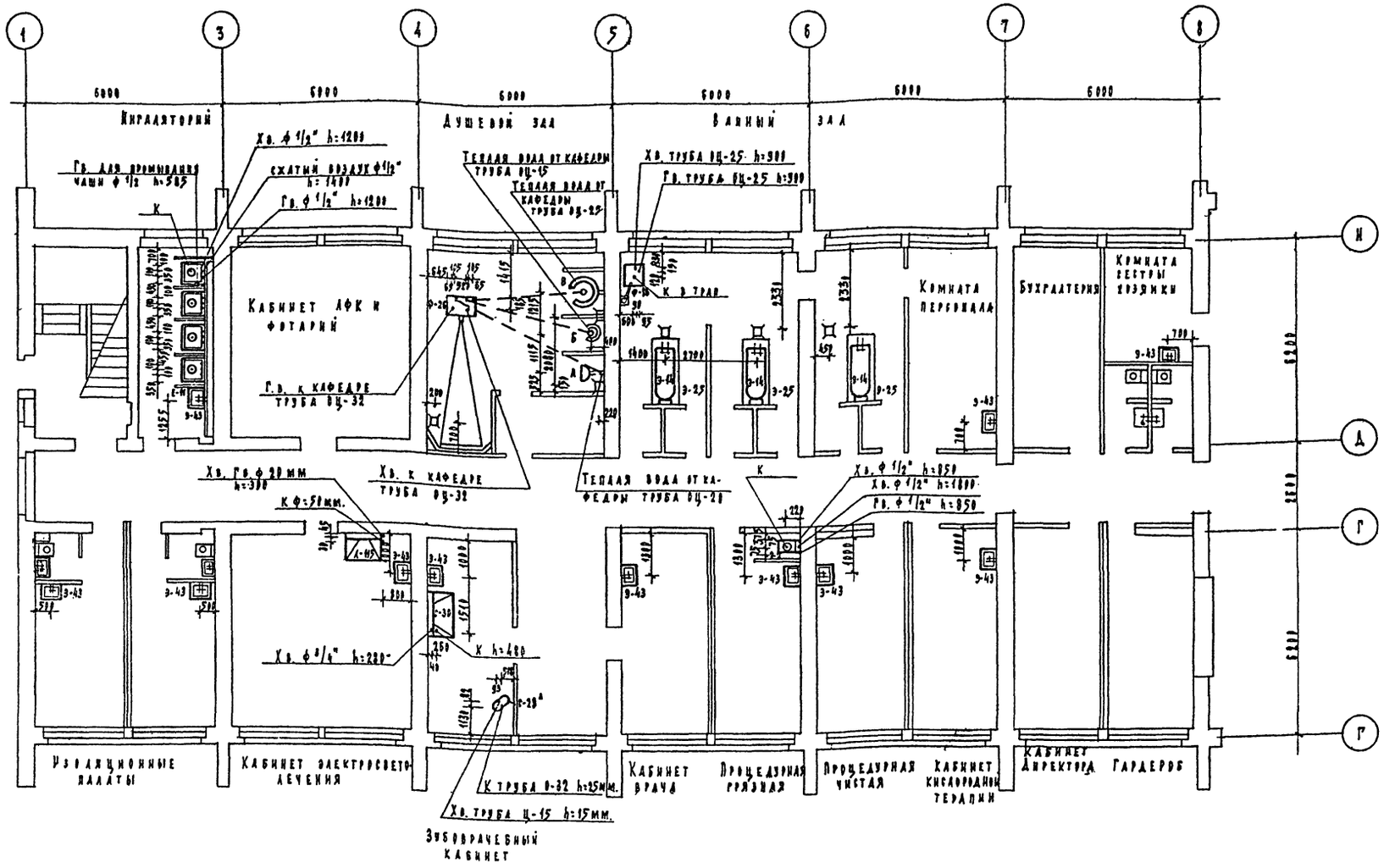

Примечания

1. Условные обозначения см. лист ТО-3
2. Спецификация технологического оборудования см. лист ТО-6.

1968	Профилакторий на 200 мест	Лечебный блок. План 1го этажа. Привязка точек подвода воды, канализации технологического оборудования.	Типовой проект 254-3-6	Альбом II	Лист ТО8

ЦНИИЭП курортных зданий — Отдел технологии

Гл. инж. отд.	Радицкий	Ельгарад
Нач. отд.	Ганзбург	Чучанова
Рук. группы	Бусыгина	Загрекина
Ст инж	Гусева	Казан
Арх.	Шуцкова	Конструкт. инженер

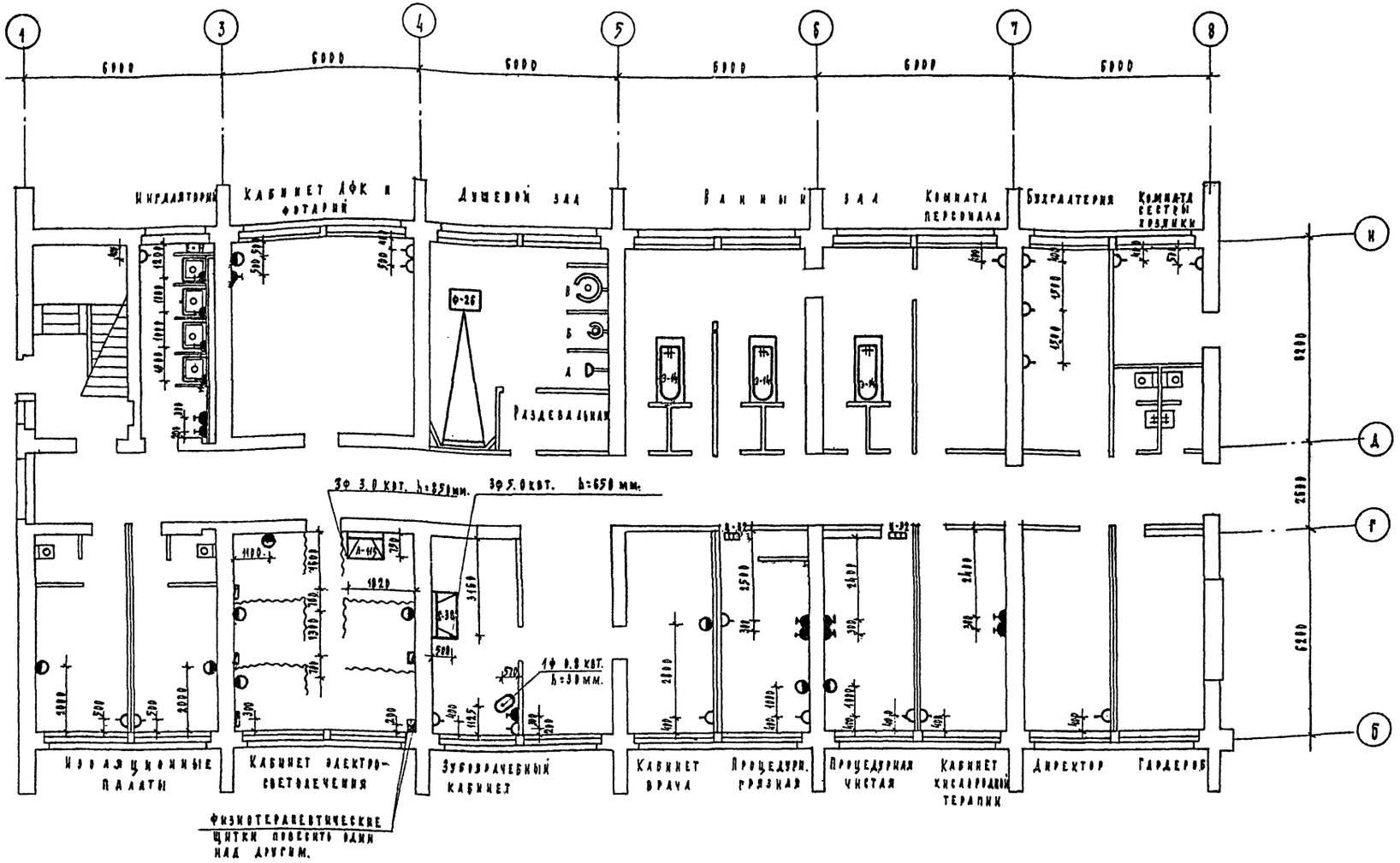

Условные обозначения:

- Штепсельная розетка осветительная.
- Однофазная штепсельная розетка с заземляющим контактом мощностью до 1.3 квт.
- Б р а
- Бактерицидный облучатель воздуха.

Примечание:

Спецификацию технологического оборудования см. лист ТО-6

1968	Профилакторий на 200 мест	Лечебный блок. План 1го этажа. Привязка точек подвода электроэнергии технологического оборудования	Типовой проект 254-3-6	Альбом II	Лист ТО-9

ЦНИИЭП лечебно-курортных зданий

Отдел технологии

Гл. арх. отд. Радзицкий

Гл. инж. проекта Гальперн

Рук. группы Ст. инж. Чучканова

Инженер Кубичерова

Инж. арх. Шуйлова

Согласовано Загоскина

Фрагмент подвала

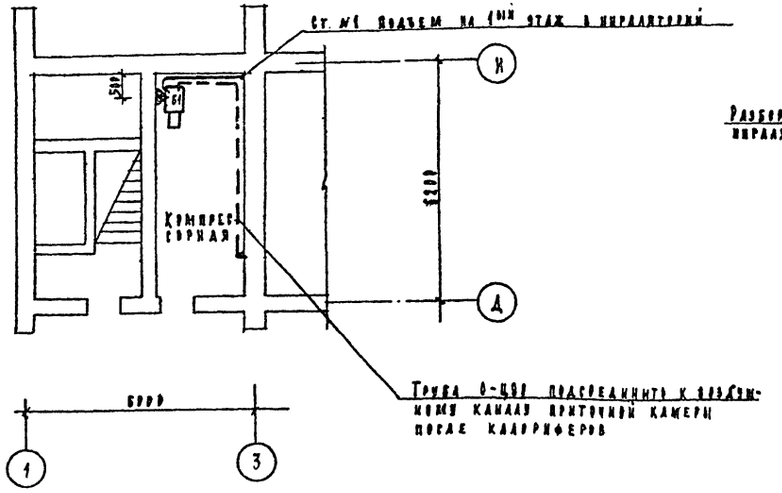

Схема подачи сжатого воздуха в ингалятории

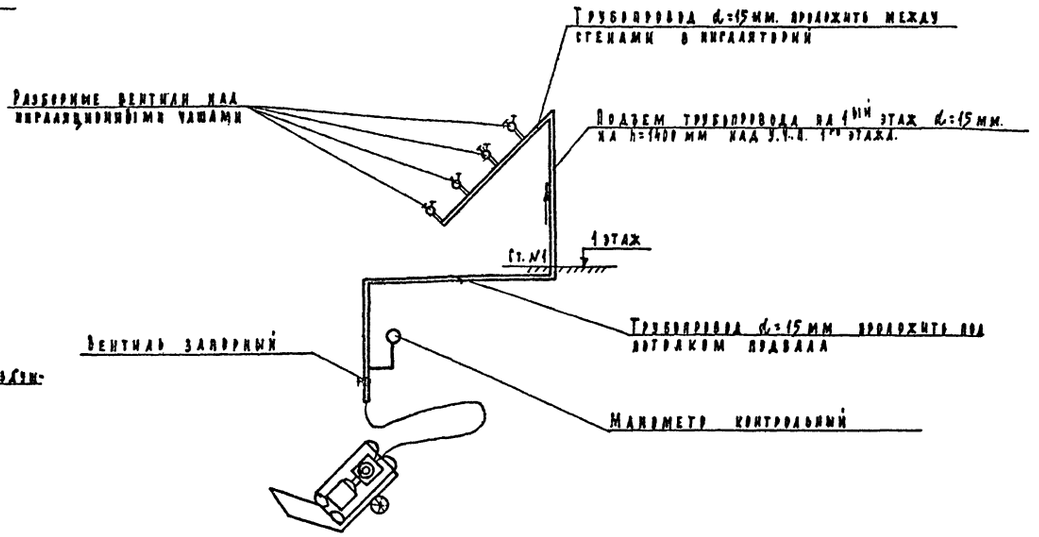

Фрагмент 1го этажа.

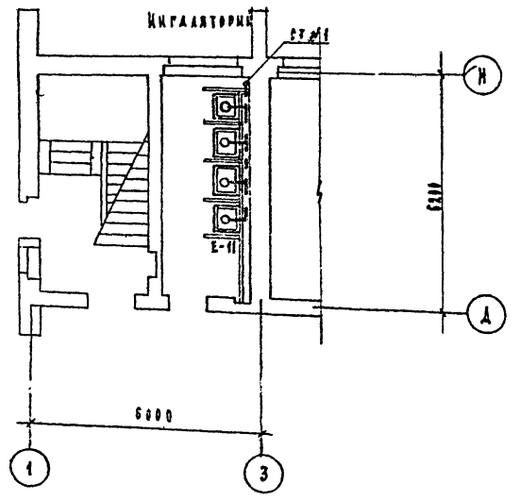

Условные обозначения

-Силовая трехфазная штепсельная розетка мощностью 4,5 квт.

Примечания:

1. Подачу сжатого воздуха в ингалятории обеспечивает передвижная компрессорная установка марки Э-38М
2. Спецификацию технологического оборудования см. лист ТО-6

1968	Профилакторий на 200 мест	План компрессорной. Схема подачи сжатого воздуха в ингалятории.	Типовой проект 254-3-6	Альбом II	Лист ТО-10

Цепиэп Лечебно-курортных зданий. Отдел технологии

Нач. отд. Ганзбург. Гл. инж. отд. Рудницкий. Рук. группы Гельгард. Ст. инж. Чучканова. Гл. арх. отд. Шубалова. Инженер 3 к. Кушнерева. Ст. инж. Загребина. Копиев

Перечень чертежей по ХО

N п/п	Наименование листов	N листов	N страниц
1	Заглавный лист. Примечания	ХО-1	97
2	План холодильных камер. Разрезы	ХО-2	98
3	Расположение фундаментов и опор	ХО-3	99
4	Схемы фреоновых установок. Спецификация	ХО-4	100
5	Виброизолирующие фундаменты под агрегаты АКФВ-4; ФАК-1,5	ХО-5	101
6	Крепление 2х испарителей типа ИРСН-12,5 к стене толщ 120мм. Кронштейн для крепления 2х испарителей. Верхняя и нижняя подвеска	ХО-6	102
7	Крепление 2х испарителей типа ИРСН-10 к стене отходящной 120мм. Сетчатое ограждение агрегата ФАК-1,5	ХО-7	103

Назначение холодильной установки

Холодильная установка предназначена для создания оптимальных условий хранения 2^x-3^x суточного запаса скоропортящихся продуктов в трех камерах, расположенных в подвале пищеблока. Для пищевых отходов запроектирована, также охлаждаемая камера отходов.

Исходные данные для проектирования холодильной установки приняты для самого жаркого месяца.

Климатическая зона	Ориентировочные расчетные температуры				
	Наружн. воздух	Смежные помещей	Тамбур	Почва под полом подвала	Почва устен подвала
Средняя	28°	24°	12°	14°	21°

Определение холодопотерь

Для определения суточного расхода холода по камерам производится калорический расчет

1. Расход холода на теплопередачу через строительные ограждения определяется по формуле:

$Q = F K (t_1 - t_2)$ 24 ккал/сутки, где

F - поверхность стен, пола, потолка в $м^2$

K - коэффициент теплопередачи

$(t_1 - t_2)$ - разность температур наружного воздуха или смежных помещений и воздуха в камере

2. Расход холода на охлаждение продуктов

$Q_2 = G (i_1 - i_2)$ ккал/сутки, где

G - вес суточного поступления продуктов

$(i_1 - i_2)$ - разность начального и конечного теплосодержания продуктов, определяемое по температуре вначале и конце охлаждения $\frac{ккал}{кг}$

3. Расход холода на вентиляцию камер (для камер N3, N4)

$Q_3 = V \gamma_K (i_в - i_K) a$ ккал/сутки, где

V - объем камеры $м^3$

γ_K - удельный вес воздуха камеры при t_K

$(i_K - i_K)$ - разность теплосодержаний воздуха наружнего и камеры

a - кратность смены воздуха камер в сутки $a = 2$

4. Расход холода на прочие потери при эксплуатации холодильных камер принимается равным 30% от величины расхода холода теплопередачи через строительные ограждения

$Q_4 = 0.3 Q_1$

Сводная таблица результатов калорического расчета

Наименование	Q_1	Q_2	Q_3	Q_4	Итого по камере
Молочно-жировая камера	15275	900	—	4582	20757
Мясо-рыбная камера	10735	3750	—	32.40	17.725
Камера фруктов зелени	8874	7200	1050	26.80	19.804
Камера отходов	7200	1000	810	2160	11.260

Агрегаты работают в среднем 14-15 час/сутки.
Расход воды — 2.4 $м^3$/час (на оба агрегата)
Расход электроэнергии 7.3 квт.

Примечания

1. О приемке работ:

Приемка выполненных работ по холодильной термоизоляции строительных ограждений камер должна производиться согласно СНиП изд. 1965 г. часть III раздел "В" глава 10 §5

2. Об отделочных работах:

Отделка помещений холодильника должна производиться следующим образом:

а) полы в холодильных камерах и машинном отделении выполняется из керамической плитки.

б) стены в холодильных камерах на всю высоту керамическая плитка;

1 в) Стены в машинном отделении на высоту 1.8м- панель масляной краской, выше панели - побелка известью по штукатурке,

3. Всю пусковую аппаратуру, трубы и агрегаты - заземлить,

4. Соединение медных труб выполнить посредством накидных гаек или на пайке оловянистым припоем и бескислотным флюсом

5. Трубопроводы и батареи, во избежание ослабления соединений и утечки фреона, должны быть прочно закреплены. Трубы крепить на деревянных колодках.

6. Всасывающие (газовые) трубопроводы проложить с уклоном в сторону компрессора - как показано на схеме - для обеспечения возврата масла в картер компрессора.

7. После испытания на давление и продувки, всю фреоновую систему испытать посредством вакуумирования, затем проверить фреоном при частичном заполнении им системы.

8. После зарядки системы фреоном и маслом, все соединения трубопроводов и аппаратов необходимо тщательно проверить на утечку фреона с помощью спиртовой горелки или на мыльную пену

9. Любые соединения медных труб не должны находиться в толще стен и перекрытий, либо в других недоступных для контроля местах.

10. Изолированная прислонная дверь изготовляется по чертежам ин-та „Гипролесдрев" (проект 13205) деревообрабатывающим комбинатом в г. Западная Двина Калининской обл.

Характеристика камер

NN п/п	Наименование камер	Вид продукта	t° поступающего продукта	Емкость камер кг	Площадь камер $м^2$	Срок хранения дни	t° камер в °С	Камерное оборудование
1	Молочно-жировая камера	Молоко, масло, сыр	+5	500	12.1	2	+2	2 испарителя ИРСН-12.5
2	Мясо-рыбная камера	Мясо птица рыба	+5	250	8.9	2÷3	-2	——"——
3	Камера фруктов и зелени	Зелень, овощи, плодоягоды	+24	400	8.5	2	+4	——"——
4	Камера отходов	Отходы	+24	75	4.1	1	±0	2 испарителя ИРСН-10

Техническая характеристика

Холодильная установка		Расход воды $м^3$/час	Холодопроизводительность установки ккал/час при t_0=-15°С $t_к$=30°С	Вес установки в кг	Компрессорно-конденсаторный агрегат										Испарительная батарея			Фильтр осушитель	
					Компрессор			Электродвигатель			Конденсатор		Теплообменник тип	Вес агрегата кг					
Марка	Количество				Марка	n об/мин	Объем описываемый поршнями	Марка	n об/мин	N квт	Марка	F/$м^2$			Марка	Вес кг.	Терморегулирующий вентиль	Марка	Вес кг.
АКФВ-4	2	1.2	4600	350	ФВ-6	960	20.7	А42-4	1420	2.8	КТР-4М горизонт змеевик	2	ТФ-20М змеевик	195	ИРСН-12.5 настенная	40	ТРВ-2М	ОФФ-10	6
ФАК-1,5	1	-	1500	166	2ФВ-4/45	1000	-	А-41-4	1420	1.7	КВ	10	—	166	ИРСН-10	35	ТРВ-2М	Фильтр ФФ-10	Осушит О-10а

1968	Профилакторий на 200 мест	Холодильное оборудование. Заглавный лист. Примечания.	Типовой проект 254-3-6	Альбом III	Лист ХО-1

Инв. 2928

Согласовано: Гл. инж. проекта — Черношеева; Гл. инж. отд. — Рудницкий; Нач. отдела — Ганзбург; Ответственный исполнитель — Рудницкий; Отдел технологии — Ганзбург; Рук. группы — Хазан; Исполнитель — Ганцкая; Авт. архит. — Шубалова; Технолог — Тельгод; Конструктор — Коникова

План холодильных камер
М 1:50

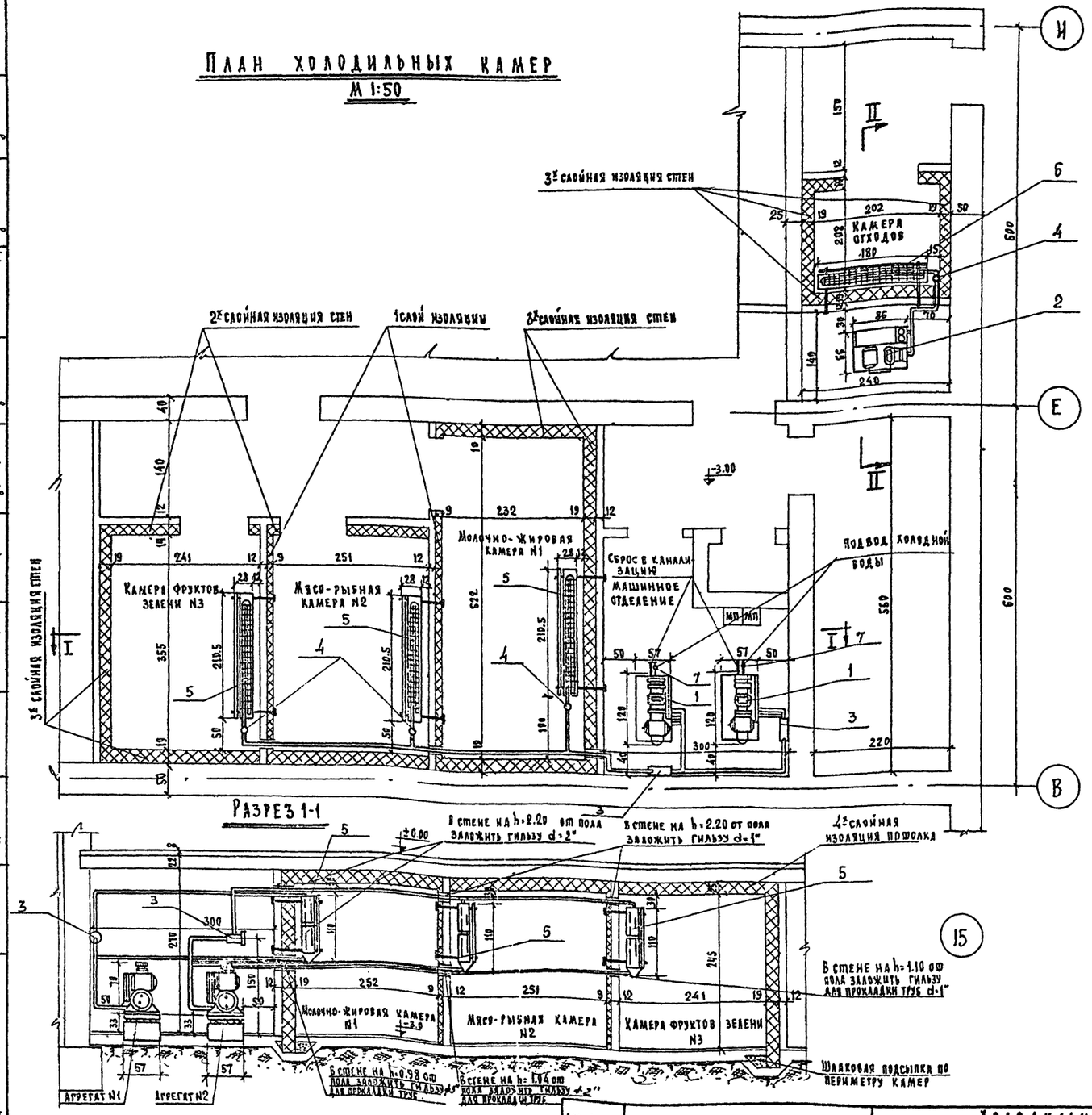

Разрез II-II

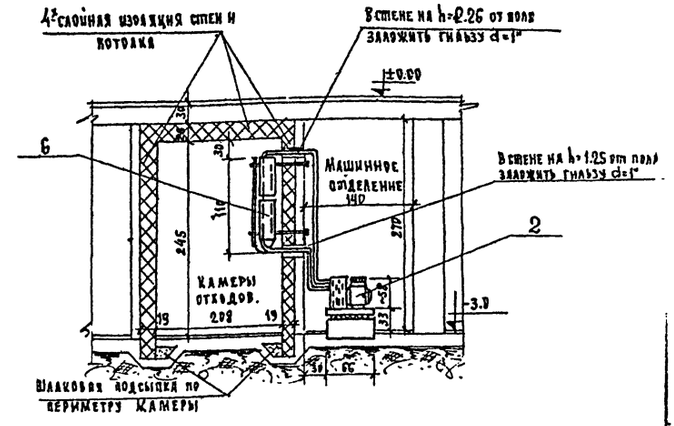

N п/п	Экспликация оборудования
1	Компрессорно-конденсаторный агрегат АКФВ-4 с комплектующей аппаратурой.
2	Компрессорно-конденсаторный агрегат ФАК-1,5 с комплектующей аппаратурой.
3	Фильтр-осушитель
4	Терморегулирующий вентиль ТРВ
5	Испарительная батарея ИРСН-12.5
6	Испарительная батарея ИРСН-10
7	Водорегулирующий вентиль ВРВ.

Примечание

Изоляцию стен и конструкцию пола в холодильных камерах см. строительные чертежи

1968	Профилакторий на 200 мест	Холодильное оборудование. План холодильных камер. Разрезы.	Типовой проект 254-3-6	Альбом II	Лист ХО-2

Согласовано: Гипрокоммунстрой

Инв. N подл. | Подпись и дата | Взам. инв. N

ЦНИИЭП инженерных зданий

Отдел технологии | Ранзбург | Рудницкий | Черышева | Хазан | Рачицкая | Шуралова | Гусева | Гельгард | Кушкерева | Бубов | Коликова

Согласовано: Гипрокоммунстрой

Проектировал | Авт. архит. | Конструктор | Технолог | Инж. ЭО | Инж. ОВ | Копировал

Расположение фундаментов и опор

План холодильных камер

М 1:50

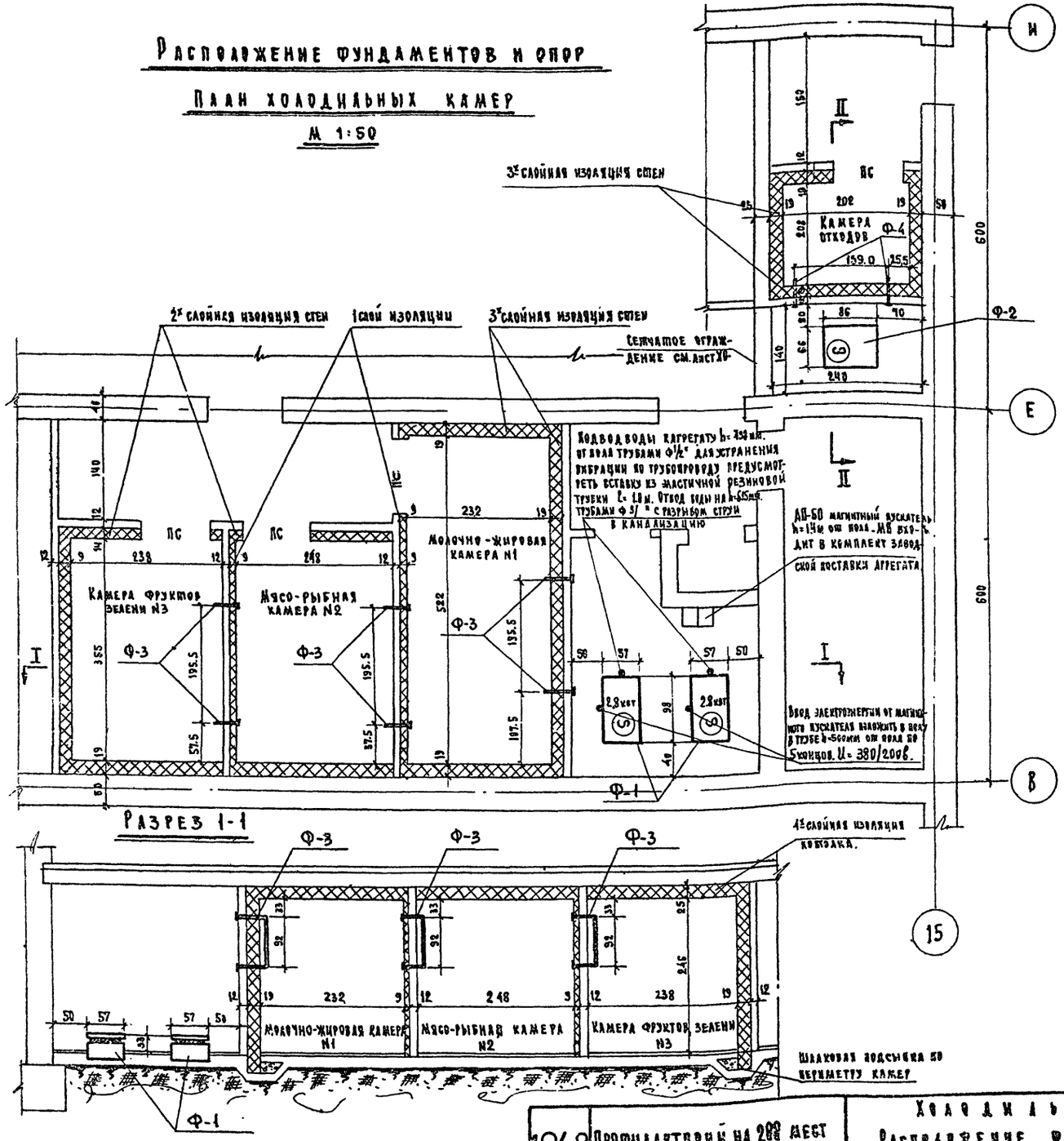

Разрез II-II

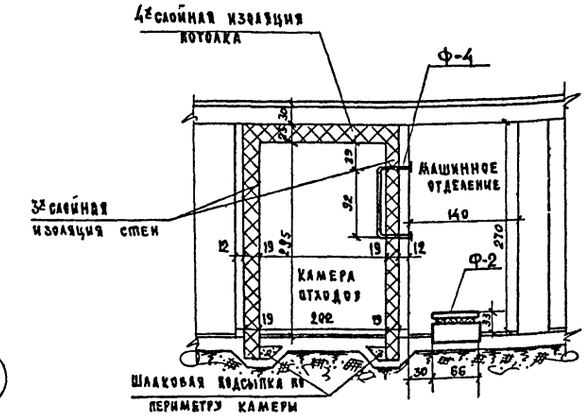

Спецификация на фундаменты и опоры

	Наименование	Кол-во фундам. и опор	Статическая нагрузка на фунд. или опору	Мощность эл. оборудования	Число оборотов в мин.	Примечания
Ф-1	Виброизолирующий фундамент под компрессорно-конденсаторный агрегат АКФВ-4 с эл. двигателем Д-42-4	2	210	2.8	1420	см. лист ХО5
Ф-2	Виброизолирующий фундамент под компрессорно-конденсаторный агрегат ФАК-1,5 с эл. двигателем А-41-1	1	160	1.7	1420	см. лист ХО-5
Ф-3	Кронштейн для крепления двух испарителей ИРНС-12.5	3	40	—	—	см. лист ХО-6
Ф-4	Кронштейн для крепления двух испарителей ИРНС-10	1	35	—	—	см. лист ХО-7

Условные обозначения

(ЭД) - место установки электродвигателя.
ПС - изолированная дверь / присовная /

Примечание

Всю пусковую аппаратуру, трубы и агрегат заземлить.

1968	Профилакторий на 200 мест	Холодильное оборудование. Расположение фундаментов и опор.	Типовой проект 254-3-6	Альбом II	Лист ХО-3

Инв. № подл. | Подпись и дата | Взам. инв. №
Гл. инженер проекта Чернышева | Гл. специалист Рудницкий | Гл. инженер Хазан | Нач. отдела Рачицкая | Нач. отдела Шубалова | Ст. инж. Гусева | Инж. Кушнерева | Техник Иванова
Отдел ОСТ и ЭО гражданских зданий Ленгипрогазстроя

Схемы фреоновых установок

Б/М

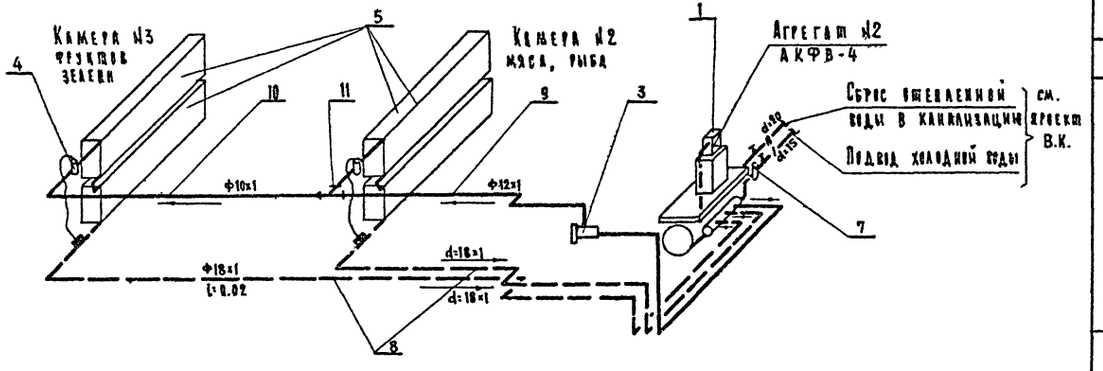

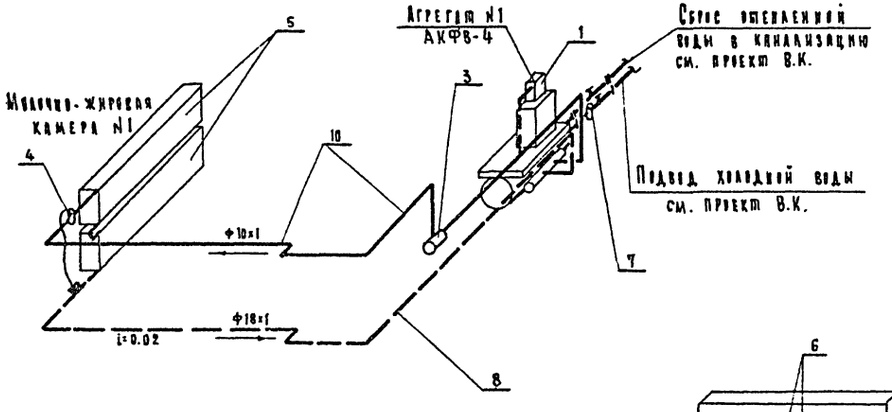

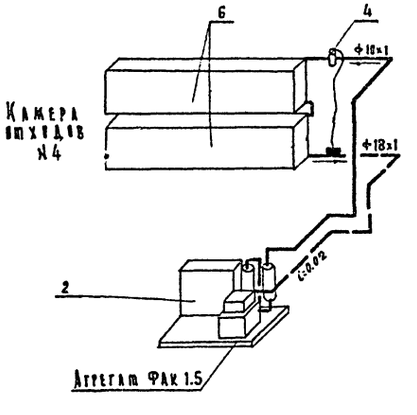

Условные обозначения

- Трубопровод жидкого фреона
- Трубопровод газообразного фреона
- Трубопровод холодной воды
- Трубопровод отепленной воды
- Чувствительный патрон терморегулирующего вентиля
- Запорный вентиль
- Переход диаметра
- Направление движения

Спецификация.

№ п/п	Марка ГОСТ нормаль	Наименование	Ед. изм.	Кол-во	Вес в кг Един.	Вес в кг Общ.	Примечания
		Оборудование					
1	АКФВ-4	Компрессорно-конденсаторный агрегат. Компрессор ФВ-6, вертикальный, поршневой, непрямоточный, с воздушным охлаждением. Электродвигатель А-42-4; N=2,8 квт n=1420 об/мин; V=220/380 в. Конденсатор КТР-4м. горизонтальный змеевиковый ребристый с накатными трубами, водяного охлаждения. Теплообменник ТФ-20 м змеевидный.	компл.	2	350	350	Мелитопольск. завод XXX лет ВЛКСМ
2	ФАК-1.5	Фреоновый компрессорно-конденсаторный агрегат Компрессор 2ФВ-4/4.5 Электродвигатель А-41-4 N=1.7 квт n=1420 об/мин. Конденсатор кв. воздушного охлаждения	компл.	1	166	166	Харьковский завод холодильного машиностроения
3	ОФФ-10а	Фильтр-осушитель	шт	2	5.7	11.4	В комплекте с АКФВ-4
4	ТРВ-2м	Терморегулирующий вентиль	шт	4			В комплекте с испарителями
5	ИРСН-12.5	Испарительная батарея настенная	шт	6	40	240	В комплекте с АКФВ-4
6	ИРСН-10	Испарительная батарея настенная	шт	2	35	70	заказывается отдельно
7	ВРВ-15	Водорегулирующий вентиль	шт	2			поставляется вместе с агрегатом
		Трубопроводы					
8		Трубы	ф 18×1	п.м	30.0	0.475	13.3	
9	ГОСТ	тянутые	ф 12×1	п.м	18.0	0.307	2.46	
10	617-64	красномедные	ф 10×1	п.м	20.0	0.252	4.6	
11	•	Тройник медный	ф 12×10	шт	1			
		Материалы					
12	ГОСТ 8501-57	Фреон 12		кг			40.0	Поставляется вместе с машинами
13	ГОСТ 5546-66	Масло ХФ-12		кг			10.0	
14	ГОСТ 3262-62	Стальные гильзы для прокладки труб δ=0.5	ф 1"	шт	4			
			ф 2"	шт	3			
			ф 3"	шт	4			
15	—	Деревянные колодки для крепления труб		шт	30			
16	ГОСТ 11571-65	Вентиль запорный муфтовый	ф-20	шт	2			
			ф-15	шт	2			

1968	Профилакторий на 200 м	Холодильное оборудование. Схемы фреоновых установок. Спецификация.	Типовой проект 254-3-6	Альбом II	Лист ХО-4

ЦНИИЭП лечебно-курортных зданий	Отдел технологии	Нач. отдела Ганзбург	Гл. инж. отд. Рудницкий
Гл. инж. пр. Черкишева	Рук. группы Хазан	Исполнитель Рачицкая	

Виброизолирующий фундамент под агрегат АКФВ-4

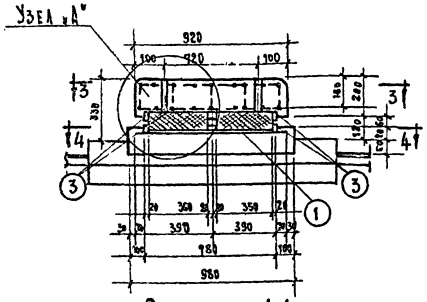

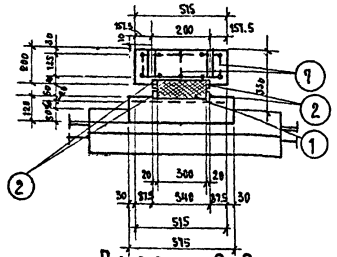

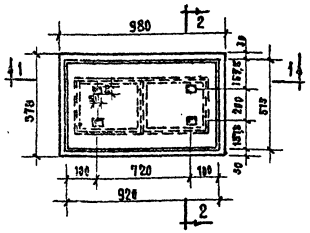

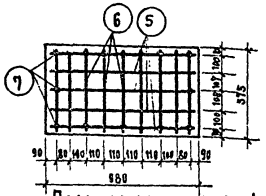

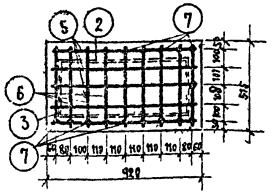

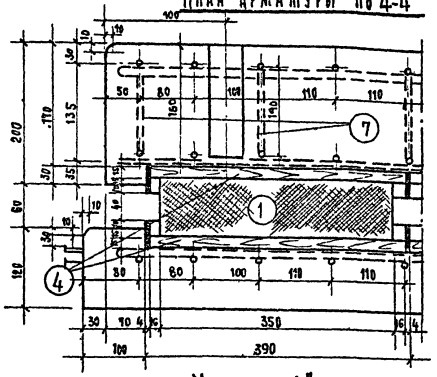

Бетон марки „180"
Арматура с расчетным сопротивлением $R = 2100 \frac{кг}{см^2}$

Виброизолирующий фундамент под агрегат ФАК-1.5

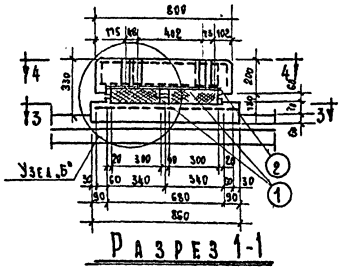

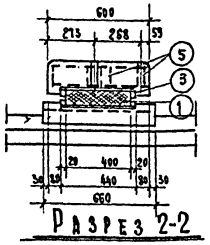

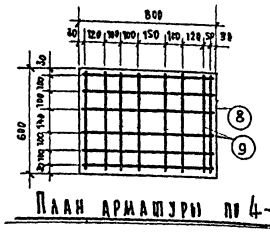

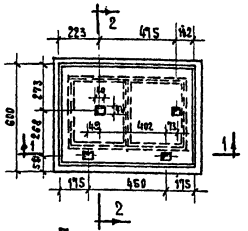

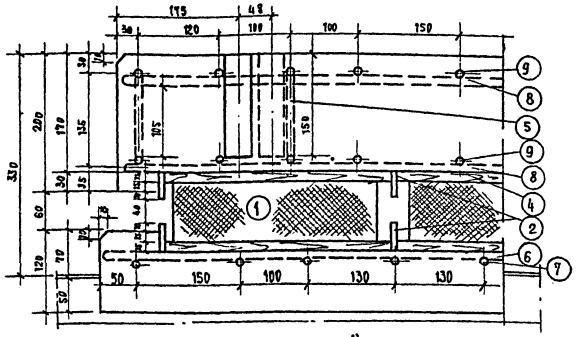

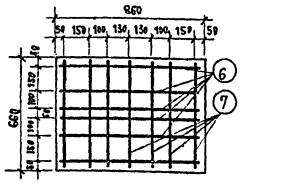

Арматура	п.м	18.0
Вес арматуры	кг	11.2
Объем бетона	м3	0.144

№ п/п	Наименование	Кол-во	Вес кг шт	Вес кг общ	Материал	Примечание
1	Резиновая пластина 380×440×6-3	2				3-А. Каучук
2	Каркас ℓ=672 мм	4	0.84	2.2	Рецептура 1847 ТА-78 ВНИИ каучуков 40×4	ГОСТ 103-57
3	" ℓ=440 мм	6	0.55	3.3		"
4	Доски 672×432 мм	4				Уложить в раствор
5	Арматура ф10 мм ℓ=105 мм	16	0.065	1.0	ст.3	6727-53
6	" ℓ=830	6	0.51	3.0	"	"
7	" ℓ=630	7	0.4	2.8	"	"
8	" ℓ=770	12	0.47	5.6	"	"
9	" ℓ=570	16	0.35	5.6	"	"

Примечания

1. Места отверстий для болтов при бетонировании закладываются деревянными пробками.
2. Болты закладываются цементным раствором состава 1:3 после выверки машины на фундаменте.
3. Резиновые пластины могут быть склеены из 3-слоев по 30 мм. Прочность шва склейки должна быть не менее 1/3 прочности резины.
4. В тех случаях, когда устройство нижней бетонной плиты не представляется возможным непосредственно в бетонной подготовке чистого пола ее заменить деревянным щитом с гнездами для резиновых пластин и установить на готовом полу.
5. Все размеры даны в миллиметрах.

Наименование	Материал	Вес арматуры кг	Вес бетона м3	Объем бетона арматуры кг
Арматура	п.м	22.4		
Вес арматуры	кг	17.7		
Объем бетона	м3	0.15		
На 1м3 бетона арматуры кг		110		

№ п.п	Наименование	Разм.	Кол.	Вес кг шт	Вес кг общ	Материал	Примеч.
1	Резиновая пластина	350×50 ×6	2	1.33	26		
2	Каркас 40×4	ℓ=780	4	0.98	3.92	Высокопрочная сталь	ГОСТ-103-57
3	" "	ℓ=540	6	0.62	3.36	"	"
4	Доски пропитанные 15 мм	382×350	4			IV	Уложить в раствор
5	Арматура ф 10	ℓ=870	15	0.54	8.1	ст. 3	ГОСТ 6727-53
6	"	ℓ=465	27	0.3	8.1	"	"
7	"	ℓ=440	16	0.09	1.5	ст 3	"

1968	Профилакторий на 200 мест	Хладоснабжение. Виброизолирующие фундаменты под агрегат АКФВ-4; ФАК-1.5	Типовой проект 254-3-6	Альбом I	Лист ХВ-5

Кзпи № | Подпись и дата | Инв. № подл. | Взам. инв. № | Гип. | Рук. группы | Инженер | Гл. инж. проекта | Гл. инженер | Гл. инж. | Гл. инж. проектов | Гл. инж. проектов по технологии | Будка технологии | Ганзбург | Рудницкий | Черницевич | Казан | Рацицкая

Крепление двух испарителей ИРСН-12.5 к стене толщ. 120 мм.

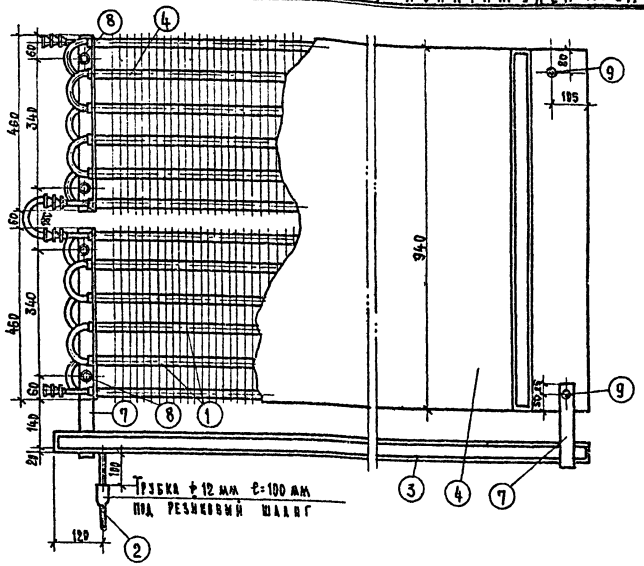

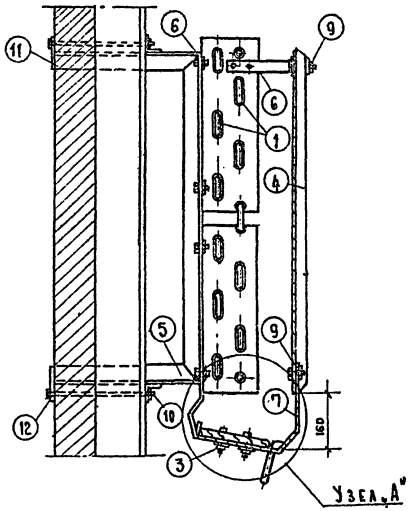

Кронштейн для крепления двух испарителей. Верхняя и нижняя подвески

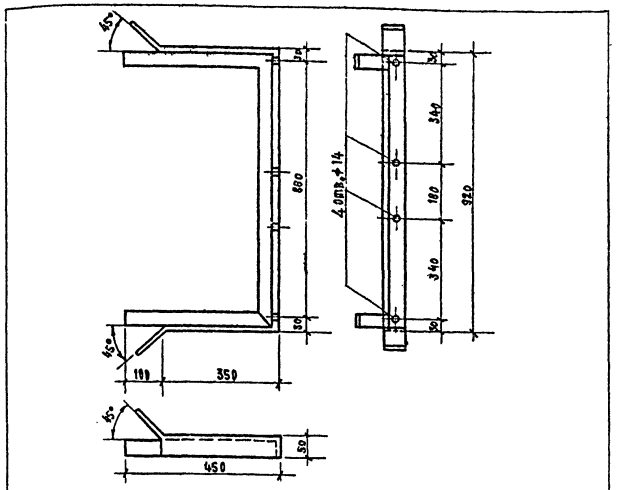

№ п.п	Наименование	На узел	На изд.	Материал	Ед. вес кг	Общ. вес кг	Примеч.
	Кронштейн для двух испарит. ℓ=1840 мм	1	2	Сталь угловая 50×50×5	6.94	13.88	ГОСТ 8509-57

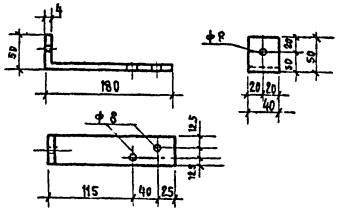

№ п.п	Наименование	На узел	На изд.	Материал	Ед. вес кг	Общ. вес кг	Примеч.
	Подвеска верхняя ℓ=230	1	1	Сталь полосовая 40×4	0.3	0.6	103-57

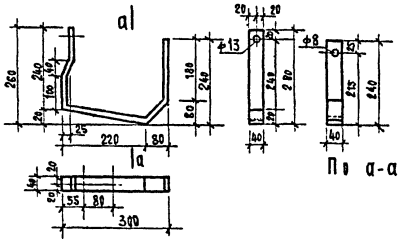

№ п.п	Наименование	На узел	На изд.	Материал	Ед. вес кг	Общ. вес кг	Примеч.
	Подвеска нижняя ℓ=751	1	2	Сталь полосовая 40×4	0.85	1.8	103-57

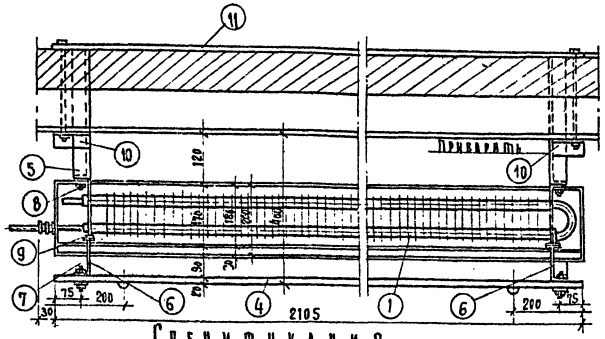

Узел „А"

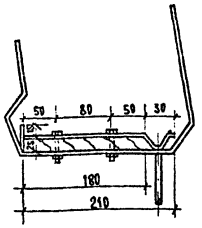

Спецификация

№ п.п	Наименование	На узел	На изд.	Материал	Ед. вес кг	Общ. вес кг	Примеч.
12	Шайба 100×100 мм	1	2	Сталь полосовая ст. 3	0.06	0.12	
11	Опорная подвска 2105×100	1	1	Сталь полосовая δ=6 мм	0.95	3.80	ГОСТ 103-57
10	Пристенная опора ℓ=100 мм	1	4	Сталь угловая 50×50×6	0.38	1.76	ГОСТ 8509-57
9	Болт с гайкой и шайбой ф8×35				0.014	0.20	
8	Болт с гайкой и шайбой ф12×35	8	8		0.05	0.24	ГОСТ 7798-62
7	Подвеска нижняя ℓ=751 мм	1	2		0.95	1.90	
6	Подвеска верхняя ℓ=230 мм	1	2	Сталь полосовая 40×4	0.3	0.6	ГОСТ 103-57
5	Кронштейн ℓ=1840 мм	1	2	Сталь угловая 50×50×5	8.4	16.8	ГОСТ 8509-57
4	Щит 2105×940 мм δ=20 мм	1	1		9.5	9.5	
3	Поддон 2105×180 мм δ=20 мм	1	1	Листы волнистые оцинк. сталь № 14	1.85	1.85	ГОСТ 8075-56
2	Шланг ф 12 мм ℓ=по месту	1	1	Резина круглая			
1	Испаритель ИРСН-12.5 пов. охл. 12.5 м²	1	2		28	56	

1968	Профилакторий на 200 мест.	Холодильное оборудование. Крепление двух испарителей типа ИРСН-12.5 к стене толщ. 120 мм. Кронштейн для крепления двух испарителей. Верхняя и нижняя подвеска	Типовой проект 254-3-6	Альбом II	Лист ХО-6

Заимствовано из альбома сооружения ТС-04.

ЦНИИЭП Жилищно-гражданских зданий. Отдел технологии. Нач. отдела Гинзбург. Гл. инж. отд. Рудницкий. Гл. инж. пр-та Ненишева. Рук. группы Хазан. Проверил Раницкая.

Крепление двух испарителей ИРСН-10 к стене толщ. 120мм

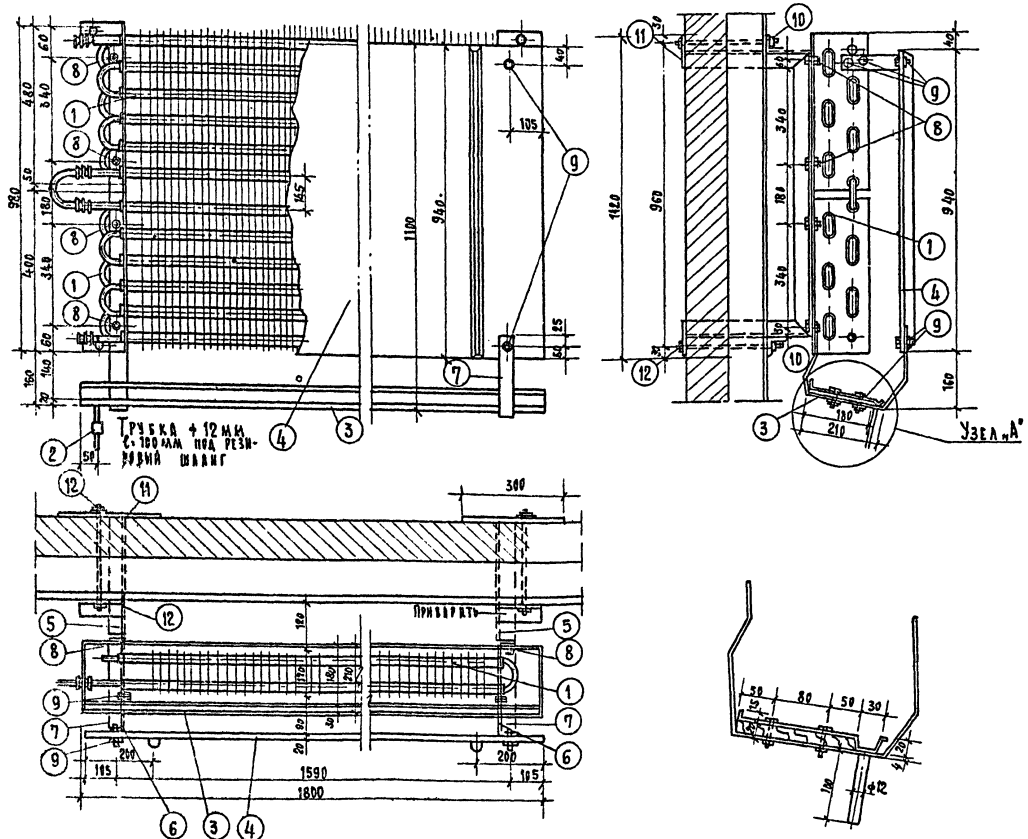

Сетчатое ограждение агрегата ФАК-1.5

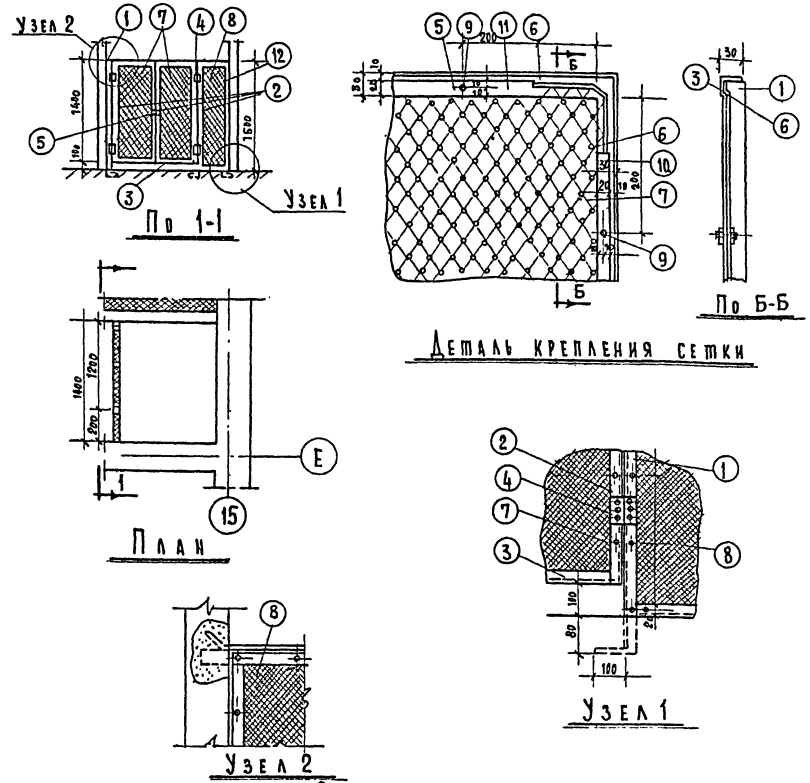

Узел „А"

Спецификация

Поз.	Наименование	Кол. на 1 К-во	Кол. на 2 К-во	Материал	Вес шт	Вес общ. кг	Примеч.
13	Трубка ф-12, ℓ=100 мм	1	1	Ст. Лист 0.12			Под резин. шланг
12	Болт М10×325 мм	1	4	Ст. полосов -100 А6			"
11	Опорная полоска ℓ=300 мм	1	4	Ст. полосов - 100×6	0.95	3.80	ГОСТ 103-57
10	Пристенная опора 150 мм	1	4	Ст. уголок L50×50×5	0.60	2.40	
9	Болт с гайкой и шайбой М8×35	6	12	"	0.014	0.23	
8	Болт с гайкой и шайбой М12×25	4	8	Ст. 3	0.03	0.24	
7	Подвеска нижняя ℓ=751 мм	1	2	"	0.95	1.90	"
6	Подвеска верхняя ℓ=230 мм	1	2	Ст. полос -40×4	0.30	0.60	ГОСТ 103-57
5	Кронштейн ℓ=840 мм	1	2	Ст. уголок L50×50×5	6.6	13.20	ГОСТ 8509-57
4	Щит 1800×940 δ=20 мм	1	1	"	8.40	8.40	
3	Поддон 1800×1100 мм δ=20 мм	1	1	Доски обкладочн. сталь	1.60	1.60	
2	Шланг ф 12 мм	1	1	Резина круг			Длина по месту
1	Испаритель ИРСН-10 пов. охл. 10 м²	1	2	Изготовитель з-д „Искра"	28	36	

Спецификация на дверку.

№ п/п	Наименование	Размер	Материал	Ед. изм.	К-во	Примечан.
1	Стойка дверка	ℓ=1680 мм	Ст. Уголок 30×30×4	шт	2	
2	Обвязка дверная вертикал.	ℓ=1400 мм		"	4	
3	" " горизонтальн.	ℓ=600 мм		"	4	
4	Петля для навески двери		Готовые изд.	"	4	
5	Защелка дверная			"	1	ГОСТ 8509-57
6	Обвязочная проволока	ф2.5 мм	Ст. круглая	п.м.	13.6	ГОСТ 2590-57
7	Сетка ф1.6 мм N 5.5	620×1420		шт	2	
8	" " "	По проекту				
9	Болт с гайкой	М6×15	Ст. 5	шт	40	ГОСТ 7798-62
10	Планка дверная вертик.	ℓ=1380	Ст. полосов 20×4	"	4	ГОСТ 103-57
11	" " горизонтальн.	ℓ=580		"	4	
12	Стойка ограждения	ℓ=1680	Ст. угол. 30×30×4	"	По проекту	ГОСТ 8509-57

Примечания:

1. Размеры даны в миллиметрах
2. После установки ограждение окрасить масляной краской.

1968	Профилакторий на 200 мест	Холодильное оборудование. Крепление двух испарителей типа ИРСН-10 к стене толщ. 120мм. Сетчатое ограждение агрегата ФАК-1.5	Типовой проект 254-3-6	Альбом II	Лист ХО-7

Инв. № подл. | Подпись и дата | Взам. инв. №

Разработан ВСМ Госстроя СССР по заданию Гипрохолода. Утверждён Госстроем СССР. Согласован с Минсельхозом СССР. Введён в действие Минсельхозпродом СССР. Разрешён к применению Госстроем СССР.

Главный инженер проекта Ганзеурт. Главный специалист Рудницкий. Гл. инж. проекта Чернишева. Гл. специалист Хазан. Гл. инж. проекта Ранецкая.

Отдел технологии

Пояснения к проекту

Проект кинотехнологического оборудования широкоэкранной киноустановки без стереофонического звуковоспроизведения разработан на основании архитектурно-строительных чертежей.

Вместимость зала при демонстрировании кинофильмов составляет 200 мест.

Проектом принята следующая аппаратура:

1. Кинопроектор КПТ-2ш. 2 комплекта
2. Звуковоспроизводящее устройство „Звук 1-25" 2 комплекта
3. Распредустройство 29-РУ-60 1 комплект
4. Выпрямитель селеновый 25-ВС-60 2 комплекта

Яркость широкого экрана: ЭБП-1, площадью $S=25 м^2$ при световом потоке кинопроектора = 3400 люмен составит 110 асб.

Для питания киноустановки электроэнергией на распредустройство 29-РУ-60 подводится силовой ввод $P=12 кВт$; 380/220 при $\cos\varphi=0,7$ и $K_c=0,7$. Мощность ламп дежурного освещения зала не должна превышать 500 ватт. Уровень громкости шума, проникающего в зрительный зал из кинопроекционной не должен превышать 40 эб. Для охлаждения фильмовых каналов кинопроекторов подводится в оцинкованных трубах холодная вода и обеспечивается ее сток в канализацию (см. лист КТ-3), из расчета 50 л. в час. В кинопроекционной предусматривается самостоятельная принудительная вытяжная вентиляция производительностью 700 куб. м. воздуха в час на 1 работающий кинопроектор. Температура воздуха в кинопроекционной в нерабочее время должна быть на уровне +15°С. Проект выполнен согласно рекомендациям СН-4Ч-59 и Р-кино 1-67. Все сети в киноаппаратной и зрительном зале прокладываются скрыто в стальных трубах, в полу и под штукатуркой. Прокладка линии к закрытым громкоговорителям производится по стенам зала.

Тип прокладки сети смотри в кабельном журнале, лист КТ-4.

Проектом предусматривается заземление металлических корпусов оборудования, питаемого от эл. сети. Для повторного заземления, вблизи киноаппаратной устраивается контур, состоящий из 3х стальных труб ф 50 мм. длиной 2,5-3 м, соединяемых между собой стальной полосой 25×4 мм.

Внутри киноаппаратной линия заземления прокладывается голым медным проводом МГ-4 кв. мм. или стальной катанкой ф 6-8 мм.

Заземление акустического оборудования должно выполняться в соответствии с заводской схемой.

Монтаж сети выполняется по действующим положениям, как для помещений с повышенной пожароопасностью.

Спецификация основного оборудования

№№ п/п	Наименование	Ед. изм.	Количество	Вес кг.	Тип	Наимен. прейскуранта	Примечание
1	Кинопроектор широкоэкранный, с дуговой лампой с фотограф фонограммой Fш=14см, Fн=9см; Напряжен. 380/220в.	шт.	2	350	КПТ-2Ш	МК СССР Главкиноп 1964-65 г.	3. Ленинград. объединенные оптико-механ заводы
2	Распределительное устройство	"	1	200	29-РУ-60	"	г. Самарканд з-д КИНАП
3	Выпрямитель селеновый	"	2	190	25-ВС-60	"	"
4.	Усилительное устройство	комп.	2		Звук 1-25	"	"
5	Экран стационарный из беломатового перфорированного пластиката размером 8,0×3,7 м.	шт.	1	~350	ЭБП-1	"	Изготовл. по черт. КТ-".
6	Автозаслонки	комп.	1	40	16-КПЗ-2	"	2. Самарканд з-д. КИНАП
7	Сигнальное табло	шт.	2		19 ПДУ-1	"	
8	Фильмостат для 300 м. бобин.	"	1	20	ФС-5	"	
9	Пресс для склейки фильмов	"	1	4	35-ПКС	"	г. Новосибирск
10	Лупа контроля фильма	"	1		СО-30Н-1	"	г. Ленинград з-д КИНАП
11	Перематыватель с эл. приводом.	"	1		35П-3	"	г. Одесса з-д КИНАП
12	Кронштейн для противопожарной ткани.	"	3	2	—	—	Изгот. по черт. КТ-9
13	Ниша-шкаф для пульта микшера	"	—	—	70×250(h) ×25 см.	—	Предусмотр. в арх. стр чертежах.
14	Лебедка для предэкранного занавеса	комп	—	66	МПЗ-1	"	г. Ростов/Дон кино-механ завод
15	Моталка на 2х кронштейнах	шт.	1		35МОР-3	"	
16	Бра полугерметическое	"	3	3	БКВ-00	—	МЭП
17	Предэкранный занавес	кв. м.	50		—	—	По заказу архитектора
18	Стул для киномеханика	шт.	2	12	—	—	2. Калинин. Рем произв комбинат.
19	Магнитный пускатель	"	1		ПМЕ	—	МЭП
20	Асбестовое одеяло размером 1,5×1,5 м.	"	3	5	ткань АТ-1	—	2. Москва ф-ка „Красное знамя"
21	Соединительная плата	"	2		ПС-IV	—	МЭП
22	Коробка разветвительная	"	15				
23	Выключатель „Тумблер"	"	3		ТП-1-2		
24	Розетки штепсельные	"	4		0327		ГОСТ 1396-62 МЭП
25	Ведро для песка	"	3		хозяйств		Хозторг покупное.
26	Огнетушитель сухой	"	3		тайфун		
27	Диэлектрический мат Vиспыт.-500в	пм.	6				
28	Резиновые перчатки	пар.	1				
29	Защитные очки	шт.	1				
30	Выключатель для скрытой установки	"	3		6А; 250в		МЭП
31	Инструмент	комп.	1				
32	Стол для перемотки фильмов	шт.	1				Изготов по черт. КТ-9
33	Шкаф для хранения оптики и инструментов.	"	1		медицин. оборудов		Готовое изделие
34	Магнитофон.	"	1		МЭЗ-28А		

Спецификация основных материалов

№№ п/п	Наименование	Единица изм	количество
	I Провода		
1	Кабель радиочастотный РК75-4-16 сеч. 0,5 кв. мм	м	20
2	Кабель микрофонный КММ-2 сеч. 2×0,35 кв мм	"	150
3	Провод марки ПВ-500 сечением 16 кв мм	"	40
4	" " " " 6 кв. мм.	"	20
5	" " " " 4 кв. мм.	"	20
6	" " " " 2,5 кв. мм.	"	40
7	" " " " 1,5 кв. мм.	"	700
8	Провод в полихлорвиниловой изоляции гибк ПГВЛ	"	65
9	" " " " 2,5	"	10
10	Провод медный голый МГ-4 кв мм.	кгр	20
	II Стальные трубы, сталь круглая		
1	Труба водогазопроводная ф 2" (некондиционная) для очага заземления	м	10
2	Труба стальная водогазопроводная ф 25 мм ГОСТ 3262-62	"	40
3	" " " ф 20 мм.	"	65
4	" " " ф 15 мм.	"	150
5	Сталь круглая ф 6 мм.	"	30

Внимание!

До начала монтажа проект кинотехнологии должен быть согласован с местными органами кинофикации.

Перечень чертежей

№№ п/п	Наименование	Лист	Примечан.
1	Проект кинотехнологии. Заглавный лист.	КТ-1	
2	План и разрезы зрительного зала.	КТ-2	
3	План разверстка кинопроекционной	КТ-3	
4	Кабельный журнал. Экспликация оборудования.	КТ-4	
5	Схема внешних соединений электросилового оборудования.	КТ-5	
6	Схема внешних соединений электроакустического оборудования.	КТ-6	
7	Широкий экран. Общий вид и детали	КТ-7	
8	Широкий экран. Конструкция рамы.	КТ-8	
9	Нестандартное оборудование.	КТ-9	

Согласовано: Сектор О.В. Сектор Б.К. Констр. Чернышева; Арх. арх. Зубаховская; Гл. инж. проекта Лебедев В.М.; Рук. группы Злочевский; Проектиров. Злочевский; Нач. отдела Духовный; Лечебно-курортных зданий Отдел инженерного оборудования

1968	Профилакторий на 200 мест	Проект кинотехнологии. Заглавный лист.	Типовой проект 254-3-6	Альбом II	Лист КТ-1

План
М 1:100

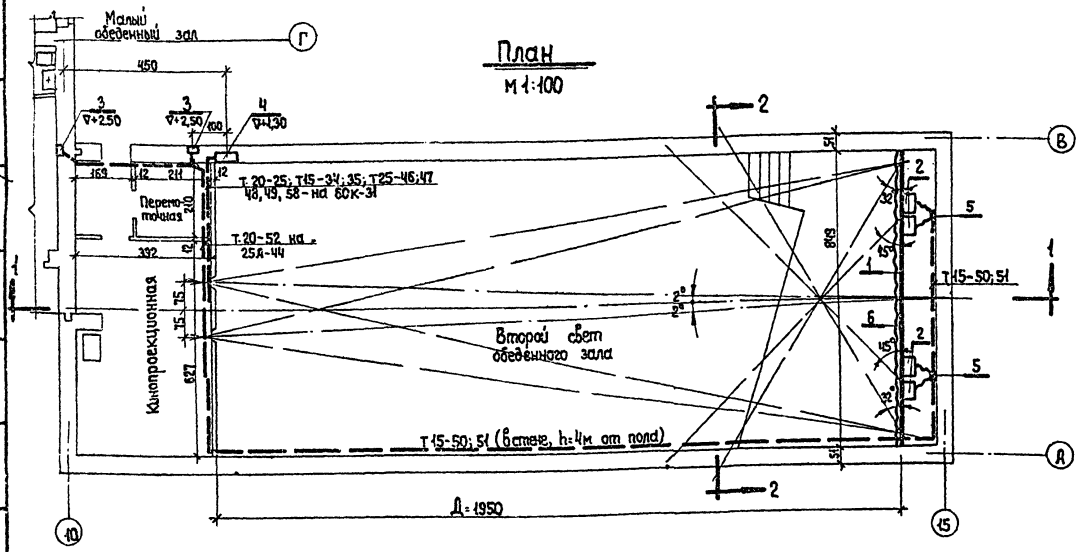

Разрез 1-1
М 1:100

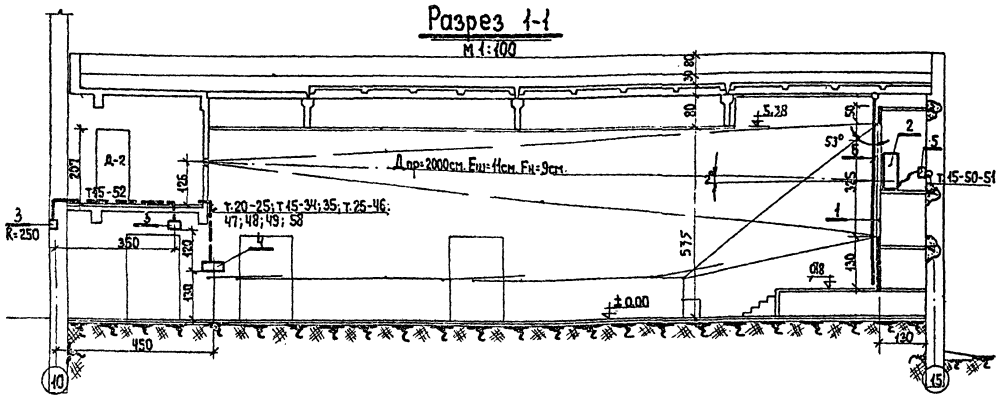

Разрез 2-2
М 1:50

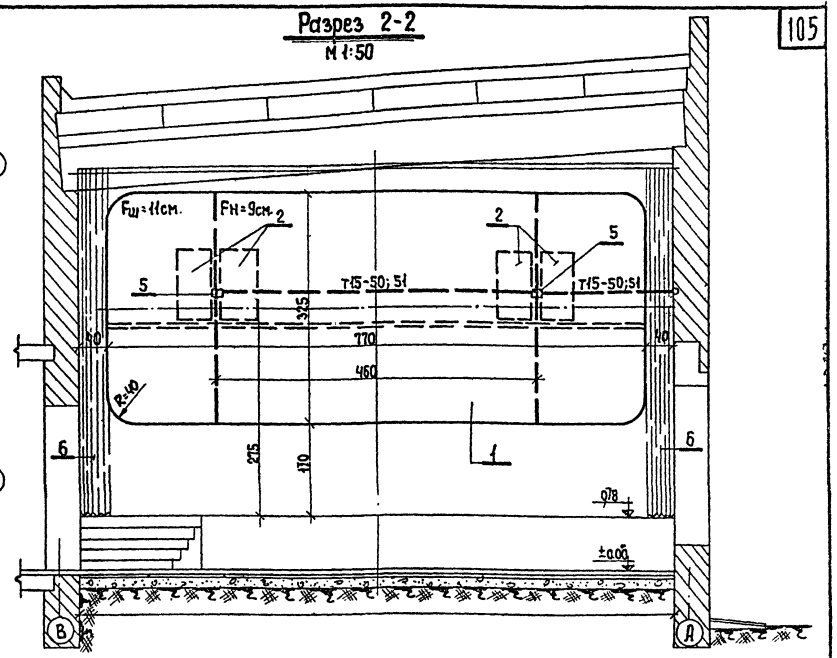

Экспликация оборудования

№№ п/п	Наименование	К-во	Тип	Примечание
1	Киноэкран беломатовый	1	ЭБП-1	Из перфорированного пластиката.
2	Громкоговорители. экрана	4	30А-46	Из комплекта „Звук-1-25"
3	—"— фойе	2	25А-44	—"—
4	Выносной регулятор громкостью 60К-31	2	ниша размером 70×25×25 см.	—"—
5	Соединительная плата	2	ПС-IV	
6	Экранный занавес.	1		

Показатели по расчету экранов

№№ п/п	Наименование	Усл. обозн	Ед. изм.	Экран Обычн	Экран Широк.
1	Расстояние от спинки сидения последнего ряда до экрана	Д	м	19,5	19,5
2	Проекционное расстояние	Дпр	"	20,0	20,0
3	Ширина экранов	Шэ	"	4,6	7,7
4	Высота экранов	Вэ	"	3,25	3,25
5	Площадь экранов	Sэ	м²	16,0	25,0
6	Необходимый световой поток	F	люм	2000	3400
7	Радиус кривизны экрана	R	м	—	—
8	Фокусное расстояние объектива	f	мм	90	110
9	Горизонтальный угол, образуемый лучем зрения зрителя с крайнего места 1ого ряда направленным на удаленную, вертикальную кромку экрана с плоскостью или хордой экрана.	α	градус	45	32
10	Вертикальный угол между лучем зрения зрителя, направленным к верхней горизонтальной кромке экрана и вертикальной образующей плоскости экрана.	β	"	53	53
11	Угол отклонения оптической оси кинопроектора от нормали, восстановленной в центре экрана к его образующей в горизонтальной плоскости экрана	γгор	"	2	2
12	Тоже, но в вертикальной плоскости экрана.	γверт	"	2	2
13	Расстояние от стенки сидения первого ряда партера до экрана.	Р	м	5,5	5,5

1968	Профилакторий на 200 мест	План и разрезы зрительного зала.	Типовой проект 254-3-6	Альбом II	Лист КТ-2

Согласовано: Зам. гл. инж. проекта Лебедев В.М.; Гл. инж. проекта Злочевский; Проектировщик Злочевский; Гл. инж. отдела Дудовский; Гл. инж. проекта Шубухова; Гл. инженер Мельников; Начальник отдела Лебедев; Отдел инженерного оборудования; Лечебно-курортных зданий

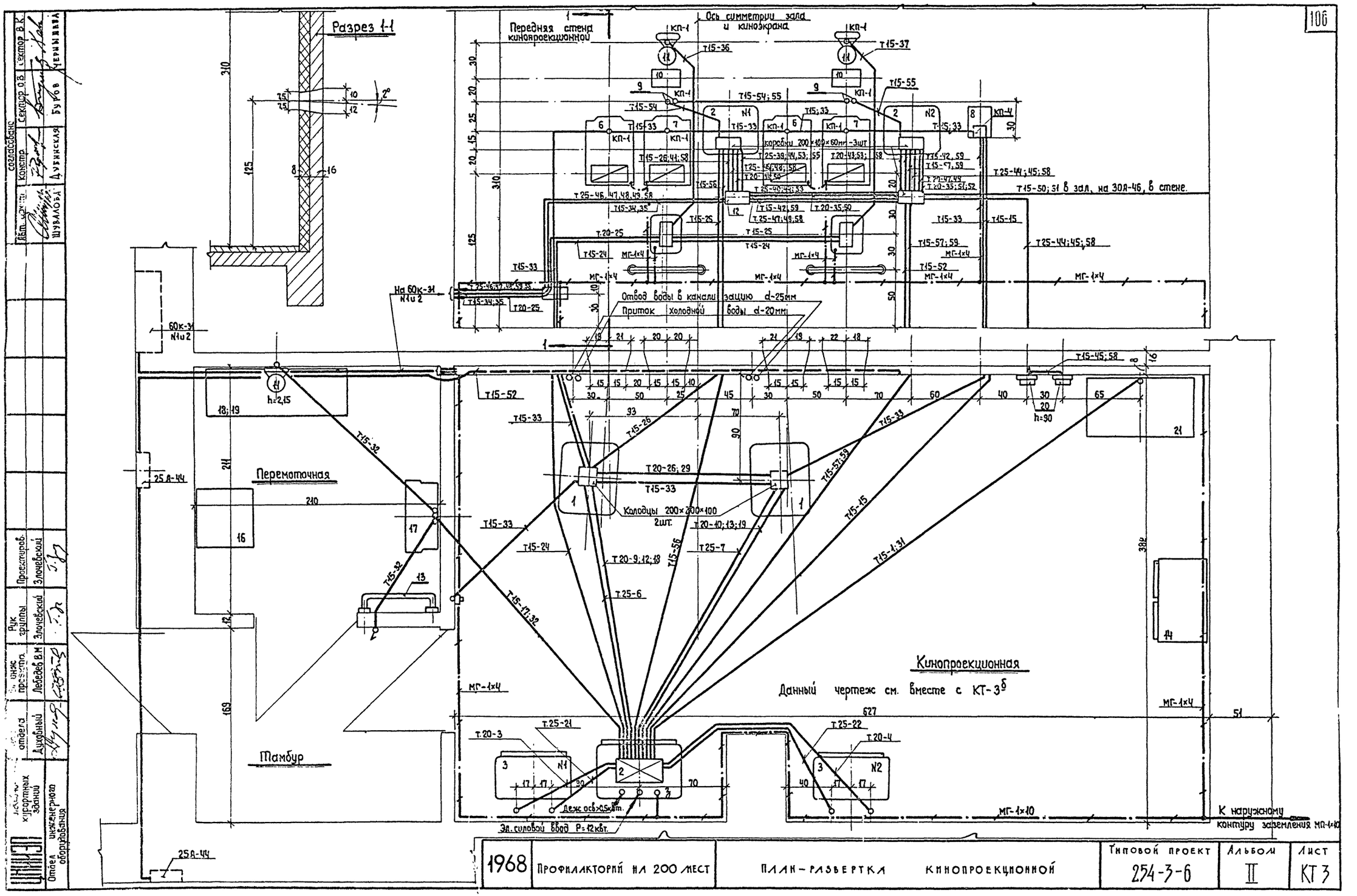

1968	Профилакторий на 200 мест	План-развертка кинопроекционной	Типовой проект 254-3-6	Альбом II	Лист КТ 3

Согласовано: Сектор В.К. Сектор О.В. Конетра Бубов Черниенко Дубинская Шубкуровская

Гл. инж. проекта Злочевский; Рук. группы Злочевский; Гл. инж. проекта Лебедев В.М.; Отдел Духовный; Отдел инженерного оборудования

Кабельный журнал

№№ линий	Наименование линий	Марка провода	Кол-во проводов и сечение	Длина провода в м.	Способ прокладки	Условн. диам. в мм. гост 3262-62	Длина труб в м.	Примечание
1	Заземление	МГ	(1×4)	50	—	—	—	
2	Силовой ввод	СМ	проект		электрооборудования			
3	Линия питания 26 ВС-60 №1	ПВ	3(1×6) 1(1×4)	2	Т	20	1	От 29РУ-60 к 26ВС-60 №1
4	——— " ——— №2	ПВ	3(1×6) 1(1×4)	3	Т	20	2	——— " ——— №2
5	——— " ——— №3							
6	Линия питания дуговой лампы №1	ПВ	2(1×16)	4	Т	25	4	От 29РУ-60 к КПТ-2Ш №1
7	——— " ——— №2	ПВ	2(1×16)	4	Т	25	4	——— " ——— №2
8	——— " ——— №3							
9	Линия питания электродвигателя КПТ-2Ш №1	ПВ	3(1×1,5)	4	Т	20	4	——— " ——— №1
10	——— " ——— " ——— №2	ПВ	3(1×1,5)	4	Т	20	4	——— " ——— №2
11	——— " ——— " ——— №3							
12	Вспомогательное освещение КПТ-2Ш №1	ПВ	2(1×1,5)	4	Т	см. л. 9	—	——— " ——— №1
13	——— " ——— " ——— №2	ПВ	2(1×1,5)	4	Т	см. л. 10	—	——— " ——— №2
14	——— " ——— " ——— №3							
15	Линия питания 12 ЭПУ-1 №1	ПВ	2(1×1,5)	10	Т	15	8	От 29 РУ-60 к 12 ЭПУ-1 №1
16	Линия питания 12 ЭПУ-1 №2 (для УПП-2)	ПВ	2(1×1,5)	—	Т	см. л. 15	—	——— " ——— №2
17	Линия питания эл. двигателя перематывателя	ПВ	2(1×1,5)	5	Т	15	4	От 29 РУ-60 К 35П-3
18	Управление выпрямителем с КПТ-2Ш №1	ПВ	1(1×1,5)	4	Т	см. л. 9	—	От 29 РУ-60 к КПТ-2Ш №1
19	——— " ——— №2	ПВ	1(1×1,5)	4	Т	см. л. 10	—	——— " ——— №2
20	——— " ——— №3							
21	Линия постоянного тока от 26 ВС-60 №1	ПВ	2(1×16)	3	Т	25	1	К 29 РУ-60
22	——— " ——— №2	ПВ	2(1×16)	4	Т	25	1	К 29 РУ-60
23	——— " ——— №3							
24	Линия питания 19 ПДУ-1 №№1,2	ПВ	2(1×1,5)	10	Т	15	10	От 29РУ-60 к 19 ПДУ-1 №1,2
25	Линия сигнализации с 60К-31 №1 и №2	ПВ	5(1×1,5)	12	Т	20	10	К 19 ПДУ-1 №2,1
26	Линия питания ламп просвечивания	ПВ	2(1×2,5)	10	Т	15	7	От 50У-55 №1 и 6К-177
31	Линия питания магнитофона	ПВ	2(1×1,5)	8	Т	15	6	От 29РУ-60
32	Линия питания бра перемоточной	ПВ	2(1×1,5)	10	Т	см. л. 17	15	От 29РУ-60
33	Питание электромагнитов заслонок	ПВ	2(1×1,5)	27	Т	15	20	От 12ЭПУ-1 через 16ЭПО-1 и 16ЭПО-2 на КПТ-2Ш №2,1
34	Линия освещения пульта 60К-31 №1	ПВ	2(1×1,5)	12	Т	15	10	От 50У-55 №1
35	——— " ——— №2	ПВ	2(1×1,5)	14	Т	см. л. 34	—	От 50У-55 №2
36	Линия питания бра №1	ПВ	2(1×1,5)	4	Т	15	2	От 19 ПДУ-1 №1
37	——— " ——— №2	ПВ	2(1×1,5)	4	Т	15	2	От 19 ПДУ-1 №2
39	Линия вход ФЭУ комплекта №1	ПГВ РК75-4-16	1(1×1,5) 2(1×0,5)	4	Т	см. л. 53	—	От 6К-177 к 50У-55 №1
40	——— " ——— №2	ПГВ РК75-4-16	1(1×1,5) 2(1×0,5)	5	Т	см. л. 53	—	——— " ——— №2
41	Линия + ЛП от комплекта №1	ПГВ	1(1×2,5)	3	Т	см. л. 26	—	К 6К-177 от 50У-55 №1
42	——— " ——— №2	ПГВ	1(1×2,5)	4	Т	15	2	——— " ——— №2
43	Линия вход УО-1 и УО-2	КМИ-2	1(2×0,35)	5	Т	см. л. 53	—	От 50У-55 №1 к 50У-55 №2
44	Линия входов микрофон, радио, звукосниматель компл. №1	ПГВ КМИ-2	2(1×1,5) 2(2×0,35)	5	Т	см. л. 45	—	От 6К-179 №1 к 50У-55 №1
45	Линия входов микрофон, магнитофон компл. №2	ПГВ КМИ-2	2(1×1,5) 2(2×0,35)	3	Т	25	3	От 6К-179 №2 к 50У-55 №2
46	Линия микрофон от 60К-31 №1	КМИ-2	1(2×0,35)	12	Т	25	11	К 50У-55 №1
47	——— " ——— №2	КМИ-2	1(2×0,35)	14	Т	см. л. 46	—	К 50У-55 №2
48	Линия выносного регулятора громкости компл. №1	КМИ-2 ПГВ	1(2×0,35) 1(1×1,5)	12	Т	см. л. 46	—	От 50У-55 №1 к 60К-31 №1
49	——— " ——— компл. №2	КМИ-2 ПГВ	1(2×0,5) 1(1×1,5)	14	Т	см. л. 46	—	От 50У-55 №2 к 60К-31 №2
50	Линии громкоговорителей экрана компл. №1	ПВ	2(1×1,5)	42	Т	15	40	От 50У-55 №1
51	——— " ——— компл. №2	ПВ	2(1×1,5)	40	Т	см. л. 50	—	От 50У-55 №2
52	Линия громкоговорителей фойе	ПВ	2(1×1,5)	20	Т	20	35	От 50У-55 №2
53	Перемычка, между 50У-55 №1 и 50У-55 №2	КМИ-2 ПВ	1(2×0,35) 2(1×2,5)	5	Т	25	3	От 50У-55 №1 к 50У-55 №2
54	Линия контрольных громкоговорителей компл. №1	ПВ	2(1×1,5)	8	Т	15	6	От 50У-55 №1
55	——— " ——— №2	ПВ	2(1×1,5)	7	Т	см. л. 54	—	От 50У-55 №2
56	Линия питания комплекта №1	ПВ	2(1×1,5)	9	Т	15	7	От 29РУ-60 к 50У-55 №1
57	——— " ——— №2	ПВ	2(1×1,5)	9	Т	15	7	" №2
58	Линия „корпус" 6К-179 №1,2; 6К-177; 60К-31 №1,2, 50У-55 №1	ПВ	1(1×2,5)	20	—	—	—	От 50У-55 №2
59	Заземление акустического оборудования	ПВ	1(1×4)	12	—	—	—	От 29РУ-60 совместно с линиями питания
60	Линия управления темнителем	ПВ	5(1×1,5)	—	Т	20	—	с 19 ПДУ-1 и 1,2 на темнитель
61	Управление предэкранным занавесом	ПВ	5(1×1,5)	—	Т	20	—	от 19ПДУ-1 №1 и 2 на МПЗ-1
62	Линия питания эл. двигателя лебедки занавеса	ПВ	3(1×1,5)	—	Т	20	—	От 29 РУ-60 на МПЗ-1

Экспликация оборудования.

№ п/п	Наименование	Ед. изм.	К-во	Тип	Примечание
1	Кинопроектор широкоэкранный	шт	2	КПТ-2Ш	
2	Шкаф усилительного устройства	"	2	50У-55	Из комплекта „Звук 1-25"
3	Распределительное устройство	"	1	29РУ-60	
4	Выпрямитель селеновый	"	2	26ВС-60	
5	Пульт дистанционного управления	"	2	19ПДУ-1	
6	Автозаслонка проекционного окна	"	2	16ЗПО-1	Из комплекта 16КПЗ-2
7	Автозаслонка смотрового окна	"	2	16ЗСО-1	——— " ———
8	Электропитающее устройство	"	1	12ЭПУ-1	——— " ———
9	Розетка штепсельная	"	4	0327	ГОСТ 7396-62
10	Громкоговоритель контрольный	"	2	0,15 ГД-Ш-1	Из комплекта „Звук 1-25"
11	Бра местного освещения	"	3	БКВ-00	полугерметич.
12	Переходная коробка	"	1	6К-177	Из комплекта „Звук-1-25"
13	Кронштейн для противопожарной ткани	"	3	Изготаблиб. по чертежу	см: лист КТ-9
14	Шкаф для хранения оптики и инструмента	"	1	Медицинское оборудование	Готовое изделие
15	Кнопка отключения автозаслонок	"	1	06Н14	Из комплекта 16КПЗ-2
16	Фильмостат	"	1	ФС-5	
17	Перематыватель с электроприводом	"	1	35П-3	
18	Перематыватель фильмов ручной	"	1	ПКФ-1	Из комплекта КПТ-2Ш
19	Стол для перемотки фильмов	"	1	Изготаблиб. по чертежу	см. лист. КТ-9
20	Переходная коробка	"	2	6К-179	Из комплекта „Звук 1-25"
21	Магнитофон	"	1	МЭЗ-28А	
22	Выключатель бра перемоточной	"	1	0261	ГОСТ 7397-62

Примечания:

1. В кинопроекторах КПТ-2Ш должны быть установлены лампы просвечивания КГ-30(63)х10
2. Кабель РК-75-4-16 в случае необходимости может быть заменен кабелем РК-75-4-12 или РК-75-4-15.
3. Кабель КМИ-2-проводом ПРДЭШ, сечением 2×0,5 мм².

1968	Профилакторий на 200 мест	Кабельный журнал. Экспликация оборудования.	Типовой проект 274-3-6	Альбом II	Лист КТ-4

Отдел инженерного оборудования

Главный инженер проекта Злочевский

Гл. инженер проекта Злочевский

Гл. специалист Лебедев

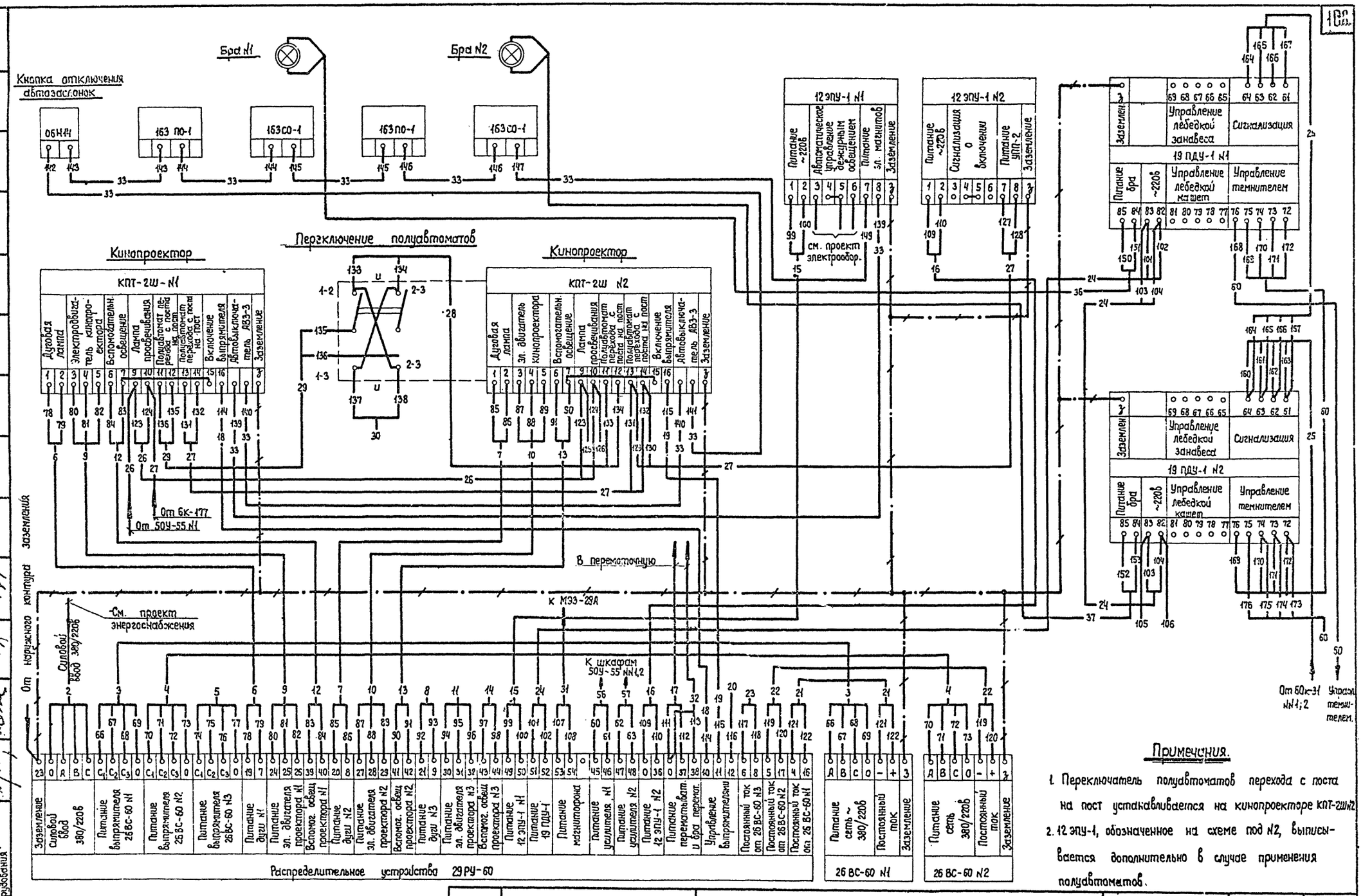
Кнопка отключения автозаслонок
Бра N1
Бра N2
Кинопроектор
КПТ-2Ш-N1
Переключение полуавтоматов
Кинопроектор
КПТ-2Ш N2
12 ЭПУ-1 N1
12 ЭПУ-1 N2
19 ПДУ-1 N1
19 ПДУ-1 N2
Управление лебедкой занавеса
Сигнализация
Управление лебедкой кашет
Управление темнителем
От 6К-177
От 50У-55 N1
В перемоточную
К МЭЗ-28А
См. проект энергоснабжения
Силовой ввод 380/220в
От наружного контура заземления
К шкафам 50У-55 NN1,2
См. проект электрооборуд.
От 60К-31 NN1;2
Распределительное устройство 29РУ-60
26 ВС-60 N1
26 ВС-60 N2
Примечания.
1. Переключатель полуавтоматов перехода с поста на пост устанавливается на кинопроекторе КПТ-2ШN2
2. 12 ЭПУ-1, обозначенное на схеме под N2, выписывается дополнительно в случае применения полуавтоматов.
1968
Профилакторий на 200 мест
Схема внешних соединений электросилового оборудования.
Типовой проект 254-3-6
Альбом II
Лист КТ-5
Главный инженер проекта Лебедев В.М.
Руководитель группы Злочевский
Проектировщик Злочевский
Нач. отделения Духовный
Лечебно-курортных зданий
Отдел инженерного оборудования

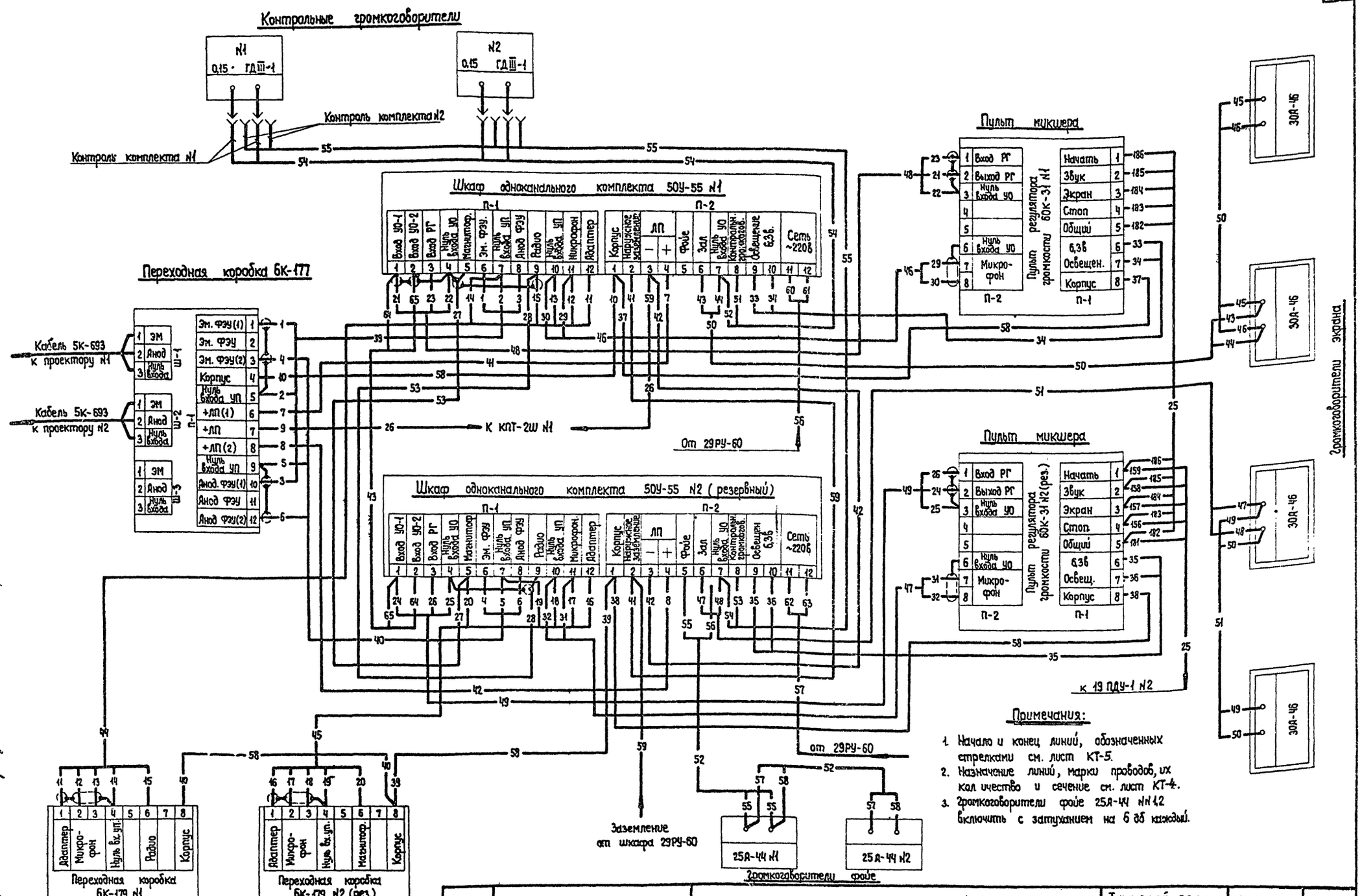

1968	Профилакторий на 200 мест	Схема внешних соединений электроакустического оборудования	Типовой проект 254-3-6	Альбом II	Лист КТ-6

Общий вид м 1:25

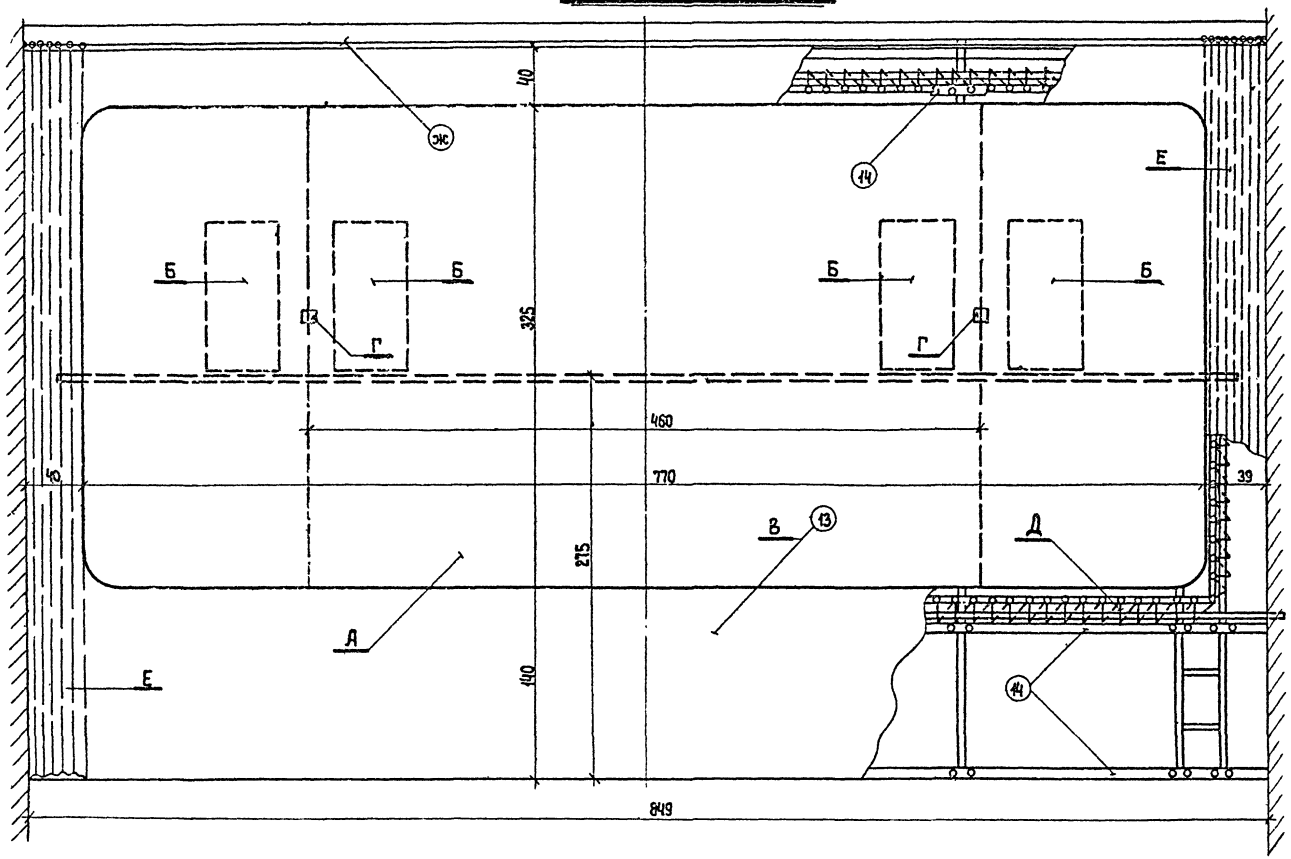

Фланец м1:5

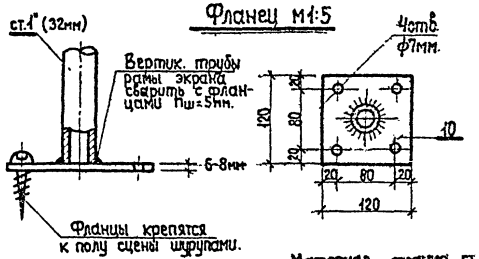

Материал фланца ст 3 ~~б~~-8мм.

Пластина крепления деталей обрамления.

м 1:2

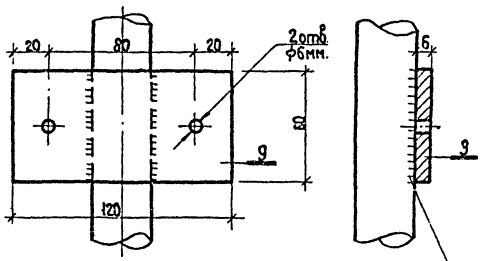

Пластины приварить к вертикальным трубам по радиусу горизонтальных труб hш=5мм.

Материал пластин-ст. полосовая 6×60 мм.

Спецификация материалов

N п/п	Наименование	Ед. изм.	Кол. шт.	Примечание
А	Полотно экрана из перфорирован. лавинола	шт	1	Разм. 8,6×3,7м
Д	Шнур х/б d=6мм.	м	200	для натяжки полотна на раму
В	Бархат темный	м²	20	Обрамлен. экрана
Е	Репс шелков. темный сатин подкладочный	м	100	Предэкран. занавес
ж	Трос стальной ф6мм.	м	20	Подвес занавеса.

Экспликация оборудования

N п/п	Наименование	Тип	Кол.	Ед. изм.	Примеч.
А	Кинозкран стационарн. из белого тисненного перфорирован. лавинола	Диффузный	1	шт	
Б	Зазкранный громкоговоритель	30Д-4б	4	шт.	
В	Бархат темный обрамления экрана	Декор. ткань		кв.м	
Г	Соединительная плата	пс-IV	2	шт.	

Примечания:

1. Данный чертеж рассматривать совместно с черт. КТ-8
2. Позиции 13,14 см. лист КТ-8
3. Сварку выполнять электродами Э-42 hш=5мм.
4. Размеры даны в см. размеры узлов в мм.

1968	ПРОФИЛАКТОРИЙ НА 200 МЕСТ	ШИРОКИЙ ЭКРАН, ОБЩИЙ ВИД И ДЕТАЛИ.	Типовой проект 254-3-6	Альбом II	Лист КТ-7

Согласовано: Гл. инж. проектир. Лукинская; Гл. арх. проект. Кувалова

Проектировал Злочевский; Рук. группы Злочевский; Гл. инж. проекта Лебедев В.М.; Нач. отдела Духовный; Лечебно-курортных зданий; Отдел инженерного оборудования

Рама экрана

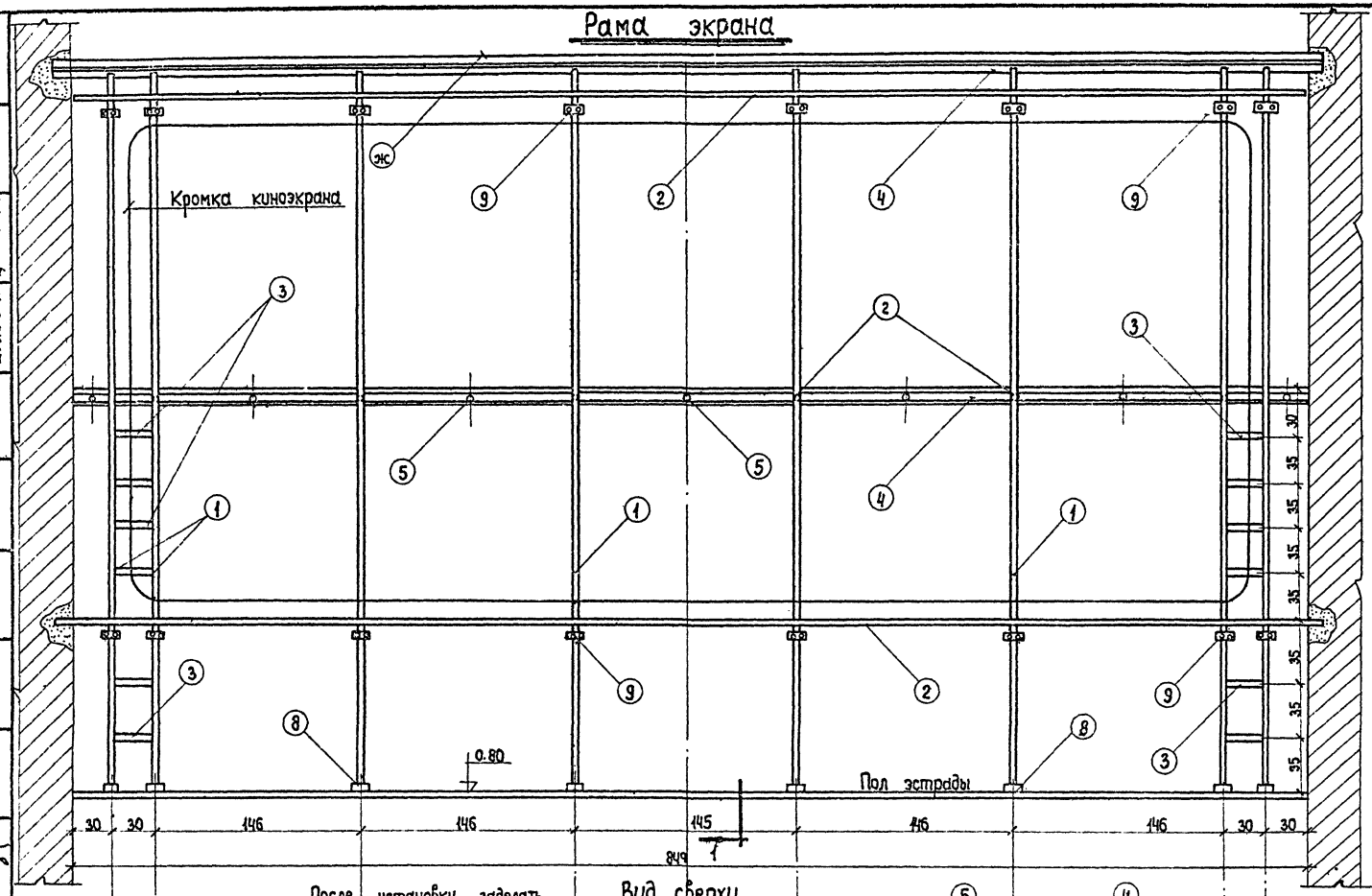

Разрез 1-1

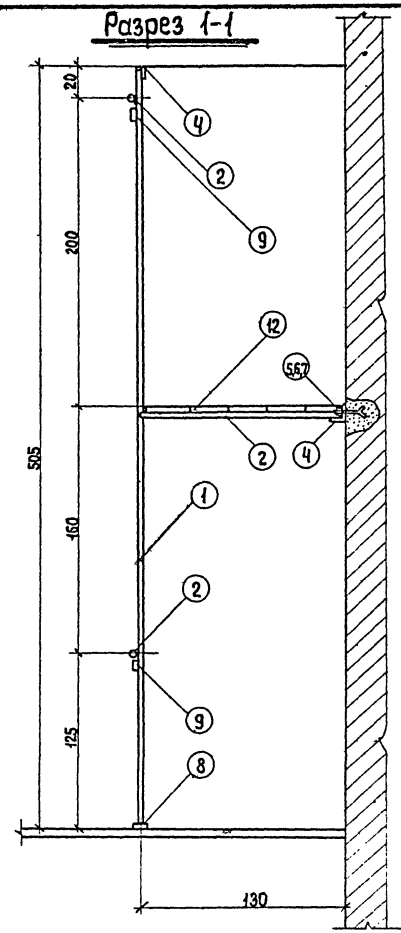

Вид сверху.

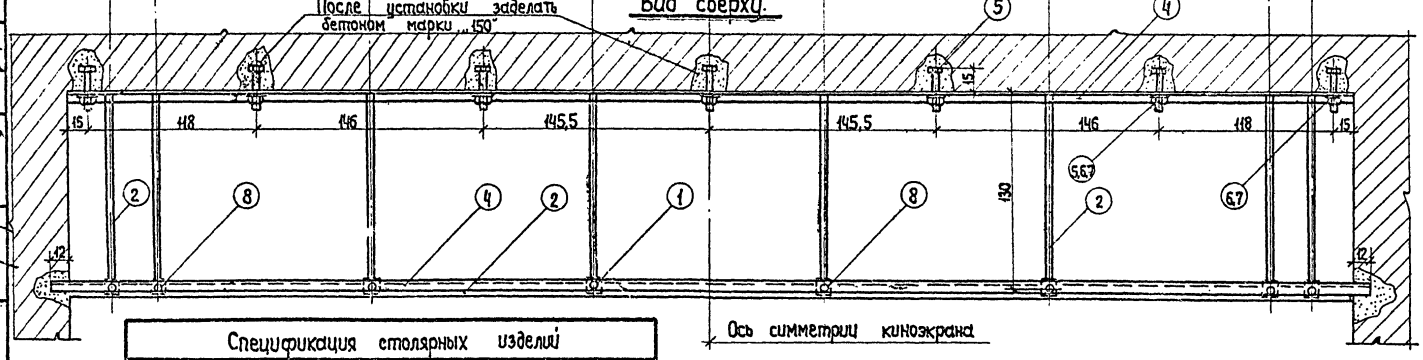

Спецификация металла

№ поз.	Наименование	Длина мм.	Кол. шт.	Примечание
1	Труба водогазопроводная ф32мм.	5000	8	ГОСТ 3262-62
2	" " ф20мм.	8500 1300	2 8	" "
3	" " "	300	12	" "
4	Уголок стальной 63×6мм	8700 8500	1 1	
5	Болт м12	220	7	
6	Гайка м12	—	7	
7	Шайба d-12	—	7	
8	Фланец оснований вертикальных труб	—	10	Черт. КТ-7
9	Пластина из полосовой стали 6×60мм.	120	16	— " —
10	Шурупы 6×60 мм.	—	1кг	
11	Гвоздистроительные, разные	—	2кг	

Спецификация столярных изделий

№ поз.	Наименование	Един. изм.	К-во
12	Доска сосновая, еловая ≠40мм.	м³	0,5
13	Фанера 5-5	лист	12
14	Рейка сосновая, еловая 20×60мм; L=8500	шт.	3

1968	Профилакторий на 200 мест	Широкий экран. Конструкция рамы.	Типовой проект 254-3-6	Альбом II	Лист КТ-8

Гл. инж. проекта Шумилова
Гл. арх. проекта Злочевский
Гл. спец. Злочевский
Рук. гр. Лебедев В.М.
Рук. отд. Дудовский
Отдел дер. сооруж. и мех. оборуд.

Кронштейн для противопожарной ткани м1:2

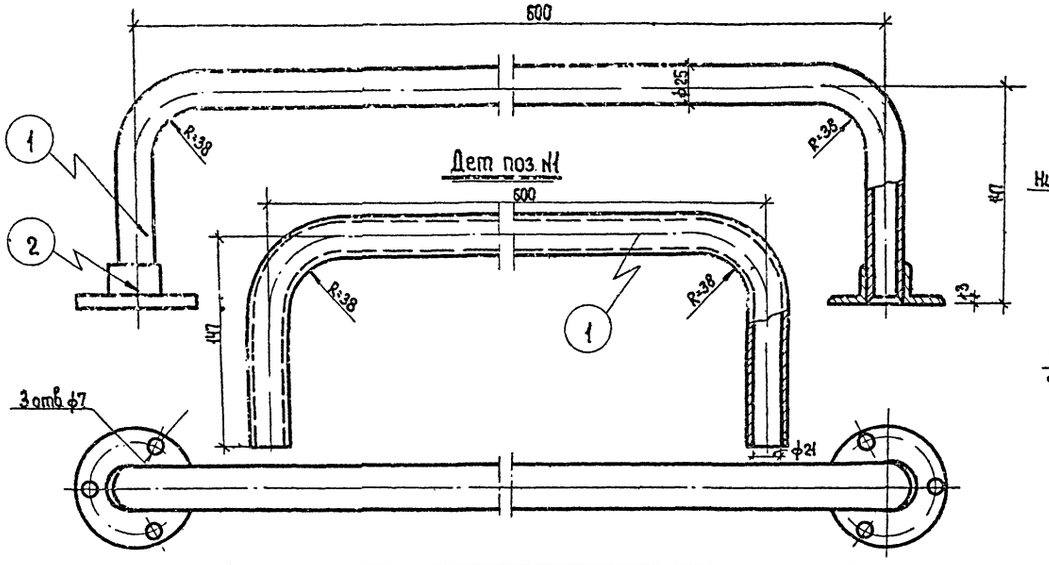

Деталь поз N2

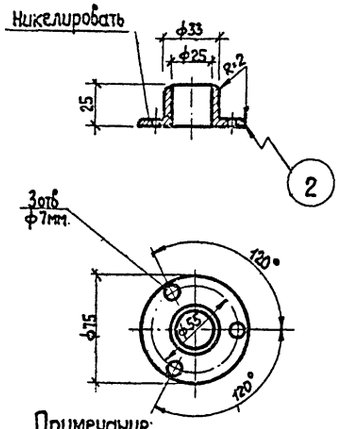

Спецификация							
NN поз.	№черт. или ГОСТ	Наименование	Кол. шт.	Материал	Вес в кг. 1шт.	Вес в кг. Общий	Примечание
1	ГОСТ 3262-62	Труба 25×2; ℓ=840	1	Ст 3	0,95	0,95	
2	КТ-9	Фланец	2	Ст 3	0,20	0,40	

Примечание:

Наружную поверхность кронштейна никелировать; крепить к стене глухарями или шурупами ф6мм

Стол для перемотки фильмов м1:20

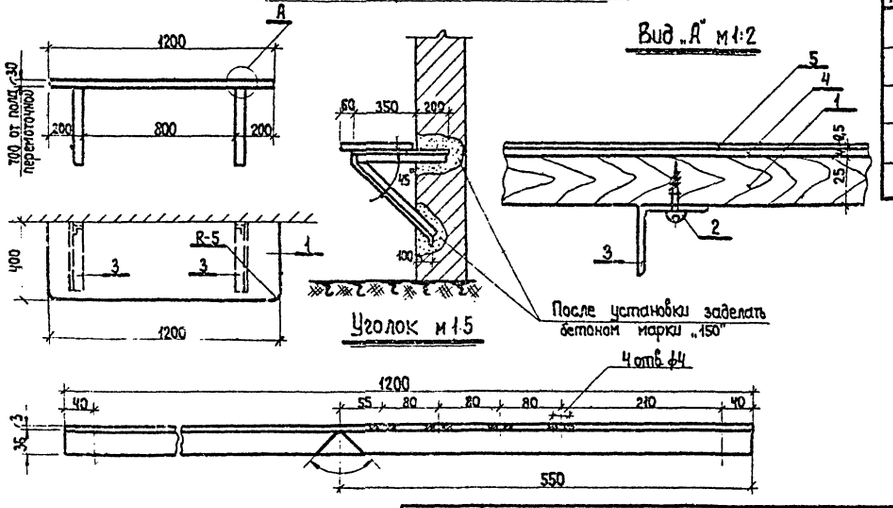

№ поз	№ ГОСТа или чертежа	Наименование	Кол.	Матер.	Вес кг. Ед.	Вес кг. Общ.	Прим
1	ГОСТ 8486-66	Крышка стола	1	Сосна			δ-25мм
2	ГОСТ 1144-60	Шуруп 4×25	8	Ст. 3	0,0025	0,02	
3	ГОСТ 8509-57	Уголок 350×350×3; L=1200	2	"	1,65	3,3	
4	ГОСТ 7338-65	Прокладка 1200×400	1	Резина теплостойкая			δ-4мм
5	ГОСТ 8075-56	Облицовка крышки стола 420×510	1	Ст. оцинк. тонколист	2,8	2,8	δ-0,5мм

1968	ПРОФИЛАКТОРИЙ НА 200 МЕСТ	НЕСТАНДАРТНОЕ ОБОРУДОВАНИЕ	Типовой проект 254-3-6	Альбом II	Лист КТ-9

Гл. инж. проекта Лебедев В.М.
Нач. отдела Дуровный
Рук. группы Злочевский
Рукеткинов
Отдел инженерного оборудования
Институт курортных зданий

НАИМЕНОВАНИЕ И МЕСТО УСТАНОВКИ	ДАВЛЕНИЕ ПОСЛЕ НАСОСА ХОЛОДНОЙ ВОДЫ	ДАВЛЕНИЕ ПОСЛЕ НАСОСА ГОРЯЧЕЙ ВОДЫ	СОЛЕНОИДНЫЙ ВЕНТИЛЬ НА ХОЛОДНОЙ ВОДЕ	СОЛЕНОИДНЫЙ ВЕНТИЛЬ НА ГОРЯЧЕЙ ВОДЕ	ЭЛЕКТРОДВИГАТЕЛЬ НАСОСА ХОЛ. ВОДЫ Р=2.8 КВТ.	ЭЛЕКТРОДВИГАТЕЛЬ НАСОСА ГОР. ВОДЫ Р=2.8 КВТ	СИГНАЛ АВАРИИ НАСОСОВ В ПОМЕЩЕНИИ ГИДРОПАТИИ	КНОПКА ДИСТАНЦИОННОГО УПРАВЛЕНИЯ НАСОСАМИ	
								КПД КСД	СРД
ОБОЗНАЧ. В СХЕМЕ	Х-ЗКМ	Г-ЗКМ	Х-СВ	Г-СВ	Х-Д	Г-Д	САН		
№№ ПО СПЕЦИФ.	39	39	–	–	—	—	41	40	

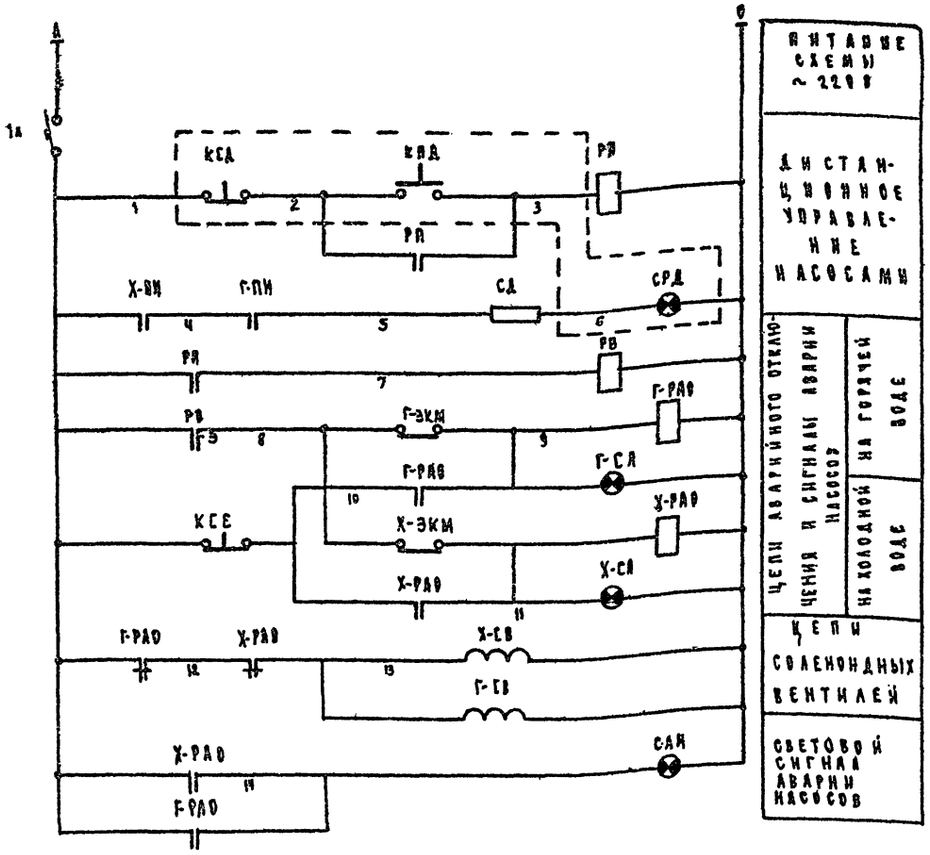

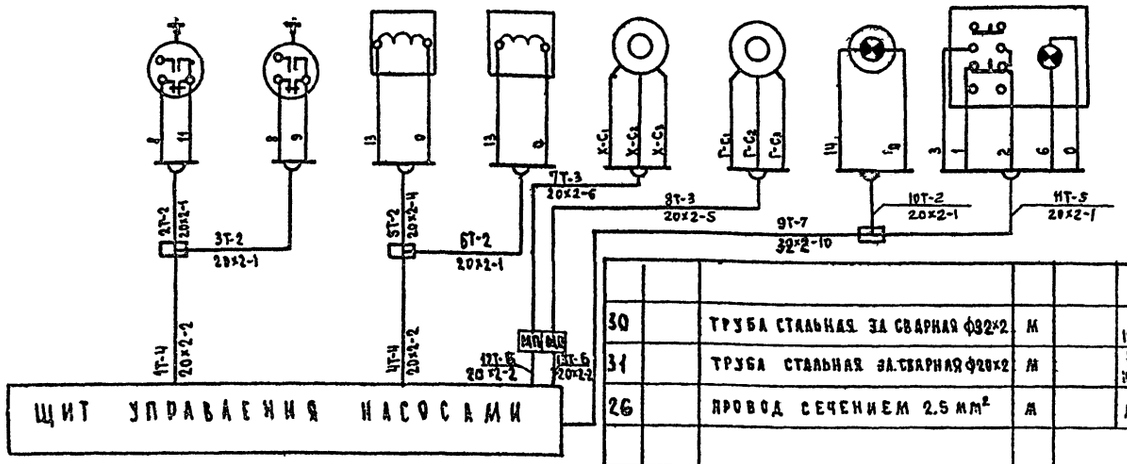

30		ТРУБА СТАЛЬНАЯ ЭЛ. СВАРНАЯ ф32×2	М		ГОСТ 10704-63
31		ТРУБА СТАЛЬНАЯ ЭЛ. СВАРНАЯ ф20×2	М		ГОСТ 10704-63
26		ПРОВОД СЕЧЕНИЕМ 2.5 мм²	М		АПВ-500
41	САН	СВЕТИЛЬНИК	1	БУН-60	КРАСН.
–	Х-Д	ДВИГАТЕЛЬ ЭЛЕКТРИЧЕСКИЙ	1	–	Р=2.8 КВТ.
–	Х-СВ Г-СВ	СОЛЕНОИДНЫЙ ВЕНТИЛЬ	2	СВМ-50	–
39	Х-ЗКМ Г-ЗКМ	МАНОМЕТР ЭЛЕКТРОКОНТАКТ.	2	ЭКМ-1У	0÷6 кг/см²
40	КСД КПД СРД	КНОПОЧНАЯ СТАНЦИЯ	1	КСЗ-3	–
ПРИБОРЫ ПО МЕСТУ					
38	СД	СОПРОТИВЛЕНИЕ ДОБАВОЧНОЕ	1	ПЭВ-75	100 ом
8	КСС	ПОСТ УПРАВЛЕНИЯ КНОПОЧНЫЙ	1	ПКЕ-112-1	–
37	1А Х-А	ВЫКЛЮЧАТЕЛЬ АВТОМАТИЧЕСКИЙ	2	АЕ3-МГ	3×0,63 а
20	Х-СР	АРМАТУРА СИГНАЛЬНОЙ ЛАМПЫ	1	АС-220	ЗЕЛЕН.
20	Г-СА Х-СА	АРМАТУРА СИГНАЛЬНОЙ ЛАМПЫ	2	АС-220	КРАСН.
36	Х-ПП	ПАКЕТНЫЙ ПЕРЕКЛЮЧАТЕЛЬ	1	ПОМ4-10/12	–
35	РВ	РЕЛЕ ВРЕМЕНИ 1 ИСП.	1	РВП-2	220в
34	Х-РАО Г-РАО	РЕЛЕ ПРОМЕЖУТОЧНОЕ 2Н.О.-2Н.З	2	РЗ-21	220В
33	РП	РЕЛЕ ПРОМЕЖУТОЧНОЕ 4Н.О.	1	РЗ-21	220в
ПРИБОРЫ НА ЩИТЕ УПРАВЛЕНИЯ НАСОСАМИ ГИДРОПАТИИ					
№№ ПО СПЕЦ.	ОБОЗНАЧ. В СХЕМЕ	НАИМЕНОВАНИЕ	КОЛ.	ТИП	ТЕХН. ХАР-КА
СПЕЦИФИКАЦИЯ					

ЭЛ. СХЕМА УПРАВЛЕНИЯ НАСОСОМ ХОЛОДНОЙ ВОДЫ

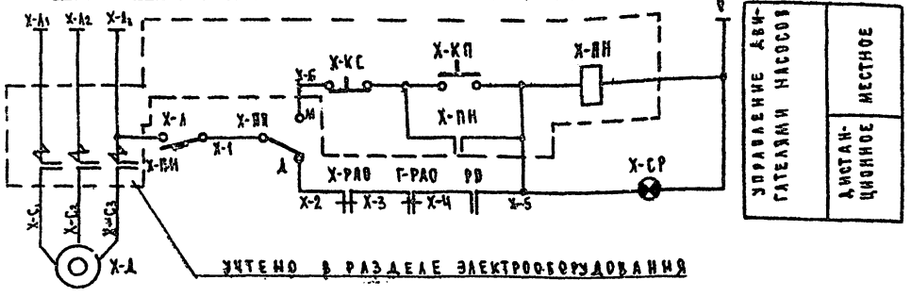

ВЫКОПИРОВКИ ИЗ ПЛАНОВ ПОДВАЛА И 1ГО ЭТАЖА

М 1:100 М 1:100

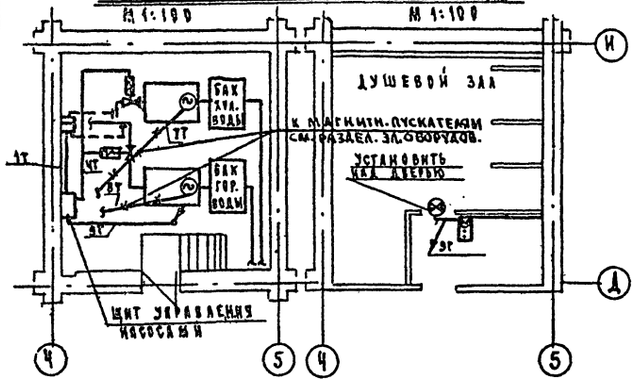

ПРИМЕЧАНИЕ

ЭЛ. СХЕМА УПРАВЛЕНИЯ НАСОСОМ ХОЛОДНОЙ ВОДЫ ПРИМЕНИМА ДЛЯ НАСОСА ГОРЯЧЕЙ ВОДЫ С ЗАМЕНОЙ ИНДЕКСА "Х" НА "Г" В МАРКИРОВКЕ ПРОВОДОВ И ЭЛЕМЕНТОВ СХЕМЫ.

1973	ПРОФИЛАКТОРИЙ НА 200 МЕСТ	ЭЛ. СХЕМА УПРАВЛЕНИЯ НАСОСАМИ ГИДРОПАТИИ ВЫКОПИРОВКИ ИЗ ПЛАНОВ ПОДВАЛА И 1ГО ЭТАЖА. ПРОКЛАДКА ТРАСС АВТОМАТИКИ И СХЕМА ВНЕШНИХ СОЕДИНЕНИЙ.	ТИПОВОЙ ПРОЕКТ 254-3-6	АЛЬБОМ II	ЛИСТ 3А-9

ЗАДНЯЯ СТЕНКА ЩИТА

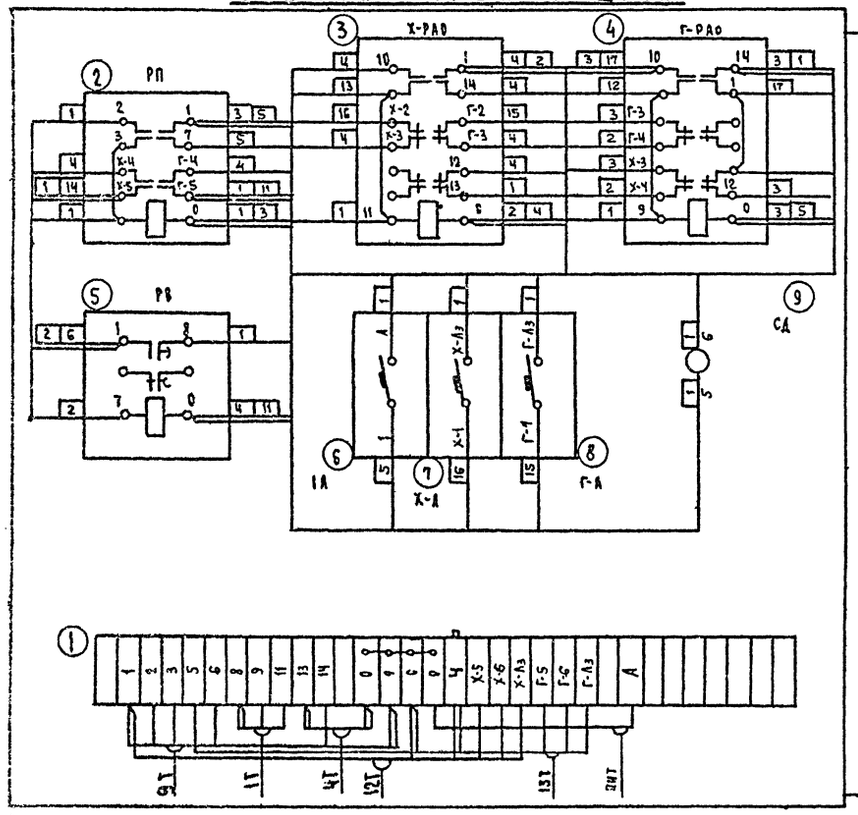

ДВЕРЬ ЩИТА

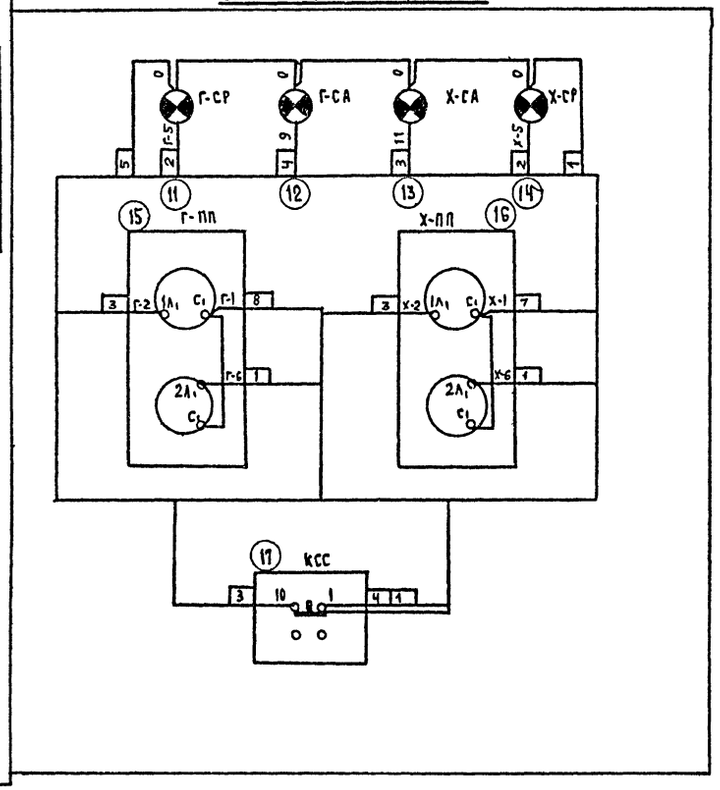

7	СНЯТИЕ СИГНАЛА АВАРИИ НАСОСОВ				
6	УПРАВЛЕНИЕ НАСОСОМ ГОРЯЧЕЙ ВОДЫ				
5	УПРАВЛЕНИЕ НАСОСОМ ХОЛОДНОЙ ВОДЫ				
4	РАБОТА НАСОСА ГОРЯЧЕЙ ВОДЫ				
3	АВАРИЯ НАСОСА ГОРЯЧЕЙ ВОДЫ				
2	АВАРИЯ НАСОСА ХОЛОДНОЙ ВОДЫ				
1	РАБОТА НАСОСА ХОЛОДНОЙ ВОДЫ				
NN п/п	НАДПИСЬ В РАМКАХ				
—	—	РАМКА ДЛЯ НАДПИСИ	7	РПМ	65×33
—	—	КОЛОДКА МАРКИРОВОЧНАЯ	2	КМ-4	—
—	—	ЗАЖИМ КОММУТАЦИОННЫЙ	4 29	ЗК-П ЗК-Н	— —
—	—	РЕЙКА ЗАЖИМОВ	1	РЗ-32	—
24	—	ЩИТ ШКАФНОЙ МАЛОГАБАРИТНЫЙ	1	ЩШМ	1000×600×350
38	ГД	СОПРОТИВЛЕНИЕ ДОБАВОЧНОЕ	1	ПЭВ-75	100 ом
8	КСС	ПОСТ УПРАВЛЕНИЯ КНОПОЧНЫЙ	1	ПКЕ-112-1	
37	1А, Х-А Г-А	ВЫКЛЮЧАТЕЛЬ АВТОМАТИЧЕСК.	3	А63-МГ	3×0,5А
20	Х-СР Г-СР	АРМАТУРА СИГНАЛЬНОЙ ЛАМПЫ	2	АС-220	ЗЕЛ.
20	Г-СА Х-СА	АРМАТУРА СИГНАЛЬНОЙ ЛАМПЫ	2	АС-220	КРАСН.
36	Х-ПП Г-ПП	ПАКЕТНЫЙ ПЕРЕКЛЮЧАТЕЛЬ	2	ППМ1-10/N2	
35	РВ	РЕЛЕ ВРЕМЕНИ 1 ИСП.	1	РВП-2	220 в
33	Х-РАО Г-РАО	РЕЛЕ ПРОМЕЖУТОЧНОЕ 2Н.О.4Н.З.	2	ПЭ-21	220 в
34	РП	РЕЛЕ ПРОМЕЖУТОЧНОЕ 4Н.О.	1	ПЭ-21	220 в
NN по спец	ОБОЗН. В СХЕМЕ	НАИМЕНОВАНИЕ	КОЛ.	ТИП	ТЕХН. ХАР-КА

СПЕЦИФИКАЦИЯ

КОМПЛОВКА ЩИТА

М 1:100

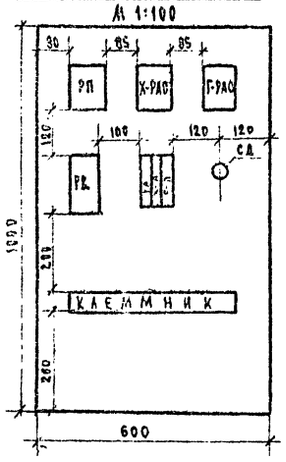

ОБЩИЙ ВИД ЩИТА

М 1:100

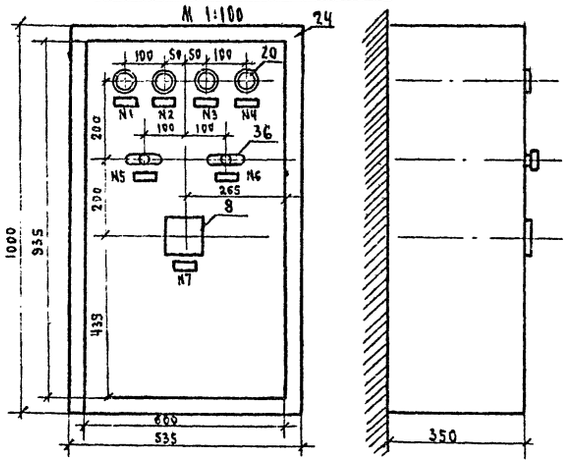

1973	ПРОФИЛАКТОРИЙ НА 200 МЕСТ	М.К.С. ЩИТА УПРАВЛЕНИЯ НАСОСАМИ ГИДРОПАТИК, КОМПАНОВКА И ОБЩИЙ ВИД.	ТИПОВОЙ ПРОЕКТ 254-3-6	АЛЬБОМ II	ЛИСТ ЭА-10