Исключен 1/85

ТИПОВОЙ ПРОЕКТ
254-3-6

ПРОФИЛАКТОРИЙ НА 200 МЕСТ

СО СТЕНАМИ ИЗ КИРПИЧА
ДЛЯ РАЙОНОВ II И III СТРОИТЕЛЬНО-КЛИМАТИЧЕСКИХ ЗОН

АЛЬБОМ III

ИЗДЕЛИЯ ЗАВОДСКОГО ИЗГОТОВЛЕНИЯ

ИНВ. № 2929

МОСКОВСКИЙ ФИЛИАЛ
ЦЕНТРАЛЬНОГО ИНСТИТУТА ТИПОВЫХ ПРОЕКТОВ
МОСКВА

СОДЕРЖАНИЕ АЛЬБОМА III

NN п/п	НАИМЕНОВАНИЕ ЧЕРТЕЖЕЙ	N листа	N стр
1	Титульный лист	1	1
2	Содержание альбома III, часть 1, части 2 и 3	2-3	2-3
	ЧАСТЬ 1. ДЕРЕВЯННЫЕ ИЗДЕЛИЯ		
3	Шкаф ШД-1	4	4
4	Ящик для шкафа ШД-1	5	5
5	Шкаф ШД-2	6	6
6	Шкаф ШД-1. Узлы	7	7
7	Шкаф ШД-1 и ШД-2. Узлы и детали	8	8
8	Шкафы ШД-1 и ШД-2. Спецификация	9	9
9	Дверь лаза ДЩ-2 и крышка лаза ДЩ-1	10	10
10	Оконный блок ОСИ-1	11	11
11	Наружные дверные блоки НД-1, НД-2, НД-3 Общий вид и разрезы	12	12
12	Наружные дверные блоки НД-1, НД-2, НД-3 Сечения и внутренний дверной блок НД-2	13	13
13	Загрузочный люк. Дверной блок ДЛ-1, крышка КЛ-1	14	14
14	Загрузочный люк. Дверной блок ДЛ-1. Крышка КЛ-1. Сечения 1-10.	15	15
15	Блок раздаточного окна с прилавком ОР-1	16	16
16	Барьер гардероба БГ-1. Узлы	17	17
17	Барьер гардероба. Дверца Б-2, щиты Б-8, Б-11.	18	18
18	Галошница ГА-1. План, сечения, узел I	19	19
19	Галошница ГА-1. Узлы II-VII. Щиты Галошницы Г-4, Г-5, Г-6.	20	20
20	Спецификация приборов, расход древесины на дверные блоки НД-1, НД-2, НД-3, ИМ пост И-1 Нащельники НЩ-1, НЩ-2, НЩ-3.	21	21
21	Элементы ограждения вентиляторов и колонны обеденного зала с ИРБ-1 по ИРБ-8 и ОК-9, ОК-10, ОК-11.	22	22
22	Вентиляционные решетки ИР-1, ИР-2 обеденного зала на 176 посадочных мест	23	23
23	Дверь с передаточным окном ИД-1. Сечения, спецификация	24	24

1968	Профилакторий на 200 мест	Содержание альбома III, часть 1.	Типовой проект 254-7-6	Альбом III Часть 1	Лист 2

Лечебно-профилактические здания. Мастер N4

Арх. проектная мастерская

Гл. инж. проекта Копиров. Проверил Алексеева. Гл. спец. Шубалова. Гл. инж. пр-та Шевнина. Гл. инж. пр-та Гусева. Гл. арх. пр-та Дубинская. Гл. арх. проекта Шуралова. Рук. арх. мастерской Чернявский. Гл. инж. проекта Лодыгин.

Инв.

СОДЕРЖАНИЕ АЛЬБОМА III.

№№ п/п	Наименование чертежей	№ листа	№ стр.
	Часть 2 Железобетонные шлакобетонные изделия.		
24	Содержание альбома III части 2	1	25
25	Опорная подушка ИЖ-1	2	26
26	Железобетонная консоль ИЖ-2 к варианту фасадов с балконами	3	27
27	Арматурные изделия К-1 и отдельные стержни Закладные детали ЗД-1; ЗД-2	4	28
28	Железобетонные перегородки П-1; П-1а Шлакобетонные перегородки П-2; П-2а П-3; П-3а; П-4; П-4а.	5	29
29	Шлакобетонные перегородки П-5; П-6; П-6а Узлы.	6	30
	Часть 3 Стальные изделия.		
30	Содержание альбома III часть 3	1	31
31	Пояснительная записка	2	32
32	Рамки ИМ-1; ИМ-2; ИМ-3.	3	33
33	Рамки ИМ-4; ИМ-5; ИМ-5; ИМ-6	4	34
34	Рамки ИМ-7; ИМ-8; Анкеры А-1; А-2; А-3	5	35
35	ИМ-9; ИМ-10; ИМ-11; ИМ-12.	6	36
36	ИМ-13; ИМ-14; ИМ-15; ИМ-16; ИМ-17; ИМ-18; ИМ-19	7	37
37	ИМ-20; ИМ-21; ИМ-22; ИМ-23; ИМ-24	3	38
38	ИМ-25; ИМ-26; ИМ-27. Элементы вентиляционных шахт	9	39
39	ИМ-28; ИМ-31 Элементы вентиляционных шахт	10	40
40	ИМ-29; ИМ-30 Элементы вентиляционных шахт	11	41
41	ИМ-32; ИМ-33; ИМ-34 Элементы вентиляционных шахт	12	42
42	ИМ-35; ИМ-36; ИМ-37 (ИМ-38) Элементы вент. шахт	13	43
43	ИМ-39; ИМ-40; ИМ-41; ИМ-42; ИМ-43; ИМ-44; ИМ-45; ИМ46 Элементы крепления перегородок	14	44
44	ИМ-47 Элемент наружной лестницы	15	45
45	ИМ-48 Элемент наружной лестницы	16	46
46	ИМ-49; ИМ-50; ИМ-51 Элементы наружной лестницы	17	47
47	ИМ-52; ИМ-53; ИМ-54; ЗД-2; ЗД-3 Элементы наружной лестницы.	18	48
48	Ограждение ОЛМ-1	19	49
49	Ограждение ОЛМ-2; ИМ-55; ИМ-56	20	50
50	Вешалка гардероба ВШ-1; ВШ-2 Монтажная схема. Узлы „1", „2"	21	51
51	Вешалка гардероба ВШ-1; ВШ-2 Узлы „3", „4" Спецификация материалов	22	52
52	Вешалка гардероба ВШ-1; ВШ-2 Детали ВМ-1; ВМ-2; ВМ-3; ВМ-4	23	53
53	Вешалка гардероба ВШ-1; ВШ-2 Детали ВМ-5; ВМ-6; ВМ-7; ВМ-8; ВМ-9; В-1.	24	54
54	Анкеры ИМ-57; ИМ-61 к варианту решения фасадов с балконами	25	55
55	Элемент ограждения балконов ИМ-58; ИМ-59 к варианту решения фасадов с балконами	26	56
56	Элемент ограждения балконов ИМ-60 к варианту решения фасадов с балконами	27	57
57	Ограждение ОМ-1	28	58

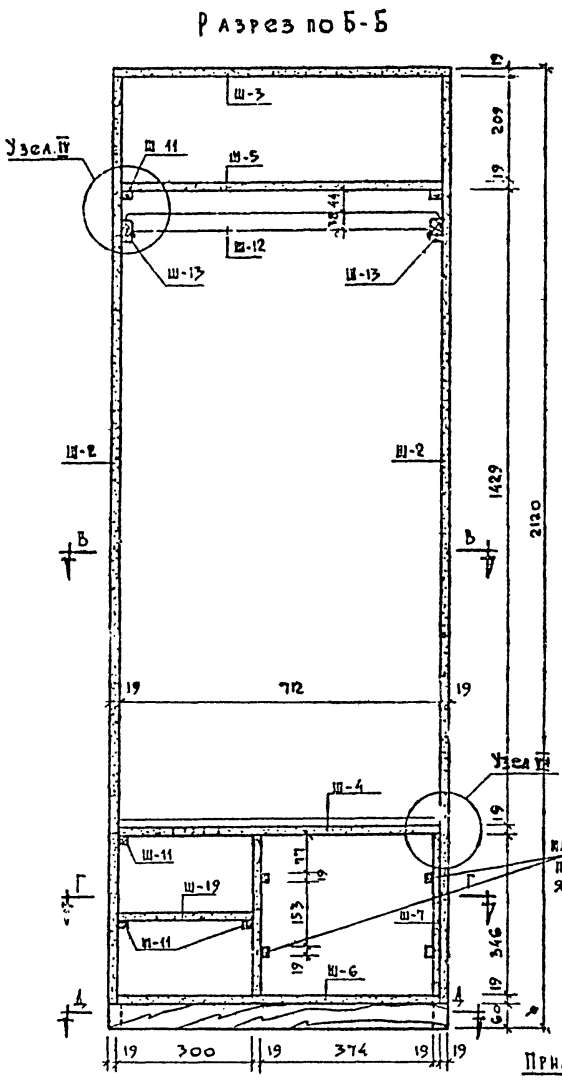

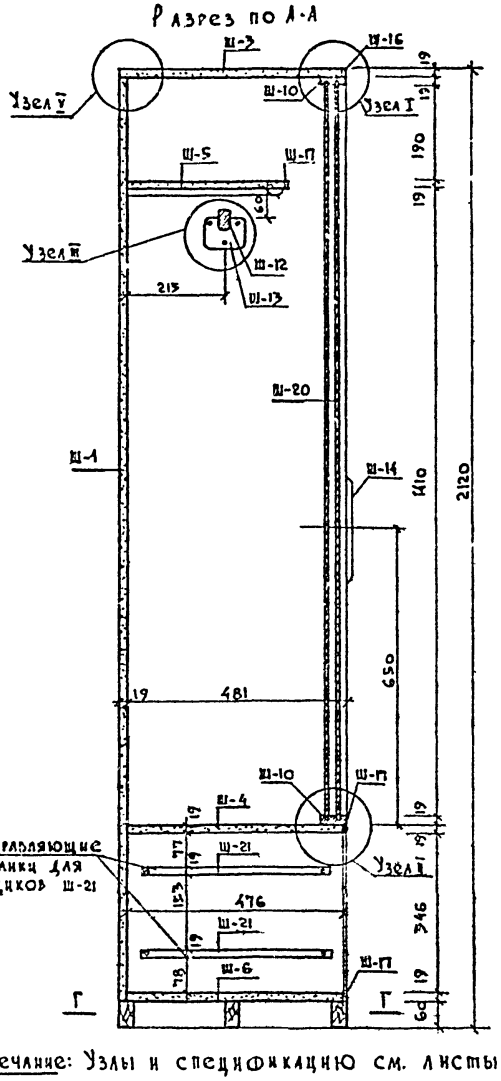

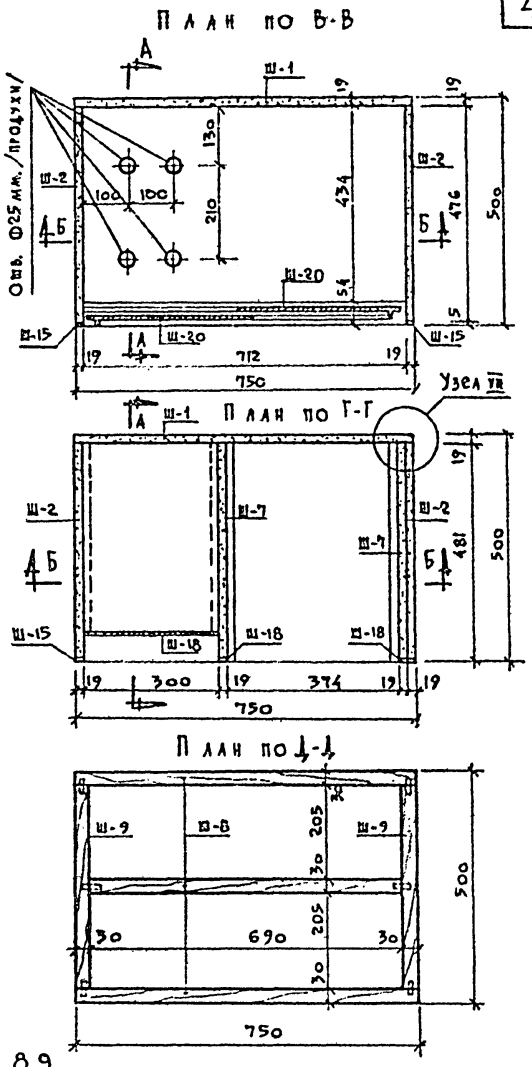

Примечание: Узлы и спецификацию см. листы 8,9

1968	Профилакторий на 200 мест	Шкаф Ш1-1	Типовой проект 254-3-6	Альбом III Часть 1	Лист 4

Гипроспецсельстрой Архпроектная мастерская № 4

Гл. инж. АПМ-4 Чернявский; Гл. инж. АПМ Кодинг; Гл. арх. пр-та Шубалова; Гл. инж. пр-та Дубинская; Инженер Гусева; Гип. Денисова; Проверил Шубалова

Ящик выдвижной /м=1:10/

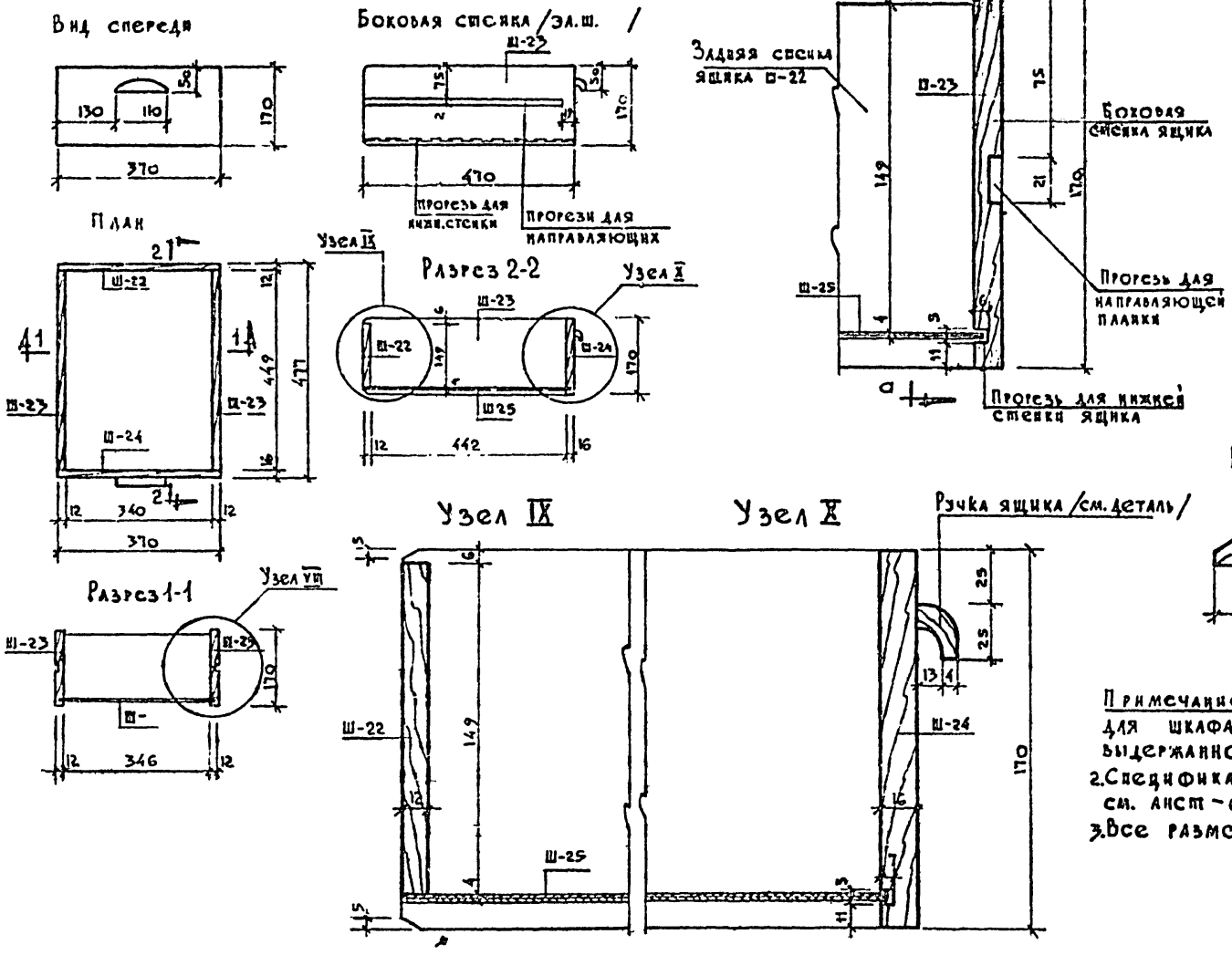

Примечание: Выдвижные ящики для шкафа Ш-1 выполнять из выдержанной сосны
2. Спецификацию элементов см. лист-59
3. Все размеры даны в мм.

1968	Профилакторий на 200 мест.	Ящик для шкафа Ш-1.	Типовой проект 254-3-6	Альбом III Часть 1	Лист 5

Проверил Шубалова
Исполнит. Денисова
Ст. инженер Гусева
Гл. инж. пр-та Дубинская
Гл. арх. пр-та Шубалова
Гл. инж. АПМ Ходнир
Рук. АПМ Черявский

Лечебно курортных зданий
Арх. проектная мастер. № 4

Общий вид

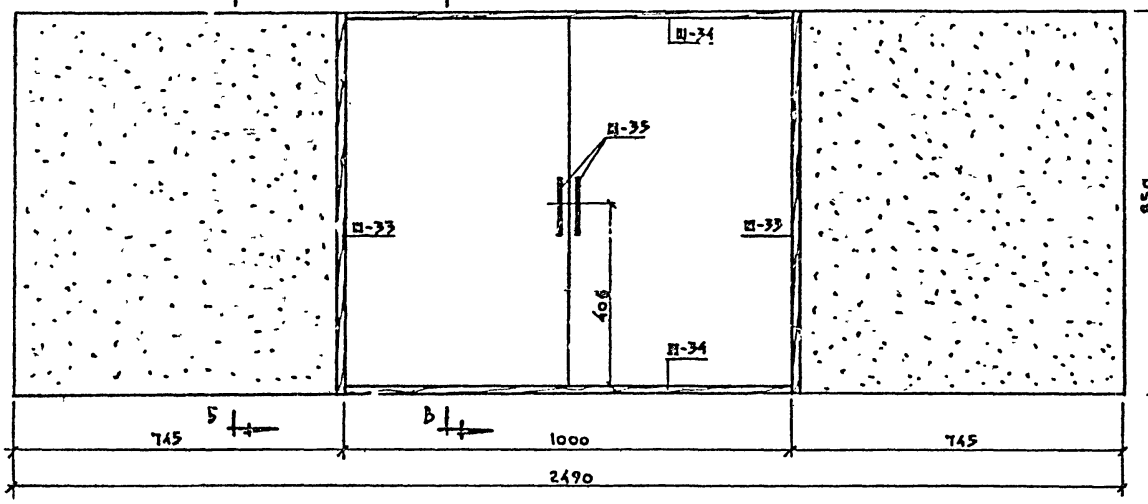

Разрез по Б-Б

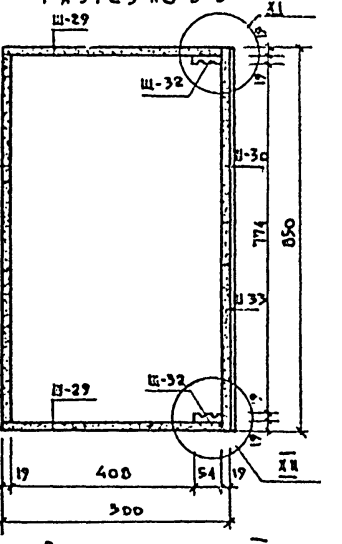

Разрез по А-А

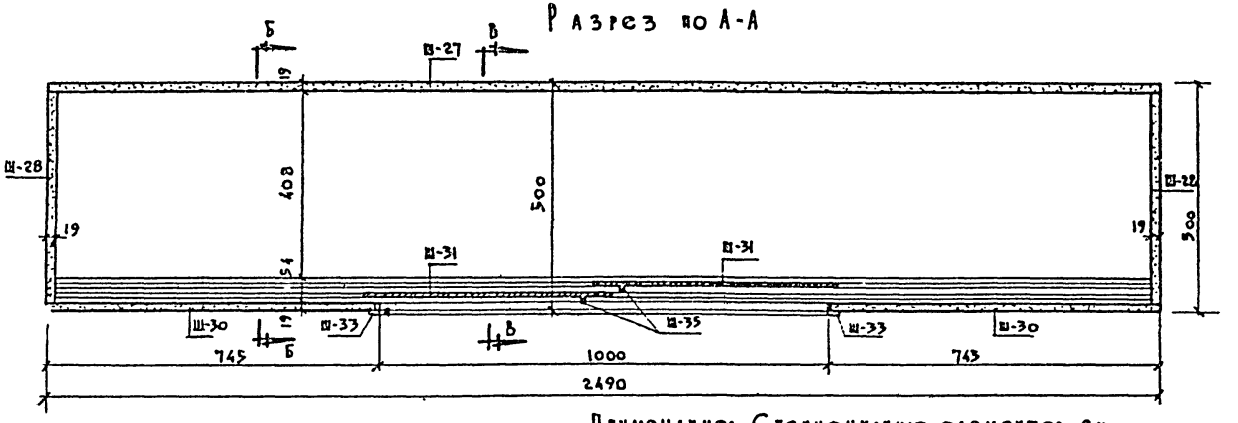

Разрез по В-В

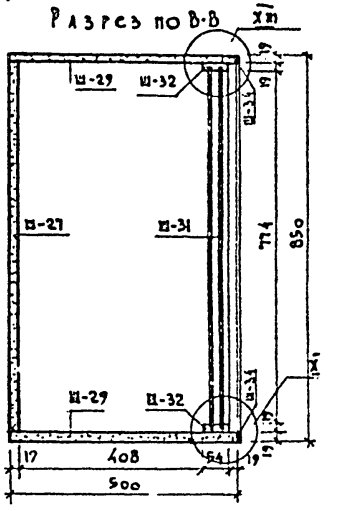

Примечание: Спецификацию элементов см. лист – 9.

Рук. АПМ	Чобязский	Гл. инж. АПМ	Кодинр
Гл. арх. пр-та	Шубалова	Гл. инж. пр-та	Дубинская
Ст. инженер	Тусова	Исполнил	Денисова
Проверил	Шубалова		

ЛСПИ БНО Курортных зданий

Рх. проектная мастер. №4

1968

Профилакторий на 200 мест

Шкаф ШД-2

Типовой проект 254-3-6

Альбом III Часть 1

Л

Узел I

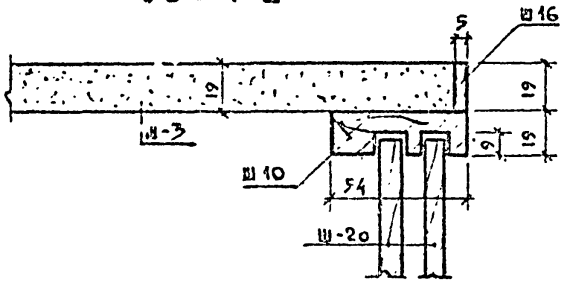

Узел II

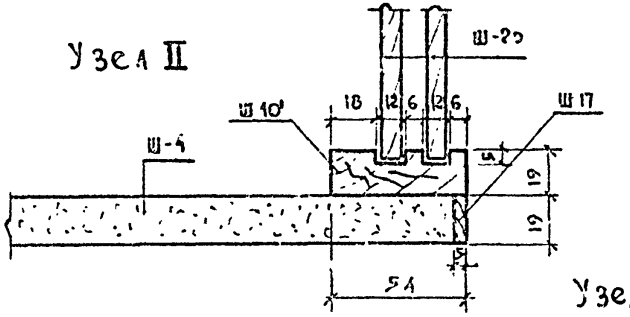

Узел III

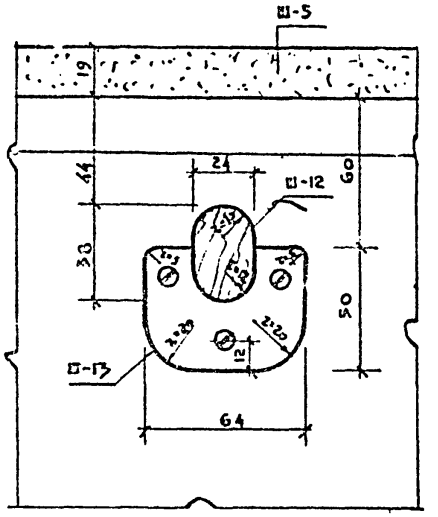

Узел IV

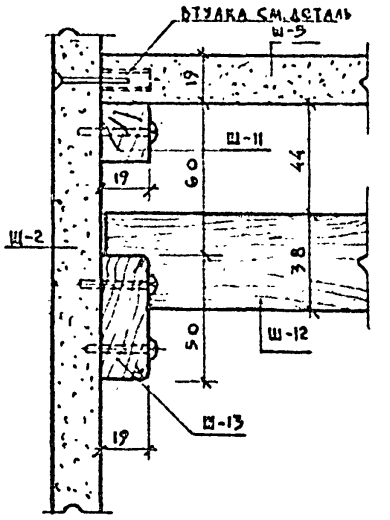

Узел V М=1:2

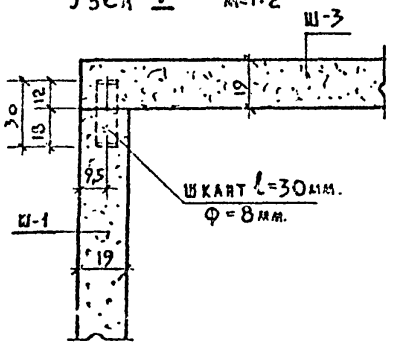

Узел VI

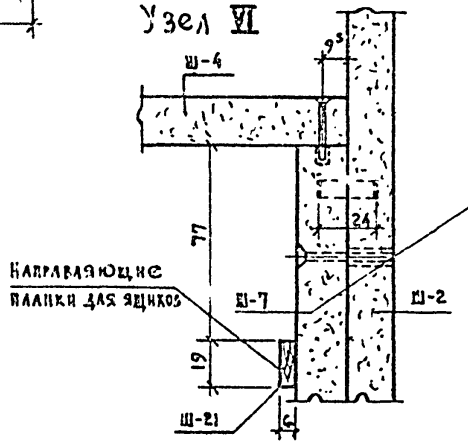

Элемент Ш-7 вид сбоку

М=1:10

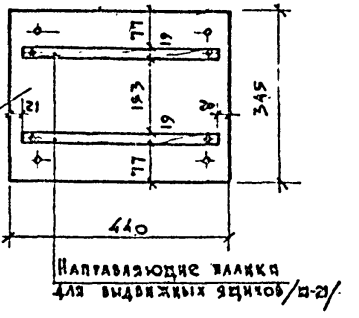

Узел VII М=1:2

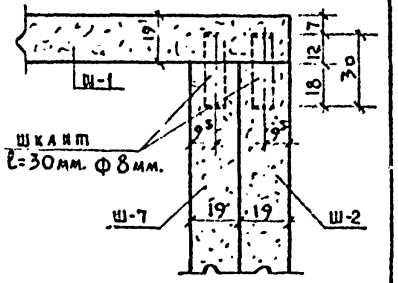

Примечание: Общий вид и разрезы шкафа ШД-1 с обозначением узлов см. лист 4
Спецификацию элементов см. лист 9 Все размеры в мм.

1968	Профилакторий на 200 мест	Шкаф ШД1 Узлы	Типовой проект 254-3-6	Альбом III Часть 1	Лист 7

Арх. проектная мастер. № 4 Курортных зданий

Гл. инж. проекта Чернявский; Гл. инж. отд. Кочнир; Гл. арх. пр-та Шумилова; Гл. инж. пр-та Дубинская; Ст. инж. пр-та Гусева; Зоолинт. Денисова; Проверил Уварова

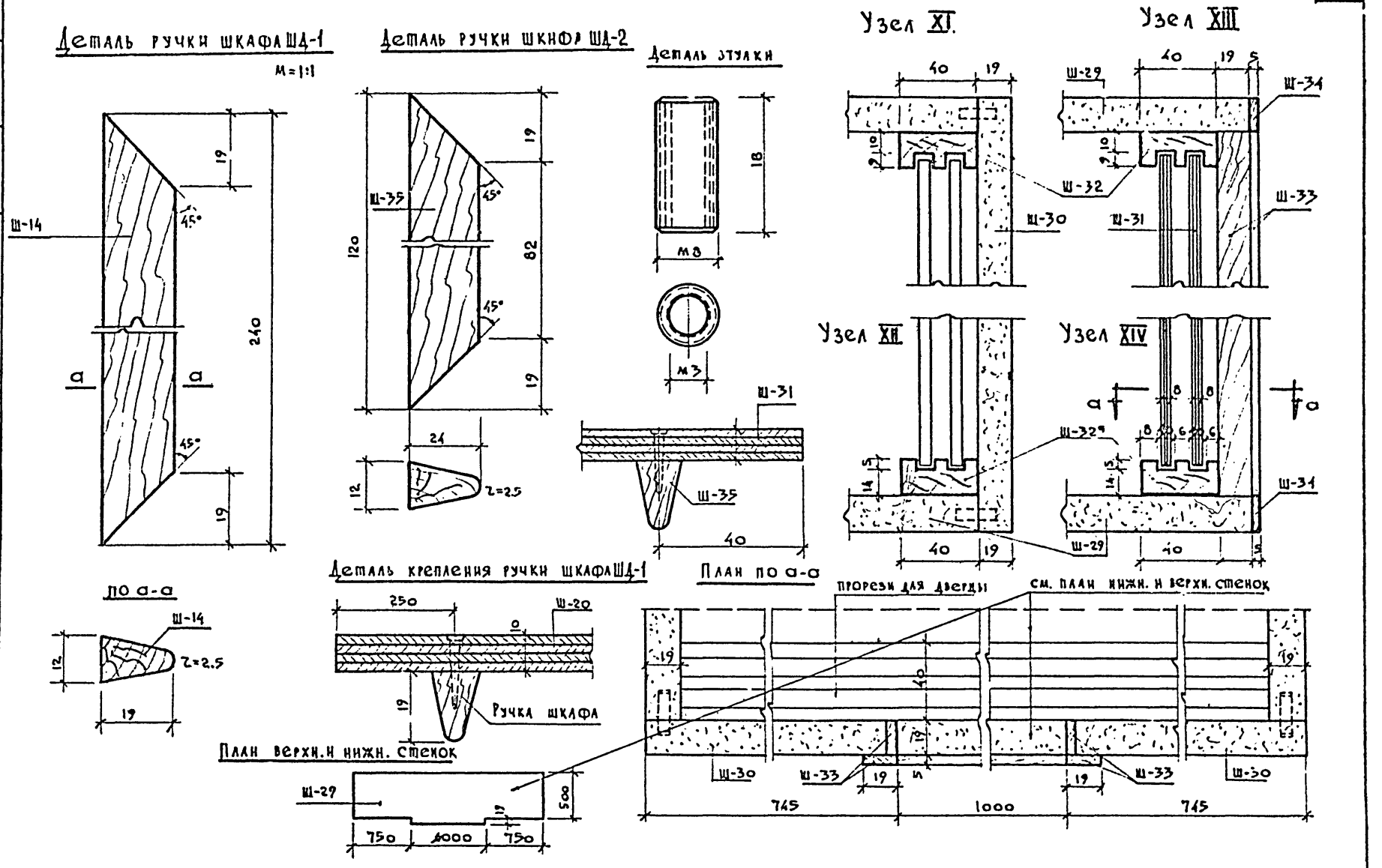

1968	Профилакторий на 200 мест	Шкафы ШД-1 и ШД-2. Узлы и детали	Типовой проект 254-3-6	Альбом III Часть 1	Лист 8

Проверил Штулова
Гл. инженер проекта Денисова
Ст. инженер Гусева
Гл. инж. пр-та Дубинская
Гл. арх. пр-та Шуйлова
Гл. инж. АПМ Кодинр
Рук. АПМ-4 Чернявский
Арх. проектная мастерская № 4 Ленгражданпроект

Инв. 2929

СПЕЦИФИКАЦИЯ ЭЛЕМЕНТОВ НА 1 ИЗДЕЛИЕ

Марка изделия	Марка элем.	Наименование	К-во шт.	Материал порода дерева	Размеры в чистоте мм. Длина мм.	Ширина мм.	Толщ. мм.	Об'ем м³ на 1 элем.	Общий мм.
ШКАФ ШД-1	Ш-1	Стенка шкафа задняя	1	древесно-струж. пл.	2041	750	19	0.029	0.029
	Ш-2	боковая	2	—"—	2041	476	19	0.019	0.038
	Ш-3	верхняя	1	—"—	750	495	19	0.007	0.007
	Ш-4	средняя	1	—"—	712	476	19	0.007	0.007
	Ш-5	средняя	1	—"—	712	350	19	0.005	0.005
	Ш-6	нижняя	1	—"—	712	476	19	0.007	0.007
	Ш-7	Щит для ящиков	2	—"—	476	346	19	0.003	0.006
	Ш-8	Бруски опорные нижние	3	хвойн	750	60	30	0.0015	0.0045
	Ш-9	" " "	2	—"—	440	60	30	0.0015	0.003
	Ш-10	Направляющая створок	2	тв. листв.	712	54	19	0.0008	0.0016
	Ш-11	Брусок подполочный	5	хвойн.	481	24	19	0.0002	0.001
	Ш-12	Скалка	1	тв. листв.	700	38	24	0.0007	0.0007
	Ш-13	Скалкодержатель	2	плита фанерн.	50	64	20	0.00006	0.00012
	Ш-14	Ручка шкафа	2	тв. листв.	220	19	12	0.00006	0.00012
	Ш-15	Наклейка вершин. на эл. Ш-2	2	—"—	2041	19	5	0.0002	0.0004
	Ш-16	Наклейка горизонт. на эл. Ш-3	1	—"—	750	19	5	0.00008	0.00008
	Ш-17	—"— " —"— на эл. Ш-4, Ш-5, Ш-6	3	—"—	712	19	5	0.00007	0.00021
	Ш-18	—"— " —"— на эл. Ш-7, Ш-19	3	—"—	346	19	5	0.00003	0.00009
	Ш-19	Щит - полка	1	—"—	476	295	19	0.0024	0.0024
	Ш-20	Дверца шкафа	2	фанера клеевая	1630	375	10	0.0008	0.0016
	Ш-21	Направляющ. планка ящика	4	хвойная	435	19	6	0.00006	0.00024
							Итого:		0.115м³

Марка изделия	Марка элем.	Наименование	К-во шт.	Материал порода дерева	Размер в чистоте мм. Длина мм.	Ширина мм.	Толщ. мм.	Об'ем м³ на 1 элем.	на марку
Ящик для шкафа ШД-1	Ш-22	Стенка ящика задняя	1	тв. листв.	310	149	12	0.0007	0.0007
	Ш-23	—"— боковая	2	—"—	449	170	12	0.0009	0.0018
	Ш-24	—"— передняя	1	—"—	370	170	16	0.0007	0.0007
	Ш-25	—"— нижняя	1	фанера клеевая	460	356	4	0.0006	0.0006
	Ш-26	Ручка ящика	1	тв. листв.	110	25	17	0.0004	0.0004
							Итого:		0.0033м³
Шкаф-антресоль Ш-2	Ш-27	Стенка шкафа задняя	1	древесно-струж. пл.	2490	812	19	0.038	0.038
	Ш-28	" " боковая	2	—"—	462	812	19	0.007	0.014
	Ш-29	" " верхняя и нижн.	2	—"—	2490	500	19	0.024	0.048
	Ш-30	Щит передний	2	—"—	745	850	19	0.012	0.024
	Ш-31	Дверца шкафа	2	фанера клеевая	550	782	8	0.0034	0.0068
	Ш-32	Направляющая створок	2	хвойная	2450	40	19	0.0018	0.0036
	Ш-33	Наклейка вертик. на эл. Ш-30	4	тв. листв.	850	19	5	0.00008	0.00032
	Ш-34	" горизонт. на эл. Ш-29	2	—"—	1000	19	5	0.0001	0.0002
	Ш-35	Ручка шкафа	2	—"—	120	24	12	0.00004	0.00008
							Итого:		0.135м³

Примечание: Изделия ШД-1 и ШД-2 и детали к ним см. листы 7,8

1968	Профилактогий на 200 мест	Шкафы ШД-1 и ШД-2. Спецификация	Типовой проект 254-3-6	Альбом III Часть 1	Лист 9

Инв. 292

Проверил Шувалова; Исполнитель Денисова; Инженер Гусева; Ст. инженер Дузинская; Гл. инж. пр-та Шбалова; Гл. инж. пр-та Кодинр; Гл. инж. пр-та Чеявский; Арх. проектная мастерская №4 Счетно контрольных станций

ДЩ-2
м 1:20

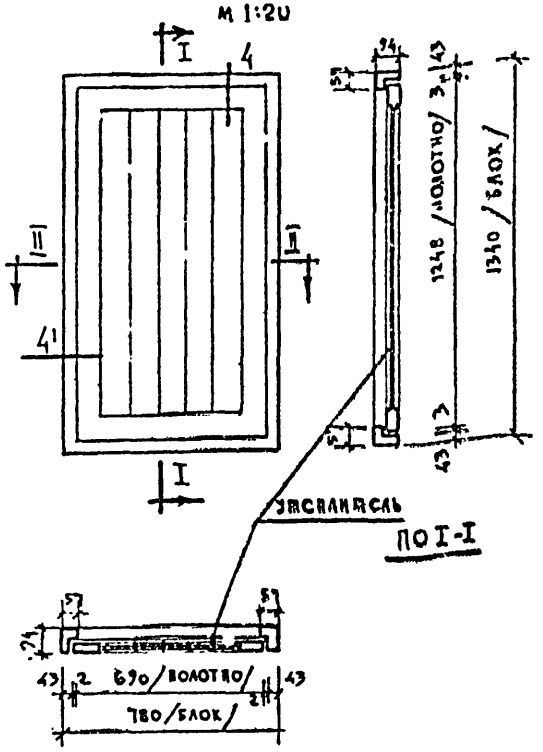

ДЩ-1
м 1:20

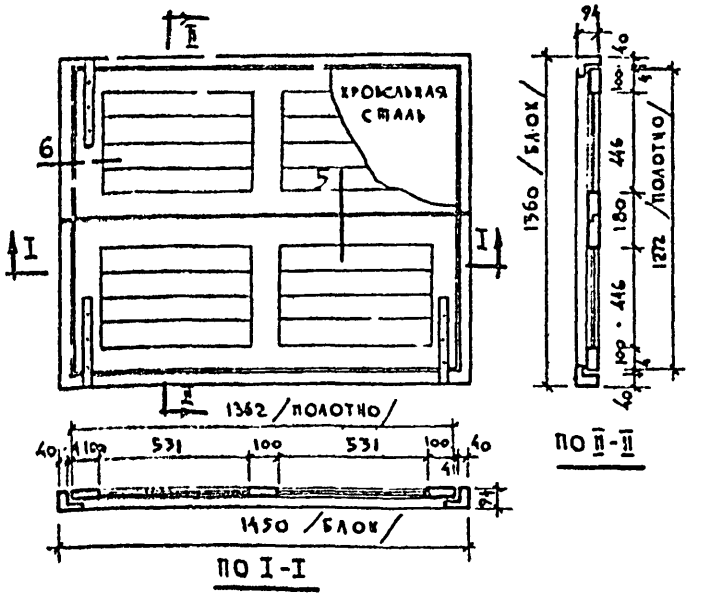

Сечение 4'
м 1:2

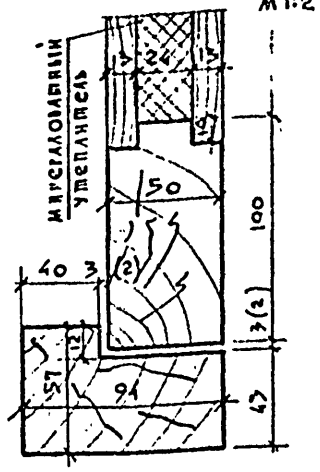

Спецификация на 1 изделие ДЩ-1, ДШ-2

1. Древесина коробки	$м^3$	– 0.021		0.05
2. —»— полотна	$м^3$	– 0.045		0.084
3. Петли дверные	шт.	– 2		
4. Минераловатн. утеп.	$м^2$	– 11		17
5. L 50×50 ℓ=1212	шт.	–		1
6. Ручка-скоба дверная	"	1		2
7. Кровельная сталь	$м^2$	–		17
8. Замок висячий	шт	–		1
9. Петли 5×25×430	шт.	–		4

Примечания:

1. Расход древесины по черновым заготовкам.
2. Древесина сосна влажностью не более 10-12%
3. Приборы на чертеже условно не показаны.
4. Изготовление, приемку, хранение и транспортировку выполнять по ГОСТ 475-62.
5. Размеры даны в миллиметрах.
6. В скобках даны размеры для сечения 4'.

м 1:2, 1:20

Сечение 5
м 1:2

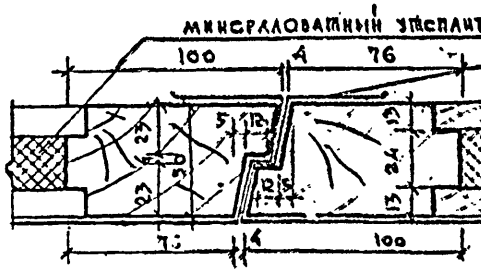

Сечение 6
м 1:2

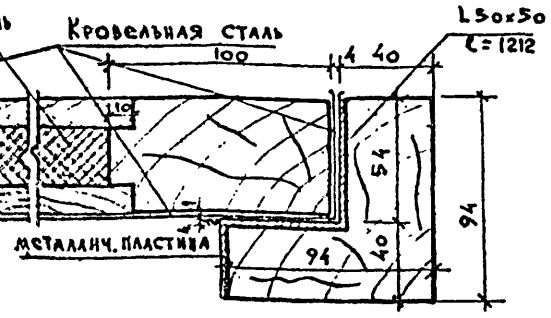

1968	Профилакторий на 200 мест	Дверь лаза ДЩ-2 и крышка лаза ДЩ-1	Типовой проект 254-3-6	Альбом III Часть 1	Лист 10

Инв. 29

Проверил Шурилова; Ст. инженер Шарапова; Гл. инж. пр-та Гусева; Гл. арх. пр-та Дубинская; Гл. инж. АПМ Шувалова; Рук. АПМ-4 Кодинр; Чернявский

Лечебно курортных зданий

Арх. проектная мастер. №4

Оконный блок ОСН-1 м 1:20

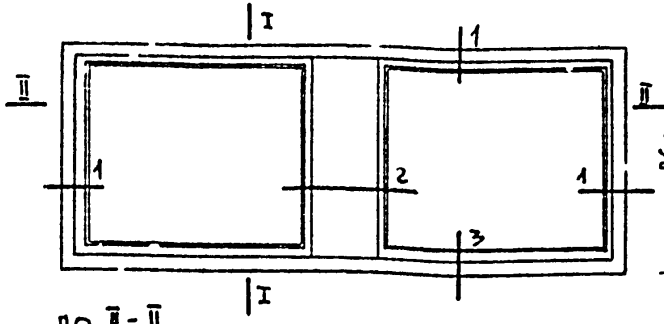

По I-I

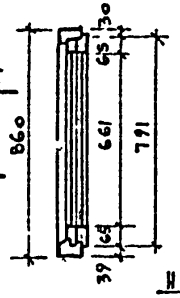

По II-II

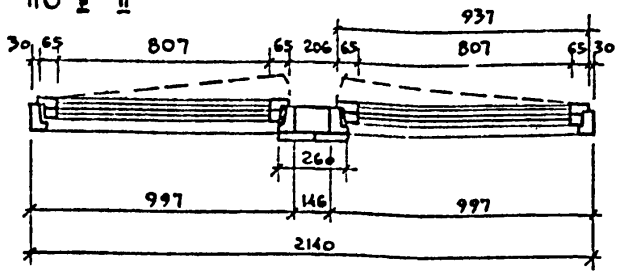

Сечение 2-2

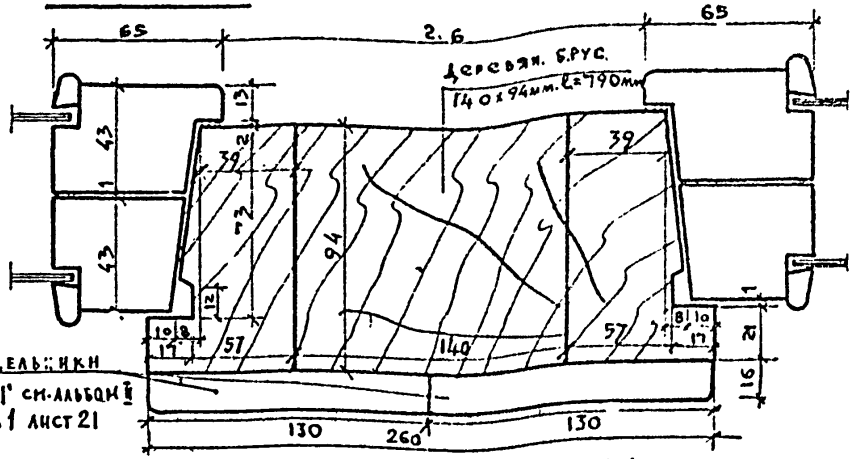

Сечение 3-3

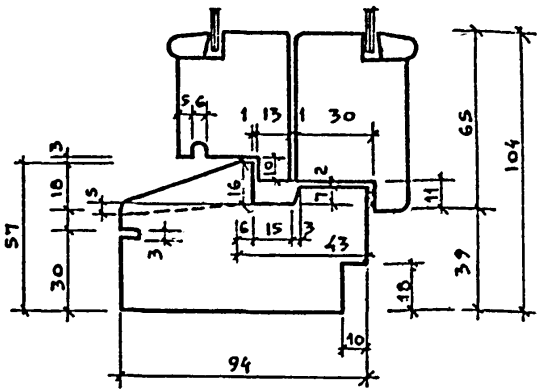

Сечение 1-1

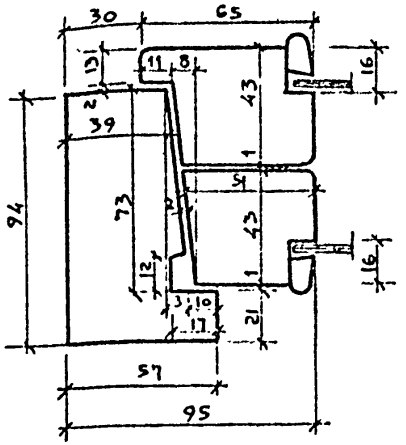

Спецификация на изделие:

Древесина коробки и импоста	$м^3$	0.055
Древесина переплетов	$м^3$	0.035
Петли оконные разъемные 675 ГОСТ 5088-65	шт.	4
Петли оконные вколотные В 100 » »	шт.	4
Завертки оконные врезные Г и Гк ГОСТ 5090-65	»	
с Г-образными ручками Дг 80 ГОСТ 5087-65	»	4
Стяжки винтовые М6х60 ГОСТ 5090-65	»	8
Угольники 100 ГОСТ 5091-65	»	16
Фиксатор открывания окон	»	2
Стекло оконное 3мм 822×675мм	»	4
Прокладки уплотняющие	п.м.	

Сечения

Примечание: 1. Коробки и обвязки оконного блока – типовые по ГОСТу 11214-65.

2. Расход древесины определен по черновым заготовкам, материал – выдержанная сосна влажностью не более 10-12%.

3. Все размеры даны в миллиметрах.

4. Составные импоста по сечению 2-2 должны быть склеены на водостойком клею.

1968	Профилакторий на 200 мест	Оконный блок ОСН-1	Типовой проект 254-3-6	Альбом III Часть 1	Лист 11

ЦНИИЭП лечебно курортных зданий

Арх. проектная мастер. №4

Рук. АПМ-4	Чернявский	Кодин
Гл. инж. АПМ	Шедлова	Дубинская
Гл. арх. пр-та	Гл. инж. пр-та	Ст. инженер Гусева
Исполнит.	Денисова	Проверил Шуйлова

Инв. 2929

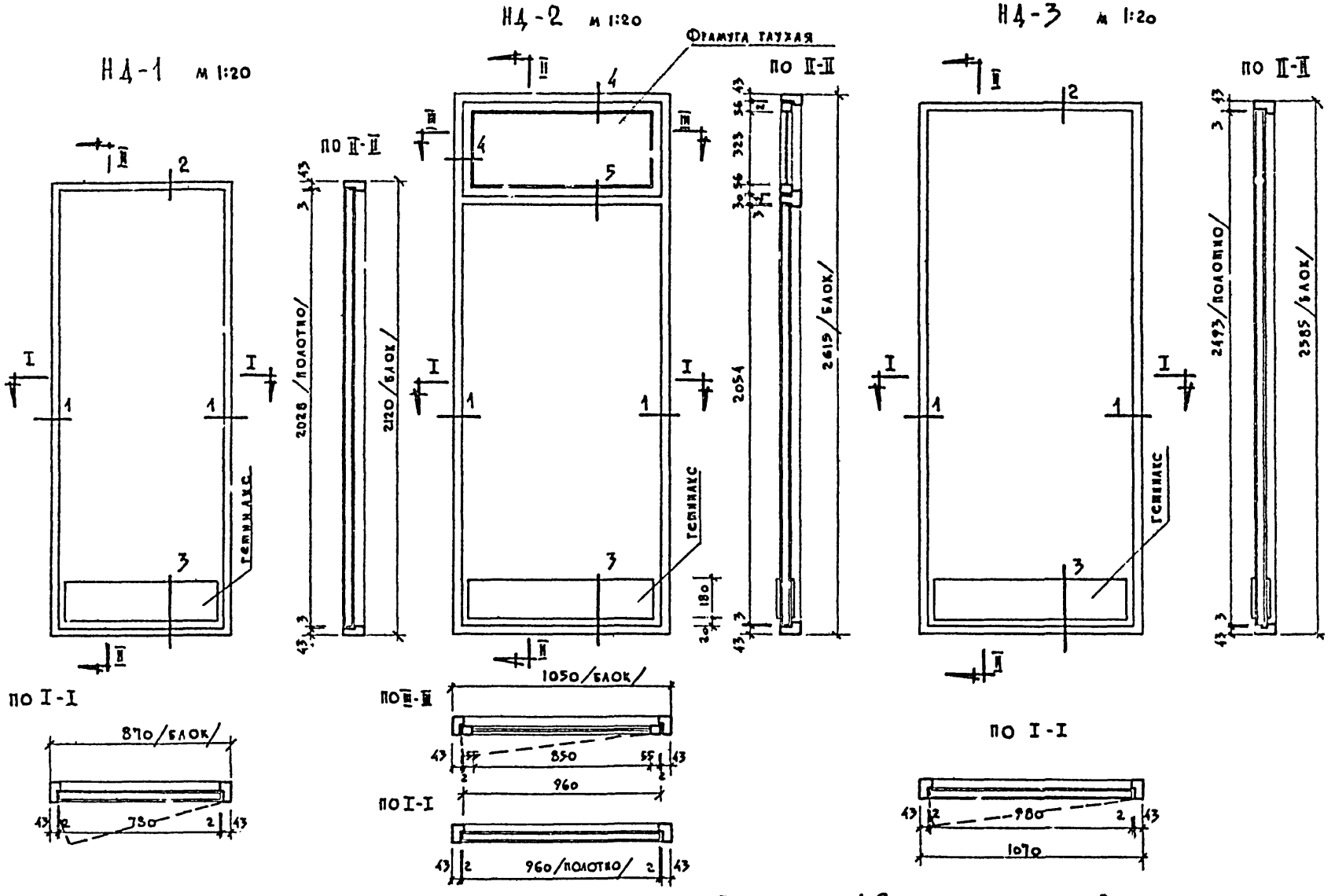

Примечания:
1. Сечения см. лист №13
2. Спецификации приборов и древесины см. лист №21
3. Деревянный импост И-1 для установки блока НД-3 см. лист 21
4. Все размеры даны в миллиметрах.

М 1:20

Проверил	Шувалова				
Н. лаб.	Денисова				
Ст. инж.	Гусева				
Гл. инж. пр-та	Дубинская				
Гл. арх. пр-та	Шувалова				
Гл. инж. АПМ	Коднир				
Рук. АПМ-4	Черявский				
Лечебно курортных зданий					
Арх. проектная мастерская №4					
1968	Профилакторий на 200 мест	Наружные дверные блоки НД-1; НД-2; НД-3. Общий вид и разрезы	Типовой проект 254-3-6	Альбом III Часть 1	Лист 12

Инв. 2429

НД-2 М 1:20

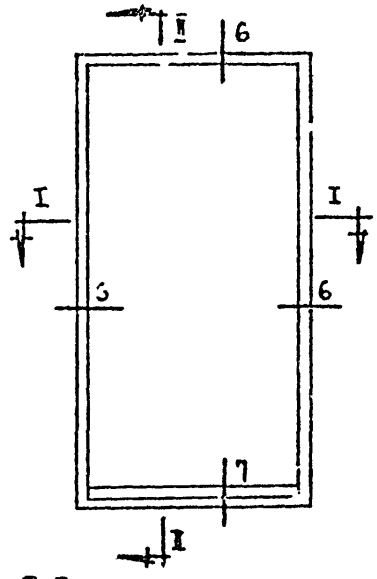

По II-II

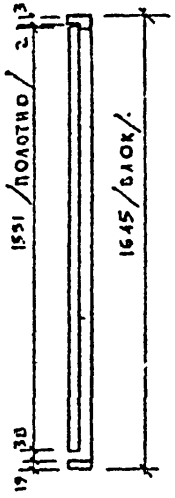

По I-I

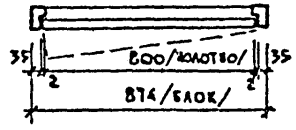

Сечение 1 М 1:2

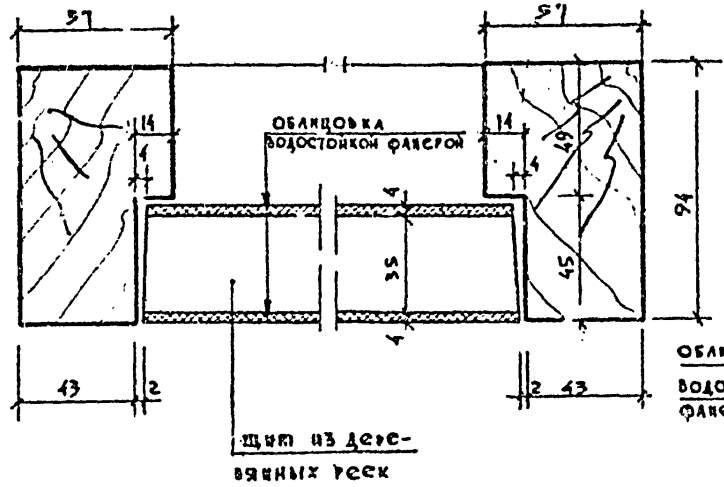

Сечение 2 М 1:2

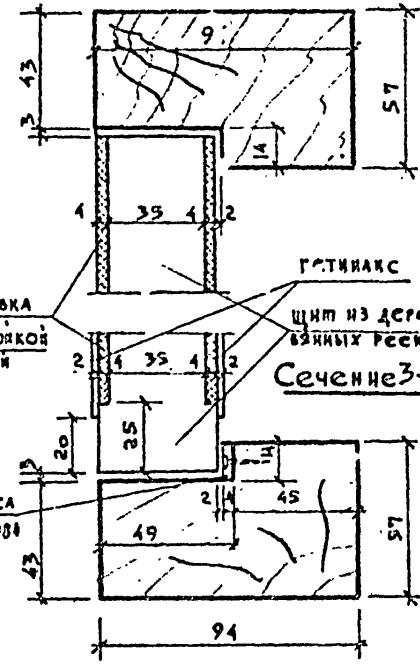

Сечение 3-3

Сечение 5 М 1:2

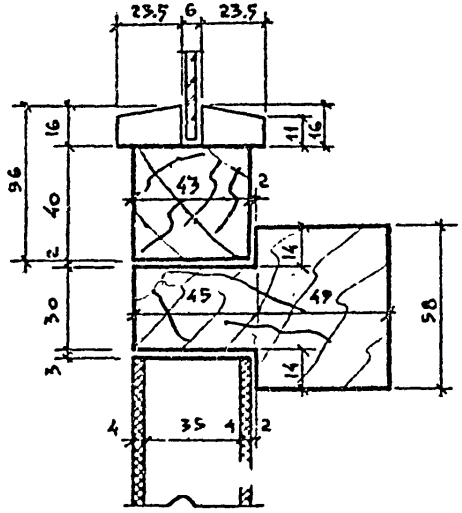

Сечение 4 М 1:2

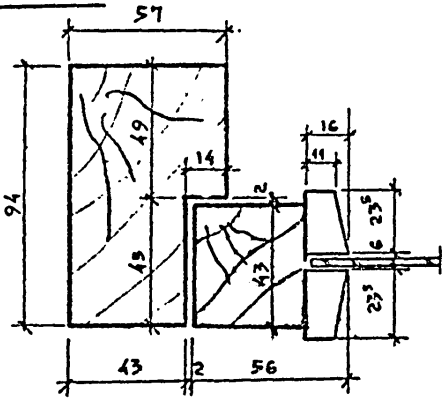

Сечение 7 М 1:2

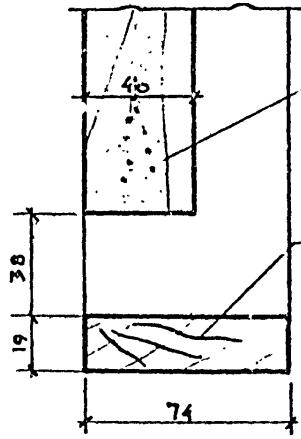

Сечение 6 М 1:2

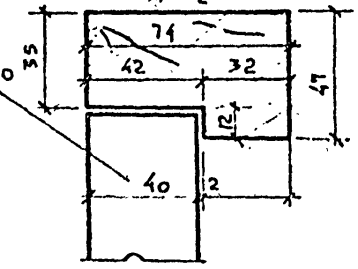

Примечания:

1. Общие виды блоков НД-1; НД-2; НД-3 разработаны на листе № 12
2. Все размеры даны в миллиметрах.

М 1:20, 1:2

1968	Профилакторий на 200 мест	Наружные дверные блоки НД-1; НД-2; НД-3 Сечения и внутр. дверной блок НД-2	Типовой проект 254-3-6	Альбом III Часть 1	Лист 13

Лечебно курортные здания

Арх. проектная мастер. №4

Рук. АПМ-4 | Гл. инж. АПМ | Гл. арх. пр-ния | Гл. инж. пр-ния | Гл. инж. проекта

Черняский | Кодинр | Шублова | Дубинская | Гусева | Денисова | Шувалова

Общий вид дверного блока ДЛ-1 со стороны помещения

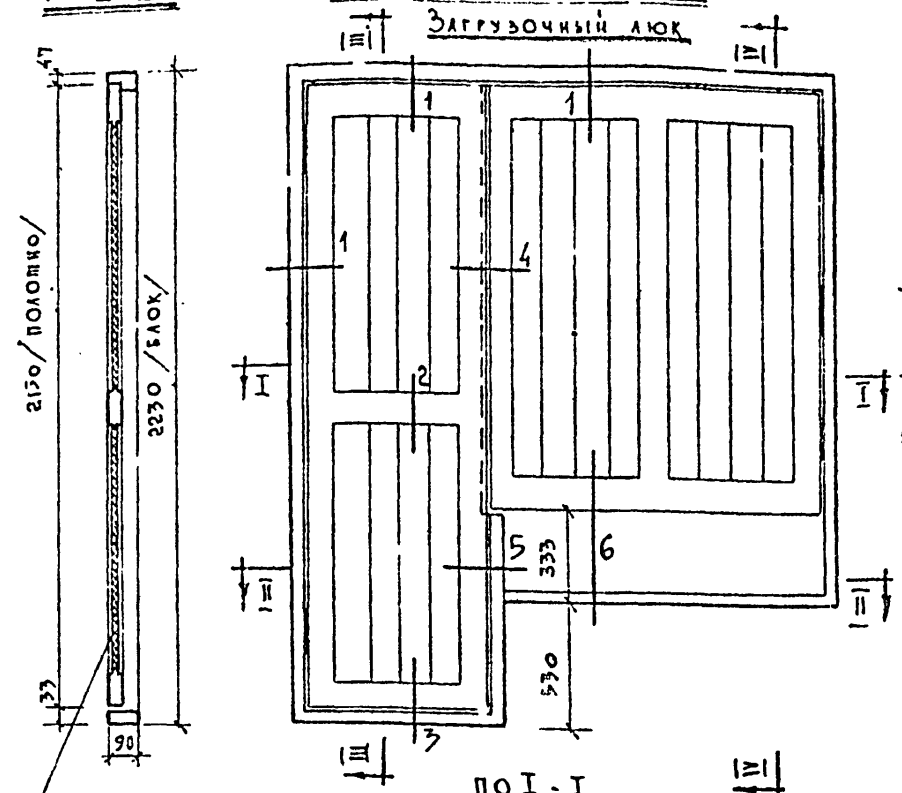

Общий вид блока крышки КЛ-1 Загрузочный люк

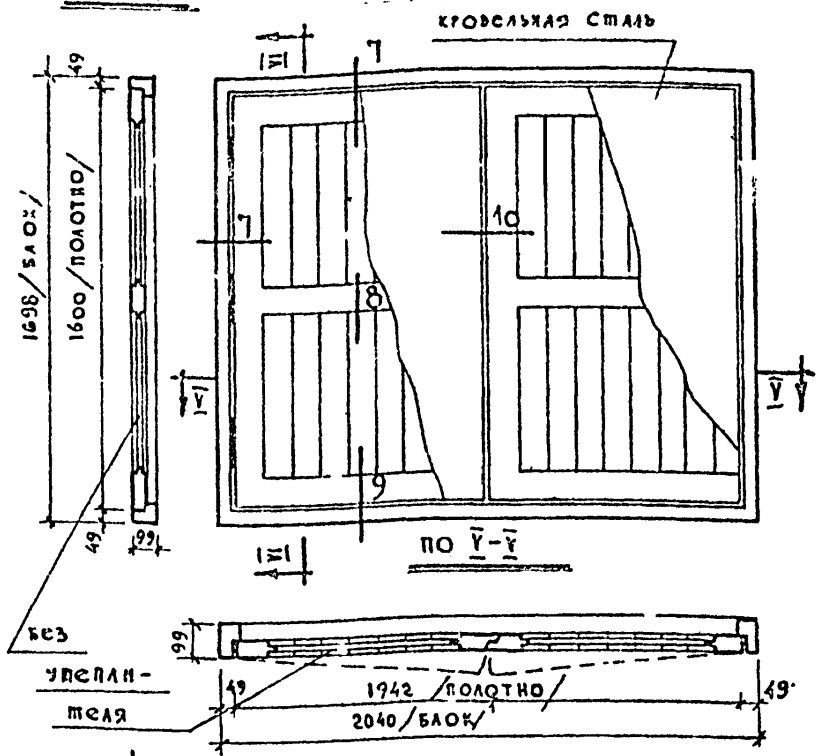

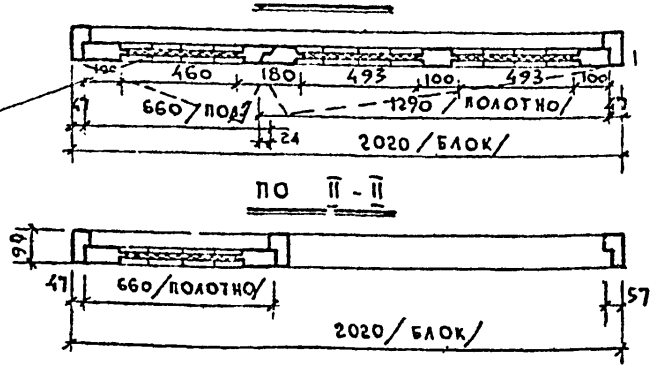

Спецификация на 1 изделие

		ДЛ-1	КЛ-1
Древесина коробки	—	$м^3$ 0.038	$м^3$ 0.056
Древесина полотна	—	$м^3$ 0.162	$м^3$ 0.124
Всего древесины	—	$м^3$ 0.200	$м^3$ 0.170
Утеплитель		$м^2$ 2.60	—
Кровельная сталь		—	$м^2$ 5.50
Уплотняющая прокладка	м.п. 6.5	—	
Петли оконные разъемные ПН-130 ГОСТ 5088-65	шт. 5	шт. 6	
Угольники оконные пункт 15	шт. 8		
Ручки скобы дверные Г 80	шт. 4	шт-2	
Замок	шт. 1	шт. 1	

Примечания:

1. Расход древесины определен по черновым заготовкам
2. Сечения 1-10 см. лист-15.
3. Материал древесины-сосна влажностью не более 15%
4. ДЛ-1 утепляется минеральным войлоком. КЛ-1 обивается кровельной сталью.
5. Размеры в мм.

м 1:20

Рук. АПМ.	Чернявский	Гл. инж. АПМ	Кодинр	Гл. арх. пр-та	Шебалова	Гл. инж. пр-та	Дубинская	Ст. инж.	Гусева	Сметчик	Шарапова	Проверил	Чувлова

ЦНИИЭП лечебно курортных зданий. Арх. проектная мастер. № 4

1968	Профилакторий на 200 мест	Загрузочный люк. Дверной блок ДЛ-1, крышка КЛ-1	Типовой проект 254-3-6	Альбом III Часть 1	Лист 14

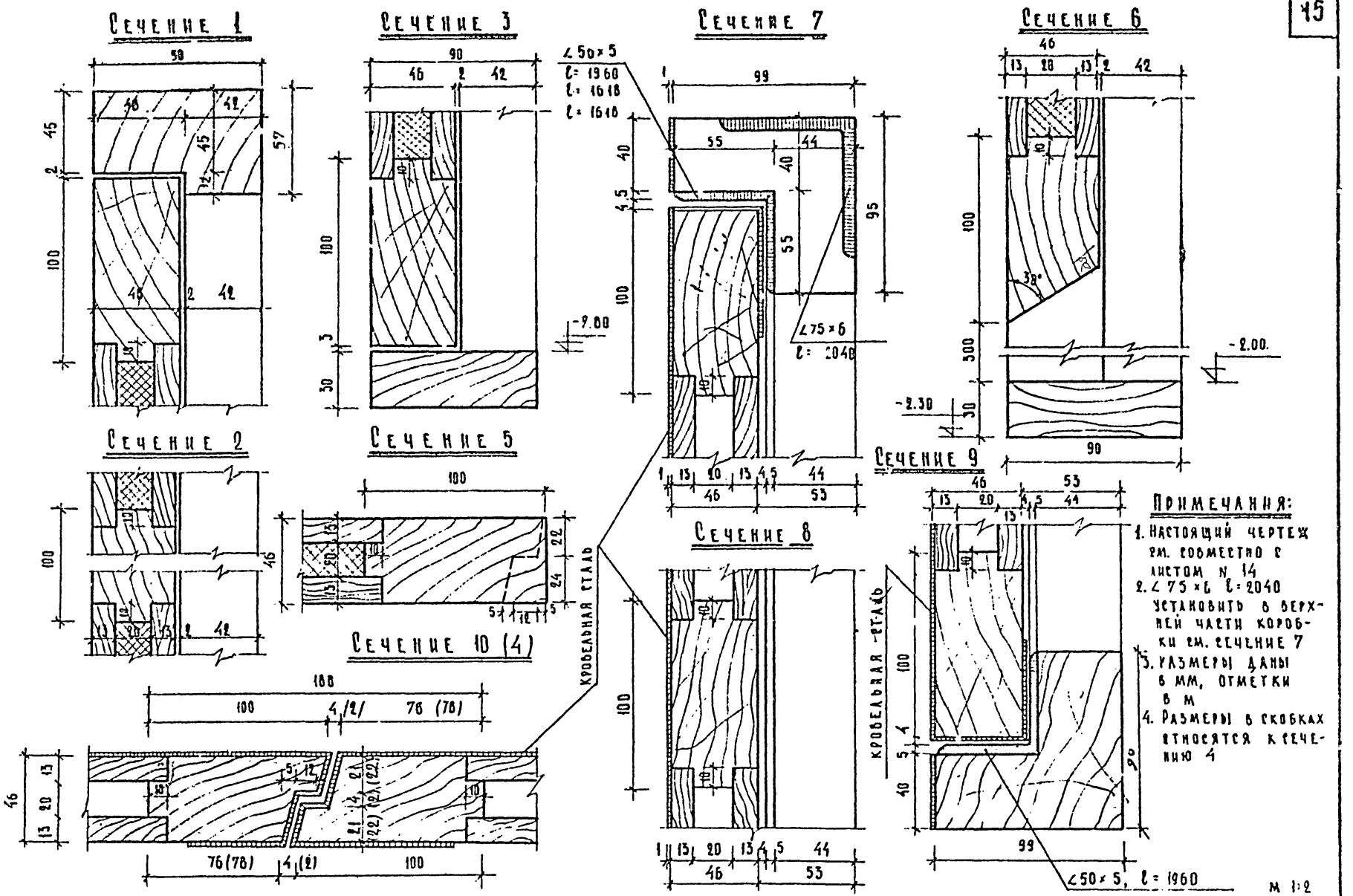

Примечания:

1. Настоящий чертеж см. совместно с листом N 14
2. ∠75×6 ℓ=2040 установить в верхней части коробки см. сечение 7
3. Размеры даны в мм, отметки в м
4. Размеры в скобках относятся к сечению 4

1968	Профилакторий на 200 мест	Загрузочный люк. Дверной блок ДА-1, крышка КА-1. Сечения 1÷10	Типовой проект 254-3-6	Альбом III Часть 1	Лист 15

Инв. 2929

ОР-1 Общий вид м 1:20

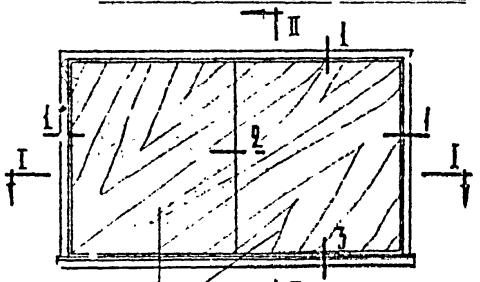

По I-I

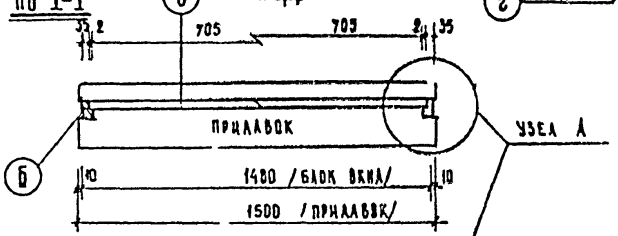

План прилавка

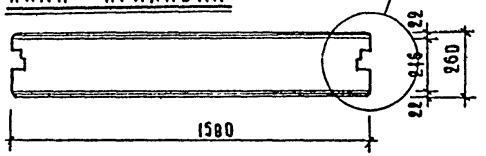

По II-II

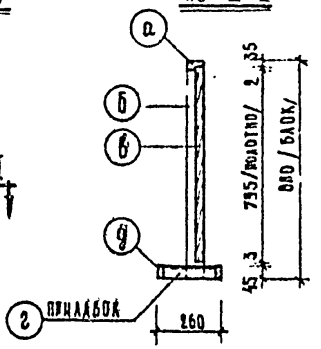

Сечение 1 м. 1:2

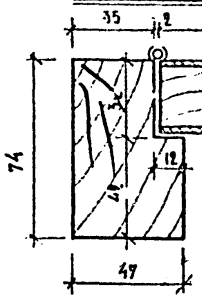

Сечение 2

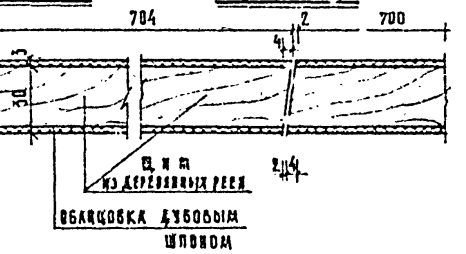

Сечение 3
м 1:2

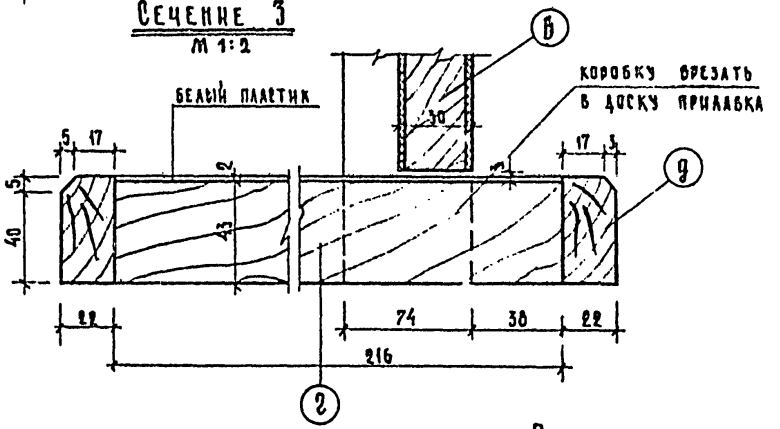

Узел А
м 1:5

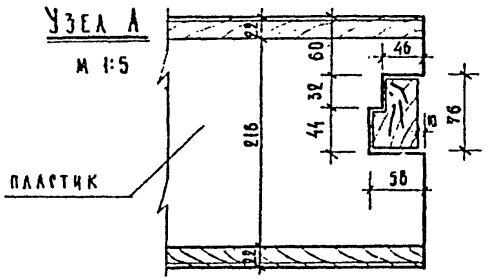

Спецификация элементов и объем древесины

N N п/п	Наименование элем.	Марка элем.	Сечен. мм	Длина мм	Колич. шт.	Об'ем древес.
1	Верхняя коробка	„а"	74 × 47	1400	1	0.052
2	Боковая коробка	„б"	74 × 47	800	2	0.031
3	Дверца-деревян. щит обшивк. дубовым шпоном	„в"	795×705	× 30	2	0.028
4	Прилавок	„г"	216×43	1500	1	0.014
5	Брусок	„д"	22 × 43	1500	2	0.003

Всего 0.120 м³

Пластик белый 216 × 1500 мм.
Петли оконные 4 шт.

Примечание

1. Блок раздаточного окна выполнять из выдержанной сосны влажностью не более 12%.
2. Дверцы блока облицевать с 2х сторон дубовым шпоном и покрыть бесцветным лаком.
3. Верх прилавка покрыть белым пластиком
4. Все размеры в миллиметрах.

м 1:20, 1:5, 1:2

1968	Профилакторий на 200 мест	Блок раздаточного окна с прилавком ОР-1	Типовой проект 254-3-6	Альбом III часть 1	Лист 16

Инв. 29.

Лечебно курортных зданий. Арх. проектная мастер. №4

Рук. АПМ 4 — Чернявский; Гл. инж. АПМ — Кодинир; Гл. арх. пр-та — Шувалова; Гл. инж. пр-та — Дубинская; Ст. инжен. — Гусева; Инж. — Денисова; Проверил — Шувалова; Контрол. — Юдакова

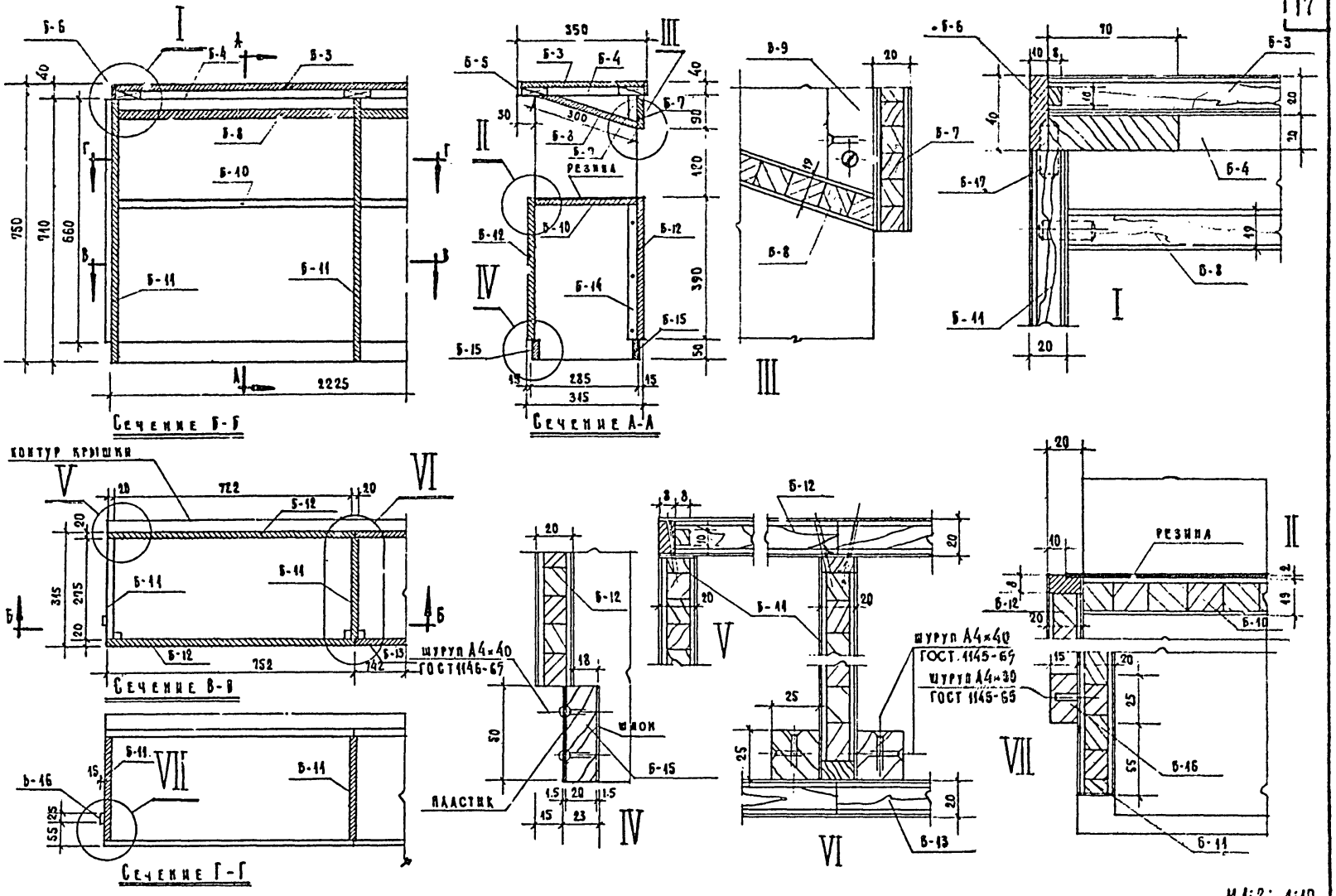

1968	Профилакторий на 200 мест	Барьер гардероба БГ-1. Узлы.	Типовой проект 254-3-6	Альбом III часть 1	Лист 17

Инв. 2009

Шубалова
Шарапова
Гусева
Дубинская
Шубалова
Кодыр
Чернявский
Хроптайко
Проектная мастер. А4

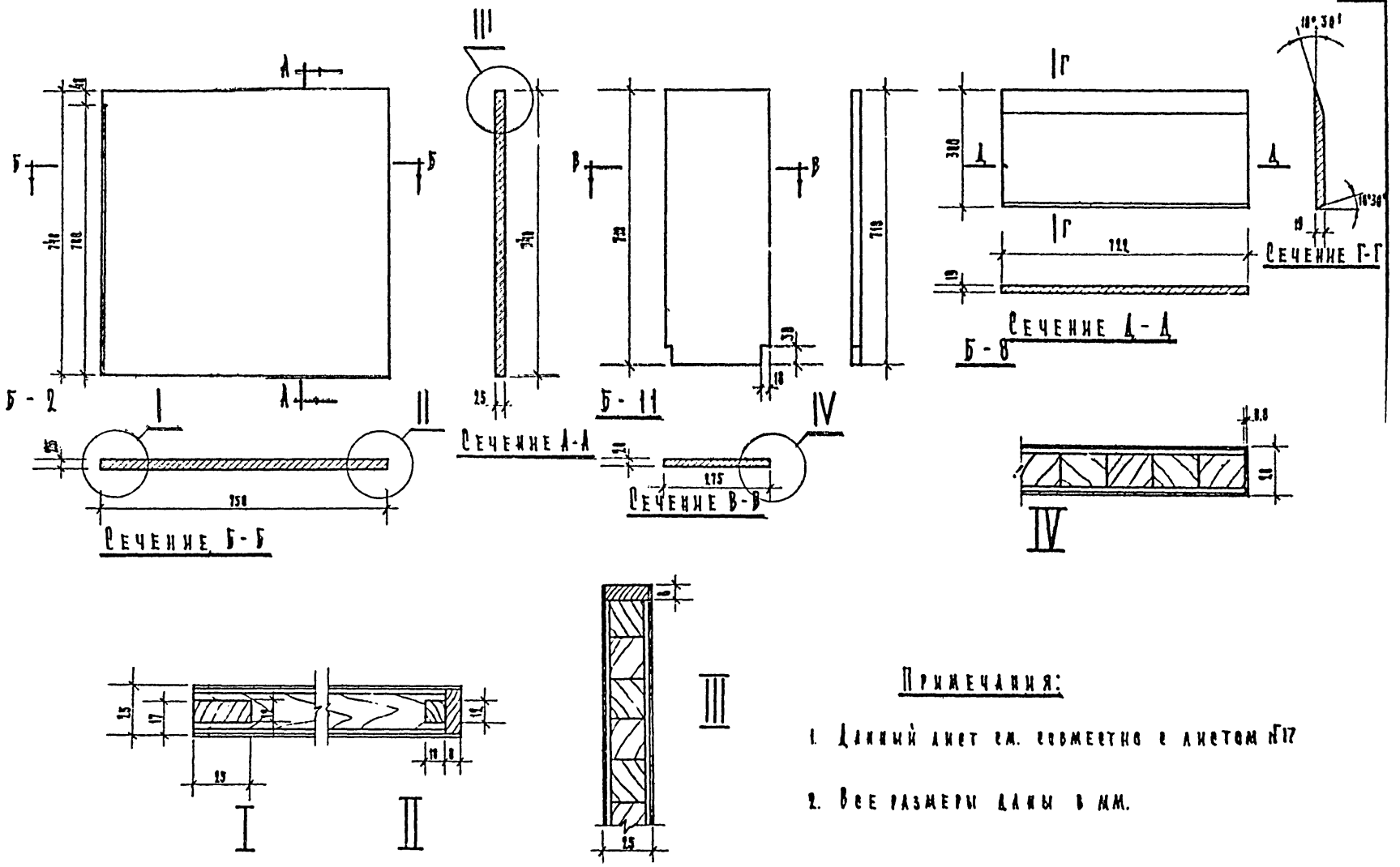

Примечания:

1. Данный лист см. совместно с листом №17
2. Все размеры даны в мм.

М-5 1:2; 1:10

1968	Профилакторий на 200 мест	Барьер гардероба. Дверца Б-2. Щиты Б-8, Б-11.	Типовой проект 254-3-6	Альбом III часть 1	Лист 18

Арх. проектная мастер. №4 — Учебно-курортных зданий

Рук. арх. Чернявский; Гл. инж. проекта Шумилов; Гл. инж. Лукинская; Ст. инж. Гуляева; Исполнит. Шарапова; Проверил Шумилов; Нормоконтр. Гинтовская; Зарегист.

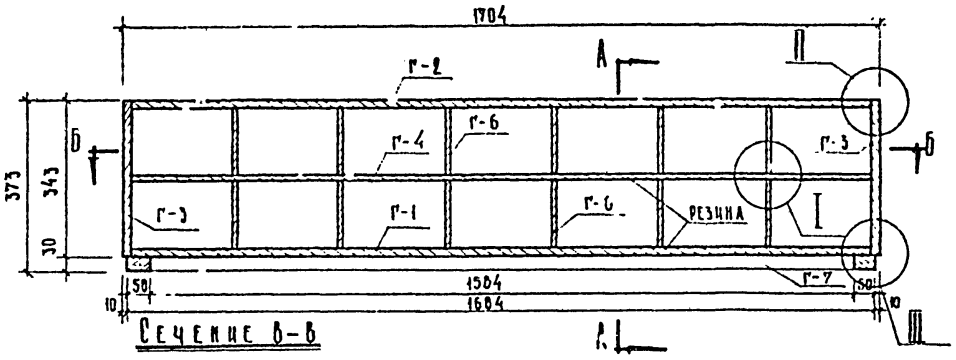

Сечение В-В

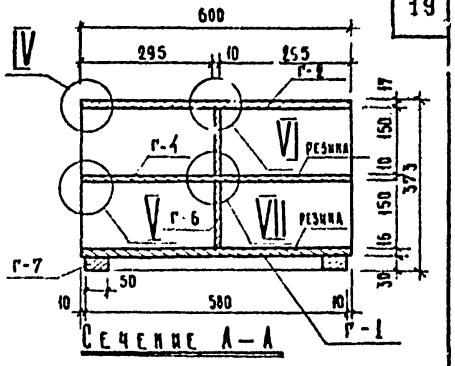

Сечение А-А

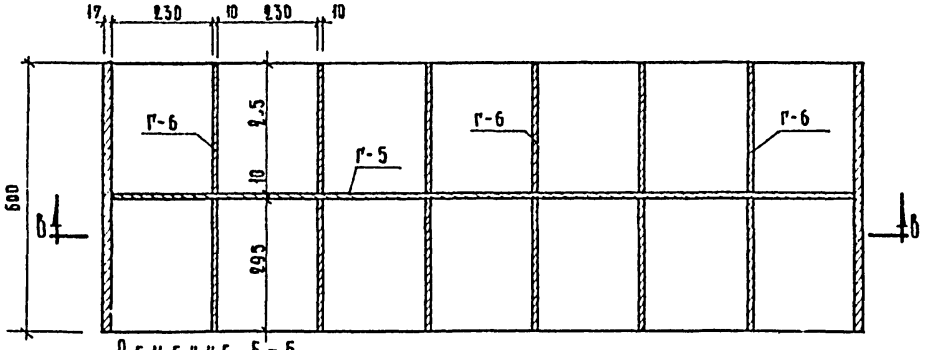

Сечение Б-Б

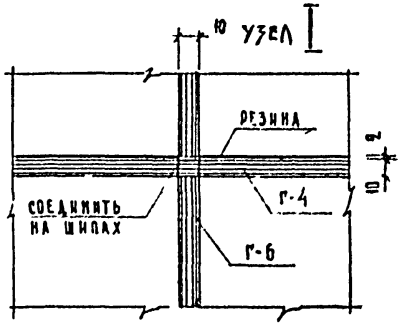

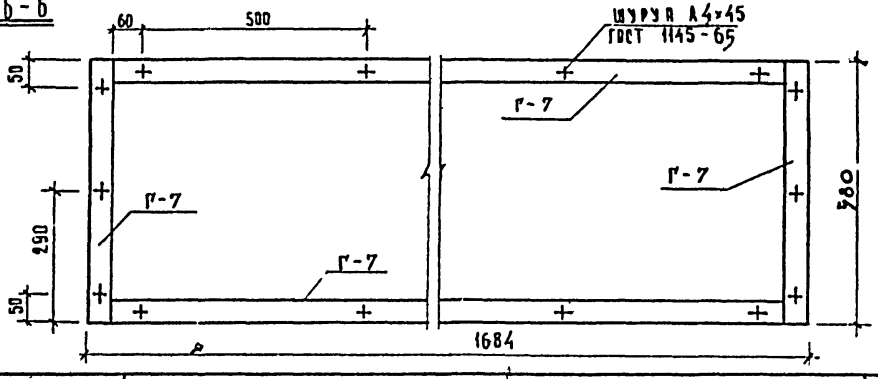

Нижняя часть галошницы

/ План /

Примечания.

1. Данный лист см. совместно с листом №20
2. Все размеры даны в мм.

М 1:10; 1:2

1968	Профилакторий на 200 мест	Галошница ГА-1. План, сечения, узел I	Типовой проект 254-3-6	Альбом III часть 1	Лист 19

Инв. 2926

Рук. арх.	Чернявский	
Гл. инж. арх.	Кодинр	
Гл. арх. по-та	Шубалова	
Гл. инж. пр-та	Дубинская	
Ст. инженер	Гусева	
Исполнит.	Борчева	
Проверил	Шуваласв	
Копировал	Шакова	

Лечебно курортных зданий

Арх. проектная мастер. №4

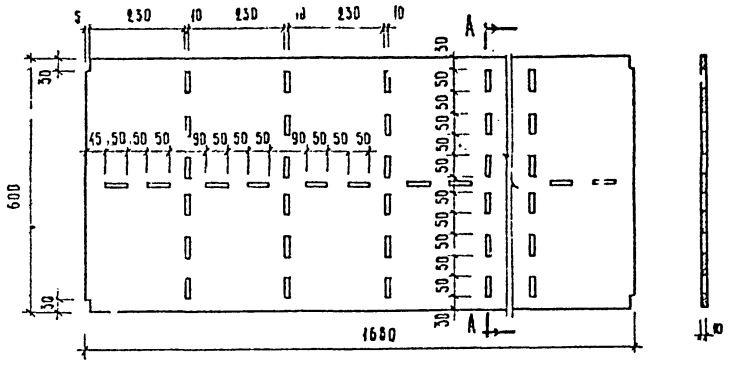

Г-4

ПО А-А

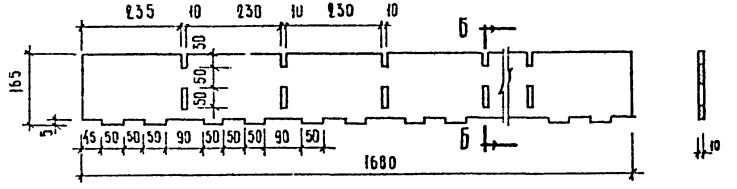

ПО Б-Б

Г-5

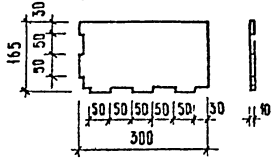

Г-6

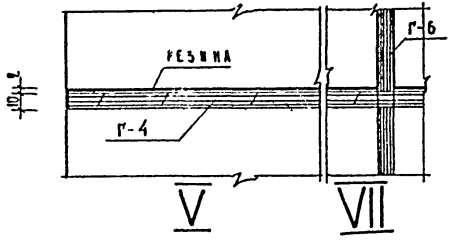

V VII

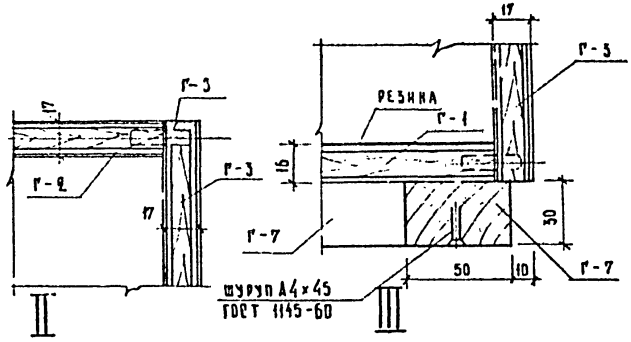

II III

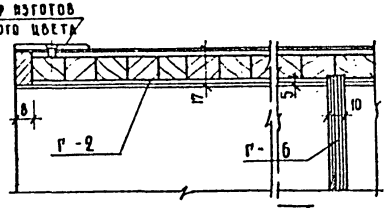

IV VI

Примечания:

1. Данный лист см. совместно с листом №19.
2. Все размеры даны в мм.

1968	Профилакторий на 200 мест	Галошница ГА-1 Узлы II÷VII. Щиты галошницы Г-4; Г-5; Г-6;	Типовой проект 254-3-6	Альбом II часть 1	Лист 20	

Арх. проектная мастер. №4 — Г. Челябинск, Курортный 34 линия

Рук. АПМ-4	Чернявский	
Гл. инж. АПМ	Кочнир	
Гл. арх. пр-та	Шубалова	
Гл. инж. пр-та	Дубинская	
Ст. инж.	Гусева	
Нормоконтр.	Шахалова	
Проверил	Шубалова	
Копировал	Юдакова	

Импост И-1 м=1:2

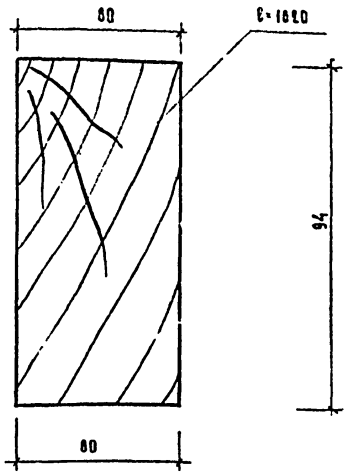

Нащельники м=1:2

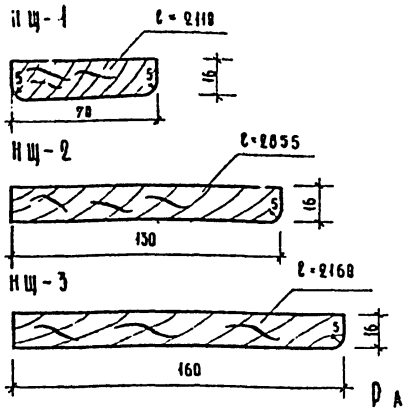

Расход древесины на 1 дверку

NN п/п	Наименование	Марка	Сечен. мм	Длина мм.	Объем м³
1	Импост	И-1	80×94	1820	0.014
2	Нащельник	Нщ-1	70×16	2110	0.005
3	—.— .—	Нщ-2	130×16	2855	0.006
4	—.— .—	Нщ-3	160×16	2160	0.005

Расход древесины на 1 дверной блок

NN п/п	Наименование	Материал	Объем по маркам м³			
			НД-1	НД-2	НД-3	НД-2
1	Древесина коробки	сосна	0.032	0.039	0.039	0.027
2	Древесина полотна	сосна	0.056	0.084	0.085	0.045
3	Облицовка полотна	дубшпон	0.013	0.019	0.020	—
	Всего:		0.101	0.142	0.144	0.073

Примечания:

1. Изделия И-1; Нщ-1; Нщ-2 и Нщ-3 выполнять из выдержанной сосны влажностью не более 10-12%
2. Изделие НД-2 см. лист N 13.
3. Изделия НД-1; НД-2 и НД-3 и сечения см. листы N 12 и N 13.
4. Расход древесины дан по черновым заготовкам
5. Приборы на чертеже условно не показаны.
6. Изготовление, приемку, хранение и транспортировку выполнять по ГОСТу 475-62
7. Все размеры даны в миллиметрах.

Спецификация приборов на 1 дверной блок

1. Петли дверные полушарнирные ПНШ-130 /ГОСТ 5088-65/- 3 шт.
2. Замки врезные фалевые цилиндрич. 3 В и, Фс/ГОСТ 5089-65/- 1 шт.
3. Ручки фалевые на планках для цилиндрового замка РФ и, П /ГОСТ 5087-65/ 2 шт.
4. Останов дверной ОД /ГОСТ 5091-65/ 1 шт.

м 1:2

1968	Профилакторий на 200 мест	Спецификация приборов, расход древесины на дверные блоки НД-1, НД-2, НД-3. Импост И-1, нащельники Нщ-1, Нщ-2, Нщ-3.	Типовой проект 254—3—6	Альбом III часть 1	Лист 21

ЦНИИЭП лечебно-курортных зданий. Арх. проектная мастер. N4

Рук. арх.-худ. Чернявский; Гл. инж. арх. Шкаловский; Гл. инж. по-та Дубинская; Гл. инж. пр-та Гусева; Ст. инж. Денисова; Проверил Шкалова; Контрол. Юдакова

ЦНИИЭП-2392

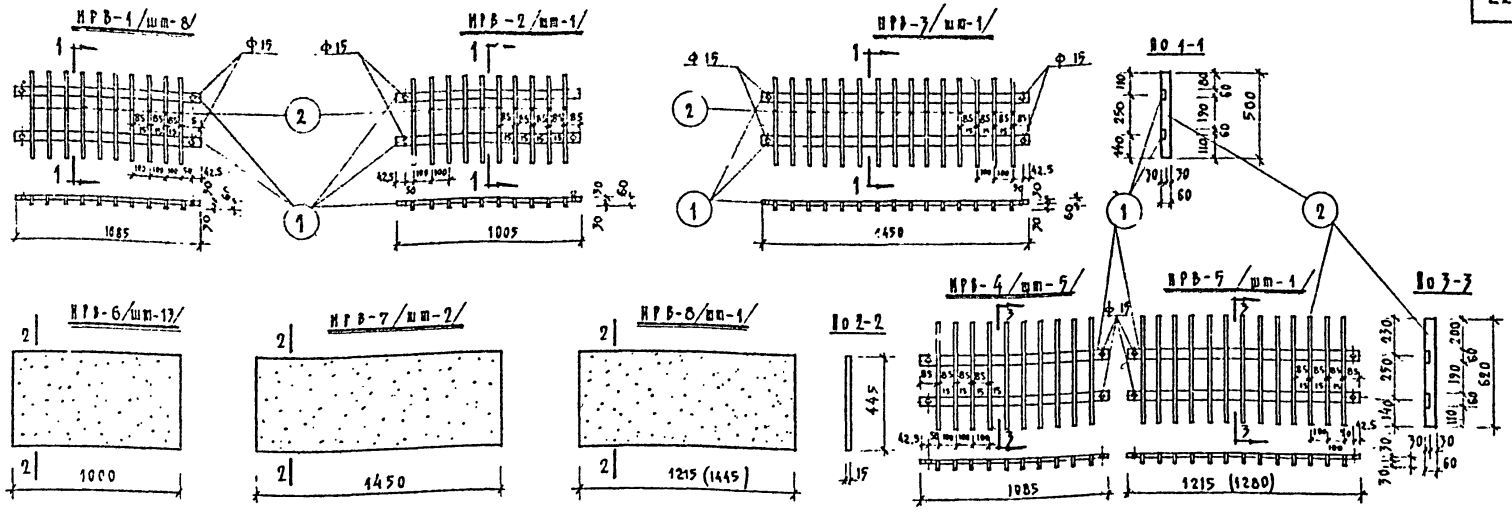

Спецификация на 1 изделие								
N N п/п	Марка элем.	N поз.	Сечение мм	Длина мм	Кол позиц.	Общая длина м	Объем древесины м³ Позиций	Элем.
1	ИРВ-1	1	Рейка 60×30	1085	2	2,17	0,004	0,0085
		2	—"— 60×15	500	10	5,00	0,0045	
2	ИРВ-2	1	—"— 60×30	1005	2	2,10	0,004	0,0085
		2	—"— 60×15	500	10	5,00	0,0045	
3	ИРВ-3	1	—"— 60×30	1450	2	2,90	0,006	0,01
		2	—"— 60×15	500	10	5,00	0,0045	
4	ИРВ-4	1	—"— 60×30	1085	2	2,17	0,004	0,01
		2	—"— 60×15	620	10	6,20	0,006	
5	ИРВ-5	1	—"— 60×30	1215 1260	2	2,43 2,56	0,006	0,076
		2	—"— 60×15	620	13	8,06	0,07	
6	ИРВ-6	—	Плита 445×15	1000	1	1,0	0,07	0,07
7	ИРВ-7	—	—"— 445×15	1450	1	1,45	0,1	0,1
8	ИРВ-8	—	—"— 445×15	1215 1445	1	1,215 1,445	0,1	0,1

Примечание: Примечания к изделиям см. лист 23.

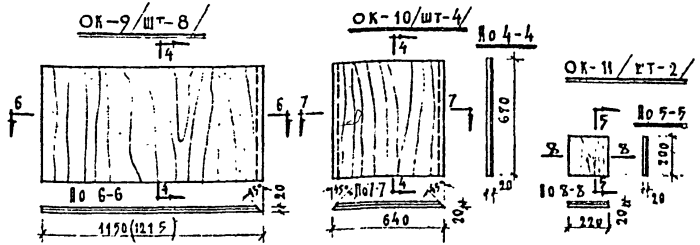

Спецификация на 1 изделие					
N N п/п	Марка элем	Сечение мм	Длина мм	Общая длина м	Объем древесины 1 элемента м³
9	ОК-9	Плита 670×20	1150 (1215)	1,15 (1,215)	0,02
10	ОК-10	—"— 670×20	640	0,64	0,009
11	ОК-11	—"— 200×20	220	0,22	0,0009

М 1:25

1968	Профилакторий на 200 мест	Элементы ограждения вент. коробов и колонны обеденного зала с ИРВ-1 по ИРВ-8 и ОК-9, ОК-10, ОК-11	Типовой проект 254-3-6	Альбом III Часть 1	Лист 22

Инв. 2929

Арх. проектная маст. П4

Руководитель группы Черняевский; Гл. инж. проекта Шурыгина; Гл. архитектор проекта Шуйлова; Гл. инж. пр-та Дубинская; Ст. инженер Гусева; Исполнил Шуйлова

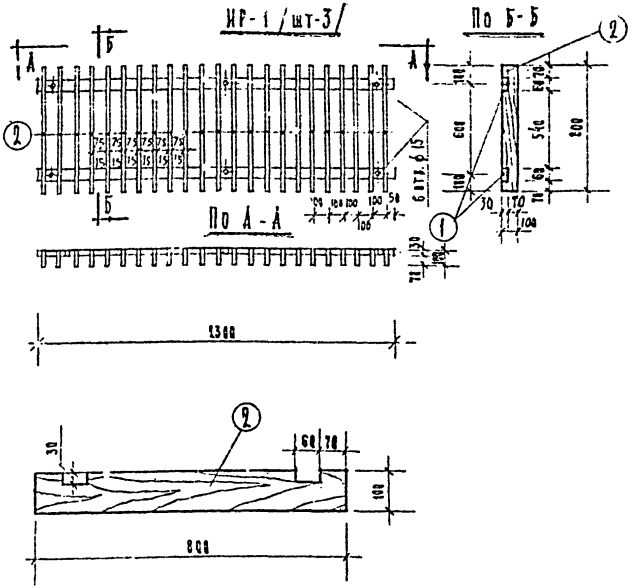

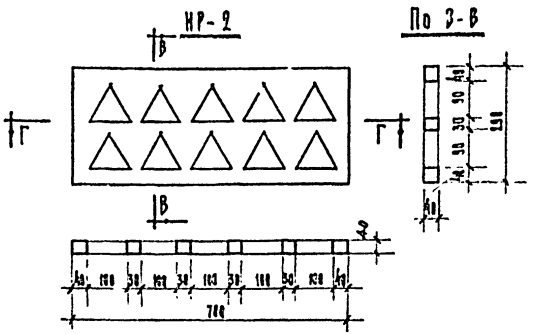

Примечания:

1. Материал изделий ИР-1, ИРВ-1, ИРВ-2, ИРВ-3, ИРВ-4, ИРВ-5 выдержанная сосна влажностью не более 10–12 %.
2. Материал изделий ИРВ-6, ИРВ-7, ИРВ-8 - древесно-стружечная плита толщиной 15 мм.
3. Материал изделия ИР-2 – армированный пояс
4. Изделия ОК-9, ОК-10 – деревянный щит, покрытый дубовым шпоном
5. Изделия ИР-11, ИР-12, ИР-13 - древесно-стружечная плита офанерованная дубовым шпоном.
6. Все размеры даны в мм.

Спецификация на 1 изделие

Марка	№ поз	Сечение мм	Длина мм	К-во поз.	Общая длина м	Объем древесины м³ позиции	Объем древесины м³ марки
ИР-1	1	рейка 60×30	1300	2	4.6	0.008	0.054
	2	—"— 100×25	800	24	18.4	0.046	
ИР-11	—	плита 2500×20	2500	—	—	0.125	0.125
ИР-12	—	—"— 540×20	2500	—	—	0.027	0.027
ИР-13	—	—"— 1750×20	2500	—	—	0.0875	0.0875
ИР-14	—	—"— 1390×20	1100	—	—	0.03	0.03
					Итого		0.225 м³

М. 5 1:10; 1:25

1968	Профилакторий на 200 мест	Вент. решетки ИР-1, ИР-2 обеденного зала. на 156 посадочных мест	Типовой проект 254-3-6	Альбом III часть 1	Лист 23

Гл. инж. проекта Шевяковский; Гл. арх. проекта Квитко; Гл. инж. пр-та Бубликова; Гл. инж. пр-та Шуклова; Гл. инж. пр-та Гусева; Нач. отдела Шахалова; Нач. отдела Григорьева; Гл. спец. Кононова; Гл. спец. Зарицкий; Гл. спец. Чистяков; Гл. спец. Чистяков; Гл. спец. Чистяков

ИД-1

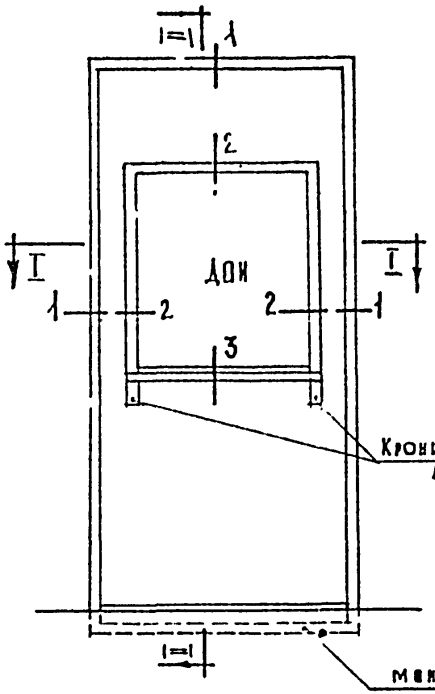

По II-II

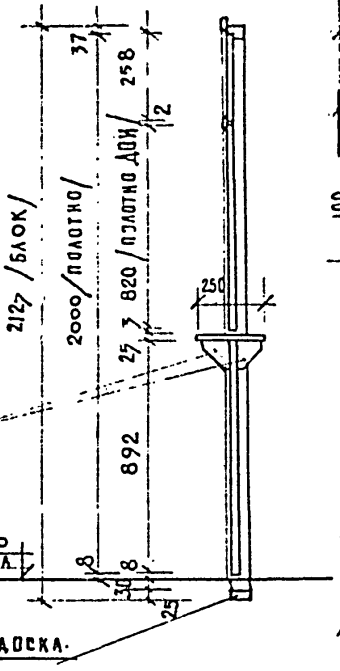

Сечение-3

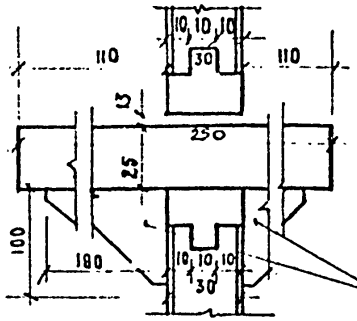

Примечания:

1. Изготовление, приемку, хранение и транспортирование выполнять по ГОСТ 475-62.
2. Расход древесины определен по черновым заготовкам.
3. Приборы на чертеже условно не показаны.
4. Дверца ДОИ - 1 штука.
5. Размеры даны в мм.

Спецификация на одно изделие.

Древесина коробки	$м^3$	0,022
Древесина полотна	"	0,054
Облицовка полотна /фанера марки фсф по ГОСТ 3916/	$м^2$	3.60
Петли дверные полушарнирные А100 ГОСТ 5088-65	шт.	2
Защелки фалевые 45 3ф 45 ГОСТ 5089-65	-"-	1
Ручки фалевые Г-образные на квадрате с ключевинами А-90 ГОСТ 5087-65	"	2
Завертки дверные ИВ; /ИН/ ГОСТ 5090-65	"	1
Останов дверной ОД ГОСТ 5091-65	"	1
Петли оконные разъемные В-100 ГОСТ 5080-65 /для передаточного окна в полотне двери/	"	2

По I-I

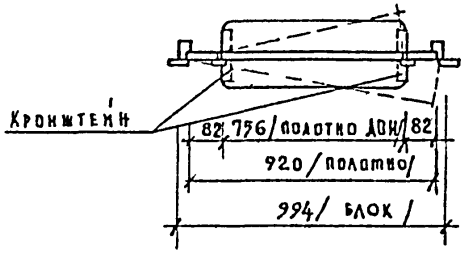

Сечение 2

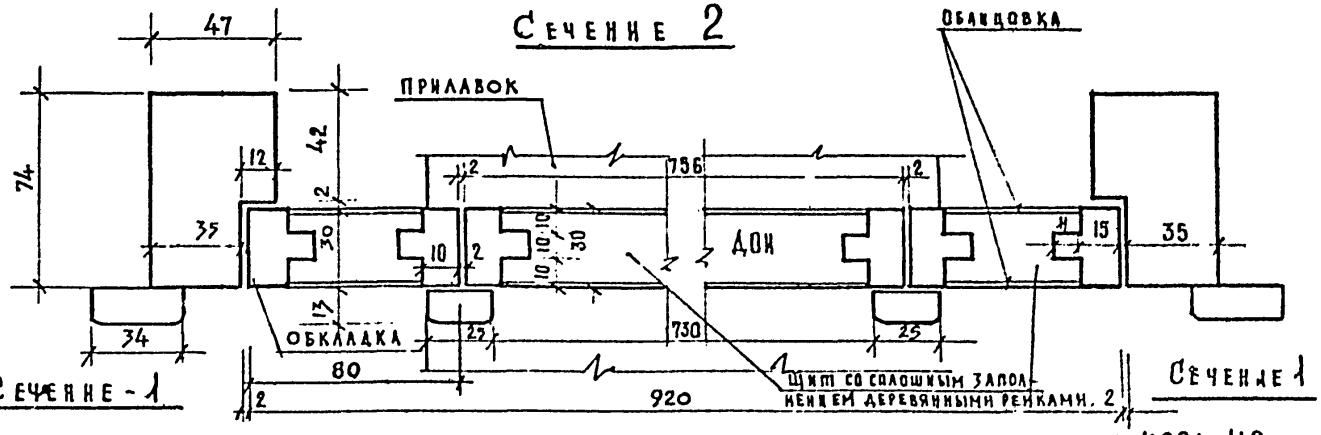

Сечение-1

Сечение 1

М 1:20; 1:2

1968	Профилакторий на 200 мест	Дверь с передаточным окном ИД-1. Сечения, спецификация	Типовой проект 254-3-6	Альбом III часть 1	Лист 24

Лечебно-курортных зданий. Арх. проектная мастерская 4

Рук. АПМ-4	Черявский	
Гл. инж. АПМ	Кодиг	
Гл. арх. пр-та	Шувалова	
Гл. инж. пр-та	Дунская	
Ст. инж.	Гусева	
Исполнит.	Шарапова	
Проверил	Лавров	

часть 2

Железобетонные изделия
Шлакобетонные изделия

	Наименование чертежей	№ листа	№ стр.
	Содержание альбома III часть 2.	1	25
	Опорная подушка ИЖ-1	2	26
	Железобетонная консоль ИЖ-2 к варианту фасадов с балконами	3	27
	Арматурные изделия К-1 и отдельные стержни, закладные детали 3Д-1; 3Д-2.	4	28
	Железобетонные перегородки П-1; П-1а Шлакобетонные перегородки П-2; П-2а П-3; П-3а; П-4; П-4а.	5	29
	Шлакобетонные перегородки П-5 П-6; П-6а; узлы.	6	30

1968	Профилакторий на 200 мест	Содержание альбома III часть 2.	Типовой проект 254-3-6	Альбом III часть 2	Лист 1

Гл. инж. проекта Гусева
Гл. инж. пр. Кузьминская
Гл. арх. проекта Шувалова
Рук. маст. гл. инж. маст. Черкасский
Рук. гр. Ковнир
Исполнит. Новикова
Проверил Кузьминский
Арх. проектная мастерская
Инженерно-строительная мастерская

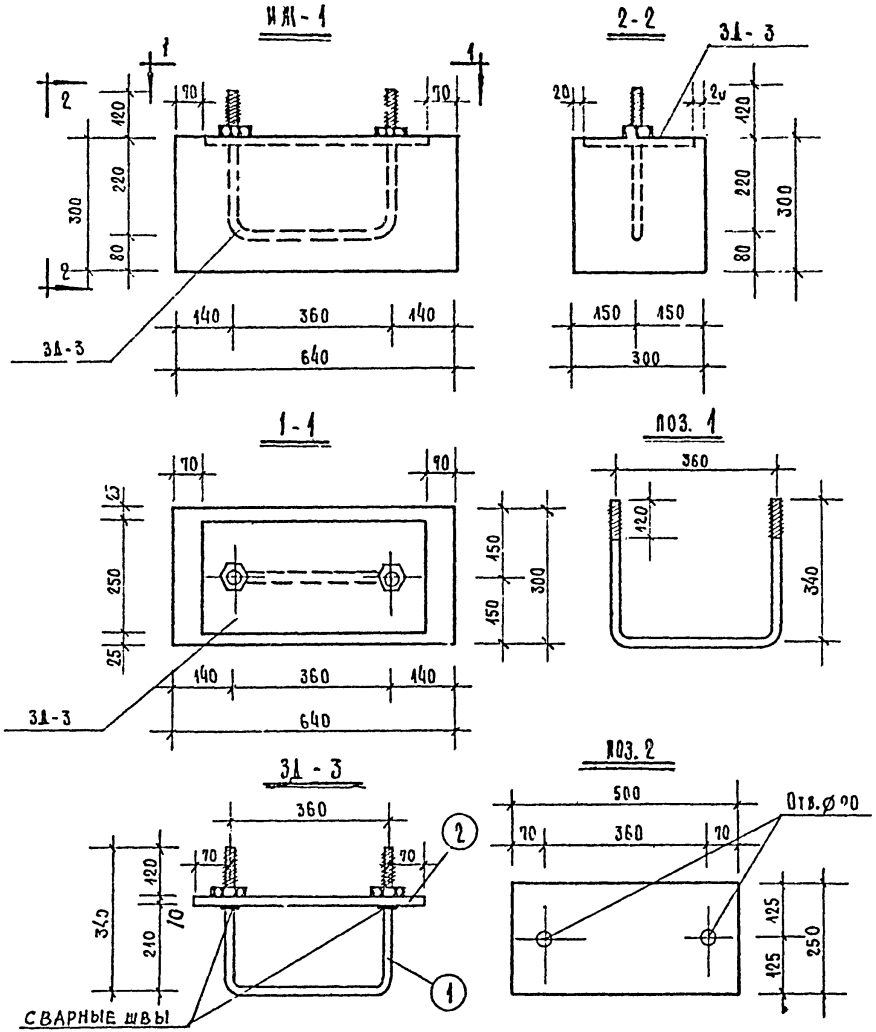

Характеристика изделия		
Показатели	Единица измерения	ИЖ-1
Вес изделия	т.	0,145
Объем бетона	$м^3$	0,058
Вес металла	кг	11,60
Марка бетона	—	200

Спецификация
металлических элементов на изделие

Марка	Количество	Лист
3Д-3	1	2

Спецификация
арматуры на одно изделие

Марка изделия	№ поз.	Сечение мм	Длина мм	Кол. шт.	Общая длина м	Вес кг. 1 п.м.	Вес кг. общий	Вес кг. изделия
3Д-1	1	⌀16 АI	1040	1	1,04	1,58	1,65	11,6
	2	–250×10	500	1	0,5	19,68	9,82	
		Гайка		2*			0,09	

1968	Профилакторий на 200 мест	Опорная подушка ИЖ-1	Типовой проект 254-3-6	Альбом III часть 2	Лист 2	

ЦНИИЭП Учебно-курортных зданий. Арх проектная мастерская 4

Рухов. мастер	Черняевский	
Гл. инж. пр.	Кожнир	
Гл. арх. пр.	Шувалова	
Гл. инж. пр.	Дубинская	
Ст. инж.	Гусева	
Исполнит.	Зиновьева	

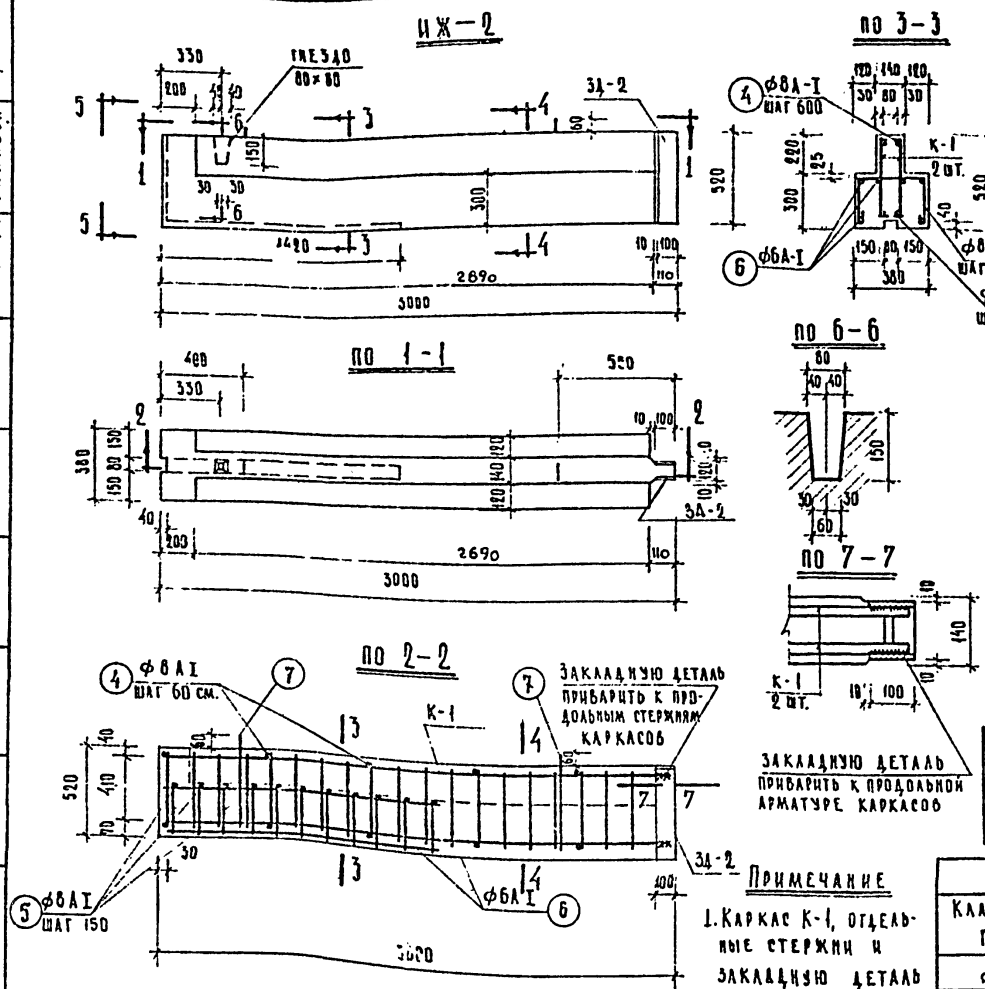

Спецификация стали на 1 элемент

Наименов. элемента	Марка изделия	К-во. шт.	Вес кг: изделия	Вес кг: общий	Вес кг: общий на 1 элемент
ИЖ-2	К-1	2	17.24	34.48	52.85
	4	10	0.051	0.51	
	5	11	0.38	4.18	
	6	6	0.38	2.28	
	7	2	1.11	2.22	
	ЗД-2	1	9.18	9.18	

Технико-экономические показатели

Наименов.	Об'ем бетона м³	Марки бетона	Вес стали кг	Расход стали на 1 м³ бетона кг	Вес элемента т.
ИЖ-2	0.44	„200"	52.85	155	0.850

Выборка арматуры на изделие

Класс стали ГОСТ		А II ГОСТ 5781-61		А I ГОСТ 5781-61				Ст. 3		Итого кг
ф мм.		22	10	12	10	8	6	100×10		
ИЖ-2	кг.	17.8	0.08	7.54	11.36	4.69	2.28	9.1		52.85

Примечание

1. Каркас К-1, отдельные стержни и закладную деталь ЗД 2 см. лист 4.

Копиров.	Юдакова	ЦНИИЭП учебных зданий							
Проверил	Балкова								
Исполнит.	Жаличев								
Ст. инж.	Гусева								
Гл. инж. пр-та	Дубинская								
Гл. арх. пр-та	Шубакова								
Гл. инж. мастер.	Кодинр								
Руков. мастер.	Черняевский								
Арх. проектная мастер.	4	1968	Профилакторий на 200 мест	Железобетонная консоль ИЖ-2 к варианту фасадов с балконами.	Типовой проект 254-3-6	Альбом III часть 2	Лист 3		

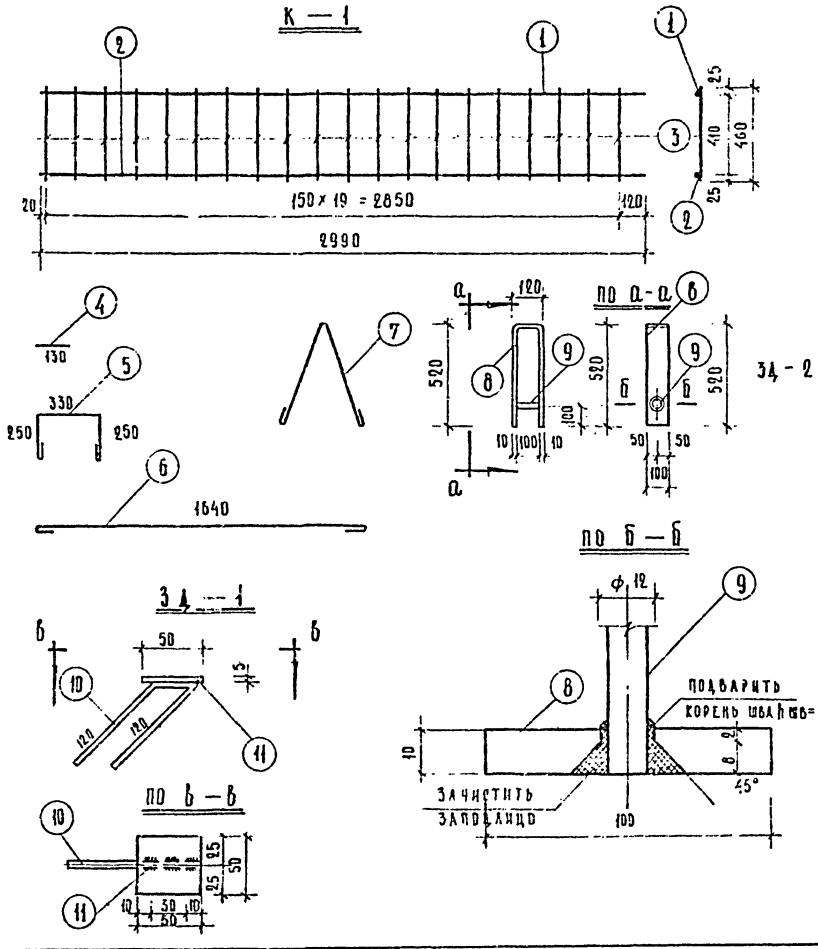

Спецификация металла на марку

Марка изделия	Поз.	Сеч. класс сталь	Длина мм.	Кол-во шт.	Общая длина м	Вес кг: Одной поз.	Вес кг: Общий поз.	Вес кг: Марки
К-1	1	ф22АII	2990	1	2.99	8.9	8.9	17.24
	2	ф12АI	2990	1	2.99	2.66	2.66	
	3	ф10АI	460	20	9.2	0.284	5.68	
Отдельные стержни	4	ф6АI	130	1	0.13	0.051	0.051	0.051
	5	ф6АI	950	1	0.95	0.38	0.38	0.38
	6	ф6АI	1730	1	1.73	0.38	0.38	0.38
	7	ф12АI	1250	1	1.25	1.11	1.11	1.11
Эд-2	8	-100×10	1160	1	1.16	9.1	9.1	9.18
	9	10АII	120	1	0.12	0.074	0.071	
Эд-1	10	ф6АI	280	1	0.28	0.249	0.249	0.35
	11	-50×5	50	1	0.05	0.098	0.098	

Местоположение изделий см К-1, поз. 4, 5, 6, 7, Эд-2 лист-3 Эд-1 лист 5

Сварку производить электродами Э-42. Толщина сварных швов - 6 мм. Размеры в мм.

1968	Профилакторий на 200 мест	Арматурные изделия: К-1 и Отдельные стержни. Закладные детали Эд-1, Эд-2	Типовой проект 254-3-6	Альбом III часть 2	Лист 4

Копиров.	Юдакова	Юдакова
Проверил		Дубинская
Исполнит.		Зиновьева
Ст. инж.		Гусева
Гл. инж. пр-та		Дубинская
Гл. арх. пр-та		Шубкова
Гл. инж. маст.		Кочнев
Руков. маст.		Черняевский

ЦНИИЭП учебно-бытовых зданий

Арх. проектная мастерская 4

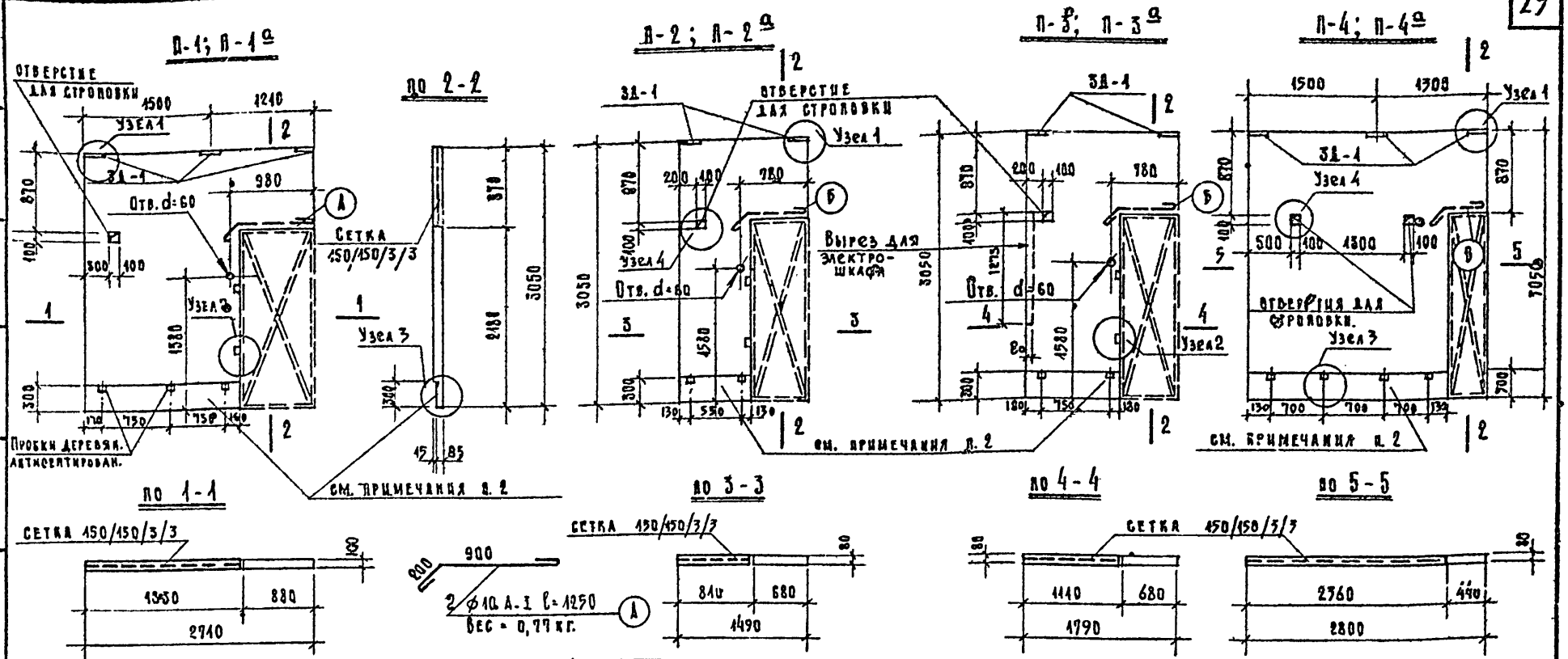

Показатели на жел.бет. и шлакобетонные перегородки			
Марка	Объем бетона или шлакобетона м³	Расход стали кг.	Вес перегородки кг.
П-1; П-1а	0,64	Сетка – 4,64 ⌀ 10 А I – 1,54 Закл. дет. – 0,69	1600
П-2; П-2а	0,247	Сетка – 2,25 ⌀ 10 А-I – 0,65 Закл. дет. – 0,46	396
П-3; П-3а	0,32	Сетка – 2,33 ⌀ 10 А-I – 0,65 Закл. дет. – 0,46	512
П-4; П-4а	0,688	Сетка – 5,55 ⌀ 10 А-I – 0,5 Закл. дет. – 0,69	974

Примечания:

1. Материал панелей П-1, П-1а тяжелый бетон марки „150", материал остальных перегородок – шлакобетон марки „50" с γ не более 1600 кг/м³
2. В перегородках с индексом „а" нижний вырез делается зеркально.
3. Панель армируется рулонными сетками по ГОСТ 8478-66
4. Изготовление, приемка, хранение транспортирование и монтаж панелей должны осуществляться в соответствии с ТУ 108.55.
5. Раскосы в проеме показанные пунктиром устанавливаются на период транспортирования.
6. Узлы перегородок см. лист 6

1968	Профилакторий на 200 мест	Жел. бетонные перегородки П-1, П-1а Шлакобетонные перегородки П-2, П-2а; П-3; П-3а; П-4; П-4а	Типовой проект 254-3-6	Альбом III часть 2	Лист 5

Исполнит. Панова
Ст. инж. Гусева
Гл. инж. пр-та Дубинская
Гл. арх. пр-та Шувалова
Гл. инж. маст. Кадыр
Руков. маст. Черняевский
Арх. проектная маст. № 4
Лечебно-курортных зд. и сооружений

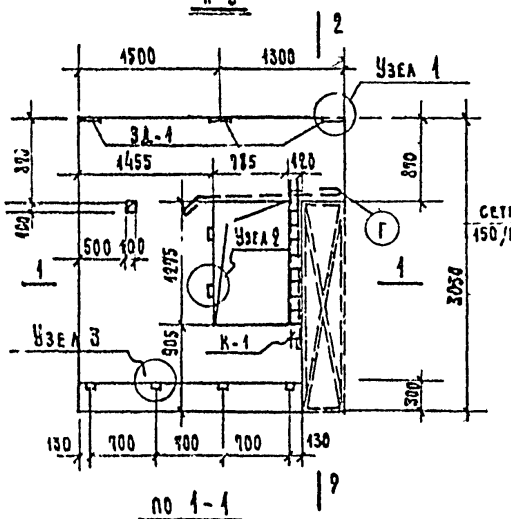

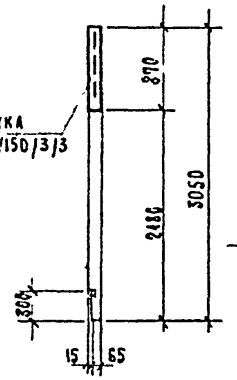

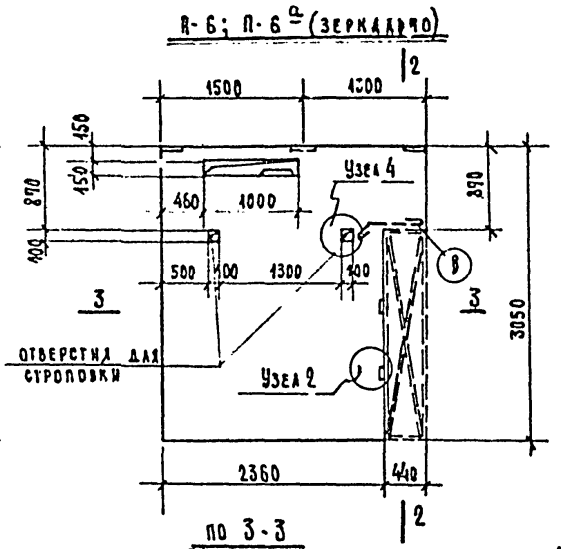

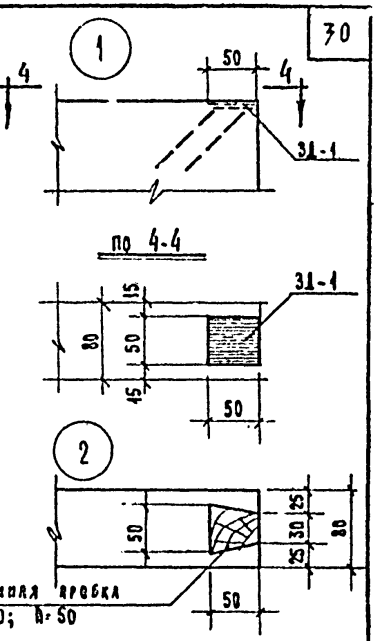

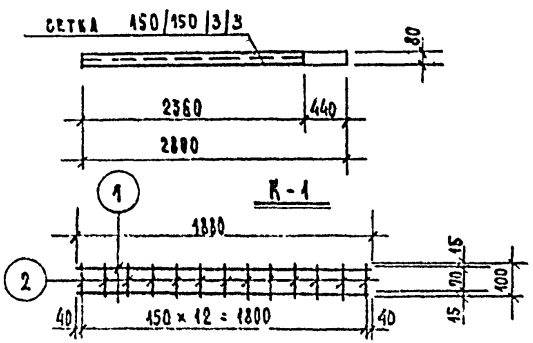

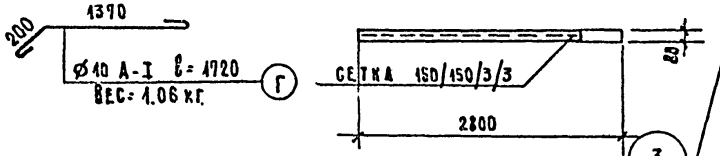

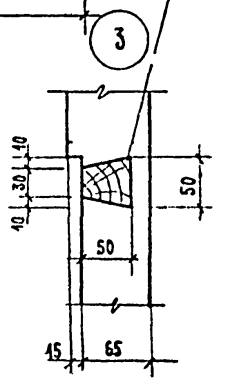

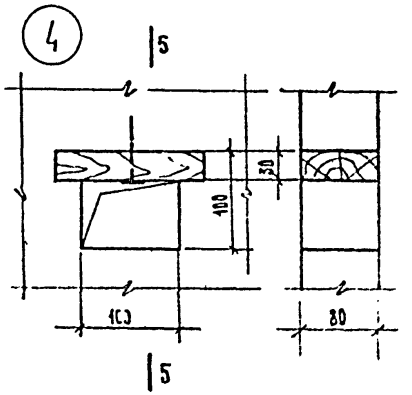

Спецификация металла

Марка изделя	№ поз	Сечение класс стали	Длина мм	Кол. шт.	Общая длина	Вес кг. Общий	Вес кг. Марки
К-1	1	Ø10А-I	1880	2	3,76	2,3	2,5
	2	Ø5ВI	400	13	1,3	0,2	

Примечание:

1. Общие примечания к перегородкам см. лист 5.

Показатели на шлакобетонные перегородки

Марка	Объем шлакобетона м3	Расход стали кг	Вес перегородки кг.
П-5	0,527	Сетка – 4.90 Ø10 А-I – 4.06 Закл. дет. – 0,69 К-1 – 2.50	844
П-6; П-6а	0,595	Сетка – 5,55 Ø10 А-I – 0,50 Закл. дет. – 0,69	952

1968	Профилакторий на 200 мест	Шлакобетонные перегородки П-5, П-6, П-6а. Узлы.	Типовой проект 254-3-6	Альбом III часть 2	Лист 6

Проверка — Дубинская
Исполнит. — Панова
Ст. инж. — Гусева
Гл. инж. пр-та — Дубинская
Гл. арх. пр-та — Шувалова
Гл. инж. мас. — Кожин
Руков. мастер. — Черняевский
Арх. проектная мастер.

ЦНИИЭП лечебно-курортных зданий

NN п/п	Наименование чертежей	N листа	N стр.
1.	Содержание альбома III часть 3.	1	31
2.	Пояснительная записка.	2	32
3.	Рамки ИМ-1; ИМ-2; ИМ-3.	3	33
4.	Рамки ИМ-4; ИМ-5; ИМ-6.	4	34
5.	Рамки ИМ-7; ИМ-8. Анкеры А-1; А-2, А-3.	5	35
6.	ИМ-9; ИМ 10; ИМ-11; ИМ-12.	6	36
7.	ИМ-13, ИМ-14; ИМ-15; ИМ-16; ИМ-17; ИМ-18; ИМ-19.	7	37
8.	ИМ-20; ИМ-21; ИМ-22; ИМ-23; ИМ-24.	8	38
9.	ИМ-25; ИМ-26; ИМ-27 элементы вентиляционных шахт.	9	39
10.	ИМ-28; ИМ-31. Элементы вентиляционных шахт.	10	40
11.	ИМ-29; ИМ-30 элементы вентиляционных шахт.	11	41
12.	ИМ-32; ИМ-33; ИМ-34 элементы вентиляционных шахт.	12	42
13.	ИМ-35; ИМ-36; ИМ-37 (ИМ-38) элементы вентиляционных шахт.	13	43
14.	ИМ-39; ИМ-40; ИМ-41; ИМ-42; ИМ-43; ИМ-44; ИМ-45; ИМ-46 элементы крепления перегородок.	14	44
15.	ИМ-47 элемент наружной лестницы	15	45
16.	ИМ-48 элемент наружной лестницы	16	46
17.	ИМ-49; ИМ-50; ИМ-51 элементы наружной лестницы	17	47
18.	ИМ-52; ИМ-53; ИМ-54, Зд-2; Зд-3 элементы наружной лестницы	18	48
19.	Ограждение ОЛМ-1	19	49
20.	Ограждение ОЛМ-2 ИМ-55; ИМ-56	20	50
21.	Вешалка гардероба Вш-1; Вш-2. Монтажная схема. Узлы „1" и „2"	21	51
22.	Вешалка гардероба Вш-1; Вш-2. Узлы „3", „4". Спецификация материалов.	22	52
23.	Вешалка гардероба Вш-1; Вш-2. Детали ВМ-1; ВМ-2; ВМ-3; ВМ-4.	23	53
24.	Вешалка гардероба Вш-1; Вш-2. Детали ВМ-5; ВМ-6; ВМ-7; ВМ-8; ВМ-9; В-1.	24	54
25.	Анкеры ИМ-57; ИМ-61; к варианту решения фасадов с балконами	25	55
26.	Элементы ограждения балконов ИМ-58; ИМ-59 к варианту решения фасадов с балконами.	26	56
27.	Элемент ограждения балконов ИМ-60 к варианту решения фасадов с балконами.	27	57
28.	Ограждение ОМ-1	28	58

Рук. АПМ-4		Гл. инж. АПМ		Гл. арх. пр-та		Гл. инж. пр-та		Ст. инж.		Исполнит.	Проверил
	Черязовский		Кодинр		Шуйкова		Дубинская		Гусева	Тимохина	Шубадова

ЦНИИЭП лечебно курортных зданий

Арх. проектная мастер. N 4

1968	Профилактогий на 200 мест.	Содержание альбома III часть 3	Типовой проект 254-3-6	Альбом III Часть 3	Лист 1

ПОЯСНИТЕЛЬНАЯ ЗАПИСКА

При изготовлении металлических элементов руководствоваться следующими материалами:

1. Металлы и металлические изделия СНиП I-В.12-62*
2. Металлические конструкции. Правила изготовления, монтажа и приемки СНиП III-В. 5-62.
3. Швы сварных соединений. Ручная электродуговая сварка ГОСТ 5264-58.
4. Каркас К-1 изготавливать при помощи точечной электросварки.

Остальные сварные элементы изготавливаются при помощи электродуговой сварки электродами типа Э-42.

Высоту сварных швов принимать:

1. При сварке прокатных элементов $h_{шв}$ - по наименьшей толщине свариваемых элементов.
2. При сварке круглых стержней между собой и при приварке их к прокатным элементам $h_{шва}$ - не более 0.5d круглого стержня.

После изготовления стальные элементы, кроме арматурных, огрунтовать грунтом ГФ-020 /ГОСТ 4056-63/ и окрашивать за один раз.

Участки изделий, подлежащих сварке или заделке в бетон перед монтажом должны быть зачищены. Болты, гайки, шурупы в элементах ограждений должны быть защищены от коррозии цинковым покрытием.

Величины отклонений действительных размеров изготовленных элементов от проектных не должны превышать предусмотренных табл. 8 и 9 см. СНиП-В. 5-62.

| | | |

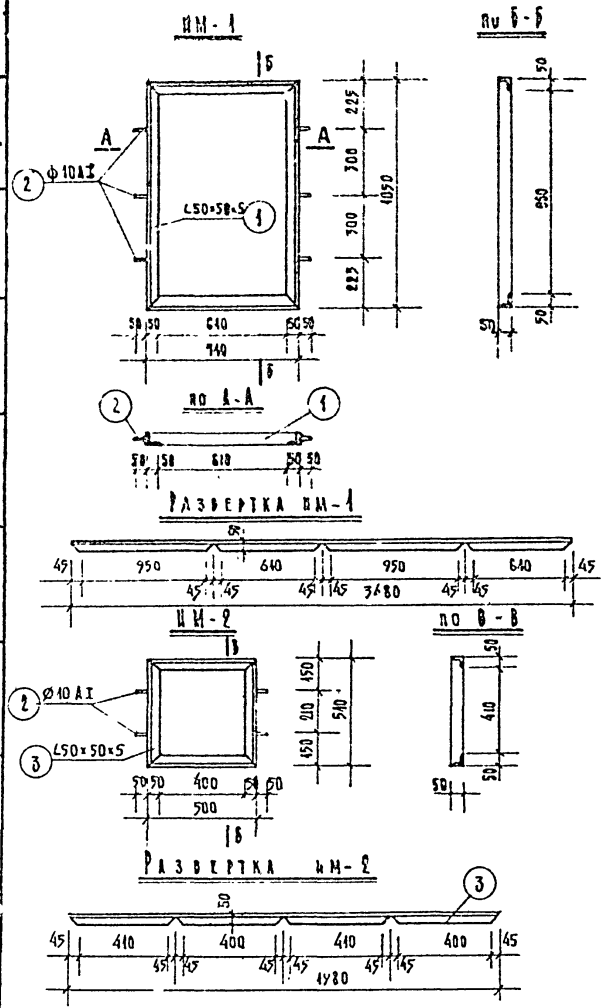

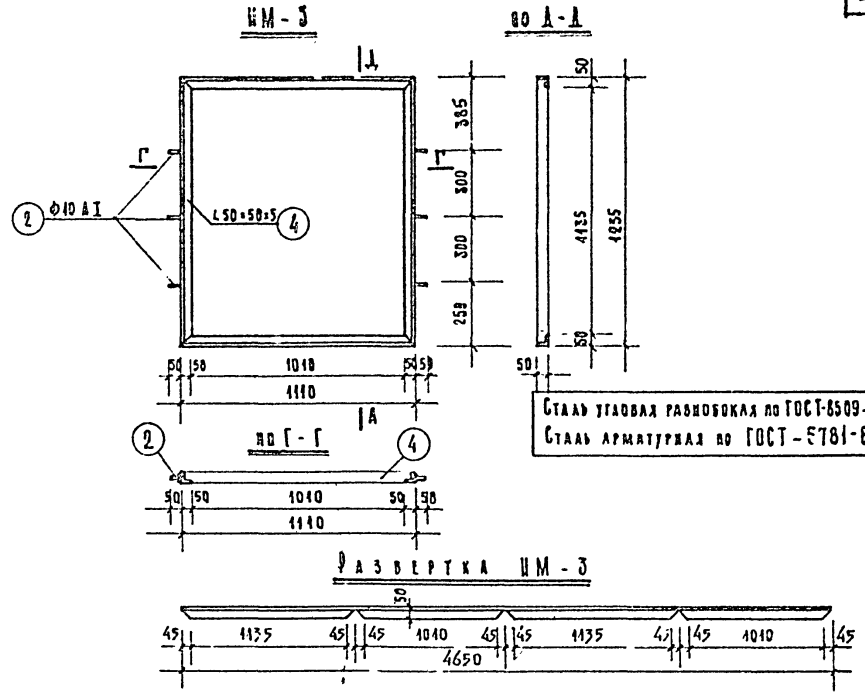

Сталь угловая равнобокая по ГОСТ-8509-57
Сталь арматурная по ГОСТ-5781-61

Спецификация металла

Марка изделия	Поз.	Профиль	Длина мм.	Кол. поз.	Общая длина м	Вес 1 пм. кг.	Общий вес кг.	Вес марки.
ИМ-1	1	L 50×50×5	3480	1	3.48	3.77	13.115	13.50
	2	Ø 10 АI	50	6	0.3	0.617	0.185	
ИМ-2	3	L 50×50×5	1980	1	1.98	3.77	7.467	7.59
	2	Ø 10 АI	50	4	0.2	0.617	0.123	
ИМ-3	4	L 50×50×5	4650	1	4.65	3.77	17.535	17.72
	2	Ø 10 АI	50	6	0.3	0.617	0.185	

1968	Профилакторий на 200 мест	Рамки ИМ-1; ИМ-2; ИМ-3.	Типовой проект 254-3-6	Альбом III часть 3	Лист 3

Копировал Алексеева
Проверил Банькова
Разработал Тимохина
Ст. инж. Гусева
Гл. инж. пр-та Дубинская
Гл. арх. пр-та Шубалова
Гл. инж. маст. Кудинр
Руков. маст. Черняевский
ЦНИИЭП учебно-курортных зданий
Арх. проектная маст. 4/4

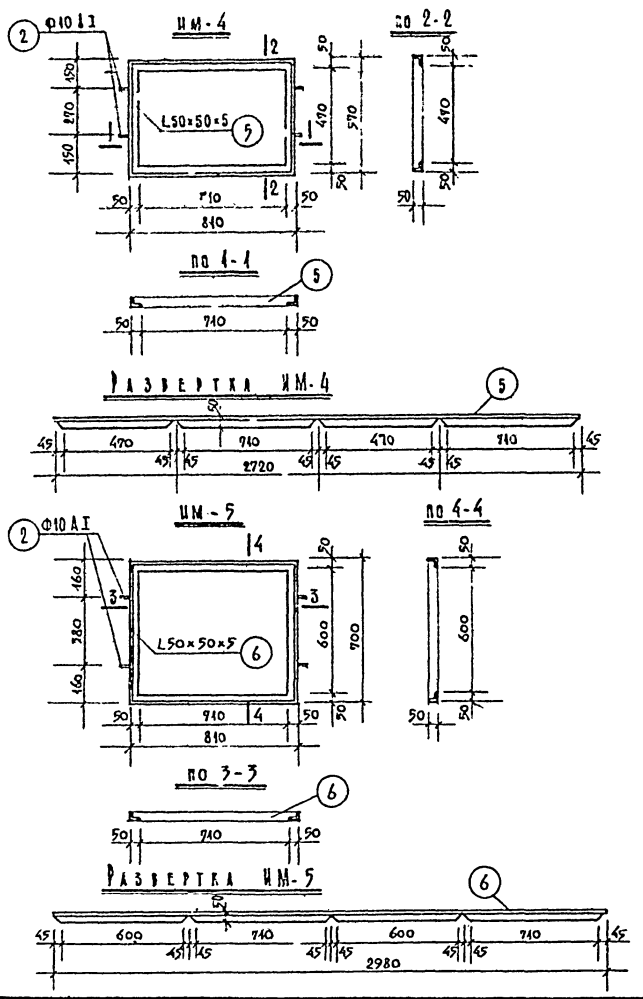

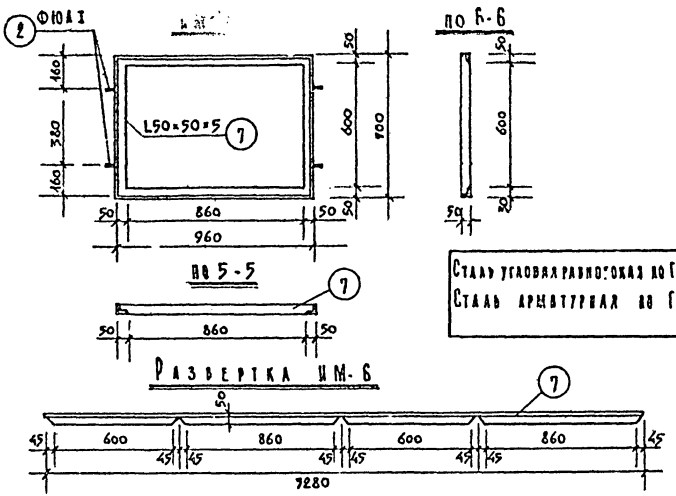

Сталь угловая равнополка по ГОСТ 8509-57.
Сталь арматурная по ГОСТ 5781-61

Спецификация металла

Марка изделия	№ поз	Профиль	Длина мм	Кол. поз.	Общая длина	Вес 1 м кг	Общий вес кг	Вес марки кг
ИМ-4	5	L50×50×5	2720	1	2.72	3.77	10,257	10.38
	2	Ф 10 А I	50	4	0.2	0,617	0,123	
ИМ-5	6	L50×50×5	2980	1	2,98	3.77	11.237	11.36
	2	Ф 10 А I	50	4	0,2	0,617	0,123	
ИМ-6	7	L50×50×5	3280	1	3.28	3.77	12,367	12,49
	2	Ф 10 А I	50	4	0,2	0,617	0,123	

1968	Профилакторий на 200 мест	Рамки ИМ-4; ИМ-5; ИМ-6	Типовой проект 254-3-6	Альбом III часть 3	Лист 4

Копировал	Алексеева	
Проверил	Балнова	
Разработал	Тимохина	
Ст. инж.	Гусева	
Гл. инж. пр-та	Дубинская	
Гл. арх. пр-та	Шубалова	
Гл. инж. маст.	Родина	
Руков. маст.	Черняевский	
Лечебно курортных зданий	Арх. проектная маст. 34	

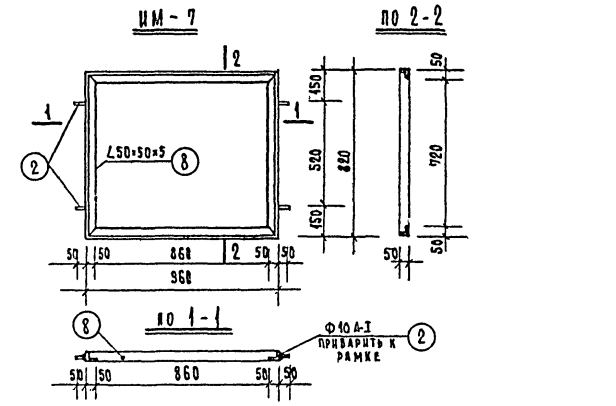

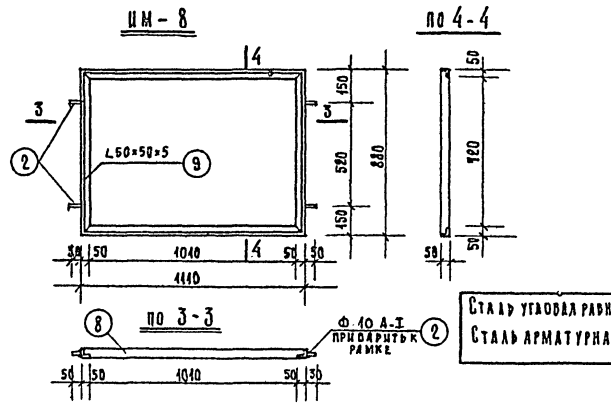

Сталь угловая равнобокая по ГОСТ 8509-59
Сталь арматурная по ГОСТ-5781-61.

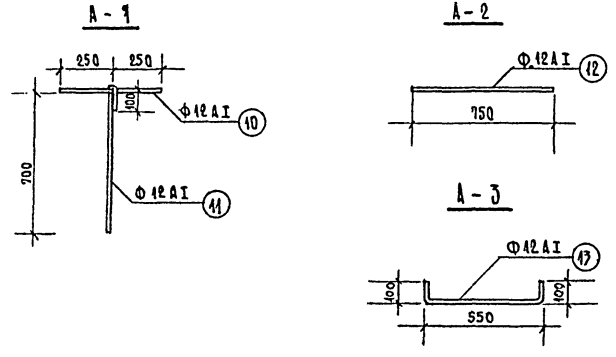

Спецификация металла								
Марка изделия	№ поз.	Профиль	Длина мм.	Кол поз.	Общая длина м.	Вес 1 п.м. кг.	Общий вес кг.	Вес марки кг
ИМ-7	8	L50×50×5	3520	1	3.52	3.77	13.277	13.4
	2	Ф 10 А-I	50	4	0.20	0.617	0.123	
ИМ-8	9	L50×50×5	3820	1	3.82	3.77	14.017	14.14
	2	Ф 10 А I	50	4	0.20	0.617	0.123	
А-1	10	Ф 12 А I	500	1	0.5	0.888	0.444	1.154
	11	Ф 12 А I	800	1	0.8	0.888	0.71	
А-2	12	Ф 12 А I	750	1	0.75	0.888	0.67	0.67
А-3	13	Ф 12 А I	750	1	0.75	0.880	0.67	0.67

1968	Профилакторий на 200 мест	Рамки ИМ-7; ИМ-8. Анкеры А-1; А-2; А-3.	Типовой проект 254-3-6	Альбом III часть 3	Лист 5

Арх проектная мастерская № 4 Курортных зданий
Лепина
Банкова
Тимохина
Гусева
Дубинская
Шуйлова
Кодир
Чернявский

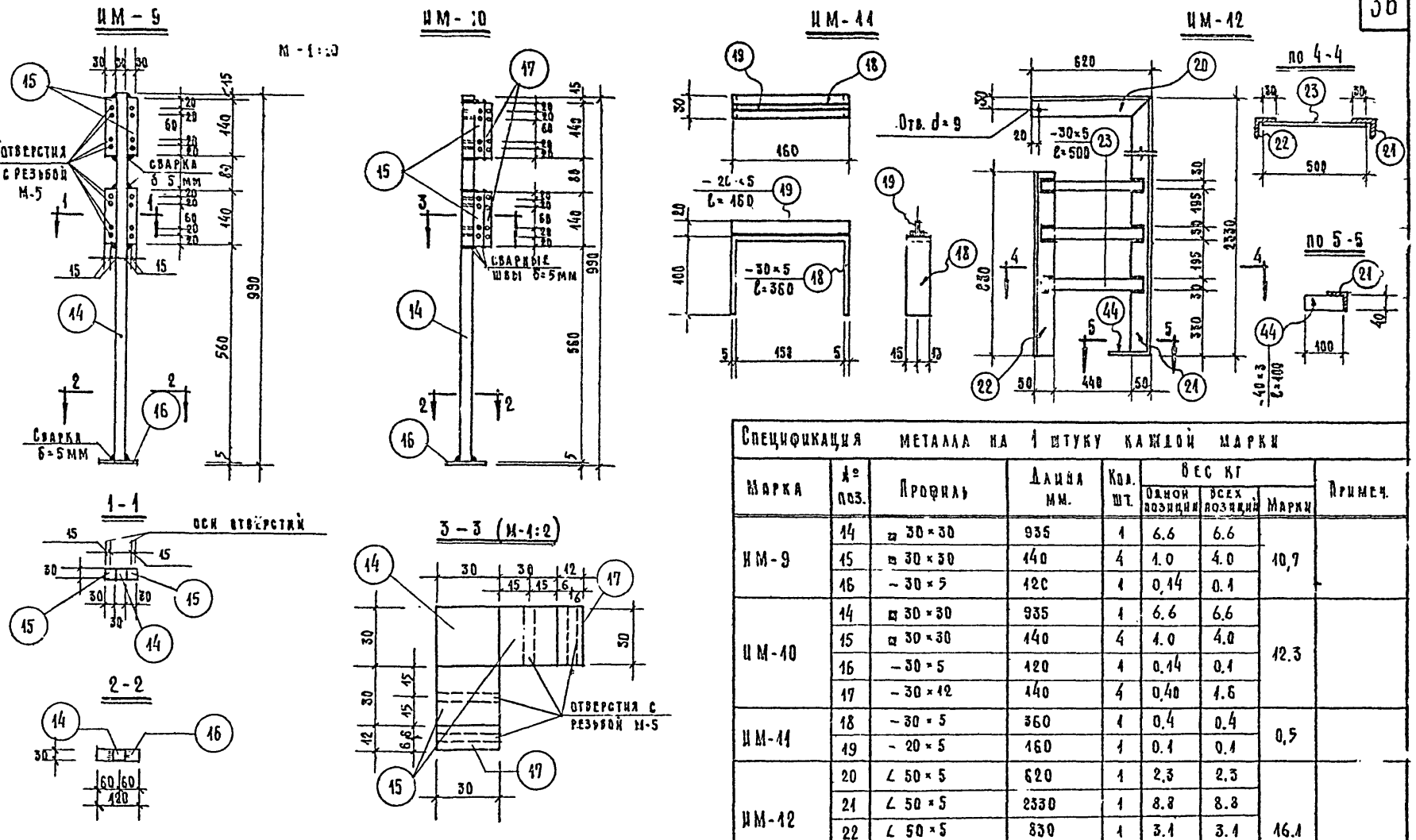

Спецификация металла на 1 штуку каждой марки

Марка	№ поз.	Профиль	Длина мм.	Кол. шт.	Вес кг: одной позиции	Вес кг: всех позиций	Вес кг: марки	Примеч.
ИМ-9	14	▫ 30×30	935	1	6.6	6.6	10,7	
	15	▫ 30×30	140	4	1.0	4.0		
	16	– 30×5	120	1	0,14	0.1		
ИМ-10	14	▫ 30×30	935	1	6.6	6.6	12.3	
	15	▫ 30×30	140	4	1.0	4.0		
	16	– 30×5	120	1	0.14	0.1		
	17	– 30×12	140	4	0,40	1.6		
ИМ-11	18	– 30×5	360	1	0.4	0.4	0,5	
	19	– 20×5	160	1	0.1	0.1		
ИМ-12	20	∠ 50×5	620	1	2,3	2,3	16.1	
	21	∠ 50×5	2330	1	8.8	8.8		
	22	∠ 50×5	830	1	3.1	3.1		
	23	– 30×5	500	3	0.6	1.8		
	24	– 40×3	400	1	0.09	0.1		

1968	Профилакторий на 200 мест	ИМ-9; ИМ-10; ИМ-11; ИМ-12.	Типовой проект 254-3-6 · Альбом III часть 3 · Лист 6

ЦНИИЭП лечебно-курортных зданий

Арх. проектная мастерская №4

Руков. мастер.	Черняевский	
Гл. инж. мастер.	Ковнир	
Гл. арх. пр-та	Шубалова	
Гл. инж. пр-та	Дубинская	
Ст. инжен.	Гусева	
Исполнит.	Тимохина	
Проверил	Евсеева	

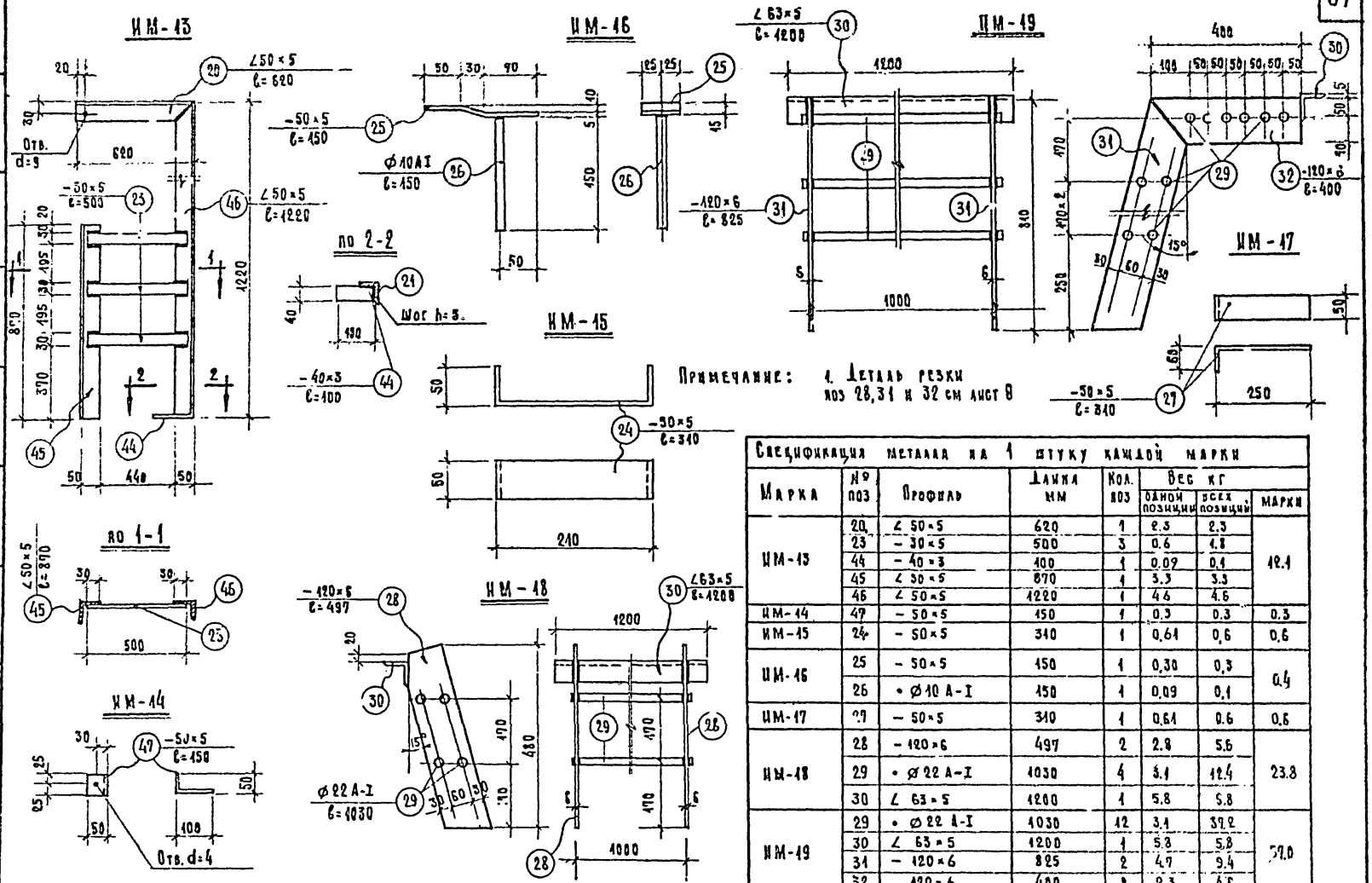

Спецификация металла на 1 штуку каждой марки							
Марка	№ поз	Профиль	Длина мм	Кол. поз	Вес кг одной позиции	Вес кг всех позиций	Вес кг марки
ИМ-13	20	∠ 50×5	620	1	2.3	2.3	19.1
	23	– 30×5	500	3	0.6	1.8	
	44	– 40×3	400	1	0.09	0.1	
	45	∠ 50×5	870	1	3.3	3.3	
	46	∠ 50×5	1220	1	4.6	4.6	
ИМ-14	47	– 50×5	150	1	0.3	0.3	0.3
ИМ-15	24	– 50×5	340	1	0.64	0.6	0.6
ИМ-16	25	– 50×5	150	1	0.30	0.3	0.4
	26	• Ø 10 А-I	150	1	0.09	0.1	
ИМ-17	27	– 50×5	340	1	0.64	0.6	0.6
ИМ-18	28	– 120×6	497	2	2.8	5.6	23.8
	29	• Ø 22 А-I	1030	4	3.1	12.4	
	30	∠ 63×5	1200	1	5.8	5.8	
ИМ-19	29	• Ø 22 А-I	1030	12	3.1	37.2	59.0
	30	∠ 63×5	1200	1	5.8	5.8	
	31	– 120×6	825	2	4.7	9.4	
	32	120×6	400	2	2.3	4.6	

1968	Профилакторий на 200 мест	ИМ-13, ИМ-14, ИМ-15, ИМ-16, ИМ-17, ИМ-18, ИМ-19.	Типовой проект 254-3-6	Альбом III часть 3	Лист 7

Лечебно-курортный институт

Проверил Панова
Исполнит. Тимохина
Ст. инж. Гусева
Гл. инж. пр-та Лубинская
Гл. арх. пр-та Шуклова
Гл. инж. мас. Кожин
Рук. маст. Чернявский
Арх. проектная маст. №4

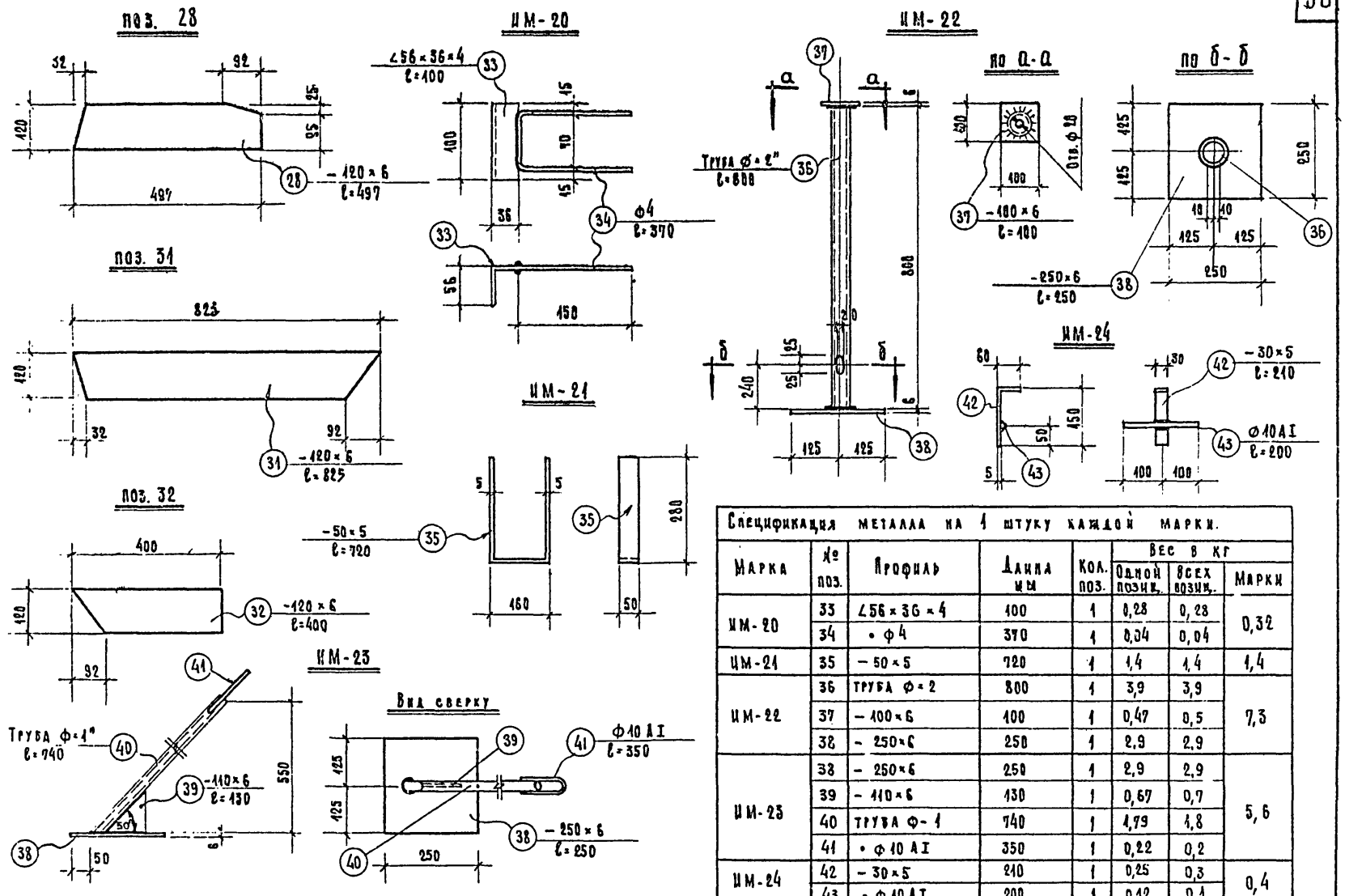

Спецификация металла на 1 штуку каждой марки.							
Марка	№ поз.	Профиль	Длина мм	Кол. поз.	Вес в кг: одной позиц.	Вес в кг: всех позиц.	Марки
ИМ-20	33	∠56 × 36 × 4	100	1	0,28	0,28	0,32
	34	• ф4	370	1	0,04	0,04	
ИМ-21	35	– 50 × 5	720	1	1,4	1,4	1,4
ИМ-22	36	труба ф = 2	800	1	3,9	3,9	7,3
	37	– 100 × 6	100	1	0,47	0,5	
	38	– 250 × 6	250	1	2,9	2,9	
ИМ-23	38	– 250 × 6	250	1	2,9	2,9	5,6
	39	– 110 × 6	130	1	0,67	0,7	
	40	труба ф – 1	740	1	1,79	1,8	
	41	• ф 10 AI	350	1	0,22	0,2	
ИМ-24	42	– 30 × 5	210	1	0,25	0,3	0,4
	43	• ф 10 AI	200	1	0,12	0,1	

1968	Профилакторий на 200 мест	ИМ-20; ИМ-21; ИМ-22; ИМ-23; ИМ-24.	Типовой проект 254-3-6	Альбом III часть 3	Лист 8

ЦНИИЭП лечебно-курортных зданий

Арх. проектная мастерская №4

Проверил		Панова
Исполнит		Тимохина
Ст. инж.		Гусева
Гл. инж. пр-та		Дубинская
Гл. арх. пр-та		Шубалова
Гл. инж. мастер.		Ходнир
Рук. мастер.		Чернявский

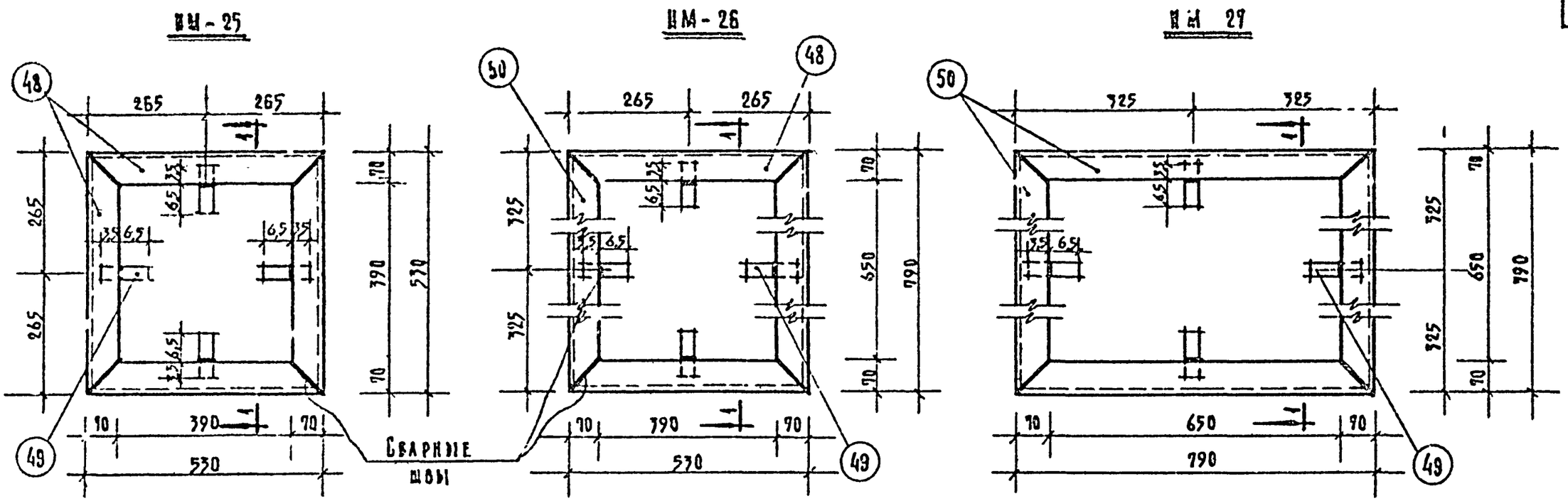

1-1

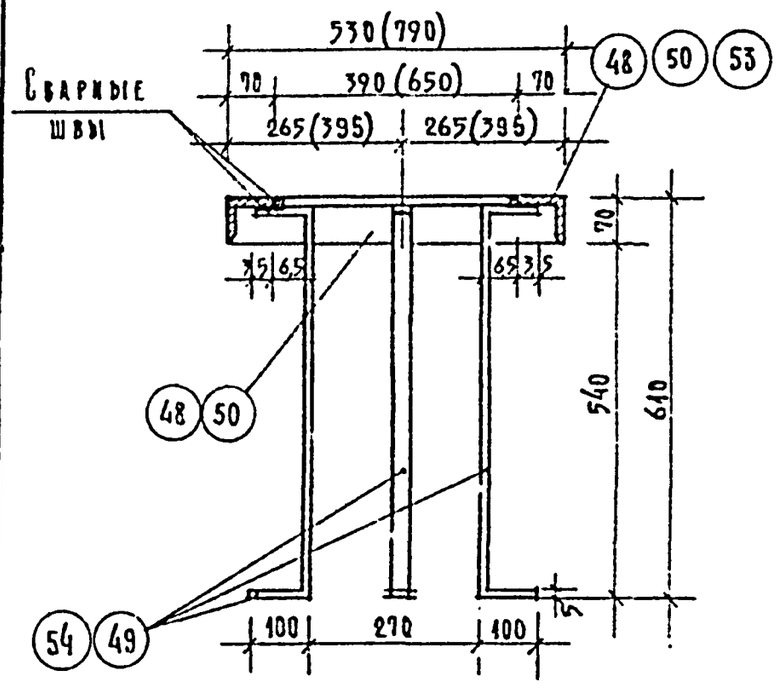

Спецификация металла

Марка	№ поз.	Профиль	Длина мм	Колич шт.	Общая длина м	Вес 1 п. м кг	Общий вес кг	Вес марки кг.
ИМ-25	48	∠70×5	528	4	2,12	5,38	11,41	17,72
	49	–50×5	803	4	3,22	1,96	6,31	
ИМ-26	48	∠70×5	528	2	1,06	5,38	5,70	20,51
	49	–50×5	803	4	3,22	1,96	6,31	
	50	∠70×5	788	2	1,58	5,38	8,50	
ИМ-27	49	–50×5	803	4	3,22	1,96	6,31	23,31
	50	∠70×5	788	4	3,76	5,38	17,0	

Примечание:

Позиция (49) приваривать на месте при монтаже вентиляционных шахт.

1968	Профилакторий на 200 мест	ИМ-25; ИМ-26; ИМ-27. Элементы вентиляционных шахт.	Типовой проект 254-3-6	Альбом III часть 13	Лист 9

ЦНИИЭП лечебно-курортных зданий

Арх. проектная мастер. №4 — Черязевский; Руков. маст. — Кодкир; Гл. инж. пр-та — Шувалова; Гл. арх. пр-та — Дубинская; Гл. инж. пр-та — Гусева; Ст. инж. — Гусева; Исполнит. — Зиновьева; Проверил. — Гусева

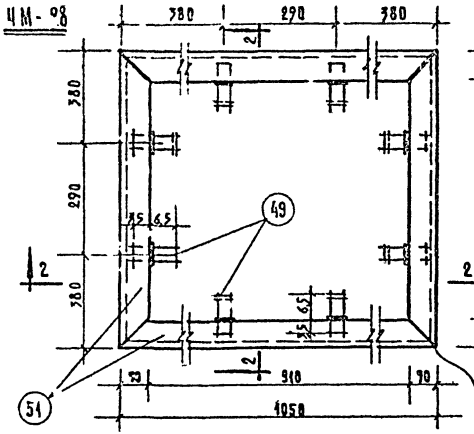

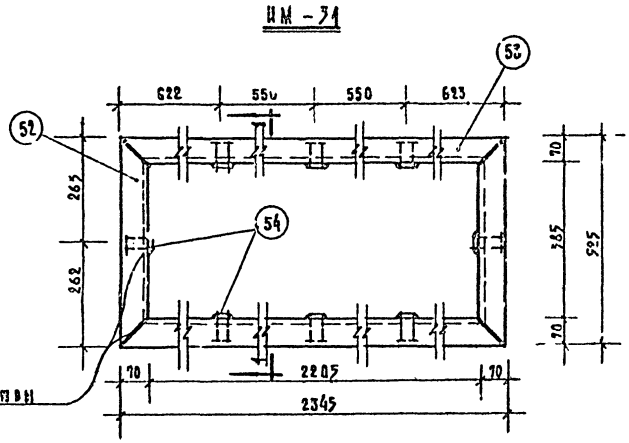

Сварные швы

2-2

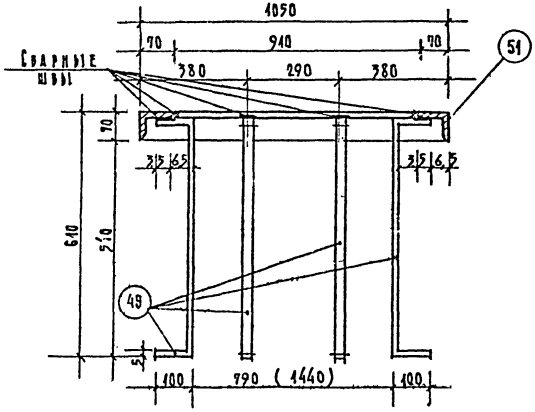

Спецификация металла

Марка	Поз.	Профиль	Длина мм	Колич. шт.	Общая длина м	Вес 1 п.м кг	Общий вес кг	Вес марки кг
ИМ-28	51	∠ 70×5	1048	4	4,20	5,38	22,60	59,55
	49	– 50×5	803	46	18,85	1,96	36,95	
ИМ-31	52	∠ 70×5	523	2	1,05	5,38	5,65	41,45
	53	∠ 70×5	2343	2	4,70	5,38	25,29	
	54	– 50×5	670	8	5,36	1,96	10,51	

Примечания:

1. Позиции (54) и (49) приваривать на месте при монтаже вентиляционных шахт.
2. Сечение 1-1 см. лист 9

1968	Профилактории на 200 мест	ИМ-28, ИМ-31. Элементы вентиляционных шахт.	Типовой проект 254-3-6	Альбом III часть 3	Лист 20

Лечебно-курортный институт. Арх. проектная, мастерская № 4

Рук. мастерской	Чернявский	
Гл. инж. мастер.	Коммир	
Гл. арх. арт.	Шубалова	
Гл. инж. арт.	Дубинская	
Ст. инж.	Гусева	
Исполнит.	Зиновьева	Гусева
Проверил		

ИМ-30

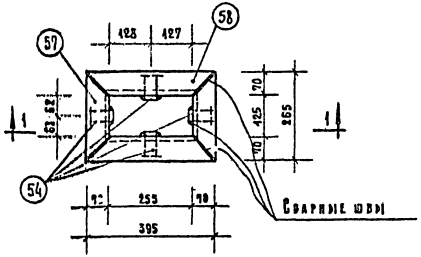

ИМ-29

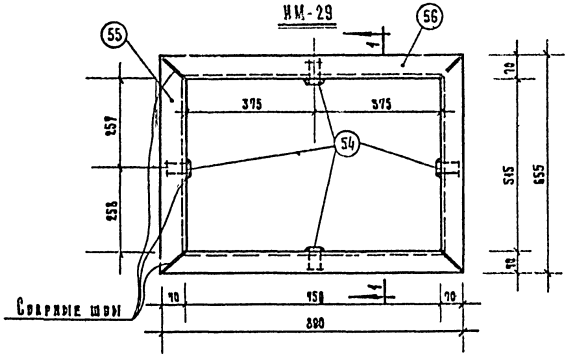

1-1

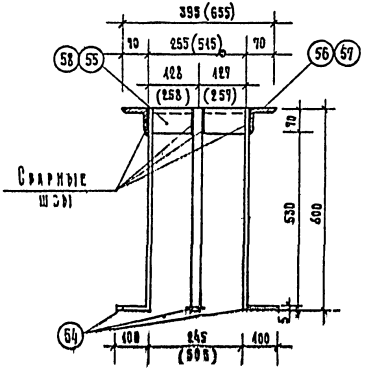

Спецификация металла

Марка	№ поз.	Профиль	Длина м	Колич. шт.	Общая длина м.	Вес 1 п.м. кг.	Общий вес кг.	Вес марки кг.
ИМ-29	55	∠ 70×5	653	2	1,30	5,38	7,0	21,86
	56	∠ 70×5	888	2	1,78	5,38	9,56	
	54	– 50×5	670	4	2,70	1,96	5,30	
ИМ-30	54	– 50×5	670	4	2,70	1,96	5,30	12,45
	57	∠ 70×5	263	2	0,53	5,38	2,85	
	58	∠ 70×5	395	2	0,80	5,38	4,30	

Примечание:

Позиции (54) приваривать на месте при монтаже вентиляционных шахт.

1968	Профилакторий на 200 мест	ИМ-29, ИМ-30. Элементы вентиляционных шахт.	Типовой проект 254-3-6	Альбом III часть 2	Лист 11

ЦНИИЭП лечебно-курортных зданий. Арх. проектная мастерская №4

Проверил	Гусева	
Исполнит.	Зиновьева	
Ст. инжен.	Гусева	
Гл. инж. пр-та	Лубинская	
Гл. арх. пр-та	Шуклова	
Гл. инж. мастер.	Кондер	
Рук. мастер.	Черязский	

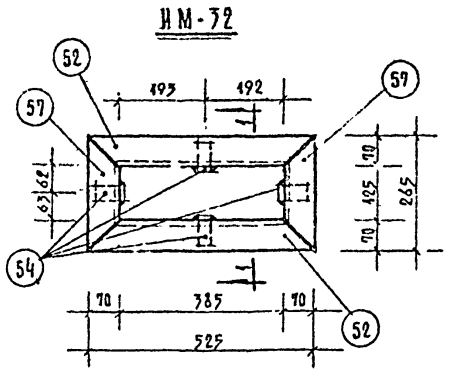

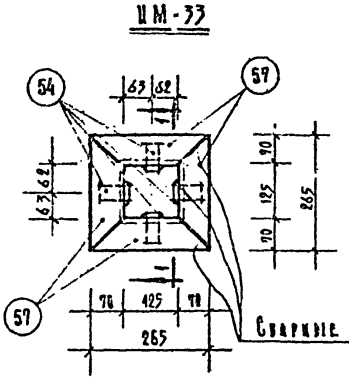

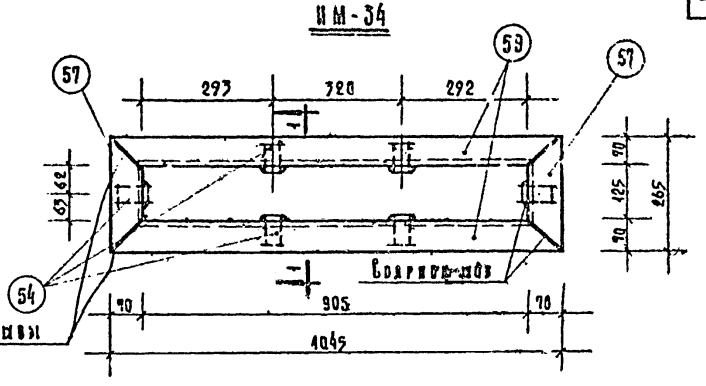

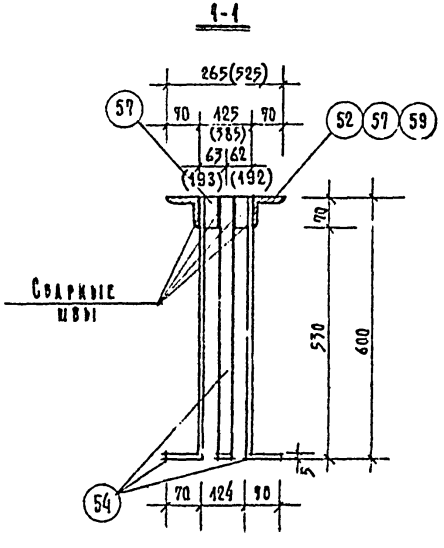

Спецификация металла

Марка	№ поз.	Профиль	Длина мм	Колич. шт	Общая длина м	Вес 1 п.м. кг.	Общий вес кг	Вес марки кг.
ИМ-32	52	∠70×5	523	2	1,05	5,88	5,65	13,80
	57	∠70×5	263	2	53	5,38	2,85	
	54	–50×5	670	4	2,70	1,96	5,30	
ИМ-33	57	∠70×5	263	4	1,06	5,98	5,70	11,0
	54	–50×5	670	4	2,70		5,30	
ИМ-34	57	∠70×5	268	2	0,53	5,38	2,85	22,05
	54	–50×5	670	6	4,02	1,96	7,95	
	59	∠70×5	1042	2	2,09	5,38	11,25	

Примечание:

Позиции (54) приваривать на месте при монтаже вентиляционных шахт.

1968	Профилакторий на 200 мест	ИМ-32, ИМ-33, ИМ-34. Элементы вентиляционных шахт.	Типовой проект 254-3-6	Альбом III часть 3	Лист 12

ЦНИЭП лечебно-курортных зданий. Арх. проектная маст. №4

Руков. маст.	Черняевский	
Гл. инж. маст.	Коднир	
Гл. арх. пр-та	Шуйалова	
Гл. инж. пр.	Лубинская	
Ст. инж.	Гусева	
Исполнил	Зиновьева	
Проверил	Гусева	

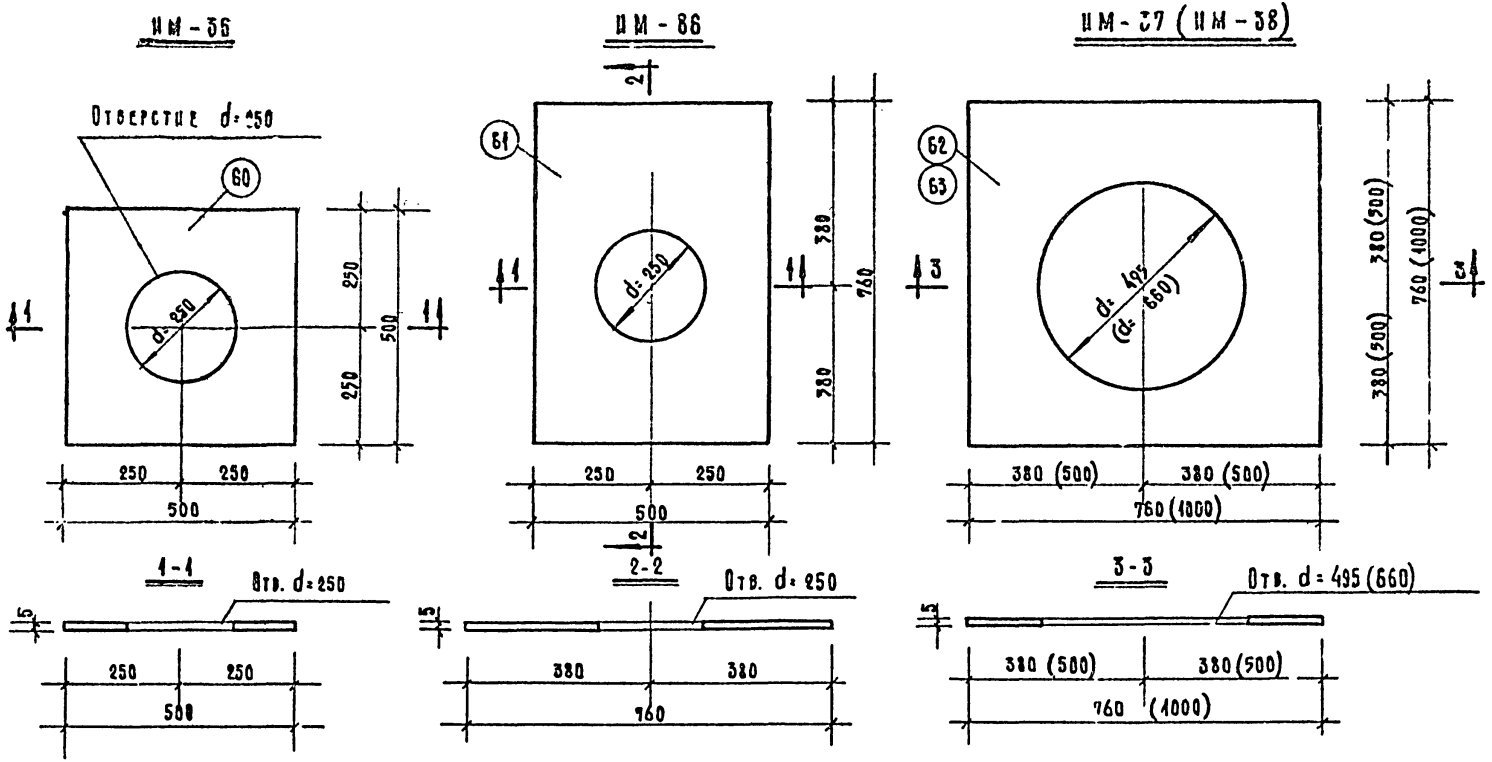

Спецификация металла.								
Марка	№ поз.	Профиль	Длина мм	Колич. шт.	Общая длина м	Вес п.м. кг.	Общий вес кг	Вес марки кг.
ИМ-35	60	−500×5	500	1	0,50	19,63	9,82	9,82
ИМ-36	61	−500×5	760	1	0,76	19.63	14,90	14,90
ИМ-37	62	−760×5	760	1	0,76	31,40	23,87	23,87
ИМ-38	63	−1000×5	1000	1	1,00	39.25	39.25	39.25

Примечания:

Сталь толстолистовая принята по ГОСТ'у 5681-57*

Арх. проектная мастерская №4 ЛЕЧЕБНО КУРОРТНЫХ ЗДАНИЙ	1968	Профилакторий на 200 мест	ИМ-35; ИМ-36; ИМ-37; (ИМ-38) Элементы вентиляционных шахт	Типовой проект 254-3-6	Альбом III часть 3	Лист 13

Руков. мастер. Черняевский; Гл. инж. маст. Кадмер; Гл. арх. пр-та Шубалова; Гл. инж. пр-та Дубинская; Ст. инж. Гусева; Исполнит. Зиновьева; Проверил Гусева

ИМ-39; ИМ-40

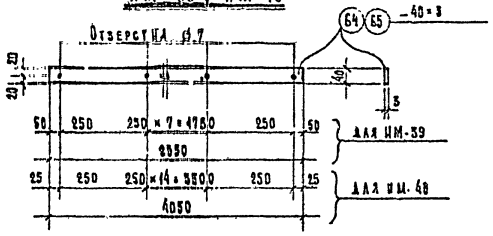

ИМ-41; ИМ-42; ИМ-43

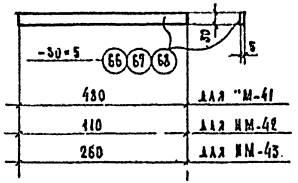

ИМ-44

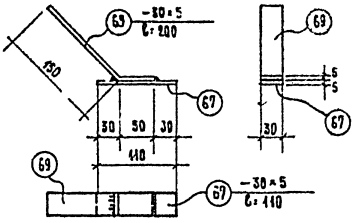

ИМ-45

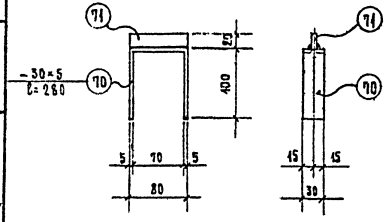

ИМ-46

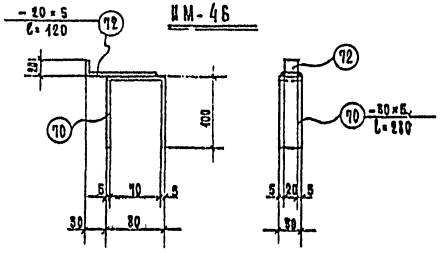

Спецификация металла на 1 штуку каждой марки.

Марка	№ поз	Профиль	Длина мм	Кол. шт.	Вес в кг. одной позиц.	Вес в кг. всех позиц.	Вес в кг. марки	Примеч.
ИМ-39	64	-40×3	2350	1	2.2	2.2	2.2	
ИМ-40	65	-40×3	4050	1	3.8	3.8	3.8	
ИМ-41	66	-30×5	430	1	0.6	0.6	0.6	
ИМ-42	67	-30×5	410	1	0.43	0.43	0.43	
ИМ-43	68	-30×5	260	1	0.3	0.3	0.3	
ИМ-44	67	-30×5	410	1	0.43	0.43	0.37	
	69	-30×5	200	1	0.24	0.24		
ИМ-45	70	-30×5	280	1	0.34	0.34	0.4	
	71	-20×5	280	1	0.06	0.06		
ИМ-46	70	-30×5	280	1	0.33	0.3	0.4	
	72	-20×5	120	1	0.09	0.1		

ЦНИИЭП лечебно-курортных зданий	1968	Профилакторий на 200 мест	ИМ-39, ИМ-40, ИМ-41, ИМ-42, ИМ-43, ИМ-44, ИМ-45, ИМ-46. Элементы крепления перегородок.	Типовой проект 254-3-6	Альбом III часть 3	Лист 14

Арх. проектная мастер. Черняевский
Гл. инж. мастер. Кожнир
Гл. арх. пр-ля Шубалова
Гл. инж. пр-ля Дубинская
Ст. инж. Гусева
Исполнит. Панова
Проверил Малявичев

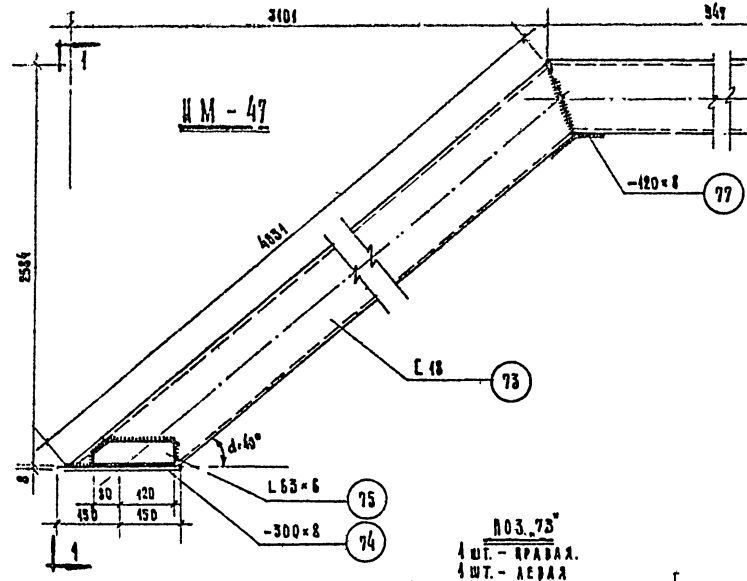

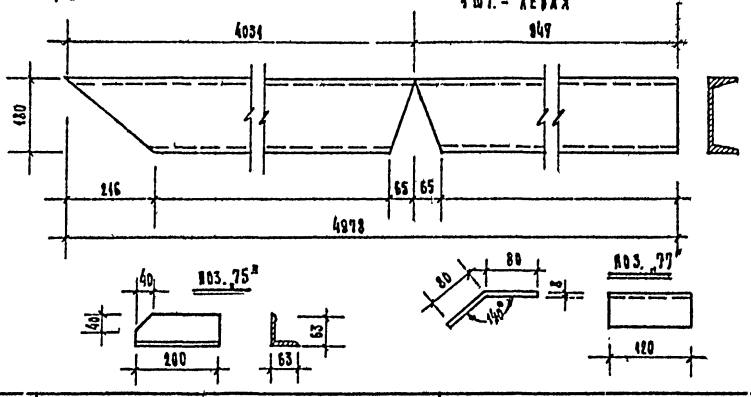

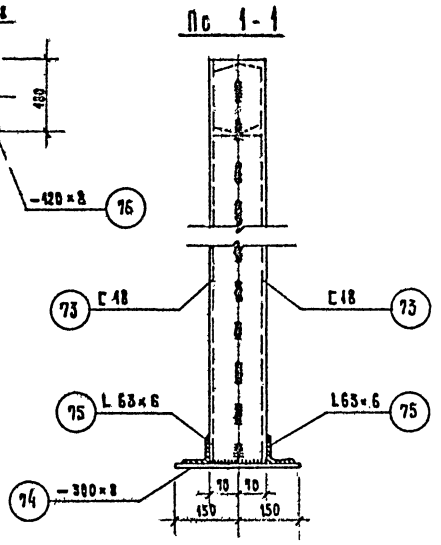

Спецификация металла на 1 штуку каждой марки							
Марка	№ поз.	Профиль	Длина мм	Кол. шт	Вес кг		Марки
					одной позиции	всех поз.	
ИМ-47	73	C 18	4978	2	81,3	162,6	172,96
	74	-300×8	300	1	5,66	5,7	
	75	L 63×6	200	2	1,14	2,3	
	76	-120×8	160	1	1,21	1,2	
	77	-120×8	160	1	1,21	1,2	

Примечания:

1 Материал изделия сталь ст.3
2 Все сварные швы h=6мм
3 Размеры в миллиметрах

1968	Профилактории на 200 мест	ИМ - 47 Элемент наружной лестницы.	Типовой проект 254-3-6	Альбом III часть 3	Лист 15

Шифр: Курортных зданий. Арх. проекта мест. 4

Инженер: Черняевский. Гл. инж. проекта: Кожир. Гл. арх. проекта: Мизалова. Гл. инж. проекта: Дубинский. Нач. отдела: Гусева. Ст. инж.: Банкова. Ст. инж.: Шаланчев. Инженер: Новберг.

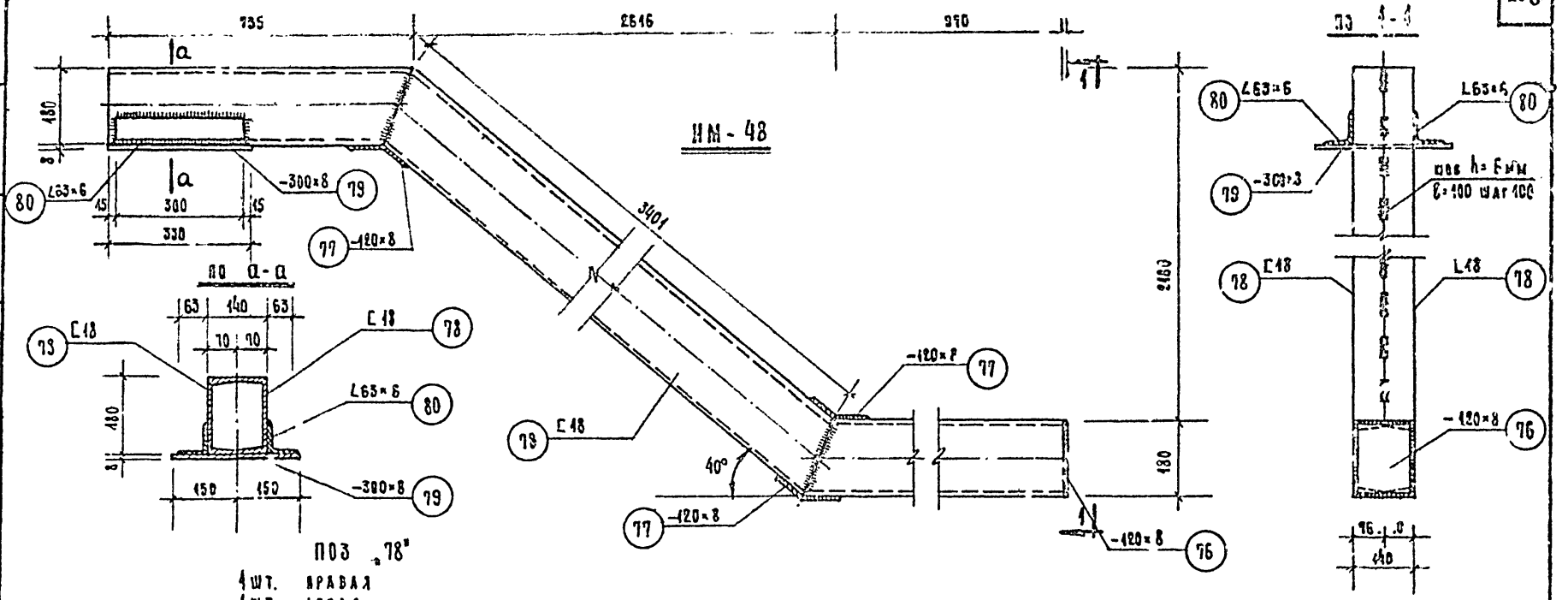

Спецификация металла на 1 штуку каждой марки.

Марка	№ поз	Профиль	Длина мм	Кол. шт.	Вес кг. Одной поз.	Вес кг. Всех поз.	Марки
НМ-48	78	С18	5236	2	85.4	170.8	185.31
	79	-300×8	330	4	6.23	6.23	
	80	L 63×6	300	2	1.72	3.44	
	77	-120×8	460	3	1.21	3.63	
	76	-120×8	460	1	1.21	1.21	

Примечания

1. Материал изделия — Сталь 3.
2. Все сварные швы h=6мм.
3. Размеры в миллиметрах.
4. Позицию 77 см. лист 15

1968	Профилакторий на 200 мест	НМ-48. Элемент наружной лестницы.	Типовой проект 254-3-6	Альбом III часть 3	Лист 16

Лечебно-курортных зданий

Арх. проектная мастер. № 4

Проверил		Маланичев
Исполнил		Балкова
Ст. инженер		Гусева
Гл. инж. пр-та		Дубинская
Гл. арх. пр-та		Шрадова
Гл. инж. мастер.		Кодинр
Руков. мастер.		Черняевский

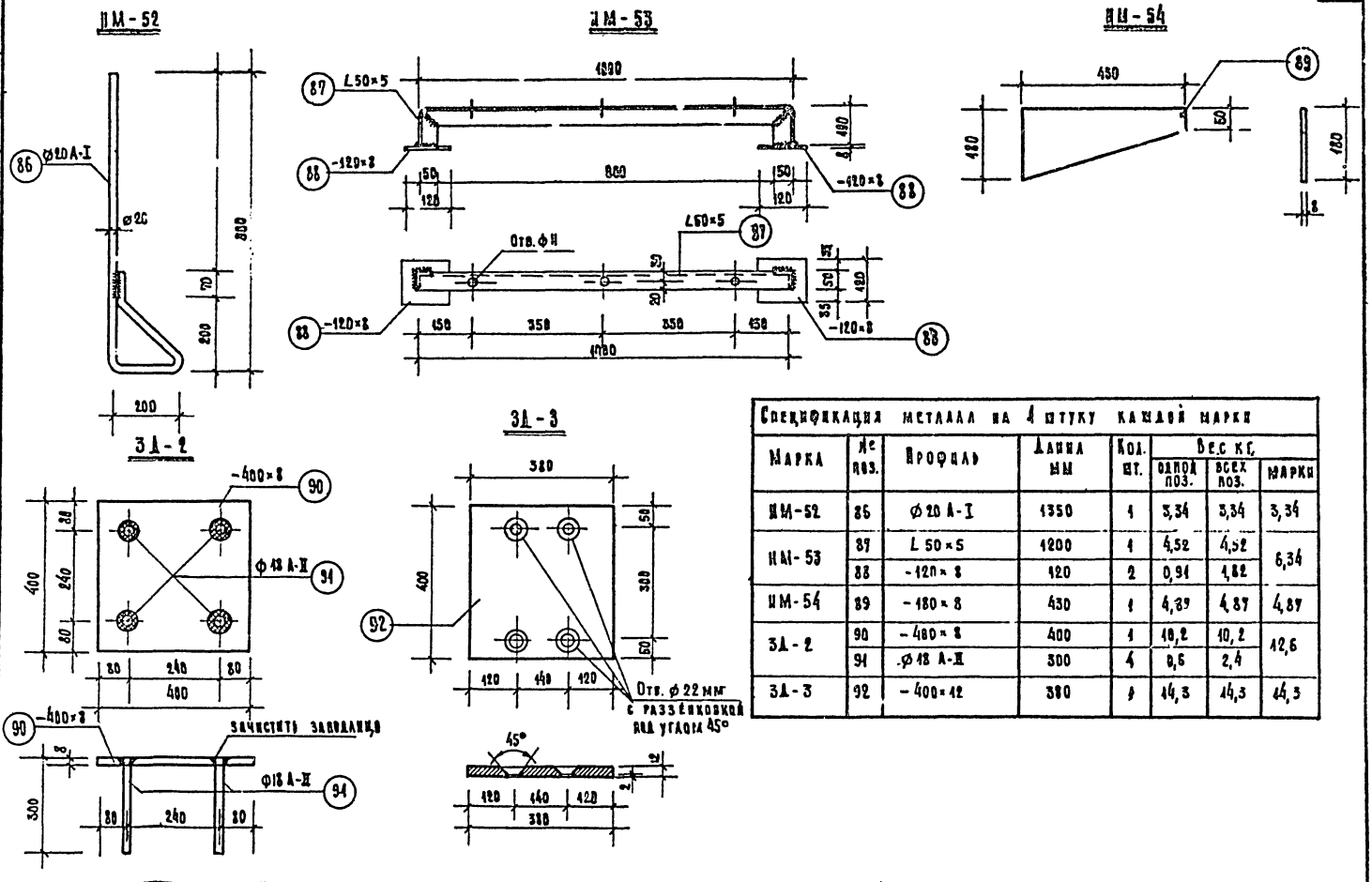

Спецификация металла на 1 штуку каждой марки							
Марка	№ поз.	Профиль	Длина мм	Кол. шт.	Вес кг. одной поз.	Вес кг. всех поз.	Марки
ИМ-52	86	Ø20 А-I	1350	1	3,34	3,34	3,34
ИМ-53	87	L 50×5	1200	1	4,52	4,52	6,34
	88	-120×8	120	2	0,91	1,82	
ИМ-54	89	-180×8	430	1	4,87	4,87	4,87
ЗД-2	90	-400×8	400	1	10,2	10,2	12,6
	91	Ø13 А-II	300	4	0,6	2,4	
ЗД-3	92	-400×12	380	1	14,3	14,3	14,3

1968	Профилакторий на 200 мест	ИМ-52; ИМ-53; ИМ-54; ЗД-2; ЗД-3 Элементы наружной лестницы.	Типовой проект 254-3-6	Альбом III часть 3	Лист 48

Рук. мастер.	Чернявский	
Гл. инж. маст.	Коняцр	
Гл. арх. пр-та	Шубалова	
Гл. инж. пр.	Дубинская	
Ст. инжен.	Гусева	
Исполнит.	Балинова	
Проверил	Маланичев	

ЛЕЧЕБНО-КУРОРТНЫХ ЗДАНИЙ

Арх. проектная маст. №4

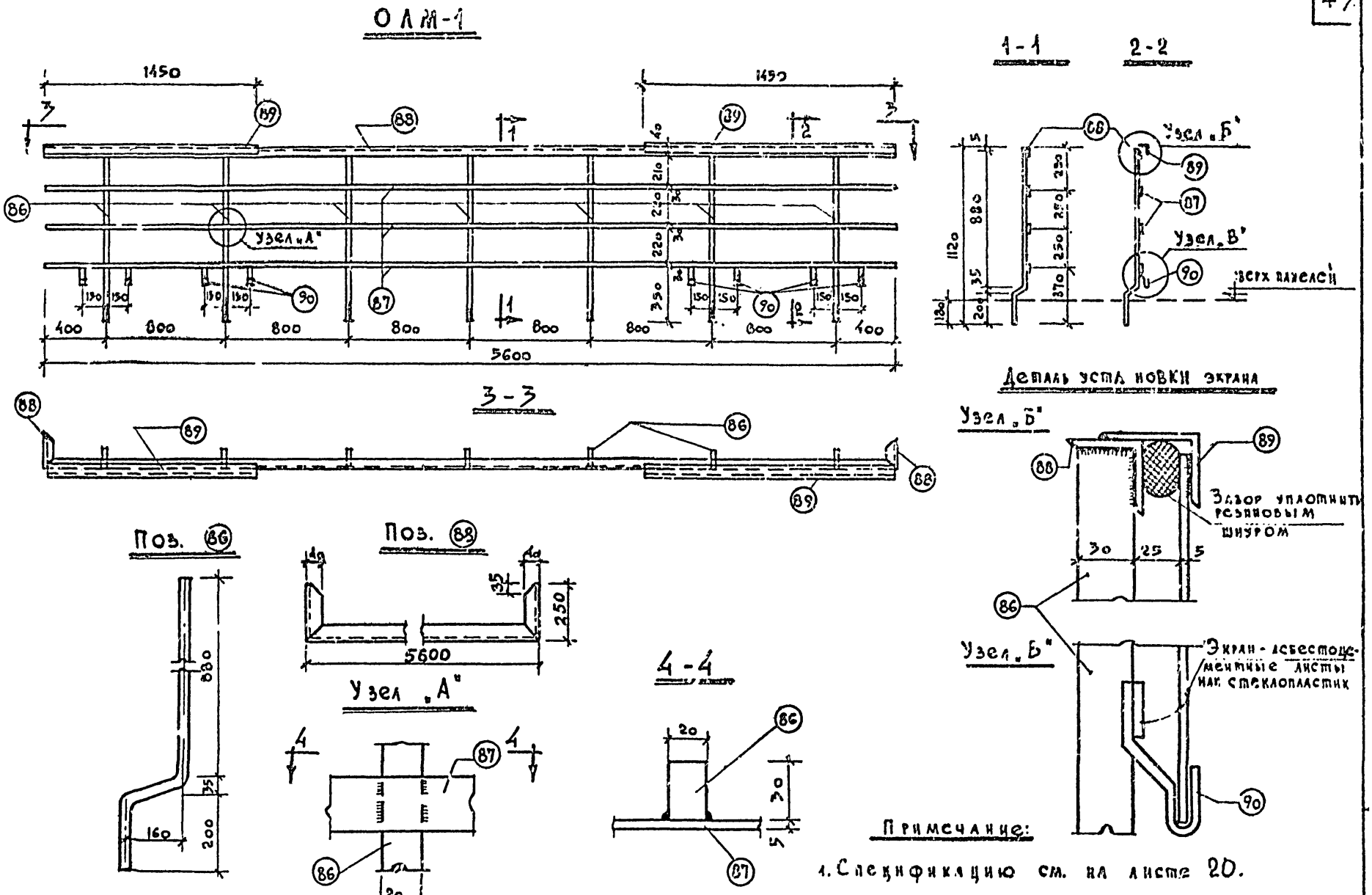

Примечание:

1. Спецификацию см. на листе 20.

1968	Профилакторий на 200 мест	Ограждение ОЛМ-1	Типовой проект 254-3-6	Альбом III Часть 3	Лист 19

Гл. инж. проекта Чернявский; Гл. инж. отд. Кацнер; Гл. арх. отд. Шубякова; Гл. инж. пр-та Дубинская; Ст. инж. пр-та Гусева; Исполнит. Зиновьева; Проверил Блинова

ЦНИИЭП курортных зданий

Арх.проектная мастерск. №4

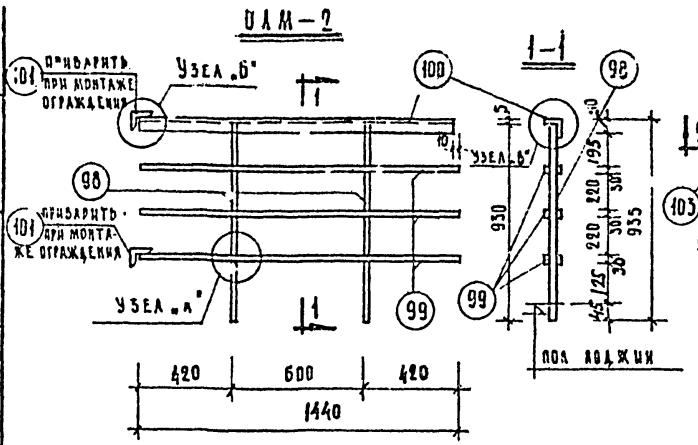

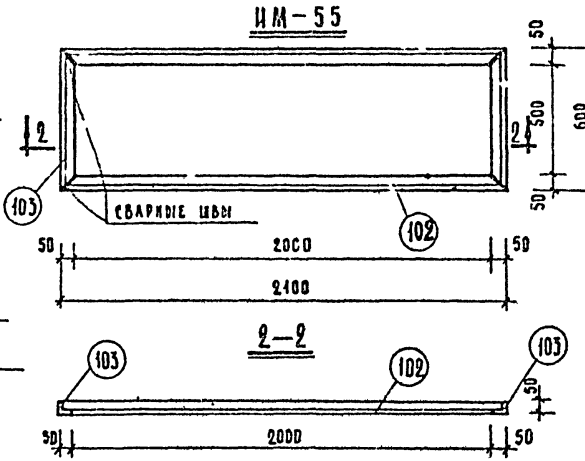

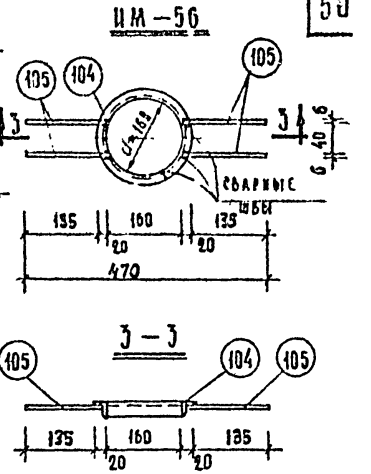

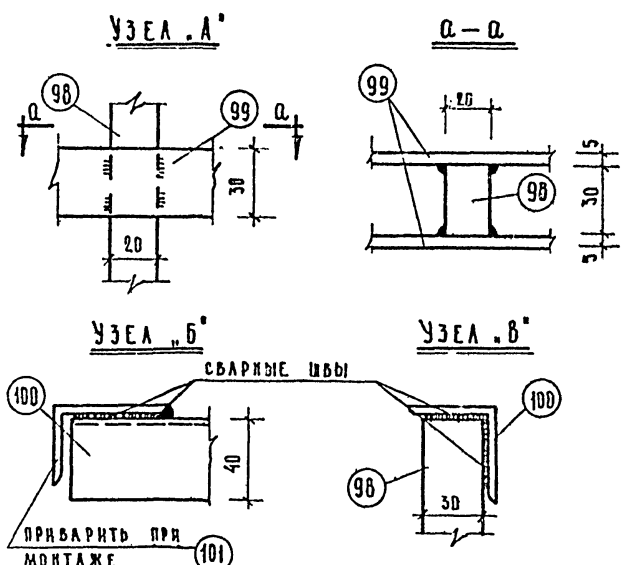

Спецификация металла

Марка	N поз.	Профиль	Длина мм.	Колич. шт.	Общая длина м	Вес 1 п.м кг	Общий вес кг	Вес марки кг
ОАМ-1	93	□ 20 × 30	1290	7	9.03	4.71	42.56	84.56
	94	— 30 × 5	5600	3	16.80	1.18	19.83	
	95	∠ 40 × 4	6100	1	6.10	2.42	14.76	
	96	∠ 50 × 32 × 3	1450	2	2.90	1.90	5.51	
	97	— 30 × 5	200	8	1.60	1.18	1.90	
ОАМ-2	98	□ 20 × 30	930	2	1.86	4.71	8.76	10.74
	99	— 30 × 5	1440	3	4.32	1.18	5.02	
	100	∠ 40 × 4	1430	1	1.43	1.90	2.73	
	101	∠ 56 × 36 × 4	40	2	0.80	2.81	0.23	
ИМ-55	102	∠ 50 × 3	2100	2	4.20	2.32	9.76	12.53
	103	∠ 50 × 3	600	2	1.20	2.32	2.77	
ИМ-56	104	∠ 20 × 4	500	1	0.50	0.89	0.45	0.57
	105	⌀ 6 АI	150	4	0.60	0.222	0.12	

1968	Профилакторий на 200 мест	Ограждение ОАМ-2 ИМ-55, ИМ-56.	Типовой проект 254-3-6	Альбом III часть 3	Лист 30

ЦНИИЭП лечебно-курортных зданий

Арх. проектная маст. 4 | Рыков. маст. Черняевский | Гл. инж. маст. Коднир | Гл. арх. пр-та Шухалова | Гл. инж. пр-та Дубинская | Ст. инж. Гусева | Исполн. ст. Зиновьева | Проверил Блинова | Копировал Якобь

Монтажная схема вешалки гардероб. ВШ-1 и ВШ-2

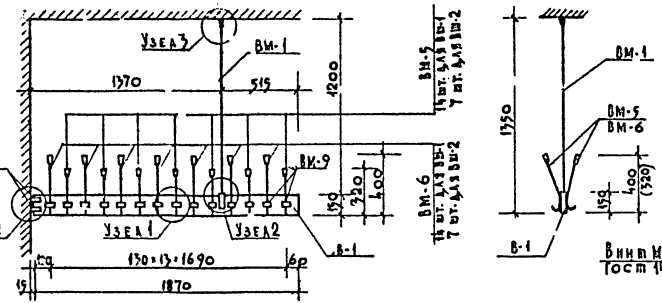

Узел 2

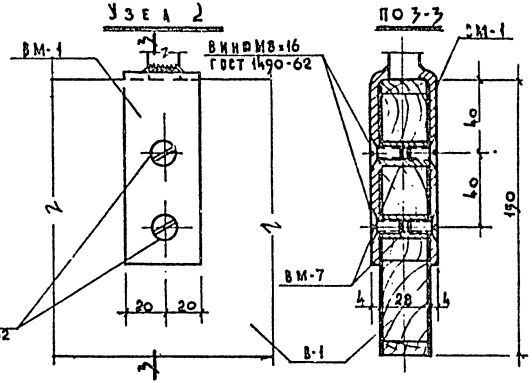

По 3-3

Узел 1

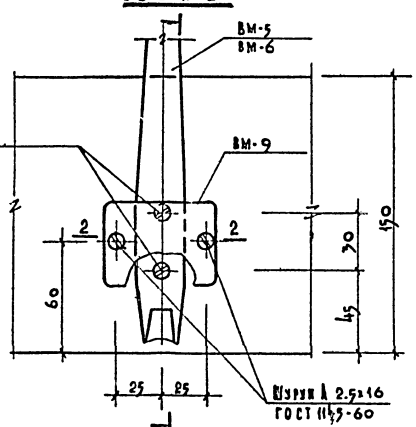

По 1-1

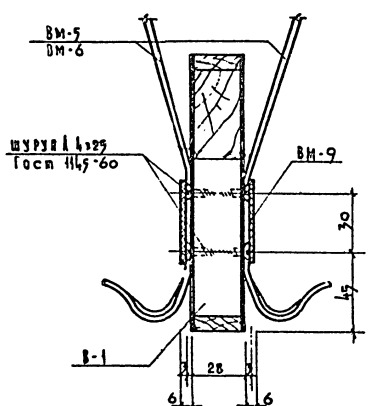

По 2-2

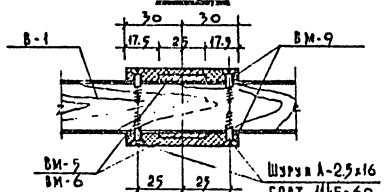

Примечание

1. Вешалку гардероба ВШ-2 изготавливать с односторонним расположением крючков ВМ-3 и ВМ-4.
2. Узлы „3" и „4" и спецификацию материалов см. лист 22.
3. Изделия с ВМ-1 по ВМ-9 и В-1 см. листы 23 и 24.
4. Все размеры в мм.

1968	Профилакторий на 200 мест.	Вешалка гардероба ВШ-1; ВШ-2 Монтажная схема. Узлы „1" и „2".	Типовой проект 254-3-6	Альбом III часть 3	Лист 21

Арх. проектная мастер. Черняевский Кодир Шувалова
ЦНИИЭП зданий Гусева Дубинская Маланичев Шувалова

Узел „3"

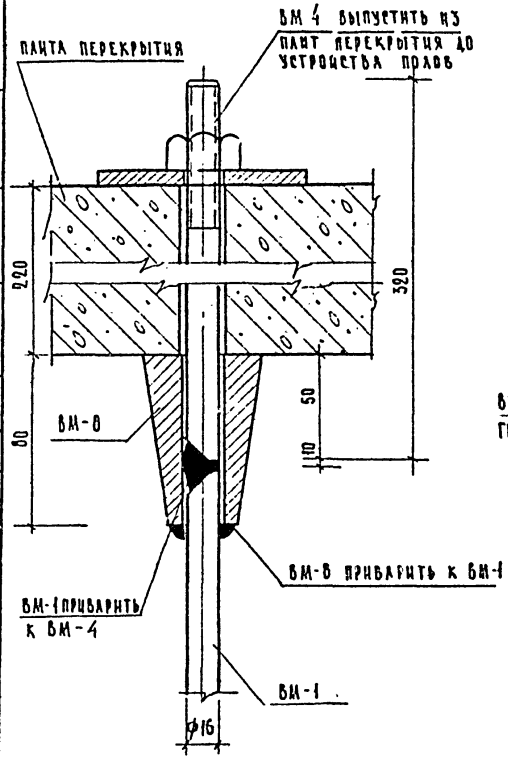

Узел „4"

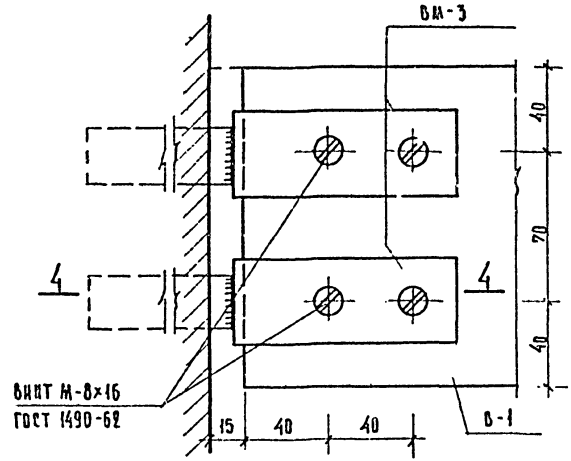

По 4-4

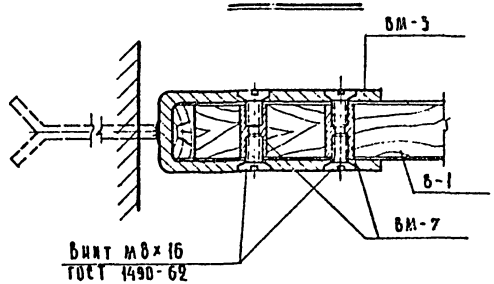

Спецификация материалов на одну марку

N N п/п	Марка элемента N поз.	Кол-во шт.	Вес кг / объем м³ / одного элем.	Всех
ВШ-1	ВМ-1	1	2.08 кг	2.08 кг
	ВМ-3	2	0.498 кг	0.997 кг
	ВМ-4	1	0.836 кг	0.836 кг
	ВМ-5	14	0.31 кг	4.34 кг
	ВМ-6	14	0.27 кг	3.64 кг
	ВМ-7	6	0.033 кг	0.198 кг
	ВМ-8	1	1.22 кг	0.31 кг
	ВМ-9 ОРГСТЕКЛО	28	0.03 кг	0.84 кг
	Винт М8×16 ГОСТ 1490-62	12	0.007 кг	0.084 кг
	Шайба А 4×25 ГОСТ 1145-60	56	0,0023 кг	0.13 кг
	Шайба А 2.5×16 ГОСТ 1145-60	56	0.0005 кг	0.028 кг
	Итого стали			14.1 кг
	Б-1 столярная плита	1	0,008 м³	0.008 м³
ВШ-2	ВМ-1	1	2.08 кг	2.08 кг
	ВМ-3	2	0.498 кг	0.997 кг
	ВМ-4	1	0.836 кг	0.836 кг
	ВМ-5	7	0.31 кг	2.17 кг
	ВМ-6	7	0.27 кг	1.82 кг
	ВМ-7	6	0.033 кг	0.198 кг
	ВМ-8	1	1.22 кг	0.31 кг
	ВМ-9 ОРГСТЕКЛО	14	0.03 кг	0.42 кг
	Винт М8×16 ГОСТ 1490-62	12	0.007 кг	0.084 кг
	Шайба А 4×25 ГОСТ 1145-60	28	0.0023 кг	0.065 кг
	Шайба А 2.5×16 ГОСТ 1145-60	28	0.0005 кг	0.014 кг
	Итого стали			9.31 кг
	Б-1 столярная плита	1	0.008 м³	0.008 м³

Примечание

1. Местоположение узлов см. лист 21
2. Все размеры в миллиметрах.

1968	Профилакторий на 200 мест	Вешалки гардероба ВШ-1; ВШ-2. Узлы „3", „4". Спецификация материалов	Типовой проект 254-3-6	Альбом III часть 3	Лист 22

Лечебно-курортных зданий

Арх.-проектная мастер. №4

Рук. АПМ-4 Черняевский Кодинр; Гл. инж. АПМ Шувалова; Гл. арх. пр-та Шувалова; Гл. инж. пр-та Губенская; Ст. инж. Губева; Инженер Чаланичев; Исполнит. Шувалова; Проверил Шувалова; Контрол. Юрасова; Якова

ВМ-1

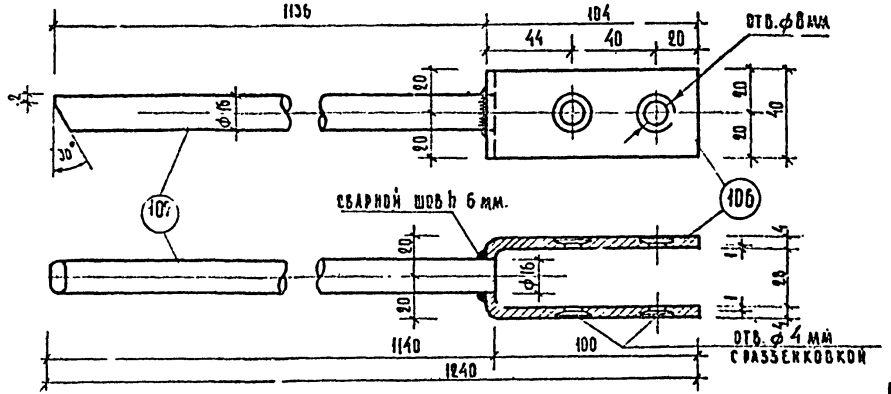

ВМ-2

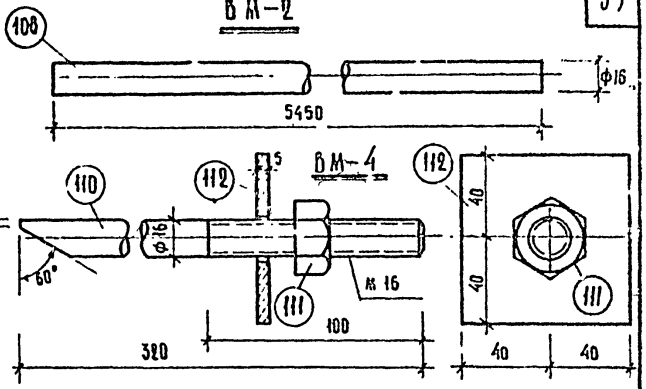

ВМ-3

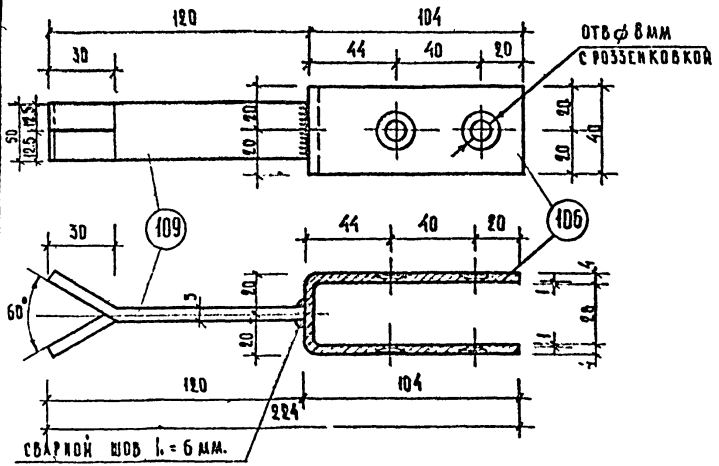

Спецификация материала на 1 штуку каждой марки

Марка	N поз	Профиль	Длина мм.	Кол. шт.	Вес кг одной поз.	Вес кг всех поз.	Вес кг марки	Примечан.
ВМ-1	106	— 40×4	244	1	0.308	0.308	2.08	сталь ст-3
	107	⌀ 16 А-I	1140	1	1.80	1.80		— " —
ВМ-2	108	⌀ 16 А-I	5450	1	8.63	8.63	8.63	— " —
ВМ-3	106	— 40×4	244	1	0.308	0.38	0.498	— " —
	109	— 5×25	120	1	0.118	0.118		— " —
ВМ-4	110	⌀ 16 А I	320	1	0.506	0.506	0.836	— " —
	111	Гайка М 16	—	1	0.08	0.08		сталь 40
	112	Шайба — 5×80	80	1	0.25	0.25		сталь ст. 3

Примечание

1. Данный лист рассматривать совместно с листами 21, 22
2. Все размеры в миллиметрах.

1968	Профилакторий на 200 мест	Вешалка гардероба ВШ-1; ВШ-2 Деталь ВМ-1; ВМ-2; ВМ-3; ВМ-4.	Типовой проект 254-3-6	Альбом III часть 3	Лист 23

ЦНИИЭП лечебно-курортных зданий
Арх. проектная мастер. №4

Рук. АПМ-4	Ченявский	
Гл. инж. АПМ	Кодинр	
Гл. арх. пр-та	Шубкова	
Гл. инж. пр-та	Дубинская	
Ст. инженер	Гусева	
Исполнит.	Маланичев	
Проверил	Блинова	
Контров.	Юдакова	

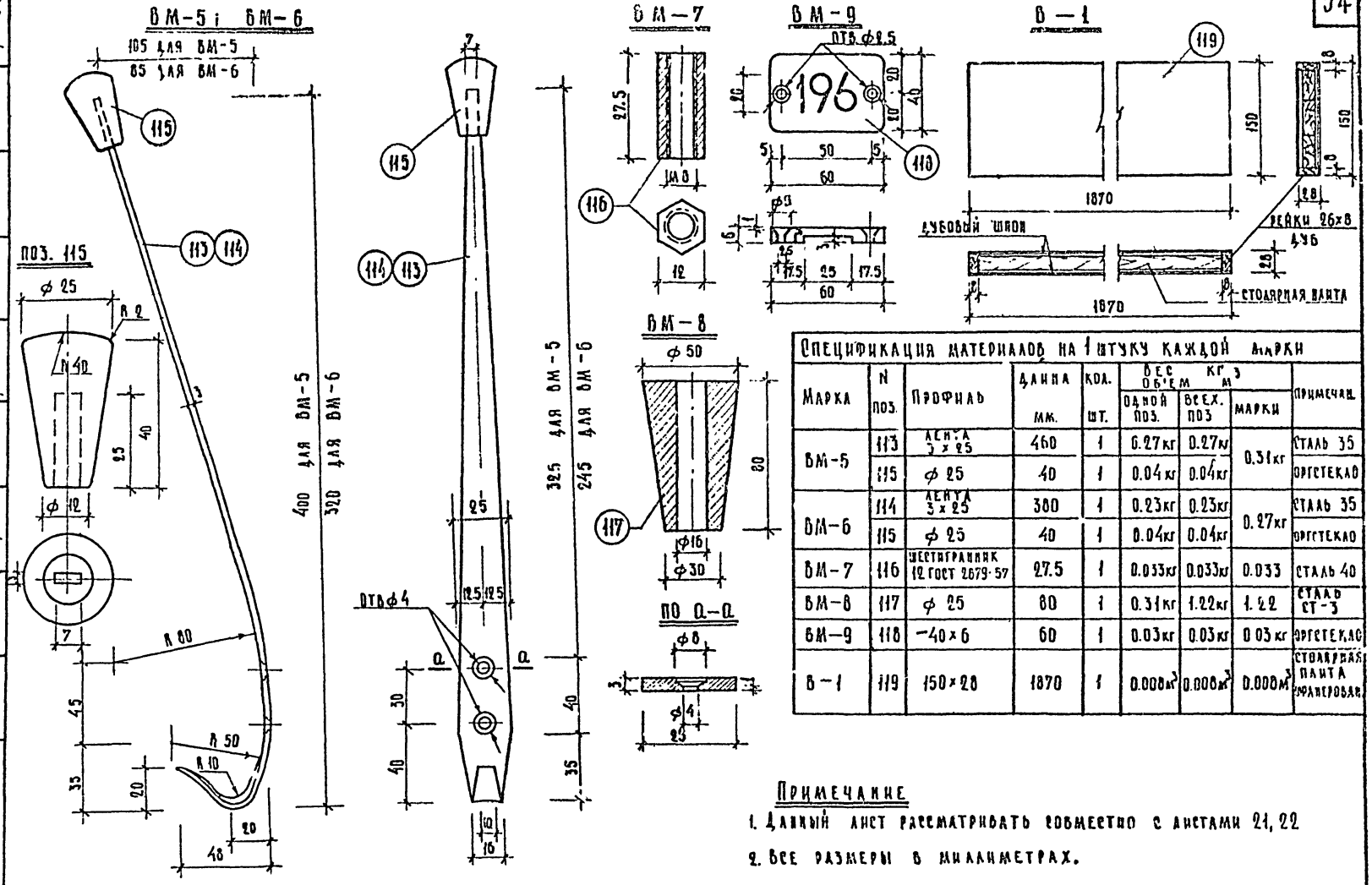

Спецификация материалов на 1 штуку каждой марки

Марка	N поз.	Профиль	Длина мм.	Кол. шт.	Вес одной поз.	Вес всех поз	Вес марки	Примечан.
ВМ-5	113	лента 3 х 25	460	1	0.27 кг	0.27 кг	0.31 кг	сталь 35
	115	ф 25	40	1	0.04 кг	0.04 кг		оргстекло
ВМ-6	114	лента 3 х 25	380	1	0.23 кг	0.23 кг	0.27 кг	сталь 35
	115	ф 25	40	1	0.04 кг	0.04 кг		оргстекло
ВМ-7	116	шестигранник 12 ГОСТ 2879-57	27.5	1	0.033 кг	0.033 кг	0.033	сталь 40
ВМ-8	117	ф 25	80	1	0.31 кг	1.22 кг	1.22	сталь ст-3
ВМ-9	118	-40 х 6	60	1	0.03 кг	0.03 кг	0.03 кг	оргстекло
В-1	119	150 х 28	1870	1	0.008 м³	0.008 м³	0.008 м³	стоарная панта фанерная

Примечание

1. Данный лист рассматривать совместно с листами 21, 22
2. Все размеры в миллиметрах.

1968	Профилакторий на 200 мест	Вешалка гардероба ВШ-1; ВШ-2 Детали ВМ-5, ВМ-6, ВМ-7, ВМ-8, ВМ-9; В-1.	Типовой проект 254-3-6	Альбом III часть 3	Лист 24

Лечебно-курортных зданий

Арх. проектная мастер. N4

Рук. АПМ	Черняевский	
Гл. инж. АПМ	Кадмяр	
Гл. арх. пр-та	Шубкова	
Гл. инж. пр-та	Дубинская	
Ст. инженер	Гусева	
Инженер	Маланичев	
Проверил	Шубкова	
Контрол.	Щукина	

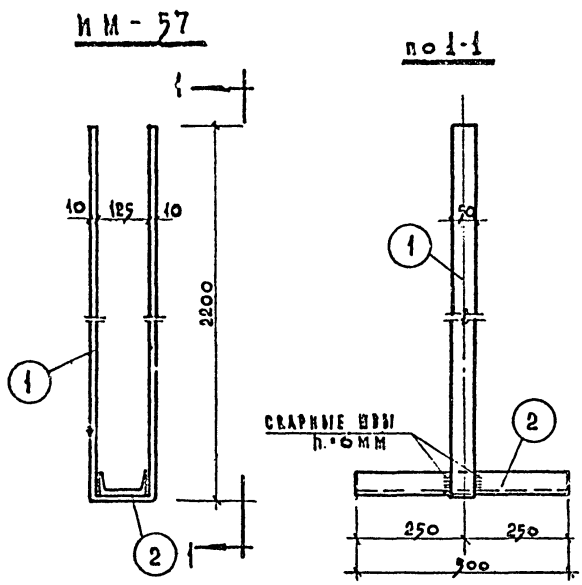

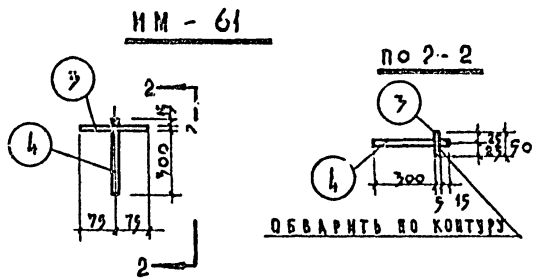

Спецификация металла на одну марку							
Марка	№ поз.	Профиль	Длина мм	Кол. шт.	Вес кг		Марки
					одной поз.	всех поз.	
ИМ-57	1	▭ 50×10	4520	1	17.72	17.72	22.92
	2	[Н12	500	1	5.20	5.20	
ИМ-61	3	▭ 50×5	170	1	0.3	0.3	0.50
	4	ф10 АI	320	1	0.2	0.2	

1968	Профилакторий на 200 мест.	Анкеры ИМ-57; ИМ-61 к варианту решения фасадов с балконами.	Типовой проект 254-3-6	Альбом III часть 3	Лист 25

ЦНИИЛП Курортных зданий
Арх. проектная мастер. Черняевский Ко Ин Р
Гл. инж. мастер. Шувалова
Гл. арх. пр-та Гл. инж. пр-та Дубинская
Ст. инж. Гусева
Исполнит. Бахмова
Проверил Маланичев

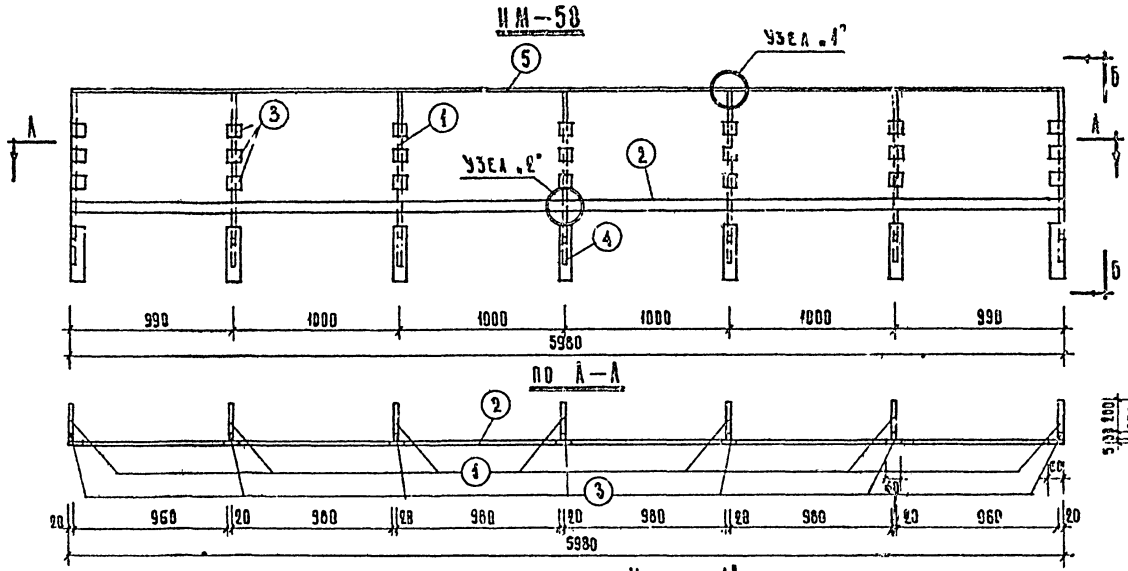

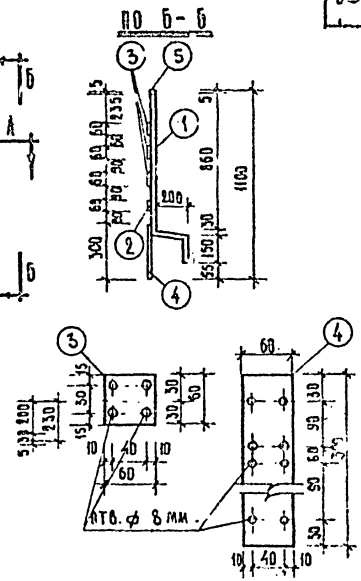

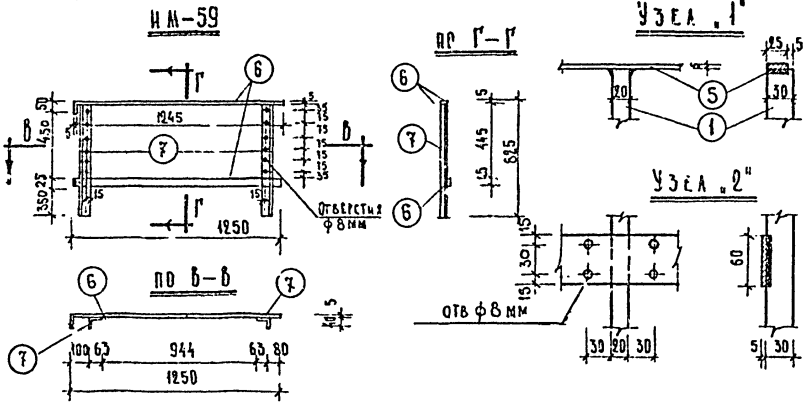

СПЕЦИФИКАЦИЯ МЕТАЛЛА								
МАРКА ИЗДЕЛИЯ	N N ПОЗ.	ПРОФИЛЬ ММ	ДЛИНА ММ	КОЛ. ШТ.	ОБЩАЯ ДЛИНА М	ВЕС 1 П.М КГ	ОБЩИЙ ВЕС КГ	ВЕС МАРКИ КГ.
ИМ 58	1	□ 20×30	1210	7	8.47	4.71	39.89	68.52
	2	– 60×5	5980	1	5.98	2.36	14.16	
	3	– 60×5	60	21	1.26	2.36	2.97	
	4	– 60×5	300	7	2.38	2.36	5.62	
	5	– 25×5	5980	1	5.98	0.98	5.88	
ИМ 59	6	– 25×5	1300	2	2.60	0.98	2.54	9.02
	7	L 63×40×5	820	2	1.64	3.91	6.48	

1. МАТЕРИАЛ ИЗДЕЛИЙ – СТАЛЬ СТ-3
2. СВАРНЫЕ ШВЫ ТОЛЩИНОЙ – 5 мм
3. ОГРАЖДЕНИЕ ОКРАСИТЬ ПЕНТАФТАЛЕВОЙ ЭМАЛЬЮ ПФ-68 (ЧЕРНАЯ)

1968	Профилакторий на 200 мест	Элементы ограждения балконов ИМ-58; ИМ-59 к варианту решения фасадов с балконами.	Типовой проект 254-3-6	Альбом III часть 3	Лист 26

ЦНИИЭП лечебно-курортных зданий
Арх. проектная маст. 4

Руков. маст.	Черняевский	
Гл. инж. маст.	Кодинр	
Гл. арх. пр-та	Шубалова	
Гл. инж. пр-та	Дубинская	
Ст. инж.	Гусева	
Исполнит.	Баинова	
Проверил	Малинчев	
Копиров.	Юдакова	

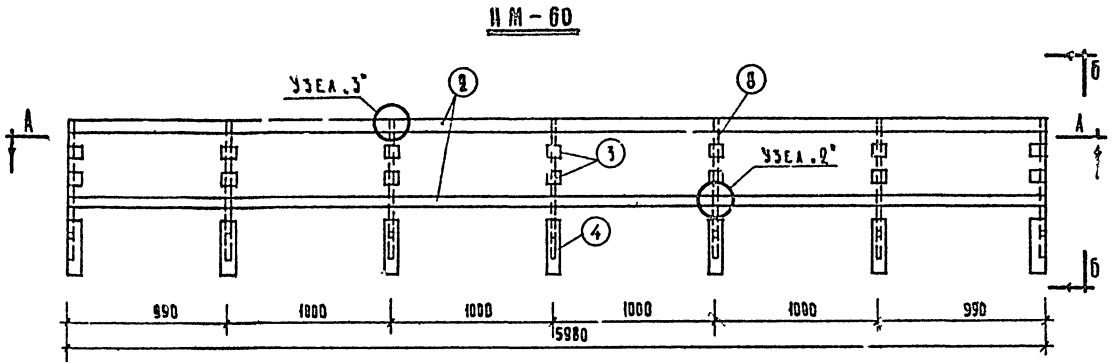

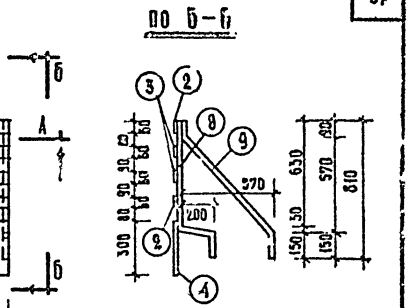

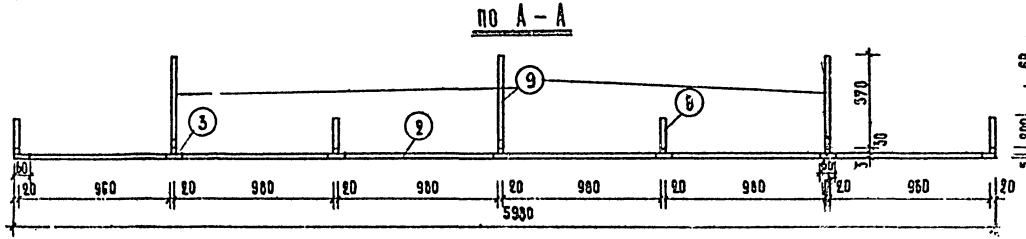

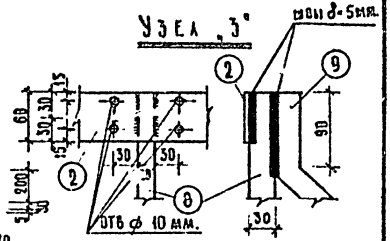

Примечания:

1. Материал изделия – сталь СТ-3
2. Сварные швы толщиной 5 мм
3. Узел „2" см. лист 26
4. Деталь крепления деревянных досок к элементам ограждения балконов см. на листе АС-83 Альбом I
5. Окраску изделий ИМ-60 производить пентафталевой эмалью для наружных работ марки ПФ-68.

Спецификация металла

Марка изделия	NN позиц	Профиль мм	Длина мм	Кол. шт.	Общая длина м.	Вес 1 м. кг	Общий вес кг	Вес марки кг
ИМ-60	2	60×5	5980	2	12.00	2.36	28.32	82.92
	3	60×5	60	14	0.84	2.36	1.98	
	4	60×5	300	7	2.38	2.36	5.62	
	8	20×30	980	7	6.87	4.71	32.30	
	9	20×30	1040	3	3.12	4.71	14.70	

1968	Профилакторий на 200 мест	Элемент ограждения балконов ИМ-60 к варианту решения фасадов с балконами.	Типовой проект 254-3-6	Альбом III часть 3	Лист 27

ЦНИИЭП курортных зданий

Арх. проектная мастер. Черняевский Кодинр Шубалова Дубинская Гусева Тимохина Бакнова Юдакова Копиров

Исполнит. Профера

Гл. инж. проект. Гусева

Гл. арх. проект. Дубинская

Гл. инж. маст. Шубалова

Гл. инж. Кодинр

Ограждение ОМ-1

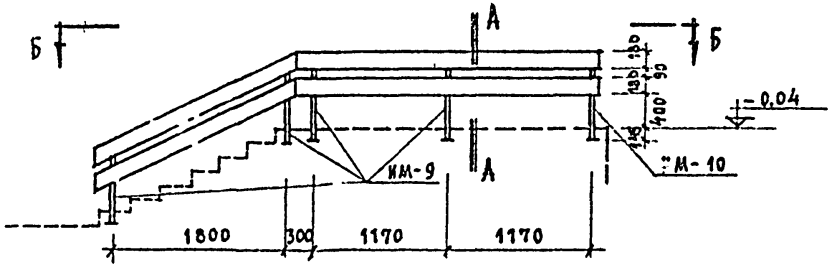

План по Б-Б

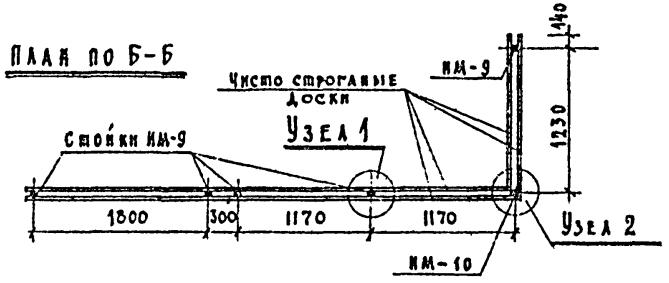

Узел 1

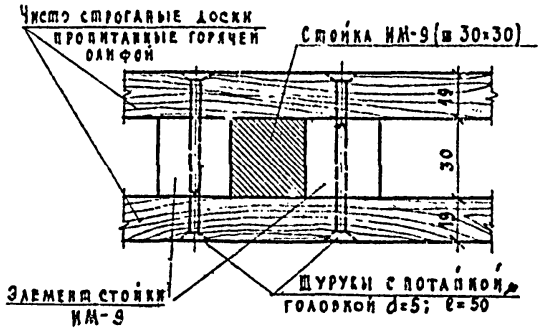

Узел 2

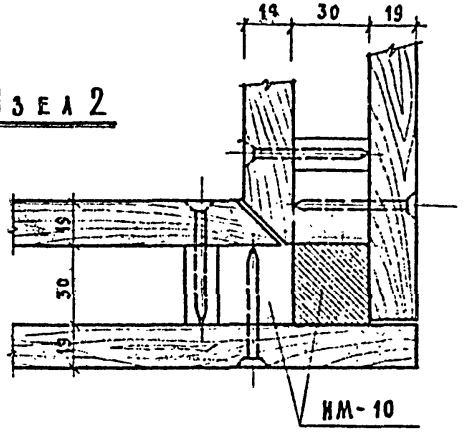

А-А

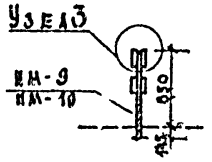

Узел 3

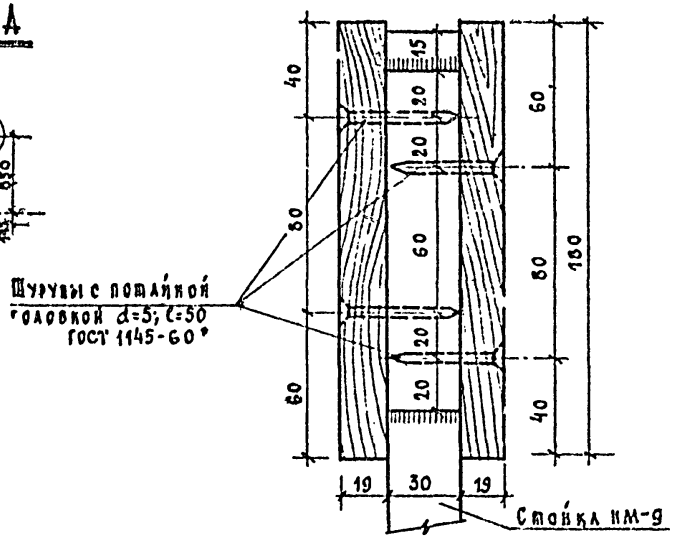

Спецификация

Марка изделия	Марка элемента	Сечение мм	Длина мм	Кол-во	Вес 1 элем кг.	Вес всех элем. кг.	Объем древесины на изделие м³
ОМ-1	ИМ-9	▭ 30×30	990	5	10,7	53,5	—
	ИМ-10	▭ 30×30	990	1	12,3	12,3	—
	Шурупы	d=5	50	28	—	0,28	—
	Доски	19×180	25600	—	—	—	0,09

Общий вес стали — 66,05 кг

Стойки ИМ-9 и ИМ-10 см. часть 3 лист 6

Проверил	Дубинская				
Исполнит.	Баинова				
Ст. инж.	Гусева				
Гл. инж. пр-та	Дубинская				
Гл. арх. пр-та	Шубалова				
Гл. инж. АПН	Кодинр				
Рук. АПН-4	Черняевский				
Лечебно курортных зданий	Арх.-проектная маст. №4				

1968	Профилакторий на 200 мест	Ограждение ОМ-1	Типовой проект 254-3-6	Альбом III часть 3	Лист 28

Отпечатано
в Новосибирском филиале ЦИТП
630064 г. Новосибирск пр. Карла Маркса 1

Выдано в печать: „16" февраля 1976 г.
Заказ 345 Тираж 200

Цена I руб.77 коп.