ГОСУДАРСТВЕННОЕ УНИТАРНОЕ ПРЕДПРИЯТИЕ
ГОРОДА МОСКВЫ
МОСКОВСКИЙ НАУЧНО-ИССЛЕДОВАТЕЛЬСКИЙ
И ПРОЕКТНЫЙ ИНСТИТУТ ТИПОЛОГИИ, ЭКСПЕРИМЕНТАЛЬНОГО ПРОЕКТИРОВАНИЯ
(ГУП МНИИТЭП)

ТИПОВОЙ ПРОЕКТ

ЗДАНИЕ ДОШКОЛЬНОГО ОБРАЗОВАТЕЛЬНОГО УЧРЕЖДЕНИЯ (ДОУ) НА 12 ГРУПП (280 МЕСТ) ДЛЯ ЗАТЕСНЁННЫХ УСЛОВИЙ ЗАСТРОЙКИ

РАБОЧАЯ ДОКУМЕНТАЦИЯ

АРХИТЕКТУРНО-СТРОИТЕЛЬНЫЕ РЕШЕНИЯ ПОДЗЕМНОЙ ЧАСТИ ЗДАНИЯ

VI-69-АС1

ТОМ 1

Карт. 15365

ГОСУДАРСТВЕННОЕ УНИТАРНОЕ ПРЕДПРИЯТИЕ
ГОРОДА МОСКВЫ
МОСКОВСКИЙ НАУЧНО-ИССЛЕДОВАТЕЛЬСКИЙ
И ПРОЕКТНЫЙ ИНСТИТУТ ТИПОЛОГИИ, ЭКСПЕРИМЕНТАЛЬНОГО ПРОЕКТИРОВАНИЯ
(ГУП МНИИТЭП)

ТИПОВОЙ ПРОЕКТ

ЗДАНИЕ ДОШКОЛЬНОГО ОБРАЗОВАТЕЛЬНОГО УЧРЕЖДЕНИЯ (ДОУ) НА 12 ГРУПП (280 МЕСТ) ДЛЯ ЗАТЕСНЁННЫХ УСЛОВИЙ ЗАСТРОЙКИ

РАБОЧАЯ ДОКУМЕНТАЦИЯ

АРХИТЕКТУРНО-СТРОИТЕЛЬНЫЕ РЕШЕНИЯ ПОДЗЕМНОЙ ЧАСТИ ЗДАНИЯ

VI-69-АС1

ТОМ 1

ГЛАВНЫЙ ИНЖЕНЕР ИНСТИТУТА	А.Е. РЫКШИН
ГЛАВНЫЙ КОНСТРУКТОР ИНСТИТУТА	Г.И. ШАПИРО
РУКОВОДИТЕЛЬ МАСТЕРСКОЙ № 7	К.В. КАПТЕРЕВ
ГЛАВНЫЙ ИНЖЕНЕР МАСТЕРСКОЙ №7	Н.Р. ОХОТСКИЙ
ГЛАВНЫЙ АРХИТЕКТОР ПРОЕКТА	Н.Ю. ХАРКИНА
ГЛАВНЫЙ ИНЖЕНЕР ПРОЕКТА	А.А. КОЛЕСНИКОВ

СОГЛАСОВАНО:
Н. КОНТР. Харкина

ВЗАМ. ИНВ. №

ПОДПИСЬ И ДАТА

ИНВ. № ПОДЛ.

ИЗМ.	№ ДОК.	ПОДПИСЬ	ДАТА
1	7-13р		06.02.13
2	44-14р		04.05.14

ГОСУДАРСТВЕННЫЙ КОНТРАКТ №11-138-ТП от 28.11.2011
ЗАКАЗЧИК: ДЕПАРТАМЕНТ ГРАДОСТРОИТЕЛЬНОЙ ПОЛИТИКИ ГОРОДА МОСКВЫ

ВВЕДЕНО В ДЕЙСТВИЕ ПРИКАЗОМ ГУП МНИИТЭП № 10 от 18.01.13

2012

Карт. 15365

ВЕДОМОСТЬ РАБОЧИХ ЧЕРТЕЖЕЙ ОСНОВНОГО КОМПЛЕКТА АС 1

ЛИСТ	НАИМЕНОВАНИЕ	ПРИМЕЧАНИЕ
	ТОМ 1	
	ТИТУЛЬНЫЙ ЛИСТ 2.1	Изм.2
ОД1–ОД5	ОБЩИЕ ДАННЫЕ	
1	РАЗБИВОЧНЫЙ ПЛАН ОСЕЙ	Изм.1
2	СХЕМА НАГРУЗОК НА ФУНДАМЕНТЫ	
3	ПЛАН КОТЛОВАНА	
3/1	КОТЛОВАН. СЕЧЕНИЯ	
4	ФУНДАМЕНТНАЯ ПЛИТА. ОПАЛУБКА	
5	ФУНДАМЕНТНАЯ ПЛИТА. ОПАЛУБКА. СЕЧЕНИЯ 1–1÷8–8.	
6	ФУНДАМЕНТНАЯ ПЛИТА. НИЖНЕЕ АРМИРОВАНИЕ	
7	ФУНДАМЕНТНАЯ ПЛИТА. СПЕЦИФИКАЦИЯ АРМАТУРЫ /НИЖНЕЕ АРМИРОВАНИЕ/. ВЕДОМОСТЬ АРМАТУРНЫХ ИЗДЕЛИЙ	
8	ФУНДАМЕНТНАЯ ПЛИТА. ВЕРХНЕЕ АРМИРОВАНИЕ	
9	ФУНДАМЕНТНАЯ ПЛИТА. СПЕЦИФИКАЦИЯ АРМАТУРЫ /ВЕРХНЕЕ АРМИРОВАНИЕ/. СПЕЦИФИКАЦИЯ АРМАТУРНЫХ ИЗДЕЛИЙ. ВЕДОМОСТЬ РАСХОДА СТАЛИ И БЕТОНА	
10	ФУНДАМЕНТНАЯ ПЛИТА. АРМИРОВАНИЕ. СЕЧЕНИЯ	
11	ФУНДАМЕНТНАЯ ПЛИТА. СХЕМА УСИЛЕНИЯ АРМИРОВАНИЯ. КАРКАСЫ К–1÷К–6. СПЕЦИФИКАЦИЯ	
12	СХЕМА РАСПОЛОЖЕНИЯ ВЫПУСКОВ ИЗ ФУНДАМЕНТНОЙ ПЛИТЫ	
12/1	УЗЛЫ РАСПОЛОЖЕНИЯ ВЫПУСКОВ ИЗ ФУНДАМЕНТНОЙ ПЛИТЫ	
13	ПЛАН ПОДВАЛА И ТЕХПОДПОЛЬЯ. ВЕНТКАМЕРА НА ОТМ.–3.000.	Изм.1
14	СХЕМА НЕСУЩИХ ЭЛЕМЕНТОВ ПОДВАЛА И ТЕХПОДПОЛЬЯ	
15	КОЛОННЫ К–01÷К–07. ОПАЛУБКА И АРМИРОВАНИЕ. ВЕДОМОСТЬ РАСХОДА МАТЕРИАЛОВ НА КОЛОННЫ	
16	БАЛКИ Б–01, Б–04. ОПАЛУБКА И АРМИРОВАНИЕ 2.2	Изм.1 ... Изм.2
17	БАЛКИ Б–02, Б–03. ОПАЛУБКА И АРМИРОВАНИЕ	
18	ПЛАН СТЕН ПОДВАЛА	
19	РАЗВЕРТКИ НАРУЖНЫХ СТЕН ПО ОСЯМ: В/1 у оси 2; 210 Г м/о 3–4; 4 м/о Г–В/1; 103; 5; 102; А у оси 6; 201; 8; 202; Б м/о 9–10; 10 м/о Б–В; 8; 12 м/о В–Б; Б м/о 12–13; 302; 14; 301. ОПАЛУБКА И АРМИРОВАНИЕ	
20	РАЗВЕРТКИ НАРУЖНЫХ СТЕН ПО ОСЯМ: А у оси 16; 402; 17; 403; 18 м/о В/1–Г; Г м/о 18–19; 310; В/1 у оси 20; 401; 21; 314 у оси 402 ; 20; 315 м/о 404–406; И у оси 19; 314 м/о 408–410; 18/1; 315 м/о 411–413; 413. ОПАЛУБКА И АРМИРОВАНИЕ	
21	РАЗВЕРТКИ НАРУЖНЫХ СТЕН ПО ОСЯМ: 16; 412; Л м/о 14–12; 12 м/о Л–М; ВИД А; М; ВИД Б; 10 м/о Л–М; Л м/о 10–8; 112; 6; 113; 215 м/о 113–111; 3/1; 214 м/о 110–108; И у оси 3; 215 м/о 106–104; 2; 214 у оси 102; 1; 101. ОПАЛУБКА И АРМИРОВАНИЕ	
22	УЗЛЫ АРМИРОВАНИЯ НАРУЖНЫХ СТЕН	
23	СПЕЦИФИКАЦИЯ АРМАТУРЫ НА НАРУЖНЫЕ СТЕНЫ	

РАЗДЕЛ АС 1 ДАННОГО РАБОЧЕГО ПРОЕКТА СОСТОИТ ИЗ 2 ТОМОВ:
ТОМ 1 – ОД1–ОД5, ЛИСТЫ 1–29
ТОМ 2 – ОД1, ЛИСТЫ 30–60

РАБОЧАЯ ДОКУМЕНТАЦИЯ ВЫПОЛНЕНА В СООТВЕТСТВИИ С ГОСУДАРСТВЕННЫМИ НОРМАМИ, ПРАВИЛАМИ И СТАНДАРТАМИ, ИСХОДНЫМИ ДАННЫМИ, А ТАКЖЕ ТЕХНИЧЕСКИМИ УСЛОВИЯМИ И ТРЕБОВАНИЯМИ, ВЫДАННЫМИ ОРГАНАМИ ГОСУДАРСТВЕННОГО НАДЗОРА И ЗАИНТЕРЕСОВАННЫМИ ОРГАНИЗАЦИЯМИ ПРИ СОГЛАСОВАНИИ ИСХОДНО–РАЗРЕШИТЕЛЬНОЙ ДОКУМЕНТАЦИИ, В ТОМ ЧИСЛЕ:
- ПО ПОЖАРО–ВЗРЫВОБЕЗОПАСНОСТИ И БЕЗОПАСНОСТИ ЭКСПЛУАТАЦИИ ОБЪЕКТА
- О СООТВЕТСТВИИ ИНЖЕНЕРНО–ГЕОЛОГИЧЕСКИХ ИЗЫСКАНИЙ НОРМАТИВНЫМ ДОКУМЕНТАМ,
- О ЗАЩИТЕ НАСЕЛЕНИЯ И УСТОЙЧИВОСТИ ОБЪЕКТА В ЧРЕЗВЫЧАЙНЫХ СИТУАЦИЯХ

ГАП — ХАРКИНА Н.Ю. ГАП ПРИВЯЗКИ
ГИП — КОЛЕСНИКОВ А.А. ГИП ПРИВЯЗКИ

ВЗАМ. ИНВ. N
ПОДПИСЬ И ДАТА
ИНВ. N ПОДЛ. 13169дк

Инв.№					
2	2	—	44-14р	Пай	05.14
ИЗМ.	КОЛ.УЧ.	ЛИСТ	№ ДОК	ПОДПИСЬ	ДАТА
РАЗРАБОТАЛ		ВИНОКУРОВА			
ГЛ.АРХ.ПР.		ХАРКИНА			
ГЛ.ИНЖ.ПР.		КОЛЕСНИКОВ			
НОРМ.КОНТР.		СИГАЧЕВА			

ПРИВЯЗАН:

VI-69-АС1 ТОМ 1

ОБЩИЕ ДАННЫЕ

СТАДИЯ	ЛИСТ	ЛИСТОВ
Р	ОД1	

ГУП МНИИТЭП
МАСТЕРСКАЯ №7

Карт. 15365

ВЕДОМОСТЬ РАБОЧИХ ЧЕРТЕЖЕЙ ОСНОВНОГО КОМПЛЕКТА АС 1

ЛИСТ	НАИМЕНОВАНИЕ	ПРИМЕЧАНИЕ
	ТОМ 1	
24	РАЗВЕРТКИ ВНУТРЕННИХ СТЕН ПО ОСЯМ: 3; Е/1 м/о 2–4; 104; 106; 212; 213; 207; 210; 108; 205; 105; 5; 204; 206; Б у оси 6; 107; 203; 8; 109; 10 м/о В–Д; 11. ОПАЛУБКА И АРМИРОВАНИЕ	
25	РАЗВЕРТКИ ВНУТРЕННИХ СТЕН ПО ОСЯМ: 12 м/о В–Д; 14; 409; 303; 407; Б у оси 16; 304; 405; 305; 17; 306; 408; 307; Д; Е/1 м/о 18–20 ;19. ОПАЛУБКА И АРМИРОВАНИЕ	
26	РАЗВЕРТКИ ВНУТРЕННИХ СТЕН ПО ОСЯМ: 406; 404; 312; 313; 310; 110; 9/1; 12/1; 7; Е м/о 6–9/1; Е м/о 12/1–16; 10 м/о Ж–Л; Ж; 12 м/о Ж–Л; 410. ОПАЛУБКА И АРМИРОВАНИЕ	
27	УЗЛЫ АРМИРОВАНИЯ ВНУТРЕННИХ СТЕН.	
28	УЗЛЫ АРМИРОВАНИЯ ВНУТРЕННИХ СТЕН. СПЕЦИФИКАЦИЯ АРМАТУРЫ НА ВНУТРЕННИЕ СТЕНЫ.	
29	СХЕМА ПРИЖИМНОЙ СТЕНКИ.	

ИНВ. N ПОДЛ. 1316962 | ПОДПИСЬ И ДАТА | ВЗАМ. ИНВ. N

ПРИВЯЗАН:

ИНВ. №

ИЗМ.	КОЛ.УЧ	ЛИСТ	№ ДОК.	ПОДПИСЬ	ДАТА

VI-69-АС1 ТОМ 1

ЛИСТ ОД2

Карт. 15365

ВЕДОМОСТЬ РАБОЧИХ ЧЕРТЕЖЕЙ ОСНОВНОГО КОМПЛЕКТА АС 1

ЛИСТ	НАИМЕНОВАНИЕ	ПРИМЕЧАНИЕ
	ТОМ 2	
30	СХЕМА ПЕРЕКРЫТИЯ НАД ПОДВАЛОМ И ТЕХПОДПОЛЬЕМ. ОПАЛУБКА	
31	СХЕМА ПЕРЕКРЫТИЯ НАД ПОДВАЛОМ И ТЕХПОДПОЛЬЕМ. НИЖНЕЕ АРМИРОВАНИЕ	
32	СХЕМА ПЕРЕКРЫТИЯ НАД ПОДВАЛОМ И ТЕХПОДПОЛЬЕМ. ВЕРХНЕЕ АРМИРОВАНИЕ	
33	СХЕМА УСИЛЕНИЯ ПЕРЕКРЫТИЯ В МЕСТАХ ОТВЕРСТИЙ(НИЖНЕЕ,ВЕРХНЕЕ АРМИРОВАНИЕ)	
34	СЕЧЕНИЯ ПО ПЕРЕКРЫТИЮ НАД ПОДВАЛОМ И ТЕХПОДПОЛЬЕМ	
35	СПЕЦИФИКАЦИИ АРМАТУРЫ НА ПЕРЕКРЫТИЕ НАД ПОДВАЛОМ И ТЕХПОДПОЛЬЕМ. ВЕДОМОСТЬ РАСХОДА СТАЛИ И БЕТОНА	
36	ЛЕСТНИЦЫ Л1,Л2. ОПАЛУБКА. АРМИРОВАНИЕ. СПЕЦИФИКАЦИЯ АРМАТУРНЫХ ИЗДЕЛИЙ	
37	ПРИЯМКИ ЛИФТОВ. ЛИФТ 1,ЛИФТ 2. ОПАЛУБКА И АРМИРОВАНИЕ	
38	ПЛАВАТЕЛЬНАЯ ВАННА. ДЕТАЛИ	
39	ВХОД В ПОДВАЛ №1. ОПАЛУБКА, АРМИРОВАНИЕ	
40	ВХОД В ПОДВАЛ №1. АРМИРОВАНИЕ, СПЕЦИФИКАЦИЯ	
41	ВХОД В ПОДВАЛ №2. ОПАЛУБКА, АРМИРОВАНИЕ	
42	ВХОД В ПОДВАЛ №2. АРМИРОВАНИЕ, СПЕЦИФИКАЦИЯ	
43	ВХОД В ПОДВАЛ №3. ОПАЛУБКА. РАЗРЕЗЫ 1–1÷3–3. УЗЛЫ 1, 2.	
44	ВХОД В ПОДВАЛ №3. АРМИРОВАНИЕ. РАЗРЕЗ 1–1. ПЛАН СТЕН. РАЗВЕРТКИ СТЕН. СПЕЦИФИКАЦИЯ АРМАТУРЫ	
45	ВХОД В ПОДВАЛ №4. ОПАЛУБКА, АРМИРОВАНИЕ	
46	ВХОД В ПОДВАЛ №4. АРМИРОВАНИЕ, СПЕЦИФИКАЦИЯ	
47	ПРИЯМКИ №1, №2.	
48	ГЛАВНЫЙ ВХОД. ОПАЛУБКА. РАЗРЕЗЫ 1–1÷3–3. СЕЧЕНИЯ А–А÷Г–Г. РАЗВЕРТКИ СТЕН. УЗЕЛ 1. СПЕЦИФИКАЦИЯ ИЗДЕЛИЙ	
49	ГЛАВНЫЙ ВХОД. АРМИРОВАНИЕ. РАЗРЕЗЫ 1–1, 2–2, 4–4. РАЗВЕРТКИ СТЕН. СПЕЦИФИКАЦИЯ АРМАТУРЫ	
50	ВХОД №1. ОПАЛУБКА. РАЗРЕЗЫ 1–1÷6–6. СЕЧЕНИЯ А–А÷Г–Г. УЗЛЫ 1÷5. СПЕЦИФИКАЦИЯ ИЗДЕЛИЙ	
51	ВХОД №1. АРМИРОВАНИЕ. РАЗРЕЗЫ 1–1, 2–2. РАЗВЕРТКИ СТЕН. СПЕЦИФИКАЦИЯ АРМАТУРЫ	
52	ВХОД №2. ОПАЛУБКА. РАЗРЕЗЫ 1–1÷3–3. СПЕЦИФИКАЦИЯ ИЗДЕЛИЙ	
53	ВХОД №2. АРМИРОВАНИЕ. РАЗРЕЗЫ 1–1, 2–2. РАЗВЕРТКИ СТЕН. СПЕЦИФИКАЦИЯ АРМАТУРЫ	
54	ВХОД №3. ОПАЛУБКА. РАЗРЕЗЫ 1–1÷5–5. УЗЕЛ 1. СПЕЦИФИКАЦИЯ ИЗДЕЛИЙ	
55	ВХОД №3. АРМИРОВАНИЕ. РАЗРЕЗЫ 1–1, 2–2. РАЗВЕРТКИ СТЕН. СПЕЦИФИКАЦИЯ АРМАТУРЫ	
56	ВХОД №4 (ДЕБАРКАДЕР). ОПАЛУБКА И АРМИРОВАНИЕ. РАЗРЕЗЫ 1–1÷4–4. УЗЛЫ 1,2. РАЗВЕРТКИ СТЕН. СПЕЦИФИКАЦИЯ АРМАТУРЫ	
57	СВАЙНЫЙ ФУНДАМЕНТ Ф–1, Ф–2. РАЗРЕЗЫ 1–1÷6–6. КАРКАСЫ К–1, К–2. СПЕЦИФИКАЦИЯ АРМАТУРЫ	
58	УТЕПЛЕНИЕ ПЕРЕКРЫТИЯ НАД ПОДВАЛОМ	
59	ВЕДОМОСТЬ РАСХОДА СТАЛИ И МАТЕРИАЛОВ	
60	ГРУППОВАЯ СПЕЦИФИКАЦИЯ ЭЛЕМЕНТОВ ЗАПОЛНЕНИЯ ПРОЕМОВ, ПЕРЕГОРОДОК, И ИЗДЕЛИЙ	

ВЗАМ. ИНВ. N

ПОДПИСЬ И ДАТА

ИНВ. N ПОДЛ. 13/6962

ПРИВЯЗАН:

ИНВ №

ИЗМ.	КОЛ.УЧ	ЛИСТ	№ДОК.	ПОДПИСЬ	ДАТА

VI-69-АС1

ТОМ 1

ЛИСТ

ОДЗ

Карт. 15365

ОБЩИЕ УКАЗАНИЯ

Типовой проект здания дошкольного образовательного учреждения (ДОУ) на 12 групп (280 мест) для затесненных условий застройки разработан ГУП МНИИТЭП в соответствии с государственным контрактом №11-138-ТП от 28.11.2011 (заказчик – Департамент градостроительной политики города Москвы), технологическим заданием №2/28-977 Департамента образования г.Москвы и заданием на разработку проекта.

Объемно-планировочные решения приняты на основании положений:
- СНиП 31-06-2009 «Общественные здания и сооружения»,
- СанПиН 2.4.1.2660-10 и СанПиН 2.4.1.2791-10 «Санитарно-эпидемиологические требования к устройству, содержанию и организации работы в дошкольных организациях» с Изменениями №1.
- Технического регламента о требованиях пожарной безопасности от 22.07.2008 №123ФЗ совместно со Сводами правил в области систем противопожарной защиты;
- Технического регламента о безопасности зданий и сооружений от 30.12.2009 №384ФЗ;

Проектная документация рассмотрена Мосгосэкспертизой и имеет положительное заключение №502-12/МГЭ/1058-1/4.

В основном комплекте рабочих чертежей АС1 разработаны архитектурно-строительные чертежи, необходимые для возведения здания до отметки 0.00 после переработки их «привязывающей» организацией в соответствии с гидрогеологическими и геодезическими условиями участка строительства. Ведомость отделки помещений, типы полов, элементы витражных заполнений проемов приямков, металлические ограждения крылец подземной части здания приведены в основном комплекте АС2.

Работы необходимо вести в увязке с разделами проекта, разрабатываемыми при «привязке»:
- ГП (Генеральный план),
- ПОС (Проект организации строительства),
- Внутриплощадочные инженерные сети.

При приеме на стройплощадке сборных железобетонных изделий должен осуществляться входной контроль качества изделий в соответствии с действующими ГОСТ и техническими условиями.

Предельные отклонения на приемку смонтированных конструкций должны отвечать требованиям СНиП 3.03.01-97

Заделку и герметизацию стыков, мероприятия по антикоррозийной защите производить в соответствии с требованиями, изложенными в альбомах узлов и деталей.

Строительно-монтажные работы выполнять в соответствии со СНиП 3.01.01-95* и проектом производства работ.

УКАЗАНИЯ ПО ПРИВЯЗКЕ ПРОЕКТА

Типовой проект может быть применён в строительстве после выполнения проектных работ по его «привязке» к конкретному участку.

Рабочие чертежи фундаментов должны быть, в необходимых случаях, переработаны на основании фактических расчётных параметров механических свойств грунтов, определённых инженерно-геологическими изысканиями, а также с учётом рельефа и условий строительной площадки.

Схема нагрузок на фундаменты приведена в основном комплекте VI-69-АС1 рабочей документации.

Тип гидроизоляции стен подземной части и необходимость устройства дренажа устанавливается при «привязке» в зависимости от гидрогеологического состояния грунтов по действующим нормативным документам.

Отметка поверхности тротуара в типовом проекте принята –0.65 и подлежит корректировке при «привязке».

При «привязке» необходимо аннулировать на планах и развёртках неиспользуемые отверстия для ввода и выпуска инженерных сетей, дать указание о закладке неиспользованных отверстий и откорректировать сводные спецификации.

ИНВ.№ ПОДЛ.	ПОДПИСЬ И ДАТА	ВЗАМЕН ИНВ.№
31694		

ПРИВЯЗАН:

ИНВ.№

ИЗМ.	КОЛ.УЧ.	ЛИСТ	№ДОК.	ПОДПИСЬ	ДАТА	VI-69-АС1 ОБЩИЕ ДАННЫЕ	ЛИСТ 0.Д.4

Карт. 15365

ПРОИЗВОДСТВО РАБОТ В ЗИМНИХ УСЛОВИЯХ.

Требования к производству работ в зимних условиях по возведению здания распространяются на период строительства при среднесуточной температуре наружного воздуха ниже + 5°С и минимальной суточной температуре 0°С.

Работа в зимних условиях должна производиться в соответствии с проектом производства работ или технологическими картами.

Прочность бетона монолитных конструкций к моменту возможного замерзания должна быть указана в проекте производства работ и должна составлять не менее 50% - 70% в зависимости от бетона и ответственности конструктивного элемента здания.

Бетон, уложенный в зимних условиях, должен выдерживаться преимущественно по способу термоса, основанному на применении утепленной опалубки и защитного покрытия открытых поверхностей. При применении способа термоса надлежит применять предварительный электроразогрев бетонной смеси перед укладкой ее в опалубку, химические добавки – ускорители, цементы с повышенным тепловыделением и быстротвердеющие цементы, использовать теплоту талого грунта, а также сочетать способ термоса с различными методами обогрева бетона.

Прогрев бетона с использованием электроэнергии применять при бетонировании тонких конструкций и невозможности достижения в установленные сроки прочности бетона, достаточной для его распалубливания при выдерживании способами термоса.

Прогрев монолитных конструкций посредством пропуска электрического тока через бетон необходимо сочетать с укрытием открытых поверхностей бетона. Бетон приготовленный на пластифицированных цементах или с пластифицированной добавкой, прогревают в соответствии с указаниями по их применению.

Распалубленные конструкции должны временно укрываться, если разность температур поверхностного слоя бетона и наружного воздуха превышает 20°С.

До укладки бетонной смеси опалубка и арматура должны быть очищены от снега и наледи.

При приемке законченных бетонных и железобетонных конструкций необходимо проверять качество бетона в отношении прочности, а также качество исполнения относительно требований рабочей документации, сертификаты примененных материалов, журналы и акты на скрытые работы, сопровождающие выполнение работ.

Порядок отбора и методы испытаний проб раствора установлены ВСН-104-93 ГМС.

В специальные журналы (или журнал производства работ) следует заносить все необходимые данные о растворе и бетоне (в том числе, наименование и количество примененных противоморозных добавок) и различных факторах, влияющих на процесс твердения раствора (бетона)

Сварку конструкций при температуре до минус 30°С следует производить по обычной технологии, но при этом следует повышать сварочный ток на 1% при падении температуры ниже 0°С на каждые 2,5-3°С. Сварка при температуре ниже минус 30°С не допускается.

В период наступления оттепелей и весеннего оттаивания должен быть организован тщательный контроль за конструкциями, смонтированными в зимних условиях.

Авторским надзором должны быть выданы рекомендации по мероприятиям, обеспечивающим прочность и устойчивость конструкций в период весеннего оттаивания и в последующее время – до достижения раствором и бетоном необходимой прочности, а также определены условия дальнейшего продолжения строительных работ.

ИНВ.№ ПОДЛ.	ПОДПИСЬ И ДАТА	ВЗАМЕН ИНВ.№
3/6		

ПРИВЯЗАН:

ИНВ. №

ИЗМ.	КОЛ.УЧ.	ЛИСТ	№ ДОК.	ПОДПИСЬ	ДАТА

VI-69-АС1

ОБЩИЕ ДАННЫЕ

ЛИСТ 0Д5

Карт. 15365

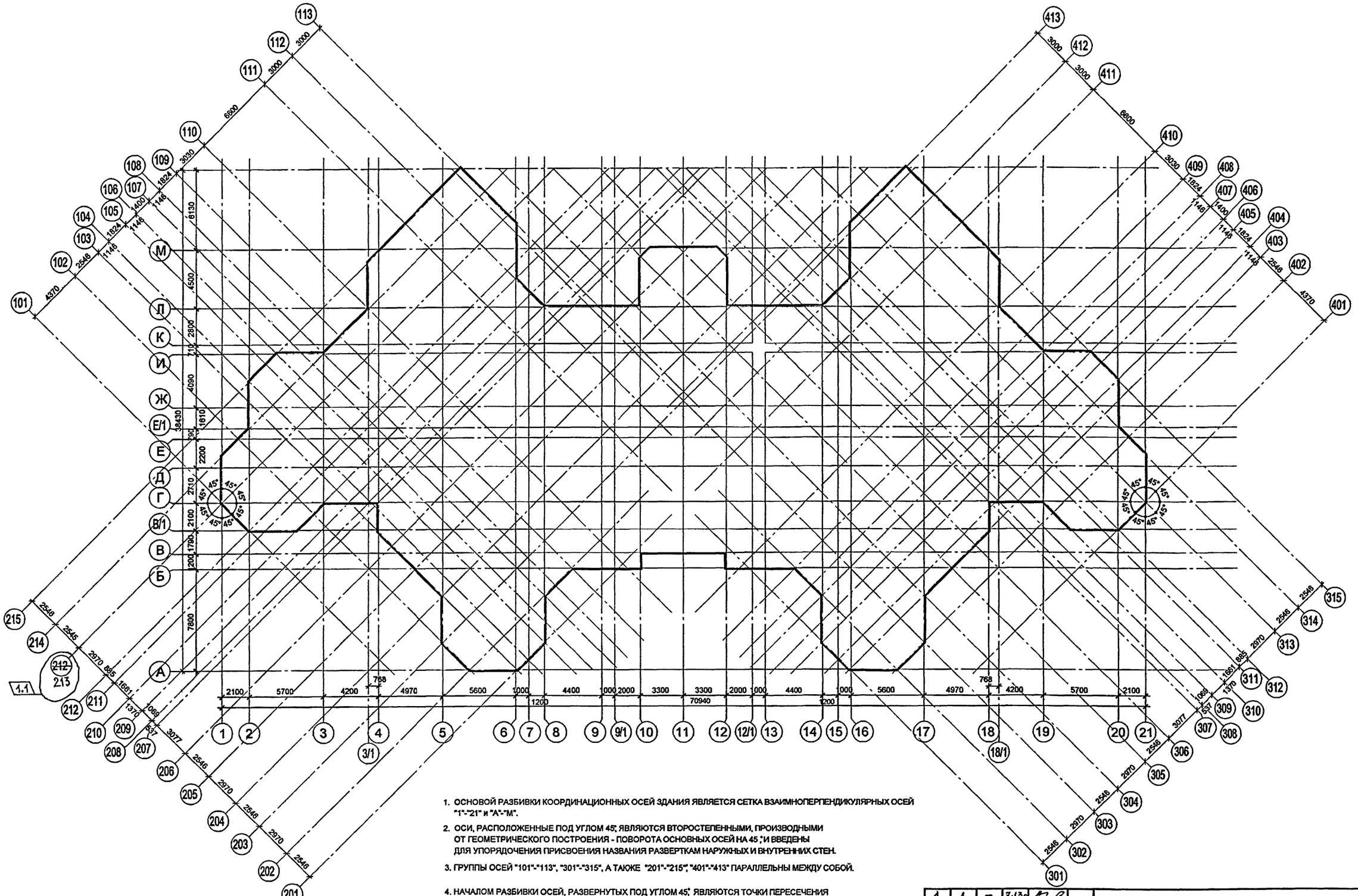

1. ОСНОВОЙ РАЗБИВКИ КООРДИНАЦИОННЫХ ОСЕЙ ЗДАНИЯ ЯВЛЯЕТСЯ СЕТКА ВЗАИМНОПЕРПЕНДИКУЛЯРНЫХ ОСЕЙ "1"-"21" и "А"-"М".
2. ОСИ, РАСПОЛОЖЕННЫЕ ПОД УГЛОМ 45°, ЯВЛЯЮТСЯ ВТОРОСТЕПЕННЫМИ, ПРОИЗВОДНЫМИ ОТ ГЕОМЕТРИЧЕСКОГО ПОСТРОЕНИЯ - ПОВОРОТА ОСНОВНЫХ ОСЕЙ НА 45°, И ВВЕДЕНЫ ДЛЯ УПОРЯДОЧЕНИЯ ПРИСВОЕНИЯ НАЗВАНИЯ РАЗВЕРТКАМ НАРУЖНЫХ И ВНУТРЕННИХ СТЕН.
3. ГРУППЫ ОСЕЙ "101"-"113", "301"-"315", А ТАКЖЕ "201"-"215", "401"-"413" ПАРАЛЛЕЛЬНЫ МЕЖДУ СОБОЙ.
4. НАЧАЛОМ РАЗБИВКИ ОСЕЙ, РАЗВЕРНУТЫХ ПОД УГЛОМ 45°, ЯВЛЯЮТСЯ ТОЧКИ ПЕРЕСЕЧЕНИЯ ОСЕЙ "1" и "Г" ДЛЯ ВЗАИМНОПЕРПЕНДИКУЛЯРНЫХ ОСЕЙ "101-"113"/"201"-"215" И ПЕРЕСЕЧЕНИЕ ОСЕЙ "21" и "Г" ДЛЯ ВЗАИМНОПЕРПЕНДИКУЛЯРНЫХ ОСЕЙ "301-"313"/"401"-"415".

1	1	–	7-13р		
ИЗМ.	КОЛ.УЧ	ЛИСТ	№ ДОК.	ПОДПИСЬ	ДАТА
РАЗРАБОТАЛ		РОМАНОВСКАЯ			
РУК.МАСТ.		КАПТЕРЕВ			
ГЛ.ИНЖ.М.		ОХОТСКИЙ			
ГЛ.АРХ.ПР.		ХАРКИНА			
ГЛ.ИНЖ.ПР.		КОЛЕСНИКОВ			
ПРОВЕРИЛ		КОЛЕСНИКОВ			
Н.КОНТР.		СИГАЧЕВА			

ПРИВЯЗАН:

ИНВ. №

VI-69-АС1 **ТОМ 1**

ДОШКОЛЬНОЕ ОБРАЗОВАТЕЛЬНОЕ УЧРЕЖДЕНИЕ НА 12 ГРУПП (280 МЕСТ) ДЛЯ ЗАТЕСНЕННЫХ УСЛОВИЙ ЗАСТРОЙКИ

СТАДИЯ	ЛИСТ	ЛИСТОВ
Р	1	

РАЗБИВОЧНЫЙ ПЛАН ОСЕЙ.

ГУП МНИИТЭП
МАСТЕРСКАЯ №7

СОГЛАСОВАНО:

ВЗАМ. ИНВ. №

ПОДПИСЬ И ДАТА

ИНВ. № ПОДЛ. 13/6963

15365

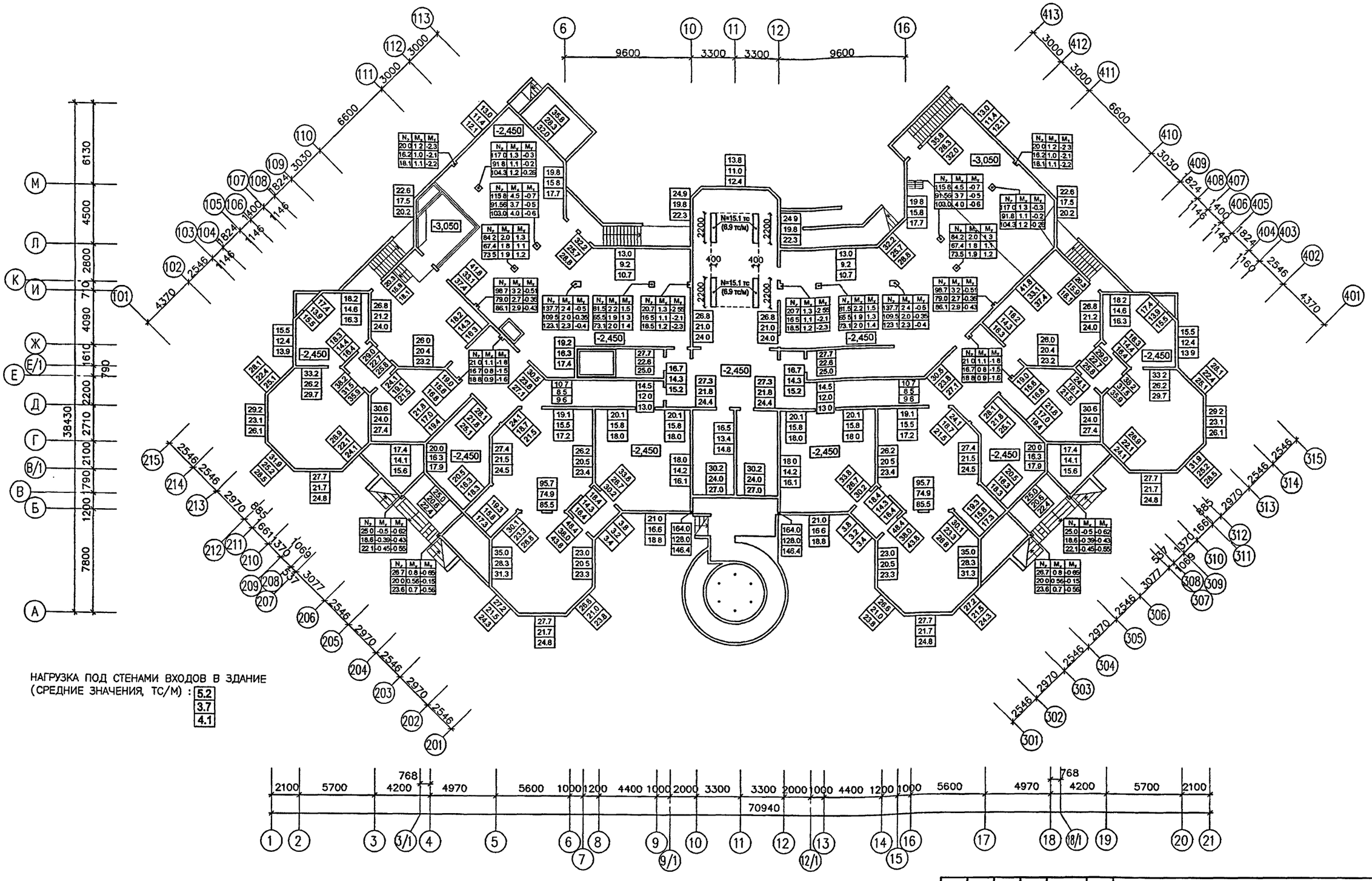

1. НАГРУЗКИ НА ФУНДАМЕНТЫ ПРЕДСТАВЛЕНЫ В ВИДЕ ТАБЛИЦЫ, ОТНОСЯЩЕЙСЯ К КОНКРЕТНОЙ ВЕРТИКАЛЬНОЙ НЕСУЩЕЙ КОНСТРУКЦИИ.
В ДАННОЙ ТАБЛИЦЕ В ПЕРВОЙ СТРОКЕ УКАЗАНА РАСЧЕТНАЯ НАГРУЗКА (N_z – ТС/М; M_x И M_y – ТСхМ)
ДЛЯ КОЛОНН И ПИЛЯСТР N_z – ТС
ВО ВТОРОЙ СТРОКЕ – НОРМАТИВНОЕ ЗНАЧЕНИЕ ПОСТОЯННОЙ И ДЛИТЕЛЬНОЙ НАГРУЗКИ (ТС/М)
В ТРЕТЬЕЙ СТРОКЕ – НОРМАТИВНОЕ ЗНАЧЕНИЕ ПОСТОЯННОЙ И КРАТКОВРЕМЕННОЙ НАГРУЗКИ (ТС/М)
2. НАГРУЗКА ПОД ОПОРАМИ ВАННЫ БАССЕЙНА МОЖЕТ БЫТЬ РАССМОТРЕНА КАК СОСРЕДОТОЧЕННАЯ, ЛИБО КАК ЛИНЕЙНАЯ РАВНОМЕРНО РАСПРЕДЕЛЕННАЯ. НА ЧЕРТЕЖЕ УКАЗАНЫ РАСЧЕТНЫЕ ЗНАЧЕНИЯ ДАННОЙ НАГРУЗКИ.
3. СРЕДНЕЕ ДАВЛЕНИЕ ПОД ПОДОШВОЙ ФУНДАМЕНТНОЙ ПЛИТЫ – 0,95 КГС/СМ²

СИСТЕМА КООРДИНАТ

СОГЛАСОВАНО:

ВЗАМ. ИНВ. №

ПОДПИСЬ И ДАТА

ИНВ. № ПОДЛ. 1316-964

ПРИВЯЗАН:

ИНВ. №

ИЗМ.	КОЛ.УЧ.	ЛИСТ	№ ДОК.	ПОДПИСЬ	ДАТА
РАЗРАБОТАЛ		ИВАНОВ			
РУК. МАСТ.		КАПТЕРЕВ			
ГЛ. ИНЖ. МАСТ.		ОХОТСКИЙ			
ГЛ. АРХ. ПР.		ХАРКИНА			
ГЛ. ИНЖ. ПР.		КОЛЕСНИКОВ			
ПРОВЕРИЛ		КОЛЕСНИКОВ			
НОРМ. КОНТР.		СИГАЧЕВА			

VI-69-АС1 **ТОМ 1**

ДОШКОЛЬНОЕ ОБРАЗОВАТЕЛЬНОЕ УЧРЕЖДЕНИЕ НА 12 ГРУПП (280 МЕСТ) ДЛЯ ЗАТЕСНЕННЫХ УСЛОВИЙ ЗАСТРОЙКИ

СТАДИЯ	ЛИСТ	ЛИСТОВ
Р	2	

СХЕМА НАГРУЗОК НА ФУНДАМЕНТЫ

ГУП МНИИТЭП
МАСТЕРСКАЯ №7

Карт. 15365

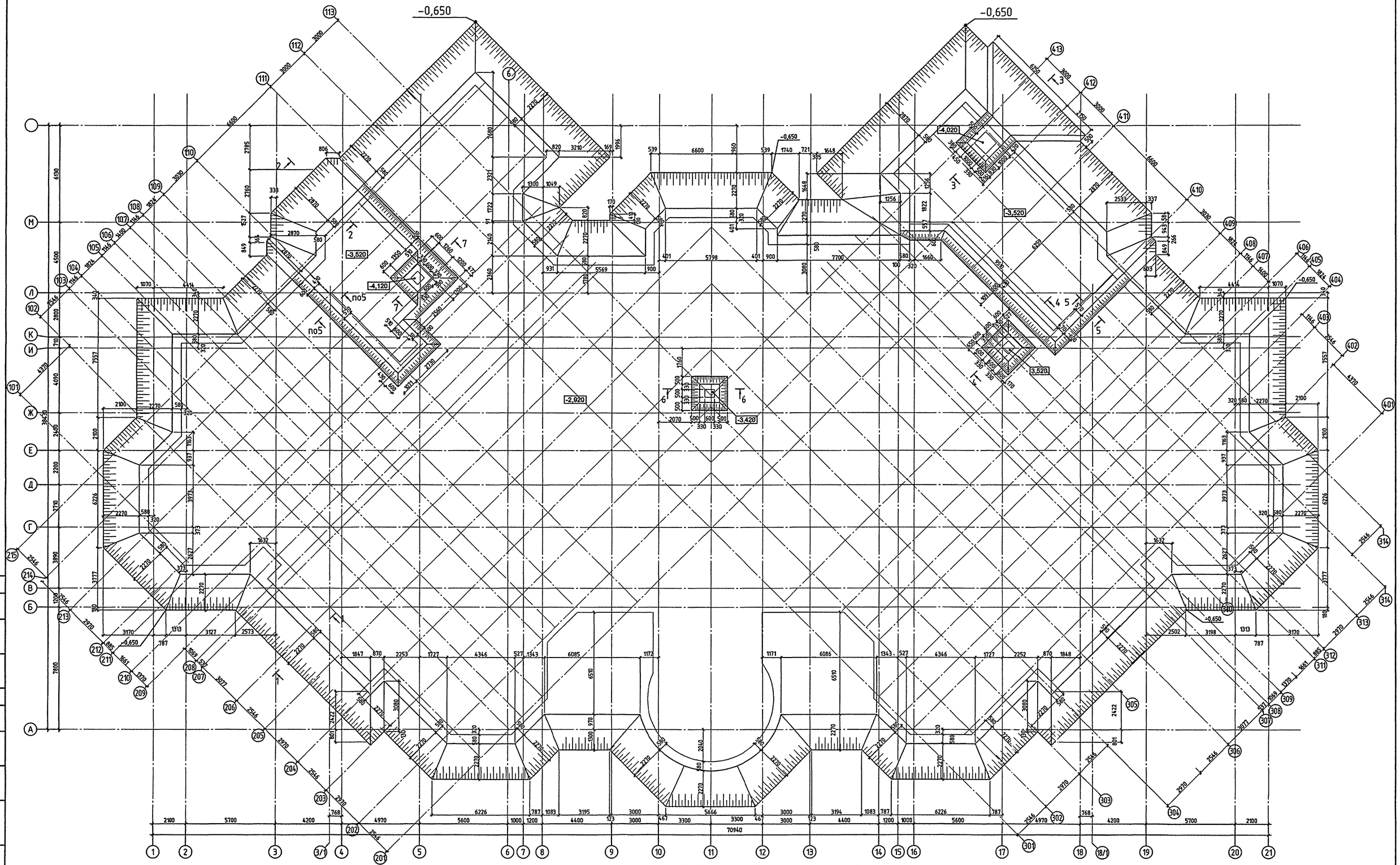

Объем грунта, извлекаемого из котлована -5430м³
Обратная засыпка котлована - 1150м³

1. Производство работ по устройству котлована и фундаментов вести в соответствии со СНиП 3.02.01-87, СНиП 12-04-2002 и проектом производства работ .
2. Не допускается укорачивание или сужение котлована, а также перебор грунта.
3. Разработку котлована производить с недобором грунта 100мм до отметки низа фундамента. Зачистку дна котлована до проектной отметки производить непосредственно перед устройством фундаментов.
4. Отрытый котлован должен быть освидетельствован представителями МОСГОРГЕОТРЕСТА и авторского надзора.

Изм.	Кол.уч.	Лист	№ док.	Подпись	Дата	VI-69-АС1 ТОМ 1
						ДОШКОЛЬНОЕ ОБРАЗОВАТЕЛЬНОЕ УЧРЕЖДЕНИЕ НА 12 ГРУПП (280 МЕСТ) ДЛЯ ЗАТЕСНЕННЫХ УСЛОВИЙ ЗАСТРОЙКИ
	РАЗРАБОТАЛ	ВИНОКУРОВА				
	РУК.МАСТ.	КАППЕРЕВ				
	ГЛ.ИНЖ.М.	ОХОТСКИЙ				
	ГЛ.АРХ.ПР.	ХАРКИНА				
	ГЛ.ИНЖ.ПР.	КОЛЕСНИКОВ				
	ПРОВЕРИЛ	КОЛЕСНИКОВ				
	Н.КОНТР.	СИГАЧЕВА				

ПРИВЯЗАН:

ИНВ. №

Стадия	Лист	Листов
Р	3	

ПЛАН КОТЛОВАНА.

ГУП МНИИТЭП
МАСТЕРСКАЯ №7

карт. 15ВВ5

СОГЛАСОВАНО:

Взам. инв. №

Подпись и дата

Инв. № подл.

1-1

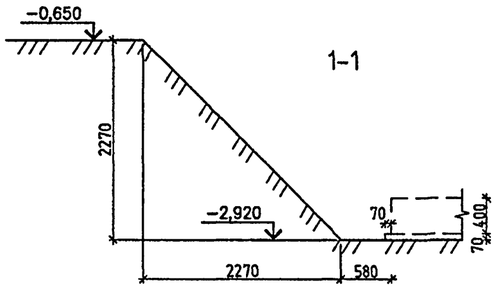

1-1

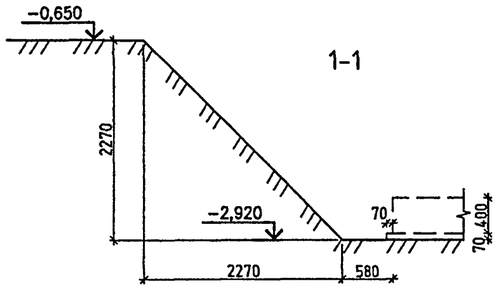

2-2

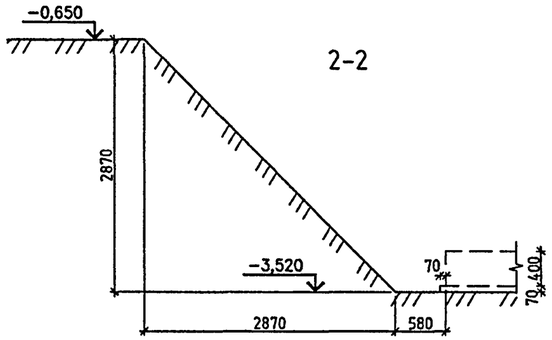

3-3

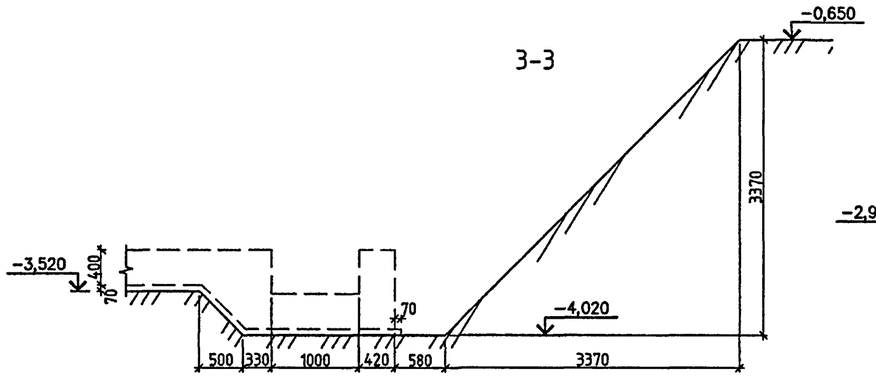

4-4

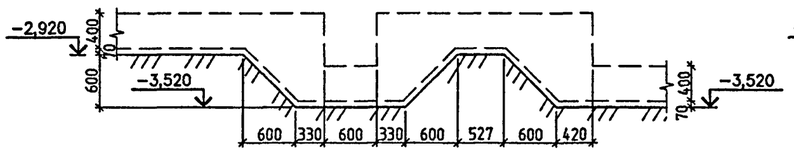

4-4

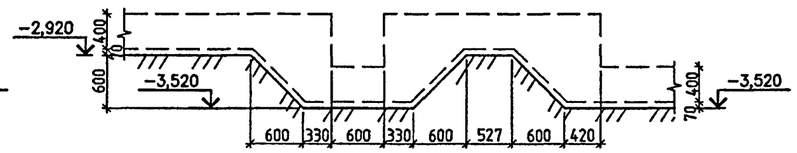

5-5

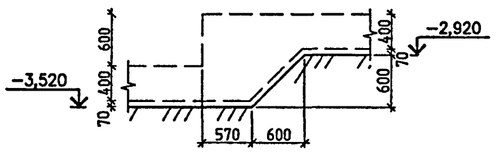

6-6

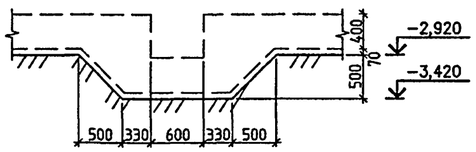

7-7

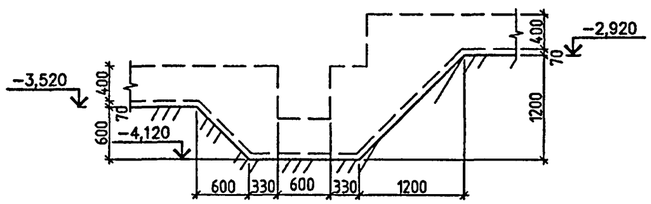

СОГЛАСОВАНО:

ВЗАМ. ИНВ. №

ПОДПИСЬ И ДАТА

ИНВ. № ПОДЛ. 3166.6

ИЗМ.	КОЛ.УЧ.	ЛИСТ	№ ДОК.	ПОДПИСЬ	ДАТА	
		РАЗРАБОТАЛ	ВИНОКУРОВА			
		РУК. МАСТ.	КАПТЕРЕВ			
		ГЛ. ИН-Ж. М.	ОХОТСКИЙ			
		ГЛ. АРХ. ПР.	ХАРКИНА			
		ГЛ. ИН-Ж. ПР.	КОЛЕСНИКОВ			
		ПРОВЕРИЛ	КОЛЕСНИКОВ			
		Н. КОНТР.	СИГАЧЕВА			

ПРИВЯЗАН:

ИНВ. №

VI-69-АС1 ТОМ 1

ДОШКОЛЬНОЕ ОБРАЗОВАТЕЛЬНОЕ УЧРЕЖДЕНИЕ НА 12 ГРУПП (280 МЕСТ) ДЛЯ ЗАТЕСНЕННЫХ УСЛОВИЙ ЗАСТРОЙКИ

КОТЛОВАН. СЕЧЕНИЯ.

СТАДИЯ	ЛИСТ	ЛИСТОВ
Р	3/1	

ГУП МНИИТЭП
МАСТЕРСКАЯ №7

карт. 15365

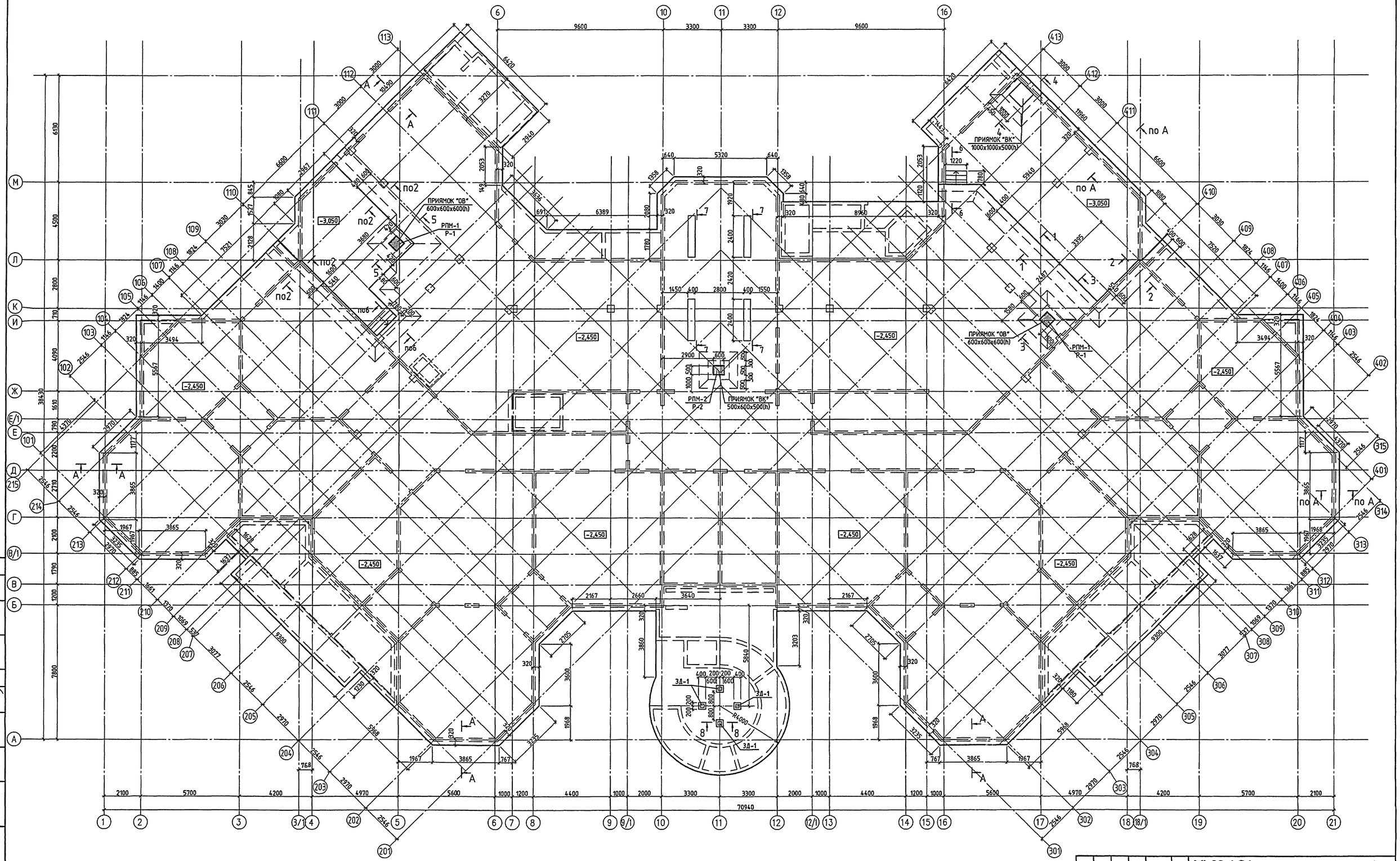

1. СЕЧЕНИЯ 1–1 – 8–8 СМ. ЛИСТ 5
2. РАМКИ Р–1, Р–2 И РЕШЕТКИ РПМ–1, РПМ–2 СМ. ЛИСТ 5
3. ЗАКЛАДНУЮ ДЕТАЛЬ ЗД–1 СМ. ЛИСТ 5

							VI-69-АС1		ТОМ 1
							ДОШКОЛЬНОЕ ОБРАЗОВАТЕЛЬНОЕ УЧРЕЖДЕНИЕ НА 12 ГРУПП (260 МЕСТ) ДЛЯ ЗАТЕСНЕННЫХ УСЛОВИЙ ЗАСТРОЙКИ		
ИЗМ.	КОЛ.УЧ.	ЛИСТ	№ ДОК.	ПОДПИСЬ	ДАТА				
						РАЗРАБОТАЛ	ВИНОКУРОВА		
						РУК. МАСТ.	КАПТЕРЕВ		
						ГЛ.ИНЖ.М.	ОХОТСКИЙ		
						ГЛ.АРХ.ПР.	ХАРКИНА		
						ГЛ.ИНЖ.ПР.	КОЛЕСНИКОВ		
						ПРОВЕРИЛ	КОЛЕСНИКОВ		
						Н.КОНТР.	СИГАЧЕВА		
ГЛ.СПЕЦИАЛ.:							ФУНДАМЕНТНАЯ ПЛИТА. ОПАЛУБКА.	СТАДИЯ	ЛИСТ	ЛИСТОВ
								Р	4	
ИНВ. №							ГУП МНИИТЭП МАСТЕРСКАЯ №7			

СОГЛАСОВАНО:
ГЛ.СПЕЦ.ОВ КОЧАРОВА
ГЛ.СПЕЦ.ВК МАЛЯВИНА

ВЗАМ. ИНВ. №
ПОДПИСЬ И ДАТА
ИНВ. № ПОДЛ.
13789-67

Копт. 15865

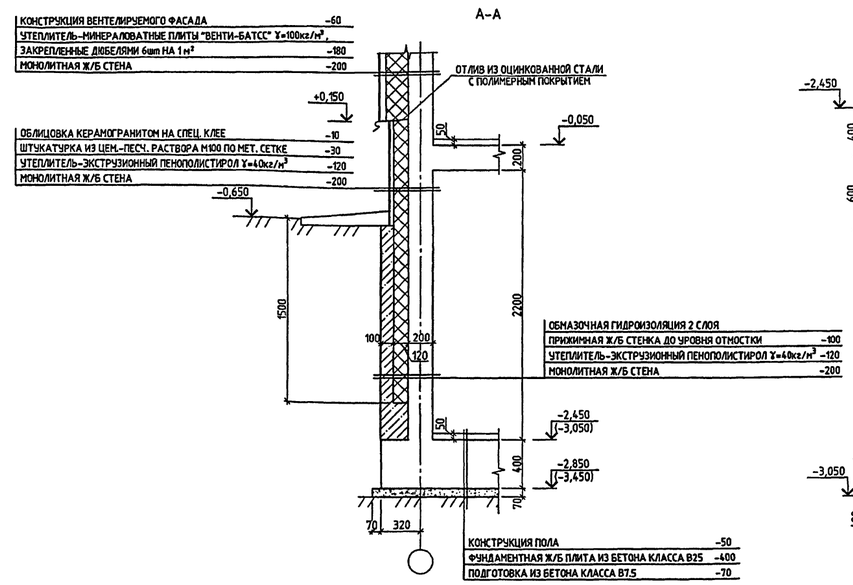

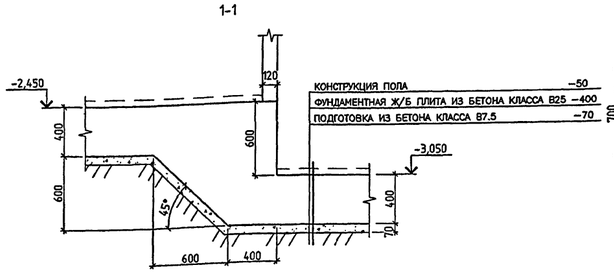

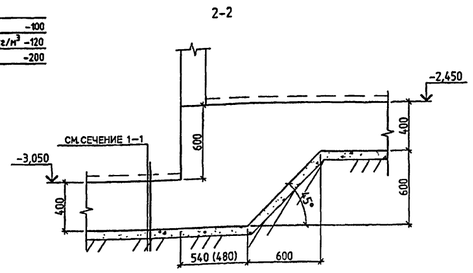

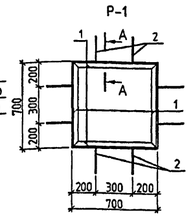

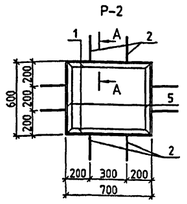

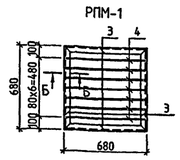

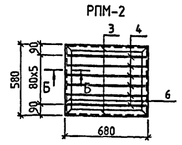

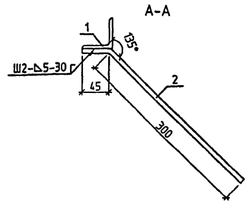

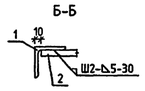

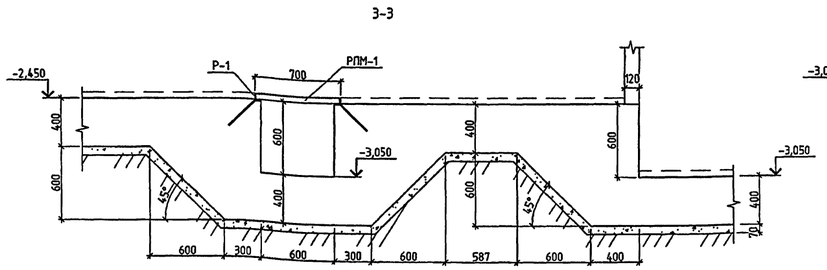

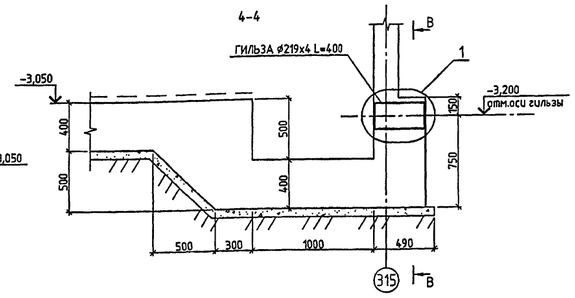

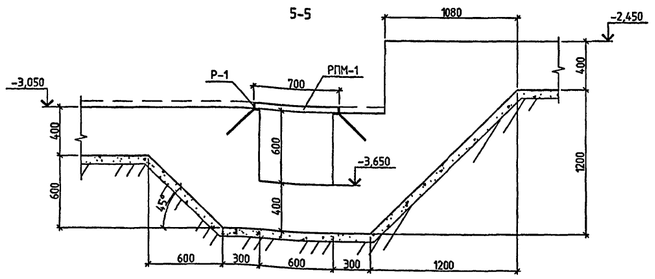

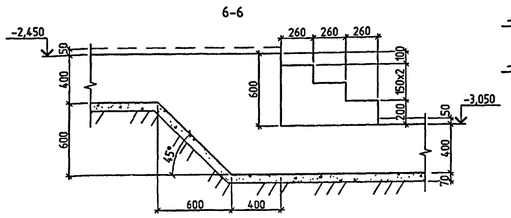

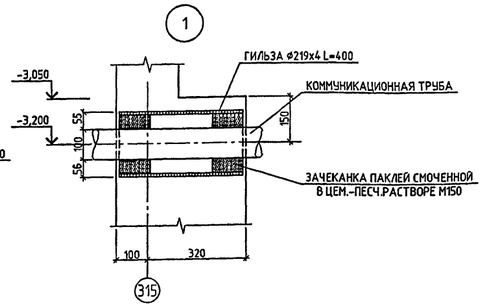

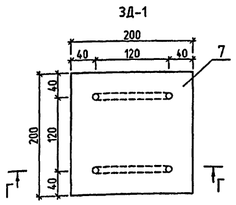

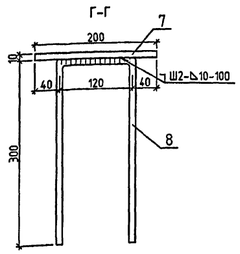

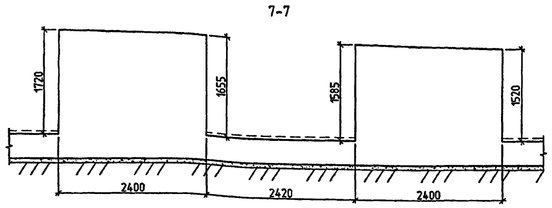

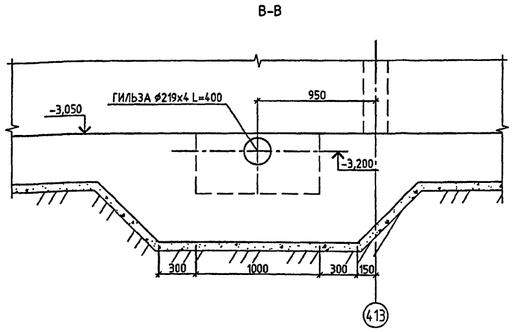

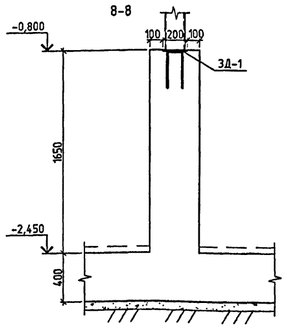

СПЕЦИФИКАЦИЯ ЗАКЛАДНЫХ ИЗДЕЛИЙ

МАРКА ПОЗ.	ОБОЗНАЧЕНИЕ	НАИМЕНОВАНИЕ	КОЛ. ШТ	МАССА, КГ ЕД.	МАССА, КГ ВСЕХ
		РАМКА Р-1/2 ШТ/			
1	ГОСТ 8509-93	L50х5 L=700	4	2.64	10.56
2	ГОСТ Р 52544-2006	Ø10А500С L=345	8	0.21	1.70
				ИТОГО:	12.26
		РАМКА Р-2/1 ШТ/			
1	ГОСТ 8509-93	L50х5 L=700	2	2.64	5.28
2	ГОСТ Р 52544-2006	Ø10А500С L=345	8	0.21	1.70
5	ГОСТ 8509-93	L50х5 L=600	2	2.26	4.52
				ИТОГО:	11.50
		ЗД-1/4 ШТ/			
7	ГОСТ 103-2006	-200х10 L=200	1	3.14	3.14
8	ГОСТ Р 52544-2006	Ø10А500С L=720	2	0.44	0.89
				ИТОГО:	4.03
	ГОСТ 10704-91	ТР. ф219×4 L=400	1	8.48	8.48

СПЕЦИФИКАЦИЯ МЕТАЛЛИЧЕСКИХ ИЗДЕЛИЙ

МАРКА ПОЗ.	ОБОЗНАЧЕНИЕ	НАИМЕНОВАНИЕ	КОЛ. ШТ	МАССА, КГ ЕД.	МАССА, КГ ВСЕХ
		РЕШЕТКА ПРИЯМКА РПМ-1/2 ШТ/			
3	ГОСТ 8509-93	L50х5 L=680	4	2.56	10.25
4	ГОСТ Р 52544-2006	Ø10А500С L=660	7	0.41	2.85
				ИТОГО:	13.10
		РЕШЕТКА ПРИЯМКА РПМ-2/1 ШТ/			
3	ГОСТ 8509-93	L50х5 L=680	2	2.56	5.13
4	ГОСТ Р 52544-2006	Ø10А500С L=660	6	0.41	2.44
6	ГОСТ 8509-93	L50х5 L=580	2	2.19	4.37
				ИТОГО:	11.94

СОГЛАСОВАНО:

ВЗАМ. ИНВ. №

ПОДПИСЬ И ДАТА

ИНВ. № ПОДЛ. 13.09.08

ИЗМ.	КОЛ.УЧ.	ЛИСТ	№ ДОК.	ПОДПИСЬ	ДАТА
		РАЗРАБОТАЛ	ВИНОКУРОВА		
		РУК. МАСТ.	КАПТЕРЕВ		
		ГЛ. ИНЖ. М.	ОХОТСКИЙ		
		ГЛ. АРХ. ПР.	ХАРКИНА		
		ГЛ. ИНЖ. ПР.	КОЛЕСНИКОВ		
		ПРОВЕРИЛ	КОЛЕСНИКОВ		
		Н. КОНТР.	СИГАЧЕВА		

ПРИВЯЗАН:

ИНВ. №

VI-69-АС1 ТОМ 1

ДОШКОЛЬНОЕ ОБРАЗОВАТЕЛЬНОЕ УЧРЕЖДЕНИЕ НА 12 ГРУПП (280 МЕСТ) ДЛЯ ЗАТЕСНЕННЫХ УСЛОВИЙ ЗАСТРОЙКИ

ФУНДАМЕНТНАЯ ПЛИТА. ОПАЛУБКА СЕЧЕНИЯ 1-1÷8-8.

СТАДИЯ	ЛИСТ	ЛИСТОВ
Р	5	

ГУП МНИИТЭП
МАСТЕРСКАЯ №7

кат. 15-365

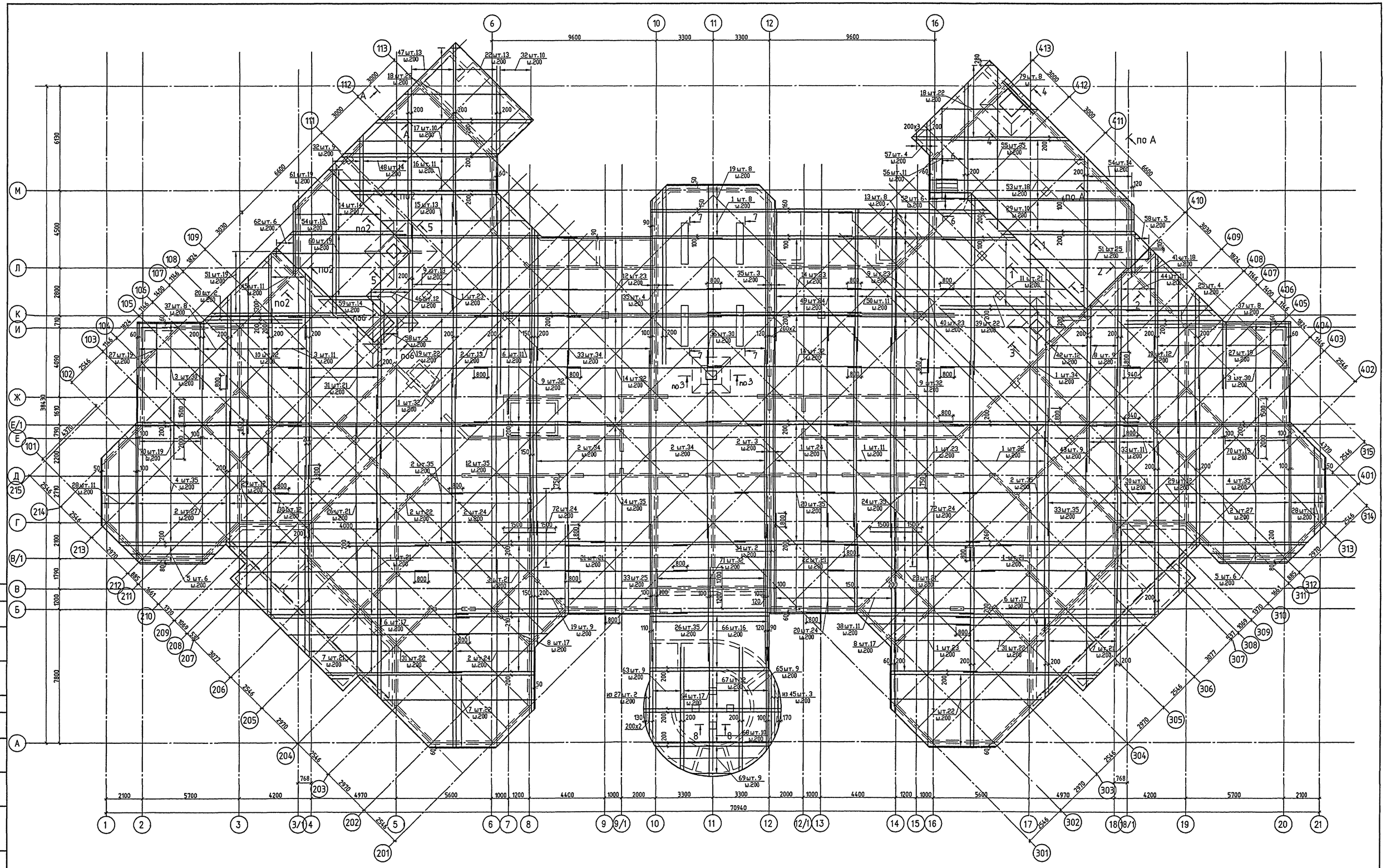

1. СПЕЦИФИКАЦИЮ АРМАТУРЫ СМ. ЛИСТ 7
2. АРМАТУРУ В ПРЕДЕЛАХ ПРИЯМКОВ ВЫРЕЗАТЬ ПО МЕСТУ.
3. СХЕМУ РАССТАНОВКИ ФИКСАТОРОВ П-1 СМ. ЛИСТ 10.
4. СЕЧЕНИЯ 1-1÷8-8 СМ. ЛИСТ 10.

							VI-69-АС1		ТОМ 1
							ДОШКОЛЬНОЕ ОБРАЗОВАТЕЛЬНОЕ УЧРЕЖДЕНИЕ НА 12 ГРУПП (280 МЕСТ) ДЛЯ ЗАТЕСНЕННЫХ УСЛОВИЙ ЗАСТРОЙКИ		

СПЕЦИФИКАЦИЯ АРМАТУРЫ /НИЖНЕЕ АРМИРОВАНИЕ/

МАРКА ПОЗ.	ОБОЗНАЧЕНИЕ	НАИМЕНОВАНИЕ	КОЛ. ШТ	МАССА, КГ ЕД.	МАССА, КГ ВСЕХ
1	ГОСТ Р 52544-2006	Ø16 А500С L=11700	242	18.49	4473.61
2	- II -	Ø16 А500С L= 11000	278	17.38	4831.64
3	- II -	Ø16 А500С L=9640	92	15.23	1401.27
4	- II -	Ø16А500С L=9800÷10970 $L_{ф}$=10385	70	16.41	1148.58
5	- II -	Ø16А500С L=3980÷5980 $L_{ф}$=4980	12	7.87	94.42
6	- II -	Ø16А500С L=7940÷11580 $L_{ф}$=9760	45	15.42	693.94
7	- II -	Ø16А500С L=3940÷10370 $L_{ф}$=7155	86	11.30	972.22
8	- II -	Ø16А500С L=5040÷6370 $L_{ф}$=5705	43	9.01	387.60
9	- II -	Ø16 А500С L=6200	100	9.80	979.60
10	- II -	Ø16А500С L=7720÷11700 $L_{ф}$=9710	24	15.34	368.20
11	- II -	Ø16А500С L=4420÷8530 $L_{ф}$=6475	21	10.23	214.84
12	- II -	Ø16 А500С L=9250	58	14.62	847.67
13	- II -	Ø16А500С L=8860÷10280 $L_{ф}$=9580	8	15.14	121.09
14	- II -	Ø16 А500С L=9000	136	14.22	1933.92
15	- II -	Ø16 А500С L=8440	13	13.34	173.36
16	- II -	Ø16А500С L=8540÷9840 $L_{ф}$=9190	11	14.52	159.72
17	- II -	Ø16 А500С L=9040	10	14.28	142.83
18	- II -	Ø16А500С L=590÷8980 $L_{ф}$=4785	44	7.56	332.65
19	- II -	Ø16А500С L=5400÷7200 $L_{ф}$=6300	39	9.95	388.21
20	- II -	Ø16 А500С L=5870	61	9.27	565.75
21	- II -	Ø16А500С L=4750÷7090 $L_{ф}$=5920	21	9.35	196.43
22	- II -	Ø16А500С L=8560÷10780 $L_{ф}$=9670	34	15.28	519.47
23	- II -	Ø16 А500С L=9740	21	15.39	323.17
24	- II -	Ø16А500С L=7540÷9250 $L_{ф}$=8395	35	13.26	464.24
25	- II -	Ø16А500С L=5030÷5630 $L_{ф}$=5330	4	8.42	33.69
26	- II -	Ø16 А500С L=8000	56	12.64	707.84
27	- II -	Ø16 А500С L=3900	40	6.16	246.48
28	- II -	Ø16А500С L=3930÷7930 $L_{ф}$=5930	22	9.37	206.13
29	- II -	Ø16А500С L=7960÷10050 $L_{ф}$=9005	34	14.23	483.75
30	- II -	Ø16А500С L=9840÷10860 $L_{ф}$=10350	23	16.35	376.12
31	- II -	Ø16А500С L=4670÷11700 $L_{ф}$=8185	65	12.93	840.60
32	- II -	Ø16А500С L=240÷3840 $L_{ф}$=2040	19	3.22	61.24
33	- II -	Ø16 А500С L=7440	105	11.76	1234.30
34	- II -	Ø16 А500С L=5220	2	8.25	16.50
35	- II -	Ø16А500С L=9610÷10180 $L_{ф}$=9895	7	15.63	109.44
36	- II -	Ø16 А500С L=10500	30	16.59	497.70
37	- II -	Ø16А500С L=4000÷5400 $L_{ф}$=4700	16	7.43	118.82
38	- II -	Ø16А500С L=5260÷10820 $L_{ф}$=8040	11	12.70	139.74
39	- II -	Ø16 А500С L=10400	22	16.43	361.50
40	- II -	Ø16А500С L=7630÷10650 $L_{ф}$=9140	23	14.44	332.15
41	- II -	Ø16А500С L=170÷6970 $L_{ф}$=3570	18	5.64	101.53
42	- II -	Ø16А500С L=8770÷9560 $L_{ф}$=9165	12	14.48	173.77
43	- II -	Ø16А500С L=5260÷7050 $L_{ф}$=6155	9	9.72	87.52
44	- II -	Ø16А500С L=5410÷5610 $L_{ф}$=5510	11	8.71	95.76
45	- II -	Ø16 А500С L=4000	14	6.32	88.48
46	- II -	Ø16А500С L=550÷4520 $L_{ф}$=2535	12	4.01	48.06
47	- II -	Ø16А500С L=8860÷10020 $L_{ф}$=9450	13	14.93	194.10
48	- II -	Ø16А500С L=4000÷9200 $L_{ф}$=6600	14	10.43	145.99
49	- II -	Ø16 А500С L=7690	24	12.15	291.60
50	- II -	Ø16 А500С L=8300	11	13.11	144.25
51	- II -	Ø16А500С L=490÷7910 $L_{ф}$=4200	44	6.64	291.98
52	- II -	Ø16А500С L=2380÷3380 $L_{ф}$=2880	6	4.55	27.30
53	- II -	Ø16А500С L=9030÷11580 $L_{ф}$=10305	18	16.28	293.07
54	- II -	Ø16А500С L=4300÷9440 $L_{ф}$=6870	26	10.85	282.22
55	- II -	Ø16А500С L=6920÷9440 $L_{ф}$=8180	35	12.92	452.35
56	- II -	Ø16А500С L=4690÷6690 $L_{ф}$=5690	11	8.99	98.89
57	- II -	Ø16А500С L=510÷1710 $L_{ф}$=1110	4	1.75	7.02
58	- II -	Ø16А500С L=750÷2370 $L_{ф}$=1560	10	2.46	24.65
59	- II -	Ø16А500С L=1150÷3600 $L_{ф}$=2375	14	3.75	52.54
60	- II -	Ø16А500С L=3800÷8700 $L_{ф}$=6250	19	9.88	187.63

СПЕЦИФИКАЦИЯ АРМАТУРЫ /НИЖНЕЕ АРМИРОВАНИЕ/

МАРКА ПОЗ.	ОБОЗНАЧЕНИЕ	НАИМЕНОВАНИЕ	КОЛ. ШТ	МАССА, КГ ЕД.	МАССА, КГ ВСЕХ
61	ГОСТ Р 52544-2006	Ø16А500С L=800÷6400 $L_{ф}$=3600	19	5.69	108.07
62	- II -	Ø16А500С L=510÷2550 $L_{ф}$=1530	6	2.42	14.50
63	- II -	Ø16А500С L=5990÷7100 $L_{ф}$=6545	9	10.34	93.07
64	- II -	Ø16А500С L=7350÷7550 $L_{ф}$=7450	17	11.77	200.11
65	- II -	Ø16А500С L=6200÷7170 $L_{ф}$=6685	9	10.56	95.06
66	- II -	Ø16 А500С L=6860	16	10.84	173.42
67	- II -	Ø16А500С L=6940÷7960 $L_{ф}$=7450	12	11.77	141.25
68	- II -	Ø16А500С L=7570÷7960 $L_{ф}$=7765	10	12.27	122.69
69	- II -	Ø16А500С L=2340÷7540 $L_{ф}$=7940	9	12.55	112.91
70	- II -	Ø12 А500С L=3500	38	3.11	118.10
71	- II -	Ø20 А500С L=2400	32	5.93	189.70
72	- II -	Ø8 А500С L=3000	48	1.19	56.88
73	- II -	Ø12 А500С L=1060	224	0.94	210.85
74	- II -	Ø12 А500С L=9800	6	8.70	52.21
75	- II -	Ø12 А500С L=2250	22	2.00	43.96
76	- II -	Ø12 А500С L=960	201	0.85	171.35
77	- II -	Ø12 А500С L=5600	6	4.97	29.84
78	- II -	Ø12 А500С L=8400	6	7.46	44.76
79	- II -	Ø12 А500С L=2600	22	2.31	50.79
80	- II -	Ø12 А500С L=6800	6	6.04	36.23
81	- II -	Ø12 А500С L=1900	27	1.69	45.55
82	- II -	Ø12 А500С L=860	120	0.76	91.64
83	- II -	Ø12 А500С L=1300	56	1.15	64.65
84	- II -	Ø12 А500С L=1750	33	1.55	51.28
85	- II -	Ø12 А500С L=1230	24	1.09	26.21
86	- II -	Ø12 А500С L=1860	32	1.65	52.85
87	- II -	Ø12 А500С L=2030	10	1.80	18.03
П-1	- II -	Ø12 А500С L=1370	1859	1.22	2261.59
				ИТОГО:	35266.69

ВЕДОМОСТЬ АРМАТУРНЫХ ИЗДЕЛИЙ

ПОЗ.	ЭСКИЗ	ПОЗ.	ЭСКИЗ
СЛ-1 СЛ-4		ОС 5	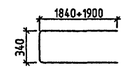
СЛ-2 СЛ-5	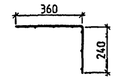	ОС 6	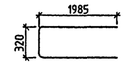
СЛ-3 СЛ-6	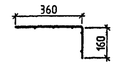	ОС 7	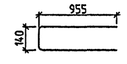
Х-1		ОС 8	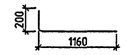
ОС 1	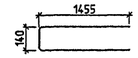	ОС 9	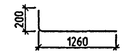
ОС 2	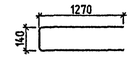	ОС 10	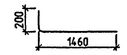
ОС 3	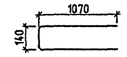	ОС 11	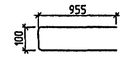
ОС 4	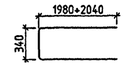		

СОГЛАСОВАНО:

ПОДПИСЬ И ДАТА

ИНВ. № ПОДЛ.

13694-0

ИЗМ.	КОЛ.УЧ.	ЛИСТ	№ ДОК.	ПОДПИСЬ	ДАТА
РАЗРАБОТАЛ		ВИНОКУРОВА			
РУК.МАСТ.		КАПТЕРЕВ			
ГЛ.ИНЖ.М.		ОХОТСКИЙ			
ГЛ.АРХ.ПР.		ХАРКИНА			
ГЛ.ИНЖ.ПР.		КОЛЕСНИКОВ			
ПРОВЕРИЛ		КОЛЕСНИКОВ			
Н.КОНТР.		СИГАЧЕВА			

ПРИВЯЗАН:

ИНВ. №

VI-69-АС1 ТОМ 1

ДОШКОЛЬНОЕ ОБРАЗОВАТЕЛЬНОЕ УЧРЕЖДЕНИЕ НА 12 ГРУПП (280 МЕСТ) ДЛЯ ЗАТЕСНЕННЫХ УСЛОВИЙ ЗАСТРОЙКИ

СТАДИЯ	ЛИСТ	ЛИСТОВ
Р	7	

ФУНДАМЕНТНАЯ ПЛИТА СПЕЦИФИКАЦИЯ АРМАТУРЫ /НИЖНЕЕ АРМИРОВАНИЕ/, ВЕДОМОСТЬ АРМАТУРНЫХ ИЗДЕЛИЙ.

ГУП МНИИТЭП
МАСТЕРСКАЯ №7

кат. 15365

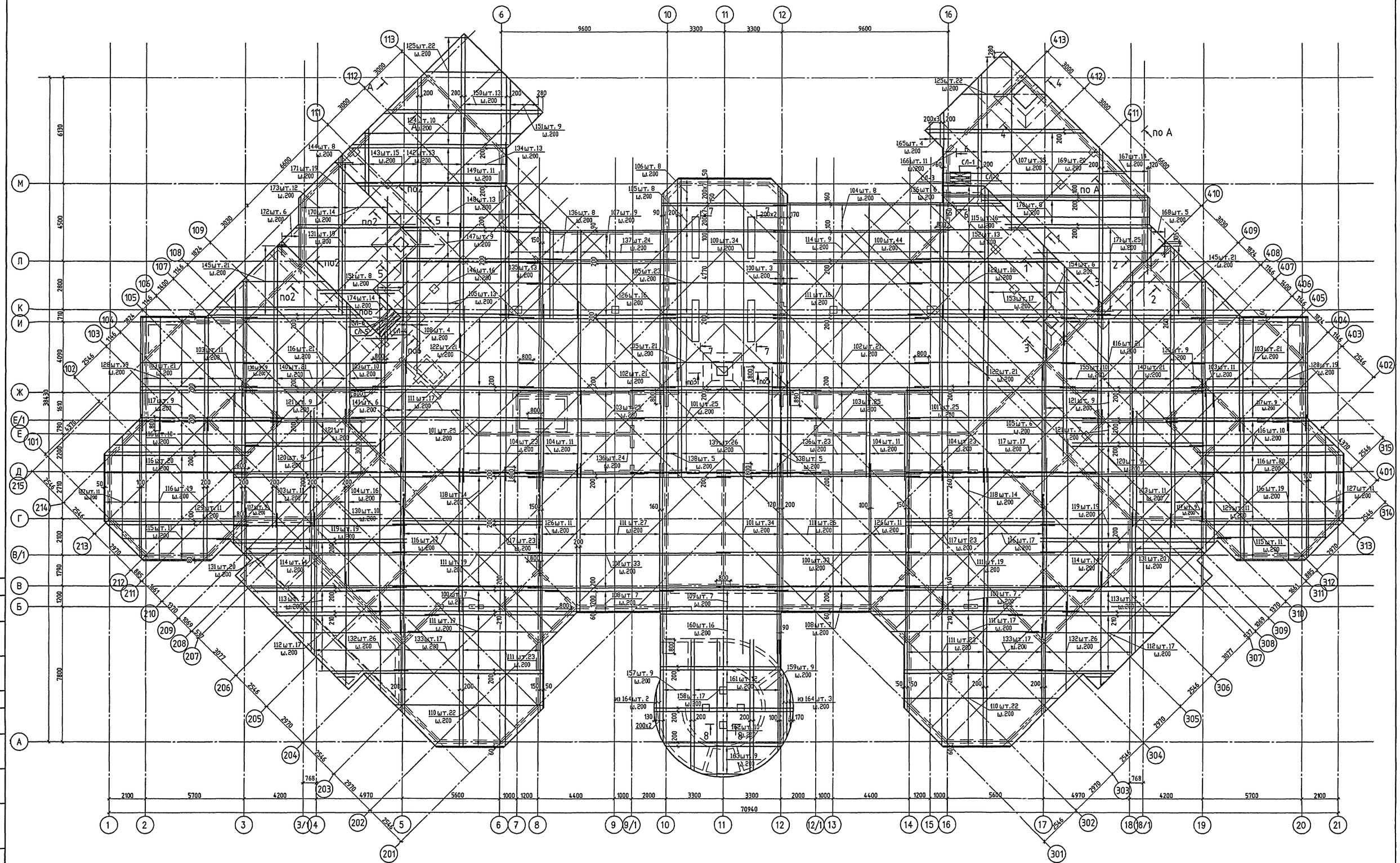
9600
3300
3300
9600
70940
2100
5700
4200
4970
5600
1000
1200
4400
1000
2000
3300
3300
2000
1000
4400
1200
1000
5600
4970
4200
5700
2100
6130
4500
2800
710
4090
1610
790
2200
2710
2100
1790
1200
7800
38430
6600
3000
3000
6600
3000
3000
1824
1146
1400
1146
1824
2546
4370
2546
2970
1651
1370
1059
1597
3077
2546
2970
768
885
1651
1370
1059
1597
3077
2546
2970
768
885
1651
1370
1059
1597
3077
2546
2970
768
885

СПЕЦИФИКАЦИЯ АРМАТУРЫ /ВЕРХНЕЕ АРМИРОВАНИЕ/

МАРКА ПОЗ.	ОБОЗНАЧЕНИЕ	НАИМЕНОВАНИЕ	КОЛ. ШТ	МАССА, КГ	
				ЕД.	ВСЕХ
100	ГОСТ Р 52544-2006	Ø16 А500С L=11700	161	18.49	2976.25
101	-"-	Ø16 А500С L=11000	109	17.38	1894.42
102	-"-	Ø16 А500С L=9000	42	14.22	597.24
103	-"-	Ø16 А500С L=6700	146	10.59	1545.56
104	-"-	Ø16 А500С L=10200	92	16.12	1482.67
105	-"-	Ø16 А500С L=7200	71	11.38	807.70
106	-"-	Ø16А500С L=5400+7200 $L_{ср}$=6300	8	9.95	79.63
107	-"-	Ø16А500С L=7400+9900 $L_{ср}$=8650	44	13.67	601.35
108	-"-	Ø16А500С L=6700+7400 $L_{ср}$=7050	32	11.14	356.45
109	-"-	Ø16 А500С L=7400	7	11.69	81.84
110	-"-	Ø16А500С L=3940+10370 $L_{ср}$=7155	44	11.30	497.42
111	-"-	Ø16 А500С L=8600	204	13.59	2771.95
112	-"-	Ø16А500С L=4380+9350 $L_{ср}$=6865	34	10.85	368.79
113	-"-	Ø16А500С L=6290+6770 $L_{ср}$=6530	14	10.32	144.44
114	-"-	Ø16А500С L=9070+10000 $L_{ср}$=9535	37	15.07	557.42
115	-"-	Ø16А500С L=3980+8100 $L_{ср}$=6040	38	9.54	362.64
116	-"-	Ø16 А500С L=8300	174	13.11	2281.84
117	-"-	Ø16А500С L=6700+8300 $L_{ср}$=7500	99	11.85	1173.15
118	-"-	Ø16А500С L=6870+8600 $L_{ср}$=7735	28	12.22	342.20
119	-"-	Ø16А500С L=9960+11700 $L_{ср}$=10830	38	17.11	650.23
120	-"-	Ø16 А500С L=7570	18	11.96	215.29
121	-"-	Ø16А500С L=5460+7570 $L_{ср}$=6515	32	10.29	329.40
122	-"-	Ø16 А500С L=9270	42	14.65	615.16
123	-"-	Ø16А500С L=8790+11700 $L_{ср}$=10245	16	16.19	258.99
124	-"-	Ø16 А500С L=9040	10	14.28	142.83
125	-"-	Ø16А500С L=590+8980 $L_{ср}$=4785	44	7.56	332.65
126	-"-	Ø16А500С L=8600+10170 $L_{ср}$=9385	38	14.83	563.48
127	-"-	Ø16А500С L=3930+7930 $L_{ср}$=5930	22	9.37	206.13
128	-"-	Ø16 А500С L=6600	38	10.43	396.26
129	-"-	Ø16А500С L=8300+9800 $L_{ср}$=9050	22	14.30	314.58
130	-"-	Ø16А500С L=6700+10200 $L_{ср}$=8450	28	13.35	373.83
131	-"-	Ø16А500С L=4430+7950 $L_{ср}$=6190	59	9.78	577.03
132	-"-	Ø16А500С L=5240+8150 $L_{ср}$=6695	52	10.58	550.06
133	-"-	Ø16А500С L=5240+8600 $L_{ср}$=6920	34	10.93	371.74
134	-"-	Ø16А500С L=10200+11700 $L_{ср}$=10950	13	17.30	224.91
135	-"-	Ø16А500С L=5130+7500 $L_{ср}$=6315	13	9.98	129.71
136	-"-	Ø16 А500С L=5050	55	7.98	438.85
137	-"-	Ø16 А500С L=10000	24	15.80	379.20
138	-"-	Ø16А500С L=5570+6600 $L_{ср}$=5985	10	9.46	94.56
139	-"-	Ø16 А500С L=6400	26	10.11	262.91
140	-"-	Ø16А500С L=6960+10600 $L_{ср}$=8780	42	13.87	582.64

СПЕЦИФИКАЦИЯ АРМАТУРЫ /ВЕРХНЕЕ АРМИРОВАНИЕ/

МАРКА ПОЗ.	ОБОЗНАЧЕНИЕ	НАИМЕНОВАНИЕ	КОЛ. ШТ	МАССА, КГ	
				ЕД.	ВСЕХ
141	ГОСТ Р 52544-2006	Ø16А500С L=7090+9530 $L_{ср}$=8310	6	13.13	78.78
142	-"-	Ø16А500С L=9640+11560 $L_{ср}$=10600	13	16.75	217.72
143	-"-	Ø16А500С L=3840+9440 $L_{ср}$=6640	15	10.49	157.37
144	-"-	Ø16А500С L=640+3440 $L_{ср}$=2040	8	3.22	25.79
145	-"-	Ø16А500С L=490+8690 $L_{ср}$=4590	42	7.25	304.59
146	-"-	Ø16А500С L=6670+9600 $L_{ср}$=8135	16	12.85	205.65
147	-"-	Ø16А500С L=6500+9050 $L_{ср}$=7775	9	12.28	110.56
148	-"-	Ø16 А500С L=8440	13	13.34	173.36
149	-"-	Ø16А500С L=8640+9750 $L_{ср}$=9195	11	14.53	159.81
150	-"-	Ø16А500С L=4670+5600 $L_{ср}$=5135	13	8.11	105.47
151	-"-	Ø16А500С L=520+3770 $L_{ср}$=2145	17	3.39	57.61
152	-"-	Ø16 А500С L=7670	13	12.12	157.54
153	-"-	Ø16А500С L=7800+11000 $L_{ср}$=9400	17	14.85	252.48
154	-"-	Ø16А500С L=4580+6520 $L_{ср}$=5550	6	8.77	52.61
155	-"-	Ø16А500С L=7140+10680 $L_{ср}$=8910	10	14.08	140.78
156	-"-	Ø16А500С L=2380+3400 $L_{ср}$=2890	6	4.57	27.40
157	-"-	Ø16А500С L=6370+7480 $L_{ср}$=6925	9	10.94	98.47
158	-"-	Ø16А500С L=7730+7930 $L_{ср}$=7830	17	12.37	210.31
159	-"-	Ø16А500С L=6580+7550 $L_{ср}$=7065	9	11.16	100.46
160	-"-	Ø16 А500С L=6860	16	10.84	173.42
161	-"-	Ø16А500С L=6940+7960 $L_{ср}$=7450	12	11.77	141.25
162	-"-	Ø16А500С L=7570+7960 $L_{ср}$=7765	10	12.27	122.69
163	-"-	Ø16А500С L=2340+7540 $L_{ср}$=7940	9	12.55	112.91
164	-"-	Ø16 А500С L=4000	5	6.32	31.60
165	-"-	Ø16А500С L=510+1710 $L_{ср}$=1110	4	1.75	7.02
166	-"-	Ø16А500С L=4970+6970 $L_{ср}$=5970	11	9.43	103.76
167	-"-	Ø16А500С L=4490+9690 $L_{ср}$=7090	14	11.20	156.83
168	-"-	Ø16А500С L=965+2565 $L_{ср}$=1765	5	2.79	13.94
169	-"-	Ø16А500С L=9030+11700 $L_{ср}$=10365	20	16.38	327.53
170	-"-	Ø16А500С L=8320+9520 $L_{ср}$=8920	22	14.09	310.06
171	-"-	Ø16А500С L=1080+8300 $L_{ср}$=4690	44	7.41	326.05
172	-"-	Ø16А500С L=750+2780 $L_{ср}$=1765	6	2.79	16.73
173	-"-	Ø16А500С L=4490+8910 $L_{ср}$=6700	12	10.59	127.03
174	-"-	Ø16А500С L=1800+4240 $L_{ср}$=3020	14	4.77	66.80
175	-"-	Ø8 А500С L=2360	48	0.93	44.75
176	-"-	Ø8 А500С L=380	1386	0.15	208.04
177	-"-	Ø8 А500С L=1000	1080пм	0.40	426.60
				ИТОГО:	31860.58

СПЕЦИФИКАЦИЯ АРМАТУРНЫХ ИЗДЕЛИЙ

МАРКА ПОЗ.	ОБОЗНАЧЕНИЕ	НАИМЕНОВАНИЕ	КОЛ. ШТ	МАССА, КГ	
				ЕД.	ВСЕХ
СЛ-1	ГОСТ Р 52544-2006	С $\frac{5В500С-100}{5В500С-100}$ 460х1200	1	1.70	1.70
СЛ-2	-"-	С $\frac{5В500С-100}{5В500С-100}$ 600х1200	1	2.22	2.22
СЛ-3	-"-	С $\frac{5В500С-100}{5В500С-100}$ 520х1200	1	1.92	1.92
СЛ-4	-"-	С $\frac{5В500С-100}{5В500С-100}$ 460х1580	1	2.24	2.24
СЛ-5	-"-	С $\frac{5В500С-100}{5В500С-100}$ 600х1580	1	2.92	2.92
СЛ-6	-"-	С $\frac{5В500С-100}{5В500С-100}$ 520х1580	1	2.53	2.53
				ИТОГО:	13.53
ОС 1	ГОСТ Р 52544-2006	Ø12 А500С L=3050	9	2.71	24.38
ОС 2	-"-	Ø12 А500С L=2680	4	2.38	9.52
ОС 3	-"-	Ø12 А500С L=2280	2	2.02	4.05
ОС 4	-"-	Ø12А500С L=4300+4420 $L_{ср}$=4360	26	3.87	100.66
ОС 5	-"-	Ø12А500С L=4020+4140 $L_{ср}$=4080	26	3.62	94.20
ОС 6	-"-	Ø12 А500С L=4290	0	3.81	0.00
ОС 7	-"-	Ø12 А500С L=2050	3416	1.82	6218.49
ОС 8	-"-	Ø16 А500С L=1360	32	2.15	68.76
ОС 9	-"-	Ø18 А500С L=1460	24	2.92	70.08
ОС 10	-"-	Ø22 А500С L=1660	46	4.95	227.55
ОС 11	-"-	Ø12 А500С L=2010	74	1.78	132.08
Х-1	ГОСТ 5781-82*	Ø8 А240 L=1540	24	0.61	14.60
				ИТОГО:	6964.37

ВЕДОМОСТЬ РАСХОДА СТАЛИ, КГ И БЕТОНА, М³

	ИЗДЕЛИЯ АРМАТУРНЫЕ												ИЗДЕЛИЯ ЗАКЛАДНЫЕ										
	АРМАТУРА КЛАССА											ВСЕГО ИЗДЕЛИЙ АРМАТ.	АРМАТУРА КЛАССА		ПРОКАТ МАРКИ						ВСЕГО ИЗДЕЛИЙ ЗАКЛАДНЫХ	ВСЕГО	РАСХОД БЕТОНА В25, М³
	В500С		А240		А500С								А500С		Вст3пс5				Вст3кп2				
	ГОСТ Р 52544-2006		ГОСТ 5781-82*		ГОСТ Р 52544-2006								ГОСТ Р 52544-2006		ГОСТ 8509-93		ГОСТ 103-2006		ГОСТ 10704-91				
	Ø5	ИТОГО	Ø8	ИТОГО	Ø8	Ø12	Ø16	Ø18	Ø20	Ø22	ИТОГО		Ø10	ИТОГО	L50x5	ИТОГО	-200x10	ИТОГО	ТР.Ø219x4	ИТОГО			
ФУНДАМЕНТНАЯ ПЛИТА	13.53	13.53	—	—	736.62	4444.83	63258.03	—	189.70	—	68629.18	68642.71	8.66	8.66	30.92	30.92	12.56	12.56	8.48	8.48	60.62	68703.33	775.28
ВЫПУСКИ ИЗ ФУНДАМЕНТНОЙ ПЛИТЫ	—	—	14.60	14.60	—	6583.37	68.76	70.08	—	227.55	6949.76	6964.36	—	—	—	—	—	—	—	—	—	6964.36	
ИТОГО:	13.53	13.53	14.60	14.60	736.62	11028.20	63326.79	70.08	189.70	227.55	75578.94	75607.07	8.66	8.66	30.92	30.92	12.56	12.56	8.48	8.48	60.62	75667.69	

СОГЛАСОВАНО:

ВЗАМ. ИНВ. №

ПОДПИСЬ И ДАТА

ИНВ. № ПОДЛ. 13669

						VI-69-АС1 ТОМ 1
ИЗМ.	КОЛ.УЧ.	ЛИСТ	№ ДОК.	ПОДПИСЬ	ДАТА	ДОШКОЛЬНОЕ ОБРАЗОВАТЕЛЬНОЕ УЧРЕЖДЕНИЕ НА 12 ГРУПП (280 МЕСТ) ДЛЯ ЗАТЕСНЕННЫХ УСЛОВИЙ ЗАСТРОЙКИ
						РАЗРАБОТАЛ ВИНОКУРОВА
						РУК. МАСТ. КАПТЕРЕВ
						ГЛ. ИНЖ. М. ОХОТСКИЙ
						ГЛ. АРХ. ПР. ХАРКИНА
						ГЛ. ИНЖ. ПР. КОЛЕСНИКОВ
						ПРОВЕРИЛ КОЛЕСНИКОВ
						Н. КОНТР. СИГАЧЕВА

ПРИВЯЗАН:

ИНВ. №

СТАДИЯ	ЛИСТ	ЛИСТОВ
Р	9	

ФУНДАМЕНТНАЯ ПЛИТА СПЕЦИФИКАЦИЯ АРМАТУРЫ /ВЕРХНЕЕ АРМИРОВАНИЕ/. СПЕЦИФИКАЦИЯ АРМАТУРНЫХ ИЗДЕЛИЙ. ВЕДОМОСТЬ РАСХОДА СТАЛИ И БЕТОНА

ГУП МНИИТЭП МАСТЕРСКАЯ №7

гант. 15865

1-1

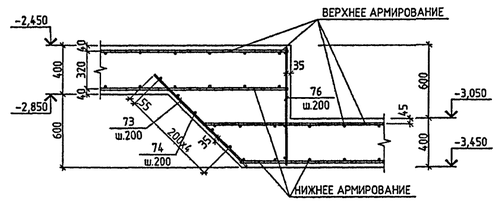

2-2

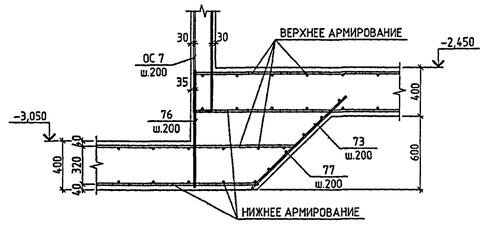

3-3

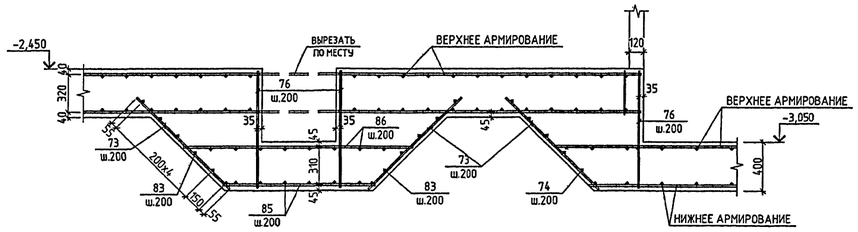

4-4

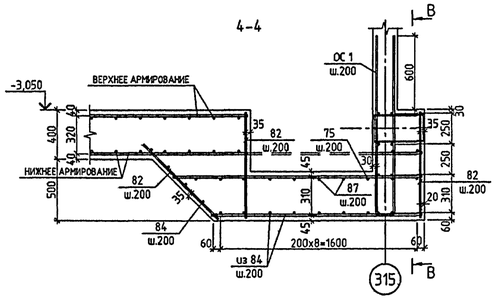

5-5

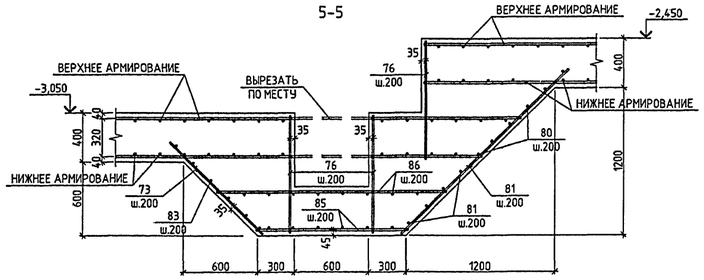

6-6

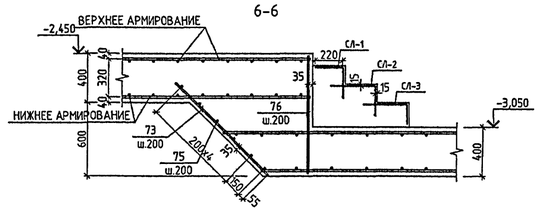

В-В

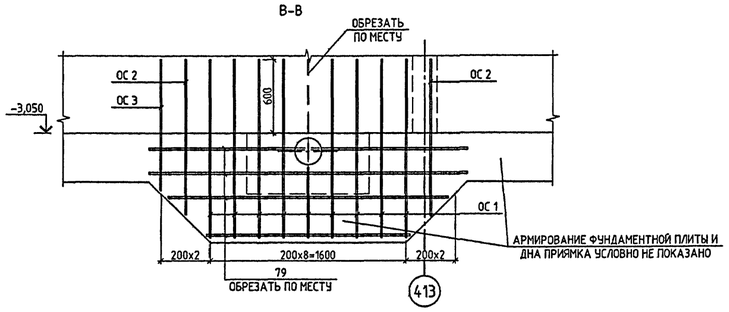

7-7

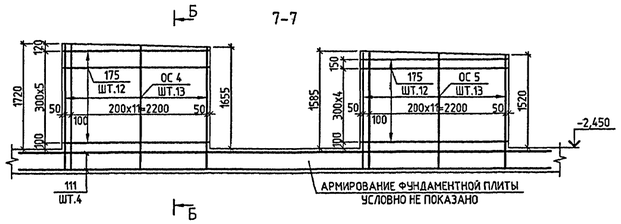

Б-Б

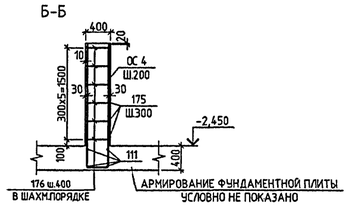

8-8

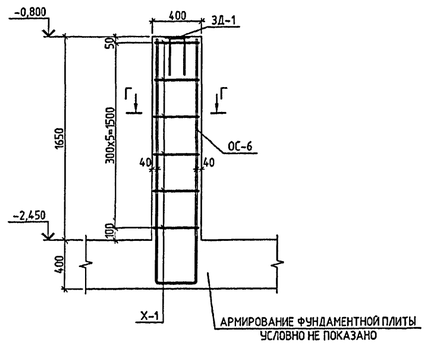

ФРАГМЕНТ ПЛАНА ПЕРЕКРЫТИЯ
СХЕМА РАССТАНОВКИ ФИКСАТОРОВ

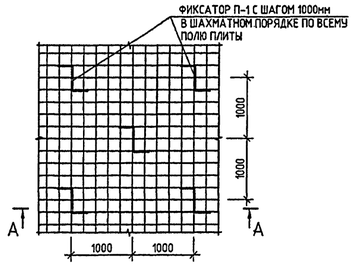

А-А

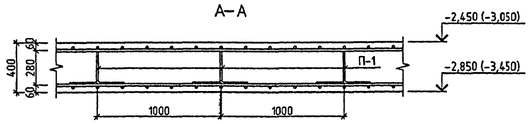

П-1

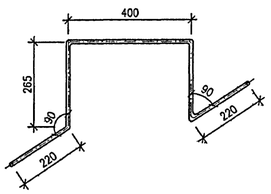

Г-Г

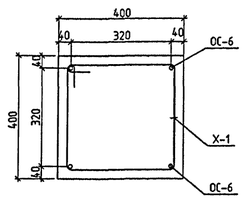

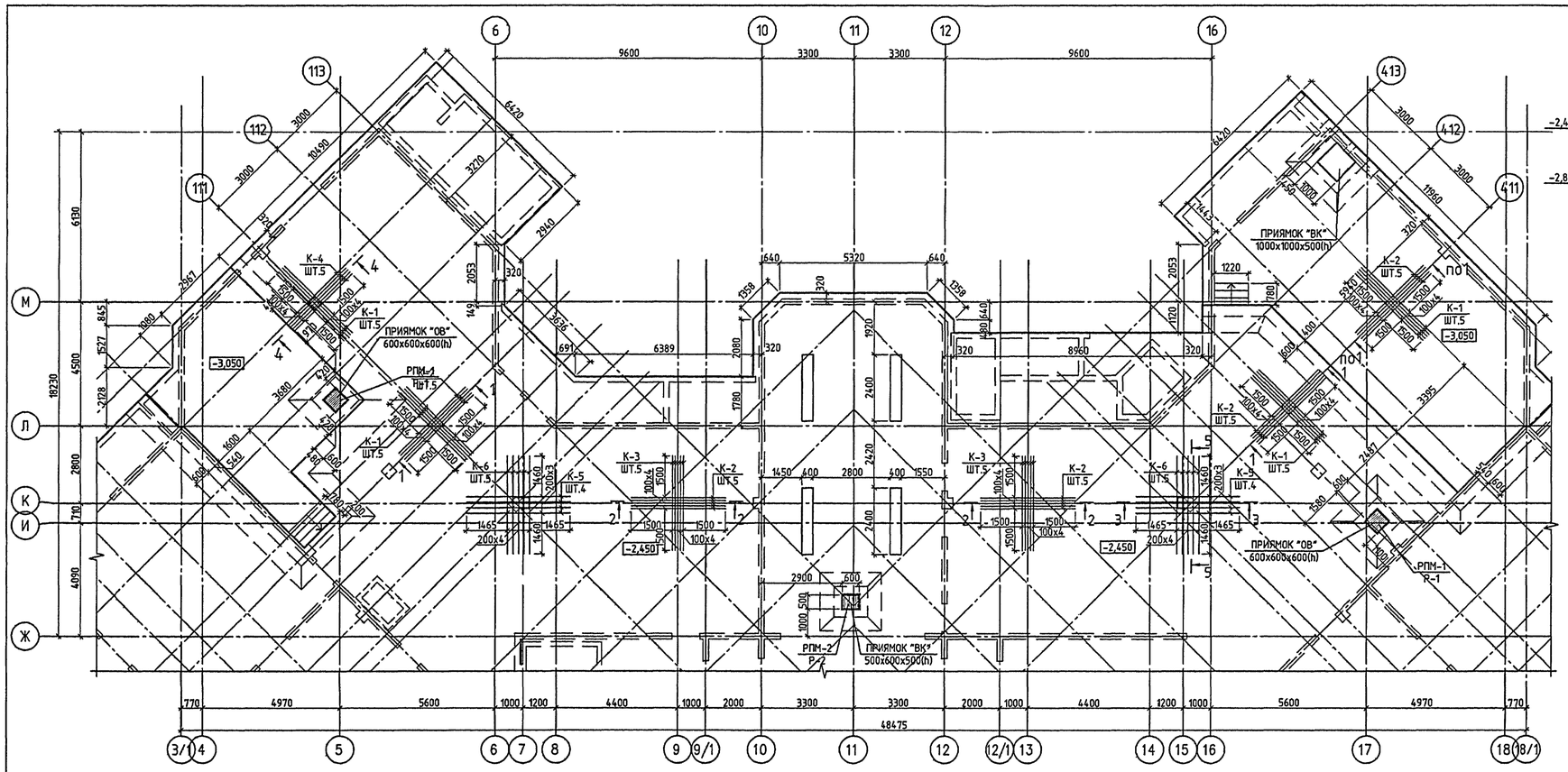

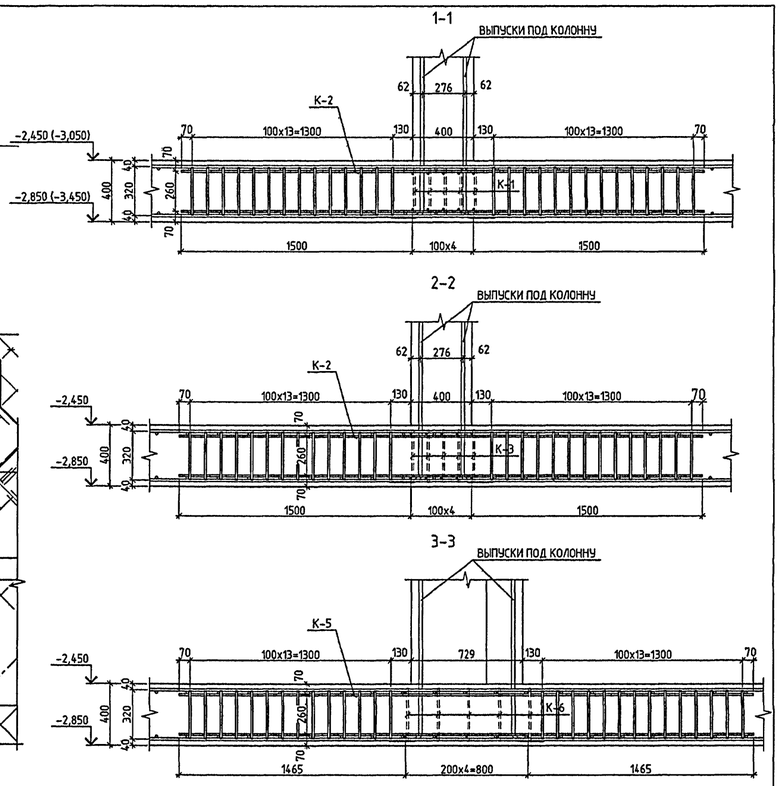

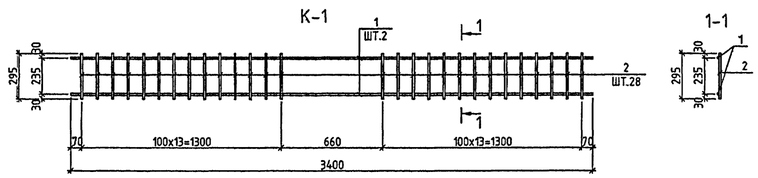

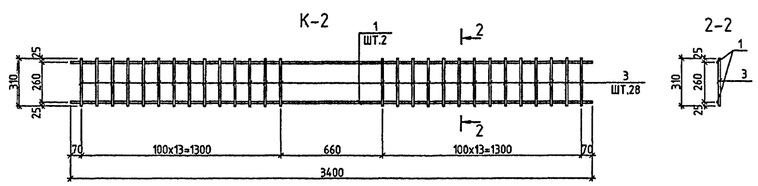

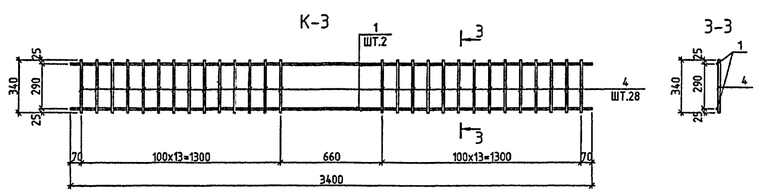

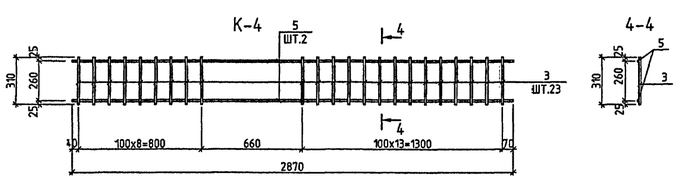

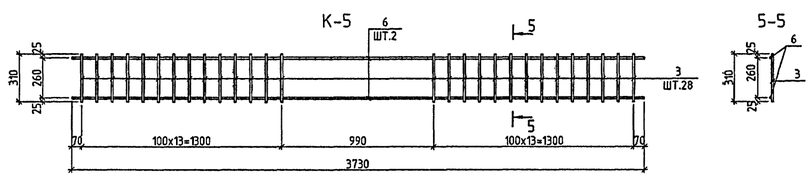

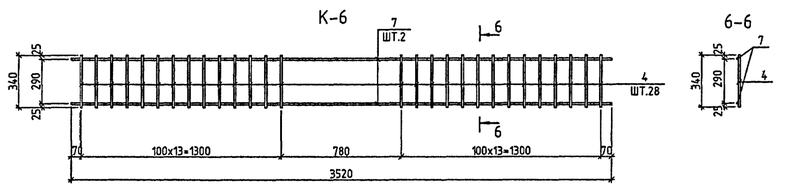

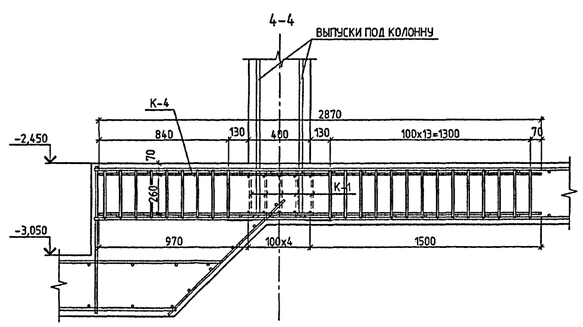

1. ДАННЫЙ ЛИСТ СМОТРЕТЬ СОВМЕСТНО С ЛИСТАМИ 6,8.

СПЕЦИФИКАЦИЯ АРМАТУРЫ

МАРКА ПОЗ.	ОБОЗНАЧЕНИЕ	НАИМЕНОВАНИЕ	КОЛ. ШТ	МАССА, КГ ЕД.	МАССА, КГ ВСЕХ
К-1 /20 ШТ/					
1	ГОСТ Р 52544-2006	Ø12 А500С L=3400	2	3.02	6.04
2	-"-	Ø12 А500С L=295	28	0.26	7.33
				ИТОГО:	13.37
К-2 /25 ШТ/					
1	ГОСТ Р 52544-2006	Ø12 А500С L=3400	2	3.02	6.04
3	-"-	Ø12 А500С L=310	28	0.28	7.71
				ИТОГО:	13.75
К-3 /10 ШТ/					
1	ГОСТ Р 52544-2006	Ø12 А500С L=3400	2	3.02	6.04
4	-"-	Ø12 А500С L=340	28	0.30	8.45
				ИТОГО:	14.49
К-4 /5 ШТ/					
5	ГОСТ Р 52544-2006	Ø12 А500С L=2870	2	2.55	5.10
3	-"-	Ø12 А500С L=310	23	0.28	6.33
				ИТОГО:	11.43
К-5 /8 ШТ/					
6	ГОСТ Р 52544-2006	Ø12 А500С L=3730	2	3.31	6.62
3	-"-	Ø12 А500С L=310	28	0.28	7.71
				ИТОГО:	14.33
К-6 /10 ШТ/					
7	ГОСТ Р 52544-2006	Ø12 А500С L=3520	2	3.13	6.25
4	-"-	Ø12 А500С L=340	28	0.30	8.45
				ИТОГО:	14.71

СОГЛАСОВАНО:

ВЗАМ. ИНВ. №

ПОДПИСЬ И ДАТА

ИНВ. № ПОДЛ.

13.6.94

ПРИВЯЗАН:

ИНВ. №

ИЗМ.	КОЛ.УЧ.	ЛИСТ	№ ДОК.	ПОДПИСЬ	ДАТА
РАЗРАБОТАЛ		ВИНОКУРОВА			
РУК. МАСТ.		КАПТЕРЕВ			
ГЛ. ИНЖ. М.		ОХОТСКИЙ			
ГЛ. АРХ. ПР.		ХАРКИНА			
ГЛ. ИНЖ. ПР.		КОЛЕСНИКОВ			
ПРОВЕРИЛ		КОЛЕСНИКОВ			
Н. КОНТР.		СИГАЧЕВА			

VI-69-АС1 том 1

ДОШКОЛЬНОЕ ОБРАЗОВАТЕЛЬНОЕ УЧРЕЖДЕНИЕ НА 12 ГРУПП (280 МЕСТ) ДЛЯ ЗАТЕСНЕННЫХ УСЛОВИЙ ЗАСТРОЙКИ

ФУНДАМЕНТНАЯ ПЛИТА. СХЕМА УСИЛЕНИЯ АРМИРОВАНИЯ. КАРКАСЫ К-1÷К-6. СПЕЦИФИКАЦИЯ.

СТАДИЯ	ЛИСТ	ЛИСТОВ
Р	11	

ГУП МНИИТЭП МАСТЕРСКАЯ №7

карт. 15.365

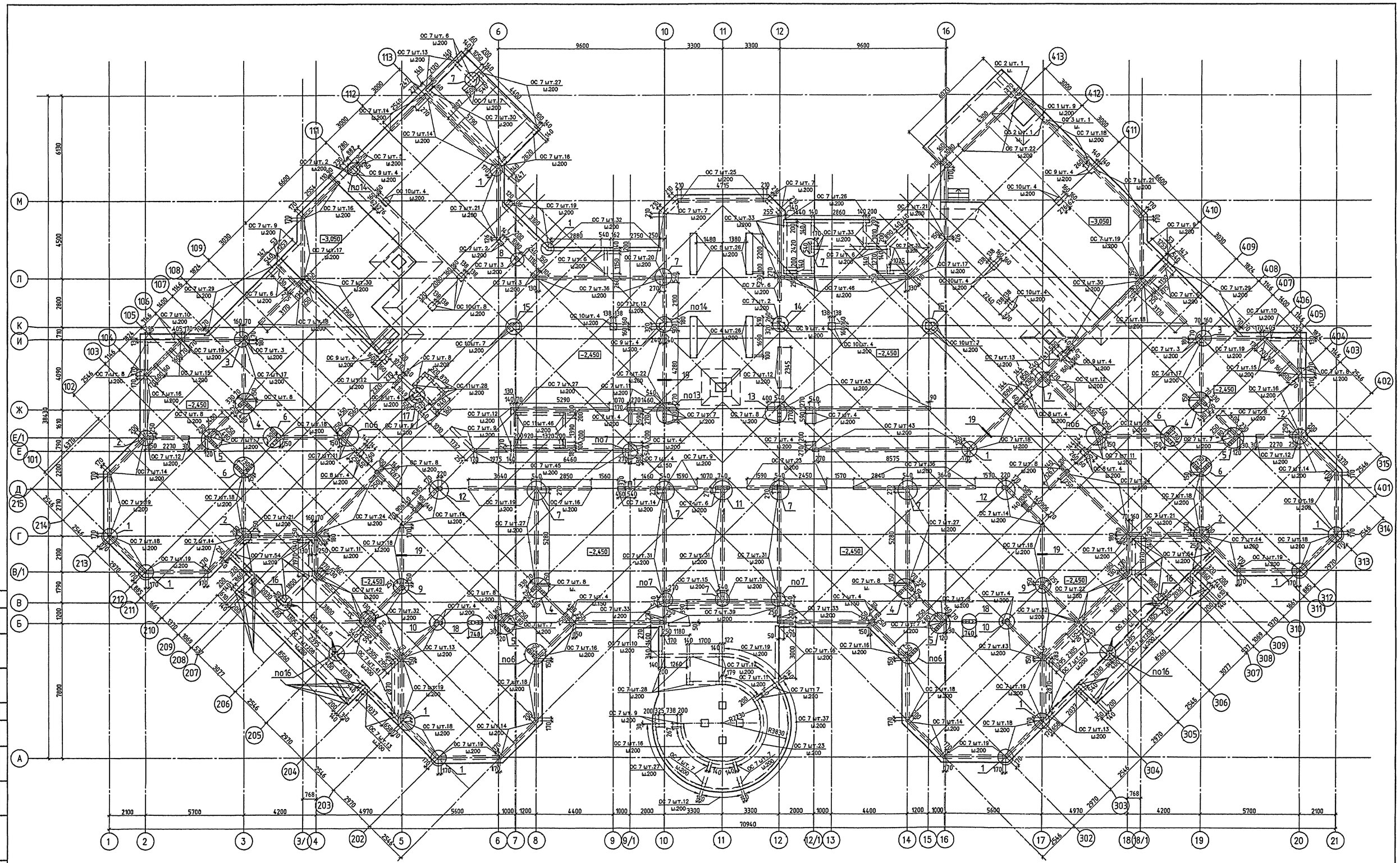

1. ДАННЫЙ ЛИСТ СМОТРЕТЬ СОВМЕСТНО С ЛИСТОМ 12/1
2. СПЕЦИФИКАЦИЮ АРМАТУРНЫХ ИЗДЕЛИЙ СМ. ЛИСТ 9

ПРИКАЗАН:						

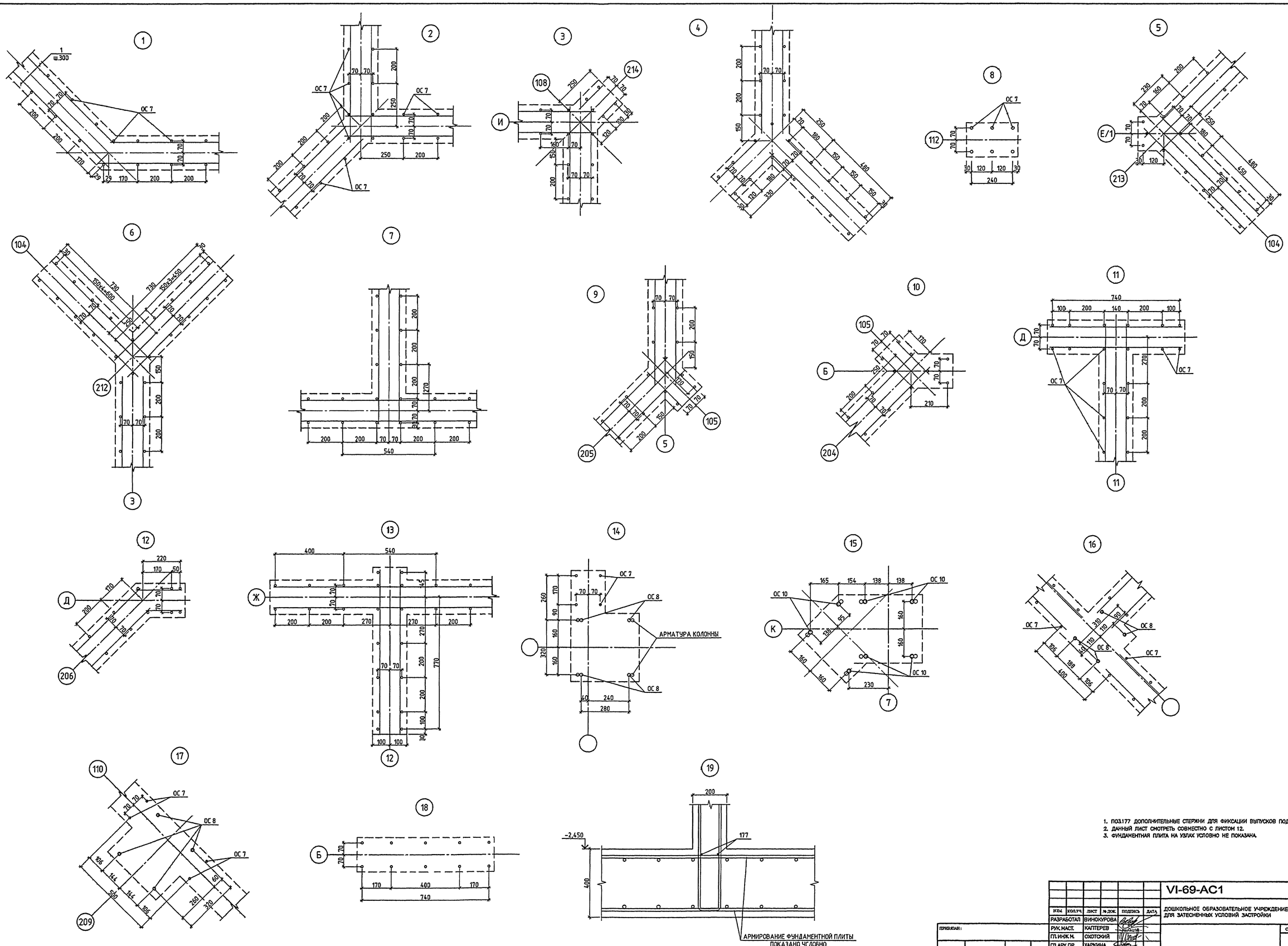

1. ПОЗ.177 ДОПОЛНИТЕЛЬНЫЕ СТЕРЖНИ ДЛЯ ФИКСАЦИИ ВЫПУСКОВ ПОД СТЕНЫ.
2. ДАННЫЙ ЛИСТ СМОТРЕТЬ СОВМЕСТНО С ЛИСТОМ 12.
3. ФУНДАМЕНТНАЯ ПЛИТА НА УЗЛАХ УСЛОВНО НЕ ПОКАЗАНА.

ИЗМ.	КОЛ.УЧ.	ЛИСТ	№ ДОК.	ПОДПИСЬ	ДАТА	
	РАЗРАБОТАЛ	ВИНОКУРОВА				
	РУК.МАСТ.	КАПТЕРЕВ				
	ГЛ.ИНЖ.М.	СОХОТСКИЙ				
	ГЛ.АРХ.ПР.	ХАРКИНА				
	ГЛ.ИНЖ.ПР.	КОЛЕСНИКОВ				
	ПРОВЕРИЛ	КОЛЕСНИКОВ				
	Н.КОНТР.	СИГАЧЕВА				

ПРИВЯЗАН:

ИНВ. №

VI-69-АС1 ТОМ 1

ДОШКОЛЬНОЕ ОБРАЗОВАТЕЛЬНОЕ УЧРЕЖДЕНИЕ НА 12 ГРУПП (280 МЕСТ) ДЛЯ ЗАТЕСНЕННЫХ УСЛОВИЙ ЗАСТРОЙКИ

СТАДИЯ	ЛИСТ	ЛИСТОВ
Р	12/1	

УЗЛЫ РАСПОЛОЖЕНИЯ ВЫПУСКОВ ИЗ ФУНДАМЕНТНОЙ ПЛИТЫ.

ГУП МНИИТЭП
МАСТЕРСКАЯ №7

карт. 15365

СОГЛАСОВАНО:

ВЗАМ. ИНВ. №

ПОДПИСЬ И ДАТА

ИНВ. № ПОДЛ.

13697

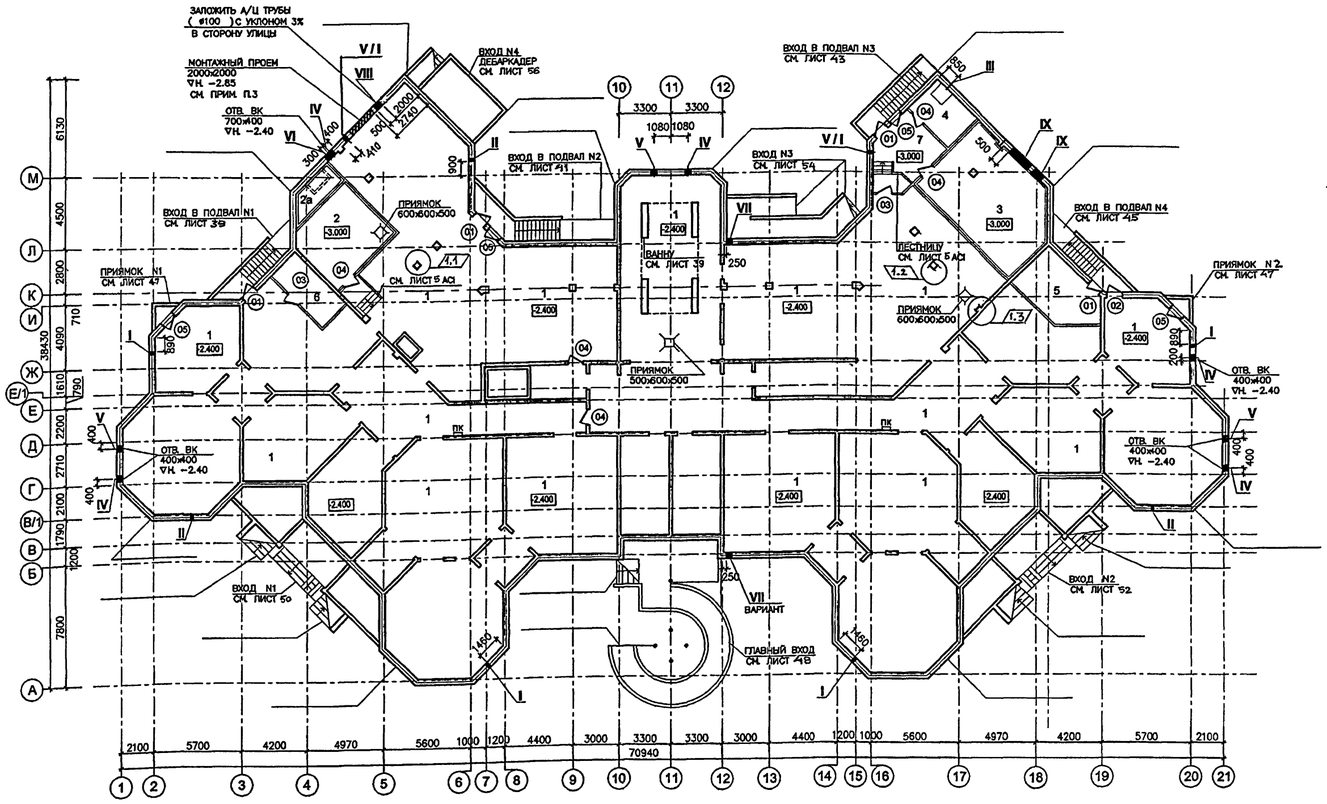

ВИД А
(СТЕНА ВОЗДУХОЗАБОРА)
М 1:50

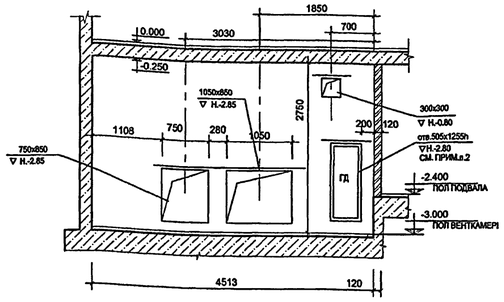

ВИД Б
(СТЕНА ВЕНТКАМЕРЫ)
М 1:50

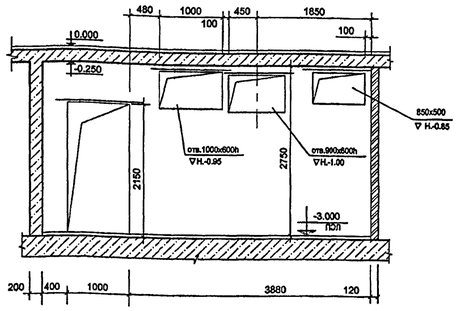

ЭКСПЛИКАЦИЯ ПОМЕЩЕНИЙ ПОДВАЛА И ТЕХПОДПОЛЬЯ

1	ТЕХПОДПОЛЬЕ ДЛЯ ПРОКЛАДКИ ИНЖЕНЕРНЫХ КОММУНИКАЦИЙ	1210.0
2	ПРИТОЧНАЯ ВЕНТКАМЕРА ПОМЕЩЕНИЙ ПИЩЕБЛОКА	23.6
2а	КАНАЛ ВОЗДУХОЗАБОРА	4.7
3	УЗЕЛ УЧЕТА ТЕПЛА *	44.9
4	УЗЕЛ УЧЕТА ВОДЫ *	9.6
5	НАСОСНАЯ ПРОТИВОПОЖАРНОГО ВОДОСНАБЖЕНИЯ *	16.5
6	КОМНАТА ХРАНЕНИЯ СВЕТИЛЬНИКОВ	10.0
7	ТАМБУР БЛОКА ПОМЕЩЕНИЙ УЧЕТА	16.5

ЭКСПЛИКАЦИЯ ОТВЕРСТИЙ В НАРУЖНЫХ СТЕНАХ

N ОТВ.	РАЗМЕР	НАИМЕНОВАНИЕ	ОТМЕТКА НИЗА
I	200 X 200	"ОВ" ПРОДУХ	-0.45
II	200 X 200	"ВК" ПОЛИВОЧНЫЙ КРАН	-0.33
III	тр. Ø100	"В1" ВОДОПРОВОД	НИЗ ТРУБЫ -3.25
IV	тр. Ø100	"К1" ВЫПУСК КАНАЛИЗАЦИИ (х.б.)	НИЗ ТРУБЫ -2.25
V	тр. Ø100	"К2" ВЫПУСК КАНАЛИЗАЦИИ (гнв.)	НИЗ ТРУБЫ -2.25
V / I	тр. Ø100	"К2" ВЫПУСК КАНАЛИЗАЦИИ (гнв.)	НИЗ ТРУБЫ -0.50 (на отмостку)
VI	тр. Ø100	"К3" ВЫПУСК КАНАЛИЗАЦИИ (пр.)	НИЗ ТРУБЫ -2.25
VII	400 X 300	"СС" СВЯЗЬ, СИГНАЛИЗАЦИЯ	НИЗ ОТВ. -2.00
VIII	500 X 350	"З" ВВОД ЭЛЕКТРОСНАБЖЕНИЯ	НИЗ ОТВ -1.35
IX	1600 X 1000 800 X 1000	"ОВ" ВВОД "ТС" (2 отв.)	НИЗ ОТВ -2.80

СПЕЦИФИКАЦИЯ ЭЛЕМЕНТОВ ЗАПОЛНЕНИЯ ПРОЕМОВ

NN	ОБОЗНАЧЕНИЕ	НАИМЕНОВАНИЕ		КОЛ-ВО ШТУК	ПРИМЕЧАНИЯ
ДВЕРИ НАРУЖНЫЕ, УТЕПЛЕННЫЕ, ПРОТИВОПОЖАРНЫЕ, Е I 30					
01	НПО "ПУЛЬС"	ДПМ 01/30	(950 x 2050)	4	(проем от пола1020 x 2080)
02	НПО "ПУЛЬС"	ДПМ 01/30лев	(950 x 2050)	1	(проем от пола1020 x 2080)
ДВЕРИ ВНУТРЕННИЕ, ПРОТИВОПОЖАРНЫЕ, Е I 30					
03	НПО "ПУЛЬС"	ДПМ 01/30	(950 x 2075)	2	(проем от пола1000 x 2100)
04	-"-	ДПМ 01/30лев	(950 x 2075)	5	
ДВЕРИ-ЛЮКИ СЛУЖЕБНЫЕ ,УТЕПЛЕННЫЕ					
05	РС 8205	ДЛ 10-10	(984 x 985)	4	(проем в стене1050 x 1050)
ШКАФ ПОЖАРНЫЙ ШПК-ПУЛЬС 320Н, RAL 3002, КРАСНЫЙ, НАВЕСНОЙ, БЕЗ ОКНА					
ПК 1	НПО "ПУЛЬС"	540 x 230 x 1300		2	

ГРУППОВАЯ СПЕЦИФИКАЦИЯ ГИПСОКАРТОННЫХ ПЕРЕГОРОДОК

УСЛОВН. МАРКА	ОБОЗНАЧЕНИЕ	НАИМЕНОВАНИЕ	КОЛ-ВО М2	ТОЩИНА ММ.	ПРИМЕЧАНИЯ
ПЕРЕГОРОДКИ С ОДИНАРНЫМ МЕТАЛЛИЧ. КАРКАСОМ толщ. 75мм. ОБШИТЫЕ 1 СЛОЕМ ГКЛВ С 1 СТОРОНЫ С МИНЕРАЛОВАТНЫМИ ПЛИТАМИ "АКУСТИК БАТС" =40кг/м3,δ =80мм.					
С 625	СП-55-101-200	С-625-4.5, ГКЛВ	109.1 72.9.	100	ШУМОГЛУШЕНИЕ СТЕН И ПОТОЛКА ВЕНТКАМЕРЫ

КИРПИЧНЫЕ ПЕРЕГОРОДКИ - 13.5м3

ФРАГМЕНТ ПЛАНА
М 1:100

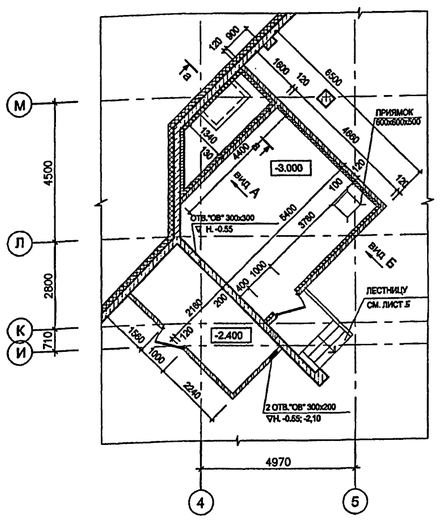

ФРАГМЕНТ ПЛАНА
М 1:100

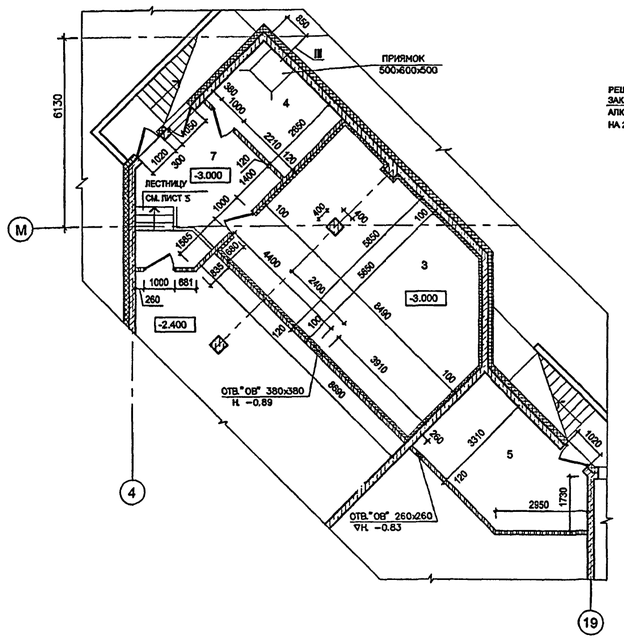

а - а
М 1:50

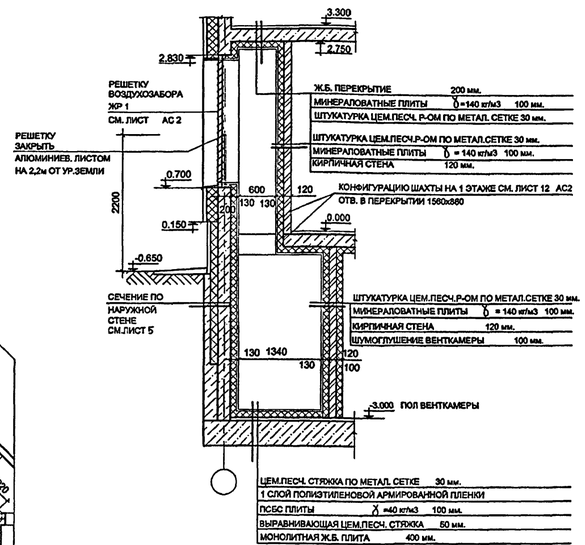

СХЕМА УСТАНОВКИ ПЕРЕМЫЧЕК В КИРПИЧНЫХ ПЕРЕГОРОДКАХ

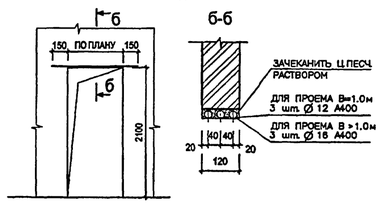

СХЕМА УСТАНОВКИ ПОЖАРНОГО ШПК-ПУЛЬС 320Н

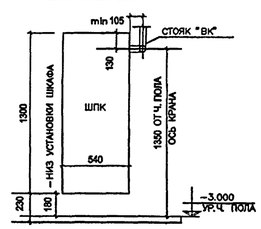

* РАЗМЕРЫ ПОМЕЩЕНИЙ ДЛЯ РАЗМЕЩЕНИЯ ИНЖЕНЕРНОГО ОБОРУДОВАНИЯ УТОЧНЯЮТСЯ ПРИ "ПРИВЯЗКЕ" В ЗАВИСИМОСТИ ОТ ТЕХНИЧЕСКИХ УСЛОВИЙ И ИНЖЕНЕРНОГО ОБОРУДОВАНИЯ

1. ЗА ОТНОСИТЕЛЬНУЮ ОТМЕТКУ 0.00 ПРИНЯТА АБСОЛЮТНАЯ ОТМЕТКА _____ ЧТО СООТВЕТСТВУЕТ ОТМЕТКЕ ЧИСТОГО ПОЛА ПЕРВОГО ЭТАЖА ЗДАНИЯ
2. ДАННЫЙ ЛИСТ СМ. СОВМЕСТНО С ЛИСТАМИ 14, 18.; ПРИВЯЗКУ ОТВЕРСТИЙ И ПРОЕМОВ ВО ВНУТРЕННИХ МОНОЛИТНЫХ СТЕНАХ СМ. ЛИСТ 14
3. МОНТАЖНЫЙ ПРОЕМ 2000x2000 отм.НИЗА −2.850, ПОСЛЕ ЗАГРУЗКИ ОБОРУДОВАНИЯ ЗАЛОЖИТЬ ГЛИНЯНЫМ КИРПИЧЕМ М 75 НА ЦЕМЕНТНО-ПЕСЧАНОМ РАСТВОРЕ
4. ГЕРМЕТИЧНАЯ УТЕПЛЕННАЯ ДВЕРЬ "ГД" УЧТЕНА В РАЗДЕЛЕ "ОВ" ПРОЕМ ПОД ДВЕРЬ ОБРАМИТЬ УГОЛКОМ 63x5
5. ПЕРЕМЫЧКИ НАД ПРОЕМАМИ В КИРПИЧНЫХ СТЕНКАХ УЧТЕНЫ НА ЛИСТЕ
6. ПОЖАРНЫЕ ШКАФЫ НАВЕСНЫЕ УСТАНАВЛИВАТЬ В СООТВЕТСВИИ СО СХЕМОЙ, СОБЛЮДАЯ ВЫСОТУ РАСПОЛОЖЕНИЯ ОСИ КРАНА ОТ УРОВНЯ ЧИСТОГО ПОЛА

УСЛОВНЫЕ ОБОЗНАЧЕНИЯ:
- ДРЕНАЖНЫЕ ПРИЯМКИ, ПРИЯМКИ ВВОДОВ КОММУНИКАЦИЙ
- КИРПИЧНЫЕ ПЕРЕГОРОДКИ
- ШУМОГЛУШЕНИЕ , УТЕПЛЕНИЕ
- МОНОЛИТНЫЙ ЖЕЛЕЗОБЕТОН

0.00=

ПРИВЯЗАН:

1	3	–	7-13Р		06.02.12
ИЗМ.	КОЛ.УЧ.	ЛИСТ	№ ДОК.	ПОДПИСЬ	ДАТА
РАЗРАБОТАЛ		КУКИНА			
Р/К МАСТ.		КАПТЕРЕВ			
ГЛ.ИНЖ.МАСТ		ОХОТСКИЙ			
ГЛ.АРХ.ПР.		ХАРКИНА			
ГЛ.ИНЖ.ПР.		КОЛЕСНИКОВ			
ПРОВЕРИЛ		КУКИНА			
НОРМ. КОНТР.		ХАРКИНА			

VI-69-АС1 ТОМ 1

ДОШКОЛЬНОЕ ОБРАЗОВАТЕЛЬНОЕ УЧРЕЖДЕНИЕ НА 12 ГРУПП (280 МЕСТ) ДЛЯ ЗАТЕСНЕННЫХ УСЛОВИЙ ЗАСТРОЙКИ

СТАДИЯ	ЛИСТ	ЛИСТОВ
Р	13	

ПЛАН ПОДВАЛА И ТЕХПОДПОЛЬЯ
ВЕНТКАМЕРА НА ОТМ. −3.00

ГУП МНИИТЭП
МАСТЕРСКАЯ №7

СОГЛАСОВАНО:
ГЛАВ.СПЕЦ.СС АЛЕЕВ
ГЛАВ.СПЕЦ.АУ ИУРЕЕВ
ГЛАВ.СП.ОЗОС КУЗИЛИН
ГЛАВ.СПЕЦ.ОВ КОМАРОВА
ГЛП ВК НАЛЕВИНА
ГЛАВ.СПЕЦ.ЭОИ ПОПОВА

ВЗАМ.ИНВ.№
ПОДПИСЬ И ДАТА
ИНВ.№ ПОДЛ.
13.6.97

корпа

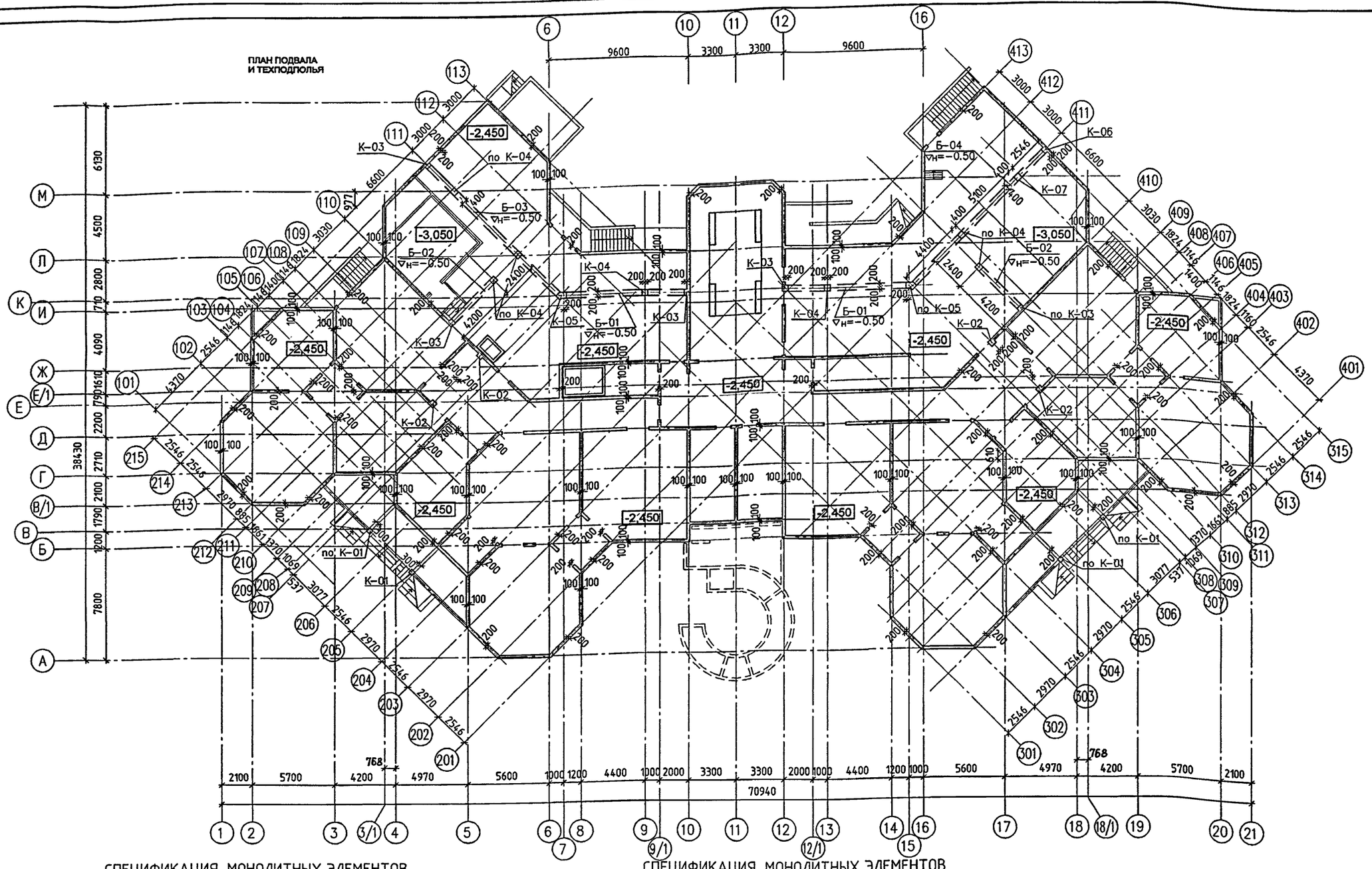

СПЕЦИФИКАЦИЯ МОНОЛИТНЫХ ЭЛЕМЕНТОВ

МАРКА ПОЗ.	ОБОЗНАЧЕНИЕ	НАИМЕНОВАНИЕ	КОЛ. ШТ.	ОБЪЕМ БЕТОНА 1 ШТ.	ОБЪЕМ БЕТОНА ОБЩИЙ	ПРИМЕ-ЧАНИЯ
1	2	3	4	5	6	7
		КОЛОННЫ				
	ЛИСТ 15	К-01	4	0.22	0.88	
	–//–	К-02	4	0.39	1.56	
	–//–	К-03	5	0.39	1.95	
	–//–	К-04	7	0.39	2.73	
	–//–	К-05	2	0.79	1.58	
	–//–	К-06	1	0.48	0.48	
	–//–	К-07	1	0.48	0.48	

СПЕЦИФИКАЦИЯ МОНОЛИТНЫХ ЭЛЕМЕНТОВ

МАРКА ПОЗ.	ОБОЗНАЧЕНИЕ	НАИМЕНОВАНИЕ	КОЛ. ШТ.	ОБЪЕМ БЕТОНА 1 ШТ.	ОБЪЕМ БЕТОНА ОБЩИЙ	ПРИМЕ-ЧАНИЯ
1	2	3	4	5	6	7
		БАЛКИ				
	ЛИСТ 16	Б-01	2	0.77	1.54	
	–//–	Б-02	2	0.38	0.76	
	ЛИСТ 17	Б-03	1	1.17	1.17	
	–//–	Б-04	1	1.17	1.17	

СОГЛАСОВАНО:

ВЗАМ. ИНВ. №

ПОДПИСЬ И ДАТА

ИНВ. № ПОДЛ.

ПРИВЯЗАН:

Г/ЧВ. №

ИЗМ.	КОЛ.УЧ.	ЛИСТ	№ ДОК.	ПОДПИСЬ	ДАТА
РАЗРАБОТАЛ		КРЕЧЕТОВА			
РУК.МАСТ.		КАПТЕРЕВ			
ГЛ.ИНЖ.МАСТ.		ОХОТСКИЙ			
ГЛ.АРХ.ПР.		ХАРКИНА			
ГЛ.ИНЖ.ПР.		КОЛЕСНИКОВ			
ПРОВЕРИЛ		КОЛЕСНИКОВ			
НОРМ.КОНТР.		СИГАЧЕВА			

VI-69-АС1 ТОМ 1

ДОШКОЛЬНОЕ ОБРАЗОВАТЕЛЬНОЕ УЧРЕЖДЕНИЕ НА 12 ГРУПП (280 МЕСТ) ДЛЯ ЗАТЕСНЕННЫХ УСЛОВИЙ ЗАСТРОЙКИ

СТАДИЯ	ЛИСТ	ЛИСТОВ
Р	14	

СХЕМА НЕСУЩИХ ЭЛЕМЕНТОВ ПОДВАЛА И ТЕХПОДПОЛЬЯ

ГУП МНИИТЭП
МАСТЕРСКАЯ №7

Карт. 15.365

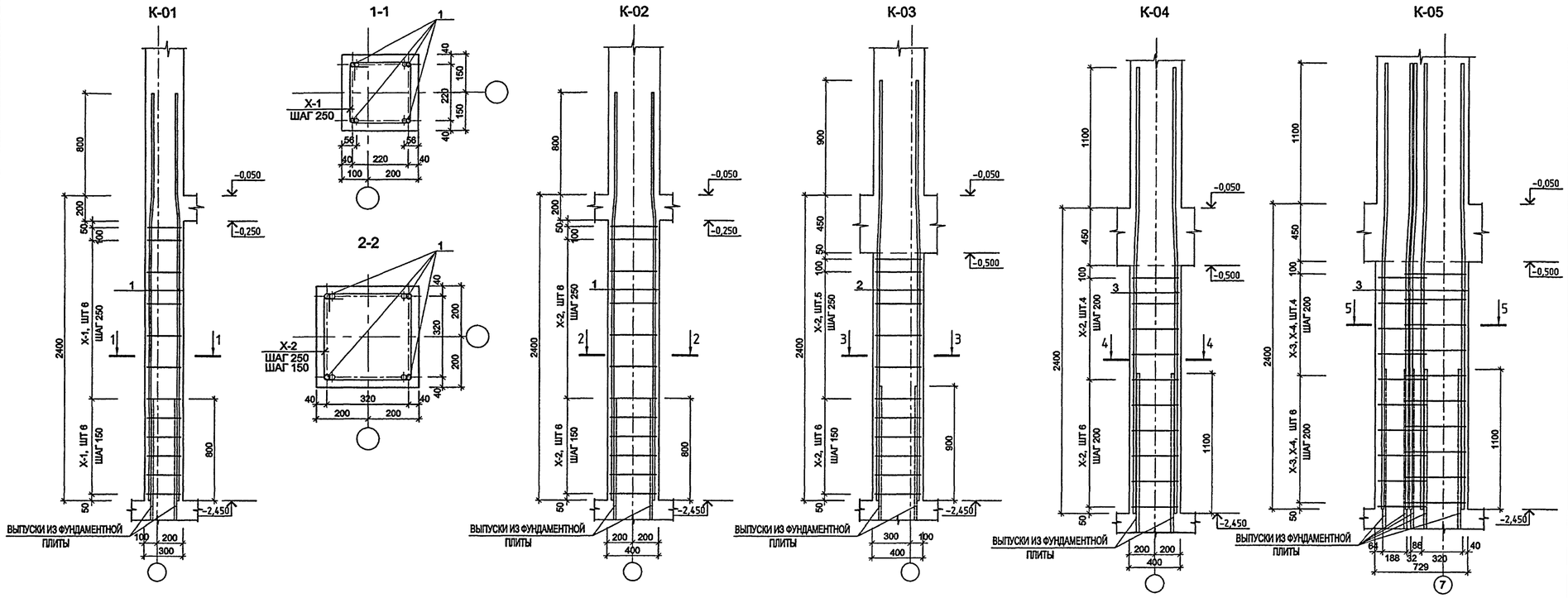

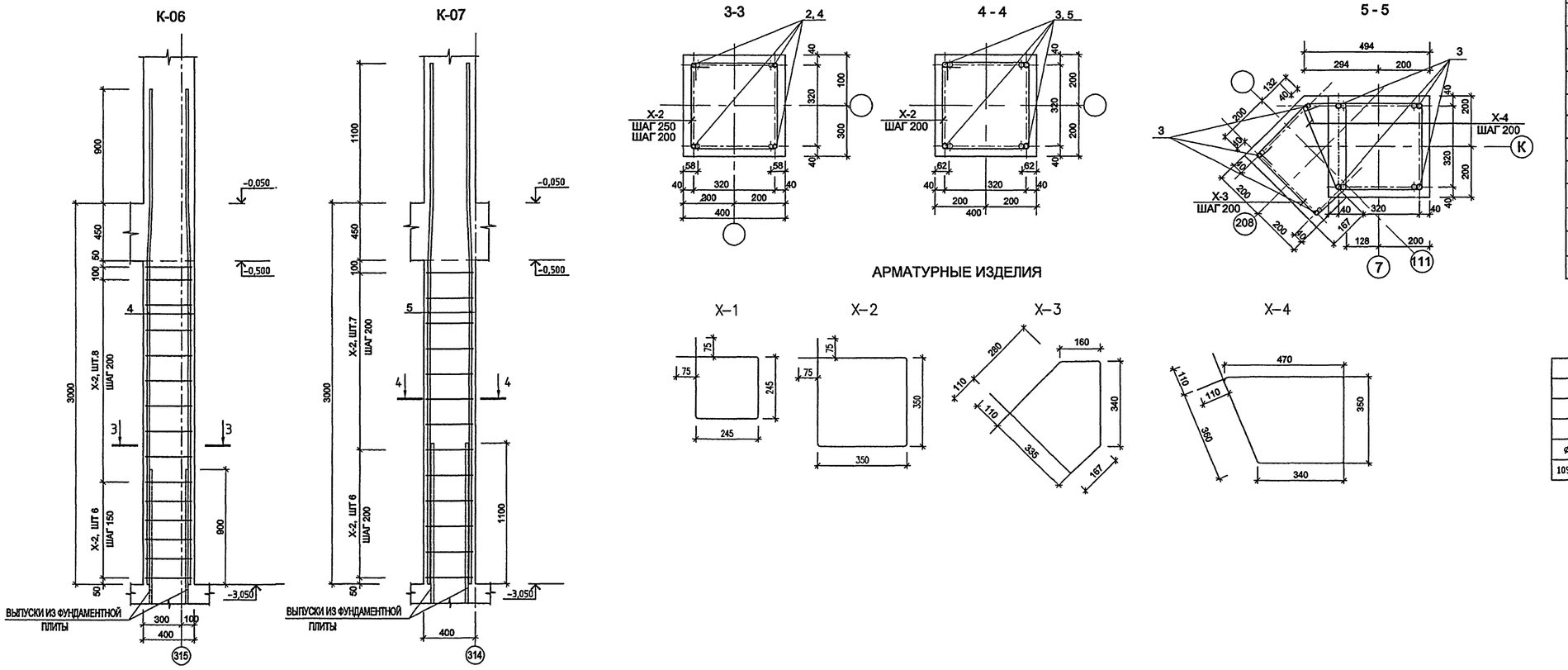

АРМАТУРНЫЕ ИЗДЕЛИЯ

СПЕЦИФИКАЦИЯ АРМАТУРНЫХ ИЗДЕЛИЙ

МАРКА ПОЗ.	ОБОЗНАЧЕНИЕ	НАИМЕНОВАНИЕ	МАССА ЕД., КГ	КОЛ. ШТ.	ВЕС НА 1 КОЛОННУ
1	2	3	4	5	6
		КОЛОННА К-01 (4 ШТ.)			
1	ГОСТ Р 52544-2006	Ø16 А500С L=3200	5.05	4	20.20
X-1	ГОСТ 5781-82*	Ø8 А240 L=1130	0.45	12	5.40
				ИТОГО:	25.60
		БЕТОН В25 $м^3$	0.22		
		КОЛОННА К-02 (4 ШТ.)			
1	ГОСТ Р 52544-2006	Ø16 А500С L=3200	5.05	4	20.20
X-2	ГОСТ 5781-82*	Ø8 А240 L=1580	0.62	12	7.44
				ИТОГО:	27.64
		БЕТОН В25 $м^3$	0.39		
		КОЛОННА К-03 (5 ШТ.)			
2	ГОСТ Р 52544-2006	Ø18 А500С L=3300	6.59	4	26.38
X-2	ГОСТ 5781-82*	Ø8 А240 L=1580	0.62	11	6.82
				ИТОГО:	33.18
		БЕТОН В25 $м^3$	0.39		
		КОЛОННА К-04 (7 ШТ.)			
3	ГОСТ Р 52544-2006	Ø22 А500С L=3500	10.44	4	41.76
X-2	ГОСТ 5781-82*	Ø8 А240 L=1580	0.62	10	6.20
				ИТОГО:	47.96
		БЕТОН В25 $м^3$	0.39		
		КОЛОННА К-05 (2 ШТ.)			
3	ГОСТ Р 52544-2006	Ø22 А500С L=3500	10.44	7	73.08
X-3	ГОСТ 5781-82*	Ø10 А240 L=1740	1.07	10	10.70
X-4	ГОСТ 5781-82*	Ø10 А240 L=1740	1.07	10	10.70
				ИТОГО:	94.48
		БЕТОН В25 $м^3$	0.79		
		КОЛОННА К-06 (1 ШТ.)			
4	ГОСТ Р 52544-2006	Ø18 А500С L=3900	7.79	4	31.16
X-2	ГОСТ 5781-82*	Ø8 А240 L=1580	0.62	15	9.30
				ИТОГО:	40.46
		БЕТОН В25 $м^3$	0.48		
		КОЛОННА К-07 (1 ШТ.)			
5	ГОСТ Р 52544-2006	Ø22 А500С L=4100	12.23	4	48.92
X-2	ГОСТ 5781-82*	Ø8 А240 L=1580	0.62	13	8.06
				ИТОГО:	56.98
		БЕТОН В25 $м^3$	0.48		

ВЕДОМОСТЬ РАСХОДА МАТЕРИАЛОВ НА КОЛОННЫ

ИЗДЕЛИЯ АРМАТУРНЫЕ								БЕТОН В25 $м^3$
АРМАТУРА КЛАССА							ВСЕГО кг	
А240			А500 С					
ГОСТ 5781-82*			ГОСТ Р 52544-2006					
Ø8	Ø10	ИТОГО	Ø16	Ø18	Ø22	ИТОГО		
109.02	21.40	130.42	161.60	162.96	487.65	811.96	942.38	9.66

1. РАСПЕДЕЛИТЕЛЬНАЯ АРМАТУРА СТЕН ПРОХОДИТ СКВОЗЬ КОЛОННЫ - СМОТРЕТЬ СОВМЕСТНО С АРМИРОВАНИЕМ СТЕН.
2. ПЕРЕВЯЗКУ ХОМУТОВ ВЫПОЛНЯТЬ ВРАЗБЕЖКУ, ЧТОБЫ СТЫКИ ДВУХ СМЕЖНЫХ ПО ВЫСОТЕ ХОМУТОВ НЕ ПРИХОДИЛИСЬ НА ОДИН ПРОДОЛЬНЫЙ СТЕРЖЕНЬ.
3. ЭЛЕКТРОДУГОВУЮ СВАРКУ ВЫПОЛНЯТЬ ЭЛЕКТРОДАМИ Э-42А ПО ГОСТ 9467-75*. РАБОЧИЕ СТЕРЖНИ ПРИВАРИВАТЬ ПРЕРЫВИСТЫМ ШВОМ ВПЛОТНУЮ ЭЛЕКТРОДУГОВОЙ СВАРКОЙ ДВУМЯ ПРОДОЛЬНЫМИ ШВАМИ.

						VI–69–АС1	ТОМ 1
						ДОШКОЛЬНОЕ ОБРАЗОВАТЕЛЬНОЕ УЧРЕЖДЕНИЕ НА 12 ГРУПП (280 МЕСТ) ДЛЯ ЗАТЕСНЕННЫХ УСЛОВИЙ ЗАСТРОЙКИ	
ИЗМ.	КОЛ.УЧ.	ЛИСТ	№ ДОК.	ПОДПИСЬ	ДАТА		
						КОЛОННЫ К-01;К-07. ОПАЛУБКА и АРМИРОВАНИЕ. ВЕДОМОСТЬ РАСХОДА МАТЕРИАЛОВ НА КОЛОННЫ	СТАДИЯ: Р; ЛИСТ: 15; ЛИСТОВ:
РАЗРАБОТАЛ		КРЕЧЕТОВА					ГУП МНИИТЭП МАСТЕРСКАЯ №7
РУК. МАСТ.		КАПТЕРЕВ					
ГЛ.ИНЖ.К.		ОХОТСКИЙ					
ГЛ.АРХ.ПР.		ХАРКИНА					
ГЛ.ИНЖ.ПР.		КОЛЕСНИКОВ					
ПРОВЕРИЛ		КОЛЕСНИКОВ					
Н.КОНТР.		СИГАЧЕВА					
ПРИВЯЗАН:							
ИНВ. №							

СОГЛАСОВАНО:

ВЗАМ. ИНВ. №

ПОДПИСЬ И ДАТА

ИНВ. № ПОДЛ.

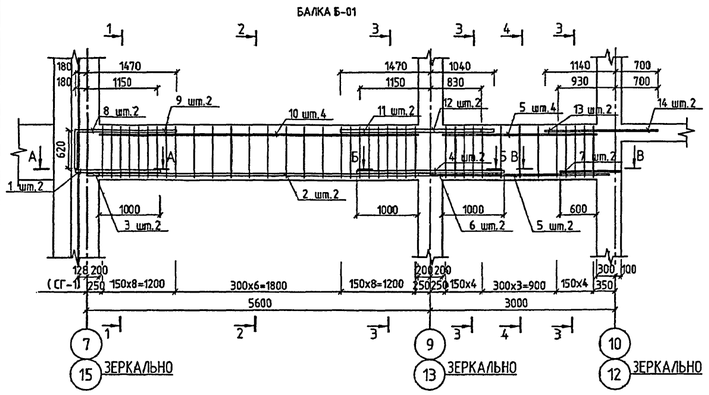

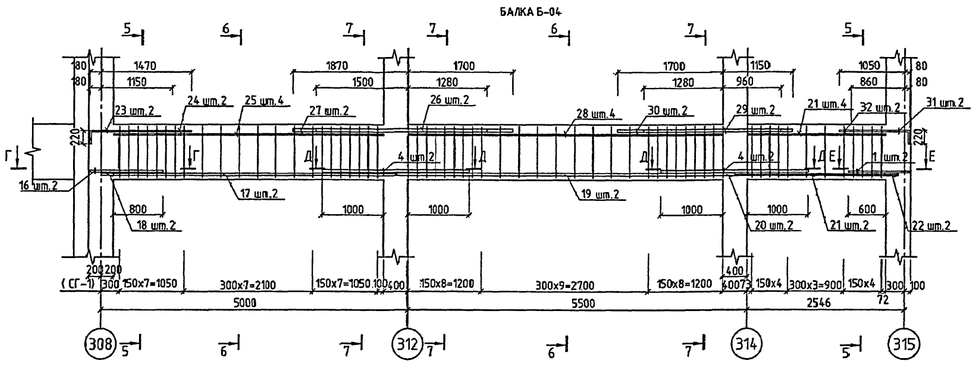

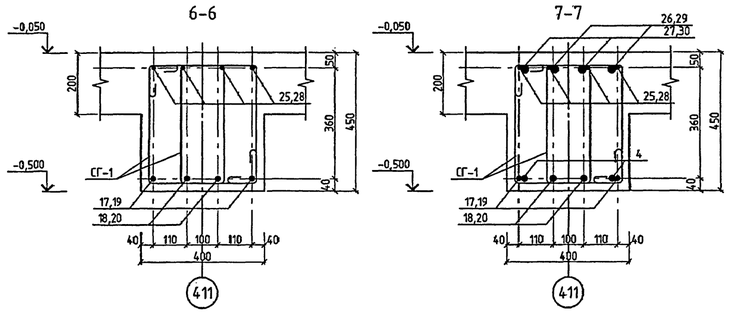

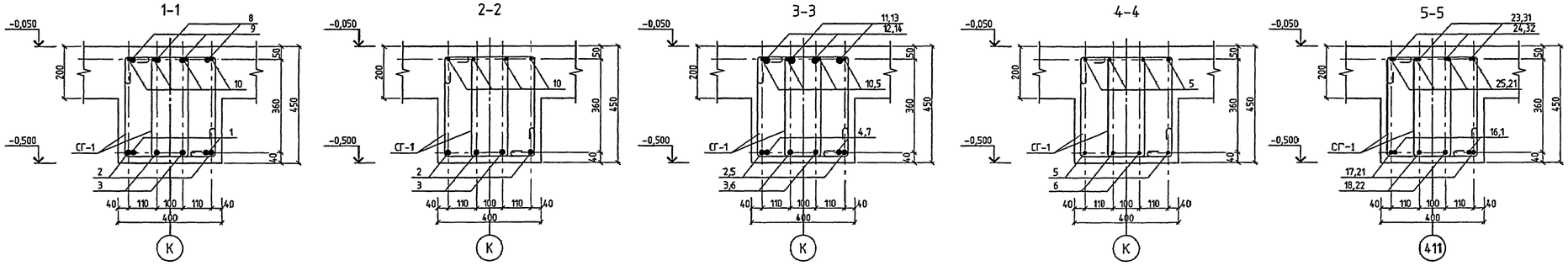

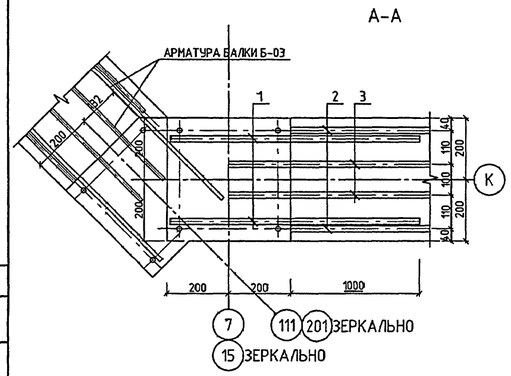

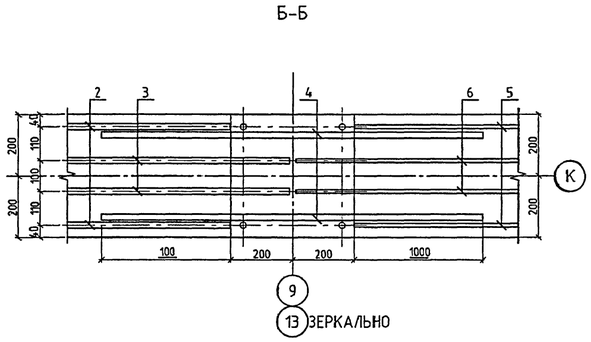

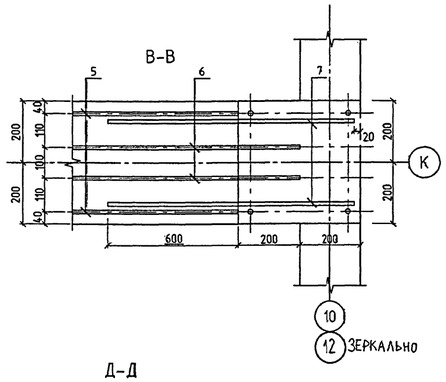

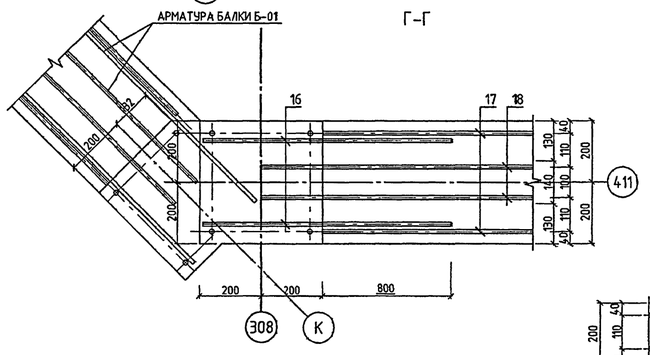

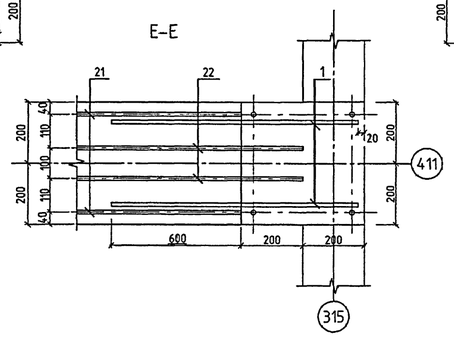

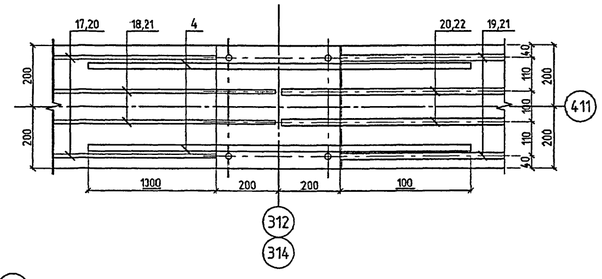

ВЕДОМОСТЬ АРМАТУРНЫХ ИЗДЕЛИЙ

ПОЗ.	ЭСКИЗ
8	1330; 620
9	1180; 620
23	1330; 220
24	1650; 220
31	940; 220
32	1130; 220
СГ-1	380; 165; 240; 165

ВЫБОРКА МАТЕРИАЛОВ НА ЭЛЕМЕНТ

МАРКА ПОЗ.	ОБОЗНАЧЕНИЕ	НАИМЕНОВАНИЕ	МАССА ЕД., КГ	КОЛ. ШТ.	ВЕС НА 1 БАЛКУ
1	2	3	4	5	6
		БАЛКА Б-01(шт.2)			
1	ГОСТ Р 52544-2006	Ø20 А500С L=980	2.42	2	4.83
2	—"—	Ø20 А500С L=5200	12.82	2	25.65
3	—"—	Ø20 А500С L=5600	13.81	2	27.62
4	—"—	Ø20 А500С L=2400	5.92	2	11.84
5	—"—	Ø12 А500С L=2500	2.22	6	13.32
6	—"—	Ø12 А500С L=2900	2.58	2	5.15
7	—"—	Ø12 А500С L=980	0.87	2	1.74
8	—"—	Ø20 А500С L=1950	4.81	2	9.62
9	—"—	Ø20 А500С L=2270	5.60	2	11.20
10	—"—	Ø12 А500С L=5200	4.62	4	18.47
11	—"—	Ø25 А500С L=1980	7.62	2	15.25
12	—"—	Ø25 А500С L=2510	9.66	2	19.33
13	—"—	Ø12 А500С L=1630	1.45	2	2.89
14	—"—	Ø12 А500С L=1840	1.63	2	3.27
СГ-1	ГОСТ 5781-82*	Ø6 А240 L=1570	0.35	78	27.19
				ИТОГО:	197.35
		БЕТОН В25 $м^3$	0.77		
		БАЛКА Б-04			
1	—"—	Ø12 А500С L=980	0.87	2	1.74
4	—"—	Ø20 А500С L=2400	5.92	4	23.67
16	—"—	Ø16 А500С L=1180	1.86	2	3.72
17	—"—	Ø16 А500С L=4400	6.94	2	13.89
18	—"—	Ø16 А500С L=4790	7.56	2	15.12
19	—"—	Ø20 А500С L=5100	12.58	2	25.15
20	—"—	Ø20 А500С L=5480	13.51	2	27.03
21	—"—	Ø12 А500С L=2240	1.99	6	11.93
22	—"—	Ø12 А500С L=2630	2.34	2	4.67
23	—"—	Ø12 А500С L=1550	1.38	2	2.75
24	—"—	Ø12 А500С L=1870	1.66	2	3.32
25	—"—	Ø12 А500С L=4400	3.91	4	15.63
26	—"—	Ø25 А500С L=2780	10.70	2	21.41
27	—"—	Ø25 А500С L=3570	13.74	2	27.49
28	—"—	Ø12 А500С L=5100	4.53	4	18.12
29	—"—	Ø20 А500С L=2240	5.52	2	11.05
30	—"—	Ø20 А500С L=2850	7.03	2	14.06
31	—"—	Ø12 А500С L=1160	1.03	2	2.06
32	—"—	Ø12 А500С L=1350	1.20	2	2.40
СГ-1	ГОСТ 5781-82*	Ø6 А240 L=1570	0.35	120	41.82
				ИТОГО:	287.03
		БЕТОН В25 $м^3$	1.17		

1. АРМИРОВАНИЕ КОЛОНН И ПЛИТ ПЕРЕКРЫТИЯ УСЛОВНО НЕ ПОКАЗАНО.
2. ОБЕСПЕЧИТЬ ТОЛЩИНУ ЗАЩИТНОГО СЛОЯ, УКАЗАННУЮ НА ЧЕРТЕЖЕ.
3. ХОМУТЫ ВЯЗАТЬ ВРАЗБЕЖКУ ПО ДЛИНЕ БАЛКИ.
4. ОБЪЕМНЫЕ КАРКАСЫ БАЛОК ОБРАЗУЮТСЯ ИЗ ОТДЕЛЬНЫХ АРМАТУРНЫХ СТЕРЖНЕЙ И ХОМУТОВ С ПОМОЩЬЮ ВЯЗАЛЬНОЙ ПРОВОЛОКИ.
5. ХОМУТЫ СГ-1 В СЕЧЕНИЯХ А-А,Б-Б,В-В,Г-Г,Д-Д,Е-Е УСЛОВНО НЕ ПОКАЗАНЫ.

СОГЛАСОВАНО:

ВЗАМ. ИНВ. №

ПОДПИСЬ И ДАТА

ИНВ. № ПОДЛ.

2	-	ЗАМ.	44-14		05.14	VI-69-АС1	ТОМ 1
ИЗМ.	КОЛ.УЧ.	ЛИСТ	№ ДОК.	ПОДПИСЬ	ДАТА	ДОШКОЛЬНОЕ ОБРАЗОВАТЕЛЬНОЕ УЧРЕЖДЕНИЕ НА 12 ГРУПП (280 МЕСТ) ДЛЯ ЗАТЕСНЕННЫХ УСЛОВИЙ ЗАСТРОЙКИ	

РАЗРАБОТАЛ	РЫЖОВ	
РУК. МАСТ.	КАПТЕРЕВ	
ГЛ.ИНЖ.МАСТ.	СКОТСКИЙ	
ГЛ.АРХ.ПР.	ХАРКИНА	
ГЛ.ИНЖ.ПР.	КОЛЕСНИКОВ	
ПРОВЕРИЛ	КОЛЕСНИКОВ	
НОРМ.КОНТР.	СИГАЧЕВА	

ПРИЛОЖЕНИЕ:

ИНВ. №

СТАДИЯ	ЛИСТ	ЛИСТОВ
Р	16	

БАЛКИ Б-01,Б-04. ОПАЛУБКА И АРМИРОВАНИЕ.

ГУП МНИИТЭП МАСТЕРСКАЯ №7

Инв. 15365

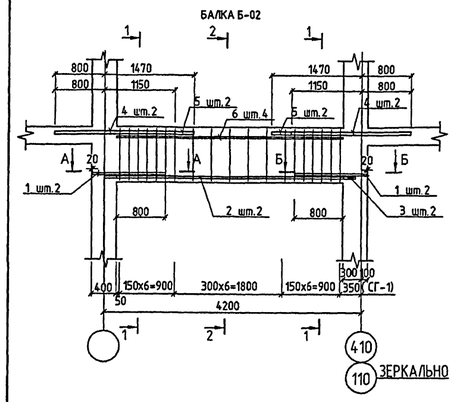

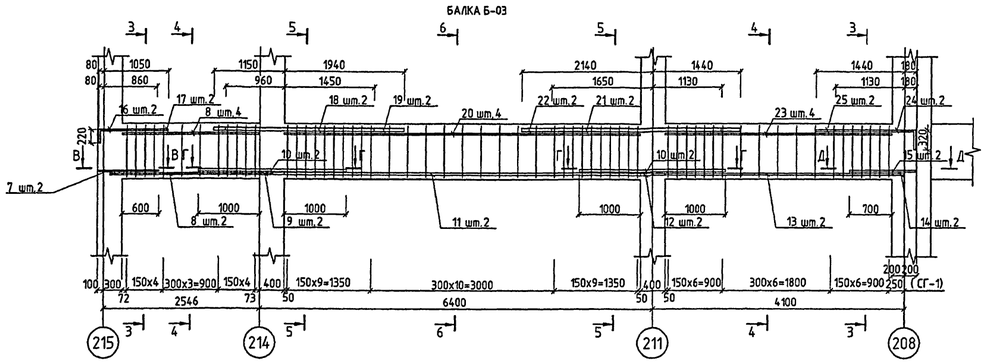

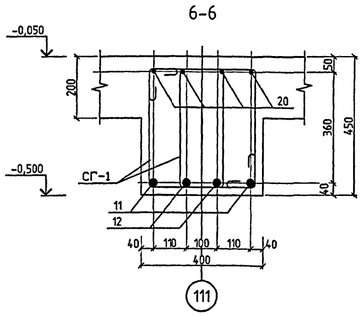

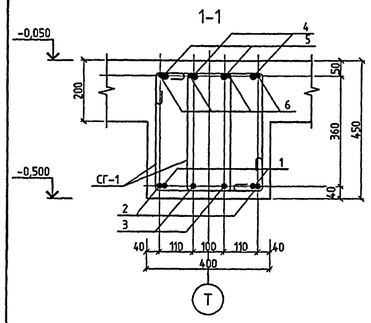

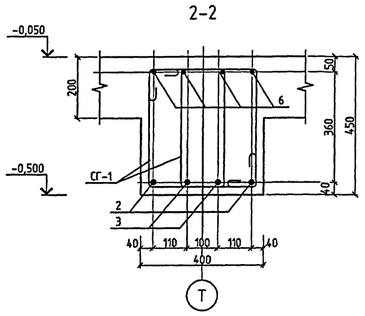

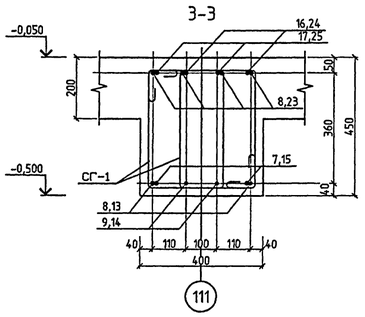

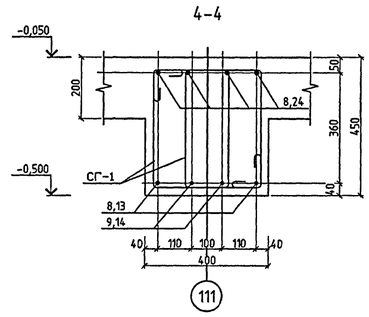

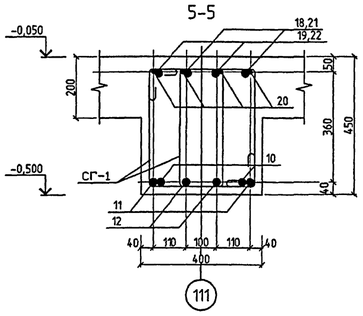

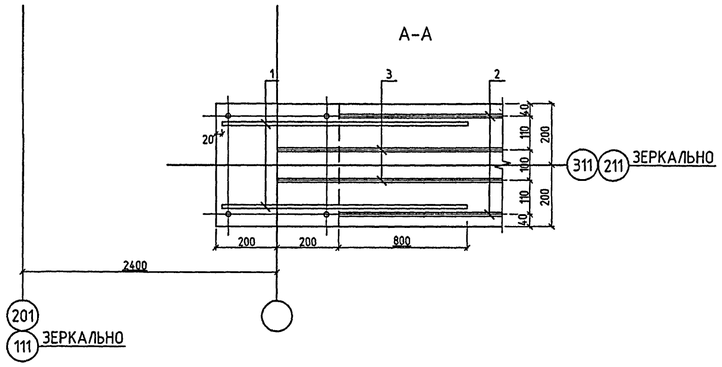

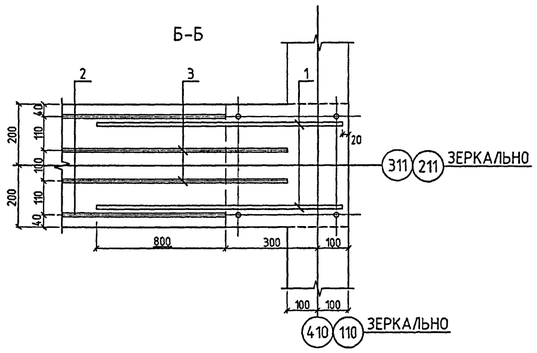

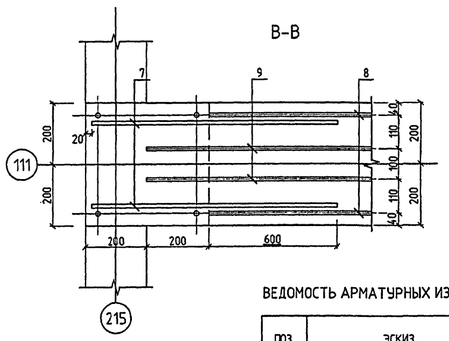

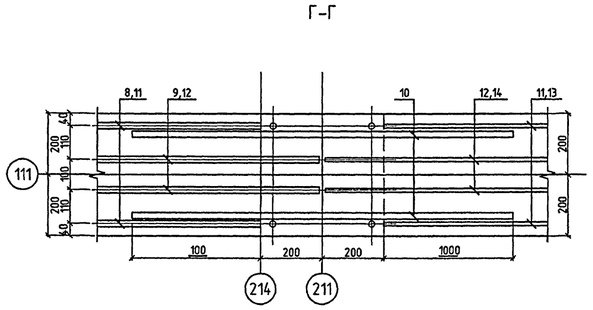

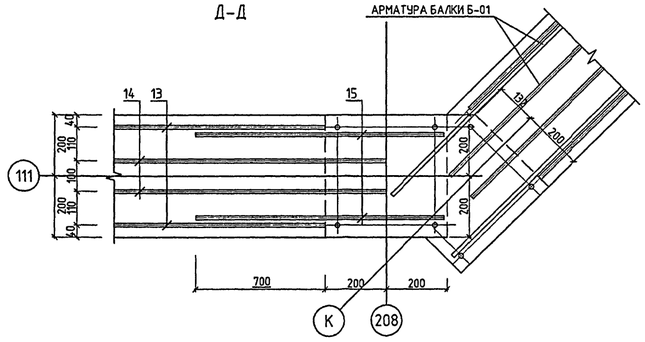

ВЫБОРКА МАТЕРИАЛОВ НА ЭЛЕМЕНТ

МАРКА ПОЗ.	ОБОЗНАЧЕНИЕ	НАИМЕНОВАНИЕ	МАССА ЕД., КГ	КОЛ. ШТ.	ВЕС НА 1 БАЛКУ
1	2	3	4	5	6
		БАЛКА Б-02(шт.2)			
1	ГОСТ Р 52544-2006	Ø16 А500С L=1180	1.86	2	3.72
2	—"—	Ø16 А500С L=3700	5.84	2	11.68
3	—"—	Ø16 А500С L=4100	6.47	2	12.94
4	—"—	Ø20 А500С L=1950	4.81	4	19.23
5	—"—	Ø20 А500С L=2270	5.60	4	22.39
6	—"—	Ø12 А500С L=3700	3.29	4	13.14
СГ-1	ГОСТ 5781-82*	Ø6 А240 L=1570	0.35	38	13.24
				ИТОГО:	96.3400
		БЕТОН В25 $м^3$	0.38		
		БАЛКА Б-03			
7	ГОСТ Р 52544-2006	Ø12 А500С L=980	0.87	2	1.74
8	—"—	Ø12 А500С L=2240	1.99	6	11.93
9	—"—	Ø12 А500С L=2640	2.34	4	9.38
10	—"—	Ø20 А500С L=2400	5.92	4	23.67
11	—"—	Ø20 А500С L=5800	14.30	2	28.61
12	—"—	Ø20 А500С L=6180	15.24	2	30.48
13	—"—	Ø14 А500С L=3700	4.47	2	8.94
14	—"—	Ø14 А500С L=4100	4.95	2	9.91
15	—"—	Ø14 А500С L=1080	1.30	2	2.61
16	—"—	Ø12 А500С L=1160	1.03	2	2.06
17	—"—	Ø12 А500С L=1350	1.20	2	2.40
18	—"—	Ø25 А500С L=2410	9.28	2	18.56
19	—"—	Ø25 А500С L=3090	11.90	2	23.79
20	—"—	Ø12 А500С L=5800	5.15	4	20.60
21	—"—	Ø25 А500С L=2780	10.70	2	21.41
22	—"—	Ø25 А500С L=3580	13.78	2	27.57
23	—"—	Ø12 А500С L=3700	3.29	4	13.14
24	—"—	Ø14 А500С L=1630	1.97	2	3.94
25	—"—	Ø14 А500С L=1940	2.34	2	4.69
СГ-1	ГОСТ 5781-82*	Ø6 А240 L=1570	0.35	120	41.82
				ИТОГО:	307.2500
		БЕТОН В25 $м^3$	1.17		

ВЕДОМОСТЬ АРМАТУРНЫХ ИЗДЕЛИЙ

ПОЗ.	ЭСКИЗ
16	940; 220
17	1130; 220
24	1310; 320
25	1620; 320
СГ-1	380; 165; 240; 165

ВЕДОМОСТЬ РАСХОДА АРМАТУРЫ, КГ

ИЗДЕЛИЯ АРМАТУРНЫЕ АРМАТУРА КЛАССА								ОБЩИЙ РАСХОД
А240		А500С						
ГОСТ 5781-82*		ТУ 14-1-5254-2006						
Ø6	ИТОГО	Ø12	Ø14	Ø16	Ø20	Ø25	ИТОГО	
164,50	164,50	246,71	47,59	89,41	393,72	209,39	986,81	1151,31

ОБЪЕМ БЕТОНА В25 -3.87 $м^3$

1. АРМИРОВАНИЕ КОЛОНН И ПЛИТ ПЕРЕКРЫТИЯ УСЛОВНО НЕ ПОКАЗАНО.
2. ОБЕСПЕЧИТЬ ТОЛЩИНУ ЗАЩИТНОГО СЛОЯ, УКАЗАННУЮ НА ЧЕРТЕЖЕ.
3. ХОМУТЫ ВЯЗАТЬ ВРАЗБЕЖКУ ПО ДЛИНЕ БАЛКИ.
4. ОБЪЕМНЫЕ КАРКАСЫ БАЛОК ОБРАЗУЮТСЯ ИЗ ОТДЕЛЬНЫХ АРМАТУРНЫХ СТЕРЖНЕЙ И ХОМУТОВ С ПОМОЩЬЮ ВЯЗАЛЬНОЙ ПРОВОЛОКИ.
5. ХОМУТЫ СГ-1 В СЕЧЕНИЯХ А-А,Б-Б,В-В,Г-Г,Д-Д УСЛОВНО НЕ ПОКАЗАНЫ.

СОГЛАСОВАНО:

ВЗАМ. ИНВ. №

ПОДПИСЬ И ДАТА

ИНВ. № ПОДЛ. 13/8/81

						VI-69-АС1	ТОМ 1
ИЗМ.	КОЛ.УЧ.	ЛИСТ	№ ДОК.	ПОДПИСЬ	ДАТА	ДОШКОЛЬНОЕ ОБРАЗОВАТЕЛЬНОЕ УЧРЕЖДЕНИЕ НА 12 ГРУПП (280 МЕСТ) ДЛЯ ЗАТЕСНЕННЫХ УСЛОВИЙ ЗАСТРОЙКИ	
		РАЗРАБОТАЛ	РЫЖОВ				
		РУК.МАСТ.	КАПТЕРЕВ				СТАДИЯ Р / ЛИСТ 17 / ЛИСТОВ
		ГЛ.ИНЖ.МАСТ	ОХОТСКИЙ				
		ГЛ.АРХ.ПР.	ХАРКИНА				
		ГЛ.ИНЖ.ПР.	КОЛЕСНИКОВ			БАЛКИ Б-02,Б-03. ОПАЛУБКА И АРМИРОВАНИЕ	ГУП МНИИТЭП МАСТЕРСКАЯ №7
		ПРОВЕРИЛ	КОЛЕСНИКОВ				
		НОРМ.КОНТР.	СИГАЧЕВА				

ПРИВЯЗАН:

ИНВ. №

Карт. 15365

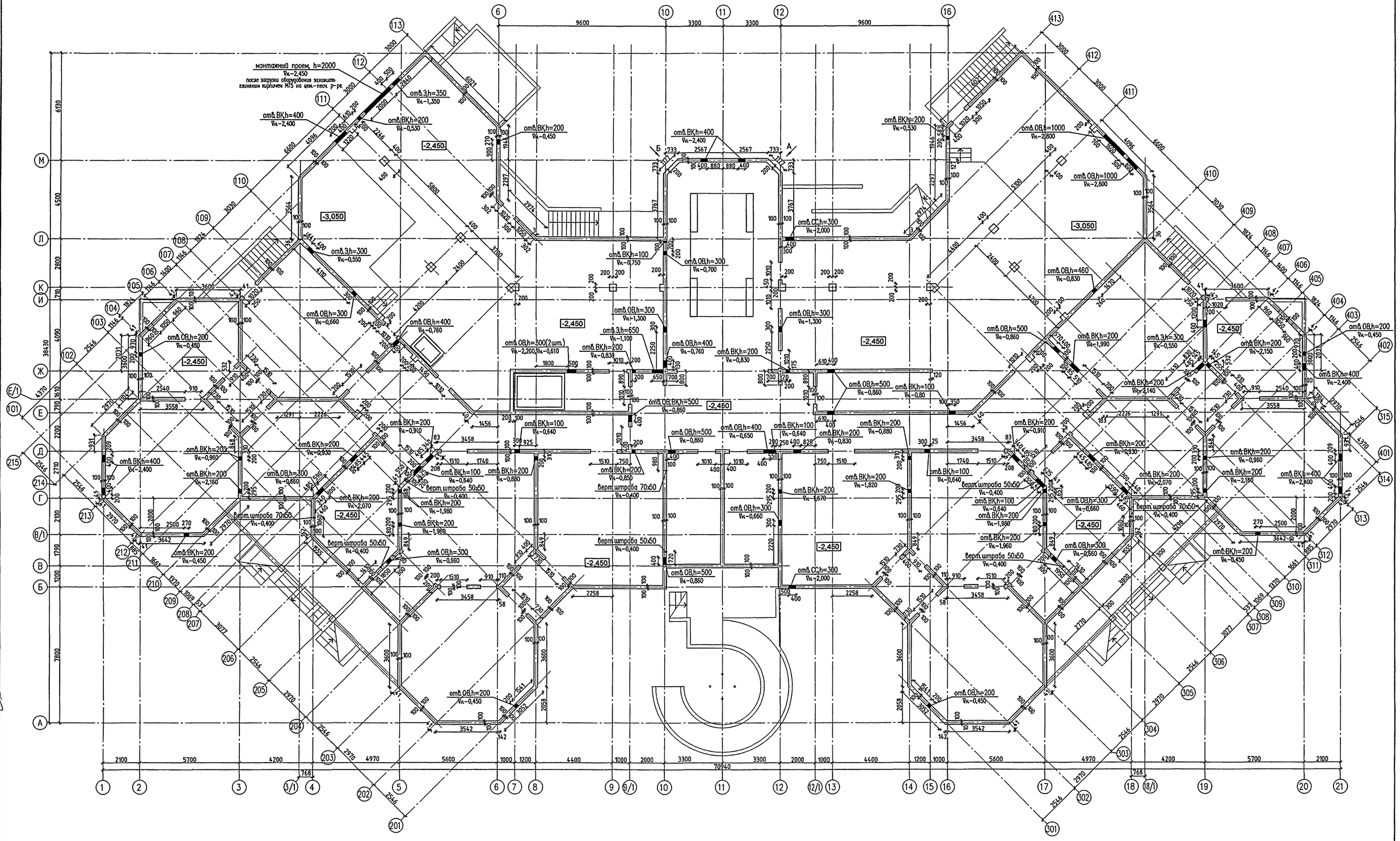
монтажный проем, h=2000
Vн-2,450
после загрузки оборудования заложить кирпичным кирпичем М75 на цем-песч. р-ре
отв.ВК,h=400
Vн-2,400
отв.ВК,h=200
Vн-0,530
отв.Э,h=350
Vн-1,350
отв.ВК,h=200
Vн-0,450
отв.ВК,h=400
Vн-2,400
отв.ВК,h=200
Vн-0,530
отв.ОВ,h=1000
Vн-2,800
отв.ОВ,h=1000
Vн-2,800
отв.СС,h=300
Vн-2,000
отв.Э,h=300
Vн-0,550
отв.ВК,h=100
Vн-0,750
отв.ОВ,h=300
Vн-0,700
отв.ОВ,h=460
Vн-0,830
отв.ОВ,h=300
Vн-0,660
отв.ОВ,h=400
Vн-0,760
отв.ОВ,h=300
Vн-1,300
отв.ОВ,h=300
Vн-1,300
отв.ОВ,h=500
Vн-0,860
отв.ОВ,h=200
Vн-0,450
отв.Э,h=650
Vн-1,100
отв.ОВ,h=300(2шт.)
Vн-2,200,Vн-0,610
отв.ВК,h=200
Vн-0,830
отв.ОВ,h=400
Vн-0,760
отв.ВК,h=200
Vн-0,830
отв.ВК,h=200
Vн-1,990
отв.Э,h=300
Vн-0,550
отв.ВК,h=200
Vн-2,150
отв.ВК,h=400
Vн-2,400
отв.ВК,h=200
Vн-2,140
отв.ОВ,h=500
Vн-0,860
отв.ВК,h=100
Vн-0,80
отв.ОВ,h=500
Vн-0,860
отв.ВК,h=100
Vн-0,640
отв.ОВ,h=400
Vн-0,650
отв.ВК,h=200
Vн-0,880
отв.ВК,h=200
Vн-0,830
отв.ВК,h=200
Vн-0,910
отв.ВК,h=200
Vн-0,930
отв.ВК,h=200
Vн-0,960
отв.ВК,h=200
Vн-2,160
отв.ВК,h=200
Vн-2,070
отв.ВК,h=400
Vн-2,400
отв.ВК,h=200
Vн-0,450
отв.ОВ,h=300
Vн-0,660
отв.ВК,h=200
Vн-0,850
верт.штраба 70х50
Vн-0,400
верт.штраба 50х50
Vн-0,400
отв.ВК,h=200
Vн-1,980
отв.ВК,h=200
Vн-1,968
отв.ВК,h=200
Vн-1,670
отв.ОВ,h=300
Vн-0,660
отв.ВК,h=100
Vн-0,640
отв.ВК,h=200
Vн-1,980
отв.ВК,h=200
Vн-1,960
отв.ОВ,h=300
Vн-0,660
отв.ОВ,h=500
Vн-0,860
отв.СС,h=300
Vн-2,000
отв.ОВ,h=200
Vн-0,450
-2,450
-3,050
9600
3300
3300
9600
70940

ПО ОСИ В/1 у оси 2
ОПАЛУБКА

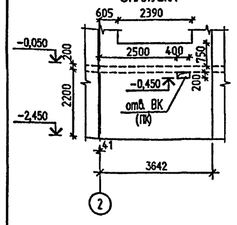

ПО ОСИ В/1 у оси 2
АРМИРОВАНИЕ

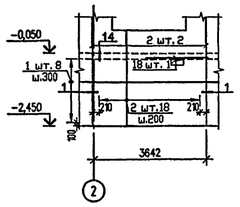

ПО ОСИ 210
ОПАЛУБКА

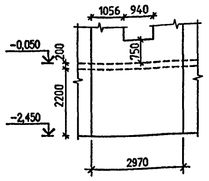

ПО ОСИ 210
АРМИРОВАНИЕ

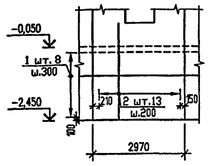

ПО ОСИ Г м/о 3 - 4
ОПАЛУБКА

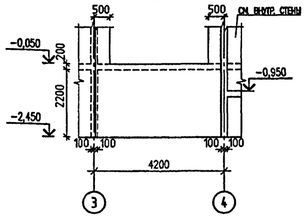

ПО ОСИ Г м/о 3 - 4
АРМИРОВАНИЕ

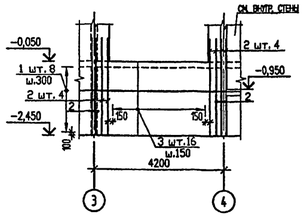

ПО ОСИ 4 м/о Г - В/1
ОПАЛУБКА

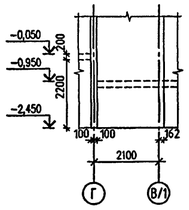

ПО ОСИ 4 м/о Г - В/1
АРМИРОВАНИЕ

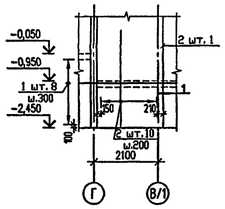

ПО ОСИ 103
ОПАЛУБКА

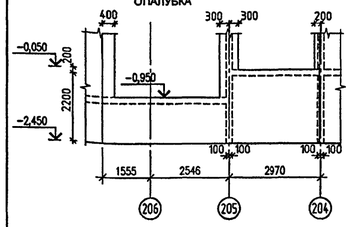

ПО ОСИ 103
АРМИРОВАНИЕ

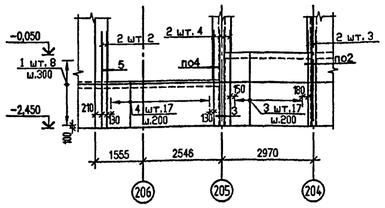

ПО ОСИ 5
ОПАЛУБКА

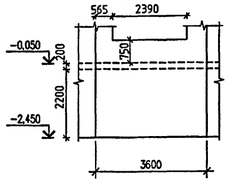

ПО ОСИ 5
АРМИРОВАНИЕ

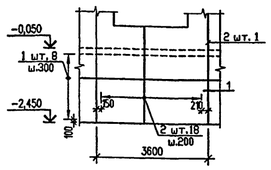

ПО ОСИ 102
ОПАЛУБКА

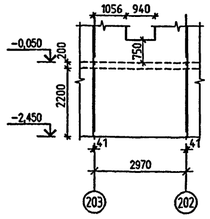

ПО ОСИ 102
АРМИРОВАНИЕ

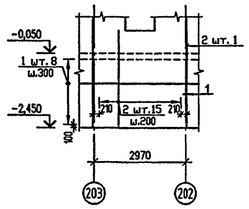

ПО ОСИ А у оси 6
ОПАЛУБКА

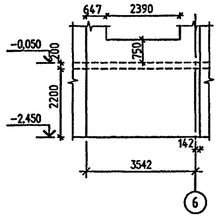

ПО ОСИ А у оси 6
АРМИРОВАНИЕ

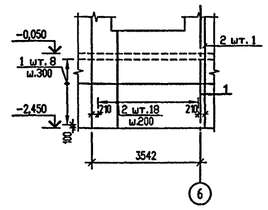

ПО ОСИ 201
ОПАЛУБКА

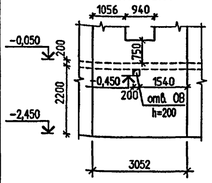

ПО ОСИ 201
АРМИРОВАНИЕ

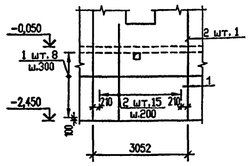

ПО ОСИ 8
ОПАЛУБКА

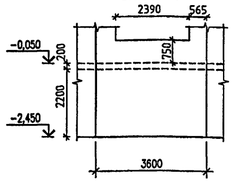

ПО ОСИ 8
АРМИРОВАНИЕ

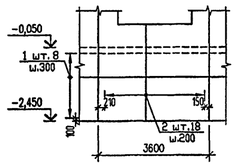

ПО ОСИ 202
ОПАЛУБКА

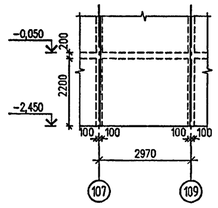

ПО ОСИ 202
АРМИРОВАНИЕ

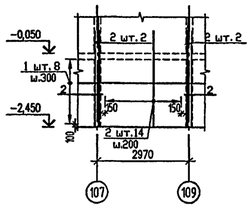

ПО ОСИ Б м/о 9 - 10
ОПАЛУБКА

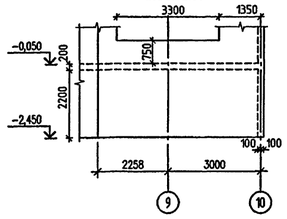

ПО ОСИ Б м/о 9 - 10
АРМИРОВАНИЕ

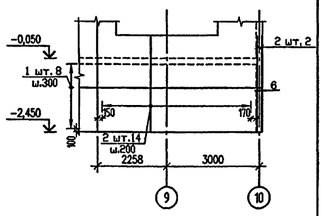

ПО ОСИ 10 м/о Б - В
ОПАЛУБКА

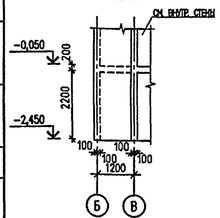

ПО ОСИ 10 м/о Б - В
АРМИРОВАНИЕ

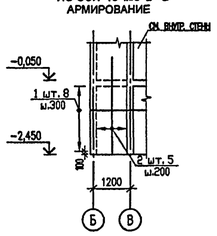

ПО ОСИ В
ОПАЛУБКА

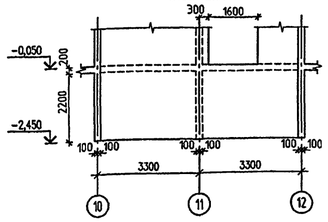

ПО ОСИ В
АРМИРОВАНИЕ

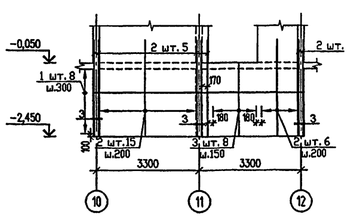

ПО ОСИ 12 м/о В - Б
ОПАЛУБКА

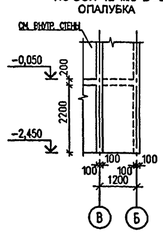

ПО ОСИ 12 м/о В - Б
АРМИРОВАНИЕ

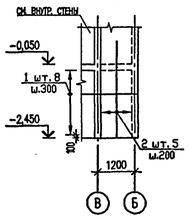

ПО ОСИ Б м/о 12 - 13
ОПАЛУБКА

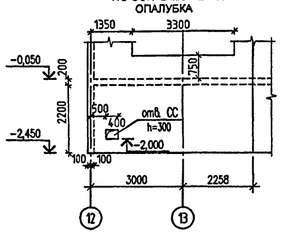

ПО ОСИ Б м/о 12 - 13
АРМИРОВАНИЕ

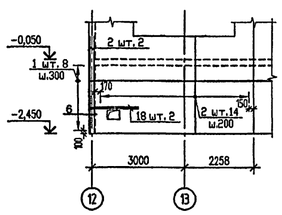

ПО ОСИ 302
ОПАЛУБКА

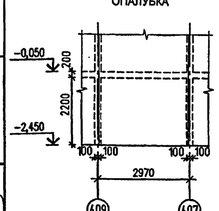

ПО ОСИ 302
АРМИРОВАНИЕ

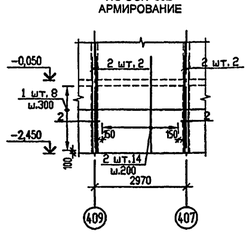

ПО ОСИ 14
ОПАЛУБКА

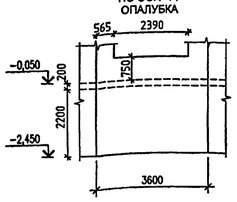

ПО ОСИ 14
АРМИРОВАНИЕ

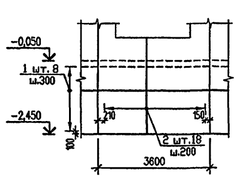

ПО ОСИ 301
ОПАЛУБКА

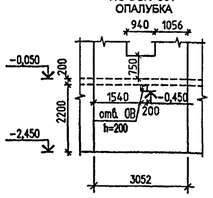

ПО ОСИ 301
АРМИРОВАНИЕ

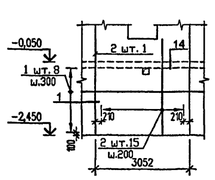

1. Количество стержней на развертках следует умножать на 2 (кроме позиций 5, 7, 13, 17.
2. Пилястры и примыкающие участки стен (1000мм от грани пилястры) бетонировать одним этапом без устройства технологических монтажных швов.
3. Отдельные стержни ОС-... условно не показаны (см. узлы).
4. Привязку крайних вертикальных стержней к стене, проему и колоннам см. соотв. узлы.
5. Узлы 1-14 см. лист 22.
6. План стен см. лист 18.
7. Спецификацию арматурных изделий см. лист 23 .

						VI-69-АС1		том 1	
Изм.	Кол.уч.	Лист	№ док.	Подпись	Дата	ДОШКОЛЬНОЕ ОБРАЗОВАТЕЛЬНОЕ УЧРЕЖДЕНИЕ НА 12 ГРУПП (280 МЕСТ) ДЛЯ ЗАТЕСНЕННЫХ УСЛОВИЙ ЗАСТРОЙКИ			
		Разработал	Романовская						
		Рук. маст.	Каптерев				Стадия	Лист	Листов
		Гл. инж. пр.	Охотский				Р	19	
		Гл. арх. пр.	Харкина						
		Гл. инж. пр.	Колесников			РАЗВЕРТКИ НАРУЖНЫХ СТЕН ПО ОСЯМ: В/1 у оси 2; 210; Г м/о 3 - 4; 4 м/о Г - В/1; 103; 5; 102; А у оси 6; 201; 8; 202; Б м/о 9 - 10; 10 м/о Б - В; 12 м/о В - Б; Б м/о 12 - 13; 302; 14; 301. ОПАЛУБКА И АРМИРОВАНИЕ.	ГУП МНИИТЭП		
		Проверил	Колесников				МАСТЕРСКАЯ № 7		
		Н. контр.	Сигачева						

Привязан:

Инв. №

Согласовано:

Взам. инв. №

Подпись и дата

Инв. № подл.

13/69-03

кат. 1536.5

ПО ОСИ А у оси 16
ОПАЛУБКА

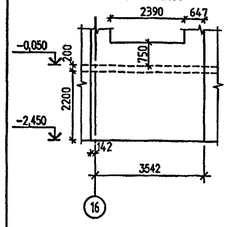

ПО ОСИ А у оси 16
АРМИРОВАНИЕ

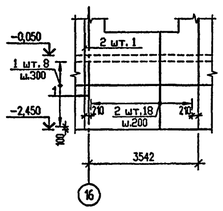

ПО ОСИ 402
ОПАЛУБКА

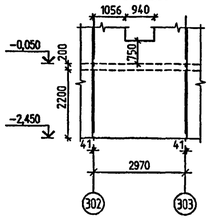

ПО ОСИ 402
АРМИРОВАНИЕ

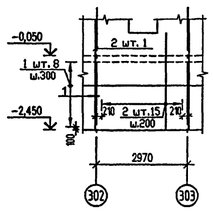

ПО ОСИ "17"
ОПАЛУБКА

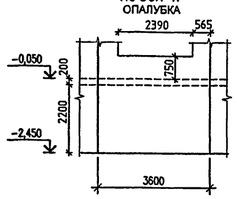

ПО ОСИ "17"
АРМИРОВАНИЕ

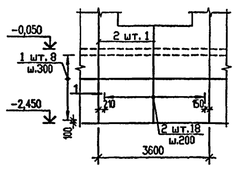

ПО ОСИ 403
ОПАЛУБКА

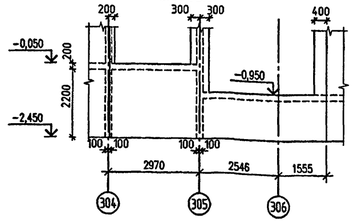

ПО ОСИ 403
АРМИРОВАНИЕ

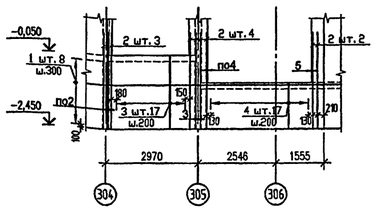

ПО ОСИ 18 м/о В/1 - Г
ОПАЛУБКА

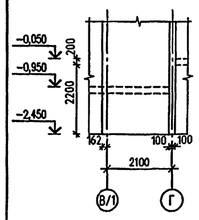

ПО ОСИ 18 м/о В/1 - Г
АРМИРОВАНИЕ

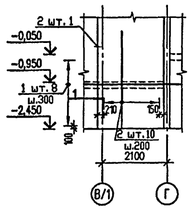

ПО ОСИ Г"м/о 18 - 19
ОПАЛУБКА

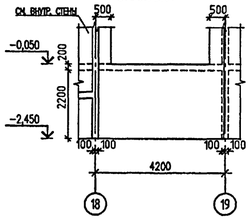

ПО ОСИ Г"м/о 18 - 19
АРМИРОВАНИЕ

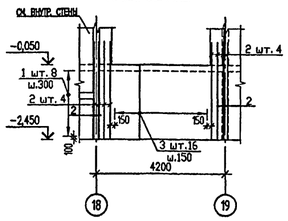

ПО ОСИ 310
ОПАЛУБКА

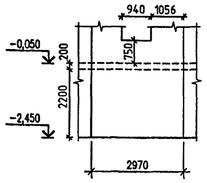

ПО ОСИ 310
АРМИРОВАНИЕ

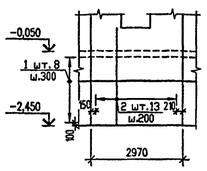

ПО ОСИ В/1 у оси 20
ОПАЛУБКА

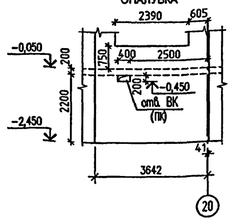

ПО ОСИ В/1 у оси 20
АРМИРОВАНИЕ

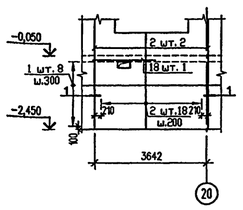

ПО ОСИ 401
ОПАЛУБКА

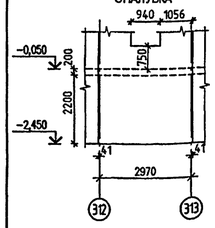

ПО ОСИ 401
АРМИРОВАНИЕ

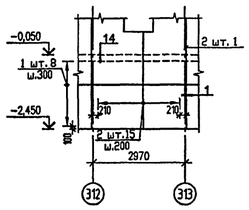

ПО ОСИ 21
ОПАЛУБКА

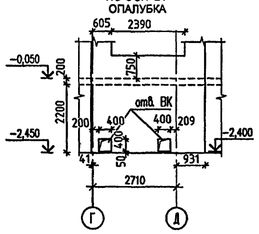

ПО ОСИ 21
АРМИРОВАНИЕ

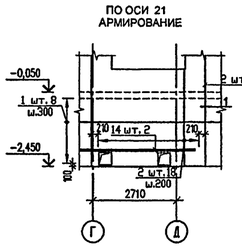

ПО ОСИ 314 у оси 402
ОПАЛУБКА

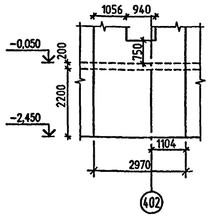

ПО ОСИ 314 у оси 402
АРМИРОВАНИЕ

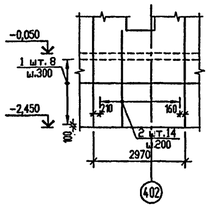

ПО ОСИ 20
ОПАЛУБКА

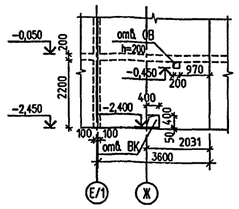

ПО ОСИ 20
АРМИРОВАНИЕ

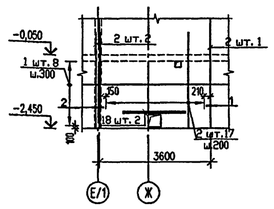

ПО ОСИ 315 м/о 404 - 406
ОПАЛУБКА

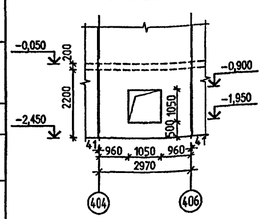

ПО ОСИ 315 м/о 404 - 406
АРМИРОВАНИЕ

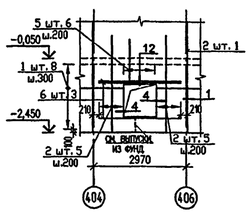

ПО ОСИ И у оси 19
ОПАЛУБКА

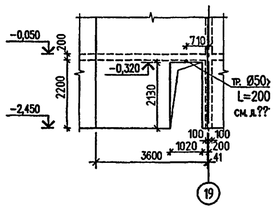

ПО ОСИ И у оси 19
АРМИРОВАНИЕ

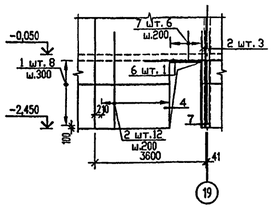

ПО ОСИ 314 м/о 408 - 410
ОПАЛУБКА

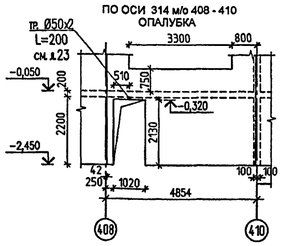

ПО ОСИ 314 м/о 408 - 410
АРМИРОВАНИЕ

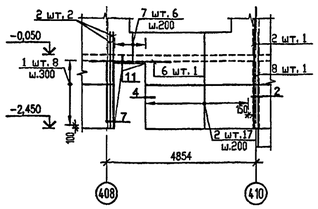

ПО ОСИ 18/1
ОПАЛУБКА

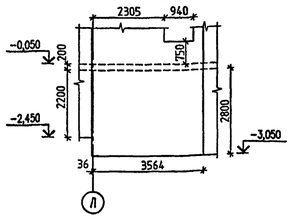

ПО ОСИ 18/1
АРМИРОВАНИЕ

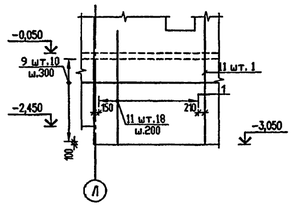

ПО ОСИ 315 м/о 411 - 413
ОПАЛУБКА

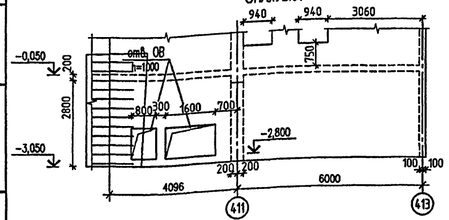

ПО ОСИ 315 м/о 411 - 413
АРМИРОВАНИЕ

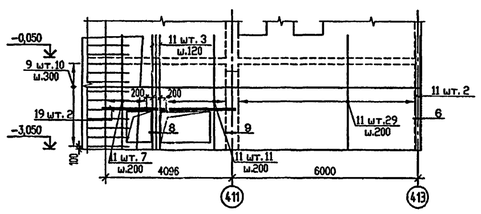

ПО ОСИ 413
ОПАЛУБКА

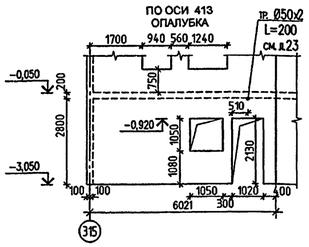

ПО ОСИ 413
АРМИРОВАНИЕ

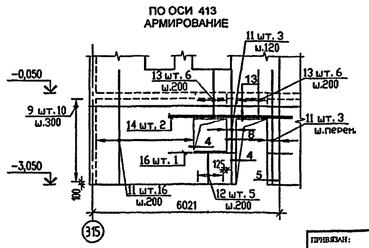

1. Общие примечания см. л.19.

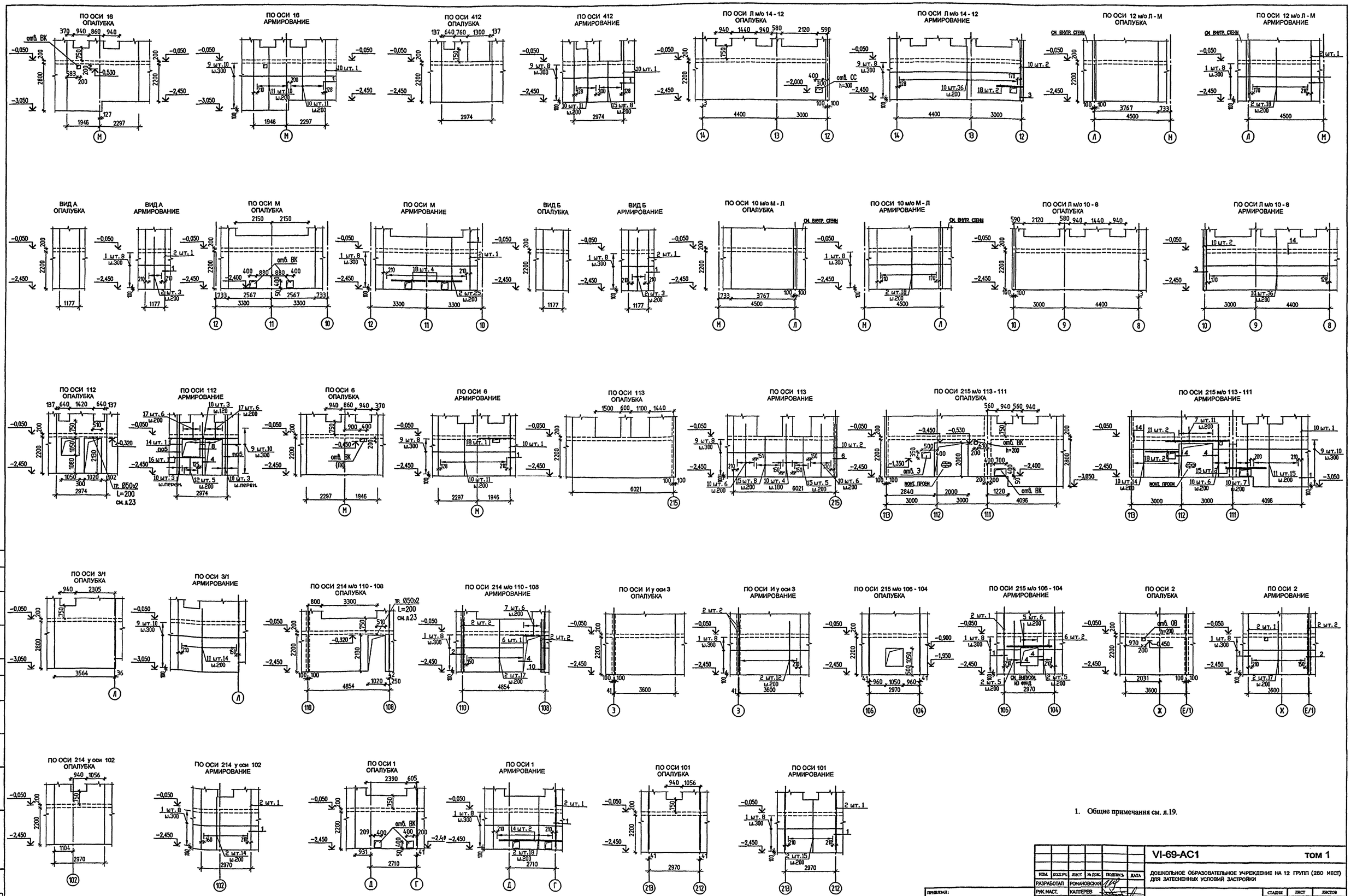

1. Общие примечания см. л.19.

						VI-69-АС1	ТОМ 1
						ДОШКОЛЬНОЕ ОБРАЗОВАТЕЛЬНОЕ УЧРЕЖДЕНИЕ НА 12 ГРУПП (280 МЕСТ) ДЛЯ ЗАТЕСНЕННЫХ УСЛОВИЙ ЗАСТРОЙКИ	
ИЗМ.	КОЛ.УЧ.	ЛИСТ	№ ДОК.	ПОДПИСЬ	ДАТА		
РАЗРАБОТАЛ		РОМАНОВСКАЯ					СТАДИЯ / ЛИСТ / ЛИСТОВ: Р / 21 /
РУК. МАСТ.		КАПТЕРЕВ					
ГЛ. ИНЖ. Н.		ОХОТСКИЙ					
ГЛ. АРХ. ПР.		ХАРИЗИНА					
ГЛ. ИНЖ. ПР.		КОЛЕСНИКОВ				РАЗВЕРТКИ НАРУЖНЫХ СТЕН ПО ОСЯМ: 16; 412; Л м/о 14 - 12; 12 м/о Л - М; ВИД А; Б; ВИД Б; 10 м/о Л - М; Л м/о 10 - 8; 112; 6; 113; 215 м/о 113 - 111; 3/1; 214 м/о 110 - 108; И у оси 3 215 м/о 106 - 104; 2; 214 у оси 102; 1; 101. ОПАЛУБКА И АРМИРОВАНИЕ	ГУП МНИИТЭП МАСТЕРСКАЯ №7
ПРОВЕРИЛ		КОЛЕСНИКОВ					
Н. КОНТР.		СИГАЧЕВА					

ПРИВЯЗАН:

ИНВ. №

СОГЛАСОВАНО:

ИНВ. № ПОДЛ. | ПОДПИСЬ И ДАТА | ВЗАМ. ИНВ. №

Карт. 15365

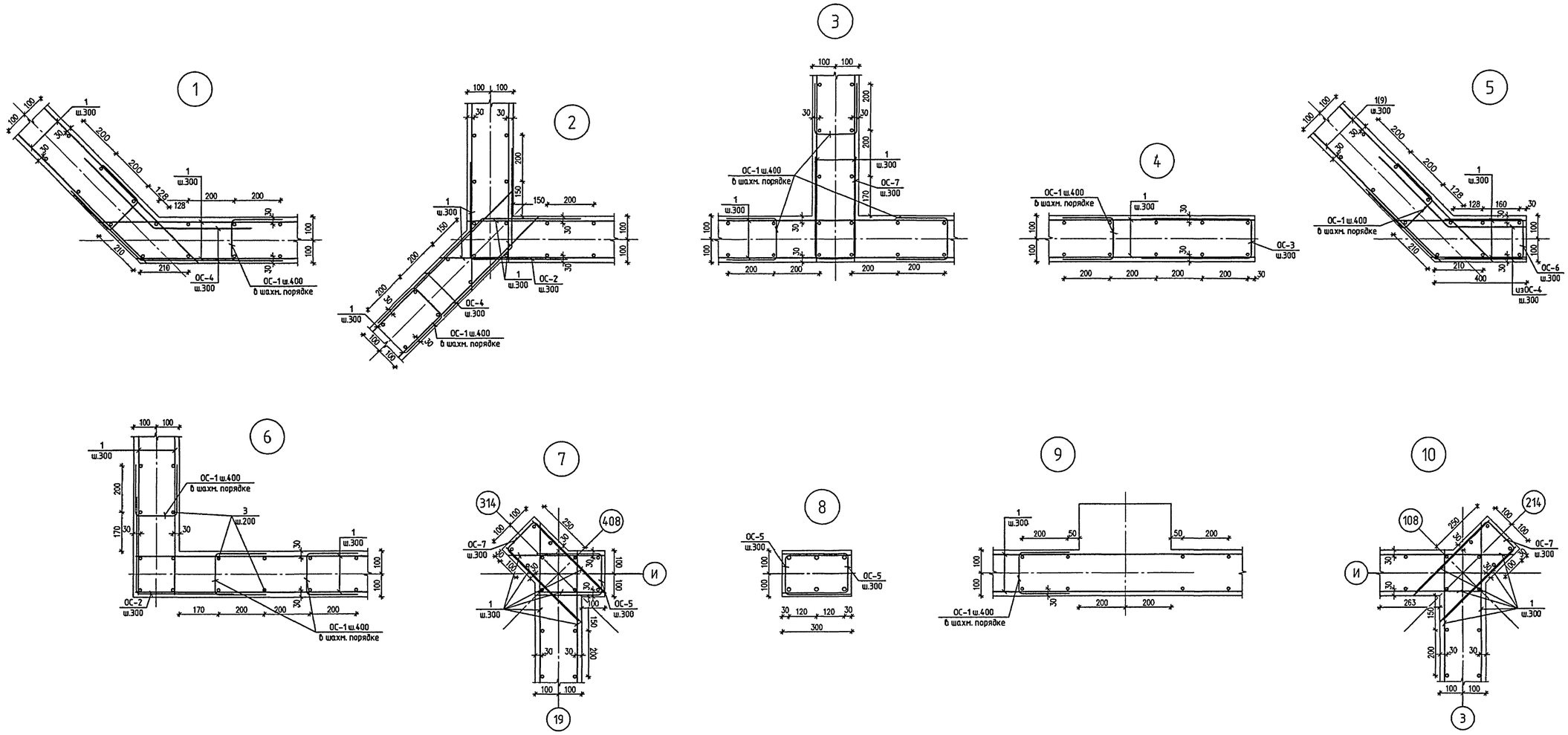

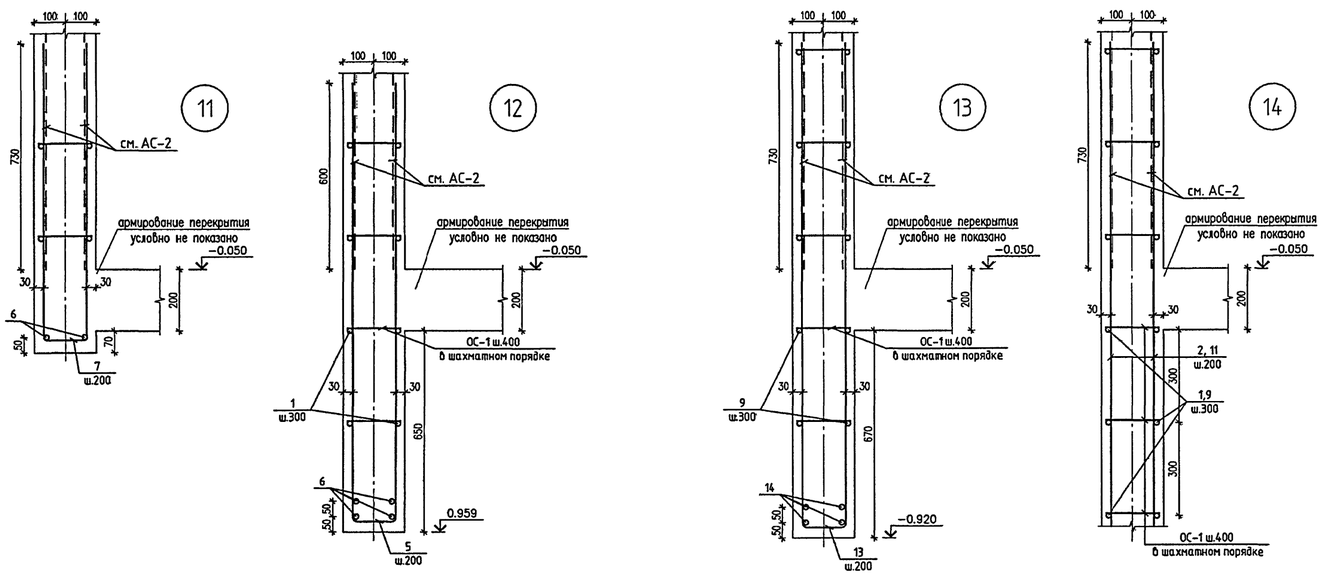

						VI-69-АС1 — ТОМ 1
Изм.	Кол.уч.	Лист	№ док.	Подпись	Дата	ДОШКОЛЬНОЕ ОБРАЗОВАТЕЛЬНОЕ УЧРЕЖДЕНИЕ НА 12 ГРУПП (280 МЕСТ) ДЛЯ ЗАТЕСНЕННЫХ УСЛОВИЙ ЗАСТРОЙКИ
		Разработал	Романовская			
Привязан:		Рук. маст.	Каттерев			Стадия: Р; Лист: 22; Листов:
		Гл. инж. п.	Охотский			
		Гл. арх. пр.	Харкина			
		Гл. инж. пр.	Колесников			
		Проверил	Колесников			Узлы армирования наружных стен.
Инв. №		Н. контр.	Сигачева			ГУП МНИИТЭП Мастерская №7

Согласовано:

Взам. инв. №

Подпись и дата

Инв. № подл.

Копт. 15365

ВЕДОМОСТЬ АРМАТУРНЫХ ИЗДЕЛИЙ

ПОЗ.	ОБОЗНАЧЕНИЕ	ПОЗ.	ОБОЗНАЧЕНИЕ
ОС-1	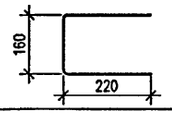	ОС-6	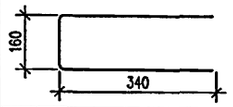
ОС-2	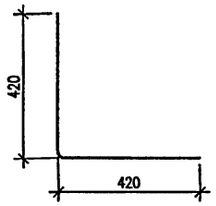	ОС-7	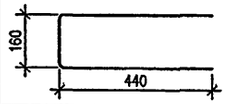
		ПОЗ.5	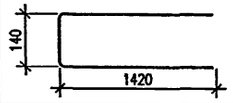
ОС-3	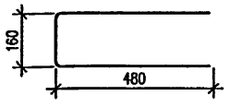	ПОЗ.7	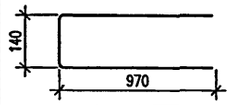
ОС-4	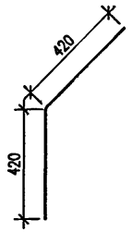	ПОЗ.13	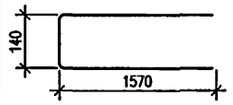
		ПОЗ.17	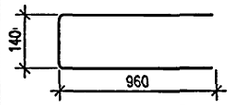
ОС-5	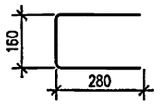		

ВЕДОМОСТЬ РАСХОДА СТАЛИ, КГ

ИЗДЕЛИЯ АРМАТУРНЫЕ, КГ							ИЗДЕЛИЯ ЗАКЛАДНЫЕ, КГ					ВСЕГО
АРМАТУРА КЛАССА						ВСЕГО АРМ. ИЗД.	АРМАТУРА КЛАССА		ПРОКАТ МАРКИ		ВСЕГО ЗАКЛ. ДЕТ.	
А500С									Вст3пс6			
ГОСТ Р 52544-20									ГОСТ 10704-91			
Ø8	ИТОГО	Ø12	Ø16		ИТОГО				ТР.Ø50х2	ИТОГО		
2291.08	2291.08	4418.67	5723.34		10142.01	12433.10			2.37	2.37	2.37	12435.47

СПЕЦИФИКАЦИЯ ЗАКЛАДНЫХ ДЕТАЛЕЙ

марка поз	обозначение	наименование	кол. шт.	масса, кг ед.	масса, кг всех
1	ГОСТ 10704-91	ТРУБА Ø50х2 L= 200	5	0.474	2.37

СПЕЦИФИКАЦИЯ АРМАТУРЫ

марка поз	обозначение	наименование	кол. шт.	масса, кг ед.	масса, кг всех		
1	б.ч.	Ø8 А500С L= 1000	2428 пм	0.395	959.01		
2	II	Ø12 А500С L= 3130	1412	2.78	3924.57		
3	II	Ø12 А500С L= 2380	148	2.11	312.79		
4	II	Ø12 А500С L= 1480	68	1.31	89.37		
5	см. ведомость	Ø12 А500С L= 2980	12	2.65	31.75		
6	б.ч.	Ø16 А500С L= 2650	16	4.19	66.99		
7	см. ведомость	Ø12 А500С L= 2080	29	1.85	53.56		
8	б.ч.	Ø12 А500С L= 3730	2	3.31	6.62		
9	II	Ø16 А500С L= 1000	1211 пм	1.58	1914.15		
10	II	Ø16 А500С L= 3130	330	4.95	1631.98		
11	II	Ø16 А500С L= 3730	268	5.89	1579.43		
12	II	Ø16 А500С L= 1050	20	1.66	33.18		
13	см. ведомость	Ø16 А500С L= 3280	12	5.18	62.19		
14	б.ч.	Ø16 А500С L= 3970	14	6.27	87.82		
15	II	Ø16 А500С L= 2380	46	3.76	172.98		
16	II	Ø16 А500С L= 2150	4	3.40	13.59		
17	см. ведомость	Ø16 А500С L= 2060	12	3.25	39.06		
18	б.ч.	Ø16 А500С L= 2000	30	3.16	94.80		
19	II	Ø16 А500С L= 4300	4	6.79	27.18		
ОС-1	см. ведомость	Ø8 А500С L= 600	4159	0.237	985.75		
ОС-2	II	Ø8 А500С L= 840	128	0.332	42.47		
ОС-3	II	Ø8 А500С L= 1120	64	0.442	28.31		
ОС-4	II	Ø8 А500С L= 840	708	0.332	234.91		
ОС-5	II	Ø8 А500С L= 720	25	0.284	7.11		
ОС-6	II	Ø8 А500С L= 840	23	0.332	7.63		
ОС-7	II	Ø8 А500С L= 1040	63	0.411	25.88		
		бетон В25, м³			103.98		

СОГЛАСОВАНО.

ВЗАМ. ИНВ. №

ПОДПИСЬ И ДАТА

ИНВ. № ПОДЛ. 13169РД

ПРИВЯЗАН:

ИНВ. №

ИЗМ.	КОЛ.УЧ.	ЛИСТ	№ ДОК.	ПОДПИСЬ	ДАТА
РАЗРАБОТАЛ		РОМАНОВСКАЯ			
РУК. МАСТ.		КАПТЕРЕВ			
ГЛ. ИНЖ. М.		ОХОТСКИЙ			
ГЛ. АРХ. ПР.		ХАРКИНА			
ГЛ. ИНЖ. ПР.		КОЛЕСНИКОВ			
ПРОВЕРИЛ		КОЛЕСНИКОВ			
Н. КОНТР.		СИГАЧЕВА			

VI-69-АС1 том 1

ДОШКОЛЬНОЕ ОБРАЗОВАТЕЛЬНОЕ УЧРЕЖДЕНИЕ НА 12 ГРУПП (280 МЕСТ) ДЛЯ ЗАТЕСНЕННЫХ УСЛОВИЙ ЗАСТРОЙКИ

СТАДИЯ	ЛИСТ	ЛИСТОВ
Р	23	

СПЕЦИФИКАЦИЯ АРМАТУРЫ НА НАРУЖНЫЕ СТЕНЫ.

ГУП МНИИТЭП МАСТЕРСКАЯ №7

Карт. 15365

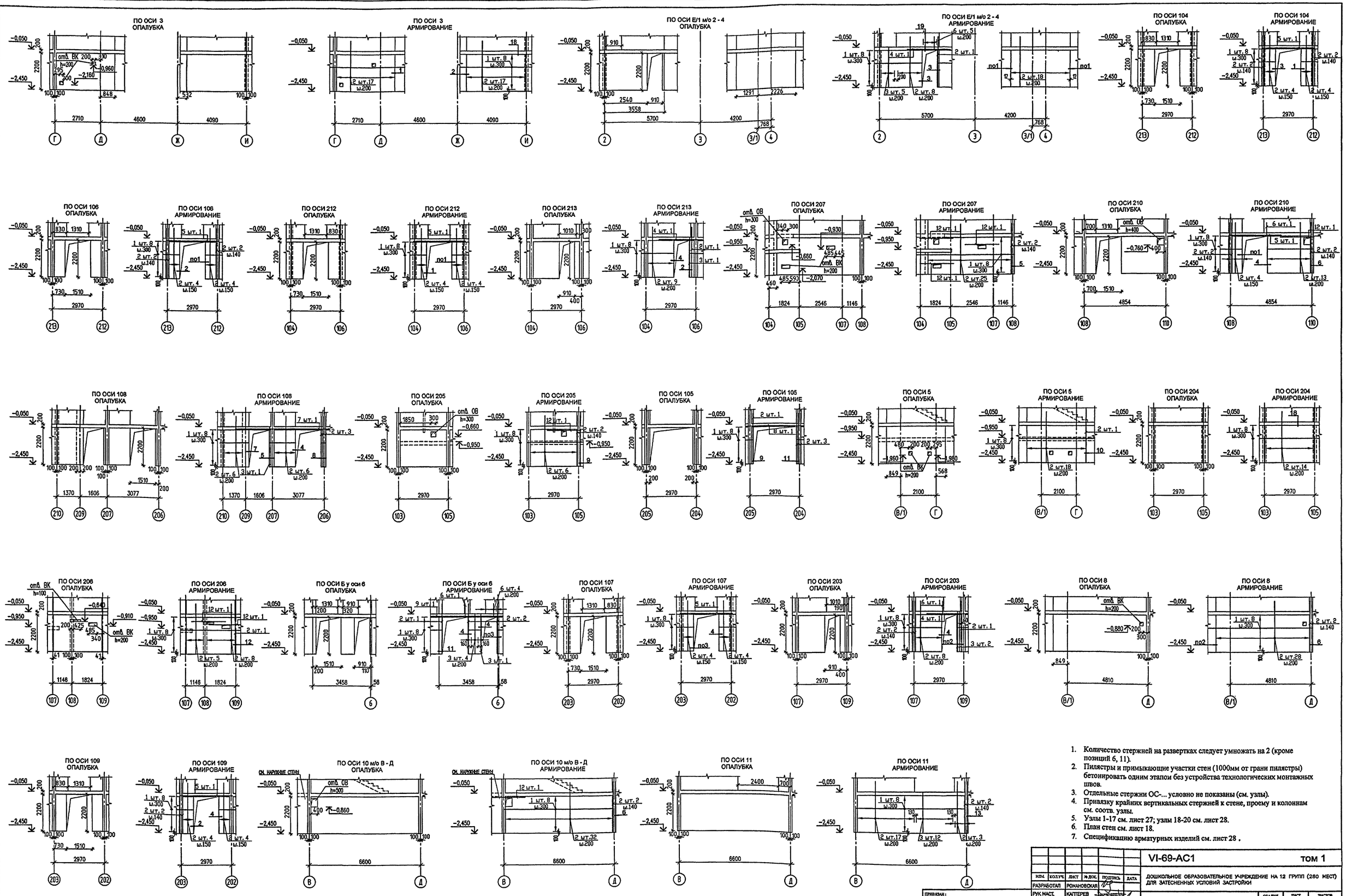

1. Количество стержней на развертках следует умножать на 2 (кроме позиций 6, 11).
2. Пилястры и примыкающие участки стен (1000мм от грани пилястры) бетонировать одним этапом без устройства технологических монтажных швов.
3. Отдельные стержни ОС-... условно не показаны (см. узлы).
4. Привязку крайних вертикальных стержней к стене, проему и колоннам см. соотв. узлы.
5. Узлы 1-17 см. лист 27; узлы 18-20 см. лист 28.
6. План стен см. лист 18.
7. Спецификацию арматурных изделий см. лист 28 .

						VI-69-АС1		том 1	
Изм.	Кол.уч.	Лист	№ док.	Подпись	Дата	ДОШКОЛЬНОЕ ОБРАЗОВАТЕЛЬНОЕ УЧРЕЖДЕНИЕ НА 12 ГРУПП (280 МЕСТ) ДЛЯ ЗАТЕСНЕННЫХ УСЛОВИЙ ЗАСТРОЙКИ			
Разработал		Романовская					Стадия	Лист	Листов
Рук. маст.		Каптерев					Р	24	
Гл. инж. п.		Охотский							
Гл. арх. пр.		Харкина							
Гл. инж. пр.		Колесников				РАЗВЕРТКИ ВНУТРЕННИХ СТЕН ПО ОСЯМ: 3; Е/1 м/о 2 - 4; 104; 106; 212; 213; 207; 210; 108; 205; 105; 5; 204; 206; Б у оси 6; 107; 203; 8; 109; 10 м/о В - Д; 11. ОПАЛУБКА И АРМИРОВАНИЕ.	ГУП МНИИТЭП МАСТЕРСКАЯ №7		
Проверил		Колесников							
Н. контр.		Сигачева							

Привязан:

Инв. №

Согласовано.

Взам. инв. №

Подпись и дата

Инв. № подл. 13769 88

Рамп. 15965

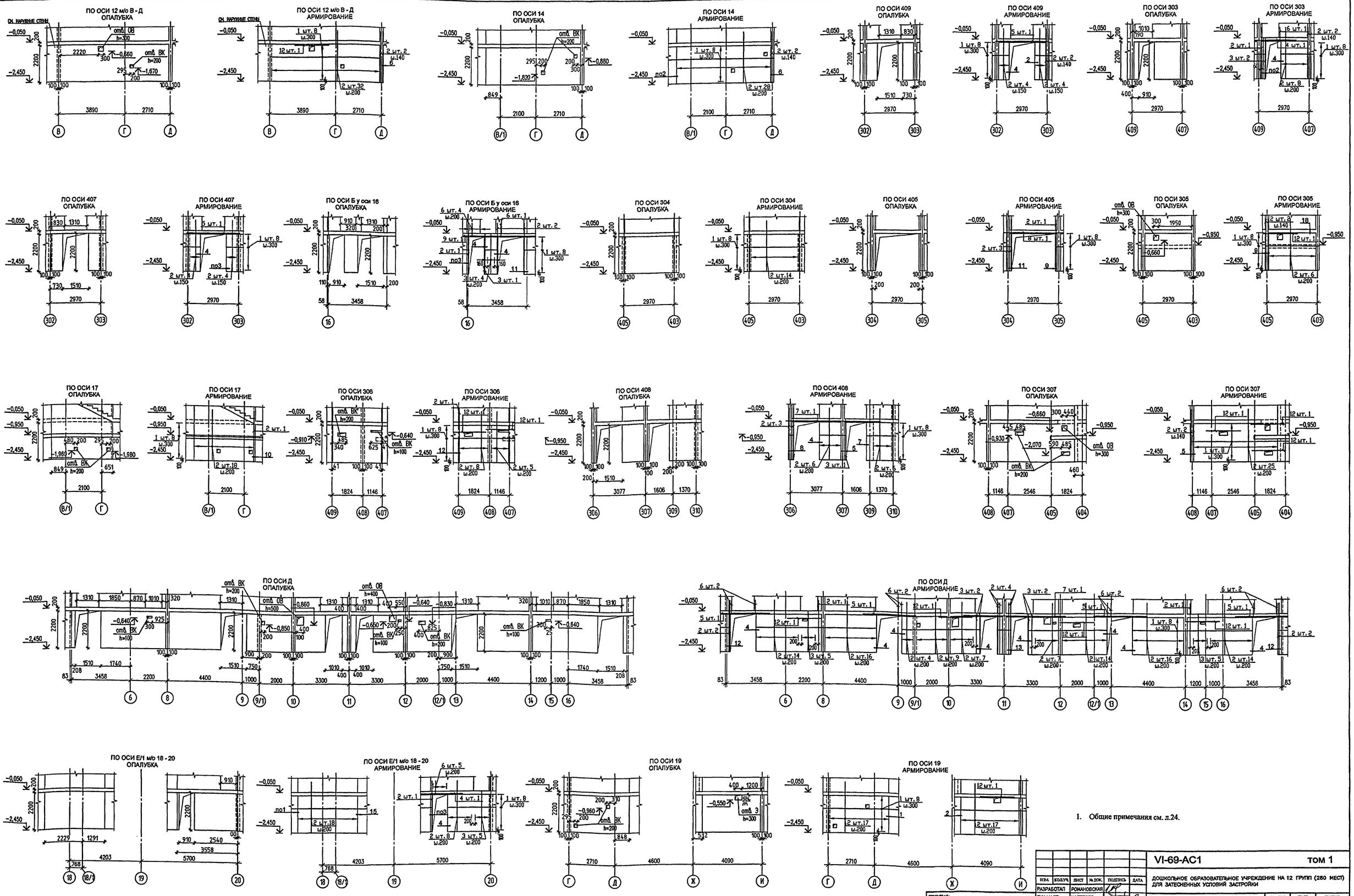

1. Общие примечания см. л.24.

						VI-69-АС1		ТОМ 1	
Изм.	Кол.уч.	Лист	№ док.	Подпись	Дата	ДОШКОЛЬНОЕ ОБРАЗОВАТЕЛЬНОЕ УЧРЕЖДЕНИЕ НА 12 ГРУПП (280 МЕСТ) ДЛЯ ЗАТЕСНЕННЫХ УСЛОВИЙ ЗАСТРОЙКИ			
		Разработал	Романовская				Стадия	Лист	Листов
		Рук.маст.	Каптерев				Р	25	
		Гл.инж.м.	Охотский						
		Гл.арх.пр.	Харкина						
		Гл.инж.пр.	Колесников			РАЗВЕРТКИ ВНУТРЕННИХ СТЕН ПО ОСЯМ: 12 м/о В - Д; 14; 409; 303; 407; Б у оси 16; 304; 405; 305; 17; 306; 408; 307; Д; Е/1 м/о 18 - 20; 19. ОПАЛУБКА И АРМИРОВАНИЕ	ГУП МНИИТЭП		
		Проверил	Колесников				МАСТЕРСКАЯ № 7		
		Н.контр.	Сигачева						

Согласовано:

Взам. инв. №

Подпись и дата

Инв. № подл. 3769.23

Карт. 15365

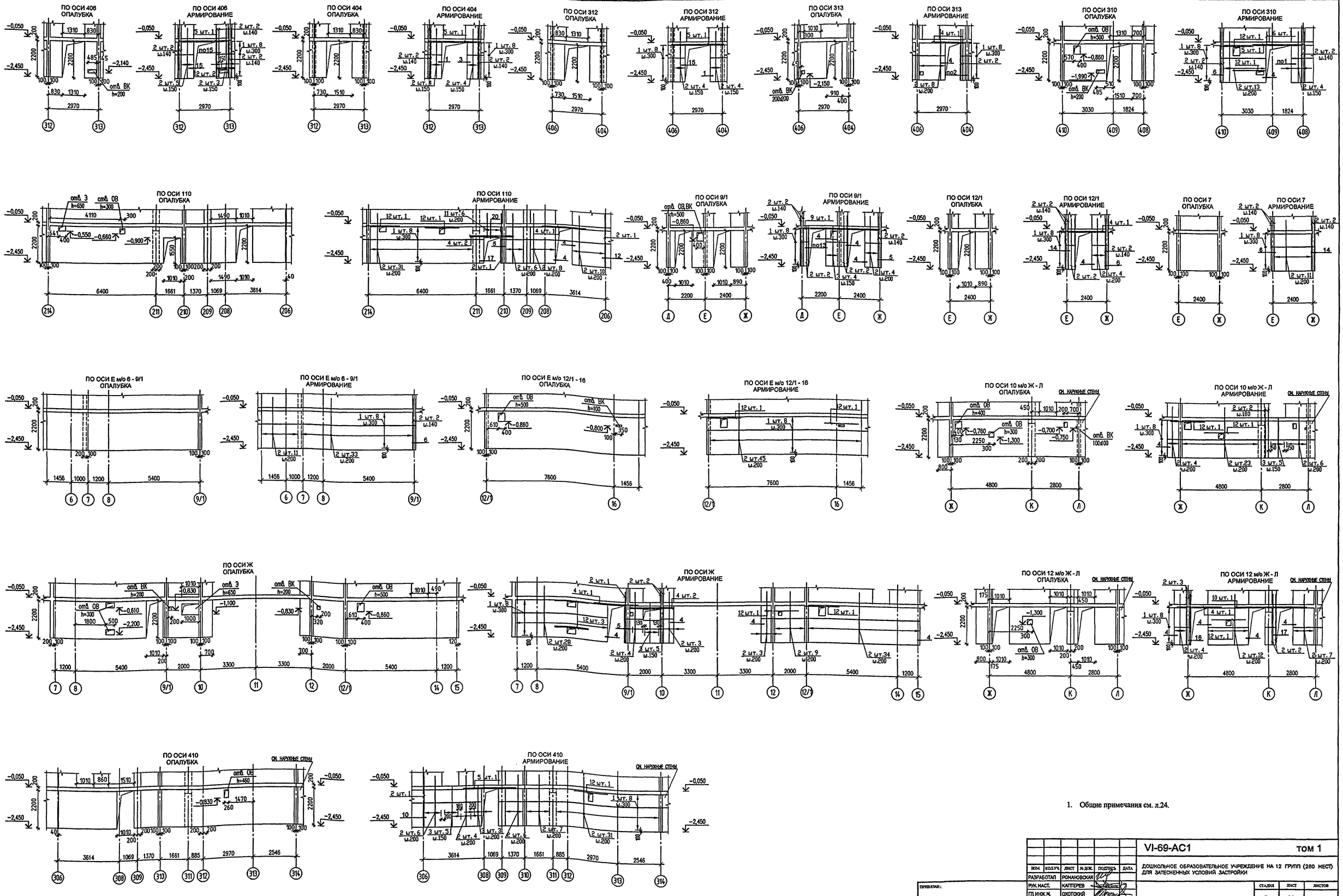

1. Общие примечания см. л.24.

							VI-69-АС1		ТОМ 1
							ДОШКОЛЬНОЕ ОБРАЗОВАТЕЛЬНОЕ УЧРЕЖДЕНИЕ НА 12 ГРУПП (280 МЕСТ) ДЛЯ ЗАТЕСНЕННЫХ УСЛОВИЙ ЗАСТРОЙКИ		

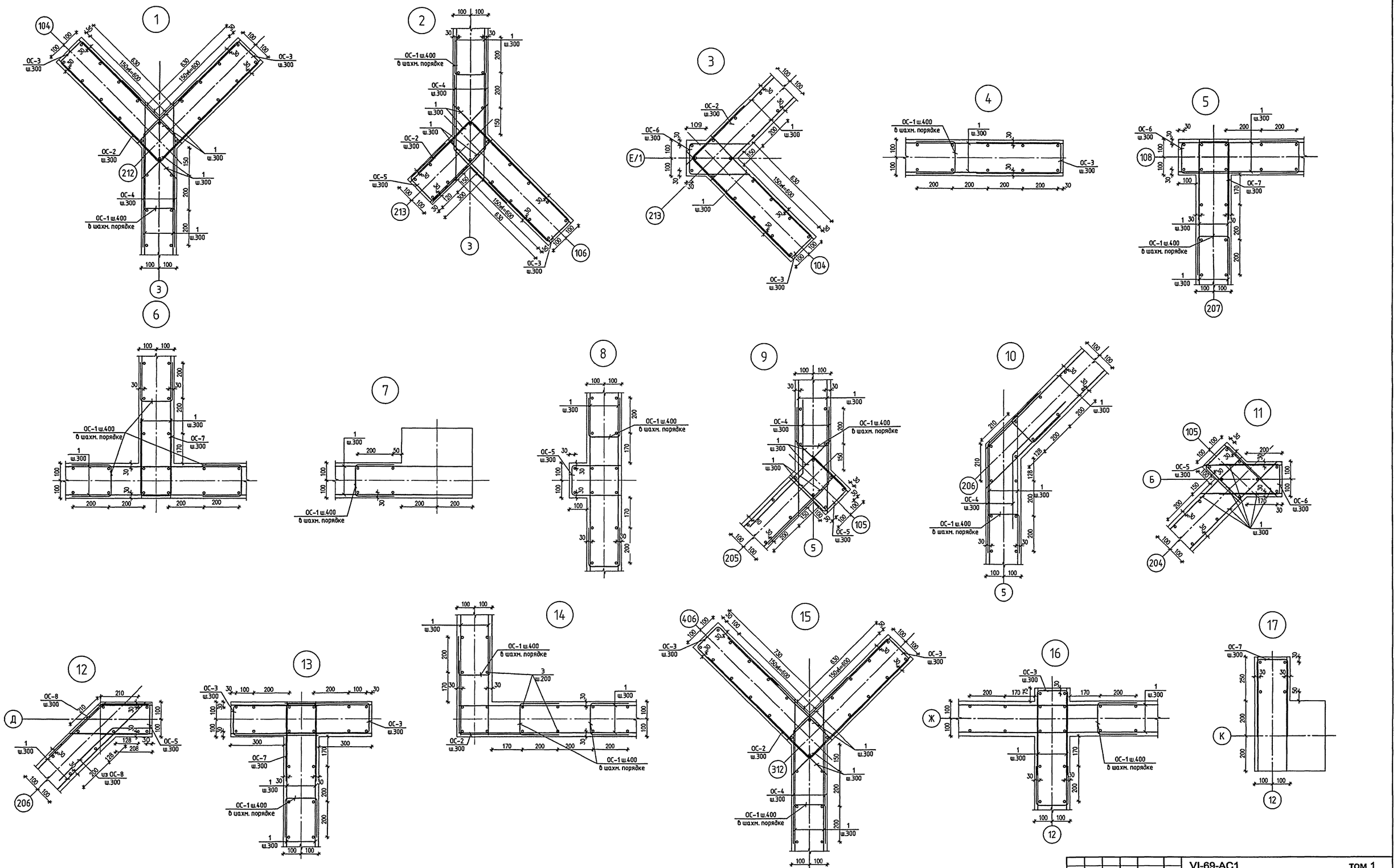
1
2
3
4
5
6
7
8
9
10
11
12
13
14
15
16
17
ОС-1 ш.400
в шахм. порядке
ОС-2 ш.300
ОС-3 ш.300
ОС-4 ш.300
ОС-5 ш.300
ОС-6 ш.300
ОС-7 ш.300
ОС-8 ш.300
из ОС-8 ш.300
1 ш.300
3 ш.200
150м=600
630
710
210
104
105
106
108
109
206
207
212
213
312
406
204
205
Е/1
Б
Д
Ж
К

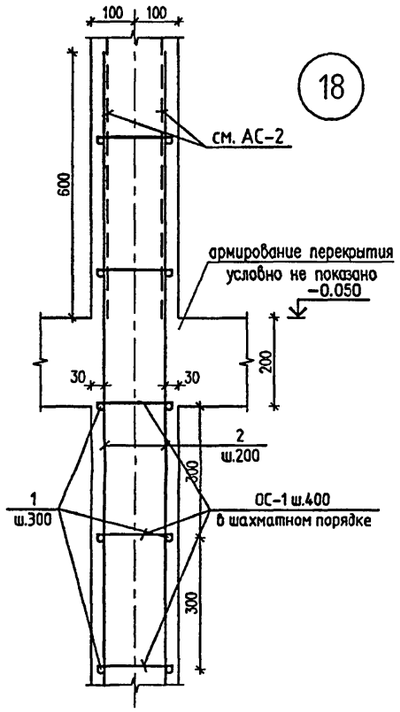

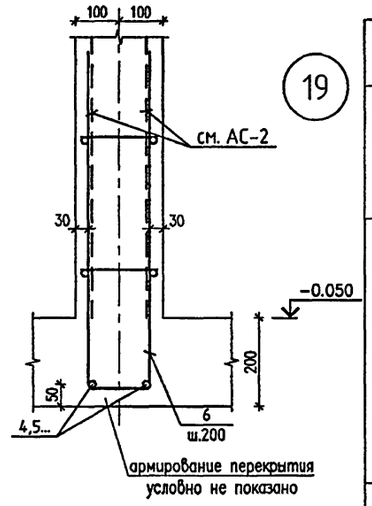

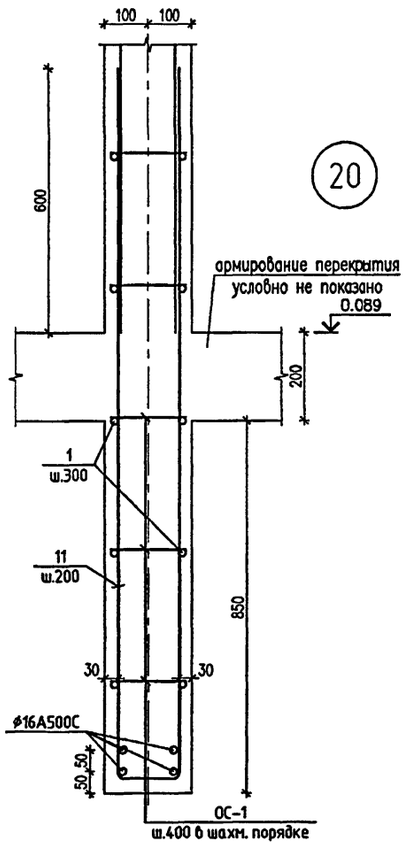

ВЕДОМОСТЬ АРМАТУРНЫХ ИЗДЕЛИЙ

ПОЗ.	ОБОЗНАЧЕНИЕ	ПОЗ.	ОБОЗНАЧЕНИЕ
ОС-1	160, 220	ОС-6	160, 340
ОС-2	420, 420	ОС-7	160, 440
ОС-3	160, 480	ОС-8	270, 420
ОС-4	420, 420	ПОЗ.6	140, 770
ОС-5	160, 280	ПОЗ.11	140, 1420

СПЕЦИФИКАЦИЯ АРМАТУРЫ

марка поз	обозначение	наименование	кол. шт.	масса, кг ед.	масса, кг всех
1	б.ч.	Ø8 А500С L= 1000	4126 пм	0.395	1629.77
2	II	Ø12 А500С L= 3000	2328	2.66	6201.79
3	II	Ø12 А500С L= 2380	150	2.11	317.02
4	II	Ø16 А500С L= 2610	28	4.12	115.47
5	II	Ø16 А500С L= 3110	34	4.91	167.07
6	см. ведомость	Ø12 А500С L= 1680	32	1.49	47.74
7	II	Ø16 А500С L= 6000	6	9.48	56.88
8	б.ч.	Ø16 А500С L= 4170	4	6.59	26.35
9	II	Ø16 А500С L= 4800	6	7.58	45.50
10	II	Ø16 А500С L= 4270	2	6.75	13.49
11	см. ведомость	Ø12 А500С L= 2980	6	2.65	15.88
12	б.ч.	Ø16 А500С L= 2000	74	3.16	233.84
ОС-1	см. ведомость	Ø8 А500С L= 600	4715	0.237	1117.56
ОС-2	II	Ø8 А500С L= 840	112	0.332	37.16
ОС-3	II	Ø8 А500С L= 1120	441	0.442	195.10
ОС-4	II	Ø8 А500С L= 840	210	0.332	69.68
ОС-5	II	Ø8 А500С L= 720	84	0.284	23.89
ОС-6	II	Ø8 А500С L= 840	68	0.332	22.56
ОС-7	II	Ø8 А500С L= 1040	110	0.411	45.19
ОС-8	II	Ø8 А500С L= 690	42	0.273	11.45
		бетон В25, м³			117.89

ВЕДОМОСТЬ РАСХОДА СТАЛИ, КГ

ИЗДЕЛИЯ АРМАТУРНЫЕ, КГ						
АРМАТУРА КЛАССА						ВСЕГО АРМ. ИЗД.
А500С						
ГОСТ Р 52544-2006						
Ø8	ИТОГО	Ø12	Ø16		ИТОГО	
3152.36	3152.36	6582.42	658.61		7241.03	10393.39

СОГЛАСОВАНО:

ВЗАМ. ИНВ. №

ПОДПИСЬ И ДАТА

ИНВ. № ПОДЛ. 1316992

ПРИВЯЗАН:

ИНВ. №

ИЗМ.	КОЛ.УЧ	ЛИСТ	№ ДОК.	ПОДПИСЬ	ДАТА
РАЗРАБОТАЛ		РОМАНОВСКАЯ			
РУК.МАСТ.		КАПТЕРЕВ			
ГЛ.ИНЖ.М.		ОХОТСКИЙ			
ГЛ.АРХ.ПР.		ХАРКИНА			
ГЛ.ИНЖ.ПР.		КОЛЕСНИКОВ			
ПРОВЕРИЛ		КОЛЕСНИКОВ			
Н.КОНТР.		СИГАЧЕВА			

VI-69-АС1 ТОМ 1

ДОШКОЛЬНОЕ ОБРАЗОВАТЕЛЬНОЕ УЧРЕЖДЕНИЕ НА 12 ГРУПП (280 МЕСТ) ДЛЯ ЗАТЕСНЕННЫХ УСЛОВИЙ ЗАСТРОЙКИ

СТАДИЯ	ЛИСТ	ЛИСТОВ
Р	28	

УЗЛЫ АРМИРОВАНИЯ ВНУТРЕННИХ СТЕН. СПЕЦИФИКАЦИЯ АРМАТУРЫ НА ВНУТРЕННИЕ СТЕНЫ.

ГУП МНИИТЭП
МАСТЕРСКАЯ №7

карт. 15365

монтажный проем h=2000
Vн-2,450

отм.3,h=350
Vн-1,350

отм.ВК,h=400
Vн-2,400

отм.ОВ,h=1000
Vн-2,800

отм.СС,h=300
Vн-2,000

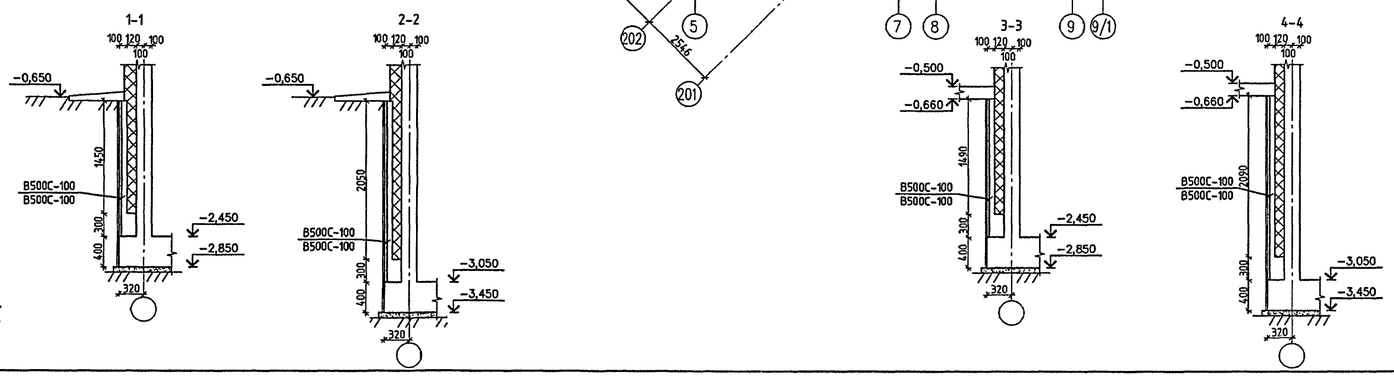

СПЕЦИФИКАЦИЯ АРМАТУРНЫХ ИЗДЕЛИЙ

МАРК А ПОЗ.	ОБОЗНАЧЕНИЕ	НАИМЕНОВАНИЕ	КОЛ. ШТ.	МАССА, КГ ЕД.	МАССА, КГ ВСЕХ
	ГОСТ Р 52544-2006	5В 500С-100 / 5В 500С-100 , м²	265.55	3.08	817.89
		БЕТОН В25 м³			31.74

ИЗМ.	КОЛ.УЧ.	ЛИСТ	№ ДОК.	ПОДПИСЬ	ДАТА
РАЗРАБОТАЛ		РОМАНОВСКАЯ			
РУК.МАСТ.		КАЛТЕРЕВ			
ГЛ.ИНЖ.М.		СКОТСКИЙ			
ГЛ.АРХ.ПР.		ХАРКИНА			
ГЛ.ИНЖ.ПР.		КОЛЕСНИКОВ			
ПРОВЕРИЛ		КОЛЕСНИКОВ			
Н.КОНТР.		СИГАЧЕВА			

ПРИВЯЗАН:

ИНВ. №

VI-69-АС1 том 1

ДОШКОЛЬНОЕ ОБРАЗОВАТЕЛЬНОЕ УЧРЕЖДЕНИЕ НА 12 ГРУПП (280 МЕСТ) ДЛЯ ЗАТЕСНЕННЫХ УСЛОВИЙ ЗАСТРОЙКИ

ПЛАН ПРИЖИМНОЙ СТЕНКИ.

СТАДИЯ	ЛИСТ	ЛИСТОВ
Р	29	

ГУП МНИИТЭП
МАСТЕРСКАЯ №7

ОГЛАСОВАНО:

ВЗАМ. ИНВ. №

ПОДПИСЬ И ДАТА

ИНВ. № ПОДЛ.

731.6.93

Арт. 15365