ТИПОВОЙ ПРОЕКТ

503-270

КОРПУС МОЙКИ ГАРАЖА-ФИЛИАЛА НА 60 СОЧЛЕНЕННЫХ АВТОБУСОВ С ЗАКРЫТОЙ СТОЯНКОЙ

СОСТАВ ПРОЕКТА

АЛЬБОМ	I	ПОЯСНИТЕЛЬНАЯ ЗАПИСКА. ТЕХНОЛОГИЧЕСКИЕ ЧЕРТЕЖИ. ЭЛЕКТРОТЕХНИЧЕСКИЕ ЧЕРТЕЖИ. ЧЕРТЕЖИ ПО АВТОМАТИЗАЦИИ ПРОИЗВОДСТВА
АЛЬБОМ	II	АРХИТЕКТУРНО-СТРОИТЕЛЬНЫЕ ЧЕРТЕЖИ
АЛЬБОМ	III	РАБОЧИЕ ЧЕРТЕЖИ СТРОИТЕЛЬНЫХ КОНСТРУКЦИЙ
АЛЬБОМ	IV	ЧЕРТЕЖИ ПО ОТОПЛЕНИЮ И ВЕНТИЛЯЦИИ
АЛЬБОМ	V	ЧЕРТЕЖИ ПО ВНУТРЕННЕМУ ВОДОПРОВОДУ И КАНАЛИЗАЦИИ
АЛЬБОМ	VI	СМЕТЫ
АЛЬБОМ	VII	ЗАКАЗНЫЕ СПЕЦИФИКАЦИИ.

ПРИМЕНЕННЫЕ ТИПОВЫЕ ПРОЕКТНЫЕ МАТЕРИАЛЫ:

ТИПОВОЙ ПРОЕКТ	902-2-171	ОЧИСТНЫЕ СООРУЖЕНИЯ ДЛЯ СТОЧНЫХ ВОД ОТ МОЙКИ АВТОМОБИЛЕЙ С РАСХОДОМ 10; 20; 30 л/сек ПРИ ЧАСТИЧНОМ ОБОРОТНОМ ВОДОСНАБЖЕНИИ. АЛЬБОМЫ I-II (РАСПРОСТРАНЯЕТ НОВОСИБИРСКИЙ ФИЛИАЛ ЦИТП)
ТИПОВОЙ ПРОЕКТ	901-9-8	ВОДОПРОВОДНЫЕ КОЛОДЦЫ КРУГЛЫЕ ИЗ СБОРНЫХ ЖЕЛЕЗОБЕТОННЫХ ТРУБ Д=50÷600мм ВЫПУСК I (РАСПРОСТРАНЯЕТ ЦИТП).
ТИПОВОЙ ПРОЕКТ	902-9-1	КАНАЛИЗАЦИОННЫЕ КОЛОДЦЫ КРУГЛЫЕ ИЗ СБОРНОГО ЖЕЛЕЗОБЕТОНА ДЛЯ ТРУБ Д=150÷1200 мм ВЫПУСК I (РАСПРОСТРАНЯЕТ ЦИТП)

АЛЬБОМ III

РАЗРАБОТАН ПРОЕКТНЫМ ИНСТИТУТОМ ГИПРОАВТОТРАНС.

14411/02

ТЕХНО-РАБОЧИЙ ПРОЕКТ УТВЕРЖДЕН МИНАВТОТРАНСОМ РСФСР ПРОТОКОЛ №109 ОТ 22 ОКТЯБРЯ 1976г. И ВВЕДЕН В ДЕЙСТВИЕ С 15 ИЮНЯ 1977г.

Отпечатано
в Новосибирском филиале ЦИТП
630064 г. Новосибирск, пр. Карла Маркса 1
Выдано в печать: „20" II 1978 г.
Заказ 585 Тираж 400

Альбом II

Ведомость чертежей основного комплекта

Формат	Лист	Наименование	Стр.	Примечание
22	АР-1	Общие данные (начало)	2	
"	АР-2	Общие данные (продолжение)	3	
"	АР-3	Общие данные (окончание)	4	
"	АР-4	Маркировочная схема фундаментов. Сечения.	5	
"	АР-5	Маркировочная схема подземных конструкций Приямок 1. Фундаменты ФОм 1, ФОм 2.	6	
"	АР-6	Приямки 2 и 3. Каналы К1, К2. Спецификация	7	
"	АР-7	Моечная канава ФОм-3. План. Разрез 1-1 (начало)	8	
"	АР-8	Моечная канава ФОм-3. План. Разрез 1-1 (окончание)	9	
"	АР-9	Моечная канава ФОм-3. Сечения 2-2÷9-9.	10	
"	АР-10	Моечная канава. Маркировочная схема щитов покрытия. Сечения.	11	
"	АР-11	Планы на отм. 0.000; 4.300. Фрагмент плана 1. Планы полов и кровли. Экспликация полов.	12	
"	АР-12	Фасады 1-3; 3-1; А-В; В-А. Разрезы 1-1, 2-2, 3-3 Схемы оконных проемов.	13	
"	АР-13	Маркировочная схема обрамления проемов по осям А и В. Узлы 1÷3.	14	
"	АР-14	Металлическая площадка на отм. 4.300.	15	
"	АР-15	Маркировочная схема плит покрытия. Маркировочная схема плит перекрытия.	16	
"	АР-16	Насосная станция производственного оборотного водоснабжения (опалубка)	17	
"	АР-17	Насосная станция производственного оборотного водоснабжения (армирование)	18	
"	АР-18	Насосная станция производственного оборотного водоснабжения. Маркировочная схема плит перекрытия.	19	
"	АР-19	Канал, фундамент под насос ФОм4	20	

Ведомость примененных и ссылочных документов

Обозначение	Наименование	Примечание
ГОСТ 14624-69	Двери деревянные для зданий промышленных предприятий.	
ГОСТ 6629-74	Двери деревянные для жилых и общественных зданий.	
1.435-14 Вып. 3,9.	Ворота металлические раскладные с автоматическим управлением и воздушно-тепловыми завесами для автобусных, троллейбусных парков и трамвайных депо.	
2.435-6 Вып. 1	Противопожарные двери и ворота промышленных зданий.	
2.436-5 Вып.2	Типовые архитектурно-строительные детали заполнения световых проемов в стенах с применением профильного стекла коробчатого и швеллерного типа.	
ГОСТ 11214-65*	Окна и балконные двери деревянные для жилых и общественных зданий.	
1.139-1 Вып. 1.	Перемычки железобетонные сборные для жилых и общественных зданий	
ИИ-03-03 альбом 71-64	Металлические изделия	
1.472-5 Вып. 1.	Оборудование гардеробных бытовых помещений промышленных предприятий.	
ГОСТ 111-65*	Стекло оконное листовое.	
ГОСТ 6726-71*	Плиты парапетные железобетонные для производственных зданий.	
2.430-3. Вып. 2 и 3	Типовые архитектурно-строительные детали промышленных зданий с кирпичными стенами	
КЭ-01-58 Вып.2	Сборные железобетонные обвязочные балки и перемычки для промышленных зданий.	
2-436-5 Вып.0.	Типовые архитектурно-строительные детали заполнения световых проемов в стенах с применением профильного стекла коробчатого и швеллерного типа.	
ИС-01-04. Вып.2	Унифицированные сборные железобетонные каналы. Сборные железобетонные элементы	
ИИ-04-4 Вып.17,20	Панели перекрытий железобетонные	
1.465-7, вып.1 ч. 1,2	Сборные железобетонные предварительно напряженные плиты для покрытий производственных зданий размером 1,5х6м; 3х6 м со стержневой, проволочной и прядевой арматуры.	
1.465-7 Вып.5	Стаканы железобетонные.	
1.139-1 Вып. 1.	Перемычки железобетонные сборные для жилых и общественных зданий.	
КЭ-01-58 Вып.2	Сборные железобетонные обвязочные балки и перемычки для промышленных зданий.	
3.901-5	Сальники	
1.459-2 Вып.4	Элементы лестниц.	
901-9-8 Вып. III	Водопроводные колодцы Прямоугольные из бетона	

1. Здание кирпичное. Класс сооружения-II. По пожароопасности производства относится к категории Д.
2. Проект разработан для строительства в районах с расчетной зимней температурой воздуха -20°, -30° -40°, со снеговыми нагрузками, 70 кг/м², 100 кг/м², 150 кг/м² и величиной скоростного напора ветра 27 кг/м², 35 кг/м² и 45 кг/м². Сейсмичность района строительства не выше 6 баллов, грунтовые воды отсутствуют.
3. Рельеф территории принят спокойный. Данные о грунтах и указания по возведению фундаментов смотреть на листе АР-4
4. Проект предназначен для производства работ в летних условиях. В случае производства работ в зимний период при привязке проекта руководствоваться СНиП II-В 2-71 При наличии высокого уровня грунтовых вод должны быть предусмотрены мероприятия в соответствии с „Указаниями по проектированию гидроизоляции подземных частей зданий и сооружений СН301-65*
5. За отметку 0.000 принята отметка чистого пола.

Таблица толщин ограждающих конструкций и утеплителя

Расчетная температура зимняя t^H град.	Толщина кирпичных стен С мм	Толщина утеплителя h мм
-20°	380	80
-30°	380	100
-40°	510	120

Строительные показатели:

1. Площадь застройки — 520,0 м²
2. Полезная площадь — 485,0 м²
3. Строительный объем — 3014,0 м³

Типовой проект разработан в соответствии с действующими нормами и правилами и предусматривает мероприятия, обеспечивающие взрывобезопасность и пожаробезопасность при эксплуатации здания.

Главный инженер проекта /Темкин./

Изм.	Лист	№ докумен.	Подпись	Дата	ТП 503-270 -АР
Гл.инж.пр.		Темкин		6.4.76	Гараж-филиал на 60 сочлененных автобусов с закрытой стоянкой
Нач.АСО		Маркарян			Корпус мойки. — Лит. ТР, Лист 1, Листов 19
Гл.конст.		Комаров		3.4.76	Общие данные. (начало)
Гл.спец.		Карп			ГИПРОАВТОТРАНС г. Москва

Заказ № 4373
Инв.№ подл. 96174 | Подпись и дата 09.04.76
Взам. инв.№ | Инв.№ дубл. | Подпись и дата
Согласовано: Гл.инж. Карп; Гл.спец. Карп; Гл.спец. Карп
Разработал: Гл.инж. Карп; Гл.спец. Карп; Гл.спец. Карп
Утверждено: Гл.инж. Карп
Выпущ. Мозг; Мозг; Мозг
Рассмотрено: Туманян; Гл.инж. Аксенова; Гл.инж. Мазнева
Рассмотрено: Гл.инж. Аксенова; Гл.инж. Мазнева

Ведомость перемычек

Перемычки: Марка по пр-ту	Схема сечения	К-во нест	Элементы перемычек: Марка	Обозначение	К-во
Для $t^н = -20°, -30°, -40°$					
ПР1	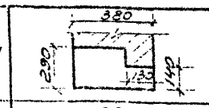	1	БП7-1	Серия КЭ-01-58 вып.2	1
ПР2	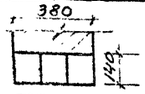	1	БУ27	Серия 1.139-1 вып.1	3
ПР3		7	БУ19	То же	3
ПР4		10	БУ13	"	3
ПР5	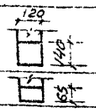	1	Б24	"	1
ПР6		4	Б15	"	1
ПР7		5	Б13	"	1
Для $t^н = -20°, -30°$					
ПР8	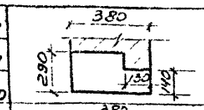	2	БП7-1	Серия КЭ-01-58 вып.2	1
ПР9		9	БП3-2	То же	1
ПР10		4	БП3-1	"	1
ПР11	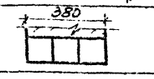	1	БУ24	Серия 1.139-1. вып.1	3
ПР12		3	БУ13	То же	3
Для $t^н = -40°$					
ПР8	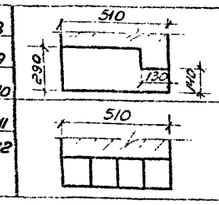	2	БП8-1	Серия КЭ-01-58 вып.2	1
ПР9		9	БП4-2	То же	1
ПР10		4	БП4-1	"	1
ПР11		1	БУ24	Серия 1.139-1 вып.1	4
ПР12		3	БУ13	То же	4

Сводная спецификация к чертежам архитектурно-строительных решений.

Марка	Обозначение	Наименование	К-во	Примеч.
		Изделия деревянные		
		Ворота и дверные блоки		см. ведомость на этом листе
ОС18-09	ГОСТ 11214-65*	Оконный блок	13	
		Изделия бетонные и железобетонные		см. КЖ
		Изделия металлические		
МР	Серия ИИ-03-03 Альбом 71-64	Решетка для вытирания ног.	1	
		Прочие изделия		
КП-300	Серия 2.436-5	Стеклопрофилит	66	l=176,0
КП-250	То же	То же	21	l=176,0

Ведомости проемов, ворот и дверей

Проемы: Тип по пр-ту	Размер в кладке $b \times h$	К-во штук	Элементы заполнения проема: Марка	Обозначение	К-во
1	4000 x 3600	2	—	Серия 1.435-14 вып. 3,9	
2	1060 x 2100	2	Д63ПП	ГОСТ 14624-69	
3	1020 x 2080	2	Д37-Л	То же	
4	1020 x 2080	2	Д45-Л	"	
5	960 x 2050	3	Д10-П	Серия 2.435-6	
6	720 x 2070	3	Д10-Л	ГОСТ 6629-74	
7	720 x 2070	1	ПД6	То же	

Сводная спецификация бетонных и железобетонных конструкций и стальных изделий. (начало)

Марка	Обозначение	Наименование	К-во	Примечание
		Сборные железобетонные конструкции		
ПТ1	ИС-01-04 вып.2	Плита ПТ9	24	0,10т
ПТ2	То же	То же ПТ9	7	0,33т
ПТ3	"	" ПТ5д	12	0,58т
ПТ4	"	" ПТ4	1	1,18т
ЛТ	"	Лоток ЛТ3д	7	0,20т
	"	Опорная подушка ОП1	2	
	"	То же ОП2	1	
П1	1.465-7 вып.1 ч.1,2	Плита перекрытия $\frac{ПАУ-4}{3х6}$-6-к	1	2,65т
П2	То же	То же $\frac{ПАУ}{3х6}$-3-к	1	2,65т
П3	"	" $\frac{ПАУ-4}{3х6}$-4-к	1	2,65т
П5	ИИ-04-4 вып.17,20	" ПК8-28-15	2	1.32т
П6	То же	" ПК8-28-12	4	1.00т
П7	1.465-7 вып.1 ч.1,2	" $\frac{ПАУ-4}{3х6}$-4-к	1	2,65т
		Для Р=10 кг/м² / Для Р=100 кг/м² / Для Р=150 кг/м²		
П2	1.465-7, вып.1. ч.1,2	Плита покрытия $\frac{ПАУ}{3х6}$-3-к / Плита покрытия $\frac{ПАУ}{3х6}$-3-к / Плиты покрытия $\frac{ПАУ}{3х6}$-4-к	19	2.65т.
П3	То же	То же $\frac{ПАУ-4}{3х6}$-4-к / То же $\frac{ПАУ-4}{3х6}$-4-к / То же $\frac{ПАУ-10}{3х6}$-4-к	1	2,65т
П4	"	" $\frac{ПАУ-10}{3х6}$-4-к / " $\frac{ПАУ-10}{3х6}$-4-к / " $\frac{ПАУ-10}{3х6}$-5-к	4	3,6т
П7	"	" $\frac{ПАУ-4}{3х6}$-4-к / " $\frac{ПАУ-4}{3х6}$-4-к / " $\frac{ПАУ-4}{3х6}$-5-к	2	2,65т
П8	"	$\frac{ПАУ-4}{3х6}$-4-к / $\frac{ПАУ-4}{3х6}$-4-к / $\frac{ПАУ-4}{3х6}$-5-к	1	2,65т

Ведомость отделки помещений.

Наименование помещения	Потолок: Штукатурка или затирка	Потолок: Окраска	Стены и перегородки: Штукатурка или затирка	Стены и перегородки: Окраска или облицовка	Отделка низа стен и перегородок (панель): Окраска или облицовка	Высота мм
Мойка	Затирка швов плит покрытия	Окраска влагостойкими красками	Затирка швов кирпичной кладки выше панели	Окраска выше панели влагостойкими красками	Глазурованная белая керамическая плитка	3000
Душевая	То же	То же	—	—	—	На всю высоту
Гардероб санузел	"	Известковая окраска	Мокрая штукатурка на всю высоту	Окраска выше панели влагостойкими красками.	Глазурованная белая керамическая плитка	2100
Компрессорная	"	То же	Затирка швов кирпичной кладки выше панели	Известковая окраска	То же	2400
Венткамеры Техническое помещение, щитовая, реагентная, бункерная	Затирка швов плит покрытия и перекрытия	То же	Затирка швов кирпичной кладки	Известковая окраска на всю высоту	—	—

Ведомость гардеробного оборудования

Группа производств. процессов	Количество обслуживаемых: Списочн. состав	Наиболее многочисленная смена	Крючки на вешалках	Шкафы гардеробные: Одинарные 500x330 мм.	Двойные 500x400 мм
Для женщин					
II в	4	4	—	4	4
Для хранения чистой и грязной рабочей одежды				2	
Итого				6	4

Кладку стен и перегородок вести из красного кирпича марки 75 на растворе марки 50. с расшивкой швов наружной стороны.
Столярные изделия и стальные конструкции окрасить масляной краской за 2 раза.

Изм.	Лист.	№докумен.	Подпись	Дата
Гл.инж.пр-та	Шахнес			
Гл.арх.пр-та	Овсянсян			
Гл.инж.пр.	Темкин			6.4.76
Нач.АСО	Маркарян			
Гл.конст.пр.	Комаров			3.3.76
Гл.спец.отд.	Карп.			

ТП 503-270 -АР

Гараж-филиал на 60 сочлененных автобусов с закрытой стоянкой

Корпус мойки.

Лит.	Лист	Листов
ТР	2	

Общие данные. (продолжение)

ГИПРОАВТОТРАНС г. Москва

альбом II

Сводная спецификация бетонных и железобетонных конструкций и стальных изделий. (окончание).

Марка	Обозначение	Наименование			К-во	Примечание
		для t°=-20°-30°-40°	для t°=-20°,-30°	для t°=-40°		
БП3-1	КЭ-01-58 вып.2		перемычка БП3-1		4	0,8 т
БП3-2	"		То же БП3-2		9	0,8 т
БП4-1	"			перемычка БП4-1	4	1,1 т
БП4-2	"			То же БП4-2	9	1,1 т
БП7-1	"	Перемычка БП7-1	" БП7-1		1/2	1,1 т
БП8-1	"			" БП8-1	2	1,6 т
Б13	1.139-1 вып.1	То же Б13			5	
Б15	То же	" Б15			4	0,07 т
Б24	"	" Б24			1	0,10 т
БУ13	"	" БУ13	" БУ13	" БУ-13	30%/12	0,09 т
БУ19	"	" БУ19			21	0,13 т
БУ24	"		" БУ24	" БУ-24	3/4	0,33 т
БУ27	"	" БУ27			3	0,37 т
ПП10-40	ГОСТ 6786-71*	Плита парапетная ПП10-40			4	0,08 т
ПП15-40	То же	То же ПП15-40			18	0,12 т
СШ4	1.465-7 вып.5	Стакан СШ4			4	0,09 т
СШ10	То же	То же СШ10			4	0,20 т
		Монолитные железобетонные конструкции.				
ФОм 1	АР5	Фундамент под оборудование ФОм 1			1	
ФОм 2	АР-5	То же ФОм 2			1	
ФОм 3	АР-8,9	Мочечная канава ФОм 3			1	
ФОм 4	АР-19	Фундамент под насос ФОм 4			1	
Ум1	АР-15	Монолитный участок Ум1			1	
Ум2	АР-18	То же Ум2			1	

Марка	Обозначение	Наименование	Кол.	Примечание
		Стальные элементы		
ОГ1	1.459-2 вып.4	Ограждение стремянки СКГ4	1	—
ОГ2	То же	Ограждение площадки ОПГ13	1	0,084 т
Л1	" вып.3	Стремянка СГ6	1	0,094 т
Щ 1	ТП-503-270-АРИ-Щ 1,2	Щит покрытия Щ 1	1	0,12 т
Щ 2	ТП-503-270 АРИ-Щ 1,2	То же Щ 2	1	0,05 т
Щ 3	ТП-503-270 -АРИ-Щ 3	" Щ 3	1	0,19 т
Щ 4	ТП-503-270 -АРИ-Щ 4	" Щ 4	1	0,12 т
Щ 5	ТП-503-270 -АРИ-Щ 5	" Щ 5	14	0,06 т
Щ 6	ТП-503-270 -АРИ-Щ 6	" Щ 6	2	0,11 т
Щ 7	ТП-503-270 -АРИ-Щ 7	" Щ 7	1	—
МС1	ТП-503-270 -АРИ-МС1	Соединительные изделие МС1	25	—
МС2	ТП-503-270 -АРИ-МС2	То же МС2	7	—
Люк „Т"	ГОСТ 3634-61	Люк чугунный	1	0,13 т
		Изделия металлические		
	ТП-503-270-АРИ-МН4, МН5	Изделие закладное МН4		
	ТП-503-270 АРИ-МН4, МН5	То же МН5		
	ТП-503-270 -АРИ-МН6	" МН6		
	ТП-503-270 -АРИ-МН7	" МН7		
	ТП-503-270 АРИ-МН8	" МН8		

Техническая спецификация стали

Марка металла	N/N п.п.	Наименование проката	Профиль или сечение	Вес металла по элементам конструкции, т: Балки	Лестницы	Ограждение	Общий вес т.
В Ст.3 кп2	1	Швеллеры ГОСТ 8240-72	[24	0,974			0,974
	2	Угловая неравнобоковая ГОСТ 8510-72	L90x56x6		0,070		0,070
	3	Угловая равнобокая ГОСТ 8509-72	L63x5	0,006			0,006
			L56x4			0,021	0,021
			L50x5			0,030	0,030
			L25x3			0,007	0,007
	4	Широкополосная универсальная ГОСТ 82-70	-250x6	0,141			0,141
	5	Прокатная полосовая ГОСТ 103-57*	-200x6	0,023			0,023
			-150x4	0,006			0,006
			-140x4			0,026	0,026
			-40x4			0,030	0,030
	6	Рифленая ромбическая ГОСТ 8568-57*	δ=6	0,820			0,820
	7	Горячекатанная круглая 5781-75	ф18АI		0,024		0,024

Изм.	Лист	№ докумен.	Подп.	Дата
Гл.инж.пр.	Темкин			6.4.76
Нач.АСО	Маркарян			
Гл.конст.	Комаров			9.3.76
Н.отд.сп.	Лопатенко			
Рук.гр.	Ансенова			

ТП 503-270 — АР

Гараж-филиал на 60 сочлененных автобусов с закрытой стоянкой.

Корпус мойки

Общие данные (окончание)

Лит.	Лист	Листов
ТР	3	

ГИПРОАВТОТРАНС г. Москва

Заказ 4373 Инв.№ подл. 96174 Подп. и дата 09.04.76 Взам.инв.№ Подп. и дата Инв.№ подл.

Проверил Ансенова

альбом II

План фундаментов

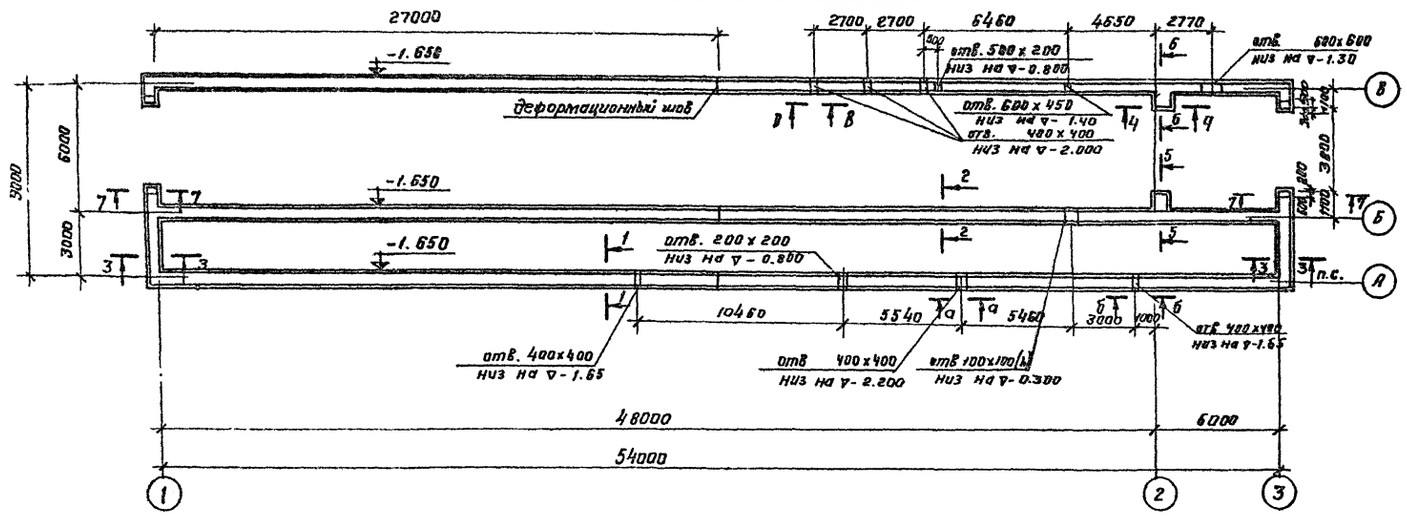

1. Основанием под фундаменты служат сухие непучинистые, непросадочные грунты со следующими нормативными характеристиками: $\varphi^н = 28°$, $C^н = 0.02$ кг/см², $E = 150$ кг/см²; $\gamma = 1.8$ кг/м³. При условиях, отличающихся от указанных, фундаменты должны быть переработированы.
2. Расчет фундаментов произведен для следующих условий строительства: скоростной напор ветра – для III географического района, вес снегового покрова для IV района.
3. Монолитные фундаменты выполнять из бетона марки 150.
4. Под фундаменты выполнить щебеночную подготовку толщиной 100 мм с тщательным трамбованием.
5. Горизонтальную гидроизоляцию на отметке -0.030 выполнять из слоя цементного раствора состава 1:2 толщиной - 30 мм.
6. Вертикальную бетонную поверхность деформационного шва обмазать битумом за 2 раза.
7. Размеры в скобках приведены для $\varepsilon = -40°$.
8. Фундаменты расчитаны на следующие нагрузки: по оси А - 5360 кг/пм, по оси Б - 9130 кг/пм, по оси В - 8130 кг/пм. Вес фундамента и грунта на его уступах не учтен.
9. Земляные работы по отрывке траншей и обратной засыпке фундаментов выполнить в соответствии с указаниями главы СНиП III-Б.1-71 с учетом мероприятий по полному сохранению естественной структуры основания.
10. Обратную засыпку фундаментов производить материковым грунтом без строительного мусора и чернозема с послойным трамбованием до получения объемной массы скелета грунта ≥ 1.6 кг/м³

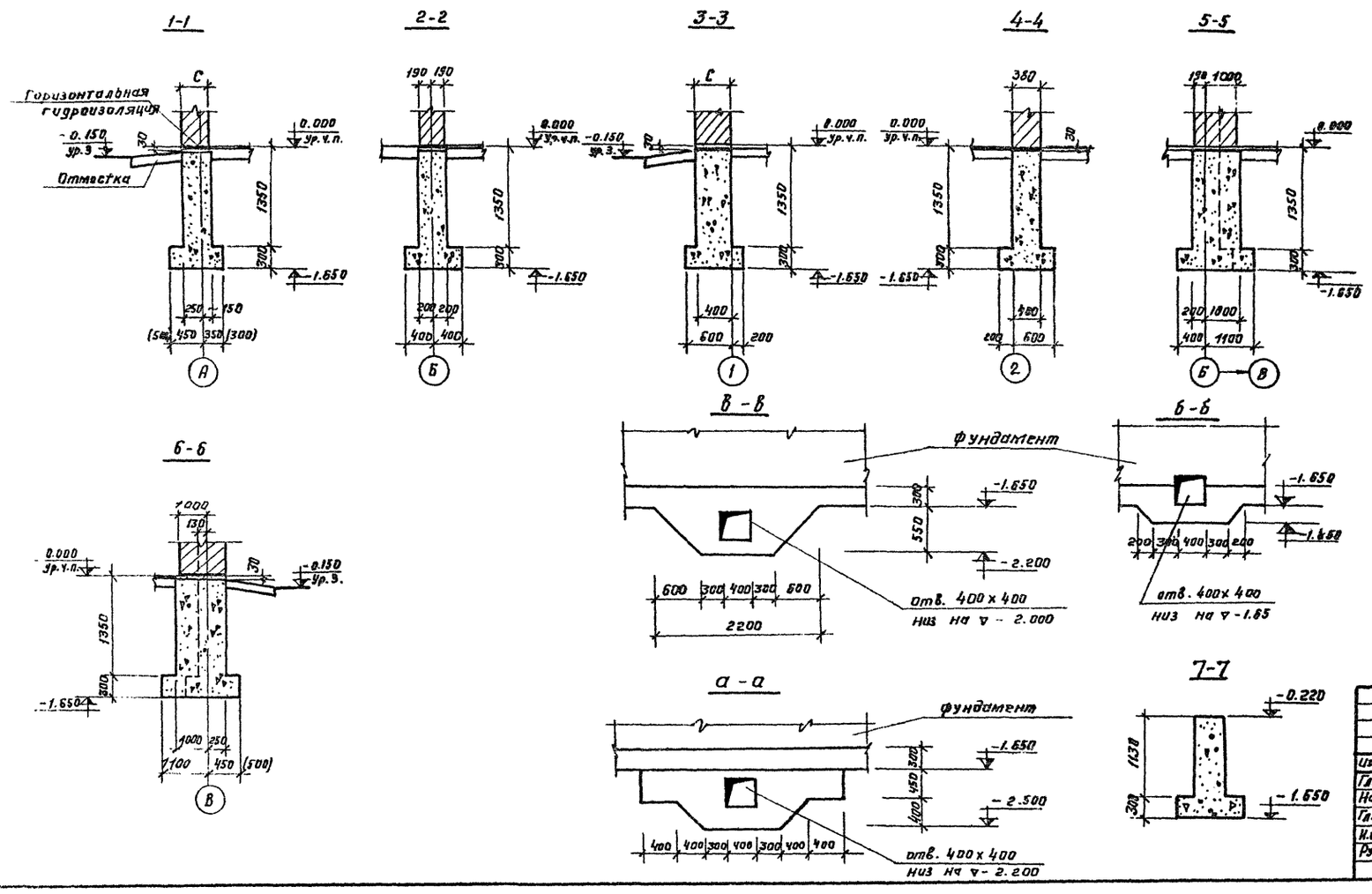

Согласовано:
Нач. отд. ВК Филатова
Нач. отд. ОВ Неженцева
Нач. отд. ЭО Лебедев

Изм.	Лист	№ докум.	Подпись	Дата	ТП 503-270 АР		
					Гараж-филиал на 60 сочлененных автобусов с закрытой стоянкой		
Гл. инж. пр.		Темкин		6.4.76	Корпус мойки	Лит ТР	Лист 4	Листов
Нач. ПСО		Маркарян					
Гл. констр.		Комаров		5.12.76	Маркировочная схема фундаментов. Сечения.	ГИПРОАВТОТРАНС г. Москва	
Ил. гл. спец.		Лопатенко					
Рук. гр.		Аксенова					

Маркировочная схема подземных конструкций.

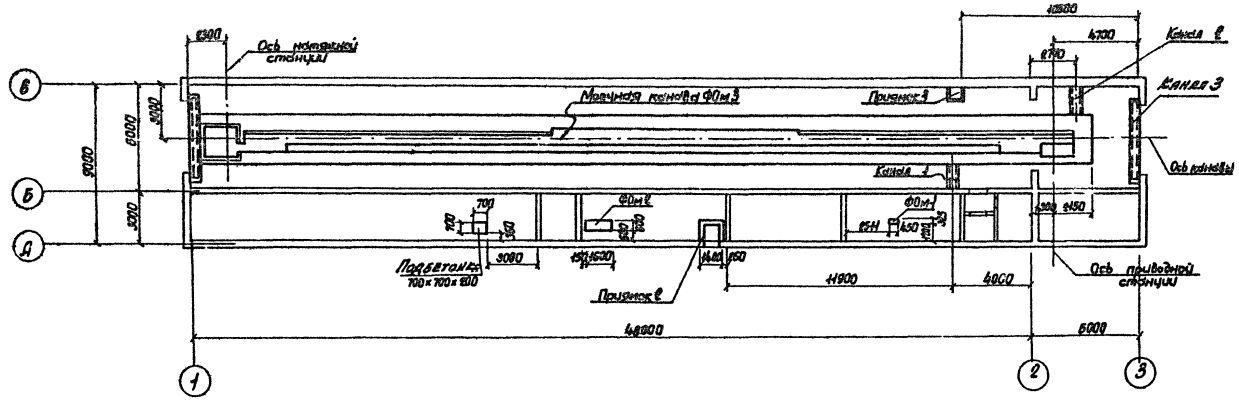

Спецификация элементов к маркировочной схеме, расположенной на листе.

Марка	Обозначение	Наименование	Кол.	Примечание
		Маркировочная схема		
		плит покрытия канала 3		
ПТ3	ИС-01-04 вып. 2	Плита покрытия ПТ3д	2	0,587

Формат	Зона	Поз.	Обозначение	Наименование	Кол.	Примечание
А2			АР-5	Фундамент ФОм1	1	
				Материалы		
				Бетон М150	0,03	м³
А2			АР-5	Фундамент ФОм2	1	
				Материалы		
				Бетон М150	0,45	м³
А2			АР-5	Приямок 1	1	
				Материалы		
				Бетон М150	0,98	м³

Маркировочная схема плит покрытия канала 3.

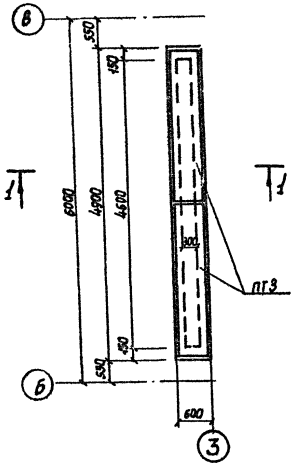

1-1

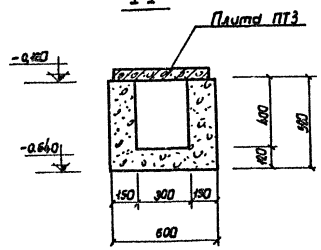

ФОм1

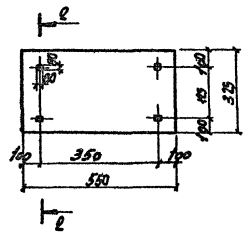

2-2

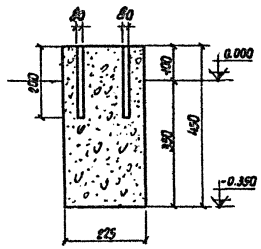

ФОм2

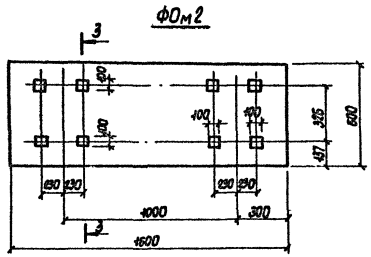

3-3

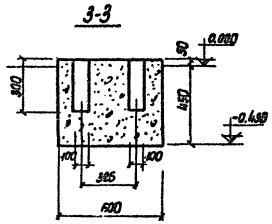

Изм. Лист	N докум.	Подп.	Дата	ТП 503- 270 -АР	
Гл.инж.пр.	Темкин		6.4.76	Гараж-стоянка на 60 сочлененных автобусов с закрытой стоянкой.	
Нач.АСО	Меркерян			Корпус мойки	Лит. ТР / Лист 5 / Листов
Гл.конст.	Конаров		3.5.76	Маркировочная схема подземных конструкций. Приямок 1. Фундаменты ФОм1, ФОм2	ГИПРОАВТОТРАНС г. МОСКВА
Инж.стр.	Лопатенко				
Рук.гр.	Аксенова				
Ст.инж.	Шопен				

Альбом II

Согласовано: Нач. отд. ОВ Черемных; Нач. отд. ВК Филатова

Проверил Аксенова

Заказ N 4375

Инв. N подл. 96174 | Подп. и дата 09.04.76

Приямок 2

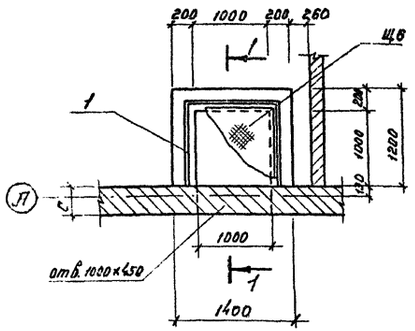

Приямок 3

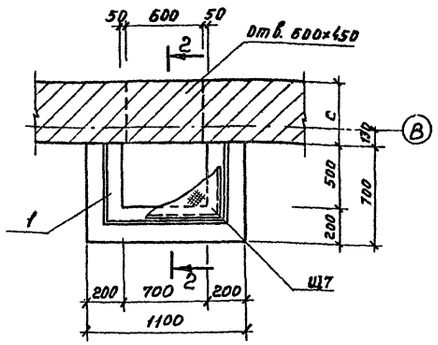

2-2

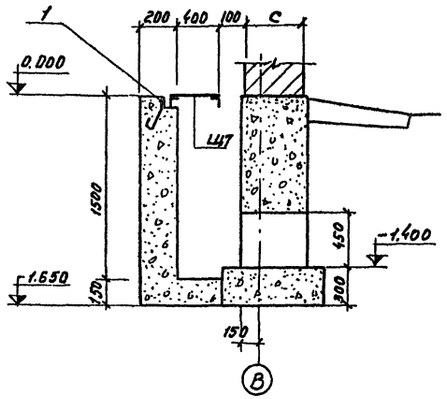

Спецификация элементов к маркировочным схемам, расположенным на листе

Марка	Обозначение	Наименование	Кол.	Примечание
		Маркировочная схема плит покрытия канала 1	1	
ПТ1	ИС-01-04 вып.2	Плита покрытия П19	3	0.10т
		Маркировочная схема плит покрытия канала 2		
ПТ1	ИС-01-04 вып.2	Плита покрытия П19	5	0.10т
		приямок 2		
Щ6	ТП 503- -АРИ-Щ6	Щит покрытия Щ6	1	
		приямок 3		
Щ7	ТП 503- -АРИ-Щ7	Щит покрытия Щ7	1	

1-1

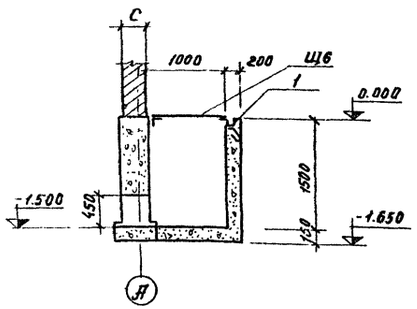

Маркировочная схема плит покрытия канала 2

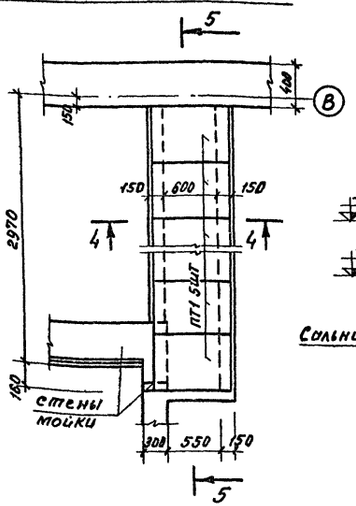

5-5

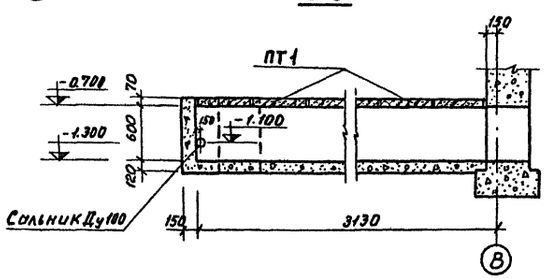

Маркировочная схема плит покрытия канала 1

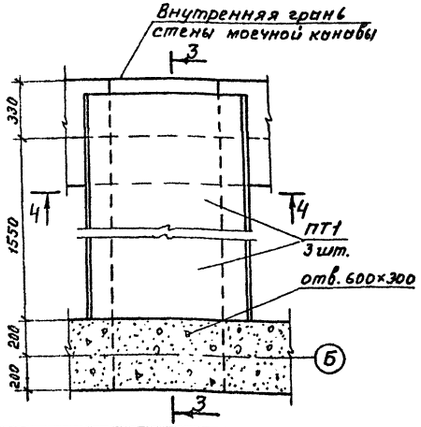

3-3

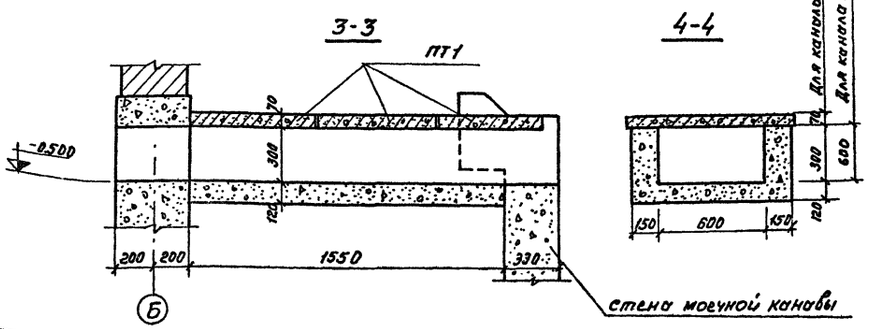

4-4

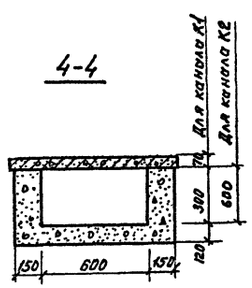

Формат	Зона	Поз.	Обозначение	Наименование	Кол.	Примечание
				Приямок 2		
				Сборочные единицы и детали		
11		1	ТП-503-270 -АРИ-МН1	Изделие закладное МН-1	3.1	п.м
				материалы		
				Бетон М200	1.4	$м^3$
22				Приямок 3		
				Сборочные единицы и детали		
		1	ТП-503-270 АРИ-МН1	Изделие закладное МН1	1.9	п.м
				Материалы		
				Бетон М200	1.5	$м^3$
22				Канал К1		
				Материалы		
				Бетон М200	0.3	$м^3$
22				Канал К2		
				материалы		
				Бетон М200	0.43	$м^3$

					ТП 503-270 — АР			
Изм.	Лист	N докум.	Подпись	Дата	Гараж-филиал на 60 сочлененных автобусов с закрытой стоянкой			
Гл.инж.пр.		Темкин		4.4.76	Корпус мойки	Лит.	Лист	Листов
Нач.АСО		Маркарян				ТР	6	
Гл.конст.		Комаров		3.3.76				
Н.о.гл.спец.		Лопатенко			Приямки 2 и 3. Каналы 1 и 2. Спецификация	ГИПРОАВТОТРАНС г. Москва		
Рук.гр.		Аксенова						
Ст.инж.		Шопен						

Согласовано
Инв. № подл. | Подпись и дата | Взам. инв. №

План моечной канавы ФОн 3

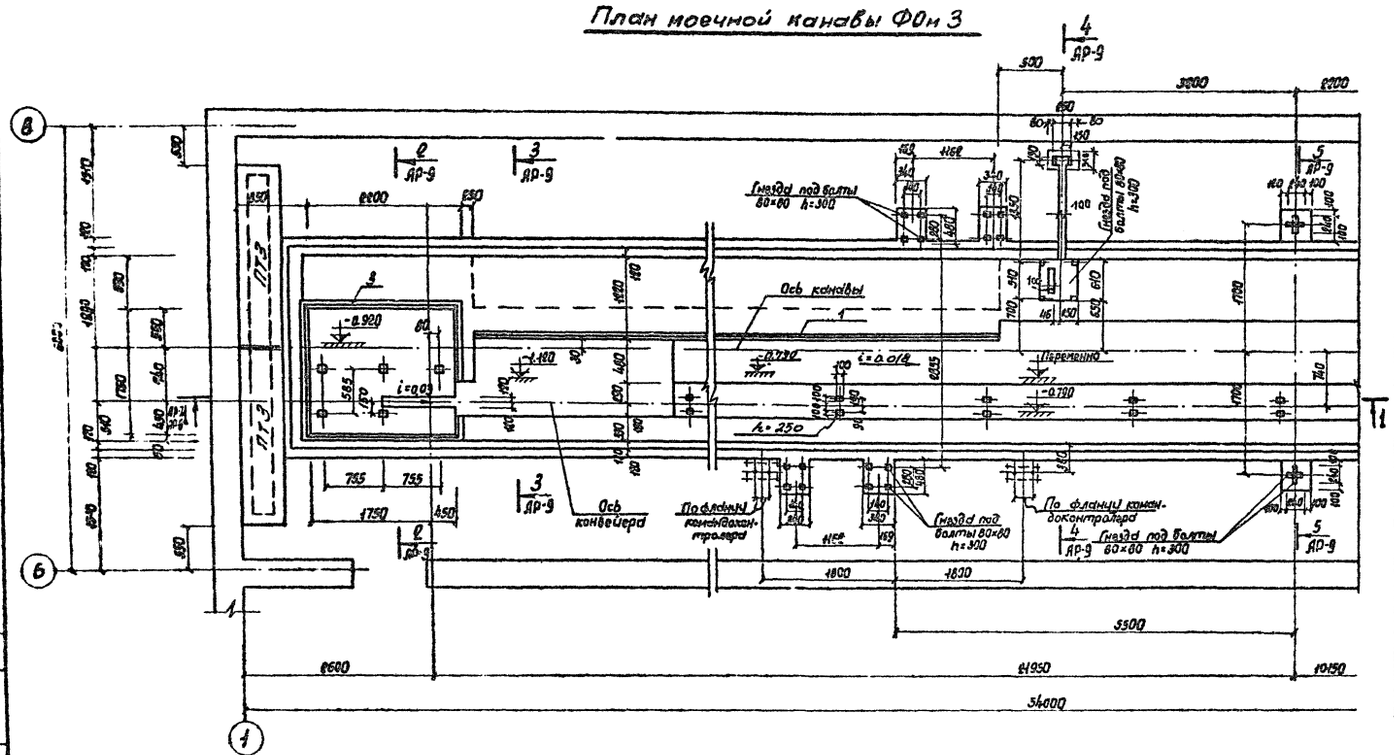

1-1

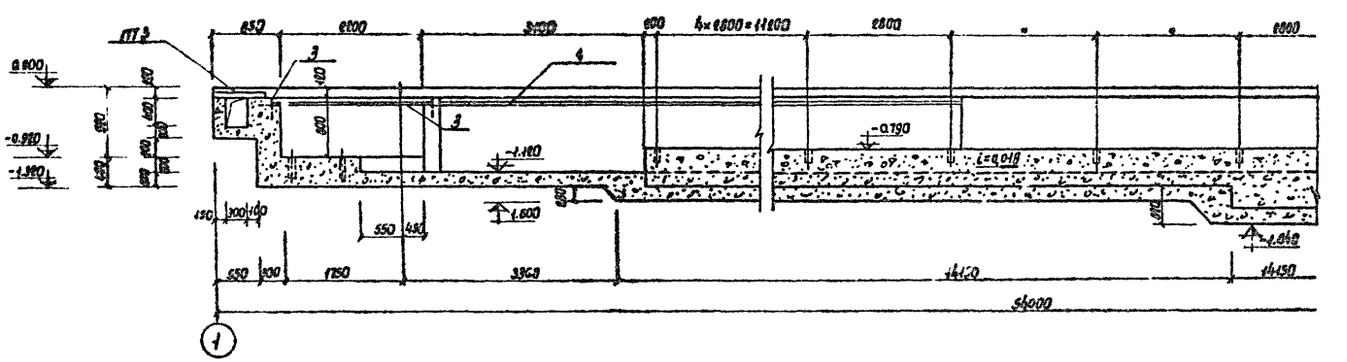

Спецификация элементов к маркировочным схемам расположенным на листе.

Марка	Обозначение	Наименование	Кол.	Примечание
		Маркировочная схема плит покрытия ФОн 3		
ПТЗ	И-04-04 вып. 2	Плита покрытия ПТЗ	2	0,58т
	3.501-5	Сальник Ду=100 l=800	1	
	То же	Сальник Ду=600 l=800	1	

Формат	Зона	Поз.	Обозначение	Наименование	Кол.	Примечание
				Моечная канава ФОн3	1	
				Сборочные единицы и детали		
11		1	ТП 503-270 АРИ-МН1	Изделие закладное МН1	320	пм
11		2	ТП 503-270 АРИ-МН2	То же МН2	0,85	пм
11		3	ТП 503-270 АРИ-МН3	То же МН3	1,0	пм
				Материалы		
				Бетон М-200	230	м³

1. Пол и стены канавы облицевать керамической плиткой белого цвета (ГОСТ 6141-63*)
2. Пол выполнять с уклоном в сторону водоприемного лотка.
3. В местах расположения колодцев под анкерные болты основной бетон укладывать ниже указанных отметок на толщину выравнивающего слоя - 20 мм. Состав выравнивающего цементного слоя 1:3.
4. Все несговоренные колодцы в плане 80×80 h=200

Изм.	Лист	N докум.	Подп.	Дата
Гл.инж.пр.		Темкин		6.74
Нач.ПСО		Маркарян		
Гл.конст.		Комаров		5/74
Нач.отдела		Лопатенко		
Рук.гр.		Аксенова		

ТП 503-270 – ДР

Гараж-филиал на 60 сочлененных автобусов с закрытой стоянкой

Корпус мойки.

Лит	Лист	Листов
ТР	7	

Моечная канава ФОн-3. План. Разрез 1-1 (начало)

ГИПРОАВТОТРАНС г. МОСКВА

Согласовано: Нач. техн. отд. АПП Маслов

Инж. Ясенова

Провер. Аксенова

Заказ N 4373

Подпись и дата 7.07.74

Инв. N подл. 36174

Альбом II

План моечной канавы ФОм-3

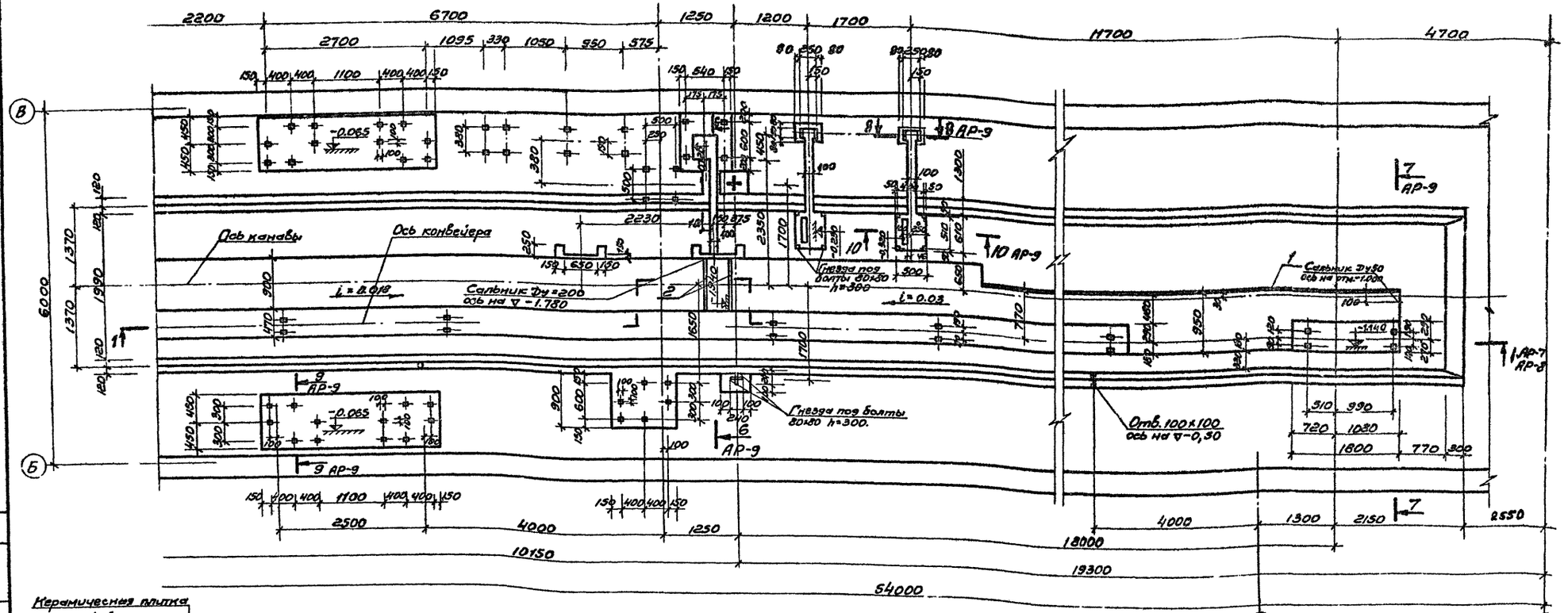

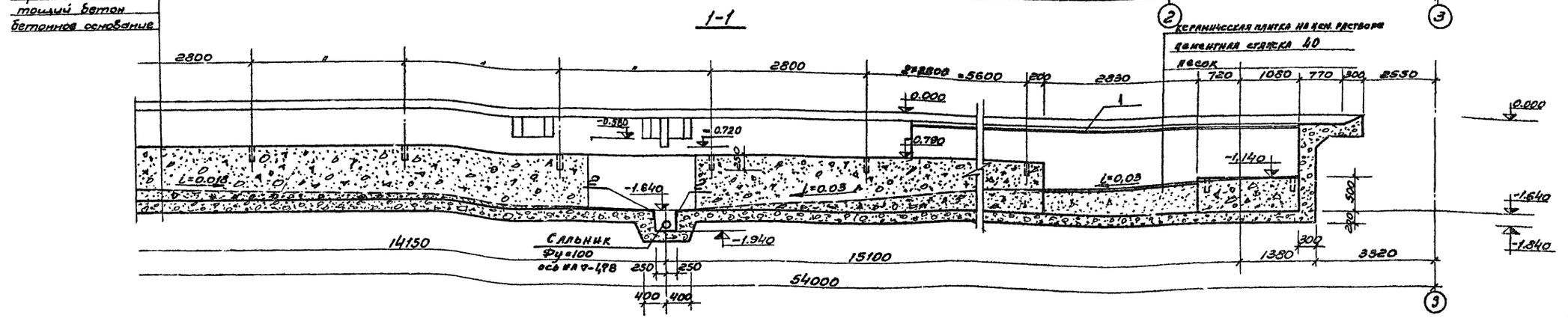

Изм.	Лист	№ докумен.	Подп.	Дата	ТП 503-270 -АР
Гл. инж. пр.		Темкин		4.74	Гараж-филиал на 60 сочлененных автобусов с закрытой стоянкой.
Нач. АСО		Маркарян			Корпус мойки.
Гл. конструктор		Комаров		2.12.74	Моечная канава ФОм-3 План. Разрез 1-1. (окончание)
Нач. отдела		Лопатенко			
Рук. гр.		Аксенова			

Лит.	Лист	Листов
ТР	8	

ГИПРОАВТОТРАНС г. Москва

Согласовано: Нач. техн. отдела ПТ Маслов; Нач. отд. ВХ Рулетова

Заказ 4373 Инв. № подл. 36174 Подпись и дата 09.04.74

альбом 17

Альбом II

2-2

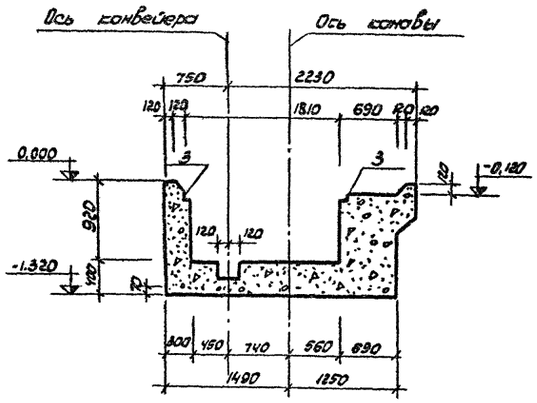

3-3

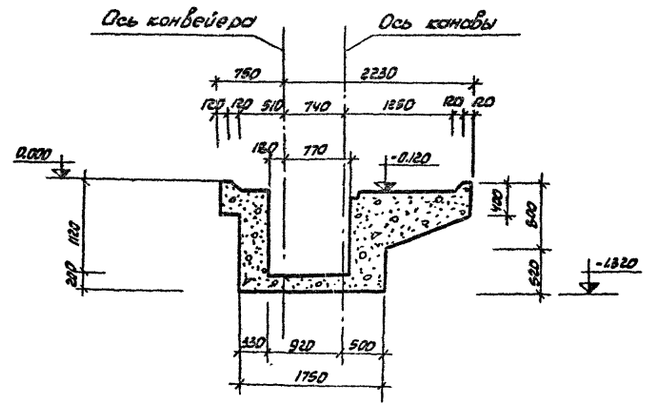

4-4

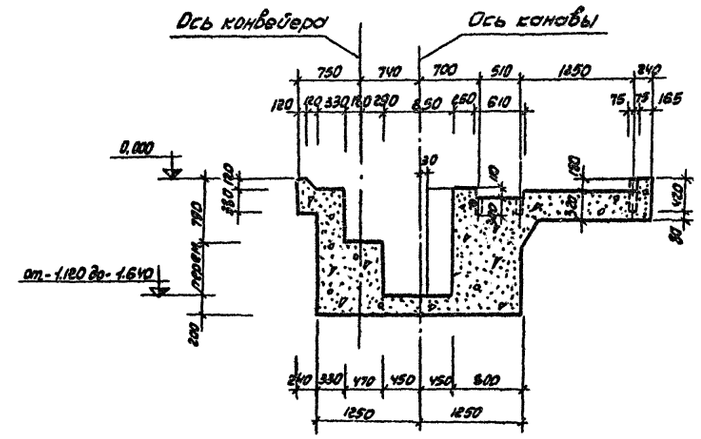

5-5

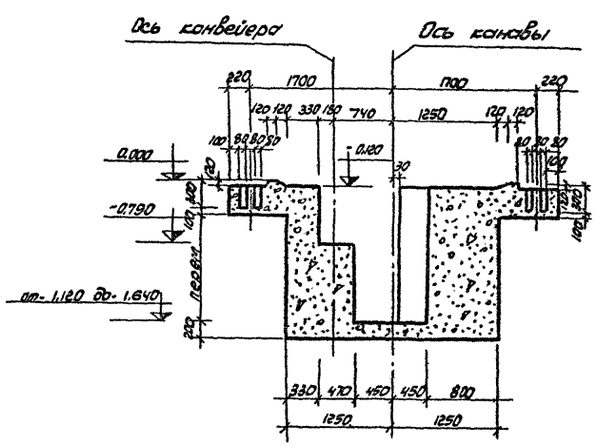

6-6

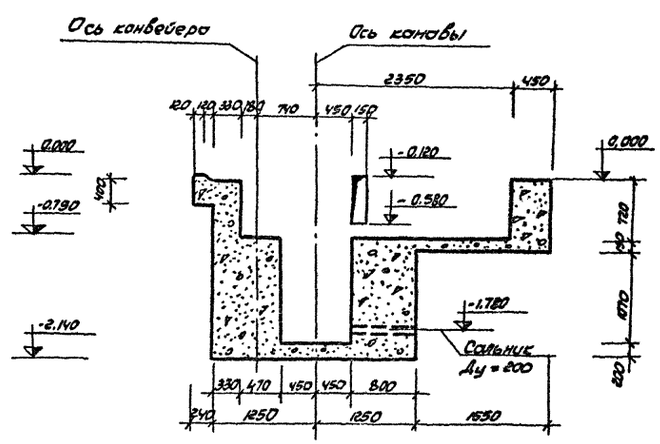

7-7

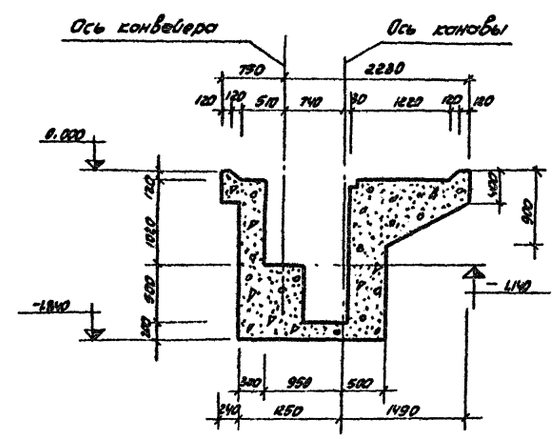

8-8

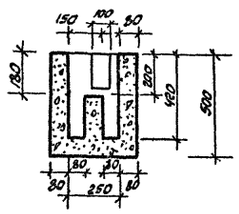

9-9

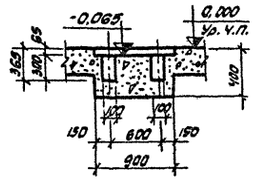

10-10

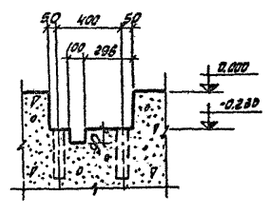

					ТП 503-270 —АР			
Изм.	Лист	N докум.	Подпись	Дата	Гараж-филиал на 60 сочлененных автобусов с закрытой стоянкой.			
Гл. инж. пр.		Темкин			Корпус мойки	Лит	Лист	Листов
Нач. ПСО		Маркарян				ТР	9	
Гл. констр.		Комаров			Моечная канава $Ф_{0,3}$ Сечения 2-2 ÷ 9-9	ГИПРОАВТОТРАНС г. Москва		
Гл. спец.		Лопатенко						
Рук. гр.		Аксенова						
Провер.		Аксенова						

Заказ № 673
Инв. № подл. 96174
Подп. и дата

Маркировочная схема щитов покрытия

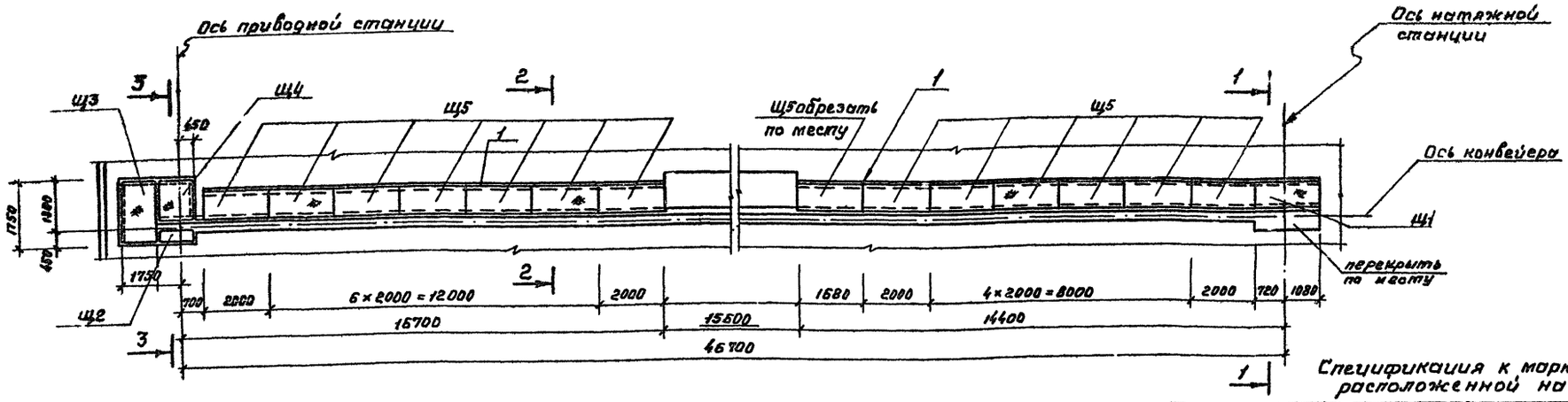

1-1

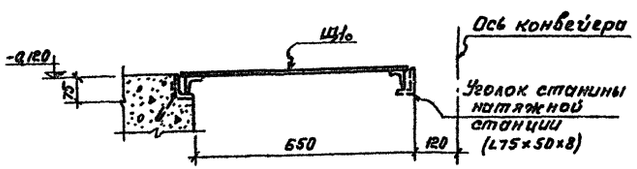

2-2

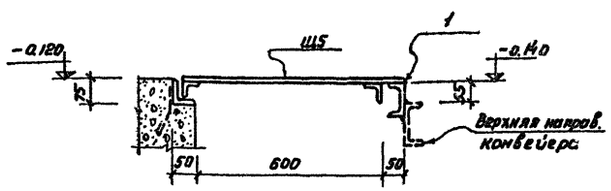

3-3

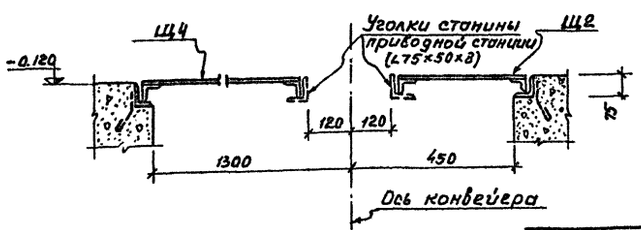

Спецификация к маркировочной схеме, расположенной на листе

Марка	Обозначение	Наименование	Кол.	Примеч.
		Маркировочная схема щитов покрытия		
Щ1	ТП 503-270 АРИ-Щ1, Щ2	Щит покрытия Щ1	1	0.117т
Щ2	То же	То же Щ2	1	0.050т
Щ3	" АРИ-Щ3	" Щ3	1	0.206т
Щ4	" АРИ-Щ4	" Щ4	1	0.122т
Щ5	" АРИ-Щ5	" Щ5	14	0.060т

Формат	Зона	Поз.	Обозначение	Наименование	Кол.	Примечание
				Сборочные единицы и детали		
22						
		1	АР-10	Б/г С10	29.7	пм

Изм.	Лист	N докум.	Подпись	Дата
Гл.инж.пр.		Темкин		6.4.76
Нач.ПСО		Маркарян		
Гл.констр.		Комаров		3.3.76
Гл.спец.		Попатенко		
Рук.гр.		Аксенова		
Ст.инж.		Шопен		

ТП 503-270 — АР

Гараж-филиал на 60 сочлененных автобусов с закрытой стоянкой

Корпус мойки

Лит	Лист	Листов
ТР	10	

Моечная канава
Маркировочная схема щитов покрытия. Сечения

ГИПРОАВТОТРАНС г. Москва

Альбом II

Зак. N 4373	Проверил	Аксенова	
Инв. N подл.	Подп. и дата		
96174			

Альбом II

План на отм. 0.000

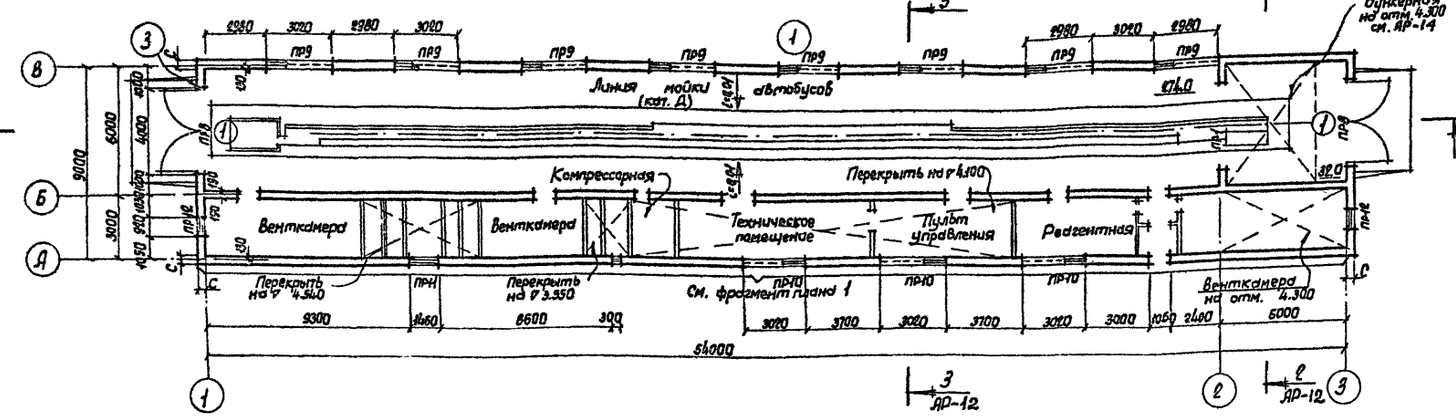

План на отм. 4.300

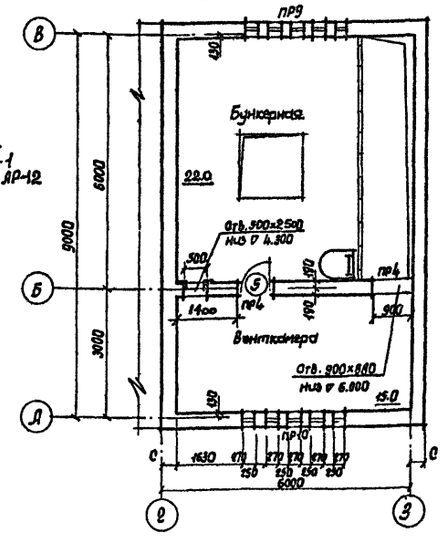

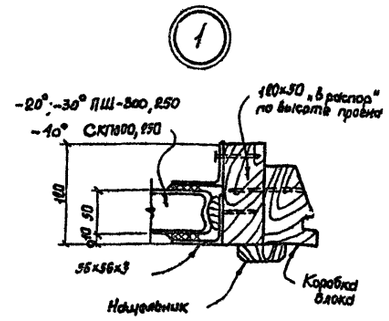

Фрагмент плана 1.

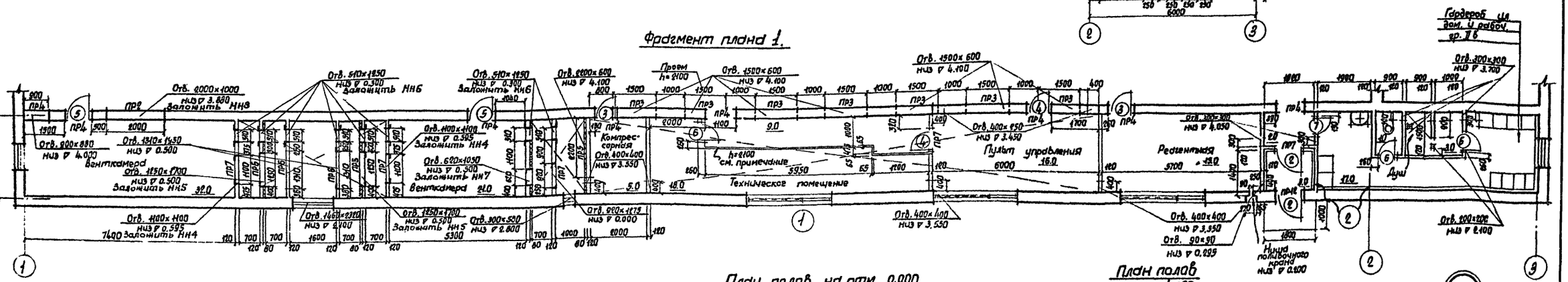

План полов на отм. 0.000

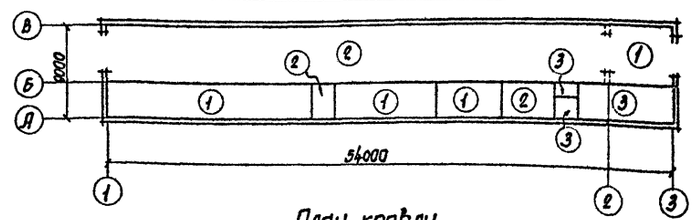

План полов на отм. 4.300

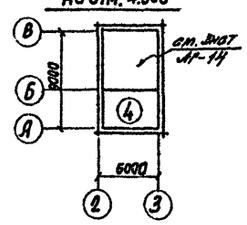

План кровли

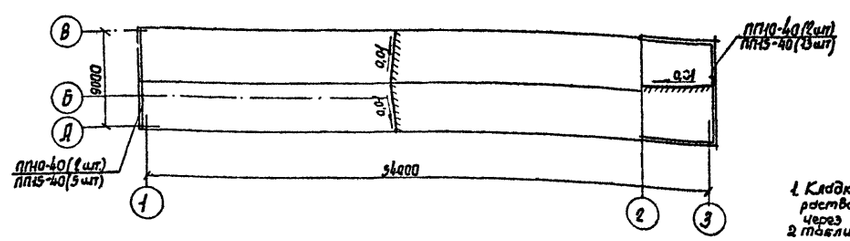

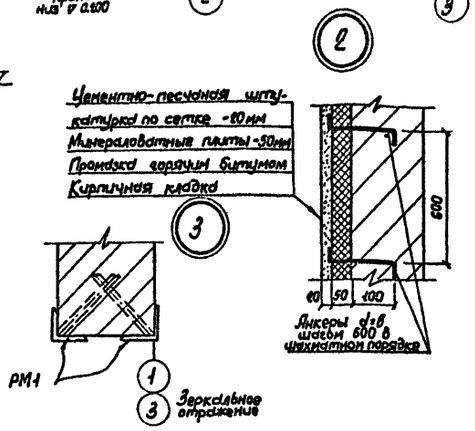

Экспликация полов

Тип по пр-ту	Конструкция пола	Материал слоя	Тип слоя	Толщ. слоя мм	Примечания
1		Бетон марки 300 Бетон марки 200 Уплотненный щебнем грунт	П-9 — —	30 150 —	
2		Мозаичные керамические плитки Цементно-песчаный раствор М300 Бетон марки 200 Уплотненный щебнем грунт	П-41 — — —	25 15 150 —	
3		Керамические плитки Цементно-песчаный раствор М150 Цементный раствор марки 150 Бетон марки 150 Уплотненный щебнем грунт	П-43 — — — —	13 15 20 100 —	
4		Цементно-песчаный раствор марки 100 Сб. ж.б. плиты	П-10 —	50 —	

Типы слоев обозначены по СНиП III-В.8-71

1. Кладку перегородки толщ. 65 мм выполнить из кирпича марки 75 на растворе марки 50 с горизонтальным армированием по всей длине через 2 ряда кладки стержнями 2 Ф4 ВI.
2. Таблицы толщин ограждающих конструкций см. лист АР-1

Изм.	Лист	N докум.	Подп.	Дата	ТП503-270 АР
Гл.инж.пр.		Шахнес			Гараж-филиал на 60 сочлененных автобусов с закрытой стоянкой
Гл.арх.мн.		Овнесян			Корпус мойки
Гл.инж.пр.		Темкин		7.4.76	Планы на отм. 0.000; 4.300. Фрагмент 1. Планы полов и кровли. Экспликация полов.
Нач.АСО		Маркарян			
Гл.констр.		Комаров		9.4.76	
Гл.спец.		Керп			

Лит.	Лист	Листов
ТР	11	

ГИПРОАВТОТРАНС г. МОСКВА

Согласовано:
Нач. ремонтно-стр. управления Мосгорисполкома
Нач. сант. упр. ДК Фунапетра
Нач. сант. отд. ОВ Неаполитанов

Инв. N подл. | Подпись и дата | Взам. инв. N

Фасад 1-3

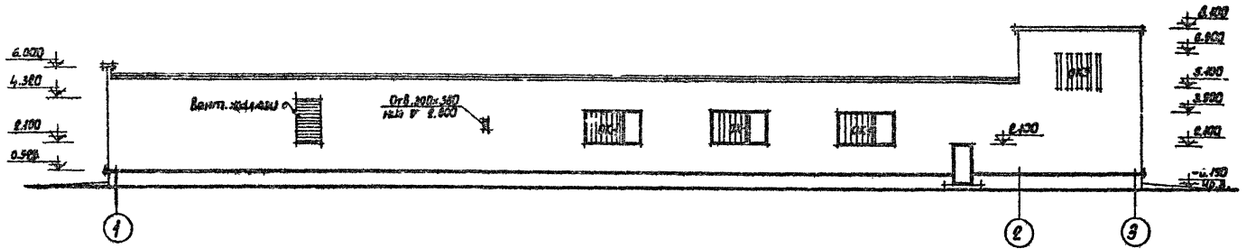

Фасад 3-1

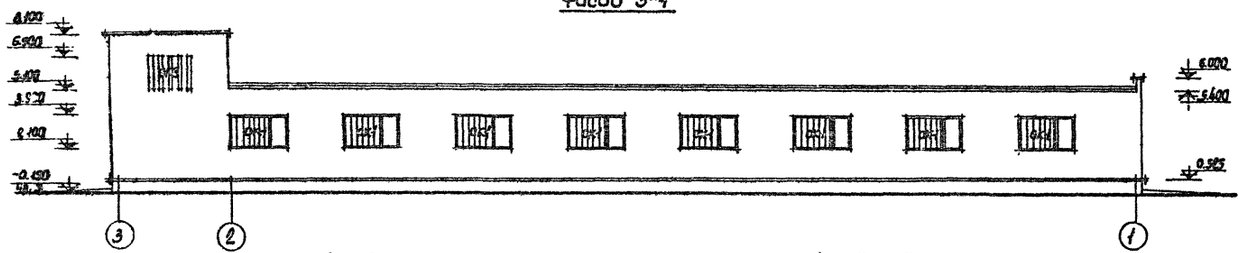

Фасад В-А

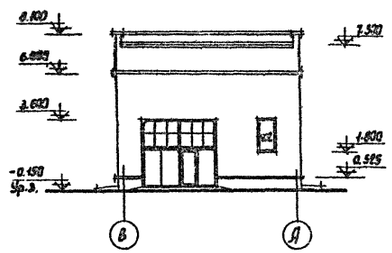

Фасад А-В

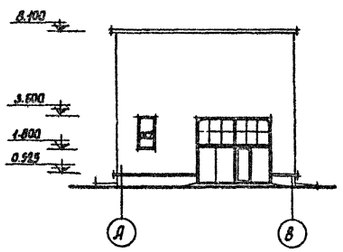

Слой гравия, втопленный в мастику
4 слоя рубероида на горячей битумной мастике
Цементно-песчаная стяжка -15
Плитный утеплитель ρ=500 кг/м³ (h по таблице)
Пароизоляция - слой толя на мастике
Сб. ж.б. плиты

Разрез 1-1

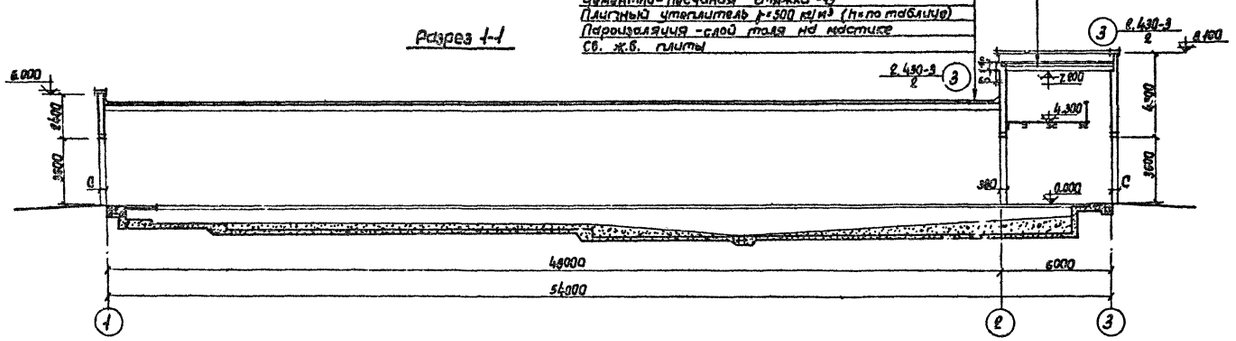

Спецификация заполнения оконных проемов

Марка	Обозначение	Наименование	Кол.	Примечание
		Проем ОК1		
ОСП-09	ГОСТ 11214-65*	Оконный блок	1	для t -40°
ПШ-300		Профильное стекло l=1760	6	СКП-300
ПШ-250		То же l=1760	1	СКП-250
		Проем ОК2		
ОСП-09	ГОСТ 11214-65*	Оконный блок	1	
		Проем ОК3		
ПШ-250		Профильное стекло l=1760	1	для t -45 СКП-250

Узлы замаркированные на схеме, с 1 по 3 приняты по серии 2.435-9, вып. 2.

Схемы заполнения оконных проемов

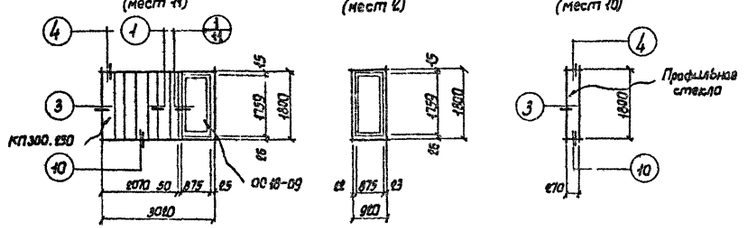

Разрез 2-2

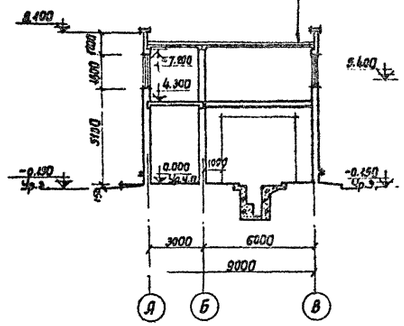

Разрез 3-3

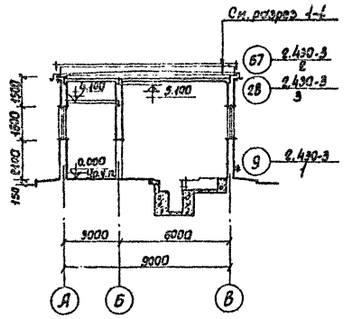

Изм.	Лист	N докум.	Подп.	Дата	ТП503-270 АР
Гл.инж.пр.	Шахнес				Гараж-филиал на 60 сочлененных автобусов с закрытой стоянкой
Гл.арх.пр.	Овнесян				Корпус мойки.
Гл.инж.пр.	Теплин			7.4.76	Лит. ТР · Лист 12 · Листов
Нач.ЛСО	Меркарян				Фасады 1-3; 3-1; А-В; В-А Разрезы 1-1; 2-2; 3-3; Схемы оконных проемов.
Гл.констр.	Комаров			7.3.76	ГИПРОАВТОТРАНС г. МОСКВА
Гл.спец.	Керп				

Альбом II

Согласовано:

Нач. санитарной службы

Нач. ГСПТ

Проверил Ткачук

Исполнил Керп

Арх. пр. Лесенова

Гл. арх. пр. Гинзбург

Гл. инж. пр. Кузнецова

Заказ N 1483

Инв. N подл. 96174

Подпись и дата 07.04.76

Альбом II

Маркировочная схема обрамления проемов по оси А

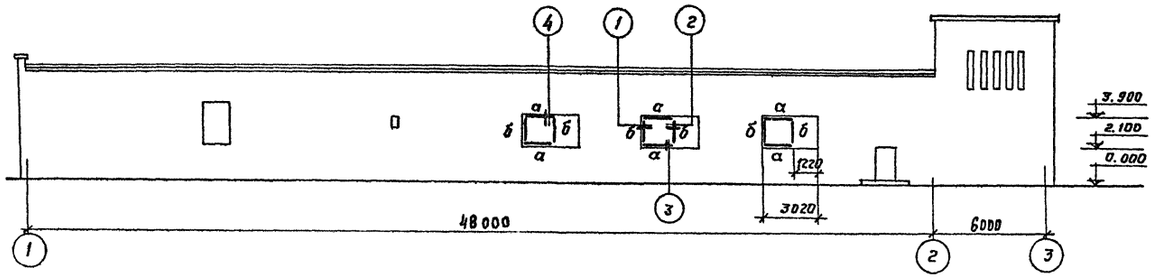

Маркировочная схема обрамления проемов по оси В

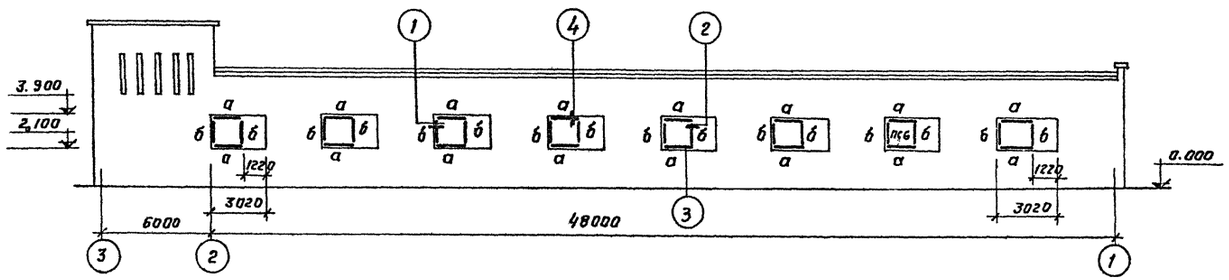

Таблица элементов

Марка	Сечение		Усилия в т.		Масса т	Примечания
	Эскиз	Состав	N	R		
а	∟	гн. L 56×3 – 100×4	констр.	констр	0,224	
б	∟	гн. L 56×3	—"—	—"—	0,200	

Спецификация к маркировочным схемам, расположенным на листе

Марка	Обозначение	Наименование	Кол.	Примеч
МС 6	2.436-5, вып.2	Соединит. элемент МС6	22	2,4кг
МС 1	2.436-5, вып1	то же МС1	22	0,9кг

Формат	Зона	Поз.	Обозначение	Наименование	Кол.	Примеч
11		1	ТП 503-270 АР и-МН3	Изделие закладное МН3	11	12.1кг

1. Элемент „б" крепить к стене шурупами через 500мм по высоте элемента.
2. Варить электродом Э 42 hш. по наименьшей толщине привариваемой детали.
3. Все металлические элементы окрасить масляной краской за два раза.

1

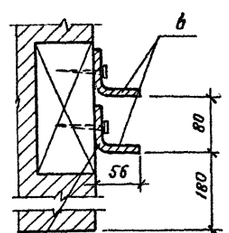

Крепить шурупами к деревянным пробкам 150×120×60 через 500 мм по высоте элемента б

2

Оконная коробка

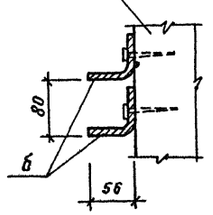

3

Стальная подкладка

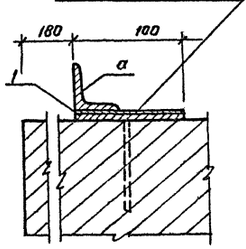

4

Железобетонная перемычка

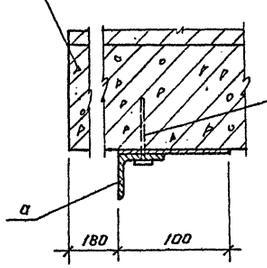

Изм.	Дата	№ докум.	Подпись	Дата	ТП 503-270 -АР	
Гл.инж.пр.		Темкин		6.4.76	Гараж-филиал на 60 сочлененных автобусов с закрытой стоянкой	
Нач. АСО		Маркарян			Корпус мойки	Лит: ТР; Лист: 13; Листов:
Гл.констр.		Камаров		3.3.76		
Нач.гл.спец.		Лопатенко			Маркировочная схема обрамления проемов по осям А и В. Узлы 1÷3	ГИПРОАВТОТРАНС г. Москва
Рук. гр.		Высоцкий				
Проверил		Аксенова				

Инв.№ подл. 96174 | Подп. и дата 02.4.76 | Взам. инв. № 4373

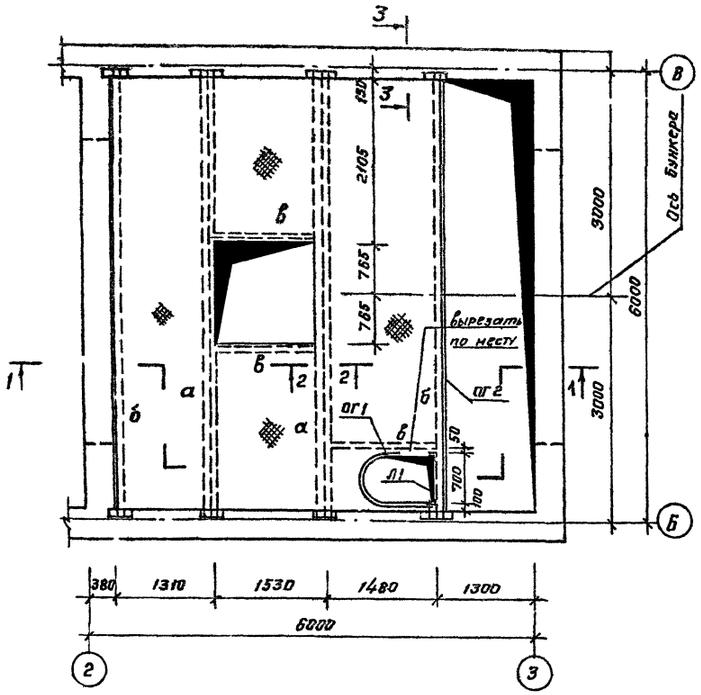

1-1

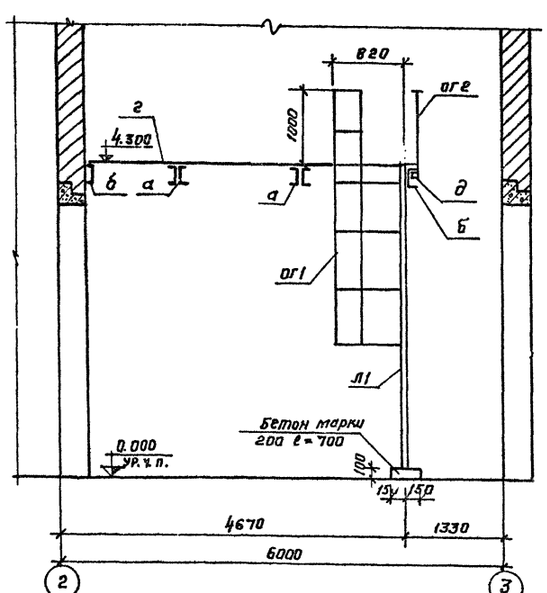

2-2

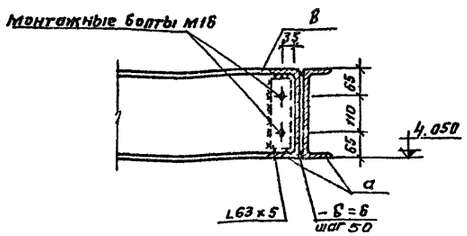

3-3

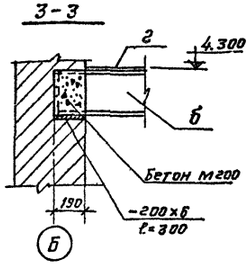

д

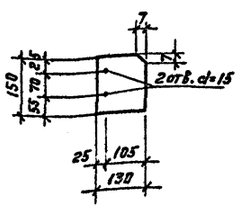

Характеристика элементов

Марка	Сечение: эскиз	Сечение: состав	Усилия: N	Усилия: R	Усилия: M	Масса т	Примечание
а		2 [24 δ=6x250		4.5	7.8	0.358	
б	[	[24		2.4	2.52	0.144	
в	[	[24	конструктивно			0.055	
г	—	— рифл δ=6				0.820	
д	—	— 150x4				0.001	

Спецификация элементов на лестницы и площадки

Марка	Наименование	Обозначение	Кол.	Примечан.
ог1	1459-2 Вып. 4 Л.107	ограждение стремянки СКГ4	1	0.030т
ог2	то же, Л 105	ограждение площадки ОПГ13	1	0.084т
Л1	то же Вып.3 Л 55	стремянка СГБ	1	0.094т

1. Сварку вести электродами типа Э42 (ГОСТ 9467-75) Высота шва - 6 мм.
2. Монтаж металлических балок вести одновременно с кладкой стен.
3. [24 балки „а" сварить между собой поверху и понизу швом равнопрочным основному металлу.
4. Все стальные конструкции окрасить эмалью марки ПФ - 115 по грунту ГФ-020 ГОСТ 4056-63*.
5. Все узлы замаркированы по серии 1.459-2 в3.
6. Данный лист выполнен на стадии КМ
7. Нагрузка на площадку 150 кг/м²

Изм.	Лист	№ докум.	Подпись	Дата	Т17503-270 -АР
Гр-инж. пр.		Темкин		4.4.76	Гарант - филиал на 60 сочлененных автобусов с закрытой стоянкой
Нач. АСО		Маркарян			Корпус мойки — Лит: ТР; Лист: 14; Листов:
Гл. констр.		Комаров		3.4.76	
И.о. гл. спец.		Лопатенко			Металлическая площадка на ▽ 4.300.
Рук. гр.		Аксенова			ГИПРОАВТОТРАНС г. Москва
Провер.		Аксенова			

Альбом II

Согласовано: Нач. отд. 82 Филатов

Заказ № 4373 Инв. № подл. 96174 Подп. и дата 07.04.76

Маркировочная схема плит покрытия

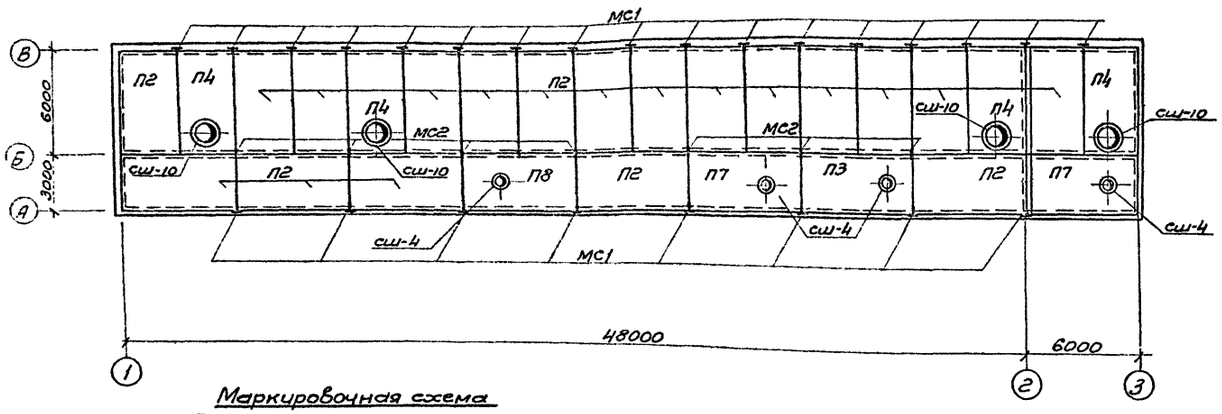

Маркировочная схема
Плит перекрытия на отм.3.800; 4.100; 4.300; 4.540

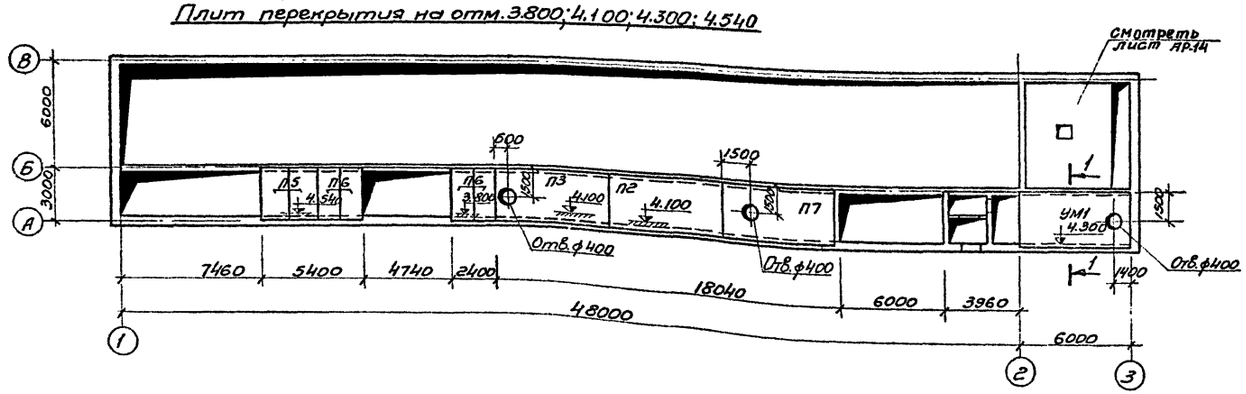

1-1

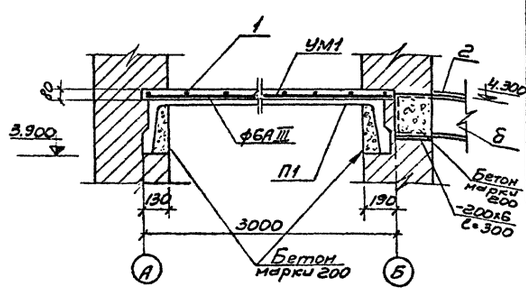

Формат	Зона	Поз.	Обозначение	Наименование	К-во	Примечание
				Монолитный участок		
				УМ1	1	
				Сборочные единицы и детали		
22		1	ГОСТ 3478-68	Сетка $\frac{150/200/6/4}{1100}$		
				Материал		
				Бетон М200	1,5	$м^3$

1. Во время монтажа плит покрытия и перекрытия в швы заложить анкера МС1 и МС2.
2. Швы между плитами замонолитить бетоном марки 200 на мелком гравии.

Спецификация элементов к маркировочным схемам, расположенным на листе.

Марка	Обозначение	Наименование	К-во	Примеч.
		Маркировочная схема плит перекрытия		
П1	1.465-7 Вып.1 ч.1,2 АРИ-П1; П7	$\frac{ПАV-4}{3х6}$-6а	1	3,30
П2	То же	$\frac{ПАV}{3х6}$-3-к	1	2,65
П3	"	$\frac{ПАV-4}{3х6}$-4-к	1	3,30
П5	ИИ-04-4 Вып. 20	ПК8-28-15	2	1,32
П6	То же	ПК8-28-12	4	1,00
П7	1.465-7. Вып.1 ч.1,2 АРИ-П1,П7	$\frac{ПАV-4}{3х6}$-4б	1	3,30
УМ1	АР-15	Монолитный участок УМ1	1	
		Маркировочная схема покрытия		
		Снег $р^н$ 70 кг/м² / Снег $р^н$ 100 кг/м² / Снег $р^н$ 150 кг/м²		
П2	1.465-7 Вып.1 ч.1,2	$\frac{ПАV}{3х6}$-3-к / $\frac{ПАV}{3х6}$-3-к / $\frac{ПАV}{3х6}$-4-к	19	2,65т
П3	То же	$\frac{ПАV-4}{3х6}$-4-к / $\frac{ПАV-4}{3х6}$-4-к / $\frac{ПАV-4}{3х6}$-5	1	3,30
П4	"	$\frac{ПАV-10}{3х6}$-4-к / $\frac{ПАV-10}{3х6}$-4-к / $\frac{ПАV-10}{3х6}$-5-к	4	3,6
П7	1.465-7; Вып.1 ч 1,2 АРИ-П1, П7	$\frac{ПАV-4}{3х6}$-4б / $\frac{ПАV-4}{3х6}$-4б / $\frac{ПАV-4}{3х6}$-5б	2	3,30
П8	1.465-7, Вып. 1, ч 1,2 АРИ-П8	$\frac{ПАV-4}{3х6}$-4в / $\frac{ПАV-4}{3х6}$-4в / $\frac{ПАV-4}{3х6}$-5в	1	3,30
Ст4	1.465-7 Вып.5	Стакан сш-4	4	0,09
Ст10	То же	Стакан сш-10	4	0,20
МС1	ТП-503-270 АРИ-МС1	Соединительное изделие МС1	25	1,27кг
МС2	ТП-503-270 АРИ-МС2	То же МС2	7	1,6кг

Изм.	Лист	N докумен.	Подпись	Дата	ТП 503-270 — АР
Гл.инж.пр.		Темкин		6.4.76	Гараж-филиал на 60 сочлененных автобусов с закрытой стоянкой
Нач.отд.		Маркарян			Корпус мойки — Лит. ТР, Лист 15, Листов
Гл.констр.		Комаров			
Нач.сект.		Лопатенко			Маркировочная схема плит покрытия. Маркировочная схема плит перекрытия.
Рук.групп.		Аксенова			ГИПРОАВТОТРАНС г. Москва
Ст.инж.		Шопен			

Совмещено: Нач.отд. ОВ Нежинский

Заказ 3 4372 Тираж 3 экз. Цена 0,09 Гос. ПИ 96174

АПБЕОМ-1

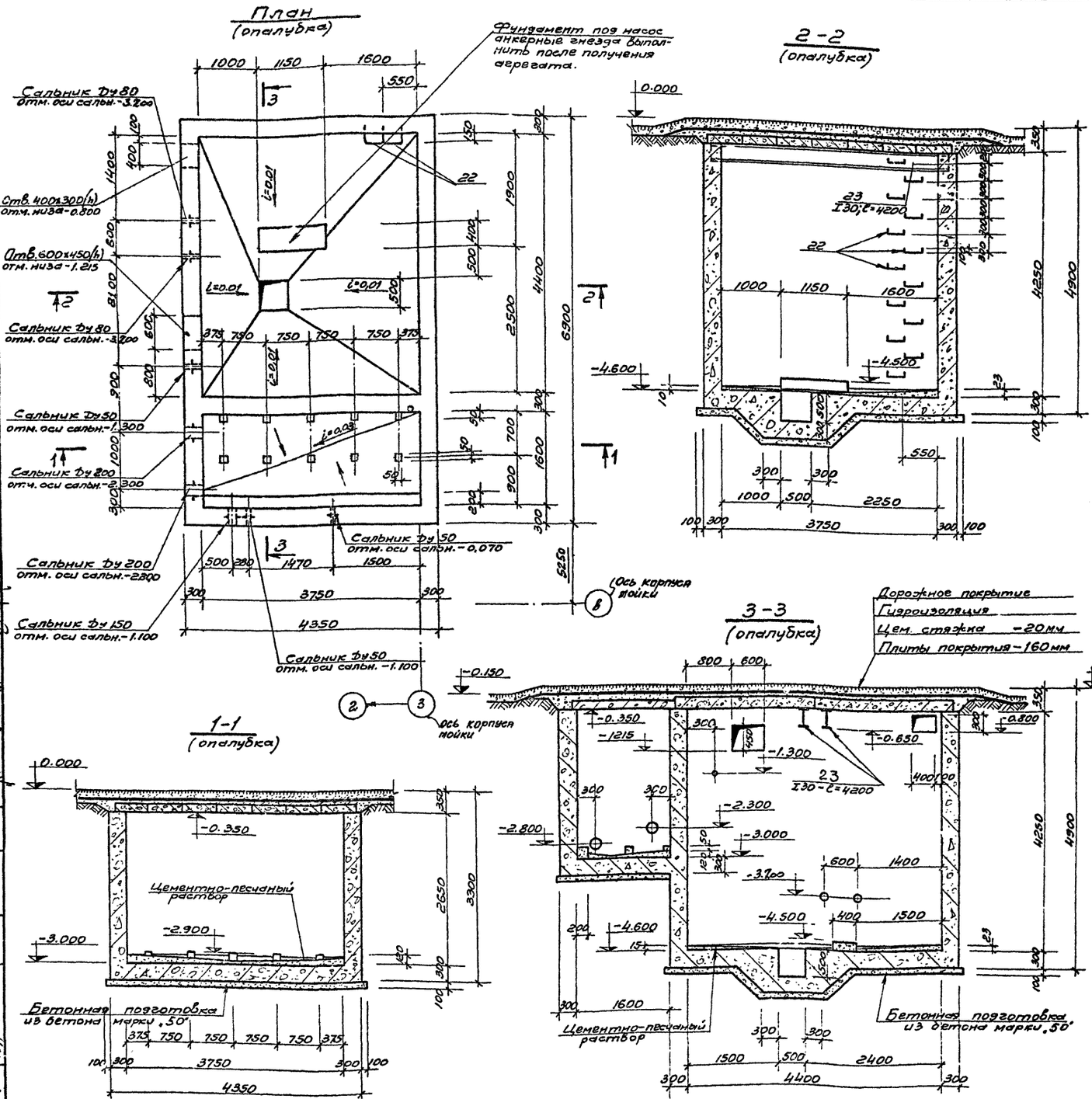

Спецификация элементов к маркировочным схемам, расположенным на листе.

Марка	Обозначение	Наименование	К-во	Примечания
Сальник	3.901-5	Сальник Ду50 А=300	3	5,0 кг
Сальник	То же	Сальник Ду80 А=300	2	6,7 кг
Сальник	"	Сальник Ду150 А=300	1	15,9 кг
Сальник	"	Сальник Ду200 А=300	2	21,4 кг

Формат	Зона	Поз.	Обозначение	Наименование	Кол.	Примечания
22			АР-16	Насосная станция		На 2х листах
				Сборочные единицы и детали		
		1-21	АР-17	Стержни одиночные		
11		22	ТП503-270 -АРИ-Мн9	Изделие закладное Мн9	13	шт
		23	АР-16	Б/4.I 30; ℓ=4200	2	шт
				Материалы		
				Бетон марки 200	34,6	м³

1. За отм. 0.000 принята отметка чистого пола корпуса мойки.
2. Все наружные поверхности, соприкасающиеся с грунтом, обмазать горячим битумом за 2 раза. Внутренние поверхности оштукатурить цементным раствором марки 50.
3. После монтажа все стальные изделия окрасить масляной краской за 2 раза.

Изм.	Лист	N докумен.	Подпись	Дата	ТП 503-270 -АР
Гл.инж.пр.	Темкин			6.4.76	Гараж-филиал на 60 сочлененных автобусов с закрытой стоянкой
Нач.АСО	Маркарян				Корпус мойки — Лит. ТР, Лист 16, Листов
Гл.конст.	Комаров			3.3.76	
Н.отд.спец.	Лопатенко				Насосная станция производственного оборотного водоснабжения (опалубка)
Рук.грп.	Аксенова				ГИПРОАВТОТРАНС г. Москва
Инженер	Панисов				

Альбом II

Согласовано: Нач.отд.в ВК Рудакова; Нач.отд.ОВ Неженская; Нач.отд ЭО Левцев

Пров. Лященко; Пров. Лященко

Заказ № 4373 Подпись и дата 04.76

Инв. № подл. 96174

План
(армирование)

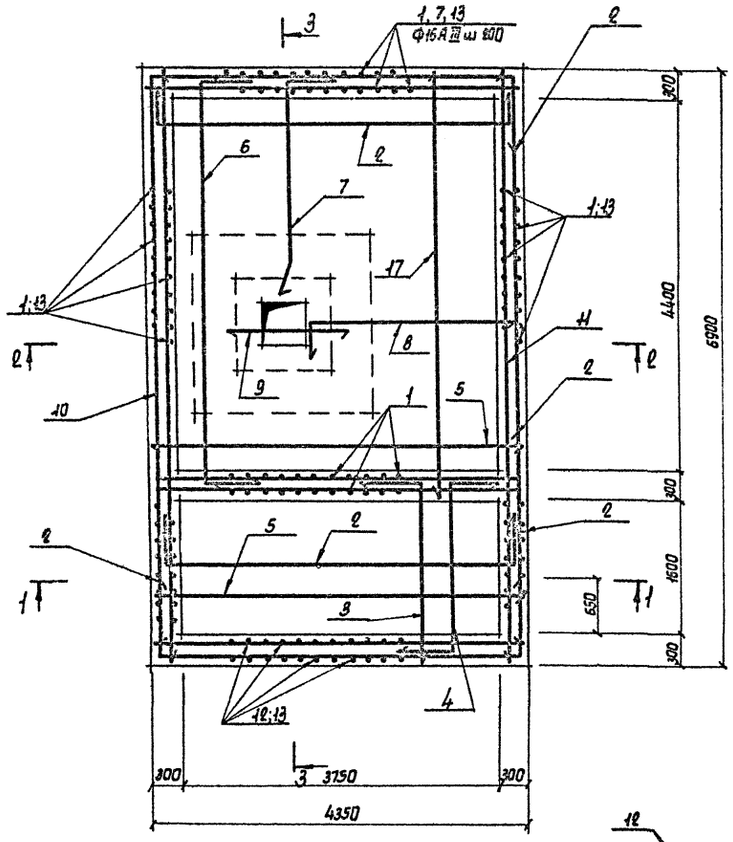

2-2
(армирование)

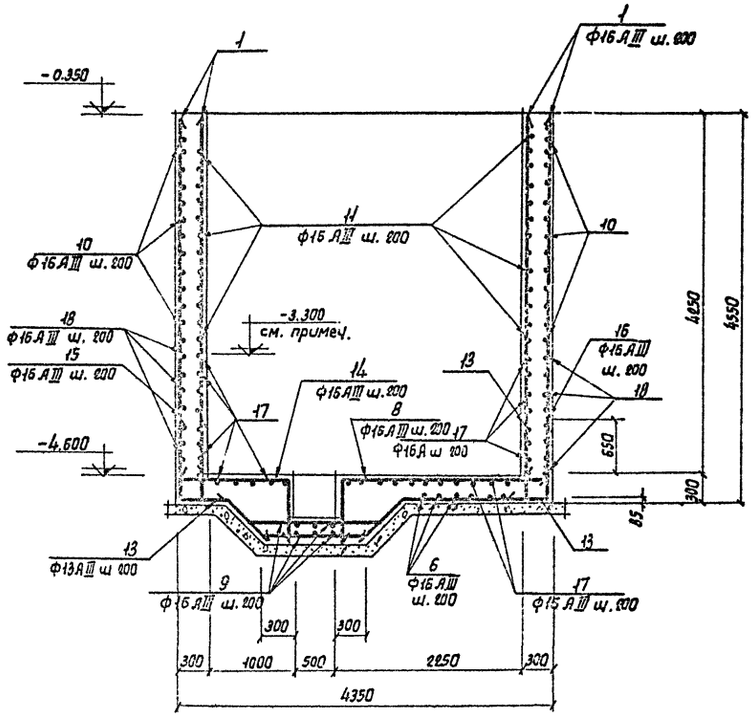

1-1
(армирование)

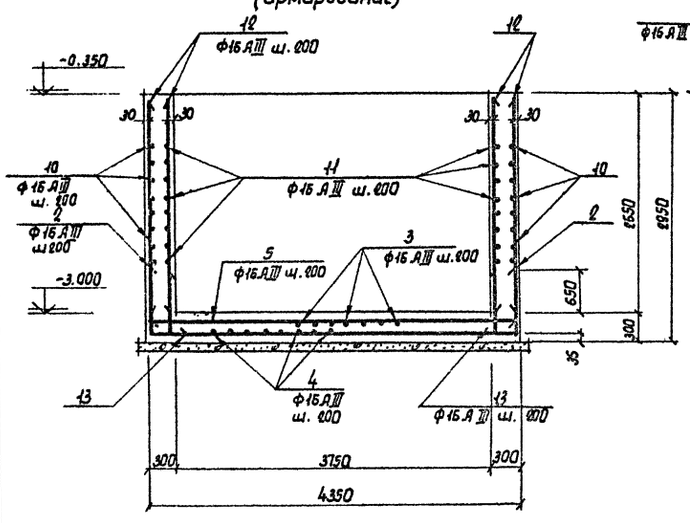

3-3
(армирование)

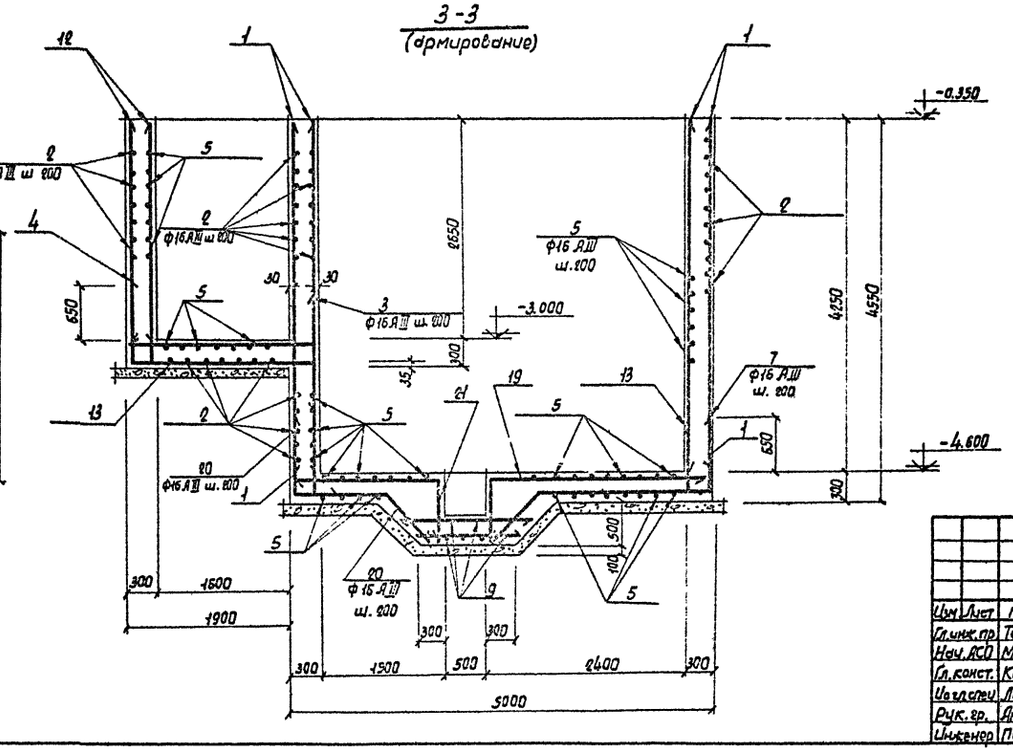

Ведомость стержней на один элемент

Марка эл-та	Поз.	Эскиз или сечение	ф мм	Длина мм	Кол.
Насосная станция производственного оборотного водоснабжения	1		16АIII	4230	196
	2	900 | 3660 | 900	16АIII	5460	91
	3	2120 | 900	16АIII	3020	20
	4	900 | 2420 | 900	16АIII	3320	22
	5		16АIII	4300	57
	6	900 | 4940 | 900	16АIII	6740	9
	7	750 | 1900 | 900 | 45°	16АIII	3550	3
	8	730 | 2500	16АIII	3030	3
	9		16АIII	1050	12
	10	900 | 6800 | 900	16АIII	8600	28
	11		16АIII	6860	28
	12		16АIII	2630	80
	13	250 | 900	16АIII	1150	276
	14	730 | 1240	16АIII	1970	3
	15	750 | 470 | 900 | 45°	16АIII	2120	3
	16	750 | 1750 | 900 | 45°	16АIII	3400	8
	17		16АIII	4460	17
	18	900 | 4900 | 900	16АIII	6700	28
	19	730 | 2640	16АIII	3370	3
	20	750 | 970 | 900 | 45°	16АIII	2620	3
	21	730 | 1740	16АIII	2470	3

Выборка стали на один элемент, кг

Марка элемента	Армат. изделия: Армат. сталь ГОСТ 5781-75, класс АIII, ф мм			Итого	Закладные изделия: Профильная сталь			Арм. сталь ГОСТ 5781-75, кл. АI, ф мм		Итого	Всего
	16				I30			20			
Насосная станция	1403			1403	307			42		349	1752

Поз. 18 и 17 укладывать с отм. -3.300 и ниже.

Изм. Лист	N докум.	Подп.	Дата	ТП 503-270 -АР	
Гл. инж. пр.	Темкин		6.4.76	Гараж-филиал на 60 сочлененных автобусов с закрытой стоянкой	
Нач. АСО	Маркарян			Корпус мойки.	Лит. ТР / Лист 17 / Листов
Гл. конст.	Комаров		21.5.76		
Ведущ. спец.	Лопатенко			Насосная станция производственного оборотного водоснабжения (армирование)	ГИПРОАВТОТРАНС г. Москва
Рук. гр.	Аксенова				
Инженер	Панисов				

Альбом II

Инв. N подл. 36174 | Подпись и дата | Взам. инв. N | Инв. N дубл. | Подпись и дата | Справ. N 42323

Маркировочная схема плит перекрытия

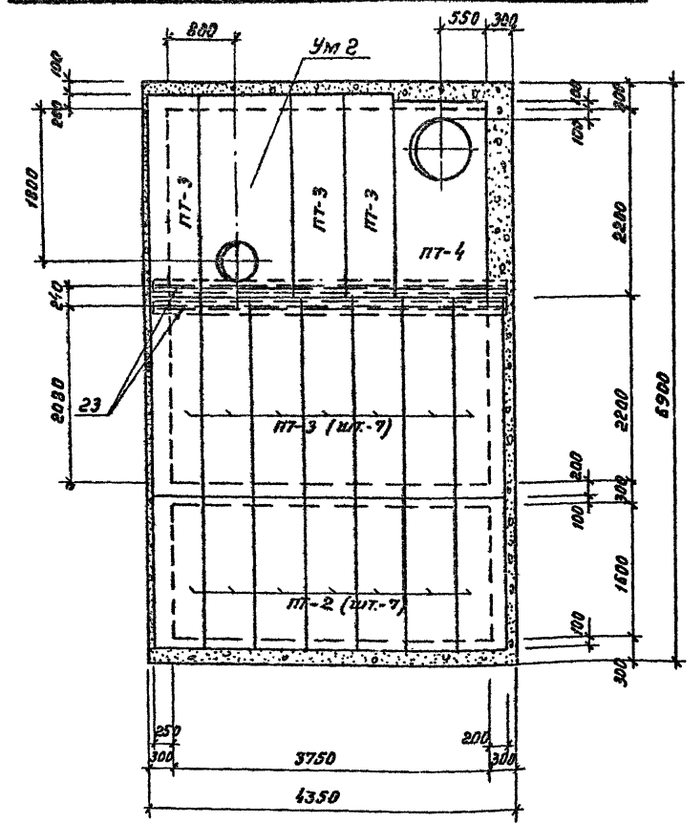

Ум-2

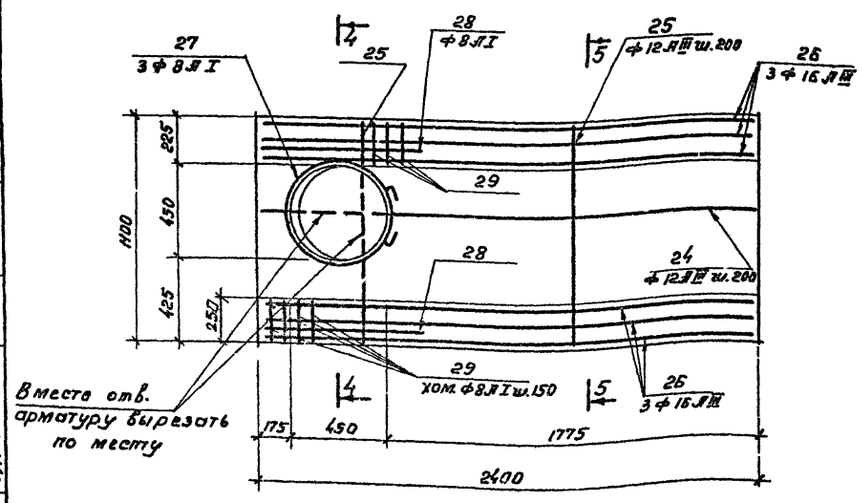

4-4

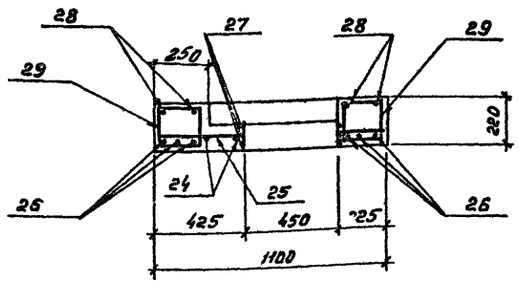

5-5

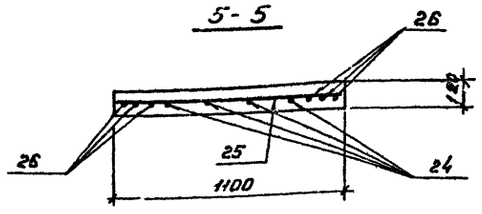

Ведомость стержней на один элемент

Марка элем.	Поз.	Эскиз или сечение	⌀ мм	Длина мм.	Кол. шт.
Ум-2	24	2380	12 AIII	2380	4
	25	1080	12 AIII	1080	13
	26	2380	16 AIII	2380	6
	27	⌀480; 240	8 AI	1870	3
	28		8 AI	1080	4
	29	215; 255; 180; 140	8 AI	790	16

Спецификация элементов к маркировочной схеме, расположенной на данном листе

Марка	Обозначение	Наименование	Кол.	Примечания
ПТ-2	НС-01-04 вып. 2	плита П4р	7	0.33т
ПТ-3	то же	тоже П5р	10	0.58т
ПТ-4	—"—	—"— П04	1	1.12т
Ум-2	АР-18	Участок монолитный Ум-2	1	
Люк Т	ГОСТ 3634-61	Люк тяжелый	1	134кг

Формат	Зона	Поз.	Обозначение	Наименование	Кол.	Примечания
А2				Ум-2		
				Сборочные единицы и детали		
		24-25	АР-18	Стержни одиночные		
				Материалы.		
				Бетон марки 200	0.5	м³

Выборка стали на один элемент, кг

Марка эл-та	Арматурные изделия								Всего
	Арматурная сталь ГОСТ 5781-61*								
	Класса AI			Итого	Класса AIII			Итого	
	⌀ мм.				⌀ мм.				
	8				12	16			
Ум-2	9			9	21	23		44	53

Изм.	Лист	N докум.	Подп.	Дата	ТП 503-270 -АР			
Гл. инж. пр.		Тенкин		6.4.76	Гараж-филиал на 60 сочлененных автобусов с закрытой стоянкой			
Нач. АСО		Маркарян			Корпус мойки	Лит	Лист	Листов
Гл. констр.		Комаров		13.5.76		ТР	18	
Зам. гл. спец.		Лопатенко			Насосная станция производственного оборотного водоснабжения. Маркировочная схема плит перекрытия	ГИПРОАВТОТРАНС г. Москва		
Рук. гр.		Аксенова						
Инж. КЕНР		Панисов						

Согласовано: Нач. отд. ОВ Иванникова; Проверил Аксенова; Альбом II

Заказ № 4373; Инв. N подл. 96174; Подпись и дата 07.04.76

Альбом II

План канала

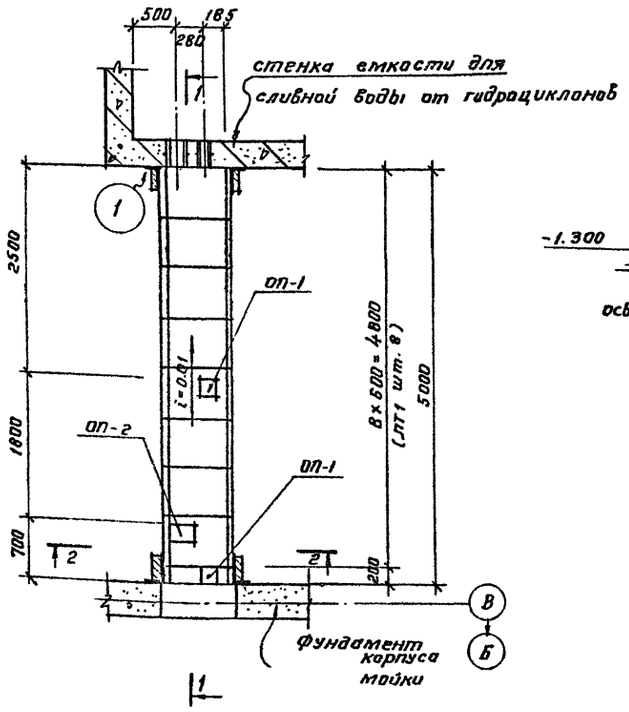

Маркировочная схема плит покрытия

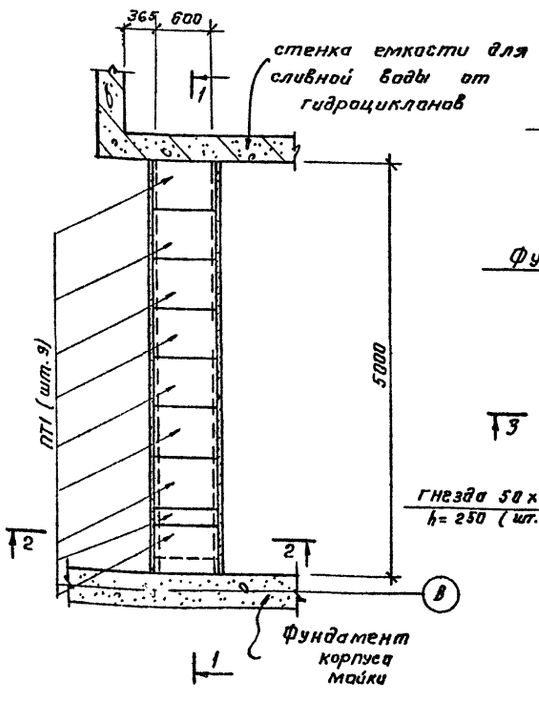

1-1

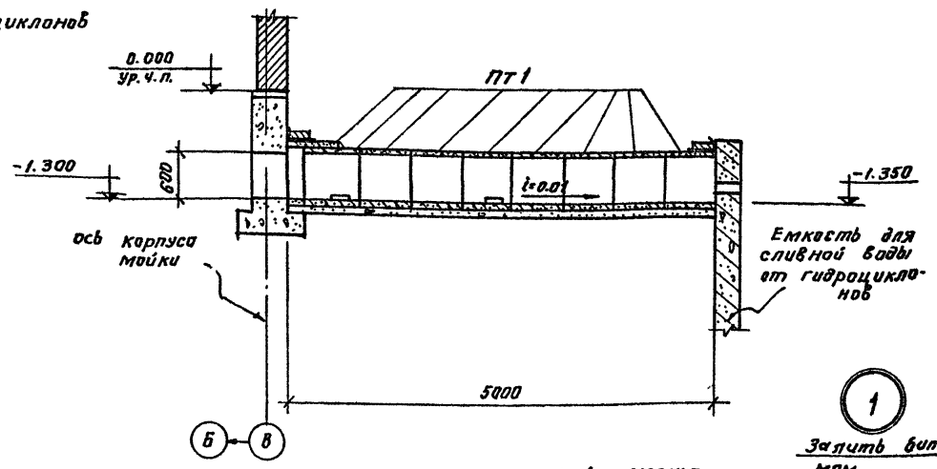

2 - 2

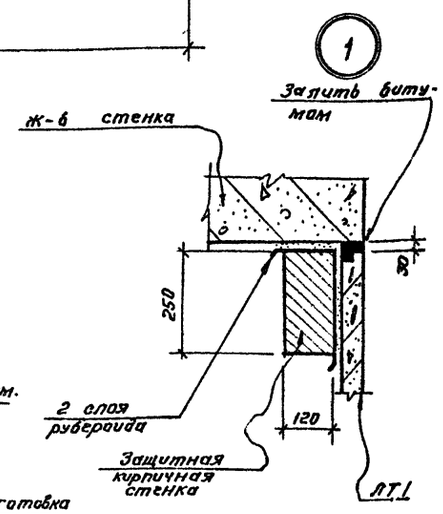

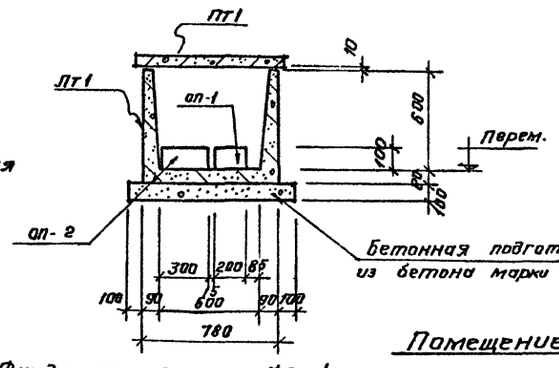

Фундамент под насос. ФОм 4

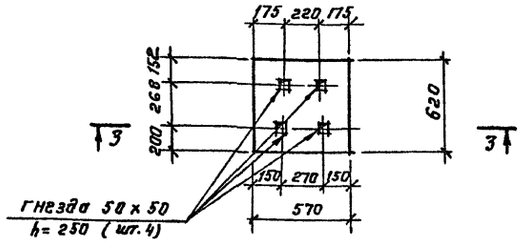

3 - 3

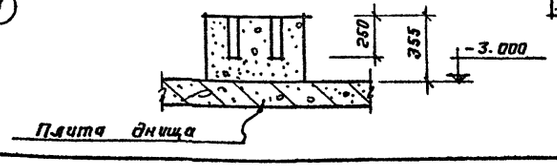

Помещение для бака с маслом

План

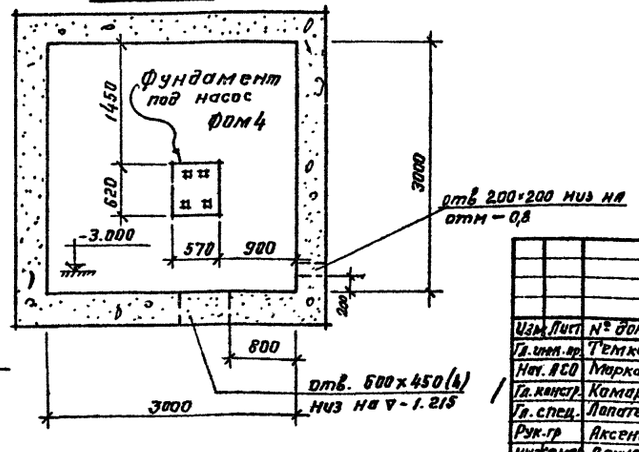

Спецификация элементов к маркировочным схемам, расположенным на листе

Марка	Обозначение	Наименование	Кол.	Примечания
ПТ 1	ИС-01-04, вып. 2	Плита П1д	9	8.10т
ЛТ 1	то же	Лоток Л3д	8	0,2т
ОП-1	—"—	Опорная подушка ОП-1	2	0.01т
ОП-2	—"—	тоже ВП-2	1	0.0125т

1. Канальные плиты П1д укладывать на цем. растворе марки 50 толщиной 10мм.
2. Швы между плитами и лотками тщательно заделать цементным раствором марки 50
3. Все поверхности, соприкасающиеся с грунтом, обмазать горячим битумом за 2 раза.
4. Строительную часть помещения для бака с маслом принять по типовому проекту 901-9-8 Вып. III

КЗ-16

Согласовано:
Нач. отд. ВК Филатова
Нач. отд. ЭО Тесленко

Подписи и дата | Инв. № подл.

Взам. инв. № 1575 | Подп. и дата 03.04.76 | Инв. № подл. 96174

Изм.	Лист	№ докум.	Подпись	Дата	ТП 503-270 -АР		
					Гараж-филиал на 60 сочлененных автобусов с закрытой стоянкой		
Гл. инж. пр.		Тёмкин		8.4.76	Корпус мойки	Лит	Лист	Листов
Нач. ПСО		Маркарян		17.3.76		ТР	19	
Гл. констр.		Комаров						
Гл. спец.		Лопатенко			Канал. Фундамент под насос ФОм 4.	ГИПРОАВТОТРАНС г. Москва	
Рук. гр.		Аксенова					
Инженер		Пяннгов					