ТИПОВОЕ ПРОЕКТНОЕ РЕШЕНИЕ

409-010-49.85

КОНВЕЙЕРНАЯ ЛИНИЯ ПО ИЗГОТОВЛЕНИЮ РЕБРИСТЫХ ПЛИТ ПЕРЕКРЫТИЯ РАЗМЕРОМ 3х6 м

АЛЬБОМ V

КОНСТРУКЦИИ ЖЕЛЕЗОБЕТОННЫЕ
КОНСТРУКЦИИ МЕТАЛЛИЧЕСКИЕ

обследование строительных конструкций

КФ ЦИТП инв № 9016/6

ЦЕНТРАЛЬНЫЙ ИНСТИТУТ ТИПОВОГО ПРОЕКТИРОВАНИЯ
ГОССТРОЯ СССР
КИЕВСКИЙ ФИЛИАЛ
г. Киев-57 ул. Эжена Потье № 12

67/17
Заказ № 5746 Инв. № 9016/6 Тираж 400

Сдано в печать 5/9 1985 Цена 3-72

ТИПОВОЕ ПРОЕКТНОЕ РЕШЕНИЕ

409 - 010 - 49.85

КОНВЕЙЕРНАЯ ЛИНИЯ ПО ИЗГОТОВЛЕНИЮ РЕБРИСТЫХ ПЛИТ ПЕРЕКРЫТИЯ РАЗМЕРОМ 3×6

АЛЬБОМ V

СОСТАВ ПРОЕКТА

АЛЬБОМ I ТЕХНОЛОГИЯ ПРОИЗВОДСТВА. ЧАСТИ 1 и 2
АЛЬБОМ II ТЕХНОЛОГИЧЕСКОЕ ПАРОСНАБЖЕНИЕ
АЛЬБОМ III ТЕПЛОВЫЕ АГРЕГАТЫ
АЛЬБОМ IV СИЛОВОЕ ЭЛЕКТРООБОРУДОВАНИЕ
АЛЬБОМ V КОНСТРУКЦИИ ЖЕЛЕЗОБЕТОННЫЕ. КОНСТРУКЦИИ МЕТАЛЛИЧЕСКИЕ
АЛЬБОМ VI СТРОИТЕЛЬНЫЕ ИЗДЕЛИЯ
АЛЬБОМ VII ЗАДАНИЕ ЗАВОДУ-ИЗГОТОВИТЕЛЮ ЩИТОВ
АЛЬБОМ VIII ВЕДОМОСТИ ПОТРЕБНОСТИ В МАТЕРИАЛАХ
АЛЬБОМ IX СПЕЦИФИКАЦИЯ ОБОРУДОВАНИЯ
АЛЬБОМ X СМЕТЫ
АЛЬБОМ XI НЕСТАНДАРТИЗИРОВАННОЕ ОБОРУДОВАНИЕ

РАЗРАБОТАН
ПРОЕКТНЫМ ИНСТИТУТОМ №2
ГЛ. ИНЖЕНЕР ИНСТИТУТА В.П.ИЛЮХИН
ГЛ. ИНЖЕНЕР ПРОЕКТА И.В. ИВАНОВА

КФ ЦИТП инв. № 9016/5

ПРОЕКТ УТВЕРЖДЕН ГОССТРОЕМ СССР
ПРОТОКОЛ №55 ОТ 18.09.81г.
РАБОЧАЯ ДОКУМЕНТАЦИЯ ВВЕДЕНА В ДЕЙСТВИЕ ГИПРОСТРОММАШЕМ
ПРИКАЗ № 78 ОТ 03.07.84г.

Содержание

Лист	Наименование	Стр.
	Конструкции железобетонные КЖ	
1	Общие данные	3
2	Схема расположения фундаментов под оборудование в осях 1÷17	4
3	Схема расположения фундаментов под оборудование в осях 17÷25	5
4	Фундамент под оборудование ФОМ1. План на отм. 0.000 Сечения 1-1÷ 6-6	6
5	Фундамент под оборудование ФОМ1. Армирование стен. Сечения 7-7÷ 12-12	7
6	Фундамент под оборудование ФОМ2	8
7.	Фундамент под оборудование ФОМ3	9
8	Фундамент под оборудование ФОМ4	10
9	Фундамент под оборудование ФОМ5	11
10	Фундаменты под оборудование ФОМ4, ФОМ5. Сечения 1-1÷ 55 Спецификация	12
11	Фрагмент 1	13
12	Фрагмент 2 и 3	14
13	Фрагменты 1; 2; 3 „ Сечения 1-1÷ 12-12 Узлы „2" и „3"	15
14	Фрагмент 4. Фундаменты под оборудование ФОМ8÷ФОМ9 Сечения 1-1÷5-5	16
15	Схема расположения плит днища	17
16	Схема расположения бетонных блоков под рельсы	18
17	Схема расположения плит перекрытия	19
18	Схема расположения камер на отм. 0.000 и 1.750	20
19	Схема расположения камер. Фрагмент 1. Сечение 1-1÷3-3	21
20	Схема расположения камер. Фрагмент 2 Сечения 5-5÷7-7	22
21	Схема расположения камер. Фрагмент 3 Сечения 4-4; 8-8; 9-9	23
22	Схема расположения камер. Фрагмент 4 Сечение 10-10 Узел 1	24
23	Сечения 1-1; 1А-1А	25
24	Сечения 2-2; 3-3	26
25	Сечения 4-4; 5-5	27
26	Сечения 6-6; 7-7	28
27	Монолитные участки УМ1, УМ2	29
28	Монолитные участки УМ3, УМ4	30
29	Монолитные участки УМ5÷ УМ7	31
30	Монолитный участок УМ8	32
31	Монолитные участки УМ10; УМ11	33
32	Монолитные участки УМ9; УМ12÷ УМ15	34
33	Монолитные участки УМ17; УМ18	35
34	Монолитные участки УМ16; УМ19÷ УМ22	36
35	Монолитные участки УМ23÷ УМ36	37
36	Ведомость деталей спецификация монолитных участков УМ1÷ УМ8	38
37	Спецификация монолитных участков УМ9÷ УМ17	39
38	Спецификация монолитных участков УМ18÷ УМ27	40
39	Спецификация монолитных участков УМ28÷ УМ36	41
40	Ведомость расхода стали на монолитные участки УМ1÷ УМ36	42
	Конструкции металлические КМ	
1	Общие данные (начало)	43
2	Общие данные (окончание)	44
3	Схема расположения коробов. Сечение 1-1÷4-4	45
4	Схема расположения коробов. Сечения 5-5÷ 9-9	46
5	Схема расположения монорельсов для подвески кабеля. Узлы 1÷ 4	47
6	Схема расположения ограждений фундаментов ФОМ4, ФОМ5 Схема расположения лестниц и ограждений камер	48

Инв.№ подл. | Подпись и дата | Взам.инв.№

ТП 409-010-49.85 Альбом V

Ведомость рабочих чертежей основного комплекта КЖЕ

Лист	Наименование	Примечание
1	Общие данные	
2	Схема расположения фундаментов под оборудование в осях 1÷17	
3	Схема расположения фундаментов под оборудование в осях 17÷25	
4	Фундамент под оборудование. Фом 1. План на отм. 0.000. Сечения 1-1÷6-6.	
5	Фундамент под оборудование. План армирования стен. Сечения 7-7÷12-12	
6	Фундамент под оборудование. Фом 2. План на отм. 0.000. Сечение 1-1	
7	Фундамент под оборудование. Фом 2. Сечения 12-12÷16-16; В-В и Г-Г.	
8	Фундамент под оборудование. Фом 3.	
9	Фундамент под оборудование. Фом 4.	
10	Фундамент под оборудование. Фом 5.	
11	Фундаменты под оборудование. Фом 4, Фом 5. Сечения 1-1÷5-5. Спецификация.	
12	Фрагменты 1 и 2. Планы. Сечения 1-1 и 2-2.	
13	Фрагмент 3. Сечения 3-3÷6-6. Спецификация. Ведомость расхода стали.	
14	Схема расположения плит днища.	
15	Схема расположения бетонных блоков.	
16	Схема расположения плит перекрытия.	
17	Схема расположения камер на отм. 0.000 и 1.750	
18	Схемы расположения камер. Фрагмент 1. Сечения 1-1÷3-3	
19	Схемы расположения камер. Фрагмент 2. Сечения 5-5÷7-7	
20	Схемы расположения камер. Фрагмент 3. Сечения 4-4; 8-8; 9-9.	
21	Схема расположения камер. Фрагмент 4. Сечения.	
22	Сечения 1-1; 1А-1А.	
23	Сечения 2-2 и 3-3.	
24	Сечения 4-4 и 5-5.	
25	Сечения 6-6 и 7-7.	
26	Монолитные участки Ум 1; Ум 2.	
27	Монолитные участки Ум 3; Ум 4.	
28	Монолитные участки Ум 5; Ум 6.	
29	Монолитный участок Ум 7.	
30	Монолитные участки Ум 8; Ум 9.	
31	Монолитные участки Ум 10÷Ум 15	
32	Монолитные участки Ум 16; Ум 17	
33	Монолитные участки Ум 18÷Ум 21.	
34	Монолитные участки Ум 22÷Ум 35.	
35	Ведомость деталей. Спецификация монолитных участков Ум 1÷Ум 7.	
36	Спецификации монолитных участков Ум 8÷Ум 16.	
37	Спецификации монолитных участков Ум 17÷Ум 26.	
38	Спецификации монолитных участков Ум 27÷Ум 35	
39	Ведомость расхода стали на монолитные участки Ум 1÷Ум 35	

Ведомость ссылочных и прилагаемых документов

Обозначение	Наименование	Примечание
	Ссылочные документы	
3.006-3, вып. II-1; II-2	Сборные железобетонные конструкции тоннелей	
3.006-2, вып. II-2	Сборные железобетонные каналы и тоннели из лотковых элементов	
1.141-9, вып. 9	Легкобетонные панели с круглыми пустотами длиной 448, 418, 388, 358, 328, 298, 268, 238 см. шириной 99 см, армированные сетками с рабочей арматурой из стали классов AIII и B-I.	
1.400-15, вып. 1	Унифицированные закладные изделия железобетонных конструкций для крепления технологических коммуникаций и устройств	
2.430-3, вып. 2	Архитектурно-строительные детали промышленных зданий с кирпичными стенами	
ГОСТ 23279-78	Сетки сварные из стержневой арматуры диаметром до 40 мм.	
ГОСТ 8478-81	Сетки сварные для железобетонных конструкций	
ГОСТ 7173-54*	Рельсы железнодорожные типа Р43 для путей промышленного транспорта	
ГОСТ 13579-78	Блоки бетонные для стен подвалов	
	Прилагаемые документы	
КЖИ-	альб. VI Строительные детали	
КЖИ ВМ. Ал.	Ведомость потребности в материалах по рабочим чертежам основного комплекта марки КЖ	

Ведомость спецификаций

Лист	Наименование	Примечание
14	Спецификация к схеме расположения плит днища и бетонных блоков	
16	Спецификация к схеме расположения плит перекрытия	
17	Спецификация к схеме расположения камер	
25	Спецификация к схеме расположения стеновых блоков	

Ведомость объемов сборных и железобетонных конструкций по рабочим чертежам основного комплекта

NN п/п	Наименование группы элементов конструкций	Код	Кол. м³	Примечан.
1	Плиты днища		57.6	
2	Стеновые блоки		169.5	
3	Блоки бетонные	583500	92.4	
4	Плиты перекрытия	584200	77.8	

1. Рабочие чертежи конвейерной линии разработаны на основании задания института „Гипростроммаш".
2. При проектировании линии приняты следующие исходные данные:
а/. грунты непучинистые, непросадочные со следующими нормативными характеристиками:
$C_н = 2$ кпа; $\varphi = 28°$; $\gamma = 1.8$ тс./м³; $E = 14.7$ мпа.
б/. грунтовые воды отсутствуют.
в/. сейсмичность района не более 6 баллов.
г/. расчетная зимняя температура – 30° С.
д/. нормативная снеговая нагрузка – 100 кгс/м².
3. За условную отметку 0.000 принята отметка чистого пола цеха, соответствующая абсолютной отметке [ ].
4. Железобетонные фундаменты выполнить по бетонной подготовке М50 h = 100 мм, а бетонные фундаменты и каналы выполнить по подготовке из щебня, втрамбованного в грунт.
5. В деформационных швах между фундаментами конвейерной линии заложить промасленные доски обернутые толем, толщиной 20 мм.
6. Разбивку колодцев под анкерные болты в фундаментах под оборудование сверить по получении оборудования.
7. Заливку колодцев под анкерные болты производить бетоном марки М150 на мелком заполнителе с тщательным штыкованием.
8. Монтаж сборных конструкций вести в соответствии с СНиП III-16-80 и указанием пояснительной записки серии 3.006-3 вып. I.
9. Работы по возведению монолитных железобетонных и бетонных конструкций вести в соответствии с СНиП III-15-76
10. Качество сварки арматуры и закладных деталей должно соответствовать требованиям ГОСТ 10922-75.
11. Закладные и соединительные изделия в щелевых камерах покрыть за 2 раза масляно-битумной краской БТ-577 ГОСТ 5631-79; в остальных конструкциях – покрытие пентафталевыми эмалями ПФ-115 ГОСТ 6465-76 толщиной 130 мм, нанесенного в 2 слоя по грунту из лака ГФ-021 ГОСТ 25129-82.
12. Бетонирование монолитных бетонных и железобетонных конструкций производить непрерывно с вибрированием.
13. Все швы между сборными железобетонными конструкциями заделать цементно-песчаным раствором в соответствии с указаниями серии 3.006-3 вып. I л. 28.
14. Обратную засыпку пазух котлована производить по окончании работ по устройству теплоизоляции камер равномерными слоями, толщиной 20-30 см. с уплотнением одновременно с обеих сторон камер до получения объемного веса грунта $\gamma = 1.8$ т.с./м³.
15. Все бетонные монолитные каналы выполнить из бетона марки М100.
16. Все сварные швы выполнять электродами типа Э-42 по ГОСТ 9467-75, кроме оговоренных.
17. Сборные железобетонные лотки укладывать на песчаную подготовку $\delta = 100$ мм.
18. Арматурная сталь для железобетонных конструкций принята: класса A-I – марки ВСт3кп2; класса A-III – марки 25Г2С.

Проект разработан в соответствии с действующими нормами и правилами и обеспечивает взрывную и пожарную безопасность при эксплуатации здания (сооружения) при соблюдении предусмотренных проектом мероприятий.

Главный инженер проекта /Иванова/

Взамен инв.№ | Подпись и дата | Инв.№ подл.

3
9016/6

привязан

инв.№

ГИП	Иванова	
Нач. отд.	Рыбкина	
Гл. спец.	Крутовской	
Рук. гр.	Кренева	
Ст. инж.	Рашевский	
Инж.	Кадыкова	
Пров.	Рашевский	
Н. контр.	Крутовской	

ТП 409-010-49.85 КЖЕ

Конвейерная линия по изготовлению ребристых плит перекрытий размером 3×6 м

Стадия	Лист	Листов
Р	1	39

Общие данные

Госстрой СССР Проектный институт №2 г. Москва

Копировал: Формат

Альбом V

ТП 409-010-49.85

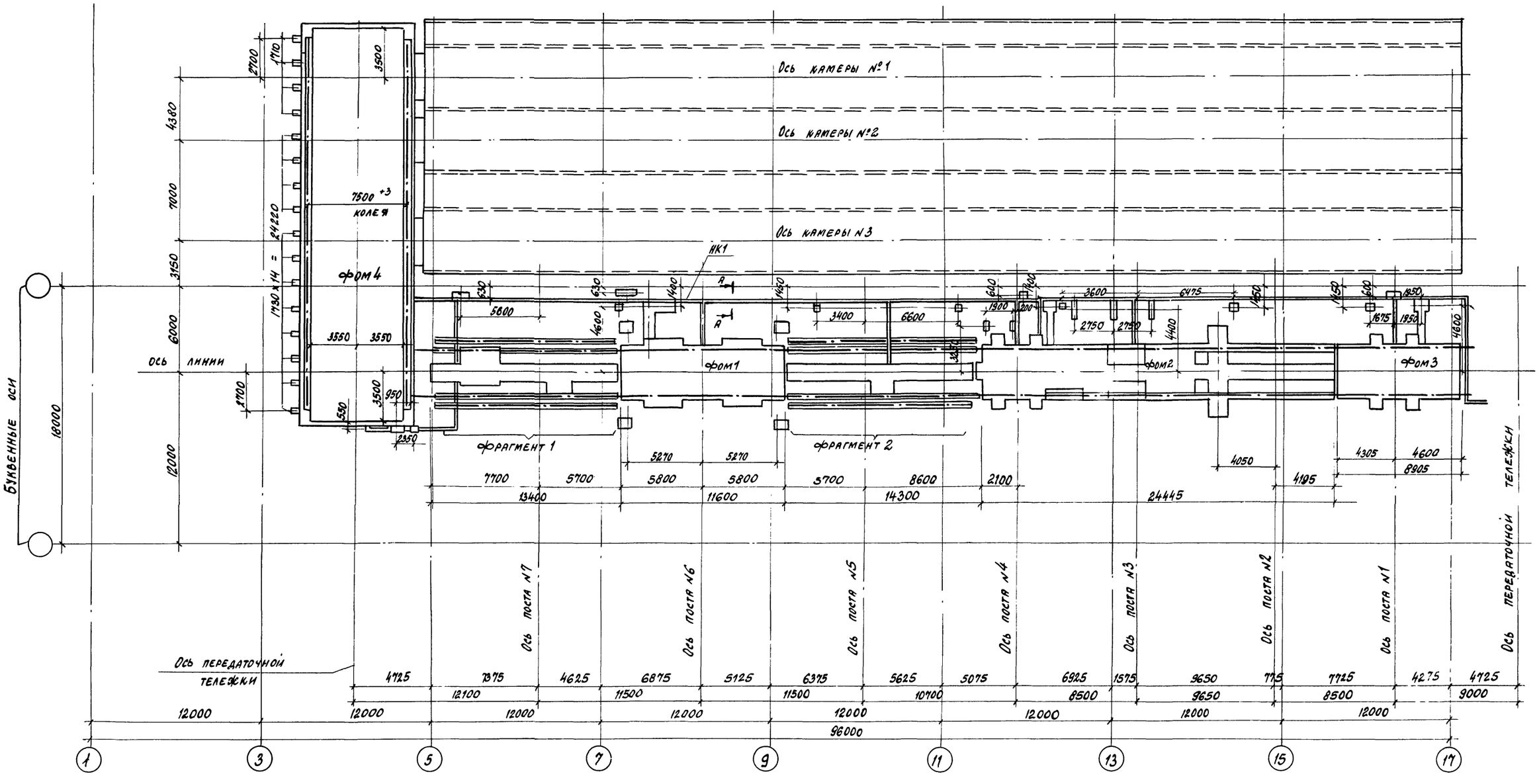

4
9016/6

ГИП	Иванова		ТП 409-010-49.85 КЖ	
Нач. отд.	Рыбкина		Конвейерная линия по изготовлению ребристых плит перекрытия размером 3х6м	
Гл. спец.	Крутовской			
Рук. гр.	Кренева			
Ст. инж.	Рашевский			
Инж.	Кадыкова			
Исполн.	Захарова			
Пров.	Рашевский			
Н. контр	Крутовской			

Стадия	Лист	Листов
Р	2	

Схема расположения фундаментов под оборудование в осях 1÷17

Госстрой СССР
Проектный институт № 2
г. Москва

Привязан

Инв. №

Инв. № подл. | Подпись и дата | Взамен инв. №

ТП 409-010-49.85 Альбом V

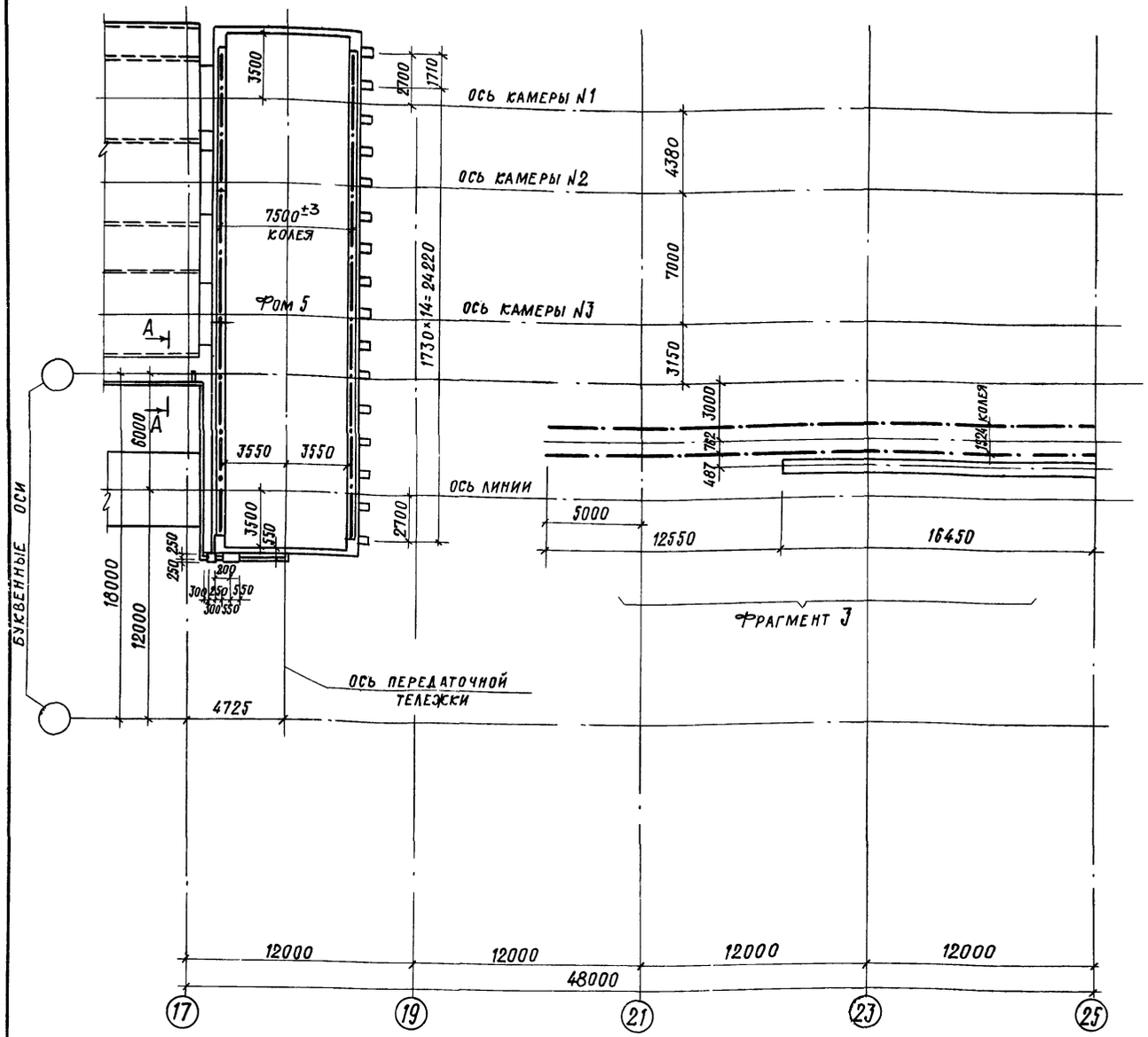

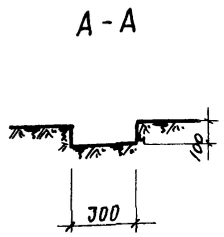

Марка	Обозначение	Наименование	Кол.	Масса кг.	Прим.
		Фундаменты под оборудов.			
Фом 1	л. 4, 5	Фом 1	1		
Фом 2	л. 6, 7	Фом 2	1		
Фом 3	л. 8	Фом 3	1		
Фом 4	л. 9	Фом 4	1		
Фом 5	л. 10	Фом 5	1		
	л. 12	Фрагмент 1	1		
	л. 12	Фрагмент 2	1		
	л. 13	Фрагмент 3	1		
		Каналы			
НК1	л. 2, 3	НК1	1		

В фундаментах оборудования на листах КЭ-2 ÷ КЭ-13. предусматривается подливка из цементнопесчаного раствора составом 1:2, которая выполняется при монтаже оборудования.

В местах, где оборудование крепится к закладным элементам, предусматриваются рихтовочные стальные прокладки из расчета установки низа оборудования на отм. -1.000

9016/6 5

Привязан

Инв. №

Инв. № подл. | Подпись и дата | Взамен инв. №

ГИП	Иванова	
Нач. отд.	Рыбкина	
Гл. спец.	Крутовской	
Рук. гр.	Кренева	
Ст. инж.	Рашевский	
Инж.	Кадыкова	
Исполн.	Захарова	
Пров.	Рашевский	
Н. контр.	Крутовской	

ТП 409-010-49.85 КЭ

Конвейерная линия по изготовлению ребристых плит перекрытий размером 3×6 м

Стадия	Лист	Листов
Р	3	

Схема расположения фундаментов под оборудование в осях 17 ÷ 25

Госстрой СССР Проектный институт № 2 г. Москва

Альбом V

ТП 409-010-49.85

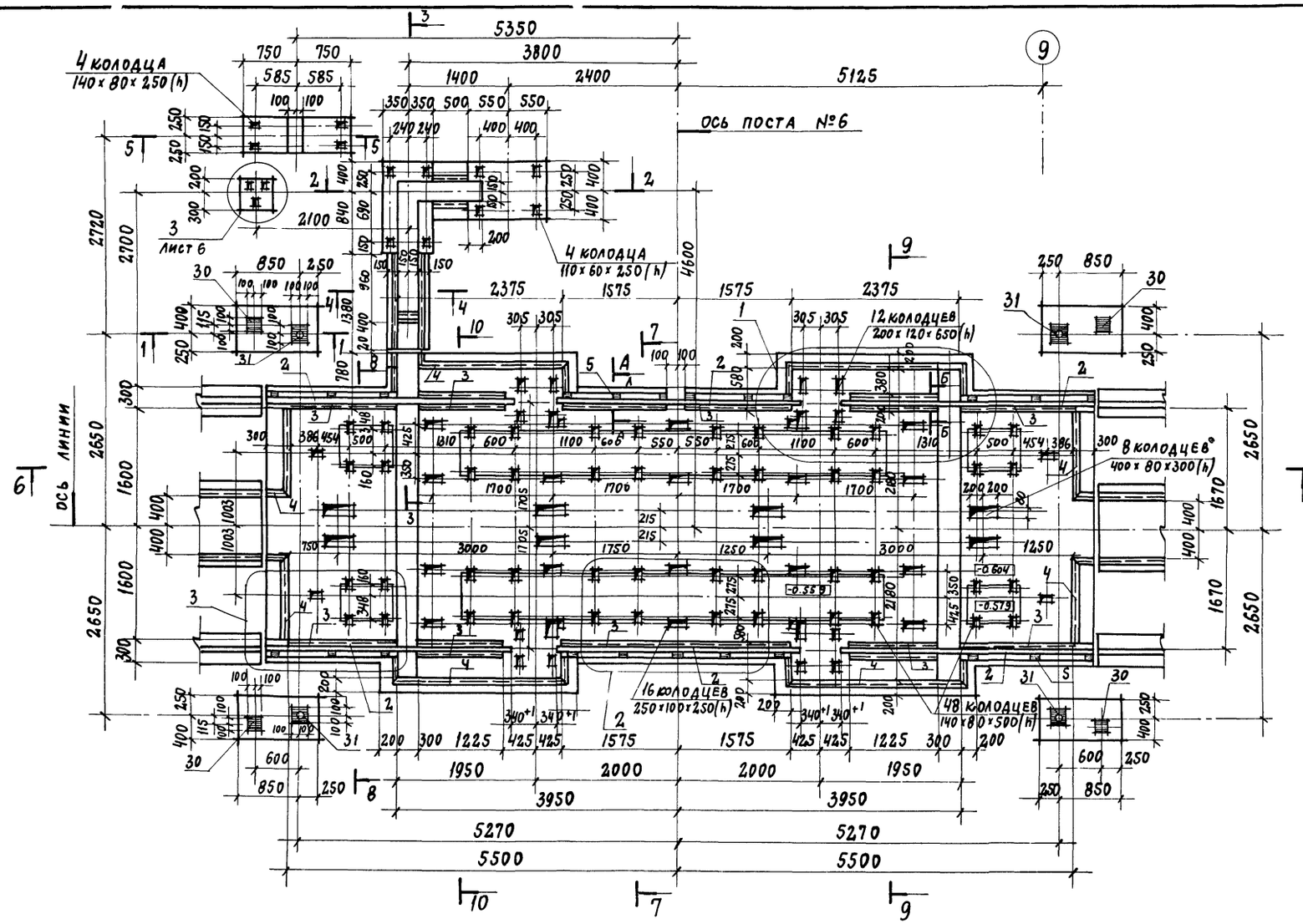

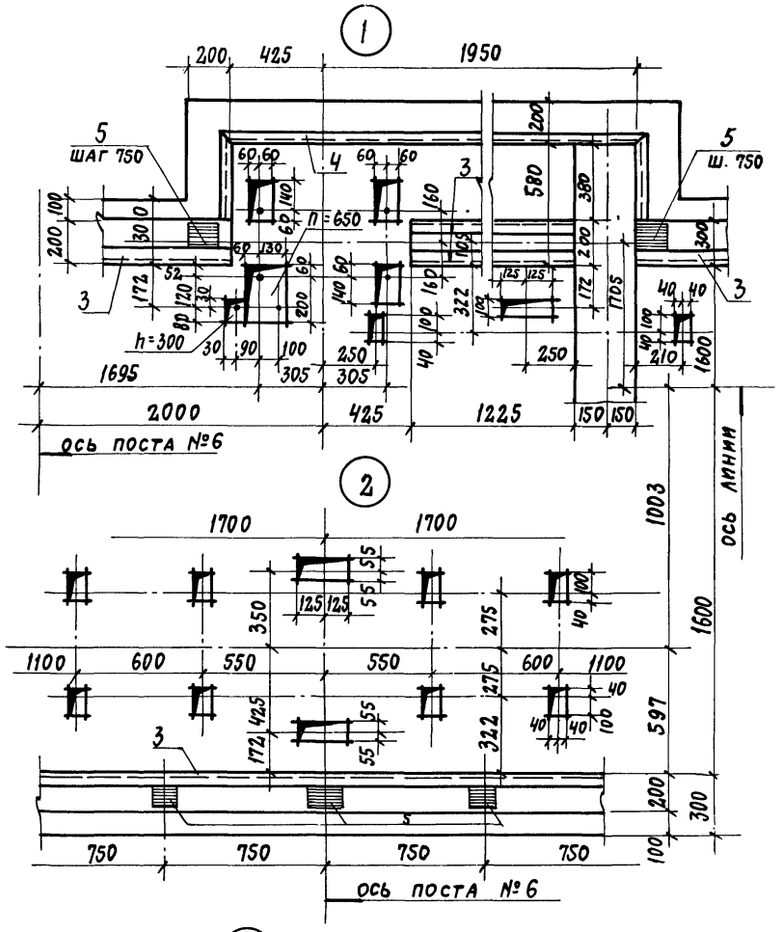

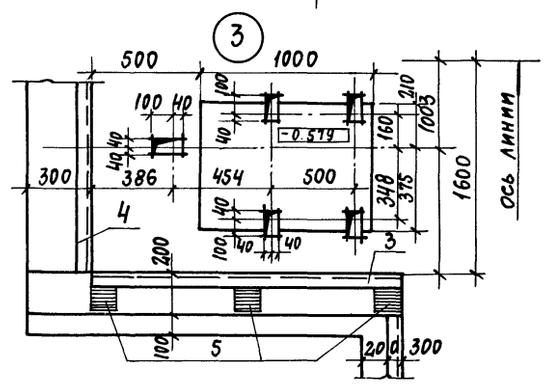

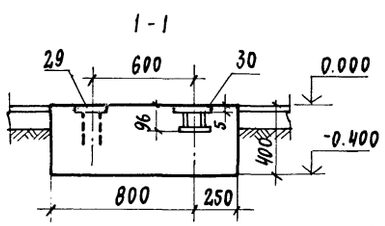

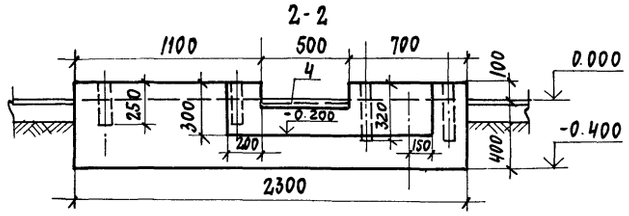

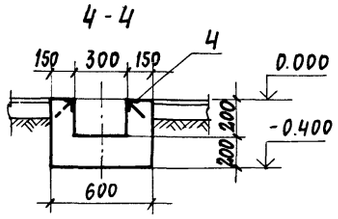

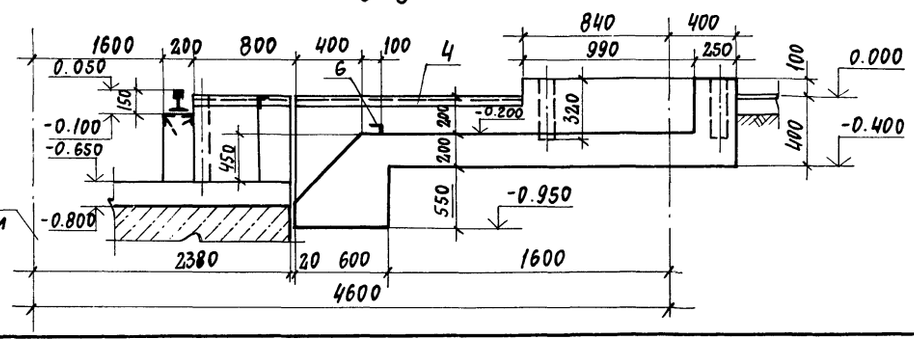

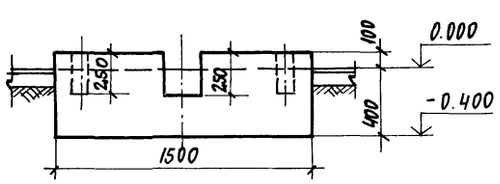

Привязан

ГИП	Иванова	
Нач. отд.	Рыбкина	
Гл. спец.	Круговской	
Рук. гр.	Бурзин	
Ст. инж.	Колядина	
Инж.	Айзенштат	
Провер.	Колядина	
Н. контр.	Круговской	

ТП 409-010-49.85 КЖ

Конвейерная линия по изготовлению ребристых плит перекрытия размером 3х6м

Стадия	Лист	Листов
Р	4	

Фундамент под оборудование фом 1. План на отм. 0.000 Сечения 1-1÷5-5

Госстрой СССР Проектный институт №2 г. Москва

6

9016/6

Инв. № подл. | Подпись и дата | Взам. инв. №

ТП 409-010-49.85 Альбом V

Фом 1 Армирование стен

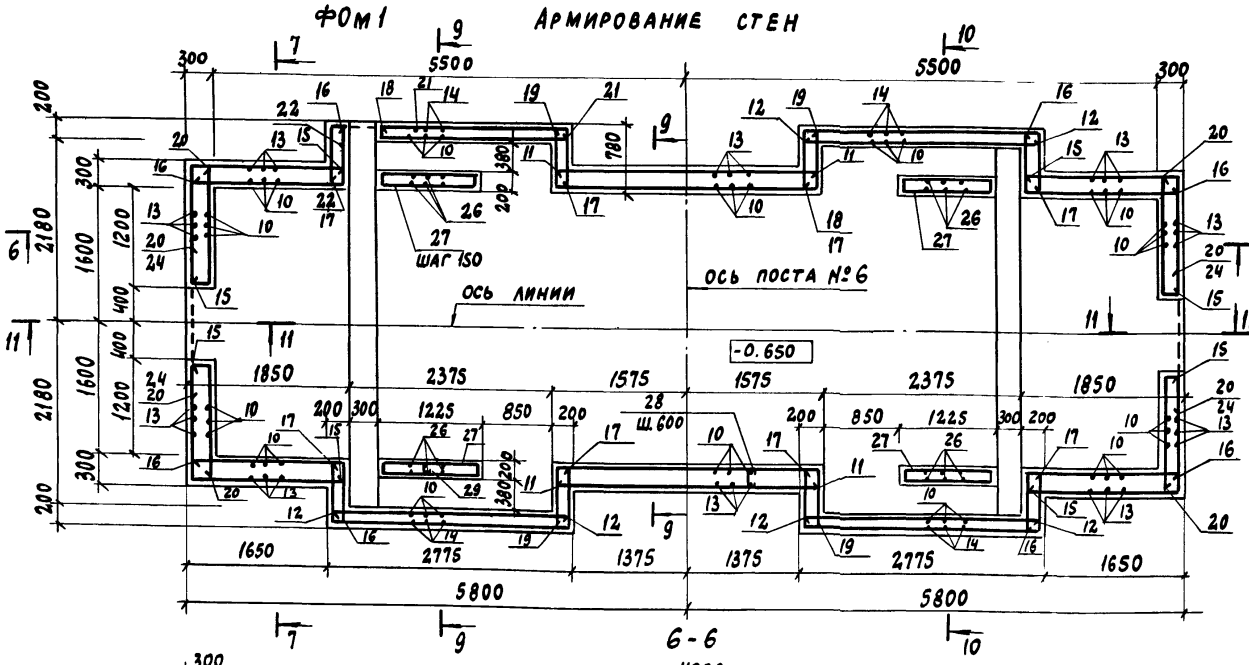

6-6

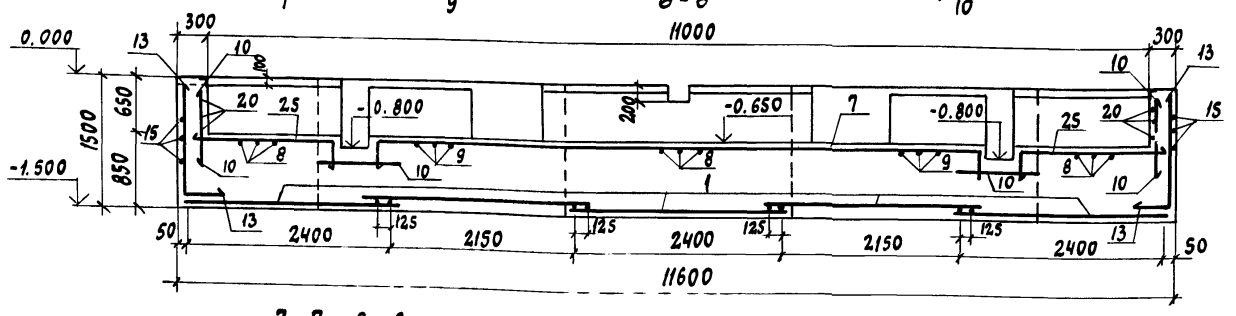

7-7, 8-8

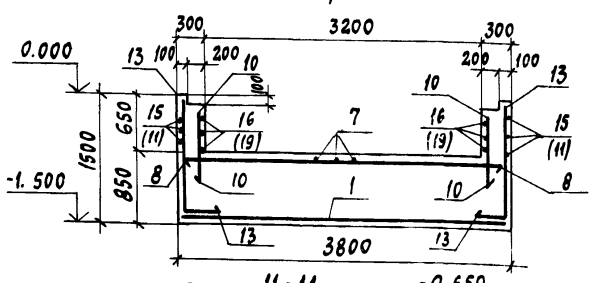

9-9, 10-10

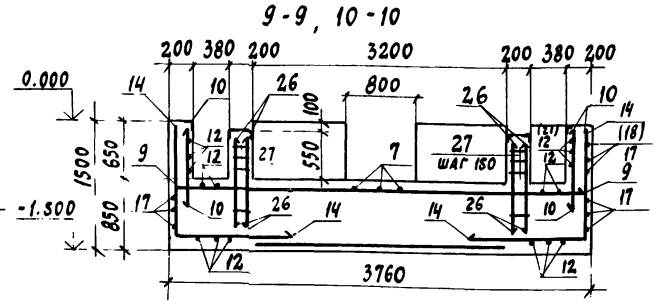

11-11

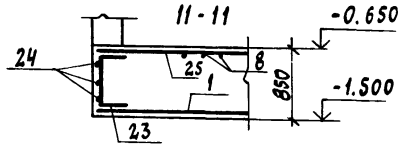

А-А

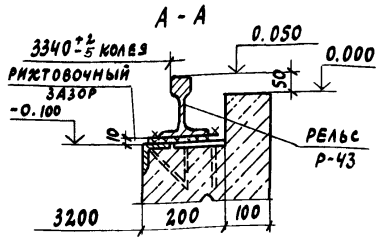

Б-Б

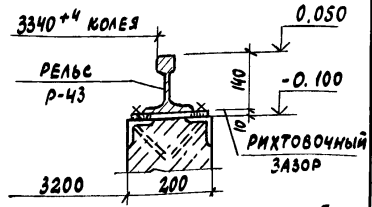

Ведомость деталей

Поз.	Эскиз
13	300, 1400
14	900, 1400
15	1780, 1420
16	700, 1680
17	700, 2700, 700
18	700, 2200
19	700, 3080, 700
20	1400, 200, 230
21	2200, 200, 130
22	700, 200, 130
23	300, 750, 300
7	350, 7000, 350
25	350, 1750
27	150, 1170
28	230
29	130

Спецификация фундамента Фом 1

Формат	Зона	Поз.	Обозначение	Наименование	Кол.	Примечание
				Сборочные единицы		
		1	ГОСТ 23279-78	Сетка 12АIII-200 / 12АIII-200 2450×3500 50/50	5	
		2	ГОСТ 7173-54*	Рельс Р-43	21,4	м.п
				Изделия закладные		
		3	1.400-15 вып.1 520-01	МН 518	22,3	м.п
		4	1.400-15 вып.1 550-04	МН 553	21,5	м.п
		5	1.400-15 вып.1 120-06	МН 106-1	23	
		6		∠50×5 ГОСТ 8509-72* ℓ=500	1	1,9 кг
		30	1.400-15 вып.1 130-08	МН 118-3	4	
		31	кжи-10	МН 2	4	4,0 кг
				Детали		
				ф 12АIII ГОСТ 5781-82		
		7*		ℓ=7700	17	6,9 кг
		8		ℓ=3500	37	3,1 кг
		9		ℓ=4700	26	4,2 кг
		10		ℓ=1000	188	0,9 кг
		11		ℓ=3080	16	2,8 кг
		12		ℓ=2700	40	2,4 кг
		13*		ℓ=1700	96	1,5 кг
		14*		ℓ=2300	57	2,0 кг
		15*		ℓ=3200	32	2,8 кг
		16*		ℓ=2380	12	2,1 кг
		17*		ℓ=4100	27	3,6 кг
		18*		ℓ=2900	4	2,6 кг
		19*		ℓ=4480	6	4,0 кг
		20*		ℓ=1830	12	1,6 кг
		21*		ℓ=2530	3	2,2 кг
		22*		ℓ=1030	4	0,9 кг
		23*		ℓ=1350	8	1,1 кг
		24		ℓ=1200	6	1,1 кг
		25*		ℓ=3100	34	2,8 кг
		26		ф 20АIII ГОСТ 5781-82 ℓ=1100	56	2,7 кг
		27		ф 8АI ГОСТ 5781-82 ℓ=2840	24	1,0 кг
				ф 6АI ГОСТ 5781-82		
		28		ℓ=380	54	0,1 кг
		29		ℓ=280	45	0,1 кг
				Материалы		
				Бетон марки 100	2,69	м³
				Бетон марки 150	55,2	м³

* поз. 7, 13 ÷ 23, 25, 27 ÷ 29 см. ведомость деталей на этом листе.

1. Обозначения в скобках относятся к сеч. 8-8 и 10-10
2. Настоящий лист см. вместе с листом 4
3. Вся арматура устанавливается шагом 200, кроме оговоренной особо.
4. Шпильки поз. 28 и 29 установить шагом 600 по горизонтали и шагом 400. по вертикали.

Ведомость расхода стали на элемент, кг

Марка элемента	Изделия арматурные: Арматура класса А-I, ГОСТ 5781-82 ф6	ф8		Итого	Арматура класса А-III, ГОСТ 5781-82 ф12	ф20		Итого	Всего	Изделия закладные: Арматура класса А-III, ГОСТ 5781-82 ф8	ф12		Итого	Прокат марки ВСт3кп2, ГОСТ 8509-72* ∠50×5	∠75×6		Итого	ГОСТ 19903-74* -δ=6	-δ=8		Итого	ГОСТ 8732-78* труба ф89×5		Итого	Ст5, ГОСТ 7173-54* рельс Р-43		Итого	Всего	Общий расход
Фом 1	10	24		34	1803	152		1955	1989	26	4		30	83	154		237	20	20		40	4		4	996		996	1307	3296

ГИП	Иванова	
Нач. отд.	Рыбкина	
Гл. спец.	Круговской	
Рук. гр.	Бурзин	
Ст. инж.	Колядина	
Инж.	Айзенштат	
Провер.	Колядина	
Н. контр.	Круговской	

ТП 409-010-49.85 КЖ

Конвейерная линия по изготовлению ребристых плит перекрытия размером 3×6 м

Стадия	Лист	Листов
Р	5	

Фундамент под оборудование. План армирования стен. Сечения 6-6 ÷ 11-11

Госстрой СССР, Проектный институт № 2, г. Москва

Копировал: Кол. Формат

Привязан

7

9016/6

Инв. №

Инв. № подл. | Подпись и дата | Взам. инв. №

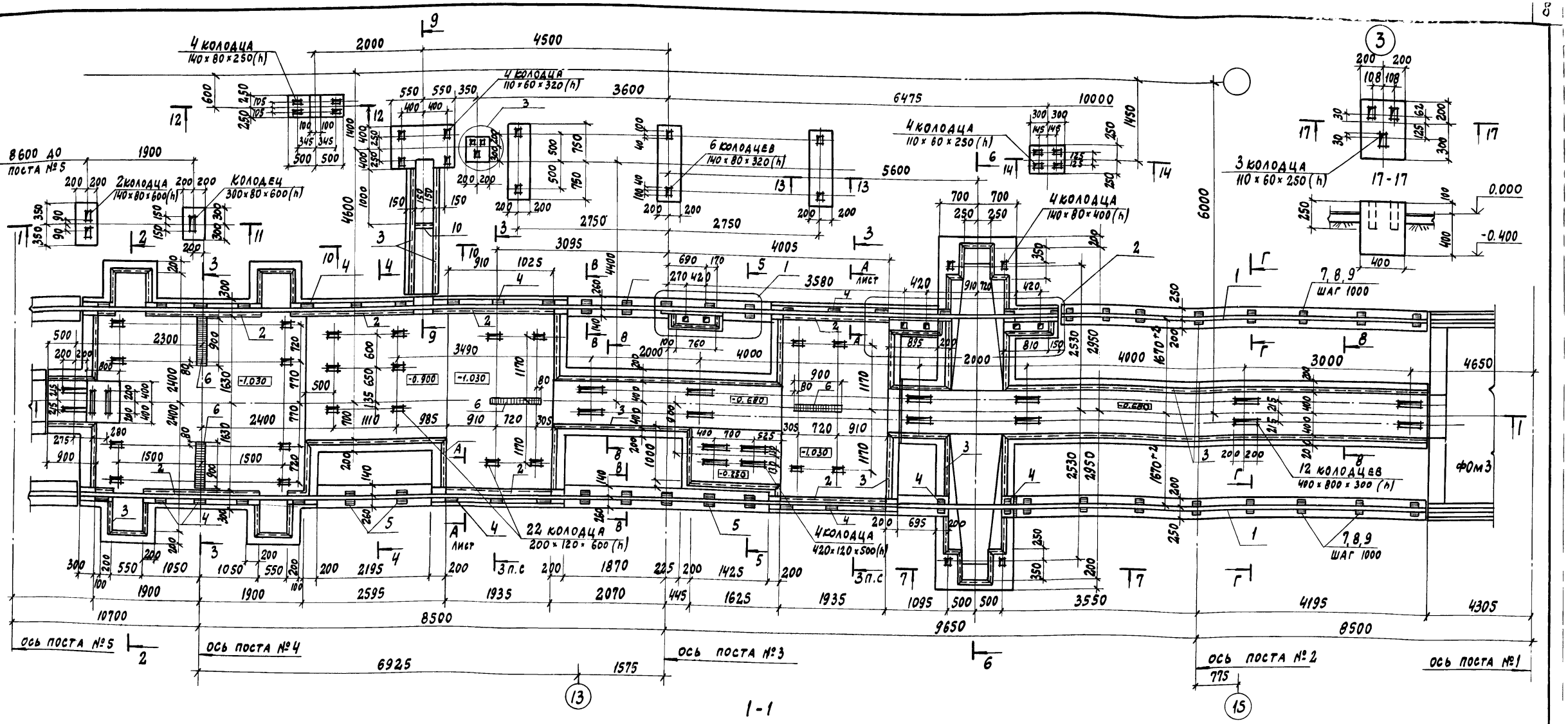

1-1

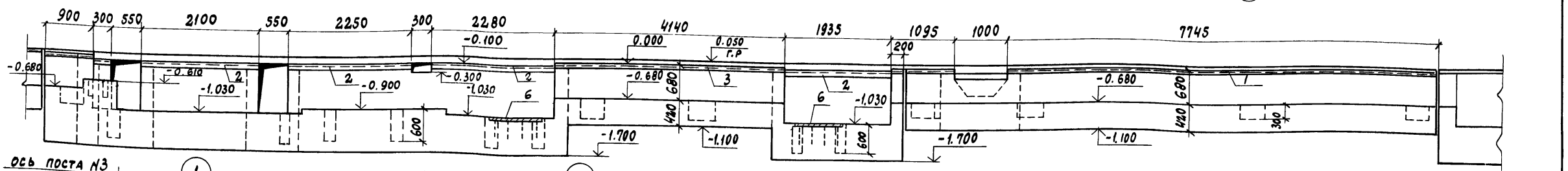

Сечения и спецификацию см. лист 7.

8

9016/6

ГИП	Иванова	
Нач. отд.	Рыбкина	
Гл. спец.	Крутовской	
Рук. гр.	Бурзин	
Ст. инж.	Колядина	
Инж.	Айзенштат	
Провер.	Бурзин	
Н. контр.	Крутовской	

ПРИВЯЗАН

ТП 409-010-49.85 КЖ

Конвейерная линия по изготовлению ребристых плит перекрытия размером 3×6 м

Стадия	Лист	Листов
Р	6	

Фундамент под оборудование ФОМ 2, план на отм. 0.000 Сечение 1-1

Госстрой СССР Проектный институт № 2 г. Москва

ТП 409-010-49.85 Альбом V

Инв. № подл. | Подпись и дата | Взам. инв. №

ТП 409-010-49.85 Альбом V

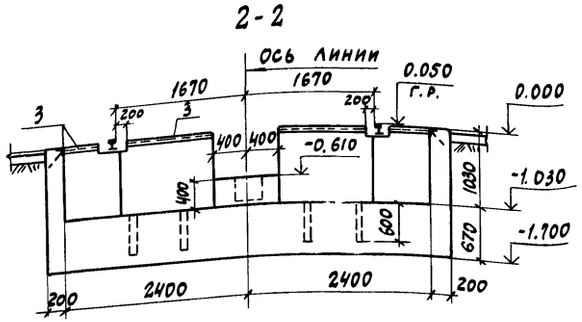

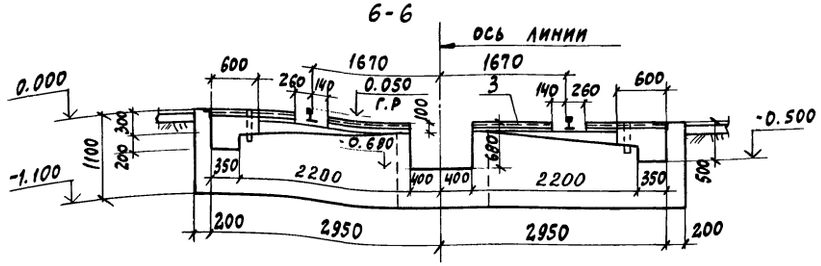

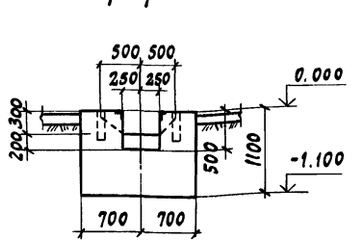

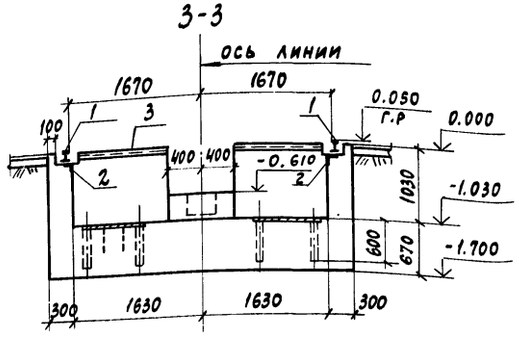

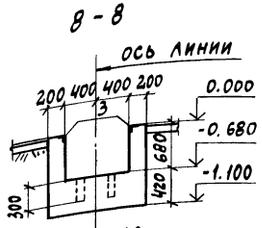

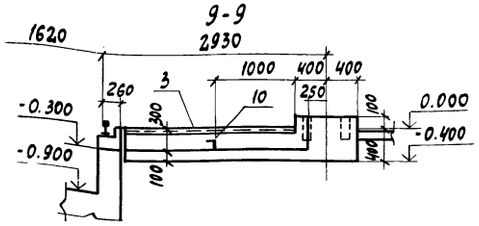

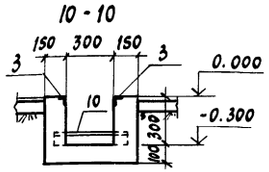

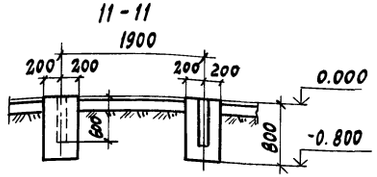

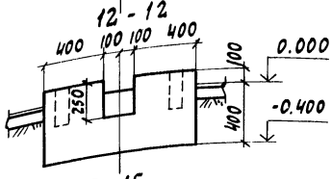

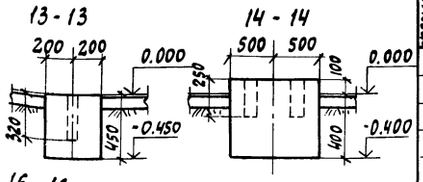

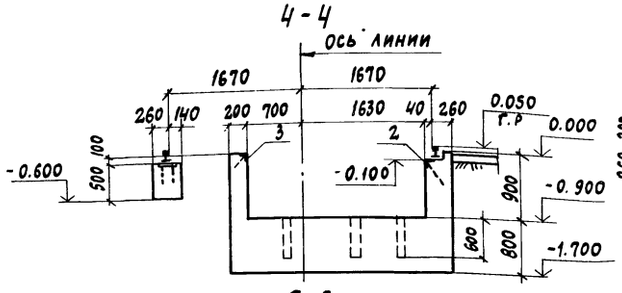

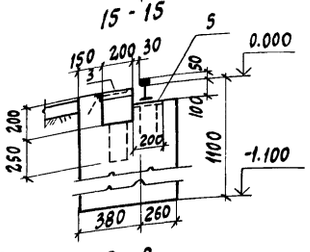

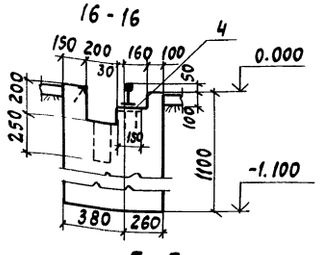

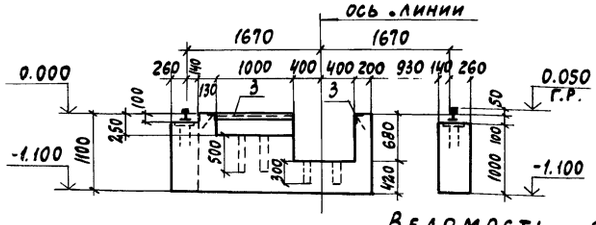

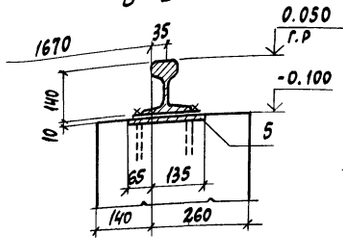

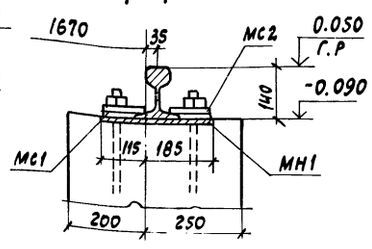

Спецификация фундамента ФОм 2

Формат	Зона	Поз.	Обозначение	Наименование	Кол.	Примечание
				ФОм 2		
				Сборочные единицы		
		1	ГОСТ 7173-54*	Рельс Р-43	48,9	м.п
				Изделия закладные		
		2	1.400-15.в.1 520-01	МН518	15,5	м.п
		3	1.400-15.в.1 550-04	МН553	73	м.п
		4	1.400-15.в.1 120-06	МН106-1	28	
		5	1.400-15.в.1 130-08	МН118-3	12	
		6	1.400-15.в.1 140-06	МН128-1	3,6	м.п
		7	КЖИ-9	МН1	16	5.3
		8	КЖИ-8	МС1	32	0.9
		9	КЖИ-8	МС2	32	0.6
		10	∠50×5 ГОСТ 8509-72* ℓ=500		1	1,9кг
				Материалы		
				Бетон марки 150		91,65м³

Настоящий лист см. вместе с листом 6

9

Ведомость расхода стали на элемент, кг

Марка элемента	Изделия закладные																		Всего
	Арматура класса				Прокат марки														
	А-III				ВСт3кп2										ВСт3		Ст5		
	ГОСТ 5781-82				ГОСТ 8509-72*			ГОСТ 19903-74*			ГОСТ 103-76				ГОСТ 7798-70*		ГОСТ 7173-54*		
	ф8	ф12		Итого	∠50×5	∠75×6	Итого	-δ=6	-δ=8	Итого	-δ=10	-δ=16	Итого		Болт М20×80	Итого	Рельс Р-43	Итого	
ФОм 2	38,1	30,7		68,8	275,2	106,8	382	45,2	30	75,2	75,2	28,8	104		9,6	9,6	2185,8	2185,8	2825,4

ГИП	Иванова		ТП 409-010-49.85 КЖ
Нач.отд.	Рыбкина		Конвейерная линия по изготовлению ребристых плит перекрытия размером 3×6м
Гл.спец.	Круговской		
Рук.гр.	Бурзин		
Ст.инж.	Колядина		
Инж.	Айзенштат		Стадия Р; Лист 7; Листов
Провер.	Бурзин		Фундамент под оборудование ФОм 2. Сечения 12-12 ÷ 16-16; В-В и Г-Г
Н.контр.	Круговской		Госстрой СССР ПРОЕКТНЫЙ ИНСТИТУТ N 2 г. Москва

Привязан

Инв. №

9016/6

Инв. № подл. | Подпись и дата | Взам. инв. №

Формат

ТП 409-010-49.85 Альбом V

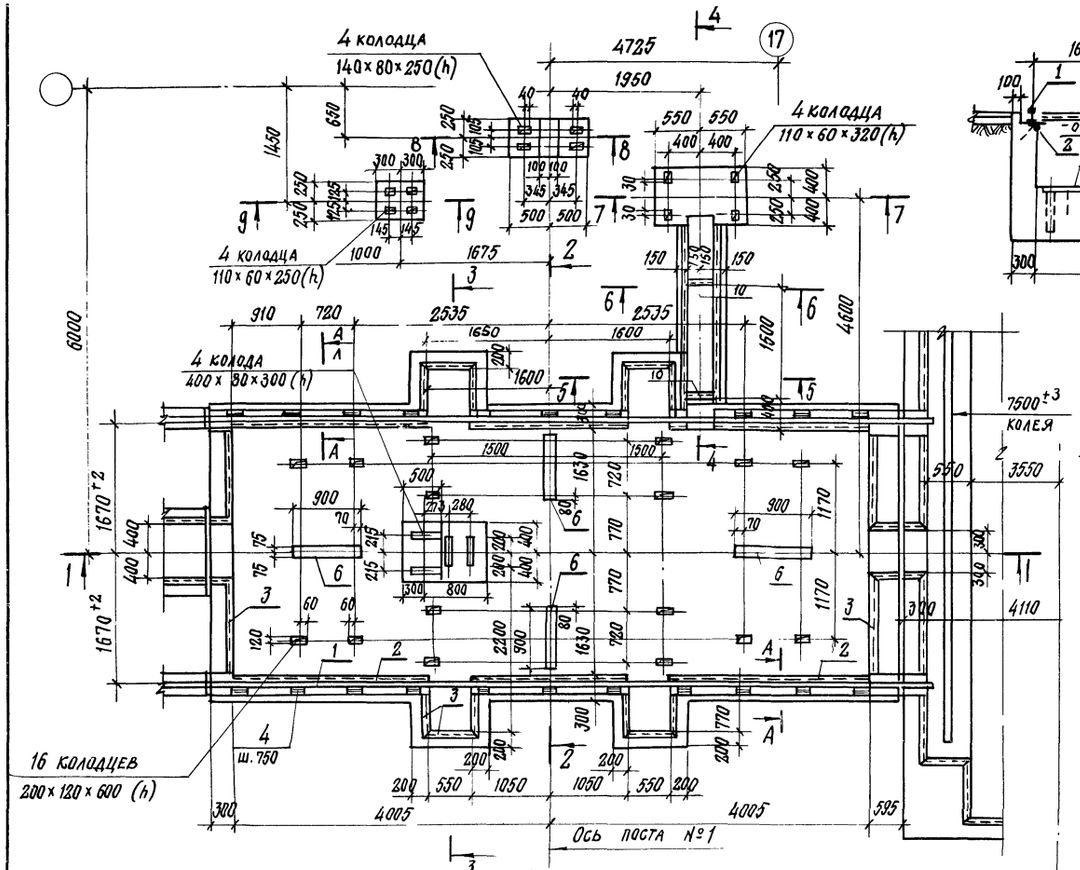

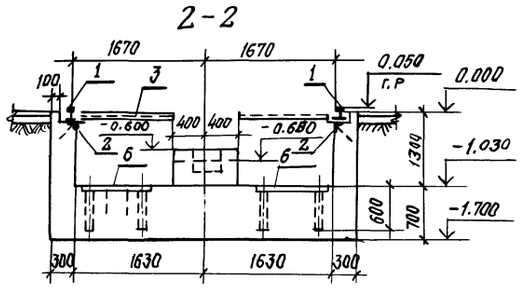

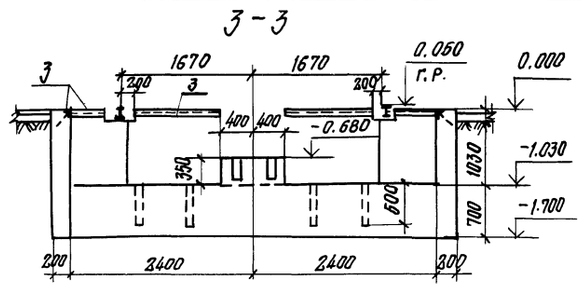

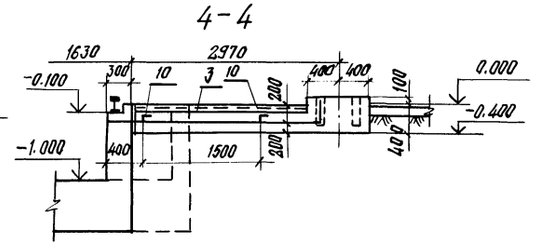

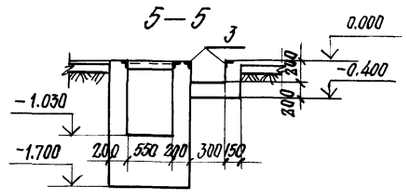

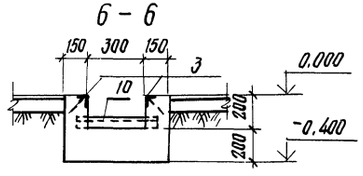

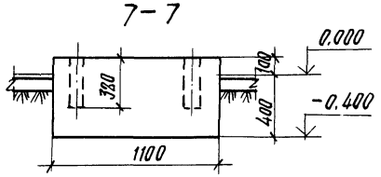

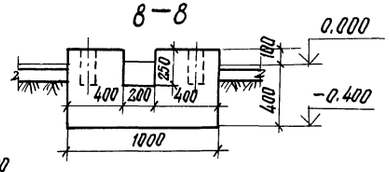

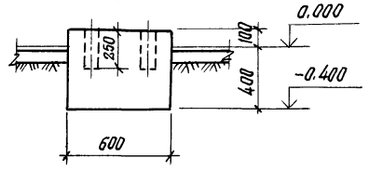

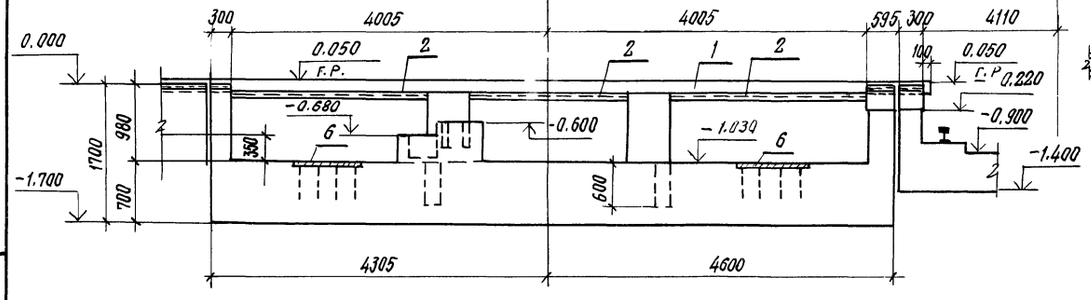

Спецификация фундамента ФОМ 3

Формат	Зона	Поз.	Обозначение	Наименование	Кол.	Примечание
				Сборочные единицы		
		1	ГОСТ 7173-54*	Рельс Р-43	18.2м	
				Изделия закладные		
		2	1.400-15 вып.1 520-01	МН518	14.5	м
			1.400-15 вып.1 550-04	МН553	18.5	м
			1.400-15 вып.1 120-06	МН106-1	22	
			1.400-15 вып.1 140-06	МН128-1	3.6	м
				L50×5 ГОСТ 8509-72* ℓ=500	2	
				Материалы		
				Бетон марки 150		35.6м³

Ведомость расхода стали на элемент, кг

Марка элемента	Изделия закладные												Всего
	Арматура класса			Прокат марки						Ст5			
	А-III			В Ст.3 кп2				ГОСТ 19903-74*		ГОСТ 7173-54*			
	ГОСТ 5781-82			ГОСТ 8509-72*									
	Ф8		Итого	L50×5	L75×6		Итого	-δ=6		Итого	Рельс Р-43		Итого	
ФОМ3	31		31	73.6	99.9		173.5	41		41	813.5		813.5	1059

ГИП	Иванова	
Нач.отд.	Рыбкина	
Гл.спец.	Круговской	
Рук.гр.	Бурзин	
Ст.инж.	Колядина	
Инж.	Айзенштат	
Пров.	Бурзин	
Н.контр.	Круговской	

Привязан

Инв.№

ТП 409-010-49.85 КЖ

Конвейерная линия по изготовлению ребристых плит перекрытия размером 3×6м

Стадия	Лист	Листов
Р	8	

Фундамент под оборудование ФОМ 3. План.

Госстрой СССР Проектный институт №2 г. Москва

10

9016/6

Инв.№ подл. | Подпись и дата | Взам.инв.№

Копировал: Формат

Альбом V

ТП 409-010-49.85

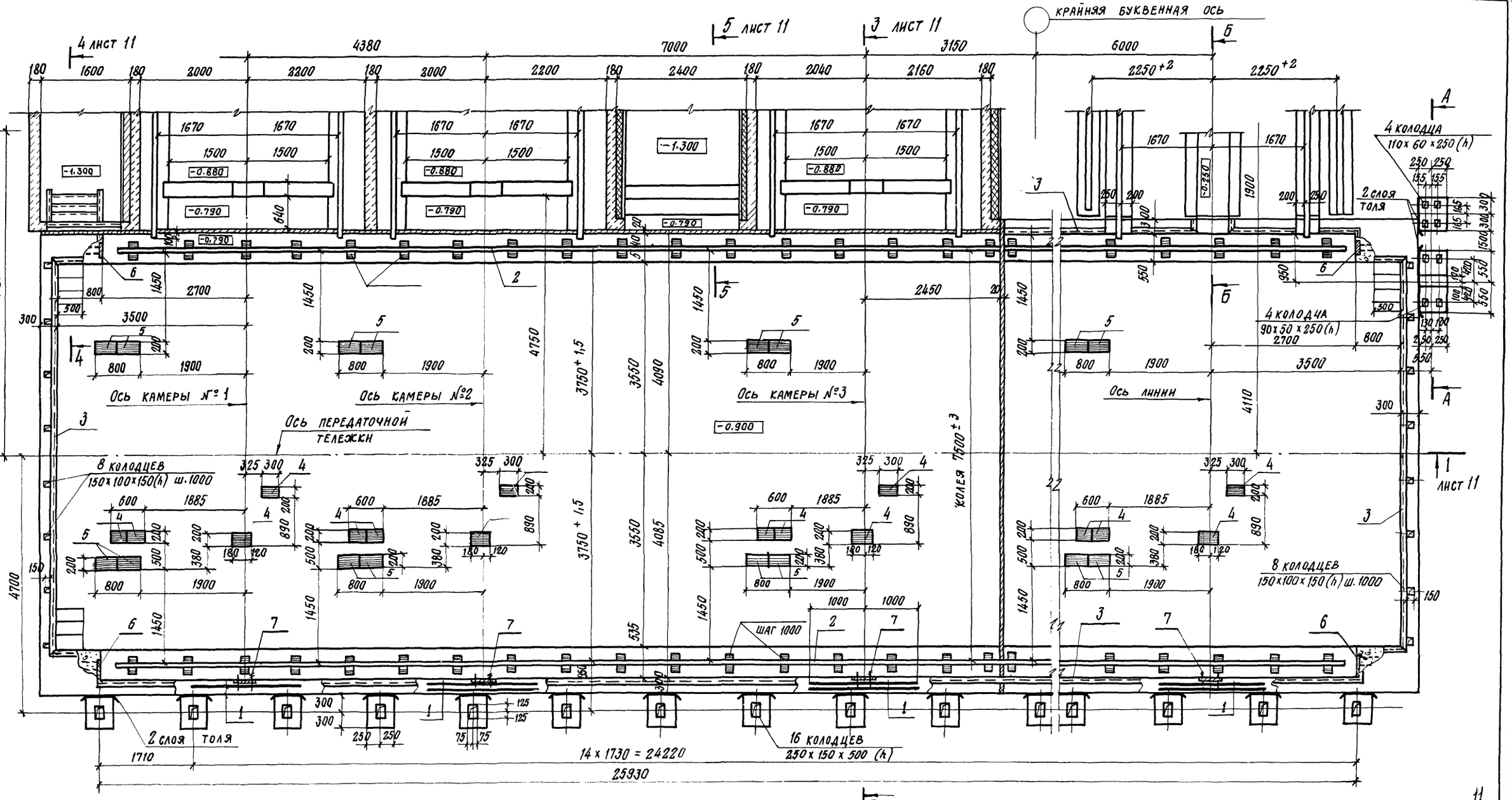

А – А

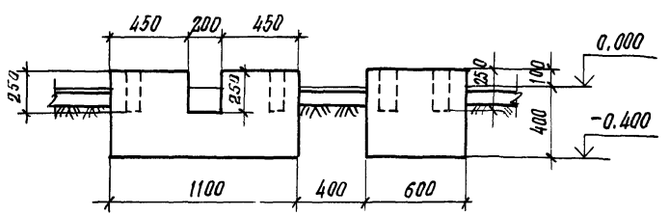

Б – Б

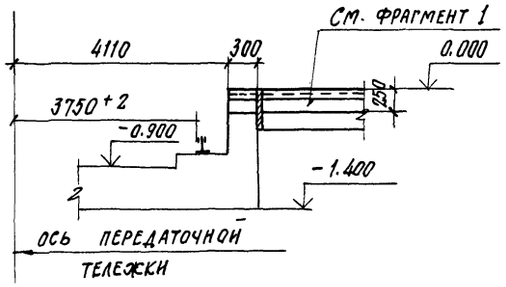

Спецификацию и расход стали см. лист 11.

9016/6

ГИП	Иванова		
Нач. отд.	Рыбкина		
Гл. спец.	Крутовской		
Рук. гр.	Бурзин		
Ст. инж.	Колядина		
Инж.	Айзенштат		
Пров.	Бурзин		
Н. конт.	Крутовской		

ТП 409-010-49.85 КЖ

Конвейерная линия по изготовлению ребристых плит перекрытия размером 3×6м

Стадия	Лист	Листов
Р	9	

Фундамент под оборудование ФОм 4

Госстрой СССР Проектный институт № 2 г. Москва

Инв. № подл. | Подпись и дата | Взамен инв. №

Копировал: Формат

ТП 409-010-49.85 Альбом V

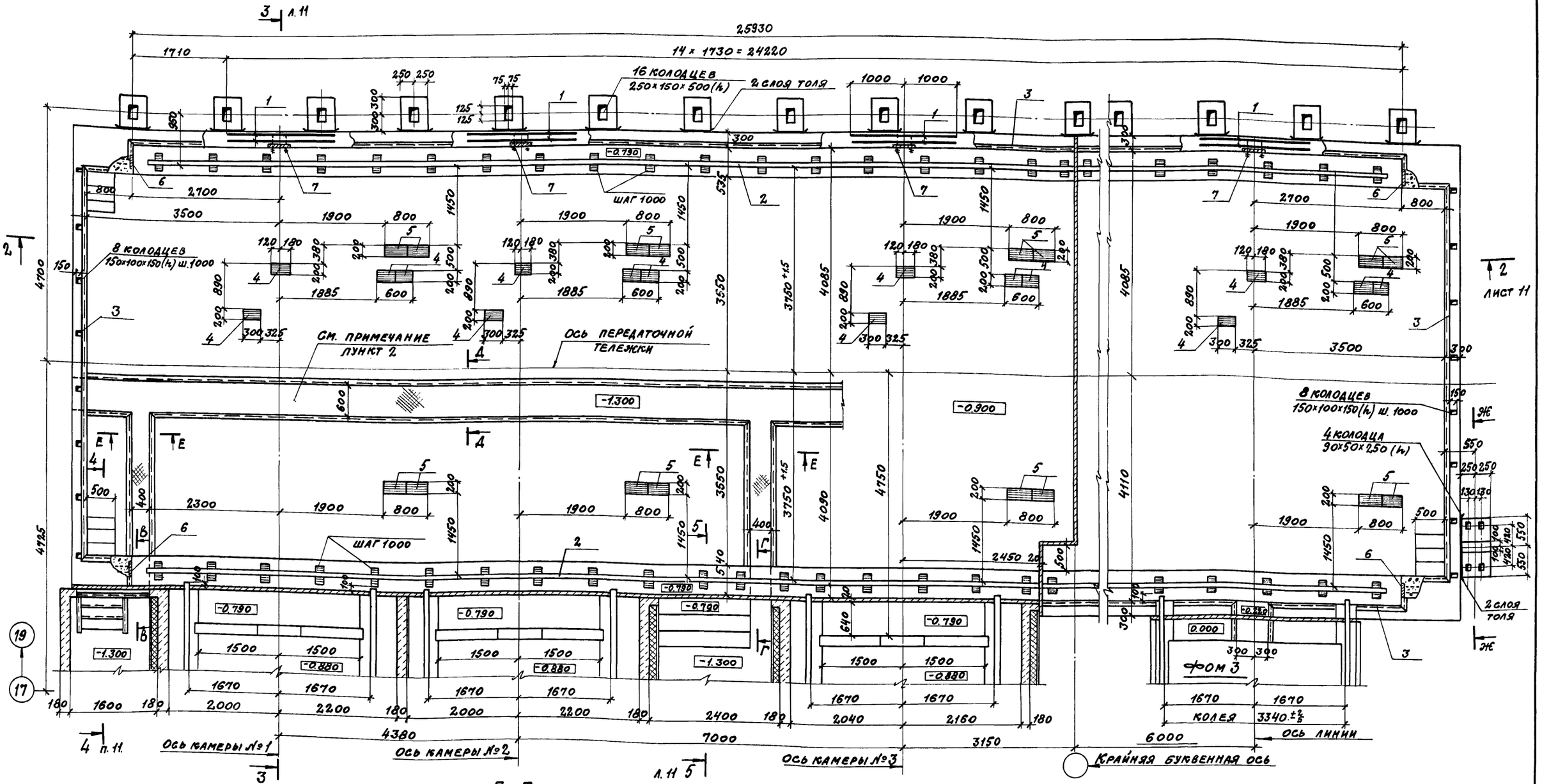

В – В

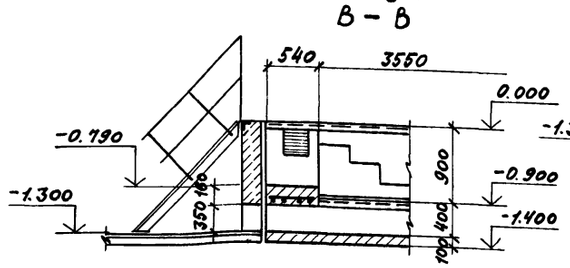

Г – Г

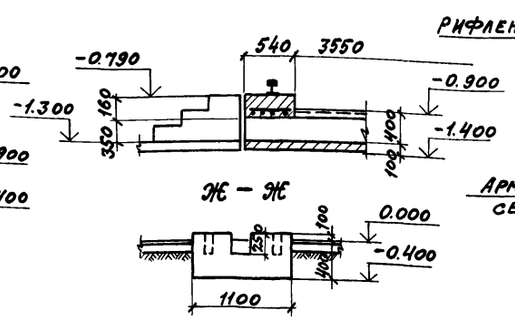

Ж – Ж

Д – Д , Е – Е

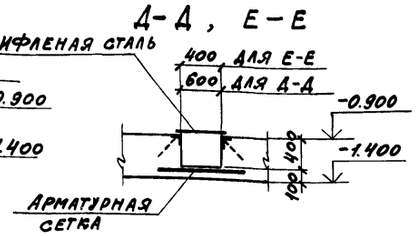

1. Спецификацию и расход стали см. лист 11
2. Расположение канала для теплограссы и дополнительный расход материалов определяется при привязке проекта.

12
9016/6

ГИП	Иванова		ТП 409-010-49.85 КЖ		
Нач. отд.	Рыбкина		Конвейерная линия по изготовлению ребристых плит перекрытия размером 3×6 м		
Гл. спец.	Круговской			Стадия	Лист	Листов
Рук. гр.	Бурзин			Р	10	
Ст. инж.	Колядина		Фундамент под оборудование ФОМ 5	Госстрой СССР Проектный институт № 2 г. Москва	
Инж.	Айзенштат				
Пров.	Бурзин				
Н. конт.	Круговской				

Привязан

Инв. №

Копировал: Сабир Формат

Инв. № подл. | Подпись и дата | Взам. инв. №

Альбом V

ТП 409-010-49.85

1 – 1

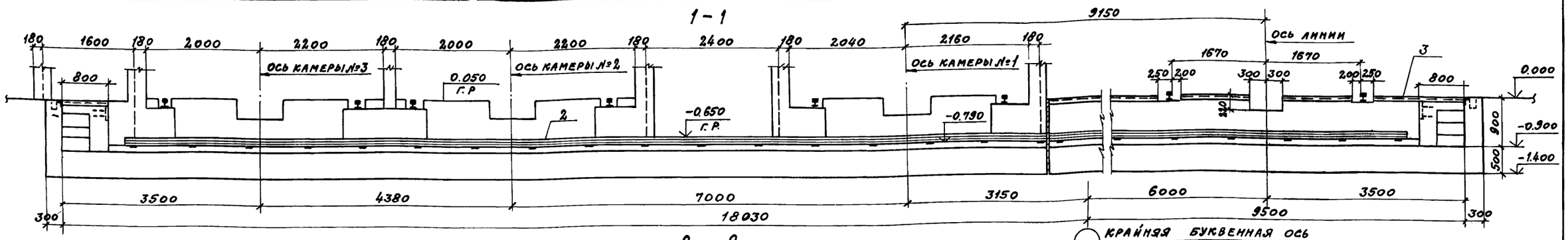

2 – 2

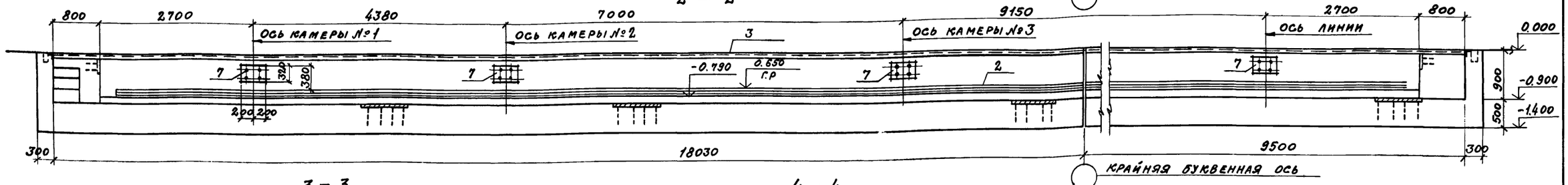

3 – 3

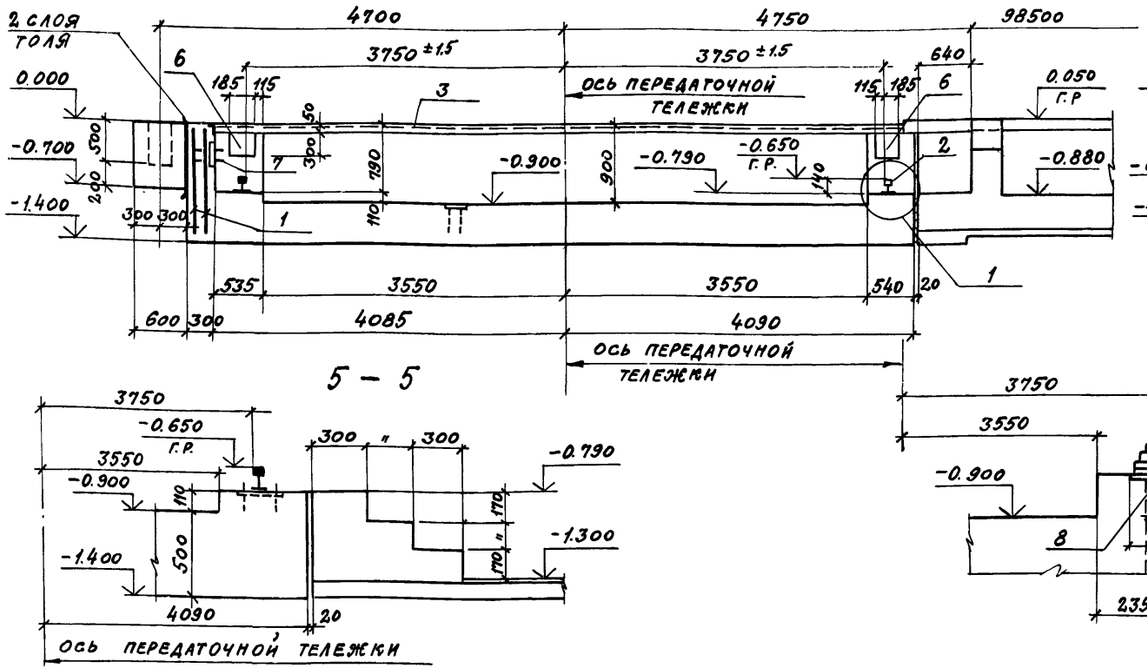

Спецификация фундаментов фом 4 и фом 5

Формат	Зона	Поз	Обозначение	Наименование	Кол.	Примечание
				фом 4 и фом 5		
				Сборочные единицы		
		1	Гост 8478-81	Сетка арматурная С 1(2А-I-(3200)+150 1350×2000 С 1(2А-I-(3200)+150	8	19.1 кг
		2	Гост 7173-54*	Рельс Р-43	51	м
				Изделия закладные		
		3	1.400-15. в 1. 550-04	МН 553	56.7 м	
		4	1.400-15, в 1. 130-07	МН 118-2	16	
		5	1.400-15. в 1. 150-43	МН 140-2	16	
		6	1.400-15. в 1. 160-25	МН 150-2	4	
		7	КЖИ-11	МН 3	4	
		8	КЖИ-9	МН 1	54	
		9	КЖИ-8	МС 2	108	
		10	КЖИ-8	МС 1	108	
				Материалы		
				Бетон марки 150		150.9 м³

1. фом 4 см. лист 9, фом 5 см. лист 10

Ведомость расхода стали на элемент, кг

Марка элемента	Изделия арматурные								Изделия закладные																		Всего
	Арматура класса А-III								Арматура класса А-III					Прокат марки													
	Гост 5781-82								Ст 3 кп 2																		
	ф10		Итого	ф8	ф10	ф12		Итого	Гост 8509-72* ∟50×5	Итого	Гост 19903-74* -δ=8	Итого	Гост 82-70* -δ=10	Итого	Гост 103-76 -δ=14	-δ=16	Итого	Ст 3 Гост 7798-70* болт М16×75	болт М20×80	Итого	Ст 5 Гост 7173-54* рельс Р-43	Итого	Итого	Всего			
фом 4, фом 5	152,8		152,8	19,4	137,6	135,6		292,6	2.13,8	2.13,8	142,8	142,8	40	40	253,8	97,2	351	3,2	32,4	35,6	2277,0	2277,0	3159,2	3604,6			

Привязан

Инв. №

Инв. № подл. | Подпись и дата | Взамен инв. №

ГИП	Иванова		ТП 409-010-49.85 КЖ
Нач. отд.	Рыбкина		Конвейерная линия по изготовлению ребристых плит перекрытия размером 3×6 м
Гл. спец.	Круговской		
Рук. гр.	Бурзин		Стадия Р; Лист 11; Листов
Ст. инж.	Колядина		Фундаменты под оборудование фом 4; фом 5. Сечения 1-1 ÷ 5-5. Спецификация.
Инж.	Айзенштат		Госстрой СССР Проектный институт № 2 г. Москва
Провер	Бурзин		
Н. конт.	Круговской		

Копировал: Сабо Формат

Альбом V

тп 409-010-49.85

ФРАГМЕНТ 1

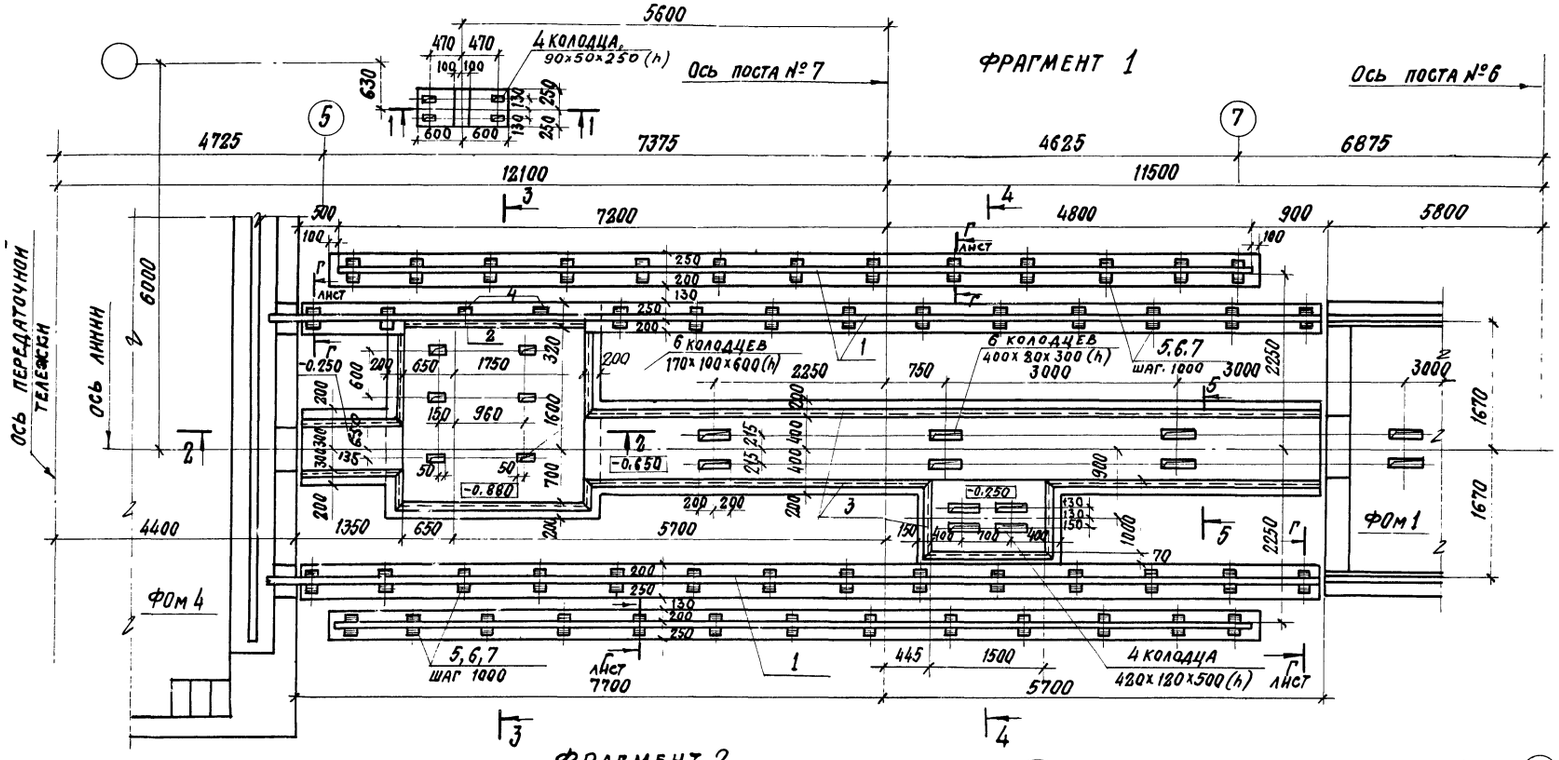

1 - 1

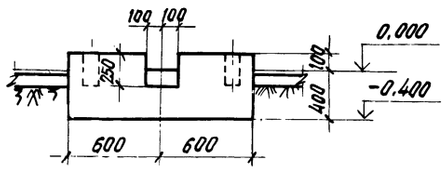

2 - 2

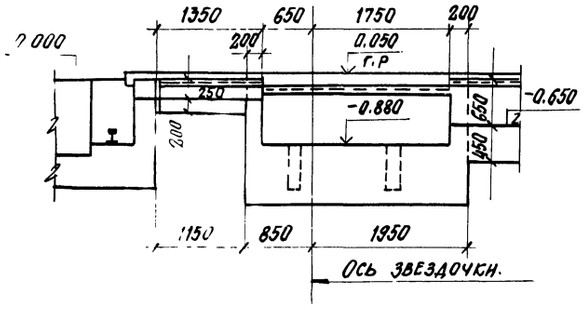

ФРАГМЕНТ 2

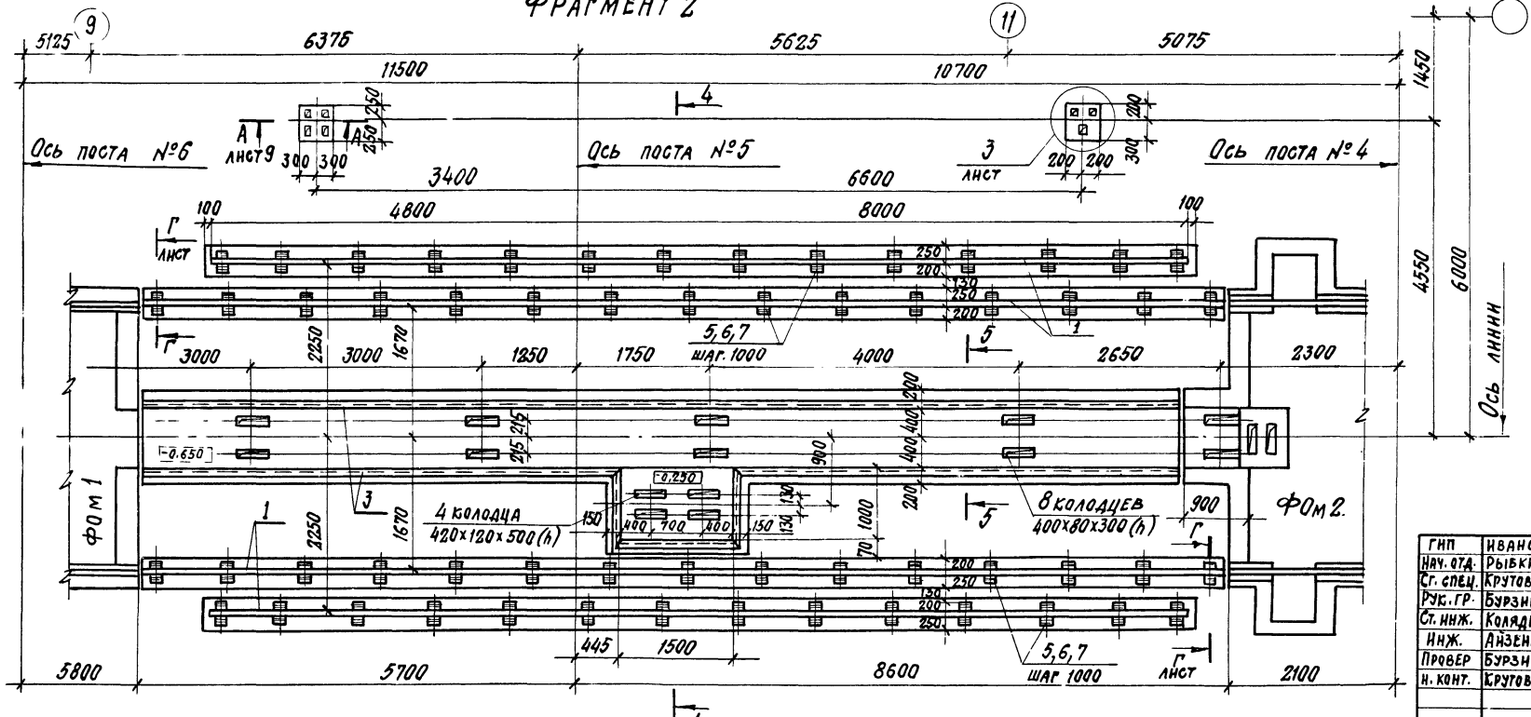

Сечения 3-3 ÷ 5-5, спецификацию и расход стали см. лист 13.

14

ПРИВЯЗАН

9016/6

ИНВ. №

ГИП	Иванова		
Нач. отд.	Рыбкина		
Гл. спец.	Круговской		
Рук. гр.	Бурзин		
Ст. инж.	Колядина		
Инж.	Айзенштат		
Провер	Бурзин		
Н. конт.	Круговской		

тп 409-010-49.85 КЖ

Конвейерная линия по изготовлению ребристых плит перекрытия размером 3×6 м.

Стадия	Лист	Листов
Р	12	

Фрагмент 1 и 2 Планы и сечения 1-1 и 2-2

Госстрой СССР Проектный институт № 2 г. Москва

Копировал: Сборщик Формат

Инв. № подл. | Подпись и дата | Взам. инв. №

Альбом V

ТП 409-010-49.85

ФРАГМЕНТ 3

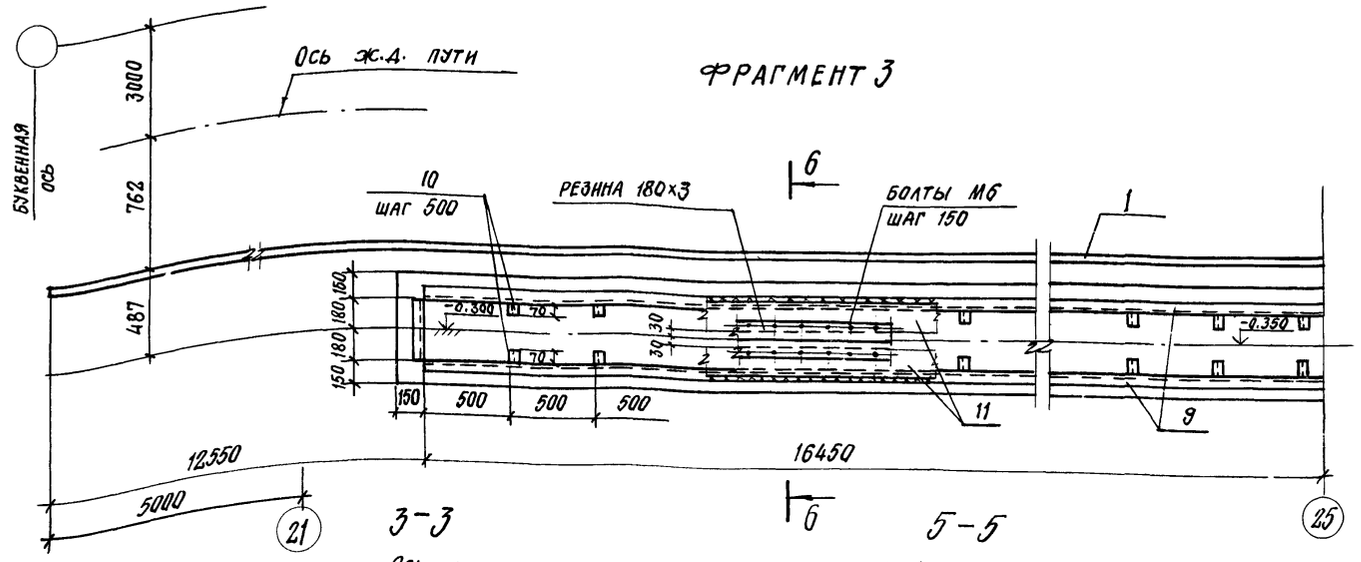

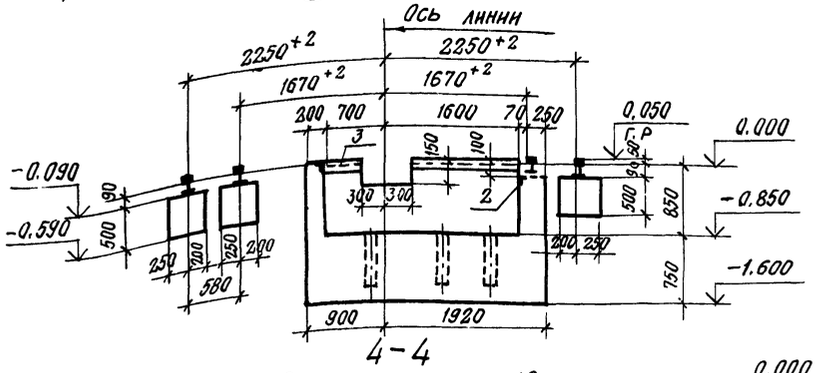

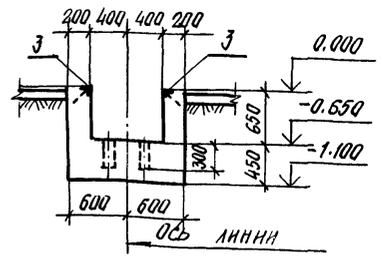

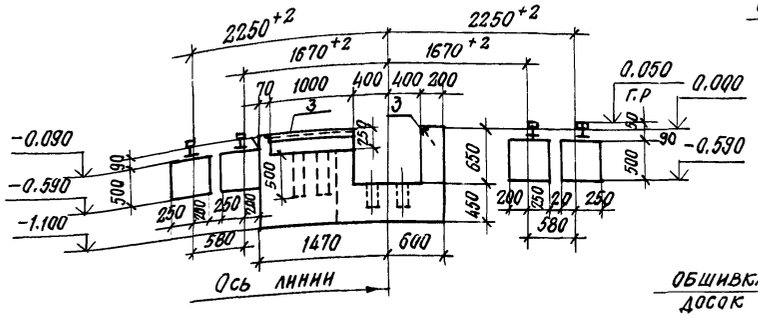

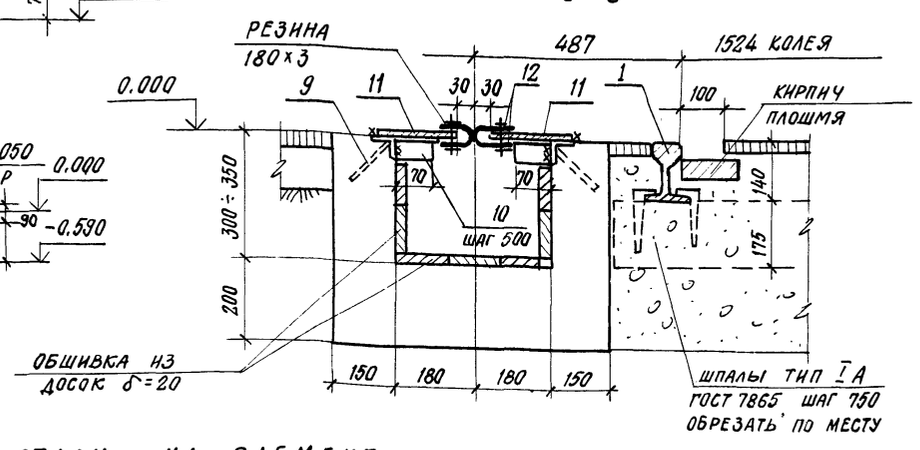

Спецификация фрагментов 1, 2, 3.

Формат	Зона	Поз.	Обозначение	Наименование	Кол.	Примечание
				Фрагмент 1		
				Сборочные единицы		
		1	ГОСТ 7173-54*	Рельс Р-43	51,6	м
				Изделия закладные		
		2	1.400-15. в.1 520-01	МН 518	2,4	м.
		3	1.400-15 в.1 550-04	МН 553	30,0	м.
		4	1.400-15 в. 120-06	МН 106-1	2	
		5	КЖИ-9	МН1	52	
		6	КЖИ-8	МС1	104	
		7	КЖИ-8.	МС2	104	
				Материалы		
				Бетон марки		26,92 м³
				Фрагмент 2		
				Сборочные единицы		
		1	ГОСТ 7173-54*	Рельс Р43	54,2	м
				Сборочные единицы		
		3	1.400-15. в 1. 550-04	МН 553	29,0	м
		5	КЖИ-9	МН1	58	
		6	КЖИ-8	МС1	116	
		7	КЖИ-8	МС2	116	
				Материалы		
				Бетон марки		25,25 м³
				Фрагмент 3		
				Сборочные единицы		
		1	ГОСТ 7173-54*	Рельс Р-43	58,0	м
		9	1.400-15. в 1 520-06	МН 535	33,0	м
		10		∠50×5 ГОСТ 8509-72* ℓ=70	66	0,3 кг
		11		-180×4 ГОСТ 103-76	32,7	м 5,65 кг
		12		-30×4 ГОСТ 103-76	65,2	м 0,94 кг
				Материалы		
				Бетон марки 150		3,8 м³

Ведомость расхода стали на элемент, кг

Марка элемента	Изделия закладные: Арматура класса А-III ГОСТ 5781-82 Ф8	Ф12		итого	Прокат марки ВСт3кп2 ГОСТ 8509-72* L50×5	L63×5	L75×6		итого	ГОСТ 19903-74* -δ=6		итого	ГОСТ 103-76 -δ=4	-δ=10	-δ=16		итого	ВСт.3 ГОСТ 7798-70* Болт М20×80		итого	Ст5 ГОСТ 7173-54* Рельс Р-43		итого	Всего
Фрагмент 1	12	62,4		74,4	113,1		16,5		129,6	1,4		1,4		244,4	93,6		338	31,2		31,2	2304,0		2304,0	2972,2
Фрагмент 2	9,3	69,6		78,9	109,3				109,3					272,4	104,4		376,8	34,8		34,8	2420,0		2420,0	3019,8
Фрагмент 3	46,2			46,2	19,8	158,7			178,5				645,2				645,2				258,3,7		2589,7	3459,6

15

9016/6

Привязан

Инв.№

ГИП	Иванова		
Нач. отд.	Рыбкина		
Гл. спец.	Крутовской		
Рук. гр.	Бурзин		
Ст. инж.	Колядина		
Инж.	Анзенштат		
Провер	Бурзин		
Н. конт.	Крутовской		

ТП 409-010-49.85 КЖ

Конвейерная линия по изготовлению ребристых плит перекрытия размером 3×6 м.

Стадия	Лист	Листов
Р	13	

Фрагмент 3. Сечения 3-3 ÷ 6-6. Спецификация и ведомость расхода стали

Госстрой СССР Проектный институт г. Москва

Копировал: Формат

Инв.№ подл. | Подпись и дата | Взамен инв.№

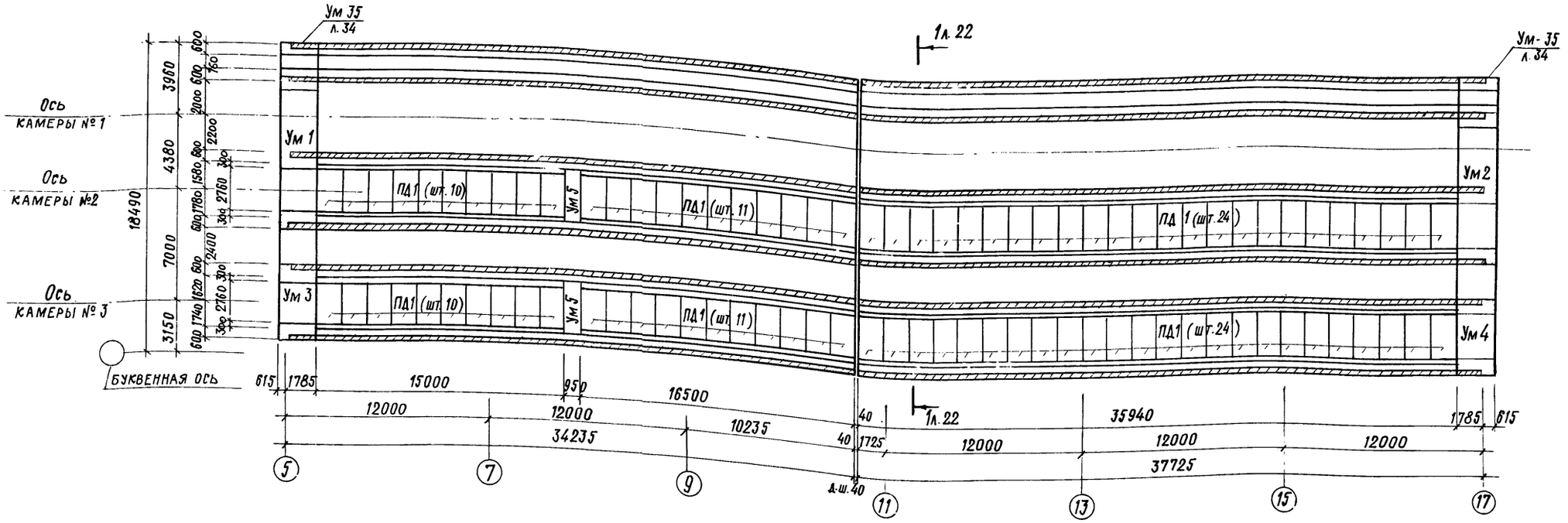

1. Детали устройства стыков стеновых блоков, плит днища и стенового блока см. серию 3.006-3 вып. I л. 28.
2. Бетонирование монолитных участков УМ-1 ÷ УМ-4 разрешается после проведения мероприятий, обеспечивающих сцепление сборных ж.б. стеновых блоков с монолитным бетоном.
   а. Поверхность бетона в пазах примыкающих стеновых сборных блоков тщательно очистить от пыли и грязи.
   б. Поверхность обработать пескоструйным аппаратом.
   в. Бетонную смесь в пазы укладывать на мелком заполнителе.

Спецификация к схеме расположения плит днища и бетонных блоков

Марка, поз.	Обозначение	Наименование	Кол.	Масса ед. кг.	Примечание
		Плиты днища			
ПД1	3.006-3 вып. II-1	ПД 42-3	90	1600	
		Блоки бетонные			
БФ1	ГОСТ 13579-78	ФБС 24.4.6-Т	150	1300	
БФ2	ГОСТ 13579-78	ФБС 12.4.6-Т	23	640	
БФ3	ГОСТ 13579-78	ФБС 9.4.6-Т	12	470	
БФ4	ГОСТ 13579-78	ФБС 12.4.3-Т	51	310	
		Монолитные участки			
Ум 1	л. 26	Ум 1	1		
Ум 2	л. 26	Ум 2	1		
Ум 3	л. 27	Ум 3	1		

Марка, поз.	Обозначение	Наименование	Кол.	Масса ед. кг.	Примечание
Ум 4	л. 27	Ум 4	1		
Ум 5	л. 28	Ум 5	2		
		Изделия закладные			
2	КЭИ-9	МН1	438	5.3	
		Изделия соединительные			
3	КЭИ-8	МС1	876	0.9	
4	КЭИ-8	МС2	876	0.6	
1		Р43, ГОСТ 7173-79, ℓ=1000		44.7	440м
		Детали			
5	л. 22	ф12АII ГОСТ 5781-82 ℓ=1000		0.9	2600м
11	л. 22	ф10АII ГОСТ 5781-82 ℓ=1910	457	1.18	
12	л. 15	ф10АIII ГОСТ 5781-82 ℓ=900	144	0.55	

9016/6

Привязан

Инв. №

ГИП	Иванова	
Нач. отд.	Рыбкина	
Гл. спец.	Крутовской	
Рук. гр.	Кренева	
Ст. инж.	Рашевский	
Инж.	Хитрова	
Пров.	Рашевский	
Н. контр.	Крутовской	

ТП 409-010-49.85 КЖ

Конвейерная линия по изготовлению ребристых плит перекрытий размером 3×6 м

Стадия	Лист	Листов
Р	14	

Схема расположения плит днища

Госстрой СССР Проектный институт №2 г. Москва

Копировал Формат

Инв. № подл. | Подпись и дата | Взам. инв. №

ТП 409-010-49.85 АЛЬБОМ V

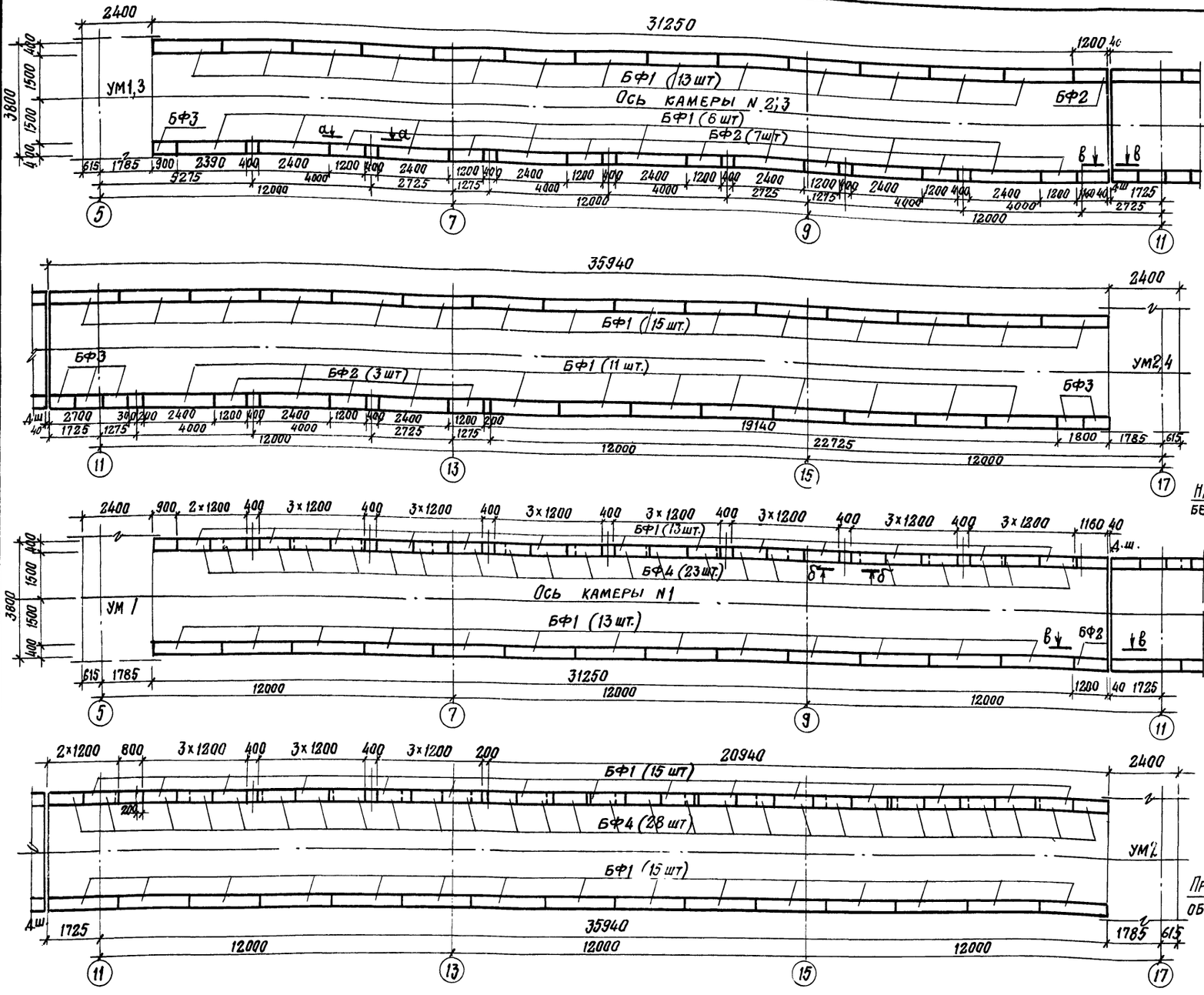

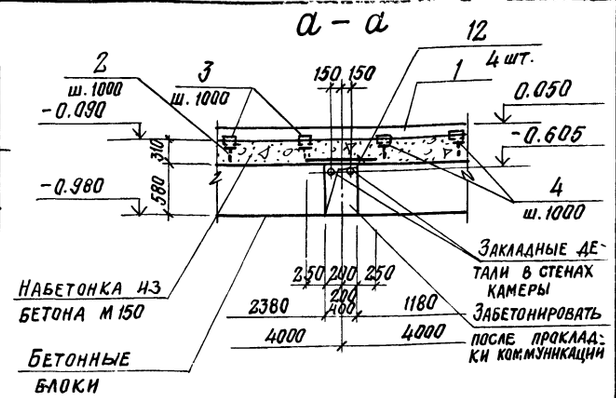

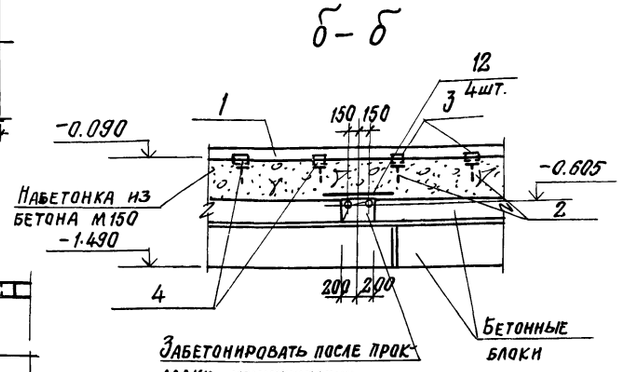

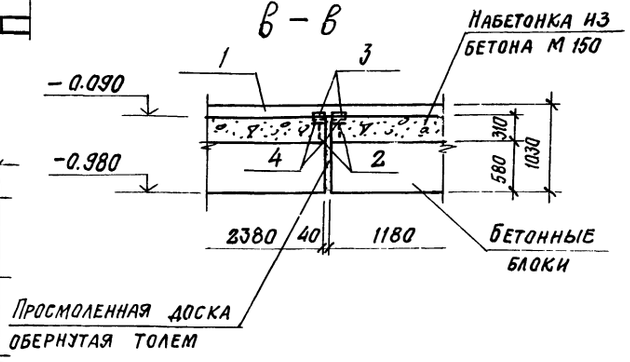

1. Спецификацию элементов см. лист 14.
2. Укладку бетонных блоков вести на цементном растворе М100
Все швы между блоками залить цементным раствором М100
3. Все участки некратные блокам выполнить из бетона М 100
4. Второй ряд блоков в камере укладывать в разбежку по отношению к нижнему ряду с перепуском вертикальных швов не менее чем на 300 мм.

ГИП	Иванова	
Нач. отд	Рыбкина	
Гл. спец	Крутовской	
Рук. гр.	Кренева	
Ст. инж.	Рашевский	
Инж.	Кадыкова	
Прав.	Рашевский	
Н. контр.	Крутовской	

Привязан

Инв. №

ТП 409-010-49.85 КЖ

Конвейерная линия по изготовлению ребристых плит перекрытия размером 3х6 м.

Стадия	Лист	Листов
Р	15	

Схема расположения бетонных блоков под рельсы

Госстрой СССР Проектный институт № 2 г. Москва

17

9016/6

Инв. № подл. | Подпись и дата | Взамен инв. №

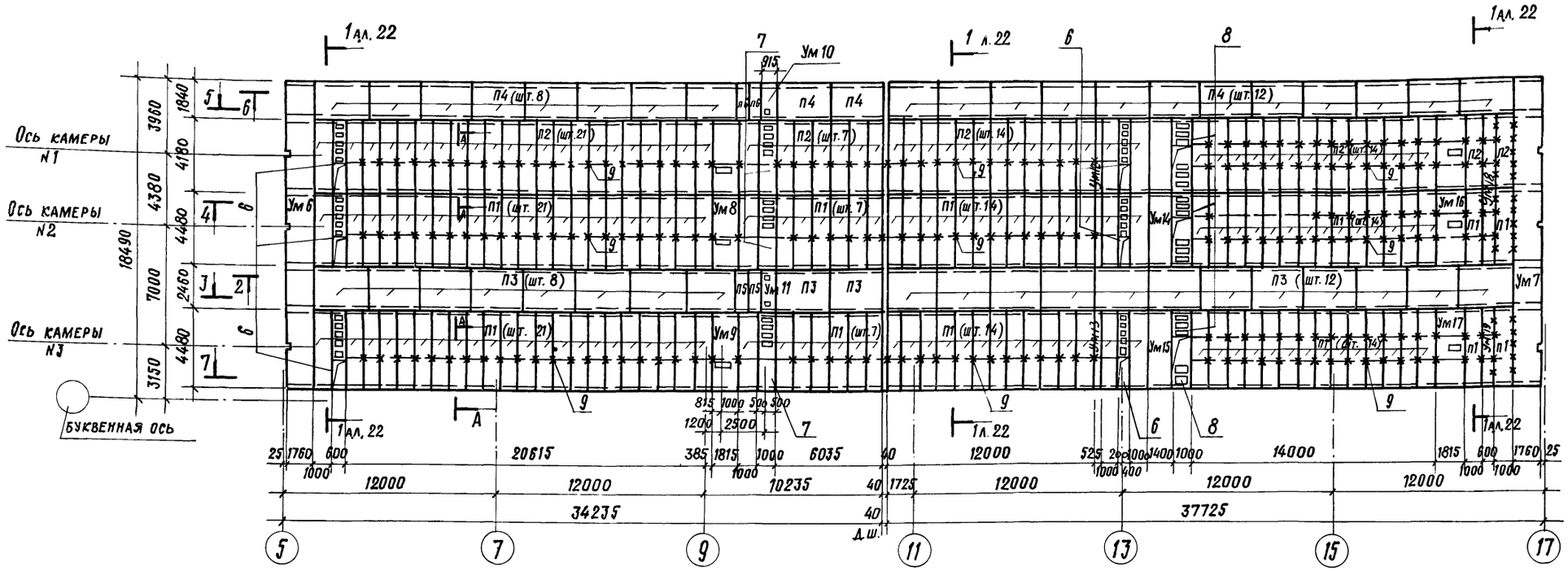

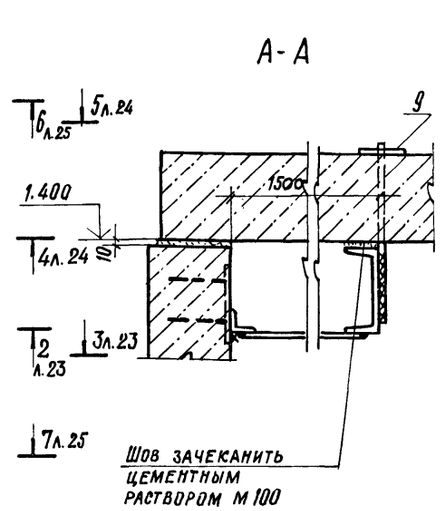

Марка поз.	Обозначение	Наименование	Кол.	Масса ед. кг.	Примечание
		Плиты перекрытия			
П1	1.141-9 вып. 9	ПК 8.45-10	116	996	
П2	1.141-9 вып. 9	ПК 8.42-10	58	930	
П3	3.006-2 вып. II-2	П20-3	22	257	
П4	3.006-2 вып. II-2	П14-3	22	124	
П5	3.006-2 вып. II-2	П20д-3	2	64	
П6	3.006-2 вып. II-2	П14д-3	2	31	
		Монолитные участки			
Ум 6	л. 28	Ум 6	1		
Ум 7	л. 29	Ум 7	1		
Ум 8	л. 30	Ум 8	1		
Ум 9	л. 30	Ум 9	1		
Ум 10	л. 31	Ум 10	1		
Ум 11	л. 31	Ум 11	1		
Ум 12	л. 31	Ум 12	1		
Ум 13	л. 31	Ум 13	1		

Марка поз.	Обозначение	Наименование	Кол.	Масса ед. кг.	Примечание
Ум 14	л. 31	Ум 14	1		
Ум 15	л. 31	Ум 15	1		
Ум 16	л. 32	Ум 16	1		
Ум 17	л. 32	Ум 17	1		
Ум 18	л. 33	Ум 18	1		
Ум 19	л. 33	Ум 19	1		
		Изделия закладные			
6	КЭЖИ-13	МН 4	6	108.6	
7	КЭЖИ-15	МН 5	3	231.9	
8	КЭЖИ-14	МН 6	3	145.2	
		Изделия соединительные			
9	КЭЖИ-12	МС 3	243	0.7	
13	ГОСТ 8509-72*	∠ 125×10	137	п.м.	
14	ГОСТ 8509-72*	∠ 75×6	137	п.м	

1. Поз. 6÷9 устанавливать во время монтажа плит перекрытия.
2. Плиты перекрытия уложить по слою цементно-песчаного раствора толщиной 20мм.
3. Швы между плитами перекрытия залить цементно-песчаным раствором.

Взамен инв.№ | Подпись и дата | Инв.№ подл.

Привязан		
Инв.№		

9016/6

ГИП	Иванова	
Нач. отд.	Рыбкина	
Гл. спец.	Крутовской	
Рук. гр.	Кренева	
Ст. инж.	Рашевский	
Инж.	Хитрова	
Пров.	Рашевский	
Н. контр.	Крутовской	

ТП 409-010-49.85 КЭЖ

Конвейерная линия по изготовлению ребристых плит перекрытия размером 3×6 м

Стадия	Лист	Листов
Р	16	

Схема расположения плит перекрытия

Госстрой СССР Проектный институт №2 г. Москва

ТП 409-010-49.85 Альбом V

Схема расположения камер на отм. 1.750

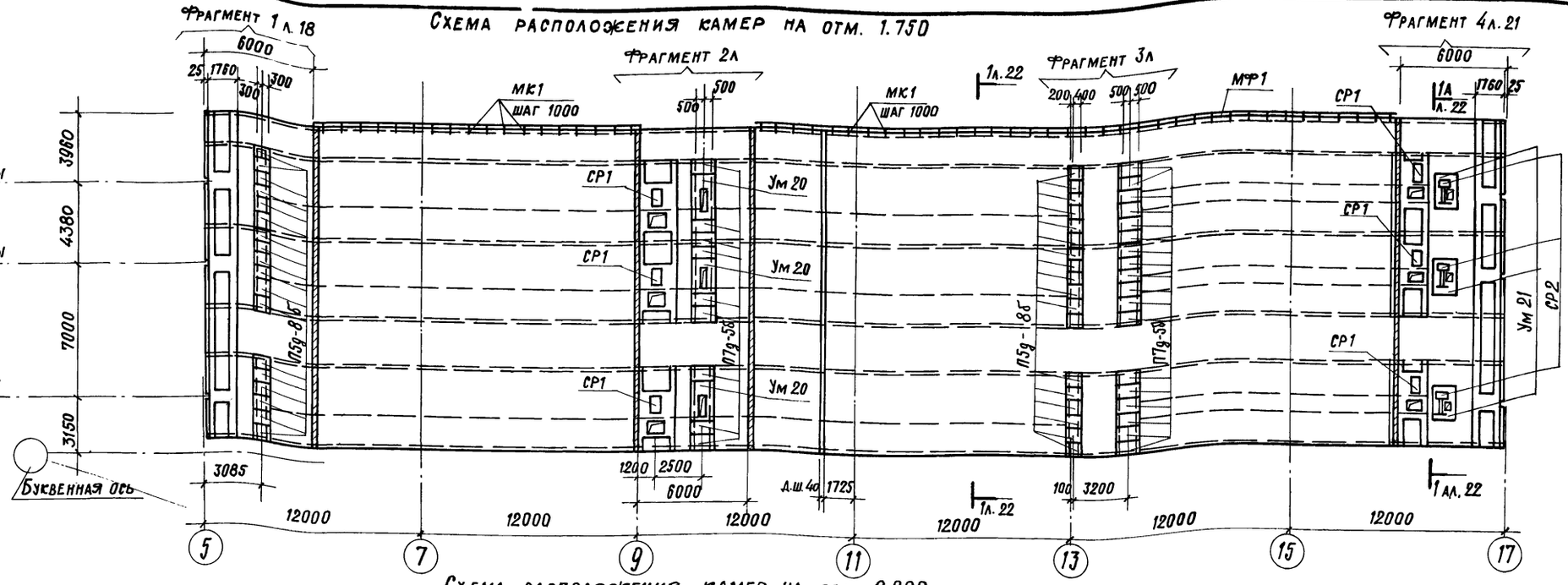

Схема расположения камер на отм. 0.000

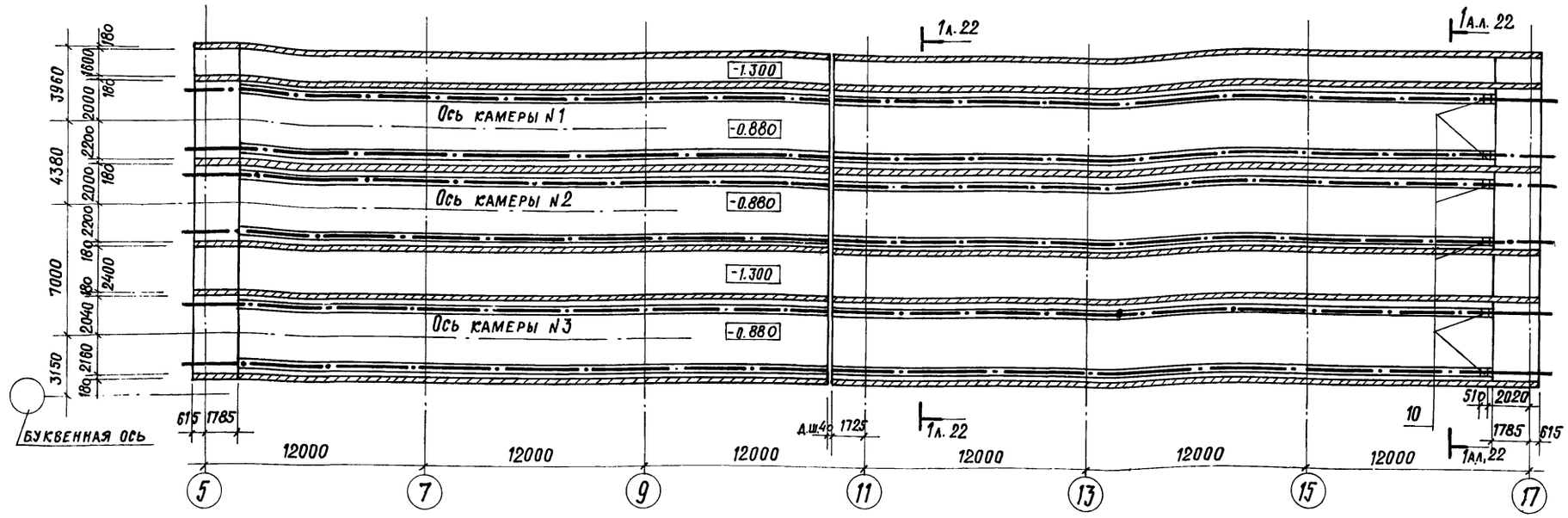

Спецификация к схеме расположения камер

Марка, поз.	Обозначение	Наименование	Кол.	Масса ед. кг.	Примечание
		Плиты каналов			
П5д-8б	3.006-2 вып. II-2	П5д-8б	36	100	
П7д-5б	3.006-2 вып. II-2	П7д-5б	27	150	
		Монолитные участки			
Ум 20	л. 33	Ум 20	3		
Ум 21	л. 33	Ум 21	3		

Марка, поз.	Обозначение	Наименование	Кол.	Масса ед. кг.	Примечание
		Стальные рамы			
СР1	КЖИ-25	СР1	6	36.4	
СР2	КЖИ-26	СР2	3	40.8	
		Изделия закладные			
10	1.400-15 вып. 1150-74	МН 145-3	6	10.8	
МК1	КЖИ-19	Кронштейн МК1	56	2.7	
МФ1	2.430-3 вып. 2 стр. 58	поз. 5	54	п.м.	252 кг/п.м.

ГИП	Иванова	
Нач. отд.	Рыбкина	
Гл. спец.	Крутовской	
Рук. гр.	Кренева	
Ст. инж.	Рашевский	
Инж.	Хитрова	
Пров.	Рашевский	
Н. контр.	Крутовской	

ТП 409-010-49.85 КЖ-

Конвейерная линия по изготовлению ребристых плит перекрытий размером 3×6 м

Стадия	Лист	Листов
Р	17	

Схема расположения камер на отм. 0.000 и 1.750

Госстрой СССР Проектный институт №2 г. Москва

Привязан

Инв.№

9016/6

19

Инв.№ подл. | Подпись и дата | Взам.инв.№

Копировал: Формат

Альбом V

ТП 409-010-49.85

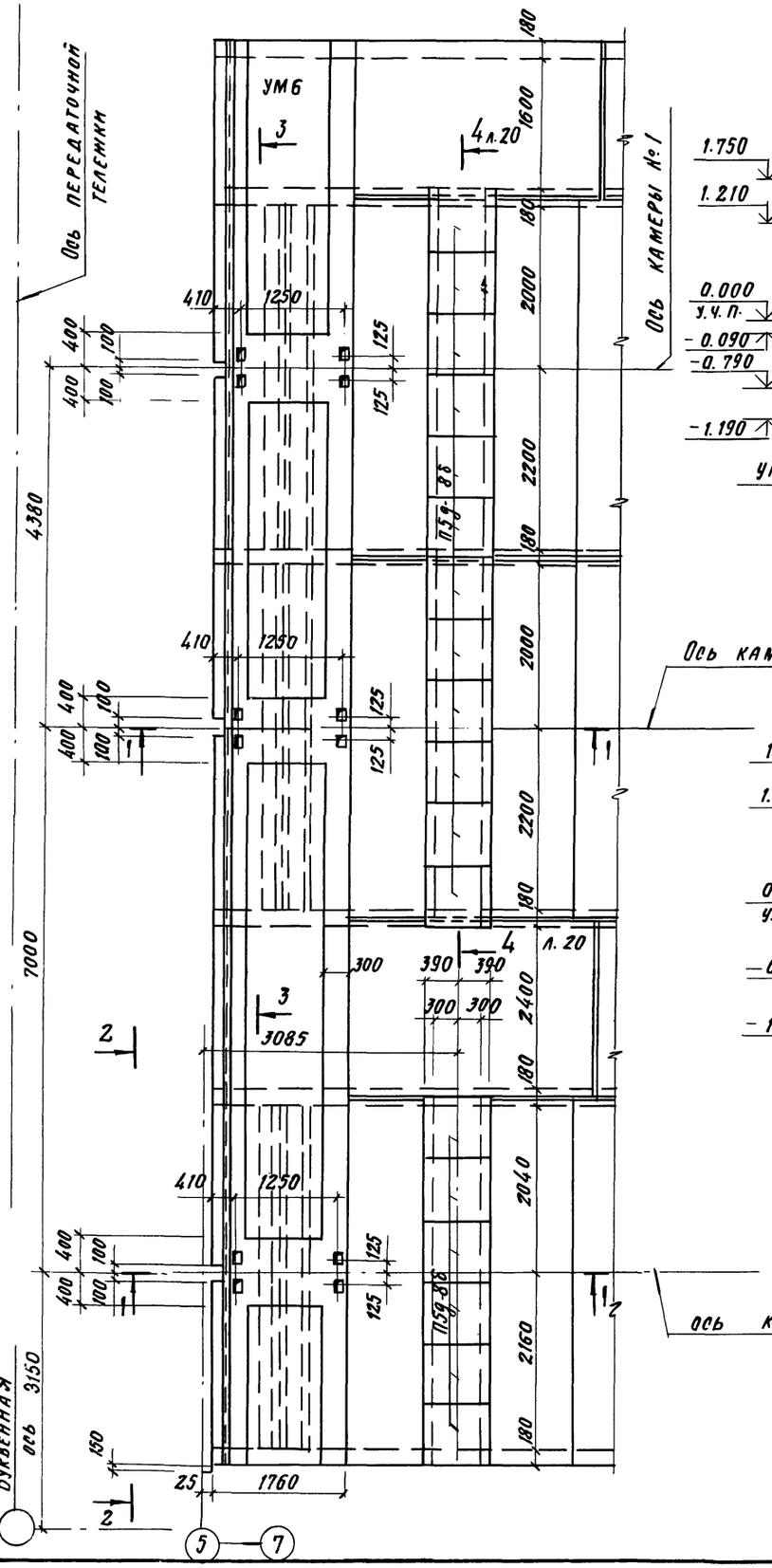

20

9016/6

ГИП	Иванова		ТП 409-010-49.85 КЖ	
Нач. отд.	Рыбкина		Конвейерная линия по изготовлению ребристых плит перекрытий размером 3×6 м	
Гл. спец.	Крутовской			Стадия: Р; Лист: 18; Листов:
Рук. гр.	Кренева		Схемы расположения камер. Фрагмент 1. Сечения 1-1 ÷ 3-3	Госстрой СССР Проектный институт №2 г. Москва
Ст. инж.	Рашевский			
Инж.	Хитрова			
Провер.	Рашевский			
Н. контр.	Крутовской			

Привязан

Инв. №

Инв. № подл. | Подп. и дата | Взам. инв. №

Копировал

Формат

ТП 409-010-49.85 Альбом V

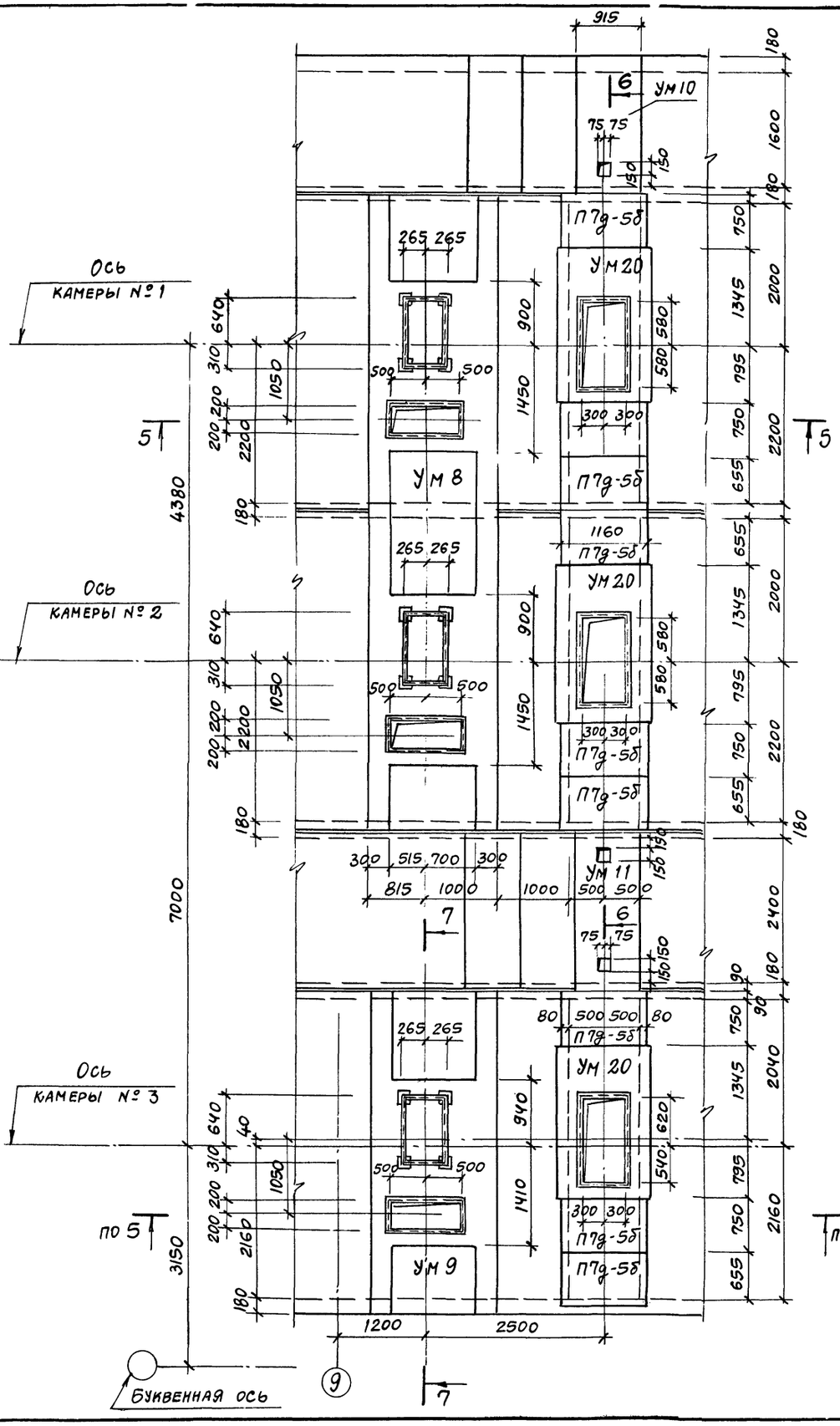

5 - 5

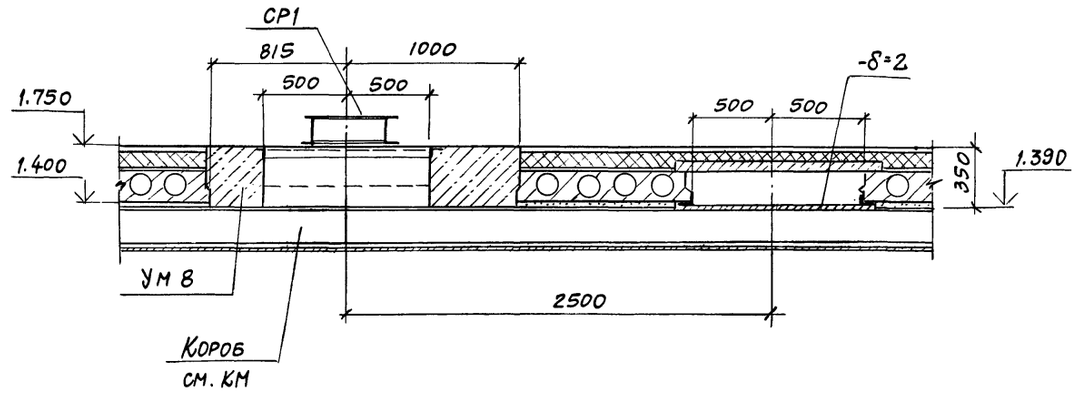

6 - 6

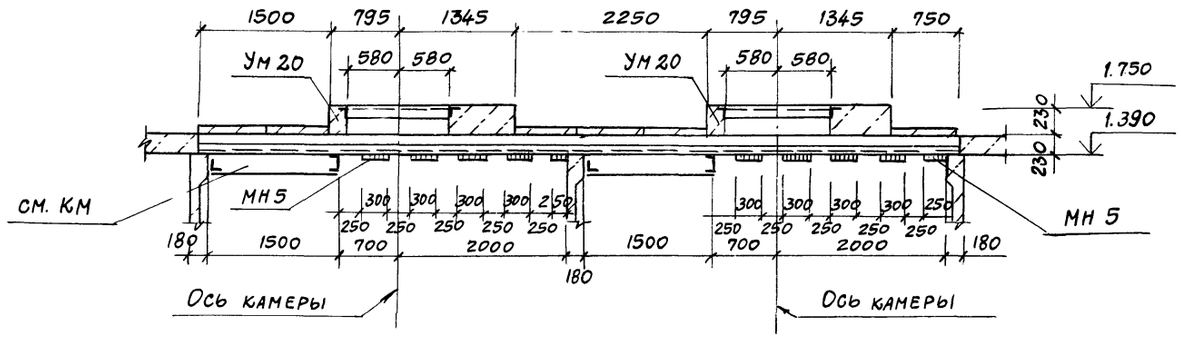

7 - 7

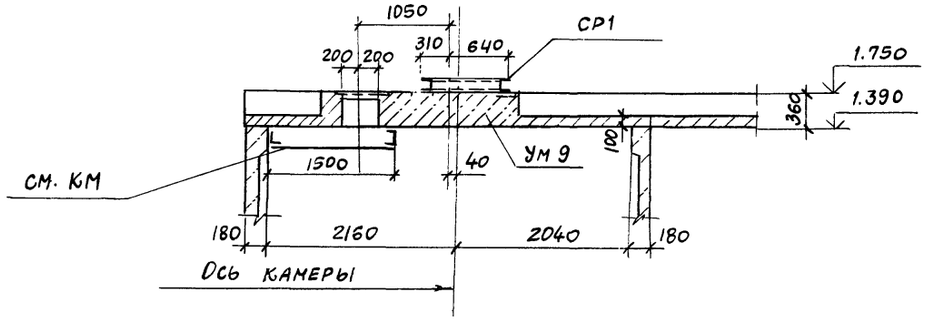

21
9016/6

ГИП	Иванова		ТП 409-010-49.85 КЖ	
Нач.отд.	Рыбкина		Конвейерная линия по изготовлению ребристых плит перекрытий размером 3×6 м	
Гл.спец.	Крутовской			Стадия: Р; Лист: 19; Листов:
Рук.гр.	Кренева		Схемы расположения камер фрагмент 2. Сечения 5-5 ÷ 7-7	Госстрой СССР Проектный институт № 2 г. Москва
Ст.инж.	Рашевский			
Инж.	Хитрова			
Пров.	Рашевский			
Н.контр.	Крутовской			

Привязан

Инв. №

Инв. № подл. | Подпись и дата | Взамен инв. №

Копировал Формат

Альбом V

ТП 409-010-49.85

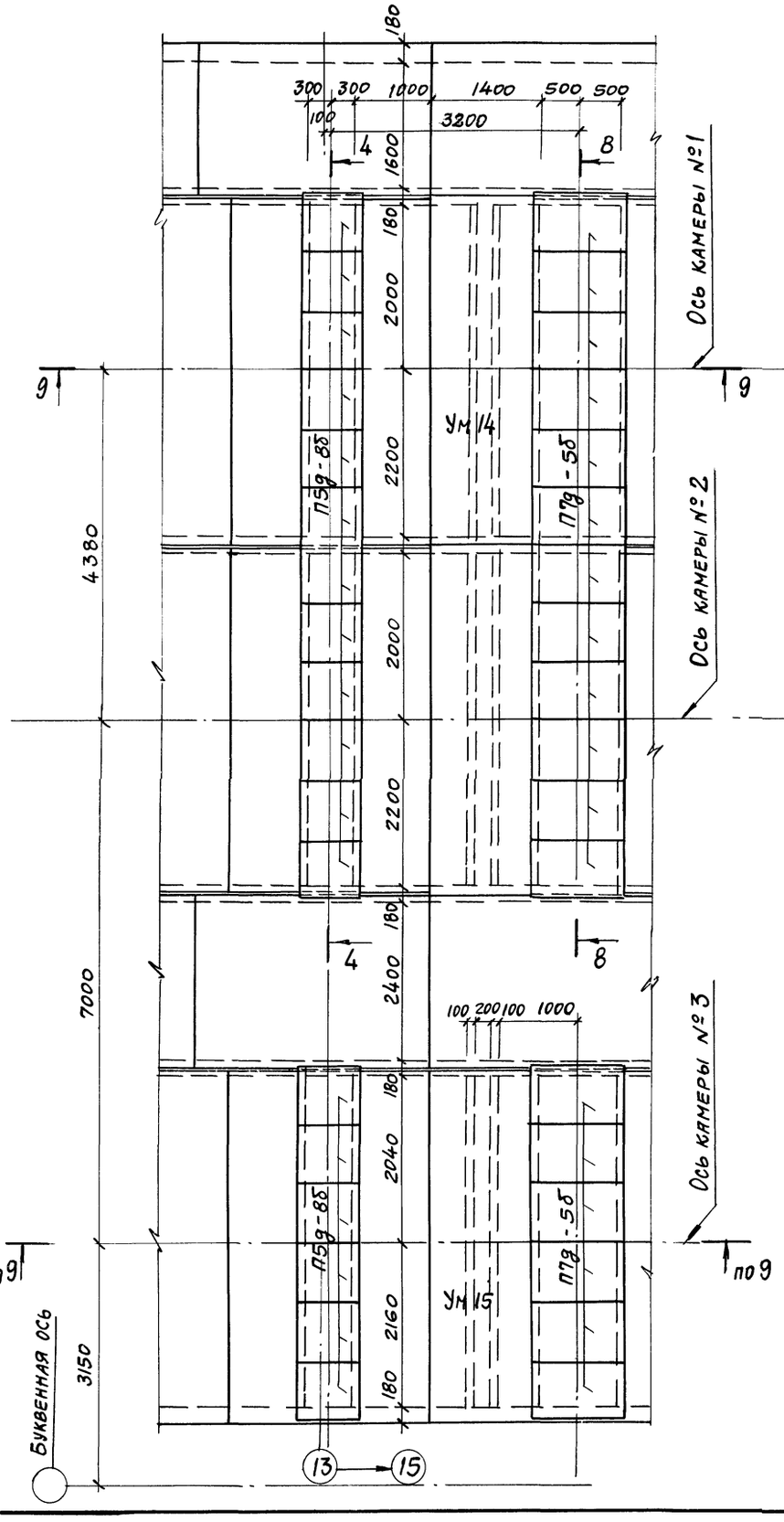

4 - 4

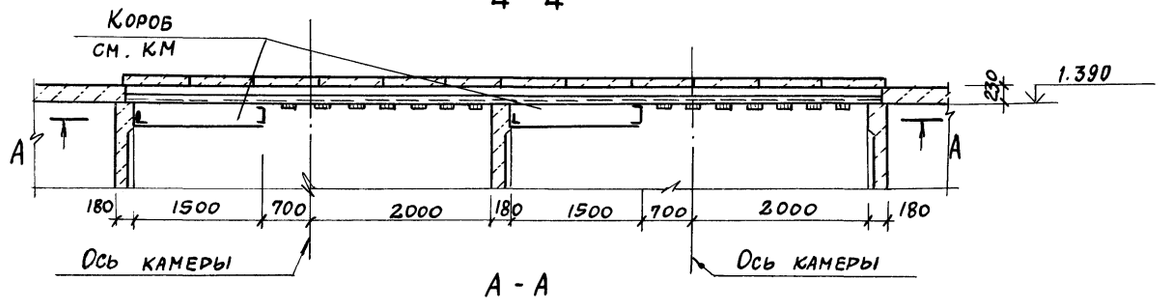

А - А

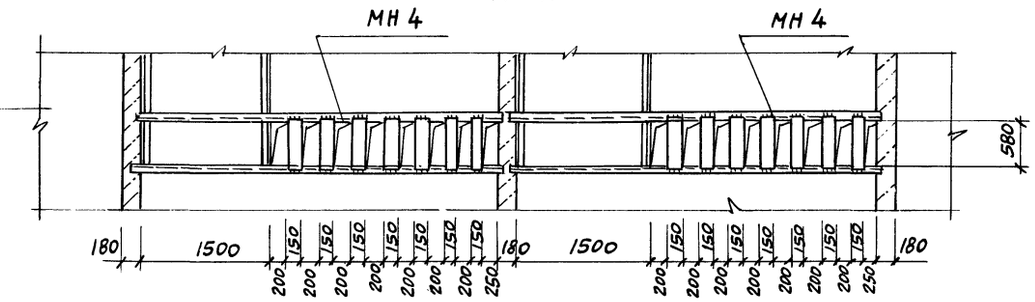

8 - 8

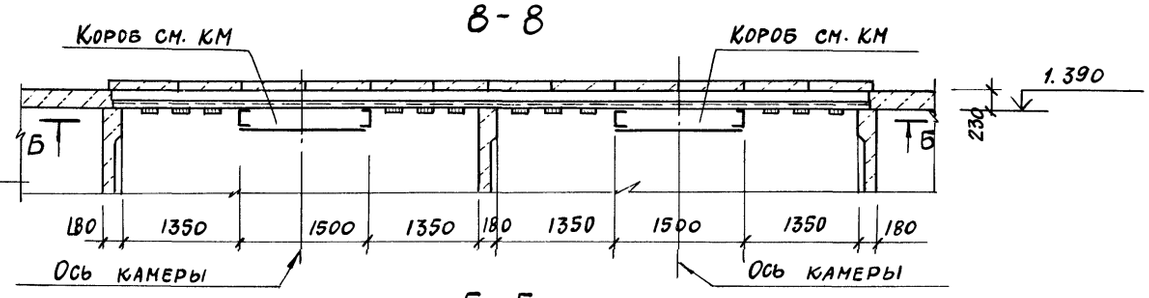

Б - Б

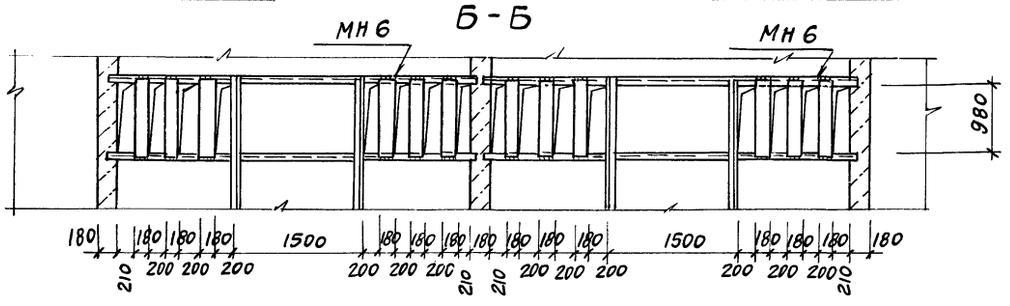

9 - 9

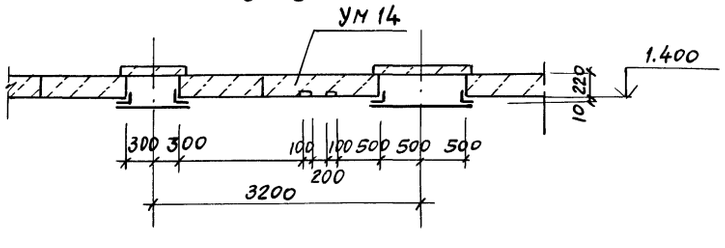

22

ПРИВЯЗАН

9016/6

ИНВ. №

ГИП	Иванова		
Нач. отд.	Рыбкина		
Гл. спец.	Крутовской		
Рук. гр.	Кренева		
Ст. инж.	Рашевский		
Инж.	Житрова		
Пров.	Рашевский		
Н. контр.	Крутовской		

ТП 409-010-49.85 КЖ

Конвейерная линия по изготовлению ребристых плит перекрытий размером 3×6 м

Стадия	Лист	Листов
Р	20	

Схемы расположения камер. Фрагмент 3. Сечения 4-4; 8-8; 9-9

Госстрой СССР Проектный институт №2 г. Москва

Инв. № подл. | Подпись и дата | Взамен инв. №

Формат

Альбом V

ТП 409-010-49.85

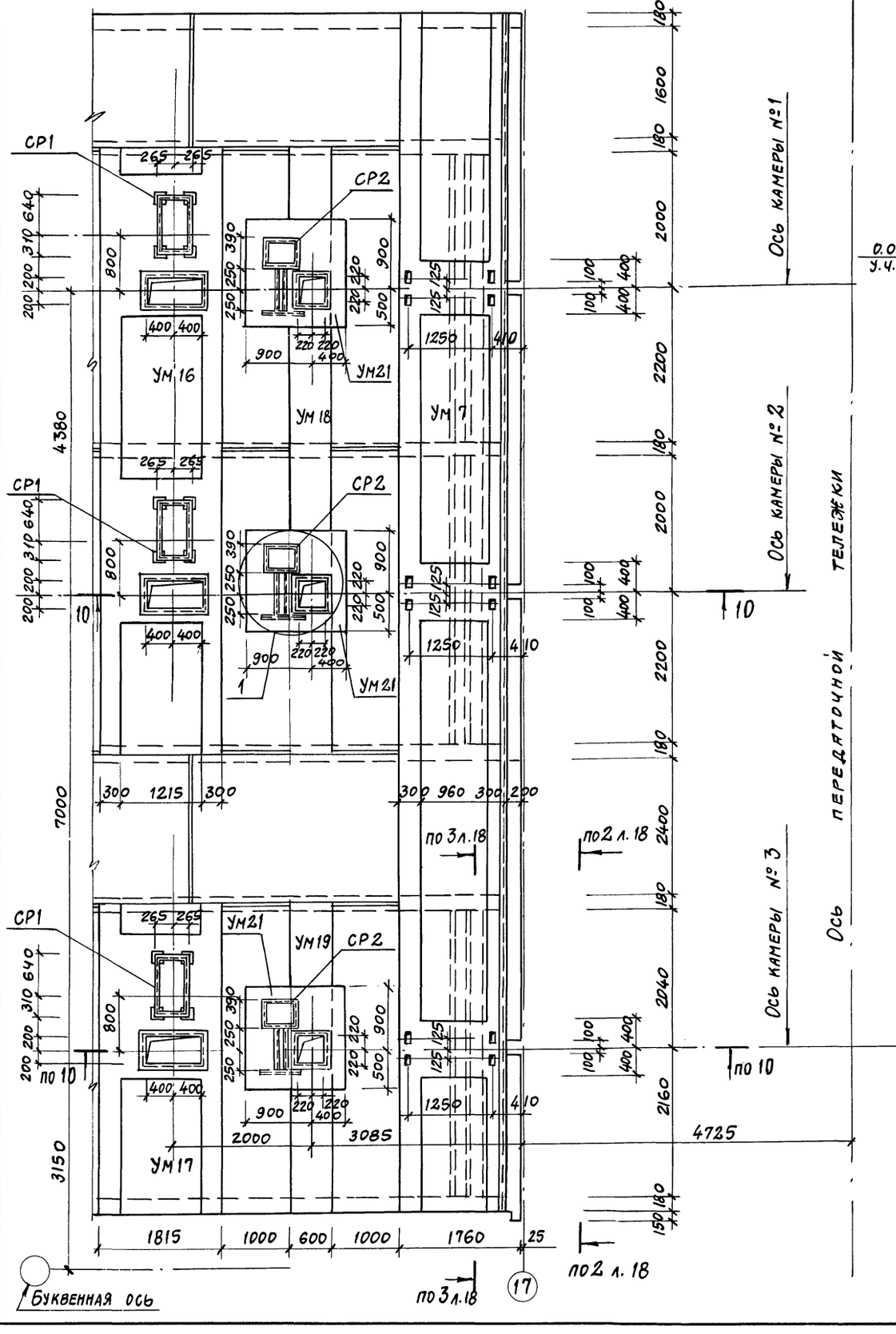

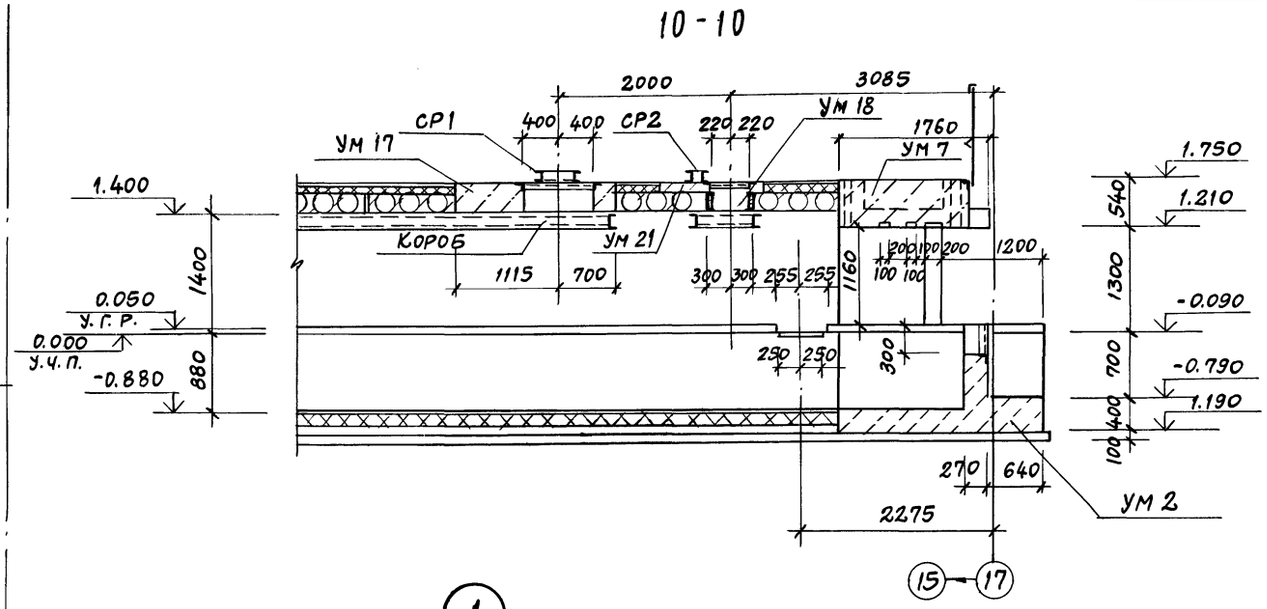

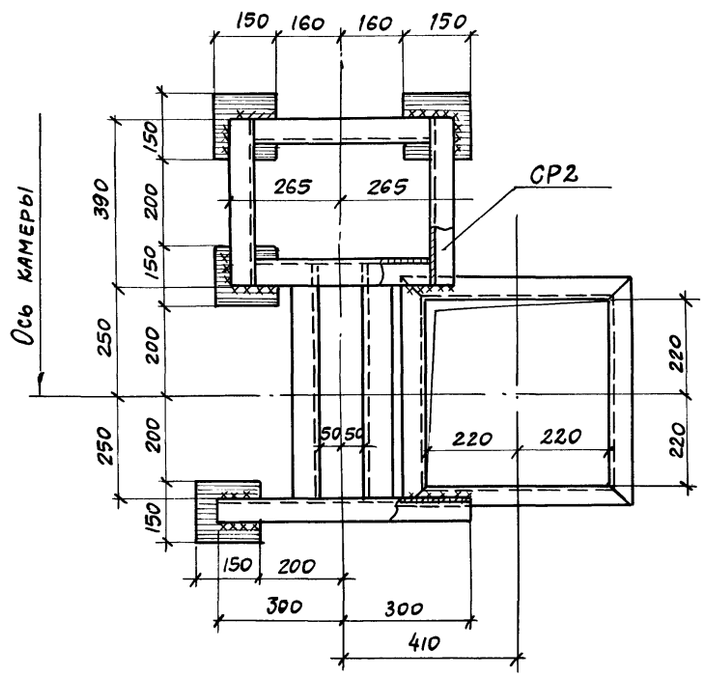

ГИП	Иванова		ТП 409-010-49.85 КЖ
Нач.отд.	Рыбкина		Конвейерная линия по изготовлению ребристых плит перекрытий размером 3×6 м
Гл.спец.	Крутовской		
Рук.гр.	Креневя		Стадия Р; Лист 21; Листов
Ст.инж.	Рашевский		
Инж.	Хитрова		Схема расположения камер фрагмент 4 Сечения
Пров.	Рашевский		Госстрой СССР Проектный институт № 2 г. Москва
Н.контр.	Крутовской		

Привязан

Инв. №

Инв. № подл. | Подпись и дата | Взамен инв. №

Копировал Формат

23

9016/6

Альбом V

ТП 409-010-49.85

1 - 1

Ж.б стеновые блоки
Цементная затирка - раствор м50
Пароизоляция - 1 слой рубероида на горячем битуме
Полимероцементный раствор-10мм
Пеностекло γ=230 кг/м³ -100мм
Цементная стяжка - раствор м100 -20мм

Цементная стяжка - раствор м100 с железнением - 20мм
Пеностекло γ=230кг/м³-100мм
Полимероцементный раствор-10мм
Сборная ж.б. плита днища
Подготовка из бетона м100-100мм
Утрамбованный щебнем грунт

Защитный слой из гравия
Водоизоляционный ковер-4слоя рубероида
Цементная стяжка раствор м50-15мм
Легкий бетон по уклону от 0 до 120 γ=500кг/м³
Цементная стяжка раствор м50-15мм
Пеностекло γ=230кг/м³ -100мм
Полимероцементный раствор - 10мм
Пароизоляция -1 слой рубероида на горячем битуме
Сборная ж.б. плита

Цементная стяжка - раствор м100 с железнением - 20мм
Пеностекло γ=300кг/м³-100мм
Полимероцементный раствор-10мм
Подготовка из бетона м100-100мм
Утрамбованный щебнем грунт

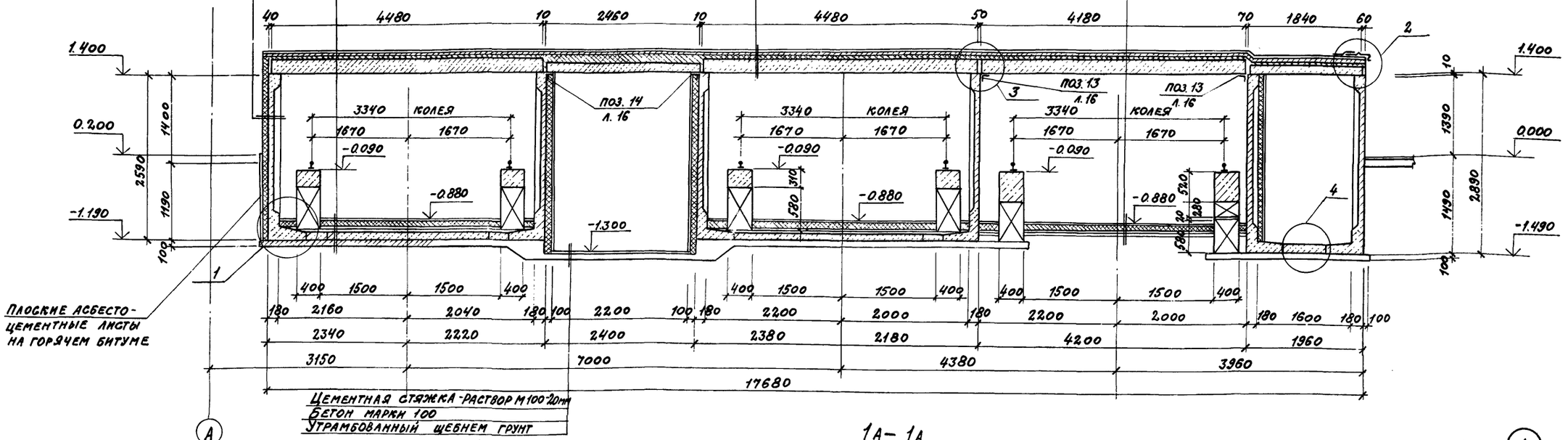

1А - 1А

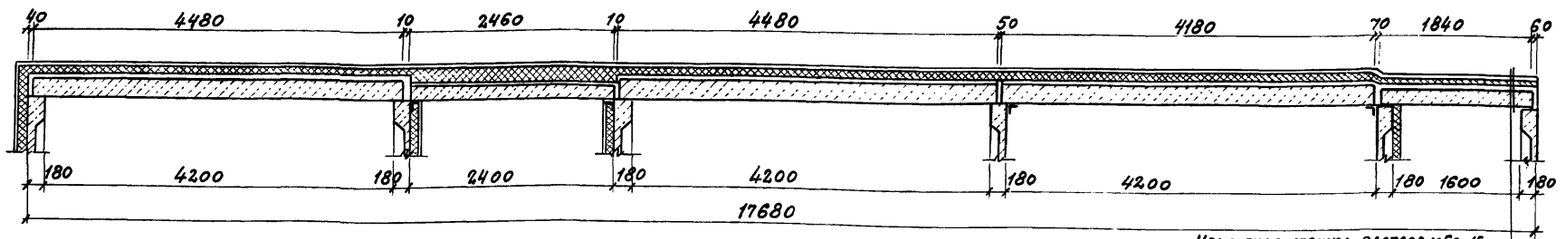

Цементная стяжка-раствор м50-15мм
Пеностекло γ=230кг/м³ —100мм
Полимероцементный раствор — 10мм
Пароизоляция 1слой рубероида на горячем битуме
Сборная ж.б. плита

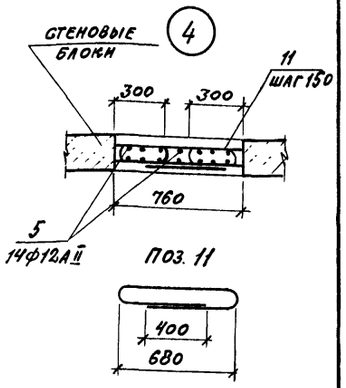

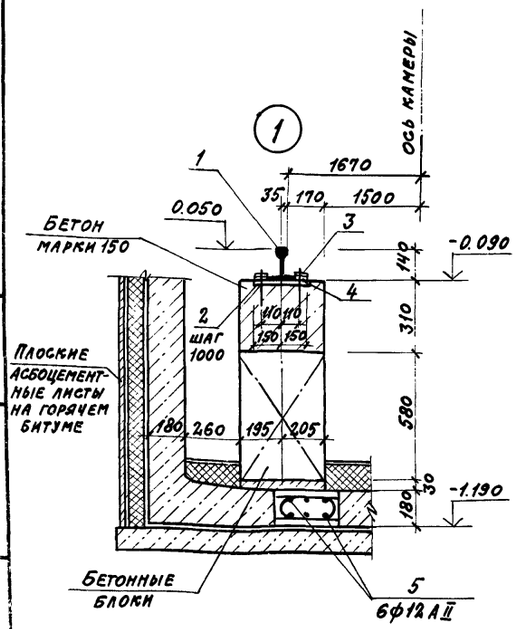

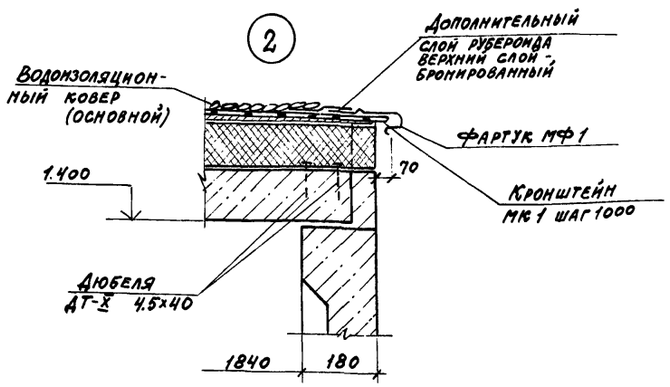

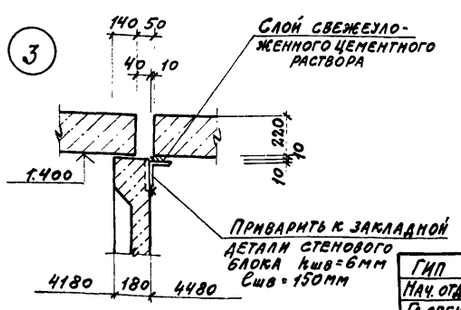

ГИП	Иванова		
Нач. отд.	Рыбкина		
Гл. спец.	Круговской		
Рук. гр.	Кренева		
Ст. инж.	Рашевский		
Инж.	Кадыкова		
Пров.	Рашевский		
Н. контр.	Круговской		

Привязан

Инв. №

ТП 409-010-49.85 КЖ

Конвейерная линия по изготовлению ребристых плит перекрытий размером 3х6м

Стадия	Лист	Листов
Р	22	

Сечения 1-1, 1А-1А

Госстрой СССР ПРОЕКТНЫЙ ИНСТИТУТ №2 г. Москва

24
9016/6

Инв. № подл. | Подпись и дата | Взам. инв. №

Сечение 2-2 (начало)

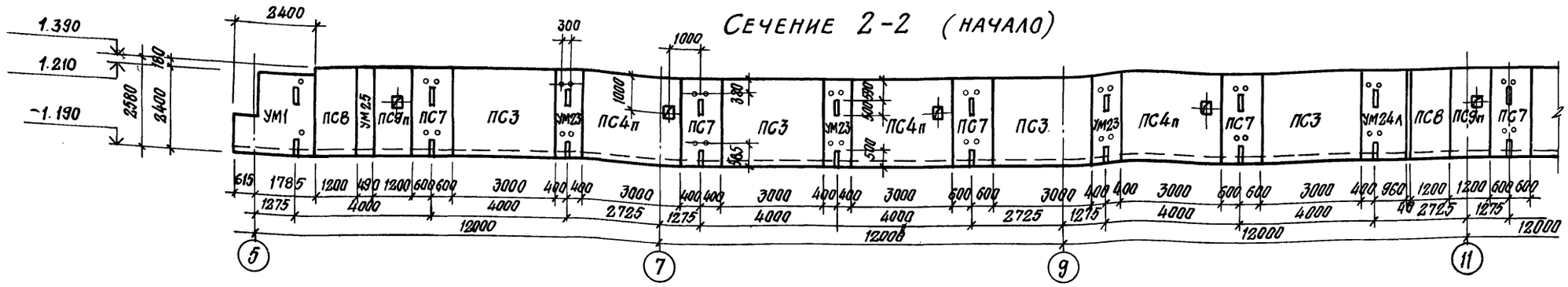

Сечение 2-2 (окончание)

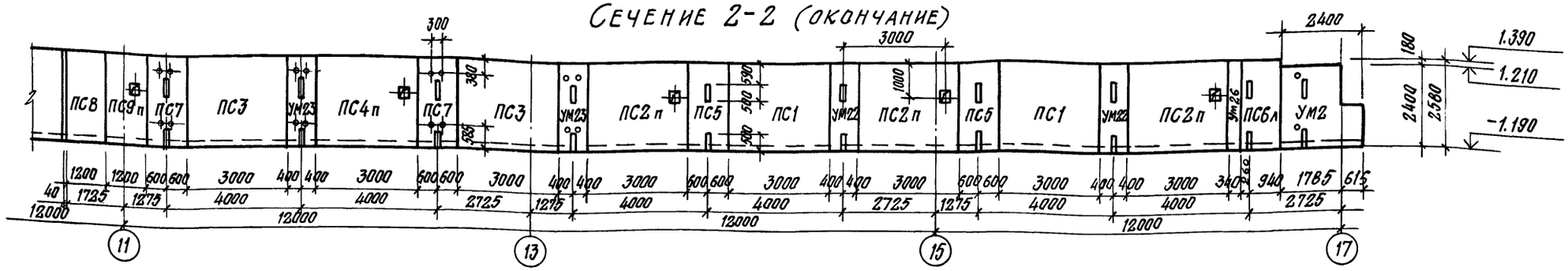

Сечение 3-3 (начало)

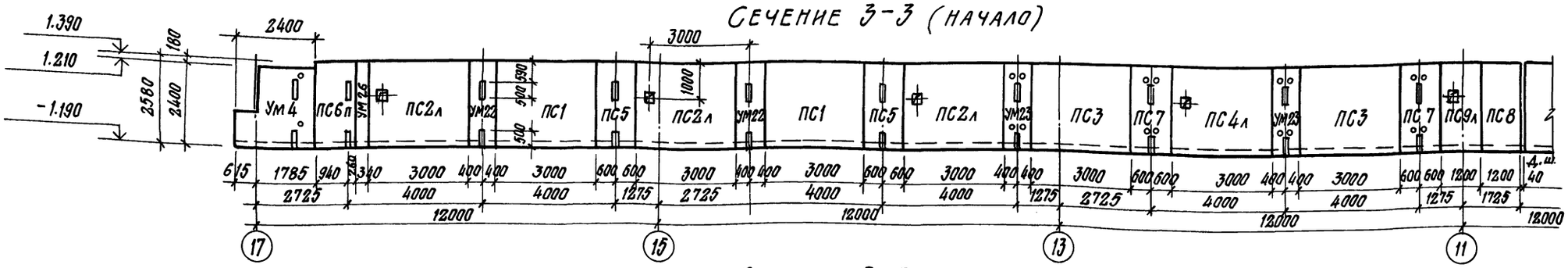

Сечение 3-3 (окончание)

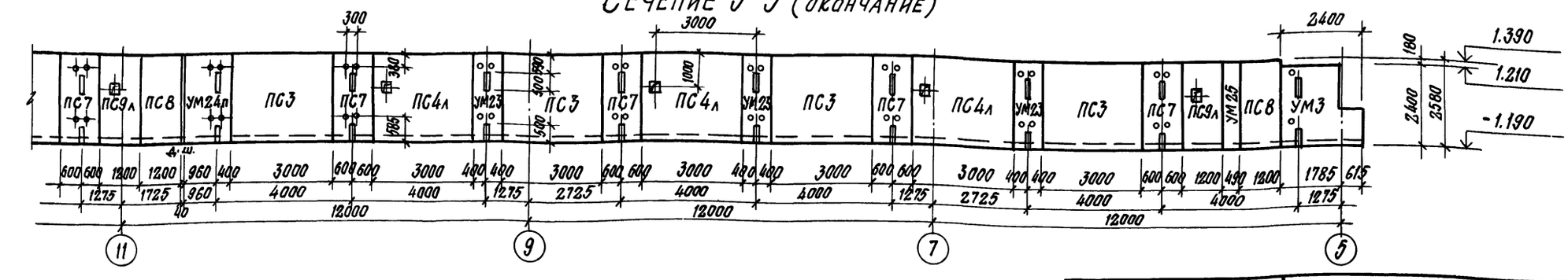

25
9016/6

ГИП	Иванова	
Нач.отд.	Рыбкина	
Гл.спец.	Крутовской	
Рук.гр.	Кренева	
Ст.инж.	Рашевский	
Инж.	Кадыкова	
Прав.	Рашевский	
Н.контр.	Крутовской	

ТП 409-010-49.85 К.ЖЕ

Конвейерная линия по изготовлению ребристых плит перекрытия размером 3×6м

Стадия	Лист	Листов
Р	23	

Сечения 2-2; 3-3

Госстрой СССР Проектный институт №2 г. Москва

Привязан

Инв.№

Инв.№ подл. | Подпись и дата | Взамен инв.№

Альбом V

Т.п. 409-010-49.85

Сечение 4-4 (начало)

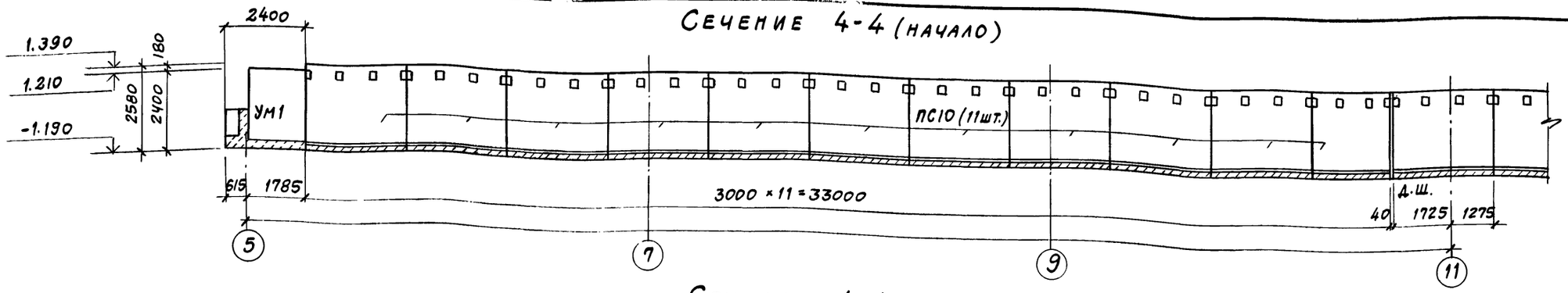

Сечение 4-4 (окончание)

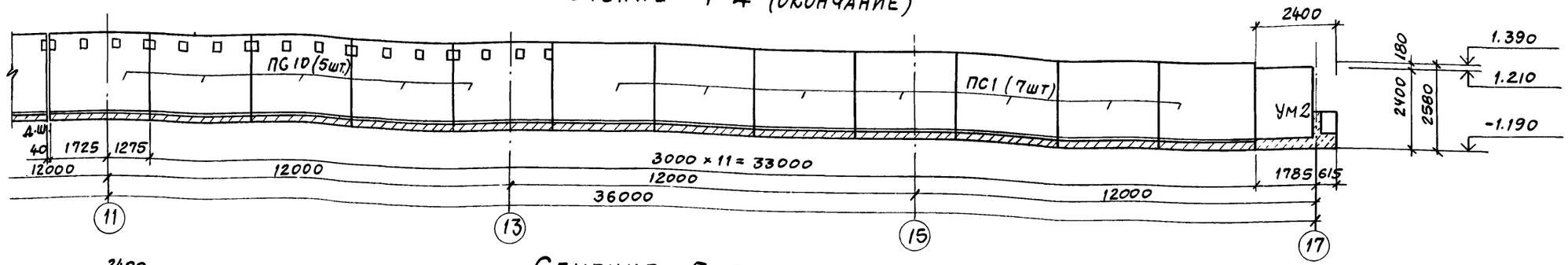

Сечение 5-5 (начало)

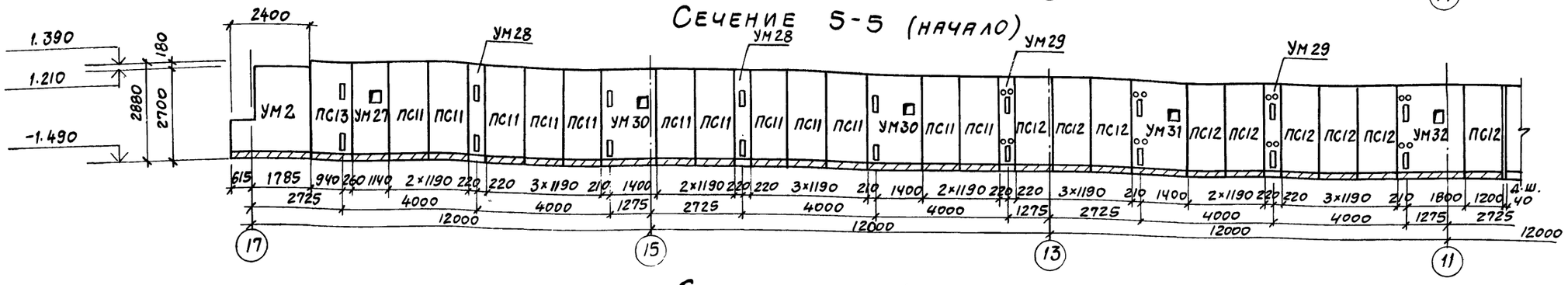

Сечение 5-5 (окончание)

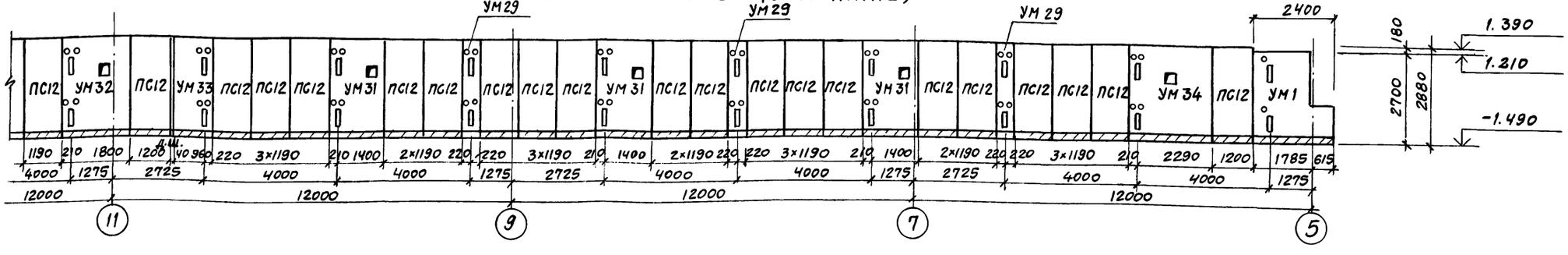

26

9016/6

ГИП	Иванова		
Нач.отд.	Рыбкина		
Гл.спец.	Крутовской		
Рук.гр.	Кренева		
Ст.инж.	Рашевский		
Инж.	Кадыкова		
Пров.	Рашевский		
Н.контр.	Крутовской		

ТП 409-010-49.85 КЖ

Конвейерная линия по изготовлению ребристых плит перекрытия размером 3×6 м

Стадия	Лист	Листов
Р	24	

Сечения 4-4, 5-5

Госстрой СССР Проектный институт №2 г. Москва

Привязан

Инв.№

Инв.№ подл. | Подпись и дата | Взам.инв.№

Альбом V

ТП 409-010-49.85

Сечение 6-6

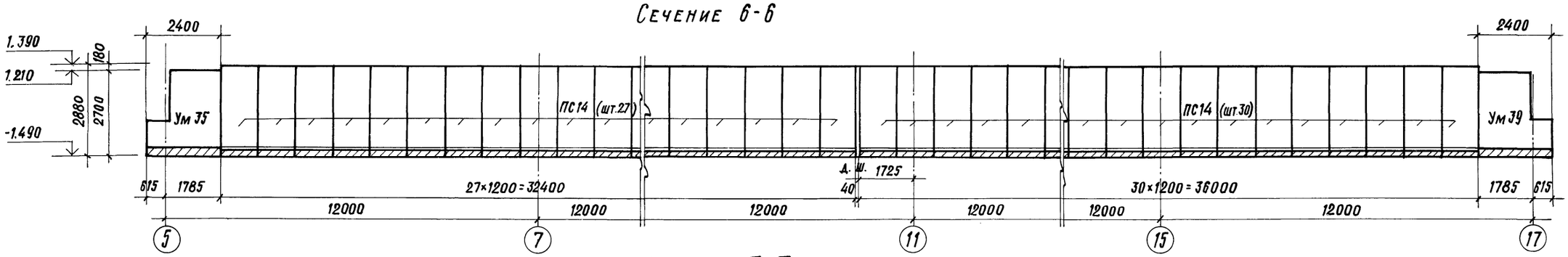

Сечение 7-7

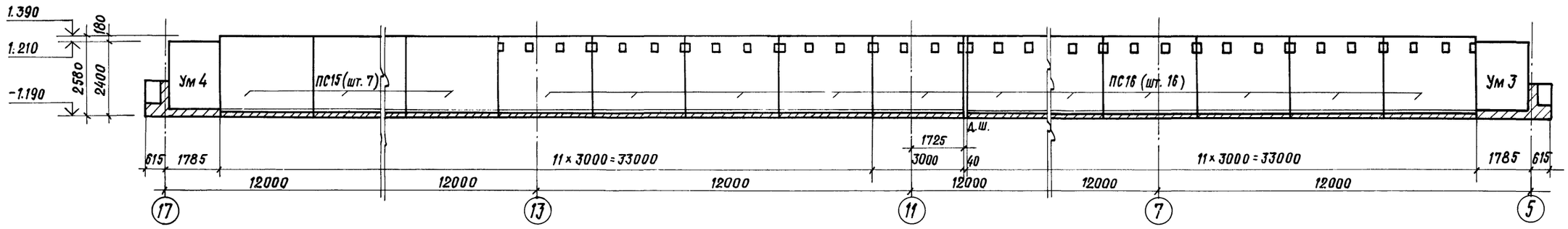

Марка	Обозначение	Наименование	Кол.	Масса кг.	Прим.
		Стеновые блоки			
ПС1	КЖИ-1	СБ 24-3-1	11	3250	
ПС2п	КЖИ-1	СБ 24-3-2	3	3250	
ПС2л	КЖИ-1	СБ-24-3-3	3	3250	
ПС3	КЖИ-2	СБ 24-3-4	12	3250	
ПС4п	КЖИ-2	СБ 24-3-5	4	3250	
ПС4л	КЖИ-2	СБ 24-3-6	4	3250	
ПС5	КЖИ-3	СБ 24д-3-1	4	1330	
ПС6п	КЖИ-3	СБ 24д-3-2	1	1330	
ПС6л	КЖИ-3	СБ 24д-3-3	1	1330	
ПС7	КЖИ-4	СБ 24д-3-4	12	1330	
ПС8	КЖИ-4	СБ 24д-3-5	4	1330	
ПС9п	КЖИ-5	СБ 24д-3-7	2	1330	
ПС9л	КЖИ-5	СБ 24д-3-6	2	1330	
ПС10	КЖИ-6	СБ 24-3-7	16	3250	
ПС11	КЖИ-6	СБ 27д-8-1	12	1450	
ПС12	КЖИ-7	СБ 27д-8-2	28	1450	
ПС13	КЖИ-7	СБ 27д-8-3	1	1450	
ПС14	3.006-3 вып. II-1	СБ 27д-8	57	1450	
ПС15	3.006-3 вып. II-1	СБ 24-3	7	3250	
ПС16	КЖИ-7	СБ 24-3-8	16	3250	

Марка	Обозначение	Наименование	Кол.	Масса кг.	Прим.
		Монолитные участки	4		
Ум 22	л. 34	Ум 22	10		
Ум 23	л. 34	Ум 23	1		
Ум 24п	л. 34	Ум 24п	1		
Ум 24л	л. 34	Ум 24л	1		
Ум 25	л. 34	Ум 25	2		
Ум 26	л. 34	Ум 26	2		
Ум 27	л. 34	Ум 27	1		
Ум 28	л. 34	Ум 28	2		
Ум 29	л. 34	Ум 29	5		
Ум 30	л. 34	Ум 30	2		
Ум 31	л. 34	Ум 31	4		
Ум 32	л. 34	Ум 32	1		
Ум 33	л. 34	Ум 33	1		
Ум 34	л. 34	Ум 34	1		
Ум 35	л. 34	Ум 35	2		

Взамен инв.№ | Подпись и дата | Инв.№ подл.

Привязан

Инв.№

27

9016/6

ГИП	Иванова		ТП 409-010-49.85 КЖ
Нач. отд.	Рыбкина		Конвейерная линия по изготовлению ребристых плит перекрытия размером 3×6м
Гл. конст.	Крутовской		
Рук. гр.	Кренева		Стадия Р; Лист 25; Листов
Ст. инж.	Рашевский		
Инж.	Кадыкова		Сечения 6-6; 7-7
Пров.	Рашевский		Госстрой СССР Проектный институт №2 г. Москва
Н. конт.	Крутовской		

Копировал

Формат

Альбом V

ТП 409-010-49.85

УМ1

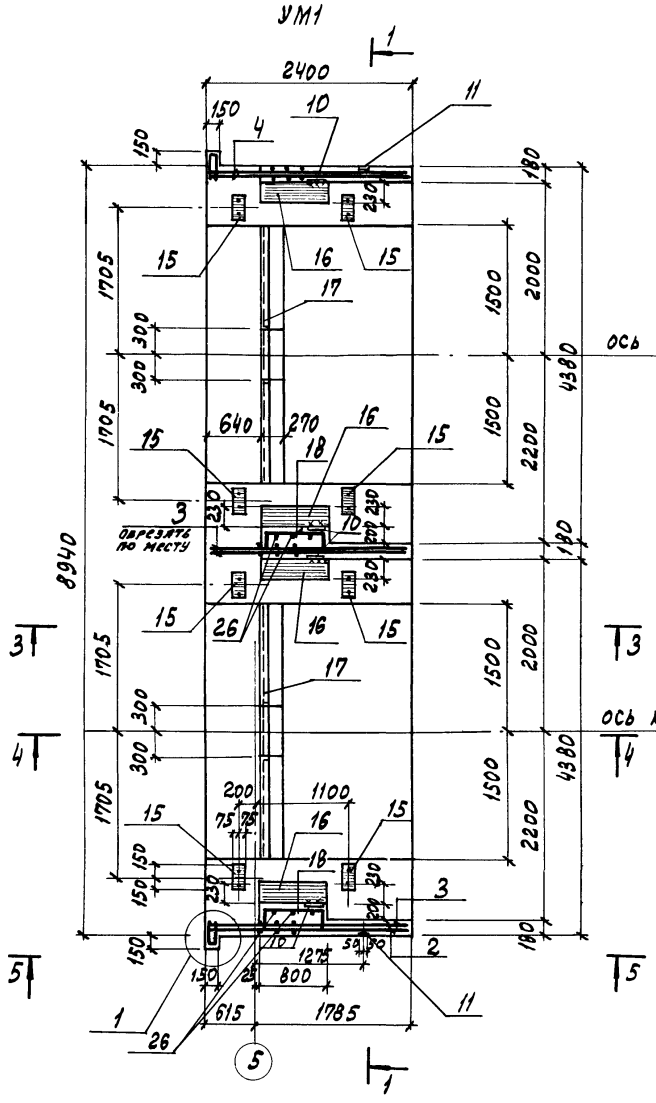

УМ2

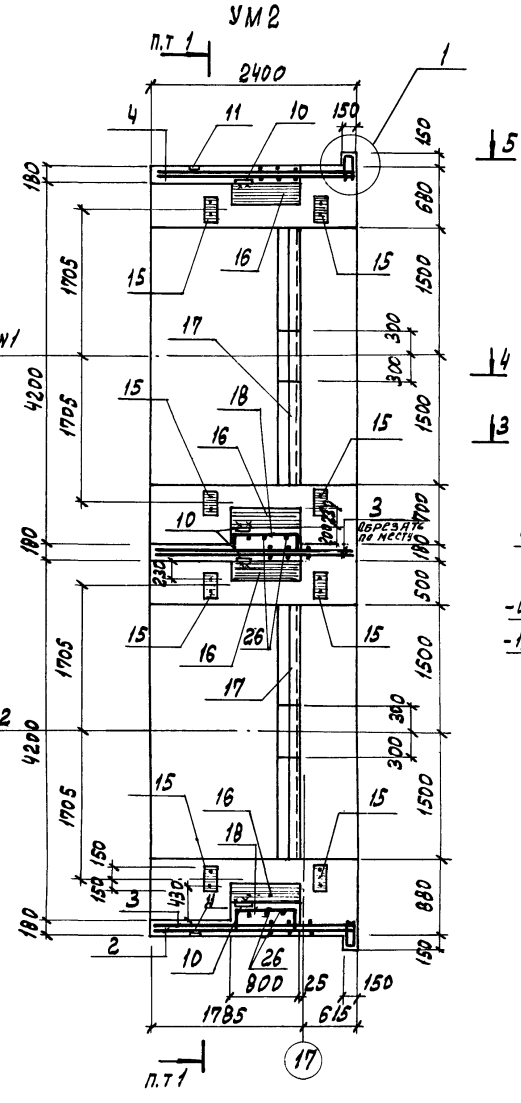

1-1

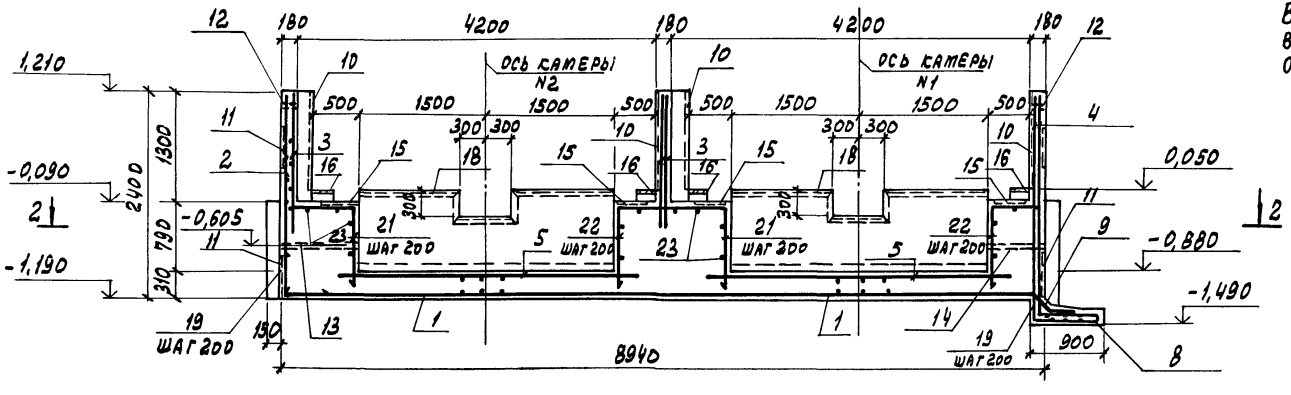

2-2

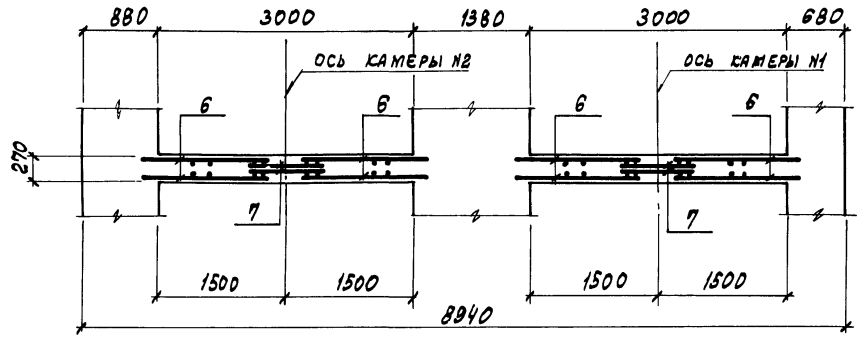

3-3

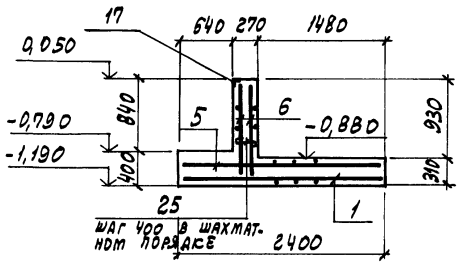

4-4

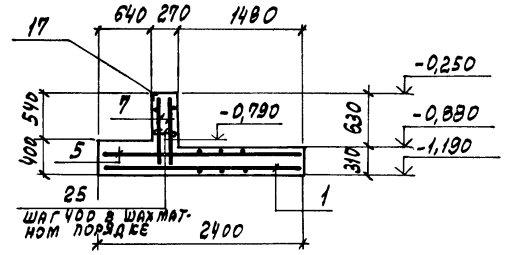

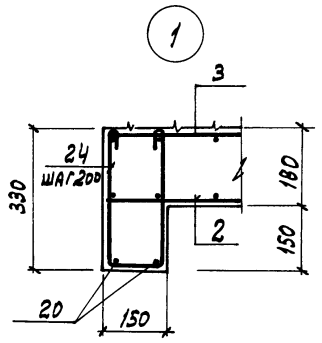

5-5

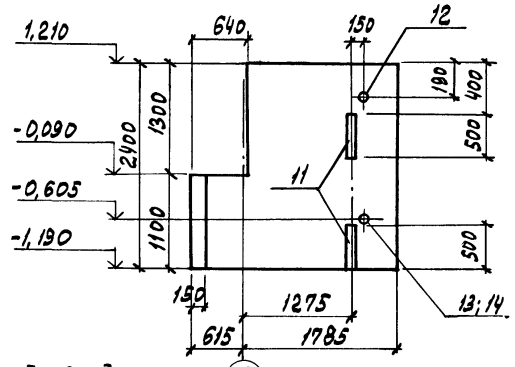

Примечание

В узле 1 и 5-5 сетки позиций 2 и 3 выше отметки -0,090 на длину 640 обрезать по месту.

28

9016/6

ГИП	Иванова		
Нач. отд.	Рыбкина		
Гл. спец.	Крутовской		
Рук. гр.	Кревнева		
Ст. инж.	Рашевский		
Инж.	Кадыкова		
Провер.	Рашевский		
Н. контр.	Крутовской		

ТП 409-010-49.85 КЖС-

Конвейерная линия по изготовлению ребристых плит перекрытий размером 3х6

Стадия	Лист	Листов
Р	26	

Монолитные участки УМ1; УМ2

Госстрой СССР Проектный институт № 2 г. Москва

Копировал: Графская Формат

Привязан

Инв. №

Инв. № подл. | Подпись и дата | Взамен инв. №

УМ3

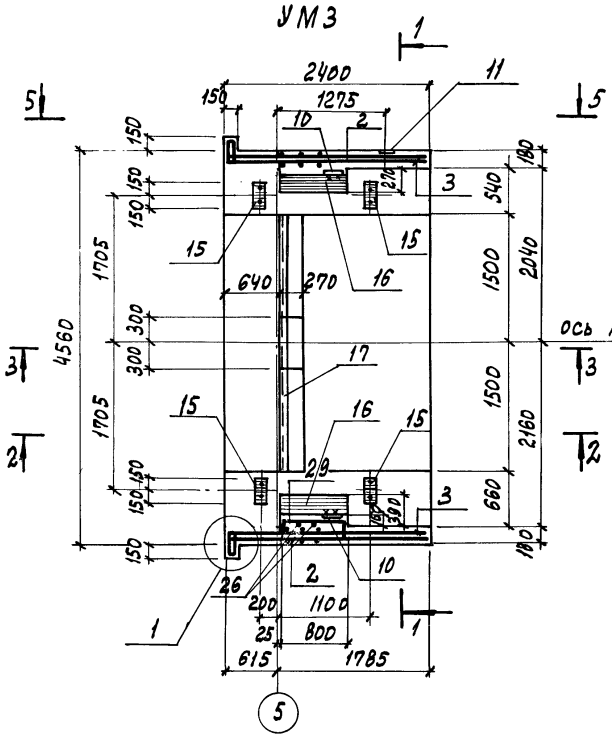

УМ4

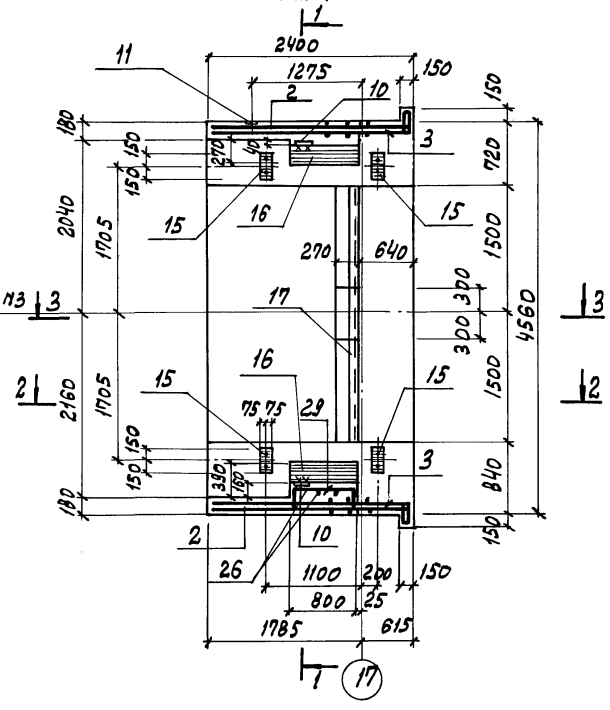

Ось камеры №3

1-1

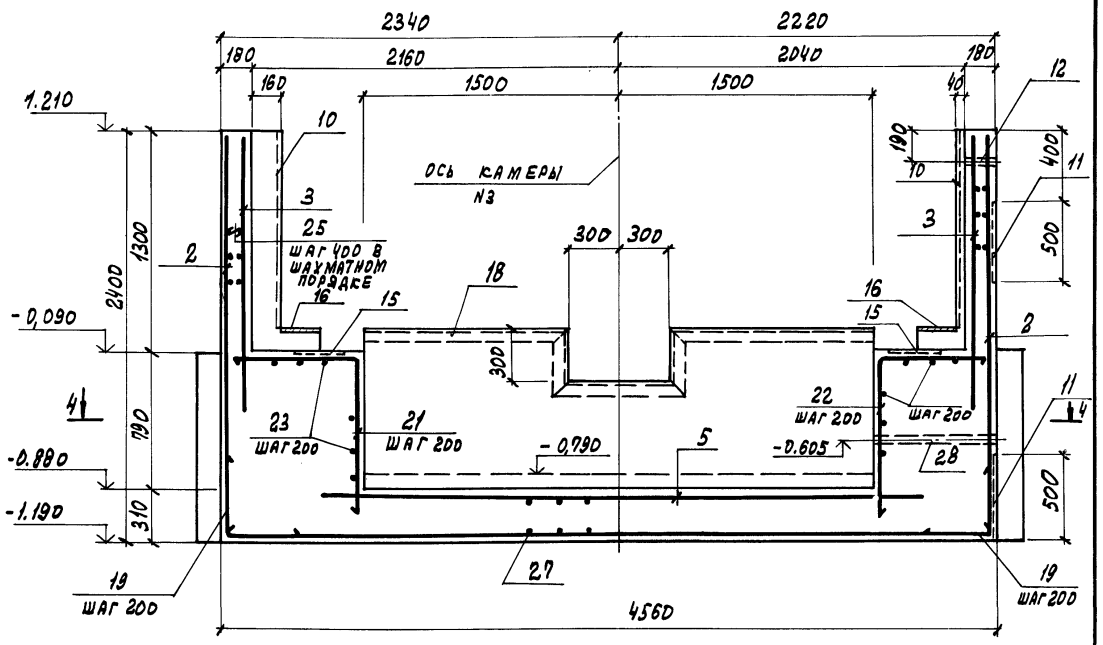

2-2

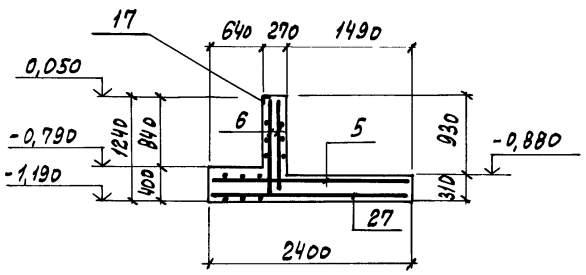

4-4

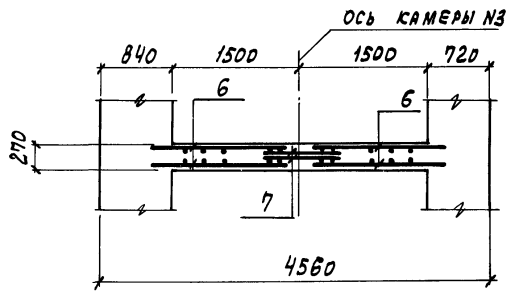

1

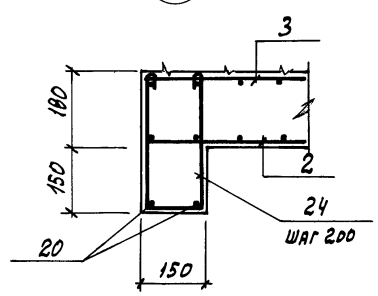

3-3

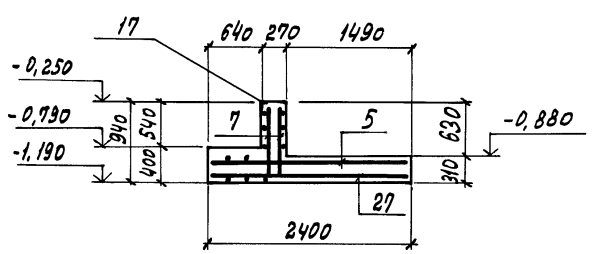

5-5

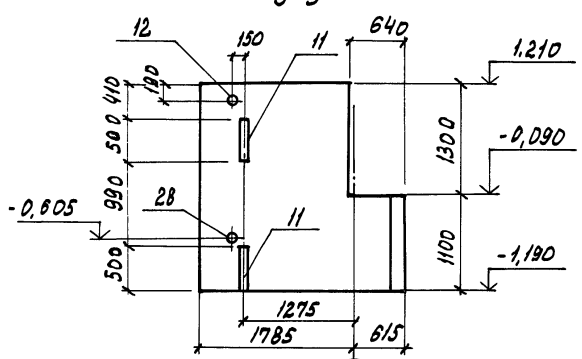

Примечание

В узле 1 и 5-5 сетки позиций 2 и 3 выше отметки -0,090 на длину 640 обрезать по месту

29

Привязан

Инв. №

9016/6

ГИП	Иванова	
Нач. отд.	Рыбкина	
Гл. спец.	Круговской	
Рук. гр.	Кренева	
Ст. инж.	Рашевский	
Инж.	Кадыкова	
Провер.	Рашевский	
Н. контр.	Круговской	

ТП 409-010-49.85 КЖ

Конвейерная линия по изготовлению ребристых плит перекрытий размером 3х6

Стадия	Лист	Листов
Р	27	

Монолитные участки УМ3; УМ4

Госстрой СССР Проектный институт № 2 г. Москва

Копировал: Графская Формат

Инв. № подл. | Подпись и дата | Взамен инв. №

Альбом V

ТП 409-010-49.85

УМ6

Схема расположения нижних сеток плиты

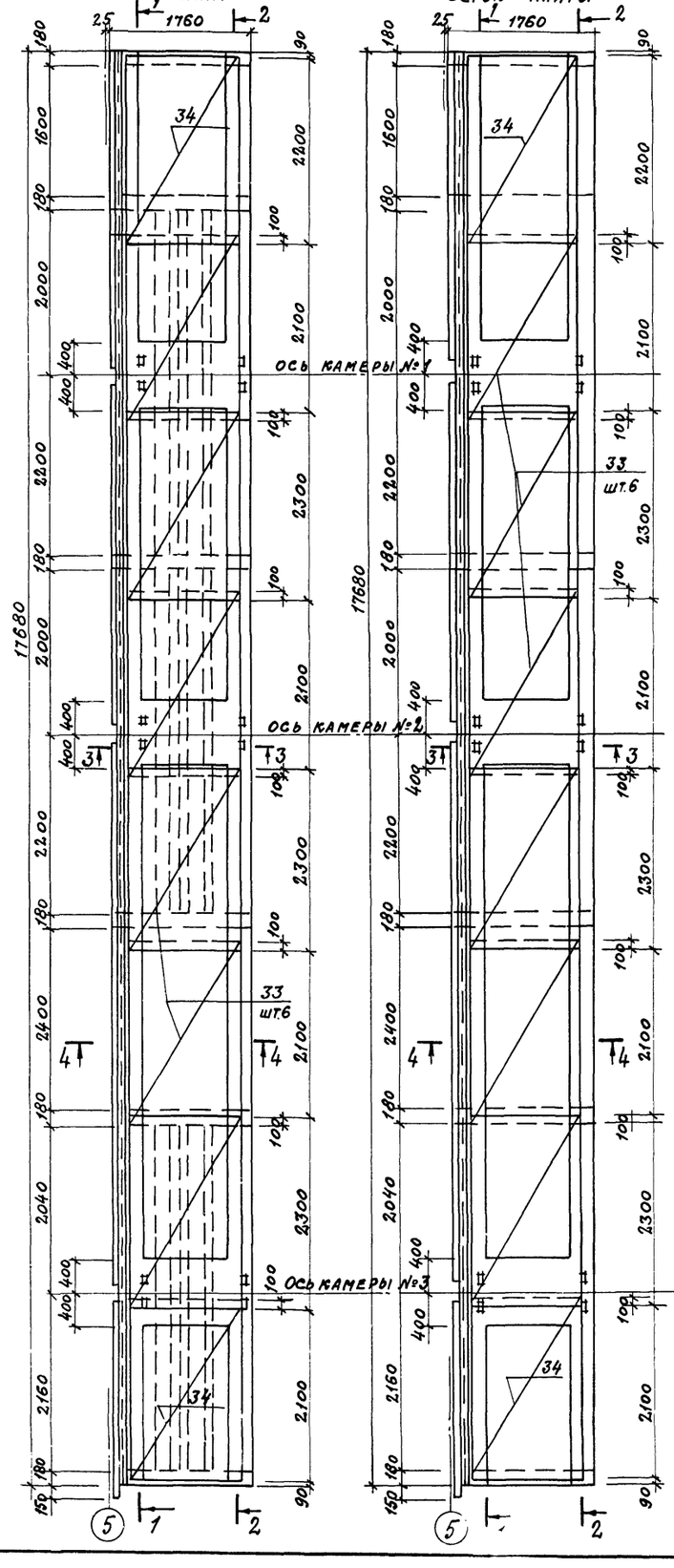

Схема расположения верхних сеток плиты

1 – 1

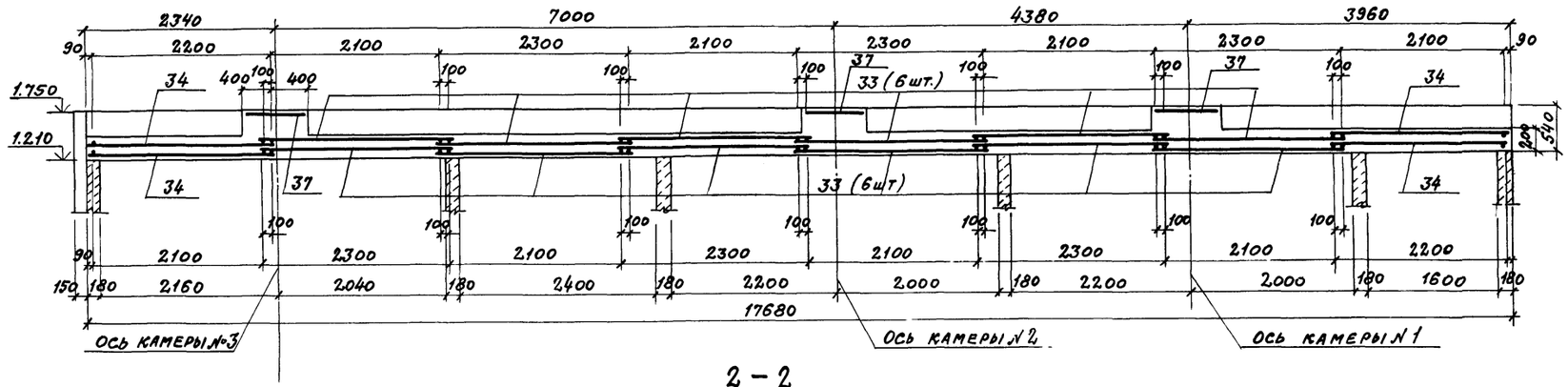

2 – 2

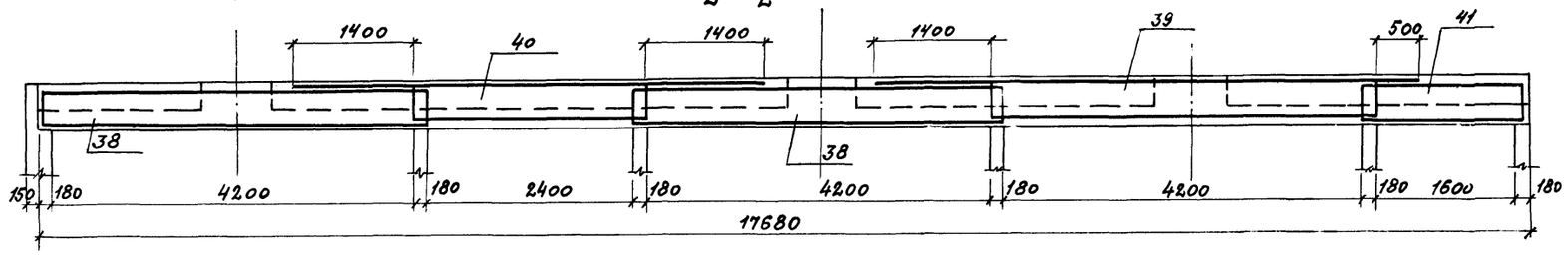

3 – 3

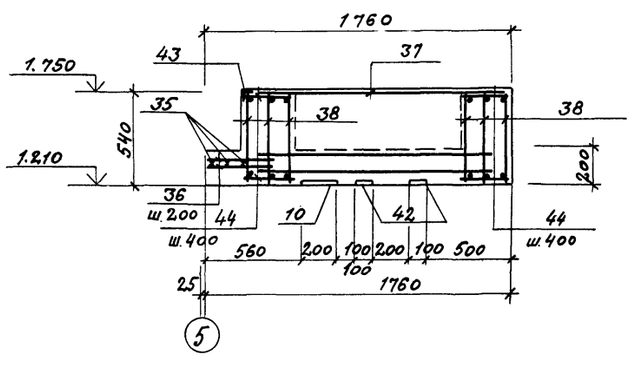

4 – 4

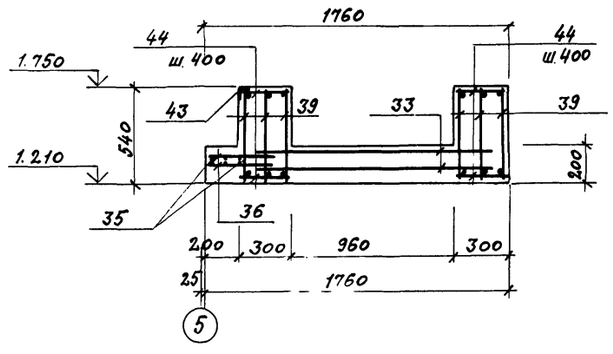

УМ5

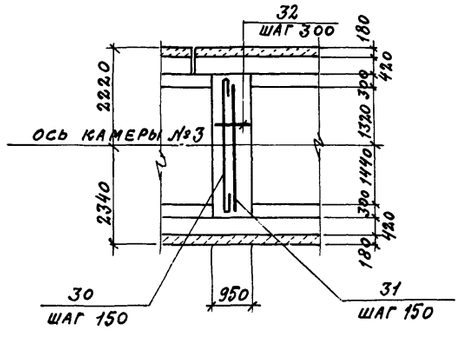

5 – 5

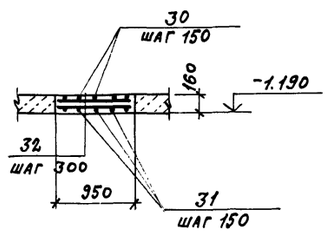

ГИП	Иванова	
Нач. отд.	Рыбкина	
Гл. спец.	Круговской	
Рук. гр.	Кременева	
Ст. инж.	Рашевский	
Инж.	Кадыкова	
Пров.	Рашевский	
Н. контр.	Круговской	

ТП 409-010-49.85 КЖ

Конвейерная линия по изготовлению ребристых плит перекрытий размером 3×6 м

Стадия	Лист	Листов
Р	28	

Монолитные участки УМ5, УМ6

Госстрой СССР Проектный институт №2 г. Москва

Привязан

Инв. №

9016/6

30

Замен. инв. № | Подп. и дата | Инв. № подл.

Альбом V

Т.П. 404-010-49.85

Схема расположения нижних сеток плиты

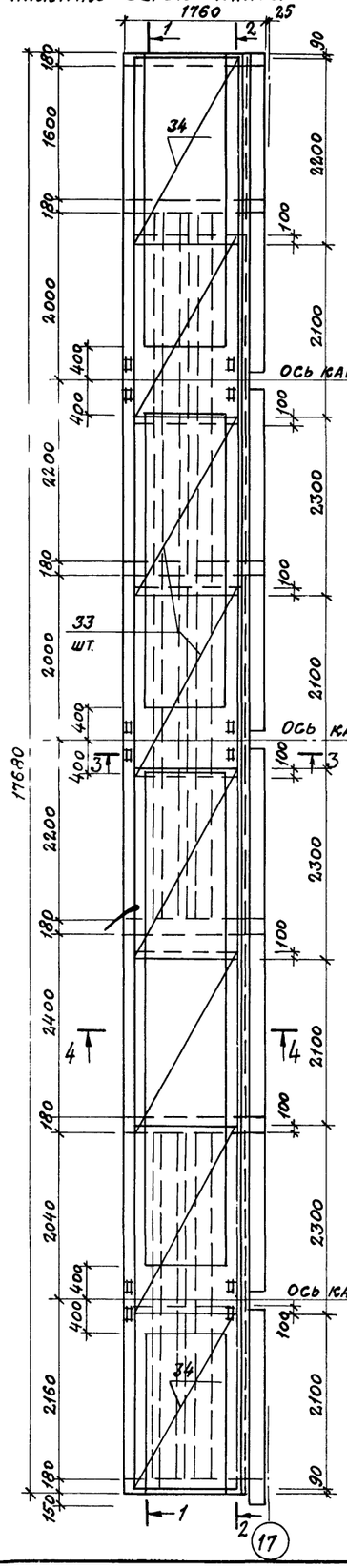

Схема расположения верхних сеток плиты

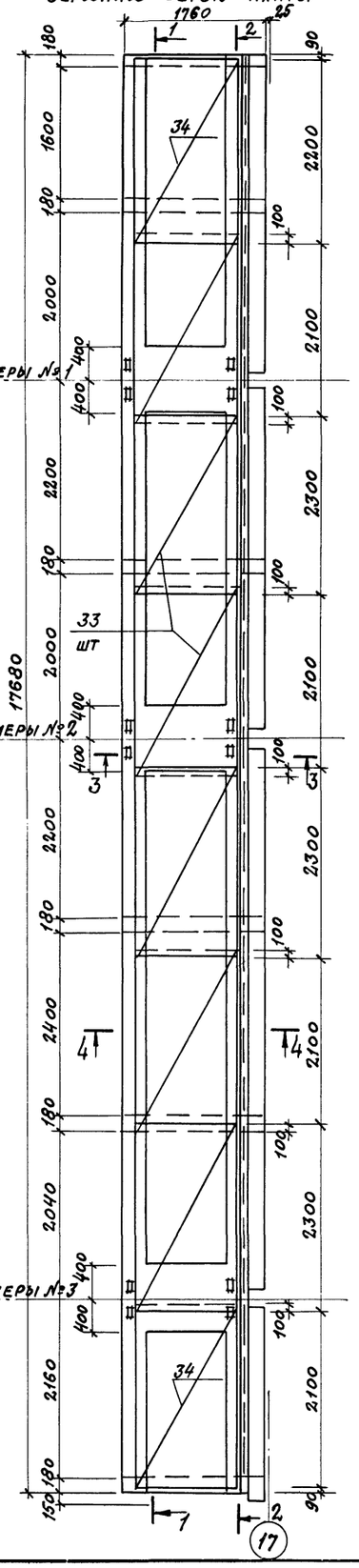

1 – 1

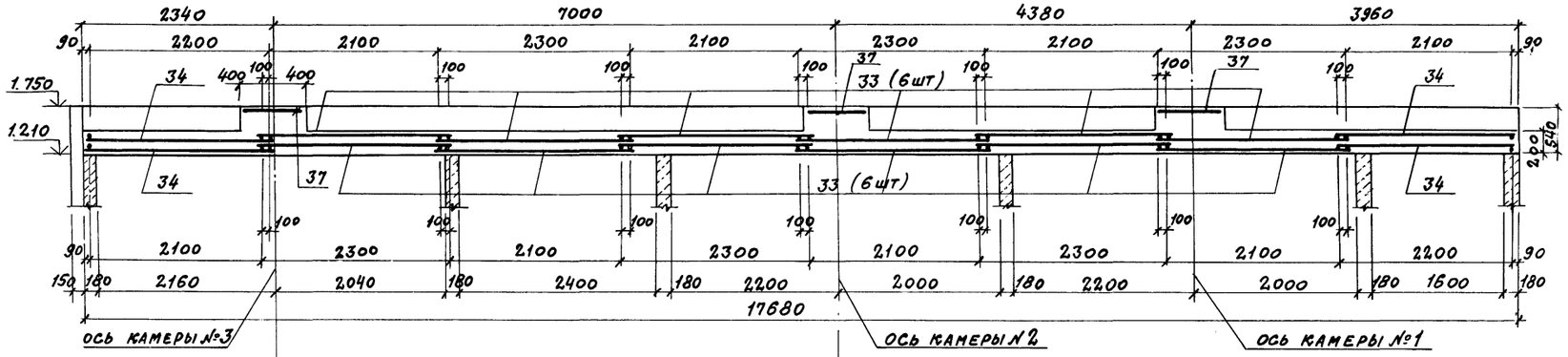

2 – 2

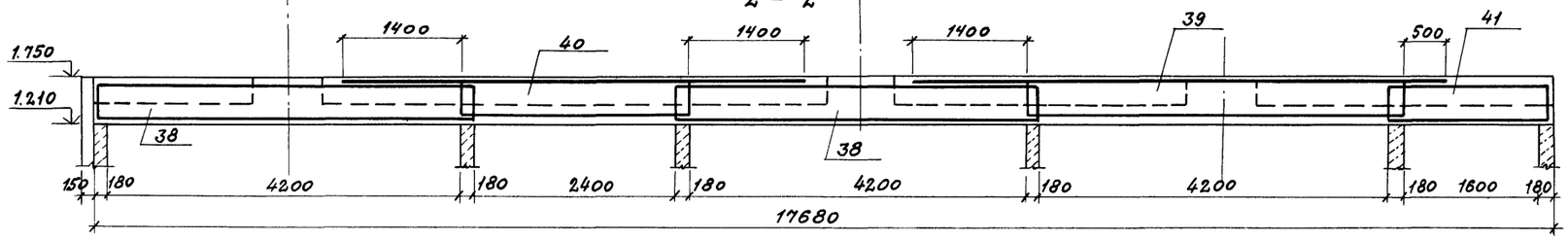

3 – 3

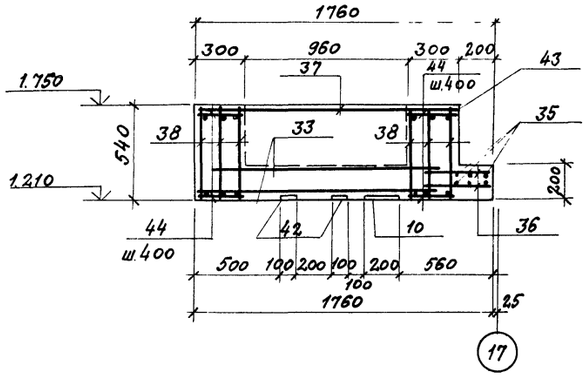

4 – 4

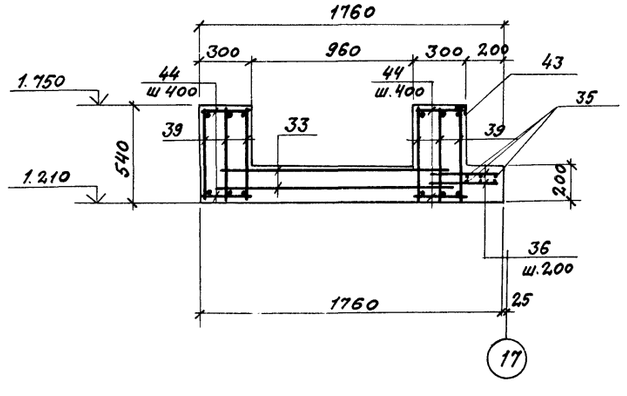

ГИП	Иванова		ТП 409-010-49.85 КЖ
Нач. отд	Рыбкина		Конвейерная линия по изготовлению ребристых плит перекрытий размером 3×6 м
Гл. спец	Круговской		
Рук. гр	Кремева		Стадия Р; Лист 29; Листов
Ст. инж	Рашевский		Монолитный участок УМ 7
Инж	Кадыкова		Госстрой СССР Проектный институт №2 г. Москва
Пров	Рашевский		
Н. контр	Круговской		

Привязан

Инв. №

Инв.№ подл | Подпись и дата | Взамен инв.№

31

9016/6

Альбом V

ТП-409-010-49.85

Расположение нижних сеток плиты

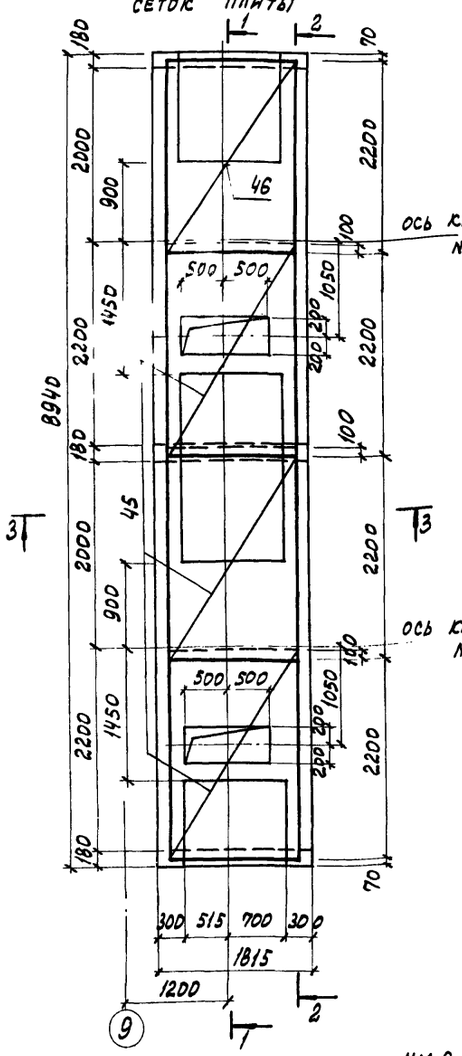

Расположение верхних сеток плиты

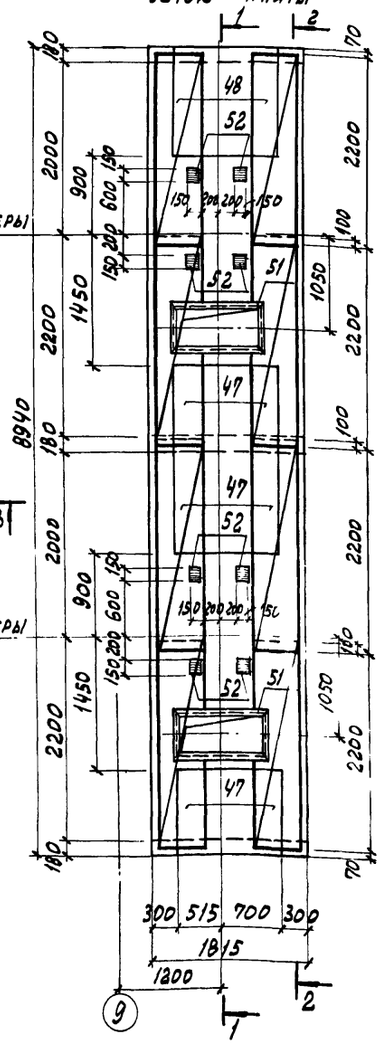

УМ 9

Расположение нижних сеток плиты

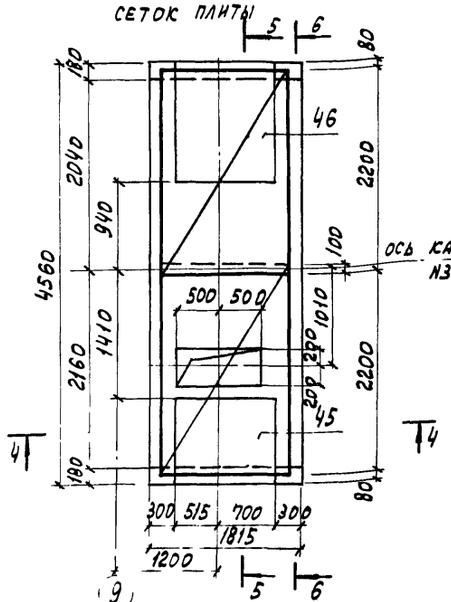

Расположение верхних сеток плиты

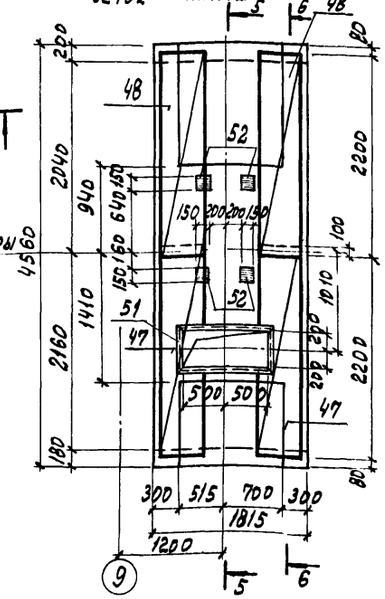

1-1

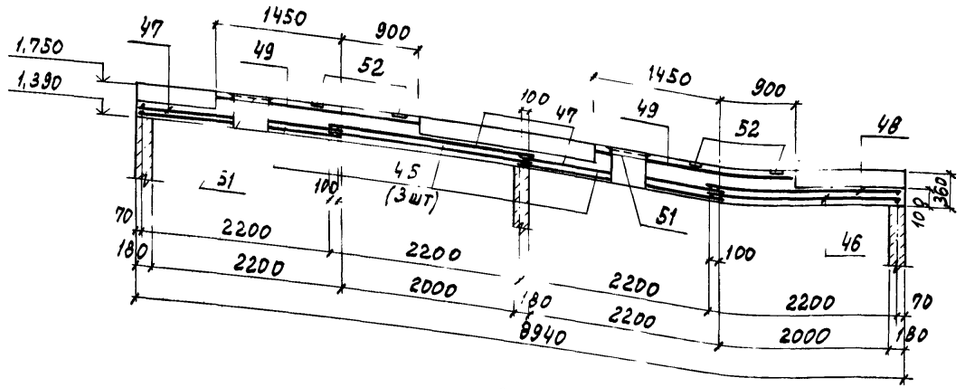

2-2

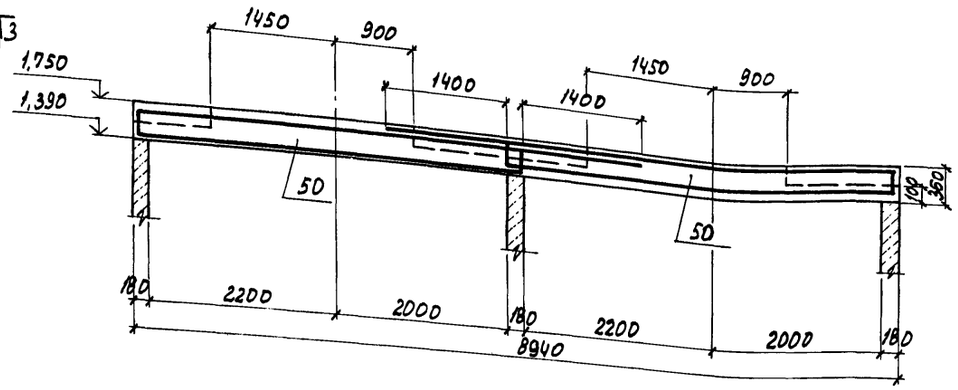

3-3

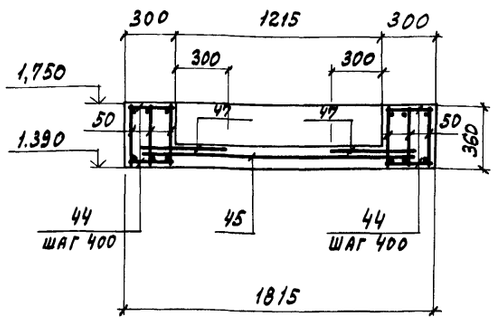

4-4

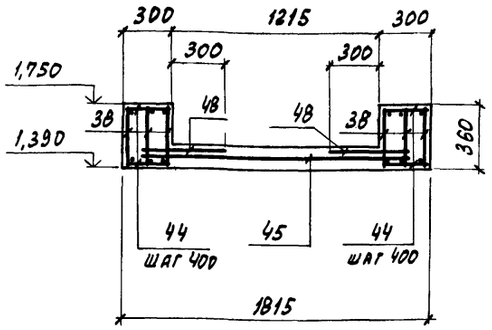

5-5

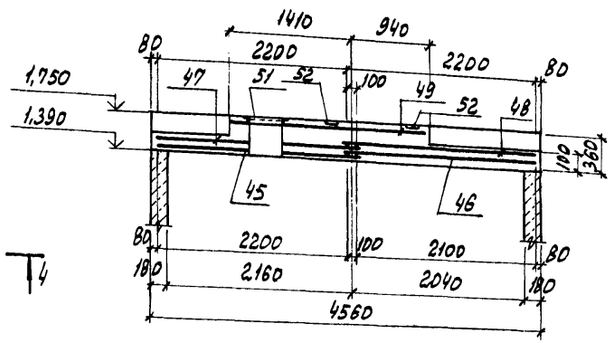

6-6

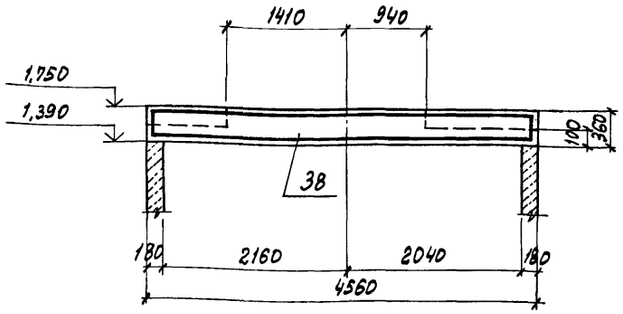

32

9016/6

ГИП	Иванова		ТП 409-010-49.85 КЖ-	
Нач. отд.	Рыбкина		Конвейерная линия по изготовлению ребристых плит перекрытий размером 3×6 м	
Гл. спец.	Крутовской			Стадия: Р; Лист: 30; Листов:
Рук. гр.	Кренева			
Ст. инж.	Рашевский			
Инж.	Кадыкова		Монолитные участки УМ8; УМ9	Госстрой СССР Проектный институт №2 г. Москва
Провер.	Рашевский			
Н. контр.	Крутовской			

Привязан

Инв. №

Инв. № подл. | Подпись и дата | Взам. инв. №

Копировал: Графская

Формат

Альбом V

ТП 409-010-49.85

Ум 10

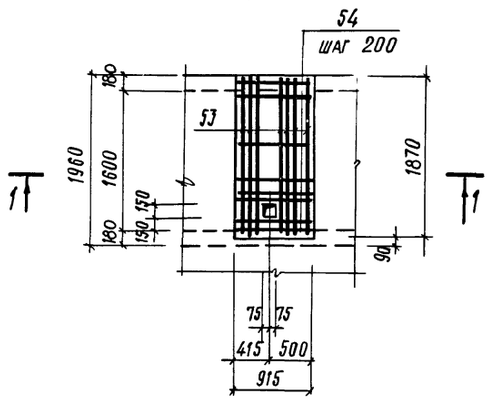

1-1

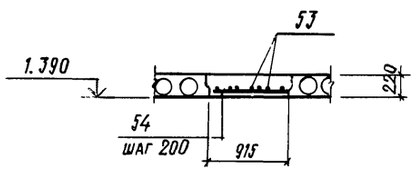

Ум 11

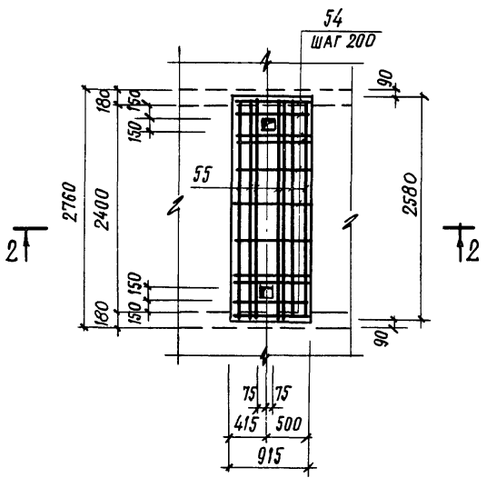

2-2

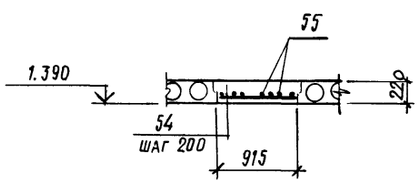

Ум 12

Расположение верхних и нижних сеток

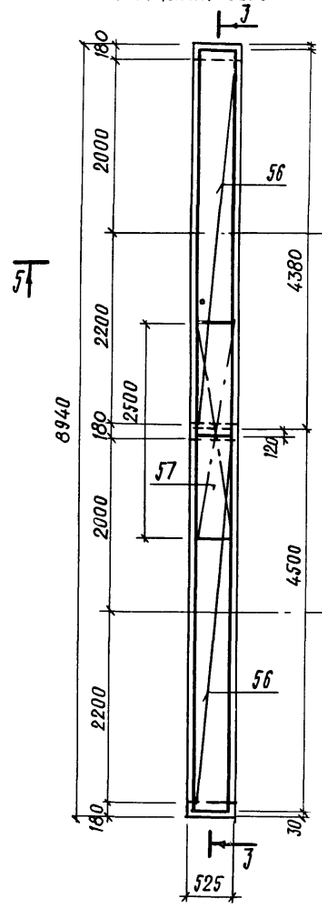

Ум 14

Расположение верхних и нижних сеток

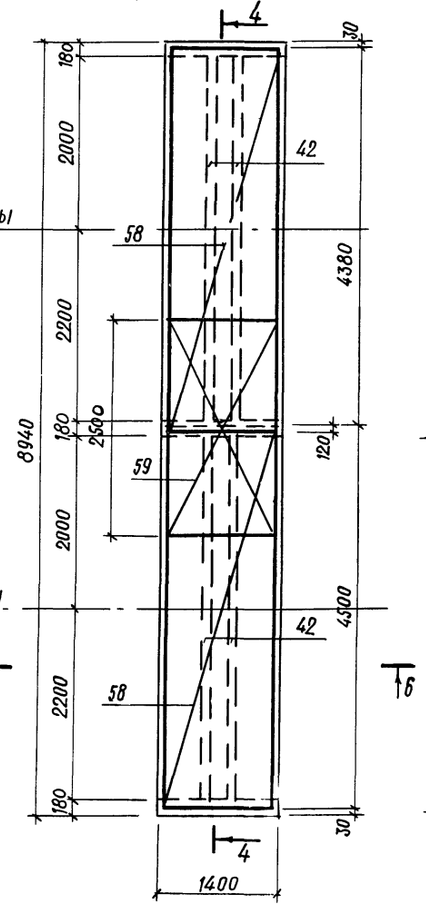

Ум 13

Расположение нижних сеток плиты

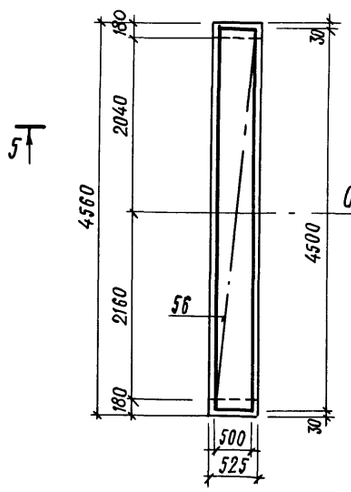

Ум 15

Расположение нижних сеток плиты

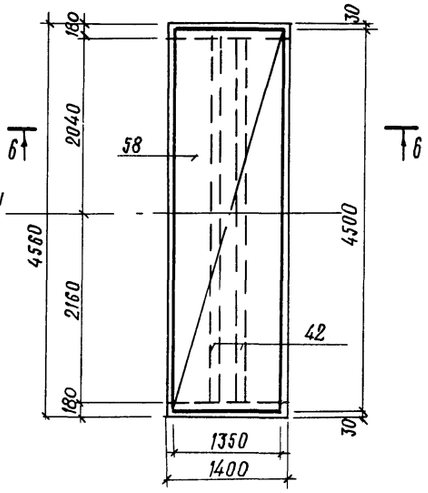

3-3

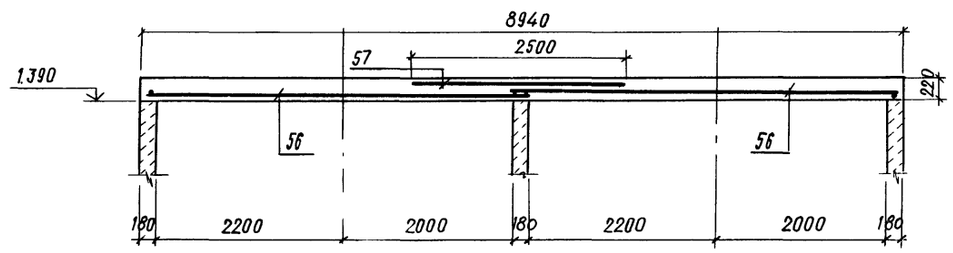

4-4

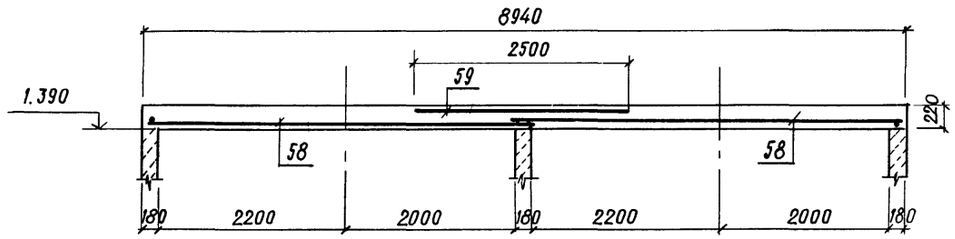

5-5

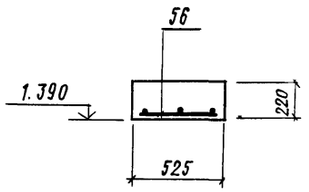

6-6

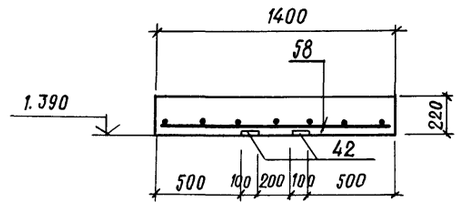

33

Привязан	
Инв. №	

9016/6

ГИП	Иванова		ТП 409-010-49.85 КЖ
Нач. отд.	Рыбкина		Конвейерная линия по изготовлению ребристых плит перекрытий размером 3×6
Гл. спец.	Крутовской		
Рук. гр.	Кренева		Стадия: Р; Лист: 31; Листов:
Ст. инж.	Рашевский		Монолитные участки Ум 10 ÷ Ум 15
Инж.	Кадыкова		Госстрой СССР Проектный институт №2 г. Москва
Пров.	Рашевский		
Н. контр.	Крутовской		

Инв. № подл. | Подпись и дата | Взам. инв. №

Формат

ТП 409-010-49.85 Альбом V

УМ16

Расположение нижних сеток плиты

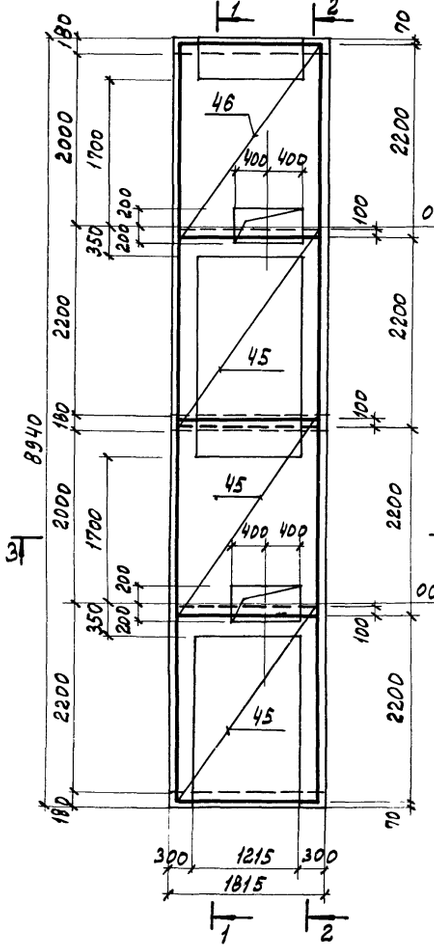

Расположение верхних сеток плиты

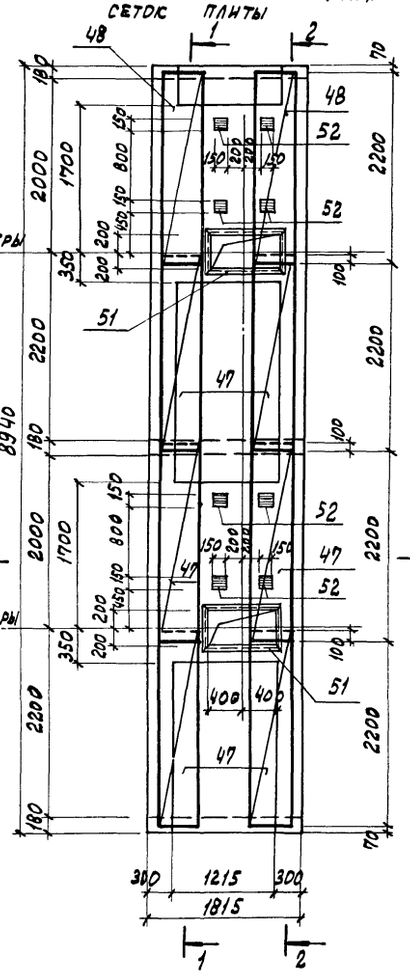

УМ17

Расположение нижних сеток плиты

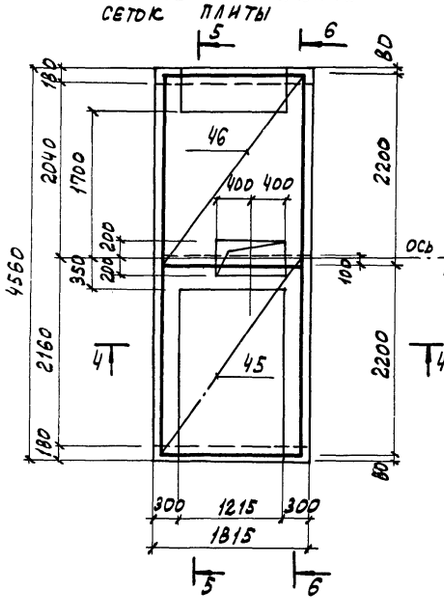

Расположение верхних сеток плиты

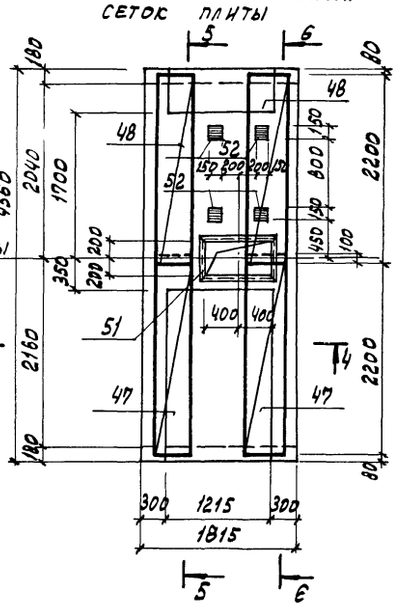

1-1

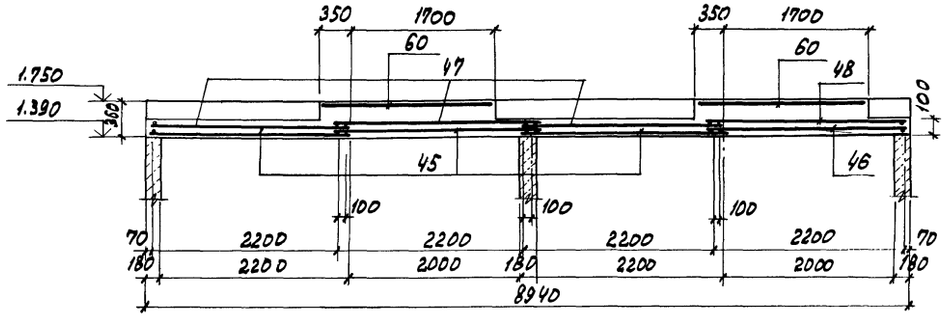

3-3

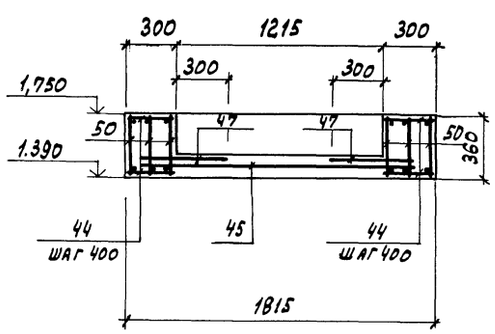

2-2

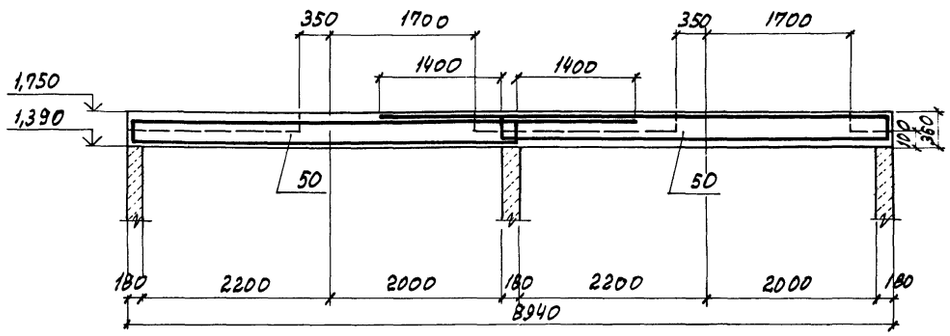

4-4

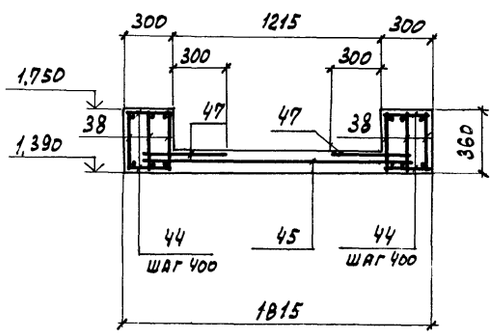

5-5

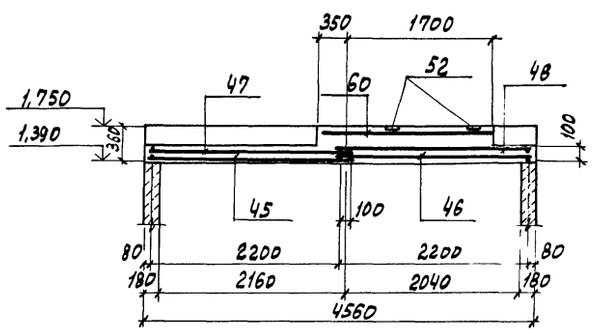

6-6

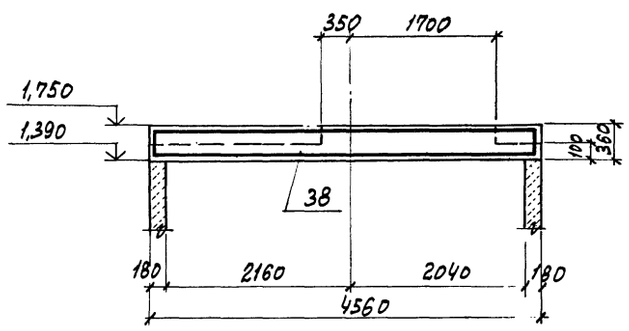

34
9016/6

ГИП	Иванова		ТП 409-010-49.85 КЖС
Нач.отд.	Рыбкина		Конвейерная линия по изготовлению ребристых плит перекрытий размером 3х6
Гл.спец.	Крутовской		
Рук.гр.	Кренева		Стадия Р; Лист 32; Листов
Ст.инж.	Рашевский		Монолитные участки УМ16; УМ17
Инж.	Кадыкова		Госстрой СССР Проектный институт № 2 г. Москва
Провер.	Рашевский		
Н.контр.	Крутовской		

Привязан

Инв. №

Инв. № подл. | Подпись и дата | Взамен инв. №

Тиражировал: Графская

Формат

Альбом V

Т/П 409-010-49.85

Ум 18

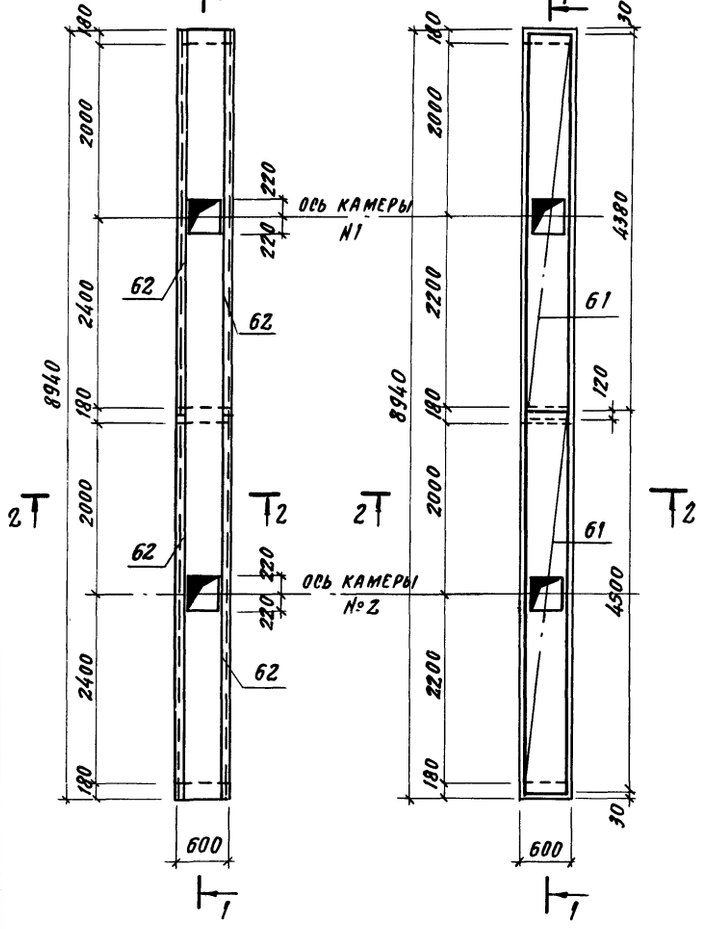

Расположение нижних сеток плиты

Ум 19

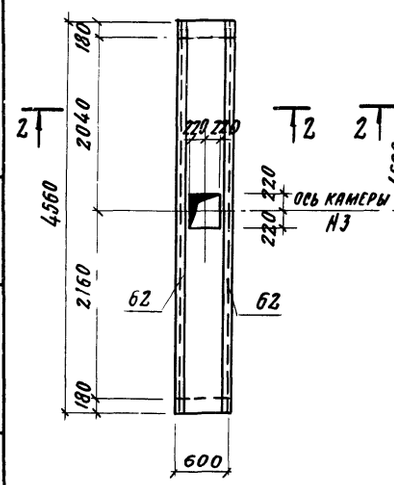

Расположение нижних сеток плиты

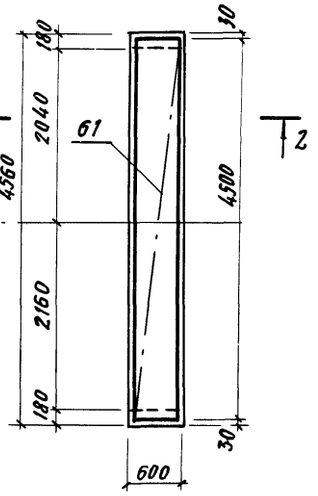

Ум 20

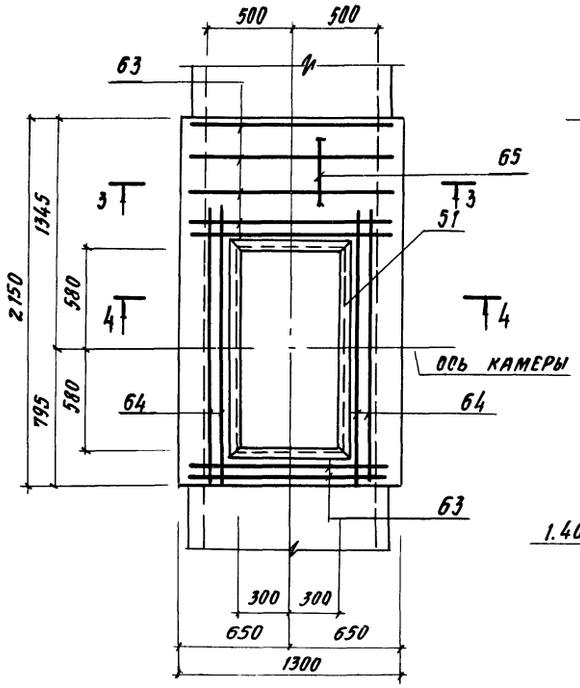

Ум 21

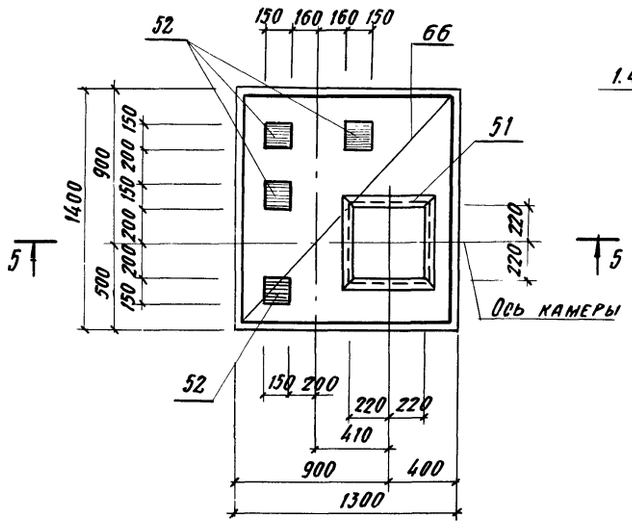

1-1

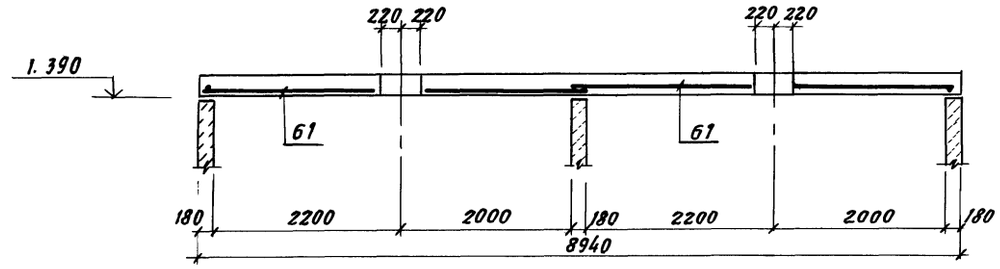

2-2

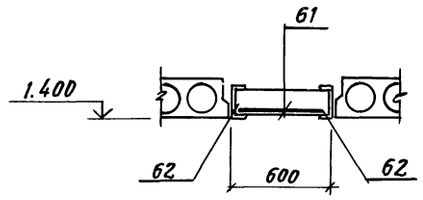

3-3

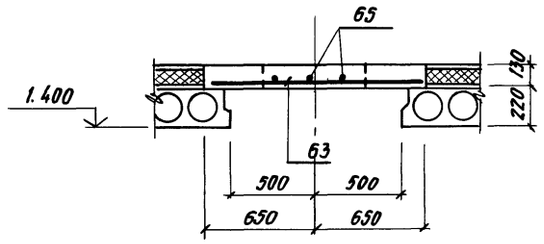

5-5

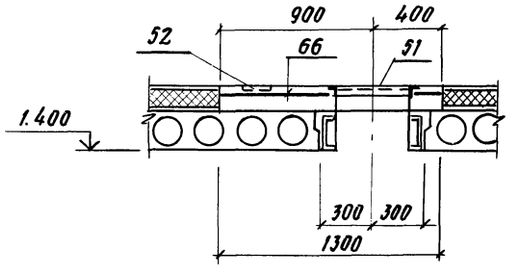

4-4

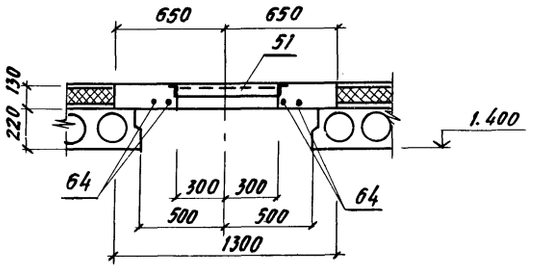

35

Привязан	
Инв. №	
9016/6	

ГИП	Иванова		ТП 409-010-49.85 КЖ		
Нач. отд.	Рыбкина		Конвейерная линия по изготовлению ребристых плит перекрытий размером 3×6		
Гл. спец.	Крутовской			Стадия	Лист	Листов
Рук. гр.	Кренева			Р	33	
Ст. инж.	Рашевский		Монолитные участки ум 18 ÷ ум 21	Госстрой СССР Проектный институт №2 г. Москва	
Инж.	Кадыкова				
Пров.	Рашевский				
Н. контр.	Крутовской				

Копировал

Формат

Взам. инв. № | Подп. и дата | Инв. № подл.

Альбом V

ТП 409-010-49.85

Ум 22; Ум 23

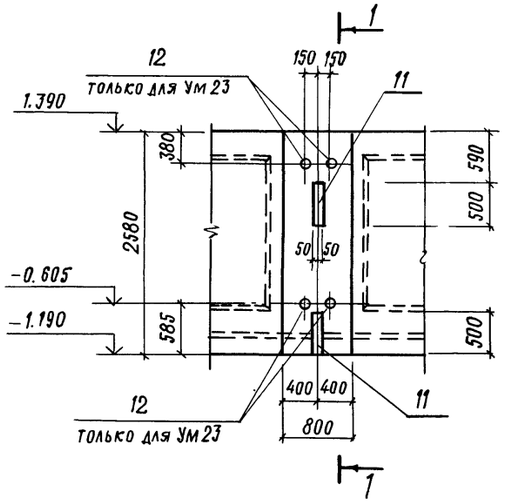

Ум 30; Ум 31; Ум 32

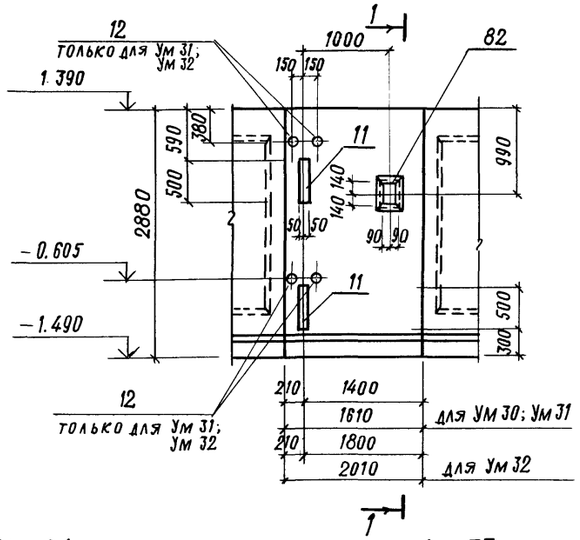

Ум 34

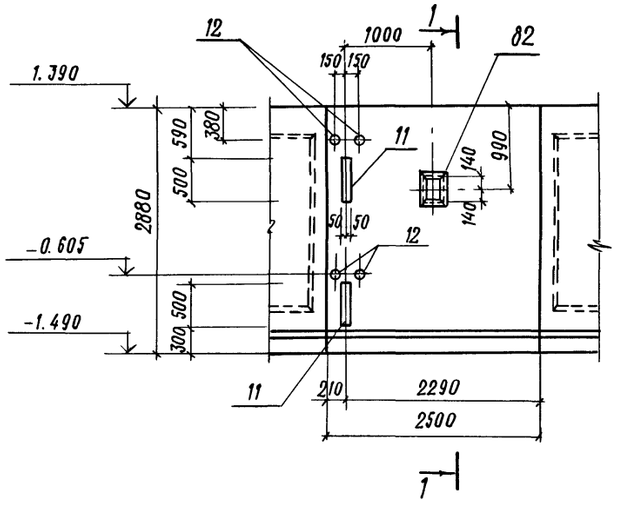

Ум 35

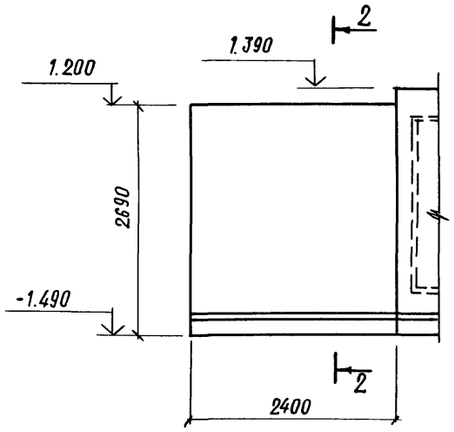

Ум 24л

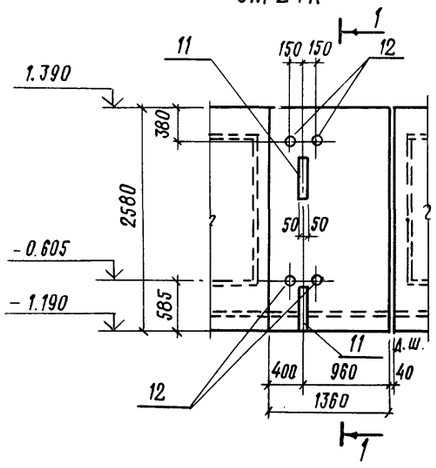

Ум 24п

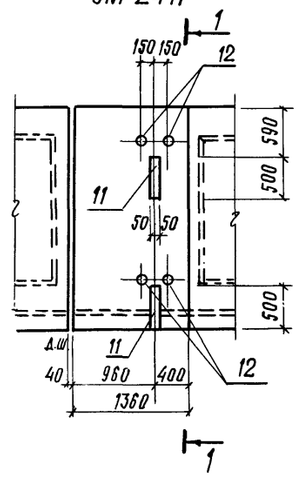

Ум 33

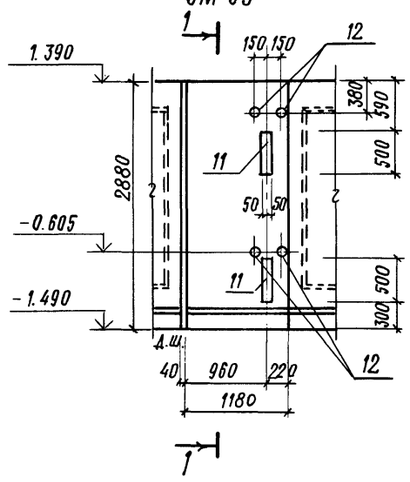

1–1

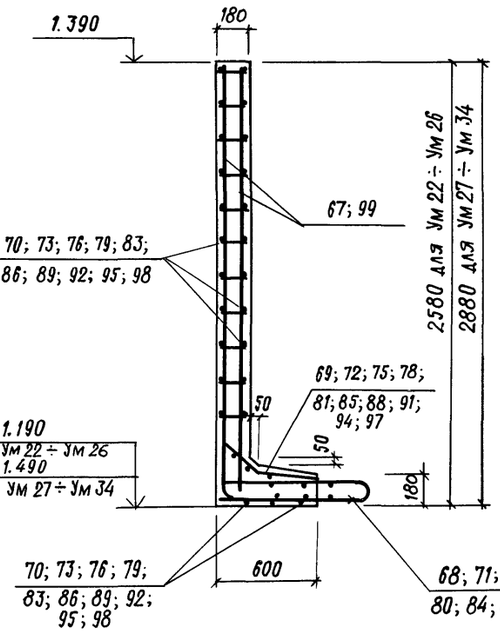

2–2

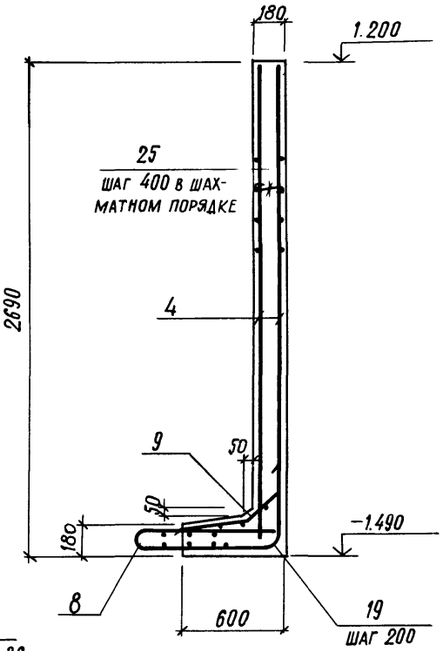

Ум 25; Ум 26

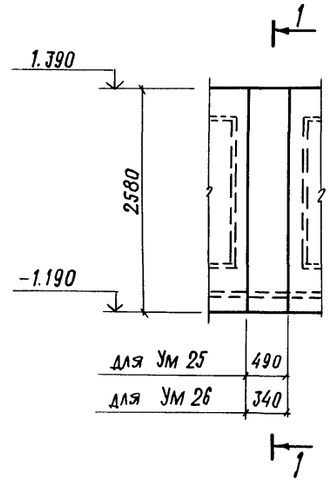

Ум 27

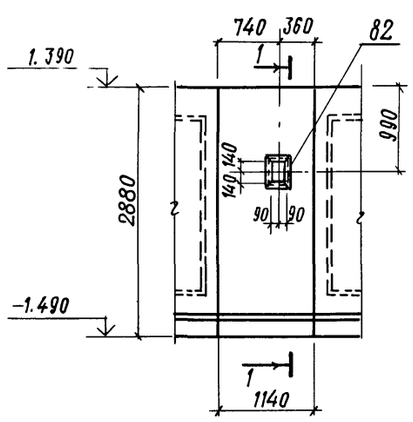

Ум 28; Ум 29

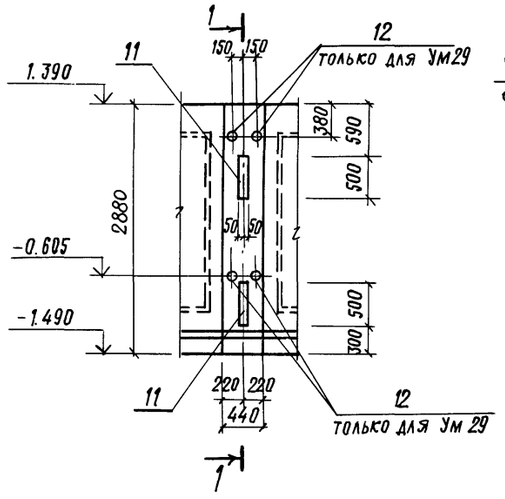

36

ПРИВЯЗАН	
9016/6	
ИНВ. №	

ГИП	Иванова		ТП 409-010-049.85 КЖС		
Нач. отд.	Рыбкина		Конвейерная линия по изготовлению ребристых плит перекрытий размером 3×6		
Гл. спец.	Крутовской			Стадия	Лист	Листов
Рук. гр.	Кренева			Р	34	
Ст. инж.	Рашевский		Монолитные участки Ум 22 ÷ Ум 35	Госстрой СССР Проектный институт №2 г. Москва	
Инж.	Кадыкова				
Пров.	Рашевский				
Н. конт.	Крутовской				

Инв. № подл. | Подп. и дата | Взамен инв. №

Копировал: Формат

Формат	Зона	Поз.	Обозначение	Наименование	Кол	Прим
				УМ1; УМ2		
				Сборочные единицы		
				Сетки арматурные		
		1	ГОСТ 23279-78	С $\frac{10А\text{III}-200}{10А\text{III}-200}$ 4650×2350 $\frac{75}{75}$	2	69.2
		2	ГОСТ 23279-78	С $\frac{12А\text{III}-200}{12А\text{III}-200}$ 2250×2350 $\frac{75}{75}$	1	72.0
		3	ГОСТ 23279-78	С $\frac{12А\text{III}-200}{12А\text{III}-200}$ 1650×2350 $\frac{75}{75}$	3	36.4
		4	ГОСТ 23279-78	С $\frac{12А\text{III}-200}{12А\text{III}-200}$ 2650×2350 $\frac{75}{75}$	2	57.5
		5	ГОСТ 23279-78	С $\frac{10А\text{III}-200}{10А\text{III}-200}$ 3650×2350 $\frac{75}{75}$	2	54.6
		6	ГОСТ 23279-78	С $\frac{10А\text{III}-200}{10А\text{III}-200}$ 1450×1150 $\frac{50}{300}$	8	10.1
		7	ГОСТ 23279-78	С $\frac{10А\text{III}-200}{10А\text{III}-200}$ 850×880 $\frac{30}{250}$	4	4.8
		8	КЖИ-28	С11	1	19,58кг
		9	КЖИ-29	С22	1	4,83кг
				Изделия закладные		
		10	1.400-15 в.1	МН130-6	4,6	п.м.
		11	КЖИ-18	МН11	4	2,9кг
		12	КЖИ-20	МН13	2	1,0кг
		13	КЖИ-21	МН15	1	4,3кг
		14	КЖИ-21	МН16	1	3,3кг
		15	КЖИ-9	МН1	8	5,3кг
		16	КЖИ-16	МН7	4	19,7кг
		17	1.400-15 в.1	МН519	8	п.м
				Детали		
				Ф12А III ГОСТ 5781-82		
		19*		ℓ=800	26	1.5
		20		ℓ=2350	4	2.1
				Ф8А I ГОСТ 5781-82		
		18*		ℓ=1250	18	
		26		ℓ=1650	12	
		21*		ℓ=1700	26	0.67
		22*		ℓ=1500	26	0.59
		23		ℓ=2350	34	0.93
		24*		ℓ=850	26	0.34
		25*		ℓ=200	58	0.08
				Материалы		
				Бетон марки 300	15,96	м³
				УМ3; УМ4		
				Сборочные единицы		
				Сетки арматурные		
		27	ГОСТ 23279-78	С $\frac{10А\text{III}-200}{10А\text{III}-200}$ 4450×2350 $\frac{75}{75}$	1	66,3
		5	ГОСТ 23279-78	С $\frac{10А\text{III}-200}{10А\text{III}-200}$ 3650×2350 $\frac{75}{75}$	1	54,6
		2	ГОСТ 23279-78	С $\frac{12А\text{III}-200}{12А\text{III}-200}$ 2250×2350 $\frac{75}{75}$	2	72,0

Формат	Зона	Поз.	Обозначение	Наименование	Кол.	Прим.
		3	ГОСТ 23279-78	С $\frac{12А\text{III}-200}{12А\text{III}-200}$ 1650×2350 $\frac{75}{75}$	2	36.4
		6	ГОСТ 23279-78	С $\frac{10А\text{III}-200}{10А\text{III}-200}$ 1450×1150 $\frac{50}{300}$	4	10.1
		7	ГОСТ 23279-78	С $\frac{10А\text{III}-200}{10А\text{III}-200}$ 850×880 $\frac{30}{250}$	2	4.8
				Изделия закладные		
		10	1.400-15 в.1	МН130-6	2,3	п.м.
		11	КЖИ-18	МН11	2	2,9кг
		12	КЖИ-21	МН13	1	1,0кг
		28	КЖИ-22	МН10	1	3,5кг
		15	КЖИ-9	МН1	4	5,3кг
		16	КЖИ-16	МН7	2	19,7
		17	1.400-15 в.1	МН519	4	п.м.
				Детали		
				Ф12А III ГОСТ 5781-82		
		19*		ℓ=800	26	1.5
		20		ℓ=2350	4	2.1
				Ф8А I ГОСТ 5781-82		
		29*		ℓ=1150	9	0.45
		26		ℓ=1650	6	0.65
		21*		ℓ=1700	13	0.67
		22*		ℓ=1500	13	0.59
		23		ℓ=2350	17	0.93
		24*		ℓ=850	26	0.34
		25*		ℓ=200	42	0.08
				Материалы		
				Бетон марки 300	8.29	м³
				УМ5		
				Детали		
				Ф16А III ГОСТ 5781-82		
		30*		ℓ=5030	7	7.94
		31		ℓ=2750	7	4.34
				Ф8А I 5781-82		
		32		ℓ=900	10	0.36
				Материалы		
				Бетон марки 300	0.51	м³
				УМ6; УМ7		
				Сборочные единицы		
				Сетки арматурные		
		33	ГОСТ 8478-81	С $\frac{10А\text{III}-200}{10А\text{III}(\times200)+100}$ 2400×1200 $\frac{150}{50}$	12	

Формат	Зона	Поз	Обозначение	Наименование	Кол	Прим.
		34	ГОСТ 8478-81	С $\frac{10А\text{III}-200}{10А\text{III}-200}$ 2300×1200 $\frac{150}{50}$	4	
		37	ГОСТ 8478-81	С $\frac{8А\text{I}-200}{8А\text{I}(\times200)+100}$ 750×1500 $\frac{50}{25}$	3	
		38	КЖИ-32	С23	12	19.0кг
		39	КЖИ-32	С25	6	21.7кг
		40	КЖИ-32	С24	6	15.6кг
		41	КЖИ-32	С26	6	8.2кг
				Изделия закладные		
		10	1.400-15 в.1	МН130-6	12.6	п.м
		42	1.400-15 в.1	МН127-6	25.2	п.м
		43	1.400-15 в.1	МН536	17.7	п.м
				Детали		
		35		Ф8А I ГОСТ 5781-82 монтажи	212,0	п.м.
		44		Ф8А I ГОСТ 5781-82 ℓ=270	180	0.11кг
		36		Ф10А III ГОСТ 5781-82 ℓ=400	170	0.25
				Материалы		
				Бетон марки 300	10.61	м³

Ведомость деталей

Поз.	Эскиз
18	250 750 250
19	400 400
21	800 900
22	600 900
24	300 100 300
25	130
30	760 760 3360
29	200 750 200

* см. ведомость деталей л. КЖ-35

37

ПРИВЯЗАН

9016/6

инв. №

ГИП	Иванова	
Нач. отд.	Рыбкина	
Гл. спец.	Крутовской	
Рук. гр.	Кренева	
Ст. инж.	Рашевский	
Инж.	Кадыкова	
Пров.	Рашевский	
Н. контр.	Крутовской	

ТП 409-010-49.85 КЖ

Конвейерная линия по изготовлению ребристых плит перекрытий размером 3×6.

Стадия	Лист	Листов
Р	35	

Ведомость деталей
Спецификация монолитных участков УМ1-УМ7

Госстрой СССР
Проектный институт № 2
г. Москва

Копировал

Формат

ТП 409.010-49.85

Альбом V

ТП 409-010-49.85

Формат	Зона	Поз	Обозначение	Наименование	Кол.	Прим.
				УМ8		
				Сборочные единицы		
				Сетки арматурные		
		45	ГОСТ 8478-81	С $\frac{8Aш-200}{8Aш(\times200)+100}$ 2400×1490 $\frac{145}{50}$	3	13.5кг
		46	ГОСТ 8478-81	С $\frac{8Aш-200}{8Aш-200}$ 2300×1490 $\frac{145}{50}$	1	13.4
		47	ГОСТ 8478-81	С $\frac{8Aш-200}{8Aш(\times200)+100}$ 2400×550 $\frac{275\times75}{50}$	6	4.7
		48	ГОСТ 8478-81	С $\frac{8Aш-200}{8Aш-200}$ 2300×550 $\frac{275\times75}{50}$	2	4.4
		49	ГОСТ 8478-81	С $\frac{8AI-200}{8AI-200}$ 2300×1490 $\frac{45}{50}$	2	8.2
		50	КЭЖИ-32	С27	12	21.0кг
				Изделия закладные		
		51	1.400-15 в.1	МН553	6.4	п.м
		52	1.400-15 в.1	МН112-3	8	2.4кг
				Детали		
		44		ФВАI ГОСТ 5781-82 ℓ=270	92	0.11кг
				Материалы		
				Бетон марки 300	4.2	м³
				УМ9		
				Сборочные единицы		
				Сетки арматурные		
		45	ГОСТ 8478-81	С $\frac{8Aш-200}{8Aш(\times200)+100}$ 2400×1490 $\frac{145}{50}$	1	13.5кг
		46	ГОСТ 8478-81	С $\frac{8Aш-200}{8Aш-200}$ 2300×1490 $\frac{145}{50}$	1	13.4кг
		47	ГОСТ 8478-81	С $\frac{8Aш-200}{8Aш(\times200)+100}$ 2400×550 $\frac{275\times75}{50}$	2	4.7кг
		48	ГОСТ 8478-81	С $\frac{8Aш-200}{8Aш-200}$ 2300×550 $\frac{275\times75}{50}$	2	4.4кг
		49	ГОСТ 8478-81	С $\frac{8AI-200}{8AI-200}$ 2300×1490 $\frac{45}{50}$	1	8.2кг
		38	КЭЖИ-31	С23	6	19.0кг
				Изделия закладные		
		51	1.400-15 в.1	МН553	3.2	п.м.
		52	1.400-15 в.1	МН112-3	4	2.4кг
				Детали		
		44		ФВАI ГОСТ 5781-82 ℓ=270	48	0.11кг
				Материалы		
				Бетон марки 300	2.13	м³
				УМ10		
				Детали		
				Ф10AIII ГОСТ 5781-82		
		53		ℓ=1850	7	1.14кг
				Ф6AI ГОСТ 5781-82		
		54		ℓ=880	11	0.2кг

Формат	Зона	Поз	Обозначение	Наименование	Кол.	Прим.
				Материалы		
				Бетон марки 300	0,38	м³
				УМ11		
				Детали		
				Ф10AIII ГОСТ 5781-82		
		55		ℓ=2550	7	1.57кг
				Ф6AI ГОСТ 5781-82		
		54		ℓ=880	16	0.2кг
				Материалы		
				Бетон марки 300	0.51	м³
				УМ12		
				Сборочные единицы		
				Сетки арматурные		
		56	ГОСТ 8478-81	С $\frac{10AIII-200}{6AI-200}$ 500×4500 $\frac{50}{50}$	2	9.6кг
		57	ГОСТ 8478-81	С $\frac{10AIII-200}{6AI-200}$ 500×2500 $\frac{50}{50}$	1	6.1кг
				Материалы		
				Бетон марки 300	1.03	м³
				УМ13		
				Сборочные единицы		
				Сетки арматурные		
		56	ГОСТ 8478-81	С $\frac{10AIII-200}{6AI-200}$ 500×4500 $\frac{50}{50}$	1	9.6кг
				Материалы		
				Бетон марки 300	0.53	м³
				УМ14		
				Сборочные единицы		
				Сетки арматурные		
		58	ГОСТ 8478-81	С $\frac{10AIII-200}{6AI-200}$ 1350×4500 $\frac{50}{75}$	2	26.3кг
		59	ГОСТ 8478-81	С $\frac{10AIII-200}{6AI-200}$ 1350×2500 $\frac{50}{75}$	1	14.7кг
				Изделия закладные		
		42	1.400-15 в.1	МН127-6	16.8	п.м
				Материалы		
				Бетон марки 300	2.75	м³
				УМ15		
				Сборочные единицы		
				Сетки арматурные		

Формат	Зона	Поз.	Обозначение	Наименование	Кол.	Прим.
		58	ГОСТ 8478-81	С $\frac{10AIII-200}{6AI-200}$ 1350×4500 $\frac{50}{75}$	1	26,3кг
				Изделия закладные		
		42	1.400-15 в.1	МН127-6	8.4	п.м
				Материалы		
				Бетон марки 300	1.4	м³
				УМ6		
				Сборочные единицы		
				Сетки арматурные		
		45	ГОСТ 8478-81	С $\frac{8Aш-200}{8Aш(\times200)+100}$ 2400×1490 $\frac{145}{50}$	3	13.5кг
		46	ГОСТ 8478-81	С $\frac{8Aш-200}{8Aш-200}$ 2300×1490 $\frac{145}{50}$	1	13.4кг
		47	ГОСТ 8478-81	С $\frac{8Aш-200}{8Aш(\times200)+100}$ 2400×550 $\frac{275\times75}{50}$	6	4.7кг
		48	ГОСТ 8478-81	С $\frac{8Aш-200}{8Aш-200}$ 2300×550 $\frac{275\times75}{50}$	2	4.4кг
		60	ГОСТ 8478-81	С $\frac{8AI-200}{8AI(\times200)+100}$ 2000×1490 $\frac{45}{50}$	2	7.1кг
		50	КЭЖ-32	С27	12	21.0кг
				Изделия закладные		
		51	1.400-15 в. 1	МН553	5.6	п.м.
		52	1.400-15 в. 1	МН112-3	8	2.4 кг
				Детали		
		44		ФВАI ГОСТ 5781-82 ℓ=270	92	0.11кг
				Материалы		
				Бетон марки 300	4,08	м³

Инв.№ подл. | Подпись и дата | Взам.инв.№

Привязан

Инв.№

9016/6

ГИП	Иванова	
Нач.отд.	Рыбкина	
Гл.спец.	Крутовской	
Рук.гр.	Кренева	
Ст.инж.	Рашевский	
Инж.	Кадыкова	
Пров.	Рашевский	
Н.контр.	Крутовской	

ТП 409-010-49.85 КЖ

Конвейерная линия по изготовлению ребристых плит перекрытий размером 3×6

Стадия	Лист	Листов
Р	36	

Спецификация монолитных участков УВ÷УМ16

Госстрой СССР Проектный институт №2 г. Москва

Копировал: Стерлякова Формат

Формат	Зона	Поз.	Обозначение	Наименование	Кол.	Прим.
				Ум 17		
				Сборочные единицы		
				Сетки арматурные		
		45	ГОСТ 8478-81	С $\frac{8AIII\cdot200}{8AIII(\ell200)+100}$ 2400×1490 $\frac{145}{50}$	1	13,5 кг
		46	ГОСТ 8478-81	С $\frac{8AII-200}{8AII-200}$ 2300×1490 $\frac{145}{50}$	1	13,4 кг
		47	ГОСТ 8478-81	С $\frac{8AIII-200}{8AIII(\ell200)+100}$ 2400×550 $\frac{275\times75}{50}$	2	4,7 кг
		48	ГОСТ 8478-81	С $\frac{8AII-200}{8AII-200}$ 2300×550 $\frac{275\times75}{50}$	2	4,4 кг
		60	ГОСТ 8478-81	С $\frac{8AI-200}{8AI(\ell200)+100}$ 2000×1490 $\frac{45}{50}$	1	7,1 кг
		38	КЖИ-31	С 23	6	19,0 кг
				Изделия закладные		
		51	1.400-15 в.1	МН 553	2,8	п.м
		52	1.400-15 в.1	МН 112-3	4	2.4 кг
				Детали		
		44		ф8AI ГОСТ 5781-82 ℓ=270	24	0,11 кг
				Материалы		
				Бетон марки 300	1,57	м³
				Ум 18		
				Сборочные единицы		
				Сетки арматурные		
		61	ГОСТ 8478-81	С $\frac{6AI-200}{6AI-200}$ 550×4500 $\frac{50}{75}$	2	5,8 кг
				Детали		
		62		С 20 ГОСТ 8240-72 ℓ=4470	4	82,4 кг
				Материалы		
				Бетон марки 300	0,99	м³
				Ум 19		
				Сборочные единицы		
				Сетки арматурные		
		61	ГОСТ 8478-81	С $\frac{6AI-200}{6AI-200}$ 550×4500 $\frac{50}{75}$	1	5.8 кг
				Детали		
		62		С 20 ГОСТ 8240-72 ℓ=4470	2	82,4 кг
				Материалы		
				Бетон марки 300	0,51	м³
				Ум 20		
				Сборочные единицы		
				Изделия закладные		
		51	1.400-15 в.1	МН 553	2,7	п.м.
				Детали		
		63		ф10 AIII, ГОСТ 5781-82 ℓ=1250	7	0,77 кг
		64		ℓ=1650	4	1,02 кг
		65		ф6 AI ГОСТ 5781-82 монтажная	4,2	м.п
				Материалы		
				Бетон марки 200	0,31	м³
				Ум 21		
				Сборочные единицы		
				Сетки арматурные		

Формат	Зона	Поз.	Обозначение	Наименование	Кол.	Прим.
		66	ГОСТ 8478-81	С $\frac{8AI-200}{8AI-200}$ 1250×1350 $\frac{75}{25}$	1	7,2 кг
				Изделия закладные		
		51	1.400-15 в.1	МН 553	2,0	п.м.
		52	1.400-15 в.1	МН 112-3	4	
				Материалы		
				Бетон марки 200	0,22	м³
				Ум 22		
				Сборочные единицы		
		67	3.006-3 в.II-4	каркас плоский КР1-4	6	3,22 кг
				Сетки арматурные		
		68	КЖИ-26	С 1	1	6,16 кг
		69	КЖИ-30	С 12	1	1,53 кг
				Изделия закладные		
		11	КЖИ-18	МН 11	2	2,9 кг
				Детали		
		70		ф8AI ГОСТ 5781-82 ℓ=750	27	0,3 кг
				Материалы		
				Бетон марки 300	0,44	м³
				Ум 23		
				Сборочные единицы		
		67	3.006-3 в.II-4	Каркас плоский КР1-4	6	3.22 кг
		68	КЖИ-26	Сетки арматурные С1	1	6.16 кг
		69	КЖИ-30	С 12	1	1.53 кг
				Изделия закладные		
		11	КЖИ-18	МН 11	2	2,9 кг
		12	КЖИ-21	МН 13	4	1.0 кг
				Детали		
		70		ф8AI ГОСТ 5781-82 ℓ=750	27	0,3 кг
				Материалы		
				Бетон марки 300	0,44	м³
				Ум 24л, Ум 24л		
				Сборочные единицы		
		67	3.006-3 в.II-4	Каркас плоский КР1-4	10	3.22 кг
		71	КЖИ-26	Сетки арматурные С2	1	11.0 кг
		72	КЖИ-30	С 13	1	2.7 кг
				Изделия закладные		
		11	КЖИ-18	МН 11	2	2,9 кг
		12	КЖИ-21	МН 13	4	1,0 кг
				Детали		
		73		ф8AI ГОСТ 5781-82 ℓ=1330	27	0,53 кг
				Материалы		
				Бетон марки 300	0,74	м³
				Ум 25		
				Сборочные единицы		
		67	3.006-3 в.II-4	Каркас плоский КР1-4	4	3.22 кг

Формат	Зона	Поз.	Обозначение	Наименование	Кол.	Прим.
				Сетки арматурные		
		74	КЖИ-26	С 3	1	3,72 кг
		75	КЖИ-30	С 14	1	0,9 кг
				Детали		
		76		ф8AI ГОСТ 5781-82 ℓ=450	27	0,18 кг
				Материалы		
				Бетон марки 300	0,27	м³
				Ум 26		
				Сборочные единицы		
		67	3.006-3 в.II-4	Каркас плоский КР1-4	3	3,22 кг
				Сетки арматурные		
		77	КЖН-27	С 4	1	2,44 кг
		78	КЖИ-30	С 15	1	0,6 кг
				Детали		
		79		ф8AI ГОСТ 5781-82 ℓ=300	27	0,12 кг
				Материалы		
				Бетон марки 300	0,19	м³

Привязан

Инв. №

9016/6

ГИП	Иванова	
Нач. отд.	Рыбкина	
Гл. инж.	Круговской	
Рук. гр.	Кренева	
Ст. инж.	Рашевский	
Инж.	Кадыкова	
Пров.	Рашевский	
Н. контр.	Круговской	

ТП 409-010-49.85 КЖ-

Конвейерная линия по изготовлению ребристых плит перекрытий размером 3×6 м

Стадия	Лист	Листов
Р	37	

Спецификация монолитных участков УМ17÷УМ26

Госстрой СССР Проектный институт № 2 г. Москва

Инв. № подл. | Подп. и дата | Взам. инв. №

Альбом V

Т.П 409-010-49.85

Формат	Зона	Поз.	Обозначение	Наименование	Кол.	Прим.
				УМ 27		
				Сборочные единицы		
		99	3.006-3 в.II-4	Каркас плоский КР1-7	9	11,01 кг
				Сетки арматурные		
		80	КЖИ-28	С5	1	9,7 кг
		81	КЖИ-31	С16	1	2,37 кг
				Изделия закладные		
		82	КЖИ-20	МН12	1	5,6 кг
				Детали		
		83		ф8 AI ГОСТ 5781-82 ℓ=1100	30	0,43 кг
				Материалы		
				Бетон марки 300	0,69	м³
				УМ 28		
				Сборочные единицы		
		99	3.006-3 в.II-4	Каркас плоский КР1-7	4	11,01 кг
				Сетки арматурные		
		84	КЖИ-27	С6	1	3,66 кг
		85	КЖИ-30	С17	1	0,9 кг
				Изделия закладные		
		11	КЖИ-18	МН11	2	2,9 кг
				Детали		
		86		ф8 AI ГОСТ 5781-82 ℓ=400	30	0,16 кг
				Материалы		
				Бетон марки 300	0,27	м³
				УМ 29		
				Сборочные единицы		
		99	3.006-3 в.II-4	Каркас плоский КР1-7	4	11,01 кг
				Сетки арматурные		
		84	КЖИ-27	С6	1	3,66 кг
		85	КЖИ-30	С17	1	0,9 кг
				Изделия закладные		
		11	КЖИ-18	МН11	2	2,9 кг
		12	КЖИ-21	МН13	4	1,0 кг
				Детали		
		86		ф8 AI ГОСТ 5781-82 ℓ=400	30	0,16 кг
				Материалы		
				Бетон марки 300	0,27	м³

Формат	Зона	Поз.	Обозначение	Наименование	Кол.	Прим.
				УМ 30		
				Сборочные единицы		
		99	3.006-3 в.II-4	Каркас плоский КР1-7	12	11,01 кг
				Сетки арматурные		
		87	КЖИ-28	С7	1	13,42 кг
		88	КЖИ-30	С18	1	3,3 кг
				Изделия закладные		
		11	КЖИ-18	МН11	2	2,9 кг
		82	КЖИ-20	МН12	1	5,6 кг
				Детали		
		89		ф8 AI ГОСТ 5781-82 ℓ=1580	30	0,62 кг
				Материалы		
				Бетон марки 300	0,97	м³
				УМ 31		
				Сборочные единицы		
		99	3.006-3 в.II-4	Каркас плоский КР1-7	12	11,01 кг
				Сетки арматурные		
		87	КЖИ-28	С7	1	13,42 кг
		88	КЖИ-30	С18	1	3,3 кг
				Изделия закладные		
		11	КЖИ-18	МН11	2	2,9 кг
		12	КЖИ-21	МН13	4	1,0 кг
		82	КЖИ-20	МН12	1	5,6 кг
				Детали		
		89		ф8 AI ГОСТ 5781-82 ℓ=1580	30	0,62 кг
				Материалы		
				Бетон марки 300	0,97	м³
				УМ 32		
				Сборочные единицы		
		99	3.006-3 в.II-4	Каркас плоский КР1-7	14	11,01 кг
		90	КЖИ-28	Сетки арматурные С8	1	16,0 кг
		91	КЖИ-30	С19	1	3,96 кг
				Изделия закладные		
		11	КЖИ-18	МН11	2	2,9 кг
		12	КЖИ-21	МН13	4	1,0 кг
		82	КЖИ-20	МН12	1	5,6 кг
				Детали		
		92		ф8 AI ГОСТ 5781-82 ℓ=1980	30	0,78 кг
				Материалы		
				Бетон марки 300	1,21	м³
				УМ 33		
				Сборочные единицы		
		99	3.006-3 в.II-4	Каркас плоский КР1-7	9	11,01 кг
		93	КЖИ-28	Сетки арматурные С9	1	9,76 кг
		94	КЖИ-30	С20	1	2,4 кг

Формат	Зона	Поз.	Обозначение	Наименование	Кол.	Прим.
				Изделия закладные		
		11	КЖИ-18	МН11	2	2,9 кг
		12	КЖИ-21	МН13	4	1,0 кг
				Детали		
		95		ф8 AI ГОСТ 5781-82 ℓ=1150	30	0,45 кг
				Материалы		
				Бетон марки 300	0,71	м³
				УМ 34		
				Сборочные единицы		
		99	3.006-3 в.II-4	Каркас плоский КР1-7	18	11,01 кг
		96	КЖИ-29	Сетки арматурные С10	1	20,74 кг
		97	КЖИ-30	С21	1	5,1 кг
				Изделия закладные		
		11	КЖИ-18	МН-11	2	2,9 кг
		12	КЖИ-21	МН-13	4	1,0 кг
		82	КЖИ-20	МН-12	1	5,6 кг
				Детали		
		98		ф8 AI ГОСТ 5781-82 ℓ=2470	30	0,98 кг
				Материалы		
				Бетон марки 300	1,51	м³
				УМ 35		
				Сборочные единицы		
				Сетки арматурные		
		2	ГОСТ 23279-78	С $\frac{12\,AIV-200}{12\,AIII-200}$ 2650×2350 $\frac{25}{75}$	2	57,5
		8	КЖИ-29	С11	1	1,958 кг
		9	КЖИ-30	С22	1	4,83 кг
				Детали		
		19		ф12 AIII ГОСТ 5781-82 ℓ=800	13	0,71 кг
		25		ф8 AI ГОСТ 5781-82 ℓ=200	42	0,08 кг
				Материалы		
				Бетон марки 300	1,36	м³

Привязан

Инв. № 9016/6

Взамен инв. №

Подп. и дата

Инв. № подл.

ГИП	Иванова	
Нач. отд.	Рыбкина	
Гл. спец.	Крутовской	
Рук. гр.	Кренева	
Ст. инж.	Рашевский	
Инж.	Кадыкова	
Пров.	Рашевский	
Н. контр.	Крутовской	

ТП 409-010-49.85 КЖ-

Конвейерная линия по изготовлению ребристых плит перекрытий размером 3×6 м.

Стадия	Лист	Листов
Р	38	

Спецификация монолитных участков УМ 27÷УМ 35

Госстрой СССР Проектный институт № 2 г. Москва

Копировал:

Формат

Альбом V

ТП 409-010-49.85

ВЕДОМОСТЬ РАСХОДА СТАЛИ НА ЭЛЕМЕНТ, КГ

Марка элемента	Изделия арматурные. Арматура класса А I, ГОСТ 5781-82				А III, ГОСТ 5781-82								В I, ГОСТ 6727-80				Вр I, ГОСТ 6727-80					Всего
	Ф6	Ф8		Итого	Ф8	Ф10	Ф12	Ф16				Итого	Ф5			Итого	Ф5				Итого	
УМ1; УМ2		77.9		77.9	3.8	365.2	343.6					712.6					3.0				3.0	793.5
УМ3; УМ4		44.4		44.4		170.9	234.2					405.1										449.5
УМ5		3.6		3.6				86.0				86.0										89.6
УМ6; УМ7		152.7		152.7		313.0		389.4														855.1
УМ8		84.9		84.9	90.9			196.8				287.7										372.6
УМ9		44.3		44.3	45.1			86.4				131.5										175.8
УМ10	2.2			2.2		8.0						8.0										10.2
УМ11	3.2			3.2		11.0						11.0										14.2
УМ12	4.1			4.1		21.3						21.3										25.4
УМ13	1.3			1.3		8.3						8.3										9.6
УМ14	17.7			17.7		49.7						49.7										67.4
УМ15	6.9			6.9		19.4						19.4										26.3
УМ16		74.5		74.5	90.9			196.8				287.7										362.2
УМ17		37.3		37.3	45.1			86.4				131.5										168.8
УМ18	11.6			11.6																		11.6
УМ19	5.8			5.8																		5.8
УМ20	0.9			0.9		9.5						9.5										10.4
УМ21		7.2		7.2																		7.2
УМ22		8.1		8.1	8.5	14.9						23.4	2.6			2.6	1.0				1.0	35.1
УМ23		8.1		8.1	8.5	14.9						23.4	2.6			2.6	1.0				1.0	35.1
УМ24л; УМ24п		14.3		14.3	14.4	25.5						39.9	4.4			4.4	1.6				1.6	60.2
УМ25		4.9		4.9	5.6	9.5						151	1.8			1.8	0.6				0.6	22.4
УМ26		3.2		3.2	4.1	6.9						11.0	1.3			1.3	0.4				0.4	15.9
УМ27		23.0		23.0		8.8		87.8				96.6					1.4				1.4	121.0
УМ28		9.4		9.4	0.7	3.3		39.0				43.0					0.5				0.5	52.9
УМ29		9.4		9.4	0.7	3.3		39.0				43.0					0.5				0.5	52.9
УМ30		31.9		31.9	2.6	12.1		117.0				131.7					2.0				2.0	165.6
УМ31		31.9		31.9	2.6	12.1		117.0				131.7					2.0				2.0	165.6
УМ32		38.7		38.7	3.1	14.3		136.5				153.9					2.5				2.5	195.1
УМ33		23.5		23.5	1.9	8.8		87.8				98.5					1.4				1.4	123.4
УМ34		49.1		49.1	4.1	18.7		175.5				198.3					3.1				3.1	250.5
УМ35		3.4		3.4	3.8	17.6	124.1					145.5					3.0				3.0	151.9

Марка элемента	Изделия закладные. Арматура класса А III, ГОСТ 5781-8					Прокат марки В ст 3 кп 2, ГОСТ 8509-72*					ГОСТ 103-76						ГОСТ 8240-72		ГОСТ 7798-70		ГОСТ 8732-78*			Всего	Общий расход
	Ф8	Ф10	Ф12		Итого	L50×5	L75×6	L90×7		Итого	-δ=6	-δ=8	-δ=10	-δ=12		Итого	С20	Итого	Болт М20 80	Итого	Тр. Ф57		Итого		
УМ1; УМ2	5.2	11.6	23.7		40.5			76.8		76.8	9.6	58.0	32.4	99.6		199.6			4.8	4.8	8.8		8.8	330.5	1124.0
УМ3; УМ4	2.6	5.6	14.1		22.3			38.4		38.4	4.8	29.0	19.2	54.4		107.4			2.4	2.4	4.1		4.1	174.6	624.1
УМ5																									89.6
УМ6; УМ7	32.5		18.6		51.1		122.1			122.1	118.4	184.0	24.8			327.2								500.4	1355.5
УМ8	1.9		8.0		9.9	24.3				24.3		11.2	6.4			17.6								51.8	424.4
УМ9	0.9		4.0		4.9	12.2				12.2		5.6	3.2			8.8								25.9	201.7
УМ10																									10.2
УМ11																									14.2
УМ12																									25.4
УМ13																									9.6
УМ14	5.0				5.0						79.0	16.8				95.8								100.8	168.2
УМ15	2.5				2.5						39.5	8.4				47.9								50.4	76.7
УМ16	1.7		8.0		9.7	21.3				21.3														31.0	393.2
УМ17	0.8		4.0		4.8	10.6				10.6		5.6	3.2			8.8								24.2	193.0
УМ18																	329.6	329.6						329.6	341.2
УМ19																	329.6	329.6						329.6	335.4
УМ20	0.8				0.8	10.3				10.3														11.2	21.6
УМ21	0.6				0.6	7.6				7.6														8.2	15.4
УМ22	0.2				0.2						4.8		0.8			5.6								5.8	40.9
УМ23	1.0				1.0						4.8		0.8			5.6					3.2		3.2	9.8	44.9
УМ24л; УМ24п	1.0				1.0						4.8		0.8			5.6					3.2		3.2	9.8	70.0
УМ25																									22.4
УМ26																									15.9
УМ27	0.4				0.4	5.2				5.2														5.6	126.6
УМ28	0.2				0.2						4.8		0.8			5.6								5.8	58.7
УМ29	1.0				1.0						4.8		0.8			5.6					3.2		3.2	9.8	69.0
УМ30	0.6				0.6	5.2				5.2	4.8		0.8			5.6								11.4	177.0
УМ31	1.4				1.4	5.2				5.2	4.8		0.8			5.6					3.2		3.2	15.4	181.0
УМ32	1.4				1.4	5.2				5.2	4.8		0.8			5.6					3.2		3.2	15.4	210.5
УМ33	1.0				1.0						4.8		0.8			5.6					3.2		3.2	9.8	133.2
УМ34	1.4				1.4	5.2				5.2	4.8		0.8			5.6					3.2		3.2	15.4	265.9
УМ35																									151.9

41

9016/6

ГИП	ИВАНОВА	
НАЧ. ОТД.	РЫБКИНА	
ГЛ. СПЕЦ.	КРУТОВСКОЙ	
РУК. ГР.	КРЕНЕВА	
СТ. ИНЖ.	РАШЕВСКИЙ	
ИНЖ.	ХИТРОВА	
ПРОВ.	РАШЕВСКИЙ	
Н. КОНТ.	КРУТОВСКОЙ	

ПРИВЯЗАН

ИНВ. №

ТП 409-010-49.85 КЖ

КОНВЕЙЕРНАЯ ЛИНИЯ ПО ИЗГОТОВЛЕНИЮ РЕБРИСТЫХ ПЛИТ ПЕРЕКРЫТИЙ РАЗМЕРОМ 3×6

СТАДИЯ	Лист	Листов
Р	39	

ВЕДОМОСТЬ РАСХОДА СТАЛИ НА МОНОЛИТНЫЕ УЧАСТКИ УМ1÷УМ35

ГОССТРОЙ СССР ПРОЕКТНЫЙ ИНСТИТУТ № 2 Г. МОСКВА

КОПИРОВАЛ: Стер...

ФОРМАТ

ВЗАМЕН ИНВ. №

ПОДПИСЬ И ДАТА

ИНВ. № ПОДЛ.

Альбом V

ТП 409-010-49.85

Ведомость рабочих чертежей основного комплекта

Лист	Наименование	Примечание
1	Общие данные /начало/	
2	Общие данные /окончание/	
3	Схема расположения коробов Сечения 1-1÷4-4.	
4	Схема расположения коробов Сечения 5-5÷9-9	
5	Схема расположения монорельсов для подвески кабеля. Узлы 1÷4.	
6	Схема расположения ограждений фундаментов ФОМ4, ФОМ5, камер, лестниц	

Ведомость ссылочных и прилагаемых документов

Обозначение	Наименование	Примечание
1.459-2 вып. 1	Стальные лестницы, переходные площадки и ограждения	
1.426-1 вып. 3	Стальные подкрановые балки.	

Техническая спецификация металла

Вид профиля и ГОСТ	Марка металла и ГОСТ	Обозначение и размер профиля, мм	NN по порядку	Код: Марки металла	Код: Профиля	Код: Размера профиля	Количество, шт.	Длина, мм	Масса металла по элементам конструкции: Монорельсовые пути и балки для подвержения монорельс	Короба						Общая масса, т	Масса потребности в металле по кварталам (заполняется изготовителем), т: I	II	III	IV	Заполняется ВЦ.
									Код элемента конструкции												
1	2	3	4	5	6	7	8	9													
Полоса стальная горячекатанная ГОСТ 103-76	Вст.3КП2-1 ТУ14-1-3028-80	-δ=4	1		71110					0.69						0.69					
		Итого	2	11240						0.69						0.69					
Всего профиля			3							0.69						0.69					
Сталь листа для горячекатанная ГОСТ 19903-74-	Вст3КПК-1 ТУ14-1-3028-80	-δ=2	4		11310					4.77						4.77					
		Итого	5	11240						4.77						4.77					
Всего профиля			6							4.77						4.77					
Профили угловые равнополочные ГОСТ 8509-72*	Вст.3КП2-1 ТУ14-1-3028-80	∠50×5	7		21113				0.39	0.51						0.90					
		Итого	8	11240					0.39	0.51						0.90					
Всего профиля			9						0.39	0.51						0.90					
Балки двутавровые ГОСТ 8239-72*	Вст.3КП2-1 ТУ14-1-3028-80	I 14	10		24139				0.84							0.84					
		Итого	11	11240					0.84							0.84					
Всего профиля			12						0.84							0.84					
Швеллеры ГОСТ 8240-72	Вст3КП-1 ТУ14-1-3028-80	[14	13		26166				0.86							0.86					
		[20	14		26239					5.19						5.19					
		Итого	15	11240					0.86	5.19						6.05					
Всего профиля			16						0.86	5.19						6.05					
Лестницы и площадки	Л.2		17													1.275					
Итого масса металла			18													13.25					
В том числе по маркам	Вст3КП2-1		19													13.25					
Масса поставки элементов по кварталам.	I		20																		
	II		21																		
	III		22																		
	IV		23																		

42
9016/6

Проект разработан в соответствии с действующими нормами и правилами и обеспечивает взрывную и пожарную безопасность при эксплуатации здания (сооружения) при соблюдении предусмотренных проектом мероприятий.

Главный инженер проекта [подпись] /Иванова/

Инв. №		
ГИП	Иванова	[подпись]
Нач. отд.	Рыбкина	[подпись]
Гл. спец.	Крутовской	[подпись]
Рук. гр.	Кренева	[подпись]
Ст. инж.	Рашевский	[подпись]
Инж.	Хитрова	[подпись]
Пров.	Рашевский	[подпись]
Н. контр.	Крутовской	[подпись]

Привязан

ТП 409-010-49.85 КМ

Конвейерная линия по изготовлению ребристых плит перекрытий размером 3×6

Стадия	Лист	Листов
Р	1	6

Общие данные /начало/

Госстрой СССР Проектный институт № 2 г. Москва

Согласовано

Инв. № подл. | Подпись и дата | Взамен инв. №

Копировал: [подпись] Формат

Ведомость металлоконструкций по видам профилей

Наименование конструкций по номенклатуре прейскуранта 01-09	Позиции по прейскуранту 01-09	N строк	Код конструкции	Масса конструкций, т: Всего стали повышенной и высокой прочности	По видам профилей: Балки и швеллеры	Широкополочные двутавры	Крупносортная сталь	Среднесортная сталь	Мелкосортная сталь	Толстолистовая сталь	Универсальная сталь	Тонколистовая сталь	Гнутые и гнутосварные профили	Трубы	Прочие	Всего	Количество (шт.)	Серия типовых конструкций
1	2	3	4	5	6	7	8	9	10	11	12	13	14	15	16	17	18	19
Нетиповые конструкции каркасов и зданий																		
Монорельсовые пути и балки для поддержания монорельсов		1	526235		1,7		0,39									2,09		
Короба		2			5,19		0,51			0,69		4,77				11,16		
Лестницы и ограждения		3	526242 526244													1,275		1.459-2 в.1.2
Итого:		4			6,89		0,9			0,69		4,77				13,25		
Контрольная сумма		5																

Техническая спецификация металла

Вид профиля и ГОСТ	Марка металла и ГОСТ	Обозначение и размер профиля, мм	N№ по порядку	Код: Марки металла	Профиля	Размера профиля	Количество, шт.	Длина, мм	Масса металла по элементам конструкций: Лестницы	Ограждения		Общая масса, т	Масса потребности в металле по кварталам (заполняется изготовителем), т: I	II	III	IV	Заполняется ВЦ
									Код 526242	526244							
1	2	3	4	5	6	7	8	9									
Полоса стальная горячекатанная ГОСТ 103-76	Вст3кп2-1 ТУ 14-1-3028-80	-δ=4	1		13110				0,01			0,01					
		-δ=6	2		13110				0,005			0,005					
		Итого	3	11240					0,015			0,015					
Всего профиля			4						0,015			0,015					
Профили угловые равнополочные ГОСТ 8509-72*	Вст3кп2-1 ТУ 14-1-3028-80	∠25×3	5		21113					0,13		0,13					
		∠75×6	6		21113				0,03			0,03					
		Итого	7	11240					0,03	0,13		0,16					
Всего профиля			8						0,03	0,13		0,16					
Швеллеры стальные гнутые равнополочные ГОСТ 8278-83	Вст3кп2-1 ТУ 14-1-3028-80	[180×50×4	9		73270				0,13			0,13					
		Итого	10	11240					0,13			0,13					
Всего профиля			11						0,13			0,13					
Швеллеры стальные гнутые неравнополочные ГОСТ 8281-80	Вст3кп2-1 ТУ14-1-3028-80	[50×40×12×2,5	12		74136					0,50		0,50					
		Итого	13	11240						0,50		0,50					
Всего профиля			14							0,50		0,50					
Прокат тонколистовой из конструкционной низколегированной стали ГОСТ 17066-80	Вст3кп2-1 ТУ 14-1-3028-80	-δ=2	15						0,08			0,08					
		Итого	16	11240					0,08			0,08					
Всего профиля			17						0,08			0,08					
Профиль холодногнутый ЧМТУ 2-130-70	Вст3кп2-1 ТУ 14-1-3028-80	Гн{90×30×25×3	18							0,39		0,39					
		Итого	19	11240						0,39		0,39					
Всего профиля			20							0,39		0,39					
Итого масса металла			21									1,275					

Общие указания

1. Рабочие чертежи металлических конструкций разработаны на основании задания института Гипростроммаш.

2. Рабочие чертежи КМ разработаны в соответствии с требованиями СН и П II-6-74 и СН и П II-23-81.

3. Металлические конструкции разработаны для температуры наружного воздуха $t = -30°C$.

4. Материал конструкции – Вст3кп2-1 по ТУ 14-1-3028-80.

5. Изготовление и монтаж металлических конструкций производить в соответствии со СН и П III-18-75.

6. За условную отметку 0.000 принята отметка чистого пола цеха, что соответствует абсолютной отметке ☐

7. Нормативные временные нагрузки для лестниц и площадок приняты 200 кгс/м². Коэффициент перегрузки $n = 1,2$.

8. Все заводские соединения – сварные, монтажные – сварные и на болтах нормальной точности по ГОСТ 7798-70* класса 4.6, удовлетворяющих требованиям ГОСТ 1759-70**

9. Заводские сварные соединения выполнять автоматической и полуавтоматической сваркой под слоем флюса. Для сварки применять материалы по табл. 55 приложения 2 СН и П II-23-81. Монтажные швы выполнять ручной сваркой электродами типа Э42 по ГОСТ 9476-75. Высоту сварных швов назначать в соответствии с требованиями п. 12.8 СН и П II-23-81.

10. Антикоррозионную защиту коробов в камерах выполнить масляно-битумной краской БТ-577 /ГОСТ 5631-79/ за 2 раза. Стальные конструкции лестниц, ограждений, монорельсов и т.п. покрыть пентафталевой эмалью ПФ133 по ГОСТ 926-82 или ПФ 115 по ГОСТ 6465-76* за 2 раза по грунтовке из лака ПФ-020 по ГОСТ 18186-79*, нанесенной в 2 слоя.

Привязан

43

9016/6

Инв.№

ГИП	Иванова		ТП 409-010-49.85 КМ
Нач.отд.	Рыбкина		Конвейерная линия по изготовлению ребристых плит перекрытий размером 3×6 м
Гл.спец.	Круговской		Стадия Р; Лист 2; Листов
Рук.гр.	Кренева		Общие данные (окончание)
Ст.инж.	Рашевский		Госстрой СССР Проектный институт №2 г. Москва
Инж.	Хитрова		
Пров.	Рашевский		
Н.контр.	Круговской		

Инв.№ подл. | Подпись и дата | Взамен инв.№

Копировал Формат А4

ТП 409-010-49.85 Альбом V

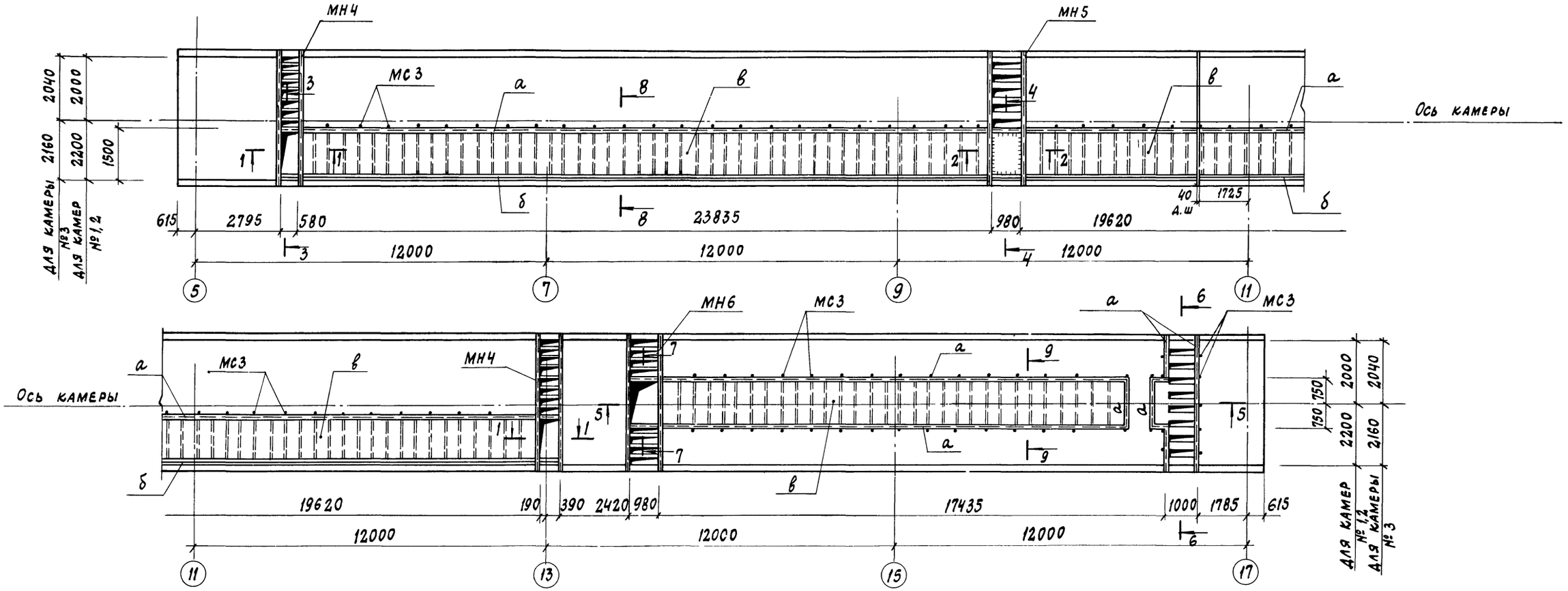

1-1

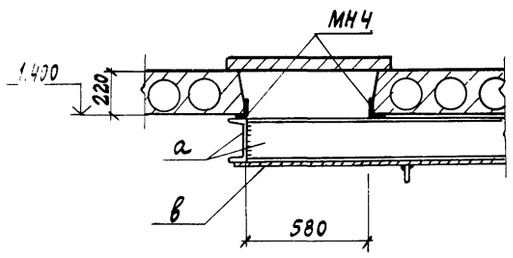

3-3

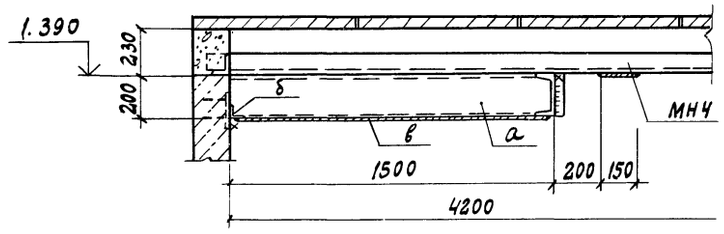

2-2

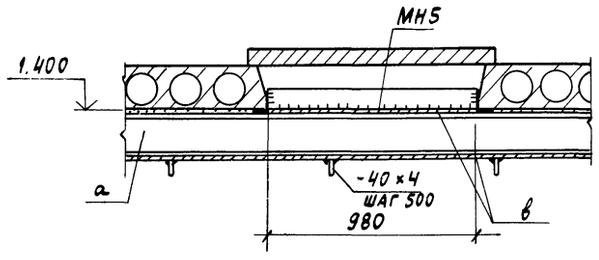

4-4

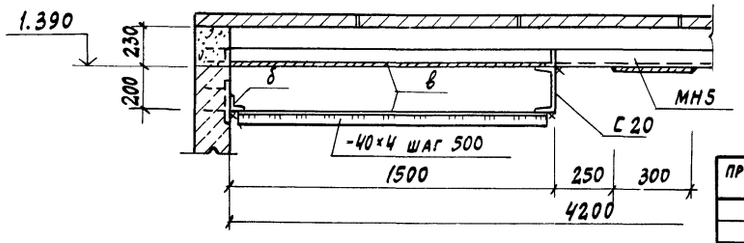

1. Детали МС3, МН4, МН5 МН6 изготавливаются и монтируются по чертежам марки КЖ
2. Общие примечания см. лист 1.

44
9016/6

ГИП	ИВАНОВА	
НАЧ. ОТД.	РЫБКИНА	
ГЛ. СПЕЦ.	КРУТОВСКОЙ	
РУК. ГР.	КРЕНЕВА	
СТ. ИНЖ.	РАШЕВСКИЙ	
ИНЖ.	ХИТРОВА	
ПРОВ.	РАШЕВСКИЙ	
Н. КОНТР.	КРУТОВСКОЙ	

ТП 409-010-49.85 КМ

Конвейерная линия по изготовлению ребристых плит перекрытий размером 3×6 м

Стадия	Лист	Листов
Р	3	

Схема расположения коробов. Сечения 1-1 ÷ 4-4

Госстрой СССР Проектный институт № 2 г. Москва

Привязан

Инв. №

Инв. № подл. | Подпись и дата | Взам. инв. №

Формат

5-5

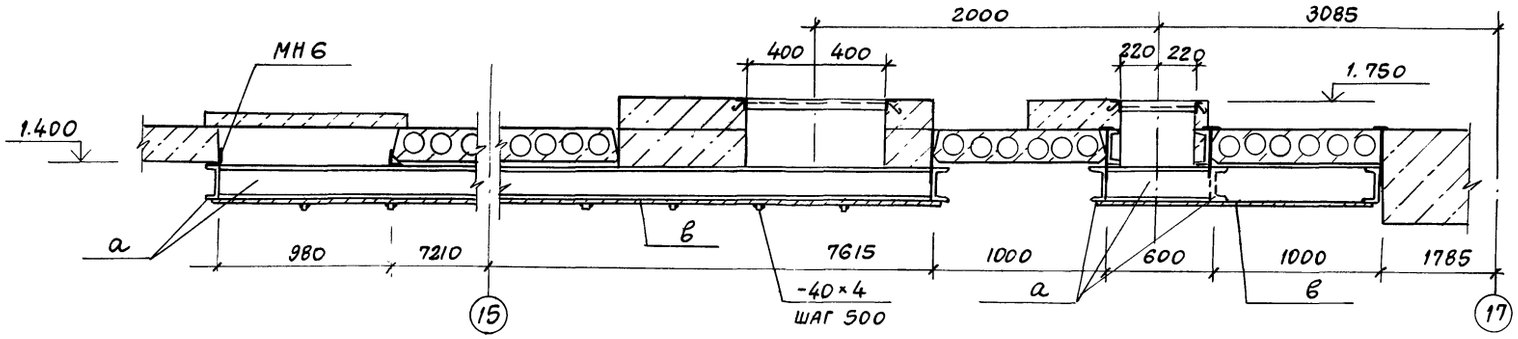

Ведомость элементов

Марка	Сечение			Опорные усилия			Группа констр.	Марка металла	Примечания
	эскиз	поз.	состав	M тс.м	N тс	Q тс			
а	[		[20	По гибкости				Вст3кп2-1	
б	∟		∟50×5						
в	—		-δ=2						

6-6

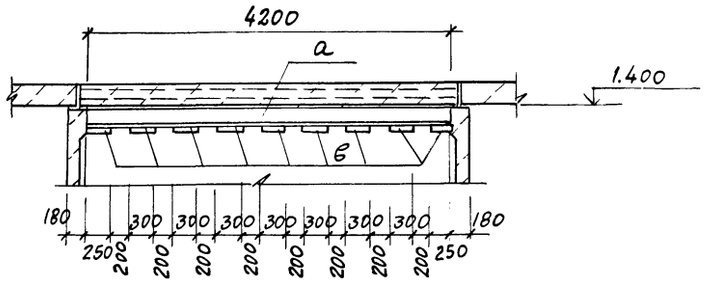

7-7

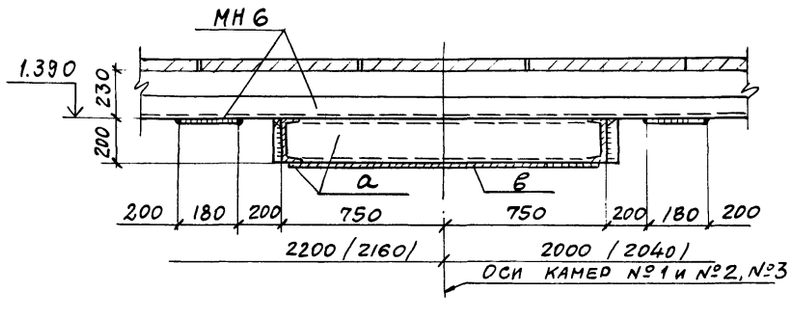

8-8

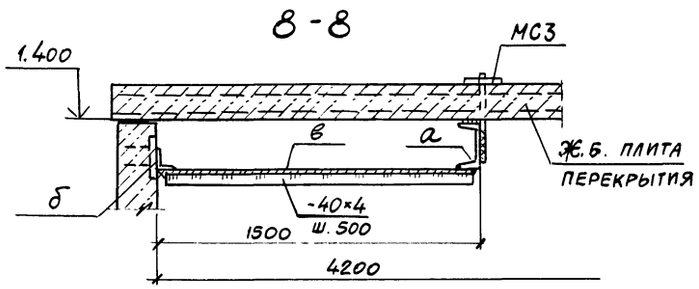

9-9

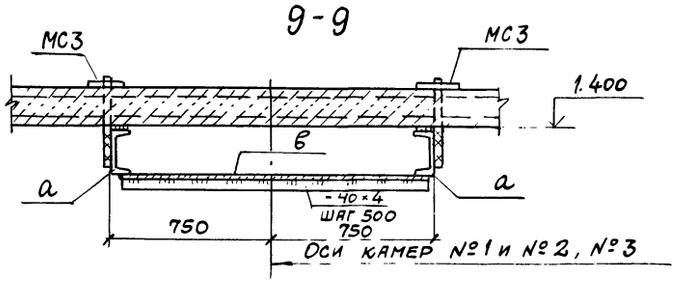

45
9016/6

ГИП	Иванова		
Нач.отд.	Рыбкина		
Гл.спец.	Крутовской		
Рук.гр.	Кренева		
Ст.инж.	Рашевский		
Инж.	Хитрова		
Пров.	Рашевский		
Н.контр.	Крутовской		

ТП 409-010-49.85 КМ

Конвейерная линия по изготовлению ребристых плит перекрытий размером 3×6

Стадия	Лист	Листов
Р	4	

Схема расположения коробов. Сечения 5-5 ÷ 9-9

Госстрой СССР Проектный институт №2 г. Москва

Привязан

Инв. №

Копировал Формат

Инв. № подл. | Подпись и дата | Взамен инв. №

Схема расположения монорельсов для подвески кабеля

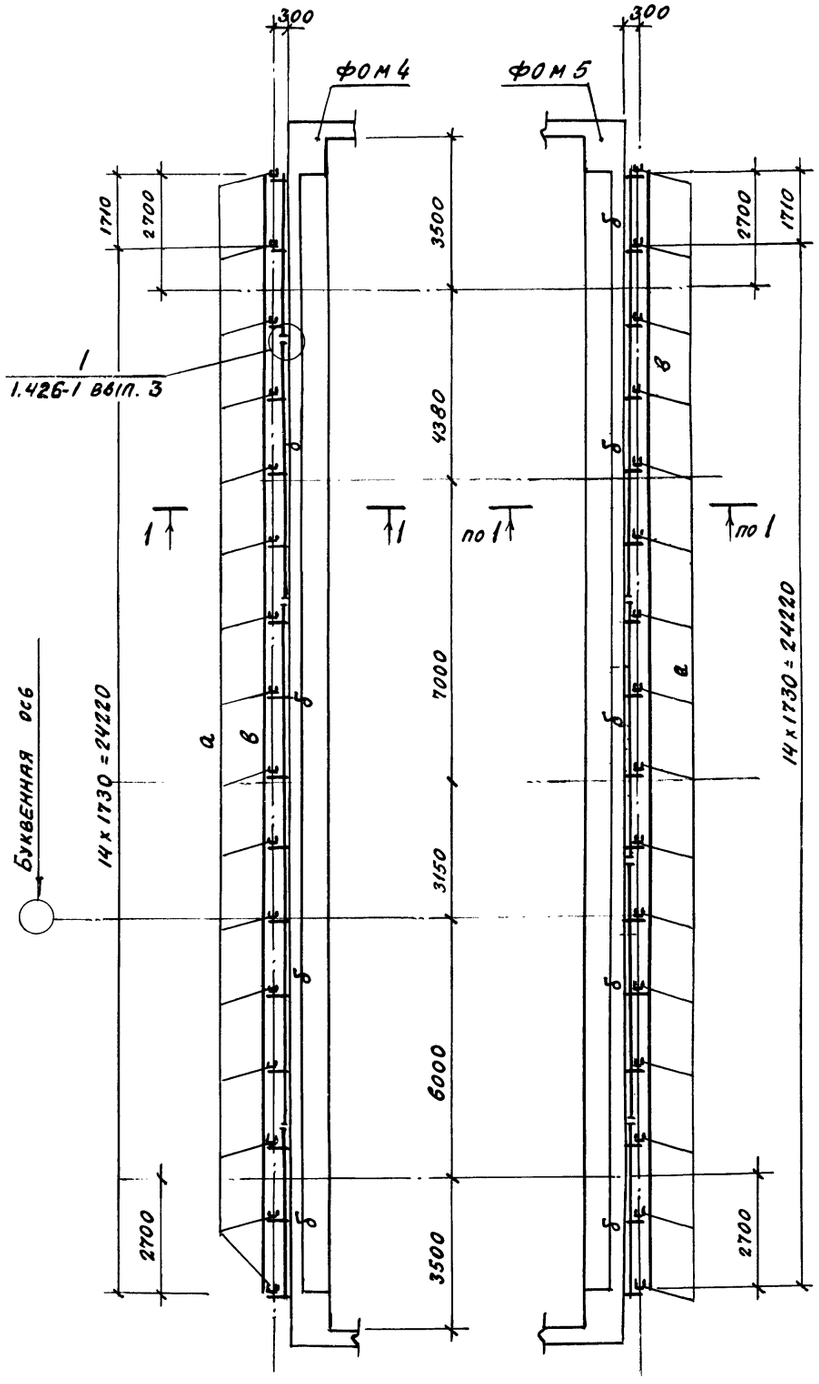

1 - 1

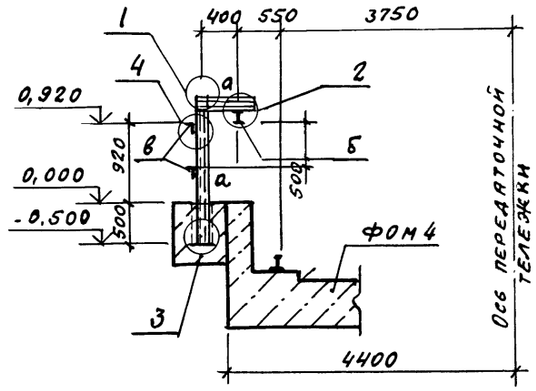

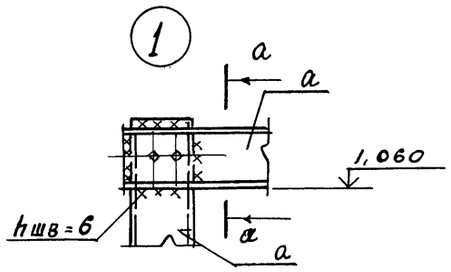

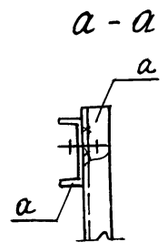

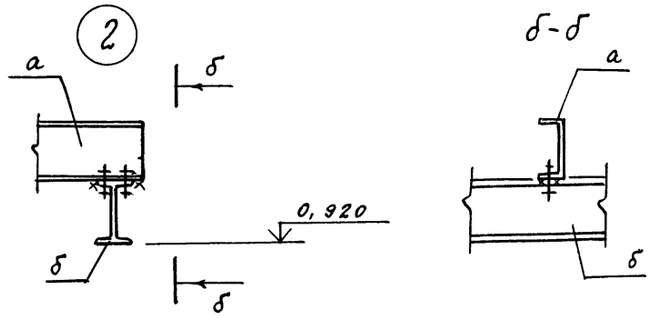

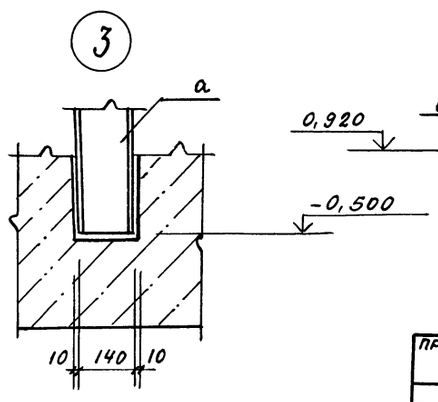

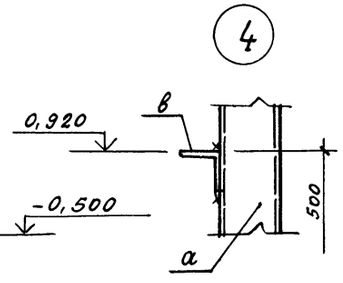

Ведомость элементов

Марка	Сечение: эскиз	Поз.	Сечение: состав	Опорные усилия: M тс.м	Опорные усилия: N тс	Опорные усилия: Q тс	Группа констр.	Марка металла	Примечания
а	[		[14	—	1,3	—	IV	Вст3кп2-1	
б	I		I 14	1,8	—	—	IV	Вст3кп2-1	
в	L		L 50х5	0.1	—	—	IV	Вст3кп2-1	

9016/6

ГИП	Иванова		ТП 409-010-49.85 КМ
Нач. отд.	Ребкина		Конвейерная линия по производству ребристых плит перекрытий размером 3х6 м
Гл. спец.	Крутовской		
Рук. гр.	Кренева		Стадия Р; Лист 5; Листов
Ст. инж.	Рашевский		Схема расположения монорельсов для подвески кабеля. Узлы 1÷4
Инж.	Хитрова		Госстрой СССР Проектный институт № 2 г. Москва
Пров.	Рашевский		
Н. контр.	Крутовской		

Привязан

Инв. № подл. | Подпись и дата | Взам. инв. №

Инв. №

Копировал

Формат

ТП 409-010-49.85 Альбом V

Схема расположения ограждений фундаментов ФОм 4, ФОм 5

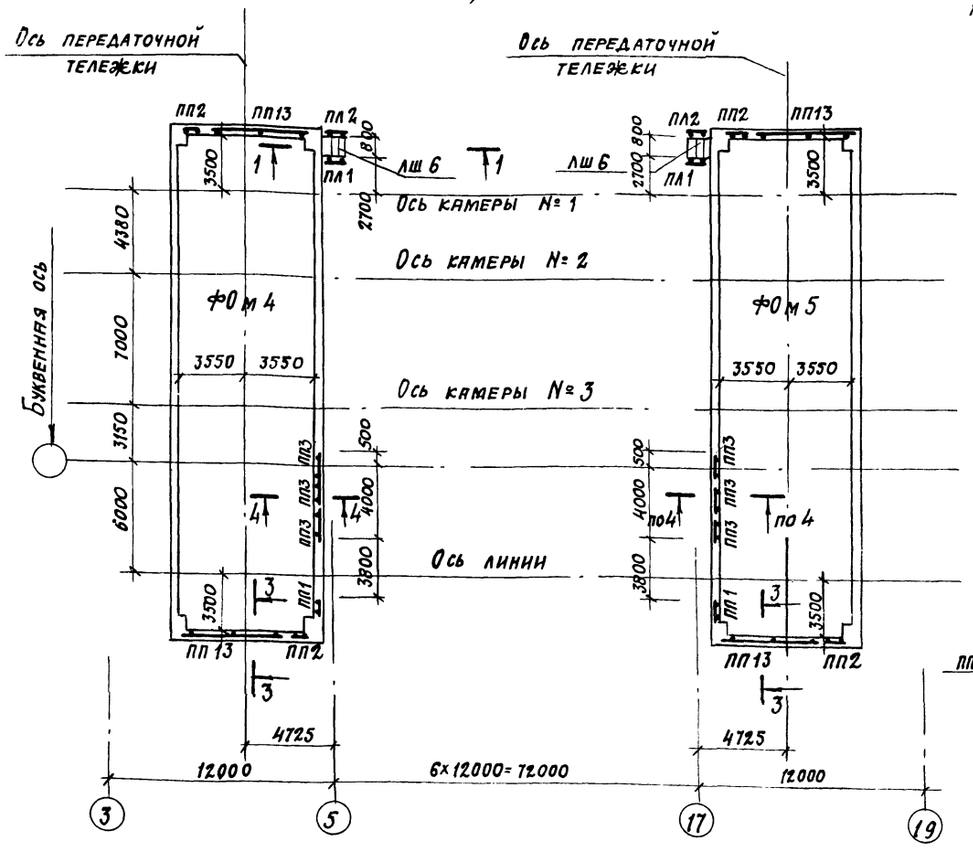

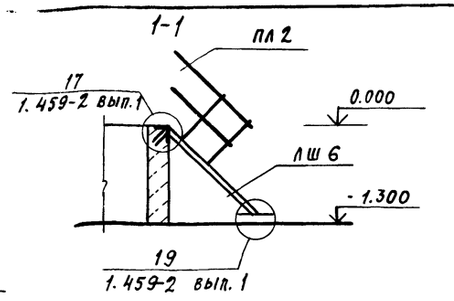

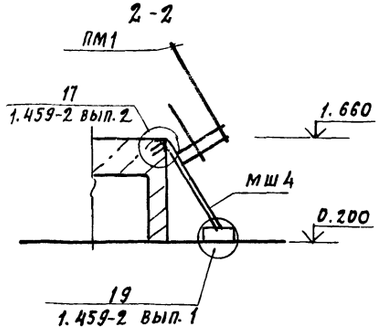

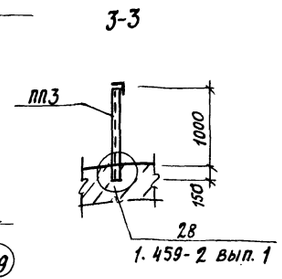

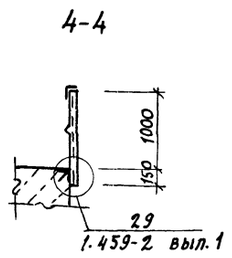

Марка	Сечение			Опорные усилия			Группа констр.	Марка металла	Примечания
	Эскиз	Поз.	Состав	M тс.м	N тс	Q тс			
ПП1	1.459-2	вып.	2				IV	Вст3кп2	шт.5
ПП2									4
ПП3									6
ПП4									2
ПП5									2
ПП8									2
ПП10									4
ПП12									4
ПП13									4
ЛШ6	1.459-2	вып.	1						2
МШ4	1.459-2	вып.	1						3
ПЛ1	1.459-2	вып.	1						2
ПЛ2	1.459-2	вып.	1						2
ПМ1									3
ПМ2									3

Схема расположения лестниц и ограждений камер

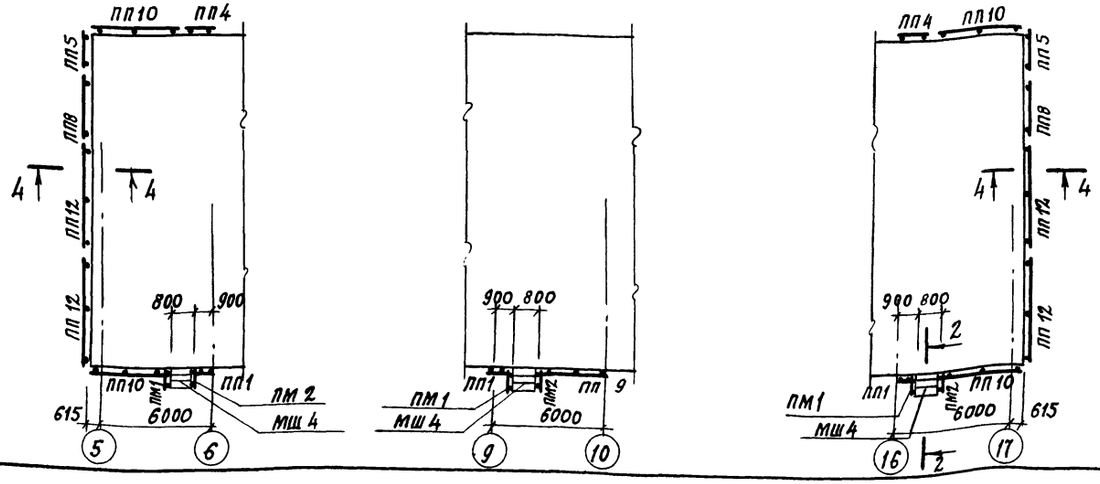

(47)
9016/6

ПРИВЯЗАН

ИНВ. №

ГИП	Иванова	
Нач. отд.	Рыбкина	
Гл. спец.	Круговской	
Рук. гр.	Кремева	
Ст. инж.	Рашевский	
Инж.	Хитрова	
Пров.	Рашевский	
Н. контр.	Круговской	

ТП 409-010-49.85 КМ

Конвейерная линия по изготовлению ребристых плит перекрытий размером 3×6м

Стадия	Лист	Листов
Р	6	

Схема расположения ограждений фундаментов ФОм 4, ФОм 5. Схема расположения лестниц и ограждений камер.

Госстрой СССР Проектный институт №2 г. Москва

Копировал:

Формат

Инв. № подл. | Подпись и дата | Взамен инв. №